INSTITUTO NACIONAL DA PROPRIEDADE INDUSTRIAL

Revista da Propriedade Industrial

Nº 2528
18 de Junho de 2019

Patentes

Seção VI

REPÚBLICA FEDERATIVA DO BRASIL

Presidente

Jair Bolsonaro

MINISTÉRIO DA ECONOMIA

Ministro da Economia

Paulo Roberto Nunes Guedes

INSTITUTO NACIONAL DA PROPRIEDADE INDUSTRIAL

Presidente

Claudio Vilar Furtado

De conformidade com a Lei nº 5.648 de 11 de dezembro de 1970, esta é a publicação oficial do Instituto Nacional da Propriedade Industrial, órgão vinculado ao Ministério da Economia, República Federativa do Brasil, que publica todos os seus atos, despachos e decisões relativos ao sistema de propriedade industrial no Brasil, compreendendo Marcas e Patentes, bem como os referentes a contratos de Transferência de Tecnologia e assuntos correlatos, além dos que dizem respeito ao registro de programas de computador como direito autoral.

As established by Law nº 5.648 of december 11, 1970, this is the official publication of the National Institute of Industrial Property, an office under the Ministry of Economy, Federative Republic of Brazil, which publishes all its official acts, orders and decisions regarding the industrial property system in Brazil, comprising Trademarks and Patents, as well as those refering to Technology Transfer agreements and related matters, besides those regarding software registering as copyright.

D´après la Loi nº 5.648 du 11 décembre 1970, celle-si est la publication officielle de l'Institut National de la Propriété Industrielle, un office lié au Ministère de l'Économie, République Fédérative du Brésil, qui publie tous ses actes, ordres et décisions concernant le système de la propriété industrielle au Brésil, y compris marques et brevets, aussi que ceux référents aux contracts de transfert de technologie et des sujets afférents, en outre que ceux se rapportant à l'enregistrement des programmes d´ordinateur comme droit d'auteur.

Según estabelece la Ley nº 5.648 de 11 diciembre 1970, esta es la publicación oficial del Instituto Nacional de la Propiedad Industrial, oficina vinculada al Ministerio de la Economía, República Federativa del Brasil, que publica todos sus actos, ordenes y decisiónes referentes al sistema de propiedad industrial en Brasil, comprendendo marcas y patentes así que los referentes a contractos de transferencia de tecnologia y asuntos corelacionados, además de los referentes al registro de programas de ordenador como derecho de autor.

Laut Gezets Nr. 5.648 vom 11. dezember 1970, ist dies das Amtsblatt des Nationalen Instituts für gewerbliches Eigentum (INPI), eines Organs des Bundesministerium für Wirtschaft, der Bundesrepublik Brasilien, welches alle Amtshandlungen, Beschlüsse und Entscheidungen über gewerbliches Eigentum in Brasilien, einschliesslich Warenzeichen und Patente, ebenso wie auch Übertragunsvertrage von Technologie und Computerprogramme als Urheberrecht veroffentlicht.

DIRETORIA DE PATENTES, PROGRAMAS DE COMPUTADOR e TOPOGRAFIAS DE CIRCUITOS INTEGRADOS - DIRPA

PATENTES

PEDIDOS E CONCESSÕES:
PATENTE DE INVENÇÃO
MODELO DE UTILIDADE
CERTIFICADO DE ADIÇÃO DE INVENÇÃO

Índice Geral:

Código Presidência - Recurso....6
Código 100 - Recurso conhecido e provido. Reformada a Decisão recorrida e deferido o pedido....6
Código 103 - Recurso conhecido e provido. Desarquivada a petição....10
Código 104 - Recurso conhecido e provido. Reformada a Decisão recorrida....11
Código 111 - Recurso conhecido e negado provimento. Mantido o indeferimento do pedido....17
Código 115 - Recurso conhecido e negado provimento. Mantida a Decisão recorrida....24
Código 121 - Exigência....25
Código 139 - Republicação....26
Código Pedido Internacional PCT/BR Designado ou Eleito....27
Código 1.1 - Publicação Internacional – PCT. Apresentação de petição de requerimento de entrada na fase nacional....27
Código 1.2 - Notificação – Pedido Retirado – PCT....28
Código 1.3 - Notificação - Fase Nacional - PCT....30
Código 1.3.1 - Retificação....178
Código 1.3.2 - Publicação Anulada....179
Código 1.3.4 - Decisão Anulada....180
Código 1.5 - Exigências Diversas....181
Código 1.5.3 - Exigência Anulada....185
Código Depósito....186
Código 2.1 - Pedido de Patente ou Certificado de Adição de Invenção depositado....186
Código 2.4 - Notificação de Depósito do Pedido Dividido - Art 26 inciso I da LPI....199
Código 2.5 - Exigência - Art. 21 da LPI....203
Código 2.6 - Publicação Anulada....209
Código 2.10 - Requerimento de Pedido de Patente ou Certificado de Adição de Invenção....210
Código Publicação do Pedido....242
Código 3.1 - Publicação do Pedido de Patente ou de Certificado de Adição de Invenção....242
Código 3.2 - Publicação Antecipada....256
Código 3.6 - Publicação do Pedido Arquivado Definitivamente - Art. 216 §2º e Art. 17 §2º da LPI....260
Código 3.8 - Retificação....262
Código Pedido de Exame....263
Código 4.3 - Desarquivamento - Art. 33 parágrafo único da LPI....263
Código Exigências Técnicas e Formais....264
Código 6.1 - Exigência Técnica....264
Código 6.6 - Exigência Formal....272
Código 6.6.3 - Exigência formal – listagem de sequências....273
Código 6.7 - Outras Exigências....274
Código 6.9 - Publicação Anulada....276
Código 6.20 - ExigênciaPré-Exame – Art. 34 da LPI....277
Código Ciência de Parecer....337
Código 7.1 - Conhecimento de Parecer Técnico....337
Código 7.3 - Republicação....350
Código 7.4 - Ciência relacionada com o Art. 229-C da LPI....351
Código 7.5 - Notificação de Anuência relacionada com o Art. 229-C da LPI....352
Código Anuidade do Pedido....354
Código 8.6 - Arquivamento - Art. 86 da LPI....354
Código 8.7 - Restauração....360
Código 8.8 - Despacho Anulado....365
Código 8.11 - Manutenção do Arquivamento....366
Código Decisão....367
Código 9.1 - Deferimento....367
Código 9.1.3 - Republicação....388
Código 9.2 - Indeferimento....389
Código 9.2.1 - Decisão Anulada....398

Código 9.2.4 - Manutenção do Indeferimento....399
Código Arquivamento....414
Código 11.1 - Arquivamento - Art. 33 da LPI....414
Código 11.1.1 - Arquivamento definitivo - Art. 33 da LPI....426
Código 11.2 - Arquivamento - Art. 36 §1° da LPI....440
Código 11.4 - Arquivamento - Art. 38 § 2° da LPI....442
Código 11.5 - Arquivamento - Art. 34 da LPI....447
Código 11.6 - Arquivamento do Pedido – Art. 216 §2° da LPI....449
Código 11.14 - Publicação Anulada....450
Código Recurso....451
Código 12.2 - Recurso Contra o Indeferimento....451
Código Outros Referentes a Pedidos....452
Código 15.7 - Petição não Conhecida....452
Código 15.9 - Perda de Prioridade....455
Código 15.11 - Alteração de Classificação....456
Código 15.12 - Renumeração....461
Código 15.21 - Numeração Anulada....462
Código 15.22.2 - Devolução de Prazo por falha de Sistema....467
Código 15.23 - Pedido “SUB JUDICE”....469
Código 15.24.2 - Concedido o exame prioritário do pedido de patente....470
Código 15.30 - Publicação Anulada....472
Código 15.32 - Decisão Anulada....473
Código Concessão de Patente e Certificado de Adição de Invenção....474
Código 16.1 - Concessão de Patente ou Certificado de Adição de Invenção....474
Código 16.3 - Retificação....546
Código Nulidade Administrativa....547
Código 17.1 - Notificação de Interposição de Nulidade Administrativa....547
Código Extinção de Patente e Certificado de Adição de Invenção....549
Código 21.8 - Despacho Anulado....549
Código Anuidade de Patente....550
Código 24.2 - Exigência de Complementação da Retribuição Anual....550
Código 24.4 - Restauração....551
Código Anotação de Alteração de nome e/ou sede, de Transferência e de Limitação ou Ônus de Pedido, Patente e Certificado de Adição de Invenção....552
Código 25.1 - Transferência Deferida....552
Código 25.2 - Transferência Indeferida....574
Código 25.3 - Transferência em Exigência....576
Código 25.4 - Alteração de Nome Deferida....580
Código 25.6 - Alteração de Nome em Exigência....586
Código 25.7 - Alteração de Sede Deferida....588
Código 25.8 - Alteração de Sede Indeferida....592
Código 25.11 - Republicação....593
Código 25.12 - Publicação Anulada....594
Código 25.13 - Anotação de Limitação ou Ônus....595
Código Projeto Piloto - PPH....596
Código 28.1 - Solicitação Concedida....596
Código 28.2 - Solicitação Negada....599

Código Presidência - Recurso

Código 100 - Recurso conhecido e provido. Reformada a Decisão recorrida e deferido o pedido

(21) BR 11 2016 027485-7 A2	Código 100 - Recurso conhecido e provido. Reformada a Decisão recorrida e deferido o pedido (22) 17/07/2015 (71) EXXONMOBIL UPSTREAM RESEARCH COMPANY (US) Recorrente: O depositante. Despacho: Recurso conhecido e provido. Reformada a decisão recorrida e deferido o pedido. Desta data corre o prazo de 60 (sessenta) dias para o pagamento da retribuição para expedição da Carta-Patente. [100]
(21) BR 12 2015 001053-5 A2	Código 100 - Recurso conhecido e provido. Reformada a Decisão recorrida e deferido o pedido (22) 28/05/2012 (62) BR 11 2013 033183-6 28/05/2012 (71) SONY CORPORATION (JP) Recorrente: O depositante. Despacho: Recurso conhecido e provido. Reformada a decisão recorrida e deferido o pedido. Desta data corre o prazo de 60 (sessenta) dias para o pagamento da retribuição para expedição da Carta-Patente. [100]
(21) PI 0314258-2 A2	Código 100 - Recurso conhecido e provido. Reformada a Decisão recorrida e deferido o pedido (22) 11/09/2003 (71) Universiteit Gent (BE) Recorrente: O depositante. Despacho: Recurso conhecido e provido. Reformada a decisão recorrida e deferido o pedido. Desta data corre o prazo de 60 (sessenta) dias para o pagamento da retribuição para expedição da Carta-Patente. [100]
(21) PI 0401566-5 A2	Código 100 - Recurso conhecido e provido. Reformada a Decisão recorrida e deferido o pedido (22) 06/04/2004 (71) International Flavors & Fragrances INC (US) Recorrente: O depositante. Despacho: Recurso conhecido e provido. Reformada a decisão recorrida e deferido o pedido. Desta data corre o prazo de 60 (sessenta) dias para o

	pagamento da retribuição para expedição da Carta-Patente. [100]
(21) PI 0406469-0 A2	Código 100 - Recurso conhecido e provido. Reformada a Decisão recorrida e deferido o pedido (22) 12/02/2004 (71) E.I. Du Pont de Nemours And Company (US) Recorrente: O depositante. Despacho: Recurso conhecido e provido. Reformada a decisão recorrida e deferido o pedido. Desta data corre o prazo de 60 (sessenta) dias para o pagamento da retribuição para expedição da Carta-Patente. [100]
(21) PI 0415219-0 A2	Código 100 - Recurso conhecido e provido. Reformada a Decisão recorrida e deferido o pedido (22) 08/10/2004 (71) Telefonaktiebolaget LM Ericsson (publ) (SE) Recorrente: O depositante. Despacho: Recurso conhecido e provido. Reformada a decisão recorrida e deferido o pedido. Desta data corre o prazo de 60 (sessenta) dias para o pagamento da retribuição para expedição da Carta-Patente. [100]
(21) PI 0506699-9 A2	Código 100 - Recurso conhecido e provido. Reformada a Decisão recorrida e deferido o pedido (22) 05/01/2005 (71) Ecolab Inc (US) Recorrente: O depositante. Despacho: Recurso conhecido e provido. Reformada a decisão recorrida e deferido o pedido. Desta data corre o prazo de 60 (sessenta) dias para o pagamento da retribuição para expedição da Carta-Patente. [100]
(21) PI 0507919-5 A2	Código 100 - Recurso conhecido e provido. Reformada a Decisão recorrida e deferido o pedido (22) 24/02/2005 (71) Basf Aktiengesellschaft (DE) Recorrente: O depositante. Despacho: Recurso conhecido e provido. Reformada a decisão recorrida e deferido o pedido. Desta data corre o prazo de 60 (sessenta) dias para o pagamento da retribuição para expedição da Carta-Patente. [100]
(21) PI 0508621-3 A2	Código 100 - Recurso conhecido e provido. Reformada a Decisão recorrida e deferido o pedido (22) 04/03/2005 (71) ARCHROMA IP GMBH (CH) Recorrente: O depositante.

	Despacho: Recurso conhecido e provido. Reformada a decisão recorrida e deferido o pedido. Desta data corre o prazo de 60 (sessenta) dias para o pagamento da retribuição para expedição da Carta-Patente. [100]
(21) PI 0509608-1 A2	Código 100 - Recurso conhecido e provido. Reformada a Decisão recorrida e deferido o pedido (22) 17/03/2005 (71) SUN CHEMICAL CORPORATION (US) Recorrente: O depositante. Despacho: Recurso conhecido e provido. Reformada a decisão recorrida e deferido o pedido. Desta data corre o prazo de 60 (sessenta) dias para o pagamento da retribuição para expedição da Carta-Patente. [100]
(21) PI 0510264-2 A2	Código 100 - Recurso conhecido e provido. Reformada a Decisão recorrida e deferido o pedido (22) 22/02/2005 (71) SILITEC FIBERS SA (CH) Recorrente: O depositante. Despacho: Recurso conhecido e provido. Reformada a decisão recorrida e deferido o pedido. Desta data corre o prazo de 60 (sessenta) dias para o pagamento da retribuição para expedição da Carta-Patente. [100]
(21) PI 0511198-6 A2	Código 100 - Recurso conhecido e provido. Reformada a Decisão recorrida e deferido o pedido (22) 21/06/2005 (71) KLÖCKNER PENTAPLAST GMBH & CO KG (DE) Recorrente: O depositante. Despacho: Recurso conhecido e provido. Reformada a decisão recorrida e deferido o pedido. Desta data corre o prazo de 60 (sessenta) dias para o pagamento da retribuição para expedição da Carta-Patente. [100]
(21) PI 0512805-6 A2	Código 100 - Recurso conhecido e provido. Reformada a Decisão recorrida e deferido o pedido (22) 29/06/2005 (71) The Procter & Gamble Company (US) Recorrente: O depositante. Despacho: Recurso conhecido e provido. Reformada a decisão recorrida e deferido o pedido. Desta data corre o prazo de 60 (sessenta) dias para o pagamento da retribuição para expedição da Carta-Patente. [100]
(21) PI 9510590-5 A2	Código 100 - Recurso conhecido e provido. Reformada a Decisão recorrida e deferido o pedido (22) 26/05/1995

(71) MG-PMC, L.L.C. (US)

Recorrente: O depositante.

Despacho: Recurso conhecido e provido. Reformada a decisão recorrida e deferido o pedido. Desta data corre o prazo de 60 (sessenta) dias para o pagamento da retribuição para expedição da Carta-Patente. [100]

Código 103 - Recurso conhecido e provido. Desarquivada a petição

(21) BR 11 2013 033523-8	Código 103 - Recurso conhecido e provido. Desarquivada a petição (22) 28/06/2012 (71) KNORR-BREMSE SYSTEMS FOR COMMERCIALS VEHICLE INDIA PVT LTD. (IN) Recorrente: O depositante. Despacho: Recurso conhecido e provido. Desarquivada a petição e determino o prosseguimento do exame do pedido. [103]
(21) BR 11 2014 030042-9	Código 103 - Recurso conhecido e provido. Desarquivada a petição (22) 28/05/2013 (71) THYSSENKRUPP STEEL EUROPE AG (DE) ; OUTOKUMPU NIROSTA GMBH (DE) Recorrente: O depositante. Despacho: Recurso conhecido e provido. Desarquivada a petição e determino o prosseguimento do exame do pedido. [103]
(21) BR 11 2017 023323-1	Código 103 - Recurso conhecido e provido. Desarquivada a petição (22) 19/02/2016 (71) NR ELECTRIC CO., LTD. (CN) ; NR ENGINEERING CO., LTD. (CN) Recorrente: O depositante. Despacho: Recurso conhecido e provido. Desarquivada a petição e determino o prosseguimento do exame do pedido. [103]
(21) PI 0907211-0	Código 103 - Recurso conhecido e provido. Desarquivada a petição (22) 05/01/2009 (71) Aetrex Worldwide Inc (US) Recorrente: O depositante. Despacho: Recurso conhecido e provido. Desarquivada a petição e determino o prosseguimento do exame do pedido. [103]

Código 104 - Recurso conhecido e provido. Reformada a Decisão recorrida.

(21) BR 10 2012 001457-2 A2	Código 104 - Recurso conhecido e provido. Reformada a Decisão recorrida. (22) 23/01/2012 (71) Codeplas Brasil Engenharia e Gestão de Projetos Ltda. (BR/BA) Recorrente: O depositante. Despacho: Recurso conhecido e provido. Reformada a decisão recorrida. [104]
(21) BR 10 2016 016277-7	Código 104 - Recurso conhecido e provido. Reformada a Decisão recorrida. (22) 13/07/2016 (71) DOW AGROSCIENCES LLC (US) ; FRAUNHOFER-GESELLSCHAFT ZUR FOERDERUNG DER ANGEWANDTEN FORSCHUNG E.V. (DE) Recorrente: O depositante. Despacho: Recurso conhecido e provido. Reformada a decisão recorrida. [104]
(21) BR 10 2016 018074-0	Código 104 - Recurso conhecido e provido. Reformada a Decisão recorrida. (22) 03/08/2016 (71) ALEXO THERAPEUTICS, INC. (US) Recorrente: O depositante. Despacho: Recurso conhecido e provido. Reformada a decisão recorrida. [104]
(21) BR 10 2016 019231-5	Código 104 - Recurso conhecido e provido. Reformada a Decisão recorrida. (22) 19/08/2016 (71) DOW AGROSCIENCES LLC (US) Recorrente: O depositante. Despacho: Recurso conhecido e provido. Reformada a decisão recorrida. [104]
(21) BR 10 2016 019717-1	Código 104 - Recurso conhecido e provido. Reformada a Decisão recorrida. (22) 25/08/2016 (71) ANGELO BATTAGLINO (AU) Recorrente: O depositante. Despacho: Recurso conhecido e provido. Reformada a decisão recorrida. [104]
(21) BR 10 2016 019796-1	Código 104 - Recurso conhecido e provido. Reformada a Decisão recorrida. (22) 26/08/2016 (71) JOHNSON ELECTRIC S.A. (CH) Recorrente: O depositante. Despacho: Recurso conhecido e provido. Reformada a decisão recorrida. [104]
(21) BR 10 2016 023313-5	Código 104 - Recurso conhecido e provido. Reformada a Decisão recorrida.

	(22) 06/10/2016 (71) JOHNSON ELECTRIC S.A. (CH) Recorrente: O depositante. Despacho: Recurso conhecido e provido. Reformada a decisão recorrida. [104]
(21) BR 10 2016 023315-1	Código 104 - Recurso conhecido e provido. Reformada a Decisão recorrida. (22) 06/10/2016 (71) JOHNSON ELECTRIC S.A. (CH) Recorrente: O depositante. Despacho: Recurso conhecido e provido. Reformada a decisão recorrida. [104]
(21) BR 10 2016 024802-7	Código 104 - Recurso conhecido e provido. Reformada a Decisão recorrida. (22) 24/10/2016 (71) BOSTIK SA (FR) Recorrente: O depositante. Despacho: Recurso conhecido e provido. Reformada a decisão recorrida. [104]
(21) BR 10 2016 027344-7	Código 104 - Recurso conhecido e provido. Reformada a Decisão recorrida. (22) 22/11/2016 (71) JOHNSON ELECTRIC S.A. (CH) Recorrente: O depositante. Despacho: Recurso conhecido e provido. Reformada a decisão recorrida. [104]
(21) BR 10 2016 027728-0	Código 104 - Recurso conhecido e provido. Reformada a Decisão recorrida. (22) 25/11/2016 (71) JOHNSON ELECTRIC S.A. (CH) Recorrente: O depositante. Despacho: Recurso conhecido e provido. Reformada a decisão recorrida. [104]
(21) BR 10 2016 027866-0	Código 104 - Recurso conhecido e provido. Reformada a Decisão recorrida. (22) 28/11/2016 (71) DEERE & COMPANY (US) Recorrente: O depositante. Despacho: Recurso conhecido e provido. Reformada a decisão recorrida. [104]
(21) BR 10 2016 028172-5	Código 104 - Recurso conhecido e provido. Reformada a Decisão recorrida. (22) 30/11/2016 (71) JOHNSON ELECTRIC S.A. (CH) Recorrente: O depositante. Despacho: Recurso conhecido e provido. Reformada a decisão recorrida. [104]
(21) BR 10 2016 028652-2	Código 104 - Recurso conhecido e provido. Reformada a Decisão recorrida. (22) 06/12/2016

	(71) CORN PRODUCTS DEVELOPMENT, INC. (US) Recorrente: O depositante. Despacho: Recurso conhecido e provido. Reformada a decisão recorrida. [104]
(21) BR 10 2016 029348-0	Código 104 - Recurso conhecido e provido. Reformada a Decisão recorrida. (22) 14/12/2016 (71) DOW AGROSCIENCES LLC (US) Recorrente: O depositante. Despacho: Recurso conhecido e provido. Reformada a decisão recorrida. [104]
(21) BR 10 2016 029859-8	Código 104 - Recurso conhecido e provido. Reformada a Decisão recorrida. (22) 19/12/2016 (71) MOOG UNNA GMBH (DE) Recorrente: O depositante. Despacho: Recurso conhecido e provido. Reformada a decisão recorrida. [104]
(21) BR 10 2016 030441-5	Código 104 - Recurso conhecido e provido. Reformada a Decisão recorrida. (22) 23/12/2016 (71) MOOG UNNA GMBH (DE) Recorrente: O depositante. Despacho: Recurso conhecido e provido. Reformada a decisão recorrida. [104]
(21) BR 10 2016 030687-6	Código 104 - Recurso conhecido e provido. Reformada a Decisão recorrida. (22) 27/12/2016 (71) NAGRAVISION S.A. (CH) Recorrente: O depositante. Despacho: Recurso conhecido e provido. Reformada a decisão recorrida. [104]
(21) BR 10 2017 002235-8	Código 104 - Recurso conhecido e provido. Reformada a Decisão recorrida. (22) 02/02/2017 (71) MICROCOPY LTD. (IL) Recorrente: O depositante. Despacho: Recurso conhecido e provido. Reformada a decisão recorrida. [104]
(21) BR 10 2017 005229-0	Código 104 - Recurso conhecido e provido. Reformada a Decisão recorrida. (22) 15/03/2017 (71) JOHNSON ELECTRIC S.A. (CH) Recorrente: O depositante. Despacho: Recurso conhecido e provido. Reformada a decisão recorrida. [104]
(21) BR 10 2017 006120-5	Código 104 - Recurso conhecido e provido. Reformada a Decisão recorrida. (22) 24/03/2017 (71) JOHNSON ELECTRIC S.A. (CH)

	Recorrente: O depositante. Despacho: Recurso conhecido e provido. Reformada a decisão recorrida. [104]
(21) BR 10 2017 006532-4	Código 104 - Recurso conhecido e provido. Reformada a Decisão recorrida. (22) 29/03/2017 (71) INSTITUTO MEXICANO DEL PETRÓLEO (MX) Recorrente: O depositante. Despacho: Recurso conhecido e provido. Reformada a decisão recorrida. [104]
(21) BR 10 2017 007397-1	Código 104 - Recurso conhecido e provido. Reformada a Decisão recorrida. (22) 10/04/2017 (71) ETABLISSEMENTS CAILLAU (FR) Recorrente: O depositante. Despacho: Recurso conhecido e provido. Reformada a decisão recorrida. [104]
(21) BR 10 2017 008102-8	Código 104 - Recurso conhecido e provido. Reformada a Decisão recorrida. (22) 19/04/2017 (71) LG ELECTRONICS INC (KR) Recorrente: O depositante. Despacho: Recurso conhecido e provido. Reformada a decisão recorrida. [104]
(21) BR 11 2012 033177-9 A2	Código 104 - Recurso conhecido e provido. Reformada a Decisão recorrida. (22) 10/06/2011 (71) HERE GLOBAL B.V (NL) Recorrente: O depositante. Despacho: Recurso conhecido e provido. Reformada a decisão recorrida. [104]
(21) BR 11 2012 033738-6 A2	Código 104 - Recurso conhecido e provido. Reformada a Decisão recorrida. (22) 27/06/2011 (71) SK BIOPHARMACEUTICALS CO., LTD (KR) Recorrente: O depositante. Despacho: Recurso conhecido e provido. Reformada a decisão recorrida. [104]
(21) BR 11 2013 015957-0	Código 104 - Recurso conhecido e provido. Reformada a Decisão recorrida. (22) 02/12/2011 (71) OREXIGEN THERAPEUTICS, INC. (US) Recorrente: O depositante. Despacho: Recurso conhecido e provido. Reformada a decisão recorrida. [104]
(21) BR 11 2015 017052-8	Código 104 - Recurso conhecido e provido. Reformada a Decisão recorrida. (22) 16/01/2014 (71) CLEAN - VANTAGE LLC (US) Recorrente: O depositante.

	Despacho: Recurso conhecido e provido. Reformada a decisão recorrida. [104]
(21) PI 0719957-0	Código 104 - Recurso conhecido e provido. Reformada a Decisão recorrida. (22) 04/10/2007 (71) Fluor Technologies Corporation (US) Recorrente: O depositante. Despacho: Recurso conhecido e provido. Reformada a decisão recorrida. [104]
(21) PI 0924232-5	Código 104 - Recurso conhecido e provido. Reformada a Decisão recorrida. (22) 06/05/2009 (71) YU-FEN CHI (CN) Recorrente: O depositante. Despacho: Recurso conhecido e provido. Reformada a decisão recorrida. [104]
(21) PI 1006346-3	Código 104 - Recurso conhecido e provido. Reformada a Decisão recorrida. (22) 31/03/2010 (71) UNICHARM CORPORATION (JP) Recorrente: O depositante. Despacho: Recurso conhecido e provido. Reformada a decisão recorrida. [104]
(21) PI 1006347-1	Código 104 - Recurso conhecido e provido. Reformada a Decisão recorrida. (22) 31/03/2010 (71) UNICHARM CORPORATION (JP) Recorrente: O depositante. Despacho: Recurso conhecido e provido. Reformada a decisão recorrida. [104]
(21) PI 1006348-0	Código 104 - Recurso conhecido e provido. Reformada a Decisão recorrida. (22) 31/03/2010 (71) UNI CHARM CORPORATION (JP) Recorrente: O depositante. Despacho: Recurso conhecido e provido. Reformada a decisão recorrida. [104]
(21) PI 1006502-4	Código 104 - Recurso conhecido e provido. Reformada a Decisão recorrida. (22) 24/03/2010 (71) CANNAVAN CANE TECHNOLOGY PTY LTD (AU) Recorrente: O depositante. Despacho: Recurso conhecido e provido. Reformada a decisão recorrida. [104]
(21) PI 1006552-0	Código 104 - Recurso conhecido e provido. Reformada a Decisão recorrida. (22) 02/03/2010 (71) UNICHARM CORPORATION (JP) Recorrente: O depositante. Despacho: Recurso conhecido e provido. Reformada a decisão recorrida. [104]

(21) PI 1006566-0	Código 104 - Recurso conhecido e provido. Reformada a Decisão recorrida. (22) 02/03/2010 (71) UNICHARM CORPORATION (JP) Recorrente: O depositante. Despacho: Recurso conhecido e provido. Reformada a decisão recorrida. [104]
(21) PI 1006568-7	Código 104 - Recurso conhecido e provido. Reformada a Decisão recorrida. (22) 02/03/2010 (71) UNICHARM CORPORATION (JP) Recorrente: O depositante. Despacho: Recurso conhecido e provido. Reformada a decisão recorrida. [104]
(21) PI 1006593-8	Código 104 - Recurso conhecido e provido. Reformada a Decisão recorrida. (22) 23/04/2010 (71) GREENFIELD ETHANOL INC., (CA) Recorrente: O depositante. Despacho: Recurso conhecido e provido. Reformada a decisão recorrida. [104]
(21) PI 1011848-9 A2	Código 104 - Recurso conhecido e provido. Reformada a Decisão recorrida. (22) 13/04/2010 (71) Huawei Technologies Co., Ltd. (CN) Recorrente: O depositante. Despacho: Recurso conhecido e provido. Reformada a decisão recorrida. [104]
(21) PI 1101007-0 A2	Código 104 - Recurso conhecido e provido. Reformada a Decisão recorrida. (22) 01/03/2011 (71) Todas Válvulas Comercio de Equipamentos LTDA EPP (BR/SC) Recorrente: O depositante. Despacho: Recurso conhecido e provido. Reformada a decisão recorrida. [104]

Código 111 - Recurso conhecido e negado provimento. Mantido o indeferimento do pedido

(21) BR 10 2016 003074-9 A2	Código 111 - Recurso conhecido e negado provimento. Mantido o indeferimento do pedido (22) 15/02/2016 (71) IRITH RACHEL ARENSTEIN (BR/SP) Recorrente: O depositante. Despacho: Recurso conhecido e negado provimento. Mantido o indeferimento do pedido. [111]
(21) BR 11 2014 015665-4 A2	Código 111 - Recurso conhecido e negado provimento. Mantido o indeferimento do pedido (22) 17/01/2013 (71) NEC CORPORATION (JP) Recorrente: O depositante. Despacho: Recurso conhecido e negado provimento. Mantido o indeferimento do pedido. [111]
(21) BR 12 2015 019544-6 A2	Código 111 - Recurso conhecido e negado provimento. Mantido o indeferimento do pedido (22) 16/12/2004 (62) PI 0417742-8 16/12/2004 (71) PIONEER HI-BRED INTERNATIONAL, INC. (US) Recorrente: O depositante. Despacho: Recurso conhecido e negado provimento. Mantido o indeferimento do pedido. [111]
(21) BR 12 2016 000899-1 A2	Código 111 - Recurso conhecido e negado provimento. Mantido o indeferimento do pedido (22) 17/01/2013 (62) BR 11 2014 015665-4 17/01/2013 (71) NEC CORPORATION (JP) Recorrente: O depositante. Despacho: Recurso conhecido e negado provimento. Mantido o indeferimento do pedido. [111]
(21) BR 12 2016 024056-8 A2	Código 111 - Recurso conhecido e negado provimento. Mantido o indeferimento do pedido (22) 06/07/2007 (62) PI 0714358-3 06/07/2007

	(71) STEPAN COMPANY (US) Recorrente: O depositante. Despacho: Recurso conhecido e negado provimento. Mantido o indeferimento do pedido. [111]
(21) MU 8400346-4 U2	Código 111 - Recurso conhecido e negado provimento. Mantido o indeferimento do pedido (22) 20/02/2004 (71) Edson Donizetti Begnani (BR/SP) Recorrente: O depositante. Despacho: Recurso conhecido e negado provimento. Mantido o indeferimento do pedido. [111]
(21) PI 0111127-2 A2	Código 111 - Recurso conhecido e negado provimento. Mantido o indeferimento do pedido (22) 23/05/2001 (71) Idenix Pharmaceuticals, Inc. (US) ; UNIVERSITA DEGLI STUDI DI CAGLIARI (IT) Recorrente: O depositante. Despacho: Recurso conhecido e negado provimento. Mantido o indeferimento do pedido. [111]
(21) PI 0208430-9 A2	Código 111 - Recurso conhecido e negado provimento. Mantido o indeferimento do pedido (22) 28/03/2002 (71) Qualcomm Incorporated (US) Recorrente: O depositante. Despacho: Recurso conhecido e negado provimento. Mantido o indeferimento do pedido. [111]
(21) PI 0209833-4 A2	Código 111 - Recurso conhecido e negado provimento. Mantido o indeferimento do pedido (22) 04/06/2002 (71) GRUPO PETROTEMEX, S.A. DE C.V. (MX) Recorrente: O depositante. Despacho: Recurso conhecido e negado provimento. Mantido o indeferimento do pedido. [111]
(21) PI 0209961-6 A2	Código 111 - Recurso conhecido e negado provimento. Mantido o indeferimento do pedido (22) 22/05/2002 (71) Ge Betz INC. (US) Recorrente: O depositante.

	Despacho: Recurso conhecido e negado provimento. Mantido o indeferimento do pedido. [111]
(21) PI 0210367-2 A2	Código 111 - Recurso conhecido e negado provimento. Mantido o indeferimento do pedido (22) 10/10/2002 (71) Universidade Federal de Minas Gerais (BR/MG) Recorrente: O depositante. Despacho: Recurso conhecido e negado provimento. Mantido o indeferimento do pedido. [111]
(21) PI 0213157-9 A2	Código 111 - Recurso conhecido e negado provimento. Mantido o indeferimento do pedido (22) 07/10/2002 (71) MITSUBISHI CHEMICAL CORPORATION (JP) Recorrente: O depositante. Despacho: Recurso conhecido e negado provimento. Mantido o indeferimento do pedido. [111]
(21) PI 0213364-4 A2	Código 111 - Recurso conhecido e negado provimento. Mantido o indeferimento do pedido (22) 09/10/2002 (71) Engelhard Corporation (US) Recorrente: O depositante. Despacho: Recurso conhecido e negado provimento. Mantido o indeferimento do pedido. [111]
(21) PI 0215066-2 A8	Código 111 - Recurso conhecido e negado provimento. Mantido o indeferimento do pedido (22) 17/06/2002 (71) China Petroleum & Chemical Corporation (CN) Recorrente: O depositante. Despacho: Recurso conhecido e negado provimento. Mantido o indeferimento do pedido. [111]
(21) PI 0216077-3 B1	Código 111 - Recurso conhecido e negado provimento. Mantido o indeferimento do pedido (22) 19/02/2002 (62) PI 0200483-6 19/02/2002 (71) Canon Kabushiki Kaisha (JP) Recorrente: O depositante. Despacho: Recurso conhecido e negado provimento. Mantido o indeferimento do pedido. [111]

(21) PI 0216118-4 A2	Código 111 - Recurso conhecido e negado provimento. Mantido o indeferimento do pedido (22) 10/09/2002 (62) PI 0212430-0 10/09/2002 (71) Ocean Riser Systems AS (NO) Recorrente: O depositante. Despacho: Recurso conhecido e negado provimento. Mantido o indeferimento do pedido. [111]
(21) PI 0302455-5 A2	Código 111 - Recurso conhecido e negado provimento. Mantido o indeferimento do pedido (22) 22/07/2003 (71) GOOGLE LLC (US) Recorrente: O depositante. Despacho: Recurso conhecido e negado provimento. Mantido o indeferimento do pedido. [111]
(21) PI 0307046-8 A2	Código 111 - Recurso conhecido e negado provimento. Mantido o indeferimento do pedido (22) 17/05/2003 (71) MICROSOFT TECHNOLOGY LICENSING, LLC (US) Recorrente: O depositante. Despacho: Recurso conhecido e negado provimento. Mantido o indeferimento do pedido. [111]
(21) PI 0308059-5 A2	Código 111 - Recurso conhecido e negado provimento. Mantido o indeferimento do pedido (22) 27/02/2003 (71) Pricer AB. (SE) Recorrente: O depositante. Despacho: Recurso conhecido e negado provimento. Mantido o indeferimento do pedido. [111]
(21) PI 0308387-0 A2	Código 111 - Recurso conhecido e negado provimento. Mantido o indeferimento do pedido (22) 19/03/2003 (71) Huawei Technologies CO., LTD. (CN) Recorrente: O depositante. Despacho: Recurso conhecido e negado provimento. Mantido o indeferimento do pedido. [111]
(21) PI 0308484-1 A2	Código 111 - Recurso conhecido e negado provimento. Mantido o indeferimento

	do pedido (22) 25/03/2003 (71) Huawei Technologies CO., LTD. (CN) Recorrente: O depositante. Despacho: Recurso conhecido e negado provimento. Mantido o indeferimento do pedido. [111]
(21) PI 0308575-9 A2	Código 111 - Recurso conhecido e negado provimento. Mantido o indeferimento do pedido (22) 19/03/2003 (71) Mastercard International Incorporated (US) Recorrente: O depositante. Despacho: Recurso conhecido e negado provimento. Mantido o indeferimento do pedido. [111]
(21) PI 0308642-9 A2	Código 111 - Recurso conhecido e negado provimento. Mantido o indeferimento do pedido (22) 17/03/2003 (71) The General Hospital Corporation (US) Recorrente: O depositante. Despacho: Recurso conhecido e negado provimento. Mantido o indeferimento do pedido. [111]
(21) PI 0313398-2 A2	Código 111 - Recurso conhecido e negado provimento. Mantido o indeferimento do pedido (22) 04/08/2003 (71) Exxonmobil Chemical Patents INC. (US) Recorrente: O depositante. Despacho: Recurso conhecido e negado provimento. Mantido o indeferimento do pedido. [111]
(21) PI 0314449-6 A2	Código 111 - Recurso conhecido e negado provimento. Mantido o indeferimento do pedido (22) 22/01/2003 (71) Gabriele Cruciani (IT) Recorrente: O depositante. Despacho: Recurso conhecido e negado provimento. Mantido o indeferimento do pedido. [111]
(21) PI 0315916-7 A2	Código 111 - Recurso conhecido e negado provimento. Mantido o indeferimento do pedido (22) 05/11/2003 (71) Novozymes A/S (DK)

	Recorrente: O depositante. Despacho: Recurso conhecido e negado provimento. Mantido o indeferimento do pedido. [111]
(21) PI 0317704-1 A2	Código 111 - Recurso conhecido e negado provimento. Mantido o indeferimento do pedido (22) 18/11/2003 (71) Celanese International Corporation (US) Recorrente: O depositante. Despacho: Recurso conhecido e negado provimento. Mantido o indeferimento do pedido. [111]
(21) PI 0407207-3 A2	Código 111 - Recurso conhecido e negado provimento. Mantido o indeferimento do pedido (22) 02/02/2004 (71) Cerebus Biologicals, Inc. (US) Recorrente: O depositante. Despacho: Recurso conhecido e negado provimento. Mantido o indeferimento do pedido. [111]
(21) PI 0509981-1 A2	Código 111 - Recurso conhecido e negado provimento. Mantido o indeferimento do pedido (22) 12/04/2005 (71) Croda International PLC (GB) Recorrente: O depositante. Despacho: Recurso conhecido e negado provimento. Mantido o indeferimento do pedido. [111]
(21) PI 0510733-4 A2	Código 111 - Recurso conhecido e negado provimento. Mantido o indeferimento do pedido (22) 03/05/2005 (71) The Lubrizol Corporation (US) Recorrente: O depositante. Despacho: Recurso conhecido e negado provimento. Mantido o indeferimento do pedido. [111]
(21) PI 0516881-3 A2	Código 111 - Recurso conhecido e negado provimento. Mantido o indeferimento do pedido (22) 03/11/2005 (71) E.I. Du Pont de Nemours And Company (US) Recorrente: O depositante. Despacho: Recurso conhecido e negado provimento. Mantido o indeferimento do pedido. [111]

(21) PI 0812277-6 A2	Código 111 - Recurso conhecido e negado provimento. Mantido o indeferimento do pedido (22) 26/05/2008 (71) JFE Steel Corporation (JP) Recorrente: O depositante. Despacho: Recurso conhecido e negado provimento. Mantido o indeferimento do pedido. [111]
(21) PI 0905402-2 A2	Código 111 - Recurso conhecido e negado provimento. Mantido o indeferimento do pedido (22) 29/04/2009 (71) Ioannis Andonios Zavoudakis (BR/ES) Recorrente: O depositante. Despacho: Recurso conhecido e negado provimento. Mantido o indeferimento do pedido. [111]

Código 115 - Recurso conhecido e negado provimento. Mantida a Decisão recorrida.

(21) C1 0304078-0 E2	Código 115 - Recurso conhecido e negado provimento. Mantida a Decisão recorrida. (22) 11/10/2010 (43) 04/06/2013 (61) PI 0304078-0 30/10/2003 (73) Maria de Fatima do Prado Valladares (BR/SP) Recorrente: O depositante. Despacho: Recurso conhecido e negado o provimento. Mantida a decisão recorrida. [115]
(21) MU 8703081-0 U2	Código 115 - Recurso conhecido e negado provimento. Mantida a Decisão recorrida. (22) 17/08/2007 (43) 15/07/2008 (73) João dos Santos (BR/SC) Recorrente: O depositante. Despacho: Recurso conhecido e negado o provimento. Mantida a decisão recorrida. [115]
(21) PI 0904608-9 A2	Código 115 - Recurso conhecido e negado provimento. Mantida a Decisão recorrida. (22) 17/11/2009 (43) 02/07/2013 (73) VILLARES METALS S/A (BR/SP) Recorrente: O depositante. Despacho: Recurso conhecido e negado o provimento. Mantida a decisão recorrida. [115]

Código 121 - Exigência

A cópia do parecer poderá ser obtida através do endereço eletrônico www.inpi.gov.br - No Acesso rápido - Faça uma busca - Patente. Para acessar, cadastre-se no Portal do INPI e use login e senha.

---

(21) PI 0214168-0 A2

Código 121 - Exigência
(22) 26/10/2002
(71) Centocor, Inc. (US)
Recorrente: O depositante.
Despacho: Cumpra as exigências do parecer no prazo de 60 (sessenta) dias.
[121]

---

(21) PI 0215006-9 A2

Código 121 - Exigência
(22) 18/12/2002
(71) Foam Supplies, Inc. (US)
Recorrente: O depositante.
Despacho: Cumpra as exigências do parecer no prazo de 60 (sessenta) dias.
[121]

---

(21) PI 0409816-1 A2

Código 121 - Exigência
(22) 29/04/2004
(71) Pioneer Hi-Bred International Inc. (US) ; Verdia, Inc. (US) ; E.I. Du Pont De Nemours And Company (US)
Recorrente: O depositante.
Despacho: Cumpra as exigências do parecer no prazo de 60 (sessenta) dias.
[121]

Código 139 - Republicação

(21) PI 0315943-4 A2	Código 139 - Republicação (22) 03/11/2003 (71) Unilever N.V. (NL) Despacho: Republicação da decisão de provimento ao recurso publicado na RPI nº 2511, de 19/02/2019, com a correção dos documentos que integram a Carta-Patente. [139]
(21) PI 0514668-2 A2	Código 139 - Republicação (22) 05/08/2005 (71) BASF CORPORATION (US) Despacho: Republicação da decisão de provimento ao recurso publicado na RPI nº 2510, de 12/02/2019, com a correção dos documentos que integram a Carta-Patente. [139]

Código Pedido Internacional PCT/BR Designado ou Eleito

Código 1.1 - Publicação Internacional – PCT. Apresentação de petição de requerimento de entrada na fase nacional

Comunicação da publicação internacional do pedido internacional nos termos do Tratado de Cooperação em matéria de Patentes – PCT e da apresentação de petição de requerimento de entrada na fase nacional. Documento publicado disponível no endereço eletrônico http://www.wipo.int/pct/en do sistema PATENTSCOPE® Search Service da Organização Mundial de Propriedade Intelectual – OMPI.

---

(21) BR 11 2018 074974-5

Código 1.1 - Publicação Internacional – PCT. Apresentação de petição de requerimento de entrada na fase nacional
(30) 27/11/2017 RU 2017141358
(51) G21C 3/58 (1968.09), G21C 19/42 (1968.09)
(86) PCT RU2017/000932 de 25/12/2017
(87) WO 2019/103642 de 31/05/2019

---

(21) BR 11 2019 006018-9

Código 1.1 - Publicação Internacional – PCT. Apresentação de petição de requerimento de entrada na fase nacional
(30) 25/10/2016 US 62/412,683
(51) A61B 17/04 (1968.09), A61B 17/80 (1995.01)
(86) PCT US2017/057159 de 18/10/2017
(87) WO 2018/080866 de 03/05/2018

---

(21) BR 11 2019 011357-6

Código 1.1 - Publicação Internacional – PCT. Apresentação de petição de requerimento de entrada na fase nacional
(30) 02/12/2016 NL 2017916
(51) E02D 1/08 (1968.09), G01L 11/02 (1995.01)
(86) PCT NL2017/050802 de 01/12/2017
(87) WO 2018/101828 de 07/06/2018

Código 1.2 - Notificação – Pedido Retirado – PCT

Notificação da retirada do pedido internacional de patente depositado nos termos do Tratado de Cooperação em Matéria de Patentes – PCT no Brasil por não terem sido cumpridas as determinações referentes à entrada na fase nacional disciplinadas nos artigos 22 (designação) ou 39 (eleição) do PCT. Desta data corre o prazo de 60 (sessenta) dias para eventual recurso do interessado.

---

(21) BR 11 2012 025802-8

Código 1.2 - Notificação – Pedido Retirado – PCT
(22) 30/05/2011
(71) SMART HUB PTE. LTD. (SG)
(86) PCT SG2011/000198 de 30/05/2011
(87) WO 2011/155900 de 15/12/2011
Pedido retirado em relação ao Brasil, por não cumprimento da exigência publicada na RPI 2517 de 02/04/2019.

---

(21) BR 11 2018 077273-9

Código 1.2 - Notificação – Pedido Retirado – PCT
(22) 28/06/2017
(71) THE UNIVERSITY OF MANCHESTER (GB)
(86) PCT GB2017/051888 de 28/06/2017
(87) WO 2018/002613 de 04/01/2018
Pedido retirado por ausência de cumprimento da exigência publicada na RPI nº 2517, de 02/04/2019.

---

(21) BR 11 2018 077279-8

Código 1.2 - Notificação – Pedido Retirado – PCT
(22) 28/06/2017
(71) THE UNIVERSITY OF MANCHESTER (GB)
(86) PCT GB2017/051889 de 28/06/2017
(87) WO 2018/002614 de 04/01/2018
Pedido retirado por ausência de cumprimento da exigência publicada na RPI nº 2517, de 02/04/2019.

---

(21) BR 11 2019 006195-9

Código 1.2 - Notificação – Pedido Retirado – PCT
(22) 16/08/2017
(71) CHECKMATE LIFTING & SAFETY LTD (GB)
(86) PCT GB2017/052412 de 16/08/2017
(87) WO 2018/033729 de 22/02/2018
Pedido retirado em relação ao Brasil, tendo em vista à impossibilidade de aceitação da entrada na fase nacional face à intempestividade, pois o prazo para a referida entrada expirava em 17/02/2019 (30 meses contados da data de prioridade) e a pretensa entrada só ocorreu em 28/03/2019.

---

(21) PI 1007096-6

Código 1.2 - Notificação – Pedido Retirado – PCT

	(22) 04/05/2010 (71) KONINKLIJKE PHILIPS ELECTRONICS N. V. (NL) (86) PCT IB2010/051941 de 04/05/2010 (87) WO 2010/131155 de 18/11/2010 Pedido retirado em relação ao Brasil por não atender às determinações referentes à entrada do pedido na fase nacional e por não cumprimento da exigência formulada na RPI nº 2517 de 02/04/2019
(21) PI 1007664-6	Código 1.2 - Notificação – Pedido Retirado – PCT (22) 19/01/2010 (71) ZTE CORPORATION (CN) (86) PCT CN2010/070255 de 19/01/2010 (87) WO 2011/020310 de 24/02/2011 Pedido retirado em relação ao Brasil, por não cumprimento da exigência, publicada na RPI 2517 de 02/04/2019.
(21) PI 1010117-9	Código 1.2 - Notificação – Pedido Retirado – PCT (22) 15/07/2010 (71) TERADYNE, INC. (US) (86) PCT US2010/042111 de 15/07/2010 (87) WO 2011/008937 de 20/01/2011 Pedido retirado em relação ao Brasil por não atender às determinações referentes à entrada do pedido na fase nacional e por não cumprimento da exigência formulada na RPI nº 2517 de 02/04/2019

Código 1.3 - Notificação - Fase Nacional - PCT

Notificação da entrada na fase nacional brasileira do pedido internacional de patente depositado nos termos do Tratado de Cooperação em Matéria de Patentes – PCT. O prazo para requerimento do pedido de exame, conforme art. 33 da Lei nº 9.279/96, é de 36 (trinta e seis) meses contado da data do depósito internacional.

---

(21) BR 11 2012 018478-4 A2

Código 1.3 - Notificação - Fase Nacional - PCT
(22) 31/01/2011
(30) 01/02/2010 SE 1050098-1
(51) F16D 48/06 (1995.01), B60W 10/02 (2006.01), B60W 10/10 (2012.01)
(54) PROCESSO E SISTEMA PARA CONTROLE DE UMA EMBREAGEM
(71) SCANIA CV AB (SE)
(72) PETER JUHLIN-DANNFLET; RICHARD BOSTRÖM
(85) 25/07/2012
(86) PCT SE2011/050096 de 31/01/2011
(87) WO 2011/093788 de 04/08/2011

---

(21) BR 11 2012 018479-2 A2

Código 1.3 - Notificação - Fase Nacional - PCT
(22) 31/01/2011
(30) 01/02/2010 SE 1050097-3
(51) F16D 48/06 (1995.01), B60K 23/02 (1968.09)
(54) MÉTODO E SISTEMA PARA CONTROLE DE UMA EMBREAGEM
(71) SCANIA CV AB (SE)
(72) RICHARD BOSTRÖM; PETER JUHLIN-DANNFELT
(85) 25/07/2012
(86) PCT SE2011/050095 de 31/01/2011
(87) WO 2011/093787 de 04/08/2011

---

(21) BR 11 2012 018480-6 A2

Código 1.3 - Notificação - Fase Nacional - PCT
(22) 15/02/2011
(30) 24/02/2010 SE 1050170-8
(51) F15B 15/14 (1968.09), F16H 61/28 (1990.01), F15B 15/22 (1968.09), F15B 15/28 (1985.01)
(54) DISPOSIÇÃO E MÉTODO DESTINADOS À MOVIMENTAÇÃO DE PISTÃO
(71) SCANIA CV AB (SE)
(72) ORTWIN SCHLÜTER
(85) 25/07/2012
(86) PCT SE2011/050160 de 15/02/2011
(87) WO 2011/105952 de 01/09/2011

---

(21) BR 11 2012 018481-4 A2

Código 1.3 - Notificação - Fase Nacional - PCT

(22) 20/01/2011
(30) 03/02/2010 SE 1050102-1
(51) B62D 35/00 (1968.09), B60S 1/66 (1968.09)
(54) DEFLETOR DE AR E VEÍCUO DE CARGA FORNECIDO COM O DEFLETOR DE AR
(71) SCANIA CV AB (SE)
(72) STEPHEN CONWAY; PER ELOFSSON; OLA LÖGDBERG
(85) 25/07/2012
(86) PCT SE2011/050062 de 20/01/2011
(87) WO 2011/096873 de 11/08/2011

---

(21) BR 11 2012 018482-2 A2

Código 1.3 - Notificação - Fase Nacional - PCT
(22) 20/01/2011
(30) 01/02/2010 US 61/300,165
(51) H04Q 1/06 (1968.09), H04Q 1/14 (1968.09)
(54) CONJUNTO PARA TELECOMUNICAÇÕES, E GUIA PARA FEIXE DE FIOS DESTINADO A CONJUNTO DE SUPORTE E MÓDULO DE TELECOMUNICAÇÕES
(71) 3M INNOVATIVE PROPERTIES COMPANY (US)
(72) XAVIER FASCE; GUY METRAL
(85) 25/07/2012
(86) PCT US2011/021789 de 20/01/2011
(87) WO 2011/094108 de 04/08/2011

---

(21) BR 11 2012 018509-8 A2

Código 1.3 - Notificação - Fase Nacional - PCT
(22) 28/01/2011
(30) 28/01/2010 US 61/298,924
(51) A61L 27/18 (2000.01), A61L 27/52 (2000.01)
(54) GEL BIOLOGICAMENTE COMPATÍVEL, MÉTODO DE PREPARO DO GEL E USO DE GEL BIOLOGICAMENTE COMPATÍVEL
(71) JUVENIS LTD (IL)
(72) ABRAHAM J. DOMB; MORAN YANIV; BORIS VAISMAN; LIOR YANKELSON
(85) 25/07/2012
(86) PCT IB2011/050384 de 28/01/2011
(87) WO 2011/092653 de 04/08/2011

---

(21) BR 11 2012 018511-0 A2

Código 1.3 - Notificação - Fase Nacional - PCT
(22) 19/01/2011
(30) 29/01/2010 NL 10152035.1
(51) H05B 37/02 (1968.09)
(54) SISTEMA DE CONTROLE DE ILUMINAÇÃO INTERATIVA, DISPOSITIVO DE ENTRADA PARA UM SISTEMA, MÉTODO PARA O CONTROLE DE ILUMINAÇÃO INTERATIVA, COMPUTADOR, PROGRAMA DE COMPUTADOR

E VEÍCULO DE REGISTRO
(71) KONINKLIJKE PHILPS ELECTRONICS N.V. (NL)
(72) DIRK VELENTINUS RENÉ ENGELEN; ANGELIQUE CARIN JOHANNA MARIA KESSELS
(85) 25/07/2012
(86) PCT IB2011/050226 de 19/01/2011
(87) WO 2011/092609 de 04/08/2011

---

(21) BR 11 2012 018512-8 A2

Código 1.3 - Notificação - Fase Nacional - PCT
(22) 25/01/2011
(30) 28/01/2010 EP 10151869.4
(51) A47F 3/00 (1968.09), A47F 11/10 (1968.09), G09F 19/20 (1968.09), H05B 37/02 (1968.09), H05B 33/08 (1968.09)
(54) MÉTODO PARA O CONTROLE DE UMA FONTE DE LUZ DE COR AJUSTAVÁVEL CONFIGURADA PARA ILUMINAR UM OBJETO E SISTEMA PARA O CONTROLE DE UMA FONTE DE LUZ DE COR AJUSTÁVEL.
(71) KONINKLIJKE PHILIPS ELECTRONICS N.V. (NL)
(72) JOHANNES PETRUS WILHELMUS BAAIJENS; PETRUS JOHANNES MATHIJS VAN DER BURGT; SIMONE HELENA MARIA POORT; CHRISTOPHER PAUL SCHUTTE
(85) 25/07/2012
(86) PCT IB2011/050322 de 25/01/2011
(87) WO 2011/092625 de 04/08/2011

---

(21) BR 11 2012 018522-5 A2

Código 1.3 - Notificação - Fase Nacional - PCT
(22) 13/07/2011
(30) 14/07/2010 US 61/460,756; 28/06/2011 US 13/170,583
(51) A61K 8/368 (2006.01), A61K 9/12 (1974.07), A61Q 17/04 (2006.01), A61K 8/37 (2006.01), A61K 8/49 (2006.01)
(54) COMPOSIÇÃO
(71) NEUTROGENA CORPORATION (US)
(72) LAURA C. SINGLETON
(85) 25/07/2012
(86) PCT US2011/043807 de 13/07/2011
(87) WO 2012/009405 de 19/01/2012

---

(21) BR 11 2012 021981-2 A2

Código 1.3 - Notificação - Fase Nacional - PCT
(22) 17/02/2011
(30) 17/03/2010 JP 2010-061340
(51) B60G 15/06 (1968.09), F16C 17/04 (1968.09), F16C 33/20 (1968.09), F16F 9/32 (1968.09)
(54) MANCAL DESLIZANTE DE ENCOSTO E MECANISMO DE COMBINAÇÃO DO MANCAL DESLIZANTE DE ENCOSTO E UMA HASTE DE PISTÃO

(71) Oiles Corporation (JP)
(72) Ryohei Kaneko; Kouichi Morishige
(85) 31/08/2012
(86) PCT JP2011/000867 de 17/02/2011
(87) WO 2011/114619 de 22/09/2011

---

(21) BR 11 2014 000033-6 A2

Código 1.3 - Notificação - Fase Nacional - PCT
(22) 29/06/2012
(30) 01/07/2011 US 61/503,923
(51) C07D 213/64 (1974.07), A61K 31/4418 (2000.01), A61P 25/30 (2000.01), A61P 25/32 (2000.01), A61P 25/34 (2000.01), A61P 25/36 (2000.01)
(54) COMPOSTOS PARA O TRATAMENTO DE DEPENDÊNCIA QUÍMICA
(71) GILEAD SCIENCES, INC. (US)
(72) CARINA E. CANNIZZARO; MICHAEL GRAUPE; JUAN A. GUERRERO; YAFAN LU; ROBERT G. STRICKLEY; CHANDRASEKAR VENKATARAMANI; JEFF ZABLOCKI
(85) 02/01/2014
(86) PCT US2012/044809 de 29/06/2012
(87) WO 2013/006400 de 10/01/2013

---

(21) BR 11 2014 000150-2 A2

Código 1.3 - Notificação - Fase Nacional - PCT
(22) 16/07/2012
(30) 18/07/2011 US 61/508,724
(51) H05K 5/00 (1968.09)
(54) PROJETO PARA BASE DE RETENÇÃO PARA FIXAÇÃO SOBRE FIXAÇÃO DE REMOÇÃO DE COBERTURA
(71) THOMSON LICENSING (FR)
(72) WILLIAM PHILIP DERNIER
(85) 03/01/2014
(86) PCT US2012/046836 de 16/07/2012
(87) WO 2013/012768 de 24/01/2013

---

(21) BR 11 2016 028190-0 A2

Código 1.3 - Notificação - Fase Nacional - PCT
(22) 30/06/2014
(51) H04W 72/04 (2009.01)
(54) MÉTODO E DISPOSITIVO DE PROCESSAMENTO DE SUBQUADRO
(71) HUAWEI TECHNOLOGIES CO., LTD. (CN)
(72) BINGZHAO LI; WEI QUAN; JIAN ZHANG; ZHENXING HU; XIAODONG YANG
(85) 30/11/2016
(86) PCT CN2014/081263 de 30/06/2014
(87) WO 2016/000167 de 07/01/2016

(21) BR 11 2016 030564-7 A2

Código 1.3 - Notificação - Fase Nacional - PCT
(22) 22/06/2015
(30) 26/06/2014 US 14/316.221
(51) H04R 1/28 (1968.09), H04R 1/30 (1968.09), H04R 9/06 (1968.09)
(54) SISTEMA DE ALTO-FALANTE MUNIDO DE UMA CORNETA DE GRAVES E FAIXA MÉDIA DE BANDA LARGA COMPACTA
(71) QUANG-VIET NGUYEN (US) ; ANTHONY ALLEN BISSET (US)
(72) ANTHONY ALLEN BISSET; QUANG-VIET NGUYEN
(85) 26/12/2016
(86) PCT US2015/036885 de 22/06/2015
(87) WO 2015/200167 de 30/12/2015

(21) BR 11 2017 007506-7 A2

Código 1.3 - Notificação - Fase Nacional - PCT
(22) 07/10/2015
(30) 14/10/2014 EP 14188744.8
(51) C07C 201/08 (1990.01), C07C 201/12 (1990.01), C07C 205/45 (1990.01), C07C 45/63 (1980.01), C07C 49/80 (1968.09), C07C 45/00 (1968.09)
(54) PROCESSO PARA A PREPARAÇÃO DE 1-(3,5-DICLOROFENIL)-2,2,2-TRIFLUOROETANONA E SEUS DERIVADOS.
(71) SYNGENTA PARTICIPATIONS AG (CH)
(72) DENIS GRIBKOV
(85) 11/04/2017
(86) PCT EP2015/073118 de 07/10/2015
(87) WO 2016/058881 de 21/04/2016

(21) BR 11 2017 016209-1 A2

Código 1.3 - Notificação - Fase Nacional - PCT
(22) 29/01/2016
(30) 29/01/2015 IT 102015902324455
(51) G05B 19/401 (1995.01)
(54) APARELHO PARA ENCAMINHAMENTO E SUBSEQUENTE POSICIONAMENTO DOS EIXOS DE UMA MÁQUINA DE CONTROLE NUMÉRICO E PROCEDIMENTO PARA ENCAMINHAMENTO E SUBSEQUENTE POSICIONAMENTO DOS EIXOS DE UMA MÁQUINA DE CONTROLE NUMÉRICO
(71) ZERAS S.R.L. (IT)
(72) ANDREA LEVER
(85) 28/07/2017
(86) PCT IB2016/000064 de 29/01/2016
(87) WO 2016/120716 de 04/08/2016

(21) BR 11 2017 027205-9 A2

Código 1.3 - Notificação - Fase Nacional - PCT
(22) 15/06/2016
(30) 15/06/2015 US 62/180,036; 12/08/2015 US 62/204,346; 09/06/2016 PT 109442

(51) C07D 307/68 (1974.07), A61K 31/341 (2000.01), A61P 25/28 (2000.01)
(54) DERIVADOS DE BIS-FURANO COMO ESTABILIZADORES DE TRANSTIRRETINA (TTR) E INIBIDORES DA AMILÓIDE PARA O TRATAMENTO DE POLINEUROPATIA AMILOIDÓTICA FAMILIAR (FAP).
(71) BSIM2 - BIOMOLECULAR SIMULATIONS, S.A. (PT)
(72) ANA LÚCIA CABRAL CARDOSO LOPES; CARLOS JOSÉ VIEIRA SIMÕES; DORA CRISTINA SILVA COSTA; RUI MANUEL PONTES MEIRELES FERREIRA DE BRITO; TERESA MARGARIDA VASCONCELOS DIAS DE PINHO E MELO; ZAIDA CATARINA LOURENÇO DE ALMEIDA
(85) 15/12/2017
(86) PCT IB2016/053546 de 15/06/2016
(87) WO 2016/203402 de 22/12/2016

---

(21) BR 11 2018 008500-6 A2

Código 1.3 - Notificação - Fase Nacional - PCT
(22) 31/10/2016
(30) 30/10/2015 US 62/249,095
(51) G01V 1/38 (1968.09)
(54) SISTEMAS SÍSMICOS DE FUNDO DE OCEANO
(71) ION GEOPHYSICAL CORPORATION (US)
(72) PETER GRAHAM STEWART; CORNELIS A. M. FABER
(85) 26/04/2018
(86) PCT US2016/059723 de 31/10/2016
(87) WO 2017/075591 de 04/05/2017

---

(21) BR 11 2018 067461-3 A2

Código 1.3 - Notificação - Fase Nacional - PCT
(22) 31/03/2017
(30) 01/04/2016 CN 201610204380.X
(51) A61K 45/00 (1974.07), A61K 47/30 (1990.01), A61P 35/00 (2000.01)
(54) ?COMPOSIÇÃO PARA USO NO TRATAMENTO DE CÂNCER, USO DA COMPOSIÇÃO, MÉTODO PARA O TRATAMENTO DO CÂNCER E KIT PARA USO NO TRATAMENTO DE CÂNCER?
(71) YISHENG BIOPHARMA (SINGAPORE) PTE LTD (SG)
(72) YI ZHANG
(85) 03/09/2018
(86) PCT SG2017/050179 de 31/03/2017
(87) WO 2017/171653 de 05/10/2017
Tendo em vista o disposto na Nota nº 0345-2017-AGU/PGF/PFE/INPI/COOPIDJT-2.2 da Procuradoria Federal Especializada junto ao INPI, bem como os princípios da proporcionalidade e eficiência, ficou dispensado o exame da autenticidade da procuração neste processo.

---

(21) BR 11 2018 067863-5 A2

Código 1.3 - Notificação - Fase Nacional - PCT
(22) 07/03/2017

(30) 07/03/2016 SE 1650301-3
(51) D05C 11/24 (1968.09), D05B 67/00 (1968.09), D06P 5/30 (2000.01), D03J 1/04 (1968.09), D04B 35/22 (1968.09)
(54) SISTEMA E MÉTODO PARA O TRATAMENTO IN-LINE DE LINHA A SER USADA COM UM DISPOSITIVO DE CONSUMO DE LINHA
(71) COLOREEL GROUP AB (SE)
(72) MARTIN EKLIND; JOAKIM STABERG
(85) 05/09/2018
(86) PCT SE2017/050207 de 07/03/2017
(87) WO 2017/155451 de 14/09/2017

---

(21) BR 11 2018 068322-1 A2

Código 1.3 - Notificação - Fase Nacional - PCT
(22) 25/09/2017
(30) 16/11/2016 EP 16199112.0
(51) B41M 5/025 (1985.01), B41M 5/035 (1985.01), B41M 5/50 (2006.01), B41M 5/52 (2006.01), D06P 5/28 (2000.01)
(54) MATERIAL DE TRANSFERÊNCIA MICROPOROSO ADERENTE
(71) SCHOELLER TECHNOCELL GMBH & CO. KG (DE)
(72) EMANUELE MARTORANA; SEBASTIAN SCHOLZ; RAINER GUMBIOWSKI; KNUT HORNIG
(85) 11/09/2018
(86) PCT EP2017/074240 de 25/09/2017
(87) WO 2018/091179 de 24/05/2018

---

(21) BR 11 2018 070747-3 A2

Código 1.3 - Notificação - Fase Nacional - PCT
(22) 07/04/2017
(30) 07/04/2016 US 62/319,439
(51) C07D 215/56 (1974.07), C07F 7/08 (1968.09), A61K 31/695 (1974.07), A61P 11/00 (2000.01)
(54) ÁTOMOS DE SILICONE QUE CONTÊM ANÁLOGOS DE IVACAFTOR
(71) PROTEOSTASIS THERAPEUTICS, INC. (US)
(72) BENITO MUNOZ; DANIEL PARKS; CECILIA M. BASTOS
(85) 08/10/2018
(86) PCT US2017/026579 de 07/04/2017
(87) WO 2017/177124 de 12/10/2017

---

(21) BR 11 2018 072426-2 A2

Código 1.3 - Notificação - Fase Nacional - PCT
(22) 18/09/2017
(30) 01/12/2016 US 15/366,301; 15/12/2016 EP 16204300.4
(51) C23F 11/08 (1968.09), C09K 8/54 (2006.01), C11D 3/00 (1968.09), C23F 11/10 (1968.09), E21B 41/02 (1980.01)
(54) USO DE COMPOSIÇÃO CONTENDO PELO MENOS UM COMPOSTO DE AÇÚCAR-AMIDA BIODEGRADÁVEL EM COMBINAÇÃO COM PELO MENOS UM SINERGISTA À BASE DE ENXOFRE PARA INIBIÇÃO DE CORROSÃO DE

UM EQUIPAMENTO METÁLICO EM APLICAÇÕES PETROLÍFERAS
(71) CLARIANT INTERNATIONAL LTD. (CH)
(72) JONATHAN WYLDE; NIHAL OBEYESEKERE; THENUKA ARIYARATNA; DIRK LEINWEBER; FRANZ XAVER SCHERL
(85) 31/10/2018
(86) PCT EP2017/073398 de 18/09/2017
(87) WO 2018/099624 de 07/06/2018

---

(21) BR 11 2018 074287-2 A2

Código 1.3 - Notificação - Fase Nacional - PCT
(22) 25/05/2017
(30) 26/05/2016 IN 201641018136; 22/06/2016 IN 201641021480
(51) C07D 519/00 (1974.07)
(54) PROCESSO PARA PREPARAÇÃO DE ERIBULINA E INTERMEDIÁRIOS DA MESMA
(71) DR. REDDY'S LABORATORIES LTD. (IN)
(72) SUDHIR SAI; DEBJIT BASU; KUMAR SARVESH; UDAY KUMAR NEELAM; AMIT KUMAR MANDAL; RAKESHWAR BANDICHHOR; VILAS HARESHWAR DAHANUKAR
(85) 26/11/2018
(86) PCT IB2017/053082 de 25/05/2017
(87) WO 2017/203459 de 30/11/2017

---

(21) BR 11 2018 074701-7 A2

Código 1.3 - Notificação - Fase Nacional - PCT
(22) 21/06/2017
(30) 21/06/2016 US 62/352,778
(51) A01C 23/00 (1968.09), A01M 7/00 (1968.09), B05B 12/08 (1974.07), B05B 15/00 (1968.09), B05B 17/00 (1968.09)
(54) SISTEMA E MÉTODO DE CONTROLE DE BOCAL
(71) RAVEN INDUSTRIES, INC. (US)
(72) JOHN D. PREHEIM; BRENT A. DRIESEN; NICHOLAS O. MICHAEL; JARED ERNEST KOCER
(85) 29/11/2018
(86) PCT US2017/038622 de 21/06/2017
(87) WO 2017/223252 de 28/12/2017

---

(21) BR 11 2018 075123-5 A2

Código 1.3 - Notificação - Fase Nacional - PCT
(22) 22/06/2017
(30) 24/06/2016 JP 2016-125925
(51) C07D 211/36 (1974.07), A61K 31/7105 (2000.01), A61K 47/18 (1990.01), A61K 47/28 (1990.01), A61K 47/44 (1990.01), A61P 43/00 (2000.01), C07D 211/62 (1974.07), C07D 209/52 (1974.07), C07D 241/04 (1974.07)
(54) LIPÍDIO CATIÔNICO
(71) EISAI R&D MANAGEMENT CO., LTD. (JP)
(72) YUTA SUZUKI; YOSHINORI TAKAHASHI

(85) 04/12/2018
(86) PCT JP2017/023051 de 22/06/2017
(87) WO 2017/222016 de 28/12/2017

---

(21) BR 11 2018 075124-3 A2

Código 1.3 - Notificação - Fase Nacional - PCT
(22) 02/06/2017
(30) 04/06/2016 US 62/345,766
(51) A01N 35/02 (1980.01), A01N 35/04 (1980.01), A01N 37/02 (1980.01)
(54) UM SIMBIONTE PARA MELHORIA DO DESEMPENHO DA PLANTA
(71) NOBLE RESEARCH INSTITUTE, LLC (US)
(72) KELLY CRAVEN; PRASUN RAY
(85) 04/12/2018
(86) PCT US2017/035844 de 02/06/2017
(87) WO 2017/210651 de 07/12/2017

---

(21) BR 11 2018 076190-7 A2

Código 1.3 - Notificação - Fase Nacional - PCT
(22) 19/06/2017
(30) 17/06/2016 US 62/351,662; 17/06/2016 US 62/351,803; 17/08/2016 US 62/376,377; 19/10/2016 US 62/410,366; 09/12/2016 US 62/432,240; 15/03/2017 US 62/471,792; 12/04/2017 US 62/484,786
(51) C12N 15/11 (1990.01)
(54) ORTÓLOGOS E SISTEMAS CRISPR TIPO VI
(71) THE BROAD INSTITUTE, INC. (US) ; MASSACHUSETTS INSTITUTE OF TECHNOLOGY (US) ; PRESIDENT AND FELLOWS OF HARVARD COLLEGE (US)
(72) FENG ZHANG; OMAR O. ABUDAYYEH; JONATHAN GOOTENBERG; ERIC S. LANDER
(85) 17/12/2018
(86) PCT US2017/038154 de 19/06/2017
(87) WO 2017/219027 de 21/12/2017

---

(21) BR 11 2018 076219-9 A2

Código 1.3 - Notificação - Fase Nacional - PCT
(22) 15/06/2017
(30) 17/06/2016 US 62/351,872; 17/06/2016 US 62/351,873; 18/11/2016 US 62/424,319
(51) A61L 2/14 (1980.01), A61L 2/20 (1980.01), A61L 2/24 (1980.01), A61L 2/26 (1980.01), A61L 2/00 (1980.01), A61M 35/00 (1968.09), H05H 1/00 (1968.09)
(54) ESTERILIZAÇÃO, DESINFECÇÃO, HIGIENIZAÇÃO, DESCONTAMINAÇÃO E DISPOSITIVOS, SISTEMAS E MÉTODOS TERAPÊUTICOS
(71) STERIFRE MEDICAL INC. (US)
(72) RICK SHEA; JON GREENE; CZESLAW GOLKOWSKI; MARK GOLKOWSKI; ANYA GOLKOWSKI; TOM STEFFIE
(85) 17/12/2018

(86) PCT US2017/037762 de 15/06/2017
(87) WO 2017/218832 de 21/12/2017

---

(21) BR 11 2018 076309-8 A2

Código 1.3 - Notificação - Fase Nacional - PCT
(22) 16/06/2017
(30) 17/06/2016 NL 2016987
(51) C07K 5/083 (1995.01), C07K 5/103 (1995.01), C07K 5/113 (1995.01), C07K 7/06 (1985.01), C07K 7/08 (1985.01), C07K 5/09 (1995.01), C07K 5/072 (1995.01), A61K 38/04 (1995.01), A61K 38/05 (1995.01), A61K 38/07 (1995.01), A61K 38/08 (1995.01)
(54) COMPOSTOS DE GEMINÓIDE E SEUS USOS
(71) STICHTING KATHOLIEKE UNIVERSITEIT (NL) ; ERASMUS UNIVERSITY MEDICAL CENTER ROTTERDAM (NL)
(72) BOB JOHAN SCHOLTE; MARTINUS CHRISTIAAN FEITERS; MARK DAMEN
(85) 17/12/2018
(86) PCT NL2017/050403 de 16/06/2017
(87) WO 2017/217855 de 21/12/2017

---

(21) BR 11 2018 076668-2 A2

Código 1.3 - Notificação - Fase Nacional - PCT
(22) 03/11/2016
(51) B67D 1/06 (1968.09)
(54) INTERRUPTOR DE FLUXO DE UM DISPOSITIVO PARA SERVIR MANUALMENTE
(71) SERGEI ALEKSANDROVICH BUCHIK (RU)
(72) SERGEI ALEKSANDROVICH BUCHIK
(85) 20/12/2018
(86) PCT RU2016/000749 de 03/11/2016
(87) WO 2018/084736 de 11/05/2018

---

(21) BR 11 2018 076954-1 A2

Código 1.3 - Notificação - Fase Nacional - PCT
(22) 23/06/2017
(30) 24/06/2016 NL 2017044
(51) C10G 1/00 (1968.09), C10G 1/02 (1968.09), C10G 1/08 (1968.09), C10B 53/02 (1968.09), C10G 45/44 (1980.01), C10G 45/46 (1980.01)
(54) PROCESSO PARA A PREPARAÇÃO DE AROMÁTICOS DE BAIXO PESO MOLECULAR (BTX) E BIOCOMBUSTÍVEIS A PARTIR DE BIOMASSA
(71) BIOBTX B.V. (NL)
(72) ANDRÉ HEERES; NIELS JAN SCHENK; INOUK KRUIZE-MUIZEBELT
(85) 21/12/2018
(86) PCT NL2017/050419 de 23/06/2017
(87) WO 2017/222380 de 28/12/2017
Tendo em vista o disposto na Nota nº
0345-2017-AGU/PGF/PFE/INPI/COOPI-DJT-2.2 da Procuradoria Federal

Especializada junto ao INPI, bem como os princípios da proporcionalidade e eficiência, ficou dispensado o exame da autenticidade da procuração neste processo.

---

(21) BR 11 2018 077259-3 A2

Código 1.3 - Notificação - Fase Nacional - PCT
(22) 29/06/2017
(30) 30/06/2016 US 62/356,613; 30/12/2016 US 62/440,658
(51) A61K 31/436 (2000.01), A61P 27/02 (2000.01)
(54) FORMULAÇÕES DEPOT
(71) DURECT CORPORATION (US) ; SANTEN PHARMACEUTICAL CO., LTD. (JP)
(72) WILMA TAMRAZ; HUEY-CHING LIN SU; WEIQI LIN; KAZUHITO YAMADA; NAOKI MATSUMOTO; SREENIVASU MUDUMBA; KOMEI OKABE
(85) 27/12/2018
(86) PCT US2017/039968 de 29/06/2017
(87) WO 2018/005777 de 04/01/2018

---

(21) BR 11 2019 000308-8 A2

Código 1.3 - Notificação - Fase Nacional - PCT
(22) 24/07/2017
(30) 30/11/2016 DE 10 2016 014 280.4
(51) G01B 11/16 (1968.09), G01L 1/24 (1968.09), G01D 5/353 (1995.01), G02B 6/02 (1985.01)
(54) DISPOSIÇÃO DE SENSOR DE DEFORMAÇÃO DE FBG CONECTÁVEL POR SOLDA
(71) HOTTINGER BALDWIN MESSTECHNIK GMBH (DE)
(72) JOCHEN MAUL; TOBIAS KIPP; BERND GÜNTHER; MARIA MARTA CABRAL BOBIÃO GIRÃO; FRANCISCO MANUEL MOITA ARAÚJO
(85) 08/01/2019
(86) PCT DE2017/000225 de 24/07/2017
(87) WO 2018/099501 de 07/06/2018

---

(21) BR 11 2019 000819-5 A2

Código 1.3 - Notificação - Fase Nacional - PCT
(22) 22/06/2018
(30) 20/10/2017 CN 201710987133.6; 22/01/2018 CN 201810061105.6
(51) H04W 24/08 (2009.01)
(54) MÉTODO DE MEDIÇÃO DE CANAL, MÉTODO DE CONFIGURAÇÃO, EQUIPAMENTO DE USUÁRIO, DISPOSITIVO DE ACESSO, PROCESSADOR, DISPOSITIVO DE COMUNICAÇÃO, MEIO DE ARMAZENAMENTO LEGÍVEL POR COMPUTADOR E PRODUTO DE PROGRAMA DE COMPUTADOR
(71) HUAWEI TECHNOLOGIES CO., LTD. (CN)
(72) YE WU; HUANGPING JIN; XIAOBO CHEN; XIAOYAN BI
(85) 15/01/2019
(86) PCT CN2018/092312 de 22/06/2018

(87) WO 2019/076077 de 25/04/2019

(21) BR 11 2019 001254-0 A2

Código 1.3 - Notificação - Fase Nacional - PCT
(22) 21/07/2017
(30) 22/07/2016 US 62/365,652
(51) H01B 1/20 (1980.01)
(54) COMPÓSITO COM MATRIZ POLIMÉRICA REFORÇADO COM FIBRA DE CARBONO E/OU CARBONO DE ALTA RESISTÂNCIA, COMPREENDENDO CADEIAS POLIMÉRICAS RETICULADAS INTER-MOLECULARMENTE POR FIBRAS DE CARBONO QUEBRADAS TENDO ÁTOMOS DE CARBONO COM SÍTIOS DE LIGAÇÃO REATIVA NAS BORDAS QUEBRADAS DAS DITAS FIBRAS, SEU USO EM PEÇAS AUTOMOTIVAS, DE AERONAVE OU AEROESPACIAL, MÉTODOS DE OBTENÇÃO DO MESMO; PARTÍCULAS DE POLÍMERO RETICULADO DE FIBRA DE CARBONO E COMPOSIÇÃO POLIMÉRICA COMPREENDENDO UM POLÍMERO TERMOPLÁSTICO HOSPEDEIRO COM TAIS PARTÍCULAS
(71) RUTGERS, THE STATE UNIVERSITY OF NEW JERSEY (US)
(72) THOMAS NOSKER; JENNIFER K. LYNCH; BERNARD KEAR,; NOFEL WHIEB
(85) 22/01/2019
(86) PCT US2017/043368 de 21/07/2017
(87) WO 2018/017999 de 25/01/2018

(21) BR 11 2019 001490-0 A2

Código 1.3 - Notificação - Fase Nacional - PCT
(22) 25/07/2017
(30) 25/07/2016 US US 62/366,437; 23/06/2017 US US 15/631,709
(51) C08G 18/48 (1974.07), C08J 9/14 (1974.07), C08K 5/05 (1974.07), C08G 18/08 (1974.07), C08G 18/76 (1974.07), C08G 101/00 (1990.01)
(54) COMPOSIÇÕES DE POLIOL POLIÉSTER CONTENDO HF0-1336MZZM(Z)
(71) HONEYWELL INTERNATIONAL INC. (US)
(72) MARY C. BOGDAN; DAVID J. WILLIAMS; YIU K. LING; RONALD S. GROSSMAN; BIN YU
(85) 24/01/2019
(86) PCT US2017/043709 de 25/07/2017
(87) WO 2018/022612 de 01/02/2018

(21) BR 11 2019 001491-8 A2

Código 1.3 - Notificação - Fase Nacional - PCT
(22) 11/09/2017
(30) 15/09/2016 SE 1651232-9
(51) D21C 9/06 (1968.09), D21C 9/18 (1968.09)
(54) MÉTODO PARA PROCESSAR POLPA EM UM APARELHO PARA LAVAR E REMOVER ÁGUA DE POLPA, SISTEMA PARA CONTROLAR UM APARELHO PARA LAVAR E REMOVER ÁGUA DE POLPA, APARELHO PARA

LAVAR E REMOVER ÁGUA DE POLPA, PRODUTO DE PROGRAMA DE COMPUTADOR, E, MÉTODO IMPLEMENTADO POR COMPUTADOR
(71) VALMET AB (SE)
(72) JONAS ORGÅRD; HANS LÖVGREN; STEFAN NORBERG; HANS-OLOF ERIKSSON; PETER ÖHRSTRÖM
(85) 24/01/2019
(86) PCT SE2017/050891 de 11/09/2017
(87) WO 2018/052361 de 22/03/2018

---

(21) BR 11 2019 001510-8 A2

Código 1.3 - Notificação - Fase Nacional - PCT
(22) 28/07/2017
(30) 28/07/2016 AU 2016902978
(51) C07C 235/34 (1990.01), C07D 209/18 (1974.07), C07D 209/48 (1974.07), C07D 215/02 (1974.07), C07D 231/56 (1974.07), C07D 213/56 (1974.07), C07D 213/74 (1974.07), C07D 235/04 (1974.07), C07D 249/18 (1974.07), C07D 263/42 (1974.07), C07D 263/44 (1974.07), C07D 263/54 (1974.07), C07D 277/62 (1974.07), C07D 333/24 (1974.07), C07D 207/327 (1980.01), C07D 207/267 (1980.01), C07D 207/36 (1974.07), C07D 207/408 (1980.01), C07D 207/448 (1980.01), C07D 307/54 (1974.07), C07D 231/12 (1974.07), C07D 239/26 (1974.07), C07D 277/30 (1974.07), C07D 261/08 (1974.07), C07D 261/14 (1974.07), C07D 233/78 (1974.07), C07C 233/11 (1990.01), C07C 233/07 (1990.01), C07C 237/20 (1990.01), C07C 255/00 (1990.01), C07C 271/28 (1990.01), C07C 275/28 (1990.01), C07C 307/10 (1990.01), C07C 311/03 (1990.01), C07C 235/78 (1990.01), C07C 39/42 (1980.01), C07C 39/15 (1980.01), C07C 65/03 (1980.01), C07C 211/29 (1990.01), C07C 217/48 (1990.01), C07C 47/575 (1980.01), A61K 31/4166 (2000.01), A61K 31/4164 (2000.01), A61P 11/06 (2000.01), A61P 11/00 (2000.01)
(54) COMPOSTO, E, MÉTODO PARA TRATAR PROFILÁTICA OU TERAPEUTICAMENTE FIBROSE PULMONAR, OU UMA ENFERMIDADE RELACIONADA EM UM INDIVÍDUO COM FIBROSE PULMONAR OU EM RISCO DE DESENVOLVER FIBROSE PULMONAR
(71) VECTUS BIOSYSTEMS LIMITED (AU)
(72) KAREN ANNETTE DUGGAN
(85) 24/01/2019
(86) PCT AU2017/050784 de 28/07/2017
(87) WO 2018/018091 de 01/02/2018

---

(21) BR 11 2019 001519-1 A2

Código 1.3 - Notificação - Fase Nacional - PCT
(22) 01/06/2017
(30) 25/07/2016 GB 1612852.2
(51) B65D 1/02 (1968.09), B65D 43/02 (1968.09), B65D 51/16 (1968.09), B65D 41/17 (1995.01), B65D 53/02 (1968.09), B65D 41/04 (1968.09)
(54) FECHO DE RECIPIENTE COM NERVURAS FORMADO EM COMPOSTO DE VEDAÇÃO

(71) CROWN PACKAGING TECHNOLOGY, INC. (US)
(72) CHRISTOPHER PAUL RAMSEY; PHILIP NORMAN HORTON
(85) 24/01/2019
(86) PCT GB2017/051576 de 01/06/2017
(87) WO 2018/020206 de 01/02/2018

---

(21) BR 11 2019 001524-8 A2

Código 1.3 - Notificação - Fase Nacional - PCT
(22) 20/07/2017
(30) 27/07/2016 US 62/367,250
(51) C01F 5/02 (1968.09), C01F 5/06 (1968.09), C01F 5/24 (1968.09)
(54) PRODUÇÃO DE MAGNÉSIA COM BAIXA PEGADA DE CARBONO
(71) INSTITUT NATIONAL DE LA RECHERCHE SCIENTIFIQUE (CA)
(72) GUY MERCIER; LOUIS-CÉSAR PASQUIER; NASSIMA KEMACHE; EMMANUELLE CECCHI; JEAN-FRANÇOIS BLAIS
(85) 25/01/2019
(86) PCT CA2017/050875 de 20/07/2017
(87) WO 2018/018137 de 01/02/2018

---

(21) BR 11 2019 001525-6 A2

Código 1.3 - Notificação - Fase Nacional - PCT
(22) 28/07/2017
(30) 28/07/2016 NZ 722642
(51) A61K 31/702 (2000.01), A23C 9/142 (1980.01), A23C 9/12 (1968.09), A61P 25/00 (2000.01)
(54) PRODUTO LÁCTEO E PROCESSO
(71) FONTERRA CO-OPERATIVE GROUP LIMITED (NZ)
(72) ALAN DAVID WELMAN; GEOFFREY STEVENS; CHRISTOPHER PAUL MCJARROW; BERTRAM YIN FONG; BING WANG
(85) 25/01/2019
(86) PCT IB2017/054610 de 28/07/2017
(87) WO 2018/020473 de 01/02/2018

---

(21) BR 11 2019 001528-0 A2

Código 1.3 - Notificação - Fase Nacional - PCT
(22) 25/07/2017
(30) 25/07/2016 US 62/366,517
(51) A61K 9/14 (1974.07), A61K 9/16 (1974.07), A61K 9/20 (1974.07), A61K 31/01 (1974.07), A61K 31/352 (2000.01), A61K 47/02 (1990.01), A61K 47/06 (1990.01), A61K 47/38 (1990.01)
(54) NOVAS FORMULAÇÕES DE COMPRIMIDOS DE CANNABUS E COMPOSIÇÕES E MÉTODOS DE PRODUÇÃO DO MESMO
(71) EBBU INC. (US)
(72) KURT LEVY
(85) 25/01/2019
(86) PCT US2017/043808 de 25/07/2017

(87) WO 2018/022669 de 01/02/2018

(21) BR 11 2019 001694-5 A2

Código 1.3 - Notificação - Fase Nacional - PCT
(22) 31/07/2017
(30) 29/07/2016 FR 1657435
(51) A61L 9/12 (1980.01)
(54) DISPOSITIVO DE DIFUSÃO E CONJUNTO
(71) ATELIER ELIO SA (FR)
(72) PIERRE LOVI-VILOREY; EVE COUTARD; DIDIER GOURAND
(85) 28/01/2019
(86) PCT FR2017/052157 de 31/07/2017
(87) WO 2018/020196 de 01/02/2018

(21) BR 11 2019 001696-1 A2

Código 1.3 - Notificação - Fase Nacional - PCT
(22) 25/05/2018
(30) 26/05/2017 US 62/511,380
(51) C10L 5/48 (1968.09)
(54) SISTEMA DE DECAPAGEM, E, MÉTODO DE FORMAÇÃO DE BRIQUETES DE PÓ.
(71) NOVELIS INC. (US)
(72) DON DOUTRE; ALLAN SWEENEY
(85) 28/01/2019
(86) PCT US2018/034582 de 25/05/2018
(87) WO 2018/218115 de 29/11/2018

(21) BR 11 2019 002274-0 A2

Código 1.3 - Notificação - Fase Nacional - PCT
(22) 08/08/2017
(30) 08/08/2016 US 62/372,109
(51) A61M 25/10 (1990.01)
(54) MÉTODO E APARELHO PARA AUMENTAR O COEFICIENTE DE MATURAÇÃO DE UMA FÍSTULA ARTERIOVENOSA
(71) C.R. BARD, INC. (US)
(72) HIEP DO
(85) 04/02/2019
(86) PCT US2017/045958 de 08/08/2017
(87) WO 2018/031580 de 15/02/2018

(21) BR 11 2019 002275-9 A2

Código 1.3 - Notificação - Fase Nacional - PCT
(22) 04/08/2017
(30) 12/08/2016 CN PCT/CN2016/094833
(51) C07D 239/48 (1974.07), A61K 31/505 (1974.07), A61P 1/14 (2000.01)
(54) INIBIDORES AMINOPIRIMIDINA DE SSAOS
(71) ELI LILLY AND COMPANY (US)

(72) DAVID ANDREW COATES; LUO HENG QIN; YI WEI; JINGYE ZHOU
(85) 04/02/2019
(86) PCT CN2017/095999 de 04/08/2017
(87) WO 2018/028517 de 15/02/2018

---

(21) BR 11 2019 002277-5 A2

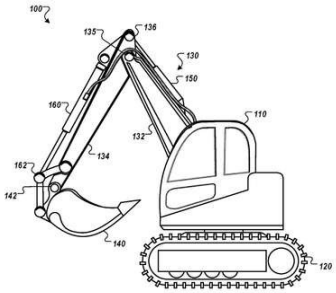

Código 1.3 - Notificação - Fase Nacional - PCT
(22) 04/08/2017
(30) 05/08/2016 US 62/371,317; 24/01/2017 US 62/449,879; 04/08/2017 US 15/669,186; 04/08/2017 US 15/669,314
(51) F15B 15/12 (1968.09)
(54) ACIONADOR ROTATIVO MULTI-EIXO, MÉTODO DE ACIONAMENTO ROTATIVO MULTI-EIXO, BRAÇOS DE UM APARELHO DE MÁQUINA, CONJUNTO DE ACIONADOR DE PISTÃO ROTATIVO, MÉTODOS DE ACIONAMENTO ROTATIVO E ACIONADOR ROTATIVO
(71) WOODWARD, INC. (US)
(72) KAMRAN EFTEKHARI SHAHROUDI; LARRY SNYDER; NOLAN POLLEY; BARRY BRINKS
(85) 04/02/2019
(86) PCT US2017/045631 de 04/08/2017
(87) WO 2018/027196 de 08/02/2018

---

(21) BR 11 2019 002283-0 A2

Código 1.3 - Notificação - Fase Nacional - PCT
(22) 01/12/2016
(30) 05/08/2016 CN PCT/CN2016/093597
(51) H04B 7/06 (1968.09), H04B 7/02 (1968.09)
(54) MÉTODO DE PROCESSAMENTO DE DADOS, DISPOSITIVO DE CONTROLE DE TRANSMISSÃO, E EXTREMIDADE DE RECEPÇÃO
(71) HUAWEI TECHNOLOGIES CO., LTD. (CN)
(72) PENGPENG DONG; WEIMING DUAN
(85) 04/02/2019
(86) PCT CN2016/108246 de 01/12/2016
(87) WO 2018/023907 de 08/02/2018

---

(21) BR 11 2019 002284-8 A2

Código 1.3 - Notificação - Fase Nacional - PCT
(22) 02/08/2017
(30) 03/08/2016 US 62/370,479; 23/12/2016 EP 16206622.9
(51) C08B 37/08 (1974.07), A61K 31/728 (2000.01)
(54) GLICOSAMINOGLICANOS RETICULADOS, MÉTODO PARA RETICULAÇÃO DE UM PRIMEIRO GLICOSAMINOGLICANO COM UMA FUNÇÃO DIOL DE CADEIA PRINCIPAL E UM SEGUNDO GLICOSAMINOGLICANO SENDO ENXERTADO COM UM HEMIÉSTER BORONATO, USO DE UM HEMIÉSTER BORONATO, E, COMPOSIÇÃO DE POLÍMERO

(71) GALDERMA RESEARCH & DEVELOPMENT (FR) ; CENTRE NATIONAL DE LA RECHERCHE SCIENTIFIQUE (FR)
(72) RACHEL AUZELY-VELTY; TAMIRIS FIGUEIREDO; LAURA JING JING; CRAIG STEVEN HARRIS; JEAN-GUY BOITEAU; THIBAUT GERFAUD; LOÏC TOMAS
(85) 04/02/2019
(86) PCT EP2017/069576 de 02/08/2017
(87) WO 2018/024795 de 08/02/2018

---

(21) BR 11 2019 002285-6 A2

Código 1.3 - Notificação - Fase Nacional - PCT
(22) 04/08/2017
(30) 05/08/2016 US 62/371,462; 31/08/2016 EP 16186681.9
(51) A01N 31/02 (1980.01), A01N 43/08 (1980.01), A01N 35/04 (1980.01), A01N 27/00 (1980.01), A01N 31/04 (1980.01), A01N 31/08 (1980.01), A01N 35/10 (1980.01), A01N 43/30 (1980.01), A01N 43/40 (1980.01), A61K 8/31 (2006.01), A61K 8/34 (2006.01), A61K 8/35 (2006.01), A61K 8/41 (2006.01), A61K 8/49 (2006.01), A61L 2/18 (1980.01)
(54) COMPOSIÇÃO ANTIMICROBIANA
(71) FIRMENICH S.A. (CH)
(72) MONICA BANDERA; NICHOLAS O'LEARY; GARY MARR
(85) 04/02/2019
(86) PCT EP2017/069804 de 04/08/2017
(87) WO 2018/024886 de 08/02/2018

---

(21) BR 11 2019 002286-4 A2

Código 1.3 - Notificação - Fase Nacional - PCT
(22) 02/08/2017
(30) 03/08/2016 US 62/370,522; 04/08/2016 US 62/370,865; 04/08/2016 US 62/370,786; 21/09/2016 US 62/397,419
(51) G06F 3/01 (2006.01), G06F 3/0488 (2013.01), G06F 3/041 (2006.01)
(54) PERCEPÇÕES TRIDIMENSIONAIS EM SISTEMA HÁPTICO
(71) ULTRAHAPTICS IP LIMITED (GB)
(72) BENJAMIN JOHN OLIVER LONG; THOMAS ANDREW CARTER; ADAM DANIEL HARWOOD; PHILIP JONES
(85) 04/02/2019
(86) PCT EP2017/069569 de 02/08/2017
(87) WO 2018/024788 de 08/02/2018

---

(21) BR 11 2019 002287-2 A2

Código 1.3 - Notificação - Fase Nacional - PCT
(22) 02/08/2017
(30) 03/08/2016 US 62/370479; 23/12/2016 EP 16206624.5
(51) C08B 37/08 (1974.07), A61K 31/728 (2000.01)
(54) GLICOSAMINOGLICANOS RETICULADOS, MÉTODO PARA RETICULAÇÃO DE UM PRIMEIRO GLICOSAMINOGLICANO ENXERTADO COM UMA FRAÇÃO FUNCIONAL DIOL TENDO UMA PORÇÃO DIOL E UM

SEGUNDO GLICOSAMINOGLICANO ENXERTADO COM UM HEMIÉSTER BORONATO, USO DE UM HEMIÉSTER BORONATO, E, COMPOSIÇÃO DE POLÍMERO.
(71) GALDERMA RESEARCH & DEVELOPMENT (FR) ; CENTRE NATIONAL DE LA RECHERCHE SCIENTIFIQUE (FR)
(72) RACHEL AUZELY-VELTY; TAMIRIS FIGUEIREDO; LAURA JING JING; CRAIG STEVEN HARRIS; JEAN-GUY BOITEAU; THIBAUT GERFAUD; LOÏC TOMAS
(85) 04/02/2019
(86) PCT EP2017/069574 de 02/08/2017
(87) WO 2018/024793 de 08/02/2018

---

(21) BR 11 2019 002288-0 A2

Código 1.3 - Notificação - Fase Nacional - PCT
(22) 31/07/2017
(30) 07/08/2016 US 62/371,769
(51) H04M 1/02 (1968.09)
(54) TELEFONE MÓVEL E PAINEL TRASEIRO DO MESMO SUSCETÍVEL DE TRANSFORMAÇÃO EM BASTÃO DE SELFIE RETRÁTIL
(71) STIKBOX TECHNOLOGIES LIMITED (GB)
(72) DAVID SHERMAN; YEKUTIEL SHERMAN
(85) 04/02/2019
(86) PCT IL2017/050847 de 31/07/2017
(87) WO 2018/029672 de 15/02/2018

---

(21) BR 11 2019 002290-2 A2

Código 1.3 - Notificação - Fase Nacional - PCT
(22) 02/08/2017
(30) 03/08/2016 US 62/370479; 23/12/2016 EP 16206624.5; 23/12/2016 EP 16206622.9
(51) C08B 37/08 (1974.07), A61K 31/728 (2000.01), C08B 37/00 (1974.07)
(54) UM NOVO HIDROGEL FEITO DE GLICOSAMINOGLICANOS RETICULADOS DUPLOS, PARTICULARMENTE ÁCIDO HIALURÔNICO RETICULADO, CONDROITINA OU SULFATO DE CONDROITINA, COM LIGAÇÕES REVERSÍVEIS USANDO ÁCIDO BORÔNICO OU DERIVADOS DE BOROXOL LEVANDO A NOVOS BENEFÍCIOS. GLICOSAMINOGLICANOS RETICULADOS DUPLOS, UMA LIGAÇÃO POR MEIO DE DUAS UNIÕES DE ÉTER COM UM GRUPO HIDROXILA DE CADA DOS DOIS GLICOSAMINOGLICANOS E OUTRA LIGAÇÃO POR MEIO DE UM ÂNION DE ÉSTER ALCOXIBORONATO FORMADO ENTRE UM HEMIÉSTER DE BORONATO ENXERTADO A UM DOS GLICOSAMINOGLICANOS E UMA FUNÇÃO DIOL DE AO OUTRO GLICOSAMINOGLICANO. A FUNÇÃO DIOL PODE SER UMA FUNÇÃO DIOL DE CADEIA PRINCIPAL OU UMA PORÇÃO DIOL DE UMA FRAÇÃO FUNCIONAL DIOL ENXERTADA AO OUTRO GLICOSAMINOGLICANO.
(71) GALDERMA RESEARCH & DEVELOPMENT (FR) ; CENTRE NATIONAL

DE LA RECHERCHE SCIENTIFIQUE (FR)
(72) RACHEL AUZELY-VELTY; TAMIRIS FIGUEIREDO; LAURA JING JING; CRAIG STEVEN HARRIS; JEAN-GUY BOITEAU; THIBAUT GERFAUD; LOÏC TOMAS
(85) 04/02/2019
(86) PCT EP2017/069575 de 02/08/2017
(87) WO 2018/024794 de 08/02/2018

---

(21) BR 11 2019 002295-3 A2

Código 1.3 - Notificação - Fase Nacional - PCT
(22) 14/09/2016
(30) 03/08/2016 HU u 1600215
(51) A63C 19/00 (1968.09), A47D 13/06 (1968.09)
(54) ARRANJO DE CERCADO COM CONCEITO DE ARTE MARCIAL
(71) PÉTER SZABÓ (HU)
(72) PÉTER SZABÓ
(85) 04/02/2019
(86) PCT HU2016/000062 de 14/09/2016
(87) WO 2018/025056 de 08/02/2018

---

(21) BR 11 2019 002297-0 A2

Código 1.3 - Notificação - Fase Nacional - PCT
(22) 13/07/2017
(30) 05/08/2016 US 62/371,382
(51) C09K 8/528 (2006.01), C09K 8/66 (2006.01), C09K 8/68 (2006.01), C09K 8/84 (2006.01), C09K 8/88 (2006.01), C09K 8/90 (2006.01)
(54) MÉTODO PARA PREPARAR UM FLUIDO DE FRATURAMENTO PARA FRATURAR UMA FORMAÇÃO SUBTERRÂNEA, FLUIDO DE FRATURAMENTO E MÉTODO DE FRATURAMENTO DE UMA FORMAÇÃO SUBTERRÂNEA
(71) INDEPENDENCE OILFIELD CHEMICALS LLC (US)
(72) CHRISTOPHER GEORGE BURKE; XIYUAN CHEN; JOHN R. WILLINGHAM; MATTHEW KYE YOCHAM; JEFFREY C. DAWSON
(85) 04/02/2019
(86) PCT GB2017/052074 de 13/07/2017
(87) WO 2018/025010 de 08/02/2018

---

(21) BR 11 2019 002298-8 A2

Código 1.3 - Notificação - Fase Nacional - PCT
(22) 08/08/2017
(30) 09/08/2016 GB 1613688.9
(51) A24F 47/00 (1968.09), A61M 15/06 (1968.09)
(54) RECEPTÁCULO, CARTUCHO, APARELHO E MÉTODO PARA GERAR UM MEIO INALÁVEL
(71) BRITISH AMERICAN TOBACCO (INVESTMENTS) LIMITED (GB)
(72) UGURHAN YILMAZ
(85) 04/02/2019

(86) PCT EP2017/070049 de 08/08/2017
(87) WO 2018/029186 de 15/02/2018

---

(21) BR 11 2019 002304-6 A2

Código 1.3 - Notificação - Fase Nacional - PCT
(22) 21/07/2017
(30) 12/08/2016 CN 201610666672.5
(51) H04L 1/00 (1968.09), H04L 1/16 (1968.09), H04L 1/18 (1968.09)
(54) MÉTODO DE RETROALIMENTAÇÃO DE CONFIRMAÇÃO POR SOLICITAÇÃO DE REPETIÇÃO AUTOMÁTICA HÍBRIDA HARQ-ACK E APARELHO
(71) HUAWEI TECHNOLOGIES CO., LTD. (CN)
(72) WEI SUN; YONGXIA LYU; ZHIHENG GUO
(85) 05/02/2019
(86) PCT CN2017/093789 de 21/07/2017
(87) WO 2018/028413 de 15/02/2018

---

(21) BR 11 2019 002306-2 A2

Código 1.3 - Notificação - Fase Nacional - PCT
(22) 21/11/2017
(30) 22/11/2016 JP 2016-226626; 20/11/2017 JP 2017-223210
(51) A61F 13/49 (2000.01)
(54) ARTIGO DE VESTIR DESCARTÁVEL
(71) UNICHARM CORPORATION (JP)
(72) HIDEAKI MAKI; TAKUYA INOUE; YUTA MATSUSHIMA
(85) 05/02/2019
(86) PCT JP2017/041784 de 21/11/2017
(87) WO 2018/097123 de 31/05/2018

---

(21) BR 11 2019 002307-0 A2

Código 1.3 - Notificação - Fase Nacional - PCT
(22) 01/09/2017
(30) 01/09/2016 FR 1658145
(51) B67D 9/00 (2010.01), B63B 27/34 (1980.01), H02B 13/00 (1968.09)
(54) MÓDULO DE DESLOCAMENTO
(71) FMC TECHNOLOGIES (FR)
(72) RAPHAEL POICHOT; ERIC MORILHAT
(85) 05/02/2019
(86) PCT EP2017/071989 de 01/09/2017
(87) WO 2018/042004 de 08/03/2018

---

(21) BR 11 2019 002309-7 A2

Código 1.3 - Notificação - Fase Nacional - PCT
(22) 28/07/2017
(30) 12/08/2016 US 62/374,721; 02/11/2016 US 62/416,613; 21/03/2017 US 15/465,498
(51) H04W 72/04 (2009.01)

(54) ALOCAÇÃO DE RECURSO DE REFERÊNCIA A CANAL DE DADOS PARA UM CANAL DE CONTROLE
(71) QUALCOMM INCORPORATED (US)
(72) WANSHI CHEN; PETER GAAL; HAO XU; RENQIU WANG; TINGFANG JI; WEI ZENG; YI HUANG
(85) 05/02/2019
(86) PCT US2017/044282 de 28/07/2017
(87) WO 2018/031251 de 15/02/2018

---

(21) BR 11 2019 002310-0 A2

Código 1.3 - Notificação - Fase Nacional - PCT
(22) 10/05/2017
(30) 05/08/2016 CN 201610642166.2
(51) H04L 1/00 (1968.09)
(54) MÉTODO DE TRANSMISSÃO DE SINAL DE REFERÊNCIA, DISPOSITIVO RELACIONADO, MEIO DE ARMAZENAMENTO LEGÍVEL EM COMPUTADOR E SISTEMA DE COMUNICAÇÕES
(71) HUAWEI TECHNOLOGIES CO., LTD. (CN)
(72) YONG LIU; XIAOYAN BI
(85) 05/02/2019
(86) PCT CN2017/083821 de 10/05/2017
(87) WO 2018/024007 de 08/02/2018

---

(21) BR 11 2019 002311-9 A2

Código 1.3 - Notificação - Fase Nacional - PCT
(22) 08/08/2017
(30) 19/08/2016 DE 10 2016 115 389.3
(51) F16L 29/00 (1968.09), F16L 29/04 (1990.01), B62D 3/00 (1968.09)
(54) COMPONENTE DE LIGAÇÃO HIDRÁULICO E PEÇA CORRESPONDENTE PARA UM CONECTOR RÁPIDO
(71) KNORR-BREMSE SYSTEME FÜR NUTZFAHRZEUGE GMBH (DE)
(72) BERNHARD MILLER; FALK HECKER
(85) 05/02/2019
(86) PCT EP2017/070114 de 08/08/2017
(87) WO 2018/033439 de 22/02/2018

---

(21) BR 11 2019 002312-7 A2

Código 1.3 - Notificação - Fase Nacional - PCT
(22) 21/07/2017
(30) 05/08/2016 EP 16183128.4
(51) B05B 11/00 (1968.09)
(54) PRODUTO VAPORIZADOR DE ROUPAS, RESERVATÓRIO DE SUBSTITUIÇÃO, SPRAY DE VAPORIZAÇÃO DE ROUPA E MÉTODO DE PRODUÇÃO DE UM SPRAY DE VAPORIZAÇÃO DE ROUPA
(71) UNILEVER N.V. (NL)
(72) GERAINT PAUL ROBERTS; RACHEL LOUISE TOOMES
(85) 05/02/2019

(86) PCT EP2017/068512 de 21/07/2017
(87) WO 2018/024511 de 08/02/2018

---

(21) BR 11 2019 002314-3 A2

Código 1.3 - Notificação - Fase Nacional - PCT
(22) 02/08/2017
(30) 05/08/2016 EP 16183128.4; 13/10/2016 EP 16193715.6
(51) B05B 11/00 (1968.09), C11D 3/50 (1968.09), C11D 17/04 (1968.09), D06M 23/06 (1990.01), C11D 3/00 (1968.09), D06M 13/00 (1968.09), C11D 3/37 (1974.07)
(54) PRODUTO DE VAPORIZAÇÃO DE ROUPA E MÉTODO DE PRODUÇÃO DE UM SPRAY DE VAPORIZAÇÃO DE ROUPA
(71) UNILEVER N.V. (NL)
(72) GERAINT PAUL ROBERTS; RACHEL LOUISE TOOMES
(85) 05/02/2019
(86) PCT EP2017/069580 de 02/08/2017
(87) WO 2018/024798 de 08/02/2018

---

(21) BR 11 2019 002317-8 A2

Código 1.3 - Notificação - Fase Nacional - PCT
(22) 05/07/2017
(30) 29/08/2016 JP 2016-167107; 29/08/2016 JP 2016-167106
(51) A61F 13/494 (2000.01), A61F 13/15 (1990.01), A61F 13/49 (2000.01)
(54) ARTIGO ABSORVENTE E MÉTODO DE FABRICAÇÃO DE UM ARTIGO ABSORVENTE QUE PODE SER VESTIDO
(71) UNICHARM CORPORATION (JP)
(72) JUN FUKASAWA; TOSHIYASU YOSHIOKA; KUNIHIKO KATSURAGAWA
(85) 05/02/2019
(86) PCT JP2017/024696 de 05/07/2017
(87) WO 2018/042875 de 08/03/2018

---

(21) BR 11 2019 002319-4 A2

Código 1.3 - Notificação - Fase Nacional - PCT
(22) 03/08/2017
(30) 05/08/2016 IT 102016000082716
(51) C10J 3/26 (1968.09), C10J 3/72 (1968.09), C10J 3/74 (1968.09), C10J 3/82 (1968.09), C10K 3/00 (1968.09), C10J 3/52 (1968.09)
(54) UNIDADE E PROCESSO DE PIROGASEIFICAÇÃO
(71) LEANDRO MINI (IT) ; ROBERTO RUGGERI (IT)
(72) LEANDRO MINI; ROBERTO RUGGERI
(85) 05/02/2019
(86) PCT IB2017/054756 de 03/08/2017
(87) WO 2018/025216 de 08/02/2018

---

(21) BR 11 2019 002320-8 A2

Código 1.3 - Notificação - Fase Nacional - PCT
(22) 01/08/2017

(30) 08/08/2016 CN PCT/CN2016/094012; 20/09/2016 EP 16189603.0
(51) A61B 8/08 (1985.01), A61B 5/107 (1990.01), A61B 5/00 (1968.09)
(54) SISTEMA PARA MEDIÇÃO DE COMPONENTES DE TECIDO CORPORAL ADIPOSO E MAGRO, MÉTODO PARA MEDIÇÃO DE COMPONENTES DE TECIDO CORPORAL ADIPOSO E MAGRO DO TECIDO CORPORAL, E PROGRAMA DE COMPUTADOR
(71) KONINKLIJKE PHILIPS N.V. (NL)
(72) JINGPING XU; CONG TIAN; LIN LI
(85) 05/02/2019
(86) PCT EP2017/069389 de 01/08/2017
(87) WO 2018/029035 de 15/02/2018

---

(21) BR 11 2019 002322-4 A2

Código 1.3 - Notificação - Fase Nacional - PCT
(22) 10/07/2017
(30) 09/08/2016 US 62/372,756; 03/05/2017 US 15/585,635
(51) H04W 28/02 (2009.01)
(54) CONTROLE DE CONGESTIONAMENTO PARA LTE-V2V COM DETERMINAÇÃO DE TAXA DE OCUPAÇÃO DE CANAL BASEADA EM DECODIFICAÇÃO
(71) QUALCOMM INCORPORATED (US)
(72) KAPIL GULATI; GAURAV GUPTA; SHAILESH PATIL; MARCO PAPALEO
(85) 05/02/2019
(86) PCT US2017/041385 de 10/07/2017
(87) WO 2018/031159 de 15/02/2018

---

(21) BR 11 2019 002328-3 A2

Código 1.3 - Notificação - Fase Nacional - PCT
(22) 31/07/2017
(30) 05/08/2016 US 62/371,251; 25/07/2017 US 15/658,854
(51) H04N 19/105 (2014.01)
(54) MÉTODO E APARELHO DE CODIFICAÇÃO DE VÍDEO
(71) MEDIATEK INC. (TW)
(72) JING YE; SHAN LIU
(85) 05/02/2019
(86) PCT CN2017/095090 de 31/07/2017
(87) WO 2018/024171 de 08/02/2018

---

(21) BR 11 2019 002330-5 A2

Código 1.3 - Notificação - Fase Nacional - PCT
(22) 20/09/2016
(51) E21B 49/02 (1968.09), E21B 47/00 (1968.09), G01R 33/44 (1990.01), G01V 3/14 (1968.09)
(54) MÉTODO
(71) HALLIBURTON ENERGY SERVICES, INC. (US)
(72) SONGHUA CHEN; DONALD CLIFFORD WESTACOTT
(85) 05/02/2019

	(86) PCT US2016/052591 de 20/09/2016 (87) WO 2018/056947 de 29/03/2018
(21) BR 11 2019 002331-3 A2	Código 1.3 - Notificação - Fase Nacional - PCT (22) 04/08/2017 (30) 05/08/2016 US 62/371,680 (51) C07K 16/30 (1995.01), C07K 16/28 (1995.01), A61K 39/00 (1974.07), A61K 39/395 (1980.01), A61P 35/00 (2000.01) (54) ANTICORPOS ANTI-SIGLEC-7 PARA O TRATAMENTO DO CÂNCER E MÉTODOS PARA OBTENÇÃO DOS MESMOS (71) ALLAKOS INC. (US) (72) CHRISTOPHER BEBBINGTON; WOUTER KORVER; NENAD TOMASEVIC; SUSY EL BADER; KENNETH LUEHRSEN (85) 05/02/2019 (86) PCT US2017/045641 de 04/08/2017 (87) WO 2018/027203 de 08/02/2018
(21) BR 11 2019 002332-1 A2	Código 1.3 - Notificação - Fase Nacional - PCT (22) 22/09/2016 (51) E21B 49/08 (1980.01), G01V 8/02 (1995.01), E21B 47/00 (1968.09) (54) SISTEMA E MÉTODO (71) HALLIBURTON ENERGY SERVICES, INC. (US) (72) BIN DAI; CHRISTOPHER MICHAEL JONES; DINGDING CHEN; JING SHEN (85) 05/02/2019 (86) PCT US2016/053048 de 22/09/2016 (87) WO 2018/056976 de 29/03/2018
(21) BR 11 2019 002333-0 A2	Código 1.3 - Notificação - Fase Nacional - PCT (22) 22/09/2016 (51) E21B 49/08 (1980.01), E21B 47/00 (1968.09) (54) MÉTODO, DISPOSITIVO E SISTEMA (71) HALLIBURTON ENERGY SERVICES, INC. (US) (72) JAMES M. PRICE; BIN DAI; CHRISTOPHER MICHAEL JONES (85) 05/02/2019 (86) PCT US2016/053062 de 22/09/2016 (87) WO 2018/056979 de 29/03/2018
(21) BR 11 2019 002334-8 A2	Código 1.3 - Notificação - Fase Nacional - PCT (22) 08/08/2017 (30) 08/08/2016 US 62/372,158 (51) C08G 18/10 (1974.07), C08G 18/28 (1974.07), C09D 175/14 (1990.01), C08G 18/38 (1974.07), C09J 175/14 (1990.01), C08G 18/52 (1974.07), C08G

18/75 (1974.07), C08G 18/76 (1974.07), C08G 18/79 (1974.07)
(54) COMPOSIÇÃO, MÉTODO PARA VEDAR UMA PEÇA, PEÇA E SISTEMA VEDANTE
(71) PRC-DESOTO INTERNATIONAL, INC. (US)
(72) BRUCE VIRNELSON; CHANDRA B. RAO; RENHE LIN
(85) 05/02/2019
(86) PCT US2017/045871 de 08/08/2017
(87) WO 2018/031532 de 15/02/2018

---

(21) BR 11 2019 002336-4 A2

Código 1.3 - Notificação - Fase Nacional - PCT
(22) 31/05/2017
(30) 10/08/2016 DE 10 2016 114 851.2
(51) B24B 37/22 (2012.01), B24D 3/28 (1968.09), B24D 7/04 (1968.09), B24D 3/00 (1968.09), B24D 11/02 (1968.09)
(54) DISCO DE DESBASTE COM CAMADA DE SUPORTE
(71) KLINGSPOR AG (DE)
(72) THOMAS KAMPS; BERND CONRADI
(85) 05/02/2019
(86) PCT EP2017/063090 de 31/05/2017
(87) WO 2018/028849 de 15/02/2018

---

(21) BR 11 2019 002339-9 A2

Código 1.3 - Notificação - Fase Nacional - PCT
(22) 04/08/2017
(30) 12/08/2016 GB 1613849.7
(51) B01J 37/03 (1985.01), B01J 35/00 (1974.07), B01J 21/06 (1974.07), B01J 23/44 (1974.07), B01J 23/72 (1974.07), B01J 35/02 (1974.07), B01J 35/04 (1974.07), B01J 35/10 (1974.07), F01N 3/035 (2000.01)
(54) CATALISADOR DE OXIDAÇÃO E SISTEMA DE ESCAPE PARA TRATAR UM GÁS DE ESCAPE, E, TIJOLO DE CAPTURA.
(71) JOHNSON MATTHEY PUBLIC LIMITED COMPANY (GB)
(72) YANNICK BIDAL; ANDREW CHIFFEY; FRANCOIS MOREAU
(85) 05/02/2019
(86) PCT GB2017/052297 de 04/08/2017
(87) WO 2018/029448 de 15/02/2018

---

(21) BR 11 2019 002343-7 A2

Código 1.3 - Notificação - Fase Nacional - PCT
(22) 12/07/2017
(30) 11/08/2016 US 15/234,889
(51) H01L 21/84 (1974.07), H01L 27/12 (1974.07), H01L 29/786 (1995.01), H01L 21/768 (1995.01), H01L 21/3115 (1990.01), H01L 21/762 (1995.01)
(54) CRESCIMENTO DE SEMICONDUTORES NA PARTE POSTERIOR
(71) QUALCOMM INCORPORATED (US)
(72) SINAN GOKTEPELI; RICHARD HAMMOND
(85) 05/02/2019

(86) PCT US2017/041755 de 12/07/2017
(87) WO 2018/031175 de 15/02/2018

---

(21) BR 11 2019 002344-5 A2

Código 1.3 - Notificação - Fase Nacional - PCT
(22) 24/08/2017
(30) 26/08/2016 JP 2016-165423
(51) C07D 213/69 (1974.07), A01N 47/34 (1980.01), A01P 3/00 (2006.01)
(54) COMPOSTO DE 1-FENIL-3-CARBAMOILUREIA E USO DO MESMO
(71) SUMITOMO CHEMICAL COMPANY, LIMITED (JP)
(72) SHINYA YAMADA
(85) 05/02/2019
(86) PCT JP2017/030247 de 24/08/2017
(87) WO 2018/038189 de 01/03/2018

---

(21) BR 11 2019 002346-1 A2

Código 1.3 - Notificação - Fase Nacional - PCT
(22) 08/08/2017
(30) 08/08/2016 JP 2016-155951
(51) B01J 37/18 (1974.07), B01J 23/58 (1974.07), B01J 35/10 (1974.07), C01C 1/04 (1968.09)
(54) MÉTODO PARA A MANUFATURA DE CATALISADOR DA SÍNTESE DE AMÔNIA, E MÉTODO PARA A MANUFATURA DE AMÔNIA
(71) TOKYO INSTITUTE OF TECHNOLOGY (JP) ; TSUBAME BHB CO., LTD. (JP)
(72) HIDEO HOSONO; MASAAKI KITANO; TOSHIHARU YOKOYAMA; JIANG LI; SHIGEKI KAWAMURA; KAZUHISA KISHIDA
(85) 05/02/2019
(86) PCT JP2017/028739 de 08/08/2017
(87) WO 2018/030394 de 15/02/2018

---

(21) BR 11 2019 002347-0 A2

Código 1.3 - Notificação - Fase Nacional - PCT
(22) 24/08/2017
(30) 26/08/2016 JP 2016-165424
(51) C07D 213/69 (1974.07), A01N 47/34 (1980.01), A01P 13/00 (2006.01)
(54) COMPOSTO DE 1-ACETIL-3-FENIL UREIA, E USO DO MESMO
(71) SUMITOMO CHEMICAL COMPANY, LIMITED (JP)
(72) SHINYA YAMADA
(85) 05/02/2019
(86) PCT JP2017/030248 de 24/08/2017
(87) WO 2018/038190 de 01/03/2018

---

(21) BR 11 2019 002349-6 A2

Código 1.3 - Notificação - Fase Nacional - PCT
(22) 14/06/2017
(30) 12/08/2016 US 62/374,459; 13/06/2017 US 15/621,072

(51) H04W 72/04 (2009.01), H04W 48/02 (2009.01), H04W 48/20 (2009.01), H04W 52/02 (2009.01), H04W 68/00 (2009.01), H04W 76/04 (2009.01)
(54) MÉTODOS E APARELHO PARA CRONOGRAMA DE TRANSMISSÃO DESCONTÍNUA (DTX) DE CÉLULA
(71) QUALCOMM INCORPORATED (US)
(72) KEIICHI KUBOTA; GAVIN BERNARD HORN; LUIS LOPES; MASATO KITAZOE
(85) 05/02/2019
(86) PCT US2017/037494 de 14/06/2017
(87) WO 2018/031121 de 15/02/2018

---

(21) BR 11 2019 002352-6 A2

Código 1.3 - Notificação - Fase Nacional - PCT
(22) 07/09/2017
(30) 08/09/2016 US 15/260,251
(51) A61K 31/4425 (2000.01), A61K 31/78 (1974.07), A61P 31/04 (2000.01)
(54) POLÍMERO ANTIMICROBIANO PARA USO EM IMPLANTES OFTALMOLÓGICOS
(71) KERAMED, INC. (US)
(72) YICHIEH SHIUEY
(85) 05/02/2019
(86) PCT US2017/050401 de 07/09/2017
(87) WO 2018/048982 de 15/03/2018

---

(21) BR 11 2019 002354-2 A2

Código 1.3 - Notificação - Fase Nacional - PCT
(22) 10/08/2017
(30) 12/08/2016 US 62/374,523; 09/08/2017 US 15/672,891
(51) B03B 1/04 (1968.09)
(54) COLETOR PARA BENEFICIAMENTO DE MINÉRIOS DE FOSFATO CARBONÁCEO, PROCESSO DE BENEFICIAMENTO DE MINÉRIO, CONCENTRADO DE FOSFATO E MÉTODO DE FLOTAÇÃO PARA REMOVER IMPUREZAS
(71) ARR-MAZ PRODUCTS, L.P. (US)
(72) ZHENGXING GU; GUOXIN WANG; YU XIONG
(85) 05/02/2019
(86) PCT US2017/046297 de 10/08/2017
(87) WO 2018/031774 de 15/02/2018

---

(21) BR 11 2019 002359-3 A2

Código 1.3 - Notificação - Fase Nacional - PCT
(22) 03/08/2017
(30) 05/08/2016 US 62/371,267; 02/08/2017 US 15/667,210
(51) C08L 23/02 (1974.07), C08L 91/06 (1974.07), C08L 93/04 (1974.07), C08L 61/04 (1974.07), F17D 1/17 (1974.07)
(54) COMPOSIÇÃO DE REDUÇÃO DE ARRASTO
(71) LIQUIDPOWER SPECIALTY PRODUCTS INC. (US) ; MICRO POWDERS,

INC. (US)
(72) LU SUN; MICHAEL R. OLECHNOWICZ; RAY L. JOHNSTON; THOMAS D. LANE; RICHARD J. CZARNECKI
(85) 05/02/2019
(86) PCT US2017/045273 de 03/08/2017
(87) WO 2018/027020 de 08/02/2018

---

(21) BR 11 2019 002362-3 A2

Código 1.3 - Notificação - Fase Nacional - PCT
(22) 11/08/2016
(51) H04L 5/00 (1968.09)
(54) MÉTODO, DISPOSITIVO E SISTEMA DE TRANSMISSÃO DE INFORMAÇÃO DE ATRIBUIÇÃO DE AGENDAMENTO
(71) HUAWEI TECHNOLOGIES CO., LTD. (CN)
(72) ZHENWEI LU; DEPING LIU; YI SHI; ZHENSHAN ZHAO
(85) 05/02/2019
(86) PCT CN2016/094713 de 11/08/2016
(87) WO 2018/027822 de 15/02/2018

---

(21) BR 11 2019 002363-1 A2

Código 1.3 - Notificação - Fase Nacional - PCT
(22) 02/08/2017
(30) 10/08/2016 US 62/373130; 02/11/2016 US 62/416404; 03/01/2017 US 62/441804; 01/02/2017 US 62/453372; 22/03/2017 US 62/474665
(51) H04L 5/00 (1968.09)
(54) UNIDADE DE TRANSMISSÃO/RECEPÇÃO SEM FIO, E, MÉTODO PARA ECONOMIZAR ENERGIA.
(71) IDAC HOLDINGS, INC. (US)
(72) MARTINO M FREDA; GHYSLAIN PELLETIER; TAO DENG; PAUL MARINIER; YUGESWAR DEENOO; AATA EL HAMSS
(85) 05/02/2019
(86) PCT US2017/045033 de 02/08/2017
(87) WO 2018/031327 de 15/02/2018

---

(21) BR 11 2019 002364-0 A2

Código 1.3 - Notificação - Fase Nacional - PCT
(22) 22/02/2017
(30) 10/08/2016 CN 201610652507.4
(51) G10L 19/008 (2013.01)
(54) MÉTODO PARA A CODIFICAÇÃO DE UM SINAL DE MÚLTIPLOS CANAIS, CODIFICADOR E MEIO DE ARMAZENAMENTO QUE PODE SER LIDO POR COMPUTADOR
(71) HUAWEI TECHNOLOGIES CO., LTD. (CN)
(72) HAITING LI; ZEXIN LIU; XINGTAO ZHANG; LEI MIAO
(85) 05/02/2019
(86) PCT CN2017/074425 de 22/02/2017

(87) WO 2018/028171 de 15/02/2018

---

(21) BR 11 2019 002832-3 A2

Código 1.3 - Notificação - Fase Nacional - PCT
(22) 10/08/2017
(30) 12/08/2016 CN 201610670036.X
(51) H04W 4/00 (2018.01)
(54) MÉTODO DE TRANSMISSÃO DE INFORMAÇÃO, DISPOSITIVO DE TERMINAL, E DISPOSITIVO DE REDE
(71) HUAWEI TECHNOLOGIES CO., LTD. (CN)
(72) JIANQIN LIU; BINGYU QU
(85) 12/02/2019
(86) PCT CN2017/096862 de 10/08/2017
(87) WO 2018/028640 de 15/02/2018

---

(21) BR 11 2019 003174-0 A2

Código 1.3 - Notificação - Fase Nacional - PCT
(22) 09/08/2017
(30) 16/08/2016 EP 16184368.5
(51) C07D 471/04 (1974.07)
(54) MÉTODO PARA PRODUZIR DERIVADOS DE 2-(3,6-DI-HALOPIRIDIN-2-IL)-3H-IMIDAZOL[4,5-C]PIRIDINA E COMPOSTOS RELACIONADOS PELA REAÇÃO DO DERIVADO DE 3H-IMIDAZOL[4,5-C]PIRIDINA COM UMA BASE ORGANOMETÁLICA DE ZINCO-AMINA
(71) BAYER CROPSCIENCE AKTIENGESELLSCHAFT (DE)
(72) MARC MOSRIN; RÜDIGER FISCHER; DOMINIK HAGER; LAURA HOFFMEISTER; NINA KAUSCH-BUSIES; DAVID WILCKE; MATTHIEU WILLOT
(85) 15/02/2019
(86) PCT EP2017/070184 de 09/08/2017
(87) WO 2018/033448 de 22/02/2018

---

(21) BR 11 2019 003175-8 A2

Código 1.3 - Notificação - Fase Nacional - PCT
(22) 18/08/2017
(30) 18/08/2016 US 62/376788
(51) G01N 33/50 (1980.01), G01N 33/68 (1980.01)
(54) MÉTODOS PARA DETERMINAR O POTENCIAL DE UMA PROTEÍNA PARA SE AUTO-ASSOCIAR E PARA PREPARAR UMA FORMULAÇÃO FARMACÊUTICA DE BAIXA VISCOSIDADE CONTENDO UMA PROTEÍNA, E, MISTURA BIOANALÍTICA.
(71) REGENERON PHARMACEUTICALS, INC. (US)
(72) MICHAEL MARLOW; MICHAEL SENNETT; MICHAEL SCHNEIDER
(85) 15/02/2019
(86) PCT US2017/047630 de 18/08/2017

(87) WO 2018/035470 de 22/02/2018

---

(21) BR 11 2019 003179-0 A2

Código 1.3 - Notificação - Fase Nacional - PCT
(22) 17/08/2016
(51) C05D 1/02 (1968.09), C05D 1/04 (1968.09), C05B 13/02 (1968.09), C05G 1/00 (1968.09)
(54) FERTILIZANTE FÓSFORO-POTÁSSICO (PK)
(71) MINERAÇÃO CURIMBABA LTDA. (BR/MG)
(72) SEBASTIÃO CURIMBABA; GABRIEL WARWICK KERR DE PAIVA CORTES; GUILHERME DE PAIVA CÔRTES
(85) 15/02/2019
(86) PCT BR2016/050201 de 17/08/2016
(87) WO 2018/032066 de 22/02/2018

---

(21) BR 11 2019 003183-9 A2

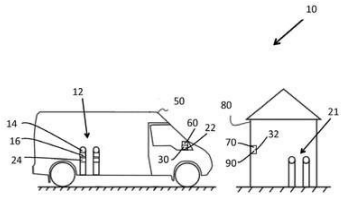

Código 1.3 - Notificação - Fase Nacional - PCT
(22) 15/09/2017
(30) 15/09/2016 GB 1615749.7
(51) F17C 13/00 (1968.09), A61G 1/00 (1968.09)
(54) SISTEMA DE MONITORAMENTO DE CILINDRO DE GÁS
(71) LINDE AKTIENGESELLSCHAFT (DE)
(72) BRIAN JACOBSEN; RIGOBERTO PEREZ DE ALEJO; MANDIP THIND
(85) 15/02/2019
(86) PCT EP2017/073339 de 15/09/2017
(87) WO 2018/050853 de 22/03/2018

---

(21) BR 11 2019 003184-7 A2

Código 1.3 - Notificação - Fase Nacional - PCT
(22) 17/08/2017
(30) 17/08/2016 US 62/376,204
(51) A61K 9/70 (1974.07), A61L 31/04 (2000.01), A61L 31/10 (2000.01), A61L 31/14 (2000.01), A61L 31/16 (2000.01), A61K 47/10 (1990.01), A61K 47/26 (1990.01), A61K 47/34 (1990.01), A61K 31/4164 (2000.01), A61K 31/545 (1974.07), A61P 31/00 (2000.01)
(54) LIBERAÇÃO LOCAL SUSTENTADA DE MEDICAMENTOS, INCLUINDO ANTIBIÓTICOS
(71) EUPRAXIA PHARMACEUTICALS INC. (CA)
(72) RAFI CHAPANIAN; JAMES A. HELLIWELL; AMANDA MALONE; VIK PECK; TROY LOSS; AZADEH GOUDARZI
(85) 15/02/2019
(86) PCT US2017/047410 de 17/08/2017
(87) WO 2018/035356 de 22/02/2018

---

(21) BR 11 2019 003187-1 A2

Código 1.3 - Notificação - Fase Nacional - PCT

(22) 15/08/2017
(30) 15/08/2016 US 62/374,961
(51) B42D 25/36 (2014.01), B42D 25/30 (2014.01), B42D 25/324 (2014.01), B42D 25/351 (2014.01), B41M 3/14 (1968.09)
(54) DISPOSITIVO DE SEGURANÇA E SEU MÉTODO DE PRODUÇÃO, ETIQUETA DE SEGURANÇA E SEU MÉTODO DE PRODUÇÃO E DOCUMENTO SEGURO
(71) VISUAL PHYSICS, LLC (US)
(72) BENJAMIN E. BLEIMAN; JONATHAN D. GOSNELL
(85) 15/02/2019
(86) PCT US2017/046955 de 15/08/2017
(87) WO 2018/035126 de 22/02/2018

---

(21) BR 11 2019 003190-1 A2

Código 1.3 - Notificação - Fase Nacional - PCT
(22) 21/08/2017
(30) 19/08/2016 DE 10 2016 115 431.8
(51) F03D 9/00 (1968.09), F03D 9/25 (2016.01)
(54) MÉTODO PARA CONTROLAR PELO MENOS UMA INSTALAÇÃO DE ENERGIA EÓLICA, INSTALAÇÃO DE ENERGIA EÓLICA, PARQUE EÓLICO, E, SISTEMA DE ENERGIA EÓLICA.
(71) WOBBEN PROPERTIES GMBH (DE)
(72) JOHANNES BROMBACH; KATHARINA SCHUBERT
(85) 15/02/2019
(86) PCT EP2017/071017 de 21/08/2017
(87) WO 2018/033646 de 22/02/2018

---

(21) BR 11 2019 003191-0 A2

Código 1.3 - Notificação - Fase Nacional - PCT
(22) 16/08/2017
(30) 17/08/2016 US 62/376,113
(51) A62B 18/08 (1968.09)
(54) MÁSCARA RESPIRATÓRIA COM TRANSDUTOR DE CONDUÇÃO ÓSSEA INTEGRADO
(71) SCOTT TECHNOLOGIES, INC. (US)
(72) DARIN KYLE THOMPSON; ERIC JAMES BASSANI
(85) 15/02/2019
(86) PCT US2017/047112 de 16/08/2017
(87) WO 2018/035207 de 22/02/2018

---

(21) BR 11 2019 003192-8 A2

Código 1.3 - Notificação - Fase Nacional - PCT
(22) 18/08/2017
(30) 18/08/2016 US 62/376,515; 10/10/2016 US 62/406,135
(51) B01J 20/14 (1980.01), B01J 20/04 (1980.01), B03B 5/00 (1974.07)
(54) EXTRAÇÃO DE ÍON METÁLICO A PARTIR DE SALMOURAS
(71) SRI INTERNATIONAL (US)

(72) MARC HORNBOSTEL; SUSANNA VENTURA; SRINIVAS BHAMIDI
(85) 15/02/2019
(86) PCT US2017/047617 de 18/08/2017
(87) WO 2018/035463 de 22/02/2018

---

(21) BR 11 2019 003193-6 A2

Código 1.3 - Notificação - Fase Nacional - PCT
(22) 25/08/2017
(30) 25/08/2016 US 62/379,518
(51) C11D 3/33 (1974.07)
(54) COMPOSIÇÃO PARA TRATAR UMA SUPERFÍCIE, E, MÉTODOS PARA LIMPAR UMA SUPERFÍCIE E PARA DESENGORDURAR UMA SUPERFÍCIE.
(71) ECOLAB USA INC. (US)
(72) MARK LEVITT; MEGHAN GADBOIS; ALTONY MIRALLES
(85) 15/02/2019
(86) PCT US2017/048684 de 25/08/2017
(87) WO 2018/039603 de 01/03/2018

---

(21) BR 11 2019 003194-4 A2

Código 1.3 - Notificação - Fase Nacional - PCT
(22) 09/08/2017
(30) 18/08/2016 JP 2016-160732
(51) A61M 1/02 (1968.09), A61M 1/36 (1985.01), B01D 39/16 (1968.09)
(54) ELEMENTO DE FILTRO PARA FILTRO DE PROCESSAMENTO DE SANGUE, FILTRO DE PROCESSAMENTO DE SANGUE E MÉTODO DE REMOÇÃO DE LEUCÓCITOS
(71) ASAHI KASEI MEDICAL CO., LTD. (JP)
(72) SHIMADA, NOBUKAZU
(85) 15/02/2019
(86) PCT JP2017/028929 de 09/08/2017
(87) WO 2018/034213 de 22/02/2018

---

(21) BR 11 2019 003196-0 A2

Código 1.3 - Notificação - Fase Nacional - PCT
(22) 26/09/2016
(51) E21B 47/00 (1968.09), G01V 1/40 (1968.09), G01V 1/50 (1995.01)
(54) MÉTODO IMPLEMENTADO POR COMPUTADOR, E, SISTEMA E MÉTODO PARA DETECTAR AREIA EM UM FURO DE POÇO
(71) HALLIBURTON ENERGY SERVICES, INC. (US)
(72) NAM NGUYEN; YI YANG ANG; SRINIVASAN JAGANNATHAN; AVINASH TAWARE; DARREN PHILIP WALTERS; FREEMAN HILL
(85) 15/02/2019
(86) PCT US2016/053705 de 26/09/2016
(87) WO 2018/057029 de 29/03/2018

---

(21) BR 11 2019 003199-5 A2

Código 1.3 - Notificação - Fase Nacional - PCT

(22) 11/08/2017
(30) 18/08/2016 US 62/376.885
(51) A61N 1/04 (1968.09), A61B 18/14 (2000.01)
(54) MEDIÇÃO DE TEMPERATURA EM ARRAY PARA ENTREGA DO TT FIELDS
(71) NOVOCURE LIMITED (GB)
(72) MICHAEL KRINITSKY; MIKHAIL SHTOTLAND; VICTOR KAIKOV; YORAM WASSERMAN
(85) 15/02/2019
(86) PCT IB2017/054922 de 11/08/2017
(87) WO 2018/033842 de 22/02/2018

---

(21) BR 11 2019 003203-7 A2

Código 1.3 - Notificação - Fase Nacional - PCT
(22) 10/08/2017
(30) 15/08/2016 US 62/375,380
(51) B26B 21/56 (1980.01)
(54) LÂMINAS DE BARBEAR OU DEPILAR
(71) THE GILLETTE COMPANY LLC (US)
(72) JOHN JOSEPH NISBY; MATTHEW ROBERT STONE; YONGQING JU; RONALD RICHARD DUFF, JR
(85) 15/02/2019
(86) PCT US2017/046200 de 10/08/2017
(87) WO 2018/034921 de 22/02/2018

---

(21) BR 11 2019 003205-3 A2

Código 1.3 - Notificação - Fase Nacional - PCT
(22) 15/08/2017
(30) 16/08/2016 CN PCT/CN2016/095510
(51) C07D 487/04 (1974.07), A61K 31/519 (2000.01), A61P 37/00 (2000.01), A61P 29/00 (2000.01), A61P 35/00 (2000.01)
(54) FORMA CRISTALINA DE (S) -7- (1-ACRILOILPIPERIDIN-4-IL) -2- (4-FENOXIFENIL) -4,5,6,7-TETRA-HIDROPIRAZOL [1,5-A] PIRIMIDINA-3-CARBOXAMIDA, SUA PREPARAÇÃO E SEUS USOS
(71) BEIGENE, LTD. (KY)
(72) ZHIWEI WANG; YUNHANG GUO; GONGYIN SHI
(85) 15/02/2019
(86) PCT IB2017/054955 de 15/08/2017
(87) WO 2018/033853 de 22/02/2018

---

(21) BR 11 2019 003206-1 A2

Código 1.3 - Notificação - Fase Nacional - PCT
(22) 07/07/2017
(30) 19/08/2016 GB 1614223.4
(51) G06Q 10/08 (2012.01), G06Q 50/02 (2012.01), G01B 11/24 (1968.09), G06T 7/60 (1995.01), G06T 7/62 (2017.01), G01G 9/00 (1968.09), G01N 9/00 (1968.09), G01F 22/00 (1990.01), G06Q 50/28 (2012.01), G06Q 99/00

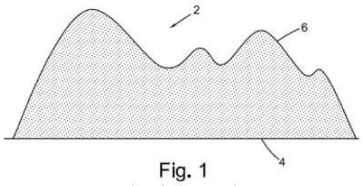

Fig. 1
(Estado da Técnica)

(2006.01)
(54) MÉTODO MELHORADO, APARELHO E SISTEMA PARA A ESTIMATIVA DA MASSA DE UMA PILHA DE ESTOCAGEM
(71) INTERNEK GROUP PLC (GB)
(72) SERGEI FEDORENKO
(85) 15/02/2019
(86) PCT EP2017/067096 de 07/07/2017
(87) WO 2018/033299 de 22/02/2018

---

(21) BR 11 2019 003221-5 A2

Código 1.3 - Notificação - Fase Nacional - PCT
(22) 31/07/2017
(30) 22/08/2016 ES P201631113
(51) A44B 19/00 (1968.09)
(54) ZÍPER COM GANCHO AUTOMÁTICO.
(71) CARLOS FERNÁNDEZ VERDÚ (ES)
(72) CARLOS FERNÁNDEZ VERDÚ
(85) 18/02/2019
(86) PCT ES2017/070556 de 31/07/2017
(87) WO 2018/037143 de 01/03/2018

---

(21) BR 11 2019 003222-3 A2

Código 1.3 - Notificação - Fase Nacional - PCT
(22) 25/08/2017
(30) 26/08/2016 US 62/380,117; 16/09/2016 US 62/395,940; 21/08/2017 US 15/682,287; 23/08/2017 US 15/684,836
(51) A61F 2/24 (1985.01), A61B 17/00 (1968.09)
(54) ESPIRAIS E SISTEMAS DE ATRACAÇÃO DE VÁLVULA CARDÍACA
(71) EDWARDS LIFESCIENCES CORPORATION (US)
(72) DARSHIN S. PATEL; BOAZ MANASH; KHEN PERLMUTTER; EYAL LEIBA; YOAV ROZEN; DINESH L. SIRIMANNE; NOA AXELROD; ZOHAR KIBLITSKI
(85) 18/02/2019
(86) PCT US2017/048659 de 25/08/2017
(87) WO 2018/039589 de 01/03/2018

---

(21) BR 11 2019 003223-1 A2

Código 1.3 - Notificação - Fase Nacional - PCT
(22) 16/08/2017
(30) 16/08/2016 AU 2016903251; 24/03/2017 AU 2017901065
(51) C09K 8/56 (2006.01), C09K 8/57 (2006.01), C09K 8/575 (2006.01)
(54) QUÍMICA PARA A FIXAÇÃO DE PARTÍCULAS E CONTROLE DE ÁGUA
(71) COMMONWEALTH SCIENTIFIC AND INDUSTRIAL RESEARCH ORGANISATION (AU)
(72) COLIN DAVID WOOD; WENDY WENJUN TIAN; KHOA NGUYEN PHAM
(85) 18/02/2019

(86) PCT AU2017/050870 de 16/08/2017
(87) WO 2018/032051 de 22/02/2018

---

(21) BR 11 2019 003227-4 A2

Código 1.3 - Notificação - Fase Nacional - PCT
(22) 18/08/2016
(51) E02F 9/28 (1968.09)
(54) DISPOSITIVO DE FIXAÇÃO PARA UM ELEMENTO DE DESGASTE OU DE PROTEÇÃO EM UMA PÁ DE UMA MÁQUINA DE TERRAPLENAGEM, SISTEMA DE DESGASTE OU DE PROTEÇÃO PARA UMA PÁ DE UMA MÁQUINA DE TERRAPLENAGEM E MÉTODO PARA FIXAR UM ELEMENTO DE PROTEÇÃO OU DE DESGASTE EM UMA POSIÇÃO MONTADA EM UMA PÁ DE UMA MÁQUINA DE TERRAPLENAGEM
(71) METALOGENIA RESEARCH & TECHNOLOGIES S.L. (ES)
(72) ANGEL MARTINEZ MAÑÉ; FRANCISCO PÉREZ SORIA; FRANCESC PICÓN MANJÓN; JORGE TRIGINER BOIXEDA
(85) 18/02/2019
(86) PCT ES2016/070604 de 18/08/2016
(87) WO 2018/033651 de 22/02/2018

---

(21) BR 11 2019 003230-4 A2

Código 1.3 - Notificação - Fase Nacional - PCT
(22) 21/08/2017
(30) 20/08/2016 EP 16185057.3; 26/09/2016 EP 16190516.1; 20/01/2017 EP 17152529.8
(51) B67D 1/04 (1968.09), B67D 1/12 (1968.09), B65D 83/66 (1990.01), B65D 83/14 (1968.09)
(54) RECIPIENTE PARA ARMAZENAR LÍQUIDO, VÁLVULA DE PRES-SÃO PARA TAL FINALIDADE E USO DO RECIPIENTE COMO BARRIL DE CERVEJA; MÉTODO PARA REGULAR A PRESSÃO EM UM TAL RECIPIENTE; BASE OCA PARA RECIPIENTE, SIS-TEMA MODULAR PARA FABRICAÇÃO DE UMA BASE OCA PA-RA RECIPIENTE E MÉTODO PARA PREENCHIMENTO DE UM RECIPIENTE
(71) ARDAGH MP GROUP NETHERLANDS B.V. (NL)
(72) PETER HORZ
(85) 18/02/2019
(86) PCT IB2017/055044 de 21/08/2017
(87) WO 2018/037332 de 01/03/2018

---

(21) BR 11 2019 003231-2 A2

Código 1.3 - Notificação - Fase Nacional - PCT
(22) 28/12/2017
(30) 05/01/2017 CN 201710012833.3
(51) H04L 12/14 (1990.01)
(54) MÉTODO DE GERENCIAMENTO DE COBRANÇA, ENTIDADE DE FUNÇÃO DE PLANO DO USUÁRIO, E ENTIDADE DE FUNÇÃO DO PLANO DE CONTROLE

(71) HUAWEI TECHNOLOGIES CO., LTD. (CN)
(72) YALI YAN; XIAOYI XIA; GUANGWEI HE; YANPING ZHANG; WEIHUA QIAO
(85) 18/02/2019
(86) PCT CN2017/119383 de 28/12/2017
(87) WO 2018/126981 de 12/07/2018

---

(21) BR 11 2019 003232-0 A2

Código 1.3 - Notificação - Fase Nacional - PCT
(22) 31/03/2017
(30) 19/08/2016 US 62/377,219
(51) A61K 31/16 (1974.07), C07D 333/22 (1974.07), C07C 237/48 (1990.01)
(54) COMPOSTOS DE BETA-AMINO-ISOQUINOLINIL AMIDA, COMPOSIÇÕES QUE O INCLUEM E MÉTODOS DE OBTENÇÃO
(71) AERIE PHARMACEUTICALS, INC. (US)
(72) JILL M. STURDIVANT; MITCHELL A. DELONG; SUSAN M. ROYALTY
(85) 18/02/2019
(86) PCT US2017/025609 de 31/03/2017
(87) WO 2018/034702 de 22/02/2018

---

(21) BR 11 2019 003234-7 A2

Código 1.3 - Notificação - Fase Nacional - PCT
(22) 04/09/2017
(30) 13/09/2016 EP 16188561.1
(51) E04B 1/41 (1968.09), B66B 19/00 (1968.09)
(54) DISPOSIÇÃO DE FIXAÇÃO EM PAREDE PARA A FIXAÇÃO DE UM COMPONENTE DE ELEVADOR
(71) INVENTIO AG (CH)
(72) ERICH BUETLER
(85) 18/02/2019
(86) PCT EP2017/072100 de 04/09/2017
(87) WO 2018/050469 de 22/03/2018

---

(21) BR 11 2019 003235-5 A2

Código 1.3 - Notificação - Fase Nacional - PCT
(22) 08/08/2017
(30) 19/08/2016 US US 62/377,062
(51) B65D 71/06 (1980.01), B65D 19/06 (1968.09)
(54) PROJETO DE EMPACOTAMENTO DE BAIXO ESTRESSE PARA MINIMIZAR AGRUPAMENTO EM BLOCO DE PÉLETES
(71) DOW GLOBAL TECHNOLOGIES LLC (US)
(72) SHRIKANT DHODAPKAR; ROCKLYN P. GRAVOUILLA; WILLIAM B. BELLEFONTAINE; FERNANDA BORTOLANE BUENO
(85) 18/02/2019
(86) PCT US2017/045902 de 08/08/2017
(87) WO 2018/034887 de 22/02/2018

(21) BR 11 2019 003236-3 A2

Código 1.3 - Notificação - Fase Nacional - PCT
(22) 21/08/2017
(30) 19/08/2016 US 62/377,259; 17/01/2017 US 62/447,418
(51) A01D 45/02 (1968.09)
(54) ROLOS RECOLHEDORES DE PÉS DE VELOCIDADES DIFERENCIAIS
(71) KINGDOM AG CONCEPTS, INC. (US)
(72) RICH GRAMM; CORBIN FEHR; AUSTIN BITTING; ROBERT SCHLIPF
(85) 18/02/2019
(86) PCT US2017/047863 de 21/08/2017
(87) WO 2018/035537 de 22/02/2018

(21) BR 11 2019 003237-1 A2

Código 1.3 - Notificação - Fase Nacional - PCT
(22) 08/08/2017
(30) 18/08/2016 US 62/376,550; 25/10/2016 US 62/412,567; 03/02/2017 BE 2017/5069
(51) F04C 28/00 (2006.01), F04B 49/06 (1968.09)
(54) MÉTODO PARA CONTROLAR A TEMPERATURA DE SAÍDA DE UM COMPRESSOR COM INJEÇÃO DE ÓLEO OU BOMBA A VÁCUO E COMPRESSOR COM INJEÇÃO DE ÓLEO OU BOMBA A VÁCUO QUE IMPLEMENTAM TAL MÉTODO
(71) ATLAS COPCO AIRPOWER, NAAMLOZE VENNOOTSCHAP (BE)
(72) JOERI COECKELBERGS; YUN SHI
(85) 18/02/2019
(86) PCT IB2017/054836 de 08/08/2017
(87) WO 2018/033827 de 22/02/2018

(21) BR 11 2019 003238-0 A2

Código 1.3 - Notificação - Fase Nacional - PCT
(22) 16/08/2017
(30) 16/08/2016 US 62/375,817
(51) B63B 21/10 (1968.09)
(54) PESO MOITA DE GUIA DE CABO ORIENTADO
(71) BARDEX CORPORATION (US)
(72) CHARLIE O'ROURKE; BRUCE CALDWELL
(85) 18/02/2019
(86) PCT US2017/047234 de 16/08/2017
(87) WO 2018/035272 de 22/02/2018

(21) BR 11 2019 003245-2 A2

Código 1.3 - Notificação - Fase Nacional - PCT
(22) 27/09/2016
(51) E21B 47/00 (1968.09), G01V 1/40 (1968.09), G01V 1/52 (1995.01)
(54) TRANSDUTOR ULTRASSÔNICO MULTIDIRECIONAL DE FUNDO DE POÇO E SISTEMA ULTRASSÔNICO MULTIDIRECIONAL DE FUNDO DE POÇO

(71) HALLIBURTON ENERGY SERVICES, INC. (US)
(72) JING JIN; ADAN HERRERA
(85) 18/02/2019
(86) PCT US2016/053885 de 27/09/2016
(87) WO 2018/063143 de 05/04/2018

---

(21) BR 11 2019 003249-5 A2

Código 1.3 - Notificação - Fase Nacional - PCT
(22) 21/08/2017
(30) 24/08/2016 JP 2016-164088
(51) B41M 5/333 (2006.01), B41M 5/327 (2006.01), B41M 5/337 (2006.01)
(54) MATERIAL E FOLHA PARA REGISTRO.
(71) NIPPON SODA CO., LTD. (JP)
(72) SHUNTARO KINOSHITA; KAYOKO NOMURA; KAZUMI HAMAKAWA; HIROSHI SAKAI
(85) 18/02/2019
(86) PCT JP2017/029728 de 21/08/2017
(87) WO 2018/038035 de 01/03/2018

---

(21) BR 11 2019 003251-7 A2

Código 1.3 - Notificação - Fase Nacional - PCT
(22) 31/08/2017
(30) 04/11/2016 EP 16197412.6
(51) H04W 80/02 (2009.01), H04W 28/06 (2009.01)
(54) MULTIPLEXAÇÃO EFICIENTE DE INFORMAÇÕES DE CONTROLE EM BLOCO DE TRANSPORTE
(71) PANASONIC INTELLECTUAL PROPERTY CORPORATION OF AMERICA (US)
(72) JOACHIM LOEHR; PRATEEK BASU MALLICK; RIKIN SHAH; HIDETOSHI SUZUKI; TAKAKO HORI
(85) 18/02/2019
(86) PCT JP2017/031306 de 31/08/2017
(87) WO 2018/083874 de 11/05/2018

---

(21) BR 11 2019 003254-1 A2

Código 1.3 - Notificação - Fase Nacional - PCT
(22) 17/08/2017
(30) 20/08/2016 EP 16185055.7
(51) A23L 3/26 (1968.09), A01C 1/08 (1968.09), A61L 2/08 (1980.01), B65B 55/08 (1968.09), G21K 5/00 (1974.07), H01J 33/00 (1968.09), B07B 13/11 (1974.07), B07C 5/00 (1968.09)
(54) DISPOSITIVOS E PROCESSOS PARA PASTEURIZAÇÃO E/OU ESTERILIZAÇÃO DE MATERIAL PARTICULADO, E CARTUCHO
(71) BÜHLER AG (CH)
(72) MARTIN HERSCHE; NICOLAS MENESES; ALASDAIR CURRIE; NIKLAUS SCHÖNENBERGER; THOMAS SCHEIWILLER
(85) 18/02/2019

	(86) PCT EP2017/070842 de 17/08/2017 (87) WO 2018/036899 de 01/03/2018
(21) BR 11 2019 003255-0 A2	Código 1.3 - Notificação - Fase Nacional - PCT (22) 18/08/2017 (30) 18/08/2016 US 15/241.042; 15/02/2017 US 15/433.988 (51) B26B 21/40 (1968.09), B26B 21/10 (1968.09), B26B 21/24 (1968.09), B26B 21/52 (1968.09) (54) DISPOSITIVO DE BARBEAR (71) RUAIRIDH ROBERTSON (US) (72) RUAIRIDH ROBERTSON; DAVID CARPENTER; ALAN KENNETH STRATTON; GEORGE K. BONNOITT JR. (85) 18/02/2019 (86) PCT US2017/047496 de 18/08/2017 (87) WO 2018/035404 de 22/02/2018
(21) BR 11 2019 003256-8 A2	Código 1.3 - Notificação - Fase Nacional - PCT (22) 30/09/2016 (51) E21B 49/08 (1980.01), E21B 47/00 (1968.09) (54) SENSOR DE FREQUÊNCIA, E, MÉTODO PARA UTILIZAÇÃO EM OPERAÇÕES DE FORMAÇÃO SUBTERRÂNEA. (71) HALLIBURTON ENERGY SERVICES INC. (US) (72) MICHAEL T. PELLETIER; LI GAO (85) 18/02/2019 (86) PCT US2016/054723 de 30/09/2016 (87) WO 2018/063309 de 05/04/2018
(21) BR 11 2019 003258-4 A2	Código 1.3 - Notificação - Fase Nacional - PCT (22) 21/07/2017 (30) 16/08/2016 US 62/375,863; 10/11/2016 US 15/348,888; 17/05/2017 US 15/598,234 (51) B01D 35/02 (1968.09), B01D 35/05 (1990.01), C02F 1/00 (1980.01) (54) RECIPIENTE DE ÁGUA COM SISTEMA DE FILTRO FLUTUANTE E MÉTODO (71) PLENTY COMPANY, LLC (US) (72) MARCUS J. SHOTEY; JASON SWANSON; DAVID M. DANIEL; DANIEL REED (85) 18/02/2019 (86) PCT US2017/043318 de 21/07/2017 (87) WO 2018/034794 de 22/02/2018
(21) BR 11 2019 003260-6 A2	Código 1.3 - Notificação - Fase Nacional - PCT (22) 23/08/2016

(51) B01D 61/48 (1990.01), B01D 61/50 (1990.01), B01D 61/52 (1990.01), G01N 27/06 (1968.09), G01M 3/16 (1968.09), G01N 33/18 (1968.09)
(54) DISPOSITIVO E MÉTODO DE ELETRODEIONIZAÇÃO DE LÍQUIDO
(71) SWAN ANALYTISCHE INSTRUMENTE AG (CH)
(72) HEINRICH MAURER; ACHILLES PFLEGHART; JULIA GATH
(85) 18/02/2019
(86) PCT EP2016/069886 de 23/08/2016
(87) WO 2018/036612 de 01/03/2018

---

(21) BR 11 2019 003261-4 A2

Código 1.3 - Notificação - Fase Nacional - PCT
(22) 18/08/2017
(30) 19/08/2016 US 15/241,570
(51) G09F 3/10 (1968.09)
(54) ROLO E ETIQUETA ADESIVA
(71) ICONEX LLC (US)
(72) PAMELA SUE HILL; STEPHEN CAMERON VAN WINKLE; AUSTIN DANIEL ANDERSON; TOM EDWARD ZAGAYA; ROBERT L SHINKLE
(85) 18/02/2019
(86) PCT US2017/047618 de 18/08/2017
(87) WO 2018/035464 de 22/02/2018

---

(21) BR 11 2019 003263-0 A2

Código 1.3 - Notificação - Fase Nacional - PCT
(22) 15/08/2017
(30) 24/08/2016 US 62/379,218; 14/08/2017 US 15/676,762
(51) H04L 1/00 (1968.09), H04L 5/00 (1968.09)
(54) SELEÇÃO DE SEQUÊNCIA DE SINAL DE REFERÊNCIA DE DESMODULAÇÃO EM COMUNICAÇÃO DE DISPOSITIVO A DISPOSITIVO
(71) QUALCOMM INCORPORATED (US)
(72) SUDHIR KUMAR BAGHEL; SHAILESH PATIL; KAPIL GULATI; ZHIBIN WU
(85) 18/02/2019
(86) PCT US2017/046988 de 15/08/2017
(87) WO 2018/038978 de 01/03/2018

---

(21) BR 11 2019 003264-9 A2

Código 1.3 - Notificação - Fase Nacional - PCT
(22) 05/10/2017
(30) 06/10/2016 US 15/287,313
(51) A23L 7/122 (2016.01), A23L 7/191 (2016.01)
(54) PRODUTO ALIMENTÍCIO COM COBERTURA E MÉTODO DE PRODUÇÃO DO PRODUTO ALIMENTÍCIO COM COBERTURA
(71) GENERAL MILLS, INC. (US)
(72) XIA LIU; CAROL UY; DANIEL R. GREEN; DOUGLA J. NOVAK; GREGORY L. GODSEY
(85) 18/02/2019
(86) PCT US2017/055274 de 05/10/2017

	(87) WO 2018/067783 de 12/04/2018
(21) BR 11 2019 003265-7 A2	Código 1.3 - Notificação - Fase Nacional - PCT (22) 27/09/2016 (51) E21B 49/08 (1980.01), E21B 49/10 (1980.01) (54) TESTADOR DE FORMAÇÃO, E, MÉTODO E SISTEMA PARA UTILIZAÇÃO EM OPERAÇÕES DE FORMAÇÃO SUBTERRÂNEA. (71) HALLIBURTON ENERGY SERVICES, INC. (US) (72) DAVID L. PERKINS; CHRISTOPHER MICHAEL JONES; MICHAEL T. PELLETIER (85) 18/02/2019 (86) PCT US2016/053868 de 27/09/2016 (87) WO 2018/063140 de 05/04/2018
(21) BR 11 2019 003267-3 A2	Código 1.3 - Notificação - Fase Nacional - PCT (22) 31/08/2016 (30) 18/08/2016 US 62/376,619 (51) B01D 53/92 (1995.01), B01D 47/00 (1968.09), B01D 53/14 (1968.09), B03C 5/00 (1968.09) (54) SISTEMA INTEGRADO DE DEPURADOR ÚMIDO (71) PACIFIC GREEN TECHNOLOGIES INC. (US) (72) KENNETH JAMES MCCLELLAND (85) 18/02/2019 (86) PCT CA2016/000223 de 31/08/2016 (87) WO 2018/032081 de 22/02/2018
(21) BR 11 2019 003268-1 A2	Código 1.3 - Notificação - Fase Nacional - PCT (22) 17/08/2017 (30) 19/08/2016 EP 16185052.4 (51) G06F 3/038 (2006.01), G06F 3/0338 (2013.01), A63F 13/20 (2014.01) (54) PROCESSO DE CONTROLE DE UM ELEMENTO DE EXIBIÇÃO POR UM CONSOLE DE JOGOS (71) BIGBEN INTERACTIVE SA (FR) (72) ALAIN FALC; YANNICK ALLAERT; ALEXANDRE NOTEBAERT; STEPHEN DUDOYER (85) 18/02/2019 (86) PCT EP2017/070812 de 17/08/2017 (87) WO 2018/033590 de 22/02/2018
(21) BR 11 2019 003826-4 A2	Código 1.3 - Notificação - Fase Nacional - PCT (22) 12/10/2016 (51) G06T 1/20 (1995.01), B33Y 50/00 (2015.01) (54) ÁRVORES DE OCTANTES DE SUBVOLUMES

(71) HEWLETT-PACKARD DEVELOPMENT COMPANY, L.P. (US)
(72) ALEX CARRUESCO LLORENS; ALVAR VINACUA; PERE BRUNET; SERGIO GONZALEZ; JORDI GONZALEZ ROGEL; MARC COMINO; JOSEP GIRALT ADROHER; LLUIS ABELLO ROSELLO; SEBASTIA CORTES I HERMS
(85) 25/02/2019
(86) PCT US2016/056568 de 12/10/2016
(87) WO 2018/071013 de 19/04/2018

---

(21) BR 11 2019 003827-2 A2

Código 1.3 - Notificação - Fase Nacional - PCT
(22) 25/08/2017
(30) 26/08/2016 US 62/380,145
(51) G05D 1/02 (1968.09), B66F 9/06 (1968.09)
(54) VEÍCULO DE MANUSEIO DE MATERIAIS
(71) CROWN EQUIPMENT CORPORATION (US)
(72) FRANZ POSCHL; TIMOTHY A. WELLMAN; STEFAN HANNEMAN; MARTIN OKROY; STEFAN SAUER; JESS DONNELY
(85) 25/02/2019
(86) PCT US2017/048608 de 25/08/2017
(87) WO 2018/039556 de 01/03/2018

---

(21) BR 11 2019 003828-0 A2

Código 1.3 - Notificação - Fase Nacional - PCT
(22) 29/08/2017
(30) 30/08/2016 US 62/381,325
(51) F25J 3/04 (1968.09), F01K 13/00 (1968.09), F01K 25/10 (1968.09), F02C 3/22 (1968.09), F02C 3/34 (1980.01), F23L 7/00 (1968.09), F22B 35/12 (1968.09)
(54) MÉTODO DE SEPARAÇÃO DE AR CRIOGÊNICA PARA PRODUZIR OXIGÊNIO EM ALTAS PRESSÕES
(71) 8 RIVERS CAPITAL, LLC (US)
(72) RODNEY JOHN ALLAM
(85) 25/02/2019
(86) PCT IB2017/055193 de 29/08/2017
(87) WO 2018/042336 de 08/03/2018

---

(21) BR 11 2019 003830-2 A2

Código 1.3 - Notificação - Fase Nacional - PCT
(22) 25/08/2017
(30) 25/08/2016 US 62/379,314
(51) C10L 1/14 (1968.09), C10L 10/04 (1968.09), C10L 10/06 (1968.09), C07C 209/48 (1990.01), C07C 209/60 (1990.01), C07C 211/14 (1990.01), C07D 295/13 (1990.01), C10L 1/222 (2006.01), C10L 1/2383 (2006.01)
(54) ADITIVOS DE COMBUSTÍVEL DE BASE DE MANNICH SUBSTITUÍDA, COMPOSIÇÕES E MÉTODOS
(71) EVONIK DEGUSSA GMBH (DE)
(72) BRIAN BUFORD SMITH; ANANDA GAMINI VEDAGE

	(85) 25/02/2019 (86) PCT US2017/048625 de 25/08/2017 (87) WO 2018/039563 de 01/03/2018
(21) BR 11 2019 003831-0 A2	Código 1.3 - Notificação - Fase Nacional - PCT (22) 23/08/2017 (30) 24/08/2016 US 62/379,191 (51) B05D 1/02 (1974.07), B05B 9/00 (1968.09), A01M 7/00 (1968.09), A61L 2/18 (1980.01) (54) SISTEMA DE INJEÇÃO TÉRMICA E MÉTODO DE USO (71) UNITED PHOSPHORUS, LTD. AND ITS SUBSIDIARY DECCO US POST-HARVEST, INC. (US) (72) BRIAN DIAMANT; TRAVIS SEYMORE (85) 25/02/2019 (86) PCT US2017/048287 de 23/08/2017 (87) WO 2018/039387 de 01/03/2018
(21) BR 11 2019 003836-1 A2	Código 1.3 - Notificação - Fase Nacional - PCT (22) 06/09/2017 (30) 06/09/2016 US 62/384,089; 05/09/2017 US 15/695,606 (51) H04N 19/13 (2014.01), H04N 19/52 (2014.01), H04N 19/176 (2014.01) (54) PRIORIDADE BASEADA EM GEOMETRIA PARA A CONSTRUÇÃO DE LISTAS DE CANDIDATOS (71) QUALCOMM INCORPORATED (US) (72) YI-WEN CHEN; WEI-JUNG CHIEN; LI ZHANG; KAI ZHANG; MARTA KARCZEWICZ (85) 25/02/2019 (86) PCT US2017/050284 de 06/09/2017 (87) WO 2018/048904 de 15/03/2018
(21) BR 11 2019 003840-0 A2	Código 1.3 - Notificação - Fase Nacional - PCT (22) 03/08/2017 (30) 08/09/2016 US US 15/259,246 (51) E21B 23/00 (1968.09), E21B 43/10 (1968.09) (54) SUSPENSOR DE LINER DE ASSENTO SUPERIOR E PACKER COM CUNHAS DE SUSPENSOR ACIMA DA VEDAÇÃO DE PACKER (71) BAKER HUGHES, A GE COMPANY, LLC (US) (72) CHARLES M. MEADOR; MATTHEW J. KRUEGER; MARK E. RAMEY (85) 25/02/2019 (86) PCT US2017/045271 de 03/08/2017 (87) WO 2018/048526 de 15/03/2018
(21) BR 11 2019 003856-6 A2	Código 1.3 - Notificação - Fase Nacional - PCT

(22) 19/12/2016
(30) 26/08/2016 CN 201610744243.5
(51) G06K 19/077 (1990.01), H01Q 1/22 (1968.09)
(54) MARCADOR ELETRÔNICO IMPLANTÁVEL PARA UM PNEU E PROCESSO DE MONTAGEM
(71) SHANGHAI INESA INTELLIGENT ELECTRONICS CO., LTD (CN)
(72) BIN HONG; HUIFENG YANG; XINHUA LI
(85) 25/02/2019
(86) PCT CN2016/110800 de 19/12/2016
(87) WO 2018/036038 de 01/03/2018

---

(21) BR 11 2019 003857-4 A2

Código 1.3 - Notificação - Fase Nacional - PCT
(22) 30/09/2016
(51) E21B 33/12 (1968.09), E21B 17/00 (1968.09)
(54) PACKER PARA POÇOS, E, MÉTODO PARA ASSENTAR UM PACKER DE POÇO.
(71) HALLIBURTON ENERGY SERVICES, INC. (US)
(72) SHANE R. BURCKHARD; MICHAEL D. EZELL
(85) 25/02/2019
(86) PCT US2016/054863 de 30/09/2016
(87) WO 2018/063354 de 05/04/2018

---

(21) BR 11 2019 003860-4 A2

Código 1.3 - Notificação - Fase Nacional - PCT
(22) 30/08/2017
(30) 31/08/2016 US 62/381,802; 29/08/2017 US 15/689,597
(51) F28D 1/047 (1985.01), F28F 1/32 (1968.09)
(54) MELHORIAS EM ALETA PARA FLUXO DE AR DE BAIXO NÚMERO DE REYNOLDS
(71) BRAZEWAY, INC. (US)
(72) MATT BAKER; SCOT REAGEN
(85) 25/02/2019
(86) PCT US2017/049401 de 30/08/2017
(87) WO 2018/045044 de 08/03/2018

---

(21) BR 11 2019 003864-7 A2

Código 1.3 - Notificação - Fase Nacional - PCT
(22) 30/08/2017
(30) 30/08/2016 US 62/381,070
(51) C08F 2/38 (1974.07), C08F 4/00 (1974.07), C08F 118/02 (1974.07), C08F 118/14 (1974.07), C08F 110/02 (1974.07), C08F 110/04 (1974.07), C08F 110/06 (1974.07), C08F 110/08 (1974.07), C08F 110/14 (1974.07), C08F 210/02 (1974.07)
(54) SISTEMA CATALÍTICO PARA A PRODUÇÃO DE POLIOLEFINAS E MÉTODO PARA FABRICAR E USAR O MESMO
(71) W. R. GRACE & CO. - CONN. (US)

(72) JAN WILLEM VAN EGMOND
(85) 25/02/2019
(86) PCT US2017/049357 de 30/08/2017
(87) WO 2018/045020 de 08/03/2018

---

(21) BR 11 2019 003872-8 A2

Código 1.3 - Notificação - Fase Nacional - PCT
(22) 08/09/2017
(30) 09/09/2016 FR 1658443
(51) B01J 13/02 (1968.09)
(54) PÓ DE MÚLTIPLOS MATERIAIS, USO DO PÓ, E, MÉTODO PARA PRODUZIR O PÓ
(71) H.E.F. (FR)
(72) CONSTANTIN IACOB; SÉBASTIEN BUCHER; CHRISTOPHE HEAU; FABRICE PROST
(85) 26/02/2019
(86) PCT FR2017/052396 de 08/09/2017
(87) WO 2018/046871 de 15/03/2018

---

(21) BR 11 2019 003873-6 A2

Código 1.3 - Notificação - Fase Nacional - PCT
(22) 29/06/2017
(30) 31/08/2016 CN 201610791555.1
(51) B25J 11/00 (1968.09), A61B 34/30 (2016.01)
(54) MECANISMO DE TRANSMISSÃO E INSTRUMENTO CIRÚRGICO
(71) MICROPORT (SHANGHAI) MEDBOT CO., LTD. (CN)
(72) CHAO HE; YUYUAN HE; CHANGCHUN WANG; SHUAI YUAN
(85) 26/02/2019
(86) PCT CN2017/090720 de 29/06/2017
(87) WO 2018/040706 de 08/03/2018

---

(21) BR 11 2019 003874-4 A2

Código 1.3 - Notificação - Fase Nacional - PCT
(22) 15/09/2017
(30) 20/09/2016 GB 1616003.8
(51) A61K 9/00 (1968.09), A61K 47/08 (1990.01), A61K 9/70 (1974.07), A61L 15/16 (1990.01), A61K 33/40 (1974.07)
(54) COMPOSIÇÃO DE TRATAMENTO EMBALADA
(71) INSENSE LIMITED (GB)
(72) PAUL DAVIS; CORRINE AUSTIN
(85) 26/02/2019
(86) PCT GB2017/052736 de 15/09/2017
(87) WO 2018/055341 de 29/03/2018

---

(21) BR 11 2019 003875-2 A2

Código 1.3 - Notificação - Fase Nacional - PCT
(22) 04/09/2017

(30) 06/09/2016 EP 16187309.6
(51) A61M 3/02 (1990.01), A61M 5/14 (1968.09), A61J 1/20 (1990.01)
(54) RECIPIENTE PARA A CONTENÇÃO DE UM LÍQUIDO
(71) FRITZ RUCK OPHTHALMOLOGISCHE SYSTEME GMBH (DE)
(72) MANFRED KLOMP
(85) 26/02/2019
(86) PCT EP2017/072118 de 04/09/2017
(87) WO 2018/046444 de 15/03/2018

---

(21) BR 11 2019 003876-0 A2

Código 1.3 - Notificação - Fase Nacional - PCT
(22) 29/06/2017
(30) 31/08/2016 CN 201610795377.X
(51) A61B 34/30 (2016.01), A61B 17/00 (1968.09)
(54) CONJUNTO DE INSTRUMENTOS E INSTRUMENTO CIRÚRGICO
(71) MICROPORT (SHANGHAI) MEDBOT CO., LTD. (CN)
(72) CHAO HE; YUYUAN HE; CHANGCHUN WANG; SHUAI YUAN
(85) 26/02/2019
(86) PCT CN2017/090721 de 29/06/2017
(87) WO 2018/040707 de 08/03/2018

---

(21) BR 11 2019 003877-9 A2

Código 1.3 - Notificação - Fase Nacional - PCT
(22) 22/08/2017
(30) 05/09/2016 JP 2016-172432
(51) H04L 1/18 (1968.09)
(54) DISPOSITIVO E MÉTODO DE COMUNICAÇÃO.
(71) SONY CORPORATION (JP)
(72) YUSUKE TANAKA; SHIGERU SUGAYA
(85) 26/02/2019
(86) PCT JP2017/029896 de 22/08/2017
(87) WO 2018/043202 de 08/03/2018

---

(21) BR 11 2019 003878-7 A2

Código 1.3 - Notificação - Fase Nacional - PCT
(22) 10/08/2017
(30) 06/09/2016 EP 16187314.6
(51) A61M 1/00 (1968.09), A61M 3/02 (1990.01), A61M 5/152 (1990.01)
(54) SISTEMA PARA A MEDIÇÃO DE UMA QUANTIDADE DE LÍQUIDO EM UM SACO ELÁSTICO
(71) FRITZ RUCK OPHTHALMOLOGISCHE SYSTEME GMBH (DE)
(72) MANFRED KLOMP
(85) 26/02/2019
(86) PCT EP2017/070291 de 10/08/2017
(87) WO 2018/046221 de 15/03/2018

(21) BR 11 2019 003879-5 A2

Código 1.3 - Notificação - Fase Nacional - PCT
(22) 17/08/2017
(30) 30/08/2016 GB 1614663.1
(51) A45D 1/00 (1968.09), A45D 2/00 (1968.09), A45D 6/00 (1968.09), A45D 20/12 (1968.09)
(54) APARELHO PARA O CUIDADO DOS CABELOS
(71) DYSON TECHNOLOGY LIMITED (GB)
(72) DANIEL THOMPSON; ROBERT COULTON
(85) 26/02/2019
(86) PCT GB2017/052433 de 17/08/2017
(87) WO 2018/042158 de 08/03/2018

(21) BR 11 2019 003880-9 A2

Código 1.3 - Notificação - Fase Nacional - PCT
(22) 22/08/2017
(30) 05/09/2016 JP 2016-172716
(51) H04L 5/00 (1968.09), H04W 72/00 (2009.01)
(54) DISPOSITIVO SEM FIO, MÉTODOS REALIZADOS POR UM DISPOSITIVO SEM FIO E POR UM DISPOSITIVO DE COMUNICAÇÃO, MEIO LEGÍVEL POR COMPUTADOR NÃO TRANSITÓRIO, E, DISPOSITIVO DE COMUNICAÇÃO.
(71) SONY CORPORATION (JP)
(72) SHIGERU SUGAYA; YUSUKE TANAKA; YUICHI MORIOKA
(85) 26/02/2019
(86) PCT JP2017/029872 de 22/08/2017
(87) WO 2018/043195 de 08/03/2018

(21) BR 11 2019 003881-7 A2

Código 1.3 - Notificação - Fase Nacional - PCT
(22) 13/03/2017
(30) 26/08/2016 RU 2016134935
(51) E02D 17/20 (1968.09)
(54) GEOCÉLULA REFORÇADA E UM MÉTODO PARA PRODUZIR A MESMA
(71) OBSHCHESTVO S OGRANICHENNOI OTVETSTVENNOSTYU "MIKI" (RU)
(72) MIKHAIL MIKHAILOVICH AZARKH; ALEKSANDR VLADIMIROVICH ODINOKOV
(85) 26/02/2019
(86) PCT RU2017/050013 de 13/03/2017
(87) WO 2018/038646 de 01/03/2018

(21) BR 11 2019 003882-5 A2

Código 1.3 - Notificação - Fase Nacional - PCT
(22) 10/08/2017
(30) 06/09/2016 EP 16187313.8
(51) A61M 1/00 (1968.09), A61M 3/02 (1990.01), A61M 5/152 (1990.01)
(54) SISTEMA DE REGULAGEM DE PRESSÃO

(71) FRITZ RUCK OPHTHALMOLOGISCHE SYSTEME GMBH (DE)
(72) MANFRED KLOMP
(85) 26/02/2019
(86) PCT EP2017/070344 de 10/08/2017
(87) WO 2018/046225 de 15/03/2018

---

(21) BR 11 2019 003883-3 A2

Código 1.3 - Notificação - Fase Nacional - PCT
(22) 28/08/2017
(30) 29/08/2016 US 62/380,659
(51) C07D 401/12 (1974.07), A61K 31/444 (2000.01), C07D 401/14 (1974.07), A61P 11/00 (2000.01)
(54) DERIVADOS DE N-(PIRIDIN-2-IL)PIRIDINA-SULFONAMIDA E SEU USO NO TRATAMENTO DE DOENÇA
(71) NOVARTIS AG (CH)
(72) BAOGEN WU; CASEY JACOB NELSON MATHISON; PHILIP LAM; HASNAIN AHMED MALIK; TRUC NGOC NGUYEN; XUEFENG ZHU; DEAN PAUL PHILLIPS; MIHAI AZIMIOARA; BEI CHEN; ROBERT EPPLE; VICTOR IVANOVICH NIKULIN; RODRIGO A. RODRIGUEZ; SEJAL PATEL; AYAKO HONDA
(85) 26/02/2019
(86) PCT IB2017/055162 de 28/08/2017
(87) WO 2018/042316 de 08/03/2018

---

(21) BR 11 2019 003884-1 A2

Código 1.3 - Notificação - Fase Nacional - PCT
(22) 28/08/2017
(30) 26/08/2016 DE 10 2016 115 870.4
(51) B29C 45/16 (1985.01), B43K 19/16 (1968.09)
(54) LÁPIS COM LUVA EM CAMADA MOLDADA POR INJEÇÃO EM PEÇA ÚNICA
(71) A.W. FABER-CASTELL COSMETICS GMBH (DE)
(72) WOLFGANG KAUL; CHRISTINA ZECH
(85) 26/02/2019
(86) PCT EP2017/070507 de 28/08/2017
(87) WO 2018/036847 de 01/03/2018

---

(21) BR 11 2019 004445-0 A2

Código 1.3 - Notificação - Fase Nacional - PCT
(22) 07/09/2016
(51) H04W 48/18 (2009.01), H04W 48/16 (2009.01), H04W 48/08 (2009.01)
(54) MÉTODO DE CONTROLE DE ACESSO E APARELHOS
(71) HUAWEI TECHNOLOGIES CO., LTD. (CN)
(72) YUAN WANG; FENQIN ZHU
(85) 07/03/2019
(86) PCT CN2016/098338 de 07/09/2016

(87) WO 2018/045511 de 15/03/2018

(21) BR 11 2019 004513-9 A2

Código 1.3 - Notificação - Fase Nacional - PCT
(22) 06/09/2017
(30) 07/09/2016 US 62/384,542; 22/05/2017 US 62/509,460
(51) A61K 31/4439 (2000.01), C07D 401/12 (1974.07), A61P 19/00 (2000.01), A61P 35/00 (2000.01)
(54) USOS DE UM INIBIDOR DE LISIL OXIDASE-LIKE 2
(71) PHARMAKEA, INC. (US)
(72) GRETCHEN BAIN; JILLIAN FRANCES EVANS; DEIDRE A. MACKENNA; JOHN HOWARD HUTCHINSON
(85) 07/03/2019
(86) PCT US2017/050331 de 06/09/2017
(87) WO 2018/048942 de 15/03/2018

(21) BR 11 2019 004604-6 A2

Código 1.3 - Notificação - Fase Nacional - PCT
(22) 15/09/2016
(51) B01D 46/00 (1968.09), B01D 46/24 (1968.09), B01D 46/42 (1968.09), B01D 46/48 (1968.09)
(54) FILTRO DE AR
(71) MAHLE INTERNATIONAL GMBH (DE) ; MAHLE METAL LEVE S/A (BR/SP)
(72) ALEXANDRE LUCHESI DE ALMEIDA; EDSON VALDOMIRO DE AZEVEDO JUNIOR; PEDRO BASSO; MARCOS JOSÉ DANTAS DE OLIVEIRA
(85) 08/03/2019
(86) PCT EP2016/071878 de 15/09/2016
(87) WO 2018/050231 de 22/03/2018

(21) BR 11 2019 004605-4 A2

Código 1.3 - Notificação - Fase Nacional - PCT
(22) 31/08/2017
(30) 13/09/2016 EP 16188588.4
(51) G02B 1/11 (1995.01), G02B 1/14 (2015.01), G02B 1/118 (2015.01), B82Y 20/00 (2011.01)
(54) LAMINADO, DISPOSITIVO E MÉTODO DE FABRICAÇÃO DE UM LAMINADO
(71) KONINKLIJKE PHILIPS N.V. (NL)
(72) MARCUS ANTONIUS VERSCHUUREN
(85) 08/03/2019
(86) PCT EP2017/071921 de 31/08/2017
(87) WO 2018/050448 de 22/03/2018

(21) BR 11 2019 004606-2 A2

Código 1.3 - Notificação - Fase Nacional - PCT
(22) 28/08/2017

(30) 08/09/2016 US 62/384,905
(51) C02F 1/32 (1980.01)
(54) CARTUCHO PARA PURIFICAÇÃO DE ÁGUA
(71) 3M INNOVATIVE PROPERTIES COMPANY (US)
(72) RAJEEV DHIMAN; JUSTIN M. MAZZONI; MICHAEL E. GRIFFIN; HEMANG R. PATEL
(85) 08/03/2019
(86) PCT US2017/048859 de 28/08/2017
(87) WO 2018/048654 de 15/03/2018

---

(21) BR 11 2019 004607-0 A2

Código 1.3 - Notificação - Fase Nacional - PCT
(22) 15/09/2016
(51) B01D 46/24 (1968.09)
(54) FILTRO DE AR
(71) MAHLE INTERNATIONAL GMBH (DE) ; MAHLE METAL LEVE S/A (BR/SP)
(72) ALEXANDRE LUCHESI DE ALMEIDA; EDSON VALDOMIRO DE AZEVEDO JUNIOR; PEDRO BASSO; MARCOS JOSÉ DANTAS DE OLIVEIRA
(85) 08/03/2019
(86) PCT EP2016/071883 de 15/09/2016
(87) WO 2018/050235 de 22/03/2018

---

(21) BR 11 2019 004611-9 A2

Código 1.3 - Notificação - Fase Nacional - PCT
(22) 22/09/2017
(30) 06/10/2016 EP 16192533.4
(51) C08L 23/20 (1974.07)
(54) COMPOSIÇÃO À BASE DE PROPILENO PARA TUBOS
(71) BASELL POLIOLEFINE ITALIA S.R.L. (IT)
(72) MONICA GALVAN; CLAUDIO CAVALIERI; FRANCESCA TISI; GIAMPAOLO PELLEGATTI; THOMAS BÖHM
(85) 08/03/2019
(86) PCT EP2017/074120 de 22/09/2017
(87) WO 2018/065242 de 12/04/2018

---

(21) BR 11 2019 004612-7 A2

Código 1.3 - Notificação - Fase Nacional - PCT
(22) 14/09/2017
(30) 14/09/2016 US 62/394,418
(51) A61K 8/25 (2006.01), A61Q 1/00 (2006.01), A61Q 1/04 (2006.01), A61Q 1/10 (2006.01), A61Q 5/06 (2006.01), A61Q 19/00 (2006.01), A61K 8/81 (2006.01)
(54) COMPOSIÇÃO COSMÉTICA DE TENSIONAMENTO
(71) NOXELL CORPORATION (US)
(72) YONG ZHU; GORDON GERALD GUAY
(85) 08/03/2019

(86) PCT US2017/051647 de 14/09/2017
(87) WO 2018/053188 de 22/03/2018

---

(21) BR 11 2019 004615-1 A2

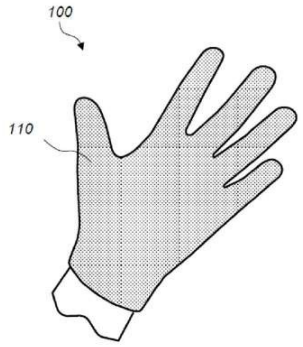

Código 1.3 - Notificação - Fase Nacional - PCT
(22) 11/09/2017
(30) 09/09/2016 US 62/385,526
(51) A41D 13/08 (1968.09), A41D 19/00 (1968.09), A41D 19/015 (2000.01), A41D 19/02 (1968.09), A61B 42/00 (2016.01), A61B 42/10 (2016.01), A61B 42/20 (2016.01), B29C 65/00 (1985.01)
(54) LUVAS PROTETORAS E MÉTODO DE PRODUÇÃO DE LUVAS PROTETORAS
(71) M. KEVIN SORRELS (US)
(72) M. KEVIN SORRELS
(85) 08/03/2019
(86) PCT US2017/050890 de 11/09/2017
(87) WO 2018/049297 de 15/03/2018

---

(21) BR 11 2019 004616-0 A2

Código 1.3 - Notificação - Fase Nacional - PCT
(22) 09/09/2016
(51) G08G 1/16 (1974.07), B60K 31/00 (1968.09), B60R 21/00 (1968.09), B60T 7/12 (1968.09), B62D 6/00 (1985.01)
(54) MÉTODO DE CONTROLE DE MOVIMENTO E DISPOSITIVO DE CONTROLE DE MOVIMENTO DE VEÍCULO
(71) NISSAN MOTOR CO., LTD. (JP)
(72) MASAYASU SHIMAKAGE
(85) 08/03/2019
(86) PCT JP2016/076599 de 09/09/2016
(87) WO 2018/047291 de 15/03/2018

---

(21) BR 11 2019 004617-8 A2

Código 1.3 - Notificação - Fase Nacional - PCT
(22) 25/09/2017
(30) 30/09/2016 EP 16191815.6
(51) C08F 210/16 (1974.07), C08F 4/651 (1990.01), C08F 4/656 (1990.01), C08F 4/658 (1990.01)
(54) COMPONENTES CATALISADORES PARA A POLIMERIZAÇÃO DE OLEFINAS
(71) BASELL POLIOLEFINE ITALIA S.R.L. (IT)
(72) SIMONA GUIDOTTI; TIZIANO DALL'OCCO; DARIO LIGUORI; GIAMPIERO MORINI
(85) 08/03/2019
(86) PCT EP2017/074180 de 25/09/2017
(87) WO 2018/060116 de 05/04/2018

(21) BR 11 2019 004618-6 A2

Código 1.3 - Notificação - Fase Nacional - PCT
(22) 08/09/2017
(30) 09/09/2016 FR 1658422
(51) G06Q 10/08 (2012.01), G06Q 30/02 (2012.01)
(54) LOCALIZAÇÃO DE ETIQUETAS ELETRÔNICAS DE GÔNDOLA EM UMA SUPERFÍCIE DE VENDA
(71) SES-IMAGOTAG (FR)
(72) PHILIPPE BOTTINE; FRANÇOIS ROBIN
(85) 08/03/2019
(86) PCT EP2017/072660 de 08/09/2017
(87) WO 2018/046701 de 15/03/2018

(21) BR 11 2019 004619-4 A2

Código 1.3 - Notificação - Fase Nacional - PCT
(22) 14/09/2017
(30) 15/09/2016 EP 16306180.7
(51) A61B 3/028 (1990.01), A61B 3/09 (1968.09), A61B 3/11 (1990.01)
(54) MÉTODO DE MEDIÇÃO PARA A DETERMINAÇÃO DE UM VALOR DE UMA NECESSIDADE DE CORREÇÃO VISUAL PARA VISÃO DE PERTO DE UM INDIVÍDUO
(71) ESSILOR INTERNATIONAL (FR)
(72) MARTHA HERNANDEZ-CASTANEDA; KONOGAN BARANTON; JOHN CARRIER
(85) 08/03/2019
(86) PCT EP2017/073198 de 14/09/2017
(87) WO 2018/050778 de 22/03/2018

(21) BR 11 2019 004620-8 A2

Código 1.3 - Notificação - Fase Nacional - PCT
(22) 22/09/2017
(30) 06/10/2016 EP 16192534.2
(51) C08F 110/08 (1974.07), B33Y 70/00 (2015.01)
(54) PLACA QUE COMPREENDE POLÍMERO DE 1-BUTENO PARA IMPRESSORA 3D
(71) BASELL POLIOLEFINE ITALIA S.R.L. (IT)
(72) ROBERTO DE PALO; CLAUDIO CAVALIERI
(85) 08/03/2019
(86) PCT EP2017/074121 de 22/09/2017
(87) WO 2018/065243 de 12/04/2018

(21) BR 11 2019 004622-4 A2

Código 1.3 - Notificação - Fase Nacional - PCT
(22) 19/09/2017
(30) 19/09/2016 CA 62/396,402
(51) B27N 3/10 (1985.01), B27N 3/02 (1985.01), B27N 3/04 (1985.01)
(54) MÉTODO PARA PRODUZIR UM PRODUTO ISOTRÓPICO EM PLANO, E,

PRODUTO ISOTRÓPICO EM PLANO
(71) FPINNOVATIONS (CA)
(72) NATALIE PAGE; MICHELLE AGNES RICARD; MARC-ANTOINE BRUNET; HALIM CHTOUROU; CLOÉ BOUCHARD-AUBIN
(85) 08/03/2019
(86) PCT CA2017/051101 de 19/09/2017
(87) WO 2018/049537 de 22/03/2018

---

(21) BR 11 2019 004623-2 A2

Código 1.3 - Notificação - Fase Nacional - PCT
(22) 06/09/2017
(30) 09/09/2016 US 62/385,883
(51) B01D 61/02 (1990.01), C11B 13/02 (1968.09), C07C 51/15 (1974.07)
(54) MÉTODOS PARA PREPARAR ÁCIDOS GRAXOS LIVRES E DERIVADOS DE ÁCIDOS GRAXOS A PARTIR DE MISTURAS LIPÍDICAS DE MATÉRIA PRIMA OU DE MATÉRIA PRIMA DE SABÃO
(71) INVENTURE RENEWABLES, INC. (US)
(72) WILLIAM RUSTY SUTTERLIN; RYAN ALEXANDER LONG; CORY ONEIL BLANCHARD; JOHN BROWN
(85) 08/03/2019
(86) PCT US2017/050321 de 06/09/2017
(87) WO 2018/048935 de 15/03/2018

---

(21) BR 11 2019 004624-0 A2

Código 1.3 - Notificação - Fase Nacional - PCT
(22) 15/09/2017
(30) 16/09/2016 US 62/396,082; 29/09/2016 US 62/401,814; 10/05/2017 US 62/504,412; 10/05/2017 US 62/504,428; 14/09/2017 US 15/705,148
(51) H04B 7/06 (1968.09)
(54) COMUTAÇÃO DE FEIXES
(71) QUALCOMM INCORPORATED (US)
(72) SUMEETH NAGARAJA; TAO LUO; AJAY GUPTA; MAKESH PRAVIN JOHN WILSON; KAUSHIK CHAKRABORTY; SONY AKKARAKARAN; VINOD VISWANATHA MENON
(85) 08/03/2019
(86) PCT US2017/051888 de 15/09/2017
(87) WO 2018/053339 de 22/03/2018

---

(21) BR 11 2019 004625-9 A2

Código 1.3 - Notificação - Fase Nacional - PCT
(22) 13/09/2017
(30) 15/09/2016 JP 2016-180467; 28/04/2017 JP 2017-089266
(51) C07D 233/64 (1974.07), A01N 25/04 (1980.01), A01N 43/50 (1980.01), A01N 43/54 (1980.01), A01N 43/56 (1980.01), A01N 43/653 (1985.01), A01N 43/78 (1980.01), A01N 43/824 (1995.01), A01P 7/02 (2006.01), A01P 7/04 (2006.01), A61K 31/4439 (2000.01), A61K 31/506 (2000.01), A61P 31/10 (2000.01), A61P 31/14 (2000.01), C07D 401/04 (1974.07), C07D 401/14

(1974.07), C07D 403/04 (1974.07), C07D 403/10 (1974.07), C07D 403/14 (1974.07), C07D 413/10 (1974.07)
(54) COMPOSTO, FORMULAÇÕES PARA CONTROLAR ORGANISMOS NOCIVOS, ECTOPARASITAS E ENDORAPASITAS OU PARA EXPELIR ENDOPARASITAS, E, FORMULAÇÃO INSETICIDA OU ACARICIDA
(71) NIPPON SODA CO., LTD. (JP)
(72) KEITA SAKANISHI; TAKAO IWASA; HIKARU AOYAMA; NORIFUMI SAKIYAMA; DAISUKE USHIJIMA; MAKI MATSUI; TOMOMI KOBAYASHI
(85) 08/03/2019
(86) PCT JP2017/033103 de 13/09/2017
(87) WO 2018/052035 de 22/03/2018

---

(21) BR 11 2019 004628-3 A2

Código 1.3 - Notificação - Fase Nacional - PCT
(22) 22/09/2017
(30) 06/10/2016 EP 16192535.9
(51) C08F 110/06 (1974.07), C08F 210/16 (1974.07), C08L 23/06 (1974.07), B33Y 70/00 (2015.01)
(54) PLACA QUE COMPREENDE UMA COMPOSIÇÃO DE POLIOLEFINA PARA IMPRESSORA 3D
(71) BASELL POLIOLEFINE ITALIA S.R.L. (IT)
(72) ROBERTO DE PALO; CLAUDIO CAVALIERI; MONICA GALVAN
(85) 08/03/2019
(86) PCT EP2017/074123 de 22/09/2017
(87) WO 2018/065244 de 12/04/2018

---

(21) BR 11 2019 004630-5 A2

Código 1.3 - Notificação - Fase Nacional - PCT
(22) 12/09/2017
(30) 13/09/2016 EP 16188664.3
(51) B41M 3/00 (1968.09), B41M 3/14 (1968.09), B41M 3/16 (1968.09), B41M 3/18 (1968.09)
(54) MÉTODO DE FABRICAÇÃO DE UM PADRÃO INSOLÚVEL EM ÁGUA EM E/OU NO INTERIOR DE UM SUBSTRATO, SUBSTRATO, PRODUTO, E, USO DE UM SUBSTRATO.
(71) OMYA INTERNATIONAL AG (CH)
(72) ROGER BOLLSTRÖM; PATRICK A. C. GANE
(85) 08/03/2019
(86) PCT EP2017/072877 de 12/09/2017
(87) WO 2018/050630 de 22/03/2018

---

(21) BR 11 2019 004632-1 A2

Código 1.3 - Notificação - Fase Nacional - PCT
(22) 06/09/2017
(30) 09/09/2016 US 62/385,561
(51) C01F 7/14 (1968.09), C01F 7/02 (1968.09), C01F 7/08 (1968.09)
(54) MÉTODO DE PRODUÇÃO DE CRISTAIS DE TRI-HIDRATO DE ALUMINA

A PARTIR DE UMA CORRENTE DE PROCESSO DE RECUPERAÇÃO DE TRI-HIDRATO DE ALUMINA
(71) CYTEC INDUSTRIES INC. (US)
(72) DANNON STIGERS; MARIE E ANDERSON
(85) 08/03/2019
(86) PCT US2017/050148 de 06/09/2017
(87) WO 2018/048820 de 15/03/2018

---

(21) BR 11 2019 004635-6 A2

Código 1.3 - Notificação - Fase Nacional - PCT
(22) 09/09/2017
(30) 10/09/2016 US 62/385,970
(51) A61M 16/10 (1985.01)
(54) SISTEMA E MÉTODO PARA LIBERAÇÃO DE ÓXIDO NÍTRICO PORTÁTIL
(71) VERO BIOTECH LLC (US)
(72) DAVID H. FINE; ED BROMBERG; LUCAS GAMERO; RYAN DENTON; BRYAN JOHNSON; BARRY GELMAN
(85) 08/03/2019
(86) PCT US2017/050862 de 09/09/2017
(87) WO 2018/049291 de 15/03/2018

---

(21) BR 11 2019 004637-2 A2

Código 1.3 - Notificação - Fase Nacional - PCT
(22) 09/09/2016
(51) F02D 9/02 (1968.09)
(54) MÉTODO DE CONTROLE E DISPOSITIVO DE CONTROLE PARA MOTOR DE COMBUSTÃO INTERNA
(71) RENAULT S.A.S. (FR) ; NISSAN MOTOR CO., LTD. (JP)
(72) TAKAYUKI HAMAMOTO; DAISUKE SUZUKI; KENGO YONEKURA; KENJI YASAKA
(85) 08/03/2019
(86) PCT JP2016/076568 de 09/09/2016
(87) WO 2018/047286 de 15/03/2018

---

(21) BR 11 2019 004638-0 A2

Código 1.3 - Notificação - Fase Nacional - PCT
(22) 14/09/2017
(30) 14/09/2016 US 62/394456
(51) D21C 9/00 (1968.09), D21C 3/00 (1968.09), D21D 1/20 (1968.09)
(54) MÉTODO PARA TRANSFORMAR UMA POLPA EM UM MATERIAL FIBROSO DE POLPA PRÉ-DISPERSA, MATERIAL FIBROSO PRÉ-DISPERSO, E, SISTEMA REFINADOR.
(71) FPINNOVATIONS (CA)
(72) MAKHLOUF LALEG; LAHOUCINE ETTALEB; MICHAEL STACEY
(85) 08/03/2019
(86) PCT CA2017/051079 de 14/09/2017

(87) WO 2018/049522 de 22/03/2018

(21) BR 11 2019 004640-2 A2

Código 1.3 - Notificação - Fase Nacional - PCT
(22) 08/09/2017
(30) 09/09/2016 US 62/385,272
(51) A01C 23/04 (1968.09), A01M 7/00 (1968.09), A01M 21/04 (1968.09)
(54) SISTEMA DE DISPERSÃO QUÍMICA CONCENTRADA E MÉTODO PARA DISPERSAR UMA SUBSTÂNCIA QUÍMICA CONCENTRADA
(71) FMC CORPORATION (US)
(72) TIMOTHY M. MARTIN; RICHARD G. EKINS
(85) 08/03/2019
(86) PCT US2017/050611 de 08/09/2017
(87) WO 2018/049115 de 15/03/2018

(21) BR 11 2019 004642-9 A2

Código 1.3 - Notificação - Fase Nacional - PCT
(22) 14/09/2017
(30) 15/09/2016 DE 10 2016 117 402.5
(51) F03D 7/02 (1968.09)
(54) MÉTODOS PARA ESTABELECER CARGAS DE SERVIÇO, PARA PROJETAR UMA ESTRUTURA DE TORRE E PARA DETERMINAR A VIDA ÚTIL DE UMA ESTRUTURA DE TORRE, ESTRUTURA DE TORRE, E, INSTALAÇÃO DE ENERGIA EÓLICA.
(71) WOBBEN PROPERTIES GMBH (DE)
(72) BERND BOETTCHER; JENS BÜCKER; MILAN DAMMINGER
(85) 08/03/2019
(86) PCT EP2017/073116 de 14/09/2017
(87) WO 2018/050736 de 22/03/2018

(21) BR 11 2019 004648-8 A2

Código 1.3 - Notificação - Fase Nacional - PCT
(22) 05/09/2017
(30) 09/09/2016 JP 2016-176552
(51) B62D 25/24 (1990.01)
(54) PLUGUE COM FURO EXPANSÍVEL
(71) ILLINOIS TOOL WORKS INC. (US)
(72) NORIKAZE IMAZU
(85) 08/03/2019
(86) PCT US2017/050007 de 05/09/2017
(87) WO 2018/048764 de 15/03/2018

(21) BR 11 2019 004649-6 A2

Código 1.3 - Notificação - Fase Nacional - PCT
(22) 07/04/2017
(30) 10/09/2016 US 62/385,962; 10/09/2016 US 62/385,967; 12/09/2016 US 62/393,158; 27/09/2016 US 62/400,620; 28/09/2016 US 62/400,683; 29/09/2016

US 62/401,188; 30/09/2016 US 62/403,048; 03/10/2016 US 62/403,673; 10/10/2016 US 62/406,373; 11/10/2016 US 62/406,468; 14/11/2016 US 62/421,401
(51) H04W 28/26 (2009.01), H04W 72/02 (2009.01)
(54) MÉTODO PARA RESERVAR UM NÚMERO FINITO DE RECURSOS USADOS PARA REALIZAR COMUNICAÇÃO DE V2X EM UM SISTEMA DE COMUNICAÇÃO SEM FIO E TERMINAL QUE UTILIZA O MESMO
(71) LG ELECTRONICS INC. (KR)
(72) SEUNGMIN LEE; HANBYUL SEO; HYUKJIN CHAE; YOUNGTAE KIM
(85) 08/03/2019
(86) PCT KR2017/003843 de 07/04/2017
(87) WO 2017/176096 de 12/10/2017

---

(21) BR 11 2019 004721-2 A2

Código 1.3 - Notificação - Fase Nacional - PCT
(22) 08/09/2017
(30) 09/09/2016 EP 16306137,7
(51) F16L 1/235 (1995.01), H02G 1/10 (1968.09), H02G 9/02 (1968.09)
(54) DEFLETOR E CONJUNTO DE DIREÇÃO DE LINHA
(71) TECHNIP FRANCE (FR)
(72) MÁRIO AUGUSTO LOPES DE CASTRO; CARLOS-FILIPE SANTOS; CAROLINA-PAIVA NASCIMENTO; JOSÉ-ROBERTO CORREA; JUCIMAR COELHO MOZA; LEONARDO-ALEXANDRE LUCENA; LUIS PAULO FERREIRA; PAULA DUARTE; PAULO-WEBBER GIL
(85) 11/03/2019
(86) PCT EP2017/072611 de 08/09/2017
(87) WO 2018/046675 de 15/03/2018

---

(21) BR 11 2019 004723-9 A2

Código 1.3 - Notificação - Fase Nacional - PCT
(22) 13/09/2017
(30) 27/09/2016 JP 2016-187835
(51) B21K 1/08 (1968.09), B21J 5/02 (1968.09), F16C 3/08 (1968.09)
(54) MÉTODO PARA PRODUÇÃO DE VIRABREQUIM FORJADO
(71) NIPPON STEEL & SUMITOMO METAL CORPORATION (JP)
(72) JUNICHI OKUBO; KENJI TAMURA; KUNIHIRO YOSHIDA; SAM SOO HWANG; RYUSUKE NAKANO; MASAO HORI
(85) 11/03/2019
(86) PCT JP2017/032996 de 13/09/2017
(87) WO 2018/061765 de 05/04/2018

---

(21) BR 11 2019 004936-3 A2

Código 1.3 - Notificação - Fase Nacional - PCT
(22) 12/09/2017
(30) 16/09/2016 JP 2016-181619; 11/09/2017 JP 2017-174021
(51) B01D 21/01 (1968.09), C02F 1/54 (1980.01), C02F 1/56 (1980.01)
(54) EXTRATO DE PÓ VEGETAL, E PURIFICADOR DE ÁGUA

(71) DEXERIALS CORPORATION (JP)
(72) TAKANORI FUJITA; RYU SHIMADA; MASAHIKO ITO; MASATO HASEGAWA
(85) 13/03/2019
(86) PCT JP2017/032941 de 12/09/2017
(87) WO 2018/051992 de 22/03/2018

---

(21) BR 11 2019 005023-0 A2

Código 1.3 - Notificação - Fase Nacional - PCT
(22) 17/10/2017
(30) 17/10/2016 DE 10 2016 012 331.1
(51) B01D 46/24 (1968.09)
(54) ELEMENTO DE FILTRO REDONDO, ESPECIALMENTE PARA FILTRAGEM DE GÁS
(71) MANN+HUMMEL GMBH (DE)
(72) PASCAL NEEF; NADINE DONAUER; PHILIPP HETTKAMP; TORSTEN FRITZSCHING; PEDRO MIGUEL PEREIRA MADEIRA
(85) 14/03/2019
(86) PCT EP2017/076395 de 17/10/2017
(87) WO 2018/073198 de 26/04/2018

---

(21) BR 11 2019 005024-8 A2

Código 1.3 - Notificação - Fase Nacional - PCT
(22) 18/10/2016
(51) E21B 33/08 (1968.09), E21B 17/02 (1968.09), E21B 33/00 (1968.09)
(54) SISTEMA DE PERFURAÇÃO, MÉTODO PARA MONITORIZAR UMA CONDIÇÃO DE UM ELEMENTO DE VEDAÇÃO ENGATÁVEL, E, DISPOSITIVO DE CONTROLE ROTATIVO
(71) HALLIBURTON ENERGY SERVICES INC. (US)
(72) RICHARD DAVID PEER; CHRISTOPHER ALLEN GRACE
(85) 14/03/2019
(86) PCT US2016/057482 de 18/10/2016
(87) WO 2018/075010 de 26/04/2018

---

(21) BR 11 2019 005025-6 A2

Código 1.3 - Notificação - Fase Nacional - PCT
(22) 18/09/2017
(30) 16/09/2016 US 62/395,939; 26/05/2017 US 15/606,743; 15/06/2017 US 62/520,058; 27/06/2017 US 62/525,379
(51) A61B 5/05 (1968.09), A61B 1/00 (1968.09), G06F 19/00 (1995.01)
(54) SISTEMA E MÉTODO PARA CARACTERIZAR UM PAINEL
(71) UBIOME, INC. (US)
(72) DANIEL ALMONACID; LAURENS KRAAL; FRANCISCO OSSANDON; JUAN PABLO CARDENAS; JESSICA RICHMAN; ZACHARY APTE; ELISABETH BIK; AUDREY GODDARD
(85) 14/03/2019
(86) PCT US2017/052098 de 18/09/2017

(87) WO 2018/053443 de 22/03/2018

---

(21) BR 11 2019 005026-4 A2

Código 1.3 - Notificação - Fase Nacional - PCT
(22) 15/09/2017
(30) 16/09/2016 US 62/395,671
(51) B65D 43/16 (1968.09), B65D 47/08 (1968.09)
(54) RECIPIENTE, USO DO RECIPIENTE, MONTAGEM DE RECIPIENTE, E MÉTODO PARA PRODUZIR UMA MONTAGEM DE RECIPIENTE
(71) CSP TECHNOLOGIES, INC. (US)
(72) WILLIAM ABRAMS; KASEY MYERS; ETHAN ROSS PERDUE
(85) 14/03/2019
(86) PCT US2017/051896 de 15/09/2017
(87) WO 2018/053342 de 22/03/2018

---

(21) BR 11 2019 005028-0 A2

Código 1.3 - Notificação - Fase Nacional - PCT
(22) 15/09/2017
(30) 16/09/2016 GB 1615762.0
(51) C07C 51/09 (1968.09), C07C 51/12 (1968.09), C07C 59/06 (1968.09), C07C 67/08 (1974.07), C07C 67/54 (1980.01), C07C 69/675 (1980.01)
(54) PROCESSO PARA PRODUÇÃO DE ÁCIDO GLICÓLICO OU UM DERIVADO DO MESMO
(71) JOHNSON MATTHEY DAVY TECHNOLOGIES LIMITED (GB)
(72) DENA ROBERTS; DAVID JOHN WATSON; JOHN SWINNEY
(85) 14/03/2019
(86) PCT GB2017/052740 de 15/09/2017
(87) WO 2018/051115 de 22/03/2018

---

(21) BR 11 2019 005030-2 A2

Código 1.3 - Notificação - Fase Nacional - PCT
(22) 15/09/2017
(30) 16/09/2016 US 62/395,618
(51) C07D 471/04 (1974.07), A61K 31/437 (2000.01), A61K 31/519 (2000.01), C07D 487/04 (1974.07)
(54) INIBIDORES DA INTERAÇÃO DE MENINA-LLM
(71) VITAE PHARMACEUTICALS, INC. (US)
(72) SALVACION CACATIAN; DAVID A. CLAREMON; CHENGGUO DONG; YI FAN; LANQI JIA; STEPHEN D. LOTESTA; SURESH B. SINGH; SHANKAR VENKATRAMAN; JING YUAN; YAJUN ZHENG; LINGHANG ZHUANG
(85) 14/03/2019
(86) PCT US2017/051780 de 15/09/2017
(87) WO 2018/053267 de 22/03/2018

---

(21) BR 11 2019 005031-0 A2

Código 1.3 - Notificação - Fase Nacional - PCT
(22) 14/10/2016

(51) E21B 47/00 (1968.09), G01V 1/40 (1968.09), G01V 1/52 (1995.01)
(54) TRANSDUTOR ACÚSTICO, E, MÉTODO E FERRAMENTA DE PERFILAGEM ACÚSTICA.
(71) HALLIBURTON ENERGY SERVICES, INC. (US)
(72) VINODH KUMAR PALANI; JING JIN; CHIN WEE LIM
(85) 14/03/2019
(86) PCT US2016/057010 de 14/10/2016
(87) WO 2018/071038 de 19/04/2018

---

(21) BR 11 2019 005034-5 A2

Código 1.3 - Notificação - Fase Nacional - PCT
(22) 06/09/2017
(30) 16/09/2016 FR 1658697
(51) B60C 9/20 (1968.09)
(54) PNEUMÁTICO QUE COMPREENDE TRÊS CAMADAS DE TRABALHO
(71) COMPAGNIE GENERALE DES ETABLISSEMENTS MICHELIN (FR)
(72) AGNÈS POULBOT; PHILIPPE MANSUY
(85) 14/03/2019
(86) PCT FR2017/052365 de 06/09/2017
(87) WO 2018/050988 de 22/03/2018

---

(21) BR 11 2019 005046-9 A2

Código 1.3 - Notificação - Fase Nacional - PCT
(22) 18/09/2017
(30) 19/09/2016 US 62/396,504
(51) A61K 31/505 (1974.07), A61K 31/5377 (2000.01), A61K 45/06 (1974.07), A61P 35/00 (2000.01)
(54) COMBINAÇÕES TERAPÊUTICAS COMPREENDENDO UM INIBIDOR DE RAF E UM INIBIDOR DE ERK
(71) NOVARTIS AG (CH)
(72) GIORDANO CAPONIGRO; VESSELINA COOKE; MATTHEW JOHN MEYER; DARRIN STUART
(85) 15/03/2019
(86) PCT IB2017/055641 de 18/09/2017
(87) WO 2018/051306 de 22/03/2018

---

(21) BR 11 2019 005048-5 A2

Código 1.3 - Notificação - Fase Nacional - PCT
(22) 19/09/2017
(30) 21/09/2016 DE 10 2016 011 437.1
(51) F04C 28/06 (2006.01), F04C 18/16 (1980.01), F04C 28/28 (2006.01)
(54) COMPRESSOR HELICOIDAL PARA VEÍCULO UTILITÁRIO
(71) KNORR-BREMSE SYSTEME FÜR NUTZFAHRZEUGE GMBH (DE)
(72) GILLES HEBRARD; JEAN-BAPTISTE MARESCOT; JÖRG MELLAR; THOMAS WEINHOLD; ENGELBERT KÖCK
(85) 15/03/2019
(86) PCT EP2017/073539 de 19/09/2017

(87) WO 2018/054857 de 29/03/2018

(21) BR 11 2019 005050-7 A2

Código 1.3 - Notificação - Fase Nacional - PCT
(22) 19/09/2017
(30) 21/09/2016 DE 10 2016 011 495.9; 01/03/2017 DE 10 2017 104 203.2
(51) F16K 17/06 (1968.09), F16K 17/04 (1968.09), F16K 15/00 (1968.09), F16K 15/02 (1968.09)
(54) VÁLVULA DE PRESSÃO MÍNIMA PARA UM COMPRESSOR DE PARAFUSO PARA UM VEÍCULO, ESPECIALMENTE UM VEÍCULO UTILITÁRIO
(71) KNORR-BREMSE SYSTEME FÜR NUTZFAHRZEUGE GMBH (DE)
(72) GILLES HEBRARD; JEAN-BAPTISTE MARESCOT; JÖRG MELLAR; THOMAS WEINHOLD
(85) 15/03/2019
(86) PCT EP2017/073593 de 19/09/2017
(87) WO 2018/054885 de 29/03/2018

(21) BR 11 2019 005053-1 A2

Código 1.3 - Notificação - Fase Nacional - PCT
(22) 15/09/2017
(30) 16/09/2016 US 62/395,464; 08/02/2017 US 62/456,423
(51) C07D 471/08 (1974.07), C07D 211/78 (1974.07), A61K 31/439 (2000.01), A61P 31/04 (2000.01)
(54) COMPOSTOS INIBIDORES DE BETA-LACTAMASE
(71) ENTASIS THERAPEUTICS LIMITED (GB)
(72) GREGORY S. BASARAB; BILL MOSS; JANELLE COMITA-PREVOIR; THOMAS FRANCOIS DURAND-REVILLE; LISE GAUTHIER; JOHN O'DONNELL; JAN ROMERO; RUBEN TOMMASI; JEROEN CUNERA VERHEIJEN; FRANK WU; XIAOYUN WU; JING ZHANG
(85) 15/03/2019
(86) PCT US2017/051692 de 15/09/2017
(87) WO 2018/053215 de 22/03/2018

(21) BR 11 2019 005054-0 A2

Código 1.3 - Notificação - Fase Nacional - PCT
(22) 19/09/2017
(30) 21/09/2016 DE 10 2016 011 503.3
(51) F04C 29/04 (1968.09), F04C 18/16 (1980.01)
(54) SISTEMA PARA UM VEÍCULO UTILITÁRIO, COMPREENDENDO UM COMPRESSOR DE PARAFUSO, BEM COMO UM MOTOR ELÉTRICO COM REFRIGERAÇÃO COMUM
(71) KNORR-BREMSE SYSTEME FÜR NUTZFAHRZEUGE GMBH (DE)
(72) PETER KOVACSIK; HUBA NÉMETH; VIKTOR TIHANYI
(85) 15/03/2019
(86) PCT EP2017/073553 de 19/09/2017

(87) WO 2018/054868 de 29/03/2018

(21) BR 11 2019 005055-8 A2

Código 1.3 - Notificação - Fase Nacional - PCT
(22) 19/09/2017
(30) 21/09/2016 DE 10 2016 011 433.9
(51) F04C 18/16 (1980.01), F04C 29/00 (1968.09)
(54) SISTEMA DE COMPRESSOR HELICOIDAL
(71) KNORR-BREMSE SYSTEME FÜR NUTZFAHRZEUGE GMBH (DE)
(72) GILLES HEBRARD; JEAN-BAPTISTE MARESCOT; JÖRG MELLAR; THOMAS WEINHOLD
(85) 15/03/2019
(86) PCT EP2017/073543 de 19/09/2017
(87) WO 2018/054860 de 29/03/2018

(21) BR 11 2019 005056-6 A2

Código 1.3 - Notificação - Fase Nacional - PCT
(22) 24/08/2017
(30) 21/09/2016 DE 10 2016 117 837.3
(51) B60T 17/00 (1968.09)
(54) UNIDADE DE TRATAMENTO DE AR PARA UMA INSTALAÇÃO DE FREIO DE UM VEÍCULO UTILITÁRIO, INSTALAÇÃO DE FREIO E PROCESSO PARA OPERAR UMA UNIDADE DE TRATAMENTO DE AR
(71) KNORR-BREMSE SYSTEME FÜR NUTZFAHRZEUGE GMBH (DE)
(72) ANDREAS LEINUNG; MAX MICHALSKI
(85) 15/03/2019
(86) PCT EP2017/071273 de 24/08/2017
(87) WO 2018/054644 de 29/03/2018

(21) BR 11 2019 005057-4 A2

Código 1.3 - Notificação - Fase Nacional - PCT
(22) 19/09/2017
(30) 21/09/2016 DE 10 2016 011 507.6
(51) F04C 28/06 (2006.01), F04C 28/08 (2006.01), F04C 28/28 (2006.01), F04B 49/02 (1968.09), F04C 18/16 (1980.01)
(54) SISTEMA DE COMPRESSOR DE PARAFUSO PARA UM VEÍCULO UTILITÁRIO
(71) KNORR-BREMSE SYSTEME FÜR NUTZFAHRZEUGE GMBH (DE)
(72) GILLES HEBRARD; JEAN-BAPTISTE MARESCOT; JÖRG MELLAR; THOMAS WEINHOLD
(85) 15/03/2019
(86) PCT EP2017/073579 de 19/09/2017
(87) WO 2018/054878 de 29/03/2018

(21) BR 11 2019 005058-2 A2

Código 1.3 - Notificação - Fase Nacional - PCT
(22) 19/09/2017

(30) 21/09/2016 DE 10 2016 011 496.7
(51) F04C 18/16 (1980.01)
(54) COMPRESSOR DE PARAFUSO PARA UM VEÍCULO UTILITÁRIO
(71) KNORR-BREMSE SYSTEME FÜR NUTZFAHRZEUGE GMBH (DE)
(72) GILLES HEBRARD; JEAN-BAPTISTE MARESCOT; JÖRG MELLAR; THOMAS WEINHOLD
(85) 15/03/2019
(86) PCT EP2017/073585 de 19/09/2017
(87) WO 2018/054882 de 29/03/2018

---

(21) BR 11 2019 005059-0 A2

Código 1.3 - Notificação - Fase Nacional - PCT
(22) 19/09/2017
(30) 21/09/2016 DE 10 2016 011 395.2
(51) F04C 18/16 (1980.01)
(54) COMPRESSOR HELICOIDAL PARA UM VEÍCULO UTILITÁRIO
(71) KNORR-BREMSE SYSTEME FÜR NUTZFAHRZEUGE GMBH (DE)
(72) GILLES HEBRARD; JEAN-BAPTISTE MARESCOT; JÖRG MELLAR; THOMAS WEINHOLD
(85) 15/03/2019
(86) PCT EP2017/073551 de 19/09/2017
(87) WO 2018/054866 de 29/03/2018

---

(21) BR 11 2019 005060-4 A2

Código 1.3 - Notificação - Fase Nacional - PCT
(22) 19/09/2017
(30) 21/09/2016 DE 10 2016 011 431.2
(51) F04C 18/16 (1980.01), F04C 18/08 (1980.01)
(54) COMPRESSOR HELICOIDAL PARA VEÍCULO UTILITÁRIO
(71) KNORR-BREMSE SYSTEME FÜR NUTZFAHRZEUGE GMBH (DE)
(72) GILLES HEBRARD; JEAN-BAPTISTE MARESCOT; JÖRG MELLAR; THOMAS WEINHOLD
(85) 15/03/2019
(86) PCT EP2017/073542 de 19/09/2017
(87) WO 2018/054859 de 29/03/2018

---

(21) BR 11 2019 005063-9 A2

Código 1.3 - Notificação - Fase Nacional - PCT
(22) 19/09/2017
(30) 21/09/2016 DE 10 2016 011 439.8
(51) F04C 28/26 (2006.01), F04C 29/12 (2006.01), F04C 18/16 (1980.01)
(54) SISTEMA DE COMPRESSOR DE PARAFUSO PARA UM VEÍCULO UTILITÁRIO
(71) KNORR-BREMSE SYSTEME FÜR NUTZFAHRZEUGE GMBH (DE)
(72) GILLES HEBRARD; JEAN-BAPTISTE MARESCOT; JÖRG MELLAR; THOMAS WEINHOLD; ENGELBERT KÖCK
(85) 15/03/2019

(86) PCT EP2017/073538 de 19/09/2017
(87) WO 2018/054856 de 29/03/2018

---

(21) BR 11 2019 005064-7 A2

Código 1.3 - Notificação - Fase Nacional - PCT
(22) 24/08/2017
(30) 21/09/2016 DE 10 2016 117 836.5
(51) B60T 17/00 (1968.09)
(54) UNIDADE DE TRATAMENTO DE AR PARA UM SISTEMA DE FRENAGEM DE UM VEÍCULO UTILITÁRIO E PROCESSO PARA OPERAR UMA UNIDADE DE TRATAMENTO DE AR
(71) KNORR-BREMSE SYSTEME FÜR NUTZFAHRZEUGE GMBH (DE)
(72) MAX MICHALSKI; ANDREAS LEINUNG
(85) 15/03/2019
(86) PCT EP2017/071286 de 24/08/2017
(87) WO 2018/054645 de 29/03/2018

---

(21) BR 11 2019 005065-5 A2

Código 1.3 - Notificação - Fase Nacional - PCT
(22) 18/09/2017
(30) 21/09/2016 DE 10 2016 117 777.6
(51) F16D 55/226 (1990.01), F16D 65/092 (1990.01), F16D 65/097 (1990.01)
(54) FREIO A DISCO PARA UM VEÍCULO UTILITÁRIO E CONJUNTO DE PASTILHAS DO FREIO
(71) KNORR-BREMSE SYSTEME FÜR NUTZFAHRZEUGE GMBH (DE)
(72) MARKUS MOLNAR; IGOR NESMJANOWITSCH; MAXIMILIAN HAUSER; CHRISTIAN BRANDL; MARTIN HEINDL; MARTIN PLEINTINGER
(85) 15/03/2019
(86) PCT EP2017/073446 de 18/09/2017
(87) WO 2018/054825 de 29/03/2018

---

(21) BR 11 2019 005066-3 A2

Código 1.3 - Notificação - Fase Nacional - PCT
(22) 19/09/2017
(30) 21/09/2016 DE 10 2016 011 442.8
(51) F04C 27/00 (1968.09), F04C 29/00 (1968.09), F04C 29/02 (1968.09), F04C 29/04 (1968.09), F04C 18/08 (1980.01), F04C 18/16 (1980.01)
(54) SISTEMA PARA UM VEÍCULO UTILITÁRIO, COMPREENDENDO UM COMPRESSOR DE PARAFUSO, BEM COMO UM MOTOR ELÉTRICO
(71) KNORR-BREMSE SYSTEME FÜR NUTZFAHRZEUGE GMBH (DE)
(72) GILLES HEBRARD; JEAN-BAPTISTE MARESCOT; JÖRG MELLAR; THOMAS WEINHOLD; HAKAN CARLSSON
(85) 15/03/2019
(86) PCT EP2017/073537 de 19/09/2017
(87) WO 2018/054855 de 29/03/2018

(21) BR 11 2019 005067-1 A2

Código 1.3 - Notificação - Fase Nacional - PCT
(22) 19/09/2017
(30) 21/09/2016 DE 10 2016 011 432.0
(51) F04C 28/24 (2006.01), F04C 29/02 (1968.09), F04C 18/16 (1980.01)
(54) COMPRESSOR HELICOIDAL PARA UM VEÍCULO UTILITÁRIO
(71) KNORR-BREMSE SYSTEME FÜR NUTZFAHRZEUGE GMBH (DE)
(72) GILLES HEBRARD; JEAN-BAPTISTE MARESCOT; JÖRG MELLAR; THOMAS WEINHOLD
(85) 15/03/2019
(86) PCT EP2017/073545 de 19/09/2017
(87) WO 2018/054861 de 29/03/2018

(21) BR 11 2019 005177-5 A2

Código 1.3 - Notificação - Fase Nacional - PCT
(22) 15/09/2017
(30) 15/09/2016 US 62/395,317
(51) C02F 1/44 (1980.01), B01D 65/02 (1990.01), C02F 103/08 (2000.01)
(54) SISTEMA DE DESSALINIZAÇÃO CONTEINERIZADO
(71) FLUENCE WATER ISRAEL LTD (IL)
(72) AVRAHAM ISRAEL AMARAL; RAVID LEVY; PHIL ELOVIC
(85) 15/03/2019
(86) PCT US2017/051842 de 15/09/2017
(87) WO 2018/053304 de 22/03/2018

(21) BR 11 2019 005327-1 A2

Código 1.3 - Notificação - Fase Nacional - PCT
(22) 26/09/2017
(30) 27/09/2016 DK PA 2016 70759
(51) A61M 25/00 (1968.09)
(54) MONTAGEM DE CATETER URINÁRIO, E, MÉTODO DE REMOÇÃO DE UM CATETER DE UMA MONTAGEM DE CATETER.
(71) COLOPLAST A/S (DK)
(72) LARS OLAV SCHERTIGER; CHAABANE BOUGHERARA
(85) 19/03/2019
(86) PCT DK2017/050307 de 26/09/2017
(87) WO 2018/059637 de 05/04/2018

(21) BR 11 2019 005328-0 A2

Código 1.3 - Notificação - Fase Nacional - PCT
(22) 26/09/2017
(30) 27/09/2016 EP 16190957.7
(51) A61K 9/00 (1968.09), A61K 38/00 (1995.01), A61K 9/08 (1974.07), A61P 19/02 (2000.01), A61K 47/18 (1990.01), A61K 47/26 (1990.01)
(54) COMPOSIÇÃO FARMACÊUTICA LÍQUIDA
(71) FRESENIUS KABI DEUTSCHLAND GMBH (DE)
(72) ALESSANDRA DEL RIO; CARMELA SABINA
(85) 19/03/2019

(86) PCT EP2017/074413 de 26/09/2017
(87) WO 2018/060210 de 05/04/2018

---

(21) BR 11 2019 005329-8 A2

Código 1.3 - Notificação - Fase Nacional - PCT
(22) 19/09/2017
(30) 19/09/2016 US 62/396,779
(51) A23C 21/02 (1980.01), C07H 1/06 (1974.07), C07H 1/08 (1974.07)
(54) COMPOSIÇÕES DE OLIGOSSACARÍDEOS DE LEITE HUMANO PURIFICADAS
(71) PROLACTA BIOSCIENCE, INC. (US)
(72) ADAM SUN; ANNABELLE LE BOUEDEC; TIN D. HUYNH; KIM THU TRAN
(85) 19/03/2019
(86) PCT US2017/052332 de 19/09/2017
(87) WO 2018/053535 de 22/03/2018

---

(21) BR 11 2019 005363-8 A2

Código 1.3 - Notificação - Fase Nacional - PCT
(22) 29/09/2017
(30) 30/09/2016 US 62/402432
(51) H04L 1/18 (1968.09)
(54) NÓ PARA UMA REDE DE COMUNICAÇÃO POR RÁDIO, MÉTODO PARA OPERAR UM NÓ, PROGRAMA DE COMPUTADOR ARRANJADO PARA SER EXECUTADO EM UM NÓ, E, MEMÓRIA DE PROGRAMA DE COMPUTADOR
(71) TELEFONAKTIEBOLAGET LM ERICSSON (PUBL) (SE)
(72) IANA SIOMINA; ROBERT BALDEMAIR; MUHAMMAD KAZMI
(85) 19/03/2019
(86) PCT EP2017/074787 de 29/09/2017
(87) WO 2018/060431 de 05/04/2018

---

(21) BR 11 2019 005364-6 A2

Código 1.3 - Notificação - Fase Nacional - PCT
(22) 28/02/2017
(30) 21/09/2016 CN 201610839745.6; 21/09/2016 CN 201610840581.9; 21/09/2016 CN 201610841071.3
(51) B61F 3/00 (1968.09), B61F 5/00 (1968.09), B61F 13/00 (1968.09), B61B 13/04 (1968.09), B61D 19/02 (1968.09)
(54) VEÍCULO SOBRE TRILHOS, E SISTEMA DE TRANSPORTE FERROVIÁRIO
(71) BYD COMPANY LIMITED (CN)
(72) LIN REN; HAO ZENG; JUNJIE LIU; FANGHONG PENG; XINGCAN HUANG
(85) 19/03/2019
(86) PCT CN2017/075167 de 28/02/2017
(87) WO 2018/053999 de 29/03/2018

(21) BR 11 2019 005366-2 A2

Código 1.3 - Notificação - Fase Nacional - PCT
(22) 14/09/2017
(30) 20/09/2016 IN 201641032006
(51) F16N 7/00 (1968.09), F01M 1/00 (1968.09)
(54) SISTEMA LUBRIFICANTE PARA UM VEÍCULO DE DUAS RODAS.
(71) TVS MOTOR COMPANY LIMITED (IN)
(72) ABHISHEK AMIT AGRAWAL; KANDREGULA SRINIVASARAO; ARUMUGAM SIVAKUMAR
(85) 19/03/2019
(86) PCT IB2017/055555 de 14/09/2017
(87) WO 2018/055486 de 29/03/2018

(21) BR 11 2019 005367-0 A2

Código 1.3 - Notificação - Fase Nacional - PCT
(22) 18/09/2017
(30) 19/09/2016 BR 102016021512-9
(51) A01N 25/00 (1980.01), A01N 43/90 (1980.01), C08B 30/14 (1985.01)
(54) NANOPARTÍCULA, PROCESSO DE PRODUÇÃO DE UMA FORMULAÇÃO PESTICIDA, FORMULAÇÃO PESTICIDA, MÉTODO DE CONTROLE DE PESTE, USO DA NANOPARTÍCULA E USO DA FORMULAÇÃO PESTICIDA
(71) NUFARM INDÚSTRIA QUÍMICA E FARMACÊUTICA S.A. (BR/CE) ; EMPRESA BRASILEIRA DE PESQUISA AGROPECUÁRIA (BR/DF)
(72) CAUE RIBEIRO DE OLIVEIRA; JOSÉ MANOEL MARCONCINI; AMANDA SOARES GIROTO; MARIO HENRIQUE DREHMER; CHRISTIAN THORÖE SCHERB; ADRIANA DE CAMPOS PASTRE
(85) 19/03/2019
(86) PCT BR2017/050274 de 18/09/2017
(87) WO 2018/049499 de 22/03/2018

(21) BR 11 2019 005381-6 A2

Código 1.3 - Notificação - Fase Nacional - PCT
(22) 18/10/2017
(30) 15/11/2016 EP 16198783.9
(51) H01R 39/08 (1968.09), H02K 9/28 (1968.09), H02K 13/00 (1968.09)
(54) UNIDADE DE ANEL COLETOR PARA UMA MÁQUINA ELÉTRICA, E, MÁQUINA ELÉTRICA
(71) SIEMENS AKTIENGESELLSCHAFT (DE)
(72) HERBERT BINDER; OLIVER MEMMINGER; ANDREJ RASKOPF; KLAUS SCHIFFERER
(85) 19/03/2019
(86) PCT EP2017/076537 de 18/10/2017
(87) WO 2018/091215 de 24/05/2018

(21) BR 11 2019 005409-0 A2

Código 1.3 - Notificação - Fase Nacional - PCT
(22) 14/09/2017

(30) 29/09/2016 EP 16191256.3
(51) B66B 5/02 (1968.09), B66B 13/22 (1968.09), B66B 5/00 (1968.09)
(54) ENTIDADE SUPERVISORA DE SEGURANÇA DE ELEVADOR COM DUAS UNIDADES TENDO UMA OPÇÃO PARA EVACUAÇÃO AUTÔNOMA DE PASSAGEIRO
(71) INVENTIO AG (CH)
(72) CHRISTIAN STUDER; ASTRID SONNENMOSER; IVO LUSTENBERGER
(85) 20/03/2019
(86) PCT EP2017/073096 de 14/09/2017
(87) WO 2018/059945 de 05/04/2018

---

(21) BR 11 2019 005416-2 A2

Código 1.3 - Notificação - Fase Nacional - PCT
(22) 20/09/2017
(30) 20/09/2016 US 62/397,008; 06/04/2017 US 62/482,300
(51) C07D 207/48 (1974.07), C07D 401/12 (1974.07), C07D 403/12 (1974.07), C07D 417/12 (1974.07), A61K 31/40 (1974.07), A61K 31/41 (1974.07), A61K 31/426 (2000.01), A61K 31/4439 (2000.01), A61P 1/16 (2000.01), A61P 9/00 (2000.01), A61P 11/00 (2000.01), A61P 11/14 (2000.01), A61P 13/10 (2000.01)
(54) ANTAGONISTAS DE TRPV4
(71) GLAXOSMITHKLINE INTELLECTUAL PROPERTY (NO. 2) LIMITED (GB)
(72) EDWARD J. BRNARDIC; CARL A. BROOKS; BRIAN GRIFFIN LAWHORN; PENG LI; JAY M. MATTHEWS; JOHN JEFFREY MCATEE; MATTHEW ROBERT SENDER; LAMONT ROSCOE TERRELL; JOSEPH E. PERO; DAVID J. BEHM
(85) 20/03/2019
(86) PCT IB2017/055702 de 20/09/2017
(87) WO 2018/055526 de 29/03/2018

---

(21) BR 11 2019 005417-0 A2

Código 1.3 - Notificação - Fase Nacional - PCT
(22) 05/10/2017
(30) 06/10/2016 GB 1616984.9
(51) F01L 1/18 (1968.09), F01L 9/04 (1968.09)
(54) APARELHO DE ATUAÇÃO E MÉTODOS DE OPERAÇÃO DO MESMO
(71) CAMCON AUTO LIMITED (GB)
(72) ROGER STONE
(85) 20/03/2019
(86) PCT GB2017/053018 de 05/10/2017
(87) WO 2018/065775 de 12/04/2018

---

(21) BR 11 2019 005420-0 A2

Código 1.3 - Notificação - Fase Nacional - PCT
(22) 05/07/2017
(30) 30/09/2016 DE 10 2016 118 588.4
(51) F16D 33/06 (1968.09), F16D 33/20 (1968.09)
(54) CONTORNO DE RODA DE PÁS

(71) VOITH PATENT GMBH (DE)
(72) HARALD HOFFELD; BERNHARD SCHUST
(85) 20/03/2019
(86) PCT EP2017/066741 de 05/07/2017
(87) WO 2018/059760 de 05/04/2018

---

(21) BR 11 2019 005422-7 A2

Código 1.3 - Notificação - Fase Nacional - PCT
(22) 21/09/2016
(30) 20/09/2016 US 15/270,960
(51) G06Q 50/00 (2012.01), G06Q 50/30 (2012.01), G06Q 50/10 (2012.01), H04N 21/2387 (2011.01), H04N 21/8549 (2011.01)
(54) EXIBIÇÃO DE QUADROS-CHAVE DE VÍDEO EM REDES SOCIAIS ONLINE
(71) FACEBOOK, INC. (US)
(72) DIRK JOHN STOOP; ADAM EUGENE BUSSING; OLIVIER SCHOLZ; BALMANOHAR PALURI
(85) 20/03/2019
(86) PCT US2016/052794 de 21/09/2016
(87) WO 2018/056964 de 29/03/2018

---

(21) BR 11 2019 005423-5 A2

Código 1.3 - Notificação - Fase Nacional - PCT
(22) 12/01/2018
(30) 19/01/2017 DE 10 2017 000 433.1
(51) B65D 85/804 (2000.01)
(54) CÁPSULA DE BEBIDA PARA PRODUÇÃO DE UMA BEBIDA
(71) GEORG MENSHEN GMBH & CO. KG (DE)
(72) LORENZO CRESPO; JORDI GUIJARO; RAMÓN PRADAS CORTINA; MARTI NOGUE I ARBUSA
(85) 20/03/2019
(86) PCT EP2018/000019 de 12/01/2018
(87) WO 2018/134036 de 26/07/2018

---

(21) BR 11 2019 005424-3 A2

Código 1.3 - Notificação - Fase Nacional - PCT
(22) 04/09/2017
(30) 21/09/2016 JP 2016-184211; 27/12/2016 JP 2016-253074
(51) F15B 11/024 (1995.01), F15B 11/064 (1995.01)
(54) MÉTODO DE ACIONAMENTO E DISPOSITIVO DE ACIONAMENTO DO CILINDRO DE PRESSÃO DE FLUIDO
(71) SMC CORPORATION (JP)
(72) YOUJI TAKAKUWA; HIROYUKI ASAHARA; KENGO MONDEN; AKI IWAMOTO; NAOKI SHINJO; KAZUTAKA SOMEYA; AKIHIRO KAZAMA
(85) 20/03/2019
(86) PCT JP2017/031793 de 04/09/2017

(87) WO 2018/056036 de 29/03/2018

(21) BR 11 2019 005429-4 A2

Código 1.3 - Notificação - Fase Nacional - PCT
(22) 20/09/2017
(30) 21/09/2016 FR 1670542
(51) A45D 40/06 (1968.09)
(54) MEIOS DE BLOQUEIO DE ESTOJO COSMÉTICO
(71) REBOUL S.A.S. (FR)
(72) FRÉDÉRIC VACHERON; MICHEL DOMY
(85) 20/03/2019
(86) PCT FR2017/052514 de 20/09/2017
(87) WO 2018/055286 de 29/03/2018

(21) BR 11 2019 005432-4 A2

Código 1.3 - Notificação - Fase Nacional - PCT
(22) 20/09/2017
(30) 20/09/2016 US 62/397,022; 20/09/2016 US 62/397,025; 20/09/2016 US 62/397,026
(51) G21G 1/00 (1968.09), A61K 51/12 (1995.01)
(54) CONJUNTO DE PROTEÇÃO PARA UM SISTEMA DE DISTRIBUIÇÃO DE RADIOISÓTOPO QUE TEM MÚLTIPLOS DETECTORES DE RADIAÇÃO
(71) BRACCO DIAGNOSTICS, INC (US)
(72) ANDREW SCHIMMOELLER; CLIF MOYERS; ADRIAN NUNN; BRIAN CHERUNDOLO; JOSEPH DENNIS
(85) 20/03/2019
(86) PCT US2017/052536 de 20/09/2017
(87) WO 2018/057635 de 29/03/2018

(21) BR 11 2019 005434-0 A2

Código 1.3 - Notificação - Fase Nacional - PCT
(22) 19/09/2017
(30) 22/09/2016 US 62/398,168
(51) F02C 7/18 (1968.09), F02C 3/04 (1968.09), F02C 3/34 (1980.01), F02C 7/141 (1980.01)
(54) SISTEMAS DE CICLOS DE POTÊNCIA E MÉTODOS
(71) GAS TECHNOLOGY INSTITUTE (US)
(72) MEGAN HUANG; ANTHONY EASTLAND
(85) 20/03/2019
(86) PCT US2017/052294 de 19/09/2017
(87) WO 2018/057523 de 29/03/2018

(21) BR 11 2019 005435-9 A2

Código 1.3 - Notificação - Fase Nacional - PCT
(22) 19/10/2017
(30) 21/10/2016 FR 1660259
(51) G02B 6/42 (1985.01), G02B 6/44 (1985.01), G02B 6/38 (1985.01), H05K

1/02 (1968.09), H05K 3/34 (1968.09)
(54) BOBINA DESTINADA A ENROLAR UM SEGMENTO DE CABO DE TIPO CABO DE FIBRA ÓPTICA
(71) SAGEMCOM BROADBAND SAS (FR)
(72) STÉPHANE KOHN
(85) 20/03/2019
(86) PCT EP2017/076782 de 19/10/2017
(87) WO 2018/073380 de 26/04/2018

---

(21) BR 11 2019 005437-5 A2

Código 1.3 - Notificação - Fase Nacional - PCT
(22) 22/09/2017
(30) 17/10/2016 US 62/408,977
(51) B23K 26/00 (1974.07), B23K 101/10 (1990.01)
(54) PROCESSO DE SOLDAGEM POR DEPOSIÇÃO DE METAL A LASER, PARTES FORMADAS A PARTIR DESTE E SEU USO EM APLICAÇÕES DE ÓLEO, GÁS E PETROQUÍMICA
(71) EXXONMOBIL RESEARCH AND ENGINEERING COMPANY (US)
(72) NING MA
(85) 20/03/2019
(86) PCT US2017/052873 de 22/09/2017
(87) WO 2018/075195 de 26/04/2018

---

(21) BR 11 2019 005438-3 A2

Código 1.3 - Notificação - Fase Nacional - PCT
(22) 19/09/2017
(30) 21/09/2016 US 62/397,828
(51) G06F 21/62 (2013.01)
(54) MÉTODO E SISTEMA DE DUPLA ANONIMIZAÇÃO DE DADOS
(71) MASTERCARD INTERNATIONAL INCORPORATED (US)
(72) TODD CHRISTIAN LOWENBERG; ANDREW REISKIND; CURTIS VILLARS; ROHIT CHAUHAN; JOANN C. STONIER
(85) 20/03/2019
(86) PCT US2017/052147 de 19/09/2017
(87) WO 2018/057479 de 29/03/2018

---

(21) BR 11 2019 005439-1 A2

Código 1.3 - Notificação - Fase Nacional - PCT
(22) 22/09/2017
(30) 23/09/2016 EP 16190255.6
(51) A61K 9/08 (1974.07), A61K 47/14 (1990.01), A61K 31/137 (2000.01)
(54) FORMULAÇÃO ESTÁVEL PARA ADMINISTRAÇÃO PARENTERAL DE TAPENTADOL
(71) GRÜNENTHAL GMBH (DE)
(72) ANGELIKA ELLERMANN; ULRICH REINHOLD; ULRIKE BERTRAM
(85) 20/03/2019
(86) PCT EP2017/073983 de 22/09/2017

(87) WO 2018/055070 de 29/03/2018

(21) BR 11 2019 005440-5 A2

Código 1.3 - Notificação - Fase Nacional - PCT
(22) 18/09/2017
(30) 21/09/2016 EP 16382442.8
(51) B23K 26/24 (2000.01), B23K 26/34 (2000.01), B23K 26/211 (2014.01), B23K 26/082 (2014.01)
(54) MÉTODO E SISTEMA PARA SOLDAGEM USANDO UM FEIXE DE ENERGIA
(71) ETXE-TAR, S.A. (ES)
(72) JOSÉ JUAN GABILONDO PEÑALBA
(85) 20/03/2019
(86) PCT EP2017/073519 de 18/09/2017
(87) WO 2018/054850 de 29/03/2018

(21) BR 11 2019 005441-3 A2

Código 1.3 - Notificação - Fase Nacional - PCT
(22) 02/10/2017
(30) 18/10/2016 JP 2016-204709
(51) F16L 15/04 (1974.07), C25D 5/26 (1974.07), C25D 5/48 (1974.07), C25D 7/04 (1974.07)
(54) CONEXÃO ROSCADA PARA TUBO E MÉTODO PARA PRODUZIR A CONEXÃO ROSCADA PARA TUBO
(71) NIPPON STEEL & SUMITOMO METAL CORPORATION (JP) ; VALLOUREC OIL AND GAS FRANCE (FR)
(72) MASANARI KIMOTO; MASAHIRO OSHIMA
(85) 20/03/2019
(86) PCT JP2017/035859 de 02/10/2017
(87) WO 2018/074212 de 26/04/2018

(21) BR 11 2019 005444-8 A2

Código 1.3 - Notificação - Fase Nacional - PCT
(22) 18/09/2017
(30) 20/09/2016 FR 1658813
(51) B01J 8/02 (1974.07), B01J 8/00 (1974.07)
(54) PAREDE CILÍNDRICA PARA FILTRAGEM DE PARTÍCULAS SÓLIDAS EM UM FLUIDO
(71) TOTAL RAFFINAGE CHIMIE (FR)
(72) NASCIMENTO, PEDRO; SELMEN, ARNAUD; BELIN, RENAUD
(85) 20/03/2019
(86) PCT EP2017/073474 de 18/09/2017
(87) WO 2018/054838 de 29/03/2018

(21) BR 11 2019 005445-6 A2

Código 1.3 - Notificação - Fase Nacional - PCT
(22) 18/09/2017

(30) 20/09/2016 FR 1658816
(51) B01J 8/02 (1974.07), B01D 33/067 (1990.01), B01D 29/11 (1990.01), B01D 29/44 (1985.01)
(54) PAREDE CILÍNDRICA PARA FILTRAGEM DE PARTÍCULAS SÓLIDAS EM UM FLUIDO
(71) TOTAL RAFFINAGE CHIMIE (FR)
(72) NASCIMENTO, PEDRO; SELMEN, ARNAUD; ALLEN, MATTHEW
(85) 20/03/2019
(86) PCT EP2017/073476 de 18/09/2017
(87) WO 2018/054839 de 29/03/2018

---

(21) BR 11 2019 005446-4 A2

Código 1.3 - Notificação - Fase Nacional - PCT
(22) 22/09/2017
(30) 22/09/2016 IT 102016000095498
(51) B65D 19/44 (1968.09), B65D 85/48 (1968.09)
(54) ELEMENTO DE SUPORTE PARA OBJETOS EM FORMA DE PLACA
(71) LK LAB S.R.L. (IT)
(72) LUCA IACARUSO
(85) 20/03/2019
(86) PCT IB2017/055771 de 22/09/2017
(87) WO 2018/055569 de 29/03/2018

---

(21) BR 11 2019 005447-2 A2

Código 1.3 - Notificação - Fase Nacional - PCT
(22) 14/07/2017
(30) 20/09/2016 CN 201610836593.4
(51) H02J 7/00 (1968.09)
(54) CIRCUITO DE CARREGAMENTO, TERMINAL, E SISTEMA DE CARREGAMENTO
(71) HUAWEI TECHNOLOGIES CO., LTD. (CN)
(72) XINYU LIU; YANDING LIU; CE LIU; PINGHUA WANG; JINBO MA
(85) 20/03/2019
(86) PCT CN2017/092977 de 14/07/2017
(87) WO 2018/054142 de 29/03/2018

---

(21) BR 11 2019 005448-0 A2

Código 1.3 - Notificação - Fase Nacional - PCT
(22) 19/09/2017
(30) 30/09/2016 EP 16450024.1
(51) A61K 9/14 (1974.07), A61K 9/50 (1974.07), A61K 8/02 (2006.01), A23L 27/10 (2016.01)
(54) PARTÍCULA CONTENDO PELO MENOS UMA SUBSTÂNCIA VOLÁTIL E PROCESSO PARA SUA PREPARAÇÃO
(71) ERBER AKTIENGESELLSCHAFT (AT)
(72) PIA GOTTSCHALK; EVA-MARIA BINDER; FRANZ WAXENECKER; CARINA SCHIEDER; ANNE-CHRISTINE HUNGER; STEPHEN CHARLES

	JOHN COLE (85) 20/03/2019 (86) PCT EP2017/001111 de 19/09/2017 (87) WO 2018/059732 de 05/04/2018
(21) BR 11 2019 005450-2 A2	Código 1.3 - Notificação - Fase Nacional - PCT (22) 05/10/2017 (30) 05/10/2016 EP 16192494.9 (51) C07D 513/10 (1974.07), A61K 31/425 (1974.07), A61P 25/28 (2000.01) (54) POLIMORFOS CRISTALINOS DE UM AGONISTA DO RECEPTOR DE ACETILCOLINA MUSCARÍNICO (71) NSC THERAPEUTICS GMBH (AT) (72) ABRAHAM FISHER; NIRA BAR-NER; MANFRED WINDISCH (85) 20/03/2019 (86) PCT EP2017/075373 de 05/10/2017 (87) WO 2018/065529 de 12/04/2018
(21) BR 11 2019 005452-9 A2	Código 1.3 - Notificação - Fase Nacional - PCT (22) 28/09/2017 (30) 01/10/2016 US 15/283,292 (51) H04N 21/435 (2011.01), H04N 21/434 (2011.01), H04N 21/845 (2011.01), H04N 21/81 (2011.01), G06T 19/00 (2011.01) (54) ARQUITETURA PARA AUMENTAR DADOS DE VÍDEO OBTIDOS POR UM DISPOSITIVO CLIENTE COM UM OU MAIS EFEITOS DURANTE RENDERIZAÇÃO (71) FACEBOOK, INC. (US) (72) HERMES GERMI PIQUE CORCHS; KIRILL A. PUGIN; RAZVAN GABRIEL RACASANU; COLIN TODD MILLER; RAGAVAN SRINIVASAN (85) 20/03/2019 (86) PCT US2017/054197 de 28/09/2017 (87) WO 2018/064429 de 05/04/2018
(21) BR 11 2019 005453-7 A2	Código 1.3 - Notificação - Fase Nacional - PCT (22) 22/09/2017 (30) 22/09/2016 CH 01238/16 (51) B29C 49/48 (1985.01), B29C 49/04 (1985.01), B29K 67/00 (1985.01), B29L 31/00 (1985.01) (54) RECIPIENTE MOLDADO POR EXTRUSÃO-SOPRO, MÉTODO PARA PRODUÇÃO DE UM RECIPIENTE, E, MOLDE DE SOPRO. (71) ALPLA WERKE ALWIN LEHNER GMBH & CO. KG (AT) (72) CHRISTOPH NIGL; MICHAEL MARENT; OSWALD VALTINER; CHRISTIAN STARCHL (85) 20/03/2019 (86) PCT EP2017/074136 de 22/09/2017

	(87) WO 2018/055137 de 29/03/2018
(21) BR 11 2019 005515-0 A2	Código 1.3 - Notificação - Fase Nacional - PCT (22) 21/09/2017 (30) 21/09/2016 US 62/397.681 (51) E04B 1/18 (1968.09), E04B 1/19 (1974.07), E04B 1/34 (1968.09), E04H 1/00 (1968.09), E04H 1/02 (1968.09), E04H 1/04 (1968.09), E04H 12/34 (1968.09) (54) ESTRUTURA E MÉTODO DE PRODUZIR A MESMA (71) SKYRISE GLOBAL, LLC (US) (72) JEFFREY BERKOWITZ; BERNARDO FORT-BRESCIA; RONALD KLEMENCIC (85) 20/03/2019 (86) PCT US2017/052750 de 21/09/2017 (87) WO 2018/057758 de 29/03/2018
(21) BR 11 2019 005516-9 A2	Código 1.3 - Notificação - Fase Nacional - PCT (22) 18/09/2017 (30) 20/09/2016 EP 16189776.4 (51) A61K 39/12 (1974.07), C12N 7/00 (1980.01) (54) NOVO SÍTIO DE INSERÇÃO DO EHV ORF70 (71) BOEHRINGER INGELHEIM VETMEDICA GMBH (DE) (72) ALICE MUNDT; ANDREAS GALLEI; KRISTINA REHMET (85) 20/03/2019 (86) PCT EP2017/073473 de 18/09/2017 (87) WO 2018/054837 de 29/03/2018
(21) BR 11 2019 005520-7 A2	Código 1.3 - Notificação - Fase Nacional - PCT (22) 19/09/2017 (30) 21/09/2016 FR 1658881 (51) A61B 5/145 (2000.01), A61M 5/172 (1990.01), A61B 5/00 (1968.09), G06F 19/00 (1995.01), A61M 5/142 (1990.01) (54) SISTEMA AUTOMATIZADO DE REGULAÇÃO DA GLICEMIA DE UM PACIENTE (71) COMMISSARIAT A L'ENERGIE ATOMIQUE ET AUX ENERGIES ALTERNATIVES (FR) (72) PIERRE JALLON (85) 20/03/2019 (86) PCT FR2017/052511 de 19/09/2017 (87) WO 2018/055283 de 29/03/2018
(21) BR 11 2019 005521-5 A2	Código 1.3 - Notificação - Fase Nacional - PCT (22) 19/09/2017

(30) 21/09/2016 FR 1658882
(51) A61B 5/145 (2000.01), A61M 5/172 (1990.01), A61B 5/00 (1968.09), G06F 19/00 (1995.01), A61M 5/142 (1990.01)
(54) SISTEMA AUTOMATIZADO DE REGULAÇÃO DA GLICEMIA DE UM PACIENTE
(71) COMMISSARIAT A L'ENERGIE ATOMIQUE ET AUX ENERGIES ALTERNATIVES (FR)
(72) ELÉONORE DORON
(85) 20/03/2019
(86) PCT FR2017/052512 de 19/09/2017
(87) WO 2018/055284 de 29/03/2018

---

(21) BR 11 2019 005525-8 A2

Código 1.3 - Notificação - Fase Nacional - PCT
(22) 15/09/2017
(30) 21/09/2016 AU 2016903800
(51) B01D 1/26 (1968.09), B01D 3/14 (1968.09), C01B 5/00 (1968.09), A23L 2/38 (1974.07), C12G 1/00 (1968.09), C12G 3/08 (1968.09), C12C 5/00 (1968.09), A61K 8/00 (2006.01), A61K 33/00 (1974.07)
(54) COMPOSIÇÕES ISOTÓPICAS
(71) AMBROSIOS KAMBOURIS (AU)
(72) AMBROSIOS KAMBOURIS
(85) 21/03/2019
(86) PCT AU2017/051005 de 15/09/2017
(87) WO 2018/053578 de 29/03/2018

---

(21) BR 11 2019 005526-6 A2

Código 1.3 - Notificação - Fase Nacional - PCT
(22) 09/10/2017
(30) 20/10/2016 US 62/410,566; 22/08/2017 US 62/548,629
(51) A61K 31/519 (2000.01), A61K 45/06 (1974.07), A61P 11/00 (2000.01)
(54) AGENTES ANTIPROLIFERATIVOS PARA TRATAMENTO DE PAH
(71) PFIZER INC. (US)
(72) STEVEN MARTIN EVANS
(85) 21/03/2019
(86) PCT IB2017/056226 de 09/10/2017
(87) WO 2018/073687 de 26/04/2018

---

(21) BR 11 2019 005527-4 A2

Código 1.3 - Notificação - Fase Nacional - PCT
(22) 29/09/2016
(51) C09J 133/14 (1990.01), C09J 5/02 (1968.09), F02M 35/10 (1968.09), C09J 153/02 (1990.01), C09J 131/04 (1990.01), C09J 127/06 (1990.01)
(54) COMPOSIÇÕES POLIMÉRICAS PARA INICIADORES CURÁVEIS POR UV
(71) DOW GLOBAL TECHNOLOGIES LLC (US)
(72) HAIYANG YU; QICHUN WAN; YONGCHUN CHEN; SHAOGUANG FENG

(85) 21/03/2019
(86) PCT CN2016/100771 de 29/09/2016
(87) WO 2018/058424 de 05/04/2018

---

(21) BR 11 2019 005528-2 A2

Código 1.3 - Notificação - Fase Nacional - PCT
(22) 04/10/2016
(51) B21D 22/20 (1968.09), B21D 24/00 (1968.09), B21D 37/16 (1968.09), B30B 15/34 (1968.09)
(54) MÉTODO DE PRENSAGEM A QUENTE E SISTEMA DE PRENSAGEM A QUENTE
(71) NIPPON STEEL & SUMITOMO METAL CORPORATION (JP)
(72) KENICHIRO OTSUKA
(85) 21/03/2019
(86) PCT JP2016/079386 de 04/10/2016
(87) WO 2018/066045 de 12/04/2018

---

(21) BR 11 2019 005532-0 A2

Código 1.3 - Notificação - Fase Nacional - PCT
(22) 21/09/2017
(30) 29/09/2016 US US 62/401,328
(51) C08F 10/00 (1974.07), C08F 4/654 (1990.01)
(54) SISTEMA E (PRÓ)CATALISADOR DE ZIEGLER-NATTA MODIFICADO
(71) DOW GLOBAL TECHNOLOGIES LLC (US)
(72) LINFENG CHEN; MEHMET DEMIRORS
(85) 21/03/2019
(86) PCT US2017/052601 de 21/09/2017
(87) WO 2018/063898 de 05/04/2018

---

(21) BR 11 2019 005533-9 A2

Código 1.3 - Notificação - Fase Nacional - PCT
(22) 28/09/2017
(30) 29/09/2016 EP 16191451.0; 13/02/2017 EP 17155843.0
(51) A61K 38/29 (1995.01), A61K 9/00 (1968.09), A61K 47/34 (1990.01), A61K 9/16 (1974.07)
(54) REGIME DE DOSAGEM PARA UM COMPOSTO DE PTH DE LIBERAÇÃO CONTROLADA
(71) ASCENDIS PHARMA BONE DISEASES A/S (DK)
(72) LARS HOLTEN-ANDERSEN; KENNETT SPROGØE; DAVID BRIAN KARPF
(85) 21/03/2019
(86) PCT EP2017/074592 de 28/09/2017
(87) WO 2018/060310 de 05/04/2018

---

(21) BR 11 2019 005534-7 A2

Código 1.3 - Notificação - Fase Nacional - PCT
(22) 25/09/2017

(30) 23/09/2016 US 62/399,129; 12/05/2017 US 62/505,626
(51) G06Q 10/00 (2012.01), G06Q 10/02 (2012.01), G06Q 10/08 (2012.01)
(54) SISTEMA E MÉTODO PARA DESPACHO PRÉ-PROGRAMADO PERSONALIZÁVEL PARA SERVIÇOS DE TRANSPORTE
(71) OPERR TECHNOLOGIES, INC. (US)
(72) KEVIN SUNLIN WANG
(85) 21/03/2019
(86) PCT US2017/053330 de 25/09/2017
(87) WO 2018/058072 de 29/03/2018

---

(21) BR 11 2019 005535-5 A2

Código 1.3 - Notificação - Fase Nacional - PCT
(22) 19/09/2017
(30) 23/09/2016 US 15/274.189
(51) A01D 41/12 (1968.09), A01D 41/14 (1974.07), A01D 45/02 (1968.09)
(54) CAPOTA DE VERRUMA AJUSTÁVEL PARA UM CABEÇOTE DE UMA CEIFEIRA AGRÍCOLA
(71) CNH INDUSTRIAL AMERICA LLC (US)
(72) ERIC L. WALKER
(85) 21/03/2019
(86) PCT US2017/052198 de 19/09/2017
(87) WO 2018/057496 de 29/03/2018

---

(21) BR 11 2019 005538-0 A2

Código 1.3 - Notificação - Fase Nacional - PCT
(22) 23/09/2016
(51) H04L 27/26 (1968.09)
(54) MÉTODO DE MAPEAMENTO DE RECURSO, EXTREMIDADE DE TRANSMISSÃO, E EXTREMIDADE DE RECEBIMENTO
(71) HUAWEI TECHNOLOGIES CO., LTD. (CN)
(72) YONGPING ZHANG
(85) 21/03/2019
(86) PCT CN2016/099858 de 23/09/2016
(87) WO 2018/053801 de 29/03/2018

---

(21) BR 11 2019 005539-8 A2

Código 1.3 - Notificação - Fase Nacional - PCT
(22) 05/10/2017
(30) 05/10/2016 US 62/404,390
(51) A61K 31/192 (2000.01), A61K 31/4192 (2000.01), A61K 31/4439 (2000.01), A61P 13/12 (2000.01)
(54) MÉTODOS DE TRATAMENTO DE LESÃO RENAL AGUDA
(71) MITOBRIDGE, INC. (US)
(72) BHARAT LAGU; MICHAEL PATANE; EFFIE TOZZO; SCOTT TRZASKA
(85) 21/03/2019
(86) PCT US2017/055400 de 05/10/2017

(87) WO 2018/067857 de 12/04/2018

(21) BR 11 2019 005542-8 A2

Código 1.3 - Notificação - Fase Nacional - PCT
(22) 22/09/2017
(30) 23/09/2016 US 62/399,083
(51) A61K 9/00 (1968.09), A61K 9/10 (1974.07), A61K 47/12 (1990.01), A61K 31/407 (2000.01), A61K 31/496 (2000.01), A61K 31/519 (2000.01), A61K 31/551 (2000.01), A61P 25/18 (2000.01)
(54) COMPOSIÇÕES PARA COMPOSTOS DE AGENTE TERAPÊUTICO DE PEQUENAS MOLÉCULAS
(71) DELPOR, INC. (US)
(72) GREGORY A. WATKINS
(85) 21/03/2019
(86) PCT US2017/053074 de 22/09/2017
(87) WO 2018/057968 de 29/03/2018

(21) BR 11 2019 005544-4 A2

Código 1.3 - Notificação - Fase Nacional - PCT
(22) 13/09/2017
(30) 22/09/2016 EP 16190191.3
(51) A61K 8/34 (2006.01), A61K 8/44 (2006.01), A61K 8/46 (2006.01), A61Q 19/00 (2006.01), A61Q 19/10 (2006.01), A61Q 5/00 (2006.01)
(54) COMPOSIÇÃO E MÉTODO PARA AUMENTAR A DEPOSIÇÃO DE GLICERINA
(71) UNILEVER NV (NL)
(72) LIN YANG; PREM CHANDAR; JING HU
(85) 21/03/2019
(86) PCT EP2017/073038 de 13/09/2017
(87) WO 2018/054743 de 29/03/2018

(21) BR 11 2019 005546-0 A2

Código 1.3 - Notificação - Fase Nacional - PCT
(22) 25/09/2017
(30) 23/09/2016 US US 15/274,654
(51) E21B 47/00 (1968.09), G01V 1/52 (1995.01)
(54) HIDROFONE DE FIBRA ÓPTICA DE FUNDO DE POÇO
(71) BAKER HUGHES, A GE COMPANY, LLC (US)
(72) SEBASTIAN JUNG; GUNNAR TACKMANN; ANDREAS HERBEL; THOMAS KRUSPE
(85) 21/03/2019
(86) PCT US2017/053274 de 25/09/2017
(87) WO 2018/058049 de 29/03/2018

(21) BR 11 2019 005548-7 A2

Código 1.3 - Notificação - Fase Nacional - PCT
(22) 22/09/2017

(30) 22/09/2016 US 62/398,487
(51) A61K 48/00 (1990.01), C12N 15/113 (2010.01), C12N 7/00 (1980.01)
(54) TRATAMENTO DA DOENÇA DE HUNTINGTON COM AAV
(71) UNIVERSITY OF MASSACHUSETTS (US)
(72) CHRISTIAN MUELLER; NEIL ARONIN; EDITH L. PFISTER
(85) 21/03/2019
(86) PCT US2017/052902 de 22/09/2017
(87) WO 2018/057855 de 29/03/2018

---

(21) BR 11 2019 005611-4 A2

Código 1.3 - Notificação - Fase Nacional - PCT
(22) 13/09/2017
(30) 23/09/2016 DE 20 2016 005 920.4
(51) B65D 25/14 (1968.09)
(54) TAMBOR DE CABEÇA FECHADA, REVESTIMENTO INTERNO PARA INSERÇÃO EM TAL TAMBOR E MÉTODO PARA FABRICAÇÃO DE DITO TAMBOR
(71) MAUSER-WERKE GMBH (DE)
(72) DETLEV WEYRAUCH
(85) 21/03/2019
(86) PCT EP2017/001086 de 13/09/2017
(87) WO 2018/054527 de 29/03/2018

---

(21) BR 11 2019 005613-0 A2

Código 1.3 - Notificação - Fase Nacional - PCT
(22) 27/10/2016
(51) B29C 64/255 (2017.01)
(54) ENTRADA DE RECIPIENTE DE MATERIAL DE CONSTRUÇÃO
(71) HEWLETT-PACKARD DEVELOPMENT COMPANY, L.P. (US)
(72) ISMAEL CHANCLON FERNANDEZ; JAIME CABANES; ERNESTO ALEJANDRO JONES POPPESCOU
(85) 21/03/2019
(86) PCT US2016/059164 de 27/10/2016
(87) WO 2018/080505 de 03/05/2018

---

(21) BR 11 2019 005615-7 A2

Código 1.3 - Notificação - Fase Nacional - PCT
(22) 22/09/2017
(30) 26/09/2016 US 62/399,743; 21/09/2017 US 15/711,653
(51) C08J 5/18 (1974.07), A61L 15/00 (1968.09)
(54) FILMES RESPIRÁVEIS COM PROPRIEDADES DE BARREIRA MICROBIANA
(71) BECTON DICKINSON AND COMPANY (US)
(72) JIANBIN ZHANG; THERESA HERMEL-DAVIDOCK; EDWARD BRYAN COUGHLIN
(85) 21/03/2019
(86) PCT US2017/052927 de 22/09/2017

	(87) WO 2018/057869 de 29/03/2018
(21) BR 11 2019 005616-5 A2	Código 1.3 - Notificação - Fase Nacional - PCT (22) 15/09/2017 (30) 22/09/2016 US 15/273,606 (51) G11C 7/22 (2000.01) (54) APARELHO E MÉTODO DE MOLDAGEM DE RELÓGIO PARA MEMÓRIA (71) QUALCOMM INCORPORATED (US) (72) MASOUD ZAMANI; BILAL ZAFAR; VENKATASUBRAMANIAN NARAYANAN (85) 21/03/2019 (86) PCT US2017/051835 de 15/09/2017 (87) WO 2018/057429 de 29/03/2018
(21) BR 11 2019 005617-3 A2	Código 1.3 - Notificação - Fase Nacional - PCT (22) 18/09/2017 (30) 23/09/2016 LU 93234 (51) F27B 3/18 (1968.09), C21B 7/20 (1968.09), F27D 3/00 (1968.09), F27D 3/10 (1968.09), B65D 90/04 (1980.01), B65G 11/16 (1968.09) (54) TREMONHA DE MATERIAL, DISPOSITIVO DE CARGA DE FORNO DE HASTE E ALTO-FORNO (71) PAUL WURTH S.A. (LU) (72) PAUL TOCKERT; CHRIS KAUFMANN (85) 21/03/2019 (86) PCT EP2017/073510 de 18/09/2017 (87) WO 2018/054848 de 29/03/2018
(21) BR 11 2019 005618-1 A2	Código 1.3 - Notificação - Fase Nacional - PCT (22) 14/09/2017 (30) 28/09/2016 JP 2016-189160 (51) B24C 1/04 (1968.09), B22F 3/16 (1968.09), B24C 3/32 (1968.09), B24C 11/00 (1968.09), B33Y 40/00 (2015.01), B33Y 80/00 (2015.01) (54) MÉTODO DE TRATAMENTO DE SUPERFÍCIE. (71) SINTOKOGIO, LTD. (JP) (72) HIDEYUKI KIBAYASHI; SHIGEKAZU SAKAI (85) 21/03/2019 (86) PCT JP2017/033243 de 14/09/2017 (87) WO 2018/061797 de 05/04/2018
(21) BR 11 2019 005619-0 A2	Código 1.3 - Notificação - Fase Nacional - PCT (22) 21/09/2017 (30) 21/09/2016 US 62/397,477 (51) F16K 3/18 (1968.09), F16K 3/00 (1968.09), F16K 3/02 (1968.09), F16K

3/14 (1968.09), F16K 3/30 (1968.09)
(54) VÁLVULA DE GAVETA INTERNA A UMA ABERTURA DE VENTURI DE UM DISPOSITIVO DE VENTURI PARA A PRODUÇÃO DE VÁCUO
(71) DAYCO IP HOLDINGS, LLC (US)
(72) KEITH HAMPTON; DAVID E. FLETCHER; JAMES H. MILLER; BRIAN M. GRAICHEN
(85) 21/03/2019
(86) PCT US2017/052642 de 21/09/2017
(87) WO 2018/057692 de 29/03/2018

---

(21) BR 11 2019 005621-1 A2
Código 1.3 - Notificação - Fase Nacional - PCT
(22) 22/09/2017
(30) 22/09/2016 US 62/398,423; 21/09/2017 US 15/710,963
(51) H04W 36/00 (2009.01), H04W 84/12 (2009.01)
(54) HANDOVER DE EVOLUÇÃO À LONGO PRAZO (LTE) COM O MESMO LINK SECUNDÁRIO
(71) QUALCOMM INCORPORATED (US)
(72) OZCAN OZTURK; SHAILESH MAHESHWARI; ARNAUD MEYLAN; GANG ANDY XIAO
(85) 21/03/2019
(86) PCT US2017/052941 de 22/09/2017
(87) WO 2018/057880 de 29/03/2018

---

(21) BR 11 2019 005622-0 A2
Código 1.3 - Notificação - Fase Nacional - PCT
(22) 21/09/2017
(30) 22/09/2016 IT 102016000095070
(51) A61Q 17/00 (2006.01), A61Q 19/10 (2006.01), A61K 8/99 (2017.01), A01N 63/02 (1980.01), C11D 3/38 (1968.09)
(54) PRODUTO DETERGENTE PARA USO COSMÉTICO
(71) COPMA S.C.A.R.L. (IT)
(72) ALBERTO RODOLFI; ELISABETTA CASELLI
(85) 21/03/2019
(86) PCT IB2017/055740 de 21/09/2017
(87) WO 2018/055553 de 29/03/2018

---

(21) BR 11 2019 005624-6 A2
Código 1.3 - Notificação - Fase Nacional - PCT
(22) 27/07/2017
(30) 22/09/2016 US 15/272,613
(51) G06F 9/30 (1980.01), G06F 9/38 (1980.01)
(54) SINCRONIZAÇÃO DE OPERAÇÕES COM BASE EM INSTRUÇÃO INCLUINDO PELO MENOS UMA OPERAÇÃO DE DISPERSÃO DE SIMD
(71) QUALCOMM INCORPORATED (US)
(72) ERIC MAHURIN; LUCIAN CODRESCU
(85) 21/03/2019

(86) PCT US2017/044105 de 27/07/2017
(87) WO 2018/057113 de 29/03/2018

---

(21) BR 11 2019 005625-4 A2

Código 1.3 - Notificação - Fase Nacional - PCT
(22) 20/09/2017
(30) 23/09/2016 US 62/399,049; 08/06/2017 US 15/617,507
(51) H04W 72/12 (2009.01), H04W 72/04 (2009.01)
(54) PADRÕES DE ALOCAÇÃO DE RECURSOS PARA PROGRAMAR SERVIÇOS EM UMA REDE SEM FIOS
(71) QUALCOMM INCORPORATED (US)
(72) WANSHI CHEN; JING JIANG; HAO XU
(85) 21/03/2019
(86) PCT US2017/052380 de 20/09/2017
(87) WO 2018/057551 de 29/03/2018

---

(21) BR 11 2019 005627-0 A2

Código 1.3 - Notificação - Fase Nacional - PCT
(22) 21/09/2017
(30) 23/09/2016 US 62/398,750; 20/09/2017 US 15/710,603
(51) H04W 74/08 (2009.01)
(54) MANEJO DE RETOMADA DE TRANSMISSÕES E DESEMPENHO DE LBT EM ELAA DE VÁRIAS PORTADORAS 3GPP, ACESSO ASSISTIDO LICENCIADO
(71) QUALCOMM INCORPORATED (US)
(72) SRINIVAS YERRAMALLI; PETER GAAL
(85) 21/03/2019
(86) PCT US2017/052693 de 21/09/2017
(87) WO 2018/057720 de 29/03/2018

---

(21) BR 11 2019 005737-4 A2

Código 1.3 - Notificação - Fase Nacional - PCT
(22) 19/09/2017
(30) 23/09/2016 IT 102016000095975
(51) B65D 85/804 (2000.01)
(54) CÁPSULA PARA FAZER BEBIDAS
(71) CAFFITALY SYSTEM S.P.A. (IT)
(72) GIOVANNI ACCURSI
(85) 22/03/2019
(86) PCT IB2017/055660 de 19/09/2017
(87) WO 2018/055511 de 29/03/2018

---

(21) BR 11 2019 005740-4 A2

Código 1.3 - Notificação - Fase Nacional - PCT
(22) 22/09/2017
(30) 23/09/2016 US 62/398,932; 31/03/2017 US 62/480,180
(51) A61N 1/18 (1968.09), A61N 1/32 (1968.09)

(54) MÉTODO E DISPOSITIVO PARA TRANSFECÇÃO IN VIVO MINI-MAMENTE INVASIVA DE TECIDO ADIPOSO COM O USO DE ELETROPORAÇÃO
(71) INOVIO PHARMACEUTICALS, INC. (US)
(72) PAUL FISHER; KATE BRODERICK; JAY MCCOY
(85) 22/03/2019
(86) PCT US2017/052970 de 22/09/2017
(87) WO 2018/057900 de 29/03/2018

---

(21) BR 11 2019 005741-2 A2

Código 1.3 - Notificação - Fase Nacional - PCT
(22) 22/09/2017
(30) 26/09/2016 US 62/399,748; 21/09/2017 US 15/711,657
(51) A61L 27/16 (2000.01), C08L 71/02 (1974.07)
(54) MELHORIAS NA FORÇA DE LIGAÇÃO DE DISPOSITIVOS MÉDICOS
(71) BECTON, DICKINSON AND COMPANY (US)
(72) JIANBIN ZHANG; THERESA HERMEL-DAVIDOCK; EDWARD BRYAN COUGHLIN; TEA DATASHVILI
(85) 22/03/2019
(86) PCT US2017/052931 de 22/09/2017
(87) WO 2018/057873 de 29/03/2018

---

(21) BR 11 2019 005742-0 A2

Código 1.3 - Notificação - Fase Nacional - PCT
(22) 24/10/2016
(51) G01N 17/00 (1968.09), G01N 27/90 (1980.01)
(54) MÉTODO E SISTEMA PARA MEDIÇÕES RELACIONADAS À EXPLORAÇÃO DE PETRÓLEO E GÁS, E, DISPOSITIVO DE ARMAZENAMENTO LEGÍVEL POR MÁQUINA COM INSTRUÇÕES ARMAZENADAS NO MESMO
(71) HALLIBURTON ENERGY SERVICES INC. (US)
(72) AHMED E. FOUDA; BURKAY DONDERICI
(85) 22/03/2019
(86) PCT US2016/058500 de 24/10/2016
(87) WO 2018/080429 de 03/05/2018

---

(21) BR 11 2019 005744-7 A2

Código 1.3 - Notificação - Fase Nacional - PCT
(22) 22/09/2017
(30) 23/09/2016 US 62/398,699; 21/09/2017 US 15/710,991
(51) H04W 12/04 (2009.01), H04L 29/06 (1990.01), H04W 48/18 (2009.01), H04W 36/00 (2009.01)
(54) SEGURANÇA NO ESTRATO DE ACESSO PARA PROCESSAMENTO DE PACOTES EFICIENTE
(71) QUALCOMM INCORPORATED (US)
(72) SOO BUM LEE; KEIICHI KUBOTA; ADRIAN EDWARD ESCOTT; GAVIN BERNARD HORN; ANAND PALANIGOUNDER

(85) 22/03/2019
(86) PCT US2017/052979 de 22/09/2017
(87) WO 2018/057908 de 29/03/2018

---

(21) BR 11 2019 005745-5 A2

Código 1.3 - Notificação - Fase Nacional - PCT
(22) 24/08/2017
(30) 29/11/2016 JP 2016-231013
(51) B21K 1/08 (1968.09), B21J 5/02 (1968.09)
(54) MÉTODO PARA PRODUÇÃO DE VIRABREQUIM FORJADO
(71) NIPPON STEEL & SUMITOMO METAL CORPORATION (JP)
(72) JUNICHI OKUBO; KENJI TAMURA; KUNIHIRO YOSHIDA; SAMSOO HWANG; RYUSUKE NAKANO; MASAO HORI
(85) 22/03/2019
(86) PCT JP2017/030238 de 24/08/2017
(87) WO 2018/100810 de 07/06/2018

---

(21) BR 11 2019 005746-3 A2

Código 1.3 - Notificação - Fase Nacional - PCT
(22) 29/09/2017
(30) 30/09/2016 GB 1616670.4
(51) A61K 8/33 (2006.01), A61K 8/34 (2006.01), A61K 8/36 (2006.01), A61K 8/44 (2006.01), A61K 8/49 (2006.01), A61Q 5/00 (2006.01), A61Q 5/06 (2006.01), D06P 5/06 (1968.09), D06P 1/649 (1974.07), D06P 3/14 (1968.09)
(54) MÉTODOS, COMPOSIÇÕES E USOS RELACIONADOS AOS MESMOS
(71) INNOSPEC LIMITED (GB)
(72) NICHOLAS JOHN DIXON; MATTHEW ROBERT GILES; KIMBERLEY ELIZABETH GRIFFITHS; TONY GOUGH; IAN MALCOLM MCROBBIE
(85) 22/03/2019
(86) PCT GB2017/052926 de 29/09/2017
(87) WO 2018/060724 de 05/04/2018

---

(21) BR 11 2019 005748-0 A2

Código 1.3 - Notificação - Fase Nacional - PCT
(22) 12/01/2017
(30) 24/09/2016 WO PCT/US2016/053598
(51) C12Q 1/68 (1980.01), C12N 15/10 (1990.01)
(54) AFINIDADE-CONJUGADOS DE OLIGONUCLEOTÍDEO E USOS DESTES
(71) ABVITRO LLC (US)
(72) FRANCOIS VIGNEAULT; WRANGHAM ADRIAN BRIGGS; STEPHEN J. GOLDFLESS; BRIAN J. BELMONT
(85) 22/03/2019
(86) PCT US2017/013274 de 12/01/2017
(87) WO 2018/057051 de 29/03/2018

---

(21) BR 11 2019 005766-8 A2

Código 1.3 - Notificação - Fase Nacional - PCT

(22) 26/09/2017
(30) 26/09/2016 US US 62/399,778
(51) C09K 8/532 (2006.01)
(54) PROCESSO E COMPOSIÇÃO PARA REMOÇÃO DE SULFETOS DE METAL
(71) BAKER HUGHES, A GE COMPANY, LLC (US)
(72) D. V. SATYANARAYANA GUPTA; SANDRA L. BERRY; ANDREA NINO-PENALOZA; ELIZABETH MCCARTNEY; SUNDER RAMACHANDRAN; CARLOS M. MENENDEZ
(85) 23/03/2019
(86) PCT US2017/053384 de 26/09/2017
(87) WO 2018/058089 de 29/03/2018

---

(21) BR 11 2019 005775-7 A2

Código 1.3 - Notificação - Fase Nacional - PCT
(22) 14/11/2016
(51) C08F 4/50 (1974.07), B01J 37/34 (1974.07), C07C 2/32 (1980.01), C07C 11/107 (1980.01)
(54) SISTEMA CATALISADOR UTILIZADO NA OLIGOMERIZAÇÃO DE OLEFINAS E MÉTODO PARA A OLIGOMERIZAÇÃO DE OLEFINAS
(71) PUBLIC JOINT STOCK COMPANY "SIBUR HOLDING" (RU)
(72) DENIS ALEKSEEVICH LENEV; RAFAEL ACEVEDO FORERO
(85) 25/03/2019
(86) PCT RU2016/000778 de 14/11/2016
(87) WO 2018/088924 de 17/05/2018

---

(21) BR 11 2019 005776-5 A2

Código 1.3 - Notificação - Fase Nacional - PCT
(22) 27/09/2017
(30) 27/09/2016 US 62/400,288
(51) B65B 11/00 (1968.09), B65H 18/00 (1985.01), A01F 15/00 (1968.09), A01D 85/00 (1968.09), B65B 27/12 (1968.09)
(54) MATERIAL DE EMBALAGEM DE FARDOS COLHIDOS REUTILIZÁVEL
(71) L.P. BROWN COMPANY, INC. (US)
(72) JAMES L. HAYES
(85) 25/03/2019
(86) PCT US2017/053718 de 27/09/2017
(87) WO 2018/064166 de 05/04/2018

---

(21) BR 11 2019 005777-3 A2

Código 1.3 - Notificação - Fase Nacional - PCT
(22) 17/10/2017
(30) 20/10/2016 US 15/298,969
(51) A42B 3/10 (1990.01), A41D 13/05 (2000.01), A61F 9/06 (1968.09)
(54) CAPACETE PARA SOLDAGEM COM PROTETOR DE PESCOÇO REMOVÍVEL
(71) ESAB AB (SE)

(72) JOSEFIN AMBRING
(85) 25/03/2019
(86) PCT IB2017/056447 de 17/10/2017
(87) WO 2018/073746 de 26/04/2018

---

(21) BR 11 2019 005778-1 A2

Código 1.3 - Notificação - Fase Nacional - PCT
(22) 28/09/2017
(30) 29/09/2016 FR 16 59307
(51) E21B 36/00 (1980.01), E21B 43/013 (1980.01), F16L 1/19 (1995.01), F16L 9/18 (1968.09), F16L 53/00 (1968.09)
(54) MÉTODO PARA A INSTALAÇÃO OFFSHORE DE UM CANO SUBMARINO DE PAREDE DUPLA PRÉ-AQUECIDO PARA TRANSPORTAR FLUIDOS
(71) SAIPEM S.A. (FR)
(72) VINCENT COCAULT-DUVERGER; ANTOINE JARDIN; VINCENT CHOJNACKI
(85) 25/03/2019
(86) PCT FR2017/052649 de 28/09/2017
(87) WO 2018/060637 de 05/04/2018

---

(21) BR 11 2019 005780-3 A2

Código 1.3 - Notificação - Fase Nacional - PCT
(22) 26/09/2017
(30) 28/09/2016 US 62/401,066
(51) H04W 28/08 (2009.01), H04W 76/02 (2009.01), H04W 88/06 (2009.01)
(54) EQUIPAMENTOS DE USUÁRIO, ESTAÇÕES BASE E MÉTODOS
(71) SHARP KABUSHIKI KAISHA (JP) ; FG INNOVATION COMPANY LIMITED (CN)
(72) KAMEL M. SHAHEEN; TOSHIZO NOGAMI; ATSUSHI ISHII
(85) 25/03/2019
(86) PCT US2017/053529 de 26/09/2017
(87) WO 2018/064068 de 05/04/2018

---

(21) BR 11 2019 005781-1 A2

Código 1.3 - Notificação - Fase Nacional - PCT
(22) 05/10/2017
(30) 05/10/2016 JP 2016-197267
(51) C23C 8/26 (1985.01), C21D 1/06 (1968.09), C21D 1/76 (1968.09), C21D 9/32 (1968.09), C22C 38/00 (1974.07), C22C 38/60 (1974.07)
(54) PARTE NITRETADA E MÉTODO DE PRODUÇÃO DA MESMA
(71) NIPPON STEEL & SUMITOMO METAL CORPORATION (JP)
(72) TAKAHIDE UMEHARA; MASATO YUYA
(85) 25/03/2019
(86) PCT JP2017/036378 de 05/10/2017
(87) WO 2018/066667 de 12/04/2018

(21) BR 11 2019 005783-8 A2

Código 1.3 - Notificação - Fase Nacional - PCT
(22) 28/09/2017
(30) 29/09/2016 US 62/401,428
(51) C07K 16/28 (1995.01)
(54) AGENTES DE LIGAÇÃO MONOCLONAL COM CMET, CONJUGADOS DE FÁRMACO DOS MESMOS E USOS DOS MESMOS
(71) MITSUBISHI TANABE PHARMA CORPORATION (JP)
(72) JULIA CORONELLA; VINCENT BLOT; MARCO GYMNOPOULOS; ANJULI TIMMER; RYO FUJITA; ROLAND NEWMAN
(85) 25/03/2019
(86) PCT JP2017/035259 de 28/09/2017
(87) WO 2018/062402 de 05/04/2018

(21) BR 11 2019 005785-4 A2

Código 1.3 - Notificação - Fase Nacional - PCT
(22) 28/09/2017
(30) 29/09/2016 US 62/401,568
(51) A23L 33/00 (2016.01)
(54) MÉTODOS QUE REDUZEM OS DESEJOS ALIMENTARES, PRO-MOVEM PERDA DE PESO E/OU TRATAM SOBREPESO OU OBESIDADE
(71) NESTEC S.A. (CH)
(72) MARTIN BINKS
(85) 25/03/2019
(86) PCT EP2017/074671 de 28/09/2017
(87) WO 2018/060357 de 05/04/2018

(21) BR 11 2019 005787-0 A2

Código 1.3 - Notificação - Fase Nacional - PCT
(22) 05/10/2017
(30) 06/10/2016 US 62/405,162
(51) G01N 15/14 (1985.01), G02B 21/24 (1968.09), G02B 27/36 (1968.09), G01N 15/10 (1985.01)
(54) SISTEMA E MÉTODOS DE FOCO DINÂMICO
(71) IRIS INTERNATIONAL, INC. (US)
(72) JIULIU LU; BIAN QIAN; BART J. WANDERS; KEN GOOD; JOHN RILEY
(85) 25/03/2019
(86) PCT US2017/055245 de 05/10/2017
(87) WO 2018/067770 de 12/04/2018

(21) BR 11 2019 005788-9 A2

Código 1.3 - Notificação - Fase Nacional - PCT
(22) 20/09/2017
(30) 28/09/2016 EP 16190968.4
(51) C08F 2/00 (1974.07), C08F 10/02 (1974.07), C08L 23/04 (1974.07), B05D 7/00 (1974.07), F16L 58/10 (1974.07)
(54) PROCESSO PARA PRODUZIR UM TUBO REVESTIDO.
(71) BOREALIS AG (AT)

(72) JARI ÄÄRILÄ; JARMO KELA; JOUNI PURMONEN
(85) 25/03/2019
(86) PCT EP2017/073755 de 20/09/2017
(87) WO 2018/060029 de 05/04/2018

---

(21) BR 11 2019 005790-0 A2

Código 1.3 - Notificação - Fase Nacional - PCT
(22) 27/09/2017
(30) 27/09/2016 KR KR 10-2016-0123710
(51) C12Q 1/68 (1980.01), G01N 33/68 (1980.01)
(54) MÉTODO PARA DETECTAR RNAS PEQUENOS OU PROTEÍNAS ASSOCIADAS A RNAS PEQUENOS.
(71) NURIBIO CO.,LTD. (KR)
(72) NAM, YOUNG HYEAN
(85) 25/03/2019
(86) PCT KR2017/010737 de 27/09/2017
(87) WO 2018/062859 de 05/04/2018

---

(21) BR 11 2019 005791-9 A2

Código 1.3 - Notificação - Fase Nacional - PCT
(22) 26/09/2017
(30) 28/09/2016 US 62/400,663
(51) A01N 25/30 (1980.01), A01N 25/34 (1980.01), A01N 33/12 (1980.01), C11D 1/62 (1968.09), C11D 1/90 (1974.07), C11D 3/37 (1974.07), C11D 3/48 (1968.09), A01P 1/00 (2006.01)
(54) LIMPEZAS DE DESINFECÇÃO DE RESÍDUOS BAIXOS
(71) LONZA INC. (US)
(72) XIAO JIANG
(85) 25/03/2019
(86) PCT US2017/053389 de 26/09/2017
(87) WO 2018/064021 de 05/04/2018

---

(21) BR 11 2019 005793-5 A2

Código 1.3 - Notificação - Fase Nacional - PCT
(22) 28/09/2017
(30) 29/09/2016 EP 16191454.4; 13/02/2017 EP 17155846.3
(51) A61K 38/29 (1995.01), A61K 9/00 (1968.09), A61K 47/34 (1990.01)
(54) COMPOSTOS DE PTH COM BAIXAS PROPORÇÕES DE PICO-PARA-VALE
(71) ASCENDIS PHARMA BONE DISEASES A/S (DK)
(72) KENNETT SPROGØE; LARS HOLTEN-ANDERSEN; DAVID BRIAN KARPF
(85) 25/03/2019
(86) PCT EP2017/074594 de 28/09/2017
(87) WO 2018/060312 de 05/04/2018

(21) BR 11 2019 005794-3 A2

Código 1.3 - Notificação - Fase Nacional - PCT
(22) 21/09/2017
(30) 30/09/2016 JP 2016-192616
(51) B23Q 1/01 (1995.01), B24B 41/02 (1968.09)
(54) LEITO DE MÁQUINA-FERRAMENTA E MÁQUINA-FERRAMENTA
(71) KOMATSU NTC LTD. (JP)
(72) KAZUNORI MICHIYOSHI; KAZUYA KOGURA; TAKASHI HAMANO; SHOUICHI DAIKU
(85) 25/03/2019
(86) PCT JP2017/034072 de 21/09/2017
(87) WO 2018/061970 de 05/04/2018

(21) BR 11 2019 005795-1 A2

Código 1.3 - Notificação - Fase Nacional - PCT
(22) 18/09/2017
(30) 23/09/2016 EP 16190351.3; 30/06/2017 EP 17179105.6
(51) C07D 495/04 (1974.07), A61K 31/519 (2000.01), A61P 11/06 (2000.01), A61P 11/08 (2000.01), A61P 35/00 (2000.01), A61P 9/00 (2000.01)
(54) TIENOURACILAS N3-CICLICAMENTE SUBSTITUÍDAS E USO DAS MESMAS
(71) BAYER AKTIENGESELLSCHAFT (DE) ; BAYER PHARMA AKTIENGESELLSCHAFT (DE)
(72) MICHAEL HÄRTER; DIRK KOSEMUND; YOLANDA CANCHO GRANDE; MARTINA DELBECK; BERND KALTHOF; KLEMENS LUSTIG; FRANK SÜSSMEIER
(85) 25/03/2019
(86) PCT EP2017/073504 de 18/09/2017
(87) WO 2018/054846 de 29/03/2018

(21) BR 11 2019 005826-5 A2

Código 1.3 - Notificação - Fase Nacional - PCT
(22) 25/09/2017
(30) 26/09/2016 FR 1659025
(51) C03C 17/36 (1980.01)
(54) SUBSTRATO REVESTIDO COM UM REVESTIMENTO BAIXO-EMISSIVO
(71) SAINT-GOBAIN GLASS FRANCE (FR)
(72) DENIS GUIMARD; JOHANN SKOLSKI
(85) 25/03/2019
(86) PCT FR2017/052569 de 25/09/2017
(87) WO 2018/055310 de 29/03/2018

(21) BR 11 2019 005829-0 A2

Código 1.3 - Notificação - Fase Nacional - PCT
(22) 08/09/2017
(30) 23/09/2016 US 62/398,885; 07/09/2017 US 15/697,600
(51) A01M 1/14 (1968.09), A01M 1/02 (1968.09)
(54) ARMADILHA ESPECIALIZADA PARA VERIFICAÇÃO EM CAMPO DE UM

SISTEMA DE RECONHECIMENTO DE INSETOS
(71) VERILY LIFE SCIENCES LLC (US)
(72) ERIC PEETERS; TIMOTHY PRACHAR; PETER MASSARO; YI HAN; NIGEL SNOAD
(85) 25/03/2019
(86) PCT US2017/050682 de 08/09/2017
(87) WO 2018/057316 de 29/03/2018

---

(21) BR 11 2019 005831-1 A2

Código 1.3 - Notificação - Fase Nacional - PCT
(22) 28/09/2017
(30) 04/10/2016 EP 16192270.3
(51) C08F 2/01 (2000.01), C08F 2/34 (1974.07), C08F 4/34 (1974.07)
(54) PROCESSO DE FABRICAÇÃO DE HOMO OU COPOLÍMEROS DE POLIETILENO POR MEIO DE CONDUÇÃO DE POLIMERIZAÇÃO DE ETILENO SOB ALTA PRESSÃO
(71) AKZO NOBEL CHEMICALS INTERNATIONAL B.V. (NL)
(72) JAN MARTIJN VAN DER SCHUUR; BART FISCHER; MAURICE LUDOVICUS JOSEPHINA FRIJNS; MARTINUS CATHARINUS TAMMER
(85) 25/03/2019
(86) PCT EP2017/074577 de 28/09/2017
(87) WO 2018/065280 de 12/04/2018

---

(21) BR 11 2019 005832-0 A2

Código 1.3 - Notificação - Fase Nacional - PCT
(22) 26/09/2017
(30) 26/09/2016 GB 1616302.4
(51) E21B 43/16 (1968.09), E21B 43/22 (1968.09), F16K 47/08 (1968.09)
(54) MÉTODO E APARELHO PARA REDUZIR PRESSÃO DE LÍQUIDO
(71) EQUINOR ENERGY AS (NO)
(72) CHRISTIAN ROSENKILDE; PATRICK BENJAMIN MÜLLER
(85) 25/03/2019
(86) PCT NO2017/050247 de 26/09/2017
(87) WO 2018/056839 de 29/03/2018

---

(21) BR 11 2019 005833-8 A2

Código 1.3 - Notificação - Fase Nacional - PCT
(22) 26/09/2017
(30) 27/09/2016 EP 16190907.2
(51) C22C 11/10 (1974.07), B23K 35/26 (1968.09)
(54) SOLDA APRIMORADA E MÉTODO PARA PRODUZIR CHUMBO DE ALTA PUREZA
(71) METALLO BELGIUM (BE)
(72) KOEN GOVAERTS; PELLE LEMMENS; KRIS MANNAERTS; JAN DIRK A. GORIS; YVES DE VISSCHER; CHARLES GEENEN; BERT COLETTI
(85) 25/03/2019
(86) PCT EP2017/074393 de 26/09/2017

(87) WO 2018/060202 de 05/04/2018

(21) BR 11 2019 005835-4 A2

Código 1.3 - Notificação - Fase Nacional - PCT
(22) 25/09/2017
(30) 26/09/2016 FR 1659029
(51) C03C 17/36 (1980.01)
(54) SUBSTRATO REVESTIDO COM UM REVESTIMENTO BAIXO-EMISSIVO
(71) SAINT-GOBAIN GLASS FRANCE (FR)
(72) DENIS GUIMARD; JOHANN SKOLSKI
(85) 25/03/2019
(86) PCT FR2017/052570 de 25/09/2017
(87) WO 2018/055311 de 29/03/2018

(21) BR 11 2019 005836-2 A2

Código 1.3 - Notificação - Fase Nacional - PCT
(22) 21/09/2017
(30) 23/09/2016 US 62/398,716; 21/09/2017 US 15/710,962
(51) F16G 11/04 (1968.09), B29C 45/14 (1985.01), B29C 65/00 (1985.01), B29C 70/84 (1995.01), B29C 70/88 (1995.01), B32B 37/00 (2006.01)
(54) MÉTODO DE INJEÇÃO INVERTIDA PARA AFIXAÇÃO DE UMA TERMINAÇÃO A UM MEMBRO DE TRAÇÃO
(71) RICHARD V. CAMPBELL (US) ; GLADWIN DAVID (US)
(72) RICHARD V. CAMPBELL; GLADWIN DAVID
(85) 25/03/2019
(86) PCT US2017/052628 de 21/09/2017
(87) WO 2018/057686 de 29/03/2018

(21) BR 11 2019 005837-0 A2

Código 1.3 - Notificação - Fase Nacional - PCT
(22) 03/10/2017
(30) 03/10/2016 JP 2016-195482
(51) C08F 4/654 (1990.01), C08F 10/06 (1974.07)
(54) COMPONENTE CATALISADOR SÓLIDO PARA POLIMERIZAÇÃO DE OLEFINAS, MÉTODOS PARA PRODUÇÃO DE UM COMPONENTE CATALISADOR SÓLIDO PARA POLIMERIZAÇÃO DE OLEFINAS, PARA PRODUÇÃO DE UM POLÍMERO DE UMA OLEFINA E PARA PRODUÇÃO DE UM COPOLÍMERO DE PROPILENO, CATALISADOR PARA POLIMERIZAÇÃO DE OLEFINAS, E, COPOLÍMERO DE PROPILENO.
(71) TOHO TITANIUM CO., LTD. (JP)
(72) HIDETOSHI UMEBAYASHI
(85) 25/03/2019
(86) PCT JP2017/035911 de 03/10/2017
(87) WO 2018/066535 de 12/04/2018

(21) BR 11 2019 005838-9 A2

Código 1.3 - Notificação - Fase Nacional - PCT

(22) 17/10/2017
(30) 17/10/2016 US 62/409,076
(51) B67D 7/74 (2010.01), B60S 5/02 (1968.09), B67D 7/04 (2010.01), B67D 7/14 (2010.01), B67D 7/22 (2010.01), B67D 7/34 (2010.01), G06F 3/0481 (2013.01)
(54) SELEÇÃO DINÂMICA DE COMBUSTÍVEL SENSÍVEL AO TOQUE
(71) WAYNE FUELING SYSTEMS LLC (US)
(72) HENRY FIEGLEIN; SCOTT R. NEGLEY III; JOHN JOSEPH MORRIS; BENGT I. LARSSON; THOMAS CEROVSKY; STEVE BELT
(85) 25/03/2019
(86) PCT US2017/057031 de 17/10/2017
(87) WO 2018/075549 de 26/04/2018

---

(21) BR 11 2019 005840-0 A2

Código 1.3 - Notificação - Fase Nacional - PCT
(22) 25/09/2017
(30) 26/09/2016 FR 16 59038
(51) B09B 3/00 (1980.01), B09B 5/00 (1980.01), B29B 17/00 (1985.01), B29B 17/04 (2006.01), B29C 47/40 (1985.01), B41M 99/00 (2006.01)
(54) MÉTODO E INSTALAÇÃO PARA A PRODUÇÃO DE UM MATERIAL DENSIFICADO, GRÂNULOS DE MATERIAL DENSIFICADO E UTILIZAÇÃO
(71) ARMOR (FR)
(72) FANNY VIDALAT; NICOLAS VANNIEUWENHUYSE; CHRISTOPHE DERENNES
(85) 25/03/2019
(86) PCT EP2017/074159 de 25/09/2017
(87) WO 2018/055146 de 29/03/2018

---

(21) BR 11 2019 005846-0 A2

Código 1.3 - Notificação - Fase Nacional - PCT
(22) 24/07/2017
(30) 29/09/2016 JP 2016-191398
(51) F24F 1/56 (2011.01), F24F 1/10 (2011.01), F24F 1/16 (2011.01), F24F 1/50 (2011.01), F24F 13/20 (1990.01)
(54) UNIDADE DE FONTE DE CALOR
(71) DAIKIN INDUSTRIES, LTD. (JP)
(72) FUMIAKI KOIKE; SHIGEKI KAMITANI; TAKUYA HORITA; DAIKI HIRAWA; YUUSUKE TANAKA; TAICHI KOSHIJI
(85) 25/03/2019
(86) PCT JP2017/026613 de 24/07/2017
(87) WO 2018/061426 de 05/04/2018

---

(21) BR 11 2019 005849-4 A2

Código 1.3 - Notificação - Fase Nacional - PCT
(22) 25/09/2017
(30) 27/09/2016 EP 16190869.4
(51) D01D 5/06 (1968.09), D01F 1/04 (1968.09), D01F 6/04 (1974.07), C08K

	3/04 (1974.07) (54) FIBRA, FIO DE UHMWPE E ARTIGOS DOS MESMOS (71) DSM IP ASSETS B.V. (NL) (72) MARTIN PIETER VLASBLOM; JOHANNES GABRIËL MARIE DRIEMAN; PIETER GIJSMAN (85) 25/03/2019 (86) PCT EP2017/074199 de 25/09/2017 (87) WO 2018/060127 de 05/04/2018
(21) BR 11 2019 005850-8 A2	Código 1.3 - Notificação - Fase Nacional - PCT (22) 15/09/2017 (30) 26/09/2016 US 62/400,086; 02/06/2017 US 15/612,762 (51) H04L 5/00 (1968.09), H04W 88/06 (2009.01), H04L 5/14 (1968.09), H04L 27/00 (1968.09) (54) SELEÇÃO DE FORMA DE ONDA EM COMUNICAÇÕES SEM FIO (71) QUALCOMM INCORPORATED (US) (72) WEI ZENG; WANSHI CHEN; TINGFANG JI; PETER GAAL (85) 25/03/2019 (86) PCT US2017/051843 de 15/09/2017 (87) WO 2018/057431 de 29/03/2018
(21) BR 11 2019 005852-4 A2	Código 1.3 - Notificação - Fase Nacional - PCT (22) 29/09/2017 (30) 30/09/2016 GB 1616652.2 (51) A61Q 5/04 (2006.01), A61Q 5/12 (2006.01), A61K 8/36 (2006.01), A61K 8/41 (2006.01), D06P 1/649 (1974.07), D06P 3/14 (1968.09), D06P 5/06 (1968.09) (54) MÉTODOS, COMPOSIÇÕES E USOS RELACIONADOS AOS MESMOS (71) INNOSPEC LIMITED (GB) (72) NICHOLAS JOHN DIXON; MATTHEW ROBERT GILES; KIMBERLEY ELIZABETH GRIFFITHS; TONY GOUGH; IAN MALCOLM MCROBBIE (85) 25/03/2019 (86) PCT GB2017/052919 de 29/09/2017 (87) WO 2018/060719 de 05/04/2018
(21) BR 11 2019 005853-2 A2	Código 1.3 - Notificação - Fase Nacional - PCT (22) 27/09/2017 (30) 28/09/2016 IN 201621033189 (51) F28B 9/08 (1968.09), F28F 17/00 (1968.09) (54) ARRANJO PARA REMOVER CONDENSADO DE UM TROCADOR DE CALOR (71) FORBES MARSHALL PRIVATE LTD. (IN) (72) JOSEPH, RONNIE; JOSHI, MILIND (85) 25/03/2019

(86) PCT IB2017/055886 de 27/09/2017
(87) WO 2018/060871 de 05/04/2018

---

(21) BR 11 2019 005862-1 A2

Código 1.3 - Notificação - Fase Nacional - PCT
(22) 16/10/2017
(30) 15/10/2016 US 62/408,765; 03/07/2017 US 15/640,862
(51) A61B 18/02 (2000.01), A61B 18/00 (2000.01)
(54) TRATAMENTO COM PLASMA ATMOSFÉRICO FRIO DE CERATOSE ACTÍNICA E CÂNCER DE PELE NÃO MELANOMA
(71) MICHELLE WIRTZ (CH)
(72) MICHELLE WIRTZ
(85) 25/03/2019
(86) PCT EP2017/076354 de 16/10/2017
(87) WO 2018/069549 de 19/04/2018

---

(21) BR 11 2019 005872-9 A2

Código 1.3 - Notificação - Fase Nacional - PCT
(22) 19/09/2017
(30) 26/09/2016 CN 201610851175.2
(51) H04L 29/06 (1990.01)
(54) DISPOSITIVO E MÉTODO DE RECONHECIMENTO DE IDENTIDADE
(71) ALIBABA GROUP HOLDING LIMITED (KY)
(72) JIALEI WANG
(85) 25/03/2019
(86) PCT CN2017/102213 de 19/09/2017
(87) WO 2018/054279 de 29/03/2018

---

(21) BR 11 2019 005911-3 A2

Código 1.3 - Notificação - Fase Nacional - PCT
(22) 13/09/2017
(30) 30/09/2016 US US 62/402,200
(51) C08F 210/16 (1974.07), C08F 4/64 (1974.07)
(54) SISTEMAS DE POLIMERIZAÇÃO E CATALISADORES DE METAL DE TRANSIÇÃO DE GRUPO IV DE TIOUREIA
(71) DOW GLOBAL TECHNOLOGIES LLC (US)
(72) ARKADY L. KRASOVSKIY; ENDRE SZUROMI
(85) 26/03/2019
(86) PCT US2017/051292 de 13/09/2017
(87) WO 2018/063799 de 05/04/2018

---

(21) BR 11 2019 005916-4 A2

Código 1.3 - Notificação - Fase Nacional - PCT
(22) 19/09/2017
(30) 26/09/2016 US 15/276,164; 16/06/2017 US 15/625,695
(51) B01D 46/00 (1968.09), B01D 27/10 (1968.09), B01D 35/14 (1968.09), G01D 5/14 (1968.09), G06K 19/06 (1968.09)

(54) ELEMENTO DE DETECÇÃO DE CIRCUITO CONDUTIVO
(71) 3M INNOVATIVE PROPERTIES COMPANY (US)
(72) ANDREW P. BONIFAS; BROCK A. HABLE; RONALD D. JESME; NICHOLAS G. AMELL
(85) 26/03/2019
(86) PCT US2017/052171 de 19/09/2017
(87) WO 2018/057486 de 29/03/2018

---

(21) BR 11 2019 005917-2 A2

Código 1.3 - Notificação - Fase Nacional - PCT
(22) 15/12/2016
(30) 29/09/2016 GB 1616560.7
(51) H02K 3/00 (1968.09), H02K 1/27 (1990.01)
(54) MOTOR ELÉTRICO, COM BOBINA DIAMETRAL
(71) INTELLITECH PTY LTD. (AU)
(72) ALEXANDER MOSTOVOY; VICTOR SHLAKHETSKI
(85) 26/03/2019
(86) PCT IL2016/051342 de 15/12/2016
(87) WO 2018/060984 de 05/04/2018

---

(21) BR 11 2019 005918-0 A2

Código 1.3 - Notificação - Fase Nacional - PCT
(22) 11/07/2017
(30) 27/09/2016 CN PCT/CN2016/100311
(51) H04L 1/18 (1968.09)
(54) TÉCNICAS DE CODIFICAÇÃO E DECODIFICAÇÃO
(71) QUALCOMM INCORPORATED (US)
(72) CHANGLONG XU; SHRINIVAS KUDEKAR; THOMAS RICHARDSON; JOSEPH BINAMIRA SORIAGA
(85) 26/03/2019
(86) PCT CN2017/092459 de 11/07/2017
(87) WO 2018/059066 de 05/04/2018

---

(21) BR 11 2019 005920-2 A2

Código 1.3 - Notificação - Fase Nacional - PCT
(22) 30/06/2017
(30) 28/09/2016 CN 201610860701.1
(51) A61B 34/30 (2016.01), B25J 11/00 (1968.09)
(54) SISTEMA ROBÓTICO CIRÚRGICO
(71) MICROPORT (SHANGHAI) MEDBOT CO., LTD. (CN)
(72) CHAO HE; SHUAI YUAN; CHANGCHUN WANG; TAO LI; YUYUAN HE
(85) 26/03/2019
(86) PCT CN2017/091120 de 30/06/2017
(87) WO 2018/059039 de 05/04/2018

---

(21) BR 11 2019 005922-9 A2

Código 1.3 - Notificação - Fase Nacional - PCT

(22) 14/09/2017
(30) 06/10/2016 JP 2016-197876; 27/03/2017 JP 2017-060835
(51) A61L 9/16 (1980.01), A41D 13/11 (2000.01), A61F 13/15 (1990.01), A61F 13/49 (2000.01), A61L 9/01 (1974.07), B32B 7/02 (1968.09), B32B 27/18 (1968.09), C08J 5/18 (1974.07)
(54) PELÍCULA EXTENSÍVEL E ARTIGO COMPREENDENDO A MESMA
(71) NITTO DENKO CORPORATION (JP)
(72) MUNESHIGE NAKAGAWA; KOHEI TAKEDA; SHINSUKE IKISHIMA
(85) 26/03/2019
(86) PCT JP2017/033212 de 14/09/2017
(87) WO 2018/066334 de 12/04/2018

---

(21) BR 11 2019 005923-7 A2

Código 1.3 - Notificação - Fase Nacional - PCT
(22) 22/09/2017
(30) 26/09/2016 US 62/399,740; 21/09/2017 US 15/711,646
(51) A61L 29/04 (2000.01)
(54) AUMENTO NA FORÇA DE ADESÃO DE DISPOSITIVOS MÉDICOS
(71) BECTON DICKINSON AND COMPANY (US)
(72) JIANBIN ZHANG; THERESA HERMEL-DAVIDOCK; EDWARD BRYAN COUGHLIN; TEA DATASHVILI
(85) 26/03/2019
(86) PCT US2017/052925 de 22/09/2017
(87) WO 2018/057867 de 29/03/2018

---

(21) BR 11 2019 005926-1 A2

Código 1.3 - Notificação - Fase Nacional - PCT
(22) 26/09/2017
(30) 26/09/2016 US 62/399,593; 25/09/2017 US 15/714,964
(51) G02B 1/04 (1968.09), G02C 7/04 (1968.09)
(54) FORMULAÇÕES DE POLÍMERO PERMEÁVEL A GÁS, RÍGIDO, COM ALTO ÍNDICE DE REFRAÇÃO, MOLDÁVEL POR FUNDIÇÃO PARA UMA LENTE DE CONTATO ADAPTÁVEL
(71) VERILY LIFE SCIENCES LLC (US)
(72) SCOTT KENNEDY; JEFFREY GEORGE LINHARDT; ANGELA DICICCIO
(85) 26/03/2019
(86) PCT US2017/053546 de 26/09/2017
(87) WO 2018/058141 de 29/03/2018

---

(21) BR 11 2019 005927-0 A2

Código 1.3 - Notificação - Fase Nacional - PCT
(22) 26/09/2017
(30) 26/09/2016 US 62/399,523
(51) A61F 2/24 (1985.01)
(54) DISPOSITIVO DE ANULOPLASTIA PARA REPARO DE VÁLVULA MITRAL E MÉTODO DE TRATAMENTO DE INSUFICIÊNCIA DA VÁLVULA MITRAL
(71) INNERCORE MEDICAL LTD (IL)

(72) JACOB ZEITANI
(85) 26/03/2019
(86) PCT IL2017/051078 de 26/09/2017
(87) WO 2018/055629 de 29/03/2018

---

(21) BR 11 2019 005928-8 A2

Código 1.3 - Notificação - Fase Nacional - PCT
(22) 28/09/2017
(30) 30/09/2016 US US 62/402,525
(51) C08F 210/16 (1974.07), C08F 4/64 (1974.07)
(54) LIGANTES DE BIS-FOSFOSFANIDINA E DE POLIFOSFAGANADIDINA COM CATALISADORES DE METAL DE GRUPO IV PRODUZIDOS A PARTIR DOS MESMOS
(71) DOW GLOBAL TECHNOLOGIES LLC (US)
(72) ANDREW M. CAMELIO; ARKADY L. KRASOVSKIY; MATTHEW D. CHRISTIANSON; ROBERT D.J. FROESE
(85) 26/03/2019
(86) PCT US2017/054023 de 28/09/2017
(87) WO 2018/064339 de 05/04/2018

---

(21) BR 11 2019 005946-6 A2

Código 1.3 - Notificação - Fase Nacional - PCT
(22) 26/09/2017
(30) 26/09/2016 US 62/400,053
(51) A61B 18/00 (2000.01), A61B 18/04 (2000.01), A61B 18/08 (2000.01), A61B 18/12 (2000.01), A61B 18/14 (2000.01), A61B 18/18 (2000.01)
(54) MÉTODO E SISTEMA DE INDICAÇÃO PARA INSTRUMENTO ELETROCIRÚRGICO
(71) SECQURE SURGICAL PTE. LTD. (SG)
(72) GARY LONG; MATTHEW OTTEN; JEFFREY BENZ; RICHARD GRANT
(85) 26/03/2019
(86) PCT US2017/053568 de 26/09/2017
(87) WO 2018/058149 de 29/03/2018

---

(21) BR 11 2019 005947-4 A2

Código 1.3 - Notificação - Fase Nacional - PCT
(22) 15/09/2017
(30) 26/09/2016 US 62/399,873
(51) E21B 37/00 (1968.09), E21B 43/12 (1968.09)
(54) SISTEMA DE LAVAGEM AUTOMATIZADO PARA UM SISTEMA DE BOMBA DE CAVIDADE PROGRESSIVA
(71) BRISTOL, INC., D/B/A REMOTE AUTOMATION SOLUTIONS (US)
(72) THOMAS MATTHEW MILLS
(85) 26/03/2019
(86) PCT US2017/051743 de 15/09/2017
(87) WO 2018/057417 de 29/03/2018

(21) BR 11 2019 005949-0 A2

Código 1.3 - Notificação - Fase Nacional - PCT
(22) 15/09/2017
(30) 26/09/2016 US 62/399,873
(51) E21B 37/00 (1968.09), E21B 43/12 (1968.09)
(54) MÉTODO DE LAVAGEM AUTOMATIZADA PARA UM SISTEMA DE BOMBA DE CAVIDADE PROGRESSIVA
(71) BRISTOL, INC., D/B/A REMOTE AUTOMATION SOLUTIONS (US)
(72) THOMAS MATTHEW MILLS
(85) 26/03/2019
(86) PCT US2017/051748 de 15/09/2017
(87) WO 2018/057418 de 29/03/2018

(21) BR 11 2019 005950-4 A2

Código 1.3 - Notificação - Fase Nacional - PCT
(22) 21/07/2017
(30) 28/09/2016 CN 201610864813.4
(51) H04W 76/02 (2009.01)
(54) MÉTODO DE TROCA DE PACOTE E DISPOSITIVO RELACIONADO
(71) HUAWEI TECHNOLOGIES CO., LTD. (CN)
(72) WENTAO ZHOU; DIANFU CHEN; QINGFEN LIU; ZHIMIN SHEN
(85) 26/03/2019
(86) PCT CN2017/093898 de 21/07/2017
(87) WO 2018/059092 de 05/04/2018

(21) BR 11 2019 005956-3 A2

Código 1.3 - Notificação - Fase Nacional - PCT
(22) 03/10/2017
(30) 04/10/2016 EP 16192199.4
(51) A61Q 5/00 (2006.01), A61K 8/73 (2006.01)
(54) COMPOSIÇÃO DE REPARAÇÃO DE CABELO
(71) RHODIA OPERATIONS (FR)
(72) KATERINA KARAGIANNI
(85) 26/03/2019
(86) PCT EP2017/075084 de 03/10/2017
(87) WO 2018/065418 de 12/04/2018

(21) BR 11 2019 005957-1 A2

Código 1.3 - Notificação - Fase Nacional - PCT
(22) 26/09/2017
(30) 27/09/2016 DE 10 2016 218 603.5
(51) B60D 1/36 (1990.01), B60D 1/01 (1990.01), B60D 1/62 (1990.01)
(54) DISPOSITIVO PARA O RECONHECIMENTO DA POSIÇÃO DE UM PRIMEIRO E UM SEGUNDO VEÍCULO A SEREM ACOPLADOS ENTRE SI
(71) JOST-WERKE DEUTSCHLAND GMBH (DE)
(72) CHRISTIAN GENHEIMER; DIETER RAAB; SWEN SAUPE; JOSÉ MANUEL ALGÜERA

(85) 26/03/2019
(86) PCT EP2017/074369 de 26/09/2017
(87) WO 2018/060192 de 05/04/2018

---

(21) BR 11 2019 005959-8 A2

Código 1.3 - Notificação - Fase Nacional - PCT
(22) 26/09/2017
(30) 26/09/2016 EP 16306232.6
(51) C12N 9/12 (1980.01), A61K 38/00 (1995.01)
(54) GENE DGKK RECOMBINANTE PARA TERAPIA GENÉTICA DA SÍNDROME DO X FRÁGIL
(71) UNIVERSITE DE STRASBOURG (FR) ; CENTRE NATIONAL DE LA RECHERCHE SCIENTIFIQUE (FR) ; INSTITUT NATIONAL DE LA SANTE ET DE LA RECHERCHE MEDICALE (FR)
(72) HERVÉ MOINE; RICARDOS TABET
(85) 26/03/2019
(86) PCT EP2017/074387 de 26/09/2017
(87) WO 2018/055206 de 29/03/2018

---

(21) BR 11 2019 005963-6 A2

Código 1.3 - Notificação - Fase Nacional - PCT
(22) 26/09/2017
(30) 26/09/2016 US 62/399,949
(51) C04B 40/02 (1985.01), B28B 11/24 (1995.01), C04B 22/10 (1985.01), C04B 12/00 (1985.01), B01J 19/24 (1980.01)
(54) EQUIPAMENTO DE CURA APERFEIÇOADO E SEUS MÉTODOS DE USO
(71) SOLIDIA TECHNOLOGIES, INC. (US)
(72) SEAN CAMRON QUINN; KENNETH MICHAEL SMITH; DEVIN M. PATTEN; XUDONG HU; GEORGE PERRY; VAHIT ATAKAN; JITENDRA JAIN; ANUJ SETH; AHMET CUNEYT TAS; ALAN THOMAS BLACKLOCK; THOMAS SCHULER; CHRISTOPHER J. GROOTENBOER; DAN CASTORO
(85) 26/03/2019
(86) PCT US2017/053539 de 26/09/2017
(87) WO 2018/058139 de 29/03/2018

---

(21) BR 11 2019 005964-4 A2

Código 1.3 - Notificação - Fase Nacional - PCT
(22) 27/09/2017
(30) 27/09/2016 US 62/400,338; 12/04/2017 US 62/484,841
(51) C07K 19/00 (1995.01), C07K 16/46 (1995.01)
(54) PROTEÍNAS DE FUSÃO IMUNOMODULADORAS
(71) EPICENTRX, INC. (US)
(72) CHRISTOPHER LARSON; TONY REID; BRYAN T. ORONSKY
(85) 26/03/2019
(86) PCT US2017/053765 de 27/09/2017

(87) WO 2018/064190 de 05/04/2018

(21) BR 11 2019 005965-2 A2

Código 1.3 - Notificação - Fase Nacional - PCT
(22) 28/09/2017
(30) 28/09/2016 NL 2017545
(51) A01N 43/90 (1980.01), A01N 43/12 (1980.01), A01N 45/00 (1980.01), A61K 47/18 (1990.01), A61K 47/10 (1990.01), A61K 31/56 (1974.07), A61K 31/7048 (2000.01)
(54) COMPOSIÇÃO COMPREENDENDO UMA MOLÉCULA BIOATIVA
(71) EUCARYO BEHEER B.V. (NL)
(72) WILHELMUS ANTONIUS MARIA LITH VAN
(85) 26/03/2019
(86) PCT EP2017/074606 de 28/09/2017
(87) WO 2018/060321 de 05/04/2018

(21) BR 11 2019 005968-7 A2

Código 1.3 - Notificação - Fase Nacional - PCT
(22) 26/09/2017
(30) 26/09/2016 US US 62/399,642; 30/12/2016 US US 15/395,341
(51) G06Q 50/30 (2012.01), G06Q 10/00 (2012.01)
(54) SISTEMA DE REDE PARA DETERMINAR ACELERADORES PARA SELEÇÃO DE UM SERVIÇO
(71) UBER TECHNOLOGIES, INC. (US)
(72) YUHKI YAMASHITA; DIDIER PATRICK HILHORST; BRYANT JOW; PETER NG
(85) 26/03/2019
(86) PCT US2017/053469 de 26/09/2017
(87) WO 2018/058117 de 29/03/2018

(21) BR 11 2019 005969-5 A2

Código 1.3 - Notificação - Fase Nacional - PCT
(22) 30/09/2017
(30) 03/10/2016 US 62/403,660
(51) A61K 31/4155 (2000.01), A61K 31/437 (2000.01), A61K 31/519 (2000.01)
(54) INIBIDORES SELETIVOS DE JAK1 INOVADORES E USOS DOS MESMOS
(71) TLL PHARMACEUTICAL, LLC (US)
(72) CONGXIN LIANG
(85) 26/03/2019
(86) PCT US2017/054668 de 30/09/2017
(87) WO 2018/067422 de 12/04/2018

(21) BR 11 2019 005973-3 A2

Código 1.3 - Notificação - Fase Nacional - PCT
(22) 27/09/2017
(30) 27/09/2016 AU 2016903923

(51) F16B 37/08 (1968.09)
(54) MELHORIAS PARA PORCAS SEGMENTADAS
(71) SEGNUT PTY LTD (AU)
(72) BRIAN ERIC BRADSHAW; TOM PETER BASKOVICH; SAM WILLIAM TURNBULL
(85) 26/03/2019
(86) PCT AU2017/051057 de 27/09/2017
(87) WO 2018/058185 de 05/04/2018

---

(21) BR 11 2019 005974-1 A2

Código 1.3 - Notificação - Fase Nacional - PCT
(22) 22/09/2017
(30) 26/09/2016 GB 1616259.6; 26/09/2016 GB 1616264.6
(51) E21B 29/08 (1980.01), E21B 33/06 (1968.09)
(54) DISPOSITIVO DE CONTROLE DE BOCA DE POÇO
(71) ELECTRICAL SUBSEA & DRILLING AS (NO)
(72) ERIK NORBOM
(85) 26/03/2019
(86) PCT NO2017/050241 de 22/09/2017
(87) WO 2018/056836 de 29/03/2018

---

(21) BR 11 2019 005975-0 A2

Código 1.3 - Notificação - Fase Nacional - PCT
(22) 26/09/2017
(30) 26/09/2016 US US 62/399,836; 30/12/2016 US US 15/395,647
(51) G06Q 10/06 (2012.01), G06Q 50/30 (2012.01), G08G 1/00 (1968.09), H04W 4/02 (2018.01), G06F 9/44 (1980.01), G01C 21/26 (2000.01), G01C 21/36 (2000.01)
(54) GERAÇÃO DE CONTEÚDO PERSONALIZADO PARA UM INTERFACE DE USUÁRIO PARA UM SERVIÇO DE REDE
(71) UBER TECHNOLOGIES, INC. (US)
(72) YUHKI YAMASHITA; DIDIER PATRICK HILHORST; BRYANT JOW; PETER NG
(85) 26/03/2019
(86) PCT US2017/053491 de 26/09/2017
(87) WO 2018/058121 de 29/03/2018

---

(21) BR 11 2019 005980-6 A2

Código 1.3 - Notificação - Fase Nacional - PCT
(22) 27/09/2017
(30) 27/09/2016 CN 201610856914.7
(51) C07D 209/86 (1974.07), A61K 31/403 (2000.01), A61P 3/00 (2000.01), A61P 3/10 (2000.01)
(54) ENANTIÔMERO DE ÁCIDO FENILPROPIÔNICO SUBSTITUÍDO E MÉTODO DE FABRICAÇÃO, COMPOSIÇÃO E APLICAÇÃO DO MESMO
(71) SHENZHEN CHIPSCREEN BIOSCIENCES CO., LTD. (CN)
(72) JINDI YU; DESI PAN; SONG SHAN; ZHIBIN LI; XIANPING LU

(85) 26/03/2019
(86) PCT CN2017/103619 de 27/09/2017
(87) WO 2018/059428 de 05/04/2018

---

(21) BR 11 2019 006016-2 A2

Código 1.3 - Notificação - Fase Nacional - PCT
(22) 12/10/2017
(30) 14/10/2016 AT GM 50211/2016
(51) B31B 70/00 (2017.01), B29C 65/00 (1985.01), B65D 33/16 (1968.09), B31B 150/20 (2017.01), B31B 160/20 (2017.01), B31B 150/10 (2017.01)
(54) DISPOSITIVO E MÉTODO PARA FECHAMENTO DE UMA EXTREMIDADE ABERTA DE UM CORPO TUBULAR
(71) STARLINGER & CO GESELLSCHAFT MBH (AT)
(72) HERBERT FÜRST
(85) 27/03/2019
(86) PCT AT2017/060261 de 12/10/2017
(87) WO 2018/068073 de 19/04/2018

---

(21) BR 11 2019 006017-0 A2

Código 1.3 - Notificação - Fase Nacional - PCT
(22) 25/09/2017
(30) 27/09/2016 EP 16190945.2
(51) C11D 1/06 (1968.09), C11D 1/62 (1968.09), C11D 11/00 (1968.09)
(54) MÉTODO DE LAVAGEM DE ROUPA
(71) UNILEVER N.V. (NL)
(72) STEPHEN NORMAN BATCHELOR; JAYNE MICHELLE BIRD; DAVID STEPHEN GRAINGER
(85) 27/03/2019
(86) PCT EP2017/074236 de 25/09/2017
(87) WO 2018/060139 de 05/04/2018

---

(21) BR 11 2019 006020-0 A2

Código 1.3 - Notificação - Fase Nacional - PCT
(22) 19/09/2017
(30) 28/09/2016 US 62/400,784
(51) B01D 33/21 (1990.01), B01D 33/11 (1990.01), B01D 33/13 (1990.01), B01D 33/50 (1990.01), B01D 33/80 (1990.01)
(54) MÉTODO PARA FILTRAR ÁGUA, E, FILTRO DE DISCOS TIPO QUADRO.
(71) VEOLIA WATER SOLUTIONS & TECHNOLOGIES SUPPORT (FR)
(72) PER LARSSON
(85) 27/03/2019
(86) PCT IB2017/055662 de 19/09/2017
(87) WO 2018/060809 de 05/04/2018

---

(21) BR 11 2019 006021-9 A2

Código 1.3 - Notificação - Fase Nacional - PCT
(22) 21/09/2017

(30) 28/09/2016 EP 16191021.1
(51) A01N 43/52 (1980.01), A01N 37/34 (1980.01), A01N 43/36 (1980.01), A01N 43/40 (1980.01), A01N 43/54 (1980.01), A01N 43/56 (1980.01), A01N 43/653 (1985.01), A01N 43/84 (1980.01), A01N 43/90 (1980.01), A01N 45/02 (1980.01), A01N 59/02 (1980.01), A01N 63/00 (1980.01), A01P 3/00 (2006.01)
(54) COMPOSIÇÕES FUNGICIDAS
(71) SYNGENTA PARTICIPATIONS AG (CH)
(72) FARHAN BOU HAMDAN; LAURA QUARANTA; MATTHIAS WEISS; STEPHAN TRAH
(85) 27/03/2019
(86) PCT EP2017/073873 de 21/09/2017
(87) WO 2018/060039 de 05/04/2018

---

(21) BR 11 2019 006022-7 A2

Código 1.3 - Notificação - Fase Nacional - PCT
(22) 20/09/2017
(30) 30/09/2016 US 62/402,216; 15/09/2017 US 15/705,776
(51) A61K 8/02 (2006.01), A61N 1/04 (1968.09), A61N 5/06 (1968.09), A61K 9/00 (1968.09), A61Q 19/08 (2006.01)
(54) KIT E MÉTODO PARA APLICAÇÃO TÓPICA DE BENEFÍCIOS
(71) JOHNSON & JOHNSON CONSUMER INC. (US)
(72) CURT BINNER; ALEXANDRU PAUNESCU
(85) 27/03/2019
(86) PCT US2017/052407 de 20/09/2017
(87) WO 2018/063875 de 05/04/2018

---

(21) BR 11 2019 006023-5 A2

Código 1.3 - Notificação - Fase Nacional - PCT
(22) 29/09/2017
(30) 29/09/2016 CN 201610866253.6
(51) C07D 403/14 (1974.07), A61K 31/404 (2000.01), A61P 35/00 (2000.01)
(54) FORMA CRISTALINA, MÉTODOS DE PREPARAÇÃO DA FORMA CRISTALINA E DO COMPOSTO, COMPOSIÇÃO FARMACÊUTICA, E, MÉTODOS PARA TRATAR OU PREVENIR UMA DOENÇA OU ENFERMIDADE E PARA MODULAR ATIVIDADE DE CINASE.
(71) EQUINOX SCIENCES, LLC. (US)
(72) CONGXIN LIANG; LIHUA XIE
(85) 27/03/2019
(86) PCT CN2017/104506 de 29/09/2017
(87) WO 2018/059556 de 05/04/2018

---

(21) BR 11 2019 006024-3 A2

Código 1.3 - Notificação - Fase Nacional - PCT
(22) 28/09/2017
(30) 03/10/2016 FR 1659489
(51) H01G 4/30 (1974.07), H01G 4/015 (1995.01), H01G 4/14 (1974.07), H01G 4/32 (1974.07), H01G 4/06 (1974.07)

(54) CAPACITOR DE FILME DE CAPACITÂNCIA MUITO ALTA E MÉTODO PARA FABRICAR UM CAPACITOR DE FILME
(71) BLUE SOLUTIONS (FR)
(72) JEAN-MICHEL DEPOND
(85) 27/03/2019
(86) PCT EP2017/074619 de 28/09/2017
(87) WO 2018/065289 de 12/04/2018

---

(21) BR 11 2019 006026-0 A2

Código 1.3 - Notificação - Fase Nacional - PCT
(22) 04/10/2017
(30) 04/10/2016 EP 16192160.6
(51) A21B 5/02 (1968.09), A21B 1/48 (1968.09), A21B 1/28 (1968.09)
(54) FORNO COM ELEMENTO DE AQUECIMENTO MODULAR
(71) HAAS FOOD EQUIPMENT GMBH (AT)
(72) STEFAN JIRASCHEK; MARKUS SCHELLER; DANIEL SÜSS; KARL MILLER
(85) 27/03/2019
(86) PCT EP2017/075105 de 04/10/2017
(87) WO 2018/065432 de 12/04/2018

---

(21) BR 11 2019 006027-8 A2

Código 1.3 - Notificação - Fase Nacional - PCT
(22) 28/09/2017
(30) 03/10/2016 FR 1659515
(51) E21B 43/20 (1968.09)
(54) APARELHO PARA CONTROLE DE PRESSÃO DE INJEÇÃO DE UMA SOLUÇÃO AQUOSA POLIMÉRICA, E, MÉTODO PARA REDUZIR A PRESSÃO DE INJEÇÃO DE UMA SOLUÇÃO AQUOSA POLIMÉRICA.
(71) S.P.C.M. S.A. (FR)
(72) RENÉ PICH
(85) 27/03/2019
(86) PCT FR2017/052642 de 28/09/2017
(87) WO 2018/065699 de 12/04/2018

---

(21) BR 11 2019 006030-8 A2

Código 1.3 - Notificação - Fase Nacional - PCT
(22) 05/10/2017
(30) 05/10/2016 US 62/404,474
(51) C07D 233/64 (1974.07), C07D 401/04 (1974.07), A61K 31/4174 (2000.01), A61K 31/4439 (2000.01), A61P 35/00 (2000.01)
(54) FORMAS CRISTALINAS E DE SAL DE COMPOSTOS AGONISTAS DE PPAR
(71) MITOBRIDGE, INC. (US)
(72) BHARAT LAGU; SCOTT TRZASKA
(85) 27/03/2019
(86) PCT US2017/055403 de 05/10/2017

(87) WO 2018/067860 de 12/04/2018

---

(21) BR 11 2019 006031-6 A2

Código 1.3 - Notificação - Fase Nacional - PCT
(22) 02/10/2017
(30) 05/10/2016 EP 16192444.4
(51) C08G 65/332 (2000.01), A61Q 17/04 (2006.01), C07C 41/09 (1980.01), C07D 249/18 (1974.07), C07D 249/20 (1974.07), C08G 65/333 (2000.01), C08G 65/34 (1974.07), C08K 5/3475 (1990.01), A61K 8/49 (2006.01), A61K 8/86 (2006.01)
(54) MÉTODO PARA PREPARAR UMA COMPOSIÇÃO DE POLÍMERO ABSORVENTE DE RADIAÇÃO ULTRAVIOLETA.
(71) BASF SE (DE)
(72) THOMAS EHLIS
(85) 27/03/2019
(86) PCT EP2017/074931 de 02/10/2017
(87) WO 2018/065341 de 12/04/2018

---

(21) BR 11 2019 006032-4 A2

Código 1.3 - Notificação - Fase Nacional - PCT
(22) 26/09/2017
(30) 29/09/2016 EP 16191607.7
(51) A61K 8/26 (2006.01), A61K 8/29 (2006.01), A61K 8/46 (2006.01), A61Q 11/00 (2006.01), A61K 8/81 (2006.01), A46B 11/00 (1968.09), A45D 34/04 (1968.09)
(54) CONJUNTO DE BRANQUEAMENTO DOS DENTES E COMPOSIÇÃO
(71) UNILEVER NV (NL)
(72) CRISTINA DELFANTI; ANGELICA GUOLI; GIUSEPPE POMATI; ROBERTA SALTELLI
(85) 27/03/2019
(86) PCT EP2017/074297 de 26/09/2017
(87) WO 2018/060164 de 05/04/2018

---

(21) BR 11 2019 006033-2 A2

Código 1.3 - Notificação - Fase Nacional - PCT
(22) 31/08/2017
(30) 29/09/2016 JP 2016-191052
(51) H04L 27/26 (1968.09), H04W 56/00 (2009.01), H04W 72/04 (2009.01), H04W 72/12 (2009.01)
(54) APARELHO DE TERMINAL, APARELHO DE ESTAÇÃO-BASE, MÉTODO DE COMUNICAÇÃO E CIRCUITO INTEGRADO
(71) SHARP KABUSHIKI KAISHA (JP) ; FG INNOVATION COMPANY LIMITED (CN)
(72) KAZUNARI YOKOMAKURA; SHOHEI YAMADA; HIDEKAZU TSUBOI; HIROKI TAKAHASHI
(85) 27/03/2019
(86) PCT JP2017/031357 de 31/08/2017

(87) WO 2018/061599 de 05/04/2018

---

(21) BR 11 2019 006034-0 A2

Código 1.3 - Notificação - Fase Nacional - PCT
(22) 06/10/2016
(51) F41A 23/54 (1990.01), F41A 23/34 (1990.01), F41F 1/06 (1968.09)
(54) PLACA DE BASE DUPLA E OMNIDIRECIONAL PARA VEÍCULOS TRANSPORTADORES DE ARGAMASSA
(71) NEW TECHNOLOGIES GLOBAL SYSTEMS, S.L. (ES)
(72) JAVIER ESTRELLA MOLINA
(85) 27/03/2019
(86) PCT ES2016/070711 de 06/10/2016
(87) WO 2018/065638 de 12/04/2018

---

(21) BR 11 2019 006055-3 A2

Código 1.3 - Notificação - Fase Nacional - PCT
(22) 29/09/2017
(30) 11/10/2016 US 62/406402
(51) H01M 4/02 (1974.07), H01M 4/04 (1974.07)
(54) PASTA FLUIDA DE CÁTODO, ELETRODO POSITIVO, E, BATERIA DE ÍON DE LÍTIO
(71) GRST INTERNATIONAL LIMITED (CN)
(72) KAM PIU HO; RANSHI WANG; PEIHUA SHEN
(85) 27/03/2019
(86) PCT CN2017/104239 de 29/09/2017
(87) WO 2018/068662 de 19/04/2018
Tendo em vista o disposto na Nota nº 0345-2017-AGU/PGF/PFE/INPI/COOPI-DJT-2.2 da Procuradoria Federal Especializada junto ao INPI, bem como os princípios da proporcionalidade e eficiência, ficou dispensado o exame da autenticidade da procuração neste processo.

---

(21) BR 11 2019 006056-1 A2

Código 1.3 - Notificação - Fase Nacional - PCT
(22) 11/10/2017
(30) 15/11/2016 SE 1651490-3
(51) B60K 15/035 (1990.01), F02M 21/02 (1968.09), F16K 17/00 (1968.09), F16K 37/00 (1968.09), F17C 13/02 (1968.09)
(54) MÉTODO E SISTEMA PARA DIAGNOSTICAR PELO MENOS UMA VÁLVULA DE ALÍVIO DE PRESSÃO DE UM SISTEMA DE COMBUSTÍVEL A GÁS LIQUEFEITO PARA UM VEÍCULO
(71) SCANIA CV AB (SE)
(72) MARCUS GRALDE; ANDERS FORSLUND
(85) 27/03/2019
(86) PCT SE2017/050996 de 11/10/2017
(87) WO 2018/093307 de 24/05/2018
Tendo em vista o disposto na Nota nº

	0345-2017-AGU/PGF/PFE/INPI/COOPI-DJT-2.2 da Procuradoria Federal Especializada junto ao INPI, bem como os princípios da proporcionalidade e eficiência, ficou dispensado o exame da autenticidade da procuração neste processo.
(21) BR 11 2019 006057-0 A2	Código 1.3 - Notificação - Fase Nacional - PCT (22) 27/09/2016 (51) G05D 1/02 (1968.09) (54) MÉTODO DE ESTIMATIVA DE AUTO-POSIÇÃO E DISPOSITIVO DE ESTIMATIVA DE AUTO-POSIÇÃO (71) NISSAN MOTOR CO., LTD. (JP) (72) YASUHITO SANO; CHIKAO TSUCHIYA; TAKUYA NANRI; HIROYUKI TAKANO (85) 27/03/2019 (86) PCT JP2016/078428 de 27/09/2016 (87) WO 2018/061084 de 05/04/2018
(21) BR 11 2019 006058-8 A2	Código 1.3 - Notificação - Fase Nacional - PCT (22) 30/11/2017 (30) 09/12/2016 SE 1651626-2 (51) D21C 7/06 (1968.09), D21C 7/00 (1968.09) (54) SEPARADOR DE TOPO PARA UM TANQUE DE TRATAMENTO PARA A FABRICAÇÃO DE POLPA DE CELULOSE A PARTIR DE MATERIAL LIGNOCELULÓSICO. (71) VALMET AB (SE) (72) ROGER JANSSON; JERK SÖDERMAN (85) 27/03/2019 (86) PCT SE2017/051197 de 30/11/2017 (87) WO 2018/106169 de 14/06/2018 Tendo em vista o disposto na Nota nº 0345-2017-AGU/PGF/PFE/INPI/COOPI-DJT-2.2 da Procuradoria Federal Especializada junto ao INPI, bem como os princípios da proporcionalidade e eficiência, ficou dispensado o exame da autenticidade da procuração neste processo.
(21) BR 11 2019 006062-6 A2	Código 1.3 - Notificação - Fase Nacional - PCT (22) 07/11/2017 (30) 11/11/2016 EP 16198508.0 (51) C08L 1/02 (1974.07) (54) PROCESSO PARA PRODUZIR PARTÍCULAS DE NANOCELULOSE NÃO MODIFICADAS NA SUPERFÍCIE E PARTÍCULAS DE NANOCELULOSE NÃO DERIVADAS (71) SAPPI NETHERLANDS SERVICES B.V. (NL) (72) MATH JENNEKENS; DANIELA OANA TRAMBITAS; TJERK JAN DE

	VRIES (85) 27/03/2019 (86) PCT EP2017/078408 de 07/11/2017 (87) WO 2018/087060 de 17/05/2018
(21) BR 11 2019 006063-4 A2	Código 1.3 - Notificação - Fase Nacional - PCT (22) 12/04/2017 (30) 30/09/2016 GB 1616608.4 (51) E01B 9/68 (1968.09) (54) COXIM E ARRANJO DE FIXAÇÃO DE TRILHO DE VIA FÉRREA (71) PANDROL LIMITED (GB) (72) STEPHEN JOHN COX; ROBERT JOHN HAMILTON (85) 27/03/2019 (86) PCT GB2017/051015 de 12/04/2017 (87) WO 2018/060668 de 05/04/2018
(21) BR 11 2019 006064-2 A2	Código 1.3 - Notificação - Fase Nacional - PCT (22) 17/10/2017 (30) 24/11/2016 EP 16200529.2 (51) B32B 7/06 (1968.09), B32B 27/08 (1968.09), B32B 27/30 (1968.09), B32B 27/32 (1968.09), B32B 27/34 (1968.09), B32B 27/36 (1968.09), A61J 1/00 (1968.09) (54) PELÍCULA MULTICAMADAS TERMOSSELÁVEL, EMBALAGEM TERMOSSELADA, MÉTODO PARA PRODUZIR A EMBALAGEM TERMOSSELADA E USO DA EMBALAGEM TERMOSSELADA (71) AMCOR FLEXIBLES TRANSPAC BVBA (BE) (72) INGEBORG VERLODT; TONY MALFAIT (85) 27/03/2019 (86) PCT EP2017/076416 de 17/10/2017 (87) WO 2018/095657 de 31/05/2018
(21) BR 11 2019 006065-0 A2	Código 1.3 - Notificação - Fase Nacional - PCT (22) 22/09/2017 (30) 28/09/2016 IT 102016000097042 (51) F03G 3/08 (1968.09) (54) DISPOSITIVO PARA CONVERTER ENERGIA MECÂNICA EM ENERGIA ELÉTRICA (71) ROMANO FRANCESCHELLI (IT) (72) ROMANO FRANCESCHELLI (85) 27/03/2019 (86) PCT EP2017/074029 de 22/09/2017 (87) WO 2018/060077 de 05/04/2018 Tendo em vista o disposto na Nota nº 0345-2017-AGU/PGF/PFE/INPI/COOPI-DJT-2.2 da Procuradoria Federal

	Especializada junto ao INPI, bem como os princípios da proporcionalidade e eficiência, ficou dispensado o exame da autenticidade da procuração neste processo.
(21) BR 11 2019 006066-9 A2	Código 1.3 - Notificação - Fase Nacional - PCT (22) 11/09/2017 (30) 27/09/2016 EP 16190812.4 (51) C07D 257/02 (1974.07), A61K 49/10 (2000.01) (54) MÉTODO PARA PRODUZIR A FORMA CRISTALINA DE MODIFICAÇÃO A DE CALCOBUTROL (71) BAYER PHARMA AKTIENGESELLSCHAFT (DE) (72) JOHANNES PLATZEK; WILHELM TRENTMANN (85) 27/03/2019 (86) PCT EP2017/072683 de 11/09/2017 (87) WO 2018/059914 de 05/04/2018 Tendo em vista o disposto na Nota nº 0345-2017-AGU/PGF/PFE/INPI/COOPI-DJT-2.2 da Procuradoria Federal Especializada junto ao INPI, bem como os princípios da proporcionalidade e eficiência, ficou dispensado o exame da autenticidade da procuração neste processo.
(21) BR 11 2019 006067-7 A2	Código 1.3 - Notificação - Fase Nacional - PCT (22) 29/09/2017 (30) 29/09/2016 JP 2016-192023 (51) H04W 72/04 (2009.01), H04W 28/04 (2009.01), H04W 74/08 (2009.01) (54) TERMINAL DE USUÁRIO E MÉTODO DE RADIOCOMUNICAÇÃO (71) NTT DOCOMO, INC. (JP) (72) KAZUAKI TAKEDA; KAZUKI TAKEDA; HIROKI HARADA; SATOSHI NAGATA (85) 27/03/2019 (86) PCT JP2017/035385 de 29/09/2017 (87) WO 2018/062455 de 05/04/2018
(21) BR 11 2019 006068-5 A2	Código 1.3 - Notificação - Fase Nacional - PCT (22) 29/09/2017 (30) 30/09/2016 US 62/403035 (51) H04L 5/00 (1968.09) (54) MÉTODOS EM UM NÓ DE REDE, EM UM DISPOSITIVO SEM FIO, EM UMA ESTAÇÃO BASE E EM UM EQUIPAMENTO DE USUÁRIO, NÓ DE REDE, DISPOSITIVO SEM FIO, ESTAÇÃO BASE, E, EQUIPAMENTO DE USUÁRIO. (71) TELEFONAKTIEBOLAGET LM ERICSSON (PUBL) (SE) (72) STEPHEN GRANT; MATTIAS FRENNE (85) 27/03/2019

(86) PCT IB2017/056044 de 29/09/2017
(87) WO 2018/060971 de 05/04/2018

---

(21) BR 11 2019 006072-3 A2

Código 1.3 - Notificação - Fase Nacional - PCT
(22) 21/09/2017
(30) 29/09/2016 US US 62/401,362
(51) C08F 10/00 (1974.07), C08F 4/654 (1990.01)
(54) MÉTODO DE POLIMERIZAÇÃO DE UMA OLEFINA
(71) DOW GLOBAL TECHNOLOGIES LLC (US)
(72) LINFENG CHEN; MEHMET DEMIRORS
(85) 27/03/2019
(86) PCT US2017/052603 de 21/09/2017
(87) WO 2018/063900 de 05/04/2018

---

(21) BR 11 2019 006073-1 A2

Código 1.3 - Notificação - Fase Nacional - PCT
(22) 21/09/2017
(30) 30/09/2016 ES U 201631183
(51) A01K 31/16 (1968.09)
(54) DISPOSITIVO PARA COLETAR OVOS EM AVIÁRIOS
(71) ZUCAMI POULTRY EQUIPMENT, S.L.U. (ES)
(72) PEDRO CERVERA SOTO
(85) 27/03/2019
(86) PCT ES2017/070624 de 21/09/2017
(87) WO 2018/060535 de 05/04/2018

---

(21) BR 11 2019 006074-0 A2

Código 1.3 - Notificação - Fase Nacional - PCT
(22) 28/09/2017
(30) 29/09/2016 CN 201610863814.7
(51) C07K 16/00 (1995.01), A61K 39/395 (1980.01), C12N 15/13 (1990.01), A61P 37/02 (2000.01), A61P 35/00 (2000.01)
(54) HETERODÍMERO, MÉTODO DE PRODUÇÃO DO HETERODÍMERO, MÉTODOS DE PRODUÇÃO DE UM HETERODÍMERO, ÁCIDO NUCLEICO, VETOR OU SISTEMA DE VETORES, CÉLULA, COMPOSIÇÃO FARMACÊUTICA E MÉTODO DE TRATAMENTO OU PREVENÇÃO DE UMA DOENÇA OU DISTÚRBIO EM UM SUJEITO EM NECESSIDADE DO MESMO
(71) BEIJING HANMI PHARMACEUTICAL CO., LTD. (CN)
(72) JIAWANG LIU; NANMENG SONG; DONGGE YANG; YAPING YANG; MAENGSUP KIM
(85) 27/03/2019
(86) PCT CN2017/104044 de 28/09/2017
(87) WO 2018/059502 de 05/04/2018

---

(21) BR 11 2019 006075-8 A2

Código 1.3 - Notificação - Fase Nacional - PCT

(22) 14/04/2017
(30) 11/10/2016 JP 2016-200227
(51) A61K 38/02 (1995.01), A61K 31/7088 (2000.01), A61K 39/00 (1974.07), A61K 39/39 (1980.01), A61K 45/00 (1974.07), A61K 45/06 (1974.07), A61P 35/00 (2000.01), A61P 37/04 (2000.01), A61P 43/00 (2000.01), C07K 14/705 (1995.01)
(54) MEDICAMENTO
(71) CYTLIMIC INC. (JP)
(72) TOMOYA MIYAKAWA (FALECIDO); SHUN DOI; KOJI TAMADA
(85) 27/03/2019
(86) PCT JP2017/015227 de 14/04/2017
(87) WO 2018/070069 de 19/04/2018

---

(21) BR 11 2019 006076-6 A2

Código 1.3 - Notificação - Fase Nacional - PCT
(22) 30/08/2017
(30) 29/09/2016 US US 62/401,388
(51) B32B 27/32 (1968.09), C08L 23/08 (1974.07), C08F 210/16 (1974.07)
(54) FILMES DE ALONGAMENTO DE MÚLTIPLAS CAMADAS E MÉTODOS DOS MESMOS
(71) DOW GLOBAL TECHNOLOGIES LLC (US) ; DOW QUIMICA DE COLOMBIA S.A. (CO) ; PBBPOLISUR S.R.L. (AR)
(72) MARLOS GIUNTINI DE OLIVEIRA; TERESA P. KARJALA; MUSTAFA BILGEN; JORGE CAMINERO GOMES; MAXIMILIANO ZANETTI; MIGUEL A. MOLANO NIAMPIRA; JORGE MARIO RODRIGUEZ CAMELO; CAMILA DO VALLE; GUILLERMO A. RAIMONDI
(85) 27/03/2019
(86) PCT US2017/049251 de 30/08/2017
(87) WO 2018/063694 de 05/04/2018

---

(21) BR 11 2019 006079-0 A2

Código 1.3 - Notificação - Fase Nacional - PCT
(22) 01/09/2017
(30) 28/09/2016 IT 102016000097363
(51) A61F 5/00 (1968.09)
(54) DISPOSITIVO INTRAGÁSTRICO EXPANSÍVEL
(71) KEYRON LTD (GB)
(72) MARCO CASTAGNETO; GIORGIO CASTAGNETO GISSEY
(85) 27/03/2019
(86) PCT IB2017/055259 de 01/09/2017
(87) WO 2018/060788 de 05/04/2018

---

(21) BR 11 2019 006080-4 A2

Código 1.3 - Notificação - Fase Nacional - PCT
(22) 06/10/2017
(30) 14/10/2016 EP 16194012.7
(51) A47J 42/52 (1968.09)

(54) RECIPIENTES PARA CAFÉ E SISTEMA E MÉTODO ASSOCIADOS PARA PREPARAR CAFÉ TORRADO E MOÍDO
(71) NESTEC S.A. (CH)
(72) FLAVIEN DUBIEF; ALEXANDRE PERENTES; ALFRED YOAKIM; CHRISTIANNE BOURNIVAL
(85) 27/03/2019
(86) PCT EP2017/075498 de 06/10/2017
(87) WO 2018/069182 de 19/04/2018

---

(21) BR 11 2019 006081-2 A2

Código 1.3 - Notificação - Fase Nacional - PCT
(22) 28/09/2017
(30) 29/09/2016 IL 248150
(51) A61K 36/185 (2006.01), A61K 47/00 (1974.07)
(54) PROCESSOS PARA EXTRAÇÃO DE UM CANABINOIDE E PARA EXTRAÇÃO DE UM CBD, MEIO CARREGADO COM CANABINOIDE, MEIO CARREGADO COM CBD, ALIMENTO, SUPLEMENTO ALIMENTÍCIO OU COMPOSIÇÕES NUTRACÊUTICAS, COMPOSIÇÃO FARMACÊUTICA, MÉTODO DE TRATAMENTO, E, MEIO DE EXTRAÇÃO.
(71) YISSUM RESEARCH DEVELOPMENT COMPANY OF THE HEBREW UNIVERSITY OF JERUSALEM LTD. (IL)
(72) NISSIM GARTI; SHARON GARTI LEVI; ROTEM EDRI
(85) 27/03/2019
(86) PCT IL2017/051099 de 28/09/2017
(87) WO 2018/061009 de 05/04/2018

---

(21) BR 11 2019 006084-7 A2

Código 1.3 - Notificação - Fase Nacional - PCT
(22) 30/09/2017
(30) 30/09/2016 US 62/401,988; 06/01/2017 US 62/443,005; 29/09/2017 US 15/719,551
(51) H04W 28/06 (2009.01)
(54) SEGMENTAÇÃO E CONCATENAÇÃO PARA NOVOS SISTEMAS DE RÁDIO
(71) MEDIATEK INC. (TW)
(72) PAVAN SANTHANA KRISHNA NUGGEHALLI; CHIA-CHUN HSU; MING-YUAN CHENG
(85) 27/03/2019
(86) PCT CN2017/104746 de 30/09/2017
(87) WO 2018/059573 de 05/04/2018

---

(21) BR 11 2019 006085-5 A2

Código 1.3 - Notificação - Fase Nacional - PCT
(22) 04/10/2017
(30) 04/10/2016 SE 1651301-2
(51) H04S 3/00 (1980.01), H04R 3/12 (1968.09), H04S 5/00 (1980.01), H04R 5/04 (1968.09), H04S 7/00 (1980.01)

(54) MÉTODO PARA REPRODUÇÃO ESTÉREO EM UM SISTEMA DE ALTO-FALANTE, SISTEMA DE ALTO-FALANTE, E, DISPOSITIVO TECNOLOGIA DE DESDOBRAMENTO ESTÉREO.
(71) OMNIO SOUND LIMITED (GB)
(72) BERNT BÖHMER
(85) 27/03/2019
(86) PCT SE2017/050971 de 04/10/2017
(87) WO 2018/067060 de 12/04/2018

---

(21) BR 11 2019 006087-1 A2

Código 1.3 - Notificação - Fase Nacional - PCT
(22) 11/10/2017
(30) 18/10/2016 CN PCT/CN2016/102410; 14/11/2016 EP 16198685.6
(51) A61K 8/25 (2006.01), A61K 8/19 (2006.01), A61Q 11/00 (2006.01), A61K 8/20 (2006.01), A61K 8/24 (2006.01), A61K 8/36 (2006.01)
(54) COMPOSIÇÃO DE CUIDADOS BUCAIS E MÉTODO PARA BENEFICIAR DENTES DE UM INDIVÍDUO
(71) UNILEVER NV (NL)
(72) XIAOKE LI; JINFANG WANG; HUAIYONG XING
(85) 27/03/2019
(86) PCT EP2017/075910 de 11/10/2017
(87) WO 2018/073062 de 26/04/2018

---

(21) BR 11 2019 006091-0 A2

Código 1.3 - Notificação - Fase Nacional - PCT
(22) 05/09/2017
(30) 28/09/2016 JP 2016-189950
(51) H01H 9/02 (1968.09), H01H 11/00 (1968.09), H01H 36/00 (1968.09)
(54) COMUTADOR DE DETECÇÃO DE POSIÇÃO E MÉTODO PARA FABRICAÇÃO DO MESMO
(71) SMC CORPORATION (JP)
(72) JIRO MANDOKORO
(85) 27/03/2019
(86) PCT JP2017/031887 de 05/09/2017
(87) WO 2018/061647 de 05/04/2018

---

(21) BR 11 2019 006092-8 A2

Código 1.3 - Notificação - Fase Nacional - PCT
(22) 02/10/2017
(30) 30/09/2016 US 62/402,468
(51) C12N 9/12 (1980.01), C12N 9/24 (1980.01)
(54) COMPOSIÇÕES QUE COMPREENDEM UMA GLCNAC-1-FOSFOTRANSFERASE MODIFICADA E MÉTODOS DE USO DAS MESMAS
(71) WASHINGTON UNIVERSITY (US)
(72) STUART KORNFELD; LIN LIU; WANG LEE; BALRAJ DORAY
(85) 27/03/2019

	(86) PCT US2017/054755 de 02/10/2017 (87) WO 2018/064667 de 05/04/2018
(21) BR 11 2019 006093-6 A2	Código 1.3 - Notificação - Fase Nacional - PCT (22) 20/09/2017 (30) 27/09/2016 CN 201610857536.4 (51) G06F 17/30 (1995.01) (54) MÉTODO E DISPOSITIVO DE ENVIO DE INFORMAÇÃO (71) ALIBABA GROUP HOLDING LIMITED (KY) (72) SANYUAN HE (85) 27/03/2019 (86) PCT CN2017/102387 de 20/09/2017 (87) WO 2018/059285 de 05/04/2018
(21) BR 11 2019 006095-2 A2	Código 1.3 - Notificação - Fase Nacional - PCT (22) 07/11/2017 (30) 09/11/2016 EP 16198025.5 (51) A61K 8/31 (2006.01), A61K 8/362 (2006.01), A61K 8/365 (2006.01), A61Q 5/00 (2006.01), A61Q 5/12 (2006.01), A61K 8/81 (2006.01) (54) COMPOSIÇÃO PARA TRATAMENTO DE CABELO (71) UNILEVER NV (NL) (72) NINGNING LI; ARASH MOHAJER MOGHADAM; JOSEPH MUSCAT; SUSAN PYE; CHERYL ANNE TAYLOR (85) 27/03/2019 (86) PCT EP2017/078507 de 07/11/2017 (87) WO 2018/087103 de 17/05/2018
(21) BR 11 2019 006097-9 A2	Código 1.3 - Notificação - Fase Nacional - PCT (22) 16/10/2017 (30) 20/10/2016 US 62/410,410 (51) B65D 83/30 (1990.01), B65D 83/46 (1990.01) (54) ARTIGO. (71) DOW GLOBAL TECHNOLOGIES LLC (US) (72) DANIEL R. SCHROER; MARC S. BLACK; CHAD V. SCHUETTE; CHRISTOPHER J. SILER (85) 27/03/2019 (86) PCT US2017/056739 de 16/10/2017 (87) WO 2018/075382 de 26/04/2018
(21) BR 11 2019 006098-7 A2	Código 1.3 - Notificação - Fase Nacional - PCT (22) 29/09/2017 (30) 30/09/2016 CN 201610878408.8 (51) H04W 84/00 (2009.01)

(54) MÉTODOS, DISPOSITIVOS , SISTEMA DE COMUNICAÇÕES, E MEIO DE ARMAZENAMENTO
(71) HUAWEI TECHNOLOGIES CO., LTD. (CN)
(72) CHONG LOU; MINGZENG DAI; TINGTING GENG
(85) 27/03/2019
(86) PCT CN2017/104418 de 29/09/2017
(87) WO 2018/059546 de 05/04/2018

---

(21) BR 11 2019 006099-5 A2

Código 1.3 - Notificação - Fase Nacional - PCT
(22) 04/10/2017
(30) 06/10/2016 US 62/405,002
(51) A61B 17/22 (1968.09)
(54) REPARO DE FOLHETO AÓRTICO USANDO APLICADORES DE ONDAS DE CHOQUE
(71) SHOCKWAVE MEDICAL, INC. (US)
(72) RAINIER BETELIA; HOA D. NGUYEN; CAMILO PEREZ SAAIBI; ADAM R. TANNER
(85) 27/03/2019
(86) PCT US2017/055070 de 04/10/2017
(87) WO 2018/067656 de 12/04/2018

---

(21) BR 11 2019 006100-2 A2

Código 1.3 - Notificação - Fase Nacional - PCT
(22) 11/09/2017
(30) 29/09/2016 US US 62/401,396; 03/10/2016 US US 62/403,253
(51) B32B 27/32 (1968.09), C08L 23/14 (1974.07), B32B 27/08 (1968.09)
(54) FILMES ESTIRÁVEIS DE MÚLTIPLAS CAMADAS COM FORÇA DE ADERÊNCIA ELEVADA E MÉTODOS DOS MESMOS
(71) DOW GLOBAL TECHNOLOGIES LLC (US) ; DOW QUIMICA DE COLOMBIA S.A. (CO) ; PBBPOLISUR S.R.L. (AR)
(72) MARLOS GIUNTINI DE OLIVEIRA; TERESA P. KARJALA; MUSTAFA BILGEN; JORGE CAMINERO GOMES; MAXIMILIANO ZANETTI; MIGUEL A. MOLANO NIAMPIRA; JORGE MARIO RODRIGUEZ CAMELO; CAMILA DO VALLE; GUILLERMO A. RAIMONDI
(85) 27/03/2019
(86) PCT US2017/050892 de 11/09/2017
(87) WO 2018/063782 de 05/04/2018

---

(21) BR 11 2019 006105-3 A2

Código 1.3 - Notificação - Fase Nacional - PCT
(22) 12/10/2017
(30) 17/10/2016 DE 10 2016 220 263.4
(51) C09J 123/14 (1990.01), C08F 210/06 (1974.07)
(54) AUTOADESIVOS
(71) CLARIANT PLASTICS & COATINGS LTD (CH)
(72) CHRISTIAN STEIB; ERIK HAUCK; GERD HOHNER; ANDREAS LANG;

MANUEL BROEHMER
(85) 27/03/2019
(86) PCT EP2017/076015 de 12/10/2017
(87) WO 2018/073088 de 26/04/2018

---

(21) BR 11 2019 006106-1 A2

Código 1.3 - Notificação - Fase Nacional - PCT
(22) 28/09/2017
(30) 29/09/2016 IL 248149
(51) A61K 47/10 (1990.01), A61K 47/26 (1990.01), A61K 9/107 (1990.01), A61K 47/44 (1990.01), A61K 9/19 (1995.01), A61K 9/48 (1974.07), A61K 31/05 (1974.07), A61K 31/352 (2000.01)
(54) FORMULAÇÃO CARREGADA COM CANABINOIDE, PROCESSO PARA PREPARAR A FORMULAÇÃO CARREGADA COM CANABINOIDE, COMPOSIÇÕES FARMACÊUTICA E NUTRACÊUTICA, E, MÉTODO DE TRATAMENTO DE UM INDIVÍDUO SOFRENDO DE UMA ENFERMIDADE OU UM DISTÚRBIO.
(71) YISSUM RESEARCH DEVELOPMENT COMPANY OF THE HEBREW UNIVERSITY OF JERUSALEM LTD. (IL)
(72) NISSIM GARTI; SHARON GARTI LEVI; ROTEM EDRI
(85) 27/03/2019
(86) PCT IL2017/051097 de 28/09/2017
(87) WO 2018/061007 de 05/04/2018

---

(21) BR 11 2019 006107-0 A2

Código 1.3 - Notificação - Fase Nacional - PCT
(22) 07/09/2017
(30) 28/09/2016 GB 1616464.2
(51) A61B 10/00 (1968.09)
(54) DISPOSITIVO PARA A AMOSTRAGEM DE MATERIAL GASTROINTESTINAL
(71) BIOME OXFORD LIMITED (GB)
(72) SAMUEL REES; LUKE ASHTON; CHRIS IVESON; AGNIESZKA CHOMKA; SOREN THOMSEN; NATASHA HUI JIN NG; PATRICK ALBERS; MATTHIAS THURNER; RASMUS AARUP POULSEN
(85) 27/03/2019
(86) PCT GB2017/052613 de 07/09/2017
(87) WO 2018/060673 de 05/04/2018

---

(21) BR 11 2019 006109-6 A2

Código 1.3 - Notificação - Fase Nacional - PCT
(22) 09/10/2017
(30) 27/10/2016 CN PCT/CN2016/103515; 02/12/2016 EP 16201871.7
(51) A61K 31/12 (1974.07), A61K 8/35 (2006.01), A61Q 11/00 (2006.01), A61Q 19/00 (2006.01), C07C 49/573 (1980.01)
(54) COMPOSTO, COMPOSIÇÃO PARA CUIDADOS PESSOAIS, PROCESSO PARA PREPARAR UM COMPOSTO DE FÓRMULA 1, MÉTODO PARA

REDUZIR INFLAMAÇÃO E USOS DE UM COMPOSTO
(71) UNILEVER NV (NL)
(72) CLIVE RODERICK HARDING; BIJAN HARICHIAN; JOSE GUILLERMO ROSA; LUXIAN ZHOU
(85) 27/03/2019
(86) PCT EP2017/075643 de 09/10/2017
(87) WO 2018/077602 de 03/05/2018

---

(21) BR 11 2019 006111-8 A2

Código 1.3 - Notificação - Fase Nacional - PCT
(22) 09/10/2017
(30) 10/10/2016 GB 1617202.5; 23/02/2017 GB 1702897.8
(51) E21B 23/04 (1968.09), E21B 47/10 (1968.09)
(54) FERRAMENTA DE TESTE DE INTERIOR DE POÇO E MÉTODO DE USO
(71) ARDYNE HOLDINGS LIMITED (GB)
(72) GEORGE TELFER; ALAN FAIRWEATHER; MICHAEL WARDLEY; JAMES LINKLATER
(85) 27/03/2019
(86) PCT GB2017/053044 de 09/10/2017
(87) WO 2018/069683 de 19/04/2018

---

(21) BR 11 2019 006112-6 A2

Código 1.3 - Notificação - Fase Nacional - PCT
(22) 09/10/2017
(30) 10/10/2016 GB 1617202.5; 23/02/2017 GB 1702897.8
(51) E21B 23/04 (1968.09), E21B 47/10 (1968.09)
(54) FERRAMENTA DE TESTE DE INTERIOR DE POÇO E MÉTODO DE USO
(71) ARDYNE HOLDINGS LIMITED (GB)
(72) GEORGE TELFER; ALAN FAIRWEATHER
(85) 27/03/2019
(86) PCT GB2017/053047 de 09/10/2017
(87) WO 2018/069685 de 19/04/2018

---

(21) BR 11 2019 006113-4 A2

Código 1.3 - Notificação - Fase Nacional - PCT
(22) 28/09/2017
(30) 28/09/2016 US 62/401,092
(51) A61K 31/436 (2000.01), A61K 31/439 (2000.01), A61K 31/4738 (2000.01), A61K 35/12 (1974.07), A61K 38/00 (1995.01), A61K 39/00 (1974.07)
(54) MÉTODOS DE TRATAMENTO DE DISTÚRBIOS MITOCONDRIAIS E METABÓLICOS
(71) ABRAXIS BIOSCIENCE, LLC (US)
(72) NEIL P. DESAI
(85) 27/03/2019
(86) PCT US2017/054149 de 28/09/2017
(87) WO 2018/064405 de 05/04/2018

(21) BR 11 2019 006114-2 A2

Código 1.3 - Notificação - Fase Nacional - PCT
(22) 05/10/2017
(30) 05/10/2016 DE 10 2016 118 895.6
(51) B65D 5/02 (1968.09), B65D 5/42 (1968.09), B31B 50/00 (2017.01), B31B 50/26 (2017.01), B31B 50/74 (2017.01)
(54) PROCESSO PARA PRODUÇÃO DE UMA PEÇA A TRABALHAR PARA UMA EMBALAGEM, PEÇA A TRABALHAR E EMBALAGEM DE UMA PEÇA A TRABALHAR
(71) MAYR-MELNHOF KARTON AG (AT)
(72) JÜRGEN KOLLMANN; HARMAN VORENKAMP; UWE THEIS
(85) 27/03/2019
(86) PCT EP2017/075329 de 05/10/2017
(87) WO 2018/065512 de 12/04/2018

(21) BR 11 2019 006115-0 A2

Código 1.3 - Notificação - Fase Nacional - PCT
(22) 28/09/2017
(30) 30/09/2016 US US 62/401,987
(51) C09K 8/467 (2006.01), C09K 8/80 (2006.01), C09K 8/514 (2006.01)
(54) PRECIPITAÇÃO BIOLOGICAMENTE MEDIADA DE CARBONATOS PARA USO EM APLICAÇÕES DE CAMPO PETROLÍFERO
(71) BAKER HUGHES, A GE COMPANY, LLC (US)
(72) MARK A. VORDERBRUGGEN; CHARLES D. ARMSTRONG; MICHAEL BRENDT WILSON; HAROLD DEAN BRANNON
(85) 27/03/2019
(86) PCT US2017/053991 de 28/09/2017
(87) WO 2018/064320 de 05/04/2018

(21) BR 11 2019 006116-9 A2

Código 1.3 - Notificação - Fase Nacional - PCT
(22) 06/11/2016
(51) G01N 27/90 (1980.01), E21B 47/00 (1968.09)
(54) MÉTODO DE DETECÇÃO DE DEFEITOS.
(71) HALLIBURTON ENERGY SERVICES, INC. (US)
(72) REZA KHALAJ AMINEH; LUIS EMILIO SAN MARTIN; BURKAY DONDERICI
(85) 27/03/2019
(86) PCT US2016/060750 de 06/11/2016
(87) WO 2018/084862 de 11/05/2018

(21) BR 11 2019 006117-7 A2

Código 1.3 - Notificação - Fase Nacional - PCT
(22) 28/09/2016
(51) H04W 16/28 (2009.01), H04B 7/0413 (2017.01), H04B 7/0408 (2017.01)
(54) MÉTODO DE TRANSMISSÃO DE SINAIS, DISPOSITIVO DE REDE E DISPOSITIVO TERMINAL

(71) GUANGDONG OPPO MOBILE TELECOMMUNICATIONS CORP., LTD. (CN)
(72) HAI TANG; HUA XU
(85) 27/03/2019
(86) PCT CN2016/100570 de 28/09/2016
(87) WO 2018/058371 de 05/04/2018

---

(21) BR 11 2019 006118-5 A2

Código 1.3 - Notificação - Fase Nacional - PCT
(22) 30/09/2016
(51) H04N 21/488 (2011.01), H04N 7/088 (1995.01)
(54) SISTEMAS E MÉTODOS PARA CORRIGIR ERROS EM TEXTO DE LEGENDA
(71) ROVI GUIDES, INC. (US)
(72) AJAY KUMAR GUPTA; ABHIJIT SATCHIDANAND SAVARKAR
(85) 27/03/2019
(86) PCT US2016/054689 de 30/09/2016
(87) WO 2018/063293 de 05/04/2018

---

(21) BR 11 2019 006120-7 A2

Código 1.3 - Notificação - Fase Nacional - PCT
(22) 19/09/2017
(30) 28/09/2016 US 62/400.639
(51) H01B 7/04 (1968.09), H01B 7/14 (1968.09), H02G 9/00 (1968.09)
(54) FLANGE DE CONEXÃO DE PRONTA SOLTURA
(71) SEAPROOF SOLUTIONS AS (NO)
(72) HENRIK BANG-ANDREASEN
(85) 27/03/2019
(86) PCT EP2017/073604 de 19/09/2017
(87) WO 2018/060004 de 05/04/2018

---

(21) BR 11 2019 006121-5 A2

Código 1.3 - Notificação - Fase Nacional - PCT
(22) 17/10/2017
(30) 26/10/2016 US 15/334,430
(51) C12P 7/10 (1980.01), B01D 3/14 (1968.09), B01D 29/82 (1990.01), B30B 1/18 (1968.09)
(54) MÉTODO E SISTEMA PARA PRODUZIR ETANOL.
(71) VALMET AB (SE)
(72) JEAN-PIERRE BOUSQUET
(85) 27/03/2019
(86) PCT SE2017/051021 de 17/10/2017
(87) WO 2018/080375 de 03/05/2018

---

(21) BR 11 2019 006122-3 A2

Código 1.3 - Notificação - Fase Nacional - PCT
(22) 27/09/2017

(30) 27/09/2016 DE 10 2016 218 626.4; 18/10/2016 DE 10 2016 220 428.9
(51) B65D 30/08 (1980.01), B65B 43/46 (1968.09), B65B 51/14 (1968.09), B65B 51/30 (1968.09), B65D 33/01 (1980.01), B65B 1/22 (1968.09), B65B 1/28 (1968.09), B65D 30/24 (1980.01), B65D 30/18 (1980.01)
(54) SACO DE VÁLVULA, MÉTODO E SISTEMA PARA A PRODUÇÃO DE UM SACO DE VÁLVULA
(71) WINDMÖLLER & HÖLSCHER KG (DE)
(72) LAMKEMEYER, ANDREAS; JUNG, MICHAEL; KÖHN, UWE; DERKSEN, JAKOB; KLEEMANN, ANDREAS
(85) 27/03/2019
(86) PCT EP2017/074538 de 27/09/2017
(87) WO 2018/060275 de 05/04/2018

---

(21) BR 11 2019 006123-1 A2

Código 1.3 - Notificação - Fase Nacional - PCT
(22) 18/09/2017
(30) 29/09/2016 GB 1616581.3
(51) B65B 31/00 (1968.09), B65B 31/10 (1968.09), B65B 55/02 (1968.09)
(54) APARELHO DE ENCHIMENTO DE PROPELENTE, E, MÉTODO PARA OPERAR UM APARELHO DE ENCHIMENTO DE PROPELENTE.
(71) MEXICHEM FLUOR S.A. DE C.V. (MX)
(72) PAUL ALAN DOWDLE; STUART CORR; PAUL WATKINSON
(85) 27/03/2019
(86) PCT GB2017/052755 de 18/09/2017
(87) WO 2018/060677 de 05/04/2018
Tendo em vista o disposto na Nota nº 0345-2017-AGU/PGF/PFE/INPI/COOPI-DJT-2.2 da Procuradoria Federal Especializada junto ao INPI, bem como os princípios da proporcionalidade e eficiência, ficou dispensado o exame da autenticidade da procuração neste processo.

---

(21) BR 11 2019 006124-0 A2

Código 1.3 - Notificação - Fase Nacional - PCT
(22) 27/09/2017
(30) 29/09/2016 JP 2016-191401
(51) C09D 201/00 (1990.01), B32B 27/00 (1968.09), C09D 5/00 (1968.09), C09D 5/16 (1968.09), C09D 5/20 (1968.09), C09D 183/04 (1990.01), E02B 1/00 (1968.09)
(54) FILME DE REVESTIMENTO PARA ESTRUTURA, CONJUNTO DE MATERIAIS DE REVESTIMENTO PARA FORMAR FILME DE REVESTIMENTO E MATERIAL DE REVESTIMENTO PARA CAMADA DE SUB-REVESTIMENTO
(71) NITTO DENKO CORPORATION (JP)
(72) SATORU SUZUKI; TOMOYA OGAWA; TOMONARI NAITO; NAOKI KURATA; SATOMI YOSHIE; KOHEI NAGAO
(85) 27/03/2019

(86) PCT JP2017/034951 de 27/09/2017
(87) WO 2018/062267 de 05/04/2018

---

(21) BR 11 2019 006125-8 A2

Código 1.3 - Notificação - Fase Nacional - PCT
(22) 27/09/2017
(30) 27/09/2016 IT 102016000096953
(51) A47J 42/50 (1968.09), A47F 1/035 (1968.09), G07F 13/02 (1968.09), G01G 19/22 (1968.09)
(54) APARELHO E MÉTODO PARA OBTENÇÃO DE MISTURAS PERSONALIZADAS DE CAFÉ
(71) ILLYCAFFE` S.P.A. CON UNICO SOCIO (IT)
(72) ELIAS VAN HOEK; HENK VAN DER WULP; MARCEL WEIJERS; MA VOOGSGERD; RICCARDO PIRAS
(85) 27/03/2019
(86) PCT EP2017/074564 de 27/09/2017
(87) WO 2018/060295 de 05/04/2018
Tendo em vista o disposto na Nota nº 0345-2017-AGU/PGF/PFE/INPI/COOPI-DJT-2.2 da Procuradoria Federal Especializada junto ao INPI, bem como os princípios da proporcionalidade e eficiência, ficou dispensado o exame da autenticidade da procuração neste processo.

---

(21) BR 11 2019 006126-6 A2

Código 1.3 - Notificação - Fase Nacional - PCT
(22) 27/09/2017
(30) 29/09/2016 GB 1616547.4
(51) A61N 1/32 (1968.09), A61N 1/04 (1968.09)
(54) DISPOSITIVO DE TRATAMENTO DE PELE E MÉTODO PARA DISTRIBUIR UM INGREDIENTE ATIVO NA PELE HUMANA POR MEIO DE IONTOFORESE, USANDO UMA MATRIZ DE ELETRODOS
(71) FEELIGREEN SA (FR)
(72) ABDELWAHHAB YAKOUB; CHRISTOPHE BIANCHI
(85) 27/03/2019
(86) PCT IB2017/001368 de 27/09/2017
(87) WO 2018/060772 de 05/04/2018

---

(21) BR 11 2019 006127-4 A2

Código 1.3 - Notificação - Fase Nacional - PCT
(22) 20/10/2017
(30) 28/10/2016 US 62/414,217
(51) C07K 16/28 (1995.01)
(54) ANTICORPOS ANTI-RANKL E USOS DESTES
(71) ELI LILLY AND COMPANY (US)
(72) ANDREW IHOR KORYTKO; VICTOR H. OBUNGU
(85) 27/03/2019
(86) PCT US2017/057543 de 20/10/2017

(87) WO 2018/080914 de 03/05/2018

(21) BR 11 2019 006128-2 A2

Código 1.3 - Notificação - Fase Nacional - PCT
(22) 02/10/2017
(30) 30/09/2016 GB 1616688.6
(51) A01K 29/00 (1968.09), A01K 11/00 (1968.09)
(54) MÉTODO, SISTEMA E APARELHO PARA DETECTAR QUANDO UM ANIMAL ESTÁ NO CIO
(71) BULLCALL LIMITED (IE)
(72) NIALL AUSTIN; EMMET SAVAGE; JOHN LARKIN
(85) 27/03/2019
(86) PCT EP2017/075011 de 02/10/2017
(87) WO 2018/060524 de 05/04/2018

(21) BR 11 2019 006129-0 A2

Código 1.3 - Notificação - Fase Nacional - PCT
(22) 28/09/2017
(30) 28/09/2016 US 62/400,694
(51) C07D 211/70 (1974.07), C07D 401/10 (1974.07), A61K 31/4418 (2000.01)
(54) DERIVADOS DE TETRA-HIDROPIRIDINA E SEU USO COMO AGENTES ANTIBACTERIANOS
(71) DONG-A ST CO., LTD. (KR)
(72) SUN-HO CHOI; WEON-BIN IM; SUNG-HAK CHOI; CHONG-HWAN CHO; HO-SANG MOON; JUNG-SANG PARK; MIN-JUNG LEE; HYUN-JUNG SUNG; JUN-HWAN MOON; SEUNG-HYUN SONG; HYUNG-KEUN LEE; JI-HOON CHOI; CHEON-HYOUNG PARK; YOON-JUNG KIM; JIN-HYUK KIM
(85) 27/03/2019
(86) PCT KR2017/010896 de 28/09/2017
(87) WO 2018/062924 de 05/04/2018
Tendo em vista o disposto na Nota nº 0345-2017-AGU/PGF/PFE/INPI/COOPI-DJT-2.2 da Procuradoria Federal Especializada junto ao INPI, bem como os princípios da proporcionalidade e eficiência, ficou dispensado o exame da autenticidade da procuração neste processo.

(21) BR 11 2019 006131-2 A2

Código 1.3 - Notificação - Fase Nacional - PCT
(22) 27/09/2017
(30) 27/09/2016 NL 2017541; 28/06/2017 NL 2019132
(51) B65D 8/00 (1980.01), B65D 39/08 (1968.09)
(54) UNIDADE DE FECHAMENTO, PAREDE PARA UM RECIPIENTE E RECIPIENTE
(71) SAVE-TY CAN CAP B.V. (NL)
(72) CORSTIAAN JOHANNES VAN GOOLEN
(85) 27/03/2019
(86) PCT IB2017/055914 de 27/09/2017

(87) WO 2018/060889 de 05/04/2018

---

(21) BR 11 2019 006133-9 A2

Código 1.3 - Notificação - Fase Nacional - PCT
(22) 03/10/2017
(30) 03/10/2016 US 62/403,354; 11/10/2016 US 62/406,715; 10/02/2017 US 62/457,575
(51) C22C 38/00 (1974.07), C21D 8/02 (1980.01), C23C 2/06 (1985.01), C23C 2/12 (1985.01), C21D 9/46 (1968.09), C21D 1/18 (1968.09), C21D 1/673 (1980.01), C22C 38/02 (1974.07), C22C 38/04 (1974.07), C22C 38/06 (1974.07), C22C 38/08 (1974.07), C22C 38/12 (1974.07), C22C 38/26 (1974.07), C22C 38/28 (1974.07), C22C 38/32 (1974.07), C22C 38/38 (1974.07)
(54) AÇO ENDURECIDO POR PRENSAGEM DE ALTO ALONGAMENTO E FABRICAÇÃO DO MESMO
(71) AK STEEL PROPERTIES, INC. (US)
(72) JOHN ANDREW ROUBIDOUX; ERIK J. PAVLINA
(85) 27/03/2019
(86) PCT US2017/054922 de 03/10/2017
(87) WO 2018/067554 de 12/04/2018

---

(21) BR 11 2019 006136-3 A2

Código 1.3 - Notificação - Fase Nacional - PCT
(22) 28/09/2017
(30) 28/09/2016 GB 1616488.1; 21/11/2016 GB 1619657.8
(51) E02B 17/00 (1968.09), F16J 15/52 (1968.09), H02G 3/22 (1968.09), F03D 13/25 (2016.01), F03D 80/80 (2016.01)
(54) MEMBRO DE VEDAÇÃO ANULAR LOCALIZÁVEL CONTRA UM ELEMENTO DE PAREDE DE UMA ESTRUTURA OFFSHORE
(71) C-LING LIMITED (GB)
(72) GREGORY VAN HINSBERGH
(85) 27/03/2019
(86) PCT GB2017/052901 de 28/09/2017
(87) WO 2018/060707 de 05/04/2018

---

(21) BR 11 2019 006137-1 A2

Código 1.3 - Notificação - Fase Nacional - PCT
(22) 29/09/2017
(30) 30/09/2016 GB 1616666.2
(51) A61K 8/33 (2006.01), A61K 8/34 (2006.01), A61K 8/36 (2006.01), A61Q 5/00 (2006.01), A61K 8/44 (2006.01), A61K 8/49 (2006.01), A61Q 5/06 (2006.01), D06P 5/06 (1968.09), D06P 1/649 (1974.07), D06P 3/14 (1968.09)
(54) MÉTODOS, COMPOSIÇÕES E USOS RELACIONADOS AOS MESMOS
(71) INNOSPEC LIMITED (GB)
(72) NICHOLAS JOHN DIXON; MATTHEW ROBERT GILES; KIMBERLEY ELIZABETH GRIFFITHS; TONY GOUGH; IAN MCROBBIE
(85) 27/03/2019

(86) PCT GB2017/052929 de 29/09/2017
(87) WO 2018/060727 de 05/04/2018
Tendo em vista o disposto na Nota nº
0345-2017-AGU/PGF/PFE/INPI/COOPI-DJT-2.2 da Procuradoria Federal Especializada junto ao INPI, bem como os princípios da proporcionalidade e eficiência, ficou dispensado o exame da autenticidade da procuração neste processo.

---

(21) BR 11 2019 006138-0 A2

Código 1.3 - Notificação - Fase Nacional - PCT
(22) 19/09/2017
(30) 28/09/2016 IT 102016000097320
(51) F28D 9/00 (1968.09), F28D 21/00 (1968.09), C01B 17/00 (1968.09), B01D 53/00 (1968.09)
(54) TROCADOR DE CALOR DE FLUXO CRUZADO
(71) SAIPEM S.P.A. (IT)
(72) LORENZO BRUNO; ROSARIO GALATI; LINO CARLESSI
(85) 27/03/2019
(86) PCT IB2017/055666 de 19/09/2017
(87) WO 2018/060810 de 05/04/2018
Tendo em vista o disposto na Nota nº
0345-2017-AGU/PGF/PFE/INPI/COOPI-DJT-2.2 da Procuradoria Federal Especializada junto ao INPI, bem como os princípios da proporcionalidade e eficiência, ficou dispensado o exame da autenticidade da procuração neste processo.

---

(21) BR 11 2019 006139-8 A2

Código 1.3 - Notificação - Fase Nacional - PCT
(22) 29/09/2017
(30) 29/09/2016 JP 2016-192357; 14/10/2016 JP 2016-203120
(51) H04W 28/20 (2009.01), H04W 72/04 (2009.01)
(54) EQUIPAMENTO DE USUÁRIO E MÉTODO DE COMUNICAÇÃO EXECUTADO PELO EQUIPAMENTO DE USUÁRIO
(71) NTT DOCOMO, INC. (JP)
(72) HIDEAKI TAKAHASHI; KUNIHIKO TESHIMA; HIROMASA UMEDA; SADAYUKI ABETA
(85) 27/03/2019
(86) PCT JP2017/035503 de 29/09/2017
(87) WO 2018/062494 de 05/04/2018

---

(21) BR 11 2019 006140-1 A2

Código 1.3 - Notificação - Fase Nacional - PCT
(22) 13/09/2017
(30) 28/09/2016 IT 102016000097495
(51) B65D 81/26 (1968.09), B65D 51/28 (1968.09), B65D 51/30 (1968.09)
(54) CÁPSULA COM ESTRUTURA PARA CONTER E LIBERAR UM PRODUTO
(71) BORMIOLI PHARMA S.P.A. (IT)

(72) VALERIO PAGANUZZI; ROBERTO VALENTI
(85) 27/03/2019
(86) PCT IB2017/055519 de 13/09/2017
(87) WO 2018/060799 de 05/04/2018
Tendo em vista o disposto na Nota nº
0345-2017-AGU/PGF/PFE/INPI/COOPI-DJT-2.2 da Procuradoria Federal Especializada junto ao INPI, bem como os princípios da proporcionalidade e eficiência, ficou dispensado o exame da autenticidade da procuração neste processo.

---

(21) BR 11 2019 006145-2 A2

Código 1.3 - Notificação - Fase Nacional - PCT
(22) 08/09/2017
(30) 30/09/2016 US 62/402,730
(51) A61B 17/12 (1968.09), A61C 15/04 (1985.01), A61B 50/30 (2016.01)
(54) RECIPIENTES PARA DISPOSITIVOS MÉDICOS
(71) PNEUMRX INC. (US)
(72) DAVID LEHRBERG; MARK MATHIS; JEFFREY ETTER; VERNA RODRIGUEZ
(85) 27/03/2019
(86) PCT IB2017/055431 de 08/09/2017
(87) WO 2018/060795 de 05/04/2018

---

(21) BR 11 2019 006146-0 A2

Código 1.3 - Notificação - Fase Nacional - PCT
(22) 30/09/2016
(51) H04N 19/00 (2014.01)
(54) MÉTODO DE CODIFICAÇÃO DE VÍDEO, MÉTODO DE DECODIFICAÇÃO DE VÍDEO, E TERMINAL
(71) HUAWEI TECHNOLOGIES CO., LTD. (CN)
(72) JICHENG AN; XU CHEN; JIANHUA ZHENG
(85) 27/03/2019
(86) PCT CN2016/101081 de 30/09/2016
(87) WO 2018/058526 de 05/04/2018
Tendo em vista o disposto na Nota nº
0345-2017-AGU/PGF/PFE/INPI/COOPI-DJT-2.2 da Procuradoria Federal Especializada junto ao INPI, bem como os princípios da proporcionalidade e eficiência, ficou dispensado o exame da autenticidade da procuração neste processo.

---

(21) BR 11 2019 006149-5 A2

Código 1.3 - Notificação - Fase Nacional - PCT
(22) 01/10/2017
(30) 29/09/2016 US US 62/401,218
(51) E03B 7/02 (1968.09), G01N 33/18 (1968.09), G06Q 50/06 (2012.01)
(54) SISTEMA E MÉTODO PARA MONITORAMENTO ONLINE CONSTANTE DA QUALIDADE DA ÁGUA E DA SEGURANÇA DE UM SISTEMA FLUIDO

(71) CYWAT TECHNOLOGIES LTD. (IL)
(72) DAVID FLEISHMAN
(85) 28/03/2019
(86) PCT IL2017/051111 de 01/10/2017
(87) WO 2018/061015 de 05/04/2018

---

(21) BR 11 2019 006150-9 A2

Código 1.3 - Notificação - Fase Nacional - PCT
(22) 29/09/2017
(30) 30/09/2016 US US 62/402,006
(51) C08F 110/02 (1974.07), C08F 210/02 (1974.07), C08F 4/659 (2006.01)
(54) COMPOSIÇÕES CABEÇAS MÚLTIPLAS OU DUPLAS CAPEADAS ÚTEIS PARA TRANSFERÊNCIA DE CADEIA E PROCESSO PARA PREPARAR AS MESMAS
(71) DOW GLOBAL TECHNOLOGIES LLC (US)
(72) LIXIN SUN; ZHE ZHOU; EDMUND M. CARNAHAN; KIM L. WALTON
(85) 28/03/2019
(86) PCT US2017/054443 de 29/09/2017
(87) WO 2018/064546 de 05/04/2018

---

(21) BR 11 2019 006151-7 A2

Código 1.3 - Notificação - Fase Nacional - PCT
(22) 20/09/2017
(30) 30/09/2016 US 62/402,316
(51) A01N 65/00 (1980.01), C07K 14/415 (1995.01), C12N 15/79 (1990.01), C12N 15/82 (1990.01), C12Q 1/00 (1980.01)
(54) TOXINAS CRY INSETICIDAS BINÁRIAS
(71) DOW AGROSCIENCES LLC (US)
(72) KENNETH E. NARVA; HUARONG LI; SEK YEE TAN; TAO XU; TIMOTHY D. HEY; VIMBAI CHIKWANA; SARAH E. WORDEN
(85) 28/03/2019
(86) PCT US2017/052392 de 20/09/2017
(87) WO 2018/063870 de 05/04/2018

---

(21) BR 11 2019 006156-8 A2

Código 1.3 - Notificação - Fase Nacional - PCT
(22) 06/10/2017
(30) 06/10/2016 US 62/404,863
(51) E06B 3/30 (1968.09), E06B 5/11 (1995.01), E06B 9/18 (1968.09)
(54) GRADE DE EMPILHAMENTO DE ANINHAMENTO
(71) CORNELLCOOKSON, LLC (US)
(72) COLE PRICE; BRIAN FERNANDO; MILTON PROSPERI
(85) 28/03/2019
(86) PCT US2017/055658 de 06/10/2017
(87) WO 2018/068019 de 12/04/2018

(21) BR 11 2019 006158-4 A2

Código 1.3 - Notificação - Fase Nacional - PCT
(22) 29/09/2017
(30) 30/09/2016 JP 2016-193142
(51) F25B 49/02 (1990.01), F25B 5/02 (1990.01)
(54) MÉTODO PARA DETERMINAÇÃO DE QUANTIDADE DE REFRIGERANTE E DISPOSITIVO PARA DETERMINAÇÃO DE QUANTIDADE DE REFRIGERANTE
(71) DAIKIN INDUSTRIES, LTD. (JP)
(72) TAKURO YAMADA; YUUSUKE NAKAGAWA; MASAHIRO HONDA; YUUSUKE OKA; HIROKI SASAYAMA
(85) 28/03/2019
(86) PCT JP2017/035480 de 29/09/2017
(87) WO 2018/062485 de 05/04/2018

(21) BR 11 2019 006160-6 A2

Código 1.3 - Notificação - Fase Nacional - PCT
(22) 28/09/2017
(30) 28/09/2016 US 62/400,955; 28/09/2017 US 62/564,595
(51) A61P 27/02 (2000.01), A61K 31/192 (2000.01), A61K 31/661 (2000.01), C07F 9/09 (1974.07)
(54) COMPOSIÇÕES E MÉTODOS PARA O TRATAMENTO DAS CONDIÇÕES OFTÁLMICAS
(71) MEDICON PHARMACEUTICALS, INC. (US)
(72) BASIL RIGAS
(85) 28/03/2019
(86) PCT US2017/054051 de 28/09/2017
(87) WO 2018/064354 de 05/04/2018

(21) BR 11 2019 006163-0 A2

Código 1.3 - Notificação - Fase Nacional - PCT
(22) 29/09/2017
(30) 29/09/2016 US 62/401,711; 30/01/2017 US 15/419,722
(51) C10J 3/84 (1968.09), C10J 3/06 (1968.09), C10J 3/24 (1968.09), C10J 3/40 (1968.09)
(54) PROCESSO PARA CONVERTER MATERIAL CARBONÁCEO EM BAIXO GÁS DE SÍNTESE DE ALCATRÃO
(71) EXPANDER ENERGY INC. (CA) ; AIR TECHNIC S.R.O. (CZ)
(72) STEVE KRESNYAK; PAVEL ZÁHORÍK
(85) 28/03/2019
(86) PCT CA2017/051161 de 29/09/2017
(87) WO 2018/058252 de 05/04/2018

(21) BR 11 2019 006164-9 A2

Código 1.3 - Notificação - Fase Nacional - PCT
(22) 28/09/2017
(30) 29/09/2016 FR 1601421
(51) F01D 5/18 (1968.09)

(54) PÁ DE TURBINA AERONÁUTICA, E, TURBINA A GÁS.
(71) SAFRAN (FR)
(72) ADRIEN BERNARD VINCENT ROLLINGER; ROMAIN PIERRE CARIOU; THOMAS MICHEL FLAMME; SYLVAIN PAQUIN
(85) 28/03/2019
(86) PCT FR2017/052636 de 28/09/2017
(87) WO 2018/060627 de 05/04/2018
Tendo em vista o disposto na Nota nº 0345-2017-AGU/PGF/PFE/INPI/COOPI-DJT-2.2 da Procuradoria Federal Especializada junto ao INPI, bem como os princípios da proporcionalidade e eficiência, ficou dispensado o exame da autenticidade da procuração neste processo.

---

(21) BR 11 2019 006165-7 A2

Código 1.3 - Notificação - Fase Nacional - PCT
(22) 20/12/2017
(30) 27/01/2017 EP 17153651.9
(51) G02C 13/00 (1968.09), G06T 7/10 (2017.01), G06K 9/46 (1980.01)
(54) PROCESSO E DISPOSITIVO ASSIM COMO PROGRAMA DE COMPUTADOR PARA DETERMINAR UMA REPRESENTAÇÃO DE UMA BORDA DE LENTE DE ÓCULOS
(71) CARL ZEISS AG (DE) ; CARL ZEISS VISION INTERNATIONAL GMBH (DE)
(72) CLAUDIA NIEUWENHUIS; OLIVER SCHWARZ
(85) 28/03/2019
(86) PCT EP2017/083908 de 20/12/2017
(87) WO 2018/137863 de 02/08/2018

---

(21) BR 11 2019 006166-5 A2

Código 1.3 - Notificação - Fase Nacional - PCT
(22) 30/08/2017
(30) 30/09/2016 US 15/282,499
(51) H04N 21/472 (2011.01), H04N 21/40 (2011.01), H04N 5/76 (1968.09)
(54) SUBSTITUIÇÃO DE CONTEÚDO DE MÍDIA GRAVADO
(71) OPENTV, INC. (US)
(72) CHARLES STEVENS
(85) 28/03/2019
(86) PCT US2017/049329 de 30/08/2017
(87) WO 2018/063700 de 05/04/2018

---

(21) BR 11 2019 006167-3 A2

Código 1.3 - Notificação - Fase Nacional - PCT
(22) 07/09/2017
(30) 29/09/2016 RU 2016138632
(51) A61K 9/08 (1974.07), A61K 31/194 (2000.01), A61K 31/455 (1974.07), A61K 31/675 (1974.07), A61K 31/708 (2000.01), A61K 47/02 (1990.01), A61K 47/18 (1990.01)

(54) MÉTODO PARA PRODUÇÃO DE UMA COMPOSIÇÃO FARMACÊUTICA ESTABILIZADA NA FORMA DE SOLUÇÃO AQUOSA
(71) OBSCHESTVO S OGRANICHENNOI OTVETSTVENNOSTYU "NAUCHNOTEHNOLOGICHESKAYA FARMACEVTICHESKAYA FIRMA "POLYSAN¿ (RU)
(72) ALEXEY LEONIDOVICH KOVALENKO; ANDREY YURIEVICH PETROV
(85) 28/03/2019
(86) PCT RU2017/000658 de 07/09/2017
(87) WO 2018/063028 de 05/04/2018

---

(21) BR 11 2019 006169-0 A2

Código 1.3 - Notificação - Fase Nacional - PCT
(22) 28/09/2016
(51) C10M 169/06 (1985.01), C10M 115/08 (1985.01), C10M 137/00 (1985.01), C10M 137/08 (1985.01), C10M 143/00 (1985.01), C10M 143/02 (1985.01), C10M 159/24 (1985.01), C10N 10/04 (1985.01), C10N 20/02 (1985.01), C10N 30/06 (1985.01), C10N 40/02 (1985.01), C10N 50/10 (1985.01)
(54) COMPOSIÇÃO DE GRAXA E UNIDADE DE CUBO
(71) KYODO YUSHI CO., LTD. (JP) ; JTEKT CORPORATION (JP)
(72) KOJI YOSHIZAKI; HIROSHI INUKAI; YOICHIRO SANKAI; SHINJI YAMANE; HIDEO SHIBATA; HIROFUMI INOUE; RYUJI NAKATA; JUNICHI IMAI; YUTAKA IMAI; RYOSUKE SAITO; YUTA SATO
(85) 28/03/2019
(86) PCT JP2016/078746 de 28/09/2016
(87) WO 2018/061134 de 05/04/2018

---

(21) BR 11 2019 006172-0 A2

Código 1.3 - Notificação - Fase Nacional - PCT
(22) 29/09/2017
(30) 30/09/2016 GB 1616615.9
(51) B42D 25/324 (2014.01), B42D 25/373 (2014.01), B42D 25/45 (2014.01), B41M 3/14 (1968.09)
(54) DISPOSITIVO DE SEGURANÇA, ARTIGO E MÉTODO PARA FORMAR UM ARRANJO DE IMAGEM
(71) DE LA RUE INTERNATIONAL LIMITED (GB)
(72) BRIAN WILLIAM HOLMES; JOHN GODFREY; ROBERT WHITEMAN
(85) 28/03/2019
(86) PCT GB2017/052928 de 29/09/2017
(87) WO 2018/060726 de 05/04/2018

---

(21) BR 11 2019 006173-8 A2

Código 1.3 - Notificação - Fase Nacional - PCT
(22) 26/09/2017
(30) 30/09/2016 US 62/402,852
(51) A61M 25/09 (1995.01)
(54) FIO GUIA
(71) PNEUMRX INC. (US)

(72) MARK MATHIS; VERNA RODRIGUEZ; TIMOTHY MACHOLD; SCOTT KAARTO
(85) 28/03/2019
(86) PCT IB2017/055847 de 26/09/2017
(87) WO 2018/060848 de 05/04/2018

---

(21) BR 11 2019 006174-6 A2

Código 1.3 - Notificação - Fase Nacional - PCT
(22) 02/10/2017
(30) 30/09/2016 PT 109645; 30/09/2016 GB 1616715.7
(51) A61K 38/16 (1995.01), A61K 36/48 (2006.01), A23L 33/185 (2016.01), C07K 16/16 (1995.01), A61P 29/00 (2000.01), A61P 35/00 (2000.01)
(54) PROTEINA TERAPÊUTICA
(71) INSTITUTO SUPERIOR DE AGRONOMIA (PT)
(72) ANA ISABEL GUSMÃO LIMA; JOANA PATRÍCIA MOTA GUERREIRO; RICARDO MANUEL DE SEIXAS BOAVIDA FERREIRA
(85) 28/03/2019
(86) PCT EP2017/075020 de 02/10/2017
(87) WO 2018/060528 de 05/04/2018

---

(21) BR 11 2019 006175-4 A2

Código 1.3 - Notificação - Fase Nacional - PCT
(22) 02/10/2017
(30) 07/10/2016 EP 16192821.3
(51) A46B 15/00 (1968.09), A61C 17/22 (1990.01), A46B 11/00 (1968.09)
(54) ESCOVA DE DENTES INTELIGENTE E SISTEMA
(71) UNILEVER NV (NL)
(72) ADAM THOMAS RUSSELL; DEREK GUY SAVILL; KATHARINE JANE SHAW; ROBERT LINDSAY TRELOAR; RUEDIGER ZILLMER
(85) 28/03/2019
(86) PCT EP2017/075000 de 02/10/2017
(87) WO 2018/065374 de 12/04/2018
Tendo em vista o disposto na Nota nº 0345-2017-AGU/PGF/PFE/INPI/COOPI-DJT-2.2 da Procuradoria Federal Especializada junto ao INPI, bem como os princípios da proporcionalidade e eficiência, ficou dispensado o exame da autenticidade da procuração neste processo.

---

(21) BR 11 2019 006176-2 A2

Código 1.3 - Notificação - Fase Nacional - PCT
(22) 13/09/2017
(30) 29/09/2016 US 62/401,222
(51) H04W 72/04 (2009.01), H04W 72/12 (2009.01)
(54) GERENCIAMENTO DE TEMPO ATIVO COM CONCESSÃO DE DUAS ETAPAS
(71) TELEFONAKTIEBOLAGET LM ERICSSON (PUBL) (SE)
(72) MATTIAS BERGSTRÖM; RIIKKA SUSITAIVAL

(85) 28/03/2019
(86) PCT IB2017/055539 de 13/09/2017
(87) WO 2018/060804 de 05/04/2018

---

(21) BR 11 2019 006179-7 A2

Código 1.3 - Notificação - Fase Nacional - PCT
(22) 27/09/2017
(30) 11/10/2016 IT 102016000101907
(51) B29D 30/00 (1985.01)
(54) MÉTODO PARA MANUSEAR UM PNEU VERDE, E, INSTALAÇÃO PARA A PRODUÇÃO DE PNEUS
(71) PIRELLI TYRE S.P.A. (IT)
(72) MAURIZIO MARCHINI; IVAN GILDO BOSCAINO
(85) 28/03/2019
(86) PCT IB2017/055904 de 27/09/2017
(87) WO 2018/069783 de 19/04/2018
Tendo em vista o disposto na Nota nº 0345-2017-AGU/PGF/PFE/INPI/COOPI-DJT-2.2 da Procuradoria Federal Especializada junto ao INPI, bem como os princípios da proporcionalidade e eficiência, ficou dispensado o exame da autenticidade da procuração neste processo.

---

(21) BR 11 2019 006181-9 A2

Código 1.3 - Notificação - Fase Nacional - PCT
(22) 14/09/2017
(30) 28/09/2016 US 62/400,967; 13/09/2017 US 15/702,779
(51) B33Y 10/00 (2015.01), B33Y 30/00 (2015.01), B33Y 70/00 (2015.01), B29C 67/20 (1985.01), B29C 67/24 (1985.01), C08J 5/12 (1974.07)
(54) IMPRESSÃO 3D DE COPOLÍMEROS CONTROLADOS POR COMPOSIÇÃO
(71) ADA FOUNDATION (US)
(72) JIRUN SUN; YOUNG LEE
(85) 28/03/2019
(86) PCT US2017/051584 de 14/09/2017
(87) WO 2018/063816 de 05/04/2018

---

(21) BR 11 2019 006183-5 A2

Código 1.3 - Notificação - Fase Nacional - PCT
(22) 09/10/2017
(30) 14/10/2016 US 15/294,675
(51) H04W 4/00 (2018.01), H04W 48/18 (2009.01), H04L 29/06 (1990.01), H04W 12/06 (2009.01), H04W 4/02 (2018.01)
(54) SERVIÇO DE PROVISIONAMENTO DE IOT
(71) MICROSOFT TECHNOLOGY LICENSING, LLC (US)
(72) NICOLE BERDY; KONSTANTIN DOTCHKOFF; ARJMAND SAMUEL; AFFAN DAR
(85) 28/03/2019

(86) PCT US2017/055679 de 09/10/2017
(87) WO 2018/071311 de 19/04/2018

---

(21) BR 11 2019 006185-1 A2

Código 1.3 - Notificação - Fase Nacional - PCT
(22) 11/10/2017
(30) 12/10/2016 FR 1659877
(51) C07D 233/34 (1974.07), C07D 233/36 (1974.07), C08L 7/00 (1974.07), C08L 9/00 (1974.07)
(54) COMPOSTOS PORTADORES DE GRUPOS ASSOCIATIVOS NITROGENADOS
(71) ARKEMA FRANCE (FR)
(72) JEAN-LUC COUTURIER; JEAN-FRANÇOIS DEVAUX; MANUEL HIDALGO
(85) 28/03/2019
(86) PCT FR2017/052802 de 11/10/2017
(87) WO 2018/069649 de 19/04/2018

---

(21) BR 11 2019 006189-4 A2

Código 1.3 - Notificação - Fase Nacional - PCT
(22) 27/09/2017
(30) 28/09/2016 SE 1651272-5
(51) D21H 11/18 (1990.01), C08J 5/18 (1974.07), C08L 1/02 (1974.07), D21F 5/18 (1968.09), D21H 19/00 (1990.01)
(54) MÉTODO PARA A PRODUÇÃO DE UMA PELÍCULA COMPREENDENDO CELULOSE MICROFIBRILADA, UMA PELÍCULA E UM PRODUTO DE PAPEL OU PAPELÃO
(71) STORA ENSO OYJ (FI)
(72) RIKU PIHKO; VESA KUNNARI
(85) 28/03/2019
(86) PCT IB2017/055880 de 27/09/2017
(87) WO 2018/060868 de 05/04/2018

---

(21) BR 11 2019 006190-8 A2

Código 1.3 - Notificação - Fase Nacional - PCT
(22) 19/09/2017
(30) 28/09/2016 US 62/401,049; 18/09/2017 US 15/707,821
(51) H04L 5/00 (1968.09)
(54) APERFEIÇOAMENTOS DE PROJETO DE SINAL DE REFERÊNCIA DE COMPENSAÇÃO DE RUÍDO DE FASE E CRIPTOGRAFIA
(71) QUALCOMM INCORPORATED (US)
(72) SONY AKKARAKARAN; TAO LUO
(85) 28/03/2019
(86) PCT US2017/052205 de 19/09/2017
(87) WO 2018/063854 de 05/04/2018

---

(21) BR 11 2019 006191-6 A2

Código 1.3 - Notificação - Fase Nacional - PCT

(22) 03/11/2017
(30) 03/11/2016 EP 16197097.5
(51) H04L 29/08 (1990.01), H04W 4/00 (2018.01), H04L 29/06 (1990.01), H04W 84/18 (2009.01), H04W 88/04 (2009.01), H04W 76/00 (2018.01)
(54) MÉTODO PARA UM DISPOSITIVO DE COMUNICAÇÃO MÓVEL SE COMUNICAR COM UM DISPOSITIVO DE USUÁRIO ATRAVÉS DE UMA CONEXÃO DE INTERFACE DE RÁDIO DE CURTO ALCANCE
(71) IPCOM GMBH & CO. KG (DE)
(72) ANDREAS SCHMIDT; ACHIM LUFT; MARTIN HANS
(85) 28/03/2019
(86) PCT EP2017/078199 de 03/11/2017
(87) WO 2018/083246 de 11/05/2018

---

(21) BR 11 2019 006192-4 A2

Código 1.3 - Notificação - Fase Nacional - PCT
(22) 25/09/2017
(30) 28/09/2016 EP 16191046.8
(51) C04B 35/56 (1968.09), C22C 29/08 (1985.01)
(54) UMA INSERÇÃO DE PERFURATRIZ PARA ROCHA
(71) SANDVIK INTELLECTUAL PROPERTY AB (SE)
(72) MALIN MÅRTENSSON; IOANNIS ARVANITIDIS; KRYSTOF TURBA
(85) 28/03/2019
(86) PCT EP2017/074193 de 25/09/2017
(87) WO 2018/060125 de 05/04/2018

---

(21) BR 11 2019 006193-2 A2

Código 1.3 - Notificação - Fase Nacional - PCT
(22) 30/09/2017
(30) 30/09/2016 US 62/402295
(51) H04L 1/18 (1968.09)
(54) MÉTODO, DISPOSITIVO SEM FIO E NÓ DE REDE PARA O CONTROLE SÍNCRONO DAS CONFIGURAÇÕES DE SINCRONISMO.
(71) TELEFONAKTIEBOLAGET LM ERICSSON (PUBL) (SE)
(72) HENRIK ENBUSKE; GUSTAV WIKSTRÖM; TORSTEN DUDDA; DANIEL LARSSON; LAETITIA FALCONETTI; ROBERT KARLSSON
(85) 28/03/2019
(86) PCT IB2017/056046 de 30/09/2017
(87) WO 2018/060972 de 05/04/2018

---

(21) BR 11 2019 006194-0 A2

Código 1.3 - Notificação - Fase Nacional - PCT
(22) 27/09/2017
(30) 28/09/2016 EP 16191194.6; 26/04/2017 EP 17168172.9
(51) A61K 31/353 (2000.01), A61K 31/025 (1974.07), A61P 27/02 (2000.01)
(54) COMPOSIÇÕES QUE COMPREENDEM UM LIGANTE DE LIGAÇÃO AO RECEPTOR DE CANABINÓIDES
(71) NOVALIQ GMBH (DE)

(72) BERNHARD GÜNTHER; FRANK LÖSCHER; SONJA KRÖSSER; PHILIPP STEVEN
(85) 28/03/2019
(86) PCT EP2017/074545 de 27/09/2017
(87) WO 2018/060282 de 05/04/2018

---

(21) BR 11 2019 006196-7 A2

Código 1.3 - Notificação - Fase Nacional - PCT
(22) 20/09/2017
(30) 28/09/2016 US 62/401,067; 19/09/2017 US 15/709,270
(51) H04N 19/117 (2014.01), H04N 19/159 (2014.01), H04N 19/176 (2014.01), H04N 19/593 (2014.01), H04N 19/59 (2014.01)
(54) FILTROS DE INTERPOLAÇÃO MELHORADOS PARA INTRAPREDIÇÃO EM CODIFICAÇÃO DE VÍDEO
(71) QUALCOMM INCORPORATED (US)
(72) XIN ZHAO; VADIM SEREGIN; LI ZHANG; MARTA KARCZEWICZ
(85) 28/03/2019
(86) PCT US2017/052485 de 20/09/2017
(87) WO 2018/063886 de 05/04/2018

---

(21) BR 11 2019 006197-5 A2

Código 1.3 - Notificação - Fase Nacional - PCT
(22) 13/09/2017
(30) 28/09/2016 GB 1616430.3
(51) A24F 47/00 (1968.09)
(54) TANQUE DE ARMAZENAMENTO DE LÍQUIDO, TANQUE DE FONTE DE LÍQUIDO, COMPONENTE DE GERAÇÃO DE VAPOR, SISTEMA ELETRÔNICO DE PROVISÃO DE VAPOR
(71) NICOVENTURES HOLDINGS LIMITED (GB)
(72) KENNY OTIABA; DAVID LEADLEY
(85) 28/03/2019
(86) PCT GB2017/052687 de 13/09/2017
(87) WO 2018/060675 de 05/04/2018

---

(21) BR 11 2019 006198-3 A2

Código 1.3 - Notificação - Fase Nacional - PCT
(22) 29/09/2017
(30) 30/09/2016 GB 1616657.1
(51) A61Q 5/00 (2006.01), A61Q 5/10 (2006.01), A61K 8/36 (2006.01), A61K 8/41 (2006.01), D06P 5/06 (1968.09), D06P 1/649 (1974.07), D06P 3/14 (1968.09)
(54) MÉTODOS, COMPOSIÇÕES E USOS RELACIONADOS AOS MESMOS
(71) INNOSPEC LIMITED (GB)
(72) NICHOLAS JOHN DIXON; MATTHEW ROBERT GILES; KIMBERLEY ELIZABETH GRIFFITHS; TONY GOUGH; IAN MALCOLM MCROBBIE
(85) 28/03/2019
(86) PCT GB2017/052920 de 29/09/2017

(87) WO 2018/060720 de 05/04/2018

(21) BR 11 2019 006199-1 A2

Código 1.3 - Notificação - Fase Nacional - PCT
(22) 30/09/2016
(51) H04B 7/06 (1968.09)
(54) MÉTODO DE GESTÃO DE FEIXES, DISPOSITIVO TERMINAL PARA GESTÃO DE FEIXES, E PRIMEIRO DISPOSITIVO DE REDE
(71) GUANGDONG OPPO MOBILE TELECOMMUNICATIONS CORP., LTD. (CN)
(72) NING YANG; HUA XU
(85) 28/03/2019
(86) PCT CN2016/101273 de 30/09/2016
(87) WO 2018/058608 de 05/04/2018

(21) BR 11 2019 006200-9 A2

Código 1.3 - Notificação - Fase Nacional - PCT
(22) 29/09/2016
(51) C08L 23/16 (1974.07), C08L 23/20 (1974.07), C08K 5/17 (1974.07), C08K 5/138 (1995.01), C08K 5/49 (1974.07)
(54) MISTURAS PARA ESPUMAS, ESPUMAS FABRICADAS A PARTIR DAS MESMAS E ARTIGOS QUE COMPREENDEM AS MESMAS
(71) DOW GLOBAL TECHNOLOGIES LLC (US)
(72) CHAO ZHANG; HAIYANG YU; XIAOLIAN HU; HONGYU CHEN; YI ZHANG; XIAOCHUN LIU
(85) 28/03/2019
(86) PCT CN2016/100769 de 29/09/2016
(87) WO 2018/058422 de 05/04/2018

(21) BR 11 2019 006201-7 A2

Código 1.3 - Notificação - Fase Nacional - PCT
(22) 09/10/2017
(30) 15/10/2016 US 15/294,679
(51) G06F 21/30 (2013.01), G06F 9/445 (1990.01), H04L 29/06 (1990.01), H04W 4/00 (2018.01), H04W 12/06 (2009.01)
(54) PROVISIONAMENTO AUTOMÁTICO DE DISPOSITIVOS DE IOT
(71) MICROSOFT TECHNOLOGY LICENSING, LLC (US)
(72) NICOLE BERDY; KONSTANTIN DOTCHKOFF; ARJMAND SAMUEL; AFFAN DAR
(85) 28/03/2019
(86) PCT US2017/055680 de 09/10/2017
(87) WO 2018/071312 de 19/04/2018

(21) BR 11 2019 006202-5 A2

Código 1.3 - Notificação - Fase Nacional - PCT
(22) 08/08/2017
(30) 28/09/2016 US 62/401,101; 16/05/2017 US 15/596,330

(51) H04N 5/232 (1985.01), G02B 7/10 (1968.09), G03B 3/10 (1968.09), G03B 13/34 (1990.01)
(54) SISTEMAS E MÉTODOS PARA REDUZIR VAZAMENTO DE ENERGIA DE ACIONADOR
(71) QUALCOMM INCORPORATED (US)
(72) RAVI SHANKAR KADAMBALA; AJAY KUMAR DHIMAN; GAURAV GAGRANI; RAVI KISHORE TANUKU; JEYAPRAKASH SOUNDRAPANDIAN
(85) 28/03/2019
(86) PCT US2017/045884 de 08/08/2017
(87) WO 2018/063507 de 05/04/2018

---

(21) BR 11 2019 006203-3 A2

Código 1.3 - Notificação - Fase Nacional - PCT
(22) 22/08/2017
(30) 30/09/2016 SE 1651286-5
(51) F02B 37/02 (1968.09), F01N 3/20 (1980.01), F01N 13/10 (2010.01), F02B 37/22 (1995.01)
(54) SISTEMA DE ESCAPE DE MÚLTIPLOS BANCOS COMPREENDENDO SISTEMA DE SUPRIMENTO DE AGENTE REDUTOR DISPOSTO À MONTANTE DE UMA TURBINA
(71) SCANIA CV AB (SE)
(72) ANDERS GAWELL; DANIEL HJORTBORG
(85) 28/03/2019
(86) PCT SE2017/050838 de 22/08/2017
(87) WO 2018/063052 de 05/04/2018

---

(21) BR 11 2019 006204-1 A2

Código 1.3 - Notificação - Fase Nacional - PCT
(22) 23/10/2017
(30) 24/10/2016 CN PCT/CN2016/103078
(51) A23L 27/30 (2016.01), A23L 5/20 (2016.01), A23L 2/74 (1995.01), A23L 2/04 (1974.07), A61K 36/42 (2006.01)
(54) EXTRATO DE LUO HAN GUO, MÉTODOS PARA PRODUZIR UM EXTRATO SECO POR PULVERIZAÇÃO E PARA PRODUZIR UMA COMPOSIÇÃO ADOÇANTE DE LUO HAN GUO, EXTRATO SECO POR PULVERIZAÇÃO, COMPOSIÇÃO ADOÇANTE DE LUO HAN GUO, ALIMENTO, BEBIDA, OU PRODUTO DE SUPLEMENTO DIETÉTICO.
(71) GUILIN GFS MONK FRUIT CORPORATION (CN)
(72) FUSHENG LAN; JIAN LI; FENGRUI WEI
(85) 28/03/2019
(86) PCT CN2017/107363 de 23/10/2017
(87) WO 2018/077140 de 03/05/2018

---

(21) BR 11 2019 006206-8 A2

Código 1.3 - Notificação - Fase Nacional - PCT
(22) 28/09/2017
(30) 10/10/2016 EP 16193162.1

(51) A61K 8/24 (2006.01), A61K 8/34 (2006.01), A61K 8/46 (2006.01), A61Q 11/00 (2006.01)
(54) PROCESSO PARA FABRICAR UMA COMPOSIÇÃO NÃO AQUOSA E USO DE CRISTAIS DE TENSOATIVOS
(71) UNILEVER NV (NL)
(72) RICHARD AARON FORREST; BRIAN JOSEPH GROVES; PIERRE STARCK
(85) 28/03/2019
(86) PCT EP2017/074633 de 28/09/2017
(87) WO 2018/069054 de 19/04/2018

---

(21) BR 11 2019 006207-6 A2

Código 1.3 - Notificação - Fase Nacional - PCT
(22) 29/09/2017
(30) 30/09/2016 US US 62/402,114
(51) C08F 297/08 (1974.07), C08F 4/64 (1974.07)
(54) PROCESSO PARA PREPARAR COMPOSIÇÕES DE MÚLTIPLAS OU DE DUAS CABEÇAS ÚTEIS PARA A TRANSFERÊNCIA DE CADEIA
(71) DOW GLOBAL TECHNOLOGIES LLC (US)
(72) LIXIN SUN; JACLYN MURPHY; ZHE ZHOU; EDMUND M. CARNAHAN; DAVID D. DEVORE; DAVID R. NEITHAMER
(85) 28/03/2019
(86) PCT US2017/054431 de 29/09/2017
(87) WO 2018/064540 de 05/04/2018

---

(21) BR 11 2019 006208-4 A2

Código 1.3 - Notificação - Fase Nacional - PCT
(22) 04/10/2017
(30) 05/10/2016 US 15/285,578
(51) B65D 51/28 (1968.09), B65D 41/62 (1968.09), B65D 47/08 (1968.09)
(54) FECHAMENTO DE RECIPIENTE COM COMPARTIMENTO
(71) MEAD JOHNSON NUTRITION COMPANY (US)
(72) MARGO ELAINE LOVE; FERHAN OZADALI
(85) 28/03/2019
(86) PCT EP2017/075269 de 04/10/2017
(87) WO 2018/065499 de 12/04/2018

---

(21) BR 11 2019 006209-2 A2

Código 1.3 - Notificação - Fase Nacional - PCT
(22) 04/10/2017
(30) 14/12/2016 AT A566/2016
(51) B23K 11/00 (1968.09)
(54) MÁQUINA DE SOLDAGEM DE GRADE E PROCESSO PARA PRODUÇÃO DE GRADES DE ARAME
(71) EVG ENTWICKLUNGS- U. VERWERTUNGS-GESELLSCHAFT MBH (AT)
(72) ROBERT TREMMEL; GEORG DROSCHL; KLAUS RITTER
(85) 28/03/2019

(86) PCT AT2017/000070 de 04/10/2017
(87) WO 2018/107188 de 21/06/2018

---

(21) BR 11 2019 006210-6 A2

Código 1.3 - Notificação - Fase Nacional - PCT
(22) 26/09/2017
(30) 29/09/2016 US 62/401,308
(51) C09K 8/524 (2006.01)
(54) INIBIDORES DE HIDRATO ANTIAGLOMERANTES
(71) SHELL INTERNATIONALE RESEARCH MAATSCHAPPIJ B.V. (NL)
(72) GRITIENUS HAANDRIKMAN; DANIEL LEE CROSBY; MICHAEL DAVID GREAVES
(85) 28/03/2019
(86) PCT US2017/053415 de 26/09/2017
(87) WO 2018/064031 de 05/04/2018

---

(21) BR 11 2019 006211-4 A2

Código 1.3 - Notificação - Fase Nacional - PCT
(22) 29/09/2017
(30) 30/09/2016 US 62/402,900
(51) H04B 7/0456 (2017.01), H04B 7/06 (1968.09)
(54) MÉTODOS PARA UM NÓ DE REDE DE RÁDIO, PARA UM DISPOSITIVO SEM FIO, PARA UMA ESTAÇÃO BASE E PARA UM EQUIPAMENTO DE USUÁRIO, NÓ DE REDE DE RÁDIO, DISPOSITIVO SEM FIO, ESTAÇÃO BASE, QUIPAMENTO DE USUÁRIO, PORTADORA, E, MEMÓRIA LEGÍVEL POR COMPUTADOR NÃO TRANSITÓRIA
(71) TELEFONAKTIEBOLAGET LM ERICSSON (PUBL) (SE)
(72) SEBASTIAN FAXÉR; NIKLAS WERNERSSON
(85) 28/03/2019
(86) PCT IB2017/056032 de 29/09/2017
(87) WO 2018/060960 de 05/04/2018

---

(21) BR 11 2019 006213-0 A2

Código 1.3 - Notificação - Fase Nacional - PCT
(22) 29/09/2017
(30) 30/09/2016 US 62/402,838; 19/10/2016 US 62/410,353; 31/10/2016 US 62/415,409; 09/11/2016 US 62/419,935
(51) C07D 401/14 (1974.07), C07D 471/14 (1974.07), C07D 498/14 (1974.07), A61K 31/4439 (2000.01), A61P 11/12 (2000.01)
(54) MODULADOR DE REGULADOR DE CONDUTÂNCIA TRANSMEMBRANAR DE FIBROSE CÍSTICA, COMPOSIÇÕES FARMACÊUTICAS, MÉTODOS DE TRATAMENTO E PROCESSO PARA FAZER O MODULADOR
(71) VERTEX PHARMACEUTICALS INCORPORATED (US)
(72) TIMOTHY ALCACIO; MINSON BAEK; PETER GROOTENHUIS; SARA SABINA HADIDA RUAH; ROBERT M. HUGHES; ALI KESHAVARZSHOKRI; RACHEL MCAULEY-AOKI; JASON MCCARTNEY; MARK THOMAS MILLER;

FREDRICK VAN GOOR; BEILI ZHANG; COREY ANDERSON; THOMAS CLEVELAND; BRYAN A. FRIEMAN; HARIPADA KHATUYA; PRAMOD VIRUPAX JOSHI; PAUL JOHN KRENITSKY; VITO MELILLO; FABRICE JEAN DENIS PIERRE; ANDREAS P. TERMIN; JOHNNY UY; JINGLAN ZHOU; ALEXANDER RUSSELL ABELA; BRETT BRADLEY BUSCH; PRASUNA PARASELLI; DAVID ANDREW SIESEL
(85) 28/03/2019
(86) PCT US2017/054611 de 29/09/2017
(87) WO 2018/064632 de 05/04/2018

---

(21) BR 11 2019 006214-9 A2

Código 1.3 - Notificação - Fase Nacional - PCT
(22) 26/09/2017
(30) 03/10/2016 EP 16192017.8; 11/05/2017 EP 17170599.9
(51) A61K 8/25 (2006.01), A61K 8/36 (2006.01), A61Q 11/00 (2006.01), A61K 8/97 (2017.01), A61K 8/06 (2006.01), A61K 8/19 (2006.01)
(54) COMPOSIÇÃO DE LIMPEZA E PROCESSO PARA PREPARAR UMA COMPOSIÇÃO
(71) UNILEVER NV (NL)
(72) PIERRE STARCK; SIMEON DOBREV STOYANOV; VESSELIN NIKOLAEV PAUNOV; ANUPAM A K DAS
(85) 28/03/2019
(86) PCT EP2017/074414 de 26/09/2017
(87) WO 2018/065264 de 12/04/2018

---

(21) BR 11 2019 006215-7 A2

Código 1.3 - Notificação - Fase Nacional - PCT
(22) 27/09/2017
(30) 30/09/2016 CN 201610872801.6; 05/01/2017 CN 201710008426.5
(51) H04W 28/18 (2009.01)
(54) MÉTODO PARA INDICAR INFORMAÇÕES DE INDICAÇÃO DE QUASI COLOCALIZAÇÃO E DISPOSITIVO
(71) HUAWEI TECHNOLOGIES CO., LTD. (CN)
(72) ZHONGFENG LI; XINXIAN LI; NING WU; YI QIN; YU SUN
(85) 28/03/2019
(86) PCT CN2017/103771 de 27/09/2017
(87) WO 2018/059458 de 05/04/2018

---

(21) BR 11 2019 006225-4 A2

Código 1.3 - Notificação - Fase Nacional - PCT
(22) 28/11/2017
(30) 01/12/2016 EP 16201645.5
(51) C08L 23/14 (1974.07), C08L 23/12 (1974.07), C08L 23/16 (1974.07), C08L 23/06 (1974.07), C08L 23/08 (1974.07), C08K 3/34 (1974.07)
(54) COMPOSIÇÃO DE POLIPROPILENO, USO DA COMPOSIÇÃO DE PROPILENO, E, ARTIGO ESPUMADO.
(71) BOREALIS AG (AT)

(72) SUSANNE KAHLEN; DANIELA MILEVA; GEORG GRESTENBERGER; MICHAEL TRANNINGER; MICHAEL JERABEK; DIETER NICOLUSSI; ANNA HARTL
(85) 28/03/2019
(86) PCT EP2017/080585 de 28/11/2017
(87) WO 2018/099882 de 07/06/2018

---

(21) BR 11 2019 006226-2 A2

Código 1.3 - Notificação - Fase Nacional - PCT
(22) 28/09/2017
(30) 29/09/2016 US 62/401,410
(51) C07C 29/132 (1980.01), C07C 29/60 (1980.01), C07C 31/20 (1968.09)
(54) MÉTODO PARA CONDICIONAMENTO DE TRATAMENTO COM ÁCIDO DE UM CATALISADOR NA PRODUÇÃO DE GLICÓIS
(71) SHELL INTERNATIONALE RESEARCH MAATSCHAPPIJ B.V. (NL)
(72) DURAISAMY MUTHUSAMY; VIET QUOC NGUYEN
(85) 28/03/2019
(86) PCT US2017/053862 de 28/09/2017
(87) WO 2018/064245 de 05/04/2018

---

(21) BR 11 2019 006227-0 A2

Código 1.3 - Notificação - Fase Nacional - PCT
(22) 29/09/2017
(30) 30/09/2016 US 62/402,055; 30/09/2016 US 62/402,034; 30/09/2016 US 62/402,150; 01/05/2017 US 62/492,839; 03/07/2017 US 62/528,409
(51) A61K 31/513 (2000.01), A61K 31/565 (1974.07), A61K 31/57 (1974.07), A61P 15/00 (2000.01)
(54) MÉTODOS DE TRATAMENTO DE LEIOMIOMA UTERINO E ENDOMETRIOSE
(71) MYOVANT SCIENCES GMBH (CH) ; TAKEDA PHARMACEUTICAL COMPANY LIMITED (JP)
(72) BRENDAN MARK JOHNSON; LYNN SEELY; PAUL N. MUDD JR.; SUSAN WOLLOWITZ; MARK HIBBERD; MASATAKA TANIMOTO; VIJAYKUMAR REDDY RAJASEKHAR; MAYUKH VASANT SUKHATME
(85) 28/03/2019
(86) PCT EP2017/074907 de 29/09/2017
(87) WO 2018/060501 de 05/04/2018

---

(21) BR 11 2019 006228-9 A2

Código 1.3 - Notificação - Fase Nacional - PCT
(22) 29/09/2017
(30) 30/09/2016 US 62/402,150; 30/09/2016 US 62/402,004
(51) A61K 31/513 (2000.01), A61P 35/00 (2000.01)
(54) TRATAMENTO DE CÂNCER DE PRÓSTATA
(71) MYOVANT SCIENCES GMBH (CH) ; TAKEDA PHARMACEUTICAL COMPANY LIMITED (JP)
(72) VIJAYKUMAR REDDY RAJASEKHAR; BRENDAN MARK JOHNSON;

DAVID B. MACLEAN; LYNN SEELY; PAUL N. MUDD JR.
(85) 28/03/2019
(86) PCT EP2017/074849 de 29/09/2017
(87) WO 2018/060463 de 05/04/2018

---

(21) BR 11 2019 006230-0 A2

Código 1.3 - Notificação - Fase Nacional - PCT
(22) 15/09/2017
(30) 05/10/2016 US 62/404,485
(51) B60K 11/08 (1968.09), F01P 7/10 (1968.09)
(54) SISTEMA DE GRADE ATIVA, MÉTODO PARA FORMAR UMA LÂMINA DE OBTURADOR ATIVA, LÂMINA DE OBTURADOR ATIVA, MÉTODO PARA FORMAR UM SISTEMA DE GRADE ATIVA E SISTEMA DE LÂMINAS DE OBTURADOR ATIVAS
(71) BASF SE (DE)
(72) CHRISTOPHER THOMAS KORSON; TUSHAR PATEL
(85) 28/03/2019
(86) PCT US2017/051744 de 15/09/2017
(87) WO 2018/067288 de 12/04/2018

---

(21) BR 11 2019 006232-7 A2

Código 1.3 - Notificação - Fase Nacional - PCT
(22) 30/09/2016
(51) G02B 6/44 (1985.01)
(54) FECHAMENTO DE EMENDA E MÉTODO PARA INSTALAÇÃO DE CABO ÓPTICO
(71) HUAWEI TECHNOLOGIES CO., LTD. (CN)
(72) GUOHUA PEI; BOYONG HE
(85) 28/03/2019
(86) PCT CN2016/101311 de 30/09/2016
(87) WO 2018/058631 de 05/04/2018

---

(21) BR 11 2019 006236-0 A2

Código 1.3 - Notificação - Fase Nacional - PCT
(22) 26/09/2017
(30) 29/09/2016 US 15/281,042
(51) H04W 4/02 (2018.01), H04B 7/185 (1974.07), H04W 40/24 (2009.01), H04L 12/755 (2013.01), H04W 40/18 (2009.01)
(54) ROTEAMENTO DE NÓS DE REDE MÓVEL
(71) HUGHES NETWORK SYSTEMS, LLC (US)
(72) ROBERT TORRES; GEORGE JOSEPH CHOQUETTE; TREVOR ALAN EAGLING
(85) 28/03/2019
(86) PCT US2017/053505 de 26/09/2017
(87) WO 2018/064063 de 05/04/2018

(21) BR 11 2019 006238-6 A2

Código 1.3 - Notificação - Fase Nacional - PCT
(22) 06/10/2017
(30) 07/10/2016 EP 16192869.2
(51) C09D 5/02 (1968.09), C08F 2/22 (1974.07), C08F 265/02 (1974.07), C08F 265/06 (1974.07), C09D 151/00 (1990.01)
(54) TINTA LÁTEX, E, USO DA TINTA LÁTEX.
(71) BASF SE (DE)
(72) IMMANUEL WILLERICH; VOLODYMYR BOYKO; BERND RECK; JULES MIKHAEL; JOOST LESWIN; MATTHIAS MAIER; TANJA ROST; MARKUS RUECKEL
(85) 28/03/2019
(86) PCT EP2017/075477 de 06/10/2017
(87) WO 2018/065574 de 12/04/2018

(21) BR 11 2019 006239-4 A2

Código 1.3 - Notificação - Fase Nacional - PCT
(22) 25/10/2017
(30) 31/10/2016 EP 16306431.4
(51) C12P 13/00 (1980.01), C12P 13/02 (1980.01)
(54) PROCESSO PARA PREPARAR 3-(DIMETILAMINO)PROPILCARBAMATO DE PROPILA.
(71) EASTMAN CHEMICAL COMPANY (US)
(72) STEPHANIE KAY CLENDENNEN; NEIL WARREN BOAZ; JEAN-MICHEL RABASSE
(85) 28/03/2019
(86) PCT US2017/058217 de 25/10/2017
(87) WO 2018/081221 de 03/05/2018

(21) BR 11 2019 006242-4 A2

Código 1.3 - Notificação - Fase Nacional - PCT
(22) 29/09/2017
(30) 30/09/2016 US 62/402,813
(51) A61K 31/56 (1974.07), A61K 31/575 (1974.07), C07J 31/00 (1974.07)
(54) FORMAS CRISTALINAS DE UM DERIVADO DE ÁCIDO BILIAR
(71) INTERCEPT PHARMACEUTICALS, INC. (US)
(72) RACHEL PINEDA STRAZIK; KEVIN SCHAAB; ALEX EBERLIN; ROSA MARIA ESPINOSA
(85) 28/03/2019
(86) PCT US2017/054227 de 29/09/2017
(87) WO 2018/064441 de 05/04/2018

(21) BR 11 2019 006244-0 A2

Código 1.3 - Notificação - Fase Nacional - PCT
(22) 06/10/2017
(30) 07/10/2016 FR 1659706
(51) C10M 169/04 (1985.01)
(54) COMPOSIÇÃO LUBRIFICANTE E USO DE UMA COMPOSIÇÃO

LUBRIFICANTE
(71) TOTAL MARKETING SERVICES (FR)
(72) CATHERINE AMBLARD; CHRISTIAN GONNEAUD
(85) 28/03/2019
(86) PCT EP2017/075551 de 06/10/2017
(87) WO 2018/065606 de 12/04/2018

---

(21) BR 11 2019 006246-7 A2

Código 1.3 - Notificação - Fase Nacional - PCT
(22) 27/09/2017
(30) 29/09/2016 CN 201610872316.9
(51) H04W 52/02 (2009.01)
(54) MÉTODO DE INDICAÇÃO DE FEIXE, DISPOSITIVO DE REDE, E TERMINAL
(71) HUAWEI TECHNOLOGIES CO., LTD. (CN)
(72) XINGXING HU; TIANLE DENG; KAIJIE ZHOU
(85) 28/03/2019
(86) PCT CN2017/103821 de 27/09/2017
(87) WO 2018/059463 de 05/04/2018

---

(21) BR 11 2019 006247-5 A2

Código 1.3 - Notificação - Fase Nacional - PCT
(22) 01/09/2017
(30) 29/09/2016 US 15/280,328
(51) G06F 12/0864 (2016.01), G06F 12/0895 (2016.01), G11C 8/18 (2000.01)
(54) CIRCUITOS DE GERAÇÃO DE RELÓGIO DE MEMÓRIA CACHE PARA REDUZIR CONSUMO DE ENERGIA E ERROS DE LEITURA NA MEMÓRIA CACHE
(71) QUALCOMM INCORPORATED (US)
(72) MICHAEL PHAN
(85) 28/03/2019
(86) PCT US2017/049895 de 01/09/2017
(87) WO 2018/063741 de 05/04/2018

---

(21) BR 11 2019 006249-1 A2

Código 1.3 - Notificação - Fase Nacional - PCT
(22) 30/09/2016
(51) G02B 6/38 (1985.01)
(54) PLUGUE DE FIBRA ÓPTICA, ADAPTADOR DE FIBRA ÓPTICA E CONJUNTO CONECTOR DE FIBRA ÓPTICA
(71) HUAWEI TECHNOLOGIES CO., LTD. (CN)
(72) XUESONG HUANG; BO YANG; WENXIN WU
(85) 28/03/2019
(86) PCT CN2016/101039 de 30/09/2016
(87) WO 2018/058508 de 05/04/2018

(21) BR 11 2019 006250-5 A2

Código 1.3 - Notificação - Fase Nacional - PCT
(22) 21/09/2017
(30) 30/09/2016 EP 16306266.4
(51) H04N 19/527 (2014.01)
(54) MÉTODOS, DISPOSITIVOS E FLUXO CONTÍNUO PARA CODIFICAR IMAGENS COM COMPENSAÇÃO DE MOVIMENTO DE ROTAÇÃO GLOBAL
(71) INTERDIGITAL VC HOLDINGS, INC. (US)
(72) PHILIPPE BORDES; GAGAN RATH; FABIEN RACAPE; FRANCK GALPIN
(85) 28/03/2019
(86) PCT EP2017/073906 de 21/09/2017
(87) WO 2018/060048 de 05/04/2018

---

(21) BR 11 2019 006346-3 A2

Código 1.3 - Notificação - Fase Nacional - PCT
(22) 30/09/2016
(51) A61K 8/46 (2006.01), A61K 8/73 (2006.01), A61K 8/81 (2006.01), A61K 8/898 (2006.01), A61Q 5/02 (2006.01), A61Q 5/12 (2006.01)
(54) COMPOSIÇÕES COSMÉTICAS PARA OS CABELOS E MÉTODOS PARA O TRATAMENTO DOS CABELOS E PARA CONFERIR AOS CABELOS UM OU MAIS EFEITOS DE CUIDADO DOS CABELOS
(71) L'OREAL (FR)
(72) MARINA TAVARES GREGOLIN; ANA PAULA LEME DE MAGALHAES; BRUNO MAIKO SATO; ERIKA ALEGRIO JARQUE PETALI; SINTIA AGUIAR MARTINS; DIEGO ALVES
(85) 29/03/2019
(86) PCT BR2016/050244 de 30/09/2016
(87) WO 2018/058205 de 05/04/2018
Tendo em vista o disposto na Nota nº 0345-2017-AGU/PGF/PFE/INPI/COOPI-DJT-2.2 da Procuradoria Federal Especializada junto ao INPI, bem como os princípios da proporcionalidade e eficiência, ficou dispensado o exame da autenticidade da procuração neste processo.

---

(21) BR 11 2019 006347-1 A2

Código 1.3 - Notificação - Fase Nacional - PCT
(22) 28/09/2017
(30) 30/09/2016 US 62/402,698
(51) C01B 39/02 (1995.01)
(54) MÉTODOS PARA PRODUZIR UM ZEÓLITO DE ALUMINOSSILICATO, PARA ARMAZENAR NOX, PARA REDUZIR SELETIVAMENTE NOX E PARA OXIDAR UM COMPONENTE DE UM GÁS DE ESCAPE, CATALISADOR, ARTIGO CATALISADOR, E, ZEÓLITO DE ALUMINOSSILICATO.
(71) JOHNSON MATTHEY PUBLIC LIMITED COMPANY (GB)
(72) HAI-YING CHEN; JOSEPH FEDEYKO; RAUL LOBO; TRONG PHAM
(85) 29/03/2019
(86) PCT US2017/053904 de 28/09/2017

(87) WO 2018/064273 de 05/04/2018
Tendo em vista o disposto na Nota nº 0345-2017-AGU/PGF/PFE/INPI/COOPI-DJT-2.2 da Procuradoria Federal Especializada junto ao INPI, bem como os princípios da proporcionalidade e eficiência, ficou dispensado o exame da autenticidade da procuração neste processo.

---

(21) BR 11 2019 006348-0 A2

Código 1.3 - Notificação - Fase Nacional - PCT
(22) 28/09/2017
(30) 30/09/2016 CN 201610878590.7
(51) G01N 33/558 (1985.01), G01N 33/573 (1985.01), G01N 33/576 (1985.01)
(54) ENSAIOS DE PONTO DE CUIDADO
(71) NANJING BIOPOINT DIAGNOSTIC TECHNOLOGY CO. LTD (CN)
(72) DAVID ANDREW ANDERSON; MARY LOUISE GARCIA; HUY VAN; ZHIMEI ZHANG
(85) 29/03/2019
(86) PCT IB2017/055943 de 28/09/2017
(87) WO 2018/060904 de 05/04/2018

---

(21) BR 11 2019 006349-8 A2

Código 1.3 - Notificação - Fase Nacional - PCT
(22) 26/09/2017
(30) 29/09/2016 US 62/401,603; 18/09/2017 US 15/707,038
(51) F16F 7/12 (1968.09), F16F 9/00 (1968.09), F16F 9/02 (1968.09), F16F 9/04 (1968.09), F16F 9/06 (1968.09), F16F 9/10 (1968.09), F16F 9/32 (1968.09)
(54) CONJUNTO DE ALÍVIO DE SOBRECURSO PARA UMA MOLA A GÁS
(71) DADCO, INC. (US)
(72) JONATHAN P. COTTER
(85) 29/03/2019
(86) PCT US2017/053404 de 26/09/2017
(87) WO 2018/064026 de 05/04/2018

---

(21) BR 11 2019 006350-1 A2

Código 1.3 - Notificação - Fase Nacional - PCT
(22) 30/09/2016
(51) A61K 8/44 (2006.01), A61K 8/46 (2006.01), A61K 8/34 (2006.01), A61Q 5/06 (2006.01)
(54) COMPOSIÇÃO COSMÉTICA PARA CABELO, MÉTODO PARA TRATAR O CABELO
(71) L'OREAL (FR)
(72) MARINA TAVARES GREGOLIN; ANA PAULA LEME DE MAGALHÃES; BRUNO MAIKO SATO; ERIKA ALEGRIO JARQUE PETALI; SINTIA AGUIAR MARTINS; DIEGO ALVES
(85) 29/03/2019
(86) PCT BR2016/050245 de 30/09/2016
(87) WO 2018/058206 de 05/04/2018

	Tendo em vista o disposto na Nota nº 0345-2017-AGU/PGF/PFE/INPI/COOPI-DJT-2.2 da Procuradoria Federal Especializada junto ao INPI, bem como os princípios da proporcionalidade e eficiência, ficou dispensado o exame da autenticidade da procuração neste processo.
(21) BR 11 2019 006352-8 A2	Código 1.3 - Notificação - Fase Nacional - PCT (22) 27/10/2017 (30) 31/10/2016 CN 201610932913.6 (51) H04W 12/06 (2009.01) (54) MÉTODO DE AUTENTICAÇÃO DE REDE E DISPOSITIVO E SISTEMA RELACIONADOS (71) HUAWEI TECHNOLOGIES CO., LTD. (CN) (72) ZHONGDING LEI; HAIGUANG WANG; XIN KANG (85) 29/03/2019 (86) PCT CN2017/107989 de 27/10/2017 (87) WO 2018/077232 de 03/05/2018
(21) PI 0613930-2 A2	Código 1.3 - Notificação - Fase Nacional - PCT (22) 26/07/2006 (30) 26/07/2005 AU 2005903955; 27/07/2005 AU 2005903956; 28/07/2005 AU 2005904041; 28/07/2005 AU 2005904050; 16/08/2005 AU 2005904422; 16/08/2005 AU 2005904424; 16/08/2005 AU 2005904425; 16/08/2005 AU 2005590426; 26/08/2005 AU 2005904658; 03/11/2005 AU 2005906085; 03/11/2005 AU 2005906086; 17/11/2005 AU 2005906375; 17/11/2005 AU 2005906376; 22/11/2005 AU 2005906472; 22/11/2005 AU 2005906473; 23/11/2005 AU 2005906531; 23/11/2005 AU 2005906532 (51) C12Q 1/68 (1980.01) (54) MÉTODOS PARA AVALIAR UM TRAÇO EM UM ANIMAL E PARA SELECIONAR UM ANIMAL BOVINO DENTRO DE UMA POPULAÇÃO DE ANIMAIS BOVINOS, SUBSTRATO SÓLIDO OU SUPERFÍCIE SÓLIDA, KIT PARA AVALIAR UM TRAÇO EM UM ANIMAL BOVINO, SONDA DE OLIGONUCLEOTÍDEO, E, INICIADOR OU PAR DE INICIADORES (71) COMMONWEALTH SCIENTIFIC AND INDUSTRIAL RESEARCH ORGANISATION (AU) ; THE UNIVERSITY OF NEW ENGLAND (AU) ; THE STATE OF QUEENSLAND THROUGH ITS DEPARTMENT OF PRIMARY INDUSTRIES (AU) ; DEPARTMENT OF PRIMARY INDUSTRIES FOR AND ON BEHALF OF THE STATER OF NEW SOUT WALES (AU) ; MEAT & LIVESTOCK AUSTRALIA LIMITED (AU) (72) WILLIAM BARENDSE; ANTONIO REVERTER GOMEZ (85) 24/01/2008 (86) PCT AU2006/001044 de 26/07/2006 (87) WO 2007/012119 de 01/02/2007

(21) PI 1006713-2 A2

Código 1.3 - Notificação - Fase Nacional - PCT
(22) 15/04/2010
(30) 15/04/2009 US 61/169,532; 14/04/2010 US 61/324,298
(51) B32B 3/00 (1968.09)
(54) ARTIGOS RETRORREFLETIVOS
(71) 3M INNOVATIVE PROPERTIES COMPANY (US)
(72) SUMAN K. PATEL; KENNETH L. SMITH; MICHAEL BENTON FREE; MICHAEL L. STEINER; WILLIAM D. COGGIO
(85) 14/10/2011
(86) PCT US2010/031278 de 15/04/2010
(87) WO 2010/121056 de 21/10/2010

(21) PI 1009548-9 A2

Código 1.3 - Notificação - Fase Nacional - PCT
(22) 26/03/2010
(30) 30/03/2009 JP 2009-083361
(51) B64C 3/34 (1968.09), B64D 37/02 (1968.09)
(54) TANQUE DE COMBUSTÍVEL DE AVIÃO
(71) Mitsubishi Heavy Industries, Ltd (JP) ; The Society Of Japanese Aerospace Companies (JP)
(72) Hiroaki Yamaguchi; Yuichiro Kamino; Tooru Hashigami; Kazuyuki Oguri; Koichi Nakamura
(85) 29/08/2011
(86) PCT JP2010/055361 de 26/03/2010
(87) WO 2010/113793 de 07/10/2010

(21) PI 1011343-6 A2

Código 1.3 - Notificação - Fase Nacional - PCT
(22) 15/04/2010
(30) 17/04/2009 US 12/425.439
(51) H01B 12/10 (1985.01), H01B 12/00 (1974.07)
(54) CABO, E MÉTODO PARA FORMAR UM CABO.
(71) Prad Research And Development Limited (VG)
(72) Joseph Varkey; Sheng Chang; Byong Jun Kim; Jushik Yun
(85) 17/10/2011
(86) PCT US2010/031218 de 15/04/2010
(87) WO 2010/121015 de 21/10/2010
Exigência cumprida pela petição 870190053453, de 11/06/2019.

Código 1.3.1 - Retificação

Retificação da notificação de entrada na fase nacional – PCT por ter sido efetuada com incorreção.

---

(21) PI 0715824-6 B1

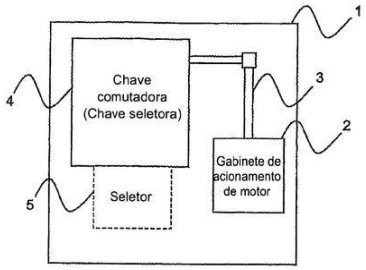

Código 1.3.1 - Retificação

(22) 22/08/2007

(30) 25/08/2006 SE 0601739-6

(51) H01H 9/00 (1968.09), H01F 29/02 (1968.09)

(54) GABINETE DE ACIONAMENTO DE MOTOR EM UM COMUTADOR DE DERIVAÇÃO EM CARGA E COMUTADOR DE DERIVAÇÃO EM CARGA

(71) Abb Technology Ltd. (CH)

(72) Hakan Blomquist; Martin Perols; Jan Ekengren; JEAN MATHAE; Lahan Konov; Lars G. Eriksson; Tommy Fräsén; Helge Österholm; PER ERIKSSON

(85) 19/02/2009

(86) PCT SE2007/000740 de 22/08/2007

(87) WO 2008/024048 de 28/02/2008

Foi retificada a publicação 1.3 da RPI 2220 de 23/07/2013 em relação ao item 72 da mesma.

Código 1.3.2 - Publicação Anulada

Anulação da publicação da notificação de entrada na fase nacional – PCT por ter sido indevida.

---

(21) PI 1007585-2 A2

Código 1.3.2 - Publicação Anulada
(22) 30/04/2010
(30) 04/05/2009 US 61/175.119; 05/05/2009 IN 920/DEL/2009
(51) F24F 3/14 (1968.09), F24F 11/30 (2018.01), F24F 11/62 (2018.01), F24F 11/74 (2018.01)
(54) MÉTODO PARA CONTROLAR UM DESUMIDIFICADOR DESSECANTE ATIVO E SISTEMA ATIVO DESSECANTE DESUMIDIFICADOR
(71) BRY AIR {ASIA} PVT. LTD. (IN)
(72) DEEPAK PAHWA; RAJAN SACHDEV; WILLIAM CHARLES GRIFFITHS
(85) 04/11/2011
(86) PCT IN2010/000284 de 30/04/2010
(87) WO 2010/128522 de 11/11/2010
Anulada a publicação código 1.3 na RPI nº 2420 de 23/05/2017 por ter sido indevida.

Código 1.3.4 - Decisão Anulada

Anulação da decisão da notificação de entrada na fase nacional por ter sido indevida. (A toda publicação que envolva anulação de ato ou despacho caberá justificativa no processo administrativo.)

---

(21) BR 11 2013 006209-6 A2

Código 1.3.4 - Decisão Anulada
(22) 15/09/2011
(30) 15/09/2011 US PCT/US2011/051810
(51) A63J 17/00 (1968.09)
(54) CAPTADOR SONORO DE PRATOS SEM CONTATO ILUMINADO
(71) AVEDIS ZILDJIAN CO. (US)
(72) JULIA D. TRUCHSESS
(85) 15/03/2013
(86) PCT US2011/051810 de 15/09/2011
(87) WO 2012/037385 de 22/03/2012
Anulada a publicação código 1.3 na RPI nº 2455 de 23/01/2018 por ter sido indevida.

Código 1.5 - Exigências Diversas

Suspensão do andamento de entrada na fase nacional brasileira do pedido internacional de patente depositado nos termos do Tratado de Cooperação em matéria de Patentes – PCT que, para sua instrução regular, aguardará, pelo prazo de 60 (sessenta) dias, o atendimento da exigência formulada. Caso a exigência não tenha sido explicitada no despacho na RPI, o interessado poderá obter o parecer através do endereço eletrônico www.inpi.gov.br - No Acesso rápido - Faça uma busca – Patente. Para acessar, cadastre-se no Portal do INPI e use login e senha.

---

(21) BR 11 2019 002337-2

Código 1.5 - Exigências Diversas
(22) 08/02/2017
(71) BOSTIK, INC. (US)
(86) PCT US2017/016964 de 08/02/2017
(87) WO 2018/026395 de 08/02/2018
Apresente novas páginas do relatório descritivo devidamente numeradas.

---

(21) BR 11 2019 003188-0

Código 1.5 - Exigências Diversas
(22) 17/08/2017
(71) QUEST DIAGNOSTICS INVESTMENTS LLC (US)
(86) PCT US2017/047316 de 17/08/2017
(87) WO 2018/035308 de 22/02/2018
Apresente o complemento do texto em português, adaptado à norma vigente, do pedido conformedepósito internacional inicial (relatório descritivo, resumo e, se houver, listagem de sequênciabiológicas e desenhos), conforme determina o Ato Normativo 128/97 no Item 9.2.1

---

(21) BR 11 2019 003201-0

Código 1.5 - Exigências Diversas
(22) 24/08/2017
(71) THERAVANCE BIOPHARMA R&D IP, LLC (US)
(86) PCT US2017/048324 de 24/08/2017
(87) WO 2018/044667 de 08/03/2018
Apresente a numeração correta das páginas do relatório descritivo

---

(21) BR 11 2019 005376-0

Código 1.5 - Exigências Diversas
(22) 20/10/2017
(71) STEPHANIE CATHARINA R. CLAEYS (BE) ; LAURENS LEONARD J. CLAEYS (BE) ; NAUSIKAÄ ELS P. CLAEYS (BE)
(86) PCT IB2017/056532 de 20/10/2017
(87) WO 2018/073800 de 26/04/2018
Apresente tradução simples dos certificados de depósito das prioridades reivindicadas no país de origem.

(21) BR 11 2019 005415-4	Código 1.5 - Exigências Diversas (22) 18/09/2017 (71) BOEHRINGER INGELHEIM VETMEDICA GMBH (DE) (86) PCT EP2017/073438 de 18/09/2017 (87) WO 2018/054822 de 29/03/2018 Apresente o relatório descritivo.
(21) BR 11 2019 005736-6	Código 1.5 - Exigências Diversas (22) 01/11/2017 (71) MILLIKEN & COMPANY (US) (86) PCT US2017/059509 de 01/11/2017 (87) WO 2018/085380 de 11/05/2018 Apresentar, em até 60 (sessenta) dias, documento de cessão específico para a prioridade US 62/415,790 de 01/11/2016, dos inventores para a empresa THE PROCTER & GAMBLE COMPANY, uma vez que o documento de cessão apresentado na petição 870190027779 de 22/03/2019 está incompleto.
(21) BR 11 2019 005958-0	Código 1.5 - Exigências Diversas (22) 25/09/2017 (71) NOVONOVON ZRT. (HU) (86) PCT HU2017/050040 de 25/09/2017 (87) WO 2018/060750 de 05/04/2018 Solicita-se esclarecimentos a respeito do documento de cessão de direitos da prioridade P1600552, de 28/09/2016, assinado por Cecília Czintos, nome distinto do inventor constante do pedido PCT/HU2017/050040, de 25/09/2017.
(21) BR 11 2019 005966-0	Código 1.5 - Exigências Diversas (22) 29/09/2016 (71) HUAWEI TECHNOLOGIES CO., LTD. (CN) (86) PCT CN2016/100828 de 29/09/2016 (87) WO 2018/058437 de 05/04/2018 Solicita-se apresentar o complemento do texto do pedido, traduzido e adaptado à norma vigente, conforme depósito internacional inicial (relatório descritivo e desenhos, se houver).
(21) BR 11 2019 006089-8	Código 1.5 - Exigências Diversas (22) 01/11/2017 (71) MILLIKEN & COMPANY (US) (86) PCT US2017/059518 de 01/11/2017 (87) WO 2018/085389 de 11/05/2018 Comprove o direito de reivindicar a prioridade US62/415,824 de 01/11/2016 apresentando documento de cessão do titular Sanjeev K. Dey, contendo os

	dados da prioridade, conforme a Resolução INPI/PR Nº 179 de 21/02/2017 no Art 2º § 1º, uma vez que um dos documentos de cessão apresentados na petição 018100025257 não possui o número da prioridade.
(21) BR 11 2019 006110-0	Código 1.5 - Exigências Diversas (22) 27/09/2017 (71) BLADE THERAPEUTICS, INC. (US) (86) PCT US2017/053629 de 27/09/2017 (87) WO 2018/064119 de 05/04/2018 Apresente o complemento do texto em português, adaptado à norma vigente, do pedido conforme depósito internacional inicial (relatório descritivo e desenho, se houver), conforme determina a Resolução INPI PR nº 77/2013 de 18/03/2013, Art. 5º e 7º.
(21) BR 11 2019 006155-0	Código 1.5 - Exigências Diversas (22) 10/10/2016 (71) HUAWEI TECHNOLOGIES CO., LTD. (CN) (86) PCT CN2016/101703 de 10/10/2016 (87) WO 2018/058698 de 05/04/2018 Apresentar o relatório descritivo.
(21) BR 11 2019 006157-6	Código 1.5 - Exigências Diversas (22) 29/09/2016 (71) HUAWEI TECHNOLOGIES CO., LTD. (CN) (86) PCT CN2016/100957 de 29/09/2016 (87) WO 2018/058478 de 05/04/2018
(21) BR 11 2019 006171-1	Código 1.5 - Exigências Diversas (22) 28/09/2017 (71) HUAWEI TECHNOLOGIES CO., LTD. (CN) (86) PCT CN2017/103985 de 28/09/2017 (87) WO 2018/059487 de 05/04/2018 Apresentar o relatório descritivo.
(21) BR 11 2019 006178-9	Código 1.5 - Exigências Diversas (22) 30/09/2017 (71) HUAWEI TECHNOLOGIES CO., LTD. (CN) (86) PCT CN2017/105046 de 30/09/2017 (87) WO 2018/059592 de 05/04/2018 Apresentar o relatório descritivo.
(21) BR 11 2019 006345-5	Código 1.5 - Exigências Diversas (22) 29/09/2017

(71) HUAWEI TECHNOLOGIES CO., LTD. (CN)

(86) PCT CN2017/104549 de 29/09/2017

(87) WO 2018/059557 de 05/04/2018

Apresentar o relatório descritivo.

Código 1.5.3 - Exigência Anulada

Anulação da exigência por ter sido indevida. (A toda publicação que envolva anulação de ato ou despacho caberá justificativa no processo administrativo.)

---

(21) BR 11 2014 002419-7 A2

Código 1.5.3 - Exigência Anulada

(22) 14/05/2012

(71) HITACHI, LTD (JP)

(86) PCT JP2012/062337 de 14/05/2012

(87) WO 2013/046792 de 04/04/2013

Anulada a publicação código 1.5.1 na RPI nº 2526 de 04/06/2019 por ter sido indevida.

Código Depósito

Código 2.1 - Pedido de Patente ou Certificado de Adição de Invenção depositado

Pedido de Patente ou Certificado de adição de invenção protocolizado. O pedido será mantido em sigilo durante 18 (dezoito) meses a contar da data da prioridade mais antiga. Decorrido esse prazo, será publicado para conhecimento público. O depositante pode, porém, requerer a antecipação da publicação. O prazo de sigilo de 18 (dezoito) meses para o pedido de Certificado de Adição de Invenção é contado da data do depósito do pedido principal. Quando houver ocorrido a publicação do pedido principal, o pedido de Certificado de Adição de Invenção será imediatamente publicado. Os depósitos são designados de acordo com a natureza requerida: Invenção, Modelo de Utilidade e Certificado de Adição de Invenção. Os pedidos depositados através do PCT são notificados no subitem 1.1.

(21) BR 10 2014 009670-1	Código 2.1 - Pedido de Patente ou Certificado de Adição de Invenção depositado (22) 23/04/2014 (71) VETCO GRAY CONTROLS LIMITED (UK)
(21) BR 10 2016 021262-6	Código 2.1 - Pedido de Patente ou Certificado de Adição de Invenção depositado (22) 15/09/2016 (71) UNIVERSIDADE FEDERAL DO CEARÁ (BR/CE)
(21) BR 10 2018 005798-7	Código 2.1 - Pedido de Patente ou Certificado de Adição de Invenção depositado (22) 23/03/2018 (71) GILMAR ANTONIO DE LIMA ME (BR/PR) ; BETTINA ZULLIG PANSERA (BR/PR) ; GILMAR ANTONIO DE LIMA (BR/PR)
(21) BR 10 2018 006438-0	Código 2.1 - Pedido de Patente ou Certificado de Adição de Invenção depositado (22) 29/03/2018 (71) LUIZ CARLOS BELAN (BR/RJ)
(21) BR 10 2018 014334-4	Código 2.1 - Pedido de Patente ou Certificado de Adição de Invenção depositado (22) 13/07/2018 (71) PETRÔNIO FILGUEIRAS DE ATHAYDE FILHO (BR/PB)

(21) BR 10 2018 015365-0	Código 2.1 - Pedido de Patente ou Certificado de Adição de Invenção depositado (22) 27/07/2018 (71) ALTEMIO SPINELLI (BR/SP)
(21) BR 10 2018 015475-3	Código 2.1 - Pedido de Patente ou Certificado de Adição de Invenção depositado (22) 27/07/2018 (71) ROSANA RAMOS (BR/SP)
(21) BR 10 2018 015673-0	Código 2.1 - Pedido de Patente ou Certificado de Adição de Invenção depositado (22) 31/07/2018 (71) ATTACK INDÚSTRIA COMÉRCIO E REPRESENTAÇÕES LTDA. (BR/SP)
(21) BR 10 2018 015732-9	Código 2.1 - Pedido de Patente ou Certificado de Adição de Invenção depositado (22) 01/08/2018 (71) UNIVERSIDADE FEDERAL DE CAMPINA GRANDE - PB (BR/PB)
(21) BR 10 2018 017029-5	Código 2.1 - Pedido de Patente ou Certificado de Adição de Invenção depositado (22) 20/08/2018 (71) MARCUS MARCELO DA SILVA (BR/SC)
(21) BR 10 2018 017166-6	Código 2.1 - Pedido de Patente ou Certificado de Adição de Invenção depositado (22) 22/08/2018 (71) BRAZ GROSSI FILHO (BR/SP)
(21) BR 10 2018 067294-0	Código 2.1 - Pedido de Patente ou Certificado de Adição de Invenção depositado (22) 31/08/2018 (71) NIVALDO MANTUAN (BR/SP)
(21) BR 10 2018 068492-2	Código 2.1 - Pedido de Patente ou Certificado de Adição de Invenção depositado (22) 12/09/2018 (71) VIDSON BARBOSA ME (BR/SP)
(21) BR 10 2018 073356-7	Código 2.1 - Pedido de Patente ou Certificado de Adição de Invenção depositado (22) 13/11/2018

	(71) PAULO ROBERTO DELLA BARBA (BR/ES)
(21) BR 10 2019 001735-0	Código 2.1 - Pedido de Patente ou Certificado de Adição de Invenção depositado (22) 28/01/2019 (71) RAFAEL OTTO RECKELBERG (BR/SC)
(21) BR 10 2019 002254-0	Código 2.1 - Pedido de Patente ou Certificado de Adição de Invenção depositado (22) 04/02/2019 (71) ELO PARTICIPAÇÕES LTDA. (BR/SP)
(21) BR 10 2019 002301-5	Código 2.1 - Pedido de Patente ou Certificado de Adição de Invenção depositado (22) 05/02/2019 (71) LUCIANO PROLO 53571096134 (BR/MT)
(21) BR 10 2019 002302-3	Código 2.1 - Pedido de Patente ou Certificado de Adição de Invenção depositado (22) 05/02/2019 (71) LUCIANO PROLO 53571096134 (BR/MT)
(21) BR 10 2019 002348-1	Código 2.1 - Pedido de Patente ou Certificado de Adição de Invenção depositado (22) 05/02/2019 (71) MAMU PARTICIPACAO EM ADMINISTRACAO E LOCACAO DE BENS LTDA (BR/SP)
(21) BR 10 2019 002822-0	Código 2.1 - Pedido de Patente ou Certificado de Adição de Invenção depositado (22) 12/02/2019 (71) CARLOS ALBERTO SANCHES (BR/SP)
(21) BR 10 2019 002844-0	Código 2.1 - Pedido de Patente ou Certificado de Adição de Invenção depositado (22) 12/02/2019 (71) FUNDAÇÃO UNIVERSIDADE ESTADUAL DO CEARÁ - FUNECE (BR/CE)
(21) BR 10 2019 003776-8	Código 2.1 - Pedido de Patente ou Certificado de Adição de Invenção depositado (22) 25/02/2019 (71) VYGORA INDUSTRIA DE TECNOLOGIA AGRICOLA LTDA (BR/PR)

(21) BR 10 2019 003988-4	Código 2.1 - Pedido de Patente ou Certificado de Adição de Invenção depositado (22) 27/02/2019 (71) RAPHAEL LUIZ NOGUEIRA DA GAMA SILVEIRA (BR/DF)
(21) BR 10 2019 004252-4	Código 2.1 - Pedido de Patente ou Certificado de Adição de Invenção depositado (22) 28/02/2019 (71) DEERE & COMPANY (US)
(21) BR 10 2019 004501-9	Código 2.1 - Pedido de Patente ou Certificado de Adição de Invenção depositado (22) 07/03/2019 (71) INSTITUTO FEDERAL DE EDUCAÇÃO, CIÊNCIA E TECNOLOGIA DE PERNAMBUCO (BR/PE) ; UNIVERSIDADE FEDERAL DE PERNAMBUCO (BR/PE) ; ASSOCIAÇÃO INSTITUTO DE TECNOLOGIA DE PERNAMBUCO ? ITEP/OS (BR/PE)
(21) BR 10 2019 004568-0	Código 2.1 - Pedido de Patente ou Certificado de Adição de Invenção depositado (22) 08/03/2019 (71) GENERAL ELECTRIC COMPANY (US)
(21) BR 10 2019 004641-4	Código 2.1 - Pedido de Patente ou Certificado de Adição de Invenção depositado (22) 08/03/2019 (71) YAMAHA HATSUDOKI KABUSHIKI KAISHA (JP)
(21) BR 10 2019 005465-4	Código 2.1 - Pedido de Patente ou Certificado de Adição de Invenção depositado (22) 20/03/2019 (71) DEERE & COMPANY (US)
(21) BR 10 2019 005591-0	Código 2.1 - Pedido de Patente ou Certificado de Adição de Invenção depositado (22) 21/03/2019 (71) TOYOTA JIDOSHA KABUSHIKI KAISHA (JP)
(21) BR 10 2019 005792-0	Código 2.1 - Pedido de Patente ou Certificado de Adição de Invenção depositado (22) 25/03/2019 (71) UNIVERSIDADE FEDERAL DA GRANDE DOURADOS (BR/MS)

(21) BR 10 2019 005800-5	Código 2.1 - Pedido de Patente ou Certificado de Adição de Invenção depositado (22) 25/03/2019 (71) UNIVERSIDADE FEDERAL DA GRANDE DOURADOS (BR/MS)
(21) BR 10 2019 005860-9	Código 2.1 - Pedido de Patente ou Certificado de Adição de Invenção depositado (22) 25/03/2019 (71) ARCELORMITTAL BRASIL S.A (BR/ES)
(21) BR 10 2019 006505-2	Código 2.1 - Pedido de Patente ou Certificado de Adição de Invenção depositado (22) 29/03/2019 (71) RANDON S/A IMPLEMENTOS E PARTICIPAÇÕES (BR/RS)
(21) BR 10 2019 006997-0	Código 2.1 - Pedido de Patente ou Certificado de Adição de Invenção depositado (22) 05/04/2019 (71) DEERE & COMPANY (US)
(21) BR 10 2019 007399-3	Código 2.1 - Pedido de Patente ou Certificado de Adição de Invenção depositado (22) 11/04/2019 (71) DEERE & COMPANY (US)
(21) BR 10 2019 007445-0	Código 2.1 - Pedido de Patente ou Certificado de Adição de Invenção depositado (22) 12/04/2019 (71) GERALDO MAJELA FERREIRA DE MACEDO (BR/SC)
(21) BR 10 2019 008247-0	Código 2.1 - Pedido de Patente ou Certificado de Adição de Invenção depositado (22) 24/04/2019 (71) UNIVERSIDADE FEDERAL DE MATO GROSSO DO SUL (BR/MS)
(21) BR 10 2019 008249-6	Código 2.1 - Pedido de Patente ou Certificado de Adição de Invenção depositado (22) 24/04/2019 (71) UNIVERSIDADE ESTADUAL PAULISTA JULIO DE MESQUITA FILHO (BR/SP) ; FUNDAÇÃO UNIVERSIDADE FEDERAL DO ABC (BR/SP)

(21) BR 10 2019 008303-4	Código 2.1 - Pedido de Patente ou Certificado de Adição de Invenção depositado (22) 24/04/2019 (71) DEERE & COMPANY (US)
(21) BR 10 2019 008322-0	Código 2.1 - Pedido de Patente ou Certificado de Adição de Invenção depositado (22) 24/04/2019 (71) MUCIO NERY FABIANO (BR/MG)
(21) BR 10 2019 008401-4	Código 2.1 - Pedido de Patente ou Certificado de Adição de Invenção depositado (22) 25/04/2019 (71) DEERE & COMPANY (US)
(21) BR 10 2019 008433-2	Código 2.1 - Pedido de Patente ou Certificado de Adição de Invenção depositado (22) 25/04/2019 (71) DEPUY SYNTHES PRODUCTS, INC. (US)
(21) BR 10 2019 008881-8	Código 2.1 - Pedido de Patente ou Certificado de Adição de Invenção depositado (22) 01/05/2019 (71) INSTITUTO FEDERAL DE EDUCAÇÃO, CIÊNCIA E TECNOLOGIA DE PERNAMBUCO (BR/PE) ; UNIVERSIDADE FEDERAL DE PERNAMBUCO (BR/PE)
(21) BR 10 2019 008892-3	Código 2.1 - Pedido de Patente ou Certificado de Adição de Invenção depositado (22) 02/05/2019 (71) PANASONIC AVIONICS CORPORATION (US)
(21) BR 10 2019 008929-6	Código 2.1 - Pedido de Patente ou Certificado de Adição de Invenção depositado (22) 02/05/2019 (71) UNIVERSIDADE FEDERAL DE ALAGOAS (BR/AL)
(21) BR 10 2019 008935-0	Código 2.1 - Pedido de Patente ou Certificado de Adição de Invenção depositado (22) 02/05/2019 (71) TOYOTA JIDOSHA KABUSHIKI KAISHA (JP)
(21) BR 10 2019 008947-4	Código 2.1 - Pedido de Patente ou Certificado de Adição de Invenção

	depositado (22) 02/05/2019 (71) UPM-KYMMENE CORPORATION (FI)
(21) BR 10 2019 008970-9	Código 2.1 - Pedido de Patente ou Certificado de Adição de Invenção depositado (22) 02/05/2019 (71) UPM-KYMMENE CORPORATION (FI)
(21) BR 10 2019 009017-0	Código 2.1 - Pedido de Patente ou Certificado de Adição de Invenção depositado (22) 03/05/2019 (71) UNIVERSIDADE FEDERAL DE VIÇOSA (BR/MG) ; ANDRÉ LUIS CARVALHO MENDES (BR/MG) ; GUSTAVO LAPORINÊ BAÊSSO E SILVA (BR/MG) ; PEDRO HENRIQUE DE MOURA RODRIGUES (BR/MG)
(21) BR 10 2019 009021-9	Código 2.1 - Pedido de Patente ou Certificado de Adição de Invenção depositado (22) 03/05/2019 (71) UNIVERSIDADE FEDERAL DE ALAGOAS (BR/AL)
(21) BR 10 2019 009024-3	Código 2.1 - Pedido de Patente ou Certificado de Adição de Invenção depositado (22) 03/05/2019 (71) HAMILTON SUNDSTRAND CORPORATION (US)
(21) BR 10 2019 009027-8	Código 2.1 - Pedido de Patente ou Certificado de Adição de Invenção depositado (22) 03/05/2019 (71) JOSEPH VÖGELE AG (DE)
(21) BR 10 2019 009043-0	Código 2.1 - Pedido de Patente ou Certificado de Adição de Invenção depositado (22) 03/05/2019 (71) FELIPE MEDEIROS MASCARENHAS (BR/SP)
(21) BR 10 2019 009048-0	Código 2.1 - Pedido de Patente ou Certificado de Adição de Invenção depositado (22) 03/05/2019 (71) ROSEMOUNT AEROSPACE INC. (US)
(21) BR 10 2019 009049-9	Código 2.1 - Pedido de Patente ou Certificado de Adição de Invenção depositado

	(22) 03/05/2019 (71) LAB ANALÍTICA E AMBIENTAL LTDA (BR/SP)
(21) BR 10 2019 009051-0	Código 2.1 - Pedido de Patente ou Certificado de Adição de Invenção depositado (22) 03/05/2019 (71) UNIVERSIDADE ESTADUAL DO CENTRO-OESTE (BR/PR)
(21) BR 10 2019 009054-5	Código 2.1 - Pedido de Patente ou Certificado de Adição de Invenção depositado (22) 03/05/2019 (71) UNIVERSIDADE DE SÃO PAULO - USP (BR/SP)
(21) BR 10 2019 009057-0	Código 2.1 - Pedido de Patente ou Certificado de Adição de Invenção depositado (22) 03/05/2019 (71) FUNDAÇÃO UNIVERSIDADE FEDERAL DE SÃO CARLOS (BR/SP) ; UNIVERSIDADE FEDERAL DO PARANÁ - UFPR (BR/PR)
(21) BR 10 2019 009059-6	Código 2.1 - Pedido de Patente ou Certificado de Adição de Invenção depositado (22) 03/05/2019 (71) UNIVERSIDADE DE SÃO PAULO - USP (BR/SP)
(21) BR 10 2019 009071-5	Código 2.1 - Pedido de Patente ou Certificado de Adição de Invenção depositado (22) 03/05/2019 (71) TREETECH SISTEMAS DIGITAIS LTDA (BR/SP)
(21) BR 10 2019 009073-1	Código 2.1 - Pedido de Patente ou Certificado de Adição de Invenção depositado (22) 03/05/2019 (71) CENTRO FEDERAL DE EDUCAÇÃO TECNOLÓGICA DE MINAS GERAIS (BR/MG)
(21) BR 10 2019 009086-3	Código 2.1 - Pedido de Patente ou Certificado de Adição de Invenção depositado (22) 03/05/2019 (71) GIANMARIA COMINATO FILHO (BR/SP)
(21) BR 10 2019 009094-4	Código 2.1 - Pedido de Patente ou Certificado de Adição de Invenção depositado (22) 03/05/2019

	(71) CENTRO DE PESQUISAS AVANÇADAS WERNHER VON BRAUN (BR/SP)
(21) BR 10 2019 009101-0	Código 2.1 - Pedido de Patente ou Certificado de Adição de Invenção depositado (22) 03/05/2019 (71) FUNDAÇÃO UNIVERSIDADE FEDERAL DO TOCANTINS (BR/TO)
(21) BR 10 2019 009121-5	Código 2.1 - Pedido de Patente ou Certificado de Adição de Invenção depositado (22) 03/05/2019 (71) COMISSÃO NACIONAL DE ENERGIA NUCLEAR (BR/RJ)
(21) BR 10 2019 009190-8	Código 2.1 - Pedido de Patente ou Certificado de Adição de Invenção depositado (22) 06/05/2019 (71) DEERE & COMPANY (US)
(21) BR 10 2019 009298-0	Código 2.1 - Pedido de Patente ou Certificado de Adição de Invenção depositado (22) 07/05/2019 (71) RONEILO FERREIRA DA SILVA (BR/SP)
(21) BR 10 2019 009305-6	Código 2.1 - Pedido de Patente ou Certificado de Adição de Invenção depositado (22) 07/05/2019 (71) INDÚSTRIAS REUNIDAS COLOMBO LTDA (BR/SP)
(21) BR 10 2019 009323-4	Código 2.1 - Pedido de Patente ou Certificado de Adição de Invenção depositado (22) 07/05/2019 (71) CAMILLE PROCOPIO FOGASSA (BR/PR)
(21) BR 10 2019 009325-0	Código 2.1 - Pedido de Patente ou Certificado de Adição de Invenção depositado (22) 07/05/2019 (71) CNH INDUSTRIAL AMERICA LLC (US)
(21) BR 10 2019 009327-7	Código 2.1 - Pedido de Patente ou Certificado de Adição de Invenção depositado (22) 07/05/2019 (71) HENRI CHAR (FR)

(21) BR 10 2019 010302-7	Código 2.1 - Pedido de Patente ou Certificado de Adição de Invenção depositado (22) 21/05/2019 (71) ILSON LUIZ ARGENTA (BR/SC)
(21) BR 20 2018 010611-8	Código 2.1 - Pedido de Patente ou Certificado de Adição de Invenção depositado (22) 24/05/2018 (71) ALHOS KALUKE INDÚSTRIA E COMÉRCIO LTDA (BR/SC)
(21) BR 20 2018 010613-4	Código 2.1 - Pedido de Patente ou Certificado de Adição de Invenção depositado (22) 24/05/2018 (71) ALHOS KALUKE INDÚSTRIA E COMÉRCIO LTDA (BR/SC)
(21) BR 20 2018 010615-0	Código 2.1 - Pedido de Patente ou Certificado de Adição de Invenção depositado (22) 24/05/2018 (71) ALHOS KALUKE INDÚSTRIA E COMÉRCIO LTDA (BR/SC)
(21) BR 20 2018 069588-1	Código 2.1 - Pedido de Patente ou Certificado de Adição de Invenção depositado (22) 25/09/2018 (71) WILIAN ROGERIO PENHA (BR/RJ)
(21) BR 20 2018 072653-1	Código 2.1 - Pedido de Patente ou Certificado de Adição de Invenção depositado (22) 05/11/2018 (71) VICENTE JESUS DE PAULA LOPES (BR/ES)
(21) BR 20 2018 075144-7	Código 2.1 - Pedido de Patente ou Certificado de Adição de Invenção depositado (22) 05/12/2018 (71) VINÍCIUS MATTEONI (BR/SP)
(21) BR 20 2018 076365-8	Código 2.1 - Pedido de Patente ou Certificado de Adição de Invenção depositado (22) 18/12/2018 (71) VINÍCIUS MATTEONI (BR/SP)
(21) BR 20 2018 076739-4	Código 2.1 - Pedido de Patente ou Certificado de Adição de Invenção

	depositado (22) 20/12/2018 (71) NORMA VIDAL XAVIER (BR/SP)
(21) BR 20 2018 076808-0	Código 2.1 - Pedido de Patente ou Certificado de Adição de Invenção depositado (22) 20/12/2018 (71) CTI SYSTEMS S.À.R.L. (LU)
(21) BR 20 2019 004883-8	Código 2.1 - Pedido de Patente ou Certificado de Adição de Invenção depositado (22) 13/03/2019 (71) LUIZ MANOEL DOS SANTOS (BR)
(21) BR 20 2019 005249-5	Código 2.1 - Pedido de Patente ou Certificado de Adição de Invenção depositado (22) 18/03/2019 (71) MARCIO MICHEL NASSIF (BR/SP)
(21) BR 20 2019 005689-0	Código 2.1 - Pedido de Patente ou Certificado de Adição de Invenção depositado (22) 22/03/2019 (71) SCHEMAQ INDUSTRIA DE IMPLEMENTOS AGRICOLAS LTDA (BR/PR)
(21) BR 20 2019 007447-2	Código 2.1 - Pedido de Patente ou Certificado de Adição de Invenção depositado (22) 12/04/2019 (71) DURATEX S.A. (BR/SP)
(21) BR 20 2019 007579-7	Código 2.1 - Pedido de Patente ou Certificado de Adição de Invenção depositado (22) 15/04/2019 (71) ORLANDO TIMMERMANS (BR/SC)
(21) BR 20 2019 007687-4	Código 2.1 - Pedido de Patente ou Certificado de Adição de Invenção depositado (22) 16/04/2019 (71) PEGASUS DISTRIBUIDORA DE ARTIGOS PARA FESTAS EIRELI - EPP (BR/SP)
(21) BR 20 2019 007689-0	Código 2.1 - Pedido de Patente ou Certificado de Adição de Invenção depositado (22) 16/04/2019

	(71) LUIS FERNANDO SAUZEN SCHMIDT (BR/RS)
(21) BR 20 2019 008601-2	Código 2.1 - Pedido de Patente ou Certificado de Adição de Invenção depositado (22) 28/04/2019 (71) DALVA LENTE MONTEIRO DA FONSECA (BR/ES)
(21) BR 20 2019 008652-7	Código 2.1 - Pedido de Patente ou Certificado de Adição de Invenção depositado (22) 29/04/2019 (71) ASSOCIAÇÃO DE ENSINO DE RIBEIRÃO PRETO (BR/SP)
(21) BR 20 2019 008654-3	Código 2.1 - Pedido de Patente ou Certificado de Adição de Invenção depositado (22) 29/04/2019 (71) BRAZ JOSÉ DE LIMA (BR/SP)
(21) BR 20 2019 008668-3	Código 2.1 - Pedido de Patente ou Certificado de Adição de Invenção depositado (22) 29/04/2019 (71) MATEUS RICARDO PEREIRA (BR/SC)
(21) BR 20 2019 008682-9	Código 2.1 - Pedido de Patente ou Certificado de Adição de Invenção depositado (22) 29/04/2019 (71) FABIANO TROIAN (BR/RS)
(21) BR 20 2019 008700-0	Código 2.1 - Pedido de Patente ou Certificado de Adição de Invenção depositado (22) 29/04/2019 (71) ILMAR LAURINDO (BR/SC)
(21) BR 20 2019 008841-4	Código 2.1 - Pedido de Patente ou Certificado de Adição de Invenção depositado (22) 30/04/2019 (71) NELY CRISTINA BRAIDOTTI (BR/SP)
(21) BR 20 2019 008845-7	Código 2.1 - Pedido de Patente ou Certificado de Adição de Invenção depositado (22) 30/04/2019 (71) NELY CRISTINA BRAIDOTTI (BR/SP)

(21) BR 20 2019 008847-3	Código 2.1 - Pedido de Patente ou Certificado de Adição de Invenção depositado (22) 30/04/2019 (71) NELY CRISTINA BRAIDOTTI (BR/SP)

Código 2.4 - Notificação de Depósito do Pedido Dividido - Art 26 inciso I da LPI

Notificação de pedido dividido de um pedido de patente depositado anteriormente. Em relação ao pedido original, o pedido dividido tem a mesma data de depósito e, se for o caso, o correspondente benefício da prioridade reivindicada. O pedido dividido é considerado como estando na mesma fase processual do pedido original.

---

(21) BR 12 2019 005393-6 A2

Código 2.4 - Notificação de Depósito do Pedido Dividido - Art 26 inciso I da LPI
(22) 25/04/2017
(62) BR 11 2017 026753-5 25/04/2017
(71) FAIRFIELD INDUSTRIES INCORPORATED (US)
Dividido do PCT 11 2017 026753-5

---

(21) BR 12 2019 007881-5 A2

Código 2.4 - Notificação de Depósito do Pedido Dividido - Art 26 inciso I da LPI
(22) 22/04/2016
(62) BR 11 2017 022322-8 22/04/2016
(71) GIVAUDAN SA (CH)
Dividido do PCT 11 2017 022322-8

---

(21) BR 12 2019 008086-0 A2

Código 2.4 - Notificação de Depósito do Pedido Dividido - Art 26 inciso I da LPI
(22) 19/06/2017
(62) BR 11 2018 077452-9 19/06/2017
(71) FAIRFIELD INDUSTRIES INCORPORATED (US)
Dividido do PCT 11 2018 077452-9

---

(21) BR 12 2019 009122-6 A2

Código 2.4 - Notificação de Depósito do Pedido Dividido - Art 26 inciso I da LPI
(22) 10/11/2009
(62) PI 0915238-5 10/11/2009
(71) SCANIA CV AB (SE)
Dividido do PI 0915238-5

---

(21) BR 12 2019 009792-5 A2

Código 2.4 - Notificação de Depósito do Pedido Dividido - Art 26 inciso I da LPI
(22) 20/05/2016
(62) BR 11 2017 024548-5 20/05/2016
(71) QUANTUM-SI INCORPORATED (US)
Dividido do PCT 11 2017 024548-5

---

(21) BR 12 2019 009800-0 A2

Código 2.4 - Notificação de Depósito do Pedido Dividido - Art 26 inciso I da LPI
(22) 05/08/2010
(62) BR 11 2012 002344-6 05/08/2010
(71) INTERNATIONAL PAPER COMPANY (US)

	Dividido do PCT 11 2012 002344-6
(21) BR 12 2019 009895-6 A2	Código 2.4 - Notificação de Depósito do Pedido Dividido - Art 26 inciso I da LPI (22) 24/05/2007 (62) PI 0712607-7 24/05/2007 (71) BIOGEN MA, INC. (US) Dividido do PI 0721607-7
(21) BR 12 2019 009915-4 A2	Código 2.4 - Notificação de Depósito do Pedido Dividido - Art 26 inciso I da LPI (22) 16/06/2008 (62) PI 0813412-0 16/06/2008 (71) PFIZER INC. (US) Dividido do PI 0813412-0
(21) BR 12 2019 010008-0 A2	Código 2.4 - Notificação de Depósito do Pedido Dividido - Art 26 inciso I da LPI (22) 12/03/2004 (62) PI 0408347-4 12/03/2004 (71) NOVARTIS AG (CH) Dividido do PI 0408347-4
(21) BR 12 2019 010041-1 A2	Código 2.4 - Notificação de Depósito do Pedido Dividido - Art 26 inciso I da LPI (22) 27/02/2008 (62) PI 0808040-2 27/02/2008 (71) DEKA PRODUCTS LIMITED PARTNERSHIP (US) Dividido do PI 0808040-2
(21) BR 12 2019 010100-0 A2	Código 2.4 - Notificação de Depósito do Pedido Dividido - Art 26 inciso I da LPI (22) 14/09/2009 (62) PI 0918926-2 14/09/2009 (71) ORTHOFIX S.R.L. (IT) Dividido do PI 0918926-2
(21) BR 12 2019 010135-3 A2	Código 2.4 - Notificação de Depósito do Pedido Dividido - Art 26 inciso I da LPI (22) 20/05/2008 (62) PI 0810324-0 20/05/2008 (71) WEIR MINERALS AUSTRALIA LIMITED (AU) 1º dividido do PI 0810324-0
(21) BR 12 2019 010137-0 A2	Código 2.4 - Notificação de Depósito do Pedido Dividido - Art 26 inciso I da LPI (22) 20/05/2008 (62) PI 0810324-0 20/05/2008 (71) WEIR MINERALS AUSTRALIA LIMITED (AU) 2º dividido do PI 0810324-0

(21) BR 12 2019 010172-8 A2	Código 2.4 - Notificação de Depósito do Pedido Dividido - Art 26 inciso I da LPI (22) 08/02/2008 (62) PI 0807388-0 08/02/2008 (71) KABUSHIKI KAISHA PILOT CORPORATION (ALSO TRADING AS PILOT CORPORATION) (JP) ; THE PILOT INK CO., LTD (JP) Dividido do PI 0807388-0
(21) BR 12 2019 010234-1 A2	Código 2.4 - Notificação de Depósito do Pedido Dividido - Art 26 inciso I da LPI (22) 31/03/2008 (62) PI 0810638-0 31/03/2008 (71) NIPPON STEEL & SUMITOMO METAL CORPORATION (JP) 1º dividido do PI 0810638-0
(21) BR 12 2019 010241-4 A2	Código 2.4 - Notificação de Depósito do Pedido Dividido - Art 26 inciso I da LPI (22) 31/03/2008 (62) PI 0810638-0 31/03/2008 (71) NIPPON STEEL & SUMITOMO METAL CORPORATION (JP) 2º dividido do PI 0810638-0
(21) BR 12 2019 010245-7 A2	Código 2.4 - Notificação de Depósito do Pedido Dividido - Art 26 inciso I da LPI (22) 31/03/2008 (62) PI 0810638-0 31/03/2008 (71) NIPPON STEEL & SUMITOMO METAL CORPORATION (JP) 3º dividido do PI 0810638-0
(21) BR 12 2019 010256-2 A2	Código 2.4 - Notificação de Depósito do Pedido Dividido - Art 26 inciso I da LPI (22) 12/12/2006 (62) PI 0619895-3 12/12/2006 (71) SANOFI-AVENTIS U.S. LLC (US) Dividido do PI 0619895-3
(21) BR 12 2019 010261-9 A2	Código 2.4 - Notificação de Depósito do Pedido Dividido - Art 26 inciso I da LPI (22) 31/03/2008 (62) PI 0810638-0 31/03/2008 (71) NIPPON STEEL & SUMITOMO METAL CORPORATION (JP) 4º dividido do PI 0810638-0
(21) BR 12 2019 010383-6 A2	Código 2.4 - Notificação de Depósito do Pedido Dividido - Art 26 inciso I da LPI (22) 27/02/2008 (62) PI 0809027-0 27/02/2008 (71) DERRICK CORPORATION (US) Dividido do PI 0809027-0

Código 2.5 - Exigência - Art. 21 da LPI

O pedido protocolizado não atende formalmente ao disposto no art. 19 da Lei nº 9.279/96,e/ou às demais disposições quanto à sua forma. Fica o requerente obrigado a sanar, em 30 (trinta) dias a contar desta data, as exigências estabelecidas. Caso a exigência não tenha sido explicitada no despacho na RPI, o interessado poderá obter o parecer através do endereço eletrônico www.inpi.gov.br - No Acesso rápido - Faça uma busca – Patente. Para acessar, cadastre-se no Portal do INPI e use login e senha. Não sendo a exigência cumprida com a apresentação da documentação correspondente no prazo acima, o depósito não será aceito e sua numeração será anulada conforme norma vigente.

---

(21) BR 10 2014 006189-4
Código 2.5 - Exigência - Art. 21 da LPI
(22) 14/03/2014
(71) ETHICON ENDO-SURGERY, INC. (US)

---

(21) BR 10 2014 006199-1
Código 2.5 - Exigência - Art. 21 da LPI
(22) 14/03/2014
(71) ETHICON ENDO-SURGERY, INC. (US)

---

(21) BR 10 2014 014428-5
Código 2.5 - Exigência - Art. 21 da LPI
(22) 13/06/2014
(71) EDVAR MUNIZ CORDEIRO (BR/MG)

---

(21) BR 10 2016 021263-4
Código 2.5 - Exigência - Art. 21 da LPI
(22) 15/09/2016
(71) UNIVERSIDADE FEDERAL DO CEARÁ (BR)

---

(21) BR 10 2018 000889-7
Código 2.5 - Exigência - Art. 21 da LPI
(22) 16/01/2018
(71) DURA AUTOMOTIVE HOLDINGS U.K., LTD (GB)

---

(21) BR 10 2018 017188-7
Código 2.5 - Exigência - Art. 21 da LPI
(22) 22/08/2018
(71) WALTER SOUTO JESUS (BR)

---

(21) BR 10 2018 071473-2
Código 2.5 - Exigência - Art. 21 da LPI
(22) 18/10/2018
(71) UNIVERSIDADE FEDERAL DE GOIÁS (BR/GO)

---

(21) BR 10 2018 071555-0
Código 2.5 - Exigência - Art. 21 da LPI
(22) 19/10/2018

	(71) KLC CONSTRUÇÕES ELÉTRICAS INDUSTRIA E COMERCIO DE PEÇAS LTDA (BR/CE)
(21) BR 10 2018 073482-2	Código 2.5 - Exigência - Art. 21 da LPI (22) 14/11/2018 (71) BRENDA DOS SANTOS CICERO (BR/SP)
(21) BR 10 2018 074992-7	Código 2.5 - Exigência - Art. 21 da LPI (22) 30/11/2018 (71) ATERCINO SOARES DOS SANTOS JÚNIOR (BR/MG)
(21) BR 10 2018 075081-0	Código 2.5 - Exigência - Art. 21 da LPI (22) 03/12/2018 (71) SÉRGIO BASTOS (BR/PR)
(21) BR 10 2019 001760-0	Código 2.5 - Exigência - Art. 21 da LPI (22) 28/01/2019 (71) LUIZ HENRIQUE DE CARVALHO FILHO (BR/PB)
(21) BR 10 2019 002318-0	Código 2.5 - Exigência - Art. 21 da LPI (22) 05/02/2019 (71) OLIANE MARIA CORREIA MAGALHÃES (BR/PE)
(21) BR 10 2019 002360-0	Código 2.5 - Exigência - Art. 21 da LPI (22) 05/02/2019 (71) JOEL IGNACIO (BR/SC) ; GIOVANI SABINO (BR/SC)
(21) BR 10 2019 002375-9	Código 2.5 - Exigência - Art. 21 da LPI (22) 05/02/2019 (71) LUCIANO PROLO 53571096134 (BR/MT)
(21) BR 10 2019 006205-3	Código 2.5 - Exigência - Art. 21 da LPI (22) 28/03/2019 (71) CLOROVALE DIAMANTES INDÚSTRIA E COMÉRCIO LTDA (BR/SP)
(21) BR 10 2019 007462-0	Código 2.5 - Exigência - Art. 21 da LPI (22) 12/04/2019 (71) BIOCELLTIS PESQUISA, DESENVOLVIMENTO E INOVACAO EM BIOENGENHARIA LTDA - ME (BR/SC)
(21) BR 10 2019 008422-7	Código 2.5 - Exigência - Art. 21 da LPI (22) 25/04/2019

	(71) DANIEL PAULO TREVISAN (BR/SP) ; ALEX JULIO TRINCA (BR/SP)
(21) BR 10 2019 008927-0	Código 2.5 - Exigência - Art. 21 da LPI (22) 02/05/2019 (71) REINALDO SILVA DE ORNELLAS (BR/RJ)
(21) BR 10 2019 009008-1	Código 2.5 - Exigência - Art. 21 da LPI (22) 02/05/2019 (71) PABLO PRATA DE ALMEIDA (BR/ES)
(21) BR 10 2019 009189-4	Código 2.5 - Exigência - Art. 21 da LPI (22) 06/05/2019 (71) ADVANCEBIO, LLC (US) ; WHITE DOG LABS, INC. (US)
(21) BR 10 2019 009364-1	Código 2.5 - Exigência - Art. 21 da LPI (22) 08/05/2019 (71) IVANILDA GOMES DA SILVA ROCHA (BR)
(21) BR 10 2019 009411-7	Código 2.5 - Exigência - Art. 21 da LPI (22) 08/05/2019 (71) IDERLEI FERREIRA DE PAULA (BR/RJ)
(21) BR 12 2019 010200-7 A2	Código 2.5 - Exigência - Art. 21 da LPI (22) 27/04/2004 (71) NERVIANO MEDICAL SCIENCE S.R.L. (IT) Dividido do PI 0410563-0
(21) BR 20 2018 068776-5	Código 2.5 - Exigência - Art. 21 da LPI (22) 16/09/2018 (71) MAURO TEIXEIRA DE CARVALHO (BR/DF)
(21) BR 20 2018 069671-3	Código 2.5 - Exigência - Art. 21 da LPI (22) 26/09/2018 (71) GLAUCO DE MORAES FELIPIN DOS SANTOS 42700070879 (BR/SC)
(21) BR 20 2018 074994-9	Código 2.5 - Exigência - Art. 21 da LPI (22) 01/12/2018 (71) TIAGO TACHINARDI EMKE (BR/SP)
(21) BR 20 2018 076948-6	Código 2.5 - Exigência - Art. 21 da LPI (22) 21/12/2018 (71) SÉRGIO DE ALMEIDA (BR/MG)

(21) BR 20 2019 005004-2	Código 2.5 - Exigência - Art. 21 da LPI (22) 14/03/2019 (71) MESSIAS MAIA (BR)
(21) BR 20 2019 005005-0	Código 2.5 - Exigência - Art. 21 da LPI (22) 14/03/2019 (71) MESSIAS MAIA (BR)
(21) BR 20 2019 005006-9	Código 2.5 - Exigência - Art. 21 da LPI (22) 14/03/2019 (71) MESSIAS MAIA (BR)
(21) BR 20 2019 005121-9	Código 2.5 - Exigência - Art. 21 da LPI (22) 24/04/2019 (71) LOUDEGARD DE AZEVEDO (BR)
(21) BR 20 2019 005200-2	Código 2.5 - Exigência - Art. 21 da LPI (22) 18/03/2019 (71) BAMBIRRA PUBLICIDADE EIRELI-ME (BR/MT)
(21) BR 20 2019 007380-8	Código 2.5 - Exigência - Art. 21 da LPI (22) 11/04/2019 (71) MARILIA SCHARLACH CABRAL (BR)
(21) BR 20 2019 007517-7	Código 2.5 - Exigência - Art. 21 da LPI (22) 12/04/2019 (71) JOSE FRANCISCO DE OLIVEIRA PACINI (BR)
(21) BR 20 2019 007679-3	Código 2.5 - Exigência - Art. 21 da LPI (22) 16/04/2019 (71) DENILSON ATILIO GODRY FARIAS (BR/PR)
(21) BR 20 2019 007681-5	Código 2.5 - Exigência - Art. 21 da LPI (22) 16/04/2019 (71) DENILSON ATILIO GODRY FARIAS (BR/PR)
(21) BR 20 2019 007683-1	Código 2.5 - Exigência - Art. 21 da LPI (22) 16/04/2019 (71) DENILSON ATILIO GODRY FARIAS (BR/PR)
(21) BR 20 2019 007704-8	Código 2.5 - Exigência - Art. 21 da LPI

	(22) 16/04/2019 (71) RUDI BERWANGER (BR/DF)
(21) BR 20 2019 007942-3	Código 2.5 - Exigência - Art. 21 da LPI (22) 18/04/2019 (71) CHANG-HUI LIN (TW)
(21) BR 20 2019 008092-8	Código 2.5 - Exigência - Art. 21 da LPI (22) 20/04/2019 (71) NILTON JOSÉ LOPES (BR/MG)
(21) BR 20 2019 008094-4	Código 2.5 - Exigência - Art. 21 da LPI (22) 20/04/2019 (71) THIAGO ANTUNES (BR/MG)
(21) BR 20 2019 008097-9	Código 2.5 - Exigência - Art. 21 da LPI (22) 21/04/2019 (71) CRDS DESENVOLVIMENTO E TECNOLOGIA LTDA (BR/SP)
(21) BR 20 2019 008597-0	Código 2.5 - Exigência - Art. 21 da LPI (22) 27/04/2019 (71) NILSON EUGÊNIO TOMAZ (BR/MG)
(21) BR 20 2019 008598-9	Código 2.5 - Exigência - Art. 21 da LPI (22) 28/04/2019 (71) WANDERLEY ALMEIDA DE MELO JUNIOR (BR/PB)
(21) BR 20 2019 008635-7	Código 2.5 - Exigência - Art. 21 da LPI (22) 29/04/2019 (71) JULIANA CRISTINA MARTINS PEREIRA (BR/RJ)
(21) BR 20 2019 008664-0	Código 2.5 - Exigência - Art. 21 da LPI (22) 29/04/2019 (71) ODILO PEDRO MARION (BR/RS)
(21) BR 20 2019 008665-9	Código 2.5 - Exigência - Art. 21 da LPI (22) 29/04/2019 (71) ODILO PEDRO MARION (BR/RS)
(21) BR 20 2019 008684-5	Código 2.5 - Exigência - Art. 21 da LPI (22) 29/04/2019 (71) UNIVERSIDADE DO ESTADO DO RIO DE JANEIRO (BR/RJ)

(21) BR 20 2019 008705-1	Código 2.5 - Exigência - Art. 21 da LPI (22) 29/04/2019 (71) ILMAR LAURINDO (BR/SC)
(21) BR 20 2019 009222-5	Código 2.5 - Exigência - Art. 21 da LPI (22) 06/05/2019 (71) DERLY DE ARAÚJO KRASSUSKY (BR/PR)

Código 2.6 - Publicação Anulada

Anulada a publicação por ter sido indevida.

---

(21) BR 10 2019 005357-7

Código 2.6 - Publicação Anulada
(22) 19/03/2019
(71) HALLIBURTON ENERGY SERVICES, INC. (US)
Anulada a publicação código 2.5 na RPI nº 2525 de 28/05/2019 por ter sido indevida.

Código 2.10 - Requerimento de Pedido de Patente ou Certificado de Adição de Invenção

Notificação de requerimento de pedido de patente ou certificado de adição de invenção. Será realizado o exame formal a fim de verificação do Art. 19 da Lei nº 9.279/96 e IN 031/2013.

(21) BR 10 2019 008468-5	Código 2.10 - Requerimento de Pedido de Patente ou Certificado de Adição de Invenção (22) 26/04/2019 (71) PAULO GUIMARÃES PINA (BR) Número de Protocolo '014190000009' em 26/04/2019 10:55 (MG)
(21) BR 10 2019 008613-0	Código 2.10 - Requerimento de Pedido de Patente ou Certificado de Adição de Invenção (22) 29/04/2019 (71) SARKIS COMRIAN (BR) Número de Protocolo '018190000220' em 29/04/2019 10:54 (SP)
(21) BR 10 2019 008671-8	Código 2.10 - Requerimento de Pedido de Patente ou Certificado de Adição de Invenção (22) 29/04/2019 (71) PATRICIA MALAK (BR/SP) Número de Protocolo '018190000223' em 29/04/2019 15:31 (SP)
(21) BR 10 2019 008921-0	Código 2.10 - Requerimento de Pedido de Patente ou Certificado de Adição de Invenção (22) 02/05/2019 (71) RICARDO PADILLA SANI (BR) Número de Protocolo '020190000299' em 02/05/2019 11:50 (RJ)
(21) BR 10 2019 009042-1	Código 2.10 - Requerimento de Pedido de Patente ou Certificado de Adição de Invenção (22) 03/05/2019 (71) EDVALDO JOSÉ DA SILVA (BR/SP) Número de Protocolo '018190000228' em 03/05/2019 11:19 (SP)
(21) BR 10 2019 011473-8	Código 2.10 - Requerimento de Pedido de Patente ou Certificado de Adição de Invenção (22) 03/06/2019 (71) PAULO MORATELLI (BR/SP) Número de Protocolo '870190052141' em 03/06/2019 18:51 (WB)

(21) BR 10 2019 011479-7	Código 2.10 - Requerimento de Pedido de Patente ou Certificado de Adição de Invenção (22) 03/06/2019 (71) ROSILÉIA DE AZEVEDO CAMPOS (BR/SP) ; NAIRA CORREIA CUSMA PELOGIA (BR/SP) Número de Protocolo '870190052176' em 03/06/2019 23:17 (WB)
(21) BR 10 2019 011481-9	Código 2.10 - Requerimento de Pedido de Patente ou Certificado de Adição de Invenção (22) 04/06/2019 (71) HERAEUS ELECTRO-NITE INTERNATIONAL N.V. (BE) Número de Protocolo '870190052184' em 04/06/2019 09:04 (WB)
(21) BR 10 2019 011487-8	Código 2.10 - Requerimento de Pedido de Patente ou Certificado de Adição de Invenção (22) 04/06/2019 (71) CNH INDUSTRIAL AMERICA LLC (US) Número de Protocolo '870190052207' em 04/06/2019 09:41 (WB)
(21) BR 10 2019 011489-4	Código 2.10 - Requerimento de Pedido de Patente ou Certificado de Adição de Invenção (22) 04/06/2019 (71) HILL PHOENIX, INC. (US) Número de Protocolo '870190052209' em 04/06/2019 09:45 (WB)
(21) BR 10 2019 011490-8	Código 2.10 - Requerimento de Pedido de Patente ou Certificado de Adição de Invenção (22) 04/06/2019 (71) PHT SISTEMAS DE TRATAMENTO DE AGUA LTDA (BR/SC) ; JUNIOR TICIANI (BR/SC) Número de Protocolo '870190052213' em 04/06/2019 09:53 (WB)
(21) BR 10 2019 011491-6	Código 2.10 - Requerimento de Pedido de Patente ou Certificado de Adição de Invenção (22) 04/06/2019 (71) ARROWPLAN DO BRASIL (BR/PE) ; PAULO COELHO VIEIRA (BE) Número de Protocolo '870190052227' em 04/06/2019 10:12 (WB)
(21) BR 10 2019 011499-1	Código 2.10 - Requerimento de Pedido de Patente ou Certificado de Adição de Invenção (22) 04/06/2019 (71) FULVIO DELL ARNO (BR/SP) ; LEONARDO DELL ARNO (BR/SP)

	Número de Protocolo '870190052252' em 04/06/2019 10:43 (WB)
(21) BR 10 2019 011504-1	Código 2.10 - Requerimento de Pedido de Patente ou Certificado de Adição de Invenção (22) 04/06/2019 (71) DRONEZOOM FILMAGENS AEREAS EIRELI EPP (BR/SP) Número de Protocolo '870190052273' em 04/06/2019 12:04 (WB)
(21) BR 10 2019 011507-6	Código 2.10 - Requerimento de Pedido de Patente ou Certificado de Adição de Invenção (22) 04/06/2019 (71) HAMILTON SUNDSTRAND CORPORATION (US) Número de Protocolo '870190052283' em 04/06/2019 12:09 (WB)
(21) BR 10 2019 011508-4	Código 2.10 - Requerimento de Pedido de Patente ou Certificado de Adição de Invenção (22) 04/06/2019 (71) THE BOEING COMPANY (US) Número de Protocolo '870190052290' em 04/06/2019 12:14 (WB)
(21) BR 10 2019 011510-6	Código 2.10 - Requerimento de Pedido de Patente ou Certificado de Adição de Invenção (22) 04/06/2019 (71) LUIZ VIANNA JUNIOR (BR/BA) Número de Protocolo '870190052304' em 04/06/2019 12:24 (WB)
(21) BR 10 2019 011511-4	Código 2.10 - Requerimento de Pedido de Patente ou Certificado de Adição de Invenção (22) 04/06/2019 (71) MARCIA APARECIDA NUNES GONÇALVES BRAGA (BR/SP) Número de Protocolo '870190052318' em 04/06/2019 12:32 (WB)
(21) BR 10 2019 011513-0	Código 2.10 - Requerimento de Pedido de Patente ou Certificado de Adição de Invenção (22) 04/06/2019 (71) THE UNIVERSITY OF OTTAWA (CA) Número de Protocolo '870190052346' em 04/06/2019 12:45 (WB)
(21) BR 10 2019 011519-0	Código 2.10 - Requerimento de Pedido de Patente ou Certificado de Adição de Invenção (22) 04/06/2019 (71) TURY DO BRASIL INDÚSTRIA E COMÉRCIO LTDA (BR/SP) Número de Protocolo '870190052386' em 04/06/2019 13:35 (WB)

(21) BR 10 2019 011520-3	Código 2.10 - Requerimento de Pedido de Patente ou Certificado de Adição de Invenção (22) 04/06/2019 (71) AFTON CHEMICAL CORPORATION (US) Número de Protocolo '870190052388' em 04/06/2019 13:36 (WB)
(21) BR 10 2019 011524-6	Código 2.10 - Requerimento de Pedido de Patente ou Certificado de Adição de Invenção (22) 04/06/2019 (71) TOYOTA JIDOSHA KABUSHIKI KAISHA (JP) Número de Protocolo '870190052400' em 04/06/2019 13:48 (WB)
(21) BR 10 2019 011526-2	Código 2.10 - Requerimento de Pedido de Patente ou Certificado de Adição de Invenção (22) 04/06/2019 (71) LUCAS SOCCOL (BR/SC) Número de Protocolo '870190052404' em 04/06/2019 13:50 (WB)
(21) BR 10 2019 011528-9	Código 2.10 - Requerimento de Pedido de Patente ou Certificado de Adição de Invenção (22) 04/06/2019 (71) DANAPAK FLEXIBLES A/S (DK) Número de Protocolo '870190052417' em 04/06/2019 14:02 (WB)
(21) BR 10 2019 011532-7	Código 2.10 - Requerimento de Pedido de Patente ou Certificado de Adição de Invenção (22) 04/06/2019 (71) TOP SPA CAR COMÉRCIO E SERVIÇO DE LIMPEZA LTDA (BR/SP) Número de Protocolo '870190052437' em 04/06/2019 14:20 (WB)
(21) BR 10 2019 011537-8	Código 2.10 - Requerimento de Pedido de Patente ou Certificado de Adição de Invenção (22) 04/06/2019 (71) CNH INDUSTRIAL AMERICA LLC (US) Número de Protocolo '870190052455' em 04/06/2019 14:34 (WB)
(21) BR 10 2019 011549-1	Código 2.10 - Requerimento de Pedido de Patente ou Certificado de Adição de Invenção (22) 04/06/2019 (71) LUCIO BRIGIDO NETO (BR/PI) Número de Protocolo '870190052492' em 04/06/2019 15:05 (WB)

(21) BR 10 2019 011555-6	Código 2.10 - Requerimento de Pedido de Patente ou Certificado de Adição de Invenção (22) 04/06/2019 (71) PLASTIC COMPONENTS AND MODULES AUTOMOTIVE S.P.A. (IT) Número de Protocolo '870190052507' em 04/06/2019 15:15 (WB)
(21) BR 10 2019 011556-4	Código 2.10 - Requerimento de Pedido de Patente ou Certificado de Adição de Invenção (22) 04/06/2019 (71) DEERE & COMPANY (US) Número de Protocolo '870190052518' em 04/06/2019 15:23 (WB)
(21) BR 10 2019 011559-9	Código 2.10 - Requerimento de Pedido de Patente ou Certificado de Adição de Invenção (22) 04/06/2019 (71) EMILY TIEMY ITO - ME (BR/PR) Número de Protocolo '870190052531' em 04/06/2019 15:35 (WB)
(21) BR 10 2019 011577-7	Código 2.10 - Requerimento de Pedido de Patente ou Certificado de Adição de Invenção (22) 04/06/2019 (71) ASSOCIAÇÃO ANTONIO VIEIRA (BR/RS) Número de Protocolo '870190052597' em 04/06/2019 16:10 (WB)
(21) BR 10 2019 011579-3	Código 2.10 - Requerimento de Pedido de Patente ou Certificado de Adição de Invenção (22) 04/06/2019 (71) VINICIUS MARTINS ZALLOCCO (BR/SP) Número de Protocolo '870190052601' em 04/06/2019 16:13 (WB)
(21) BR 10 2019 011581-5	Código 2.10 - Requerimento de Pedido de Patente ou Certificado de Adição de Invenção (22) 04/06/2019 (71) RAFAEL DAL PIVA (BR/PR) Número de Protocolo '870190052603' em 04/06/2019 16:14 (WB)
(21) BR 10 2019 011583-1	Código 2.10 - Requerimento de Pedido de Patente ou Certificado de Adição de Invenção (22) 04/06/2019 (71) VALCIR FABRIS (BR/SP) ; LUIS CARLOS VICENTE (BR/SP) Número de Protocolo '870190052607' em 04/06/2019 16:18 (WB)
(21) BR 10 2019 011586-6	Código 2.10 - Requerimento de Pedido de Patente ou Certificado de Adição de

	Invenção (22) 04/06/2019 (71) VALCIR FABRIS (BR/SP) ; LUIS CARLOS VICENTE (BR/SP) Número de Protocolo '870190052612' em 04/06/2019 16:20 (WB)
(21) BR 10 2019 011589-0	Código 2.10 - Requerimento de Pedido de Patente ou Certificado de Adição de Invenção (22) 04/06/2019 (71) JOAO MARCELO HAACK ANTUNES 92491928000 (BR/RS) Número de Protocolo '870190052622' em 04/06/2019 16:24 (WB)
(21) BR 10 2019 011591-2	Código 2.10 - Requerimento de Pedido de Patente ou Certificado de Adição de Invenção (22) 04/06/2019 (71) UNIVERSIDADE FEDERAL DE UBERLÂNDIA (BR/MG) Número de Protocolo '870190052627' em 04/06/2019 16:26 (WB)
(21) BR 10 2019 011594-7	Código 2.10 - Requerimento de Pedido de Patente ou Certificado de Adição de Invenção (22) 04/06/2019 (71) ASSOCIAÇÃO ANTONIO VIEIRA (BR/RS) Número de Protocolo '870190052636' em 04/06/2019 16:29 (WB)
(21) BR 10 2019 011599-8	Código 2.10 - Requerimento de Pedido de Patente ou Certificado de Adição de Invenção (22) 04/06/2019 (71) ROSEMOUNT AEROSPACE INC. (US) Número de Protocolo '870190052653' em 04/06/2019 16:40 (WB)
(21) BR 10 2019 011600-5	Código 2.10 - Requerimento de Pedido de Patente ou Certificado de Adição de Invenção (22) 04/06/2019 (71) CTC - CENTRO DE TECNOLOGIA CANAVIEIRA S.A. (BR/SP) Número de Protocolo '870190052658' em 04/06/2019 16:43 (WB)
(21) BR 10 2019 011602-1	Código 2.10 - Requerimento de Pedido de Patente ou Certificado de Adição de Invenção (22) 04/06/2019 (71) ENFAVI ENGENHARIA EIRELLI (BR/SC) Número de Protocolo '870190052667' em 04/06/2019 16:48 (WB)
(21) BR 10 2019 011607-2	Código 2.10 - Requerimento de Pedido de Patente ou Certificado de Adição de Invenção

	(22) 04/06/2019 (71) UNIVERSIDADE FEDERAL DO PARÁ (BR/PA) Número de Protocolo '870190052688' em 04/06/2019 17:06 (WB)
(21) BR 10 2019 011608-0	Código 2.10 - Requerimento de Pedido de Patente ou Certificado de Adição de Invenção (22) 04/06/2019 (71) WEMA SYSTEM AS (NO) Número de Protocolo '870190052692' em 04/06/2019 17:10 (WB)
(21) BR 10 2019 011613-7	Código 2.10 - Requerimento de Pedido de Patente ou Certificado de Adição de Invenção (22) 04/06/2019 (71) DEERE & COMPANY (US) Número de Protocolo '870190052706' em 04/06/2019 17:17 (WB)
(21) BR 10 2019 011618-8	Código 2.10 - Requerimento de Pedido de Patente ou Certificado de Adição de Invenção (22) 04/06/2019 (71) WERNER & PFLEIDERER INDUSTRIELLE BACKTECHNIK GMBH (DE) Número de Protocolo '870190052726' em 04/06/2019 17:27 (WB)
(21) BR 10 2019 011625-0	Código 2.10 - Requerimento de Pedido de Patente ou Certificado de Adição de Invenção (22) 04/06/2019 (71) SUMITOMO RIKO COMPANY LIMITED (JP) Número de Protocolo '870190052748' em 04/06/2019 17:39 (WB)
(21) BR 10 2019 011629-3	Código 2.10 - Requerimento de Pedido de Patente ou Certificado de Adição de Invenção (22) 04/06/2019 (71) FUNDAÇÃO UNIVERSIDADE DE CAXIAS DO SUL (BR/RS) Número de Protocolo '870190052771' em 04/06/2019 17:49 (WB)
(21) BR 10 2019 011630-7	Código 2.10 - Requerimento de Pedido de Patente ou Certificado de Adição de Invenção (22) 04/06/2019 (71) CARLOS EDUARDO GOMES DA SILVA (BR/RJ) Número de Protocolo '870190052776' em 04/06/2019 17:51 (WB)
(21) BR 10 2019 011643-9	Código 2.10 - Requerimento de Pedido de Patente ou Certificado de Adição de Invenção (22) 04/06/2019

	(71) PROBAC DO BRASIL PRODUTOS BACTERIOLÓGICOS LTDA (BR/SP) Número de Protocolo '870190052844' em 04/06/2019 18:21 (WB)
(21) BR 10 2019 011644-7	Código 2.10 - Requerimento de Pedido de Patente ou Certificado de Adição de Invenção (22) 04/06/2019 (71) TOYOTA JIDOSHA KABUSHIKI KAISHA (JP) Número de Protocolo '870190052846' em 04/06/2019 18:23 (WB)
(21) BR 10 2019 011645-5	Código 2.10 - Requerimento de Pedido de Patente ou Certificado de Adição de Invenção (22) 04/06/2019 (71) WERNER & PFLEIDERER INDUSTRIELLE BACKTECHNIK GMBH (DE) Número de Protocolo '870190052849' em 04/06/2019 18:24 (WB)
(21) BR 10 2019 011650-1	Código 2.10 - Requerimento de Pedido de Patente ou Certificado de Adição de Invenção (22) 04/06/2019 (71) WERNER & PFLEIDERER INDUSTRIELLE BACKTECHNIK GMBH (DE) Número de Protocolo '870190052867' em 04/06/2019 18:42 (WB)
(21) BR 10 2019 011653-6	Código 2.10 - Requerimento de Pedido de Patente ou Certificado de Adição de Invenção (22) 04/06/2019 (71) LUIZ GONZAGA MADEIRA (BR/MG) Número de Protocolo '870190052877' em 04/06/2019 18:48 (WB)
(21) BR 10 2019 011656-0	Código 2.10 - Requerimento de Pedido de Patente ou Certificado de Adição de Invenção (22) 04/06/2019 (71) TRILOBIT COMÉRCIO, MONTAGEM E FABRICAÇÃO DE PLACAS ELETRÔNICAS LTDA. (BR/SP) Número de Protocolo '870190052898' em 04/06/2019 19:11 (WB)
(21) BR 10 2019 011657-9	Código 2.10 - Requerimento de Pedido de Patente ou Certificado de Adição de Invenção (22) 04/06/2019 (71) ANTONIO CAMPESI (BR/SC) Número de Protocolo '870190052902' em 04/06/2019 19:13 (WB)
(21) BR 10 2019 011658-7	Código 2.10 - Requerimento de Pedido de Patente ou Certificado de Adição de Invenção (22) 04/06/2019

	(71) UNIVERSIDADE FEDERAL DE PELOTAS (BR/RS) Número de Protocolo '870190052905' em 04/06/2019 19:19 (WB)
(21) BR 10 2019 011668-4	Código 2.10 - Requerimento de Pedido de Patente ou Certificado de Adição de Invenção (22) 04/06/2019 (71) RICARDO GERHARDT (BR/SC) Número de Protocolo '870190052947' em 04/06/2019 23:39 (WB)
(21) BR 10 2019 011669-2	Código 2.10 - Requerimento de Pedido de Patente ou Certificado de Adição de Invenção (22) 11/06/2019 (71) ELEVITTÁ ELEVADORES LTDA EPP (BR/RS) Número de Protocolo '870190052953' em 11/06/2019 07:01 (WB)
(21) BR 10 2019 011673-0	Código 2.10 - Requerimento de Pedido de Patente ou Certificado de Adição de Invenção (22) 11/06/2019 (71) MARCELO RISCADO LINDO (BR/RJ) Número de Protocolo '870190052960' em 11/06/2019 08:02 (WB)
(21) BR 10 2019 011685-4	Código 2.10 - Requerimento de Pedido de Patente ou Certificado de Adição de Invenção (22) 11/06/2019 (71) UNIVERSIDADE FEDERAL DE SÃO JOÃO DEL REI (BR/MG) Número de Protocolo '870190053015' em 11/06/2019 09:34 (WB)
(21) BR 10 2019 011690-0	Código 2.10 - Requerimento de Pedido de Patente ou Certificado de Adição de Invenção (22) 11/06/2019 (71) DEPUY SYNTHES PRODUCTS, INC. (US) Número de Protocolo '870190053029' em 11/06/2019 09:42 (WB)
(21) BR 10 2019 011691-9	Código 2.10 - Requerimento de Pedido de Patente ou Certificado de Adição de Invenção (22) 11/06/2019 (71) DAIANA RUSCHEL ROSA (BR/RS) Número de Protocolo '870190053031' em 11/06/2019 09:43 (WB)
(21) BR 10 2019 011693-5	Código 2.10 - Requerimento de Pedido de Patente ou Certificado de Adição de Invenção (22) 11/06/2019 (71) SEBASTIÃO GONÇALVES BRAZ (BR/GO)

	Número de Protocolo '870190053035' em 11/06/2019 09:45 (WB)
(21) BR 10 2019 011697-8	Código 2.10 - Requerimento de Pedido de Patente ou Certificado de Adição de Invenção (22) 11/06/2019 (71) UNIVERSIDADE ESTADUAL DE PONTA GROSSA (BR/PR) Número de Protocolo '870190053052' em 11/06/2019 10:02 (WB)
(21) BR 10 2019 011699-4	Código 2.10 - Requerimento de Pedido de Patente ou Certificado de Adição de Invenção (22) 11/06/2019 (71) EMBRAER S.A. (BR/SP) Número de Protocolo '870190053057' em 11/06/2019 11:04 (WB)
(21) BR 10 2019 011704-4	Código 2.10 - Requerimento de Pedido de Patente ou Certificado de Adição de Invenção (22) 11/06/2019 (71) JOSÉ LUÍS DE MORAES (BR/RS) Número de Protocolo '870190053065' em 11/06/2019 11:14 (WB)
(21) BR 10 2019 011709-5	Código 2.10 - Requerimento de Pedido de Patente ou Certificado de Adição de Invenção (22) 11/06/2019 (71) FUNDACAO CPQD - CENTRO DE PESQUISA E DESENVOLVIMENTO EM TELECOMUNICACOES (BR/SP) ; REDE NACIONAL DE ENSINO E PESQUISA ? RNP (BR/RJ) Número de Protocolo '870190053077' em 11/06/2019 11:19 (WB)
(21) BR 10 2019 011711-7	Código 2.10 - Requerimento de Pedido de Patente ou Certificado de Adição de Invenção (22) 11/06/2019 (71) QUINCY COMPRESSOR LLC (US) Número de Protocolo '870190053083' em 11/06/2019 11:25 (WB)
(21) BR 10 2019 011719-2	Código 2.10 - Requerimento de Pedido de Patente ou Certificado de Adição de Invenção (22) 11/06/2019 (71) IMTAB EQUIPAMENTOS INDUSTRIAIS LTDA (BR/SC) Número de Protocolo '870190053103' em 11/06/2019 11:42 (WB)
(21) BR 10 2019 011731-1	Código 2.10 - Requerimento de Pedido de Patente ou Certificado de Adição de Invenção (22) 11/06/2019

	(71) UPL LIMITED (IN) Número de Protocolo '870190053134' em 11/06/2019 12:09 (WB)
(21) BR 10 2019 011732-0	Código 2.10 - Requerimento de Pedido de Patente ou Certificado de Adição de Invenção (22) 11/06/2019 (71) UNIVERSIDADE FEDERAL DA PARAIBA (BR/PB) Número de Protocolo '870190053135' em 11/06/2019 12:10 (WB)
(21) BR 10 2019 011757-5	Código 2.10 - Requerimento de Pedido de Patente ou Certificado de Adição de Invenção (22) 11/06/2019 (71) ARMOR (FR) Número de Protocolo '870190053243' em 11/06/2019 14:05 (WB)
(21) BR 10 2019 011760-5	Código 2.10 - Requerimento de Pedido de Patente ou Certificado de Adição de Invenção (22) 11/06/2019 (71) GRAL BIOATIVOS LTDA. (BR/PR) Número de Protocolo '870190053253' em 11/06/2019 14:10 (WB)
(21) BR 10 2019 011763-0	Código 2.10 - Requerimento de Pedido de Patente ou Certificado de Adição de Invenção (22) 11/06/2019 (71) REINALDO ALVES (BR/SP) Número de Protocolo '870190053265' em 11/06/2019 14:17 (WB)
(21) BR 10 2019 011765-6	Código 2.10 - Requerimento de Pedido de Patente ou Certificado de Adição de Invenção (22) 11/06/2019 (71) PACCAR INC (US) Número de Protocolo '870190053272' em 11/06/2019 14:22 (WB)
(21) BR 10 2019 011771-0	Código 2.10 - Requerimento de Pedido de Patente ou Certificado de Adição de Invenção (22) 11/06/2019 (71) UENF UNIVERSIDADE ESTADUAL DO NORTE FLUMINENSE DARCY RIBEIRO (BR/RJ) Número de Protocolo '870190053291' em 11/06/2019 14:35 (WB)
(21) BR 10 2019 011775-3	Código 2.10 - Requerimento de Pedido de Patente ou Certificado de Adição de Invenção (22) 11/06/2019

	(71) L¿OCCITANE DO BRASIL S.A. (BR/SP) Número de Protocolo '870190053298' em 11/06/2019 14:38 (WB)
(21) BR 10 2019 011781-8	Código 2.10 - Requerimento de Pedido de Patente ou Certificado de Adição de Invenção (22) 11/06/2019 (71) FUNDAÇÃO EDSON QUEIROZ (BR/CE) Número de Protocolo '870190053318' em 11/06/2019 14:48 (WB)
(21) BR 10 2019 011783-4	Código 2.10 - Requerimento de Pedido de Patente ou Certificado de Adição de Invenção (22) 11/06/2019 (71) POOLTEX INDÚSTRIA E COMÉRCIO DE PRODUTOS MÉDICOS E HOSPITALARES EIRELI EPP (BR/SP) Número de Protocolo '870190053323' em 11/06/2019 14:50 (WB)
(21) BR 10 2019 011787-7	Código 2.10 - Requerimento de Pedido de Patente ou Certificado de Adição de Invenção (22) 11/06/2019 (71) VAMTEC RIO INSUMOS SIDERÚRGICOS LTDA. (BR/RJ) Número de Protocolo '870190053336' em 11/06/2019 15:05 (WB)
(21) BR 10 2019 011807-5	Código 2.10 - Requerimento de Pedido de Patente ou Certificado de Adição de Invenção (22) 11/06/2019 (71) ELIAS ALCANTARA DA FONSECA (BR/RJ) Número de Protocolo '870190053415' em 11/06/2019 15:44 (WB)
(21) BR 10 2019 011816-4	Código 2.10 - Requerimento de Pedido de Patente ou Certificado de Adição de Invenção (22) 11/06/2019 (71) UNIVERSIDADE FEDERAL DA PARAIBA (BR/PB) Número de Protocolo '870190053460' em 11/06/2019 17:14 (WB)
(21) BR 10 2019 011820-2	Código 2.10 - Requerimento de Pedido de Patente ou Certificado de Adição de Invenção (22) 11/06/2019 (71) ARMANDO BARROS MONTEIRO (BR/SP) Número de Protocolo '870190053469' em 11/06/2019 17:18 (WB)
(21) BR 10 2019 011826-1	Código 2.10 - Requerimento de Pedido de Patente ou Certificado de Adição de Invenção (22) 11/06/2019

	(71) UNIVERSIDADE FEDERAL DA PARAIBA (BR/PB) Número de Protocolo '870190053490' em 11/06/2019 17:28 (WB)
(21) BR 10 2019 011830-0	Código 2.10 - Requerimento de Pedido de Patente ou Certificado de Adição de Invenção (22) 11/06/2019 (71) GETINGE LA CALHENE (FR) Número de Protocolo '870190053500' em 11/06/2019 17:33 (WB)
(21) BR 10 2019 011834-2	Código 2.10 - Requerimento de Pedido de Patente ou Certificado de Adição de Invenção (22) 11/06/2019 (71) MARCIO SIMI AMARAL (BR/SP) Número de Protocolo '870190053510' em 11/06/2019 17:38 (WB)
(21) BR 10 2019 011837-7	Código 2.10 - Requerimento de Pedido de Patente ou Certificado de Adição de Invenção (22) 11/06/2019 (71) TOYOTA JIDOSHA KABUSHIKI KAISHA (JP) ; KABUSHIKI KAISHA TOYOTA JIDOSHOKKI (JP) Número de Protocolo '870190053517' em 11/06/2019 17:44 (WB)
(21) BR 10 2019 011839-3	Código 2.10 - Requerimento de Pedido de Patente ou Certificado de Adição de Invenção (22) 11/06/2019 (71) JOCIMARA CAMPIM GONCALVES (BR/ES) Número de Protocolo '870190053520' em 11/06/2019 17:44 (WB)
(21) BR 10 2019 011842-3	Código 2.10 - Requerimento de Pedido de Patente ou Certificado de Adição de Invenção (22) 11/06/2019 (71) DEERE & COMPANY (US) Número de Protocolo '870190053536' em 11/06/2019 17:57 (WB)
(21) BR 10 2019 011849-0	Código 2.10 - Requerimento de Pedido de Patente ou Certificado de Adição de Invenção (22) 11/06/2019 (71) JESSÉ SOUZA DAMACENO (BR/SC) Número de Protocolo '870190053552' em 11/06/2019 18:25 (WB)
(21) BR 10 2019 011850-4	Código 2.10 - Requerimento de Pedido de Patente ou Certificado de Adição de Invenção (22) 11/06/2019

	(71) IMPACTA SOLUÇÕES LABORATORIAIS EIRELI (BR/SP) Número de Protocolo '870190053555' em 11/06/2019 18:25 (WB)
(21) BR 10 2019 011854-7	Código 2.10 - Requerimento de Pedido de Patente ou Certificado de Adição de Invenção (22) 11/06/2019 (71) ATAS DO BRASIL SOLUÇOES INDUSTRAIS LTDA (BR/SP) Número de Protocolo '870190053569' em 11/06/2019 18:55 (WB)
(21) BR 10 2019 011858-0	Código 2.10 - Requerimento de Pedido de Patente ou Certificado de Adição de Invenção (22) 11/06/2019 (71) DIRETORIA-GERAL DE DESENVOLVIMENTO NUCLEAR E TECNOLÓGICO DA MARINHA (BR/DF) ; DIRETORIA DE DESENVOLVIMENTO NUCLEAR DA MARINHA (BR/SP) Número de Protocolo '870190053593' em 11/06/2019 19:30 (WB)
(21) BR 10 2019 011862-8	Código 2.10 - Requerimento de Pedido de Patente ou Certificado de Adição de Invenção (22) 11/06/2019 (71) DIRETORIA-GERAL DE DESENVOLVIMENTO NUCLEAR E TECNOLÓGICO DA MARINHA (BR/DF) ; DIRETORIA DE DESENVOLVIMENTO NUCLEAR DA MARINHA (BR/SP) Número de Protocolo '870190053608' em 11/06/2019 19:57 (WB)
(21) BR 10 2019 011864-4	Código 2.10 - Requerimento de Pedido de Patente ou Certificado de Adição de Invenção (22) 11/06/2019 (71) MARIA RITA GUINANCIO COELHO (BR/RJ) Número de Protocolo '870190053615' em 11/06/2019 20:55 (WB)
(21) BR 10 2019 011866-0	Código 2.10 - Requerimento de Pedido de Patente ou Certificado de Adição de Invenção (22) 11/06/2019 (71) GUSTAVO HENRIQUE AMARAL MONTEIRO ROCHA (BR/GO) Número de Protocolo '870190053621' em 11/06/2019 22:32 (WB)
(21) BR 10 2019 011868-7	Código 2.10 - Requerimento de Pedido de Patente ou Certificado de Adição de Invenção (22) 11/06/2019 (71) IGOR AUGUSTO ALVES BATISTA (BR/MG) Número de Protocolo '870190053623' em 11/06/2019 22:49 (WB)

(21) BR 10 2019 011870-9	Código 2.10 - Requerimento de Pedido de Patente ou Certificado de Adição de Invenção (22) 12/06/2019 (71) THE ESAB GROUP INC. (US) Número de Protocolo '870190053628' em 12/06/2019 07:37 (WB)
(21) BR 10 2019 011879-2	Código 2.10 - Requerimento de Pedido de Patente ou Certificado de Adição de Invenção (22) 12/06/2019 (71) ANTONIO ERSIO FACCIO JUNIOR (BR/SP) Número de Protocolo '870190053669' em 12/06/2019 09:10 (WB)
(21) BR 10 2019 011881-4	Código 2.10 - Requerimento de Pedido de Patente ou Certificado de Adição de Invenção (22) 12/06/2019 (71) LIEBHERR-AEROSPACE LINDENBERG GMBH (DE) Número de Protocolo '870190053676' em 12/06/2019 09:18 (WB)
(21) BR 10 2019 011885-7	Código 2.10 - Requerimento de Pedido de Patente ou Certificado de Adição de Invenção (22) 12/06/2019 (71) JOSÉ IVO DOS SANTOS SOBRINHOS (BR/SP) Número de Protocolo '870190053700' em 12/06/2019 09:40 (WB)
(21) BR 10 2019 011894-6	Código 2.10 - Requerimento de Pedido de Patente ou Certificado de Adição de Invenção (22) 12/06/2019 (71) ALSTOM TRANSPORT TECHNOLOGIES (FR) Número de Protocolo '870190053762' em 12/06/2019 10:30 (WB)
(21) BR 10 2019 011895-4	Código 2.10 - Requerimento de Pedido de Patente ou Certificado de Adição de Invenção (22) 12/06/2019 (71) UNIVERSIDADE FEDERAL DE VIÇOSA (BR/MG) ; UNIVERSIDADE FEDERAL DE MINAS GERAIS (BR/MG) Número de Protocolo '870190053763' em 12/06/2019 10:31 (WB)
(21) BR 10 2019 011898-9	Código 2.10 - Requerimento de Pedido de Patente ou Certificado de Adição de Invenção (22) 12/06/2019 (71) P.L.E. PRODUTOS ELETROELETRÔNICOS INDÚSTRIA E COMÉRCIO LTDA (BR/SP) Número de Protocolo '870190053773' em 12/06/2019 10:44 (WB)

(21) BR 10 2019 011902-0	Código 2.10 - Requerimento de Pedido de Patente ou Certificado de Adição de Invenção (22) 12/06/2019 (71) UNIVERSIDADE ESTADUAL DO MARANHÃO - UEMA (BR/MA) ; UNIVERSIDADE FEDERAL DO MARANHÃO-UFMA (BR/MA) ; UNIVERSIDADE FEDERAL DO RIO DE JANEIRO - UFRJ (BR/RJ) Número de Protocolo '870190053791' em 12/06/2019 10:57 (WB)
(21) BR 10 2019 011909-8	Código 2.10 - Requerimento de Pedido de Patente ou Certificado de Adição de Invenção (22) 12/06/2019 (71) CNH INDUSTRIAL BRASIL LTDA. (BR/MG) Número de Protocolo '870190053807' em 12/06/2019 11:18 (WB)
(21) BR 10 2019 011916-0	Código 2.10 - Requerimento de Pedido de Patente ou Certificado de Adição de Invenção (22) 12/06/2019 (71) DRILLMASTER INDÚSTRIA E COMÉRCIO DE MÁQUINAS LTDA EPP (BR/SP) Número de Protocolo '870190053825' em 12/06/2019 11:35 (WB)
(21) BR 10 2019 011918-7	Código 2.10 - Requerimento de Pedido de Patente ou Certificado de Adição de Invenção (22) 12/06/2019 (71) JOSÉ RICARDO MUNIZ FERREIRA (BR/SP) ; DANIELA FRANCO BUENO (BR/SP) ; TIAGO LAZZARETTI FERNANDES (BR/SP) Número de Protocolo '870190053830' em 12/06/2019 11:39 (WB)
(21) BR 10 2019 011923-3	Código 2.10 - Requerimento de Pedido de Patente ou Certificado de Adição de Invenção (22) 12/06/2019 (71) PEDRO ANDRÉ LIMA BELCHIOR CASTRO (BR/MA) ; EMÍLIO RIBEIRO MARTINS DOS SANTOS (BR/MA) ; CORKLINE INDUSTRIA E COMERCIO LTDA - ME (BR/MA) ; CEUMA - ASSOCIAÇÃO DE ENSINO SUPERIOR (BR/MA) Número de Protocolo '870190053849' em 12/06/2019 11:58 (WB)
(21) BR 10 2019 011933-0	Código 2.10 - Requerimento de Pedido de Patente ou Certificado de Adição de Invenção (22) 12/06/2019 (71) FLUXUS SOLUCOES EM ENERGIA LTDA (BR/RJ) ; MARCELO ORLANDO ESPINOZA ROMO (BR/SP) ; CAIO MARIO MUTZENBECHER

	GATTI DIAS LIMA (BR/RJ) Número de Protocolo '870190053892' em 12/06/2019 12:57 (WB)
(21) BR 10 2019 011934-9	Código 2.10 - Requerimento de Pedido de Patente ou Certificado de Adição de Invenção (22) 12/06/2019 (71) MAURICIO KAZUTO MURAYAMA (BR/SP) Número de Protocolo '870190053894' em 12/06/2019 13:01 (WB)
(21) BR 10 2019 011941-1	Código 2.10 - Requerimento de Pedido de Patente ou Certificado de Adição de Invenção (22) 12/06/2019 (71) SANKO TEKSTIL ISLETMELERI SAN. VE TIC. A.S. (TR) Número de Protocolo '870190053924' em 12/06/2019 13:36 (WB)
(21) BR 10 2019 011952-7	Código 2.10 - Requerimento de Pedido de Patente ou Certificado de Adição de Invenção (22) 12/06/2019 (71) TOYOTA JIDOSHA KABUSHIKI KAISHA (JP) Número de Protocolo '870190053958' em 12/06/2019 14:11 (WB)
(21) BR 10 2019 011967-5	Código 2.10 - Requerimento de Pedido de Patente ou Certificado de Adição de Invenção (22) 12/06/2019 (71) MARCELO MODA FAVA (BR/SP) Número de Protocolo '870190054002' em 12/06/2019 14:40 (WB)
(21) BR 10 2019 011975-6	Código 2.10 - Requerimento de Pedido de Patente ou Certificado de Adição de Invenção (22) 12/06/2019 (71) ICM, INC. (US) Número de Protocolo '870190054028' em 12/06/2019 14:57 (WB)
(21) BR 10 2019 011978-0	Código 2.10 - Requerimento de Pedido de Patente ou Certificado de Adição de Invenção (22) 12/06/2019 (71) BENDER & BENDER LTDA - ME (BR/MT) Número de Protocolo '870190054040' em 12/06/2019 15:06 (WB)
(21) BR 10 2019 011979-9	Código 2.10 - Requerimento de Pedido de Patente ou Certificado de Adição de Invenção (22) 12/06/2019 (71) TOYOTA JIDOSHA KABUSHIKI KAISHA (JP)

	Número de Protocolo '870190054041' em 12/06/2019 15:06 (WB)
(21) BR 10 2019 011980-2	Código 2.10 - Requerimento de Pedido de Patente ou Certificado de Adição de Invenção (22) 12/06/2019 (71) GR PRODUCTS COMPANY LTDA. (BR/RJ) Número de Protocolo '870190054042' em 12/06/2019 15:07 (WB)
(21) BR 10 2019 011985-3	Código 2.10 - Requerimento de Pedido de Patente ou Certificado de Adição de Invenção (22) 12/06/2019 (71) POLYSTELL DO BRASIL LTDA (BR/SP) Número de Protocolo '870190054054' em 12/06/2019 15:15 (WB)
(21) BR 10 2019 011992-6	Código 2.10 - Requerimento de Pedido de Patente ou Certificado de Adição de Invenção (22) 12/06/2019 (71) LAURO AGUSTINI (BR/PR) Número de Protocolo '870190054088' em 12/06/2019 15:32 (WB)
(21) BR 10 2019 011998-5	Código 2.10 - Requerimento de Pedido de Patente ou Certificado de Adição de Invenção (22) 12/06/2019 (71) ARMOR (FR) ; UNIVERSITÉ DE BORDEAUX (FR) ; INSTITUT POLYTECHNIQUE DE BORDEAUX (FR) ; CENTRE NATIONAL DE LA RECHERCHE SCIENTIFIQUE (FR) Número de Protocolo '870190054106' em 12/06/2019 15:40 (WB)
(21) BR 10 2019 012007-0	Código 2.10 - Requerimento de Pedido de Patente ou Certificado de Adição de Invenção (22) 12/06/2019 (71) CNH INDUSTRIAL AMERICA LLC (US) Número de Protocolo '870190054135' em 12/06/2019 15:55 (WB)
(21) BR 10 2019 012018-5	Código 2.10 - Requerimento de Pedido de Patente ou Certificado de Adição de Invenção (22) 12/06/2019 (71) GLOBALTECH AUTOMAÇÃO MANUTENÇÃO E CONTROLE INDUSTRIAL LTDA (BR/SP) Número de Protocolo '870190054173' em 12/06/2019 16:20 (WB)
(21) BR 10 2019 012019-3	Código 2.10 - Requerimento de Pedido de Patente ou Certificado de Adição de Invenção

	(22) 12/06/2019 (71) RENATO MAIA SCIARRETTA 25022384809 (BR/SP) Número de Protocolo '870190054174' em 12/06/2019 16:21 (WB)
(21) BR 10 2019 012022-3	Código 2.10 - Requerimento de Pedido de Patente ou Certificado de Adição de Invenção (22) 12/06/2019 (71) TCF - TRADE CENTER FARM INDÚSTRIA E COMÉRCIO DE MÁQUINAS AGRÍCOLAS LTDA - ME (BR/SP) Número de Protocolo '870190054191' em 12/06/2019 16:36 (WB)
(21) BR 10 2019 012025-8	Código 2.10 - Requerimento de Pedido de Patente ou Certificado de Adição de Invenção (22) 12/06/2019 (71) GUSTAVO DE ABREU SANTO (BR/MG) Número de Protocolo '870190054202' em 12/06/2019 16:47 (WB)
(21) BR 10 2019 012032-0	Código 2.10 - Requerimento de Pedido de Patente ou Certificado de Adição de Invenção (22) 12/06/2019 (71) AIRTON LUCAS GERMANO (BR/TO) Número de Protocolo '870190054240' em 12/06/2019 17:13 (WB)
(21) BR 10 2019 012038-0	Código 2.10 - Requerimento de Pedido de Patente ou Certificado de Adição de Invenção (22) 12/06/2019 (71) FUNDAÇÃO UNIVERSIDADE DE CAXIAS DO SUL (BR/RS) Número de Protocolo '870190054247' em 12/06/2019 17:23 (WB)
(21) BR 12 2019 011328-9 A2	Código 2.10 - Requerimento de Pedido de Patente ou Certificado de Adição de Invenção (22) 19/09/2007 (62) PI 0714531-4 19/09/2007 (71) KCI LICENSING, INC. (US) Protocolo nº 870190051488, em 31/05/2019; 17:18 (WB); Dividido do PI 0714531-4
(21) BR 12 2019 011363-7 A2	Código 2.10 - Requerimento de Pedido de Patente ou Certificado de Adição de Invenção (22) 16/02/2009 (62) PI 0905918-0 16/02/2009 (71) PILOT DRILLING CONTROL LIMITED (GB) Protocolo nº 870190051620, em 03/06/2019; 08:21 (WB); Dividido do PI

	0905918-0
(21) BR 12 2019 011433-1 A2	Código 2.10 - Requerimento de Pedido de Patente ou Certificado de Adição de Invenção (22) 28/08/2008 (62) PI 0816182-8 28/08/2008 (71) SENJU PHARMACEUTICAL CO., LTD. (JP) ; SHIGERU KINOSHITA (JP) Protocolo nº 870190051967, em 03/06/2019; 15:45 (WB); Dividido do PI 0816182-8
(21) BR 12 2019 011442-0 A2	Código 2.10 - Requerimento de Pedido de Patente ou Certificado de Adição de Invenção (22) 31/07/2008 (62) PI 0815383-3 31/07/2008 (71) BOARD OF REGENTS, THE UNIVERSITY OF TEXAS SYSTEM (US) Protocolo nº 870190051994, em 03/06/2019; 16:08 (WB); Dividido do PI 0815383-3
(21) BR 12 2019 011535-4 A2	Código 2.10 - Requerimento de Pedido de Patente ou Certificado de Adição de Invenção (22) 06/05/2004 (62) PI 0410345-9 06/05/2004 (71) BIOVERATIV THERAPEUTICS INC. (US) Protocolo nº 870190052452, em 04/06/2019; 14:33 (WB); 2º dividido do PI 0410345-9
(21) BR 12 2019 011567-2 A2	Código 2.10 - Requerimento de Pedido de Patente ou Certificado de Adição de Invenção (22) 06/05/2013 (62) BR 11 2014 027591-2 06/05/2013 (71) DOW AGROSCIENCES LLC (US) Número de Protocolo '870190052551' em 04/06/2019 15:44 (WB)
(21) BR 12 2019 011580-0 A2	Código 2.10 - Requerimento de Pedido de Patente ou Certificado de Adição de Invenção (22) 05/11/2007 (62) PI 0718771-8 05/11/2007 (71) BASF SE (DE) Protocolo nº 870190052602, em 04/06/2019; 16:13 (WB); Dividido do PI 0718771-8
(21) BR 12 2019 011604-0 A2	Código 2.10 - Requerimento de Pedido de Patente ou Certificado de Adição de Invenção

	(22) 01/06/2010 (62) PI 1011071-2 01/06/2010 (71) BIO PEPTID COMPANY LIMITED (RU) Número de Protocolo '870190052671' em 04/06/2019 16:51 (WB)
(21) BR 12 2019 011633-4 A2	Código 2.10 - Requerimento de Pedido de Patente ou Certificado de Adição de Invenção (22) 08/04/2011 (62) PI 1101853-4 08/04/2011 (71) UNIVERSITY OF FLORIDA RESEARCH FOUNDATION, INC. (US) Número de Protocolo '870190052780' em 04/06/2019 17:52 (WB)
(21) BR 12 2019 011634-2 A2	Código 2.10 - Requerimento de Pedido de Patente ou Certificado de Adição de Invenção (22) 15/05/2013 (62) BR 10 2013 012018-9 15/05/2013 (71) GTS DO BRASIL LTDA. (BR/SC) Número de Protocolo '870190052783' em 04/06/2019 17:52 (WB)
(21) BR 12 2019 011647-4 A2	Código 2.10 - Requerimento de Pedido de Patente ou Certificado de Adição de Invenção (22) 01/07/2010 (62) BR 11 2012 000569-3 01/07/2010 (71) KEMPHARM, INC. (US) Número de Protocolo '870190052858' em 04/06/2019 18:32 (WB)
(21) BR 12 2019 011747-0 A2	Código 2.10 - Requerimento de Pedido de Patente ou Certificado de Adição de Invenção (22) 13/12/2006 (62) PI 0619806-6 13/12/2006 (71) BIODELIVERY SCIENCES INTERNATIONAL, INC. (US) Protocolo nº 870190053196, em 11/06/2019; 13:21 (WB); Dividido do PI 0619806-6
(21) BR 12 2019 011790-0 A2	Código 2.10 - Requerimento de Pedido de Patente ou Certificado de Adição de Invenção (22) 13/07/2009 (62) PI 0915788-3 13/07/2009 (71) MERCK PATENT GMBH (DE) Protocolo nº 870190053347, em 11/06/2019; 15:09 (WB); Dividido do PI 0915788-3
(21) BR 12 2019 012011-0 A2	Código 2.10 - Requerimento de Pedido de Patente ou Certificado de Adição de

	Invenção (22) 19/08/2010 (62) BR 11 2012 003593-2 19/08/2010 (71) JAPAN CASH MACHINE CO., LTD. (JP) Número de Protocolo '870190054153' em 12/06/2019 16:07 (WB)
(21) BR 12 2019 012027-7 A2	Código 2.10 - Requerimento de Pedido de Patente ou Certificado de Adição de Invenção (22) 15/12/2009 (62) PI 0905119-8 15/12/2009 (71) GRENDENE S/A (BR/CE) Protocolo nº 870190054209, em 12/06/2019; 16:50 (WB); 1ºdividido do PI 0905119-8
(21) BR 12 2019 012028-5 A2	Código 2.10 - Requerimento de Pedido de Patente ou Certificado de Adição de Invenção (22) 05/04/2005 (62) PI 0509847-5 05/04/2005 (71) F. HOFFMANN-LA ROCHE AG (CH) Protocolo nº 870190054217, em 12/06/2019; 16:56 (WB); Dividido do PI 0509847-5
(21) BR 12 2019 012031-5 A2	Código 2.10 - Requerimento de Pedido de Patente ou Certificado de Adição de Invenção (22) 15/12/2009 (62) PI 0905119-8 15/12/2009 (71) GRENDENE S/A (BR/CE) Protocolo nº 870190054227, em 12/06/2019; 17:03 (WB); 2ºdividido do PI 0905119-8
(21) BR 20 2012 018474-0	Código 2.10 - Requerimento de Pedido de Patente ou Certificado de Adição de Invenção (22) 25/07/2012 (71) ROGER SIBIRKIN VALZACHI (BR/SP) Número de Protocolo '018120027104' em 25/07/2012 12:07 (SP)
(21) BR 20 2019 006851-0	Código 2.10 - Requerimento de Pedido de Patente ou Certificado de Adição de Invenção (22) 04/04/2019 (71) MARCIO MARCHEZINI (BR/MG) Número de Protocolo '014190000007' em 04/04/2019 11:13 (MG)
(21) BR 20 2019 008495-8	Código 2.10 - Requerimento de Pedido de Patente ou Certificado de Adição de

	Invenção (22) 26/04/2019 (71) LEONARDO FERNANDES DA CUNHA (BR) Número de Protocolo '015190000015' em 26/04/2019 14:32 (PR)
(21) BR 20 2019 008799-0	Código 2.10 - Requerimento de Pedido de Patente ou Certificado de Adição de Invenção (22) 30/04/2019 (71) JANI RODRIGUES DO NASCIMENTO (BR/PR) Número de Protocolo '015190000016' em 30/04/2019 14:46 (PR)
(21) BR 20 2019 009023-0	Código 2.10 - Requerimento de Pedido de Patente ou Certificado de Adição de Invenção (22) 03/05/2019 (71) JOÃO MARIA BAPTISTA (BR) Número de Protocolo '015190000017' em 03/05/2019 10:10 (PR)
(21) BR 20 2019 009385-0	Código 2.10 - Requerimento de Pedido de Patente ou Certificado de Adição de Invenção (22) 08/05/2019 (71) RILDO MATOS DA SILVA (BR/MG) Número de Protocolo '014190000010' em 08/05/2019 12:31 (MG)
(21) BR 20 2019 011497-0	Código 2.10 - Requerimento de Pedido de Patente ou Certificado de Adição de Invenção (22) 04/06/2019 (71) ROSANE JUVENTINA RAMOS (BR/SC) Número de Protocolo '870190052248' em 04/06/2019 10:38 (WB)
(21) BR 20 2019 011498-9	Código 2.10 - Requerimento de Pedido de Patente ou Certificado de Adição de Invenção (22) 04/06/2019 (71) UNIVERSIDADE FEDERAL DO SUL E SUDESTE DO PARÁ (BR/PA) Número de Protocolo '870190052251' em 04/06/2019 10:40 (WB)
(21) BR 20 2019 011518-7	Código 2.10 - Requerimento de Pedido de Patente ou Certificado de Adição de Invenção (22) 04/06/2019 (71) AMS COMUNICACAO LTDA (BR/BA) Número de Protocolo '870190052382' em 04/06/2019 13:28 (WB)
(21) BR 20 2019 011522-5	Código 2.10 - Requerimento de Pedido de Patente ou Certificado de Adição de Invenção

	(22) 04/06/2019 (71) EX SOLUÇÕES LTDA (BR/DF) Número de Protocolo '870190052391' em 04/06/2019 13:39 (WB)
(21) BR 20 2019 011529-2	Código 2.10 - Requerimento de Pedido de Patente ou Certificado de Adição de Invenção (22) 04/06/2019 (71) AGMOV SUPRIMENTOS INDUSTRIAIS LTDA. - ME. (BR/SP) Número de Protocolo '870190052419' em 04/06/2019 14:03 (WB)
(21) BR 20 2019 011541-1	Código 2.10 - Requerimento de Pedido de Patente ou Certificado de Adição de Invenção (22) 04/06/2019 (71) PAUHER TECNOLOGY INDUSTRIA E COMÉRCIO DE ELETRONICOS LTDA. - ME (BR/MG) ; MÁRIO BRANDÃO CARNEIRO (BR/MG) Número de Protocolo '870190052470' em 04/06/2019 14:42 (WB)
(21) BR 20 2019 011547-0	Código 2.10 - Requerimento de Pedido de Patente ou Certificado de Adição de Invenção (22) 04/06/2019 (71) MAURO VALOTTO JUNIOR (BR/SC) Número de Protocolo '870190052489' em 04/06/2019 15:04 (WB)
(21) BR 20 2019 011568-3	Código 2.10 - Requerimento de Pedido de Patente ou Certificado de Adição de Invenção (22) 04/06/2019 (71) LEONARDO ARCURI NETO (BR/SP) Número de Protocolo '870190052554' em 04/06/2019 15:45 (WB)
(21) BR 20 2019 011572-1	Código 2.10 - Requerimento de Pedido de Patente ou Certificado de Adição de Invenção (22) 04/06/2019 (71) WENDEL DOS SANTOS (BR/SC) Número de Protocolo '870190052578' em 04/06/2019 15:59 (WB)
(21) BR 20 2019 011576-4	Código 2.10 - Requerimento de Pedido de Patente ou Certificado de Adição de Invenção (22) 04/06/2019 (71) M A DE MORAES ARTEFATOS CERAMICOS (BR/PE) Número de Protocolo '870190052593' em 04/06/2019 16:06 (WB)
(21) BR 20 2019 011584-5	Código 2.10 - Requerimento de Pedido de Patente ou Certificado de Adição de Invenção

	(22) 04/06/2019 (71) FIVELTEC INDUSTRIA DE METAIS LTDA. (BR/SP) Número de Protocolo '870190052608' em 04/06/2019 16:19 (WB)
(21) BR 20 2019 011585-3	Código 2.10 - Requerimento de Pedido de Patente ou Certificado de Adição de Invenção (22) 04/06/2019 (71) INDÚSTRIA E COMÉRCIO DE PALHEIROS PAULISTINHA LTDA (BR/SP) Número de Protocolo '870190052611' em 04/06/2019 16:20 (WB)
(21) BR 20 2019 011593-4	Código 2.10 - Requerimento de Pedido de Patente ou Certificado de Adição de Invenção (22) 04/06/2019 (71) ELCIO CIRINO BARBOSA JUNIOR (BR/ES) Número de Protocolo '870190052634' em 04/06/2019 16:28 (WB)
(21) BR 20 2019 011609-4	Código 2.10 - Requerimento de Pedido de Patente ou Certificado de Adição de Invenção (22) 04/06/2019 (71) BIO MUNDIAL LTDA (BR/MT) Número de Protocolo '870190052700' em 04/06/2019 17:15 (WB)
(21) BR 20 2019 011615-9	Código 2.10 - Requerimento de Pedido de Patente ou Certificado de Adição de Invenção (22) 04/06/2019 (71) URIAS FRANCISCO CINTRA. (BR/SP) Número de Protocolo '870190052720' em 04/06/2019 17:24 (WB)
(21) BR 20 2019 011622-1	Código 2.10 - Requerimento de Pedido de Patente ou Certificado de Adição de Invenção (22) 04/06/2019 (71) ADEMIR CELSO ROSSATO (BR/TO) Número de Protocolo '870190052742' em 04/06/2019 17:37 (WB)
(21) BR 20 2019 011632-9	Código 2.10 - Requerimento de Pedido de Patente ou Certificado de Adição de Invenção (22) 04/06/2019 (71) NELSON YAMASAKI (BR/SP) Número de Protocolo '870190052779' em 04/06/2019 17:52 (WB)
(21) BR 20 2019 011636-1	Código 2.10 - Requerimento de Pedido de Patente ou Certificado de Adição de Invenção (22) 04/06/2019

	(71) NELSON YAMASAKI (BR/SP) Número de Protocolo '870190052797' em 04/06/2019 17:57 (WB)
(21) BR 20 2019 011641-8	Código 2.10 - Requerimento de Pedido de Patente ou Certificado de Adição de Invenção (22) 04/06/2019 (71) LUCIANO NEITZKE (BR/SP) Número de Protocolo '870190052838' em 04/06/2019 18:17 (WB)
(21) BR 20 2019 011663-9	Código 2.10 - Requerimento de Pedido de Patente ou Certificado de Adição de Invenção (22) 04/06/2019 (71) MÁRCIO JOSÉ KREIN (BR/RS) Número de Protocolo '870190052934' em 04/06/2019 20:53 (WB)
(21) BR 20 2019 011666-3	Código 2.10 - Requerimento de Pedido de Patente ou Certificado de Adição de Invenção (22) 04/06/2019 (71) AUREO PERIN (BR/PR) ; CLARICE APARECIDA KOVALSKI PERIN (BR/PR) Número de Protocolo '870190052943' em 04/06/2019 21:51 (WB)
(21) BR 20 2019 011667-1	Código 2.10 - Requerimento de Pedido de Patente ou Certificado de Adição de Invenção (22) 04/06/2019 (71) WAGNER DE AMORIM CARDOSO (BR/SP) ; MARIA LUIZA PAES DE BARROS (BR/SP) Número de Protocolo '870190052944' em 04/06/2019 22:35 (WB)
(21) BR 20 2019 011677-9	Código 2.10 - Requerimento de Pedido de Patente ou Certificado de Adição de Invenção (22) 11/06/2019 (71) RODOLFO PALMA RODRIGUES (BR/SP) Número de Protocolo '870190052980' em 11/06/2019 08:35 (WB)
(21) BR 20 2019 011680-9	Código 2.10 - Requerimento de Pedido de Patente ou Certificado de Adição de Invenção (22) 11/06/2019 (71) V. E. F. DE BRITO & CIA LTDA - ME (BR/PR) Número de Protocolo '870190052988' em 11/06/2019 09:05 (WB)
(21) BR 20 2019 011683-3	Código 2.10 - Requerimento de Pedido de Patente ou Certificado de Adição de Invenção

	(22) 11/06/2019 (71) UNIVERSIDADE FEDERAL DO TRIÂNGULO MINEIRO (BR/MG) Número de Protocolo '870190052997' em 11/06/2019 09:14 (WB)
(21) BR 20 2019 011688-4	Código 2.10 - Requerimento de Pedido de Patente ou Certificado de Adição de Invenção (22) 11/06/2019 (71) UNIVERSIDADE ESTADUAL DE MARINGÁ (BR/PR) Número de Protocolo '870190053025' em 11/06/2019 09:40 (WB)
(21) BR 20 2019 011722-8	Código 2.10 - Requerimento de Pedido de Patente ou Certificado de Adição de Invenção (22) 11/06/2019 (71) JOSÉ CLAUDIO DE ALMEIDA BARROS (BR/MG) ; EFSTRATIOS FRANZ FRYGOUDAKIS (BR/MG) Número de Protocolo '870190053110' em 11/06/2019 11:49 (WB)
(21) BR 20 2019 011734-1	Código 2.10 - Requerimento de Pedido de Patente ou Certificado de Adição de Invenção (22) 11/06/2019 (71) UNIVERSIDADE FEDERAL DE PERNAMBUCO (BR/PE) Número de Protocolo '870190053140' em 11/06/2019 12:16 (WB)
(21) BR 20 2019 011735-0	Código 2.10 - Requerimento de Pedido de Patente ou Certificado de Adição de Invenção (22) 11/06/2019 (71) BRUNO ALVES MARTINS MESQUITA (BR/MG) Número de Protocolo '870190053141' em 11/06/2019 12:17 (WB)
(21) BR 20 2019 011739-2	Código 2.10 - Requerimento de Pedido de Patente ou Certificado de Adição de Invenção (22) 11/06/2019 (71) ANDRE LUIS DOS SANTOS CARDELLA (BR/DF) Número de Protocolo '870190053165' em 11/06/2019 12:40 (WB)
(21) BR 20 2019 011755-4	Código 2.10 - Requerimento de Pedido de Patente ou Certificado de Adição de Invenção (22) 11/06/2019 (71) CLARITY, INC. (US) Número de Protocolo '870190053228' em 11/06/2019 13:52 (WB)
(21) BR 20 2019 011773-2	Código 2.10 - Requerimento de Pedido de Patente ou Certificado de Adição de Invenção

	(22) 11/06/2019 (71) CLEBER LUIS DA RÉ (BR/RS) Número de Protocolo '870190053296' em 11/06/2019 14:37 (WB)
(21) BR 20 2019 011792-9	Código 2.10 - Requerimento de Pedido de Patente ou Certificado de Adição de Invenção (22) 11/06/2019 (71) JOSE COELHO GOMES NETO (BR/SP) Número de Protocolo '870190053354' em 11/06/2019 15:14 (WB)
(21) BR 20 2019 011797-0	Código 2.10 - Requerimento de Pedido de Patente ou Certificado de Adição de Invenção (22) 11/06/2019 (71) ROGÉRIO PEREIRA RODRIGUES (BR/MG) Número de Protocolo '870190053368' em 11/06/2019 15:20 (WB)
(21) BR 20 2019 011811-9	Código 2.10 - Requerimento de Pedido de Patente ou Certificado de Adição de Invenção (22) 11/06/2019 (71) NCM INNOVATIONS (PTY) LTD (ZA) Número de Protocolo '870190053435' em 11/06/2019 17:02 (WB)
(21) BR 20 2019 011815-1	Código 2.10 - Requerimento de Pedido de Patente ou Certificado de Adição de Invenção (22) 11/06/2019 (71) FUNDAÇÃO UNIVERSIDADE FEDERAL DE MATO GROSSO (BR/MT) Número de Protocolo '870190053459' em 11/06/2019 17:14 (WB)
(21) BR 20 2019 011821-6	Código 2.10 - Requerimento de Pedido de Patente ou Certificado de Adição de Invenção (22) 11/06/2019 (71) METALURGICA SAO MATHEUS LTDA EPP (BR/MT) Número de Protocolo '870190053472' em 11/06/2019 17:19 (WB)
(21) BR 20 2019 011822-4	Código 2.10 - Requerimento de Pedido de Patente ou Certificado de Adição de Invenção (22) 11/06/2019 (71) METALURGICA SAO MATHEUS LTDA EPP (BR/MT) Número de Protocolo '870190053474' em 11/06/2019 17:20 (WB)
(21) BR 20 2019 011863-1	Código 2.10 - Requerimento de Pedido de Patente ou Certificado de Adição de Invenção (22) 11/06/2019

	(71) CELESTE FERREIRA DOS SANTOS (BR/RJ) Número de Protocolo '870190053613' em 11/06/2019 20:05 (WB)
(21) BR 20 2019 011869-0	Código 2.10 - Requerimento de Pedido de Patente ou Certificado de Adição de Invenção (22) 12/06/2019 (71) MAGALI MARTINS ALVARENGA (BR/SP) Número de Protocolo '870190053626' em 12/06/2019 00:40 (WB)
(21) BR 20 2019 011876-3	Código 2.10 - Requerimento de Pedido de Patente ou Certificado de Adição de Invenção (22) 12/06/2019 (71) EMBANOR EMBALAGENS LTDA (BR/SP) Número de Protocolo '870190053658' em 12/06/2019 08:56 (WB)
(21) BR 20 2019 011878-0	Código 2.10 - Requerimento de Pedido de Patente ou Certificado de Adição de Invenção (22) 12/06/2019 (71) PAULO RICARDO BACK (BR/SC) Número de Protocolo '870190053666' em 12/06/2019 09:05 (WB)
(21) BR 20 2019 011890-9	Código 2.10 - Requerimento de Pedido de Patente ou Certificado de Adição de Invenção (22) 12/06/2019 (71) APARECIDO DA SILVA SANTOS (BR/SP) Número de Protocolo '870190053736' em 12/06/2019 10:06 (WB)
(21) BR 20 2019 011903-4	Código 2.10 - Requerimento de Pedido de Patente ou Certificado de Adição de Invenção (22) 12/06/2019 (71) VIVIANE DE JESUS CONCEIÇÃO (BR/BA) Número de Protocolo '870190053796' em 12/06/2019 11:03 (WB)
(21) BR 20 2019 011917-4	Código 2.10 - Requerimento de Pedido de Patente ou Certificado de Adição de Invenção (22) 12/06/2019 (71) DANILO BUENO (BR/SP) Número de Protocolo '870190053828' em 12/06/2019 11:37 (WB)
(21) BR 20 2019 011928-0	Código 2.10 - Requerimento de Pedido de Patente ou Certificado de Adição de Invenção (22) 12/06/2019 (71) JÚLIO CÉSAR ABADE DIAS BELISÁRIO (BR/DF)

	Número de Protocolo '870190053864' em 12/06/2019 12:15 (WB)
(21) BR 20 2019 011929-8	Código 2.10 - Requerimento de Pedido de Patente ou Certificado de Adição de Invenção (22) 12/06/2019 (71) SERRALHERIA L. M. SANTOS LTDA - ME (BR/SP) Número de Protocolo '870190053865' em 12/06/2019 12:16 (WB)
(21) BR 20 2019 011939-5	Código 2.10 - Requerimento de Pedido de Patente ou Certificado de Adição de Invenção (22) 12/06/2019 (71) ALONSO PAULA MARIANO FILHO (BR/RJ) Número de Protocolo '870190053918' em 12/06/2019 13:33 (WB)
(21) BR 20 2019 011951-4	Código 2.10 - Requerimento de Pedido de Patente ou Certificado de Adição de Invenção (22) 12/06/2019 (71) MARIA DA CONCEIÇÃO BORGES DE PAULA (BR/SP) Número de Protocolo '870190053955' em 12/06/2019 14:10 (WB)
(21) BR 20 2019 011955-7	Código 2.10 - Requerimento de Pedido de Patente ou Certificado de Adição de Invenção (22) 12/06/2019 (71) MILTON KAORU WATANABE (BR/PR) Número de Protocolo '870190053963' em 12/06/2019 14:15 (WB)
(21) BR 20 2019 011969-7	Código 2.10 - Requerimento de Pedido de Patente ou Certificado de Adição de Invenção (22) 12/06/2019 (71) MARCOS DE JESUS NALEPINSKI (BR/RS) Número de Protocolo '870190054005' em 12/06/2019 14:41 (WB)
(21) BR 20 2019 011982-4	Código 2.10 - Requerimento de Pedido de Patente ou Certificado de Adição de Invenção (22) 12/06/2019 (71) FORMAPLASTICO INDÚSTRIA E COMÉRCIO DE PLÁSTICOS INJETÁVEIS LTDA - ME (BR/SP) Número de Protocolo '870190054046' em 12/06/2019 15:09 (WB)
(21) BR 20 2019 011990-5	Código 2.10 - Requerimento de Pedido de Patente ou Certificado de Adição de Invenção (22) 12/06/2019 (71) ORGANIC SOLUCOES ANANLITICAS (BR/SP)

	Número de Protocolo '870190054084' em 12/06/2019 15:30 (WB)
(21) BR 20 2019 011993-0	Código 2.10 - Requerimento de Pedido de Patente ou Certificado de Adição de Invenção (22) 12/06/2019 (71) RODRIGO KUMPEL MACHADO (BR/SC) Número de Protocolo '870190054099' em 12/06/2019 15:38 (WB)
(21) BR 20 2019 012005-9	Código 2.10 - Requerimento de Pedido de Patente ou Certificado de Adição de Invenção (22) 12/06/2019 (71) RODRIGO KUMPEL MACHADO (BR/SC) Número de Protocolo '870190054130' em 12/06/2019 15:53 (WB)
(21) BR 20 2019 012014-8	Código 2.10 - Requerimento de Pedido de Patente ou Certificado de Adição de Invenção (22) 12/06/2019 (71) MARCELO VASCONCELOS ALVES JUNIOR (BR/DF) Número de Protocolo '870190054161' em 12/06/2019 16:14 (WB)
(21) BR 20 2019 012015-6	Código 2.10 - Requerimento de Pedido de Patente ou Certificado de Adição de Invenção (22) 12/06/2019 (71) ANDRÉ ZAKHOUR HANNA (BR/SP) Número de Protocolo '870190054163' em 12/06/2019 16:16 (WB)
(21) BR 20 2019 012034-2	Código 2.10 - Requerimento de Pedido de Patente ou Certificado de Adição de Invenção (22) 12/06/2019 (71) CENTRO NACIONAL DE PESQUISA EM INFORMÁTICA - CNPI (BR/RJ) ; JOSÉ GUILHERME MEDEIROS DA SILVA (BR/ES) ; BIANCA LOPES WELLISCH (BR/SP) Número de Protocolo '870190054242' em 12/06/2019 17:15 (WB)
(21) BR 20 2019 012037-7	Código 2.10 - Requerimento de Pedido de Patente ou Certificado de Adição de Invenção (22) 12/06/2019 (71) GIMENEZ E CIA LTDA (BR/RS) Número de Protocolo '870190054246' em 12/06/2019 17:23 (WB)
(21) BR 20 2019 012039-3	Código 2.10 - Requerimento de Pedido de Patente ou Certificado de Adição de Invenção (22) 12/06/2019

	(71) LUCIANA LARA ASANUMA (BR/SP) Número de Protocolo '870190054249' em 12/06/2019 17:25 (WB)
(21) BR 20 2019 012042-3	Código 2.10 - Requerimento de Pedido de Patente ou Certificado de Adição de Invenção (22) 12/06/2019 (71) MISSÃO SALESIANA DE MATO GROSSO (BR/MS) Número de Protocolo '870190054261' em 12/06/2019 17:53 (WB)
(21) BR 20 2019 012047-4	Código 2.10 - Requerimento de Pedido de Patente ou Certificado de Adição de Invenção (22) 12/06/2019 (71) WAGNER GOMES DA SILVA (BR/ES) Número de Protocolo '870190054271' em 12/06/2019 19:54 (WB)
(21) BR 20 2019 012048-2	Código 2.10 - Requerimento de Pedido de Patente ou Certificado de Adição de Invenção (22) 12/06/2019 (71) DEBORAH SANTANA DA SILVA (BR/SP) Número de Protocolo '870190054276' em 12/06/2019 20:17 (WB)
(21) BR 22 2019 006088-1	Código 2.10 - Requerimento de Pedido de Patente ou Certificado de Adição de Invenção (22) 27/03/2019 (71) GILBERTO GUIMARÃES PEREIRA (BR/RJ) Número do protocolo '020190000216' em 27/03/2019 14:16 (RJ)

Código Publicação do Pedido

Código 3.1 - Publicação do Pedido de Patente ou de Certificado de Adição de Invenção

Publicação do pedido depositado (Art. 30 da Lei nº 9.279/96), podendo ser adquirido o folheto com o relatório descritivo, reivindicações, desenhos e resumo do pedido, por quem se interessar, através do endereço eletrônico www.inpi.gov.br - No Acesso rápido - Faça uma busca – Patente. Para acessar, cadastre-se no Portal do INPI e use login e senha. Não sendo o exame requerido, pelo depositante ou qualquer interessado, no prazo de 36 (trinta e seis) meses do depósito, o pedido será arquivado. Publicado o arquivamento do pedido, poderá ser requerido, no prazo de 60 (sessenta) dias, o seu desarquivamento. Não sendo requerido o desarquivamento no prazo anteriormente citado, o pedido será considerado definitivamente arquivado.

---

(21) BR 10 2017 025360-0 A2

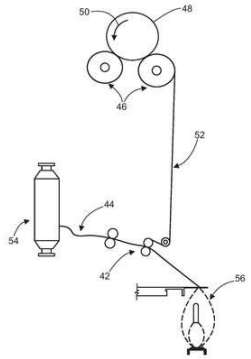

Código 3.1 - Publicação do Pedido de Patente ou de Certificado de Adição de Invenção

(22) 27/11/2017

(51) D02G 3/32 (1968.09), D02G 3/04 (1968.09), D02G 3/36 (1968.09), D01F 8/14 (1974.07), D03D 15/08 (1968.09)

(54) PROCESSO DE OBTENÇÃO DE FIO DUPLAMENTE ELÁSTICO COM PROPRIEDADE DE RECUPERAÇÃO PARA INSERÇÃO NA TRAMA QUANDO DA PRODUÇÃO DE TECIDOS PLANOS DE DENIM E BRIM E FIO DUPLAMENTE ELÁSTICO COM PROPRIEDADE DE RECUPERAÇÃO

(71) VICUNHA TÊXTIL S/A (BR/CE)

(72) LUIZ EDUARDO VELOSO MOURA DA SILVA

---

(21) BR 10 2018 072861-0 A2

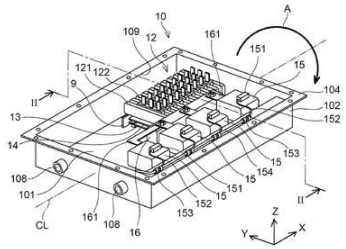

Código 3.1 - Publicação do Pedido de Patente ou de Certificado de Adição de Invenção

(22) 07/11/2018

(30) 27/11/2017 JP 2017-226544

(51) H01M 8/04 (1974.07)

(54) UNIDADE DE ALIMENTAÇÃO DE ENERGIA E MÉTODO DE FABRICAÇÃO DA MESMA

(71) TOYOTA JIDOSHA KABUSHIKI KAISHA (JP)

(72) IKUHIRO NAKAMURA

---

(21) BR 10 2018 072910-1 A2

Código 3.1 - Publicação do Pedido de Patente ou de Certificado de Adição de Invenção

(22) 07/11/2018

(30) 09/11/2017 US 15/808,074
(51) G06T 19/00 (2011.01), G02B 27/01 (1995.01)
(52) G06T 19/006, G02B 27/017
(54) SISTEMAS, MÉTODOS, E FERRAMENTAS PARA REGISTRAR ESPACIALMENTE CONTEÚDO VIRTUAL COM AMBIENTE FÍSICO EM PLATAFORMAS DE REALIDADE AUMENTADA
(71) THE BOEING COMPANY (US)
(72) PAUL ROBERT DAVIES; DAVID LEE; GABRIEL JOSEPH EVANS

(21) BR 10 2018 073076-2 A2

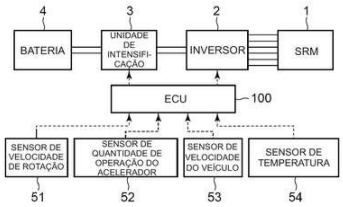

Código 3.1 - Publicação do Pedido de Patente ou de Certificado de Adição de Invenção
(22) 09/11/2018
(30) 22/11/2017 JP 2017-224663
(51) H02P 25/08 (2016.01), B60L 15/20 (1968.09)
(54) CONTROLADOR PARA MOTOR DE RELUTÂNCIA COMUTADA
(71) TOYOTA JIDOSHA KABUSHIKI KAISHA (JP)
(72) JUNICHI DEGUCHI; HIDEKI KUBONOYA; TADASHI FUJIYOSHI

(21) BR 10 2018 073129-7 A2

Código 3.1 - Publicação do Pedido de Patente ou de Certificado de Adição de Invenção
(22) 09/11/2018
(30) 17/11/2017 JP 2017-222332
(51) E05B 49/00 (1968.09), B60J 5/00 (1968.09)
(52) E05B 49/00, B60J 5/00
(54) DISPOSITIVO DE ASSISTÊNCIA DE ENTREGA, MÉTODO DE AS-SISTÊNCIA DE ENTREGA, E MEIO DE ARMAZENAMENTO LEGÍ-VEL POR COMPUTADOR NÃO TRANSITÓRIO QUE ARMAZENA UM PROGRAMA DE ASSISTÊNCIA DE ENTREGA
(71) TOYOTA JIDOSHA KABUSHIKI KAISHA (JP)
(72) YASUHISA FUJIWARA

(21) BR 10 2018 073148-3 A2

Código 3.1 - Publicação do Pedido de Patente ou de Certificado de Adição de Invenção
(22) 09/11/2018
(30) 21/11/2017 JP 2017-223811
(51) G06Q 50/10 (2012.01), B60L 3/00 (1968.09), B60R 16/04 (1980.01)
(52) G06Q 50/10, B60L 3/00, B60R 16/04
(54) APARELHO DE AJUSTE DE TARIFA DE ALUGUEL, MÉTODO DE AJUSTE DE TARIFA DE ALUGUEL E SISTEMA DE AJUSTE DE TARIFA DE ALUGUEL
(71) TOYOTA JIDOSHA KABUSHIKI KAISHA (JP)
(72) HIROSHI IGATA; SHIN SAKURADA; KUNIAKI JINNAI; MOTOYOSHI

HATTA; SHOTA HIROSE

(21) BR 10 2018 073385-0 A2

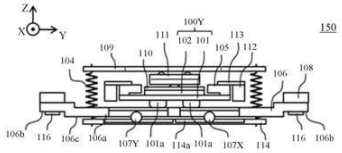

Código 3.1 - Publicação do Pedido de Patente ou de Certificado de Adição de Invenção

(22) 13/11/2018

(30) 27/11/2017 JP 2017-226466

(51) H02N 2/04 (1995.01), G02B 27/00 (1968.09), G03B 3/02 (1968.09), G03B 5/00 (1968.09)

(54) MOTOR DO TIPO VIBRAÇÃO, APARELHO DE LENTE E APARELHO ELETRÔNICO

(71) CANON KABUSHIKI KAISHA (JP)

(72) SHUNSUKE NINOMIYA; RYO YAMASAKI; YASUFUMI YAMAMOTO; MAI NAKABAYASHI

(21) BR 10 2018 073389-3 A2

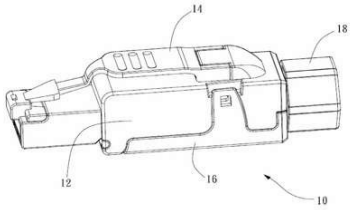

Código 3.1 - Publicação do Pedido de Patente ou de Certificado de Adição de Invenção

(22) 13/11/2018

(30) 13/11/2017 US 15/810,538

(51) H01R 24/64 (2011.01), H05K 9/00 (1968.09)

(54) CONECTOR RJ-45 PARA APLICAÇÕES DE ALTA FREQUÊNCIA

(71) SURTEC INDUSTRIES, INC. (TW)

(72) CHOU-HSIN CHEN

(21) BR 10 2018 073471-7 A2

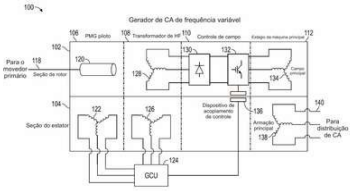

Código 3.1 - Publicação do Pedido de Patente ou de Certificado de Adição de Invenção

(22) 14/11/2018

(30) 21/11/2017 US 15/819,919

(51) H02P 9/42 (1968.09), H02K 17/42 (1968.09)

(54) GERADOR DE CORRENTE ALTERNADA DE FREQUÊNCIA VARIÁVEL DE VELOCIDADE INDEPENDENTE

(71) THE BOEING COMPANY (US)

(72) LIJUN GAO; SHENGYI LIU

(21) BR 10 2018 073727-9 A2

Código 3.1 - Publicação do Pedido de Patente ou de Certificado de Adição de Invenção

(22) 19/11/2018

(30) 21/11/2017 DE 10 2017 010 741.6

(51) B64D 11/00 (1968.09), G03B 21/14 (1968.09)

(52) B64D 11/0015, G03B 21/147, G03B 2205/0092

(54) PROCESSO PARA INSTALAÇÃO DE UM PROJETOR, PROJETOR E

CABINE DE PASSAGEIROS
(71) DIEHL AEROSPACE GMBH (DE)
(72) NICOLAUS KANGARAKIS

(21) BR 10 2018 073728-7 A2

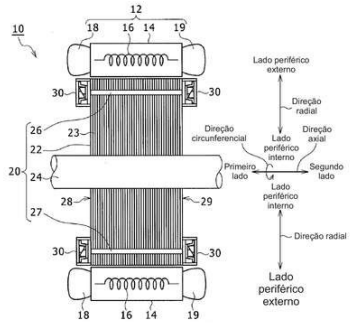

Código 3.1 - Publicação do Pedido de Patente ou de Certificado de Adição de Invenção
(22) 19/11/2018
(30) 27/11/2017 JP 2017-227124
(51) H02K 21/14 (1968.09)
(54) MÁQUINA ELÉTRICA GIRATÓRIA EQUIPADA COM MECANISMO VARIÁVEL DE FLUXO MAGNÉTICO
(71) TOYOTA JIDOSHA KABUSHIKI KAISHA (JP)
(72) HIROYUKI HATTORI; TATSUHIKO MIZUTANI

(21) BR 10 2018 073815-1 A2

Código 3.1 - Publicação do Pedido de Patente ou de Certificado de Adição de Invenção
(22) 20/11/2018
(30) 22/11/2017 US 15/820,812
(51) A01C 23/00 (1968.09), A01M 21/04 (1968.09), A01M 7/00 (1968.09)
(52) A01C 23/00, A01M 21/043, A01M 7/0042
(54) SISTEMA DE BANCO DE OPERADOR COM UM CENTRO DE CONTROLE DE APOIO DE BRAÇO PARA CONTROLE INTEGRADO DE FUNÇÕES DE MÁQUINA AGRÍCOLA
(71) CNH INDUSTRIAL AMERICA LLC (US)
(72) NATHAN P. BROOKS; STEVEN N. WINKEL

(21) BR 10 2018 073846-1 A2

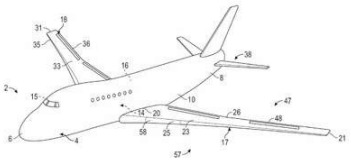

Código 3.1 - Publicação do Pedido de Patente ou de Certificado de Adição de Invenção
(22) 21/11/2018
(30) 22/11/2017 US 15/821058
(51) B64C 13/16 (1968.09)
(54) SISTEMA DE CONTROLE DE VOO SECUNDÁRIO, E, MÉTODO PARA ATUAR UM OU MAIS SISTEMAS DE SUPERFÍCIE DE CONTROLE DE VOO PARA UMA AERONAVE
(71) HAMILTON SUNDSTRAND CORPORATION (US)
(72) ERIK HARRINGTON; TIMOTHY MICHAEL MAYER

(21) BR 10 2018 073881-0 A2

Código 3.1 - Publicação do Pedido de Patente ou de Certificado de Adição de Invenção
(22) 21/11/2018
(30) 24/11/2017 FR 17 01234

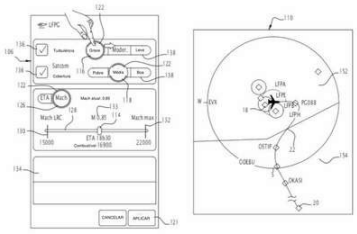

(51) G05D 1/10 (1968.09)
(52) G05D 1/101
(54) SISTEMA DE CÁLCULO DE MISSÃO DE AERONAVE E MÉTODO DE CÁLCULO DE MISSÃO DE AERONAVE
(71) DASSAULT AVIATION (FR)
(72) BENJAMIN BRIAND; CÉDRIC CARLE; STÉPHANE DRINAL; CYRILLE GRIMALD; JEAN-FRANÇOIS SAEZ; CYRIL SAINT REQUIER; JEAN-BAPTISTE VALLART

---

(21) BR 10 2018 073897-6 A2

Código 3.1 - Publicação do Pedido de Patente ou de Certificado de Adição de Invenção
(22) 21/11/2018
(30) 21/11/2017 EP PCT/CN2017/112078
(51) C08G 69/02 (1974.07), C08J 5/08 (1974.07)
(52) C08G 69/02, C08J 5/08
(54) COMPÓSITO POLIMÉRICO, MATERIAL DE MOLDAGEM E ARTIGO MOLDADO PRODUZIDO A PARTIR DE MATERIAL DE MOLDAGEM
(71) EVONIK DEGUSSA GMBH (DE) ; EVONIK SPECIALTY CHEMICALS (SHANGHAI) CO., LTD. (CN)
(72) JIANMIN YANG; DR.URS WELZ-BIERMANN; KLAUS HÜLSMANN; FEI TENG; JUAN GUO; CHENYU YE; ZHISHENG WANG; KATHRIN SALWICZEK

---

(21) BR 10 2018 073985-9 A2

Código 3.1 - Publicação do Pedido de Patente ou de Certificado de Adição de Invenção
(22) 22/11/2018
(30) 23/11/2017 FR 1761097
(51) F16L 37/56 (1990.01), F16K 31/00 (1968.09), F16K 35/06 (1968.09)
(52) F16L 37/56, F16K 31/602, F16K 35/027
(54) PLACA MULTIACOPLAMENTO, E, CONJUNTO DE PLACAS
(71) STAUBLI FAVERGES (FR)
(72) ALAIN-CHRISTOPHE TIBERGHIEN; PHILIPPE GUIN; ANTHONIN GOBBER

---

(21) BR 10 2018 073995-6 A2

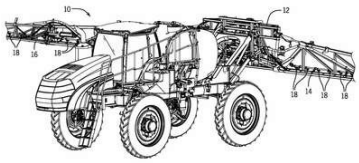

Código 3.1 - Publicação do Pedido de Patente ou de Certificado de Adição de Invenção
(22) 22/11/2018
(30) 22/11/2017 US 15/820,785
(51) A01M 11/00 (1968.09), H01R 27/00 (1968.09)
(54) MONTAGEM DE JUNTA EM T DE CHICOTES DE FIOS PARA UM PULVERIZADOR DE PRODUTO AGRÍCOLA
(71) CNH INDUSTRIAL AMERICA LLC (US)
(72) CHARLES D. O'CONNELL; REX L. RUPPERT; JEFFREY S. MARTIN

(21) BR 10 2018 074047-4 A2	Código 3.1 - Publicação do Pedido de Patente ou de Certificado de Adição de Invenção (22) 22/11/2018 (30) 24/11/2017 US 15/822,070 (51) G06F 17/50 (1995.01), G06T 19/00 (2011.01), G06T 19/20 (2011.01) (52) G06F 17/5004, G06T 19/00, G06T 19/20 (54) SISTEMA PARA GERAR DESENHOS DE INSTALAÇÕES FORMAIS (71) FREDERIC BAVASTRO (MC) (72) FREDERICO BAVASTRO; PETAR PEJIC
(21) BR 10 2018 074127-6 A2	Código 3.1 - Publicação do Pedido de Patente ou de Certificado de Adição de Invenção (22) 23/11/2018 (30) 24/11/2017 GB 1719529.8 (51) H04L 12/24 (1990.01) (52) H04L 41/048, H04W 4/04 (54) MÉTODO E SISTEMA PARA SELECIONAR E EXIBIR UM PROTOCOLO OPERACIONAL PARA UM VEÍCULO AÉREO USANDO UMA ARQUITETURA MULTICAMADA E ARQUITETURA MULTICAMADA PARA CONTROLAR A OPERAÇÃO DE UM VEÍCULO AÉREO (71) GE AVIATION SYSTEMS LIMITED (GB) (72) TZVETOMIR TZVETKOV
(21) BR 10 2018 074154-3 A2	Código 3.1 - Publicação do Pedido de Patente ou de Certificado de Adição de Invenção (22) 23/11/2018 (30) 24/11/2017 EP 17203529.7 (51) C09B 23/00 (1968.09) (52) C09B 23/00 (54) CORANTES DE METINA INOVADORES (71) LANXESS DEUTSCHLAND GMBH (DE) (72) HANS-ULRICH BORST; STEPHAN MICHAELIS; FRANK LINKE
(21) BR 12 2014 030670-9 A2	Código 3.1 - Publicação do Pedido de Patente ou de Certificado de Adição de Invenção (22) 07/12/2011 (30) 07/12/2010 US 61/420,596 (51) C22B 11/00 (1968.09), C22B 3/12 (1990.01) (54) RESINA-EM-LIXIVIAÇÃO COCORRENTE E CONTRACORRENTE EM PROCESSOS DE LIXIVIAÇÃO DE OURO (62) BR 11 2013 014005-4 07/12/2011

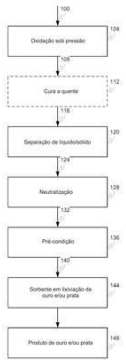

(71) BARRICK GOLD CORPORATION (CA)
(72) YEONUK CHOI; SAMIR CHEFAI

---

(21) BR 20 2017 024838-6 U2

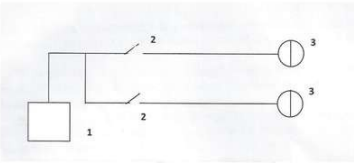

Código 3.1 - Publicação do Pedido de Patente ou de Certificado de Adição de Invenção
(22) 21/11/2017
(51) B60Q 1/50 (1968.09)
(54) PISCA ALERTA INDIVIDUAL PARA MOTO, MOTONETAS, QUADRICICLO, TRICICLO E MOTOCICLETAS DE BAIXA CILINDRADA (INFERIOR A 300 CC)
(71) ELIAS FELÍX DOS SANTOS (BR/PE)
(72) ELIAS FELÍX DOS SANTOS

---

(21) BR 20 2017 024840-8 U2

Código 3.1 - Publicação do Pedido de Patente ou de Certificado de Adição de Invenção
(22) 21/11/2017
(51) E06B 3/32 (1968.09), E06B 7/16 (1968.09)
(52) E06B 3/32, E06B 7/16
(54) MODELOS DE PERFÍS DE PORTAS DE JANELAS E BOX
(71) MARINO HARTMANN (BR/PE)
(72) MARINO HARTMANN

---

(21) BR 20 2017 024878-5 U2

Código 3.1 - Publicação do Pedido de Patente ou de Certificado de Adição de Invenção
(22) 21/11/2017
(51) E04H 6/02 (1968.09)
(52) E04H 6/02
(54) DISPOSIÇÃO INTRODUZIDA EM MÓDULO PARA COBERTURA DE GARAGENS E AFINS
(71) SOMBREAR INDÚSTRIA METALÚRGICA EIRELI - ME (BR/GO)
(72) WILSON QUIRINO DE ANDRADE FILHO

---

(21) BR 20 2017 024882-3 U2

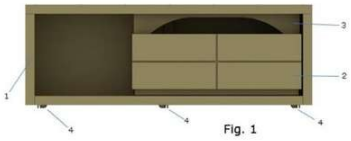

Código 3.1 - Publicação do Pedido de Patente ou de Certificado de Adição de Invenção
(22) 21/11/2017
(51) A47B 88/437 (2017.01)

(54) DISPOSIÇÃO INTRODUZIDA EM MÓVEL COM GAVETA CORREDIÇA
(71) DJ INDUSTRIA E COMÉRCIO DE MÓVEIS LTDA (BR/PR)
(72) DEVANIL MARÓSTICA

---

(21) BR 20 2017 024953-6 U2

Código 3.1 - Publicação do Pedido de Patente ou de Certificado de Adição de Invenção
(22) 22/11/2017
(51) F16M 11/14 (1968.09), F16M 11/20 (1968.09), F16M 11/04 (1968.09), F16M 13/02 (1968.09), B60R 11/02 (1968.09), B60R 11/00 (1968.09)
(52) F16M 11/14, F16M 11/2078, F16M 11/041, F16M 13/02, B60R 11/02, B60R 2011/0089
(54) SUPORTE DE FIXAÇÃO ARTICULÁVEL MULTIUSO COM CARREGAMENTO MAGNÉTICO
(71) FLAVIO HENRIQUE LOURENÇO (BR/MG)
(72) FLAVIO HENRIQUE LOURENÇO

---

(21) BR 20 2017 024959-5 U2

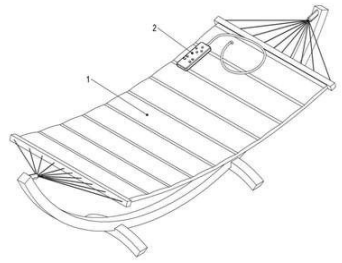

Código 3.1 - Publicação do Pedido de Patente ou de Certificado de Adição de Invenção
(22) 22/11/2017
(51) A45F 3/22 (1968.09)
(54) REDE MASSAGEADORA PARA DESCANSO
(71) NELSON FABIO NAGAI BARBOSA (BR/PR)
(72) NELSON FABIO NAGAI BARBOSA

---

(21) BR 20 2017 024988-9 U2

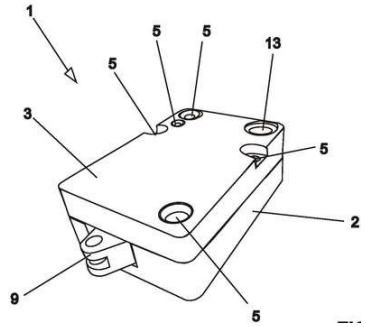

Código 3.1 - Publicação do Pedido de Patente ou de Certificado de Adição de Invenção
(22) 22/11/2017
(51) E05B 47/02 (1968.09)
(54) DISPOSIÇÃO TÉCNICA INTRODUZIDA EM TRANCA PARA COFRES
(71) NELSON FRUCCI (BR/SP)
(72) NELSON FRUCCI

---

(21) BR 20 2017 024991-9 U2

Código 3.1 - Publicação do Pedido de Patente ou de Certificado de Adição de Invenção
(22) 22/11/2017
(51) B26B 21/18 (1968.09)
(54) LÂMINA DUPLA
(71) POLISUL INDUSTRIA E COMÉRCIO DE EMBALAGENS LTDA (BR/PR)
(72) EDSON MARCOS CAESAR FILHO

(21) BR 20 2017 025048-8 U2

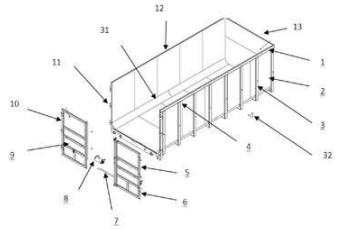

Código 3.1 - Publicação do Pedido de Patente ou de Certificado de Adição de Invenção
(22) 22/11/2017
(51) B65D 88/54 (1980.01), B65D 90/12 (1980.01), B65G 39/00 (1968.09)
(54) CAÇAMBA HERMETICA DESLIZANTE MULTIFUNCIONAL
(71) UNIVERSIDADE FEDERAL DO CEARÁ (BR/CE)
(72) DANIEL ALBIERO; PAULO ROBERTO MATOS BARROSO; FRANCISCO RONALDO BELEM FERNANDES

(21) BR 20 2017 025053-4 U2

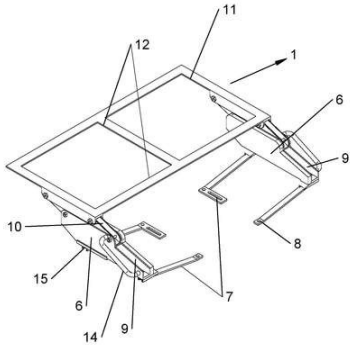

Código 3.1 - Publicação do Pedido de Patente ou de Certificado de Adição de Invenção
(22) 22/11/2017
(51) B62J 7/04 (1968.09)
(54) DISPOSIÇÃO APLICADA EM SUPORTE ARTICULADO PARA MOTOCICLETAS, MOTONETAS E SIMILARES
(71) JOSÉ DE AGUIMARÃES MENDES DA SILVA (BR/MT)
(72) JOSÉ DE AGUIMARÃES MENDES DA SILVA

(21) BR 20 2017 025059-3 U2

Código 3.1 - Publicação do Pedido de Patente ou de Certificado de Adição de Invenção
(22) 22/11/2017
(51) A61F 9/04 (1968.09), G02C 7/16 (1968.09), G02C 5/00 (1968.09), A61H 5/00 (1968.09)
(52) A61F 9/045, G02C 7/16, G02C 7/165, G02C 5/003, A61H 5/005
(54) DISPOSIÇÃO APLICADA EM ÓCULOS ESPECIAL PARA DELIMITAR O FOCO DE VISÃO EM TELAS, TV'S E SIMILARES
(71) MICAEL LANGER (BR/RJ) ; ANDRE AVERBUG (BR/RJ)
(72) MICAEL LANGER; ANDRE AVERBUG

(21) BR 20 2017 025077-1 U2

Código 3.1 - Publicação do Pedido de Patente ou de Certificado de Adição de Invenção
(22) 23/11/2017
(51) A23G 9/32 (2006.01)
(54) COMPOSIÇÃO CONSTRUTIVA ALIMENTÍCIA CARACTERIZADA POR PICOLÉ/SORVETE DE CALDO DE CANA
(71) EDSON CLOVIS SCHARF (BR/SC) ; TEREZINHA ERICA SCHARF (BR/SC)
(72) EDSON CLOVIS SCHARF

(21) BR 20 2017 025081-0 U2	Código 3.1 - Publicação do Pedido de Patente ou de Certificado de Adição de Invenção (22) 23/11/2017 (51) A01G 25/09 (1974.07), C02F 1/00 (1980.01), B05B 9/00 (1968.09) (52) A01G 25/09, C02F 1/001, C02F 2201/008, B05B 9/007 (54) FILTRO DE AREIA PORTÁTIL (71) UNIVERSIDADE ESTADUAL DE SANTA CRUZ (BR/BA) (72) ADRIANA RAMOS; CLEOMAR FERREIRA DE OLIVEIRA; MARCONI BATISTA TEIXEIRA
(21) BR 20 2017 025089-5 U2	Código 3.1 - Publicação do Pedido de Patente ou de Certificado de Adição de Invenção (22) 23/11/2017 (51) A47B 61/06 (1968.09), A47F 5/13 (1968.09), A47F 7/24 (1968.09), A47G 25/06 (1968.09), B62B 3/02 (1968.09) (52) A47B 61/06, A47F 5/137, A47F 7/24, A47G 25/0664, B62B 3/02, B62B 2202/65 (54) DISPOSIÇÃO TÉCNICA INTRODUZIDA EM ARARA (71) R 2 F COMERCIO DE VEÍCULOS ELÉTRICOS LTDA - ME (BR/SP) (72) RAPHAEL RIZZO NETO
(21) BR 20 2017 025100-0 U2	Código 3.1 - Publicação do Pedido de Patente ou de Certificado de Adição de Invenção (22) 23/11/2017 (51) E04D 1/04 (1968.09), E04D 1/24 (1968.09), E04D 1/30 (1968.09) (52) E04D 1/04, E04D 1/24, E04D 1/30 (54) TELHA COM TRAVA ALONGADA (71) RENATO RICARDO HOBUS (BR/SC) (72) RENATO RICARDO HOBUS
(21) BR 20 2017 025127-1 U2	Código 3.1 - Publicação do Pedido de Patente ou de Certificado de Adição de Invenção (22) 23/11/2017 (51) F41H 5/08 (1968.09), F41H 5/013 (1990.01), F41H 5/22 (1968.09), F41H 5/26 (1968.09) (52) F41H 5/08, F41H 5/013, F41H 5/226, F41H 5/263 (54) ESCUDO PARA PROTEÇÃO A ASSALTO EM VEÍCULOS (71) JOSÉ GOTARDO SPADETTO (BR/ES) (72) JOSÉ GOTARDO SPADETTO
(21) BR 20 2017 025137-9 U2	Código 3.1 - Publicação do Pedido de Patente ou de Certificado de Adição de Invenção

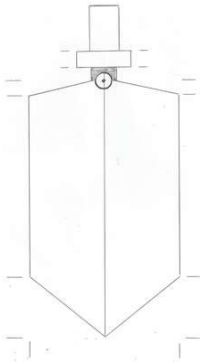

(22) 23/11/2017
(51) B65F 1/14 (1968.09)
(54) PÁ INTEGRADA COLETORA
(71) JOSUÉ DE QUEIRÓZ SOUZA (BR/SP)
(72) JOSUÉ DE QUEIRÓZ SOUZA

---

(21) BR 20 2017 025170-0 U2

Código 3.1 - Publicação do Pedido de Patente ou de Certificado de Adição de Invenção
(22) 23/11/2017
(51) A47J 37/06 (1968.09), A47J 37/07 (1968.09), H05B 3/72 (1968.09)
(52) A47J 37/0676, A47J 37/0694, A47J 37/07, H05B 3/72
(54) DISPOSIÇÃO CONSTRUTIVA INTRODUZIDA EM GRELHA PARA CHURRASQUEIRA
(71) ANGEL LUIZ FRONZA (BR/SC) ; SAMUEL GIRARDI (BR/SC)
(72) ANGEL LUIZ FRONZA; SAMUEL GIRARDI

---

(21) BR 20 2017 025172-7 U2

Código 3.1 - Publicação do Pedido de Patente ou de Certificado de Adição de Invenção
(22) 23/11/2017
(51) A47J 47/00 (1968.09), B01D 21/02 (1968.09), B65D 90/22 (1980.01), B65D 90/48 (1980.01), B65F 5/00 (1968.09)
(52) A47J 47/00, B01D 21/02, B65D 90/22, B65D 90/48, B65F 5/005
(54) DISPOSIÇÃO CONSTRUTIVA APLICADA EM EQUIPAMENTO PARA COLETA, ARMAZENAGEM E FILTRAGEM DO ÓLEO DE DOMÉSTICO
(71) ZADRIK JOSÉ PEREIRA MENDONÇA (BR/MS)
(72) ZADRIK JOSÉ PEREIRA MENDONÇA

---

(21) BR 20 2017 025182-4 U2

Código 3.1 - Publicação do Pedido de Patente ou de Certificado de Adição de Invenção
(22) 23/11/2017
(51) B05C 1/06 (1968.09), B05C 13/02 (1974.07), B05B 13/02 (1968.09), B05B 13/04 (1968.09), B27M 3/00 (1968.09)
(52) B05C 1/06, B05C 13/02, B05B 13/02, B05B 13/0463, B27M 3/0086
(54) DISPOSITIVO DUPLO COM TROCA RÁPIDA PNEUMÁTICA DOS COLEIROS PARA APLICAÇÃO DE COLA EM LATERAIS DE PLACAS DE MDF
(71) ANTÔNIO JOSÉ DA CRUZ (BR/MG)
(72) ANTÔNIO JOSÉ DA CRUZ

---

(21) BR 20 2017 025194-8 U2

Código 3.1 - Publicação do Pedido de Patente ou de Certificado de Adição de

Invenção
(22) 24/11/2017
(51) B62D 7/14 (1968.09), B62D 7/18 (1968.09), B62D 7/22 (1990.01), F16F 1/44 (1968.09), B60G 9/00 (1968.09), B60G 11/27 (1990.01)
(52) B62D 7/144, B62D 7/18, B62D 7/228, F16F 1/445, B60G 9/003, B60G 11/27, B60G 2200/315, B60G 2202/152
(54) DISPOSIÇÃO INTRODUZIDA EM CONJUNTO DE SUSPENSÃO E EIXO AUTODIRECIONAL CONTROLADO
(71) DÉCIO BAGGIO (BR/RS)
(72) DÉCIO BAGGIO

---

(21) BR 20 2017 025201-4 U2

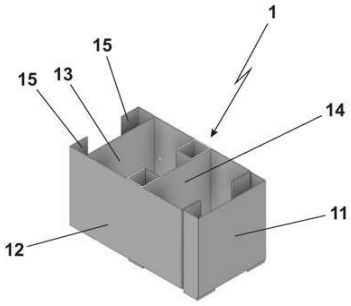

Código 3.1 - Publicação do Pedido de Patente ou de Certificado de Adição de Invenção
(22) 24/11/2017
(51) E04C 1/39 (1968.09)
(54) DISPOSIÇÃO CONSTRUTIVA INTRODUZIDA EM BLOCOS ENCAIXÁVEIS PARA CONSTRUÇÃO DE PAREDES
(66) BR 20 2017 023861-5 06/11/2017
(71) LUIZ FERNANDO RAMALHO SANCHES (BR/SP)
(72) LUIZ FERNANDO RAMALHO SANCHES

---

(21) BR 20 2017 025223-5 U2

Código 3.1 - Publicação do Pedido de Patente ou de Certificado de Adição de Invenção
(22) 24/11/2017
(51) E06B 3/263 (1995.01), E06B 3/46 (1968.09), E06B 3/98 (1990.01), E04B 2/76 (1968.09)
(52) E06B 3/26347, E06B 3/4609, E06B 3/4636, E06B 3/982, E04B 2/76
(54) DISPOSIÇÃO CONSTRUTIVA APLICADA EM LINHA DE PERFIS DE ALUMÍNIO VOLTADA À PRODUÇÃO DE JANELAS, PORTAS E AFINS COM DE ELEVADO NÍVEL DE VEDAÇÃO SONORA, TÉRMICA E CONTRA ÁGUA
(71) FLÁVIO RODRIGUES DA CRUZ (BR/RJ)
(72) Sigilo de Autor, conforme solicitado e com base no artigo 6º, § 4º da LPI

---

(21) BR 20 2017 025260-0 U2

Código 3.1 - Publicação do Pedido de Patente ou de Certificado de Adição de Invenção
(22) 24/11/2017
(51) B23B 51/02 (1968.09)
(52) B23B 51/02
(54) DISPOSIÇÃO APLICADA EM PINO DE ENCAIXE RÁPIDO
(71) EDIMAR DO CARMO DA SILVA (BR/GO)
(72) EDIMAR DO CARMO DA SILVA

(21) BR 20 2017 025300-2 U2

Código 3.1 - Publicação do Pedido de Patente ou de Certificado de Adição de Invenção
(22) 24/11/2017
(51) G09B 23/34 (1968.09)
(52) G09B 23/34
(54) DISPOSIÇÃO INTRODUZIDA EM SIMULADOR DE TÉCNICAS TERAPÊUTICAS EM ENDOSCOPIA DIGESTIVA
(71) MARCO AURÉLIO D´ASSUNÇÃO (BR/SP)
(72) MARCO AURÉLIO D'ASSUNÇÃO

(21) BR 20 2017 025306-1 U2

Código 3.1 - Publicação do Pedido de Patente ou de Certificado de Adição de Invenção
(22) 24/11/2017
(51) A61C 19/04 (1968.09)
(52) A61C 19/04
(54) DISPOSITIVO PARA ACOPLAMENTO DE SMARTPHONE PARA OBTENÇÃO DE FOTOS ODONTOLÓGICAS
(71) EX SOLUÇÕES LTDA (BR/DF)
(72) AURELIO BELAS LUSTOSA

(21) BR 20 2017 025396-7 U2

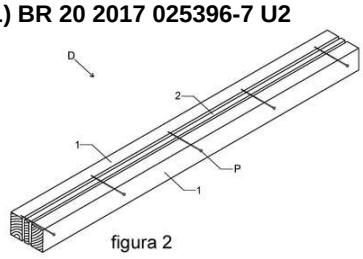

figura 2

Código 3.1 - Publicação do Pedido de Patente ou de Certificado de Adição de Invenção
(22) 27/11/2017
(51) E01B 3/10 (1968.09)
(54) REAPROVEITAMENTO DE DORMENTES DANIFICADOS DE EUCALYPTUS SP
(71) EDUARDO LUCCHESE PRANTERA (BR/SP) ; FELIPE HIDEYOSHI ICIMOTO (BR/SP)
(72) FELIPE HIDEYOSHI ICIMOTO; EDUARDO LUCCHESE PRANTERA

(21) BR 20 2017 025414-9 U2

Código 3.1 - Publicação do Pedido de Patente ou de Certificado de Adição de Invenção
(22) 27/11/2017
(51) F24F 7/00 (1968.09), A01M 1/20 (1968.09)
(52) F24F 7/00, A01M 1/20
(54) DISPOSIÇÃO CONSTRUTIVA INTRODUZIDA EM VENTILADOR COM FUNÇÃO VOLATIZADORA DE SUBSTÂNCIA REPELENTE EM PASTILHA
(71) MK ELETRODOMÉSTICOS MONDIAL S.A. (BR/BA)
(72) JACQUES IVO KRAUSE

(21) MU 8502914-9 U2

Código 3.1 - Publicação do Pedido de Patente ou de Certificado de Adição de Invenção

(22) 16/06/2005
(51) B29C 33/42 (1985.01), B29C 33/40 (1985.01), C08J 9/224 (1990.01), C08L 3/00 (1974.07)
(54) DISPOSITIVO APLICADO AO PROCESSO DE IMPERMEABILIZAÇÃO DE ESPUMAS DE AMIDO
(71) COMISSÃO NACIONAL DE ENERGIA NUCLEAR (BR/RJ) ; CBPAK - EMBALAGENS ECO-SUSTENTÁVEIS LTDA (BR/SP)
(72) ADEMAR BENÉVOLO LUGÃO; LAURA GONÇALVES CARR; DUCLERC FERNANDES PARRA; PATRÍCIA PONCE; CLÁUDIO ROCHA BASTOS

Código 3.2 - Publicação Antecipada

Publicação do pedido depositado, a requerimento do depositante. Aplicam-se as disposições do subitem 3.1.

---

(21) BR 10 2018 071469-4 A2

Código 3.2 - Publicação Antecipada
(22) 18/10/2018
(51) B27K 3/34 (1968.09)
(52) B27K 3/34
(54) PROCESSO PARA PROTEÇÃO DE CHAPAS DE MADEIRA CONTRA UMIDADE E PRODUTO OBTIDO
(71) RANDA INDUSTRIA E COMERCIO DE PORTAS E COMPENSADOS LTDA (BR/PR)
(72) GUILHERME DAMIANI RANSSOLIN

---

(21) BR 10 2018 072984-5 A2

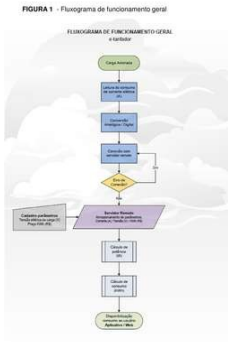

Código 3.2 - Publicação Antecipada
(22) 08/11/2018
(51) G01R 22/10 (2006.01), G08C 17/02 (1995.01), H04W 88/06 (2009.01)
(54) EQUIPAMENTO DE TARIFAÇÃO DE CONSUMO DE ENERGIA
(71) O2 INFORMATICA E TECNOLOGIA LTDA - ME (BR/PR)
(72) JOÃO RICARDO SILVÉRIO GRILLO

---

(21) BR 10 2019 002278-7 A2

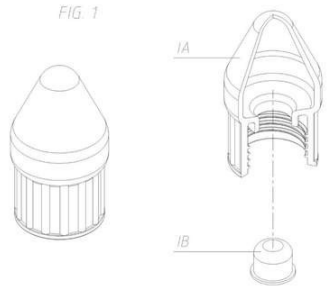

Código 3.2 - Publicação Antecipada
(22) 04/02/2019
(51) A61F 7/00 (1968.09), A61F 7/08 (1968.09), A61H 39/06 (1974.07)
(54) APLICADOR PONTUAL DE GELO E CALOR
(71) THOMAS WILDEISEN (BR/SP)
(72) THOMAS WILDEISEN

---

(21) BR 10 2019 002608-1 A2

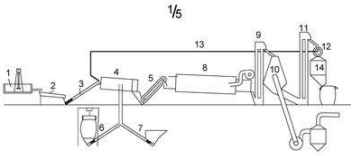

Código 3.2 - Publicação Antecipada
(22) 08/02/2019
(51) C05F 3/06 (1968.09)
(54) DISPOSIÇÃO CONSTRUTIVA, APLICADA À FÁBRICA DE ADUBO ORGÂNICO QUE PODERÁ SER USADO EM PLANTADEIRAS ORIUNDO DE DEJETOS DE ANIMAIS CRIADOS EM PROPRIEDADES AGRÍCOLAS COMO SUÍNOS, AVES E BOVINOS
(71) RUDINEI ANTONIO BROGLIATO (BR/PR)

(72) RUDINEI ANTONIO BROGLIATO

(21) BR 10 2019 004590-6 A2

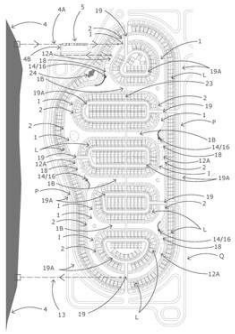

Código 3.2 - Publicação Antecipada
(22) 08/03/2019
(51) E04H 1/00 (1968.09)
(54) MÉTODO CONSTRUTIVO E PROCESSO OPERACIONAL PARA IMPLANTAÇÃO DE CONDOMÍNIO E/OU LOTEAMENTO COM CRIAÇÃO DE PRAIAS ARTIFICIAIS PARA BALNEABILIDADE EM FORMATO DE ILHAS E/OU PENÍNSULAS E/OU BAÍAS E/OU LAGOS E/OU SIMILARES
(71) JOÃO CARLOS GOMES DE OLIVEIRA (BR/SP)
(72) JOÃO CARLOS GOMES DE OLIVEIRA; PROCÓPIO GOMES DE OLIVEIRA NETTO; FELIPE GOMES DE OLIVEIRA; DANIEL GOMES DE OLIVEIRA

(21) BR 10 2019 005640-1 A2

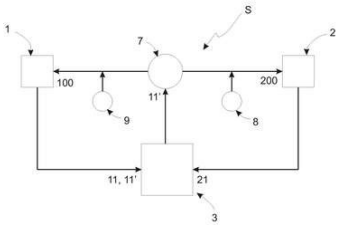

Código 3.2 - Publicação Antecipada
(22) 22/03/2019
(51) A01G 7/00 (1968.09)
(54) SISTEMA E MÉTODO PARA ESTIMATIVA DE CURVA DE CRESCIMENTO DE UM CULTIVO AGRÍCOLA, E MÉTODO PARA ESTIMAR UM NÍVEL DE SUBSTÂNCIA EM UM CULTIVO AGRÍCOLA EM UM DETERMINADO INSTANTE
(71) HITACHI, LTD. (JP)
(72) HENRIQUE LOUREÇON JR.; TAKAAKI MIZUKAMI; KEIKO IOSHITAKE

(21) BR 10 2019 007329-2 A2

Código 3.2 - Publicação Antecipada
(22) 10/04/2019
(51) D03D 15/00 (1968.09)
(52) D03D 15/0027, D03D 15/0038
(54) COMPOSIÇÃO TEXTIL
(71) EMOTION ENXOVAIS LTDA (BR/SP)
(72) Sigilo de Autor, conforme solicitado e com base no artigo 6º, § 4º da LPI

(21) BR 13 2019 003176-9 E2

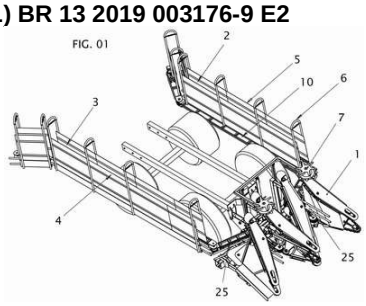

Código 3.2 - Publicação Antecipada
(22) 15/02/2019
(51) A01D 45/10 (1968.09)
(52) A01D 45/10
(54) COLHEDORA AGRÍCOLA PARA A COLHEITA DE CANA-DE-AÇÚCAR INTEIRA OU PICADA
(61) BR 10 2018 002069-2 31/01/2018
(71) PEDRO TESTON (BR/PR)

(72) PEDRO TESTON

(21) BR 20 2018 015137-7 U2

Código 3.2 - Publicação Antecipada
(22) 24/07/2018
(51) A47J 37/07 (1968.09)
(52) A47J 37/0786
(54) ADAPTADOR MULTIDIRECIONAL PARA ESPETOS
(71) GEMMA PLAST (BR/PR)
(72) LEONARDO RECH

(21) BR 20 2018 073124-1 U2

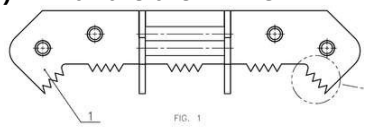

Código 3.2 - Publicação Antecipada
(22) 09/11/2018
(51) B62D 25/14 (1968.09), B60K 37/00 (1968.09)
(54) SUPORTE PARA REBATIMENTO DE PAINEL VEICULAR
(71) RESGATECNICA COMERCIO DE EQUIPAMENTOS DE RESGATE EIRELI (BR/MG)
(72) ANDREA MARIA DE SOUSA GONTIJO

(21) BR 20 2019 002722-9 U2

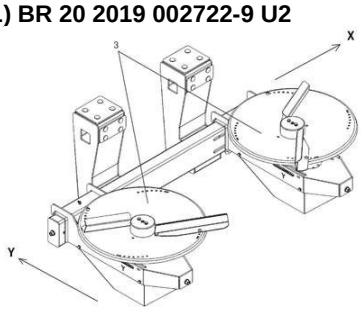

Código 3.2 - Publicação Antecipada
(22) 11/02/2019
(51) A01C 17/00 (1968.09)
(52) A01C 17/001
(54) DISPOSIÇÕES INTRODUZIDAS EM APLICADORES DE PÓS E GRANULADOS
(71) JORGE HIROSHI MURAKAMI (BR/SP)
(72) JORGE HIROSHI MURAKAMI

(21) BR 20 2019 005341-6 U2

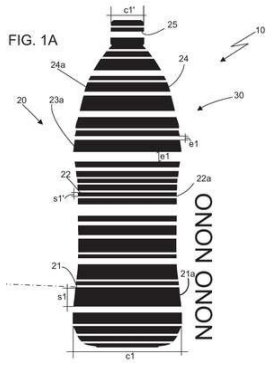

Código 3.2 - Publicação Antecipada
(22) 19/03/2019
(51) G06K 9/18 (1968.09)
(54) DISPOSIÇÃO CONSTRUTIVA EM REPRESENTAÇÃO GRÁFICA ORNAMENTADA DE CÓDIGO DE BARRAS
(71) INDÚSTRIA E COMÉRCIO DE BEBIDAS VIEIRA ROSSI LTDA. (BR/SP)
(72) DANIEL GALL GUIMARÃES

(21) BR 20 2019 005870-1 U2

Código 3.2 - Publicação Antecipada
(22) 25/03/2019
(51) A01M 7/00 (1968.09)

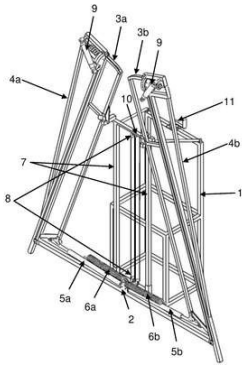

(52) A01M 7/00

(54) BARRAMENTO SIMPLIFICADO PARA PULVERIZADORES AGRÍCOLAS DE LEVANTAMENTO MANUAL

(71) RICARDO PETRY (BR/SC)

(72) RICARDO PETRY

---

(21) BR 20 2019 006480-9 U2

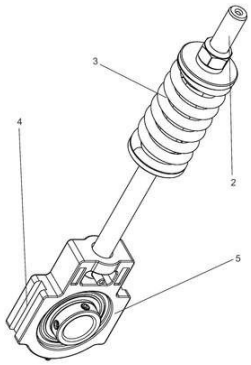

Código 3.2 - Publicação Antecipada

(22) 29/03/2019

(51) A01C 15/00 (1968.09)

(52) A01C 15/005

(54) DISPOSIÇÕES INTRODUZIDAS EM TENSIONADORES PARA ESTEIRAS DE APLICADORES AGRÍCOLAS DE PÓS E GRANULADOS

(71) JORGE HIROSHI MURAKAMI (BR/SP)

(72) JORGE HIROSHI MURAKAMI

---

(21) BR 20 2019 006539-2 U2

Código 3.2 - Publicação Antecipada

(22) 01/04/2019

(51) A61B 17/16 (1968.09)

(52) A61B 17/1688

(54) OSTEÓTOMOS E EXPANSORES ÓSSEOS DE IMPLANTODONTIA DENTÁRIA ATIVADOS POR CONTRA-ÂNGULOS DO TIPO MARTELETE

(71) LUÍS FERNANDO SPOLAOR (BR/RS)

(72) LUÍS FERNANDO SPOLAOR

---

(21) BR 20 2019 006566-0 U2

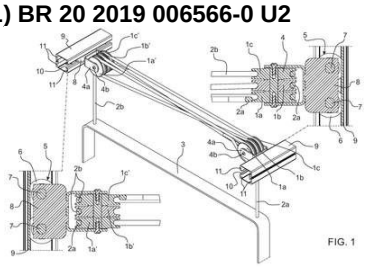

Código 3.2 - Publicação Antecipada

(22) 01/04/2019

(51) B60P 7/08 (1968.09)

(52) B60P 7/08

(54) DISPOSIÇÃO CONSTRUTIVA EM DISPOSITIVO PARA FIXAR CARGAS SOBRE PLATAFORMAS DIVERSAS

(71) PAULO PHILIPPE GIRAUDEAU (BR/SP)

(72) PAULO PHILLIPPE GIRAUDEAU

Código 3.6 - Publicação do Pedido Arquivado Definitivamente - Art. 216 §2º e Art. 17 §2º da LPI

Publicação de pedido definitivamente arquivado devido à não apresentação de procuração ou devido à apresentação de um pedido posterior, encerrada a instância administrativa. Pode ser adquirido o folheto com o relatório descritivo, reivindicações, desenhos e resumo do pedido, por quem se interessar, através do endereço eletrônico www.inpi.gov.br - No Acesso rápido - Faça uma busca – Patente. Para acessar, cadastre-se no Portal do INPI e use login e senha.

---

(21) BR 10 2017 026339-8 A2

Código 3.6 - Publicação do Pedido Arquivado Definitivamente - Art. 216 §2º e Art. 17 §2º da LPI
(22) 06/12/2017
(51) B03B 9/04 (1968.09), B03B 7/00 (1968.09), B04C 9/00 (1968.09), B03D 3/06 (1968.09)
(54) PROCESSO PARA O TRATAMENTO SIMULTÂNEO DE REJEITO DE MINA INFERIOR A 50 MICRONS, E RECUPERAÇÃO DE MINERAIS RESIDUAIS POR MEIO DE FLOCULAÇÃO LASTREADA EM MAGNETITA
(71) SMP DO BRASIL PESQUISA MINERAL LTDA. (BR/MG)
(72) DAVID CHRISTOPHER MICHAEL MADDERSON

---

(21) BR 10 2017 026439-4 A2

Código 3.6 - Publicação do Pedido Arquivado Definitivamente - Art. 216 §2º e Art. 17 §2º da LPI
(22) 07/12/2017
(51) A22B 3/06 (1968.09), A61N 1/39 (1985.01)
(52) A22B 3/06, A61N 1/39
(54) SISTEMA PARA INSENSIBILIZAÇÃO CONDICIONADA DE ANIMAIS DE ABATE
(71) FLUXO ELETRONICA INDUSTRIAL LTDA EPP (BR/SC)
(72) ALEXANDRE LEANDRO BASEI

---

(21) BR 10 2017 026579-0 A2

Código 3.6 - Publicação do Pedido Arquivado Definitivamente - Art. 216 §2º e Art. 17 §2º da LPI
(22) 08/12/2017
(51) B64C 39/02 (1968.09), B64C 39/10 (1980.01)
(52) B64C 39/024, B64C 2039/105
(54) AERONAVE REMOTAMENTE PILOTADA
(66) BR 10 2017 014803-3 10/07/2017
(71) TIAGO GIGLIO RODRIGUES (BR/SP)
(72) TIAGO GIGLIO RODRIGUES

---

(21) BR 20 2017 025770-9 U2

Código 3.6 - Publicação do Pedido Arquivado Definitivamente - Art. 216 §2º e Art. 17 §2º da LPI

(22) 30/11/2017

(51) A61B 18/00 (2000.01), A61B 17/00 (1968.09)

(52) A61B 18/00, A61B 17/00

(54) DISPOSIÇÃO INTRODUZIDA EM ELETRODO BIPOLAR PARA RESSECÇÃO

(71) VALVERDE COMERCIAL LTDA - ME (BR/SP)

(72) FABIANO VIGGIANO VALVERDE

Código 3.8 - Retificação

Retificação da publicação do pedido por ter sido efetuada com incorreção que não impossibilita sua identificação. Tal publicação não implica na alteração da data de publicação do pedido de patente e nos prazos decorrentes da mesma.

---

(21) BR 10 2017 021356-0 A8

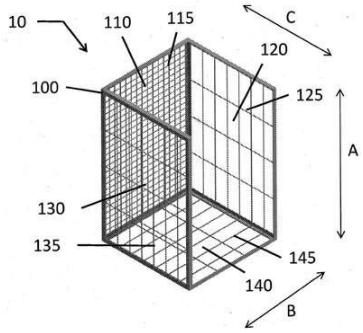

Código 3.8 - Retificação

(22) 04/10/2017

(30) 16/06/2017 GB 17096603

(51) A24B 1/02 (1968.09), A24B 1/08 (1968.09), A24B 1/10 (1968.09)

(52) A24B 1/02, A24B 1/08, A24B 1/10

(54) CESTO, CELEIRO DE CURA E MÉTODO PARA RECEBER, TRANSPORTAR E CURAR FOLHAS DE TABACO

(71) SOUZA CRUZ LTDA. (BR/RJ)

(72) VALDIR MILAK; DANIEL RITT; VANDO BRAZ DE OLIVEIRA; JERONIMO SCREMIN

Referente ao código 3.1 publicado na RPI2520 de 24/04/2019 relativo ao campo INID (30) Prioridade. Considerem-se os dados atuais.

---

(21) BR 10 2017 022583-6 A8

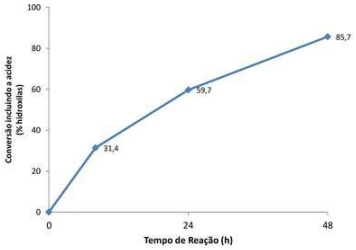

Código 3.8 - Retificação

(22) 20/10/2017

(51) C12P 7/62 (1980.01), C12N 1/14 (1980.01), C12R 1/645 (1980.01)

(54) PROCESSO PARA PRODUÇÃO DE ÉSTERES E BIOLUBRIFICANTES, CATALISADO POR SÓLIDO FERMENTADO

(71) PETRÓLEO BRASILEIRO S.A. - PETROBRAS (BR/RJ) ; UNIVERSIDADE FEDERAL DO RIO DE JANEIRO - UFRJ (BR/RJ)

(72) GUILHERME BRANDÃO GUERRA; DENISE MARIA GUIMARÃES FREIRE; ERIKA CRISTINA GONÇALVES AGUIEIRAS; ELISA D'AVILA CAVALCANTI OLIVEIRA; JAQUELINE GRECO DUARTE; KASSIA LEONE IGNACIO; VALÉRIA FERREIRA SOARES; PRISCILA RUFINO DA SILVA

Referente ao código 3.1 publicado na RPI2522 de 07/05/2018 relativo ao campo INID (72) Nome do inventor. Considerem-se os dados atuais.

Código Pedido de Exame

Código 4.3 - Desarquivamento - Art. 33 parágrafo único da LPI.

Desarquivado o pedido arquivado por falta de pedido de exame (subitem 11.1), para prosseguir seu andamento.

---

(21) BR 10 2015 031518-0 A2

Código 4.3 - Desarquivamento - Art. 33 parágrafo único da LPI.

(22) 16/12/2015

(71) INSTITUTO FEDERAL DE EDUCAÇÃO, CIÊNCIA E TECNOLOGIA DO CEARÁ (BR/CE)

Código Exigências Técnicas e Formais

Código 6.1 - Exigência Técnica

Suspensão do andamento do pedido de patente que, para instrução regular, aguardará o atendimento ou contestação das exigências formuladas. O depositante poderá obter o parecer através do endereço eletrônico www.inpi.gov.br - No Acesso rápido – Faça uma busca - Patente. Para acessar, cadastre-se no Portal do INPI e use login e senha. A não manifestação do depositante no prazo de 90 (noventa) dias desta data acarretará o arquivamento definitivo do pedido.

---

(21) BR 10 2013 010031-5 A2
Código 6.1 - Exigência Técnica
(22) 25/04/2013
(71) PRO-EFICIÊNCIA SOLUÇÃO AGRONEGÓCIOS LTDA (BR/MG)

---

(21) BR 10 2013 021907-0 A2
Código 6.1 - Exigência Técnica
(22) 27/08/2013
(71) DEERE & COMPANY (US)

---

(21) BR 10 2014 026455-8 A2
Código 6.1 - Exigência Técnica
(22) 23/10/2014
(71) FUNDACAO EDUCACIONAL DE CRICIUMA (BR/SC) ; CAMPOS NOVOS ENERGIA S.A (BR/SC) ; BAESA-ENERGETICA BARRA GRANDE S/A (BR/RS) ; SERRA DO FACAO ENERGIA S.A. (BR/GO)

---

(21) BR 11 2012 000275-9 A2
Código 6.1 - Exigência Técnica
(22) 06/07/2010
(71) Tetra Laval Holdings & Finance SA (CH)

---

(21) BR 11 2012 000316-0 A2
Código 6.1 - Exigência Técnica
(22) 30/06/2010
(71) Rhodia Operations (FR)

---

(21) BR 11 2012 001064-6 A2
Código 6.1 - Exigência Técnica
(22) 01/07/2010
(71) Polimeri Europa S.p.a (IT)

---

(21) BR 11 2012 007556-0 A2
Código 6.1 - Exigência Técnica
(22) 29/09/2010
(71) Basf Corporation (US)

---

(21) BR 11 2012 008896-3 A2
Código 6.1 - Exigência Técnica

	(22) 22/09/2010 (71) META SYSTEM S.P.A. (IT)
(21) BR 11 2012 011282-1 A2	Código 6.1 - Exigência Técnica (22) 15/11/2010 (71) BPB Limited (GB)
(21) BR 11 2012 012579-6 A2	Código 6.1 - Exigência Técnica (22) 03/12/2010 (71) Universite Paul Sabatier Toulouse III (FR)
(21) BR 11 2012 014796-0 A2	Código 6.1 - Exigência Técnica (22) 16/12/2010 (71) DOW AGROSCIENCES LLC (US)
(21) BR 11 2012 027307-8 A2	Código 6.1 - Exigência Técnica (22) 25/04/2011 (71) Illinois Tool Works Inc (US)
(21) BR 11 2012 028124-0 A2	Código 6.1 - Exigência Técnica (22) 03/05/2010 (71) Volvo Lastvagnar AB (SE)
(21) BR 11 2013 020645-4 A2	Código 6.1 - Exigência Técnica (22) 14/02/2012 (71) PURDUE RESEARCH FOUNDATION (US) ; ARCHER DANIELS MIDLAND CO. (US)
(21) BR 11 2013 023130-0 A2	Código 6.1 - Exigência Técnica (22) 08/03/2012 (71) F.I.S. - FABBRICA ITALIANA SINTETICI S.P.A. (IT)
(21) BR 11 2013 027103-5 A2	Código 6.1 - Exigência Técnica (22) 20/04/2012 (71) FORAGE GENETICS INTERNATIONAL, LLC. (US)
(21) BR 11 2013 031335-8 A2	Código 6.1 - Exigência Técnica (22) 12/07/2012 (71) CHEVRON U.S.A. INC. (US)
(21) BR 11 2014 001555-4 A2	Código 6.1 - Exigência Técnica (22) 26/07/2012

	(71) DSM IP ASSENTS B.V. (NL)
(21) BR 11 2014 010790-4 A2	Código 6.1 - Exigência Técnica (22) 05/11/2012 (71) BASF CORPORATION (US)
(21) BR 11 2014 010900-1 A2	Código 6.1 - Exigência Técnica (22) 06/11/2012 (71) Univation Technologies, LLC (US)
(21) BR 11 2014 012300-4 A2	Código 6.1 - Exigência Técnica (22) 12/12/2012 (71) SIKA TECHNOLOGY AG (CH)
(21) BR 11 2014 012429-9 A2	Código 6.1 - Exigência Técnica (22) 26/11/2012 (71) BIOPHORE INDIA PHARMACEUTICALS PVT. LTD. (IN)
(21) BR 11 2014 014232-7 A2	Código 6.1 - Exigência Técnica (22) 13/12/2012 (71) FMC CORPORATION (US)
(21) BR 11 2014 015720-0 A8	Código 6.1 - Exigência Técnica (22) 27/12/2012 (71) HANMI PHARM. CO., LTD. (KR)
(21) BR 11 2014 028847-0 A2	Código 6.1 - Exigência Técnica (22) 22/05/2013 (71) SYNGENTA PARTICIPATIONS AG (CH)
(21) BR 11 2015 002662-1 A2	Código 6.1 - Exigência Técnica (22) 08/08/2013 (71) RECKITT & COLMAN (OVERSEAS) LIMITED (GB)
(21) BR 11 2015 009905-0 A2	Código 6.1 - Exigência Técnica (22) 07/11/2013 (71) L'OREAL (FR)
(21) BR 11 2015 010825-3 A2	Código 6.1 - Exigência Técnica (22) 12/11/2013 (71) UACJ CORPORATION (JP)

(21) BR 11 2015 012306-6 A2	Código 6.1 - Exigência Técnica (22) 26/11/2013 (71) S. C. JOHNSON & SON, INC. (US)
(21) BR 11 2017 022426-7 A2	Código 6.1 - Exigência Técnica (22) 21/04/2016 (71) MITSUBA CORPORATION (JP)
(21) BR 12 2018 010783-9 A2	Código 6.1 - Exigência Técnica (22) 14/01/2008 (62) PI 0805850-4 14/01/2008 (71) HERAEUS ELECTRO-NITE INTERNATIONAL N.V. (BE)
(21) BR 12 2018 071572-3 A2	Código 6.1 - Exigência Técnica (22) 17/12/2010 (62) BR 11 2012 018407-5 17/12/2010 (71) DANISCO US INC. (US)
(21) BR 12 2019 005896-2 A2	Código 6.1 - Exigência Técnica (22) 10/10/2008 (62) PI 0818056-3 10/10/2008 (71) DEKA PRODUCTS LIMITED PARTNERSHIP (US)
(21) BR 20 2012 007220-9 U8	Código 6.1 - Exigência Técnica (22) 30/03/2012 (71) Sebastião Valmir Rodrigues (BR/SC)
(21) BR 20 2012 032303-1 U8	Código 6.1 - Exigência Técnica (22) 18/12/2012 (71) CLÁUDIO LEANDRO BUSSOLA (BR/SP)
(21) BR 20 2013 030950-3 U2	Código 6.1 - Exigência Técnica (22) 02/12/2013 (71) LEANDRO BARROTI (BR/PR)
(21) PI 0313202-1 A2	Código 6.1 - Exigência Técnica (22) 05/08/2003 (71) SILENCE THERAPEUTICS GMBH (DE)
(21) PI 0407827-6 A8	Código 6.1 - Exigência Técnica (22) 26/02/2004 (71) Sugen, Inc. (US)

(21) PI 0409655-0 A2	Código 6.1 - Exigência Técnica (22) 22/04/2004 (71) Anormed Inc. (CA)
(21) PI 0417769-0 A8	Código 6.1 - Exigência Técnica (22) 15/12/2004 (71) ZIARCO INC (US)
(21) PI 0707187-6 A2	Código 6.1 - Exigência Técnica (22) 12/01/2007 (71) GE OIL & GAS COMPRESSION SYSTEMS, LLC. (US)
(21) PI 0711719-1 A2	Código 6.1 - Exigência Técnica (22) 29/05/2007 (71) The Procter & Gamble Company (US)
(21) PI 0713454-1 A8	Código 6.1 - Exigência Técnica (22) 11/04/2007 (71) KONINKLIJKE PHILIPS N.V. (NL)
(21) PI 0716525-0 A2	Código 6.1 - Exigência Técnica (22) 21/09/2007 (71) Scania CV AB (PUBL) (SE)
(21) PI 0800473-0 A2	Código 6.1 - Exigência Técnica (22) 05/03/2008 (71) PETROLEO BRASILEIRO S.A. - PETROBRAS (BR/RJ)
(21) PI 0801009-9 A2	Código 6.1 - Exigência Técnica (22) 22/02/2008 (71) YAMAHA HATSUDOKI KABUSHIKI KAISHA (JP)
(21) PI 0803807-4 A2	Código 6.1 - Exigência Técnica (22) 21/08/2008 (71) UNIVERSIDADE FEDERAL DE MINAS GERAIS (BR/MG) ; FUNDAÇÃO DE AMPARO À PESQUISA DO ESTADO DE MINAS GERAIS (BR/MG)
(21) PI 0806022-3 A2	Código 6.1 - Exigência Técnica (22) 01/09/2008 (71) Draka Comteq B.V. (NL)

(21) PI 0811027-1 A2	Código 6.1 - Exigência Técnica (22) 23/04/2008 (71) Baker Hughes Incorporated (US)
(21) PI 0815792-8 A2	Código 6.1 - Exigência Técnica (22) 11/09/2008 (71) Raumedic AG (DE)
(21) PI 0819040-2 A2	Código 6.1 - Exigência Técnica (22) 15/10/2008 (71) BL TECHNOLOGIES, INC. (US)
(21) PI 0819634-6 A2	Código 6.1 - Exigência Técnica (22) 13/11/2008 (71) VÃLINGE INNOVATION AB (BE)
(21) PI 0820018-1 A8	Código 6.1 - Exigência Técnica (22) 02/12/2008 (71) Henkel AG & CO. KGAA (DE) ; HENKEL IP & HOLDING GMBH (DE)
(21) PI 0820700-3 A2	Código 6.1 - Exigência Técnica (22) 03/12/2008 (71) Thales (FR)
(21) PI 0900821-7 A2	Código 6.1 - Exigência Técnica (22) 16/03/2009 (71) L'OREAL (FR)
(21) PI 0901714-3 A2	Código 6.1 - Exigência Técnica (22) 22/01/2009 (71) Acer Incorporated (TW)
(21) PI 0905297-6 A2	Código 6.1 - Exigência Técnica (22) 03/12/2009 (71) HENRIQUE LUIS BASTOS LEMOS (BR/SP)
(21) PI 0919792-3 A8	Código 6.1 - Exigência Técnica (22) 14/10/2009 (71) Hitachi Automotive Systems, LTD. (JP)
(21) PI 0920033-9 A2	Código 6.1 - Exigência Técnica (22) 07/10/2009

	(71) Mitsuba Corporation (JP)
(21) PI 0920415-6 A2	Código 6.1 - Exigência Técnica (22) 06/10/2009 (71) Clariant Finance (BVI) Limited (VG)
(21) PI 0920819-4 A2	Código 6.1 - Exigência Técnica (22) 27/08/2009 (71) Daetwyler SwissTec AG (CH)
(21) PI 0921812-2 A2	Código 6.1 - Exigência Técnica (22) 05/11/2009 (71) FMC Technologies INC (US)
(21) PI 0922500-5 A2	Código 6.1 - Exigência Técnica (22) 23/11/2009 (71) Antacor LTD. (MT)
(21) PI 1003863-9 A2	Código 6.1 - Exigência Técnica (22) 24/09/2010 (71) Honda Motor CO., LTD. (JP)
(21) PI 1006795-7 A2	Código 6.1 - Exigência Técnica (22) 14/01/2010 (71) Basell Polyolefine GMBH (DE)
(21) PI 1006834-1 A2	Código 6.1 - Exigência Técnica (22) 13/01/2010 (71) Panasonic Corporation (JP)
(21) PI 1006880-5 A2	Código 6.1 - Exigência Técnica (22) 12/01/2010 (71) Smart Medical Solutions GMBH (AU)
(21) PI 1007212-8 A2	Código 6.1 - Exigência Técnica (22) 29/01/2010 (71) Otto Bock Healthcare GMBH (DE)
(21) PI 1008826-1 A2	Código 6.1 - Exigência Técnica (22) 02/02/2010 (71) Outotec Oyj (FI)

(21) PI 1010568-9 A2

Código 6.1 - Exigência Técnica

(22) 28/04/2010

(71) ABB SCHWEIZ AG (CH)

Código 6.6 - Exigência Formal

Suspensão do andamento do pedido de patente para que sejam apresentados documentos solicitados, dentre os quais, documentos relativos às objeções, buscas de anterioridade e resultados de exame para concessão de pedido correspondente em outros países, quando houver reivindicação de prioridade, documentos necessários à regularização do processo e exame do pedido, a tradução simples do documento hábil, caso esta tenha sido substituída pela declaração prevista na Lei nº 9.279/96. O depositante poderá obter o parecer através do endereço eletrônico www.inpi.gov.br - No Acesso rápido – Faça uma busca - Patente. Para acessar, cadastre-se no Portal do INPI e use login e senha. A não manifestação do depositante no prazo de 60 (sessenta) dias desta data acarretará o arquivamento do pedido.

---

(21) PI 0924580-4 A2

Código 6.6 - Exigência Formal

(22) 12/06/2009

(71) S.P.C.M SA (FR)

Código 6.6.3 - Exigência formal – listagem de sequências.

Apresentar listagem de sequências (de nucleotídeos e/ou de aminoácidos) em meio eletrônico no padrão OMPI ST.25, segundo as regras definidas pela Resolução vigente, mediante Guia de Recolhimento da União (GRU) de código 207. O depositante poderá obter o parecer através do endereço eletrônico www.inpi.gov.br – Acesso rápido – Faça uma busca – Patente. Para acessar, cadastre-se no Portal do INPI e use login e senha. A não manifestação do depositante no prazo de 60 (sessenta) dias desta data acarretará o arquivamento do pedido, de acordo com o Art. 34 da LPI.

---

(21) PI 0408157-9 A2

Código 6.6.3 - Exigência formal – listagem de sequências.

(22) 08/03/2004

(71) DSM IP ASSETS B.V. (NL)

Código 6.7 - Outras Exigências

Suspensão do andamento do pedido de patente para que seja feita a instrução regular do pedido de patente. O depositante poderá obter o parecer através do endereço eletrônico www.inpi.gov.br - No Acesso rápido – Faça uma busca - Patente. Para acessar, cadastre-se no Portal do INPI e use login e senha. A não manifestação do depositante no prazo de 90 (noventa) dias desta data acarretará o arquivamento definitivo do pedido.

---

(21) BR 11 2012 002264-4 A2

Código 6.7 - Outras Exigências
(22) 30/07/2010
(71) HENKEL IP & HOLDING GMBH (DE)

---

(21) BR 11 2012 025667-0 A2

Código 6.7 - Outras Exigências
(22) 06/04/2011
(71) RESEAL INTERNATIONAL LIMITED PARTNERSHIP (US)
Para que seja aceita a petição N°870190041378 de 02/05/2019 apresente complementação da retribuição deexame para reivindicações excedentes, conforme tabela vigente.

---

(21) BR 11 2013 033708-7 A2

Código 6.7 - Outras Exigências
(22) 27/06/2012
(71) SAMSUNG ELECTRONICS CO., LTD. (KR)
Regularize o documento de Cessão do Direito de Prioridade referente à prioridade US 61/502,038, visto que o documento de cessão apresentado não possui indicação do pedido que está sendo cedido, bem como a tradução apresentada possui divergências em relação ao documento original. Cabe salientar que o documento de cessão deve ser específico da citada prioridade.

---

(21) PI 0901543-4 A2

Código 6.7 - Outras Exigências
(22) 15/04/2009
(71) Instituto Nacional de Pesquisas Especiais - INPE (BR/SP) ; Instituto de Aeronáutica e Espaço - IAE (BR/SP)
A manifestação da requerente quanto à ciência de parecer notificada na RPI 2510, de 12 de fevereiro de 2019, foi tempestivamente apresentada por meio da petição 020190000292, de 29 de abril de 2019. Contudo, o peticionamento foi efetuado de modo equivocado, utilizando petição de cód. 207.A manifestação quanto à ciência de parecer (despacho 7.1) deve ser protocolada em petição de cód. 281, com a apresentação da sua respectiva taxa de retribuição (GRU e comprovante de pagamento), conforme os valores da tabela vigente.

Código 6.9 - Publicação Anulada

Anulação da publicação da exigência por ter sido indevida.

(21) BR 11 2012 017837-7 A2	Código 6.9 - Publicação Anulada (22) 18/01/2011 (71) UNIVERSITEIT UTRECHT HOLDING B.V. (NL) Anulada a publicação código 6.20 na RPI nº 2523 de 14/05/2019 por ter sido indevida.
(21) BR 11 2012 023234-7 A2	Código 6.9 - Publicação Anulada (22) 16/03/2011 (71) Virginia Tech Intellectual Properties, INC. (US) Anulada a publicação código 6.20 na RPI nº 2524 de 21/05/2019 por ter sido indevida.

Código 6.20 - ExigênciaPré-Exame – Art. 34 da LPI

Exigência para que sejam apresentados argumentos quanto às objeções, busca de anterioridade e resultados de exame para concessão de pedido correspondente em outros países. A não manifestação do depositante no prazo de 60 (sessenta) dias desta data acarretará o arquivamento do pedido.

(21) BR 10 2013 005892-0 A2	Código 6.20 - ExigênciaPré-Exame – Art. 34 da LPI (22) 12/03/2013 (71) KRAFT FOODS R & D, INC. (US)
(21) BR 10 2013 006321-5 A2	Código 6.20 - ExigênciaPré-Exame – Art. 34 da LPI (22) 15/03/2013 (71) Mayekawa MFG. Co., Ltd. (JP)
(21) BR 10 2013 009699-7 A2	Código 6.20 - ExigênciaPré-Exame – Art. 34 da LPI (22) 19/04/2013 (71) Remington Holdings, LLC (US)
(21) BR 10 2013 010104-4 A2	Código 6.20 - ExigênciaPré-Exame – Art. 34 da LPI (22) 25/04/2013 (71) Meyn Food Processing Technology b.v (NL)
(21) BR 10 2013 011954-7 A2	Código 6.20 - ExigênciaPré-Exame – Art. 34 da LPI (22) 14/05/2013 (71) Wacker Chemie Ag (DE)
(21) BR 11 2012 001890-6 A2	Código 6.20 - ExigênciaPré-Exame – Art. 34 da LPI (22) 21/10/2009 (71) Siemens S.A.S. (FR)
(21) BR 11 2012 004063-4 A2	Código 6.20 - ExigênciaPré-Exame – Art. 34 da LPI (22) 10/08/2010 (71) SCHOLLE CORPORATION (US)
(21) BR 11 2012 004424-9 A2	Código 6.20 - ExigênciaPré-Exame – Art. 34 da LPI (22) 23/08/2010 (71) AL.MA.C Packaging S.R.L. (IT)
(21) BR 11 2012 007562-4 A2	Código 6.20 - ExigênciaPré-Exame – Art. 34 da LPI (22) 29/03/2011 (71) Behr-Hella Thermocontrol Gmbh (DE)

(21) BR 11 2012 009716-4 A2	Código 6.20 - ExigênciaPré-Exame – Art. 34 da LPI (22) 17/11/2009 (71) IFCO SYSTEMS GMBH (DE)
(21) BR 11 2012 012482-0 A2	Código 6.20 - ExigênciaPré-Exame – Art. 34 da LPI (22) 24/11/2010 (71) WINDMÖLLER & HÖLSCHER KG (DE)
(21) BR 11 2012 014342-5 A2	Código 6.20 - ExigênciaPré-Exame – Art. 34 da LPI (22) 15/12/2009 (71) Mitsubishi-Hitachi Metals Machinery, Inc. (JP)
(21) BR 11 2012 014614-9 A8	Código 6.20 - ExigênciaPré-Exame – Art. 34 da LPI (22) 18/12/2009 (71) Volvo Lastvagnar AB (SE)
(21) BR 11 2012 015020-0 A2	Código 6.20 - ExigênciaPré-Exame – Art. 34 da LPI (22) 18/12/2009 (71) METSO MINERAIS (WEAR PROTECTION) AB (SE)
(21) BR 11 2012 015168-1 A2	Código 6.20 - ExigênciaPré-Exame – Art. 34 da LPI (22) 17/12/2010 (71) F. Hoffmann-La Roche AG (CH)
(21) BR 11 2012 015640-3 A2	Código 6.20 - ExigênciaPré-Exame – Art. 34 da LPI (22) 21/12/2009 (71) Wilfried Strothmann Gmbh Maschinenbau Und Handhabungstechnik (DE)
(21) BR 11 2012 015651-9 A2	Código 6.20 - ExigênciaPré-Exame – Art. 34 da LPI (22) 17/12/2010 (71) TAKEDA PHARMACEUTICAL COMPANY LIMITED (JP)
(21) BR 11 2012 015868-6 A2	Código 6.20 - ExigênciaPré-Exame – Art. 34 da LPI (22) 06/12/2010 (71) Autifony Therapeutics Limited (GB)
(21) BR 11 2012 017123-2 A2	Código 6.20 - ExigênciaPré-Exame – Art. 34 da LPI (22) 20/12/2010 (71) Array Biopharma Inc. (US)
(21) BR 11 2012 017961-6 A2	Código 6.20 - ExigênciaPré-Exame – Art. 34 da LPI

	(22) 20/01/2011 (71) HALLIBURTON ENERGY SERVICES, INC. (US)
(21) BR 11 2012 018665-5 A2	Código 6.20 - ExigênciaPré-Exame – Art. 34 da LPI (22) 24/01/2011 (71) Saint-Gobain Glass France (FR)
(21) BR 11 2012 018831-3 A2	Código 6.20 - ExigênciaPré-Exame – Art. 34 da LPI (22) 26/01/2011 (71) HALLIBURTON ENERGY SERVICES INC. (US)
(21) BR 11 2012 018864-0 A2	Código 6.20 - ExigênciaPré-Exame – Art. 34 da LPI (22) 09/03/2011 (71) AUTONEUM MANAGEMENT AG (CH)
(21) BR 11 2012 019368-6 A2	Código 6.20 - ExigênciaPré-Exame – Art. 34 da LPI (22) 04/02/2011 (71) BAKER HUGHES INCORPORATED (US)
(21) BR 11 2012 019748-7 A2	Código 6.20 - ExigênciaPré-Exame – Art. 34 da LPI (22) 08/02/2011 (71) Micro-Poise Measurement Systems, LLC (US)
(21) BR 11 2012 019977-3 A2	Código 6.20 - ExigênciaPré-Exame – Art. 34 da LPI (22) 07/02/2011 (71) Nissan Motor Co., Ltd. (JP)
(21) BR 11 2012 020123-9 A2	Código 6.20 - ExigênciaPré-Exame – Art. 34 da LPI (22) 07/02/2011 (71) Givi S.R.L Unipersonale (IT)
(21) BR 11 2012 020508-0 A2	Código 6.20 - ExigênciaPré-Exame – Art. 34 da LPI (22) 15/02/2011 (71) AIP APS (DK)
(21) BR 11 2012 020531-5 A2	Código 6.20 - ExigênciaPré-Exame – Art. 34 da LPI (22) 17/02/2011 (71) RUTGERS, THE STATE UNIVERSITY OF NEW JERSEY (US)
(21) BR 11 2012 020627-3 A2	Código 6.20 - ExigênciaPré-Exame – Art. 34 da LPI (22) 15/02/2011 (71) WYW BLOCK AG (LI)

(21) BR 11 2012 020692-3 A2	Código 6.20 - ExigênciaPré-Exame – Art. 34 da LPI (22) 15/02/2011 (71) Baker Hughes Incorporated (US)
(21) BR 11 2012 020916-7 A2	Código 6.20 - ExigênciaPré-Exame – Art. 34 da LPI (22) 16/02/2011 (71) Justoy PTY LTD (AT)
(21) BR 11 2012 020918-3 A2	Código 6.20 - ExigênciaPré-Exame – Art. 34 da LPI (22) 16/02/2011 (71) JUSTOY PTY LTD (AU)
(21) BR 11 2012 020927-2 A2	Código 6.20 - ExigênciaPré-Exame – Art. 34 da LPI (22) 23/02/2011 (71) Valeo Securite Habitacle (FR)
(21) BR 11 2012 021000-9 A2	Código 6.20 - ExigênciaPré-Exame – Art. 34 da LPI (22) 23/02/2011 (71) Halliburton Energy Services, Inc. (US)
(21) BR 11 2012 021013-0 A2	Código 6.20 - ExigênciaPré-Exame – Art. 34 da LPI (22) 22/02/2011 (71) Baker Hughes Incorporated (US)
(21) BR 11 2012 021055-6 A2	Código 6.20 - ExigênciaPré-Exame – Art. 34 da LPI (22) 16/02/2011 (71) Keiper Gmbh & Co.Kg (DE)
(21) BR 11 2012 021093-9 A2	Código 6.20 - ExigênciaPré-Exame – Art. 34 da LPI (22) 22/02/2011 (71) Technological Resources Pty Limited (AU)
(21) BR 11 2012 021109-9 A2	Código 6.20 - ExigênciaPré-Exame – Art. 34 da LPI (22) 28/02/2011 (71) ZODIAC AEROTECHNICS (FR)
(21) BR 11 2012 021152-8 A8	Código 6.20 - ExigênciaPré-Exame – Art. 34 da LPI (22) 24/02/2011 (71) Plexus Holdings, PLC (GB)
(21) BR 11 2012 021368-7 A2	Código 6.20 - ExigênciaPré-Exame – Art. 34 da LPI

	(22) 24/02/2011 (71) Blacklidge Emulsions, Inc. (US)
(21) BR 11 2012 021642-2 A2	Código 6.20 - ExigênciaPré-Exame – Art. 34 da LPI (22) 10/03/2011 (71) SABIC GLOBAL TECHNOLOGIES B.V. (NL)
(21) BR 11 2012 021675-9 A2	Código 6.20 - ExigênciaPré-Exame – Art. 34 da LPI (22) 02/03/2011 (71) Hubert Magar (FR)
(21) BR 11 2012 021924-3 A2	Código 6.20 - ExigênciaPré-Exame – Art. 34 da LPI (22) 02/03/2011 (71) Halliburton Energy Services, Inc (US)
(21) BR 11 2012 021996-0 A2	Código 6.20 - ExigênciaPré-Exame – Art. 34 da LPI (22) 03/03/2011 (71) BLACKHAWK SPECIALTY TOOLS, LLC (US)
(21) BR 11 2012 022066-7 A2	Código 6.20 - ExigênciaPré-Exame – Art. 34 da LPI (22) 28/02/2011 (71) FRANK'S INTERNATIONAL, LLC (US)
(21) BR 11 2012 022091-8 A2	Código 6.20 - ExigênciaPré-Exame – Art. 34 da LPI (22) 02/03/2011 (71) 3M INNOVATIVE PROPERTIES COMPANY (US)
(21) BR 11 2012 022219-8 A2	Código 6.20 - ExigênciaPré-Exame – Art. 34 da LPI (22) 03/03/2011 (71) DIEBOLD NIXDORF, INCORPORATED (US)
(21) BR 11 2012 022367-4 A2	Código 6.20 - ExigênciaPré-Exame – Art. 34 da LPI (22) 03/03/2011 (71) Baker Hughes Incorporated (US)
(21) BR 11 2012 022395-0 A2	Código 6.20 - ExigênciaPré-Exame – Art. 34 da LPI (22) 03/03/2011 (71) Smith International, Inc. (US)
(21) BR 11 2012 022505-7 A2	Código 6.20 - ExigênciaPré-Exame – Art. 34 da LPI (22) 10/03/2011 (71) Robert Bosch GBMH (DE)

(21) BR 11 2012 022867-6 A2	Código 6.20 - ExigênciaPré-Exame – Art. 34 da LPI (22) 04/03/2011 (71) Baker Hughes Incorporated (US)
(21) BR 11 2012 022871-4 A2	Código 6.20 - ExigênciaPré-Exame – Art. 34 da LPI (22) 08/03/2011 (71) Honda Motor Co., Ltd (JP)
(21) BR 11 2012 022992-3 A2	Código 6.20 - ExigênciaPré-Exame – Art. 34 da LPI (22) 28/03/2011 (71) DAIKIN INDUSTRIES LTD (JP)
(21) BR 11 2012 023191-0 A2	Código 6.20 - ExigênciaPré-Exame – Art. 34 da LPI (22) 15/03/2011 (71) TOOL JOINT PRODUCTS, LLC (US)
(21) BR 11 2012 023254-1 A2	Código 6.20 - ExigênciaPré-Exame – Art. 34 da LPI (22) 29/03/2011 (71) EATON CORPORATION (US)
(21) BR 11 2012 023290-8 A2	Código 6.20 - ExigênciaPré-Exame – Art. 34 da LPI (22) 22/02/2011 (71) Baker Hughes Incorporated (US)
(21) BR 11 2012 023360-2 A2	Código 6.20 - ExigênciaPré-Exame – Art. 34 da LPI (22) 01/04/2011 (71) TAKAITSU KOBAYASHI (JP)
(21) BR 11 2012 023529-0 A2	Código 6.20 - ExigênciaPré-Exame – Art. 34 da LPI (22) 08/02/2011 (71) HALLIBURTON ENERGY SERVICES, INC. (US)
(21) BR 11 2012 023684-9 A2	Código 6.20 - ExigênciaPré-Exame – Art. 34 da LPI (22) 13/04/2011 (71) FEDERAL-MOGUL IGNITION LLC (US)
(21) BR 11 2012 023819-1 A2	Código 6.20 - ExigênciaPré-Exame – Art. 34 da LPI (22) 22/02/2011 (71) Toyota Boshoku Kabushiki Kaisha (JP) ; Aisin Seiki Kabushiki Kaisha (JP)
(21) BR 11 2012 023914-7 A2	Código 6.20 - ExigênciaPré-Exame – Art. 34 da LPI

	(22) 16/02/2011 (71) HONDA MOTOR CO., LTD. (JP)
(21) BR 11 2012 024216-4 A2	Código 6.20 - ExigênciaPré-Exame – Art. 34 da LPI (22) 03/03/2011 (71) Aisin Seiki Kabushiki Kaisha (JP)
(21) BR 11 2012 024323-3 A2	Código 6.20 - ExigênciaPré-Exame – Art. 34 da LPI (22) 15/03/2011 (71) M-I Driling Fluids U.K. Limited (UK)
(21) BR 11 2012 024455-8 A2	Código 6.20 - ExigênciaPré-Exame – Art. 34 da LPI (22) 25/03/2011 (71) HERAEUS NOBLELIGHT GMBH (DE)
(21) BR 11 2012 024457-4 A2	Código 6.20 - ExigênciaPré-Exame – Art. 34 da LPI (22) 30/03/2011 (71) Kone Corporation (FI)
(21) BR 11 2012 024580-5 A2	Código 6.20 - ExigênciaPré-Exame – Art. 34 da LPI (22) 07/03/2011 (71) Honda Motor Co., Ltd (JP)
(21) BR 11 2012 024645-3 A2	Código 6.20 - ExigênciaPré-Exame – Art. 34 da LPI (22) 25/02/2011 (71) HALLIBURTON ENERGY SERVICES, INC. (US)
(21) BR 11 2012 024924-0 A2	Código 6.20 - ExigênciaPré-Exame – Art. 34 da LPI (22) 28/03/2011 (71) Yazaki Corporation (JP)
(21) BR 11 2012 024938-0 A2	Código 6.20 - ExigênciaPré-Exame – Art. 34 da LPI (22) 28/02/2011 (71) Honda Motor Co., LTD. (JP)
(21) BR 11 2012 025064-7 A2	Código 6.20 - ExigênciaPré-Exame – Art. 34 da LPI (22) 25/03/2011 (71) Yazaki Corporation (JP)
(21) BR 11 2012 025185-6 A2	Código 6.20 - ExigênciaPré-Exame – Art. 34 da LPI (22) 14/03/2011 (71) EXXONMOBIL UPSTREAM RESEARCH COMPANY (US)

(21) BR 11 2012 025381-6 A2	Código 6.20 - ExigênciaPré-Exame – Art. 34 da LPI (22) 28/03/2011 (71) Hitachi, Ltda (JP)
(21) BR 11 2012 025439-1 A2	Código 6.20 - ExigênciaPré-Exame – Art. 34 da LPI (22) 07/04/2011 (71) Renault S.A.S (FR)
(21) BR 11 2012 025532-0 A2	Código 6.20 - ExigênciaPré-Exame – Art. 34 da LPI (22) 08/04/2011 (71) Johnson Controls Technology Company (US)
(21) BR 11 2012 025564-9 A2	Código 6.20 - ExigênciaPré-Exame – Art. 34 da LPI (22) 24/02/2011 (71) Martin Eberlein (DE)
(21) BR 11 2012 025565-7 A2	Código 6.20 - ExigênciaPré-Exame – Art. 34 da LPI (22) 05/04/2011 (71) Abb Research Ltd (CH)
(21) BR 11 2012 025632-7 A2	Código 6.20 - ExigênciaPré-Exame – Art. 34 da LPI (22) 07/04/2011 (71) Renault S.A.S (FR)
(21) BR 11 2012 025783-8 A2	Código 6.20 - ExigênciaPré-Exame – Art. 34 da LPI (22) 08/04/2011 (71) Prad Research and Development Limited (GB)
(21) BR 11 2012 025790-0 A2	Código 6.20 - ExigênciaPré-Exame – Art. 34 da LPI (22) 07/04/2011 (71) Renault S.A.S. (FR)
(21) BR 11 2012 025794-3 A2	Código 6.20 - ExigênciaPré-Exame – Art. 34 da LPI (22) 11/04/2011 (71) Renault S.A.S. (FR)
(21) BR 11 2012 025795-1 A2	Código 6.20 - ExigênciaPré-Exame – Art. 34 da LPI (22) 25/03/2011 (71) Renault S.A.S (FR)
(21) BR 11 2012 025801-0 A2	Código 6.20 - ExigênciaPré-Exame – Art. 34 da LPI

	(22) 31/03/2011 (71) KONINKLIJKE PHILPS N.V. (NL)
(21) BR 11 2012 025811-7 A2	Código 6.20 - ExigênciaPré-Exame – Art. 34 da LPI (22) 07/04/2011 (71) Continental Automotive GMBH (DE)
(21) BR 11 2012 025859-1 A2	Código 6.20 - ExigênciaPré-Exame – Art. 34 da LPI (22) 04/04/2011 (71) The Sloan Company, Inc. dba Sloanled (US)
(21) BR 11 2012 025933-4 A2	Código 6.20 - ExigênciaPré-Exame – Art. 34 da LPI (22) 12/04/2011 (71) RHODIA OPERATIONS (FR)
(21) BR 11 2012 025965-2 A2	Código 6.20 - ExigênciaPré-Exame – Art. 34 da LPI (22) 12/04/2011 (71) Nissan Motor CO., LTD. (JP)
(21) BR 11 2012 026012-0 A2	Código 6.20 - ExigênciaPré-Exame – Art. 34 da LPI (22) 12/04/2011 (71) Apple Inc. (US)
(21) BR 11 2012 026063-4 A2	Código 6.20 - ExigênciaPré-Exame – Art. 34 da LPI (22) 11/04/2011 (71) Renault S.A.S. (FR)
(21) BR 11 2012 026165-7 A2	Código 6.20 - ExigênciaPré-Exame – Art. 34 da LPI (22) 18/04/2011 (71) LEOPOLD KOSTAL GMBH & CO. KG (DE)
(21) BR 11 2012 026236-0 A2	Código 6.20 - ExigênciaPré-Exame – Art. 34 da LPI (22) 14/04/2011 (71) TECHNIP FRANCE (FR)
(21) BR 11 2012 026308-0 A2	Código 6.20 - ExigênciaPré-Exame – Art. 34 da LPI (22) 15/04/2011 (71) RELATS S.A. (ES)
(21) BR 11 2012 026331-5 A2	Código 6.20 - ExigênciaPré-Exame – Art. 34 da LPI (22) 15/04/2011 (71) DEREGALLERA HOLDINGS LTD (GB)

(21) BR 11 2012 026375-7 A2	Código 6.20 - ExigênciaPré-Exame – Art. 34 da LPI (22) 15/04/2011 (71) Halliburton Energy Services, Inc. (US)
(21) BR 11 2012 026387-0 A2	Código 6.20 - ExigênciaPré-Exame – Art. 34 da LPI (22) 13/04/2011 (71) Dyson Technology Limited (GB)
(21) BR 11 2012 026504-0 A2	Código 6.20 - ExigênciaPré-Exame – Art. 34 da LPI (22) 15/04/2011 (71) U-SHIN FRANCE SAS (FR)
(21) BR 11 2012 026513-0 A2	Código 6.20 - ExigênciaPré-Exame – Art. 34 da LPI (22) 18/04/2011 (71) S & C Electric Co. (US)
(21) BR 11 2012 026515-6 A2	Código 6.20 - ExigênciaPré-Exame – Art. 34 da LPI (22) 20/04/2011 (71) Hispano-Suiza (FR)
(21) BR 11 2012 026525-3 A2	Código 6.20 - ExigênciaPré-Exame – Art. 34 da LPI (22) 29/03/2011 (71) Dyson Technology Limited (GB)
(21) BR 11 2012 026527-0 A2	Código 6.20 - ExigênciaPré-Exame – Art. 34 da LPI (22) 29/03/2011 (71) Dyson Technology Limited (GB)
(21) BR 11 2012 026739-6 A2	Código 6.20 - ExigênciaPré-Exame – Art. 34 da LPI (22) 14/04/2011 (71) PHILIPS LIGHTING HOLDING B.V (NL)
(21) BR 11 2012 026747-7 A2	Código 6.20 - ExigênciaPré-Exame – Art. 34 da LPI (22) 19/04/2011 (71) Nissan Motor Co., Ltd. (JP)
(21) BR 11 2012 026879-1 A2	Código 6.20 - ExigênciaPré-Exame – Art. 34 da LPI (22) 19/04/2011 (71) Nissan Motor Co., Ltd. (JP)
(21) BR 11 2012 027002-8 A2	Código 6.20 - ExigênciaPré-Exame – Art. 34 da LPI

	(22) 19/04/2011 (71) EUROPEAN AERONAUTIC DEFENCE AND SPACE COMPANY EADS FRANCE (FR)
(21) BR 11 2012 027095-8 A2	Código 6.20 - ExigênciaPré-Exame – Art. 34 da LPI (22) 13/04/2011 (71) Gérard Kuma (FR) ; Cécile Ceriani (FR)
(21) BR 11 2012 027865-7 A2	Código 6.20 - ExigênciaPré-Exame – Art. 34 da LPI (22) 30/03/2011 (71) Siemens Aktiengesellschaft (DE)
(21) BR 11 2012 028857-1 A2	Código 6.20 - ExigênciaPré-Exame – Art. 34 da LPI (22) 11/05/2011 (71) Janssen Pharmaceutica NV (BE)
(21) BR 11 2012 029063-0 A2	Código 6.20 - ExigênciaPré-Exame – Art. 34 da LPI (22) 14/04/2011 (71) Yazaki Corporation (JP)
(21) BR 11 2012 029170-0 A2	Código 6.20 - ExigênciaPré-Exame – Art. 34 da LPI (22) 18/05/2011 (71) Sbi Pharmaceuticals Co., Ltd. (JP) ; The University Of Tokyo (JP)
(21) BR 11 2012 029184-0 A2	Código 6.20 - ExigênciaPré-Exame – Art. 34 da LPI (22) 20/04/2011 (71) ABB SCHWEIZ AG (CH)
(21) BR 11 2012 030661-8 A2	Código 6.20 - ExigênciaPré-Exame – Art. 34 da LPI (22) 14/04/2011 (71) NISSAN MOTOR CO. LTD. (JP)
(21) BR 11 2012 031126-3 A2	Código 6.20 - ExigênciaPré-Exame – Art. 34 da LPI (22) 31/03/2011 (71) NEOLOGY, INC. (US)
(21) BR 11 2012 031730-0 A2	Código 6.20 - ExigênciaPré-Exame – Art. 34 da LPI (22) 11/04/2011 (71) Mitsubishi Electric Corporation (JP)
(21) BR 11 2013 000217-4 A2	Código 6.20 - ExigênciaPré-Exame – Art. 34 da LPI (22) 14/04/2011

	(71) CAF POWER & AUTOMATION, S.L.U. (ES)
(21) BR 11 2013 001389-3 A2	Código 6.20 - ExigênciaPré-Exame – Art. 34 da LPI (22) 25/03/2011 (71) Mitsubishi Electric Corporation (JP)
(21) BR 11 2013 002995-1 A2	Código 6.20 - ExigênciaPré-Exame – Art. 34 da LPI (22) 12/04/2011 (71) NGK SPARK PLUG CO., LTD. (JP)
(21) BR 11 2013 003984-1 A2	Código 6.20 - ExigênciaPré-Exame – Art. 34 da LPI (22) 14/10/2011 (71) Mcneil AB (SE)
(21) BR 11 2013 004979-0 A2	Código 6.20 - ExigênciaPré-Exame – Art. 34 da LPI (22) 22/08/2011 (71) TETRA LAVAL HOLDINGS & FINANCE SA (CH)
(21) BR 11 2013 006941-4 A2	Código 6.20 - ExigênciaPré-Exame – Art. 34 da LPI (22) 29/11/2011 (71) Illinois Tool Works Inc. (US)
(21) BR 11 2013 007043-9 A2	Código 6.20 - ExigênciaPré-Exame – Art. 34 da LPI (22) 26/10/2011 (71) FLEXMOVE SYSTEM (M) SDN. BHD. (DK)
(21) BR 11 2013 008704-8 A2	Código 6.20 - ExigênciaPré-Exame – Art. 34 da LPI (22) 25/10/2011 (71) 3M INNOVATIVE PROPERTIES COMPANY (US)
(21) BR 11 2013 008899-0 A2	Código 6.20 - ExigênciaPré-Exame – Art. 34 da LPI (22) 21/10/2011 (71) AISAPACK HOLDING S.A. (CH)
(21) BR 11 2013 009284-0 A2	Código 6.20 - ExigênciaPré-Exame – Art. 34 da LPI (22) 19/10/2011 (71) PHILIP MORRIS PRODUCTS S.A (CH)
(21) BR 11 2013 009568-7 A2	Código 6.20 - ExigênciaPré-Exame – Art. 34 da LPI (22) 20/10/2011 (71) COVERIS FLEXIBLES UK LIMITED (GB)

(21) BR 11 2013 009625-0 A2	Código 6.20 - ExigênciaPré-Exame – Art. 34 da LPI (22) 18/10/2011 (71) APTAR FRANCE SAS (FR)
(21) BR 11 2013 009630-6 A2	Código 6.20 - ExigênciaPré-Exame – Art. 34 da LPI (22) 29/09/2011 (71) Pepsico, Inc (US)
(21) BR 11 2013 009663-2 A2	Código 6.20 - ExigênciaPré-Exame – Art. 34 da LPI (22) 14/10/2011 (71) Mcneil AB (SE)
(21) BR 11 2013 009791-4 A2	Código 6.20 - ExigênciaPré-Exame – Art. 34 da LPI (22) 21/10/2011 (71) THE PROCTER & GAMBLE COMPANY (US)
(21) BR 11 2013 009792-2 A2	Código 6.20 - ExigênciaPré-Exame – Art. 34 da LPI (22) 21/10/2011 (71) THE PROCTER & GAMBLE COMPANY (US)
(21) BR 11 2013 009793-0 A2	Código 6.20 - ExigênciaPré-Exame – Art. 34 da LPI (22) 21/10/2011 (71) THE PROCTER & GAMBLE COMAPNY (US)
(21) BR 11 2013 009794-9 A2	Código 6.20 - ExigênciaPré-Exame – Art. 34 da LPI (22) 21/10/2011 (71) THE PROCTER & GAMBLE COMPANY (US)
(21) BR 11 2013 009798-1 A2	Código 6.20 - ExigênciaPré-Exame – Art. 34 da LPI (22) 21/10/2011 (71) THE PROCTER & GAMBLE COMPANY (US)
(21) BR 11 2013 009936-4 A2	Código 6.20 - ExigênciaPré-Exame – Art. 34 da LPI (22) 25/10/2011 (71) STEPAN COMPANY (US)
(21) BR 11 2013 009941-0 A2	Código 6.20 - ExigênciaPré-Exame – Art. 34 da LPI (22) 25/10/2011 (71) STEPAN COMPANY (US)
(21) BR 11 2013 009944-5 A2	Código 6.20 - ExigênciaPré-Exame – Art. 34 da LPI (22) 25/10/2011

	(71) STEPAN COMPANY (US)
(21) BR 11 2013 009951-8 A2	Código 6.20 - ExigênciaPré-Exame – Art. 34 da LPI (22) 25/10/2011 (71) STEPAN COMPANY (US)
(21) BR 11 2013 009991-7 A2	Código 6.20 - ExigênciaPré-Exame – Art. 34 da LPI (22) 27/10/2011 (71) INTERCONTINENTAL GREAT BRANDS LLC (US)
(21) BR 11 2013 010313-2 A2	Código 6.20 - ExigênciaPré-Exame – Art. 34 da LPI (22) 24/10/2011 (71) LUMMUS NOVOLEN TECHNOLOGY GMBH (DE)
(21) BR 11 2013 010319-1 A2	Código 6.20 - ExigênciaPré-Exame – Art. 34 da LPI (22) 21/10/2011 (71) SWISS KRONO TEC AG (CH)
(21) BR 11 2013 010327-2 A8	Código 6.20 - ExigênciaPré-Exame – Art. 34 da LPI (22) 25/10/2011 (71) ANDRITZ OY (FI)
(21) BR 11 2013 010328-0 A2	Código 6.20 - ExigênciaPré-Exame – Art. 34 da LPI (22) 17/10/2011 (71) C.E.R.M.E.X. CONSTRUCTIONS ETUDES ET RECHERCHES DE MATÉRIELS POUR L'EMBALLAGE D'EXPÉDITION (FR)
(21) BR 11 2013 010376-0 A2	Código 6.20 - ExigênciaPré-Exame – Art. 34 da LPI (22) 19/10/2011 (71) OMYA INTERNATIONAL AG (CH)
(21) BR 11 2013 010394-9 A2	Código 6.20 - ExigênciaPré-Exame – Art. 34 da LPI (22) 25/10/2011 (71) Andritz Oy (FI)
(21) BR 11 2013 010453-8 A2	Código 6.20 - ExigênciaPré-Exame – Art. 34 da LPI (22) 28/10/2011 (71) ESSITY HYGIENE AND HEALTH AKTIEBOLAG (SE)
(21) BR 11 2013 010454-6 A2	Código 6.20 - ExigênciaPré-Exame – Art. 34 da LPI (22) 31/10/2011 (71) Paolo Benelli (IT)

(21) BR 11 2013 010573-9 A2	Código 6.20 - ExigênciaPré-Exame – Art. 34 da LPI (22) 02/11/2011 (71) Blücher Metal A/S (DK)
(21) BR 11 2013 010656-5 A2	Código 6.20 - ExigênciaPré-Exame – Art. 34 da LPI (22) 27/10/2011 (71) PRC-DESOTO INTERNATIONAL, INC. (US)
(21) BR 11 2013 010849-5 A2	Código 6.20 - ExigênciaPré-Exame – Art. 34 da LPI (22) 28/10/2011 (71) 3M Innovative Properties Company (US)
(21) BR 11 2013 010876-2 A2	Código 6.20 - ExigênciaPré-Exame – Art. 34 da LPI (22) 25/10/2011 (71) Sig Technology AG (CH)
(21) BR 11 2013 010879-7 A2	Código 6.20 - ExigênciaPré-Exame – Art. 34 da LPI (22) 25/10/2011 (71) UNILEVER N.V. (NL)
(21) BR 11 2013 011006-6 A2	Código 6.20 - ExigênciaPré-Exame – Art. 34 da LPI (22) 28/10/2011 (71) PRAD RESEARCH AND DEVELOPMENT LIMITED (VG)
(21) BR 11 2013 011039-2 A2	Código 6.20 - ExigênciaPré-Exame – Art. 34 da LPI (22) 03/11/2011 (71) TERRAVIA HOLDINGS, INC. (US)
(21) BR 11 2013 011092-9 A2	Código 6.20 - ExigênciaPré-Exame – Art. 34 da LPI (22) 26/10/2011 (71) CHEMETALL GMBH (DE)
(21) BR 11 2013 011242-5 A2	Código 6.20 - ExigênciaPré-Exame – Art. 34 da LPI (22) 10/11/2011 (71) Nestec S.A. (CH) (CH)
(21) BR 11 2013 011295-6 A2	Código 6.20 - ExigênciaPré-Exame – Art. 34 da LPI (22) 07/11/2011 (71) KIMBERLY-CLARK WORDWIDE, INC (US)
(21) BR 11 2013 011393-6 A2	Código 6.20 - ExigênciaPré-Exame – Art. 34 da LPI

	(22) 09/11/2011 (71) KIMBERLY-CLARK WORLDWIDE, INC (US)
(21) BR 11 2013 011424-0 A2	Código 6.20 - ExigênciaPré-Exame – Art. 34 da LPI (22) 07/11/2011 (71) NESTE OIL OYJ. (FI)
(21) BR 11 2013 011426-6 A2	Código 6.20 - ExigênciaPré-Exame – Art. 34 da LPI (22) 08/11/2011 (71) NESTE OIL OYJ (FI)
(21) BR 11 2013 011572-6 A2	Código 6.20 - ExigênciaPré-Exame – Art. 34 da LPI (22) 16/12/2011 (71) TETRA LAVAL HOLDINGS & FINANCE SA (CH)
(21) BR 11 2013 011595-5 A2	Código 6.20 - ExigênciaPré-Exame – Art. 34 da LPI (22) 10/11/2011 (71) Electronics For Imaging, Inc. (US)
(21) BR 11 2013 011629-3 A2	Código 6.20 - ExigênciaPré-Exame – Art. 34 da LPI (22) 09/11/2011 (71) IMERYS MINERALS LIMITED (GB)
(21) BR 11 2013 011650-1 A2	Código 6.20 - ExigênciaPré-Exame – Art. 34 da LPI (22) 09/11/2011 (71) ASAHI KASEI CHEMICALS CORPORATION (JP)
(21) BR 11 2013 011719-2 A2	Código 6.20 - ExigênciaPré-Exame – Art. 34 da LPI (22) 10/11/2011 (71) ARAK-IDEA SERVIÇOS DE DESIGN E PATENTES LTDA (BR/RJ)
(21) BR 11 2013 011848-2 A2	Código 6.20 - ExigênciaPré-Exame – Art. 34 da LPI (22) 11/11/2011 (71) JOINLOCK PTY LTD (AU)
(21) BR 11 2013 012093-2 A2	Código 6.20 - ExigênciaPré-Exame – Art. 34 da LPI (22) 02/11/2011 (71) LIQUIDPOWER SPECIALTY PRODUCTS INC. (US)
(21) BR 11 2013 012192-0 A2	Código 6.20 - ExigênciaPré-Exame – Art. 34 da LPI (22) 30/11/2011 (71) FABIO BENETTI (IT)

(21) BR 11 2013 012264-1 A2	Código 6.20 - ExigênciaPré-Exame – Art. 34 da LPI (22) 04/11/2011 (71) C.E.R.M.E.X. CONSTRUCTIONS ETUDES ET RECHERCHES DE MATÉRIELS POUR L'EMBALLAGE D'EXPÉDITION (FR)
(21) BR 11 2013 012294-3 A2	Código 6.20 - ExigênciaPré-Exame – Art. 34 da LPI (22) 31/10/2011 (71) EUN SUK PARK (KR)
(21) BR 11 2013 012567-5 A2	Código 6.20 - ExigênciaPré-Exame – Art. 34 da LPI (22) 18/11/2011 (71) CORAZZA S.P.A. (IT)
(21) BR 11 2013 012591-8 A2	Código 6.20 - ExigênciaPré-Exame – Art. 34 da LPI (22) 23/11/2011 (71) BRITISH POLYTHENE LIMITED (GB)
(21) BR 11 2013 012597-7 A2	Código 6.20 - ExigênciaPré-Exame – Art. 34 da LPI (22) 18/11/2011 (71) GREIF INTERNATIONAL HOLDING B.V. (NL)
(21) BR 11 2013 012816-0 A2	Código 6.20 - ExigênciaPré-Exame – Art. 34 da LPI (22) 22/11/2011 (71) METHOD PRODUCTS, PBC (US)
(21) BR 11 2013 012987-5 A2	Código 6.20 - ExigênciaPré-Exame – Art. 34 da LPI (22) 23/11/2011 (71) RED BULL GMBH (AT)
(21) BR 11 2013 013028-8 A2	Código 6.20 - ExigênciaPré-Exame – Art. 34 da LPI (22) 26/12/2011 (71) BIO-PHARM SOLUTIONS CO., LTD. (KR)
(21) BR 11 2013 013096-2 A2	Código 6.20 - ExigênciaPré-Exame – Art. 34 da LPI (22) 24/11/2011 (71) FLEXLINK COMPONENTS AB (SE)
(21) BR 11 2013 013107-1 A2	Código 6.20 - ExigênciaPré-Exame – Art. 34 da LPI (22) 23/11/2011 (71) BRITISH AMERICAN TOBACCO (INVESTMENTS) LIMITED (GB)

(21) BR 11 2013 013374-0 A2	Código 6.20 - ExigênciaPré-Exame – Art. 34 da LPI (22) 04/11/2011 (71) UNILEVER N.V. (NL)
(21) BR 11 2013 013376-7 A2	Código 6.20 - ExigênciaPré-Exame – Art. 34 da LPI (22) 04/11/2011 (71) UNILEVER N.V. (NL)
(21) BR 11 2013 013405-4 A2	Código 6.20 - ExigênciaPré-Exame – Art. 34 da LPI (22) 02/12/2011 (71) GRAPHIC PACKAGING INTERNATIONAL, LLC (US)
(21) BR 11 2013 013563-8 A2	Código 6.20 - ExigênciaPré-Exame – Art. 34 da LPI (22) 04/11/2011 (71) OKI ELECTRIC INDUSTRY CO., LTD. (JP)
(21) BR 11 2013 013671-5 A2	Código 6.20 - ExigênciaPré-Exame – Art. 34 da LPI (22) 30/11/2011 (71) SU-JAE LEE (KR) ; SEONG-JAE LEE (KR)
(21) BR 11 2013 014312-6 A2	Código 6.20 - ExigênciaPré-Exame – Art. 34 da LPI (22) 07/12/2011 (71) PHILIP MORRIS PRODUCTS S.A (CH)
(21) BR 11 2013 014568-4 A2	Código 6.20 - ExigênciaPré-Exame – Art. 34 da LPI (22) 13/01/2012 (71) GREINER BIO-ONE NORTH AMERICA, INC. (US)
(21) BR 11 2013 014696-6 A2	Código 6.20 - ExigênciaPré-Exame – Art. 34 da LPI (22) 12/12/2011 (71) BLU PACK DI SCOLARO MAURO (IT) ; EXTRU SA (ES)
(21) BR 11 2013 014895-0 A2	Código 6.20 - ExigênciaPré-Exame – Art. 34 da LPI (22) 15/12/2011 (71) PACKSIZE LLC (US)
(21) BR 11 2013 015221-4 A2	Código 6.20 - ExigênciaPré-Exame – Art. 34 da LPI (22) 16/12/2011 (71) DELICA AG (CH)
(21) BR 11 2013 019038-8 A2	Código 6.20 - ExigênciaPré-Exame – Art. 34 da LPI (22) 26/01/2012

	(71) NOVOZYMES A/S (DK) ; NOVOZYMES INC (US)
(21) BR 11 2013 019247-0 A2	Código 6.20 - ExigênciaPré-Exame – Art. 34 da LPI (22) 26/01/2012 (71) NOVOZYMES A/S (DK)
(21) BR 11 2013 019324-7 A2	Código 6.20 - ExigênciaPré-Exame – Art. 34 da LPI (22) 31/01/2012 (71) NOVOZYMES NORTH AMERICA, INC. (US)
(21) BR 11 2013 019514-2 A2	Código 6.20 - ExigênciaPré-Exame – Art. 34 da LPI (22) 30/01/2012 (71) DSM IP ASSETS B.V. (NL)
(21) BR 11 2013 019574-6 A2	Código 6.20 - ExigênciaPré-Exame – Art. 34 da LPI (22) 01/02/2012 (71) AMYRIS, INC. (US)
(21) BR 11 2013 019699-8 A2	Código 6.20 - ExigênciaPré-Exame – Art. 34 da LPI (22) 02/02/2012 (71) TERRAVIA HOLDINGS, INC. (US)
(21) BR 11 2013 019811-7 A2	Código 6.20 - ExigênciaPré-Exame – Art. 34 da LPI (22) 02/02/2012 (71) GENOMATICA, INC. (US)
(21) BR 11 2013 020195-9 A2	Código 6.20 - ExigênciaPré-Exame – Art. 34 da LPI (22) 09/02/2012 (71) SWEDISH ORPHAN BIOVITRUM AB (PUBL) (SE)
(21) BR 11 2013 020216-5 A2	Código 6.20 - ExigênciaPré-Exame – Art. 34 da LPI (22) 09/02/2012 (71) KYOWA HAKKO BIO CO., LTD. (JP)
(21) BR 11 2013 020382-0 A2	Código 6.20 - ExigênciaPré-Exame – Art. 34 da LPI (22) 09/02/2012 (71) MONSANTO TECHNOLOGY LLC (US)
(21) BR 11 2013 020500-8 A8	Código 6.20 - ExigênciaPré-Exame – Art. 34 da LPI (22) 07/02/2012 (71) TRANSGÈNE S.A. (FR)

(21) BR 11 2013 020824-4 A8	Código 6.20 - ExigênciaPré-Exame – Art. 34 da LPI (22) 13/02/2012 (71) PIONEER HI-BRED INTERNATIONAL, INC. (US)
(21) BR 11 2013 021149-0 A2	Código 6.20 - ExigênciaPré-Exame – Art. 34 da LPI (22) 15/02/2012 (71) DSM IP ASSETS B.V. (NL)
(21) BR 11 2013 021320-5 A2	Código 6.20 - ExigênciaPré-Exame – Art. 34 da LPI (22) 22/02/2012 (71) REGENTS OF THE UNIVERSITY OF MINNESOTA (US)
(21) BR 11 2013 021372-8 A2	Código 6.20 - ExigênciaPré-Exame – Art. 34 da LPI (22) 21/02/2012 (71) AGRIGENETICS, INC. (US)
(21) BR 11 2013 021432-5 A2	Código 6.20 - ExigênciaPré-Exame – Art. 34 da LPI (22) 16/02/2012 (71) DUPONT NUTRITION BIOSCIENCES APS (DK)
(21) BR 11 2013 021524-0 A2	Código 6.20 - ExigênciaPré-Exame – Art. 34 da LPI (22) 24/02/2012 (71) LANZATECH NEW ZEALAND LIMITED (NZ)
(21) BR 11 2013 021771-5 A2	Código 6.20 - ExigênciaPré-Exame – Art. 34 da LPI (22) 24/02/2012 (71) REGENERON PHARMACEUTICALS, INC. (US)
(21) BR 11 2013 021775-8 A2	Código 6.20 - ExigênciaPré-Exame – Art. 34 da LPI (22) 25/04/2012 (71) AJINOMOTO CO., INC. (JP)
(21) BR 11 2013 021785-5 A8	Código 6.20 - ExigênciaPré-Exame – Art. 34 da LPI (22) 24/02/2012 (71) RECOMBINETICS, INC. (US)
(21) BR 11 2013 021962-9 A2	Código 6.20 - ExigênciaPré-Exame – Art. 34 da LPI (22) 27/02/2012 (71) ALTRIA CLIENT SERVICES INC. (US)
(21) BR 11 2013 021981-5 A2	Código 6.20 - ExigênciaPré-Exame – Art. 34 da LPI (22) 29/03/2011

	(71) TOYOTA JIDOSHA KABUSHIKI KAISHA (JP)
(21) BR 11 2013 022154-2 A2	Código 6.20 - ExigênciaPré-Exame – Art. 34 da LPI (22) 09/03/2012 (71) NOVOZYMES A/S (DK) ; NOVOZYMES INC. (US)
(21) BR 11 2013 023703-1 A2	Código 6.20 - ExigênciaPré-Exame – Art. 34 da LPI (22) 15/03/2012 (71) DR HEALTH CARE ESPAÑA S.L. (ES)
(21) BR 11 2013 024265-5 A2	Código 6.20 - ExigênciaPré-Exame – Art. 34 da LPI (22) 21/03/2012 (71) CENTRO DE INGENIERÍA GENÉTICA Y BIOTECNOLOGÍA (CU)
(21) BR 11 2013 024827-0 A2	Código 6.20 - ExigênciaPré-Exame – Art. 34 da LPI (22) 30/03/2011 (71) SIEMENS AKTIENGESELLSCHAFT (DE)
(21) BR 11 2013 025006-2 A2	Código 6.20 - ExigênciaPré-Exame – Art. 34 da LPI (22) 28/03/2012 (71) ALNYLAM PHARMACEUTICALS, INC. (US)
(21) BR 11 2013 025376-2 A2	Código 6.20 - ExigênciaPré-Exame – Art. 34 da LPI (22) 30/03/2012 (71) BAYER HEALTHCARE LLC (US)
(21) BR 11 2013 025415-7 A2	Código 6.20 - ExigênciaPré-Exame – Art. 34 da LPI (22) 30/03/2012 (71) IMMUNOGEN, INC. (US)
(21) BR 11 2013 025573-0 A2	Código 6.20 - ExigênciaPré-Exame – Art. 34 da LPI (22) 05/04/2011 (71) VOLVO LASTVAGNAR AB (SE)
(21) BR 11 2013 025620-6 A2	Código 6.20 - ExigênciaPré-Exame – Art. 34 da LPI (22) 18/04/2011 (71) MITSUBISHI ELECTRIC COPORATION (JP)
(21) BR 11 2013 026382-2 A2	Código 6.20 - ExigênciaPré-Exame – Art. 34 da LPI (22) 15/04/2011 (71) SIEMENS AKTIENGESELLSCHAFT (DE)

(21) BR 11 2013 026783-6 A2	Código 6.20 - ExigênciaPré-Exame – Art. 34 da LPI (22) 23/04/2012 (71) THE REGENTS OF THE UNIVERSITY OF COLORADO, A BODY CORPORATE (US) ; THE REGENTS OF THE UNIVERSITY OF CALIFORNIA, A CALIFORNIA CORPORATION (US)
(21) BR 11 2013 026828-0 A2	Código 6.20 - ExigênciaPré-Exame – Art. 34 da LPI (22) 20/04/2012 (71) BRISTOL-MYERS SQUIBB COMPANY (US) ; DOMANTIS LIMITED (GB)
(21) BR 11 2013 026977-4 A2	Código 6.20 - ExigênciaPré-Exame – Art. 34 da LPI (22) 19/04/2011 (71) TORAY INDUSTRIES, INC. (JP)
(21) BR 11 2013 027229-5 A2	Código 6.20 - ExigênciaPré-Exame – Art. 34 da LPI (22) 20/04/2012 (71) WYETH LLC. (US)
(21) BR 11 2013 027554-5 A2	Código 6.20 - ExigênciaPré-Exame – Art. 34 da LPI (22) 27/04/2012 (71) NORTHWESTERN UNIVERSITY (US)
(21) BR 11 2013 027560-0 A2	Código 6.20 - ExigênciaPré-Exame – Art. 34 da LPI (22) 27/04/2012 (71) SELECTA BIOSCIENCES, INC. (US)
(21) BR 11 2013 027584-7 A2	Código 6.20 - ExigênciaPré-Exame – Art. 34 da LPI (22) 25/04/2012 (71) ONCOPEPTIDES AB (SE)
(21) BR 11 2013 028103-0 A2	Código 6.20 - ExigênciaPré-Exame – Art. 34 da LPI (22) 01/12/2011 (71) THE UNIVERSITY OF SYDNEY (AU) ; YARA INTERNATIONAL ASA (NO)
(21) BR 11 2013 028169-3 A2	Código 6.20 - ExigênciaPré-Exame – Art. 34 da LPI (22) 02/05/2012 (71) MILLENNIUM PHARMACEUTICALS, INC. (US)
(21) BR 11 2013 028816-7 A2	Código 6.20 - ExigênciaPré-Exame – Art. 34 da LPI (22) 11/05/2012 (71) APELLIS PHARMACEUTICALS, INC. (US)

(21) BR 11 2013 028819-1 A2	Código 6.20 - ExigênciaPré-Exame – Art. 34 da LPI (22) 10/05/2012 (71) AMGEN INC (US)
(21) BR 11 2013 028879-5 A2	Código 6.20 - ExigênciaPré-Exame – Art. 34 da LPI (22) 21/07/2011 (71) SMC KABUSHIKI KAISHA (JP)
(21) BR 11 2013 028884-1 A2	Código 6.20 - ExigênciaPré-Exame – Art. 34 da LPI (22) 21/07/2011 (71) SMC KABUSHIKI KAISHA (JP)
(21) BR 11 2013 029062-5 A2	Código 6.20 - ExigênciaPré-Exame – Art. 34 da LPI (22) 11/05/2012 (71) SANOFI-AVENTIS DEUTSCHLAND GMBH (DE)
(21) BR 11 2013 029158-3 A2	Código 6.20 - ExigênciaPré-Exame – Art. 34 da LPI (22) 11/05/2012 (71) SANOFI-AVENTIS DEUTSCHLAND GMBH (DE)
(21) BR 11 2013 029976-2 A2	Código 6.20 - ExigênciaPré-Exame – Art. 34 da LPI (22) 21/05/2012 (71) BAYER INTELLECTUAL PROPERTY GMBH (DE)
(21) BR 11 2013 030374-3 A2	Código 6.20 - ExigênciaPré-Exame – Art. 34 da LPI (22) 01/06/2011 (71) PRAYON TECHNOLOGIES (BE)
(21) BR 11 2013 031385-4 A2	Código 6.20 - ExigênciaPré-Exame – Art. 34 da LPI (22) 06/10/2011 (71) SEDIVER SOCIETE EUROPEENNE D´ISOLATEURS EN VERRE ET COMPOSITE (FR)
(21) BR 11 2013 032524-0 A2	Código 6.20 - ExigênciaPré-Exame – Art. 34 da LPI (22) 12/08/2011 (71) TETRA LAVAL HOLDING & FINANCE S.A (CH)
(21) BR 11 2013 032548-8 A2	Código 6.20 - ExigênciaPré-Exame – Art. 34 da LPI (22) 17/06/2011 (71) TOYOTA JIDOSHA KABUSHIKI KAISHA (JP)
(21) BR 11 2013 032832-0 A2	Código 6.20 - ExigênciaPré-Exame – Art. 34 da LPI

	(22) 20/06/2012 (71) ERIS SARL (FR)
(21) BR 11 2013 033390-1 A2	Código 6.20 - ExigênciaPré-Exame – Art. 34 da LPI (22) 05/07/2011 (71) AGRO STOCK S.A. (ES)
(21) BR 11 2013 033539-4 A2	Código 6.20 - ExigênciaPré-Exame – Art. 34 da LPI (22) 01/07/2011 (71) STATOIL PETROLEUM AS (NO)
(21) BR 11 2013 033650-1 A2	Código 6.20 - ExigênciaPré-Exame – Art. 34 da LPI (22) 20/12/2011 (71) PANTREON GMBH (AT)
(21) BR 11 2014 002845-1 A2	Código 6.20 - ExigênciaPré-Exame – Art. 34 da LPI (22) 10/08/2012 (71) GLAXO GROUP LIMITED (GB)
(21) BR 11 2014 003003-0 A2	Código 6.20 - ExigênciaPré-Exame – Art. 34 da LPI (22) 10/08/2012 (71) SOUTHERN RESEARCH INSTITUTE (US)
(21) BR 11 2014 003704-3 A2	Código 6.20 - ExigênciaPré-Exame – Art. 34 da LPI (22) 18/09/2012 (71) ETH ZURICH (CH)
(21) BR 11 2014 004426-0 A2	Código 6.20 - ExigênciaPré-Exame – Art. 34 da LPI (22) 21/08/2012 (71) COLORMATRIX HOLDINGS, INC (US)
(21) BR 11 2014 004430-9 A2	Código 6.20 - ExigênciaPré-Exame – Art. 34 da LPI (22) 21/08/2012 (71) KOHJIN LIFE SCIENCE CO., LTD (JP)
(21) BR 11 2014 005786-9 A2	Código 6.20 - ExigênciaPré-Exame – Art. 34 da LPI (22) 12/09/2011 (71) JANSSEN BIOTECH, INC. (US)
(21) BR 11 2014 006180-7 A2	Código 6.20 - ExigênciaPré-Exame – Art. 34 da LPI (22) 13/09/2012 (71) SANOFI (FR)

(21) BR 11 2014 007357-0 A2	Código 6.20 - ExigênciaPré-Exame – Art. 34 da LPI (22) 09/03/2012 (71) HORIZON THERAPEUTICS, LLC (US)
(21) BR 11 2014 007771-1 A2	Código 6.20 - ExigênciaPré-Exame – Art. 34 da LPI (22) 21/10/2011 (71) ROHM AND HAAS COMPANY (US)
(21) BR 11 2014 007876-9 A2	Código 6.20 - ExigênciaPré-Exame – Art. 34 da LPI (22) 02/10/2012 (71) EMS S/A (BR/SP)
(21) BR 11 2014 008255-3 A2	Código 6.20 - ExigênciaPré-Exame – Art. 34 da LPI (22) 08/10/2012 (71) NEXT SCIENCE IP HOLDINGS PTY LTD (AU)
(21) BR 11 2014 010373-9 A2	Código 6.20 - ExigênciaPré-Exame – Art. 34 da LPI (22) 31/10/2011 (71) HEWLETT-PACKARD DEVELOPMENT COMPANY, L.P. (US)
(21) BR 11 2014 010625-8 A2	Código 6.20 - ExigênciaPré-Exame – Art. 34 da LPI (22) 04/11/2011 (71) VALMENT AB (SE)
(21) BR 11 2014 011636-9 A2	Código 6.20 - ExigênciaPré-Exame – Art. 34 da LPI (22) 15/11/2012 (71) TIENSE SUIKERRAFFINADERIJ N.V. (BE)
(21) BR 11 2014 013661-0 A8	Código 6.20 - ExigênciaPré-Exame – Art. 34 da LPI (22) 17/12/2012 (71) RIBOSCIENCE LLC (US)
(21) BR 11 2014 015044-3 A2	Código 6.20 - ExigênciaPré-Exame – Art. 34 da LPI (22) 17/12/2012 (71) SHELL INTERNATIONALE RESEARCH MAASCHAPPIJ B.V (NL)
(21) BR 11 2014 015045-1 A2	Código 6.20 - ExigênciaPré-Exame – Art. 34 da LPI (22) 17/12/2012 (71) SHELL INTERNATIONAL RESEARCH MAATSCHAPPIJ B.V (NL)
(21) BR 11 2014 015049-4 A2	Código 6.20 - ExigênciaPré-Exame – Art. 34 da LPI

	(22) 17/12/2012 (71) SHELL INTERNATIONAL RESEARCH MAATSCHAPPIJ B.V (NL)
(21) BR 11 2014 015767-7 A2	Código 6.20 - ExigênciaPré-Exame – Art. 34 da LPI (22) 21/12/2012 (71) DORF KETAL CHEMICALS (I) PRIVATE LIMITED (IN)
(21) BR 11 2014 017640-0 A8	Código 6.20 - ExigênciaPré-Exame – Art. 34 da LPI (22) 19/03/2013 (71) CHEMTURA CORPORATION (US)
(21) BR 11 2014 017721-0 A8	Código 6.20 - ExigênciaPré-Exame – Art. 34 da LPI (22) 15/04/2013 (71) DODE S.A. (ES)
(21) BR 11 2014 017727-9 A8	Código 6.20 - ExigênciaPré-Exame – Art. 34 da LPI (22) 15/01/2013 (71) CENTRE DE COOPERATION INTERNATIONALE EN RECHERCHE AGRONOMIQUE POUR LE DEVELOPPEMENT (CIRAD) (FR) ; INSTITUT NATIONAL DE LA RECHERCHE AGRONOMIQUE (FR)
(21) BR 11 2014 017790-2 A8	Código 6.20 - ExigênciaPré-Exame – Art. 34 da LPI (22) 24/01/2013 (71) TAKASAGO INTERNATIONAL CORPORATION (JP)
(21) BR 11 2014 017899-2 A8	Código 6.20 - ExigênciaPré-Exame – Art. 34 da LPI (22) 19/01/2013 (71) DESICCANT ROTORS INTERNATIONAL PVT. LTD. (IN)
(21) BR 11 2014 018119-5 A8	Código 6.20 - ExigênciaPré-Exame – Art. 34 da LPI (22) 06/02/2013 (71) DOW GLOBAL TECHNOLOGIES LLC (US)
(21) BR 11 2014 018132-2 A8	Código 6.20 - ExigênciaPré-Exame – Art. 34 da LPI (22) 22/02/2013 (71) DOW GLOBAL TECHNOLOGIES LLC (US)
(21) BR 11 2014 018287-6 A8	Código 6.20 - ExigênciaPré-Exame – Art. 34 da LPI (22) 25/01/2013 (71) NOV DOWNHOLE EURASIA LIMITED (GB) ; UNIVERSITY OF NOTTINGHAM (GB)

(21) BR 11 2014 018506-9 A8	Código 6.20 - ExigênciaPré-Exame – Art. 34 da LPI (22) 28/01/2013 (71) JOHNSON MATTHEY PUBLIC LIMITED COMPANY (GB)
(21) BR 11 2014 018513-1 A8	Código 6.20 - ExigênciaPré-Exame – Art. 34 da LPI (22) 07/01/2013 (71) Halliburton Energy Services, Inc. (US)
(21) BR 11 2014 018581-6 A8	Código 6.20 - ExigênciaPré-Exame – Art. 34 da LPI (22) 08/02/2013 (71) VADXX ENERGY LLC (US)
(21) BR 11 2014 018620-0 A8	Código 6.20 - ExigênciaPré-Exame – Art. 34 da LPI (22) 01/02/2013 (71) BL TECHNOLOGIES, INC. (US)
(21) BR 11 2014 018638-3 A8	Código 6.20 - ExigênciaPré-Exame – Art. 34 da LPI (22) 31/01/2012 (71) SYRAL BELGIUM N.V. (BE)
(21) BR 11 2014 018678-2 A8	Código 6.20 - ExigênciaPré-Exame – Art. 34 da LPI (22) 08/03/2013 (71) BASF SE (DE)
(21) BR 11 2014 018729-0 A8	Código 6.20 - ExigênciaPré-Exame – Art. 34 da LPI (22) 18/01/2013 (71) Halliburton Energy Services, Inc. (US)
(21) BR 11 2014 018871-8 A8	Código 6.20 - ExigênciaPré-Exame – Art. 34 da LPI (22) 31/01/2013 (71) CAPSUM (FR)
(21) BR 11 2014 018947-1 A8	Código 6.20 - ExigênciaPré-Exame – Art. 34 da LPI (22) 31/01/2012 (71) HALLIBURTON ENERGY SERVICES, INC (US)
(21) BR 11 2014 019801-2 A8	Código 6.20 - ExigênciaPré-Exame – Art. 34 da LPI (22) 12/03/2013 (71) HAAS FOOD EQUIPMENT GMBH (AT)
(21) BR 11 2014 020242-7 A8	Código 6.20 - ExigênciaPré-Exame – Art. 34 da LPI (22) 14/02/2013

	(71) GENERAL MILLS, INC. (US)
(21) BR 11 2014 020790-9 A8	Código 6.20 - ExigênciaPré-Exame – Art. 34 da LPI (22) 20/03/2013 (71) KHS GMBH (DE)
(21) BR 11 2014 020967-7 A8	Código 6.20 - ExigênciaPré-Exame – Art. 34 da LPI (22) 13/03/2013 (71) GIVAUDAN SA (CH)
(21) BR 11 2014 021894-3 A8	Código 6.20 - ExigênciaPré-Exame – Art. 34 da LPI (22) 20/03/2013 (71) MAREL FRANCE (FR)
(21) BR 11 2014 022135-9 A8	Código 6.20 - ExigênciaPré-Exame – Art. 34 da LPI (22) 18/03/2013 (71) NISSIN FOODS HOLDINGS CO., LTD. (JP)
(21) BR 11 2014 022647-4 A8	Código 6.20 - ExigênciaPré-Exame – Art. 34 da LPI (22) 14/03/2013 (71) CELLPROTHERA (FR)
(21) BR 11 2014 022667-9 A2	Código 6.20 - ExigênciaPré-Exame – Art. 34 da LPI (22) 13/03/2013 (71) GENERAL MILLS, INC. (US)
(21) BR 11 2014 022744-6 A8	Código 6.20 - ExigênciaPré-Exame – Art. 34 da LPI (22) 13/03/2013 (71) N.V. NUTRICIA (NL)
(21) BR 11 2014 022746-2 A8	Código 6.20 - ExigênciaPré-Exame – Art. 34 da LPI (22) 13/03/2013 (71) N.V. NUTRICIA (NL)
(21) BR 11 2014 023016-1 A8	Código 6.20 - ExigênciaPré-Exame – Art. 34 da LPI (22) 28/03/2013 (71) GIVAUDAN SA (CH)
(21) BR 11 2014 023228-8 A8	Código 6.20 - ExigênciaPré-Exame – Art. 34 da LPI (22) 15/03/2013 (71) MARS, INCORPORATED (US)

(21) BR 11 2014 023448-5 A8	Código 6.20 - ExigênciaPré-Exame – Art. 34 da LPI (22) 28/03/2013 (71) GIVAUDAN SA (CH)
(21) BR 11 2014 023512-0 A8	Código 6.20 - ExigênciaPré-Exame – Art. 34 da LPI (22) 20/03/2013 (71) UNILEVER N.V (NL)
(21) BR 11 2014 023651-8 A8	Código 6.20 - ExigênciaPré-Exame – Art. 34 da LPI (22) 13/03/2013 (71) PEPSICO, INC. (US)
(21) BR 11 2014 023707-7 A8	Código 6.20 - ExigênciaPré-Exame – Art. 34 da LPI (22) 26/03/2013 (71) CARGILL, INCORPORATED (US)
(21) BR 11 2014 023715-8 A8	Código 6.20 - ExigênciaPré-Exame – Art. 34 da LPI (22) 18/03/2013 (71) UNILEVER N.V. (NL)
(21) BR 11 2014 023728-0 A8	Código 6.20 - ExigênciaPré-Exame – Art. 34 da LPI (22) 20/03/2013 (71) GENERAL MILLS, INC (US)
(21) BR 11 2014 023784-0 A8	Código 6.20 - ExigênciaPré-Exame – Art. 34 da LPI (22) 18/03/2013 (71) NISSIN FOODS HOLDINGS CO., LTD. (JP)
(21) BR 11 2014 023824-3 A8	Código 6.20 - ExigênciaPré-Exame – Art. 34 da LPI (22) 21/03/2013 (71) DSM IP ASSETS B.V. (NL)
(21) BR 11 2014 023905-3 A8	Código 6.20 - ExigênciaPré-Exame – Art. 34 da LPI (22) 28/03/2013 (71) GIVAUDAN SA (US)
(21) BR 11 2014 023908-8 A8	Código 6.20 - ExigênciaPré-Exame – Art. 34 da LPI (22) 13/03/2013 (71) NISSIN FOODS HOLDINGS CO., LTD. (JP)
(21) BR 11 2014 025571-7 A8	Código 6.20 - ExigênciaPré-Exame – Art. 34 da LPI (22) 18/04/2013

	(71) INTERQUIM, S.A. (ES)
(21) BR 11 2014 025786-8 A8	Código 6.20 - ExigênciaPré-Exame – Art. 34 da LPI (22) 15/05/2013 (71) MONDELEZ UK R&D LIMITED (GB)
(21) BR 11 2014 026005-2 A2	Código 6.20 - ExigênciaPré-Exame – Art. 34 da LPI (22) 17/04/2013 (71) JH CONSULTING V/JØRGEN HENRIKSEN (DK) ; NIELS CHRISTIAN HENRIKSEN (DK)
(21) BR 11 2014 026546-1 A2	Código 6.20 - ExigênciaPré-Exame – Art. 34 da LPI (22) 24/04/2013 (71) BRIGHAM YOUNG UNIVERSITY (US)
(21) BR 11 2014 026799-5 A2	Código 6.20 - ExigênciaPré-Exame – Art. 34 da LPI (22) 25/04/2013 (71) TORAY INDUSTRIES, INC. (JP)
(21) BR 11 2014 027172-0 A2	Código 6.20 - ExigênciaPré-Exame – Art. 34 da LPI (22) 15/05/2013 (71) HAMLET PROTEIN A/S (DK)
(21) BR 11 2014 027669-2 A2	Código 6.20 - ExigênciaPré-Exame – Art. 34 da LPI (22) 03/05/2013 (71) VIIV HEALTHCARE UK (NO.5) LIMITED (GB)
(21) BR 11 2014 027768-0 A2	Código 6.20 - ExigênciaPré-Exame – Art. 34 da LPI (22) 08/05/2013 (71) EVONIK DEGUSSA GMBH (DE)
(21) BR 11 2014 027922-5 A2	Código 6.20 - ExigênciaPré-Exame – Art. 34 da LPI (22) 06/05/2013 (71) DSM IP ASSETS B.V. (NL)
(21) BR 11 2014 028059-2 A2	Código 6.20 - ExigênciaPré-Exame – Art. 34 da LPI (22) 22/04/2013 (71) UNILEVER N.V. (NL)
(21) BR 11 2014 028180-7 A2	Código 6.20 - ExigênciaPré-Exame – Art. 34 da LPI (22) 14/05/2013 (71) CRODA INTERNATIONAL PLC (GB)

(21) BR 11 2014 028250-1 A2	Código 6.20 - ExigênciaPré-Exame – Art. 34 da LPI (22) 08/05/2013 (71) ARCHER DANIELS MIDLAND COMPANY (US)
(21) BR 11 2014 028297-8 A2	Código 6.20 - ExigênciaPré-Exame – Art. 34 da LPI (22) 15/05/2013 (71) CEPHEID (US)
(21) BR 11 2014 028432-6 A2	Código 6.20 - ExigênciaPré-Exame – Art. 34 da LPI (22) 05/04/2013 (71) NISSHIN FOODS INC. (JP)
(21) BR 11 2014 028451-2 A2	Código 6.20 - ExigênciaPré-Exame – Art. 34 da LPI (22) 14/05/2013 (71) SSIPFEED B.V (NL)
(21) BR 11 2014 029264-7 A2	Código 6.20 - ExigênciaPré-Exame – Art. 34 da LPI (22) 12/04/2013 (71) IDCAPS (FR)
(21) BR 11 2014 030779-2 A2	Código 6.20 - ExigênciaPré-Exame – Art. 34 da LPI (22) 27/03/2013 (71) TSUKISHIMA KIKAI CO., LTD (JP)
(21) BR 11 2014 030781-4 A2	Código 6.20 - ExigênciaPré-Exame – Art. 34 da LPI (22) 27/03/2013 (71) TSUKISHIMA KIKAI CO., LTD (JP)
(21) BR 11 2015 002045-3 A2	Código 6.20 - ExigênciaPré-Exame – Art. 34 da LPI (22) 31/07/2012 (71) MEGMILK SNOW BRAND CO., LTD (JP)
(21) BR 11 2015 002048-8 A2	Código 6.20 - ExigênciaPré-Exame – Art. 34 da LPI (22) 31/07/2012 (71) MEGMILK SNOW BRAND CO., LTD (JP)
(21) BR 11 2015 003810-7 A2	Código 6.20 - ExigênciaPré-Exame – Art. 34 da LPI (22) 22/08/2013 (71) ETABLISSEMENTS J. SOUFFLET (FR)
(21) BR 11 2015 006697-6 A2	Código 6.20 - ExigênciaPré-Exame – Art. 34 da LPI

	(22) 14/03/2013 (71) NATIONAL UNIVERSITY CORPORATION OBIHIRO UNIVERSITY OF AGRICULTURE AND VETERINARY MEDICINE (JP)
(21) BR 11 2015 007556-8 A2	Código 6.20 - ExigênciaPré-Exame – Art. 34 da LPI (22) 29/04/2013 (71) UNIVERSITÀ DEGLI STUDI DI FOGGIA (IT)
(21) BR 11 2015 009539-9 A2	Código 6.20 - ExigênciaPré-Exame – Art. 34 da LPI (22) 04/11/2013 (71) INTERCONTINENTAL GREAT BRANDS LLC (US)
(21) BR 11 2015 009579-8 A2	Código 6.20 - ExigênciaPré-Exame – Art. 34 da LPI (22) 04/11/2013 (71) N.V. NUTRICIA (NL)
(21) BR 11 2015 009930-0 A2	Código 6.20 - ExigênciaPré-Exame – Art. 34 da LPI (22) 04/11/2013 (71) WAGSTAFF FOOD SERVICES PTY LTD (AU)
(21) BR 11 2015 009975-0 A2	Código 6.20 - ExigênciaPré-Exame – Art. 34 da LPI (22) 01/11/2013 (71) RIJKSUNIVERSITEIT GRONINGEN (NL) ; ACADEMISCH ZIEKENHUIS GRONINGEN (NL)
(21) BR 11 2015 010057-0 A2	Código 6.20 - ExigênciaPré-Exame – Art. 34 da LPI (22) 06/11/2013 (71) ICM, INC. (US)
(21) BR 11 2015 010279-4 A2	Código 6.20 - ExigênciaPré-Exame – Art. 34 da LPI (22) 05/11/2013 (71) MAREL STORK POULTRY PROCESSING B.V. (NL)
(21) BR 11 2015 010544-0 A2	Código 6.20 - ExigênciaPré-Exame – Art. 34 da LPI (22) 08/11/2013 (71) BIOSANA PTY LTD. (AU)
(21) BR 11 2015 010705-2 A2	Código 6.20 - ExigênciaPré-Exame – Art. 34 da LPI (22) 14/11/2013 (71) ROYAL DUYVIS WIENER B.V. (NL)
(21) BR 11 2015 011991-3 A2	Código 6.20 - ExigênciaPré-Exame – Art. 34 da LPI

	(22) 12/11/2013 (71) NOVOZYMES A/S (DK)
(21) BR 11 2015 014654-6 A2	Código 6.20 - ExigênciaPré-Exame – Art. 34 da LPI (22) 15/05/2013 (71) AQUANOVA AG (DE)
(21) BR 11 2015 018241-0 A2	Código 6.20 - ExigênciaPré-Exame – Art. 34 da LPI (22) 05/02/2014 (71) AKVADESIGN AS (NO)
(21) BR 11 2015 018725-0 A2	Código 6.20 - ExigênciaPré-Exame – Art. 34 da LPI (22) 12/02/2014 (71) CNH INDUSTRIAL AMERICA LLC (US)
(21) BR 11 2015 018765-0 A2	Código 6.20 - ExigênciaPré-Exame – Art. 34 da LPI (22) 11/03/2014 (71) PANGEA SRL (IT)
(21) BR 11 2015 018837-0 A2	Código 6.20 - ExigênciaPré-Exame – Art. 34 da LPI (22) 16/01/2014 (71) KUHN S.A. (FR)
(21) BR 11 2015 027078-6 A2	Código 6.20 - ExigênciaPré-Exame – Art. 34 da LPI (22) 26/04/2013 (71) GRUPO BIMBO, S.A.B. DE C.V. (MX)
(21) BR 11 2016 009388-7 A2	Código 6.20 - ExigênciaPré-Exame – Art. 34 da LPI (22) 05/11/2013 (71) HILL'S PET NUTRITION, INC. (US)
(21) BR 12 2018 010198-9 A2	Código 6.20 - ExigênciaPré-Exame – Art. 34 da LPI (22) 01/11/2013 (71) RIJKSUNIVERSITEIT GRONINGEN (NL) ; ACADEMISCH ZIEKENHUIS GRONINGEN (NL)
(21) PI 0410741-1 A8	Código 6.20 - ExigênciaPré-Exame – Art. 34 da LPI (22) 19/05/2004 (71) NOVARTIS AG (CH)
(21) PI 0411838-3 A2	Código 6.20 - ExigênciaPré-Exame – Art. 34 da LPI (22) 25/06/2004

	(71) ABB SCHWEIZ AG (CH)
(21) PI 0416217-0 A8	Código 6.20 - ExigênciaPré-Exame – Art. 34 da LPI (22) 12/11/2004 (71) Amicus Therapeutics, Inc. (US)
(21) PI 0510664-8 A2	Código 6.20 - ExigênciaPré-Exame – Art. 34 da LPI (22) 19/04/2005 (71) ZIARCO INC. (US)
(21) PI 0513024-7 A2	Código 6.20 - ExigênciaPré-Exame – Art. 34 da LPI (22) 05/07/2005 (71) Instituto Nacional de Psiquiatría Ramón de la Fuente Muñiz (MX)
(21) PI 0612411-9 A8	Código 6.20 - ExigênciaPré-Exame – Art. 34 da LPI (22) 29/06/2006 (71) THE REGENTS OF THE UNIVERSITY OF CALIFORNIA (US)
(21) PI 0618965-2 A2	Código 6.20 - ExigênciaPré-Exame – Art. 34 da LPI (22) 24/10/2006 (71) Evogene LTD (IL)
(21) PI 0619503-2 A2	Código 6.20 - ExigênciaPré-Exame – Art. 34 da LPI (22) 04/12/2006 (71) Siemens Healthcare Diagnostics Inc. (US)
(21) PI 0619577-6 A2	Código 6.20 - ExigênciaPré-Exame – Art. 34 da LPI (22) 25/10/2006 (71) ESSITY HYGIENE AND HEALTH AKTIEBOLAG (SE)
(21) PI 0706063-7 A2	Código 6.20 - ExigênciaPré-Exame – Art. 34 da LPI (22) 19/06/2007 (71) Samsung Electronics CO. LTD (KR)
(21) PI 0709405-1 A2	Código 6.20 - ExigênciaPré-Exame – Art. 34 da LPI (22) 30/03/2007 (71) Palatin Technologies, INC. (US)
(21) PI 0709409-4 A2	Código 6.20 - ExigênciaPré-Exame – Art. 34 da LPI (22) 22/03/2007 (71) JAVELIN PHARMACEUTICALS, INC (US)

(21) PI 0712632-8 A2	Código 6.20 - ExigênciaPré-Exame – Art. 34 da LPI (22) 19/06/2007 (71) INTERDIGITAL TECHNOLOGY CORPORATION (US)
(21) PI 0712971-8 A2	Código 6.20 - ExigênciaPré-Exame – Art. 34 da LPI (22) 18/06/2007 (71) Sharp Kabushiki Kaisha (JP)
(21) PI 0713088-0 A2	Código 6.20 - ExigênciaPré-Exame – Art. 34 da LPI (22) 20/06/2007 (71) The Secretary Of State For Defence (GB)
(21) PI 0713135-6 A2	Código 6.20 - ExigênciaPré-Exame – Art. 34 da LPI (22) 25/06/2007 (71) Qualcomm Incorporated (US)
(21) PI 0713472-0 A2	Código 6.20 - ExigênciaPré-Exame – Art. 34 da LPI (22) 25/06/2007 (71) GODO KAISHA IP BRIDGE 1 (JP)
(21) PI 0713493-2 A2	Código 6.20 - ExigênciaPré-Exame – Art. 34 da LPI (22) 19/06/2007 (71) NOKIA SOLUTIONS AND NETWORKS GMBH & CO. KG (DE)
(21) PI 0713659-5 A2	Código 6.20 - ExigênciaPré-Exame – Art. 34 da LPI (22) 18/06/2007 (71) SAMSUNG ELECTRONICS CO., LTD. (KR)
(21) PI 0713827-0 A2	Código 6.20 - ExigênciaPré-Exame – Art. 34 da LPI (22) 26/06/2007 (71) FRAUNHOFER-GESELLSCHAFT ZUR FÖRDERUNG DER ANGEWANDTEN FORSCHUNG E,V, (DE)
(21) PI 0713881-4 A2	Código 6.20 - ExigênciaPré-Exame – Art. 34 da LPI (22) 19/06/2007 (71) T-Mobile International AG (DE)
(21) PI 0716034-8 A2	Código 6.20 - ExigênciaPré-Exame – Art. 34 da LPI (22) 07/08/2007 (71) Center Of Rotational Exercise, Inc. (US)
(21) PI 0721603-3 A8	Código 6.20 - ExigênciaPré-Exame – Art. 34 da LPI

	(22) 28/06/2007 (71) Thomson Licensing (FR)
(21) PI 0721640-8 A2	Código 6.20 - ExigênciaPré-Exame – Art. 34 da LPI (22) 27/06/2007 (71) INTERDIGITAL MADISON PATENT HOLDINGS (FR)
(21) PI 0721732-3 A2	Código 6.20 - ExigênciaPré-Exame – Art. 34 da LPI (22) 27/06/2007 (71) Thomson Licensing (FR)
(21) PI 0721767-6 A2	Código 6.20 - ExigênciaPré-Exame – Art. 34 da LPI (22) 29/06/2007 (71) Thomson Licensing (FR)
(21) PI 0721819-2 A2	Código 6.20 - ExigênciaPré-Exame – Art. 34 da LPI (22) 22/06/2007 (71) Thomson Licensing (FR)
(21) PI 0721833-8 A2	Código 6.20 - ExigênciaPré-Exame – Art. 34 da LPI (22) 22/06/2007 (71) Thomson Licensing (FR)
(21) PI 0721890-7 A2	Código 6.20 - ExigênciaPré-Exame – Art. 34 da LPI (22) 02/08/2007 (71) Fujitsu Limited (JP)
(21) PI 0722367-6 A2	Código 6.20 - ExigênciaPré-Exame – Art. 34 da LPI (22) 18/06/2007 (71) Sharp Kabushiki Kaisha (JP)
(21) PI 0722368-4 A2	Código 6.20 - ExigênciaPré-Exame – Art. 34 da LPI (22) 18/06/2007 (71) Sharp Kabushiki Kaisha (JP)
(21) PI 0722371-4 A2	Código 6.20 - ExigênciaPré-Exame – Art. 34 da LPI (22) 18/06/2007 (71) Samsung Electronics Co., Ltd. (KR)
(21) PI 0722372-2 A2	Código 6.20 - ExigênciaPré-Exame – Art. 34 da LPI (22) 18/06/2007 (71) Samsung Electronics Co., Ltd. (KR)

(21) PI 0803631-4 A2	Código 6.20 - ExigênciaPré-Exame – Art. 34 da LPI (22) 25/09/2008 (71) Les Laboratoires Servier (FR)
(21) PI 0809707-0 A2	Código 6.20 - ExigênciaPré-Exame – Art. 34 da LPI (22) 24/06/2008 (71) OSANG HEALTHCARE CO., LTD. (KR)
(21) PI 0812359-4 A2	Código 6.20 - ExigênciaPré-Exame – Art. 34 da LPI (22) 26/05/2008 (71) SELDAR PHARMA INC. (US)
(21) PI 0812805-7 A2	Código 6.20 - ExigênciaPré-Exame – Art. 34 da LPI (22) 20/06/2008 (71) Mcneil-PPC, INC. (US)
(21) PI 0814962-3 A2	Código 6.20 - ExigênciaPré-Exame – Art. 34 da LPI (22) 01/08/2008 (71) The General Hospital Corporation (US) ; Chugai Pharmaceutical Co., Ltd. (JP)
(21) PI 0815857-6 A2	Código 6.20 - ExigênciaPré-Exame – Art. 34 da LPI (22) 10/09/2008 (71) DOW GLOBAL TECHNOLOGIES INC. (US)
(21) PI 0816016-3 A2	Código 6.20 - ExigênciaPré-Exame – Art. 34 da LPI (22) 26/09/2008 (71) SYSMEX CORPORATION (JP)
(21) PI 0819795-4 A2	Código 6.20 - ExigênciaPré-Exame – Art. 34 da LPI (22) 26/11/2008 (71) Astellas Pharma Inc (JP)
(21) PI 0820270-2 A2	Código 6.20 - ExigênciaPré-Exame – Art. 34 da LPI (22) 07/11/2008 (71) Celldex Therapeutics, Inc. (US)
(21) PI 0820538-8 A2	Código 6.20 - ExigênciaPré-Exame – Art. 34 da LPI (22) 17/11/2008 (71) MIND-NRG SA (CH)

(21) PI 0906284-0 A2	Código 6.20 - ExigênciaPré-Exame – Art. 34 da LPI (22) 23/12/2009 (71) Grifols, S.A. (ES)
(21) PI 0906313-7 A2	Código 6.20 - ExigênciaPré-Exame – Art. 34 da LPI (22) 27/03/2009 (71) CONSTAR INTERNACIONAL, INC. (US)
(21) PI 0906437-0 A2	Código 6.20 - ExigênciaPré-Exame – Art. 34 da LPI (22) 14/01/2009 (71) SCANIA CV AB (SE)
(21) PI 0906479-6 A2	Código 6.20 - ExigênciaPré-Exame – Art. 34 da LPI (22) 16/11/2009 (71) Sankei C and C Corporation (JP) ; Toyota Jidosha Kabushiki Kaisha (JP) ; Tokai Kyohan CO., Ltd (JP) ; Shoho Ironworks CO., Ltd (JP)
(21) PI 0907458-9 A2	Código 6.20 - ExigênciaPré-Exame – Art. 34 da LPI (22) 24/02/2009 (71) Nidec Sankyo Corporation (JP)
(21) PI 0907761-8 A2	Código 6.20 - ExigênciaPré-Exame – Art. 34 da LPI (22) 05/02/2009 (71) Reinz-Dichtungs-GMBH (DE)
(21) PI 0907795-2 A2	Código 6.20 - ExigênciaPré-Exame – Art. 34 da LPI (22) 17/02/2009 (71) Ober S.P.A. (IT)
(21) PI 0907796-0 A2	Código 6.20 - ExigênciaPré-Exame – Art. 34 da LPI (22) 02/03/2009 (71) DF RESERVE, LC (US)
(21) PI 0907817-7 A2	Código 6.20 - ExigênciaPré-Exame – Art. 34 da LPI (22) 27/02/2009 (71) Johnson Matthey Limited Company (GB)
(21) PI 0907846-0 A2	Código 6.20 - ExigênciaPré-Exame – Art. 34 da LPI (22) 19/02/2009 (71) Horton, Inc. (US)
(21) PI 0907862-2 A2	Código 6.20 - ExigênciaPré-Exame – Art. 34 da LPI

	(22) 31/08/2009 (71) Cascade Corporation (US)
(21) PI 0907873-8 A2	Código 6.20 - ExigênciaPré-Exame – Art. 34 da LPI (22) 13/02/2009 (71) Airbus Operations (S.A.S) (FR)
(21) PI 0907905-0 A2	Código 6.20 - ExigênciaPré-Exame – Art. 34 da LPI (22) 26/02/2009 (71) Rioglass Solar, S.A. (ES)
(21) PI 0907964-5 A2	Código 6.20 - ExigênciaPré-Exame – Art. 34 da LPI (22) 27/02/2009 (71) Panasonic Corporation (JP)
(21) PI 0908006-6 A2	Código 6.20 - ExigênciaPré-Exame – Art. 34 da LPI (22) 27/02/2009 (71) Snecma (FR)
(21) PI 0908042-2 A2	Código 6.20 - ExigênciaPré-Exame – Art. 34 da LPI (22) 13/01/2009 (71) Tenneco Automotive Operating Company INC. (US)
(21) PI 0908048-1 A2	Código 6.20 - ExigênciaPré-Exame – Art. 34 da LPI (22) 04/03/2009 (71) LUFTHANSA TECHNIK AG (DE)
(21) PI 0908051-1 A2	Código 6.20 - ExigênciaPré-Exame – Art. 34 da LPI (22) 05/03/2009 (71) Dresser-Rand Company (US)
(21) PI 0908070-8 A2	Código 6.20 - ExigênciaPré-Exame – Art. 34 da LPI (22) 02/02/2009 (71) NORSK HYDRO ASA (NO)
(21) PI 0908164-0 A2	Código 6.20 - ExigênciaPré-Exame – Art. 34 da LPI (22) 04/03/2009 (71) Snecma (FR)
(21) PI 0908165-8 A8	Código 6.20 - ExigênciaPré-Exame – Art. 34 da LPI (22) 17/03/2009 (71) Snecma (FR)

(21) PI 0908257-3 A2	Código 6.20 - ExigênciaPré-Exame – Art. 34 da LPI (22) 25/02/2009 (71) NIPPON STEEL & SUMITOMO METAL CORPORATION (JP)
(21) PI 0908264-6 A2	Código 6.20 - ExigênciaPré-Exame – Art. 34 da LPI (22) 13/02/2009 (71) Itrec B.V. (NL)
(21) PI 0908277-8 A2	Código 6.20 - ExigênciaPré-Exame – Art. 34 da LPI (22) 25/02/2009 (71) Jost-Werke Gmbh (DE)
(21) PI 0908400-2 A2	Código 6.20 - ExigênciaPré-Exame – Art. 34 da LPI (22) 16/04/2009 (71) I.T.W de France (FR)
(21) PI 0908467-3 A2	Código 6.20 - ExigênciaPré-Exame – Art. 34 da LPI (22) 11/02/2009 (71) Microheat Technologies Pty Ltd (AU)
(21) PI 0908487-8 A2	Código 6.20 - ExigênciaPré-Exame – Art. 34 da LPI (22) 06/02/2009 (71) CONTINENTAL AUTOMOTIVE GMBH (DE)
(21) PI 0908533-5 A2	Código 6.20 - ExigênciaPré-Exame – Art. 34 da LPI (22) 18/02/2009 (71) Siemens Aktiengellschaft (DE)
(21) PI 0908534-3 A2	Código 6.20 - ExigênciaPré-Exame – Art. 34 da LPI (22) 24/02/2009 (71) Satisloh AG (CH)
(21) PI 0908552-1 A2	Código 6.20 - ExigênciaPré-Exame – Art. 34 da LPI (22) 06/03/2009 (71) Delta T Corporation (US) ; Aspen Motion Technologies, Inc. (US)
(21) PI 0908559-9 A2	Código 6.20 - ExigênciaPré-Exame – Art. 34 da LPI (22) 19/02/2009 (71) Bluewater Energy Services, B.V. (NL)
(21) PI 0908600-5 A2	Código 6.20 - ExigênciaPré-Exame – Art. 34 da LPI

	(22) 23/03/2009 (71) Innotec, Corp. (US)
(21) PI 0908648-0 A2	Código 6.20 - ExigênciaPré-Exame – Art. 34 da LPI (22) 27/04/2009 (71) SCANIA CV AB (SE)
(21) PI 0908655-2 A2	Código 6.20 - ExigênciaPré-Exame – Art. 34 da LPI (22) 19/05/2009 (71) SCANIA CV AB (SE)
(21) PI 0908674-9 A2	Código 6.20 - ExigênciaPré-Exame – Art. 34 da LPI (22) 08/05/2009 (71) AYGAZ ANONIM SIRKETI (TR)
(21) PI 0908682-0 A2	Código 6.20 - ExigênciaPré-Exame – Art. 34 da LPI (22) 05/05/2009 (71) M.E.P. MACCHINE ELETTRONICHE PIEGATRICI SPA (IT)
(21) PI 0908730-3 A2	Código 6.20 - ExigênciaPré-Exame – Art. 34 da LPI (22) 17/03/2009 (71) Stanley Black & Decker, INC. (US)
(21) PI 0908752-4 A2	Código 6.20 - ExigênciaPré-Exame – Art. 34 da LPI (22) 20/03/2009 (71) Snecma (FR)
(21) PI 0908765-6 A2	Código 6.20 - ExigênciaPré-Exame – Art. 34 da LPI (22) 03/02/2009 (71) Delta T Corporation (US)
(21) PI 0908769-9 A2	Código 6.20 - ExigênciaPré-Exame – Art. 34 da LPI (22) 10/03/2009 (71) Keihin Corporation (JP)
(21) PI 0908826-1 A2	Código 6.20 - ExigênciaPré-Exame – Art. 34 da LPI (22) 13/02/2009 (71) ITREC B.V. (NL)
(21) PI 0908843-1 A2	Código 6.20 - ExigênciaPré-Exame – Art. 34 da LPI (22) 23/02/2009 (71) Albert Bauer (DE)

(21) PI 0908867-9 A2	Código 6.20 - ExigênciaPré-Exame – Art. 34 da LPI (22) 13/02/2009 (71) Snecma (FR)
(21) PI 0908868-7 A2	Código 6.20 - ExigênciaPré-Exame – Art. 34 da LPI (22) 09/02/2009 (71) Technip France (FR)
(21) PI 0908895-4 A2	Código 6.20 - ExigênciaPré-Exame – Art. 34 da LPI (22) 18/02/2009 (71) DÜRR SYSTEMS AG (DE)
(21) PI 0908931-4 A2	Código 6.20 - ExigênciaPré-Exame – Art. 34 da LPI (22) 18/02/2009 (71) Robert Bosch Gmbh (DE)
(21) PI 0908935-7 A2	Código 6.20 - ExigênciaPré-Exame – Art. 34 da LPI (22) 10/03/2009 (71) Hendrickson USA, L.L.C. (US)
(21) PI 0908938-1 A2	Código 6.20 - ExigênciaPré-Exame – Art. 34 da LPI (22) 24/02/2009 (71) GE OIL & GAS COMPRESSION SYSTEMS, LLC. (US)
(21) PI 0908947-0 A2	Código 6.20 - ExigênciaPré-Exame – Art. 34 da LPI (22) 12/03/2009 (71) Jost-Werke GMBH (DE)
(21) PI 0909010-0 A2	Código 6.20 - ExigênciaPré-Exame – Art. 34 da LPI (22) 25/03/2009 (71) KNORR-BREMSE SYSTEME FÜR NUTZFAHRZEUGE GMBH (DE)
(21) PI 0909109-2 A2	Código 6.20 - ExigênciaPré-Exame – Art. 34 da LPI (22) 18/02/2009 (71) Honda Motor Co., LTD (JP)
(21) PI 0909129-7 A2	Código 6.20 - ExigênciaPré-Exame – Art. 34 da LPI (22) 19/03/2009 (71) Jost-Werke Gmbh (DE)
(21) PI 0909200-5 A2	Código 6.20 - ExigênciaPré-Exame – Art. 34 da LPI

	(22) 26/03/2009 (71) Itrec B.V. (NL)
(21) PI 0909201-3 A2	Código 6.20 - ExigênciaPré-Exame – Art. 34 da LPI (22) 24/03/2009 (71) Snecma (FR)
(21) PI 0909253-6 A2	Código 6.20 - ExigênciaPré-Exame – Art. 34 da LPI (22) 20/02/2009 (71) HONDA MOTOR CO., LTD (JP)
(21) PI 0909309-5 A2	Código 6.20 - ExigênciaPré-Exame – Art. 34 da LPI (22) 10/03/2009 (71) The Pullman Company (US)
(21) PI 0909311-7 A2	Código 6.20 - ExigênciaPré-Exame – Art. 34 da LPI (22) 11/03/2009 (71) Air Products And Chemicals, INC (US)
(21) PI 0909384-2 A2	Código 6.20 - ExigênciaPré-Exame – Art. 34 da LPI (22) 26/03/2009 (71) Numalliance (FR)
(21) PI 0909399-0 A2	Código 6.20 - ExigênciaPré-Exame – Art. 34 da LPI (22) 25/03/2009 (71) Snecma (FR)
(21) PI 0909400-8 A2	Código 6.20 - ExigênciaPré-Exame – Art. 34 da LPI (22) 25/03/2009 (71) Snecma (FR)
(21) PI 0909403-2 A2	Código 6.20 - ExigênciaPré-Exame – Art. 34 da LPI (22) 25/03/2009 (71) Snecma (FR)
(21) PI 0909404-0 A2	Código 6.20 - ExigênciaPré-Exame – Art. 34 da LPI (22) 25/03/2009 (71) Snecma (FR)
(21) PI 0909453-9 A2	Código 6.20 - ExigênciaPré-Exame – Art. 34 da LPI (22) 30/03/2009 (71) BLADE DYNAMICS LIMITED (GB)

(21) PI 0909484-9 A2	Código 6.20 - ExigênciaPré-Exame – Art. 34 da LPI (22) 10/04/2009 (71) APTAR FRANCE SAS (FR)
(21) PI 0909594-2 A2	Código 6.20 - ExigênciaPré-Exame – Art. 34 da LPI (22) 29/06/2009 (71) PEUGEOT CITROEN AUTOMOBILES S.A. (FR)
(21) PI 0909597-7 A8	Código 6.20 - ExigênciaPré-Exame – Art. 34 da LPI (22) 25/05/2009 (71) SAYED NOUR (FR)
(21) PI 0909631-0 A2	Código 6.20 - ExigênciaPré-Exame – Art. 34 da LPI (22) 19/02/2009 (71) Hendrickson USA, L.L.C. (US)
(21) PI 0909666-3 A2	Código 6.20 - ExigênciaPré-Exame – Art. 34 da LPI (22) 15/05/2009 (71) Atlas Copco Airpower, Naamloze Vennootschap (BE)
(21) PI 0909693-0 A2	Código 6.20 - ExigênciaPré-Exame – Art. 34 da LPI (22) 05/03/2009 (71) Yamaha Hatsudoki Kabushiki Kaisha (JP)
(21) PI 0909706-6 A2	Código 6.20 - ExigênciaPré-Exame – Art. 34 da LPI (22) 27/02/2009 (71) Jacobs Vehicle Systems, Inc. (US)
(21) PI 0909709-0 A2	Código 6.20 - ExigênciaPré-Exame – Art. 34 da LPI (22) 30/03/2009 (71) Weir Minerals Australia Ltd (AU)
(21) PI 0909735-0 A2	Código 6.20 - ExigênciaPré-Exame – Art. 34 da LPI (22) 19/02/2009 (71) Siemens Aktiengesellschaft (DE)
(21) PI 0909753-8 A2	Código 6.20 - ExigênciaPré-Exame – Art. 34 da LPI (22) 04/03/2009 (71) Poppe & Potthoff Gmbh (DE)
(21) PI 0909801-1 A2	Código 6.20 - ExigênciaPré-Exame – Art. 34 da LPI

	(22) 04/03/2009 (71) GE RENEWABLE TECHNOLOGIES (FR)
(21) PI 0909802-0 A2	Código 6.20 - ExigênciaPré-Exame – Art. 34 da LPI (22) 04/03/2009 (71) GE RENEWABLE TECHNOLOGIES (FR)
(21) PI 0909810-0 A2	Código 6.20 - ExigênciaPré-Exame – Art. 34 da LPI (22) 17/03/2009 (71) Zephyros, INC. (US)
(21) PI 0909831-3 A2	Código 6.20 - ExigênciaPré-Exame – Art. 34 da LPI (22) 20/02/2009 (71) Honda Motor CO., LTD. (JP)
(21) PI 0909834-8 A2	Código 6.20 - ExigênciaPré-Exame – Art. 34 da LPI (22) 27/05/2009 (71) Gerate-Und Pumpenbau Gmbh Dr. Eugen Schmidt (DE)
(21) PI 0909837-2 A2	Código 6.20 - ExigênciaPré-Exame – Art. 34 da LPI (22) 02/02/2009 (71) ALBONAIR GMBH (DE)
(21) PI 0909862-3 A2	Código 6.20 - ExigênciaPré-Exame – Art. 34 da LPI (22) 05/06/2009 (71) WEIR MINERALS AUSTRALIA LTD (AU)
(21) PI 0909942-5 A2	Código 6.20 - ExigênciaPré-Exame – Art. 34 da LPI (22) 18/02/2009 (71) C.G.M. S.R.L. (IT)
(21) PI 0909961-1 A2	Código 6.20 - ExigênciaPré-Exame – Art. 34 da LPI (22) 04/06/2009 (71) ROBERT BOSCH AUTOMOTIVE STEERING VENDÔME (FR)
(21) PI 0909983-2 A2	Código 6.20 - ExigênciaPré-Exame – Art. 34 da LPI (22) 12/06/2009 (71) WEIR MINERALS AUSTRALIA LTD (AU)
(21) PI 0910008-3 A2	Código 6.20 - ExigênciaPré-Exame – Art. 34 da LPI (22) 12/06/2009 (71) WEIR MINERALS AUSTRALIA LTD (AU)

(21) PI 0910031-8 A2	Código 6.20 - ExigênciaPré-Exame – Art. 34 da LPI (22) 27/02/2009 (71) NIPPON STEEL & SUMITOMO METAL CORPORATION (JP)
(21) PI 0910051-2 A2	Código 6.20 - ExigênciaPré-Exame – Art. 34 da LPI (22) 14/01/2009 (71) American Axle & Manufacturing, INC (US)
(21) PI 0910066-0 A2	Código 6.20 - ExigênciaPré-Exame – Art. 34 da LPI (22) 02/04/2009 (71) Aloys Wobben (DE)
(21) PI 0910098-9 A2	Código 6.20 - ExigênciaPré-Exame – Art. 34 da LPI (22) 09/02/2009 (71) Facc Ag (AT)
(21) PI 0910111-0 A2	Código 6.20 - ExigênciaPré-Exame – Art. 34 da LPI (22) 27/03/2009 (71) ROBERT BOSCH GMBH (DE)
(21) PI 0910143-8 A2	Código 6.20 - ExigênciaPré-Exame – Art. 34 da LPI (22) 30/06/2009 (71) NAANDANJAIN IRRIGATION LTD. (IL)
(21) PI 0910191-8 A2	Código 6.20 - ExigênciaPré-Exame – Art. 34 da LPI (22) 30/06/2009 (71) METSO BRASIL INDÚSTRIA E COMÉRCIO LTDA (BR/SP)
(21) PI 0910193-4 A2	Código 6.20 - ExigênciaPré-Exame – Art. 34 da LPI (22) 01/07/2009 (71) EATON CORPORATION (US)
(21) PI 0910228-0 A2	Código 6.20 - ExigênciaPré-Exame – Art. 34 da LPI (22) 06/03/2009 (71) Dürr Systems GMBH (DE)
(21) PI 0910303-1 A2	Código 6.20 - ExigênciaPré-Exame – Art. 34 da LPI (22) 17/03/2009 (71) JFE Steel Corporation (JP) ; Sumitomo Seika Chemicals CO., LTD. (JP)
(21) PI 0910320-1 A2	Código 6.20 - ExigênciaPré-Exame – Art. 34 da LPI

	(22) 25/03/2009 (71) Snecma (FR)
(21) PI 0910384-8 A2	Código 6.20 - ExigênciaPré-Exame – Art. 34 da LPI (22) 27/02/2009 (71) Illinois Tool Works INC. (US)
(21) PI 0910418-6 A2	Código 6.20 - ExigênciaPré-Exame – Art. 34 da LPI (22) 26/02/2009 (71) Scania Cv Ab (SE)
(21) PI 0910471-2 A2	Código 6.20 - ExigênciaPré-Exame – Art. 34 da LPI (22) 21/04/2009 (71) Sacmi Cooperativa Meccanici Imola Societa' Cooperativa (IT)
(21) PI 0910542-5 A2	Código 6.20 - ExigênciaPré-Exame – Art. 34 da LPI (22) 29/04/2009 (71) IFP Energies Nouvelles (FR)
(21) PI 0910553-0 A2	Código 6.20 - ExigênciaPré-Exame – Art. 34 da LPI (22) 22/04/2009 (71) Airbus Operations, S.L. (ES)
(21) PI 0910555-7 A2	Código 6.20 - ExigênciaPré-Exame – Art. 34 da LPI (22) 09/04/2009 (71) Renault S.A.S. (FR)
(21) PI 0910568-9 A2	Código 6.20 - ExigênciaPré-Exame – Art. 34 da LPI (22) 24/04/2009 (71) COMPAGNIE GENERALE DES ETABLISSEMENTS MICHELIN (FR)
(21) PI 0910654-5 A2	Código 6.20 - ExigênciaPré-Exame – Art. 34 da LPI (22) 06/04/2009 (71) Hendrickson Usa, L.L.C (US)
(21) PI 0910766-5 A2	Código 6.20 - ExigênciaPré-Exame – Art. 34 da LPI (22) 16/04/2009 (71) National Oilwell Varco Norway AS (NO)
(21) PI 0910781-9 A2	Código 6.20 - ExigênciaPré-Exame – Art. 34 da LPI (22) 06/07/2009 (71) THYSSENKRUPP PRESTA AKTIENGESELLSCHAFT (LI)

(21) PI 0910815-7 A2	Código 6.20 - ExigênciaPré-Exame – Art. 34 da LPI (22) 02/03/2009 (71) FINISHING BRANDS UK LIMITED (US)
(21) PI 0910830-0 A2	Código 6.20 - ExigênciaPré-Exame – Art. 34 da LPI (22) 15/05/2009 (71) APTAR FRANCE SAS (FR)
(21) PI 0910918-8 A2	Código 6.20 - ExigênciaPré-Exame – Art. 34 da LPI (22) 09/04/2009 (71) S. C. Johnson & Son, Inc. (US)
(21) PI 0910978-1 A2	Código 6.20 - ExigênciaPré-Exame – Art. 34 da LPI (22) 11/03/2009 (71) Dürr Systems GMBH (DE)
(21) PI 0911002-0 A2	Código 6.20 - ExigênciaPré-Exame – Art. 34 da LPI (22) 17/08/2009 (71) SCANIA CV AB (SE)
(21) PI 0911006-2 A2	Código 6.20 - ExigênciaPré-Exame – Art. 34 da LPI (22) 18/07/2009 (71) JOHN KURT JUNKERS (US)
(21) PI 0911552-8 A2	Código 6.20 - ExigênciaPré-Exame – Art. 34 da LPI (22) 29/04/2009 (71) Psychemedics Corporation (US)
(21) PI 0911600-1 A2	Código 6.20 - ExigênciaPré-Exame – Art. 34 da LPI (22) 24/04/2009 (71) GREINER PACKAGING AG (CH)
(21) PI 0918602-6 A2	Código 6.20 - ExigênciaPré-Exame – Art. 34 da LPI (22) 16/09/2009 (71) BENEVOLENTAI CAMBRIDGE LIMITED (GB)
(21) PI 0918697-2 A2	Código 6.20 - ExigênciaPré-Exame – Art. 34 da LPI (22) 31/12/2009 (71) W. R. GRACE & CO. -CONN. (US)
(21) PI 0921595-6 A2	Código 6.20 - ExigênciaPré-Exame – Art. 34 da LPI

	(22) 13/11/2009 (71) THERAVANCE BIOPHARMA R&D IP, LLC (US)
(21) PI 0923111-0 A2	Código 6.20 - ExigênciaPré-Exame – Art. 34 da LPI (22) 05/12/2009 (71) Treofan Germany Gmbh & Co. KG (DE)
(21) PI 0924049-7 A2	Código 6.20 - ExigênciaPré-Exame – Art. 34 da LPI (22) 23/12/2009 (71) Ifp Energies Nouvelles (FR) ; Rhodia Operations (FR)
(21) PI 1000970-1 A2	Código 6.20 - ExigênciaPré-Exame – Art. 34 da LPI (22) 07/04/2010 (71) Fundação Arnaldo Vieira de Carvalho (BR/SP)
(21) PI 1001173-0 A2	Código 6.20 - ExigênciaPré-Exame – Art. 34 da LPI (22) 26/02/2010 (71) MELITTA EUROPA GMBH & CO. KG. (DE)
(21) PI 1001330-0 A2	Código 6.20 - ExigênciaPré-Exame – Art. 34 da LPI (22) 26/04/2010 (71) François L'Hotel (FR)
(21) PI 1002291-0 A2	Código 6.20 - ExigênciaPré-Exame – Art. 34 da LPI (22) 07/06/2010 (71) Deere & Company (US)
(21) PI 1002819-6 A2	Código 6.20 - ExigênciaPré-Exame – Art. 34 da LPI (22) 25/01/2010 (71) TECRES S.P.A. (IT)
(21) PI 1003424-2 A8	Código 6.20 - ExigênciaPré-Exame – Art. 34 da LPI (22) 08/09/2010 (71) Universidade Federal do Rio de Janeiro Ufrj (BR/RJ)
(21) PI 1003999-6 A2	Código 6.20 - ExigênciaPré-Exame – Art. 34 da LPI (22) 29/01/2010 (71) SOLENIS TECHNOLOGIES CAYMAN, L.P. (CH)
(21) PI 1004176-1 A2	Código 6.20 - ExigênciaPré-Exame – Art. 34 da LPI (22) 25/10/2010 (71) Universidade Federal do Rio de janeiro (BR/RJ) ; Fundação Oswaldo Cruz

	(Fiocruz) (BR/RJ)
(21) PI 1005131-7 A2	Código 6.20 - ExigênciaPré-Exame – Art. 34 da LPI (22) 31/03/2010 (71) NATURAEWISE BIOTECH & MEDICAL CORPORATION (US)
(21) PI 1005139-2 A2	Código 6.20 - ExigênciaPré-Exame – Art. 34 da LPI (22) 28/01/2010 (71) HEDERA AB (SE)
(21) PI 1005351-4 A2	Código 6.20 - ExigênciaPré-Exame – Art. 34 da LPI (22) 29/01/2010 (71) E.I. DU PONT DE NEMOURS AND COMPANY (US)
(21) PI 1005369-7 A2	Código 6.20 - ExigênciaPré-Exame – Art. 34 da LPI (22) 27/01/2010 (71) PPG INDUSTRIES OHIO, INC (US)
(21) PI 1005408-1 A8	Código 6.20 - ExigênciaPré-Exame – Art. 34 da LPI (22) 05/02/2010 (71) KONINKLIJKE PHILIPS N.V. (NL)
(21) PI 1005697-1 A2	Código 6.20 - ExigênciaPré-Exame – Art. 34 da LPI (22) 08/02/2010 (71) NALCO COMPANY (US)
(21) PI 1005951-2 A2	Código 6.20 - ExigênciaPré-Exame – Art. 34 da LPI (22) 17/02/2010 (71) THE TRUSTEES OF COLOMBIA UNIVERSITY IN THE CITY OF NEW YORK (US)
(21) PI 1006009-0 A2	Código 6.20 - ExigênciaPré-Exame – Art. 34 da LPI (22) 13/01/2010 (71) Kabushiki Kaisha Kobe Seiki Sho (Kobe Steeel, Ltd) (JP)
(21) PI 1006045-6 A2	Código 6.20 - ExigênciaPré-Exame – Art. 34 da LPI (22) 07/01/2010 (71) Trydel Research PTY LTD (AU)
(21) PI 1006163-0 A2	Código 6.20 - ExigênciaPré-Exame – Art. 34 da LPI (22) 08/01/2010 (71) Jean-François Jazdanian (FR)

(21) PI 1006250-5 A2	Código 6.20 - ExigênciaPré-Exame – Art. 34 da LPI (22) 08/02/2010 (71) MEDPRIN REGENERATIVE MEDICAL TECHNOLOGIES CO., LTD. (CN)
(21) PI 1006285-8 A2	Código 6.20 - ExigênciaPré-Exame – Art. 34 da LPI (22) 02/03/2010 (71) BASF SE (DE)
(21) PI 1006378-1 A2	Código 6.20 - ExigênciaPré-Exame – Art. 34 da LPI (22) 08/01/2010 (71) DOW GLOBAL TECHNOLOGIES LLC (US)
(21) PI 1006687-0 A2	Código 6.20 - ExigênciaPré-Exame – Art. 34 da LPI (22) 08/02/2010 (71) 3M INNOVATIVE PROPERETIES COMPANY (US)
(21) PI 1006707-8 A2	Código 6.20 - ExigênciaPré-Exame – Art. 34 da LPI (22) 06/04/2010 (71) KONINKLIJKE PHILIPS N.V. (NL)
(21) PI 1006804-0 A2	Código 6.20 - ExigênciaPré-Exame – Art. 34 da LPI (22) 14/01/2010 (71) Basell Polyolefine Gmbh (DE)
(21) PI 1007005-2 A2	Código 6.20 - ExigênciaPré-Exame – Art. 34 da LPI (22) 29/01/2010 (71) Medimmune, LLC (US)
(21) PI 1007015-0 A2	Código 6.20 - ExigênciaPré-Exame – Art. 34 da LPI (22) 26/01/2010 (71) Intra-Lock International, Inc (US)
(21) PI 1007055-9 A2	Código 6.20 - ExigênciaPré-Exame – Art. 34 da LPI (22) 19/01/2010 (71) Podo Concept (FR)
(21) PI 1007057-5 A2	Código 6.20 - ExigênciaPré-Exame – Art. 34 da LPI (22) 14/01/2010 (71) PLASTIC OMNIUM ADVANCED INNOVATION AND RESEARCH SA. (BE)
(21) PI 1007131-8 A2	Código 6.20 - ExigênciaPré-Exame – Art. 34 da LPI

	(22) 28/04/2010 (71) KONINKLIJKE PHILIPS N. V. (NL)
(21) PI 1007134-2 A2	Código 6.20 - ExigênciaPré-Exame – Art. 34 da LPI (22) 15/01/2010 (71) Futerro S.A. (BE)
(21) PI 1007159-8 A2	Código 6.20 - ExigênciaPré-Exame – Art. 34 da LPI (22) 02/02/2010 (71) VIAX DENTAL TECHNOLOGIES, LLC (US)
(21) PI 1007181-4 A2	Código 6.20 - ExigênciaPré-Exame – Art. 34 da LPI (22) 14/01/2010 (71) HEXION INC. (US)
(21) PI 1007236-5 A2	Código 6.20 - ExigênciaPré-Exame – Art. 34 da LPI (22) 22/01/2010 (71) Bridgestone Corporation (JP)
(21) PI 1007255-1 A2	Código 6.20 - ExigênciaPré-Exame – Art. 34 da LPI (22) 22/01/2010 (71) Bridgestone Corporation (JP)
(21) PI 1007332-9 A2	Código 6.20 - ExigênciaPré-Exame – Art. 34 da LPI (22) 15/01/2010 (71) Denki Kagaku Kogyo Kabushiki Kaisha (JP)
(21) PI 1007430-9 A2	Código 6.20 - ExigênciaPré-Exame – Art. 34 da LPI (22) 07/01/2010 (71) Univation Technologies, LLC (US)
(21) PI 1007460-0 A2	Código 6.20 - ExigênciaPré-Exame – Art. 34 da LPI (22) 28/01/2010 (71) S.I.P.A. Società Industrializzazione Progettazione e Automazione S.P.A. (IT)
(21) PI 1007491-0 A2	Código 6.20 - ExigênciaPré-Exame – Art. 34 da LPI (22) 14/01/2010 (71) Seb S.A. (FR)
(21) PI 1007654-9 A2	Código 6.20 - ExigênciaPré-Exame – Art. 34 da LPI (22) 06/05/2010 (71) BCN PEPTIDES, S. A. (ES)

(21) PI 1007669-7 A2	Código 6.20 - ExigênciaPré-Exame – Art. 34 da LPI (22) 08/04/2010 (71) MITACA S.R.L. (IT)
(21) PI 1007687-5 A2	Código 6.20 - ExigênciaPré-Exame – Art. 34 da LPI (22) 21/05/2010 (71) KONINKLIJKE PHILIPS N.V. (NL)
(21) PI 1007721-9 A2	Código 6.20 - ExigênciaPré-Exame – Art. 34 da LPI (22) 12/05/2010 (71) THE GOVERNMENT OF THE UNITED STATES OF AMERICA, AS REPRESENTED BY THE SECRETARY, DEPARTMENT OF HEALTH AND HUMAN SERVICES, CENTERS FOR DISEASE CONTROL AND PREVENTION (US)
(21) PI 1007802-9 A2	Código 6.20 - ExigênciaPré-Exame – Art. 34 da LPI (22) 22/02/2010 (71) Xolution GMBH (DE)
(21) PI 1007880-0 A2	Código 6.20 - ExigênciaPré-Exame – Art. 34 da LPI (22) 19/01/2010 (71) Bundesdruckerei GBMH (DE)
(21) PI 1007895-9 A2	Código 6.20 - ExigênciaPré-Exame – Art. 34 da LPI (22) 01/02/2010 (71) Arcelormittal Investigación Y Desarrollo, S.L. (ES)
(21) PI 1007930-0 A2	Código 6.20 - ExigênciaPré-Exame – Art. 34 da LPI (22) 27/01/2010 (71) Johnson & Johnson Vision Care, INC. (US)
(21) PI 1008079-1 A2	Código 6.20 - ExigênciaPré-Exame – Art. 34 da LPI (22) 09/02/2010 (71) Finproject SRL (IT)
(21) PI 1008396-0 A2	Código 6.20 - ExigênciaPré-Exame – Art. 34 da LPI (22) 18/02/2010 (71) Astrazeneca AB (SE)
(21) PI 1008581-5 A2	Código 6.20 - ExigênciaPré-Exame – Art. 34 da LPI (22) 25/02/2010

	(71) Sentinel CH S.P.A. (IT)
(21) PI 1008598-0 A2	Código 6.20 - ExigênciaPré-Exame – Art. 34 da LPI (22) 18/02/2010 (71) SANOFI SA (CH)
(21) PI 1008638-2 A2	Código 6.20 - ExigênciaPré-Exame – Art. 34 da LPI (22) 09/02/2010 (71) Alcon Research LTD. (US)
(21) PI 1008667-6 A2	Código 6.20 - ExigênciaPré-Exame – Art. 34 da LPI (22) 28/01/2010 (71) Ethicom Endo-Surgery, Inc (US)
(21) PI 1008679-0 A2	Código 6.20 - ExigênciaPré-Exame – Art. 34 da LPI (22) 22/02/2010 (71) NIKE INNOVATE C.V. (US)
(21) PI 1008825-3 A2	Código 6.20 - ExigênciaPré-Exame – Art. 34 da LPI (22) 05/02/2010 (71) Brent Sheldon (CA)
(21) PI 1008830-0 A2	Código 6.20 - ExigênciaPré-Exame – Art. 34 da LPI (22) 15/01/2010 (71) STARLINGER & CO. GESELLSCHAFT MBH (AT)
(21) PI 1008845-8 A2	Código 6.20 - ExigênciaPré-Exame – Art. 34 da LPI (22) 04/02/2010 (71) Synthes Gmbh (CH)
(21) PI 1008900-4 A2	Código 6.20 - ExigênciaPré-Exame – Art. 34 da LPI (22) 17/02/2010 (71) Oval Medical Technologies Limited (GB)
(21) PI 1008909-8 A2	Código 6.20 - ExigênciaPré-Exame – Art. 34 da LPI (22) 19/02/2010 (71) COVIDIEN LP (US)
(21) PI 1009002-9 A2	Código 6.20 - ExigênciaPré-Exame – Art. 34 da LPI (22) 03/06/2010 (71) Bluestar Silicones France (FR)

(21) PI 1009052-5 A2	Código 6.20 - ExigênciaPré-Exame – Art. 34 da LPI (22) 26/05/2010 (71) MITACA S.R.L. (IT)
(21) PI 1009097-5 A2	Código 6.20 - ExigênciaPré-Exame – Art. 34 da LPI (22) 17/03/2010 (71) Fresenius Medical Care Deutschland GMBH (DE)
(21) PI 1009146-7 A2	Código 6.20 - ExigênciaPré-Exame – Art. 34 da LPI (22) 23/03/2010 (71) Becton, Dickinson And Company (US)
(21) PI 1009184-0 A2	Código 6.20 - ExigênciaPré-Exame – Art. 34 da LPI (22) 23/03/2010 (71) Becton, Dickinson and Company (US)
(21) PI 1009310-9 A2	Código 6.20 - ExigênciaPré-Exame – Art. 34 da LPI (22) 17/03/2010 (71) VENTINOVA TECHNOLOGIES B.V. (NL)
(21) PI 1009327-3 A2	Código 6.20 - ExigênciaPré-Exame – Art. 34 da LPI (22) 09/03/2010 (71) Pricer AB (SE)
(21) PI 1009415-6 A2	Código 6.20 - ExigênciaPré-Exame – Art. 34 da LPI (22) 18/03/2010 (71) Braun Gmbh (DE)
(21) PI 1009424-5 A8	Código 6.20 - ExigênciaPré-Exame – Art. 34 da LPI (22) 10/03/2010 (71) EURO-CELTIQUE S.A. (LU)
(21) PI 1009539-0 A2	Código 6.20 - ExigênciaPré-Exame – Art. 34 da LPI (22) 11/03/2010 (71) Exactech, Inc. (US)
(21) PI 1009634-5 A2	Código 6.20 - ExigênciaPré-Exame – Art. 34 da LPI (22) 23/06/2010 (71) LI SI YANG (US) ; MICHAEL GRECH (US)
(21) PI 1009647-7 A2	Código 6.20 - ExigênciaPré-Exame – Art. 34 da LPI (22) 07/06/2010

	(71) KONINKLIJKE PHILIPS N. V. (NL)
(21) PI 1009689-2 A2	Código 6.20 - ExigênciaPré-Exame – Art. 34 da LPI (22) 18/06/2010 (71) ADVANCED BIO-TECNOLOGIES, INC (US)
(21) PI 1009692-2 A2	Código 6.20 - ExigênciaPré-Exame – Art. 34 da LPI (22) 09/06/2010 (71) REXAM BEAUTY AND CLOSURES INC. (US)
(21) PI 1009736-8 A2	Código 6.20 - ExigênciaPré-Exame – Art. 34 da LPI (22) 03/06/2010 (71) CARAG AG (CH)
(21) PI 1009838-0 A2	Código 6.20 - ExigênciaPré-Exame – Art. 34 da LPI (22) 05/02/2010 (71) Evonik Degussa GMBH (DE)
(21) PI 1009847-0 A2	Código 6.20 - ExigênciaPré-Exame – Art. 34 da LPI (22) 25/03/2010 (71) Icu Medical, Inc. (US)
(21) PI 1009853-4 A2	Código 6.20 - ExigênciaPré-Exame – Art. 34 da LPI (22) 09/03/2010 (71) Mats Thulin (SE)
(21) PI 1009857-7 A2	Código 6.20 - ExigênciaPré-Exame – Art. 34 da LPI (22) 01/02/2010 (71) Aquaroll (FR)
(21) PI 1009863-1 A2	Código 6.20 - ExigênciaPré-Exame – Art. 34 da LPI (22) 26/03/2010 (71) Endosphere Surgical, Inc. (US)
(21) PI 1009898-4 A2	Código 6.20 - ExigênciaPré-Exame – Art. 34 da LPI (22) 15/03/2010 (71) Braun Gmbh (DE)
(21) PI 1009981-6 A2	Código 6.20 - ExigênciaPré-Exame – Art. 34 da LPI (22) 30/04/2010 (71) BIMINI TECHNOLOGIES LLC (US)

(21) PI 1010011-3 A2	Código 6.20 - ExigênciaPré-Exame – Art. 34 da LPI (22) 23/03/2010 (71) ATTILA KOVÁCS E KRISZTIÁN KOVÁCS (HU)
(21) PI 1010085-7 A2	Código 6.20 - ExigênciaPré-Exame – Art. 34 da LPI (22) 17/08/2010 (71) MEDELA HOLDING AG (CH)
(21) PI 1010099-7 A2	Código 6.20 - ExigênciaPré-Exame – Art. 34 da LPI (22) 14/06/2010 (71) FRII S.A. (LU)
(21) PI 1010235-3 A8	Código 6.20 - ExigênciaPré-Exame – Art. 34 da LPI (22) 26/03/2010 (71) SANOFI-AVENTIS DEUTSCHLAND GMBH (DE)
(21) PI 1010606-5 A2	Código 6.20 - ExigênciaPré-Exame – Art. 34 da LPI (22) 26/05/2010 (71) Carefusion 303, Inc. (US)
(21) PI 1010657-0 A2	Código 6.20 - ExigênciaPré-Exame – Art. 34 da LPI (22) 14/05/2010 (71) Iscience Interventional Corporation (US)
(21) PI 1010760-6 A2	Código 6.20 - ExigênciaPré-Exame – Art. 34 da LPI (22) 04/06/2010 (71) Novartis AG (CH)
(21) PI 1010786-0 A2	Código 6.20 - ExigênciaPré-Exame – Art. 34 da LPI (22) 03/06/2010 (71) Corso Magenta (FR) ; Stanislas Chevallier (FR)
(21) PI 1010832-7 A2	Código 6.20 - ExigênciaPré-Exame – Art. 34 da LPI (22) 12/05/2010 (71) Coloplast A/S (DK)
(21) PI 1010931-5 A2	Código 6.20 - ExigênciaPré-Exame – Art. 34 da LPI (22) 18/05/2010 (71) Toray Industries, Inc. (JP)
(21) PI 1011033-0 A2	Código 6.20 - ExigênciaPré-Exame – Art. 34 da LPI (22) 07/05/2010

	(71) Save-Dummy, S.L. (ES)
(21) PI 1011079-8 A2	Código 6.20 - ExigênciaPré-Exame – Art. 34 da LPI (22) 01/06/2010 (71) CORTINA CHINA LIMITED (HK)
(21) PI 1011165-4 A2	Código 6.20 - ExigênciaPré-Exame – Art. 34 da LPI (22) 20/05/2010 (71) U-SHIN ITALIA S.P.A. (IT)
(21) PI 1011193-0 A2	Código 6.20 - ExigênciaPré-Exame – Art. 34 da LPI (22) 25/05/2010 (71) MICROSOFT TECHNOLOGY LICENSING, LLC (US)
(21) PI 1011309-6 A2	Código 6.20 - ExigênciaPré-Exame – Art. 34 da LPI (22) 26/05/2010 (71) René Johan Van Geer (NL)
(21) PI 1011412-2 A8	Código 6.20 - ExigênciaPré-Exame – Art. 34 da LPI (22) 07/05/2010 (71) Orexo AB (SE)
(21) PI 1011877-2 A2	Código 6.20 - ExigênciaPré-Exame – Art. 34 da LPI (22) 12/04/2010 (71) NIKE INNOVATE C.V. (US)
(21) PI 1011991-4 A2	Código 6.20 - ExigênciaPré-Exame – Art. 34 da LPI (22) 09/06/2010 (71) Swiss Caffe Asia Ltd (CN)
(21) PI 1012004-1 A2	Código 6.20 - ExigênciaPré-Exame – Art. 34 da LPI (22) 07/06/2010 (71) EURO-CELTIQUE S.A. (LU)
(21) PI 1012244-3 A2	Código 6.20 - ExigênciaPré-Exame – Art. 34 da LPI (22) 29/01/2010 (71) Henkel Ag & Co. Kgaa (DE)
(21) PI 1012622-8 A2	Código 6.20 - ExigênciaPré-Exame – Art. 34 da LPI (22) 30/03/2010 (71) Gemalto S.A. (FR)

(21) PI 1012710-0 A2	Código 6.20 - ExigênciaPré-Exame – Art. 34 da LPI (22) 07/01/2010 (71) Nestec S.A (CH)
(21) PI 1013376-3 A8	Código 6.20 - ExigênciaPré-Exame – Art. 34 da LPI (22) 27/04/2010 (71) BIOELECTRON TECHNOLOGY CORPORATION (US)
(21) PI 1013539-1 A2	Código 6.20 - ExigênciaPré-Exame – Art. 34 da LPI (22) 23/04/2010 (71) Londonpharma LTD. (GB)
(21) PI 1013698-3 A2	Código 6.20 - ExigênciaPré-Exame – Art. 34 da LPI (22) 22/03/2010 (71) Ambit Biosciences Corporation (US)
(21) PI 1014004-2 A2	Código 6.20 - ExigênciaPré-Exame – Art. 34 da LPI (22) 29/06/2010 (71) Circa Group PTY LTD (AU)
(21) PI 1014582-6 A2	Código 6.20 - ExigênciaPré-Exame – Art. 34 da LPI (22) 03/06/2010 (71) Amira Pharmaceuticals, Inc. (US)
(21) PI 1014755-1 A2	Código 6.20 - ExigênciaPré-Exame – Art. 34 da LPI (22) 11/03/2010 (71) Intel Corporation (US)
(21) PI 1014957-0 A2	Código 6.20 - ExigênciaPré-Exame – Art. 34 da LPI (22) 22/03/2010 (71) Sealed Air Corporation (US) (US)
(21) PI 1015123-0 A2	Código 6.20 - ExigênciaPré-Exame – Art. 34 da LPI (22) 27/04/2010 (71) BAYER INTELLECTUAL PROPERTY GMBH (DE)
(21) PI 1015935-5 A2	Código 6.20 - ExigênciaPré-Exame – Art. 34 da LPI (22) 23/06/2010 (71) Johnson & Jonhosn Vision Care, INC. (US)
(21) PI 1101507-1 A2	Código 6.20 - ExigênciaPré-Exame – Art. 34 da LPI (22) 13/04/2011

	(71) Gate S.R.L (IT)
(21) PI 1101618-3 A2	Código 6.20 - ExigênciaPré-Exame – Art. 34 da LPI (22) 12/04/2011 (71) Schneider Electric Industries Sas (FR)
(21) PI 1101747-3 A2	Código 6.20 - ExigênciaPré-Exame – Art. 34 da LPI (22) 18/04/2011 (71) ABB SCHWEIZ AG (CH)
(21) PI 1101899-2 A2	Código 6.20 - ExigênciaPré-Exame – Art. 34 da LPI (22) 12/04/2011 (71) Scania CV AB (SE)
(21) PI 1101942-5 A2	Código 6.20 - ExigênciaPré-Exame – Art. 34 da LPI (22) 13/04/2011 (71) GENERAL ELECTRIC COMPANY (US)
(21) PI 1106075-1 A2	Código 6.20 - ExigênciaPré-Exame – Art. 34 da LPI (22) 01/04/2011 (71) IGT (US)
(21) PI 1106829-9 A2	Código 6.20 - ExigênciaPré-Exame – Art. 34 da LPI (22) 03/11/2011 (71) NCR Corporation (US)

Código Ciência de Parecer

Código 7.1 - Conhecimento de Parecer Técnico

Suspenso o andamento do pedido para que o depositante se manifeste, no prazo de 90 (noventa) dias desta data, quanto ao contido no parecer técnico. O parecer pode ser obtido através do endereço eletrônico www.inpi.gov.br - No Acesso rápido – Faça uma busca - Patente. Para acessar, cadastre-se no Portal do INPI e use login e senha. A não manifestação ou a manifestação considerada improcedente acarretará a manutenção do posicionamento técnico anterior.

---

(21) BR 10 2012 012323-1 A2
Código 7.1 - Conhecimento de Parecer Técnico
(22) 23/05/2012
(71) VGBIO BIOLUBRIFICANTES LTDA (BR/SP)

---

(21) BR 10 2012 012897-7 A2
Código 7.1 - Conhecimento de Parecer Técnico
(22) 29/05/2012
(71) Universidade Estadual de Feira de Santana (BR/BA)

---

(21) BR 10 2012 033354-6 A2
Código 7.1 - Conhecimento de Parecer Técnico
(22) 27/12/2012
(71) ROMA JENSEN COMÉRCIO E INDÚSTRIA LTDA (BR/SP)

---

(21) BR 10 2013 020082-4 A2
Código 7.1 - Conhecimento de Parecer Técnico
(22) 07/08/2013
(71) ALMEIDA E BALIEIRO ADVOGADOS ASSOCIADOS (BR/SP)

---

(21) BR 10 2014 010987-0 A2
Código 7.1 - Conhecimento de Parecer Técnico
(22) 07/05/2014
(71) INTERNATIONAL FLAVORS & FRAGRANCES INC (US)

---

(21) BR 10 2014 027711-0 A2
Código 7.1 - Conhecimento de Parecer Técnico
(22) 06/11/2014
(71) DOW AGROSCIENCES LLC (US)

---

(21) BR 11 2012 000260-0 A8
Código 7.1 - Conhecimento de Parecer Técnico
(22) 07/07/2010
(71) Novozymes, Inc. (US) ; NOVOZYMES A/S (DK)

---

(21) BR 11 2012 000348-8 A2
Código 7.1 - Conhecimento de Parecer Técnico
(22) 19/08/2009
(71) BOARD OF REGENTS, THE UNIVERSITY OF TEXAS SYSTEM (US) ;

	DOW GLOBAL TECHNOLOGIES LLC (US)
(21) BR 11 2012 001530-3 A2	Código 7.1 - Conhecimento de Parecer Técnico (22) 23/07/2009 (71) HP INDIGO B.V. (NL)
(21) BR 11 2012 001916-3 A2	Código 7.1 - Conhecimento de Parecer Técnico (22) 26/07/2010 (71) Lonza INC. (US)
(21) BR 11 2012 002250-4 A2	Código 7.1 - Conhecimento de Parecer Técnico (22) 31/07/2009 (71) HEWLETT - PACKARD DEVELOPMENT COMPANY, LP. (US)
(21) BR 11 2012 005190-3 A2	Código 7.1 - Conhecimento de Parecer Técnico (22) 08/09/2010 (71) HØGSKOLEN I SØRØST-NORGE (NO)
(21) BR 11 2012 006674-9 A2	Código 7.1 - Conhecimento de Parecer Técnico (22) 23/09/2010 (71) CYTEC TECHNOLOGY CORP. (US)
(21) BR 11 2012 007822-4 A2	Código 7.1 - Conhecimento de Parecer Técnico (22) 07/10/2010 (71) Qualcomm Incorporated (US)
(21) BR 11 2012 010050-5 A2	Código 7.1 - Conhecimento de Parecer Técnico (22) 21/10/2010 (71) Electricite de France (FR)
(21) BR 11 2012 011534-0 A2	Código 7.1 - Conhecimento de Parecer Técnico (22) 14/12/2009 (71) 3M INNOVATIVE PROPERETIES COMPANY (US)
(21) BR 11 2012 012008-5 A2	Código 7.1 - Conhecimento de Parecer Técnico (22) 19/10/2010 (71) Evonik Degussa GMBH (DE)
(21) BR 11 2012 014700-5 A2	Código 7.1 - Conhecimento de Parecer Técnico (22) 16/12/2010 (71) Dow Agrociences LLC (US)

(21) BR 11 2012 015198-3 A2	Código 7.1 - Conhecimento de Parecer Técnico (22) 20/12/2010 (71) Astute Medical, INC. (US)
(21) BR 11 2012 015552-0 A2	Código 7.1 - Conhecimento de Parecer Técnico (22) 20/01/2010 (71) Tsinghua University (CN)
(21) BR 11 2012 029255-2 A2	Código 7.1 - Conhecimento de Parecer Técnico (22) 17/05/2011 (71) DSM IP ASSETS B.V (NL) ; DOW AGROSCIENCES LLC (US)
(21) BR 11 2013 014827-6 A2	Código 7.1 - Conhecimento de Parecer Técnico (22) 13/12/2011 (71) SALIX PHARMACEUTICALS, INC. (US)
(21) BR 11 2013 023964-6 A8	Código 7.1 - Conhecimento de Parecer Técnico (22) 22/03/2012 (71) PURECIRCLE USA INC. (US)
(21) BR 11 2013 027489-1 A2	Código 7.1 - Conhecimento de Parecer Técnico (22) 18/05/2012 (71) BEIERSDORF AG (DE)
(21) BR 11 2014 000343-2 A2	Código 7.1 - Conhecimento de Parecer Técnico (22) 11/07/2012 (71) BASF SE (DE)
(21) BR 11 2014 000610-5 A2	Código 7.1 - Conhecimento de Parecer Técnico (22) 11/07/2012 (71) TOTAL MARKETING SERVICES (FR)
(21) BR 11 2014 008251-0 A2	Código 7.1 - Conhecimento de Parecer Técnico (22) 10/10/2012 (71) SAINT-GOBAIN CERAMICS & PLASTICS, INC. (US)
(21) BR 11 2014 011119-7 A2	Código 7.1 - Conhecimento de Parecer Técnico (22) 12/11/2012 (71) SHELL INTERNATIONALE RESEARCH MAATSCHAPPIJ B.V. (NL)
(21) BR 11 2014 011536-2 A2	Código 7.1 - Conhecimento de Parecer Técnico (22) 12/11/2012

	(71) SHELL INTERNATIONALE RESEARCH MAATSCHAPPIJ B.V. (NL)
(21) BR 11 2014 013370-0 A2	Código 7.1 - Conhecimento de Parecer Técnico (22) 30/11/2012 (71) CHEVRON PHILLIPS CHEMICAL COMPANY LP (US)
(21) BR 11 2014 015997-1 A8	Código 7.1 - Conhecimento de Parecer Técnico (22) 16/11/2012 (71) BL TECHNOLOGIES, INC. (US)
(21) BR 11 2014 024778-1 A8	Código 7.1 - Conhecimento de Parecer Técnico (22) 03/04/2012 (71) FRONTLINE BIO ENERGY, LLC (US)
(21) BR 11 2014 025021-9 A8	Código 7.1 - Conhecimento de Parecer Técnico (22) 18/04/2012 (71) BL TECHNOLOGIES, INC. (US)
(21) BR 11 2014 026109-1 A2	Código 7.1 - Conhecimento de Parecer Técnico (22) 05/04/2013 (71) The Procter & Gamble Company (US)
(21) BR 11 2014 026115-6 A2	Código 7.1 - Conhecimento de Parecer Técnico (22) 05/04/2013 (71) The Procter & Gamble Company (US)
(21) BR 11 2014 028558-6 A2	Código 7.1 - Conhecimento de Parecer Técnico (22) 09/04/2013 (71) KIMBERLY-CLARK WORLDWIDE, INC. (US)
(21) BR 11 2015 002020-8 A2	Código 7.1 - Conhecimento de Parecer Técnico (22) 05/08/2013 (71) SPEED FRANCE SAS (FR)
(21) BR 11 2015 005160-0 A2	Código 7.1 - Conhecimento de Parecer Técnico (22) 04/09/2013 (71) SUMITOMO CHEMICAL COMPANY, LIMITED (JP)
(21) BR 11 2015 008135-5 A2	Código 7.1 - Conhecimento de Parecer Técnico (22) 22/10/2013 (71) UNILEVER N.V. (NL)

(21) BR 11 2015 008666-7 A2	Código 7.1 - Conhecimento de Parecer Técnico (22) 17/10/2013 (71) The Procter & Gamble Company (US)
(21) BR 11 2015 012491-7 A2	Código 7.1 - Conhecimento de Parecer Técnico (22) 26/11/2013 (71) UNIVERSIDAD DE GRANADA (ES)
(21) BR 11 2015 031072-9 A2	Código 7.1 - Conhecimento de Parecer Técnico (22) 12/06/2014 (71) OUTOKUMPU OYJ (FI)
(21) BR 11 2016 004928-4 A2	Código 7.1 - Conhecimento de Parecer Técnico (22) 10/09/2013 (71) KABUSHIKI KAISHA KOBE SEIKO SHO (KOBE STEEL, LTD.) (JP)
(21) BR 11 2016 005953-0 A2	Código 7.1 - Conhecimento de Parecer Técnico (22) 08/11/2013 (71) L'OREAL (FR) ; L'OREAL (FR)
(21) BR 11 2016 008749-6 A2	Código 7.1 - Conhecimento de Parecer Técnico (22) 20/10/2014 (71) BAYER CROPSCIENCE AKTIENGESELLSCHAFT (DE)
(21) BR 11 2016 010529-0 A2	Código 7.1 - Conhecimento de Parecer Técnico (22) 10/11/2014 (71) BAYER CROPSCIENCE AKTIENGESELLSCHAFT (DE)
(21) BR 11 2016 011492-2 A2	Código 7.1 - Conhecimento de Parecer Técnico (22) 14/11/2014 (71) TRANSITIONS OPTICAL, INC. (US)
(21) BR 12 2018 011799-0 A2	Código 7.1 - Conhecimento de Parecer Técnico (22) 16/12/2010 (62) BR 11 2012 015005-7 16/12/2010 (71) DOW AGROSCIENCES LLC (US)
(21) BR 12 2019 000420-0 A2	Código 7.1 - Conhecimento de Parecer Técnico (22) 01/11/2007 (62) PI 0719662-8 01/11/2007 (71) CANON KABUSHIKI KAISHA (JP)

(21) BR 12 2019 000426-9 A2	Código 7.1 - Conhecimento de Parecer Técnico (22) 01/11/2007 (62) PI 0719662-8 01/11/2007 (71) CANON KABUSHIKI KAISHA (JP)
(21) BR 12 2019 007621-9 A2	Código 7.1 - Conhecimento de Parecer Técnico (22) 22/03/2012 (62) BR 11 2013 023964-6 22/03/2012 (71) PURECIRCLE USA INC. (US)
(21) BR 20 2012 003176-6 U2	Código 7.1 - Conhecimento de Parecer Técnico (22) 13/02/2012 (71) LEVI SUZIGAN KREPISCHI (BR/SP)
(21) BR 20 2013 013318-9 U2	Código 7.1 - Conhecimento de Parecer Técnico (22) 29/05/2013 (71) ULLIAN ESQUADRIAS METÁLICAS LTDA (BR/SP)
(21) BR 20 2013 031941-0 U2	Código 7.1 - Conhecimento de Parecer Técnico (22) 12/12/2013 (71) ROGÉRIO LUIZ MOREIRA (BR/SP)
(21) BR 20 2014 002428-5 U2	Código 7.1 - Conhecimento de Parecer Técnico (22) 31/01/2014 (71) ENGATEC INDUSTRIAL EIRELI. (BR/RS)
(21) BR 20 2014 002880-9 U2	Código 7.1 - Conhecimento de Parecer Técnico (22) 06/02/2014 (71) AMAURI SLOMPO DOS SANTOS (BR/PR)
(21) BR 20 2014 005246-7 U2	Código 7.1 - Conhecimento de Parecer Técnico (22) 07/03/2014 (71) CARLOS ALBERTO DE AGRELA RODRIGUES CAMPANARIO (BR/SP)
(21) BR 20 2014 011133-1 U8	Código 7.1 - Conhecimento de Parecer Técnico (22) 08/05/2014 (71) PAULO FONSECA DO AMARAL (BR/MG) ; CLÉSIO ALVES GONÇALVES (BR/MG)
(21) BR 20 2014 019658-2 U2	Código 7.1 - Conhecimento de Parecer Técnico (22) 08/08/2014 (71) MARCOS ROBERTO RIBEIRO (BR/GO)

(21) BR 20 2014 028510-0 U2	Código 7.1 - Conhecimento de Parecer Técnico (22) 17/11/2014 (71) DEONIR DE TONI (BR/RS)
(21) BR 20 2014 028822-3 U2	Código 7.1 - Conhecimento de Parecer Técnico (22) 19/11/2014 (71) PAULO FONSECA DO AMARAL (BR/MG) ; CLÉSIO ALVES GONÇALVES (BR/MG)
(21) BR 20 2015 025329-5 U2	Código 7.1 - Conhecimento de Parecer Técnico (22) 02/10/2015 (71) RICCARDO WILLY ENRICO TELESIO (BR/SP)
(21) MU 9100176-5 U2	Código 7.1 - Conhecimento de Parecer Técnico (22) 08/02/2011 (71) HEBERSON COSSO (BR/SP)
(21) PI 0600060-6 A2	Código 7.1 - Conhecimento de Parecer Técnico (22) 19/01/2006 (71) Dell Products L.P. (US)
(21) PI 0600495-4 A2	Código 7.1 - Conhecimento de Parecer Técnico (22) 16/02/2006 (71) Cornell Research Foundation, Inc. (US) ; Basf Aktiengesellschaft (DE)
(21) PI 0608446-0 A2	Código 7.1 - Conhecimento de Parecer Técnico (22) 09/03/2006 (71) THERAVANCE BIOPHARMA R&D IP, LLC (US)
(21) PI 0608819-8 A2	Código 7.1 - Conhecimento de Parecer Técnico (22) 01/03/2006 (71) ASKAT, INC. (JP)
(21) PI 0609530-5 A2	Código 7.1 - Conhecimento de Parecer Técnico (22) 03/04/2006 (71) QUALCOMM INCORPORATED (US)
(21) PI 0612104-7 A8	Código 7.1 - Conhecimento de Parecer Técnico (22) 29/06/2006 (71) VIROBAY, INC. (US)

(21) PI 0620169-5 A2	Código 7.1 - Conhecimento de Parecer Técnico (22) 20/12/2006 (71) Savant Systems LLC (US)
(21) PI 0620435-0 A2	Código 7.1 - Conhecimento de Parecer Técnico (22) 14/12/2006 (71) Otto Bock Healthcare IP Gmbh & Co. KG (DE)
(21) PI 0621127-5 A2	Código 7.1 - Conhecimento de Parecer Técnico (22) 18/12/2006 (71) INTERDIGITAL TECHNOLOGY CORPORATION (US)
(21) PI 0703563-2 A2	Código 7.1 - Conhecimento de Parecer Técnico (22) 10/08/2007 (71) NIPPON STEEL & SUMITOMO METAL CORPORATION (JP)
(21) PI 0709960-6 A2	Código 7.1 - Conhecimento de Parecer Técnico (22) 10/04/2007 (71) F. Hoffmann-LA Roche AG (CH)
(21) PI 0713196-8 A2	Código 7.1 - Conhecimento de Parecer Técnico (22) 19/07/2007 (71) HEWLETT-PACKARD DEVELOPMENT COMPANY, L.P. (US)
(21) PI 0716544-7 A2	Código 7.1 - Conhecimento de Parecer Técnico (22) 23/08/2007 (71) Symetis SA (CH) ; JenaValve Technology Inc. (US)
(21) PI 0716929-9 A8	Código 7.1 - Conhecimento de Parecer Técnico (22) 11/09/2007 (71) Genzyme Corporation (US) ; ALCAFLEU MANAGEMENT GMBH & CO. KG (DE)
(21) PI 0720936-3 A2	Código 7.1 - Conhecimento de Parecer Técnico (22) 03/12/2007 (71) Pfizer Products Inc. (US)
(21) PI 0721088-4 A2	Código 7.1 - Conhecimento de Parecer Técnico (22) 10/12/2007 (71) Janssen Pharmaceutica N.V (BE)
(21) PI 0721113-9 A2	Código 7.1 - Conhecimento de Parecer Técnico

	(22) 21/12/2007 (71) Leo Pharma A/S (DK)
(21) PI 0722366-8 A2	Código 7.1 - Conhecimento de Parecer Técnico (22) 23/08/2007 (62) PI 0716544-7 23/08/2007 (71) Symetis SA (CH)
(21) PI 0802241-0 A2	Código 7.1 - Conhecimento de Parecer Técnico (22) 21/03/2008 (71) MESOBLAST INTERNATIONAL SÀRL (CH)
(21) PI 0802583-5 A2	Código 7.1 - Conhecimento de Parecer Técnico (22) 10/07/2008 (71) INSTITUTO TECNOLÓGICO DE AERONÁUTICA - ITA (BR/SP)
(21) PI 0803280-7 A2	Código 7.1 - Conhecimento de Parecer Técnico (22) 10/09/2008 (71) Electrolux do Brasil SA (BR/PR)
(21) PI 0805736-2 A2	Código 7.1 - Conhecimento de Parecer Técnico (22) 23/12/2008 (71) Universidade Federal de Minas Gerais (BR/MG)
(21) PI 0806148-3 A2	Código 7.1 - Conhecimento de Parecer Técnico (22) 13/10/2008 (71) Iveco Magirus AG (DE)
(21) PI 0806681-7 A2	Código 7.1 - Conhecimento de Parecer Técnico (22) 17/01/2008 (71) Genics, Inc. (CA)
(21) PI 0806985-9 A2	Código 7.1 - Conhecimento de Parecer Técnico (22) 16/10/2008 (71) Universidade Federal do Rio de Janeiro (BR/RJ)
(21) PI 0809275-3 A2	Código 7.1 - Conhecimento de Parecer Técnico (22) 18/03/2008 (71) CIRCASSIA LIMITED (GB)
(21) PI 0809886-7 A8	Código 7.1 - Conhecimento de Parecer Técnico (22) 05/03/2008

	(71) KIMBERLY-CLARK WORLDWIDE, INC (US)
(21) PI 0810054-3 A2	Código 7.1 - Conhecimento de Parecer Técnico (22) 04/02/2008 (71) NIPPON STEEL & SUMITOMO METAL CORPORATION (JP)
(21) PI 0810450-6 A8	Código 7.1 - Conhecimento de Parecer Técnico (22) 09/04/2008 (71) HERAEUS DEUTSCHLAND GMBH & CO. KG (DE)
(21) PI 0810974-5 A2	Código 7.1 - Conhecimento de Parecer Técnico (22) 23/05/2008 (71) INTERNACIONAL PAPER COMPANY (US)
(21) PI 0817367-2 A2	Código 7.1 - Conhecimento de Parecer Técnico (22) 03/11/2008 (71) BEEOLOGICS INC (US)
(21) PI 0817649-3 A2	Código 7.1 - Conhecimento de Parecer Técnico (22) 01/10/2008 (71) Philip Morris Products S.A. (CH)
(21) PI 0819300-2 A2	Código 7.1 - Conhecimento de Parecer Técnico (22) 24/11/2008 (71) MICROSOFT TECHNOLOGY LICENSING, LLC (US)
(21) PI 0901257-5 A2	Código 7.1 - Conhecimento de Parecer Técnico (22) 16/04/2009 (71) LUIZ FERNANDO SCHREINER MORAES (BR/RS)
(21) PI 0901506-0 A2	Código 7.1 - Conhecimento de Parecer Técnico (22) 16/02/2009 (71) Ethicon Endo-Surgery, Inc. (US)
(21) PI 0902751-3 A2	Código 7.1 - Conhecimento de Parecer Técnico (22) 06/08/2009 (71) The Goodyear Tire & Rubber Company (US)
(21) PI 0902995-8 A2	Código 7.1 - Conhecimento de Parecer Técnico (22) 24/08/2009 (71) John Frederick Davies (BR/SP)

(21) PI 0903298-3 A2	Código 7.1 - Conhecimento de Parecer Técnico (22) 02/09/2009 (71) UNIVERSIDADE ESTADUAL DE LONDRINA (BR/PR)
(21) PI 0903521-4 A2	Código 7.1 - Conhecimento de Parecer Técnico (22) 17/09/2009 (71) CHAN LI MACHINERY CO., LTD (TW)
(21) PI 0903818-3 A2	Código 7.1 - Conhecimento de Parecer Técnico (22) 18/09/2009 (71) Deere & Company (US)
(21) PI 0904398-5 A2	Código 7.1 - Conhecimento de Parecer Técnico (22) 28/10/2009 (71) CML International S.P.A. (IT)
(21) PI 0904872-3 A2	Código 7.1 - Conhecimento de Parecer Técnico (22) 09/12/2009 (71) The Goodyear Tire & Rubber Company (US)
(21) PI 0904875-8 A2	Código 7.1 - Conhecimento de Parecer Técnico (22) 09/12/2009 (71) The Goodyear Tire & Rubber Company (US)
(21) PI 0905061-2 A2	Código 7.1 - Conhecimento de Parecer Técnico (22) 14/12/2009 (71) The Goodyear Tire & Rubber Company (US)
(21) PI 0905245-3 A8	Código 7.1 - Conhecimento de Parecer Técnico (22) 29/12/2009 (71) Companhia Paulista de Força e Luz - CPFL (BR/SP) ; Instituto de Tecnologia Para o Desenvolvimento - LACTEC (BR/SP)
(21) PI 0905306-9 A2	Código 7.1 - Conhecimento de Parecer Técnico (22) 14/12/2009 (71) JUAN CARLOS ABARNO (UY)
(21) PI 0908189-5 A2	Código 7.1 - Conhecimento de Parecer Técnico (22) 24/02/2009 (71) Prestige Ameritech Ltd (US)
(21) PI 0911248-0 A8	Código 7.1 - Conhecimento de Parecer Técnico

	(22) 14/04/2009 (71) Abt, Inc (US)
(21) PI 0918402-3 A2	Código 7.1 - Conhecimento de Parecer Técnico (22) 24/08/2009 (71) Reapplix APS (DK)
(21) PI 0918915-7 A2	Código 7.1 - Conhecimento de Parecer Técnico (22) 01/09/2009 (71) Qualcomm Incorporated (US)
(21) PI 0923647-3 A2	Código 7.1 - Conhecimento de Parecer Técnico (22) 08/12/2009 (71) Intel Corporation (US)
(21) PI 0923691-0 A2	Código 7.1 - Conhecimento de Parecer Técnico (22) 23/12/2009 (71) C.H.& I. Technologies, INC. (US)
(21) PI 0925057-3 A2	Código 7.1 - Conhecimento de Parecer Técnico (22) 24/06/2009 (71) Rimscience Co., Ltd. (KR)
(21) PI 0925247-9 A2	Código 7.1 - Conhecimento de Parecer Técnico (22) 10/06/2009 (66) PI 0903098-0 13/03/2009 (71) UNIVERSIDADE FEDERAL DO PARANÁ (BR/PR)
(21) PI 1002380-1 A2	Código 7.1 - Conhecimento de Parecer Técnico (22) 10/05/2010 (71) Clube Dr Antonio Augusto Reis Neves (BR/SP)
(21) PI 1002498-0 A2	Código 7.1 - Conhecimento de Parecer Técnico (22) 06/07/2010 (71) SÁ & CIA ARTIGOS ESPORTIVOS LTDA-EPP (BR/SP)
(21) PI 1004817-0 A2	Código 7.1 - Conhecimento de Parecer Técnico (22) 11/11/2010 (71) MARIA ROSA DE CAMPOS TANIKAWO (BR/SP)
(21) PI 1004849-9 A2	Código 7.1 - Conhecimento de Parecer Técnico (22) 23/11/2010

	(71) HYDRO EXTRUSION LTDA. (BR/SP)
(21) PI 1007214-4 A2	Código 7.1 - Conhecimento de Parecer Técnico (22) 29/01/2010 (71) Oxford Nanopore Technologies Limited (GB)
(21) PI 1009957-3 A2	Código 7.1 - Conhecimento de Parecer Técnico (22) 22/10/2010 (71) JAC Products, Inc. (US)
(21) PI 1011762-8 A2	Código 7.1 - Conhecimento de Parecer Técnico (22) 27/04/2010 (71) N. V. Nutricia (NL)
(21) PI 1012083-1 A2	Código 7.1 - Conhecimento de Parecer Técnico (22) 17/05/2010 (71) Basf Corporation (US)
(21) PI 1014767-5 A2	Código 7.1 - Conhecimento de Parecer Técnico (22) 26/04/2010 (71) Targanta Therapeutics Corp. (US)
(21) PI 1015788-3 A2	Código 7.1 - Conhecimento de Parecer Técnico (22) 08/11/2010 (71) Universidade Federal do Rio de Janeiro (BR/RJ) ; Universidade Federal de São Paulo (BR/SP) ; Universidade de São Paulo (BR/SP)
(21) PI 1016058-2 A2	Código 7.1 - Conhecimento de Parecer Técnico (22) 28/05/2010 (71) Mitsubishi Gas Chemical Company, Inc. (JP)
(21) PI 1016241-0 A2	Código 7.1 - Conhecimento de Parecer Técnico (22) 28/04/2010 (71) Grifols, S.A. (ES) ; FUNDACIÓ INSTITUT D'INVESTIGACIÓ EN CIÈNCES DE LA SALUT GERMANS TRIAS I PUJOL (ES) ; UNIVERSITAT AUTÒNOMA DE BARCELONA (ES) ; FUNDACIÓ PRIVADA INSTITUCIÓ CATALANA DE RECERCA I ESTUDIS AVANCATS (ES)

Código 7.3 - Republicação

Republicação por ter sido efetuada com incorreção.

---

(21) BR 10 2012 033811-4 A2

Código 7.3 - Republicação
(22) 28/12/2012
(71) UNIÃO BRASILEIRA DE EDUCAÇÃO E ASSISTÊNCIA - MANTENEDORA DA PUC RS (BR/RS)
Ref. a RPI n° 2496 de 06/11/2018.

Código 7.4 - Ciência relacionada com o Art. 229-C da LPI

Comunicação ao usuário de que o pedido está sendo encaminhado para obtenção da anuência de que trata o Art. 229 da Lei nº 9.279/96, conforme redação dada pela Lei nº 10.196, de 14 de fevereiro de 2001 que alterou a Lei no 9.279/96, considerando a aprovação dos termos do Parecer nº 337/PGF/EA/2010. O processo pode ser visualizado através do endereço eletrônico www.inpi.gov.br - No Acesso rápido – Faça uma busca - Patente. Para acessar, cadastre-se no Portal do INPI e use login e senha.

---

(21) BR 12 2019 002910-5 A2

Código 7.4 - Ciência relacionada com o Art. 229-C da LPI

(22) 23/03/2004

(71) BRISTOL-MYERS SQUIBB HOLDINGS IRELAND UNLIMITED COMPANY (CH)

Código 7.5 - Notificação de Anuência relacionada com o Art. 229-C da LPI

O pedido obteve anuência referente ao disposto no Art. 229 da Lei nº 9.279/96, conforme redação dada pela Lei nº 10.196, de 14 de fevereiro de 2001 que alterou a Lei nº 9.279/96, considerando a aprovação dos termos do Parecer nº 337/PGF/EA/2010.

---

(21) BR 12 2013 005232-1 A2

Código 7.5 - Notificação de Anuência relacionada com o Art. 229-C da LPI
(22) 25/07/2008
(71) IMMATICS BIOTECHNOLOGIES GMBH (DE)
NOTIFICAÇÃO DE ANUÊNCIA RELACIONADA COM O ART 229 DA LPI

---

(21) BR 12 2013 022089-5 A2

Código 7.5 - Notificação de Anuência relacionada com o Art. 229-C da LPI
(22) 14/12/2009
(71) F. Hoffmann-La Roche AG (CH)
NOTIFICAÇÃO DE ANUÊNCIA RELACIONADA COM O ART 229 DA LPI

---

(21) BR 12 2014 023207-1 A2

Código 7.5 - Notificação de Anuência relacionada com o Art. 229-C da LPI
(22) 21/09/2011
(71) ABBVIE INC. (US)
NOTIFICAÇÃO DE ANUÊNCIA RELACIONADA COM O ART 229 DA LPI

---

(21) BR 12 2014 026150-0 A2

Código 7.5 - Notificação de Anuência relacionada com o Art. 229-C da LPI
(22) 25/07/2012
(71) ASTRAZENECA AB (SE)
NOTIFICAÇÃO DE ANUÊNCIA RELACIONADA COM O ART 229 DA LPI

---

(21) BR 12 2016 002916-6 A2

Código 7.5 - Notificação de Anuência relacionada com o Art. 229-C da LPI
(22) 01/03/2011
(71) MACROGENICS, INC. (US)
NOTIFICAÇÃO DE ANUÊNCIA RELACIONADA COM O ART 229 DA LPI

---

(21) PI 0903664-4 A2

Código 7.5 - Notificação de Anuência relacionada com o Art. 229-C da LPI
(22) 22/09/2009
(71) Universidade de São Paulo - USP (BR/SP) ; Fundação de Amparo à Pesquisa do Estado de São Paulo - FAPESP (BR/SP)
NOTIFICAÇÃO DE ANUÊNCIA RELACIONADA COM O ART 229 DA LPI

---

(21) PI 0906504-0 A2

Código 7.5 - Notificação de Anuência relacionada com o Art. 229-C da LPI
(22) 21/01/2009
(71) Novartis AG (CH)
NOTIFICAÇÃO DE ANUÊNCIA RELACIONADA COM O ART 229 DA LPI

(21) PI 0909227-7 A2	Código 7.5 - Notificação de Anuência relacionada com o Art. 229-C da LPI (22) 23/03/2009 (71) Roche Glycart AG (CH) NOTIFICAÇÃO DE ANUÊNCIA RELACIONADA COM O ART 229 DA LPI
(21) PI 0915446-9 A2	Código 7.5 - Notificação de Anuência relacionada com o Art. 229-C da LPI (22) 08/07/2009 (71) Pierre Fabre Medicament (FR) NOTIFICAÇÃO DE ANUÊNCIA RELACIONADA COM O ART 229 DA LPI

Código Anuidade do Pedido

Código 8.6 - Arquivamento - Art. 86 da LPI

Arquivado o pedido por falta de pagamento da retribuição anual dentro do prazo ou por não cumprimento de exigência de complementação de pagamento da retribuição. Desta data corre o prazo de 3 (três) meses para o depositante requerer a restauração do andamento do pedido por meio do peticionamento eletrônico ou do formulário modelo FQ002 acompanhado dos comprovantes referentes ao pagamento da restauração e conforme o caso: da cópia do pagamento correspondente a retribuição anual paga fora do prazo; do pagamento correspondente a retribuição anual em débito; ou do pagamento correspondente a complementação no valor da retribuição adicional de que trata o art. 84º § 2º da Lei nº 9.279/96.

---

(21) BR 12 2012 009216-9 A2

Código 8.6 - Arquivamento - Art. 86 da LPI
(22) 02/03/2000
(62) PI 0008741-6 02/03/2000
(71) Bionor Immuno AS (NO)
referente a 19ª anuidade.

---

(21) BR 12 2012 009217-7 A2

Código 8.6 - Arquivamento - Art. 86 da LPI
(22) 02/03/2000
(62) PI 0008741-6 02/03/2000
(71) Bionor Immuno AS (NO)
referente a 19ª anuidade.

---

(21) BR 12 2012 009218-5 A2

Código 8.6 - Arquivamento - Art. 86 da LPI
(22) 02/03/2000
(62) PI 0008741-6 02/03/2000
(71) Bionor Immuno AS (NO)
referente a 19ª anuidade.

---

(21) BR 12 2012 028518-8 A2

Código 8.6 - Arquivamento - Art. 86 da LPI
(22) 01/02/2011
(62) BR 11 2012 019383-0 01/02/2011
(71) SNAPTRACK, INC. (US)
referente a 7ª e 8ª anuidades

---

(21) BR 12 2013 004007-2 A2

Código 8.6 - Arquivamento - Art. 86 da LPI
(22) 25/02/2010
(62) PI 1001020-3 25/02/2010
(71) Manitowoc Crane Companies, LLC (US)

	referente a 9ª anuidade
(21) BR 12 2013 021528-0 A2	Código 8.6 - Arquivamento - Art. 86 da LPI (22) 03/11/2011 (62) BR 11 2013 011035-0 03/11/2011 (71) SYNGENTA PARTICIPATIONS AG (CH) referente a 5ª, 6ª e 7ª anuidade
(21) BR 12 2013 021647-2 A2	Código 8.6 - Arquivamento - Art. 86 da LPI (22) 26/08/2010 (62) BR 11 2012 004177-0 26/08/2010 (71) LUMIDIGM, INC (US) referente às anuidades em débito
(21) BR 12 2013 025463-3 A2	Código 8.6 - Arquivamento - Art. 86 da LPI (22) 28/12/2011 (62) BR 11 2013 017007-7 28/12/2011 (71) CAMERON INTERNATIONAL CORPORATION (US) referente a 7ª anuidade.
(21) BR 12 2013 025465-0 A2	Código 8.6 - Arquivamento - Art. 86 da LPI (22) 28/12/2011 (62) BR 11 2013 017007-7 28/12/2011 (71) CAMERON INTERNATIONAL CORPORATION (US) referente a 7ª anuidade.
(21) BR 12 2013 025466-8 A2	Código 8.6 - Arquivamento - Art. 86 da LPI (22) 28/12/2011 (62) BR 11 2013 017007-7 28/12/2011 (71) CAMERON INTERNATIONAL CORPORATION (US) referente a 7ª anuidade.
(21) BR 12 2013 025469-2 A2	Código 8.6 - Arquivamento - Art. 86 da LPI (22) 28/12/2011 (62) BR 11 2013 017007-7 28/12/2011 (71) CAMERON INTERNATIONAL CORPORATION (US) referente a 7ª anuidade.
(21) BR 12 2013 025477-3 A2	Código 8.6 - Arquivamento - Art. 86 da LPI (22) 28/12/2011 (62) BR 11 2013 017007-7 28/12/2011 (71) CAMERON INTERNATIONAL CORPORATION (US) referente a 7ª anuidade.

(21) BR 12 2014 011478-8 A2	Código 8.6 - Arquivamento - Art. 86 da LPI (22) 18/10/2012 (62) BR 11 2014 009931-6 18/10/2012 (71) HOLCIM TECHNOLOGY LTD (CH) referente a 6ª anuidade
(21) BR 12 2014 012654-9 A2	Código 8.6 - Arquivamento - Art. 86 da LPI (22) 03/06/2011 (62) BR 11 2012 030656-1 03/06/2011 (71) POLARIS INDUSTRIES INC. (US) referente a 8ª anuidade.
(21) BR 12 2014 017124-2 A2	Código 8.6 - Arquivamento - Art. 86 da LPI (22) 24/09/2012 (62) BR 11 2014 007332-5 24/09/2012 (71) INTEL CORPORATION (US) referente a 5ª e 6ª anuidade
(21) BR 12 2014 017385-7 A2	Código 8.6 - Arquivamento - Art. 86 da LPI (22) 31/05/2012 (62) BR 11 2013 030825-7 31/05/2012 (71) ROBERT STEELE (US) referente a 6ª e 7ª anuidades
(21) BR 12 2014 030117-0 A2	Código 8.6 - Arquivamento - Art. 86 da LPI (22) 20/07/2012 (62) BR 11 2014 001188-5 20/07/2012 (71) HOLGER BLUM (CH) referente a 4ª, 5ª, 6ª e 7ª anuidades
(21) BR 12 2014 032761-7 A2	Código 8.6 - Arquivamento - Art. 86 da LPI (22) 28/12/2011 (62) BR 11 2013 017000-0 28/12/2011 (71) CAMERON INTERNATIONAL CORPORATION (US) referente a 7ª nuidade
(21) BR 12 2014 032762-5 A2	Código 8.6 - Arquivamento - Art. 86 da LPI (22) 28/12/2011 (62) BR 11 2013 017000-0 28/12/2011 (71) CAMERON INTERNATIONAL CORPORATION (US) referente a 7ª anuidade.

(21) BR 12 2014 032765-0 A2	Código 8.6 - Arquivamento - Art. 86 da LPI (22) 28/12/2011 (62) BR 11 2013 017000-0 28/12/2011 (71) CAMERON INTERNATIONAL CORPORATION (US) referente a 7ª anuidade
(21) BR 12 2014 032774-9 A2	Código 8.6 - Arquivamento - Art. 86 da LPI (22) 28/12/2011 (62) BR 11 2013 017000-0 28/12/2011 (71) CAMERON INTERNATIONAL CORPORATION (US) referente a 7ª anuidade.
(21) BR 12 2014 032804-4 A2	Código 8.6 - Arquivamento - Art. 86 da LPI (22) 28/12/2011 (62) BR 11 2013 017000-0 28/12/2011 (71) CAMERON INTERNATIONAL CORPORATION (US) referente a 7ª nuidade
(21) BR 12 2015 003055-2 A2	Código 8.6 - Arquivamento - Art. 86 da LPI (22) 13/02/2012 (62) BR 11 2013 020403-6 13/02/2012 (71) AUSTIN ENGINEERING LTD (AU) referente às anuidades em débito.
(21) BR 12 2015 003056-0 A2	Código 8.6 - Arquivamento - Art. 86 da LPI (22) 13/02/2012 (62) BR 11 2013 020403-6 13/02/2012 (71) AUSTIN ENGINEERING LTD (AU) referente a 5ª, 6ª e 7ª anuidades
(21) BR 12 2015 013593-1 A2	Código 8.6 - Arquivamento - Art. 86 da LPI (22) 03/08/2012 (62) BR 11 2014 001575-9 03/08/2012 (71) CLARITY MEDICAL SYSTEMS, INC. (US) referente a 6ª e 7ª anuidades
(21) BR 12 2015 013596-6 A2	Código 8.6 - Arquivamento - Art. 86 da LPI (22) 03/08/2012 (62) BR 11 2014 001575-9 03/08/2012 (71) CLARITY MEDICAL SYSTEMS, INC. (US) referente a 6ª e 7ª anuidades
(21) BR 12 2015 013606-7 A2	Código 8.6 - Arquivamento - Art. 86 da LPI

	(22) 03/08/2012 (62) BR 11 2014 001575-9 03/08/2012 (71) CLARITY MEDICAL SYSTEMS, INC. (US) referente a 6ª e 7ª anuidades
(21) BR 12 2015 016134-7 A2	Código 8.6 - Arquivamento - Art. 86 da LPI (22) 06/07/2012 (62) BR 11 2013 029146-0 06/07/2012 (71) H. LUNDBECK A/S (DK) referente a 5ª , 6ª e 7ª anuidades
(21) BR 12 2015 016265-3 A2	Código 8.6 - Arquivamento - Art. 86 da LPI (22) 03/07/2012 (62) BR 11 2014 000115-4 03/07/2012 (71) VERTEX PHARMACEUTICALS Incorporated (US) referente a 5ª , 6ª e 7ª anuidades
(21) BR 12 2015 018163-1 A2	Código 8.6 - Arquivamento - Art. 86 da LPI (22) 02/08/2012 (62) BR 11 2014 002592-4 02/08/2012 (71) KEURIG GREEN MOUNTAIN, INC. (US) referente a 6ª e 7ª anuidades
(21) BR 12 2015 020687-1 A2	Código 8.6 - Arquivamento - Art. 86 da LPI (22) 29/08/2012 (62) BR 11 2014 003320-0 29/08/2012 (71) ESCO CORPORATION (US) referente a 7ª anuidade
(21) BR 12 2015 023103-5 A2	Código 8.6 - Arquivamento - Art. 86 da LPI (22) 14/09/2012 (62) BR 11 2014 006550-0 14/09/2012 (71) SAUDI ARABIAN OIL COMPANY (SA) referente a 4ª e 6ª anuidade
(21) BR 12 2015 024992-9 A2	Código 8.6 - Arquivamento - Art. 86 da LPI (22) 03/08/2012 (62) BR 11 2014 001575-9 03/08/2012 (71) CLARITY MEDICAL SYSTEMS, INC. (US) referente a 6ª e 7ª anuidades
(21) BR 12 2016 009352-2 A2	Código 8.6 - Arquivamento - Art. 86 da LPI (22) 26/04/2013

	(62) BR 11 2014 029383-0 26/04/2013 (71) ZIPZ, INC. (US) referente a 5ª e 6ª anuidades
(21) BR 12 2016 010034-0 A2	Código 8.6 - Arquivamento - Art. 86 da LPI (22) 16/04/2013 (62) BR 11 2014 025855-4 16/04/2013 (71) BAXTER HEALTHCARE S.A. (CH) ; BAXTER INTERNATIONAL INC. (US) referente a 6ª anuidade
(21) BR 12 2016 011565-8 A2	Código 8.6 - Arquivamento - Art. 86 da LPI (22) 23/05/2013 (62) BR 11 2014 029093-8 23/05/2013 (71) DEKA PRODUCTS LIMITED PARTNERSHIP (US) referente a 5ª e 6ª anuidades

Código 8.7 - Restauração

Notificação quanto à restauração do andamento do pedido.

(21) BR 10 2012 021457-1 A2	Código 8.7 - Restauração (22) 27/08/2012 (71) DANILO DE ALMEIDA FERRAZ (BR/SP)
(21) BR 10 2014 010070-9 A2	Código 8.7 - Restauração (22) 28/04/2014 (71) GENOVA TECNOLOGIA & PARTICIPAÇÕES LTDA (BR/RJ)
(21) BR 10 2014 013800-5 A8	Código 8.7 - Restauração (22) 06/06/2014 (71) LOCALIZA RENT A CAR S.A. (BR/MG)
(21) BR 10 2015 011826-0 A2	Código 8.7 - Restauração (22) 22/05/2015 (71) RUDÁ FRANÇA MOREIRA (BR) ; MAURO SAYÃO DE MIRANDA (BR)
(21) BR 10 2015 018801-3 A2	Código 8.7 - Restauração (22) 05/08/2015 (71) TECHNEW COMÉRCIO E INDÚSTRIA LTDA (BR/RJ)
(21) BR 10 2015 026710-0 A2	Código 8.7 - Restauração (22) 21/10/2015 (71) GEO STRAUSS ENGENHARIA DE FUNDAÇÕES DA AMAZÔNIA LTDA - EPP (BR/AM)
(21) BR 10 2016 010187-5 A2	Código 8.7 - Restauração (22) 05/05/2016 (71) CRISTINA RESENDE DE ALMEIDA (BR/RJ)
(21) BR 10 2016 012409-3 A2	Código 8.7 - Restauração (22) 25/05/2016 (71) INSTITUTO SUPERIOR DE EDUCAÇÃO SANTA CECÍLIA ISESC (BR/SP)
(21) BR 10 2016 014584-8 A2	Código 8.7 - Restauração (22) 14/06/2016 (71) INSTITUTO SUPERIOR DE EDUCAÇÃO SANTA CECÍLIA ISESC (BR/SP)
(21) BR 11 2012 017398-7 A2	Código 8.7 - Restauração

	(22) 01/02/2010 (71) PMAN SERVIÇOS REPRESENTAÇÕES COMÉRCIO E INDÚSTRIA LTDA. (BR/SP)
(21) BR 11 2013 023011-8 A2	Código 8.7 - Restauração (22) 14/03/2011 (71) KOREA PNEUMATIC SYSTEM CO., LTD. (KR)
(21) BR 11 2013 030100-7 A2	Código 8.7 - Restauração (22) 23/05/2012 (71) ST-ERICSSON SA (CH)
(21) BR 11 2015 003363-6 A2	Código 8.7 - Restauração (22) 08/08/2013 (71) WAN YU (CN)
(21) BR 11 2016 003004-4 A2	Código 8.7 - Restauração (22) 25/06/2014 (71) UNIVERSIDADE ESTADUAL PAULISTA "JÚLIO DE MESQUITA FILHO" - UNESP (BR/SP) ; OXFORD UNIVERSITY INNOVATION LIMITED (GB)
(21) BR 11 2016 027349-4 A2	Código 8.7 - Restauração (22) 19/05/2015 (71) PLASTIPAK BAWT S.À.R.L. (LU)
(21) BR 11 2017 000409-7 A2	Código 8.7 - Restauração (22) 16/05/2015 (71) ZAFER TERMANINI (US)
(21) BR 11 2017 009571-8 A2	Código 8.7 - Restauração (22) 09/11/2015 (71) BIOCELERE AGROINDUSTRIAL LTDA (BR/SP)
(21) BR 11 2017 020769-9 A2	Código 8.7 - Restauração (22) 23/03/2016 (71) NEURO-BIO LTD (GB)
(21) BR 11 2017 021547-0 A2	Código 8.7 - Restauração (22) 06/04/2016 (71) API INTELLECTUAL PROPERTY HOLDINGS, LLC (US)
(21) BR 11 2018 004304-4 A2	Código 8.7 - Restauração

	(22) 04/05/2016 (71) FMC TECHNOLOGIES, INC. (US)
(21) BR 13 2017 023427-3 E2	Código 8.7 - Restauração (22) 30/10/2017 (61) BR 11 2016 019116-1 21/02/2015 (71) SOLARLYTICS, INC. (US)
(21) BR 13 2017 023435-4 E2	Código 8.7 - Restauração (22) 30/10/2017 (61) BR 11 2016 019755-0 03/03/2015 (71) SOLARLYTICS, INC. (US)
(21) BR 20 2012 015860-0 U2	Código 8.7 - Restauração (22) 27/06/2012 (71) ANDRE LUIS JUNQUEIRA FAENZA EIRELI ME (BR/PR)
(21) BR 20 2013 015557-3 U2	Código 8.7 - Restauração (22) 20/06/2013 (71) VALDEMIR BELLÉ (BR/RS) ; FELIPE BOCH (BR/RS)
(21) BR 20 2014 013983-0 U2	Código 8.7 - Restauração (22) 09/06/2014 (71) MARCIO LUIZ NEUVALD SILVA (BR/RS)
(21) BR 20 2014 017789-8 U2	Código 8.7 - Restauração (22) 18/07/2014 (71) TECNIDENT EQUIPAMENTOS ORTODÔNTICOS LTDA (BR/SP)
(21) BR 20 2015 010840-6 U2	Código 8.7 - Restauração (22) 12/05/2015 (71) CARLOS ALBERTO DE AGRELA RODRIGUES CAMPANÁRIO (BR/SP)
(21) BR 20 2016 000413-1 U8	Código 8.7 - Restauração (22) 08/01/2016 (71) MIGUEL HUMBERTO NOER (BR/RS) ; MARCIO LUIZ NEUVALD SILVA (BR/RS)
(21) BR 20 2016 000415-8 U8	Código 8.7 - Restauração (22) 08/01/2016 (71) MÁRCIO LUIZ NEUVALD SILVA (BR/RS) ; MIGUEL HUMBERTO NOER (BR/RS)

(21) BR 20 2016 001378-5 U2	Código 8.7 - Restauração (22) 21/01/2016 (71) MIGUEL HUMBERTO NOER (BR/RS) ; MÁRCIO LUIZ NEUVALD SILVA (BR/RS)
(21) BR 20 2016 003516-9 U2	Código 8.7 - Restauração (22) 19/02/2016 (71) CLEBER HUMBERTO DA SILVA (BR/SP) ; CLEUSA MARIA DE ASSIS SILVA (BR/SP)
(21) BR 20 2016 005008-7 U2	Código 8.7 - Restauração (22) 17/02/2016 (71) EMERSON CARLOS MUNHÃO (BR/SP)
(21) BR 20 2016 011629-0 U2	Código 8.7 - Restauração (22) 23/05/2016 (71) SAMUEL AQUILES MOREIRA (BR/MG)
(21) BR 20 2016 015759-0 U2	Código 8.7 - Restauração (22) 06/07/2016 (71) USIMA COMÉRCIO, FABRICAÇÃO E SERVIÇO DE TORNO E MANUTENÇÃO INDUSTRIAL LTDA ME (BR/SC)
(21) MU 8800510-0 U2	Código 8.7 - Restauração (22) 30/06/2008 (71) GRUPO ROTOPLAS, S.A. DE C.V. (MX)
(21) PI 0603789-5 A2	Código 8.7 - Restauração (22) 13/09/2006 (71) Domenico Capulli (BR/RJ)
(21) PI 0721664-5 A8	Código 8.7 - Restauração (22) 14/05/2007 (71) Universidad Nacional Autónoma de México (MX)
(21) PI 1003905-8 A2	Código 8.7 - Restauração (22) 21/01/2010 (71) Universidade Federal da Bahia (BR/BA)
(21) PI 1010935-8 A2	Código 8.7 - Restauração (22) 29/04/2010

	(71) Gentex Optics, Inc. (US)
(21) PI 1015857-0 A2	Código 8.7 - Restauração (22) 29/11/2010 (71) INT - Instituto Nacional de Tecnologia (BR/RJ) ; Clara Idéia Design P&D (BR/RJ)

Código 8.8 - Despacho Anulado

Anulação do despacho por ter sido indevido. (A toda publicação que envolva anulação de ato ou despacho caberá justificativa no processo administrativo.)

---

(21) BR 10 2014 002693-2 A2

Código 8.8 - Despacho Anulado
(22) 04/02/2014
(71) DANIEL ESPIG (BR/SC)
Anulada a publicação código 8.5 na RPI nº 2524 de 21/05/2019 por ter sido indevida. Uma vez que o pagamento foi recolhido corretamente dentro do prazo ordinário.

---

(21) BR 11 2013 018516-3 A2

Código 8.8 - Despacho Anulado
(22) 07/09/2011
(71) PROTALIX LTD. (IL)
Anulada a publicação código 8.6 na RPI nº 2525 de 28/05/2019 por ter sido indevida. Uma vez que a 6ª e a 7ª anuidade foram recolhidas corretamente.

Código 8.11 - Manutenção do Arquivamento

Mantido o arquivamento do pedido uma vez que não foi requerida a restauração nos termos do disposto no art. 87 da Lei nº 9.279/96, encerrando a instância administrativa.

---

(21) BR 12 2014 006618-0 A2

Código 8.11 - Manutenção do Arquivamento
(22) 12/10/2009
(62) PI 0909125-4 12/10/2009
(71) NAMPAK PLASTICS EUROPE LIMITED (GB)
referente ao despacho 8.6 na RPI 2499 de 27/11/2018

Código Decisão

Código 9.1 - Deferimento

Deferido o pedido de patente. Desta data corre o prazo de 60 (sessenta) dias para o pagamento da retribuição para expedição da carta-patente conforme a Resolução 72/2013. O pagamento desta retribuição poderá ainda ser efetuado dentro de 30 (trinta) dias subsequentes, independente de notificação na RPI, mediante pagamento de retribuição específica. O não pagamento da retribuição nos prazos acima determinados acarretará o arquivamento definitivo do pedido.

---

(21) BR 10 2012 007682-9 A2

Código 9.1 - Deferimento
(22) 03/04/2012
(54) ÉTER-ESTER DE GLICOL, COMPOSIÇÃO AQUOSA DE REVESTIMENTO, E, MÉTODO PARA FORMAR UM REVESTIMENTO
(71) ROHM AND HAAS COMPANY (US) ; DOW GLOBAL TECHNOLOGIES, LLC (US)

---

(21) BR 10 2012 025594-4 A2

Código 9.1 - Deferimento
(22) 08/10/2012
(54) LIGAS METÁLICAS E USO DAS MESMAS PARA TIXOCONFORMAÇÃO
(71) UNIVERSIDADE ESTADUAL DE CAMPINAS - UNICAMP (BR/SP)

---

(21) BR 10 2016 019440-7 A2

Código 9.1 - Deferimento
(22) 23/08/2016
(54) LAVADOR DE OUVIDO COM SISTEMA DE AQUECIMENTO AJUSTÁVEL E INTENSIDADE DE JATO REGULÁVEL COM SISTEMA DE FLUXO E ANTIRREFLUXO DE FLUIDOS COM MONITORAMENTO DE TEMPERATURA
(71) JORGE MITSUNOBU EGOSHI (BR/SP) ; EGOSHI E CIA EQUIPAMENTOS LTDA ME (BR/SP)

---

(21) BR 11 2012 001927-9 A2

Código 9.1 - Deferimento
(22) 10/06/2010
(54) MÉTODO DE FABRICAÇÃO DE UM ELETRODO FUNCIONAL
(71) BL TECHNOLOGIES, INC. (US)

---

(21) BR 11 2012 003130-9 A2

Código 9.1 - Deferimento
(22) 25/06/2010
(54) DISPOSITIVO DE ARMAZENAMENTO ELÉTRICO, CÉLULA DE BATERIA E BANCO DE CÉLULAS
(71) SIEMENS AKTIENGESELLSCHAFT (DE)

(21) BR 11 2012 005456-2 A2	Código 9.1 - Deferimento (22) 26/03/2010 (54) SISTEMA PARA INSTALAR UM MOINHO DE VENTO, E, MÉTODO PARA INSTALAR UM MOINHO DE VENTO (71) National Oilwell Varco, L.P. (US)
(21) BR 11 2012 006015-5 A2	Código 9.1 - Deferimento (22) 31/08/2010 (54) Processo para a produção de borrachas de nitrila, borracha de nitrila, misturas vulcanizáveis, processo para a produção de vulcanizados, e vulcanizados (71) ARLANXEO DEUTSCHLAND GMBH (DE)
(21) BR 11 2012 008277-9 A2	Código 9.1 - Deferimento (22) 02/09/2010 (54) MÉTODO PARA COLAGEM DE SUBSTRATOS EM FORMATO DE FILME E FILME MULTICAMADA (71) Henkel AG & Co. Kgaa (DE)
(21) BR 11 2012 012515-0 A2	Código 9.1 - Deferimento (22) 18/08/2010 (54) CÁTODO COM BASE EM DOIS TIPOS DE COMPOSTOS E BATERIA SECUNDÁRIA DE LÍTIO COMPREENDENDO O MESMO (71) LG Chem, LTD. (KR)
(21) BR 11 2012 012518-4 A2	Código 9.1 - Deferimento (22) 18/08/2010 (54) CATODO BASEADO EM DOIS TIPOS DE COMPOSTOS E BATERIA SECUNDÁRIA DE LÍTIO COMPREENDENDO O MESMO (71) LG Chem, LTD. (KR)
(21) BR 11 2012 012807-8 A2	Código 9.1 - Deferimento (22) 26/11/2010 (54) SISTEMA DE FECHO (71) Volkswagen Aktiengesellschaft (DE)
(21) BR 11 2012 024674-7 A2	Código 9.1 - Deferimento (22) 15/04/2011 (54) GRÂNULO, E, COMPOSIÇÃO DE DETERGENTE GRANULAR (71) Novozymes A/S (DK)
(21) BR 11 2013 003190-5 A2	Código 9.1 - Deferimento (22) 22/08/2011

	(54) MÉTODO DE FAZER UMA COMPOSIÇÃO CATALISADORA DE HIDROPROCESSAMENTO (71) SHELL INTERNATIONAL RESEARCH MAATSCHAPPIJ B.V. (NL)
(21) BR 11 2013 003465-3 A2	Código 9.1 - Deferimento (22) 18/08/2010 (54) Composição líquida alcoólica (71) Pernod Ricard (FR)
(21) BR 11 2013 008419-7 A2	Código 9.1 - Deferimento (22) 04/10/2011 (54) PROCESSO PARA INIBIR A POLIMERIZAÇÃO POR RADICAL LIVRE NÃO DESEJADA DO ÁCIDO ACRÍLICO, E, FASE LÍQUIDA (71) Basf Se (EP)
(21) BR 11 2013 010320-5 A2	Código 9.1 - Deferimento (22) 31/10/2011 (54) COMPOSIÇÕES PESTICIDAS E PROCESSOS RELACIONADOS A ELAS (71) DOW AGROSCIENCES LLC (US)
(21) BR 11 2013 013824-6 A2	Código 9.1 - Deferimento (22) 14/11/2011 (54) MÉTODO PARA PREPARAR PRODUTOS ALIMENTÍCIOS POR MEIO DE EXTRUSÃO (71) MAREL TOWNSEND FURTHER PROCESSING B.V. (NL)
(21) BR 11 2014 005500-9 A2	Código 9.1 - Deferimento (22) 08/09/2011 (54) APRIMORAMENTO DO PROCESSO DE FISCHER-TROPSCH PARA FORMULAÇÃO DE COMBUSTÍVEL DE HIDROCARBONETO EM UM AMBIENTE DE GTL (71) EXPANDER ENERGY, INC (CA)
(21) BR 11 2014 006900-0 A2	Código 9.1 - Deferimento (22) 21/09/2012 (54) CATALISADOR E COMPÓSITO DE CATALISADOR DE OXIDAÇÃO DE DIESEL EM CAMADAS, USO E PROCESSO PARA PREPARAÇÃO DO MESMO E SISTEMA PARA TRATAR UMA CORRENTE DE ESCAPE GASOSO DE UM MOTOR A DIESEL (71) BASF SE (DE) ; BASF CORPORATION (US)
(21) BR 11 2014 017348-6 A2	Código 9.1 - Deferimento (22) 06/04/2012

	(54) PROCESSO PARA PRODUZIR PICHE MESOFÁSICO DE PETRÓLEO POR HIDROGENAÇÃO DE ALCATRÃO DE HULHA À ALTA TEMPERATURA (71) ECO ENVIRONMENTAL ENERGY RESEARCH INSTITUTE LIMITED (CN) ; DALLIAN UNIVERSITY OF TECHNOLOGY (CN)
(21) BR 11 2014 019622-2 A8	Código 9.1 - Deferimento (22) 14/02/2013 (54) COMPOSTO, SEUS USOS, COMPOSIÇÃO PESTICIDA, MATERIAL DE PROPAGAÇÃO DE PLANTAS TRATADO E COM-POSIÇÕES FARMACÊUTICAS (71) SYNGENTA PARTICIPATIONS AG (CH)
(21) BR 11 2014 021063-2 A8	Código 9.1 - Deferimento (22) 28/02/2012 (54) PROCESSO PARA A PREPARAÇÃO DE FENILPROPANONAS SUBSTITUÍDAS (71) SYNGENTA PARTICIPATIONS AG (CH)
(21) BR 11 2014 024160-0 A8	Código 9.1 - Deferimento (22) 15/03/2013 (54) SISTEMA DE CUIDADO ANIMAL AUTOMÁTICO E MÉTODO DE PROPORCIONAR SUPORTE PARA DECISÃO SOBRE UMA FAZENDA COM RELAÇÃO AOS ANIMAIS EM UM REBANHO DE ANIMAIS EM UM AMBIENTE DE FAZENDA (71) DELAVAL HOLDING AB (SE)
(21) BR 11 2015 001140-3 A2	Código 9.1 - Deferimento (22) 13/08/2013 (54) DISPOSITIVO SEPARADOR PARA UMA COLHEITADEIRA DE BATATAS OU UMA MÁQUINA DE PROCESSAMENTO (71) GRIMME LANDMASCHINENFABRIK GMBH & CO. KG (DE)
(21) BR 11 2015 010480-0 A2	Código 9.1 - Deferimento (22) 13/11/2013 (54) PARTÍCULA, PARTÍCULA VEÍCULO DE AGENTE DE BENEFÍCIO DE NÚCLEO E COBERTURA, PROCESSO DE FABRICAÇÃO DE PRODUTO, MÉTODO DE TRATAMENTO DE SUBSTRATO E COMPOSIÇÃO DE CUIDADO DOMÉSTICO OU PESSOAL (71) UNILEVER N.V. (NL)
(21) BR 11 2015 014191-9 A2	Código 9.1 - Deferimento (22) 16/12/2013 (54) INDANIL CARBOXAMIDAS DIFLUOROMETILNICOTÍNICAS

	(71) BAYER CROPSCIENCE AKTIENGESELLSCHAFT (DE)
(21) BR 11 2015 030169-0 A2	Código 9.1 - Deferimento (22) 14/10/2014 (54) ARTIGO TÊXTIL TECIDO (71) TORU ITOI (JP)
(21) BR 11 2017 009847-4 A2	Código 9.1 - Deferimento (22) 09/11/2015 (54) ?MÉTODO E SISTEMA PARA CONTROLE DE FLUXO BASEADO EM PLANO DE SERVIÇO? (71) HUGHES NETWORK SYSTEMS, LLC (US)
(21) BR 11 2017 020124-0 A2	Código 9.1 - Deferimento (22) 26/10/2015 (54) DISPOSITIVO DE PORTA DE COMUNICAÇÃO E MÉTODOS EXECUTADOS POR UM PROCESSADOR NO INTERIOR DE UM DISPOSITIVO DE PORTA DE COMUNICAÇÃO (71) LANDIS+GYR INNOVATIONS, INC. (US)
(21) BR 12 2012 024554-2 A2	Código 9.1 - Deferimento (22) 15/12/2010 (54) ESTRUTURA DA PARTE DIANTEIRA DE UM VEÍCULO DO TIPO DE SELIM (62) PI 1010354-6 15/12/2010 (71) Honda Motor CO., LTD. (JP)
(21) BR 12 2014 017503-5 A2	Código 9.1 - Deferimento (22) 31/10/2011 (54) COMPOSIÇÕES PESTICIDAS E PROCESSOS RELACIONADOS ÀS MESMAS (62) BR 11 2013 010320-5 31/10/2011 (71) DOW AGROSCIENCES LLC (US)
(21) BR 12 2018 015964-2 A2	Código 9.1 - Deferimento (22) 18/06/2009 (54) MÉTODO DE ACESSO, SISTEMA DE COMUNICAÇÃO, ENTIDADE DE GERENCIAMENTO DE MOBILIDADE E DISPOSITIVO DE REDE (62) PI 0916296-8 18/06/2009 (71) HUAWEI TECHNOLOGIES CO., LTD. (CN)
(21) BR 20 2012 008694-3 U8	Código 9.1 - Deferimento (22) 13/04/2012

(54) PURIFICADOR PARA ELIMINAÇÃO DE IMPUREZAS DO ÓLEO DIESEL
(71) Amauri Sergio Zardinello (BR/SC) ; André Luis Busnello (BR/SC)

---

(21) BR 20 2012 017017-0 U2
Código 9.1 - Deferimento
(22) 10/07/2012
(54) DISTRIBUIDORA DE MUDAS DOTADA DE SUPORTE PARA RODEIROS
(71) CIVEMASA IMPLEMENTOS AGRÍCOLAS LTDA. (BR/SP)

---

(21) BR 20 2013 008780-2 U2
Código 9.1 - Deferimento
(22) 11/04/2013
(54) DISPOSIÇÃO CONSTRUTIVA APLICADA A BETONEIRA
(71) Ferramentas Paraboni LTDA (BR/RS)

---

(21) BR 20 2013 029788-2 U2
Código 9.1 - Deferimento
(22) 19/11/2013
(54) DISPOSIÇÃO CONSTRUTIVA INTRODUZIDA EM CONJUNTO DE TRANSMISSÃO
(71) CLEINER SANTOS DA ROSA (BR/RS)

---

(21) BR 20 2014 011782-8 U2
Código 9.1 - Deferimento
(22) 16/05/2014
(54) DISPOSIÇÃO CONSTRUTIVA APLICADA EM REFRIGERADOR PARA CAMINHÕES
(71) RESFRI AR CLIMATIZADORES E EQUIPAMENTOS LTDA (BR/RS)

---

(21) BR 20 2014 012139-6 U2
Código 9.1 - Deferimento
(22) 13/03/2014
(54) DISPOSIÇÃO TÉCNICA INTRODUZIDA EM VOLANTE MOTOR PARA USO EM DISCO DE EMBREAGEM
(71) LUIS CARLOS SETUBAL CARNEIRO (BR/AM)

---

(21) BR 20 2014 014757-3 U8
Código 9.1 - Deferimento
(22) 16/06/2014
(54) BIELETA DIANTEIRA REFORÇADA TIPO CARRETEL EM AÇO FUNDIDO PARA CAMINHONETE HR, H100, BONGO K2500, MB180
(71) OTACILIO ELIAS (BR/SP)

---

(21) BR 20 2014 016831-7 U2
Código 9.1 - Deferimento
(22) 08/07/2014
(54) PERFIL PARA PORTAS DESLIZANTES E DIVISÓRIAS DE AMBIENTES
(71) MARCELO ANDREIS (BR/RS)

---

(21) BR 20 2014 024356-4 U2
Código 9.1 - Deferimento

(22) 30/09/2014
(54) SELIM COMPATO PARA ESGOTO
(71) JOÃO AMARILDO MARTINS (BR/SP)

(21) MU 8703085-3 U2
Código 9.1 - Deferimento
(22) 16/03/2007
(54) DISPOSITIVO PARA MEDIÇÃO FOTOGRAMÉTRICA
(71) EMBRAER S.A. (BR/SP)

(21) PI 0410456-0 A2
Código 9.1 - Deferimento
(22) 19/05/2004
(54) COMPOSTOS INIBIDORES DE HEPATITE C, COMPOSIÇÃO FARMACÊUTICA, USO DOS MESMOS, BEM COMO ARTIGO DE FABRICAÇÃO
(71) Boehringer Ingelheim International Gmbh (DE)

(21) PI 0505710-8 A2
Código 9.1 - Deferimento
(22) 15/12/2005
(54) MÉTODO EXTRATOR DE CURVAS PSICOACÚSTICAS DE INTENSIDADE SONORA E FREQUÊNCIA FUNDAMENTAL
(71) Universidade Estadual de Campinas - UNICAMP (BR/SP)

(21) PI 0506970-0 A2
Código 9.1 - Deferimento
(22) 20/01/2005
(54) DERIVADOS DE ALFA-AMINOAMIDA ÚTEIS NO TRATAMENTO DE DISTÚRBIOS DO TRATO URINÁRIO INFERIOR
(71) NEWRON PHARMACEUTICALS S.P.A. (IT)

(21) PI 0510228-6 A2
Código 9.1 - Deferimento
(22) 29/04/2005
(54) ARQUITETURA DE CAMADAS DE CONTROLE DE ACESSO A MEIOS PARA SUSTENTAR LINK SUPERIOR APRIMORADO
(71) INTERDIGITAL TECHNOLOGY CORPORATION (US)

(21) PI 0511853-0 A2
Código 9.1 - Deferimento
(22) 07/06/2005
(54) MÉTODOS PARA TRANSFERÊNCIA EM SISTEMA DE COMUNICAÇÃO BWA E APARELHOS PARA OS MESMOS
(71) Samsung Electronics CO., LTD. (KR)

(21) PI 0512001-2 A2
Código 9.1 - Deferimento
(22) 06/06/2005
(54) APARELHO DE TERMINAL DE COMUNICAÇÃO PARA REALIZAR UMA

	COMUNICAÇÃO POR RÁDIO COM BASE EM UM APARELHO DE ESTAÇÃO BASE (71) GODO KAISHA IP BRIDGE 1 (JP)
(21) PI 0516317-0 A2	Código 9.1 - Deferimento (22) 29/09/2005 (54) MÉTODO PARA PROCESSAR DADOS EM UMA CAMADA DE CONTROLE DE ACESSO AO MEIO (CAM) (71) Lg Electronics INC. (KR)
(21) PI 0600799-6 A2	Código 9.1 - Deferimento (22) 06/03/2006 (54) Composição Farmacêutica contendo em associação ubidecarenona, dexpantenol e cloro-hexidina ou seu sal farmaceuticamente aceitável para aplicação cutânea, seu processo de preparação e usos (71) Tecnimede - Sociedade Técnico-Medicinal, S.A. (PT)
(21) PI 0606717-4 A2	Código 9.1 - Deferimento (22) 10/01/2006 (54) MÉTODO DE OPERAR UMA ESTAÇÃO DE COMUNICAÇÃO, ESTAÇÃO DE COMUNICAÇÃO, E SISTEMA DE COMUNICAÇÃO (71) KONINKLIJKE PHILIPS N. V. (NL)
(21) PI 0607811-7 A8	Código 9.1 - Deferimento (22) 20/02/2006 (54) DERIVADOS DE ÓXIDO DE PIRIMIDINA DE 2-(4-CIANOFENILAMINO) INIBIDORES DE HIV, COMPOSIÇÃO FARMACÊUTICA COMPREENDENDO OS MESMOS, PROCESSO PARA PREPARAR A REFERIDA COMPOSIÇÃO E USO (71) JANSSEN SCIENCES IRELAND UC (IE)
(21) PI 0608775-2 A2	Código 9.1 - Deferimento (22) 07/04/2006 (54) MOTOCICLETA (71) Honda Motor Co., Ltd. (JP)
(21) PI 0611407-5 A2	Código 9.1 - Deferimento (22) 26/05/2006 (54) ROLO PARA LAMINAR UM CANO OU TUBO SEM COSTURA (71) NIPPON STEEL & SUMITOMO METAL CORPORATION (JP)
(21) PI 0612709-6 A2	Código 9.1 - Deferimento (22) 24/03/2006

	(54) DOCUMENTO DE SEGURANÇA COMPREENDENDO UM CIRCUITO INTEGRADO E SISTEMA DE MOSTRADOR (71) BUNDESDRUCKEREI GMBH (DE)
(21) PI 0617786-7 A8	Código 9.1 - Deferimento (22) 25/10/2006 (54) PROCESSO PARA A VERIFICAÇÃO DO AJUSTE E AJUSTE DE UMA PRÓTESE DE PERNA, BEM COMO, DISPOSITIVO PARA A MEDIÇÃO DE FORÇAS OU MOMENTOS EM UMA PRÓTESE DE PERNA (71) Otto Bock Healthcare IP GMBH & CO. KG (DE)
(21) PI 0618148-1 A2	Código 9.1 - Deferimento (22) 06/11/2006 (54) DISPOSITIVO DE NAVEGAÇÃO POR SATÉLITE, E, MÉTODO PARA OPERAR O MESMO (71) Navcom Technology, INC. (US)
(21) PI 0618150-3 A2	Código 9.1 - Deferimento (22) 06/11/2006 (54) DISPOSITIVO DE NAVEGAÇÃO POR SATÉLITE, E, MÉTODO (71) Navcom Technology, INC. (US)
(21) PI 0619178-9 A2	Código 9.1 - Deferimento (22) 30/11/2006 (54) MÉTODO E APARELHO PARA DAR SUPORTE A SERVIÇOS DE LOCALIZAÇÃO COM ROAMING (71) Qualcomm Incorporated (US)
(21) PI 0620121-0 A2	Código 9.1 - Deferimento (22) 20/12/2006 (54) CONTROLADOR DE MULTIMÍDIA E MÉTODO PARA OPERAR UM CONTROLADOR DE MULTIMÍDIA (71) Savant Systems LLC (US)
(21) PI 0620357-4 A2	Código 9.1 - Deferimento (22) 20/12/2006 (54) MÉTODO E EQUIPAMENTO DE COMUNICAÇÃO USANDO IDENTIFICADORES DE PONTO DE ANEXAÇÃO FÍSICO (71) Qualcomm Incorporated (US)
(21) PI 0702834-2 A2	Código 9.1 - Deferimento (22) 11/05/2007 (54) APARELHO DE RESFRIAMENTO CONTROLADO E MÉTODO DE

	RESFRIAMENTO DE PLACAS DE AÇO (71) NIPPON STEEL & SUMITOMO METAL CORPORATION (JP)
(21) PI 0702835-0 A2	Código 9.1 - Deferimento (22) 19/07/2007 (54) MÉTODO DE CONTROLE DE RESFRIAMENTO, APARELHO PARA CONTROLE DE RESFRIAMENTO E APARELHO PARA CÁLCULO DE QUANTIDADE DE ÁGUA DE RESFRIAMENTO (71) NIPPON STEEL & SUMITOMO METAL CORPORATION (JP)
(21) PI 0704401-1 A2	Código 9.1 - Deferimento (22) 03/12/2007 (54) Veículo do tipo de montar (71) YAMAHA HATSUDOKI KABUSHIKI KAISHA (JP)
(21) PI 0704657-0 A2	Código 9.1 - Deferimento (22) 10/04/2007 (54) MÉTODO E SISTEMA DE MIGRAÇÃO (71) International Business Machines Corporation. (US)
(21) PI 0706409-8 A2	Código 9.1 - Deferimento (22) 08/01/2007 (54) MÉTODO E SISTEMA DE DISTRIBUIÇÃO DE CONTEÚDO MULTIMÍDIA (71) Thomson Licensing (FR)
(21) PI 0707243-0 A2	Código 9.1 - Deferimento (22) 08/01/2007 (54) MÉTODO PARA GERENCIAR DISPOSITIVO DE TERMINAL DE COMUNICAÇÃO E TERMINAL DE COMUNICAÇÃO (71) Huawei Technologies CO., LTD. (CN)
(21) PI 0707627-4 A2	Código 9.1 - Deferimento (22) 22/01/2007 (54) MÉTODO E SISTEMA PARA REDIRECIONAR PACOTES DE INTERNET (71) International Business MAchines Corporation (US)
(21) PI 0709889-8 A2	Código 9.1 - Deferimento (22) 29/01/2007 (54) MÁQUINA ELÉTRICA (71) Siemens Aktiengesellschaft (DE)
(21) PI 0712853-3 A2	Código 9.1 - Deferimento (22) 04/06/2007

	(54) BOCAL DE ASPERSÃO ASSISTIDO POR CONE DE AR PLENO PARA RESFRIAMENTO DE FUNDIÇÃO DE METAL CONTÍNUA (71) Spraying Sistems Co. (US)
(21) PI 0714112-2 A2	Código 9.1 - Deferimento (22) 01/08/2007 (54) MÉTODO PARA A ESTERELIZAÇÃO DE RECINTOS LIMPOS, DESTINADOS AO TRATAMENTO E/OU O ENVASILHAMENTO E FECHAMENTO DE RECIPIENTES (71) KHS GMBH (DE)
(21) PI 0718863-3 A2	Código 9.1 - Deferimento (22) 12/11/2007 (54) SISTEMA PARA FOTOMANIPULAÇÃO NÃO DISRUPTIVA OU MINIMAMENTE DISRUPTIVA DO CRISTALINO DE UM OLHO ANIMAL OU HUMANO (71) Lars Michael Larsen (DK)
(21) PI 0719616-4 A8	Código 9.1 - Deferimento (22) 20/07/2007 (54) MÉTODO E SISTEMA PARA A FORMAÇÃO DE IMAGEM RADIOGRÁFICA POR VARREDURA ESTEROSCÓPICA BINOCULAR (71) NUCTECH COMPANY LIMITED (CN)
(21) PI 0720751-4 A2	Código 9.1 - Deferimento (22) 27/12/2007 (54) SISTEMA E MÉTODO PARA USO EM REFRAÇÃO BALÍSTICA DE TRANSPORTE DE CARGA EM PRÉ-EQUILÍBRIO (71) Neokismet, LLC (US)
(21) PI 0720942-8 A2	Código 9.1 - Deferimento (22) 16/01/2007 (54) MÉTODO DE AVALIAÇÃO DE CRITÉRIOS DE FILTRO INICIAIS, FUNÇÕES DE CONTROLE DE SESSÃO DE CHAMADA, SERVIDOR DE APLICAÇÃO, MÉTODO DE PROCESSAMENTO DE UMA MENSAGEM DE PROTOCOLO DE INICIAÇÃO DE SESSÃO (71) Telefonaktiebolaget LM Ericsson (Publ) (SE)
(21) PI 0722196-7 A2	Código 9.1 - Deferimento (22) 06/11/2007 (54) PNEU PARA MOTOCLICISTAS, E, MOTOCICLETA (71) Pirelli Tyre S.P.A. (IT)

(21) PI 0801131-1 A2	Código 9.1 - Deferimento (22) 22/02/2008 (54) CONTROLADOR DE EMBREAGEM, MÉTODO PARA CONTROLAR EMBREAGEM E VEÍCULO TIPO DE MONTAR (71) YAMAHA HATSUDOKI KABUSHIKI KAISHA (JP)
(21) PI 0801510-4 A2	Código 9.1 - Deferimento (22) 13/05/2008 (54) MÁQUINA AGRÍCOLA (71) CLAAS SELBSTFAHRENDE ERNTEMASCHINEN GMBH (DE)
(21) PI 0801832-4 A2	Código 9.1 - Deferimento (22) 29/04/2008 (54) INJETOR DE COMBUSTÍVEL QUE ABRE PARA FORA (71) Magneti Marelli Powertrain S.p.A. (IT)
(21) PI 0803635-7 A2	Código 9.1 - Deferimento (22) 17/09/2008 (54) SISTEMA PARA TRANSPORTE DE GÁS NATURAL ADSORVIDO E MÉTODOS DE OPERAÇÃO DE ARMAZENAMENTO (71) Petroleo Brasileiro S.A. - PETROBRAS (BR/RJ) ; Universidade Federal do Ceará - UFC (BR/CE)
(21) PI 0804046-0 A2	Código 9.1 - Deferimento (22) 01/10/2008 (54) ACOPLAMENTO E SISTEMA DE FIXAÇÃO DE UM ACOPLAMENTO (71) Antares Acoplamentos Ltda. (BR/RS)
(21) PI 0804598-4 A8	Código 9.1 - Deferimento (22) 21/10/2008 (54) VÁLVULA DE CONTROLE DE FREIO PARA OPERAR FREIOS A AR DE UM VEÍCULO EM RESPOSTA À PRESSÃO DA TUBULAÇÃO DE FREIO EM UMA TUBULAÇÃO DE FREIO E KIT INCLUINDO UMA BUCHA E UM OPERADOR PARA UMA VÁLVULA DE CONTROLE DE FREIO (71) NEW YORK AIR BRAKE CORPORATION (US)
(21) PI 0805253-0 A2	Código 9.1 - Deferimento (22) 05/12/2008 (54) MÁQUINA DE TRABALHO E MÉTODO DE OPERAR UMA MÁQUINA DE TRABALHO (71) Deere & Company (US)
(21) PI 0809025-4 A2	Código 9.1 - Deferimento

	(22) 19/03/2008 (54) LUVA (71) Sparco S.P.A. (IT)
(21) PI 0809656-2 A2	Código 9.1 - Deferimento (22) 08/04/2008 (54) Atropisômero de um derivado de pirrol útil na prevenção ou tratamento de uma doença cardiovascular, composto, e, composição farmacêutica compreendendo o mesmo (71) Daiichi Sankyo Company, Limited (JP)
(21) PI 0812196-6 A2	Código 9.1 - Deferimento (22) 04/06/2008 (54) CARTUCHO E CENTRÍFUGA APRESENTANDO UM CARTUCHO (71) Andreas Hettich Gmbh & Co. KG (DE) ; TERUMO BCT, INC. (US)
(21) PI 0812368-3 A2	Código 9.1 - Deferimento (22) 05/06/2008 (54) SISTEMAS DE LIBERAÇÃO DE DROGA TRANSDÉRMICA DO TIPO MATRIZ E RESPECTIVO MÉTODO DE PREPARAÇÃO. (71) SAMYANG BIOPHARMACEUTICALS CORPORATION (KR)
(21) PI 0815302-7 A2	Código 9.1 - Deferimento (22) 15/07/2008 (54) MÉTODO PARA DETERMINAÇÃO DE COMPATIBILIDADE E SISTEMA PARA DETERMINAÇÃO DE COMPATIBILIDADE (71) 3M INNOVATIVE PROPERTIES COMPANY (US)
(21) PI 0815854-1 A2	Código 9.1 - Deferimento (22) 02/04/2008 (54) "ABSORVENTE ULTRAVIOLETA E MÉTODO PARA SEU USO; COMPOSIÇÃO COSMÉTICA; DE REVESTIMENTO; E DE POLIMERO ORGÂNICO E COMPOSTO DA FORMULA GERAL I" (71) LEAD CHEMICAL CO., LTD. (JP)
(21) PI 0816368-5 A2	Código 9.1 - Deferimento (22) 08/09/2008 (54) MÉTODO E APARELHO PARA ESTIMAR UMA PROPRIEDADE DE UM FLUIDO DE FUNDO DE POÇO (71) Baker Hughes Incorporated (US)
(21) PI 0816590-4 A2	Código 9.1 - Deferimento (22) 20/08/2008

(54) COMPOSIÇÃO DE REVESTIMENTO À BASE DE ÁGUA
(71) PRC-DESOTO INTERNATIONAL, INC (US)

---

(21) PI 0816702-8 A2
Código 9.1 - Deferimento
(22) 12/09/2008
(54) COMPOSIÇÃO TERMOPLÁSTICA, MÉTODO PARA PRODUZIR UMA COMPOSIÇÃO TERMOPLÁSTICA, MÉTODO PARA PRODUZIR UM ARTIGO MOLDADO COM BASE NA COMPOSIÇÃO TERMOPLÁSTICA, USO DE UM AGENTE DE LIBERAÇÃO DE MOLDE
(71) Emery Oleochemicals GmbH (DE)

---

(21) PI 0817080-0 A2
Código 9.1 - Deferimento
(22) 14/07/2008
(54) PALHETA DO LIMPADOR DE PARA-BRISA
(71) Robert Bosch GMBH (DE)

---

(21) PI 0817919-0 A2
Código 9.1 - Deferimento
(22) 03/03/2008
(54) SISTEMA E MÉTODO PARA DETECTAR A EMISSÃO DE POLUIÇÃO POR VEÍCULOS RODOVIÁRIOS E SEMLHANTES
(71) OCTO TELEMATICS S.P.A. (IT)

---

(21) PI 0818926-9 A2
Código 9.1 - Deferimento
(22) 24/10/2008
(54) PRODUÇÃO DE CAMADAS INDEPENDENTES NO ESTADO SÓLIDO POR PROCESSAMENTO TÉRMICO DE SUBSTRATOS COM UM POLÍMERO
(71) President and Fellows Of Harvard College (US)

---

(21) PI 0818970-6 A2
Código 9.1 - Deferimento
(22) 01/12/2008
(54) Composição, processo de fabricação de uma composição e artigo
(71) RHODIA OPERATIONS (FR)

---

(21) PI 0819124-7 A2
Código 9.1 - Deferimento
(22) 29/10/2008
(54) DISPOSITIVO PARA A OBSERVAÇÃO, POR REFLEXÃO, DE DETALHES ESTRUTURAIS MILIMÉTRICOS OU SUBMILIMÉTRICOS DE UM OBJETO
(71) Signoptic Technologies (FR)

---

(21) PI 0819667-2 A2
Código 9.1 - Deferimento
(22) 15/11/2008
(54) PROCESSO E DISPOSITIVO PARA A DETERMINAÇÃO DE BIOMASSA
(71) Forschungzentrum Jülich GMBH (DE)

(21) PI 0819690-7 A2	Código 9.1 - Deferimento (22) 28/11/2008 (54) USO DE UMA COMPOSIÇÃO COMPREENDENDO CISTEAMINA OU CISTAMINA, OU UM SAL FARMACEUTICAMENTE ACEITÁVEL DAS MESMAS (71) The Regents Of The University Of California (US)
(21) PI 0819825-0 A2	Código 9.1 - Deferimento (22) 11/11/2008 (54) MODOS DE AUTORIA COLABORATIVA (71) MICROSOFT TECHNOLOGY LICENSING, LLC (US)
(21) PI 0821815-3 A2	Código 9.1 - Deferimento (22) 24/12/2008 (54) PAREDE LATERAL DE PNEU CONTENDO SÍLICA E PNEUS (71) Bridgestone Americas Tire Operations, LLC (US)
(21) PI 0821948-6 A2	Código 9.1 - Deferimento (22) 26/12/2008 (54) Polímero funcionalizado, seu método de preparação, vulcanizado, e artigo (71) Bridgestone Corporation (JP)
(21) PI 0901751-8 A2	Código 9.1 - Deferimento (22) 22/05/2009 (54) MÁQUINA DE LAVAR E MÉTODO DE CONTROLE DE UMA MÁQUINA DE LAVAR (71) LG Electronics Inc. (KR)
(21) PI 0904349-7 A2	Código 9.1 - Deferimento (22) 27/10/2009 (54) FERTILIZANTE ORGÂNICO-MINERAL PARA O DESENVOLVIMENTO DAS PLANTAS E USO NO CONTROLE DE FITONEMATÓIDES, OUTRAS DOENÇAS E INSETOS PRAGAS RESIDENTES NO SOLO (71) Universidade Federal de Viçosa (BR/MG)
(21) PI 0904752-2 A2	Código 9.1 - Deferimento (22) 06/11/2009 (54) PROCESSO DE PREPARAÇÃO DE UM SISTEMA DE LIBERAÇÃO CONTROLADA DE CLOREXIDINA E SEUS COMPOSTOS DE INCLUSÃO, A PARTIR DE CIMENTO RESINOSO, PRODUTO E USO (71) Universidade Federal de Minas Gerais (BR/MG)

(21) PI 0905991-1 A2	Código 9.1 - Deferimento (22) 13/10/2009 (54) COMPOSTOS EPÓXI E MÉTODO PARA PRODUÇÃO DE UM COMPOSTO EPÓXI (71) TORAY FINE CHEMICALS CO., LTD. (JP)
(21) PI 0906882-1 A2	Código 9.1 - Deferimento (22) 09/01/2009 (54) MEIO DE ARMAZENAMENTO DE COMPUTADOR, SISTEMA E MÉTODO IMPLEMENTADO EM UM DISPOSITIVO (71) MICROSOFT TECHNOLOGY LICENSING, LLC (US)
(21) PI 0907259-4 A2	Código 9.1 - Deferimento (22) 02/01/2009 (54) DISPOSITIVO EM UM ENGRENAMENTO PLANETÁRIO E UMA ENGRENAGEM PLANETÁRIA (71) MOVENTAS OY (FI)
(21) PI 0909670-1 A2	Código 9.1 - Deferimento (22) 17/03/2009 (54) COMPOSIÇÃO DE REVESTIMENTO, PROCESSO PARA A SUA PRODUÇÃO, SEU USO E SUBSTRATOS REVESTIDOS COM ESTA (71) Basf Coatings Gmbh (DE)
(21) PI 0909821-6 A2	Código 9.1 - Deferimento (22) 04/03/2009 (54) POLIETILENO LINEAR DE BAIXA DENSIDADE, FILME COEXTRUDADO, LAMINADO CONTENDO UM FILME E USO DE UM POLIETILENO LINEAR (71) UNIVATION TECHNOLOGIES, LLC (US)
(21) PI 0910014-8 A2	Código 9.1 - Deferimento (22) 15/05/2009 (54) SUPERCAPACITOR, CÉLULA DE DESSALINIZAÇÃO DO SUPERCAPACITOR, DISPOSITIVO DE DESSALINIZAÇÃO DO SUPERCAPACITOR E MÉTODO (71) BL TECHNOLOGIES, INC. (US)
(21) PI 0912266-4 A2	Código 9.1 - Deferimento (22) 26/05/2009 (54) DERIVADO DE ÓXIDO DE BENZOTIOFENO OU UM SAL DO MESMO, COMPOSTO, E, COMPOSIÇÃO FARMACÊUTICA (71) Toyama Chemical CO., LTD. (JP)

(21) PI 0915876-6 A2	Código 9.1 - Deferimento (22) 13/07/2009 (54) COMPOSTO AZOL (71) Astellas Pharma Inc (JP)
(21) PI 0915969-0 A2	Código 9.1 - Deferimento (22) 18/05/2009 (54) Polímeros semicondutores, conjugados, seus usos e camadas fotovoltaicas compreendendo os mesmos (71) University Of Chicago (US)
(21) PI 0916148-1 A2	Código 9.1 - Deferimento (22) 16/11/2009 (54) COMPOSIÇÃO DE LIGANTE, PROCESSO PARA A PRODUÇÃO DE UM MATERIAL PARTICULADO LIGADO, USO DE UM POLIALQUILENO GLICOL COMO SOLVENTE, MÉTODO PARA PREPARAR UMA COMPOSIÇÃO DE LIGANTE E ARTIGO DE MATERIAL PARTICULADO LIGADO (71) HÜTTENES-ALBERTUS CHEMISCHE WERKE GMBH (DE)
(21) PI 0916816-8 A2	Código 9.1 - Deferimento (22) 29/07/2009 (54) Processo contínuo para polimerização por abertura de anel de monômeros de ésteres cíclicos para formar poliésteres alifáticos em temperatura entre 100-240°C (71) Purac Biochem B.v. (NL) ; Sulzer Chemtech Ag (CH)
(21) PI 0916864-8 A2	Código 9.1 - Deferimento (22) 04/08/2009 (54) ARTIGO ÓPTICO COMPREENDENDO UM SUBSTRATO DE VIDRO ORGÂNICO OU MINERAL E UMA CAMADA DE UM MATERIAL POLIMÉRICO E PROCESSO DE FABRICAÇÃO DE UM ARTIGO ÓPTICO (71) ESSILOR INTERNATIONAL (FR)
(21) PI 0917161-4 A2	Código 9.1 - Deferimento (22) 30/07/2009 (54) Mistura reativa a isocianato, processo para fabricar uma mistura, composições de poliisocianato e de aglutinante, uso de uma composição de poliisocianato e de uma composição de aglutinante, e, poliisocianurato (71) Hutsman International LLC (US)
(21) PI 0918003-6 A8	Código 9.1 - Deferimento (22) 07/01/2009 (54) COMPOSIÇÃO DESEMULSIFICANTE E MÉTODO PARA QUEBRAR UMA

	EMULSÃO DE ÓLEO E ÁGUA (71) Rhodia Operations (FR)
(21) PI 0918115-6 A2	Código 9.1 - Deferimento (22) 29/12/2009 (54) MECANISMO DE CONTROLE PARA UM DISPOSITIVO DISJUNTOR E UM DISPOSITIVO DISJUNTOR COMPREENDENDO O DITO MECANISMO. (71) ABB S.P.A. (IT)
(21) PI 0918698-0 A2	Código 9.1 - Deferimento (22) 31/12/2009 (54) COMPOSIÇÃO DE PROCATALISADOR E PROCESSO PARA PRODUZIR UM POLÍMERO BASEADO EM OLEFINA (71) W. R. GRACE & CO.-CONN. (US)
(21) PI 0918976-9 A2	Código 9.1 - Deferimento (22) 15/09/2009 (54) MATRIZ, SISTEMA E MÉTODO PARA COEXTRUSAR UMA PLURALIDADE DE CAMADAS FLUIDAS (71) Cryovac, Inc (US)
(21) PI 0920451-2 A2	Código 9.1 - Deferimento (22) 21/10/2009 (54) PRECURSOR DE CHAPA DE IMPRESSÃO LITOGRÁFICA, MÉTODO PARA FABRICAR UMA CHAPA DE IMPRESSÃO LITOGRÁFICA E USO DE UM INICIADOR DE POLIMERIZAÇÃO (71) AGFA NV (BE)
(21) PI 0922011-9 A2	Código 9.1 - Deferimento (22) 29/10/2009 (54) SISTEMA E MÉTODO DE CONTROLE DE INTERRUPÇÃO PARA UM MOTOR DE COMBUSTÃO INTERNA (71) Honda Motor CO LTD (JP)
(21) PI 0922171-9 A2	Código 9.1 - Deferimento (22) 16/12/2009 (54) MÉTODO PARA SEPARAR IMPUREZAS MINERAIS (71) OMYA INTERNATIONAL AG (CH)
(21) PI 0923202-8 A2	Código 9.1 - Deferimento (22) 27/11/2009 (54) MÉTODO PARA APERFEIÇOAR O ÍNDICE DE COR DE ORGANOPOLISSILOXANOS FUNCIONALIZADOS COM UM

	BENZAMALONATO (71) DSM IP ASSETS B.V (NL)
(21) PI 0924239-2 A2	Código 9.1 - Deferimento (22) 30/04/2009 (54) DISPOSITIVO PARA MEDIR A ESPESSURA DE UM TECIDO E UM MÉTODO PARA MEDIR A ESPESSURA DE UM TECIDO (71) YKK CORPORATION (JP)
(21) PI 0924631-2 A2	Código 9.1 - Deferimento (22) 27/04/2009 (54) MÉTODO E TERMINAL PARA SUPORTAR CHAMADAS DE EMERGÊNCIA DE MODOS LIMITADOS MULTINÍVEIS (71) Huawei Technologies Co., Ltd (CN)
(21) PI 0924832-3 A2	Código 9.1 - Deferimento (22) 08/05/2009 (54) "BOMBA DE MEMBRANA" (71) Xavitech AB (SE)
(21) PI 1000247-2 A2	Código 9.1 - Deferimento (22) 22/01/2010 (54) CAIXA DE RESSONÂNCIA PERCUSSIVA PORTÁTIL COM FORMATO ANATÔMICO CAPAZ DE REPRODUZIR O SOM DE VÁRIOS INSTRUMENTOS DE PERCUSSÃO (71) JOSÉ ROBERTO ROZINI (BR/SP)
(21) PI 1002456-5 A2	Código 9.1 - Deferimento (22) 15/07/2010 (54) MOTOCICLETA (71) Honda Motor CO., LTD. (JP)
(21) PI 1003431-5 A2	Código 9.1 - Deferimento (22) 02/09/2010 (54) GANCHO SUSPENSOR DE BAGAGEM PARA UM VEÍCULO (71) Honda Motor Co., LTD (JP)
(21) PI 1003532-0 A8	Código 9.1 - Deferimento (22) 02/09/2010 (54) MONTAGEM DE ASSENTO INFANTIL DE SEGURANÇA (71) Wonderland Nurserygoods Company Limited (HK)
(21) PI 1003777-2 A2	Código 9.1 - Deferimento

	(22) 21/09/2010 (54) VEÍCULO DO TIPO MOTONETA (71) Honda Motor Co., Ltd (JP)
(21) PI 1003967-8 A8	Código 9.1 - Deferimento (22) 22/09/2010 (54) SISTEMA DE SUPRIMENTO DE COMBUSTÍVEL PARA MOTOCICLETA (71) Honda Motor CO., LTD. (JP)
(21) PI 1004095-1 A2	Código 9.1 - Deferimento (22) 25/10/2010 (54) VEÍCULO DO TIPO DE MONTAR NO SELIM (71) Honda Motor CO LTD (JP)
(21) PI 1007803-7 A2	Código 9.1 - Deferimento (22) 10/03/2010 (54) PAINEL ACÚSTICO LAMINADO Á PROVA DE SOM (71) BPB Limited (GB)
(21) PI 1008518-1 A2	Código 9.1 - Deferimento (22) 04/02/2010 (54) CARRINHO DE COMPRAS COM UMA LENTE DE AUMENTO (71) Franz Wieth (DE) ; Horst Sonnendorfer (DE)
(21) PI 1009461-0 A8	Código 9.1 - Deferimento (22) 18/03/2010 (54) MÉTODO NÃO INVASIVO PARA AVALIAR A PROGRESSÃO DA FIBROSE HEPÁTICA (71) Universite D'Angers (FR) ; Centre Hospitalier Universitaire D'Angers (FR)
(21) PI 1009867-4 A2	Código 9.1 - Deferimento (22) 31/03/2010 (54) CONTROLE DE UMA MÁQUINA ELÉTRICA (71) Dyson Technology Limited (GB)
(21) PI 1010354-6 A2	Código 9.1 - Deferimento (22) 15/12/2010 (54) ESTRUTURA DA PARTE DIANTEIRA DE UM VEÍCULO DO TIPO DE SELIM (71) Honda Motor Co., Ltd. (JP)
(21) PI 1014792-6 A2	Código 9.1 - Deferimento (22) 31/03/2010

	(54) "CONTROLE DE UMA MÁQUINA ELÉTRICA" (71) Dyson Technology Limited (GB)
(21) PI 1014875-2 A2	Código 9.1 - Deferimento (22) 16/04/2010 (54) MOTOR ELÉTRICO ROTATIVO, ESPECIALMENTE MOTOR ASSINCRÔNICO COM DUPLA ALIMENTAÇÃO, NA FAIXA DE DESEMPENHO ENTRE 20 MVA E MAIS DO QUE 500 MVA (71) GE RENEWABLE TECHNOLOGIES (FR)
(21) PI 1015144-3 A2	Código 9.1 - Deferimento (22) 21/05/2010 (54) ESTRUTURA DE MONTAGEM DE VÁLVULA DE INJEÇÃO DE COMBUSTÍVEL. (71) Keihin Corporation (JP)

Código 9.1.3 - Republicação

Republicação da publicação de deferimento por ter sido efetuada com incorreção.

---

(21) BR 11 2013 028587-7 A2

Código 9.1.3 - Republicação
(22) 08/05/2012
(54) EQUIPAMENTO E PROCESSO PARA A PRODUÇÃO DE BLOCOS DE WAFFLES
(71) HAAS FOOD EQUIPMENT GMBH (AT)
(72) JOHANNES HAAS; JOSEF HAAS; KARL HADERER; STEFAN JIRASCHEK; JÜRGEN REITHNER; LEOPOLD SCHIESSBÜHL; GERHARD SCHUHLEITNER
Republicação do deferimento notificado na RPI 2519 de 16/04/2019 por ter sido efetuado com incorreção.

---

(21) PI 0614228-1 A2

Código 9.1.3 - Republicação
(22) 28/06/2006
(54) MÉTODO PARA EXECUÇÃO POR UM DISPOSITIVO DE COMUNICAÇÃO POR CAMPO PRÓXIMO ALVO, DISPOSITIVO DE COMUNICAÇÃO E CIRCUITO INTEGRADO
(71) NOKIA TECHNOLOGIES OY (FI)
(72) JARI OTRANEN

---

(21) PI 0918776-6 A2

Código 9.1.3 - Republicação
(22) 16/09/2009
(54) Grânulos abrasivos apresentando recursos especiais
(71) Diamond Innovations, Inc. (US)
(72) KAI ZHANG; RAJEEV PAKALAPATI; JOHN W. LUCEK

Código 9.2 - Indeferimento

Indeferido o pedido por não atender aos requisitos legais, conforme parecer técnico que pode ser obtido através do endereço eletrônico www.inpi.gov.br - No Acesso rápido - Faça uma busca – Patente. Para acessar, cadastre-se no Portal do INPI e use login e senha. Desta data corre o prazo de 60 (sessenta) dias para eventual recurso do depositante. No caso de pedido de certificado de adição indeferido por não ter o mesmo conceito inventivo, o depositante poderá, no prazo de recurso, requerer a sua transformação em pedido de patente de invenção ou modelo de utilidade, nos termos do Art. 76 § 4º da Lei nº 9.279/96.

---

(21) BR 10 2012 014346-1 A2

Código 9.2 - Indeferimento
(22) 13/06/2012
(54) MÉTODO E APARELHO PARA PROCESSAR AVES DOMÉSTICAS ABATIDAS
(71) MEYN FOOD PROCESSING TECHNOLOGY B.V. (NL)

---

(21) BR 11 2012 021439-0 A2

Código 9.2 - Indeferimento
(22) 25/02/2011
(54) MÉTODO E APARELHO PARA FABRICAR PRODUTOS
(71) CADBURY UK LIMITED (GB)

---

(21) BR 11 2013 018788-3 A2

Código 9.2 - Indeferimento
(22) 23/01/2012
(54) MÉTODO PARA O PROCESSAMENTO DE VINHAÇA FINA E DISPOSITIVO PARA PRODUÇÃO DE UM PRODUTO CONTENDO PROTEÍNAS
(71) GEA MECHANICAL EQUIPMENT GMBH (DE)

---

(21) BR 11 2013 025087-9 A2

Código 9.2 - Indeferimento
(22) 10/02/2012
(54) PROCESSO DE FISCHER-TROPSCH APERFEIÇOADO PARA PRODUZIR OLEFINAS INFERIORES
(71) DOW GLOBAL TECHNOLOGIES LLC (US)

---

(21) BR 11 2014 015988-2 A8

Código 9.2 - Indeferimento
(22) 28/12/2012
(54) PROCESSO
(71) E.I. DU PONT DE NEMOURS AND COMPANY (US)

---

(21) BR 11 2014 030385-1 A2

Código 9.2 - Indeferimento
(22) 07/06/2013
(54) CRISTAL DE FLUMIOXAZIN

(71) SUMITOMO CHEMICAL COMPANY, LIMITED (JP)

---

(21) BR 11 2017 017316-6 A2

Código 9.2 - Indeferimento
(22) 19/06/2015
(54) MÉTODO PARA ANÁLISE E PROCESSAMENTO DE DADOS DE DISPOSITIVO DE DETECÇÃO DE ELASTICIDADE, E DISPOSITIVO DE DETECÇÃO DE ELASTICIDADE
(71) WUXI HISKY MEDICAL TECHNOLOGIES CO., LTD. (CN)

---

(21) BR 12 2018 073390-0 A2

Código 9.2 - Indeferimento
(22) 17/01/2005
(54) COMPOSIÇÃO FARMACÊUTICA, COMPRIMIDO FARMACÊUTICO, FORMA DE DOSAGEM SÓLIDA DE INIBIDOR DE DIPEPTIDILPEPTIDASE IV, BEM COMO PROCESSO PARA PREPARAR TAL COMPRIMIDO POR COMPRESSÃO DIRETA
(62) PI 0507007-4 17/01/2005
(71) NOVARTIS AG (CH)

---

(21) BR 12 2018 073405-1 A2

Código 9.2 - Indeferimento
(22) 17/01/2005
(54) COMPOSIÇÃO FARMACÊUTICA, COMPRIMIDO FARMACÊUTICO, FORMA DE DOSAGEM SÓLIDA DE INIBIDOR DE DIPEPTIDILPEPTIDASE IV, BEM COMO PROCESSO PARA PREPARAR TAL COMPRIMIDO POR COMPRESSÃO DIRETA
(62) PI 0507007-4 17/01/2005
(71) NOVARTIS AG (CH)

---

(21) BR 12 2018 074849-4 A2

Código 9.2 - Indeferimento
(22) 02/05/2007
(54) DERIVADOS DE BENZONITRILA SUBSTITUÍDOS POR GLUCOPIRANOSILA, COMPOSIÇÕES FARMACÊUTICAS QUE CONTÊM TAIS COMPOSTOS, SEU USO E PROCESSO PARA A SUA FABRICAÇÃO
(62) PI 0711121-5 02/05/2007
(71) BOEHRINGER INGELHEIM INTERNATIONAL GMBH (DE)

---

(21) BR 13 2013 031970-7 E2

Código 9.2 - Indeferimento
(22) 12/12/2013
(54) COMPOSIÇÃO QUANTITATIVA DE FUNGICIDA FORMADO PELOS INGREDIENTES ATIVOS TRIAZOL (FRUTRIAFOL) E ESTROBIRULINA (AZOXYSTROBINA) APLICADA EM CULTURAS AGRÍCOLAS
(61) PI 1103462-9 13/07/2011
(71) TÚLIO LUIZ ZANCHET (BR/PR)

(21) BR 20 2012 007630-1 U2	Código 9.2 - Indeferimento (22) 03/04/2012 (54) TIJOLO DE PLÁSTICO (71) RACIMEC ELETRÔNICA E SERVIÇOS S.A. (BR/RJ)
(21) BR 20 2012 009911-5 U2	Código 9.2 - Indeferimento (22) 27/04/2012 (54) DISPOSIÇÃO INTRODUZIDA EM CONJUNTO DE VAPORIZADOR DE FORNO DE LASTRO (71) PRÁTICA KLIMAQUIP INDÚSTRIA E COMÉRCIO S.A. (BR/MG)
(21) BR 20 2012 017914-3 U2	Código 9.2 - Indeferimento (22) 19/07/2012 (54) DISPOSIÇÃO CONSTRUTIVA INTRODUZIDA EM EQUIPAMENTO PARA PRODUÇÃO DE TUBO (71) Luiz Ribeiro Oliveira Nascimento Costa (BR/SP) ; Omar Natam Klemp Rego (BR/SP)
(21) BR 20 2012 026833-2 U2	Código 9.2 - Indeferimento (22) 10/10/2012 (54) DISPOSITIVO DE COBERTURA PARA MUROS (71) José Carlos de Figueiredo (BR/MG)
(21) BR 20 2013 000477-0 U2	Código 9.2 - Indeferimento (22) 08/01/2013 (54) EXTRATOR MAGNÉTICO (71) Romualdo Miguel Diniz Cançado (BR/MG)
(21) BR 20 2013 002906-3 U2	Código 9.2 - Indeferimento (22) 06/02/2013 (54) DISPOSIÇÃO TÉCNICA INTRODUZIDA EM BALANÇA ESPECIAL PARA TRUCK (71) GERSON TOSHIO NAKASHIMA (BR/RO)
(21) BR 20 2013 015035-0 U2	Código 9.2 - Indeferimento (22) 17/06/2013 (54) DISPOSIÇÃO CONSTRUTIVA INTRODUZIDA EM RALO PARA PIA (71) IKUO SUZUKI (BR/SP)
(21) BR 20 2013 016285-5 U2	Código 9.2 - Indeferimento (22) 25/06/2013 (54) PLACA PRÉ - FABRICADA DE CONCRETO PROTENDIDO COM ENCHIMENTO DE EPS - PLACA ATREX

	(71) SILVANO MARTINS PORTELINHA (BR/PR)
(21) BR 20 2013 018087-0 U2	Código 9.2 - Indeferimento (22) 16/07/2013 (54) GUIA DE PROTEÇÃO LATERAL PARA CORREIA TRANSPORTADORA (71) FEWTEC ENGENHARIA LTDA (BR/MG)
(21) BR 20 2013 020058-7 U2	Código 9.2 - Indeferimento (22) 07/08/2013 (54) GUIA DE PROTEÇÃO LATERAL COM PARAFUSO PARA CORREIA TRANSPORTADORA (71) FEWTEC ENGENHARIA LTDA (BR/MG)
(21) BR 20 2013 020949-5 U2	Código 9.2 - Indeferimento (22) 16/08/2013 (54) RASPADOR SECUNDÁRIO TROCA FÁCIL PARA CORREIA TRANSPORTADORA (71) FEWTEC ENGENHARIA LTDA (BR/MG)
(21) BR 20 2013 022142-8 U2	Código 9.2 - Indeferimento (22) 27/08/2013 (54) NOVA DISPOSIÇÃO CONSTRUTIVA EM BARRACÃO EDIFICADO EM FORMAS CONCRETUAL (71) JOÃO MISSIAS ZANETONI DOS SANTOS (BR/PR)
(21) BR 20 2013 023088-5 U2	Código 9.2 - Indeferimento (22) 10/09/2013 (54) DISPOSIÇÃO CONSTRUTIVA APLICADA EM MORDENTES PARA ESCADA (71) FABIANO RECH (BR/RS)
(21) BR 20 2013 029387-9 U2	Código 9.2 - Indeferimento (22) 14/11/2013 (54) DISPOSIÇÃO CONSTRUTIVA EM EMBALAGEM PARA AGROQUÍMICOS COM AÇÃO ANTIMICROBIANA (71) MÁQUINAS AGRÍCOLAS JACTO S.A. - DIVISÃO UNIPAC (BR/SP)
(21) BR 20 2013 032598-3 U2	Código 9.2 - Indeferimento (22) 18/12/2013 (54) DISPOSIÇÃO CONSTRUTIVA INTRODUZIDA EM ESCOVA PARA LIMPEZA DE SUPRFÍCIES ELEVADAS COM UNIDADE DE INTERLIGAÇÃO PARA PROLONGAMENTO DO CABO DE MANIPULAÇÃO (71) INDÚSTRIA E COMÉRCIO DE PRODUTOS DE LIMPEZA SÃO

	FRANCISCO LTDA – EPP. (BR/SP)
(21) BR 20 2013 032729-3 U2	Código 9.2 - Indeferimento (22) 19/12/2013 (54) SISTEMA E PROCESSO PARA ELEVAÇÃO DE FLUIDOS EM POÇOS DE PETRÓLEO ATRAVÉS DE TUBULAÇÃO CONTÍNUA DE MATERIAL SINTÉTICO, COM CONDUTORES EMBUTIDOS (71) ANTONIO JOSÉ PINHEIRO RIVAS (BR/BA)
(21) BR 20 2015 012377-4 U2	Código 9.2 - Indeferimento (22) 28/05/2015 (54) CARRETA REBOQUE MINI TRAILER (71) ROBERTO LUCIO (BR/MG)
(21) BR 21 2015 000323-6 U2	Código 9.2 - Indeferimento (22) 05/07/2013 (54) RECIPIENTE DE AQUECIMENTO (71) OXFORD UNIVERSITY INNOVATION LIMITED (GB)
(21) PI 0311558-5 A2	Código 9.2 - Indeferimento (22) 06/06/2003 (54) COMPOSTO OU SAL FARMACEUTICAMENTE ACEITÁVEL DO MESMO, PROCESSO PARA PREPARAR O MESMO, MÉTODOS PARA AFETAR OS RECEPTORES DE GLUTAMATO METABOTRÓPICOS LIGADOS A CAMP, PARA ADMINISTRAR UMA QUANTIDADE EFICAZ DE UM COMPOSTO E PARA TRATAR UM DISTÚRBIO NEUROLÓGICO E PSIQUIÁTRICO EM UM PACIENTE, E, FORMULAÇÃO FARMACÊUTICA (71) Eli Lilly And Company (US)
(21) PI 0318788-8 A2	Código 9.2 - Indeferimento (22) 06/06/2003 (54) Composto ou um sal farmaceuticamente aceitável do mesmo, processo para preparar o mesmo, uso do referido composto, e formulação farmacêutica (62) PI 0311558-5 06/06/2003 (71) Eli Lilly And Company (US)
(21) PI 0401621-1 A2	Código 9.2 - Indeferimento (22) 20/04/2004 (54) COMPOSTO DE INCLUSÃO ENTRE B-CICLODEXTRINA E PRAZIQUANTEL PARA TRATAMENTO DE ESQUISTOSSOMOSE (71) Universidade Estadual de Campinas - Unicamp (BR/SP)
(21) PI 0404032-5 A2	Código 9.2 - Indeferimento

(22) 22/09/2004
(54) COMPOSIÇÃO PARA PASTA ADERENTE ANTI-INSETOS
(71) Carlos Cezar Dal Ponte (BR/RS)

---

(21) PI 0416289-7 A8

Código 9.2 - Indeferimento
(22) 03/11/2004
(54) 4-ANILINO-3-QUINOLINACARBONITRILAS PARA O TRATAMENTO DE LEUCEMIA MIELÓGENA CRÔNICA (CML)
(71) Wyeth (US)

---

(21) PI 0416680-9 A2

Código 9.2 - Indeferimento
(22) 17/11/2004
(54) INIBIDORES DA FORMA MUTANTE DE KIT
(71) Novartis AG (CH)

---

(21) PI 0611434-2 A2

Código 9.2 - Indeferimento
(22) 04/05/2006
(54) DISPOSITIVOS OFTÁLMICOS PARA DISTRIBUIÇÃO SUSTENTADA DE COMPOSTOS ATIVOS
(71) NOVARTIS AG (CH)

---

(21) PI 0613428-9 A2

Código 9.2 - Indeferimento
(22) 18/07/2006
(54) APARELHO PARA RADIOMETRIA FOTOTERMAL E LUMINESCÊNCIA MODULADA PARA INSPEÇÃO DOS TECIDOS DENTAIS DE UM PACIENTE, MÉTODO PARA A DETECÇÃO DE DEFEITOS NO TECIDO DENTAL, E, SISTEMA DE FORMAÇÃO DE IMAGEM MODULADA E MÉTODO PARA FORMAR IMAGEM DO TECIDO DENTAL
(71) QUANTUM DENTAL TECHNOLOGIES INC. (CA)

---

(21) PI 0622277-3 A2

Código 9.2 - Indeferimento
(22) 28/12/2006
(54) COMPOSTOS INIBIDORES DA TIROSINA QUINASE DE BRUTON
(62) PI 0622054-1 28/12/2006
(71) PHARMACYCLICS LLC (US)

---

(21) PI 0716893-4 A2

Código 9.2 - Indeferimento
(22) 12/10/2007
(54) FORMA DE DOSAGEM SÓLIDA DE OLMESARTAN MEDOXOMILA E ANLODIPINA
(71) Daiichi Sankyo Company, Limited (JP)

---

(21) PI 0800820-5 A2

Código 9.2 - Indeferimento

(22) 11/02/2008
(54) FERRAMENTA ITERATIVA PARA DESENVOLVIMENTO DE SISTEMAS DE DADOS, SUPORTES LÓGICOS, MÉTODOS E PROCEDIMENTOS, REGRAS E DOCUMENTAÇÃO RELACIONADOS COM O FUNCIONAMENTO E MANEJO DE SISTEMAS DE DADOS PARA IMPLANTAÇÃO EM EQUIPAMENTOS FÍSICOS, COMPONENTES FÍSICOS HARDWARE
(71) Softwell Solutions em Informática S/A (BR/BA)

---

(21) PI 0802224-0 A2
Código 9.2 - Indeferimento
(22) 03/06/2008
(54) SISTEMA INDEPENDENTE PARA MONITORAÇÃO, TESTES E ARMAZENAMENTO DE DADOS DE EQUIPAMENTOS E SISTEMAS ELÉTRICOS
(71) Petróleo Brasileiro S/A - PETROBRAS (BR/RJ)

---

(21) PI 0803161-4 A2
Código 9.2 - Indeferimento
(22) 25/07/2008
(54) ROUPAS E ACESSÓRIOS EM NEOPRENE SEM COSTURA
(71) Gian Carlo Lise (BR/SC)

---

(21) PI 0803874-0 A2
Código 9.2 - Indeferimento
(22) 18/06/2008
(54) EQUIPAMENTO DE ARMAZENAMENTO GIRATÓRIO
(71) Vortex Hydra S.R.L. (IT)

---

(21) PI 0809470-5 A2
Código 9.2 - Indeferimento
(22) 11/04/2008
(54) Uso de tetraidrobiopterina (BH4) ou um sal farmaceuticamente aceitável da mesma
(71) Biomarin Pharmaceutical INC. (US)

---

(21) PI 0809502-7 A2
Código 9.2 - Indeferimento
(22) 31/03/2008
(54) DIODO ORGÂNICO EMISSOR DE LUZ (OLED) COM ACOPLAMENTO EXTERNO MELHORADO
(71) The Regents Of The University Of Michigan (US)

---

(21) PI 0810323-2 A2
Código 9.2 - Indeferimento
(22) 22/05/2008
(54) "COMBINAÇÃO DE ÁCIDO PIRROLIDONA 5-CARBOXÍLICO, USO DO ÁCIDO PIRROLIDONA 5-CARBOXÍLICO, COMPOSIÇÃO E SEU USO"
(71) GALDERMA RESEARCH & DEVELOPMENT (FR)

(21) PI 0812862-6 A2	Código 9.2 - Indeferimento (22) 13/06/2008 (54) Uso de um aparelho de tratamento de filme fino (71) Lenzing Aktiengesellschaft (AT)
(21) PI 0813100-7 A2	Código 9.2 - Indeferimento (22) 20/06/2008 (54) PREPARAÇÃO SÓLIDA FARMACÊUTICA E MÉTODO DE PRODUÇÃO DA MESMA (71) Otsuka Pharmaceutical CO., LTD. (JP)
(21) PI 0813290-9 A2	Código 9.2 - Indeferimento (22) 05/06/2008 (54) PROCESSO DE PRODUÇÃO DE BARRAS DE DETERGENTE MARMORIZADAS, DETERGENTE NÃO-SAPONÁCEO SÓLIDO COM FORMA MARMORIZADA E DISPOSITIVO PARA A PRODUÇÃO DO MESMO (71) Unilever N.V. (NL)
(21) PI 0813908-3 A2	Código 9.2 - Indeferimento (22) 12/06/2008 (54) SERINGA COM MECANISMO DE DESATIVAR (71) Becton, Dickinson And Company (US)
(21) PI 0814658-6 A2	Código 9.2 - Indeferimento (22) 22/07/2008 (54) COMPOSIÇÃO FARMACÊUTICA LÍQUIDA ESTÁVEL (71) AZIENDE CHIMICHE RIUNITE ANGELINI FRANCESCO A.C.R.A.F. S.P.A (IT)
(21) PI 0816067-8 A2	Código 9.2 - Indeferimento (22) 13/08/2008 (54) USO DE UM COMPOSTO DE MOLDAGEM PARA UNIR DUAS MOLDAGENS DE DIFERENTES COMPOSTOS DE POLIAMIDA E COMPONENTE LIGADO. (71) Evonik Degussa Gmbh (DE)
(21) PI 0823218-0 A2	Código 9.2 - Indeferimento (22) 21/11/2008 (54) MÉTODO PARA OBTER UMA MISTURA DE PROBIÓTICOS, PREBIÓTICOS NUTRIENTES COM AÇÃO SIMBIÓTICA SINERGÍSTICA (71) José Antonio Cruz Serrano (MX)
(21) PI 0904366-7 A2	Código 9.2 - Indeferimento

	(22) 05/11/2009 (54) DISPOSITIVO PARA FIXAR DE FORMA LIBERÁVEL UMA PELÍCULA DE PROTEÇÃO DO CONDUTOR EM UMA INSTALAÇÃO PARA PRODUZIR PAPEL (71) Klaus Bartelmuss (AT) ; Heinz Bartelmuss (AT)
(21) PI 0905707-2 A2	Código 9.2 - Indeferimento (22) 05/01/2009 (54) MÉTODO PARA AUMENTAR A SOLUBILIDADE AQUOSA DE UM COMPOSTO ATIVO E COMPOSIÇÃO COMPREENDENDO UM COMPOSTO ATIVO (71) DOW GLOBAL TECHNOLOGIES INC. (US)
(21) PI 0911735-0 A2	Código 9.2 - Indeferimento (22) 09/07/2009 (54) APARELHO E MÉTODO PARA O TRATAMENTO DE ÁGUA DE LASTRO (71) S&SYS CO., LTD. (KR)
(21) PI 0920026-6 A2	Código 9.2 - Indeferimento (22) 06/10/2009 (54) MÉTODO DE TRATAMENTO DE INFECÇÃO PULMONAR, COMPOSIÇÃO FARMACÊUTICA E RESPECTIVOS USOS. (71) HORIZON ORPHAN LLC (US)
(21) PI 1002691-6 A2	Código 9.2 - Indeferimento (22) 13/08/2010 (54) OBTENÇÃO DE GLICERATO, GLICERALDEÍDO E GLICOLATO A PARTIR DE GLICEROL UTILIZANDO NANOPARTÍCULAS DE OURO SUPORTADAS EM CARVÃO ATIVADO COMO CATALISADOR (71) Universidade Federal de Lavras (BR/MG) ; Fundação de Amparo á Pesquisa do Estado de Minas Gerais - FAPEMIG (BR/MG)
(21) PI 1105822-6 A2	Código 9.2 - Indeferimento (22) 28/12/2011 (54) COMPOSIÇÃO DE PEPTÍDEO DE OELANOYL E UM MÉTODO DE TRATAMENTO DO ENVELHECIMENTO DA PELE (71) SAMI LABS LIMITED (IN)

Código 9.2.1 - Decisão Anulada

Anulação da decisão de indeferimento do pedido por ter sido indevida. (A toda publicação que envolva anulação de ato ou despacho caberá justificativa no processo administrativo.)

---

(21) BR 12 2017 017977-2 A2

Código 9.2.1 - Decisão Anulada
(22) 28/11/2006
(54) LACTASE, COMPOSIÇÃO, LATICÍNIO, PROCESSOS PARA PRODUÇÃO DE LATICÍNIOS, PROCESSO PARA PURIFICAR PREPARAÇÃO DE ENZIMA QUE CONTÉM LACTASE, PRODUTO, PROCESSOS PARA PRODUÇÃO DE PREPARAÇÃO DE ENZIMA, PROCESSO PARA PRODUÇÃO DE CÉLULA HOSPEDEIRA, PROCESSOS PARA A PRODUÇÃO DE POLIPEPTÍDEO, PREPARAÇÕES DE ENZIMA E SEUS USOS
(62) PI 0619381-1 28/11/2006
(71) DSM IP ASSETS B.V. (NL)
Anulada a publicação código 9.2 na RPI nº 2522 de 07/05/2019 por ter sido indevida.

Código 9.2.4 - Manutenção do Indeferimento

Mantido o indeferimento uma vez que não foi apresentado recurso dentro do prazo legal.

---

(21) BR 10 2012 029496-6 A2

Código 9.2.4 - Manutenção do Indeferimento
(22) 20/11/2012
(54) EXTRATORA DE GRÃOS DE SILO-BOLSA
(71) Alfredo Antonio Palou (AR)
MANTIDO O INDEFERIMENTO UMA VEZ QUE NÃO FOI APRESENTADO RECURSO DENTRO DO PRAZO LEGAL

---

(21) BR 10 2013 006911-6 A2

Código 9.2.4 - Manutenção do Indeferimento
(22) 25/03/2013
(54) COMPOSIÇÃO INTERMETÁLICA DE ALUMINETO DE TITÂNIO E COMPONENTE
(71) GENERAL ELECTRIC COMPANY (US)
MANTIDO O INDEFERIMENTO UMA VEZ QUE NÃO FOI APRESENTADO RECURSO DENTRO DO PRAZO LEGAL

---

(21) BR 10 2013 006917-5 A2

Código 9.2.4 - Manutenção do Indeferimento
(22) 25/03/2013
(54) MÉTODO DE PROCESSAMENTO DE UMA COMPOSIÇÃO INTERMETÁLICA DE ALUMINETO DE TITÂNIO
(71) GENERAL ELETRIC COMPANY (US)
MANTIDO O INDEFERIMENTO UMA VEZ QUE NÃO FOI APRESENTADO RECURSO DENTRO DO PRAZO LEGAL

---

(21) BR 10 2013 020947-3 A2

Código 9.2.4 - Manutenção do Indeferimento
(22) 16/08/2013
(54) USO DE SAIS IMIDAZÓLICOS COM ATIVIDADE ANTIFÚNGICA E ANTIBIOFILME SOBRE FUNGOS LEVEDURIFORMES PATOGÊNICOS E MULTIRRESISTENTES
(71) UNIVERSIDADE FEDERAL DO RIO GRANDE DO SUL - UFRGS (BR/RS)
MANTIDO O INDEFERIMENTO UMA VEZ QUE NÃO FOI APRESENTADO RECURSO DENTRO DO PRAZO LEGAL

---

(21) BR 10 2016 006037-0 A2

Código 9.2.4 - Manutenção do Indeferimento
(22) 18/03/2016
(54) REPARADOR DE RASTROS DO PIVÔ CENTRAL
(71) ELISEU JOSÉ SCHAEDLER (BR/RS)
MANTIDO O INDEFERIMENTO UMA VEZ QUE NÃO FOI APRESENTADO RECURSO DENTRO DO PRAZO LEGAL

(21) BR 11 2012 001597-4 A2	Código 9.2.4 - Manutenção do Indeferimento (22) 15/07/2010 (54) MÉTODO PARA CONTROLAR E/OU COMBATER PESTES DE INVERTEBRADOS, MÉTODO PARA A PROTEÇÃO DO MATERIAL DE PROPAGAÇÃO DE PLANTA E/OU DAS PLANTAS QUE CRESCEM DO MESMO, MATERIAL DE PROPAGAÇÃO DE PLANTA E MÉTODO PARA TRATAR OU PROTEGER UM ANIMAL DE INFESTAÇÃO OU INFECÇÃO POR PARASITAS (71) BASF SE (DE) MANTIDO O INDEFERIMENTO UMA VEZ QUE NÃO FOI APRESENTADO RECURSO DENTRO DO PRAZO LEGAL
(21) BR 11 2013 012606-0 A2	Código 9.2.4 - Manutenção do Indeferimento (22) 23/11/2011 (54) PROCESSO DE PRODUÇÃO DE ACETATO DE VINILA (71) LYONDELLBASELL ACETYLS, LLC (US) MANTIDO O INDEFERIMENTO UMA VEZ QUE NÃO FOI APRESENTADO RECURSO DENTRO DO PRAZO LEGAL
(21) BR 11 2014 014657-8 A8	Código 9.2.4 - Manutenção do Indeferimento (22) 18/12/2012 (54) SISTEMA QUE FORNECE REAÇÃO CATALISADA POR PERIDROLASE (71) COLGATE-PALMOLIVE COMPANY (US) ; E.I. DU PONT DE NEMOURS AND COMPANY (US) MANTIDO O INDEFERIMENTO UMA VEZ QUE NÃO FOI APRESENTADO RECURSO DENTRO DO PRAZO LEGAL
(21) BR 11 2015 001729-0 A2	Código 9.2.4 - Manutenção do Indeferimento (22) 17/07/2013 (54) CADINHO PARA FUNDIR TITÂNIO E LIGAS DE TITÂNIO, COMPOSIÇÃO DE CADINHO, MÉTODO PARA FORMAR UM CADINHO, MÉTODO PARA FUNDIR, MÉTODO PARA MOLDAGEM, ARTIGO, DISPOSITIVO E MÉTODO PARA PRODUZIR UM CADINHO. (71) GENERAL ELECTRIC COMPANY (US) MANTIDO O INDEFERIMENTO UMA VEZ QUE NÃO FOI APRESENTADO RECURSO DENTRO DO PRAZO LEGAL
(21) BR 20 2012 011562-5 U2	Código 9.2.4 - Manutenção do Indeferimento (22) 16/05/2012 (54) PROTETOR DE PIA EXTRUDADO (71) ALFREDO IGNÁCIO SPADA CANCELA (BR/SP) MANTIDO O INDEFERIMENTO UMA VEZ QUE NÃO FOI APRESENTADO

	RECURSO DENTRO DO PRAZO LEGAL
(21) BR 20 2012 020201-3 U2	Código 9.2.4 - Manutenção do Indeferimento (22) 13/08/2012 (54) DISPOSIÇÃO APLICADA EM VASSOURA COM CABO ARTICULADO E CONGÊNERE (71) Sergio Madeira (BR/SP) MANTIDO O INDEFERIMENTO UMA VEZ QUE NÃO FOI APRESENTADO RECURSO DENTRO DO PRAZO LEGAL
(21) BR 20 2013 004524-7 U2	Código 9.2.4 - Manutenção do Indeferimento (22) 26/02/2013 (54) DISPOSIÇÃO INTRODUZIDA EM EMBALAGEM COM ÁREA LATERAL REDUZIDA PARA PRODUTOS REFRIGERADOS (71) RIGESA CELULOSE PAPEL E EMBALAGENS LTDA (BR/SP) MANTIDO O INDEFERIMENTO UMA VEZ QUE NÃO FOI APRESENTADO RECURSO DENTRO DO PRAZO LEGAL
(21) BR 20 2013 016945-0 U2	Código 9.2.4 - Manutenção do Indeferimento (22) 01/07/2013 (54) DISPOSIÇÃO APLICADA EM PALITO DE HASTE RÍGIDA ENCABEÇADA COM ALGODÃO EM UMA OU AMBAS AS EXTREMIDADES (71) KATHIA SILENE PERINI CAETANO (BR/ES) MANTIDO O INDEFERIMENTO UMA VEZ QUE NÃO FOI APRESENTADO RECURSO DENTRO DO PRAZO LEGAL
(21) MU 9001396-4 U2	Código 9.2.4 - Manutenção do Indeferimento (22) 30/03/2010 (54) APERFEIÇOAMENTO EM FLUTUADOR RÍGIDO (71) Floty Equipamentos Aquáticos Ltda-EPP (BR/SP) MANTIDO O INDEFERIMENTO UMA VEZ QUE NÃO FOI APRESENTADO RECURSO DENTRO DO PRAZO LEGAL
(21) PI 0308783-2 A2	Código 9.2.4 - Manutenção do Indeferimento (22) 24/04/2003 (54) VETOR DE ADENOVÍRUS RECOMBINANTE, MÉTODO PARA PRODUZIR UM VETOR DE ADENOVÍRUS RECOMBINANTE, COMPOSIÇÃO FARMACÊUTICA, MÉTODO PARA TRATAR UM CORPO HUMANO, E, KIT DE PARTES (71) JANSSEN VACCINES & PREVENTION B.V. (NL) MANTIDO O INDEFERIMENTO UMA VEZ QUE NÃO FOI APRESENTADO RECURSO DENTRO DO PRAZO LEGAL

(21) PI 0308996-7 A2	Código 9.2.4 - Manutenção do Indeferimento (22) 04/04/2003 (54) DERIVADOS DE QUINOLINONA (71) CHIRON CORPORATION (US) MANTIDO O INDEFERIMENTO UMA VEZ QUE NÃO FOI APRESENTADO RECURSO DENTRO DO PRAZO LEGAL
(21) PI 0413410-9 A2	Código 9.2.4 - Manutenção do Indeferimento (22) 07/09/2004 (54) CO-ADMINISTRAÇÃO DE UM POLISSACARÍDEO COM UM AGENTE QUIMIOTERAPÊUTICO PARA O TRATAMENTO DE CÂNCER (71) Pro-Pharmaceuticals, Inc. (US) MANTIDO O INDEFERIMENTO UMA VEZ QUE NÃO FOI APRESENTADO RECURSO DENTRO DO PRAZO LEGAL
(21) PI 0415147-0 A2	Código 9.2.4 - Manutenção do Indeferimento (22) 29/09/2004 (54) MÉTODO PARA A PRODUÇÃO DE UMA PROTEÍNA, MÉTODO PARA A PURIFICAÇÃO DE UM HORMÔNIO DE CRESCIMENTO RECOMBINANTE DO LEITE DE UM MAMÍFERO TRANSGÊNICO NÃO HUMANO QUE PRODUZ UM HORMÔNIO DE CRESCIMENTO RECOMBINANTE E MÉTODO PARA A PURIFICAÇÃO DE UM HORMÔNIO DE CRESCIMENTO RECOMBINANTE DO LEITE DE UM MAMÍFERO NÃO TRANSGÊNICO QUE PRODUZ UM HORMÔNIO DE CRESCIMENTO RECOMBINANTE (71) STERRENBELD BIOTECHNOLOGIE NORTH AMERICA, INC. (US) MANTIDO O INDEFERIMENTO UMA VEZ QUE NÃO FOI APRESENTADO RECURSO DENTRO DO PRAZO LEGAL
(21) PI 0415338-3 A2	Código 9.2.4 - Manutenção do Indeferimento (22) 18/06/2004 (54) COMPLEXOS DE CICLODEXTRINA ORAL DE DROGA ANTI-TUBERCULOSE (71) Vinay Ramakant Sapte (IN) MANTIDO O INDEFERIMENTO UMA VEZ QUE NÃO FOI APRESENTADO RECURSO DENTRO DO PRAZO LEGAL
(21) PI 0507597-1 A2	Código 9.2.4 - Manutenção do Indeferimento (22) 01/03/2005 (54) MÉTODO PARA MONITORAÇÃO DE SERVIÇO EM REDE EM UM SISTEMA DE COMUNICAÇÃO COMUTADO EM PACOTE, UNIDADE DE REGISTRO EM UM SISTEMA DE COMUNICAÇÃO COMUTADO EM PACOTE, NÓ MÓVEL EM UM SISTEMA DE COMUNICAÇÃO COMUTADO EM PACOTE, E, SISTEMA DE COMUNICAÇÃO COMUTADO EM PACOTE

	(71) Telefonaktiebolaget LM Ericsson (publ) (SE) MANTIDO O INDEFERIMENTO UMA VEZ QUE NÃO FOI APRESENTADO RECURSO DENTRO DO PRAZO LEGAL
(21) PI 0511819-0 A2	Código 9.2.4 - Manutenção do Indeferimento (22) 27/06/2005 (54) SAIS DE GUANILIDRAZONA, COMPOSIÇÕES, PROCESSOS DE FABRICAÇÃO E MÉTODOS DE USO (71) FERRING B.V. (NL) MANTIDO O INDEFERIMENTO UMA VEZ QUE NÃO FOI APRESENTADO RECURSO DENTRO DO PRAZO LEGAL
(21) PI 0512623-1 A2	Código 9.2.4 - Manutenção do Indeferimento (22) 22/06/2005 (54) SAL QUATERNÁRIO ANTAGONISTA DE CCR2 (71) Janssen Phamaceutica N.V. (BE) MANTIDO O INDEFERIMENTO UMA VEZ QUE NÃO FOI APRESENTADO RECURSO DENTRO DO PRAZO LEGAL
(21) PI 0512970-2 A2	Código 9.2.4 - Manutenção do Indeferimento (22) 29/06/2005 (54) PRODROGAS DE INIBIDORES DA HIV PROTEASE (71) ABBVIE INC. (US) MANTIDO O INDEFERIMENTO UMA VEZ QUE NÃO FOI APRESENTADO RECURSO DENTRO DO PRAZO LEGAL
(21) PI 0513847-7 A2	Código 9.2.4 - Manutenção do Indeferimento (22) 25/07/2005 (54) FORMULAÇÃO DE COMPRIMIDO DE LIBERAÇÃO EXTENDIDA CONTENDO PRAMIPEXOL OU UM SAL FARMACEUTICAMENTE ACEITÁVEL DO MESMO, MÉTODO PARA A FABRICAÇÃO DO MESMO E USO DO MESMO (71) Boehringer Ingelheim International GmbH (DE) MANTIDO O INDEFERIMENTO UMA VEZ QUE NÃO FOI APRESENTADO RECURSO DENTRO DO PRAZO LEGAL
(21) PI 0518448-7 A2	Código 9.2.4 - Manutenção do Indeferimento (22) 17/11/2005 (54) COMPOSIÇÕES FARMACÊUTICAS COMPREENDENDO UM DERIVADO DE CAMPTOTECINA (71) SIGMA-TAU INDUSTRIE FARMACEUTICHE RIUNITE S.P.A. (IT) MANTIDO O INDEFERIMENTO UMA VEZ QUE NÃO FOI APRESENTADO RECURSO DENTRO DO PRAZO LEGAL

(21) PI 0519846-1 A8	Código 9.2.4 - Manutenção do Indeferimento (22) 07/12/2005 (54) ANTENA MULTIBANDAS E MÓDULO DE ANTENA PARA USO EM UM DISPOSITIVO DE COMUNICAÇÃO, E, DISPOSITIVO DE COMUNICAÇÃO OPERÁVEL NA PRIMEIRA FAIXA DE FREQÜÊNCIA E NA SEGUNDA FAIXA DE FREQÜÊNCIA (71) NOKIA TECHNOLOGIES OY (FI) MANTIDO O INDEFERIMENTO UMA VEZ QUE NÃO FOI APRESENTADO RECURSO DENTRO DO PRAZO LEGAL
(21) PI 0520875-0 A2	Código 9.2.4 - Manutenção do Indeferimento (22) 25/07/2005 (54) FORMULAÇÃO DE COMPRIMIDO DE LIBERAÇÃO EXTENDIDA CONTENDO PRAMIPEXOL, MÉTODO PARA SUA FABRICAÇÃO E USO DA REFERIDA FORMULAÇÃO (71) Boehringer Ingelheim International GmbH (DE) MANTIDO O INDEFERIMENTO UMA VEZ QUE NÃO FOI APRESENTADO RECURSO DENTRO DO PRAZO LEGAL
(21) PI 0607645-9 A2	Código 9.2.4 - Manutenção do Indeferimento (22) 01/03/2006 (54) SAIS DE DERIVADOS DE HEXAIDROFENANTRIDINA SUBSTITUÍDOS COM 6-HETEROCICLILA (71) TAKEDA GMBH (DE) MANTIDO O INDEFERIMENTO UMA VEZ QUE NÃO FOI APRESENTADO RECURSO DENTRO DO PRAZO LEGAL
(21) PI 0611750-3 A2	Código 9.2.4 - Manutenção do Indeferimento (22) 27/01/2006 (54) PRODUTO DE COZIMENTO ENRIQUECIDO COM FIBRAS E PROCESSO PARA PRODUÇÃO DO MESMO (71) ROQUETTE FRERES (FR) MANTIDO O INDEFERIMENTO UMA VEZ QUE NÃO FOI APRESENTADO RECURSO DENTRO DO PRAZO LEGAL
(21) PI 0616379-3 A2	Código 9.2.4 - Manutenção do Indeferimento (22) 22/09/2006 (54) MOLA DE RETORNO NÃO AXIAL PARA AGULHA DE SEGURANÇA (71) KPR U.S., LLC (US) MANTIDO O INDEFERIMENTO UMA VEZ QUE NÃO FOI APRESENTADO RECURSO DENTRO DO PRAZO LEGAL

(21) PI 0617874-0 A2	Código 9.2.4 - Manutenção do Indeferimento (22) 13/10/2006 (54) SISTEMA E MÉTODO PARA GERENCIAMENTO DE RECURSOS MÓVEIS EM TEMPO REAL (71) Carrier Web LLC (US) MANTIDO O INDEFERIMENTO UMA VEZ QUE NÃO FOI APRESENTADO RECURSO DENTRO DO PRAZO LEGAL
(21) PI 0621578-5 A2	Código 9.2.4 - Manutenção do Indeferimento (22) 13/04/2006 (54) ARRANJO EM UM SISTEMA DE ACESSO PARA CONFIGURAR LINHAS DE ASSINANTE EM UMA REDE DE ACESSO DIGITAL, MÉTODO DE CONFIGURAR LINHAS DE ASSINANTE EM UMA REDE DE ACESSO DIGITAL, E NÓ EM UM SISTEMA DE ACESSO PARA CONFIGURAR LINHAS DE ASSINANTE EM UMA REDE DE ACESSO DIGITAL (71) Telefonaktiebolaget LM Ericsson (publ) (SE) MANTIDO O INDEFERIMENTO UMA VEZ QUE NÃO FOI APRESENTADO RECURSO DENTRO DO PRAZO LEGAL
(21) PI 0621898-9 A2	Código 9.2.4 - Manutenção do Indeferimento (22) 28/07/2006 (54) MÉTODO DE ADMINISTRAÇÃO MESTRE E AUXILIAR DISTRIBUÍDA E SISTEMA BASEADO NO ELEMENTO DE REDE (71) Zte Corporation (CN) MANTIDO O INDEFERIMENTO UMA VEZ QUE NÃO FOI APRESENTADO RECURSO DENTRO DO PRAZO LEGAL
(21) PI 0718261-9 A2	Código 9.2.4 - Manutenção do Indeferimento (22) 30/10/2007 (54) OTIMIZAÇÃO DE REQUISIÇÃO DE CONTEÚDO (71) GOOGLE LLC (US) MANTIDO O INDEFERIMENTO UMA VEZ QUE NÃO FOI APRESENTADO RECURSO DENTRO DO PRAZO LEGAL
(21) PI 0718709-2 A2	Código 9.2.4 - Manutenção do Indeferimento (22) 12/11/2007 (54) DISPOSITIVO PARA CONTROLE DE UM SISTEMA DE COMPUTADOR (71) Gérard Popineau (FR) MANTIDO O INDEFERIMENTO UMA VEZ QUE NÃO FOI APRESENTADO RECURSO DENTRO DO PRAZO LEGAL
(21) PI 0721780-3 A2	Código 9.2.4 - Manutenção do Indeferimento (22) 29/08/2007

	(54) "SISTEMA DE ENSINO/APRENDIZAGEM, ESTAÇÃO DE COMPUTAÇÃO, MÉTODO DE ENSINO ADAPTÁVEL, SISTEMA DE APRENDIZAGEM COLABORATIVA, SISTEMA PARA FACILITAR O ENSINO, A APRENDIZAGEM E A AVALIAÇÃO, MÉTODO DE AVALIAÇÃO DO DESEMPENHO DE UM MEMBRO DE UM SISTEMA DE INSTRUÇÃO, MÉTODO DE AVALIAÇÃO DE UM CONHECIMENTO DE UM OU MAIS ESTUDANTES, E, MÉTODO DE GERAÇÃO DE UMA SOLUÇÃO TECNOPEDAGÓGICA PARA UM PROBLEMA PEDAGÓGICO" (71) TIME TO KNOW ESTABLISHMENT (IL) MANTIDO O INDEFERIMENTO UMA VEZ QUE NÃO FOI APRESENTADO RECURSO DENTRO DO PRAZO LEGAL
(21) PI 0800099-9 A2	Código 9.2.4 - Manutenção do Indeferimento (22) 07/02/2008 (54) PROCESSO E SISTEMA DE COLETA UTILIZADOS PARA LAVAGEM ESTÉRIL DE HEMOCOMPONENTES (71) Universidade Estadual de Londrina (BR/PR) MANTIDO O INDEFERIMENTO UMA VEZ QUE NÃO FOI APRESENTADO RECURSO DENTRO DO PRAZO LEGAL
(21) PI 0800290-8 A2	Código 9.2.4 - Manutenção do Indeferimento (22) 17/01/2008 (54) PEÇAS DE CONCRETO PRÉ-MOLDADO COM JUNTA ELÁSTICA INCORPORADA (71) Concretos do Sul Tubos e Pré-Moldados Ltda. (BR/RS) MANTIDO O INDEFERIMENTO UMA VEZ QUE NÃO FOI APRESENTADO RECURSO DENTRO DO PRAZO LEGAL
(21) PI 0800753-5 A2	Código 9.2.4 - Manutenção do Indeferimento (22) 19/03/2008 (54) COMPOSIÇÕES CONTENDO RETINÓIDE E DERIVADOS DO ÁCIDO BETA-AMINOISOBUTÍRICO (71) JOHNSON & JOHNSON CONSUMER FRANCE SAS (FR) MANTIDO O INDEFERIMENTO UMA VEZ QUE NÃO FOI APRESENTADO RECURSO DENTRO DO PRAZO LEGAL
(21) PI 0801926-6 A2	Código 9.2.4 - Manutenção do Indeferimento (22) 07/05/2008 (54) SECADOR DE CABELO COM LÂMPADA HALÓGENA INCORPORADA (71) Duna Enterprises S.L. (ES) MANTIDO O INDEFERIMENTO UMA VEZ QUE NÃO FOI APRESENTADO RECURSO DENTRO DO PRAZO LEGAL

(21) PI 0802381-6 A2

Código 9.2.4 - Manutenção do Indeferimento
(22) 04/06/2008
(54) DISPOSITIVO PARA DESCONECTAR E REENCAPAR AGULHAS DE SERINGAS HIPODÉRMICAS
(71) Luiz Antônio Saldanha Rodrigues (BR/AM)
MANTIDO O INDEFERIMENTO UMA VEZ QUE NÃO FOI APRESENTADO RECURSO DENTRO DO PRAZO LEGAL

(21) PI 0802530-4 A2

Código 9.2.4 - Manutenção do Indeferimento
(22) 04/07/2008
(54) DISPOSITIVO CONDUTOR DE CIMENTO ÓSSEO
(71) GM dos Reis Junior (BR/SP)
MANTIDO O INDEFERIMENTO UMA VEZ QUE NÃO FOI APRESENTADO RECURSO DENTRO DO PRAZO LEGAL

(21) PI 0803190-8 A2

Código 9.2.4 - Manutenção do Indeferimento
(22) 11/07/2008
(54) CONFIGURAÇÃO BI-PARTIDA EM SLING-TELA SINTÉTICA INTERLIGADO POR SEGMENTO MEDIANO ABSORVÍVEL PARA CONTENÇÃO E SUPORTE DA URETRA
(71) Norbert Neumayr (BR/SC)
MANTIDO O INDEFERIMENTO UMA VEZ QUE NÃO FOI APRESENTADO RECURSO DENTRO DO PRAZO LEGAL

(21) PI 0804325-6 A2

Código 9.2.4 - Manutenção do Indeferimento
(22) 13/10/2008
(54) CALÇADOS E PROCESSO DE PRODUÇÃO DOS MESMOS
(71) Faculdades Católicas Mantenedora da Pontifícia Universidade Católica do Rio de Janeiro - PUC Rio (BR/RJ)
MANTIDO O INDEFERIMENTO UMA VEZ QUE NÃO FOI APRESENTADO RECURSO DENTRO DO PRAZO LEGAL

(21) PI 0805554-8 A2

Código 9.2.4 - Manutenção do Indeferimento
(22) 22/12/2008
(54) MÉTODO PARA AGILIZAR A CICATRIZAÇÃO
(71) Universidade de São Paulo - USP (BR/SP)
MANTIDO O INDEFERIMENTO UMA VEZ QUE NÃO FOI APRESENTADO RECURSO DENTRO DO PRAZO LEGAL

(21) PI 0805782-6 A2

Código 9.2.4 - Manutenção do Indeferimento
(22) 29/09/2008
(54) BIOCERÂMICA NANOMÉTRICA EMISSORA DE RADIAÇÃO INFRAVERMELHO INCORPORADA EM POLIMEROS E ARTIGO TÊXTIL

	(71) Luis Augusto Lupato Conrado (BR/SP) MANTIDO O INDEFERIMENTO UMA VEZ QUE NÃO FOI APRESENTADO RECURSO DENTRO DO PRAZO LEGAL
(21) PI 0807091-1 A2	Código 9.2.4 - Manutenção do Indeferimento (22) 18/12/2008 (54) APARELHO TUBOLAR REMADA PARA N.E.(NECESSIDADES ESPECIAIS) CADEIRANTES (71) Paulo Ziobe Júnior (BR/PR) MANTIDO O INDEFERIMENTO UMA VEZ QUE NÃO FOI APRESENTADO RECURSO DENTRO DO PRAZO LEGAL
(21) PI 0810755-6 A8	Código 9.2.4 - Manutenção do Indeferimento (22) 18/12/2008 (54) APARELHO TUBOLAR ROTAÇÃO DUPLA DIAGONAL INCLINADA COM UMA ROTAÇÃO VERTICAL PARA N.E. (NECESSIDADES ESPECIAIS) CADEIRANTES (71) PAULO ZIOBER JUNIOR (BR/PR) MANTIDO O INDEFERIMENTO UMA VEZ QUE NÃO FOI APRESENTADO RECURSO DENTRO DO PRAZO LEGAL
(21) PI 0811060-3 A2	Código 9.2.4 - Manutenção do Indeferimento (22) 18/12/2008 (54) APARELHO TUBOLAR VOADOR DORSAL PARA N.E. (NECESSIDADES ESPECIAIS) CADEIRANTES (71) Paulo Ziober Júnior (BR/PR) MANTIDO O INDEFERIMENTO UMA VEZ QUE NÃO FOI APRESENTADO RECURSO DENTRO DO PRAZO LEGAL
(21) PI 0811061-1 A8	Código 9.2.4 - Manutenção do Indeferimento (22) 18/12/2008 (54) APARELHO TUBOLAR SUPINO PARA N.E. (NECESSIDADES ESPECIAIS) CADEIRANTES (71) PAULO ZIOBER JUNIOR (BR/PR) MANTIDO O INDEFERIMENTO UMA VEZ QUE NÃO FOI APRESENTADO RECURSO DENTRO DO PRAZO LEGAL
(21) PI 0811062-0 A2	Código 9.2.4 - Manutenção do Indeferimento (22) 18/12/2008 (54) APARELHO TUBOLAR DESENVOLVIMENTO PARA N.E. (NECESSIDADES ESPECIAIS) CADEIRANTES (71) Paulo Ziober Júnior (BR/PR) MANTIDO O INDEFERIMENTO UMA VEZ QUE NÃO FOI APRESENTADO

	RECURSO DENTRO DO PRAZO LEGAL
(21) PI 0813956-3 A2	Código 9.2.4 - Manutenção do Indeferimento (22) 27/06/2008 (54) IMPLANTES ORTOPÉDICOS MELHORADOS PARA USO COM INSTRUMENTAÇÃO DE PRECISÃO DE REFAZER SUPERFÍCIE DE OSSO (71) Synthes GMBH (CH) MANTIDO O INDEFERIMENTO UMA VEZ QUE NÃO FOI APRESENTADO RECURSO DENTRO DO PRAZO LEGAL
(21) PI 0815988-2 A2	Código 9.2.4 - Manutenção do Indeferimento (22) 24/09/2008 (54) INSTRUMENTO DE ESCRITA (71) 3M INNOVATIVE PROPERTIES COMPANY (US) MANTIDO O INDEFERIMENTO UMA VEZ QUE NÃO FOI APRESENTADO RECURSO DENTRO DO PRAZO LEGAL
(21) PI 0818039-3 A2	Código 9.2.4 - Manutenção do Indeferimento (22) 14/10/2008 (54) MÉTODO PARA PRODUZIR UMA CÉLULA CAPAZ DE PRODUÇÃO DE ALTO RENDIMENTO DE HETEROPROTEÍNAS. (71) Chugai Seiyaku Kabushiki Kaisha (JP) MANTIDO O INDEFERIMENTO UMA VEZ QUE NÃO FOI APRESENTADO RECURSO DENTRO DO PRAZO LEGAL
(21) PI 0818833-5 A2	Código 9.2.4 - Manutenção do Indeferimento (22) 30/10/2008 (54) ADMINSTRAR MEDICAÇÕES NA CABECEIRA DA CAMA (71) Carefusion 303, INC. (US) MANTIDO O INDEFERIMENTO UMA VEZ QUE NÃO FOI APRESENTADO RECURSO DENTRO DO PRAZO LEGAL
(21) PI 0819419-0 A2	Código 9.2.4 - Manutenção do Indeferimento (22) 11/12/2008 (54) COMADRE POSSUINDO UMA ALÇA DEFINIDA EM SEU INTERIOR. (71) HYGIE CANADA INC. (CA) MANTIDO O INDEFERIMENTO UMA VEZ QUE NÃO FOI APRESENTADO RECURSO DENTRO DO PRAZO LEGAL
(21) PI 0822114-6 A2	Código 9.2.4 - Manutenção do Indeferimento (22) 09/06/2008 (54) CALÇADO COM ACUMULAÇÃO DE ENERGIA DE DEFORMAÇÃO DE UMA FOLHA DE MOLA

	(71) MARK RUDOLFOVICH SHIROKIKH (RU) MANTIDO O INDEFERIMENTO UMA VEZ QUE NÃO FOI APRESENTADO RECURSO DENTRO DO PRAZO LEGAL
(21) PI 0823522-8 A2	Código 9.2.4 - Manutenção do Indeferimento (22) 03/10/2008 (54) USO DE UM COMPOSTO DERIVADO DE CERAMIDA (71) Genzyme Corporation (US) MANTIDO O INDEFERIMENTO UMA VEZ QUE NÃO FOI APRESENTADO RECURSO DENTRO DO PRAZO LEGAL
(21) PI 0902728-9 A2	Código 9.2.4 - Manutenção do Indeferimento (22) 06/08/2009 (54) APARATO DE PROTEÇÃO PARA USO COM UM PARA-CHOQUE DE UM VEÍCULO (71) Knauf Isopor Ltda. (BR/SP) MANTIDO O INDEFERIMENTO UMA VEZ QUE NÃO FOI APRESENTADO RECURSO DENTRO DO PRAZO LEGAL
(21) PI 0904170-2 A2	Código 9.2.4 - Manutenção do Indeferimento (22) 28/10/2009 (54) REDE DE PROTEÇÃO PARA CONSTRUÇÃO CIVIL (71) EQUIPESCA INDÚSTRIA E COMÉRCIO LTDA. (BR/SP) MANTIDO O INDEFERIMENTO UMA VEZ QUE NÃO FOI APRESENTADO RECURSO DENTRO DO PRAZO LEGAL
(21) PI 0904637-2 A2	Código 9.2.4 - Manutenção do Indeferimento (22) 13/11/2009 (54) DISPOSITIVO SEPARADOR DE SÓLIDOS DE ÁGUA PLUVIAL DE TELHADOS (71) Antônio Carlos Torres (BR/ES) MANTIDO O INDEFERIMENTO UMA VEZ QUE NÃO FOI APRESENTADO RECURSO DENTRO DO PRAZO LEGAL
(21) PI 0907203-9 A2	Código 9.2.4 - Manutenção do Indeferimento (22) 29/01/2009 (54) FORMA GALÊNICA PARA A ADMINISTRAÇÃO DE TRIPTANOS VIA TRANSMUCOSA ORAL (71) Philippe Perovitch (FR) ; Marc Maury (FR) MANTIDO O INDEFERIMENTO UMA VEZ QUE NÃO FOI APRESENTADO RECURSO DENTRO DO PRAZO LEGAL
(21) PI 0911814-4 A2	Código 9.2.4 - Manutenção do Indeferimento

	(22) 30/07/2009 (54) "COMPOSTO, COMPOSIÇÃO FUNGICIDA E MÉTODO PARA O CONTROLE DO FUNGO FITOPATOGÊNICO DE CULTURAS" (71) BAYER INTELLECTUAL PROPERTY GMBH (DE) MANTIDO O INDEFERIMENTO UMA VEZ QUE NÃO FOI APRESENTADO RECURSO DENTRO DO PRAZO LEGAL
(21) PI 0914284-3 A2	Código 9.2.4 - Manutenção do Indeferimento (22) 03/12/2009 (54) SISTEMA DINÂMICO DE COLETORES DE PARTÍCULAS SÓLIDAS OU LÍQUIDAS (71) UNIVERSIDADE FEDERAL DE LAVRAS (BR/MG) ; FUNDAÇÃO DE AMPARO À PESQUISA DO ESTADO DE MINAS GERAIS - FAPEMIG (BR/MG) MANTIDO O INDEFERIMENTO UMA VEZ QUE NÃO FOI APRESENTADO RECURSO DENTRO DO PRAZO LEGAL
(21) PI 0918662-0 A2	Código 9.2.4 - Manutenção do Indeferimento (22) 15/09/2009 (54) FORMULAÇÃO PARA ADMINISTRAÇÃO AO CANAL DA TETA OU/E PARTE INFERIOR DO VASO LINFÁTICO DA TETA DE UMA GLÂNDULA DE MAMÍFERO OU UM ANIMAL, MÉTODO DE TRAVAMENTO OU PREVENCÃO DE INFECÇÃO E USO DA FORMULAÇÃO (71) BAYER NEW ZEALAND LIMITED (NZ) MANTIDO O INDEFERIMENTO UMA VEZ QUE NÃO FOI APRESENTADO RECURSO DENTRO DO PRAZO LEGAL
(21) PI 0919573-4 A2	Código 9.2.4 - Manutenção do Indeferimento (22) 01/10/2009 (54) MÉTODOS PARA CARACTERIZAR FLUIDO DE FORMAÇÃO PRESENTE EM UMA FORMAÇÃO DE TERRA DE SUBSUPERFÍCIE E PARA USAR FATORES DE RESPOSTA RELATIVA ANTERIORMENTE DETERMINADOS PARA CORRIGIR VALORES DE CAPTADOR DE GÁS, E, SISTEMA PARA CORRIGIR AUTOMATICAMENTE UMA PLURALIDADE DE VALORES DE CAPTADOR DE GÁS. (71) Chevron U.S.A. INC. (US) MANTIDO O INDEFERIMENTO UMA VEZ QUE NÃO FOI APRESENTADO RECURSO DENTRO DO PRAZO LEGAL
(21) PI 0921103-9 A2	Código 9.2.4 - Manutenção do Indeferimento (22) 07/10/2009 (54) MÉTODO E SISTEMA PARA ESTABELECER UMA VEDAÇÃO DE METAL (71) CAMERON TECHNOLOGIES LIMITED (NL) MANTIDO O INDEFERIMENTO UMA VEZ QUE NÃO FOI APRESENTADO

	RECURSO DENTRO DO PRAZO LEGAL
(21) PI 0921648-0 A2	Código 9.2.4 - Manutenção do Indeferimento (22) 04/11/2009 (54) MOTOR DE LAMA DE FUNDO DE POÇO E MÉTODO PARA APERFEIÇOAR A DURABILIDADE DO MESMO (71) Baker Hughes Incorporated (US) MANTIDO O INDEFERIMENTO UMA VEZ QUE NÃO FOI APRESENTADO RECURSO DENTRO DO PRAZO LEGAL
(21) PI 0923426-8 A2	Código 9.2.4 - Manutenção do Indeferimento (22) 10/12/2009 (54) PAINEL COMPÓSITO FEITO DE ARGAMASSA CIMENTÍCIA COM PROPRIEDADES DE TRANSPARÊNCIA (71) Italcementi S.P.A. (IT) MANTIDO O INDEFERIMENTO UMA VEZ QUE NÃO FOI APRESENTADO RECURSO DENTRO DO PRAZO LEGAL
(21) PI 0924991-5 A2	Código 9.2.4 - Manutenção do Indeferimento (22) 16/07/2009 (54) ATUADOR (71) Cameron International Corporation (US) MANTIDO O INDEFERIMENTO UMA VEZ QUE NÃO FOI APRESENTADO RECURSO DENTRO DO PRAZO LEGAL
(21) PI 1008614-5 A2	Código 9.2.4 - Manutenção do Indeferimento (22) 26/02/2010 (54) VARIANTE ISOLADA DE POLIPEPTÍDEO DE B- GLICOSIDASE, SEUS DERIVADOS, COMPOSIÇÕES ENZIMÁTICAS, SEUS USOS (71) Codexis, INC. (US) MANTIDO O INDEFERIMENTO UMA VEZ QUE NÃO FOI APRESENTADO RECURSO DENTRO DO PRAZO LEGAL
(21) PI 1013886-2 A2	Código 9.2.4 - Manutenção do Indeferimento (22) 10/03/2010 (54) VARIANTES DE ENDOGLUCANASES, POLINUCLEOTÍDEOS E USOS A ELAS RELACIONADOS (71) Codexis, Inc. (US) MANTIDO O INDEFERIMENTO UMA VEZ QUE NÃO FOI APRESENTADO RECURSO DENTRO DO PRAZO LEGAL
(21) PI 1107415-9 A2	Código 9.2.4 - Manutenção do Indeferimento (22) 02/12/2011

(54) DISPOSITIVO DE DRENAGEM OCULAR NO TRATAMENTO DE GLAUCOMA

(71) Mário Gonçalves dos Reis (BR/GO)

MANTIDO O INDEFERIMENTO UMA VEZ QUE NÃO FOI APRESENTADO RECURSO DENTRO DO PRAZO LEGAL

Código Arquivamento

Código 11.1 - Arquivamento - Art. 33 da LPI

Arquivado o pedido uma vez que não foi requerido o pedido de exame no prazo previsto no Art. 33 da Lei nº 9.279/96. Desta data corre o prazo de 60 (sessenta) dias para o depositante requerer o desarquivamento, através do peticionamento eletrônico ou formulário FQ002, mediante pagamento da retribuição específica de desarquivamento e do pagamento do pedido de exame sob pena de arquivamento definitivo.

---

(21) BR 10 2012 005580-5 A2
Código 11.1 - Arquivamento - Art. 33 da LPI
(22) 13/03/2012
(71) GENERAL ELECTRIC COMPANY (US)

---

(21) BR 10 2015 026797-5 A2
Código 11.1 - Arquivamento - Art. 33 da LPI
(22) 22/10/2015
(71) FELISBERTO NUNES GOMES (BR/GO)

---

(21) BR 10 2016 011534-5 A2
Código 11.1 - Arquivamento - Art. 33 da LPI
(22) 20/05/2016
(71) JOHNSON ELECTRIC S.A. (CH)

---

(21) BR 10 2016 011622-8 A2
Código 11.1 - Arquivamento - Art. 33 da LPI
(22) 23/05/2016
(71) SAINT-GOBAIN DO BRASIL PRODUTOS INDUSTRIAIS E PARA CONSTRUÇÃO LTDA. (BR/SP)

---

(21) BR 10 2016 011625-2 A2
Código 11.1 - Arquivamento - Art. 33 da LPI
(22) 23/05/2016
(71) ERICO MONTRUCCHIO BASSO ME (BR/SC)

---

(21) BR 10 2016 011631-7 A2
Código 11.1 - Arquivamento - Art. 33 da LPI
(22) 23/05/2016
(71) JUAN SEGUNDO ADRIAN HURTADO VARELA (BR/SP)

---

(21) BR 10 2016 011650-3 A2
Código 11.1 - Arquivamento - Art. 33 da LPI
(22) 23/05/2016
(71) LOAD CONTROL INDÚSTRIA DE EQUIPAMENTOS ELETRÔNICOS LTDA. (BR/RS)

---

(21) BR 10 2016 011668-6 A2
Código 11.1 - Arquivamento - Art. 33 da LPI

	(22) 23/05/2016 (71) MFS PERFIS PLÁSTICOS LIMITADA - EPP (BR/SP)
(21) BR 10 2016 011672-4 A2	Código 11.1 - Arquivamento - Art. 33 da LPI (22) 23/05/2016 (71) POLISUL - INDUSTRIA METALURGICA LTDA ME (BR/SC)
(21) BR 10 2016 011673-2 A2	Código 11.1 - Arquivamento - Art. 33 da LPI (22) 23/05/2016 (71) INTEL IP CORPORATION (US)
(21) BR 10 2016 011683-0 A8	Código 11.1 - Arquivamento - Art. 33 da LPI (22) 23/05/2016 (71) INTEL IP CORPORATION (US)
(21) BR 10 2016 011699-6 A2	Código 11.1 - Arquivamento - Art. 33 da LPI (22) 23/05/2016 (71) APARECIDA IZABEL BARBOZA DA SILVA (BR/MG)
(21) BR 10 2016 011703-8 A2	Código 11.1 - Arquivamento - Art. 33 da LPI (22) 23/05/2016 (71) MANOEL FERREIRA DOS SANTOS (BR/BA)
(21) BR 10 2016 011748-8 A8	Código 11.1 - Arquivamento - Art. 33 da LPI (22) 24/05/2016 (71) SOTRALENTZ PACKAGING (FR)
(21) BR 10 2016 011772-0 A8	Código 11.1 - Arquivamento - Art. 33 da LPI (22) 24/05/2016 (71) INTEL CORPORATION (US)
(21) BR 10 2016 011786-0 A2	Código 11.1 - Arquivamento - Art. 33 da LPI (22) 24/05/2016 (71) VALMIR DA CONCEIÇÃO (BR)
(21) BR 10 2016 011791-7 A2	Código 11.1 - Arquivamento - Art. 33 da LPI (22) 24/05/2016 (71) TGM MÁQUINAS E EQUIPAMENTOS LTDA (BR/SC)
(21) BR 10 2016 011799-2 A2	Código 11.1 - Arquivamento - Art. 33 da LPI (22) 24/05/2016 (71) HIDRAULIS LTDA. (BR/MG)

(21) BR 10 2016 011804-2 A2	Código 11.1 - Arquivamento - Art. 33 da LPI (22) 24/05/2016 (71) ERALDO SOARES ARAUJO (BR)
(21) BR 10 2016 011814-0 A2	Código 11.1 - Arquivamento - Art. 33 da LPI (22) 24/05/2016 (71) JORGE JOSÉ GABRIEL SANCHEZ AGUILERA (BR/SP) ; ISABEL CRISTINA DA C. P. SANCHES (BR/SP)
(21) BR 10 2016 011839-5 A2	Código 11.1 - Arquivamento - Art. 33 da LPI (22) 24/05/2016 (71) PROQUALIT TELECOM LTDA (BR/SP)
(21) BR 10 2016 011900-6 A2	Código 11.1 - Arquivamento - Art. 33 da LPI (22) 25/05/2016 (71) MARIO CLARET PETROSKI (BR/SP)
(21) BR 10 2016 011927-8 A2	Código 11.1 - Arquivamento - Art. 33 da LPI (22) 25/05/2016 (71) LUCIANO ALFREDO FUSCO (BR/SP)
(21) BR 10 2016 011971-5 A2	Código 11.1 - Arquivamento - Art. 33 da LPI (22) 25/05/2016 (71) CARLOS RENÊ ALVES (BR/RS)
(21) BR 10 2016 011992-8 A2	Código 11.1 - Arquivamento - Art. 33 da LPI (22) 25/05/2016 (71) INSTITUTO FEDERAL DE EDUCAÇÃO, CIÊNCIA E TECNOLOGIA DE SANTA CATARINA (BR/SC)
(21) BR 10 2016 012056-0 A2	Código 11.1 - Arquivamento - Art. 33 da LPI (22) 25/05/2016 (71) EDUARDO ANTONIO CARLETTO (BR/SC)
(21) BR 10 2016 012185-0 A2	Código 11.1 - Arquivamento - Art. 33 da LPI (22) 27/05/2016 (71) REINALDO ANTONIO RAMOS (BR/SP)
(21) BR 10 2016 012213-9 A2	Código 11.1 - Arquivamento - Art. 33 da LPI (22) 30/05/2016 (71) GENERAL ELECTRIC COMPANY (US)

(21) BR 10 2016 012274-0 A2	Código 11.1 - Arquivamento - Art. 33 da LPI (22) 30/05/2016 (71) CRISTÓVÃO TENTULIANO DE ALMEIDA LINS (BR/AP)
(21) BR 10 2016 012292-9 A8	Código 11.1 - Arquivamento - Art. 33 da LPI (22) 30/05/2016 (71) INTEL IP CORPORATION (US)
(21) BR 10 2016 012345-3 A2	Código 11.1 - Arquivamento - Art. 33 da LPI (22) 31/05/2016 (71) UNIVERSIDADE FEDERAL DE ALAGOAS (BR/AL)
(21) BR 10 2016 012348-8 A2	Código 11.1 - Arquivamento - Art. 33 da LPI (22) 31/05/2016 (71) FABRÍCIO MENDES BELTRAME (BR/SC)
(21) BR 10 2016 012355-0 A2	Código 11.1 - Arquivamento - Art. 33 da LPI (22) 31/05/2016 (71) KAISER ALUMINUM FABRICATED PRODUCTS, LLC (US)
(21) BR 10 2016 012356-9 A2	Código 11.1 - Arquivamento - Art. 33 da LPI (22) 31/05/2016 (71) RUBENS DIAS DE MORAIS (BR/SP)
(21) BR 10 2016 012382-8 A2	Código 11.1 - Arquivamento - Art. 33 da LPI (22) 31/05/2016 (71) FRANCISCO ANTONIO PELLUSO (BR/SP)
(21) BR 10 2016 012384-4 A2	Código 11.1 - Arquivamento - Art. 33 da LPI (22) 31/05/2016 (71) GILBERTO ARRABAL (BR/SP)
(21) BR 10 2016 012392-5 A2	Código 11.1 - Arquivamento - Art. 33 da LPI (22) 31/05/2016 (71) SAURER GERMANY GMBH & CO. KG (DE)
(21) BR 10 2016 012444-1 A2	Código 11.1 - Arquivamento - Art. 33 da LPI (22) 31/05/2016 (71) RONILSO JOSÉ ANTUNES (BR/PR)
(21) BR 10 2016 012457-3 A2	Código 11.1 - Arquivamento - Art. 33 da LPI

	(22) 31/05/2016 (71) CLEUNICE APARECIDA MAGALHÃES 91854890697 (BR/MG)
(21) BR 11 2013 019080-9 A2	Código 11.1 - Arquivamento - Art. 33 da LPI (22) 01/02/2012 (71) GENENTECH, INC (US)
(21) BR 11 2016 008538-8 A2	Código 11.1 - Arquivamento - Art. 33 da LPI (22) 16/10/2014 (71) THE REGENTS OF THE UNIVERSITY OF CALIFORNIA (US) ; THE REGENTS OF THE UNIVERSITY OF CALIFORNIA (US)
(21) BR 11 2017 002137-4 A2	Código 11.1 - Arquivamento - Art. 33 da LPI (22) 25/05/2016 (71) FOSHAN WEILING WASHER MOTOR MANUFACTURING CO., LTD. (CN)
(21) BR 11 2017 007495-8 A2	Código 11.1 - Arquivamento - Art. 33 da LPI (22) 31/05/2016 (71) AIR LIQUIDE MEDICAL SYSTEMS (FR)
(21) BR 11 2017 020335-9 A2	Código 11.1 - Arquivamento - Art. 33 da LPI (22) 23/05/2016 (71) IBEX BIONOMICS, LLC (US)
(21) BR 11 2017 023991-4 A2	Código 11.1 - Arquivamento - Art. 33 da LPI (22) 27/05/2016 (71) KLÖCKNER PENTAPLAST GMBH & CO KG (DE)
(21) BR 11 2017 024313-0 A2	Código 11.1 - Arquivamento - Art. 33 da LPI (22) 31/05/2016 (71) SOLENIS TECHNOLOGIES, L.P. (CH)
(21) BR 11 2017 024513-2 A2	Código 11.1 - Arquivamento - Art. 33 da LPI (22) 24/05/2016 (71) TRIUNE ENTERPRISES, INC (US)
(21) BR 11 2017 024609-0 A2	Código 11.1 - Arquivamento - Art. 33 da LPI (22) 23/05/2016 (71) FACEWATCH LIMITED (GB)
(21) BR 11 2017 024718-6 A2	Código 11.1 - Arquivamento - Art. 33 da LPI (22) 31/05/2016

(71) SAINT-GOBAIN GLASS FRANCE (FR)

---

(21) BR 11 2017 024915-4 A2
Código 11.1 - Arquivamento - Art. 33 da LPI
(22) 23/05/2016
(71) SULLIVAN DEVELOPMENTS LTD (GB)

---

(21) BR 11 2017 024922-7 A2
Código 11.1 - Arquivamento - Art. 33 da LPI
(22) 22/05/2016
(71) INNOVENTIONS LTD. (IL)

---

(21) BR 11 2017 024966-9 A2
Código 11.1 - Arquivamento - Art. 33 da LPI
(22) 26/05/2016
(71) KYORIN PHARMACEUTICAL CO., LTD. (JP)

---

(21) BR 11 2017 025002-0 A2
Código 11.1 - Arquivamento - Art. 33 da LPI
(22) 25/05/2016
(71) FUJIFILM CORPORATION (JP)

---

(21) BR 11 2017 025128-0 A2
Código 11.1 - Arquivamento - Art. 33 da LPI
(22) 26/05/2016
(71) NKT HV CABLES GMBH (CH)

---

(21) BR 11 2017 025147-7 A2
Código 11.1 - Arquivamento - Art. 33 da LPI
(22) 27/05/2016
(71) DSM IP ASSETS B.V. (NL)

---

(21) BR 11 2017 025231-7 A2
Código 11.1 - Arquivamento - Art. 33 da LPI
(22) 26/05/2016
(71) DOUGLAS SCIENTIFIC, LLC (US)

---

(21) BR 11 2017 025273-2 A2
Código 11.1 - Arquivamento - Art. 33 da LPI
(22) 27/05/2016
(71) BABYLISS FACO SPRL (BE)

---

(21) BR 11 2017 025296-1 A2
Código 11.1 - Arquivamento - Art. 33 da LPI
(22) 24/05/2016
(71) ADITYA AUTO PRODUCTS & ENGG. (I) PVT. LTD. (IN)

---

(21) BR 11 2017 025298-8 A2
Código 11.1 - Arquivamento - Art. 33 da LPI
(22) 26/05/2016
(71) HYDROSPIN MONITORING SOLUTIONS LTD. (IL)

(21) BR 11 2017 025302-0 A2	Código 11.1 - Arquivamento - Art. 33 da LPI (22) 25/05/2016 (71) FUJIFILM CORPORATION (JP)
(21) BR 11 2017 025334-8 A2	Código 11.1 - Arquivamento - Art. 33 da LPI (22) 25/05/2016 (71) HENKEL AG & CO. KGAA (DE) ; HENKEL IP & HOLDING GMBH (DE)
(21) BR 11 2017 025422-0 A2	Código 11.1 - Arquivamento - Art. 33 da LPI (22) 27/05/2016 (71) NORTHWESTERN UNIVERSITY (US)
(21) BR 11 2017 025427-1 A2	Código 11.1 - Arquivamento - Art. 33 da LPI (22) 25/05/2016 (71) SUN PHARMACEUTICAL INDUSTRIES LIMITED (IN)
(21) BR 11 2017 025448-4 A2	Código 11.1 - Arquivamento - Art. 33 da LPI (22) 27/05/2016 (71) THE QUEEN´S UNIVERSITY OF BELFAST (GB)
(21) BR 11 2017 025459-0 A2	Código 11.1 - Arquivamento - Art. 33 da LPI (22) 27/05/2016 (71) VANGUARD THERAPEUTICS, INC. (US)
(21) BR 11 2017 025466-2 A2	Código 11.1 - Arquivamento - Art. 33 da LPI (22) 27/05/2016 (71) WEATHERFORD TECHNOLOGY HOLDINGS, LLC (US)
(21) BR 11 2017 025533-2 A2	Código 11.1 - Arquivamento - Art. 33 da LPI (22) 26/05/2016 (71) MERCK SHARP & DOHME CORP. (US) ; DYNAVAX TECHNOLOGIES CORPORATION (US)
(21) BR 11 2017 025562-6 A2	Código 11.1 - Arquivamento - Art. 33 da LPI (22) 26/05/2016 (71) MERCK SHARP & DOHME CORP. (US) ; DYNAVAX TECHNOLOGIES CORPORATION (US)
(21) BR 11 2017 025594-4 A2	Código 11.1 - Arquivamento - Art. 33 da LPI (22) 30/05/2016 (71) ARVIND MALLINATH LALI (IN)

(21) BR 11 2017 025613-4 A2	Código 11.1 - Arquivamento - Art. 33 da LPI (22) 27/05/2016 (71) QUALCOMM INCORPORATED (US)
(21) BR 11 2017 025631-2 A2	Código 11.1 - Arquivamento - Art. 33 da LPI (22) 27/05/2016 (71) OCULIS EHF. (IS)
(21) BR 11 2017 025688-6 A2	Código 11.1 - Arquivamento - Art. 33 da LPI (22) 27/05/2016 (71) KONINKLIJKE PHILIPS N.V. (NL)
(21) BR 11 2017 025699-1 A2	Código 11.1 - Arquivamento - Art. 33 da LPI (22) 26/05/2016 (71) TBF ENVIRONMENTAL TECHNOLOGY INC. (CA)
(21) BR 11 2017 025708-4 A2	Código 11.1 - Arquivamento - Art. 33 da LPI (22) 24/05/2016 (71) KONINKLIJKE PHILIPS N.V. (NL)
(21) BR 11 2017 025714-9 A2	Código 11.1 - Arquivamento - Art. 33 da LPI (22) 26/05/2016 (71) QUALCOMM INCORPORATED (US)
(21) BR 11 2017 025719-0 A2	Código 11.1 - Arquivamento - Art. 33 da LPI (22) 27/05/2016 (71) ARROWHEAD PHARMACEUTICALS, INC. (US)
(21) BR 11 2017 025791-2 A2	Código 11.1 - Arquivamento - Art. 33 da LPI (22) 31/05/2016 (71) BESIM PTY LTD (AU)
(21) BR 11 2017 025883-8 A2	Código 11.1 - Arquivamento - Art. 33 da LPI (22) 27/05/2016 (71) QUALCOMM INCORPORATED (US)
(21) BR 11 2017 025901-0 A2	Código 11.1 - Arquivamento - Art. 33 da LPI (22) 31/05/2016 (71) CHIESI FARMACEUTICI S.P.A. (IT)
(21) BR 11 2017 025927-3 A2	Código 11.1 - Arquivamento - Art. 33 da LPI (22) 31/05/2016

	(71) PANGAEA AGROCHEMICALS LIMITED (GB)
(21) BR 11 2017 025955-9 A2	Código 11.1 - Arquivamento - Art. 33 da LPI (22) 30/05/2016 (71) WESS LTD. (CY)
(21) BR 11 2017 026198-7 A2	Código 11.1 - Arquivamento - Art. 33 da LPI (22) 23/05/2016 (71) AIRBUS DEFENCE AND SPACE GMBH (DE)
(21) BR 11 2017 027803-0 A2	Código 11.1 - Arquivamento - Art. 33 da LPI (22) 25/05/2016 (71) QUALCOMM INCORPORATED (US)
(21) BR 11 2017 027819-7 A2	Código 11.1 - Arquivamento - Art. 33 da LPI (22) 23/05/2016 (71) QUALCOMM INCORPORATED (US)
(21) BR 11 2017 027858-8 A2	Código 11.1 - Arquivamento - Art. 33 da LPI (22) 23/05/2016 (71) QUALCOMM INCORPORATED (US)
(21) BR 11 2017 027963-0 A2	Código 11.1 - Arquivamento - Art. 33 da LPI (22) 25/05/2016 (71) QUALCOMM INCORPORATED (US)
(21) BR 11 2018 000764-1 A2	Código 11.1 - Arquivamento - Art. 33 da LPI (22) 23/05/2016 (71) QUALCOMM INCORPORATED (US)
(21) BR 11 2018 001014-6 A2	Código 11.1 - Arquivamento - Art. 33 da LPI (22) 25/05/2016 (71) QUALCOMM INCORPORATED (US)
(21) BR 11 2018 001215-7 A2	Código 11.1 - Arquivamento - Art. 33 da LPI (22) 26/05/2016 (71) QUALCOMM INCORPORATED (US)
(21) BR 11 2018 001468-0 A2	Código 11.1 - Arquivamento - Art. 33 da LPI (22) 26/05/2016 (71) QUALCOMM INCORPORATED (US)

(21) BR 11 2018 001875-9 A2	Código 11.1 - Arquivamento - Art. 33 da LPI (22) 27/05/2016 (71) QUALCOMM INCORPORATED (US)
(21) BR 11 2018 002513-5 A2	Código 11.1 - Arquivamento - Art. 33 da LPI (22) 31/05/2016 (71) AKGK PTY LTD (AU)
(21) BR 20 2016 011620-7 U2	Código 11.1 - Arquivamento - Art. 33 da LPI (22) 23/05/2016 (71) ELETROTERM SERVIÇOS LTDA - ME (BR/PR)
(21) BR 20 2016 011689-4 U2	Código 11.1 - Arquivamento - Art. 33 da LPI (22) 23/05/2016 (71) ANDRÉ SILVIO CHIARADIA (BR/RS)
(21) BR 20 2016 011725-4 U2	Código 11.1 - Arquivamento - Art. 33 da LPI (22) 23/05/2016 (71) ANTONIO ROMÃO DA SILVA FILHO (BR/PR)
(21) BR 20 2016 011735-1 U2	Código 11.1 - Arquivamento - Art. 33 da LPI (22) 23/05/2016 (71) CLAUDIO LUIZ TEIXEIRA JUNIOR (BR/SP)
(21) BR 20 2016 011736-0 U2	Código 11.1 - Arquivamento - Art. 33 da LPI (22) 23/05/2016 (71) CLAUDIO LUIZ TEIXEIRA JUNIOR (BR/SP)
(21) BR 20 2016 011762-9 U2	Código 11.1 - Arquivamento - Art. 33 da LPI (22) 24/05/2016 (71) EATON CORPORATION (US)
(21) BR 20 2016 011860-9 U2	Código 11.1 - Arquivamento - Art. 33 da LPI (22) 24/05/2016 (71) RICARDO ODON VALLEJO (BR/SC)
(21) BR 20 2016 011871-4 U2	Código 11.1 - Arquivamento - Art. 33 da LPI (22) 24/05/2016 (71) PAULA TOTTI MONTEIRO (BR/SP) ; RAFAEL MARTINS SANCHEZ PEREIRA (BR/SP)
(21) BR 20 2016 011875-7 U2	Código 11.1 - Arquivamento - Art. 33 da LPI

	(22) 25/05/2016 (71) VALÉRIA BERTOLINI (BR/RS)
(21) BR 20 2016 011921-4 U2	Código 11.1 - Arquivamento - Art. 33 da LPI (22) 25/05/2016 (71) ROBERTA RIBEIRO PRUDENTE DA SILVA (BR/SP)
(21) BR 20 2016 011958-3 U2	Código 11.1 - Arquivamento - Art. 33 da LPI (22) 25/05/2016 (71) JOSÉ RENATO SOARES DE BRITTO (BR/RJ)
(21) BR 20 2016 011981-8 U2	Código 11.1 - Arquivamento - Art. 33 da LPI (22) 25/05/2016 (71) CARLOS RENÊ ALVES (BR/RS)
(21) BR 20 2016 012034-4 U2	Código 11.1 - Arquivamento - Art. 33 da LPI (22) 25/05/2016 (71) CARINA PEREIRA COELHO (BR/SP)
(21) BR 20 2016 012231-2 U2	Código 11.1 - Arquivamento - Art. 33 da LPI (22) 30/05/2016 (71) DJAIR FLOR DE SANTANA (BR/PE)
(21) BR 20 2016 012246-0 U2	Código 11.1 - Arquivamento - Art. 33 da LPI (22) 30/05/2016 (71) VALTER VLADIMIR BIASON (BR/SC)
(21) BR 20 2016 012257-6 U2	Código 11.1 - Arquivamento - Art. 33 da LPI (22) 21/05/2016 (71) CHRISTIAN JAKOB KRAPF (BR/BA)
(21) BR 20 2016 012338-6 U2	Código 11.1 - Arquivamento - Art. 33 da LPI (22) 31/05/2016 (71) EDEMAR ALEXANDRE DE SOUZA (BR/SP)
(21) BR 20 2016 012339-4 U2	Código 11.1 - Arquivamento - Art. 33 da LPI (22) 31/05/2016 (71) OROZINO CARMO DA SILVA (BR/SP)
(21) BR 20 2016 012340-8 U2	Código 11.1 - Arquivamento - Art. 33 da LPI (22) 31/05/2016 (71) METALURGICA RAFALSKY LTDA ME (BR/MT)

(21) BR 20 2016 012341-6 U2	Código 11.1 - Arquivamento - Art. 33 da LPI (22) 31/05/2016 (71) ROSELI ESPINDOLA (BR/PR)
(21) BR 20 2016 012453-6 U2	Código 11.1 - Arquivamento - Art. 33 da LPI (22) 31/05/2016 (71) ANTONIO FAVERO FILHO (BR/MG) ; ANDRÉ BUENO SAMPAIO (BR/MG)
(21) BR 20 2016 012456-0 U2	Código 11.1 - Arquivamento - Art. 33 da LPI (22) 31/05/2016 (71) 9IDEIAS SISTEMAS INTELIGENTES (BR/SP)

Código 11.1.1 - Arquivamento definitivo - Art. 33 da LPI

Arquivado definitivamente o pedido uma vez que não foi requerido o desarquivamento.

(21) BR 10 2016 003535-0 A2	Código 11.1.1 - Arquivamento definitivo - Art. 33 da LPI (22) 19/02/2016 (71) MAHLE INTERNATIONAL GMBH (DE)
(21) BR 10 2016 003538-4 A2	Código 11.1.1 - Arquivamento definitivo - Art. 33 da LPI (22) 19/02/2016 (71) REGINALDO PICIUTO PALAZZO (BR/PR) ; SANDRO APARECIDO DE AZEVEDO (BR/PR)
(21) BR 10 2016 003541-4 A2	Código 11.1.1 - Arquivamento definitivo - Art. 33 da LPI (22) 19/02/2016 (71) FRANKLIN ELECTRIC CO.,INC (US)
(21) BR 10 2016 003845-6 A2	Código 11.1.1 - Arquivamento definitivo - Art. 33 da LPI (22) 23/02/2016 (71) JOHNSON ELECTRIC S.A. (CH)
(21) BR 10 2016 003916-9 A2	Código 11.1.1 - Arquivamento definitivo - Art. 33 da LPI (22) 23/02/2016 (71) DELAWARE CAPITAL FORMATION, INC. (US)
(21) BR 10 2016 003918-5 A8	Código 11.1.1 - Arquivamento definitivo - Art. 33 da LPI (22) 23/02/2016 (71) PEDRO JORGE ABIB JUNIOR (BR/PR) ; ANTONIO MARCOS PESSOTO GAVIÃO (BR/PR)
(21) BR 10 2016 003972-0 A2	Código 11.1.1 - Arquivamento definitivo - Art. 33 da LPI (22) 24/02/2016 (71) ALTIERES MENDES LEITE (BR/MG)
(21) BR 10 2016 003988-6 A2	Código 11.1.1 - Arquivamento definitivo - Art. 33 da LPI (22) 24/02/2016 (71) MARK PINHEIRO (BR/PR)
(21) BR 10 2016 004168-6 A2	Código 11.1.1 - Arquivamento definitivo - Art. 33 da LPI (22) 25/02/2016 (71) ROBERT BOSCH GMBH (DE) ; BOSCH LIMITED (IN)

(21) BR 10 2016 004235-6 A2	Código 11.1.1 - Arquivamento definitivo - Art. 33 da LPI (22) 26/02/2016 (71) NEXANS (FR)
(21) BR 10 2016 004341-7 A2	Código 11.1.1 - Arquivamento definitivo - Art. 33 da LPI (22) 26/02/2016 (71) SK INDUSTRIAL LTDA ME (BR/SC)
(21) BR 10 2016 004354-9 A2	Código 11.1.1 - Arquivamento definitivo - Art. 33 da LPI (22) 26/02/2016 (71) CERA INGLEZA INDÚSTRIA E COMÉRCIO LTDA. (BR/MG)
(21) BR 10 2016 004409-0 A2	Código 11.1.1 - Arquivamento definitivo - Art. 33 da LPI (22) 29/02/2016 (71) O R DO VALE JUNIOR ME (BR/PR)
(21) BR 10 2016 004534-7 A2	Código 11.1.1 - Arquivamento definitivo - Art. 33 da LPI (22) 29/02/2016 (71) ALEXANDRE GOMES TAVARES (BR/PE) ; GEISI DOS SANTOS LUCIANO (BR/SC) ; RICARDO FIALHO CANTARELLI (BR/PE)
(21) BR 10 2016 004555-0 A2	Código 11.1.1 - Arquivamento definitivo - Art. 33 da LPI (22) 29/02/2016 (71) DIOVANO DE LIMA FAVERO (BR/RS)
(21) BR 10 2016 004581-9 A2	Código 11.1.1 - Arquivamento definitivo - Art. 33 da LPI (22) 01/03/2016 (71) MARIANELA BENAVIDES SOUZA (BR/RS)
(21) BR 10 2016 004607-6 A2	Código 11.1.1 - Arquivamento definitivo - Art. 33 da LPI (22) 01/03/2016 (71) GREGÓRIO AFANASENKO (BR/SP)
(21) BR 10 2016 004615-7 A2	Código 11.1.1 - Arquivamento definitivo - Art. 33 da LPI (22) 01/03/2016 (71) JOÃO SERGIO VENDRAMETO (BR/PR)
(21) BR 10 2016 004656-4 A2	Código 11.1.1 - Arquivamento definitivo - Art. 33 da LPI (22) 02/03/2016 (71) MT.DERM GMBH (DE)

(21) BR 10 2016 004667-0 A2	Código 11.1.1 - Arquivamento definitivo - Art. 33 da LPI (22) 02/03/2016 (71) Vinícius Bompean Barbosa (BR/SP)
(21) BR 10 2016 004678-5 A2	Código 11.1.1 - Arquivamento definitivo - Art. 33 da LPI (22) 02/03/2016 (71) WHIRLPOOL S.A.. (BR/SP)
(21) BR 10 2016 004707-2 A2	Código 11.1.1 - Arquivamento definitivo - Art. 33 da LPI (22) 02/03/2016 (71) SCHAEFFLER TECHNOLOGIES AG & CO. KG (DE)
(21) BR 10 2016 004722-6 A2	Código 11.1.1 - Arquivamento definitivo - Art. 33 da LPI (22) 02/03/2016 (71) WHIRLPOOL CORPORATION (US)
(21) BR 10 2016 004747-1 A2	Código 11.1.1 - Arquivamento definitivo - Art. 33 da LPI (22) 03/03/2016 (71) MT.DERM GMBH (DE)
(21) BR 10 2016 004790-0 A2	Código 11.1.1 - Arquivamento definitivo - Art. 33 da LPI (22) 03/03/2016 (71) CADIOLI IMPLEMENTOS AGRÍCOLAS LTDA (BR/SP)
(21) BR 10 2016 004814-1 A2	Código 11.1.1 - Arquivamento definitivo - Art. 33 da LPI (22) 03/03/2016 (71) WHIRLPOOL CORPORATION (US)
(21) BR 10 2016 004816-8 A2	Código 11.1.1 - Arquivamento definitivo - Art. 33 da LPI (22) 03/03/2016 (71) DUCASSE BRASIL ESTRUTURAS, CONSTRUÇÕES E INCORPORAÇÕES - REPRESENTAÇÃO, COMÉRCIO, IMPORTAÇÃO E EXPORTAÇÃO LTDA. (BR/RS)
(21) BR 10 2016 004861-3 A2	Código 11.1.1 - Arquivamento definitivo - Art. 33 da LPI (22) 04/03/2016 (71) CLÁUDIA FERRARI DE ALBUQUERQUE CARDOSO (BR/SP)
(21) BR 10 2016 004882-6 A2	Código 11.1.1 - Arquivamento definitivo - Art. 33 da LPI (22) 04/03/2016 (71) HEATCRAFT REFRIGERATION PRODUCTS LLC (US)

(21) BR 10 2016 004910-5 A2	Código 11.1.1 - Arquivamento definitivo - Art. 33 da LPI (22) 04/03/2016 (71) DANIEL TRIDAPALLI (BR/SC) ; LUIS FERNANDO TRIDAPALLI (BR/SC)
(21) BR 10 2016 004951-2 A2	Código 11.1.1 - Arquivamento definitivo - Art. 33 da LPI (22) 04/03/2016 (71) TECPON INDUSTRIA E COMERCIO DE PRODUTOS QUIMICOS LTDA (BR/RS)
(21) BR 10 2016 005016-2 A2	Código 11.1.1 - Arquivamento definitivo - Art. 33 da LPI (22) 07/03/2016 (71) REGINALDO ALVES SARAIVA (BR/MG)
(21) BR 10 2016 005029-4 A2	Código 11.1.1 - Arquivamento definitivo - Art. 33 da LPI (22) 07/03/2016 (71) Lino Firmano Junior (BR/SP)
(21) BR 10 2016 005042-1 A2	Código 11.1.1 - Arquivamento definitivo - Art. 33 da LPI (22) 07/03/2016 (71) ISAC PEDRO RODRIGUES GOMES (BR/SC)
(21) BR 10 2016 005089-8 A2	Código 11.1.1 - Arquivamento definitivo - Art. 33 da LPI (22) 09/03/2016 (71) CARLOS AUGUSTO SANTOS (BR/PR)
(21) BR 10 2016 005123-1 A2	Código 11.1.1 - Arquivamento definitivo - Art. 33 da LPI (22) 08/03/2016 (71) OKI BRASIL INDÚSTRIA E COMÉRCIO DE PRODUTOS E TECNOLOGIA EM AUTOMAÇÃO S.A. (BR/SP)
(21) BR 10 2016 005145-2 A2	Código 11.1.1 - Arquivamento definitivo - Art. 33 da LPI (22) 08/03/2016 (71) RED BULL GMBH (AT)
(21) BR 10 2016 005149-5 A2	Código 11.1.1 - Arquivamento definitivo - Art. 33 da LPI (22) 08/03/2016 (71) A.G.E MÁQUINAS E MANUTENÇÃO INDUSTRIAL LTDA - ME (BR/SC)
(21) BR 10 2016 005161-4 A2	Código 11.1.1 - Arquivamento definitivo - Art. 33 da LPI (22) 09/03/2016 (71) UNIVERSIDADE FEDERAL DE GOIÁS (BR/GO)

(21) BR 10 2016 005174-6 A2	Código 11.1.1 - Arquivamento definitivo - Art. 33 da LPI (22) 09/03/2016 (71) KÁTHIA RODRIGUES MENEZES ANDRÉ (BR/RS)
(21) BR 10 2016 005234-3 A2	Código 11.1.1 - Arquivamento definitivo - Art. 33 da LPI (22) 09/03/2016 (71) RANDON S.A. IMPLEMENTOS E PARTICIPAÇÕES (BR/RS)
(21) BR 10 2016 005245-9 A2	Código 11.1.1 - Arquivamento definitivo - Art. 33 da LPI (22) 09/03/2016 (71) GRENDENE S.A. (BR/CE)
(21) BR 10 2016 005387-0 A2	Código 11.1.1 - Arquivamento definitivo - Art. 33 da LPI (22) 11/03/2016 (71) Whirlpool S.A. (BR/SP)
(21) BR 10 2016 005479-6 A2	Código 11.1.1 - Arquivamento definitivo - Art. 33 da LPI (22) 11/03/2016 (71) LINDE AG (DE)
(21) BR 10 2016 005533-4 A2	Código 11.1.1 - Arquivamento definitivo - Art. 33 da LPI (22) 11/03/2016 (71) APPLIED.BIO PESQUISA E SERVICOS EM BIOTECNOLOGIA LTDA. (BR/RJ)
(21) BR 10 2016 005542-3 A2	Código 11.1.1 - Arquivamento definitivo - Art. 33 da LPI (22) 11/03/2016 (71) SANDRA VALERIA DA SILVA TORRES MAIA (BR/GO)
(21) BR 10 2016 005596-2 A2	Código 11.1.1 - Arquivamento definitivo - Art. 33 da LPI (22) 15/03/2016 (71) FULVIO ANDERSON PORTES (BR/ES)
(21) BR 10 2016 005608-0 A2	Código 11.1.1 - Arquivamento definitivo - Art. 33 da LPI (22) 15/03/2016 (71) Jeferson Augusto da Silva (BR/SP)
(21) BR 10 2016 005713-2 A2	Código 11.1.1 - Arquivamento definitivo - Art. 33 da LPI (22) 16/03/2016 (71) SCHLEDER ENGENHARIA - MÁQUINAS E SOLUÇÕES AMBIENTAIS LTDA - ME (BR/PR)

(21) BR 10 2016 005732-9 A2	Código 11.1.1 - Arquivamento definitivo - Art. 33 da LPI (22) 16/03/2016 (71) NATURA COSMÉTICOS S.A. (BR/SP)
(21) BR 10 2016 005813-9 A2	Código 11.1.1 - Arquivamento definitivo - Art. 33 da LPI (22) 17/03/2016 (71) Plasson do Brasil Ltda. (BR/SC)
(21) BR 10 2016 005833-3 A2	Código 11.1.1 - Arquivamento definitivo - Art. 33 da LPI (22) 01/03/2016 (71) UNIVERSIDADE FEDERAL DA BAHIA (BR/BA)
(21) BR 10 2016 005844-9 A2	Código 11.1.1 - Arquivamento definitivo - Art. 33 da LPI (22) 17/03/2016 (71) WHIRLPOOL S.A.. (BR/SP)
(21) BR 10 2016 005921-6 A2	Código 11.1.1 - Arquivamento definitivo - Art. 33 da LPI (22) 17/03/2016 (71) DENIS CHIAVELI (BR/SP)
(21) BR 10 2016 005981-0 A2	Código 11.1.1 - Arquivamento definitivo - Art. 33 da LPI (22) 17/03/2016 (71) CARLOS EDUARDO MADEIROS CASTELLETTI (BR/PE)
(21) BR 10 2016 006134-2 A2	Código 11.1.1 - Arquivamento definitivo - Art. 33 da LPI (22) 04/03/2016 (71) UNIVERSIDADE FEDERAL DA BAHIA (BR/BA)
(21) BR 10 2016 007768-0 A2	Código 11.1.1 - Arquivamento definitivo - Art. 33 da LPI (22) 14/03/2016 (71) LORENA DAL COLLINA SANGIULIANO (BR/SP)
(21) BR 11 2017 017781-1 A2	Código 11.1.1 - Arquivamento definitivo - Art. 33 da LPI (22) 17/03/2016 (71) VISION EASE, LP (US)
(21) BR 11 2017 018014-6 A2	Código 11.1.1 - Arquivamento definitivo - Art. 33 da LPI (22) 17/03/2016 (71) MICROSOFT TECHNOLOGY LICENSING, LLC (US)
(21) BR 11 2017 018341-2 A2	Código 11.1.1 - Arquivamento definitivo - Art. 33 da LPI (22) 17/03/2016

	(71) MICROSOFT TECHNOLOGY LICENSING, LLC (US)
(21) BR 11 2017 018436-2 A2	Código 11.1.1 - Arquivamento definitivo - Art. 33 da LPI (22) 16/03/2016 (71) A1M PHARMA AB (SE)
(21) BR 11 2017 019058-3 A2	Código 11.1.1 - Arquivamento definitivo - Art. 33 da LPI (22) 17/03/2016 (71) VESTAS WIND SYSTEMS A/S (DK)
(21) BR 11 2017 019060-5 A2	Código 11.1.1 - Arquivamento definitivo - Art. 33 da LPI (22) 18/03/2016 (71) VESTAS WIND SYSTEMS A/S (DK)
(21) BR 11 2017 019520-8 A2	Código 11.1.1 - Arquivamento definitivo - Art. 33 da LPI (22) 16/03/2016 (71) SEABED SEPARATION AS (NO)
(21) BR 11 2017 019561-5 A2	Código 11.1.1 - Arquivamento definitivo - Art. 33 da LPI (22) 14/03/2016 (71) HERMAN MILLER, INC. (US)
(21) BR 11 2017 019566-6 A2	Código 11.1.1 - Arquivamento definitivo - Art. 33 da LPI (22) 14/03/2016 (71) NEW WAY MACHINE COMPONENTS, INC. (US)
(21) BR 11 2017 019582-8 A2	Código 11.1.1 - Arquivamento definitivo - Art. 33 da LPI (22) 14/03/2016 (71) HONEYWELL INTERNATIONAL INC. (US)
(21) BR 11 2017 019605-0 A2	Código 11.1.1 - Arquivamento definitivo - Art. 33 da LPI (22) 17/03/2016 (71) BRISTOL-MYERS SQUIBB COMPANY (US)
(21) BR 11 2017 019652-2 A2	Código 11.1.1 - Arquivamento definitivo - Art. 33 da LPI (22) 18/03/2016 (71) WINFIELD SOLUTIONS, LLC (US)
(21) BR 11 2017 019698-0 A2	Código 11.1.1 - Arquivamento definitivo - Art. 33 da LPI (22) 17/03/2016 (71) COLOPLAST A/S (DK)

(21) BR 11 2017 019731-6 A2	Código 11.1.1 - Arquivamento definitivo - Art. 33 da LPI (22) 17/03/2016 (71) BRISTOL-MYERS SQUIBB COMPANY (US)
(21) BR 11 2017 019735-9 A2	Código 11.1.1 - Arquivamento definitivo - Art. 33 da LPI (22) 16/03/2016 (71) BEKO TECHNOLOGIES GMBH (DE)
(21) BR 11 2017 019738-3 A2	Código 11.1.1 - Arquivamento definitivo - Art. 33 da LPI (22) 18/03/2016 (71) AILERON THERAPEUTICS , INC. (US)
(21) BR 11 2017 019773-1 A2	Código 11.1.1 - Arquivamento definitivo - Art. 33 da LPI (22) 17/03/2016 (71) BRISTOL-MYERS SQUIBB COMPANY (US)
(21) BR 11 2017 019775-8 A2	Código 11.1.1 - Arquivamento definitivo - Art. 33 da LPI (22) 16/03/2016 (71) MAKO TURBINES PTY. LTD. (AU)
(21) BR 11 2017 019795-2 A2	Código 11.1.1 - Arquivamento definitivo - Art. 33 da LPI (22) 16/03/2016 (71) TETRA TECH, INC. (US)
(21) BR 11 2017 019840-1 A2	Código 11.1.1 - Arquivamento definitivo - Art. 33 da LPI (22) 16/03/2016 (71) ADEKA CORPORATION (JP)
(21) BR 11 2017 019850-9 A2	Código 11.1.1 - Arquivamento definitivo - Art. 33 da LPI (22) 15/03/2016 (71) CIPLA LIMITED (IN)
(21) BR 11 2017 019856-8 A2	Código 11.1.1 - Arquivamento definitivo - Art. 33 da LPI (22) 18/03/2016 (71) MEMORIAL SLOAN KETTERING CANCER CENTER (US)
(21) BR 11 2017 019861-4 A2	Código 11.1.1 - Arquivamento definitivo - Art. 33 da LPI (22) 18/03/2016 (71) THE PROCTER & GAMBLE COMPANY (US)
(21) BR 11 2017 019864-9 A2	Código 11.1.1 - Arquivamento definitivo - Art. 33 da LPI (22) 18/03/2016

	(71) THE PROCTER & GAMBLE COMPANY (US)
(21) BR 11 2017 019866-5 A2	Código 11.1.1 - Arquivamento definitivo - Art. 33 da LPI (22) 18/03/2016 (71) THE PROCTER & GAMBLE COMPANY (US)
(21) BR 11 2017 019868-1 A2	Código 11.1.1 - Arquivamento definitivo - Art. 33 da LPI (22) 17/03/2016 (71) THE GILLETTE COMPANY LLC (US)
(21) BR 11 2017 019869-0 A2	Código 11.1.1 - Arquivamento definitivo - Art. 33 da LPI (22) 18/03/2016 (71) THE PROCTER & GAMBLE COMPANY (US)
(21) BR 11 2017 019870-3 A2	Código 11.1.1 - Arquivamento definitivo - Art. 33 da LPI (22) 17/03/2016 (71) THE GILLETTE COMPANY LLC (US)
(21) BR 11 2017 019872-0 A2	Código 11.1.1 - Arquivamento definitivo - Art. 33 da LPI (22) 18/03/2016 (71) THE PROCTER & GAMBLE COMPANY (US)
(21) BR 11 2017 019874-6 A2	Código 11.1.1 - Arquivamento definitivo - Art. 33 da LPI (22) 18/03/2016 (71) THE PROCTER & GAMBLE COMPANY (US)
(21) BR 11 2017 019878-9 A2	Código 11.1.1 - Arquivamento definitivo - Art. 33 da LPI (22) 17/03/2016 (71) BRITISH AMERICAN TOBACCO (INVESTMENTS) LIMITED (GB)
(21) BR 11 2017 019919-0 A2	Código 11.1.1 - Arquivamento definitivo - Art. 33 da LPI (22) 18/03/2016 (71) THE UNIVERSITY COURT OF THE UNIVERSITY OF EDINBURGH (GB)
(21) BR 11 2017 019933-5 A2	Código 11.1.1 - Arquivamento definitivo - Art. 33 da LPI (22) 16/03/2016 (71) VOLK ENTERPRISES INC. (US)
(21) BR 11 2017 019960-2 A2	Código 11.1.1 - Arquivamento definitivo - Art. 33 da LPI (22) 14/03/2016 (71) COMPAGNIE GENERALE DES ETABLISSEMENTS MICHELIN (FR)

(21) BR 11 2017 020030-9 A2	Código 11.1.1 - Arquivamento definitivo - Art. 33 da LPI (22) 17/03/2016 (71) IPEG, INC. (US)
(21) BR 11 2017 020104-6 A2	Código 11.1.1 - Arquivamento definitivo - Art. 33 da LPI (22) 14/03/2016 (71) GBS HOLDINGS LLC (US)
(21) BR 11 2017 020135-6 A2	Código 11.1.1 - Arquivamento definitivo - Art. 33 da LPI (22) 18/03/2016 (71) INTRA-CELLULAR THERAPIES, INC. (US)
(21) BR 11 2017 020208-5 A2	Código 11.1.1 - Arquivamento definitivo - Art. 33 da LPI (22) 18/03/2016 (71) JOHNSON MATTHEY PUBLIC LIMITED COMPANY (GB)
(21) BR 11 2017 020382-0 A2	Código 11.1.1 - Arquivamento definitivo - Art. 33 da LPI (22) 18/03/2016 (71) BONE SUPPORT AB (SE)
(21) BR 11 2017 020919-5 A2	Código 11.1.1 - Arquivamento definitivo - Art. 33 da LPI (22) 15/03/2016 (71) QUALCOMM INCORPORATED (US)
(21) BR 11 2017 020968-3 A2	Código 11.1.1 - Arquivamento definitivo - Art. 33 da LPI (22) 16/03/2016 (71) DEXERIALS CORPORATION (JP)
(21) BR 11 2018 012144-4 A2	Código 11.1.1 - Arquivamento definitivo - Art. 33 da LPI (22) 18/03/2016 (71) GLOBAL MULTIMEDIA INVESTMENT (UK) LIMITED (GB)
(21) BR 20 2016 003816-8 U2	Código 11.1.1 - Arquivamento definitivo - Art. 33 da LPI (22) 23/02/2016 (71) RHUAN HENRIQUE LAMEIRA RAIA (BR/PR)
(21) BR 20 2016 003908-3 U2	Código 11.1.1 - Arquivamento definitivo - Art. 33 da LPI (22) 23/02/2016 (71) OSIAS CAIRES (BR/SP)
(21) BR 20 2016 003977-6 U2	Código 11.1.1 - Arquivamento definitivo - Art. 33 da LPI (22) 24/02/2016

	(71) N S F INDÚSTRIA E COM DE EQUIPAMENTOS P/INST COM LTDA (BR/SP)
(21) BR 20 2016 004384-6 U2	Código 11.1.1 - Arquivamento definitivo - Art. 33 da LPI (22) 27/02/2016 (71) LUCAS ASSIS ALVES (BR/SP) ; FERNANDO KREISEL PLINIO (BR/SP)
(21) BR 20 2016 004395-1 U2	Código 11.1.1 - Arquivamento definitivo - Art. 33 da LPI (22) 29/02/2016 (71) ART BRASIL CAMISETAS INDUSTRIA E COMERCIO LTDA ME (BR/SP)
(21) BR 20 2016 004410-9 U2	Código 11.1.1 - Arquivamento definitivo - Art. 33 da LPI (22) 29/02/2016 (71) ROBERTO GONÇALVES DE FREITAS (BR/SC)
(21) BR 20 2016 004419-2 U2	Código 11.1.1 - Arquivamento definitivo - Art. 33 da LPI (22) 29/02/2016 (71) RICARDO HENRIQUE TORRES FIORI (BR/RJ)
(21) BR 20 2016 004429-0 U2	Código 11.1.1 - Arquivamento definitivo - Art. 33 da LPI (22) 29/02/2016 (71) NILCESLEY SOARES DE OLIVEIRA (BR/PR)
(21) BR 20 2016 004632-2 U2	Código 11.1.1 - Arquivamento definitivo - Art. 33 da LPI (22) 01/03/2016 (71) CARLOS ANDRÉ CAPPELLARI (BR/RS) ; GERALDO AURÉLIO ROLIM SPERB (BR/RS)
(21) BR 20 2016 004751-5 U2	Código 11.1.1 - Arquivamento definitivo - Art. 33 da LPI (22) 03/03/2016 (71) VIZIO BRASIL IMPORTAÇÃO E COMÉRCIO LTDA - ME. (BR/SP)
(21) BR 20 2016 004786-8 U2	Código 11.1.1 - Arquivamento definitivo - Art. 33 da LPI (22) 03/03/2016 (71) MATEUS MILK DEL MASSA (BR/SP)
(21) BR 20 2016 004788-4 U2	Código 11.1.1 - Arquivamento definitivo - Art. 33 da LPI (22) 03/03/2016 (71) URIAS ROGERIO DE ARAUJO (BR/PR)
(21) BR 20 2016 004791-4 U2	Código 11.1.1 - Arquivamento definitivo - Art. 33 da LPI (22) 03/03/2016

	(71) CLAUDEMIR CESARINO DE LIMA (BR/PR)
(21) BR 20 2016 004792-2 U2	Código 11.1.1 - Arquivamento definitivo - Art. 33 da LPI (22) 03/03/2016 (71) CLAUDEMIR CESARINO DE LIMA (BR/PR)
(21) BR 20 2016 004899-6 U2	Código 11.1.1 - Arquivamento definitivo - Art. 33 da LPI (22) 04/03/2016 (71) FABIANO VELHO (BR/RS)
(21) BR 20 2016 005083-4 U2	Código 11.1.1 - Arquivamento definitivo - Art. 33 da LPI (22) 08/03/2016 (71) STUDIO TRAMA PRODUTOS PARA CASA LTDA (BR/SC)
(21) BR 20 2016 005106-7 U2	Código 11.1.1 - Arquivamento definitivo - Art. 33 da LPI (22) 10/03/2016 (71) EDER ANTONIO DO CARMO NUNES (BR/SP)
(21) BR 20 2016 005173-3 U2	Código 11.1.1 - Arquivamento definitivo - Art. 33 da LPI (22) 09/03/2016 (71) GILVAN BRITO (BR/SP)
(21) BR 20 2016 005175-0 U2	Código 11.1.1 - Arquivamento definitivo - Art. 33 da LPI (22) 09/03/2016 (71) MARCELO MALHEIROS GALVEZ (BR/DF)
(21) BR 20 2016 005190-3 U2	Código 11.1.1 - Arquivamento definitivo - Art. 33 da LPI (22) 09/03/2016 (71) JORGE MICHEL RIBERA (BR/SP)
(21) BR 20 2016 005229-2 U2	Código 11.1.1 - Arquivamento definitivo - Art. 33 da LPI (22) 09/03/2016 (71) CIRO EDILSON NOVATSKI DO CARMO (BR/PR)
(21) BR 20 2016 005272-1 U2	Código 11.1.1 - Arquivamento definitivo - Art. 33 da LPI (22) 10/03/2016 (71) ALEXANDRE BRANCHER (BR/PR)
(21) BR 20 2016 005325-6 U2	Código 11.1.1 - Arquivamento definitivo - Art. 33 da LPI (22) 10/03/2016 (71) LUCAS ASSIS ALVES (BR/SP) ; FERNANDO KREISEL PLINIO (BR/SP)

(21) BR 20 2016 005360-4 U2	Código 11.1.1 - Arquivamento definitivo - Art. 33 da LPI (22) 10/03/2016 (71) SOLLY ANDY SEGNREICH (BR/RJ)
(21) BR 20 2016 005377-9 U2	Código 11.1.1 - Arquivamento definitivo - Art. 33 da LPI (22) 11/03/2016 (71) ANDRE ALVES NETTO (BR/PR)
(21) BR 20 2016 005394-9 U2	Código 11.1.1 - Arquivamento definitivo - Art. 33 da LPI (22) 11/03/2016 (71) MICHEL FARIAS BORBA (BR/PR)
(21) BR 20 2016 005410-4 U2	Código 11.1.1 - Arquivamento definitivo - Art. 33 da LPI (22) 11/03/2016 (71) LUIS GUSTAVO HINKEL (BR/RS)
(21) BR 20 2016 005416-3 U2	Código 11.1.1 - Arquivamento definitivo - Art. 33 da LPI (22) 11/03/2016 (71) FABIANA LOLIS MILANI (BR/SP)
(21) BR 20 2016 005419-8 U2	Código 11.1.1 - Arquivamento definitivo - Art. 33 da LPI (22) 11/03/2016 (71) FRANCISCO VALTER BEZERRA DE OLIVEIRA (BR/MG)
(21) BR 20 2016 005550-0 U2	Código 11.1.1 - Arquivamento definitivo - Art. 33 da LPI (22) 14/03/2016 (71) INSTITUTO FEDERAL SUL-RIO-GRANDENSE (BR/RS) ; UNIVERSIDADE DE PASSO FUNDO (BR/RS)
(21) BR 20 2016 005645-0 U2	Código 11.1.1 - Arquivamento definitivo - Art. 33 da LPI (22) 15/03/2016 (71) CLAUDINEI BORCATH DE ANDRADE (BR/PR) ; JULIO CESAR CAVAZZANI (BR/PR)
(21) BR 20 2016 005694-8 U2	Código 11.1.1 - Arquivamento definitivo - Art. 33 da LPI (22) 15/03/2016 (71) GIOVANA ALVAREZ MORALES (BR/SP)
(21) BR 20 2016 005711-1 U2	Código 11.1.1 - Arquivamento definitivo - Art. 33 da LPI (22) 16/03/2016 (71) RICARDO RIVERA DE AVILA NIZARALA (BR/RS)

(21) BR 20 2016 005749-9 U2	Código 11.1.1 - Arquivamento definitivo - Art. 33 da LPI (22) 16/03/2016 (71) PRISMA SERVIÇOS DE ELETROEROSÃO A FIO LTDA - ME (BR/SP)
(21) BR 20 2016 005767-7 U2	Código 11.1.1 - Arquivamento definitivo - Art. 33 da LPI (22) 16/03/2016 (71) BRMADE ARTIGOS DE TABACARIA E PRESENTES LTDA EPP (BR/SP)
(21) BR 20 2016 005830-4 U2	Código 11.1.1 - Arquivamento definitivo - Art. 33 da LPI (22) 17/03/2016 (71) SIDNEI MARTINIANO MACHADO. (BR/SP)
(21) BR 20 2016 005846-0 U2	Código 11.1.1 - Arquivamento definitivo - Art. 33 da LPI (22) 17/03/2016 (71) WECTOR USINAGEM LTDA - ME (BR/SC)
(21) BR 20 2016 007732-5 U2	Código 11.1.1 - Arquivamento definitivo - Art. 33 da LPI (22) 17/03/2016 (71) ANTONINHO GUMIERO (BR/MT)
(21) PI 0918709-0 A2	Código 11.1.1 - Arquivamento definitivo - Art. 33 da LPI (22) 01/12/2009 (71) KIMBERLY-CLARK WORLDWIDE, INC. (US)

Código 11.2 - Arquivamento - Art. 36 §1° da LPI

Arquivado definitivamente o pedido de patente, uma vez que não foi respondida a exigência formulada.

(21) BR 11 2012 032242-7 A2	Código 11.2 - Arquivamento - Art. 36 §1° da LPI (22) 14/06/2011 (71) Exosect Limited (US)
(21) BR 11 2013 027014-4 A2	Código 11.2 - Arquivamento - Art. 36 §1° da LPI (22) 19/04/2012 (71) EXOSECT LIMITED (GB)
(21) BR 20 2012 003830-2 U2	Código 11.2 - Arquivamento - Art. 36 §1° da LPI (22) 15/02/2012 (71) UNIVERSIDADE ESTADUAL DE MARINGÁ (BR/PR)
(21) BR 20 2013 017347-4 U2	Código 11.2 - Arquivamento - Art. 36 §1° da LPI (22) 05/07/2013 (71) INDÚSTRIA E COMÉRCIO DE PRODUTOS DE LIMPEZA SÃO FRANCISCO LTDA - EPP (BR/SP)
(21) BR 20 2013 019435-8 U2	Código 11.2 - Arquivamento - Art. 36 §1° da LPI (22) 31/07/2013 (71) CORBINI INDÚSTRIA E COMÉRCIO LTDA- ME (BR/SP)
(21) BR 20 2013 030128-6 U2	Código 11.2 - Arquivamento - Art. 36 §1° da LPI (22) 25/11/2013 (71) EUROCLIMA AR CONDIOCIONADO LOCAÇÕES, COM. IMP. E EXP. LTDA (BR/SP)
(21) BR 20 2013 030785-3 U2	Código 11.2 - Arquivamento - Art. 36 §1° da LPI (22) 29/11/2013 (71) ASSOCIAÇÃO MOSTEIRO BOA VISTA (BR/SC)
(21) PI 0314089-0 A2	Código 11.2 - Arquivamento - Art. 36 §1° da LPI (22) 01/09/2003 (71) Novartis Vaccines & Diagnostics, S.R.L. (IT)
(21) PI 0515027-2 A2	Código 11.2 - Arquivamento - Art. 36 §1° da LPI (22) 08/09/2005 (71) Pierre Fabre Medicament (FR)

(21) PI 0616698-9 A2	Código 11.2 - Arquivamento - Art. 36 §1° da LPI (22) 21/09/2006 (71) Eidgenossische Materialprufungs-und Forschungsanstalt (CH) ; Fibrotec Ag (CH)
(21) PI 0813974-1 A2	Código 11.2 - Arquivamento - Art. 36 §1° da LPI (22) 25/04/2008 (71) BASF CONSTRUCTION SOLUTIONS GMBH (DE)
(21) PI 0819543-9 A2	Código 11.2 - Arquivamento - Art. 36 §1° da LPI (22) 12/12/2008 (71) STYRON EUROPE GMBH (CH)
(21) PI 0906789-2 A2	Código 11.2 - Arquivamento - Art. 36 §1° da LPI (22) 15/01/2009 (71) OLE-BENDT RASMUSSEN (CH)
(21) PI 0918857-6 A2	Código 11.2 - Arquivamento - Art. 36 §1° da LPI (22) 11/09/2009 (71) Mitsubishi Gas Chemical Company, INC. (JP)
(21) PI 1011376-2 A2	Código 11.2 - Arquivamento - Art. 36 §1° da LPI (22) 11/05/2010 (71) Basf SE (DE)

Código 11.4 - Arquivamento - Art. 38 § 2° da LPI

Arquivado definitivamente o pedido de patente, uma vez que não foi comprovado o pagamento da retribuição de expedição da carta-patente.

---

(21) BR 11 2012 003230-5 A2
Código 11.4 - Arquivamento - Art. 38 § 2° da LPI
(22) 20/08/2010
(71) Paul Bernard Lee (AE)

---

(21) BR 11 2012 022286-4 A2
Código 11.4 - Arquivamento - Art. 38 § 2° da LPI
(22) 07/06/2011
(71) Huawei Technologies CO., LTD (CN)

---

(21) BR 11 2013 021993-9 A8
Código 11.4 - Arquivamento - Art. 38 § 2° da LPI
(22) 01/03/2012
(71) KIOR, INC. (US)

---

(21) BR 11 2013 029323-3 A2
Código 11.4 - Arquivamento - Art. 38 § 2° da LPI
(22) 18/05/2012
(71) JOSEF MEISSNER GMBH & CO. KG (DE)

---

(21) BR 11 2013 030223-2 A2
Código 11.4 - Arquivamento - Art. 38 § 2° da LPI
(22) 25/05/2011
(71) KABUSHIKI KAISHA KOBE SEIKO SHO (JP)

---

(21) BR 12 2013 009652-3 A2
Código 11.4 - Arquivamento - Art. 38 § 2° da LPI
(22) 08/04/2011
(62) BR 11 2012 025734-0 08/04/2011
(71) California Institute of Technology (US)

---

(21) BR 12 2015 024970-8 A2
Código 11.4 - Arquivamento - Art. 38 § 2° da LPI
(22) 20/12/2001
(62) PI 0116728-6 20/12/2001
(71) PFIZER INC. (US) ; AMGEN FREMONT INC. (US)

---

(21) BR 12 2016 022730-8 A2
Código 11.4 - Arquivamento - Art. 38 § 2° da LPI
(22) 27/02/2006
(62) PI 0608101-0 27/02/2006
(71) DEVAN-MICROPOLIS SA (PT)

---

(21) BR 20 2013 011498-2 U2
Código 11.4 - Arquivamento - Art. 38 § 2° da LPI
(22) 09/05/2013

	(71) MKS EQUIPAMENTOS HIDRAULICOS LTDA (BR/SP)
(21) BR 20 2013 022943-7 U2	Código 11.4 - Arquivamento - Art. 38 § 2° da LPI (22) 06/09/2013 (71) SERVIÇO SOCIAL DA INDÚSTRIA - SESI (BR/SP)
(21) BR 20 2013 028558-2 U2	Código 11.4 - Arquivamento - Art. 38 § 2° da LPI (22) 06/11/2013 (71) EDSON FERNANDO TSUNEO KINO (BR/SP)
(21) BR 20 2016 017719-2 U2	Código 11.4 - Arquivamento - Art. 38 § 2° da LPI (22) 29/07/2016 (71) JOSÉ MARCOS LORENZETTI (BR/SP)
(21) BR 20 2016 017731-1 U2	Código 11.4 - Arquivamento - Art. 38 § 2° da LPI (22) 29/07/2016 (71) JOSÉ MARCOS LORENZETTI (BR/SP)
(21) MU 9001864-8 U2	Código 11.4 - Arquivamento - Art. 38 § 2° da LPI (22) 08/10/2010 (71) ATLAS S.A. (BR/RS)
(21) MU 9101922-2 U2	Código 11.4 - Arquivamento - Art. 38 § 2° da LPI (22) 13/10/2011 (71) NORIVAL DE SOUZA NOGUEIRA JUNIOR (BR/SP)
(21) PI 0511167-6 A2	Código 11.4 - Arquivamento - Art. 38 § 2° da LPI (22) 29/06/2005 (71) Valeo Equipements Electriques Moteur (FR)
(21) PI 0511222-2 A2	Código 11.4 - Arquivamento - Art. 38 § 2° da LPI (22) 25/05/2005 (71) INTERDIGITAL TECHNOLOGY CORPORATION (US)
(21) PI 0513970-8 A2	Código 11.4 - Arquivamento - Art. 38 § 2° da LPI (22) 28/07/2005 (71) Telefonaktiebolaget LM Ericsson (publ) (SE)
(21) PI 0518522-0 A2	Código 11.4 - Arquivamento - Art. 38 § 2° da LPI (22) 20/12/2005 (71) L'air Liquide - Societe Anonyme Pour L'etude ET L'ex-Ploitation Des Procedes (FR)

(21) PI 0607728-5 A2	Código 11.4 - Arquivamento - Art. 38 § 2° da LPI (22) 23/03/2006 (71) CERENIS THERAPEUTICS HOLDING S.A (FR)
(21) PI 0608168-1 A2	Código 11.4 - Arquivamento - Art. 38 § 2° da LPI (22) 02/05/2006 (71) TELEFONAKTIEBOLAGET LM ERICSSON (SE)
(21) PI 0610375-8 A2	Código 11.4 - Arquivamento - Art. 38 § 2° da LPI (22) 06/02/2006 (71) TELEFONAKTIEBOLAGET LM ERICSSON (PUBL) (SE)
(21) PI 0613246-4 A2	Código 11.4 - Arquivamento - Art. 38 § 2° da LPI (22) 02/06/2006 (71) EGAMASTER, S.A. (ES)
(21) PI 0618064-7 A2	Código 11.4 - Arquivamento - Art. 38 § 2° da LPI (22) 28/11/2006 (71) Tetra Laval Holdings & Finance SA (CH)
(21) PI 0704099-7 A2	Código 11.4 - Arquivamento - Art. 38 § 2° da LPI (22) 24/04/2007 (71) INVENTIO AKTIENGESELLSCHAFT (CH)
(21) PI 0709213-0 A2	Código 11.4 - Arquivamento - Art. 38 § 2° da LPI (22) 26/03/2007 (71) Saint-Gobain Performance Plastics Pampus Gmbh (DE)
(21) PI 0710486-3 A2	Código 11.4 - Arquivamento - Art. 38 § 2° da LPI (22) 12/04/2007 (71) Voith Turbo Gmbh & Co. KG (DE)
(21) PI 0715436-4 A2	Código 11.4 - Arquivamento - Art. 38 § 2° da LPI (22) 20/07/2007 (71) Sidel Participations (FR)
(21) PI 0812650-0 A2	Código 11.4 - Arquivamento - Art. 38 § 2° da LPI (22) 11/07/2008 (71) AKZO NOBEL CHEMICALS INTERNATIONAL B.V. (NL)
(21) PI 0813012-4 A2	Código 11.4 - Arquivamento - Art. 38 § 2° da LPI

	(22) 18/06/2008 (71) Rich Products Corporation (US)
(21) PI 0815901-7 A2	Código 11.4 - Arquivamento - Art. 38 § 2° da LPI (22) 25/08/2008 (71) WALMART APOLLO, LLC (US)
(21) PI 0818052-0 A2	Código 11.4 - Arquivamento - Art. 38 § 2° da LPI (22) 13/10/2008 (71) Union Engineering A/S (DK)
(21) PI 0818332-5 A2	Código 11.4 - Arquivamento - Art. 38 § 2° da LPI (22) 25/11/2008 (71) ZHAOHAI QIN (CN)
(21) PI 0903159-6 A2	Código 11.4 - Arquivamento - Art. 38 § 2° da LPI (22) 13/03/2009 (71) Universidade Federal de Minas Gerais (BR/MG) ; AMA Soluções Tecnológicas LTDA. (BR/MG)
(21) PI 0904283-0 A2	Código 11.4 - Arquivamento - Art. 38 § 2° da LPI (22) 30/10/2009 (71) Tall Max Industrial Ltda, EPP (BR/RJ)
(21) PI 0905782-0 A2	Código 11.4 - Arquivamento - Art. 38 § 2° da LPI (22) 23/01/2009 (71) DOW GLOBAL TECHNOLOGIES INC (US)
(21) PI 0906520-2 A2	Código 11.4 - Arquivamento - Art. 38 § 2° da LPI (22) 15/01/2009 (71) Life Technologies Corporation (US)
(21) PI 0912156-0 A8	Código 11.4 - Arquivamento - Art. 38 § 2° da LPI (22) 08/06/2009 (71) Lamberti SpA (IT)
(21) PI 0912697-0 A2	Código 11.4 - Arquivamento - Art. 38 § 2° da LPI (22) 13/05/2009 (71) BAYER MATERIALSCIENCE AG (DE)
(21) PI 0912744-5 A2	Código 11.4 - Arquivamento - Art. 38 § 2° da LPI (22) 19/05/2009

	(71) Henkel Ag & Co. KGaA (DE)
(21) PI 0913882-0 A2	Código 11.4 - Arquivamento - Art. 38 § 2° da LPI (22) 24/06/2009 (71) Umicore AG & CO. KG (DE)
(21) PI 0918792-8 A2	Código 11.4 - Arquivamento - Art. 38 § 2° da LPI (22) 30/07/2009 (71) Renault S.a.s. (FR)
(21) PI 0919011-2 A2	Código 11.4 - Arquivamento - Art. 38 § 2° da LPI (22) 18/09/2009 (71) 3L DISTRIBUTION (FR)
(21) PI 0923220-6 A2	Código 11.4 - Arquivamento - Art. 38 § 2° da LPI (22) 11/12/2009 (71) COMPAGNIE GENERALE DES ETABLISSEMENTS MICHELIN (FR)
(21) PI 0923432-2 A2	Código 11.4 - Arquivamento - Art. 38 § 2° da LPI (22) 28/11/2009 (71) CELANESE SALES GERMANY GMBH (DE)
(21) PI 1106426-9 A2	Código 11.4 - Arquivamento - Art. 38 § 2° da LPI (22) 05/10/2011 (71) Universidade Federal De Minas Gerais (BR/MG)

Código 11.5 - Arquivamento - Art. 34 da LPI

Arquivado o pedido, uma vez que não foram atendidas as exigências previstas no Art. 34 da Lei nº 9.279/96. Desta data corre o prazo de 60 (sessenta) dias para eventual recurso do interessado.

---

(21) BR 11 2012 005367-1 A2
Código 11.5 - Arquivamento - Art. 34 da LPI
(22) 13/09/2010
(71) Avery Dennison Corporation (US)

---

(21) BR 11 2012 005723-5 A2
Código 11.5 - Arquivamento - Art. 34 da LPI
(22) 13/09/2010
(71) COMPAGNIE GENERALE DES ESTABLISSEMENTS MICHELIN (FR)

---

(21) BR 11 2012 006257-3 A2
Código 11.5 - Arquivamento - Art. 34 da LPI
(22) 30/09/2010
(71) Valeo Equipements Electriques Moteur (FR)

---

(21) BR 11 2012 006529-7 A2
Código 11.5 - Arquivamento - Art. 34 da LPI
(22) 17/09/2010
(71) Tyco Electronics France SAS (FR)

---

(21) BR 11 2012 006965-9 A2
Código 11.5 - Arquivamento - Art. 34 da LPI
(22) 28/09/2010
(71) Stiefel Research Australia Pty LTD. (AU)

---

(21) BR 11 2012 006986-1 A2
Código 11.5 - Arquivamento - Art. 34 da LPI
(22) 27/09/2010
(71) F. HOFFMANN - LA ROCHE AG (CH)

---

(21) BR 11 2012 007182-3 A2
Código 11.5 - Arquivamento - Art. 34 da LPI
(22) 28/09/2010
(71) GLAXO GROUP LIMITED (GB)

---

(21) PI 0508392-3 A2
Código 11.5 - Arquivamento - Art. 34 da LPI
(22) 08/04/2005
(71) ARMETHEON, INC (US)

---

(21) PI 0707030-6 A2
Código 11.5 - Arquivamento - Art. 34 da LPI
(22) 22/02/2007
(71) NAGRAVISION S.A. (CH)

(21) PI 0707754-8 A2	Código 11.5 - Arquivamento - Art. 34 da LPI (22) 20/02/2007 (71) Kabushiki Kaisha Kobe Seiko Sho (Kobe Steeel, Ltd.) (JP)
(21) PI 0708103-0 A2	Código 11.5 - Arquivamento - Art. 34 da LPI (22) 22/02/2007 (71) Qualcomm Incorporated (US)
(21) PI 0708106-5 A2	Código 11.5 - Arquivamento - Art. 34 da LPI (22) 20/02/2007 (71) Qualcomm Incorporated (US)
(21) PI 0810058-6 A2	Código 11.5 - Arquivamento - Art. 34 da LPI (22) 15/02/2008 (71) Meccanica Generale S.R.L. (IT)
(21) PI 0916426-0 A2	Código 11.5 - Arquivamento - Art. 34 da LPI (22) 10/07/2009 (71) Gehrlicher Solar Ag (DE)
(21) PI 1012138-2 A8	Código 11.5 - Arquivamento - Art. 34 da LPI (22) 29/04/2010 (71) Cooper Technologies Company (US)

Código 11.6 - Arquivamento do Pedido – Art. 216 §2° da LPI

Arquivado definitivamente o pedido de patente, uma vez que não foi apresentada a procuração devida no prazo de 60 (sessenta) dias contados da prática do primeiro ato da parte no processo.

---

(21) BR 10 2018 004406-0

Código 11.6 - Arquivamento do Pedido – Art. 216 §2° da LPI

(22) 05/03/2018

(71) UNIVERSIDADE FEDERAL DO PARANA (BR/PR) ; UNIVERSIDAD DE GUADALAJARA (MX)

Código 11.14 - Publicação Anulada

Anulada a publicação de arquivamento do pedido por ter sido indevida.

(21) BR 10 2015 030917-1 A2	Código 11.14 - Publicação Anulada (22) 10/12/2015 (71) UNIVERSIDADE FEDERAL DE ALAGOAS (BR/AL) Anulada a publicação código 11.1.1 na RPI nº 2514 de 12/03/2019 por ter sido indevida.
(21) BR 11 2014 011637-7 A2	Código 11.14 - Publicação Anulada (22) 09/12/2013 (71) INCEPT, INC. (US) Anulada a publicação código 11.1 na RPI nº 2521 de 30/04/2019 por ter sido indevida.
(21) BR 20 2016 010972-3 U2	Código 11.14 - Publicação Anulada (22) 13/05/2016 (71) FERNANDA COELHO BRITES PINTO (BR/RJ) Anulada a publicação código 11.1 na RPI nº 2525 de 28/05/2019 por ter sido indevida.
(21) PI 1003253-3 A2	Código 11.14 - Publicação Anulada (22) 25/08/2010 (71) Honda Motor Co., Ltd. (JP) Anulada a publicação código 11.5 na RPI nº 2526 de 04/06/2019 por ter sido indevida.

Código Recurso

Código 12.2 - Recurso Contra o Indeferimento

Notificação de interposição de recurso ao Presidente do INPI contra o indeferimento do pedido de patente ou do certificado de adição de invenção, objetivando o reexame da matéria. Desta data corre o prazo de 60 (sessenta) dias para apresentação de contrarrazões por qualquer interessado. O depositante poderá obter cópia do recurso através do endereço eletrônico www.inpi.gov.br - No Acesso rápido – Faça uma busca - Patente. Para acessar, cadastre-se no Portal do INPI e use login e senha.

---

(21) BR 20 2012 023481-0 U2

Código 12.2 - Recurso Contra o Indeferimento

(22) 18/09/2012

(71) IBITEC - INDÚSTRIA BRASILEIRA DE INOVAÇÃO TECNOLÓGICA LTDA (BR/PR)

Código Outros Referentes a Pedidos

Código 15.7 - Petição não Conhecida

(21) BR 10 2015 028086-6 A2	Código 15.7 - Petição não Conhecida (22) 06/11/2015 (71) 5 EM CENA CENOGRAFIA E ARTE LDTA. (BR/RJ) A petição de nº 800190208244, apresentada em 03/06/2019, em virtude do disposto nos Arts. 218 ou 219 da LPI (Lei 9279 / 96) de 14/05/1996, é considerada como Petição Não Conhecida pois não foi feito o peticionamento do serviço de desarquivamento, dentro do prazo de 01/06/2019 (que por ser sábado posterga para 03/06/2019) de acordo com o paragrafo único do art. 33 da LPI.
(21) BR 10 2016 004927-0 A2	Código 15.7 - Petição não Conhecida (22) 04/03/2016 (71) FUNDAÇÃO UNIVERSIDADE DE BRASILIA/CENTRO DE APOIO AO DESENVOLVIMENTO TECNOLÓGICO (BR/DF) A petição de nº 800190161295, apresentada em 30/04/2019, em virtude do disposto nos Arts. 218 ou 219 da LPI (Lei 9279 / 96) de 14/05/1996, é considerada como Petição Não Conhecida pois não foi feito o peticionamento do serviço de desarquivamento, dentro do prazo de 01/06/2019 (que por ser sábado posterga para 03/06/2019) de acordo com o paragrafo único do art. 33 da LPI.
(21) BR 10 2016 004949-0 A2	Código 15.7 - Petição não Conhecida (22) 04/03/2016 (71) FUNDAÇÃO UNIVERSIDADE DE BRASILIA/CENTRO DE APOIO AO DESENVOLVIMENTO TECNOLÓGICO (BR/DF) A petição de nº 800190161294, apresentada em 30/04/2019, em virtude do disposto nos Arts. 218 ou 219 da LPI (Lei 9279 / 96) de 14/05/1996, é considerada como Petição Não Conhecida pois não foi feito o peticionamento do serviço de desarquivamento, dentro do prazo de 01/06/2019 (que por ser sábado posterga para 03/06/2019) de acordo com o paragrafo único do art. 33 da LPI.
(21) BR 10 2016 005079-0 A2	Código 15.7 - Petição não Conhecida (22) 08/03/2016 (71) TIAGO JACINTO DOS SANTOS (BR/MG) ; OTAVIO PAES DE LIMA (BR/MG) ; MATHEUS BARROS OLIVEIRA (BR/MG) ; FABIO HENRIQUE SILVA ALVIM (BR/MG) ; DANGELO SANTIAGO RODRIGUES JORGE (BR/MG)

	A petição de nº 800190130520, apresentada em 08/04/2019, em virtude do disposto nos Arts. 218 ou 219 da LPI (Lei 9279 / 96) de 14/05/1996, é considerada como Petição Não Conhecida pois não foi feito o peticionamento do serviço de desarquivamento, dentro do prazo de 01/06/2019 (que por ser sábado posterga para 03/06/2019) de acordo com o paragrafo único do art. 33 da LPI.
(21) BR 10 2019 006535-4	Código 15.7 - Petição não Conhecida (22) 30/03/2019 (71) THIAGO AUGUSTO PEREIRA (BR/SC) Não conhecida a petição 870190047000, de 20/05/2019, em virtude do disposto no Art. 219, inciso II da LPI.
(21) BR 11 2018 013924-6	Código 15.7 - Petição não Conhecida (22) 06/01/2017 (71) HUAWEI TECHNOLOGIES CO., LTD. (CN) Petição nº 870180058839 de 06/07/2018 não conhecida pelo pagamento intempestivo da GRU respectiva e pela não apresentação do comprovante de pagamento da retribuição, conforme art. 218 inciso II e art. 219 inciso III da LPI.
(21) BR 20 2015 028020-9 U2	Código 15.7 - Petição não Conhecida (22) 06/11/2015 (71) JOSÉ HILÁRIO DE SOUSA (BR) A petição de nº 800190066573, apresentada em 20/02/2019, em virtude do disposto nos Arts. 218 ou 219 da LPI (Lei 9279 / 96) de 14/05/1996, é considerada como Petição Não Conhecida pois não foi feito o peticionamento do serviço de desarquivamento, dentro do prazo de 01/06/2019 (que por ser sábado posterga para 03/06/2019) de acordo com o paragrafo único do art. 33 da LPI.
(21) BR 20 2016 004905-4 U2	Código 15.7 - Petição não Conhecida (22) 04/03/2016 (71) JOANITO MARQUES DE SOUZA (BR/RS) A petição de nº 800190151824, apresentada em 24/04/2019, em virtude do disposto nos Arts. 218 ou 219 da LPI (Lei 9279 / 96) de 14/05/1996, é considerada como Petição Não Conhecida pois não foi feito o peticionamento do serviço de desarquivamento, dentro do prazo de 01/06/2019 (que por ser sábado posterga para 03/06/2019) de acordo com o paragrafo único do art. 33 da LPI.
(21) BR 20 2018 010233-3	Código 15.7 - Petição não Conhecida (22) 18/05/2018 (71) IVANILDA MARIA DE SOUZA (BR/PE)

	Relativo a petição 870190048599 apresentada fora do prazo.
(21) MU 8900740-9 U2	Código 15.7 - Petição não Conhecida (22) 29/04/2009 (71) Dura Automotive Systems do Brasil Ltda (BR/SP) Não conhecida a petição nº 870160075711, de 15/12/2016, em virtude do disposto no artigo 219, incisos II e III. A partir da publicação do presente despacho o interessado dispõe de 60 dias para interpor eventual recurso.

Código 15.9 - Perda de Prioridade

(21) BR 10 2018 006763-0 A2	Código 15.9 - Perda de Prioridade (22) 03/04/2018 (71) DURA AUTOMOTIVE HOLDINGS U.K., LTD (GB) Ref. a prioridade FR 17164682.1 de 04/04/2017 tendo em vista que não houve apresentação do documento hábil da origem no prazo legal estabelecido, conforme Art.16 da LPI.
(21) PI 0910388-0 A2	Código 15.9 - Perda de Prioridade (22) 05/03/2009 (71) Biocryst Pharmaceuticals, INC. (US) Perda das prioridades reivindicadas US 61/034,053 de 05.03.2008 e US 61/079,370 de 09.07.2008 pois a exigência formulada na RPI 2515 de 19/03/2019 não foi respondida.
(21) PI 0912149-8 A2	Código 15.9 - Perda de Prioridade (22) 03/06/2009 (71) J.M. Huber Corporation (US) Perda da prioridade reivindicada US 61/058,409 de 03.06.2008 pois a exigência formulada na RPI 2515 de 19/03/2019 não foi respondida.
(21) PI 1003635-0 A2	Código 15.9 - Perda de Prioridade (22) 28/07/2010 (71) Komatsu NTC LTD (JP) Perda da prioridade reivindicada JP 2009-175691de 28.07.2009 pois a exigência formulada na RPI 2515 de 19/03/2019 não foi respondida.

Código 15.11 - Alteração de Classificação

Alterada a classificação do pedido para melhor adequação.

(21) BR 11 2012 009863-2 A2	Código 15.11 - Alteração de Classificação (22) 28/10/2010 (51) B65B 31/00 (1968.09), A23L 3/3418 (1990.01) As Classificações Anteriores eram: A23B 4/16 , A23L 3/00 , A23L 3/3418 , B65B 55/02 , H01M 8/00
(21) BR 11 2012 010328-8 A2	Código 15.11 - Alteração de Classificação (22) 25/10/2010 (51) C07D 413/14 (1974.07), A01N 47/36 (1980.01), A01N 43/88 (1980.01), A01P 13/00 (2006.01) As Classificações Anteriores eram: C07D 413/14 , A01N 43/88 , A01P 13/00
(21) BR 11 2012 015649-7 A2	Código 15.11 - Alteração de Classificação (22) 02/12/2010 (51) B60R 21/217 (2011.01), B60R 21/16 (1985.01), B60R 21/201 (2011.01), B60R 21/205 (2006.01) As Classificações Anteriores eram: B60R 21/217 , B60R 21/205
(21) BR 11 2012 018665-5 A2	Código 15.11 - Alteração de Classificação (22) 24/01/2011 (51) B60Q 1/26 (1968.09), B32B 17/10 (1968.09) As Classificações Anteriores eram: B60Q 3/02 , G02B 6/00 , F21V 8/00
(21) BR 11 2012 019948-0 A2	Código 15.11 - Alteração de Classificação (22) 27/10/2010 (51) E03D 1/012 (1968.09), E03D 1/30 (1968.09), F16K 51/00 (1968.09) A Classificação Anterior era: E03D 1/34
(21) BR 11 2012 025822-2 A2	Código 15.11 - Alteração de Classificação (22) 21/10/2010 (51) E05B 17/00 (1968.09), E05B 17/20 (1985.01), E05B 65/00 (1968.09), E05B 47/00 (1968.09), E05B 47/06 (1968.09), E05B 63/00 (1968.09) A Classificação Anterior era: E05B 15/12
(21) BR 11 2012 027307-8 A2	Código 15.11 - Alteração de Classificação (22) 25/04/2011 (51) B65D 33/02 (1968.09), B65D 33/25 (1985.01), B31B 70/81 (2017.01) As Classificações Anteriores eram: B65D 33/02 , B65D 33/25 , B31B 19/74

(21) BR 11 2013 001126-2 A2	Código 15.11 - Alteração de Classificação (22) 15/07/2011 (51) F16B 33/02 (1968.09), F16B 7/18 (1968.09) As Classificações Anteriores eram: F16B 33/02 , F16B 1/00
(21) BR 11 2013 027103-5 A2	Código 15.11 - Alteração de Classificação (22) 20/04/2012 (51) A23K 10/00 (2016.01), A23K 50/10 (2016.01), A23K 40/00 (2016.01) As Classificações Anteriores eram: A23K 10/00 , A23K 50/10
(21) BR 11 2014 016347-2 A8	Código 15.11 - Alteração de Classificação (22) 09/01/2013 (51) A23L 33/175 (2016.01), A61K 31/198 (2000.01) As Classificações Anteriores eram: A23L 1/29 , A23L 1/305 , A61K 31/198
(21) BR 11 2014 022286-0 A8	Código 15.11 - Alteração de Classificação (22) 08/03/2013 (51) A23K 20/126 (2016.01), A61K 31/366 (2000.01), A61K 31/191 (2000.01), A61P 1/12 (2000.01) As Classificações Anteriores eram: A23K 1/16 , A23K 1/18 , A23L 1/29 , A61K 31/366 , A61K 31/191 , A61P 1/12
(21) BR 11 2015 016358-0 A2	Código 15.11 - Alteração de Classificação (22) 12/12/2013 (51) A61K 31/164 (2000.01), A61K 31/685 (1974.07), A61K 31/688 (2000.01), A61K 31/7032 (2000.01), A61K 31/7068 (2000.01), A61K 31/7072 (2000.01) As Classificações Anteriores eram: A23L 1/30 , A23L 1/29 , A61K 31/164 , A61K 31/685 , A61K 31/688 , A61K 31/7032 , A61K 31/7068 , A61K 31/7072
(21) BR 11 2015 016465-0 A2	Código 15.11 - Alteração de Classificação (22) 09/01/2013 (51) A61K 31/198 (2000.01) As Classificações Anteriores eram: A23L 1/305 , A23L 1/29 , A61K 31/198
(21) BR 12 2019 000420-0 A2	Código 15.11 - Alteração de Classificação (22) 01/11/2007 (51) F16D 3/04 (1968.09), G03G 15/00 (1968.09), G03G 21/18 (1995.01) (62) PI 0719662-8 01/11/2007 As Classificações Anteriores eram: G03G 21/18 , G03G 15/00 , F16D 3/44
(21) BR 12 2019 000426-9 A2	Código 15.11 - Alteração de Classificação (22) 01/11/2007

	(51) F16D 3/04 (1968.09), G03G 15/00 (1968.09), G03G 21/18 (1995.01) (62) PI 0719662-8 01/11/2007 As Classificações Anteriores eram: G03G 21/18 , G03G 15/00 , F16D 3/44
(21) PI 0706063-7 A2	Código 15.11 - Alteração de Classificação (22) 19/06/2007 (51) H04N 9/64 (1985.01) A Classificação Anterior era: H04N 5/44
(21) PI 0712632-8 A2	Código 15.11 - Alteração de Classificação (22) 19/06/2007 (51) H04W 36/00 (2009.01), H04W 56/00 (2009.01), H04W 92/20 (2009.01) As Classificações Anteriores eram: H04W 36/08 , H04W 56/00
(21) PI 0713088-0 A2	Código 15.11 - Alteração de Classificação (22) 20/06/2007 (51) H04J 13/00 (1974.07), G01S 19/01 (2010.01) A Classificação Anterior era: H04J 13/00
(21) PI 0713472-0 A2	Código 15.11 - Alteração de Classificação (22) 25/06/2007 (51) H04W 76/28 (2018.01), H04W 36/30 (2009.01) As Classificações Anteriores eram: H04B 7/26 , H04W 36/08 , H04W 24/00 , H04W 52/02
(21) PI 0713493-2 A2	Código 15.11 - Alteração de Classificação (22) 19/06/2007 (51) H04L 12/66 (1990.01), H04W 48/18 (2009.01), H04W 48/14 (2009.01) A Classificação Anterior era: H04W 48/18
(21) PI 0713659-5 A2	Código 15.11 - Alteração de Classificação (22) 18/06/2007 (51) H04L 1/00 (1968.09), H03M 13/23 (2000.01), H04N 19/44 (2014.01), H04N 21/2383 (2011.01), H04N 21/2662 (2011.01), H04N 21/438 (2011.01) As Classificações Anteriores eram: H04B 1/16 , H03M 13/23 , H04L 1/00 , H04N 19/44 , H04N 21/2383 , H04N 21/2662 , H04N 21/438
(21) PI 0713827-0 A2	Código 15.11 - Alteração de Classificação (22) 26/06/2007 (51) G10L 19/02 (2000.01), H03H 17/02 (1980.01), H03G 3/00 (1968.09) A Classificação Anterior era: G10L 19/02
(21) PI 0721767-6 A2	Código 15.11 - Alteração de Classificação

	(22) 29/06/2007 (51) H04L 25/02 (1968.09), H04L 25/03 (1974.07), H04L 27/26 (1968.09), H04L 27/38 (1990.01) A Classificação Anterior era: H04L 27/24
(21) PI 0721819-2 A2	Código 15.11 - Alteração de Classificação (22) 22/06/2007 (51) H04W 74/08 (2009.01), H04L 12/413 (1995.01), H04Q 11/04 (1968.09) A Classificação Anterior era: H04L 12/28
(21) PI 0721890-7 A2	Código 15.11 - Alteração de Classificação (22) 02/08/2007 (51) H04L 5/00 (1968.09), H04W 72/04 (2009.01) As Classificações Anteriores eram: H04J 11/00 , H04J 3/00 , H04J 1/00
(21) PI 0722029-4 A2	Código 15.11 - Alteração de Classificação (22) 18/09/2007 (51) F25D 23/12 (1968.09), F25D 19/02 (1968.09), F25D 29/00 (1968.09) A Classificação Anterior era: F25D 23/12
(21) PI 0722367-6 A2	Código 15.11 - Alteração de Classificação (22) 18/06/2007 (51) H04J 11/00 (1974.07), H04L 5/00 (1968.09), H04L 27/26 (1968.09), H04W 28/06 (2009.01) (62) PI 0712971-8 18/06/2007 As Classificações Anteriores eram: H04J 11/00 , H04L 5/00 , H04L 27/26 , H04W 28/06 , H04W 8/00 , H04W 48/08 , H04W 64/00 , H04W 88/08
(21) PI 0800643-1 A2	Código 15.11 - Alteração de Classificação (22) 12/03/2008 (51) F03B 11/00 (1968.09), F03B 15/00 (1968.09) As Classificações Anteriores eram: E02B 9/00 , E02B 1/00 , G05D 5/00
(21) PI 0815854-1 A2	Código 15.11 - Alteração de Classificação (22) 02/04/2008 (51) A61K 8/37 (2006.01), A61Q 17/04 (2006.01), C07C 69/734 (1980.01), C09D 5/32 (1968.09) As Classificações Anteriores eram: C07C 69/736 , A61K 8/37 , A61Q 17/04 , A61Q 19/00 , C07C 67/14 , C09D 5/00 , C09K 3/00
(21) PI 0819040-2 A2	Código 15.11 - Alteração de Classificação (22) 15/10/2008 (51) C08G 59/14 (1974.07), C08G 59/68 (1974.07), B01J 41/12 (1980.01),

	C08F 8/08 (1974.07), C08F 120/56 (1974.07), C08F 120/58 (1974.07), C08F 120/60 (1974.07), C08F 220/56 (1974.07), C08F 220/60 (1974.07), C08J 5/22 (1974.07) As Classificações Anteriores eram: B01J 41/12 , C08F 8/08 , C08F 120/56 , C08F 120/58 , C08F 120/60 , C08F 220/56 , C08F 220/58 , C08F 220/60 , C08G 59/14 , C08G 59/68 , C08J 5/22
(21) PI 1001059-9 A2	Código 15.11 - Alteração de Classificação (22) 30/04/2010 (51) C01B 32/225 (2017.01), C01B 32/20 (2017.01), B82Y 30/00 (2011.01), B82Y 40/00 (2011.01), C08F 4/642 (1990.01), C08F 10/02 (1974.07), C08K 3/04 (1974.07), C08K 3/36 (1974.07), C08K 9/00 (1974.07) As Classificações Anteriores eram: C08F 10/02 , C08F 4/642 , C08K 3/36 , C08K 9/00
(21) PI 1002341-0 A2	Código 15.11 - Alteração de Classificação (22) 01/07/2010 (51) B60R 25/102 (2013.01), B60R 25/40 (2013.01) As Classificações Anteriores eram: H01M 10/44 , B60R 25/00
(21) PI 1011926-4 A2	Código 15.11 - Alteração de Classificação (22) 24/06/2010 (51) B65D 17/28 (1980.01), B65D 47/36 (1968.09), B65D 47/06 (1968.09) As Classificações Anteriores eram: B65D 17/28 , B65D 47/36 , B65D 47/06

Código 15.12 - Renumeração

Alterada a numeração por ter sido numerado indevidamente.

---

(21) BR 12 2019 005952-7

Código 15.12 - Renumeração

(22) 26/03/2019

(61) BR 11 2015 020964-5 09/04/2013

(71) FRANK'S INTERNATIONAL, LLC (US)

Pedido renumerado de BR122019005952-7 para BR132019005952-3.

Código 15.21 - Numeração Anulada

Anulada a numeração do pedido de patente ou certificado de adição de invenção. A documentação ficará a disposição do depositante ou seu procurador pelo prazo de 180 dias desta publicação. A documentação não retirada será descartada.

(21) BR 10 2014 009250-1	Código 15.21 - Numeração Anulada (22) 16/04/2014 (71) MARCELO SARRA FALSI (BR/SP) ; JOSÉ THEODORO PINTO (BR/SP) Pedido com Numeração Anulada tendo em vista falta de cumprimento de exigência formal
(21) BR 10 2019 003891-8	Código 15.21 - Numeração Anulada (22) 26/02/2019 (71) PAULO CILA DE CARVALHO (BR) Pedido com Numeração Anulada tendo em vista falta de cumprimento de exigência formal
(21) BR 10 2019 004057-2	Código 15.21 - Numeração Anulada (22) 19/02/2019 (71) ANTONIO DA SILVA REIS (BR) Pedido com Numeração Anulada tendo em vista falta de cumprimento de exigência formal
(21) BR 10 2019 005126-4	Código 15.21 - Numeração Anulada (22) 15/03/2019 (71) INÁCIO BIANCHI (BR/SP) Pedido com Numeração Anulada tendo em vista falta de cumprimento de exigência formal
(21) BR 10 2019 005408-5	Código 15.21 - Numeração Anulada (22) 20/03/2019 (71) RUI PINTO DO NASCIMENTO (BR/SP) Pedido com Numeração Anulada tendo em vista falta de cumprimento de exigência formal
(21) BR 10 2019 005419-0	Código 15.21 - Numeração Anulada (22) 20/03/2019 (71) LAUDEMI CARVALHHO DE SOUZA (BR/DF) Pedido com Numeração Anulada tendo em vista falta de cumprimento de exigência formal

(21) BR 10 2019 005451-4	Código 15.21 - Numeração Anulada (22) 20/03/2019 (71) D R INDUSTRIA E COMERCIO IMPORTACAO E EXPORTACAO DE ALIMENTOS LTDA (BR/MS) ; EXCLUSIVA MARCAS E PATENTES (BR/SP) Pedido com Numeração Anulada tendo em vista falta de cumprimento de exigência formal
(21) BR 10 2019 005455-7	Código 15.21 - Numeração Anulada (22) 20/03/2019 (71) DECOY TECNOLOGIA EM CONTROLE DE PRAGAS LTDA - ME (BR/SP) Pedido com Numeração Anulada tendo em vista falta de cumprimento de exigência formal
(21) BR 10 2019 005756-4	Código 15.21 - Numeração Anulada (22) 22/03/2019 (71) GENOVEVA RIBEIRO DE CARVALHO (BR/MG) Pedido com Numeração Anulada tendo em vista falta de cumprimento de exigência formal
(21) BR 10 2019 005816-1	Código 15.21 - Numeração Anulada (22) 25/03/2019 (71) DNA TECNOLOGIA LTDA - ME (BR/SC) Pedido com Numeração Anulada tendo em vista falta de cumprimento de exigência formal
(21) BR 10 2019 005841-2	Código 15.21 - Numeração Anulada (22) 25/03/2019 (71) ELIZANDRO RODRIGUES (BR/PR) ; MATHEUS VICENTE PEREIRA (BR/PR) Pedido com Numeração Anulada tendo em vista falta de cumprimento de exigência formal
(21) BR 10 2019 006235-5	Código 15.21 - Numeração Anulada (22) 28/03/2019 (71) JEAN WELINGTHON KRAFT GALLEGO (BR/PR) Pedido com Numeração Anulada tendo em vista falta de cumprimento de exigência formal
(21) BR 10 2019 006538-9	Código 15.21 - Numeração Anulada (22) 31/03/2019 (71) VÂNIA REGINA SARAIVA GONÇALVES DA SILVA (BR/BA) Pedido com Numeração Anulada tendo em vista falta de cumprimento de exigência formal

(21) BR 10 2019 010555-0	Código 15.21 - Numeração Anulada (22) 23/05/2019 (71) GLACIA NOGUEIRA RAMOS (BR/RO) Pedido com Numeração Anulada tendo em vista falta de pagamento ou pagamento posterior à data de protocolo da Guia de Recolhimento da União relativa ao serviço solicitado
(21) BR 10 2019 010575-5	Código 15.21 - Numeração Anulada (22) 23/05/2019 (71) UNIVERSIDADE FEDERAL DE MINAS GERAIS (BR/MG) Pedido com Numeração Anulada tendo em vista falta de pagamento ou pagamento posterior à data de protocolo da Guia de Recolhimento da União relativa ao serviço solicitado
(21) BR 10 2019 010876-2	Código 15.21 - Numeração Anulada (22) 28/05/2019 (71) DEROCI DA SILVA E SILVA (BR/DF) Pedido com Numeração Anulada tendo em vista falta de pagamento ou pagamento posterior à data de protocolo da Guia de Recolhimento da União relativa ao serviço solicitado
(21) BR 10 2019 010984-0	Código 15.21 - Numeração Anulada (22) 29/05/2019 (71) RODRIGO BARBOSA FERRARO (BR/MG) Pedido com Numeração Anulada tendo em vista falta de pagamento ou pagamento posterior à data de protocolo da Guia de Recolhimento da União relativa ao serviço solicitado
(21) BR 10 2019 011078-3	Código 15.21 - Numeração Anulada (22) 29/05/2019 (71) UNIVERSIDADE FEDERAL DE MINAS GERAIS (BR/MG) Pedido com Numeração Anulada tendo em vista falta de pagamento ou pagamento posterior à data de protocolo da Guia de Recolhimento da União relativa ao serviço solicitado
(21) BR 20 2014 017268-3	Código 15.21 - Numeração Anulada (22) 11/07/2014 (71) RANDON S/A IMPLEMENTOS E PARTICIPAÇÕES (BR/RS) Pedido com Numeração Anulada tendo em vista falta de cumprimento de exigência formal
(21) BR 20 2018 068577-0	Código 15.21 - Numeração Anulada

	(22) 13/09/2018 (71) DENILSON ATILIO GODRY FARIAS (BR/PR) Pedido com numeração anulada tendo em vista cumprimento intempestivo de exigência formal, conforme Art. 21 da Lei 9279/96 e Art. 7º da Instrução Normativa 31/2013.
(21) BR 20 2018 068581-9	Código 15.21 - Numeração Anulada (22) 13/09/2018 (71) DENILSON ATILIO GODRY FARIAS (BR/PR) Pedido com numeração anulada tendo em vista cumprimento intempestivo de exigência formal, conforme Art. 21 da Lei 9279/96 e Art7º da Instrução Normativa 31/2013.
(21) BR 20 2018 068585-1	Código 15.21 - Numeração Anulada (22) 13/09/2018 (71) DENILSON ATILIO GODRY FARIAS (BR/PR) Pedido com numeração anulada tendo em vista cumprimento intempestivo de exigência formal, conforme Art. 21 da Lei 9279/96 e Art. 7º da Instrução Normativa 31/2013.
(21) BR 20 2018 074460-2	Código 15.21 - Numeração Anulada (22) 27/11/2018 (71) GUILHERME MARTINS REIS (BR/MG) Pedido com numeração anulada tendo em vista o não cumprimento dos requisitos mínimos necessários.
(21) BR 20 2018 074594-3	Código 15.21 - Numeração Anulada (22) 28/11/2018 (71) CARLOS EDUARDO XIMENES DA CUNHA (BR/SE) Pedido com numeração anulada tendo em vista o não cumprimento dos requisitos mínimos necessários.
(21) BR 20 2019 003596-5	Código 15.21 - Numeração Anulada (22) 21/02/2019 (71) GLEICE COUTINHO GUIMARAES (BR/RJ) Pedido com Numeração Anulada tendo em vista falta de cumprimento de exigência formal
(21) BR 20 2019 004657-6	Código 15.21 - Numeração Anulada (22) 08/03/2019 (71) REINALDO DA SILVA GUIMARÃES (BR/BA) Pedido com Numeração Anulada tendo em vista falta de cumprimento de exigência formal

(21) BR 20 2019 005291-6	Código 15.21 - Numeração Anulada (22) 18/03/2019 (71) SAMUEL OTAVIANO CASTRO DA SILVA (BR/MG) Pedido com Numeração Anulada tendo em vista falta de cumprimento de exigência formal
(21) BR 20 2019 005301-7	Código 15.21 - Numeração Anulada (22) 18/03/2019 (71) JONATHAS GODOY DE OLIVEIRA (BR/RS) Pedido com Numeração Anulada tendo em vista falta de cumprimento de exigência formal

Código 15.22.2 - Devolução de Prazo por falha de Sistema

Notificação de devolução de prazo de acordo com comunicado publicada na RPI ou disponibilizado no site do INPI. Essa notificação visa a sinalização de que o pedido foi contemplado em algum caso de devolução de prazo já decidido pelo INPI e também a sinalização aos sistemas internos para situações de exceção na execução de rotinas automáticas.

---

(21) BR 11 2017 020053-8 A2

Código 15.22.2 - Devolução de Prazo por falha de Sistema
(22) 07/06/2016
(71) DAEWOONG PHARMACEUTICAL CO., LTD. (KR)
De acordo com Comunicado publicado na RPI 2526 de 04/06/2019 ficam devolvidos de 11/06/2019 até 14/06/2019 os prazos vencidos nas datas divulgadas dentro do comunicado.

---

(21) BR 11 2017 026248-7 A2

Código 15.22.2 - Devolução de Prazo por falha de Sistema
(22) 06/06/2016
(71) PYROGENESIS CANADA INC. (CA)
De acordo com Comunicado publicado na RPI 2526 de 04/06/2019 ficam devolvidos de 11/06/2019 até 14/06/2019 os prazos vencidos nas datas divulgadas dentro do comunicado.

---

(21) BR 11 2017 026719-5 A2

Código 15.22.2 - Devolução de Prazo por falha de Sistema
(22) 06/06/2016
(71) PURAC BIOCHEM B.V. (NL)
De acordo com Comunicado publicado na RPI 2526 de 04/06/2019 ficam devolvidos de 11/06/2019 até 14/06/2019 os prazos vencidos nas datas divulgadas dentro do comunicado.

---

(21) BR 11 2018 000565-7 A2

Código 15.22.2 - Devolução de Prazo por falha de Sistema
(22) 06/06/2016
(71) QUALCOMM INCORPORATED (US)
De acordo com Comunicado publicado na RPI 2526 de 04/06/2019 ficam devolvidos de 11/06/2019 até 14/06/2019 os prazos vencidos nas datas divulgadas dentro do comunicado.

---

(21) BR 11 2018 004838-0 A2

Código 15.22.2 - Devolução de Prazo por falha de Sistema
(22) 06/06/2016
(71) MIDORI ANZEN CO., LTD. (JP)
De acordo com Comunicado publicado na RPI 2526 de 04/06/2019 ficam devolvidos de 11/06/2019 até 14/06/2019 os prazos vencidos nas datas divulgadas dentro do comunicado.

(21) BR 11 2018 071035-0 A2	Código 15.22.2 - Devolução de Prazo por falha de Sistema (22) 07/06/2016 (71) CRYPTZONE NORTH AMERICA, INC. (US) De acordo com Comunicado publicado na RPI 2526 de 04/06/2019 ficam devolvidos de 11/06/2019 até 14/06/2019 os prazos vencidos nas datas divulgadas dentro do comunicado.
(21) BR 11 2018 075341-6 A2	Código 15.22.2 - Devolução de Prazo por falha de Sistema (22) 07/06/2016 (71) CEREBRAL ASSESSMENT SYSTEMS, LLC (US) De acordo com Comunicado publicado na RPI 2526 de 04/06/2019 ficam devolvidos de 11/06/2019 até 14/06/2019 os prazos vencidos nas datas divulgadas dentro do comunicado.
(21) BR 11 2018 075427-7 A2	Código 15.22.2 - Devolução de Prazo por falha de Sistema (22) 07/06/2016 (71) CYTEC INDUSTRIES INC. (US) De acordo com Comunicado publicado na RPI 2526 de 04/06/2019 ficam devolvidos de 11/06/2019 até 14/06/2019 os prazos vencidos nas datas divulgadas dentro do comunicado.

Código 15.23 - Pedido “SUB JUDICE”

Notificação de ação judicial referente a pedido.

---

(21) PI 0406115-2 A2

Código 15.23 - Pedido “SUB JUDICE”
(22) 16/06/2004
(71) Companhia de Saneamento de Minas Gerais - COPASA (BR/MG)
INPI nº 52400.136363/2017-20 @ Origem: 31ª Vara Federal do Rio de Janeiro Processo Nº: 0128491-60.2017.4.02.5101@ NULIDADE DE ATO ADMINISTRATIVO @ Autor: COMPANHIA DE SANEAMENTO DE MINAS GERAIS COPASA - MG @ Réu(s): INSTITUTO NACIONAL DA PROPRIEDADE INDUSTRIAL ? INPI

Código 15.24.2 - Concedido o exame prioritário do pedido de patente

Concedido o exame prioritário do pedido de patente. Informa-se que o exame só será iniciado após ter sido atendido o disposto no parágrafo único do art. 31 da Lei nº 9.279/96.

---

(21) BR 10 2016 027376-5 A2

Código 15.24.2 - Concedido o exame prioritário do pedido de patente
(22) 22/11/2016
(71) HIFERSANE COMÉRCIO E INDÚSTRIA DE MATERIAIS HIDRÁULICOS LTDA (BR/PR)
Concedido o trâmite prioritário requerido através da petição nº 870190035846 de 15/04/2019, haja vista que atende ao disposto no art. 3º da Resolução PR nº 236/2019 de 28/02/2019, publicada na RPI 2515 de 19/03/2019.

---

(21) BR 10 2017 017331-3 A2

Código 15.24.2 - Concedido o exame prioritário do pedido de patente
(22) 11/08/2017
(71) PROMÁQUINAS INDUSTRIA E COMÉRCIO DE EQUIPAMENTOS AGRÍCOLAS EIRELI ME (BR/PR)
Concedido o trâmite prioritário requerido através da petição nº 870190033769 de 08/04/2019, haja vista que atende ao disposto no art. 3º da Resolução PR nº 236/2019 de 28/02/2019, publicada na RPI 2515 de 19/03/2019.

---

(21) BR 10 2018 070546-6 A2

Código 15.24.2 - Concedido o exame prioritário do pedido de patente
(22) 05/10/2018
(71) ZEN GAMES BRASIL LTDA - ME (BR/SC)
Concedido o trâmite prioritário requerido através da petição nº 870190021358 de 01/03/2019, haja vista que atende ao disposto no art. 3º da Resolução PR nº 236/2019 de 28/02/2019, publicada na RPI 2515 de 19/03/2019.

---

(21) BR 10 2019 005642-8 A2

Código 15.24.2 - Concedido o exame prioritário do pedido de patente
(22) 22/03/2019
(71) VISUALIZE PLOTAGENS LTDA (BR/PR)
Concedido o trâmite prioritário requerido através da petição nº 870190034047 de 09/04/2019, haja vista que atende ao disposto no art. 3º da Resolução PR nº 236/2019 de 28/02/2019, publicada na RPI 2515 de 19/03/2019.

---

(21) BR 20 2014 003924-0 U2

Código 15.24.2 - Concedido o exame prioritário do pedido de patente
(22) 19/02/2014
(71) VIDRACARIA SCHIO LTDA - ME (BR/PR)
Concedido o trâmite prioritário requerido através da petição nº 870190037904 de 22/04/2019, haja vista que atende ao disposto no art. 3º da Resolução PR nº 236/2019 de 28/02/2019, publicada na RPI 2515 de 19/03/2019.

(21) BR 20 2016 023816-7 U2	Código 15.24.2 - Concedido o exame prioritário do pedido de patente (22) 13/10/2016 (71) MEGHI COMÉRCIO E FABRICAÇÃO DE MOTORES NÁUTICOS E EQUIPAMENTOS PARA JARDINAGEM LTDA (BR/SC) Concedido o trâmite prioritário requerido através da petição nº 870190036639 de 17/04/2019, haja vista que atende ao disposto no art. 3º da Resolução PR nº 236/2019 de 28/02/2019, publicada na RPI 2515 de 19/03/2019.
(21) BR 20 2018 008207-3 U2	Código 15.24.2 - Concedido o exame prioritário do pedido de patente (22) 24/04/2018 (71) EVAFEST INDÚSTRIA E COMÉRCIO EIRELI - EPP (BR/SP) Concedido o trâmite prioritário requerido através da petição nº 870190028890 de 26/03/2019, haja vista que atende ao disposto no art. 3º da Resolução PR nº 236/2019 de 28/02/2019, publicada na RPI 2515 de 19/03/2019.

Código 15.30 - Publicação Anulada

Anulada a publicação de qualquer um dos subitens anteriores por ter sido indevida.

---

(21) BR 20 2019 008985-2

Código 15.30 - Publicação Anulada

(22) 02/05/2019

(71) UNIVERSIDADE FEDERAL DO PARÁ (BR/PA)

Anulada a publicação código 15.21 na RPI nº 2525 de 28/05/2019 por ter sido indevida.

Código 15.32 - Decisão Anulada

Anulação da decisão referente a qualquer um dos subitens anteriores por ter sido indevida. (A toda publicação que envolva anulação de ato ou despacho caberá justificativa no processo administrativo.)

---

(21) BR 11 2019 003985-6 A2

Código 15.32 - Decisão Anulada

(22) 26/08/2017

(71) HARSCO TECHNOLOGIES LLC. (US)

Anulada a publicação código 15.9 na RPI nº 2526 de 04/06/2019 por ter sido indevida.

Código Concessão de Patente e Certificado de Adição de Invenção

Código 16.1 - Concessão de Patente ou Certificado de Adição de Invenção

Expedição da carta-patente ou do certificado de adição de invenção. O título acha-se à disposição do interessado no setor competente do INPI. Desta data corre o prazo de 6 (seis) meses para interposição de nulidade administrativa por qualquer interessado (Art. 51 da Lei nº 9.279/96). O certificado de adição é acessório da patente, tem a data final de vigência desta e a acompanha para todos os efeitos legais. As Cartas Patentes ou Certificados de Adição de Invenção concedidos de acordo com o Artigo 38 da Lei 9.279/96, por ocasião da expedição da Carta Patente, podem ser acessadas através do endereço eletrônico www.inpi.gov.br - No Acesso rápido – Faça uma busca - Patente. Para acessar, cadastre-se no Portal do INPI e use login e senha.

---

(11) BR 10 2012 017225-9 B1

Código 16.1 - Concessão de Patente ou Certificado de Adição de Invenção
(22) 21/06/2012
(30) 22/06/2011 US 61/499,879
(43) 14/01/2014
(51) A01N 39/00 (1980.01), A01N 43/76 (1980.01), A01N 43/40 (1980.01), A01N 43/60 (1980.01), A01N 25/30 (1980.01), A01P 13/00 (2006.01)
(54) COMPOSIÇÃO DE CONCENTRADO HERBICIDA EMULSIFICÁVEL, E MÉTODOS PARA CONTROLE DE VEGETAÇÃO INDESEJÁVEL
(73) DOW AGROSCIENCES LLC (US)
(72) Hiteshkumar Dave; Lei Liu; Raymond E. Boucher, JR.; David G. Ouse; Richard K. Mann; James M. Gifford
Prazo de Validade: 20 (vinte) anos contados a partir de 21/06/2012, observadas as condições legais. (co) 20 (vinte) anos contados a partir de 21/06/2012, observadas as condições legais

---

(11) BR 10 2012 017793-5 B1

Código 16.1 - Concessão de Patente ou Certificado de Adição de Invenção
(22) 21/06/2012
(30) 22/06/2011 US 61/499,887
(43) 14/01/2014
(51) A01N 25/12 (1980.01), A01N 39/00 (1980.01), A01N 43/76 (1980.01), A01N 43/40 (1980.01), A01N 43/60 (1980.01), A01P 13/00 (2006.01)
(54) COMPOSIÇÃO HERBICIDA EM GRÂNULOS, E MÉTODO PARA CONTROLAR VEGETAÇÃO INDESEJÁVEL EM UM AMBIENTE AQUÁTICO
(73) DOW AGROSCIENCES LLC (US)
(72) Hiteshkumar Dave; Lei Liu; David G. Ouse; Richard K. Mann; Raymond E. Boucher, JR; Deborah G. Shatley; Toshiya Ogawa; Alan E. Haack
Prazo de Validade: 20 (vinte) anos contados a partir de 21/06/2012, observadas as condições legais. (co) 20 (vinte) anos contados a partir de 21/06/2012,

observadas as condições legais

(11) BR 10 2012 018314-5 B1

Código 16.1 - Concessão de Patente ou Certificado de Adição de Invenção
(22) 24/07/2012
(43) 02/09/2014
(51) A61L 27/32 (2000.01), A61L 27/56 (2000.01), A61L 27/54 (2000.01)
(54) PROCESSO PARA DESENVOLVER REVESTIMENTO DE FOSFATO DE CÁLCIO EM SUBSTRATOS DE TITÂNIO
(73) Intituto Nacional de Tecnologia (BR/RJ)
(72) Marize Varella de Oliveira
Prazo de Validade: 20 (vinte) anos contados a partir de 24/07/2012, observadas as condições legais. (co) 20 (vinte) anos contados a partir de 24/07/2012, observadas as condições legais

(11) BR 10 2013 000135-0 B1

Código 16.1 - Concessão de Patente ou Certificado de Adição de Invenção
(22) 03/01/2013
(43) 12/08/2014
(51) A61K 8/30 (2006.01), A61Q 90/00 (2009.01)
(54) COMPOSIÇÃO CONSERVANTE ANTIMICROBIANA E SEUS USOS
(73) UNIVERSIDADE DE SÃO PAULO - USP (BR/SP)
(72) JOSÉ OTÁVIO BRITO; EDUARDO MICOTTI DA GLORIA; LUIZ FERNANDO DE MOURA; MARCEL MIRANDA TACCINI; RAQUEL SILVEIRA RAMOS DE ALMEIDA
Prazo de Validade: 20 (vinte) anos contados a partir de 03/01/2013, observadas as condições legais. (co) 20 (vinte) anos contados a partir de 03/01/2013, observadas as condições legais

(11) BR 10 2013 018473-0 B1

Código 16.1 - Concessão de Patente ou Certificado de Adição de Invenção
(22) 19/07/2013
(30) 24/07/2012 US 61/675.105; 15/03/2013 US 13/840.306
(43) 18/02/2015
(51) A01N 43/40 (1980.01), A01N 43/12 (1980.01), A01N 43/10 (1980.01), A01N 43/78 (1980.01), A01N 37/22 (1980.01), A01N 37/26 (1980.01), A01N 57/14 (1980.01), A01N 47/38 (1980.01), A01N 43/72 (1980.01), A01N 43/836 (1995.01), A01N 37/20 (1980.01), A01N 47/16 (1980.01), A01N 37/18 (1980.01), A01N 47/12 (1980.01), A01N 43/56 (1980.01), A01N 43/04 (1980.01), A01P 13/00 (2006.01)
(54) COMPOSIÇÕES HERBICIDAS COMPREENDENDO ÁCIDO 4-AMINO-3-CLORO-5-FLÚOR-6-(4-CLORO-2-FLÚOR-3-ETOXIFENIL) PIRIDINA-2-CARBOXÍLICO OU UM DERIVADO DO MESMO E HERBICIDAS DE INIBIÇÃO DA SÍNTESE DE VLCFA E SÍNTESE DE ÁCIDO GRAXO/LIPÍDIO, E MÉTODO PARA CONTROLE DE VEGETAÇÃO INDESEJÁVEL
(73) DOW AGROSCIENCES LLC (US)

(72) CARLA YERKES; RICHARD MANN; IKUO SHIRAISHI; SHINGO YANAGIYAMA; NORBERT SATCHIVI
Prazo de Validade: 20 (vinte) anos contados a partir de 19/07/2013, observadas as condições legais. (co) 20 (vinte) anos contados a partir de 19/07/2013, observadas as condições legais

---

(11) BR 10 2013 018481-0 B1

Código 16.1 - Concessão de Patente ou Certificado de Adição de Invenção
(22) 19/07/2013
(30) 24/07/2012 US 61/675.100; 15/03/2013 US 13/840.303
(43) 03/03/2015
(51) A01N 43/40 (1980.01), A01N 43/10 (1980.01), A01N 41/02 (1980.01), A01N 37/20 (1980.01), A01N 43/78 (1980.01), A01N 33/18 (1980.01), A01P 13/00 (2006.01)
(54) COMPOSIÇÕES HERBICIDAS COMPREENDENDO ÁCIDO 4-AMINO-3-CLORO-5-FLÚOR-6-(4-CLORO-2-FLÚOR-3-METOXI-FENIL) PIRIDINA-2-CARBOXÍLICO OU UM DERIVADO DO MESMO E HERBICIDAS DE INIBIÇÃO DE MICROTÚBULO, E MÉTODO PARA CONTROLE DE VEGETAÇÃO INDESEJÁVEL
(73) DOW AGROSCIENCES LLC (US)
(72) CARLA YERKES; RICHARD MANN; NORBERT SATCHIVI
Prazo de Validade: 20 (vinte) anos contados a partir de 19/07/2013, observadas as condições legais. (co) 20 (vinte) anos contados a partir de 19/07/2013, observadas as condições legais

---

(11) BR 10 2013 018646-5 B1

Código 16.1 - Concessão de Patente ou Certificado de Adição de Invenção
(22) 22/07/2013
(30) 24/07/2012 US 61/675.037; 15/03/2013 US 13/832.978
(43) 31/03/2015
(51) A01N 43/40 (1980.01), A01N 43/90 (1980.01), A01P 13/00 (2006.01)
(54) COMPOSIÇÕES HERBICIDAS COMPREENDENDO ÁCIDO 4-AMINO-3-CLORO-5-FLÚOR-6-(4-CLORO-2-FLÚOR-3-METOXI-FENIL) PIRIDINA-2-CARBOXÍLICO OU UM DERIVADO DO MESMO E TRIAZOLOPIRIMIDINA SULFONAMIDAS, E MÉTODO PARA CONTROLAR VEGETAÇÃO INDESEJÁVEL
(73) DOW AGROSCIENCES LLC (US)
(72) RICHARD MANN; CARLA YERKES; NORBERT SATCHIVI; MONTE WEIMER; NELSON CARRANZA
Prazo de Validade: 20 (vinte) anos contados a partir de 22/07/2013, observadas as condições legais. (co) 20 (vinte) anos contados a partir de 22/07/2013, observadas as condições legais

---

(11) BR 10 2013 027313-9 B1

Código 16.1 - Concessão de Patente ou Certificado de Adição de Invenção
(22) 23/10/2013
(43) 01/09/2015

(51) C07D 249/08 (1974.07)
(54) PROCESSO PARA A PREPARAÇÃO SELETIVA DE (1H-1,2,4-TRIAZOL-1-IL) ALCANÓIS, COMPOSTO HIDRAZINIL ALCANOL OBTIDO POR TAL PROCESSO E SEU USO
(73) IHARABRAS S.A. INDÚSTRIAS QUÍMICAS (BR/SP)
(72) ANDERSON SILVA DE SOUZA; BRENO LEITE DE MATTOS E MENDES
Prazo de Validade: 20 (vinte) anos contados a partir de 23/10/2013, observadas as condições legais. (co) 20 (vinte) anos contados a partir de 23/10/2013, observadas as condições legais

---

(11) BR 10 2014 014259-2 B1

Código 16.1 - Concessão de Patente ou Certificado de Adição de Invenção
(22) 11/06/2014
(30) 12/06/2013 US 13/916,277
(43) 06/10/2015
(51) A01D 17/10 (1968.09), B65G 15/52 (1968.09)
(54) CORREIA DE HASTE PARA TRANSPORTADOR DE CORREIA DE HASTES DE MÁQUINAS AGRÍCOLAS
(73) ARNOLD JÄGER HOLDING GMBH (DE)
(72) SEBASTIAN JÄGER; JAN-HARM MULDER
Prazo de Validade: 20 (vinte) anos contados a partir de 11/06/2014, observadas as condições legais. (co) 20 (vinte) anos contados a partir de 11/06/2014, observadas as condições legais

---

(11) BR 10 2014 022402-5 B1

Código 16.1 - Concessão de Patente ou Certificado de Adição de Invenção
(22) 10/09/2014
(43) 02/02/2016
(51) C02F 9/00 (1980.01), C02F 1/72 (1980.01), B01D 36/02 (1985.01)
(54) SISTEMA COMPACTO DE TRATAMENTO DE ÁGUAS RESIDUÁRIAS PARA FINS DE REUSO
(73) RICARDO REIS DE CARVALHO (BR/SP) ; SAMAR DOS SANTOS STEINER (BR/SP) ; MARCELO BARBARA (BR/SP) ; EDSON LUIZ DE OLIVEIRA (BR/SP)
(72) RICARDO REIS DE CARVALHO; SAMAR DOS SANTOS STEINER; MARCELO BARBARA; EDSON LUIZ DE OLIVEIRA
Prazo de Validade: 20 (vinte) anos contados a partir de 10/09/2014, observadas as condições legais. (co) 20 (vinte) anos contados a partir de 10/09/2014, observadas as condições legais

---

(11) BR 11 2012 001617-2 B1

Código 16.1 - Concessão de Patente ou Certificado de Adição de Invenção
(22) 20/07/2010
(30) 24/07/2009 EP 09166374.0
(51) C12P 13/00 (1980.01)
(54) PREPARAÇÃO DE 1,4-DIAMINOBUTANO
(73) DSM IP Assets B.V. (NL)

(72) Liang Wu; Petronella Catharina Raemakers-Fraken
Prazo de Validade: 20 (vinte) anos contados a partir de 20/07/2010, observadas as condições legais. (co) 20 (vinte) anos contados a partir de 20/07/2010, observadas as condições legais

---

(11) BR 11 2012 002292-0 B1

Código 16.1 - Concessão de Patente ou Certificado de Adição de Invenção
(22) 20/07/2010
(30) 31/07/2009 EP 09 167003.4
(51) C08L 23/12 (1974.07), C08F 297/08 (1974.07), C08J 5/18 (1974.07)
(54) Composição polimérica e processo de polimerização para a preparação das composições poliolefínicas
(73) Basell Poliolefine Italia S.R.L. (IT)
(72) Marco Ciarafoni; Paola Massari; Gisella Biondini; Roberto Pantaleoni
Prazo de Validade: 20 (vinte) anos contados a partir de 20/07/2010, observadas as condições legais. (co) 20 (vinte) anos contados a partir de 20/07/2010, observadas as condições legais

---

(11) BR 11 2012 003428-6 B1

Código 16.1 - Concessão de Patente ou Certificado de Adição de Invenção
(22) 17/08/2010
(30) 17/08/2009 US 61/274,435
(51) B65D 71/30 (1990.01), B65D 71/32 (1990.01), B65D 71/34 (1990.01), B65D 5/46 (1968.09)
(54) CAIXA PARA ALOJAR UMA PLURALIDADE DE ARTIGOS, MATRIZ PARA FORMAR UMA CAIXA, MÉTODO PARA MONTAR UMA CAIXA, E CAIXA.
(73) GRAPHIC PACKAGING INTERNATIONAL, LLC (US)
(72) Brian Smalley
Prazo de Validade: 20 (vinte) anos contados a partir de 17/08/2010, observadas as condições legais. (co) 20 (vinte) anos contados a partir de 17/08/2010, observadas as condições legais

---

(11) BR 11 2012 003605-0 B1

Código 16.1 - Concessão de Patente ou Certificado de Adição de Invenção
(22) 29/07/2010
(30) 17/08/2009 US 12/542.037
(51) E21B 23/00 (1968.09)
(54) FERRAMENTA DE ASSENTAMENTO DE SUSPENSOR DE REVESTIMENTO DE PRODUÇÃO E MÉTODO PARA POSICIONAR UM REVESTIMENTO
(73) Dril-Quip, Inc. (US)
(72) John M. Yokley; PAT M .White; Tommie J. Graham Jr.
Prazo de Validade: 20 (vinte) anos contados a partir de 29/07/2010, observadas as condições legais. (co) 20 (vinte) anos contados a partir de 29/07/2010, observadas as condições legais

(11) BR 11 2012 005182-2 B1

Código 16.1 - Concessão de Patente ou Certificado de Adição de Invenção
(22) 03/09/2010
(30) 09/09/2009 US 12/556,286
(51) E21B 47/01 (1995.01), E21B 47/00 (1968.09)
(54) PROTETOR DE CONECTOR, MÉTODO PARA PROTEGER CONECTORES DE FUNDO DE POÇO DURANTE UMA SEQUÊNCIA DE CASAMENTO DE FUNDO DE POÇO, E PROTETOR DE CONECTOR DE FUNDO DE POÇO
(73) SCHLUMBERGER HOLDINGS LIMITED (VG)
(72) Ashish Sharma; Dinesh R. Patel
Prazo de Validade: 20 (vinte) anos contados a partir de 03/09/2010, observadas as condições legais. (co) 20 (vinte) anos contados a partir de 03/09/2010, observadas as condições legais

(11) BR 11 2012 005989-0 B1

Código 16.1 - Concessão de Patente ou Certificado de Adição de Invenção
(22) 15/09/2010
(30) 18/09/2009 JP 2009-216526
(51) C25D 5/26 (1974.07), F16L 9/16 (1968.09), F16L 58/08 (1974.07)
(54) TUBULAÇÃO DE FORNECIMENTO DE COMBUSTÍVEL TENDO RESISTÊNCIA À CORROSÃO CONTRA O VAPOR DE COMBUSTÍVEL
(73) Toyo Kohan Co., Ltd. (JP)
(72) Tatsuo Tomomori; Koh Yoshioka; Hideyuki Minagi
Prazo de Validade: 20 (vinte) anos contados a partir de 15/09/2010, observadas as condições legais. (co) 20 (vinte) anos contados a partir de 15/09/2010, observadas as condições legais

(11) BR 11 2012 008242-6 B1

Código 16.1 - Concessão de Patente ou Certificado de Adição de Invenção
(22) 08/10/2010
(30) 10/10/2009 DE 10 2009 048 943.6
(51) B65B 13/32 (1968.09), B65B 13/06 (1968.09), B65B 27/06 (1968.09)
(54) MÁQUINA DE CINTAR PARA ATAR PACOTES, EM PARTICULAR, FITAS DE METAL ENROLADAS EM BOBINAS
(73) SMS LOGISTIKSYSTEME GMBH (DE)
(72) Ralf Reimann; Andreas Pieper; KARL ROBERT HOFMANN
Prazo de Validade: 20 (vinte) anos contados a partir de 08/10/2010, observadas as condições legais. (co) 20 (vinte) anos contados a partir de 08/10/2010, observadas as condições legais

(11) BR 11 2012 008978-1 B1

Código 16.1 - Concessão de Patente ou Certificado de Adição de Invenção
(22) 19/10/2010
(30) 19/10/2009 JP 2009-240422
(51) C25D 17/20 (1974.07), C25D 3/44 (1974.07), C25D 3/56 (1974.07)
(54) MÉTODO PARA REALIZAR ELETRODEPOSIÇÃO DE CILINDRO PELO USO DE UM BANHO DE DEPOSIÇÃO DE ALUMÍNIO OU LIGA DE ALUMÍNIO

(73) DIPSOL CHEMICALS CO. , LTD. (JP)
(72) Manabu Inoue; TADAHIRO OHNUMA; TOSHIKI INOMATA; TSUTOMU MIYADERA
Prazo de Validade: 20 (vinte) anos contados a partir de 19/10/2010, observadas as condições legais. (co) 20 (vinte) anos contados a partir de 19/10/2010, observadas as condições legais

---

(11) BR 11 2012 010988-0 B1

Código 16.1 - Concessão de Patente ou Certificado de Adição de Invenção
(22) 08/11/2010
(30) 10/11/2009 FR 0957933; 10/11/2009 US 61/259,704
(51) C12M 1/00 (1980.01)
(54) REATOR FOTOSSINTÉTICO ADAPTADO PARA A CULTURA DE MICRORGANISMOS FOTOSSINTÉTICOS, PARTICULARMENTE ALGAS,INVÓLUCRO DE REAÇÃO PARA O MESMO, MÉTODO PARA CULTURA DEMICRORGANISMOS FOTOSSINTÉTICOS, PARTICULARMENTE ALGAS E MÉTODO PARA A MANUFATURA DE UM INVÓLUCRO DE REAÇÃO
(73) Microphyt (FR)
(72) Arnaud Muller-Feuga; Michel Lemar
Prazo de Validade: 20 (vinte) anos contados a partir de 08/11/2010, observadas as condições legais. (co) 20 (vinte) anos contados a partir de 08/11/2010, observadas as condições legais

---

(11) BR 11 2012 015028-6 B1

Código 16.1 - Concessão de Patente ou Certificado de Adição de Invenção
(22) 18/12/2009
(51) H01B 3/42 (1968.09), H01B 3/36 (1968.09), H01B 3/18 (1968.09)
(54) COMPOSIÇÃO RETARDANTE DE CHAMAS E ENCAPAMENTO DE FIOS OU CABOS
(73) DOW GLOBAL TECHNOLOGIES LLC (US)
(72) GIVEN JING CHEN; WILSON XIAO WEI YAN; LAN LU; BIN LI; DAVID HONG FEI GUO; LOTUS HUA HUANG
Prazo de Validade: 20 (vinte) anos contados a partir de 18/12/2009, observadas as condições legais. (co) 20 (vinte) anos contados a partir de 18/12/2009, observadas as condições legais

---

(11) BR 11 2012 017436-3 B1

Código 16.1 - Concessão de Patente ou Certificado de Adição de Invenção
(22) 12/01/2011
(30) 14/01/2010 FR 1050233
(51) C12M 1/12 (1980.01)
(54) FERRAMENTA E MÉTODO PARA TRANSFERIR UMA MEMBRANA DE FILTRO EM TESTES MICROBIOLÓGICOS DE FLUIDOS
(73) EMD MILLIPORE CORPORATION (US)
(72) Gaël Waiche; MONIKA KUKUCZKA
Prazo de Validade: 20 (vinte) anos contados a partir de 12/01/2011, observadas

	as condições legais. (co) 20 (vinte) anos contados a partir de 12/01/2011, observadas as condições legais
(11) BR 11 2012 018909-3 B1	Código 16.1 - Concessão de Patente ou Certificado de Adição de Invenção (22) 26/01/2011 (30) 27/01/2010 NZ 582984 (51) A01K 11/00 (1968.09) (54) APLICADOR DE ETIQUETA ANIMAL (73) DATAMARS SA (CH) (72) Riy Victor Bladen; Michael Stuart Gardner Prazo de Validade: 20 (vinte) anos contados a partir de 26/01/2011, observadas as condições legais. (co) 20 (vinte) anos contados a partir de 26/01/2011, observadas as condições legais
(11) BR 11 2012 019389-9 B1	Código 16.1 - Concessão de Patente ou Certificado de Adição de Invenção (22) 02/02/2010 (51) B60T 8/17 (2006.01), B60T 8/48 (1985.01), B60T 8/88 (1985.01), B60T 13/12 (1968.09) (54) SISTEMA DE FREIO (73) TOYOTA JIDOSHA KABUSHIKI KAISHA (JP) (72) 1)Tetsuya Miyazaki;; TAKAYUKI YAMAMOTO Prazo de Validade: 20 (vinte) anos contados a partir de 02/02/2010, observadas as condições legais. (co) 20 (vinte) anos contados a partir de 02/02/2010, observadas as condições legais
(11) BR 11 2012 022587-1 B1	Código 16.1 - Concessão de Patente ou Certificado de Adição de Invenção (22) 22/03/2011 (30) 26/03/2010 US 61/317,754 (51) A61K 8/81 (2006.01), A61Q 5/06 (2006.01), A61Q 5/12 (2006.01) (54) COMPOSIÇÃO PARA COLORAÇÃO DE CABELO E MÉTODO PARA REDUÇÃO DE DANOS CAPILARES A PARTIR DE COMPOSIÇÃO PARA COLORAÇÃO DE CABELO (73) UNION CARBIDE CHEMICALS & PLASTICS TECHNOLOGY LLC (US) ; ROHM AND HAAS COMPANY (US) (72) SUSAN JORDAN; CURTIS SCHWARTZ Prazo de Validade: 20 (vinte) anos contados a partir de 22/03/2011, observadas as condições legais. (co) 20 (vinte) anos contados a partir de 22/03/2011, observadas as condições legais
(11) BR 11 2012 028284-0 B1	Código 16.1 - Concessão de Patente ou Certificado de Adição de Invenção (22) 09/05/2011 (30) 07/05/2010 AU 2010901954 (51) A22B 3/00 (1968.09), A22B 3/06 (1968.09), A61M 36/00 (1990.01), A61M

	36/02 (1990.01) (54) EQUIPAMENTO E MÉTODO DE INSENSIBILIZAÇÃO DE ANIMAIS PARA INDUZIR A INCONSCIÊNCIA E A INSENSIBILIDADE SUBSTANCIALMENTE IMEDIATAS PERMITINDO O PROCESSAMENTO OU MANUSEIO DE UM ANIMAL (73) WAGSTAFF FOOD SERVICES PTY LTD (AU) (72) JAMES HENRY RALPH; JEFFREY STEWART OWEN; ALISON HOLDHUS SMALL; DAVID WILLIAM MCLEAN; DANIEL JOHN GAILER Prazo de Validade: 20 (vinte) anos contados a partir de 09/05/2011, observadas as condições legais. (co) 20 (vinte) anos contados a partir de 09/05/2011, observadas as condições legais
(11) BR 11 2013 003278-2 B1	Código 16.1 - Concessão de Patente ou Certificado de Adição de Invenção (22) 12/08/2011 (30) 13/08/2010 US 61/373,537 (51) C13B 20/08 (2011.01), C13B 20/10 (2011.01), C13B 20/00 (2011.01) (54) MÉTODO DE REDUÇÃO DA COLORAÇÃO DE AÇÚCAR, PROCESSO DE PRODUÇÃO DE AÇÚCAR COM BAIXACOLORAÇÃO, COMPOSIÇÃO, KIT E USOS DE TRÊS COMPONENTES OU DE DOIS COMPONENTES (73) PROSUGAR INDÚSTRIA E COMÉRCIO S.A. (BR/SP) (72) JOSÉ RAIMUNDO FILHO Prazo de Validade: 20 (vinte) anos contados a partir de 12/08/2011, observadas as condições legais. (co) 20 (vinte) anos contados a partir de 12/08/2011, observadas as condições legais
(11) BR 11 2013 006086-7 B1	Código 16.1 - Concessão de Patente ou Certificado de Adição de Invenção (22) 13/09/2011 (30) 17/09/2010 US 12/884,341 (51) A61L 15/26 (1990.01), A61L 15/46 (1990.01) (54) ARTIGOS ABSORVENTES DESCARTÁVEIS ANTIMICROBIANOS (73) 3M Innovative Properties Company. (US) (72) David T. Amos; Bathsheba E. Chong Conklin; Alexis S. Statham; Michael J. Svarovsky; Leigh E. Wood Prazo de Validade: 20 (vinte) anos contados a partir de 13/09/2011, observadas as condições legais. (co) 20 (vinte) anos contados a partir de 13/09/2011, observadas as condições legais
(11) BR 11 2013 009043-0 B1	Código 16.1 - Concessão de Patente ou Certificado de Adição de Invenção (22) 13/10/2011 (30) 14/10/2010 JP 2010-231471; 04/02/2011 JP 2011-022325 (51) C07D 271/06 (1974.07), A61K 31/4245 (2000.01), A61P 1/18 (2000.01), A61P 3/00 (2000.01), A61P 3/04 (2000.01), A61P 3/06 (2000.01), A61P 3/10 (2000.01), A61P 7/10 (2000.01), A61P 9/04 (2000.01), A61P 9/10 (2000.01), A61P 9/12 (2000.01), A61P 13/12 (2000.01), A61P 19/06 (2000.01), A61P 25/00

	(2000.01), A61P 27/12 (2000.01), A61P 31/00 (2000.01), A61P 43/00 (2000.01) (54) COMPOSTO,USO DE UM COMPOSTO, E, MÉTODO PARA TRATAR UMA DOEÇA (73) DAIICHI SANKYO COMPANY, LIMITED (JP) (72) Shigeo Yamanoi; Takahiro Katagiri; Hidenori Namiki; Madoka Hatta; Koji Matsumoto; Kanako Takahashi; Tomomi Yoshitomi; Yuichi Ochiai Prazo de Validade: 20 (vinte) anos contados a partir de 13/10/2011, observadas as condições legais. (co) 20 (vinte) anos contados a partir de 13/10/2011, observadas as condições legais
(11) BR 11 2013 013034-2 B1	Código 16.1 - Concessão de Patente ou Certificado de Adição de Invenção (22) 25/11/2011 (30) 25/11/2010 AU 2010905225; 25/11/2010 AU 2010905226 (51) C10L 1/08 (1968.09), F02B 3/08 (1968.09), F02B 51/00 (1968.09), C10L 1/10 (1968.09), F02B 49/00 (1968.09) (54) COMPOSIÇÃO DE COMBUSTÍVEL DE MOTOR A DIESEL SUBSTITUTA, PROCESSO PARA DAR PARTIDA A UM MOTOR DE IGNIÇÃO POR COMPRESSÃO E SISTEMA DE GERAÇÃO DE ENERGIA (73) GANE ENERGY & RESOURCES PTY LTD (AU) (72) GREG MORRIS; MICHAEL JOHN BREAR; RONALD ANDREW SLOCOMBE Prazo de Validade: 20 (vinte) anos contados a partir de 25/11/2011, observadas as condições legais. (co) 20 (vinte) anos contados a partir de 25/11/2011, observadas as condições legais
(11) BR 11 2013 016322-4 B1	Código 16.1 - Concessão de Patente ou Certificado de Adição de Invenção (22) 29/12/2011 (30) 30/12/2010 US 61/428,472 (51) C07C 1/20 (1968.09), C10G 1/06 (1968.09), C10G 3/00 (1968.09) (54) MÉTODO PARA PRODUZIR UM HIDROLISADO DE BIOMASSA (73) VIRENT, INC. (US) (72) RANDY D. CORTRIGHT; MING QIAO; DICK A. NAGAKI Prazo de Validade: 20 (vinte) anos contados a partir de 29/12/2011, observadas as condições legais. (co) 20 (vinte) anos contados a partir de 29/12/2011, observadas as condições legais
(11) BR 11 2013 022106-2 B1	Código 16.1 - Concessão de Patente ou Certificado de Adição de Invenção (22) 02/03/2012 (30) 04/03/2011 DE 10 2011 001 096.3; 06/06/2011 DE 10 2011 050 877.5 (51) A01B 79/00 (1968.09), A01B 79/02 (1968.09), A01C 15/00 (1968.09), A01C 17/00 (1968.09), A01C 21/00 (1968.09) (54) MÉTODO PARA A DETERMINAÇÃO DAS NECESSIDADES DE FERTILIZANTE, ESPECIALMENTE DAS NECESSIDADES DE FERTILIZANTE DE NITROGÊNIO E DISPOSITIVO PARA A REALIZAÇÃO DO MÉTODO

(73) TECHNISCHE UNIVERSITÄT MÜNCHEN (DE)
(72) FRANZ-XAVER MAIDL
Prazo de Validade: 20 (vinte) anos contados a partir de 02/03/2012, observadas as condições legais. (co) 20 (vinte) anos contados a partir de 02/03/2012, observadas as condições legais

---

(11) BR 11 2013 029766-2 B1

Código 16.1 - Concessão de Patente ou Certificado de Adição de Invenção
(22) 24/05/2012
(30) 25/05/2011 JP 2011-117432
(51) C22C 38/00 (1974.07), C21D 9/46 (1968.09), C22C 38/06 (1974.07), C22C 38/60 (1974.07)
(54) CHAPA DE AÇO LAMINADA A FRIO E MÉTODO PARA PRODUÇÃO DA MESMA
(73) NIPPON STEEL & SUMITOMO METAL CORPORATION (JP)
(72) YURI TODA; RIKI OKAMOTO; NOBUHIRO FUJITA; KOHICHI SANO; HIROSHI YOSHIDA; TOSHIO OGAWA; KUNIO HAYASHI; KAZUAKI NAKANO
Prazo de Validade: 20 (vinte) anos contados a partir de 24/05/2012, observadas as condições legais. (co) 20 (vinte) anos contados a partir de 24/05/2012, observadas as condições legais

---

(11) BR 11 2013 029859-6 B1

Código 16.1 - Concessão de Patente ou Certificado de Adição de Invenção
(22) 23/05/2012
(30) 25/05/2011 JP 2011-117317
(51) B23K 31/00 (1968.09), C21D 9/04 (1968.09), C21D 9/50 (1968.09), B23K 101/26 (1990.01), C21D 1/30 (1968.09), C22C 38/00 (1974.07), C22C 38/04 (1974.07), C22C 38/50 (1974.07)
(54) MÉTODO DE REAQUECIMENTO DE ZONA DE SOLDA DE TRILHO
(73) NIPPON STEEL & SUMITOMO METAL CORPORATION (JP)
(72) KENICHI KARIMINE; MASAHARU UEDA; KATSUYA IWANO; HIDEO TOTTORI; TAKESHI YAMAMOTO
Prazo de Validade: 20 (vinte) anos contados a partir de 23/05/2012, observadas as condições legais. (co) 20 (vinte) anos contados a partir de 23/05/2012, observadas as condições legais

---

(11) BR 11 2013 030696-3 B1

Código 16.1 - Concessão de Patente ou Certificado de Adição de Invenção
(22) 29/05/2012
(30) 04/07/2011 EP 11172484.5
(51) B23K 35/26 (1968.09), B23K 35/40 (1968.09), B23K 1/00 (1968.09), H01R 43/02 (1968.09), H05B 3/84 (1990.01), H05B 3/86 (1990.01)
(54) ELEMENTO DE CONEXÃO ELÉTRICA, USO DE UM ELEMENTO DE CONEXÃO ELÉTRICA E MÉTODO DE PRODUZIR UMA VIDRAÇA COM PELO MENOS UM ELEMENTO DE CONEXÃO ELÉTRICA
(73) SAINT-GOBAIN GLASS FRANCE (FR)
(72) ANDREAS SCHLARB; BERNHARD REUL; MITJA RATEICZAK; LOTHAR

	LESMEISTER Prazo de Validade: 20 (vinte) anos contados a partir de 29/05/2012, observadas as condições legais. (co) 20 (vinte) anos contados a partir de 29/05/2012, observadas as condições legais
(11) BR 11 2013 032848-7 B1	Código 16.1 - Concessão de Patente ou Certificado de Adição de Invenção (22) 31/05/2012 (30) 24/06/2011 JP 2011-140237 (51) B01J 23/63 (1995.01), B01D 53/94 (1995.01), F01N 3/10 (1968.09), F01N 3/28 (1980.01) (54) CATALISADOR DE CONTROLE DE EMISSÃO DE EXAUSTÃO (73) TOYOTA JIDOSHA KABUSHIKI KAISHA (JP) (72) YOSHIHIDE SEGAWA Prazo de Validade: 20 (vinte) anos contados a partir de 31/05/2012, observadas as condições legais. (co) 20 (vinte) anos contados a partir de 31/05/2012, observadas as condições legais
(11) BR 11 2013 034001-0 B1	Código 16.1 - Concessão de Patente ou Certificado de Adição de Invenção (22) 16/05/2012 (30) 16/05/2012 FR 11 54232 (51) C07D 307/46 (1974.07), C07D 307/48 (1974.07), C07D 307/50 (1974.07) (54) PROCESSO DE PREPARO DE 5-HIDRÓXI METIL FURFURAL (73) CENTRE NATIONAL DE LA RECHERCHE SCIENTIFIQUE (C.N.R.S.) (FR) ; UNIVERSITÉ CLAUDE BERNARD LYON 1 (FR) (72) NADINE ESSAYEM; RODRIGO LOPES DE SOUZA; FRANCK RATABOUL Prazo de Validade: 20 (vinte) anos contados a partir de 16/05/2012, observadas as condições legais. (co) 20 (vinte) anos contados a partir de 16/05/2012, observadas as condições legais
(11) BR 11 2014 000911-2 B1	Código 16.1 - Concessão de Patente ou Certificado de Adição de Invenção (22) 13/07/2012 (30) 14/07/2011 DE 10 2011 107 702.6; 16/12/2011 EP 11009902.5 (51) B01J 21/04 (1974.07), B01J 23/10 (1974.07), B01J 37/03 (1985.01), B01J 35/10 (1974.07), B01J 23/63 (1995.01), B01J 35/00 (1974.07) (54) MÉTODO PARA PRODUZIR ÓXIDO DE ALUMÍNIO COMPÓSITO E ÓXIDOS MISTURADOS DE CÉRIO/ZIRCÔNIO, E, COMPÓSITO DE ÓXIDO DE AL/CE/ZR (73) SASOL GERMANY GMBH (DE) (72) MARCOS SCHÖNEBORN; REINER GLÖCKLER; ANJA PAEGER Prazo de Validade: 20 (vinte) anos contados a partir de 13/07/2012, observadas as condições legais. (co) 20 (vinte) anos contados a partir de 13/07/2012, observadas as condições legais

(11) BR 11 2014 004078-8 B1	Código 16.1 - Concessão de Patente ou Certificado de Adição de Invenção (22) 11/09/2012 (30) 23/09/2011 US 13/242,427 (51) A61L 2/20 (1980.01) (54) APARELHO E MÉTODO PARA DESCONTAMINAÇÃO DE UMA REGIÃO DEFINIDA POR UM RECINTO (73) AMERICAN STERILIZER COMPANY (US) (72) AARON LEIF HILL; RYAN ANTHONY BRUSKEVITH; JEFFREY ALLAN GOUGHNOUR Prazo de Validade: 20 (vinte) anos contados a partir de 11/09/2012, observadas as condições legais. (co) 20 (vinte) anos contados a partir de 11/09/2012, observadas as condições legais
(11) BR 11 2014 005870-9 B1	Código 16.1 - Concessão de Patente ou Certificado de Adição de Invenção (22) 13/09/2012 (30) 14/09/2011 JP 2011-201099 (51) C12M 1/00 (1980.01), B01D 61/02 (1990.01), B01D 61/14 (1990.01), B01D 61/58 (1990.01), B09B 3/00 (1980.01), C12P 19/14 (1980.01), C13K 1/02 (1968.09) (54) APARELHO DE PRODUÇÃO DE SOLUÇÃO DE AÇÚCAR E SISTEMA DE PRODUÇÃO DE SOLUÇÃO DE AÇÚCAR (73) TORAY INDUSTRIES, INC. (JP) (72) ATSUSHI MINAMINO; HIROYUKI KURIHARA; JUNPEI KISHIMOTO; KATSUSHIGE YAMADA Prazo de Validade: 20 (vinte) anos contados a partir de 13/09/2012, observadas as condições legais. (co) 20 (vinte) anos contados a partir de 13/09/2012, observadas as condições legais
(11) BR 11 2014 009428-4 B1	Código 16.1 - Concessão de Patente ou Certificado de Adição de Invenção (22) 18/10/2012 (30) 21/10/2011 US 13/278,874 (51) A61L 2/24 (1980.01), A61B 1/12 (1968.09), A61B 90/70 (2016.01), A61L 2/18 (1980.01), B08B 3/04 (1968.09), B08B 9/00 (1968.09), G05D 16/20 (1968.09) (54) MÉTODO DE UTILIZAÇÃO DE UM SISTEMA DE MONITORAMENTO PARA MANTER UM VOLUME DE FLUIDO DE REPROCESSAMENTO DENTRO DE UM RESERVATÓRIO DE FORNECIMENTO PARA UM SISTEMA DE CIRCULAÇÃO DE FLUIDO DE UM REPROCESSADOR DE INSTRUMENTO (73) ETHICON, INC. (US) (72) NICK N. NGUYEN; UJJAL BHAUMIK; HAL WILLIAMS Prazo de Validade: 20 (vinte) anos contados a partir de 18/10/2012, observadas as condições legais. (co) 20 (vinte) anos contados a partir de 18/10/2012, observadas as condições legais

(11) BR 11 2014 018255-8 B1

Código 16.1 - Concessão de Patente ou Certificado de Adição de Invenção
(22) 18/12/2012
(30) 26/01/2012 NL 2008185; 15/08/2012 NL 2009325
(51) A01K 1/10 (1968.09)
(54) SISTEMA DE CONTROLE DE ALIMENTAÇÃO, SISTEMA DE ALIMENTAÇÃO E MÉTODO PARA ALIMENTAR ANIMAIS
(73) LELY PATENT N.V. (NL)
(72) JAN MARTINUS VAN KUILENBURG
Prazo de Validade: 20 (vinte) anos contados a partir de 18/12/2012, observadas as condições legais. (co) 20 (vinte) anos contados a partir de 18/12/2012, observadas as condições legais

(11) BR 11 2014 025281-5 B1

Código 16.1 - Concessão de Patente ou Certificado de Adição de Invenção
(22) 24/04/2013
(30) 27/04/2012 JP 2012-103212
(51) C21D 8/12 (1980.01), B23K 26/00 (1974.07), C22C 38/00 (1974.07), C22C 38/06 (1974.07), H01F 1/16 (1968.09)
(54) CHAPA DE AÇO MAGNÉTICO COM GRÃO ORIENTADO E MÉTODO PARA PRODUÇÃO DA MESMA
(73) NIPPON STEEL & SUMITOMO METAL CORPORATION (JP)
(72) KOJI HIRANO; SATOSHI ARAI; HIDEYUKI HAMAMURA; HIROFUMI IMAI
Prazo de Validade: 20 (vinte) anos contados a partir de 24/04/2013, observadas as condições legais. (co) 20 (vinte) anos contados a partir de 24/04/2013, observadas as condições legais

(11) BR 11 2014 025399-4 B1

Código 16.1 - Concessão de Patente ou Certificado de Adição de Invenção
(22) 15/04/2013
(30) 16/04/2012 FI 20125410
(51) C22B 7/04 (1968.09), C22B 5/00 (1968.09)
(54) MÉTODO PARA PROCESSAMENTO DE ESCÓRIAS DE METALURGIA NÃO FERROSA.
(73) OUTOTEC (FINLAND) OY (FI)
(72) METSÄRINTA, MAIJA-LEENA; LIIPO, JUSSI; KURKI, PEKKA; SCHEIDEMA, MADELEINE
Prazo de Validade: 20 (vinte) anos contados a partir de 15/04/2013, observadas as condições legais. (co) 20 (vinte) anos contados a partir de 15/04/2013, observadas as condições legais

(11) BR 11 2014 026521-6 B1

Código 16.1 - Concessão de Patente ou Certificado de Adição de Invenção
(22) 25/04/2012
(51) C22C 38/00 (1974.07), B21B 3/00 (1968.09), B23K 11/04 (1968.09), C21D 8/00 (1980.01), C21D 9/04 (1968.09), C22C 38/18 (1974.07)
(54) MÉTODO PARA FABRICAR UM TRILHO DE PERLITA POR LAMINAÇÃO

	A QUENTE (73) JFE Steel Corporation (JP) (72) TATSUMI KIMURA; MINORU HONJO; SHINJI MITAO; MINEYASU TAKEMASA; RYO MATSUOKA; YUZURU KATAOKA Prazo de Validade: 20 (vinte) anos contados a partir de 25/04/2012, observadas as condições legais. (co) 20 (vinte) anos contados a partir de 25/04/2012, observadas as condições legais
(11) BR 11 2015 009718-9 B1	Código 16.1 - Concessão de Patente ou Certificado de Adição de Invenção (22) 02/10/2013 (30) 31/10/2012 US 13/665,280 (51) C22C 19/05 (1974.07), F01D 5/28 (1968.09) (54) COMPOSIÇÃO DE SUPERLIGA DE CRISTAL ÚNICO À BASE DE NÍQUEL E ARTIGO. (73) GENERAL ELECTRIC COMPANY (US) (72) WEI-JUN ZHANG; DOUGLAS GERARD KONITZER; JOSHUA LEIGH MILLER Prazo de Validade: 20 (vinte) anos contados a partir de 02/10/2013, observadas as condições legais. (co) 20 (vinte) anos contados a partir de 02/10/2013, observadas as condições legais
(11) BR 11 2015 030523-7 B1	Código 16.1 - Concessão de Patente ou Certificado de Adição de Invenção (22) 05/06/2013 (51) A01N 43/16 (1980.01), A01N 59/16 (1980.01), C08B 37/00 (1974.07), C08B 37/06 (1974.07), A01P 15/00 (2006.01), A01P 21/00 (2006.01) (54) PRODUTO PARA REGULAR A FITOSSANIDADE, MÉTODO PARA OBTER O DITO PRODUTO E USO DO MESMO (73) SERVALESA, S.L. (ES) (72) Jóse Helenio Juanes Peris; Luis Juanes Peris; Roberto Ramos Ruiz; Margarita Parra Álvarez; Salvador Gil Grau Prazo de Validade: 20 (vinte) anos contados a partir de 05/06/2013, observadas as condições legais. (co) 20 (vinte) anos contados a partir de 05/06/2013, observadas as condições legais
(11) BR 11 2016 013911-9 B1	Código 16.1 - Concessão de Patente ou Certificado de Adição de Invenção (22) 19/12/2014 (30) 20/12/2013 EP 13199070.7 (51) F23J 1/00 (1968.09), B09B 3/00 (1980.01), C05F 7/00 (1968.09), C05F 9/00 (1968.09), C05B 9/00 (1968.09), C05B 11/10 (1968.09), C22B 7/02 (1968.09) (54) MÉTODO PARA RECUPERAÇÃO DE CINZAS PROVENIENTE DA INCINERAÇÃO DE RESÍDUOS (73) ECOPHOS S.A. (BE) (72) MOHAMED TAKHIM

	Prazo de Validade: 20 (vinte) anos contados a partir de 19/12/2014, observadas as condições legais. (co) 20 (vinte) anos contados a partir de 19/12/2014, observadas as condições legais
(11) BR 12 2017 001962-7 B1	Código 16.1 - Concessão de Patente ou Certificado de Adição de Invenção (22) 28/04/2009 (30) 30/04/2008 US 61/049,391; 03/04/2009 US 12/417,707 (51) D21B 1/06 (1968.09), D21F 5/00 (1968.09) (54) MATERIAL DE POLPA, PRODUTO DE PAPEL, MÉTODOS DE PREPARAR UM PRODUTO DE PAPEL, MÉTODOS DE TRATAR O PAPEL OU UM PRECURSOR DO PAPEL, PAPEL, E MÉTODO DE PREPARAR UM PAPEL (62) PI 0911512-9 28/04/2009 (73) XYLECO, INC. (US) (72) MARSHALL MEDOFF Prazo de Validade: 10 (dez) anos contados a partir de 18/06/2019, observadas as condições legais. (co) 10 (dez) anos contados a partir de 18/06/2019, observadas as condições legais
(11) BR 20 2012 011490-4 Y1	Código 16.1 - Concessão de Patente ou Certificado de Adição de Invenção (22) 15/05/2012 (43) 13/10/2015 (51) F16L 37/08 (1968.09) (54) DISPOSITIVO PARA PROTEÇÃO E LACRE DE JUNTAS HIDRÁULICAS (73) VALDIR RODRIGUES (BR/SP) (72) VALDIR RODRIGUES Prazo de Validade: 15 (quinze) anos contados a partir de 15/05/2012, observadas as condições legais. (co) 15 (quinze) anos contados a partir de 15/05/2012, observadas as condições legais
(11) BR 20 2012 015849-9 Y1	Código 16.1 - Concessão de Patente ou Certificado de Adição de Invenção (22) 27/06/2012 (43) 25/08/2015 (51) A61H 21/00 (1968.09), A61H 23/00 (1968.09) (54) DISPOSIÇÃO TÉCNICA INTRODUZIDA EM MASSAGEADOR TERAPÊUTICO VIBRATÓRIO (73) FABIANE DELL'ANTONIO (BR/SC) (72) FABIANE DELL'ANTONIO Prazo de Validade: 15 (quinze) anos contados a partir de 27/06/2012, observadas as condições legais. (co) 15 (quinze) anos contados a partir de 27/06/2012, observadas as condições legais
(11) BR 20 2012 028828-7 Y1	Código 16.1 - Concessão de Patente ou Certificado de Adição de Invenção

(22) 12/11/2012
(43) 01/07/2014
(51) B63B 35/73 (1990.01), B63B 35/79 (1990.01)
(54) DISPOSIÇÃO APLICADA EM FLUTUADOR DESLOCÁVEL
(73) Wilson Meneguci Junior (BR/SP)
(72) Wilson Meneguci Junior
Prazo de Validade: 15 (quinze) anos contados a partir de 12/11/2012, observadas as condições legais. (co) 15 (quinze) anos contados a partir de 12/11/2012, observadas as condições legais

---

(11) BR 20 2013 000699-3 Y1

Código 16.1 - Concessão de Patente ou Certificado de Adição de Invenção
(22) 10/01/2013
(43) 02/09/2014
(51) A43B 1/14 (1968.09), A43B 3/24 (1968.09)
(54) DISPOSIÇÃO EM CALÇADO INJETADO DOBRÁVEL
(73) Grendene S.A. (BR/RS)
(72) Ademir Canei
Prazo de Validade: 15 (quinze) anos contados a partir de 10/01/2013, observadas as condições legais. (co) 15 (quinze) anos contados a partir de 10/01/2013, observadas as condições legais

---

(11) BR 20 2013 003159-9 Y1

Código 16.1 - Concessão de Patente ou Certificado de Adição de Invenção
(22) 08/02/2013
(43) 16/12/2014
(51) B25G 1/00 (1968.09), A45F 5/00 (1968.09)
(54) DISPOSIÇÃO APLICADA EM PULSEIRA DE SEGURANÇA
(73) MARCIO JORGE DURAES (BR/SP)
(72) MARCIO JORGE DURAES
Prazo de Validade: 15 (quinze) anos contados a partir de 08/02/2013, observadas as condições legais. (co) 15 (quinze) anos contados a partir de 08/02/2013, observadas as condições legais

---

(11) BR 20 2013 005213-8 Y1

Código 16.1 - Concessão de Patente ou Certificado de Adição de Invenção
(22) 04/03/2013
(43) 09/12/2014
(51) A01D 57/00 (1968.09), A01D 65/02 (1968.09), A01D 45/02 (1968.09)
(54) SISTEMA DE APOIO DO BICO DA CARENAGEM CENTRAL E LATERAL PARA COLHEITADEIRAS DE MILHO
(73) Indústria de Máquinas e Implementos Agrícolas KF Ltda (BR/RS)
(72) Ademir Jair Kelm; André Daniel Kelm
Prazo de Validade: 15 (quinze) anos contados a partir de 04/03/2013, observadas as condições legais. (co) 15 (quinze) anos contados a partir de 04/03/2013, observadas as condições legais

(11) BR 20 2013 005745-8 Y1	Código 16.1 - Concessão de Patente ou Certificado de Adição de Invenção (22) 11/03/2013 (43) 02/12/2014 (51) H01B 17/16 (1968.09) (54) DISPOSIÇÃO CONSTRUTIVA INTRODUZIDA EM ISOLADOR (73) UNIMEC INDÚSTRIA METALÚRGICA LTDA - ME (BR/SP) (72) MARCOS MARCÍLIO FREIRE Prazo de Validade: 15 (quinze) anos contados a partir de 11/03/2013, observadas as condições legais. (co) 15 (quinze) anos contados a partir de 11/03/2013, observadas as condições legais
(11) BR 20 2013 008428-5 Y1	Código 16.1 - Concessão de Patente ou Certificado de Adição de Invenção (22) 08/04/2013 (43) 17/11/2015 (51) A01B 25/00 (1968.09) (54) DISPOSIÇÃO CONSTRUTIVA INTRODUZIDA EM IMPLEMENTO PREPARADOR DE SOLO PARA PLANTIO (73) ADELIO ANTONIOSI (BR/SP) (72) ADELIO ANTONIOSI Prazo de Validade: 15 (quinze) anos contados a partir de 08/04/2013, observadas as condições legais. (co) 15 (quinze) anos contados a partir de 08/04/2013, observadas as condições legais
(11) BR 20 2013 008784-5 Y1	Código 16.1 - Concessão de Patente ou Certificado de Adição de Invenção (22) 11/04/2013 (43) 16/09/2014 (51) B01F 3/04 (1968.09), B01F 13/00 (1968.09), B01F 7/00 (1968.09), B01F 7/16 (1968.09), C02F 3/16 (1980.01), A01K 63/04 (1980.01) (54) AERADOR DE SUPERFÍCIE TIPO CHAFARIZ PARA MEIOS AQUÁTICOS COM MOTOR SUBMERSO (73) Pasquali Ind Com e Montagens de Moto Bombas Ltda - Epp (BR/SC) (72) Doli Duve Pasquali Prazo de Validade: 15 (quinze) anos contados a partir de 11/04/2013, observadas as condições legais. (co) 15 (quinze) anos contados a partir de 11/04/2013, observadas as condições legais
(11) BR 20 2013 010411-1 Y1	Código 16.1 - Concessão de Patente ou Certificado de Adição de Invenção (22) 29/04/2013 (43) 10/11/2015 (51) A61H 15/02 (1968.09) (54) ROLETE MAGNÉTICO VIBROMASSAGEADOR (73) Anderson Aparecido Peres (BR/PR) (72) Anderson Aparecido Peres

	Prazo de Validade: 15 (quinze) anos contados a partir de 29/04/2013, observadas as condições legais. (co) 15 (quinze) anos contados a partir de 29/04/2013, observadas as condições legais
(11) BR 20 2013 013846-6 Y1	Código 16.1 - Concessão de Patente ou Certificado de Adição de Invenção (22) 05/06/2013 (43) 15/03/2016 (51) A01D 45/02 (1968.09), A01D 63/04 (1968.09), A01D 41/14 (1974.07) (54) DISPOSIÇÃO CONSTRUTIVA APLICADA EM CARENAGEM LATERAL PARA COLHEITADEIRAS DE MILHO (73) INDÚSTRIA DE MÁQUINAS E IMPLEMENTOS AGRICOLAS KF LTDA (BR/RS) (72) ADEMIR JAIR KELM; ANDRÉ DANIEL KELM Prazo de Validade: 15 (quinze) anos contados a partir de 05/06/2013, observadas as condições legais. (co) 15 (quinze) anos contados a partir de 05/06/2013, observadas as condições legais
(11) BR 20 2013 025385-0 Y1	Código 16.1 - Concessão de Patente ou Certificado de Adição de Invenção (22) 01/10/2013 (43) 19/01/2016 (51) G05D 7/06 (1968.09), A47K 3/28 (2000.01), H05B 1/02 (1968.09) (54) DISPOSIÇÃO CONSTRUTIVA APLICADA A CHUVEIRO COM RECURSOS ELETROELETRÔNICOS DE AUTOMAÇÃO (73) ECOPRIME SOLUÇÕES TECNOLOGICAS LTDA (BR/MG) (72) BRUNO CÉSAR DE MATTOS PONTARA NOQUEIRA Prazo de Validade: 15 (quinze) anos contados a partir de 01/10/2013, observadas as condições legais. (co) 15 (quinze) anos contados a partir de 01/10/2013, observadas as condições legais
(11) BR 20 2013 027152-2 Y1	Código 16.1 - Concessão de Patente ou Certificado de Adição de Invenção (22) 21/10/2013 (43) 03/11/2015 (51) H01R 4/24 (1980.01) (54) TOMADA TELEFÔNICA MODULAR COM CONEXÃO ATRAVÉS DO DESLOCAMENTO DO ISOLAMENTO DOS FIOS (73) Iwersen S. A. Indústria e Comércio (BR/SC) (72) Dante Manoel Martins Iwersen Prazo de Validade: 15 (quinze) anos contados a partir de 21/10/2013, observadas as condições legais. (co) 15 (quinze) anos contados a partir de 21/10/2013, observadas as condições legais
(11) BR 20 2013 030037-9 Y1	Código 16.1 - Concessão de Patente ou Certificado de Adição de Invenção (22) 22/11/2013

	(43) 08/07/2014 (51) F23B 80/04 (2006.01), F23B 10/00 (2006.01), F23B 60/02 (2006.01), F26B 23/02 (1968.09) (54) DISPOSIÇÕES APLICADAS EM TROCADOR DE CALOR (73) CONTTESP INDÚSTRIA E COMÉRCIO DE AQUECEDORES E SECADORES LTDA - EPP (BR/PR) (72) SEVERINO PEREIRA DA SILVA Prazo de Validade: 15 (quinze) anos contados a partir de 22/11/2013, observadas as condições legais. (co) 15 (quinze) anos contados a partir de 22/11/2013, observadas as condições legais
(11) BR 20 2013 032752-8 Y1	Código 16.1 - Concessão de Patente ou Certificado de Adição de Invenção (22) 19/12/2013 (43) 06/02/2018 (51) B65D 19/36 (1968.09) (54) DISPOSIÇÃO INTRODUZIDA EM PALETE COM MÚLTIPLOS SUPORTES (73) PLASTIC OMNIUM DO BRASIL LTDA (BR/SP) (72) ROGÉRIO ANDERSON Prazo de Validade: 15 (quinze) anos contados a partir de 19/12/2013, observadas as condições legais. (co) 15 (quinze) anos contados a partir de 19/12/2013, observadas as condições legais
(11) BR 20 2014 003370-5 Y1	Código 16.1 - Concessão de Patente ou Certificado de Adição de Invenção (22) 13/02/2014 (43) 27/02/2018 (51) A47B 61/04 (1968.09) (54) DISPOSIÇÃO TÉCNICA E CONSTRUTIVA APLICADA EM SAPATEIRA MODULAR (73) ALCIDES RODRIGUES (BR/SP) (72) ALCIDES RODRIGUES Prazo de Validade: 15 (quinze) anos contados a partir de 13/02/2014, observadas as condições legais. (co) 15 (quinze) anos contados a partir de 13/02/2014, observadas as condições legais
(11) BR 21 2014 022107-9 Y1	Código 16.1 - Concessão de Patente ou Certificado de Adição de Invenção (22) 06/03/2013 (30) 06/03/2010 BR 2020120050280 (51) F16D 3/68 (1968.09) (54) APERFEIÇOAMENTO EM ANEL DE RETENÇÃO PARA ACOPLAMENTOS ELÁSTICOS (73) PTI - POWER TRANSMISSION INDUSTRIES DO BRASIL S/A (BR/SP) (72) JÚLIO JOSÉ PINTO DA COSTA Prazo de Validade: 15 (quinze) anos contados a partir de 06/03/2013, observadas as condições legais. (co) 15 (quinze) anos contados a partir de

	06/03/2013, observadas as condições legais
(11) BR 22 2017 011882-5 Y1	Código 16.1 - Concessão de Patente ou Certificado de Adição de Invenção (22) 04/04/2014 (43) 18/11/2014 (51) B65D 17/34 (1980.01) (54) DISPOSIÇÃO CONSTRUTIVA APLICADA EM DISPOSITIVO DE ABERTURA DE EMBALAGENS (62) BR 20 2014 008158-0 04/04/2014 (73) EDILBERTO ACACIO DA SILVA (BR/SP) (72) EDILBERTO ACACIO DA SILVA Prazo de Validade: 15 (quinze) anos contados a partir de 04/04/2014, observadas as condições legais. (co) 15 (quinze) anos contados a partir de 04/04/2014, observadas as condições legais
(11) MU 8903438-4 Y1	Código 16.1 - Concessão de Patente ou Certificado de Adição de Invenção (22) 29/05/2009 (43) 25/01/2011 (51) A47K 5/02 (1968.09) (54) CONFIGURAÇÃO APLICADA EM SABONETEIRA (73) Fernando Shigeo Horie (BR/PR) (72) Fernando Shigeo Horie Prazo de Validade: 7 (sete) anos contados a partir de 18/06/2019, observadas as condições legais. (co) 7 (sete) anos contados a partir de 18/06/2019, observadas as condições legais
(11) PI 0200276-0 B1	Código 16.1 - Concessão de Patente ou Certificado de Adição de Invenção (22) 31/01/2002 (30) 17/04/2001 DE 201 06 613.0 (43) 07/01/2003 (51) B05B 7/00 (1968.09) (54) Ejetor para diluição de fosfina com gás (73) Franziskus Horn (CL) (72) Franziskus Horn Prazo de Validade: 10 (dez) anos contados a partir de 18/06/2019, observadas as condições legais. (co) 10 (dez) anos contados a partir de 18/06/2019, observadas as condições legais
(11) PI 0303013-0 B1	Código 16.1 - Concessão de Patente ou Certificado de Adição de Invenção (22) 29/07/2003 (43) 05/04/2005 (51) G01N 33/574 (1985.01) (54) MÉTODO PARA O MONITORAMENTO DO CÂNCER DE PRÓSTATA E DE

SEU TRATAMENTO, USO COMBINADO DE TÉCNICAS MOLECULARES E OS BIOMARCADORES RECEPTOR DE ANDRÓGENO (AR), CALICREÍNA GLANDULAR HUMANA 1 (KLK2) E O GENE DD3, OLIGONUCLEOTÍDEOS E USO
(73) Fundação de Amparo à Pesquisa do Estado de Minas Gerais - FAPEMIG (BR/MG) ; Universidade Federal de Uberlândia - UFU (BR/MG)
(72) Luiz Ricardo Goulart; Jaqueline das Dores Dias Oliveira; Adriana Freitas Neves; Juliana Meola; Waldesse Piragé de Oliveira Júnior; Ana Cândida Machado Saraiva; Lindolfo Dumond Prado; Sebastião Antônio Borba
Prazo de Validade: 10 (dez) anos contados a partir de 18/06/2019, observadas as condições legais. (co) 10 (dez) anos contados a partir de 18/06/2019, observadas as condições legais

---

(11) PI 0307724-1 B1

Código 16.1 - Concessão de Patente ou Certificado de Adição de Invenção
(22) 14/02/2003
(30) 14/02/2002 US 10/076,674; 31/01/2003 US 10/355,161
(51) A61K 39/00 (1974.07), A61K 39/39 (1980.01)
(54) SISTEMAS PARA DISTRIBUIÇÃO DE IMUNÓGENOS SINTÉTICOS ESTABILIZADOS
(73) UNITED BIOMEDICAL, INC. (US)
(72) Kenneth K. Sokoll
Prazo de Validade: 10 (dez) anos contados a partir de 18/06/2019, observadas as condições legais. (co) 10 (dez) anos contados a partir de 18/06/2019, observadas as condições legais

---

(11) PI 0416227-7 B1

Código 16.1 - Concessão de Patente ou Certificado de Adição de Invenção
(22) 12/11/2004
(30) 14/11/2003 GB 03 26602.0; 19/03/2004 GB 04 06241.0
(51) A61K 38/31 (1995.01), A61K 9/16 (1974.07), A61P 5/02 (2000.01)
(54) MICROPARTÍCULAS COMPREENDENDO ANÁLOGOS DE SOMATOSTATINA, SEU USO, COMPOSIÇÃO FAMACÊUTICA E KIT
(73) Novartis AG (CH)
(72) Markus Ahlheim; Michael Ausborn; Olivier Lambert; Marc Riemen-Schnitter
Prazo de Validade: 10 (dez) anos contados a partir de 18/06/2019, observadas as condições legais. (co) 10 (dez) anos contados a partir de 18/06/2019, observadas as condições legais

---

(11) PI 0418074-7 B1

Código 16.1 - Concessão de Patente ou Certificado de Adição de Invenção
(22) 27/12/2004
(30) 25/12/2003 JP 2003-431398
(51) C07D 213/74 (1974.07), C07D 239/42 (1974.07), C07D 401/14 (1974.07), C07D 403/14 (1974.07), C07D 401/04 (1974.07), C07D 405/14 (1974.07), C07D 417/04 (1974.07), A61K 31/496 (2000.01), A61K 31/506 (2000.01), A61P 35/02 (2000.01), A61P 43/00 (2000.01)

(54) DERIVADO DE AMIDA, COMPOSIÇÃO FARMACÊUTICA, INIBIDOR DA TIROSINA CINASE BCR-ABL E AGENTES TERAPÊUTICOS
(73) Nippon Shinyaku Co., Ltd. (JP)
(72) Tetsuo Asaki; Yukiteru Sugiyama; Jun Segawa
Prazo de Validade: 10 (dez) anos contados a partir de 18/06/2019, observadas as condições legais. (co) 10 (dez) anos contados a partir de 18/06/2019, observadas as condições legais

---

(11) PI 0418712-1 B1

Código 16.1 - Concessão de Patente ou Certificado de Adição de Invenção
(22) 02/04/2004
(51) A61F 2/06 (1985.01)
(54) MÉTODO PARA PREPARAR UMA MONTAGEM PARA FORNECIMENTO DE UM STENT POLIMÉRICO DEGRADÁVEL E BIOREABSORVÍVEL, MONTAGEM PARA FORNECER UM STENT DEGRADÁVEL E BIOREABSORVÍVEL E MÉTODO PARA PREPARAR UM STENT POLIMÉRICO DEGRADÁVEL E BIOREABSORVÍVEL
(73) Arterial Remodelling technologies, Inc. (FR)
(72) Antoine Lafont; SERGE PIRANDA STATICE SANTE; Patrick Sabaria; Tahmer Sharkawi; Michel Vert
Prazo de Validade: 10 (dez) anos contados a partir de 18/06/2019, observadas as condições legais. (co) 10 (dez) anos contados a partir de 18/06/2019, observadas as condições legais

---

(11) PI 0505791-4 B1

Código 16.1 - Concessão de Patente ou Certificado de Adição de Invenção
(22) 29/12/2005
(43) 25/09/2007
(51) B08B 9/027 (2000.01)
(54) SISTEMA E MÉTODO PARA LIMPEZA FECHADA DE FUNDO DE TANQUES DE ARMAZENAMENTO
(73) Petroleo Brasileiro S. A. - PETROBRAS (BR/RJ)
(72) Antônio Carvalho Martins Filho; Carlos Roberto Bortolon
Prazo de Validade: 10 (dez) anos contados a partir de 18/06/2019, observadas as condições legais. (co) 10 (dez) anos contados a partir de 18/06/2019, observadas as condições legais

---

(11) PI 0508707-4 B1

Código 16.1 - Concessão de Patente ou Certificado de Adição de Invenção
(22) 08/08/2005
(30) 06/08/2004 CN 200410055460.0
(51) H04N 1/333 (1995.01), H04L 12/66 (1990.01)
(54) MÉTODO E DISPOSITIVO PARA TROCAR DE MODO DE TRABALHO DE CANAL DE TRANSIÇÃO DE FLUXO DE MÍDIA NO CIRCUITO DE INTERCONEXÃO DE REDE
(73) HUAWEI TECHNOLOGIES CO., LTD. (CN)
(72) Tong Jin

	Prazo de Validade: 10 (dez) anos contados a partir de 18/06/2019, observadas as condições legais. (co) 10 (dez) anos contados a partir de 18/06/2019, observadas as condições legais
(11) PI 0509553-0 B1	Código 16.1 - Concessão de Patente ou Certificado de Adição de Invenção (22) 01/04/2005 (30) 01/04/2004 US 60/558,141 (51) C07D 239/54 (1974.07), C07D 239/46 (1974.07), A61K 31/513 (2000.01), A61P 35/00 (2000.01) (54) DERIVADOS DE NUCLEOSÍDEOS, SEU PROCESSO DE SÍNTESE E USO TERAPÊUTICO DOS MESMOS (73) Rexahn Corporation (US) (72) Chang H. Ahn; Won J. Choi; Young B. Lee; Lak S. Jeong; Sang K. Lee Prazo de Validade: 10 (dez) anos contados a partir de 18/06/2019, observadas as condições legais. (co) 10 (dez) anos contados a partir de 18/06/2019, observadas as condições legais
(11) PI 0509581-6 B1	Código 16.1 - Concessão de Patente ou Certificado de Adição de Invenção (22) 31/03/2005 (30) 02/04/2004 US 60/558,862 (51) H04N 19/59 (2014.01), H04N 19/33 (2014.01), H04N 19/523 (2014.01), H04N 19/61 (2014.01) (54) DECODIFICAÇÃO DE VÍDEO DE COMPLEXIDADE ESCALONÁVEL (73) INTERDIGITAL MADISON PATENT HOLDINGS (FR) (72) Jill Macdonald Boyce; Alexandros Michael Tourapis Prazo de Validade: 10 (dez) anos contados a partir de 18/06/2019, observadas as condições legais. (co) 10 (dez) anos contados a partir de 18/06/2019, observadas as condições legais
(11) PI 0511832-8 B1	Código 16.1 - Concessão de Patente ou Certificado de Adição de Invenção (22) 15/07/2005 (30) 15/07/2004 JP 2004-208326; 13/07/2005 JP 2005-203748 (51) B21D 22/20 (1968.09), B21D 53/88 (1968.09), C23C 2/06 (1985.01), C23C 2/12 (1985.01), C23C 2/40 (1985.01) (54) MÉTODOS DE PRENSAGEM A QUENTE DE PEÇAS DE AUTOMÓVEL PARA EVITAR A FISSURA POR HIDROGÊNIO E PEÇA AUTOMOBILÍSTICA PRENSADA A QUENTE (73) NIPPON STEEL & SUMITOMO METAL CORPORATION (JP) (72) Kazuhisa Kusumi; Jun Maki; Masayuki Abe; Masahiro Ohgami; Norihiro Fujita; Shinya Nakajima Prazo de Validade: 10 (dez) anos contados a partir de 18/06/2019, observadas as condições legais. (co) 10 (dez) anos contados a partir de 18/06/2019, observadas as condições legais

(11) PI 0514354-3 B1	Código 16.1 - Concessão de Patente ou Certificado de Adição de Invenção (22) 15/07/2005 (30) 16/08/2004 NO 20043412 (51) B23D 61/04 (1968.09), C25C 3/06 (1974.07) (54) MÉTODO E DISPOSITIVO PARA PROCESSAR CORPOS DE CARBONO CALCINADOS (73) NORSK HYDRO ASA (NO) ; Lyng Drilling AS (NO) (72) Oddvin Nesse; Hans Seehuus; Jan Egil Pallin; Jens Bugge Hatlevoll Prazo de Validade: 10 (dez) anos contados a partir de 18/06/2019, observadas as condições legais. (co) 10 (dez) anos contados a partir de 18/06/2019, observadas as condições legais
(11) PI 0514801-4 B1	Código 16.1 - Concessão de Patente ou Certificado de Adição de Invenção (22) 30/08/2005 (30) 30/08/2004 US 60/606,036 (51) H04L 12/66 (1990.01), G10L 19/005 (2013.01), H04J 3/06 (1968.09), H04L 29/06 (1990.01), H04L 12/801 (2013.01), H04L 12/853 (2013.01), H04L 12/841 (2013.01), H04L 12/835 (2013.01), H04L 12/861 (2013.01) (54) BUFFER DE-JITTER ADAPTATIVO PARA VOZ SOBRE IP (73) Qualcomm Incorporated (US) (72) Peter John Black; Rohit Kapoor; Serafin Diaz Spindola; Mehmet Yavuz Prazo de Validade: 10 (dez) anos contados a partir de 18/06/2019, observadas as condições legais. (co) 10 (dez) anos contados a partir de 18/06/2019, observadas as condições legais
(11) PI 0514889-8 B1	Código 16.1 - Concessão de Patente ou Certificado de Adição de Invenção (22) 31/08/2005 (30) 02/09/2004 US 10/932293 (51) B23C 5/20 (1968.09) (54) INSERTO DE CORTE TANGENCIAL, FRESADORA, E, FERRAMENTA CORTADORA E ENTALHADORA (73) Ingersoll Cutting Tool Company (US) (72) William Bennett Johnson; Neil A. Vogeler Prazo de Validade: 10 (dez) anos contados a partir de 18/06/2019, observadas as condições legais. (co) 10 (dez) anos contados a partir de 18/06/2019, observadas as condições legais
(11) PI 0517196-2 B1	Código 16.1 - Concessão de Patente ou Certificado de Adição de Invenção (22) 14/12/2005 (30) 16/12/2004 EP 04106646.5 (51) H04N 21/4408 (2011.01), H04L 9/08 (1990.01), H04N 21/4147 (2011.01) (54) MÉTODO PARA TRANSMISSÃO DE DADOS DIGITAIS EM UMA REDE LOCAL

(73) Nagravision S.A. (Leman Consulting S.A.) (CH)
(72) Guy Moreillon
Prazo de Validade: 10 (dez) anos contados a partir de 18/06/2019, observadas as condições legais. (co) 10 (dez) anos contados a partir de 18/06/2019, observadas as condições legais

---

(11) PI 0519061-4 B1

Código 16.1 - Concessão de Patente ou Certificado de Adição de Invenção
(22) 08/12/2005
(30) 08/12/2004 US 11/007,028
(51) G06F 3/0485 (2013.01)
(54) MÉTODO PARA VISUALIZAR O MATERIAL EXIBIDO NO DISPOSITIVO ELETRÔNICO E DISPOSITIVO ELETRÔNICO
(73) NOKIA TECHNOLOGIES OY (FI)
(72) ANTTI KOIVISTO; ANDREI POPESU; VIRPI ROTO; GUIDO GRASSEL; MIKKO K. MAKELA; ROLAND GEISLER
Prazo de Validade: 10 (dez) anos contados a partir de 18/06/2019, observadas as condições legais. (co) 10 (dez) anos contados a partir de 18/06/2019, observadas as condições legais

---

(11) PI 0604788-2 B1

Código 16.1 - Concessão de Patente ou Certificado de Adição de Invenção
(22) 13/11/2006
(30) 14/11/2005 US 11/273,232
(43) 28/08/2007
(51) B65G 27/16 (1968.09)
(54) SISTEMA TRANSPORTADOR, E, MÉTODO PARA TRANSPORTAR UM MATERIAL AQUECIDO
(73) General Kinematics Corporation (US)
(72) Oscar L. Mathis, Jr.; Richard P. Kempf
Prazo de Validade: 10 (dez) anos contados a partir de 18/06/2019, observadas as condições legais. (co) 10 (dez) anos contados a partir de 18/06/2019, observadas as condições legais

---

(11) PI 0606568-6 B1

Código 16.1 - Concessão de Patente ou Certificado de Adição de Invenção
(22) 06/02/2006
(30) 07/02/2005 KR 10-2005-0011418; 08/02/2005 US 60/650,908; 31/03/2005 US 60/667,748
(51) H04W 4/08 (2009.01), H04L 12/18 (1990.01), H04W 8/18 (2009.01), H04W 4/02 (2018.01)
(54) MÉTODO PARA COMUNICAÇÃO DE UM SERVIÇO PONTO-AMULTIPONTO POR MEIO DE UM EQUIPAMENTO DE USUÁRIO (UE) EM UM SISTEMA DE COMUNICAÇÃO SEM FIO
(73) Lg Electronics Inc. (KR)
(72) Chun, Sung Duck; Lee, Young Dae; Jung, Myung Cheul
Prazo de Validade: 10 (dez) anos contados a partir de 18/06/2019, observadas

	as condições legais. (co) 10 (dez) anos contados a partir de 18/06/2019, observadas as condições legais
(11) PI 0606923-1 B1	Código 16.1 - Concessão de Patente ou Certificado de Adição de Invenção (22) 09/02/2006 (30) 10/02/2005 GB 0502787.5 (51) A61K 33/24 (1974.07), A61K 33/26 (1974.07), A61P 13/00 (2000.01) (54) SUBSTÂNCIA PARA USO COMO UM MEDICAMENTO, USO DE UMA SUBSTÂNCIA, MÉTODO DE MANUFATURA DE UMA SUBSTÂNCIA PARA USO COMO UM MEDICAMENTO, FORMULAÇÃO FARMACÊUTICA, E, MÉTODO DE MANUFATURA DE UMA FORMULAÇÃO FARMACÊUTICA (73) Cytochroma Development Inc. (BB) (72) MAURICE SYDNEY NEWTON; NIGEL PETER RHODES; ALEXIS JOHN TOFT Prazo de Validade: 10 (dez) anos contados a partir de 18/06/2019, observadas as condições legais. (co) 10 (dez) anos contados a partir de 18/06/2019, observadas as condições legais
(11) PI 0609025-7 B1	Código 16.1 - Concessão de Patente ou Certificado de Adição de Invenção (22) 10/03/2006 (30) 10/03/2005 JP 2005-066813; 22/07/2005 JP 2005-212671; 09/03/2006 JP 2006-063972 (51) H04J 11/00 (1974.07), H04B 7/005 (1980.01) (54) APARELHO DE RADIORRECEPÇÃO, APARELHO DE RADIOTRANSMISSÃO, MÉTODO DE RADIORRECEPÇÃO E MÉTODO DE RADIOTRANSMISSÃO (73) PANASONIC INTELLECTUAL PROPERTY CORPORATION OF AMERICA (US) (72) Akihiko Nishio; Takashi Iwai; Sadaki Futagi; Katsuhiko Hiramatsu; Daichi Imamura; Takashi Aramaki; Kenichi Miyoshi Prazo de Validade: 10 (dez) anos contados a partir de 18/06/2019, observadas as condições legais. (co) 10 (dez) anos contados a partir de 18/06/2019, observadas as condições legais
(11) PI 0609398-1 B1	Código 16.1 - Concessão de Patente ou Certificado de Adição de Invenção (22) 16/02/2006 (30) 24/03/2005 DE 10 2005 014 348.2 (51) F04D 7/04 (1968.09), F04D 29/22 (1968.09) (54) BOMBA COM IMPULSOR DE CORTE E PRÉ-PICADOR (73) BRINKMANN PUMPEN K.H. BRINKMANN GMBH & CO. KG (DE) (72) Peter Wagner Prazo de Validade: 10 (dez) anos contados a partir de 18/06/2019, observadas as condições legais. (co) 10 (dez) anos contados a partir de 18/06/2019,

observadas as condições legais

(11) PI 0609913-0 B1

Código 16.1 - Concessão de Patente ou Certificado de Adição de Invenção
(22) 03/02/2006
(30) 11/05/2005 US 60/679,653
(51) B60T 13/00 (1968.09)
(54) TREM INCLUINDO UM TUBO DE FREIO AUTOMÁTICO E UMA LINHA DE ALIMENTAÇÃO ELÉTRICA
(73) New York Air Brake Corporation (US)
(72) James R. Truglio; Bryan Mclaughlin; Lawrence E. Vaughn; Vincent S. Guarrera, Jr.; Eric Wright
Prazo de Validade: 10 (dez) anos contados a partir de 18/06/2019, observadas as condições legais. (co) 10 (dez) anos contados a partir de 18/06/2019, observadas as condições legais

(11) PI 0610231-0 B1

Código 16.1 - Concessão de Patente ou Certificado de Adição de Invenção
(22) 28/04/2006
(30) 10/05/2005 US 11/126.023
(51) H04B 1/713 (1995.01), H04L 1/18 (1968.09), H04W 88/04 (2009.01), A63F 13/235 (2014.01)
(54) MÉTODO PARA COMUNICAR COM UM CONSOLE DE JOGOS A PARTIR DE UMA PLURALIDADE DE ACESSÓRIOS SEM FIO USANDO UM PROTOCOLO SEM FIO E ACESSÓRIO SEM FIO
(73) MICROSOFT TECHNOLOGY LICENSING, LLC (US)
(72) RICHARD S. LUM; WEI GUO; GARY GORDON
Prazo de Validade: 10 (dez) anos contados a partir de 18/06/2019, observadas as condições legais. (co) 10 (dez) anos contados a partir de 18/06/2019, observadas as condições legais

(11) PI 0610861-0 B1

Código 16.1 - Concessão de Patente ou Certificado de Adição de Invenção
(22) 19/05/2006
(30) 20/05/2005 DK PA 2005 00742
(51) B05B 1/26 (1968.09)
(54) MÉTODO E BOCAL PARA ATOMIZAÇÃO DE FLUIDO E SISTEMA PARA MISTURA DE URÉIA LÍQUIDA OU FLUIDO
(73) Grundfos Nonox A/S (DK)
(72) CHRISTIAN BOE
Prazo de Validade: 10 (dez) anos contados a partir de 18/06/2019, observadas as condições legais. (co) 10 (dez) anos contados a partir de 18/06/2019, observadas as condições legais

(11) PI 0611668-0 B1

Código 16.1 - Concessão de Patente ou Certificado de Adição de Invenção
(22) 19/06/2006

(30) 20/09/2005 JP 2005-272500; 24/03/2006 JP 2006-083524
(51) H04N 21/236 (2011.01), H04N 19/107 (2014.01), H04N 19/109 (2014.01), H04N 19/12 (2014.01), H04N 19/124 (2014.01), H04N 19/152 (2014.01), H04N 19/176 (2014.01), H04N 19/186 (2014.01), H04N 19/436 (2014.01), H04N 19/61 (2014.01), H04N 19/70 (2014.01)
(54) DECODIFICADOR DE IMAGEM, E, MÉTODO DE DECODIFICAÇÃO DE IMAGEM
(73) MITSUBISHI ELECTRIC CORPORATION (JP)
(72) Shunichi Sekiguchi; Yoshimi Moriya; Kazuo Sugimoto; Yoshihisa Yamada; Kohtaro Asai; Tokumichi Murakami; Yuuichi Idehara
Prazo de Validade: 10 (dez) anos contados a partir de 18/06/2019, observadas as condições legais. (co) 10 (dez) anos contados a partir de 18/06/2019, observadas as condições legais

---

(11) PI 0611968-9 B1

Código 16.1 - Concessão de Patente ou Certificado de Adição de Invenção
(22) 12/06/2006
(30) 13/06/2005 US 60/690,000
(51) C08F 290/04 (1995.01), C08F 220/18 (1974.07), A61L 27/16 (2000.01), G02B 1/04 (1968.09)
(54) DISPOSITIVOS OFTÁLMICOS E OTORRINOLARINGOLÓGICOS, SEU MATERIAL, E LENTE INTRAOCULAR
(73) ALCON, INC. (CH)
(72) MUTLU KARAKELLE; Douglas C. Schlueter
Prazo de Validade: 10 (dez) anos contados a partir de 18/06/2019, observadas as condições legais. (co) 10 (dez) anos contados a partir de 18/06/2019, observadas as condições legais

---

(11) PI 0612026-1 B1

Código 16.1 - Concessão de Patente ou Certificado de Adição de Invenção
(22) 03/05/2006
(30) 10/05/2005 FI 20050494
(51) H04L 29/08 (1990.01), H04L 29/12 (1990.01), H04W 8/04 (2009.01), H04W 8/18 (2009.01), H04W 60/04 (2009.01)
(54) MÉTODO, ENTIDADE MEDIADORA DE APROVISIONAMENTO DE SERVIÇO E SISTEMA PARA APROVISIONAMENTO DE SERVIÇOS, MÉTODO E DISPOSITIVO PARA CONTROLAR O REGISTRO DAS MENSAGENS NA ENTIDADE DE REDE DE CONTROLE, MÉTODO PARA DIRECIONAR AS SESSÕES, ARMAZENADOR DE INFORMAÇÃO, MÉTODO E DISPOSITIVO PARA SOLICITAR O APROVISIONAMENTO DE SERVIÇO, E, MÉTODO E ELEMENTO DE REDE PARA CONTROLAR O ESTABELECIMENTO DE UMA CONEXÃO DE DADOS DE PACOTE
(73) NOKIA SOLUTIONS AND NETWORKS OY (FI)
(72) TAHVO HYÖTYLÄINEN; ANU H. LEINONEN; KALLE TAMMI; TIMO O. VIRTANEN; MARTTI YLIKOSKI; MINNA MYLLYMÄKI
Prazo de Validade: 10 (dez) anos contados a partir de 18/06/2019, observadas

	as condições legais. (co) 10 (dez) anos contados a partir de 18/06/2019, observadas as condições legais
(11) PI 0612116-0 B1	Código 16.1 - Concessão de Patente ou Certificado de Adição de Invenção (22) 07/06/2006 (30) 30/06/2005 IL 169491 (51) B23C 5/20 (1968.09) (54) INSERTO CORTANTE REVERSÍVEL E INDEXÁVEL DE DOIS LADOS (73) Iscar LTD. (IL) (72) Carol Smilovici; Assaf Ballas Prazo de Validade: 10 (dez) anos contados a partir de 18/06/2019, observadas as condições legais. (co) 10 (dez) anos contados a partir de 18/06/2019, observadas as condições legais
(11) PI 0612884-0 B1	Código 16.1 - Concessão de Patente ou Certificado de Adição de Invenção (22) 07/04/2006 (30) 01/07/2005 DE 10 2005 031 244.6 (51) C08F 290/04 (1995.01), C08F 299/00 (1974.07) (54) POLÍMEROS EM FORMA DE PENTE SOLÚVEIS EM ÓLEO, SEU USO E SEU PROCESSO DE PREPARAÇÃO, E FORMULAÇÃO DE ÓLEO LUBRIFICANTE (73) EVONIK OIL ADDITIVES GMBH (DE) (72) Torsten Stöhr; Boris Eisenberg; Michael Müller Prazo de Validade: 10 (dez) anos contados a partir de 18/06/2019, observadas as condições legais. (co) 10 (dez) anos contados a partir de 18/06/2019, observadas as condições legais
(11) PI 0614852-2 B1	Código 16.1 - Concessão de Patente ou Certificado de Adição de Invenção (22) 14/08/2006 (30) 24/08/2005 DE 10 2005 039 921.5 (51) B05B 11/00 (1968.09), A61M 15/00 (1968.09) (54) PULVERIZADOR (73) BOEHRINGER INGELHEIM INTERNATIONAL GMBH (DE) (72) JOHANNES GESER; CHRISTIAN GOLDBERG; RALF THOEMMES; BIRGIT WESTMEIER; GUIDO SCHMIEDEL; HUBERT KUNZE; MICHAEL SCHYRA; GEORG BOECK; BURKHARD P. METZGER Prazo de Validade: 10 (dez) anos contados a partir de 18/06/2019, observadas as condições legais. (co) 10 (dez) anos contados a partir de 18/06/2019, observadas as condições legais
(11) PI 0615019-5 B1	Código 16.1 - Concessão de Patente ou Certificado de Adição de Invenção (22) 21/08/2006 (30) 25/08/2005 JP 2005-244429

(51) F02M 37/10 (1968.09), B01D 39/16 (1968.09), F02M 37/22 (1980.01), B01D 35/027 (1990.01), B01D 35/00 (1968.09), B01D 29/00 (1968.09)
(54) DISPOSITIVO DE FILTRO DE COMBUSTÍVEL
(73) NIFCO INC. (JP)
(72) HIROJI SATO; YASUSHI UEKI; TAKAYA OGAWA; SHIGERU TAKAHASHI
Prazo de Validade: 10 (dez) anos contados a partir de 18/06/2019, observadas as condições legais. (co) 10 (dez) anos contados a partir de 18/06/2019, observadas as condições legais

---

(11) PI 0615054-3 B1

Código 16.1 - Concessão de Patente ou Certificado de Adição de Invenção
(22) 18/08/2006
(30) 22/08/2005 US 11/208.987
(51) C08J 9/00 (1974.07), C08L 25/06 (1974.07)
(54) PAINEL DE ESPUMA DE CÉLULA FECHADA, DEFORMÁVEL, NÃO RESILIENTE E MÉTODO DE PRODUZIR O REFERIDO PAINEL
(73) OWENS CORNING INTELLECTUAL CAPITAL, LLC (US)
(72) MARK E. POLASKY; RAYMOND M. BREINDEL; Bharat Patel; ROLAND R. LOH; YADOLLAH DELAVIZ
Prazo de Validade: 10 (dez) anos contados a partir de 18/06/2019, observadas as condições legais. (co) 10 (dez) anos contados a partir de 18/06/2019, observadas as condições legais

---

(11) PI 0615384-4 B1

Código 16.1 - Concessão de Patente ou Certificado de Adição de Invenção
(22) 24/08/2006
(30) 26/08/2005 US 11/212,957
(51) A61K 9/00 (1968.09), A61K 31/4535 (2000.01)
(54) COMPOSIÇÕES OFTÁLMICAS DE CETOTIFENO ESTABILIZADAS E CONSERVADAS
(73) NOVARTIS AG (CH)
(72) Fu-Pao Tsao
Prazo de Validade: 10 (dez) anos contados a partir de 18/06/2019, observadas as condições legais. (co) 10 (dez) anos contados a partir de 18/06/2019, observadas as condições legais

---

(11) PI 0615712-2 B1

Código 16.1 - Concessão de Patente ou Certificado de Adição de Invenção
(22) 22/08/2006
(30) 23/08/2005 US 60/710,981; 21/09/2005 US 60/719,409; 12/10/2005 US 60/726,320; 26/10/2005 US 60/730,610
(51) H04W 36/18 (2009.01), H04W 36/38 (2009.01), H04W 92/22 (2009.01)
(54) DADOS ARMAZENADOS EM UM MEIO LEGÍVEL POR COMPUTADOR, MÉTODO PARA EXECUÇÃO EM UM CONTROLADOR DE REDE VIA RÁDIO E EM UM ELEMENTO DE REDE, APARELHO EM UM CONTROLADOR DE REDE VIA RÁDIO E APARELHO DE UM ELEMENTO DE REDE
(73) NOKIA TECHNOLOGIES OY (FI)

(72) Tuomas Hakuli; Masatoshi Nakamata
Prazo de Validade: 10 (dez) anos contados a partir de 18/06/2019, observadas as condições legais. (co) 10 (dez) anos contados a partir de 18/06/2019, observadas as condições legais

---

(11) PI 0616036-0 B1

Código 16.1 - Concessão de Patente ou Certificado de Adição de Invenção
(22) 15/09/2006
(30) 15/09/2005 US 60/717.299
(51) H04M 11/04 (1968.09), H04M 1/738 (2000.01), G08B 25/08 (1990.01), G08B 25/14 (1990.01)
(54) MÓDULO DE INTERFACE DE COMUNICAÇÃO DE LINHA TELEFÔNICA E SISTEMA DE SEGURANÇA
(73) TYCO SAFETY PRODUCTS CANADA LTD (CA)
(72) REINHART PILDNER
Prazo de Validade: 10 (dez) anos contados a partir de 18/06/2019, observadas as condições legais. (co) 10 (dez) anos contados a partir de 18/06/2019, observadas as condições legais

---

(11) PI 0617624-0 B1

Código 16.1 - Concessão de Patente ou Certificado de Adição de Invenção
(22) 20/10/2006
(30) 21/10/2005 CN 200510114276.3
(51) H04L 29/06 (1990.01), G10L 15/30 (2013.01), G10L 15/19 (2013.01)
(54) MÉTODO PARA RECONHECER UMA FALA, DISPOSITIVO DE PROCESSAMENTO DE RECURSOS DE MEIOS, SISTEMA PARA IMPLEMENTAR FUNÇÃO DE RECONHECIMENTO DE FALA
(73) HUAWEI TECHNOLOGIES CO., LTD. (CN)
(72) CHENG CHEN
Prazo de Validade: 10 (dez) anos contados a partir de 18/06/2019, observadas as condições legais. (co) 10 (dez) anos contados a partir de 18/06/2019, observadas as condições legais

---

(11) PI 0619876-7 B1

Código 16.1 - Concessão de Patente ou Certificado de Adição de Invenção
(22) 05/12/2006
(30) 15/12/2005 EP 05112250.5
(51) A61B 5/00 (1968.09)
(54) SISTEMA DE MEDIÇÃO, SISTEMA PARA DETERMINAR O BALANÇO CALÓRICO DE UM INDIVÍDUO E MÉTODO DE ESTIMAR UM VALOR OBTIDO RELACIONADO COM UM INDIVÍDUO
(73) KONINKLIJKE PHILIPS N. V. (NL)
(72) Annelies Goris; Maarten P. Bodlaender
Prazo de Validade: 10 (dez) anos contados a partir de 18/06/2019, observadas as condições legais. (co) 10 (dez) anos contados a partir de 18/06/2019, observadas as condições legais

(11) PI 0622033-9 B1

Código 16.1 - Concessão de Patente ou Certificado de Adição de Invenção
(22) 29/09/2006
(51) H04L 12/721 (2013.01), H04L 12/751 (2013.01)
(54) MÉTODO DE CONSULTA DE ROTA EM ASON
(73) ZTE CORPORATION (CN)
(72) Desheng Sun
Prazo de Validade: 10 (dez) anos contados a partir de 18/06/2019, observadas as condições legais. (co) 10 (dez) anos contados a partir de 18/06/2019, observadas as condições legais

(11) PI 0700356-0 B1

Código 16.1 - Concessão de Patente ou Certificado de Adição de Invenção
(22) 10/01/2007
(30) 30/09/2006 CN 200610140422.4
(43) 31/07/2007
(51) H04M 1/24 (1968.09), H04M 3/22 (1968.09), H04M 3/30 (1968.09)
(54) MECANISMO DE ACESSO PARA TESTE DE LINHA DE SUBSCRITOR DIGITAL E PROCESSO DE USO DO MECANISMO DE ACESSO PARA TESTE DE LINHA DE SUBSCRITOR DIGITAL
(73) HUAWEI TECHNOLOGIES CO.,LTD (CN)
(72) Li Tang; Enbo Feng; Xiongwei Ren
Prazo de Validade: 10 (dez) anos contados a partir de 18/06/2019, observadas as condições legais. (co) 10 (dez) anos contados a partir de 18/06/2019, observadas as condições legais

(11) PI 0701991-2 B1

Código 16.1 - Concessão de Patente ou Certificado de Adição de Invenção
(22) 29/03/2007
(30) 29/03/2006 CH 2006 0500/06; 05/07/2006 CH 2006 01079/06
(43) 13/11/2007
(51) G01L 1/14 (1968.09)
(54) DISPOSITIVO PARA A MEDIÇÃO DE UMA FORÇA EM UM CONJUNTO ROLANTE DE UM VEÍCULO, SENSOR PARA SER USADO NO DISPOSITIVO, USO DO SENSOR E CIRCUITO PARA O SENSOR
(73) VIBRO-METER SA (CH)
(72) JACQUES PERRIARD; FELIX SCHMID
Prazo de Validade: 10 (dez) anos contados a partir de 18/06/2019, observadas as condições legais. (co) 10 (dez) anos contados a partir de 18/06/2019, observadas as condições legais

(11) PI 0707675-4 B1

Código 16.1 - Concessão de Patente ou Certificado de Adição de Invenção
(22) 02/02/2007
(30) 03/02/2006 DE 10 2006 005 058.4
(51) B65D 17/50 (1980.01), B65D 79/00 (1968.09)
(54) RECIPIENTE EXPANSÍVEL TENDO TAMPA PARA FORNECER

	CONTROLE DE ESPAÇO CONFINANTE DE UMA LATA DE ALIMENTO (73) Impress Metal Packaging S.A. (FR) (72) Jelmer Eelke Jongsma; Jean - François Jouillat Prazo de Validade: 10 (dez) anos contados a partir de 18/06/2019, observadas as condições legais. (co) 10 (dez) anos contados a partir de 18/06/2019, observadas as condições legais
(11) PI 0709015-3 B1	Código 16.1 - Concessão de Patente ou Certificado de Adição de Invenção (22) 13/03/2007 (30) 13/03/2006 FR 0602183 (51) B64C 25/48 (1968.09), B60T 8/17 (2006.01) (54) PROCESSO DE REPARTIÇÃO DA FRENAGEM ENTRE OS FREIOS DE UMA AERONAVE (73) Messier-Bugatti-Dowty (FR) (72) Stéphane Dellac; Arnaud Jacquet; Gérard Léon Gissinger; Michael Basset; Yann Chamaillard; Jean-Pierre Garcia Prazo de Validade: 10 (dez) anos contados a partir de 18/06/2019, observadas as condições legais. (co) 10 (dez) anos contados a partir de 18/06/2019, observadas as condições legais
(11) PI 0709303-9 B1	Código 16.1 - Concessão de Patente ou Certificado de Adição de Invenção (22) 26/03/2007 (30) 28/03/2006 EP 06447042.0 (51) B23C 5/04 (1968.09) (54) FERRAMENTA DE CORTE ROTATIVA E PROCESSO DE FABRICAÇÃO DE UMA FERRAMENTA DE CORTE ROTATIVO (73) PRECICARB (BE) (72) GÉRARD KERF Prazo de Validade: 10 (dez) anos contados a partir de 18/06/2019, observadas as condições legais. (co) 10 (dez) anos contados a partir de 18/06/2019, observadas as condições legais
(11) PI 0712660-3 B1	Código 16.1 - Concessão de Patente ou Certificado de Adição de Invenção (22) 15/03/2007 (30) 22/05/2006 US 11/439.395 (51) G06F 15/16 (1968.09) (54) ATUALIZANDO MÁQUINA VIRTUAL COM CORREÇÃO OU ALGO DO GÊNERO (73) MICROSOFT TECHNOLOGY LICENSING, LLC (US) (72) Eric J. Winner; Gilad Golan; Robert M. Fries Prazo de Validade: 10 (dez) anos contados a partir de 18/06/2019, observadas as condições legais. (co) 10 (dez) anos contados a partir de 18/06/2019, observadas as condições legais

(11) PI 0713776-1 B1

Código 16.1 - Concessão de Patente ou Certificado de Adição de Invenção
(22) 09/06/2007
(30) 30/06/2006 DE 10 2006 030 334.2
(51) F26B 15/14 (1968.09), F26B 25/06 (1968.09)
(54) COMBINAÇÃO DE DOIS MÓDULOS DE SECADOR PARA UM SECADOR PARA UM SISTEMA DE REVESTIMENTO E SECADOR
(73) DÜRR SYSTEMS AG (DE)
(72) Peter Näpfel; Helmut Zurich; Andreas Gerber
Prazo de Validade: 10 (dez) anos contados a partir de 18/06/2019, observadas as condições legais. (co) 10 (dez) anos contados a partir de 18/06/2019, observadas as condições legais

(11) PI 0714076-2 B1

Código 16.1 - Concessão de Patente ou Certificado de Adição de Invenção
(22) 31/07/2007
(30) 01/08/2006 IT TO2006A 00572
(51) B60G 3/20 (1968.09), B60G 3/22 (1968.09), B60G 7/00 (1968.09)
(54) BRAÇO DE ARRASTO PARA UMA SUSPENSÃO INDEPENDENTE TRASEIRA DE VEÍCULO A MOTOR
(73) Sistemi Sospensioni S.P.A. (IT)
(72) ARMANDO D'APONTE; Michele Spina
Prazo de Validade: 10 (dez) anos contados a partir de 18/06/2019, observadas as condições legais. (co) 10 (dez) anos contados a partir de 18/06/2019, observadas as condições legais

(11) PI 0715347-3 B1

Código 16.1 - Concessão de Patente ou Certificado de Adição de Invenção
(22) 03/08/2007
(30) 25/08/2006 US 11/467.532
(51) G06F 3/048 (2006.01), G06F 17/00 (1995.01)
(54) INTERFACE DE USUÁRIO DE ANEL PANORÂMICO
(73) MICROSOFT TECHNOLOGY LICENSING, LLC (US)
(72) Eyal Ofek; Ricky Dean Welsh
Prazo de Validade: 10 (dez) anos contados a partir de 18/06/2019, observadas as condições legais. (co) 10 (dez) anos contados a partir de 18/06/2019, observadas as condições legais

(11) PI 0717687-2 B1

Código 16.1 - Concessão de Patente ou Certificado de Adição de Invenção
(22) 17/12/2007
(30) 20/12/2006 US 60/871,039
(51) C04B 11/02 (1968.09), C04B 11/028 (1985.01), C04B 40/00 (1985.01), B32B 13/08 (1968.09)
(54) PROCESSO PARA TRATAR SULFATO DE CÁLCIO SEMI-HIDRATADO BETA
(73) GYPSUM TECHNOLOGIES INC. (CA)

(72) ROBERT BYRON BRUCE; MARK RICHARD FLUMIANI; CHARLES E. BLOW
Prazo de Validade: 10 (dez) anos contados a partir de 18/06/2019, observadas as condições legais. (co) 10 (dez) anos contados a partir de 18/06/2019, observadas as condições legais

---

(11) PI 0718012-8 B1

Código 16.1 - Concessão de Patente ou Certificado de Adição de Invenção
(22) 18/10/2007
(30) 27/10/2006 US 11/553,489
(51) A61B 17/04 (1968.09)
(54) APLICADOR DE ÂNCORA DE SUTURA ENDOSCÓPICO FLEXÍVEL.
(73) Ethicon Endo-Surgery, Inc. (US)
(72) David T. Martin; Michael S. Cropper; Richard F. Schwemberger
Prazo de Validade: 10 (dez) anos contados a partir de 18/06/2019, observadas as condições legais. (co) 10 (dez) anos contados a partir de 18/06/2019, observadas as condições legais

---

(11) PI 0718827-7 B1

Código 16.1 - Concessão de Patente ou Certificado de Adição de Invenção
(22) 06/11/2007
(30) 08/11/2006 US 60/857.572; 10/03/2007 GB 0704670.9
(51) B63B 35/44 (1968.09), E21B 17/01 (1980.01)
(54) COLUNA ASCENDENTE
(73) ACERGY FRANCE SAS (FR)
(72) Jean-François Saint-Marcoux; Jean-Pierre Branchut; Gregoire De-Roux
Prazo de Validade: 10 (dez) anos contados a partir de 18/06/2019, observadas as condições legais. (co) 10 (dez) anos contados a partir de 18/06/2019, observadas as condições legais

---

(11) PI 0719663-6 B1

Código 16.1 - Concessão de Patente ou Certificado de Adição de Invenção
(22) 01/11/2007
(30) 11/12/2006 JP 2006-332837; 03/10/2007 JP 2007-259660
(51) G03G 21/18 (1995.01)
(54) CARTUCHO DE PROCESSAMENTO E APARELHO DE FORMAÇÃO DE IMAGEM
(73) CANON KABUSHIKI KAISHA (JP)
(72) Kazuo Chadani; Tomonori Mori; Koji Hashimoto
Prazo de Validade: 10 (dez) anos contados a partir de 18/06/2019, observadas as condições legais. (co) 10 (dez) anos contados a partir de 18/06/2019, observadas as condições legais

---

(11) PI 0719736-5 B1

Código 16.1 - Concessão de Patente ou Certificado de Adição de Invenção
(22) 27/11/2007
(30) 01/12/2006 US 60/872,615; 27/04/2007 US 60/914,699; 29/05/2007 US

60/940,690; 28/08/2007 US 11/846,489
(51) F16L 58/10 (1974.07)
(54) JUNTA ROSQUEADA E MÉTODO DE PROTEÇÃO DE UMA JUNTA ROSQUEADA
(73) TENARIS CONNECTIONS B.V. (NL)
(72) Eduardo Gabriel Carcagno; Klaus Endres
Prazo de Validade: 10 (dez) anos contados a partir de 18/06/2019, observadas as condições legais. (co) 10 (dez) anos contados a partir de 18/06/2019, observadas as condições legais

---

(11) PI 0720347-0 B1

Código 16.1 - Concessão de Patente ou Certificado de Adição de Invenção
(22) 05/10/2007
(30) 05/10/2006 DE 10 2006 047 494.5; 20/10/2006 DE 10 2006 050 385.6
(51) A61B 17/00 (1968.09), A61F 2/06 (1985.01), A61B 19/00 (1968.09), A61B 17/12 (1968.09)
(54) DISPOSITIVO IMPLANTÁVEL
(73) PFM MEDICAL AG (DE)
(72) Franz Freudenthal
Prazo de Validade: 10 (dez) anos contados a partir de 18/06/2019, observadas as condições legais. (co) 10 (dez) anos contados a partir de 18/06/2019, observadas as condições legais

---

(11) PI 0720490-6 B1

Código 16.1 - Concessão de Patente ou Certificado de Adição de Invenção
(22) 17/12/2007
(30) 19/12/2006 US 11/641,617
(51) A61N 1/04 (1968.09), A61B 5/04 (1968.09)
(54) APARELHO DE LOCALIZAÇÃO DE NERVOS PARA IDENTIFICAR UMA LOCALIZAÇÃO NA PELE DE UM PACIENTE PARA COLOCAÇÃO DE UMA ATADURA DE ELETRODO DE NEUROESTIMULAÇÃO
(73) ETHICON, INC. (US)
(72) Stephen Wahlgren; Anthony Diubaldi; John Young; Michael Freeman
Prazo de Validade: 10 (dez) anos contados a partir de 18/06/2019, observadas as condições legais. (co) 10 (dez) anos contados a partir de 18/06/2019, observadas as condições legais

---

(11) PI 0720973-8 B1

Código 16.1 - Concessão de Patente ou Certificado de Adição de Invenção
(22) 28/12/2007
(30) 29/12/2006 EP 06 127340.5; 29/12/2006 IT MI2006 A 002534; 07/06/2007 US 11/810,880
(51) G06Q 90/00 (2006.01)
(54) SISTEMA DE INVENTÁRIO DE NÚMERO E MÉTODO DE GERENCIAMENTO DE SISTEMA DE INVENTÁRIO DE NÚMERO
(73) ACCENTURE GLOBAL SERVICES LIMITED (IE)
(72) Marina Papili; Chiara Cundari

Prazo de Validade: 10 (dez) anos contados a partir de 18/06/2019, observadas as condições legais. (co) 10 (dez) anos contados a partir de 18/06/2019, observadas as condições legais

---

(11) PI 0721136-8 B1

Código 16.1 - Concessão de Patente ou Certificado de Adição de Invenção
(22) 10/12/2007
(30) 22/12/2006 US 11/644,207
(51) A61K 39/395 (1980.01), A61K 39/02 (1974.07), A61K 39/09 (1980.01)
(54) MÉTODO PARA PRODUZIR UM CONJUGADO IMUNOGÊNICO QUE COMPREENDE POLISSACARÍDEO DE STREPTOCOCCUS PNEUMONIAE SOROTIPO 1 ENCADEADO DE MODO COVALENTE A UMA PROTEÍNA DE VEÍCULO
(73) Wyeth (US)
(72) William P. Hausdorff; George Rainer Siber; Peter R. Paradiso; A. Krishna Prasad
Prazo de Validade: 10 (dez) anos contados a partir de 18/06/2019, observadas as condições legais. (co) 10 (dez) anos contados a partir de 18/06/2019, observadas as condições legais

---

(11) PI 0722017-0 B1

Código 16.1 - Concessão de Patente ou Certificado de Adição de Invenção
(22) 18/09/2007
(51) A61N 1/34 (1968.09)
(54) APARELHO PARA A SUPRESSÃO RÁPIDA DA DOR, E MÉTODO PARA GERAR SINAIS ELÉTRICOS PARA USAR EM UMA TERAPIA NA SUPRESSÃO DA DOR
(73) Giuseppe Marineo (IT)
(72) Giuseppe Marineo
Prazo de Validade: 10 (dez) anos contados a partir de 18/06/2019, observadas as condições legais. (co) 10 (dez) anos contados a partir de 18/06/2019, observadas as condições legais

---

(11) PI 0722050-2 B1

Código 16.1 - Concessão de Patente ou Certificado de Adição de Invenção
(22) 27/12/2007
(30) 28/12/2006 JP 2006-354658
(51) B21B 25/04 (1968.09)
(54) MÉTODO PARA APLICAÇÃO DE UM LUBRIFICANTE SEM TER COMO BASE O GRAFITE; E MÉTODO PARA CONTROLE DE UMA ESPESSURA DO FILME LUBRIFICANTE SOBRE UMA BARRA DE MANDRIL
(73) NIPPON STEEL & SUMITOMO METAL CORPORATION (JP)
(72) Kenichi Saito; Sumio Iida
Prazo de Validade: 10 (dez) anos contados a partir de 18/06/2019, observadas as condições legais. (co) 10 (dez) anos contados a partir de 18/06/2019, observadas as condições legais

(11) PI 0801650-0 B1

Código 16.1 - Concessão de Patente ou Certificado de Adição de Invenção
(22) 23/05/2008
(30) 25/05/2007 EP 07425323.8
(43) 12/01/2010
(51) F02D 41/22 (1985.01)
(54) MÉTODO DE CONTROLE PARA UM VEÍCULO MOTORIZADO QUE ORIENTA/OBRIGA A CONDUZIR O VEÍCULO COM DESEMPENHO REDUZIDO NO CASO DE UMA FALHA
(73) MAGNETI MARELLI POWERTRAIN S.P.A. (IT)
(72) DANIELE BENASSI; STEFANO SGATTI; LORIS LAMBERTINI
Prazo de Validade: 10 (dez) anos contados a partir de 18/06/2019, observadas as condições legais. (co) 10 (dez) anos contados a partir de 18/06/2019, observadas as condições legais

(11) PI 0802400-6 B1

Código 16.1 - Concessão de Patente ou Certificado de Adição de Invenção
(22) 14/07/2008
(30) 13/07/2007 FI 20070547
(43) 12/05/2009
(51) F23G 7/04 (1968.09)
(54) DISPOSITIVO PARA LIMPEZA E RESFRIAMENTO DE INJETOR DE LICOR E MÉTODO PARA LIMPAR UM INJETOR DE LICOR
(73) Andritz OY (FI)
(72) Markku Tanttu; Kari Saviharju; Sirpa du Jardin
Prazo de Validade: 10 (dez) anos contados a partir de 18/06/2019, observadas as condições legais. (co) 10 (dez) anos contados a partir de 18/06/2019, observadas as condições legais

(11) PI 0803659-4 B1

Código 16.1 - Concessão de Patente ou Certificado de Adição de Invenção
(22) 21/07/2008
(30) 20/07/2007 JP 2007-189222
(43) 15/06/2010
(51) F02F 1/08 (1968.09)
(54) MÉTODO DE FABRICAR UM CORPO DE CILINDRO DE UM MOTOR
(73) YAMAHA HATSUDOKI KABUSHIKI KAISHA (JP)
(72) TATSUYA MASUDA; NORIKI TSUKIJI
Prazo de Validade: 10 (dez) anos contados a partir de 18/06/2019, observadas as condições legais. (co) 10 (dez) anos contados a partir de 18/06/2019, observadas as condições legais

(11) PI 0804461-9 B1

Código 16.1 - Concessão de Patente ou Certificado de Adição de Invenção
(22) 23/01/2008
(43) 15/09/2009
(51) C05D 9/02 (1968.09)

(54) PRODUTO FERTILIZANTE LÍQUIDO CONTENDO CÁLCIO, BORO E MOLIBDÊNIO E PROCESSO DE PRODUÇÃO
(73) Nutrisafra Fertilizantes Ltda (BR/SP)
(72) Marco Antonio Pachere; Paulo Alexandre da Costa Reis
Prazo de Validade: 10 (dez) anos contados a partir de 18/06/2019, observadas as condições legais. (co) 10 (dez) anos contados a partir de 18/06/2019, observadas as condições legais

---

(11) PI 0805175-5 B1

Código 16.1 - Concessão de Patente ou Certificado de Adição de Invenção
(22) 21/11/2008
(43) 03/11/2010
(51) B24D 99/00 (2010.01)
(54) DISPOSITIVO PARA AFIAR FACAS E OUTROS OBJETOS CORTANTES
(73) Francisco de Assis Ferreira da Silva (BR/CE) ; José Sandy Soares Targino (BR/CE)
(72) Francisco de Assis Ferreira da Silva
Prazo de Validade: 10 (dez) anos contados a partir de 18/06/2019, observadas as condições legais. (co) 10 (dez) anos contados a partir de 18/06/2019, observadas as condições legais

---

(11) PI 0805335-9 B1

Código 16.1 - Concessão de Patente ou Certificado de Adição de Invenção
(22) 28/11/2008
(30) 28/11/2007 EP 07425752.8
(43) 21/07/2009
(51) F15B 13/044 (1968.09), B60K 31/06 (1985.01)
(54) MÉTODO PARA ACIONAR UM ACIONADOR HIDRÁULICO ATRAVÉS DE UMA VÁLVULA SOLENÓIDE DE PROPORÇÃO CONTROLADA POR PRESSÃO
(73) MAGNETI MARELLI POWERTRAIN S. P. A. (IT)
(72) ALESSANDRO FUSARI; PAOLO MARCHETTO; ROBERTO RAGAZZI
Prazo de Validade: 10 (dez) anos contados a partir de 18/06/2019, observadas as condições legais. (co) 10 (dez) anos contados a partir de 18/06/2019, observadas as condições legais

---

(11) PI 0805503-3 B1

Código 16.1 - Concessão de Patente ou Certificado de Adição de Invenção
(22) 22/12/2008
(43) 17/11/2009
(51) A61B 17/02 (1968.09)
(54) SUPORTE-AFASTADOR E DISPOSITIVOS AJUSTÁVEIS DE RETRAÇÃO DE TECIDOS E ESTRUTURAS BIOLÓGICAS, EM CAMPO OPERATÓRIO
(73) MARCELO BANDEIRA FERNANDES (BR/SP)
(72) MARCELO BANDEIRA FERNANDES
Prazo de Validade: 10 (dez) anos contados a partir de 18/06/2019, observadas as condições legais. (co) 10 (dez) anos contados a partir de 18/06/2019,

observadas as condições legais

(11) PI 0807241-8 B1

Código 16.1 - Concessão de Patente ou Certificado de Adição de Invenção
(22) 04/02/2008
(30) 12/02/2007 CN 200710003597.5
(51) H01H 9/26 (1968.09)
(54) EQUIPAMENTO ELÉTRICO DE BAIXA TENSÃO COM MEIOS DE INTERTRAVAMENTO MECÂNICO
(73) ZHEJIANG CHINT ELECTRICS CO., LTD. (CN)
(72) HAIYUAN WANG; YALI ZHANG
Prazo de Validade: 10 (dez) anos contados a partir de 18/06/2019, observadas as condições legais. (co) 10 (dez) anos contados a partir de 18/06/2019, observadas as condições legais

(11) PI 0807324-4 B1

Código 16.1 - Concessão de Patente ou Certificado de Adição de Invenção
(22) 10/01/2008
(30) 16/02/2007 DE 10 2007 007 830.9
(51) G06F 17/22 (1995.01), H04N 7/24 (1995.01)
(54) "EQUIPAMENTO E MÉTODO PARA A GERAÇÃO DE UM FLUXO DE DADOS E EQUIPAMENTO E MÉTODO PARA A LEITURA DE UM FLUXO DE DADOS"
(73) FRAUNHOFER-GESELLSCHAFT ZUR FÖRDERUNG DER ANGEWANDTEN FORSCHUNG E.V. (DE)
(72) ZINK, ALEXANDER; PROSCH, MARKUS; KORTE, OLAF; KELLERMANN, CHRISTIAN; LINZ, BERND
Prazo de Validade: 10 (dez) anos contados a partir de 18/06/2019, observadas as condições legais. (co) 10 (dez) anos contados a partir de 18/06/2019, observadas as condições legais

(11) PI 0807451-8 B1

Código 16.1 - Concessão de Patente ou Certificado de Adição de Invenção
(22) 29/01/2008
(30) 31/01/2007 US 11/700.797
(51) F16L 23/00 (1968.09)
(54) DUTO LAMINADO EM METAL/POLÍMERO E MÉTODO PARA A SUA FABRICAÇÃO
(73) Senior Investments AG (CH)
(72) Leslie Fernandes
Prazo de Validade: 10 (dez) anos contados a partir de 18/06/2019, observadas as condições legais. (co) 10 (dez) anos contados a partir de 18/06/2019, observadas as condições legais

(11) PI 0808168-9 B1

Código 16.1 - Concessão de Patente ou Certificado de Adição de Invenção
(22) 08/02/2008

(30) 26/02/2007 SE 0700479-9
(51) B60K 15/03 (1990.01), B60K 15/067 (1990.01)
(54) DISPOSIÇÃO DE TANQUE DE COMBUSTÍVEL PARA VEÍCULOS
(73) SCANIA CV AB (SE)
(72) Johan Liljekvist; Donald Kristofersson
Prazo de Validade: 10 (dez) anos contados a partir de 18/06/2019, observadas as condições legais. (co) 10 (dez) anos contados a partir de 18/06/2019, observadas as condições legais

---

(11) PI 0809212-5 B1

Código 16.1 - Concessão de Patente ou Certificado de Adição de Invenção
(22) 20/03/2008
(30) 23/03/2007 US 60/896.616
(51) A61K 39/09 (1980.01), A61K 47/64 (2017.01), C07H 1/08 (1974.07), C08B 37/00 (1974.07), C12P 19/04 (1980.01), A61K 39/00 (1974.07)
(54) PROCESSO PARA PRODUÇÃO DE POLISSACARÍDEOS CAPSULARES PURIFICADOS DE UM LISADO CELULAR DE STREPTOCOCCUS PNEUMONIAE E PROCESSO PARA A FABRICAÇÃO DE UMA VACINA PNEUMOCÓCICA
(73) WYETH LLC (US)
(72) Yonghui Yuan; Mark Ruppen; Wei-Qiang Sun; Ling Chu; John Simpson; James Patch; Pamela Fink Charbonneau; Justin K. Moran
Prazo de Validade: 10 (dez) anos contados a partir de 18/06/2019, observadas as condições legais. (co) 10 (dez) anos contados a partir de 18/06/2019, observadas as condições legais

---

(11) PI 0809669-4 B1

Código 16.1 - Concessão de Patente ou Certificado de Adição de Invenção
(22) 03/04/2008
(30) 04/04/2007 EP 07007119.6
(51) A61F 9/01 (2000.01)
(54) DISPOSITIVO PARA CORTAR UMA ABA EM UM PROCEDIMENTO LASIK PARA CIRURGIA REFRATIVA DO OLHO
(73) Wavelight AG (DE)
(72) Klaus Vogler; Christof Donitzky
Prazo de Validade: 10 (dez) anos contados a partir de 18/06/2019, observadas as condições legais. (co) 10 (dez) anos contados a partir de 18/06/2019, observadas as condições legais

---

(11) PI 0809744-5 B1

Código 16.1 - Concessão de Patente ou Certificado de Adição de Invenção
(22) 09/04/2008
(30) 27/04/2007 FI 20075295
(51) E05B 47/06 (1968.09), E05B 15/10 (1968.09), E05B 47/00 (1968.09)
(54) FECHADURA DE PORTA
(73) ABLOY OY (FI)
(72) Mika Helisten

	Prazo de Validade: 10 (dez) anos contados a partir de 18/06/2019, observadas as condições legais. (co) 10 (dez) anos contados a partir de 18/06/2019, observadas as condições legais
(11) PI 0811205-3 B1	Código 16.1 - Concessão de Patente ou Certificado de Adição de Invenção (22) 08/05/2008 (30) 09/05/2007 GB 0708942.8 (51) G02B 27/08 (1968.09), G02B 27/22 (1968.09) (54) APARELHO PARA PRODUZIR UMA IMAGEM CALEIDOSCÓPICA TRIDIMENSIONAL, E, MÉTODOS DE FORMAÇÃO DA TELA E DE UMA IMAGEM FONTE A SER GERADA SOBRE UMA TELA DO MESMO (73) FELIX RODRIGUEZ LARRETA (ES) (72) Felix Rodriguez Larreta Prazo de Validade: 10 (dez) anos contados a partir de 18/06/2019, observadas as condições legais. (co) 10 (dez) anos contados a partir de 18/06/2019, observadas as condições legais
(11) PI 0811224-0 B1	Código 16.1 - Concessão de Patente ou Certificado de Adição de Invenção (22) 21/05/2008 (30) 25/05/2007 DE 10 2007 024 976.6 (51) H02J 3/36 (1968.09) (54) APARELHO PARA TRANSMISSÃO DE CORRENTE CONTÍNUA DE ALTA-TENSÃO. (73) Siemens Aktiengellschaft (DE) (72) Torsten Priebe; Reinhard Wagner Prazo de Validade: 10 (dez) anos contados a partir de 18/06/2019, observadas as condições legais. (co) 10 (dez) anos contados a partir de 18/06/2019, observadas as condições legais
(11) PI 0811421-8 B1	Código 16.1 - Concessão de Patente ou Certificado de Adição de Invenção (22) 03/04/2008 (30) 04/04/2007 IN 676/MUM/2007 (51) C09K 15/32 (1974.07) (54) INIBIÇÃO DA CORROSÃO POR ÁCIDO NAFTÊNICO UTILIZANDO UMA NOVA COMBINAÇÃO SINÉRGICA DE COMPOSTOS DE FÓSFORO (73) DORF KETAL CHEMICALS (I) PRIVATE LIMITED (IN) (72) Mahesh Subramaniyam Prazo de Validade: 10 (dez) anos contados a partir de 18/06/2019, observadas as condições legais. (co) 10 (dez) anos contados a partir de 18/06/2019, observadas as condições legais
(11) PI 0811641-5 B1	Código 16.1 - Concessão de Patente ou Certificado de Adição de Invenção (22) 13/05/2008

(30) 29/05/2007 US 11/807,474
(51) A61B 17/32 (1968.09)
(54) SISTEMA CIRÚRGICO ULTRASSÔNICO
(73) ETHICON ENDO-SURGERY, INC. (US)
(72) Kevin L. Houser; Foster B. Stulen; Stephanie J. Muir
Prazo de Validade: 10 (dez) anos contados a partir de 18/06/2019, observadas as condições legais. (co) 10 (dez) anos contados a partir de 18/06/2019, observadas as condições legais

---

(11) PI 0811672-5 B1

Código 16.1 - Concessão de Patente ou Certificado de Adição de Invenção
(22) 19/06/2008
(30) 22/06/2007 EP 07110921.9
(51) B32B 7/04 (1968.09)
(54) VEDAÇÃO PARA UM RECIPIENTE DE COMESTÍVEIS, TAMPA DE RECIPIENTE, RECIPIENTE VEDADO, MÉTODO PARA FORNECER UM RECIPIENTE FECHADO, MANTA LAMINADA E MÉTODO DE FABRICAÇÃO PARA A FORMAÇÃO DE UMA MANTA LAMINADA
(73) SELIG SEALING PRODUCTS, INC. (US)
(72) David John O' Brien; Victor Sachs; Andrew Fenwick Mclean
Prazo de Validade: 10 (dez) anos contados a partir de 18/06/2019, observadas as condições legais. (co) 10 (dez) anos contados a partir de 18/06/2019, observadas as condições legais

---

(11) PI 0812285-7 B1

Código 16.1 - Concessão de Patente ou Certificado de Adição de Invenção
(22) 30/05/2008
(30) 30/05/2007 NZ 555581
(51) A61H 31/00 (1968.09), A61M 16/00 (1968.09)
(54) DISPOSITIVO DE RESSUSCITAÇÃO ELETRICAMENTE OPERÁVEL
(73) Gilbert Jacobus Kuypers (NZ) ; Richard Anthony Mcculloch (NZ)
(72) Gilbert Jacobus Kuypers; Richard Anthony Mcculloch
Prazo de Validade: 10 (dez) anos contados a partir de 18/06/2019, observadas as condições legais. (co) 10 (dez) anos contados a partir de 18/06/2019, observadas as condições legais

---

(11) PI 0812804-9 B1

Código 16.1 - Concessão de Patente ou Certificado de Adição de Invenção
(22) 20/06/2008
(30) 22/06/2007 US 11/767,359
(51) G01V 3/10 (1968.09)
(54) MÉTO DO DE USO DE UMA FERRAMENTA DE PERFILAGEM, APARELHO PARA A RELIZAÇÃO DO MÉTODO E MEIO QUE PODE SER LIDO EM COMPUTADOR PARA USO COM UMA FERRAMENTA DE PERFILAGEM
(73) Baker Hughes Incorporated (US)
(72) Roland E. Chemali; Wallace H. Meyer; Gulamabbas Merchant; Tsili Wang

	Prazo de Validade: 10 (dez) anos contados a partir de 18/06/2019, observadas as condições legais. (co) 10 (dez) anos contados a partir de 18/06/2019, observadas as condições legais
(11) PI 0813570-3 B1	Código 16.1 - Concessão de Patente ou Certificado de Adição de Invenção (22) 07/07/2008 (30) 09/07/2007 FI 20075529 (51) B66C 1/34 (1968.09), B66C 1/36 (1968.09) (54) GANCHO DE IÇAMENTO. (73) KONECRANES GLOBAL CORPORATION (FI) (72) Hannu Piispanen; Ari Lehtinen; Jarmo Nikkola; Kimmo Hytönen Prazo de Validade: 10 (dez) anos contados a partir de 18/06/2019, observadas as condições legais. (co) 10 (dez) anos contados a partir de 18/06/2019, observadas as condições legais
(11) PI 0815375-2 B1	Código 16.1 - Concessão de Patente ou Certificado de Adição de Invenção (22) 08/08/2008 (30) 10/08/2007 DE 10 2007 037 778.0 (51) C25D 15/00 (1974.07), F16J 9/26 (1980.01), C25D 5/18 (1974.07) (54) Sistema tribológico composto de um corpo de base e um corpo oposto e corpo oposto para um sistema tribológico (73) Mahle International GMBH (DE) (72) Monika Raible; Kurt Maier Prazo de Validade: 10 (dez) anos contados a partir de 18/06/2019, observadas as condições legais. (co) 10 (dez) anos contados a partir de 18/06/2019, observadas as condições legais
(11) PI 0815482-1 B1	Código 16.1 - Concessão de Patente ou Certificado de Adição de Invenção (22) 06/08/2008 (30) 13/08/2007 US 11/891,776 (51) G06T 7/00 (1995.01) (54) MÉTODO DE AVALIAÇÃO DE GRÃOS EM UMA ESPIGA DE MILHO USANDO IMAGENS DIGITAIS (73) PIONEER HI-BRED INTERNATIONAL, INC. (US) (72) Neil J. Hausmann; Mark Cooper; Tabare E. Abadie; Honor R. Lafitte; Jeffrey R. Schussler Prazo de Validade: 10 (dez) anos contados a partir de 18/06/2019, observadas as condições legais. (co) 10 (dez) anos contados a partir de 18/06/2019, observadas as condições legais
(11) PI 0816132-1 B1	Código 16.1 - Concessão de Patente ou Certificado de Adição de Invenção (22) 26/08/2008 (30) 27/08/2007 US 60/968109

(51) A01N 43/56 (1980.01), A01N 43/707 (1985.01), A01N 43/74 (1980.01), A01N 47/18 (1980.01), A01P 7/00 (2006.01), C07D 419/14 (1974.07), C07D 419/12 (1974.07)
(54) MÉTODOS PARA CONTROLAR PESTES INVERTEBRADAS, E PARA PROTEGER MATERIAL DE PROPAGAÇÃO DE PLANTA E/OU PLANTAS QUE CRESCEM A PARTIR DOS MESMOS, MATERIAL DE PROPAGAÇÃO DE PLANTA, MÉTODO PARA TRATAR OU PROTEGER UM ANIMAL CONTRA INFESTAÇÃO OU INFECÇÃO POR PARASITAS, COMPOSTO DE PIRAZOL, E, COMPOSIÇÃO AGRÍCOLA
(73) Basf SE (DE)
(72) Steffen Gross; Delphine Breuninger; Henricus Maria Martinus Bastiaans; Wolfgang von Deyn; Michael Puhl; Karsten Körber; Douglas D. Anspaugh; Deborah L. Culbertson; Hassan Oloumi-Sadeghi
Prazo de Validade: 10 (dez) anos contados a partir de 18/06/2019, observadas as condições legais. (co) 10 (dez) anos contados a partir de 18/06/2019, observadas as condições legais

---

(11) PI 0816397-9 B1

Código 16.1 - Concessão de Patente ou Certificado de Adição de Invenção
(22) 08/05/2008
(30) 07/09/2007 IT UD2007A000159
(51) B65D 17/34 (1980.01), B65D 17/347 (1995.01)
(54) RECIPIENTE PARA UMA SUBSTÂNCIA, EM PARTICULAR UMA BEBIDA, COM UM ELEMENTO DE FECHAMENTO DO TIPO QUE ABRE POR TRAÇÃO
(73) International Patents & Brands Corporation (PA)
(72) PAOLO LINDEN; Edmondo Camurri
Prazo de Validade: 10 (dez) anos contados a partir de 18/06/2019, observadas as condições legais. (co) 10 (dez) anos contados a partir de 18/06/2019, observadas as condições legais

---

(11) PI 0818015-6 B1

Código 16.1 - Concessão de Patente ou Certificado de Adição de Invenção
(22) 15/10/2008
(30) 23/10/2007 DE 10 2007 050 592.4
(51) B29B 9/06 (1985.01), B29C 47/34 (1985.01)
(54) DISPOSITIVO DE EXTRUSÃO CONTÍNUA PARA PRODUÇÃO DE GRÃOS GRANULADOS DE MATERIAL PLÁSTICO E PROCESSO PARA A SUA OPERAÇÃO
(73) Automatik Plastics Machinery GMBH (DE)
(72) Sven Fenchel; Jochen Scheurich
Prazo de Validade: 10 (dez) anos contados a partir de 18/06/2019, observadas as condições legais. (co) 10 (dez) anos contados a partir de 18/06/2019, observadas as condições legais

---

(11) PI 0818159-4 B1

Código 16.1 - Concessão de Patente ou Certificado de Adição de Invenção
(22) 10/10/2008

(30) 11/10/2007 US 11/870,503
(51) G01V 5/08 (1980.01), G01N 21/35 (1980.01)
(54) INSTRUMENTO PARA MEDIR PELO MENOS UMA DENTRE UMA FORÇA, GRAVIDADE E PRESSÃO EM UM FURO DE SONDAGEM E MÉTODO PARA DESEMPENHAR UMA MEDIÇÃO
(73) BAKER HUGHES INCORPORATED (US)
(72) Rocco Difoggio
Prazo de Validade: 10 (dez) anos contados a partir de 18/06/2019, observadas as condições legais. (co) 10 (dez) anos contados a partir de 18/06/2019, observadas as condições legais

---

(11) PI 0818280-9 B1

Código 16.1 - Concessão de Patente ou Certificado de Adição de Invenção
(22) 29/10/2008
(30) 31/10/2007 DE 10 2007 052 949.1
(51) B32B 27/36 (1968.09), B32B 7/04 (1968.09), B32B 27/08 (1968.09)
(54) Compósito, seu processo de produção e seu uso, e documento de segurança e/ou de valor
(73) Bayer Material Science Ag (DE) ; COVESTRO DEUTSCHLAND AG (DE)
(72) André Leopold; Oliver Muth; Michael Knebel; Rainer Seidel; Jens Ehreke; Manfred Paeschke; Heinz Pudleiner; Cengiz Yesildag; Klaus Meyer
Prazo de Validade: 10 (dez) anos contados a partir de 18/06/2019, observadas as condições legais. (co) 10 (dez) anos contados a partir de 18/06/2019, observadas as condições legais

---

(11) PI 0818299-0 B1

Código 16.1 - Concessão de Patente ou Certificado de Adição de Invenção
(22) 01/09/2008
(30) 01/10/2007 DE 10 2007 046 999.5
(51) H01H 3/02 (1968.09), H01H 9/16 (1968.09)
(54) ATUADOR E APARELHO DE COMANDO
(73) Siemens Aktiengesellschaft (DE)
(72) Anja Voigt; Rudolf Zimmermann; Johann Demleitner
Prazo de Validade: 10 (dez) anos contados a partir de 18/06/2019, observadas as condições legais. (co) 10 (dez) anos contados a partir de 18/06/2019, observadas as condições legais

---

(11) PI 0818395-3 B1

Código 16.1 - Concessão de Patente ou Certificado de Adição de Invenção
(22) 17/10/2008
(30) 17/10/2007 US 11/873,556
(51) G01V 5/00 (1968.09), G01V 5/04 (1980.01)
(54) MÉTODO E APARELHO PARA MEDIR RADIAÇÃO EM UM FURO DE POÇO E MÉTODO PARA PRODUZIR O APARELHO
(73) Baker Hughes Incorporated (US)
(72) Gamal A. Hassan; William P. Madigan; Philip R. Kurkoski; Gavin Lindsay
Prazo de Validade: 10 (dez) anos contados a partir de 18/06/2019, observadas

	as condições legais. (co) 10 (dez) anos contados a partir de 18/06/2019, observadas as condições legais
(11) PI 0818619-7 B1	Código 16.1 - Concessão de Patente ou Certificado de Adição de Invenção (22) 07/10/2008 (30) 09/10/2007 US 60/960,667 (51) A61M 16/00 (1968.09) (54) BOLSA DE RESPIRAÇÃO (73) Micro Bvm Ltd. (IL) (72) Ron Reisman Prazo de Validade: 10 (dez) anos contados a partir de 18/06/2019, observadas as condições legais. (co) 10 (dez) anos contados a partir de 18/06/2019, observadas as condições legais
(11) PI 0818877-7 B1	Código 16.1 - Concessão de Patente ou Certificado de Adição de Invenção (22) 23/10/2008 (30) 23/10/2007 NO 20075388 (51) G06F 19/00 (1995.01), G06K 19/00 (1968.09), G06K 7/14 (1968.09) (54) MÉTODO E SISTEMA PARA ANÁLISE SEMI-QUANTITATIVA OU QUANTITATIVA DE ENSAIOS (73) SKANNEX AS (NO) (72) Dag Bremnes; Eystein Ebeltoft Prazo de Validade: 10 (dez) anos contados a partir de 18/06/2019, observadas as condições legais. (co) 10 (dez) anos contados a partir de 18/06/2019, observadas as condições legais
(11) PI 0819103-4 B1	Código 16.1 - Concessão de Patente ou Certificado de Adição de Invenção (22) 07/11/2008 (30) 09/11/2007 US 11/937551 (51) H05B 33/08 (1968.09) (54) SISTEMA E MÉTODO PARA ALIMENTAR UM ARRANJO DE LEDS (73) THE COCA-COLA COMPANY (US) (72) GUY A. PRIMIANO Prazo de Validade: 10 (dez) anos contados a partir de 18/06/2019, observadas as condições legais. (co) 10 (dez) anos contados a partir de 18/06/2019, observadas as condições legais
(11) PI 0819403-3 B1	Código 16.1 - Concessão de Patente ou Certificado de Adição de Invenção (22) 08/12/2008 (30) 12/12/2007 US 61/013,108 (51) C07C 41/03 (1980.01), C07C 43/205 (1980.01) (54) PROCESSO CONTÍNUO NÃO AQUOSO PARA PRODUZIR GLICOL ÉTER FENÓLICO

(73) DOW GLOBAL TECHNOLOGIES INC. (US)
(72) MAX M. TIRTOWIDJOJO; EDWARD D. DAUGS
Prazo de Validade: 10 (dez) anos contados a partir de 18/06/2019, observadas as condições legais. (co) 10 (dez) anos contados a partir de 18/06/2019, observadas as condições legais

---

(11) PI 0819516-1 B1

Código 16.1 - Concessão de Patente ou Certificado de Adição de Invenção
(22) 19/12/2008
(30) 21/12/2007 US 61/016,187
(51) C09K 8/36 (2006.01)
(54) Composição agrícola, e, método de matar ou controlar uma peste
(73) HUNTSMAN PETROCHEMICAL LLC (US)
(72) ALAN J. STERN; CURTIS M. ELSIK
Prazo de Validade: 10 (dez) anos contados a partir de 18/06/2019, observadas as condições legais. (co) 10 (dez) anos contados a partir de 18/06/2019, observadas as condições legais

---

(11) PI 0819565-0 B1

Código 16.1 - Concessão de Patente ou Certificado de Adição de Invenção
(22) 04/12/2008
(30) 21/12/2007 DE 102007061932.6
(51) A24D 3/00 (1980.01), A24D 3/02 (1980.01), D02G 1/12 (1968.09)
(54) Fita de cabo de acetato, máquina de fita de filtro, método para fabricar fitas de cabo de acetato, método para fabricar fitas de filtro feitas de filamentos reticulados e frisados
(73) RHODIA ACETOW GMBH (DE)
(72) PAUL RUSTEMEYER; HERMANN MÜLLER; UWE SCHÄFFNER
Prazo de Validade: 10 (dez) anos contados a partir de 18/06/2019, observadas as condições legais. (co) 10 (dez) anos contados a partir de 18/06/2019, observadas as condições legais

---

(11) PI 0820034-3 B1

Código 16.1 - Concessão de Patente ou Certificado de Adição de Invenção
(22) 03/12/2008
(30) 05/12/2007 DE 20 2007 016 950.7
(51) H01R 13/622 (1990.01)
(54) CONECTOR DE ENCAIXE ESTANQUE PARA LÍQUIDOS
(73) Hummel AG (DE)
(72) Mario Bartholomä; Fritz Zügel; Volker Götz; Achim Hoch; Günter Reich
Prazo de Validade: 10 (dez) anos contados a partir de 18/06/2019, observadas as condições legais. (co) 10 (dez) anos contados a partir de 18/06/2019, observadas as condições legais

---

(11) PI 0820184-6 B1

Código 16.1 - Concessão de Patente ou Certificado de Adição de Invenção
(22) 07/11/2008

(30) 08/11/2007 DE 10 2007 053 622.6; 22/11/2007 DE 10 2007 056 264.2
(51) C05G 3/04 (1968.09), C08L 3/06 (1974.07), C08L 1/10 (1974.07), C08F 220/06 (1974.07), C09K 17/40 (1995.01)
(54) AGENTE DE APERFEIÇOAMENTO DO SOLO E USO DO MESMO.
(73) ARPOLITH GMBH (DE)
(72) Volker Windhoevel
Prazo de Validade: 10 (dez) anos contados a partir de 18/06/2019, observadas as condições legais. (co) 10 (dez) anos contados a partir de 18/06/2019, observadas as condições legais

---

(11) PI 0823391-8 B1

Código 16.1 - Concessão de Patente ou Certificado de Adição de Invenção
(22) 26/12/2008
(51) A61K 31/185 (1974.07), A61K 31/195 (1974.07), A61P 5/24 (2000.01)
(54) Composições fitiestrogênicas, e uso das mesmas para prevenção ou tratamento de sintomas associados com menopausa
(73) NATURAL ENDOTECH CO., LTD. (KR)
(72) JAE-SOO KIM; BO-YEON KWAK; KWONTAEK YI; JAEKYOUNG LEE
Prazo de Validade: 10 (dez) anos contados a partir de 18/06/2019, observadas as condições legais. (co) 10 (dez) anos contados a partir de 18/06/2019, observadas as condições legais

---

(11) PI 0900471-8 B1

Código 16.1 - Concessão de Patente ou Certificado de Adição de Invenção
(22) 13/02/2009
(30) 13/02/2008 US 12/030,424
(43) 29/09/2009
(51) A61B 17/068 (1990.01), A61B 17/115 (1990.01), A61B 17/11 (1968.09), A61B 17/10 (1968.09)
(54) INSTRUMENTO DE GRAMPEAMENTO CIRÚRGICO E MÉTODO PARA PROCESSAR UM INSTRUMENTO PARA CIRURGIA
(73) ETHICON ENDO-SURGERY, INC. (US)
(72) Chester O. Baxter III; James Bedi
Prazo de Validade: 10 (dez) anos contados a partir de 18/06/2019, observadas as condições legais. (co) 10 (dez) anos contados a partir de 18/06/2019, observadas as condições legais

---

(11) PI 0900986-8 B1

Código 16.1 - Concessão de Patente ou Certificado de Adição de Invenção
(22) 13/04/2009
(30) 30/04/2008 KR 10-2008-0040591
(43) 06/04/2010
(51) D06F 13/00 (1968.09)
(54) MÁQUINA DE LAVAR
(73) LG Electronics Inc (KR)
(72) Bo Yeon Kim; Hyung Gyu Lim; In Ho Cho
Prazo de Validade: 10 (dez) anos contados a partir de 18/06/2019, observadas

	as condições legais. (co) 10 (dez) anos contados a partir de 18/06/2019, observadas as condições legais
(11) PI 0901500-0 B1	Código 16.1 - Concessão de Patente ou Certificado de Adição de Invenção (22) 15/05/2009 (30) 19/05/2008 JP 2008-130644; 10/02/2009 JP 2009-028658 (43) 06/04/2010 (51) B65B 13/28 (1968.09), E04G 21/12 (1968.09) (54) MÁQUINA DE ATAR BARRA DE REFORÇO (73) Max Co., Ltd. (JP) (72) Ichiro Kusakari Prazo de Validade: 10 (dez) anos contados a partir de 18/06/2019, observadas as condições legais. (co) 10 (dez) anos contados a partir de 18/06/2019, observadas as condições legais
(11) PI 0901652-0 B1	Código 16.1 - Concessão de Patente ou Certificado de Adição de Invenção (22) 22/05/2009 (43) 25/01/2011 (51) E04B 1/48 (1968.09), F16B 19/00 (1968.09) (54) SISTEMA DE ACABAMENTO EMPREGANDO DISPOSITIVO PRÓPRIO (73) JOSÉ LUIS GONZALEZ BALSA (BR/SP) (72) JOSÉ LUIS GONZALEZ BALSA Prazo de Validade: 10 (dez) anos contados a partir de 18/06/2019, observadas as condições legais. (co) 10 (dez) anos contados a partir de 18/06/2019, observadas as condições legais
(11) PI 0902731-9 B1	Código 16.1 - Concessão de Patente ou Certificado de Adição de Invenção (22) 16/07/2009 (30) 17/07/2008 KR 10-2008-0069727 (43) 25/05/2010 (51) D06F 58/20 (1980.01) (54) SECADORA DE ROUPAS DOTADA DE MÓDULO FORNECEDOR DE FRAGRÂNCIA (73) LG ELECTRONICS INC. (KR) (72) Min-Ji Kim; Sang - Hun Bae; Chul-Jin Choi Prazo de Validade: 20 (vinte) anos contados a partir de 16/07/2009, observadas as condições legais. (co) 20 (vinte) anos contados a partir de 16/07/2009, observadas as condições legais
(11) PI 0903992-9 B1	Código 16.1 - Concessão de Patente ou Certificado de Adição de Invenção (22) 06/10/2009 (30) 06/10/2008 FR 08 05505 (43) 20/07/2010

(51) A46B 9/02 (1968.09)
(54) INSTRUMENTO PARA APLICAR UMA COMPOSIÇÃO AO CABELO OU ÀS UNHAS, MÉTODO DE FABRICAÇÃO DE UM INSTRUMENTO E MÁQUINA PARA FABRICAÇÃO DE UM INSTRUMENTO
(73) L'OREAL (FR)
(72) MICHEL MAURICE CAMILLE VANDROMME
Prazo de Validade: 20 (vinte) anos contados a partir de 06/10/2009, observadas as condições legais. (co) 20 (vinte) anos contados a partir de 06/10/2009, observadas as condições legais

---

(11) PI 0904053-6 B1

Código 16.1 - Concessão de Patente ou Certificado de Adição de Invenção
(22) 15/10/2009
(43) 28/06/2011
(51) E21B 15/04 (1980.01)
(54) BASE DE PERFURAÇÃO E MÉTODO PARA CONSTRUÇÃO DE POÇOS COM INCLINAÇÃO INICIAL SUPERIOR A 45 GRAUS
(73) PETRÓLEO BRASILEIRO S/A - PETROBRAS (BR/RJ)
(72) José Venâncio Lima Cardoso Junior; Tiaraju Piaia Bernardi; Caio Lucio Peret de Sant'Ana; Helder Soares Bittencourt Santos; Carlos Cabral Gravina; Jose Antonio Diniz Faria
Prazo de Validade: 20 (vinte) anos contados a partir de 15/10/2009, observadas as condições legais. (co) 20 (vinte) anos contados a partir de 15/10/2009, observadas as condições legais

---

(11) PI 0904272-5 B1

Código 16.1 - Concessão de Patente ou Certificado de Adição de Invenção
(22) 05/11/2009
(30) 10/11/2008 US 12/291,427
(43) 21/12/2010
(51) A61F 13/15 (1990.01)
(54) Filme formado tridimensional e artigo absorvente
(73) TREDEGAR FILM PRODUCTS CORPORATION (US)
(72) Rickey J. Seyler; Gregory M. Rieker; Andrew J. Peacock
Prazo de Validade: 20 (vinte) anos contados a partir de 05/11/2009, observadas as condições legais. (co) 20 (vinte) anos contados a partir de 05/11/2009, observadas as condições legais

---

(11) PI 0904894-4 B1

Código 16.1 - Concessão de Patente ou Certificado de Adição de Invenção
(22) 10/12/2009
(30) 19/12/2008 US 12/339.605
(43) 15/03/2011
(51) B29D 30/08 (1985.01)
(54) MÉTODO DE FAZER UM PNEUMÁTICO
(73) The Goodyear Tire & Rubber Company (US)
(72) Francois Pierre Charles Gerard Georges; Jean-Michel Alphonse Fernand

	Gillard; Roland Willibrord Krier; Vincent Benoit Mathonet; Bernard Robert Nicolas Prazo de Validade: 20 (vinte) anos contados a partir de 10/12/2009, observadas as condições legais. (co) 20 (vinte) anos contados a partir de 10/12/2009, observadas as condições legais
(11) PI 0906912-7 B1	Código 16.1 - Concessão de Patente ou Certificado de Adição de Invenção (22) 19/01/2009 (30) 22/01/2008 AU 2008900296 (51) B65G 43/02 (1968.09) (54) MÉTODO E APARELHO PARA MONITORAR UMA ESTEIRA TRANSPORTADORA (73) BARGE'S BELTING SOLUTION PTY LTD (AU) (72) Graham Warner Prazo de Validade: 10 (dez) anos contados a partir de 18/06/2019, observadas as condições legais. (co) 10 (dez) anos contados a partir de 18/06/2019, observadas as condições legais
(11) PI 0908094-5 B1	Código 16.1 - Concessão de Patente ou Certificado de Adição de Invenção (22) 12/02/2009 (30) 20/02/2008 KR 10-2008-0015247 (51) C01F 7/54 (1968.09) (54) HIDROTALCITA QUE CONFERE RESISTÊNCIA TÉRMICA APERFEIÇOADA A RESINAS E MÉTODO DE PREPARAÇÃO DAS MESMAS (73) DOOBON INC (KR) ; SUNG WOOK LEE (KR) ; DONGHO HYUN (KR) (72) Sung Wook Lee; Dongho Hyun Prazo de Validade: 10 (dez) anos contados a partir de 18/06/2019, observadas as condições legais. (co) 10 (dez) anos contados a partir de 18/06/2019, observadas as condições legais
(11) PI 0908137-2 B1	Código 16.1 - Concessão de Patente ou Certificado de Adição de Invenção (22) 25/02/2009 (30) 27/02/2008 FR 0851263 (51) C03C 17/36 (1980.01), C03C 17/40 (1980.01) (54) SUBSTRATO E VIDRO TRANSPARENTE, VIDRAÇA MONOLÍTICA OU VIDRAÇA DUPLA, PAINEL DE REVESTIMENTO DE FACHADA (73) SAINT-GOBAIN GLASS FRANCE (FR) (72) Eric Gouardes; Sebastien Henry; Sylvain Belliot Prazo de Validade: 10 (dez) anos contados a partir de 18/06/2019, observadas as condições legais. (co) 10 (dez) anos contados a partir de 18/06/2019, observadas as condições legais
(11) PI 0908702-8 B1	Código 16.1 - Concessão de Patente ou Certificado de Adição de Invenção

(22) 05/05/2009
(30) 12/05/2008 CN 200810097078.4
(51) G08B 21/04 (2000.01), A61B 5/00 (1968.09)
(54) SISTEMA PESSOAL DE DETECÇÃO DE QUEDAS E MÉTODO PARA USO DE UM SISTEMA PESSOAL DE DETECÇÃO DE QUEDAS
(73) KONINKLIJKE PHILIPS N.V. (NL)
(72) NINGJIANG CHEN; SHENG KIN
Prazo de Validade: 10 (dez) anos contados a partir de 18/06/2019, observadas as condições legais. (co) 10 (dez) anos contados a partir de 18/06/2019, observadas as condições legais

---

(11) PI 0908758-3 B1

Código 16.1 - Concessão de Patente ou Certificado de Adição de Invenção
(22) 16/02/2009
(30) 04/03/2008 FR 08 51407
(51) E02D 29/02 (1968.09)
(54) TIRA DE ESTABILIZAÇÃO FLEXÍVEL DE ESPESSURA CONSTANTE, CONSTRUÇÃO EM SOLO REFORÇADO E MÉTODO DE CONSTRUÇÃO EM SOLO REFORÇADO
(73) Terre Armee Internationale (FR)
(72) Nicolas Freitag; Jean-Claude Morizot
Prazo de Validade: 10 (dez) anos contados a partir de 18/06/2019, observadas as condições legais. (co) 10 (dez) anos contados a partir de 18/06/2019, observadas as condições legais

---

(11) PI 0908926-8 B1

Código 16.1 - Concessão de Patente ou Certificado de Adição de Invenção
(22) 05/03/2009
(30) 11/03/2008 DE 10 2008 013 584.4
(51) C08G 71/04 (1974.07), C08G 77/38 (1974.07), C08G 77/458 (1990.01), C08G 77/46 (1974.07), C08G 59/14 (1974.07)
(54) COMPOSTOS DE POLICARBONATO-POLIORGANOSSILOXANO E/OU POLIURETANTO-POLIORGANOSSILOXANO, MÉTODO PARA A SUA FABRICAÇÃO, SEUS USOS, E FORMULAÇÕES E COMPOSIÇÕES COMPREENDENDO OS MESMOS
(73) Momentive Performance Materials GMBH (DE)
(72) Horst Lange; Roland Wagner; Gunnar Hoffmüller; Karl-Heinz Sockel; Walter Simon
Prazo de Validade: 10 (dez) anos contados a partir de 18/06/2019, observadas as condições legais. (co) 10 (dez) anos contados a partir de 18/06/2019, observadas as condições legais

---

(11) PI 0909279-0 B1

Código 16.1 - Concessão de Patente ou Certificado de Adição de Invenção
(22) 23/03/2009
(30) 24/03/2008 JP 2008-076259
(51) G01N 21/954 (2000.01)

(54) MÉTODO E APARELHO DE INSPEÇÃO DO INTERIOR DE UM FORNO
(73) NIPPON STEEL CORPORATION (JP) ; IHI INSPECTION AND INSTRUMENTATION CO., LTD. (JP)
(72) Takao Kurata; Michio Nitta; Taijiro Matsui
Prazo de Validade: 10 (dez) anos contados a partir de 18/06/2019, observadas as condições legais. (co) 10 (dez) anos contados a partir de 18/06/2019, observadas as condições legais

---

(11) PI 0909859-3 B1

Código 16.1 - Concessão de Patente ou Certificado de Adição de Invenção
(22) 27/05/2009
(30) 03/06/2008 US 61/058,551
(51) C08J 3/00 (1974.07)
(54) DISPERSÃO DE COMPÓSITO
(73) DOW GLOBAL TECHNOLOGIES INC. (US)
(72) DAVID MALOTKY; SARAH ECKERSLEY; BEDRI ERDEM; DEBKUMAR BHATTACHARJEE
Prazo de Validade: 10 (dez) anos contados a partir de 18/06/2019, observadas as condições legais. (co) 10 (dez) anos contados a partir de 18/06/2019, observadas as condições legais

---

(11) PI 0910701-0 B1

Código 16.1 - Concessão de Patente ou Certificado de Adição de Invenção
(22) 16/04/2009
(30) 16/04/2008 US 12/103,916
(51) B65D 81/20 (1968.09), B65D 51/28 (1968.09), B65B 7/28 (1968.09), B67B 3/24 (1968.09)
(54) EMBALAGEM DE BEBIDA ENGARRAFADA, MÉTODO DE APERFEIÇOAMENTO DE DISTRIBUIÇÃO DE UM ADITIVO CONTIDO EM UM COMPARTIMENTO VEDADO E APARELHO DE FECHAMENTO DE RECIPIENTE
(73) GEORGIA CROWN DISTRIBUTING CO. (US)
(72) James Clayton Bell
Prazo de Validade: 10 (dez) anos contados a partir de 18/06/2019, observadas as condições legais. (co) 10 (dez) anos contados a partir de 18/06/2019, observadas as condições legais

---

(11) PI 0911143-3 B1

Código 16.1 - Concessão de Patente ou Certificado de Adição de Invenção
(22) 25/03/2009
(30) 25/03/2008 US 61/039,360
(51) G01V 3/20 (1980.01), G01V 3/34 (1980.01), E21B 47/12 (1968.09), G01V 3/02 (1968.09)
(54) APARELHO CONFIGURADO PARA ESTIMAR UM VALOR DE UMA PROPRIEDADE DE RESISTIVIDADE DE UMA FORMAÇÃO TERRESTRE, MÉTODO DE ESTIMAR UM VALOR DE UMA PROPRIEDADE DE RESISTIVIDADE DE UMA FORMAÇÃO TERRESTRE E MEIO LEGÍVEL POR

	COMPUTADOR (73) Baker Hughes Incorporated (US) (72) ROLAND E. CHEMALI; TSILI WANG Prazo de Validade: 10 (dez) anos contados a partir de 18/06/2019, observadas as condições legais. (co) 10 (dez) anos contados a partir de 18/06/2019, observadas as condições legais
(11) PI 0912025-4 B1	Código 16.1 - Concessão de Patente ou Certificado de Adição de Invenção (22) 23/03/2009 (30) 30/04/2008 US 12/112,051 (51) G01F 1/34 (1974.07) (54) DISPOSITIVO DE MEDIDA DE DIFERENCIAL DE PRESSÃO (73) BERMAD CS LTD. (IL) (72) Zvi Weingarten Prazo de Validade: 10 (dez) anos contados a partir de 18/06/2019, observadas as condições legais. (co) 10 (dez) anos contados a partir de 18/06/2019, observadas as condições legais
(11) PI 0912237-0 B1	Código 16.1 - Concessão de Patente ou Certificado de Adição de Invenção (22) 08/05/2009 (30) 08/05/2008 US 61/051,494 (51) E21B 33/035 (1968.09), E21B 34/04 (1980.01), F16K 3/26 (1968.09) (54) CONJUNTO DE AJUSTE DE ESTRANGULADOR, VÁLVULA DE ESTRANGULAMENTO E MÉTODO DE MONTAGEM DE UMA VÁLVULA (73) M-I L.L.C (US) (72) Keith James King; Steven J. Perrmann; Emily Ferguson Prazo de Validade: 10 (dez) anos contados a partir de 18/06/2019, observadas as condições legais. (co) 10 (dez) anos contados a partir de 18/06/2019, observadas as condições legais
(11) PI 0912596-5 B1	Código 16.1 - Concessão de Patente ou Certificado de Adição de Invenção (22) 11/08/2009 (30) 13/08/2008 US 12/190,826 (51) C08K 9/08 (1974.07), C08K 7/22 (1974.07), C09K 3/10 (1968.09), C08L 81/02 (1974.07) (54) PARTÍCULA, MÉTODO PARA USAR UMA PARTÍCULA E COMPOSIÇÃO (73) PPG INDUSTRIES OHIO, INC. (US) (72) LAWRENCE G. ANDERSON Prazo de Validade: 20 (vinte) anos contados a partir de 11/08/2009, observadas as condições legais. (co) 20 (vinte) anos contados a partir de 11/08/2009, observadas as condições legais
(11) PI 0912642-2 B1	Código 16.1 - Concessão de Patente ou Certificado de Adição de Invenção

(22) 12/05/2009
(30) 14/05/2008 NO 20082217
(51) E21B 33/035 (1968.09), E21B 34/04 (1980.01)
(54) SISTEMA SUBMARINO ACIONADOR DE VÁLVULA E MÉTODO PARA OPERAÇÃO DE UM SISTEMA SUBMARINO ACIONADOR DE VÁLVULA
(73) Vetco Gray Scandinavia As (NO)
(72) Grimseth, Tom; Borchgrevink, Christian; Flidh, Jon; Pettersen, Jan Olav
Prazo de Validade: 10 (dez) anos contados a partir de 18/06/2019, observadas as condições legais. (co) 10 (dez) anos contados a partir de 18/06/2019, observadas as condições legais

---

(11) PI 0912742-9 B1

Código 16.1 - Concessão de Patente ou Certificado de Adição de Invenção
(22) 15/05/2009
(30) 16/05/2008 US 61/053,874
(51) G01B 11/24 (1968.09), G01B 11/30 (1968.09), F41A 31/00 (1990.01)
(54) AQUISIÇÃO DE TOPOGRAFIA DE OBJETOS TENDO GEOMETRIAS ARBITRÁRIAS
(73) ULTRA ELECTRONICS FORENSIC TECHNOLOGY INC. (CA)
(72) Danny Roberge; Alain Beauchamp
Prazo de Validade: 10 (dez) anos contados a partir de 18/06/2019, observadas as condições legais. (co) 10 (dez) anos contados a partir de 18/06/2019, observadas as condições legais

---

(11) PI 0913112-4 B1

Código 16.1 - Concessão de Patente ou Certificado de Adição de Invenção
(22) 09/06/2009
(30) 09/07/2008 US 12/169678
(51) G01F 1/66 (1974.07), G01F 1/60 (1974.07)
(54) FLUXÍMETRO, E, MÉTODO
(73) DANIEL MEASUREMENT AND CONTROL, INC. (US)
(72) KEITH V. GROESCHEL; HENRY C. STRAUB, JR.
Prazo de Validade: 10 (dez) anos contados a partir de 18/06/2019, observadas as condições legais. (co) 10 (dez) anos contados a partir de 18/06/2019, observadas as condições legais

---

(11) PI 0913373-9 B1

Código 16.1 - Concessão de Patente ou Certificado de Adição de Invenção
(22) 26/05/2009
(30) 17/06/2008 DE 10 2008 028 772.5
(51) B67C 3/28 (1968.09), B65B 39/00 (1968.09), F16K 23/00 (1968.09)
(54) DISPOSITIVO PARA ENCHIMENTO DE RECIPIENTES
(73) BERND HANSEN (DE)
(72) Bernd Hansen
Prazo de Validade: 10 (dez) anos contados a partir de 18/06/2019, observadas as condições legais. (co) 10 (dez) anos contados a partir de 18/06/2019,

observadas as condições legais

(11) PI 0913814-5 B1

Código 16.1 - Concessão de Patente ou Certificado de Adição de Invenção
(22) 05/10/2009
(30) 03/10/2008 EP 08165837.9
(51) B01D 63/02 (1990.01), B01D 63/04 (1990.01), C02F 1/44 (1980.01)
(54) DISPOSITIVO DESTINADO À FILTRAÇÃO DE LÍQUIDOS E USO DO DISPOSITIVO
(73) VLAAMSE INSTELLING VOOR TECHNOLOGISCH ONDERZOEK (VITO) (BE)
(72) WIM DOYEN; BART MOLENBERGHS; THOMAS MELIN
Prazo de Validade: 20 (vinte) anos contados a partir de 05/10/2009, observadas as condições legais. (co) 20 (vinte) anos contados a partir de 05/10/2009, observadas as condições legais

(11) PI 0913819-6 B1

Código 16.1 - Concessão de Patente ou Certificado de Adição de Invenção
(22) 25/09/2009
(30) 03/10/2008 IT MI2008A001766
(51) E05D 15/10 (1968.09)
(54) MECANISMO DE ABERTURA PARA PORTAS COPLANARES COM MOVIMENTO COMBINADO.
(73) EFFEGI BREVETTI S.R.L. (IT)
(72) ANTONIO GIOVANNETTI
Prazo de Validade: 20 (vinte) anos contados a partir de 25/09/2009, observadas as condições legais. (co) 20 (vinte) anos contados a partir de 25/09/2009, observadas as condições legais

(11) PI 0913990-7 B1

Código 16.1 - Concessão de Patente ou Certificado de Adição de Invenção
(22) 10/06/2009
(30) 25/07/2008 US 12/180,132; 15/10/2008 EP 08166619.0
(51) C07F 19/00 (1990.01), C07F 7/00 (1968.09), C07D 213/38 (1974.07), C07D 213/48 (1974.07), C08F 10/00 (1974.07), C08F 10/06 (1974.07)
(54) Complexo de metal de transição de piridildiamido, processo para preparo de um complexo de piridildiamido, sistema catalisador e processo de polimerização
(73) UNIVATION TECHNOLOGIES, LLC (US)
(72) John R. Hagadorn; Catherine A. Faler; Timothy M. Boller
Prazo de Validade: 10 (dez) anos contados a partir de 18/06/2019, observadas as condições legais. (co) 10 (dez) anos contados a partir de 18/06/2019, observadas as condições legais

(11) PI 0914021-2 B1

Código 16.1 - Concessão de Patente ou Certificado de Adição de Invenção
(22) 09/10/2009

(30) 13/10/2008 US 61/104,898
(51) D04B 1/14 (1968.09), D03D 15/00 (1968.09), D06P 1/39 (1974.07)
(54) ARTIGO E MÉTODO PARA PREPARAR UM TECIDO
(73) INVISTA TECHNOLOGIES S.À.R.L. (CH)
(72) GEOFFREY D. HIETPAS; ROBERT DEWHURST
Prazo de Validade: 20 (vinte) anos contados a partir de 09/10/2009, observadas as condições legais. (co) 20 (vinte) anos contados a partir de 09/10/2009, observadas as condições legais

---

(11) PI 0914028-0 B1

Código 16.1 - Concessão de Patente ou Certificado de Adição de Invenção
(22) 13/10/2009
(30) 13/10/2008 FR 0856927
(51) G05D 1/06 (1968.09)
(54) PROCESSO DE CONTROLE AUTOMÁTICO DE ATERRISSAGEM/DECOLAGEM DE UM VEÍCULO AÉREO NÃO TRIPULADO SOBRE OU DE UMA GRADE CIRCULAR DE ATERRISSAGEM DE UMA PLATAFORMA NAVAL E SISTEMA DE CONTROLE AUTOMÁTICO DE ATERRISSAGEM/DECOLAGEM DE UM VEÍCULO AÉREO NÃO TRIPULADO
(73) DCNS (FR)
(72) JULIEN PIERRE GUILLAUME MORESVE
Prazo de Validade: 20 (vinte) anos contados a partir de 13/10/2009, observadas as condições legais. (co) 20 (vinte) anos contados a partir de 13/10/2009, observadas as condições legais

---

(11) PI 0914037-9 B1

Código 16.1 - Concessão de Patente ou Certificado de Adição de Invenção
(22) 23/09/2009
(30) 22/10/2008 FR 0857152
(51) F02D 41/00 (1985.01), F02D 41/06 (1985.01), F02D 19/06 (1968.09), F02M 37/00 (1968.09)
(54) MÉTODO DE PARTIDA DE UM MOTOR À COMBUSTÃO ALIMENTADO COM UM COMBUSTÍVEL CONTENDO ETANOL
(73) PEUGEOT CITROEN AUTOMOBILES SA. (FR)
(72) DANIEL SANTURBANO
Prazo de Validade: 20 (vinte) anos contados a partir de 23/09/2009, observadas as condições legais. (co) 20 (vinte) anos contados a partir de 23/09/2009, observadas as condições legais

---

(11) PI 0915034-0 B1

Código 16.1 - Concessão de Patente ou Certificado de Adição de Invenção
(22) 10/06/2009
(30) 11/06/2008 US 61/060,646
(51) B01J 27/138 (1985.01)
(54) CATALISADORES ZIEGLER-NATTA DE ALTA ATIVIDADE, PROCESSO PARA PRODUÇÃO DE CATALISADORES E USO DOS MESMOS
(73) Lummus Novolen Technology Gmbh (DE)

(72) Douglas D. Klendworth; Kenneth W. Johnson; Andreas Winter; Franz Langhauser
Prazo de Validade: 10 (dez) anos contados a partir de 18/06/2019, observadas as condições legais. (co) 10 (dez) anos contados a partir de 18/06/2019, observadas as condições legais

---

(11) PI 0916044-2 B1

Código 16.1 - Concessão de Patente ou Certificado de Adição de Invenção
(22) 04/11/2009
(30) 04/11/2008 US 61/198,256
(51) H01L 31/042 (1990.01)
(54) GERADOR SOLAR
(73) EATON CORPORATION (US)
(72) HAORAN HU
Prazo de Validade: 20 (vinte) anos contados a partir de 04/11/2009, observadas as condições legais. (co) 20 (vinte) anos contados a partir de 04/11/2009, observadas as condições legais

---

(11) PI 0916050-7 B1

Código 16.1 - Concessão de Patente ou Certificado de Adição de Invenção
(22) 26/10/2009
(30) 10/11/2008 DE 10 2008 056 662.4
(51) B65G 45/16 (1990.01)
(54) "ELEMENTO SEGMENTAL PARA UM DESLIZADOR DE ESTEIRA TRANSPORTADORA, ELEMENTO SEGMENTAL COM DESLIZADOR E DESLIZADOR DE ESTEIRA TRANSPORTADORA PARA A RECEPÇÃO DE PELO MENOS UM ELEMENTO SEGMENTAL COM DESLIZADOR
(73) REMA TIP TOP AG (DE)
(72) ADAM PUCHALLA
Prazo de Validade: 20 (vinte) anos contados a partir de 26/10/2009, observadas as condições legais. (co) 20 (vinte) anos contados a partir de 26/10/2009, observadas as condições legais

---

(11) PI 0916079-5 B1

Código 16.1 - Concessão de Patente ou Certificado de Adição de Invenção
(22) 19/11/2009
(30) 19/11/2008 US 61/199,676; 18/11/2009 US 12/621,291
(51) C02F 9/00 (1980.01), C02F 1/463 (1990.01), C02F 1/467 (1990.01), B01D 19/00 (1968.09)
(54) Método de tratamento de água marinha residual
(73) SEVERN TRENT DE NORA, L.L.C. (US) ; DANA CASBEER (US) ; DAVID HILL (US) ; RUBIN BARIYA (US)
(72) RUDOLF C. MATOUSEK
Prazo de Validade: 20 (vinte) anos contados a partir de 19/11/2009, observadas as condições legais. (co) 20 (vinte) anos contados a partir de 19/11/2009, observadas as condições legais

(11) PI 0916305-0 B1

Código 16.1 - Concessão de Patente ou Certificado de Adição de Invenção
(22) 23/07/2009
(30) 23/07/2008 NL PCT/NL2008/050504
(51) A23L 33/19 (2016.01), A23C 9/142 (1980.01), A23J 1/20 (1968.09)
(54) PROCESSO PARA PREPARAR CONCENTRADO DE PROTEÍNAS DO LEITE, COMPOSIÇÃO E USO DE UMA COMPOSIÇÃO.
(73) N. V. Nutricia (NL)
(72) Ingmar Harald Huisman
Prazo de Validade: 20 (vinte) anos contados a partir de 23/07/2009, observadas as condições legais. (co) 20 (vinte) anos contados a partir de 23/07/2009, observadas as condições legais

(11) PI 0917137-1 B1

Código 16.1 - Concessão de Patente ou Certificado de Adição de Invenção
(22) 06/08/2009
(30) 08/08/2008 EP 08425555.3
(51) B60R 21/0134 (2006.01)
(54) MÉTODO E DISPOSITIVO PARA AUXILIAR O MOTORISTA DE UM VEÍCULO, ESPECIALMENTE UM VEÍCULO INDUSTRIAL OU COMERCIAL, NA IDENTIFICAÇÃO DE OBSTÁCULOS PRÓXIMOS COM SENSORES DE ULTRA-SOM
(73) Iveco S.P.A. (IT)
(72) Maurizio Vada
Prazo de Validade: 20 (vinte) anos contados a partir de 06/08/2009, observadas as condições legais. (co) 20 (vinte) anos contados a partir de 06/08/2009, observadas as condições legais

(11) PI 0917252-1 B1

Código 16.1 - Concessão de Patente ou Certificado de Adição de Invenção
(22) 23/07/2009
(30) 11/08/2008 US 61/087,814; 22/10/2008 US 61/107,546; 30/12/2008 US 61/141,395
(51) B65D 43/02 (1968.09), B65D 50/06 (1990.01)
(54) MECANISMO DE FECHAMENTO AUTO-ACIONÁVEIS PARA ARTIGOS QUE PODEM SER FECHADOS
(73) MTH MAGLID TECHNOLOGIES HOLDING LIMITED (CY)
(72) Hajichristou, Louis; Hajichristou, Christiana
Prazo de Validade: 20 (vinte) anos contados a partir de 23/07/2009, observadas as condições legais. (co) 20 (vinte) anos contados a partir de 23/07/2009, observadas as condições legais

(11) PI 0918561-5 B1

Código 16.1 - Concessão de Patente ou Certificado de Adição de Invenção
(22) 04/09/2009
(30) 11/09/2008 US 61/096,149; 12/12/2008 US 61/121,998; 27/01/2009 US 61/147,637; 28/01/2009 US 61/147,894

(51) D04H 1/44 (1968.09), D04H 1/46 (1968.09), D04H 5/02 (1968.09), B32B 5/26 (1968.09)
(54) MEMBROS DE SUPORTE DE NÃO TECIDO CONTÍNUO
(73) ALBANY INTERNATIONAL CORP. (US)
(72) Pierre Riviere; Jean Louis Monnerie; Jonas Karlsson; Dana Eagles; Sabri Mourad; Robert A. Hansen
Prazo de Validade: 20 (vinte) anos contados a partir de 04/09/2009, observadas as condições legais. (co) 20 (vinte) anos contados a partir de 04/09/2009, observadas as condições legais

---

(11) PI 0918811-8 B1

Código 16.1 - Concessão de Patente ou Certificado de Adição de Invenção
(22) 17/09/2009
(30) 19/09/2008 EP 08 016555.8
(51) F16K 1/30 (1968.09), F16K 15/06 (1968.09), F16K 17/04 (1968.09), F16K 17/06 (1968.09), F16K 31/122 (1974.07), G05D 16/10 (1968.09)
(54) UNIDADE REGULADORA DE FLUXO DE FLUIDO
(73) Isomatic A/S (DK)
(72) Soren Kristoffersen
Prazo de Validade: 20 (vinte) anos contados a partir de 17/09/2009, observadas as condições legais. (co) 20 (vinte) anos contados a partir de 17/09/2009, observadas as condições legais

---

(11) PI 0919591-2 B1

Código 16.1 - Concessão de Patente ou Certificado de Adição de Invenção
(22) 14/09/2009
(30) 10/10/2008 DE 10 2008 042 731.4
(51) B60T 8/36 (1985.01), F16K 31/06 (1968.09)
(54) VÁLVULA SOLENOIDE, ESPECIALMENTE PARA O CONTROLE DA PRESSÃO DE FRENAGEM DE UM FREIO DE RODA
(73) ROBERT BOSCH GMBH (DE)
(72) Massimiliano Ambrosi; Nicolas Houis; Gerhard Schuster; SIEGFRIED HUBER; Gerhard Stokmaier; Ingo Buchenau; Michael Hilden
Prazo de Validade: 20 (vinte) anos contados a partir de 14/09/2009, observadas as condições legais. (co) 20 (vinte) anos contados a partir de 14/09/2009, observadas as condições legais

---

(11) PI 0920130-0 B1

Código 16.1 - Concessão de Patente ou Certificado de Adição de Invenção
(22) 22/10/2009
(30) 23/10/2008 US 61/197,090
(51) B41F 16/00 (1985.01), B41K 3/60 (1968.09)
(54) MONTAGEM DE RÓTULO DE TRANSFERÊNCIA TÉRMICA
(73) MCC-NORWOOD, LCC (US)
(72) Saifuddin M. Ansari; Douglas L. Barnhardt; Robert J. Wojewoda
Prazo de Validade: 20 (vinte) anos contados a partir de 22/10/2009, observadas as condições legais. (co) 20 (vinte) anos contados a partir de 22/10/2009,

observadas as condições legais

(11) PI 0921178-0 B1

Código 16.1 - Concessão de Patente ou Certificado de Adição de Invenção
(22) 23/11/2009
(30) 24/11/2008 DE 10 2008 058 742.7
(51) B22D 23/00 (1968.09), B22D 27/08 (1968.09)
(54) MÉTODO PARA FUNDIR UMA PEÇA A PARTIR DE UM BANHO METÁLICO
(73) Nemak Dillingen Gmbh (DE)
(72) Herbert Smetan; Klaus Lellig
Prazo de Validade: 20 (vinte) anos contados a partir de 23/11/2009, observadas as condições legais. (co) 20 (vinte) anos contados a partir de 23/11/2009, observadas as condições legais

(11) PI 0921367-8 B1

Código 16.1 - Concessão de Patente ou Certificado de Adição de Invenção
(22) 14/12/2009
(30) 24/12/2008 JP 2008-328867
(51) G01N 27/82 (1968.09), G01N 27/90 (1980.01)
(54) MÉTODO DE TESTE DE CORRENTE PARASITA E APARELHO DE TESTE DE CORRENTE PARASITA
(73) NIPPON STEEL & SUMITOMO METAL CORPORATION (JP)
(72) TAKASHI HIBINO; TAKASHI FUJIMOTO; KEISUKE KOMATSU; YOSHIYUKI NAKAO; MAKOTO TAKATA; MAKOTO SAKAMOTO
Prazo de Validade: 20 (vinte) anos contados a partir de 14/12/2009, observadas as condições legais. (co) 20 (vinte) anos contados a partir de 14/12/2009, observadas as condições legais

(11) PI 0921551-4 B1

Código 16.1 - Concessão de Patente ou Certificado de Adição de Invenção
(22) 17/11/2009
(30) 17/11/2008 GB 0820981.9
(51) B67D 3/00 (1968.09), A47K 5/12 (1968.09), F16L 37/413 (2000.01)
(54) DISTRIBUIDOR E UNIDADE DE RECARGA
(73) RECKITT & COLMAN (OVERSEAS) LIMITED (GB)
(72) Zhou Xianzhi; Dong Xiao You; Christopher Leonard Padain; Jacobus Simon Petrus Van Diepen
Prazo de Validade: 20 (vinte) anos contados a partir de 17/11/2009, observadas as condições legais. (co) 20 (vinte) anos contados a partir de 17/11/2009, observadas as condições legais

(11) PI 0922382-7 B1

Código 16.1 - Concessão de Patente ou Certificado de Adição de Invenção
(22) 16/12/2009
(30) 16/12/2008 DK PA 2008 01816
(51) C08B 3/08 (1968.09), C08F 251/02 (1974.07), C08L 1/10 (1974.07), D06M

	13/203 (1990.01) (54) MATERIAL DE POLÍMERO À BASE DE CELULOSE, RECIPIENTE PARA ARMAZENAMENTO DE LÍQUIDOS, MATERIAL PARA ARMAZENAMENTO DE ALIMENTOS E MÉTODO PARA PREPARAR O REFERIDO MATERIAL (73) CARLSBERG A/S (DK) (72) MORTEN MELDAL; Manat Renil Prazo de Validade: 20 (vinte) anos contados a partir de 16/12/2009, observadas as condições legais. (co) 20 (vinte) anos contados a partir de 16/12/2009, observadas as condições legais
(11) PI 0922385-1 B1	Código 16.1 - Concessão de Patente ou Certificado de Adição de Invenção (22) 16/12/2009 (30) 16/12/2008 DK PA 2008 01816 (51) C08B 3/08 (1968.09), C08F 251/02 (1974.07), C08L 1/10 (1974.07), D06M 13/203 (1990.01) (54) MÉTODO PARA REVESTIMENTO DE SUPERFÍCIES HIDROXILADAS POR ENXERTO EM FASE GASOSA, MATERIAL COM SUPERFÍCIE REVESTIDA E ITEM (73) CARLSBERG A/S (DK) (72) Morten Meldal; Manat Renil; Steen Vesborg Prazo de Validade: 20 (vinte) anos contados a partir de 16/12/2009, observadas as condições legais. (co) 20 (vinte) anos contados a partir de 16/12/2009, observadas as condições legais
(11) PI 0922470-0 B1	Código 16.1 - Concessão de Patente ou Certificado de Adição de Invenção (22) 18/12/2009 (30) 23/12/2008 FR 0807428 (51) B29C 47/20 (1985.01), B29C 47/70 (1985.01), B29C 47/36 (1985.01), B29C 47/28 (1985.01) (54) CABEÇA DE EXTRUSÃO ANULAR (73) TECHNIP FRANCE (FR) (72) MICKAEL GUIGNON; FRÉDÉRIC DEMANZE Prazo de Validade: 20 (vinte) anos contados a partir de 18/12/2009, observadas as condições legais. (co) 20 (vinte) anos contados a partir de 18/12/2009, observadas as condições legais
(11) PI 0923079-3 B1	Código 16.1 - Concessão de Patente ou Certificado de Adição de Invenção (22) 17/12/2009 (30) 19/12/2008 NO 20085329 (51) G01F 1/36 (1974.07), G01F 1/44 (1974.07), G01F 1/708 (1985.01), G01F 1/712 (1985.01), G01F 1/74 (1974.07) (54) DISPOSITIVO DE MEDIÇÃO PARA MEDIÇÃO DAS PROPRIEDADES FÍSICAS DE FLUIDOS INDIVIDUAIS (73) Abbon AS (SE)

(72) Thonstad, Hallvard
Prazo de Validade: 20 (vinte) anos contados a partir de 17/12/2009, observadas as condições legais. (co) 20 (vinte) anos contados a partir de 17/12/2009, observadas as condições legais

---

(11) PI 0923133-1 B1

Código 16.1 - Concessão de Patente ou Certificado de Adição de Invenção
(22) 21/12/2009
(30) 29/12/2008 US 61/230,841
(51) B65B 35/40 (1968.09), B65B 35/50 (1968.09), B65B 21/04 (1968.09), B65B 43/46 (1968.09)
(54) MÁQUINA DE EMPACOTAMENTO COM MOVIMENTO CONTÍNUO PARA EMPACOTAMENTO DE GRUPOS DE ARTIGOS EM CAIXAS DE PAPELÃO, E MÉTODO PARA AJUSTAR O PERFIL COMPOSTO DAS FACES DE CARREGADOR DE UM CARREGADOR A TAMBOR PARA CORRESPONDER AO PERFIL DOSARTIGOS A SEREM CARREGADOS
(73) GRAPHIC PACKAGING INTERNATIONAL, LLC (US)
(72) David Harrison Cain
Prazo de Validade: 20 (vinte) anos contados a partir de 21/12/2009, observadas as condições legais. (co) 20 (vinte) anos contados a partir de 21/12/2009, observadas as condições legais

---

(11) PI 0923389-0 B1

Código 16.1 - Concessão de Patente ou Certificado de Adição de Invenção
(22) 10/12/2009
(30) 22/12/2008 EP 08172490.8
(51) C08G 12/06 (1974.07), C08G 73/06 (1974.07)
(54) PROCESSO PARA PREPARAR COMPOSTOS DE IMIDAZÓLIO IÔNICOS, POLIMÉRICOS
(73) Basf Se (DE)
(72) Michael Siemer; SEBASTIAN KOLTENZBURG; MICHAEL KLEIN
Prazo de Validade: 20 (vinte) anos contados a partir de 10/12/2009, observadas as condições legais. (co) 20 (vinte) anos contados a partir de 10/12/2009, observadas as condições legais

---

(11) PI 0925330-0 B1

Código 16.1 - Concessão de Patente ou Certificado de Adição de Invenção
(22) 30/12/2009
(30) 17/06/2009 EP 09163008.7
(51) A47J 31/36 (1968.09), B65D 85/804 (2000.01)
(54) CÁPSULA ABERTA, E, USO DE UMA CÁPSULA ABERTA
(73) KONINKLIJKE DOUWE EGBERTS B.V. (NL)
(72) Ralf Kamerbeek; John Henri Flamand; Angenita Dorothea Post van Loon; Arend Cornelis Jacobus Biesheuvel; HENDRIK CORNELIS KOELING
Prazo de Validade: 20 (vinte) anos contados a partir de 30/12/2009, observadas as condições legais. (co) 20 (vinte) anos contados a partir de 30/12/2009,

observadas as condições legais

(11) PI 1001073-4 B1

Código 16.1 - Concessão de Patente ou Certificado de Adição de Invenção
(22) 07/04/2010
(43) 29/11/2011
(51) B65G 45/12 (1990.01)
(54) SISTEMA DISPENSADOR DE AR E/OU ÁGUA PRESSURIZADOS, APLICADO A LÂMINAS RASPADORAS DE CORREIAS TRANSPORTADORAS
(73) PAULO FONSECA DO AMARAL (BR/MG) ; Clésio Alves Gonçalves (BR/MG)
(72) Paulo Fonseca do Amaral; Clésio Alves Gonçalves
Prazo de Validade: 20 (vinte) anos contados a partir de 07/04/2010, observadas as condições legais. (co) 20 (vinte) anos contados a partir de 07/04/2010, observadas as condições legais

(11) PI 1001491-8 B1

Código 16.1 - Concessão de Patente ou Certificado de Adição de Invenção
(22) 27/05/2010
(30) 09/06/2009 DE 10 2009 024 814.5
(43) 26/07/2011
(51) A62C 4/02 (1974.07)
(54) DISPOSIÇÃO DE BLOQUEIO DE CHAMAS
(73) Leinemann GMBH & CO. KG (DE)
(72) Frank Helmsen; Christoph Leinemann
Prazo de Validade: 20 (vinte) anos contados a partir de 27/05/2010, observadas as condições legais. (co) 20 (vinte) anos contados a partir de 27/05/2010, observadas as condições legais

(11) PI 1002215-5 B1

Código 16.1 - Concessão de Patente ou Certificado de Adição de Invenção
(22) 05/07/2010
(43) 05/12/2012
(51) E04G 17/06 (1968.09), E04G 17/075 (1990.01)
(54) CLIPE PRENDEDOR DE FERRAGENS JUSTAPOSTAS E PERPENDICULARES ENTRE SI
(73) MOLDIMPLAS INDÚSTRIA E COMÉRCIO DE PLÁSTICOS LTDA ME (BR/SC)
(72) PEDRO DE ARAÚJO
Prazo de Validade: 20 (vinte) anos contados a partir de 05/07/2010, observadas as condições legais. (co) 20 (vinte) anos contados a partir de 05/07/2010, observadas as condições legais

(11) PI 1002681-9 B1

Código 16.1 - Concessão de Patente ou Certificado de Adição de Invenção
(22) 25/05/2010
(43) 27/03/2012

(51) E04C 1/00 (1968.09), E04B 2/00 (1968.09)
(54) BLOCO 2.0: MULTIFUNCIONAL PARA CONSTRUÇÃO CIVIL
(73) Universidade Federal do Paraná - Agência de Inovação UFPR (BR/PR)
(72) Fabian Gatermann
Prazo de Validade: 20 (vinte) anos contados a partir de 25/05/2010, observadas as condições legais. (co) 20 (vinte) anos contados a partir de 25/05/2010, observadas as condições legais

---

(11) PI 1003919-8 B1

Código 16.1 - Concessão de Patente ou Certificado de Adição de Invenção
(22) 04/10/2010
(43) 13/02/2013
(51) B65G 11/20 (1968.09)
(54) DESVIADOR DE FLUXO DE MATERIAL PARA CALHAS DE TRANSFERÊNCIA DE CORREIAS TRANSPORTADORAS
(73) Usinas Siderúrgicas de Minas Gerais S.A. Usiminas (BR/MG)
(72) José Maurício Batista Leite; Cezar Domingos da Silva; Amós aníbal de Araújo Leite
Prazo de Validade: 20 (vinte) anos contados a partir de 04/10/2010, observadas as condições legais. (co) 20 (vinte) anos contados a partir de 04/10/2010, observadas as condições legais

---

(11) PI 1004001-3 B1

Código 16.1 - Concessão de Patente ou Certificado de Adição de Invenção
(22) 26/01/2010
(30) 06/02/2009 FR 0950740
(51) B60R 19/26 (1985.01), B62D 21/15 (1985.01), B62D 25/08 (1968.09)
(54) ESTRUTURA DA PARTE DIANTEIRA DA CARROCERIA DE UM VEÍCULO AUTOMOTIVO E AUTOMÓVEL INCLUINDO A REFERIDA ESTRUTURA
(73) PEUGEOT CITROËN AUTOMOBILES SA. (FR)
(72) SAÏD BENANE
Prazo de Validade: 20 (vinte) anos contados a partir de 26/01/2010, observadas as condições legais. (co) 20 (vinte) anos contados a partir de 26/01/2010, observadas as condições legais

---

(11) PI 1004089-7 B1

Código 16.1 - Concessão de Patente ou Certificado de Adição de Invenção
(22) 07/10/2010
(30) 08/10/2009 US 12/575,718
(43) 13/02/2013
(51) G03G 9/08 (1974.07)
(54) TONER E PROCESSO PARA PRODUZIR TONER
(73) XEROX CORPORATION (US)
(72) Siddhesh Pawar; DANIEL W. ASARESE; GRAZYNA E. KMIECIK-LAWRYNOWICZ; SAMIR KUMAR; MAURA A. SWEENEY; ROBERT D. BAYLEY
Prazo de Validade: 20 (vinte) anos contados a partir de 07/10/2010, observadas

	as condições legais. (co) 20 (vinte) anos contados a partir de 07/10/2010, observadas as condições legais
(11) PI 1005329-8 B1	Código 16.1 - Concessão de Patente ou Certificado de Adição de Invenção (22) 29/01/2010 (30) 30/01/2009 US 61/148,549 (51) C08L 23/10 (1974.07), C08J 3/22 (1974.07) (54) COMPOSIÇÃO POLIMÉRICA, COMPOSIÇÃO DE POLIOLEFINA TERMOPLÁSTICA ENCHIDA E PROCESSO PARA A FABRICAÇÃO DE UM ARTIGO MOLDADO (73) DOW GLOBAL TECHNOLOGIES LLC (US) (72) PARVINDER WALIA; FRANCISCUS KRABBENBORD Prazo de Validade: 20 (vinte) anos contados a partir de 29/01/2010, observadas as condições legais. (co) 20 (vinte) anos contados a partir de 29/01/2010, observadas as condições legais
(11) PI 1007359-0 B1	Código 16.1 - Concessão de Patente ou Certificado de Adição de Invenção (22) 26/01/2010 (30) 26/01/2009 GB 0901185.9 (51) B65D 41/10 (1968.09), B65D 47/06 (1968.09) (54) TAMPA PARA VEDAR UMA ABERTURA DEFINIDA POR UMA BOCA DE UM RECIPIENTE E MÉTODO DE VEDAÇÃO DE UMA ABERTURA DEFINIDA POR UMA BOCA DE UM RECIPIENTE USANDO UMA TAMPA (73) Crew Mouldings Limited (GB) (72) Craig Mcdowell Prazo de Validade: 20 (vinte) anos contados a partir de 26/01/2010, observadas as condições legais. (co) 20 (vinte) anos contados a partir de 26/01/2010, observadas as condições legais
(11) PI 1007561-5 B1	Código 16.1 - Concessão de Patente ou Certificado de Adição de Invenção (22) 21/01/2010 (30) 22/01/2009 NL 2002442 (51) C08L 95/00 (1974.07), C09D 195/00 (1990.01) (54) MÉTODO PARA REVITALIZAR UMA COMPOSIÇÃO CONTENDO BETUME, E, COMPOSIÇÃO (73) VAN WEEZENBEEK INTERNATIONAL B.V. (NL) (72) Jeroen Berend Venema; Antonius Caspar Johannes Eijkenboom; Koen Dimitri Van Weezenbeek; Sebastiaan Joannes Van Weezenbeek Prazo de Validade: 20 (vinte) anos contados a partir de 21/01/2010, observadas as condições legais. (co) 20 (vinte) anos contados a partir de 21/01/2010, observadas as condições legais
(11) PI 1008443-6 B1	Código 16.1 - Concessão de Patente ou Certificado de Adição de Invenção

(22) 11/02/2010
(30) 12/02/2009 AT A 232/2009
(51) B65D 6/16 (1980.01)
(54) CAIXA DOBRÁVEL
(73) LEISCH BERATUNGS-UND BETEILIGUNGS-GMBH (AT)
(72) Gerhard Pittrich
Prazo de Validade: 20 (vinte) anos contados a partir de 11/02/2010, observadas as condições legais. (co) 20 (vinte) anos contados a partir de 11/02/2010, observadas as condições legais

---

(11) PI 1009429-6 B1

Código 16.1 - Concessão de Patente ou Certificado de Adição de Invenção
(22) 11/03/2010
(30) 11/03/2009 JP 2009-058665; 27/11/2009 JP 2009-270364; 27/11/2009 JP 2009-270375; 02/03/2010 JP 2010-045505
(51) C09D 201/00 (1990.01), C09D 5/02 (1968.09), C09D 143/04 (1990.01), C09D 151/08 (1990.01), C09D 183/04 (1990.01), C09D 5/00 (1968.09), C09D 5/18 (1968.09), C09D 7/62 (2018.01), C09D 7/65 (2018.01), C09D 7/40 (2018.01), C09D 147/00 (1990.01), B05D 7/24 (1974.07), B32B 9/00 (1968.09), B32B 27/18 (1968.09), G02B 1/10 (1968.09), G02B 1/11 (1995.01), B05D 3/00 (1974.07), C08F 230/08 (1974.07), C08G 77/20 (1974.07), C08J 7/04 (1974.07), C08K 3/22 (1974.07), C08K 3/36 (1974.07), G02B 1/18 (2015.01), G02B 5/08 (1968.09), H01L 31/0216 (1990.01), H01L 31/048 (1990.01), H02S 40/10 (2014.01), H02S 40/20 (2014.01), C08F 220/18 (1974.07), C08F 222/38 (1974.07), C08G 77/00 (1974.07), C08K 5/5415 (2000.01), C08K 5/5425 (2000.01)
(54) COMPOSIÇÃO DE REVESTIMENTO, PELÍCULA DE REVESTIMENTO, LAMINADO, MÉTODO PARA FABRICAR O MESMO, MÓDULO DE CÉLULA SOLAR, DISPOSITIVO REFLETOR, E, SISTEMA DE GERAÇÃO DE ENERGIA TÉRMICA SOLAR
(73) ASAHI KASEI E-MATERIALS CORPORATION (JP)
(72) Hiroaki Takanohashi; Junichi Hirose; Waka Goto; Shuichiro Ogawa; Kentaro Shiraishi
Prazo de Validade: 20 (vinte) anos contados a partir de 11/03/2010, observadas as condições legais. (co) 20 (vinte) anos contados a partir de 11/03/2010, observadas as condições legais

---

(11) PI 1011520-0 B1

Código 16.1 - Concessão de Patente ou Certificado de Adição de Invenção
(22) 03/02/2010
(30) 04/02/2009 US 12/365,696
(51) B65D 17/34 (1980.01)
(54) ABA PARA UM RECIPIENTE
(73) Rexam Beverage Can Company (US)
(72) Randall Forrest; Timothy Turner
Prazo de Validade: 20 (vinte) anos contados a partir de 03/02/2010, observadas

	as condições legais. (co) 20 (vinte) anos contados a partir de 03/02/2010, observadas as condições legais
(11) PI 1012366-0 B1	Código 16.1 - Concessão de Patente ou Certificado de Adição de Invenção (22) 22/03/2010 (30) 20/03/2009 IT RM2009A000121 (51) B65G 47/90 (1968.09) (54) SISTEMA PARA FORMAR CAMADAS DE EMBALAGENS A SEREM PALETIZADAS E PLANTA DE PALETIZAÇÃO DAS MESMAS (73) S.I.P.A. SOCIETA' INDUSTRIALIZZAZIONE PROGETTAZIONE E AUTOMAZIONE S.P.A (IT) (72) Andrea Boschi; Matteo Zoppas Prazo de Validade: 20 (vinte) anos contados a partir de 22/03/2010, observadas as condições legais. (co) 20 (vinte) anos contados a partir de 22/03/2010, observadas as condições legais
(11) PI 1012528-0 B1	Código 16.1 - Concessão de Patente ou Certificado de Adição de Invenção (22) 24/02/2010 (30) 13/03/2009 GB 0904393.6 (51) B65B 3/12 (1968.09), A23G 1/20 (1968.09), G01F 15/00 (1968.09), F16K 1/08 (1968.09), A23G 3/20 (1968.09), A23G 3/02 (1968.09), B05C 5/02 (1968.09), G01F 11/32 (1968.09) (54) APARELHO E MÉTODO PARA DEPOSITAR UM PRODUTO ALIMENTÍCIO LÍQUIDO, SEMILÍQUIDO OU SEMISSÓLIDO (73) Nestec S.A (CH) (72) John Howard Walker; John Michael Leadbeater; Jonathan Sutton Prazo de Validade: 20 (vinte) anos contados a partir de 24/02/2010, observadas as condições legais. (co) 20 (vinte) anos contados a partir de 24/02/2010, observadas as condições legais
(11) PI 1013152-3 B1	Código 16.1 - Concessão de Patente ou Certificado de Adição de Invenção (22) 09/06/2010 (30) 10/06/2009 JP 2009-139657; 09/11/2009 JP 2009-256008 (51) C07D 277/20 (1974.07), A61K 31/426 (2000.01), A61K 45/00 (1974.07), A61P 13/02 (2000.01), A61P 13/10 (2000.01), A61P 43/00 (2000.01), C07D 277/56 (1974.07) (54) COMPOSTO, COMPOSIÇÃO FARMACÊUTICA E MEDICAMENTO QUE TEM ATIVIDADE DE CONTRAÇÃO MUSCULAR DESTRUSORA E ATIVIDADE MUSCULAR RELAXANTE DOS ESFINCTERES URETAIS (73) ONO PHARMACEUTICAL CO., LTD. (JP) (72) Kazuyuki Ohmoto; Akihiro Kinoshita; Hidekazu Matsuya; Hiroki Okada Prazo de Validade: 20 (vinte) anos contados a partir de 09/06/2010, observadas as condições legais. (co) 20 (vinte) anos contados a partir de 09/06/2010,

observadas as condições legais

(11) PI 1015000-5 B1

Código 16.1 - Concessão de Patente ou Certificado de Adição de Invenção
(22) 20/04/2010
(30) 20/04/2009 US 61/171,036
(51) A01G 31/00 (1968.09)
(54) APARELHO PARA CULTIVAR UMA ESPÉCIE DE LENTILHA D'ÁGUA AO AR LIVRE
(73) PARABEL LTD. (KY)
(72) Adam Javan; William Grieco; Hector J. Cumba; Harvey Wearver; Brian Lovas
Prazo de Validade: 20 (vinte) anos contados a partir de 20/04/2010, observadas as condições legais. (co) 20 (vinte) anos contados a partir de 20/04/2010, observadas as condições legais

(11) PI 1015920-7 B1

Código 16.1 - Concessão de Patente ou Certificado de Adição de Invenção
(22) 24/06/2010
(30) 30/06/2009 US 61/221,846
(51) A23L 25/10 (2016.01)
(54) FORMULAÇÃO DE MANTEIGA DE NOZ OU FORMULAÇÃO SPREAD DE MANTEIGA DE NOZ E SEU MÉTODO DE PREPARO
(73) Monsanto Technology LLC (US)
(72) Richard S. Wilkes
Prazo de Validade: 20 (vinte) anos contados a partir de 24/06/2010, observadas as condições legais. (co) 20 (vinte) anos contados a partir de 24/06/2010, observadas as condições legais

(11) PI 1016023-0 B1

Código 16.1 - Concessão de Patente ou Certificado de Adição de Invenção
(22) 31/03/2010
(30) 06/04/2009 IT MI2009 A 000548
(51) A61K 36/16 (2006.01), A23L 5/20 (2016.01), B01D 9/02 (1968.09), B01D 11/04 (1968.09)
(54) PROCESSO PARA REMOÇÃO DE PESTICIDAS DE EXTRATOS DE GINKGO BILOBA
(73) Indena S.P.A (IT)
(72) Andrea Giori; Giacomo Mombelli; Sabrina Arpini; Mario Acerbi
Prazo de Validade: 20 (vinte) anos contados a partir de 31/03/2010, observadas as condições legais. (co) 20 (vinte) anos contados a partir de 31/03/2010, observadas as condições legais

(11) PI 1104914-6 B1

Código 16.1 - Concessão de Patente ou Certificado de Adição de Invenção
(22) 16/09/2011
(30) 17/09/2010 MC 002573

(43) 19/03/2013
(51) A61K 31/198 (2000.01), A61K 8/44 (2006.01), A61P 17/16 (2000.01), A61P 17/18 (2006.01), A61Q 17/04 (2006.01), A61Q 19/08 (2006.01), C07C 323/60 (1990.01)
(54) PEPTIDOMIMÉTICOS DERIVADOS DE METIONINA, SEU USO NA PROTEÇÃO DE MITOCÔNDRIAS DE CÉLULAS CUTÂNEAS E COMPOSIÇÕES FARMACÊUTICAS COMPREENDENDO TAIS PEPTIDOMIMÉTICOS
(73) Exsymol S.A.M. (MC)
(72) Marie-Christine Seguin
Prazo de Validade: 20 (vinte) anos contados a partir de 16/09/2011, observadas as condições legais. (co) 20 (vinte) anos contados a partir de 16/09/2011, observadas as condições legais

Código 16.3 - Retificação

Retificação da publicação da concessão da patente por ter sido efetuada com incorreção que não impossibilita sua identificação. Tal publicação não implica na alteração da data de publicação da concessão da patente e nos prazos decorrentes da mesma.

---

(11) PI 0514689-5 B8

Código 16.3 - Retificação
(22) 10/08/2005
(30) 27/08/2004 DE 10 2004 041 868.3
(45) 08/12/2015
(51) B32B 3/30 (1968.09), B29C 45/14 (1985.01)
(54) FILME DE TRANSFERÊNCIA E PROCESSO PARA A PRODUÇÃODE UM ARTIGO TERMOPLÁSTICO QUE É DECORADO COM UMACAMADA DE TRANSFERÊNCIA DO REFERIDO FILME DETRANSFERÊNCIA
(73) Leonhard Kurz Gmbh & Co. Kg (DE)
(72) Andreas Hirschfelder; Uwe Reuther
Prazo de Validade: 10 (dez) anos contados a partir de 08/12/2015, observadas as condições legais. (co) REFERENTE A RPI 2344 DE 08/12/2015, QUANTO AO QUADRO REIVINDICATÓRIO.

---

(11) PI 0520466-6 B8

Código 16.3 - Retificação
(22) 12/08/2005
(45) 12/06/2018
(51) H04W 8/26 (2009.01)
(54) SERVIDOR DE ASSINANTE DOMÉSTICO PARA MANTER IDENTIDADES DE SERVIÇO PÚBLICO EM UMA REDE, ENTIDADE DE SERVIÇO PASSÍVEL DE SER DESIGNADA PARA TRATAR UM SERVIÇO, ENTIDADE DE ROTEAMENTO PARA ROTEAR UMA INVOCAÇÃO DE UM SERVIÇO, E, MÉTODO PARA INVOCAR UM SERVIÇO IDENTIFICADO ATRAVÉS DE UMA IDENTIDADE DE SERVIÇO PÚBLICO EM UMA REDE
(73) TELEFONAKTIEBOLAGET LM ERICSSON (PUBL) (SE)
(72) GERMAN BLANCO BLANCO; TIMO FORSMAN
Prazo de Validade: 10 (dez) anos contados a partir de 12/06/2018, observadas as condições legais. (co) REFERENTE A RPI 2475 DE 12/06/2018, QUANTO AO QUADRO REIVINDICATÓRIO.

Código Nulidade Administrativa

Código 17.1 - Notificação de Interposição de Nulidade Administrativa

Notificação, ao titular da patente, de instauração de processo administrativo de nulidade. Desta data corre o prazo de 60 (sessenta) dias para eventual contestação do titular (Art. 52 da Lei nº 9.279/96). O depositante poderá obter cópia da petição de nulidade através do endereço eletrônico www.inpi.gov.br - No Acesso rápido – Faça uma busca - Patente. Para acessar, cadastre-se no Portal do INPI e use login e senha.

---

(11) BR 10 2014 003077-8 B1

Código 17.1 - Notificação de Interposição de Nulidade Administrativa
(45) 13/11/2018
(73) HENFEL INDÚSTRIA METALÚRGICA LTDA (BR/SP)
Requerente da nulidade: VULKAN DO BRASIL LTDA - 870190044653 - 13/06/2019

---

(11) BR 10 2016 006477-5 B1

Código 17.1 - Notificação de Interposição de Nulidade Administrativa
(45) 21/11/2018
(73) ALEX SANDRO HARTWIG (BR/PR)
Requerente da nulidade: GSI BRASIL INDÚSTRIA E COMÉRCIO DE EQUIPAMENTOS AGROPECUARIOS LTDA - 870190047371 - 13/06/2019

---

(11) BR 20 2012 028814-7 Y1

Código 17.1 - Notificação de Interposição de Nulidade Administrativa
(45) 04/12/2018
(73) Nelson Formentini (BR/RS)
Requerente da nulidade: ANA LUIZA SETTI RECKZIEGEL - 870190050899 - 13/06/2019

---

(11) MU 9001171-6 Y1

Código 17.1 - Notificação de Interposição de Nulidade Administrativa
(45) 21/11/2018
(73) Celsus Metalúrgica Ltda (BR/RS)
Requerente da nulidade: MARCUS AUGUSTO RIGO - petição nº 870190047230 de 20/05/2019.

---

(11) MU 9102584-2 Y1

Código 17.1 - Notificação de Interposição de Nulidade Administrativa
(45) 21/11/2018
(73) MAQUIRA INDÚSTRIA DE PRODUTOS ODONTOLÓGICOS (BR/PR)
Requerente da nulidade: JULIO CESAR BENIS - 870190047118 - 13/06/2019

---

(11) PI 0009721-7 B1

Código 17.1 - Notificação de Interposição de Nulidade Administrativa
(45) 21/11/2018

	(73) BRISTOL-MYERS SQUIBB HOLDINGS IRELAND UNLIMITED COMPANY (CH) Requerente da nulidade: CIPLA LIMITED - 870190043024 - 13/06/2019
(11) PI 0311190-3 B1	Código 17.1 - Notificação de Interposição de Nulidade Administrativa (45) 21/11/2018 (73) Leonhard Kurz GMBH & CO. KG (DE) Requerente da nulidade: SURYS - 870190046772 - 13/06/2019
(11) PI 1002198-1 B1	Código 17.1 - Notificação de Interposição de Nulidade Administrativa (45) 27/11/2018 (73) Alvaro Ardila Duarte (CO) ; Penagos Hermanos Y Cia Ltda (CO) Requerente da nulidade: CARLOS ROBERTO PALINI - 870190048575 - 13/06/2019

Código Extinção de Patente e Certificado de Adição de Invenção

Código 21.8 - Despacho Anulado

Anulação do despacho da extinção da patente por ter sido indevido. (A toda publicação que envolva anulação de ato ou despacho caberá justificativa no processo administrativo.)

---

(11) PI 0202253-2 B1

Código 21.8 - Despacho Anulado

(45) 21/09/2010

(73) Petróleo Brasileiro S.A. - PETROBRÁS (BR/RJ)

Anulada a publicação código 21.6 na RPI nº 2518 de 09/04/2019 por ter sido indevida. Uma vez que a 17ª anuidade foi recolhida corretamente.

Código Anuidade de Patente

Código 24.2 - Exigência de Complementação da Retribuição Anual

O titular deverá complementar, de acordo com a tabela vigente na data da complementação, o recolhimento da retribuição anual especificada, por meio do peticionamento eletrônico ou formulário modelo FQ002 acompanhado dos comprovantes dos pagamentos correspondentes ao cumprimento da exigência e a complementação da retribuição anual no valor da retribuição adicional de que trata o art. 84º § 2º da Lei nº 9.279/96. O não cumprimento no prazo de 60 (sessenta) dias acarretará a extinção da patente nos termos do art. 87 da Lei nº 9.279/96.

---

(11) BR 11 2012 001991-0 B1

Código 24.2 - Exigência de Complementação da Retribuição Anual
(45) 24/04/2018
(73) JFE STEEL CORPORATION (JP)
complementar a retribuição da(s) 9a. anuidade(s), de acordo com tabela vigente, referente à(s) guia(s) de recolhimento 29409161807480754.

---

(11) PI 0711360-9 B1

Código 24.2 - Exigência de Complementação da Retribuição Anual
(45) 28/05/2019
(73) Dürr Systems Gmbh (DE)
complementar a retribuição da(s) 13a. anuidade(s), de acordo com tabela vigente, referente à(s) guia(s) de recolhimento 29409161905240049.

Código 24.4 - Restauração

Notificação quanto à restauração da patente.

(11) BR 10 2013 013620-4 B1	Código 24.4 - Restauração (45) 19/04/2016 (73) OXYS AMBIENTAL LTDA (BR/MG) ; ANDERSON GUIMARÃES DE SOUZA (BR/MG)
(11) PI 0313471-7 B1	Código 24.4 - Restauração (45) 19/06/2018 (73) CORNER SHOT (ISRAEL) LTD. (IL)
(11) PI 0413240-8 B1	Código 24.4 - Restauração (45) 02/08/2016 (73) Burcon Nutrascience (MB) Corp. (CA)
(11) PI 0502387-4 B1	Código 24.4 - Restauração (45) 13/03/2018 (73) NEKARTH INDÚSTRIA E COMÉRCIO DE PEÇAS E MÁQUINAS LTDA. (BR/SP)
(11) PI 0707219-8 B1	Código 24.4 - Restauração (45) 23/01/2018 (73) DSM IP ASSETS B.V. (NL)
(11) PI 0903587-7 B1	Código 24.4 - Restauração (45) 26/12/2017 (73) Universidade Federal de Minas Gerais (BR/MG) ; Fundação de Amparo à Pesquisa do Estado de Minas Gerais - FAPEMIG (BR/MG) ; Engenho Nove Engenharia Ambiental Ltda. (BR/MG)

Código Anotação de Alteração de nome e/ou sede, de Transferência e de Limitação ou Ônus de Pedido, Patente e Certificado de Adição de Invenção

Código 25.1 - Transferência Deferida

Notificação do deferimento da transferência requerida. Desta data corre o prazo de 60 (sessenta) dias para eventual recurso do interessado.

---

(21) BR 10 2012 002423-3 A2
Código 25.1 - Transferência Deferida
(22) 02/02/2012
(71) AIRBUS DS ELECTRONICS AND BORDER SECURITY GMBH (DE)

---

(21) BR 10 2012 019062-1 A2
Código 25.1 - Transferência Deferida
(22) 31/07/2012
(71) FUNDAÇÃO CPQD - CENTRO DE PESQUISA E DESENVOLVIMENTO EM TELECOMUNICAÇÕES (BR/SP)

---

(21) BR 10 2012 023736-9 A2
Código 25.1 - Transferência Deferida
(22) 20/09/2012
(71) FUNDAÇÃO CPQD - CENTRO DE PESQUISA E DESENVOLVIMENTO EM TELECOMUNICAÇÕES (BR/SP)

---

(21) BR 10 2013 028464-5 A2
Código 25.1 - Transferência Deferida
(22) 05/11/2013
(71) RICHARD J. ZAKKA (US)

---

(21) BR 10 2013 029250-8 A2
Código 25.1 - Transferência Deferida
(22) 13/11/2013
(71) ALESSANDRO MELO DE ANA (BR/SP) ; MARCELO TAVARES DE OLIVEIRA (BR/SP) ; SANDRA KALIL BUSSADORI (BR/SP)

---

(21) BR 10 2014 010620-0 A2
Código 25.1 - Transferência Deferida
(22) 02/05/2014
(71) EDVAR MUNIZ CORDEIRO (BR/MG) ; WEDERSON PERPÉTUO SOARES (BR/MG)

---

(21) BR 10 2015 010831-1 A2
Código 25.1 - Transferência Deferida
(22) 12/05/2015
(71) JEAN CARLOS GOMES GONÇALVES (BR/ES)

---

(21) BR 10 2015 032823-0 A2
Código 25.1 - Transferência Deferida
(22) 29/12/2015

	(71) UNIVERSIDADE FEDERAL DE SANTA MARIA (BR/RS) ; ESTADO DO RIO GRANDE DO SUL (BR/RS)
(21) BR 10 2016 002974-0 A2	Código 25.1 - Transferência Deferida (22) 12/02/2016 (71) HÜTTENES-ALBERTUS CHEMISCHE WERKE GMBH (DE) ; CHEMEX FOUNDRY SOLUTIONS GMBH (DE)
(21) BR 10 2016 017853-3 A2	Código 25.1 - Transferência Deferida (22) 01/08/2016 (71) UNIVERSIDADE FEDERAL DE MINAS GERAIS (BR/MG) ; UNIVERSIDADE DE SÃO PAULO (BR/SP)
(21) BR 10 2016 019280-3 A2	Código 25.1 - Transferência Deferida (22) 19/08/2016 (71) MINELO PARTICIPAÇÕES E ADMINISTRAÇÃO DE BENS LTDA. (BR/PR)
(21) BR 10 2016 024073-5 A2	Código 25.1 - Transferência Deferida (22) 14/10/2016 (66) BR 10 2015 026538-7 20/10/2015 (71) MINELO PARTICIPAÇÕES E ADMINISTRAÇÃO DE BENS LTDA. (BR/PR)
(21) BR 10 2016 027914-3 A2	Código 25.1 - Transferência Deferida (22) 28/11/2016 (66) BR 10 2015 030629-6 07/12/2015 (71) MINELO PARTICIPAÇÕES E ADMINISTRAÇÃO DE BENS LTDA. (BR/PR)
(21) BR 10 2016 028788-0 A2	Código 25.1 - Transferência Deferida (22) 08/12/2016 (71) KOPPE & BASTOS LTDA (BR/PR)
(21) BR 10 2017 022462-7 A2	Código 25.1 - Transferência Deferida (22) 18/10/2017 (71) ESPAÇO MINERAÇÃO E PARTICIPAÇÃO S.A. (BR/MG)
(21) BR 10 2018 013772-7	Código 25.1 - Transferência Deferida (22) 05/07/2018 (71) UNIVERSIDADE ESTADUAL DO OESTE DO PARANÁ (BR/PR) ; UNIVERSIDADE FEDERAL DO PARANÁ (BR/PR)
(21) BR 11 2012 000347-0 A2	Código 25.1 - Transferência Deferida (22) 23/07/2010

	(71) VALEO CLIMATIZACION, S.A. (ES)
(21) BR 11 2012 001158-8 A2	Código 25.1 - Transferência Deferida (22) 15/07/2010 (71) VANDERLANDE INDUSTRIES B.V. (NL)
(21) BR 11 2012 001172-3 A2	Código 25.1 - Transferência Deferida (22) 16/07/2010 (71) THE SHERWIN-WILLIAMS COMPANY (US)
(21) BR 11 2012 002709-3 A2	Código 25.1 - Transferência Deferida (22) 05/08/2010 (71) ALLERGAN, INC. (US)
(21) BR 11 2012 003151-1 A2	Código 25.1 - Transferência Deferida (22) 11/08/2010 (71) THE SHERWIN-WILLIAMS COMPANY (US)
(21) BR 11 2012 006038-4 A2	Código 25.1 - Transferência Deferida (22) 17/09/2010 (71) THE SHERWIN-WILLIAMS COMPANY (US)
(21) BR 11 2012 010902-2 A2	Código 25.1 - Transferência Deferida (22) 19/10/2010 (71) ESSILOR INTERNATIONAL (FR)
(21) BR 11 2012 011690-8 A2	Código 25.1 - Transferência Deferida (22) 11/10/2010 (71) GE OIL & GAS COMPRESSION SYSTEMS, LLC. (US)
(21) BR 11 2012 011910-9 A2	Código 25.1 - Transferência Deferida (22) 22/10/2010 (71) LUMILEDS HOLDING B.V. (NL)
(21) BR 11 2012 012121-9 A2	Código 25.1 - Transferência Deferida (22) 24/11/2010 (71) COMPAGNIE GENERALE DES ETABLISSEMENTS MICHELIN (FR)
(21) BR 11 2012 021620-1 A2	Código 25.1 - Transferência Deferida (22) 24/03/2011 (71) NIPPON STEEL & SUMITOMO METAL CORPORATION (JP)

(21) BR 11 2012 021884-0 A2	Código 25.1 - Transferência Deferida (22) 02/03/2011 (71) PHARMADIALL, LTD. (RU)
(21) BR 11 2012 025389-1 A2	Código 25.1 - Transferência Deferida (22) 07/04/2011 (71) THE SHERWIN-WILLIAMS COMPANY (US)
(21) BR 11 2012 025477-4 A2	Código 25.1 - Transferência Deferida (22) 24/03/2011 (71) 3M INNOVATIVE PROPERTIES COMPANY (US)
(21) BR 11 2012 027159-8 A2	Código 25.1 - Transferência Deferida (22) 25/04/2011 (71) LUMILEDS HOLDING B.V. (NL)
(21) BR 11 2012 029757-0 A2	Código 25.1 - Transferência Deferida (22) 24/05/2010 (71) THE SHERWIN-WILLIAMS COMPANY (US)
(21) BR 11 2012 032555-8 A2	Código 25.1 - Transferência Deferida (22) 24/06/2011 (71) SWIMC LLC (US)
(21) BR 11 2012 032732-1 A2	Código 25.1 - Transferência Deferida (22) 24/06/2011 (71) SWIMC LLC (US)
(21) BR 11 2012 032743-7 A2	Código 25.1 - Transferência Deferida (22) 24/06/2011 (71) SWIMC LLC (US)
(21) BR 11 2013 000826-1 A2	Código 25.1 - Transferência Deferida (22) 15/07/2011 (71) THE SHERWIN-WILLIAMS COMPANY (US)
(21) BR 11 2013 008723-4 A2	Código 25.1 - Transferência Deferida (22) 14/10/2011 (71) THE SHERWIN-WILLIAMS COMPANY (US)
(21) BR 11 2013 009275-0 A2	Código 25.1 - Transferência Deferida (22) 19/10/2011

	(71) EISAI INC. (US)
(21) BR 11 2013 009499-0 A2	Código 25.1 - Transferência Deferida (22) 20/10/2011 (71) THE SHERWIN-WILLIAMS COMPANY (US)
(21) BR 11 2013 009511-3 A2	Código 25.1 - Transferência Deferida (22) 20/10/2011 (71) THE SHERWIN-WILLIAMS COMPANY (US)
(21) BR 11 2013 012465-2 A2	Código 25.1 - Transferência Deferida (22) 18/01/2012 (71) FLÁVIO CAMILOTTI (US) ; DANNA PARTICIPACOES EIRELI (BR/SC)
(21) BR 11 2013 017666-0 A2	Código 25.1 - Transferência Deferida (22) 11/01/2012 (71) IOTIVE INCORPORATED (US)
(21) BR 11 2013 020378-1 A2	Código 25.1 - Transferência Deferida (22) 10/02/2012 (71) HFI INNOVATION INC. (CN)
(21) BR 11 2013 022956-0 A8	Código 25.1 - Transferência Deferida (22) 09/03/2012 (71) SWIMC LLC (US)
(21) BR 11 2013 023126-2 A2	Código 25.1 - Transferência Deferida (22) 21/06/2012 (71) HFI INNOVATION INC. (CN)
(21) BR 11 2013 023599-3 A2	Código 25.1 - Transferência Deferida (22) 16/03/2012 (71) INSTITUT PASTEUR (FR) ; CENTRE NATIONAL DE LA RECHERCHE SCIENTIFIQUE (FR)
(21) BR 11 2013 029918-5 A2	Código 25.1 - Transferência Deferida (22) 15/05/2012 (71) SWIMC LLC (US)
(21) BR 11 2014 001663-1 A2	Código 25.1 - Transferência Deferida (22) 24/07/2012 (71) STERIGERMS FRANCE (FR)

(21) BR 11 2014 002543-6 A2	Código 25.1 - Transferência Deferida (22) 02/08/2011 (71) THOMAS ALFRED UNGER (BR/SP)
(21) BR 11 2014 003543-1 A2	Código 25.1 - Transferência Deferida (22) 16/08/2012 (71) HFI INNOVATION INC. (CN)
(21) BR 11 2014 010692-4 A2	Código 25.1 - Transferência Deferida (22) 02/11/2012 (71) THE SHERWIN-WILLIAMS COMPANY (US)
(21) BR 11 2014 011013-1 A2	Código 25.1 - Transferência Deferida (22) 07/11/2012 (71) HFI INNOVATION INC. (CN)
(21) BR 11 2014 013992-0 A8	Código 25.1 - Transferência Deferida (22) 12/12/2012 (71) THE SHERWIN-WILLIAMS COMPANY (US)
(21) BR 11 2014 019333-9 A8	Código 25.1 - Transferência Deferida (22) 06/02/2013 (71) THE SHERWIN-WILLIAMS COMPANY (US)
(21) BR 11 2014 020209-5 A8	Código 25.1 - Transferência Deferida (22) 15/02/2013 (71) THE SHERWIN-WILLIAMS COMPANY (US)
(21) BR 11 2014 020402-0 A8	Código 25.1 - Transferência Deferida (22) 25/07/2013 (71) HFI INNOVATION INC. (CN)
(21) BR 11 2014 023281-4 A8	Código 25.1 - Transferência Deferida (22) 18/12/2012 (71) THE SHERWIN-WILLIAMS COMPANY (US)
(21) BR 11 2014 024304-2 A8	Código 25.1 - Transferência Deferida (22) 22/05/2013 (71) SWIMC LLC (US)
(21) BR 11 2014 024559-2 A2	Código 25.1 - Transferência Deferida

	(22) 22/04/2013 (71) THE SHERWIN-WILLIAMS COMPANY (US)
(21) BR 11 2014 024561-4 A2	Código 25.1 - Transferência Deferida (22) 22/04/2013 (71) THE SHERWIN-WILLIAMS COMPANY (US)
(21) BR 11 2014 028788-0 A2	Código 25.1 - Transferência Deferida (22) 17/05/2013 (71) HFI INNOVATION INC. (CN)
(21) BR 11 2014 029092-0 A2	Código 25.1 - Transferência Deferida (22) 22/05/2013 (71) HFI INNOVATION INC. (CN)
(21) BR 11 2014 030849-7 A2	Código 25.1 - Transferência Deferida (22) 13/03/2013 (71) THE SHERWIN-WILLIAMS COMPANY (US)
(21) BR 11 2014 030895-0 A2	Código 25.1 - Transferência Deferida (22) 12/06/2013 (71) ALCON PHARMACEUTICALS LTD. (CH)
(21) BR 11 2015 001240-0 A2	Código 25.1 - Transferência Deferida (22) 18/07/2013 (71) U-SHIN ITALIA S.P.A. (IT)
(21) BR 11 2015 001241-8 A2	Código 25.1 - Transferência Deferida (22) 18/07/2013 (71) U-SHIN ITALIA S.P.A. (IT)
(21) BR 11 2015 001496-8 A2	Código 25.1 - Transferência Deferida (22) 26/07/2013 (71) SWIMC LLC (US)
(21) BR 11 2015 001654-5 A2	Código 25.1 - Transferência Deferida (22) 26/07/2013 (71) SWIMC LLC (US)
(21) BR 11 2015 002545-5 A2	Código 25.1 - Transferência Deferida (22) 08/08/2013 (71) THE SHERWIN-WILLIAMS COMPANY (US)

(21) BR 11 2015 002729-6 A2	Código 25.1 - Transferência Deferida (22) 15/03/2013 (71) THE SHERWIN-WILLIAMS COMPANY (US)
(21) BR 11 2015 002731-8 A2	Código 25.1 - Transferência Deferida (22) 15/03/2013 (71) THE SHERWIN-WILLIAMS COMPANY (US)
(21) BR 11 2015 004612-6 A2	Código 25.1 - Transferência Deferida (22) 06/09/2013 (71) U-SHIN ITALIA S.P.A. (IT)
(21) BR 11 2015 015765-3 A2	Código 25.1 - Transferência Deferida (22) 22/12/2013 (71) THE SHERWIN-WILLIAMS COMPANY (US)
(21) BR 11 2015 016417-0 A2	Código 25.1 - Transferência Deferida (22) 08/08/2014 (71) HFI INNOVATION INC. (CN)
(21) BR 11 2015 016501-0 A2	Código 25.1 - Transferência Deferida (22) 08/08/2014 (71) HFI INNOVATION INC. (CN)
(21) BR 11 2015 017302-0 A2	Código 25.1 - Transferência Deferida (22) 08/02/2013 (71) THE SHERWIN-WILLIAMS COMPANY (US)
(21) BR 11 2015 018520-7 A2	Código 25.1 - Transferência Deferida (22) 29/01/2014 (71) HFI INNOVATION INC. (CN)
(21) BR 11 2015 021130-5 A2	Código 25.1 - Transferência Deferida (22) 28/02/2014 (71) THE SHERWIN-WILLIAMS COMPANY (US)
(21) BR 11 2015 022452-0 A2	Código 25.1 - Transferência Deferida (22) 10/03/2014 (71) SWIMC LLC (US)
(21) BR 11 2015 022765-1 A2	Código 25.1 - Transferência Deferida

	(22) 13/03/2014 (71) TERMANOX B.V. (NL)
(21) BR 11 2015 022862-3 A2	Código 25.1 - Transferência Deferida (22) 10/03/2014 (71) SWIMC LLC (US)
(21) BR 11 2015 022906-9 A2	Código 25.1 - Transferência Deferida (22) 11/03/2014 (71) SWIMC LLC (US)
(21) BR 11 2015 022919-0 A2	Código 25.1 - Transferência Deferida (22) 11/03/2014 (71) SWIMC LLC (US)
(21) BR 11 2015 023291-4 A2	Código 25.1 - Transferência Deferida (22) 05/03/2014 (71) THE SHERWIN-WILLIAMS COMPANY (US)
(21) BR 11 2015 023460-7 A2	Código 25.1 - Transferência Deferida (22) 11/03/2014 (71) SWIMC LLC (US)
(21) BR 11 2015 023467-4 A2	Código 25.1 - Transferência Deferida (22) 10/03/2014 (71) SWIMC LLC (US)
(21) BR 11 2015 024197-2 A2	Código 25.1 - Transferência Deferida (22) 24/03/2014 (71) HFI INNOVATION INC. (CN)
(21) BR 11 2015 024335-5 A2	Código 25.1 - Transferência Deferida (22) 24/03/2014 (71) HFI INNOVATION INC. (CN)
(21) BR 11 2015 024338-0 A2	Código 25.1 - Transferência Deferida (22) 24/03/2014 (71) HFI INNOVATION INC. (CN)
(21) BR 11 2015 025754-2 A2	Código 25.1 - Transferência Deferida (22) 10/04/2014 (71) THE SHERWIN-WILLIAMS COMPANY (US)

(21) BR 11 2015 026543-0 A2	Código 25.1 - Transferência Deferida (22) 06/05/2014 (71) HFI INNOVATION INC. (CN)
(21) BR 11 2015 027049-2 A2	Código 25.1 - Transferência Deferida (22) 26/09/2014 (71) HFI INNOVATION INC. (CN)
(21) BR 11 2015 027116-2 A2	Código 25.1 - Transferência Deferida (22) 28/04/2014 (71) HFI INNOVATION INC. (CN)
(21) BR 11 2015 027454-4 A2	Código 25.1 - Transferência Deferida (22) 03/07/2014 (71) HFI INNOVATION INC. (CN)
(21) BR 11 2015 027455-2 A2	Código 25.1 - Transferência Deferida (22) 03/07/2014 (71) HFI INNOVATION INC. (CN)
(21) BR 11 2015 028156-7 A2	Código 25.1 - Transferência Deferida (22) 09/08/2013 (71) HFI INNOVATION INC. (CN)
(21) BR 11 2015 028452-3 A2	Código 25.1 - Transferência Deferida (22) 15/05/2014 (71) CENTREXION THERAPEUTICS CORPORATION (US)
(21) BR 11 2015 029494-4 A2	Código 25.1 - Transferência Deferida (22) 27/05/2014 (71) CHEMEX FOUNDRY SOLUTIONS GMBH (DE)
(21) BR 11 2015 030200-9 A2	Código 25.1 - Transferência Deferida (22) 22/05/2014 (71) THE SHERWIN-WILLIAMS COMPANY (US)
(21) BR 11 2015 031278-0 A2	Código 25.1 - Transferência Deferida (22) 13/06/2014 (71) AKAMARA THERAPEUTICS, INC. (US)
(21) BR 11 2015 032814-8 A2	Código 25.1 - Transferência Deferida

	(22) 01/07/2014 (71) THE SHERWIN-WILLIAMS COMPANY (US)
(21) BR 11 2016 002239-4 A2	Código 25.1 - Transferência Deferida (22) 13/08/2014 (71) THE SHERWIN-WILLIAMS COMPANY (US)
(21) BR 11 2016 005770-8 A2	Código 25.1 - Transferência Deferida (22) 19/09/2014 (71) TERUMO CORPORATION (JP)
(21) BR 11 2016 007093-3 A2	Código 25.1 - Transferência Deferida (22) 24/09/2014 (71) THE SHERWIN-WILLIAMS COMPANY (US)
(21) BR 11 2016 007095-0 A2	Código 25.1 - Transferência Deferida (22) 24/09/2014 (71) THE SHERWIN-WILLIAMS COMPANY (US)
(21) BR 11 2016 008328-8 A2	Código 25.1 - Transferência Deferida (22) 16/10/2014 (71) THE SHERWIN-WILLIAMS COMPANY (US)
(21) BR 11 2016 010067-0 A2	Código 25.1 - Transferência Deferida (22) 07/11/2014 (71) TERUMO CORPORATION (JP)
(21) BR 11 2016 011418-3 A2	Código 25.1 - Transferência Deferida (22) 09/12/2014 (71) THE SHERWIN-WILLIAMS COMPANY (US)
(21) BR 11 2016 012499-5 A2	Código 25.1 - Transferência Deferida (22) 12/12/2014 (71) THE SHERWIN-WILLIAMS COMPANY (US)
(21) BR 11 2016 015467-3 A2	Código 25.1 - Transferência Deferida (22) 20/01/2015 (71) THE SHERWIN-WILLIAMS COMPANY (US)
(21) BR 11 2016 017099-7 A2	Código 25.1 - Transferência Deferida (22) 13/05/2014 (71) HFI INNOVATION INC. (CN)

(21) BR 11 2016 020894-3 A2	Código 25.1 - Transferência Deferida (22) 12/03/2015 (71) SWIMC LLC (US)
(21) BR 11 2016 021583-4 A2	Código 25.1 - Transferência Deferida (22) 14/04/2015 (71) THE SHERWIN-WILLIAMS COMPANY (US)
(21) BR 11 2016 025838-0 A2	Código 25.1 - Transferência Deferida (22) 06/05/2015 (71) ANDMETICS ANDREA LEHNER COSMETICS GMBH (AT)
(21) BR 11 2016 026342-1 A2	Código 25.1 - Transferência Deferida (22) 24/04/2015 (71) THE SHERWIN-WILLIAMS COMPANY (US)
(21) BR 11 2016 027444-0 A2	Código 25.1 - Transferência Deferida (22) 26/05/2015 (71) BAYER ANIMAL HEALTH GMBH (DE)
(21) BR 11 2016 028187-0 A2	Código 25.1 - Transferência Deferida (22) 25/06/2015 (71) THE SHERWIN-WILLIAMS COMPANY (US)
(21) BR 11 2017 007731-0 A2	Código 25.1 - Transferência Deferida (22) 27/10/2015 (71) THE SHERWIN-WILLIAMS COMPANY (US)
(21) BR 11 2017 008814-2 A2	Código 25.1 - Transferência Deferida (22) 29/10/2015 (71) NEXTRACKER INC. (US)
(21) BR 11 2017 012017-8 A2	Código 25.1 - Transferência Deferida (22) 23/12/2015 (71) THE SHERWIN-WILLIAMS COMPANY (US)
(21) BR 11 2017 013475-6 A2	Código 25.1 - Transferência Deferida (22) 23/12/2015 (71) THE SHERWIN-WILLIAMS COMPANY (US)
(21) BR 11 2017 014746-7 A2	Código 25.1 - Transferência Deferida

	(22) 05/02/2016 (71) HFI INNOVATION INC. (CN)
(21) BR 11 2017 015460-9 A2	Código 25.1 - Transferência Deferida (22) 10/02/2016 (71) THE SHERWIN-WILLIAMS COMPANY (US)
(21) BR 11 2017 015940-6 A2	Código 25.1 - Transferência Deferida (22) 26/01/2016 (71) CONSTANTIA PIRK GMBH & CO. KG (DE)
(21) BR 11 2017 016137-0 A2	Código 25.1 - Transferência Deferida (22) 01/02/2016 (71) HFI INNOVATION INC. (CN)
(21) BR 11 2017 019428-7 A2	Código 25.1 - Transferência Deferida (22) 09/03/2016 (71) AGC GLASS EUROPE (BE)
(21) BR 11 2017 019686-7 A2	Código 25.1 - Transferência Deferida (22) 17/03/2016 (71) THE SHERWIN-WILLIAMS COMPANY (US)
(21) BR 11 2017 019916-5 A2	Código 25.1 - Transferência Deferida (22) 17/03/2016 (71) ALTRIA CLIENT SERVICES LLC (US)
(21) BR 11 2017 020720-6 A2	Código 25.1 - Transferência Deferida (22) 01/04/2016 (71) THE SHERWIN-WILLIAMS COMPANY (US)
(21) BR 11 2017 022436-4 A2	Código 25.1 - Transferência Deferida (22) 28/04/2015 (71) HFI INNOVATION INC. (CN)
(21) BR 11 2017 023149-2 A2	Código 25.1 - Transferência Deferida (22) 28/04/2015 (71) HFI INNOVATION INC. (CN)
(21) BR 11 2017 023345-2 A2	Código 25.1 - Transferência Deferida (22) 02/05/2016 (71) THE SHERWIN-WILLIAMS COMPANY (US)

(21) BR 11 2017 023828-4 A2	Código 25.1 - Transferência Deferida (22) 05/05/2016 (71) SWIMC LLC (US)
(21) BR 11 2017 024498-5 A2	Código 25.1 - Transferência Deferida (22) 16/05/2016 (71) HFI INNOVATION INC. (CN)
(21) BR 11 2017 025863-3 A2	Código 25.1 - Transferência Deferida (22) 31/05/2016 (71) NEXTRACKER INC. (US)
(21) BR 11 2017 027598-8 A2	Código 25.1 - Transferência Deferida (22) 30/06/2016 (71) NEXTRACKER INC. (US)
(21) BR 11 2017 027876-6 A2	Código 25.1 - Transferência Deferida (22) 22/06/2016 (71) CELLIS AG (CH)
(21) BR 11 2018 000730-7 A2	Código 25.1 - Transferência Deferida (22) 17/08/2016 (71) HFI INNOVATION INC. (CN)
(21) BR 11 2018 006555-2 A2	Código 25.1 - Transferência Deferida (22) 30/09/2016 (71) HFI INNOVATION INC. (CN)
(21) BR 11 2018 006557-9 A2	Código 25.1 - Transferência Deferida (22) 30/09/2016 (71) HFI INNOVATION INC. (CN)
(21) BR 11 2018 006558-7 A2	Código 25.1 - Transferência Deferida (22) 30/09/2016 (71) HFI INNOVATION INC. (CN)
(21) BR 11 2018 007956-1 A2	Código 25.1 - Transferência Deferida (22) 07/11/2016 (71) HFI INNOVATION INC. (CN)
(21) BR 11 2018 009206-1 A8	Código 25.1 - Transferência Deferida

	(22) 04/11/2016 (71) HFI INNOVATION INC. (CN)
(21) BR 11 2018 009217-7 A8	Código 25.1 - Transferência Deferida (22) 04/11/2016 (71) HFI INNOVATION INC. (CN)
(21) BR 11 2018 013239-0 A2	Código 25.1 - Transferência Deferida (22) 27/12/2016 (71) NEXTRACKER INC. (US)
(21) BR 11 2018 013240-3 A2	Código 25.1 - Transferência Deferida (22) 27/12/2016 (71) NEXTRACKER INC. (US)
(21) BR 11 2018 014245-0 A2	Código 25.1 - Transferência Deferida (22) 13/01/2017 (71) DUPONT NUTRITION USA, INC. (US)
(21) BR 11 2018 014551-3 A2	Código 25.1 - Transferência Deferida (22) 06/02/2017 (71) HFI INNOVATION INC. (CN)
(21) BR 11 2018 015621-3 A2	Código 25.1 - Transferência Deferida (22) 16/02/2017 (71) HFI INNOVATION INC. (CN)
(21) BR 11 2018 015660-4 A2	Código 25.1 - Transferência Deferida (22) 16/02/2017 (71) HFI INNOVATION INC. (CN)
(11) BR 12 2015 007227-1 B1	Código 25.1 - Transferência Deferida (22) 10/06/2005 (45) 08/03/2016 (62) PI 0511887-5 10/06/2005 (73) SWIMC LLC (US)
(11) BR 12 2015 007235-2 B1	Código 25.1 - Transferência Deferida (22) 10/06/2005 (45) 01/03/2016 (62) PI 0511887-5 10/06/2005 (73) SWIMC LLC (US)

(11) BR 12 2016 007793-4 B1	Código 25.1 - Transferência Deferida (22) 18/10/2005 (45) 06/11/2018 (62) PI 0517414-7 18/10/2005 (71) THE SHERWIN-WILLIAMS COMPANY (US)
(21) BR 12 2018 010152-0 A2	Código 25.1 - Transferência Deferida (22) 09/12/2009 (62) PI 0922996-5 09/12/2009 (71) BAYER CROPSCIENCE AKTIENGESELLSCHAFT (DE)
(21) BR 13 2015 000540-6 E2	Código 25.1 - Transferência Deferida (22) 09/01/2015 (61) BR 11 2014 002543-6 02/08/2011 (71) THOMAS ALFRED UNGER (BR/SP)
(21) BR 20 2016 007961-1 U2	Código 25.1 - Transferência Deferida (22) 11/04/2016 (71) DOMINUM DISTRIBUIDORA DE PRODUTOS VETERINÁRIOS LTDA - ME (BR/PR)
(21) BR 20 2016 016768-5 U2	Código 25.1 - Transferência Deferida (22) 20/07/2016 (71) EMPRESA BRASILEIRA DE PEÇAS E ACESSORIOS PARA AUTOS LTDA. (BR/SP)
(21) BR 20 2017 003266-9 U2	Código 25.1 - Transferência Deferida (22) 17/02/2017 (71) IBBL S.A. (BR/SP)
(21) MU 8902636-5 U2	Código 25.1 - Transferência Deferida (22) 07/12/2009 (71) AGCO DO BRASIL SOLUÇÕES AGRÍCOLAS LTDA. (BR/SP)
(11) PI 0115231-9 B1	Código 25.1 - Transferência Deferida (22) 31/10/2001 (45) 26/07/2011 (71) THE SHERWIN-WILLIAMS COMPANY (US)
(11) PI 0311773-1 B1	Código 25.1 - Transferência Deferida (22) 12/06/2003

	(45) 26/08/2014 (73) SWIMC LLC (US)
(11) PI 0313103-3 B1	Código 25.1 - Transferência Deferida (22) 01/08/2003 (45) 13/01/2015 (73) THE SHERWIN-WILLIAMS COMPANY (US)
(11) PI 0316023-8 B1	Código 25.1 - Transferência Deferida (22) 05/11/2003 (45) 01/07/2014 (73) SWIMC LLC (US)
(11) PI 0317576-6 B1	Código 25.1 - Transferência Deferida (22) 19/12/2003 (45) 04/09/2012 (73) SWIMC LLC (US)
(11) PI 0408909-0 B1	Código 25.1 - Transferência Deferida (22) 02/04/2004 (45) 02/08/2016 (73) THE SHERWIN-WILLIAMS COMPANY (US)
(11) PI 0411462-0 B1	Código 25.1 - Transferência Deferida (22) 14/06/2004 (45) 18/02/2015 (73) SWIMC LLC (US)
(21) PI 0509572-7 A2	Código 25.1 - Transferência Deferida (22) 31/03/2005 (71) SWIMC LLC (US)
(11) PI 0511887-5 B1	Código 25.1 - Transferência Deferida (22) 10/06/2005 (45) 08/12/2015 (73) SWIMC LLC (US)
(11) PI 0516760-4 B1	Código 25.1 - Transferência Deferida (22) 30/09/2005 (45) 11/10/2016 (73) SWIMC LLC (US)

(11) PI 0517414-7 B1	Código 25.1 - Transferência Deferida (22) 18/10/2005 (45) 16/11/2016 (73) THE SHERWIN-WILLIAMS COMPANY (US)
(11) PI 0519308-7 B1	Código 25.1 - Transferência Deferida (22) 22/12/2005 (45) 27/09/2016 (73) SWIMC LLC (US)
(11) PI 0609208-0 B1	Código 25.1 - Transferência Deferida (22) 09/03/2006 (45) 07/02/2017 (73) SWIMC LLC (US)
(21) PI 0612716-9 A2	Código 25.1 - Transferência Deferida (22) 20/04/2006 (71) WAUKESHA ACQUISITION, LLC (US)
(11) PI 0614747-0 B1	Código 25.1 - Transferência Deferida (22) 09/08/2006 (45) 06/02/2018 (73) THE SHERWIN-WILLIAMS COMPANY (US)
(21) PI 0615638-0 A2	Código 25.1 - Transferência Deferida (22) 24/08/2006 (71) THE SHERWIN-WILLIAMS COMPANY (US)
(11) PI 0616274-6 B1	Código 25.1 - Transferência Deferida (22) 18/10/2006 (45) 05/12/2017 (73) THE SHERWIN-WILLIAMS COMPANY (US)
(11) PI 0616361-0 B8	Código 25.1 - Transferência Deferida (22) 18/10/2006 (45) 20/12/2016 (73) THE SHERWIN-WILLIAMS COMPANY (US)
(11) PI 0618604-1 B1	Código 25.1 - Transferência Deferida (22) 15/11/2006 (45) 21/03/2017 (73) THE SHERWIN-WILLIAMS COMPANY (US)

(11) PI 0707163-9 B1	Código 25.1 - Transferência Deferida (22) 12/01/2007 (45) 11/09/2018 (71) THE SHERWIN-WILLIAMS COMPANY (US)
(11) PI 0711727-2 B1	Código 25.1 - Transferência Deferida (22) 31/05/2007 (45) 30/01/2018 (73) SWIMC LLC (US)
(21) PI 0714014-2 A2	Código 25.1 - Transferência Deferida (22) 09/07/2007 (71) THE SHERWIN-WILLIAMS COMPANY (US)
(21) PI 0715007-5 A2	Código 25.1 - Transferência Deferida (22) 21/09/2007 (71) LOSEC CO., LTD. (KR)
(11) PI 0717071-8 B1	Código 25.1 - Transferência Deferida (22) 18/09/2007 (45) 04/12/2018 (71) THE SHERWIN-WILLIAMS COMPANY (US)
(11) PI 0717072-6 B1	Código 25.1 - Transferência Deferida (22) 18/09/2007 (45) 26/06/2018 (73) THE SHERWIN-WILLIAMS COMPANY (US)
(11) PI 0720242-3 B1	Código 25.1 - Transferência Deferida (22) 05/12/2007 (45) 04/12/2018 (71) SWIMC LLC (US)
(11) PI 0801674-7 B1	Código 25.1 - Transferência Deferida (22) 04/06/2008 (45) 18/08/2015 (73) MINELO PARTICIPAÇÕES E ADMINISTRAÇÃO DE BENS LTDA. (BR/PR)
(21) PI 0814324-2 A2	Código 25.1 - Transferência Deferida (22) 03/07/2008 (71) LUMILEDS HOLDING B.V. (NL)

(21) PI 0819195-6 A2	Código 25.1 - Transferência Deferida (22) 05/11/2008 (71) ASTRAZENECA AB (SE)
(11) PI 0821560-0 B1	Código 25.1 - Transferência Deferida (22) 11/12/2008 (45) 26/02/2019 (71) SWIMC LLC (US)
(21) PI 0823052-8 A2	Código 25.1 - Transferência Deferida (22) 22/12/2008 (71) ATLAS COPCO AIRPOWER, NAAMLOZE VENNOOTSCHAP (BE)
(21) PI 0823125-7 A2	Código 25.1 - Transferência Deferida (22) 10/10/2008 (71) THE SHERWIN-WILLIAMS COMPANY (US)
(21) PI 0906813-9 A2	Código 25.1 - Transferência Deferida (22) 09/01/2009 (71) SWIMC LLC (US)
(21) PI 0907735-9 A2	Código 25.1 - Transferência Deferida (22) 06/02/2009 (71) ASTRAZENECA AB (SE)
(11) PI 0908356-1 B1	Código 25.1 - Transferência Deferida (22) 05/02/2009 (45) 26/02/2019 (71) THE SHERWIN-WILLIAMS COMPANY (US)
(21) PI 0908891-1 A2	Código 25.1 - Transferência Deferida (22) 12/02/2009 (71) BAYER CROPSCIENCE AKTIENGESELLSCHAFT (DE)
(21) PI 0910056-3 A2	Código 25.1 - Transferência Deferida (22) 19/03/2009 (71) SWIMC LLC (US)
(21) PI 0912843-3 A2	Código 25.1 - Transferência Deferida (22) 11/05/2009 (71) ONPHARMA COMPANY (US)

(21) PI 0920929-8 A2	Código 25.1 - Transferência Deferida (22) 25/11/2009 (71) THE SHERWIN-WILLIAMS COMPANY (US)
(11) PI 0920931-0 B1	Código 25.1 - Transferência Deferida (22) 23/11/2009 (45) 16/10/2018 (71) THE SHERWIN-WILLIAMS COMPANY (US)
(21) PI 0922430-0 A2	Código 25.1 - Transferência Deferida (22) 18/12/2009 (71) SWIMC LLC (US)
(11) PI 0922528-5 B1	Código 25.1 - Transferência Deferida (22) 09/12/2009 (45) 13/11/2018 (71) THE SHERWIN-WILLIAMS COMPANY (US)
(21) PI 0923122-6 A2	Código 25.1 - Transferência Deferida (22) 22/12/2009 (71) SWIMC LLC (US)
(21) PI 0923499-3 A2	Código 25.1 - Transferência Deferida (22) 21/12/2009 (71) SWIMC LLC (US)
(21) PI 1002740-8 A2	Código 25.1 - Transferência Deferida (22) 20/08/2010 (66) PI 1001838-7 17/06/2010 (71) Flávio Camilotti (BR/SC) ; DANNA PARTICIPACOES EIRELI (BR/SC)
(21) PI 1003629-6 A2	Código 25.1 - Transferência Deferida (22) 14/04/2010 (71) PANASONIC INTELLECTUAL PROPERTY MANAGEMENT CO., LTD. (JP)
(21) PI 1009818-6 A2	Código 25.1 - Transferência Deferida (22) 12/03/2010 (71) THE SHERWIN-WILLIAMS COMPANY (US)
(21) PI 1013047-0 A2	Código 25.1 - Transferência Deferida (22) 10/06/2010

	(71) THE SHERWIN-WILLIAMS COMPANY (US)
(21) PI 1014962-7 A2	Código 25.1 - Transferência Deferida (22) 09/04/2010 (71) THE SHERWIN-WILLIAMS COMPANY (US)
(21) PI 1014965-1 A2	Código 25.1 - Transferência Deferida (22) 09/04/2010 (71) THE SHERWIN-WILLIAMS COMPANY (US)
(21) PI 1015317-9 A2	Código 25.1 - Transferência Deferida (22) 05/04/2010 (71) PABEN PROYECTOS ESTRATEGICOS, S.A DE C.V. (MX)
(21) PI 1105882-0 A2	Código 25.1 - Transferência Deferida (22) 16/09/2011 (71) Luciano Vinicius Demarchi (BR/PR) ; JOSÉ EMILIANO DOS SANTOS (BR/PR)
(11) PI 9810757-7 B1	Código 25.1 - Transferência Deferida (22) 19/06/1998 (45) 16/08/2016 (73) THOMSON LICENSING DTV (FR)

Código 25.2 - Transferência Indeferida

Notificação do indeferimento da transferência requerida. Desta data corre o prazo de 60 (sessenta) dias para eventual recurso do interessado.

(21) BR 11 2014 011079-4 A8	Código 25.2 - Transferência Indeferida (22) 07/11/2012 (71) EMBRACO EUROPE S.R.L. (IT) Indeferido o pedido de transferência contido na petição 870190001399 de 07/01/2019, por ausência de cumprimento da exigência publicada na RPI nº 2512, de 26/02/2019.
(21) BR 11 2017 002500-0 A2	Código 25.2 - Transferência Indeferida (22) 10/09/2015 (71) VALSPAR SOURCING, INC. (US) Indeferido o pedido de transferência contido na petição 870190027047 de 21/03/2019, em virtude do arquivamento definitivo (11.1.1) publicado na RPI2504 de 02/01/2019.
(21) BR 11 2018 007634-1 A2	Código 25.2 - Transferência Indeferida (22) 16/10/2015 (71) KENNIE DEE (PH) ; RITA JOSEFINA SANTOS (PH) ; WENDELL MENDOZA (PH) Indeferido o pedido de transferência contido na petição 870180055359 de 27/06/2018, por ausência de cumprimento da exigência publicada na RPI nº 2513, de 06/03/2019.
(21) PI 0710272-0 A2	Código 25.2 - Transferência Indeferida (22) 03/04/2007 (71) The Sherwin-Williams Company (US) Indeferido o pedido de transferência contido na petição 870190030240 de 28/03/2019, em virtude da manutenção do indeferimento do pedido (9.2.4) publicado na RPI2471 de 15/05/2018.
(21) PI 0720962-2 A2	Código 25.2 - Transferência Indeferida (22) 21/12/2007 (71) The Sherwin-Williams Company (US) Indeferido o pedido da transferência contido na petição 870190030311 de 29/03/2019, em virtude da manutenção do indeferimento do pedido (9.2.4) publicado na RPI2518 de 09/04/2019.
(21) PI 0809573-6 A8	Código 25.2 - Transferência Indeferida

	(22) 07/04/2008 (71) Valspar Sourcing, INC (US) Indeferido o pedido de transferência contido na petição 870190027180 de 21/03/2019, em virtude da manutenção do indeferimento (9.2.4) publicado na RPI2512 de 26/02/2019.
(21) PI 0810360-7 A2	Código 25.2 - Transferência Indeferida (22) 15/04/2008 (71) NOKIA TECHNOLOGIES OY (FI) Indeferido o pedido de transferência contido na petição 860150169947 de 05/08/2015, em virtude do pedido já estar em nome do interessado.
(21) PI 1009602-7	Código 25.2 - Transferência Indeferida (22) 14/06/2010 (71) KONINKLIJKE PHILIPS ELECTRONICS N. V. (NL) Indeferido o pedido de transferência contido na petição 870160042175 de 05/08/2016 em virtude do despacho publicado na RPI nº 2490 de 25/09/2018.

Código 25.3 - Transferência em Exigência

Exigência referente ao pedido de transferência requerida. Desta data corre o prazo de 60 (sessenta) dias para cumprimento da exigência formulada, sob pena de indeferimento da transferência.

---

(21) BR 10 2013 025543-2 A2

Código 25.3 - Transferência em Exigência
(22) 03/10/2013
(71) MRT GESTÃO DE ATIVOS E PARTICIPAÇÕES LTDA (BR/RS)
A fim de atender a transferência, requerida através da petição nº 870190046573 de 17/05/2019, é necessário apresentar documento que comprove que os representantes da empresa cedente tem poderes para realizar tal ato, além da guia de cumprimento de exigência.

---

(21) BR 10 2014 024261-9 A2

Código 25.3 - Transferência em Exigência
(22) 29/09/2014
(71) METALÚRGICA AÇOREAL LTDA (BR/RS) ; TECPOL TECNOLOGIA EM POLIURETANO LTDA (BR/RS)
A fim de atender a transferência, requerida através da petição nº 870190040858 de 30/04/2019, é necessário apresentar documento que comprove que o representante da empresa cedente tem poderes para realizar tal ato, além da guia de cumprimento de exigência.

---

(21) BR 10 2016 024308-4 A2

Código 25.3 - Transferência em Exigência
(22) 18/10/2016
(71) L F L MARTINS INDUSTRIAL EIRELI - EPP (BR/PR)
A fim de atender a transferência, requerida através da petição nº 870190027585 de 22/03/2019, é necessário apresentar documento que comprove que a representante da empresa cedente tem poderes para realizar tal ato, além da guia de cumprimento de exigência.

---

(21) BR 10 2018 011076-4

Código 25.3 - Transferência em Exigência
(22) 30/05/2018
(66) BR 10 2017 011534-8 31/05/2017
(71) MARCOS DE LIMA (BR/SP)
A fim de atender a transferência requerida através da petição nº 870190037307 de 18/04/2019 é necessário comprovar, aos signatários do documento de cessão, poderes para agir em nome da cessionária.

---

(21) BR 10 2018 017185-2

Código 25.3 - Transferência em Exigência
(22) 22/08/2018
(71) MAELY ARTE PUBLICIDADE LTDA (BR/ES)
A fim de atender a transferência de titular requerida através da petição nº

870190025619, de 18/03/2019, é necessário apresentar duas guias de cumprimento de exigência, código 207, uma relativa a exigência feita na RPI2512 de 26/02/2019 e a outra relativa a atual exigência.

---

(21) BR 11 2012 024237-7 A2

Código 25.3 - Transferência em Exigência
(22) 25/03/2011
(71) OLIVE MEDICAL CORPORATION (US)
A fim de atender a transferência, requerida através da petição nº 870190013402 de 08/02/2019, é necessário complementar o valor da guia apresentada, visto que trata-se de uma incorporação e não de uma alteração de nome.

---

(21) BR 11 2012 025971-7 A2

Código 25.3 - Transferência em Exigência
(22) 20/04/2011
(71) Eastman Kodak Company (US)
A fim de atender a transferência, requerida através da petição nº 870190041699 de 03/05/2019, é necessário apresentar o documento com apostilamento ou legalização consular, além da guia de cumprimento de exigência.

---

(21) BR 11 2014 012919-3 A2

Código 25.3 - Transferência em Exigência
(22) 28/11/2011
(71) ECO-GREEN COATINGS, L.L.C (US)
A fim de atender a transferência, requerida através da petição nº 870190029218 de 27/03/2019, é necessário apresentar a tradução juramentada do documento, além da guia de cumprimento de exigência.

---

(21) BR 11 2015 011679-5 A2

Código 25.3 - Transferência em Exigência
(22) 15/11/2013
(71) SWEETCHEEKS PRODUCTS, INC. (US)
A fim de atender a transferência, requerida através da petição nº 870190039436 de 26/04/2019, é necessário apresentar o documento notarizado e com apostilamento ou legalização consular, além da guia de cumprimento de exigência.

---

(21) BR 11 2015 026884-6 A2

Código 25.3 - Transferência em Exigência
(22) 28/04/2014
(71) CHIGURUPATI TECHNOLOGIES PRIVATE LIMITED (IN)
A fim de atender a transferência, requerida através da petição nº 870190043107 de 07/05/2019, é necessário apresentar o documento com apostilamento ou legalização consular, além da guia de cumprimento de exigência.

---

(21) BR 11 2018 009141-3 A8

Código 25.3 - Transferência em Exigência
(22) 04/11/2016
(71) JOHANNES P. SCHNEEBERGER (US)

	A fim de atender a transferência, requerida através da petição nº 870190028570 de 25/03/2019, é necessário apresentar o documento com apostilamento ou legalização consular, além da guia de cumprimento de exigência.
(21) BR 20 2016 029759-7 U2	Código 25.3 - Transferência em Exigência (22) 19/12/2016 (71) INDÚSTRIA E COMÉRCIO DE BEBIDAS ÁGUA DA SERRA LTDA (BR/SC) A fim de atender a transferência, requerida através da petição nº 870190033822 de 08/04/2019, é necessário apresentar duas guias de recolhimento, código 207, uma relativa a exigência publicada na RPI2509 de 05/02/2019 e a outra relativa a atual exigência.
(21) PI 0615532-4 A2	Código 25.3 - Transferência em Exigência (22) 06/07/2006 (71) Nagracard S.A. (CH) A fim de atender a transferência, requerida através da petição nº 18110048896 de 14/12/2011, é necessário apresentar a tradução juramentada do documento, além da guia de cumprimento de exigência.
(21) PI 0807502-6 A2	Código 25.3 - Transferência em Exigência (22) 24/07/2008 (71) Mark L. Zauhar (US) A fim de atender a transferência, requerida através da petição nº 20140029663 de 24/09/2014, é necessário apresentar a tradução juramentada do documento, além da guia de cumprimento de exigência.
(21) PI 0820088-2 A2	Código 25.3 - Transferência em Exigência (22) 30/10/2008 (71) Donaghys Industries Limited (NZ) A fim de atender a transferência, requerida através da petição nº 860140176995 de 22/10/2014, é necessário esclarecer a divergência entre o nome da empresa titular do pedido e o nome da empresa cedente no documento de cessão apresentado.
(21) PI 0821962-1 A2	Código 25.3 - Transferência em Exigência (22) 31/12/2008 (71) UNIVERSITE DE LA MEDITERRANNEE, AIX-MARSEILLE II (FR) A fim de atender a transferência, requerida através da petição nº 20130078422 de 25/09/2013, é necessário apresentar a tradução juramentada do documento, além da guia de cumprimento de exigência.
(11) PI 0903864-7 B1	Código 25.3 - Transferência em Exigência (22) 29/04/2009

	(45) 06/02/2018 (73) INSTITUTO NACIONAL DE TECNOLOGIA - INT (BR/RJ) A fim de atender a inclusão de co-titular, requerida através da petição nº 20100097096 de 18/10/2010, é necessário apresentar documento de cessão de parte dos direitos e documento que comprove que o representante da cedente tem poderes para realizar tal ato, além da guia de cumprimento de exigência.
(21) PI 0908402-9 A2	Código 25.3 - Transferência em Exigência (22) 26/02/2009 (71) The Pilot Ink CO., LTD (JP) A fim de atender a transferência, requerida através da petição nº 860150138237 de 01/07/2015, é necessário apresentar a tradução juramentada do documento, além da guia de cumprimento de exigência.
(21) PI 0919290-5 A2	Código 25.3 - Transferência em Exigência (22) 10/09/2009 (71) Galapagos N.V. (BE) A fim de atender a transferência, requerida através da petição nº 20130032114 de 15/04/2013, é necessário apresentar o documento de cessão notarizado e com apostilamento ou legalização consular, além da guia de cumprimento de exigência.

Código 25.4 - Alteração de Nome Deferida

Notificação do deferimento da alteração de nome requerida. Desta data corre o prazo de 60 (sessenta) dias para eventual recurso do interessado.

---

(21) BR 10 2012 025405-0 A2

Código 25.4 - Alteração de Nome Deferida
(22) 05/10/2012
(71) Fundação Universidade de Brasília (BR/DF) ; UNIÃO BRASILEIRA DE EDUCAÇÃO CATÓLICA - UBEC (BR/DF)

---

(21) BR 10 2012 026967-8 A2

Código 25.4 - Alteração de Nome Deferida
(22) 22/10/2012
(71) UNIÃO BRASILEIRA DE EDUCAÇÃO CATÓLICA - UBEC (BR/DF)

---

(21) BR 10 2013 000199-6 A2

Código 25.4 - Alteração de Nome Deferida
(22) 04/01/2013
(66) BR 10 2012 000187-0 05/01/2012
(71) UNIVERSIDADE FEDERAL DO RIO DE JANEIRO (BR/RJ) ; UNIÃO BRASILEIRA DE EDUCAÇÃO CATÓLICA - UBEC (BR/DF)

---

(21) BR 10 2013 012924-0 A2

Código 25.4 - Alteração de Nome Deferida
(22) 24/05/2013
(71) Fundação Universidade de Brasília (BR/DF) ; Universidade Federal do Rio de Janeiro -UFRJ (BR/RJ) ; UNIÃO BRASILEIRA DE EDUCAÇÃO CATÓLICA - UBEC (BR/DF)

---

(21) BR 10 2013 012926-7 A2

Código 25.4 - Alteração de Nome Deferida
(22) 24/05/2013
(71) Fundação Universidade de Brasília (BR/DF) ; UNIÃO BRASILEIRA DE EDUCAÇÃO CATÓLICA - UBEC (BR/DF)

---

(21) BR 10 2013 022834-6 A2

Código 25.4 - Alteração de Nome Deferida
(22) 06/09/2013
(71) PAUL WURTH DO BRASIL TECNOLOGIA E SOLUCOES INDUSTRIAIS LTDA. (BR/MG)

---

(21) BR 10 2013 031052-2 A2

Código 25.4 - Alteração de Nome Deferida
(22) 02/12/2013
(71) FUNDAÇÃO UNIVERSIDADE DE BRASÍLIA (BR/DF) ; INTEGRA BIOPROCESSOS E ANÁLISES (BR/DF) ; UNIÃO BRASILEIRA DE EDUCAÇÃO CATÓLICA - UBEC (BR/DF)

(21) BR 10 2015 007452-2 A2	Código 25.4 - Alteração de Nome Deferida (22) 01/04/2015 (71) Fundação Universidade de Brasília (BR/DF) ; INTEGRA BIOPROCESSOS E ANÁLISES (BR/DF) ; UNIÃO BRASILEIRA DE EDUCAÇÃO CATÓLICA - UBEC (BR/DF)
(21) BR 10 2015 013386-3 A2	Código 25.4 - Alteração de Nome Deferida (22) 09/06/2015 (71) UNIÃO BRASILEIRA DE EDUCAÇÃO CATÓLICA - UBEC (BR/DF)
(21) BR 10 2015 028254-0 A2	Código 25.4 - Alteração de Nome Deferida (22) 10/11/2015 (71) UNIÃO BRASILEIRA DE EDUCAÇÃO CATÓLICA - UBEC (BR/DF)
(21) BR 10 2016 003888-0 A2	Código 25.4 - Alteração de Nome Deferida (22) 23/02/2016 (71) Universidade Federal de Pernambuco (BR/PE) ; UNIVERSIDADE FEDERAL DE GOIÁS - UFG (BR/GO) ; UNIÃO BRASILEIRA DE EDUCAÇÃO CATÓLICA - UBEC (BR/DF)
(21) BR 10 2016 012571-5 A2	Código 25.4 - Alteração de Nome Deferida (22) 02/06/2016 (71) UNIÃO BRASILEIRA DE EDUCAÇÃO CATÓLICA - UBEC (BR/DF)
(21) BR 10 2016 020186-1 A2	Código 25.4 - Alteração de Nome Deferida (22) 31/08/2016 (71) FUNDAÇÃO UNIVERSIDADE DE BRASILIA/CENTRO DE APOIO AO DESENVOLVIMENTO TECNOLÓGICO (BR/DF) ; INTEGRA BIOPROCESSOS E ANALISES LTDA (BR/DF) ; UNIÃO BRASILEIRA DE EDUCAÇÃO CATÓLICA - UBEC (BR/DF)
(21) BR 10 2016 020193-4 A2	Código 25.4 - Alteração de Nome Deferida (22) 31/08/2016 (71) FUNDAÇÃO UNIVERSIDADE DE BRASILIA/CENTRO DE APOIO AO DESENVOLVIMENTO TECNOLÓGICO (BR/DF) ; INTEGRA BIOPROCESSOS E ANALISES LTDA (BR/DF) ; UNIÃO BRASILEIRA DE EDUCAÇÃO CATÓLICA - UBEC (BR/DF)
(21) BR 10 2017 001903-9 A2	Código 25.4 - Alteração de Nome Deferida (22) 30/01/2017 (71) UNIÃO BRASILEIRA DE EDUCAÇÃO CATÓLICA - UBEC (BR/DF)
(21) BR 10 2017 004811-0 A2	Código 25.4 - Alteração de Nome Deferida

	(22) 10/03/2017 (71) FUNDAÇÃO UNIVERSIDADE DE BRASILIA/CENTRO DE APOIO AO DESENVOLVIMENTO TECNOLÓGICO (BR/DF) ; UNIVERSIDADE FEDERAL DO RIO DE JANEIRO - UFRJ (BR/RJ) ; UNIÃO BRASILEIRA DE EDUCAÇÃO CATÓLICA - UBEC (BR/DF)
(21) BR 10 2017 009667-0 A2	Código 25.4 - Alteração de Nome Deferida (22) 08/05/2017 (71) FASTER S.R.L. (IT)
(21) BR 10 2017 018881-7 A2	Código 25.4 - Alteração de Nome Deferida (22) 01/09/2017 (71) UNIÃO BRASILEIRA DE EDUCAÇÃO CATÓLICA - UBEC (BR/DF)
(21) BR 10 2017 024728-7	Código 25.4 - Alteração de Nome Deferida (22) 17/11/2017 (71) FUNDAÇÃO UNIVERSIDADE DE BRASILIA/CENTRO DE APOIO AO DESENVOLVIMENTO TECNOLÓGICO (BR/DF) ; UNIÃO BRASILEIRA DE EDUCAÇÃO CATÓLICA - UBEC (BR/DF)
(21) BR 10 2017 024824-0 A2	Código 25.4 - Alteração de Nome Deferida (22) 21/11/2017 (71) KOPTER GROUP AG (CH)
(11) BR 11 2012 009623-0 B1	Código 25.4 - Alteração de Nome Deferida (22) 25/10/2010 (45) 18/12/2018 (71) NEDERLANDSE ORGANISATIE VOOR WETENSCHAPELIJK ONDERZOEK (NWO) (NL)
(21) BR 11 2013 004648-1 A2	Código 25.4 - Alteração de Nome Deferida (22) 15/11/2011 (71) Toyota Jidosha Kabushiki Kaisha (JP) ; TOYO TIRE CORPORATION (JP)
(21) BR 11 2013 007723-9 A2	Código 25.4 - Alteração de Nome Deferida (22) 23/09/2011 (71) ALLNEX USA INC. (US)
(21) BR 11 2014 008150-6 A8	Código 25.4 - Alteração de Nome Deferida (22) 28/03/2013 (71) DEMAG CRANES & COMPONENTS GMBH (DE)

(21) BR 11 2015 027990-2 A2	Código 25.4 - Alteração de Nome Deferida (22) 24/04/2014 (71) OERLIKON SURFACE SOLUTIONS AG, PFÄFFIKON (CH)
(21) BR 11 2015 032908-0 A2	Código 25.4 - Alteração de Nome Deferida (22) 30/06/2014 (71) OERLIKON SURFACE SOLUTIONS AG, PFÄFFIKON (CH)
(21) BR 11 2016 025953-0 A2	Código 25.4 - Alteração de Nome Deferida (22) 21/05/2015 (71) DEMAG CRANES & COMPONENTS GMBH (DE)
(21) BR 11 2016 029086-0 A2	Código 25.4 - Alteração de Nome Deferida (22) 17/07/2015 (71) DEMAG CRANES & COMPONENTS GMBH (DE)
(21) BR 11 2017 004219-3 A2	Código 25.4 - Alteração de Nome Deferida (22) 27/11/2015 (71) DEMAG CRANES & COMPONENTS GMBH (DE)
(21) BR 11 2017 007978-0 A2	Código 25.4 - Alteração de Nome Deferida (22) 21/10/2015 (71) NIIGON MACHINES LTD. (CA)
(21) BR 11 2017 016104-4 A2	Código 25.4 - Alteração de Nome Deferida (22) 10/02/2016 (71) DEMAG CRANES & COMPONENTS GMBH (DE)
(21) BR 11 2017 022077-6 A2	Código 25.4 - Alteração de Nome Deferida (22) 25/05/2016 (71) DEMAG CRANES & COMPONENTS GMBH (DE)
(21) BR 13 2012 024616-2 E2	Código 25.4 - Alteração de Nome Deferida (22) 27/09/2012 (61) PI 1100628-5 28/01/2011 (71) ENGATCAR INDÚSTRIA DE AUTO PEÇAS LTDA. (BR/RS)
(21) BR 20 2012 026440-0 U2	Código 25.4 - Alteração de Nome Deferida (22) 16/10/2012 (71) ACOPLIN SUPRIMENTOS INDUSTRIAIS EIRELI (BR/SP)
(11) PI 0607261-5 B1	Código 25.4 - Alteração de Nome Deferida

	(22) 23/02/2006 (45) 16/04/2019 (71) OERLIKON SURFACE SOLUTIONS AG., TRÜBBACH (CH)
(11) PI 0711644-6 B1	Código 25.4 - Alteração de Nome Deferida (22) 10/05/2007 (45) 19/03/2019 (71) OERLIKON SURFACE SOLUTIONS AG., TRÜBBACH (CH)
(21) PI 0816046-5 A2	Código 25.4 - Alteração de Nome Deferida (22) 26/09/2008 (71) OMNOVA SOLUTIONS (FR)
(21) PI 0822480-3 A2	Código 25.4 - Alteração de Nome Deferida (22) 05/12/2008 (71) EMBRAER S.A. (BR/SP)
(21) PI 0908664-1 A2	Código 25.4 - Alteração de Nome Deferida (22) 17/11/2009 (71) Ouro Fino Saúde Animal Ltda. (BR/SP) ; UNIÃO BRASILEIRA DE EDUCAÇÃO CATÓLICA - UBEC (BR/DF)
(21) PI 1004527-9 A8	Código 25.4 - Alteração de Nome Deferida (22) 07/06/2010 (71) UNIÃO BRASILEIRA DE EDUCAÇÃO CATÓLICA - UBEC (BR/DF)
(21) PI 1014589-3 A2	Código 25.4 - Alteração de Nome Deferida (22) 21/04/2010 (71) PLASTIC OMNIUM ADVANCED INNOVATION AND RESEARCH SA. (BE)
(21) PI 1104746-1 A2	Código 25.4 - Alteração de Nome Deferida (22) 14/09/2011 (71) UNIÃO BRASILEIRA DE EDUCAÇÃO CATÓLICA - UBEC (BR/DF)
(21) PI 1106467-6 A2	Código 25.4 - Alteração de Nome Deferida (22) 07/11/2011 (71) UNIÃO BRASILEIRA DE EDUCAÇÃO CATÓLICA - UBEC (BR/DF)
(21) PI 1106627-0 A2	Código 25.4 - Alteração de Nome Deferida (22) 21/10/2011 (71) UNIÃO BRASILEIRA DE EDUCAÇÃO CATÓLICA - UBEC (BR/DF)

Código 25.6 - Alteração de Nome em Exigência

Exigência referente ao pedido de alteração de nome requerida. Desta data corre o prazo de 60 (sessenta) dias para cumprimento da exigência formulada, sob pena de indeferimento da alteração.

---

(21) BR 10 2015 018039-0 A2

Código 25.6 - Alteração de Nome em Exigência
(22) 28/07/2015
(71) LUX CLASS SISTEMAS DE ILUMINAÇÃO E SINALIZAÇÃO LTDA - ME (BR/SP)
A fim de atender a alteração de nome e de endereço requeridas através da petição nº 870190046961, de 20/05/2019, é necessário apresentar mais uma guia de recolhimento, código 248, relativa ao segundo serviço solicitado, além da guia de cumprimento de exigência.

---

(21) BR 10 2015 031647-0 A2

Código 25.6 - Alteração de Nome em Exigência
(22) 17/12/2015
(71) AB3 GROUP S.A (BR/ES)
A fim de atender a alteração de nome e de endereço requeridas através da petição nº 870190027251, de 21/03/2019, é necessário apresentar duas guias de cumprimento de exigência, código 207, uma relativa a exigência feita na RPI2515 de 19/03/2019 e a outra relativa a atual exigência.

---

(21) BR 10 2016 023241-4 A2

Código 25.6 - Alteração de Nome em Exigência
(22) 05/10/2016
(71) LUX CLASS SISTEMAS DE ILUMINAÇÃO E SINALIZAÇÃO LTDA - ME (BR/SP)
A fim de atender a alteração de nome e de endereço requeridas através da petição nº 870190046954, de 20/05/2019, é necessário apresentar mais uma guia de recolhimento, código 248, relativa ao segundo serviço solicitado, além da guia de cumprimento de exigência.

---

(21) BR 11 2017 006093-0 A2

Código 25.6 - Alteração de Nome em Exigência
(22) 23/09/2015
(71) LUC THERAPEUTICS, INC. (US)
A fim de atender a alteração de nome requerida através da petição nº 870190030081, de 28/03/2019, é necessário apresentar documento que comprove a alteração solicitada, além da guia de cumprimento de exigência.

---

(21) BR 11 2017 023691-5 A2

Código 25.6 - Alteração de Nome em Exigência
(22) 29/04/2016
(71) BLACKBURN ENERGY, LLC (US)
A fim de atender a alteração de nome e de endereço requeridas através da

	petição nº 870190027935, de 22/03/2019, é necessário apresentar mais uma guia de recolhimento, código 248, relativa ao segundo serviço solicitado, além da guia de cumprimento de exigência.
(21) BR 12 2015 014911-8 A2	Código 25.6 - Alteração de Nome em Exigência (22) 14/05/2010 (62) PI 1009624-8 14/05/2010 (71) JOHN MEZZALINGUA ASSOCIATES, INC. (US) A fim de atender a alteração de nome requerida através da petição nº 870160024258, de 31/05/2016, é necessário apresentar a tradução juramentada do documento, além da guia de cumprimento de exigência.

Código 25.7 - Alteração de Sede Deferida

Notificação do deferimento da alteração de Sede requerida. Desta data corre o prazo de 60 (sessenta) dias para eventual recurso do interessado.

(21) BR 10 2013 018099-8 A2	Código 25.7 - Alteração de Sede Deferida (22) 16/07/2013 (71) BURDAY'S TEXTIL E MODAS LTDA (BR/SP)
(21) BR 10 2013 025324-3 A2	Código 25.7 - Alteração de Sede Deferida (22) 01/10/2013 (71) BURDAY'S TEXTIL E MODAS LTDA (BR/SP)
(21) BR 10 2014 030865-2 A2	Código 25.7 - Alteração de Sede Deferida (22) 09/12/2014 (71) INSTITUTO NACIONAL DE PESQUISAS DA AMAZÔNIA - INPA (BR/AM) ; BIOZER DA AMAZÔNIA INDÚSTRIA E COMÉRCIO DE COSMÉTICOS E FITOTERÁPICOS LTDA - ME (BR/AM)
(21) BR 10 2016 005371-4 A2	Código 25.7 - Alteração de Sede Deferida (22) 10/03/2016 (71) VALE S/A (BR/RJ)
(21) BR 10 2017 002219-6 A2	Código 25.7 - Alteração de Sede Deferida (22) 02/02/2017 (71) VALE S/A (BR/RJ)
(21) BR 10 2017 021494-0 A2	Código 25.7 - Alteração de Sede Deferida (22) 06/10/2017 (71) VALE S/A (BR/RJ)
(21) BR 10 2018 013508-2	Código 25.7 - Alteração de Sede Deferida (22) 29/06/2018 (71) ENGFARMA - ENGENHARIA DE EQUIPAMENTOS FARMACEUTICOS EIRELI (BR/PR)
(21) BR 10 2019 002201-9	Código 25.7 - Alteração de Sede Deferida (22) 04/02/2019 (71) JOSUE PEREIRA BITTENCOURT 06840381960 (BR/SC)
(21) BR 11 2012 011505-7 A2	Código 25.7 - Alteração de Sede Deferida (22) 15/11/2010

	(71) INTERDIGITAL PATENT HOLDINGS, INC. (JP)
(21) BR 11 2012 014664-5 A8	Código 25.7 - Alteração de Sede Deferida (22) 16/12/2010 (71) TORAY OPELONTEX CO., LTD. (JP)
(21) BR 11 2014 021904-4 A8	Código 25.7 - Alteração de Sede Deferida (22) 06/03/2013 (71) PFM MEDICAL, INC (US)
(21) BR 11 2014 022472-2 A8	Código 25.7 - Alteração de Sede Deferida (22) 13/03/2013 (71) PFM MEDICAL, INC. (US)
(21) BR 11 2014 022820-5 A8	Código 25.7 - Alteração de Sede Deferida (22) 18/03/2013 (71) PFM MEDICAL, INC. (US)
(21) BR 11 2014 023806-5 A8	Código 25.7 - Alteração de Sede Deferida (22) 26/03/2013 (71) PFM MEDICAL, INC (US)
(21) BR 11 2015 022011-8 A2	Código 25.7 - Alteração de Sede Deferida (22) 13/03/2014 (71) BENEVOLENTAI CAMBRIDGE LIMITED (GB)
(21) BR 11 2015 022327-3 A2	Código 25.7 - Alteração de Sede Deferida (22) 12/03/2014 (71) PFM MEDICAL, INC. (US)
(21) BR 11 2015 028235-0 A2	Código 25.7 - Alteração de Sede Deferida (22) 16/05/2014 (71) BOEHRINGER INGELHEIM INTERNATIONAL GMBH (DE)
(21) BR 11 2018 015909-3 A2	Código 25.7 - Alteração de Sede Deferida (22) 27/01/2017 (71) MCCORMICK & COMPANY, INCORPORATED (US)
(21) BR 11 2018 073799-2 A2	Código 25.7 - Alteração de Sede Deferida (22) 12/10/2016 (71) SOLA IP, LLC (US)

(21) BR 11 2018 075067-0 A2	Código 25.7 - Alteração de Sede Deferida (22) 01/06/2017 (71) ANA PHARMACEUTICALS, INC. (US)
(21) BR 11 2018 077027-2 A2	Código 25.7 - Alteração de Sede Deferida (22) 29/06/2017 (71) BRIDGESTONE AMERICAS TIRE OPERATIONS, LLC (US)
(21) BR 11 2019 000195-6 A2	Código 25.7 - Alteração de Sede Deferida (22) 07/07/2017 (71) RUBIUS THERAPEUTICS, INC. (US)
(11) BR 12 2012 019040-3 B1	Código 25.7 - Alteração de Sede Deferida (22) 28/03/2003 (45) 19/07/2016 (62) PI 0300631-0 28/03/2003 (73) PIOFLEX KUNSTSTOFF IN FORM GMBH (DE) ; DEUTSCHE SISI-WERKE BETRIEBS GMBH (DE)
(21) BR 20 2016 007510-1 U2	Código 25.7 - Alteração de Sede Deferida (22) 05/04/2016 (71) SERGIO LUIZ KAFER (BR/RS)
(21) BR 20 2016 007735-0 U2	Código 25.7 - Alteração de Sede Deferida (22) 07/04/2016 (71) JONAS NASCIMENTO DO SILVA (BR/RS)
(21) PI 0607773-0 A2	Código 25.7 - Alteração de Sede Deferida (22) 24/02/2006 (71) NAGASAKI UNIVERSITY (JP) ; USAIEN PHARMACEUTICAL CO., LTD. (JP) ; AMINO UP CO. LTD. (JP)
(21) PI 0712607-7 A8	Código 25.7 - Alteração de Sede Deferida (22) 24/05/2007 (71) BIOGEN MA, INC. (US)
(21) PI 0811612-1 A2	Código 25.7 - Alteração de Sede Deferida (22) 20/05/2008 (71) Nippon Chemiphar Co., Ltd. (JP) ; SENJU PHARMACEUTICAL CO., LTD. (JP)
(11) PI 0910754-1 B1	Código 25.7 - Alteração de Sede Deferida

	(22) 21/04/2009 (45) 28/05/2019 (71) ENHANCED DRILLING AS (NO)
(21) PI 1001343-1 A2	Código 25.7 - Alteração de Sede Deferida (22) 20/04/2010 (71) NEVE INDÚSTRIA E COMÉRCIO DE PRODUTOS CIRÚRGICOS LTDA. (BR/SP)

Código 25.8 - Alteração de Sede Indeferida

Notificação do indeferimento da alteração de Sede requerida. Desta data corre o prazo de 60 (sessenta) dias para eventual recurso do interessado.

---

(21) BR 11 2013 008003-5 A2

Código 25.8 - Alteração de Sede Indeferida
(22) 20/09/2011
(71) KONINKLIJKE PHILIPS ELECTRONICS N.V (NL)
Indeferido o pedido de alteração de sede contido na petição 860160008790 de 11/01/2016 em virtude do despacho publicado na RPI nº 2504 de 02/01/2019.

---

(21) BR 11 2013 017266-5

Código 25.8 - Alteração de Sede Indeferida
(22) 29/11/2011
(71) THYSSENKRUPP UHDE GMBH (DE)
Indeferido o pedido de alteração de sede contido na petição 860140171994 de 13/10/2014 em virtude do despacho publicado na RPI nº 2493 de 16/10/2018.

Código 25.11 - Republicação

Republicação da publicação de qualquer um dos subitens anteriores por ter sido indevida.

---

(21) BR 11 2015 000255-2 A2

Código 25.11 - Republicação
(22) 11/07/2012
(71) MITSUBISHI HITACHI POWER SYSTEMS ENVIRONMENTAL SOLUTIONS, LTD. (JP)
Retificação do despacho (25.1) transferência de titular publicado na RPI nº 2464, de27/03/2018, quanto ao item (71) - Depositante.Onde se lê: MITSUBISHI HITACHI POWER SYSTEMS ENVIROMENTAL SOLUTIONS, LTD.Leia-se: MITSUBISHI HITACHI POWER SYSTEMS ENVIRONMENTAL SOLUTIONS, LTD.

---

(21) BR 11 2015 019826-0 A2

Código 25.11 - Republicação
(22) 28/02/2013
(71) MITSUBISHI HITACHI POWER SYSTEMS ENVIRONMENTAL SOLUTIONS, LTD. (JP)
Retificação do despacho (25.1) transferência de titular publicado na RPI nº 2464, de27/03/2018, quanto ao item (71) - Depositante.Onde se lê: MITSUBISHI HITACHI POWER SYSTEMS ENVIROMENTAL SOLUTIONS, LTD. Leia-se: MITSUBISHI HITACHI POWER SYSTEMS ENVIRONMENTAL SOLUTIONS, LTD.

Código 25.12 - Publicação Anulada

Anulada a publicação de qualquer um dos subitens anteriores por ter sido efetuada com incorreção.

---

(21) BR 11 2017 012614-1 A2

Código 25.12 - Publicação Anulada
(22) 05/02/2016
(71) KONECRANES GLOBAL CORPORATION (FI)
Anulada a publicação código 25.4 na RPI nº 2516 de 26/03/2019 por ter sido indevida.

---

(21) BR 11 2017 027261-0 A2

Código 25.12 - Publicação Anulada
(22) 16/06/2016
(71) KONECRANES GLOBAL CORPORATION (FI)
Anulada a publicação código 25.4 na RPI nº 2513 de 06/03/2019 por ter sido indevida.

Código 25.13 - Anotação de Limitação ou Ônus

Notificação referente à anotação de limitação ou ônus conforme indicado no complemento.

---

(11) PI 9902766-6 B1

Código 25.13 - Anotação de Limitação ou Ônus
(22) 17/06/1999
(45) 18/11/2008
(71) Edson Gonçalves (BR/SP)
(72) David Seneor
ANOTAÇÃO DE LIMITAÇÃO OU ÔNUSRef. : SEI 52402.005954/2019-06Processo: 003728-54.2005.8.26.0655 De acordo com o art. 59, II, da Lei 9279/96, fica anotado, por determinação da MMª. Juiza de Direito Érica Midori Sanada do Tribunal de Justiça do Estado de São Paulo, da Comarca de Várzea paulista, da 1ª Vara, o impedimento para transferências de titularidade do pedido de patente de número PI 9902766-6, por meio de cessão, alienação ou outra situação que importe na transferência para terceiros, até segunda ordem.

Código Projeto Piloto - PPH

Código 28.1 - Solicitação Concedida

O pedido de patente está apto a participar do PPH e seu exame será priorizado.

---

(21) BR 11 2013 016043-8 A2

Código 28.1 - Solicitação Concedida
(22) 21/12/2011
(71) NTT DOCOMO, INC. (JP)
O pedido de patente está apto a participar do Projeto Piloto PPH, uma vez que o requerimento apresentado atende ao disposto na resolução que trata do Projeto.

---

(21) BR 11 2013 023024-0 A2

Código 28.1 - Solicitação Concedida
(22) 08/03/2012
(71) HUAWEI TECHNOLOGIES CO., LTD (CN)
O pedido de patente está apto a participar do Projeto Piloto PPH, uma vez que o requerimento apresentado atende ao disposto na resolução que trata do Projeto.

---

(21) BR 11 2016 021165-0 A2

Código 28.1 - Solicitação Concedida
(22) 20/03/2015
(71) NTT DOCOMO, INC. (JP)
O pedido de patente está apto a participar do Projeto Piloto PPH, uma vez que o requerimento apresentado atende ao disposto na resolução que trata do Projeto.

---

(21) BR 11 2016 024372-2 A2

Código 28.1 - Solicitação Concedida
(22) 16/04/2015
(71) NTT DOCOMO, INC. (JP)
O pedido de patente está apto a participar do Projeto Piloto PPH, uma vez que o requerimento apresentado atende ao disposto na resolução que trata do Projeto.

---

(21) BR 11 2017 013624-4 A2

Código 28.1 - Solicitação Concedida
(22) 16/02/2016
(71) DOLBY LABORATORIES LICENSING CORPORATION (US)
O pedido de patente está apto a participar do Projeto Piloto PPH, uma vez que o requerimento apresentado atende ao disposto na resolução que trata do Projeto.

---

(21) BR 11 2017 021481-4 A2

Código 28.1 - Solicitação Concedida

	(22) 29/03/2017 (71) NIPPON STEEL & SUMITOMO METAL CORPORATION (JP) O pedido de patente está apto a participar do Projeto Piloto PPH, uma vez que o requerimento apresentado atende ao disposto na resolução que trata do Projeto.
(21) BR 11 2018 011353-0 A2	Código 28.1 - Solicitação Concedida (22) 06/01/2017 (71) MASTERCARD INTERNATIONAL INCORPORATED (US) O pedido de patente está apto a participar do Projeto Piloto PPH, uma vez que o requerimento apresentado atende ao disposto na resolução que trata do Projeto.
(21) BR 11 2018 073015-7 A2	Código 28.1 - Solicitação Concedida (22) 15/05/2017 (71) NCH CORPORATION (US) O pedido de patente está apto a participar do Projeto Piloto PPH, uma vez que o requerimento apresentado atende ao disposto na resolução que trata do Projeto.
(21) BR 11 2018 073487-0 A2	Código 28.1 - Solicitação Concedida (22) 24/04/2017 (71) HEXAGON TECHNOLOGY AS (NO) O pedido de patente está apto a participar do Projeto Piloto PPH, uma vez que o requerimento apresentado atende ao disposto na resolução que trata do Projeto.
(21) BR 11 2018 073997-9 A2	Código 28.1 - Solicitação Concedida (22) 24/05/2016 (71) SYNERGIA MEDICAL (BE) O pedido de patente está apto a participar do Projeto Piloto PPH, uma vez que o requerimento apresentado atende ao disposto na resolução que trata do Projeto.
(21) BR 11 2018 074489-1 A2	Código 28.1 - Solicitação Concedida (22) 30/05/2017 (71) KAUSTUBH V. DIGHE (US) O pedido de patente está apto a participar do Projeto Piloto PPH, uma vez que o requerimento apresentado atende ao disposto na resolução que trata do Projeto.
(21) BR 11 2018 074765-3 A2	Código 28.1 - Solicitação Concedida (22) 31/05/2017

	(71) APPLE INC. (US) O pedido de patente está apto a participar do Projeto Piloto PPH, uma vez que o requerimento apresentado atende ao disposto na resolução que trata do Projeto.
(21) BR 11 2019 000424-6 A2	Código 28.1 - Solicitação Concedida (22) 18/07/2017 (71) DOLBY LABORATORIES LICENSING CORPORATION (US) O pedido de patente está apto a participar do Projeto Piloto PPH, uma vez que o requerimento apresentado atende ao disposto na resolução que trata do Projeto.
(21) BR 12 2018 069908-6 A2	Código 28.1 - Solicitação Concedida (22) 22/06/2011 (71) WHIRLPOOL S.A. (BR/SP) O pedido de patente está apto a participar do Projeto Piloto PPH, uma vez que o requerimento apresentado atende ao disposto na resolução que trata do Projeto.
(21) PI 0711172-0 A2	Código 28.1 - Solicitação Concedida (22) 19/04/2007 (71) NTT Docomo, Inc. (JP) O pedido de patente está apto a participar do Projeto Piloto PPH, uma vez que o requerimento apresentado atende ao disposto na resolução que trata do Projeto.
(21) PI 0713281-6 A8	Código 28.1 - Solicitação Concedida (22) 13/06/2007 (71) NTT Docomo INC (JP) O pedido de patente está apto a participar do Projeto Piloto PPH, uma vez que o requerimento apresentado atende ao disposto na resolução que trata do Projeto.
(21) PI 0817533-0 A2	Código 28.1 - Solicitação Concedida (22) 26/09/2008 (71) NTT DOCOMO, INC. (JP) O pedido de patente está apto a participar do Projeto Piloto PPH, uma vez que o requerimento apresentado atende ao disposto na resolução que trata do Projeto.
(21) PI 0817635-3 A2	Código 28.1 - Solicitação Concedida (22) 29/09/2008 (71) NTT Docomo, Inc. (JP)

O pedido de patente está apto a participar do Projeto Piloto PPH, uma vez que o requerimento apresentado atende ao disposto na resolução que trata do Projeto.

(21) PI 1014431-5 A2

Código 28.1 - Solicitação Concedida
(22) 22/06/2010
(71) FRANK'S INTERNATIONAL, LLC (US)
O pedido de patente está apto a participar do Projeto Piloto PPH, uma vez que o requerimento apresentado atende ao disposto na resolução que trata do Projeto.

Código 28.2 - Solicitação Negada

O pedido de patente apresenta irregularidades sanáveis, não está apto a participar e/ou o limite de vagas do PPH foi excedido. Caso o parecer emitido tenha identificado irregularidades sanáveis, o requerente pode apresentar um requerimento solicitando a reavaliação da possibilidade do pedido de patente participar do PPH, apresentando os documentos e/ou informações indicadas como pendentes através do código 260.12.

(21) BR 10 2018 072744-3 A2

Código 28.2 - Solicitação Negada
(22) 05/11/2018
(71) FLUID QUIP PROCESS TECHNOLOGIES, LLC (US)
O pedido de patente não está apto a participar do Projeto Piloto PPH, uma vez que, o requerimento não atende ao disposto resolução que trata do Projeto.

(21) BR 11 2014 029982-0 A2

Código 28.2 - Solicitação Negada
(22) 09/04/2013
(71) NTT DOCOMO, INC. (JP)
O pedido de patente não está apto a participar do Projeto Piloto PPH, uma vez que, o requerimento não atende ao disposto resolução que trata do Projeto.

(21) BR 11 2016 003291-8 A2

Código 28.2 - Solicitação Negada
(22) 10/10/2014
(71) NTT DOCOMO, INC. (JP)
O pedido de patente não está apto a participar do Projeto Piloto PPH, uma vez que, o requerimento não atende ao disposto resolução que trata do Projeto.

(21) BR 11 2018 069221-2 A2

Código 28.2 - Solicitação Negada
(22) 23/03/2017
(71) FLUID-QUIP, INC. (US)
O pedido de patente não está apto a participar do Projeto Piloto PPH, uma vez

	que, o requerimento não atende ao disposto resolução que trata do Projeto.
(21) BR 12 2012 021663-1 A2	Código 28.2 - Solicitação Negada (22) 02/04/2010 (71) NTT Docomo, Inc. (JP) O pedido de patente não está apto a participar do Projeto Piloto PPH, uma vez que, o requerimento não atende ao disposto resolução que trata do Projeto.
(21) BR 12 2012 021665-8 A2	Código 28.2 - Solicitação Negada (22) 02/04/2010 (71) NTT Docomo, Inc. (JP) O pedido de patente não está apto a participar do Projeto Piloto PPH, uma vez que, o requerimento não atende ao disposto resolução que trata do Projeto.
(21) BR 12 2012 021668-2 A2	Código 28.2 - Solicitação Negada (22) 02/04/2010 (71) NTT Docomo, Inc. (JP) O pedido de patente não está apto a participar do Projeto Piloto PPH, uma vez que, o requerimento não atende ao disposto resolução que trata do Projeto.
(21) BR 12 2013 014739-0 A2	Código 28.2 - Solicitação Negada (22) 03/03/2010 (71) NTT DOCOMO, INC (JP) O pedido de patente não está apto a participar do Projeto Piloto PPH, uma vez que, o requerimento não atende ao disposto resolução que trata do Projeto.
(21) BR 12 2013 014741-1 A2	Código 28.2 - Solicitação Negada (22) 03/03/2010 (71) NTT DOCOMO, INC (JP) O pedido de patente não está apto a participar do Projeto Piloto PPH, uma vez que, o requerimento não atende ao disposto resolução que trata do Projeto.
(21) BR 12 2015 023446-8 A2	Código 28.2 - Solicitação Negada (22) 09/04/2013 (71) NTT DOCOMO, INC. (JP) O pedido de patente não está apto a participar do Projeto Piloto PPH, uma vez que, o requerimento não atende ao disposto resolução que trata do Projeto.
(21) BR 12 2016 011407-4 A2	Código 28.2 - Solicitação Negada (22) 24/05/2013 (71) NTT DOCOMO, INC. (JP) O pedido de patente não está apto a participar do Projeto Piloto PPH, uma vez que, o requerimento não atende ao disposto resolução que trata do Projeto.

(21) BR 12 2016 011409-0 A2	Código 28.2 - Solicitação Negada (22) 24/05/2013 (71) NTT DOCOMO, INC. (JP) O pedido de patente não está apto a participar do Projeto Piloto PPH, uma vez que, o requerimento não atende ao disposto resolução que trata do Projeto.
(21) BR 12 2016 013354-0 A2	Código 28.2 - Solicitação Negada (22) 17/06/2013 (71) NTT DOCOMO, INC. (JP) O pedido de patente não está apto a participar do Projeto Piloto PPH, uma vez que, o requerimento não atende ao disposto resolução que trata do Projeto.
(21) BR 12 2017 020760-1 A2	Código 28.2 - Solicitação Negada (22) 10/10/2014 (71) NTT DOCOMO, INC. (JP) O pedido de patente não está apto a participar do Projeto Piloto PPH, uma vez que, o requerimento não atende ao disposto resolução que trata do Projeto.
(21) PI 1015049-8 A2	Código 28.2 - Solicitação Negada (22) 02/04/2010 (71) NTT Docomo, Inc. (JP) O pedido de patente não está apto a participar do Projeto Piloto PPH, uma vez que, o requerimento não atende ao disposto resolução que trata do Projeto.