INSTITUTO NACIONAL DA PROPRIEDADE INDUSTRIAL

Revista da Propriedade Industrial

Nº 2453
09 de Janeiro de 2018

Patentes

Seção VI

REPÚBLICA FEDERATIVA DO BRASIL

Presidente

Michel Temer

MINISTÉRIO DA INDÚSTRIA, COMÉRCIO EXTERIOR E SERVIÇOS

Ministro da Indústria, Comércio Exterior e Serviços

Marcos Pereira

INSTITUTO NACIONAL DA PROPRIEDADE INDUSTRIAL

Presidente

Luiz Otávio Pimentel

De conformidade com a Lei nº 5.648 de 11 de dezembro de 1970, esta é a publicação oficial do Instituto Nacional da Propriedade Industrial, órgão vinculado ao Ministério da Indústria, Comércio Exterior e Serviços, República Federativa do Brasil, que publica todos os seus atos, despachos e decisões relativos ao sistema de propriedade industrial no Brasil, compreendendo Marcas e Patentes, bem como os referentes a contratos de Transferência de Tecnologia e assuntos correlatos, além dos que dizem respeito ao registro de programas de computador como direito autoral.

As established by Law nº 5.648 of december 11, 1970, this is the official publication of the National Institute of Industrial Property, an office under the Ministry of Industry, Foreign Trade and Services, Federative Republic of Brazil, which publishes all its official acts, orders anddecisions regarding the industrial property system in Brazil, comprising Trademarks and Patents, as well as those refering to Technology Transfer agreements and related matters, besides those regarding software registering as copyright.

D´après la Loi nº 5.648 du 11 décembre 1970, cellesi est la publication officielle de l'Institut National de la Propriété Industrielle, unoffice lié au Ministère de l'Industrie, du Commerce Extérieur et des Services, République Fédérative du Brésil, qui publie tous ses actes,ordres et décisions concernant le système de la propriété industrielle au Brésil, y compris marques et brevets, aussi que ceuxréférents aux contracts de transfert de technologie et des sujets afférents, en outre que ceux se rapportant à l'enregistrement desprogrammes d ´ordinateur comme droit d'auteur.

Según estabelece la Ley nº 5.648 de 11 diciembre 1970, esta es la publicación oficial del Instituto Nacional de la PropiedadIndustrial, oficina vinculada al Ministerio dela Industria, Comercio Exterior y Servicios, República Federativa del Brasil, que publica todossus actos, ordenes y decisiónes referentes al sistema de propiedad industrial en Brasil, comprendendo marcas y patentes así quelos referentes a contractos de transferencia de tecnologia y asuntos corelacionados, además de los referentes al registro deprogramas de ordenador como derecho de autor.

Laut Gezets Nr. 5.648 vom 11. dezember 1970, ist dies das Amtsblatt des Nationalen Instituts für gewerbliches Eigentum (INPI), eines Organs des Bundesministerium für Industrie, Handel und Dienstleistungen, der Bundesrepublik Brasilien, welches alleAmtshandlungen, Beschlüsse und Entscheidungen über gewerbliches Eigentum in Brasilien, einschliesslich Warenzeichen und Patente, ebenso wie auch Übertragunsvertrage von Technologie und Computerprogramme als Urheberrecht veroffentlicht.

DIRETORIA DE PATENTES, PROGRAMAS DE COMPUTADOR e TOPOGRAFIAS DE CIRCUITOS INTEGRADOS - DIRPA

PATENTES

PEDIDOS E CONCESSÕES:
PATENTE DE INVENÇÃO
MODELO DE UTILIDADE
CERTIFICADO DE ADIÇÃO DE INVENÇÃO

Índice Geral:

Código Presidência - Recurso **6**
Código 100 - Recurso conhecido e provido. Reformada a Decisão recorrida e deferido o pedido 6
Código 120 - Tome Conhecimento do Parecer Técnico 9
Código 121 - Exigência 11
Código 130 - Recurso Prejudicado 12
Código Presidência - Nulidade **16**
Código 205 - Intimação para manifestação por parte do titular e do requerente 16
Código Pedido Internacional PCT/BR Designado ou Eleito **17**
Código 1.2 - Notificação – Pedido Retirado – PCT 17
Código 1.3 - Notificação - Fase Nacional - PCT 19
Código 1.3.1 - Retificação 179
Código 1.5 - Exigências Diversas 196
Código 1.5.1 - Publicação Anulada 200
Código 1.5.3 - Exigência Anulada 201
Código Depósito **204**
Código 2.1 - Pedido de Patente ou Certificado de Adição de Invenção depositado 204
Código 2.4 - Notificação de Depósito do Pedido Dividido - Art 26 inciso I da LPI 217
Código 2.5 - Exigência - Art. 21 da LPI 220
Código 2.6 - Publicação Anulada 226
Código 2.10 - Requerimento de Pedido de Patente ou Certificado de Adição de Invenção 227
Código Publicação do Pedido **252**
Código 3.1 - Publicação do Pedido de Patente ou de Certificado de Adição de Invenção 252
Código 3.2 - Publicação Antecipada 291
Código 3.6 - Publicação do Pedido Arquivado Definitivamente - Art. 216 §2º e Art. 17 §2º da LPI 292
Código 3.8 - Retificação 293
Código Exigências Técnicas e Formais **297**
Código 6.1 - Exigência Técnica 297
Código 6.6 - Exigência Formal 305
Código 6.7 - Outras Exigências 307
Código 6.8 - Exigência Anulada 308
Código 6.9 - Publicação Anulada 309
Código Ciência de Parecer **310**
Código 7.1 - Conhecimento de Parecer Técnico 310
Código 7.2 - Publicação Anulada 328
Código 7.3 - Republicação 329
Código 7.5 - Notificação de Anuência relacionada com o Art. 229-C da LPI 330
Código Anuidade do Pedido **332**
Código 8.6 - Arquivamento - Art. 86 da LPI 332
Código 8.7 - Restauração 411
Código 8.8 - Despacho Anulado 413
Código 8.11 - Manutenção do Arquivamento 415
Código Decisão **497**
Código 9.1 - Deferimento 497
Código 9.1.3 - Republicação 519
Código 9.2 - Indeferimento 520
Código 9.2.4 - Manutenção do Indeferimento 536
Código Arquivamento **538**
Código 11.2 - Arquivamento - Art. 36 §1° da LPI 538
Código 11.4 - Arquivamento - Art. 38 § 2° da LPI 542
Código 11.5 - Arquivamento - Art. 34 da LPI 544
Código 11.11 - Arquivamento - Art. 17 § 2º da LPI 545
Código Recurso **546**

Código 12.2 - Recurso Contra o Indeferimento....546
Código 12.6 - Outros Recursos....549
Código Outros Referentes a Pedidos....554
Código 15.7 - Petição não Conhecida....554
Código 15.11 - Alteração de Classificação....555
Código 15.12 - Renumeração....561
Código 15.21 - Numeração Anulada....562
Código 15.24.2 - Concedido o exame prioritário do pedido de patente....568
Código 15.24.3 - Negado o exame prioritário do pedido de patente....570
Código 15.31 - Despacho Anulado....571
Código Concessão de Patente e Certificado de Adição de Invenção....572
Código 16.1 - Concessão de Patente ou Certificado de Adição de Invenção....572
Código 16.3 - Retificação....607
Código Nulidade Administrativa....610
Código 17.1 - Notificação de Interposição de Nulidade Administrativa....610
Código Extinção de Patente e Certificado de Adição de Invenção....612
Código 21.1 - Extinção - Art. 78 inciso I da LPI....612
Código 21.2 - Extinção - Art 78 inciso II da LPI....613
Código 21.6 - Extinção da patente para fins da restauração nos termos do art. 87 da LPI....614
Código 21.8 - Despacho Anulado....623
Código Anuidade de Patente....624
Código 24.2 - Exigência de Complementação da Retribuição Anual....624
Código 24.4 - Restauração....625
Código 24.5 - Despacho Anulado....627
Código 24.10 - Manutenção da Extinção - Art. 78 inciso IV da LPI....628
Código Anotação de Alteração de nome e/ou sede, de Transferência e de Limitação ou Ônus de Pedido, Patente e Certificado de Adição de Invenção....636
Código 25.1 - Transferência Deferida....636
Código 25.2 - Transferência Indeferida....654
Código 25.3 - Transferência em Exigência....656
Código 25.4 - Alteração de Nome Deferida....659
Código 25.5 - Alteração de Nome Indeferida....670
Código 25.6 - Alteração de Nome em Exigência....671
Código 25.7 - Alteração de Sede Deferida....672
Código 25.8 - Alteração de Sede Indeferida....674
Código 25.12 - Publicação Anulada....675

Código Presidência - Recurso

Código 100 - Recurso conhecido e provido. Reformada a Decisão recorrida e deferido o pedido

(21) PI 0401182-1 A2	Código 100 - Recurso conhecido e provido. Reformada a Decisão recorrida e deferido o pedido (22) 01/04/2004 (71) L'oreal (FR) Recorrente: O depositante. Despacho: Recurso conhecido e provido. Reformada a decisão recorrida e deferido o pedido. Desta data corre o prazo de 60 (sessenta) dias para o pagamento da retribuição para expedição da Carta-Patente. [100]
(21) PI 0401185-6 A2	Código 100 - Recurso conhecido e provido. Reformada a Decisão recorrida e deferido o pedido (22) 01/04/2004 (71) L'oreal (FR) Recorrente: O depositante. Despacho: Recurso conhecido e provido. Reformada a decisão recorrida e deferido o pedido. Desta data corre o prazo de 60 (sessenta) dias para o pagamento da retribuição para expedição da Carta-Patente. [100]
(21) PI 0401189-9 A2	Código 100 - Recurso conhecido e provido. Reformada a Decisão recorrida e deferido o pedido (22) 01/04/2004 (71) L'oreal (FR) Recorrente: O depositante. Despacho: Recurso conhecido e provido. Reformada a decisão recorrida e deferido o pedido. Desta data corre o prazo de 60 (sessenta) dias para o pagamento da retribuição para expedição da Carta-Patente. [100]
(21) PI 0412810-9 A2	Código 100 - Recurso conhecido e provido. Reformada a Decisão recorrida e deferido o pedido (22) 06/08/2004 (71) Syngenta Limited (GB) Recorrente: O depositante. Despacho: Recurso conhecido e provido. Reformada a decisão recorrida e deferido o pedido. Desta data corre o prazo de 60 (sessenta) dias para o pagamento da retribuição para expedição da Carta-Patente. [100]

(21) PI 0610872-5 A2	Código 100 - Recurso conhecido e provido. Reformada a Decisão recorrida e deferido o pedido (22) 24/05/2006 (71) THYSSENKRUPP STEEL AG (DE) Recorrente: O depositante. Despacho: Recurso conhecido e provido. Reformada a decisão recorrida e deferido o pedido. Desta data corre o prazo de 60 (sessenta) dias para o pagamento da retribuição para expedição da Carta-Patente. [100]
(21) PI 0613973-6 A2	Código 100 - Recurso conhecido e provido. Reformada a Decisão recorrida e deferido o pedido (22) 25/07/2006 (71) NIPPON STEEL & SUMITOMO METAL CORPORATION (JP) Recorrente: O depositante. Despacho: Recurso conhecido e provido. Reformada a decisão recorrida e deferido o pedido. Desta data corre o prazo de 60 (sessenta) dias para o pagamento da retribuição para expedição da Carta-Patente. [100]
(21) PI 0615216-3 A2	Código 100 - Recurso conhecido e provido. Reformada a Decisão recorrida e deferido o pedido (22) 22/08/2006 (71) NIPPON STEEL & SUMITOMO METAL CORPORATION (JP) Recorrente: O depositante. Despacho: Recurso conhecido e provido. Reformada a decisão recorrida e deferido o pedido. Desta data corre o prazo de 60 (sessenta) dias para o pagamento da retribuição para expedição da Carta-Patente. [100]
(21) PI 0617702-6 A2	Código 100 - Recurso conhecido e provido. Reformada a Decisão recorrida e deferido o pedido (22) 19/10/2006 (71) Hydro Aluminium Deutschland GMBH (DE) Recorrente: O depositante. Despacho: Recurso conhecido e provido. Reformada a decisão recorrida e deferido o pedido. Desta data corre o prazo de 60 (sessenta) dias para o pagamento da retribuição para expedição da Carta-Patente. [100]
(21) PI 0618364-6 A2	Código 100 - Recurso conhecido e provido. Reformada a Decisão recorrida e deferido o pedido (22) 26/09/2006 (71) Robert Bosch GMBH (DE) Recorrente: O depositante. Despacho: Recurso conhecido e provido. Reformada a decisão recorrida e

	deferido o pedido. Desta data corre o prazo de 60 (sessenta) dias para o pagamento da retribuição para expedição da Carta-Patente. [100]
(21) PI 0705470-0 A2	Código 100 - Recurso conhecido e provido. Reformada a Decisão recorrida e deferido o pedido (22) 14/12/2007 (71) KGR S.p.A. (IT) Recorrente: O depositante. Despacho: Recurso conhecido e provido. Reformada a decisão recorrida e deferido o pedido. Desta data corre o prazo de 60 (sessenta) dias para o pagamento da retribuição para expedição da Carta-Patente. [100]

Código 120 - Tome Conhecimento do Parecer Técnico

A cópia do parecer poderá ser obtida através do endereço eletrônico www.inpi.gov.br - No Acesso rápido - Faça uma busca - Patente. Para acessar, cadastre-se no Portal do INPI e use login e senha.

---

(21) PI 0311145-8 A8

Código 120 - Tome Conhecimento do Parecer Técnico
(22) 18/06/2003
(71) Halliburton Energy Services, INC. (US)
Recorrente: O depositante.
Despacho: Tome conhecimento do parecer técnico e se manifeste no prazo de 60(sessenta) dias desta publicação. [120]

---

(21) PI 0410853-1 A8

Código 120 - Tome Conhecimento do Parecer Técnico
(22) 01/06/2004
(71) NOXELL CORPORATION (US)
Recorrente: O depositante.
Despacho: Tome conhecimento do parecer técnico e se manifeste no prazo de 60(sessenta) dias desta publicação. [120]

---

(21) PI 0412251-8 A2

Código 120 - Tome Conhecimento do Parecer Técnico
(22) 28/07/2004
(71) FMC Corporation (US)
Recorrente: O depositante.
Despacho: Tome conhecimento do parecer técnico e se manifeste no prazo de 60(sessenta) dias desta publicação. [120]

---

(21) PI 0412536-3 A2

Código 120 - Tome Conhecimento do Parecer Técnico
(22) 14/07/2004
(71) Carnegie Institution of Washington (US)
Recorrente: O depositante.
Despacho: Tome conhecimento do parecer técnico e se manifeste no prazo de 60(sessenta) dias desta publicação. [120]

---

(21) PI 0416731-7 A2

Código 120 - Tome Conhecimento do Parecer Técnico
(22) 19/11/2004
(71) Hill's Pet Nutrition, INC. (US)
Recorrente: O depositante.
Despacho: Tome conhecimento do parecer técnico e se manifeste no prazo de 60(sessenta) dias desta publicação. [120]

Código 121 - Exigência

A cópia do parecer poderá ser obtida através do endereço eletrônico www.inpi.gov.br - No Acesso rápido - Faça uma busca - Patente. Para acessar, cadastre-se no Portal do INPI e use login e senha.

---

(21) PI 0408493-4 A2

Código 121 - Exigência
(22) 19/03/2004
(71) Heliatek GmbH (DE)
Recorrente: O depositante.
Despacho: Cumpra as exigências do parecer técnico no prazo de 60(sessenta) dias desta publicação. [121]

---

(21) PI 0409555-3 A2

Código 121 - Exigência
(22) 15/04/2004
(71) Westerngeco Seismic Holdings Limited (VG)
Recorrente: O depositante.
Despacho: Cumpra as exigências do parecer técnico no prazo de 60(sessenta) dias desta publicação. [121]

---

(21) PI 0412647-5 A2

Código 121 - Exigência
(22) 14/07/2004
(71) Carnegie Institution Of Washington (US)
Recorrente: O depositante.
Despacho: Cumpra as exigências do parecer técnico no prazo de 60(sessenta) dias desta publicação. [121]

---

(21) PI 0619832-5 A2

Código 121 - Exigência
(22) 13/12/2006
(71) 3M INNOVATIVE PROPERTIES COMPANY (US)
Recorrente: O depositante.
Despacho: Cumpra as exigências do parecer técnico no prazo de 60(sessenta) dias desta publicação. [121]

Código 130 - Recurso Prejudicado

(21) PI 0017615-0 A2	Código 130 - Recurso Prejudicado (22) 07/03/2000 (62) PI 0008930-3 07/03/2000 (71) Basf SE (DE) Despacho: Prejudicado o recurso publicado na RPI 2246 de 21/01/2014, por perda de objeto, já que o pedido foi definitivamente arquivado por falta de pagamento de retribuição anual, sendo a notificação de tal ato efetuada na RPI 2449 de 12/12/2017. [130]
(21) PI 0313951-4 A2	Código 130 - Recurso Prejudicado (22) 26/08/2003 (71) Colgate-Palmolive Company (US) Despacho: Prejudicado o recurso publicado na RPI 2251 de 25/02/2014, por perda de objeto, já que o pedido foi definitivamente arquivado por falta de pagamento de retribuição anual, sendo a notificação de tal ato efetuada na RPI 2442 de 24/10/2017. [130]
(21) PI 0314131-4 A2	Código 130 - Recurso Prejudicado (22) 23/09/2003 (71) John I. Haas, INC. (US) Despacho: Prejudicado o recurso publicado na RPI 2247 de 28/01/2014, por perda de objeto, já que o pedido foi definitivamente arquivado por falta de pagamento de retribuição anual, sendo a notificação de tal ato efetuada na RPI 2446 de 21/11/2017. [130]
(21) PI 0314835-1 A2	Código 130 - Recurso Prejudicado (22) 30/09/2003 (71) Johnson & Johnson Consumer France SAS (FR) Despacho: Prejudicado o recurso publicado na RPI 2250 de 18/02/2014, por perda de objeto, já que o pedido foi definitivamente arquivado por falta de pagamento de retribuição anual, sendo a notificação de tal ato efetuada na RPI 2446 de 21/11/2017. [130]
(21) PI 0315464-5 A2	Código 130 - Recurso Prejudicado (22) 03/11/2003 (71) Unilever N.V (NL) Despacho: Prejudicado o recurso publicado na RPI 2318 de 09/06/2015, por perda de objeto, já que o pedido foi definitivamente arquivado por falta de pagamento de retribuição anual, sendo a notificação de tal ato efetuada na RPI

	2450 de 19/12/2017. [130]
(21) PI 0316382-2 A2	Código 130 - Recurso Prejudicado (22) 18/11/2003 (71) The Scripps Research Institute (US) Despacho: Prejudicado o recurso publicado na RPI 2342 de 24/11/2015, por perda de objeto, já que o pedido foi definitivamente arquivado por falta de pagamento de retribuição anual, sendo a notificação de tal ato efetuada na RPI 2452 de 02/01/2018. [130]
(21) PI 0404331-6 A2	Código 130 - Recurso Prejudicado (22) 24/09/2004 (71) Natura Cosméticos S.A. (BR/SP) Despacho: Prejudicado o recurso publicado na RPI 2299 de 27/01/2015, por perda de objeto, já que o pedido foi definitivamente arquivado por falta de pagamento de retribuição anual, sendo a notificação de tal ato efetuada na RPI 2446 de 21/11/2017. [130]
(21) PI 0415516-5 A2	Código 130 - Recurso Prejudicado (22) 12/10/2004 (71) Biopath Automation, L.L.C. (US) Despacho: Prejudicado o recurso publicado na RPI 2330 de 01/09/2015, por perda de objeto, já que o pedido foi definitivamente arquivado por falta de pagamento de retribuição anual, sendo a notificação de tal ato efetuada na RPI 2447 de 28/11/2017. [130]
(21) PI 0514619-4 A2	Código 130 - Recurso Prejudicado (22) 06/09/2005 (71) OUTOTEC OYJ (FI) Despacho: Prejudicado o recurso publicado na RPI 2336 de 13/10/2015, por perda de objeto, já que o pedido foi definitivamente arquivado por falta de pagamento de retribuição anual, sendo a notificação de tal ato efetuada na RPI 2443 de 31/10/2017. [130]
(21) PI 0515145-7 A2	Código 130 - Recurso Prejudicado (22) 06/09/2005 (71) Canopean Pty. Ltd (AU) Despacho: Prejudicado o recurso publicado na RPI 2275 de 12/08/2014, por perda de objeto, já que o pedido foi definitivamente arquivado por falta de pagamento de retribuição anual, sendo a notificação de tal ato efetuada na RPI 2443 de 31/10/2017. [130]
(21) PI 9607177-0 A2	Código 130 - Recurso Prejudicado

	(22) 16/01/1996 (71) Wyeth Holdings Corporation (US) Despacho: Prejudicado o recurso publicado na RPI 1993 de 17/03/2009, por perda de objeto, já que o pedido foi definitivamente arquivado por falta de pagamento de retribuição anual, sendo a notificação de tal ato efetuada na RPI 2452 de 02/01/2018. [130]
(21) PI 9612868-2 A2	Código 130 - Recurso Prejudicado (22) 05/06/1996 (62) PI 9608444-8 05/06/1996 (71) Guilford Pharmaceuticals Inc. (US) Despacho: Prejudicado o recurso publicado na RPI 1858 de 15/08/2006, por perda de objeto, já que o pedido foi definitivamente arquivado por falta de pagamento de retribuição anual, sendo a notificação de tal ato efetuada na RPI 2449 de 12/12/2017. [130]
(21) PI 9710544-9 A2	Código 130 - Recurso Prejudicado (22) 23/07/1997 (71) Bristol-Myers Squibb Pharma Company (US) Despacho: Prejudicado o recurso publicado na RPI 2013 de 04/08/2009, por perda de objeto, já que o pedido foi definitivamente arquivado por falta de pagamento de retribuição anual, sendo a notificação de tal ato efetuada na RPI 2452 de 02/01/2018. [130]
(21) PI 9710988-6 A2	Código 130 - Recurso Prejudicado (22) 26/06/1997 (71) Ligand Pharmaceuticals Incorporated (US) Despacho: Prejudicado o recurso publicado na RPI 2054 de 18/05/2010, por perda de objeto, já que o pedido foi definitivamente arquivado por falta de pagamento de retribuição anual, sendo a notificação de tal ato efetuada na RPI 2452 de 02/01/2018. [130]
(21) PI 9811056-0 A2	Código 130 - Recurso Prejudicado (22) 24/07/1998 (71) Aventis Pharma S.A. (FR) Despacho: Prejudicado o recurso publicado na RPI 1978 de 02/12/2008, por perda de objeto, já que o pedido foi definitivamente arquivado por falta de pagamento de retribuição anual, sendo a notificação de tal ato efetuada na RPI 2452 de 02/01/2018. [130]
(21) PI 9917763-3 A2	Código 130 - Recurso Prejudicado (22) 21/10/1999 (62) PI 9914746-7 21/10/1999

	(71) Mycogen Corporation (US) Despacho: Prejudicado o recurso publicado na RPI 2230 de 01/10/2013, por perda de objeto, já que o pedido foi definitivamente arquivado por falta de pagamento de retribuição anual, sendo a notificação de tal ato efetuada na RPI 2449 de 12/12/2017. [130]
(21) PI 9917792-7 A2	Código 130 - Recurso Prejudicado (22) 07/09/1999 (62) PI 9913527-2 07/09/1999 (71) Bioengineering Resources, INC. (US) , Celanese International Corporation (US) Despacho: Prejudicado o recurso publicado na RPI 2179 de 09/10/2012, por perda de objeto, já que o pedido foi definitivamente arquivado por falta de pagamento de retribuição anual, sendo a notificação de tal ato efetuada na RPI 2449 de 12/12/2017. [130]
(21) PI 9917828-1 A2	Código 130 - Recurso Prejudicado (22) 18/02/1999 (62) PI 9908088-5 18/02/1999 (71) Pharma Mar, S.A. (ES) Despacho: Prejudicado o recurso publicado na RPI 2178 de 02/02/2012, por perda de objeto, já que o pedido foi definitivamente arquivado por falta de pagamento de retribuição anual, sendo a notificação de tal ato efetuada na RPI 2449 de 12/12/2017. [130]

Código Presidência - Nulidade

Código 205 - Intimação para manifestação por parte do titular e do requerente

A cópia do parecer de intimação poderá ser obtida através do endereço eletrônico www.inpi.gov.br - No Acesso rápido - Faça uma busca - Patente. Para acessar, cadastre-se no Portal do INPI e use login e senha.

---

(11) PI 0802885-0 B1

Código 205 - Intimação para manifestação por parte do titular e do requerente
(45) 19/07/2016
(73) Otalicio Pacheco da Cunha (BR/RS)
Requerente das Nulidade: EGÍDIO ALEXANDRE NERUNG
Despacho: Intimação para manifestação por parte do Titular e do Requerente no prazo comum de 60 (sessenta) dias .[205]

Código Pedido Internacional PCT/BR Designado ou Eleito

Código 1.2 - Notificação – Pedido Retirado – PCT

Notificação da retirada do pedido internacional de patente depositado nos termos do Tratado de Cooperação em Matéria de Patentes – PCT no Brasil por não terem sido cumpridas as determinações referentes à entrada na fase nacional disciplinadas nos artigos 22 (designação) ou 39 (eleição) do PCT. Desta data corre o prazo de 60 (sessenta) dias para eventual recurso do interessado.

---

(21) BR 11 2012 012341-6

Código 1.2 - Notificação – Pedido Retirado – PCT
(22) 18/10/2010
(71) HYDRIL USA MANUFACTURING LLC (US)
(86) PCT US2010/053038 de 18/10/2010
(87) WO 2011/066044 de 03/06/2011
Pedido retirado em relação ao Brasil por não atender às determinações referentes à entrada do pedido na fase nacional e por não cumprimento da exigência formulada na RPI nº 2440 de 10/10/2017.

---

(21) BR 11 2012 026041-3

Código 1.2 - Notificação – Pedido Retirado – PCT
(22) 12/04/2010
(71) STELLENBOSCH UNIVERSITY (ZA) , UNIVERSITÁ DEGLI STUDI DI PADOVA (IT)
(86) PCT IB2010/000795 de 12/04/2010
(87) WO 2011/128712 de 20/10/2011
Pedido considerado retirado em relação ao Brasil (código 1.2), por não cumprir a exigência feita na RPI nº 2439 de 03/10/2017, não atendendo desta forma as determinações referentes à entrada do pedido da fase nacional.

---

(21) BR 11 2015 024803-9

Código 1.2 - Notificação – Pedido Retirado – PCT
(22) 28/05/2013
(71) KMC OIL TOOLS B.V. (NL)
(86) PCT US2013/042923 de 28/05/2013
(87) WO 2014/149066 de 25/09/2014
Pedido considerado retirado em relação ao Brasil (código 1.2), por não cumprir a exigência feita na RPI nº 2439 de 03/10/2017, não atendendo desta forma as determinações referentes à entrada do pedido da fase nacional.

---

(21) BR 11 2015 025339-3

Código 1.2 - Notificação – Pedido Retirado – PCT
(22) 09/04/2013
(71) YKK CORPORATION (JP)
(86) PCT JP2013/060753 de 09/04/2013
(87) WO 2014/167655 de 16/10/2014

	Pedido considerado retirado em relação ao Brasil (código 1.2), por não cumprir a exigência feita na RPI nº 2439 de 03/10/2017, não atendendo desta forma as determinações referentes à entrada do pedido da fase nacional.
(21) PI 0716726-1	Código 1.2 - Notificação – Pedido Retirado – PCT (22) 02/02/2007 (71) Uddeholm Tooling Aktiebolag (SE) (86) PCT SE2007/050057 de 02/02/2007 (87) WO 2008/033084 de 20/03/2008 Pedido retirado por não cumprimento da exigência publicada na RPI 2441 de 17/10/2017.
(21) PI 0818112-8	Código 1.2 - Notificação – Pedido Retirado – PCT (22) 01/10/2008 (71) MSA AUER GMBH (DE) (86) PCT EP2008/063172 de 01/10/2008 (87) WO 2009/062784 de 22/05/2009 Pedido considerado retirado em relação ao Brasil por não ter sido apresentado o quadro reivindicatório completo traduzido para o Português no ato da entrada na fase nacional, conforme o o Art. 9.2 do Ato Normativo 128 de 05/03/97 e Art.6° da Resolução 77/2013.
(21) PI 0821096-9	Código 1.2 - Notificação – Pedido Retirado – PCT (22) 26/11/2008 (71) The Ohio State University Research Foundation (US) (86) PCT US2008/084821 de 26/11/2008 (87) WO 2009/070653 de 04/06/2009 Pedido retirado em relação ao Brasil por não atender às determinações referentes à entrada do pedido na fase nacional e por não cumprimento da exigência formulada na RPI nº 2439 de 03/10/2017.
(21) PI 1016135-0	Código 1.2 - Notificação – Pedido Retirado – PCT (22) 07/04/2010 (71) Renaut S.A.S (FR) (86) PCT FR2010/050673 de 07/04/2010 (87) WO 2010/116091 de 14/10/2010 Pedido retirado em relação ao Brasil por não atender às determinações referentes à entrada do pedido na fase nacional e por não ter cumprido exigência formulada na RPI nº 2442, de 24/10/2017.

Código 1.3 - Notificação - Fase Nacional - PCT

Notificação da entrada na fase nacional brasileira do pedido internacional de patente depositado nos termos do Tratado de Cooperação em Matéria de Patentes – PCT. O prazo para requerimento do pedido de exame, conforme art. 33 da Lei nº 9.279/96, é de 36 (trinta e seis) meses contado da data do depósito internacional.

---

(21) BR 11 2013 000070-8 A2

Código 1.3 - Notificação - Fase Nacional - PCT
(22) 28/06/2011
(30) 30/06/2010 NO 20100955
(51) E21B 19/00 (1968.09)
(54) UM MÉTODO E UM SISTEMA PARA CONTROLAR OS MOVIMENTOS DE UM ELEMENTO TUBULAR DE SUSPENSÃO LIVRE
(71) Aker Mh As (NO)
(72) LARS PØHNER
(85) 02/01/2013
(86) PCT EP2011/060756 de 28/06/2011
(87) WO 2012/016765 de 09/02/2012

---

(21) BR 11 2013 001920-4 A2

Código 1.3 - Notificação - Fase Nacional - PCT
(22) 26/07/2010
(51) F17C 13/04 (1968.09), F17C 13/08 (1968.09), F17C 13/02 (1968.09)
(54) CONJUNTO DE ADAPTADOR E SISTEMA PARA RECIPIENTES PRESSURIZADOS
(71) TEXAS LFP, LLC (US)
(72) CARL TAYLOR
(85) 25/01/2013
(86) PCT US2010/043234 de 26/07/2010
(87) WO 2012/015385 de 02/02/2012

---

(21) BR 11 2013 006611-3 A2

Código 1.3 - Notificação - Fase Nacional - PCT
(22) 21/09/2011
(30) 22/09/2010 US 61/385,247; 01/12/2010 EP 10193328.1; 01/12/2010 EP 10193341.4; 01/12/2010 US 61/418,520; 03/12/2010 US 61/419,433
(51) A01N 43/40 (1980.01)
(54) USO DE INGREDIENTES ATIVOS PARA CONTROLAR OS NEMATÓIDES EM CULTURAS RESISTENTES A NEMATÓIDES
(71) Bayer Intellectual Property GMBH (DE)
(72) Wolfram Andersch, Kevin Bugg, Bill Striegel, STEVEN RINIKER, NALINI DESAI, CANDACE POUTRE
(85) 22/03/2013
(86) PCT EP2011/066448 de 21/09/2011
(87) WO 2012/038476 de 29/03/2012

(21) BR 11 2013 010049-4 A2

Código 1.3 - Notificação - Fase Nacional - PCT
(22) 28/10/2011
(30) 29/10/2010 IN 2169/MUM/2010
(51) A61K 9/00 (1968.09), A61K 31/714 (2000.01), A61K 47/10 (1990.01), A61K 47/22 (1990.01), A61K 47/28 (1990.01)
(54) COMPOSIÇÕES NASAIS DA VITAMINA B12
(71) Troikaa Pharmaceuticals Ltd. (IN)
(72) KETAN R. PATEL, MILAN R. PATEL, PRAKASHCHANDRA J. SHAH
(85) 25/04/2013
(86) PCT IB2011/002546 de 28/10/2011
(87) WO 2012/056299 de 03/05/2012

(21) BR 11 2013 017267-3 A2

Código 1.3 - Notificação - Fase Nacional - PCT
(22) 04/01/2012
(30) 04/01/2011 EP 11150072.4; 30/09/2011 EP 11183487.5
(51) A61K 9/127 (1990.01), A61K 47/26 (1990.01), A61K 39/04 (1974.07), A61P 31/06 (2000.01), A61K 31/06 (1974.07)
(54) FORMULAÇÃO DE LIPOSSOMAS, SUSPENSÃO E COMPOSIÇÃO FARMACÊUTICA
(71) ARCHIVEL FARMA, SL (ES)
(72) PERE JOAN CARDONA, ISABEL AMAT, BLANCA REYES, ARIADNA SELGA, MERCÉ AMAT
(85) 04/07/2013
(86) PCT EP2012/050080 de 04/01/2012
(87) WO 2012/093137 de 12/07/2012

(21) BR 11 2014 020885-9 A2

Código 1.3 - Notificação - Fase Nacional - PCT
(22) 21/02/2013
(30) 24/02/2012 IT MI2012A000275
(51) C12N 15/113 (2010.01), A61K 31/7088 (2000.01), A61K 31/713 (2000.01), A61P 35/00 (2000.01), C12Q 1/68 (1980.01), C07H 21/00 (1974.07)
(54) OLIGONUCLEOTÍDEOS PARA MODULAÇÃO DA EXPRESSÃO GÊNICA E SEU USO
(71) BIOGENERA S.p.A. (IT)
(72) ROBERTO TONELLI, LEONARDO VENTURELLI, ANDREA TORTORI, LUCA MONTEMURRO
(85) 25/08/2014
(86) PCT IB2013/051410 de 21/02/2013
(87) WO 2013/124807 de 29/08/2013

(21) BR 11 2015 025968-5 A2

Código 1.3 - Notificação - Fase Nacional - PCT
(22) 11/04/2014
(30) 11/04/2013 US 61/811.078

(51) A61K 8/91 (2006.01)
(54) POLIPLEXOS
(71) VANDERBILT UNIVERSITY (US)
(72) CRAIG DUVALL, BRIAN CONNOR EVANS, COLLEEN BROPHY, KYLE HOCKING
(85) 13/10/2015
(86) PCT US2014/033873 de 11/04/2014
(87) WO 2014/169256 de 16/10/2014

---

(21) BR 11 2016 006344-9 A2

Código 1.3 - Notificação - Fase Nacional - PCT
(22) 11/09/2014
(30) 12/09/2013 US 61/877,039
(51) A61K 39/02 (1974.07), A61K 38/16 (1995.01), A61K 39/39 (1980.01), A61P 31/12 (2000.01)
(54) VACINA CONTRA A MALÁRIA, COMPOSIÇÃO E MÉTODOS
(71) STC.UNM (US) , LEIDOS, INC. (US)
(72) DAVID PEABODY, BRYCE CHACKERIAN, JAMES PANNUCCI, GABRIEL M. GUTIERREZ, AMY RENE NOE, SCOTT BUDD WINRAM, STEVE CHIENWEN HUANG
(85) 22/03/2016
(86) PCT US2014/055087 de 11/09/2014
(87) WO 2015/038708 de 19/03/2015

---

(21) BR 11 2016 012848-6 A2

Código 1.3 - Notificação - Fase Nacional - PCT
(22) 05/12/2014
(30) 06/12/2013 IT MI2013A002043
(51) C08L 31/04 (1974.07), C10L 1/10 (1968.09), C10L 1/18 (1968.09)
(54) COMPOSIÇÕES BASEADAS EM COPOLÍMEROS DE ETILENO- VINIL ACETATO E SEU USO COMO ADITIVOS ANTI-GELAÇÃO DE ÓLEOS CRUS PARAFÍNICOS
(71) VERSALIS S.P.A. (IT) , ENI S.P.A. (IT)
(72) PAOLO MARIANI, MICHELA AGNOLI, ALESSANDRO CASALINI, MASSIMO MERLINI
(85) 06/06/2016
(86) PCT IB2014/066638 de 05/12/2014
(87) WO 2015/083131 de 11/06/2015

---

(21) BR 11 2016 013511-3 A2

Código 1.3 - Notificação - Fase Nacional - PCT
(22) 10/12/2014
(30) 11/12/2013 CN PCT/CN2013/089115
(51) C12N 9/16 (1980.01), C11D 3/386 (1974.07), C12N 15/55 (1990.01), C12N 15/63 (1990.01), D06M 16/00 (1974.07)
(54) VARIANTES DE CUTINASE E POLINUCLEOTÍDEOS QUE AS CODIFICAM

(71) NOVOZYMES A/S (DK)
(72) TING SUN, LEONARDO DE MARIA, RAKHI SAIKIA, SANTHOSH MEPADAM VASU
(85) 10/06/2016
(86) PCT CN2014/093438 de 10/12/2014
(87) WO 2015/085920 de 18/06/2015

---

(21) BR 11 2016 013850-3 A2

Código 1.3 - Notificação - Fase Nacional - PCT
(22) 12/12/2014
(30) 19/12/2013 EP 13198610.1
(51) C12N 9/10 (1980.01), C12P 19/04 (1980.01)
(54) PROCESSO PARA PRODUZIR UM POLÍMERO, E, MICRORGANISMO GENETICAMENTE MODIFICADO
(71) WINTERSHALL HOLDING GMBH (DE)
(72) ANDREA HLUBEK, BEATA BROCKMANN, ANDREA HEROLD, MARI GRANSTRÖM, CHRISTIAN FLECK
(85) 15/06/2016
(86) PCT EP2014/077479 de 12/12/2014
(87) WO 2015/091231 de 25/06/2015

---

(21) BR 11 2016 013915-1 A2

Código 1.3 - Notificação - Fase Nacional - PCT
(22) 15/12/2014
(30) 16/12/2013 DK PA 2013 00698
(51) G01N 33/569 (1985.01)
(54) COMPOSIÇÃO DE DIAGNÓSTICO; UTILIZAÇÃO DAS COMPOSIÇÕES DE DIAGNÓSTICO; FERRAMENTA OU CONJUNTO DE DIAGNÓSTICO DE CMI; E MÉTODO DE DIAGNÓSTICO IN VITRO OU IN VIVO DE TUBERCULOSE CAUSADA POR MICOBACTÉRIAS VIRULENTAS
(71) STATENS SERUM INSTITUT (DK)
(72) CLAUS AAGAARD, SØREN TETENS HOFF, ISA ROSENKRANDS, ELSE MARIE AGGER, PETER LAWÆTZ ANDERSEN
(85) 15/06/2016
(86) PCT DK2014/000062 de 15/12/2014
(87) WO 2015/090322 de 25/06/2015

---

(21) BR 11 2016 013960-7 A2

Código 1.3 - Notificação - Fase Nacional - PCT
(22) 23/12/2014
(30) 23/12/2013 US 61/920,396; 18/11/2014 US 62/081,435
(51) A61K 39/395 (1980.01), C07K 14/71 (1995.01), C07K 16/18 (1995.01), C07K 16/28 (1995.01), C07K 16/46 (1995.01)
(54) ANTICORPOS, ÁCIDO NUCLEICO, CÉLULA HOSPEDEIRA, MÉTODO DE PRODUÇÃO DE UM ANTICORPO, FORMULAÇÃO FARMACÊUTICA, USO DO ANTICORPO, MÉTODO DE TRATAMENTO E MÉTODO DE ATIVAÇÃO DE UM COMPLEXO

(71) GENENTECH, INC. (US)
(72) YONGMEI CHEN, JAMES ERNST, HOK SEON KIM, JUNICHIRO SONODA, CHRISTOPH SPIESS, SCOTT STAWICKI, YAN WU
(85) 16/06/2016
(86) PCT US2014/072245 de 23/12/2014
(87) WO 2015/100366 de 02/07/2015

---

(21) BR 11 2016 013976-3 A2

Código 1.3 - Notificação - Fase Nacional - PCT
(22) 16/12/2014
(30) 16/12/2013 EP 13197367.9
(51) C12Q 1/68 (1980.01)
(54) MÉTODO PARA DETERMINAR SE UM INDIVÍDUO É AFETADO POR UM CÂNCER, MÉTODO PARA DISCRIMINAR ENTRE CÂNCER COLORRETAL E PANCREÁTICO DENTRE INDIVÍDUOS QUE RESULTAM SER POSITIVOS PARA O MÉTODO, MÉTODO PARA DETERMINAR O ESTÁGIO DE UM CÂNCER COLORRETAL EM UM INDIVÍDUO AFETADO E USO DE UM KIT DE RT-PCR QUANTITATIVO PARA PERFORMAR O MÉTODO
(71) HUMANITAS MIRASOLE S.P.A. (IT)
(72) LUIGI LAGHI, GIUSEPPE CELESTI
(85) 16/06/2016
(86) PCT EP2014/078095 de 16/12/2014
(87) WO 2015/091575 de 25/06/2015

---

(21) BR 11 2016 014010-9 A2

Código 1.3 - Notificação - Fase Nacional - PCT
(22) 18/12/2014
(30) 19/12/2013 EP 13198615.0
(51) G01N 33/569 (1985.01), G01N 33/68 (1980.01)
(54) MÉTODOS PARA DETECTAR ANTICORPOS CONTRA VÍRUS DA FEBRE SUÍNA CLÁSSICA TIPO SELVAGEM (CSFV), PARA DIFERENCIAÇÃO ENTRE ANIMAIS INFECTADOS COM CSFV TIPO SELVAGEM E ANIMAIS QUE FORAM VACINADOS CONTRA CSFV E PARA CONTROLAR UMA INFECÇÃO COM CSFV TIPO SELVAGEM, KIT DE TESTE DE DIAGNÓSTICO, E, USO DE UM CARREADOR
(71) INTERVET INTERNATIONAL B.V. (NL)
(72) URS PETER BRUDERER
(85) 16/06/2016
(86) PCT EP2014/078373 de 18/12/2014
(87) WO 2015/091736 de 25/06/2015

---

(21) BR 11 2016 014069-9 A2

Código 1.3 - Notificação - Fase Nacional - PCT
(22) 05/12/2014
(30) 18/12/2013 GB 1322430.8; 18/12/2013 US 61/917,607
(51) C07K 14/725 (1995.01)
(54) RECEPTOR DE CÉLULAS T (TCR); ÁCIDO NUCLEICO; CÉLULA NÃO

OCORRENDO NATURALMENTE E/OU PURIFICADA E/OU MANIPULADA; COMPOSIÇÃO FARMACÊUTICA; E TCR OU CÉLULA
(71) IMMUNOCORE LIMITED (GB) , ADAPTIMMUNE LIMITED (GB)
(72) ANDREW ALEXANDER KNOX
(85) 16/06/2016
(86) PCT GB2014/053625 de 05/12/2014
(87) WO 2015/092362 de 25/06/2015

---

(21) BR 11 2016 014072-9 A2

Código 1.3 - Notificação - Fase Nacional - PCT
(22) 17/12/2014
(30) 17/12/2013 EP 13197882.7
(51) C07K 16/06 (1995.01), C07K 16/30 (1995.01), A61P 35/02 (2000.01)
(54) ANTICORPO ISOLADO, SINTÉTICO OU RECOMBINANTE HUMANO, OU UMA PARTE FUNCIONAL OU UM EQUIVALENTE FUNCIONAL DO MESMO, MOLÉCULA DE ÁCIDO NUCLEICO ISOLADO, SINTÉTICO OU RECOMBINANTE, VETOR, CÉLULA ISOLADA OU RECOMBINANTE OU UM ANIMAL NÃO HUMANO, COMPOSIÇÃO, USO DE UM ANTICORPO OU PARTE FUNCIONAL OU EQUIVALENTE FUNCIONAL, E, MÉTODOS PARA PRODUZIR UM ANTICORPO OU PARTE FUNCIONAL OU EQUIVALENTE FUNCIONAL, PARA DETECTAR CÉLULAS MIELOPROLIFERATIVAS OU LINFOPROLIFERATIVAS, PARA DETERMINAR SE UMA CÉLULA MIELOIDE OU CÉLULA LINFOIDE É UMA CÉLULA MIELOPROLIFERATIVA OU CÉLULA LINFOPROLIFERATIVA, PARA IDENTIFICAR CÉLULAS MIELOPROLIFERATIVAS OU LINFOPROLIFERATIVAS, PARA DETERMINAR SE CÉLULAS MIELOPROLIFERATIVAS OU LINFOPROLIFERATIVAS ESTÃO PRESENTES EM UMA AMOSTRA, PARA TRATAR E/OU PREVENIR UM DISTÚRBIO MIELOPROLIFERATIVO OU LINFOPROLIFERATIVO, PARA DETERMINAR SE UM INDIVÍDUO SOFRE DE UM DISTÚRBIO MIELOPROLIFERATIVO OU LINFOPROLIFERATIVO, PARA TIPIFICAR UMA AMOSTRA CONTENDO CÉLULA MIELOIDE OU UMA AMOSTRA CONTENDO CÉLULA LINFOIDE DE UM INDIVÍDUO, E, PARA DETERMINAR SE UM PACIENTE QUE SOFRE DE UM DISTÚRBIO MIELOPROLIFERATIVO OU DISTÚRBIO LINFOPROLIFERATIVO É UM CANDIDATO PARA O TRATAMENTO COM UM ANTICORPO
(71) AIMM THERAPEUTICS B.V. (NL)
(72) HERGEN SPITS, TIM BEAUMONT, MARIJN ALETTA GILLISSEN, ADRIANUS QUIRINUS BAKKER, METTE DEBORAH HAZENBERG
(85) 16/06/2016
(86) PCT NL2014/050873 de 17/12/2014
(87) WO 2015/093949 de 25/06/2015

---

(21) BR 11 2016 014155-5 A2

Código 1.3 - Notificação - Fase Nacional - PCT
(22) 08/12/2014
(30) 17/12/2013 KR 10-2013-0157498; 04/12/2014 KR 10-2014-0173038

(51) C12N 15/113 (2010.01), A61K 48/00 (1990.01)
(54) ÁCIDO NUCLEICO INDUTOR DO RNA DE INTERFERÊNCIA MODIFICADO PARA NÃO CAUSAR LIGAÇÕES INESPECÍFICAS E USO DO MESMO
(71) ENCODEGEN CO., LTD. (KR)
(72) SUNG-WOOK CHI, EUN-SOOK JANG
(85) 16/06/2016
(86) PCT KR2014/011994 de 08/12/2014
(87) WO 2015/093769 de 25/06/2015

---

(21) BR 11 2016 014162-8 A2

Código 1.3 - Notificação - Fase Nacional - PCT
(22) 15/01/2015
(30) 15/01/2014 EP 14151255.8
(51) C12N 15/87 (1990.01), C12N 15/82 (1990.01), A61K 48/00 (1990.01)
(54) USO DE UM CONJUGADO, CONJUGADO E MÉTODOS PARA A FABRICAÇÃO DE UM CONJUGADO E PARA TRANSFECTAR UMA CÉLULA
(71) BASF SE (DE)
(72) THOMAS CARELL
(85) 17/06/2016
(86) PCT EP2015/050685 de 15/01/2015
(87) WO 2015/107115 de 23/07/2015

---

(21) BR 11 2016 014163-6 A2

Código 1.3 - Notificação - Fase Nacional - PCT
(22) 19/12/2014
(30) 19/12/2013 EP 13198484.1
(51) C07K 16/12 (1995.01), C07K 14/315 (1995.01)
(54) ANTICORPOS DIRECIONADOS CONTRA A TOXINA LUKGH (LUKAB) DE STAPHYLOCOCCUS AUREUS E AS SEQUÊNCIAS DE ANTICORPOS, SEU USO NO TRATAMENTO OU NO DIAGNÓSTICO DE INFECÇÃO POR S. AUREUS, AS PREPARAÇÕES FARMACÊUTICAS E PARA DIAGNÓSTICO, OS ÁCIDOS NUCLEICOS QUE CODIFICAM OS ANTICORPOS, O PARATOPO ISOLADO DOS ANTICORPOS E O EPÍTOPO CONFORMACIONAL ISOLADO
(71) ARSANIS BIOSCIENCES GMBH (AT)
(72) NAGY, ESZTER, BADARAU, ADRIANA, ROUHA, HARALD, MIRKINA, IRINA, BATTLES, MICHAEL BENJAMIN, WALKER, LAURA M, NIELSON, NELS, TUSHAR, S. JAIN
(85) 17/06/2016
(86) PCT EP2014/078708 de 19/12/2014
(87) WO 2015/091935 de 25/06/2015

---

(21) BR 11 2016 014277-2 A2

Código 1.3 - Notificação - Fase Nacional - PCT
(22) 19/12/2014
(30) 20/12/2013 US 61/918946; 20/12/2013 US 61/918847; 30/07/2014 US 62/030812

(51) C07K 16/28 (1995.01), A61K 39/00 (1974.07), A61P 31/00 (2000.01), A61P 35/00 (2000.01)
(54) ANTICORPO DE MAMÍFERO ISOLADO E CANINIZADO OU FRAGMENTO DE LIGAÇÃO A ANTÍGENO DOS MESMOS, ÁCIDO NUCLEICO ISOLADO, VETOR DE EXPRESSÃO, PEPTÍDEO ANTIGÊNICO ISOLADO, PROTEÍNA DE FUSÃO, E, COMPOSIÇÃO FARMACÊUTICA
(71) INTERVET INTERNATIONAL B.V. (NL)
(72) MOHAMAD MORSEY, YUANZHENG ZHANG, DENISE BARTELS-MOROZOV, JASON ERSKINE, IAN TARPEY
(85) 17/06/2016
(86) PCT EP2014/078655 de 19/12/2014
(87) WO 2015/091911 de 25/06/2015

---

(21) BR 11 2016 028521-2 A2

Código 1.3 - Notificação - Fase Nacional - PCT
(22) 03/06/2015
(30) 04/06/2014 US 62/007687
(51) C12Q 1/68 (1980.01), C12N 15/11 (1990.01), G01N 33/50 (1980.01)
(54) MÉTODOS PARA TRIAGEM DE UM NEOPLASMA COLORRETAL OU PREDISPOSIÇÃO PARA DESENVOLVIMENTO DE UM NEOPLASMA COLORRETAL E PARA ANÁLISE DE METILAÇÃO DE DNA, E, COMPOSIÇÃO DE OLIGONUCLEOTÍDEOS
(71) QUEST DIAGNOSTICS INVESTMENTS INCORPORATED (US) , CLINICAL GENOMICS PTY LTD (AU)
(72) SUZANNE PEDERSEN, LAURENCE LAPOINTE, ROHAN BAKER, AMBER C. DONAHUE, YEN-LIN PENG, FREDERIC WALDMAN
(85) 05/12/2016
(86) PCT US2015/033968 de 03/06/2015
(87) WO 2015/187823 de 10/12/2015
Exigência cumprida satisfatoriamente pela petição 870170100942, de 22/12/2017.

---

(21) BR 11 2016 028778-9 A2

Código 1.3 - Notificação - Fase Nacional - PCT
(22) 12/06/2015
(30) 12/06/2014 BR 102014014407-2
(51) C12N 15/81 (1990.01), C12N 15/67 (1990.01), C12P 7/06 (1980.01)
(54) CASSETE DE EXPRESSÃO PARA A TRANSFORMAÇÃO DE CÉLULA EUCARIÓTICA, PROCESSO PARA A TRANSFORMAÇÃO DE CÉLULA EUCARIÓTICA, MICRO- ORGANISMO GENETICAMENTE MODIFICADO, PROCESSO DE PRODUÇÃO DE BIOCOMBUSTÍVEIS E/OU BIOQUÍMICOS E BIOCOMBUSTÍVEL E/OU BIOQUÍMICO ASSIM PRODUZIDOS
(71) BIOCELERE AGROINDUSTRIAL LTDA (BR/SP)
(72) LEANDRO VIEIRA DOS SANTOS, GONÇALO AMARANTE GUIMARÃES PEREIRA
(85) 07/12/2016

(86) PCT BR2015/050075 de 12/06/2015
(87) WO 2015/188244 de 17/12/2015

---

(21) BR 11 2016 028944-7 A2

Código 1.3 - Notificação - Fase Nacional - PCT
(22) 11/06/2015
(30) 11/06/2014 JP 2014-120884; 11/09/2014 JP 2014-185733
(51) C12Q 1/68 (1980.01), C12N 15/09 (1990.01), G01N 33/53 (1985.01), G01N 33/566 (1985.01), G01N 37/00 (1980.01)
(54) KIT OU DISPOSITIVO PARA A DETECÇÃO DE CÂNCER DO TRATO BILIAR E MÉTODO DE DETECÇÃO
(71) TORAY INDUSTRIES, INC. (JP) , NATIONAL CANCER CENTER (JP)
(72) JUNPEI KAWAUCHI, HITOSHI NOBUMASA, SATOKO KOZONO, SATOSHI KONDOU, HIROKO SUDO, ATSUSHI OCHIAI, MOTOHIRO KOJIMA
(85) 09/12/2016
(86) PCT JP2015/066820 de 11/06/2015
(87) WO 2015/190542 de 17/12/2015

---

(21) BR 11 2016 029334-7 A2

Código 1.3 - Notificação - Fase Nacional - PCT
(22) 11/08/2015
(30) 14/08/2014 EP 14181067.1; 18/03/2015 EP 15159611.1
(51) C07K 16/28 (1995.01), A61K 39/395 (1980.01), A61P 35/00 (2000.01), A61K 39/00 (1974.07)
(54) PRODUTO FARMACÊUTICO, USO DE UM ANTICORPO, KIT, MÉTODO PARA TRATAR UM PACIENTE COM CÂNCER E MÉTODOS E USOS DE NOVOS PRODUTOS
(71) F. HOFFMANN-LA ROCHE AG (CH)
(72) EMILY RANA CORSE, OLIVIER FREYTAG, CHRISTIAN GERDES, MARINE LE CLECH, HYAM LEVITSKY, MARION OTT, MARTIN STERN, WEI XU
(85) 14/12/2016
(86) PCT EP2015/068404 de 11/08/2015
(87) WO 2016/023875 de 18/02/2016

---

(21) BR 11 2016 029369-0 A2

Código 1.3 - Notificação - Fase Nacional - PCT
(22) 16/06/2015
(30) 17/06/2014 JP 2014-124157
(51) C12N 15/113 (2010.01), A61K 31/712 (2000.01), A61K 31/7125 (2000.01), A61K 48/00 (1990.01), A61P 21/04 (2000.01)
(54) OLIGÔMERO ANTISSENTIDO, COMPOSIÇÃO FARMACÊUTICA E MÉTODO PARA TRATAMENTO DE DISTROFIA MUSCULAR, USO DE UM OLIGÔMERO ANTISSENTIDO OU UM SAL OU HIDRATO FARMACEUTICAMENTE ACEITÁVEL DO MESMO, E, MÉTODOS PARA FABRICAÇÃO E PARA TRIAGEM DE UM OLIGÔMERO ANTISSENTIDO
(71) NIPPON SHINYAKU CO., LTD. (JP) , NATIONAL CENTER OF

	NEUROLOGY AND PSYCHIATRY (JP) (72) NAOKI WATANABE, YUUICHIROU TONE, SHIN'ICHI TAKEDA, TETSUYA NAGATA (85) 14/12/2016 (86) PCT JP2015/067238 de 16/06/2015 (87) WO 2015/194520 de 23/12/2015
(21) BR 11 2016 029372-0 A2	Código 1.3 - Notificação - Fase Nacional - PCT (22) 18/06/2015 (30) 18/06/2014 US 62/013944; 07/08/2014 US 62/034489; 15/04/2015 US 62/147960; 17/04/2015 US 62/149444 (51) C07K 16/32 (1995.01), A61K 47/48 (1990.01), A61K 39/395 (1980.01), A61P 35/00 (2000.01) (54) ANTICORPO ISOLADO OU FRAGMENTO DE LIGAÇÃO DE ANTÍGENO DO MESMO, MOLÉCULA DE ÁCIDO NUCLEICO ISOLADO, VETOR, MÉTODOS PARA PRODUZIR UM ANTICORPO ISOLADO OU FRAGMENTO DE LIGAÇÃO DE ANTÍGENO DO MESMO, PARA PREPARAR UM CONJUGADO E PARA ALIVIAR UM SINTOMA DE UM CÂNCER, CONJUGADO, E, USO DE UM CONJUGADO. (71) MERSANA THERAPEUTICS, INC. (US) (72) NATALYA D. BODYAK, MICHAEL J. DEVIT, ERIC M. KRAULAND, TIMOTHY B. LOWINGER, PETER U. PARK, BIANKA PRINZ, ALEKSANDR. V. YURKOVETSKIY (85) 14/12/2016 (86) PCT US2015/036431 de 18/06/2015 (87) WO 2015/195917 de 23/12/2015
(21) BR 11 2017 000087-3 A2	Código 1.3 - Notificação - Fase Nacional - PCT (22) 29/09/2015 (30) 30/09/2014 FR 1459232 (51) C08F 220/18 (1974.07), A61Q 19/08 (2006.01), A61K 8/81 (2006.01) (54) COPOLÍMERO, COMPOSIÇÃO, PROCESSO COSMÉTICO E USO COSMÉTICO (71) L'OREAL (FR) (72) XAVIER SCHULTZE, FRANCK HERNANDEZ, BERTRAND LION (85) 03/01/2017 (86) PCT EP2015/072460 de 29/09/2015 (87) WO 2016/050785 de 07/04/2016
(21) BR 11 2017 000089-0 A2	Código 1.3 - Notificação - Fase Nacional - PCT (22) 01/06/2015 (30) 11/07/2014 JP 2014-142951 (51) H04W 28/04 (2009.01), H04L 1/00 (1968.09), H04W 28/06 (2009.01), H04W 84/12 (2009.01)

(54) DISPOSITIVO E MÉTODO DE PROCESSAMENTO DE INFORMAÇÃO, E, SISTEMA DE COMUNICAÇÃO
(71) SONY CORPORATION (JP)
(72) EISUKE SAKAI, TAKESHI ITAGAKI, KAZUYUKI SAKODA, TOMOYA YAMAURA
(85) 03/01/2017
(86) PCT JP2015/065747 de 01/06/2015
(87) WO 2016/006365 de 14/01/2016

---

(21) BR 11 2017 000091-1 A2

Código 1.3 - Notificação - Fase Nacional - PCT
(22) 29/10/2015
(30) 31/10/2014 FR 1460490
(51) A61K 8/58 (2006.01), A61K 8/81 (2006.01), A61Q 19/08 (2006.01), C08F 220/18 (1974.07), C08F 222/06 (1974.07), C08F 8/30 (1974.07)
(54) PROCESSO, USO COSMÉTICO, COMPOSIÇÃO, KIT E POLÍMERO
(71) L'OREAL (FR)
(72) XAVIER SCHULTZE, FRANCK HERNANDEZ, BERTRAND LION, JULIEN PORTAL
(85) 03/01/2017
(86) PCT EP2015/075124 de 29/10/2015
(87) WO 2016/066747 de 06/05/2016

---

(21) BR 11 2017 000103-9 A2

Código 1.3 - Notificação - Fase Nacional - PCT
(22) 09/07/2015
(30) 10/07/2014 FR 1456688
(51) H01R 13/66 (1968.09), H01R 13/703 (1980.01), H04M 1/24 (1968.09), H01R 24/64 (2011.01)
(54) MÉTODO PARA LOCALIZAR UMA FALHA
(71) SAGEMCOM BROADBAND SAS (FR)
(72) NICOLAS DANGY-CAYE
(85) 03/01/2017
(86) PCT EP2015/065735 de 09/07/2015
(87) WO 2016/005513 de 14/01/2016

---

(21) BR 11 2017 000106-3 A2

Código 1.3 - Notificação - Fase Nacional - PCT
(22) 08/05/2015
(30) 11/07/2014 JP 2014-142950; 08/01/2015 JP 2015-002478; 08/01/2015 JP 2015-002479
(51) H04W 74/08 (2009.01), H04B 1/16 (1968.09), H04W 84/12 (2009.01)
(54) DISPOSITIVO DE PROCESSAMENTO DE INFORMAÇÃO
(71) SONY CORPORATION (JP)
(72) TAKESHI ITAGAKI, TOMOYA YAMAURA, KAZUYUKI SAKODA, MASANORI SATO
(85) 03/01/2017

(86) PCT JP2015/063345 de 08/05/2015
(87) WO 2016/006311 de 14/01/2016

---

(21) BR 11 2017 000107-1 A2

Código 1.3 - Notificação - Fase Nacional - PCT
(22) 17/07/2015
(30) 21/07/2014 FR 1457040
(51) H01H 23/04 (1968.09), H02G 3/14 (1968.09)
(54) CONJUNTO DE ACABAMENTO PARA INTERRUPTOR ELÉTRICO E SEU PROCESSO DE MONTAGEM
(71) LEGRAND FRANCE (FR) , LEGRAND SNC (FR)
(72) CORINNE MINGOUT
(85) 03/01/2017
(86) PCT FR2015/051966 de 17/07/2015
(87) WO 2016/012700 de 28/01/2016

---

(21) BR 11 2017 000112-8 A2

Código 1.3 - Notificação - Fase Nacional - PCT
(22) 29/06/2015
(30) 09/07/2014 EP 14176224.5
(51) C08F 216/14 (1974.07)
(54) USO DE COMPOSTOS, PROCESSOS PARA A REDUÇÃO DA TEMPERATURA DE TRANSIÇÃO VÍTREA DE COPOLÍMEROS E PARA A PRODUÇÃO DE COPOLÍMEROS, E, COPOLÍMERO.
(71) BASF SE (DE)
(72) CHRISTIAN HUBERT WEIDL, UWE HELD, THOMAS MAUSBERG, SILKE ANNIKA KÖHLER, BERND SCHNEIDER, KAROLINA HOFMANN, LINDA WINKELMANN
(85) 03/01/2017
(86) PCT EP2015/064652 de 29/06/2015
(87) WO 2016/005214 de 14/01/2016

---

(21) BR 11 2017 000121-7 A2

Código 1.3 - Notificação - Fase Nacional - PCT
(22) 22/10/2015
(30) 29/10/2014 JP 2014-220553
(51) C22C 38/00 (1974.07), C21D 8/00 (1980.01), C22C 38/58 (1974.07)
(54) AÇO INOXIDÁVEL AUSTENÍTICO E MÉTODO DE FABRICAÇÃO PARA O MESMO
(71) NIPPON STEEL & SUMITOMO METAL CORPORATION (JP)
(72) JUN NAKAMURA, TOMOHIKO OMURA, HIROYUKI HIRATA, KANA JOTOKU, TAKAHIRO OSUKI
(85) 03/01/2017
(86) PCT JP2015/079800 de 22/10/2015
(87) WO 2016/068009 de 06/05/2016

(21) BR 11 2017 000125-0 A2

Código 1.3 - Notificação - Fase Nacional - PCT
(22) 18/06/2015
(30) 03/07/2014 CH 1013/14
(51) B65D 47/26 (1968.09), B65D 47/32 (1968.09), F16N 3/04 (1968.09), F16N 37/00 (1968.09)
(54) TAMPA VERTEDORA PARA O GARGALO DE UM GALÃO BIDÃO OU QUALQUER RECIPIENTE PARA DESPEJAMENTO MULTILATERAL CONTROLADO
(71) CAPARTIS AG (CH)
(72) HERBERT WOHLGENANNT
(85) 03/01/2017
(86) PCT EP2015/063702 de 18/06/2015
(87) WO 2016/000975 de 07/01/2016

(21) BR 11 2017 000130-6 A2

Código 1.3 - Notificação - Fase Nacional - PCT
(22) 09/07/2015
(30) 11/07/2014 US 62/023,554; 09/12/2014 US 62/089,425
(51) A61K 38/17 (1995.01), A61K 39/02 (1974.07)
(54) MÉTODO PARA ATENUAR A TOXICIDADE ASSOCIADA À INIBIÇÃO DA VIA DE NOTCH E MÉTODO DE TRATAMENTO DO CÂNCER
(71) GENENTECH, INC. (US) , THE REGENTS OF THE UNIVERSITY OF CALIFORNIA (US)
(72) FRED DE SAUVAGE, CHRISTIAN SIEBEL, BRIAN BIEHS, HUA TIAN, OPHIR KLEIN
(85) 04/01/2017
(86) PCT US2015/039790 de 09/07/2015
(87) WO 2016/007775 de 14/01/2016

(21) BR 11 2017 000132-2 A2

Código 1.3 - Notificação - Fase Nacional - PCT
(22) 01/07/2015
(30) 04/07/2014 IN 2182/MUM/2014
(51) C07D 471/04 (1974.07), C07D 519/00 (1974.07)
(54) COMPOSTO, COMPOSIÇÃO FARMACÊUTICA E MÉTODO DE TRATAMENTO OU PREVENÇÃO DE UMA DOENÇA RESPONSIVA À INIBIÇÃO DA ATIVIDADE DE PI3K
(71) LUPIN LIMITED (IN)
(72) MANOJKUMAR RAMPRASAD SHUKLA, NIRMAL KUMAR JANA, SACHIN JAYSING MAHANGARE, PRASHANT POPATRAO VIDHATE, DIPAK RAYCHAND LAGAD, ANAND JAGANNATH TARAGE, SANJEEV ANANT KULKARNI, VENKATA P. PALLE, RAJENDER KUMAR KAMBOJ
(85) 04/01/2017
(86) PCT IB2015/054958 de 01/07/2015
(87) WO 2016/001855 de 07/01/2016

(21) BR 11 2017 000133-0 A2

Código 1.3 - Notificação - Fase Nacional - PCT
(22) 12/06/2015
(30) 07/07/2014 EP 14175908.4
(51) B26B 19/20 (1968.09), B26B 19/38 (1968.09)
(54) DISPOSITIVO DE APARAGEM DE CABELOS E BARBA
(71) KONINKLIJKE PHILIPS N.V. (NL)
(72) ARJAN SANDER VONK, JULIEN PHILIPPE LATUL
(85) 04/01/2017
(86) PCT EP2015/063117 de 12/06/2015
(87) WO 2016/005142 de 14/01/2016

(21) BR 11 2017 000136-5 A2

Código 1.3 - Notificação - Fase Nacional - PCT
(22) 09/05/2016
(30) 21/05/2015 EP 15168752.2
(51) G08C 17/02 (1995.01)
(54) SISTEMA DE INTERAÇÃO DE USUÁRIO, CONTROLE REMOTO, E DISPOSITIVO CONTROLADO REMOTAMENTE
(71) KONINKLIJKE PHILIPS N.V. (NL)
(72) GALILEO JUNE ADEVA DESTURA, ERIK WITBERG, MAN SHING WONG, ARJEN VAN DER LINDEN
(85) 04/01/2017
(86) PCT EP2016/060257 de 09/05/2016
(87) WO 2016/184706 de 24/11/2016

(21) BR 11 2017 000137-3 A2

Código 1.3 - Notificação - Fase Nacional - PCT
(22) 03/07/2015
(30) 04/07/2014 FR FR 1456473
(51) A45D 34/00 (1968.09), B65D 23/14 (1968.09)
(54) DISPOSITIVO DE COBERTURA PARA UM RECIPIENTE, EM PARTICULAR PARA UM RECIPIENTE DE PRODUTO COSMÉTICO, E UM RECIPIENTE COMPREENDENDO UM DISPOSITIVO DE COBERTURA DESSE TIPO
(71) ALBEA SERVICES (FR)
(72) GAËL THOREZ, PHILIPPE PARIS
(85) 04/01/2017
(86) PCT EP2015/065263 de 03/07/2015
(87) WO 2016/001434 de 07/01/2016

(21) BR 11 2017 000139-0 A2

Código 1.3 - Notificação - Fase Nacional - PCT
(22) 02/07/2015
(30) 07/07/2014 US 62/021237; 30/10/2014 US 62/072705; 04/12/2014 EP 14196182.1
(51) G08B 21/04 (2000.01)
(54) SISTEMA E MÉTODO PARA DETECTAR UM MOVIMENTO E/OU UMA

POSIÇÃO DE UM OBJETO A SER MONITORADO, E PROGRAMA DE COMPUTADOR EXECUTÁVEL EM UMA UNIDADE DE PROCESSAMENTO DE IMAGEM DE UM SISTEMA
(71) KONINKLIJKE PHILIPS N.V. (NL)
(72) IHOR OLEHOVYCH KIRENKO, BRIAN DAVID GROSS
(85) 04/01/2017
(86) PCT EP2015/065050 de 02/07/2015
(87) WO 2016/005255 de 14/01/2016

---

(21) BR 11 2017 000146-2 A2

Código 1.3 - Notificação - Fase Nacional - PCT
(22) 30/06/2015
(30) 07/07/2014 KR 10-2014-0084625
(51) C12N 1/21 (1990.01), C12N 15/09 (1990.01), C12P 17/10 (1980.01)
(54) MICRO-ORGANISMO RECOMBINANTE DO GÊNERO ESCHERICHIA PRODUZINDO ÁCIDO QUINOLÍNICO, E MÉTODO DE PRODUÇÃO DE ÁCIDO QUINOLÍNICO
(71) CJ CHEILJEDANG CORPORATION (KR)
(72) JIN SOOK CHANG, JU EUN KIM, SO YOUNG KIM, KWANG HO NA, YONG UK SHIN, JAE MIN LEE, JAE HEE LEE, IN KYUNG HEO
(85) 04/01/2017
(86) PCT KR2015/006678 de 30/06/2015
(87) WO 2016/006856 de 14/01/2016

---

(21) BR 11 2017 000653-7 A2

Código 1.3 - Notificação - Fase Nacional - PCT
(22) 14/07/2015
(30) 14/07/2014 NO 20140895
(51) C05C 1/02 (1968.09), C05G 3/00 (1968.09)
(54) COMPOSIÇÃO SÓLIDA, PARTICULADA, NÃO EXPLOSIVA, USOS DE UM AGENTE GELIFICANTE E DE UMA COMPOSIÇÃO, E, MÉTODO PARA PRODUÇÃO DE UMA COMPOSIÇÃO SÓLIDA, PARTICULADA, NÃO EXPLOSIVA
(71) YARA INTERNATIONAL ASA (NO)
(72) TERJE TANDE, FRANCOIS LEDOUX
(85) 12/01/2017
(86) PCT EP2015/066040 de 14/07/2015
(87) WO 2016/008875 de 21/01/2016

---

(21) BR 11 2017 000654-5 A2

Código 1.3 - Notificação - Fase Nacional - PCT
(22) 07/07/2015
(30) 24/07/2014 CH 1138/14
(51) B65G 47/64 (1968.09), B65G 47/53 (1980.01)
(54) UNIDADE E MÉTODO DE DISTRIBUIÇÃO DE PRODUTO PARA REMOVER FILEIRAS DE PRODUTOS
(71) ROTZINGER AG (CH)

(72) KURT PHILIPP
(85) 12/01/2017
(86) PCT EP2015/065443 de 07/07/2015
(87) WO 2016/012229 de 28/01/2016

---

(21) BR 11 2017 000656-1 A2

Código 1.3 - Notificação - Fase Nacional - PCT
(22) 23/09/2014
(30) 15/07/2014 RU 2014128856
(51) A61K 9/10 (1974.07), A61K 31/4164 (2000.01), A61K 38/05 (1995.01), A61K 47/48 (1990.01), A61P 1/00 (2000.01)
(54) GEL POLICOMPLEXO PARA O TRATAMENTO DE DOENÇAS DO TRATO INTESTINAL/DIGESTIVO
(71) OBSCHESTVO S OGRANICHENNOI OTVETSTVENNOSTYU "GELIZOVIT" (RU)
(72) KHOROVETS, GENRIKH MARKOVICH
(85) 12/01/2017
(86) PCT RU2014/000708 de 23/09/2014
(87) WO 2016/010451 de 21/01/2016

---

(21) BR 11 2017 000658-8 A2

Código 1.3 - Notificação - Fase Nacional - PCT
(22) 28/01/2015
(51) A61B 17/76 (1995.01), A61B 17/68 (1995.01)
(54) DISPOSITIVO DE IMPLANTE DE FIXAÇÃO, KIT DE IMPLANTE DE FIXAÇÃO E MÉTODO DE IMPLANTE DE FIXAÇÃO
(71) WRIGHT MEDICAL TECHNOLOGY, INC. (US)
(72) PHILLIP CHARLES SCRUGGS, TIMOTHY MICHAEL O'KANE, BRIAN THOREN
(85) 12/01/2017
(86) PCT US2015/013256 de 28/01/2015
(87) WO 2016/122484 de 04/08/2016

---

(21) BR 11 2017 000661-8 A2

Código 1.3 - Notificação - Fase Nacional - PCT
(22) 15/07/2014
(51) G06F 17/30 (1995.01)
(54) GESTÃO DE INGESTÃO DE DADOS
(71) MICROSOFT TECHNOLOGY LICENSING, LLC (US)
(72) ZHEN LIU, CHIU CHUN BOBBY MAK, YET LUONG HUYNH, CHUNXING ZHOU, LI ZHAO, ZHIPENG HAN, GARY CHIA CHI SUN, DAFENG WANG
(85) 12/01/2017
(86) PCT CN2014/082215 de 15/07/2014
(87) WO 2016/008090 de 21/01/2016
Exigência cumprida satisfatoriamente pela petição 870170100162, de 20/12/2017.

(21) BR 11 2017 000667-7 A2

Código 1.3 - Notificação - Fase Nacional - PCT
(22) 14/07/2015
(30) 14/07/2014 AU 2014902709; 06/11/2014 AU 2014904466
(51) A61K 38/17 (1995.01), A61K 39/395 (1980.01), A61P 37/02 (2000.01)
(54) MÉTODO PARA MODULAR, PARA PROMOVER OU MELHORAR E PARA SUPRIMIR OU PREVENIR A IMUNIDADE, PARA TRATAR OU PREVENIR UMA DOENÇA, DISFUNÇÃO OU CONDIÇÃO EM UM MAMÍFERO, MÉTODO PARA PROJETAR, TRIAR, ELABORAR GENETICAMENTE OU DE OUTRO MODO PRODUZIR UM AGONISTA, INIBIDOR OU ANTAGONISTA DE GALECTINA-9, AGONISTA, ANTAGONISTA OU INIBIDOR DE GALECTINA-9 E COMPOSIÇÃO
(71) THE COUNCIL OF THE QUEENSLAND INSTITUTE OF MEDICAL RESEARCH (AU)
(72) MICHELLE WYKES
(85) 12/01/2017
(86) PCT AU2015/050393 de 14/07/2015
(87) WO 2016/008005 de 21/01/2016

(21) BR 11 2017 000671-5 A2

Código 1.3 - Notificação - Fase Nacional - PCT
(22) 16/07/2015
(30) 16/07/2014 GB 1412658.5
(51) C07K 16/28 (1995.01)
(54) MOLÉCULAS COM ESPECIFICIDADE PARA CD79 E CD22
(71) UCB BIOPHARMA SPRL (BE)
(72) HELENE MARGARET FINNEY, STEPHEN EDWARD RAPECKI, MICHAEL JOHN WRIGHT, KERRY TYSON
(85) 12/01/2017
(86) PCT EP2015/066369 de 16/07/2015
(87) WO 2016/009030 de 21/01/2016

(21) BR 11 2017 000674-0 A2

Código 1.3 - Notificação - Fase Nacional - PCT
(22) 17/07/2015
(30) 18/07/2014 DE 102014214033.1
(51) F04D 15/00 (1968.09)
(54) MÉTODO PARA DETERMINAR O FLUXO DE ENTREGA DE UMA BOMBA ACIONADA POR MOTOR E DISPOSIÇÃO PARA DETERMINAR O FLUXO DE ENTREGA DE UMA BOMBA ACIONADA POR MOTOR
(71) KSB AKTIENGESELLSCHAFT (DE)
(72) STEFAN LAUE, JOCHEN SCHAAB
(85) 12/01/2017
(86) PCT EP2015/066417 de 17/07/2015
(87) WO 2016/009043 de 21/01/2016

(21) BR 11 2017 000681-2 A2

Código 1.3 - Notificação - Fase Nacional - PCT
(22) 15/08/2014
(51) E21B 47/00 (1968.09), G01V 3/18 (1968.09), G01V 3/38 (1980.01)
(54) FERRAMENTA DE PERFILAGEM ELETROMAGNÉTICA, E, MÉTODO PARA PERFILAGEM ELETROMAGNÉTICA DE FUNDO DE POÇO.
(71) HALLIBURTON ENERGY SERVICES, INC. (US)
(72) AHMED E. FOUDA, BURKAY DONDERICI
(85) 12/01/2017
(86) PCT US2014/051328 de 15/08/2014
(87) WO 2016/025001 de 18/02/2016

(21) BR 11 2017 000682-0 A2

Código 1.3 - Notificação - Fase Nacional - PCT
(22) 17/07/2015
(30) 17/07/2014 EP 14306164.6
(51) A61K 31/47 (1974.07), A61K 31/4709 (2000.01), A61K 31/497 (2000.01), A61K 31/5377 (2000.01), C07D 215/38 (1974.07), A61P 29/00 (2000.01), A61P 1/00 (2000.01), A61P 19/02 (2000.01), A61P 25/00 (2000.01), G01N 33/50 (1980.01), C12Q 1/68 (1980.01)
(54) DERIVADOS DE QUINOLINA PARA O TRATAMENTO DE DESORDENS INFLAMATÓRIAS
(71) ABIVAX (FR) , CENTRE NATIONAL DE LA RECHERCHE SCIENTIFIQUE (FR) , INSTITUT CURIE (FR) , UNIVERSITE DE MONTPELLIER (FR)
(72) JAMAL TAZI, ROMAIN NAJMAN, FLORENCE MAHUTEAU, DIDIER SCHERRER, KARIM CHEBLI, MICHAEL HAHNE
(85) 12/01/2017
(86) PCT EP2015/066458 de 17/07/2015
(87) WO 2016/009065 de 21/01/2016

(21) BR 11 2017 000686-3 A2

Código 1.3 - Notificação - Fase Nacional - PCT
(22) 30/06/2015
(30) 28/08/2014 US PCT/US2014/053185
(51) E21B 33/12 (1968.09), C22C 23/00 (1968.09)
(54) FERRAMENTA DE FUNDO DE POÇO, E, MÉTODO E SISTEMA DE UTILIZAÇÃO DE UMA FERRAMENTA DE FUNDO DE POÇO.
(71) HALLIBURTON ENERGY SERVICES, INC. (US)
(72) MICHAEL LINLEY FRIPP, ZACHARY WILLIAM WALTON
(85) 12/01/2017
(86) PCT US2015/038573 de 30/06/2015
(87) WO 2016/032619 de 03/03/2016

(21) BR 11 2017 000687-1 A2

Código 1.3 - Notificação - Fase Nacional - PCT
(22) 28/08/2014
(51) E21B 33/12 (1968.09), E21B 10/00 (1980.01)

(54) FERRAMENTA DE FUNDO DE POÇO, MÉTODO, E, SISTEMA DE UTILIZAÇÃO DE UMA FERRAMENTA DE FUNDO DE POÇO.
(71) HALLIBURTON ENERGY SERVICES, INC. (US)
(72) ZACHARY WALTON, MICHAEL LINLEY FRIPP, MICHAEL JAMES JURGENSMEIER, ZACHARY MURPHREE
(85) 12/01/2017
(86) PCT US2014/053185 de 28/08/2014
(87) WO 2016/032490 de 03/03/2016

---

(21) BR 11 2017 000700-2 A2

Código 1.3 - Notificação - Fase Nacional - PCT
(22) 16/07/2015
(30) 16/07/2014 US 62/025,339; 16/07/2015 US 14/801,175
(51) D03D 1/00 (1968.09), B32B 15/04 (1968.09), B32B 37/14 (2006.01), D03D 15/00 (1968.09)
(54) MANGA TÊXTIL ENVOLTÓRIA DE PROTEÇÃO TÉRMICA REFLETIVA, RESISTENTE À ABRASÃO E MÉTODO DE CONSTRUÇÃO DA MESMA
(71) FEDERAL-MOGUL POWERTRAIN LLC (US)
(72) ALEXA A. WOODRUFF, DAVID ZIMMERMAN
(85) 12/01/2017
(86) PCT US2015/040730 de 16/07/2015
(87) WO 2016/011242 de 21/01/2016

---

(21) BR 11 2017 000702-9 A2

Código 1.3 - Notificação - Fase Nacional - PCT
(22) 01/07/2015
(30) 16/07/2014 US 14/333,342
(51) D03D 15/04 (1968.09), D03D 1/00 (1968.09), B60R 16/02 (1980.01), D03D 3/02 (1968.09), D03D 15/00 (1968.09), D03D 15/02 (1968.09)
(54) MANGA DE PROTEÇÃO COM FILAMENTOS DE FIO SOLDADOS E MÉTODOS PARA CONSTRUÇÃO DA MESMA
(71) FEDERAL-MOGUL POWERTRAIN LLC (US)
(72) DAVID A. HARRIS, MING-MING CHEN, MICHAEL PIOTROWSKI
(85) 12/01/2017
(86) PCT US2015/038751 de 01/07/2015
(87) WO 2016/010730 de 21/01/2016

---

(21) BR 11 2017 000710-0 A2

Código 1.3 - Notificação - Fase Nacional - PCT
(22) 15/07/2015
(30) 15/07/2014 US 62/024,719
(51) A61K 38/00 (1995.01), A61K 38/08 (1995.01), C07K 14/705 (1995.01), C07K 7/06 (1985.01)
(54) POLIPEPTÍDEO ISOLADO, POLIPEPTÍDEO MODIFICADO DE REVESTIMENTO FINAL ISOLADO, COMPOSIÇÃO DE MATÉRIA, POLIPEPTÍDEO DE FUSÃO ISOLADO, COMPOSIÇÃO FARMACÊUTICA, MÉTODO DE TRATAMENTO DE UMA DOENÇA INFLAMATÓRIA, USO DO

	POLIPEPTÍDEO ISOLADO, POLINUCLEOTÍDEO ISOLADO, ESTRUTURA DE ÁCIDO NUCLEICO, E MÉTODO DE DETERMINAÇÃO DA POTÊNCIA DE UM LOTE DO POLIPEPTÍDEO ISOLADO (71) YISSUM RESEARCH DEVELOPMENT COMPANY OF THE HEBREW UNIVERSITY OF JERUSALEM (IL) (72) DAVID NAOR, LORA ESHKAR-SEBBAN, KEREN-OR AMAR, SHMUEL COHEN (85) 12/01/2017 (86) PCT IL2015/050732 de 15/07/2015 (87) WO 2016/009436 de 21/01/2016
(21) BR 11 2017 000712-6 A2	Código 1.3 - Notificação - Fase Nacional - PCT (22) 13/07/2015 (30) 14/07/2014 GB 1412493.7 (51) B62K 9/00 (1968.09), B62K 17/00 (1968.09) (54) VEÍCULO COM RODAS ESFÉRICAS (71) EARLY RIDER LIMITED (GB) (72) ANDREW LOVELAND, ROBERT UPTON (85) 12/01/2017 (86) PCT GB2015/052016 de 13/07/2015 (87) WO 2016/009184 de 21/01/2016
(21) BR 11 2017 000714-2 A2	Código 1.3 - Notificação - Fase Nacional - PCT (22) 16/07/2015 (30) 16/07/2014 US 62/025,207 (51) C07D 403/14 (1974.07), C07D 405/14 (1974.07), A61K 31/496 (2000.01), A61P 19/00 (2000.01), A61P 35/00 (2000.01) (54) INDOLS FUNCIONALIZADOS E SUBSTITUÍDOS COMO AGENTES ANTI-CÂNCER (71) NOVOGEN LTD (AU) (72) ANDREW HEATON, ELEANOR EIFFE, NARENDER POTTABATHINI, PETER GUNNING (85) 12/01/2017 (86) PCT AU2015/050400 de 16/07/2015 (87) WO 2016/008011 de 21/01/2016
(21) BR 11 2017 000910-2 A2	Código 1.3 - Notificação - Fase Nacional - PCT (22) 15/07/2015 (30) 16/07/2014 IT MI2014A001294 (51) B21C 3/14 (1968.09) (54) EQUIPAMENTO PARA ESTIRAMENTO A FRIO DE FIO METÁLICO E APARELHO PARA ESTIRAMENTO A FRIO DE FIO METÁLICO (71) VASSENA FILIERE S.R.L. (IT) (72) DAVIDE VASSENA

	(85) 16/01/2017 (86) PCT EP2015/066141 de 15/07/2015 (87) WO 2016/008915 de 21/01/2016
(21) BR 11 2017 000914-5 A2	Código 1.3 - Notificação - Fase Nacional - PCT (22) 16/07/2015 (30) 17/07/2014 US US 62/025,637 (51) B42D 25/324 (2014.01), B42D 25/351 (2014.01), B42D 25/355 (2014.01), B42D 25/373 (2014.01), B42D 25/425 (2014.01), B42D 25/43 (2014.01), B42D 25/455 (2014.01), B42D 25/46 (2014.01), B42D 25/47 (2014.01) (54) MATERIAL DE LÂMINA POLIMÉRICA APRIMORADA PARA USO NA PRODUÇÃO DE DOCUMENTOS DE SEGURANÇA POLIMÉRICOS, TAIS COMO NOTAS BANCÁRIAS (71) VISUAL PHYSICS, LLC. (US) , CRANE SECURITY TECHNOLOGIES, INC. (US) (72) SAMUEL M. CAPE, PAUL F. COTE, JONATHAN D. GOSNELL (85) 16/01/2017 (86) PCT US2015/040745 de 16/07/2015 (87) WO 2016/011249 de 21/01/2016
(21) BR 11 2017 001049-6 A2	Código 1.3 - Notificação - Fase Nacional - PCT (22) 07/09/2015 (30) 07/09/2014 US 62/047,023 (51) A61F 2/28 (1985.01), A61L 27/44 (2000.01), A61L 27/10 (2000.01) (54) MATERIAL BIOCOMPOSTO ANISOTRÓPICO, IMPLANTES MÉDICOS CONTENDO O MESMO E MÉTODOS DE TRATAMENTO DO MESMO (71) OSSIO LTD. (IL) (72) ORAHN PREISS-BLOOM, TALY PNINA LINDNER (85) 18/01/2017 (86) PCT IL2015/050903 de 07/09/2015 (87) WO 2016/035088 de 10/03/2016
(21) BR 11 2017 005789-1 A2	Código 1.3 - Notificação - Fase Nacional - PCT (22) 22/09/2015 (30) 22/09/2014 US 62/053,596; 21/09/2015 US 14/860,634 (51) H04W 52/02 (2009.01) (54) RELATÓRIO DE INFORMAÇÃO DE LOCALIZAÇÃO DE BAIXA POTÊNCIA (71) QUALCOMM INCORPORATED (US) (72) SEYED ALI AHMADZADEH, AZIZ GHOLMIEH, KIRAN PATIL, VENKATA SAMPATH KUMAR MUMMADI, VIJAY VENKATARAMAN (85) 21/03/2017 (86) PCT US2015/051377 de 22/09/2015

(87) WO 2016/048975 de 31/03/2016

(21) BR 11 2017 005791-3 A2

Código 1.3 - Notificação - Fase Nacional - PCT
(22) 26/08/2015
(30) 22/09/2014 US 14/493,306
(51) G06F 12/08 (1985.01), G06F 12/14 (1985.01)
(54) CIRCUITO INTEGRADO E MÉTODO PARA DETECÇÃO DE CÓDIGO MALICIOSO EM UM CACHE DE INSTRUÇÃO DE PRIMEIRO NÍVEL
(71) QUALCOMM INCORPORATED (US)
(72) BJORN MARKUS JAKOBSSON
(85) 21/03/2017
(86) PCT US2015/046880 de 26/08/2015
(87) WO 2016/048548 de 31/03/2016

(21) BR 11 2017 005792-1 A2

Código 1.3 - Notificação - Fase Nacional - PCT
(22) 21/09/2015
(30) 22/09/2014 US 62/053,740; 18/09/2015 US 14/858,960
(51) H04L 5/00 (1968.09)
(54) COMUNICAÇÕES EM DOWNLINK LTE DE LATÊNCIA ULTRA BAIXA
(71) QUALCOMM INCORPORATED (US)
(72) SHIMMAN PATEL, WANSHI CHEN, PETER GAAL, ALEKSANDAR DAMNJANOVIC, YONGBIN WEI, DURGA PRASAD MALLADI, HAO XU
(85) 21/03/2017
(86) PCT US2015/051253 de 21/09/2015
(87) WO 2016/048906 de 31/03/2016

(21) BR 11 2017 005793-0 A2

Código 1.3 - Notificação - Fase Nacional - PCT
(22) 17/09/2015
(30) 22/09/2014 US 62/053,695; 16/09/2015 US 14/856,242
(51) H04L 5/00 (1968.09)
(54) ESTRUTURA DE QUADRO DOWNLINK LTE DE LATÊNCIA ULTRA BAIXA
(71) QUALCOMM INCORPORATED (US)
(72) SHIMMAN PATEL, WANSHI CHEN, PETER GAAL, ALEKSANDAR DAMNJANOVIC, HAO XU, YONGBIN WEI, DURGA PRASAD MALLADI
(85) 21/03/2017
(86) PCT US2015/050656 de 17/09/2015
(87) WO 2016/048781 de 31/03/2016

(21) BR 11 2017 006772-2 A2

Código 1.3 - Notificação - Fase Nacional - PCT
(22) 10/09/2015
(30) 02/10/2014 US US 62/058,785; 23/12/2014 US US 62/096,009; 10/09/2015 US US 62/216,685
(51) F16H 1/28 (1968.09)

(54) DISPOSIÇÃO DE COROA DE DENTE DE ENGRENAGEM
(71) EATON CORPORATION (US)
(72) BENJAMIN S. SHEEN
(85) 31/03/2017
(86) PCT US2015/049411 de 10/09/2015
(87) WO 2016/053590 de 07/04/2016
Tendo em vista o disposto na Nota nº 0345-2017-AGU/PGF/PFE/INPI/COOPI-DJT-2.2 da Procuradoria Federal Especializada junto ao INPI, bem como os princípios da proporcionalidade e eficiência, ficou dispensado o exame da autenticidade da procuração neste processo.

---

(21) BR 11 2017 006774-9 A2

Código 1.3 - Notificação - Fase Nacional - PCT
(22) 28/09/2015
(30) 02/10/2014 EP 14187443.8
(51) C11D 3/00 (1968.09), C11D 3/12 (1968.09), C11D 3/14 (1968.09), C11D 3/20 (1968.09), C11D 10/04 (1974.07), C11D 17/00 (1968.09), B01D 19/04 (1968.09)
(54) COMPOSIÇÃO ANTIESPUMANTE E USO DE UMA COMPOSIÇÃO ANTIESPUMANTE
(71) UNILEVER N.V. (NL)
(72) PUNAM BANDYOPADHYAY, SURESH MURIGEPPA NADAKATTI, MAHESHWARA SHIVA NAIK
(85) 31/03/2017
(86) PCT EP2015/072270 de 28/09/2015
(87) WO 2016/050695 de 07/04/2016
Tendo em vista o disposto na Nota nº 0345-2017-AGU/PGF/PFE/INPI/COOPI-DJT-2.2 da Procuradoria Federal Especializada junto ao INPI, bem como os princípios da proporcionalidade e eficiência, ficou dispensado o exame da autenticidade da procuração neste processo.

---

(21) BR 11 2017 006775-7 A2

Código 1.3 - Notificação - Fase Nacional - PCT
(22) 07/10/2015
(30) 09/10/2014 DE 10 2014 014 740.1
(51) F16K 15/14 (1968.09), B60S 1/52 (1968.09), F16H 57/027 (2012.01)
(54) ELEMENTO DE FECHAMENTO PARA UMA VÁLVULA E VÁLVULA COMPREENDENDO UM ELEMENTO DE FECHAMENTO DESTE TIPO
(71) A. RAYMOND ET CIE. SCS (FR)
(72) JOCHEN ZIMMER
(85) 31/03/2017
(86) PCT EP2015/001965 de 07/10/2015
(87) WO 2016/055158 de 14/04/2016

---

(21) BR 11 2017 006776-5 A2

Código 1.3 - Notificação - Fase Nacional - PCT
(22) 10/10/2014

(51) A23L 1/015 (1985.01)
(54) MÉTODO DE EXTRAÇÃO DE UMA OU MAIS MICOTOXINAS DE GÊNEROS ALIMENTÍCIOS, COMPOSIÇÃO AQUOSA E EMBALAGEM OU KIT
(71) NEOGEN CORPORATION (US)
(72) RONALD W. SARVER JR., NANDURI VISWAPRAKASH, RONALD D. BEAUBIEN JR.
(85) 31/03/2017
(86) PCT US2014/060018 de 10/10/2014
(87) WO 2016/057044 de 14/04/2016
Tendo em vista o disposto na Nota nº 0345-2017-AGU/PGF/PFE/INPI/COOPI-DJT-2.2 da Procuradoria Federal Especializada junto ao INPI, bem como os princípios da proporcionalidade e eficiência, ficou dispensado o exame da autenticidade da procuração neste processo.

---

(21) BR 11 2017 006778-1 A2

Código 1.3 - Notificação - Fase Nacional - PCT
(22) 01/10/2015
(30) 01/10/2014 US 62/058,150
(51) A61K 31/52 (1974.07)
(54) COMPOSIÇÃO FARMACÊUTICA QUE COMPREENDE ASPIRINA, METFORMINA E SEROTONINA COM TENSOATIVO NÃO IÔNICO
(71) ALS MOUNTAIN LLC (US) , CHIEN-HUNG CHEN (US)
(72) CHIEN-HUNG CHEN
(85) 31/03/2017
(86) PCT US2015/053475 de 01/10/2015
(87) WO 2016/054365 de 07/04/2016

---

(21) BR 11 2017 006779-0 A2

Código 1.3 - Notificação - Fase Nacional - PCT
(22) 29/05/2015
(30) 01/10/2014 IN 2827/DEL/2014
(51) A61P 17/00 (2000.01), A61K 31/07 (1974.07), A61K 9/48 (1974.07), A61K 31/203 (2000.01)
(54) COMPOSIÇÃO FARMACÊUTICA ORAL DE BAIXA DOSE SEU PROCESSO DE PREPARAÇÃO E MÉTODO DE TRATAMENTO
(71) SUN PHARMACEUTICAL INDUSTRIES LIMITED (IN)
(72) HARISH KUMAR MADAN, RATHINASABAPATHY VENKATESHWARAN, SUMIT MADAN, RAVI KOCHHAR
(85) 31/03/2017
(86) PCT IB2015/054080 de 29/05/2015
(87) WO 2016/051288 de 07/04/2016

---

(21) BR 11 2017 006780-3 A2

Código 1.3 - Notificação - Fase Nacional - PCT
(22) 01/10/2015
(30) 03/10/2014 JP 2014-204591
(51) B01D 21/01 (1968.09), C02F 1/56 (1980.01)

(54) AGENTE DE PURIFICAÇÃO DE ÁGUA E MÉTODO DE PURIFICAÇÃO DE ÁGUA
(71) DEXERIALS CORPORATION (JP)
(72) KAZUHIRO KIMURA, KOJI HIRATA
(85) 31/03/2017
(86) PCT JP2015/077913 de 01/10/2015
(87) WO 2016/052696 de 07/04/2016

---

(21) BR 11 2017 006795-1 A2

Código 1.3 - Notificação - Fase Nacional - PCT
(22) 08/10/2015
(30) 08/10/2014 US US62/061,641; 17/04/2015 US US62/149,237
(51) C07C 209/66 (1990.01), C07C 221/00 (1990.01), C07C 231/12 (1990.01)
(54) MÉTODO PARA ACOPLAMENTO DE UM COMPOSTO FLUOROSSULFONATO COM UM COMPOSTO AMINA
(71) DOW GLOBAL TECHNOLOGIES LLC (US)
(72) PATRICK S. HANLEY, THOMAS P. CLARK, MATTHIAS S. OBER, WILLIAM J. KRUPER JR.
(85) 03/04/2017
(86) PCT US2015/054653 de 08/10/2015
(87) WO 2016/057770 de 14/04/2016

---

(21) BR 11 2017 006797-8 A2

Código 1.3 - Notificação - Fase Nacional - PCT
(22) 30/09/2015
(30) 06/10/2014 EP 14187768.8
(51) G06F 3/01 (2006.01)
(54) SISTEMA DE ANCORAGEM, DISPOSITIVO VESTÍVEL PARA CABEÇA, MÉTODO DE ANCORAGEM DE COMPONENTE A SER ANCORADO, MÉTODO DE HOSPEDEIRO PARA ANCORAGEM, E PROGRAMA DE COMPUTADOR PARA ANCORAGEM ENTRE UM HOSPEDEIRO E UM COMPONENTE A SER ANCORADO
(71) KONINKLIJKE PHILIPS N.V. (NL)
(72) WALTER DEES, LUCA TIBERI, PAUL ANTHONY SHRUBSOLE
(85) 03/04/2017
(86) PCT EP2015/072496 de 30/09/2015
(87) WO 2016/055317 de 14/04/2016

---

(21) BR 11 2017 006798-6 A2

Código 1.3 - Notificação - Fase Nacional - PCT
(22) 07/07/2016
(30) 08/07/2015 US 62/190145
(51) C07D 498/04 (1974.07), A61K 31/4353 (2000.01), A61P 19/00 (2000.01)
(54) COMPOSTO, COMPOSIÇÃO FARMACÊUTICA, INIBIDOR DE TNAP, MÉTODOS PARA O TRATAMENTO OU A PROFILAXIA DE UMA DOENÇA OU CONDIÇÃO E PARA A INIBIÇÃO DE TNAP, E, USO DE UM COMPOSTO.
(71) DAIICHI SANKYO COMPANY, LIMITED (JP) , SANFORD BURNHAM

PREBYS MEDICAL DISCOVERY INSTITUTE (US)
(72) SHOJIRO MIYAZAKI, YUKO YAMAMOTO, KEISUKE SUZUKI, MASAHARU INUI, MASANORI IZUMI, KAORI SOMA, ANTHONY PINKERTON, TAEKO SHINOZAKI
(85) 03/04/2017
(86) PCT US2016/041345 de 07/07/2016
(87) WO 2017/007943 de 12/01/2017

---

(21) BR 11 2017 006799-4 A2

Código 1.3 - Notificação - Fase Nacional - PCT
(22) 17/10/2014
(51) C09K 8/86 (2006.01), C09K 8/03 (2006.01)
(54) MÉTODO DE TRATAMENTO DE UMA FORMAÇÃO SUBTERRÂNEA, PROCESSO PARA A SÍNTESE DE UM COMPOSTO, E, SISTEMA PARA REALIZAR O MÉTODO.
(71) HALLIBURTON ENERGY SERVICES, INC. (US)
(72) ANTONIO RECIO III, ENRIQUE ANTONIO REYES
(85) 03/04/2017
(86) PCT US2014/061129 de 17/10/2014
(87) WO 2016/060685 de 21/04/2016

---

(21) BR 11 2017 006800-1 A2

Código 1.3 - Notificação - Fase Nacional - PCT
(22) 06/10/2015
(30) 10/10/2014 US US62/062,336
(51) B01D 53/14 (1968.09), C10K 1/00 (1968.09), C10K 1/14 (1968.09), C10L 3/10 (1990.01)
(54) PROCESSO PARA REMOÇÃO DE GASES ÁCIDOS DE MISTURAS GASOSAS USANDO UMA SOLUÇÃO AQUOSA DE 2-DIMETILAMINO-2-HIDROXIMETIL-1,3-PROPANODIOL
(71) DOW GLOBAL TECHNOLOGIES LLC (US)
(72) CHRISTOPHE R. LAROCHE, JOHN R. DOWDLE
(85) 03/04/2017
(86) PCT US2015/054216 de 06/10/2015
(87) WO 2016/057495 de 14/04/2016

---

(21) BR 11 2017 006805-2 A2

Código 1.3 - Notificação - Fase Nacional - PCT
(22) 06/07/2015
(30) 02/10/2014 US 14/505,455
(51) G06Q 10/02 (2012.01), G06Q 50/14 (2012.01), G06Q 50/16 (2012.01)
(54) MÉTODO IMPLEMENTADO POR COMPUTADOR, INSTRUÇÕES DE ARMAZENAMENTO EM MEIO LEGÍVEL POR COMPUTADOR NÃO TRANSITÓRIO E SISTEMA DE COMPUTADOR
(71) AIRBNB, INC. (US)
(72) BAR IFRACH, SPENCER DE MARS, MAXIM CHARKOV
(85) 03/04/2017

(86) PCT US2015/039218 de 06/07/2015
(87) WO 2016/053434 de 07/04/2016

---

(21) BR 11 2017 006811-7 A2

Código 1.3 - Notificação - Fase Nacional - PCT
(22) 06/10/2014
(51) E21C 27/24 (1968.09), E21D 9/10 (1974.07)
(54) APARELHO DE CORTE
(71) SANDVIK INTELLECTUAL PROPERTY AB (SE)
(72) ERICH BRANDL, BERNHARD EBNER
(85) 03/04/2017
(86) PCT EP2014/071334 de 06/10/2014
(87) WO 2016/055087 de 14/04/2016

---

(21) BR 11 2017 006813-3 A2

Código 1.3 - Notificação - Fase Nacional - PCT
(22) 07/10/2014
(51) H04W 36/32 (2009.01), H04W 36/00 (2009.01), H04W 36/24 (2009.01), H04W 84/04 (2009.01), H04W 36/36 (2009.01)
(54) MOBILIDADE EM REDES DENSAS
(71) TELEFONAKTIEBOLAGET LM ERICSSON (PUBL) (SE)
(72) JOAKIM AXMON, MUHAMMAD KAZMI, WALTER MÜLLER
(85) 03/04/2017
(86) PCT EP2014/071423 de 07/10/2014
(87) WO 2016/055095 de 14/04/2016

---

(21) BR 11 2017 006814-1 A2

Código 1.3 - Notificação - Fase Nacional - PCT
(22) 02/10/2015
(30) 04/10/2014 IN 3149/MUM/2014
(51) G05B 19/418 (1995.01)
(54) CONSTRUÇÃO DE HIERARQUIA DE DISPOSITIVO PARA UMA UNIDADE TERMINAL REMOTA
(71) BRISTOL, INC., D/B/A REMOTE AUTOMATION SOLUTIONS (US)
(72) NEERAJ D. TIWARI, RICHARD J. VANDERAH
(85) 03/04/2017
(86) PCT US2015/053779 de 02/10/2015
(87) WO 2016/054541 de 07/04/2016

---

(21) BR 11 2017 006816-8 A2

Código 1.3 - Notificação - Fase Nacional - PCT
(22) 01/10/2015
(30) 03/10/2014 US 62/059,748
(51) A61K 9/00 (1968.09), A61K 38/04 (1995.01), A61K 38/12 (1995.01), A61K 9/08 (1974.07), A61M 15/00 (1968.09)
(54) DISPOSITIVO DE INALAÇÃO.
(71) XELLIA PHARMACEUTICALS APS (DK)

(72) NENAD BENCIC
(85) 03/04/2017
(86) PCT EP2015/072736 de 01/10/2015
(87) WO 2016/050933 de 07/04/2016
Tendo em vista o disposto na Nota nº 0345-2017-AGU/PGF/PFE/INPI/COOPI-DJT-2.2 da Procuradoria Federal Especializada junto ao INPI, bem como os princípios da proporcionalidade e eficiência, ficou dispensado o exame da autenticidade da procuração neste processo.

---

(21) BR 11 2017 006909-1 A2

Código 1.3 - Notificação - Fase Nacional - PCT
(22) 06/10/2015
(30) 06/10/2014 US 14/507355
(51) B60G 17/06 (1968.09), B60G 17/08 (1968.09), B60G 17/018 (2006.01), B60G 17/016 (2006.01)
(54) MÉTODO PARA CONTROLE DE AMORTECIMENTO.
(71) POLARIS INDUSTRIES INC. (US)
(72) LOUIS J. BRADY, ALEX R. SCHEUERELL, STEVEN R. FRANKER, AARON J. NYSSE
(85) 04/04/2017
(86) PCT US2015/054296 de 06/10/2015
(87) WO 2016/057555 de 14/04/2016
Tendo em vista o disposto na Nota nº 0345-2017-AGU/PGF/PFE/INPI/COOPI-DJT-2.2 da Procuradoria Federal Especializada junto ao INPI, bem como os princípios da proporcionalidade e eficiência, ficou dispensado o exame da autenticidade da procuração neste processo.

---

(21) BR 11 2017 006937-7 A2

Código 1.3 - Notificação - Fase Nacional - PCT
(22) 02/10/2015
(30) 17/10/2014 JP 2014-213094
(51) C22C 38/00 (1974.07), C22C 38/32 (1974.07), C21D 9/08 (1968.09)
(54) ?TUBO DE AÇO DE BAIXA LIGA PARA POÇO DE ÓLEO?
(71) NIPPON STEEL & SUMITOMO METAL CORPORATION (JP)
(72) KEIICHI KONDO, YUJI ARAI
(85) 04/04/2017
(86) PCT JP2015/005027 de 02/10/2015
(87) WO 2016/059763 de 21/04/2016

---

(21) BR 11 2017 006939-3 A2

Código 1.3 - Notificação - Fase Nacional - PCT
(22) 08/10/2015
(30) 10/10/2014 US 14/511,912
(51) A61K 38/47 (1995.01), A61P 17/02 (2000.01)
(54) COMPOSIÇÕES E KITS PARA O DESBRIDAMENTO DE ENZIMA E MÉTODOS DE UTILIZAÇÃO DOS MESMOS
(71) ROCHAL INDUSTRIES, LLC (US)

(72) JOSEPH CHARLES SALAMONE, KELLY XIAOYU-CHEN LEUNG, ANN BEAL SALAMONE, KATELYN ELIZABETH REILLY
(85) 04/04/2017
(86) PCT US2015/054682 de 08/10/2015
(87) WO 2016/057788 de 14/04/2016

---

(21) BR 11 2017 006940-7 A2

Código 1.3 - Notificação - Fase Nacional - PCT
(22) 09/10/2015
(30) 10/10/2014 DK PA 2014 00582
(51) C07D 487/04 (1974.07), A61K 31/519 (2000.01), A61P 25/00 (2000.01)
(54) TRIAZOLOPIRAZINONAS COMO INIBIDORES DE PDE1
(71) H. LUNDBECK A/S (DK)
(72) JAN KEHLER, LARS KYHN RASMUSSEN, MIKKEL JESSING
(85) 04/04/2017
(86) PCT EP2015/073417 de 09/10/2015
(87) WO 2016/055618 de 14/04/2016

---

(21) BR 11 2017 006941-5 A2

Código 1.3 - Notificação - Fase Nacional - PCT
(22) 22/10/2014
(30) 21/10/2014 JP 2014-214860
(51) A61F 13/15 (1990.01), A61F 13/49 (2000.01)
(54) FRALDA DESCARTÁVEL
(71) UNICHARM CORPORATION (JP)
(72) YASUHIRO YAMANAKA, TAKUYA MIYAMA, SATORU SAKAGUCHI
(85) 04/04/2017
(86) PCT JP2014/078041 de 22/10/2014
(87) WO 2016/063366 de 28/04/2016

---

(21) BR 11 2017 006943-1 A2

Código 1.3 - Notificação - Fase Nacional - PCT
(22) 05/10/2015
(30) 06/10/2014 EP 14187781.1
(51) A61L 15/26 (1990.01), A61L 15/32 (1990.01), A61L 15/42 (1990.01), A61L 15/58 (1990.01)
(54) PRODUTO HEMOSTÁTICO POROSO ADESIVO DE TECIDO
(71) GATT TECHNOLOGIES B.V. (NL)
(72) JOHANNES CASPAR MATHIAS ELIZABETH BENDER, MARCEL ALEXANDER BOERMAN
(85) 04/04/2017
(86) PCT NL2015/050696 de 05/10/2015
(87) WO 2016/056901 de 14/04/2016

---

(21) BR 11 2017 006951-2 A2

Código 1.3 - Notificação - Fase Nacional - PCT
(22) 08/10/2015

	(30) 10/10/2014 US 62/062,266 (51) A61M 5/178 (1990.01), B65C 3/14 (1968.09), B65C 3/18 (1968.09), B65C 9/00 (1968.09), B65C 9/26 (1968.09) (54) DISPOSITIVO DE ROTULAÇÃO DE SERINGA (71) BECTON, DICKINSON AND COMPANY (US) (72) AUSTIN JASON MCKINNON, SCOTT WILLIAM GISLER, PHILIP C. MCNEILL, RAHUL KHURANA, DREW DAVIDOCK, ROBERT NICHOLAS GRAF, KAUSHAL VERMA, GARY STACEY, MARK ROGERS, MARK RIDLEY, DAVID STOCKS, ALISTAIR WARD, ANDREW SCHOLAN, KEITH MARSHALL (85) 04/04/2017 (86) PCT US2015/054624 de 08/10/2015 (87) WO 2016/057751 de 14/04/2016
(21) BR 11 2017 006952-0 A2	Código 1.3 - Notificação - Fase Nacional - PCT (22) 24/10/2014 (51) F16F 13/08 (1995.01), F16F 13/10 (1995.01) (54) DISPOSITIVOS, SISTEMAS E MÉTODOS DE FLUIDO DE AMORTECIMENTO (71) LORD CORPORATION (US) (72) SCOTT K. THOMPSON, NICK C. MCELDOWNEY, JAMES A. MACIAK (85) 04/04/2017 (86) PCT US2014/062093 de 24/10/2014 (87) WO 2016/064413 de 28/04/2016 Tendo em vista o disposto na Nota nº 0345-2017-AGU/PGF/PFE/INPI/COOPI-DJT-2.2 da Procuradoria Federal Especializada junto ao INPI, bem como os princípios da proporcionalidade e eficiência, ficou dispensado o exame da autenticidade da procuração neste processo.
(21) BR 11 2017 006960-1 A2	Código 1.3 - Notificação - Fase Nacional - PCT (22) 02/10/2015 (30) 06/10/2014 US 62/060,053 (51) B65D 71/36 (1990.01) (54) EMBALAGEM DE PAPELÃO E FOLHA DE PAPELÃO E UMA ESTRUTURA DE CABO PARA A MESMA (71) WESTROCK PACKAGING SYSTEMS, LLC (US) (72) NATHANIEL B. BALL, JOHN W. CASH III (85) 05/04/2017 (86) PCT US2015/053753 de 02/10/2015 (87) WO 2016/057334 de 14/04/2016 Tendo em vista o disposto na Nota nº 0345-2017-AGU/PGF/PFE/INPI/COOPI-DJT-2.2 da Procuradoria Federal Especializada junto ao INPI, bem como os princípios da proporcionalidade e eficiência, ficou dispensado o exame da autenticidade da procuração neste processo.

(21) BR 11 2017 006964-4 A2

Código 1.3 - Notificação - Fase Nacional - PCT
(22) 08/10/2014
(51) F21V 9/00 (1968.09), F21V 9/08 (1968.09), F21V 9/10 (1968.09), F21S 2/00 (2000.01)
(54) ?COMPONENTE ÓPTICO DE UM APARELHO DE ILUMINAÇÃO E APARELHO DE ILUMINAÇÃO?
(71) GE LIGHTING SOLUTIONS, LLC (US)
(72) DENGKE CAI, THOMAS CLYNNE, JIANMIN HE, MARK EDWARD KAMINSKI, BENJAMIN LEE YODER, XIAOJUN REN, HUISHENG ZHOU, ZHIYONG WANG, JIAN LI
(85) 05/04/2017
(86) PCT CN2014/088116 de 08/10/2014
(87) WO 2016/054764 de 14/04/2016
Tendo em vista o disposto na Nota nº 0345-2017-AGU/PGF/PFE/INPI/COOPI-DJT-2.2 da Procuradoria Federal Especializada junto ao INPI, bem como os princípios da proporcionalidade e eficiência, ficou dispensado o exame da autenticidade da procuração neste processo.

(21) BR 11 2017 006965-2 A2

Código 1.3 - Notificação - Fase Nacional - PCT
(22) 09/10/2015
(30) 10/10/2014 EP 14188514.5
(51) A47J 31/36 (1968.09)
(54) UNIDADE DE INFUSÃO PARA UM DISPOSITIVO DE PRODUÇÃO DE BEBIDA, E, DISPOSITIVO DE PRODUÇÃO DE BEBIDA
(71) KONINKLIJKE PHILIPS N.V. (NL)
(72) PETER RIJSKAMP, RODIN ENNE BRUINSMA, HENDRIKUS LODEWIJK JOSEPH FRANCISCUS HOLTEN
(85) 05/04/2017
(86) PCT EP2015/073439 de 09/10/2015
(87) WO 2016/055633 de 14/04/2016
Tendo em vista o disposto na Nota nº 0345-2017-AGU/PGF/PFE/INPI/COOPI-DJT-2.2 da Procuradoria Federal Especializada junto ao INPI, bem como os princípios da proporcionalidade e eficiência, ficou dispensado o exame da autenticidade da procuração neste processo.

(21) BR 11 2017 006968-7 A2

Código 1.3 - Notificação - Fase Nacional - PCT
(22) 09/10/2015
(30) 10/10/2014 EP 14188411.4
(51) A61B 5/022 (1990.01), A61B 5/024 (1990.01), A61B 5/00 (1968.09)
(54) MÉTODO PARA OBTER UMA MEDIÇÃO DA PRESSÃO SANGUÍNEA DE UM INDIVÍDUO, PRODUTO DE PROGRAMA DE COMPUTADOR, E MONITOR DE PRESSÃO SANGUÍNEA NÃO INVASIVA
(71) KONINKLIJKE PHILIPS N.V. (NL)
(72) JENS MÜHLSTEFF, TEUN VAN DEN HEUVEL, ERIK BRESCH, LARS

SCHMITT, DIETER WOEHRLE
(85) 05/04/2017
(86) PCT EP2015/073407 de 09/10/2015
(87) WO 2016/055614 de 14/04/2016
Tendo em vista o disposto na Nota nº 0345-2017-AGU/PGF/PFE/INPI/COOPI-DJT-2.2 da Procuradoria Federal Especializada junto ao INPI, bem como os princípios da proporcionalidade e eficiência, ficou dispensado o exame da autenticidade da procuração neste processo.

---

(21) BR 11 2017 006971-7 A2

Código 1.3 - Notificação - Fase Nacional - PCT
(22) 10/09/2015
(30) 12/10/2014 IT TV2014A000146
(51) E05D 15/10 (1968.09)
(54) ?ITEM DE MOBÍLIA COM MECANISMO EM ABA?
(71) BORTOLUZZI SISTEMI S.P.A. (IT)
(72) ADRIANO GIROTTO, RODOLFO DAL CASTEL
(85) 05/04/2017
(86) PCT IB2015/056944 de 10/09/2015
(87) WO 2016/059488 de 21/04/2016
Tendo em vista o disposto na Nota nº 0345-2017-AGU/PGF/PFE/INPI/COOPI-DJT-2.2 da Procuradoria Federal Especializada junto ao INPI, bem como os princípios da proporcionalidade e eficiência, ficou dispensado o exame da autenticidade da procuração neste processo.

---

(21) BR 11 2017 006975-0 A2

Código 1.3 - Notificação - Fase Nacional - PCT
(22) 24/09/2015
(30) 09/10/2014 FI 20145885
(51) C08F 271/00 (1974.07), C08F 226/02 (1974.07), C08F 8/12 (1974.07), D21H 17/34 (1990.01), D21H 17/38 (1990.01), D21H 21/10 (1990.01), D21H 21/20 (1990.01)
(54) PRODUTO DE POLÍMERO, MÉTODO PARA PRODUZIR O POLÍMERO E USO DO POLÍMERO
(71) KEMIRA OYJ (FI)
(72) SACHA LEGRAND
(85) 05/04/2017
(86) PCT FI2015/050639 de 24/09/2015
(87) WO 2016/055691 de 14/04/2016

---

(21) BR 11 2017 006976-8 A2

Código 1.3 - Notificação - Fase Nacional - PCT
(22) 01/10/2015
(30) 10/10/2014 EP 14188414.8
(51) A61B 5/00 (1968.09), A61B 5/022 (1990.01)
(54) MÉTODO PARA OPERAÇÃO DE UM MONITOR DE PRESSÃO SANGUÍNEA NÃO INVASIVO, PRODUTO DE PROGRAMA DE

COMPUTADOR, E MONITOR DE PRESSÃO SANGUÍNEA NÃO INVASIVO
(71) KONINKLIJKE PHILIPS N.V. (NL)
(72) JENS MÜHLSTEFF, TEUN VAN DEN HEUVEL, ERIK BRESCH, LARS SCHMITT, DIETER WOEHRLE
(85) 05/04/2017
(86) PCT EP2015/072730 de 01/10/2015
(87) WO 2016/055356 de 14/04/2016

---

(21) BR 11 2017 006979-2 A2

Código 1.3 - Notificação - Fase Nacional - PCT
(22) 12/12/2014
(30) 07/10/2014 US 62/060,730
(51) B65D 55/02 (1968.09)
(54) MEMBROS DE FECHAMENTO DE PRESSÃO RESISTENTE À VIOLAÇÃO DE UMA PEÇA, MEMBRO DE FECHAMENTO DE PRESSÃO RESISTENTE À VIOLAÇÃO COMPÓSITO, E MÉTODO PARA MOLDAR UM MEMBRO DE FECHAMENTO DE PRESSÃO RESISTENTE À VIOLAÇÃO COMPÓSITO
(71) STANPAC INC. (CA)
(72) STEPHEN HUGH WITT
(85) 05/04/2017
(86) PCT CA2014/051209 de 12/12/2014
(87) WO 2016/054720 de 14/04/2016
Tendo em vista o disposto na Nota nº 0345-2017-AGU/PGF/PFE/INPI/COOPI-DJT-2.2 da Procuradoria Federal Especializada junto ao INPI, bem como os princípios da proporcionalidade e eficiência, ficou dispensado o exame da autenticidade da procuração neste processo.

---

(21) BR 11 2017 006995-4 A2

Código 1.3 - Notificação - Fase Nacional - PCT
(22) 12/10/2015
(30) 16/10/2014 EP 14425132.9
(51) F16H 61/444 (2010.01)
(54) UNIDADE DE ACIONAMENTO DE DUPLO MOTOR E MÉTODO DE ENGATAR, DE MODO ACIONÁVEL, UM PRIMEIRO MOTOR DE UMA UNIDADE DE ACIONAMENTO DE DUPLO MOTOR A UM EIXO DE SAÍDA
(71) DANA ITALIA SPA (IT)
(72) LUCA BALBONI, GIULIO ORNELLA
(85) 05/04/2017
(86) PCT EP2015/073602 de 12/10/2015
(87) WO 2016/059009 de 21/04/2016
Tendo em vista o disposto na Nota nº 0345-2017-AGU/PGF/PFE/INPI/COOPI-DJT-2.2 da Procuradoria Federal Especializada junto ao INPI, bem como os princípios da proporcionalidade e eficiência, ficou dispensado o exame da autenticidade da procuração neste processo.

(21) BR 11 2017 008204-7 A2

Código 1.3 - Notificação - Fase Nacional - PCT
(22) 27/10/2015
(30) 31/10/2014 IT BO2014A000606
(51) B65B 11/32 (1968.09), B65B 59/00 (1968.09)
(54) "MÁQUINA DE EMPACOTAMENTO COM UM CARROSSEL DE EIXO HORIZONTAL, PARTICULARMENTE PARA EMPACOTAR ROLOS DE PAPEL OU EMBALAGENS DE GUARDANAPOS DE PAPEL OU OUTROS PRODUTOS SÓLIDOS DE TAMANHO VARIÁVEL"
(71) CPS COMPANY S.R.L. (IT)
(72) STEFANO CASSOLI, MARCO CASSOLI, PAOLO CASSOLI
(85) 20/04/2017
(86) PCT IB2015/058272 de 27/10/2015
(87) WO 2016/067195 de 06/05/2016

(21) BR 11 2017 008216-0 A2

Código 1.3 - Notificação - Fase Nacional - PCT
(22) 29/10/2015
(30) 05/11/2014 EP 14191820.1
(51) C10G 1/00 (1968.09), C10G 1/02 (1968.09), C10G 9/00 (1968.09)
(54) MÉTODO PARA A CONVERSÃO DE BIOMASSA EM TRANSPORTADORES DE ENERGIA LIQUIDOS E/OU GASOSOS
(71) BDI-BIOENERGY INTERNATIONAL AG (AT)
(72) PETER PUCHER
(85) 20/04/2017
(86) PCT EP2015/075151 de 29/10/2015
(87) WO 2016/071208 de 12/05/2016

(21) BR 11 2017 008217-9 A2

Código 1.3 - Notificação - Fase Nacional - PCT
(22) 23/10/2015
(30) 01/11/2014 US 14/530,713
(51) F16D 51/22 (1968.09), F16D 125/30 (2012.01)
(54) FREIO DE TAMBOR COM CAME EM FORMA DE "S" QUE TEM SEGUIDORES DE CAME DE DESLOCAMENTO
(71) BENDIX SPICER FOUNDATION BRAKE, LLC (US)
(72) FRED W. BERWANGER
(85) 20/04/2017
(86) PCT US2015/057051 de 23/10/2015
(87) WO 2016/069387 de 06/05/2016

(21) BR 11 2017 008218-7 A2

Código 1.3 - Notificação - Fase Nacional - PCT
(22) 20/10/2015
(30) 20/10/2014 US 62/066,316; 20/10/2014 US 62/066,313; 20/10/2014 US 62/066,310
(51) G01N 33/50 (1980.01)
(54) MÉTODOS E COMPOSIÇÕES PARA DIAGNÓSTICO E PROGNÓSTICO

DE LESÃO RENAL E INSUFICIÊNCIA RENAL
(71) ASTUTE MEDICAL, INC. (US)
(72) JOSEPH ANDERBERG, PAUL MCPHERSON, JEFF GRAY, KEVIN NAKAMURA, JAMES PATRICK KAMPF, THOMAS KWAN
(85) 20/04/2017
(86) PCT US2015/056462 de 20/10/2015
(87) WO 2016/064877 de 28/04/2016

---

(21) BR 11 2017 008220-9 A2

Código 1.3 - Notificação - Fase Nacional - PCT
(22) 23/10/2015
(30) 24/10/2014 US 62/068,465; 24/10/2014 US 62/068,487; 24/10/2014 US 62/068,492; 24/10/2014 US 62/068,477; 24/10/2014 US 62/068,469; 02/07/2015 US 62/188,030
(51) A61K 31/18 (1974.07), A61K 31/5513 (2000.01)
(54) TERAPIA PARA INIBIÇÃO DE REPLICAÇÃO DO VÍRUS DE RNA DE FILAMENTO ÚNICO
(71) REDHILL BIOPHARMA LTD. (IL)
(72) REZA FATHI, DROR BEN-ASHER, GUY GOLDBERG
(85) 20/04/2017
(86) PCT IB2015/002173 de 23/10/2015
(87) WO 2016/063134 de 28/04/2016

---

(21) BR 11 2017 008221-7 A2

Código 1.3 - Notificação - Fase Nacional - PCT
(22) 05/08/2015
(30) 30/10/2014 JP 2014-220918; 15/04/2015 JP 2015-083220
(51) H04R 1/10 (1968.09)
(54) DISPOSITIVOS DE SAÍDA DE SOM E DE GUIA DE SOM.
(71) SONY CORPORATION (JP)
(72) GO IGARASHI, SATOSHI SUZUKI, KOHEI ASADA, KOJI NAGENO
(85) 20/04/2017
(86) PCT JP2015/072187 de 05/08/2015
(87) WO 2016/067700 de 06/05/2016

---

(21) BR 11 2017 008224-1 A2

Código 1.3 - Notificação - Fase Nacional - PCT
(22) 23/10/2015
(30) 01/11/2014 US 14/530,712
(51) F16D 51/22 (1968.09), F16D 65/08 (1968.09)
(54) FREIO DE TAMBOR COM CAME EM FORMA DE "S" QUE TEM SEGUIDORES DE CAME DE DESLOCAMENTO
(71) BENDIX SPICER FOUNDATION BRAKE, LLC (US)
(72) FRED W. BERWANGER
(85) 20/04/2017
(86) PCT US2015/057048 de 23/10/2015

	(87) WO 2016/069386 de 06/05/2016
(21) BR 11 2017 008232-2 A2	Código 1.3 - Notificação - Fase Nacional - PCT (22) 20/10/2015 (30) 20/10/2014 EP 14189557.3 (51) A01N 27/00 (1980.01), A01P 7/02 (2006.01), A01P 7/04 (2006.01) (54) LIMONENO: FORMULAÇÃO E USO COMO INSETICIDA (71) ARYSTA LIFESCIENCE BENELUX SPRL (BE) (72) ALAN PIROTTE (85) 20/04/2017 (86) PCT EP2015/074267 de 20/10/2015 (87) WO 2016/062718 de 28/04/2016
(21) BR 11 2017 008233-0 A2	Código 1.3 - Notificação - Fase Nacional - PCT (22) 23/10/2015 (30) 24/10/2014 NL 2013684 (51) B63B 27/04 (1968.09), B63B 35/44 (1968.09), E21B 19/00 (1968.09), E21B 19/14 (1968.09) (54) MÉTODO PARA EXECUTAR REVESTIMENTO DE SUPERFÍCIE. (71) ITREC B.V. (NL) (72) JOOP ROODENBURG, DIEDERICK BERNARDUS WIJNING (85) 20/04/2017 (86) PCT NL2015/050735 de 23/10/2015 (87) WO 2016/064275 de 28/04/2016
(21) BR 11 2017 008235-7 A2	Código 1.3 - Notificação - Fase Nacional - PCT (22) 15/10/2015 (30) 20/10/2014 GB 1418604.3 (51) C08K 3/28 (1974.07), C08L 27/00 (1974.07), C08L 27/18 (1974.07), C08J 5/18 (1974.07) (54) MATERIAIS POLIMÉRICOS (71) COLORANT CHROMATICS AG (CH) (72) STEVEN JOHN MOLONEY (85) 20/04/2017 (86) PCT GB2015/053063 de 15/10/2015 (87) WO 2016/063013 de 28/04/2016
(21) BR 11 2017 008237-3 A2	Código 1.3 - Notificação - Fase Nacional - PCT (22) 22/10/2015 (30) 24/10/2014 NL 2013680 (51) B63B 35/44 (1968.09), B66D 1/52 (1968.09), E21B 19/09 (1980.01), E21B 19/00 (1968.09) (54) SISTEMA DE PERFURAÇÃO FORA DA COSTA, EMBARCAÇÃO DE

PERFURAÇÃO FORA DA COSTA, E, MÉTODO PARA PERFURAÇÃO DE UM FURO DE POÇO SUBMARINO.
(71) ITREC B.V. (NL)
(72) JOOP ROODENBURG, DIEDERICK BERNARDUS WIJNING, PIETER DIRK MELIS VAN DUIVENDIJK
(85) 20/04/2017
(86) PCT EP2015/074500 de 22/10/2015
(87) WO 2016/062812 de 28/04/2016

---

(21) BR 11 2017 008240-3 A2

Código 1.3 - Notificação - Fase Nacional - PCT
(22) 19/10/2015
(30) 23/10/2014 US 62/067,493
(51) G06Q 50/06 (2012.01), G05B 15/02 (1968.09)
(54) MÉTODO E SISTEMA PARA GERENCIAR UMA REDE DE SERVIÇOS PÚBLICOS
(71) 3M INNOVATIVE PROPERTIES COMPANY (US)
(72) BRIAN E. BROOKS, YANG LU, GILLES J. BENOIT
(85) 20/04/2017
(86) PCT US2015/056191 de 19/10/2015
(87) WO 2016/064721 de 28/04/2016

---

(21) BR 11 2017 008241-1 A2

Código 1.3 - Notificação - Fase Nacional - PCT
(22) 16/10/2015
(30) 21/10/2014 AT A50755/2014
(51) A61B 17/20 (1968.09), A61B 10/00 (1968.09)
(54) TIRA DE BLÍSTER QUE PODE SER PRESA À PELE
(71) BERNHARD FORSTNER (AT)
(72) BERNHARD FORSTNER
(85) 20/04/2017
(86) PCT AT2015/050258 de 16/10/2015
(87) WO 2016/061600 de 28/04/2016

---

(21) BR 11 2017 008242-0 A2

Código 1.3 - Notificação - Fase Nacional - PCT
(22) 19/10/2015
(30) 21/10/2014 US 62/066,560
(51) H02H 3/00 (1968.09), G06F 19/00 (1995.01)
(54) SISTEMA RECEPTOR DE ENERGIA DIGITAL, E, MÉTODO PARA REGULAR A ENERGIA DIGITAL
(71) VOLTSERVER, INC. (US)
(72) STEPHEN EAVES, HARRY LOWE
(85) 20/04/2017
(86) PCT US2015/056206 de 19/10/2015
(87) WO 2016/064727 de 28/04/2016

(21) BR 11 2017 008243-8 A2

Código 1.3 - Notificação - Fase Nacional - PCT
(22) 20/10/2015
(30) 22/10/2014 US 62/067,316; 31/10/2014 US 62/073,854; 19/10/2015 US 14/887,172
(51) H04W 28/06 (2009.01)
(54) MÉTODOS E APARELHO PARA INDICAÇÃO DE INTERVALO DE GUARDA EM REDES DE COMUNICAÇÃO SEM FIO
(71) QUALCOMM INCORPORATED (US)
(72) TAO TIAN, LIN YANG, SAMEER VERMANI, BIN TIAN, RAHUL TANDRA, YOUHAN KIM
(85) 20/04/2017
(86) PCT US2015/056508 de 20/10/2015
(87) WO 2016/064909 de 28/04/2016

(21) BR 11 2017 008245-4 A2

Código 1.3 - Notificação - Fase Nacional - PCT
(22) 20/10/2015
(30) 20/10/2014 EP 14189561.5
(51) A23B 7/154 (1990.01), A01N 27/00 (1980.01), A01N 65/00 (1980.01)
(54) "MÉTODO PARA TRATAMENTO DO TUBÉRCULO ANTIBROTAÇÃO COM QUANTIDADE REDUZIDA DE CIPC"
(71) ARYSTA LIFESCIENCE BENELUX SPRL (BE)
(72) ALAN PIROTTE
(85) 20/04/2017
(86) PCT EP2015/074268 de 20/10/2015
(87) WO 2016/062719 de 28/04/2016

(21) BR 11 2017 008462-7 A2

Código 1.3 - Notificação - Fase Nacional - PCT
(22) 13/10/2015
(30) 28/10/2014 FR 1460353
(51) F01D 25/18 (1968.09), F02C 7/06 (1968.09), F16N 31/00 (1968.09), F16H 57/04 (1968.09)
(54) CAPÔ DE RECUPERAÇÃO DE ÓLEO DE LUBRIFICAÇÃO PARA UM EQUIPAMENTO DE TURBOMÁQUINA
(71) SAFRAN AIRCRAFT ENGINES (FR)
(72) CATHERINE PIKOVSKY, BENOIT GUILLAUME FARVACQUE, SERGE RENÉ MORREALE, MATHIEU JEAN PIERRE TROHEL
(85) 25/04/2017
(86) PCT FR2015/052757 de 13/10/2015
(87) WO 2016/066919 de 06/05/2016

(21) BR 11 2017 008463-5 A2

Código 1.3 - Notificação - Fase Nacional - PCT
(22) 23/10/2015
(30) 30/10/2014 FR 1460461

(51) F28F 13/00 (1968.09), F28F 27/00 (1968.09)
(54) TROCADOR DE CALOR E MOTOR DE TURBINA COMPREENDENDO TAL TROCADOR
(71) SAFRAN AIRCRAFT ENGINES (FR)
(72) GILLES YVES AOUIZERATE, BENJAMIN BOUDSOCQ, GÉRARD PHILIPPE GAUTHIER
(85) 25/04/2017
(86) PCT FR2015/052855 de 23/10/2015
(87) WO 2016/066935 de 06/05/2016

---

(21) BR 11 2017 008465-1 A2

Código 1.3 - Notificação - Fase Nacional - PCT
(22) 30/10/2015
(30) 10/11/2014 NO 20141340
(51) E21B 43/12 (1968.09), F04B 47/02 (1968.09), F04D 13/12 (1968.09), F04D 15/00 (1968.09)
(54) SISTEMA DISPOSTO PARA REGULAÇÃO DE PRESSÃO DO FLUIDO DE POÇO, SISTEMA DE CONTROLE DE PRESSÃO E MÉTODO PARA REGULAÇÃO DA PRESSÃO DE FLUIDO DE POÇO
(71) VETCO GRAY SCANDINAVIA AS (NO)
(72) GIACOMO LANDI, AASHISH JAIN, MARIUS ROSVOLD
(85) 25/04/2017
(86) PCT EP2015/075337 de 30/10/2015
(87) WO 2016/074956 de 19/05/2016

---

(21) BR 11 2017 008466-0 A2

Código 1.3 - Notificação - Fase Nacional - PCT
(22) 18/12/2014
(51) E21B 33/03 (1968.09), E21B 33/06 (1968.09)
(54) MÉTODO E SISTEMA
(71) HALLIBURTON ENERGY SERVICES, INC. (US)
(72) ARASH HAGHSHENAS, JOE E. HESS, ANDREW JOHN CUTHBERT
(85) 25/04/2017
(86) PCT US2014/071116 de 18/12/2014
(87) WO 2016/099506 de 23/06/2016

---

(21) BR 11 2017 008467-8 A2

Código 1.3 - Notificação - Fase Nacional - PCT
(22) 09/12/2014
(51) E21B 21/08 (1980.01), E21B 43/12 (1968.09)
(54) MONTAGEM DE TURBINA DE FUNDO DE POÇO E MÉTODO
(71) HALLIBURTON ENERGY SERVICES, INC. (US)
(72) BENJAMIN SCOTT RILEY, LARRY DELYNN CHAMBERS
(85) 25/04/2017
(86) PCT US2014/069311 de 09/12/2014
(87) WO 2016/093805 de 16/06/2016

(21) BR 11 2017 008468-6 A2	Código 1.3 - Notificação - Fase Nacional - PCT (22) 29/12/2014 (51) E21B 47/12 (1968.09), E21B 47/13 (2012.01), E21B 47/18 (1995.01) (54) SISTEMA DE COMUNICAÇÃO PARA USO NUM FURO DE POÇO, CONJUNTO E MÉTODO (71) HALLIBURTON ENERGY SERVICES, INC. (US) (72) JIN MA, GLENN ANDREW WILSON, IFTIKHAR AHMED, LI PAN (85) 25/04/2017 (86) PCT US2014/072507 de 29/12/2014 (87) WO 2016/108816 de 07/07/2016
(21) BR 11 2017 008474-0 A2	Código 1.3 - Notificação - Fase Nacional - PCT (22) 17/11/2015 (30) 24/11/2014 US 62/083,647 (51) A61G 10/00 (1985.01), G01N 33/68 (1980.01), A62B 31/00 (1968.09) (54) APARELHOS E MÉTODOS PARA GERAÇÃO E MEDIÇÃO DE NÍVEIS AMBIENTAIS DE ALÉRGENOS (71) NESTEC S.A. (CH) (72) RICHARD NELSON, EBENEZER SATYARAJ (85) 25/04/2017 (86) PCT IB2015/058902 de 17/11/2015 (87) WO 2016/083948 de 02/06/2016
(21) BR 11 2017 008476-7 A2	Código 1.3 - Notificação - Fase Nacional - PCT (22) 23/11/2015 (30) 24/11/2014 US 62/083,592; 09/02/2015 US 62/113,864 (51) C12N 15/115 (2010.01), G01N 33/50 (1980.01) (54) COMPOSTOS DE ÁCIDO NUCLEICO PARA LIGAÇÃO DO FATOR DE DIFERENCIAÇÃO DE CRESCIMENTO 11 (71) SOMALOGIC, INC. (US) (72) URS OCHSNER, LOUIS GREEN, DOM ZICHI, NEBOJSA JANJIC (85) 25/04/2017 (86) PCT US2015/062155 de 23/11/2015 (87) WO 2016/085860 de 02/06/2016
(21) BR 11 2017 008479-1 A2	Código 1.3 - Notificação - Fase Nacional - PCT (22) 21/10/2015 (30) 29/10/2014 GB 1419192.8 (51) G01R 15/18 (1995.01) (54) SENSOR PARA A MEDIÇÃO DA CORRENTE EM UM CONDUTOR (71) EATON INDUSTRIES (NETHERLANDS) B.V. (NL) (72) JOHANNES DIRCK GERRIT DRAGT (85) 25/04/2017

(86) PCT EP2015/074418 de 21/10/2015
(87) WO 2016/066506 de 06/05/2016

---

(21) BR 11 2017 008480-5 A2

Código 1.3 - Notificação - Fase Nacional - PCT
(22) 03/11/2015
(30) 04/11/2014 FR 1460647
(51) A61D 19/02 (1990.01)
(54) SACHÊ DE EMBALAGEM DE SÊMEN ANIMAL DILUÍDO PRÓPRIO PARA INSEMINAÇÃO ARTIFICIAL, EM PARTICULAR DE ESPÉCIES SUÍNAS; E SISTEMA COMPREENDENDO O MESMO
(71) IMV TECHNOLOGIES (FR)
(72) ERIC SCHMITT, JEAN-CHARLES GORGES
(85) 25/04/2017
(86) PCT FR2015/052950 de 03/11/2015
(87) WO 2016/071618 de 12/05/2016

---

(21) BR 11 2017 008481-3 A2

Código 1.3 - Notificação - Fase Nacional - PCT
(22) 04/12/2015
(30) 05/12/2014 EP 14196662.2
(51) C07D 405/06 (1974.07), A61P 31/10 (2000.01)
(54) COMPOSTO ANTIMICÓTICO
(71) PULMOCIDE LIMITED (GB)
(72) MIHIRO SUNOSE, THOMAS CHRISTOPHER COLLEY, KAZUHIRO ITO, GARTH RAPEPORT, PETER STRONG
(85) 25/04/2017
(86) PCT GB2015/053731 de 04/12/2015
(87) WO 2016/087878 de 09/06/2016

---

(21) BR 11 2017 008482-1 A2

Código 1.3 - Notificação - Fase Nacional - PCT
(22) 31/08/2015
(30) 03/12/2014 US PCT/US2014/068370
(51) C09K 8/54 (2006.01), C23F 11/00 (1968.09), C09K 8/02 (2006.01)
(54) MÉTODOS E SISTEMA PARA SUPRIMIR A CORROSÃO DAS SUPERFÍCIES DE AÇO
(71) HALLIBURTON ENERGY SERVICES, INC. (US)
(72) ALYSSA LYNN LABLANC, ENRIQUE ANTONIO REYES, AARON M. BEUTERBAUGH
(85) 25/04/2017
(86) PCT US2015/047680 de 31/08/2015
(87) WO 2016/089459 de 09/06/2016

---

(21) BR 11 2017 008483-0 A2

Código 1.3 - Notificação - Fase Nacional - PCT
(22) 05/11/2015

(30) 05/11/2014 FR 1460666
(51) C08K 5/29 (1974.07), B32B 1/08 (1968.09), C08K 3/16 (1974.07), C08K 3/32 (1974.07), C08L 77/00 (1974.07), C08L 79/08 (1974.07), F16L 11/04 (1968.09)
(54) COMPOSIÇÃO À BASE DE POLIAMIDA VISCOSA E ESTÁVEL À TRANSFORMAÇÃO, SUA PREPARAÇÃO E SEUS USOS
(71) ARKEMA FRANCE (FR)
(72) PHILIPPE BLONDEL, FABRICE GLASSON, FRANÇOIS FERNAGUT, JEAN-JACQUES FLAT, PATRICK DANG
(85) 25/04/2017
(86) PCT FR2015/052987 de 05/11/2015
(87) WO 2016/071638 de 12/05/2016

---

(21) BR 11 2017 008485-6 A2

Código 1.3 - Notificação - Fase Nacional - PCT
(22) 20/04/2015
(30) 28/10/2014 CN 201410594225.4; 28/10/2014 CN 201420635842.X
(51) F24F 1/24 (2011.01), F25B 41/04 (1968.09)
(54) CONDICIONADOR DE AR
(71) GD MIDEA AIR-CONDITIONING EQUIPMENT CO., LTD. (CN)
(72) YU HAN, JINBO LI, QINGHAO MENG, MINGYU CHEN, XIANGBING ZENG
(85) 25/04/2017
(86) PCT CN2015/077022 de 20/04/2015
(87) WO 2016/065868 de 06/05/2016

---

(21) BR 11 2017 008488-0 A2

Código 1.3 - Notificação - Fase Nacional - PCT
(22) 27/10/2015
(30) 27/10/2014 US 14/525158
(51) C09K 8/524 (2006.01), C08L 25/08 (1974.07), C08F 222/08 (1974.07), C10L 10/18 (2006.01), C10L 1/10 (1968.09), C10L 1/196 (2006.01), C10M 145/04 (1985.01), F17D 1/16 (1968.09)
(54) COMPOSIÇÃO PARA REDUZIR DEPOSIÇÃO DE PARAFINA EM UMA EMBARCAÇÃO, E, MÉTODO PARA REDUZIR DEPOSIÇÃO DE PARAFINA OU CERA EM UMA EMBARCAÇÃO.
(71) ECOLAB USA INC. (US)
(72) NESTOR U. SORIANO, KIM B. PEYTON, KIM R. SOLOMON, JOSEPH L. STARK, DENNIS R. COMPTON
(85) 25/04/2017
(86) PCT US2015/057457 de 27/10/2015
(87) WO 2016/069524 de 06/05/2016

---

(21) BR 11 2017 008489-9 A2

Código 1.3 - Notificação - Fase Nacional - PCT
(22) 27/01/2016
(30) 29/01/2015 US 62/109105

(51) B66F 9/075 (1980.01), B66F 9/20 (1968.09)
(54) VEÍCULO PARA MANUSEIO DE MATERIAIS.
(71) CROWN EQUIPMENT CORPORATION (US)
(72) CHRISTOPH BABEL, JAMES V. KRAIMER
(85) 25/04/2017
(86) PCT US2016/015069 de 27/01/2016
(87) WO 2016/123187 de 04/08/2016

---

(21) BR 11 2017 008515-1 A2

Código 1.3 - Notificação - Fase Nacional - PCT
(22) 28/10/2014
(51) A01C 1/02 (1968.09)
(54) MÉTODO APERFEIÇOADO PARA PREPARAÇÃO DE SEMENTES
(71) ROBUST SEED TECHNOLOGY A&F AKTIEBOLAG (SE)
(72) TONGYUN SHEN
(85) 25/04/2017
(86) PCT EP2014/073116 de 28/10/2014
(87) WO 2016/066189 de 06/05/2016

---

(21) BR 11 2017 008517-8 A2

Código 1.3 - Notificação - Fase Nacional - PCT
(22) 16/12/2014
(51) A61K 8/34 (2006.01), A61K 8/41 (2006.01), A61Q 5/06 (2006.01), A61Q 5/12 (2006.01), A61K 8/81 (2006.01), A61K 8/92 (2006.01)
(54) "COMPOSIÇÕES COSMÉTICAS, UTILIZAÇÃO DA COMPOSIÇÃO E MÉTODO PARA O APRIMORAMENTO DE, PELO MENOS, UMA PROPRIEDADE SELECIONADA A PARTIR DE CAPACIDADE DE MANUSEIO DURADOURA, CONTROLE DO VOLUME E BRILHO DOS CABELOS"
(71) L'OREAL (FR)
(72) ROBERTA MOREIRA RENNER, LEANDRO VALERIANO DE CARVALHO, DIVYE MYKAELLA CARBONERA
(85) 25/04/2017
(86) PCT BR2014/050044 de 16/12/2014
(87) WO 2016/094973 de 23/06/2016

---

(21) BR 11 2017 008518-6 A2

Código 1.3 - Notificação - Fase Nacional - PCT
(22) 12/11/2015
(30) 12/11/2014 DE 10 2014 016 667.8
(51) C12N 15/82 (1990.01), A01H 1/08 (1968.09), C12N 9/18 (1980.01), C12N 9/10 (1980.01), C12N 9/16 (1980.01), C12N 9/90 (1980.01), C07K 14/415 (1995.01)
(54) INDUTORES DE HAPLOIDIA
(71) KWS SAAT SE (DE)
(72) CHRISTOF BOLDUAN, MONIKA KLOIBER-MAITZ, MARKUS NIESSEN, MILENA OUZUNOVA, FRIDTJOF WELTMEIER
(85) 25/04/2017

(86) PCT EP2015/076469 de 12/11/2015
(87) WO 2016/075255 de 19/05/2016

---

(21) BR 11 2017 008519-4 A2

Código 1.3 - Notificação - Fase Nacional - PCT
(22) 29/10/2015
(30) 07/11/2014 EP 14192213.8
(51) H04S 7/00 (1980.01), G10K 15/12 (1990.01), H04S 3/02 (1980.01)
(54) "APARELHO E MÉTODO PARA GERAR SINAIS DE SAÍDA COM BASE EM UM SINAL-FONTE DE ÁUDIO, SISTEMA DE REPRODUÇÃO DE SOM E SINAL DE ALTO-FALANTE".
(71) FRAUNHOFER - GESELLSCHAFT ZUR FÖRDERUNG DER ANGEWANDTEN FORSCHUNG E.V. (DE)
(72) SEBASTIAN SCHLECHT, ANDREAS SILZLE, EMANUEL HABETS, CHRISTIAN BORSS, BERNHARD NEUGEBAUER, HANNE STENZEL
(85) 25/04/2017
(86) PCT EP2015/075141 de 29/10/2015
(87) WO 2016/071206 de 12/05/2016

---

(21) BR 11 2017 008520-8 A2

Código 1.3 - Notificação - Fase Nacional - PCT
(22) 30/10/2015
(30) 31/10/2014 US 62/073,066; 28/11/2014 FI 20146043
(51) B01D 39/16 (1968.09), B01D 39/18 (1968.09), B01D 39/20 (1968.09)
(54) MEIO FILTRANTE FIBROSO PARA FILTRAGEM DE ÓLEO QUENTE, UNIDADE DE FILTRO DE ÓLEO PARA UM MOTOR DE COMBUSTÃO INTERNA, MÉTODO PARA PRODUZIR O MEIO FILTRANTE FIBROSO E USO DO MEIO FILTRANTE FIBROSO
(71) AHLSTROM-MUNKSJÖ OYJ (FI)
(72) DAVID ALAN TOPOLENSKI, CRAWFORD ARRINGTON
(85) 25/04/2017
(86) PCT US2015/058306 de 30/10/2015
(87) WO 2016/070039 de 06/05/2016

---

(21) BR 11 2017 009509-2 A2

Código 1.3 - Notificação - Fase Nacional - PCT
(22) 05/11/2015
(30) 05/11/2014 US 62/075,598; 04/11/2015 US 14/932,844
(51) G06Q 10/08 (2012.01)
(54) SISTEMAS PARA GERAÇÃO, APLICAÇÃO E VERIFICAÇÃO DE CÓDIGO DE RASTREAMENTO SEGURO
(71) HURU SYSTEMS LTD. (BS)
(72) PAUL EIPPER, IAN A. NAZZARI
(85) 05/05/2017
(86) PCT US2015/059183 de 05/11/2015
(87) WO 2016/073683 de 12/05/2016

(21) BR 11 2017 009551-3 A2

Código 1.3 - Notificação - Fase Nacional - PCT
(22) 21/10/2015
(30) 07/11/2014 US 14/535,928
(51) H03H 7/25 (1980.01), H03H 11/24 (1980.01), H01L 29/92 (1974.07), H04B 1/18 (1968.09)
(54) ATENUADOR DE RADIOFREQUÊNCIA DE TENSÃO ALTA VARIÁVEL
(71) QUALCOMM INCORPORATED (US)
(72) BRIAN JAMES KACZYNSKI, EMMANOUIL TERROVITIS
(85) 05/05/2017
(86) PCT US2015/056731 de 21/10/2015
(87) WO 2016/073204 de 12/05/2016

(21) BR 11 2017 009556-4 A2

Código 1.3 - Notificação - Fase Nacional - PCT
(22) 30/10/2015
(30) 07/11/2014 US 62/077,064; 29/10/2015 US 14/926,630
(51) H04W 72/04 (2009.01), H04L 1/18 (1968.09), H04L 5/00 (1968.09), H04W 4/00 (2009.01)
(54) PUCCH PARA DISPOSITIVOS MTC
(71) QUALCOMM INCORPORATED (US)
(72) WANSHI CHEN, PETER GAAL, HAO XU
(85) 05/05/2017
(86) PCT US2015/058292 de 30/10/2015
(87) WO 2016/073303 de 12/05/2016

(21) BR 11 2017 009808-3 A2

Código 1.3 - Notificação - Fase Nacional - PCT
(22) 11/11/2015
(30) 11/11/2014 US 62/077,970; 23/04/2015 US 62/151,654; 11/11/2015 KR 10-2015-0158268
(51) H04L 29/06 (1990.01), H04L 29/08 (1990.01)
(54) APARELHO DE TRANSMISSÃO, APARELHO DE RECEPÇÃO, MÉTODO DE CONTROLE DE UM APARELHO DE TRANSMISSÃO COM, PELO MENOS, UM PROCESSADOR E MÉTODO DE CONTROLE DE UM APARELHO DE RECEPÇÃO UTILIZANDO, PELO MENOS, UM PROCESSADOR
(71) SAMSUNG ELECTRONICS CO., LTD. (KR)
(72) SUNG-HEE HWANG, HAK-JU LEE, HYUN-KOO YANG
(85) 10/05/2017
(86) PCT KR2015/012131 de 11/11/2015
(87) WO 2016/076631 de 19/05/2016

(21) BR 11 2017 009810-5 A2

Código 1.3 - Notificação - Fase Nacional - PCT
(22) 02/11/2015
(30) 14/11/2014 US 62/079,768; 09/09/2015 US 62/215,774
(51) A61N 7/00 (1995.01)

(54) SISTEMA DE IMAGEAMENTO MÉDICO, DISPOSITIVO DE SC, E MÉTODO
(71) KONINKLIJKE PHILIPS N.V. (NL)
(72) ABHAY VIJAY PATIL, PATRICK G. RAFTER, ROBERT L. BURNHAM, MICHAEL PESZYNSKI, JEANNE CHENG
(85) 10/05/2017
(86) PCT IB2015/058450 de 02/11/2015
(87) WO 2016/075586 de 19/05/2016

---

(21) BR 11 2017 009811-3 A2

Código 1.3 - Notificação - Fase Nacional - PCT
(22) 10/11/2015
(30) 17/11/2014 EP 14193420.8
(51) A61K 8/33 (2006.01), A61K 8/42 (2006.01), A61Q 5/04 (2006.01)
(54) COMPOSIÇÃO E MÉTODO PARA A MODELAGEM DE CABELO
(71) UNILEVER NV (NL)
(72) PREM KUMAR CHEYALAZHAGAN PAUL, SUSAN PYE
(85) 10/05/2017
(86) PCT EP2015/076214 de 10/11/2015
(87) WO 2016/078970 de 26/05/2016

---

(21) BR 11 2017 009939-0 A2

Código 1.3 - Notificação - Fase Nacional - PCT
(22) 18/11/2015
(30) 24/11/2014 NO 20141418
(51) E21B 33/038 (1980.01), F16L 37/08 (1968.09)
(54) DISPOSIÇÃO DE ACOPLAMENTO SUBMARINO
(71) VETCO GRAY SCANDINAVIA AS (NO)
(72) STEINAR LINDEMANN HESTETUN
(85) 11/05/2017
(86) PCT EP2015/077018 de 18/11/2015
(87) WO 2016/083218 de 02/06/2016

---

(21) BR 11 2017 009940-3 A2

Código 1.3 - Notificação - Fase Nacional - PCT
(22) 12/12/2014
(51) H04L 1/00 (1968.09)
(54) DISPOSITIVO DE COMUNICAÇÃO.
(71) HITACHI, LTD. (JP)
(72) TAKASHI TAKEUCHI, MASAYUKI MIYAZAKI, RYOSUKE FUJIWARA
(85) 11/05/2017
(86) PCT JP2014/082913 de 12/12/2014
(87) WO 2016/092686 de 16/06/2016

---

(21) BR 11 2017 009941-1 A2

Código 1.3 - Notificação - Fase Nacional - PCT
(22) 16/11/2015

(30) 14/11/2014 EP 14193363.0
(51) A23C 9/15 (1980.01), A23C 21/00 (1968.09), A23C 21/06 (1980.01), A23J 1/20 (1968.09), A23J 3/08 (1990.01), A23L 33/19 (2016.01)
(54) INGREDIENTE ALIMENTAR SECO, MÉTODO DE PRODUÇÃO DO INGREDIENTE ALIMENTAR, MÉTODO DE PRODUÇÃO DE UM PRODUTO TIPO IOGURTE À BASE DE PROTEÍNA DE SORO DE LEITE, PRODUTO TIPO IOGURTE À BASE DE PROTEÍNA DE SORO DE LEITE, E USO DE UMA COMBINAÇÃO DE PARTÍCULAS TIPO A E PARTÍCULAS TIPO B
(71) ARLA FOODS AMBA (DK)
(72) TORBEN JENSEN, ULRIK TOFT HANSEN
(85) 11/05/2017
(86) PCT EP2015/076703 de 16/11/2015
(87) WO 2016/075332 de 19/05/2016

---

(21) BR 11 2017 009943-8 A2

Código 1.3 - Notificação - Fase Nacional - PCT
(22) 10/11/2015
(30) 12/11/2014 EP 14290344.2
(51) C01F 17/00 (1968.09), B01J 23/10 (1974.07), C09K 3/14 (1968.09)
(54) MÉTODO PARA PREPARAR PARTÍCULAS DE ÓXIDO DE CÉRIO, PARTÍCULAS DE ÓXIDO DE CÉRIO, CATALISADOR, COMPOSIÇÃO, E MÉTODO DE REMOÇÃO DE UMA PORÇÃO DE UM SUBSTRATO
(71) RHODIA OPERATIONS (FR)
(72) NAOTAKA OHTAKE, MITSUHIRO OKAZUMI, FABIEN OCAMPO
(85) 11/05/2017
(86) PCT EP2015/076272 de 10/11/2015
(87) WO 2016/075177 de 19/05/2016

---

(21) BR 11 2017 009952-7 A2

Código 1.3 - Notificação - Fase Nacional - PCT
(22) 31/12/2014
(51) E21B 33/12 (1968.09), E21B 34/06 (1980.01)
(54) CONJUNTO DE FUNDO DE POÇO, SISTEMA DE POÇO, E, MÉTODO PARA IMPEDIR TEMPORARIAMENTE O FLUXO DE FLUIDO.
(71) HALLIBURTON ENERGY SERVICES, INC. (US)
(72) MICHAEL LINLEY FRIPP, JOHN CHARLES GANO, JEAN MARC LOPEZ
(85) 11/05/2017
(86) PCT US2014/073009 de 31/12/2014
(87) WO 2016/108892 de 07/07/2016

---

(21) BR 11 2017 010144-0 A2

Código 1.3 - Notificação - Fase Nacional - PCT
(22) 13/10/2015
(30) 14/11/2014 US 62/079,850
(51) G02F 1/15 (1990.01)
(54) DISPOSITIVO ELETROCRÔMICO CONTENDO NANOPARTÍCULAS DE ÓXIDO DE METAL E MATERIAL DE BLOQUEIO ULTRAVIOLETA

(71) HELIOTROPE TECHNOLOGIES, INC. (US)
(72) GUILLERMO GARCIA, BONIL KOO, IVANO GREGORATTO, SOURAV BASU, EVELYN ROSEN, JASON HOLT, SCOTT THOMSEN
(85) 15/05/2017
(86) PCT US2015/055280 de 13/10/2015
(87) WO 2016/077002 de 19/05/2016

---

(21) BR 11 2017 010670-1 A2

Código 1.3 - Notificação - Fase Nacional - PCT
(22) 20/11/2015
(30) 23/12/2014 US 14/580,931
(51) H04N 19/503 (2014.01), H04N 19/51 (2014.01), H04N 19/176 (2014.01)
(54) ESTIMATIVA DE MOVIMENTO PARA FORMAS ARBITRÁRIAS
(71) INTEL CORPORATION (US)
(72) SANG-HEE LEE, JAMES M. HOLLAND, LIDONG XU, HONG JIANG
(85) 22/05/2017
(86) PCT US2015/061884 de 20/11/2015
(87) WO 2016/105743 de 30/06/2016

---

(21) BR 11 2017 010674-4 A2

Código 1.3 - Notificação - Fase Nacional - PCT
(22) 10/12/2015
(30) 10/12/2014 JP 2014-250396; 25/12/2014 JP 2014-263640
(51) B21K 1/08 (1968.09), B21J 5/02 (1968.09), F16C 3/08 (1968.09)
(54) MÉTODO PARA PRODUÇÃO DE VIRABREQUIM FORJADO
(71) NIPPON STEEL & SUMITOMO METAL CORPORATION (JP)
(72) KENJI TAMURA, JUNICHI OKUBO, KEN YOSHINO, KUNIHIRO YABUNO, HIROYUKI KUROKAWA, TOMOHISA YAMASHITA, SHO TAKAMOTO, KOICHIRO ISHIHARA
(85) 22/05/2017
(86) PCT JP2015/006155 de 10/12/2015
(87) WO 2016/092850 de 16/06/2016

---

(21) BR 11 2017 010721-0 A2

Código 1.3 - Notificação - Fase Nacional - PCT
(22) 21/11/2014
(30) 11/07/2014 AU 2014902693
(51) A61M 5/315 (1974.07), A61M 5/178 (1990.01), A61M 5/28 (1968.09)
(54) Seringa e método de identificação de uma dosagem precisa de medicamento em uma câmara de dosagem de uma seringa
(71) GEORGE POULOS (AU)
(72) GEORGE POULOS
(85) 22/05/2017
(86) PCT AU2014/001066 de 21/11/2014
(87) WO 2016/004452 de 14/01/2016

(21) BR 11 2017 010724-4 A2

Código 1.3 - Notificação - Fase Nacional - PCT
(22) 24/11/2014
(51) B65D 51/22 (1968.09)
(54) DISPOSITIVO PARA ABERTURA AUTOMÁTICA DE EMBALAGENS ACIONADO POR ROSCA DE ORIENTAÇÃO VARIÁVEL
(71) ICMATECH INOVACOES TECNOLOGICAS LTDA - ME (BR/RJ)
(72) IVAN FERREIRA DA COSTA
(85) 22/05/2017
(86) PCT BR2014/000415 de 24/11/2014
(87) WO 2016/082008 de 02/06/2016

(21) BR 11 2017 010729-5 A2

Código 1.3 - Notificação - Fase Nacional - PCT
(22) 14/12/2015
(30) 17/12/2014 DE 10 2014 118 858.6; 28/04/2015 DE 10 2015 106 562.2
(51) H01R 43/042 (1985.01), B25B 7/04 (1968.09), B25B 27/14 (1968.09), F16H 55/14 (1968.09)
(54) ALICATE DE ENGASTE, ASSIM COMO RODA DENTADA COM DENTES DE DENTEAÇÃO
(71) GUSTAV KLAUKE GMBH (DE)
(72) EGBERT FRENKEN
(85) 23/05/2017
(86) PCT EP2015/079599 de 14/12/2015
(87) WO 2016/096732 de 23/06/2016

(21) BR 11 2017 010730-9 A2

Código 1.3 - Notificação - Fase Nacional - PCT
(22) 09/12/2015
(30) 09/12/2014 US 62/089,642; 08/12/2015 US 14/962,781
(51) E21B 33/06 (1968.09)
(54) OBTURADOR DE GAVETA VARIÁVEL
(71) HYDRIL USA DISTRIBUTION LLC (US)
(72) JULIA ANNE BLECK, AARON JOHN MASHUE, JOSEPH ALAN INCAVO, WAYNE HARVEY, DEEPAK TRIVEDI
(85) 23/05/2017
(86) PCT US2015/064665 de 09/12/2015
(87) WO 2016/094496 de 16/06/2016

(21) BR 11 2017 010731-7 A2

Código 1.3 - Notificação - Fase Nacional - PCT
(22) 18/11/2015
(30) 24/11/2014 IT MI2014U000368
(51) E05F 5/00 (1968.09)
(54) DISPOSITIVO DE AMORTECIMENTO OU DE RETORNO PARA FOLHAS DE PORTA DESLIZANTES OU PARA GAVETAS
(71) BORTOLUZZI SISTEMI S.P.A. (IT)
(72) GUIDO BORTOLUZZI, ADRIANO GIROTTO

	(85) 23/05/2017 (86) PCT EP2015/077017 de 18/11/2015 (87) WO 2016/083217 de 02/06/2016
(21) BR 11 2017 010732-5 A2	Código 1.3 - Notificação - Fase Nacional - PCT (22) 16/12/2015 (30) 16/12/2014 EP 14198174.6 (51) A24B 3/14 (1968.09) (54) APARELHO PARA PRODUÇÃO DE REDE REVESTIDA DE MATERIAL DE TABACO HOMOGENEIZADO (71) PHILIP MORRIS PRODUCTS S.A. (CH) (72) SIEW HOCK SOO, RAFFAELE POZZI, FABIO CONTI (85) 23/05/2017 (86) PCT EP2015/079963 de 16/12/2015 (87) WO 2016/096964 de 23/06/2016
(21) BR 11 2017 010733-3 A2	Código 1.3 - Notificação - Fase Nacional - PCT (22) 01/12/2015 (30) 01/12/2014 US 62/085,675; 26/05/2015 US 62/166,162 (51) B66F 5/04 (1968.09), B60S 9/10 (1968.09), B66F 3/24 (1968.09), B66F 3/26 (1968.09) (54) APARELHO E MÉTODO DE ELEVAÇÃO DE VEÍCULO PESADO (71) 3991814 CANADA INC. (CA) (72) CHRISTIAN BELLEY, ROBIN BELLEY (85) 23/05/2017 (86) PCT CA2015/051254 de 01/12/2015 (87) WO 2016/086300 de 09/06/2016
(21) BR 11 2017 010736-8 A2	Código 1.3 - Notificação - Fase Nacional - PCT (22) 27/10/2015 (30) 28/11/2014 EP 14195353.9 (51) B66B 23/04 (1985.01) (54) ACIONAMENTO DE CORRIMÃO PARA UMA ESCADA ROLANTE OU UMA ESTEIRA ROLANTE (71) INVENTIO AG (CH) (72) GEORG WAGENLEITNER (85) 23/05/2017 (86) PCT EP2015/074827 de 27/10/2015 (87) WO 2016/083049 de 02/06/2016
(21) BR 11 2017 010738-4 A2	Código 1.3 - Notificação - Fase Nacional - PCT (22) 25/11/2015 (30) 26/11/2014 NO 20141420

(51) C05G 3/00 (1968.09), B01J 2/30 (1968.09)
(54) AGENTE DE CONDICIONAMENTO, COMPOSIÇÃO DE FERTILIZANTE PARTICULADO, FERTILIZANTES PARTICULADOS DE UREIA-SULFATO DE AMÔNIO, DE UREIA E DE NITRATO DE CÁLCIO, E, MÉTODO PARA PRODUZIR UM AGENTE DE CONDICIONAMENTO.
(71) YARA INTERNATIONAL ASA (NO)
(72) TORSTEIN OBRESTAD, TERJE TANDE
(85) 23/05/2017
(86) PCT EP2015/077603 de 25/11/2015
(87) WO 2016/083435 de 02/06/2016

---

(21) BR 11 2017 010740-6 A2

Código 1.3 - Notificação - Fase Nacional - PCT
(22) 15/12/2015
(30) 18/12/2014 FR 1462727
(51) C07K 5/062 (1995.01), A61K 8/64 (2006.01), C07K 5/06 (1985.01)
(54) ?COMPOSTO, COMPOSIÇÃO COSMÉTICA, UTILIZAÇÃO E MÉTODO PARA O TRATAMENTO COSMÉTICO?
(71) L'OREAL (FR)
(72) MARIA DALKO
(85) 23/05/2017
(86) PCT EP2015/079725 de 15/12/2015
(87) WO 2016/096804 de 23/06/2016

---

(21) BR 11 2017 010741-4 A2

Código 1.3 - Notificação - Fase Nacional - PCT
(22) 24/11/2015
(30) 26/11/2014 US 14/554789
(51) A61K 8/00 (2006.01)
(54) SISTEMA DE COLORAÇÃO DE CABELO, E, CONJUNTO CONSUMÍVEL DE COLORAÇÃO DE CABELO DE UTILIZAÇÃO ÚNICA.
(71) L'OREAL (FR)
(72) JOSEPH GREZ
(85) 23/05/2017
(86) PCT US2015/062479 de 24/11/2015
(87) WO 2016/086016 de 02/06/2016

---

(21) BR 11 2017 010742-2 A2

Código 1.3 - Notificação - Fase Nacional - PCT
(22) 22/12/2015
(30) 23/12/2014 EP 14307162.9
(51) G02C 7/02 (1968.09), G02C 7/06 (1968.09)
(54) MÉTODO PARA COMPARAR UMA PRIMEIRA LENTE OFTÁLMICA COM UMA SEGUNDA LENTE OFTÁLMICA
(71) ESSILOR INTERNATIONAL (COMPAGNIE GÉNÉRALE D'OPTIQUE) (FR)
(72) LAURENT CALIXTE, FARID KARIOTY, MARIE-GAËLLE FROELIGER, CÉDRIC GOULARD, AUDE CONTET, BRUNO DOUCIN, FANNY FERRE

(85) 23/05/2017
(86) PCT EP2015/080952 de 22/12/2015
(87) WO 2016/102553 de 30/06/2016

---

(21) BR 11 2017 010746-5 A2

Código 1.3 - Notificação - Fase Nacional - PCT
(22) 23/11/2015
(30) 25/11/2014 US 62/084,302
(51) G06Q 20/20 (2012.01)
(54) MÉTODO PARA MODULAR IMAGENS DE EXIBIÇÃO PARA SIMULAÇÃO DE CÓDIGO DE BARRAS E SISTEMA PARA A MODULAÇÃO DE IMAGENS DE EXIBIÇÃO PARA SIMULAÇÃO DE CÓDIGO DE BARRAS
(71) SAMSUNG PAY, INC. (US)
(72) JOHN OSBORNE, DAVID RUSSELL
(85) 23/05/2017
(86) PCT US2015/062218 de 23/11/2015
(87) WO 2016/085886 de 02/06/2016

---

(21) BR 11 2017 010747-3 A2

Código 1.3 - Notificação - Fase Nacional - PCT
(22) 24/11/2015
(30) 25/11/2014 US US62/084,280
(51) C08F 10/02 (1974.07), B01J 8/18 (1974.07)
(54) MÉTODOS DE CONTROLE DE ÍNDICE DE FUSÃO DE POLIOLEFINA
(71) UNIVATION TECHNOLOGIES, LLC (US)
(72) BRUCE J. SAVATSKY, NATARAJAN MURUGANANDAM, TIMOTHY R. LYNN, JAMES M. FARLEY, DANIEL P. ZILKER JR., FATHI DAVID HUSSEIN
(85) 23/05/2017
(86) PCT US2015/062505 de 24/11/2015
(87) WO 2016/086039 de 02/06/2016

---

(21) BR 11 2017 010748-1 A2

Código 1.3 - Notificação - Fase Nacional - PCT
(22) 30/12/2014
(51) E21B 47/002 (2012.01), E21B 47/12 (1968.09), G01V 8/02 (1995.01)
(54) ?SISTEMA E MÉTODO DE MONITORAMENTO DE UMA FORMAÇÃO, E, DISPOSITIVO SENSOR?.
(71) HALLIBURTON ENERGY SERVICES, INC. (US)
(72) GLENN ANDREW WILSON, AHMED ELSAYED FOUDA, BURKAY DONDERICI
(85) 23/05/2017
(86) PCT US2014/072760 de 30/12/2014
(87) WO 2016/108845 de 07/07/2016

---

(21) BR 11 2017 010750-3 A2

Código 1.3 - Notificação - Fase Nacional - PCT
(22) 30/09/2015

(30) 24/11/2014 US 62/083,714; 30/03/2015 US 14/673,485
(51) H01L 29/417 (1995.01), H01L 29/66 (1974.07), H01L 29/78 (1974.07)
(54) ESTRUTURA ENVOLVENTE DE CONTATO
(71) QUALCOMM INCORPORATED (US)
(72) JEFFREY JUNHAO XU, STANLEY SEUNGCHUL SONG, VALDIMIR MACHKAOUTSAN, MUSTAFA BADAROGLU, JUNJING BAO, JOHN JIANHONG ZHU, DA YANG, CHOH FEI YEAP
(85) 23/05/2017
(86) PCT US2015/053305 de 30/09/2015
(87) WO 2016/085570 de 02/06/2016

---

(21) BR 11 2017 010751-1 A2

Código 1.3 - Notificação - Fase Nacional - PCT
(22) 13/11/2015
(30) 01/12/2014 US US62/085,873
(51) C08J 7/04 (1974.07), C08K 5/053 (1995.01), C08L 23/08 (1974.07), C08L 51/08 (1974.07)
(54) POLIÓIS DE POLIOLEFINA COMO AGENTES DE MODIFICAÇÃO DE SUPERFÍCIE
(71) DOW GLOBAL TECHNOLOGIES LLC (US)
(72) KYLE ANDERSON, LING ZHANG-WATSON
(85) 23/05/2017
(86) PCT US2015/060643 de 13/11/2015
(87) WO 2016/089578 de 09/06/2016

---

(21) BR 11 2017 010752-0 A2

Código 1.3 - Notificação - Fase Nacional - PCT
(22) 24/11/2015
(30) 25/11/2014 JP 2014-238171
(51) B21C 37/20 (1968.09), B21C 3/16 (1968.09)
(54) MÉTODO PARA PRODUÇÃO DE UM TUBO RAIADO
(71) NIPPON STEEL & SUMITOMO METAL CORPORATION (JP) , MITSUBISHI HITACHI POWER SYSTEMS, LTD. (JP)
(72) TAKASHI NAKASHIMA, ATSURO ISEDA, TAKESHI MIKI, SHUNICHI OTSUKA
(85) 23/05/2017
(86) PCT JP2015/005823 de 24/11/2015
(87) WO 2016/084361 de 02/06/2016

---

(21) BR 11 2017 010754-6 A2

Código 1.3 - Notificação - Fase Nacional - PCT
(22) 18/12/2015
(30) 19/12/2014 EP 14199514.2
(51) B65D 5/66 (1968.09), B65D 85/10 (1968.09)
(54) EMBALAGEM INCLUINDO ABERTURA DE ACESSO COM ABA DE FECHAMENTO
(71) PHILIP MORRIS PRODUCTS S.A. (CH)

(72) LUCAS CHATELAIN
(85) 23/05/2017
(86) PCT EP2015/080506 de 18/12/2015
(87) WO 2016/097298 de 23/06/2016

---

(21) BR 11 2017 010757-0 A2

Código 1.3 - Notificação - Fase Nacional - PCT
(22) 26/07/2016
(30) 31/07/2015 RU 2015131963
(51) H04L 9/06 (1990.01), G06F 7/76 (2006.01)
(54) MÉTODO DE TRANSFORMAÇÃO LINEAR (VARIANTES)
(71) JOINT STOCK COMPANY "INFOTECS" (RU)
(72) NIKOLAY PAVLOVICH BORISENKO, ALEXEY VIKTOROVICH URIVSKIY
(85) 23/05/2017
(86) PCT RU2016/050024 de 26/07/2016
(87) WO 2017/023195 de 09/02/2017

---

(21) BR 11 2017 010758-9 A2

Código 1.3 - Notificação - Fase Nacional - PCT
(22) 02/12/2015
(30) 11/12/2014 CN 201410766042.6
(51) G01F 1/66 (1974.07), G01F 15/00 (1968.09)
(54) ?MÉTODO DE MEDIÇÃO ULTRASSÔNICA E DISPOSITIVO ULTRASSÔNICO?
(71) GENERAL ELECTRIC COMPANY (US)
(72) JING YE, GREGORY RONALD GILLETTE, CHRISTOPHER EDWARD WOLFE, XIAOLEI SHIRLEY AO, RAN NIU, WEIHUA SHANG, ROBERT ARNOLD JUDGE, YAN MEI
(85) 23/05/2017
(86) PCT US2015/063402 de 02/12/2015
(87) WO 2016/094144 de 16/06/2016

---

(21) BR 11 2017 010761-9 A2

Código 1.3 - Notificação - Fase Nacional - PCT
(22) 23/11/2015
(30) 24/11/2014 US 62/083,814
(51) A61K 33/06 (1974.07), A61K 31/192 (2000.01), A61K 31/198 (2000.01), A61K 31/195 (1974.07), A61K 31/7004 (2000.01), A61K 31/7016 (2000.01), A61K 31/437 (2000.01), A61P 43/00 (2000.01), A61P 1/10 (2000.01)
(54) TRATAMENTO DE DOENÇAS ASSOCIADAS À ATIVAÇÃO DE CÉLULA ESTRELADA HEPÁTICA COM O USO DE TERAPIAS DE REDUÇÃO DE AMÔNIA
(71) UCL BUSINESS PLC (GB)
(72) RAJIV JALAN, RAJESHWAR PROSAD MOOKERJEE, KRISTA ROMBOUTS, FAUSTO ANDREOLA, FRANCESCO DE CHIARA, KAREN LOUISE THOMSEN
(85) 23/05/2017

	(86) PCT US2015/062223 de 23/11/2015 (87) WO 2016/085887 de 02/06/2016
(21) BR 11 2017 010766-0 A2	Código 1.3 - Notificação - Fase Nacional - PCT (22) 24/11/2015 (30) 24/11/2014 EP 14194567.5 (51) C12N 1/20 (1980.01) (54) CONSERVANTE DE FENO E MÉTODOS CONSERVAÇÃO DE FENO (71) DANSTAR FERMENT AG (CH) (72) JULIEN SINDOU, HENRI DURAND (85) 23/05/2017 (86) PCT IB2015/059079 de 24/11/2015 (87) WO 2016/083996 de 02/06/2016
(21) BR 11 2017 010769-4 A2	Código 1.3 - Notificação - Fase Nacional - PCT (22) 30/11/2015 (30) 01/12/2014 IT MI2014A002061 (51) B29D 30/06 (1985.01), B29D 30/00 (1985.01) (54) PROCESSO PARA PRODUÇÃO DE PNEUS PROVIDOS COM COMPONENTES AUXILIARES, E, PNEU. (71) PIRELLI TYRE S.P.A. (IT) (72) CRISTIANO PUPPI, MAURIZIO MARCHINI, ALBERT BERENGUER, IVAN GILDO BOSCAINO (85) 23/05/2017 (86) PCT IB2015/059206 de 30/11/2015 (87) WO 2016/088014 de 09/06/2016
(21) BR 11 2017 010771-6 A2	Código 1.3 - Notificação - Fase Nacional - PCT (22) 07/12/2015 (30) 10/12/2014 EP 14197111.9 (51) B66B 1/34 (1968.09), B66B 5/00 (1968.09) (54) SISTEMA DE ELEVADOR COM SISTEMA DE MONITORAMENTO DE SEGURANÇA COM UMA HIERARQUIA MESTRE/ESCRAVO (71) INVENTIO AG (CH) (72) ASTRID SONNENMOSER, DAVID MICHEL, RETO TSCHUPPERT (85) 23/05/2017 (86) PCT EP2015/078771 de 07/12/2015 (87) WO 2016/091779 de 16/06/2016
(21) BR 11 2017 010777-5 A2	Código 1.3 - Notificação - Fase Nacional - PCT (22) 10/11/2015 (30) 24/11/2014 US 62/083,768; 09/01/2015 US 62/101,974; 24/09/2015 US 14/863,751

(51) H04W 4/22 (2009.01), H04W 12/08 (2009.01), H04W 48/18 (2009.01), H04W 76/00 (2009.01), H04L 29/06 (1990.01)
(54) MÉTODOS PARA SUPORTAR CHAMADAS DE LOCALIZAÇÃO E EMERGÊNCIA PARA PROVEDOR DE SERVIÇOS OVER-THE- TOP
(71) QUALCOMM INCORPORATED (US)
(72) STEPHEN WILLIAM EDGE, RANDALL COLEMAN GELLENS, FARROKH KHATIBI
(85) 23/05/2017
(86) PCT US2015/059998 de 10/11/2015
(87) WO 2016/085647 de 02/06/2016

---

(21) BR 11 2017 010778-3 A2

Código 1.3 - Notificação - Fase Nacional - PCT
(22) 24/11/2015
(30) 25/11/2014 DK PA201470737
(51) A61K 31/192 (2000.01), A61K 31/5685 (2000.01), A61P 17/18 (2006.01), A61P 17/16 (2000.01), A61P 17/10 (2000.01), A61P 17/08 (2000.01), A61P 17/06 (2000.01), A61P 17/02 (2000.01), A61P 17/00 (2000.01)
(54) TRATAMENTO DE ATROFIA DE PELE COM UMA COMBINAÇÃO DE ÁCIDO TRIIODOTIROACÉTICO (TRIAC) E DESIDROEPIANDROSTERONA (DHEA)
(71) TROPHEA DEVELOPMENT AB (SE)
(72) JAN FAERGEMANN, GUDMUNDUR JOHANNSSON, CLAES OHLSSON, DEREK GREGORY BATCHELLER, JÖRGEN JOHNSSON, JAN TÖRNELL
(85) 23/05/2017
(86) PCT EP2015/077401 de 24/11/2015
(87) WO 2016/083325 de 02/06/2016

---

(21) BR 11 2017 010779-1 A2

Código 1.3 - Notificação - Fase Nacional - PCT
(22) 11/12/2015
(30) 12/12/2014 FR 1462330
(51) B60J 10/265 (2016.01), B60J 10/36 (2016.01), B60R 13/04 (1968.09), B60J 10/78 (2016.01)
(54) VIDRAÇA COM JUNTA PERFILADA, GUARNIÇÃO E NÚCLEO, E PROCESSO DE FABRICAÇÃO DA VIDRAÇA
(71) SAINT-GOBAIN GLASS FRANCE (FR)
(72) ROMAIN GONNET
(85) 23/05/2017
(86) PCT FR2015/053447 de 11/12/2015
(87) WO 2016/092231 de 16/06/2016

---

(21) BR 11 2017 010784-8 A2

Código 1.3 - Notificação - Fase Nacional - PCT
(22) 19/11/2015
(30) 24/11/2014 US 62/083434
(51) B66B 1/32 (1968.09)

(54) SISTEMAS DE FRENAGEM PARA UM ELEVADOR E DE ELEVADOR, E, MÉTODO PARA ENGATAR UM FREIO ELETROMAGNÉTICO A UM SISTEMA DE ELEVADOR.
(71) OTIS ELEVATOR COMPANY (US)
(72) STEVEN M. MILLET, ISMAIL AGIRMAN, AMIR LOTFI
(85) 23/05/2017
(86) PCT US2015/061563 de 19/11/2015
(87) WO 2016/085757 de 02/06/2016

---

(21) BR 11 2017 010785-6 A2

Código 1.3 - Notificação - Fase Nacional - PCT
(22) 19/11/2015
(30) 25/11/2014 US 14/553,329
(51) A61B 17/32 (1968.09)
(54) RECURSOS PARA CONDUZIR FLUIDOS EM DIREÇÃO A UMA LÂMINA ULTRASSÔNICA DE UM INSTRUMENTO CIRÚRGICO
(71) ETHICON, LLC (PR)
(72) MICHAEL J. STOKES, SCOTT R. BINGHAM, RYAN M. ASHER, CHARLES J. SCHEIB, RUDOLPH H. NO, FREDERICK L. ESTERA, BENJAMIN D. DICKERSON, CARL J. DRAGINOFF JR., JEFFREY D. MESSERLY, DAVID J. CAGLE, JACOB S. GEE, WILLIAM B. WEISENBURGH II, OMAR E. RIOS PEREZ, CHESTER O. BAXTER III, KARALYN R. TELLIO, BENJAMIN M. BOYD, RAFAEL J. RUIZ ORTIZ, JOEL FONTANNAZ, LUKAS S. GLUTZ, AMIR FERIANI, EMMANUEL GREMION
(85) 23/05/2017
(86) PCT US2015/061554 de 19/11/2015
(87) WO 2016/085753 de 02/06/2016

---

(21) BR 11 2017 010796-1 A2

Código 1.3 - Notificação - Fase Nacional - PCT
(22) 29/10/2015
(30) 24/11/2014 US 14/552,119
(51) H04L 1/16 (1968.09)
(54) MÉTODO PARA REABILITAR AGREGAÇÃO DE QUADRO DE DADOS APÓS SESSÃO DE BLUETOOTH
(71) QUALCOMM INCORPORATED (US)
(72) ABHISHEK SUKHBIRSING SINGH, RAVI KUMAR SHARMA, DEEPAK KUMAR, SACHIN AHUJA, MUKUL SHARMA, RAMESH NAIK, GANESH BABU KUMARAVEL
(85) 23/05/2017
(86) PCT US2015/058084 de 29/10/2015
(87) WO 2016/085613 de 02/06/2016

---

(21) BR 11 2017 010797-0 A2

Código 1.3 - Notificação - Fase Nacional - PCT
(22) 25/11/2015
(30) 25/11/2014 EP 14194764.8; 04/06/2015 EP 15170657.9

(51) C12G 3/08 (1968.09), C12G 3/10 (1968.09), C12C 11/11 (1995.01)
(54) CONCENTRADO DE CERVEJA OU SIDRA
(71) ANHEUSER-BUSCH INBEV S.A. (BE)
(72) DAVID DE SCHUTTER, PIERRE ADAM, WINOK DEBYSER
(85) 23/05/2017
(86) PCT EP2015/077706 de 25/11/2015
(87) WO 2016/083482 de 02/06/2016

---

(21) BR 11 2017 010799-6 A2

Código 1.3 - Notificação - Fase Nacional - PCT
(22) 02/12/2015
(30) 04/12/2014 US US62/087,621
(51) C07F 7/00 (1968.09), B01J 31/22 (1974.07), C08F 4/76 (1974.07), C08F 10/14 (1974.07)
(54) CATALISADORES BIS-FENILFENOXI DE CINCO COORDENADAS PARA A PREPARAÇÃO DE POLÍMEROS BASEADOS EM ETILENO
(71) DOW GLOBAL TECHNOLOGIES LLC (US)
(72) JERZY KLOSIN, ENDRE SZUROMI, LIAM P. SPENCER
(85) 23/05/2017
(86) PCT US2015/063312 de 02/12/2015
(87) WO 2016/089935 de 09/06/2016

---

(21) BR 11 2017 010817-8 A2

Código 1.3 - Notificação - Fase Nacional - PCT
(22) 19/11/2015
(30) 24/11/2014 US 62/083,729
(51) A61K 9/50 (1974.07), A61Q 13/00 (2006.01), A61K 8/11 (2006.01)
(54) COMPOSIÇÕES COMPREENDENDO ATIVOS ENCAPSULADOS NO INTERIOR DE GOTÍCULAS E OUTROS COMPARTIMENTOS
(71) THE PROCTER & GAMBLE COMPANY (US) , PRESIDENT AND FELLOWS OF HARVARD COLLEGE (US)
(72) JOHN CHRISTOPHER WESNER, MARCO CAGGIONI, TAOTAO ZHU, DAVID A. WEITZ, ALIREZA ABBASPOURRAD, CHANG- HYUNG CHOI
(85) 23/05/2017
(86) PCT US2015/061482 de 19/11/2015
(87) WO 2016/085740 de 02/06/2016

---

(21) BR 11 2017 010818-6 A2

Código 1.3 - Notificação - Fase Nacional - PCT
(22) 19/11/2015
(30) 24/11/2014 US 62/083,729
(51) B01F 5/04 (1968.09), B01F 13/00 (1968.09), B01F 13/10 (1968.09), B01F 3/08 (1968.09), A61K 9/50 (1974.07), A61Q 13/00 (2006.01), A61K 8/11 (2006.01)
(54) SISTEMAS PARA ENCAPSULAÇÃO DE ATIVOS NO INTERIOR DE GOTÍCULAS E OUTROS COMPARTIMENTOS
(71) THE PROCTER & GAMBLE COMPANY (US) , PRESIDENT AND

FELLOWS OF HARVARD COLLEGE (US)
(72) JOHN CHRISTOPHER WESNER, MARCO CAGGIONI, TAOTAO ZHU, DAVID A. WEITZ, ALIREZA ABBASPOURRAD, CHANG- HYUNG CHOI
(85) 23/05/2017
(86) PCT US2015/061484 de 19/11/2015
(87) WO 2016/085741 de 02/06/2016

---

(21) BR 11 2017 010823-2 A2

Código 1.3 - Notificação - Fase Nacional - PCT
(22) 19/11/2015
(30) 24/11/2014 EP 14194604.6
(51) C07C 1/24 (1968.09), C07C 11/04 (1968.09)
(54) PROCESSO PARA PREPARAR ETENO
(71) TECHNIP E&C LIMITED (GB)
(72) STEPHEN ROY PARTINGTON, STEPHEN JAMES SMITH, NAKUL THAKAR
(85) 23/05/2017
(86) PCT EP2015/077133 de 19/11/2015
(87) WO 2016/083241 de 02/06/2016

---

(21) BR 11 2017 010824-0 A2

Código 1.3 - Notificação - Fase Nacional - PCT
(22) 19/11/2015
(30) 24/11/2014 EP 14194603.8
(51) C07C 1/24 (1968.09), C07C 11/04 (1968.09)
(54) PROCESSO PARA PREPARAR ETENO
(71) TECHNIP E&C LIMITED (GB)
(72) STEPHEN ROY PARTINGTON, STEPHEN JAMES SMITH, NAKUL THAKAR
(85) 23/05/2017
(86) PCT EP2015/077134 de 19/11/2015
(87) WO 2016/083242 de 02/06/2016

---

(21) BR 11 2017 010825-9 A2

Código 1.3 - Notificação - Fase Nacional - PCT
(22) 06/11/2015
(30) 27/11/2014 JP 2014-240466
(51) B22C 9/04 (1968.09), A61C 13/20 (1968.09), B28B 1/14 (1968.09)
(54) AGENTE DE TRATAMENTO DE SUPERFÍCIE PARA PADRÃO DE CERA E MÉTODO DE FABRICAÇÃO DE PRÓTESES DENTÁRIAS
(71) GC CORPORATION (JP)
(72) DAIZABURO MORI, EMIKO FUKUSHIMA, TATSUYA FUJIMOTO
(85) 24/05/2017
(86) PCT JP2015/081330 de 06/11/2015
(87) WO 2016/084585 de 02/06/2016

(21) BR 11 2017 010846-1 A2

Código 1.3 - Notificação - Fase Nacional - PCT
(22) 03/12/2015
(30) 08/12/2014 US 14/563,082
(51) H02G 1/14 (1968.09)
(54) SISTEMA E MÉTODO PARA A JUNÇÃO E A TERMINAÇÃO AUTOMATIZADAS DE CABOS DE BAIXA, MÉDIA, ALTA E EXTRA-ALTA TENSÃO
(71) NKT HV CABLES GMBH (CH)
(72) ROBERT WAYNE HOBSON
(85) 24/05/2017
(86) PCT US2015/063696 de 03/12/2015
(87) WO 2016/094184 de 16/06/2016

(21) BR 11 2017 010848-8 A2

Código 1.3 - Notificação - Fase Nacional - PCT
(22) 11/11/2015
(30) 11/12/2014 EP 14197425.3
(51) D04B 9/14 (1968.09)
(54) ?MÁQUINA PARA A PRODUÇÃO DE ARTIGOS DE MALHA, MÉTODO PARA A PRODUÇÃO DE ARTIGOS DE MALHA, E, ARTIGOS DE MALHA?
(71) SIPRA PATENTENTWICKLUNGS- UND BETEILIGUNGSGESELLSCHAFT MBH (DE)
(72) BAUER, WOLFGANG, BOSS, BERND, DZIADOSZ, THOMAS, FLAD, AXEL, KAESE, SABINE, MAIER, CHRISTINE, SCHWAB, MANUEL, VENNEMANN, JOSEF
(85) 24/05/2017
(86) PCT EP2015/076334 de 11/11/2015
(87) WO 2016/091521 de 16/06/2016

(21) BR 11 2017 010849-6 A2

Código 1.3 - Notificação - Fase Nacional - PCT
(22) 03/12/2015
(30) 04/12/2014 EP 14196387.6; 05/12/2014 EP 14196585.5
(51) C07D 487/04 (1974.07), C07B 59/00 (1985.01), A61K 101/02 (1995.01)
(54) TRIAZOLOPIRIDAZINA DEUTERADA COMO UM MODULADOR QUINASE
(71) JANSSEN PHARMACEUTICA NV (BE)
(72) PATRICK BLASIUS FURER, RONALDUS ARNODUS HENDRIKA JOSEPH GILISSEN, IOANNIS NICOLAOS HOUPIS, LIEVEN MEERPOEL, TIMOTHY PIETRO SUREN PERERA, PHILIP JAMES PYE
(85) 24/05/2017
(86) PCT EP2015/078525 de 03/12/2015
(87) WO 2016/087586 de 09/06/2016

(21) BR 11 2017 010855-0 A2

Código 1.3 - Notificação - Fase Nacional - PCT
(22) 14/12/2015

(30) 19/12/2014 EP 14199132.3
(51) A23G 9/48 (2006.01)
(54) DOCE CONGELADO DE DUAS CAMADAS
(71) NESTEC S.A. (CH)
(72) ANNE-CECILE AGNÈS LEBLEU, PIETRO GOFFREDO CORSARO, LOÏC PREVOST, MASSIMILIANO RICCO
(85) 24/05/2017
(86) PCT EP2015/079594 de 14/12/2015
(87) WO 2016/096727 de 23/06/2016

---

(21) BR 11 2017 010862-3 A2

Código 1.3 - Notificação - Fase Nacional - PCT
(22) 10/12/2015
(30) 10/12/2014 CN 201410756540.2
(51) G01F 1/66 (1974.07)
(54) ?SISTEMA E MÉTODO PARA CALCULAR UMA VELOCIDADE?
(71) GENERAL ELECTRIC COMPANY (US)
(72) YAN MEI, RAN NIU, WEIHUA SHANG, GANG CHENG, JING YE, LONGTAO YUAN
(85) 24/05/2017
(86) PCT US2015/064967 de 10/12/2015
(87) WO 2016/094643 de 16/06/2016

---

(21) BR 11 2017 010865-8 A2

Código 1.3 - Notificação - Fase Nacional - PCT
(22) 26/11/2015
(30) 27/11/2014 FR 1461569
(51) H04L 1/00 (1968.09), H04L 1/24 (1980.01), H04L 12/40 (1990.01)
(54) PROCESSO DE VERIFICAÇÃO DE INTEGRIDADE DE TRANSMISSÃO DE DADOS ENTRE UMA UNIDADE A MONTANTE PRINCIPAL E UMA UNIDADE A JUSANTE PRINCIPAL
(71) SAFRAN ELECTRONICS & DEFENSE (FR)
(72) YANN VANDENBAVIERE, CHRISTOPHE TUZI, OLIVIER GALLAY, SÉBASTIEN LHENORET
(85) 24/05/2017
(86) PCT EP2015/077748 de 26/11/2015
(87) WO 2016/083494 de 02/06/2016

---

(21) BR 11 2017 010866-6 A2

Código 1.3 - Notificação - Fase Nacional - PCT
(22) 26/11/2015
(30) 26/11/2014 GB 1421016.5
(51) E21B 33/037 (1980.01)
(54) DISPOSITIVO DE PROTEÇÃO DE EQUIPAMENTO SUBMARINO
(71) STATOIL PETROLEUM AS (NO)
(72) KJELL EINAR ELLINGSEN
(85) 24/05/2017

(86) PCT NO2015/050228 de 26/11/2015
(87) WO 2016/085352 de 02/06/2016

---

(21) BR 11 2017 010867-4 A2

Código 1.3 - Notificação - Fase Nacional - PCT
(22) 27/11/2015
(30) 28/11/2014 GB 1421161.9
(51) A61K 49/10 (2000.01)
(54) MÉTODOS PARA PREPARAÇÃO DE UMA FORMULAÇÃO FARMACÊUTICA LÍQUIDA E PARA PREPARAÇÃO DE UM AGENTE DE CONTRASTE PARA FORMAÇÃO DE IMAGEM DE RESSONÂNCIA MAGNÉTICA, QUELANTE SEQUESTRANTE LIGADO A UMA FASE SÓLIDA, E, USO DE UM QUELANTE SEQUESTRANTE LIGADO A UMA FASE SÓLIDA.
(71) GE HEALTHCARE AS (NO)
(72) ANDREAS RICHARD MEIJER, MIKKEL JACOB THANING
(85) 24/05/2017
(86) PCT EP2015/077958 de 27/11/2015
(87) WO 2016/083597 de 02/06/2016

---

(21) BR 11 2017 010868-2 A2

Código 1.3 - Notificação - Fase Nacional - PCT
(22) 24/11/2015
(30) 24/11/2014 US 62/083651
(51) A23L 2/60 (1995.01)
(54) COMPOSIÇÃO ADOÇANTE
(71) CARGILL, INCORPORATED (US)
(72) BRIAN D. GUTHRIE, MICHAEL ALAN MORTENSON, SEAN ACIE SMITH
(85) 24/05/2017
(86) PCT US2015/062310 de 24/11/2015
(87) WO 2016/085919 de 02/06/2016

---

(21) BR 11 2017 010869-0 A2

Código 1.3 - Notificação - Fase Nacional - PCT
(22) 09/11/2015
(30) 25/11/2014 US 62/084,469; 22/09/2015 US 14/860.993
(51) G06F 12/08 (1985.01)
(54) GERAÇÃO DE MEDIÇÕES DE UTILIZAÇÃO APROXIMADAS PARA SISTEMAS DE MEMÓRIA CACHE COMPARTILHADA
(71) QUALCOMM INCORPORATED (US)
(72) DEREK ROBERT HOWER, HAROLD WADE CAIN III
(85) 24/05/2017
(86) PCT US2015/059685 de 09/11/2015
(87) WO 2016/085642 de 02/06/2016

---

(21) BR 11 2017 010870-4 A2

Código 1.3 - Notificação - Fase Nacional - PCT
(22) 17/02/2016

(30) 18/02/2015 DE 10 2015 102 261.3
(51) B01F 5/10 (1968.09), B01F 7/00 (1968.09), B01F 7/04 (1968.09), B01F 7/18 (1968.09), B01F 13/10 (1968.09)
(54) DISPOSITIVO MISTURADOR E PROCESSO PARA TRITURAR COMPONENTES GRANDES QUANDO DO DESCARREGAMENTO DE UMA MISTURA DE PRODUTOS DE DISPOSITIVO MISTURADOR
(71) NETZSCH-FEINMAHLTECHNIK GMBH (DE)
(72) THERON HARBS, GERNOT MUELLER
(85) 24/05/2017
(86) PCT DE2016/000059 de 17/02/2016
(87) WO 2016/131439 de 25/08/2016

---

(21) BR 11 2017 010871-2 A2

Código 1.3 - Notificação - Fase Nacional - PCT
(22) 24/11/2015
(30) 24/11/2014 US 62/083,472; 08/05/2015 US 62/158,588
(51) B29C 67/00 (1985.01), C08G 18/48 (1974.07), C08G 18/50 (1974.07), C08G 18/75 (1974.07), C08G 18/79 (1974.07), C08K 3/36 (1974.07), C09D 175/02 (1990.01), C08G 18/32 (1974.07), C08G 18/38 (1974.07)
(54) MÉTODO DE IMPRESSÃO TRIDIMENSIONAL DE UM OBJETO E OBJETO TRIDIMENSIONAL
(71) PPG INDUSTRIES OHIO, INC. (US) , UT-BATTELLE, LLC (US)
(72) DAVID R. FENN, KURT G. OLSON, REZA M. ROCK, CYNTHIA KUTCHKO, SUSAN F. DONALDSON, HAO SUN, ORLANDO RIOS, WILLIAM CARTER
(85) 24/05/2017
(86) PCT US2015/062445 de 24/11/2015
(87) WO 2016/085992 de 02/06/2016

---

(21) BR 11 2017 010872-0 A2

Código 1.3 - Notificação - Fase Nacional - PCT
(22) 25/11/2015
(30) 26/11/2014 US 62/084,754
(51) A61K 31/4425 (2000.01), A61P 29/00 (2000.01), A61P 11/00 (2000.01)
(54) CONJUGADOS DE CISTEAMINA DE ÁCIDO GRAXO E SEU USO COMO ATIVADORES DE AUTOFAGIA
(71) CATABASIS PHARMACEUTICALS, INC. (US)
(72) CHI B. VU, MICHAEL R. JIROUSEK
(85) 24/05/2017
(86) PCT US2015/062620 de 25/11/2015
(87) WO 2016/086103 de 02/06/2016

---

(21) BR 11 2017 010873-9 A2

Código 1.3 - Notificação - Fase Nacional - PCT
(22) 24/09/2015
(30) 24/11/2014 US 14/552,263
(51) B23P 17/00 (1968.09), E04C 3/00 (1968.09), E04G 21/00 (1968.09), E04G

21/14 (1968.09), E04H 12/00 (1968.09)
(54) DISPOSITIVO PARA REFORÇAR UM MONOPOLO
(71) TOWER ENGINEERING SOLUTIONS, LLC (US)
(72) ROBERT SEMAAN
(85) 24/05/2017
(86) PCT US2015/051892 de 24/09/2015
(87) WO 2017/111878 de 29/06/2017

---

(21) BR 11 2017 010874-7 A2

Código 1.3 - Notificação - Fase Nacional - PCT
(22) 24/11/2015
(30) 24/11/2014 US 62/083,472; 08/05/2015 US 62/158,588
(51) B29C 67/00 (1985.01), C08G 18/48 (1974.07), C08G 18/50 (1974.07), C08G 18/75 (1974.07), C08G 18/79 (1974.07), C08G 18/32 (1974.07), C08G 18/38 (1974.07), C08K 3/36 (1974.07), C09D 175/02 (1990.01)
(54) COMPOSIÇÃO PARA IMPRESSÃO TRIDIMENSIONAL, COMPOSIÇÃO E OBJETO TRIDIMENSIONAL
(71) PPG INDUSTRIES OHIO, INC. (US)
(72) DAVID R.FENN, KURT G. OLSON, REZA M. ROCK, CYNTHIA KUTCHKO, SUSAN F. DONALDSON, HAO SUN
(85) 24/05/2017
(86) PCT US2015/062297 de 24/11/2015
(87) WO 2016/085914 de 02/06/2016

---

(21) BR 11 2017 010875-5 A2

Código 1.3 - Notificação - Fase Nacional - PCT
(22) 24/11/2015
(30) 24/11/2014 US 62/083,472; 08/05/2015 US 62/158,588
(51) C08G 18/48 (1974.07), C08G 18/50 (1974.07), C08G 18/32 (1974.07), C08G 18/75 (1974.07), C08G 18/10 (1974.07), C08G 18/38 (1974.07), C08G 18/79 (1974.07), C09D 175/02 (1990.01), B33Y 70/00 (2015.01), C08K 3/36 (1974.07)
(54) MÉTODO PARA IMPRESSÃO TRIDIMENSIONAL DE UM OBJETO E OBJETO TRIDIMENSIONAL
(71) PPG INDUSTRIES OHIO, INC. (US) , THE UNIVERSITY OF NOTTINGHAM (GB)
(72) DAVID R. FENN, KURT G. OLSON, REZA M. ROCK, RICHARD J.M.HAGUE, CHRISTOPHER JOHN TUCK, LE MA, RICKY DARREN WILDMAN, YINFENG HE
(85) 24/05/2017
(86) PCT US2015/062412 de 24/11/2015
(87) WO 2016/085976 de 02/06/2016

---

(21) BR 11 2017 010876-3 A2

Código 1.3 - Notificação - Fase Nacional - PCT
(22) 17/11/2015
(30) 27/11/2014 US 62/085,296; 09/12/2014 EP 14197034.3

(51) A47J 19/02 (1968.09)
(54) EXTRATOR DE SUCO POR MASTIGAÇÃO, E. MÉTODO PARA SEPARAR SUCO DA POLPA POR MEIO DO EXTRATOR DE SUCO
(71) KONINKLIJKE PHILIPS N.V. (NL)
(72) JUERGEN HOLZBAUER
(85) 24/05/2017
(86) PCT EP2015/076748 de 17/11/2015
(87) WO 2016/083186 de 02/06/2016

---

(21) BR 11 2017 010877-1 A2

Código 1.3 - Notificação - Fase Nacional - PCT
(22) 12/10/2015
(30) 25/11/2014 US 62/084,111; 29/09/2015 US 14/869,891
(51) H04B 17/336 (2015.01), H04B 7/04 (1968.09)
(54) UMA TÉCNICA PARA DETECÇÃO DE TRANSMISSÕES DE LINHA DE VISÃO USANDO DISPOSITIVOS DE COMUNICAÇÃO DE ONDA MILIMÉTRICA
(71) QUALCOMM INCORPORATED (US)
(72) AMICHAI SANDEROVICH, IDDO DIUKMAN
(85) 24/05/2017
(86) PCT US2015/055091 de 12/10/2015
(87) WO 2016/085577 de 02/06/2016

---

(21) BR 11 2017 010879-8 A2

Código 1.3 - Notificação - Fase Nacional - PCT
(22) 31/12/2015
(30) 09/01/2015 FR 1550167
(51) B29C 67/00 (1985.01), B29C 70/68 (1995.01)
(54) PROCESSO PARA FABRICAÇÃO DE PEÇA COMPÓSITA COMPLEXA, NOTADAMENTE COM MATRIZ TERMOPLÁSTICA E PEÇA OBTIDA POR ESSE PROCESSO
(71) DAHER AEROSPACE (FR)
(72) STÉPHANIE PORTET, JULIE VAUDOUR
(85) 24/05/2017
(86) PCT EP2015/081476 de 31/12/2015
(87) WO 2016/110444 de 14/07/2016

---

(21) BR 11 2017 010881-0 A2

Código 1.3 - Notificação - Fase Nacional - PCT
(22) 01/12/2015
(30) 10/12/2014 US 14/565,784
(51) A61B 5/05 (1968.09), A61B 5/021 (1990.01), A61B 5/024 (1990.01), A61B 5/0265 (1990.01), A61B 5/145 (2000.01), A61B 5/029 (1990.01), G01F 1/56 (1974.07), G01R 33/12 (1968.09), H02K 44/08 (1980.01)
(54) SISTEMA E MÉTODO PARA MONITORAR UM INDIVÍDUO E MÍDIA LEGÍVEL POR COMPUTADOR
(71) GENERAL ELECTRIC COMPANY (US)

(72) KAUSTUBH RAVINDRA NAGARKAR, JEFFREY MICHAEL ASHE, WILLIAM HULLINGER HUBER, AARON JUDY COUTURE, ASHRAF SAID ATALLA
(85) 24/05/2017
(86) PCT US2015/063180 de 01/12/2015
(87) WO 2016/094127 de 16/06/2016

---

(21) BR 11 2017 010884-4 A2

Código 1.3 - Notificação - Fase Nacional - PCT
(22) 15/10/2015
(30) 24/11/2014 US 62/083.377
(51) H04W 48/12 (2009.01)
(54) MÉTODO E APARELHO PARA PAREAMENTO DE DISPOSITIVOS DE WLAN
(71) THOMSON LICENSING (FR)
(72) CASIMIR JOHAN CRAWLEY
(85) 24/05/2017
(86) PCT US2015/055740 de 15/10/2015
(87) WO 2016/085582 de 02/06/2016

---

(21) BR 11 2017 010923-9 A2

Código 1.3 - Notificação - Fase Nacional - PCT
(22) 24/11/2015
(30) 24/11/2014 US 62/083,668
(51) C12P 7/06 (1980.01), A01F 25/14 (1968.09), A01D 45/02 (1968.09), B65D 30/00 (1980.01)
(54) MISTURAS DE MILHO QUE INCLUEM MILHO COM ALTO TEOR DE ÓLEO E MÉTODOS DE FABRICAR UM OU MAIS PRODUTOS BIOQUÍMICOS USANDO MILHO COM ALTO TEOR DE ÓLEO OU MISTURAS DE MILHO QUE INCLUEM MILHO COM ALTO TEOR DE ÓLEO
(71) POET RESEARCH, INC. (US)
(72) STEPHEN M. LEWIS, JOHN KENNETH GREARSON, NEELAKANTAM V. NARENDRANATH, FRANCIS MICHAEL SWAIN, BRETT YERDON, CAMILLE KELLY NELSON
(85) 24/05/2017
(86) PCT US2015/062469 de 24/11/2015
(87) WO 2016/086010 de 02/06/2016

---

(21) BR 11 2017 010925-5 A2

Código 1.3 - Notificação - Fase Nacional - PCT
(22) 10/12/2015
(30) 12/12/2014 JP 2014-251362; 14/01/2015 JP 2015-005165
(51) B32B 25/08 (1968.09), A61F 13/49 (2000.01), A61F 13/511 (2000.01)
(54) LAMINADO ELÁSTICO E ARTIGO CONTENDO O MESMO
(71) NITTO DENKO CORPORATION (JP)
(72) KOHEI TAKEDA, SHINSUKE IKISHIMA, SHOU UCHIDA
(85) 24/05/2017

	(86) PCT JP2015/084623 de 10/12/2015 (87) WO 2016/093302 de 16/06/2016
(21) BR 11 2017 010932-8 A2	Código 1.3 - Notificação - Fase Nacional - PCT (22) 26/11/2015 (30) 26/11/2014 FR 1461470 (51) C07C 51/43 (1980.01), C07C 55/10 (1968.09), C12P 7/46 (1980.01), C07C 51/02 (1968.09) (54) MÉTODO PARA RECUPERAR CRISTAIS DE ÁCIDO SUCCÍNICO COM O USO DE TENSOATIVOS DURANTE A CRISTALIZAÇÃO E CRISTAIS RESULTANTES (71) ROQUETTE FRERES (FR) (72) PIERRICK DUFLOT, PIERRE LANOS, BAPTISTE BOIT, FRÉDÉRICK DEHAY, LAURENT ROSSI (85) 24/05/2017 (86) PCT FR2015/053226 de 26/11/2015 (87) WO 2016/083749 de 02/06/2016
(21) BR 11 2017 010934-4 A2	Código 1.3 - Notificação - Fase Nacional - PCT (22) 24/11/2015 (30) 16/12/2014 GB 1422356-4 (51) A45D 20/10 (1968.09) (54) ELETRODOMÉSTICO PORTÁTIL TAL COMO UM SECADOR DE CABELO (71) DYSON TECHNOLOGY LIMITED (GB) (72) CRAIG DOUGLAS, CHRISTOPHER HEDGES, ANTOINE ATKINSON (85) 24/05/2017 (86) PCT GB2015/053576 de 24/11/2015 (87) WO 2016/097683 de 23/06/2016
(21) BR 11 2017 010966-2 A2	Código 1.3 - Notificação - Fase Nacional - PCT (22) 25/11/2015 (30) 25/11/2014 US 62/084,454; 09/02/2015 US 62/114,001; 09/02/2015 US 62/114,006; 09/02/2015 US 62/114,007; 10/02/2015 US 62/114,508; 15/05/2015 US 14/714,160 (51) H01M 10/42 (1974.07), H01M 2/34 (1974.07), H01M 4/13 (2010.01), H01M 4/36 (1974.07), H01M 4/62 (1974.07), H01M 4/66 (1974.07), H01M 10/0525 (2010.01) (54) BATERIA RECARREGÁVEL COM LIMITADOR DE CORRENTE INTERNA E INTERRUPTOR (71) AMERICAN LITHIUM ENERGY CORPORATION (US) (72) JIANG FAN, DENGGUO WU (85) 24/05/2017 (86) PCT US2015/062767 de 25/11/2015

(87) WO 2016/086184 de 02/06/2016

(21) BR 11 2017 010974-3 A2

Código 1.3 - Notificação - Fase Nacional - PCT
(22) 01/12/2015
(30) 03/12/2014 EP 14196089.8
(51) H04L 9/06 (1990.01)
(54) MÉTODO CRIPTOGRÁFICO DE BLOCO PARA CRIPTOGRAFIA/DESCRIPTOGRAFIA DE MENSAGENS E DISPOSITIVOS CRIPTOGRÁFICOS PARA IMPLEMENTAÇÃO DESTE MÉTODO
(71) NAGRAVISION S.A. (CH)
(72) BRECHT WYSEUR
(85) 24/05/2017
(86) PCT EP2015/078115 de 01/12/2015
(87) WO 2016/087395 de 09/06/2016

(21) BR 11 2017 010981-6 A2

Código 1.3 - Notificação - Fase Nacional - PCT
(22) 26/11/2015
(30) 26/11/2014 FR 1461518
(51) A61Q 19/00 (2006.01)
(54) EXTRATO PEPTÍDICO E OSÍDICO DE FRUTO DE SCHISANDRA E MELHORIA NA RESPOSTA DO SISTEMA NEUROSSENSORIAL CUTÂNEO
(71) LABORATOIRES EXPANSCIENCE (FR)
(72) PHILIPPE MSIKA, CAROLINE BAUDOUIN, STÉPHANIE BREDIF
(85) 24/05/2017
(86) PCT EP2015/077795 de 26/11/2015
(87) WO 2016/083515 de 02/06/2016

(21) BR 11 2017 011000-8 A2

Código 1.3 - Notificação - Fase Nacional - PCT
(22) 18/11/2015
(30) 28/11/2014 DE 10 2014 224 363.7
(51) H01F 6/04 (1995.01), H01F 6/06 (1995.01), H01F 36/00 (1980.01)
(54) DISPOSITIVO SUPERCONDUTOR COMPREENDENDO DISPOSITIVOS DE BOBINA E DISPOSITIVO DE REFRIGERAÇÃO, E VEÍCULO EQUIPADO COM O MESMO
(71) SIEMENS AKTIENGESELLSCHAFT (DE)
(72) JÖRN GRUNDMANN, ANNE KUHNERT, PETER KUMMETH
(85) 25/05/2017
(86) PCT EP2015/076930 de 18/11/2015
(87) WO 2016/083203 de 02/06/2016

(21) BR 11 2017 011002-4 A2

Código 1.3 - Notificação - Fase Nacional - PCT
(22) 07/10/2015
(30) 27/11/2014 JP 2014-239449

(51) B21B 19/04 (1968.09), B21B 3/02 (1968.09), B21B 17/08 (1968.09), B21B 45/02 (1968.09), C21D 8/10 (1980.01), C21D 9/08 (1968.09), C22C 38/00 (1974.07)
(54) LINHA DE APARELHO PARA FABRICAR CANO OU TUBO DE AÇO SEM COSTURA E MÉTODO DE FABRICAÇÃO PARA CANO OU TUBO SEM COSTURA DE AÇO INOXIDÁVEL DUPLEX USANDO A MESMA
(71) JFE STEEL CORPORATION (JP)
(72) SHUNSUKE SASAKI, TATSURO KATSUMURA, HIROKI USHIDA, YASUSHI KATO
(85) 25/05/2017
(86) PCT JP2015/005095 de 07/10/2015
(87) WO 2016/084298 de 02/06/2016

---

(21) BR 11 2017 011006-7 A2

Código 1.3 - Notificação - Fase Nacional - PCT
(22) 27/11/2015
(30) 27/11/2014 EP 14195254.9
(51) G08G 1/04 (1968.09), G08G 1/015 (1968.09), G06K 9/00 (1968.09), G06T 7/00 (1995.01)
(54) SENSOR ESTEREOSCÓPICO DUPLO
(71) KAPSCH TRAFFICCOM AB (SE)
(72) GÖRAN BOSTRÖM, BJÖRN CRONA
(85) 25/05/2017
(86) PCT EP2015/077865 de 27/11/2015
(87) WO 2016/083554 de 02/06/2016

---

(21) BR 11 2017 011016-4 A2

Código 1.3 - Notificação - Fase Nacional - PCT
(22) 14/12/2015
(30) 16/12/2014 EP 14198086.2
(51) B66B 19/00 (1968.09)
(54) SISTEMA DE ELEVADOR COM CASA DE MÁQUINAS DESLOCÁVEL
(71) INVENTIO AG (CH)
(72) PASCAL BLÄSI
(85) 25/05/2017
(86) PCT EP2015/079548 de 14/12/2015
(87) WO 2016/096694 de 23/06/2016

---

(21) BR 11 2017 011029-6 A2

Código 1.3 - Notificação - Fase Nacional - PCT
(22) 27/11/2015
(30) 27/11/2014 EP 14195255.6
(51) G08G 1/04 (1968.09)
(54) MÉTODO DE CONTROLE DE UM SISTEMA DE FISCALIZAÇÃO DE TRÂNSITO E UNIDADE DE PROCESSAMENTO PARA UM SISTEMA DE FISCALIZAÇÃO DE TRÂNSITO
(71) KAPSCH TRAFFICCOM AB (SE)

(72) JOHAN BÄCKVALL, ULF ÄRLIG, BJÖRN CRONA, CHRISTIAN KARLSTRÖM
(85) 25/05/2017
(86) PCT EP2015/077862 de 27/11/2015
(87) WO 2016/083553 de 02/06/2016

---

(21) BR 11 2017 011034-2 A2

Código 1.3 - Notificação - Fase Nacional - PCT
(22) 25/11/2015
(30) 06/01/2015 US 14/590,772
(51) H04W 28/02 (2009.01)
(54) FORNECIMENTO DE CATEGORIAS DE APLICATIVO EM UM EQUIPAMENTO DE USUÁRIO DURANTE CONGESTIONAMENTO DE REDE
(71) INTEL IP CORPORATION (US)
(72) ANA LUCIA PINHEIRO, MARTA MARTINEZ TARRADELL, ERIC SIOW
(85) 25/05/2017
(86) PCT US2015/062790 de 25/11/2015
(87) WO 2016/111769 de 14/07/2016

---

(21) BR 11 2017 011036-9 A2

Código 1.3 - Notificação - Fase Nacional - PCT
(22) 22/12/2015
(30) 26/12/2014 JP 2014-264350
(51) D06M 17/00 (1968.09), A62B 17/00 (1968.09), B32B 5/26 (1968.09), D04H 3/14 (1968.09)
(54) VESTIMENTA PROTETORA
(71) TORAY INDUSTRIES, INC. (JP)
(72) TAKETOSHI NAKAMURA, HIROSHI KAJIYAMA, YUICHIRO HAYASHI, MASANOBU TAKEDA
(85) 25/05/2017
(86) PCT JP2015/085809 de 22/12/2015
(87) WO 2016/104492 de 30/06/2016

---

(21) BR 11 2017 011039-3 A2

Código 1.3 - Notificação - Fase Nacional - PCT
(22) 26/11/2015
(30) 26/11/2014 US 62/084,965
(51) A62D 1/00 (1968.09)
(54) HIDROGÉIS EXTINTORES DE INCÊNDIO, APERFEIÇOADORES DE ÁGUA
(71) FIREREIN INC. (CA)
(72) BRIAN MARIAMPILLAI, YUN YANG
(85) 25/05/2017
(86) PCT CA2015/051235 de 26/11/2015
(87) WO 2016/082041 de 02/06/2016

(21) BR 11 2017 011041-5 A2

Código 1.3 - Notificação - Fase Nacional - PCT
(22) 24/11/2015
(30) 27/11/2014 EP 14195135.0
(51) C08J 5/08 (1974.07), B29B 9/14 (1985.01), B29B 15/12 (1985.01)
(54) PROCESSO PARA A FABRICAÇÃO DE COMPOSIÇÕES DE POLIPROPILENO REFORÇADAS COM FIBRA DE VIDRO LONGA
(71) SABIC GLOBAL TECHNOLOGIES B.V. (NL)
(72) CARMELA TUFANO, M CHRISTELLE MARIE HÈLÈNE GREIN
(85) 25/05/2017
(86) PCT EP2015/077406 de 24/11/2015
(87) WO 2016/083327 de 02/06/2016

(21) BR 11 2017 011044-0 A2

Código 1.3 - Notificação - Fase Nacional - PCT
(22) 02/12/2015
(30) 08/12/2014 FR 14 02805
(51) C25C 3/22 (1974.07), B01D 53/06 (1968.09)
(54) USINA DE ELETRÓLISE E PROCESSO DE TRATAMENTO DOS GASES DE CUBA
(71) RIO TINTO ALCAN INTERNATIONAL LIMITED (CA)
(72) GUILLAUME GIRAULT, STÉPHANE PETIT
(85) 25/05/2017
(86) PCT IB2015/002283 de 02/12/2015
(87) WO 2016/092357 de 16/06/2016

(21) BR 11 2017 011046-6 A2

Código 1.3 - Notificação - Fase Nacional - PCT
(22) 16/12/2015
(30) 18/12/2014 US 14/574,805
(51) G06F 17/30 (1995.01), G06Q 30/00 (2006.01)
(54) GERAÇÃO DE SUGESTÕES DE NAVEGA¬DOR COM BASE EM DADOS DE DISPOSITVO DA INTERNET DAS COISAS
(71) MICROSOFT TECHNOLOGY LICENSING, LLC (US)
(72) MICHAEL J. PATTEN, RITIKA KAPADIA
(85) 25/05/2017
(86) PCT US2015/065926 de 16/12/2015
(87) WO 2016/100416 de 23/06/2016

(21) BR 11 2017 011049-0 A2

Código 1.3 - Notificação - Fase Nacional - PCT
(22) 03/12/2015
(30) 17/12/2014 US 62/093,187
(51) G01L 11/02 (1995.01), G01L 1/24 (1968.09)
(54) INTERFERÔMETRO INSENSÍVEL À PRESSÃO
(71) PGS GEOPHYSICAL AS (NO)
(72) WILLARD WOMACK
(85) 25/05/2017

(86) PCT US2015/063680 de 03/12/2015
(87) WO 2016/099925 de 23/06/2016

---

(21) BR 11 2017 011052-0 A2

Código 1.3 - Notificação - Fase Nacional - PCT
(22) 06/11/2015
(30) 02/12/2014 US 62/086,594; 04/02/2015 US 62/111,884
(51) A01F 15/07 (1990.01)
(54) ENFARDADEIRA REDONDA CONTÍNUA
(71) MCHALE ENGINEERING (IE)
(72) KENNETH R. UNDERHILL
(85) 25/05/2017
(86) PCT US2015/059522 de 06/11/2015
(87) WO 2016/089546 de 09/06/2016

---

(21) BR 11 2017 011057-1 A2

Código 1.3 - Notificação - Fase Nacional - PCT
(22) 15/12/2015
(30) 15/12/2014 JP 2014-253267; 10/12/2015 JP 2015-241561
(51) C22C 38/00 (1974.07), C22C 38/14 (1974.07), C22C 38/32 (1974.07)
(54) VERGALHÃO
(71) NIPPON STEEL & SUMITOMO METAL CORPORATION (JP)
(72) TOSHIYUKI MANABE, ARATA ISO, NAOKI MATSUI
(85) 25/05/2017
(86) PCT JP2015/085057 de 15/12/2015
(87) WO 2016/098765 de 23/06/2016

---

(21) BR 11 2017 011067-9 A2

Código 1.3 - Notificação - Fase Nacional - PCT
(22) 25/11/2015
(30) 26/11/2014 US 14/554,726
(51) A23K 10/18 (2016.01)
(54) CEPAS E MÉTODOS PARA A PARTIÇÃO DE ENERGIA EM RUMINANTES
(71) DUPONT NUTRITION BIOSCIENCES APS (DK)
(72) ELIZABETH GALBRAITH, KEITH MERTZ, AJAY AWATI
(85) 25/05/2017
(86) PCT EP2015/077704 de 25/11/2015
(87) WO 2016/083481 de 02/06/2016

---

(21) BR 11 2017 011191-8 A2

Código 1.3 - Notificação - Fase Nacional - PCT
(22) 07/05/2015
(30) 28/11/2014 CN 201410711878.6
(51) G06F 17/30 (1995.01)
(54) MÉTODO E APARELHO DE VISUALIZAÇÃO DE DADOS, E SERVIDOR DE BANCO DE DADOS

(71) HUAWEI TECHNOLOGIES CO., LTD. (CN)
(72) ANIRBAN BHATTACHARYA, JANAKIRAMAN THIYAGARAJAH, BO HU
(85) 26/05/2017
(86) PCT CN2015/078443 de 07/05/2015
(87) WO 2016/082468 de 02/06/2016

---

(21) BR 11 2017 011193-4 A2

Código 1.3 - Notificação - Fase Nacional - PCT
(22) 14/12/2015
(30) 17/12/2014 EP 14198492.2
(51) B66B 7/04 (1968.09)
(54) GUIA DE ROLDANAS PARA UMA CABINE DE ELEVADOR
(71) INVENTIO AG (CH)
(72) VALERIO VILLA
(85) 26/05/2017
(86) PCT EP2015/079545 de 14/12/2015
(87) WO 2016/096692 de 23/06/2016

---

(21) BR 11 2017 011224-8 A2

Código 1.3 - Notificação - Fase Nacional - PCT
(22) 16/11/2015
(30) 27/11/2014 GB 1421038.9
(51) A01N 59/02 (1980.01), A23B 7/144 (1980.01), A23B 7/16 (1968.09), B65D 85/34 (1968.09), A01P 1/00 (2006.01)
(54) COBERTURA ANTIMICROBIANA
(71) TESSARA (PTY) LTD. (ZA)
(72) ALWYN JACOBUS VAN JAARSVELD
(85) 26/05/2017
(86) PCT IB2015/058832 de 16/11/2015
(87) WO 2016/083935 de 02/06/2016

---

(21) BR 11 2017 011233-7 A2

Código 1.3 - Notificação - Fase Nacional - PCT
(22) 09/12/2015
(30) 10/12/2014 DE 10 2014 118 269.3
(51) F04B 53/16 (1995.01), B21D 39/06 (1968.09), B23P 11/02 (1968.09), F04B 39/06 (1968.09)
(54) CARCAÇA COM PEÇA SUPLEMENTAR CILÍNDRICA VEDADA EM RELAÇÃO À MESMA
(71) KNORR-BREMSE SYSTEME FÜR NUTZFAHRZEUGE GMBH (DE)
(72) GILLES HEBRARD
(85) 29/05/2017
(86) PCT EP2015/079166 de 09/12/2015
(87) WO 2016/091976 de 16/06/2016

---

(21) BR 11 2017 011237-0 A2

Código 1.3 - Notificação - Fase Nacional - PCT

(22) 13/10/2015
(30) 03/12/2014 US 62/087,017
(51) B60C 7/00 (1968.09), B60C 7/10 (1968.09), B60C 7/12 (1968.09)
(54) PNEU NÃO PNEUMÁTICO
(71) BRIDGESTONE AMERICAS TIRE OPERATIONS, LLC (US)
(72) EDWARD S. SEROKA
(85) 29/05/2017
(86) PCT US2015/055288 de 13/10/2015
(87) WO 2016/089480 de 09/06/2016

---

(21) BR 11 2017 011390-2 A2

Código 1.3 - Notificação - Fase Nacional - PCT
(22) 04/12/2015
(30) 04/12/2014 US 62/087,436
(51) A61M 5/315 (1974.07)
(54) SISTEMA DE ÊMBOLO DE SERINGA COM GEOMETRIA ROSQUEADA DE AUTOTRAVAMENTO
(71) TOLMAR THERAPEUTICS, INC. (US)
(72) KEVIN MCCANN, ERIC MUGOYE, DOMINIC MADRIL
(85) 30/05/2017
(86) PCT US2015/063934 de 04/12/2015
(87) WO 2016/090220 de 09/06/2016

---

(21) BR 11 2017 011514-0 A2

Código 1.3 - Notificação - Fase Nacional - PCT
(22) 02/12/2015
(30) 02/12/2014 GB 1421394.6; 02/12/2014 US 14/558,063
(51) G01S 19/14 (2010.01), G01S 19/39 (2010.01)
(54) APARELHO PARA MONITORAR POSIÇÃO DE AERONAVE
(71) SITA INFORMATION NETWORKING COMPUTING UK LIMITED (GB)
(72) PAUL GIBSON, YANIK LACROIX, BENOIT JEAN JOSEPH VACHON
(85) 31/05/2017
(86) PCT GB2015/053679 de 02/12/2015
(87) WO 2016/087848 de 09/06/2016

---

(21) BR 11 2017 011516-6 A2

Código 1.3 - Notificação - Fase Nacional - PCT
(22) 01/12/2015
(30) 10/12/2014 DE 10 2014 225 393.4
(51) B23K 9/23 (1980.01)
(54) PROCESSO PARA A PRODUÇÃO DE UMA LIGAÇÃO CONDUTORA ELÉTRICA ENTRE UM COMPONENTE DE COBRE E UM COMPONENTE DE ALUMÍNIO
(71) ROBERT BOSCH GMBH (DE)
(72) NICO WELLER, ANDREAS TOPF, JEIHAD ZEADAN, SARAH OVERMEIER, SEBASTIAN STEIN, GERT CALLIES, MATTHIAS ROEPKE, RENE DEPONTE

(85) 31/05/2017
(86) PCT EP2015/078167 de 01/12/2015
(87) WO 2016/091651 de 16/06/2016

---

(21) BR 11 2017 011525-5 A2

Código 1.3 - Notificação - Fase Nacional - PCT
(22) 11/01/2016
(30) 14/01/2015 EP 15151142.5
(51) E01B 3/40 (1968.09)
(54) UNIDADE DE BLOCO DE DORMENTE PARA SISTEMAS DE TRILHOS FERROVIÁRIOS
(71) SONNEVILLE AG (CH)
(72) PETER LABORENZ, ANABEL CATRIN HENGELMANN
(85) 31/05/2017
(86) PCT EP2016/050374 de 11/01/2016
(87) WO 2016/113218 de 21/07/2016

---

(21) BR 11 2017 011527-1 A2

Código 1.3 - Notificação - Fase Nacional - PCT
(22) 03/12/2015
(30) 08/12/2014 GB 1421797.0
(51) B29D 23/00 (1968.09)
(54) APARELHO E MÉTODO PARA FABRICAÇÃO DE TUBO FLEXÍVEL
(71) GE OIL & GAS UK LIMITED (GB)
(72) VINEET JHA, NEVILLE DODDS, JAMES LATTO, DAVID ANDREW FINCH
(85) 31/05/2017
(86) PCT GB2015/053712 de 03/12/2015
(87) WO 2016/092270 de 16/06/2016

---

(21) BR 11 2017 011535-2 A2

Código 1.3 - Notificação - Fase Nacional - PCT
(22) 08/12/2015
(30) 11/12/2014 EP 14197487.3
(51) B65D 85/804 (2000.01)
(54) CÁPSULA DE BEBIDA, SISTEMA DE PREPARAÇÃO DE BEBIDA E MÉTODO PARA IDENTIFICAÇÃO DE UMA CÁPSULA DE BEBIDA
(71) QBO COFFEE GMBH (CH)
(72) IVO ASCHWANDEN
(85) 31/05/2017
(86) PCT EP2015/078938 de 08/12/2015
(87) WO 2016/091859 de 16/06/2016

---

(21) BR 11 2017 011539-5 A2

Código 1.3 - Notificação - Fase Nacional - PCT
(22) 03/12/2015
(30) 04/12/2014 GB 1421617.0
(51) A41D 13/11 (2000.01)

(54) ABA DE RESPIRADOR
(71) 3M INNOVATIVE PROPERTIES COMPANY (US)
(72) CHRISTOPHER P. HENDERSON, REYAD A. ABDULQADER, JAMES J. MAY, MARK A. J. FERNANDES, DAVID N. BOYCE
(85) 31/05/2017
(86) PCT US2015/063577 de 03/12/2015
(87) WO 2016/090067 de 09/06/2016

---

(21) BR 11 2017 011555-7 A2

Código 1.3 - Notificação - Fase Nacional - PCT
(22) 30/11/2015
(30) 02/12/2014 US 62/086,691; 29/10/2015 US 62/248,071
(51) C07D 401/06 (1974.07), A61P 25/00 (2000.01), A61K 9/00 (1968.09)
(54) COMPOSIÇÕES QUE COMPREENDEM 2-((1-(2(4-FLUOROFENIL)-2-OXOETIL)PIPERIDIN-4-IL)METIL) ISOINDOLIN-1-ONA PARA O TRATAMENTO DE ESQUIZOFRENIA
(71) MINERVA NEUROSCIENCES, INC. (US)
(72) REMY LUTHRINGER, MASAHIRO OKUYAMA, NADINE NOEL, SANDRA WERNER
(85) 31/05/2017
(86) PCT US2015/062985 de 30/11/2015
(87) WO 2016/089766 de 09/06/2016

---

(21) BR 11 2017 011559-0 A2

Código 1.3 - Notificação - Fase Nacional - PCT
(22) 02/12/2015
(30) 04/12/2014 GB 1421618.8
(51) A41D 13/11 (2000.01), A62B 18/10 (1968.09)
(54) VÁLVULA DE RESPIRADOR
(71) 3M INNOVATIVE PROPERTIES COMPANY (US)
(72) CHRISTOPHER P. HENDERSON, REYAD A. ABDULQADER, JAMES J. MAY, MARK A. J. FERNANDES, DANIEL P. JENKINS, STUART J. KING, ELLIOT J. BAXTER, MARIO-ALEXANDER LEHMANN, ANDREA LEJEWSKI
(85) 31/05/2017
(86) PCT US2015/063322 de 02/12/2015
(87) WO 2016/089940 de 09/06/2016

---

(21) BR 11 2017 011605-7 A2

Código 1.3 - Notificação - Fase Nacional - PCT
(22) 01/12/2015
(30) 05/12/2014 JP 2014-247121; 25/11/2015 JP 2015-229484
(51) B23K 11/30 (1968.09)
(54) DISPOSITIVO DE CONFORMAÇÃO E MÉTODO DE CONFORMAÇÃO PARA ELETRODO DE CILINDRO PARA SOLDAGEM POR COSTURA
(71) HONDA MOTOR CO., LTD. (JP)
(72) KAZUHIKO YAMAASHI, TETSUYA KODAMA, NORIAKI SHIGEMATSU, HITOSHI YOSHIMICHI

(85) 01/06/2017
(86) PCT JP2015/083702 de 01/12/2015
(87) WO 2016/088739 de 09/06/2016

---

(21) BR 11 2017 011607-3 A2

Código 1.3 - Notificação - Fase Nacional - PCT
(22) 20/11/2015
(30) 05/12/2014 JP 2014-247308
(51) C12N 9/38 (1980.01), A23C 7/04 (1980.01)
(54) SOLUÇÃO DE LACTASE E PRODUTO LÁCTEO USANDO A MESMA
(71) GODO SHUSEI CO., LTD. (JP)
(72) TOMOKO SATO, JUN YOSHIKAWA, HIROFUMI HORIGUCHI
(85) 01/06/2017
(86) PCT JP2015/082784 de 20/11/2015
(87) WO 2016/088589 de 09/06/2016

---

(21) BR 11 2017 011887-4 A2

Código 1.3 - Notificação - Fase Nacional - PCT
(22) 10/11/2015
(30) 05/12/2014 DE 10 2014 225 023.4; 15/06/2015 DE 10 2015 210 945.3
(51) B65B 41/16 (1968.09)
(54) DANÇARINO ROTATIVO PARA UMA MÁQUINA DE EMBALAGEM
(71) GEA FOOD SOLUTIONS GERMANY GMBH (DE)
(72) FRANK SABATO
(85) 05/06/2017
(86) PCT EP2015/076189 de 10/11/2015
(87) WO 2016/087169 de 09/06/2016

---

(21) BR 11 2017 011903-0 A2

Código 1.3 - Notificação - Fase Nacional - PCT
(22) 01/12/2015
(30) 05/12/2014 US 62/087,961
(51) C10G 11/18 (1968.09), G01N 15/08 (1968.09), G01N 30/89 (2006.01)
(54) PROCESSO PARA AVALIAÇÃO DO DESEMPENHO CATALÍTICO DE UM SÓLIDO POROSO
(71) GRACE GMBH & CO. KG (DE)
(72) DIETER WALLENSTEIN, STEFAN BRANDT
(85) 05/06/2017
(86) PCT EP2015/078224 de 01/12/2015
(87) WO 2016/087446 de 09/06/2016

---

(21) BR 11 2017 012483-1 A2

Código 1.3 - Notificação - Fase Nacional - PCT
(22) 11/12/2015
(30) 12/12/2014 JP 2014-251695; 12/12/2014 JP 2014-251697; 12/12/2014 JP 2014-252192
(51) A61K 31/551 (2000.01), A61K 9/08 (1974.07), A61K 31/352 (2000.01),

A61K 31/435 (1974.07), A61K 31/5377 (2000.01), A61K 47/22 (1990.01), A61K 47/32 (1990.01), A61P 27/02 (2000.01), A61P 27/06 (2000.01)
(54) COMPOSIÇÃO AQUOSA
(71) KOWA COMPANY, LTD. (JP)
(72) YUUKI SUZUKI, ISAMU SAWAI, HIROSHI ODA
(85) 12/06/2017
(86) PCT JP2015/084804 de 11/12/2015
(87) WO 2016/093346 de 16/06/2016

---

(21) BR 11 2017 012490-4 A2

Código 1.3 - Notificação - Fase Nacional - PCT
(22) 23/11/2015
(30) 11/12/2014 DE 10 2014 118 452.1
(51) A45C 3/00 (1968.09), A45C 5/00 (1968.09), A45C 7/00 (1968.09)
(54) MALETA
(71) ADOLF WÜRTH GMBH & CO KG (DE)
(72) DANIEL KRAUS, FELIX TIMM, JOHANNES STARKE, SIMON KOCH, OLIVER OBERNDÖRFER, WOLFGANG HOHL
(85) 12/06/2017
(86) PCT EP2015/077347 de 23/11/2015
(87) WO 2016/091570 de 16/06/2016

---

(21) BR 11 2017 012491-2 A2

Código 1.3 - Notificação - Fase Nacional - PCT
(22) 11/12/2015
(30) 12/12/2014 JP 2014-252182
(51) A61K 31/551 (2000.01), A61K 9/08 (1974.07), A61K 31/5575 (2000.01), A61K 47/14 (1990.01), A61P 27/02 (2000.01), A61P 27/06 (2000.01)
(54) COMPOSIÇÃO
(71) KOWA COMPANY, LTD. (JP)
(72) ISAMU SAWAI
(85) 12/06/2017
(86) PCT JP2015/084803 de 11/12/2015
(87) WO 2016/093345 de 16/06/2016

---

(21) BR 11 2017 012492-0 A2

Código 1.3 - Notificação - Fase Nacional - PCT
(22) 11/12/2015
(30) 15/12/2014 US 14/570,554
(51) B65D 41/04 (1968.09)
(54) SISTEMA DE FECHAMENTO RESISTENTE À ABERTURA POR CRIANÇAS PARA UM RECIPIENTE
(71) JOHNSON & JOHNSON CONSUMER INC. (US)
(72) MING DONG, LASZLO MOHARITA, RICHARD A. LAPPINE, PETER M. ZIELINSKI
(85) 12/06/2017
(86) PCT US2015/065299 de 11/12/2015

(87) WO 2016/100129 de 23/06/2016

(21) BR 11 2017 012504-8 A2

Código 1.3 - Notificação - Fase Nacional - PCT
(22) 11/12/2015
(30) 12/12/2014 US 62/091,221; 08/10/2015 US 62/238,931
(51) C07D 401/14 (1974.07), C07D 409/14 (1974.07), C07D 413/14 (1974.07), C07D 471/10 (1974.07), A61K 31/44 (1974.07), A61K 31/4402 (2000.01), A61K 31/4406 (2000.01), A61K 31/4468 (2000.01), A61K 31/5377 (2000.01)
(54) DERIVADOS DE PIPERIDINA COMO INIBIDORES DE HDAC1/2
(71) ACETYLON PHARMACEUTICALS, INC. (US)
(72) JOHN H. VAN DUZER, RALPH MAZITSCHEK
(85) 12/06/2017
(86) PCT US2015/065289 de 11/12/2015
(87) WO 2016/094824 de 16/06/2016

(21) BR 11 2017 012505-6 A2

Código 1.3 - Notificação - Fase Nacional - PCT
(22) 11/12/2015
(30) 12/12/2014 JP 2014-251878
(51) B01J 37/02 (1974.07), B01J 37/03 (1985.01), B01J 35/00 (1974.07), B01J 23/00 (1974.07), B01J 23/10 (1974.07), B01J 23/63 (1995.01), B01D 53/94 (1995.01), B01J 35/02 (1974.07), C01G 25/00 (1968.09)
(54) CATALISADOR DE PURIFICAÇÃO DE GÁS DE DESCARGA
(71) CATALER CORPORATION (JP) , TOYOTA JIDOSHA KABUSHIKI KAISHA (JP)
(72) HIROMASA SUZUKI, TAKERU YOSHIDA, MASAHIDE MIURA, YUKI AOKI, ISAO CHINZEI, YOSHINORI SAITO, DAISUKE OCHIAI, MITSUYOSHI OKADA, TOSHITAKA TANABE, AKIHIKO SUDA, MASANAO SATO, AKIYA CHIBA, AKIRA MORIKAWA, HIROTAKA ORI
(85) 12/06/2017
(86) PCT JP2015/006203 de 11/12/2015
(87) WO 2016/092862 de 16/06/2016

(21) BR 11 2017 012507-2 A2

Código 1.3 - Notificação - Fase Nacional - PCT
(22) 11/12/2015
(30) 12/12/2014 DE 10 2014 118 577.3
(51) B29C 67/00 (1985.01)
(54) PROCESSO PARA A CONSTRUÇÃO DE MOLDES E NÚCLEOS CAMADA POR CAMADA TENDO UM AGLUTINANTE CONTENDO VIDRO LÍQUIDO E UM AGLUTINANTE CONTENDO VIDRO LÍQUIDO
(71) ASK CHEMICALS GMBH (DE)
(72) HEINSZ DETERS, HENNING ZUPAN
(85) 12/06/2017
(86) PCT DE2015/000589 de 11/12/2015

(87) WO 2016/091249 de 16/06/2016

(21) BR 11 2017 012521-8 A2

Código 1.3 - Notificação - Fase Nacional - PCT
(22) 08/12/2015
(30) 11/12/2014 EP 14197489.9
(51) B65D 85/804 (2000.01)
(54) CÁPUSLA DE BEBIDA, SISTEMA DE PREPARAÇÃO DE BEBIDA E MÉTODO PARA IDENTIFICAR UMA CÁPSULA DE BEBIDA
(71) QBO COFFEE GMBH (CH)
(72) IVO ASCHWANDEN
(85) 12/06/2017
(86) PCT EP2015/078940 de 08/12/2015
(87) WO 2016/091861 de 16/06/2016

(21) BR 11 2017 012637-0 A2

Código 1.3 - Notificação - Fase Nacional - PCT
(22) 14/12/2015
(30) 13/12/2014 US 62/091,502; 21/07/2015 US 14/804,637
(51) H04N 21/431 (2011.01), H04N 5/225 (1985.01), H04N 21/85 (2011.01)
(54) MÉTODO PARA EXIBIR CARACTERÍSTICAS TERMOGRÁFICAS EM UMA DIFUSÃO, E, SISTEMA PARA EXIBIR CARACTERÍSTICAS TERMOGRÁFICAS E EFEITOS EM UMA DIFUSÃO
(71) FOX SPORTS PRODUCTIONS, INC. (US)
(72) MICHAEL DAVIES, ZACHARY FIELDS, DAVID ERIC SHANKS
(85) 13/06/2017
(86) PCT US2015/065481 de 14/12/2015
(87) WO 2016/094896 de 16/06/2016

(21) BR 11 2017 012641-9 A2

Código 1.3 - Notificação - Fase Nacional - PCT
(22) 17/12/2015
(30) 17/12/2014 US US 62/093,292
(51) F16L 9/12 (1968.09), F16L 9/133 (1990.01)
(54) TUBULAÇÃO COMPÓSITA E MÉTODO PARA FAZER USAR A MESMA
(71) SAINT-GOBAIN PERFORMANCE PLASTICS CORPORATION (US)
(72) ADAM P. NADEAU, MICHAEL J. TZIVANIS, MICHAEL E. CAHILL, ROBERT D. SCHWENKER, ASHOK MOHANTY, AIJUN ZHU
(85) 13/06/2017
(86) PCT US2015/066429 de 17/12/2015
(87) WO 2016/100696 de 23/06/2016

(21) BR 11 2017 012643-5 A2

Código 1.3 - Notificação - Fase Nacional - PCT
(22) 17/12/2015
(30) 18/12/2014 US 62/093645
(51) C07D 471/04 (1974.07), C07F 9/09 (1974.07), A61K 31/437 (2000.01)

(54) PROCESSO PARA PREPARAÇÃO DE UM COMPOSTO, E, MÉTODO PARA FABRICAÇÃO DE UM COMPOSTO.
(71) VIIV HEALTHCARE UK (NO.4) LIMITED (GB)
(72) FRANCISCO GONZALEZ-BOBES, MICHAEL S. BULTMAN, BENJAMIN COHEN, MATTHEW R. HICKEY
(85) 13/06/2017
(86) PCT US2015/066311 de 17/12/2015
(87) WO 2016/100633 de 23/06/2016

---

(21) BR 11 2017 012644-3 A2

Código 1.3 - Notificação - Fase Nacional - PCT
(22) 15/12/2015
(30) 18/12/2014 GB 1422564.3
(51) B29C 70/34 (1995.01), C08G 59/50 (1974.07), C08K 3/00 (1974.07)
(54) PROCESSO DE FABRICAÇÃO PARA PRODUZIR UM ARTIGO MOLDADO POR INFUSÃO DE RESINA LÍQUIDA, COMPOSIÇÃO CURÁVEL, ARTIGO MOLDADO CURADO, E, USO DE UMA COMPOSIÇÃO CURÁVEL.
(71) CYTEC INDUSTRIES INC. (US)
(72) JONATHAN E. MEEGAN, OLIVIA DENMAN, MARCO AURILIA
(85) 13/06/2017
(86) PCT US2015/065859 de 15/12/2015
(87) WO 2016/100365 de 23/06/2016

---

(21) BR 11 2017 012645-1 A2

Código 1.3 - Notificação - Fase Nacional - PCT
(22) 17/12/2015
(30) 17/12/2014 US 62/092,875
(51) B05B 12/00 (1974.07)
(54) SISTEMA E MÉTODO PARA LIBERAÇÃO DE AROMA
(71) AGAN AROMA & FINE CHEMICALS LTD. (IL)
(72) YOAV AVIDOR
(85) 13/06/2017
(86) PCT IL2015/051224 de 17/12/2015
(87) WO 2016/098114 de 23/06/2016

---

(21) BR 11 2017 012647-8 A2

Código 1.3 - Notificação - Fase Nacional - PCT
(22) 16/12/2015
(30) 18/12/2014 GB 1422686.4; 26/02/2015 GB 1503266.7; 26/10/2015 GB 1518917.8
(51) A61K 39/25 (1980.01)
(54) COMPOSIÇÃO IMUNOGÊNICA, MÉTODO PARA PROTEÇÃO CONTRA OU PREVENÇÃO DE HERPES ZOSTER (HZ) E/OU NEURALGIA PÓS-HERPÉTICA, E, MÉTODO PARA PROTEÇÃO CONTRA, PREVENÇÃO OU REDUÇÃO DA INCIDÊNCIA DE HERPES ZOSTER E/OU NEURALGIA PÓS-HERPÉTICA.
(71) GLAXOSMITHKLINE BIOLOGICALS S.A. (BE)

(72) THOMAS CHARLES HEINEMAN, EDOUARD GUY CHRISTIAN LEDENT, NICOLAS PIERRE FERNAND LECRENIER
(85) 13/06/2017
(86) PCT EP2015/079967 de 16/12/2015
(87) WO 2016/096968 de 23/06/2016

---

(21) BR 11 2017 012849-7 A2

Código 1.3 - Notificação - Fase Nacional - PCT
(22) 14/12/2015
(30) 18/12/2014 US 62/093924; 30/09/2015 US 62/235158
(51) B01D 53/48 (1995.01)
(54) MÉTODO PARA SEQUESTRAR UM COMPOSTO CONTENDO ENXOFRE DE UMA CORRENTE GASOSA CONTENDO ENXOFRE, SISTEMA SEQUESTRANTE DE MULTICOMPONENTES, E, CORRENTE TRATADA.
(71) HEXION INC. (US)
(72) CYRILLE KAMOUN, JAN BEETEGE
(85) 14/06/2017
(86) PCT US2015/065596 de 14/12/2015
(87) WO 2016/100224 de 23/06/2016

---

(21) BR 11 2017 012852-7 A2

Código 1.3 - Notificação - Fase Nacional - PCT
(22) 15/12/2015
(30) 15/12/2014 US 62/091,824
(51) A61K 39/12 (1974.07)
(54) NOVO VÍRUS DE TILÁPIA E USOS DO MESMO
(71) THE TRUSTEES OF COLUMBIA UNIVERSITY IN THE CITY OF NEW YORK (US) , RAMOT AT TEL-AVIV UNIVERSITY LTD. (IL) , KIMRON VETERINARY INSTITUTE (IL)
(72) W. IAN LIPKIN, THOMAS BRIESE, NISCHAY MISHRA, ERAN BACHARACH, AVI ELDAR
(85) 14/06/2017
(86) PCT US2015/065795 de 15/12/2015
(87) WO 2016/100328 de 23/06/2016

---

(21) BR 11 2017 012854-3 A2

Código 1.3 - Notificação - Fase Nacional - PCT
(22) 10/12/2015
(30) 15/12/2014 BR BR102014031329-0; 12/08/2015 BR BR132015019427-6; 25/08/2015 BR BR132015020474-3; 06/10/2015 BR BR132015025550-0
(51) C01B 3/06 (1980.01), C01D 1/04 (1968.09), C01D 5/00 (1968.09)
(54) PROCESSO PARA OBTENÇÃO DE HIDROGÉNIO E COMPOSTO IÔNICO ALCALINO NÃO CORROSIVO, SOLUÇÃO ELETROLÍTICA ALCALINA.
(71) HIDROGAS LTDA (BR/MA)
(72) CLERISTON DE MORAES LEAL, NILSON BARBOSA, ANTONIO AUGUSTO BRANDÃO FRAZÃO

(85) 14/06/2017
(86) PCT BR2015/050242 de 10/12/2015
(87) WO 2016/094998 de 23/06/2016

---

(21) BR 11 2017 012855-1 A2

Código 1.3 - Notificação - Fase Nacional - PCT
(22) 17/12/2014
(51) H04W 72/12 (2009.01)
(54) MÉTODOS REALIZADOS POR UMA ESTAÇÃO BASE SEM FIO E POR UM EQUIPAMENTO DE USUÁRIO, ESTAÇÃO BASE SEM FIO, EQUIPAMENTO DE USUÁRIO, E, PORTADOR
(71) TELEFONAKTIEBOLAGET LM ERICSSON (PUBL) (SE)
(72) ANDERS FURUSKÄR, MAGNUS FRODIGH, ERIK DAHLMAN, MIKAEL HÖÖK, STEFAN PARKVALL, CLAES TIDESTAV
(85) 14/06/2017
(86) PCT SE2014/051519 de 17/12/2014
(87) WO 2016/099352 de 23/06/2016

---

(21) BR 11 2017 012856-0 A2

Código 1.3 - Notificação - Fase Nacional - PCT
(22) 07/12/2015
(30) 18/12/2014 US 62/093,554
(51) H01F 1/01 (1995.01)
(54) CASCATA MAGNETOCALÓRICA, REGENERADOR MAGNETOCALÓRICO, BOMBA DE CALOR, MÉTODO PARA A FABRICAÇÃO DE UMA CASCATA MAGNETOCALÓRICA, MÉTODO DE BOMBEAMENTO DE CALOR
(71) BASF SE (DE)
(72) FLORIAN SCHARF, DAVID VAN ASTEN, STEVEN ALAN JACOBS, MARKUS SCHWIND
(85) 14/06/2017
(86) PCT EP2015/078848 de 07/12/2015
(87) WO 2016/096509 de 23/06/2016

---

(21) BR 11 2017 012858-6 A2

Código 1.3 - Notificação - Fase Nacional - PCT
(22) 14/12/2015
(30) 17/12/2014 US 62/093024
(51) C08F 216/12 (1974.07)
(54) COMPOSIÇÃO, FLUIDOS DE PERFURAÇÃO E DE FRATURAMENTO HIDRÁULICO, E, MÉTODOS PARA INTENSIFICAR SINERGICAMENTE A VISCOSIDADE E A TENSÃO DE ESCOAMENTO E A VISCOSIDADE DE UMA COMPOSIÇÃO DE TENSOATIVO.
(71) LUBRIZOL ADVANCED MATERIALS, INC. (US)
(72) DONGCUI LI, SHUI-JEN RAYMOND HSU, SINAN LI, KRISHNAN CHARI
(85) 14/06/2017
(86) PCT US2015/065495 de 14/12/2015

(87) WO 2016/100183 de 23/06/2016

---

(21) BR 11 2017 012860-8 A2

Código 1.3 - Notificação - Fase Nacional - PCT
(22) 17/12/2014
(30) 16/12/2014 US 14/572.495
(51) G06Q 20/32 (2012.01)
(54) ENVIO E RECEBIMENTO DE PAGAMENTOS COM O USO DE UM SISTEMA DE MENSAGEM
(71) FACEBOOK, INC. (US)
(72) ROY VANCE MCELMURRY, JONATHAN B. GHELLER, ALEX CHAO QIN, KEVIN PATRICK HURLEY, REINARDUS SURYA PRADHITYA, DIPANSHI AGRAWAL, SHENGLING HU, CHIRAG CHHAGAN CHHEDA, YEGNASHANKAR PARASURAM, MARTIN KRALIK
(85) 14/06/2017
(86) PCT US2014/070967 de 17/12/2014
(87) WO 2016/099493 de 23/06/2016

---

(21) BR 11 2017 012862-4 A2

Código 1.3 - Notificação - Fase Nacional - PCT
(22) 18/12/2015
(30) 19/12/2014 GB 1422709.4
(51) F25D 29/00 (1968.09)
(54) MÉTODO DE ECONOMIA DE ENERGIA PARA UMA UNIDADE DE EXIBIÇÃO A VAREJO OU DE VENDA AUTOMÁTICA
(71) ELSTAT LIMITED (GB)
(72) PHILIP ERIC LAMBERT
(85) 14/06/2017
(86) PCT GB2015/054086 de 18/12/2015
(87) WO 2016/097764 de 23/06/2016

---

(21) BR 11 2017 012865-9 A2

Código 1.3 - Notificação - Fase Nacional - PCT
(22) 16/12/2015
(30) 18/12/2014 EP 14199023.4
(51) C07C 29/17 (1980.01), C07C 31/12 (1968.09), C07C 31/20 (1968.09)
(54) PROCESSO PARA A PRODUÇÃO DE N-BUTANOL E 1,4- BUTANODIOL A PARTIR DE FURANO
(71) SHELL INTERNATIONALE RESEARCH MAATSCHAPPIJ B.V. (NL)
(72) JEAN PAUL ANDRE MARIE JOSEPH GISHLAIN LANGE, SIPKE HIDDE WADMAN
(85) 14/06/2017
(86) PCT EP2015/080105 de 16/12/2015
(87) WO 2016/097062 de 23/06/2016

---

(21) BR 11 2017 012873-0 A2

Código 1.3 - Notificação - Fase Nacional - PCT

(22) 16/12/2015
(30) 18/12/2014 US 62/093,780
(51) C07C 29/82 (1980.01)
(54) PROCESSO PARA SEPARAÇÃO DE GLICÓIS
(71) SHELL INTERNATIONALE RESEARCH MAATSCHAPPIJ B.V. (NL)
(72) KAI JÜRGEN FISCHER, WALDO EUGENE DE VILLIERS, PIETER HUIZENGA, CARMELO GOLF PEREZ
(85) 14/06/2017
(86) PCT EP2015/080107 de 16/12/2015
(87) WO 2016/097064 de 23/06/2016

---

(21) BR 11 2017 012874-8 A2

Código 1.3 - Notificação - Fase Nacional - PCT
(22) 04/12/2015
(30) 18/12/2014 US 14/575,139
(51) A61B 17/072 (1990.01)
(54) DISPOSIÇÕES DE ACIONAMENTO PARA INSTRUMENTOS CIRÚRGICOS ARTICULÁVEIS
(71) ETHICON LLC (US)
(72) MARK D. OVERMYER, CHESTER O. BAXTER III, FREDERICK E. SHELTON IV, JEROME R. MORGAN
(85) 14/06/2017
(86) PCT US2015/063963 de 04/12/2015
(87) WO 2016/099958 de 23/06/2016

---

(21) BR 11 2017 012877-2 A2

Código 1.3 - Notificação - Fase Nacional - PCT
(22) 11/12/2015
(30) 16/12/2014 CA 2874895
(51) C08J 5/18 (1974.07)
(54) LLDPE DE SÍTIO ÚNICO DE MÓDULO ALTO
(71) NOVA CHEMICALS (INTERNATIONAL) S.A. (CH)
(72) NITIN BORSE, NORMAN AUBEE, P. SCOTT CHISHOLM
(85) 14/06/2017
(86) PCT IB2015/059559 de 11/12/2015
(87) WO 2016/097956 de 23/06/2016

---

(21) BR 11 2017 012881-0 A2

Código 1.3 - Notificação - Fase Nacional - PCT
(22) 22/12/2014
(51) B01D 25/00 (1968.09), B01D 25/21 (1990.01), B01D 25/28 (1968.09)
(54) PLACA DE RECESSO E MÉTODO PARA FABRICAÇÃO DA MESMA
(71) OUTOTEC (FINLAND) OY (FI)
(72) BERND BÖHNKE
(85) 14/06/2017
(86) PCT EP2014/003455 de 22/12/2014

	(87) WO 2016/101967 de 30/06/2016
(21) BR 11 2017 012886-1 A2	Código 1.3 - Notificação - Fase Nacional - PCT (22) 22/12/2015 (30) 23/12/2014 EP 14200035.5 (51) A61M 5/30 (1968.09) (54) DISPOSITIVO PARA ADMINISTRAR PRODUTOS MEDICINAIS (71) HIPRA SCIENTIFIC, S.L.U. (ES) (72) MARC FONT VENTURA, MARIA GLÒRIA PUJOL PRAT, JOAN CARLES PONS MOLL (85) 14/06/2017 (86) PCT EP2015/081079 de 22/12/2015 (87) WO 2016/102619 de 30/06/2016
(21) BR 11 2017 012887-0 A2	Código 1.3 - Notificação - Fase Nacional - PCT (22) 19/12/2014 (51) H01R 39/12 (1968.09), H01R 39/64 (1968.09), H02K 13/00 (1968.09), H02K 11/00 (1968.09) (54) SISTEMA DE ATERRAMENTO DE MANCAIS DE MÁQUINAS ELÉTRICAS GIRANTES E MÁQUINA ELÉTRICA CORRESPONDENTE (71) WEG EQUIPAMENTOS ELÉTRICOS S.A. (BR/SC) (72) NATHAN MAGNO DOS SANTOS, ALBERTO BRONDANI (85) 14/06/2017 (86) PCT BR2014/000456 de 19/12/2014 (87) WO 2016/094972 de 23/06/2016
(21) BR 11 2017 012888-8 A2	Código 1.3 - Notificação - Fase Nacional - PCT (22) 16/12/2015 (30) 16/12/2014 US 62/092,771; 16/12/2014 US 62/092,774; 16/12/2014 US 62/092,703; 16/12/2014 US 62/092,766; 16/12/2014 US 62/092,777; 22/01/2015 US 14/602,331; 22/01/2015 US 14/602,348; 22/01/2015 US 14/602,362; 22/01/2015 US 14/602,356 (51) A01N 59/04 (1980.01) (54) COMPOSIÇÃO BASEADA EM CHLORELLA MIXOTRÓFICA E PROCESSO PARA SUA PREPARAÇÃO E APLICAÇÃO EM PLANTAS (71) HELIAE DEVELOPMENT, LLC (US) (72) SANDIP SHINDE, STEPHEN VENTRE, NICHOLAS DONOWITZ, MICHAEL CLINT ROHLFSEN, LAURA CARNEY (85) 14/06/2017 (86) PCT US2015/066160 de 16/12/2015 (87) WO 2016/100550 de 23/06/2016
(21) BR 11 2017 012898-5 A2	Código 1.3 - Notificação - Fase Nacional - PCT

(22) 25/11/2015
(30) 15/12/2014 EP 14197898.1
(51) H01B 3/44 (1968.09), C08F 210/02 (1974.07), C08F 2/38 (1974.07), C08J 3/22 (1974.07)
(54) COPOLÍMERO DE ETILENO COM COMONÔMERO CONTENDO GRUPOS SILANO, CABO E PROCESSO PARA A PRODUÇÃO DE UM COPOLÍMERO DE ETILENO
(71) BOREALIS AG (AT)
(72) THOMAS HJERTBERG, LARS LINDGREN, LENA LINDBON, ROGER CARLSSON
(85) 14/06/2017
(86) PCT EP2015/077670 de 25/11/2015
(87) WO 2016/096353 de 23/06/2016

---

(21) BR 11 2017 012906-0 A2

Código 1.3 - Notificação - Fase Nacional - PCT
(22) 03/12/2015
(30) 19/12/2014 KR 10-2014-0184854
(51) A61K 36/605 (2006.01), A61K 36/076 (2006.01), A23L 33/10 (2016.01), A61P 25/28 (2000.01)
(54) COMPOSIÇÃO CONTENDO EXTRATO MISTURADO DE AMORA E CASCA DE PORIA COCOS PARA A PREVENÇÃO, MELHORA OU O TRATAMENTO DE DISTÚRBIOS NEURODEGENERATIVOS
(71) DONG-A ST CO., LTD. (KR)
(72) SANG ZIN CHOI, MI WON SOHN, HYO SANG GO, JA YOUNG RYU, JIN SEOK JEONG, SONG HYEN CHOI, EUN JIN KIM, YOUNG WOONG CHO, SO YOUNG KIM
(85) 15/06/2017
(86) PCT KR2015/013134 de 03/12/2015
(87) WO 2016/099055 de 23/06/2016

---

(21) BR 11 2017 012907-8 A2

Código 1.3 - Notificação - Fase Nacional - PCT
(22) 01/09/2015
(30) 17/12/2014 CN 201410790637.5
(51) F02D 19/06 (1968.09)
(54) MÉTODO, DISPOSITIVO E SISTEMA DE CONTROLE DE INJEÇÃO DE COMBUSTÍVEL DO VEÍCULO
(71) BEIQI FOTON MOTOR CO., LTD. (CN)
(72) LINHAO CAO, QILING FANG, FENGMING WANG, JUNLONG WANG, FEI ZHAO
(85) 15/06/2017
(86) PCT CN2015/088776 de 01/09/2015
(87) WO 2016/095567 de 23/06/2016

---

(21) BR 11 2017 012908-6 A2

Código 1.3 - Notificação - Fase Nacional - PCT

(22) 15/07/2015
(30) 16/12/2014 IT MI2014A002149
(51) G06F 19/00 (1995.01)
(54) APARELHO DE DIAGNÓSTICO MÉDICO DIFERENCIAL ADAPTADO PARA DETERMINAR UMA SEQUÊNCIA IDEAL DE TESTES DIAGNÓSTICOS PARA IDENTIFICAR UMA PATOLOGIA ATRAVÉS DA ADOÇÃO DE CRITÉRIOS DE ADEQUABILIDADE DE DIAGNÓSTICO
(71) L.I.A. DI GIUSEPPE CAPASSO (IT)
(72) LICINIO CONTU, ALESSANDRA MASIA, PIETRO CHISTOLINI, GIANLUCA FRUSTAGLI, IRENE RUSPANTINI, MATTIA SAIS
(85) 15/06/2017
(86) PCT IB2015/055361 de 15/07/2015
(87) WO 2016/097886 de 23/06/2016

---

(21) BR 11 2017 012909-4 A2

Código 1.3 - Notificação - Fase Nacional - PCT
(22) 03/12/2015
(30) 19/12/2014 KR 10-2014-0184853
(51) A61K 36/076 (2006.01), A61P 25/28 (2000.01), A61P 25/16 (2000.01)
(54) COMPOSIÇÃO CONTENDO EXTRATO DE CASCA DE PORIA COCOS PARA A PREVENÇÃO, MELHORA OU TRATAMENTO DE DISTÚRBIOS NEURODEGENERATIVOS
(71) DONG-A ST CO., LTD. (KR)
(72) SANG ZIN CHOI, MI WON SOHN, HYO SANG GO, JA YOUNG RYU, JIN SEOK JEONG, SONG HYEN CHOI, EUN JIN KIM, YOUNG WOONG CHO, SO YOUNG KIM
(85) 15/06/2017
(86) PCT KR2015/013136 de 03/12/2015
(87) WO 2016/099056 de 23/06/2016

---

(21) BR 11 2017 012930-2 A2

Código 1.3 - Notificação - Fase Nacional - PCT
(22) 18/12/2015
(30) 19/12/2014 EP EP14199322.0
(51) C07D 487/04 (1974.07), A61K 31/5025 (2000.01)
(54) DERIVADOS DE IMIDAZOPIRIDAZINA COMO INIBIDORES DE PI3KBETA.
(71) JANSSEN PHARMACEUTICA N.V. (BE)
(72) LAURENCE ANNE MEVELLEC, LIEVEN MEERPOEL, SOPHIE COUPA, VIRGINIE SOPHIE PONCELET, ISABELLE NOËLLE CONSTANCE PILATTE, ELISABETH THÉRÈSE JEANNE PASQUIER, DIDIER JEAN-CLAUDE BERTHELOT, OLIVIER ALEXIS GEORGES QUEROLLE, CHRISTOPHE MEYER, PATRICK RENÉ ANGIBAUD, CHRISTOPHE GABRIEL MARCEL DEMESTRE, GUILLAUME JEAN MAURICE MERCEY
(85) 16/06/2017
(86) PCT EP2015/080604 de 18/12/2015

(87) WO 2016/097347 de 23/06/2016

---

(21) BR 11 2017 012931-0 A2

Código 1.3 - Notificação - Fase Nacional - PCT
(22) 18/12/2015
(30) 19/12/2014 US 62/094,488
(51) A61K 36/906 (2006.01), A61P 9/10 (2000.01), A61P 29/00 (2000.01), A61P 1/04 (2000.01), A61P 1/08 (2000.01), A61P 3/10 (2000.01), A61P 3/04 (2000.01), A61P 25/06 (2000.01), A61P 19/02 (2000.01)
(54) MÉTODOS PARA REDUÇÃO DE AGREGAÇÃO PLAQUETÁRIA E TRATAMENTO DE DOENÇA CARDIOVASCULAR E OUTROS DISTÚRBIOS MÉDICOS
(71) PARADISE HEALTH, INC. (US)
(72) CURT HENDRIX, JACK JOSEPH KLEID
(85) 16/06/2017
(86) PCT US2015/066641 de 18/12/2015
(87) WO 2016/100801 de 23/06/2016

---

(21) BR 11 2017 012933-7 A2

Código 1.3 - Notificação - Fase Nacional - PCT
(22) 22/01/2015
(30) 15/12/2014 US 14/571.190
(51) B01D 27/14 (1990.01)
(54) SISTEMA E MÉTODO DE SEPARAÇÃO EM FILTRO COALESCENTE
(71) PENTAIR FILTRATION SOLUTIONS, LLC (US)
(72) CARL WILLIAM HAHN, ISAAC ASLAN JOHNSON, PHILIP JORDAN WADE, JAMES CALEB ALLEN, PAUL A. WATERS
(85) 16/06/2017
(86) PCT US2015/012470 de 22/01/2015
(87) WO 2016/099582 de 23/06/2016

---

(21) BR 11 2017 012940-0 A2

Código 1.3 - Notificação - Fase Nacional - PCT
(22) 10/12/2015
(30) 18/12/2014 US 14/575,154
(51) A61B 17/072 (1990.01)
(54) INSTRUMENTOS CIRÚRGICOS COM ATUADORES DE EXTREMIDADE ARTICULÁVEIS E DISPOSIÇÕES DE SUPORTE DE FEIXE DE DISPARO APERFEIÇOADAS.
(71) ETHICON LLC (US)
(72) FREDERICK E. SHELTON IV, CHESTER O. BAXTER III, JASON L. HARRIS, JEFFREY S. SWAYZE
(85) 16/06/2017
(86) PCT US2015/064909 de 10/12/2015
(87) WO 2016/100068 de 23/06/2016

(21) BR 11 2017 012950-7 A2

Código 1.3 - Notificação - Fase Nacional - PCT
(22) 19/12/2014
(51) F02M 35/024 (1974.07)
(54) DISPOSITIVO DE FILTRO DE AR VEICULAR
(71) HONDA MOTOR CO., LTD. (JP)
(72) YASUHIRO TAKADA, JUNJI KUMAMARU, MASAYA HISANO, RYU OKUNO
(85) 16/06/2017
(86) PCT JP2014/083690 de 19/12/2014
(87) WO 2016/098245 de 23/06/2016

(21) BR 11 2017 012953-1 A2

Código 1.3 - Notificação - Fase Nacional - PCT
(22) 15/12/2015
(30) 22/12/2014 EP 14 004 352.2
(51) B65B 7/01 (1995.01), B31D 1/00 (1968.09)
(54) MÉTODO E DISPOSITIVO PARA PRODUÇÃO DE MOLDES PARCIALMENTE ESTAMPADOS
(71) TSCHEULIN-ROTHAL GMBH (DE)
(72) MARCEL KÜFFNER, PIOTR WALACHOWSKI, KRZYSZTOF LUSZCZEWSKI
(85) 16/06/2017
(86) PCT EP2015/002520 de 15/12/2015
(87) WO 2016/102052 de 30/06/2016

(21) BR 11 2017 012955-8 A2

Código 1.3 - Notificação - Fase Nacional - PCT
(22) 16/12/2015
(30) 19/12/2014 US 62/094,244; 11/12/2015 US 14/966,260
(51) A61B 17/32 (1968.09)
(54) INSTRUMENTO CIRÚRGICO ULTRASSÔNICO COM DUPLA FUNÇÃO
(71) ETHICON LLC (US)
(72) JOHN A. HIBNER, JEFFREY D. MESSERLY, RICHARD W. TIMM, PAUL F. RIESTENBERG, CRAIG N. FALLER, RICHARD C. SMITH, DAVID A. WITT, BENJAMIN D. DICKERSON
(85) 16/06/2017
(86) PCT US2015/066042 de 16/12/2015
(87) WO 2016/100478 de 23/06/2016

(21) BR 11 2017 012957-4 A2

Código 1.3 - Notificação - Fase Nacional - PCT
(22) 10/12/2015
(30) 18/12/2014 US 14/575,117
(51) A61B 17/072 (1990.01)
(54) INSTRUMENTOS CIRÚRGICOS COM ATUADORES DE EXTREMIDADE ARTICULÁVEIS E DISPOSIÇÕES DE APOIO DE FEIXE DE DISPARO MÓVEIS

(71) ETHICON LLC (US)
(72) FREDERICK E. SHELTON IV, JEROME R. MORGAN, JASON L. HARRIS, JEFFREY S. SWAYZE, CHESTER O. BAXTER III
(85) 16/06/2017
(86) PCT US2015/064907 de 10/12/2015
(87) WO 2016/100067 de 23/06/2016

---

(21) BR 11 2017 012958-2 A2

Código 1.3 - Notificação - Fase Nacional - PCT
(22) 25/12/2014
(51) G02B 6/36 (1985.01), G02B 6/38 (1985.01)
(54) PEÇA DE CONEXÃO E CONECTOR DE FIBRA ÓPTICA
(71) HUAWEI TECHNOLOGIES CO., LTD. (CN)
(72) XUESONG HUANG, WENXIN WU
(85) 16/06/2017
(86) PCT CN2014/094975 de 25/12/2014
(87) WO 2016/101218 de 30/06/2016

---

(21) BR 11 2017 012964-7 A2

Código 1.3 - Notificação - Fase Nacional - PCT
(22) 10/03/2016
(30) 10/03/2015 JP 2015-046915
(51) C22C 38/00 (1974.07), C21D 8/06 (1980.01)
(54) AÇO PARA MOLA DE SUSPENSÃO E MÉTODO DE FABRICAÇÃO DO MESMO
(71) NIPPON STEEL & SUMITOMO METAL CORPORATION (JP)
(72) MANABU KUBOTA, KOICHI BANNO, KEISUKE CHIBA, RYUUICHI SEKI
(85) 16/06/2017
(86) PCT JP2016/057564 de 10/03/2016
(87) WO 2016/143850 de 15/09/2016

---

(21) BR 11 2017 012965-5 A2

Código 1.3 - Notificação - Fase Nacional - PCT
(22) 18/12/2015
(30) 19/12/2014 US 62/094,823
(51) C07F 9/53 (1974.07), C07F 9/40 (1968.09)
(54) DERIVADOS DE FUMAGILOL
(71) TAKEDA PHARMACEUTICAL COMPANY LIMITED (JP)
(72) ZACHARIA CHERUVALLATH, JOHN DAVID LAWSON, CHRISTOPHER MCBRIDE
(85) 16/06/2017
(86) PCT US2015/066594 de 18/12/2015
(87) WO 2016/100778 de 23/06/2016

---

(21) BR 11 2017 012970-1 A2

Código 1.3 - Notificação - Fase Nacional - PCT
(22) 04/12/2015

(30) 18/12/2014 US 14/574,483
(51) A61B 17/072 (1990.01), A61B 17/00 (1968.09)
(54) CONJUNTO DE INSTRUMENTO CIRÚRGICO COMPREENDENDO SISTEMAS TRAVÁVEIS
(71) ETHICON LLC (US)
(72) WENDY A. KERR, THOMAS W. LYTLE IV, MARK D. OVERMYER, BRETT E. SWENSGARD, KEVIN D. SACKETT, RICHARD L. LEIMBACH, KEVIN L. HOUSER, JEROME R. MORGAN, FREDERICK E. SHELTON IV
(85) 16/06/2017
(86) PCT US2015/063953 de 04/12/2015
(87) WO 2016/099953 de 23/06/2016

---

(21) BR 11 2017 012973-6 A2

Código 1.3 - Notificação - Fase Nacional - PCT
(22) 28/11/2015
(30) 17/12/2014 US 14573737
(51) H04W 72/04 (2009.01)
(54) MÉTODO E SISTEMA PARA COMUNICAÇÃO DUPLEX COM DIVISÃO DE TEMPO EM REDES SEM FIO
(71) HUAWEI TECHNOLOGIES CO., LTD. (CN)
(72) KEYVAN ZARIFI, MOHAMMADHADI BALIGH, JIANGLEI MA
(85) 16/06/2017
(86) PCT CN2015/095887 de 28/11/2015
(87) WO 2016/095690 de 23/06/2016

---

(21) BR 11 2017 012974-4 A2

Código 1.3 - Notificação - Fase Nacional - PCT
(22) 09/12/2015
(30) 19/12/2014 US 62/094,509
(51) C12N 5/071 (2010.01)
(54) CULTURA EM SUSPENSÃO DE CÉLULAS-TRONCO PLURIPOTENTES
(71) JANSSEN BIOTECH, INC. (US)
(72) BENJAMIN FRYER, DAINA LANIAUSKAS
(85) 16/06/2017
(86) PCT US2015/064713 de 09/12/2015
(87) WO 2016/100035 de 23/06/2016

---

(21) BR 11 2017 013007-6 A2

Código 1.3 - Notificação - Fase Nacional - PCT
(22) 18/12/2015
(30) 19/12/2014 US 62/094,365
(51) A61K 31/4439 (2000.01)
(54) COMPOSIÇÕES E MÉTODOS PARA MELHORAR CARACTERÍSTICAS AGRONÔMICAS DE PLANTAS
(71) MONSANTO TECHNOLOGY LLC (US)
(72) MICHAEL S. SOUTH, DAVIE WILSON
(85) 16/06/2017

(86) PCT US2015/066568 de 18/12/2015
(87) WO 2016/100766 de 23/06/2016

---

(21) BR 11 2017 013018-1 A2

Código 1.3 - Notificação - Fase Nacional - PCT
(22) 22/10/2015
(30) 22/12/2014 US 62/095,456
(51) B60C 7/00 (1968.09), B60C 7/10 (1968.09), B60C 7/26 (1968.09)
(54) CONJUNTO DE PNEU E RODA FLANGEADA
(71) BRIDGESTONE AMERICAS TIRE OPERATIONS, LLC (US)
(72) DOUGLAS B. COSTLOW
(85) 16/06/2017
(86) PCT US2015/056867 de 22/10/2015
(87) WO 2016/105654 de 30/06/2016

---

(21) BR 11 2017 013027-0 A2

Código 1.3 - Notificação - Fase Nacional - PCT
(22) 19/01/2016
(30) 20/01/2015 US US 62/125,431
(51) C07D 405/12 (1974.07)
(54) COMPOSTOS À BASE DE CUMARINA E MÉTODOS RELACIONADOS
(71) BIOSEARCH TECHNOLOGIES, INC. (US)
(72) ANTHONY DE JESUS SANCHEZ
(85) 16/06/2017
(86) PCT US2016/000010 de 19/01/2016
(87) WO 2016/118305 de 28/07/2016

---

(21) BR 11 2017 013029-7 A2

Código 1.3 - Notificação - Fase Nacional - PCT
(22) 17/12/2015
(30) 17/12/2014 US 62/093,396
(51) C07D 493/18 (1974.07), C07D 493/08 (1974.07), A61K 31/365 (1974.07), A61P 17/00 (2000.01)
(54) SÍNTESE COMERCIALMENTE VIÁVEL DE CANTARIDINA E DE-RIVADOS DE CANTARIDINA BIOATIVOS
(71) VERRICA PHARMACEUTICALS, INC. (US)
(72) MATTHEW DAVIDSON, STEVEN R. SCHOW
(85) 16/06/2017
(86) PCT US2015/066487 de 17/12/2015
(87) WO 2016/100732 de 23/06/2016

---

(21) BR 11 2017 013032-7 A2

Código 1.3 - Notificação - Fase Nacional - PCT
(22) 16/12/2015
(30) 18/12/2014 US 62/093,839
(51) F16L 55/128 (1990.01), F16L 55/18 (1968.09), F16L 55/38 (1995.01), C09K 3/12 (1968.09)

(54) MÉTODO PARA VEDAÇÃO DE TUBULAÇÃO USANDO UM PIG DE GEL
(71) CURAPIPE SYSTEM LTD. (IL)
(72) SAMUEL PERSTNEV, BORIS NATAPOV, ALEXANDER PERSTNEV, REONALD UKHANOV
(85) 16/06/2017
(86) PCT IL2015/000053 de 16/12/2015
(87) WO 2016/098095 de 23/06/2016

---

(21) BR 11 2017 013034-3 A2

Código 1.3 - Notificação - Fase Nacional - PCT
(22) 16/12/2015
(30) 17/12/2014 AR 20140104698
(51) C07C 67/58 (1980.01), C10L 1/02 (1968.09), C11C 1/02 (1968.09), C11C 1/08 (1968.09)
(54) PROCESSO DE PURIFICAÇÃO DE BIODIESEL BRUTO
(71) INIS BIOTECH LLC (US) , CONSEJO NACIONAL DE INVESTIGACIONES CIENTÍFICAS Y TÉCNICAS (CONICET) (AR) , UNIVERSIDAD NACIONAL DEL LITORAL (AR)
(72) CARLOS A. QUERINI, GUSTAVO MENDOW
(85) 16/06/2017
(86) PCT IB2015/059692 de 16/12/2015
(87) WO 2016/098025 de 23/06/2016

---

(21) BR 11 2017 013035-1 A2

Código 1.3 - Notificação - Fase Nacional - PCT
(22) 18/12/2015
(30) 19/12/2014 US 62/094.463
(51) C09J 109/06 (1990.01), C09J 125/10 (1990.01)
(54) PELÍCULA DE PROTEÇÃO DE SUPERFÍCIE
(71) TREDEGAR FILM PRODUCTS CORPORATION (US)
(72) RICKY SANTOSO, SHAILESH CHUNILAL PATEL, CARL DOUGLAS RAY, BANKIM BHUPENDRA DESAI
(85) 16/06/2017
(86) PCT US2015/066561 de 18/12/2015
(87) WO 2016/100763 de 23/06/2016

---

(21) BR 11 2017 013039-4 A2

Código 1.3 - Notificação - Fase Nacional - PCT
(22) 18/12/2015
(30) 18/12/2014 BR BR1020140318526
(51) B21C 37/00 (1968.09)
(54) PROCESSO DE FABRICAÇÃO, MONTAGEM E CONSTRUÇÃO CONTÍNUA, COM DESLOCAMENTO PROGRESSIVO DE DUTOS TUBULARES EM LINHAS INDIVIDUAIS E/OU EM GRUPOS DE DUTOS, DE COMPOSIÇÕES DE FEIXE DE DUTOS ("BUNDLES")
(71) PAULO ROBERTO GOMES FERNANDES (BR/RJ)
(72) PAULO ROBERTO GOMES FERNANDES

(85) 16/06/2017
(86) PCT BR2015/000205 de 18/12/2015
(87) WO 2016/094992 de 23/06/2016

---

(21) BR 11 2017 013040-8 A2

Código 1.3 - Notificação - Fase Nacional - PCT
(22) 18/12/2015
(30) 19/12/2014 MY PI 2014703901; 19/12/2014 MY PI 2014703902
(51) C11B 1/02 (1968.09)
(54) MÉTODO PARA APRIMORAR RENDIMENTOS DE ÓLEO DE PALMA A PARTIR DE FRUTO DE PALMA OU LÍQUIDO DE FRUTO DE PALMA
(71) DUPONT NUTRITION BIOSCIENCES APS (DK)
(72) KARINA HANSEN KJAER, RENÉ MIKKELSEN, LAI SEE LEE, JØRN BORCH SØE
(85) 16/06/2017
(86) PCT EP2015/080441 de 18/12/2015
(87) WO 2016/097266 de 23/06/2016

---

(21) BR 11 2017 013042-4 A2

Código 1.3 - Notificação - Fase Nacional - PCT
(22) 22/12/2015
(30) 29/12/2014 EP EP 14200384.7
(51) B01D 53/22 (1968.09)
(54) ?PROCESSO PARA SEPARAÇÃO DE GASES COM CUSTOS DE MANUTENÇÃO REDUZIDOS?
(71) EVONIK FIBRES GMBH (AT)
(72) MARKUS PRISKE
(85) 16/06/2017
(86) PCT EP2015/080925 de 22/12/2015
(87) WO 2016/107786 de 07/07/2016

---

(21) BR 11 2017 013043-2 A2

Código 1.3 - Notificação - Fase Nacional - PCT
(22) 19/12/2014
(51) C06D 7/00 (1968.09)
(54) COMPOSIÇÕES PIROTÉCNICAS AUTOINFLAMÁVEIS À BASE DE O-CLOROBENZILIDENO MALONONITRILA (CS) QUE TÊM BAIXAS TEMPERATURAS DE IGNIÇÃO
(71) TUBITAK (TR)
(72) ATIFET BEGÜM ELMAS, SIRINGÜL AY ÜRESIN, MEHMET ULUTÜRK, BARIS BIGEÇ, ZEKAYI KORLU
(85) 16/06/2017
(86) PCT IB2014/067151 de 19/12/2014
(87) WO 2016/097826 de 23/06/2016

---

(21) BR 11 2017 013112-9 A2

Código 1.3 - Notificação - Fase Nacional - PCT

(22) 12/11/2015
(30) 19/12/2014 IT TO2014A001077
(51) B60G 13/14 (1968.09)
(54) AMORTECEDOR HIDRÁULICO REGENERATIVO PARA SUSPENSÃO DE VEÍCULO
(71) SISTEMI SOSPENSIONI S.P.A. (IT) , MAGNETI MARELLI S.P.A. (IT)
(72) PIERO ANTONIO CONTI, GIORDANO GRECO, ANDREA NEPOTE, FRANCESCO INGLESE, MARIO MILAZZO, CESARE STEFANINI
(85) 19/06/2017
(86) PCT IB2015/058746 de 12/11/2015
(87) WO 2016/097898 de 23/06/2016

---

(21) BR 11 2017 013116-1 A2

Código 1.3 - Notificação - Fase Nacional - PCT
(22) 24/11/2015
(30) 19/12/2014 MX MX/a/2014/016122
(51) A61F 13/49 (2000.01)
(54) CALÇA ABSORVENTE DESCARTÁVEL
(71) GRUPO P.I. MABE S.A. DE C.V. (MX)
(72) CARLOS CANALES ESPINOSA DE LOS MONTEROS, LUCÍA DEL CARMEN SÁNCHEZ FERNÁNDEZ
(85) 19/06/2017
(86) PCT IB2015/059104 de 24/11/2015
(87) WO 2016/097906 de 23/06/2016

---

(21) BR 11 2017 013229-0 A2

Código 1.3 - Notificação - Fase Nacional - PCT
(22) 20/02/2015
(51) C22C 38/00 (1974.07), C21D 9/46 (1968.09)
(54) CHAPA DE AÇO LAMINADA A QUENTE
(71) NIPPON STEEL & SUMITOMO METAL CORPORATION (JP)
(72) TATSUO YOKOI, MITSURU YOSHIDA, NATSUKO SUGIURA, HIROSHI SHUTO, MASAYUKI WAKITA
(85) 20/06/2017
(86) PCT JP2015/054846 de 20/02/2015
(87) WO 2016/132542 de 25/08/2016

---

(21) BR 11 2017 013230-3 A2

Código 1.3 - Notificação - Fase Nacional - PCT
(22) 17/12/2015
(30) 22/12/2014 DE 10 2014 226 826.5
(51) C08G 59/50 (1974.07), C09J 163/00 (1990.01)
(54) COMPOSIÇÃO DE RESINA EPÓXI
(71) HENKEL AG & CO. KGAA (DE)
(72) CHRISTIAN HOLTGREWE, HARALD KÜSTER, THOMAS BACHON, RAINER SCHÖNFELD
(85) 20/06/2017

	(86) PCT EP2015/080329 de 17/12/2015 (87) WO 2016/102329 de 30/06/2016
(21) BR 11 2017 013231-1 A2	Código 1.3 - Notificação - Fase Nacional - PCT (22) 18/12/2015 (30) 22/12/2014 DE 20 2014 010 155.8 (51) B02C 18/22 (1968.09) (54) MÓDULOS DE DESCARGA DE SÓLIDOS (71) HUGO VOGELSANG MASCHINENBAU GMBH (DE) (72) TORSTEN BURHORST (85) 20/06/2017 (86) PCT EP2015/080630 de 18/12/2015 (87) WO 2016/102394 de 30/06/2016
(21) BR 11 2017 013232-0 A2	Código 1.3 - Notificação - Fase Nacional - PCT (22) 18/12/2015 (30) 22/12/2014 DE 10 2014 226 838.9 (51) C08G 18/00 (1974.07), C08G 18/20 (1974.07), C08G 18/76 (1974.07) (54) MATRIZ RETICULADA DE OXAZOLIDINONA E ISOCIANURATO PARA MATERIAL REFORÇADO COM FIBRA (71) HENKEL AG & CO. KGAA (DE) (72) CHRISTIAN HOLTGREWE, HARALD KÜSTER, THOMAS BACHON, ANDREAS FERENCZ, OLAF LAMMERSCHOP, RAINER SCHÖNFELD, CLAUDIA MAI (85) 20/06/2017 (86) PCT EP2015/080470 de 18/12/2015 (87) WO 2016/102359 de 30/06/2016
(21) BR 11 2017 013234-6 A2	Código 1.3 - Notificação - Fase Nacional - PCT (22) 21/12/2015 (30) 22/12/2014 EP 14199668.6 (51) C08L 23/12 (1974.07) (54) COMPOSIÇÃO DE PROPILENO (71) SABIC GLOBAL TECHNOLOGIES B.V. (NL) (72) M CHRISTELLE MARIE HÈLÈNE GREIN, FRANCISCUS ELISABETH JACOBUS ESSERS (85) 20/06/2017 (86) PCT EP2015/080714 de 21/12/2015 (87) WO 2016/102421 de 30/06/2016
(21) BR 11 2017 013236-2 A2	Código 1.3 - Notificação - Fase Nacional - PCT (22) 24/12/2015 (30) 13/01/2015 US 14/595,990

(51) H04N 5/232 (1985.01)
(54) MÉTODO PARA DISPOSITIVO MÓVEL MELHORAR A QUALIDADE DE IMAGEM DA CÂMERA POR DETECÇÃO DE SE O DISPOSITIVO MÓVEL ESTÁ EM AMBIENTE INTERNO OU EXTERNO
(71) HUAWEI TECHNOLOGIES CO., LTD. (CN)
(72) ROBERT MCCARTHY, ANTHONY MAZZOLA
(85) 20/06/2017
(86) PCT CN2015/098692 de 24/12/2015
(87) WO 2016/112778 de 21/07/2016

---

(21) BR 11 2017 013237-0 A2

Código 1.3 - Notificação - Fase Nacional - PCT
(22) 21/12/2015
(30) 30/12/2014 US 62/098,106; 30/12/2014 US 62/098,103
(51) A01N 47/18 (1980.01)
(54) USO DE PICOLINAMIDAS MACROCÍCLICAS COMO FUNGICIDAS
(71) DOW AGROSCIENCES LLC (US)
(72) JEREMY WILMOT, JESSICA HERRICK, DAVID M. JONES, KEVIN G. MEYER, CHENGLIN YAO, AMELA ARNOLD, JOHNATHAN E. DELORBE, REBECCA LYN K. C. LALONDE, JAMES RENGA, JOHN F. DAEUBLE, SR., FANGZHENG LI, KARLA BRAVO-ALTAMIRANO
(85) 20/06/2017
(86) PCT US2015/067116 de 21/12/2015
(87) WO 2016/109291 de 07/07/2016

---

(21) BR 11 2017 013244-3 A2

Código 1.3 - Notificação - Fase Nacional - PCT
(22) 17/12/2015
(30) 22/12/2014 EP 14307139.7
(51) B21J 15/14 (1968.09)
(54) DISPOSITIVO DE TRAVAMENTO PARA FIXADORES MECÂNICOS
(71) ALEMA AUTOMATION (FR)
(72) PATRICE RIOTTE
(85) 20/06/2017
(86) PCT EP2015/080260 de 17/12/2015
(87) WO 2016/102306 de 30/06/2016

---

(21) BR 11 2017 013255-9 A2

Código 1.3 - Notificação - Fase Nacional - PCT
(22) 14/12/2015
(30) 22/12/2014 JP 2014-258879; 10/09/2015 JP 2015-178693
(51) A61K 9/70 (1974.07), A61K 47/32 (1990.01)
(54) EMPLASTRO EM GEL
(71) HISAMITSU PHARMACEUTICAL CO., INC. (JP)
(72) KEIICHIRO TSURUSHIMA, YASUHISA KOSE, TAKAAKI YOSHINAGA
(85) 20/06/2017
(86) PCT JP2015/084971 de 14/12/2015

(87) WO 2016/104227 de 30/06/2016

(21) BR 11 2017 013256-7 A2

Código 1.3 - Notificação - Fase Nacional - PCT
(22) 23/12/2015
(30) 23/12/2014 DE 10 2014 019 526.0
(51) B01L 3/00 (1968.09)
(54) MÉTODO DE ANÁLISE, PORTADOR DE AMOSTRA EM FORMA DE DISCO E APLICAÇÃO DE UM PORTADOR DE AMOSTRA
(71) TESTO SE & CO. KGAA (DE)
(72) MIKE MUHL, SIMON BRUGGER, MARTIN ZUBLER
(85) 20/06/2017
(86) PCT EP2015/002612 de 23/12/2015
(87) WO 2016/102071 de 30/06/2016

(21) BR 11 2017 013260-5 A2

Código 1.3 - Notificação - Fase Nacional - PCT
(22) 18/12/2015
(30) 22/12/2014 DE 10 2014 226 842.7
(51) C08G 18/48 (1974.07), C08G 18/76 (1974.07), C08G 59/68 (1974.07), C08G 18/00 (1974.07)
(54) COMPOSIÇÃO DE CATALISADOR PARA A CURA DE RESINAS CONTENDO GRUPOS DE EPÓXI
(71) HENKEL AG & CO. KGAA (DE)
(72) CHRISTIAN HOLTGREWE, HARALD KÜSTER, THOMAS BACHON, RAINER SCHÖNFELD
(85) 20/06/2017
(86) PCT EP2015/080469 de 18/12/2015
(87) WO 2016/102358 de 30/06/2016

(21) BR 11 2017 013261-3 A2

Código 1.3 - Notificação - Fase Nacional - PCT
(22) 17/12/2015
(30) 22/12/2014 EP 14307140.5
(51) B21J 15/14 (1968.09), B05C 1/02 (1968.09)
(54) DISPOSITIVO DE APLICAÇÃO DE FLUIDOS, EFETOR DE ROBÔ E ROBÔ
(71) ALEMA AUTOMATION (FR)
(72) ERIC DUPOUY
(85) 20/06/2017
(86) PCT EP2015/080261 de 17/12/2015
(87) WO 2016/102307 de 30/06/2016

(21) BR 11 2017 013265-6 A2

Código 1.3 - Notificação - Fase Nacional - PCT
(22) 21/12/2015
(30) 22/12/2014 GB 1422957.9

(51) C08F 210/16 (1974.07), C08L 23/08 (1974.07), C08L 23/16 (1974.07), F16L 9/12 (1968.09)
(54) POLIETILENO PARA TUBOS
(71) NORNER VERDANDI AS (NO)
(72) TORE DRENG, MORTEN LUNDQUIST, JARMO LINDROOS
(85) 20/06/2017
(86) PCT EP2015/080876 de 21/12/2015
(87) WO 2016/102513 de 30/06/2016

---

(21) BR 11 2017 013271-0 A2

Código 1.3 - Notificação - Fase Nacional - PCT
(22) 17/12/2015
(30) 22/12/2014 EP 14307145.4
(51) B21J 15/28 (1968.09), G01B 5/18 (1968.09), G01B 5/24 (1968.09), G01B 7/26 (1968.09)
(54) MÉTODO E DISPOSITIVO DE INSPEÇÃO DE FURO, E EFETUADOR PARA FIXAR PEÇAS
(71) ALEMA AUTOMATION (FR)
(72) GERARD LOUBET
(85) 20/06/2017
(86) PCT EP2015/080263 de 17/12/2015
(87) WO 2016/102309 de 30/06/2016

---

(21) BR 11 2017 013272-9 A2

Código 1.3 - Notificação - Fase Nacional - PCT
(22) 22/12/2015
(30) 22/12/2014 EP 14199694.2
(51) C08F 2/34 (1974.07), C08F 2/42 (1974.07)
(54) PROCESSO DE TRANSIÇÃO ENTRE CATALISADORES INCOMPATÍVEIS
(71) SABIC GLOBAL TECHNOLOGIES B.V. (NL)
(72) YAHYA BANAT, ABDULAZIZ HAMAD AL-HUMYDI, SAID FELLAHI
(85) 20/06/2017
(86) PCT EP2015/080946 de 22/12/2015
(87) WO 2016/102548 de 30/06/2016

---

(21) BR 11 2017 013273-7 A2

Código 1.3 - Notificação - Fase Nacional - PCT
(22) 14/12/2015
(30) 22/12/2014 JP 2014-258878
(51) A61K 31/60 (1974.07), A61K 9/70 (1974.07), A61K 47/10 (1990.01), A61K 47/14 (1990.01), A61K 47/24 (1990.01)
(54) EMPLASTRO EM GEL
(71) HISAMITSU PHARMACEUTICAL CO., INC. (JP)
(72) KEIICHIRO TSURUSHIMA, YASUHISA KOSE, TAKAAKI YOSHINAGA
(85) 20/06/2017
(86) PCT JP2015/084970 de 14/12/2015

(87) WO 2016/104226 de 30/06/2016

---

(21) BR 11 2017 013311-3 A2

Código 1.3 - Notificação - Fase Nacional - PCT
(22) 22/12/2015
(30) 23/12/2014 US 62/096,124
(51) A61J 1/03 (1990.01), A61J 3/10 (1968.09)
(54) SISTEMAS, DISPOSITIVOS E MÉTODOS PARA A DISPENSAÇÃO DE FORMAS DE DOSAGEM VIA ORAL E TRANSMUCOSAL
(71) ACELRX PHARMACEUTICALS, INC. (US)
(72) EDMOND CHIU, CASIDY DOMINGO
(85) 20/06/2017
(86) PCT US2015/067404 de 22/12/2015
(87) WO 2016/106329 de 30/06/2016

---

(21) BR 11 2017 013325-3 A2

Código 1.3 - Notificação - Fase Nacional - PCT
(22) 24/09/2015
(30) 23/12/2014 US 14/580,299
(51) G08B 13/24 (1968.09), G08B 21/22 (2000.01)
(54) DISPOSITIVO, SISTEMA E MÉTODO DE DISSUASÃO DE ROUBO
(71) SAMI SLIM (US)
(72) SAMI SLIM
(85) 20/06/2017
(86) PCT US2015/051915 de 24/09/2015
(87) WO 2016/105612 de 30/06/2016

---

(21) BR 11 2017 013326-1 A2

Código 1.3 - Notificação - Fase Nacional - PCT
(22) 22/12/2015
(30) 22/12/2014 US 14/578,901
(51) A01D 45/02 (1968.09)
(54) PLACA DE ARRANCAMENTO DE UNIDADE DE FILEIRA AJUSTÁVEL PARA UMA CABEÇA COLHEDORA DE UMA COLHEITADEIRA AGRÍCOLA
(71) CNH INDUSTRIAL AMERICA LLC (US)
(72) ERIC L. WALKER
(85) 20/06/2017
(86) PCT US2015/067348 de 22/12/2015
(87) WO 2016/106306 de 30/06/2016

---

(21) BR 11 2017 013340-7 A2

Código 1.3 - Notificação - Fase Nacional - PCT
(22) 09/12/2015
(30) 29/12/2014 EP 14307198.3
(51) H04B 1/403 (2015.01)
(54) DISPOSIÇÃO DE COMUTAÇÃO DE ANTENA E DISPOSITIVO CORRESPONDENTE

(71) THOMSON LICENSING (FR)
(72) JEAN-YVES LE NAOUR, FRÉDÉRIQUE SALOU, PHILIPPE LAUNAY
(85) 20/06/2017
(86) PCT EP2015/079144 de 09/12/2015
(87) WO 2016/107721 de 07/07/2016

---

(21) BR 11 2017 013343-1 A2

Código 1.3 - Notificação - Fase Nacional - PCT
(22) 09/12/2015
(30) 22/12/2014 US 62/095,145
(51) C08L 9/00 (1974.07), C08L 21/00 (1974.07), C08K 3/04 (1974.07), C08K 3/22 (1974.07)
(54) COMPOSIÇÕES DE BORRACHA PARA DISPOSITIVOS DE RÁDIO EM PNEUS
(71) BRIDGESTONE AMERICAS TIRE OPERATIONS, LLC (US)
(72) CRAIG R. BALNIS, AMY M. RANDALL, PAUL B. WILSON
(85) 20/06/2017
(86) PCT US2015/064582 de 09/12/2015
(87) WO 2016/105938 de 30/06/2016

---

(21) BR 11 2017 013364-4 A2

Código 1.3 - Notificação - Fase Nacional - PCT
(22) 09/12/2015
(30) 23/12/2014 DE 10 2014 019 465.5
(51) B66C 23/26 (1968.09), B66C 23/90 (1968.09)
(54) PROCESSO PARA MONITORAMENTO DA SEGURANÇA DE GUINDASTE BEM COMO UM SISTEMA PARA MONITORAMENTO DA SEGURANÇA DE GUINDASTE
(71) LIEBHERR-WERK BIBERACH GMBH (DE)
(72) JACEK KRUPINSKI
(85) 21/06/2017
(86) PCT EP2015/002495 de 09/12/2015
(87) WO 2016/102050 de 30/06/2016

---

(21) BR 11 2017 013366-0 A2

Código 1.3 - Notificação - Fase Nacional - PCT
(22) 22/12/2015
(30) 22/12/2014 AU 2014905191; 18/08/2015 AU 2015903336
(51) B67D 1/04 (1968.09)
(54) SISTEMA DE FORNECIMENTO DE LÍQUIDO PRESSURIZADO
(71) CYCLONAS PTY LIMITED (AU)
(72) ANDREW SIMPSON, MARJAN MIKEL, WAYNE HOLLOW, STEPHEN NEWTON, JOSHUA MIK, TYSON ROSE, ALFRED CHING, STEVEN BURGUESS
(85) 21/06/2017
(86) PCT AU2015/000761 de 22/12/2015

(87) WO 2016/101011 de 30/06/2016

(21) BR 11 2017 013367-9 A2

Código 1.3 - Notificação - Fase Nacional - PCT
(22) 31/03/2016
(30) 31/03/2015 JP 2015-072279
(51) B22D 11/11 (2000.01), B22D 11/04 (1968.09), B22D 11/115 (2000.01)
(54) MÉTODO DE FUNDIÇÃO CONTÍNUA PARA AÇO
(71) NIPPON STEEL & SUMITOMO METAL CORPORATION (JP)
(72) MASAHITO HANAO, HIROAKI UCHIYAMA, KOHEI FUJIMOTO, MASATOSHI MIYAHARA
(85) 21/06/2017
(86) PCT JP2016/060769 de 31/03/2016
(87) WO 2016/159284 de 06/10/2016

(21) BR 11 2017 013369-5 A2

Código 1.3 - Notificação - Fase Nacional - PCT
(22) 21/12/2015
(30) 22/12/2014 EP 14199669.4
(51) C08L 23/10 (1974.07)
(54) COMPOSIÇÃO DE POLIPROPILENO
(71) SABIC GLOBAL TECHNOLOGIES B.V. (NL)
(72) M CHRISTELLE MARIE HELENE GREIN, KOEN BATINAS - GEURTS, ROB DONNERS
(85) 21/06/2017
(86) PCT EP2015/080715 de 21/12/2015
(87) WO 2016/102422 de 30/06/2016

(21) BR 11 2017 013370-9 A2

Código 1.3 - Notificação - Fase Nacional - PCT
(22) 07/12/2015
(30) 26/12/2014 JP 2014-266638
(51) C11D 3/20 (1968.09), A61K 8/19 (2006.01), A61K 8/34 (2006.01), A61K 8/46 (2006.01), C11D 1/29 (1974.07)
(54) COMPOSIÇÃO TENSOATIVA
(71) KAO CORPORATION (JP)
(72) SHOGO KAMENOUE
(85) 21/06/2017
(86) PCT JP2015/084311 de 07/12/2015
(87) WO 2016/104127 de 30/06/2016

(21) BR 11 2017 013403-9 A2

Código 1.3 - Notificação - Fase Nacional - PCT
(22) 22/12/2015
(30) 22/12/2014 EP 14004349.8
(51) A61K 8/29 (2006.01), A61K 8/35 (2006.01), A61K 8/37 (2006.01), A61K 8/49 (2006.01), A61Q 17/00 (2006.01), A61Q 17/04 (2006.01), A61K 8/04

(2006.01)
(54) COMPOSIÇÃO DE PROTETOR SOLAR COSMÉTICO PULVERIZÁVEL
(71) SPIRIG PHARMA AG (CH)
(72) KATHARINA BOHNENBLUST, CHRISTOPH KREUTZBERG
(85) 21/06/2017
(86) PCT EP2015/002593 de 22/12/2015
(87) WO 2016/102065 de 30/06/2016

---

(21) BR 11 2017 013410-1 A2

Código 1.3 - Notificação - Fase Nacional - PCT
(22) 24/08/2015
(30) 29/12/2014 CN 201410848235.6
(51) H04L 29/06 (1990.01)
(54) SISTEMA DE COMUNICAÇÃO UNIFICADO COM BASE EM MICROESTAÇÃO DE BASE
(71) COMBA TELECOM SYSTEMS (CHINA) LTD. (CN)
(72) YINGTIAN HU, KAI LI
(85) 21/06/2017
(86) PCT CN2015/087903 de 24/08/2015
(87) WO 2016/107195 de 07/07/2016

---

(21) BR 11 2017 013411-0 A2

Código 1.3 - Notificação - Fase Nacional - PCT
(22) 18/12/2015
(30) 22/12/2014 US 62/095,493
(51) A61L 27/36 (2000.01), B32B 7/04 (1968.09), A61L 27/14 (2000.01), B32B 9/02 (1968.09), A61F 2/02 (1985.01)
(54) PRODUTO DE ENXERTO DE TECIDO LAMINADO
(71) AROA BIOSURGERY LIMITED (NZ)
(72) BRIAN RODERICK WARD, BARNABY CHARLES HOUGH MAY, ANDREW RAYMOND CAMPBELL
(85) 21/06/2017
(86) PCT NZ2015/050215 de 18/12/2015
(87) WO 2016/105212 de 30/06/2016

---

(21) BR 11 2017 013413-6 A2

Código 1.3 - Notificação - Fase Nacional - PCT
(22) 06/01/2016
(30) 06/01/2015 US 62/100,371
(51) C07D 513/04 (1974.07), C07K 7/64 (1985.01), A61K 38/12 (1995.01)
(54) PEPTÍDEOS ANTAGONISTAS DE CGRP
(71) FERRING B.V. (NL)
(72) KAZIMIERZ WISNIEWSKI, GUANGCHENG JIANG, ALEKSANDR K. RABINOVICH, JAVIER J. SUEIRAS-DIAZ
(85) 21/06/2017
(86) PCT EP2016/050110 de 06/01/2016

(87) WO 2016/110499 de 14/07/2016

(21) BR 11 2017 013422-5 A2

Código 1.3 - Notificação - Fase Nacional - PCT
(22) 10/12/2015
(30) 22/12/2014 JP 2014-258916
(51) F02D 45/00 (1985.01), F02D 29/02 (1968.09), F02D 17/00 (1968.09), F02P 5/152 (1995.01), F02D 41/14 (1985.01), F02D 9/10 (1968.09), F02D 43/00 (1985.01), F01N 3/20 (1980.01)
(54) UNIDADE DE MOTOR RESFRIADO A AR
(71) YAMAHA HATSUDOKI KABUSHIKI KAISHA (JP)
(72) MAKOTO WAKIMURA
(85) 21/06/2017
(86) PCT JP2015/084619 de 10/12/2015
(87) WO 2016/104160 de 30/06/2016

(21) BR 11 2017 013423-3 A2

Código 1.3 - Notificação - Fase Nacional - PCT
(22) 21/12/2015
(30) 22/12/2014 US 62/095,734
(51) C12N 5/00 (1980.01)
(54) MÉTODOS DE CULTURA DE CÉLULA DE MAMÍFERO .
(71) GENZYME CORPORATION (US)
(72) CHRISTOPHER HWANG, TIMOTHY JOHNSON, JASON WALTHER, CHENG CHENG, JONATHAN WANG, NEHA SHAH, SEUL-A BAE
(85) 21/06/2017
(86) PCT US2015/067040 de 21/12/2015
(87) WO 2016/106192 de 30/06/2016

(21) BR 11 2017 013425-0 A2

Código 1.3 - Notificação - Fase Nacional - PCT
(22) 22/12/2015
(30) 24/12/2014 FR 14 63331
(51) F02C 9/24 (1980.01), F02C 7/057 (1980.01), F02K 3/04 (1968.09), F02C 6/08 (1980.01), F01D 17/08 (1968.09), G01M 3/28 (1968.09), F02C 7/047 (1980.01)
(54) PROCESSO DE DETECÇÃO DE VAZAMENTO DE FLUIDO EM UMA TURBOMÁQUINA E SISTEMA DE DISTRIBUIÇÃO DE FLUIDO
(71) SAFRAN AIRCRAFT ENGINES (FR)
(72) ALEXANDRE PATRICK JACQUES ROGER EVERWYN, ARNAUD RODHAIN
(85) 21/06/2017
(86) PCT FR2015/053704 de 22/12/2015
(87) WO 2016/102878 de 30/06/2016

(21) BR 11 2017 013431-4 A2

Código 1.3 - Notificação - Fase Nacional - PCT

(22) 10/12/2015
(30) 26/01/2015 US 62/107,688; 26/06/2015 US 14/752,740
(51) H04W 4/06 (2009.01)
(54) TÉCNICAS DE CONTROLE DE TERMINAÇÃO MÓVEL DE SUPORTE A EMBMS
(71) INTEL IP CORPORATION (US)
(72) VIVEK GUPTA
(85) 21/06/2017
(86) PCT US2015/064986 de 10/12/2015
(87) WO 2016/122785 de 04/08/2016

---

(21) BR 11 2017 013432-2 A2

Código 1.3 - Notificação - Fase Nacional - PCT
(22) 22/12/2015
(30) 22/12/2014 US 62/095,762
(51) E02F 7/00 (1968.09), E02F 7/02 (1968.09)
(54) SISTEMA E MÉTODO DE VEÍCULO
(71) HELIX ENERGY SOLUTIONS GROUP, INC. (US)
(72) MICHAEL JOHN ARNELL
(85) 21/06/2017
(86) PCT US2015/067495 de 22/12/2015
(87) WO 2016/106376 de 30/06/2016

---

(21) BR 11 2017 013435-7 A2

Código 1.3 - Notificação - Fase Nacional - PCT
(22) 22/10/2015
(30) 30/12/2014 US 62/097,831
(51) B60C 9/00 (1968.09), B60C 9/04 (1968.09), B60C 11/01 (1985.01), B60C 15/00 (1968.09)
(54) PNEU COM PAREDES LATERAIS CÔNCAVAS
(71) BRIDGESTONE AMERICAS TIRE OPERATIONS, LLC (US)
(72) SHARON E. REINHARDT, WILLIAM H. DURIVAGE
(85) 21/06/2017
(86) PCT US2015/056897 de 22/10/2015
(87) WO 2016/109006 de 07/07/2016

---

(21) BR 11 2017 013440-3 A2

Código 1.3 - Notificação - Fase Nacional - PCT
(22) 23/12/2015
(30) 24/12/2014 US 62/096,769
(51) C07D 401/12 (1974.07), C07D 217/22 (1974.07), A61K 31/472 (2000.01)
(54) COMPOSTOS DE ISOQUINOLINA PARA O TRATAMENTO DE HIV
(71) GILEAD SCIENCES, INC. (US)
(72) PETR JANSA, RICHARD L. MACKMAN, YUNFENG ERIC HU, ERIC LANSDON
(85) 21/06/2017
(86) PCT US2015/000310 de 23/12/2015

(87) WO 2016/105534 de 30/06/2016

---

(21) BR 11 2017 013448-9 A2

Código 1.3 - Notificação - Fase Nacional - PCT
(22) 21/12/2015
(30) 22/12/2014 EP 14199867.4
(51) A01N 25/04 (1980.01), A01N 25/30 (1980.01), A01N 47/36 (1980.01), A01N 59/04 (1980.01), A01N 59/26 (1980.01)
(54) COMPOSIÇÕES LÍQUIDAS DE HERBICIDAS CONTENDO SULFONILUREIA
(71) BATTELLE UK LIMITED (GB) , MITSUI AGRISCIENCE INTERNATIONAL S.A./N.V. (IE)
(72) OLIVER EGAN, ANDREW GOLDSMITH
(85) 21/06/2017
(86) PCT EP2015/080844 de 21/12/2015
(87) WO 2016/102499 de 30/06/2016

---

(21) BR 11 2017 013450-0 A2

Código 1.3 - Notificação - Fase Nacional - PCT
(22) 29/12/2015
(30) 30/12/2014 FI 20146167
(51) B01D 53/24 (1968.09), B01D 53/26 (1968.09)
(54) DESIDRATAÇÃO DE ENXOFRE
(71) OUTOTEC (FINLAND) OY (FI)
(72) AKI VANHATALO
(85) 21/06/2017
(86) PCT FI2015/050952 de 29/12/2015
(87) WO 2016/107986 de 07/07/2016

---

(21) BR 11 2017 013452-7 A2

Código 1.3 - Notificação - Fase Nacional - PCT
(22) 14/12/2015
(30) 23/12/2014 US 14/581,836
(51) A61B 17/88 (1995.01), A61B 17/80 (1995.01)
(54) PINO DE FLEXÃO
(71) DEPUY SYNTHES PRODUCTS, INC. (US)
(72) GEORGE DOUDOUKJIAN, MICHAEL MCGURK
(85) 21/06/2017
(86) PCT US2015/065525 de 14/12/2015
(87) WO 2016/105995 de 30/06/2016

---

(21) BR 11 2017 013459-4 A2

Código 1.3 - Notificação - Fase Nacional - PCT
(22) 09/10/2015
(30) 30/12/2014 US 62/098,062
(51) B60C 23/00 (1968.09), B60C 23/02 (1968.09), B60C 23/04 (1968.09), B60C 23/06 (1968.09)

(54) ARTIGO DE BORRACHA INCLUINDO UM MECANISMO DE FIXAÇÃO DE CIRCUITO ELETRÔNICO
(71) BRIDGESTONE AMERICAS TIRE OPERATIONS, LLC (US)
(72) TERRENCE E. WEI, DOUGLAS B. COSTLOW
(85) 21/06/2017
(86) PCT US2015/054801 de 09/10/2015
(87) WO 2016/108985 de 07/07/2016

---

(21) BR 11 2017 013464-0 A2

Código 1.3 - Notificação - Fase Nacional - PCT
(22) 10/12/2015
(30) 22/12/2014 JP 2014-258917
(51) F02D 45/00 (1985.01), F02D 41/02 (1985.01), F02D 43/00 (1985.01)
(54) UNIDADE DE MOTOR
(71) YAMAHA HATSUDOKI KABUSHIKI KAISHA (JP)
(72) MAKOTO WAKIMURA
(85) 21/06/2017
(86) PCT JP2015/084604 de 10/12/2015
(87) WO 2016/104158 de 30/06/2016

---

(21) BR 11 2017 013476-4 A2

Código 1.3 - Notificação - Fase Nacional - PCT
(22) 22/12/2015
(30) 22/12/2014 IT MI2014A002207
(51) A61K 9/14 (1974.07)
(54) PRODUTOS PARA O FORNECIMENTO DE COMPOSTOS DE DIAGNÓSTICO/TERAPÊUTICOS PARA O CORAÇÃO
(71) CONSIGLIO NAZIONALE DELLE RICERCHE (IT) , ISTITUTO NAZIONALE ASSICURAZIONE CONTRO GLI INFORTUNI SUL LAVORO (IT)
(72) DANIELE CATALUCCI, MICHELE MIRAGOLI, MICHELE IAFISCO, ANNA TAMPIERI
(85) 21/06/2017
(86) PCT EP2015/080991 de 22/12/2015
(87) WO 2016/102576 de 30/06/2016

---

(21) BR 11 2017 013491-8 A2

Código 1.3 - Notificação - Fase Nacional - PCT
(22) 23/12/2015
(30) 24/12/2014 US 62/096,820
(51) C07D 471/04 (1974.07), A61K 31/519 (2000.01)
(54) COMPOSTOS DE PIRIMIDINA FUNDIDA PARA O TRATAMENTO DE HIV
(71) GILEAD SCIENCES, INC. (US) , INSTITUTE OF ORGANIC CHEMISTRY AND BIOCHEMISTRY OF THE AS CR, V.V.I. (CZ)
(72) PETR JANSA, MIROSLAV KVASNICA, RICHARD L. MACKMAN
(85) 22/06/2017
(86) PCT US2015/000308 de 23/12/2015

(87) WO 2016/105532 de 30/06/2016

(21) BR 11 2017 013493-4 A2

Código 1.3 - Notificação - Fase Nacional - PCT
(22) 18/12/2015
(30) 25/12/2014 JP 2014-263267
(51) F21V 3/00 (1968.09), C09K 3/00 (1968.09), F21V 3/04 (1968.09)
(54) COBERTURA DE LÂMPADA ABSORVENTE DE RAIOS TÉRMICOS
(71) SUMITOMO CHEMICAL COMPANY, LIMITED (JP)
(72) TAKAO WAKE
(85) 22/06/2017
(86) PCT JP2015/085545 de 18/12/2015
(87) WO 2016/104375 de 30/06/2016

(21) BR 11 2017 013498-5 A2

Código 1.3 - Notificação - Fase Nacional - PCT
(22) 23/12/2015
(30) 31/12/2014 US 62/098,961
(51) C05F 11/08 (1968.09)
(54) COMPOSIÇÕES DE INIBIDOR DE NITRIFICAÇÃO E MÉTODOS PARA A PREPARAÇÃO DAS MESMAS
(71) DOW AGROSCIENCES LLC (US)
(72) HITESHKUMAR DAVE, MELISSA HAYS, LEI LIU, HOLGER TANK
(85) 22/06/2017
(86) PCT US2015/000207 de 23/12/2015
(87) WO 2016/108927 de 07/07/2016

(21) BR 11 2017 013499-3 A2

Código 1.3 - Notificação - Fase Nacional - PCT
(22) 17/12/2015
(30) 23/12/2014 GB 1423161.7; 24/12/2014 GB 1423235.9; 20/02/2015 GB 1502897.0; 16/12/2015 GB 1522204.5
(51) F16G 11/00 (1968.09), F16M 13/02 (1968.09), A01G 17/04 (1968.09)
(54) DISPOSITIVOS DE FIXAÇÃO, DE PROTEÇÃO E DE SUPORTE, CONJUNTO DE FIXAÇÃO, E, MÉTODO DE UTILIZAÇÃO DE UM CONJUNTO.
(71) GRIPPLE LIMITED (GB)
(72) JOHN BUTTERWORTH, NEIL CLARKE
(85) 22/06/2017
(86) PCT GB2015/000324 de 17/12/2015
(87) WO 2016/102907 de 30/06/2016

(21) BR 11 2017 013676-7 A2

Código 1.3 - Notificação - Fase Nacional - PCT
(22) 18/12/2015
(30) 30/12/2014 US 62/098,122; 30/12/2014 US 62/098,120
(51) A01P 3/00 (2006.01)
(54) USO DE COMPOSTOS DE PICOLINAMIDA COMO FUNGICIDAS

(71) DOW AGROSCIENCES LLC (US)
(72) KARLA BRAVO-ALTAMIRANO, YU LU, BRIAN LOY, ZACHARY BUCHAN, DAVID JONES, JEREMY WILMOT, JARED RIGOLI, KYLE DEKORVER, JOHN DAEUBLE, JESSICA HERRICK, XUELIN WANG, CHENGLIN YAO, KEVIN MEYER
(85) 23/06/2017
(86) PCT US2015/066764 de 18/12/2015
(87) WO 2016/109257 de 07/07/2016

---

(21) BR 11 2017 013677-5 A2

Código 1.3 - Notificação - Fase Nacional - PCT
(22) 05/02/2016
(30) 05/02/2015 US 62/112,374
(51) C07D 487/18 (1974.07)
(54) COMPOSTOS MACROCÍCLICOS COMO INIBIDORES DE IRAK1/4 E USOS DOS MESMOS
(71) MERCK PATENT GMBH (DE)
(72) XIAOLING CHEN, HENRY YU, RUOXI LAN, CATHERINE JORAND-LEBRUN, THERESA L. JOHNSON, ANDREAS GOUTOPOULOS
(85) 23/06/2017
(86) PCT US2016/016709 de 05/02/2016
(87) WO 2016/127025 de 11/08/2016

---

(21) BR 11 2017 013681-3 A2

Código 1.3 - Notificação - Fase Nacional - PCT
(22) 10/02/2016
(30) 19/03/2015 US 14/662,438
(51) B61H 13/34 (1968.09), B60T 17/04 (1968.09), B60T 15/02 (1968.09)
(54) ?VÁLVULA DE PROTEÇÃO CONTRA AQUECIMENTO DE RODA, VEÍCULO FERROVIÁRIO E MÉTODO PARA VENTILAR AR PRESSURIZADO EM EXCESSO A PARTIR DE UM CILINDRO DE FRENAGEM DE UM VEÍCULO FERROVIÁRIO?
(71) WESTINGHOUSE AIR BRAKE TECHNOLOGIES CORPORATION (US)
(72) EDWARD W. GAUGHAN, WILLIAM JOHN POTTER
(85) 23/06/2017
(86) PCT US2016/017291 de 10/02/2016
(87) WO 2016/148802 de 22/09/2016

---

(21) BR 11 2017 013682-1 A2

Código 1.3 - Notificação - Fase Nacional - PCT
(22) 26/02/2016
(30) 27/02/2015 FI 20155138
(51) C12Q 1/68 (1980.01)
(54) MÉTODO DE MONITORAÇÃO QUANTITATIVA DE ENDÓSPOROS NO AMBIENTE AQUOSO DE UMA FÁBRICA DE PAPEL OU PAPELÃO
(71) KEMIRA OYJ (FI)
(72) KALLE RIIHINEN, MARKO LAURAEUS, MARKO KOLARI, JUHANA

	AHOLA (85) 23/06/2017 (86) PCT FI2016/050123 de 26/02/2016 (87) WO 2016/135387 de 01/09/2016
(21) BR 11 2017 013686-4 A2	Código 1.3 - Notificação - Fase Nacional - PCT (22) 13/11/2015 (30) 23/12/2014 US 62/096,060 (51) B60C 23/00 (1968.09), B60C 23/02 (1968.09), B60C 23/04 (1968.09), B60C 25/00 (1968.09) (54) PNEU TENDO UM DISPOSITIVO DE IDENTIFICAÇÃO POR RADIOFREQUÊNCIA PARA MONITORAMENTO DA SAÚDE ESTRUTURAL (71) BRIDGESTONE AMERICAS TIRE OPERATIONS, LLC (US) (72) TERENCE E. WEI, PAUL B. WILSON (85) 23/06/2017 (86) PCT US2015/060513 de 13/11/2015 (87) WO 2016/105687 de 30/06/2016
(21) BR 11 2017 013692-9 A2	Código 1.3 - Notificação - Fase Nacional - PCT (22) 29/12/2015 (30) 30/12/2014 US 62/098,141 (51) C07D 487/04 (1974.07) (54) PIRROL E PIRAZOLPIRIMIDINAS COMO INIBIDORES DE PROTEASE 7 ESPECÍFICA DE UBIQUITINA (71) FORMA THERAPEUTICS, INC. (US) (72) STEPHANOS IOANNIDIS, ADAM CHARLES TALBOT, BRUCE FOLLOWS, ALEXANDRE JOSEPH BUCKMELTER, MINGHUA WANG, ANN-MARIE CAMPBELL, DARBY RYE SCHMIDT, DAVID JOSEPH GUERIN, JUSTIN A. CARAVELLA, R. BRUCE DIEBOLD, ANNA ERICSSON, DAVID JR. LANCIA (85) 23/06/2017 (86) PCT US2015/067831 de 29/12/2015 (87) WO 2016/109515 de 07/07/2016
(21) BR 11 2017 013694-5 A2	Código 1.3 - Notificação - Fase Nacional - PCT (22) 10/12/2015 (30) 14/01/2015 US 14/596,620 (51) B60T 15/04 (1968.09), B60T 17/22 (1968.09) (54) SISTEMA INTEGRADO PARA FREIO DE MÃO MOTORIZADO EM UMA LOCOMOTIVA. (71) NEW YORK AIR BRAKE LLC (US) (72) ERIC C. WRIGHT, JASON CONNELL (85) 23/06/2017 (86) PCT US2015/064885 de 10/12/2015

(87) WO 2016/114870 de 21/07/2016

(21) BR 11 2017 013695-3 A2

Código 1.3 - Notificação - Fase Nacional - PCT
(22) 16/11/2015
(30) 23/12/2014 US 14/581,091
(51) B65D 75/58 (1968.09)
(54) ABERTURA COM CORTE VAZADO PARA EMBALAGEM FLEXÍVEL DE MÚLTIPLAS CAMADAS
(71) SONOCO DEVELOPMENT, INC. (US)
(72) JACOB DONALD PRUE BRANYON, DONOVAN YOUNG, EUGENE SMITH
(85) 23/06/2017
(86) PCT IB2015/058854 de 16/11/2015
(87) WO 2016/103072 de 30/06/2016

(21) BR 11 2017 013697-0 A2

Código 1.3 - Notificação - Fase Nacional - PCT
(22) 02/12/2015
(30) 28/01/2015 US 14/607,510
(51) A61F 9/007 (1995.01)
(54) PEÇA DE MÃO CIRÚRGICA COM SENSOR DE PRESSÃO INTEGRADO.
(71) NOVARTIS AG (CH)
(72) JAMES YONG CHON, ROBERT STEPHEN MAURER, JR., SATISH YALAMANCHILI
(85) 23/06/2017
(86) PCT US2015/063479 de 02/12/2015
(87) WO 2016/122772 de 04/08/2016

(21) BR 11 2017 013806-9 A2

Código 1.3 - Notificação - Fase Nacional - PCT
(22) 03/03/2016
(30) 06/03/2015 CN PCT/CN2015/073775; 04/12/2015 CN PCT/CN2015/096404
(51) C07D 403/12 (1974.07), C07D 223/16 (1974.07), A61K 31/55 (1974.07)
(54) COMPOSTO, COMPOSIÇÃO FARMACÊUTICA, UTILIZAÇÃO E PROCESSO PARA A FABRICAÇÃO DE UM COMPOSTO
(71) F. HOFFMANN-LA ROCHE AG (CH)
(72) SABINE HOVES, LISHA WANG, HONGYING YUN, WEIXING ZHANG, WEI ZHU
(85) 26/06/2017
(86) PCT EP2016/054487 de 03/03/2016
(87) WO 2016/142250 de 15/09/2016

(21) BR 11 2017 013906-5 A2

Código 1.3 - Notificação - Fase Nacional - PCT
(22) 24/12/2015

(30) 30/12/2014 EP 14200557.8
(51) B63B 59/08 (1980.01), B08B 7/00 (1968.09)
(54) OBJETO, MÉTODO PARA EVITAR A FORMAÇÃO DE INCRUSTAÇÕES SOBRE UM ELEMENTO SUSCETÍVEL À INCRUSTAÇÃO, PRODUTO DE PROGRAMA DE COMPUTADOR, E MÉTODO PARA FORNECER UM SISTEMA DE ILUMINAÇÃO ANTIBIOINCRUSTAÇÃO A UM OBJETO
(71) KONINKLIJKE PHILIPS N.V. (NL)
(72) BART ANDRE SALTERS
(85) 27/06/2017
(86) PCT EP2015/081253 de 24/12/2015
(87) WO 2016/107829 de 07/07/2016

---

(21) BR 11 2017 013909-0 A2

Código 1.3 - Notificação - Fase Nacional - PCT
(22) 28/12/2015
(30) 29/12/2014 US 62/097276
(51) C07D 265/16 (1974.07), C08J 5/24 (1974.07)
(54) MONÔMERO DE BENZOXAZINA TRIFUNCIONAL META- SUBSTITUÍDO, COMPOSIÇÕES DE PRODUTO DA REAÇÃO, DE RESINA E CURÁVEL, MATERIAL COMPÓSITO, PREPREG, E, ESTRUTURA COMPÓSITA.
(71) CYTEC INDUSTRIES INC. (US)
(72) RAM B. GUPTA, PAUL MARK CROSS
(85) 27/06/2017
(86) PCT US2015/067627 de 28/12/2015
(87) WO 2016/109406 de 07/07/2016

---

(21) BR 11 2017 013910-3 A2

Código 1.3 - Notificação - Fase Nacional - PCT
(22) 12/01/2016
(30) 19/01/2015 CN 201510025840.8
(51) H04W 16/10 (2009.01)
(54) DISPOSITIVO E MÉTODO PARA GERENCIAMENTO DE RECURSO.
(71) SONY CORPORATION (JP)
(72) YOUPING ZHAO, CHEN SUN, JINXING LI, XIN GUO, KANGYI LIU
(85) 27/06/2017
(86) PCT CN2016/070690 de 12/01/2016
(87) WO 2016/115990 de 28/07/2016

---

(21) BR 11 2017 013913-8 A2

Código 1.3 - Notificação - Fase Nacional - PCT
(22) 14/01/2015
(51) B66B 11/02 (1968.09), F21V 21/00 (1968.09)
(54) DISPOSITIVO DE ILUMINAÇÃO DE CABINE DE ELEVADOR.
(71) MITSUBISHI ELECTRIC CORPORATION (JP)
(72) KENYA MATSUI
(85) 27/06/2017
(86) PCT JP2015/050761 de 14/01/2015

(87) WO 2016/113855 de 21/07/2016

---

(21) BR 11 2017 013917-0 A2

Código 1.3 - Notificação - Fase Nacional - PCT
(22) 29/12/2015
(30) 31/12/2014 IT MI2014A002292
(51) C12N 1/16 (1980.01)
(54) VARIANTE DE LEVEDURA OLEAGINOSA, MÉTODO PARA OBTENÇÃO DESTA E USO DESTA PARA A PRODUÇÃO DE LIPÍDEOS
(71) ENI S.P.A. (IT)
(72) GIULIANA FRANZOSI, DANIELA CUCCHETTI, DANIELE BIANCHI, SILVIA GALAFASSI, CONCETTA COMPAGNO
(85) 27/06/2017
(86) PCT IB2015/060031 de 29/12/2015
(87) WO 2016/108185 de 07/07/2016

---

(21) BR 11 2017 013932-4 A2

Código 1.3 - Notificação - Fase Nacional - PCT
(22) 22/12/2015
(30) 31/12/2014 FR 1463515; 31/12/2014 US 62/098,630
(51) C09K 8/68 (2006.01), E21B 43/26 (1968.09)
(54) COMPOSIÇÃO FLUIDA PARA ESTIMULAÇÃO NO CAMPO DE PRODUÇÃO DE ÓLEO E GÁS
(71) ARKEMA FRANCE (FR)
(72) GILLES BARRETO
(85) 27/06/2017
(86) PCT EP2015/081020 de 22/12/2015
(87) WO 2016/107796 de 07/07/2016

---

(21) BR 11 2017 013933-2 A2

Código 1.3 - Notificação - Fase Nacional - PCT
(22) 30/12/2015
(30) 30/12/2014 US US 62/097,855
(51) B32B 7/12 (1968.09), B32B 27/08 (1968.09), B32B 27/32 (1968.09), B32B 27/34 (1968.09)
(54) DERIVADO DE SULFONILAZIDA PARA CAMADA DE AMARRAÇÃO
(71) DOW GLOBAL TECHNOLOGIES LLC (US)
(72) JERZY KLOSIN, AHMAD MADKOUR, ADRIANA I. MONCADA, BRIAN W. WALTHER
(85) 27/06/2017
(86) PCT US2015/068003 de 30/12/2015
(87) WO 2016/109628 de 07/07/2016

---

(21) BR 11 2017 014077-2 A2

Código 1.3 - Notificação - Fase Nacional - PCT
(22) 29/12/2014
(51) C08F 2/44 (1974.07), C08K 3/34 (1974.07), C08K 7/00 (1974.07)

(54) PROCESSO PARA TRATAMENTO DE NANOPARTÍCULAS DE AGENTE DE ENCHIMENTO MINERAL PARA USO EM POLIMERIZAÇÃO NA PRESENÇA DE NANOPARTÍCULAS
(71) BRASKEM S.A. (BR/BA)
(72) DIHOGENES ADRIANO POZZER, OLAVO MARTINS JUNIOR, ALESSANDRA COELHO SILVA LUCAS, FERNANDO SILVEIRA
(85) 28/06/2017
(86) PCT BR2014/050056 de 29/12/2014
(87) WO 2016/106441 de 07/07/2016

---

(21) BR 11 2017 014085-3 A2

Código 1.3 - Notificação - Fase Nacional - PCT
(22) 31/12/2015
(30) 03/01/2015 IN 14/MUM/2015
(51) C07F 9/6561 (1990.01), A61K 31/675 (1974.07)
(54) PROCESSOS PARA A PREPARAÇÃO DE HEMIFUMARATO DE TENOFOVIR ALAFENAMIDA AMORFO E UMA PRÉ-MISTURA DO MESMO
(71) MYLAN LABORATORIES LIMITED (IN)
(72) JETTI, RAMAKOTESWARA RAO, SINGH, AMIT, BHAGAVATULA, NEELIMA, INDUKURI, ANJANEYARAJU, RAMIREDDY, B. A., SUBBARAYUDU, P., MASTANRAO, R., KIRAN, M.
(85) 28/06/2017
(86) PCT IB2015/060068 de 31/12/2015
(87) WO 2016/108205 de 07/07/2016

---

(21) BR 11 2017 014088-8 A2

Código 1.3 - Notificação - Fase Nacional - PCT
(22) 30/12/2015
(30) 30/12/2014 US 62/097,733; 30/12/2014 US 62/097,735
(51) A61C 7/00 (1968.09)
(54) APARELHO DENTÁRIO QUE FORNECE SUPERFÍCIES OCLUSAIS EXPOSTAS
(71) 3M INNOVATIVE PROPERTIES COMPANY (US)
(72) RICHARD E. RABY, OLIVER L. PUTTLER
(85) 28/06/2017
(86) PCT US2015/068054 de 30/12/2015
(87) WO 2016/109660 de 07/07/2016

---

(21) BR 11 2017 014089-6 A2

Código 1.3 - Notificação - Fase Nacional - PCT
(22) 31/12/2015
(30) 31/12/2014 US 62/098,927; 30/12/2015 US 14/983,578
(51) H05B 33/08 (1968.09)
(54) "DISPOSITIVO DE ILUMINAÇÃO"
(71) SVLUX CORPORATION (US)
(72) LINUS VIDAL, DARRELL ADAMS
(85) 28/06/2017

(86) PCT US2015/068207 de 31/12/2015
(87) WO 2016/109759 de 07/07/2016

---

(21) BR 11 2017 014093-4 A2

Código 1.3 - Notificação - Fase Nacional - PCT
(22) 28/12/2015
(30) 31/12/2014 US 14/587,777
(51) C08G 73/02 (1974.07), C09K 8/52 (2006.01)
(54) COMPOSIÇÕES INIBIDORAS DE HIDRATO DE GÁS DE BAIXA DOSE
(71) ECOLAB USA INC. (US)
(72) IZABELA OWSIK, ALFRED HASE
(85) 28/06/2017
(86) PCT US2015/067593 de 28/12/2015
(87) WO 2016/109388 de 07/07/2016

---

(21) BR 11 2017 014103-5 A2

Código 1.3 - Notificação - Fase Nacional - PCT
(22) 24/11/2015
(30) 15/01/2015 JP 2015-005676
(51) F16L 15/04 (1974.07)
(54) JUNTA DE PARAFUSO PARA TUBO
(71) JFE STEEL CORPORATION (JP)
(72) TSUYOSHI YONEYAMA, HIROSHI CHIKATSUNE, MASAKI YOSHIKAWA, HARUHIKO SEKI, JUN TAKANO, TAKUYA NAGAHAMA, MASATERU UETA, TAKAMASA KAWAI
(85) 29/06/2017
(86) PCT JP2015/005830 de 24/11/2015
(87) WO 2016/113790 de 21/07/2016

---

(21) BR 11 2017 014105-1 A2

Código 1.3 - Notificação - Fase Nacional - PCT
(22) 30/12/2014
(51) H04W 16/18 (2009.01)
(54) MÉTODO, DISPOSITIVO E SISTEMA DE COMUNICAÇÃO
(71) HUAWEI TECHNOLOGIES CO., LTD. (CN)
(72) JIAN ZHOU, JIUSHAN DONG, TONG LUO
(85) 29/06/2017
(86) PCT CN2014/095688 de 30/12/2014
(87) WO 2016/106609 de 07/07/2016

---

(21) BR 11 2017 014150-7 A2

Código 1.3 - Notificação - Fase Nacional - PCT
(22) 18/12/2015
(30) 30/12/2014 US 62/098,052
(51) B01D 51/06 (1968.09), B01D 53/047 (1995.01), B01D 53/053 (1995.01), C01B 13/02 (1968.09)
(54) SISTEMA DE SEPARAÇÃO DE AR DE ADSORÇÃO DO SOPRADOR

REVERSOR DE ÚNICO LEITO DE ACOMPANHAMENTO DE CARGA
(71) PACIFIC CONSOLIDATED INDUSTRIES, LLC (US)
(72) JAVIER LOPEZ, JASON BURNS, WILLIAM K. GOSHAY, TARIK NAHEIRI
(85) 29/06/2017
(86) PCT US2015/000151 de 18/12/2015
(87) WO 2016/108925 de 07/07/2016

---

(21) BR 11 2017 014167-1 A2

Código 1.3 - Notificação - Fase Nacional - PCT
(22) 02/02/2015
(51) G01N 21/47 (1980.01), A61B 3/10 (1968.09), A61B 5/00 (1968.09)
(54) INSTRUMENTO ÓPTICO PARA DIAGNÓSTICO BIOMECÂNICO DE DOENÇA OCULAR
(71) NOVARTIS AG (CH)
(72) KLAUS VOGLER, CHRISTIAN WUELLNER
(85) 29/06/2017
(86) PCT EP2015/052079 de 02/02/2015
(87) WO 2016/124216 de 11/08/2016

---

(21) BR 11 2017 014169-8 A2

Código 1.3 - Notificação - Fase Nacional - PCT
(22) 08/02/2016
(30) 09/02/2015 IT FI2015A000025
(51) A61H 1/02 (1968.09)
(54) SISTEMA DE ACIONAMENTO PARA ÓRTESE DE QUADRIL
(71) SCUOLA SUPERIORE DI STUDI UNIVERSITARI E DI PERFEZIONAMENTO SANT´ANNA (IT)
(72) NICOLA VITIELLO, FRANCESCO GIOVACCHINI, MARCO CEMPINI, MATTEO FANTOZZI, MATTEO MOISÉ, MARCO MUSCOLO, MARIO CORTESE
(85) 29/06/2017
(86) PCT IB2016/050639 de 08/02/2016
(87) WO 2016/128877 de 18/08/2016

---

(21) BR 11 2017 014176-0 A2

Código 1.3 - Notificação - Fase Nacional - PCT
(22) 26/01/2016
(30) 30/01/2015 EP 15153288.4
(51) C07H 7/02 (1974.07)
(54) CONJUGADOS DE AÇÚCAR-DIPEPTÍDEOS COMO MOLÉCULAS FLAVORIZANTES
(71) NESTEC S.A. (CH)
(72) CANDICE MARIE SMARRITO-MENOZZI, FLORIAN VITON, THOMAS HOFMANN, MAXIMILIAN KRANZ
(85) 29/06/2017
(86) PCT EP2016/051543 de 26/01/2016

(87) WO 2016/120257 de 04/08/2016

---

(21) BR 11 2017 014178-7 A2

Código 1.3 - Notificação - Fase Nacional - PCT
(22) 02/03/2016
(30) 02/03/2015 US 62/127.166; 06/07/2015 US 62/188.861
(51) B01D 46/00 (1968.09)
(54) CARTUCHO DE FILTRO DE AR E MONTAGEM DE PURIFICADOR DE AR
(71) DONALDSON COMPANY INC. (US)
(72) DANIEL ERIC ADAMEK, SCOTT BROWN, ROBERT DEAN JOHNSTON, MATTHEW ALAN KALIS, RICHARD PATRICK MANAHAN
(85) 29/06/2017
(86) PCT US2016/020506 de 02/03/2016
(87) WO 2016/141097 de 09/09/2016

---

(21) BR 11 2017 014184-1 A2

Código 1.3 - Notificação - Fase Nacional - PCT
(22) 19/01/2016
(30) 21/01/2015 JP 2015-009105
(51) B60R 19/04 (1968.09)
(54) VIGA DE PARA-CHOQUE
(71) NIPPON STEEL & SUMITOMO METAL CORPORATION (JP)
(72) ATSUO KOGA, YOSHIAKI NAKAZAWA
(85) 29/06/2017
(86) PCT JP2016/000257 de 19/01/2016
(87) WO 2016/117335 de 28/07/2016

---

(21) BR 11 2017 014186-8 A2

Código 1.3 - Notificação - Fase Nacional - PCT
(22) 30/12/2015
(30) 31/12/2014 US 62/098,935
(51) C10B 57/06 (1968.09), C10B 57/04 (1968.09)
(54) LEITOS MULTIMODAIS DE MATERIAL DE COQUE
(71) SUNCOKE TECHNOLOGY AND DEVELOPMENT LLC (US)
(72) JOHN FRANCIS QUANCI, SYED AHMED, JAKE SARPEN, JONATHAN PERKINS, JEFF WOZEK
(85) 29/06/2017
(86) PCT US2015/068117 de 30/12/2015
(87) WO 2016/109704 de 07/07/2016

---

(21) BR 11 2017 014194-9 A2

Código 1.3 - Notificação - Fase Nacional - PCT
(22) 15/01/2016
(30) 23/01/2015 US 62/107,040
(51) A61K 47/48 (1990.01), A61K 45/06 (1974.07)
(54) CONJUGADOS DE ÁCIDO GRAXO DE APELINA SINTÉTICOS COM MEIA-VIDA MELHORADA

(71) NOVARTIS AG (CH)
(72) AARON KANTER, AIMEE RICHARDSON USERA, FREDERIC ZECRI
(85) 29/06/2017
(86) PCT IB2016/050206 de 15/01/2016
(87) WO 2016/116842 de 28/07/2016

---

(21) BR 11 2017 014195-7 A2

Código 1.3 - Notificação - Fase Nacional - PCT
(22) 29/12/2015
(30) 31/12/2014 US 62/098,434; 29/12/2015 US 14/983,265
(51) C12P 7/06 (1980.01)
(54) USO DE UMA CORRENTE DE AÇÚCAR NA FERMENTAÇÃO DE ETANOL PARA PRODUZIR MAIS PRODUTOS
(71) POET RESEARCH, INC. (US)
(72) STEVEN G. REDFORD
(85) 29/06/2017
(86) PCT US2015/067944 de 29/12/2015
(87) WO 2016/109590 de 07/07/2016

---

(21) BR 11 2017 014197-3 A2

Código 1.3 - Notificação - Fase Nacional - PCT
(22) 31/12/2015
(30) 31/12/2015 US 62/098.935
(51) C10B 57/06 (1968.09)
(54) LEITOS MULTIMODAIS DE MATERIAL DE COQUE
(71) SUNCOKE TECHNOLOGY AND DEVELOPMENT LLC (US)
(72) JOHN FRANCIS QUANCI, SYED AHMED, JAKE SARPEN, JONATHAN PERKINS, JEFF WOZEK
(85) 29/06/2017
(86) PCT US2015/068314 de 31/12/2015
(87) WO 2016/109812 de 07/07/2016

---

(21) BR 11 2017 014473-5 A2

Código 1.3 - Notificação - Fase Nacional - PCT
(22) 17/12/2015
(30) 20/01/2015 EP 15000151.9
(51) F02D 9/06 (1968.09), F02B 37/02 (1968.09), F02M 26/09 (2016.01), F02M 26/10 (2016.01), F02B 37/22 (1995.01)
(54) ABA DE FRENAGEM E SISTEMA DE GÁS DE EXAUSTÃO
(71) KNORR-BREMSE SYSTEME FÜR NUTZFAHRZEUGE GMBH (DE)
(72) HUBA NEMETH, ARPAD JUHASZ, ZSOMBOR GYÖRKE
(85) 04/07/2017
(86) PCT EP2015/080126 de 17/12/2015
(87) WO 2016/116229 de 28/07/2016

---

(21) BR 11 2017 014475-1 A2

Código 1.3 - Notificação - Fase Nacional - PCT

(22) 04/01/2016
(30) 09/01/2015 DE 10 2015 100 208.6
(51) B29C 45/14 (1985.01)
(54) MÉTODO PARA PRODUZIR UM ARTIGO COMPOSTO E ARTIGO COMPOSTO
(71) LEONHARD KURZ STIFTUNG & CO. KG (DE)
(72) CHRISTIAN SCHULZ, CHRISTIAN SCHUMACHER, MICHAEL FUCHS, MARTIN HAHN
(85) 04/07/2017
(86) PCT EP2016/050036 de 04/01/2016
(87) WO 2016/110469 de 14/07/2016

---

(21) BR 11 2017 014479-4 A2

Código 1.3 - Notificação - Fase Nacional - PCT
(22) 06/01/2016
(30) 06/01/2015 US 62/100,421
(51) A01N 25/28 (1980.01), A01N 37/26 (1980.01), A01N 37/40 (1980.01), A01N 25/04 (1980.01)
(54) MODULAÇÃO DA TAXA DE LIBERAÇÃO DE PESTICIDAS MICROENCAPSULADOS
(71) MONSANTO TECHNOLOGY LLC (US)
(72) JUNHUA ZHANG, JOHN W. HEMMINGHAUS, TODD CHARLES FRIEDMAN, WENJIN DENG, LIWEI YUAN
(85) 04/07/2017
(86) PCT US2016/012354 de 06/01/2016
(87) WO 2016/112116 de 14/07/2016

---

(21) BR 11 2017 014489-1 A2

Código 1.3 - Notificação - Fase Nacional - PCT
(22) 14/01/2016
(30) 15/01/2015 US 14/597,459
(51) A61B 17/072 (1990.01), A61K 9/00 (1968.09)
(54) GRAMPEADOR CIRÚRGICO LINEAR QUE TEM MICROAGULHAS REABSORVÍVEIS CONTENDO AGENTES ATIVOS
(71) ETHICON, INC. (US)
(72) ROBERT J. TANNHAUSER, LEO B. KRIKSUNOV, JOHN P. MATONICK
(85) 04/07/2017
(86) PCT US2016/013322 de 14/01/2016
(87) WO 2016/115294 de 21/07/2016

---

(21) BR 11 2017 014498-0 A2

Código 1.3 - Notificação - Fase Nacional - PCT
(22) 04/05/2016
(30) 06/05/2015 CN 201510226412.1; 06/05/2015 CN 201510226786,3
(51) C07D 231/14 (1974.07), C07D 277/56 (1974.07), A01N 43/78 (1980.01), A01N 43/56 (1980.01)
(54) COMPOSTO DE AMIDA E O MÉTODO DE PREPARAÇÃO E USO DO

MESMO
(71) SHENYANG SINOCHEM AGROCHEMICALS R&D CO., LTD. (CN)
(72) LIANG LV., GANG WANG, ZHONGGANG SHAN, JIYONG LIU, QIN SUN, JUNFENG WANG, BIN LI
(85) 04/07/2017
(86) PCT CN2016/080952 de 04/05/2016
(87) WO 2016/177318 de 10/11/2016

---

(21) BR 11 2017 014682-7 A2

Código 1.3 - Notificação - Fase Nacional - PCT
(22) 05/01/2016
(30) 13/01/2015 JP 2015-003941
(51) C07D 213/30 (1974.07), A01N 47/20 (1980.01), A01P 3/00 (2006.01)
(54) COMPOSTO CARBAMATO E SEU USO
(71) SUMITOMO CHEMICAL COMPANY, LIMITED (JP)
(72) YUKI AKIOKA
(85) 07/07/2017
(86) PCT JP2016/050072 de 05/01/2016
(87) WO 2016/114161 de 21/07/2016

---

(21) BR 11 2017 014684-3 A2

Código 1.3 - Notificação - Fase Nacional - PCT
(22) 02/02/2016
(30) 04/02/2015 US 62/111,731; 10/03/2015 US 62/130,876; 19/03/2015 US 62/135,335; 10/04/2015 US 62/145,764; 13/08/2015 US 62/204,520; 01/10/2015 US 62/235,631
(51) C07K 16/24 (1995.01), A61P 17/06 (2000.01)
(54) MÉTODOS DE TRATAMENTO DE DOENÇAS INFLAMATÓRIAS
(71) BOEHRINGER INGELHEIM INTERNATIONAL GMBH (DE)
(72) MATTHIAS ARNDT, STELLA ASLANYAN, MARY RUTH FLACK, ANNETTE BETTINA GALLER, BOJAN LALOVIC, STEVEN JOHN PADULA, PAUL RUSSELL SCHOLL
(85) 07/07/2017
(86) PCT US2016/016061 de 02/02/2016
(87) WO 2016/126638 de 11/08/2016

---

(21) BR 11 2017 014686-0 A2

Código 1.3 - Notificação - Fase Nacional - PCT
(22) 14/01/2016
(30) 14/01/2015 US 62/103,286
(51) C22C 38/04 (1974.07), C21D 8/04 (1980.01)
(54) AÇO BIFÁSICO COM PROPRIEDADES APRIMORADAS
(71) AK STEEL PROPERTIES, INC. (US)
(72) GRANT AARON THOMAS, JOSE MAURO BARROS LOSZ, LUIS GONZALO GARZA-MARTINEZ, EDDIE RAY CASE, ERIC PETERSEN, PRABHAT RASTOGI
(85) 07/07/2017

(86) PCT US2016/013338 de 14/01/2016
(87) WO 2016/115303 de 21/07/2016

---

(21) BR 11 2017 014694-0 A2

Código 1.3 - Notificação - Fase Nacional - PCT
(22) 10/01/2016
(30) 10/01/2015 US 62/101,992
(51) A61B 5/00 (1968.09), G06F 19/00 (1995.01), G06Q 50/22 (2012.01)
(54) SISTEMA, DISPOSITIVO, MONITOR, FAIXA DE SENSORES E MÉTODO PARA A MEDIÇÃO DE FUNÇÃO AUTONÔMICA PARA O DIAGNÓSTICO E A VALIDAÇÃO DE TRATAMENTOS E RESULTADOS DE PACIENTE
(71) DEBORAH DULLEN (US)
(72) DEBORAH DULLEN
(85) 07/07/2017
(86) PCT US2016/012774 de 10/01/2016
(87) WO 2016/112373 de 14/07/2016

---

(21) BR 11 2017 014701-7 A2

Código 1.3 - Notificação - Fase Nacional - PCT
(22) 12/01/2016
(30) 12/01/2015 US US 62/102,119
(51) A61B 5/05 (1968.09)
(54) DISPOSITIVO DE DETECÇÃO TIPO CABEÇOTE PARA MEDIÇÃO CAPACITIVA DE FREQUÊNCIA DE PONTO DE ACUPUNTURA DE UM CORPO HUMANO
(71) CHIN-HUNG LU (TW)
(72) CHIN-HUNG LU
(85) 07/07/2017
(86) PCT CN2016/070664 de 12/01/2016
(87) WO 2016/112840 de 21/07/2016

---

(21) BR 11 2017 014707-6 A2

Código 1.3 - Notificação - Fase Nacional - PCT
(22) 08/01/2016
(30) 10/01/2015 US 62/102,009; 10/01/2015 US 62/102,010
(51) C12N 15/09 (1990.01), C12N 15/60 (1990.01), C12N 15/74 (1990.01), C12N 15/82 (1990.01)
(54) GENES DA ACETOHIDROXIÁCIDO SINTASE MUTANTES EM EUPHORBIACEAE E MATERIAL VEGETAL COMPREENDENDO TAIS GENES
(71) CIBUS US LLC (US) , CIBUS EUROPE B.V. (NL)
(72) TRACEY A. LINCOLN, GREGORY F.W.GOCAL
(85) 07/07/2017
(86) PCT US2016/012717 de 08/01/2016
(87) WO 2016/130247 de 18/08/2016

---

(21) BR 11 2017 014719-0 A2

Código 1.3 - Notificação - Fase Nacional - PCT

(22) 28/10/2015
(30) 25/02/2015 JP 2015-0034822
(51) E05G 5/00 (1974.07), E05G 1/12 (1974.07), G07D 9/00 (1968.09), G08B 15/02 (1968.09)
(54) ?CAIXA DE ARMAZENAMENTO DE MEIO, E, DISPOSITIVO DE MANIPULAÇÃO DE MEIO?
(71) OKI ELECTRIC INDUSTRY CO., LTD. (JP)
(72) TAKAMOTO YOKOTE, HIROKAZU KOMATSU
(85) 07/07/2017
(86) PCT JP2015/080432 de 28/10/2015
(87) WO 2016/136029 de 01/09/2016

---

(21) BR 11 2017 014721-1 A2

Código 1.3 - Notificação - Fase Nacional - PCT
(22) 04/01/2016
(30) 09/01/2015 US 14/593,361
(51) F01N 1/10 (1968.09)
(54) MEMBRO ATENUADOR DE RUÍDO, UNIDADE DE ATENUAÇÃO DE RUÍDO E MÉTODO PARA PRODUZIR DE UM MEMBRO DE ATENUAÇÃO DE RUÍDO
(71) DAYCO IP HOLDINGS, LLC (US)
(72) DAVID E FLETCHER, BRIAN M. GRAICHEN, DENIS VASHUK, REX BRAVO
(85) 07/07/2017
(86) PCT US2016/012033 de 04/01/2016
(87) WO 2016/111921 de 14/07/2016

---

(21) BR 11 2017 014726-2 A2

Código 1.3 - Notificação - Fase Nacional - PCT
(22) 08/01/2016
(30) 08/01/2015 NZ 703670
(51) B64C 25/06 (1968.09), B64C 25/50 (1968.09), B64C 25/02 (1968.09)
(54) AERONAVE, AERONAVE ANFÍBIA, TREM DE POUSO DE OU PARA UMA AERONAVE E TREM DE POUSO PARA AUXILIAR NO POUSO DE UMA AERONAVE NO SOLO
(71) PAUL VICKERS (NZ)
(72) PAUL VICKERS
(85) 07/07/2017
(86) PCT IB2016/050076 de 08/01/2016
(87) WO 2016/156994 de 06/10/2016

---

(21) BR 11 2017 014727-0 A2

Código 1.3 - Notificação - Fase Nacional - PCT
(22) 22/02/2016
(30) 23/02/2015 ES PCT/ES2015/070119
(51) E02F 9/28 (1968.09)
(54) DISPOSITIVO DE FIXAÇÃO, MÉTODO DE FIXAÇÃO E SISTEMA DE

PROTEÇÃO OU DESGASTE
(71) METALOGENIA RESEARCH & TECHNOLOGIES S.L. (ES)
(72) JAVIER ROL CORREDOR, ANGEL MARTÍNEZ MAÑÉ, SERGIO LÓPEZ REQUEJO, FRANCISCO PÉREZ SORIA, JORGE TRIGINER BOIXEDA
(85) 07/07/2017
(86) PCT ES2016/070108 de 22/02/2016
(87) WO 2016/135360 de 01/09/2016

---

(21) BR 11 2017 014728-9 A2

Código 1.3 - Notificação - Fase Nacional - PCT
(22) 11/02/2016
(30) 11/02/2015 US 62/114,716; 20/05/2015 US 62/164,128
(51) D21H 23/48 (1990.01), D21H 23/50 (1990.01), D21H 23/56 (1990.01), D21H 19/38 (1990.01), D21H 19/40 (1990.01), D21H 19/44 (1990.01), D21H 19/58 (1990.01), D21H 19/60 (1990.01), D21H 19/82 (1990.01), D21H 23/34 (1990.01), D21H 21/16 (1990.01)
(54) PAPELÃO RESISTENTE À UMIDADE, ÓLEO E ÁGUA
(71) WESTROCK MWV, LLC (US)
(72) JIEBIN PANG, NATASHA GANDIA, SERGIO A. GIUSTE
(85) 07/07/2017
(86) PCT US2016/017463 de 11/02/2016
(87) WO 2016/130751 de 18/08/2016

---

(21) BR 11 2017 014732-7 A2

Código 1.3 - Notificação - Fase Nacional - PCT
(22) 08/01/2016
(30) 09/01/2015 US 62/101,413
(51) C07C 5/333 (1980.01), C07C 5/373 (1980.01), B01J 31/02 (1974.07)
(54) PROCESSO PARA DESIDROGENAÇÃO
(71) DOW GLOBAL TECHNOLOGIES LLC (US) , UNIVERSITY OF BRITISH COLUMBIA (CA)
(72) PETER LEGZDINS, RHETT BAILLIE, RUSS WAKEHAM, DEVON C. ROSENFELD
(85) 07/07/2017
(86) PCT US2016/012562 de 08/01/2016
(87) WO 2016/112237 de 14/07/2016

---

(21) BR 11 2017 014733-5 A2

Código 1.3 - Notificação - Fase Nacional - PCT
(22) 11/01/2016
(30) 12/01/2015 SE 1500018-5
(51) C07J 41/00 (1974.07), A61K 31/57 (1974.07), A61P 25/28 (2000.01), A61P 25/00 (2000.01)
(54) 3ALFA-ETINILA, 3BETA-HIDRÓXI, 5ALFA-PREGNAN-20-OXIMA PARA USO NO TRATAMENTO DE DISTÚRBIOS CNS
(71) UMECRINE COGNITION AB (SE)
(72) TORBJÖRN BÄCKSTRÖM, GIANNA RAGAGNIN

(85) 07/07/2017
(86) PCT GB2016/050059 de 11/01/2016
(87) WO 2016/113549 de 21/07/2016

---

(21) BR 11 2017 014734-3 A2

Código 1.3 - Notificação - Fase Nacional - PCT
(22) 01/02/2016
(30) 05/02/2015 DE 102015101657.5
(51) A61G 13/04 (1990.01), A61G 13/08 (1990.01)
(54) MESA DE OPERAÇÃO
(71) MAQUET GMBH (DE)
(72) MARTIN STAUDINGER
(85) 07/07/2017
(86) PCT EP2016/052044 de 01/02/2016
(87) WO 2016/124529 de 11/08/2016

---

(21) BR 11 2017 014741-6 A2

Código 1.3 - Notificação - Fase Nacional - PCT
(22) 20/01/2016
(30) 30/01/2015 IT MO2015A000016
(51) B29C 43/36 (1985.01), B29L 31/56 (1985.01), B29C 43/08 (1985.01), B29C 43/54 (1985.01), B29C 43/58 (1985.01), B29C 37/00 (1985.01)
(54) MOLDE DE COMPRESSÃO.
(71) SACMI COOPERATIVA MECCANICI IMOLA SOCIETÀ COOPERATIVA (IT)
(72) STEFANO BERGAMI, DAVIDE PENAZZI
(85) 07/07/2017
(86) PCT IB2016/050263 de 20/01/2016
(87) WO 2016/120751 de 04/08/2016

---

(21) BR 11 2017 014743-2 A2

Código 1.3 - Notificação - Fase Nacional - PCT
(22) 18/11/2015
(30) 09/01/2015 EP 15150588.0
(51) A61B 8/08 (1985.01), A61B 5/00 (1968.09), A61B 5/055 (1990.01)
(54) MÉTODO PARA CARACTERIZAR E APARELHO PARA VISUALIZAR A DINÂMICA ESPAÇO-TEMPORAL DE UM MEIO EXCITÁVEL PARA DEFORMAÇÃO
(71) MAX-PLANCK-GESELLSCHAFT ZUR FÖRDERUNG DER WISSENSCHAFTEN E.V. (DE)
(72) STEFAN LUTHER, JAN CHRISTOPH
(85) 07/07/2017
(86) PCT EP2015/077001 de 18/11/2015
(87) WO 2016/110358 de 14/07/2016

---

(21) BR 11 2017 014754-8 A2

Código 1.3 - Notificação - Fase Nacional - PCT
(22) 08/01/2016

(30) 08/01/2015 IT TO2015A000010
(51) B60K 17/04 (1968.09), F16H 3/50 (1968.09)
(54) CUBO DE RODA, SISTEMA DE TRANSMISSÃO E CAMINHÃO OU VEÍCULO DE TRANSPORTE DE CARGA
(71) CNH INDUSTRIAL BRASIL LTDA. (BR/MG)
(72) JOSÉ FRANCIVALDO PEREIRA LEMOS
(85) 07/07/2017
(86) PCT IB2016/050086 de 08/01/2016
(87) WO 2016/110823 de 14/07/2016

---

(21) BR 11 2017 014787-4 A2

Código 1.3 - Notificação - Fase Nacional - PCT
(22) 08/01/2016
(30) 09/01/2015 US 62/101,864; 14/08/2015 US 14/826,742
(51) H04L 1/00 (1968.09), H03M 13/11 (2000.01), H03M 13/13 (2000.01)
(54) CODIFICAÇÃO DE CANAL ADAPTATIVA USANDO POLARIZAÇÃO
(71) QUALCOMM INCORPORATED (US)
(72) NAVEEN GOELA, VENKATESAN NALLAMPATTI EKAMBARAM, RAHUL TANDRA, JOSEPH BINAMIRA SORIAGA
(85) 07/07/2017
(86) PCT US2016/012639 de 08/01/2016
(87) WO 2016/112285 de 14/07/2016

---

(21) BR 11 2017 014790-4 A2

Código 1.3 - Notificação - Fase Nacional - PCT
(22) 05/01/2016
(30) 07/01/2015 GB 1500168.8
(51) A24B 15/18 (1980.01), A24B 15/30 (1980.01)
(54) MATERIAL FUMÁVEL PARA INCLUSÃO EM UM ARTIGO DE FUMAR, MÉTODO PARA OBTER MATERIAL FUMÁVEL, ARTIGO DE FUMAR E USO DE UMA SOLUÇÃO DE GOMA DE ACÁCIA
(71) BRITISH AMERICAN TOBACCO (INVESTMENTS) LIMITED (GB)
(72) EDWARD JOHN, JOCELYN BENNING, STEVEN COBURN
(85) 07/07/2017
(86) PCT GB2016/050012 de 05/01/2016
(87) WO 2016/110688 de 14/07/2016

---

(21) BR 11 2017 014791-2 A2

Código 1.3 - Notificação - Fase Nacional - PCT
(22) 06/01/2016
(30) 09/01/2015 US 14/593,864
(51) H04W 52/32 (2009.01), H04W 52/16 (2009.01), H04B 17/27 (2015.01), H04L 27/26 (1968.09)
(54) TÉCNICAS PARA USO EM ESTIMAÇÃO DE TEMPO DE CHEGADA EM BANDA LARGA
(71) QUALCOMM INCORPORATED (US)
(72) JUBIN JOSE, XINZHOU WU, THOMAS JOSEPH RICHARDSON

(85) 07/07/2017
(86) PCT US2016/012337 de 06/01/2016
(87) WO 2016/112105 de 14/07/2016

---

(21) BR 11 2017 014792-0 A2

Código 1.3 - Notificação - Fase Nacional - PCT
(22) 05/01/2016
(30) 07/01/2015 GB 1500176.1
(51) A24B 15/16 (1980.01), A24B 15/14 (1980.01)
(54) MATERIAL EM FOLHA FUMÁVEL, MÉTODO DE PREPARAÇÃO DE UMA FOLHA DE MATERIAL FUMÁVEL, ARTIGO DE FUMAR E USO DE UM MATERIAL EM FOLHA FUMÁVEL
(71) BRITISH AMERICAN TOBACCO (INVESTMENTS) LIMITED (GB)
(72) EDWARD JOHN, JOCEYLN BENNING, STEVEN COBURN
(85) 07/07/2017
(86) PCT GB2016/050013 de 05/01/2016
(87) WO 2016/110689 de 14/07/2016

---

(21) BR 11 2017 014793-9 A2

Código 1.3 - Notificação - Fase Nacional - PCT
(22) 06/01/2016
(30) 09/01/2015 US 62/101,877; 04/12/2015 US 62/263,197; 07/12/2015 US 62/263,910
(51) A61K 39/395 (1980.01), A61K 39/00 (1974.07), C07K 16/28 (1995.01), A61P 1/00 (2000.01)
(54) REGIME DE DOSAGEM PARA ANTAGONISTAS DE MADCAM
(71) PFIZER INC. (US)
(72) FABIO CATALDI, ROBERT A. CLARE, GAIL M. COMER, VIVEKANANDA PRADHAN, ALAA AHMAD, MINA HASSAN- ZAHRAEE, MERA KRISHNAN TILLEY, WEIDONG ZHANG, ANINDITA BANERJEE, KAREN MICHELLE PAGE, MICHAEL STEVEN VINCENT, DAVID J. VON SCHACK
(85) 07/07/2017
(86) PCT IB2016/050047 de 06/01/2016
(87) WO 2016/110806 de 14/07/2016

---

(21) BR 11 2017 014794-7 A2

Código 1.3 - Notificação - Fase Nacional - PCT
(22) 08/01/2016
(30) 08/01/2015 AU 2015900043
(51) E21B 6/04 (2000.01), E21B 6/08 (2000.01), E21B 4/06 (1980.01), E21B 4/02 (1980.01), E21B 4/14 (1980.01), E21B 1/00 (1968.09), E21B 7/00 (1968.09), E21B 7/04 (1968.09), E21B 7/24 (1980.01)
(54) SISTEMA DE PERFURAÇÃO DE MÚLTIPLOS FLUIDOS
(71) STRADA DESIGN LIMITED (GB)
(72) WARREN STRANGE, IAN SPEER
(85) 07/07/2017
(86) PCT AU2016/000002 de 08/01/2016

(87) WO 2016/109868 de 14/07/2016

(21) BR 11 2017 014795-5 A2

Código 1.3 - Notificação - Fase Nacional - PCT
(22) 08/01/2016
(30) 09/01/2015 US 62/101,551
(51) A61M 5/178 (1990.01), A61J 1/20 (1990.01), A61M 5/162 (1990.01), A61J 1/10 (1990.01), A61M 39/10 (1995.01), A61J 1/14 (1990.01)
(54) ADAPTADOR DE INFUSÃO
(71) BECTON DICKINSON AND COMPANY LIMITED (IE)
(72) YAN YEVMENENKO, ANDREW WONG, BRENT HUBER
(85) 07/07/2017
(86) PCT US2016/012615 de 08/01/2016
(87) WO 2016/112267 de 14/07/2016

(21) BR 11 2017 014805-6 A2

Código 1.3 - Notificação - Fase Nacional - PCT
(22) 22/01/2016
(30) 23/01/2015 EP 15305077.8
(51) C07K 16/28 (1995.01), A61K 39/00 (1974.07)
(54) ANTICORPOS ANTI-CD3, ANTICORPOS ANTI-CD123 E ANTICORPOS BIESPECÍFICOS QUE SE LIGAM ESPECIFICAMENTE A CD3 E/OU CD123
(71) SANOFI (FR)
(72) JANA ALBRECHT, CEDRIC BARRIERE, CHRISTIAN BEIL, JOCHEN BENINGA, CHANTAL CARREZ, STÉPHANE GUERIF, KATJA KROLL, CHRISTIAN LANGE, CENDRINE LEMOINE, WULF-DIRK LEUSCHNER, ERCOLE RAO, MARION SCHNEIDER, MARIE-CÉCILE WETZEL, PETER WONEROW
(85) 10/07/2017
(86) PCT EP2016/051386 de 22/01/2016
(87) WO 2016/116626 de 28/07/2016

(21) BR 11 2017 014806-4 A2

Código 1.3 - Notificação - Fase Nacional - PCT
(22) 13/01/2016
(30) 29/01/2015 DE 102015101297.9
(51) B01D 53/04 (1968.09), B01D 53/26 (1968.09)
(54) MONITORAMENTO DE SECADOR DE AR PELA CONCENTRAÇÃO DE CO2
(71) KNORR-BREMSE SYSTEME FÜR NUTZFAHRZEUGE GMBH (DE)
(72) MATYAS KRABOT, ANDRÁS FUCHS, GAL BALAZS
(85) 10/07/2017
(86) PCT EP2016/050516 de 13/01/2016
(87) WO 2016/120064 de 04/08/2016

(21) BR 11 2017 014807-2 A2

Código 1.3 - Notificação - Fase Nacional - PCT

(22) 02/12/2015
(30) 27/01/2015 JP 2015-013207
(51) C09D 11/02 (1968.09), B41M 1/12 (1968.09), C09D 11/10 (1968.09), B41F 15/08 (1968.09)
(54) COMPOSIÇÃO DE TINTA PARA SERIGRAFIA DE ALTA VELOCIDADE, MATERIAL IMPRESSO OBTIDO ATRAVÉS DE SERIGRAFIA DE ALTA VELOCIDADE DA COMPOSIÇÃO DE TINTA E MÉTODO PARA PRODUÇÃO DO MATERIAL IMPRESSO
(71) TEIKOKU PRINTING INKS MFG. CO., LTD (JP)
(72) TOMOMI OGATA, TAKUYA TORIHATA, NAOTO TAKADA
(85) 10/07/2017
(86) PCT JP2015/083888 de 02/12/2015
(87) WO 2016/121220 de 04/08/2016

---

(21) BR 11 2017 014808-0 A2

Código 1.3 - Notificação - Fase Nacional - PCT
(22) 14/01/2016
(30) 21/01/2015 GB 1500988.9
(51) B23Q 17/20 (1985.01), G01B 11/24 (1968.09)
(54) VARREDURA DE CHANFROS EM PREPARAÇÃO PARA SOLDAGEM
(71) ACERGY FRANCE SAS (FR)
(72) CESAR ATIN, JAQUES LACOME
(85) 10/07/2017
(86) PCT IB2016/000098 de 14/01/2016
(87) WO 2016/116812 de 28/07/2016

---

(21) BR 11 2017 014809-9 A2

Código 1.3 - Notificação - Fase Nacional - PCT
(22) 10/02/2016
(30) 10/02/2015 EP 15154513.4
(51) A23C 9/12 (1968.09), A23C 19/032 (1980.01), A23C 19/04 (1980.01), A23C 19/068 (1980.01), C12N 9/64 (1980.01)
(54) MISTURAS DE QUIMOSINAS COM PROPRIEDADES MELHORADAS NA COAGULAÇÃO DO LEITE
(71) CHR. HANSEN A/S (DK)
(72) MARC FAIVELEY, SYLVAIN BOCHERET, JEAN-PAUL POIGNAND, STEPHANE DE LAMOTTE, SEBASTIEN ROUSTEL
(85) 10/07/2017
(86) PCT EP2016/052842 de 10/02/2016
(87) WO 2016/128476 de 18/08/2016

---

(21) BR 11 2017 014810-2 A2

Código 1.3 - Notificação - Fase Nacional - PCT
(22) 16/02/2016
(30) 25/02/2015 US 62/120,547
(51) B65B 3/04 (1968.09)
(54) BICO DE MÚLTIPLAS ABERTURAS DE ESTAÇÃO DE RECARGA

(71) CH & I TECHNOLOGIES, INC. (US)
(72) ERIC A. WILLIAMS, LAWRENCE M. LEVENSTEIN, SAMUEL R. DAVENPORT
(85) 10/07/2017
(86) PCT US2016/018080 de 16/02/2016
(87) WO 2016/137782 de 01/09/2016

---

(21) BR 11 2017 014821-8 A2

Código 1.3 - Notificação - Fase Nacional - PCT
(22) 29/01/2016
(30) 30/01/2015 US 62/110,242
(51) E21B 33/06 (1968.09), E21B 34/16 (1980.01), E21B 33/035 (1968.09)
(54) SISTEMAS DE CONTROLE HIDRÁULICO, BOP SUBMARINO E MÉTODO DE DISPARAR UMA FUNÇÃO DE BOP
(71) HYDRIL USA DISTRIBUTION LLC (US)
(72) RYAN CHEANEY GUSTAFSON
(85) 10/07/2017
(86) PCT US2016/015659 de 29/01/2016
(87) WO 2016/123486 de 04/08/2016

---

(21) BR 11 2017 014823-4 A2

Código 1.3 - Notificação - Fase Nacional - PCT
(22) 15/01/2016
(30) 19/01/2015 NL 2014152; 20/04/2015 NL 2014670
(51) A61K 38/16 (1995.01), C07K 14/315 (1995.01)
(54) COMPOSTO ANTIMICROBIANO, COMPOSIÇÃO FARMACÊUTICA, USO DE COMPOSTO ANTIMICROBIANO E MÉTODO DE TRATAMENTO DE PACIENTES
(71) UNIVERSITEIT UTRECHT HOLDING B.V. (NL)
(72) NATHANIEL ISAAC MARTIN, TIMO KOOPMANS, THOMAS MELVIN WOOD, LAURENS HENRI JOHAN KLEIJN
(85) 10/07/2017
(86) PCT EP2016/050827 de 15/01/2016
(87) WO 2016/116379 de 28/07/2016

---

(21) BR 11 2017 014831-5 A2

Código 1.3 - Notificação - Fase Nacional - PCT
(22) 31/05/2016
(30) 17/06/2015 EP 15001793.7
(51) C04B 26/06 (1985.01), C08F 220/58 (1974.07), C09K 8/508 (2006.01), C08F 220/56 (1974.07)
(54) PROCESSO PARA PRODUÇÃO DE POLÍMEROS À BASE DE DIMETILTAURATO DE ACRILOÍLA, MONÔMEROS NEUTROS E MONÔMEROS COM GRUPOS CARBOXILATO
(71) CLARIANT INTERNATIONAL LTD. (CH)
(72) DIRK FISCHER, CHRISTOPH KAYSER, CLAUDIA DIEMEL, KATHARINA BERZ

(85) 10/07/2017
(86) PCT EP2016/062285 de 31/05/2016
(87) WO 2016/202578 de 22/12/2016

---

(21) BR 11 2017 014841-2 A2

Código 1.3 - Notificação - Fase Nacional - PCT
(22) 02/02/2016
(30) 03/02/2015 CN 201510054331.8
(51) B01D 53/22 (1968.09), B01D 61/36 (1990.01), B01D 67/00 (1990.01), B01D 69/04 (1990.01), B01D 69/10 (1990.01), B01D 71/02 (1990.01)
(54) MÉTODO PARA A PERVAPORAÇÃO E SEPARAÇÃO DE PERMEAÇÃO DE VAPOR DE MISTURAS DE GÁS-LÍQUIDO E MISTURAS LÍQUIDAS POR MEMBRANA DE PENEIRA MOLECULAR SAPO-34
(71) TOTAL RAFFINAGE CHIMIE (FR) , SHANGHAI ADVANCED RESEARCH INSTITUTE, CHINESE ACADEMY OF SCIENCES (CN) , SHANXI LU'AN ENVIRONMENTAL PROTECTION & ENERGY DEVELOPMENT CO., LTD. (CN)
(72) CURULLA-FERRE, DANIEL, SUN, YUHAN, SUN, ZHIQIANG, ZHANG, YANFENG
(85) 10/07/2017
(86) PCT EP2016/052209 de 02/02/2016
(87) WO 2016/124614 de 11/08/2016

---

(21) BR 11 2017 014842-0 A2

Código 1.3 - Notificação - Fase Nacional - PCT
(22) 08/01/2016
(30) 11/01/2015 US 62/102,036; 05/06/2015 US 62/171,670
(51) A01N 55/02 (1980.01), A61K 51/08 (1995.01), C07K 5/113 (1995.01)
(54) COMPOSIÇÃO DE AGENTE DE FORMAÇÃO DE IMAGEM, KIT DE AGENTE DE FORMAÇÃO DE IMAGEM, E, MÉTODO PARA PREPARAÇÃO DE UMA COMPOSIÇÃO DE AGENTE DE FORMAÇÃO DE IMAGEM
(71) ENDOCYTE, INC. (US)
(72) LE-CUN XU
(85) 10/07/2017
(86) PCT US2016/012653 de 08/01/2016
(87) WO 2016/112293 de 14/07/2016

---

(21) BR 11 2017 014847-1 A2

Código 1.3 - Notificação - Fase Nacional - PCT
(22) 08/01/2016
(30) 09/01/2015 US US 62/101,639
(51) A61K 38/18 (1995.01), A61K 38/16 (1995.01), C07K 19/00 (1995.01), A61P 7/06 (2000.01)
(54) "MÉTODO PARA TRATAR ANEMIA COM O USO DE FORMULAÇÃO DE EPO DE ATUAÇÃO PROLONGADA"
(71) GENEXINE, INC. (KR) , GREEN CROSS CORPORATION (KR)
(72) SANG-IN YANG, JUNG-WON WOO, SE HWAN YANG, YOUNG CHUL

SUNG, DOO HONG PARK, MIN WOO KIM
(85) 10/07/2017
(86) PCT KR2016/000175 de 08/01/2016
(87) WO 2016/111575 de 14/07/2016

---

(21) BR 11 2017 014848-0 A2

Código 1.3 - Notificação - Fase Nacional - PCT
(22) 15/12/2015
(30) 12/01/2015 US 62/102,458; 14/12/2015 US 14/968,692
(51) H04W 52/14 (2009.01), H04W 52/34 (2009.01), H04W 52/36 (2009.01)
(54) TÉCNICAS DE CONTROLE DE ENERGIA DE UPLINK PARA LATÊNCIA ULTRABAIXA EM DISPOSITIVOS LTE
(71) QUALCOMM INCORPORATED (US)
(72) WANSHI CHEN, PETER GAAL, ALEKSANDAR DAMNJANOVIC, HAO XU, MADHAVAN SRINIVASAN VAJAPEYAM
(85) 10/07/2017
(86) PCT US2015/065832 de 15/12/2015
(87) WO 2016/114889 de 21/07/2016

---

(21) BR 11 2017 014849-8 A2

Código 1.3 - Notificação - Fase Nacional - PCT
(22) 08/01/2016
(30) 13/01/2015 IT MI2015A000017
(51) C08B 37/08 (1974.07), C08L 5/08 (1974.07), A61K 31/728 (2000.01), A61K 47/36 (1990.01), A61P 17/02 (2000.01)
(54) PROCESSO PARA PREPARAÇÃO DE ÁCIDO HIALURÔNICO-BUTIRATO E USO DE UM ÁCIDO HIALURÔNICO-BUTIRATO
(71) SIGEA S.R.L. (IT)
(72) LUCA STUCCHI, RITA GIANNI, ALESSANDRA SECHI
(85) 10/07/2017
(86) PCT EP2016/050268 de 08/01/2016
(87) WO 2016/113192 de 21/07/2016

---

(21) BR 11 2017 014855-2 A2

Código 1.3 - Notificação - Fase Nacional - PCT
(22) 02/12/2015
(30) 11/01/2015 IL 236606
(51) A01B 79/00 (1968.09), B64C 39/02 (1968.09), G06T 7/00 (1995.01)
(54) MÉTODO PARA MONITORAMENTO AGRÍCOLA, MÉTODO PARA MONITORAMENTO DE UMA ÁREA DE SOLO E SISTEMA DE MONITORAMENTO AGRÍCOLA
(71) A.A.A. TARANIS VISUAL LTD. (IL)
(72) AMIHAY GORNIK
(85) 10/07/2017
(86) PCT IL2015/051169 de 02/12/2015
(87) WO 2016/110832 de 14/07/2016

(21) BR 11 2017 014861-7 A2

Código 1.3 - Notificação - Fase Nacional - PCT
(22) 11/01/2016
(30) 12/01/2015 GB 1500447.6
(51) A61K 9/00 (1968.09), A61K 31/4709 (2000.01), A61K 31/58 (1974.07), A61P 11/08 (2000.01)
(54) ?COMBINAÇÃO E COMPOSIÇÃO FARMACÊUTICAS, INALADOR DE PÓ SECO, USO DE UMA COMBINAÇÃO FARMACÊUTICA, E, MÉTODO PARA TRATAMENTO DE UM DISTÚRBIO PULMONAR?
(71) GLAXOSMITHKLINE INTELLECTUAL PROPERTY DEVELOPMENT LIMITED (GB)
(72) COLIN JOHN FISH
(85) 10/07/2017
(86) PCT EP2016/050370 de 11/01/2016
(87) WO 2016/113216 de 21/07/2016

(21) BR 11 2017 014919-2 A2

Código 1.3 - Notificação - Fase Nacional - PCT
(22) 13/01/2015
(51) A61B 18/18 (2000.01)
(54) INSTRUMENTO ELETROCIRÚRGICO COM LÂMINA AFUNILADA DE PRECISÃO
(71) MEGADYNE MEDICAL PRODUCTS, INC. (US)
(72) PAUL R. BORGMEIER, BRIAN J. WALTER, DARCY W. GREEP
(85) 12/07/2017
(86) PCT US2015/011127 de 13/01/2015
(87) WO 2016/114760 de 21/07/2016

(21) BR 11 2017 015225-8 A2

Código 1.3 - Notificação - Fase Nacional - PCT
(22) 30/01/2015
(51) A61F 13/15 (1990.01)
(54) EMBALAGEM PARA ARTIGO ABSORVENTE COM REDUÇÃO DE RUÍDOS
(71) KIMBERLY-CLARK WORLDWIDE, INC. (US)
(72) FENG CHEN, MICHAEL J. FAULKS, MARK M. MLEZIVA, GREGORY J. WIDEMAN
(85) 14/07/2017
(86) PCT US2015/013851 de 30/01/2015
(87) WO 2016/122619 de 04/08/2016
Tendo em vista o disposto na Nota nº 0345-2017-AGU/PGF/PFE/INPI/COOPI-DJT-2.2 da Procuradoria Federal Especializada junto ao INPI, bem como os princípios da proporcionalidade e eficiência, ficou dispensado o exame da autenticidade da procuração neste processo.

(21) BR 11 2017 015226-6 A2

Código 1.3 - Notificação - Fase Nacional - PCT

(22) 12/01/2016
(30) 16/01/2015 DE 10 2015 000 259.7
(51) B63H 11/08 (1968.09), B63H 21/17 (1985.01), B63H 23/00 (1968.09)
(54) AUXILIADOR DE NATAÇÃO E DE MERGULHO
(71) CAYAGO GMBH (AT)
(72) WALPURGIS, HANS-PETER
(85) 14/07/2017
(86) PCT EP2016/050432 de 12/01/2016
(87) WO 2016/113237 de 21/07/2016
Tendo em vista o disposto na Nota nº 0345-2017-AGU/PGF/PFE/INPI/COOPI-DJT-2.2 da Procuradoria Federal Especializada junto ao INPI, bem como os princípios da proporcionalidade e eficiência, ficou dispensado o exame da autenticidade da procuração neste processo.

---

(21) BR 11 2017 015229-0 A2

Código 1.3 - Notificação - Fase Nacional - PCT
(22) 15/01/2016
(30) 16/01/2015 US 62/104,130
(51) A61M 5/00 (1968.09), A61M 5/32 (1968.09)
(54) SISTEMA DE ARMAZENAMENTO E DISPENSAÇÃO DE FÁRMACO PARA RECIPIENTES PRÉ-PREENCHIDOS
(71) BECTON DICKINSON FRANCE (FR)
(72) AMANDA BLACK, JUSTIN WRIGHT, HERVE MONCHOIX, DAMIEN MARECHAL, ERIC SCHNEIDER, CHET LARROW
(85) 14/07/2017
(86) PCT US2016/013631 de 15/01/2016
(87) WO 2016/115477 de 21/07/2016

---

(21) BR 11 2017 015232-0 A2

Código 1.3 - Notificação - Fase Nacional - PCT
(22) 16/01/2015
(51) B07B 1/46 (1968.09), B07B 1/48 (1968.09)
(54) SUPORTE PARA MEIO DE PENEIRAMENTO TENSIONADO
(71) SANDVIK INTELLECTUAL PROPERTY AB (SE)
(72) MATS MALMBERG, THOMAS FRANSSON
(85) 14/07/2017
(86) PCT EP2015/050777 de 16/01/2015
(87) WO 2016/112994 de 21/07/2016

---

(21) BR 11 2017 015233-9 A2

Código 1.3 - Notificação - Fase Nacional - PCT
(22) 30/01/2015
(51) G06Q 50/10 (2012.01)
(54) SISTEMA E MÉTODO PARA PROPORCIONAR UMA EXPERIÊNCIA PERSONALIZADA EM INSTALAÇÃO SANITÁRIA AOS USUÁRIOS
(71) KIMBERLY-CLARK WORLDWIDE, INC. (US)
(72) STEPHEN BECKER, CHARLENE DUNBAR, JASON KIRKLAND,

	WARREN MOEDE, TOM SCHULZ, CHRISSY SHEEHAN, PETER W. SHIPP JR., MATT ZIELINSKI, PAUL F. TRAMONTINA (85) 14/07/2017 (86) PCT US2015/013878 de 30/01/2015 (87) WO 2016/122628 de 04/08/2016 Tendo em vista o disposto na Nota nº 0345-2017-AGU/PGF/PFE/INPI/COOPI-DJT-2.2 da Procuradoria Federal Especializada junto ao INPI, bem como os princípios da proporcionalidade e eficiência, ficou dispensado o exame da autenticidade da procuração neste processo.
(21) BR 11 2017 015234-7 A2	Código 1.3 - Notificação - Fase Nacional - PCT (22) 14/01/2015 (51) A61K 8/25 (2006.01), A61Q 9/04 (2006.01), A61K 8/73 (2006.01), A61K 8/19 (2006.01), A61B 18/20 (2000.01) (54) ?MICROCOMPLEXO PARA USO EM FOTOEPILAÇÃO, PROCESSO PARA OBTÊ-LO E COMPOSIÇÃO QUE O CONTÉM? (71) FUNDACIÓ INSTITUT DE CIÈNCIES FOTÒNIQUES (ES) , INSTITUCIÓ CATALANA DE RECERCA I ESTUDIS AVANÇATS (ES) (72) IGNACIO DE MIGUEL, ROMAIN QUIDANT (85) 14/07/2017 (86) PCT EP2015/050570 de 14/01/2015 (87) WO 2016/112971 de 21/07/2016 Tendo em vista o disposto na Nota nº 0345-2017-AGU/PGF/PFE/INPI/COOPI-DJT-2.2 da Procuradoria Federal Especializada junto ao INPI, bem como os princípios da proporcionalidade e eficiência, ficou dispensado o exame da autenticidade da procuração neste processo.
(21) BR 11 2017 015236-3 A2	Código 1.3 - Notificação - Fase Nacional - PCT (22) 08/02/2016 (30) 11/02/2015 US 62/114,638 (51) C08G 59/68 (1974.07), C09J 163/00 (1990.01) (54) ADESIVOS CURÁVEIS EM BAIXA TEMPERATURA E USO DOS MESMOS (71) DOW GLOBAL TECHNOLOGIES LLC (US) (72) BHARATI BALIJEPALLI, GLENN G. EAGLE (85) 14/07/2017 (86) PCT US2016/016947 de 08/02/2016 (87) WO 2016/130455 de 18/08/2016 Tendo em vista o disposto na Nota nº 0345-2017-AGU/PGF/PFE/INPI/COOPI-DJT-2.2 da Procuradoria Federal Especializada junto ao INPI, bem como os princípios da proporcionalidade e eficiência, ficou dispensado o exame da autenticidade da procuração neste processo.
(21) BR 11 2017 015237-1 A2	Código 1.3 - Notificação - Fase Nacional - PCT

(22) 16/01/2015
(51) B60L 3/00 (1968.09)
(54) MÉTODO E DISPOSITIVO PARA CONTROLE DE UM VEÍCULO ELÉTRICO OU DE UM VEÍCULO ELÉTRICO HÍBRIDO
(71) VOLVO TRUCK CORPORATION (SE)
(72) ANDREAS JANSSON
(85) 14/07/2017
(86) PCT EP2015/000069 de 16/01/2015
(87) WO 2016/112926 de 21/07/2016

---

(21) BR 11 2017 015241-0 A2

Código 1.3 - Notificação - Fase Nacional - PCT
(22) 11/12/2015
(30) 16/01/2015 BG 2935
(51) A23L 2/66 (1995.01), A23L 2/38 (1974.07)
(54) BEBIDA COM COLÁGENO E ADITIVOS ADICIONAIS
(71) WELLDRINKS LTD (BG)
(72) KAMCHAROV, ALEXANDER EVGENIEVICH, SEELE, MARTIN, YOVCHEV, TIHOMIR GEORGIEV, DRAGANOV, YAVOR NIKOLAEV, PIECK, JURGEN
(85) 14/07/2017
(86) PCT IB2015/059563 de 11/12/2015
(87) WO 2016/113613 de 21/07/2016

---

(21) BR 11 2017 015242-8 A2

Código 1.3 - Notificação - Fase Nacional - PCT
(22) 13/01/2016
(30) 16/01/2015 CN PCT/CN2015/070896; 24/04/2015 CN PCT/CN2015/077356; 15/12/2015 CN PCT/CN2015/097403
(51) C07D 487/04 (1974.07), A61K 31/519 (2000.01)
(54) COMPOSTOS DE PIRAZINA PARA O TRATAMENTO DE ENFERMIDADES INFECCIOSAS
(71) F. HOFFMANN-LA ROCHE AG (CH)
(72) TAISHAN HU, XINGCHUN HAN, BUYU KOU, HONG SHEN, SHIXIANG YAN, ZHISEN ZHANG
(85) 14/07/2017
(86) PCT EP2016/050504 de 13/01/2016
(87) WO 2016/113273 de 21/07/2016

---

(21) BR 11 2017 015261-4 A2

Código 1.3 - Notificação - Fase Nacional - PCT
(22) 28/01/2015
(51) H04W 72/04 (2009.01), H04W 72/12 (2009.01)
(54) SISTEMA DE COMUNICAÇÃO SEM FIO, DISPOSITIVO DE ESTAÇÃO BASE, E DISPOSITIVO TERMINAL
(71) FUJITSU LIMITED (JP)
(72) YOSHINORI TANAKA

(85) 17/07/2017
(86) PCT JP2015/052410 de 28/01/2015
(87) WO 2016/121041 de 04/08/2016

---

(21) BR 11 2017 015264-9 A2

Código 1.3 - Notificação - Fase Nacional - PCT
(22) 08/03/2016
(30) 12/03/2015 DE 10 2015 103 662.2
(51) B01D 35/147 (1990.01), B01D 35/153 (1990.01), B01D 29/15 (1990.01)
(54) FILTRO POSSUINDO UMA VÁLVULA DE BYPASS DE FILTRO E CARTUCHO DE FILTRO PARA O MESMO
(71) HENGST SE & CO. KG (DE)
(72) WILHELM ARDES
(85) 17/07/2017
(86) PCT EP2016/054939 de 08/03/2016
(87) WO 2016/142389 de 15/09/2016

---

(21) BR 11 2017 015266-5 A2

Código 1.3 - Notificação - Fase Nacional - PCT
(22) 23/03/2016
(30) 23/03/2016 IT PCT/IT2016/000071
(51) A61C 7/10 (1990.01)
(54) PARAFUSO DE VENTILADOR PARA A EXPANSÃO DO MAXILAR SUPERIOR
(71) LEONE S.P.A. (IT)
(72) GABRIELE SCOMMEGNA, MAURIZIO DOLFI
(85) 17/07/2017
(86) PCT IT2016/000071 de 23/03/2016
(87) WO 2016/157228 de 06/10/2016
Tendo em vista o disposto na Nota nº 0345-2017-AGU/PGF/PFE/INPI/COOPI-DJT-2.2 da Procuradoria Federal Especializada junto ao INPI, bem como os princípios da proporcionalidade e eficiência, ficou dispensado o exame da autenticidade da procuração neste processo.

---

(21) BR 11 2017 015272-0 A2

Código 1.3 - Notificação - Fase Nacional - PCT
(22) 15/01/2016
(30) 15/01/2015 IT UD2015A000003
(51) B01F 13/10 (1968.09), B01F 7/16 (1968.09), B01F 15/00 (1968.09), B01F 7/20 (1968.09)
(54) RECIPIENTE COM UM DISPOSITIVO AGITADOR PARA PRODUTOS FLUIDOS
(71) COROB S.P.A. CON SOCIO UNICO (IT)
(72) ANDREA BERGAMINI
(85) 17/07/2017
(86) PCT IB2016/050200 de 15/01/2016

(87) WO 2016/113708 de 21/07/2016

(21) BR 11 2017 015273-8 A2

Código 1.3 - Notificação - Fase Nacional - PCT
(22) 20/01/2016
(30) 20/01/2015 US 62/105,463
(51) C07D 213/74 (1974.07), C07D 401/12 (1974.07), C07D 405/12 (1974.07), C07D 409/12 (1974.07), C07D 417/12 (1974.07), C07D 487/04 (1974.07), A61K 31/496 (2000.01)
(54) COMPOSTOS E COMPOSIÇÕES ANTIHELMÍNTICOS E MÉTODO DE UTILIZAÇÕES DOS MESMOS
(71) MERIAL INC. (US)
(72) ALAN LONG, DOUGLAS EDWARD WILKINSON
(85) 17/07/2017
(86) PCT US2016/014148 de 20/01/2016
(87) WO 2016/118638 de 28/07/2016

(21) BR 11 2017 015275-4 A2

Código 1.3 - Notificação - Fase Nacional - PCT
(22) 18/02/2015
(51) E21B 34/06 (1980.01), E21B 17/18 (1980.01)
(54) ?SISTEMA DE FUNDO DE POÇO, E, MÉTODO DE OPERAR POÇO?
(71) HALLIBURTON ENERGY SERVICES, INC. (US)
(72) COLBY MUNRO ROSS, GREGORY WILLIAM GARRISON
(85) 17/07/2017
(86) PCT US2015/016284 de 18/02/2015
(87) WO 2016/133500 de 25/08/2016

(21) BR 11 2017 015276-2 A2

Código 1.3 - Notificação - Fase Nacional - PCT
(22) 26/01/2016
(30) 28/01/2015 GB 1501430.1; 19/08/2015 GB 1514689.7
(51) C08G 77/08 (1974.07), C08G 77/14 (1974.07), H01L 23/29 (1990.01), C09D 183/04 (1990.01)
(54) ?GEL, COMPOSIÇÃO EM GEL CURÁVEL POR CONDENSAÇÃO, E, USO DE UM GEL?
(71) DOW CORNING CORPORATION (US)
(72) FREDERIC GUBBELS, SANDRINE TEXEIRA
(85) 17/07/2017
(86) PCT EP2016/051573 de 26/01/2016
(87) WO 2016/120270 de 04/08/2016

(21) BR 11 2017 015280-0 A2

Código 1.3 - Notificação - Fase Nacional - PCT
(22) 22/02/2016
(30) 23/02/2015 EP 15156057.0
(51) A23C 19/032 (1980.01)

(54) LACTOBACILLUS TERMOTOLERANTES
(71) CHR. HANSEN A/S (DK)
(72) GÄELLE LETTIER BUCHHORN, DINA VANELL, KIM IB SOERENSEN, GUNNAR OEREGAARD, ANNETTE KIBENICH, PER STROEMAN
(85) 17/07/2017
(86) PCT EP2016/053664 de 22/02/2016
(87) WO 2016/135093 de 01/09/2016

---

(21) BR 11 2017 015285-1 A2

Código 1.3 - Notificação - Fase Nacional - PCT
(22) 07/01/2016
(30) 16/02/2015 IT TO2015A000101
(51) A61M 27/00 (1968.09), A61B 5/03 (1985.01), A61M 25/02 (1968.09), A61M 39/02 (1990.01)
(54) DISPOSITIVO DE FIXAÇÃO TRANSCRANIANO PARA PELO MENOS UM CATETER DE DRENAGEM
(71) GUALADISPENSING S.P.A. (IT) , GUALAPACK S.P.A. (IT)
(72) IGINO GAZZANI ROMOLO, GIANNANTONIO SPENA
(85) 17/07/2017
(86) PCT IT2016/000001 de 07/01/2016
(87) WO 2016/132390 de 25/08/2016
Tendo em vista o disposto na Nota nº 0345-2017-AGU/PGF/PFE/INPI/COOPI-DJT-2.2 da Procuradoria Federal Especializada junto ao INPI, bem como os princípios da proporcionalidade e eficiência, ficou dispensado o exame da autenticidade da procuração neste processo.

---

(21) BR 11 2017 015286-0 A2

Código 1.3 - Notificação - Fase Nacional - PCT
(22) 12/01/2016
(30) 19/01/2015 NL 2014156; 19/01/2015 NL 2014157
(51) A01K 43/10 (1968.09), B41J 3/407 (1990.01), B65G 47/86 (1968.09)
(54) ?SISTEMA, DISPOSITIVO E MÉTODO PARA IMPRESSÃO?
(71) SANOVO TECHNOLOGY NETHERLANDS B.V. (NL)
(72) HENDRIK ELFERINK, JAN HORDIJK
(85) 17/07/2017
(86) PCT NL2016/050024 de 12/01/2016
(87) WO 2016/118003 de 28/07/2016
Tendo em vista o disposto na Nota nº 0345-2017-AGU/PGF/PFE/INPI/COOPI-DJT-2.2 da Procuradoria Federal Especializada junto ao INPI, bem como os princípios da proporcionalidade e eficiência, ficou dispensado o exame da autenticidade da procuração neste processo.

---

(21) BR 11 2017 015291-6 A2

Código 1.3 - Notificação - Fase Nacional - PCT
(22) 18/01/2016
(30) 16/01/2015 EP 15151464.3; 29/01/2015 NL 1041160
(51) C07C 269/04 (1990.01), C07C 273/18 (1990.01), C07C 271/28 (1990.01),

C07C 271/58 (1990.01)
(54) SÍNTESE DE COMPOSTOS DE CARBAMATO OU UREIA
(71) NEDERLANDSE ORGANISATIE VOOR TOEGEPAST-NATUURWETENSCHAPPELIJK ONDERZOEK TNO (NL)
(72) ANTONIUS EDUARD DOMINICUS MARIA VAN DER HEIJDEN, ERIK VAN GEEST, JOS JOHAN MATTHIJS HUGO VAN DEN ELSHOUT
(85) 17/07/2017
(86) PCT NL2016/050042 de 18/01/2016
(87) WO 2016/114670 de 21/07/2016

---

(21) BR 11 2017 015292-4 A2

Código 1.3 - Notificação - Fase Nacional - PCT
(22) 26/01/2016
(30) 26/01/2015 US 62/107,599
(51) E21B 19/16 (1968.09)
(54) ?MOTOR DE SUPERFÍCIE, SISTEMA DE ACIONAMENTO SUPERIOR MODULAR E MÉTODO PARA A OPERAÇÃO DE UM SISTEMA DE ACIONAMENTO SUPERIOR MODULAR?
(71) WEATHERFORD TECHNOLOGY HOLDINGS, LLC (US)
(72) MARTIN HELMS, MARTIN LIESS
(85) 17/07/2017
(86) PCT US2016/014854 de 26/01/2016
(87) WO 2016/123066 de 04/08/2016

---

(21) BR 11 2017 015293-2 A2

Código 1.3 - Notificação - Fase Nacional - PCT
(22) 19/02/2015
(51) E21B 47/12 (1968.09), E21B 33/13 (1968.09)
(54) SISTEMA DE POÇO INCLUINDO UM FURO DE POÇO E MÉTODO PARA ATIVAR PELO MENOS DUAS FERRAMENTAS DE FUNDO DE POÇO EM UM FURO DE POÇO USANDO UM ÚNICO DISPOSITIVO DE ATIVAÇÃO
(71) HALLIBURTON ENERGY SERVICES, INC. (US)
(72) NICHOLAS FREDERICK BUDLER
(85) 17/07/2017
(86) PCT US2015/016709 de 19/02/2015
(87) WO 2016/133524 de 25/08/2016
Tendo em vista o disposto na Nota nº 0345-2017-AGU/PGF/PFE/INPI/COOPI-DJT-2.2 da Procuradoria Federal Especializada junto ao INPI, bem como os princípios da proporcionalidade e eficiência, ficou dispensado o exame da autenticidade da procuração neste processo.

---

(21) BR 11 2017 015294-0 A2

Código 1.3 - Notificação - Fase Nacional - PCT
(22) 31/12/2015
(30) 19/01/2015 IN 67/KOL/2015
(51) C07C 233/15 (1990.01), C07C 231/24 (1990.01), A01N 37/18 (1980.01)
(54) MODIFICAÇÃO CRISTALINA DE PROPANIL

(71) UPL LIMITED (IN)
(72) BIRJA SHANKER, JAIDEV RAJNIKANT SHROFF, VIKRAM RAJNIKANT SHROFF
(85) 17/07/2017
(86) PCT IB2015/060072 de 31/12/2015
(87) WO 2016/116797 de 28/07/2016

---

(21) BR 11 2017 015295-9 A2

Código 1.3 - Notificação - Fase Nacional - PCT
(22) 15/01/2016
(30) 15/01/2015 US 62/103,986; 15/10/2015 US 62/242,187
(51) A01K 1/12 (1974.07)
(54) ESTRUTURAS E MÉTODOS DE CRIAÇÃO
(71) BIG BOX DAIRY, LLC (US)
(72) DEAN MASON
(85) 17/07/2017
(86) PCT US2016/013621 de 15/01/2016
(87) WO 2016/115472 de 21/07/2016

---

(21) BR 11 2017 015296-7 A2

Código 1.3 - Notificação - Fase Nacional - PCT
(22) 14/01/2016
(30) 16/01/2015 US 62/104,237; 27/08/2015 US 62/210,586
(51) C09J 7/02 (1968.09), F16L 9/16 (1968.09), F16L 11/08 (1968.09), F16L 11/10 (1968.09), F16L 11/24 (1990.01)
(54) FITA ADESIVA PARA CONDUTOS, CONDUTOS SUBMERSOS E MÉTODOS DE FABRICAÇÃO DE CONDUTOS SUBMERSOS
(71) 3M INNOVATIVE PROPERTIES COMPANY (US)
(72) HUI ZHU, SÉRGIO E. A. FILHO, ANATOLI I. JUNIOR, MARCOS MORAES, DENISE F. GUERIN, PRINCE P. ANTONY
(85) 17/07/2017
(86) PCT US2016/013314 de 14/01/2016
(87) WO 2016/115287 de 21/07/2016

---

(21) BR 11 2017 015297-5 A2

Código 1.3 - Notificação - Fase Nacional - PCT
(22) 15/03/2016
(30) 16/03/2015 FR 1552129
(51) C04B 24/16 (1985.01), C04B 24/24 (1985.01), C04B 24/26 (1985.01)
(54) COPOLÍMERO COMO UM AGENTE REDUTOR DE ÁGUA EM UMA COMPOSIÇÃO HIDRÁULICA
(71) COATEX (FR)
(72) DAVID PLATEL, BENOÎT MAGNY, JEAN-MARC SUAU, CLÉMENTINE CHAMPAGNE
(85) 17/07/2017
(86) PCT FR2016/050568 de 15/03/2016
(87) WO 2016/146933 de 22/09/2016

Tendo em vista o disposto na Nota nº 0345-2017-AGU/PGF/PFE/INPI/COOPI-DJT-2.2 da Procuradoria Federal Especializada junto ao INPI, bem como os princípios da proporcionalidade e eficiência, ficou dispensado o exame da autenticidade da procuração neste processo.

---

(21) BR 11 2017 015298-3 A2

Código 1.3 - Notificação - Fase Nacional - PCT
(22) 16/12/2015
(30) 16/01/2015 EP 15000112.1
(51) B09B 3/00 (1980.01), C08B 1/00 (1968.09)
(54) PROCESSO PARA A DECOMPOSIÇÃO DE MATERIAL DE BIOMASSA CONTENDO LIGNOCELULOSE?
(71) CLARIANT INTERNATIONAL LTD. (CH)
(72) RALF HORTSCH, THOMAS HOPPE, BJOERN HUEHNLEIN
(85) 17/07/2017
(86) PCT EP2015/079986 de 16/12/2015
(87) WO 2016/113063 de 21/07/2016

---

(21) BR 11 2017 015301-7 A2

Código 1.3 - Notificação - Fase Nacional - PCT
(22) 12/01/2016
(30) 19/01/2015 NL 2014157; 19/01/2015 NL 2014156
(51) A01K 43/00 (1968.09), A01K 43/10 (1968.09), B41F 17/30 (1968.09), B41J 3/407 (1990.01), B65B 23/06 (1968.09), B65G 17/06 (1968.09), B65G 17/12 (1968.09), B65B 65/02 (1968.09)
(54) ?TRANSPORTADOR DE OVOS SEM FIM?
(71) SANOVO TECHNOLOGY NETHERLANDS B.V. (NL)
(72) HENDRIK ELFERINK, JAN HORDIJK
(85) 17/07/2017
(86) PCT NL2016/050023 de 12/01/2016
(87) WO 2016/118002 de 28/07/2016

---

(21) BR 11 2017 015302-5 A2

Código 1.3 - Notificação - Fase Nacional - PCT
(22) 18/01/2016
(30) 19/01/2015 IT 102015902322334
(51) F04D 29/22 (1968.09)
(54) IMPULSOR CENTRÍFUGO PARA BOMBAS OPERADAS A FLUIDO, E MÉTODO PARA MANUFATURAR O IMPULSOR
(71) EBARA CORPORATION (JP)
(72) ANDREA CIROLINI, MAURO MAULE, MARCO ARMIENTO
(85) 17/07/2017
(86) PCT JP2016/051948 de 18/01/2016
(87) WO 2016/117709 de 28/07/2016

---

(21) BR 11 2017 015305-0 A2

Código 1.3 - Notificação - Fase Nacional - PCT

(22) 18/01/2016
(30) 19/01/2015 DE 10 2015 100 702.9
(51) B60R 3/02 (1968.09)
(54) DEGRAU DESLIZANTE PARA UM VEÍCULO DE TRANSPORTE PÚBLICO DE PASSAGEIROS
(71) GEBR. BODE GMBH & CO. KG (DE)
(72) ABBAS RASEKHI COOCHESFAHANI, UWE KNOTHE
(85) 17/07/2017
(86) PCT EP2016/050895 de 18/01/2016
(87) WO 2016/116401 de 28/07/2016
Tendo em vista o disposto na Nota nº 0345-2017-AGU/PGF/PFE/INPI/COOPI-DJT-2.2 da Procuradoria Federal Especializada junto ao INPI, bem como os princípios da proporcionalidade e eficiência, ficou dispensado o exame da autenticidade da procuração neste processo.

---

(21) BR 11 2017 015306-8 A2

Código 1.3 - Notificação - Fase Nacional - PCT
(22) 23/01/2015
(51) D01D 4/00 (1980.01), D01D 4/02 (1980.01), D01D 5/04 (1968.09)
(54) MECANISMO DE FIAÇÃO POR VIA SECA DE FIBRA ELÁSTICA E MÉTODO DE CONTROLE DE MANUTENÇÃO PARA UM CONJUNTO DE FIAÇÃO
(71) ZHENGZHOU ZHONGYUAN SPANDEX ENGINEERING TECHNOLOGY CO., LTD (CN)
(72) ZUTAO YUAN, YUNQI ZHANG
(85) 17/07/2017
(86) PCT CN2015/071435 de 23/01/2015
(87) WO 2016/115730 de 28/07/2016
Tendo em vista o disposto na Nota nº 0345-2017-AGU/PGF/PFE/INPI/COOPI-DJT-2.2 da Procuradoria Federal Especializada junto ao INPI, bem como os princípios da proporcionalidade e eficiência, ficou dispensado o exame da autenticidade da procuração neste processo.

---

(21) BR 11 2017 015308-4 A2

Código 1.3 - Notificação - Fase Nacional - PCT
(22) 13/01/2016
(30) 19/01/2015 NL 2014158
(51) B65B 23/06 (1968.09), B65G 47/38 (1968.09)
(54) ?CONJUNTO DE TRANSPORTADORES DE OVOS, E, DISPOSITIVO TRANSPORTADOR DE OVOS?
(71) SANOVO TECHNOLOGY NETHERLANDS B.V. (NL)
(72) JAN HORDIJK, EDWIN LAMBERTUS MARIA PAPEN
(85) 17/07/2017
(86) PCT NL2016/050031 de 13/01/2016
(87) WO 2016/118004 de 28/07/2016
Tendo em vista o disposto na Nota nº 0345-2017-

AGU/PGF/PFE/INPI/COOPI-DJT-2.2 da Procuradoria Federal Especializada junto ao INPI, bem como os princípios da proporcionalidade e eficiência, ficou dispensado o exame da autenticidade da procuração neste processo.

---

(21) BR 11 2017 015309-2 A2

Código 1.3 - Notificação - Fase Nacional - PCT
(22) 18/01/2016
(30) 19/01/2015 IT 102015902322335
(51) B23K 20/12 (1980.01), B23K 20/10 (1980.01), B29C 65/08 (1985.01)
(54) MÉTODO DE SOLDAGEM ULTRASSÔNICA E PRODUTO OBTIDO COM O MÉTODO
(71) EBARA CORPORATION (JP)
(72) ANDREA CIROLINI, MAURO MAULE, MARCO ARMIENTO
(85) 17/07/2017
(86) PCT JP2016/051947 de 18/01/2016
(87) WO 2016/117708 de 28/07/2016

---

(21) BR 11 2017 015313-0 A2

Código 1.3 - Notificação - Fase Nacional - PCT
(22) 11/12/2015
(30) 23/12/2014 EP 14200167.6; 07/09/2015 EP 15184093.1
(51) C08G 83/00 (1974.07), C08L 71/02 (1974.07), A01N 25/30 (1980.01), C08G 18/48 (1974.07), C08G 18/73 (1974.07), C08G 18/28 (1974.07)
(54) POLÍMERO HIPERRAMIFICADO, PROCESSO PARA A PRODUÇÃO DE POLÍMERO HIPERRAMIFICADO, COMPOSIÇÃO, PROCESSO PARA A PRODUÇÃO DA COMPOSIÇÃO E MÉTODO PARA O CONTROLE DOS FUNGOS
(71) BASF SE (DE)
(72) MURAT MERTOGLU, FELIX ALEXANDER WESTERHAUS, DANIEL STADLER, BENEDIKT CRONE, ANN-KATHRIN MARGUERRE, RAINER BERGHAUS
(85) 17/07/2017
(86) PCT EP2015/079344 de 11/12/2015
(87) WO 2016/102203 de 30/06/2016

---

(21) BR 11 2017 015318-1 A2

Código 1.3 - Notificação - Fase Nacional - PCT
(22) 19/08/2015
(30) 19/08/2015 US 14/829,724
(51) B21D 51/26 (1968.09)
(54) RECIPIENTE DE AEROSSOL DE METAL E MÉTODO DE FABRICAÇÃO.
(71) ENVASES UNIVERSALES DE MEXICO SAPI DE CV (MX)
(72) MARCO ZAPATA MORAIN, ISAIAS ZAPATA MORAN, ALBERTO ALVAREZ ZAVALA
(85) 17/07/2017
(86) PCT IB2015/001905 de 19/08/2015

(87) WO 2017/029535 de 23/02/2017

---

(21) BR 11 2017 015320-3 A2

Código 1.3 - Notificação - Fase Nacional - PCT
(22) 18/11/2015
(30) 09/02/2015 JP 2015-023282
(51) B21B 25/00 (1968.09), C23C 4/06 (1985.01), C23C 4/10 (1985.01)
(54) ?MÉTODO DE PRODUÇÃO DE PLUGUE?
(71) NIPPON STEEL & SUMITOMO METAL CORPORATION (JP)
(72) KAZUHIRO SHIMODA, KOUJI YAMANE, YASUTO HIGASHIDA, YASUYOSHI HIDAKA, YUJI INOUE, SHUSUKE SHIMOOKA
(85) 17/07/2017
(86) PCT JP2015/005772 de 18/11/2015
(87) WO 2016/129019 de 18/08/2016

---

(21) BR 11 2017 015329-7 A2

Código 1.3 - Notificação - Fase Nacional - PCT
(22) 20/01/2015
(30) 20/01/2015 US 14/600,621
(51) A01C 15/04 (1968.09)
(54) SISTEMA DE MEDIÇÃO PARA PARTICULADO SÓLIDO.
(71) MONTAG INVESTMENTS, LLC (US)
(72) ISAAC MOGLER, JASON FEHR, ROGER A. MONTAG
(85) 17/07/2017
(86) PCT US2015/012021 de 20/01/2015
(87) WO 2016/118113 de 28/07/2016

---

(21) BR 11 2017 015330-0 A2

Código 1.3 - Notificação - Fase Nacional - PCT
(22) 19/01/2016
(30) 20/01/2015 EP EP 15151852.9
(51) H04S 5/00 (1980.01)
(54) ?DISPOSIÇÃO DE ALTO-FALANTE PARA REPRODUÇÃO DE SOM TRIDIMENSIONAL EM CARROS?
(71) FRAUNHOFER - GESELLSCHAFT ZUR FÖRDERUNG DER ANGEWANDTEN FORSCHUNG E.V. (DE)
(72) WOLFGANG HESS, OLIVER HELLMUTH, STEFAN VARGA, ULRIK HEISE
(85) 17/07/2017
(86) PCT EP2016/051001 de 19/01/2016
(87) WO 2016/116439 de 28/07/2016
Tendo em vista o disposto na Nota nº 0345-2017-AGU/PGF/PFE/INPI/COOPI-DJT-2.2 da Procuradoria Federal Especializada junto ao INPI, bem como os princípios da proporcionalidade e eficiência, ficou dispensado o exame da autenticidade da procuração neste processo.

(21) BR 11 2017 015333-5 A2

Código 1.3 - Notificação - Fase Nacional - PCT
(22) 20/01/2015
(30) 20/01/2015 US 14/600,664
(51) A01C 15/04 (1968.09)
(54) SISTEMA DE MEDIÇÃO DE PARTICULADO ÚNICO COM CONTROLES DE TAXA VARIÁVEIS.
(71) MONTAG INVESTMENTS, LLC (US)
(72) ISAAC MOGLER, JASON FEHR, ROGER A. MONTAG
(85) 17/07/2017
(86) PCT US2015/012050 de 20/01/2015
(87) WO 2016/118116 de 28/07/2016

---

(21) BR 11 2017 015336-0 A2

Código 1.3 - Notificação - Fase Nacional - PCT
(22) 05/01/2016
(30) 16/01/2015 US 14/598,783
(51) A61F 13/49 (2000.01), A61F 13/496 (2000.01), A61F 13/532 (2000.01)
(54) CALÇAS ABSORVENTES COM ESTRUTURA DE NÚCLEO ABSORVENTE VANTAJOSAMENTE CANALIZADA E RECURSOS REDUTORES DE ABAULAMENTO
(71) THE PROCTER & GAMBLE COMPANY (US)
(72) MASAHARU NISHIKAWA, GARY DEAN LAVON
(85) 17/07/2017
(86) PCT US2016/012148 de 05/01/2016
(87) WO 2016/114946 de 21/07/2016

---

(21) BR 11 2017 015338-6 A2

Código 1.3 - Notificação - Fase Nacional - PCT
(22) 15/01/2016
(30) 19/01/2015 IN 178/MUM/2015
(51) A61K 8/00 (2006.01)
(54) COMPOSIÇÃO DE CLOROFILINA E MÉTODO PARA TRATAMENTO
(71) CHITRA VASANT SAVANGIKAR (IN) , VASANT ANANTRAO SAVANGIKAR (IN)
(72) CHITRA VASANT SAVANGIKAR, VASANT ANANTRAO SAVANGIKAR
(85) 17/07/2017
(86) PCT IN2016/050017 de 15/01/2016
(87) WO 2016/116950 de 28/07/2016

---

(21) BR 11 2017 015339-4 A2

Código 1.3 - Notificação - Fase Nacional - PCT
(22) 27/01/2016
(30) 28/01/2015 DE DE 10 2015 101 199.9; 14/09/2015 DE DE 10 2015 115 468.5
(51) B01J 2/30 (1968.09), C01D 5/00 (1968.09), C05D 1/00 (1968.09)
(54) ?PROCESSO PARA O CONDICIONAMENTO DE GRANULADO DE MATERIAL FERTILIZANTE?

(71) MASCHINENFABRIK KÖPPERN GMBH & CO. KG (DE)
(72) HARALD GÜNTER, FABIAN HORBERT
(85) 17/07/2017
(86) PCT EP2016/051686 de 27/01/2016
(87) WO 2016/120317 de 04/08/2016
Tendo em vista o disposto na Nota nº 0345-2017-AGU/PGF/PFE/INPI/COOPI-DJT-2.2 da Procuradoria Federal Especializada junto ao INPI, bem como os princípios da proporcionalidade e eficiência, ficou dispensado o exame da autenticidade da procuração neste processo.

---

(21) BR 11 2017 015340-8 A2

Código 1.3 - Notificação - Fase Nacional - PCT
(22) 17/01/2015
(51) A61K 31/185 (1974.07), A61P 31/12 (2000.01), A61P 1/12 (2000.01)
(54) USO DE TAURINA NA PREVENÇÃO E/OU TRATAMENTO DE DOENÇAS INDUZIDAS POR VÍRUS DO GÊNERO CORONAVÍRUS E/OU GÊNERO ROTAVÍRUS
(71) GENIFARM LABORATORIES INC (CN) , GUANG ZHOU YUAN TU BIOLOGICAL ANG CHEMICAL TECHNOLOGY CO., LTD (CN)
(72) YONGDONG WANG, JIYUAN CAO, SHIFA ZHU, WEN CHENG,, ZHIPENG HUANG
(85) 17/07/2017
(86) PCT CN2015/070953 de 17/01/2015
(87) WO 2016/112552 de 21/07/2016

---

(21) BR 11 2017 015341-6 A2

Código 1.3 - Notificação - Fase Nacional - PCT
(22) 07/01/2016
(30) 15/01/2015 US 62/103,787
(51) A01H 1/00 (1968.09), A01H 5/00 (1968.09), A01H 5/10 (1968.09)
(54) POLIPEPTÍDEO INSETICIDA E SEU USO, COMPOSIÇÃO INSETICIDA, POLINUCLEOTÍDEO RECOMBINANTE, CONSTRUTO DE DNA, PLANTA TRANSGÊNICA OU CÉLULA DE PLANTA, MÉTODO PARA INIBIR O CRESCIMENTO, MÉTODO PARA CONTROLAR A INFESTAÇÃO DE INSETOS
(71) PIONEER HI-BRED INTERNATIONAL, INC. (US)
(72) STEVEN GRUVER, HEATHER KOZY, JESSICA O'REAR, BARBARA ROSEN, UTE SCHELLENBERGER, JUN-ZHI WEI, WEIPING XIE, XIAOHONG ZHONG, GENHAI ZHU
(85) 17/07/2017
(86) PCT US2016/012473 de 07/01/2016
(87) WO 2016/114973 de 21/07/2016

---

(21) BR 11 2017 015347-5 A2

Código 1.3 - Notificação - Fase Nacional - PCT
(22) 15/02/2016
(30) 26/02/2015 DE 10 2015 203 455.0
(51) A61M 16/00 (1968.09)

(54) DISPOSITIVO RESPIRATÓRIO
(71) HAMILTON MEDICAL AG (CH)
(72) LARS KÜHN, DOMINIK NOVOTNI, THOMAS LAUBSCHER
(85) 18/07/2017
(86) PCT EP2016/053189 de 15/02/2016
(87) WO 2016/134999 de 01/09/2016

---

(21) BR 11 2017 015348-3 A2

Código 1.3 - Notificação - Fase Nacional - PCT
(22) 17/03/2016
(30) 17/03/2015 EP 15159443.9
(51) C12N 5/04 (1990.01), C12N 9/10 (1980.01)
(54) PROTEÍNAS LISOSSOMAIS GLICOSILADAS MÉTODO DE PRODUÇÃO E USOS
(71) GREENOVATION BIOTECH GMBH (DE)
(72) PAULINA DABROWSKA-SCHLEPP, FODE BENJAMIN, ANDREAS BUSCH, HOLGER NIEDERKRUGER, ANDREAS SHAAF
(85) 18/07/2017
(86) PCT EP2016/055830 de 17/03/2016
(87) WO 2016/146760 de 22/09/2016

---

(21) BR 11 2017 015350-5 A2

Código 1.3 - Notificação - Fase Nacional - PCT
(22) 19/01/2016
(30) 23/01/2015 JP 2015-011560
(51) C22C 38/00 (1974.07), C22C 38/28 (1974.07), F16C 33/62 (1968.09), C21C 7/06 (1968.09), C21D 1/32 (1968.09)
(54) MATERIAL DE AÇO PARA MANCAIS QUE TEM EXCELENTE CARACTERÍSTICA DE FADIGA DE LAMINAÇÃO, E PEÇA DE MANCAL
(71) KABUSHIKI KAISHA KOBE SEIKO SHO (KOBE STEEL, LTD.) (JP)
(72) MASAKI SHIMAMOTO, SEI KIMURA, HIROKI OHTA, KATSUHIRO IWASAKI, AKIHIRO OWAKI, TOMOKO SUGIMURA
(85) 18/07/2017
(86) PCT JP2016/051470 de 19/01/2016
(87) WO 2016/117571 de 28/07/2016

---

(21) PI 0813944-0 A2

Código 1.3 - Notificação - Fase Nacional - PCT
(22) 30/06/2008
(30) 29/06/2007 US 60/947029
(51) A01H 4/00 (1990.01)
(54) MÉTODO PARA AUMENTAR O VIGOR DE GERMINAÇÃO DE EMBRIÕES SOMÁTICOS DE CONÍFERA, E, MÉTODO PARA PRODUZIR EMBRIÕES SOMÁTICOS DE CONÍFERA.
(71) WEYERHAEUSER COMPANY (US)
(72) Roger Timmis, James A. Grob, Pramod K. Gupta, Susan D. Rayfield
(85) 28/12/2009

(86) PCT US2008/068714 de 30/06/2008
(87) WO 2009/006369 de 08/01/2009

---

(21) PI 0814393-5 A2

Código 1.3 - Notificação - Fase Nacional - PCT
(22) 10/07/2008
(30) 26/07/2007 DE 10 2007 034 970.1
(51) H05B 6/02 (1980.01), H05B 6/14 (1980.01)
(54) PROCESSO DE AQUECIMENTO POR INDUÇÃO
(71) Zenergy Power Gmbh (DE)
(72) Carsten Bührer, Christoph Fülbier, Ingolf Hahn
(85) 26/01/2010
(86) PCT EP2008/005647 de 10/07/2008
(87) WO 2009/012896 de 29/01/2009

---

(21) PI 0815837-1 A2

Código 1.3 - Notificação - Fase Nacional - PCT
(22) 28/08/2008
(30) 31/08/2007 EP 07301336.9
(51) C22C 38/08 (1974.07), C23C 30/00 (1985.01)
(54) SUBSTRATO METÁLICO E DISPOSITIVO TEXTURIZADO CRISTALOGRAFICAMENTE, CÉLULA E MÓDULO, FOTOVOLTAICOS E PROCESSO DE DEPOSIÇÃO DE CAMADAS FINAS À BASE DE SILÍCIO.
(71) Arcelormittal - Stainless & Nickel Alloys (FR) , Ecole Polytechnique (FR)
(72) Jean-Pierre Reyal, Pierre-Louis Reydet, Pere Roca Cabarrocas, Yassine Djeridane
(85) 26/02/2010
(86) PCT FR2008/051542 de 28/08/2008
(87) WO 2009/030865 de 12/03/2009

---

(21) PI 0815931-9 A2

Código 1.3 - Notificação - Fase Nacional - PCT
(22) 27/08/2008
(30) 28/08/2007 US 60/968.479
(51) B21B 27/06 (1968.09)
(54) MÉTODO E APARELHO PARA USO EM UM PROCESSO INDUSTRIAL
(71) Air Products And Chemicals, INC. (US)
(72) Guido Plicht, Robert James Edwards, Michael Dennis Lanyi, Zbigniew Zurecki, Detlef Bennewitz, Harald Schillak
(85) 26/02/2010
(86) PCT US2008/074482 de 27/08/2008
(87) WO 2009/032700 de 12/03/2009

---

(21) PI 0815932-7 A2

Código 1.3 - Notificação - Fase Nacional - PCT
(22) 22/08/2008
(30) 27/08/2007 US 60/968.275

(51) G01V 3/30 (1980.01)
(54) SISTEMA PARA USO EM UM POÇO, MÉTODO PARA DETERMINAR A PRESENÇA E POSIÇÃO DE UM OU MAIS CONTRASTES DE RESISTIVIDADE EM UMA FORMAÇÃO À FRENTE DE UM SISTEMA DE PERFURAÇÃO DE POÇO, MÉTODO PARA DETERMINAR UMA PROPRIEDADE DE UMA FORMAÇÃO A DIANTE DE UM SISTEMA DE PERFURAÇÃO DE POÇO.
(71) Prad Research And Development Limited (US)
(72) Jean Seydoux, Emmanuel Legendre, Reza Taherian
(85) 26/02/2010
(86) PCT US2008/074007 de 22/08/2008
(87) WO 2009/029517 de 05/03/2009

---

(21) PI 0816588-2 A2

Código 1.3 - Notificação - Fase Nacional - PCT
(22) 23/10/2008
(30) 23/10/2007 US 60/982,034
(51) A63K 1/00 (1968.09)
(54) COMPOSIÇÃO SURFACTANTE
(71) EQUESTRIAN SURFACES, INC. (US)
(72) NICHOLAS ATTWOOD, EDWIN J. BARRON
(85) 23/04/2010
(86) PCT US2008/081035 de 23/10/2008
(87) WO 2009/055623 de 30/04/2009

---

(21) PI 0818133-0 A2

Código 1.3 - Notificação - Fase Nacional - PCT
(22) 29/10/2008
(30) 30/10/2007 US 60/983,631; 28/10/2008 US 12/259,809
(51) H04W 68/02 (2009.01), H04W 52/02 (2009.01)
(54) ARRANJO E MÉTODO DE CONTROLE PARA COMUNICAÇÃO DE MENSAGENS DE PAGING EM UM SISTEMA DE COMUNICAÇÃO SEM FIO
(71) Qualcomm Incorporated (US)
(72) Juan Montojo, Byoung-Hoon Kim, Durga Prasad Malladi, Sandip Sarkar
(85) 29/04/2010
(86) PCT US2008/081642 de 29/10/2008
(87) WO 2009/058906 de 07/05/2009

---

(21) PI 0907269-1 A2

Código 1.3 - Notificação - Fase Nacional - PCT
(22) 24/04/2009
(30) 21/05/2008 FR 0853304
(51) B62D 65/06 (2000.01)
(54) DISPOSITIVO PARA MONTAGEM DE UMA PORTA NO CORRESPONDENTE PONTO DE ENTRADA DA CARROCERIA DE UM VEÍCULO AUTOMOTIVO
(71) PEUGEOT CITROËN AUTOMOBILES SA (FR)

(72) DANIEL CORREIA, JULIEN LAVIOLETTE, ALAIN BOUTONNET
(85) 14/10/2010
(86) PCT FR2009/050761 de 24/04/2009
(87) WO 2009/141546 de 26/11/2009

---

(21) PI 0907281-0 A2

Código 1.3 - Notificação - Fase Nacional - PCT
(22) 24/03/2009
(30) 25/04/2008 FR 0852778
(51) B62D 25/20 (1968.09), B62D 65/02 (2000.01)
(54) ESTRUTURA DE CARROCERIA DE UM VEÍCULO, O VEÍCULO CONTENDO A REFERIDA ESTRUTURA E MÉTODO DE FABRICAÇÃO DE UMA ESTRUTURA DE CARROCERIA
(71) PEUGEOT CITROËN AUTOMOBILES SA (FR)
(72) KEVIN MASSIF
(85) 21/10/2010
(86) PCT FR2009/050507 de 24/03/2009
(87) WO 2009/130431 de 29/10/2009

---

(21) PI 0907306-0 A2

Código 1.3 - Notificação - Fase Nacional - PCT
(22) 20/04/2009
(30) 18/04/2008 GB 0807116.9; 11/11/2008 GB 0820592.4
(51) G06F 17/30 (1995.01)
(54) "DISPOSITIVO MÓVEL SEM FIO COM REPRODUTOR DE MÍDIAS INCORPORADO"
(71) OMNIFONE LIMITED (GB)
(72) SANT, PHILIP, LAMB, MICHAEL, SULLIVAN, MARK, POCOCK, STEPHEN, RAWDEN, LUCIEN
(85) 18/10/2010
(86) PCT GB2009/050394 de 20/04/2009
(87) WO 2009/127882 de 22/10/2009

---

(21) PI 0907309-4 A2

Código 1.3 - Notificação - Fase Nacional - PCT
(22) 26/04/2009
(30) 02/05/2008 KR 10-2008-0041278
(51) F16H 1/28 (1968.09)
(54) TRANSMISSÃO UNIDIRECIONAL PARA MOTOR
(71) MBI CO., LTD. (KR)
(72) SEONG-CHEOL AN
(85) 20/10/2010
(86) PCT KR2009/002236 de 26/04/2009
(87) WO 2009/134065 de 05/11/2009

---

(21) PI 0907329-9 A2

Código 1.3 - Notificação - Fase Nacional - PCT

(22) 26/03/2009
(30) 22/04/2008 US 12/107,382
(51) C09D 121/02 (1990.01), C09D 7/12 (1968.09)
(54) COMPOSIÇÃO E MÉTODO DE GESSO DE NÃO HIDRATAÇÃO
(71) UNITED STATES GYPSUM COMPANY (US)
(72) LEE K. YEUNG
(85) 19/10/2010
(86) PCT US2009/038406 de 26/03/2009
(87) WO 2009/131790 de 29/10/2009

---

(21) PI 0907330-2 A2

Código 1.3 - Notificação - Fase Nacional - PCT
(22) 26/03/2009
(30) 22/04/2008 US 12/107,396
(51) C09D 121/02 (1990.01), C09D 1/00 (1968.09), E04C 2/00 (1968.09)
(54) PAINEIS E ARTIGOS DE CONSTRUÇÃO REVISTIDOS CONTEDO SULFATO DE CÁLCIO HEMI-HIDRATADO
(71) UNITED STATES GYPSUM COMPANY (US)
(72) LEE K. YEUNG, JEFFREY F. GRUSSING, CHRISTOPHER J. BOROVKA
(85) 19/10/2010
(86) PCT US2009/038401 de 26/03/2009
(87) WO 2009/151724 de 17/12/2009

---

(21) PI 0908413-4 A2

Código 1.3 - Notificação - Fase Nacional - PCT
(22) 27/02/2009
(30) 29/02/2008 DE 102008000452.9
(51) B29C 33/04 (1985.01), B29C 45/73 (1985.01)
(54) DISTRIBUIÇÃO DE FRIGORÍGENO PARA REFRIGERAÇÃO DE FERRAMENTAS
(71) Gudrun Stemke (DE)
(72) Lothar Stemke
(85) 30/08/2010
(86) PCT EP2009/052340 de 27/02/2009
(87) WO 2009/106601 de 03/09/2009

---

(21) PI 0909517-9 A2

Código 1.3 - Notificação - Fase Nacional - PCT
(22) 24/03/2009
(30) 24/03/2008 JP 2008-076373; 24/03/2008 JP 2008-076372
(51) H05K 3/46 (1980.01), H04B 3/54 (1968.09)
(54) PAINÉL DE CIRCUITO ELETRÔNICO E APARELHO DE COMUNICAÇÃO DE LINHA DE ENERGIA UTILIZANDO O MESMO
(71) Panasonic Corporation (JP)
(72) Hiroshi Kawano, Shuichiro Yamaguchi, Takumi Naruse, Toshihiro Yamauchi
(85) 23/09/2010
(86) PCT JP2009/001308 de 24/03/2009

(87) WO 2009/119077 de 01/10/2009

---

(21) PI 0909594-2 A2

Código 1.3 - Notificação - Fase Nacional - PCT
(22) 29/06/2009
(30) 22/07/2008 FR 0854990
(51) B21D 53/88 (1968.09), B21D 22/22 (1968.09), B62D 65/06 (2000.01), B62D 25/06 (1968.09)
(54) MÉTODO PARA A INFORMAÇÃO DE UMA VARIANTE DE UMA PEÇA DE CHAPA METÁLICA, FERRAMENTA E DISPOSITIVO PARA A IMPLEMENTAÇÃO DO REFERIDO MÉTODO
(71) PEUGEOT CITROEN AUTOMOBILES S.A. (FR)
(72) MOÏSE CARON, STÉPHANE CHEVAL, CHRISTOPHE BARRY, GHISLAINE PRAJESCU
(85) 25/11/2010
(86) PCT FR2009/051242 de 29/06/2009
(87) WO 2010/010261 de 28/01/2010

---

(21) PI 0909595-0 A2

Código 1.3 - Notificação - Fase Nacional - PCT
(22) 03/06/2009
(30) 09/06/2009 SE 0801346-8
(51) F02B 29/04 (1968.09), F01P 7/16 (1968.09)
(54) "ARRANJO PARA UM MOTOR DE COMBUSTÃO SOBRECARREGADO"
(71) SCANIA CV AB (SE)
(72) ZOLTAN KARDOS, ERIK SÖDERBERG
(85) 23/11/2010
(86) PCT SE2009/050654 de 03/06/2009
(87) WO 2009/151377 de 17/12/2009

---

(21) PI 0909604-3 A2

Código 1.3 - Notificação - Fase Nacional - PCT
(22) 05/06/2009
(30) 28/07/2008 FR 0855176
(51) B62D 25/04 (1968.09), B62D 25/08 (1968.09), B62D 21/15 (1985.01), B60J 5/04 (1968.09)
(54) MEMBRO DE REFORÇO LATERAL PARA A DIANTEIRA DE UMA CARROCERIA DE VEÍCULO AUTOMOTIVO, PORTA LATERAL DIANTEIRA E CARROCERIA DE VEÍCULO AUTOMOTIVO E VEÍCULO AUTOMOTIVO
(71) PEUGEOT CITROEN AUTOMOBILES S.A. (FR)
(72) FRÉDÉRIC PERRON, ROMAIN GROSSET, KÉVIN MASSIF
(85) 23/11/2010
(86) PCT FR2009/051070 de 05/06/2009
(87) WO 2010/012916 de 04/02/2010

---

(21) PI 0910785-1 A2

Código 1.3 - Notificação - Fase Nacional - PCT

(22) 10/07/2009
(30) 10/07/2008 CN 200810048383.4
(51) C07H 17/08 (1974.07), A61K 31/7048 (2000.01), A61P 31/00 (2000.01)
(54) SAL DE ERITROMICINA HIDRATADO, COMPOSIÇÃO FARMACÊUTICA, PROCESSO PARA PREPARAR UM SAL DE ERITROMICINA HIDRATADO E USO DE SAL DE ERITROMICINA HIDRATADO
(71) LI LIU (CN)
(72) LI LIU
(85) 10/01/2011
(86) PCT CN2009/000787 de 10/07/2009
(87) WO 2010/003319 de 14/01/2010

---

(21) PI 0910939-0 A2

Código 1.3 - Notificação - Fase Nacional - PCT
(22) 13/04/2009
(30) 14/04/2008 JP 2008-104567
(51) B60G 21/055 (1990.01), F16F 1/16 (1968.09)
(54) DISPOSITIVO ESTABILIZADOR E PROCESSO DE PRODUÇÃO DO MESMO
(71) Nhk Spring Co., Ltd (JP)
(72) Shigeru Kuroda
(85) 14/10/2010
(86) PCT JP2009/057445 de 13/04/2009
(87) WO 2009/128423 de 22/10/2009

---

(21) PI 0911006-2 A2

Código 1.3 - Notificação - Fase Nacional - PCT
(22) 18/07/2009
(30) 18/07/2008 US 61/081,765; 01/12/2008 US 12/325,815
(51) B25B 21/00 (1968.09), B25B 23/00 (1968.09)
(54) UM APARELHO PARA APERTAR UM FIXADOR DOTADO DE UM DISPOSITIVO DE SEGURANÇA..
(71) JOHN KURT JUNKERS (US)
(72) JOHN KURT JUNKERS
(85) 17/01/2011
(86) PCT US2009/051085 de 18/07/2009
(87) WO 2010/009454 de 21/01/2010

---

(21) PI 0911237-5 A2

Código 1.3 - Notificação - Fase Nacional - PCT
(22) 18/03/2009
(30) 08/04/2008 DE 10 2008 017 926.4
(51) F41A 27/30 (1990.01)
(54) DISPOSITIVO DE ESTABILIZAÇÃO
(71) Rheinmetall Waffe Munition Gmbh (DE)
(72) Oliver Frank
(85) 07/10/2010

(86) PCT EP2009/001976 de 18/03/2009
(87) WO 2009/124641 de 15/10/2009

---

(21) PI 0912475-6 A2

Código 1.3 - Notificação - Fase Nacional - PCT
(22) 13/08/2009
(30) 19/08/2008 US 61/089,908; 12/08/2009 US 12/540,300
(51) A01N 43/42 (1980.01), A61K 31/43 (1974.07), A61K 31/44 (1974.07)
(54) COMPOSTOS COMO INIBIDORES DE QUINASE
(71) ADVENCHEN LABORATORIES, LLC (US) , GUOQING PAUL CHEN (US)
(72) GUOQING PAUL CHEN
(85) 10/02/2011
(86) PCT US2009/053779 de 13/08/2009
(87) WO 2010/021918 de 25/02/2010

---

(21) PI 0913315-1 A2

Código 1.3 - Notificação - Fase Nacional - PCT
(22) 08/06/2009
(30) 06/06/2008 US 61/131.192; 24/07/2008 US 61/135.876
(51) A01B 39/18 (1968.09), A01B 39/04 (1968.09)
(54) LIMPADOR DE FILEIRA AJUSTÁVEL
(71) R. Steven Martin (US)
(72) R. Steven Martin
(85) 06/12/2010
(86) PCT US2009/046661 de 08/06/2009
(87) WO 2009/149473 de 10/12/2009

---

(21) PI 0913406-9 A2

Código 1.3 - Notificação - Fase Nacional - PCT
(22) 03/06/2009
(30) 03/06/2008 US 61/130.817; 23/10/2008 US 61/197.172
(51) C07K 16/46 (1995.01), C07K 16/20 (1995.01), C12P 21/08 (1990.01)
(54) IMUNOGLOBULINAS DE DOMÍNIO VARIÁVEL DUPLO E USOS DAS MESMAS
(71) ABBOTT LABORATORIES (US)
(72) TARIQ GHAYUR, Peter C. Isakson, Lisa M. Olson, Chengbin Wu, Margaret Hugunin, Rajesh V. Kamath, Carolyn A. Cuff, Hamish J. Allen
(85) 02/12/2010
(86) PCT US2009/046137 de 03/06/2009
(87) WO 2009/149189 de 10/12/2009

---

(21) PI 0913492-1 A2

Código 1.3 - Notificação - Fase Nacional - PCT
(22) 18/09/2009
(30) 24/09/2008 DE 102008048712.0
(51) E05B 65/32 (1968.09)
(54) "UNIDADE DE BLOQUEIO TENDO MECANISMO DE FECHAMENTO

COM LINGUETAS MULTIPLAS"
(71) KIEKERT AKTIENGESELLSCHAFT (DE)
(72) MICHAEL SCHOLZ, OLIVER GÖTZ
(85) 02/03/2011
(86) PCT DE2009/001320 de 18/09/2009
(87) WO 2010/034295 de 01/04/2010

---

(21) PI 0914372-6 A2

Código 1.3 - Notificação - Fase Nacional - PCT
(22) 11/02/2009
(30) 06/11/2008 ES P200803177
(51) A47C 21/02 (1968.09)
(54) CAMA MECANIZADA PARA O ALISAMENTO AUTOMÁTICO DAS ROUPAS DE CAMA
(71) ASCENSIO ZUBELDIA JAUREGUI (ES)
(72) ASCENSIO ZUBELDIA JAUREGUI
(85) 14/04/2011
(86) PCT ES2009/000078 de 11/02/2009
(87) WO 2010/052347 de 14/05/2010

---

(21) PI 0914451-0 A2

Código 1.3 - Notificação - Fase Nacional - PCT
(22) 20/11/2009
(30) 08/12/2008 FR 0858327
(51) B60T 5/00 (1968.09)
(54) "DUTO DE CIRCULAÇÃO DE AR E VEÍCULO EQUIPADO COM O REFERIDO DUTO"
(71) PEUGEOT CITRÖEN AUTOMOBILES SA. (FR)
(72) OLIVIER BEAUDOIN
(85) 20/04/2011
(86) PCT FR2009/052237 de 20/11/2009
(87) WO 2010/066973 de 17/06/2010

---

(21) PI 0914896-5 A2

Código 1.3 - Notificação - Fase Nacional - PCT
(22) 05/06/2009
(30) 05/06/2008 US 61/059,179; 11/08/2008 US 61/087,923; 02/09/2008 US 61/093,657; 16/12/2008 US 61/122,997; 10/02/2009 US 61/151,457; 06/04/2009 US 61/166,904; 03/06/2009 US 12/477,608
(51) H04L 1/00 (1968.09), H04L 1/18 (1968.09)
(54) SISTEMA E MÉTODO DE UM MODEM EM BANDA PARA COMUNICAÇÕES DE DADOS ATRAVÉS DE REDES DE COMUNICAÇÃO SEM FIO
(71) Qualcomm Incorporated (US)
(72) Marc W. Werner, Christian Pietsch, Christian Sgraja, Wolfgang Granzow, Nikolai K. N. Leung, Christoph A. Joetten, Pengjun Huang
(85) 06/12/2010

(86) PCT US2009/046416 de 05/06/2009
(87) WO 2009/149356 de 10/12/2009

---

(21) PI 0916782-0 A2

Código 1.3 - Notificação - Fase Nacional - PCT
(22) 14/07/2009
(30) 14/07/2008 US 61/080,308
(51) B26D 7/10 (1968.09), B26F 1/38 (1968.09), B31D 1/02 (1968.09)
(54) APARELHO E PROCESSO PARA CORTAR RÓTULOS ADESIVOS
(71) Avery Dennison Corporation (US)
(72) Alan Green, Dennis Rene Benoit
(85) 14/01/2011
(86) PCT US2009/050508 de 14/07/2009
(87) WO 2010/009102 de 21/01/2010

---

(21) PI 0918674-3 A2

Código 1.3 - Notificação - Fase Nacional - PCT
(22) 14/12/2009
(30) 13/01/2009 EP 09150432.4
(51) H04Q 3/00 (1968.09)
(54) APARELHO ELETRÔNICO, REDE INTELIGENTE, MÉTODO DE PROCESSAMENTO DE DADOS IMPLEMENTADOS EM UMA REDE INTELIGENTE E PRODUTO DE PROGRAMA DE COMPUTADOR
(71) ORGA SYSTEMS GMBH (DE)
(72) AUREL BALMOSAN, THOMAS SCHWÖPPE, GERT HANNESEN
(85) 01/07/2011
(86) PCT EP2009/067061 de 14/12/2009
(87) WO 2010/081602 de 22/07/2010

---

(21) PI 0918961-0 A2

Código 1.3 - Notificação - Fase Nacional - PCT
(22) 23/09/2009
(30) 23/09/2008 US 61/099,407; 22/09/2009 US 12/564,619
(51) H04L 27/26 (1968.09), H04L 5/00 (1968.09)
(54) MULTIPLEXAÇÃO EFICIENTE DE SINAL DE REFERÊNCIA E DADOS EM UM SISTEMA DE COMUNICAÇÃO SEM FIO
(71) Qualcomm Incorporated (US)
(72) Peter Gaal, Juan Montojo
(85) 23/03/2011
(86) PCT US2009/058100 de 23/09/2009
(87) WO 2010/039554 de 08/04/2010

---

(21) PI 0918998-0 A2

Código 1.3 - Notificação - Fase Nacional - PCT
(22) 28/09/2009
(30) 26/09/2008 US 61/100,598; 21/09/2009 US 12/563,425
(51) H04W 76/06 (2009.01)

(54) SINCRONIZAR CONTEXTO DE PORTADORA
(71) Qualcomm Incorporated (US)
(72) Haipeng Jin, Osok Song
(85) 25/03/2011
(86) PCT US2009/058654 de 28/09/2009
(87) WO 2010/037053 de 01/04/2010

---

(21) PI 0919001-5 A2

Código 1.3 - Notificação - Fase Nacional - PCT
(22) 15/09/2009
(30) 25/09/2008 ES U200801941
(51) F03D 7/02 (1968.09)
(54) DISPOSITIVO PARA REGULAR O PASSO DAS PÁS DE UM GERADOR DE VENTO.
(71) Sonkyo, S.L (ES)
(72) David Bornay Rico, Vicente Berbegal Pastor
(85) 25/03/2011
(86) PCT ES2009/070381 de 15/09/2009
(87) WO 2010/034861 de 01/04/2010

---

(21) PI 0919053-8 A2

Código 1.3 - Notificação - Fase Nacional - PCT
(22) 02/09/2009
(30) 12/09/2008 EP 08 164297.7
(51) C11D 13/18 (1968.09), C11D 9/44 (1968.09)
(54) PARTÍCULA PARA LAVAGEM DE ROUPAS PRODUZIDA ATRAVÉS DE EXTRUSÃO QUE COMPREENDE UM CORANTE TONALIZANTE E SABÃO DE ÁCIDO GRAXO
(71) The Procter & Gamble Company (US)
(72) Manasvini Prabhat, Gillian Balfour Swan
(85) 14/03/2011
(86) PCT US2009/055666 de 02/09/2009
(87) WO 2010/030539 de 18/03/2010

---

(21) PI 0919056-2 A2

Código 1.3 - Notificação - Fase Nacional - PCT
(22) 18/09/2009
(30) 24/09/2008 US 12/236,943
(51) H01L 43/08 (1974.07)
(54) ELEMENTO MAGNÉTICO UTILIZANDO PASSIVAÇÃO DE PAREDE LATERAL PROTETORA
(71) Qualcomm Incorporated (US)
(72) Seung H. Kang, Sei Seung Yoon
(85) 24/03/2011
(86) PCT US2009/057523 de 18/09/2009
(87) WO 2010/036581 de 01/04/2010

(21) PI 0919057-0 A2	Código 1.3 - Notificação - Fase Nacional - PCT (22) 15/09/2009 (30) 25/09/2008 EP 08165145.7 (51) C07D 231/56 (1974.07), C07D 401/12 (1974.07), C07D 403/12 (1974.07), A61P 3/06 (2000.01), A61P 3/10 (2000.01), A61K 31/416 (2000.01) (54) COMPOSTOS DE INDAZOL OU DERIVADOS, PROCESSO PARA A SUA PREPARAÇÃO, COMPOSIÇÕES FARMACÊUTICAS QUE OS COMPREENDEM, MÉTODO PARA O TRATAMENTO OU PROFILAXIA DE ENFERMIDADES QUE SÃO AFETADAS POR MODULADORES DE FXR, E USO DOS COMPOSTOS (71) F.Hoffmann-La Roche AG (CH) (72) Gregory Martin Benson, Sven Taylor, Hans Richter, Uwe Grether, Konrad Bleicher, Bernd Kuhn (85) 24/03/2011 (86) PCT EP2009/061912 de 15/09/2009 (87) WO 2010/034649 de 01/04/2010
(21) PI 0919228-0 A2	Código 1.3 - Notificação - Fase Nacional - PCT (22) 14/09/2009 (30) 17/09/2008 FI 20080523 (51) A61F 6/14 (1990.01), A61F 6/18 (1990.01), A61K 9/00 (1968.09) (54) UM INSERIDOR (71) Bayer Oy (FI) (72) Heikki Lyytikainen, Ilkka Jutila, Ulla Calvo Alonso, Taine Tjader, Marjo Ali-Aijala (85) 15/03/2011 (86) PCT FI2009/050735 de 14/09/2009 (87) WO 2010/031900 de 25/03/2010
(21) PI 0919229-8 A2	Código 1.3 - Notificação - Fase Nacional - PCT (22) 15/09/2009 (30) 15/09/2008 US 61/097,211; 15/09/2008 US 61/097,216; 31/08/2009 US 61/238,348 (51) F21V 13/04 (1968.09), F21S 8/08 (2000.01), F21V 5/04 (1968.09), F21V 7/00 (1968.09) (54) ELEMENTO ÓPTICO PARA ILUMINAÇÃO DE ESTRADA COM DIODO EMISSOR DE LUZ (71) Led Roadway Lighting LTD. (US) (72) Jack Yitzhak Josefowicz, John Adam Christopher Roy, Adam Frederick Chaffey (85) 15/03/2011 (86) PCT CA2009/001279 de 15/09/2009 (87) WO 2010/028505 de 18/03/2010

(21) PI 0919231-0 A2

Código 1.3 - Notificação - Fase Nacional - PCT
(22) 07/09/2009
(30) 17/09/2008 US 61/097,621
(51) C07K 14/575 (1995.01)
(54) AGONISTA DE RECEPTOR DE NEUROPEPTÍDEO-2, COMPOSIÇÃO FARMACÊUTICA QUE O COMPREENDE, SEU USO E MÉTODO PARA O TRATAMENTO OU PROFILAXIA DE ENFERMIDADES
(71) F Hoffmann La Roche Ag (CH)
(72) Waleed Danho, Robert Alan Goodnow JR., Joseph Swistok, Jefferson Wright Tilley, Wajiha Khan, David C. Fry
(85) 15/03/2011
(86) PCT EP2009/061524 de 07/09/2009
(87) WO 2010/031707 de 25/03/2010

(21) PI 1013302-0 A2

Código 1.3 - Notificação - Fase Nacional - PCT
(22) 28/05/2010
(30) 02/06/2009 EP 09305506.9
(51) A61K 31/192 (2000.01), A61K 31/197 (2000.01), A61K 31/4164 (2000.01), A61K 31/4178 (2000.01), A61K 31/436 (2000.01), A61K 31/485 (1974.07), A61K 31/575 (1974.07), A61K 31/7004 (2000.01), A61P 25/14 (2000.01), A61P 25/16 (2000.01), A61P 25/18 (2000.01), A61P 25/24 (2000.01), A61P 25/28 (2000.01), A61K 45/06 (1974.07)
(54) NOVAS COMPOSIÇÕES PARA TRATAMENTO DE CMT E ENFERMIDADES RELACIONADAS
(71) Pharnext (FR)
(72) Daniel Cohen, Serguei Nabirochkin, Ilya Chumakov
(85) 01/12/2011
(86) PCT EP2010/057438 de 28/05/2010
(87) WO 2010/139627 de 09/12/2010

Código 1.3.1 - Retificação

Retificação da notificação de entrada na fase nacional – PCT por ter sido efetuada com incorreção.

---

(21) BR 11 2012 000862-5 A8

Código 1.3.1 - Retificação
(22) 16/07/2010
(30) 16/07/2009 US 61/226,060; 24/12/2009 US 61/290,095
(51) A61K 31/13 (1974.07), A61K 31/155 (1974.07), A61K 9/22 (1974.07), A61K 9/20 (1974.07), A61P 19/00 (2000.01), A61P 31/18 (2000.01)
(54) COMPOSIÇÃO FARMACÊUTICA ORAL, COMPOSIÇÃO FARMACÊUTICA ORAL DE BAIXA DOSE PARA ADMINISTRAÇÃO CRÔNICA, MÉTODO DE TRATAMENTO OU RETARDO DO INICIO OU DESENVOLVIMENTO DE UMA CONDIÇÃO, MÉTODO DE TRATAMENTO DA DOR EM UM INDIVÍDUO QUE NECESSITA DESTE MEDICAMENTO, MÉTODO DE TRATAMENTO DE UMA CONDIÇÃO EM UM INDIVÍDUO QUE NECESSITA DESTE MEDICAMENTO
(71) PATHOLOGICA LLC (US)
(72) JEREMY BLITZER, JOHN MCKEARN
(85) 13/01/2012
(86) PCT US2010/042253 de 16/07/2010
(87) WO 2011/009039 de 20/01/2011
Referente à RPI 2443 de 31/10/2017, quanto ao item (54)

---

(21) BR 11 2012 029913-1 A8

Código 1.3.1 - Retificação
(22) 25/05/2011
(30) 25/05/2010 CN 201010182111.0; 25/05/2010 CN 201010182108.9; 25/05/2010 CN 201010182109.3
(51) C07H 17/08 (1974.07), A61K 31/7048 (2000.01), A61P 31/04 (2000.01), A61P 31/10 (2000.01), C12P 19/62 (1980.01)
(54) LEVOISOVALERILESPIRAMICINA I, II OU III, PREPARAÇÕES, MÉTODOS DE PREPARAÇÃO E USOS DOS MESMOS
(71) Shenyang Tonglian Group Co., Ltd (CN)
(72) Yang Jiang, Yuyou Hao
(85) 23/11/2012
(86) PCT CN2011/074644 de 25/05/2011
(87) WO 2011/147313 de 01/12/2011
Referente à RPI 2447 de 28/11/2017, quanto ao item (54).

---

(21) BR 11 2013 008005-1 A8

Código 1.3.1 - Retificação
(22) 18/06/2012
(30) 04/01/2012 US 13/343,672
(51) A01N 43/58 (1980.01), A01N 43/50 (1980.01), A61K 31/50 (1974.07)
(54) COMPOSIÇÃO FARMACÊUTICA LÍQUIDA PRONTA PARA USO PARA

ADMINISTRAÇÃO PARENTAL A UM INDIVÍDUO
(71) HOSPIRA, INC. (US)
(72) PRIYANKA ROYCHOWDHURY, ROBERT A. CEDERGREN
(85) 03/04/2013
(86) PCT US2012/042940 de 18/06/2012
(87) WO 2013/103378 de 11/07/2013
Referente à RPI 2371 de 14/06/2016, quanto ao item (54).

---

(21) BR 11 2013 012799-6 A8

Código 1.3.1 - Retificação
(22) 30/11/2011
(30) 02/12/2010 US 61/418,996
(51) A61K 31/74 (1974.07)
(54) FORMULÁRIO DE DOSAGEM, MÉTODO DE FACILITAÇÃO DO TRANSPORTE DE UM COMPOSTO FARMACEUTICAMENTE ATIVO ATRAVÉS DE UMA MEMBRANA BIOLÓGICA OU TECIDO E COMPOSTO FARMACEUTICAMENTE ATIVO
(71) NEXMED HOLDINGS, INC. (US) , RICHARD MARTIN (US)
(72) BASSAM B. DAMAJ, RICHARD MARTIN
(85) 23/05/2013
(86) PCT US2011/062579 de 30/11/2011
(87) WO 2012/075107 de 07/06/2012
Referente à RPI 2384 de 13/09/2016, quanto aos itens (54 e 72).

---

(21) BR 11 2013 013369-4 A8

Código 1.3.1 - Retificação
(22) 02/12/2011
(30) 03/12/2010 EP 10382330.8
(51) A61K 31/4152 (2000.01), A61K 31/4155 (2000.01), A61K 31/4523 (2000.01), A61K 31/4725 (2000.01), A61K 31/496 (2000.01), A61K 31/5377 (2000.01), A61P 29/00 (2000.01)
(54) LIGANTE SIGMA, USO DO MESMO, MÉTODO DE TRATAMENTO DE UM PACIENTE SOFRENDO DOR DE CÂNCER ÓSSEO OU PROPENSO A SOFRER DOR COMO RESULTADO DE CÂNCER ÓSSEO E COMBINAÇÃO DE PELO MENOS UM LIGANTE SIGMA E PELO MENOS UM COMPOSTO OPIOIDE OU OPIÁCEO
(71) LABORATORIOS DEL DR. ESTEVE, S.A (ES)
(72) DANIEL ZAMANILLO-CASTANEDO, JOSÉ MIGUEL VELA HERNÁNDEZ, CARLOS PLATA-SALAMAN
(85) 29/05/2013
(86) PCT EP2011/071584 de 02/12/2011
(87) WO 2012/072782 de 07/06/2012
Referente à RPI 2383 de 06/09/2016, quanto ao item (54).

---

(21) BR 11 2013 014189-1 A8

Código 1.3.1 - Retificação
(22) 09/12/2011

(30) 09/12/2010 EP 10306388.9; 09/12/2010 US 61/421,362
(51) A61K 31/015 (1974.07), A61K 31/04 (1974.07), A61K 31/045 (1974.07), A61K 31/08 (1974.07), A61K 45/06 (1974.07), A61K 31/11 (1974.07), A61K 31/22 (1974.07), A61K 31/352 (2000.01), A61K 31/37 (1974.07), A61P 31/04 (2000.01), A61P 31/10 (2000.01), A61K 9/00 (1968.09), A61K 31/06 (1974.07)
(54) COMPOSIÇÃO FARMACÊUTICA, USO DE UM AGENTE DE POTENCIALIZAÇÃO E USO DE UMA COMPOSIÇÃO
(71) SEPTEOS (FR)
(72) NICOLAS TESSE
(85) 07/06/2013
(86) PCT EP2011/072389 de 09/12/2011
(87) WO 2012/076717 de 14/06/2012
Referente à RPI 2430 de 01/08/2017, quanto ao item (54).

---

(21) BR 11 2013 017752-7 A8

Código 1.3.1 - Retificação
(22) 11/01/2012
(30) 13/01/2011 US 61/432,245; 21/01/2011 US 61/434,836; 21/11/2011 US 61/561,957
(51) A61K 38/18 (1995.01)
(54) USO DE UM ANTAGONISTA DO VEGF E FORMULAÇÃO FARMACÊUTICA
(71) REGENERON PHARMACEUTICALS, INC. (US)
(72) GEORGE D. YANCOPOULOS
(85) 10/07/2013
(86) PCT US2012/020855 de 11/01/2012
(87) WO 2012/097019 de 19/07/2012
Referente à RPI 2434 de 29/08/2017, quanto ao item [54]

---

(21) BR 11 2013 017878-7 A8

Código 1.3.1 - Retificação
(22) 13/01/2012
(30) 13/01/2011 EP 11150835.4
(51) A61K 31/5585 (2000.01), A61K 35/28 (1974.07), C12N 5/078 (2010.01)
(54) MÉTODO PARA MELHORAR O ENXERTO DE CÉLULAS- TRONCO HEMATOPOÉTICAS E COMPOSIÇÕES
(71) SCIPHARM SÀRL (LU)
(72) FREISSMUTH, MICHAEL, BERGMAYR, CHRISTIAN, HUSSAIN, FILZA, ZEBEDIN-BRANDL, EVA-MARIA
(85) 12/07/2013
(86) PCT EP2012/050484 de 13/01/2012
(87) WO 2012/095511 de 19/07/2012
Referente à RPI 2432 de 15/08/2017, quanto ao item [54].

---

(21) BR 11 2013 018938-0 A8

Código 1.3.1 - Retificação
(22) 30/01/2012

(30) 30/01/2011 JP 2011-017347
(51) C07D 231/12 (1974.07), A61K 31/415 (1974.07), A61P 17/00 (2000.01), A61P 31/10 (2000.01), C07D 231/14 (1974.07), C07D 231/22 (1974.07)
(54) COMPOSTO ANTIFÚNGICO TÓPICO, AGENTE ANTIFÚNGICO PARA TINHA E AGENTE ANTITINHA DAS UNHAS.
(71) Meiji Seika Pahrma Co., Ltd. (JP)
(72) MAKOTO OHYAMA, YUJI TABATA, MAIKO IIDA, KAORI KANEDA, SHO TAKAHATA
(85) 24/07/2013
(86) PCT JP2012/051991 de 30/01/2012
(87) WO 2012/102404 de 02/08/2012
Referente à RPI 2441, 17/10/2017 quanto ao item [54].

---

(21) BR 11 2013 020005-7 A8

Código 1.3.1 - Retificação
(22) 23/03/2012
(30) 25/03/2011 ES 201130441; 25/03/2011 US 61/467,643
(51) C07K 7/06 (1985.01), A61K 38/08 (1995.01)
(54) PEPTÍDEO DE FÓRMULA GERAL R1-WN-XM-AA1-AA2-AA3-AA4-AA5-AA6-YP-ZQ-R2, SEUS ESTEREOISÔMEROS, MISTURAS DOS MESMOS E/OU SEUS SAIS COSMÉTICA OU FARMACEUTICAMENTE ACEITÁVEIS E COMPOSIÇÃO COSMÉTICA OU FARMACÊUTICA
(71) LIPOTEC S.A. (ES)
(72) JOSÉ MARIA GARCÍA ANTÓN, NURIA ALMIÑANA DOMENECH, ANTONIO VICENTE FERRER MONTIEL
(85) 06/08/2013
(86) PCT EP2012/055250 de 23/03/2012
(87) WO 2012/130771 de 04/10/2012
Referente à RPI 2443 de 31/10/2017, qunato ao item (72).

---

(21) BR 11 2013 020131-2 A8

Código 1.3.1 - Retificação
(22) 07/02/2012
(30) 07/02/2011 US 61/440,309
(51) C12N 15/62 (1990.01), C07K 14/415 (1995.01), A61K 38/16 (1995.01), C07K 19/00 (1995.01)
(54) DEFENSINAS DE PLANTAS MODIFICADAS ÚTEIS COMO AGENTES ANTIPATOGÊNICAS
(71) HEXIMA LIMITED (AU)
(72) NICOLE VAN DER WEERDEN, MARILYN ANNE ANDERSON
(85) 07/08/2013
(86) PCT AU2012/000112 de 07/02/2012
(87) WO 2012/106759 de 16/08/2012
Referente à RPI 2391 de 01/11/2016, quanto ao item (54).

---

(21) BR 11 2013 020369-2 A8

Código 1.3.1 - Retificação

(22) 10/02/2012
(30) 10/02/2011 US 61/441,499
(51) A61K 49/00 (1980.01), A61K 49/08 (2000.01), A61K 51/08 (1995.01), C07K 14/005 (1995.01)
(54) PEPTÍDEOS MODIFICADOS HIDROFÓBICOS PARA DIAGNÓSTICO ESPECÍFICO DO FÍGADO.
(71) RUPRECHT-KARLS-UNIVERSITÄT HEIDELBERG (DE)
(72) STEFAN MEHRLE, WALTER MIER, STEPHAN URBAN, UWE HABERKORN, THOMAS MUELLER, VASILEIOS ASKOXYLAKIS
(85) 09/08/2013
(86) PCT EP2012/052343 de 10/02/2012
(87) WO 2012/107577 de 16/08/2012
Referente à RPI 2417 de 02/05/2017, quanto ao item (72).

---

(21) BR 11 2013 020500-8 A8

Código 1.3.1 - Retificação
(22) 07/02/2012
(30) 14/02/2011 US 13/026944
(51) C07K 16/28 (1995.01), A61P 35/00 (2000.01), A61P 37/00 (2000.01), C12N 15/13 (1990.01), C12N 15/63 (1990.01)
(54) ANTICORPO ISOLADO, RECOMBINANTE OU PURIFICADO
(71) TRANSGÈNE S.A. (FR)
(72) HÉLÈNE HAEGEL, CHRISTINE THIOUDELLET, MICHEL GEIST, BENOÎT GRELLIER, JEAN-BAPTISTE MARCHAND
(85) 12/08/2013
(86) PCT EP2012/052043 de 07/02/2012
(87) WO 2012/110360 de 23/08/2012
Referente à RPI 2389 de 18/10/2016, quanto ao item (72).

---

(21) BR 11 2013 020707-8 A8

Código 1.3.1 - Retificação
(22) 15/02/2012
(30) 15/02/2011 FR 1151243
(51) A61P 15/14 (2000.01), A61K 31/48 (1974.07), A61K 31/381 (2000.01), A61K 31/4045 (2000.01), A61K 31/428 (2000.01)
(54) COMPOSIÇÃO VETERINÁRIA E KIT QUE INCLUI A MESMA
(71) CEVA SANTE ANIMALE (FR)
(72) NAOMI ISAKA, THIERRY BERTAIM
(85) 14/08/2013
(86) PCT EP2012/052553 de 15/02/2012
(87) WO 2012/110537 de 23/08/2012
Referente à RPI 2389 de 18/10/2016, quanto ao item (72).

---

(21) BR 11 2013 023015-0 A8

Código 1.3.1 - Retificação
(22) 09/03/2012

(30) 10/03/2011 EP 11001999.9
(51) A61K 47/48 (1990.01), A61P 35/00 (2000.01)
(54) CONJUGADO DE AMATOXINA E SEU USO, COMPOSIÇÃO FARMACÊUTICA E SEU USO, MOLÉCULA DE CONJUGAÇÃO DE AMATOXINA, MÉTODO PARA A SÍNTESE DE UM CONJUNGADO DE AMATOXINA.
(71) HEIDELBERG PHARMA GMBH (DE)
(72) WERNER SIMON, CHRISTIAN LUTZ, CHRISTOPH MUELLER, JAN ANDERL
(85) 09/09/2013
(86) PCT EP2012/001072 de 09/03/2012
(87) WO 2012/119787 de 13/09/2012
Referente à RPI 2397 de 12/12/2016, quanto ao item (54).

---

(21) BR 11 2013 024585-9 A8

Código 1.3.1 - Retificação
(22) 22/03/2012
(30) 25/03/2011 US 61,467,824
(51) A61K 9/20 (1974.07), A61K 9/28 (1974.07), A61K 47/34 (1990.01), A61K 47/10 (1990.01), A61K 31/485 (1974.07)
(54) FORMAS DE DOSAGEM FARMACÊUTICA DE LIBERAÇÃO CONTROLADA
(71) PURDUE PHARMA L.P (US)
(72) HUANG, HAIYONG
(85) 25/09/2013
(86) PCT IB2012/000595 de 22/03/2012
(87) WO 2012/131463 de 04/10/2012
Referente à RPI 2400, 03/01/2017 o item (54).

---

(21) BR 11 2013 025619-2 A8

Código 1.3.1 - Retificação
(22) 03/04/2012
(30) 04/04/2011 US 61/471,322
(51) C07D 487/04 (1974.07), A61K 31/519 (2000.01), A61K 49/00 (1980.01), A61K 51/04 (1995.01), C07D 491/147 (1980.01), C12Q 1/00 (1980.01), G01N 33/58 (1980.01)
(54) INIBIDORES DA PROTEÍNA CINASE
(71) PHARMASCIENCE INC. (CA)
(72) ALAIN LAURENT, YANNICK ROSE, STEPHEN MORRIS, JAMES JAQUITH
(85) 03/10/2013
(86) PCT CA2012/000285 de 03/04/2012
(87) WO 2012/135937 de 11/10/2012
Corrigida a publicação 1.3 da RPI 2399 de 27/12/2016 com relação ao item (72)

---

(21) BR 11 2013 032812-6 A8

Código 1.3.1 - Retificação

(22) 05/07/2012
(30) 05/07/2011 FR 1156058; 05/07/2011 FR 1156065; 16/08/2011 US 61/523,908; 16/08/2011 US 61/523,910
(51) A61K 8/34 (2006.01), A61K 8/86 (2006.01), A61Q 5/10 (2006.01), A61K 8/37 (2006.01)
(54) COMPOSIÇÃO PARA TINGIR FIBRAS DE QUERATINA, EM PARTICULAR FIBRAS DE QUERATINA HUMANA, PROCESSO E DISPOSITIVO DE MÚLTIPLOS COMPARTIMENTOS
(71) L' OREAL (FR)
(72) DELPHINE CHARRIER, EVELYNE VACHERAND, MARIE - PASCALE AUDOUSSET
(85) 19/12/2013
(86) PCT EP2012/063090 de 05/07/2012
(87) WO 2013/004772 de 10/01/2013
Referente à RPI 2383 de 06/09/2016, quanto ao item (30).

---

(21) BR 11 2014 006223-4 A8

Código 1.3.1 - Retificação
(22) 13/09/2012
(30) 15/09/2011 CN PCT/CN2011/079695; 23/07/2012 CN PCT/CN2012/079055
(51) C07D 471/04 (1974.07), C07D 519/00 (1974.07), A61K 31/437 (2000.01), A61P 35/00 (2000.01), A61P 29/00 (2000.01)
(54) 3-(QUINOLIN-6-ILTIO)-[1,2,4-TRIAZOL[4,3-A] PIRADINAS 6-SUBSTITUÍDAS, SEUS USOS, COMPOSIÇÕES FARMACÊUTICAS, E COMBINAÇÃO
(71) NOVARTIS AG (CH)
(72) CHAO CHEN, HAIBING DENG, HAIBING GUO, FENG HE, LEI JIANG, FANG LIANG, YUAN MI, HUIXIN WAN, YAO-CHANG XU, HONGPING YU, JI YUE (JEFF) ZHANG
(85) 17/03/2014
(86) PCT IB2012/054775 de 13/09/2012
(87) WO 2013/038362 de 21/03/2013
"REFERENTE À RPI 2414 DE 11/04/2017 QUANTO AO ITEM (54)".

---

(21) BR 11 2014 006703-1 A8

Código 1.3.1 - Retificação
(22) 20/09/2012
(30) 20/09/2011 US 61/536,669
(51) C07D 519/00 (1974.07), A61K 31/5517 (2000.01), A61K 47/48 (1990.01), A61P 35/00 (2000.01)
(54) "PIRROLOBENZODIAZEPINAS
(71) SPIROGEN SÀRL (CH)
(72) PHILIP WILSON HOWARD
(85) 20/03/2014
(86) PCT EP2012/068506 de 20/09/2012
(87) WO 2013/041606 de 28/03/2013

"REFERENTE À RPI 2414 DE 11/04/2017 QUANTO AO ITEM (54)".

---

(21) BR 11 2014 006743-0 A8

Código 1.3.1 - Retificação
(22) 21/09/2012
(30) 21/09/2011 EP 11182221.9
(51) C07D 251/22 (1974.07), C07D 401/12 (1974.07), C07D 407/12 (1974.07), C07D 413/04 (1974.07), A61K 31/53 (1974.07), A61P 37/02 (2000.01), A61P 37/04 (2000.01), A61P 37/06 (2000.01), A61P 37/08 (2000.01), A61P 35/00 (2000.01)
(54) COMPOSTO, USO DE UM COMPOSTO, E, MÉTODO PARA TRATAR, CONTROLAR, RETARDAR OU IMPEDIR UMA OU MAIS CONDIÇÕES
(71) CELLZOME LIMITED (GB)
(72) ROSEMARY LYNCH, DANIEL PAUL HARDY, MIHIRO SUNOSE, ADELINE MOREL, LAURA CONVERY, RITA ADREGO, ANDREW DAVID CANSFIELD
(85) 20/03/2014
(86) PCT EP2012/068590 de 21/09/2012
(87) WO 2013/041652 de 28/03/2013
"REFERENTE À RPI 2414 DE 11/04/2017 QUANTO AO ITEM (71)".

---

(21) BR 11 2014 006924-7 A8

Código 1.3.1 - Retificação
(22) 27/09/2012
(30) 27/09/2011 EP 11306234.3; 11/04/2012 EP 12163795.3
(51) C07D 487/04 (1974.07), A61K 31/437 (2000.01), A61P 5/00 (2000.01), A61P 29/00 (2000.01)
(54) DERIVADOS DE TRIAZOLOPIRIDAZINAS 6-SUBSTITUÍDAS COMO AGONISTAS DE REV-ERB
(71) GENFIT (FR)
(72) MARYLINE BOUROTTE, JEAN-FRANÇOIS DELHOMEL, MATHIEU DUBERNET, MARIE-HÉLÈNE GOUY
(85) 21/03/2014
(86) PCT EP2012/069014 de 27/09/2012
(87) WO 2013/045519 de 04/04/2013
"REFERENTE À RPI 2414 DE 11/04/2017 QUANTO AO ITEM (72)".

---

(21) BR 11 2014 007022-9 A8

Código 1.3.1 - Retificação
(22) 24/09/2012
(30) 22/09/2011 US 61/538,028; 24/09/2012 US 13/625,652
(51) A61K 31/4422 (2000.01), A61K 31/44 (1974.07), A61K 31/18 (1974.07), A61K 31/445 (1974.07), A61K 31/335 (1974.07)
(54) COMPOSIÇÃO FARMACÊUTICA, MÉTODO DE MELHORIA DA ABSORÇÃO NO INTESTINO DELGADO E USO DE UMA COMPOSIÇÃO FARMACÊUTICA.
(71) AMIP (US)
(72) JENNIFER HARTLE, JONATHAN BORTZ

(85) 24/03/2014
(86) PCT US2012/056944 de 24/09/2012
(87) WO 2013/044246 de 28/03/2013
"REFERENTE À RPI 2416 DE 25/04/2017 QUANTO AO ITEM (54)".

---

(21) BR 11 2014 008044-5 A8

Código 1.3.1 - Retificação
(22) 08/10/2012
(30) 07/10/2011 GB 1117313.5
(51) A61K 35/74 (1974.07), A61P 1/00 (2000.01), A61P 37/00 (2000.01)
(54) BACTÉRIA PARA USO COMO UM PROBIÓTICO PARA APLICAÇÕES NUTRICIONAIS E MÉDICAS
(71) GT BIOLOGICS LTD (GB)
(72) DENISE KELLY
(85) 03/04/2014
(86) PCT GB2012/052495 de 08/10/2012
(87) WO 2013/050792 de 11/04/2013
Referente à RPI 2414 de 11/04/2017, quanto ao item [71].

---

(21) BR 11 2014 009066-1 A8

Código 1.3.1 - Retificação
(22) 12/10/2012
(30) 13/10/2011 EP 11185129.1; 13/10/2011 US 61/546,942; 27/04/2012 CA 2,776,651
(51) C12N 15/113 (2010.01), C12N 15/11 (1990.01), A61K 31/712 (2000.01)
(54) DNA TRICICLO-FOSFOROTIOATO
(71) ASSOCIATION INSTITUT DE MYOLOGIES (FR) , UNIVERSITÄT BERN (CH) , UNIVERSITE PIERRE ET MARIE CURIE (PARIS 6) (FR) , INSTITUT NATIONAL DE LA SANTÉ ET DE LA RECHERCHE MÉDICALE (FR) , CENTRE NATIONAL DE LA RECHERCHE SCIENTIFIQUE (FR)
(72) CHRISTIAN LEUMANN, LUIS GARCIA, THOMAS VOIT
(85) 14/04/2014
(86) PCT EP2012/070349 de 12/10/2012
(87) WO 2013/053928 de 18/04/2013
Referente à RPI 2415 de 18/04/2017,quanto ao item (71).

---

(21) BR 11 2014 010179-5 A8

Código 1.3.1 - Retificação
(22) 26/10/2012
(30) 28/10/2011 GB 1118675.6; 28/10/2011 US 61/552883
(51) C07D 471/04 (1974.07), A61K 31/4745 (2000.01), A61P 35/00 (2000.01)
(54) COMPOSTO, COMPOSIÇÃO FARMACÊUTICA, USO DE UM COMPOSTO, E, MÉTODO PARA A PROFILAXIA OU TRATAMENTO DE UM ESTADO OU CONDIÇÃO
(71) ASTEX THERAPEUTICS LIMITED (GB)

(72) PATRICK RENÉ ANGIBAUD, MICHEL OBRINGER, JULIEN JÉRÉMIE JOSEPH MARIN, MATTHIEU JEANTY
(85) 28/04/2014
(86) PCT GB2012/052669 de 26/10/2012
(87) WO 2013/061077 de 02/05/2013
Referente à RPI 2416 de 25/04/2017, quanto ao item (72).

---

(21) BR 11 2014 011442-0 A8

Código 1.3.1 - Retificação
(22) 12/11/2012
(30) 13/11/2011 US 61/559,110
(51) A61K 47/30 (1990.01), A61K 47/36 (1990.01), A61L 15/22 (1990.01), C08F 283/00 (1974.07)
(54) COMPOSIÇÃO DE GEL POLIMÉRICA BIOCOMPATÍVEL, MÉTODO DE FORMAÇÃO IN SITU DE UM REVESTIMENTO PROTETOR SOBRE A COMPOSIÇÃO DE GEL POLIMÉRICA BIOCOMPATÍVEL, E USOS DE UM OU MAIS DE POLÍMERO POLIANIÔNICO E UM OU MAIS DE UM POLÍMERO POLICATIÔNICO
(71) CRESILON, INC. (US)
(72) JOSEPH LANDOLINA
(85) 12/05/2014
(86) PCT US2012/064670 de 12/11/2012
(87) WO 2013/071235 de 16/05/2013
Referente à RPI 2419 de 16/05/2017, quanto ao item (54).

---

(21) BR 11 2014 026910-6 A8

Código 1.3.1 - Retificação
(22) 25/04/2013
(30) 25/04/2012 KR 10-2012-0043189; 25/04/2013 KR 10-2013-0045811
(51) C07C 233/25 (1990.01), A61K 31/16 (1974.07), A61P 3/04 (2000.01), A61P 1/16 (2000.01)
(54) DERIVADO DE BETA-ALANINA E USO DO MESMO
(71) Korea Research Institute of Chemical Technology (KR) , HANDOK PHARMACEUTICALS CO., LTD. (KR)
(72) JIN HEE AHN, PAGIRE H. S., SANG DAL RHEE, KI YOUNG KIM, WON HOON JUNG, MYUNG-AE BAE, JIN SOOK SONG, KWANG-ROK KIM, HYUN JUNG KWAK
(85) 27/10/2014
(86) PCT KR2013/003557 de 25/04/2013
(87) WO 2013/162298 de 31/10/2013
Referente à RPI 2425 de 27/06/2017, quanto ao item (54)

---

(21) BR 11 2014 029016-4 A8

Código 1.3.1 - Retificação
(22) 23/05/2013
(30) 23/05/2012 US 61/650,713

(51) C07D 513/04 (1974.07), A61K 31/429 (2000.01), A61P 31/12 (2000.01)
(54) DERIVADOS DE ÁCIDO 7-OXO-TIAZOLOPIRIDINA CARBÔNICO E SEU USO NO TRATAMENTO, MELHORA OU PREVENÇÃO DE UMA DOENÇA VIRAL
(71) SAVIRA PHARMACEUTICALS GMBH (AT) , F. HOFFMANN-LA ROCHE AG (CH) , EUROPEAN MOLECULAR BIOLOGY LABORATORY (DE)
(72) ANDREA WOLKERSTORFER, OLIVER SZOLAR, NORBERT HANDLER, STEPHEN CUSACK, THIBAULT SAUVAÎTRE, CÉLINE MICHAUT- SIMON, CHRISTOPHE MORICE, BRUNO GIETHLEN, THIERRY LANGER, MARK SMITH, SUNG-SAU SO, HELMUT BUSCHMANN, DIRK CLASSEN-HOUBEN
(85) 21/11/2014
(86) PCT EP2013/060633 de 23/05/2013
(87) WO 2013/174930 de 28/11/2013
Referente à RPI 2425 de 27/06/2017, quanto ao ítem [72].

---

(21) PI 0519676-0 A8

Código 1.3.1 - Retificação
(22) 16/12/2005
(30) 04/01/2005 US 60/641240; 15/04/2005 US 11/106782
(51) G06F 19/00 (1995.01)
(54) MÉTODO E SISTEMA PARA GUIAR UM VEÍCULO
(71) DEERE & COMPANY (US)
(72) FRANCISCO ROVIRA-MAS, SHUFENG HAN, JOHN FRANKLIN REID
(85) 04/07/2007
(86) PCT US2005/045799 de 16/12/2005
(87) WO 2006/073759 de 13/07/2006
Referente à RPI 1991 de 03/03/2009,quanto ao ítem [72].

---

(21) PI 0620431-7 A8

Código 1.3.1 - Retificação
(22) 19/12/2006
(30) 23/12/2005 EP 05 090347.5; 03/02/2006 EP 06 090023.0
(51) A61K 9/70 (1974.07)
(54) USO DE UM POLIURETANO FORMADOR DE PELÍCULA, PREPARAÇÃO FARMACÊUTICA LÍQUIDA, APLICADOR E EMPLASTRO CONTENDO A REFERIDA PREPARAÇÃO FARMACÊUTICA
(71) Epinamics Gmbh (DE)
(72) Claus-Michael Lehr, INES ZURDO SCHRÖDER, Patrick Franke, Stefan Bracht, Ulrich Schäfer
(85) 23/06/2008
(86) PCT EP2006/012635 de 19/12/2006
(87) WO 2007/077029 de 12/07/2007
Referente à RPI 2131 de 08/11/2011, quanto ao ítem [72].

---

(21) PI 0620436-8 A8

Código 1.3.1 - Retificação

(22) 21/12/2006
(30) 23/12/2005 US 60/753,628
(51) C07C 233/81 (1990.01), C07D 207/16 (1974.07), C07D 207/50 (1974.07), C07D 233/02 (1974.07), A61K 31/4015 (2000.01), A61K 31/4166 (2000.01), A61P 9/00 (2000.01)
(54) COMPOSTOS MIMÉTICOS DE LISINA MODIFICADOS, COMPOSIÇÃO FARMACÊUTICA E USO
(71) Zealand Pharma A/S (DK) , Wyeth (US)
(72) Bjarne Due Larsen, Jorgen Soberg Petersen, Ketil Jorgen Haugan, John A. Butera, James K. Hennan, EDWARD H. KERNS, EVGUENI LVOVICH PIATNITSKI
(85) 23/06/2008
(86) PCT US2006/048790 de 21/12/2006
(87) WO 2007/078990 de 12/07/2007
Referente à RPI 2132 de 16/11/201, quanto ao item [72].

---

(21) PI 0707256-2 A8

Código 1.3.1 - Retificação
(22) 29/01/2007
(30) 01/02/2006 IT FI2006A000030
(51) C01G 23/053 (1980.01), B01J 35/00 (1974.07), C03C 17/25 (1980.01), C09C 1/36 (1968.09)
(54) MÉTODO PARA A PREPARAÇÃO DE DISPERSÕES AQUOSAS DE TiO2 NA FORMA DE NANOPARTÍCULAS, E DISPERSÕES OBTENÍVEIS COM ESTE MÉTODO
(71) COLOROBBIA ITALIA S.P.A. (IT)
(72) Giovanni Baldi, Marco Bitossi, Andrea Barzanti
(85) 25/07/2008
(86) PCT EP2007/050826 de 29/01/2007
(87) WO 2007/088151 de 09/08/2007
Foi retificada a publicação 1.3 da RPI 2103 de 26/04/2011 em relação ao item (71)

---

(21) PI 0713755-9 A8

Código 1.3.1 - Retificação
(22) 11/06/2007
(30) 12/06/2006 GB 0611587.7; 20/12/2006 GB 0625457.7; 29/05/2007 GB 0710217.1
(51) C07D 231/38 (1974.07), A61K 31/415 (1974.07)
(54) COMPOSTO OU UM SAL OU SOLVATO DO MESMO, USO DO COMPOSTO OU UM SAL OU SALVATO DO MESMO, COMPOSIÇÃO FARMACÊUTICA,E, PROCESSO PARA A PREPARAÇÃO DE UM COMPOSTO OU UM SAL OU SOLVATO DO MESMO
(71) Glaxo Group Limited (GB)
(72) Heather Anne Barnett, IAN BAXTER CAMPBELL, Diane Mary Coe, Anthony William James Cooper, Graham George Adam Inglis, Haydn Terence

Jones, Steven Philip Keeling, Simon John Fawcett MacDonald, Iain McFarlane Mclay, Philip Alan Skone, Gordon Gad Weingarten, James Michael Woolven
(85) 10/12/2008
(86) PCT EP2007/055724 de 11/06/2007
(87) WO 2007/144327 de 21/12/2007
Referente à RPI 2183 de 06/11/2012,quanto ao item (54).

---

(21) PI 0713792-3 A8

Código 1.3.1 - Retificação
(22) 27/06/2007
(30) 27/06/2006 US 60/816.619
(51) A61K 31/53 (1974.07)
(54) USO DE DERIVADOS DE ESTILBENO PARA TRATAMENTO E PREVENÇÃO DE INFECÇÕES POR FUNGOS AQUÁTICOS
(71) State Of Israel, Ministry Of Agriculture & Rural Development, Agricultural Research Organization (IL) , HADASIT MEDICAL RESEARCH SERVICES AND DEVELOPMENT LIMITED (IL)
(72) Itzhack Polacheck, Simon Tinman, Rama Falk
(85) 26/12/2008
(86) PCT IL2007/000784 de 27/06/2007
(87) WO 2008/001368 de 03/01/2008
Referente à RPI 2183 de 06/11/2012, quanto ao item (71).

---

(21) PI 0713814-8 A8

Código 1.3.1 - Retificação
(22) 06/06/2007
(30) 31/07/2006 RU 2006127564
(51) C07D 213/04 (1974.07), A61K 31/435 (1974.07), A61K 31/195 (1974.07), A61P 25/00 (2000.01)
(54) SAIAIS MONOVALENTE E BIVALENTE DE ÁCIDO GLUTAMÍNICO-L-N-(5-HIDROXICOTINOILA) EXIBINDO AÇÃO PSICOTRÓPICA (ANTIDEPRESSIVA E ANXIOLÍTICA), CÉREBROPROTETORA E HEROPROTETORA, NEUROPROTETORA
(71) OBSCHESTVO S OGRANICHENNOY OTVETSVENNOSTYU NATSIONALNAYA ISSLEDOVATELSKAYA KOMPANIYA (RU)
(72) PAVEL VASILYEVICH YAKIMUK, SERGEY VITALYEVICH STOVBUN, ALEXANDR ANATOLYEVICH LITVIN
(85) 27/01/2009
(86) PCT RU2007/000304 de 06/06/2007
(87) WO 2008/018815 de 14/02/2008
Referente à RPI 2228 de 17/09/2013, quanto ao item (71)

---

(21) PI 0916530-4 A8

Código 1.3.1 - Retificação
(22) 29/07/2009

(30) 31/07/2008 US 61/085046; 31/07/2008 EP 08161514.8; 31/07/2008 EP 08161540.3; 01/08/2008 US 61/085431
(51) C12N 15/82 (1990.01), C07K 14/415 (1995.01), C12N 5/00 (1980.01), A01H 5/00 (1968.09)
(54) MÉTODOS PARA MELHORAR E PARA MODIFICAR CARACTERÍSTICAS DE CRESCIMENTO EM PLANTAS COM RELAÇÃO ÀS PLANTAS DE CONTROLE, PARA A PRODUÇÃO DE UMA PLANTA TRENGÊNICA, PARA MODIFICAR EM FENÓTIPO REGULADO LEVE EM UMA PLANTA, E PARA SINCRONIZAR A TRANSCRIÇÃO DE GENES, POLIPTÍDEO ISOLADO, ÁCIDO NUCLEICO ISOLADO, CONTRUTO, USOS DE UM CONSTRUTO, DE UM ÁCIDO NUCLEICO, E DE MONOUBIQUITINAÇÃO DE HISTONA, PLANTA, PARTE DE PLANTA OU CÉLULA DE PLANTA, PLANTA TRANGÊNICA, PARTES COLHÍVEIS DE UMA PLANTA, E , PRODUTOS
(71) BASF PLANT SCIENCE GMBH (BE) , UNIVERSITEIT GENT (BE) , VIB VZW (BE)
(72) Kristiina Himanen, Maria Van Lijsebsebettens, Christophe Reuzeau, Tommaso Matteo Boccardi
(85) 28/01/2011
(86) PCT EP2009/059790 de 29/07/2009
(87) WO 2010/012760 de 04/02/2010
Referente à RPI 2326 de 04/08/2015 quanto ao ítem [71].

---

(21) PI 1013376-3 A8

Código 1.3.1 - Retificação
(22) 27/04/2010
(30) 28/04/2009 US 61/214,795; 29/03/2010 US 61/318,733
(51) A61K 9/00 (1968.09), A61K 9/14 (1974.07), A61K 31/05 (1974.07), A61K 31/122 (2000.01), A61P 27/02 (2000.01), A61P 27/06 (2000.01), A61P 25/02 (2000.01), A61P 25/16 (2000.01), A61P 25/28 (2000.01)
(54) TRATAMENTO DE NEUROPATA ÓTICA HEREDITÁRIA DE LEBER E ATROFIA ÓTICA DOMINANTE COM QUINONAS DE TOCOTRIENOL.
(71) BIOELECTRON TECHNOLOGY CORPORATION (US)
(72) Guy M. Miller
(85) 25/10/2011
(86) PCT US2010/032624 de 27/04/2010
(87) WO 2010/126911 de 04/11/2010
Referente à RPI 2411 de 21/03/2017, quanto ao item (54).

---

(21) PI 1014184-7 A8

Código 1.3.1 - Retificação
(22) 06/05/2010
(30) 07/05/2009 US 61/176.138; 23/12/2009 US 61/289.753
(51) C07D 207/26 (1974.07), C07D 211/76 (1974.07), C07D 233/34 (1974.07), C07D 239/10 (1974.07), A61K 31/4412 (2000.01)
(54) COMPOSTOS CARBOXAMIDA E SEUS USOS COMO INIBIDORES DE CALPAÍNA

(71) Abbott GMBH & CO. KG (DE) , ABBVIE INC. (US)
(72) Helmut Mack, Andreas Kling, Katja Jantos, Achim Moeller, Wilfried Hornberger, Charles W. Hutchins
(85) 07/11/2011
(86) PCT EP2010/056166 de 06/05/2010
(87) WO 2010/128102 de 11/11/2010
Referente à RPI 2419 de 16/05/2017, quanto ao item (54).

---

(21) PI 1014445-5 A8

Código 1.3.1 - Retificação
(22) 04/05/2010
(30) 04/05/2009 US 61/175,228; 21/07/2009 US 61/227,251; 01/09/2009 US 61/238.813; 16/10/2009 US 61/252,314
(51) C07K 16/22 (1995.01), A61K 39/395 (1980.01), C12N 5/10 (1990.01), C12N 15/13 (1990.01), A61P 25/00 (2000.01)
(54) ANTICORPOS CONTRA FATOR DE CRESCIMENTO DE NERVO (NGF) COM ESTABILIDADE IN VIVO INTENSIFICADA
(71) Abbott Research B.V. (NL)
(72) John Powell, Mark Maginn, Duncan Casson, Wei Liu, Jerry A. Hall, Sandeep Dutta, Andrea Best
(85) 04/11/2011
(86) PCT IB2010/001210 de 04/05/2010
(87) WO 2010/128398 de 11/11/2010
Referente à RPI 2395 de 29/11/2016, quanto ao item (30).

---

(21) PI 1014760-8 A8

Código 1.3.1 - Retificação
(22) 25/06/2010
(30) 26/06/2009 EP 09 163940.1; 01/07/2009 US 61/222,168
(51) A61K 38/28 (1995.01), A61K 31/465 (1974.07), A61K 47/18 (1990.01), A61P 3/10 (2000.01), A61K 45/06 (1974.07)
(54) PREPARAÇÃO COMPREENDENDO INSULINA, NICOTINAMIDA E UM AMINOÁCIDO
(71) Novo Nordisk A/S (DK)
(72) Helle Birk Olsen, Svend Havelund, Ulla Ribel, Jeppe Sturis, Helle Naver, Morten Schlein, Svend Ludvigsen
(85) 26/12/2011
(86) PCT EP2010/059069 de 25/06/2010
(87) WO 2010/149772 de 29/12/2010
Referente à RPI 2428 de 18/07/2017, quanto ao item (54).

---

(21) PI 1015155-9 A8

Código 1.3.1 - Retificação
(22) 30/03/2010
(30) 01/04/2009 US 61/211.569; 01/03/2010 US 61/309.143
(51) A61K 9/00 (1968.09)
(54) REGULAÇÃO DO CRESCIMENTO ÓSSEO USANDO ZEÓLITO EM

COMBINAÇÃO COM SUBSTITUTOS DE ENXERTO ÓSSEO.
(71) Difusion Technologies, INC. (US)
(72) Derrick Johns, Matthew Geck, Peter Whang, JAMI HAFIZ
(85) 03/10/2011
(86) PCT US2010/029180 de 30/03/2010
(87) WO 2010/114827 de 07/10/2010
Refrente à RPI 2425 de 27/06/2017, quanto ao item (72).

---

(21) PI 1015943-6 A8

Código 1.3.1 - Retificação
(22) 01/07/2010
(30) 02/07/2009 FR 09 03237; 10/09/2009 US 61/241,098; 09/10/2009 FR 09 57069
(51) C07D 487/04 (1974.07), A61K 31/519 (2000.01), A61P 35/00 (2000.01), C07D 239/06 (1974.07), C07D 239/42 (1974.07)
(54) DERIVADOS DE 1,2,3,4-TETRA - HIDRO - PIRIMIDO {1,2-A} PIRIMIDIN-6-ONA, O RESPECTIVO PREPARO E A RESPECTIVA UTILIZAÇÃO FARMACÊUTICA.
(71) SANOFI (FR)
(72) Eric Bacque, Maurice Brollo, Annie Clauss, Youssef El Ahmad, Bruno Filoche-Romme, Frank Halley, Karl Andreas Karlsson, Gilbert Marciniak, Baptiste Ronan, Laurent Schio, BERTRAND VIVET, Fabrice Viviani, André Zimmermann
(85) 30/12/2011
(86) PCT FR2010/051374 de 01/07/2010
(87) WO 2011/001113 de 06/01/2011
Referente à RPI 2363 de 19/04/2016, quanto ao item (72).

---

(21) PI 1015976-2 A8

Código 1.3.1 - Retificação
(22) 04/03/2010
(30) 04/03/2009 US 61/157.506; 12/06/2009 US 12/484.137; 12/06/2009 US PCT/US2009/047281; 02/07/2009 US 61/222,810; 04/11/2009 US 61/258,184
(51) A61K 9/72 (1974.07), A61K 31/495 (1974.07), A61K 38/28 (1995.01), A61M 15/00 (1968.09), A61K 9/00 (1968.09), A61K 47/18 (1990.01)
(54) SISTEMA DE LIBERAÇÃO DE FÁRMACO EM PÓ SECO
(71) Mannkind Corporation (US)
(72) Chad C. Smutney, Benoit Adamo, John M. Polidoro, P. Spencer Kinsey, Dennis Overfield, Carl R. Sahi, Christine Billings, Mark T. Marino
(85) 05/09/2011
(86) PCT US2010/026271 de 04/03/2010
(87) WO 2010/102148 de 10/09/2010
Referente à RPI 2431 de 08/08/2017, quanto ao item (30).

---

(21) PI 1015996-7 A8

Código 1.3.1 - Retificação
(22) 17/06/2010

(30) 19/06/2009 US 61/218,472

(51) A61K 9/00 (1968.09), A61K 31/335 (1974.07), A61K 31/52 (1974.07), A61K 31/542 (2000.01), A61K 47/02 (1990.01), A61K 47/10 (1990.01), A61K 47/18 (1990.01), A61K 47/32 (1990.01)

(54) COMPOSIÇÕES FARMACÊUTICAS AQUOSAS CONTENDO COMPLEXOS DE BORATO-POLIOL

(71) Alcon Research, LTD. (US)

(72) Bhagwati P. Kabra

(85) 19/12/2011

(86) PCT US2010/038979 de 17/06/2010

(87) WO 2010/148190 de 23/12/2010

Refrente à RPI 2364 de 26/04/2016, quanto ao item (30).

Código 1.5 - Exigências Diversas

Suspensão do andamento de entrada na fase nacional brasileira do pedido internacional de patente depositado nos termos do Tratado de Cooperação em matéria de Patentes – PCT que, para sua instrução regular, aguardará, pelo prazo de 60 (sessenta) dias, o atendimento da exigência formulada. Caso a exigência não tenha sido explicitada no despacho na RPI, o interessado poderá obter o parecer através do endereço eletrônico www.inpi.gov.br - No Acesso rápido - Faça uma busca – Patente. Para acessar, cadastre-se no Portal do INPI e use login e senha.

---

(21) BR 11 2017 009502-5

Código 1.5 - Exigências Diversas
(22) 17/11/2015
(71) WEATHERFORD TECHNOLOGY HOLDINGS, LLC (US)
(86) PCT US2015/061134 de 17/11/2015
(87) WO 2016/081485 de 26/05/2016
Regularize o mandato do procurador apontado como tal no pedido ("Rodolfo Humberto Martinez Y Pell Júnior"), tendo em vista que a procuração apresentada se encontra apenas no nome do escritório e não existe individualização dos procuradores em estabelecimento. Ademais, regularize o documento de Cessão do Direito de Prioridade referente à prioridade US 62/081,286, visto que os documentos apresentados comprovam apenas a cessão da prioridade US 14/943,972. Cabe salientar que o documento de cessão deve ser específico da citada prioridade.

---

(21) BR 11 2017 009508-4

Código 1.5 - Exigências Diversas
(22) 21/10/2015
(71) WEATHERFORD TECHNOLOGY HOLDINGS, LLC (US)
(86) PCT US2015/056542 de 21/10/2015
(87) WO 2016/073191 de 12/05/2016
Regularize o mandato do procurador apontado como tal no pedido ("Rodolfo Humberto Martinez Y Pell Júnior"), tendo em vista que a procuração apresentada se encontra apenas no nome do escritório e não existe individualização dos procuradores em estabelecimento.

---

(21) BR 11 2017 011528-0

Código 1.5 - Exigências Diversas
(22) 28/11/2015
(71) HUAWEI TECHNOLOGIES CO., LTD. (CN)
(86) PCT CN2015/095885 de 28/11/2015
(87) WO 2016/086807 de 09/06/2016
Regularize o documento de Cessão do Direito de Prioridade referente à prioridade US 14/561,805, visto que a declaração destacada pelo depositante é a do Box VIII-2-1 e não a do Box VIII-3-1, que supre a exigência de

	apresentação do documento de cessão da prioridade. Cabe salientar que o documento de cessão deve ser específico da citada prioridade.
(21) BR 11 2017 013033-5	Código 1.5 - Exigências Diversas (22) 08/12/2015 (71) INTELLISTENT AG (CH) (86) PCT EP2015/078937 de 08/12/2015 (87) WO 2016/096529 de 23/06/2016 Esclarecer, em até 60 (sessenta) dias, apresentando documentação comprobatória, a exclusão da prioridade CH 01972/14 de 18/12/2014 que consta na publicação internacional WO 2015/078937 de 08/12/2015, do formulário 1.03 da petição inicial nº 870170041537 de 16/06/2017
(21) BR 11 2017 013931-6	Código 1.5 - Exigências Diversas (22) 29/12/2015 (71) HYOSUNG CORPORATION (KR) (86) PCT KR2015/014424 de 29/12/2015 (87) WO 2016/108588 de 07/07/2016 Apresentar a tradução simples da folha de rosto da certidão de depósito da prioridade KR 10-2014-0192752 de 29/12/2014 ou declaração contendo, obrigatoriamente, todos os dados identificadores desta (depositante(s), inventor(es), número de registro, data de depósito e título), conforme o parágrafo único do Art. 25 da Resolução 77/2013, uma vez que não foi possível determinar o(s) titular(es) da citada prioridade, nem seus inventores, informação necessária para o exame. Foi enviado o IB/304 , entretanto, este documento comprova a existência da prioridade na OMPI, mas não a sua titularidade, visto que o documento não possui tal informação
(21) PI 0818086-5	Código 1.5 - Exigências Diversas (22) 29/09/2008 (71) Tecnomac S.r.l. (IT) (86) PCT IB2008/053960 de 29/09/2008 (87) WO 2009/047666 de 16/04/2009 Identifique o signatário das petições 020100030381 de 08/04/2010 e 020100039358 de 05/05/2010 e comprove que o mesmo tem poderes para atuar em nome do depositante, uma vez que baseado no artigo 216 da Lei 9.279/1996 de 14/05/1996 (LPI) “Os atos previstos nesta Lei serão praticados pelas partes ou por seus procuradores, devidamente qualificados.”.
(21) PI 0818136-5	Código 1.5 - Exigências Diversas (22) 29/10/2008 (71) Qualcomm Incorporated (US) (86) PCT US2008/081693 de 29/10/2008

	(87) WO 2009/058937 de 07/05/2009 Apresente documentos comprobatórios que expliquem a divergência no nome do depositante constante na publicação internacional “WYETH” e o constante da petição inicial “QUALCOMM INCORPORATED”. Adicionalmente, apresente cessão da prioridade 60/983,838 contendo o numero dessa prioridade
(21) PI 0819806-3	Código 1.5 - Exigências Diversas (22) 28/11/2008 (71) Jens August Mellentin (DK) (86) PCT DK2008/000423 de 28/11/2008 (87) WO 2009/068037 de 04/06/2009 Esclareça a divergência nos dados da prioridade que constam na publicação internacional “ES P200703170 de 29/11/2007 e o constante da petição inicial DI 9200703170 de 29/11/2007.
(21) PI 0822460-9	Código 1.5 - Exigências Diversas (22) 19/06/2008 (71) DAYCO EUROPE S.R.L. (IT) (86) PCT IT2008/000408 de 19/06/2008 (87) WO 2009/153816 de 23/12/2009 Identifique o signatário das petições 018100048524 de 20/12/2010 e 018110005832 de 17/02/2011 e comprove que o mesmo tem poderes para atuar em nome do depositante, uma vez que baseado no artigo 216 da Lei 9.279/1996 de 14/05/1996 (LPI) “Os atos previstos nesta Lei serão praticados pelas partes ou por seus procuradores, devidamente qualificados.”.
(21) PI 0907325-6	Código 1.5 - Exigências Diversas (22) 23/03/2009 (71) UNI-CHARM CORPORATION (JP) (86) PCT JP2009/055579 de 23/03/2009 (87) WO 2009/133731 de 05/11/2009 Apresente a tradução simples da folha de rosto da certidão de depósito da prioridade JP2008-055579; ou declaração de que os dados do pedido internacional estão fielmente contidos na prioridade reivindicada, contendo todos os dados identificadores desta (titulares, número de registro, data e título), conforme o parágrafo único do Art. 25 da Resolução 77/2013. Cabe salientar não foi possível individualizar os titulares da citada prioridade, informação necessária para o exame da cessão do documento de prioridade.
(21) PI 0909615-9	Código 1.5 - Exigências Diversas (22) 29/05/2009 (71) KCI LICENSING INC. (US) (86) PCT US2009/045750 de 29/05/2009

	(87) WO 2009/158128 de 30/12/2009 Identifique o signatário das petições 018100044639 de 25/11/2010 e 018110002391 de 24/01/2011 e comprove que o mesmo tem poderes para atuar em nome do depositante, uma vez que baseado no artigo 216 da Lei 9.279/1996 de 14/05/1996 (LPI) “Os atos previstos nesta Lei serão praticados pelas partes ou por seus procuradores, devidamente qualificados.”.
(21) PI 0909617-5	Código 1.5 - Exigências Diversas (22) 29/05/2009 (71) KCI LICENSING INC. (US) (86) PCT US2009/045754 de 29/05/2009 (87) WO 2009/158132 de 30/12/2009 Identifique o signatário das petições 018100044413 de 24/11/2010 e 018110001411 de 14/01/2011 e comprove que o mesmo tem poderes para atuar em nome do depositante, uma vez que baseado no artigo 216 da Lei 9.279/1996 de 14/05/1996 (LPI) “Os atos previstos nesta Lei serão praticados pelas partes ou por seus procuradores, devidamente qualificados.”. Adicionalmente, Comprove o direito de reivindicar a prioridade US61/078,114 de 03/07/2008 apresentando documento de cessão contendo os dados desta prioridade, conforme a Resolução INPI/PR Nº 179 de 21/02/2017 no Art 2º § 1º, uma vez que os documentos de cessão apresentados na petição 018110001411 não possui o número dessa prioridade.

Código 1.5.1 - Publicação Anulada

Anulação da publicação da exigência por ter sido indevida.

---

(21) BR 11 2017 000366-0

Código 1.5.1 - Publicação Anulada
(22) 03/07/2015
(71) HARMONIC DRIVE SYSTEMS INC. (JP)
(86) PCT JP2015/069242 de 03/07/2015
(87) WO 2016/013378 de 28/01/2016
Anulação da publicação código 1.5 na RPI nº 2444, por ter sido indevida.

Código 1.5.3 - Exigência Anulada

Anulação da exigência por ter sido indevida. (A toda publicação que envolva anulação de ato ou despacho caberá justificativa no processo administrativo.)

---

(21) BR 11 2016 028369-4 A2

Código 1.5.3 - Exigência Anulada
(22) 01/06/2015
(71) HAT TEKNOLOJI A.S. (TR)
(86) PCT EP2015/001109 de 01/06/2015
(87) WO 2015/185204 de 10/12/2015
exigência anulada por ter sido indevida.

---

(21) BR 11 2017 012848-9 A2

Código 1.5.3 - Exigência Anulada
(22) 10/12/2015
(71) BAYER CROPSCIENCE AKTIENGESELLSCHAFT (DE)
(86) PCT EP2015/079283 de 10/12/2015
(87) WO 2016/096613 de 23/06/2016
exigência anulada, por ter sido indevida.

---

(21) PI 0906671-3 A2

Código 1.5.3 - Exigência Anulada
(22) 30/01/2009
(71) Qualcomm Incorporated (US)
(86) PCT US2009/032685 de 30/01/2009
(87) WO 2009/099957 de 13/08/2009
Anulada a exigência código 1.5 publicada na RPI nº 2369 de 31/05/2016, por ter sido indevida.

---

(21) PI 0906680-2 A2

Código 1.5.3 - Exigência Anulada
(22) 30/01/2009
(71) Qualcomm Incorporated (US)
(86) PCT US2009/032554 de 30/01/2009
(87) WO 2009/099921 de 13/08/2009
Anulada a exigência código 1.5 publicada na RPI nº 2369 de 31/05/2016, por ter sido indevida.

---

(21) PI 0909234-0 A2

Código 1.5.3 - Exigência Anulada
(22) 03/03/2009
(71) Qualcomm Incorporated (US)
(86) PCT US2009/035928 de 03/03/2009
(87) WO 2009/120459 de 01/10/2009
Anulada a exigência código 1.5 publicada na RPI nº 2366 de 10/05/2016, por ter sido indevida.

(21) PI 0910635-9 A2	Código 1.5.3 - Exigência Anulada (22) 10/04/2009 (71) Qualcomm Incoporated (US) (86) PCT US2009/040250 de 10/04/2009 (87) WO 2009/126911 de 15/10/2009 Anulada a exigência código 1.5 publicada na RPI nº 2369 de 31/05/2016, por ter sido indevida.
(21) PI 0910640-5 A2	Código 1.5.3 - Exigência Anulada (22) 10/04/2009 (71) QUALCOMM INCORPORATED (US) (86) PCT US2009/040278 de 10/04/2009 (87) WO 2009/126936 de 15/10/2009 Anulada a exigência código 1.5 publicada na RPI nº 2369 de 31/05/2016, por ter sido indevida.
(21) PI 0910676-6 A2	Código 1.5.3 - Exigência Anulada (22) 22/04/2009 (71) Qualcomm Incorporated (US) (86) PCT US2009/041451 de 22/04/2009 (87) WO 2009/132139 de 29/10/2009 Anulada a exigência código 1.5 publicada na RPI nº 2369 de 31/05/2016, por ter sido indevida.
(21) PI 0910683-9 A2	Código 1.5.3 - Exigência Anulada (22) 10/04/2009 (71) Qualcomm Incorporated (US) (86) PCT US2009/040179 de 10/04/2009 (87) WO 2009/131854 de 29/10/2009 Anulada a exigência código 1.5 publicada na RPI nº 2369 de 31/05/2016, por ter sido indevida.
(21) PI 0913034-9 A2	Código 1.5.3 - Exigência Anulada (22) 20/05/2009 (71) Qualcomm Incorporated (US) (86) PCT US2009/044745 de 20/05/2009 (87) WO 2009/143296 de 26/11/2009 Anulada a exigência código 1.5 publicada na RPI nº 2371 de 14/06/2016, por ter sido indevida.
(21) PI 0914728-4 A2	Código 1.5.3 - Exigência Anulada (22) 19/06/2009

	(71) Qualcomm Incorporated (US) (86) PCT US2009/047878 de 19/06/2009 (87) WO 2009/158274 de 30/12/2009 Anulada a exigência código 1.5 publicada na RPI nº 2371 de 14/06/2016, por ter sido indevida.
(21) PI 0914897-3 A2	Código 1.5.3 - Exigência Anulada (22) 16/06/2009 (71) Qualcomm Incorporated (US) (86) PCT US2009/047484 de 16/06/2009 (87) WO 2009/155278 de 23/12/2009 Anulada a exigência código 1.5 publicada na RPI nº 2371 de 14/06/2016, por ter sido indevida.
(21) PI 0916983-0 A2	Código 1.5.3 - Exigência Anulada (22) 07/08/2009 (71) Qualcomm Incorporated (US) (86) PCT US2009/053162 de 07/08/2009 (87) WO 2010/017482 de 11/02/2010 Anulada a exigência código 1.5 publicada na RPI nº 2372 de 21/06/2016, por ter sido indevida.

Código Depósito

Código 2.1 - Pedido de Patente ou Certificado de Adição de Invenção depositado

Pedido de Patente ou Certificado de adição de invenção protocolizado. O pedido será mantido em sigilo durante 18 (dezoito) meses a contar da data da prioridade mais antiga. Decorrido esse prazo, será publicado para conhecimento público. O depositante pode, porém, requerer a antecipação da publicação. O prazo de sigilo de 18 (dezoito) meses para o pedido de Certificado de Adição de Invenção é contado da data do depósito do pedido principal. Quando houver ocorrido a publicação do pedido principal, o pedido de Certificado de Adição de Invenção será imediatamente publicado. Os depósitos são designados de acordo com a natureza requerida: Invenção, Modelo de Utilidade e Certificado de Adição de Invenção. Os pedidos depositados através do PCT são notificados no subitem 1.1.

(21) BR 10 2014 000866-7	Código 2.1 - Pedido de Patente ou Certificado de Adição de Invenção depositado (22) 14/01/2014 (71) TRW AUTOMOTIVE LTDA (BR/SP)
(21) BR 10 2014 016030-2	Código 2.1 - Pedido de Patente ou Certificado de Adição de Invenção depositado (22) 27/06/2014 (71) SANDVIK INTELLECTUAL PROPERTY AB (SE)
(21) BR 10 2014 018500-3	Código 2.1 - Pedido de Patente ou Certificado de Adição de Invenção depositado (22) 28/07/2014 (71) INSTITUTO FEDERAL DE EDUACAÇÃO, CIÊNCIA E TECNOLOGIA DA BAHIA - IFBA (BR/BA)
(21) BR 10 2014 018790-1	Código 2.1 - Pedido de Patente ou Certificado de Adição de Invenção depositado (22) 30/07/2014 (71) HITACHI INFORMATION & TELECOMMUNICATION ENGINEERING, LTD (JP)
(21) BR 10 2014 022076-3	Código 2.1 - Pedido de Patente ou Certificado de Adição de Invenção depositado (22) 05/09/2014 (71) DELCIO MANOEL PANICHI DE MORAES (BR/RS) , ANTONIO GOMES

	NOGUEIRA (BR/RS)
(21) BR 10 2015 002226-3	Código 2.1 - Pedido de Patente ou Certificado de Adição de Invenção depositado (22) 30/01/2015 (71) ARVINMERITOR TECHNOLOGY, LLC. (US)
(21) BR 10 2015 003012-6	Código 2.1 - Pedido de Patente ou Certificado de Adição de Invenção depositado (22) 11/02/2015 (71) EDUARDO DA SILVA AZEVEDO (BR/RJ)
(21) BR 10 2015 007057-8	Código 2.1 - Pedido de Patente ou Certificado de Adição de Invenção depositado (22) 23/03/2015 (71) ROGÉRIO FERREIRA (BR)
(21) BR 10 2015 011450-8	Código 2.1 - Pedido de Patente ou Certificado de Adição de Invenção depositado (22) 19/05/2015 (71) MOVENTAS GEARS OY (FI)
(21) BR 10 2015 011500-8	Código 2.1 - Pedido de Patente ou Certificado de Adição de Invenção depositado (22) 19/05/2015 (71) DRAKA COMTEQ BV (NL)
(21) BR 10 2015 012774-0	Código 2.1 - Pedido de Patente ou Certificado de Adição de Invenção depositado (22) 01/06/2015 (71) LVA ENGENHARIA LTDA EIRELI - ME (BR/ES)
(21) BR 10 2015 016138-7	Código 2.1 - Pedido de Patente ou Certificado de Adição de Invenção depositado (22) 03/07/2015 (71) ASSEPTEC AMBIENTAL LTDA-ME (BR/ES)
(21) BR 10 2015 016356-8	Código 2.1 - Pedido de Patente ou Certificado de Adição de Invenção depositado (22) 30/06/2015 (71) FUNDAÇÃO UNIVERSIDADE FEDERAL DO TOCANTINS (BR/TO)

(21) BR 10 2015 016916-7	Código 2.1 - Pedido de Patente ou Certificado de Adição de Invenção depositado (22) 15/07/2015 (71) CONSTANTINOS MIHAIL NICOLOPOULOS (BR)
(21) BR 10 2015 017283-4	Código 2.1 - Pedido de Patente ou Certificado de Adição de Invenção depositado (22) 16/07/2015 (71) WILTON J. FLEMING (BR)
(21) BR 10 2015 029275-9	Código 2.1 - Pedido de Patente ou Certificado de Adição de Invenção depositado (22) 23/11/2015 (71) CLECIO SILVA NASCIMENTO (BR/RJ)
(21) BR 10 2017 014118-7	Código 2.1 - Pedido de Patente ou Certificado de Adição de Invenção depositado (22) 29/06/2017 (71) ANÍSIO RODRIGUES FERREIRA (BR/DF) , MARCOS AURÉLIO FERREIRA DA FONSECA (BR/DF)
(21) BR 10 2017 015128-0	Código 2.1 - Pedido de Patente ou Certificado de Adição de Invenção depositado (22) 14/07/2017 (71) UNIVERSIDADE FEDERAL DE PERNAMBUCO (BR/PE)
(21) BR 10 2017 015855-1	Código 2.1 - Pedido de Patente ou Certificado de Adição de Invenção depositado (22) 24/07/2017 (71) VANESSA DE CASSIA CORSINI NUNES (BR/SP)
(21) BR 10 2017 015860-8	Código 2.1 - Pedido de Patente ou Certificado de Adição de Invenção depositado (22) 24/07/2017 (71) GILMARIO ARAUJO LIBORIO (BR/SP)
(21) BR 10 2017 015979-5	Código 2.1 - Pedido de Patente ou Certificado de Adição de Invenção depositado (22) 26/07/2017 (71) UNIVERSIDADE FEDERAL DE CAMPINA GRANDE - PB (BR/PB)
(21) BR 10 2017 015985-0	Código 2.1 - Pedido de Patente ou Certificado de Adição de Invenção depositado

	(22) 26/07/2017 (71) EVANIR WAGNER (BR/SC)
(21) BR 10 2017 016094-7	Código 2.1 - Pedido de Patente ou Certificado de Adição de Invenção depositado (22) 27/07/2017 (71) LATIN AMERICA LTDA (BR/PR) , JAIRO PABLO ALVES DE CARVALHO (BR/PR)
(21) BR 10 2017 016861-1	Código 2.1 - Pedido de Patente ou Certificado de Adição de Invenção depositado (22) 04/08/2017 (71) LEANDRO MATEUS FIUZA ALVES (BR/SP)
(21) BR 10 2017 016865-4	Código 2.1 - Pedido de Patente ou Certificado de Adição de Invenção depositado (22) 06/08/2017 (71) JOSÉ FÉLIX MANFREDI (BR/SP) , MARCELO TEIXEIRA DUARTE (BR/SP)
(21) BR 10 2017 017110-8	Código 2.1 - Pedido de Patente ou Certificado de Adição de Invenção depositado (22) 09/08/2017 (71) 3M INNOVATIVE PROPERTIES COMPANY (US)
(21) BR 10 2017 017128-0	Código 2.1 - Pedido de Patente ou Certificado de Adição de Invenção depositado (22) 09/08/2017 (71) NELSON GUILHERME BARDINI (BR/SP)
(21) BR 10 2017 017366-6	Código 2.1 - Pedido de Patente ou Certificado de Adição de Invenção depositado (22) 14/08/2017 (71) PEDRO GIAMMARUSTI (BR/SP)
(21) BR 10 2017 017459-0	Código 2.1 - Pedido de Patente ou Certificado de Adição de Invenção depositado (22) 15/08/2017 (71) PEDRO GIAMMARUSTI (BR/SP)
(21) BR 10 2017 017493-0	Código 2.1 - Pedido de Patente ou Certificado de Adição de Invenção depositado (22) 15/08/2017

	(71) CRISTIANE HELENA VELONI RIBEIRO FORNEL - ME (BR/SP)
(21) BR 10 2017 017698-3	Código 2.1 - Pedido de Patente ou Certificado de Adição de Invenção depositado (22) 17/08/2017 (71) DEERE & COMPANY (US)
(21) BR 10 2017 017732-7	Código 2.1 - Pedido de Patente ou Certificado de Adição de Invenção depositado (22) 18/08/2017 (71) JANAINA MONTEIRO REZENDE SHEA (BR/SP)
(21) BR 10 2017 017733-5	Código 2.1 - Pedido de Patente ou Certificado de Adição de Invenção depositado (22) 18/08/2017 (71) UNIVERSIDADE FEDERAL RURAL DE PERNAMBUCO (BR/PE)
(21) BR 10 2017 017734-3	Código 2.1 - Pedido de Patente ou Certificado de Adição de Invenção depositado (22) 18/08/2017 (71) UNIVERSIDADE FEDERAL DE PELOTAS (BR/RS)
(21) BR 10 2017 017740-8	Código 2.1 - Pedido de Patente ou Certificado de Adição de Invenção depositado (22) 18/08/2017 (71) Universidade Federal de Santa Catarina (BR/SC)
(21) BR 10 2017 017745-9	Código 2.1 - Pedido de Patente ou Certificado de Adição de Invenção depositado (22) 18/08/2017 (71) Universidade Federal de Santa Catarina (BR/SC)
(21) BR 10 2017 017748-3	Código 2.1 - Pedido de Patente ou Certificado de Adição de Invenção depositado (22) 18/08/2017 (71) ROHM AND HAAS COMPANY (US)
(21) BR 10 2017 018291-6	Código 2.1 - Pedido de Patente ou Certificado de Adição de Invenção depositado (22) 25/08/2017 (71) SIEMENS AKTIENGESELLSCHAFT (DE)

(21) BR 10 2017 018299-1	Código 2.1 - Pedido de Patente ou Certificado de Adição de Invenção depositado (22) 25/08/2017 (71) HONDA MOTOR CO., LTD. (JP)
(21) BR 10 2017 018338-6	Código 2.1 - Pedido de Patente ou Certificado de Adição de Invenção depositado (22) 28/08/2017 (71) UNIVERSIDADE FEDERAL DA PARAIBA (BR/PB)
(21) BR 10 2017 018348-3	Código 2.1 - Pedido de Patente ou Certificado de Adição de Invenção depositado (22) 28/08/2017 (71) FABIAN EDGARDO VISINTIN (BR/SP)
(21) BR 10 2017 018350-5	Código 2.1 - Pedido de Patente ou Certificado de Adição de Invenção depositado (22) 28/08/2017 (71) TANIA AYRES DE OLIVEIRA SILVA 02909824993 (BR/PR)
(21) BR 10 2017 018357-2	Código 2.1 - Pedido de Patente ou Certificado de Adição de Invenção depositado (22) 28/08/2017 (71) IRAUE CASARIN VIEIRA DA SILVA (BR/MG)
(21) BR 10 2017 018434-0	Código 2.1 - Pedido de Patente ou Certificado de Adição de Invenção depositado (22) 28/08/2017 (71) GAPAPE - COMÉRCIO ARTIGOS DE TECNOLOGIA LTDA. (BR/SP)
(21) BR 10 2017 018435-8	Código 2.1 - Pedido de Patente ou Certificado de Adição de Invenção depositado (22) 28/08/2017 (71) MVA PARTICIPAÇÕES & CONSULTORIA LTDA. (BR/MG)
(21) BR 10 2017 018451-0	Código 2.1 - Pedido de Patente ou Certificado de Adição de Invenção depositado (22) 28/08/2017 (71) ALBERTO BORGES (BR/SP)
(21) BR 10 2017 018455-2	Código 2.1 - Pedido de Patente ou Certificado de Adição de Invenção depositado (22) 29/08/2017

	(71) TOYOTA JIDOSHA KABUSHIKI KAISHA (JP)
(21) BR 10 2017 018457-9	Código 2.1 - Pedido de Patente ou Certificado de Adição de Invenção depositado (22) 29/08/2017 (71) SCHWIHAG AG (CH)
(21) BR 10 2017 018462-5	Código 2.1 - Pedido de Patente ou Certificado de Adição de Invenção depositado (22) 29/08/2017 (71) DOW AGROSCIENCES LLC (US)
(21) BR 10 2017 018463-3	Código 2.1 - Pedido de Patente ou Certificado de Adição de Invenção depositado (22) 29/08/2017 (71) DEERE & COMPANY (US)
(21) BR 10 2017 018465-0	Código 2.1 - Pedido de Patente ou Certificado de Adição de Invenção depositado (22) 29/08/2017 (71) DOW AGROSCIENCES LLC (US)
(21) BR 10 2017 018466-8	Código 2.1 - Pedido de Patente ou Certificado de Adição de Invenção depositado (22) 29/08/2017 (71) CLODOALDO RODRIGUES GOMES (BR/SP) , ALEXANDRE ORLANDI PASSOS (BR/SP)
(21) BR 10 2017 018467-6	Código 2.1 - Pedido de Patente ou Certificado de Adição de Invenção depositado (22) 29/08/2017 (71) FERNANDO LUIZ FREIRE ABATEPIETRO (BR/SP)
(21) BR 10 2017 018470-6	Código 2.1 - Pedido de Patente ou Certificado de Adição de Invenção depositado (22) 29/08/2017 (71) ETHICON, INC (US)
(21) BR 10 2017 018472-2	Código 2.1 - Pedido de Patente ou Certificado de Adição de Invenção depositado (22) 29/08/2017 (71) INSTITUTO FEDERAL DE EDUCACAO, CIENCIA E TECNOLOGIA DA

	PARAIBA (BR/PB)
(21) BR 10 2017 018474-9	Código 2.1 - Pedido de Patente ou Certificado de Adição de Invenção depositado (22) 29/08/2017 (71) UNIVERSIDADE FEDERAL DA PARAIBA (BR/PB)
(21) BR 10 2017 018476-5	Código 2.1 - Pedido de Patente ou Certificado de Adição de Invenção depositado (22) 29/08/2017 (71) DEERE & COMPANY (US)
(21) BR 10 2017 018477-3	Código 2.1 - Pedido de Patente ou Certificado de Adição de Invenção depositado (22) 29/08/2017 (71) DEERE & COMPANY (US)
(21) BR 10 2017 018478-1	Código 2.1 - Pedido de Patente ou Certificado de Adição de Invenção depositado (22) 29/08/2017 (71) DEERE & COMPANY (US)
(21) BR 10 2017 018480-3	Código 2.1 - Pedido de Patente ou Certificado de Adição de Invenção depositado (22) 29/08/2017 (71) TOYOTA JIDOSHA KABUSHIKI KAISHA (JP)
(21) BR 10 2017 018482-0	Código 2.1 - Pedido de Patente ou Certificado de Adição de Invenção depositado (22) 29/08/2017 (71) DOW AGROSCIENCES LLC (US)
(21) BR 10 2017 018484-6	Código 2.1 - Pedido de Patente ou Certificado de Adição de Invenção depositado (22) 29/08/2017 (71) DOW AGROSCIENCES LLC (US)
(21) BR 10 2017 018487-0	Código 2.1 - Pedido de Patente ou Certificado de Adição de Invenção depositado (22) 29/08/2017 (71) UNIVERSIDADE FEDERAL DO RIO GRANDE DO SUL (BR/RS)

(21) BR 10 2017 018492-7	Código 2.1 - Pedido de Patente ou Certificado de Adição de Invenção depositado (22) 29/08/2017 (71) EMBRASACK INDÚSTRIA E MONTAGEM DE MÁQUINAS LTDA - ME (BR/SC)
(21) BR 10 2017 018497-8	Código 2.1 - Pedido de Patente ou Certificado de Adição de Invenção depositado (22) 29/08/2017 (71) DOW AGROSCIENCES LLC (US)
(21) BR 10 2017 018498-6	Código 2.1 - Pedido de Patente ou Certificado de Adição de Invenção depositado (22) 29/08/2017 (71) GOODRICH CORPORATION (US)
(21) BR 10 2017 018501-0	Código 2.1 - Pedido de Patente ou Certificado de Adição de Invenção depositado (22) 29/08/2017 (71) DOW AGROSCIENCES LLC (US)
(21) BR 10 2017 018502-8	Código 2.1 - Pedido de Patente ou Certificado de Adição de Invenção depositado (22) 29/08/2017 (71) DOW AGROSCIENCES LLC (US)
(21) BR 10 2017 018504-4	Código 2.1 - Pedido de Patente ou Certificado de Adição de Invenção depositado (22) 29/08/2017 (71) TOYOTA JIDOSHA KABUSHIKI KAISHA (JP)
(21) BR 10 2017 018525-7	Código 2.1 - Pedido de Patente ou Certificado de Adição de Invenção depositado (22) 29/08/2017 (71) DEERE & COMPANY (US)
(21) BR 10 2017 018526-5	Código 2.1 - Pedido de Patente ou Certificado de Adição de Invenção depositado (22) 29/08/2017 (71) DOW AGROSCIENCES LLC (US)
(21) BR 10 2017 018528-1	Código 2.1 - Pedido de Patente ou Certificado de Adição de Invenção depositado

	(22) 29/08/2017 (71) UNIVERSIDADE FEDERAL DO RIO DE JANEIRO (BR/RJ)
(21) BR 10 2017 018529-0	Código 2.1 - Pedido de Patente ou Certificado de Adição de Invenção depositado (22) 29/08/2017 (71) DEERE & COMPANY (US)
(21) BR 10 2017 018534-6	Código 2.1 - Pedido de Patente ou Certificado de Adição de Invenção depositado (22) 29/08/2017 (71) EXTRAMOLD JOMO INDÚSTRIA DE PLÁSTICOS LTDA (BR/RS)
(21) BR 10 2017 018536-2	Código 2.1 - Pedido de Patente ou Certificado de Adição de Invenção depositado (22) 29/08/2017 (71) LUIS CUNHA DE BRITO FILHO (BR/MA)
(21) BR 10 2017 018537-0	Código 2.1 - Pedido de Patente ou Certificado de Adição de Invenção depositado (22) 29/08/2017 (71) YAMAHA HATSUDOKI KABUSHIKI KAISHA (JP)
(21) BR 10 2017 020298-4	Código 2.1 - Pedido de Patente ou Certificado de Adição de Invenção depositado (22) 22/09/2017 (71) BRUNELLA SILY DE ASSIS BUMACHAR (BR/ES) , ALEXANDRE JOSÉ SERAFIM (BR/ES)
(21) BR 10 2017 024094-0	Código 2.1 - Pedido de Patente ou Certificado de Adição de Invenção depositado (22) 09/11/2017 (71) MICHELLE DA SILVA GALEGO (BR/MG)
(21) BR 20 2012 020209-9 U2	Código 2.1 - Pedido de Patente ou Certificado de Adição de Invenção depositado (22) 13/08/2012 (71) GABRIEL SCHLABITZ CAUDURO (BR/RS) , EDUARDO ANTÔNIO CAUDURO (BR/RS)
(21) BR 20 2014 010643-5	Código 2.1 - Pedido de Patente ou Certificado de Adição de Invenção depositado (22) 02/05/2014

	(71) EDUARDO DE SOUZA DAMASCENO (BR/RJ)
(21) BR 20 2015 001035-0	Código 2.1 - Pedido de Patente ou Certificado de Adição de Invenção depositado (22) 16/01/2015 (71) JOSÉ EYMARD BICALHO (BR/MG) , DAURO DOUGLAS OLIVEIRA (BR/MG) , GABRIELA MEYGE DE BRITO (BR/MG)
(21) BR 20 2015 018204-5	Código 2.1 - Pedido de Patente ou Certificado de Adição de Invenção depositado (22) 30/07/2015 (71) RENATO CASCARDI (BR)
(21) BR 20 2016 003997-0	Código 2.1 - Pedido de Patente ou Certificado de Adição de Invenção depositado (22) 24/02/2016 (71) CARLOS ALBERTO PELOIA (BR)
(21) BR 20 2016 003999-7	Código 2.1 - Pedido de Patente ou Certificado de Adição de Invenção depositado (22) 24/02/2016 (71) CARLOS ALBERTO PELOIA (BR)
(21) BR 20 2016 017401-0	Código 2.1 - Pedido de Patente ou Certificado de Adição de Invenção depositado (22) 27/07/2016 (71) TAIWAN NETWORK COMPUTER & ELECTRONIC CO., LTD (TW)
(21) BR 20 2017 010118-0	Código 2.1 - Pedido de Patente ou Certificado de Adição de Invenção depositado (22) 15/05/2017 (71) ALEXANDRE TODA FAITARONE (BR/SP)
(21) BR 20 2017 010568-2	Código 2.1 - Pedido de Patente ou Certificado de Adição de Invenção depositado (22) 19/05/2017 (71) GIOVANI BORTOLUZZI SOARES (BR/RS)
(21) BR 20 2017 014180-8	Código 2.1 - Pedido de Patente ou Certificado de Adição de Invenção depositado (22) 29/06/2017 (71) DUBSYSTEM COMERCIAL E IMPORTADORA LTDA. (BR/RS)

(21) BR 20 2017 014362-2	Código 2.1 - Pedido de Patente ou Certificado de Adição de Invenção depositado (22) 30/06/2017 (71) ROBERTO HIDEYUKI OKUBO (BR/SP)
(21) BR 20 2017 016938-9	Código 2.1 - Pedido de Patente ou Certificado de Adição de Invenção depositado (22) 07/08/2017 (71) UNIVERSIDADE TECNOLOGICA FEDERAL DO PARANA (BR/PR)
(21) BR 20 2017 016980-0	Código 2.1 - Pedido de Patente ou Certificado de Adição de Invenção depositado (22) 08/08/2017 (71) METALURGICA CORREIA ME (BR/SC)
(21) BR 20 2017 017437-4	Código 2.1 - Pedido de Patente ou Certificado de Adição de Invenção depositado (22) 15/08/2017 (71) ADELMO XAVIER DE FREITAS (BR/PR)
(21) BR 20 2017 019310-7	Código 2.1 - Pedido de Patente ou Certificado de Adição de Invenção depositado (22) 11/09/2017 (71) ZERUM RESEARCH AND TECHNOLOGY DO BRASIL LTDA (BR/DF)
(21) BR 20 2017 019333-6	Código 2.1 - Pedido de Patente ou Certificado de Adição de Invenção depositado (22) 11/09/2017 (71) FERNANDO ANTONIO BRAZ (BR/SP)
(21) BR 20 2017 019340-9	Código 2.1 - Pedido de Patente ou Certificado de Adição de Invenção depositado (22) 11/09/2017 (71) CARLOS GILBERTO ALMODIN (BR/PR)
(21) BR 20 2017 019345-0	Código 2.1 - Pedido de Patente ou Certificado de Adição de Invenção depositado (22) 11/09/2017 (71) CLARIFY DESENVOLVIMENTO DE SISTEMAS LTDA. - EPP (BR/SP)
(21) BR 20 2017 019433-2	Código 2.1 - Pedido de Patente ou Certificado de Adição de Invenção

	depositado (22) 12/09/2017 (71) PROMOBOOK EDITORIAL DE LIVROS E PRODUTOS EDUCATIVOS LTDA-EPP (BR/SP)
(21) BR 20 2017 019434-0	Código 2.1 - Pedido de Patente ou Certificado de Adição de Invenção depositado (22) 12/09/2017 (71) FUNDACAO UNIVERSIDADE FEDERAL DO VALE DO SAO FRANCISCO (BR/PE)
(21) BR 20 2017 019471-5	Código 2.1 - Pedido de Patente ou Certificado de Adição de Invenção depositado (22) 12/09/2017 (71) SIDNEY GONÇALVES DA SILVA (BR/PR)
(21) BR 20 2017 024222-1	Código 2.1 - Pedido de Patente ou Certificado de Adição de Invenção depositado (22) 10/11/2017 (71) LEONARDO FERNANDES DE SOUZA (BR/RJ)
(21) PI 1104640-6	Código 2.1 - Pedido de Patente ou Certificado de Adição de Invenção depositado (22) 05/09/2011 (71) UNIVERSIDADE DO ESTADO DO RIO DE JANEIRO - UERJ (BR/RJ)

Código 2.4 - Notificação de Depósito do Pedido Dividido - Art 26 inciso I da LPI

Notificação de pedido dividido de um pedido de patente depositado anteriormente. Em relação ao pedido original, o pedido dividido tem a mesma data de depósito e, se for o caso, o correspondente benefício da prioridade reivindicada. O pedido dividido é considerado como estando na mesma fase processual do pedido original.

---

(21) BR 12 2017 026195-9 A2

Código 2.4 - Notificação de Depósito do Pedido Dividido - Art 26 inciso I da LPI
(22) 05/03/2013
(62) BR 11 2014 021922-2 05/03/2013
(71) OXITEC LIMITED (GB)
Dividido do PCT 11 2014 021922-2

---

(21) BR 12 2017 026481-8 A2

Código 2.4 - Notificação de Depósito do Pedido Dividido - Art 26 inciso I da LPI
(22) 27/04/2010
(62) PI 1016194-5 27/04/2010
(71) DOW AGROSCIENCES LLC (US)
Dividido do PI 1016194-5

---

(21) BR 12 2017 026628-4 A2

Código 2.4 - Notificação de Depósito do Pedido Dividido - Art 26 inciso I da LPI
(22) 11/12/2014
(62) BR 11 2016 012860-5 11/12/2014
(71) BIOGEN MA INC. (US) , SUNESIS PHARMACEUTICALS, INC. (US)
Dividido do PCT 11 2016 012860-5

---

(21) BR 12 2017 026995-0 A2

Código 2.4 - Notificação de Depósito do Pedido Dividido - Art 26 inciso I da LPI
(22) 21/07/2009
(62) PI 0916188-0 21/07/2009
(71) UNIGEN, INC. (US)
Dividido do PI 0916188-0

---

(21) BR 12 2017 027029-0 A2

Código 2.4 - Notificação de Depósito do Pedido Dividido - Art 26 inciso I da LPI
(22) 31/10/2014
(62) BR 11 2016 009881-1 31/10/2014
(71) REACTOR RESOURCES, LLC (US)
Dividido do PCT 11 2016 009881-1

---

(21) BR 12 2017 027061-3 A2

Código 2.4 - Notificação de Depósito do Pedido Dividido - Art 26 inciso I da LPI
(22) 14/03/2003
(62) PI 0308584-8 14/03/2003
(71) BESINS HEALTHCARE LUXEMBOURG S.A.R.L. (LU) , UNIMED

	PHARMACEUTICALS, LLC (US) Dividido do PI 0308584-8
(21) BR 12 2017 027148-2 A2	Código 2.4 - Notificação de Depósito do Pedido Dividido - Art 26 inciso I da LPI (22) 01/10/2009 (62) PI 0919795-8 01/10/2009 (71) HUNTSMAN INTERNATIONAL LLC (US) Dividido do PI 0919795-8
(21) BR 12 2017 027207-1 A2	Código 2.4 - Notificação de Depósito do Pedido Dividido - Art 26 inciso I da LPI (22) 28/09/2011 (62) BR 11 2013 006531-1 28/09/2011 (71) SYNGENTA PARTICIPATIONS AG (CH) 1º Dividido do PCT 11 2013 006531-1
(21) BR 12 2017 027213-6 A2	Código 2.4 - Notificação de Depósito do Pedido Dividido - Art 26 inciso I da LPI (22) 28/09/2011 (62) BR 11 2013 006531-1 28/09/2011 (71) SYNGENTA PARTICIPATIONS AG (CH) 2º Dividido do PCT 11 2013 006531-1
(21) BR 12 2017 027292-6 A2	Código 2.4 - Notificação de Depósito do Pedido Dividido - Art 26 inciso I da LPI (22) 02/08/2011 (62) BR 11 2013 002845-9 02/08/2011 (71) BAYER INTELLECTUAL PROPERTY GMBH (DE) 1º Dividido do PCT 11 2013 002845-9
(21) BR 12 2017 027315-9 A2	Código 2.4 - Notificação de Depósito do Pedido Dividido - Art 26 inciso I da LPI (22) 02/08/2011 (62) BR 11 2013 002845-9 02/08/2011 (71) BAYER INTELLECTUAL PROPERTY GMBH (DE) 2º Dividido do PCT 11 2013 002845-9
(21) BR 12 2017 027373-6 A2	Código 2.4 - Notificação de Depósito do Pedido Dividido - Art 26 inciso I da LPI (22) 02/05/2007 (62) PI 0710781-1 02/05/2007 (71) NIKE INNOVATE C.V. (US) Dividido do PI 0710781-1
(21) BR 12 2017 027384-1 A2	Código 2.4 - Notificação de Depósito do Pedido Dividido - Art 26 inciso I da LPI (22) 20/06/2007 (62) PI 0711786-8 20/06/2007 (71) CUMMINS FILTRATION IP, INC. (US)

	Dividido do PI 0711786-8
(21) BR 12 2017 027447-3 A2	Código 2.4 - Notificação de Depósito do Pedido Dividido - Art 26 inciso I da LPI (22) 22/12/2014 (62) BR 11 2017 004206-1 22/12/2014 (71) TUTTOESPRESSO S.R.L. (IT) Dividido do PCT 11 2017 004206-1
(21) BR 12 2017 028062-7 A2	Código 2.4 - Notificação de Depósito do Pedido Dividido - Art 26 inciso I da LPI (22) 22/07/2004 (62) PI 0412219-4 22/07/2004 (71) BAYER HEALTHCARE LLC (US) 2º dividido do PI 0412219-4
(21) BR 12 2017 028064-3 A2	Código 2.4 - Notificação de Depósito do Pedido Dividido - Art 26 inciso I da LPI (22) 22/07/2004 (62) PI 0412219-4 22/07/2004 (71) BAYER HEALTHCARE LLC (US) 3º dividido do PI 0412219-4
(21) BR 12 2017 028180-1 A2	Código 2.4 - Notificação de Depósito do Pedido Dividido - Art 26 inciso I da LPI (22) 05/03/2010 (62) PI 1006529-6 05/03/2010 (71) BLACK CAT BLADES LTD. (CA) Dividido do PI 1006529-6

Código 2.5 - Exigência - Art. 21 da LPI

O pedido protocolizado não atende formalmente ao disposto no art. 19 da Lei nº 9.279/96,e/ou às demais disposições quanto à sua forma. Fica o requerente obrigado a sanar, em 30 (trinta) dias a contar desta data, as exigências estabelecidas. Caso a exigência não tenha sido explicitada no despacho na RPI, o interessado poderá obter o parecer através do endereço eletrônico www.inpi.gov.br - No Acesso rápido - Faça uma busca – Patente. Para acessar, cadastre-se no Portal do INPI e use login e senha. Não sendo a exigência cumprida com a apresentação da documentação correspondente no prazo acima, o depósito não será aceito e sua numeração será anulada conforme norma vigente.

---

(21) BR 10 2014 018271-3
Código 2.5 - Exigência - Art. 21 da LPI
(22) 29/05/2014
(71) LAURO PEREIRA DE BARROS (BR/RS)

---

(21) BR 10 2014 018992-0
Código 2.5 - Exigência - Art. 21 da LPI
(22) 31/07/2014
(71) MAN TRUCK & BUS AG (DE)

---

(21) BR 10 2014 019896-2
Código 2.5 - Exigência - Art. 21 da LPI
(22) 12/08/2014
(71) VERA LUCIA VIANA DO NASCIMENTO (BR/PI)

---

(21) BR 10 2015 004779-7
Código 2.5 - Exigência - Art. 21 da LPI
(22) 06/01/2015
(71) SÉRGIO JORGE (BR/RS)

---

(21) BR 10 2015 007548-0
Código 2.5 - Exigência - Art. 21 da LPI
(22) 31/03/2015
(71) VICENTE YUKIAKI YABIKU (BR/PR)

---

(21) BR 10 2015 016424-6
Código 2.5 - Exigência - Art. 21 da LPI
(22) 08/07/2015
(71) UNIVERSIDADE FEDERAL DE PERNAMBUCO - UFPE (BR/PE)

---

(21) BR 10 2016 016363-3
Código 2.5 - Exigência - Art. 21 da LPI
(22) 14/07/2016
(71) ASSOCIAÇÃO PROJETO LAGOA DE MARAPENDI (BR)

---

(21) BR 10 2016 026751-0
Código 2.5 - Exigência - Art. 21 da LPI
(22) 16/11/2016

	(71) UNIVERSIDADE FEDERAL DE PELOTAS (BR/RS)
(21) BR 10 2017 004830-6	Código 2.5 - Exigência - Art. 21 da LPI (22) 10/03/2017 (71) ENRIQUE EDUARDO ORMEZZANO ENRIQUE ORMEZZANO (BR/RS) , CONPROL CONSTRUÇÕES E PROJETOS LTDA. (BR/RS)
(21) BR 10 2017 015323-1	Código 2.5 - Exigência - Art. 21 da LPI (22) 17/07/2017 (71) UNIVERSIDADE FEDERAL DE UBERLÂNDIA (BR/MG) , FAPEMIG-FUNDAÇÃO DE AMPARO A PESQUISA DO ESTADO DE MINAS GERAIS (BR/MG)
(21) BR 10 2017 017117-5	Código 2.5 - Exigência - Art. 21 da LPI (22) 09/08/2017 (71) LEILA SACCO DE MOURA (BR/SP) , INÁCIA ARAUJO DA SILVA (BR/RN)
(21) BR 10 2017 017130-2	Código 2.5 - Exigência - Art. 21 da LPI (22) 10/08/2017 (71) JOÃO BATISTA GUERRA (BR/MG)
(21) BR 10 2017 017436-0	Código 2.5 - Exigência - Art. 21 da LPI (22) 15/08/2017 (71) THIAGO LOPES QUEVEDO (BR/MS) , DOUGLAS LAERTES DE FREITAS (BR/MS)
(21) BR 10 2017 017743-2	Código 2.5 - Exigência - Art. 21 da LPI (22) 18/08/2017 (71) RODRIGO KUNTZ RANGEL (BR/SP)
(21) BR 10 2017 018303-3	Código 2.5 - Exigência - Art. 21 da LPI (22) 25/08/2017 (71) PROBAC DO BRASIL PRODUTOS BACTERIOLÓGICOS LTDA (BR/SP)
(21) BR 10 2017 018337-8	Código 2.5 - Exigência - Art. 21 da LPI (22) 28/08/2017 (71) CECÍLIA ELISA DE SOUSA MUNIZ (BR/PB) , LÍBIA DE SOUSA CONRADO OLIVEIRA (BR/PB) , ÂNGELA MARIA SANTIAGO (BR/PB)
(21) BR 10 2017 018356-4	Código 2.5 - Exigência - Art. 21 da LPI (22) 28/08/2017 (71) CESAR - CENTRO DE ESTUDOS E SISTEMAS AVANÇADOS DO

	RECIFE (BR/PE)
(21) BR 10 2017 018361-0	Código 2.5 - Exigência - Art. 21 da LPI (22) 28/08/2017 (71) MINERACAO E PESQUISA BRASILEIRA LTDA (BR/SC)
(21) BR 10 2017 018369-6	Código 2.5 - Exigência - Art. 21 da LPI (22) 28/08/2017 (71) MINERACAO E PESQUISA BRASILEIRA LTDA (BR/SC)
(21) BR 10 2017 018452-8	Código 2.5 - Exigência - Art. 21 da LPI (22) 28/08/2017 (71) LUCAS CAETANO COSTA (BR/MG)
(21) BR 10 2017 018473-0	Código 2.5 - Exigência - Art. 21 da LPI (22) 29/08/2017 (71) LEANDRO PIOVESAN BATISTA (BR/SP) , ANTÔNIO CARLOS DA SILVA BRAS (BR/SP)
(21) BR 12 2017 023450-1 A2	Código 2.5 - Exigência - Art. 21 da LPI (22) 09/11/2006 (71) HYPROTEK, INC. (US) Dividido do PI 0617780-8
(21) BR 12 2017 027113-0 A2	Código 2.5 - Exigência - Art. 21 da LPI (22) 19/12/2014 (71) FISHER & PAYKEL HEALTHCARE LIMITED (NZ) 1º dividido do PCT 11 2016 014317-5
(21) BR 12 2017 027130-0 A2	Código 2.5 - Exigência - Art. 21 da LPI (22) 19/12/2014 (71) FISHER & PAYKEL HEALTHCARE LIMITED (NZ) 2º dividido do PCT 11 2016 014317-5
(21) BR 12 2017 028096-1 A2	Código 2.5 - Exigência - Art. 21 da LPI (22) 29/08/2006 (71) TAKEDA PHARMACEUTICAL COMPANY LIMITED (JP) Dividido do PI 0615111-6
(21) BR 20 2012 016162-7	Código 2.5 - Exigência - Art. 21 da LPI (22) 29/06/2012 (71) LEOPOLDO CASTILHO DE ASSIS (BR/PR)

(21) BR 20 2012 020181-5	Código 2.5 - Exigência - Art. 21 da LPI (22) 13/08/2012 (71) DANILO DE ALMEIDA FERRAZ (BR/SP)
(21) BR 20 2014 017418-0	Código 2.5 - Exigência - Art. 21 da LPI (22) 27/06/2014 (71) LUCIA CRISTINA VELO FRASSON (BR/PR)
(21) BR 20 2015 012427-4	Código 2.5 - Exigência - Art. 21 da LPI (22) 28/05/2015 (71) JONATAS DIAS SILVA (BR/RJ)
(21) BR 20 2015 020835-4	Código 2.5 - Exigência - Art. 21 da LPI (22) 28/08/2015 (71) METALPLAN EQUIPAMENTOS LTDA (BR/SP)
(21) BR 20 2016 013123-0	Código 2.5 - Exigência - Art. 21 da LPI (22) 08/06/2016 (71) ÍRMA MARIA SERAFINI (BR/RS)
(21) BR 20 2016 023896-5	Código 2.5 - Exigência - Art. 21 da LPI (22) 13/10/2016 (71) QUADRAR TECNOLOGIA EM SERVIÇOS DE INFORMATICA LTDA (BR/SP)
(21) BR 20 2016 025405-7	Código 2.5 - Exigência - Art. 21 da LPI (22) 31/10/2016 (71) ANA AMANCIO SANTOS DA SILVA (BR/AL)
(21) BR 20 2017 004669-4	Código 2.5 - Exigência - Art. 21 da LPI (22) 08/03/2017 (71) JULIANA PAULA LOPES (BR/DF)
(21) BR 20 2017 010485-6	Código 2.5 - Exigência - Art. 21 da LPI (22) 18/05/2017 (71) ELISSEO SANTANA (BR/SP)
(21) BR 20 2017 010508-9	Código 2.5 - Exigência - Art. 21 da LPI (22) 18/05/2017 (71) ALESSANDRO ROBERTO LIBRELON (BR/MG)

(21) BR 20 2017 011554-8	Código 2.5 - Exigência - Art. 21 da LPI (22) 26/05/2017 (71) JOSÉ CARLOS DELFINI (BR/RJ)
(21) BR 20 2017 012479-2	Código 2.5 - Exigência - Art. 21 da LPI (22) 12/06/2017 (71) RICARDO ALEXANDRE DE GODOY (BR/SP)
(21) BR 20 2017 016950-8	Código 2.5 - Exigência - Art. 21 da LPI (22) 08/08/2017 (71) TIAGO SOUZA OLIVEIRA (BR/PR)
(21) BR 20 2017 018791-3	Código 2.5 - Exigência - Art. 21 da LPI (22) 31/08/2017 (71) VIVIANE ARRUA FANTINEL (BR/RS)
(21) BR 20 2017 019322-0	Código 2.5 - Exigência - Art. 21 da LPI (22) 11/09/2017 (71) COLCANASTAS S.A.S. (CO)
(21) BR 20 2017 019346-8	Código 2.5 - Exigência - Art. 21 da LPI (22) 11/09/2017 (71) EDILSON FERREIRA DE SOUZA (BR/MG) , LEONARDO LOPES DE SOUZA (BR/MG)
(21) BR 20 2017 019370-0	Código 2.5 - Exigência - Art. 21 da LPI (22) 11/09/2017 (71) RAFAEL FILIPE DOS SANTOS (BR/MG)
(21) BR 20 2017 019383-2	Código 2.5 - Exigência - Art. 21 da LPI (22) 11/09/2017 (71) VINICIUS STIVAL VENEZIANO SOBRINHO (BR/GO)
(21) BR 20 2017 019388-3	Código 2.5 - Exigência - Art. 21 da LPI (22) 11/09/2017 (71) CARLOS ALBERTO SILVA DE MIRANDA (BR/MG)
(21) BR 20 2017 019393-0	Código 2.5 - Exigência - Art. 21 da LPI (22) 11/09/2017 (71) ROMAR INDUSTRIA E COMERCIO DE MATERIAIS HIDRAULICOS LTDA (BR/MG)

(21) BR 20 2017 019399-9	Código 2.5 - Exigência - Art. 21 da LPI (22) 11/09/2017 (71) MAURO MIRANDA DE CASTRO (BR/ES)
(21) BR 20 2017 019422-7	Código 2.5 - Exigência - Art. 21 da LPI (22) 11/09/2017 (71) ANA LOÍSA DE LIMA E SILVA ARAÚJO (BR/RN)
(21) BR 20 2017 019423-5	Código 2.5 - Exigência - Art. 21 da LPI (22) 11/09/2017 (71) MAURICIO LEONARDI DA SILVA DIAS (BR/PA)
(21) BR 20 2017 019485-5	Código 2.5 - Exigência - Art. 21 da LPI (22) 12/09/2017 (71) BR CONSTRUTORA TECNOLOGIAS EM PAVIMENTACAO E SINALIZACAO LTDA ME (BR/DF)
(21) BR 20 2017 020085-5	Código 2.5 - Exigência - Art. 21 da LPI (22) 19/09/2017 (71) ERICK ALVES JATOBÁ (BR/ES)
(21) BR 20 2017 024058-0	Código 2.5 - Exigência - Art. 21 da LPI (22) 08/11/2017 (71) HERCULES TADEU PIRES (BR/SP)
(21) BR 20 2017 024239-6	Código 2.5 - Exigência - Art. 21 da LPI (22) 10/11/2017 (71) NARCISO YBARZABAL PONS (BR/SP) , ISIDRO YBARZABAL PONS (BR/SP)

Código 2.6 - Publicação Anulada

Anulada a publicação por ter sido indevida.

---

(21) BR 10 2014 009692-2 A2

Código 2.6 - Publicação Anulada

(22) 23/04/2014

(71) KGR S.P.A (IT)

Referente ao despacho de código 2.1 publicado na RPI 2446 de 21/11/2017 por ter sido indevido.

Código 2.10 - Requerimento de Pedido de Patente ou Certificado de Adição de Invenção

Notificação de requerimento de pedido de patente ou certificado de adição de invenção. Será realizado o exame formal a fim de verificação do Art. 19 da Lei nº 9.279/96 e IN 031/2013.

(21) BR 10 2014 003122-7	Código 2.10 - Requerimento de Pedido de Patente ou Certificado de Adição de Invenção (22) 10/02/2014 (71) SMS MEER GMBH (DE)
(21) BR 10 2015 001384-1	Código 2.10 - Requerimento de Pedido de Patente ou Certificado de Adição de Invenção (22) 22/01/2015 (71) VALDECIR BATISTA DA SILVA (BR/SP) Número de Protocolo '018150000853' em 22/01/2015 11:58 (SP)
(21) BR 10 2015 003669-8	Código 2.10 - Requerimento de Pedido de Patente ou Certificado de Adição de Invenção (22) 20/02/2015 (71) MAN TRUCK & BUS AG (DE) Número de Protocolo '020150003917' em 20/02/2015 15:50 (RJ)
(21) BR 10 2015 005202-2	Código 2.10 - Requerimento de Pedido de Patente ou Certificado de Adição de Invenção (22) 09/03/2015 (71) SERGIU LUIZ MARTINS COFFONE (BR/SP) Número de Protocolo '018150003065' em 09/03/2015 15:50 (SP)
(21) BR 10 2015 009063-3	Código 2.10 - Requerimento de Pedido de Patente ou Certificado de Adição de Invenção (22) 22/04/2015 (71) GE ENERGY POWER CONVERSION GMBH (DE) Número de Protocolo '018150004952' em 22/04/2015 15:44 (SP)
(21) BR 10 2015 009728-0	Código 2.10 - Requerimento de Pedido de Patente ou Certificado de Adição de Invenção (22) 29/04/2015 (71) INTERNATIONAL FLAVORS & FRAGRANCES INC (US) Número de Protocolo '018150005286' em 29/04/2015 15:55 (SP)

(21) BR 10 2015 009891-0	Código 2.10 - Requerimento de Pedido de Patente ou Certificado de Adição de Invenção (22) 30/04/2015 (71) UNIVERSIDADE FEDERAL DE MINAS GERAIS (BR/MG) , FUNDAÇÃO DE AMPARO Á PESQUISA DO ESTADO DE MINAS GERAIS - FAPEMIG (BR/MG) , EMPRESA BRASILEIRA DE PESQUISA AGROPECUÁRIA - EMBRAPA (BR/DF) Número de Protocolo '014150000678' em 30/04/2015 15:34 (MG)
(21) BR 10 2015 010884-2	Código 2.10 - Requerimento de Pedido de Patente ou Certificado de Adição de Invenção (22) 13/05/2015 (71) PRO DELPHUS COM. E IND. IMP & EXP. DE SIMULADORES MÉDICOS LTDA (BR/PE) Número de Protocolo '019150000096' em 13/05/2015 10:11 (PE)
(21) BR 10 2015 011393-5	Código 2.10 - Requerimento de Pedido de Patente ou Certificado de Adição de Invenção (22) 18/05/2015 (71) PADTEC S.A (BR) Número de Protocolo '020150009474' em 18/05/2015 16:22 (RJ)
(21) BR 10 2015 011751-5	Código 2.10 - Requerimento de Pedido de Patente ou Certificado de Adição de Invenção (22) 21/05/2015 (71) ALEXANDRE TIAGO BAPTISTA DE ALVES MARTINS (BR/DF) Número de Protocolo '012150000132' em 21/05/2015 15:31 (DF)
(21) BR 10 2015 011821-0	Código 2.10 - Requerimento de Pedido de Patente ou Certificado de Adição de Invenção (22) 22/05/2015 (71) LUIZ FERNANDO GUSMÃO (BR/SP) Número de Protocolo '018150006134' em 22/05/2015 10:41 (SP)
(21) BR 10 2015 013898-9	Código 2.10 - Requerimento de Pedido de Patente ou Certificado de Adição de Invenção (22) 12/06/2015 (71) JOSELITO TENÓRIO DOS SANTOS 001743197833 (BR/ES) Número de Protocolo '025150000152' em 12/06/2015 15:54 (ES)
(21) BR 10 2015 020665-8	Código 2.10 - Requerimento de Pedido de Patente ou Certificado de Adição de Invenção (22) 27/08/2015

	(71) UNIVERSIDADE FEDERAL DE GOIÁS (BR/GO) Número de Protocolo '026150000082' em 27/08/2015 10:56 (GO)
(21) BR 10 2015 020844-8	Código 2.10 - Requerimento de Pedido de Patente ou Certificado de Adição de Invenção (22) 28/08/2015 (71) DONIZETE BUENO JUNIOR (BR/SP) Número de Protocolo '018150008982' em 28/08/2015 13:18 (SP)
(21) BR 10 2015 021292-5	Código 2.10 - Requerimento de Pedido de Patente ou Certificado de Adição de Invenção (22) 25/08/2015 (71) FUNDAÇÃO UNIVERSIDADE FEDERAL DE MATO GROSSO DO SUL (BR) Número do Aviso de Recebimento 'DJ262316323BR'
(21) BR 10 2015 021617-3	Código 2.10 - Requerimento de Pedido de Patente ou Certificado de Adição de Invenção (22) 04/09/2015 (71) OSMAR ROSA MATTOS (BR) Número de Protocolo '020150014784' em 04/09/2015 11:06 (RJ)
(21) BR 10 2015 021936-9	Código 2.10 - Requerimento de Pedido de Patente ou Certificado de Adição de Invenção (22) 08/09/2015 (71) FORD GLOBAL TECHNOLOGIES, LLC (US) Número de Protocolo '020150014921' em 08/09/2015 16:20 (RJ)
(21) BR 10 2015 026054-7	Código 2.10 - Requerimento de Pedido de Patente ou Certificado de Adição de Invenção (22) 14/10/2015 (71) DENNER CASSIMIRO DE OLIVEIRA (BR/MG) Número de Protocolo '014150001385' em 14/10/2015 12:08 (MG)
(21) BR 10 2015 028542-6	Código 2.10 - Requerimento de Pedido de Patente ou Certificado de Adição de Invenção (22) 13/11/2015 (71) UNIVERSIDADE FEDERAL DE SÃO JOÃO DEL REI (BR/MG) Número de Protocolo '014150001511' em 13/11/2015 14:09 (MG)
(21) BR 10 2015 028825-5	Código 2.10 - Requerimento de Pedido de Patente ou Certificado de Adição de Invenção (22) 17/11/2015

	(71) CNH INDUSTRIAL AMERICA LLC (US) Número de Protocolo '020150017064' em 17/11/2015 15:40 (RJ)
(21) BR 10 2015 029187-6	Código 2.10 - Requerimento de Pedido de Patente ou Certificado de Adição de Invenção (22) 20/11/2015 (71) UNIVERSIDADE FEDERAL DE MINAS GERAIS (BR/MG) , SANTA CASA DE MISERICÓRDIA DE BOLO HORIZONTE (BR/MG) Número de Protocolo '014150001729' em 20/11/2015 11:39 (MG)
(21) BR 10 2015 029763-7	Código 2.10 - Requerimento de Pedido de Patente ou Certificado de Adição de Invenção (22) 27/11/2015 (71) ANDRÉ FERNANDO ALVES DE OLIVEIRA (BR/SP) Número de Protocolo '018150010810' em 27/11/2015 13:09 (SP)
(21) BR 10 2015 030754-3	Código 2.10 - Requerimento de Pedido de Patente ou Certificado de Adição de Invenção (22) 09/12/2015 (71) OSEIAS DE PAULA SENRA (BR/SP) Número de Protocolo '018150011028' em 09/12/2015 10:50 (SP)
(21) BR 10 2015 032434-0	Código 2.10 - Requerimento de Pedido de Patente ou Certificado de Adição de Invenção (22) 18/12/2015 (71) UNIVERSIDADE ESTADUAL DO NORTE FLUMINENSE DARCY RIBEIRO - UENF (BR/RJ) Número do Aviso de Recebimento 'DJ237329223BR'
(21) BR 10 2016 001102-7	Código 2.10 - Requerimento de Pedido de Patente ou Certificado de Adição de Invenção (22) 18/01/2016 (71) TECNOMEC PROJETOS INDUSTRIAIS LTDA-ME (BR/ES) Número de Protocolo '025160000004' em 18/01/2016 16:25 (ES)
(21) BR 10 2016 002718-7	Código 2.10 - Requerimento de Pedido de Patente ou Certificado de Adição de Invenção (22) 05/02/2016 (71) EMBRAPA - EMPRESA BRASILEIRA DE PESQUISA AGROPECUÁRIA (BR/DF) , HBSR REFRIGERADORES DE LÍQUIDOS LTDA (BR/RS) Número de Protocolo '012160000037' em 05/02/2016 15:35 (DF)
(21) BR 10 2017 017870-6	Código 2.10 - Requerimento de Pedido de Patente ou Certificado de Adição de

	Invenção (22) 21/08/2017 (71) LUIZ CARLOS DOS SANTOS LIMA (BR/RJ) Número de protocolo 020170002847 de 21/08/2017
(21) BR 10 2017 028350-0	Código 2.10 - Requerimento de Pedido de Patente ou Certificado de Adição de Invenção (22) 27/12/2017 (71) JOAO HENRIQUE GROSS (BR/PR) , JAMES GUSTAVO BLACK REBELATO (BR/PR) Número de Protocolo '870170102544' em 27/12/2017 23:05 (WB)
(21) BR 10 2017 028354-2	Código 2.10 - Requerimento de Pedido de Patente ou Certificado de Adição de Invenção (22) 28/12/2017 (71) UNIVERSIDADE FEDERAL DE CAMPINA GRANDE - PB (BR/PB) Número de Protocolo '870170102570' em 28/12/2017 09:05 (WB)
(21) BR 10 2017 028356-9	Código 2.10 - Requerimento de Pedido de Patente ou Certificado de Adição de Invenção (22) 28/12/2017 (71) UNIVERSIDADE FEDERAL DE CAMPINA GRANDE - PB (BR/PB) Número de Protocolo '870170102573' em 28/12/2017 09:10 (WB)
(21) BR 10 2017 028374-7	Código 2.10 - Requerimento de Pedido de Patente ou Certificado de Adição de Invenção (22) 28/12/2017 (71) UNIVERSIDADE FEDERAL DE MINAS GERAIS (BR/MG) , INSTITUTO ÂNIMA SOCIESC DE INOVAÇÃO, PESQUISA E CULTURA (BR/SC) Número de Protocolo '870170102645' em 28/12/2017 10:55 (WB)
(21) BR 10 2017 028375-5	Código 2.10 - Requerimento de Pedido de Patente ou Certificado de Adição de Invenção (22) 28/12/2017 (71) FUNDACAO CPQD - CENTRO DE PESQUISA E DESENVOLVIMENTO EM TELECOMUNICACOES (BR/SP) Número de Protocolo '870170102648' em 28/12/2017 10:56 (WB)
(21) BR 10 2017 028377-1	Código 2.10 - Requerimento de Pedido de Patente ou Certificado de Adição de Invenção (22) 28/12/2017 (71) GUSTAVO LEHTO GOMES (BR/SP) Número de Protocolo '870170102652' em 28/12/2017 11:00 (WB)

(21) BR 10 2017 028385-2	Código 2.10 - Requerimento de Pedido de Patente ou Certificado de Adição de Invenção (22) 28/12/2017 (71) TOYOTA JIDOSHA KABUSHIKI KAISHA (JP) Número de Protocolo '870170102682' em 28/12/2017 11:30 (WB)
(21) BR 10 2017 028389-5	Código 2.10 - Requerimento de Pedido de Patente ou Certificado de Adição de Invenção (22) 28/12/2017 (71) ROBERT BOSCH LIMITADA (BR/SP) Número de Protocolo '870170102699' em 28/12/2017 11:56 (WB)
(21) BR 10 2017 028396-8	Código 2.10 - Requerimento de Pedido de Patente ou Certificado de Adição de Invenção (22) 28/12/2017 (71) ROBERT BOSCH LIMITADA (BR/SP) Número de Protocolo '870170102709' em 28/12/2017 12:05 (WB)
(21) BR 10 2017 028398-4	Código 2.10 - Requerimento de Pedido de Patente ou Certificado de Adição de Invenção (22) 28/12/2017 (71) BULL SAS (FR) Número de Protocolo '870170102711' em 28/12/2017 12:08 (WB)
(21) BR 10 2017 028406-9	Código 2.10 - Requerimento de Pedido de Patente ou Certificado de Adição de Invenção (22) 28/12/2017 (71) TOYOTA JIDOSHA KABUSHIKI KAISHA (JP) Número de Protocolo '870170102756' em 28/12/2017 13:31 (WB)
(21) BR 10 2017 028407-7	Código 2.10 - Requerimento de Pedido de Patente ou Certificado de Adição de Invenção (22) 28/12/2017 (71) NUCTECH COMPANY LIMITED (CN) Número de Protocolo '870170102761' em 28/12/2017 13:43 (WB)
(21) BR 10 2017 028425-5	Código 2.10 - Requerimento de Pedido de Patente ou Certificado de Adição de Invenção (22) 28/12/2017 (71) PROBAC DO BRASIL PRODUTOS BACTERIOLÓGICOS LTDA (BR/SP) Número de Protocolo '870170102831' em 28/12/2017 14:51 (WB)

(21) BR 10 2017 028432-8	Código 2.10 - Requerimento de Pedido de Patente ou Certificado de Adição de Invenção (22) 28/12/2017 (71) COMISSÃO NACIONAL DE ENERGIA NUCLEAR (BR/RJ) Número de Protocolo '870170102856' em 28/12/2017 15:04 (WB)
(21) BR 10 2017 028434-4	Código 2.10 - Requerimento de Pedido de Patente ou Certificado de Adição de Invenção (22) 28/12/2017 (71) THOMSON LICENSING (FR) Número de Protocolo '870170102860' em 28/12/2017 15:07 (WB)
(21) BR 10 2017 028440-9	Código 2.10 - Requerimento de Pedido de Patente ou Certificado de Adição de Invenção (22) 28/12/2017 (71) COMISSÃO NACIONAL DE ENERGIA NUCLEAR (BR/RJ) Número de Protocolo '870170102872' em 28/12/2017 15:13 (WB)
(21) BR 10 2017 028442-5	Código 2.10 - Requerimento de Pedido de Patente ou Certificado de Adição de Invenção (22) 28/12/2017 (71) COMISSÃO NACIONAL DE ENERGIA NUCLEAR (BR/RJ) Número de Protocolo '870170102876' em 28/12/2017 15:19 (WB)
(21) BR 10 2017 028451-4	Código 2.10 - Requerimento de Pedido de Patente ou Certificado de Adição de Invenção (22) 28/12/2017 (71) COMISSÃO NACIONAL DE ENERGIA NUCLEAR (BR/RJ) Número de Protocolo '870170102896' em 28/12/2017 15:34 (WB)
(21) BR 10 2017 028452-2	Código 2.10 - Requerimento de Pedido de Patente ou Certificado de Adição de Invenção (22) 28/12/2017 (71) TOYOTA JIDOSHA KABUSHIKI KAISHA (JP) Número de Protocolo '870170102898' em 28/12/2017 15:34 (WB)
(21) BR 10 2017 028457-3	Código 2.10 - Requerimento de Pedido de Patente ou Certificado de Adição de Invenção (22) 28/12/2017 (71) ATOS INTEGRATION (FR) Número de Protocolo '870170102926' em 28/12/2017 15:51 (WB)
(21) BR 10 2017 028463-8	Código 2.10 - Requerimento de Pedido de Patente ou Certificado de Adição de

	Invenção (22) 28/12/2017 (71) ATOS WORLDGRID SL (ES) Número de Protocolo '870170102946' em 28/12/2017 16:02 (WB)
(21) BR 10 2017 028472-7	Código 2.10 - Requerimento de Pedido de Patente ou Certificado de Adição de Invenção (22) 28/12/2017 (71) UNIVERSIDADE FEDERAL DE MINAS GERAIS (BR/MG) Número de Protocolo '870170102957' em 28/12/2017 16:09 (WB)
(21) BR 10 2017 028491-3	Código 2.10 - Requerimento de Pedido de Patente ou Certificado de Adição de Invenção (22) 28/12/2017 (71) UNIVERSIDADE FEDERAL DE MINAS GERAIS (BR/MG) Número de Protocolo '870170103013' em 28/12/2017 16:41 (WB)
(21) BR 10 2017 028497-2	Código 2.10 - Requerimento de Pedido de Patente ou Certificado de Adição de Invenção (22) 28/12/2017 (71) GUSTAVO MOREIRA COSTA DE SOUZA (BR/MG) Número de Protocolo '870170103046' em 28/12/2017 17:04 (WB)
(21) BR 10 2017 028502-2	Código 2.10 - Requerimento de Pedido de Patente ou Certificado de Adição de Invenção (22) 28/12/2017 (71) UNIVERSIDADE FEDERAL DE MINAS GERAIS (BR/MG) Número de Protocolo '870170103056' em 28/12/2017 17:09 (WB)
(21) BR 10 2017 028503-0	Código 2.10 - Requerimento de Pedido de Patente ou Certificado de Adição de Invenção (22) 28/12/2017 (71) JOÃO CARLOS MAUGER (BR/DF) Número de Protocolo '870170103057' em 28/12/2017 17:09 (WB)
(21) BR 10 2017 028518-9	Código 2.10 - Requerimento de Pedido de Patente ou Certificado de Adição de Invenção (22) 28/12/2017 (71) MARCIO DAVID LEANDRO (BR/MG) Número de Protocolo '870170103097' em 28/12/2017 17:58 (WB)
(21) BR 10 2017 028521-9	Código 2.10 - Requerimento de Pedido de Patente ou Certificado de Adição de Invenção

	(22) 28/12/2017 (71) MORAVIA CANS A.S. (CZ) Número de Protocolo '870170103105' em 28/12/2017 18:26 (WB)
(21) BR 10 2017 028522-7	Código 2.10 - Requerimento de Pedido de Patente ou Certificado de Adição de Invenção (22) 28/12/2017 (71) KLABIN S/A (BR/SP) Número de Protocolo '870170103110' em 28/12/2017 18:49 (WB)
(21) BR 10 2017 028523-5	Código 2.10 - Requerimento de Pedido de Patente ou Certificado de Adição de Invenção (22) 28/12/2017 (71) RANDON S/A IMPLEMENTOS E PARTICIPAÇÕES (BR/RS) Número de Protocolo '870170103112' em 28/12/2017 18:57 (WB)
(21) BR 10 2017 028529-4	Código 2.10 - Requerimento de Pedido de Patente ou Certificado de Adição de Invenção (22) 28/12/2017 (71) PROQUIGEL QUIMICA S/A (BR/BA) Número de Protocolo '870170103147' em 28/12/2017 20:15 (WB)
(21) BR 10 2017 028531-6	Código 2.10 - Requerimento de Pedido de Patente ou Certificado de Adição de Invenção (22) 28/12/2017 (71) INTELIGENCIA VIAL S.A.PI. DE C.V. (MX) Número de Protocolo '870170103152' em 28/12/2017 20:19 (WB)
(21) BR 10 2017 028532-4	Código 2.10 - Requerimento de Pedido de Patente ou Certificado de Adição de Invenção (22) 28/12/2017 (71) RODRIGO KLIM GOMES (BR/RJ) Número de Protocolo '870170103155' em 28/12/2017 20:32 (WB)
(21) BR 10 2017 028536-7	Código 2.10 - Requerimento de Pedido de Patente ou Certificado de Adição de Invenção (22) 28/12/2017 (71) QNQ INDÚSTRIA DE PRODUTOS QUÍMICOS LTDA - ME (BR/CE) Número de Protocolo '870170103163' em 28/12/2017 21:53 (WB)
(21) BR 10 2017 028537-5	Código 2.10 - Requerimento de Pedido de Patente ou Certificado de Adição de Invenção (22) 28/12/2017

	(71) LUIZ MAURO QUEIROZ LIMA (BR/SP) Número de Protocolo '870170103164' em 28/12/2017 21:54 (WB)
(21) BR 10 2017 028540-5	Código 2.10 - Requerimento de Pedido de Patente ou Certificado de Adição de Invenção (22) 28/12/2017 (71) HEBER FRIZERA FERREIRA (BR/PR) Número de Protocolo '870170103167' em 28/12/2017 22:29 (WB)
(21) BR 10 2017 028542-1	Código 2.10 - Requerimento de Pedido de Patente ou Certificado de Adição de Invenção (22) 29/12/2017 (71) UNIVERSIDADE FEDERAL DA PARAIBA (BR/PB) Número de Protocolo '870170103172' em 29/12/2017 00:21 (WB)
(21) BR 10 2017 028553-7	Código 2.10 - Requerimento de Pedido de Patente ou Certificado de Adição de Invenção (22) 29/12/2017 (71) EVERTOM DUTRA GRESELE (BR/PR) Número de Protocolo '870170103238' em 29/12/2017 10:31 (WB)
(21) BR 10 2017 028565-0	Código 2.10 - Requerimento de Pedido de Patente ou Certificado de Adição de Invenção (22) 29/12/2017 (71) UNIVERSIDADE FEDERAL DE MINAS GERAIS (BR/MG) Número de Protocolo '870170103308' em 29/12/2017 11:52 (WB)
(21) BR 10 2017 028569-3	Código 2.10 - Requerimento de Pedido de Patente ou Certificado de Adição de Invenção (22) 29/12/2017 (71) TVS MOTOR COMPANY LIMITED (IN) Número de Protocolo '870170103316' em 29/12/2017 12:08 (WB)
(21) BR 10 2017 028571-5	Código 2.10 - Requerimento de Pedido de Patente ou Certificado de Adição de Invenção (22) 29/12/2017 (71) MOVENTAS GEARS OY (FI) Número de Protocolo '870170103322' em 29/12/2017 12:28 (WB)
(21) BR 10 2017 028572-3	Código 2.10 - Requerimento de Pedido de Patente ou Certificado de Adição de Invenção (22) 29/12/2017 (71) FOSHAN SHUNDE MIDEA WASHING APPLIANCES MANUFACTURING

	CO., LTD. (CN) , MIDEA GROUP CO., LTD. (CN) Número de Protocolo '870170103327' em 29/12/2017 12:41 (WB)
(21) BR 10 2017 028574-0	Código 2.10 - Requerimento de Pedido de Patente ou Certificado de Adição de Invenção (22) 29/12/2017 (71) SCANIA CV AB (SE) Número de Protocolo '870170103331' em 29/12/2017 12:52 (WB)
(21) BR 10 2017 028582-0	Código 2.10 - Requerimento de Pedido de Patente ou Certificado de Adição de Invenção (22) 29/12/2017 (71) ANA CAROLINA OLIVEIRA LIMA (BR/AM) Número de Protocolo '870170103352' em 29/12/2017 13:27 (WB)
(21) BR 10 2017 028618-5	Código 2.10 - Requerimento de Pedido de Patente ou Certificado de Adição de Invenção (22) 29/12/2017 (71) JERONIMO MANÇO DE OLIVEIRA NETO (BR/SP) Número de Protocolo '870170103457' em 29/12/2017 15:47 (WB)
(21) BR 10 2017 028620-7	Código 2.10 - Requerimento de Pedido de Patente ou Certificado de Adição de Invenção (22) 29/12/2017 (71) ATOS INTEGRATION (FR) Número de Protocolo '870170103464' em 29/12/2017 16:05 (WB)
(21) BR 10 2017 028623-1	Código 2.10 - Requerimento de Pedido de Patente ou Certificado de Adição de Invenção (22) 29/12/2017 (71) INSTITUTO BUTANTAN (BR/SP) Número de Protocolo '870170103472' em 29/12/2017 16:21 (WB)
(21) BR 10 2017 028624-0	Código 2.10 - Requerimento de Pedido de Patente ou Certificado de Adição de Invenção (22) 29/12/2017 (71) INSTITUTO BUTANTAN (BR/SP) Número de Protocolo '870170103479' em 29/12/2017 16:24 (WB)
(21) BR 10 2017 028628-2	Código 2.10 - Requerimento de Pedido de Patente ou Certificado de Adição de Invenção (22) 29/12/2017 (71) ROBERT BOSCH LIMITADA (BR/SP)

	Número de Protocolo '870170103503' em 29/12/2017 16:37 (WB)
(21) BR 10 2017 028634-7	Código 2.10 - Requerimento de Pedido de Patente ou Certificado de Adição de Invenção (22) 29/12/2017 (71) PAULA GEBE ABREU CABRAL (BR/RJ) Número de Protocolo '870170103519' em 29/12/2017 17:12 (WB)
(21) BR 10 2017 028640-1	Código 2.10 - Requerimento de Pedido de Patente ou Certificado de Adição de Invenção (22) 29/12/2017 (71) INSTITUTO FEDERAL DE EDUCAÇÃO, CIÊNCIA E TECNOLOGIA DO PIAUÍ (BR) Número de Protocolo '870170103542' em 29/12/2017 19:09 (WB)
(21) BR 10 2017 028641-0	Código 2.10 - Requerimento de Pedido de Patente ou Certificado de Adição de Invenção (22) 29/12/2017 (71) INSTITUTO FEDERAL DE EDUCAÇÃO, CIÊNCIA E TECNOLOGIA DO PIAUÍ (BR) Número de Protocolo '870170103543' em 29/12/2017 19:40 (WB)
(21) BR 10 2017 028642-8	Código 2.10 - Requerimento de Pedido de Patente ou Certificado de Adição de Invenção (22) 29/12/2017 (71) INSTITUTO FEDERAL DE EDUCAÇÃO, CIÊNCIA E TECNOLOGIA DO PIAUÍ (BR) Número de Protocolo '870170103544' em 29/12/2017 20:05 (WB)
(21) BR 10 2017 028649-5	Código 2.10 - Requerimento de Pedido de Patente ou Certificado de Adição de Invenção (22) 29/12/2017 (71) RODRIGO NERY (BR/MS) , MARCELO TEIXEIRA DE SOUZA (BR/SP) Número de Protocolo '870170103553' em 29/12/2017 22:26 (WB)
(21) BR 10 2017 028650-9	Código 2.10 - Requerimento de Pedido de Patente ou Certificado de Adição de Invenção (22) 29/12/2017 (71) UNIVERSIDADE FEDERAL DA PARAIBA (BR/PB) Número de Protocolo '870170103561' em 29/12/2017 23:37 (WB)
(21) BR 10 2017 028651-7	Código 2.10 - Requerimento de Pedido de Patente ou Certificado de Adição de Invenção

	(22) 30/12/2017 (71) LUIZ ANTÔNIO MACEDO RAMOS (BR/RS) Número de Protocolo '870170103563' em 30/12/2017 11:42 (WB)
(21) BR 10 2017 028656-8	Código 2.10 - Requerimento de Pedido de Patente ou Certificado de Adição de Invenção (22) 30/12/2017 (71) ALBERTO JOSÉ ÁLVARES (BR/DF) Número de Protocolo '870170103570' em 30/12/2017 19:38 (WB)
(21) BR 10 2018 000001-2	Código 2.10 - Requerimento de Pedido de Patente ou Certificado de Adição de Invenção (22) 01/01/2018 (71) BRUNO MOREIRA TEIXEIRA (BR/PR) Número de Protocolo '870180000002' em 01/01/2018 12:10 (WB)
(21) BR 10 2018 000002-0	Código 2.10 - Requerimento de Pedido de Patente ou Certificado de Adição de Invenção (22) 01/01/2018 (71) PALMIRAN MORAIS DA SILVEIRA (BR/RJ) Número de Protocolo '870180000003' em 01/01/2018 12:46 (WB)
(21) BR 10 2018 000004-7	Código 2.10 - Requerimento de Pedido de Patente ou Certificado de Adição de Invenção (22) 02/01/2018 (71) NILTON SILVA (BR/SP) Número de Protocolo '870180000014' em 02/01/2018 09:02 (WB)
(21) BR 10 2018 000005-5	Código 2.10 - Requerimento de Pedido de Patente ou Certificado de Adição de Invenção (22) 02/01/2018 (71) UNIVERSIDADE ESTADUAL DE CAMPINAS - UNICAMP (BR/SP) Número de Protocolo '870180000015' em 02/01/2018 09:14 (WB)
(21) BR 10 2018 000013-6	Código 2.10 - Requerimento de Pedido de Patente ou Certificado de Adição de Invenção (22) 02/01/2018 (71) ENGEPET EMPRESA DE ENGENHARIA DE PETROLEO LTDA (BR/SE) Número de Protocolo '870180000053' em 02/01/2018 11:53 (WB)
(21) BR 10 2018 000016-0	Código 2.10 - Requerimento de Pedido de Patente ou Certificado de Adição de Invenção (22) 02/01/2018

	(71) UNIVERSIDADE FEDERAL DE ALAGOAS (BR/AL) Número de Protocolo '870180000063' em 02/01/2018 12:23 (WB)
(21) BR 10 2018 000019-5	Código 2.10 - Requerimento de Pedido de Patente ou Certificado de Adição de Invenção (22) 02/01/2018 (71) METSO BRASIL INDUSTRIA E COMÉRCIO LTDA. (BR/SP) Número de Protocolo '870180000073' em 02/01/2018 13:37 (WB)
(21) BR 10 2018 000033-0	Código 2.10 - Requerimento de Pedido de Patente ou Certificado de Adição de Invenção (22) 02/01/2018 (71) UNIVERSIDADE FEDERAL DO MARANHÃO (BR/MA) Número de Protocolo '870180000124' em 02/01/2018 14:53 (WB)
(21) BR 10 2018 000034-9	Código 2.10 - Requerimento de Pedido de Patente ou Certificado de Adição de Invenção (22) 02/01/2018 (71) ETHICON, INC (US) Número de Protocolo '870180000125' em 02/01/2018 14:53 (WB)
(21) BR 10 2018 000035-7	Código 2.10 - Requerimento de Pedido de Patente ou Certificado de Adição de Invenção (22) 02/01/2018 (71) UNIVERSIDADE TECNOLOGICA FEDERAL DO PARANA (BR/PR) Número de Protocolo '870180000128' em 02/01/2018 14:54 (WB)
(21) BR 10 2018 000042-0	Código 2.10 - Requerimento de Pedido de Patente ou Certificado de Adição de Invenção (22) 02/01/2018 (71) SANKO TEKSTIL ISLETMELERI SAN. VE TIC. A.S. (TR) Número de Protocolo '870180000151' em 02/01/2018 15:17 (WB)
(21) BR 10 2018 000048-9	Código 2.10 - Requerimento de Pedido de Patente ou Certificado de Adição de Invenção (22) 02/01/2018 (71) UNIVERSIDADE FEDERAL DO MARANHÃO (BR/MA) Número de Protocolo '870180000178' em 02/01/2018 15:47 (WB)
(21) BR 10 2018 000058-6	Código 2.10 - Requerimento de Pedido de Patente ou Certificado de Adição de Invenção (22) 02/01/2018 (71) UNIVERSIDADE TECNOLOGICA FEDERAL DO PARANA (BR/PR)

	Número de Protocolo '870180000204' em 02/01/2018 16:14 (WB)
(21) BR 10 2018 000072-1	Código 2.10 - Requerimento de Pedido de Patente ou Certificado de Adição de Invenção (22) 02/01/2018 (71) QUIMECO QUIMICA ECOLÓGICA LTDA ME (BR/RS) Número de Protocolo '870180000247' em 02/01/2018 17:32 (WB)
(21) BR 10 2018 000077-2	Código 2.10 - Requerimento de Pedido de Patente ou Certificado de Adição de Invenção (22) 02/01/2018 (71) JESUS DA PENHA MARTINS (BR/MG) Número de Protocolo '870180000261' em 02/01/2018 17:55 (WB)
(21) BR 10 2018 000093-4	Código 2.10 - Requerimento de Pedido de Patente ou Certificado de Adição de Invenção (22) 03/01/2018 (71) UENF UNIVERSIDADE ESTADUAL DO NORTE FLUMINENSE DARCY RIBEIRO (BR/RJ) Número de Protocolo '870180000386' em 03/01/2018 11:52 (WB)
(21) BR 10 2018 000105-1	Código 2.10 - Requerimento de Pedido de Patente ou Certificado de Adição de Invenção (22) 03/01/2018 (71) CNH INDUSTRIAL AMERICA LLC (US) Número de Protocolo '870180000443' em 03/01/2018 14:19 (WB)
(21) BR 10 2018 000109-4	Código 2.10 - Requerimento de Pedido de Patente ou Certificado de Adição de Invenção (22) 03/01/2018 (71) GENERAL ELECTRIC COMPANY (US) Número de Protocolo '870180000466' em 03/01/2018 14:55 (WB)
(21) BR 10 2018 000113-2	Código 2.10 - Requerimento de Pedido de Patente ou Certificado de Adição de Invenção (22) 03/01/2018 (71) NT RESTAURAÇÃO DIGITAL, FINALIZAÇÃO E DESENVOLVIMENTO AUDIO VISUAL LTDA ME (BR/SP) Número de Protocolo '870180000483' em 03/01/2018 15:22 (WB)
(21) BR 10 2018 000122-1	Código 2.10 - Requerimento de Pedido de Patente ou Certificado de Adição de Invenção (22) 03/01/2018

	(71) NORMAN R. BYRNE (US) Número de Protocolo '870180000513' em 03/01/2018 15:56 (WB)
(21) BR 10 2018 000127-2	Código 2.10 - Requerimento de Pedido de Patente ou Certificado de Adição de Invenção (22) 03/01/2018 (71) TECNOLOGIA BANCARIA S.A. (BR/SP) Número de Protocolo '870180000516' em 03/01/2018 16:02 (WB)
(21) BR 10 2018 000132-9	Código 2.10 - Requerimento de Pedido de Patente ou Certificado de Adição de Invenção (22) 03/01/2018 (71) DOW AGROSCIENCES LLC (US) Número de Protocolo '870180000519' em 03/01/2018 16:04 (WB)
(21) BR 10 2018 000137-0	Código 2.10 - Requerimento de Pedido de Patente ou Certificado de Adição de Invenção (22) 03/01/2018 (71) THE GOODYEAR TIRE & RUBBER COMPANY (US) Número de Protocolo '870180000548' em 03/01/2018 16:34 (WB)
(21) BR 10 2018 000138-8	Código 2.10 - Requerimento de Pedido de Patente ou Certificado de Adição de Invenção (22) 03/01/2018 (71) JOSÉ RONALDO DE OLIVEIRA SILVA (BR/MG) Número de Protocolo '870180000549' em 03/01/2018 16:37 (WB)
(21) BR 11 2016 008621-0	Código 2.10 - Requerimento de Pedido de Patente ou Certificado de Adição de Invenção (22) 01/04/2016 (71) Noel Pereira dos Santos (BR/TO) Protocolo Via postal 020160002390 de OI/04/2016
(21) BR 12 2017 028371-5 A2	Código 2.10 - Requerimento de Pedido de Patente ou Certificado de Adição de Invenção (22) 22/01/2010 (71) PETROWELL LIMITED (GB) Protocolo nº 870170102625, em 28/12/2017; 10:33 (WB); Dividido do PI 1007234-9
(21) BR 12 2017 028478-9 A8	Código 2.10 - Requerimento de Pedido de Patente ou Certificado de Adição de Invenção (22) 25/10/2005

	(71) DOLBY LABORATORIES LICENSING CORPORATION (US) Protocolo nº 870170102966, em 28/12/2017; 16:15 (WB); Dividido do PI 0518278-6
(21) BR 12 2017 028566-1 A8	Código 2.10 - Requerimento de Pedido de Patente ou Certificado de Adição de Invenção (22) 11/11/2011 (71) PHARMA MAR, S.A. (ES) Protocolo nº 870170103309, em 29/12/2017; 11:54 (WB); 1ºdividido do PCT BR 11 2013 011480-0
(21) BR 12 2017 028568-8 A8	Código 2.10 - Requerimento de Pedido de Patente ou Certificado de Adição de Invenção (22) 11/11/2011 (71) PHARMA MAR, S.A. (ES) Protocolo nº 870170103315, em 29/12/2017; 12:07 (WB); 2ºdividido do PCT BR 11 2013 011480-0
(21) BR 12 2017 028570-0 A8	Código 2.10 - Requerimento de Pedido de Patente ou Certificado de Adição de Invenção (22) 11/11/2011 (71) PHARMA MAR, S.A. (ES) Protocolo nº 870170103320, em 29/12/2017; 12:20 (WB); 3ºdividido do PCT BR 11 2013 011480-0
(21) BR 12 2017 028637-4 A2	Código 2.10 - Requerimento de Pedido de Patente ou Certificado de Adição de Invenção (22) 10/08/2011 (71) BAYER INTELLECTUAL PROPERTY GMBH (DE) Protocolo nº 870170103533, em 29/12/2017; 18:16 (WB); 1ºdividido do PCT BR 11 2013 003245-6
(21) BR 12 2017 028638-2 A2	Código 2.10 - Requerimento de Pedido de Patente ou Certificado de Adição de Invenção (22) 10/08/2011 (71) BAYER INTELLECTUAL PROPERTY GMBH (DE) Protocolo nº 870170103536, em 29/12/2017; 18:25 (WB); 2ºdividido do PCT BR 11 2013 003245-6
(21) BR 13 2017 028419-0	Código 2.10 - Requerimento de Pedido de Patente ou Certificado de Adição de Invenção (22) 28/12/2017 (71) UNIVERSIDADE FEDERAL DE MINAS GERAIS (BR/MG)

	Número de Protocolo '870170102807' em 28/12/2017 14:35 (WB)
(21) BR 13 2018 000069-0	Código 2.10 - Requerimento de Pedido de Patente ou Certificado de Adição de Invenção (22) 02/01/2018 (71) CISNEI GILBERTI FERRARI (BR/MT) Número de Protocolo '870180000235' em 02/01/2018 17:03 (WB)
(21) BR 20 2015 006235-0	Código 2.10 - Requerimento de Pedido de Patente ou Certificado de Adição de Invenção (22) 20/03/2015 (71) ANTONIO MARQUIORI NETO (BR/ES) Número de Protocolo '025150000080' em 20/03/2015 11:45 (ES)
(21) BR 20 2015 007864-7	Código 2.10 - Requerimento de Pedido de Patente ou Certificado de Adição de Invenção (22) 08/04/2015 (71) FORD GLOBAL TECHNOLOGIES, LLC. (US) Número de Protocolo '020150007171' em 08/04/2015 15:59 (RJ)
(21) BR 20 2015 007910-4	Código 2.10 - Requerimento de Pedido de Patente ou Certificado de Adição de Invenção (22) 09/04/2015 (71) GERALDO JOSÉ VANCETTO (BR/SP) Número de Protocolo '018150004459' em 09/04/2015 11:28 (SP)
(21) BR 20 2015 015843-8	Código 2.10 - Requerimento de Pedido de Patente ou Certificado de Adição de Invenção (22) 25/06/2015 (71) N. B. FLEX LTDA - ME (BR/PR) Número do Aviso de Recebimento 'JH783782925'
(21) BR 20 2015 015895-0	Código 2.10 - Requerimento de Pedido de Patente ou Certificado de Adição de Invenção (22) 30/06/2015 (71) NILSON FERREIRA DO AMARAL SERVIÇO TERCEIRIZADAS - ME (BR/SP) Número de Protocolo '018150007472' em 30/06/2015 16:26 (SP)
(21) BR 20 2015 016245-1	Código 2.10 - Requerimento de Pedido de Patente ou Certificado de Adição de Invenção (22) 06/07/2015 (71) REDE NACIONAL DE ENSINO E PESQUISA - RNP (BR)

	Número de Protocolo '018150007622' em 06/07/2015 16:21 (SP)
(21) BR 20 2015 021163-0	Código 2.10 - Requerimento de Pedido de Patente ou Certificado de Adição de Invenção (22) 19/08/2015 (71) VENTANIA LTDA (BR) Número do Aviso de Recebimento 'JH457444625BR'
(21) BR 20 2015 021228-9	Código 2.10 - Requerimento de Pedido de Patente ou Certificado de Adição de Invenção (22) 01/09/2015 (71) RICARDO MOSTACERO FERNANDEZ (BR/SP) Número de Protocolo '018150009067' em 01/09/2015 15:37 (SP)
(21) BR 20 2015 024817-8	Código 2.10 - Requerimento de Pedido de Patente ou Certificado de Adição de Invenção (22) 28/09/2015 (71) POLIANA LIMA BASTOS (BR/CE) Número de Protocolo '013150000237' em 28/09/2015 14:22 (CE)
(21) BR 20 2015 028286-4	Código 2.10 - Requerimento de Pedido de Patente ou Certificado de Adição de Invenção (22) 10/11/2015 (71) LUIZ ALBERTO PETACCI (BR/SP) Número de Protocolo '018150010425' em 10/11/2015 15:59 (SP)
(21) BR 20 2015 028526-0	Código 2.10 - Requerimento de Pedido de Patente ou Certificado de Adição de Invenção (22) 13/11/2015 (71) CAMILLO MOREA (BR/SP) Número de Protocolo '018150010491' em 13/11/2015 10:55 (SP)
(21) BR 20 2015 030227-0	Código 2.10 - Requerimento de Pedido de Patente ou Certificado de Adição de Invenção (22) 02/12/2015 (71) MARIA HELENA MARCELINA (BR) Número de Protocolo '016150001508' em 02/12/2015 15:01 (RS)
(21) BR 20 2015 030795-6	Código 2.10 - Requerimento de Pedido de Patente ou Certificado de Adição de Invenção (22) 27/11/2015 (71) INOVIN SERVIÇOS DE INOVAÇÃO, PESQUISA E DESENVOLVIMENTO LTDA (BR)

	Número do Aviso de Recebimento 'JO263872680BR'
(21) BR 20 2015 031199-6	Código 2.10 - Requerimento de Pedido de Patente ou Certificado de Adição de Invenção (22) 14/12/2015 (71) MATEUS FONSECA CORDEIRO (BR/RS) Número de Protocolo '016150001527' em 14/12/2015 10:34 (RS)
(21) BR 20 2016 001795-0	Código 2.10 - Requerimento de Pedido de Patente ou Certificado de Adição de Invenção (22) 27/01/2016 (71) YASUO KODA (BR/PR) Número de Protocolo '015160000048' em 27/01/2016 14:18 (PR)
(21) BR 20 2017 013077-6	Código 2.10 - Requerimento de Pedido de Patente ou Certificado de Adição de Invenção (22) 19/06/2017 (71) FELIPE DE BARROS LEONETTI (BR/PR) Número de Protocolo '015170000130' em 19/06/2017 11:22 (PR)
(21) BR 20 2017 021508-9	Código 2.10 - Requerimento de Pedido de Patente ou Certificado de Adição de Invenção (22) 06/10/2017 (71) LUIZ CARLOS DOS SANTOS LIMA (BR/RJ) Número de protocolo 020170003314 de 06/10/2017
(21) BR 20 2017 021511-9	Código 2.10 - Requerimento de Pedido de Patente ou Certificado de Adição de Invenção (22) 06/10/2017 (71) LUIZ CARLOS DOS SANTOS LIMA (BR/RJ) Número de protocolo 020170003315 de 06/10/2017
(21) BR 20 2017 028360-2	Código 2.10 - Requerimento de Pedido de Patente ou Certificado de Adição de Invenção (22) 28/12/2017 (71) FABIO FERNANDES LABANCA (BR/MG) Número de Protocolo '870170102584' em 28/12/2017 09:41 (WB)
(21) BR 20 2017 028364-5	Código 2.10 - Requerimento de Pedido de Patente ou Certificado de Adição de Invenção (22) 28/12/2017 (71) JOSE BACHIEGA - EPP (BR/SP) Número de Protocolo '870170102604' em 28/12/2017 10:09 (WB)

(21) BR 20 2017 028397-1	Código 2.10 - Requerimento de Pedido de Patente ou Certificado de Adição de Invenção (22) 28/12/2017 (71) ROBERT BOSCH LIMITADA (BR/SP) Número de Protocolo '870170102710' em 28/12/2017 12:07 (WB)
(21) BR 20 2017 028405-6	Código 2.10 - Requerimento de Pedido de Patente ou Certificado de Adição de Invenção (22) 28/12/2017 (71) ALFEU TRINDADE COUTO (BR/SP) Número de Protocolo '870170102749' em 28/12/2017 13:08 (WB)
(21) BR 20 2017 028426-9	Código 2.10 - Requerimento de Pedido de Patente ou Certificado de Adição de Invenção (22) 28/12/2017 (71) VALDECIR ANTONIO PICCOLI (BR/SC) Número de Protocolo '870170102836' em 28/12/2017 14:53 (WB)
(21) BR 20 2017 028533-8	Código 2.10 - Requerimento de Pedido de Patente ou Certificado de Adição de Invenção (22) 28/12/2017 (71) JULIO VITOR DOS SANTOS (BR/MS) Número de Protocolo '870170103157' em 28/12/2017 20:49 (WB)
(21) BR 20 2017 028548-6	Código 2.10 - Requerimento de Pedido de Patente ou Certificado de Adição de Invenção (22) 29/12/2017 (71) PONTUAL PEÇAS LTDA - ME (BR/GO) Número de Protocolo '870170103215' em 29/12/2017 10:06 (WB)
(21) BR 20 2017 028615-6	Código 2.10 - Requerimento de Pedido de Patente ou Certificado de Adição de Invenção (22) 29/12/2017 (71) BRENO CARNEVALLI FRANCO DE CARVALHO (BR/MG) Número de Protocolo '870170103451' em 29/12/2017 15:43 (WB)
(21) BR 20 2017 028622-9	Código 2.10 - Requerimento de Pedido de Patente ou Certificado de Adição de Invenção (22) 29/12/2017 (71) ANATHAN GANDHI GETHTHX (BR) Número de Protocolo '870170103470' em 29/12/2017 16:19 (WB)

(21) BR 20 2017 028632-6	Código 2.10 - Requerimento de Pedido de Patente ou Certificado de Adição de Invenção (22) 29/12/2017 (71) UNIVERSIDADE FEDERAL DO SUL E SUDESTE DO PARÁ (BR/PA) Número de Protocolo '870170103510' em 29/12/2017 16:55 (WB)
(21) BR 20 2017 028633-4	Código 2.10 - Requerimento de Pedido de Patente ou Certificado de Adição de Invenção (22) 29/12/2017 (71) UNIVERSIDADE FEDERAL DO SUL E SUDESTE DO PARÁ (BR/PA) Número de Protocolo '870170103511' em 29/12/2017 16:57 (WB)
(21) BR 20 2017 028643-1	Código 2.10 - Requerimento de Pedido de Patente ou Certificado de Adição de Invenção (22) 29/12/2017 (71) FÁBIO BARBOSA GOMES (BR/GO) Número de Protocolo '870170103546' em 29/12/2017 20:33 (WB)
(21) BR 20 2017 028652-0	Código 2.10 - Requerimento de Pedido de Patente ou Certificado de Adição de Invenção (22) 30/12/2017 (71) LUIZ ANTÔNIO MACEDO RAMOS (BR/RS) Número de Protocolo '870170103565' em 30/12/2017 13:08 (WB)
(21) BR 20 2017 028653-9	Código 2.10 - Requerimento de Pedido de Patente ou Certificado de Adição de Invenção (22) 30/12/2017 (71) LUIZ ANTÔNIO MACEDO RAMOS (BR/RS) Número de Protocolo '870170103566' em 30/12/2017 14:36 (WB)
(21) BR 20 2017 028654-7	Código 2.10 - Requerimento de Pedido de Patente ou Certificado de Adição de Invenção (22) 30/12/2017 (71) LUIZ ANTÔNIO MACEDO RAMOS (BR/RS) Número de Protocolo '870170103567' em 30/12/2017 15:48 (WB)
(21) BR 20 2017 028655-5	Código 2.10 - Requerimento de Pedido de Patente ou Certificado de Adição de Invenção (22) 30/12/2017 (71) LUIZ ANTÔNIO MACEDO RAMOS (BR/RS) Número de Protocolo '870170103568' em 30/12/2017 16:26 (WB)
(21) BR 20 2017 028657-1	Código 2.10 - Requerimento de Pedido de Patente ou Certificado de Adição de

	Invenção (22) 30/12/2017 (71) ROBSON DONIZETE SATO (BR/SP) Número de Protocolo '870170103571' em 30/12/2017 20:40 (WB)
(21) BR 20 2017 028658-0	Código 2.10 - Requerimento de Pedido de Patente ou Certificado de Adição de Invenção (22) 30/12/2017 (71) MARCOS BENEDITO FREITAS RIBEIRO (BR/SP) Número de Protocolo '870170103572' em 30/12/2017 22:02 (WB)
(21) BR 20 2017 028659-8	Código 2.10 - Requerimento de Pedido de Patente ou Certificado de Adição de Invenção (22) 31/12/2017 (71) JOÃO CARLOS MAUGER (BR/DF) Número de Protocolo '870170103574' em 31/12/2017 16:42 (WB)
(21) BR 20 2018 000006-9	Código 2.10 - Requerimento de Pedido de Patente ou Certificado de Adição de Invenção (22) 02/01/2018 (71) KGF INDÚSTRIA & COMÉRCIO DE BICOS PARA PULVERIZAÇÃO LTDA - ME (BR/SP) Número de Protocolo '870180000025' em 02/01/2018 10:48 (WB)
(21) BR 20 2018 000009-3	Código 2.10 - Requerimento de Pedido de Patente ou Certificado de Adição de Invenção (22) 02/01/2018 (71) PEDRO ACIOLI DE SOUZA (BR/AL) Número de Protocolo '870180000038' em 02/01/2018 11:31 (WB)
(21) BR 20 2018 000011-5	Código 2.10 - Requerimento de Pedido de Patente ou Certificado de Adição de Invenção (22) 02/01/2018 (71) ANATHAN GANDHI GETHTHX (BR) Número de Protocolo '870180000046' em 02/01/2018 11:49 (WB)
(21) BR 20 2018 000020-4	Código 2.10 - Requerimento de Pedido de Patente ou Certificado de Adição de Invenção (22) 02/01/2018 (71) FACS SERVIÇOS EDUCACIONAIS LTDA (BR/BA) Número de Protocolo '870180000076' em 02/01/2018 13:41 (WB)
(21) BR 20 2018 000057-3	Código 2.10 - Requerimento de Pedido de Patente ou Certificado de Adição de

	Invenção (22) 02/01/2018 (71) CARLOS ALBERTO PEREIRA (BR/SP) Número de Protocolo '870180000201' em 02/01/2018 16:08 (WB)
(21) BR 20 2018 000073-5	Código 2.10 - Requerimento de Pedido de Patente ou Certificado de Adição de Invenção (22) 02/01/2018 (71) FUNDAÇÃO UNIVERSIDADE FEDERAL DO AMAPÁ (BR/AP) Número de Protocolo '870180000250' em 02/01/2018 17:37 (WB)
(21) BR 20 2018 000081-6	Código 2.10 - Requerimento de Pedido de Patente ou Certificado de Adição de Invenção (22) 02/01/2018 (71) ÍCARO JORGE ALVES DE ALMEIDA (BR/BA) Número de Protocolo '870180000291' em 02/01/2018 19:35 (WB)
(21) BR 20 2018 000082-4	Código 2.10 - Requerimento de Pedido de Patente ou Certificado de Adição de Invenção (22) 02/01/2018 (71) LUIZ CARLOS OLIVEIRA FERREIRA (BR/RJ) Número de Protocolo '870180000297' em 02/01/2018 21:24 (WB)
(21) BR 20 2018 000089-1	Código 2.10 - Requerimento de Pedido de Patente ou Certificado de Adição de Invenção (22) 03/01/2018 (71) IZIDORO TOKARSKI JUNIOR (BR/PR) Número de Protocolo '870180000363' em 03/01/2018 11:21 (WB)
(21) BR 20 2018 000092-1	Código 2.10 - Requerimento de Pedido de Patente ou Certificado de Adição de Invenção (22) 03/01/2018 (71) UNIVERSIDADE TECNOLOGICA FEDERAL DO PARANA (BR/PR) Número de Protocolo '870180000373' em 03/01/2018 11:37 (WB)
(21) BR 20 2018 000095-6	Código 2.10 - Requerimento de Pedido de Patente ou Certificado de Adição de Invenção (22) 03/01/2018 (71) WASHINGTON LUIZ COELHO (BR/MG) Número de Protocolo '870180000397' em 03/01/2018 12:33 (WB)
(21) BR 20 2018 000130-8	Código 2.10 - Requerimento de Pedido de Patente ou Certificado de Adição de Invenção

	(22) 03/01/2018 (71) WERKMOLD INDÚSTRIA E COMÉRCIO EIELI ME (BR/RJ) Número de Protocolo '870180000518' em 03/01/2018 16:03 (WB)
(21) BR 20 2018 000149-9	Código 2.10 - Requerimento de Pedido de Patente ou Certificado de Adição de Invenção (22) 03/01/2018 (71) PAULO ROBERTO GOMES DE CARVALHO (BR/SP) Número de Protocolo '870180000615' em 03/01/2018 20:00 (WB)
(21) BR 20 2018 000151-0	Código 2.10 - Requerimento de Pedido de Patente ou Certificado de Adição de Invenção (22) 03/01/2018 (71) ANTONIO JORGE ROSA DOS SANTOS (BR/RJ) Número de Protocolo '870180000617' em 03/01/2018 21:44 (WB)

Código Publicação do Pedido

Código 3.1 - Publicação do Pedido de Patente ou de Certificado de Adição de Invenção

Publicação do pedido depositado (Art. 30 da Lei nº 9.279/96), podendo ser adquirido o folheto com o relatório descritivo, reivindicações, desenhos e resumo do pedido, por quem se interessar, através do endereço eletrônico www.inpi.gov.br - No Acesso rápido - Faça uma busca – Patente. Para acessar, cadastre-se no Portal do INPI e use login e senha. Não sendo o exame requerido, pelo depositante ou qualquer interessado, no prazo de 36 (trinta e seis) meses do depósito, o pedido será arquivado. Publicado o arquivamento do pedido, poderá ser requerido, no prazo de 60 (sessenta) dias, o seu desarquivamento. Não sendo requerido o desarquivamento no prazo anteriormente citado, o pedido será considerado definitivamente arquivado.

---

(21) BR 10 2013 013468-6 A2

Fig. 1

Código 3.1 - Publicação do Pedido de Patente ou de Certificado de Adição de Invenção

(22) 31/05/2013

(30) 18/06/2012 MX MX/A/2012/007105

(51) D06F 33/02 (1968.09)

(54) MÉTODO DE OPERAÇÃO DE UMA MÁQUINA DE LAVANDERIA

(71) ELECTROLUX DO BRASIL S.A. (BR/PR)

(72) ALEXANDRE BARROS NEVES, ALEXANDRE DE LIMA BARVIK, MAYRA CAMARGO LASKA, MILENI KAZEDANI GONÇALVES

---

(21) BR 10 2013 016403-8 A2

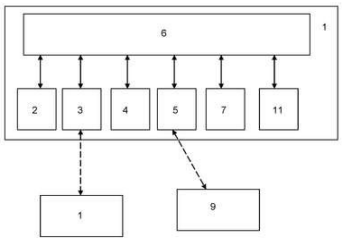

FIG. 1

Código 3.1 - Publicação do Pedido de Patente ou de Certificado de Adição de Invenção

(22) 26/06/2013

(51) G01C 21/36 (2000.01), B60P 3/03 (1980.01), G05B 19/418 (1995.01)

(54) DISPOSITIVO, SISTEMA E MÉTODO DE RASTREAMENTO DE CARGAS

(71) JESSICA SANDRA SROUR ACHERBOIM (BR/SP) , ALEXANDRE MÁXIMO BORGES (BR/SP)

(72) JESSICA SANDRA SROUR ACHERBOIM, ALEXANDRE MÁXIMO BORGES

---

(21) BR 10 2013 018251-6 A2

Código 3.1 - Publicação do Pedido de Patente ou de Certificado de Adição de Invenção

(22) 17/07/2013

(51) F04B 27/00 (1968.09)

(54) COMPRESSOR DE ÊMBOLOS

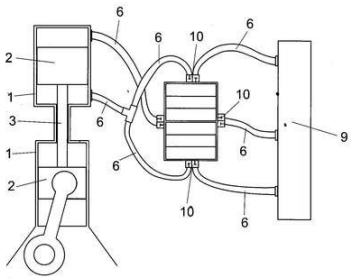

Fig. 1

(71) GABRIEL SOUZA LIMA (BR/SP)
(72) GABRIEL SOUZA LIMA

---

(21) BR 10 2013 023962-3 A2

Código 3.1 - Publicação do Pedido de Patente ou de Certificado de Adição de Invenção
(22) 18/09/2013
(51) B05B 13/04 (1968.09), B05B 15/12 (1985.01), B05B 13/02 (1968.09), B25J 9/04 (1985.01)
(54) EQUIPAMENTO AUTOMATIZADO PARA EXECUÇÃO DE ATIVIDADES DE RISCO
(71) RENATO SANCHES PINHEIRO (BR/SP)
(72) RENATO SANCHES PINHEIRO

---

(21) BR 10 2013 033924-5 A2

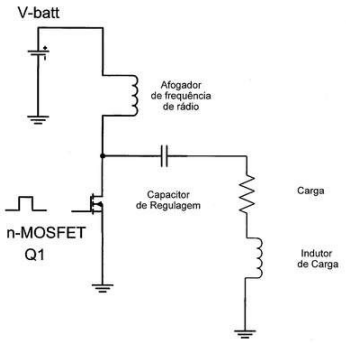

Código 3.1 - Publicação do Pedido de Patente ou de Certificado de Adição de Invenção
(22) 30/12/2013
(30) 31/12/2012 US 61/747,501
(51) H03F 3/20 (1968.09), F02D 41/20 (1985.01), H05B 6/08 (1980.01)
(54) AMPLIFICADOR DE POTÊNCIA REGULADA COM ESTRANGULADOR CARREGADO PARA INJETOR DE COMBUSTÍVEL AQUECIDO INDUTIVAMENTE
(71) CONTINENTAL AUTOMOTIVE SYSTEMS, INC. (US)
(72) PERRY ROBERT CZIMMEK

---

(21) BR 10 2014 000811-0 A2

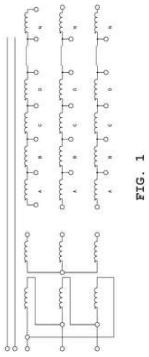

Código 3.1 - Publicação do Pedido de Patente ou de Certificado de Adição de Invenção
(22) 14/01/2014
(51) H02J 3/12 (1968.09)
(54) DISPOSITIVO AUTOMÁTICO PARA REGULAÇÃO DE TENSÃO NA BAIXA TENSÃO DO SISTEMA ELÉTRICO DE DISTRIBUIÇÃO, DE POTÊNCIA ILIMITADA, PARA INSTALAÇÃO EM REDES AÉREAS E CONFINADAS
(71) RTA REDE DE TECNOLOGIA AVANÇADA LTDA (BR/SP) , ELEKTRO ELETRICIDADE E SERVIÇOS S/A (BR/SP)
(72) PAULO TULIO ALTMAN, ANDRÉ LUIS LOPES BUENO, JOSÉ FRANCISCO RESENDE DA SILVA, ERNESTO ALBERTO MERTENS JUNIOR,

ROGÉRIO ANDRADE FLAUZINO

(21) BR 10 2014 008104-6 A2

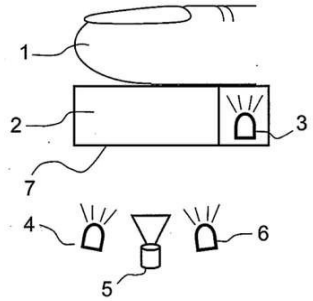

Fig. 1

Código 3.1 - Publicação do Pedido de Patente ou de Certificado de Adição de Invenção

(22) 19/02/2014

(51) G06K 9/00 (1968.09)

(54) DISPOSITIVO E MÉTODO DE AQUISIÇÃO DE IMPRESSÕES DIGITAIS

(71) IRON CALIL DAHER (BR/SP)

(72) IRON CALIL DAHER

(21) BR 10 2014 011482-3 A2

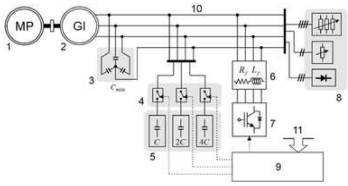

Figura 1

Código 3.1 - Publicação do Pedido de Patente ou de Certificado de Adição de Invenção

(22) 13/05/2014

(51) H02P 9/46 (1968.09), H02P 9/44 (1968.09)

(54) SISTEMA HÍBRIDO E MÉTODO PARA REGULAÇÃO DE TENSÃO APLICADO A GERADORES DE INDUÇÃO

(71) UNIVERSIDADE FEDERAL DE SANTA MARIA (BR/RS)

(72) ROBINSON FIGUEIREDO DE CAMARGO, CLAITON MORO FRANCHI, LUCAS GIULIANI SCHERER, CELSO BECKER TISCHER

(21) BR 10 2014 022212-0 A2

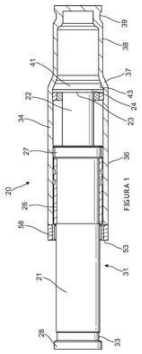

Código 3.1 - Publicação do Pedido de Patente ou de Certificado de Adição de Invenção

(22) 08/09/2014

(30) 06/09/2013 GB 1315935.5

(51) B61G 11/16 (1968.09)

(54) AMORTECEDOR

(71) T A SAVERY & CO. LTD (GB)

(72) CARL FRANCIS WATTS, TERENCE WILLIAMS

(21) BR 10 2015 000180-0 A2

Código 3.1 - Publicação do Pedido de Patente ou de Certificado de Adição de Invenção

(22) 06/01/2015

(51) E21B 33/064 (1980.01), E21B 34/04 (1980.01)

(52) E21B 33/064, E21B 34/04

(54) EQUIPAMENTO AUXILIAR PARA TESTE DE SISTEMA DE SEGURANÇA DO TIPO BOP

(71) PETRÓLEO BRASILEIRO S.A. - PETROBRAS (BR/RJ)

(72) ORMAN SALVADOR TOSCANO, JOSE SOARES DE MIRANDA JUNIOR, GERALDO GUTTEMBERG SOARES NETO

---

(21) BR 10 2015 004569-7 A2

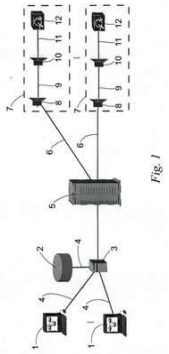

Código 3.1 - Publicação do Pedido de Patente ou de Certificado de Adição de Invenção
(22) 02/03/2015
(51) G01R 11/24 (1968.09), G01R 22/00 (1985.01), H02J 50/00 (2016.01)
(54) SISTEMA DE MEDIÇÃO, ARMAZENAMENTO E GERENCIAMENTO DE DADOS ELÉTRICOS
(71) COMPANHIA ENERGETICA DE PERNAMBUCO - CELPE (BR/PE) , DAIMON ENGENHARIA E SISTEMAS S/S LTDA (BR/SP)
(72) CARLOS CÉSAR BARIONI DE OLIVEIRA, ANDRÉ MEFFE, ALDEN UEHARA ANTUNES, FABIO ROMERO, JARBAS BARROS VILAR

---

(21) BR 10 2015 006079-3 A2

Código 3.1 - Publicação do Pedido de Patente ou de Certificado de Adição de Invenção
(22) 19/03/2015
(51) E21B 43/36 (1980.01), E21B 43/01 (1968.09)
(52) E21B 43/36, E21B 43/01
(54) SISTEMA SUBMARINO INTEGRADO DE PRODUÇÃO DE HIDROCARBONETOS E MÉTODO DE PRODUÇÃO
(71) PETRÓLEO BRASILEIRO S.A. - PETROBRAS (BR/RJ)
(72) ÁLVARO MAIA DA COSTA, ISAIAS QUARESMA MASETTI, HAROLDO JOSÉ SIQUEIRA DA IGREJA, CLAUDIO DOS SANTOS AMARAL, EDGARD POIATE JUNIOR

---

(21) BR 10 2015 017208-7 A2

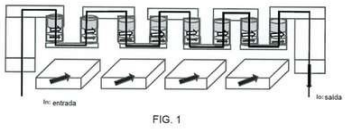

Código 3.1 - Publicação do Pedido de Patente ou de Certificado de Adição de Invenção
(22) 17/07/2015
(30) 17/07/2014 US 62/025,960
(51) G01R 33/09 (1980.01), G01R 29/08 (1968.09), G01R 29/12 (1968.09)
(54) APARELHO E MÉTODO PARA A LEITURA DE UM CAMPO MAGNÉTICO QUE USA SUBESTRUTURAS DE ELEMENTOS DE LEITURA DE CAMPO MAGNÉTICO PARA APLICAÇÃO DE ALTA VOLTAGEM
(71) CROCUS TECHNOLOGY INC (US)
(72) REUVEN YEHOSHUA, BERTRAND F. CAMBOU, YARON OREN-PINES, DOUGLAS LEE

---

(21) BR 10 2015 025671-0 A2

Código 3.1 - Publicação do Pedido de Patente ou de Certificado de Adição de Invenção
(22) 05/10/2015

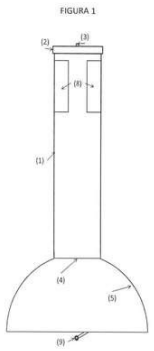

(51) A01M 1/04 (1968.09)
(54) ARMADILHA LUMINOSA PARA A CAPTURA DE INSETOS
(71) UNIVERSIDADE FEDERAL DO MARANHÃO (BR/MA)
(72) FRANCINALDO SOARES SILVA

(21) BR 10 2015 026791-6 A2

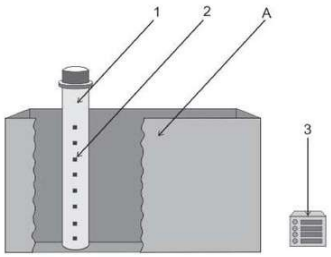

Código 3.1 - Publicação do Pedido de Patente ou de Certificado de Adição de Invenção
(22) 22/10/2015
(51) G01F 23/30 (1985.01), G01D 5/12 (1968.09), H03M 1/00 (1985.01)
(54) MEDIDOR DE SUBSTÂNCIAS LÍQUIDAS
(71) ARLLISSON MARTINS DA SILVA (BR/ES)
(72) ARLLISSON MARTINS DA SILVA

(21) BR 10 2015 032216-0 A2

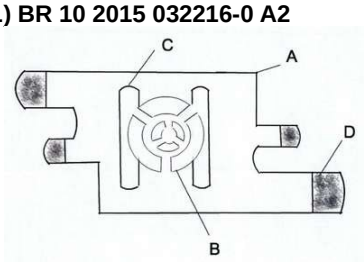

Código 3.1 - Publicação do Pedido de Patente ou de Certificado de Adição de Invenção
(22) 22/12/2015
(51) A61N 1/36 (1968.09)
(54) DISPOSITIVO PARA ELETROINIBIÇÃO DE HIPERTONIA MUSCULAR
(71) UNIVERSIDADE FEDERAL DO RIO GRANDE DO NORTE (BR/RN)
(72) PAULO MOREIRA SILVA DANTAS, LEONARDO DANTAS REBOUÇAS DA SILVA, SCHEILA MARISA PINHEIRO, PAULO VICTOR FERREIRA DE SOUZA, BRUNO AUGUSTO FERREIRA VITORINO, JASON AZEVEDO DE MEDEIROS

(21) BR 10 2016 012577-4 A2

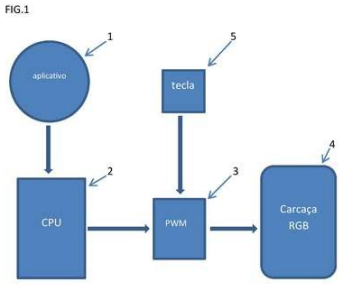

Código 3.1 - Publicação do Pedido de Patente ou de Certificado de Adição de Invenção
(22) 02/06/2016
(51) G06K 19/077 (1990.01), H04M 1/02 (1968.09)
(54) SISTEMA-DISPOSITIVO GERADOR DE CORES EM CARCAÇAS DE APARELHOS DE TELEINFORMÁTICA PORTÁTEIS CONTROLADO POR APLICATIVO
(71) FELISBERTO NUNES GOMES (BR)
(72) FELISBERTO NUNES GOMES

(21) BR 10 2016 014593-7 A2

Código 3.1 - Publicação do Pedido de Patente ou de Certificado de Adição de Invenção

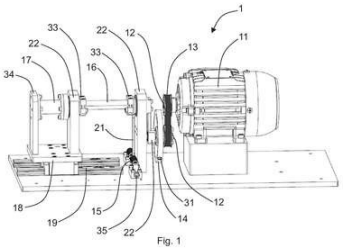

(22) 21/06/2016
(51) G01N 3/26 (1968.09), G01N 3/34 (1968.09)
(54) MÁQUINA DE FADIGA PARA TORÇÃO BASEADA EM DESBALANCEAMENTO ROTATIVO
(71) FUNDAÇÃO UNIVERSIDADE DO ESTADO DE SANTA CATARINA (BR/SC)
(72) RENATO BARBIERI, CLEIDE VIEIRA

---

(21) BR 10 2016 014608-9 A2

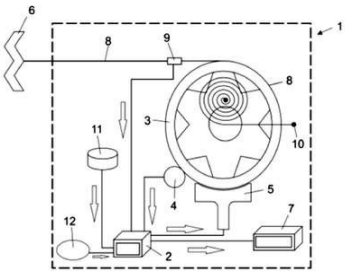

Figura 1

Código 3.1 - Publicação do Pedido de Patente ou de Certificado de Adição de Invenção
(22) 21/06/2016
(51) A63B 21/00 (1968.09), A61B 5/22 (1985.01), A63B 24/00 (1990.01), G05B 19/048 (1995.01), G01L 1/00 (1968.09)
(54) SISTEMA DE DISPOSITIVO DE EXERCÍCIO
(71) CARLOS ALBERTO LEOPOLDO DA CÂMARA FILHO (BR/RJ)
(72) CARLOS ALBERTO LEOPOLDO DA CÂMARA FILHO

---

(21) BR 10 2016 014614-3 A2

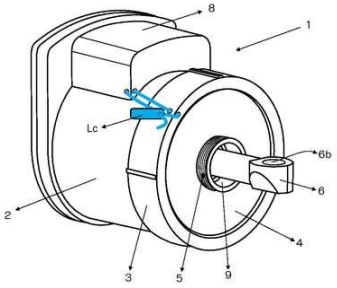

Código 3.1 - Publicação do Pedido de Patente ou de Certificado de Adição de Invenção
(22) 21/06/2016
(51) G01F 1/24 (1974.07)
(54) DISPOSITIVO UNIDIRECIONAL PARA INDIVIDUALIZAÇÃO DE MEDIDA E CONSUMO DE ÁGUA EM APARTAMENTOS COM CONTROLE E MONITORAMENTO À DISTÂNCIA
(71) HIDROMED MEDIDORES DE VASAO INDUSTRIA E COMERCIO LTDA (BR/GO)
(72) VALDIVINO RODRIGUES PEREIRA

---

(21) BR 10 2016 014620-8 A2

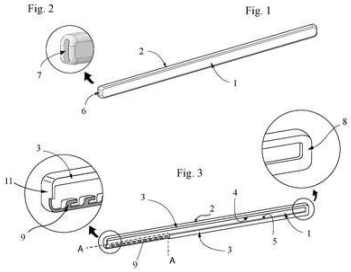

Código 3.1 - Publicação do Pedido de Patente ou de Certificado de Adição de Invenção
(22) 21/06/2016
(51) A61C 7/12 (1990.01), A61C 19/00 (1968.09)
(54) PROTETOR BUCAL PARA APARELHO ORTODÔNTICO FIXO
(71) MARCELO TOSSUNIAN (BR/SP)
(72) MARCELO MINAS TOSSUNIAN

---

(21) BR 10 2016 014627-5 A2

Código 3.1 - Publicação do Pedido de Patente ou de Certificado de Adição de Invenção
(22) 21/06/2016

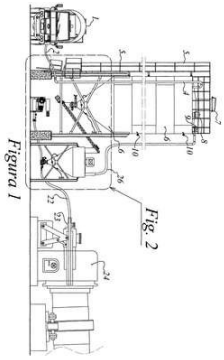

(51) C21B 5/00 (1968.09), C10L 9/00 (1968.09), F27B 7/20 (1968.09), F27B 7/00 (1968.09)
(52) C21B 5/001, C21B 5/003, C10L 9/00, F27B 7/20, F27B 7/00
(54) DISPOSIÇÃO CONSTRUTIVA APLICADA A UM SISTEMA DE INJEÇÃO DE FINOS EM FORNOS ROTATIVOS
(71) CLEITON ALEXANDRE ALVES DOS SANTOS (BR/MG)
(72) CLEITON ALEXANDRE ALVES DOS SANTOS

---

(21) BR 10 2016 014648-8 A2

Código 3.1 - Publicação do Pedido de Patente ou de Certificado de Adição de Invenção
(22) 21/06/2016
(51) G09F 27/00 (1968.09)
(52) G09F 27/00
(54) DISPOSITIVO MULTIMÉDIA INTERACTIVO
(71) TOMI WORLD LDA (PT)
(72) JOSÉ MANUEL SIMÕES AGOSTINHO

---

(21) BR 10 2016 014654-2 A2

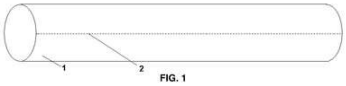

Código 3.1 - Publicação do Pedido de Patente ou de Certificado de Adição de Invenção
(22) 21/06/2016
(51) B29C 47/02 (1985.01), F16L 11/04 (1968.09)
(54) TUBO PLÁSTICO FLEXÍVEL COM PICOTE
(71) NORTENE PLÁSTICOS LTDA. (BR/SP)
(72) EZRA NEGRIN

---

(21) BR 10 2016 014656-9 A2

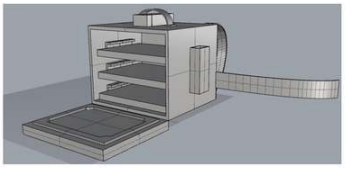

Fig. 1

Código 3.1 - Publicação do Pedido de Patente ou de Certificado de Adição de Invenção
(22) 21/06/2016
(51) B62J 7/00 (1968.09), B62J 11/00 (1968.09), B62D 63/08 (1968.09)
(54) EQUIPAMENTO E PROCESSO PARA TRANSPORTE DE ITENS DE CONSUMO
(71) ANDRÉ MARTINEZ RIBEIRO (BR/SP)
(72) ANDRÉ MARTINEZ RIBEIRO

---

(21) BR 10 2016 014670-4 A2

Código 3.1 - Publicação do Pedido de Patente ou de Certificado de Adição de Invenção
(22) 21/06/2016
(51) C05F 17/00 (1990.01), C05F 5/00 (1968.09)
(54) PROCESSO E SISTEMA DE COMPOSTAGEM ESTÁTICO COM

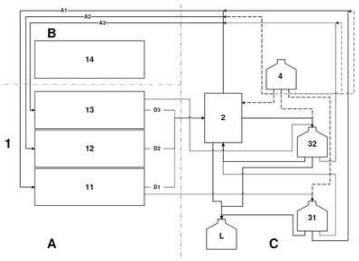

UMIDIFICAÇÃO E EXTRAÇÃO/RECIRCULAÇÃO DE LÍQUIDOS
(71) BEIFIUR LTDA (BR/RS)
(72) VALDECIR REFARRI

(21) BR 10 2016 014677-1 A2

Código 3.1 - Publicação do Pedido de Patente ou de Certificado de Adição de Invenção
(22) 21/06/2016
(51) B28B 1/08 (1968.09), B28B 3/00 (1968.09)
(52) B28B 1/08, B28B 3/00
(54) MÁQUINA PARA FABRICAÇÃO E INDUSTRIALIZAÇÃO DE TIJOLOS, BLOCOS, PISOS E ARTEFATOS DE DIVERSOS TAMANHOS E MULTIFORMES, COM VARIEDADE DE MATERIAIS, ECOLÓGICOS, NÃO ECOLÓGICOS, RESÍDUOS DA CONSTRUÇÃO CIVIL, RESÍDUOS INDUSTRIAIS, DOMÉSTICOS, HOSPITALARES, ENTRE OUTROS
(71) ECO MÁQUINAS INDÚSTRIA, COMÉRCIO IMPORTAÇÃO E EXPORTAÇÃO LTDA. - E.P.P. (BR/MS)
(72) LUCLÉCIO FESTA

(21) BR 10 2016 014685-2 A2

Código 3.1 - Publicação do Pedido de Patente ou de Certificado de Adição de Invenção
(22) 22/06/2016
(51) H05B 33/08 (1968.09), H05B 37/02 (1968.09), H04L 12/28 (1990.01)
(52) H05B 33/0854, H05B 37/0272, H04L 12/2807
(54) SISTEMA AUTOMÁTICO DE ILUMINAÇÃO COGNITIVA
(71) PEDRO GIAMMARUSTI (BR/SP)
(72) PEDRO GIAMMARUSTI

(21) BR 10 2016 014698-4 A2

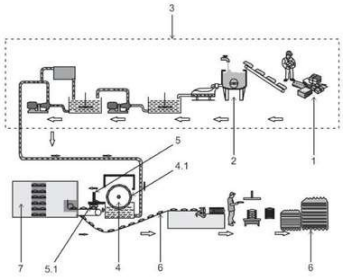

Código 3.1 - Publicação do Pedido de Patente ou de Certificado de Adição de Invenção
(22) 22/06/2016
(51) D21J 1/04 (1968.09)
(54) PROCESSO PARA FABRICAÇÃO DE EMBALAGENS A PARTIR DE FIBRA DE CELULOSE ADITIVADA COM PAPEL, JORNAL E/OU PAPELÃO
(71) PAULO DE TARSO MENEGAZ FAUSTINI (BR/ES)
(72) PAULO DE TARSO MENEGAZ FAUSTINI

(21) BR 10 2016 014718-2 A2

Código 3.1 - Publicação do Pedido de Patente ou de Certificado de Adição de Invenção
(22) 22/06/2016

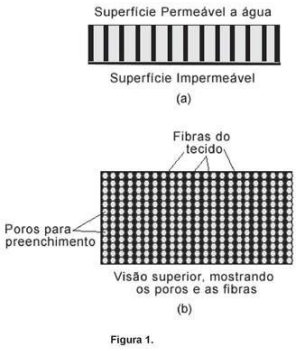

(51) C04B 18/12 (1985.01), C04B 28/04 (1985.01)
(54) REVESTIMENTO FLEXÍVEL OBTIDO A PARTIR DO USO DE REJEITOS DA MINERAÇÃO
(71) RESO SOLUÇÕES AMBIENTAIS E TECNOLOGIAS SUSTENTÁVEIS LTDA - ME (BR/MG)
(72) MIGUEL DE ARAUJO MEDEIROS, SCHUBERT SOARES PEREIRA JR., FERNANDO SOARES LAMEIRAS

---

(21) BR 10 2016 014740-9 A2

Código 3.1 - Publicação do Pedido de Patente ou de Certificado de Adição de Invenção
(22) 22/06/2016
(51) A23G 1/42 (2006.01), A23L 33/20 (2016.01)
(52) A23G 1/423, A23L 1/307
(54) PROCESSO DE OBTENÇÃO DE ALIMENTO PROBIÓTICO À BASE DE CHOCOLATE E PRODUTO OBTIDO
(71) UNIVERSIDADE ESTADUAL PAULISTA JULIO DE MESQUITA FILHO (BR/SP)
(72) IZABELA DE SOUZA CORREIA COZENTINO, DANIELA CARDOSO UMBELINO CAVALLINI, VALDECIR LUCCAS

---

(21) BR 10 2016 014747-6 A2

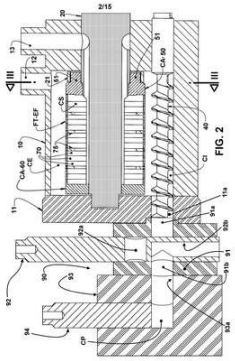

Código 3.1 - Publicação do Pedido de Patente ou de Certificado de Adição de Invenção
(22) 22/06/2016
(51) B01D 29/11 (1990.01)
(54) FILTRO PARA PLÁSTICO FUNDIDO E DISPOSITIVO DE FILTRAÇÃO CONTÍNUA DE PLÁSTICO FUNDIDO
(66) BR 10 2015 014985-9 22/06/2015
(71) PLASTINCOLOR INDÚSTRIA E COMÉRCIO LTDA (BR/SP)
(72) JORGE SELMA MOLERO

---

(21) BR 10 2016 014786-7 A2

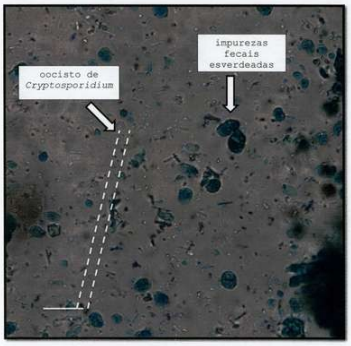

Código 3.1 - Publicação do Pedido de Patente ou de Certificado de Adição de Invenção
(22) 22/06/2016
(51) G01N 33/483 (1985.01)
(54) COMPOSIÇÃO CORANTE PADRONIZADA APLICADA EM PROCESSO OPERACIONAL PARA PESQUISA EM MICROSCOPIA ÓPTICA DE AMOSTRA DE MATERIAL BIOLÓGICO, NOTADAMENTE FEZES E AFINS, COM RESULTADOS DE NATUREZA QUALITATIVA PARA IDENTIFICAÇÃO DE PARASITOS INTESTINAIS, E PROCESSO RESULTANTE
(71) IMMUNOCAMP CIÊNCIA E TECNOLOGIA LTDA (BR/SP) , UNIVERSIDADE ESTADUAL DE CAMPINAS (BR/SP)

(72) SANDRA VALÉRIA INÁCIO, KATIA DENISE SARAIVA BRESCIANI, JANCARLO FERREIRA GOMES, CELSO TETSUO NAGASE SUZUKI, ALEXANDRE XAVIER FALCÃO

---

(21) BR 10 2016 014787-5 A2

Código 3.1 - Publicação do Pedido de Patente ou de Certificado de Adição de Invenção
(22) 22/06/2016
(51) G01N 33/48 (1980.01), G01N 1/28 (1968.09)
(54) PROCESSO OPERACIONAL PARA APLICAÇÃO DE MÉTODO DE PESQUISA EM MICROSCOPIA ÓPTICA DA AMOSTRA DE MATERIAL BIOLÓGICO, NOTADAMENTE, FEZES E AFINS, COM RESULTADOS DE NATUREZA QUALITATIVA E QUANTITATIVA COM FATOR DE CONVERSÃO DE OVOS POR GRAMA DE FEZES (OPG)
(71) IMMUNOCAMP CIÊNCIA E TECNOLOGIA LTDA (BR/SP) , UNIVERSIDADE ESTADUAL DE CAMPINAS - UNICAMP (BR/SP)
(72) BIANCA MARTINS DOS SANTOS, JANCARLO FERREIRA GOMES, CELSO TETSUO NAGASE SUZUKI, ALEXANDRE XAVIER FALCÃO

---

(21) BR 10 2016 014811-1 A2

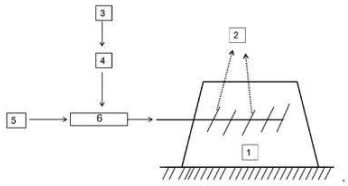

FIGURA 1

Código 3.1 - Publicação do Pedido de Patente ou de Certificado de Adição de Invenção
(22) 22/06/2016
(51) C02F 9/14 (2000.01), C02F 1/78 (1980.01), C02F 3/02 (1980.01)
(54) MITIGAÇÃO DA GERAÇÃO DE DRENAGEM ÁCIDA DE MINERAÇÃO (DAM) POR TRATAMENTO CONSORCIADO DA APLICAÇÃO DE OZÔNIO E MICRORGANISMOS REDUTORES DE SULFATO E OXIDANTES DE FERRO E DISPOSITIVO DE APLICAÇÃO
(71) BRASIL OZÔNIO INDUSTRIA E COMERCIO DE EQUIPAMENTOS E SISTEMAS S/A. (BR/SP) , FUNDAÇÃO EDUCACIONAL DE CRICIÚMA - FUCRI (BR/SC)
(72) ELIDIO ANGIOLETTO, THAUAN GOMES, ANA CAROLINA FELTRIN, WILLIAN ACORDI CARDOSO, EVERTON ANGIOLETTO, HUMBERTO GRACHER RIELLA, ELITA FONTENELE URANO DE CARVALHO, FREDERICO DE ALMEIDA LAGE FILHO, MARIA EUGENIA GIMENEZ BOSCOV, FRANCISCO LUIZ BIAZINI FILHO, ALEX GARCIA PINHEIRO, MARCIO APARECIDO MARTINS, IVAN SANTOS, SAMY MENASCE, TAÍS MÁSCIA CECCHI, MIRNA MARIENNE SUZIN E SILVA, CARLA MARÇAL DA SILVA

---

(21) BR 10 2016 014814-6 A2

Código 3.1 - Publicação do Pedido de Patente ou de Certificado de Adição de Invenção
(22) 22/06/2016
(51) C02F 1/42 (1980.01), C02F 1/78 (1980.01), C02F 103/10 (2000.01), C02F

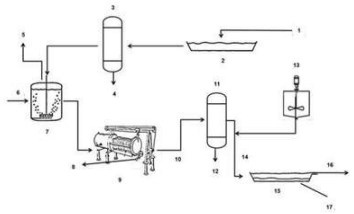

FIGURA 2

101/10 (2000.01)
(54) PROCESSO INTEGRADO PARA TRATAMENTO DE DRENAGENS ÁCIDAS DE MINERAÇÃO - DAM
(71) BRASIL OZÔNIO INDUSTRIA E COMERCIO DE EQUIPAMENTOS E SISTEMAS S/A. (BR/SP) , FUNDAÇÃO EDUCACIONAL DE CRICIÚMA - FUCRI (BR/SC)
(72) ELIDIO ANGIOLETTO, THAUAN GOMES, ANA CAROLINA FELTRIN, WILLIAN ACORDI CARDOSO, EVERTON ANGIOLETTO, HUMBERTO GRACHER RIELLA, ELITA FONTENELE URANO DE CARVALHO, FREDERICO DE ALMEIDA LAGE FILHO, MARIA EUGENIA GIMENEZ BOSCOV, FRANCISCO LUIZ BIAZINI FILHO, ALEX GARCIA PINHEIRO, MARCIO APARECIDO MARTINS, IVAN SANTOS, SAMY MENASCE, TAÍS MÁSCIA CECCHI, MIRNA MARIENNE SUZIN E SILVA, CARLA MARÇAL DA SILVA

---

(21) BR 10 2016 014839-1 A2

Código 3.1 - Publicação do Pedido de Patente ou de Certificado de Adição de Invenção
(22) 23/06/2016
(51) H01Q 1/22 (1968.09), H01Q 1/38 (1968.09), H01Q 9/04 (1968.09)
(52) H01Q 1/2225, H01Q 1/38, H01Q 9/0407
(54) APERFEIÇOAMENTO INTRODUZIDO EM ANTENA PARA VERIFICAÇÃO DE EQUIPAMENTOS DE PROTEÇÃO INDIVIDUAL E COLETIVA USANDO IDENTIFICAÇÃO POR RADIOFREQUÊNCIA
(71) COMPANHIA ENERGÉTICA DO CEARÁ (BR/CE) , FUNDAÇÃO CPQD - CENTRO DE PESQUISA E DESENVOLVIMENTO EM TELECOMUNICAÇÕES (BR/SP)
(72) DELSON MEIRA, HARLEY NOBRE ALBUQUERQUE, RICARDO HIROSHI MINODA

---

(21) BR 10 2016 014843-0 A2

Código 3.1 - Publicação do Pedido de Patente ou de Certificado de Adição de Invenção
(22) 23/06/2016
(51) G08B 13/24 (1968.09)
(52) G08B 13/2451
(54) SISTEMA E MÉTODO PARA OBTENÇÃO DA ÁREA DE MELHOR APROVEITAMENTO EM EQUIPAMENTOS DE PROTEÇÃO INDIVIDUAL E COLETIVA PARA A INSERÇÃO DE ETIQUETAS RFID E ÁREA RESULTANTE
(71) COMPANHIA ENERGÉTICA DO CEARÁ (BR/CE) , FUNDAÇÃO CPQD - CENTRO DE PESQUISA E DESENVOLVIMENTO EM TELECOMUNICAÇÕES (BR/SP)
(72) ALBERTO LUCIZANI PACIFICO, MATEUS DO PRADO CAPISTRANO, MICHEL HENRIQUE ALVES, PEDRO HENRIQUE MERCIO XAVIER ZACARIN

(21) BR 10 2016 014846-4 A2

Código 3.1 - Publicação do Pedido de Patente ou de Certificado de Adição de Invenção
(22) 23/06/2016
(51) C22B 1/24 (1968.09), C22B 5/02 (1968.09)
(54) PROCESSO DE CONCENTRAÇÃO DE PARTÍCULAS FINAS E ULTRAFINAS DE MATERIAIS CONTENDO ÓXIDOS DE FERRO OU ÓXIDOS REDUTÍVEIS A FASES DE SUSCEPTIBILIDADE MAGNÉTICA DIFERENCIADA, POR TRATAMENTO REDUTOR
(71) FERNANDO GABRIEL DA SILVA ARAUJO (BR/MG)
(72) FERNANDO GABRIEL DA SILVA ARAÚJO

(21) BR 10 2016 014886-3 A2

Código 3.1 - Publicação do Pedido de Patente ou de Certificado de Adição de Invenção
(22) 23/06/2016
(51) A47J 43/18 (1968.09), B26D 1/58 (1980.01)
(52) A47J 43/18, B26D 1/58
(54) EQUIPAMENTO ULTRA CORTE
(71) GERALDO ZACARIAS DA SILVA (BR/MG)
(72) GERALDO ZACARIAS DA SILVA

(21) BR 10 2016 014890-1 A2

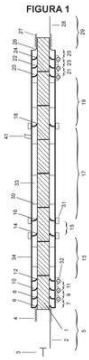

Código 3.1 - Publicação do Pedido de Patente ou de Certificado de Adição de Invenção
(22) 23/06/2016
(51) B27K 5/02 (1968.09), C10L 3/06 (1990.01)
(54) PROCESSO DE TRATAMENTO DE MADEIRA
(71) VITOR CARLOS VEIT (BR/PR)
(72) VITOR CARLOS VEIT

(21) BR 10 2016 014893-6 A2

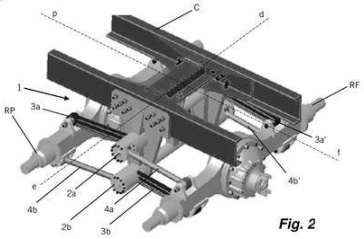

Fig. 2

Código 3.1 - Publicação do Pedido de Patente ou de Certificado de Adição de Invenção
(22) 23/06/2016
(51) B60G 5/00 (1968.09)
(54) SISTEMA DE SUSPENSÃO PARA VEÍCULOS COM EIXOS COMBINADOS DO TIPO TANDEM E VEÍCULO PARA TRANSPORTE DE CARGAS
(71) CNH INDUSTRIAL LATIN AMERICA LTDA (BR/MG)
(72) JOSÉ FRANCIVALDO PEREIRA DE LEMOS

(21) BR 10 2016 014912-6 A2

Código 3.1 - Publicação do Pedido de Patente ou de Certificado de Adição de Invenção

(22) 23/06/2016
(51) E05B 73/00 (1968.09)
(52) E05B 73/0017
(54) LACRE TIPO CADEADO SEM AJUSTE
(71) DONIZETI BUENO JUNIOR (BR/SP)
(72) DONIZETI BUENO JUNIOR

(21) BR 10 2016 014915-0 A2

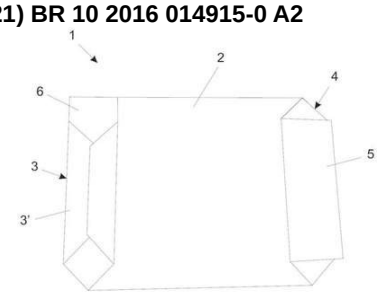

Código 3.1 - Publicação do Pedido de Patente ou de Certificado de Adição de Invenção
(22) 23/06/2016
(51) B65D 30/10 (1980.01), B65D 33/16 (1968.09)
(54) EMBALAGEM TIPO SACO OU SACARIA
(71) STARLINGER & CO GESELLSCHAFT MBH (AT)
(72) MARCELO FUNARO VIVOLO

(21) BR 10 2016 014928-2 A2

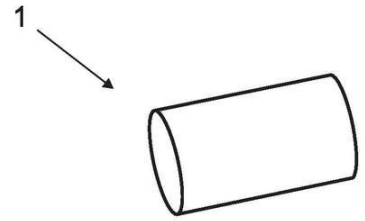

Código 3.1 - Publicação do Pedido de Patente ou de Certificado de Adição de Invenção
(22) 23/06/2016
(51) A23K 20/20 (2016.01)
(54) BIOESTIMULANTE ORGANOMINERAL DE APLICAÇÃO EM VIVEIRO DE PEIXES E CAMARÕES
(71) SUPER BAC - PROTECAO AMBIENTAL S.A. (BR/SP)
(72) LUIZ AUGUSTO CHACON DE FREITAS FILHO

(21) BR 10 2016 014929-0 A2

Código 3.1 - Publicação do Pedido de Patente ou de Certificado de Adição de Invenção
(22) 23/06/2016
(51) E04H 17/18 (1968.09)
(52) E04H 17/18
(54) CONJUNTO DE MÓDULOS ESTRUTURAIS MONTÁVEIS E/OU DESMONTÁVEIS PARA COMPOSIÇÃO DE ÁREAS CERCADAS
(71) ECO MÁQUINAS INDÚSTRIA, COMÉRCIO IMPORTAÇÃO E EXPORTAÇÃO LTDA. - E.P.P. (BR/MS)
(72) LUCLÉCIO FESTA

(21) BR 10 2016 014937-1 A2

Código 3.1 - Publicação do Pedido de Patente ou de Certificado de Adição de Invenção
(22) 23/06/2016
(51) G06T 13/40 (2011.01), G06T 7/20 (1995.01), G06T 13/00 (1995.01), G06T 1/00 (1995.01), G06F 17/40 (1995.01)
(52) G06T 13/40, G06T 7/20, G06T 13/00, G06T 1/0007, G06F 17/40

(54) SISTEMA PARA O CONTROLE DE PERSONAGENS VIRTUAIS DE ANATOMIA VARIADA POR CAPTURA DE MOVIMENTOS
(71) GUSTAVO EGGERT BOEHS (BR/SC)
(72) GUSTAVO EGGERT BOEHS, MILTON LUIZ HORN VIEIRA

(21) BR 10 2016 014942-8 A2

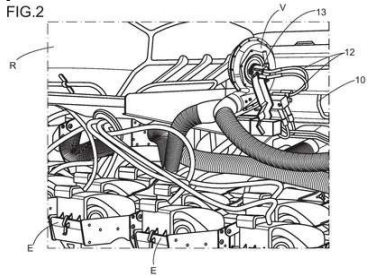

Código 3.1 - Publicação do Pedido de Patente ou de Certificado de Adição de Invenção
(22) 24/06/2016
(51) F01P 1/06 (1968.09), A01B 76/00 (2006.01)
(54) DISPOSIÇÃO CONSTRUTIVA APLICADA EM IMPLEMENTO AGRÍCOLA
(71) CNH INDUSTRIAL LATIN AMERICA LTDA (BR/MG)
(72) MAURO DE AZEVEDO BARRETTO, LEANDRO DE OLIVEIRA SANTOS

(21) BR 10 2016 014947-9 A2

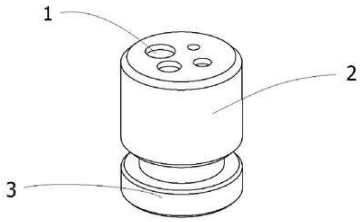

Código 3.1 - Publicação do Pedido de Patente ou de Certificado de Adição de Invenção
(22) 24/06/2016
(51) A61C 13/38 (1995.01), A61C 13/34 (1985.01), A61C 9/00 (1968.09)
(54) CONJUNTO CONSTRUTIVO APLICADO EM MOLDE PARA CONFECÇÃO DE DISCOS E CILINDROS DE MATERIAL ODONTOLÓGICO
(71) ODEME EQUIPAMENTOS MEDICOS E ODONTOLOGICOS LTDA ME (BR/SC)
(72) RAFAEL TIAGO PATZLAFF

(21) BR 10 2016 014956-8 A2

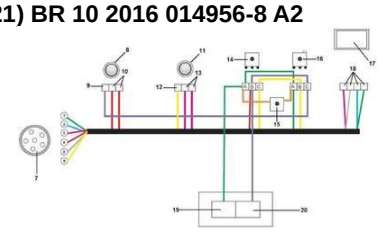

Código 3.1 - Publicação do Pedido de Patente ou de Certificado de Adição de Invenção
(22) 24/06/2016
(51) F02D 41/30 (1985.01)
(54) DISPOSIÇÃO CONSTRUTIVA EM OBJETO ECONOMIZADOR DE COMBUSTÍVEL PARA VEÍCULOS AUTOMOTORES
(71) JEFERSON ORIMAR DE MORAES (BR/SC)
(72) JEFERSON ORIMAR DE MORAES

(21) BR 10 2016 014974-6 A2

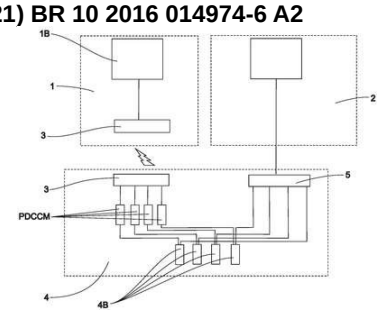

Código 3.1 - Publicação do Pedido de Patente ou de Certificado de Adição de Invenção
(22) 24/06/2016
(51) B66D 1/54 (1968.09), B66C 13/18 (1968.09)
(54) SISTEMA DE PESAGEM WIRELESS APLICADO EM GUINDASTES, UTILIZANDO CÉLULAS DE CARGA COM DUPLA FUNÇÃO, PESAGEM E SEGURANÇA
(71) BRASIL TERMINAL PORTUÁRIO S.A. (BR/SP)

	(72) FERNANDO FACCIOLI DE CAMARGO, RICARDO AUGUSTO SANTANA GARCIA
(21) BR 10 2016 014975-4 A2	Código 3.1 - Publicação do Pedido de Patente ou de Certificado de Adição de Invenção (22) 24/06/2016 (51) G06F 21/00 (2006.01), G06F 21/71 (2013.01) (52) G06F 21/00, G06F 21/71 (54) ARQUITETURA DE COMPUTADOR COM NÚCLEO DE PROCESSAMENTO SEGURO. (71) UNIVERSIDADE ESTADUAL DE CAMPINAS - UNICAMP (BR/SP) , KRYPTUS SEGURANÇA DA INFORMAÇÃO S.A. (BR/SP) (72) GUIDO COSTA SOUZA DE ARAÚJO, HENRIQUE DE MEDEIROS KAWAKAMI, ROBERTO ALVES GALLO FILHO, LEONARDO APARECIDO FIGUEIREDO CABRAL
(21) BR 10 2016 014980-0 A2	Código 3.1 - Publicação do Pedido de Patente ou de Certificado de Adição de Invenção (22) 24/06/2016 (51) B60N 2/14 (1990.01), B60N 2/24 (1990.01) (52) B60N 2/14, B60N 2/245 (54) SISTEMA E MÉTODO DE EMBARQUE E DESEMBARQUE DE PASSAGEIROS COM MOBILIDADE REDUZIDA E VEÍCULO (71) MARCOPOLO S.A (BR/RS) (72) RUBEM ANTÔNIO BISI
(21) BR 10 2016 014984-3 A2	Código 3.1 - Publicação do Pedido de Patente ou de Certificado de Adição de Invenção (22) 24/06/2016 (51) C08L 75/04 (1974.07), C08L 33/26 (1974.07), C08L 33/10 (1974.07), A61L 15/22 (1990.01) (52) C08L 75/04, C08L 33/26, C08L 33/10, A61L 15/225 (54) COMPOSIÇÃO ADEQUADA PARA PELÍCULA RETICULADA E SEU PROCESSO DE OBTENÇÃO (71) MB INDÚSTRIA CIRÚRGICA LTDA (BR/PE) (72) VANESSA DE ARAÚJO MENDONÇA
(21) BR 10 2016 014989-4 A2	Código 3.1 - Publicação do Pedido de Patente ou de Certificado de Adição de Invenção (22) 24/06/2016 (51) A21B 3/00 (1968.09) (54) SISTEMA ROTATIVO DE UMA BASE PARA FORNOS

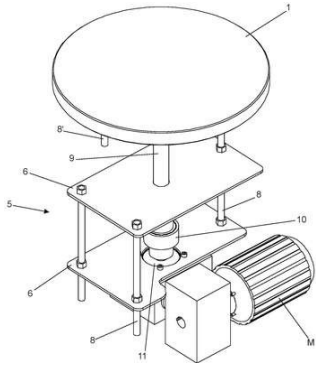

(71) ALEX FABIANO PINTO (BR/SP)
(72) ALEX FABIANO PINTO

(21) BR 10 2016 014995-9 A2

Código 3.1 - Publicação do Pedido de Patente ou de Certificado de Adição de Invenção
(22) 24/06/2016
(51) C08L 3/00 (1974.07), C08L 101/00 (1974.07), C08J 5/18 (1974.07)
(54) EMBALAGEM ALIMENTÍCIA À BASE DE BIONANOCOMPÓSITO POLÍMERO BIODEGRADÁVEL/ARGILA
(71) UNIVERSIDADE FEDERAL DO PIAUÍ (BR/PI)
(72) RENATA BARBOSA, DILSON CRISTINO DA COSTA REIS, TATIANNY SOARES ALVES

(21) BR 10 2016 014996-7 A2

Código 3.1 - Publicação do Pedido de Patente ou de Certificado de Adição de Invenção
(22) 24/06/2016
(51) C01B 13/14 (1968.09)
(54) PROCESSO DE OBTENÇÃO DE ÓXIDO DE GRAFENO
(71) INSTITUTO PRESBITERIANO MACKENZIE (BR/SP)
(72) MAURO CESAR TERENCE, JUAN ALFREDO GUEVARA CARRIÓ, RODRIGO SAAD DO NASCIMENTO

(21) BR 10 2016 014997-5 A2

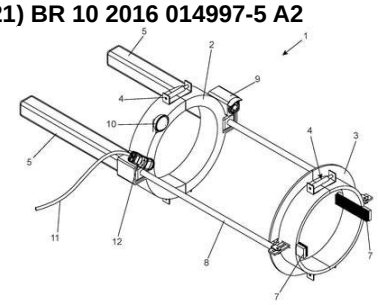

Código 3.1 - Publicação do Pedido de Patente ou de Certificado de Adição de Invenção
(22) 24/06/2016
(51) F16L 55/26 (1990.01), F16L 55/28 (1995.01), F16L 55/18 (1968.09), F16L 55/24 (1968.09), F16L 55/40 (1995.01)
(54) ROBÔ MULTIFUNCIONAL PARA TUBULAÇÕES EM GERAL
(71) FRANCISCO ANTONIO PELLUSO (BR/SP)
(72) FRANCISCO ANTONIO PELLUSO

(21) BR 10 2016 015002-7 A2

Código 3.1 - Publicação do Pedido de Patente ou de Certificado de Adição de Invenção
(22) 24/06/2016
(51) B01D 45/12 (1968.09)

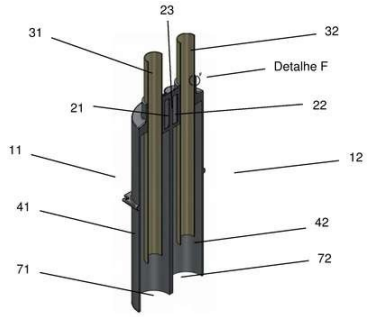

(54) DISPOSIÇÃO CONSTRUTIVA EM FILTRO NANOCICLÔNICO
(71) ICAVI INDÚSTRIA DE CALDEIRAS VALE DO ITAJAI S/A (BR/SC)
(72) CLÁUDIO MAYER, HERMES MORALEZ ZEFERINO JÚNIOR

(21) BR 10 2016 015016-7 A2

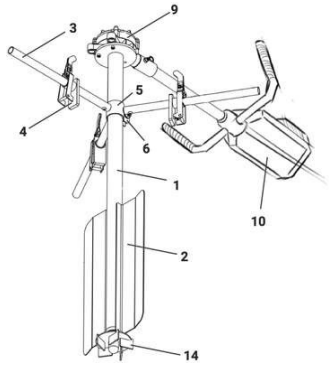

Código 3.1 - Publicação do Pedido de Patente ou de Certificado de Adição de Invenção
(22) 24/06/2016
(51) B01F 7/24 (1968.09), A01B 1/00 (1968.09)
(54) DISPOSIÇÃO CONSTRUTIVA EM EQUIPAMENTO MISTURADOR DE PRODUTOS QUÍMICOS AGRÍCOLAS
(71) BRUDDEN EQUIPAMENTOS LTDA (BR/SP)
(72) TAKASHI NISHIMURA

(21) BR 10 2016 015019-1 A2

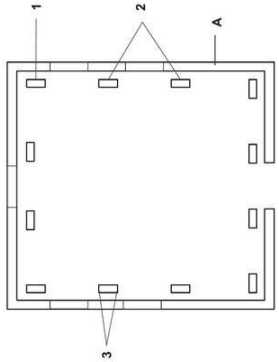

Código 3.1 - Publicação do Pedido de Patente ou de Certificado de Adição de Invenção
(22) 24/06/2016
(51) G06M 3/08 (1968.09), G06M 1/272 (1968.09), A01M 25/00 (1968.09), A01M 99/00 (2006.01), A01M 31/06 (1968.09), A01M 23/16 (1968.09)
(54) SISTEMA DE MONITORAMENTO DO ACESSO DE ROEDORES
(71) MARCELO BERBERT (BR/PR)
(72) MARCELO BERBERT

(21) BR 10 2016 015020-5 A2

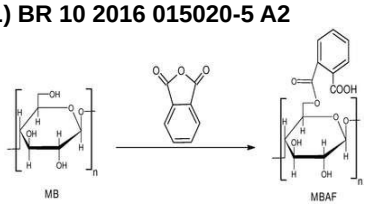

Código 3.1 - Publicação do Pedido de Patente ou de Certificado de Adição de Invenção
(22) 24/06/2016
(51) C08L 5/00 (1974.07), C08L 1/10 (1974.07), C08K 5/09 (1974.07), C08B 1/00 (1968.09)
(54) FILME ELETROATIVO FORMADO A PARTIR DO MESOCARPO DO BABAÇU (ORBIGNYA SP) COMO PLATAFORMA PARA SENSOR
(71) UNIVERSIDADE FEDERAL DO PIAUÍ (BR/PI)
(72) PAULO RONALDO DE SOUSA TEIXEIRA, CARLA EIRAS, MARIA ONAIRA GONÇALVES FERREIRA, EDSON CAVALCANTI DA SILVA FILHO, EMANUEL AIRTON DE OLIVEIRA FARIAS, ANA SIQUEIRA DO NASCIMENTO MARREIRO TEIXEIRA, ROOSEVELT DELANO DE SOUSA BEZERRA, DURCILENE ALVES DA SILVA, LÍVIO CESAR CUNHA NUNES

(21) BR 10 2016 015040-0 A2

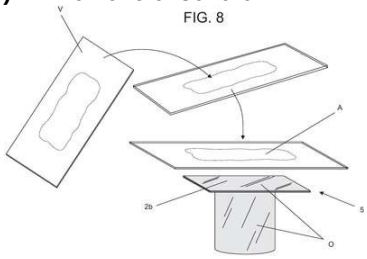

Código 3.1 - Publicação do Pedido de Patente ou de Certificado de Adição de Invenção
(22) 24/06/2016
(51) B32B 7/12 (1968.09), B32B 15/082 (2006.01), B32B 37/02 (2006.01), C09J 5/04 (1968.09), B29D 7/01 (1985.01)
(52) B32B 7/12, B32B 15/082, B32B 37/02, C09J 5/04, B29D 7/01
(54) PROCESSO PARA OBTENÇÃO DE FITA FLEXIVEL ESPELHADA E PRODUTO OBTIDO, PARA SISTEMA DE COLAGEM DE PLACAS VÍTREAS EM SUPERFÍCIES CROMADAS
(71) REINALDO ANTONIO RAMOS (BR/SP)
(72) REINALDO ANTONIO RAMOS

(21) BR 10 2016 015045-0 A2

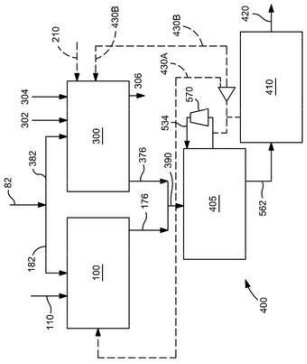

Código 3.1 - Publicação do Pedido de Patente ou de Certificado de Adição de Invenção
(22) 27/06/2016
(51) C01B 3/38 (1980.01), C07C 29/151 (1990.01), C10L 1/02 (1968.09)
(54) MÉTODOS PARA PRODUZIR UMA COMPOSIÇÃO DE PRODUTO COMPREENDENDO METANOL E PARA INTENSIFICAR A SAÍDA DE METANOL DE UMA INSTALAÇÃO
(71) PRAXAIR TECHNOLOGY, INC. (US)
(72) SHRIKAR CHAKRAVARTI, MINISH SHAH, RAYMOND F. DRNEVICH

(21) BR 10 2016 015058-2 A2

Código 3.1 - Publicação do Pedido de Patente ou de Certificado de Adição de Invenção
(22) 27/06/2016
(51) B23D 61/02 (1968.09)
(52) B23D 61/028
(54) MÉTODO E PROCESSO PARA OBTENÇÃO DE UMA LÂMINA DE SERRA PARA RASPAGEM DE UM PNEUMÁTICO EM PROCESSO DE RECAPAGEM
(71) TREIZ Ó INDÚSTRIA E COMÉRCIO DE PEÇAS USINADAS LTDA- EPP (BR/SP)
(72) ORLEI DE MORAES LAINEZ

(21) BR 10 2016 015069-8 A2

Código 3.1 - Publicação do Pedido de Patente ou de Certificado de Adição de Invenção
(22) 27/06/2016
(51) A01C 5/04 (1968.09), E21B 10/00 (1980.01)
(54) BROCA QUADRADA PERFURADORA DE SOLO
(71) SCREW-INDUSTRIA METALMECANICA S/A (BR/RS)

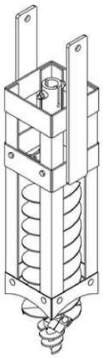

(72) VITOR HUGO ALTERMANN PALUDO

(21) BR 10 2016 015070-1 A2

Código 3.1 - Publicação do Pedido de Patente ou de Certificado de Adição de Invenção
(22) 27/06/2016
(51) E05B 65/00 (1968.09)
(52) E05B 65/0017
(54) SISTEMA DE ABERTURA E FECHAMENTO DE PORTA DE CELA EM PRESÍDIO
(71) ADELAR ANTONIO DE SOUZA (BR/SC)
(72) ADELAR ANTONIO DE SOUZA

(21) BR 10 2016 015075-2 A2

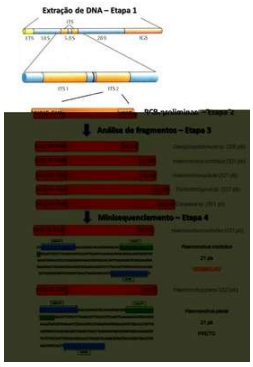

Código 3.1 - Publicação do Pedido de Patente ou de Certificado de Adição de Invenção
(22) 27/06/2016
(51) C12Q 1/68 (1980.01), C12N 15/11 (1990.01)
(54) INICIADORES, MÉTODO E KIT PARA IDENTIFICAÇÃO MOLECULAR DE ESTRONGILÍDEOS GASTROINTESTINAIS DE RUMINANTES
(71) UNIVERSIDADE FEDERAL DE MINAS GERAIS (BR/MG) , MYLEUS ANÁLISES GENÉTICAS S.A (BR/MG) , MYLEUS PESQUISA E DESENVOLVIMENTO LTDA. (BR/MG) , FUNDAÇÃO DE AMPARO À PESQUISA DO ESTADO DE MINAS GERAIS - FAPEMIG (BR/MG)
(72) LIVIA LOIOLA DOS SANTOS, EDUARDO BASTIANETTO, DENISE APARECIDA ANDRADE DE OLIVEIRA, RÔMULO CERQUEIRA LEITE, MARCELA GONÇALVES DRUMMOND, BRUNO DOS SANTOS ALVES FIGUEIREDO BRASIL

(21) BR 10 2016 015118-0 A2

Código 3.1 - Publicação do Pedido de Patente ou de Certificado de Adição de Invenção
(22) 27/06/2016
(51) H01H 37/08 (1968.09), H02H 5/04 (1968.09)
(54) PROTETOR TERMO-FUSÍVEL PROVIDO DE MEIOS DE IDENTIFICAÇÃO VISUAL DE ACIONAMENTO PARA APARELHOS ELETRODOMÉSTICOS
(71) WHIRLPOOL S.A. (BR/SP)

(72) ILDEBRANDO CARDOSO DOS SANTOS JUNIOR, CAROLINE GIANNY DUARTE XAVIER, NILVANIA STEFANELLO

---

(21) BR 10 2016 015125-2 A2

Código 3.1 - Publicação do Pedido de Patente ou de Certificado de Adição de Invenção
(22) 27/06/2016
(51) B43K 23/004 (1995.01), B43K 23/00 (1968.09), G09B 11/02 (1968.09)
(52) B43K 23/004, B43K 23/001, G09B 11/02
(54) ADAPTADOR PARA ESCRITA PARA CRIANÇAS COM RESTRIÇÕES MOTORAS NAS MÃOS
(71) MAYANNE CAMARA SERRA (BR/MA)
(72) MAYANNE CAMARA SERRA

---

(21) BR 10 2016 015142-2 A2

Código 3.1 - Publicação do Pedido de Patente ou de Certificado de Adição de Invenção
(22) 27/06/2016
(51) G01C 19/02 (1968.09)
(52) G01C 19/02
(54) DISPOSITIVO GIROSCÓPICO MECÂNICO ESTABILIZADOR ANTI-ENJÔO(CINETOSE) PARA USO A BORDO DE EMBARCAÇÕES, AUTOMÓVEIS, ÔNIBUS E AVIÕES
(71) HELIO MENDES (BR/PR)
(72) HELIO MENDES

---

(21) BR 10 2016 021916-7 A2

Código 3.1 - Publicação do Pedido de Patente ou de Certificado de Adição de Invenção
(22) 23/09/2016
(30) 24/06/2016 TW 105119868
(51) A61F 13/472 (2000.01)
(52) A61F 13/472
(54) ABSORVENTE HIGIÊNICO
(71) YUAN-CHENG CHIEN (TW)
(72) YUAN-CHENG CHIEN

---

(21) BR 10 2016 022613-9 A2

TESTE DE DIESEL / HIDROGÊNIO

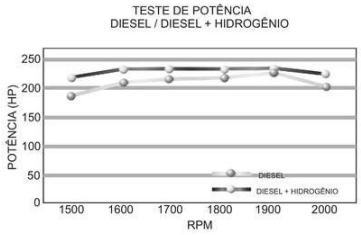

Código 3.1 - Publicação do Pedido de Patente ou de Certificado de Adição de Invenção
(22) 29/09/2016
(30) 21/06/2016 US 15/187,928
(51) C01B 3/06 (1980.01), C01B 3/08 (1980.01)
(54) CONCENTRAÇÃO DE BOROHIDRETO DE SÓDIO COMO ELETRÓLITO PARA A GERAÇÃO DE HIDROGÊNIO COMO COMBUSTÍVEL EM MOTORES DE COMBUSTÃO INTERNA DE DIESEL E GASOLINA COM SISTEMA DE

CATALISADOR USANDO CORRENTE MÍNIMA E MÉTODO PARA FAZER ELETRÓLITO COMO UM ADITIVO PARA MOTORES DE COMBUSTÃO INTERNA
(71) ECOEDGE TECHNOLOGY, LLC. (US)
(72) JUAN CARLOS HENAO

---

(21) BR 10 2017 007042-5 A2

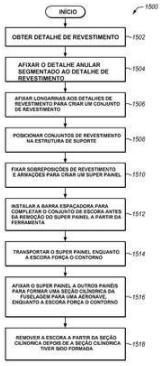

Código 3.1 - Publicação do Pedido de Patente ou de Certificado de Adição de Invenção
(22) 05/04/2017
(30) 22/06/2016 US 15/189872
(51) B64F 5/00 (1968.09), B64C 1/22 (1968.09), B64C 1/26 (1968.09), B64C 1/00 (1968.09), B64C 1/38 (1968.09)
(54) MÉTODO, FERRAMENTA DE CONTORNO DE FUSELAGEM, E, SISTEMA
(71) THE BOEING COMPANY (US)
(72) JAMES STEVEN PAYNE

---

(21) BR 10 2017 009430-8 A2

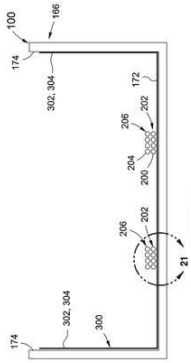

Código 3.1 - Publicação do Pedido de Patente ou de Certificado de Adição de Invenção
(22) 04/05/2017
(30) 22/06/2016 US 15/190119
(51) H02G 3/04 (1968.09), H02G 1/06 (1968.09)
(54) SISTEMA DE PROCESSAMENTO DE FIOS, E, MÉTODO PARA REDUZIR O EMARANHAMENTO DE FIOS
(71) THE BOEING COMPANY (US)
(72) BRADLEY J. MITCHELL, NICK S. EVANS, DAMIEN O. MARTIN, ALPHEA ANN THORNTON, EERIK J. HELMICK

---

(21) BR 10 2017 009831-1 A2

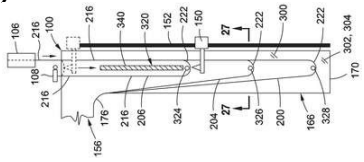

Código 3.1 - Publicação do Pedido de Patente ou de Certificado de Adição de Invenção
(22) 10/05/2017
(30) 22/06/2016 US 15/190124
(51) H02G 1/06 (1968.09), F16L 3/00 (1968.09)
(54) SISTEMA PARA PROCESSAMENTO DE FIOS, E, MÉTODO PARA REDUZIR EMARANHAMENTO DE FIOS.
(71) THE BOEING COMPANY (US)
(72) EERIK J. HELMICK, BRADLEY J. MITCHELL, NICK S. EVANS, DAMIEN O. MARTIN, APHEA ANN THORNTON

(21) BR 10 2017 010197-5 A2

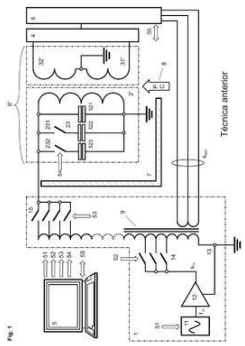

Código 3.1 - Publicação do Pedido de Patente ou de Certificado de Adição de Invenção
(22) 16/05/2017
(30) 22/06/2016 EP 16175614.3
(51) G01V 3/10 (1968.09), G01R 33/12 (1968.09)
(54) APARELHO DE DETECÇÃO DE METAIS
(71) METTLER-TOLEDO SAFELINE LIMITED (GB)
(72) YIFEI ZHAO

---

(21) BR 10 2017 010655-1 A2

Código 3.1 - Publicação do Pedido de Patente ou de Certificado de Adição de Invenção
(22) 22/05/2017
(30) 21/06/2016 SE 1650881-4
(51) F02M 35/10 (1968.09), F02M 35/09 (1995.01), F02B 29/04 (1968.09)
(52) F02M 35/10373, F02M 35/1038, F02M 35/09, F02B 29/0493
(54) MÉTODO E SISTEMA PARA DETECTAR UM OBSTÁCULO EM UM SISTEMA DE RESFRIAMENTO
(71) SCANIA CV AB (SE)
(72) SOFIE JARELIUS

---

(21) BR 10 2017 010665-9 A2

Código 3.1 - Publicação do Pedido de Patente ou de Certificado de Adição de Invenção
(22) 22/05/2017
(30) 24/06/2016 JP 2016-125729
(51) A61F 13/15 (1990.01), A61F 13/537 (2000.01), A61F 13/511 (2000.01), A61F 13/84 (2000.01)
(52) A61F 13/15, A61F 13/53743, A61F 13/511, A61F 13/51108, A61F 2013/8402
(54) ARTIGO DO VESTUÁRIO DESCARTÁVEL
(71) UNICHARM CORPORATION (JP)
(72) KOHEI TSUJI, NORIYUKI KURITA

---

(21) BR 10 2017 011047-8 A2

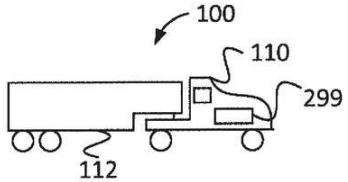

Código 3.1 - Publicação do Pedido de Patente ou de Certificado de Adição de Invenção
(22) 25/05/2017
(30) 27/06/2016 SE 1650915-0
(51) F17C 5/02 (1968.09), G05D 16/00 (1968.09)
(54) MÉTODO E SISTEMA PARA DIAGNÓSTICO AUTOMÁTICO DE UM TANQUE DE VEÍCULO COMPREENDENDO GÁS LIQUEFEITO
(71) SCANIA CV AB (SE)
(72) MARCUS GRALDE

(21) BR 10 2017 011328-0 A2

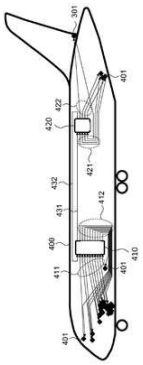

Código 3.1 - Publicação do Pedido de Patente ou de Certificado de Adição de Invenção
(22) 30/05/2017
(30) 23/06/2016 US 15/191,427
(51) G02B 6/255 (1990.01), G02B 6/26 (1985.01)
(52) G02B 6/255, G02B 6/262
(54) ACOPLADORES DIVISORES DE SINAL DE ENTRADA ÓPTICOS QUE TÊM UM MISTURADOR ÓPTICO DE RECEPÇÃO ASSIMÉTRICO
(71) THE BOEING COMPANY (US)
(72) ERIC Y. CHAN, DENNIS G. KOSHINZ, TUONG K. TRUONG, HENRY B. PANG

(21) BR 10 2017 012308-1 A2

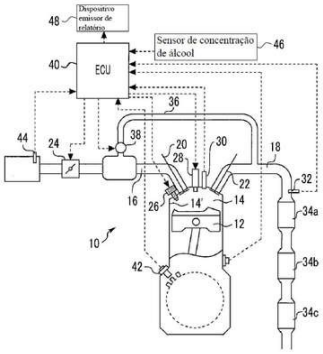

Código 3.1 - Publicação do Pedido de Patente ou de Certificado de Adição de Invenção
(22) 09/06/2017
(30) 09/06/2016 JP 2016-115344
(51) F02D 41/14 (1985.01), F02D 41/00 (1985.01), F02D 41/22 (1985.01)
(54) DISPOSITIVO DE CONTROLE PARA MOTOR DE COMBUSTÃO INTERNA
(71) TOYOTA JIDOSHA KABUSHIKI KAISHA (JP)
(72) SHINTARO HOTTA, SHINICHIRO NOGAWA, HIROAKI MIZOGUCHI, YASUYUKI IRISAWA, MASANORI HAYASHI

(21) BR 10 2017 012456-8 A2

Código 3.1 - Publicação do Pedido de Patente ou de Certificado de Adição de Invenção
(22) 12/06/2017
(30) 21/06/2016 SE 1650879-8
(51) B60W 30/165 (2012.01), G05D 1/02 (1968.09), G08G 1/00 (1968.09)
(52) B60W 30/165, G05D 1/0291, G08G 1/22
(54) SISTEMA PARA OPERAR UM GRUPO DE VEÍCULOS MOTORES
(71) SCANIA CV AB (SE)
(72) ASSAD ALAM

(21) BR 10 2017 012461-4 A2

Código 3.1 - Publicação do Pedido de Patente ou de Certificado de Adição de Invenção
(22) 12/06/2017
(30) 15/06/2016 EP 16305728.4
(51) B64C 13/22 (1968.09), G05G 5/04 (1968.09), H01H 50/20 (1968.09)
(54) DISPOSITIVO DE POSICIONAMENTO E DE MANUTENÇÃO DE POSIÇÃO, APARELHO PARA COMUTAÇÃO DE CONTROLE DE FORÇA DE PERCEPÇÃO MANUAL E PILOTO AUTOMÁTICO DE AERONAVE, E,

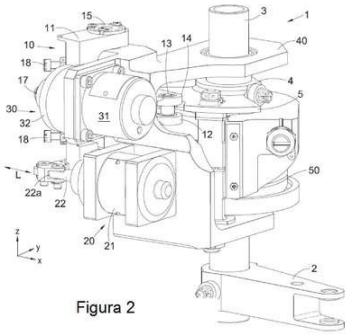

Figura 2

MÉTODO DE COMUTAÇÃO ENTRE PILOTO AUTOMÁTICO E CONTROLE MANUAL.

(71) RATIER-FIGEAC SAS (FR)

(72) PIERRE-JACQUES LABRY, BENOIT MAZARS

---

(21) BR 10 2017 012696-0 A2

Código 3.1 - Publicação do Pedido de Patente ou de Certificado de Adição de Invenção

(22) 14/06/2017

(30) 16/06/2016 JP 2016-120069

(51) F01L 1/047 (1995.01), F01L 1/344 (1995.01), F02B 1/02 (1968.09)

(54) MOTOR DE COMBUSTÃO INTERNA E MÉTODO DE CONTROLE DE MOTOR DE COMBUSTÃO INTERNA

(71) TOYOTA JIDOSHA KABUSHIKI KAISHA (JP)

(72) YOSHIHIRO OKADA, FUMITSUGU TSURU

---

(21) BR 10 2017 012743-5 A2

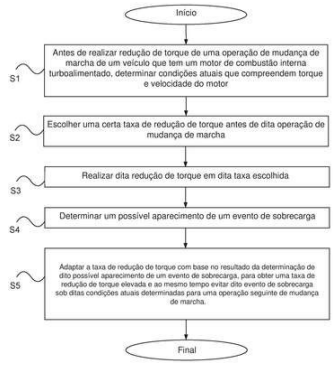

Código 3.1 - Publicação do Pedido de Patente ou de Certificado de Adição de Invenção

(22) 14/06/2017

(30) 21/06/2016 SE 1650875-6

(51) F16H 59/14 (1990.01), F16H 61/06 (1990.01), F16H 59/74 (1990.01), B60W 30/19 (2012.01)

(54) MÉTODO E SISTEMA PARA CONTROLAR A REDUÇÃO DE TORQUE DE UMA OPERAÇÃO DE MUDANÇA DE MARCHA

(71) SCANIA CV AB (SE)

(72) CHRISTER FORSLUND

---

(21) BR 10 2017 012770-2 A2

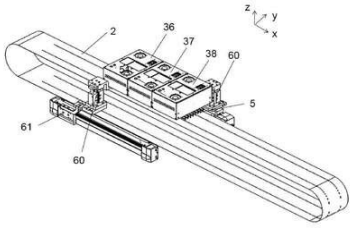

Código 3.1 - Publicação do Pedido de Patente ou de Certificado de Adição de Invenção

(22) 14/06/2017

(30) 17/06/2016 ES U201630796

(51) H01L 31/04 (1974.07), H01L 31/18 (1974.07)

(54) DISPOSITIVO DE SOLDA PARA UMA MÁQUINA PARA FABRICAÇÃO DE TIRAS DE FOTOCÉLULAS

(71) MONDRAGON ASSEMBLY, S.COOP. (ES)

(72) GORKA GARCIA ECHEVARRIA, AITOR APRAIZ ARENAZA, JEAN-PHILIPPE AGUERRE, ASIER DEL CAZ ALSUA, ENDIKA MARTIN OROBENGOA, JOSE MARIA ARAGONES REBOLLO

(21) BR 10 2017 013002-9 A2

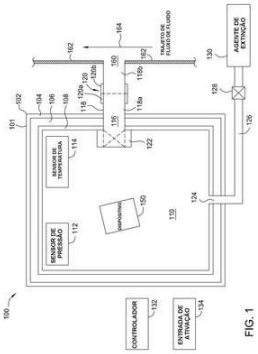

FIG. 1

Código 3.1 - Publicação do Pedido de Patente ou de Certificado de Adição de Invenção
(22) 16/06/2017
(30) 17/06/2016 US 15/186103
(51) A62C 3/07 (1990.01), A62C 13/68 (1990.01)
(54) CAIXA, VEÍCULO, E, MÉTODO PARA CONTER UM DISPOSITIVO DE SUPERAQUECIMENTO
(71) THE BOEING COMPANY (US)
(72) ROCKE R. KOREIS, JOSEPH A. SCARCE

(21) BR 10 2017 013096-7 A2

Código 3.1 - Publicação do Pedido de Patente ou de Certificado de Adição de Invenção
(22) 19/06/2017
(30) 24/06/2016 US 15/192086
(51) F16L 55/17 (1990.01), F16L 59/10 (1968.09), F16L 58/16 (1974.07), F16L 57/02 (2000.01), B32B 1/08 (1968.09)
(52) F16L 55/17, F16L 59/10, F16L 58/16, F16L 57/02, B32B 1/08
(54) CONJUNTO DE COBERTURA, MÉTODO PARA MANTER A INTEGRIDADE DE UMA ARTICULAÇÃO DE DUTO, E, VEÍCULO
(71) THE BOEING COMPANY (US)
(72) JEAN-MICHEL I. FOUARD, MICHAEL STRASIK

(21) BR 10 2017 013151-3 A2

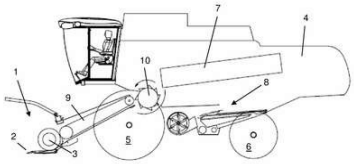

Código 3.1 - Publicação do Pedido de Patente ou de Certificado de Adição de Invenção
(22) 19/06/2017
(30) 22/06/2016 BE BE2016/5460
(51) A01F 12/56 (1968.09), A01D 69/00 (1968.09)
(54) APARELHO DE ATUAÇÃO DE UMA MOVIMENTAÇÃO DE BALANÇO DE UM COMPONENTE MÓVEL E COLHEITADEIRA COMBINADA
(71) CNH INDUSTRIAL BELGIUM NV (BE)
(72) TOM A. DE LATHAUWER, JEAN-PIERRE VANDENDRIESSCHE

(21) BR 10 2017 013195-5 A2

Código 3.1 - Publicação do Pedido de Patente ou de Certificado de Adição de Invenção
(22) 19/06/2017
(30) 23/06/2016 BE BE2016/5462
(51) A01D 41/14 (1974.07), A01D 41/02 (1968.09)
(52) A01D 41/145, A01D 41/02
(54) SUPORTE DE PLATAFORMA DE COLHEITADEIRA E COMBINAÇÃO DE UMA COLHEITADEIRA AGRÍCOLA E UM SUPORTE DE PLATAFORMA DE COLHEITADEIRA

(71) CNH INDUSTRIAL BELGIUM NV (BE)
(72) RIK VANDENDRIESSCHE, BART M.A. MISSOTTEN, FREDERIK TALLIR, PIETER VAN OVERSCHELDE

---

(21) BR 10 2017 013204-8 A2

Código 3.1 - Publicação do Pedido de Patente ou de Certificado de Adição de Invenção
(22) 19/06/2017
(30) 23/06/2016 DE 102016211238.4
(51) A61K 8/37 (2006.01), A61K 8/44 (2006.01), A61Q 17/04 (2006.01)
(52) A61K 8/37, A61K 8/44, A61Q 17/04, A61K 2800/49
(54) PROCESSO PARA AUMENTAR A REMOÇÃO POR LAVAGEM DE FILTROS UV-A OLEOSSOLÚVEIS ORGÂNICOS E/OU FILTROS DE BANDA LARGA OLEOSSOLÚVEIS ORGÂNICOS DE TÊXTEIS CONTAMINADOS COM UMA PREPARAÇÃO COSMÉTICA, E USO DE ÓLEOS LÍQUIDOS À TEMPERATURA AMBIENTE EM PREPARAÇÕES COSMÉTICAS CONTENDO FILTROS UV-A E/OU FILTROS DE BANDA LARGA OLEOSSOLÚVEIS ORGÂNICOS
(71) BEIERSDORF AG (DE)
(72) KATHRIN BORCHERS, KATRIN WEINERT, SARAH SPROCK, ANDREAS BLECKMANN, ANJA PASTERNAK

---

(21) BR 10 2017 013209-9 A2

Código 3.1 - Publicação do Pedido de Patente ou de Certificado de Adição de Invenção
(22) 19/06/2017
(30) 23/06/2016 DE 102016211239.2
(51) A61K 8/34 (2006.01), A61Q 17/04 (2006.01)
(52) A61K 8/34, A61K 8/345, A61Q 17/04
(54) PROCESSO PARA FACILITAR A CAPACIDADE DE LAVAGEM DE PREPARAÇÕES COSMÉTICAS, PROCESSO PARA REDUZIR A MANCHA TÊXTIL CAUSADA PELAS PREPARAÇÕES COSMÉTICAS, E USOS DE ÁLCOOL POLIVINÍLICO
(71) BEIERSDORF AG (DE)
(72) ANDRAS BLECKMANN, KATRIN WEINERT, SHIMODA TOSHIHIKO

---

(21) BR 10 2017 013315-0 A2

Código 3.1 - Publicação do Pedido de Patente ou de Certificado de Adição de Invenção
(22) 20/06/2017
(30) 21/06/2016 US 62/352,615; 28/09/2016 US 15/278,175
(51) A61K 9/107 (1990.01), A61K 8/46 (2006.01), A61K 8/33 (2006.01), A61K 47/34 (1990.01), A61K 8/40 (2006.01), A61Q 19/00 (2006.01), C11D 1/29 (1974.07), C11D 1/04 (1968.09), C11D 1/94 (1974.07), C11D 1/40 (1968.09)
(52) A61K 9/107, A61K 8/463, A61K 8/33, A61K 8/466, A61K 47/34, A61K 8/40, A61Q 19/00, C11D 1/29, C11D 1/04, C11D 1/94, C11D 1/40, A61K 2800/596, A61K 2800/75

(54) COMPOSIÇÕES DE LIMPEZA TRANSPARENTES EM SUSPENSÃO PARA CUIDADOS PESSOAIS
(71) JOHNSON & JOHNSON CONSUMER INC. (US)
(72) MICHAEL J. FEVOLA, TOBIAS J. FUETTERER, JEFFREY D. MARTIN, SNEHAL M. SHAH, ALIAKSANDR ZHUK

---

(21) BR 10 2017 013372-9 A2

Código 3.1 - Publicação do Pedido de Patente ou de Certificado de Adição de Invenção
(22) 21/06/2017
(30) 23/06/2016 EP 16 175 951.9
(51) A61M 5/168 (1990.01), A61M 5/00 (1968.09), A61M 1/10 (1985.01)
(52) A61M 5/168, A61M 5/16881, A61M 5/00, A61M 1/1086, A61M 1/1089
(54) DISPOSITIVO DE QUEBRA DE VÁLVULA AUTOMÁTICO COM DOCUMENTAÇÃO E CONTROLE DO PROCESSO DE QUEBRA
(71) LMB TECHNOLOGIE GMBH (DE)
(72) KLAUS JENTSCH

---

(21) BR 10 2017 013443-1 A2

Código 3.1 - Publicação do Pedido de Patente ou de Certificado de Adição de Invenção
(22) 21/06/2017
(30) 21/06/2016 US 15/188.468
(51) A01B 63/00 (1968.09), A01D 41/12 (1968.09)
(52) A01B 63/002, A01D 41/12
(54) MÁQUINA DE COLHEITA COM UM SISTEMA DE FLUTUAÇÃO DE CILINDRO HIDRÁULICO CONTROLADO ELETRONICAMENTE
(71) MACDON INDUSTRIES LTD. (CA)
(72) JAMES THOMAS DUNN, GRAHAM MICHAEL LEVERICK, RUSSEL GEORGE LYONS, BRUCE ROBERT SHEARER

---

(21) BR 10 2017 013512-8 A2

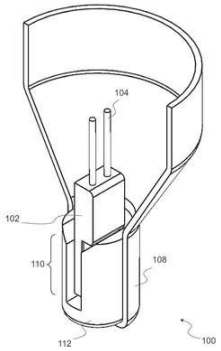

Código 3.1 - Publicação do Pedido de Patente ou de Certificado de Adição de Invenção
(22) 22/06/2017
(30) 27/06/2016 EM 16305776.3
(51) H01B 7/29 (2000.01), G01K 3/14 (1968.09)
(54) SENSOR DE TEMPERATURA COM ELEMENTO DE TRANSFERÊNCIA DE CALOR E MÉTODO DE FABRICAÇÃO
(71) MEAS FRANCE (FR)
(72) NICOLAS CHRISTOPHE R. PECQUET, HAMZA BOUMEDDANE

---

(21) BR 10 2017 013523-3 A2

Código 3.1 - Publicação do Pedido de Patente ou de Certificado de Adição de Invenção
(22) 22/06/2017

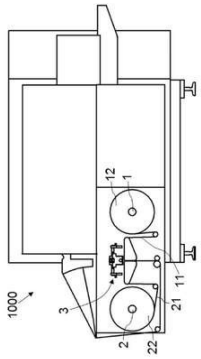

(30) 27/06/2016 EP 16382302.4
(51) B65H 19/18 (1968.09), B65H 21/00 (1968.09)
(54) MÉTODO DE EMENDA, E, UNIDADE DE EMENDA
(71) ULMA PACKAGING TECHNOLOGICAL CENTER, S.COOP. (ES)
(72) ARITZ MURGIA MENDIZABAL, JUAN JESÚS URCELAY EZQUIBEL, ENEKO IZQUIERDO EREÑO

---

(21) BR 10 2017 013556-0 A2

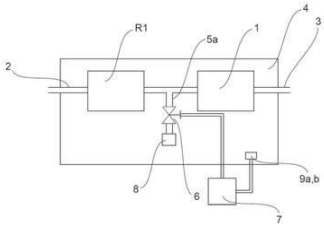

Código 3.1 - Publicação do Pedido de Patente ou de Certificado de Adição de Invenção
(22) 22/06/2017
(30) 24/06/2016 DE 10 2016 007 751.4
(51) H01M 8/04 (1974.07), A62C 3/00 (1968.09), A62C 99/00 (2010.01)
(54) PROCESSO E DISPOSITIVO PARA A INERTIZAÇÃO DE UM GÁS QUE CONTÉM OXIGÊNIO
(71) DIEHL AEROSPACE GMBH (DE)
(72) FRANZ TICHY, BERND SPETH, EDUARD HARWARDT

---

(21) BR 10 2017 013590-0 A2

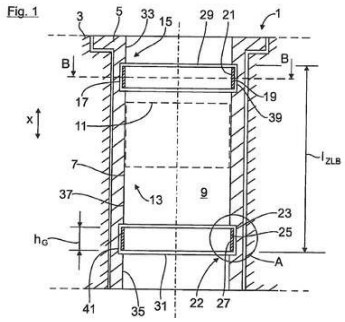

Código 3.1 - Publicação do Pedido de Patente ou de Certificado de Adição de Invenção
(22) 22/06/2017
(30) 23/06/2016 DE 10 2016 007 727.1
(51) F02F 1/18 (1968.09), F16J 10/04 (1980.01)
(54) MOTOR DE COMBUSTÃO INTERNA, EM PARTICULAR MOTOR DE COMBUSTÃO INTERNA COM PISTÃO RECÍPROCO
(71) MAN TRUCK & BUS AG (DE)
(72) PETER SCHARF, STEFAN SCHMIDT

---

(21) BR 10 2017 013628-0 A2

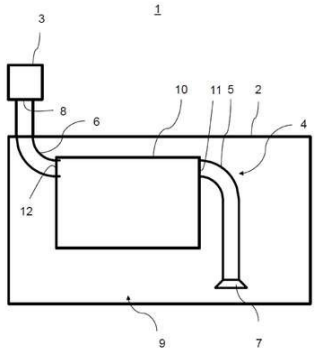

Código 3.1 - Publicação do Pedido de Patente ou de Certificado de Adição de Invenção
(22) 22/06/2017
(30) 23/06/2016 DE 10 2016 007 703.4
(51) F01M 11/00 (1968.09)
(54) DISPOSITIVO PARA PASSAGEM DE LUBRIFICANTE A PARTIR DE UM RECIPIENTE DE COLETA DE LUBRIFICANTE
(71) MAN TRUCK & BUS AG (DE)
(72) DIETMAR HÜGEL

(21) BR 10 2017 013655-8 A2

Código 3.1 - Publicação do Pedido de Patente ou de Certificado de Adição de Invenção

(22) 23/06/2017

(30) 23/06/2016 FR FR1655898

(51) B65D 41/06 (1968.09), B65D 41/08 (1968.09), B65D 51/22 (1968.09), B65D 51/20 (1968.09)

(54) TAMPA PERFURADORA, EM PARTICULAR PARA UM TUBO FLEXÍVEL

(71) ALBEA SERVICES (FR)

(72) SYLVAIN DEFERT, FRANCK FRITSCH

(21) BR 10 2017 013670-1 A2

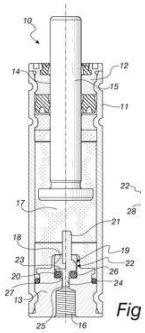

Código 3.1 - Publicação do Pedido de Patente ou de Certificado de Adição de Invenção

(22) 23/06/2017

(30) 24/06/2016 IT 102016000065690

(51) F16F 7/12 (1968.09), F16F 9/348 (1968.09), F16F 9/50 (1968.09)

(54) ATUADOR DE CILINDRO DE GÁS COM DISPOSITIVO DE SEGURANÇA

(71) SPECIAL SPRINGS S.R.L. (IT)

(72) DANIEL FANTINATO, MASSIMO FIORESE, ROBERTO RECH

(21) BR 10 2017 013736-8 A2

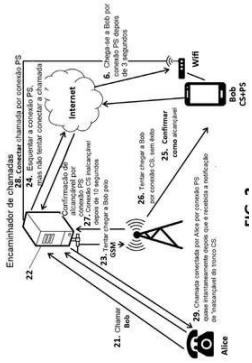

Código 3.1 - Publicação do Pedido de Patente ou de Certificado de Adição de Invenção

(22) 23/06/2017

(30) 23/06/2016 EP 16382291.9

(51) H04M 7/00 (1968.09), H04L 12/66 (1990.01)

(52) H04M 7/0087, H04L 12/66, H04L 43/10

(54) PROCEDIMENTO E SISTEMA PARA O ENCAMINHAMENTO INTELIGENTE DE UMA CHAMADA DE ENTRADA POR UMA REDE DE TELECOMUNICAÇÃO DUPLA

(71) TELEFONICA DIGITAL ESPAÑA, S.L.U. (ES)

(72) JOHAN LANTZ, JOSÉ LUIS URIEN

(21) BR 10 2017 013875-5 A2

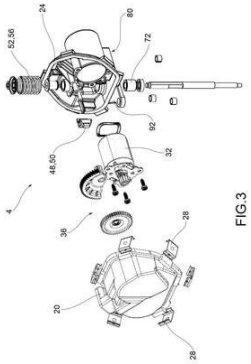

Código 3.1 - Publicação do Pedido de Patente ou de Certificado de Adição de Invenção

(22) 27/06/2017

(30) 27/06/2016 IT 102016000066416

(51) F16K 1/08 (1968.09), F02B 47/08 (1968.09)

(54) DISPOSITIVO ATUADOR DE VÁLVULA DE RECIRCULAÇÃO DE GÁS DE EXAUSTÃO EM UM MOTOR DE COMBUSTÃO INTERNA E CONJUNTO DE VÁLVULA DE RECIRCULAÇÃO DE GÁS DE EXAUSTÃO

(71) MAGNETI MARELLI S.P.A (IT)

(72) GIANCARLO BARTOLOTTA, STEFANO DOMMA, MATTEO AVANZI,

STEFANO MUSOLESI

(21) BR 10 2017 013929-8 A2

Código 3.1 - Publicação do Pedido de Patente ou de Certificado de Adição de Invenção

(22) 27/06/2017

(30) 27/06/2016 DE 102016211435.2

(51) F16C 33/37 (1968.09), F16C 33/76 (1968.09)

(52) F16C 33/37, F16C 33/76

(54) UNIDADE DE MANCAL E SEPARADOR

(71) AKTIEBOLAGET SKF (SE)

(72) LUDWIG EDELMANN, MATTHIAS SCHULER

(21) BR 20 2013 031841-3 U2

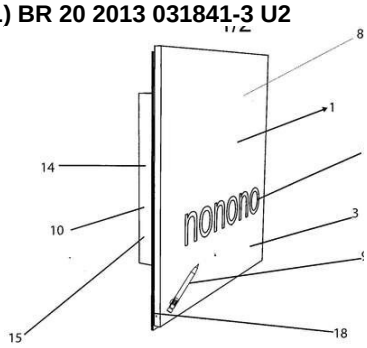

Código 3.1 - Publicação do Pedido de Patente ou de Certificado de Adição de Invenção

(22) 11/12/2013

(51) B43L 1/12 (1968.09), G09F 15/00 (1968.09)

(54) DISPOSIÇÃO APLICADA EM PAINÉIS DE VIDRO

(71) FELIPE BERNARDI CASSOLA (BR/SP) , JOCELEN SANTOS DA MACENA (BR/SP)

(72) FELIPE BERNARDI CASSOLA, JOCELEN SANTOS DA MACENA

(21) BR 20 2013 031842-1 U2

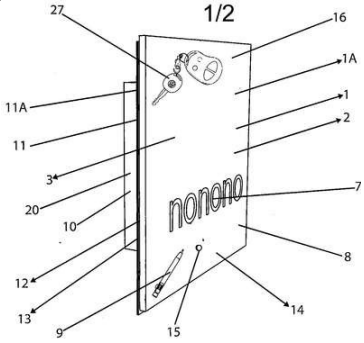

Código 3.1 - Publicação do Pedido de Patente ou de Certificado de Adição de Invenção

(22) 11/12/2013

(51) B43L 1/02 (1968.09)

(54) DISPOSIÇÃO APLICADA EM PAINÉIS DE VIDRO MAGNÉTICOS

(71) FELIPE BERNARDI CASSOLA (BR/SP) , JOCELEN SANTOS DA MACENA (BR/SP)

(72) FELIPE BERNARDI CASSOLA, JOCELEN SANTOS DA MACENA

(21) BR 20 2013 032442-1 U2

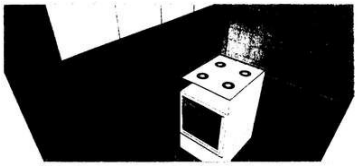

Código 3.1 - Publicação do Pedido de Patente ou de Certificado de Adição de Invenção

(22) 17/12/2013

(51) F24C 15/00 (1968.09), A47J 45/00 (1968.09)

(54) FOGÃO COM DISPOSITIVO ELETROMAGNÉTICO FIXADOR DE PANELAS

(71) WESLEY MACHADO PIRES (BR/SP)

(72) WESLEY MACHADO PIRES

(21) BR 20 2013 032478-2 U2

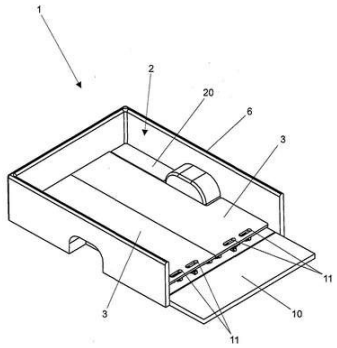

Código 3.1 - Publicação do Pedido de Patente ou de Certificado de Adição de Invenção
(22) 17/12/2013
(51) B60P 1/43 (1990.01)
(54) PRANCHA DESLIZANTE PARA CAÇAMBAS DE CAMINHONETES E VEÍCULOS DE CARGA DE PEQUENO PORTE
(71) SILVIO MARCOS GARCIA (BR/SC)
(72) SILVIO MARCOS GARCIA

---

(21) BR 20 2015 021445-1 U2

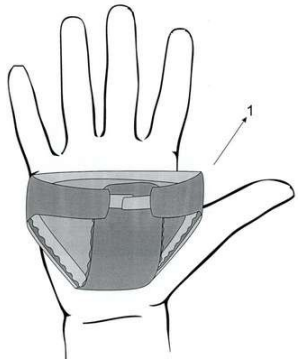

Código 3.1 - Publicação do Pedido de Patente ou de Certificado de Adição de Invenção
(22) 03/09/2015
(51) A61F 13/15 (1990.01)
(54) DISPOSIÇÃO APLICADA EM FRALDA PARA RECÉM-NASCIDOS PREMATUROS
(71) EDUARDO SARTORI DA SILVA (BR/SP) , CLAUDILENE TENORIO CAVALCANTE (BR/SP)
(72) EDUARDO SARTORI DA SILVA, CLAUDILENE TENORIO CAVALCANTE

---

(21) BR 20 2016 014596-7 U2

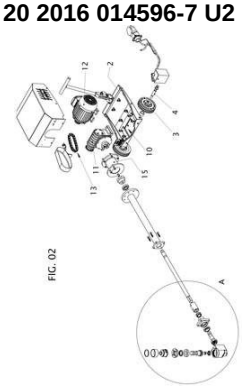

Código 3.1 - Publicação do Pedido de Patente ou de Certificado de Adição de Invenção
(22) 21/06/2016
(51) F16B 39/00 (1968.09), B25B 23/02 (1968.09)
(54) MÁQUINA FERRAMENTA PARA ACESSO À PORCA DO GRAMPO DE FIXAÇÃO DO FEIXE DE MOLAS EM ÔNIBUS, CARRETAS E IMPLEMENTOS RODOVIÁRIOS
(71) ADENIR MOREIRA DE SOUZA (BR/RS)
(72) ADENIR MOREIRA DE SOUZA

---

(21) BR 20 2016 014616-5 U2

Código 3.1 - Publicação do Pedido de Patente ou de Certificado de Adição de Invenção
(22) 21/06/2016
(51) B24B 5/36 (1968.09)
(52) B24B 5/36
(54) MÁQUINA DE RASPAGEM DE PNEUMÁTICO
(71) BORRACHAS VIPAL S/A. (BR/RS)
(72) EVANDRO DOMINGOS ROSSI

---

(21) BR 20 2016 014672-6 U2

Código 3.1 - Publicação do Pedido de Patente ou de Certificado de Adição de Invenção

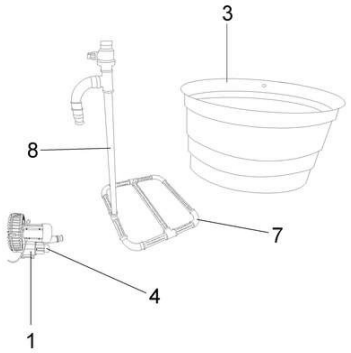

(22) 21/06/2016
(51) C12N 1/20 (1980.01), C12P 1/04 (1980.01), C12R 1/225 (1980.01), A23K 30/18 (2016.01)
(52) C12N 1/20, C12P 1/04, C12R 1/225
(54) DISPOSIÇÃO INTRODUZIDA EM FÓRMULA DE SUBSTRATO PARA MULTIPLICAÇÃO DE BACTÉRIAS LACTOBACILLUS SP. CONJUNTAMENTE COM SISTEMA AERÓBICO
(71) C. A. SCAPINI INDÚSTRIA E COMÉRCIO - ME (BR/MT)
(72) CARLOS SCAPINI

---

(21) BR 20 2016 014705-6 U2

Código 3.1 - Publicação do Pedido de Patente ou de Certificado de Adição de Invenção
(22) 22/06/2016
(51) F41B 11/00 (1968.09)
(52) F41B 11/00
(54) DISPOSIÇÃO CONSTRUTIVA INTRODUZIDA EM LÂMINA DE GATILHO PARA CARABINAS DE PRESSÃO
(71) AAEN INDÚSTRIA E COMÉRCIO DE ARTIGOS ESPORTIVOS LTDA - ME (BR/SP)
(72) JULIANO SANCHES

---

(21) BR 20 2016 014712-9 U2

Código 3.1 - Publicação do Pedido de Patente ou de Certificado de Adição de Invenção
(22) 22/06/2016
(51) A42B 3/30 (1990.01), H04B 1/3827 (2015.01)
(52) A42B 3/30, H04B 1/385
(54) SISTEMA DE IDENTIFICAÇÃO AUTOMÁTICO PARA MOTOS CAPAZ DE REALIZAR PAGAMENTO, VALIDAÇÃO E LIBERAÇÃO EM PEDÁGIOS, ESTACIONAMENTOS E POSTOS DE COMBUSTÍVEIS
(71) MARCEL GOMES DE FARIA ZARAMELLO (BR/SP)
(72) MARCEL GOMES DE FARIA ZARAMELLO

---

(21) BR 20 2016 014734-0 U2

Código 3.1 - Publicação do Pedido de Patente ou de Certificado de Adição de Invenção
(22) 22/06/2016
(51) C13B 10/06 (2011.01)
(52) C13B 10/06
(54) DISPOSIÇÃO CONSTRUTIVA INTRODUZIDA EM MÓDULO DE ACIONAMENTO DE MOENDA DE CANA DE AÇUCAR
(71) ZANINI RENK EQUIPAMENTOS INDUSTRIAIS LTDA (BR/SP)
(72) WLSON BUENO DE CARVALHO JUNIOR, ANDRE RODRIGUES GARCIA DA SILVEIRA, GUSTAVO CARDOSO WEBER, MAURO OSCAR DOS SANTOS

CARDOSO

(21) BR 20 2016 014765-0 U2

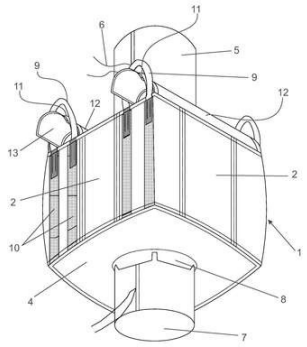

Código 3.1 - Publicação do Pedido de Patente ou de Certificado de Adição de Invenção
(22) 22/06/2016
(51) B65D 88/16 (1980.01)
(52) B65D 88/16
(54) DISPOSIÇÃO CONSTRUTIVA EM CONTENTOR FLEXÍVEL
(71) SANWEY INDÚSTRIA DE CONTAINERS LTDA. (BR/SP)
(72) TAKAHIRO YANO

(21) BR 20 2016 014776-5 U2

Código 3.1 - Publicação do Pedido de Patente ou de Certificado de Adição de Invenção
(22) 22/06/2016
(51) E06B 9/52 (1968.09)
(52) E06B 9/52
(54) DISPOSIÇÃO CONSTRUTIVA APLICADA A TELA MOSQUITEIRO
(71) JOSÉ APARECIDO DE OLIVEIRA (BR/SP)
(72) JOSÉ APARECIDO DE OLIVEIRA

(21) BR 20 2016 014781-1 U2

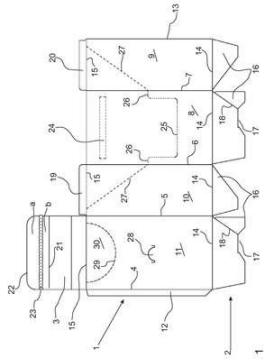

Código 3.1 - Publicação do Pedido de Patente ou de Certificado de Adição de Invenção
(22) 22/06/2016
(51) B65D 6/18 (1980.01)
(54) DISPOSIÇÃO INTRODUZIDA EM EMBALAGEM TRANSFORMÁVEL EM EXPOSITOR
(71) NOBELPACK EMBALAGENS E LOGISTICA LTDA (BR/SP)
(72) BENI ADLER

(21) BR 20 2016 014790-0 U2

Código 3.1 - Publicação do Pedido de Patente ou de Certificado de Adição de Invenção
(22) 22/06/2016
(51) G08C 17/00 (1968.09), H04W 4/00 (2009.01)
(52) G08C 17/00, H04W 4/00
(54) SISTEMA DE CONTROLE E MONITORAMENTO REMOTO VIA GSM
(71) RST MONTAGENS ELETROMECÂNICAS LTDA (BR/MG)
(72) BERNARDO AFONSECA BERNARDES, ELTON GONÇALVES VALADARES

(21) BR 20 2016 014807-9 U2

Código 3.1 - Publicação do Pedido de Patente ou de Certificado de Adição de

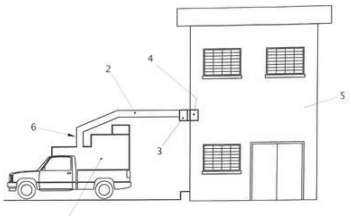

Invenção
(22) 22/06/2016
(51) B60P 3/03 (1980.01)
(54) CARRO-FORTE COM SISTEMA DE ENTREGA DE VALORES
(71) REGIS ANTONIO ZORTEA (BR/RS)
(72) REGIS ANTONIO ZORTEA

---

(21) BR 20 2016 014815-0 U2

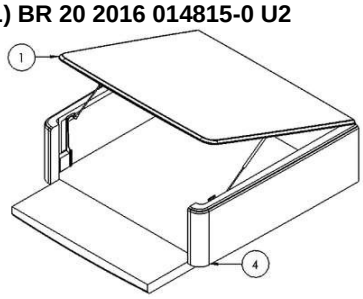

Código 3.1 - Publicação do Pedido de Patente ou de Certificado de Adição de Invenção
(22) 23/06/2016
(51) B62D 25/10 (1968.09)
(54) TAMPÃO EM PLÁSTICO PARA PROTEÇÃO DO COMPARTIMENTO DE CARGA DE VEÍCULOS AUTOMOTORES
(71) JW INDÚSTRIA E COMÉRCIO DE PEÇAS LTDA. (BR/RS)
(72) THAÍS FRITZEN

---

(21) BR 20 2016 014818-4 U2

Código 3.1 - Publicação do Pedido de Patente ou de Certificado de Adição de Invenção
(22) 23/06/2016
(51) B66F 1/00 (1968.09), B66F 5/00 (1968.09)
(52) B66F 1/00, B66F 5/00
(54) DISPOSITIVO MULTIPLICADOR DE TORQUE PNEUMÁTICO PARA ACIONAMENTO DE MACACO VEICULAR E EXTRAÇÃO DE PARAFUSOS DE RODA
(71) GILBERTO CORDEIRO (BR/SP)
(72) GILBERTO CORDEIRO

---

(21) BR 20 2016 014825-7 U2

Código 3.1 - Publicação do Pedido de Patente ou de Certificado de Adição de Invenção
(22) 23/06/2016
(51) A47C 13/00 (1968.09), A47C 17/00 (1968.09)
(52) A47C 13/00, A47C 17/00
(54) MÓDULOS DE CONTAINER RECICLADOS SOB A FORMA DE MÓVEIS CRIADOS PARA AMBIENTAIS COMERCIAIS E RESIDÊNCIAS CONFECCIONADOS A PARTIR DE PEÇAS REAPROVEITADAS
(71) MARCOS VINÍCIUS VIANA DA SILVA (BR/SC) , JAILSON CIPRIANO (BR/SC)
(72) JAILSON CIPRIANO

---

(21) BR 20 2016 014835-4 U2

Código 3.1 - Publicação do Pedido de Patente ou de Certificado de Adição de Invenção

(22) 23/06/2016
(51) B60P 7/02 (1968.09), B60P 7/00 (1968.09)
(52) B60P 7/02, B60P 7/00
(54) APERFEIÇOAMENTO INTRODUZIDO EM GANCHO PARA ELÁSTICO PRENDEDOR DE LONAS
(71) ALEXSANDRO DA SILVA PEREIRA (BR/SC)
(72) ALEXSANDRO DA SILVA PEREIRA

(21) BR 20 2016 014837-0 U2

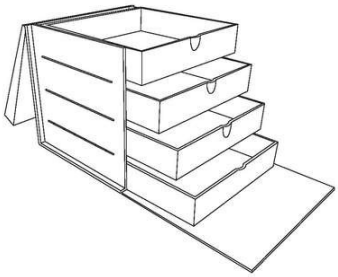

Código 3.1 - Publicação do Pedido de Patente ou de Certificado de Adição de Invenção
(22) 23/06/2016
(51) A47B 43/02 (1968.09)
(54) DISPOSIÇÃO CONSTRUTIVA APLICADA EM GAVETEIRO
(71) EXTRAMOLD JOMO INDUSTRIA DE PLÁSTICOS LTDA (BR/RS)
(72) DAGMAR LUISE MOHRBACH

(21) BR 20 2016 014933-4 U2

Código 3.1 - Publicação do Pedido de Patente ou de Certificado de Adição de Invenção
(22) 23/06/2016
(51) A63H 23/10 (1968.09)
(52) A63H 23/10
(54) DISPOSIÇÃO CONSTRUTIVA APLICADA EM RECIPIENTE PARA CONDUÇÃO DA ÁGUA EM BANHO
(71) EXTRAMOLD JOMO INDÚSTRIA DE PLÁSTICOS LTDA (BR/RS)
(72) DAGMAR LUISE MOHRBACH

(21) BR 20 2016 014936-9 U2

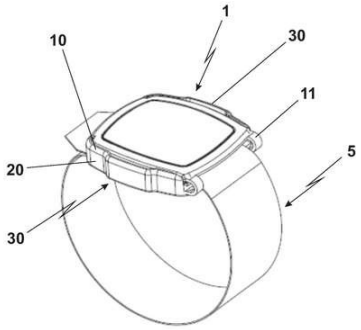

Código 3.1 - Publicação do Pedido de Patente ou de Certificado de Adição de Invenção
(22) 23/06/2016
(51) A44C 5/00 (1968.09)
(54) DISPOSIÇÃO CONSTRUTIVA INTRODUZIDA EM PULSEIRA IDENTIFICADORA PARA CRIANÇAS
(71) PLASTITOOL COMÉRCIO E SERVIÇOS LTDA EPP (BR/SP)
(72) CARLOS ALEXANDRE MATUO

(21) BR 20 2016 014959-8 U2

Código 3.1 - Publicação do Pedido de Patente ou de Certificado de Adição de Invenção
(22) 24/06/2016
(51) A47G 23/06 (1968.09), A47G 29/00 (1968.09)
(54) DISPOSIÇÃO INTRODUZIDA EM SUPORTE PARA BANDEJAS PARA FESTAS

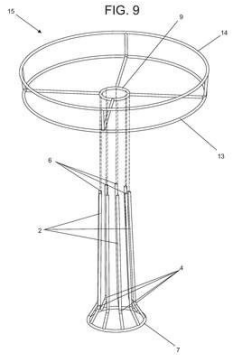

(71) BRILHANTES C&E EIRELI-ME (BR/SP)
(72) HEBERTON MARINHO

(21) BR 20 2016 014962-8 U2

Código 3.1 - Publicação do Pedido de Patente ou de Certificado de Adição de Invenção
(22) 24/06/2016
(51) A61C 8/00 (1974.07)
(52) A61C 8/00
(54) MIN!-INIPLANTE ORTODÕNTICO COM CABEÇA SUBSTITUÍVEL
(71) INSTITUTO FEDERAL DE EDU. CIÊN. E TECNOL. DO SUDOESTE DE MINAS GERAIS (BR/MG) , UNIVERSIDADE FEDERAL DE JUIZ DE FORA (BR/MG)
(72) IGNÁCIO VIEIRA DE MELLO NETO, FLÁVIA DE SOUZA BASTOS, SARA DEL VECCHIO, DENISON BALDO, MARIA DAS GRAÇAS AFONSO MIRANDA CHAVES

(21) BR 20 2016 014965-2 U2

Código 3.1 - Publicação do Pedido de Patente ou de Certificado de Adição de Invenção
(22) 24/06/2016
(51) B65D 65/00 (1968.09), B65D 57/00 (1968.09)
(54) MOLDES DE PAPELÃO RESISTENTE PARA BLOQUETES E OUTROS PISOS INTERTRAVADOS
(71) DOMINGOS FÁBIO DOS SANTOS (BR/SP)
(72) DOMINGOS FÁBIO DOS SANTOS

(21) BR 20 2016 014979-2 U2

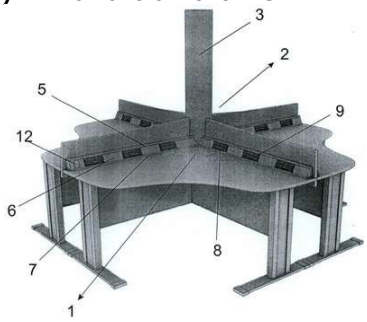

Código 3.1 - Publicação do Pedido de Patente ou de Certificado de Adição de Invenção
(22) 24/06/2016
(51) B60H 1/00 (1968.09), F24F 13/00 (1968.09)
(54) SISTEMA COM DISPOSITIVO DIRECIONADOR INDIVIDUAL DE AR CONDICIONADO PARA AMBIENTES DE USO COLETIVO
(71) FERNANDO AUGUSTO DONDEO (BR/PR) , FABIOLA DA CUNHA MOLTENI (BR/PR) , ARTHUR SAKAMOTO (BR/PR) , GUILHERME GULIN GOMES (BR/PR)
(72) FERNANDO AUGUSTO DONDEO, FABIOLA DA CUNHA MOLTENI,

ARTHUR SAKAMOTO, GUILHERME GULIN GOMES

(21) BR 20 2016 015007-3 U2

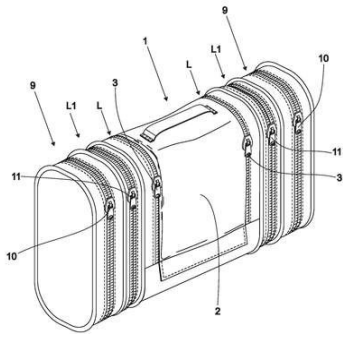

Código 3.1 - Publicação do Pedido de Patente ou de Certificado de Adição de Invenção
(22) 24/06/2016
(51) A45D 44/18 (1968.09)
(54) DISPOSIÇÃO APLICADA EM ESTOJO/NÉCESSAIRE MODULAR
(71) ROBERTO LEITE BARBOSA (BR/MG) , CARLOS ALBERTO LEITE BARBOSA (BR/RJ)
(72) ROBERTO LEITE BARBOSA, CARLOS ALBERTO LEITE BARBOSA

(21) BR 20 2016 015037-5 U2

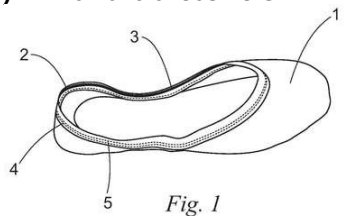

Código 3.1 - Publicação do Pedido de Patente ou de Certificado de Adição de Invenção
(22) 24/06/2016
(51) A41B 11/12 (1974.07)
(54) DISPOSIÇÃO CONSTRUTIVA APLICADA EM MEIA ADERENTE AO PÉ
(71) MILTON SISTO BERTOLANI (BR/SP)
(72) MILTON SISTO BERTOLANI

(21) BR 20 2016 015043-0 U2

Código 3.1 - Publicação do Pedido de Patente ou de Certificado de Adição de Invenção
(22) 24/06/2016
(51) A45C 11/16 (1968.09)
(54) PORTA JÓIAS VERTICAL
(71) LIANE PRADA DOS ANJOS (BR/SP)
(72) LIANE PRADA DOS ANJOS

(21) BR 20 2016 015055-3 U2

Código 3.1 - Publicação do Pedido de Patente ou de Certificado de Adição de Invenção
(22) 27/06/2016
(51) A62C 31/02 (1968.09), A62C 31/00 (1968.09), B05B 1/30 (1968.09)
(52) A62C 31/02, A62C 31/00, B05B 1/30
(54) LANÇA PARA EXTINÇÃO DE INCÊNDIO EM ESPAÇO FECHADO POR PELO MENOS UM ELEMENTO DE FECHAMENTO
(71) CRISTANINI S.P.A. (IT)
(72) ADOLFO CRISTANINI

(21) BR 20 2016 015077-4 U2

Código 3.1 - Publicação do Pedido de Patente ou de Certificado de Adição de Invenção

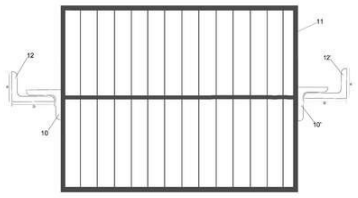

(22) 27/06/2016
(51) A47J 37/06 (1968.09), A47J 37/07 (1968.09)
(54) DISPOSIÇÃO CONSTRUTIVA EM GUIAS DE GRELHA ELEVATÓRIA
(71) ARTEGRILL INDÚSTRIA E COMÉRCIO DE GRELHAS E ESPETOS LTDA ME (BR/SC)
(72) JOSÉ WOLMES MARQUES SALVAN

---

(21) BR 20 2016 015094-4 U2

Código 3.1 - Publicação do Pedido de Patente ou de Certificado de Adição de Invenção
(22) 27/06/2016
(51) F16J 15/32 (1968.09), E06B 7/16 (1968.09)
(52) F16J 15/32, E06B 7/16
(54) DISPOSIÇÃO CONSTRUTIVA APLICADA EM VEDAÇÃO DE BORRACHA
(71) VALTER BONICIO JUNIOR (BR/SP)
(72) VALTER BONICIO JUNIOR

---

(21) BR 20 2016 015119-3 U2

Código 3.1 - Publicação do Pedido de Patente ou de Certificado de Adição de Invenção
(22) 27/06/2016
(51) H01R 25/00 (1968.09)
(52) H01R 25/00
(54) DISPOSIÇÃO CONSTRUTIVA APLICADA EM FILTRO DE LINHA
(71) INSTITUTO FEDERAL DE EDUCAÇÃO, CIÊNCIA E TECNOLOGIA DE SANTA CATARINA (BR/SC) , ADEMIR LUIZ MINOZZO - ME (BR/SC) , NOVO ENERGIA LTDA - ME (BR/SC)
(72) ALDRWIN FARIAS HAMAD, MATEUS JUST VALLI, FARLEIR LUÍS MINOZZO, CLÓVIS ANTONIO PETRY, ALEXANDRE CORRÊA NUNES, DYEGO DE CAMPOS, VITOR MARTHENDAL NUNES, LUCAS CAMARGO DA SILVA

---

(21) BR 20 2016 015134-7 U2

Código 3.1 - Publicação do Pedido de Patente ou de Certificado de Adição de Invenção
(22) 27/06/2016
(51) B62J 7/02 (1968.09)
(52) B62J 7/02
(54) CESTO PARA TRANSPORTE DE ANIMAIS E PRODUTOS EM BICICLETAS
(71) VOLNI MARTIM BIASON (BR/RS)
(72) VOLNI MARTIM BIASON

---

(21) BR 20 2017 013390-2 U2

Código 3.1 - Publicação do Pedido de Patente ou de Certificado de Adição de Invenção

(22) 21/06/2017

(30) 22/06/2016 IT 202016000064703

(51) F16F 3/00 (1968.09), B60G 17/00 (1968.09)

(52) F16F 3/00, B60G 17/00

(54) AMORTECEDOR HIDRÁULICO, PARTICULARMENTE PARA A SUSPENSÃO DE VEÍCULOS, COM AMORTECIMENTO DEPENDENTE DO CURSO

(71) SISTEMI SOSPENSIONI S.P.A. (IT)

(72) WALTER BRUNO, PIERO ANTONIO CONTI, GIORDANO GRECO

Código 3.2 - Publicação Antecipada

Publicação do pedido depositado, a requerimento do depositante. Aplicam-se as disposições do subitem 3.1.

---

(21) BR 10 2017 022162-8 A2

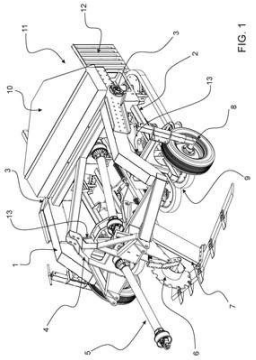

Código 3.2 - Publicação Antecipada

(22) 16/10/2017

(51) A01D 27/00 (1968.09), A01D 25/00 (1968.09)

(52) A01D 27/00, A01D 25/00

(54) IMPLEMENTO AFOFADOR E ARRANCADOR DE MANDIOCA

(71) INDÚSTRIAS REUNIDAS COLOMBO LTDA (BR/SP)

(72) LAUDEVINO APARECIDO DO LIVRAMENTO

---

(21) BR 20 2017 024081-4 U2

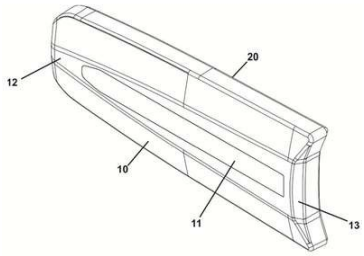

Código 3.2 - Publicação Antecipada

(22) 09/11/2017

(51) B60Q 1/30 (1968.09)

(54) DISPOSIÇÃO CONSTRUTIVA EM LANTERNA AUTOMOTIVA

(71) MAURICIO BALBINOT (BR/RS)

(72) MAURICIO BALBINOT

Código 3.6 - Publicação do Pedido Arquivado Definitivamente - Art. 216 §2º e Art. 17 §2º da LPI

Publicação de pedido definitivamente arquivado devido à não apresentação de procuração ou devido à apresentação de um pedido posterior, encerrada a instância administrativa. Pode ser adquirido o folheto com o relatório descritivo, reivindicações, desenhos e resumo do pedido, por quem se interessar, através do endereço eletrônico www.inpi.gov.br - No Acesso rápido - Faça uma busca – Patente. Para acessar, cadastre-se no Portal do INPI e use login e senha.

---

(21) BR 10 2014 032457-7 A2

Código 3.6 - Publicação do Pedido Arquivado Definitivamente - Art. 216 §2º e Art. 17 §2º da LPI
(22) 23/12/2014
(51) C10G 3/00 (1968.09), C07C 1/213 (1990.01), C07C 9/14 (1968.09), B01J 23/00 (1974.07), B01J 23/78 (1974.07)
(52) C10G 3/44, C07C 1/213, C07C 9/14, B01J 23/002, B01J 23/78, B01J 2231/643, B01J 2523/41, B01J 2523/22
(54) PROCESSO DE OBTENÇÃO DE HIDROCARBONETOS A PARTIR DE MATERIAIS GRAXOS UTILIZANDO TELHA DE AMIANTO COMO CATALISADOR
(71) UNIVERSIDADE FEDERAL DE MINAS GERAIS (BR/MG)
(72) VÂNYA MÁRCIA DUARTE PASA, LARISSA NOEMÍ SILVA, GUSTAVO PEREIRA DOS REIS

---

(21) BR 20 2016 015139-8 U2

Código 3.6 - Publicação do Pedido Arquivado Definitivamente - Art. 216 §2º e Art. 17 §2º da LPI
(22) 27/06/2016
(51) G06Q 10/00 (2006.01)
(52) G06Q 10/20
(54) SISTEMA AUTOMATIZADO DE CONSUMO DE GÁS COM CONTROLE LOGÍSTICO COMPARTILHADO
(71) RODRIGO KUMPEL MACHADO (BR/SC)
(72) RODRIGO KUMPEL MACHADO

Código 3.8 - Retificação

Retificação da publicação do pedido por ter sido efetuada com incorreção que não impossibilita sua identificação. Tal publicação não implica na alteração da data de publicação do pedido de patente e nos prazos decorrentes da mesma.

---

(21) BR 10 2012 006604-1 A8

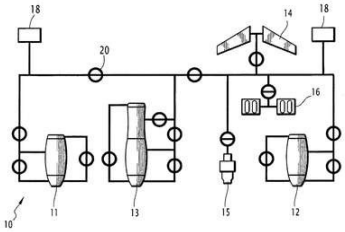

Código 3.8 - Retificação

(22) 23/03/2012

(30) 24/03/2011 FR 11 00884

(51) G06Q 10/04 (2012.01), G01C 23/00 (1968.09), G05D 1/00 (1968.09)

(54) DISPOSITIVO E PROCESSO DE AVALIAÇÃO DAS CAPACIDADES OPERACIONAIS DE UMA AERONAVE

(71) DASSAULT AVIATION (FR)

(72) THIBAUT DE CREMOUX, PHILIPPE LE VAN, SALVADOR LOPEZ

Ref. ao despacho cód.3.1 publicado na RPI 2443 de 31/10/2017 relativo ao campo INID (30) -dados da prioridade, considerem-se os dados atuais.

---

(21) BR 10 2014 011432-7 A8

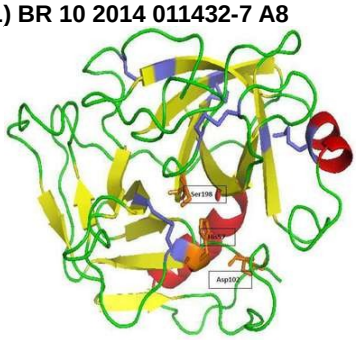

Código 3.8 - Retificação

(22) 12/05/2014

(51) A61K 35/58 (1974.07), A61K 38/36 (1995.01), A61K 38/37 (1995.01), A61K 33/06 (1974.07), A61L 24/10 (2000.01), A61L 24/02 (2000.01), C12N 5/077 (2010.01)

(54) ARCABOUÇO TRIDIMENSIONAL PARA CÉLULAS TRONCO, PROCESSO DE OBTENÇÃO DO MESMO E SEU USO

(71) Universidade Estadual Paulista Julio de Mesquita Filho (BR/SP)

(72) Rui Seabra Ferreira Junior, BENEDITO BARRAVIERA

Referente à RPI 2344 de 08/12/2015, quanto ao item (72).

---

(21) BR 10 2014 011436-0 A8

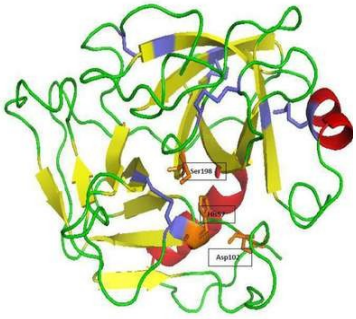

Código 3.8 - Retificação

(22) 12/05/2014

(51) A61K 35/58 (1974.07), A61P 7/04 (2000.01)

(54) SELANTE DE FIBRINA PARA USO TÓPICO, MÉTODO DE FORMAÇÃO DO MESMO E SEU USO

(71) Universidade Estadual Paulista Julio de Mesquita Filho (BR/SP)

(72) Rui Seabra Ferreira Junior, BENEDITO BARRAVIERA, SILVIA REGINA CATHARINO SARTORI BARRAVIERA

Referente à RPI 2355 de 23/02/2016, quanto ao item (72).

---

(21) BR 10 2014 011477-7 A8

Código 3.8 - Retificação

(22) 07/05/2014

(51) A61K 36/88 (2006.01), A61K 36/185 (2006.01), A61P 13/12 (2000.01), A61P 9/12 (2000.01), A61P 3/10 (2000.01)
(54) COMPOSIÇÃO FARMACÊUTICA FITOTERÁPICA PARA USO NO COMBATE AOS CÁLCULOS E AFECÇÕES RENAIS, NA REDUÇÃO DA PRESSÃO ARTERIAL E REDUÇÃO DA GLICEMIA
(71) JULIO CESAR DE MENDONÇA UCHÖA (BR/AL)
(72) JULIO CESAR DE MENDONÇA UCHÖA
Referente à RPI 2351 de 26/01/2016, quanto ao item (54).

---

(21) BR 10 2014 012070-0 A8

Código 3.8 - Retificação
(22) 20/05/2014
(51) A61K 36/28 (2006.01), A61P 23/00 (2000.01)
(54) COMPOSIÇÃO ANESTÉSICA A BASE DE EXTRATO VEGETAL E MÉTODO DE SEDAÇÃO E/OU ANESTESIA DE PEIXES
(71) UNIVERSIDADE FEDERAL DO RIO GRANDE - FURG (BR/RS)
(72) LUIS ANDRÉ LUZ BARBAS, LUIS ANDRÉ NASSR DE SAMPAIO
Referente à RPI 2349 de 12/01/2016, quanto ao item (71).

---

(21) BR 10 2014 012852-2 A8

Código 3.8 - Retificação
(22) 28/05/2014
(51) A61C 8/00 (1974.07), A61K 31/121 (2000.01)
(52) A61C 8/0016, A61K 31/121
(54) IMPLANTE ORBITÁRIO DE RESINA ACRÍLICA
(71) RODRIGO BERALDI KORMANN (BR/PR) , UNIVERSIDADE TECNOLÓGICA FEDERAL DO PARANA (BR/PR)
(72) JOSÉ AGUIOMAR FOGGIATTO, RODRIGO BERALDI KORMANN
Referente à RPI 2372 de 21/06/2016, quanto ao item (71).

---

(21) BR 10 2014 018011-7 A8

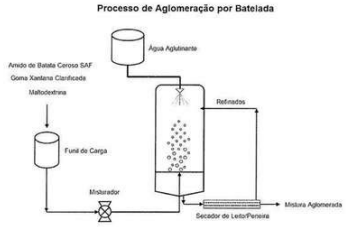

Código 3.8 - Retificação
(22) 22/07/2014
(30) 22/07/2013 US 13/947,261
(51) A23L 29/212 (2016.01), A23L 29/206 (2016.01), A23L 29/30 (2016.01), A23L 33/10 (2016.01), A23L 29/269 (2016.01), A61K 47/26 (1990.01), A61K 9/00 (1968.09)
(52) A23L 29/212, A23L 29/206, A23L 29/35, A23L 33/10, A23L 29/27, A61K 47/26, A61K 9/0056
(54) COMPOSIÇÃO, USO DA MESMA E PRODUTO ALIMENTAR
(71) CORN PRODUCTS DEVELOPMENT, INC. (US)
(72) ROBERT A SKORGE, BERNARD C SEKULA, PAUL STANISZEWSKI, SEAN MALONEY
Referente à RPI 2430 de 01/08/2017, quanto ao item (71).

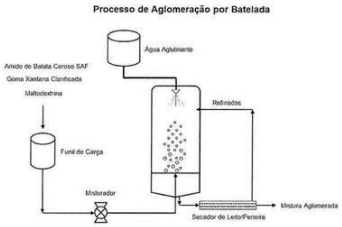

(21) BR 10 2014 027786-2 A8

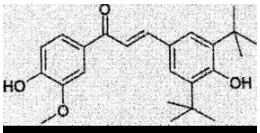

[redacted]

Código 3.8 - Retificação

(22) 07/11/2014

(51) A61K 31/12 (1974.07), A61P 33/02 (2000.01)

(54) USO NOVOS COMPOSTOS COM ATIVIDADE ANTILEISHMANIA, SAIS FARMACEUTIMENTE ACEITÁVEIS, COMPOSIÇÕES FARMACÊUTICAS CONTENDO OS MESMOS, E, PROCESSO PARA SUA PREPARAÇÃO

(71) UNIVERSIDADE FEDERAL DE GOIAS (BR/GO)

(72) RICARDO MENEGATTI, LUCIANO MORAIS LIÃO, BRUNA DOS SANTOS RODRIGUES, RANGEL MAGALHÃES LUZIN, MARINA CLARE VINAUD, MARIZE CAMPOS VALADARES, ERIC DE SOUZA GIL

Referente à RPI 2368 de 24/05/2016, quanto ao item (72).

(21) BR 10 2014 029197-0 A8

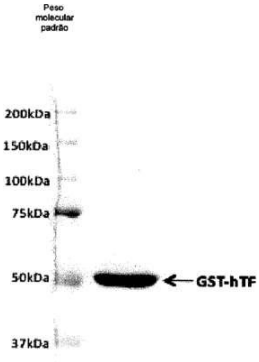

Código 3.8 - Retificação

(22) 14/11/2014

(30) 15/11/2013 US 61/904.951

(51) C07K 16/46 (1995.01), C07K 14/745 (1995.01), A61K 39/395 (1980.01), A61P 35/00 (2000.01)

(54) CONJUGADO, SEU PROCESSO DE OBTENÇÃO, USO, COMPOSIÇÃO FARMACÊUTICA, ÁCIDO NUCLÉICO, VETOR E CÉLULA HOSPEDEIRA.

(71) China Synthetic Rubber Corporation (CN)

(72) KUO-JANG KAO, YUN-HSIN WANG

RPI 2348 de 05/01/2016, quanto ao item (54).

(21) BR 10 2014 030638-2 A8

[redacted]

Código 3.8 - Retificação

(22) 08/12/2014

(51) C12N 1/21 (1990.01), A61K 39/112 (1980.01), C12N 1/36 (1980.01), C12N 15/31 (1990.01), C12R 1/42 (1980.01)

(54) VETOR VACINAL COMPREENDENDO SALMONELLA ENTÉRICA TYPHIMURIUM ATENUADOS MUTANTES PARA O GENE FIS, VACINA COMPREENDENDO O DITO VETOR E USO DO DITO VETOR

(71) UNIVERSIDADE ESTADUAL DE CAMPINAS - UNICAMP (BR/SP)

(72) MARCELO BROCCHI, GUILHERME PAIER MILANEZ, ALINE FERREIRA DE OLIVEIRA PEREIRA, MARIA CRISTINA ROQUE ANTUNES BARREIRA, LUCIANA PEREIRA RUAS

Referente à RPI 2385 de 20/09/2016, quanto ao item (54).

(21) BR 10 2015 014705-8 A8

Código 3.8 - Retificação
(22) 25/05/2015
(51) A61K 36/47 (2006.01), A61K 9/107 (1990.01), A61P 39/06 (2000.01), A61P 37/02 (2000.01)
(54) VEICULAÇÃO DO EXTRATO HIDROALCOÓLICO DE CROTON CAJUCARA BENTH EM SISTEMA AUTOMICROEMULSIFICANTE OBJETIVANDO APLICAÇÃO NA TERAPÊUTICA IMUNOMODULADORA
(71) MARIA APARECIDA MEDEIROS MACIEL (BR/RN)
(72) MARIA APARECIDA MEDEIROS MACIEL, DISRAELI SILVA PEREIRA SÁTIRO, IRAMI ARAÚJO FILHO, CATIA GUARACIARA FERNANDES TEIXEIRA ROSSI, HUGO ALEXANDRE DE OLIVEIRA ROCHA
Referente à RPI 2394 de 22/11/2016, quanto ao item (54).

(21) PI 1005765-0 A8

Código 3.8 - Retificação
(22) 03/12/2010
(30) 23/12/2009 US 12/645,501
(51) B23K 26/40 (2000.01), B23K 26/00 (1974.07), F01D 5/00 (1968.09)
(54) MÉTODO PARA TRATAMENTO DE UM SUBSTRATO DE SUPERLIGA
(71) General Electric Company (US)
(72) HUAN QI, BHUPENDRA KUMAR GUPTA, MARSHALL GORDON JONES
Ref. ao cód.3.1 publicado na RPI 2337 de 20/10/2015 relativo ao campo INID (54) - título, considerem-se os dados atuais.

Código Exigências Técnicas e Formais

Código 6.1 - Exigência Técnica

Suspensão do andamento do pedido de patente que, para instrução regular, aguardará o atendimento ou contestação das exigências formuladas. O depositante poderá obter o parecer através do endereço eletrônico www.inpi.gov.br - No Acesso rápido – Faça uma busca - Patente. Para acessar, cadastre-se no Portal do INPI e use login e senha. A não manifestação do depositante no prazo de 90 (noventa) dias desta data acarretará o arquivamento definitivo do pedido.

---

(21) BR 10 2012 006210-0 A2
Código 6.1 - Exigência Técnica
(22) 20/03/2012
(71) Stara S/A Indústria de Implementos Agrícolas (BR/RS)

---

(21) BR 10 2012 012704-0 A2
Código 6.1 - Exigência Técnica
(22) 28/05/2012
(71) Catarina Ledi de Campos (BR/RS)

---

(21) BR 10 2015 010558-4 A2
Código 6.1 - Exigência Técnica
(22) 08/05/2015
(71) LAURO EDUARDO MULLER (BR/SP)

---

(21) BR 11 2012 001105-7 A2
Código 6.1 - Exigência Técnica
(22) 06/07/2010
(71) Celanese International Corporation (US)

---

(21) BR 11 2012 001595-8 A2
Código 6.1 - Exigência Técnica
(22) 20/07/2010
(71) BASF SE (DE)

---

(21) BR 11 2012 025242-9 A2
Código 6.1 - Exigência Técnica
(22) 28/03/2011
(71) NIPPON SODA CO., LTD. (JP)

---

(21) BR 11 2012 026785-0 A2
Código 6.1 - Exigência Técnica
(22) 18/04/2011
(71) BASF SE (DE)

---

(21) BR 11 2012 030715-0 A2
Código 6.1 - Exigência Técnica
(22) 23/03/2011
(71) Arcelormital Wire France (FR)

(21) BR 11 2012 032687-2 A2	Código 6.1 - Exigência Técnica (22) 25/06/2010 (71) UNIVERSITY COLLEGE CARDIFF CONSULTANTS LIMITED (GB)
(21) BR 11 2013 022953-5 A2	Código 6.1 - Exigência Técnica (22) 09/03/2011 (71) NIPPON STEEL & SUMITOMO METAL CORPORATION (JP)
(21) BR 12 2016 022104-0 A2	Código 6.1 - Exigência Técnica (22) 22/08/2008 (62) PI 0816172-0 22/08/2008 (71) DOW AGROSCIENCES LLC (US)
(21) MU 9002519-9 U2	Código 6.1 - Exigência Técnica (22) 20/12/2010 (71) RENÉ PORFIRIO CAMPONEZ DO BRASIL (BR/SP) , EUGENIO LORENZO CAPUTI (BR/SP)
(21) MU 9100916-2 U2	Código 6.1 - Exigência Técnica (22) 30/05/2011 (71) Plásticos Polyvig Ltda (BR/SP)
(21) MU 9101241-4 U2	Código 6.1 - Exigência Técnica (22) 16/06/2011 (71) Blukit Metalúrgica LTDA (BR/SC)
(21) MU 9102070-0 U2	Código 6.1 - Exigência Técnica (22) 26/09/2011 (71) CENTRO DE GESTÃO DE TECNOLOGIA E INOVAÇÃO - CGTI (BR/PE) , TERMOPERNAMBUCO S/A (BR/PE)
(21) MU 9102266-5 U2	Código 6.1 - Exigência Técnica (22) 06/12/2011 (71) ROSSI ELETROPORTATEIS LTDA EPP (BR/SP)
(21) MU 9102587-7 U2	Código 6.1 - Exigência Técnica (22) 24/11/2011 (71) PAULUCI COMERCIAL DE FERRAGENS LTDA. EPP (BR/PR)
(21) MU 9102714-4 U2	Código 6.1 - Exigência Técnica (22) 07/10/2011

	(71) Artali Industria Metalurgica Ltda (BR/RS)
(21) PI 0210722-8 A2	Código 6.1 - Exigência Técnica (22) 28/06/2002 (71) Medgraft Microtech, Inc. (US)
(21) PI 0215795-0 A2	Código 6.1 - Exigência Técnica (22) 27/06/2002 (71) Manuel Torres Buendia (MX)
(21) PI 0309634-3 A2	Código 6.1 - Exigência Técnica (22) 07/02/2003 (71) Fisher Controls International LLC (US)
(21) PI 0311511-9 A2	Código 6.1 - Exigência Técnica (22) 19/05/2003 (71) BAYER INTELLECTUAL PROPERTY GMBH (DE)
(21) PI 0314446-1 A2	Código 6.1 - Exigência Técnica (22) 19/09/2003 (71) Nagravision S.A. (CH)
(21) PI 0409400-0 A2	Código 6.1 - Exigência Técnica (22) 22/12/2004 (71) Siemens Aktiengesellschaft (DE)
(21) PI 0413130-4 A2	Código 6.1 - Exigência Técnica (22) 20/07/2004 (71) GOOGLE TECHNOLOGY HOLDINGS LLC (US)
(21) PI 0413694-2 A2	Código 6.1 - Exigência Técnica (22) 20/08/2004 (71) PANASONIC CORPORATION (JP)
(21) PI 0416404-0 A2	Código 6.1 - Exigência Técnica (22) 13/11/2004 (71) BAYER INTELLECTUAL PROPERTY GMBH. (DE)
(21) PI 0500180-3 A2	Código 6.1 - Exigência Técnica (22) 21/01/2005 (71) Attax (FR)

(21) PI 0502153-7 A2	Código 6.1 - Exigência Técnica (22) 22/06/2005 (71) American Axle & Manufacturing INC. (US)
(21) PI 0503340-3 A2	Código 6.1 - Exigência Técnica (22) 11/08/2005 (71) PRIMETALS TECHNOLOGIES USA LLC (US)
(21) PI 0508514-4 A8	Código 6.1 - Exigência Técnica (22) 07/03/2005 (71) Janssen Pharmaceutica N V (BE)
(21) PI 0508906-9 A2	Código 6.1 - Exigência Técnica (22) 22/03/2005 (71) VETCO GRAY SCANDINAVIA AS (NO)
(21) PI 0510682-6 A2	Código 6.1 - Exigência Técnica (22) 02/05/2005 (71) ZF Friedrichshafen AG (DE)
(21) PI 0514037-4 A2	Código 6.1 - Exigência Técnica (22) 29/07/2005 (71) Glaxo Group Limited (GB) , Glaxosmithkline Consumer Healthcare Gmbh & Co. KG. (DE)
(21) PI 0515766-8 A2	Código 6.1 - Exigência Técnica (22) 04/11/2005 (71) Sidel Participations (FR)
(21) PI 0601616-2 A2	Código 6.1 - Exigência Técnica (22) 08/05/2006 (71) Toledo do Brasil Indústria de Balanças Ltda (BR/SP)
(21) PI 0602636-2 A2	Código 6.1 - Exigência Técnica (22) 05/07/2006 (71) HERAEUS MEDICAL GMBH (DE)
(21) PI 0609387-6 A2	Código 6.1 - Exigência Técnica (22) 25/04/2006 (71) THE COCA-COLA COMPANY (US)
(21) PI 0612350-3 A2	Código 6.1 - Exigência Técnica

	(22) 04/05/2006 (71) Synthes GmbH (CH)
(21) PI 0615190-6 A2	Código 6.1 - Exigência Técnica (22) 16/08/2006 (71) PHILIPS LUMILEDS LIGHTING COMPANY, LLC (US)
(21) PI 0618986-5 A2	Código 6.1 - Exigência Técnica (22) 16/11/2006 (71) British American Tobacco (Investments) Limited (GB)
(21) PI 0619619-5 A2	Código 6.1 - Exigência Técnica (22) 04/12/2006 (71) Connecteurs Electriques Deutsch (FR)
(21) PI 0619800-7 A2	Código 6.1 - Exigência Técnica (22) 30/06/2006 (71) Kimberly-Clark Worldwide, INC (US)
(21) PI 0703726-0 A2	Código 6.1 - Exigência Técnica (22) 10/10/2007 (71) Petróleo Brasileiro S/A - PETROBRAS (BR/RJ)
(21) PI 0704977-3 A2	Código 6.1 - Exigência Técnica (22) 19/06/2007 (71) ESS ENGINEERING SERVICES & SUPPLIES PTY LIMITED (AU)
(21) PI 0705155-7 A2	Código 6.1 - Exigência Técnica (22) 25/07/2007 (71) Instituto de Estudos Avançados - IEAv (BR/SP)
(21) PI 0705386-0 A2	Código 6.1 - Exigência Técnica (22) 13/12/2007 (71) Bericap do Brasil Ltda. (BR/SP)
(21) PI 0706773-9 A2	Código 6.1 - Exigência Técnica (22) 02/02/2007 (71) Chevron Phillips Chemical Company LP (US)
(21) PI 0708183-9 A2	Código 6.1 - Exigência Técnica (22) 22/02/2007 (71) Lubrizol Advanced Materials, Inc. (US)

(21) PI 0708884-1 A2	Código 6.1 - Exigência Técnica (22) 14/03/2007 (71) Thermodrive LLC (US)
(21) PI 0710300-0 A2	Código 6.1 - Exigência Técnica (22) 05/04/2007 (71) Nestec S.A. (CH)
(21) PI 0710302-6 A2	Código 6.1 - Exigência Técnica (22) 06/04/2007 (71) Aisapack Holding S.A. (CH)
(21) PI 0710600-9 A2	Código 6.1 - Exigência Técnica (22) 05/04/2007 (71) Bactiguard AB (SE)
(21) PI 0711241-6 A2	Código 6.1 - Exigência Técnica (22) 06/08/2007 (71) Dalian Institute Of Chemical Physics (CN)
(21) PI 0711436-2 A2	Código 6.1 - Exigência Técnica (22) 02/05/2007 (71) Riken (JP) , Bridgestone Corporation (JP) , JSR Corporation (JP)
(21) PI 0712042-7 A2	Código 6.1 - Exigência Técnica (22) 04/05/2007 (71) Societe Financiere de Gestion (FR)
(21) PI 0712423-6 A2	Código 6.1 - Exigência Técnica (22) 24/05/2007 (71) Poly-Clip System Corp (US)
(21) PI 0716822-5 A2	Código 6.1 - Exigência Técnica (22) 24/09/2007 (71) INTERTAPE POLYMER CORP. (US)
(21) PI 0717915-4 A2	Código 6.1 - Exigência Técnica (22) 10/12/2007 (71) HYDRIL USA MANUFACTURING LLC (US)
(21) PI 0719992-9 A2	Código 6.1 - Exigência Técnica

	(22) 06/12/2007 (71) Alcan Packaging Capsules (FR)
(21) PI 0720340-3 A2	Código 6.1 - Exigência Técnica (22) 03/10/2007 (71) R.P. Scherer Technologies, Inc. (US)
(21) PI 0720460-4 A2	Código 6.1 - Exigência Técnica (22) 10/12/2007 (71) Eskiss Packaging (FR)
(21) PI 0803588-1 A2	Código 6.1 - Exigência Técnica (22) 17/09/2008 (71) WEATHERFORD TECHNOLOGY HOLDING, LLC (US)
(21) PI 0806554-3 A2	Código 6.1 - Exigência Técnica (22) 18/01/2008 (71) Graphic Packaging International, INC. (US)
(21) PI 0806903-4 A2	Código 6.1 - Exigência Técnica (22) 18/01/2008 (71) SOLENIS TECHNOLOGIES CAYMAN, L.P. (CH)
(21) PI 0807975-7 A2	Código 6.1 - Exigência Técnica (22) 21/02/2008 (71) Coriolis Composites (FR)
(21) PI 0810819-6 A2	Código 6.1 - Exigência Técnica (22) 09/04/2008 (71) ZODIAC POOL SYSTEMS, INC. (US)
(21) PI 0811106-5 A2	Código 6.1 - Exigência Técnica (22) 15/05/2008 (71) Casar Drahtseil Werk Saar GMBH (DE)
(21) PI 0811508-7 A2	Código 6.1 - Exigência Técnica (22) 10/04/2008 (71) Hensley Industries, Inc. (US)
(21) PI 0811514-1 A2	Código 6.1 - Exigência Técnica (22) 25/01/2008 (71) Stora Enso AB (SE)

(21) PI 0813457-0 A2	Código 6.1 - Exigência Técnica (22) 26/06/2008 (71) Sumitomo Chemical Company, Limited (JP)
(21) PI 0819654-0 A2	Código 6.1 - Exigência Técnica (22) 26/09/2008 (71) USG INTERIORS, INC. (US)
(21) PI 0820024-6 A2	Código 6.1 - Exigência Técnica (22) 26/02/2008 (71) ATI PROPERTIES LLC (US)
(21) PI 0820512-4 A2	Código 6.1 - Exigência Técnica (22) 06/02/2008 (71) Plasticos Tecnicos Mexicanos, S.A. De C.V. (MX)
(21) PI 0822344-0 A2	Código 6.1 - Exigência Técnica (22) 19/03/2008 (71) ZODIAC AEROTECHNICS (FR)
(21) PI 0918567-4 A2	Código 6.1 - Exigência Técnica (22) 10/09/2009 (71) Kao Corporation (JP)
(21) PI 1004139-7 A2	Código 6.1 - Exigência Técnica (22) 07/10/2010 (71) Universidade Federal de Mato Grosso do Sul (BR/MS)
(21) PI 1010399-6 A2	Código 6.1 - Exigência Técnica (22) 08/10/2010 (71) Mars, Incorporated (US)

Código 6.6 - Exigência Formal

Suspensão do andamento do pedido de patente para que sejam apresentados documentos solicitados, dentre os quais, documentos relativos às objeções, buscas de anterioridade e resultados de exame para concessão de pedido correspondente em outros países, quando houver reivindicação de prioridade, documentos necessários à regularização do processo e exame do pedido, a tradução simples do documento hábil, caso esta tenha sido substituída pela declaração prevista na Lei nº 9.279/96. O depositante poderá obter o parecer através do endereço eletrônico www.inpi.gov.br - No Acesso rápido – Faça uma busca - Patente. Para acessar, cadastre-se no Portal do INPI e use login e senha. A não manifestação do depositante no prazo de 60 (sessenta) dias desta data acarretará o arquivamento do pedido.

---

(21) PI 0502253-3 A2

Código 6.6 - Exigência Formal
(22) 03/06/2005
(71) Francisco Bortoni Neto (BR/ES) , Édison Takumi Hashimoto (BR/ES)

---

(21) PI 0612962-5 A2

Código 6.6 - Exigência Formal
(22) 11/10/2006
(71) Invista Technologies, S.A.R.L. (CH)

---

(21) PI 0718974-5 A2

Código 6.6 - Exigência Formal
(22) 21/11/2007
(71) LG Chem, LTD. (KR) , Korea Advanced Institute Of Science And Technology (KR)

---

(21) PI 0718979-6 A2

Código 6.6 - Exigência Formal
(22) 21/11/2007
(71) LG Chem, Ltd. (KR)

---

(21) PI 0800141-3 A2

Código 6.6 - Exigência Formal
(22) 13/02/2008
(71) PETROLEO BRASILEIRO S.A. - PETROBRAS (BR/RJ)

---

(21) PI 0800635-0 A2

Código 6.6 - Exigência Formal
(22) 18/03/2008
(71) Instituto Maua de Tecnologia - IMT (BR/SP)

---

(21) PI 0803212-2 A2

Código 6.6 - Exigência Formal
(22) 08/04/2008
(71) Fertilizantes Fosfatados S/A - Fosfertil (BR/MG)

(21) PI 0806601-9 A2	Código 6.6 - Exigência Formal (22) 15/01/2008 (71) Upfront Chromatography A/S (DK)
(21) PI 0807170-5 A2	Código 6.6 - Exigência Formal (22) 05/02/2008 (71) Nolax AG (CH)

Código 6.7 - Outras Exigências

Suspensão do andamento do pedido de patente para que seja feita a instrução regular do pedido de patente. O depositante poderá obter o parecer através do endereço eletrônico www.inpi.gov.br - No Acesso rápido – Faça uma busca - Patente. Para acessar, cadastre-se no Portal do INPI e use login e senha. A não manifestação do depositante no prazo de 90 (noventa) dias desta data acarretará o arquivamento definitivo do pedido.

---

(21) BR 10 2013 029377-6 A2

Código 6.7 - Outras Exigências
(22) 14/11/2013
(71) SERVIÇO FLORESTAL BRASILEIRO-SFB (BR/DF)
A requerente apresentou tempestivamente sua manifestação em relação à ciência de parecer (7.1), notificada na RPI 2436, de 12 de setembro de 2017, por meio da petição de número 870170096731, de 11 de dezembro de 2017. Todavia, conforme pode ser observado pela mensagem 530239 do "Fale Conosco", a manifestação utilizou o código de despacho 272 ("Manifestação sobre parecer técnico proferido em grau de recurso"), indevidamente. Assim, roga-se que a requerente adeque sua manifestação, realizando o recolhimento e reapresentação de sua manifestação, com igual teor técnico, mas por meio do código de serviço 281, de modo que o exame de mérito do pedido possa ter prosseguimento. Publique-se a Exigência (6.7).

---

(21) BR 11 2013 019734-0 A2

Código 6.7 - Outras Exigências
(22) 03/02/2012
(71) BIOCOPEA LIMITED (GB)
Para que seja aceita a petição de exame Nº 800150026874 de 03/02/2015 (GRU 0000221500794842) apresente complementação da retribuição de exame para reivindicações excedentes, conforme tabela vigente.

---

(21) BR 11 2013 020734-5 A2

Código 6.7 - Outras Exigências
(22) 17/02/2012
(71) THE TRUSTEES OF THE UNIVERSITY OF PENNSYLVANIA (US)
Para que seja aceita a petição de exame Nº 800150037438 de 13/12/2015 (GRU 0000921501069534) apresente complementação da retribuição de exame para valor sem desconto, uma vez que o depositante não faz jus ao mesmo, conforme tabela vigente.

Código 6.8 - Exigência Anulada

Anulação da exigência por ter sido indevida. (A toda publicação que envolva anulação de ato ou despacho caberá justificativa no processo administrativo.)

---

(21) PI 0717440-3 A2

Código 6.8 - Exigência Anulada

(22) 18/09/2007

(71) Basf Se (DE)

Anulada a Exigência Técnica publicada na RPI 2450 de 19/12/2017 sob despacho 6.1, por ter sido indevida.

Código 6.9 - Publicação Anulada

Anulação da publicação da exigência por ter sido indevida.

---

(21) PI 0410846-9 A2

Código 6.9 - Publicação Anulada
(22) 21/04/2004
(71) Gilead Pharmasset LLC (US)

---

(21) PI 0705498-0 A2

Código 6.9 - Publicação Anulada
(22) 19/11/2007
(71) CRYSTAL LAGOONS (CURACAO) B.V. (NL)
O presente pedido teve um parecer de exigência notificado na RPI n° 2449 de 12/12/2017, tendo sido constatado que esta foi inadequada/indevida, visto que o recolhimento da taxa de exame foi corretamento efetuado por meio da guia de recolhimento 00000220903547934 (petição NPRJ 020090066699), com base na Portaria MDIC Nº 468 de 24/10/2003, assim ANULO a referida publicação. Publique-se a Anulação (6.9).

Código Ciência de Parecer

Código 7.1 - Conhecimento de Parecer Técnico

Suspenso o andamento do pedido para que o depositante se manifeste, no prazo de 90 (noventa) dias desta data, quanto ao contido no parecer técnico. O parecer pode ser obtido através do endereço eletrônico www.inpi.gov.br - No Acesso rápido – Faça uma busca - Patente. Para acessar, cadastre-se no Portal do INPI e use login e senha. A não manifestação ou a manifestação considerada improcedente acarretará a manutenção do posicionamento técnico anterior.

---

(21) BR 10 2012 000480-1 A8
Código 7.1 - Conhecimento de Parecer Técnico
(22) 09/01/2012
(71) Dow Agrosciences LLC (US)

---

(21) BR 10 2012 007214-9 A8
Código 7.1 - Conhecimento de Parecer Técnico
(22) 30/03/2012
(71) GTS Do Brasil LTDA (BR/SP)

---

(21) BR 10 2012 007357-9 A2
Código 7.1 - Conhecimento de Parecer Técnico
(22) 30/03/2012
(71) Waratah Om Oy (FI)

---

(21) BR 10 2012 009831-8 A2
Código 7.1 - Conhecimento de Parecer Técnico
(22) 26/04/2012
(71) DOW AGROSCIENCES LLC (US)

---

(21) BR 10 2012 009980-2 A2
Código 7.1 - Conhecimento de Parecer Técnico
(22) 27/04/2012
(71) Dow Agrosciences LLC (US)

---

(21) BR 10 2015 014177-7 A2
Código 7.1 - Conhecimento de Parecer Técnico
(22) 16/06/2015
(71) LAURO EDUARDO MULLER (BR/SP)

---

(21) BR 10 2015 021963-6 A2
Código 7.1 - Conhecimento de Parecer Técnico
(22) 08/09/2015
(71) LUCIANO TRINDADE DE SOUSA MONTEIRO (BR/SP)

---

(21) BR 11 2012 001355-6 A2
Código 7.1 - Conhecimento de Parecer Técnico
(22) 06/07/2010
(71) UOP LLC (US)

(21) BR 11 2012 001462-5 A2	Código 7.1 - Conhecimento de Parecer Técnico (22) 16/07/2010 (71) Evonik Degussa GMBH (DE)
(21) BR 11 2012 001734-9 A2	Código 7.1 - Conhecimento de Parecer Técnico (22) 26/03/2010 (71) JX Nippon Oil & Energy Corporation (JP)
(21) BR 11 2012 001912-0 A2	Código 7.1 - Conhecimento de Parecer Técnico (22) 26/07/2010 (71) Nestec S.A. (CH)
(21) BR 11 2012 003580-0 A2	Código 7.1 - Conhecimento de Parecer Técnico (22) 16/08/2010 (71) Shell Internationale Research Maatschapopij B.V. (NL)
(21) BR 11 2012 004662-4 A2	Código 7.1 - Conhecimento de Parecer Técnico (22) 23/08/2010 (71) Klüber Lubrication München KG (DE)
(21) BR 11 2012 013914-2 A2	Código 7.1 - Conhecimento de Parecer Técnico (22) 25/10/2010 (71) Zhejiang Wynca Chemical Industry Group Co., Ltd. (CN)
(21) BR 11 2012 022573-1 A2	Código 7.1 - Conhecimento de Parecer Técnico (22) 09/03/2011 (71) NIPPON STEEL & SUMITOMO METAL CORPORATION (JP)
(21) BR 11 2012 023165-0 A2	Código 7.1 - Conhecimento de Parecer Técnico (22) 15/03/2011 (71) NIPPON STEEL & SUMITOMO METAL CORPORATION (JP)
(21) BR 11 2012 024297-0 A2	Código 7.1 - Conhecimento de Parecer Técnico (22) 21/04/2011 (71) NIPPON STEEL & SUMITOMO METAL CORPORATION (JP)
(21) BR 11 2012 024625-9 A2	Código 7.1 - Conhecimento de Parecer Técnico (22) 22/03/2011 (71) Nippon Steel & Sumikin Stainless Steel Corporation (JP)
(21) BR 11 2012 026018-9 A2	Código 7.1 - Conhecimento de Parecer Técnico

	(22) 22/04/2011 (71) Taiho Kogyo Co., Ltd. (JP)
(21) BR 11 2012 026595-4 A2	Código 7.1 - Conhecimento de Parecer Técnico (22) 15/04/2011 (71) JFE Steel Corporation (JP)
(21) BR 11 2012 028294-8 A2	Código 7.1 - Conhecimento de Parecer Técnico (22) 18/04/2011 (71) Outokumpu Oyj (FI)
(21) BR 11 2013 009512-1 A2	Código 7.1 - Conhecimento de Parecer Técnico (22) 18/10/2011 (71) ISHIHARA SANGYO KAISHA, LTD. (JP)
(21) BR 11 2013 009896-1 A2	Código 7.1 - Conhecimento de Parecer Técnico (22) 30/09/2011 (71) LANXESS DEUTSCHLAND GMBH (DE)
(21) BR 11 2013 009897-0 A2	Código 7.1 - Conhecimento de Parecer Técnico (22) 30/09/2011 (71) LANXESS DEUTSCHLAND GMBH (DE)
(21) BR 11 2013 020657-8 A2	Código 7.1 - Conhecimento de Parecer Técnico (22) 24/02/2011 (71) JFE Steel Corporation (JP)
(21) BR 11 2013 032833-9 A2	Código 7.1 - Conhecimento de Parecer Técnico (22) 22/06/2012 (71) The Gillette Company (US)
(21) BR 12 2014 032858-3 A2	Código 7.1 - Conhecimento de Parecer Técnico (22) 03/03/2004 (62) PI 0407671-0 03/03/2004 (71) LG ELECTRONICS INC. (KR)
(21) BR 12 2014 032866-4 A2	Código 7.1 - Conhecimento de Parecer Técnico (22) 03/03/2004 (62) PI 0407671-0 03/03/2004 (71) LG ELECTRONICS INC. (KR)
(21) BR 12 2014 032870-2 A2	Código 7.1 - Conhecimento de Parecer Técnico

	(22) 03/03/2004 (62) PI 0407671-0 03/03/2004 (71) LG ELECTRONICS INC. (KR)
(21) BR 12 2014 032871-0 A2	Código 7.1 - Conhecimento de Parecer Técnico (22) 03/03/2004 (62) PI 0407671-0 03/03/2004 (71) LG ELECTRONICS INC. (KR)
(21) BR 12 2014 032875-3 A2	Código 7.1 - Conhecimento de Parecer Técnico (22) 03/03/2004 (62) PI 0407671-0 03/03/2004 (71) LG ELECTRONICS INC. (KR)
(21) BR 12 2014 032876-1 A2	Código 7.1 - Conhecimento de Parecer Técnico (22) 03/03/2004 (62) PI 0407671-0 03/03/2004 (71) LG ELECTRONICS INC. (KR)
(21) BR 12 2014 032878-8 A2	Código 7.1 - Conhecimento de Parecer Técnico (22) 03/03/2004 (62) PI 0407671-0 03/03/2004 (71) LG ELECTRONICS INC. (KR)
(21) BR 12 2014 032883-4 A2	Código 7.1 - Conhecimento de Parecer Técnico (22) 03/03/2004 (62) PI 0407671-0 03/03/2004 (71) LG ELECTRONICS INC. (KR)
(21) BR 12 2015 024347-5 A2	Código 7.1 - Conhecimento de Parecer Técnico (22) 07/01/2005 (62) PI 0506455-4 07/01/2005 (71) INTEL CORPORATION (US)
(21) BR 12 2017 021076-9 A2	Código 7.1 - Conhecimento de Parecer Técnico (22) 05/08/2010 (62) BR 11 2012 002805-7 05/08/2010 (71) DOW AGROSCIENCES LLC (US)
(21) BR 12 2017 021381-4 A2	Código 7.1 - Conhecimento de Parecer Técnico (22) 18/12/2007 (62) PI 0720476-0 18/12/2007

	(71) ACCELERON PHARMA INC. (US)
(21) BR 12 2017 021387-3 A2	Código 7.1 - Conhecimento de Parecer Técnico (22) 18/12/2007 (62) PI 0720476-0 18/12/2007 (71) ACCELERON PHARMA INC. (US)
(21) MU 8602724-7 U2	Código 7.1 - Conhecimento de Parecer Técnico (22) 21/12/2006 (71) Eloi Melo Filho (BR/SC)
(21) MU 8602936-3 U2	Código 7.1 - Conhecimento de Parecer Técnico (22) 03/11/2006 (71) Antonio F. Ferreira Rocha (BR/SP) , Odilon Venancio Pereira (BR/SP)
(21) MU 9000633-0 U2	Código 7.1 - Conhecimento de Parecer Técnico (22) 26/02/2010 (71) Protermq do Brasil Ltda (BR/MG)
(21) MU 9100790-9 U2	Código 7.1 - Conhecimento de Parecer Técnico (22) 06/05/2011 (71) Antônio Carlos Daniele (BR/SC)
(21) MU 9101261-9 U2	Código 7.1 - Conhecimento de Parecer Técnico (22) 16/06/2011 (71) Blukit Metalúrgica LTDA (BR/SC)
(21) MU 9101431-0 U2	Código 7.1 - Conhecimento de Parecer Técnico (22) 26/07/2011 (71) Jean Niehues (BR/SC) , Joacy Schlickmann Niehues (BR/SC)
(21) MU 9102327-0 U2	Código 7.1 - Conhecimento de Parecer Técnico (22) 21/12/2011 (71) DRACO ELETRÔNICA COMÉRCIO LTDA EPP. (BR/SP)
(21) PI 0306560-0 A2	Código 7.1 - Conhecimento de Parecer Técnico (22) 22/09/2003 (71) GODO KAISHA IP BRIDGE 1 (JP)
(21) PI 0309211-9 A2	Código 7.1 - Conhecimento de Parecer Técnico (22) 24/04/2003 (71) JEAN-MARC LEFEBVRE-DESPEAUX (MC)

(21) PI 0313139-4 A2	Código 7.1 - Conhecimento de Parecer Técnico (22) 28/07/2003 (71) Johnson & Johnson (US)
(21) PI 0315740-7 A2	Código 7.1 - Conhecimento de Parecer Técnico (22) 04/09/2003 (71) Evonik Röhm GmbH (DE)
(21) PI 0316342-3 A2	Código 7.1 - Conhecimento de Parecer Técnico (22) 17/11/2003 (71) Sensormatic Electronics, LLC (US)
(21) PI 0317601-0 A2	Código 7.1 - Conhecimento de Parecer Técnico (22) 19/12/2003 (71) Merial Limited (GB)
(21) PI 0401556-8 A2	Código 7.1 - Conhecimento de Parecer Técnico (22) 05/04/2004 (66) PI 0301179-8 08/04/2003 (71) MEDLEY FARMACÊUTICA LTDA. (BR/SP)
(21) PI 0405009-6 A2	Código 7.1 - Conhecimento de Parecer Técnico (22) 12/11/2004 (71) Universidade Federal do Rio de Janeiro - UFRJ (BR/RJ)
(21) PI 0406525-5 A8	Código 7.1 - Conhecimento de Parecer Técnico (22) 19/10/2004 (71) MICROSOFT TECHNOLOGY LICENSING, LLC (US)
(21) PI 0407671-0 A2	Código 7.1 - Conhecimento de Parecer Técnico (22) 03/03/2004 (71) LG ELECTRONICS INC. (KR)
(21) PI 0407802-0 A2	Código 7.1 - Conhecimento de Parecer Técnico (22) 25/02/2004 (71) Elopak Systems AG (CH)
(21) PI 0408390-3 A2	Código 7.1 - Conhecimento de Parecer Técnico (22) 18/03/2004 (71) The Procter & Gamble Company (US)

(21) PI 0411268-7 A2	Código 7.1 - Conhecimento de Parecer Técnico (22) 04/06/2004 (71) Grünenthal GMBH (DE)
(21) PI 0413381-1 A2	Código 7.1 - Conhecimento de Parecer Técnico (22) 05/08/2004 (71) Allergan, Inc. (US)
(21) PI 0413624-1 A2	Código 7.1 - Conhecimento de Parecer Técnico (22) 28/07/2004 (71) PANASONIC INTELLECTUAL PROPERTY MANAGEMENT CO., LTD. (JP)
(21) PI 0414069-9 A2	Código 7.1 - Conhecimento de Parecer Técnico (22) 30/08/2004 (71) BIOLITEC UNTERNEHMENSBETEILIGUNGS II AG (AT)
(21) PI 0414107-5 A2	Código 7.1 - Conhecimento de Parecer Técnico (22) 03/09/2004 (71) Morphochem Ag Fuer Kombinatorische Chemie (DE)
(21) PI 0418494-7 A2	Código 7.1 - Conhecimento de Parecer Técnico (22) 17/12/2004 (71) Sisvel International S.A. (LU)
(21) PI 0501924-9 A2	Código 7.1 - Conhecimento de Parecer Técnico (22) 19/05/2005 (71) Samsung Electronics CO., Ltd. (KR)
(21) PI 0504681-5 A2	Código 7.1 - Conhecimento de Parecer Técnico (22) 26/10/2005 (71) Deere & Company (US)
(21) PI 0506232-2 A8	Código 7.1 - Conhecimento de Parecer Técnico (22) 07/12/2005 (71) Fundação de Amparo à Pesquisa do Estado de Minas Gerais - FAPEMIG (BR/MG)
(21) PI 0506455-4 A2	Código 7.1 - Conhecimento de Parecer Técnico (22) 07/01/2005 (71) Intel Corporation (US)
(21) PI 0506812-6 A2	Código 7.1 - Conhecimento de Parecer Técnico

	(22) 14/02/2005 (71) Bioavailability, Inc (US)
(21) PI 0506906-8 A2	Código 7.1 - Conhecimento de Parecer Técnico (22) 04/02/2005 (71) Active Biotech AB (SE)
(21) PI 0507130-5 A2	Código 7.1 - Conhecimento de Parecer Técnico (22) 02/03/2005 (71) Engram Networking LLC (US)
(21) PI 0507782-6 A2	Código 7.1 - Conhecimento de Parecer Técnico (22) 17/02/2005 (71) Closure Medical Corporation (US)
(21) PI 0508020-7 A2	Código 7.1 - Conhecimento de Parecer Técnico (22) 03/03/2005 (71) Kissei Pharmaceutical Co., Ltd. (JP)
(21) PI 0508622-1 A2	Código 7.1 - Conhecimento de Parecer Técnico (22) 10/03/2005 (71) THERAVANCE BIOPHARMA R&D IP, LLC (US)
(21) PI 0509775-4 A2	Código 7.1 - Conhecimento de Parecer Técnico (22) 12/04/2005 (71) FREE PACK NET HOLDING SAGL (CH)
(21) PI 0509974-9 A2	Código 7.1 - Conhecimento de Parecer Técnico (22) 12/04/2005 (71) Phillips Screw Company (US)
(21) PI 0512405-0 A8	Código 7.1 - Conhecimento de Parecer Técnico (22) 23/06/2005 (71) SCHAEFFLER TECHNOLOGIES AG & CO. KG (DE)
(21) PI 0515134-1 A8	Código 7.1 - Conhecimento de Parecer Técnico (22) 24/08/2005 (71) Ethicon Endo-Surgery, INC. (US)
(21) PI 0515228-3 A2	Código 7.1 - Conhecimento de Parecer Técnico (22) 03/08/2005 (71) John Bean Technologies Corporation (US)

(21) PI 0520588-3 A2	Código 7.1 - Conhecimento de Parecer Técnico (22) 28/09/2005 (71) Auris Medical AG (CH)
(21) PI 0520837-8 A2	Código 7.1 - Conhecimento de Parecer Técnico (22) 29/04/2005 (62) PI 0501444-1 29/04/2005 (71) Böllhoff Verbindungstechnik Gmbh (DE)
(21) PI 0601064-4 A2	Código 7.1 - Conhecimento de Parecer Técnico (22) 08/02/2006 (71) KLL Equipamentos para Transporte Ltda. (BR/RS)
(21) PI 0601710-0 A2	Código 7.1 - Conhecimento de Parecer Técnico (22) 02/05/2006 (71) Miguel Angel Siddi (AR) , Alejandro Daniel Di Matteo (AR) , Marcos Damián Maiolo (AR)
(21) PI 0603470-5 A2	Código 7.1 - Conhecimento de Parecer Técnico (22) 28/08/2006 (71) Honda Motor CO., LTD. (JP)
(21) PI 0605575-3 A2	Código 7.1 - Conhecimento de Parecer Técnico (22) 14/12/2006 (71) Jaime Luciano de Biagi (BR/SP)
(21) PI 0605923-6 A8	Código 7.1 - Conhecimento de Parecer Técnico (22) 12/01/2006 (71) Halliburton Energy Services, INC (US) , Dynamic Production, Inc. (US)
(21) PI 0605994-5 A2	Código 7.1 - Conhecimento de Parecer Técnico (22) 29/09/2006 (71) Universidade Estadual de Campinas - UNICAMP (BR/SP)
(21) PI 0607875-3 A2	Código 7.1 - Conhecimento de Parecer Técnico (22) 06/04/2006 (71) HETTICH-HEINZE GMBH & CO.KG (DE)
(21) PI 0611283-8 A2	Código 7.1 - Conhecimento de Parecer Técnico (22) 19/05/2006 (71) HERAEUS NOBLELIGHT GMBH (DE)

(21) PI 0613170-0 A2	Código 7.1 - Conhecimento de Parecer Técnico (22) 30/06/2006 (71) CYTONET GMBH & CO. KG (DE)
(21) PI 0613759-8 A2	Código 7.1 - Conhecimento de Parecer Técnico (22) 24/07/2006 (71) FISHER & PAYKEL APPLIANCES LIMITED (NZ)
(21) PI 0614646-5 A2	Código 7.1 - Conhecimento de Parecer Técnico (22) 09/08/2006 (71) UNIVERSITY OF SUNDERLAND (GB)
(21) PI 0616288-6 A2	Código 7.1 - Conhecimento de Parecer Técnico (22) 22/09/2006 (71) THALES (FR)
(21) PI 0616971-6 A2	Código 7.1 - Conhecimento de Parecer Técnico (22) 06/10/2006 (71) GOOGLE INC (US)
(21) PI 0618285-2 A2	Código 7.1 - Conhecimento de Parecer Técnico (22) 07/11/2006 (71) Philippe Leonetti (FR)
(21) PI 0619979-8 A2	Código 7.1 - Conhecimento de Parecer Técnico (22) 30/11/2006 (71) INTERNATIONAL BUSINESS MACHINES CORPORATION (US)
(21) PI 0620548-8 A2	Código 7.1 - Conhecimento de Parecer Técnico (22) 24/11/2006 (71) Unilever N.V (NL)
(21) PI 0621290-5 A2	Código 7.1 - Conhecimento de Parecer Técnico (22) 20/12/2006 (71) HUBER + SUHNER AG (CH)
(21) PI 0700236-0 A2	Código 7.1 - Conhecimento de Parecer Técnico (22) 06/02/2007 (71) FN Herstal S.A. (BE)
(21) PI 0700809-0 A2	Código 7.1 - Conhecimento de Parecer Técnico

	(22) 24/01/2007 (71) Guala Closures S.P.A (IT)
(21) PI 0701109-1 A2	Código 7.1 - Conhecimento de Parecer Técnico (22) 23/05/2007 (71) Antônio Carlos Stringhini (BR/RS)
(21) PI 0701232-2 A2	Código 7.1 - Conhecimento de Parecer Técnico (22) 11/06/2007 (71) Universidade Federal do Paraná (BR/PR)
(21) PI 0701268-3 A2	Código 7.1 - Conhecimento de Parecer Técnico (22) 20/04/2007 (71) L'AIR LIQUIDE - SOCIÉTÉ ANONYME POUR L'ETUDE ET L'EX-PLOITATION DES PROCEDES GEORGES CLAUDE (FR)
(21) PI 0702181-0 A2	Código 7.1 - Conhecimento de Parecer Técnico (22) 30/04/2007 (71) Dynamic Air INC. (US)
(21) PI 0703488-1 A2	Código 7.1 - Conhecimento de Parecer Técnico (22) 14/08/2007 (71) Urias Francisco Cintra (BR/SP)
(21) PI 0703998-0 A2	Código 7.1 - Conhecimento de Parecer Técnico (22) 26/09/2007 (71) SACMI - Cooperativa Meccanici Imola Societá Cooperativa (IT)
(21) PI 0704444-5 A2	Código 7.1 - Conhecimento de Parecer Técnico (22) 12/11/2007 (71) ROSELI APARECIDA CASTILHO ARAGÃO (BR/SP)
(21) PI 0704852-1 A2	Código 7.1 - Conhecimento de Parecer Técnico (22) 13/12/2007 (71) Kabushiki Kaisha Toshiba (Toshiba Corporation) (JP)
(21) PI 0705547-1 A2	Código 7.1 - Conhecimento de Parecer Técnico (22) 10/10/2007 (71) ABB Service S.R.L. (IT)
(21) PI 0706445-4 A2	Código 7.1 - Conhecimento de Parecer Técnico (22) 17/10/2007

	(71) Purific Do Brasil LTDA (BR/PR)
(21) PI 0706731-3 A2	Código 7.1 - Conhecimento de Parecer Técnico (22) 05/01/2007 (71) Sealed Air Corporation (US)
(21) PI 0708214-2 A2	Código 7.1 - Conhecimento de Parecer Técnico (22) 16/02/2007 (71) Siemens Aktiengesellschaft (DE)
(21) PI 0708530-3 A2	Código 7.1 - Conhecimento de Parecer Técnico (22) 16/02/2007 (71) 3M Innovative Properties Company (US)
(21) PI 0709657-7 A2	Código 7.1 - Conhecimento de Parecer Técnico (22) 30/03/2007 (71) Albany International Corp. (US)
(21) PI 0711432-0 A2	Código 7.1 - Conhecimento de Parecer Técnico (22) 08/05/2007 (71) Becton, Dickinson And Company (US)
(21) PI 0711784-1 A2	Código 7.1 - Conhecimento de Parecer Técnico (22) 15/06/2007 (71) Microvention, Inc. (US)
(21) PI 0711981-0 A2	Código 7.1 - Conhecimento de Parecer Técnico (22) 05/07/2007 (71) BAYER INTELLECTUAL PROPERTY GMBH (DE)
(21) PI 0712088-5 A2	Código 7.1 - Conhecimento de Parecer Técnico (22) 30/05/2007 (71) Baxter International INC (US) , Baxter Healthcare S.A (CH)
(21) PI 0712121-0 A8	Código 7.1 - Conhecimento de Parecer Técnico (22) 31/05/2007 (71) HELEN OF TROY LIMITED (BB)
(21) PI 0712827-4 A2	Código 7.1 - Conhecimento de Parecer Técnico (22) 18/06/2007 (71) Rotating High Towers SA (MH)

(21) PI 0714034-7 A2	Código 7.1 - Conhecimento de Parecer Técnico (22) 06/07/2007 (71) Vesuvius Crucible Company (US)
(21) PI 0714377-0 A2	Código 7.1 - Conhecimento de Parecer Técnico (22) 29/06/2007 (71) Geco Technology B.v (NL)
(21) PI 0714482-2 A2	Código 7.1 - Conhecimento de Parecer Técnico (22) 10/08/2007 (71) Geoservices Equipements (FR)
(21) PI 0714592-6 A2	Código 7.1 - Conhecimento de Parecer Técnico (22) 25/07/2007 (71) H.P.I. (FR) , GLOBAL'S (FR)
(21) PI 0714753-8 A8	Código 7.1 - Conhecimento de Parecer Técnico (22) 13/08/2007 (71) HENG MUN LEW (MY)
(21) PI 0715092-0 A2	Código 7.1 - Conhecimento de Parecer Técnico (22) 25/07/2007 (71) AMS Research Corporation (US)
(21) PI 0715431-3 A2	Código 7.1 - Conhecimento de Parecer Técnico (22) 20/07/2007 (71) ALCON, INC. (CH)
(21) PI 0716296-0 A2	Código 7.1 - Conhecimento de Parecer Técnico (22) 31/10/2007 (71) Dow Global Technologies Inc (US)
(21) PI 0717333-4 A2	Código 7.1 - Conhecimento de Parecer Técnico (22) 18/10/2007 (71) Baker Hughes Incorporated (US)
(21) PI 0718890-0 A2	Código 7.1 - Conhecimento de Parecer Técnico (22) 16/11/2007 (71) Dsm Ip Assets B.V. (NL)
(21) PI 0719499-4 A2	Código 7.1 - Conhecimento de Parecer Técnico (22) 21/12/2007

	(71) Dow Global Technologies Inc. (US)
(21) PI 0719500-1 A2	Código 7.1 - Conhecimento de Parecer Técnico (22) 21/12/2007 (71) Dow Global Technologies Inc. (US)
(21) PI 0719616-4 A2	Código 7.1 - Conhecimento de Parecer Técnico (22) 20/07/2007 (71) NUCTECH COMPANY LIMITED (CN)
(21) PI 0720381-0 A2	Código 7.1 - Conhecimento de Parecer Técnico (22) 07/12/2007 (71) ABB AG (DE)
(21) PI 0720640-2 A2	Código 7.1 - Conhecimento de Parecer Técnico (22) 19/12/2007 (71) Itea S.P.A. (IT)
(21) PI 0720910-0 A2	Código 7.1 - Conhecimento de Parecer Técnico (22) 18/12/2007 (71) ABB Technology Ltd. (CH)
(21) PI 0721985-7 A2	Código 7.1 - Conhecimento de Parecer Técnico (22) 17/12/2007 (71) Guardian Industries Corp. (US)
(21) PI 0800023-9 A2	Código 7.1 - Conhecimento de Parecer Técnico (22) 23/01/2008 (71) HONDA MOTOR Co., LTD (JP)
(21) PI 0800230-4 A2	Código 7.1 - Conhecimento de Parecer Técnico (22) 18/01/2008 (71) Valeo Vision (FR)
(21) PI 0800576-1 A2	Código 7.1 - Conhecimento de Parecer Técnico (22) 11/01/2008 (71) Cemig Geração e Transmissão S.A. (BR/MG)
(21) PI 0801350-0 A2	Código 7.1 - Conhecimento de Parecer Técnico (22) 06/05/2008 (71) Universidade Federal do Rio de Janeiro Ufrj (BR/RJ)

(21) PI 0801829-4 A2	Código 7.1 - Conhecimento de Parecer Técnico (22) 30/04/2008 (71) Talleres Landaluce S.A (ES)
(21) PI 0806095-9 A2	Código 7.1 - Conhecimento de Parecer Técnico (22) 18/08/2008 (66) PI 0703127-0 22/08/2007 (71) OURO FINO SAÚDE ANIMAL PARTICIPAÇÕES S.A. (BR/SP)
(21) PI 0806236-6 A2	Código 7.1 - Conhecimento de Parecer Técnico (22) 25/01/2008 (71) Global Packaging Solutions Limited (CN)
(21) PI 0806434-2 A2	Código 7.1 - Conhecimento de Parecer Técnico (22) 24/01/2008 (71) COLORMATRIX HOLDINGS, INC (US)
(21) PI 0806998-0 A2	Código 7.1 - Conhecimento de Parecer Técnico (22) 29/01/2008 (71) VALEO SECURITE HABITACLE (FR)
(21) PI 0807067-9 A2	Código 7.1 - Conhecimento de Parecer Técnico (22) 09/01/2008 (71) Obrist Closures Switzerland GMBH (CH)
(21) PI 0807368-6 A2	Código 7.1 - Conhecimento de Parecer Técnico (22) 30/01/2008 (71) Fike Corporation (US)
(21) PI 0807433-0 A2	Código 7.1 - Conhecimento de Parecer Técnico (22) 30/01/2008 (71) Adeka Corporation (JP)
(21) PI 0807823-8 A2	Código 7.1 - Conhecimento de Parecer Técnico (22) 14/02/2008 (71) Aker Subsea Inc. (US)
(21) PI 0808076-3 A2	Código 7.1 - Conhecimento de Parecer Técnico (22) 12/02/2008 (71) Inbev S.A. (BE)
(21) PI 0809898-0 A2	Código 7.1 - Conhecimento de Parecer Técnico

	(22) 17/04/2008 (71) 3M INNOVATIVE PROPERETIES COMPANY (US)
(21) PI 0811635-0 A2	Código 7.1 - Conhecimento de Parecer Técnico (22) 12/05/2008 (71) Aventis Agriculture (FR) , MERIAL, INC (US)
(21) PI 0811867-1 A2	Código 7.1 - Conhecimento de Parecer Técnico (22) 14/05/2008 (71) Gilbert Chomarat (CH)
(21) PI 0812290-3 A2	Código 7.1 - Conhecimento de Parecer Técnico (22) 30/05/2008 (71) Basf SE (DE)
(21) PI 0812707-7 A2	Código 7.1 - Conhecimento de Parecer Técnico (22) 23/04/2008 (71) JOSE ANTONIO AGUILERA GALEOTE (ES)
(21) PI 0814221-1 A8	Código 7.1 - Conhecimento de Parecer Técnico (22) 27/06/2008 (71) Lenzing Aktiengesellschaft (AT)
(21) PI 0815845-2 A2	Código 7.1 - Conhecimento de Parecer Técnico (22) 27/08/2008 (71) VEOLIA WATER TECHNOLOGIES, INC (US)
(21) PI 0817493-8 A2	Código 7.1 - Conhecimento de Parecer Técnico (22) 06/10/2008 (71) Dsm Ip Assets B.v. (NL)
(21) PI 0817624-8 A2	Código 7.1 - Conhecimento de Parecer Técnico (22) 29/09/2008 (71) NV Bekaert SA (BE)
(21) PI 0817735-0 A2	Código 7.1 - Conhecimento de Parecer Técnico (22) 25/07/2008 (71) Honda Motor CO., LTD (JP)
(21) PI 0817995-6 A2	Código 7.1 - Conhecimento de Parecer Técnico (22) 20/10/2008 (71) ES Fibervisions CO., LTD. (JP) , ES Fibervisions Hong Kong Limited (CN) ,

	ES Fibervisions LP (US) , ES Fibervisions APS (DK)
(21) PI 0819735-0 A2	Código 7.1 - Conhecimento de Parecer Técnico (22) 27/11/2008 (71) VALMET AKTIEBOLAG (SE)
(21) PI 0819934-5 A2	Código 7.1 - Conhecimento de Parecer Técnico (22) 15/12/2008 (71) ES Fibervisions CO., LTD. (JP) , ES Fibervisions Hong Kong Limited (CN) , ES Fibervisions LP (US) , ES Fibervisions APS (DK)
(21) PI 0820075-0 A2	Código 7.1 - Conhecimento de Parecer Técnico (22) 13/11/2008 (71) Nippon Sheet Glass Company, Limited (JP)
(21) PI 0820931-6 A2	Código 7.1 - Conhecimento de Parecer Técnico (22) 06/11/2008 (71) BASELL POLIOLEFINE ITALIA S.R.L (IT)
(21) PI 0911925-6 A2	Código 7.1 - Conhecimento de Parecer Técnico (22) 05/08/2009 (71) TORAY INDUSTRIES, INC (JP)
(21) PI 0914040-9 A2	Código 7.1 - Conhecimento de Parecer Técnico (22) 06/10/2009 (71) UNION CARBIDE CHEMICALS & PLASTICS TECHNOLOGY LLC (US)
(21) PI 0921546-8 A2	Código 7.1 - Conhecimento de Parecer Técnico (22) 13/11/2009 (71) MERIAL, INC. (US)
(21) PI 1003537-0 A2	Código 7.1 - Conhecimento de Parecer Técnico (22) 03/09/2010 (71) Oxiteno S.A. Indústria e Comércio (BR/SP)
(21) PI 1007047-8 A2	Código 7.1 - Conhecimento de Parecer Técnico (22) 15/01/2010 (71) Lignol Innovations Ltd. (CA)
(21) PI 1007568-2 A2	Código 7.1 - Conhecimento de Parecer Técnico (22) 07/05/2010 (71) THE COCA-COLA COMPANY (US)

(21) PI 1012286-9 A2	Código 7.1 - Conhecimento de Parecer Técnico (22) 15/02/2010 (71) FIBRIA INNOVATIONS INC. (CA)
(21) PI 1012354-7 A2	Código 7.1 - Conhecimento de Parecer Técnico (22) 09/03/2010 (71) Super Faiths Inc (JP)
(21) PI 1014038-7 A2	Código 7.1 - Conhecimento de Parecer Técnico (22) 22/01/2010 (71) Exxonmobil Upstream Research Company (US)
(21) PI 1106509-5 A2	Código 7.1 - Conhecimento de Parecer Técnico (22) 25/10/2011 (71) Universidade Federal do Rio de Janeiro Ufrj (BR/RJ) , UNIVERSIDADE FEDERAL FLUMINENSE - UFF (BR/RJ)
(21) PI 1106868-0 A2	Código 7.1 - Conhecimento de Parecer Técnico (22) 27/12/2011 (71) Sumitomo Chemical Company, Limited (JP)

Código 7.2 - Publicação Anulada

Anulada a publicação por ter sido indevida.

---

(21) PI 0800183-9 A2

Código 7.2 - Publicação Anulada
(22) 24/01/2008
(71) HERAEUS MEDICAL GMBH (DE)
Referente ao despacho 7.4 notificado na RPI nº 2440 (de 10/10/2017), por ter sido indevido (matéria não incide o disposto no artigo 229-C da LPI).

Código 7.3 - Republicação

Republicação por ter sido efetuada com incorreção.

---

(21) PI 0721253-4 A2

Código 7.3 - Republicação
(22) 06/11/2007
(71) Kokam CO., Ltd. (KR)
O presente pedido teve um parecer de ciência notificado na RPI n° 2449 de 12/12/2017, tendo sido constatado que esta notificação foi efetuada com incorreções (falha ao fazer o upload no SISCAP de duas anterioridades citadas no parecer), assim REPUBLICO a referida publicação. Republique-se (7.3).

Código 7.5 - Notificação de Anuência relacionada com o Art. 229-C da LPI

O pedido obteve anuência referente ao disposto no Art. 229 da Lei nº 9.279/96, conforme redação dada pela Lei nº 10.196, de 14 de fevereiro de 2001 que alterou a Lei nº 9.279/96, considerando a aprovação dos termos do Parecer nº 337/PGF/EA/2010.

---

(21) PI 0516554-7 A8

Código 7.5 - Notificação de Anuência relacionada com o Art. 229-C da LPI
(22) 28/09/2005
(71) Sigma-Tau Industrie Farmaceutiche Riunite S.P.A. (IT)
NOTIFICAÇÃO DE ANUÊNCIA RELACIONADA COM O ART 229 DA LPI

---

(21) PI 0517003-6 A2

Código 7.5 - Notificação de Anuência relacionada com o Art. 229-C da LPI
(22) 16/10/2005
(71) VAKZINE PROJEKT MANAGEMENT GMBH (DE)
NOTIFICAÇÃO DE ANUÊNCIA RELACIONADA COM O ART 229 DA LPI

---

(21) PI 0517093-1 A2

Código 7.5 - Notificação de Anuência relacionada com o Art. 229-C da LPI
(22) 02/11/2005
(71) Boehringer Ingelheim International GmbH (DE)
NOTIFICAÇÃO DE ANUÊNCIA RELACIONADA COM O ART 229 DA LPI

---

(21) PI 0518091-0 A2

Código 7.5 - Notificação de Anuência relacionada com o Art. 229-C da LPI
(22) 23/11/2005
(71) Aeras Global Tb Vaccine Foundation (US)
NOTIFICAÇÃO DE ANUÊNCIA RELACIONADA COM O ART 229 DA LPI

---

(21) PI 0519232-3 A2

Código 7.5 - Notificação de Anuência relacionada com o Art. 229-C da LPI
(22) 23/12/2005
(71) NOVARTIS VACCINES AND DIAGNOSTICS SRL (IT)
NOTIFICAÇÃO DE ANUÊNCIA RELACIONADA COM O ART 229 DA LPI

---

(21) PI 0519256-0 A2

Código 7.5 - Notificação de Anuência relacionada com o Art. 229-C da LPI
(22) 12/12/2005
(71) Nichirei Biosciences INC. (JP)
NOTIFICAÇÃO DE ANUÊNCIA RELACIONADA COM O ART 229 DA LPI

---

(21) PI 0519599-3 A2

Código 7.5 - Notificação de Anuência relacionada com o Art. 229-C da LPI
(22) 14/12/2005
(71) NOVARTIS AG (CH)
NOTIFICAÇÃO DE ANUÊNCIA RELACIONADA COM O ART 229 DA LPI

(21) PI 0520054-7 A2	Código 7.5 - Notificação de Anuência relacionada com o Art. 229-C da LPI (22) 23/06/2005 (71) Suven Life Sciences Limited (IN) NOTIFICAÇÃO DE ANUÊNCIA RELACIONADA COM O ART 229 DA LPI
(21) PI 0520498-4 A2	Código 7.5 - Notificação de Anuência relacionada com o Art. 229-C da LPI (22) 26/08/2005 (71) ARES TRADING S.A. (CH) NOTIFICAÇÃO DE ANUÊNCIA RELACIONADA COM O ART 229 DA LPI

Código Anuidade do Pedido

Código 8.6 - Arquivamento - Art. 86 da LPI

Arquivado o pedido por falta de pagamento da retribuição anual dentro do prazo ou por não cumprimento de exigência de complementação de pagamento da retribuição. Desta data corre o prazo de 3 (três) meses para o depositante requerer a restauração do andamento do pedido por meio do peticionamento eletrônico ou do formulário modelo FQ002 acompanhado dos comprovantes referentes ao pagamento da restauração e conforme o caso: da cópia do pagamento correspondente a retribuição anual paga fora do prazo; do pagamento correspondente a retribuição anual em débito; ou do pagamento correspondente a complementação no valor da retribuição adicional de que trata o art. 84º § 2º da Lei nº 9.279/96.

---

(21) BR 10 2012 003307-0 A2

Código 8.6 - Arquivamento - Art. 86 da LPI
(22) 14/02/2012
(71) MASAHARU TAMASHIRO (BR/SP)
Referente às 3ª, 4ª, 5ª e 6ª anuidades.

---

(21) BR 10 2012 005566-0 A2

Código 8.6 - Arquivamento - Art. 86 da LPI
(22) 13/03/2012
(71) Carlos Walter Flister (BR/RS)
Referente à 6ª anuidade.

---

(21) BR 10 2012 005639-9 A2

Código 8.6 - Arquivamento - Art. 86 da LPI
(22) 14/03/2012
(71) E-CORD SECURITY INDUSTRIA E COMERCIO DE EQUIPAMENTOS ELETRONICOS LTDA (BR/SC)
Referente à 6ª anuidade.

---

(21) BR 10 2012 005654-2 A2

Código 8.6 - Arquivamento - Art. 86 da LPI
(22) 14/03/2012
(71) JAIME SALVADOR LARINI (BR/PR)
Referente à 6ª anuidade.

---

(21) BR 10 2012 005932-0 A2

Código 8.6 - Arquivamento - Art. 86 da LPI
(22) 16/03/2012
(71) SONY CORPORATION (JP)
Referente à 6ª anuidade.

---

(21) BR 10 2012 006084-1 A2

Código 8.6 - Arquivamento - Art. 86 da LPI

	(22) 16/03/2012 (71) MATEUS MARRAFON NICOLOSI (BR/SP) Referente à 6ª anuidade.
(21) BR 10 2012 008368-0 A2	Código 8.6 - Arquivamento - Art. 86 da LPI (22) 08/03/2012 (71) JIN ZHI, WANG (CN) Referente à 6ª anuidade.
(21) BR 10 2012 010426-1 A2	Código 8.6 - Arquivamento - Art. 86 da LPI (22) 03/05/2012 (71) PETROLEO BRASILEIRO S.A. - PETROBRÁS (BR/RJ) Referente às 4ª e 5ª anuidades.
(21) BR 10 2012 024255-9 A2	Código 8.6 - Arquivamento - Art. 86 da LPI (22) 25/09/2012 (71) ORIVELTON MARTINS MARQUES DA SILVA (BR/SP) , NAM KI PARK (BR/ES) Referente 5a. anuidade.
(21) BR 10 2012 028632-7 A2	Código 8.6 - Arquivamento - Art. 86 da LPI (22) 08/11/2012 (71) MARCIO NASCIMENTO MATOS (BR/PE) Referente às 3ª, 4ª e 5ª anuidades.
(21) BR 10 2012 028684-0 A2	Código 8.6 - Arquivamento - Art. 86 da LPI (22) 09/11/2012 (71) CLEUZA GEREMIAS (BR/SC) , FERNANDO FERNANDS FARIAS (BR/SC) Referente às 3ª, 4ª e 5ª anuidades.
(21) BR 10 2012 028999-7 A2	Código 8.6 - Arquivamento - Art. 86 da LPI (22) 13/11/2012 (71) José Arthur Latache Pimentel Jr. (BR/PE) Referente às 3ª, 4ª e 5ª anuidades.
(21) BR 10 2013 004426-1 A2	Código 8.6 - Arquivamento - Art. 86 da LPI (22) 25/02/2013 (71) CODEN CO., LTD. (JP) Referente às 4ª e 5ª anuidades.
(21) BR 10 2013 005774-6 A2	Código 8.6 - Arquivamento - Art. 86 da LPI (22) 11/03/2013 (71) Kabushiki Kaisha Toshiba (JP)

	Referente à 5ª anuidade.
(21) BR 10 2013 005922-6 A2	Código 8.6 - Arquivamento - Art. 86 da LPI (22) 13/03/2013 (71) BIOSANE TECNOLOGIAS AMBIENTAIS LTDA ME (BR/RJ) Referente à 5ª anuidade.
(21) BR 10 2013 005925-0 A2	Código 8.6 - Arquivamento - Art. 86 da LPI (22) 13/03/2013 (71) USINA FORTALEZA IND E COMÉRCIO DE MASSA FINA LTDA (BR/SP) Referente à 5ª anuidade.
(21) BR 10 2013 006090-9 A2	Código 8.6 - Arquivamento - Art. 86 da LPI (22) 14/03/2013 (71) KRONES AG (DE) Referente à 5ª anuidade.
(21) BR 10 2013 019084-5 A2	Código 8.6 - Arquivamento - Art. 86 da LPI (22) 25/07/2013 (71) GILSON ANTÔNIO DOS REIS (BR/MG) Referente à 4ª anuidade.
(21) BR 10 2013 019085-3 A2	Código 8.6 - Arquivamento - Art. 86 da LPI (22) 25/07/2013 (71) GILSON ANTÔNIO DOS REIS (BR/MG) Referente às 3ª e 4ª anuidades.
(21) BR 10 2014 005257-7 A2	Código 8.6 - Arquivamento - Art. 86 da LPI (22) 07/03/2014 (71) AB20 PARTICIPAÇÕES S/A (BR/RJ) Referente à 4ª anuidade.
(21) BR 10 2014 005576-2 A2	Código 8.6 - Arquivamento - Art. 86 da LPI (22) 11/03/2014 (71) TI AUTOMOTIVE TECHNOLOGY CENTER GMBH (DE) Referente à 4ª anuidade.
(21) BR 10 2014 005659-9 A2	Código 8.6 - Arquivamento - Art. 86 da LPI (22) 12/03/2014 (71) HEITOR CANEPELLE LIPPERT (BR/RS) Referente à 4ª anuidade.

(21) BR 10 2014 005684-0 A2	Código 8.6 - Arquivamento - Art. 86 da LPI (22) 12/03/2014 (71) ZAQUEL CATALDO DOS SANTOS (BR/SP) Referente à 4ª anuidade.
(21) BR 10 2014 005792-7 A2	Código 8.6 - Arquivamento - Art. 86 da LPI (22) 13/03/2014 (71) HORMEL FOODS CORPORATION (US) Referente à 4ª anuidade.
(21) BR 10 2014 005929-6 A2	Código 8.6 - Arquivamento - Art. 86 da LPI (22) 13/03/2014 (71) MASCO CORPORATION OF INDIANA (US) Referente à 4ª anuidade.
(21) BR 10 2014 005996-2 A2	Código 8.6 - Arquivamento - Art. 86 da LPI (22) 14/03/2014 (71) ZAZZLE INC (US) Referente à 4ª anuidade.
(21) BR 10 2014 006012-0 A2	Código 8.6 - Arquivamento - Art. 86 da LPI (22) 12/03/2014 (71) ARY OLIVEIRA PIRES (BR/PI) Referente à 4ª anuidade.
(21) BR 10 2014 006027-8 A2	Código 8.6 - Arquivamento - Art. 86 da LPI (22) 14/03/2014 (71) BORGWARNER BERU SYSTEMS GMBH (DE) Referente à 4ª anuidade.
(21) BR 10 2014 006080-4 A2	Código 8.6 - Arquivamento - Art. 86 da LPI (22) 14/03/2014 (71) DEERE & COMPANY (US) Referente à 4ª anuidade.
(21) BR 10 2014 006086-3 A2	Código 8.6 - Arquivamento - Art. 86 da LPI (22) 14/03/2014 (71) NTN-SNR ROULEMENTS (FR) , NTN CORPORATION (JP) Referente à 4ª anuidade.
(21) BR 10 2014 006286-6 A2	Código 8.6 - Arquivamento - Art. 86 da LPI (22) 17/03/2014 (71) VETCO GRAY SCANDINAVIA AS (NO)

	Referente à 4ª anuidade.
(21) BR 10 2014 033157-3 A2	Código 8.6 - Arquivamento - Art. 86 da LPI (22) 21/10/2014 (71) MARLI LUCIA DEMKOSKI (BR) Referente à 3ª anuidade.
(21) BR 10 2015 001889-4 A2	Código 8.6 - Arquivamento - Art. 86 da LPI (22) 28/01/2015 (71) ARMAÇÃO COMERCIAL LTDA-ME (BR/ES) Referente à 3ª anuidade.
(21) BR 10 2015 003158-0 A2	Código 8.6 - Arquivamento - Art. 86 da LPI (22) 12/02/2015 (71) PROAIR GMBH GERÄTEBAU (DE) Referente à 3ª anuidade.
(21) BR 10 2015 003295-1 A2	Código 8.6 - Arquivamento - Art. 86 da LPI (22) 13/02/2015 (71) JC KOREA CORP. (KR) Referente à 3ª anuidade.
(21) BR 10 2015 010032-9 A2	Código 8.6 - Arquivamento - Art. 86 da LPI (22) 04/05/2015 (71) Alison Abreu da Silva (BR/SP) , Adilson Félix Fraga Jr. (BR/SP) , Jorge Augusto Rodrigues Martins (BR/SP) , José Roberto dos Santos Sales (BR/MG) , MARLON FERNANDES GONÇALVES (BR/MG) , Victor Marcus de Oliveira Castro (BR/DF) , VITAL GONÇALVES DE REZENDE (BR/MG) Não apresentada a guia de cumprimento de exigência.
(21) BR 11 2012 001655-5 A2	Código 8.6 - Arquivamento - Art. 86 da LPI (22) 16/03/2010 (71) Sharp Kabushiki Kaisha (JP) Referente à 8ª anuidade.
(21) BR 11 2012 017830-0 A2	Código 8.6 - Arquivamento - Art. 86 da LPI (22) 21/01/2011 (71) Corrosion Engineering, INC. (US) Referente à 7ª anuidade.
(21) BR 11 2012 021278-8 A2	Código 8.6 - Arquivamento - Art. 86 da LPI (22) 15/03/2010 (71) S.P.C.M. SA (FR)

	Referente à 8ª anuidade.
(21) BR 11 2012 021940-5 A2	Código 8.6 - Arquivamento - Art. 86 da LPI (22) 15/03/2011 (71) Basf Se (DE) Referente à 7ª anuidade.
(21) BR 11 2012 022343-7 A2	Código 8.6 - Arquivamento - Art. 86 da LPI (22) 08/03/2011 (71) Synchro Medical (FR) Referente à 7ª anuidade.
(21) BR 11 2012 022490-5 A2	Código 8.6 - Arquivamento - Art. 86 da LPI (22) 07/03/2011 (71) Canatu Oy (FI) Referente à 7ª anuidade.
(21) BR 11 2012 022567-7 A2	Código 8.6 - Arquivamento - Art. 86 da LPI (22) 10/03/2011 (71) Mann+Hummel GMBH (DE) Referente à 7ª anuidade.
(21) BR 11 2012 022627-4 A2	Código 8.6 - Arquivamento - Art. 86 da LPI (22) 09/03/2011 (71) Pinnacle Engines, Inc (US) Referente à 7ª anuidade.
(21) BR 11 2012 022633-9 A2	Código 8.6 - Arquivamento - Art. 86 da LPI (22) 09/03/2011 (71) António José Vieira da Cunha (PT) Referente à 7ª anuidade.
(21) BR 11 2012 022669-0 A2	Código 8.6 - Arquivamento - Art. 86 da LPI (22) 10/03/2011 (71) Glaxosmithkline Biologicals S.A (BE) Referente à 7ª anuidade.
(21) BR 11 2012 022770-0 A2	Código 8.6 - Arquivamento - Art. 86 da LPI (22) 11/03/2011 (71) Electropar Limited (NZ) Referente à 7ª anuidade.

(21) BR 11 2012 022771-8 A2	Código 8.6 - Arquivamento - Art. 86 da LPI (22) 10/03/2010 (71) THALES CANADA INC. (CA) Referente à 8ª anuidade.
(21) BR 11 2012 022775-0 A2	Código 8.6 - Arquivamento - Art. 86 da LPI (22) 10/03/2011 (71) Nogra Pharma Limited (IE) Referente à 7ª anuidade.
(21) BR 11 2012 022882-0 A2	Código 8.6 - Arquivamento - Art. 86 da LPI (22) 11/03/2011 (71) BAYER INTELLECTUAL PROPERTY GMBH (DE) Referente à 7ª anuidade.
(21) BR 11 2012 022914-1 A2	Código 8.6 - Arquivamento - Art. 86 da LPI (22) 11/03/2011 (71) Solix Biosystems, Inc. (US) , Colorado State University Research Foundation (US) Referente à 7ª anuidade.
(21) BR 11 2012 022917-6 A2	Código 8.6 - Arquivamento - Art. 86 da LPI (22) 09/03/2011 (71) Rinat Neuroscience Corporation (US) , Pfizer Inc. (US) Referente à 7ª anuidade.
(21) BR 11 2012 022983-4 A2	Código 8.6 - Arquivamento - Art. 86 da LPI (22) 14/03/2011 (71) LAILA NUTRACEUTICALS (IN) Referente à 7ª anuidade.
(21) BR 11 2012 023014-0 A2	Código 8.6 - Arquivamento - Art. 86 da LPI (22) 11/03/2011 (71) The Procter & Gamble Company (US) Referente à 7ª anuidade.
(21) BR 11 2012 023051-4 A2	Código 8.6 - Arquivamento - Art. 86 da LPI (22) 11/03/2011 (71) BENDIX SPICER FOUNDATION BRAKE LLC (US) Referente à 7ª anuidade.
(21) BR 11 2012 023054-9 A2	Código 8.6 - Arquivamento - Art. 86 da LPI (22) 11/03/2011

	(71) The Procter & Gamble Company (US) Referente à 7ª anuidade.
(21) BR 11 2012 023055-7 A2	Código 8.6 - Arquivamento - Art. 86 da LPI (22) 11/03/2011 (71) The Procter & Gamble Company (US) Referente à 7ª anuidade.
(21) BR 11 2012 023113-8 A2	Código 8.6 - Arquivamento - Art. 86 da LPI (22) 14/03/2011 (71) Joker AG (FR) Referente à 7ª anuidade.
(21) BR 11 2012 023162-6 A2	Código 8.6 - Arquivamento - Art. 86 da LPI (22) 15/03/2011 (71) Welltec A/S (DK) Referente à 7ª anuidade.
(21) BR 11 2012 023237-1 A2	Código 8.6 - Arquivamento - Art. 86 da LPI (22) 16/03/2011 (71) KSB AKTIENGESELLSCHAFT (DE) Referente à 7ª anuidade.
(21) BR 11 2012 023265-7 A2	Código 8.6 - Arquivamento - Art. 86 da LPI (22) 11/03/2011 (71) PHILIPS LIGHTING HOLDING B.V. (NL) Referente à 7ª anuidade.
(21) BR 11 2012 023310-6 A2	Código 8.6 - Arquivamento - Art. 86 da LPI (22) 10/03/2011 (71) SCHAEFFLER TECHNOLOGIES AG & CO. KG (DE) Referente à 7ª anuidade.
(21) BR 11 2012 023397-1 A2	Código 8.6 - Arquivamento - Art. 86 da LPI (22) 14/03/2011 (71) DOW GLOBAL TECHNOLOGIES LLC (US) Referente à 7ª anuidade.
(21) BR 11 2012 023418-8 A2	Código 8.6 - Arquivamento - Art. 86 da LPI (22) 11/03/2011 (71) Federal-Mogul Corporation (US) Referente à 7ª anuidade.

(21) BR 11 2012 023475-7 A2	Código 8.6 - Arquivamento - Art. 86 da LPI (22) 10/03/2011 (71) RICOH COMPANY, LTD. (JP) Referente à 7ª anuidade.
(21) BR 11 2012 023477-3 A2	Código 8.6 - Arquivamento - Art. 86 da LPI (22) 10/03/2011 (71) OUTOTEC OYJ (FI) Referente à 7ª anuidade.
(21) BR 11 2012 023479-0 A2	Código 8.6 - Arquivamento - Art. 86 da LPI (22) 16/03/2011 (71) OUTOTEC OYJ (FI) Referente à 7ª anuidade.
(21) BR 11 2012 023483-8 A2	Código 8.6 - Arquivamento - Art. 86 da LPI (22) 17/03/2011 (71) johnson & johnson Vision Care, Inc. (US) Referente à 7ª anuidade.
(21) BR 11 2012 023490-0 A2	Código 8.6 - Arquivamento - Art. 86 da LPI (22) 09/03/2011 (71) Ricoh Company, Ltd. (JP) Referente à 7ª anuidade.
(21) BR 11 2012 023505-2 A2	Código 8.6 - Arquivamento - Art. 86 da LPI (22) 17/03/2011 (71) BASF PLANT SCIENCE COMPANY GMBH (DE) Referente à 7ª anuidade.
(21) BR 11 2012 023534-6 A2	Código 8.6 - Arquivamento - Art. 86 da LPI (22) 16/03/2011 (71) Coskata, Inc. (US) Referente à 7ª anuidade.
(21) BR 11 2012 023575-3 A2	Código 8.6 - Arquivamento - Art. 86 da LPI (22) 15/03/2011 (71) BAYER MATERIALSCIENCE LLC (US) , BAYER MATERIALSCIENCE AG (DE) , PPG INDUSTRIES OHIO, INC. (US) Referente à 7ª anuidade.

(21) BR 11 2012 023577-0 A2
Código 8.6 - Arquivamento - Art. 86 da LPI
(22) 17/03/2011
(71) ANDRITZ OY (FI)
Referente à 7ª anuidade.

(21) BR 11 2012 023627-0 A2
Código 8.6 - Arquivamento - Art. 86 da LPI
(22) 17/03/2011
(71) Smiths Medical ASD, Inc. (US)
Referente à 7ª anuidade.

(21) BR 11 2012 023845-0 A2
Código 8.6 - Arquivamento - Art. 86 da LPI
(22) 17/03/2011
(71) Eni S.P.A. (IT)
Referente à 7ª anuidade.

(21) BR 11 2012 024122-2 A2
Código 8.6 - Arquivamento - Art. 86 da LPI
(22) 15/03/2011
(71) FRIUL FILIERE SPA (IT)
Referente à 7ª anuidade.

(21) BR 11 2012 024247-4 A2
Código 8.6 - Arquivamento - Art. 86 da LPI
(22) 11/03/2011
(71) CHIESI FARMACEUTICI S.P.A. (IT)
Referente à 7ª anuidade.

(21) BR 11 2012 024382-9 A2
Código 8.6 - Arquivamento - Art. 86 da LPI
(22) 10/03/2011
(71) ABBVIE Inc. (US)
Referente à 7ª anuidade.

(21) BR 11 2012 024474-4 A2
Código 8.6 - Arquivamento - Art. 86 da LPI
(22) 16/03/2011
(71) INVISTA TECHNOLOGIES S.A.R.L. (CH)
Referente à 7ª anuidade.

(21) BR 11 2012 024644-5 A2
Código 8.6 - Arquivamento - Art. 86 da LPI
(22) 12/03/2011
(71) HALLIBURTON ENERGY SERVICES, INC. (US)
Referente à 7ª anuidade.

(21) BR 11 2012 025090-6 A2
Código 8.6 - Arquivamento - Art. 86 da LPI
(22) 10/03/2011
(71) CORNELL UNIVERSITY (US)

	Referente à 7ª anuidade.
(21) BR 11 2012 026014-6 A2	Código 8.6 - Arquivamento - Art. 86 da LPI (22) 15/03/2011 (71) Sharp Kabushiki Kaisha (JP) Referente à 7ª anuidade.
(21) BR 11 2012 026335-8 A2	Código 8.6 - Arquivamento - Art. 86 da LPI (22) 10/03/2011 (71) DOW GLOBAL TECHNOLOGIES LLC (US) Referente à 7ª anuidade.
(21) BR 11 2012 026901-1 A2	Código 8.6 - Arquivamento - Art. 86 da LPI (22) 25/02/2011 (71) Cassidian Sas (FR) Referente às 6ª e 7ª anuidades.
(21) BR 11 2012 028373-1 A2	Código 8.6 - Arquivamento - Art. 86 da LPI (22) 09/03/2011 (71) SIEMENS AKTIENGESELLSCHAFT (DE) Referente à 7ª anuidade.
(21) BR 11 2012 030256-6 A2	Código 8.6 - Arquivamento - Art. 86 da LPI (22) 11/03/2011 (71) Tap The Cap, Inc. (US) Referente à 7ª anuidade.
(21) BR 11 2013 006279-7 A2	Código 8.6 - Arquivamento - Art. 86 da LPI (22) 07/03/2012 (71) Nissan Motor Co.,Ltd (JP) Referente à 6ª anuidade.
(21) BR 11 2013 010015-0 A2	Código 8.6 - Arquivamento - Art. 86 da LPI (22) 07/11/2011 (71) Freedom Meditech, Inc. (US) Referente às 5ª e 6ª anuidades.
(21) BR 11 2013 011712-5 A2	Código 8.6 - Arquivamento - Art. 86 da LPI (22) 07/03/2011 (71) CHERY AUTOMOBILE CO., LTD (CN) , WUHU POWER- TECHNOLOGY RESEARCH CO., LTD (CN) Referente à 7ª anuidade.

(21) BR 11 2013 018829-4 A2	Código 8.6 - Arquivamento - Art. 86 da LPI (22) 09/03/2012 (71) AMADEUS S.A.S. (FR) Referente à 6ª anuidade.
(21) BR 11 2013 020019-7 A2	Código 8.6 - Arquivamento - Art. 86 da LPI (22) 15/03/2012 (71) F. HOFFMANN-LA ROCHE AG (CH) , SIENA BIOTECH S.P.A. (IT) Referente à 6ª anuidade.
(21) BR 11 2013 021244-6 A2	Código 8.6 - Arquivamento - Art. 86 da LPI (22) 16/03/2012 (71) LAMBERTI SPA (IT) Referente à 6ª anuidade.
(21) BR 11 2013 021509-7 A2	Código 8.6 - Arquivamento - Art. 86 da LPI (22) 16/03/2012 (71) LAMBERTI SPA (IT) Referente à 6ª anuidade.
(21) BR 11 2013 021764-2 A2	Código 8.6 - Arquivamento - Art. 86 da LPI (22) 08/03/2012 (71) FARZAD MASSOUDI (US) Referente à 6ª anuidade.
(21) BR 11 2013 022149-6 A2	Código 8.6 - Arquivamento - Art. 86 da LPI (22) 11/03/2011 (71) TOYOTA JIDOSHA KABUSHIKI KAISHA (JP) Referente à 7ª anuidade.
(21) BR 11 2013 022408-8 A2	Código 8.6 - Arquivamento - Art. 86 da LPI (22) 15/03/2012 (71) SOILTECH AS (NO) Referente à 6ª anuidade.
(21) BR 11 2013 022423-1 A2	Código 8.6 - Arquivamento - Art. 86 da LPI (22) 15/03/2012 (71) DOW GLOBAL TECHNOLOGIES LLC (US) Referente à 6ª anuidade.
(21) BR 11 2013 022546-7 A2	Código 8.6 - Arquivamento - Art. 86 da LPI

	(22) 08/03/2011 (71) LANDMARK GRAPHICS CORPORATION (US) Referente à 7ª anuidade.
(21) BR 11 2013 022595-5 A2	Código 8.6 - Arquivamento - Art. 86 da LPI (22) 07/03/2012 (71) NIPPON TELEGRAPH AND TELEPHONE CORPORATION (JP) Referente à 6ª anuidade.
(21) BR 11 2013 022634-0 A2	Código 8.6 - Arquivamento - Art. 86 da LPI (22) 09/03/2012 (71) KONINKLIJKE PHILIPS N.V. (NL) Referente à 6ª anuidade.
(21) BR 11 2013 022636-6 A2	Código 8.6 - Arquivamento - Art. 86 da LPI (22) 08/03/2012 (71) KAT2BIZ AB (SE) Referente à 6ª anuidade.
(21) BR 11 2013 022638-2 A2	Código 8.6 - Arquivamento - Art. 86 da LPI (22) 15/03/2013 (71) API INTELLECTUAL PROPERTY HOLDINGS, LLC (US) Referente à 5ª anuidade.
(21) BR 11 2013 022675-7 A2	Código 8.6 - Arquivamento - Art. 86 da LPI (22) 16/03/2012 (71) SHARP KABUSHIKI KAISHA (JP) Referente à 6ª anuidade.
(21) BR 11 2013 022712-5 A2	Código 8.6 - Arquivamento - Art. 86 da LPI (22) 08/03/2012 (71) INTERCONTINENTAL GREAT BRANDS LLC (US) Referente à 6ª anuidade.
(21) BR 11 2013 022789-3 A2	Código 8.6 - Arquivamento - Art. 86 da LPI (22) 07/03/2012 (71) BOEHRINGER INGELHEIM INTERNATIONAL GMBH (DE) Referente à 6ª anuidade.
(21) BR 11 2013 022921-7 A2	Código 8.6 - Arquivamento - Art. 86 da LPI (22) 07/03/2012 (71) THE PROCTER & GAMBLE COMAPNY (US)

	Referente à 6ª anuidade.
(21) BR 11 2013 022938-1 A2	Código 8.6 - Arquivamento - Art. 86 da LPI (22) 07/03/2012 (71) YIHUA CHEN (CN) Referente à 6ª anuidade.
(21) BR 11 2013 022940-3 A2	Código 8.6 - Arquivamento - Art. 86 da LPI (22) 08/03/2012 (71) BASF CORPORATION (US) Referente à 6ª anuidade.
(21) BR 11 2013 023019-3 A2	Código 8.6 - Arquivamento - Art. 86 da LPI (22) 09/03/2012 (71) PRAD RESEARCH AND DEVELOPMENT LIMITED (VG) Referente à 6ª anuidade.
(21) BR 11 2013 023022-3 A2	Código 8.6 - Arquivamento - Art. 86 da LPI (22) 11/03/2011 (71) LANDMARK GRAPHICS CORPORATION (US) Referente à 7ª anuidade.
(21) BR 11 2013 023023-1 A2	Código 8.6 - Arquivamento - Art. 86 da LPI (22) 08/03/2011 (71) ABENGOA SOLAR INC (US) Referente à 7ª anuidade.
(21) BR 11 2013 023031-2 A2	Código 8.6 - Arquivamento - Art. 86 da LPI (22) 07/03/2012 (71) THE LUBRIZOL CORPORATION (US) Referente à 6ª anuidade.
(21) BR 11 2013 023046-0 A2	Código 8.6 - Arquivamento - Art. 86 da LPI (22) 09/03/2012 (71) QIAGEN INSTRUMENTS AG (CH) Referente à 6ª anuidade.
(21) BR 11 2013 023060-6 A2	Código 8.6 - Arquivamento - Art. 86 da LPI (22) 08/03/2012 (71) POET RESEARCH INCORPORATED (US) Referente à 6ª anuidade.

(21) BR 11 2013 023111-4 A2
Código 8.6 - Arquivamento - Art. 86 da LPI
(22) 14/03/2012
(71) SMITH INTERNATIONAL, INC. (US)
Referente à 6ª anuidade.

(21) BR 11 2013 023112-2 A2
Código 8.6 - Arquivamento - Art. 86 da LPI
(22) 07/03/2012
(71) HONEYWELL INTERNATIONAL INC. (US)
Referente à 6ª anuidade.

(21) BR 11 2013 023120-3 A2
Código 8.6 - Arquivamento - Art. 86 da LPI
(22) 09/03/2012
(71) GENENTECH INC (US)
Referente à 6ª anuidade.

(21) BR 11 2013 023132-7 A2
Código 8.6 - Arquivamento - Art. 86 da LPI
(22) 09/03/2012
(71) EVA SCHWARTZ (DE)
Referente à 6ª anuidade.

(21) BR 11 2013 023134-3 A2
Código 8.6 - Arquivamento - Art. 86 da LPI
(22) 10/03/2011
(71) LANDMARK GRAPHICS CORPORATION (US)
Referente à 7ª anuidade.

(21) BR 11 2013 023137-8 A2
Código 8.6 - Arquivamento - Art. 86 da LPI
(22) 10/03/2012
(71) WILIC S.A.R.L. (LU)
Referente à 6ª anuidade.

(21) BR 11 2013 023159-9 A2
Código 8.6 - Arquivamento - Art. 86 da LPI
(22) 08/03/2012
(71) DEUTSCHE SISI-WERKE BETRIEBS GMBH (DE)
Referente à 6ª anuidade.

(21) BR 11 2013 023164-5 A2
Código 8.6 - Arquivamento - Art. 86 da LPI
(22) 10/03/2011
(71) SYNTHES GMBH (CH)
Referente à 7ª anuidade.

(21) BR 11 2013 023173-4 A2
Código 8.6 - Arquivamento - Art. 86 da LPI
(22) 08/03/2012
(71) MCNEIL-PPC, INC (US)

	Referente à 6ª anuidade.
(21) BR 11 2013 023280-3 A2	Código 8.6 - Arquivamento - Art. 86 da LPI (22) 09/03/2012 (71) CELGENE CORPORATION (US) Referente à 6ª anuidade.
(21) BR 11 2013 023299-4 A2	Código 8.6 - Arquivamento - Art. 86 da LPI (22) 08/03/2012 (71) BORGWARNER INC. (US) Referente à 6ª anuidade.
(21) BR 11 2013 023309-5 A2	Código 8.6 - Arquivamento - Art. 86 da LPI (22) 14/03/2012 (71) SERODUS ASA (NO) Referente à 6ª anuidade.
(21) BR 11 2013 023368-0 A2	Código 8.6 - Arquivamento - Art. 86 da LPI (22) 17/03/2011 (71) ABB TECHNOLOGY AG (CH) Referente à 7ª anuidade.
(21) BR 11 2013 023399-0 A2	Código 8.6 - Arquivamento - Art. 86 da LPI (22) 16/03/2012 (71) THOMSON LICENSING (FR) Referente à 6ª anuidade.
(21) BR 11 2013 023405-9 A2	Código 8.6 - Arquivamento - Art. 86 da LPI (22) 08/03/2012 (71) THOMSON LICENSING (FR) Referente à 6ª anuidade.
(21) BR 11 2013 023412-1 A2	Código 8.6 - Arquivamento - Art. 86 da LPI (22) 16/03/2012 (71) ASSA ABLOY AB (SE) Referente à 6ª anuidade.
(21) BR 11 2013 023431-8 A2	Código 8.6 - Arquivamento - Art. 86 da LPI (22) 13/03/2012 (71) NISSIN DENTAL PRODUCTS INC. (JP) Referente à 6ª anuidade.

(21) BR 11 2013 023438-5 A2	Código 8.6 - Arquivamento - Art. 86 da LPI (22) 14/03/2012 (71) POET RESEARCH INCORPORATED (US) Referente à 6ª anuidade.
(21) BR 11 2013 023449-0 A2	Código 8.6 - Arquivamento - Art. 86 da LPI (22) 14/03/2012 (71) THE UNIVERSITY OF BRITISH COLUMBIA (CA) Referente à 6ª anuidade.
(21) BR 11 2013 023452-0 A2	Código 8.6 - Arquivamento - Art. 86 da LPI (22) 12/03/2012 (71) THE UNIVERSITY OF BRITISH COLUMBIA (CA) Referente à 6ª anuidade.
(21) BR 11 2013 023453-9 A2	Código 8.6 - Arquivamento - Art. 86 da LPI (22) 14/03/2012 (71) SNECMA (FR) Referente à 6ª anuidade.
(21) BR 11 2013 023462-8 A2	Código 8.6 - Arquivamento - Art. 86 da LPI (22) 15/03/2012 (71) STEELHEAD SECURITY INC. (CA) Referente à 6ª anuidade.
(21) BR 11 2013 023467-9 A2	Código 8.6 - Arquivamento - Art. 86 da LPI (22) 13/03/2012 (71) ROSEMOUNT INC (US) Referente à 6ª anuidade.
(21) BR 11 2013 023518-7 A2	Código 8.6 - Arquivamento - Art. 86 da LPI (22) 07/03/2012 (71) PRAD RESEARCH AND DEVELOPMENT LIMITED (VG) Referente à 6ª anuidade.
(21) BR 11 2013 023524-1 A2	Código 8.6 - Arquivamento - Art. 86 da LPI (22) 14/03/2012 (71) MINIPUMPS, LLC (US) Referente à 6ª anuidade.
(21) BR 11 2013 023658-2 A2	Código 8.6 - Arquivamento - Art. 86 da LPI (22) 08/03/2012 (71) AKER SUBSEA LIMITED (GB)

	Referente à 6ª anuidade.
(21) BR 11 2013 023681-7 A2	Código 8.6 - Arquivamento - Art. 86 da LPI (22) 15/03/2012 (71) F. HOFFMANN-LA ROCHE AG (CH) Referente à 6ª anuidade.
(21) BR 11 2013 023683-3 A8	Código 8.6 - Arquivamento - Art. 86 da LPI (22) 16/03/2012 (71) API INTELECTUAL PROPERTY HOLDINGS, LLC (US) Referente à 6ª anuidade.
(21) BR 11 2013 023691-4 A2	Código 8.6 - Arquivamento - Art. 86 da LPI (22) 14/03/2012 (71) RIOGLASS SOLAR, S.A. (ES) Referente à 6ª anuidade.
(21) BR 11 2013 023766-0 A2	Código 8.6 - Arquivamento - Art. 86 da LPI (22) 15/03/2012 (71) M-I DRILLING FLUIDS U.K. LIMITED (GB) Referente à 6ª anuidade.
(21) BR 11 2013 023803-8 A2	Código 8.6 - Arquivamento - Art. 86 da LPI (22) 16/03/2012 (71) MAGIC RACE LLC (US) Referente à 6ª anuidade.
(21) BR 11 2013 023813-5 A2	Código 8.6 - Arquivamento - Art. 86 da LPI (22) 16/03/2012 (71) NOVARTIS AG (CH) Referente à 6ª anuidade.
(21) BR 11 2013 023867-4 A2	Código 8.6 - Arquivamento - Art. 86 da LPI (22) 16/03/2012 (71) THE HERSHEY COMPANY (US) Referente à 6ª anuidade.
(21) BR 11 2013 023930-1 A2	Código 8.6 - Arquivamento - Art. 86 da LPI (22) 13/03/2012 (71) KONINKLIJKE PHILIPS N.V. (NL) Referente à 6ª anuidade.

(21) BR 11 2013 024484-4 A2	Código 8.6 - Arquivamento - Art. 86 da LPI (22) 14/03/2012 (71) LOCKHEED MARTIN CORPORATION (US) Referente à 6ª anuidade.
(21) BR 11 2013 024489-5 A2	Código 8.6 - Arquivamento - Art. 86 da LPI (22) 12/03/2012 (71) CAPITAL SAFETY GROUP (NORTHEN EUROPE) LIMITED (GB) Referente à 6ª anuidade.
(21) BR 11 2013 024733-9 A2	Código 8.6 - Arquivamento - Art. 86 da LPI (22) 16/03/2012 (71) KONINKLIJKE PHILIPS N.V. (NL) Referente à 6ª anuidade.
(21) BR 11 2013 024770-3 A2	Código 8.6 - Arquivamento - Art. 86 da LPI (22) 15/03/2012 (71) JAPAN OIL, GAS AND METALS NATIONAL CORPORATION (JP) , INPEX CORPORATION (JP) , JX NIPPON OIL & ENERGY CORPORATION (JP) , JAPAN PETROLEUM EXPLORATION CO., LTD. (JP) , COSMO OIL CO., LTD. (JP) , NIPPON STEEL & SUMIKIN ENGINEERING CO., LTD. (JP) Referente à 6ª anuidade.
(21) BR 11 2013 024962-5 A2	Código 8.6 - Arquivamento - Art. 86 da LPI (22) 07/03/2012 (71) MITSUBISHI HEAVY INDUSTRIES, LTD. (JP) Referente à 6ª anuidade.
(21) BR 11 2013 025019-4 A2	Código 8.6 - Arquivamento - Art. 86 da LPI (22) 09/03/2012 (71) SUMITOMO CHEMICAL COMPANY, LIMITED (JP) Referente à 6ª anuidade.
(21) BR 11 2013 025411-4 A2	Código 8.6 - Arquivamento - Art. 86 da LPI (22) 14/03/2012 (71) TYCO ELECTRONICS CORPORATION (US) Referente à 6ª anuidade.
(21) BR 11 2013 025897-7 A2	Código 8.6 - Arquivamento - Art. 86 da LPI (22) 08/03/2012 (71) FRANZ PLASSER BAHNBAUMASCHINEN - INDUSTRIEGESELLSCHAFT M.B.H. (AT) Referente à 6ª anuidade.

(21) BR 11 2013 028539-7 A2	Código 8.6 - Arquivamento - Art. 86 da LPI (22) 12/03/2012 (71) DEERE & COMPANY (US) Referente à 6ª anuidade.
(21) BR 11 2013 029744-1 A2	Código 8.6 - Arquivamento - Art. 86 da LPI (22) 09/03/2012 (71) NISSAN MOTOR CO., LTD. (JP) Referente à 6ª anuidade.
(21) BR 11 2013 029750-6 A2	Código 8.6 - Arquivamento - Art. 86 da LPI (22) 16/03/2012 (71) NISSAN MOTOR CO., LTD. (JP) Referente à 6ª anuidade.
(21) BR 11 2013 030094-9 A2	Código 8.6 - Arquivamento - Art. 86 da LPI (22) 07/03/2012 (71) NISSAN MOTOR CO., LTD. (JP) Referente à 6ª anuidade.
(21) BR 11 2014 009587-6 A2	Código 8.6 - Arquivamento - Art. 86 da LPI (22) 19/10/2012 (71) ROBERT CHARLES COOLEY (US) Pagar restauração.
(21) BR 11 2014 015052-4 A8	Código 8.6 - Arquivamento - Art. 86 da LPI (22) 12/03/2012 (71) Halliburton Energy Services, Inc. (US) Referente à 6ª anuidade.
(21) BR 11 2014 016079-1 A8	Código 8.6 - Arquivamento - Art. 86 da LPI (22) 13/03/2013 (71) INTEL CORPORATION (US) Referente à 5ª anuidade.
(21) BR 11 2014 018717-7 A8	Código 8.6 - Arquivamento - Art. 86 da LPI (22) 13/03/2013 (71) ABBVIE INC. (US) , ABBVIE DEUTSCHLAND GMBH & CO. KG (DE) Referente à 5ª anuidade.
(21) BR 11 2014 020832-8 A8	Código 8.6 - Arquivamento - Art. 86 da LPI

	(22) 15/03/2013 (71) ALMIRALL, S.A. (ES) Referente à 5ª anuidade.
(21) BR 11 2014 021237-6 A8	Código 8.6 - Arquivamento - Art. 86 da LPI (22) 08/03/2013 (71) SOLUTIA INC (US) Referente à 5ª anuidade.
(21) BR 11 2014 021238-4 A8	Código 8.6 - Arquivamento - Art. 86 da LPI (22) 08/03/2013 (71) SOLUTIA INC. (US) Referente à 5ª anuidade.
(21) BR 11 2014 021654-1 A8	Código 8.6 - Arquivamento - Art. 86 da LPI (22) 08/03/2013 (71) SI-BONE, INC. (US) Referente à 5ª anuidade.
(21) BR 11 2014 021916-8 A8	Código 8.6 - Arquivamento - Art. 86 da LPI (22) 08/03/2013 (71) BASF SE (DE) Referente à 5ª anuidade.
(21) BR 11 2014 021964-8 A8	Código 8.6 - Arquivamento - Art. 86 da LPI (22) 07/03/2013 (71) FINISHING BRANDS HOLDINGS INC. (US) Referente à 5ª anuidade.
(21) BR 11 2014 021968-0 A8	Código 8.6 - Arquivamento - Art. 86 da LPI (22) 08/03/2013 (71) SI-BONE, INC. (US) Referente à 5ª anuidade.
(21) BR 11 2014 022026-3 A8	Código 8.6 - Arquivamento - Art. 86 da LPI (22) 08/03/2013 (71) Kraft Foods Group Brands LLC (US) Referente à 5ª anuidade.
(21) BR 11 2014 022048-4 A8	Código 8.6 - Arquivamento - Art. 86 da LPI (22) 15/03/2013 (71) GENERAL ELECTRIC COMPANY (US)

	Referente à 5ª anuidade.
(21) BR 11 2014 022068-9 A8	Código 8.6 - Arquivamento - Art. 86 da LPI (22) 08/03/2013 (71) BURCON NUTRASCIENCE (MB) CORP. (CA) Referente à 5ª anuidade.
(21) BR 11 2014 022218-5 A8	Código 8.6 - Arquivamento - Art. 86 da LPI (22) 15/03/2013 (71) FERMENTALG (FR) Referente à 5ª anuidade.
(21) BR 11 2014 022219-3 A8	Código 8.6 - Arquivamento - Art. 86 da LPI (22) 15/03/2013 (71) FERMENTALG (FR) Referente à 5ª anuidade.
(21) BR 11 2014 022246-0 A8	Código 8.6 - Arquivamento - Art. 86 da LPI (22) 07/03/2013 (71) KONINKLIJKE PHILIPS N.V. (NL) Referente à 5ª anuidade.
(21) BR 11 2014 022251-7 A8	Código 8.6 - Arquivamento - Art. 86 da LPI (22) 13/03/2012 (71) FMC TECHNOLOGIES, INC. (US) Referente à 6ª anuidade.
(21) BR 11 2014 022299-1 A8	Código 8.6 - Arquivamento - Art. 86 da LPI (22) 07/03/2013 (71) RHODIA KOREA CO., LTD (KR) , RHODIA OPERATIONS (FR) Referente à 5ª anuidade.
(21) BR 11 2014 022310-6 A2	Código 8.6 - Arquivamento - Art. 86 da LPI (22) 11/03/2013 (71) MASSACHUSETTS INSTITUTE OF TECHNOLOGY (US) Referente à 5ª anuidade.
(21) BR 11 2014 022311-4 A2	Código 8.6 - Arquivamento - Art. 86 da LPI (22) 08/03/2013 (71) JAPAN INTERNATIONAL RESEARCH CENTER FOR AGRICULTURA SCIENCES (JP) Referente à 5ª anuidade.

(21) BR 11 2014 022342-4 A8	Código 8.6 - Arquivamento - Art. 86 da LPI (22) 13/03/2013 (71) KONINKLIJKE PHILIPS N.V. (NL) Referente à 5ª anuidade.
(21) BR 11 2014 022358-0 A8	Código 8.6 - Arquivamento - Art. 86 da LPI (22) 12/03/2013 (71) CSEM CENTRE SUISSE D'ELECTRONIQUE ET DE MICROTECHNIQUE SA - RECHERCHE ET DÉVELOPPEMENT (CH) Referente à 5ª anuidade.
(21) BR 11 2014 022393-9 A8	Código 8.6 - Arquivamento - Art. 86 da LPI (22) 12/03/2013 (71) PIRAMAL ENTERPRISES LIMITED (IN) Referente à 5ª anuidade.
(21) BR 11 2014 022431-5 A8	Código 8.6 - Arquivamento - Art. 86 da LPI (22) 11/03/2013 (71) TALFRYN S.A. (UY) Referente à 5ª anuidade.
(21) BR 11 2014 022504-4 A8	Código 8.6 - Arquivamento - Art. 86 da LPI (22) 14/03/2013 (71) KODAK ALARIS INC. (US) Referente à 5ª anuidade.
(21) BR 11 2014 022532-0 A8	Código 8.6 - Arquivamento - Art. 86 da LPI (22) 14/03/2013 (71) ENDLESS SOLAR CORPORATION LTD (AU) Referente à 5ª anuidade.
(21) BR 11 2014 022550-8 A8	Código 8.6 - Arquivamento - Art. 86 da LPI (22) 12/03/2013 (71) SDC SWITZERLAND SA (CH) Referente à 5ª anuidade.
(21) BR 11 2014 022555-9 A8	Código 8.6 - Arquivamento - Art. 86 da LPI (22) 15/03/2013 (71) FERMENTALG (FR) Referente à 5ª anuidade.

(21) BR 11 2014 022579-6 A8	Código 8.6 - Arquivamento - Art. 86 da LPI (22) 12/03/2013 (71) BRIDGESTONE AMERICAS TIRE OPERATIONS, LLC (US) Referente à 5ª anuidade.
(21) BR 11 2014 022594-0 A8	Código 8.6 - Arquivamento - Art. 86 da LPI (22) 12/03/2013 (71) DBAPPAREL OPERATIONS (FR) Referente à 5ª anuidade.
(21) BR 11 2014 022597-4 A8	Código 8.6 - Arquivamento - Art. 86 da LPI (22) 12/03/2013 (71) BASF SE (DE) Referente à 5ª anuidade.
(21) BR 11 2014 022616-4 A8	Código 8.6 - Arquivamento - Art. 86 da LPI (22) 15/03/2013 (71) BEHAVIORAL RECOGNITION SYSTEMS, INC (US) Referente à 5ª anuidade.
(21) BR 11 2014 022626-1 A8	Código 8.6 - Arquivamento - Art. 86 da LPI (22) 15/03/2013 (71) BEHAVIORAL RECOGNITION SYSTEMS, INC. (US) Referente à 5ª anuidade.
(21) BR 11 2014 022637-7 A8	Código 8.6 - Arquivamento - Art. 86 da LPI (22) 15/03/2013 (71) KSR IP HOLDINGS LLC. (US) Referente à 5ª anuidade.
(21) BR 11 2014 022653-9 A8	Código 8.6 - Arquivamento - Art. 86 da LPI (22) 14/03/2013 (71) E.I. DU PONT DE NEMOURS AND COMPANY (US) , COLD SPRING HARBOR LABORATORY (US) , IOWA STATE UNIVERSITY RESEARCH FOUNDATION, INC. (US) Referente à 5ª anuidade.
(21) BR 11 2014 022665-2 A8	Código 8.6 - Arquivamento - Art. 86 da LPI (22) 13/03/2013 (71) LUMENIUM LLC (US) Referente à 5ª anuidade.
(21) BR 11 2014 022680-6 A8	Código 8.6 - Arquivamento - Art. 86 da LPI

	(22) 14/03/2013 (71) NOVABIOTICS LIMITED (GB) Referente à 5ª anuidade.
(21) BR 11 2014 022710-1 A8	Código 8.6 - Arquivamento - Art. 86 da LPI (22) 12/03/2013 (71) PIRAMAL ENTERPRISES LIMITED (IN) Referente à 5ª anuidade.
(21) BR 11 2014 022717-9 A8	Código 8.6 - Arquivamento - Art. 86 da LPI (22) 07/03/2013 (71) ABBOTT LABORATORIES (US) Referente à 5ª anuidade.
(21) BR 11 2014 022778-0 A8	Código 8.6 - Arquivamento - Art. 86 da LPI (22) 15/03/2013 (71) LIFE TECHNOLOGIES CORPORATION (US) Referente à 5ª anuidade.
(21) BR 11 2014 022784-5 A8	Código 8.6 - Arquivamento - Art. 86 da LPI (22) 15/03/2013 (71) SODETAL AWT (FR) Referente à 5ª anuidade.
(21) BR 11 2014 022807-8 A8	Código 8.6 - Arquivamento - Art. 86 da LPI (22) 14/03/2013 (71) VITAL SENSORS HOLDING COMPANY, INC. (US) Referente à 5ª anuidade.
(21) BR 11 2014 022849-3 A8	Código 8.6 - Arquivamento - Art. 86 da LPI (22) 14/03/2013 (71) CHEVRON U.S. A. INC. (US) Referente à 5ª anuidade.
(21) BR 11 2014 022941-4 A8	Código 8.6 - Arquivamento - Art. 86 da LPI (22) 12/03/2013 (71) SIEMENS AKTIENGESELLSCHAFT (DE) Referente à 5ª anuidade.
(21) BR 11 2014 022943-0 A2	Código 8.6 - Arquivamento - Art. 86 da LPI (22) 15/03/2013 (71) BP CORPORATION NORTH AMERICA INC. (US)

	Referente à 5ª anuidade.
(21) BR 11 2014 022958-9 A2	Código 8.6 - Arquivamento - Art. 86 da LPI (22) 15/03/2013 (71) MERCK SHARP & DOHME CORP. (US) Referente à 5ª anuidade.
(21) BR 11 2014 022960-0 A8	Código 8.6 - Arquivamento - Art. 86 da LPI (22) 08/03/2013 (71) AROMA SYSTEM SRL (IT) Referente à 5ª anuidade.
(21) BR 11 2014 022987-2 A8	Código 8.6 - Arquivamento - Art. 86 da LPI (22) 15/03/2013 (71) LIFE TECHNOLOGIES CORPORATION (US) Referente à 5ª anuidade.
(21) BR 11 2014 022997-0 A8	Código 8.6 - Arquivamento - Art. 86 da LPI (22) 11/03/2013 (71) PHILIPS LIGHTING HOLDING B.V (NL) Referente à 5ª anuidade.
(21) BR 11 2014 023079-0 A2	Código 8.6 - Arquivamento - Art. 86 da LPI (22) 07/03/2013 (71) QUANTUM INNOVATIONS, INC. (US) Referente à 5ª anuidade.
(21) BR 11 2014 023111-7 A8	Código 8.6 - Arquivamento - Art. 86 da LPI (22) 13/03/2013 (71) ZODIAC AEROTECHNICS (FR) Referente à 5ª anuidade.
(21) BR 11 2014 023147-8 A8	Código 8.6 - Arquivamento - Art. 86 da LPI (22) 11/03/2013 (71) ABBOTT LABORATORIES (US) Referente à 5ª anuidade.
(21) BR 11 2014 023185-0 A8	Código 8.6 - Arquivamento - Art. 86 da LPI (22) 12/03/2013 (71) HENSLEY INDUSTRIES, INC. (US) Referente à 5ª anuidade.

(21) BR 11 2014 023211-3 A8
Código 8.6 - Arquivamento - Art. 86 da LPI
(22) 08/03/2013
(71) EASTMAN CHEMICAL COMPANY (US)
Referente à 5ª anuidade.

(21) BR 11 2014 023212-1 A8
Código 8.6 - Arquivamento - Art. 86 da LPI
(22) 12/03/2013
(71) BBS S.r.l. (IT)
Referente à 5ª anuidade.

(21) BR 11 2014 023269-5 A8
Código 8.6 - Arquivamento - Art. 86 da LPI
(22) 12/03/2013
(71) PFIZER INC. (US)
Referente à 5ª anuidade.

(21) BR 11 2014 023283-0 A8
Código 8.6 - Arquivamento - Art. 86 da LPI
(22) 13/03/2013
(71) GLAXOSMITHKLINE BIOLOGICALS S. A. (BE)
Referente à 5ª anuidade.

(21) BR 11 2014 023324-1 A8
Código 8.6 - Arquivamento - Art. 86 da LPI
(22) 13/03/2013
(71) EATON CORPORATION (US)
Referente à 5ª anuidade.

(21) BR 11 2014 023339-0 A8
Código 8.6 - Arquivamento - Art. 86 da LPI
(22) 13/03/2013
(71) UNITRON ENTERPRISES ZHUHAI CO., LTD. (CN)
Referente à 5ª anuidade.

(21) BR 11 2014 023381-0 A8
Código 8.6 - Arquivamento - Art. 86 da LPI
(22) 13/03/2013
(71) SANOFI (FR)
Referente à 5ª anuidade.

(21) BR 11 2014 023385-3 A8
Código 8.6 - Arquivamento - Art. 86 da LPI
(22) 15/03/2013
(71) CP KELCO APS (DK)
Referente à 5ª anuidade.

(21) BR 11 2014 023438-8 A8
Código 8.6 - Arquivamento - Art. 86 da LPI
(22) 15/03/2013
(71) LANGSTON COMPANIES, INC. (US)

	Referente à 5ª anuidade.
(21) BR 11 2014 023803-0 A8	Código 8.6 - Arquivamento - Art. 86 da LPI (22) 28/03/2012 (71) ARCELORMITTAL INVESTIGACION Y DESARROLLO, S.L. (ES) Referente à 4ª anuidade.
(21) BR 11 2014 023864-2 A2	Código 8.6 - Arquivamento - Art. 86 da LPI (22) 15/03/2013 (71) COMPAGNIE GÉNÉRALE DES ESTABLISSEMENTS MICHELIN (FR) , MICHELIN RECHERCHE ET TECHHNIQUE S.A. (FR) Referente à 5ª anuidade.
(21) BR 11 2014 023915-0 A8	Código 8.6 - Arquivamento - Art. 86 da LPI (22) 11/03/2013 (71) 3M INNOVATIVE PROPERTIES COMPANY (US) Referente à 5ª anuidade.
(21) BR 11 2014 023944-4 A8	Código 8.6 - Arquivamento - Art. 86 da LPI (22) 15/03/2013 (71) SANDVIK INTELLECTUAL PROPERTY AB (SE) Referente à 5ª anuidade.
(21) BR 11 2014 024023-0 A2	Código 8.6 - Arquivamento - Art. 86 da LPI (22) 15/03/2013 (71) GENENTECH, INC. (US) Referente à 5ª anuidade.
(21) BR 11 2014 024069-8 A8	Código 8.6 - Arquivamento - Art. 86 da LPI (22) 15/03/2013 (71) SHANGHAI ZULI NEW ENERGY TECHNOLOGY CO., LTD. (CN) Referente à 5ª anuidade.
(21) BR 11 2014 024395-6 A8	Código 8.6 - Arquivamento - Art. 86 da LPI (22) 07/03/2013 (71) ROSEMOUNT INC. (US) Referente à 5ª anuidade.
(21) BR 11 2014 024604-1 A8	Código 8.6 - Arquivamento - Art. 86 da LPI (22) 13/03/2013 (71) AVOX SYSTEMS, INC. (US) Referente à 5ª anuidade.

(21) BR 11 2014 024829-0 A8	Código 8.6 - Arquivamento - Art. 86 da LPI (22) 14/03/2013 (71) Global Iron & Steel Services LLC. (US) Referente à 5ª anuidade.
(21) BR 11 2014 025240-8 A2	Código 8.6 - Arquivamento - Art. 86 da LPI (22) 14/03/2013 (71) POET RESEARCH INCORPORATED (US) Referente à 5ª anuidade.
(21) BR 11 2014 025417-6 A8	Código 8.6 - Arquivamento - Art. 86 da LPI (22) 11/03/2013 (71) KIMBERLY-CLARK WORLDWIDE, INC (US) Referente à 5ª anuidade.
(21) BR 11 2014 028103-3 A2	Código 8.6 - Arquivamento - Art. 86 da LPI (22) 14/03/2013 (71) CHEVRON U.S.A. INC. (US) Referente à 5ª anuidade.
(21) BR 11 2014 030321-5 A2	Código 8.6 - Arquivamento - Art. 86 da LPI (22) 11/03/2013 (71) 3M INNOVATIVE PROPERTIES COMPANY (US) Referente à 5ª anuidade.
(21) BR 11 2014 031734-8 A2	Código 8.6 - Arquivamento - Art. 86 da LPI (22) 14/03/2013 (71) THEOCORP HOLDING CO., LLC (US) Referente à 5ª anuidade.
(21) BR 11 2014 032838-2 A2	Código 8.6 - Arquivamento - Art. 86 da LPI (22) 13/03/2013 (71) SCHLUMBERGER TECHNOLOGY B.V. (NL) Referente à 5ª anuidade.
(21) BR 11 2015 000110-6 A2	Código 8.6 - Arquivamento - Art. 86 da LPI (22) 23/10/2014 (71) XIAOMI INC. (CN) Referente à 3ª anuidade.
(21) BR 11 2015 000365-6 A2	Código 8.6 - Arquivamento - Art. 86 da LPI

	(22) 23/10/2014 (71) XIAOMI INC. (CN) Referente à 3ª anuidade.
(21) BR 11 2015 000367-2 A2	Código 8.6 - Arquivamento - Art. 86 da LPI (22) 23/10/2014 (71) XIAOMI INC. (CN) Referente à 3ª anuidade.
(21) BR 11 2015 001055-5 A2	Código 8.6 - Arquivamento - Art. 86 da LPI (22) 14/03/2013 (71) 3M INNOVATIVE PROPERTIES COMPANY (US) Referente à 5ª anuidade.
(21) BR 11 2015 001628-6 A2	Código 8.6 - Arquivamento - Art. 86 da LPI (22) 15/03/2013 (71) CATALYST BIOSCIENCES, INC. (US) Referente à 5ª anuidade.
(21) BR 11 2015 001768-1 A2	Código 8.6 - Arquivamento - Art. 86 da LPI (22) 22/10/2014 (71) XIAOMI INC. (CN) Referente à 3ª anuidade.
(21) BR 11 2015 002127-1 A2	Código 8.6 - Arquivamento - Art. 86 da LPI (22) 19/11/2014 (71) XIAOMI INC. (CN) Referente à 3ª anuidade.
(21) BR 11 2015 003190-0 A2	Código 8.6 - Arquivamento - Art. 86 da LPI (22) 12/03/2013 (71) LOCKHEED MARTIN ADVANCED ENERGY STORAGE, LLC (US) Referente à 5ª anuidade.
(21) BR 11 2015 003277-0 A2	Código 8.6 - Arquivamento - Art. 86 da LPI (22) 19/11/2014 (71) XIAOMI INC. (CN) Referente à 3ª anuidade.
(21) BR 11 2015 003795-0 A2	Código 8.6 - Arquivamento - Art. 86 da LPI (22) 20/11/2014 (71) XIAOMI INC. (CN)

	Referente à 3ª anuidade.
(21) BR 11 2015 006048-0 A2	Código 8.6 - Arquivamento - Art. 86 da LPI (22) 12/03/2013 (71) BIOHIT OYJ (FI) Referente à 5ª anuidade.
(21) BR 11 2015 006325-0 A2	Código 8.6 - Arquivamento - Art. 86 da LPI (22) 07/03/2013 (71) SIEMENS AKTIENGESELLSCHAFT (DE) Referente à 5ª anuidade.
(21) BR 11 2015 006447-7 A2	Código 8.6 - Arquivamento - Art. 86 da LPI (22) 15/03/2013 (71) THE ANTENNA COMPANY INTERNATIONAL N.V. (NL) Referente à 5ª anuidade.
(21) BR 11 2015 006449-3 A2	Código 8.6 - Arquivamento - Art. 86 da LPI (22) 15/03/2013 (71) THE ANTENNA COMPANY INTERNATIONAL N.V. (NL) Referente à 5ª anuidade.
(21) BR 11 2015 006631-3 A2	Código 8.6 - Arquivamento - Art. 86 da LPI (22) 21/01/2015 (71) XIAOMI INC. (CN) Referente à 3ª anuidade.
(21) BR 11 2015 011174-2 A2	Código 8.6 - Arquivamento - Art. 86 da LPI (22) 11/02/2013 (71) IGOR YURIEVICH MATSUR (RU) referente a taxa de restuaração da 3ª anuidade
(21) BR 11 2015 015806-4 A2	Código 8.6 - Arquivamento - Art. 86 da LPI (22) 12/03/2014 (71) GOOGLE INC. (US) Referente à 4ª anuidade.
(21) BR 11 2015 015982-6 A2	Código 8.6 - Arquivamento - Art. 86 da LPI (22) 13/03/2014 (71) BERRY PLASTICS CORPORATION (US) Referente à 4ª anuidade.

(21) BR 11 2015 016927-9 A2	Código 8.6 - Arquivamento - Art. 86 da LPI (22) 14/03/2014 (71) COMMONWEALTH SCIENTIFIC AND INDUSTRIAL RESEARCH ORGANISATION (AU) Referente à 4ª anuidade.
(21) BR 11 2015 017587-2 A2	Código 8.6 - Arquivamento - Art. 86 da LPI (22) 13/03/2013 (71) Halliburton Energy Services, Inc. (US) Referente à 5ª anuidade.
(21) BR 11 2015 017688-7 A2	Código 8.6 - Arquivamento - Art. 86 da LPI (22) 12/03/2013 (71) Halliburton Energy Services, Inc. (US) Referente à 5ª anuidade.
(21) BR 11 2015 017960-6 A2	Código 8.6 - Arquivamento - Art. 86 da LPI (22) 09/03/2014 (71) Halliburton Energy Services, Inc. (US) Referente à 4ª anuidade.
(21) BR 11 2015 018265-8 A2	Código 8.6 - Arquivamento - Art. 86 da LPI (22) 11/03/2014 (71) MJN U.S. HOLDINGS LLC (US) Referente à 4ª anuidade.
(21) BR 11 2015 018335-2 A2	Código 8.6 - Arquivamento - Art. 86 da LPI (22) 11/03/2014 (71) MJN U.S. HOLDINGS LLC (US) Referente à 4ª anuidade.
(21) BR 11 2015 018349-2 A2	Código 8.6 - Arquivamento - Art. 86 da LPI (22) 14/03/2014 (71) FUJITSU LIMITED (JP) Referente à 4ª anuidade.
(21) BR 11 2015 018715-3 A2	Código 8.6 - Arquivamento - Art. 86 da LPI (22) 12/03/2014 (71) ABBOTT LABORATORIES (US) Referente à 4ª anuidade.
(21) BR 11 2015 019002-2 A2	Código 8.6 - Arquivamento - Art. 86 da LPI (22) 15/03/2013

	(71) Halliburton Energy Services, Inc. (US) Referente à 5ª anuidade.
(21) BR 11 2015 019009-0 A2	Código 8.6 - Arquivamento - Art. 86 da LPI (22) 14/03/2014 (71) FUJITSU LIMITED (JP) Referente à 4ª anuidade.
(21) BR 11 2015 019486-9 A2	Código 8.6 - Arquivamento - Art. 86 da LPI (22) 11/03/2014 (71) WELLTEC A/S (DK) Referente à 4ª anuidade.
(21) BR 11 2015 019608-0 A2	Código 8.6 - Arquivamento - Art. 86 da LPI (22) 14/03/2013 (71) GRAPHIC PACKAGING INTERNATIONAL, INC. (US) Referente à 5ª anuidade.
(21) BR 11 2015 019616-0 A2	Código 8.6 - Arquivamento - Art. 86 da LPI (22) 10/03/2014 (71) AKZO NOBEL CHEMICALS INTERNATIONAL B.V. (NL) Referente à 4ª anuidade.
(21) BR 11 2015 019633-0 A2	Código 8.6 - Arquivamento - Art. 86 da LPI (22) 10/03/2014 (71) AKZO NOBEL CHEMICALS INTERNATIONAL B.V. (NL) Referente à 4ª anuidade.
(21) BR 11 2015 019755-8 A2	Código 8.6 - Arquivamento - Art. 86 da LPI (22) 13/03/2014 (71) INGENICO GROUP (FR) Referente à 4ª anuidade.
(21) BR 11 2015 019908-9 A2	Código 8.6 - Arquivamento - Art. 86 da LPI (22) 07/03/2014 (71) ELI LILLY AND COMPANY (US) Referente à 4ª anuidade.
(21) BR 11 2015 020017-6 A2	Código 8.6 - Arquivamento - Art. 86 da LPI (22) 07/03/2014 (71) ELI LILLY AND COMPANY (US) Referente à 4ª anuidade.

(21) BR 11 2015 020339-6 A2	Código 8.6 - Arquivamento - Art. 86 da LPI (22) 14/03/2013 (71) GRAPHIC PACKAGING INTERNATIONAL , INC. (US) Referente à 5ª anuidade.
(21) BR 11 2015 020417-1 A2	Código 8.6 - Arquivamento - Art. 86 da LPI (22) 22/02/2013 (71) Rafael Leonardo Barroeta Valero (MX) , Hernando Gomez de la Vega Mogollón (MX) referente a 5ª anuidade.
(21) BR 11 2015 020424-4 A2	Código 8.6 - Arquivamento - Art. 86 da LPI (22) 12/03/2014 (71) NIDEC GPM GMBH (DE) Referente à 4ª anuidade.
(21) BR 11 2015 020449-0 A2	Código 8.6 - Arquivamento - Art. 86 da LPI (22) 13/03/2014 (71) DEMATIC CORP. (US) Referente à 4ª anuidade.
(21) BR 11 2015 020568-2 A2	Código 8.6 - Arquivamento - Art. 86 da LPI (22) 13/03/2014 (71) ABBOTT LABORATORIES (US) Referente à 4ª anuidade.
(21) BR 11 2015 020584-4 A2	Código 8.6 - Arquivamento - Art. 86 da LPI (22) 13/03/2014 (71) CELGENE CORPORATION (US) Referente à 4ª anuidade.
(21) BR 11 2015 020656-5 A2	Código 8.6 - Arquivamento - Art. 86 da LPI (22) 07/03/2014 (71) INTERCONTINENTAL GREAT BRANDS LLC (US) Referente à 4ª anuidade.
(21) BR 11 2015 020671-9 A2	Código 8.6 - Arquivamento - Art. 86 da LPI (22) 12/03/2014 (71) ABBOTT LABORATORIES (US) Referente à 4ª anuidade.

(21) BR 11 2015 020958-0 A2	Código 8.6 - Arquivamento - Art. 86 da LPI (22) 07/03/2014 (71) EXXONMOBIL CHEMICAL PATENTS INC. (US) Referente à 4ª anuidade.
(21) BR 11 2015 020973-4 A2	Código 8.6 - Arquivamento - Art. 86 da LPI (22) 14/03/2014 (71) REFRACTORY INTELLECTUAL PROPERTY GMBH & CO. KG (AT) Referente à 4ª anuidade.
(21) BR 11 2015 021069-4 A2	Código 8.6 - Arquivamento - Art. 86 da LPI (22) 07/03/2014 (71) TOPERA, INC. (US) Referente à 4ª anuidade.
(21) BR 11 2015 021083-0 A2	Código 8.6 - Arquivamento - Art. 86 da LPI (22) 12/03/2014 (71) WESTERNGECO SEISMIC HOLDINGS LIMITED (GB) Referente à 4ª anuidade.
(21) BR 11 2015 021122-4 A2	Código 8.6 - Arquivamento - Art. 86 da LPI (22) 12/03/2014 (71) TOYO TANSO CO., LTD (JP) Referente à 4ª anuidade.
(21) BR 11 2015 021156-9 A2	Código 8.6 - Arquivamento - Art. 86 da LPI (22) 14/03/2014 (71) DOMINION RESOURCES, INC. (US) Referente à 4ª anuidade.
(21) BR 11 2015 021187-9 A2	Código 8.6 - Arquivamento - Art. 86 da LPI (22) 14/03/2014 (71) DOMINION RESOURCES, INC. (US) Referente à 4ª anuidade.
(21) BR 11 2015 021222-0 A2	Código 8.6 - Arquivamento - Art. 86 da LPI (22) 13/03/2014 (71) DANA-FARBER CANCER INSTITUTE, INC. (US) Referente à 4ª anuidade.
(21) BR 11 2015 021271-9 A2	Código 8.6 - Arquivamento - Art. 86 da LPI (22) 14/03/2014 (71) ACADIA PHARMACEUTICALS, INC. (US)

	Referente à 4ª anuidade.
(21) BR 11 2015 021363-4 A2	Código 8.6 - Arquivamento - Art. 86 da LPI (22) 12/03/2014 (71) ALLERGAN, INC. (US) Referente à 4ª anuidade.
(21) BR 11 2015 021386-3 A2	Código 8.6 - Arquivamento - Art. 86 da LPI (22) 13/03/2014 (71) BRISTOL-MYERS SQUIBB COMPANY (US) Referente à 4ª anuidade.
(21) BR 11 2015 021399-5 A2	Código 8.6 - Arquivamento - Art. 86 da LPI (22) 14/03/2014 (71) BAYER HEALTHCARE LLC (US) Referente à 4ª anuidade.
(21) BR 11 2015 021425-8 A2	Código 8.6 - Arquivamento - Art. 86 da LPI (22) 11/03/2014 (71) ELEVANCE RENEWABLE SCIENCES, INC. (US) Referente à 4ª anuidade.
(21) BR 11 2015 021501-7 A2	Código 8.6 - Arquivamento - Art. 86 da LPI (22) 07/03/2014 (71) CIPLA LIMITED (IN) Referente à 4ª anuidade.
(21) BR 11 2015 021521-1 A2	Código 8.6 - Arquivamento - Art. 86 da LPI (22) 14/03/2014 (71) GENENTECH, INC. (US) Referente à 4ª anuidade.
(21) BR 11 2015 021526-2 A2	Código 8.6 - Arquivamento - Art. 86 da LPI (22) 07/03/2014 (71) The Mosaic Company (US) Referente à 4ª anuidade.
(21) BR 11 2015 021549-1 A2	Código 8.6 - Arquivamento - Art. 86 da LPI (22) 13/03/2014 (71) ABBVIE INC. (US) Referente à 4ª anuidade.

(21) BR 11 2015 021571-8 A2	Código 8.6 - Arquivamento - Art. 86 da LPI (22) 14/03/2014 (71) DOMINION RESOURCES, INC. (US) Referente à 4ª anuidade.
(21) BR 11 2015 021588-2 A2	Código 8.6 - Arquivamento - Art. 86 da LPI (22) 12/03/2014 (71) SUNNY DELIGHT BEVERAGES COMPANY (US) Referente à 4ª anuidade.
(21) BR 11 2015 021589-0 A2	Código 8.6 - Arquivamento - Art. 86 da LPI (22) 14/03/2014 (71) FLECOTEC AG (DE) Referente à 4ª anuidade.
(21) BR 11 2015 021596-3 A2	Código 8.6 - Arquivamento - Art. 86 da LPI (22) 13/03/2014 (71) BRISTOL-MYERS SQUIBB COMPANY (US) Referente à 4ª anuidade.
(21) BR 11 2015 021638-2 A2	Código 8.6 - Arquivamento - Art. 86 da LPI (22) 07/03/2014 (71) SOLAZYME, INC. (US) Referente à 4ª anuidade.
(21) BR 11 2015 021665-0 A2	Código 8.6 - Arquivamento - Art. 86 da LPI (22) 07/03/2014 (71) EXXONMOBIL CHEMICAL PATENTS INC. (US) Referente à 4ª anuidade.
(21) BR 11 2015 021669-2 A2	Código 8.6 - Arquivamento - Art. 86 da LPI (22) 10/03/2014 (71) GOGORO INC. (HK) Referente à 4ª anuidade.
(21) BR 11 2015 021701-0 A2	Código 8.6 - Arquivamento - Art. 86 da LPI (22) 13/03/2014 (71) ABBVIE DEUTSCHLAND GMBH & CO. KG (DE) , ABBVIE INC. (US) Referente à 4ª anuidade.
(21) BR 11 2015 021702-8 A2	Código 8.6 - Arquivamento - Art. 86 da LPI (22) 13/03/2014 (71) SHELL INTERNATIONALE RESEARCH MAATSCHAPPIJ B.V. (NL)

	Referente à 4ª anuidade.
(21) BR 11 2015 021725-7 A2	Código 8.6 - Arquivamento - Art. 86 da LPI (22) 07/03/2014 (71) MELINTA THERAPEUTICS, INC. (US) Referente à 4ª anuidade.
(21) BR 11 2015 021779-6 A2	Código 8.6 - Arquivamento - Art. 86 da LPI (22) 07/03/2014 (71) KONINKLIJKE PHILIPS N.V. (NL) Referente à 4ª anuidade.
(21) BR 11 2015 021790-7 A2	Código 8.6 - Arquivamento - Art. 86 da LPI (22) 11/03/2014 (71) KONINKLIJKE PHILIPS N.V. (NL) Referente à 4ª anuidade.
(21) BR 11 2015 021807-5 A2	Código 8.6 - Arquivamento - Art. 86 da LPI (22) 11/03/2014 (71) SENO MEDICAL INSTRUMENTS, INC. (US) Referente à 4ª anuidade.
(21) BR 11 2015 021839-3 A2	Código 8.6 - Arquivamento - Art. 86 da LPI (22) 11/03/2014 (71) PIONEER HI-BRED INTERNATIONAL, INC. (US) Referente à 4ª anuidade.
(21) BR 11 2015 021893-8 A2	Código 8.6 - Arquivamento - Art. 86 da LPI (22) 17/03/2014 (71) WEATHERFORD TECHNOLOGY HOLDINGS, LLC (US) Referente à 4ª anuidade.
(21) BR 11 2015 021907-1 A2	Código 8.6 - Arquivamento - Art. 86 da LPI (22) 07/03/2014 (71) DURAFLAME, INC. (US) Referente à 4ª anuidade.
(21) BR 11 2015 021947-0 A2	Código 8.6 - Arquivamento - Art. 86 da LPI (22) 14/03/2014 (71) CONRAD (US) Referente à 4ª anuidade.

(21) BR 11 2015 021956-0 A2	Código 8.6 - Arquivamento - Art. 86 da LPI (22) 12/03/2014 (71) ANGELO GUTTADAURO (IT) Referente à 4ª anuidade.
(21) BR 11 2015 021958-6 A2	Código 8.6 - Arquivamento - Art. 86 da LPI (22) 07/03/2014 (71) BAYER MATERIALSCIENCE LLC (US) Referente à 4ª anuidade.
(21) BR 11 2015 021990-0 A2	Código 8.6 - Arquivamento - Art. 86 da LPI (22) 13/03/2014 (71) BRISTOL-MYERS SQUIBB COMPANY (US) Referente à 4ª anuidade.
(21) BR 11 2015 022041-0 A2	Código 8.6 - Arquivamento - Art. 86 da LPI (22) 11/03/2014 (71) ACUCELA INC. (US) Referente à 4ª anuidade.
(21) BR 11 2015 022062-2 A2	Código 8.6 - Arquivamento - Art. 86 da LPI (22) 12/03/2014 (71) TWO STROKE DEVELOPMENTS LIMITED (GB) Referente à 4ª anuidade.
(21) BR 11 2015 022120-3 A2	Código 8.6 - Arquivamento - Art. 86 da LPI (22) 07/03/2014 (71) KONINKLIJKE PHILIPS N.V. (NL) Referente à 4ª anuidade.
(21) BR 11 2015 022134-3 A2	Código 8.6 - Arquivamento - Art. 86 da LPI (22) 14/03/2014 (71) VIRONOVA HERPES AB (SE) Referente à 4ª anuidade.
(21) BR 11 2015 022173-4 A2	Código 8.6 - Arquivamento - Art. 86 da LPI (22) 14/03/2014 (71) TENSYS MEDICAL, INC. (US) Referente à 4ª anuidade.
(21) BR 11 2015 022175-0 A2	Código 8.6 - Arquivamento - Art. 86 da LPI (22) 07/03/2014 (71) SIEMENS AKTIENGESELLSCHAFT (DE)

	Referente à 4ª anuidade.
(21) BR 11 2015 022214-5 A2	Código 8.6 - Arquivamento - Art. 86 da LPI (22) 11/03/2014 (71) WISERG CORPORATION (US) Referente à 4ª anuidade.
(21) BR 11 2015 022223-4 A2	Código 8.6 - Arquivamento - Art. 86 da LPI (22) 10/03/2014 (71) PERITECH PHARMA LTD. (IL) Referente à 4ª anuidade.
(21) BR 11 2015 022236-6 A2	Código 8.6 - Arquivamento - Art. 86 da LPI (22) 12/03/2014 (71) BP CORPORATION NORTH AMERICA INC. (US) Referente à 4ª anuidade.
(21) BR 11 2015 022240-4 A2	Código 8.6 - Arquivamento - Art. 86 da LPI (22) 13/03/2014 (71) JAMES WITT (US) Referente à 4ª anuidade.
(21) BR 11 2015 022297-8 A2	Código 8.6 - Arquivamento - Art. 86 da LPI (22) 14/03/2014 (71) LUXFER GAS CYLINDERS LIMITED (GB) Referente à 4ª anuidade.
(21) BR 11 2015 022330-3 A2	Código 8.6 - Arquivamento - Art. 86 da LPI (22) 07/03/2014 (71) TENNECO AUTOMOTIVE OPERATING COMPANY INC. (US) Referente à 4ª anuidade.
(21) BR 11 2015 022344-3 A2	Código 8.6 - Arquivamento - Art. 86 da LPI (22) 11/03/2014 (71) APERTURE DIAGNOSTICS LTD. (US) Referente à 4ª anuidade.
(21) BR 11 2015 022359-1 A2	Código 8.6 - Arquivamento - Art. 86 da LPI (22) 11/03/2014 (71) BASF CORPORATION (US) Referente à 4ª anuidade.

(21) BR 11 2015 022366-4 A2	Código 8.6 - Arquivamento - Art. 86 da LPI (22) 11/03/2014 (71) SCHWEITZER ENGINEERING LABORATORIES, INC. (US) Referente à 4ª anuidade.
(21) BR 11 2015 022378-8 A2	Código 8.6 - Arquivamento - Art. 86 da LPI (22) 14/03/2014 (71) THE REGENTS OF THE UNIVERSITY OF CALIFORNIA (US) , TOPERA, INC. (US) Referente à 4ª anuidade.
(21) BR 11 2015 022401-6 A2	Código 8.6 - Arquivamento - Art. 86 da LPI (22) 14/03/2014 (71) THE REGENTS OF THE UNIVERSITY OF CALIFORNIA (US) , TOPERA, INC. (US) Referente à 4ª anuidade.
(21) BR 11 2015 022409-1 A2	Código 8.6 - Arquivamento - Art. 86 da LPI (22) 12/03/2014 (71) ANELLOTECH, INC. (US) Referente à 4ª anuidade.
(21) BR 11 2015 022442-3 A2	Código 8.6 - Arquivamento - Art. 86 da LPI (22) 14/03/2014 (71) SAFEWHITE, INC. (US) Referente à 4ª anuidade.
(21) BR 11 2015 022465-2 A2	Código 8.6 - Arquivamento - Art. 86 da LPI (22) 14/03/2014 (71) Demerx, Inc. (US) Referente à 4ª anuidade.
(21) BR 11 2015 022467-9 A2	Código 8.6 - Arquivamento - Art. 86 da LPI (22) 07/03/2014 (71) BAYER MATERIALSCIENCE LLC (US) Referente à 4ª anuidade.
(21) BR 11 2015 022469-5 A2	Código 8.6 - Arquivamento - Art. 86 da LPI (22) 14/03/2014 (71) SHENZHEN HIGHTIDE BIOPHARMACEUTICAL, LTD. (CN) Referente à 4ª anuidade.
(21) BR 11 2015 022471-7 A2	Código 8.6 - Arquivamento - Art. 86 da LPI

	(22) 14/03/2014 (71) THEOCORP HOLDING CO., LLC (US) Referente à 4ª anuidade.
(21) BR 11 2015 022488-1 A2	Código 8.6 - Arquivamento - Art. 86 da LPI (22) 14/03/2014 (71) GENENTECH, INC. (US) , XENON PHARMACEUTICALS INC. (CA) Referente à 4ª anuidade.
(21) BR 11 2015 022538-1 A2	Código 8.6 - Arquivamento - Art. 86 da LPI (22) 12/03/2014 (71) TEVA PHARMACEUTICAL INDUSTRIES LTD. (IL) Referente à 4ª anuidade.
(21) BR 11 2015 022540-3 A2	Código 8.6 - Arquivamento - Art. 86 da LPI (22) 14/03/2014 (71) DOMINION RESOURCES, INC. (US) Referente à 4ª anuidade.
(21) BR 11 2015 022543-8 A2	Código 8.6 - Arquivamento - Art. 86 da LPI (22) 10/03/2014 (71) BRIGHT ENERGY STORAGE TECHNOLOGIES, LLP (US) Referente à 4ª anuidade.
(21) BR 11 2015 022576-4 A2	Código 8.6 - Arquivamento - Art. 86 da LPI (22) 14/03/2014 (71) GENENTECH, INC. (US) , THE REGENTS OF THE UNIVERSITY OF CALIFORNIA (US) Referente à 4ª anuidade.
(21) BR 11 2015 022619-1 A2	Código 8.6 - Arquivamento - Art. 86 da LPI (22) 17/03/2014 (71) TIMEFLASH LLC (US) Referente à 4ª anuidade.
(21) BR 11 2015 022621-3 A2	Código 8.6 - Arquivamento - Art. 86 da LPI (22) 14/03/2014 (71) ANDES BIOTECHNOLOGIES S.A. (CL) Referente à 4ª anuidade.
(21) BR 11 2015 022626-4 A2	Código 8.6 - Arquivamento - Art. 86 da LPI (22) 07/03/2014 (71) HELIOS PRODUCTS, LLC (US)

	Referente à 4ª anuidade.
(21) BR 11 2015 022665-5 A2	Código 8.6 - Arquivamento - Art. 86 da LPI (22) 10/03/2014 (71) XACT DOWNHOLE TELEMETRY INC. (CA) Referente à 4ª anuidade.
(21) BR 11 2015 022668-0 A2	Código 8.6 - Arquivamento - Art. 86 da LPI (22) 13/03/2014 (71) INTERNATIONAL DEHYDRATED FOODS, INC. (US) Referente à 4ª anuidade.
(21) BR 11 2015 022710-4 A2	Código 8.6 - Arquivamento - Art. 86 da LPI (22) 12/03/2014 (71) HMI MEDICAL INNOVATIONS, LLC (US) Referente à 4ª anuidade.
(21) BR 11 2015 022731-7 A2	Código 8.6 - Arquivamento - Art. 86 da LPI (22) 12/03/2014 (71) BASF SE (DE) Referente à 4ª anuidade.
(21) BR 11 2015 022750-3 A2	Código 8.6 - Arquivamento - Art. 86 da LPI (22) 14/03/2014 (71) BERRY PLASTICS CORPORATION (US) Referente à 4ª anuidade.
(21) BR 11 2015 022751-1 A2	Código 8.6 - Arquivamento - Art. 86 da LPI (22) 11/03/2014 (71) BASF SE (DE) Referente à 4ª anuidade.
(21) BR 11 2015 022757-0 A2	Código 8.6 - Arquivamento - Art. 86 da LPI (22) 14/03/2014 (71) ABBOTT LABORATORIES (US) Referente à 4ª anuidade.
(21) BR 11 2015 022758-9 A2	Código 8.6 - Arquivamento - Art. 86 da LPI (22) 14/03/2014 (71) ABBVIE DEUTSCHLAND GMBH & CO. KG (DE) , ABBVIE INC. (US) Referente à 4ª anuidade.

(21) BR 11 2015 022779-1 A2	Código 8.6 - Arquivamento - Art. 86 da LPI (22) 12/03/2014 (71) NALGE NUNC INTERNATIONAL CORPORATION (US) Referente à 4ª anuidade.
(21) BR 11 2015 022781-3 A2	Código 8.6 - Arquivamento - Art. 86 da LPI (22) 17/03/2014 (71) NUSCALE POWER, LLC (US) Referente à 4ª anuidade.
(21) BR 11 2015 022798-8 A2	Código 8.6 - Arquivamento - Art. 86 da LPI (22) 14/03/2014 (71) TENNECO AUTOMOTIVE OPERATING COMPANY INC. (US) Referente à 4ª anuidade.
(21) BR 11 2015 022801-1 A2	Código 8.6 - Arquivamento - Art. 86 da LPI (22) 17/03/2014 (71) MICRO-NATURE LLC (US) Referente à 4ª anuidade.
(21) BR 11 2015 022802-0 A2	Código 8.6 - Arquivamento - Art. 86 da LPI (22) 13/03/2014 (71) AUSTRALIAN NUCLEAR SCIENCE AND TECHNOLOGY ORGANISATION (AU) , THE UNIVERSITY OF SYDNEY (AU) Referente à 4ª anuidade.
(21) BR 11 2015 022806-2 A2	Código 8.6 - Arquivamento - Art. 86 da LPI (22) 14/03/2014 (71) FORUM PHARMACEUTICALS INC. (US) Referente à 4ª anuidade.
(21) BR 11 2015 022832-1 A2	Código 8.6 - Arquivamento - Art. 86 da LPI (22) 14/03/2014 (71) PHARMATROPHIX, INC. (US) Referente à 4ª anuidade.
(21) BR 11 2015 022836-4 A2	Código 8.6 - Arquivamento - Art. 86 da LPI (22) 14/03/2014 (71) PHARMATROPHIX, INC. (US) Referente à 4ª anuidade.
(21) BR 11 2015 022837-2 A2	Código 8.6 - Arquivamento - Art. 86 da LPI (22) 13/03/2014

	(71) FOODEXUS, LLC (US) Referente à 4ª anuidade.
(21) BR 11 2015 022859-3 A2	Código 8.6 - Arquivamento - Art. 86 da LPI (22) 13/03/2014 (71) LANTHEUS MEDICAL IMAGING, INC. (US) Referente à 4ª anuidade.
(21) BR 11 2015 022873-9 A2	Código 8.6 - Arquivamento - Art. 86 da LPI (22) 07/03/2014 (71) SNAPTRACK, INC. (US) Referente à 4ª anuidade.
(21) BR 11 2015 022874-7 A2	Código 8.6 - Arquivamento - Art. 86 da LPI (22) 11/03/2014 (71) BLACKSTONE MEDICAL, INC. (US) Referente à 4ª anuidade.
(21) BR 11 2015 022878-0 A2	Código 8.6 - Arquivamento - Art. 86 da LPI (22) 12/03/2014 (71) BLACKSTONE MEDICAL, INC. (US) Referente à 4ª anuidade.
(21) BR 11 2015 022880-1 A2	Código 8.6 - Arquivamento - Art. 86 da LPI (22) 12/03/2014 (71) BLACKSTONE MEDICAL, INC. (US) Referente à 4ª anuidade.
(21) BR 11 2015 022933-6 A2	Código 8.6 - Arquivamento - Art. 86 da LPI (22) 14/03/2014 (71) CLEARWATER INTERNATIONAL, LLC (US) Referente à 4ª anuidade.
(21) BR 11 2015 022937-9 A2	Código 8.6 - Arquivamento - Art. 86 da LPI (22) 14/03/2014 (71) CLEARWATER INTERNATIONAL, LLC (US) Referente à 4ª anuidade.
(21) BR 11 2015 022965-4 A2	Código 8.6 - Arquivamento - Art. 86 da LPI (22) 14/03/2014 (71) LABORATORY SKIN CARE, INC. (US) Referente à 4ª anuidade.

(21) BR 11 2015 022995-6 A2
Código 8.6 - Arquivamento - Art. 86 da LPI
(22) 13/03/2014
(71) ABBOTT LABORATORIES (US)
Referente à 4ª anuidade.

(21) BR 11 2015 022997-2 A2
Código 8.6 - Arquivamento - Art. 86 da LPI
(22) 14/03/2014
(71) ABBOTT LABORATORIES (US)
Referente à 4ª anuidade.

(21) BR 11 2015 023000-8 A2
Código 8.6 - Arquivamento - Art. 86 da LPI
(22) 13/03/2014
(71) QUADEX PHARMACEUTICALS LLC (US)
Referente à 4ª anuidade.

(21) BR 11 2015 023002-4 A2
Código 8.6 - Arquivamento - Art. 86 da LPI
(22) 13/03/2014
(71) ABBOTT LABORATORIES (US)
Referente à 4ª anuidade.

(21) BR 11 2015 023005-9 A2
Código 8.6 - Arquivamento - Art. 86 da LPI
(22) 11/03/2014
(71) ABBOTT LABORATORIES (US)
Referente à 4ª anuidade.

(21) BR 11 2015 023011-3 A2
Código 8.6 - Arquivamento - Art. 86 da LPI
(22) 14/03/2014
(71) ABBOTT LABORATORIES (US)
Referente à 4ª anuidade.

(21) BR 11 2015 023013-0 A2
Código 8.6 - Arquivamento - Art. 86 da LPI
(22) 13/03/2014
(71) ABBVIE INC. (US)
Referente à 4ª anuidade.

(21) BR 11 2015 023016-4 A2
Código 8.6 - Arquivamento - Art. 86 da LPI
(22) 13/03/2014
(71) ABBVIE DEUTSCHLAND GMBH & CO. KG (DE)
Referente à 4ª anuidade.

(21) BR 11 2015 023022-9 A2
Código 8.6 - Arquivamento - Art. 86 da LPI

	(22) 14/03/2014 (71) SUGANIT SYSTEMS, INC. (US) Referente à 4ª anuidade.
(21) BR 11 2015 023031-8 A2	Código 8.6 - Arquivamento - Art. 86 da LPI (22) 14/03/2014 (71) ABBOTT LABORATORIES (US) Referente à 4ª anuidade.
(21) BR 11 2015 023047-4 A2	Código 8.6 - Arquivamento - Art. 86 da LPI (22) 10/03/2014 (71) GOGORO INC. (CN) Referente à 4ª anuidade.
(21) BR 11 2015 023069-5 A2	Código 8.6 - Arquivamento - Art. 86 da LPI (22) 14/03/2014 (71) NVS TECHNOLOGIES, INC (US) Referente à 4ª anuidade.
(21) BR 11 2015 023074-1 A2	Código 8.6 - Arquivamento - Art. 86 da LPI (22) 12/03/2014 (71) ONCOMED PHARMACEUTICALS, INC. (US) Referente à 4ª anuidade.
(21) BR 11 2015 023076-8 A2	Código 8.6 - Arquivamento - Art. 86 da LPI (22) 07/03/2014 (71) 3M INNOVATIVE PROPERTIES COMPANY (US) Referente à 4ª anuidade.
(21) BR 11 2015 023078-4 A2	Código 8.6 - Arquivamento - Art. 86 da LPI (22) 13/03/2014 (71) ABBVIE INC. (US) Referente à 4ª anuidade.
(21) BR 11 2015 023082-2 A2	Código 8.6 - Arquivamento - Art. 86 da LPI (22) 14/03/2014 (71) GOJO INDUSTRIES, INC. (US) Referente à 4ª anuidade.
(21) BR 11 2015 023086-5 A2	Código 8.6 - Arquivamento - Art. 86 da LPI (22) 14/03/2014 (71) ABBVIE BIOTECHNOLOGY LTD. (BM)

	Referente à 4ª anuidade.
(21) BR 11 2015 023110-1 A2	Código 8.6 - Arquivamento - Art. 86 da LPI (22) 14/03/2014 (71) MERSEN FRANCE SB SAS (FR) Referente à 4ª anuidade.
(21) BR 11 2015 023111-0 A2	Código 8.6 - Arquivamento - Art. 86 da LPI (22) 07/03/2014 (71) PPG INDUSTRIES OHIO, INC. (US) Referente à 4ª anuidade.
(21) BR 11 2015 023117-9 A2	Código 8.6 - Arquivamento - Art. 86 da LPI (22) 14/03/2014 (71) LABORATORY SKIN CARE, INC. (US) Referente à 4ª anuidade.
(21) BR 11 2015 023128-4 A2	Código 8.6 - Arquivamento - Art. 86 da LPI (22) 14/03/2014 (71) A&P TECHNOLOGY, INC. (US) Referente à 4ª anuidade.
(21) BR 11 2015 023139-0 A2	Código 8.6 - Arquivamento - Art. 86 da LPI (22) 14/03/2014 (71) A&P TECHNOLOGY, INC. (US) Referente à 4ª anuidade.
(21) BR 11 2015 023176-4 A2	Código 8.6 - Arquivamento - Art. 86 da LPI (22) 17/03/2014 (71) EP TECHNOLOGIES LLC (US) Referente à 4ª anuidade.
(21) BR 11 2015 023197-7 A2	Código 8.6 - Arquivamento - Art. 86 da LPI (22) 12/03/2014 (71) BLACKSTONE MEDICAL, INC. (US) Referente à 4ª anuidade.
(21) BR 11 2015 023198-5 A2	Código 8.6 - Arquivamento - Art. 86 da LPI (22) 12/03/2014 (71) SOLIDIA TECHNOLOGIES, INC. (US) Referente à 4ª anuidade.

(21) BR 11 2015 023210-8 A2	Código 8.6 - Arquivamento - Art. 86 da LPI (22) 12/03/2014 (71) GOGORO INC. (CN) Referente à 4ª anuidade.
(21) BR 11 2015 023225-6 A2	Código 8.6 - Arquivamento - Art. 86 da LPI (22) 11/03/2014 (71) HOEGANAES CORPORATION (US) Referente à 4ª anuidade.
(21) BR 11 2015 023226-4 A2	Código 8.6 - Arquivamento - Art. 86 da LPI (22) 12/03/2014 (71) ROBERT M. COTTER (US) Referente à 4ª anuidade.
(21) BR 11 2015 023234-5 A2	Código 8.6 - Arquivamento - Art. 86 da LPI (22) 17/03/2014 (71) EVOKE INNOVATIVE SOLUTIONS, INC. (US) Referente à 4ª anuidade.
(21) BR 11 2015 023237-0 A2	Código 8.6 - Arquivamento - Art. 86 da LPI (22) 13/03/2014 (71) SOLIDIA TECHNOLOGIES, INC. (US) Referente à 4ª anuidade.
(21) BR 11 2015 023241-8 A2	Código 8.6 - Arquivamento - Art. 86 da LPI (22) 11/03/2014 (71) GALDERMA RESEARCH & DEVELOPMENT (FR) Referente à 4ª anuidade.
(21) BR 11 2015 023244-2 A2	Código 8.6 - Arquivamento - Art. 86 da LPI (22) 11/03/2014 (71) GOGORO INC. (CN) Referente à 4ª anuidade.
(21) BR 11 2015 023246-9 A2	Código 8.6 - Arquivamento - Art. 86 da LPI (22) 14/03/2014 (71) TATE & LYLE INGREDIENTS AMERICAS LLC (US) , TATE & LYLE TECHNOLOGY LIMITED (GB) Referente à 4ª anuidade.
(21) BR 11 2015 023255-8 A2	Código 8.6 - Arquivamento - Art. 86 da LPI (22) 13/03/2014

	(71) EKSO BIONICS, INC. (US) Referente à 4ª anuidade.
(21) BR 11 2015 023257-4 A2	Código 8.6 - Arquivamento - Art. 86 da LPI (22) 14/03/2014 (71) SUGANIT SYSTEMS, INC. (US) Referente à 4ª anuidade.
(21) BR 11 2015 023272-8 A2	Código 8.6 - Arquivamento - Art. 86 da LPI (22) 14/03/2014 (71) PIONEER HI-BRED INTERNATIONAL, INC. (US) Referente à 4ª anuidade.
(21) BR 11 2015 023273-6 A2	Código 8.6 - Arquivamento - Art. 86 da LPI (22) 13/03/2014 (71) LABORATOIRE HRA-PHARMA (FR) Referente à 4ª anuidade.
(21) BR 11 2015 023290-6 A2	Código 8.6 - Arquivamento - Art. 86 da LPI (22) 17/03/2014 (71) MESOCOAT, INC. (US) Referente à 4ª anuidade.
(21) BR 11 2015 023292-2 A2	Código 8.6 - Arquivamento - Art. 86 da LPI (22) 14/03/2014 (71) CLAUDIO LUCCHESE (IT) Referente à 4ª anuidade.
(21) BR 11 2015 023304-0 A2	Código 8.6 - Arquivamento - Art. 86 da LPI (22) 13/03/2014 (71) PIONEER HI-BRED INTERNATIONAL, INC. (US) Referente à 4ª anuidade.
(21) BR 11 2015 023312-0 A2	Código 8.6 - Arquivamento - Art. 86 da LPI (22) 13/03/2014 (71) GLOBALTECH FLUIDS, LLC. (US) Referente à 4ª anuidade.
(21) BR 11 2015 023316-3 A2	Código 8.6 - Arquivamento - Art. 86 da LPI (22) 14/03/2014 (71) ABBOTT LABORATORIES (US) Referente à 4ª anuidade.

(21) BR 11 2015 023343-0 A2	Código 8.6 - Arquivamento - Art. 86 da LPI (22) 14/03/2014 (71) ACHILLION PHARMACEUTICALS, INC. (US) Referente à 4ª anuidade.
(21) BR 11 2015 023351-1 A2	Código 8.6 - Arquivamento - Art. 86 da LPI (22) 14/03/2014 (71) ACHILLION PHARMACEUTICALS, INC. (US) Referente à 4ª anuidade.
(21) BR 11 2015 023356-2 A2	Código 8.6 - Arquivamento - Art. 86 da LPI (22) 13/03/2014 (71) ABBVIE INC. (US) Referente à 4ª anuidade.
(21) BR 11 2015 023359-7 A2	Código 8.6 - Arquivamento - Art. 86 da LPI (22) 12/03/2014 (71) AGCO-AMITY JV, LLC (US) Referente à 4ª anuidade.
(21) BR 11 2015 023361-9 A2	Código 8.6 - Arquivamento - Art. 86 da LPI (22) 12/03/2014 (71) SOLIDIA TECHNOLOGIES, INC. (US) Referente à 4ª anuidade.
(21) BR 11 2015 023368-6 A2	Código 8.6 - Arquivamento - Art. 86 da LPI (22) 14/03/2014 (71) PHARMACEUTICAL PRODUCTIONS INC. (US) Referente à 4ª anuidade.
(21) BR 11 2015 023375-9 A2	Código 8.6 - Arquivamento - Art. 86 da LPI (22) 14/03/2014 (71) MASTINC (US) Referente à 4ª anuidade.
(21) BR 11 2015 023377-5 A2	Código 8.6 - Arquivamento - Art. 86 da LPI (22) 10/03/2014 (71) The Procter & Gamble Company (US) Referente à 4ª anuidade.
(21) BR 11 2015 023378-3 A2	Código 8.6 - Arquivamento - Art. 86 da LPI

	(22) 13/03/2014 (71) CARNEGIE INSTITUTION OF WASHINGTON (US) Referente à 4ª anuidade.
(21) BR 11 2015 023381-3 A2	Código 8.6 - Arquivamento - Art. 86 da LPI (22) 13/03/2014 (71) ACHILLION PHARMACEUTICALS, INC. (US) Referente à 4ª anuidade.
(21) BR 11 2015 023397-0 A2	Código 8.6 - Arquivamento - Art. 86 da LPI (22) 14/03/2014 (71) GENENTECH, INC. (US) , XENON PHARMACEUTICALS INC. (CA) Referente à 4ª anuidade.
(21) BR 11 2015 023403-8 A2	Código 8.6 - Arquivamento - Art. 86 da LPI (22) 14/03/2014 (71) UNIVERSITY OF MASSACHUSETTS (US) Referente à 4ª anuidade.
(21) BR 11 2015 023419-4 A2	Código 8.6 - Arquivamento - Art. 86 da LPI (22) 13/03/2014 (71) REPSOL, S.A. (ES) Referente à 4ª anuidade.
(21) BR 11 2015 023436-4 A2	Código 8.6 - Arquivamento - Art. 86 da LPI (22) 14/03/2014 (71) OREGON STATE UNIVERSITY (US) Referente à 4ª anuidade.
(21) BR 11 2015 023459-3 A2	Código 8.6 - Arquivamento - Art. 86 da LPI (22) 14/03/2014 (71) TENNECO AUTOMOTIVE OPERATING COMPANY INC. (US) Referente à 4ª anuidade.
(21) BR 11 2015 023484-4 A2	Código 8.6 - Arquivamento - Art. 86 da LPI (22) 15/03/2014 (71) CARGILL, INCORPORATED (US) Referente à 4ª anuidade.
(21) BR 11 2015 023487-9 A2	Código 8.6 - Arquivamento - Art. 86 da LPI (22) 12/03/2014 (71) ABBOTT LABORATORIES (US)

	Referente à 4ª anuidade.
(21) BR 11 2015 023493-3 A2	Código 8.6 - Arquivamento - Art. 86 da LPI (22) 14/03/2014 (71) VARIAN MEDICAL SYSTEMS, INC. (US) Referente à 4ª anuidade.
(21) BR 11 2015 023516-6 A2	Código 8.6 - Arquivamento - Art. 86 da LPI (22) 14/03/2014 (71) FIRST SOLAR, INC. (US) Referente à 4ª anuidade.
(21) BR 11 2015 023519-0 A2	Código 8.6 - Arquivamento - Art. 86 da LPI (22) 14/03/2014 (71) FIRST SOLAR, INC. (US) Referente à 4ª anuidade.
(21) BR 11 2015 023522-0 A2	Código 8.6 - Arquivamento - Art. 86 da LPI (22) 17/03/2014 (71) MARK GEMBICKI (US) Referente à 4ª anuidade.
(21) BR 11 2015 023526-3 A2	Código 8.6 - Arquivamento - Art. 86 da LPI (22) 11/03/2014 (71) TECHNOLOGY SG, L.P (US) Referente à 4ª anuidade.
(21) BR 11 2015 023533-6 A2	Código 8.6 - Arquivamento - Art. 86 da LPI (22) 17/03/2014 (71) WHITEHEAD INSTITUTE FOR BIOMEDICAL RESEARCH (US) Referente à 4ª anuidade.
(21) BR 11 2015 023554-9 A2	Código 8.6 - Arquivamento - Art. 86 da LPI (22) 13/03/2014 (71) FIRST SOLAR, INC. (US) Referente à 4ª anuidade.
(21) BR 11 2015 023557-3 A2	Código 8.6 - Arquivamento - Art. 86 da LPI (22) 14/03/2014 (71) ABBVIE INC. (US) Referente à 4ª anuidade.

(21) BR 11 2015 023566-2 A2	Código 8.6 - Arquivamento - Art. 86 da LPI (22) 17/03/2014 (71) XACT DOWNHOLE TELEMETRY, INC. (CA) , JOHN-PETER VAN ZELM (CA) Referente à 4ª anuidade.
(21) BR 11 2015 023600-6 A2	Código 8.6 - Arquivamento - Art. 86 da LPI (22) 14/03/2014 (71) ADAMA MATERIALS, INC. (US) , REGENTS OF THE UNIVERSITY OF MINNESOTA (US) Referente à 4ª anuidade.
(21) BR 11 2015 023601-4 A2	Código 8.6 - Arquivamento - Art. 86 da LPI (22) 17/03/2014 (71) BUCKEYE TECHNOLOGIES INC. (US) Referente à 4ª anuidade.
(21) BR 11 2015 023602-2 A2	Código 8.6 - Arquivamento - Art. 86 da LPI (22) 17/03/2014 (71) MICROVENTION, INC (US) Referente à 4ª anuidade.
(21) BR 11 2015 023616-2 A2	Código 8.6 - Arquivamento - Art. 86 da LPI (22) 14/03/2014 (71) INTEGRAL TECHNOLOGIES, INC. (US) Referente à 4ª anuidade.
(21) BR 11 2015 023619-7 A2	Código 8.6 - Arquivamento - Art. 86 da LPI (22) 13/03/2014 (71) ERAMET (FR) Referente à 4ª anuidade.
(21) BR 11 2015 023633-2 A2	Código 8.6 - Arquivamento - Art. 86 da LPI (22) 12/03/2014 (71) CROWN PACKAGING TECHNOLOGY, INC. (US) Referente à 4ª anuidade.
(21) BR 11 2015 023636-7 A2	Código 8.6 - Arquivamento - Art. 86 da LPI (22) 13/03/2014 (71) TENNANT COMPANY (US) Referente à 4ª anuidade.
(21) BR 11 2015 023646-4 A2	Código 8.6 - Arquivamento - Art. 86 da LPI

	(22) 14/03/2014 (71) LUMENA PHARMACEUTICALS, INC (US) Referente à 4ª anuidade.
(21) BR 11 2015 023649-9 A2	Código 8.6 - Arquivamento - Art. 86 da LPI (22) 17/03/2014 (71) Intelligent Agricultural Solutions, LLC (US) , Bradley R. Thurow (US) , Johan A. Wiig (FR) , Joshua N. Gelinske (US) , Adam A. Reich (US) , Barry D. Batcheller (US) Referente à 4ª anuidade.
(21) BR 11 2015 023650-2 A2	Código 8.6 - Arquivamento - Art. 86 da LPI (22) 17/03/2014 (71) PROMETHEON PHARMA, LLC (US) Referente à 4ª anuidade.
(21) BR 11 2015 023651-0 A2	Código 8.6 - Arquivamento - Art. 86 da LPI (22) 10/03/2014 (71) NOVAVAX, INC. (US) Referente à 4ª anuidade.
(21) BR 11 2015 023669-3 A2	Código 8.6 - Arquivamento - Art. 86 da LPI (22) 17/03/2014 (71) ZHUANG SU (US) , ZHENGYU LONG (US) , SUIZHOU YANG (US) Referente à 4ª anuidade.
(21) BR 11 2015 023671-5 A2	Código 8.6 - Arquivamento - Art. 86 da LPI (22) 13/03/2014 (71) GALLEON PHARMACEUTICALS, INC. (US) Referente à 4ª anuidade.
(21) BR 11 2015 023675-8 A2	Código 8.6 - Arquivamento - Art. 86 da LPI (22) 11/03/2014 (71) WATER-GEN LTD (IL) Referente à 4ª anuidade.
(21) BR 11 2015 023677-4 A2	Código 8.6 - Arquivamento - Art. 86 da LPI (22) 14/03/2014 (71) AXON EP, INC. (US) Referente à 4ª anuidade.
(21) BR 11 2015 023683-9 A2	Código 8.6 - Arquivamento - Art. 86 da LPI (22) 17/03/2014

	(71) Elisa ARGILÉS MAJ (ES) Referente à 4ª anuidade.
(21) BR 11 2015 023686-3 A2	Código 8.6 - Arquivamento - Art. 86 da LPI (22) 17/03/2014 (71) CYCLOMEDIA TECHNOLOGY B.V. (NL) Referente à 4ª anuidade.
(21) BR 11 2015 023697-9 A2	Código 8.6 - Arquivamento - Art. 86 da LPI (22) 14/03/2014 (71) LUMENA PHARMACEUTICALS, INC (US) Referente à 4ª anuidade.
(21) BR 11 2015 023699-5 A2	Código 8.6 - Arquivamento - Art. 86 da LPI (22) 14/03/2014 (71) INTERMUNE, INC. (US) Referente à 4ª anuidade.
(21) BR 11 2015 023700-2 A2	Código 8.6 - Arquivamento - Art. 86 da LPI (22) 14/03/2014 (71) PIONEER HI-BRED INTERNATIONAL, INC (US) Referente à 4ª anuidade.
(21) BR 11 2015 023703-7 A2	Código 8.6 - Arquivamento - Art. 86 da LPI (22) 14/03/2014 (71) PIONEER HI-BRED INTERNATIONAL, INC. (US) Referente à 4ª anuidade.
(21) BR 11 2015 023719-3 A2	Código 8.6 - Arquivamento - Art. 86 da LPI (22) 17/03/2014 (71) OWENS CORNING INTELLECTUAL CAPITAL, LLC (US) Referente à 4ª anuidade.
(21) BR 11 2015 023736-3 A2	Código 8.6 - Arquivamento - Art. 86 da LPI (22) 14/03/2014 (71) FIRST SOLAR, INC. (US) Referente à 4ª anuidade.
(21) BR 11 2015 023741-0 A2	Código 8.6 - Arquivamento - Art. 86 da LPI (22) 14/03/2014 (71) PRECISION VALVE CORPORATION (US) Referente à 4ª anuidade.

(21) BR 11 2015 023742-8 A2	Código 8.6 - Arquivamento - Art. 86 da LPI (22) 14/03/2014 (71) CHRISTOPHER L. FRANKLIN (US) referente a 4ª anuidade.
(21) BR 11 2015 023743-6 A2	Código 8.6 - Arquivamento - Art. 86 da LPI (22) 13/03/2014 (71) SAFESTACK TECHNOLOGY L.L.C. (US) Referente à 4ª anuidade.
(21) BR 11 2015 023760-6 A2	Código 8.6 - Arquivamento - Art. 86 da LPI (22) 13/03/2014 (71) AGIOS PHARMACEUTICALS, INC. (US) Referente à 4ª anuidade.
(21) BR 11 2015 023769-0 A2	Código 8.6 - Arquivamento - Art. 86 da LPI (22) 14/03/2014 (71) NVS TECHNOLOGIES, INC (US) Referente à 4ª anuidade.
(21) BR 11 2015 023777-0 A2	Código 8.6 - Arquivamento - Art. 86 da LPI (22) 12/03/2014 (71) BLACKSTONE MEDICAL, INC. (US) Referente à 4ª anuidade.
(21) BR 11 2015 023778-9 A2	Código 8.6 - Arquivamento - Art. 86 da LPI (22) 17/03/2014 (71) XACT DOWNHOLE TELEMETRY, INC. (CA) , JOHN-PETER VAN ZELM (CA) , CELINE J. MARTINEAU (CA) Referente à 4ª anuidade.
(21) BR 11 2015 023780-0 A2	Código 8.6 - Arquivamento - Art. 86 da LPI (22) 12/03/2014 (71) BLACKSTONE MEDICAL, INC. (US) Referente à 4ª anuidade.
(21) BR 11 2015 023785-1 A2	Código 8.6 - Arquivamento - Art. 86 da LPI (22) 12/03/2014 (71) BLACKSTONE MEDICAL, INC. (US) Referente à 4ª anuidade.

(21) BR 11 2015 023793-2 A2	Código 8.6 - Arquivamento - Art. 86 da LPI (22) 17/03/2014 (71) HAPLOMICS, INC. (US) , THE REGENTS OF THE UNIVERSITY OF CALIFORNIA (US) , DEPARTMENT OF VETERANS AFFAIRS (US) Referente à 4ª anuidade.
(21) BR 11 2015 023797-5 A2	Código 8.6 - Arquivamento - Art. 86 da LPI (22) 14/03/2014 (71) ABBVIE, INC. (US) Referente à 4ª anuidade.
(21) BR 11 2015 023915-3 A2	Código 8.6 - Arquivamento - Art. 86 da LPI (22) 17/03/2014 (71) AUTONOMOUS MARINE SYSTEMS, INC. (US) Referente à 4ª anuidade.
(21) BR 11 2015 024216-2 A2	Código 8.6 - Arquivamento - Art. 86 da LPI (22) 14/03/2014 (71) ENGINUITY WORLDWIDE, LLC (US) Referente à 4ª anuidade.
(21) BR 11 2015 024310-0 A2	Código 8.6 - Arquivamento - Art. 86 da LPI (22) 17/03/2014 (71) ENGINUITY WORLDWIDE, LLC (US) Referente à 4ª anuidade.
(21) BR 11 2015 024351-7 A2	Código 8.6 - Arquivamento - Art. 86 da LPI (22) 13/03/2014 (71) CHEMO RESEARCH, S.L. (ES) Referente à 4ª anuidade.
(21) BR 11 2015 024950-7 A2	Código 8.6 - Arquivamento - Art. 86 da LPI (22) 14/03/2014 (71) FUNAI ELECTRIC CO., LTD. (JP) Referente à 4ª anuidade.
(21) BR 11 2015 025383-0 A2	Código 8.6 - Arquivamento - Art. 86 da LPI (22) 07/03/2014 (71) METSO MINERALS INDUSTRIES, INC. (US) Referente à 4ª anuidade.
(21) BR 11 2015 025887-5 A2	Código 8.6 - Arquivamento - Art. 86 da LPI (22) 17/03/2014

	(71) SANDVIK INTELLECTUAL PROPERTY AB (SE) Referente à 4ª anuidade.
(21) BR 11 2015 026289-9 A2	Código 8.6 - Arquivamento - Art. 86 da LPI (22) 13/03/2014 (71) EVONIK DEGUSSA GMBH (DE) Referente à 4ª anuidade.
(21) BR 11 2016 015085-6 A2	Código 8.6 - Arquivamento - Art. 86 da LPI (22) 12/03/2014 (71) HALLIBURTON ENERGY SERVICES, INC (US) Referente à 4ª anuidade.
(21) BR 11 2016 017623-5 A2	Código 8.6 - Arquivamento - Art. 86 da LPI (22) 12/03/2014 (71) LANDMARK GRAPHICS CORPORATION (US) Referente à 4ª anuidade.
(21) BR 11 2016 019319-9 A2	Código 8.6 - Arquivamento - Art. 86 da LPI (22) 11/03/2014 (71) LANDMARK GRAPHICS CORPORATION (US) Referente à 4ª anuidade.
(21) BR 11 2016 020490-5 A2	Código 8.6 - Arquivamento - Art. 86 da LPI (22) 10/03/2014 (71) LANDMARK GRAPHICS CORPORATION (US) Referente à 4ª anuidade.
(21) BR 11 2016 020827-7 A2	Código 8.6 - Arquivamento - Art. 86 da LPI (22) 14/03/2014 (71) SAFETY PRODUCT (BE) Referente à 4ª anuidade.
(21) BR 13 2012 010451-1 E2	Código 8.6 - Arquivamento - Art. 86 da LPI (22) 03/05/2012 (61) PI 1000702-4 08/03/2010 (71) JOSÉ DALVI (BR/ES) Referente à 8ª anuidade.
(21) BR 13 2013 020941-3 E2	Código 8.6 - Arquivamento - Art. 86 da LPI (22) 16/08/2013 (61) BR 10 2013 005925-0 13/03/2013 (71) USINA FORTALEZA IND E COMÉRCIO DE MASSA FINA LTDA (BR/SP)

	Referente à 5ª anuidade.
(21) BR 13 2015 007954-0 E2	Código 8.6 - Arquivamento - Art. 86 da LPI (22) 09/04/2015 (61) BR 10 2015 003446-6 18/02/2015 (71) WALTER SICHMANN (BR/SP) Referente à 3ª anuidade.
(21) BR 20 2012 005563-0 U2	Código 8.6 - Arquivamento - Art. 86 da LPI (22) 13/03/2012 (71) ROSSETTI EQUIPAMENTOS RODOVIÁRIOS LTDA. (BR/SP) Referente à 6ª anuidade.
(21) BR 20 2012 026968-1 U2	Código 8.6 - Arquivamento - Art. 86 da LPI (22) 22/10/2012 (71) ALDELINE CORDEIRO (BR/PR) Referente às 3ª, 4ª e 5ª anuidades.
(21) BR 20 2012 031839-9 U2	Código 8.6 - Arquivamento - Art. 86 da LPI (22) 13/12/2012 (71) MAURO DOS SANTOS JUNIOR (BR/SP) Referente às 3ª, 4ª e 5ª anuidades.
(21) BR 20 2013 005779-2 U2	Código 8.6 - Arquivamento - Art. 86 da LPI (22) 11/03/2013 (71) ALAN NEGRI (BR/RS) Referente à 5ª anuidade.
(21) BR 20 2013 006060-2 U2	Código 8.6 - Arquivamento - Art. 86 da LPI (22) 14/03/2013 (71) Pan Electric Indústria Eletroeletrônica Ltda. (BR/RS) Referente à 5ª anuidade.
(21) BR 20 2013 022071-5 U2	Código 8.6 - Arquivamento - Art. 86 da LPI (22) 29/08/2013 (71) ANDERSON COSTA (BR/SP) , JOSÉ RICARDO ZANGARINI (BR/SP) Referente às 3ª e 4ª anuidades.
(21) BR 20 2013 022605-5 U2	Código 8.6 - Arquivamento - Art. 86 da LPI (22) 04/09/2013 (71) JAGUAR INDÚSTRIA E COMÉRCIO DE PLÁSTICOS LTDA (BR/SP) Referente à 4ª anuidade.

(21) BR 20 2013 031606-2 U2	Código 8.6 - Arquivamento - Art. 86 da LPI (22) 09/12/2013 (71) PISANTE IND E COM DE ACESSÓRIOS METALMECÂNICOS LTDA (BR/SC) Referente às 3ª e 4ª anuidades.
(21) BR 20 2013 031669-0 U2	Código 8.6 - Arquivamento - Art. 86 da LPI (22) 09/12/2013 (71) THIAGO REIS SANTONI (BR/SP) Referente às 3ª e 4ª anuidades.
(21) BR 20 2013 031852-9 U2	Código 8.6 - Arquivamento - Art. 86 da LPI (22) 11/12/2013 (71) CARLOS MANOEL GUARDIA (BR/SP) Referente às 3ª e 4ª anuidades.
(21) BR 20 2014 002443-9 U2	Código 8.6 - Arquivamento - Art. 86 da LPI (22) 31/01/2014 (71) JOSÉ DE OLIVEIRA (BR/SP) Referente às 3ª e 4ª anuidades.
(21) BR 20 2014 006273-0 U2	Código 8.6 - Arquivamento - Art. 86 da LPI (22) 17/03/2014 (71) ZHU GUOQIANG (BR/SP) Referente à 4ª anuidade.
(21) BR 20 2014 017619-0 U2	Código 8.6 - Arquivamento - Art. 86 da LPI (22) 17/07/2014 (71) VALDEMIR ALEXANDRE DOS SANTOS (BR/PE) , ELIANE CARDOSO DE VASCONCELOS (BR/PE) , ALEX ELTON MOURA (BR/PE) , MILTON MATOS ROLIM (BR/PE) , LEONARDO BANDEIRA DOS SANTOS (BR/PE) Referente à 3ª anuidade.
(21) BR 20 2014 022598-1 U2	Código 8.6 - Arquivamento - Art. 86 da LPI (22) 12/09/2014 (71) CARLOS EDUARDO SANCHES (BR/SP) Referente à 3ª anuidade.
(21) BR 20 2014 024391-2 U2	Código 8.6 - Arquivamento - Art. 86 da LPI (22) 30/09/2014 (71) NATUREZA COMERCIO DE DESCARTAVEIS LTDA (BR/AM) Referente à 3ª anuidade.

(21) BR 20 2014 026211-9 U2	Código 8.6 - Arquivamento - Art. 86 da LPI (22) 21/10/2014 (71) RAPHAEL RIZZO NETO (BR/SP) Referente à 3ª anuidade.
(21) BR 20 2014 026481-2 U2	Código 8.6 - Arquivamento - Art. 86 da LPI (22) 23/10/2014 (71) TAMIRES YZIDORA SILVA (BR/SP) , CAMILA LEITE MEDEIROS (BR/SP) , NILTON LEITE MEDEIROS (BR/SP) , FRED BATISTA RIBEIRO (BR/SP) , MARCELO ROCHA LORENZO (BR/SP) , DYEGO GOULART TORE (BR/SP) Referente à 3ª anuidade.
(21) BR 20 2014 027245-9 U2	Código 8.6 - Arquivamento - Art. 86 da LPI (22) 31/10/2014 (71) VALDIR PENSKI (BR/SC) Referente à 3ª anuidade.
(21) BR 20 2014 028256-0 U2	Código 8.6 - Arquivamento - Art. 86 da LPI (22) 13/11/2014 (71) EDSON LUIZ DE OLIVEIRA (BR/SP) , MARCELO BARBARA (BR/SP) , SAMAR DOS SANTOS STEINER (BR/SP) Referente à 3ª anuidade.
(21) BR 20 2014 030357-5 U2	Código 8.6 - Arquivamento - Art. 86 da LPI (22) 04/12/2014 (71) FLAVIO ANTONIO FERLIN LOPES (BR/SP) Referente à 3ª anuidade.
(21) BR 20 2014 031253-1 U2	Código 8.6 - Arquivamento - Art. 86 da LPI (22) 12/12/2014 (71) CELSO DE ALMEIDA SAMPAIO JÚNIOR (BR/SP) Referente à 3ª anuidade.
(21) MU 8900450-7 U2	Código 8.6 - Arquivamento - Art. 86 da LPI (22) 10/03/2009 (71) Dercy Valentim Guaitoli (BR/SP) Referente à 9ª anuidade.
(21) MU 8900451-5 U2	Código 8.6 - Arquivamento - Art. 86 da LPI (22) 10/03/2009 (71) Dercy Valentim Guaitoli (BR/SP) Referente à 9ª anuidade.

(21) MU 9000871-5 U2	Código 8.6 - Arquivamento - Art. 86 da LPI (22) 11/03/2010 (71) Ergomen'Ar Montagem e Instalação de Sistema Ltda (BR/GO) Referente à 8ª anuidade.
(21) MU 9001123-6 U2	Código 8.6 - Arquivamento - Art. 86 da LPI (22) 16/03/2010 (71) Jandir Roque Schneider (BR/SC) Referente à 8ª anuidade.
(21) MU 9100512-4 U2	Código 8.6 - Arquivamento - Art. 86 da LPI (22) 14/03/2011 (71) Gilmar Barbieri (BR/SC) Referente à 7ª anuidade.
(21) MU 9101724-6 U2	Código 8.6 - Arquivamento - Art. 86 da LPI (22) 12/08/2011 (71) Felipe Cordeiro Tracz (BR/PR) referente ao despacho 8.5 na RPI 2386 de 27/09/2016
(21) MU 9102153-7 U2	Código 8.6 - Arquivamento - Art. 86 da LPI (22) 16/08/2011 (71) Felipe Cordeiro Tracz (BR/PR) referente ao despacho 8.5 na RPI 2386 de 27/09/2016
(21) PI 0208027-3 A2	Código 8.6 - Arquivamento - Art. 86 da LPI (22) 11/03/2002 (71) Ono Pharmaceutical CO. LTD. (JP) Referente à 16ª anuidade.
(21) PI 0308324-1 A2	Código 8.6 - Arquivamento - Art. 86 da LPI (22) 10/03/2003 (71) Basf Aktiengesellschaft (DE) Referente à 15ª anuidade.
(21) PI 0309396-4 A2	Código 8.6 - Arquivamento - Art. 86 da LPI (22) 17/03/2003 (71) Sinan Tas (TR) Referente à 15ª anuidade.
(21) PI 0408254-0 A2	Código 8.6 - Arquivamento - Art. 86 da LPI

	(22) 11/03/2004 (71) Ishihara Sangyo Kaisha LTD (JP) Referente à 14ª anuidade.
(21) PI 0408380-6 A2	Código 8.6 - Arquivamento - Art. 86 da LPI (22) 10/03/2004 (71) Istituto Nazionale Per Lo Studio e La Cura Dei Tumori (IT) , Sigma-Tau Industrie Farmaceutiche Riunite S.P.A. (IT) Referente à 14ª anuidade.
(21) PI 0408501-9 A2	Código 8.6 - Arquivamento - Art. 86 da LPI (22) 17/03/2004 (71) BIOGEN MA INC. (US) Referente à 14ª anuidade.
(21) PI 0408506-0 A2	Código 8.6 - Arquivamento - Art. 86 da LPI (22) 16/03/2004 (71) Celgene International SARL (CH) Referente à 14ª anuidade.
(21) PI 0500833-6 A2	Código 8.6 - Arquivamento - Art. 86 da LPI (22) 11/03/2005 (71) Decio Basso (BR/PR) Referente à 13ª anuidade.
(21) PI 0500834-4 A2	Código 8.6 - Arquivamento - Art. 86 da LPI (22) 11/03/2005 (71) Decio Basso (BR/PR) Referente à 13ª anuidade.
(21) PI 0501002-0 A2	Código 8.6 - Arquivamento - Art. 86 da LPI (22) 11/03/2005 (71) Rodrigo Alexandre Bolsoni Guizelini (BR/PR) , Rodolfo Valentin Bolsoni Guizelini (BR/PR) Referente à 13ª anuidade.
(21) PI 0508712-0 A2	Código 8.6 - Arquivamento - Art. 86 da LPI (22) 17/03/2005 (71) Thomson Licensing (FR) Referente à 13ª anuidade.
(21) PI 0508890-9 A2	Código 8.6 - Arquivamento - Art. 86 da LPI (22) 17/03/2005

	(71) NOVARTIS VACCINES AND DIAGNOSTICS S.R.L. (IT) Referente à 13ª anuidade.
(21) PI 0601244-2 A2	Código 8.6 - Arquivamento - Art. 86 da LPI (22) 14/03/2006 (71) Shaiene de Lima Grevinél (BR/MG) , Roberta Nogueira Gonçalves (BR/MG) , Ingrid Vieira Peixoto (BR/MG) Referente à 12ª anuidade.
(21) PI 0606277-6 A2	Código 8.6 - Arquivamento - Art. 86 da LPI (22) 16/03/2006 (71) Searchmont LLC (US) Referente à 12ª anuidade.
(21) PI 0607968-7 A2	Código 8.6 - Arquivamento - Art. 86 da LPI (22) 14/03/2006 (71) TEVA SANTÉ (FR) Referente à 12ª anuidade.
(21) PI 0608008-1 A2	Código 8.6 - Arquivamento - Art. 86 da LPI (22) 14/03/2006 (71) General Electric Company (US) Referente à 12ª anuidade.
(21) PI 0608291-2 A2	Código 8.6 - Arquivamento - Art. 86 da LPI (22) 13/03/2006 (71) ZENYAKU KOGYO KABUSHIKIKAISHA (JP) Referente à 12ª anuidade.
(21) PI 0608441-9 A2	Código 8.6 - Arquivamento - Art. 86 da LPI (22) 13/03/2006 (71) SEAC S.R.L. CON SOCIO UNICO (IT) Referente à 12ª anuidade.
(21) PI 0608548-2 A2	Código 8.6 - Arquivamento - Art. 86 da LPI (22) 16/03/2006 (71) PLASTIC OMNIUM ADVANCED INNOVATION AND RESEARCH SA. (BE) Referente à 12ª anuidade.
(21) PI 0608631-4 A2	Código 8.6 - Arquivamento - Art. 86 da LPI (22) 14/03/2006 (71) COLGATE-PALMOLIVE COMPANY (US)

	Referente à 12ª anuidade.
(21) PI 0608632-2 A2	Código 8.6 - Arquivamento - Art. 86 da LPI (22) 14/03/2006 (71) COLGATE-PALMOLIVE COMPANY (US) Referente à 12ª anuidade.
(21) PI 0608935-6 A2	Código 8.6 - Arquivamento - Art. 86 da LPI (22) 11/03/2006 (71) Lincoln Gmbh & Co. Kg (DE) Referente à 12ª anuidade.
(21) PI 0609142-3 A2	Código 8.6 - Arquivamento - Art. 86 da LPI (22) 15/03/2006 (71) EIDOSMED LLC (US) Referente à 12ª anuidade.
(21) PI 0609847-9 A2	Código 8.6 - Arquivamento - Art. 86 da LPI (22) 17/03/2006 (71) Institut Pasteur (FR) , Institut Pasteur de Tunis (TN) Referente à 12ª anuidade.
(21) PI 0700815-5 A8	Código 8.6 - Arquivamento - Art. 86 da LPI (22) 01/03/2007 (71) Whirlpool Corporation (US) Referente à 11ª anuidade.
(21) PI 0700912-7 A2	Código 8.6 - Arquivamento - Art. 86 da LPI (22) 13/03/2007 (71) Whirlpool S.A. (BR/SP) Referente à 11ª anuidade.
(21) PI 0700913-5 A2	Código 8.6 - Arquivamento - Art. 86 da LPI (22) 13/03/2007 (71) Caue Nabao Russomano (BR/SP) Referente à 11ª anuidade.
(21) PI 0701825-8 A2	Código 8.6 - Arquivamento - Art. 86 da LPI (22) 15/03/2007 (71) Contato Sociedade de Negócios e Prestação de Serviços (BR/CE) Referente à 11ª anuidade.

(21) PI 0708868-0 A2	Código 8.6 - Arquivamento - Art. 86 da LPI (22) 15/03/2007 (71) Novartis Vaccines and Diagnostics SRL (IT) Referente à 11ª anuidade.
(21) PI 0708880-9 A2	Código 8.6 - Arquivamento - Art. 86 da LPI (22) 14/03/2007 (71) Pierre Fabre Medicament (FR) Referente à 11ª anuidade.
(21) PI 0708907-4 A2	Código 8.6 - Arquivamento - Art. 86 da LPI (22) 15/03/2007 (71) Merz Pharma GmbH & Co. KGaA (DE) Referente à 11ª anuidade.
(21) PI 0709058-7 A2	Código 8.6 - Arquivamento - Art. 86 da LPI (22) 16/03/2007 (71) Airbus Operations GmbH (DE) Referente à 11ª anuidade.
(21) PI 0709285-7 A2	Código 8.6 - Arquivamento - Art. 86 da LPI (22) 14/03/2007 (71) KCI LICENSING INC. (US) Referente à 11ª anuidade.
(21) PI 0709292-0 A2	Código 8.6 - Arquivamento - Art. 86 da LPI (22) 16/03/2007 (71) YOUNG BOUNG KANG (KR) Referente à 11ª anuidade.
(21) PI 0709293-8 A2	Código 8.6 - Arquivamento - Art. 86 da LPI (22) 14/03/2007 (71) Kci Licensing Inc (US) Referente à 11ª anuidade.
(21) PI 0709297-0 A2	Código 8.6 - Arquivamento - Art. 86 da LPI (22) 14/03/2007 (71) KCI LICENSING INC. (US) Referente à 11ª anuidade.
(21) PI 0709320-9 A2	Código 8.6 - Arquivamento - Art. 86 da LPI (22) 14/03/2007 (71) KCI LICENSING INC. (US)

Referente à 11ª anuidade.

(21) PI 0709322-5 A2

Código 8.6 - Arquivamento - Art. 86 da LPI
(22) 14/03/2007
(71) KCI LICENSING INC. (US)
Referente à 11ª anuidade.

(21) PI 0709569-4 A2

Código 8.6 - Arquivamento - Art. 86 da LPI
(22) 14/03/2007
(71) Thyssenkrupp Elevator AG. (DE)
Referente à 11ª anuidade.

(21) PI 0709611-9 A2

Código 8.6 - Arquivamento - Art. 86 da LPI
(22) 14/03/2007
(71) Ngentec Ltd. (GB)
Referente à 11ª anuidade.

(21) PI 0709615-1 A2

Código 8.6 - Arquivamento - Art. 86 da LPI
(22) 13/03/2007
(71) Minilap Technologies, Inc. (US)
Referente à 11ª anuidade.

(21) PI 0709887-1 A2

Código 8.6 - Arquivamento - Art. 86 da LPI
(22) 12/03/2007
(71) ZF Friedrichshafen AG (DE)
Referente à 11ª anuidade.

(21) PI 0710252-6 A2

Código 8.6 - Arquivamento - Art. 86 da LPI
(22) 16/03/2007
(71) NOKIA TECHNOLOGIES OY (FI)
Referente à 11ª anuidade.

(21) PI 0711830-9 A2

Código 8.6 - Arquivamento - Art. 86 da LPI
(22) 12/03/2007
(71) SMS Demag AG (DE)
Referente à 11ª anuidade.

(21) PI 0714010-0 A2

Código 8.6 - Arquivamento - Art. 86 da LPI
(22) 13/03/2007
(71) Richard Vallance (CA)
Referente à 11ª anuidade.

(21) PI 0800608-3 A2	Código 8.6 - Arquivamento - Art. 86 da LPI (22) 14/03/2008 (71) Loteria de Concepción (CL) Referente à 10ª anuidade.
(21) PI 0800671-7 A2	Código 8.6 - Arquivamento - Art. 86 da LPI (22) 11/03/2008 (71) Vanderlei Carra (BR/SP) , Edvaldo Guio (BR/SP) Referente à 10ª anuidade.
(21) PI 0807967-6 A2	Código 8.6 - Arquivamento - Art. 86 da LPI (22) 14/03/2008 (71) DSM IP Assets B.V. (NL) Referente à 10ª anuidade.
(21) PI 0808227-8 A2	Código 8.6 - Arquivamento - Art. 86 da LPI (22) 14/03/2008 (71) ALEXION CAMBRIDGE CORPORATION (US) Referente à 10ª anuidade.
(21) PI 0808322-3 A2	Código 8.6 - Arquivamento - Art. 86 da LPI (22) 14/03/2008 (71) INTERDIGITAL TECHNOLOGY CORPORATION (US) Referente à 10ª anuidade.
(21) PI 0808748-2 A2	Código 8.6 - Arquivamento - Art. 86 da LPI (22) 13/03/2008 (71) The University Of Toledo (US) , Suganit Systems, INC. (US) Referente à 10ª anuidade.
(21) PI 0808802-0 A2	Código 8.6 - Arquivamento - Art. 86 da LPI (22) 14/03/2008 (71) Astex Therapeutics Limited (GB) , THE INSTITUTE OF CANCER RESEARCH: ROYAL CANCER HOSPITAL (GB) , CANCER RESEARCH TECHNOLOGY LIMITED (GB) Referente à 10ª anuidade.
(21) PI 0808828-4 A2	Código 8.6 - Arquivamento - Art. 86 da LPI (22) 13/03/2008 (71) PROTOCELL THERAPEUTICS INC. (US) Referente à 10ª anuidade.
(21) PI 0808856-0 A8	Código 8.6 - Arquivamento - Art. 86 da LPI

	(22) 13/03/2008 (71) Oculus Innovative Sciences, INC. (US) Referente à 10ª anuidade.
(21) PI 0809026-2 A2	Código 8.6 - Arquivamento - Art. 86 da LPI (22) 11/03/2008 (71) Eli Lilly And Company (US) Referente à 10ª anuidade.
(21) PI 0809235-4 A2	Código 8.6 - Arquivamento - Art. 86 da LPI (22) 17/03/2008 (71) Telefonaktiebolaget LM Ericsson (Publ) (SE) Referente à 10ª anuidade.
(21) PI 0809615-5 A2	Código 8.6 - Arquivamento - Art. 86 da LPI (22) 13/03/2008 (71) SI GROUP, INC (US) Referente à 10ª anuidade.
(21) PI 0900392-4 A2	Código 8.6 - Arquivamento - Art. 86 da LPI (22) 10/03/2009 (71) Robert Bosch GMBH (DE) Referente à 9ª anuidade.
(21) PI 0900672-9 A2	Código 8.6 - Arquivamento - Art. 86 da LPI (22) 16/03/2009 (71) Proqualit Telecom Ltda (BR/SP) Referente à 9ª anuidade.
(21) PI 0901112-9 A2	Código 8.6 - Arquivamento - Art. 86 da LPI (22) 12/03/2009 (71) Bioaptus Consultoria & Serviços de Biotecnologia Ltda. ME (BR/MG) Referente à 9ª anuidade.
(21) PI 0901148-0 A2	Código 8.6 - Arquivamento - Art. 86 da LPI (22) 10/03/2009 (71) In-Tech Soluções Inovadoras Ltda. - ME (BR/RS) Referente à 9ª anuidade.
(21) PI 0901394-6 A2	Código 8.6 - Arquivamento - Art. 86 da LPI (22) 11/03/2009 (71) COMEXIM LTDA (BR/SP)

	Referente à 9ª anuidade.
(21) PI 0906107-0 A2	Código 8.6 - Arquivamento - Art. 86 da LPI (22) 13/03/2009 (71) KCI LICENSING INC. (US) Referente à 9ª anuidade.
(21) PI 0906141-0 A2	Código 8.6 - Arquivamento - Art. 86 da LPI (22) 13/03/2009 (71) KCI LICENSING INC. (US) Referente à 9ª anuidade.
(21) PI 0906156-8 A2	Código 8.6 - Arquivamento - Art. 86 da LPI (22) 13/03/2009 (71) KCI LICENSING INC. (US) Referente à 9ª anuidade.
(21) PI 0906198-3 A2	Código 8.6 - Arquivamento - Art. 86 da LPI (22) 16/03/2009 (71) AIRBUS OPERATIONS SAS (FR) Referente à 9ª anuidade.
(21) PI 0906234-3 A8	Código 8.6 - Arquivamento - Art. 86 da LPI (22) 17/03/2009 (71) AIRBUS OPERATIONS GMBH (DE) , AIRBUS SAS (FR) Referente à 9ª anuidade.
(21) PI 0906322-6 A2	Código 8.6 - Arquivamento - Art. 86 da LPI (22) 16/03/2009 (71) KAWASAKI JUKOGYO KABUSHIKI KAISHA (JP) Referente à 9ª anuidade.
(21) PI 0908711-7 A2	Código 8.6 - Arquivamento - Art. 86 da LPI (22) 17/03/2009 (71) COMPAGNIE GENERALE DES ETABLISSEMENTS MICHELIN (FR) , MICHELIN RECHERCHE ET TECHNIQUE S.A. (CH) Referente à 9ª anuidade.
(21) PI 0908738-9 A2	Código 8.6 - Arquivamento - Art. 86 da LPI (22) 17/03/2009 (71) ABBVIE BAHAMAS LTD. (US) Referente à 9ª anuidade.

(21) PI 0908751-6 A2	Código 8.6 - Arquivamento - Art. 86 da LPI (22) 12/03/2009 (71) Neomedia Technologies, INC (US) Referente à 9ª anuidade.
(21) PI 0908927-6 A2	Código 8.6 - Arquivamento - Art. 86 da LPI (22) 12/03/2009 (71) Whirlpool Corporation (US) Referente à 9ª anuidade.
(21) PI 0908936-5 A2	Código 8.6 - Arquivamento - Art. 86 da LPI (22) 16/03/2009 (71) Sanofi Pasteur Biologics Co. (US) Referente à 9ª anuidade.
(21) PI 0909048-7 A2	Código 8.6 - Arquivamento - Art. 86 da LPI (22) 10/03/2009 (71) Biotest AG (DE) Referente à 9ª anuidade.
(21) PI 0909156-4 A2	Código 8.6 - Arquivamento - Art. 86 da LPI (22) 16/03/2009 (71) HENKEL IRELAND LIMITED (DE) Referente à 9ª anuidade.
(21) PI 0909283-8 A2	Código 8.6 - Arquivamento - Art. 86 da LPI (22) 11/03/2009 (71) Siemens Aktiengesellschaft (DE) Referente à 9ª anuidade.
(21) PI 0909291-9 A8	Código 8.6 - Arquivamento - Art. 86 da LPI (22) 13/03/2009 (71) Otsuka Pharmaceutica Co., Ltd (JP) Referente à 9ª anuidade.
(21) PI 0909498-9 A2	Código 8.6 - Arquivamento - Art. 86 da LPI (22) 17/03/2009 (71) Tae Soo Choi (KR) Referente à 9ª anuidade.
(21) PI 0909671-0 A2	Código 8.6 - Arquivamento - Art. 86 da LPI

	(22) 16/03/2009 (71) The Procter & Gamble Company (US) Referente à 9ª anuidade.
(21) PI 0909791-0 A2	Código 8.6 - Arquivamento - Art. 86 da LPI (22) 11/03/2009 (71) KONINKLIJKE PHILIPS N.V. (NL) Referente à 9ª anuidade.
(21) PI 0909797-0 A2	Código 8.6 - Arquivamento - Art. 86 da LPI (22) 09/03/2009 (71) Sun Pharma Advanced Research Company LTD. (IN) Referente à 9ª anuidade.
(21) PI 0909836-4 A2	Código 8.6 - Arquivamento - Art. 86 da LPI (22) 12/03/2009 (71) Whirpool Corporation (US) Referente à 9ª anuidade.
(21) PI 0911263-4 A2	Código 8.6 - Arquivamento - Art. 86 da LPI (22) 10/03/2009 (71) American Power Conversion Corporation (US) Referente à 9ª anuidade.
(21) PI 0911794-6 A2	Código 8.6 - Arquivamento - Art. 86 da LPI (22) 12/03/2009 (71) New Energy Power Company (CN) Referente à 9ª anuidade.
(21) PI 0912895-6 A2	Código 8.6 - Arquivamento - Art. 86 da LPI (22) 24/06/2009 (71) Tomtom International B.V (NL) Referente às 4ª, 5ª, 6ª, 7ª e 8ª anuidades.
(21) PI 0913668-1 A2	Código 8.6 - Arquivamento - Art. 86 da LPI (22) 17/03/2009 (71) Hubei Shengjia Wiring Co., Ltd. (CN) , Wan, Jiasheng (CN) Referente à 9ª anuidade.
(21) PI 0917031-6 A2	Código 8.6 - Arquivamento - Art. 86 da LPI (22) 17/03/2009 (71) NESTEC S.A. (CH)

	Referente à 9ª anuidade.
(21) PI 0922859-4 A2	Código 8.6 - Arquivamento - Art. 86 da LPI (22) 12/03/2009 (71) Vpec, INC. (JP) Referente à 9ª anuidade.
(21) PI 0923269-9 A2	Código 8.6 - Arquivamento - Art. 86 da LPI (22) 23/09/2009 (71) Newport Medical Instruments, Inc (US) Referente às 5ª, 6ª, 7ª e 8ª anuidades.
(21) PI 1000570-6 A2	Código 8.6 - Arquivamento - Art. 86 da LPI (22) 12/03/2010 (71) Gojo Industries, INC. (US) Referente à 8ª anuidade.
(21) PI 1000757-1 A2	Código 8.6 - Arquivamento - Art. 86 da LPI (22) 17/03/2010 (71) Rendaplast Indústria e Comércio de Plástico Ltda (BR/PE) Referente à 8ª anuidade.
(21) PI 1000925-6 A2	Código 8.6 - Arquivamento - Art. 86 da LPI (22) 10/03/2010 (71) VICTOR MARELLI THUT (BR/SP) Referente à 8ª anuidade.
(21) PI 1000956-6 A2	Código 8.6 - Arquivamento - Art. 86 da LPI (22) 16/03/2010 (71) Seara Alimentos S/A (BR/SC) Referente à 8ª anuidade.
(21) PI 1001172-2 A2	Código 8.6 - Arquivamento - Art. 86 da LPI (22) 12/03/2010 (71) GM Global Technology Operations, INC. (US) Referente à 8ª anuidade.
(21) PI 1006181-9 A2	Código 8.6 - Arquivamento - Art. 86 da LPI (22) 15/03/2010 (71) KONINKLIJKE PHILIPS N. V. (NL) Referente à 8ª anuidade.

(21) PI 1006259-9 A2	Código 8.6 - Arquivamento - Art. 86 da LPI (22) 17/03/2010 (71) BASF PLANT SCIENCE COMPANY GMBH (DD) Referente à 8ª anuidade.
(21) PI 1006483-4 A2	Código 8.6 - Arquivamento - Art. 86 da LPI (22) 17/03/2010 (71) D & D MANUFACTURING (US) Referente à 8ª anuidade.
(21) PI 1006664-0 A2	Código 8.6 - Arquivamento - Art. 86 da LPI (22) 08/03/2010 (71) KONINKLIJKE PHILIPS N.V. (NL) Referente à 8ª anuidade.
(21) PI 1007717-0 A2	Código 8.6 - Arquivamento - Art. 86 da LPI (22) 09/03/2010 (71) KONINKLIJKE PHILIPS N.V. (NL) Referente à 8ª anuidade.
(21) PI 1008962-4 A2	Código 8.6 - Arquivamento - Art. 86 da LPI (22) 15/03/2010 (71) Minda Industries Limited (IN) Referente à 8ª anuidade.
(21) PI 1008963-2 A2	Código 8.6 - Arquivamento - Art. 86 da LPI (22) 11/03/2010 (71) Grünenthal Gmbh (DE) Referente à 8ª anuidade.
(21) PI 1009104-1 A2	Código 8.6 - Arquivamento - Art. 86 da LPI (22) 15/03/2010 (71) Seawax Marine Coatings (FR) Referente à 8ª anuidade.
(21) PI 1009108-4 A2	Código 8.6 - Arquivamento - Art. 86 da LPI (22) 09/03/2010 (71) Price Induction (FR) Referente à 8ª anuidade.
(21) PI 1009199-8 A2	Código 8.6 - Arquivamento - Art. 86 da LPI (22) 16/03/2010 (71) Concert Pharmaceuticals, INC. (US)

	Referente à 8ª anuidade.
(21) PI 1009269-2 A2	Código 8.6 - Arquivamento - Art. 86 da LPI (22) 10/03/2010 (71) LIVEGEN TECHNOLOGIES, LCC (US) , NESTEC S.A (CH) Referente à 8ª anuidade.
(21) PI 1009420-2 A2	Código 8.6 - Arquivamento - Art. 86 da LPI (22) 11/03/2010 (71) Athenix Corporation (US) Referente à 8ª anuidade.
(21) PI 1009450-4 A2	Código 8.6 - Arquivamento - Art. 86 da LPI (22) 11/03/2010 (71) Joline Gmbh & CO. KG (DE) Referente à 8ª anuidade.
(21) PI 1009457-1 A2	Código 8.6 - Arquivamento - Art. 86 da LPI (22) 11/03/2010 (71) Abraxis Bioscience, INC. (US) Referente à 8ª anuidade.
(21) PI 1009460-1 A2	Código 8.6 - Arquivamento - Art. 86 da LPI (22) 16/03/2010 (71) Cephalon Australia PTY LTD (AU) Referente à 8ª anuidade.
(21) PI 1009481-4 A2	Código 8.6 - Arquivamento - Art. 86 da LPI (22) 12/03/2010 (71) BAYER INTELLECTUAL PROPERTY GMBH (DE) Referente à 8ª anuidade.
(21) PI 1009485-7 A2	Código 8.6 - Arquivamento - Art. 86 da LPI (22) 15/03/2010 (71) Alcatel Lucent (FR) Referente à 8ª anuidade.
(21) PI 1009514-4 A2	Código 8.6 - Arquivamento - Art. 86 da LPI (22) 15/03/2010 (71) MT- Energie GMBH (DE) Referente à 8ª anuidade.

(21) PI 1009537-3 A2	Código 8.6 - Arquivamento - Art. 86 da LPI (22) 10/03/2010 (71) IGM RESINS ITALIA S.R.L. (IT) Referente à 8ª anuidade.
(21) PI 1009583-7 A2	Código 8.6 - Arquivamento - Art. 86 da LPI (22) 16/03/2010 (71) Degremont (FR) Referente à 8ª anuidade.
(21) PI 1009812-7 A2	Código 8.6 - Arquivamento - Art. 86 da LPI (22) 17/03/2010 (71) Japan Oil, Gas And Metals National Corporation (JP) , Inpex Corporation (JP) , Jx Nippon Oil & Energy Corporation (US) , Japan Petroleum Exploration CO., LTD. (JP) , Cosmo Oil CO., LTD. (JP) , Nippon Steel Engineering CO., LTD. (JP) Referente à 8ª anuidade.
(21) PI 1009856-9 A2	Código 8.6 - Arquivamento - Art. 86 da LPI (22) 10/03/2010 (71) Time Medical Holdings Company Limited (CN) Referente à 8ª anuidade.
(21) PI 1010659-6 A2	Código 8.6 - Arquivamento - Art. 86 da LPI (22) 17/03/2010 (71) Sumitomo Rubber Industries, Ltd. (JP) Referente à 8ª anuidade.
(21) PI 1011256-1 A2	Código 8.6 - Arquivamento - Art. 86 da LPI (22) 16/03/2010 (71) Halliburton Energy Service, INC (US) Referente à 8ª anuidade.
(21) PI 1011505-6 A2	Código 8.6 - Arquivamento - Art. 86 da LPI (22) 11/03/2010 (71) Auckland Uniservices Limited (NZ) Referente à 8ª anuidade.
(21) PI 1012548-5 A2	Código 8.6 - Arquivamento - Art. 86 da LPI (22) 17/03/2010 (71) Tenneco Automotive Operating Company Inc. (US) Referente à 8ª anuidade.

(21) PI 1012846-8 A2	Código 8.6 - Arquivamento - Art. 86 da LPI (22) 17/03/2010 (71) SUMITOMO RUBBER INDUSTRIES, LTD. (JP) Referente à 8ª anuidade.
(21) PI 1013559-6 A2	Código 8.6 - Arquivamento - Art. 86 da LPI (22) 17/03/2010 (71) Glenmark Pharmaceuticals, S.A. (CH) Referente à 8ª anuidade.
(21) PI 1013876-5 A2	Código 8.6 - Arquivamento - Art. 86 da LPI (22) 16/03/2010 (71) COLGATE-PALMOLIVE COMPANY (US) Referente à 8ª anuidade.
(21) PI 1014196-0 A2	Código 8.6 - Arquivamento - Art. 86 da LPI (22) 16/03/2010 (71) NOKIA TECHNOLOGIES OY (FI) Referente à 8ª anuidade.
(21) PI 1014204-5 A2	Código 8.6 - Arquivamento - Art. 86 da LPI (22) 17/03/2010 (71) Tennant Company (US) Referente à 8ª anuidade.
(21) PI 1014927-9 A2	Código 8.6 - Arquivamento - Art. 86 da LPI (22) 10/03/2010 (71) Federal-Mogul Wiesbaden GMBH (DE) Referente à 8ª anuidade.
(21) PI 1015443-4 A2	Código 8.6 - Arquivamento - Art. 86 da LPI (22) 11/03/2010 (71) Ilia Kharkover (IL) , Yakov Monastyrsky (IL) Referente à 8ª anuidade.
(21) PI 1100931-4 A2	Código 8.6 - Arquivamento - Art. 86 da LPI (22) 14/03/2011 (71) Compagnie Industrielle Et Financiere D' Ingenierie Ingenico (FR) Referente à 7ª anuidade.
(21) PI 1100957-8 A2	Código 8.6 - Arquivamento - Art. 86 da LPI (22) 14/03/2011 (71) Kabushiki Kaisha Yaskawa Denki (JP)

	Referente à 7ª anuidade.
(21) PI 1101031-2 A2	Código 8.6 - Arquivamento - Art. 86 da LPI (22) 15/03/2011 (71) WHIRPOOL S.A. (BR/SP) Referente à 7ª anuidade.
(21) PI 1101033-9 A2	Código 8.6 - Arquivamento - Art. 86 da LPI (22) 15/03/2011 (71) WHIRPOOL S.A. (BR/SP) Referente à 7ª anuidade.
(21) PI 1101059-2 A2	Código 8.6 - Arquivamento - Art. 86 da LPI (22) 17/03/2011 (71) Gerdau Aços Longos S.A (BR/RS) Referente à 7ª anuidade.
(21) PI 1101101-7 A2	Código 8.6 - Arquivamento - Art. 86 da LPI (22) 14/03/2011 (71) Rohm And Haas Company (US) Referente à 7ª anuidade.
(21) PI 1101272-2 A2	Código 8.6 - Arquivamento - Art. 86 da LPI (22) 14/03/2011 (71) PHORMAN INDÚSTRIA E COMÉRCIO DE MÓVEIS LTDA - EPP (BR/SC) Referente à 7ª anuidade.
(21) PI 1107144-3 A2	Código 8.6 - Arquivamento - Art. 86 da LPI (22) 19/12/2011 (71) XEROX CORPORATION (US) Referente às 4ª, 5ª e 6ª anuidades.

Código 8.7 - Restauração

Notificação quanto à restauração do andamento do pedido.

(21) BR 10 2012 031354-5 A2	Código 8.7 - Restauração (22) 10/12/2012 (71) CRUNCHOIL DO BRASIL IND. E COM. DE ABSORVENTES DE HIDROCARB LTDA (BR/SP)
(21) BR 10 2013 024445-7 A2	Código 8.7 - Restauração (22) 24/09/2013 (71) ANTONIO DA PENHA GOMES (BR/SP)
(21) BR 10 2014 022796-2 A2	Código 8.7 - Restauração (22) 15/09/2014 (71) ADEMIR BOLLIS (BR/SC)
(21) BR 11 2012 011615-0 A2	Código 8.7 - Restauração (22) 19/11/2010 (71) Valeo Securite Habitacle (FR)
(21) BR 11 2015 000441-5 A2	Código 8.7 - Restauração (22) 08/07/2013 (71) GENENTECH, INC. (US) , SPIROGEN SARL (CH)
(21) BR 11 2015 029081-7 A2	Código 8.7 - Restauração (22) 20/05/2013 (71) ABENGOA BIOENERGÍA NUEVAS TECNOLOGÍAS, S. A. (ES)
(21) MU 8601030-1 U2	Código 8.7 - Restauração (22) 09/06/2006 (71) Vinicius da Rocha Freitas (BR/RJ)
(21) MU 9102800-0 U2	Código 8.7 - Restauração (22) 23/12/2011 (71) INOMAQ INDÚSTRIA E COMÉRCIO DE EQUIPAMENTOS LTDA - EPP (BR/PR)
(21) MU 9102896-5 U2	Código 8.7 - Restauração (22) 29/09/2011 (71) Domingos Albino Pereira Sobrinho (BR/SC)

(21) PI 0205204-0 A2	Código 8.7 - Restauração (22) 30/12/2002 (71) Comissão Nacional de Energia Nuclear (BR/RJ)
(21) PI 0701081-8 A2	Código 8.7 - Restauração (22) 05/04/2007 (71) Comissão Nacional de Energia Nuclear (BR/RJ)
(21) PI 1002127-2 A2	Código 8.7 - Restauração (22) 10/06/2010 (71) Comissão Nacional de Energia Nuclear (BR/RJ)
(21) PI 1101948-4 A2	Código 8.7 - Restauração (22) 27/04/2011 (71) UNIVERSIDADE FEDERAL DA BAHIA (BR/BA)
(21) PI 1107312-8 A2	Código 8.7 - Restauração (22) 25/11/2011 (71) UNIVERSIDADE FEDERAL DE SANTA CATARINA (BR/SC)

Código 8.8 - Despacho Anulado

Anulação do despacho por ter sido indevido. (A toda publicação que envolva anulação de ato ou despacho caberá justificativa no processo administrativo.)

(21) BR 10 2012 011942-0 A2	Código 8.8 - Despacho Anulado (22) 18/05/2012 (71) UNIVERSIDADE FEDERAL DO PARANÁ (BR/PR) Referente ao despacho publicado na RPI 2426 de 04/07/2017.
(21) BR 10 2012 018214-9 A2	Código 8.8 - Despacho Anulado (22) 21/06/2012 (71) FRICONTEL COMÉRCIO DE AÇO INOXIDÁVEL E REFRIGERAÇÃO LTDA (BR/PA) referente ao despacho 8.6 na RPI 2450 de 19/12/2017
(21) BR 10 2013 014755-9 A2	Código 8.8 - Despacho Anulado (22) 13/06/2013 (66) BR 10 2012 014555-3 15/06/2012 (71) EVOLUÇÕES ENERGIA LTDA (BR/MA) Referente ao despacho publicado na RPI 2439 de 03/10/2017.
(21) BR 11 2015 017834-0 A2	Código 8.8 - Despacho Anulado (22) 28/01/2014 (71) THE SURE CHILL COMPANY LIMITED (GB) referente ao despacho 8.6 na RPI 2447 de 28/11/2017
(21) BR 20 2013 027029-1 U2	Código 8.8 - Despacho Anulado (22) 21/10/2013 (71) LM DA MATA - ME (BR/RJ) Referente ao despacho publicado na RPI 2406 de 14/02/2017.
(21) PI 0504100-7 A2	Código 8.8 - Despacho Anulado (22) 13/05/2005 (71) Universidade Federal de Pernambuco (BR/PE) referente ao despacho 8.6 na RPI 2166 de 10/07/2012
(21) PI 0804976-9 A2	Código 8.8 - Despacho Anulado (22) 19/11/2008 (71) Instituto Alberto Luiz Coimbra de Pós Graduação e Pesquisa de Engenharia - COPPE/UFRJ (BR/RJ) Referente RPI 2452 de 02/01/2018

(21) PI 0820247-8 A2	Código 8.8 - Despacho Anulado (22) 19/11/2008 (71) Instituto Alberto Luiz Coimbra de Pós Graduação e Pesquisa de Engenharia - COPPE/UFRJ (BR/RJ) Referente RPI 2452 de 02/01/2018 - cód. 8.11
(21) PI 1102398-8 A2	Código 8.8 - Despacho Anulado (22) 05/05/2011 (71) Universidade Federal da Paraíba (BR/PB) referente ao despacho 8.6 na RPI 2448 de 05/12/2017

Código 8.11 - Manutenção do Arquivamento

Mantido o arquivamento do pedido uma vez que não foi requerida a restauração nos termos do disposto no art. 87 da Lei nº 9.279/96, encerrando a instância administrativa.

---

(21) BR 10 2012 005079-0 A2

Código 8.11 - Manutenção do Arquivamento
(22) 07/03/2012
(71) Leonardo Justino Gonçalves (BR/RJ)
Em virtude do arquivamento publicado na RPI 2437 de 19-09-2017 e considerando ausência de manifestação dentro dos prazos legais, informo que cabe ser mantido o arquivamento do pedido de patente, conforme o disposto no artigo 12, da resolução 113/2013.

---

(21) BR 10 2012 006323-9 A2

Código 8.11 - Manutenção do Arquivamento
(22) 21/03/2012
(71) GENERAL ELECTRIC COMPANY (US)
Em virtude do arquivamento publicado na RPI 2437 de 19-09-2017 e considerando ausência de manifestação dentro dos prazos legais, informo que cabe ser mantido o arquivamento do pedido de patente, conforme o disposto no artigo 12, da resolução 113/2013.

---

(21) BR 10 2012 019822-3 A2

Código 8.11 - Manutenção do Arquivamento
(22) 08/08/2012
(71) Instituto Militar de Engenharia (BR/RJ) , CBPF - Centro Brasileiro de Pesquisas Físicas (BR/RJ)
referente ao despacho 8.6 na RPI 2403 de 24/01/2017

---

(21) BR 10 2012 023470-0 A2

Código 8.11 - Manutenção do Arquivamento
(22) 18/09/2012
(71) EXTRAMOLD JOMO INDÚSTRIA DE PLÁSTICAS LTDA (BR/RS)
referente ao despacho 8.6 na RPI 2429 de 25/07/2017

---

(21) BR 10 2012 028979-2 A2

Código 8.11 - Manutenção do Arquivamento
(22) 13/11/2012
(71) VERA LÚCIA DE ÁVILA LIMA (BR/GO)
Em virtude do arquivamento publicado na RPI 2437 de 19-09-2017 e considerando ausência de manifestação dentro dos prazos legais, informo que cabe ser mantido o arquivamento do pedido de patente, conforme o disposto no artigo 12, da resolução 113/2013.

---

(21) BR 10 2012 028989-0 A2

Código 8.11 - Manutenção do Arquivamento
(22) 13/11/2012

(71) COOL HAVEN - HABITAÇÕES MODULARES E ECO- SUSTENTÁVEIS S.A (PT)
Em virtude do arquivamento publicado na RPI 2437 de 19-09-2017 e considerando ausência de manifestação dentro dos prazos legais, informo que cabe ser mantido o arquivamento do pedido de patente, conforme o disposto no artigo 12, da resolução 113/2013.

---

(21) BR 10 2012 029012-0 A2

Código 8.11 - Manutenção do Arquivamento
(22) 13/11/2012
(71) ADILSON RAGUSA RUBIO (BR/SP)
Em virtude do arquivamento publicado na RPI 2437 de 19-09-2017 e considerando ausência de manifestação dentro dos prazos legais, informo que cabe ser mantido o arquivamento do pedido de patente, conforme o disposto no artigo 12, da resolução 113/2013.

---

(21) BR 10 2012 029321-8 A2

Código 8.11 - Manutenção do Arquivamento
(22) 19/11/2012
(71) PEDRO HAYAMA (JP)
Em virtude do arquivamento publicado na RPI 2437 de 19-09-2017 e considerando ausência de manifestação dentro dos prazos legais, informo que cabe ser mantido o arquivamento do pedido de patente, conforme o disposto no artigo 12, da resolução 113/2013.

---

(21) BR 10 2012 029322-6 A2

Código 8.11 - Manutenção do Arquivamento
(22) 19/11/2012
(71) PEDRO HAYAMA (JP)
Em virtude do arquivamento publicado na RPI 2437 de 19-09-2017 e considerando ausência de manifestação dentro dos prazos legais, informo que cabe ser mantido o arquivamento do pedido de patente, conforme o disposto no artigo 12, da resolução 113/2013.

---

(21) BR 10 2012 029324-2 A2

Código 8.11 - Manutenção do Arquivamento
(22) 19/11/2012
(71) PEDRO HAYAMA (JP)
Em virtude do arquivamento publicado na RPI 2437 de 19-09-2017 e considerando ausência de manifestação dentro dos prazos legais, informo que cabe ser mantido o arquivamento do pedido de patente, conforme o disposto no artigo 12, da resolução 113/2013.

---

(21) BR 10 2012 029333-1 A2

Código 8.11 - Manutenção do Arquivamento
(22) 19/11/2012
(71) PEDRO HAYAMA (JP)
Em virtude do arquivamento publicado na RPI 2437 de 19-09-2017 e

	considerando ausência de manifestação dentro dos prazos legais, informo que cabe ser mantido o arquivamento do pedido de patente, conforme o disposto no artigo 12, da resolução 113/2013.
(21) BR 10 2012 029559-8 A2	Código 8.11 - Manutenção do Arquivamento (22) 21/11/2012 (71) GREEN CULTURE BIOTECHNOLOGY CO., LTD (TW) Em virtude do arquivamento publicado na RPI 2437 de 19-09-2017 e considerando ausência de manifestação dentro dos prazos legais, informo que cabe ser mantido o arquivamento do pedido de patente, conforme o disposto no artigo 12, da resolução 113/2013.
(21) BR 10 2012 029569-5 A8	Código 8.11 - Manutenção do Arquivamento (22) 21/11/2012 (71) GE AVIATION SYSTEMS LLC (US) Em virtude do arquivamento publicado na RPI 2437 de 19-09-2017 e considerando ausência de manifestação dentro dos prazos legais, informo que cabe ser mantido o arquivamento do pedido de patente, conforme o disposto no artigo 12, da resolução 113/2013.
(21) BR 10 2012 029573-3 A8	Código 8.11 - Manutenção do Arquivamento (22) 21/11/2012 (71) OVESCO ENDOSCOPY AG (DE) Em virtude do arquivamento publicado na RPI 2437 de 19-09-2017 e considerando ausência de manifestação dentro dos prazos legais, informo que cabe ser mantido o arquivamento do pedido de patente, conforme o disposto no artigo 12, da resolução 113/2013.
(21) BR 10 2012 029646-2 A2	Código 8.11 - Manutenção do Arquivamento (22) 21/11/2012 (71) Whirlpool S.A. (BR/SP) Em virtude do arquivamento publicado na RPI 2437 de 19-09-2017 e considerando ausência de manifestação dentro dos prazos legais, informo que cabe ser mantido o arquivamento do pedido de patente, conforme o disposto no artigo 12, da resolução 113/2013.
(21) BR 10 2012 029649-7 A2	Código 8.11 - Manutenção do Arquivamento (22) 21/11/2012 (71) The Goodyear Tire & Rubber Company (US) Em virtude do arquivamento publicado na RPI 2437 de 19-09-2017 e considerando ausência de manifestação dentro dos prazos legais, informo que cabe ser mantido o arquivamento do pedido de patente, conforme o disposto no artigo 12, da resolução 113/2013.

(21) BR 10 2012 029665-9 A2	Código 8.11 - Manutenção do Arquivamento (22) 21/11/2012 (71) CGGVeritas Services SA (FR) Em virtude do arquivamento publicado na RPI 2437 de 19-09-2017 e considerando ausência de manifestação dentro dos prazos legais, informo que cabe ser mantido o arquivamento do pedido de patente, conforme o disposto no artigo 12, da resolução 113/2013.
(21) BR 10 2012 029667-5 A2	Código 8.11 - Manutenção do Arquivamento (22) 21/11/2012 (71) CGGVeritas Services SA (FR) Em virtude do arquivamento publicado na RPI 2437 de 19-09-2017 e considerando ausência de manifestação dentro dos prazos legais, informo que cabe ser mantido o arquivamento do pedido de patente, conforme o disposto no artigo 12, da resolução 113/2013.
(21) BR 10 2012 029670-5 A2	Código 8.11 - Manutenção do Arquivamento (22) 21/11/2012 (71) GM Global Technology Operations LLC (US) Em virtude do arquivamento publicado na RPI 2437 de 19-09-2017 e considerando ausência de manifestação dentro dos prazos legais, informo que cabe ser mantido o arquivamento do pedido de patente, conforme o disposto no artigo 12, da resolução 113/2013.
(21) BR 10 2012 029684-5 A2	Código 8.11 - Manutenção do Arquivamento (22) 22/11/2012 (71) GE AVIATION SYSTEMS LLC (US) Em virtude do arquivamento publicado na RPI 2437 de 19-09-2017 e considerando ausência de manifestação dentro dos prazos legais, informo que cabe ser mantido o arquivamento do pedido de patente, conforme o disposto no artigo 12, da resolução 113/2013.
(21) BR 10 2012 029849-0 A8	Código 8.11 - Manutenção do Arquivamento (22) 23/11/2012 (71) HELMHOLTZ-ZENTRUM GEESTHACHT ZENTRUM FÜR MATERIAL-UND KÜSTENFORSCHUNG GMBH (DE) Em virtude do arquivamento publicado na RPI 2437 de 19-09-2017 e considerando ausência de manifestação dentro dos prazos legais, informo que cabe ser mantido o arquivamento do pedido de patente, conforme o disposto no artigo 12, da resolução 113/2013.
(21) BR 10 2012 029952-6 A2	Código 8.11 - Manutenção do Arquivamento

	(22) 26/11/2012 (71) Diogenes de Oliveira Silva (BR/SC) Em virtude do arquivamento publicado na RPI 2437 de 19-09-2017 e considerando ausência de manifestação dentro dos prazos legais, informo que cabe ser mantido o arquivamento do pedido de patente, conforme o disposto no artigo 12, da resolução 113/2013.
(21) BR 10 2012 030002-8 A2	Código 8.11 - Manutenção do Arquivamento (22) 26/11/2012 (71) SPRAYTEC FERTILIZANTES LTDA (BR/PR) Em virtude do arquivamento publicado na RPI 2437 de 19-09-2017 e considerando ausência de manifestação dentro dos prazos legais, informo que cabe ser mantido o arquivamento do pedido de patente, conforme o disposto no artigo 12, da resolução 113/2013.
(21) BR 10 2012 030072-9 A2	Código 8.11 - Manutenção do Arquivamento (22) 26/11/2012 (71) ROM 8-1 INDUSTRIA E COMERCIO LTDA ME (BR/RJ) Em virtude do arquivamento publicado na RPI 2437 de 19-09-2017 e considerando ausência de manifestação dentro dos prazos legais, informo que cabe ser mantido o arquivamento do pedido de patente, conforme o disposto no artigo 12, da resolução 113/2013.
(21) BR 10 2013 000543-6 A2	Código 8.11 - Manutenção do Arquivamento (22) 09/01/2013 (71) DINO MACEDO AMARAL (BR/SP) , LAERTE PEOTTA DE MELO (BR/DF) , JOSIAS GONZAGA CARDOSO JUNIOR (BR/DF) Em virtude do arquivamento publicado na RPI 2437 de 19-09-2017 e considerando ausência de manifestação dentro dos prazos legais, informo que cabe ser mantido o arquivamento do pedido de patente, conforme o disposto no artigo 12, da resolução 113/2013.
(21) BR 10 2013 019617-7 A2	Código 8.11 - Manutenção do Arquivamento (22) 01/08/2013 (71) HELDER ARNOLDO FLORES (BR/SP) Em virtude do arquivamento publicado na RPI 2437 de 19-09-2017 e considerando ausência de manifestação dentro dos prazos legais, informo que cabe ser mantido o arquivamento do pedido de patente, conforme o disposto no artigo 12, da resolução 113/2013.
(21) BR 10 2013 029255-9 A2	Código 8.11 - Manutenção do Arquivamento (22) 13/11/2013 (71) GTS DO BRASIL LTDA (BR/SP)

	Em virtude do arquivamento publicado na RPI 2437 de 19-09-2017 e considerando ausência de manifestação dentro dos prazos legais, informo que cabe ser mantido o arquivamento do pedido de patente, conforme o disposto no artigo 12, da resolução 113/2013.
(21) BR 10 2013 029272-9 A2	Código 8.11 - Manutenção do Arquivamento (22) 13/11/2013 (71) JOSÉ LOUREIRO SANTOS JÚNIOR (BR/MG) Em virtude do arquivamento publicado na RPI 2437 de 19-09-2017 e considerando ausência de manifestação dentro dos prazos legais, informo que cabe ser mantido o arquivamento do pedido de patente, conforme o disposto no artigo 12, da resolução 113/2013.
(21) BR 10 2013 029681-3 A2	Código 8.11 - Manutenção do Arquivamento (22) 19/11/2013 (71) BELMIRO ATHAYDE DE BRITO (BR/SP) Em virtude do arquivamento publicado na RPI 2437 de 19-09-2017 e considerando ausência de manifestação dentro dos prazos legais, informo que cabe ser mantido o arquivamento do pedido de patente, conforme o disposto no artigo 12, da resolução 113/2013.
(21) BR 10 2013 029698-8 A2	Código 8.11 - Manutenção do Arquivamento (22) 19/11/2013 (71) MANOEL FERNANDES DA SILVA FILHO (BR/SP) , ADAILTON DE ALMEIDA OLIVEIRA (BR/SP) Em virtude do arquivamento publicado na RPI 2437 de 19-09-2017 e considerando ausência de manifestação dentro dos prazos legais, informo que cabe ser mantido o arquivamento do pedido de patente, conforme o disposto no artigo 12, da resolução 113/2013.
(21) BR 10 2013 029714-3 A2	Código 8.11 - Manutenção do Arquivamento (22) 19/11/2013 (71) KABUSHIKI KAISHA YASKAWA DENKI (JP) Em virtude do arquivamento publicado na RPI 2437 de 19-09-2017 e considerando ausência de manifestação dentro dos prazos legais, informo que cabe ser mantido o arquivamento do pedido de patente, conforme o disposto no artigo 12, da resolução 113/2013.
(21) BR 10 2013 029728-3 A2	Código 8.11 - Manutenção do Arquivamento (22) 19/11/2013 (71) OTTAVIO RAUL DOMENICO RIBERTI CARMIGNANO (BR/MG) Em virtude do arquivamento publicado na RPI 2437 de 19-09-2017 e considerando ausência de manifestação dentro dos prazos legais, informo que

	cabe ser mantido o arquivamento do pedido de patente, conforme o disposto no artigo 12, da resolução 113/2013.
(21) BR 10 2013 029845-0 A2	Código 8.11 - Manutenção do Arquivamento (22) 20/11/2013 (71) JOSÉ ANTONIO MAGNUS LEFFA (BR/RS) Em virtude do arquivamento publicado na RPI 2437 de 19-09-2017 e considerando ausência de manifestação dentro dos prazos legais, informo que cabe ser mantido o arquivamento do pedido de patente, conforme o disposto no artigo 12, da resolução 113/2013.
(21) BR 10 2013 030083-7 A2	Código 8.11 - Manutenção do Arquivamento (22) 22/11/2013 (71) JOTACLASS INDÚSTRIA E COMÉRCIO LTDA (BR/SP) Em virtude do arquivamento publicado na RPI 2437 de 19-09-2017 e considerando ausência de manifestação dentro dos prazos legais, informo que cabe ser mantido o arquivamento do pedido de patente, conforme o disposto no artigo 12, da resolução 113/2013.
(21) BR 10 2014 015495-7 A2	Código 8.11 - Manutenção do Arquivamento (22) 24/06/2014 (71) BRAULIO SILVIO CORREA DE SOUZA (BR/SP) Em virtude do arquivamento publicado na RPI 2437 de 19-09-2017 e considerando ausência de manifestação dentro dos prazos legais, informo que cabe ser mantido o arquivamento do pedido de patente, conforme o disposto no artigo 12, da resolução 113/2013.
(21) BR 10 2014 020144-0 A2	Código 8.11 - Manutenção do Arquivamento (22) 14/08/2014 (71) EXTRA MOLD INDÚSTRIA DE PLÁSTICOS LTDA (BR/RS) referente ao despacho 8.6 na RPI 2435 de 05/09/2017
(21) BR 10 2014 025412-9 A2	Código 8.11 - Manutenção do Arquivamento (22) 10/10/2014 (71) DANIEL BEZBORODCO (BR/SP) referente ao despacho 8.6 na RPI 2437 de 19/09/2017
(21) BR 11 2012 001791-8 A2	Código 8.11 - Manutenção do Arquivamento (22) 21/07/2010 (71) Rio Tinto Alcan International Limited (CA) Em virtude do arquivamento publicado na RPI 2437 de 19-09-2017 e considerando ausência de manifestação dentro dos prazos legais, informo que cabe ser mantido o arquivamento do pedido de patente, conforme o disposto no

artigo 12, da resolução 113/2013.

(21) BR 11 2012 002089-7 A2

Código 8.11 - Manutenção do Arquivamento
(22) 22/07/2010
(71) Alcon Lensx, Inc. (US)
Em virtude do arquivamento publicado na RPI 2437 de 19-09-2017 e considerando ausência de manifestação dentro dos prazos legais, informo que cabe ser mantido o arquivamento do pedido de patente, conforme o disposto no artigo 12, da resolução 113/2013.

(21) BR 11 2012 002093-5 A2

Código 8.11 - Manutenção do Arquivamento
(22) 30/07/2009
(71) Evonik Röhm GMBH (DE)
Em virtude do arquivamento publicado na RPI 2437 de 19-09-2017 e considerando ausência de manifestação dentro dos prazos legais, informo que cabe ser mantido o arquivamento do pedido de patente, conforme o disposto no artigo 12, da resolução 113/2013.

(21) BR 11 2012 002145-1 A2

Código 8.11 - Manutenção do Arquivamento
(22) 27/07/2010
(71) Wellbore Energy Solutions, LLC (US)
Em virtude do arquivamento publicado na RPI 2437 de 19-09-2017 e considerando ausência de manifestação dentro dos prazos legais, informo que cabe ser mantido o arquivamento do pedido de patente, conforme o disposto no artigo 12, da resolução 113/2013.

(21) BR 11 2012 002946-0 A2

Código 8.11 - Manutenção do Arquivamento
(22) 09/08/2010
(71) Paul Brebner (DK)
Em virtude do arquivamento publicado na RPI 2437 de 19-09-2017 e considerando ausência de manifestação dentro dos prazos legais, informo que cabe ser mantido o arquivamento do pedido de patente, conforme o disposto no artigo 12, da resolução 113/2013.

(21) BR 11 2012 003074-4 A2

Código 8.11 - Manutenção do Arquivamento
(22) 11/08/2009
(71) General Electric Company (US)
Em virtude do arquivamento publicado na RPI 2437 de 19-09-2017 e considerando ausência de manifestação dentro dos prazos legais, informo que cabe ser mantido o arquivamento do pedido de patente, conforme o disposto no artigo 12, da resolução 113/2013.

(21) BR 11 2012 003293-3 A2

Código 8.11 - Manutenção do Arquivamento

	(22) 13/08/2010 (71) Visa U.S.A. , Inc (US) Em virtude do arquivamento publicado na RPI 2437 de 19-09-2017 e considerando ausência de manifestação dentro dos prazos legais, informo que cabe ser mantido o arquivamento do pedido de patente, conforme o disposto no artigo 12, da resolução 113/2013.
(21) BR 11 2012 003547-9 A2	Código 8.11 - Manutenção do Arquivamento (22) 09/09/2010 (71) Caterpillar Global Mining LLC (US) Em virtude do arquivamento publicado na RPI 2437 de 19-09-2017 e considerando ausência de manifestação dentro dos prazos legais, informo que cabe ser mantido o arquivamento do pedido de patente, conforme o disposto no artigo 12, da resolução 113/2013.
(21) BR 11 2012 003930-0 A2	Código 8.11 - Manutenção do Arquivamento (22) 23/07/2010 (71) ZTE CORPORATION (CN) Em virtude do arquivamento publicado na RPI 2437 de 19-09-2017 e considerando ausência de manifestação dentro dos prazos legais, informo que cabe ser mantido o arquivamento do pedido de patente, conforme o disposto no artigo 12, da resolução 113/2013.
(21) BR 11 2012 004000-6 A2	Código 8.11 - Manutenção do Arquivamento (22) 24/08/2010 (71) Osvaldo Rodolfo Errobidart (AR) Em virtude do arquivamento publicado na RPI 2437 de 19-09-2017 e considerando ausência de manifestação dentro dos prazos legais, informo que cabe ser mantido o arquivamento do pedido de patente, conforme o disposto no artigo 12, da resolução 113/2013.
(21) BR 11 2012 004016-2 A2	Código 8.11 - Manutenção do Arquivamento (22) 24/08/2010 (71) Intel Corporation (US) Em virtude do arquivamento publicado na RPI 2437 de 19-09-2017 e considerando ausência de manifestação dentro dos prazos legais, informo que cabe ser mantido o arquivamento do pedido de patente, conforme o disposto no artigo 12, da resolução 113/2013.
(21) BR 11 2012 005148-2 A2	Código 8.11 - Manutenção do Arquivamento (22) 08/09/2010 (71) CP Kelco U.S., Inc. (US) Em virtude do arquivamento publicado na RPI 2437 de 19-09-2017 e

	considerando ausência de manifestação dentro dos prazos legais, informo que cabe ser mantido o arquivamento do pedido de patente, conforme o disposto no artigo 12, da resolução 113/2013.
(21) BR 11 2012 005240-3 A2	Código 8.11 - Manutenção do Arquivamento (22) 08/09/2010 (71) Rockstar Bidco, L.P. (US) Em virtude do arquivamento publicado na RPI 2437 de 19-09-2017 e considerando ausência de manifestação dentro dos prazos legais, informo que cabe ser mantido o arquivamento do pedido de patente, conforme o disposto no artigo 12, da resolução 113/2013.
(21) BR 11 2012 005276-4 A2	Código 8.11 - Manutenção do Arquivamento (22) 10/09/2010 (71) ZODIAC PRODUTOS FARMACEUTICOS S.A. (BR/SP) , MONTE VERDE S.A. (AR) Em virtude do arquivamento publicado na RPI 2437 de 19-09-2017 e considerando ausência de manifestação dentro dos prazos legais, informo que cabe ser mantido o arquivamento do pedido de patente, conforme o disposto no artigo 12, da resolução 113/2013.
(21) BR 11 2012 005836-3 A2	Código 8.11 - Manutenção do Arquivamento (22) 09/09/2010 (71) Cognis IP Management GMBH (DE) Em virtude do arquivamento publicado na RPI 2437 de 19-09-2017 e considerando ausência de manifestação dentro dos prazos legais, informo que cabe ser mantido o arquivamento do pedido de patente, conforme o disposto no artigo 12, da resolução 113/2013.
(21) BR 11 2012 006037-6 A2	Código 8.11 - Manutenção do Arquivamento (22) 17/09/2010 (71) SCHWEITZER ENGINEERING LABORATORIES, INC. (US) Em virtude do arquivamento publicado na RPI 2437 de 19-09-2017 e considerando ausência de manifestação dentro dos prazos legais, informo que cabe ser mantido o arquivamento do pedido de patente, conforme o disposto no artigo 12, da resolução 113/2013.
(21) BR 11 2012 006047-3 A2	Código 8.11 - Manutenção do Arquivamento (22) 20/09/2010 (71) Snecma (FR) Em virtude do arquivamento publicado na RPI 2437 de 19-09-2017 e considerando ausência de manifestação dentro dos prazos legais, informo que cabe ser mantido o arquivamento do pedido de patente, conforme o disposto no

artigo 12, da resolução 113/2013.

(21) BR 11 2012 006320-0 A2

Código 8.11 - Manutenção do Arquivamento
(22) 18/08/2010
(71) Thyssenkrupp Uhde Gmbh (DE)
Em virtude do arquivamento publicado na RPI 2437 de 19-09-2017 e considerando ausência de manifestação dentro dos prazos legais, informo que cabe ser mantido o arquivamento do pedido de patente, conforme o disposto no artigo 12, da resolução 113/2013.

(21) BR 11 2012 006887-3 A2

Código 8.11 - Manutenção do Arquivamento
(22) 07/09/2010
(71) Sta-Rite Industries, LLC (US)
Em virtude do arquivamento publicado na RPI 2437 de 19-09-2017 e considerando ausência de manifestação dentro dos prazos legais, informo que cabe ser mantido o arquivamento do pedido de patente, conforme o disposto no artigo 12, da resolução 113/2013.

(21) BR 11 2012 007284-6 A2

Código 8.11 - Manutenção do Arquivamento
(22) 02/10/2009
(71) MICHELE RECCHIA (IT)
Em virtude do arquivamento publicado na RPI 2437 de 19-09-2017 e considerando ausência de manifestação dentro dos prazos legais, informo que cabe ser mantido o arquivamento do pedido de patente, conforme o disposto no artigo 12, da resolução 113/2013.

(21) BR 11 2012 007727-9 A2

Código 8.11 - Manutenção do Arquivamento
(22) 22/09/2010
(71) Prad Research And Development Limited (VG)
Em virtude do arquivamento publicado na RPI 2437 de 19-09-2017 e considerando ausência de manifestação dentro dos prazos legais, informo que cabe ser mantido o arquivamento do pedido de patente, conforme o disposto no artigo 12, da resolução 113/2013.

(21) BR 11 2012 008535-2 A2

Código 8.11 - Manutenção do Arquivamento
(22) 10/08/2010
(71) Exxonmobil Upstream Research Company (US)
Em virtude do arquivamento publicado na RPI 2437 de 19-09-2017 e considerando ausência de manifestação dentro dos prazos legais, informo que cabe ser mantido o arquivamento do pedido de patente, conforme o disposto no artigo 12, da resolução 113/2013.

(21) BR 11 2012 009153-0 A2

Código 8.11 - Manutenção do Arquivamento

	(22) 18/11/2010 (71) CHEVRON U.S.A. INC. (US) Em virtude do arquivamento publicado na RPI 2437 de 19-09-2017 e considerando ausência de manifestação dentro dos prazos legais, informo que cabe ser mantido o arquivamento do pedido de patente, conforme o disposto no artigo 12, da resolução 113/2013.
(21) BR 11 2012 009502-1 A2	Código 8.11 - Manutenção do Arquivamento (22) 25/10/2010 (71) Intel Corporation (US) Em virtude do arquivamento publicado na RPI 2437 de 19-09-2017 e considerando ausência de manifestação dentro dos prazos legais, informo que cabe ser mantido o arquivamento do pedido de patente, conforme o disposto no artigo 12, da resolução 113/2013.
(21) BR 11 2012 010299-0 A2	Código 8.11 - Manutenção do Arquivamento (22) 19/11/2010 (71) CHEVRON U.S.A. INC (US) Em virtude do arquivamento publicado na RPI 2437 de 19-09-2017 e considerando ausência de manifestação dentro dos prazos legais, informo que cabe ser mantido o arquivamento do pedido de patente, conforme o disposto no artigo 12, da resolução 113/2013.
(21) BR 11 2012 010774-7 A2	Código 8.11 - Manutenção do Arquivamento (22) 05/11/2010 (71) Taligen Therapeutics, Inc. (US) Em virtude do arquivamento publicado na RPI 2437 de 19-09-2017 e considerando ausência de manifestação dentro dos prazos legais, informo que cabe ser mantido o arquivamento do pedido de patente, conforme o disposto no artigo 12, da resolução 113/2013.
(21) BR 11 2012 011157-4 A2	Código 8.11 - Manutenção do Arquivamento (22) 06/08/2010 (71) PRIMENOVE S.R.L. (IT) Em virtude do arquivamento publicado na RPI 2437 de 19-09-2017 e considerando ausência de manifestação dentro dos prazos legais, informo que cabe ser mantido o arquivamento do pedido de patente, conforme o disposto no artigo 12, da resolução 113/2013.
(21) BR 11 2012 011171-0 A2	Código 8.11 - Manutenção do Arquivamento (22) 15/11/2010 (71) SAMSUNG ELECTRONICS CO, LTD (KR) Em virtude do arquivamento publicado na RPI 2437 de 19-09-2017 e

	considerando ausência de manifestação dentro dos prazos legais, informo que cabe ser mantido o arquivamento do pedido de patente, conforme o disposto no artigo 12, da resolução 113/2013.
(21) BR 11 2012 011555-3 A2	Código 8.11 - Manutenção do Arquivamento (22) 06/10/2010 (71) Electrophor, Inc. (US) Em virtude do arquivamento publicado na RPI 2437 de 19-09-2017 e considerando ausência de manifestação dentro dos prazos legais, informo que cabe ser mantido o arquivamento do pedido de patente, conforme o disposto no artigo 12, da resolução 113/2013.
(21) BR 11 2012 011564-2 A2	Código 8.11 - Manutenção do Arquivamento (22) 08/10/2010 (71) Zafgen Corporation (US) Em virtude do arquivamento publicado na RPI 2437 de 19-09-2017 e considerando ausência de manifestação dentro dos prazos legais, informo que cabe ser mantido o arquivamento do pedido de patente, conforme o disposto no artigo 12, da resolução 113/2013.
(21) BR 11 2012 011572-3 A2	Código 8.11 - Manutenção do Arquivamento (22) 14/10/2010 (71) Belkin International, INC. (US) Em virtude do arquivamento publicado na RPI 2437 de 19-09-2017 e considerando ausência de manifestação dentro dos prazos legais, informo que cabe ser mantido o arquivamento do pedido de patente, conforme o disposto no artigo 12, da resolução 113/2013.
(21) BR 11 2012 011703-3 A2	Código 8.11 - Manutenção do Arquivamento (22) 25/11/2010 (71) Therapicon S.R.L. (IT) Em virtude do arquivamento publicado na RPI 2437 de 19-09-2017 e considerando ausência de manifestação dentro dos prazos legais, informo que cabe ser mantido o arquivamento do pedido de patente, conforme o disposto no artigo 12, da resolução 113/2013.
(21) BR 11 2012 011792-0 A2	Código 8.11 - Manutenção do Arquivamento (22) 18/11/2010 (71) Plexxikon, Inc. (US) Em virtude do arquivamento publicado na RPI 2437 de 19-09-2017 e considerando ausência de manifestação dentro dos prazos legais, informo que cabe ser mantido o arquivamento do pedido de patente, conforme o disposto no artigo 12, da resolução 113/2013.

(21) BR 11 2012 011984-2 A2	Código 8.11 - Manutenção do Arquivamento (22) 18/11/2010 (71) Imperial Tobacco Limited (GB) Em virtude do arquivamento publicado na RPI 2437 de 19-09-2017 e considerando ausência de manifestação dentro dos prazos legais, informo que cabe ser mantido o arquivamento do pedido de patente, conforme o disposto no artigo 12, da resolução 113/2013.
(21) BR 11 2012 011995-8 A2	Código 8.11 - Manutenção do Arquivamento (22) 19/11/2010 (71) SANTEN SAS (FR) Em virtude do arquivamento publicado na RPI 2437 de 19-09-2017 e considerando ausência de manifestação dentro dos prazos legais, informo que cabe ser mantido o arquivamento do pedido de patente, conforme o disposto no artigo 12, da resolução 113/2013.
(21) BR 11 2012 012014-0 A2	Código 8.11 - Manutenção do Arquivamento (22) 19/11/2010 (71) Enventure Global Technology, LLC (US) Em virtude do arquivamento publicado na RPI 2437 de 19-09-2017 e considerando ausência de manifestação dentro dos prazos legais, informo que cabe ser mantido o arquivamento do pedido de patente, conforme o disposto no artigo 12, da resolução 113/2013.
(21) BR 11 2012 012078-6 A2	Código 8.11 - Manutenção do Arquivamento (22) 26/11/2010 (71) Aircelle (FR) Em virtude do arquivamento publicado na RPI 2437 de 19-09-2017 e considerando ausência de manifestação dentro dos prazos legais, informo que cabe ser mantido o arquivamento do pedido de patente, conforme o disposto no artigo 12, da resolução 113/2013.
(21) BR 11 2012 012184-7 A2	Código 8.11 - Manutenção do Arquivamento (22) 23/11/2010 (71) ABB OY (FI) Em virtude do arquivamento publicado na RPI 2437 de 19-09-2017 e considerando ausência de manifestação dentro dos prazos legais, informo que cabe ser mantido o arquivamento do pedido de patente, conforme o disposto no artigo 12, da resolução 113/2013.
(21) BR 11 2012 012221-5 A2	Código 8.11 - Manutenção do Arquivamento (22) 22/11/2010

	(71) NUOVO PIGNONE S.P.A (IT) Em virtude do arquivamento publicado na RPI 2437 de 19-09-2017 e considerando ausência de manifestação dentro dos prazos legais, informo que cabe ser mantido o arquivamento do pedido de patente, conforme o disposto no artigo 12, da resolução 113/2013.
(21) BR 11 2012 012228-2 A2	Código 8.11 - Manutenção do Arquivamento (22) 22/11/2010 (71) NUOVO PIGNONE S.P.A (IT) Em virtude do arquivamento publicado na RPI 2437 de 19-09-2017 e considerando ausência de manifestação dentro dos prazos legais, informo que cabe ser mantido o arquivamento do pedido de patente, conforme o disposto no artigo 12, da resolução 113/2013.
(21) BR 11 2012 012353-0 A2	Código 8.11 - Manutenção do Arquivamento (22) 23/11/2010 (71) Research In Motion Limited (CA) Em virtude do arquivamento publicado na RPI 2437 de 19-09-2017 e considerando ausência de manifestação dentro dos prazos legais, informo que cabe ser mantido o arquivamento do pedido de patente, conforme o disposto no artigo 12, da resolução 113/2013.
(21) BR 11 2012 012361-0 A2	Código 8.11 - Manutenção do Arquivamento (22) 22/11/2010 (71) CONSULTEX SYSTEMS, INC. (US) Em virtude do arquivamento publicado na RPI 2437 de 19-09-2017 e considerando ausência de manifestação dentro dos prazos legais, informo que cabe ser mantido o arquivamento do pedido de patente, conforme o disposto no artigo 12, da resolução 113/2013.
(21) BR 11 2012 012653-9 A2	Código 8.11 - Manutenção do Arquivamento (22) 19/11/2010 (71) Basf SE (DE) Em virtude do arquivamento publicado na RPI 2437 de 19-09-2017 e considerando ausência de manifestação dentro dos prazos legais, informo que cabe ser mantido o arquivamento do pedido de patente, conforme o disposto no artigo 12, da resolução 113/2013.
(21) BR 11 2012 012656-3 A2	Código 8.11 - Manutenção do Arquivamento (22) 24/11/2010 (71) Cargill, Incorporated (US) Em virtude do arquivamento publicado na RPI 2437 de 19-09-2017 e considerando ausência de manifestação dentro dos prazos legais, informo que

	cabe ser mantido o arquivamento do pedido de patente, conforme o disposto no artigo 12, da resolução 113/2013.
(21) BR 11 2012 012660-1 A2	Código 8.11 - Manutenção do Arquivamento (22) 23/11/2010 (71) Basf SE (DE) Em virtude do arquivamento publicado na RPI 2437 de 19-09-2017 e considerando ausência de manifestação dentro dos prazos legais, informo que cabe ser mantido o arquivamento do pedido de patente, conforme o disposto no artigo 12, da resolução 113/2013.
(21) BR 11 2012 013025-0 A2	Código 8.11 - Manutenção do Arquivamento (22) 18/11/2010 (71) Gerald L. Barber (US) Em virtude do arquivamento publicado na RPI 2437 de 19-09-2017 e considerando ausência de manifestação dentro dos prazos legais, informo que cabe ser mantido o arquivamento do pedido de patente, conforme o disposto no artigo 12, da resolução 113/2013.
(21) BR 11 2012 013334-9 A2	Código 8.11 - Manutenção do Arquivamento (22) 22/11/2010 (71) Abbott Laboratories (US) Em virtude do arquivamento publicado na RPI 2437 de 19-09-2017 e considerando ausência de manifestação dentro dos prazos legais, informo que cabe ser mantido o arquivamento do pedido de patente, conforme o disposto no artigo 12, da resolução 113/2013.
(21) BR 11 2012 013733-6 A2	Código 8.11 - Manutenção do Arquivamento (22) 17/11/2010 (71) KIMBERLY-CLARK WORLDWIDE, INC. (US) Em virtude do arquivamento publicado na RPI 2437 de 19-09-2017 e considerando ausência de manifestação dentro dos prazos legais, informo que cabe ser mantido o arquivamento do pedido de patente, conforme o disposto no artigo 12, da resolução 113/2013.
(21) BR 11 2012 013751-4 A2	Código 8.11 - Manutenção do Arquivamento (22) 18/11/2010 (71) COASTAL COLUMNS (US) Em virtude do arquivamento publicado na RPI 2437 de 19-09-2017 e considerando ausência de manifestação dentro dos prazos legais, informo que cabe ser mantido o arquivamento do pedido de patente, conforme o disposto no artigo 12, da resolução 113/2013.

(21) BR 11 2012 014072-8 A2

Código 8.11 - Manutenção do Arquivamento
(22) 18/11/2010
(71) SGL Carbon SE (DE)
Em virtude do arquivamento publicado na RPI 2437 de 19-09-2017 e considerando ausência de manifestação dentro dos prazos legais, informo que cabe ser mantido o arquivamento do pedido de patente, conforme o disposto no artigo 12, da resolução 113/2013.

(21) BR 11 2012 014544-4 A2

Código 8.11 - Manutenção do Arquivamento
(22) 16/12/2010
(71) SCANIA CV AKTIEBOLAG (SE)
Em virtude do arquivamento publicado na RPI 2437 de 19-09-2017 e considerando ausência de manifestação dentro dos prazos legais, informo que cabe ser mantido o arquivamento do pedido de patente, conforme o disposto no artigo 12, da resolução 113/2013.

(21) BR 11 2012 014611-4 A2

Código 8.11 - Manutenção do Arquivamento
(22) 16/12/2009
(71) SIDEL S.P.A CON SOCIO UNICO (IT)
Em virtude do arquivamento publicado na RPI 2437 de 19-09-2017 e considerando ausência de manifestação dentro dos prazos legais, informo que cabe ser mantido o arquivamento do pedido de patente, conforme o disposto no artigo 12, da resolução 113/2013.

(21) BR 11 2012 014627-0 A2

Código 8.11 - Manutenção do Arquivamento
(22) 16/12/2010
(71) ELTA SYSTEMS LTD. (IL)
Em virtude do arquivamento publicado na RPI 2437 de 19-09-2017 e considerando ausência de manifestação dentro dos prazos legais, informo que cabe ser mantido o arquivamento do pedido de patente, conforme o disposto no artigo 12, da resolução 113/2013.

(21) BR 11 2012 014628-9 A2

Código 8.11 - Manutenção do Arquivamento
(22) 15/12/2010
(71) MAPLEBIRD (GB)
Em virtude do arquivamento publicado na RPI 2437 de 19-09-2017 e considerando ausência de manifestação dentro dos prazos legais, informo que cabe ser mantido o arquivamento do pedido de patente, conforme o disposto no artigo 12, da resolução 113/2013.

(21) BR 11 2012 014712-9 A2

Código 8.11 - Manutenção do Arquivamento
(22) 28/04/2010
(71) M.I.Tech CO., Ltd (KR)

	Em virtude do arquivamento publicado na RPI 2437 de 19-09-2017 e considerando ausência de manifestação dentro dos prazos legais, informo que cabe ser mantido o arquivamento do pedido de patente, conforme o disposto no artigo 12, da resolução 113/2013.
(21) BR 11 2012 014768-4 A2	Código 8.11 - Manutenção do Arquivamento (22) 14/12/2010 (71) Shionogi & CO., LTD. (JP) Em virtude do arquivamento publicado na RPI 2437 de 19-09-2017 e considerando ausência de manifestação dentro dos prazos legais, informo que cabe ser mantido o arquivamento do pedido de patente, conforme o disposto no artigo 12, da resolução 113/2013.
(21) BR 11 2012 014850-8 A2	Código 8.11 - Manutenção do Arquivamento (22) 15/12/2010 (71) Paul Wurth S.A. (LU) Em virtude do arquivamento publicado na RPI 2437 de 19-09-2017 e considerando ausência de manifestação dentro dos prazos legais, informo que cabe ser mantido o arquivamento do pedido de patente, conforme o disposto no artigo 12, da resolução 113/2013.
(21) BR 11 2012 015270-0 A2	Código 8.11 - Manutenção do Arquivamento (22) 22/11/2010 (71) KONINKLIJKE PHILIPS ELECTRONICS N.V (NL) Em virtude do arquivamento publicado na RPI 2437 de 19-09-2017 e considerando ausência de manifestação dentro dos prazos legais, informo que cabe ser mantido o arquivamento do pedido de patente, conforme o disposto no artigo 12, da resolução 113/2013.
(21) BR 11 2012 015375-7 A2	Código 8.11 - Manutenção do Arquivamento (22) 21/12/2010 (71) ELECTRO POWER SYSTEMS S.P.A. (IT) Em virtude do arquivamento publicado na RPI 2437 de 19-09-2017 e considerando ausência de manifestação dentro dos prazos legais, informo que cabe ser mantido o arquivamento do pedido de patente, conforme o disposto no artigo 12, da resolução 113/2013.
(21) BR 11 2012 015378-1 A2	Código 8.11 - Manutenção do Arquivamento (22) 21/12/2010 (71) EPAFLEX POLYURETHANES S.R.L (IT) Em virtude do arquivamento publicado na RPI 2437 de 19-09-2017 e considerando ausência de manifestação dentro dos prazos legais, informo que cabe ser mantido o arquivamento do pedido de patente, conforme o disposto no

artigo 12, da resolução 113/2013.

(21) BR 11 2012 015483-4 A2

Código 8.11 - Manutenção do Arquivamento
(22) 17/12/2010
(71) BASELL POLIOLEFINE ITALIA S.R.L. (IT)
Em virtude do arquivamento publicado na RPI 2437 de 19-09-2017 e considerando ausência de manifestação dentro dos prazos legais, informo que cabe ser mantido o arquivamento do pedido de patente, conforme o disposto no artigo 12, da resolução 113/2013.

(21) BR 11 2012 015610-1 A2

Código 8.11 - Manutenção do Arquivamento
(22) 16/12/2010
(71) Momentive Performance Materials Inc. (US)
Em virtude do arquivamento publicado na RPI 2437 de 19-09-2017 e considerando ausência de manifestação dentro dos prazos legais, informo que cabe ser mantido o arquivamento do pedido de patente, conforme o disposto no artigo 12, da resolução 113/2013.

(21) BR 11 2012 015678-0 A2

Código 8.11 - Manutenção do Arquivamento
(22) 24/12/2010
(71) Pursuit Dynamics PLC (GB)
Em virtude do arquivamento publicado na RPI 2437 de 19-09-2017 e considerando ausência de manifestação dentro dos prazos legais, informo que cabe ser mantido o arquivamento do pedido de patente, conforme o disposto no artigo 12, da resolução 113/2013.

(21) BR 11 2012 016023-0 A2

Código 8.11 - Manutenção do Arquivamento
(22) 19/07/2010
(71) Jeong-Min Kim (KR)
Em virtude do arquivamento publicado na RPI 2437 de 19-09-2017 e considerando ausência de manifestação dentro dos prazos legais, informo que cabe ser mantido o arquivamento do pedido de patente, conforme o disposto no artigo 12, da resolução 113/2013.

(21) BR 11 2012 016068-0 A2

Código 8.11 - Manutenção do Arquivamento
(22) 28/12/2010
(71) SYNTHES GMBH (CH)
Em virtude do arquivamento publicado na RPI 2437 de 19-09-2017 e considerando ausência de manifestação dentro dos prazos legais, informo que cabe ser mantido o arquivamento do pedido de patente, conforme o disposto no artigo 12, da resolução 113/2013.

(21) BR 11 2012 016259-4 A2

Código 8.11 - Manutenção do Arquivamento

(22) 23/12/2010
(71) KONIKLIJKE PHILIPS ELETRONICS N.V. (NL)
Em virtude do arquivamento publicado na RPI 2437 de 19-09-2017 e considerando ausência de manifestação dentro dos prazos legais, informo que cabe ser mantido o arquivamento do pedido de patente, conforme o disposto no artigo 12, da resolução 113/2013.

---

(21) BR 11 2012 016261-6 A2

Código 8.11 - Manutenção do Arquivamento
(22) 30/12/2010
(71) INJECTION BOTTILE DEVELOPMENT AS. (NO)
Em virtude do arquivamento publicado na RPI 2437 de 19-09-2017 e considerando ausência de manifestação dentro dos prazos legais, informo que cabe ser mantido o arquivamento do pedido de patente, conforme o disposto no artigo 12, da resolução 113/2013.

---

(21) BR 11 2012 018875-5 A2

Código 8.11 - Manutenção do Arquivamento
(22) 17/11/2010
(71) SIEMENS AKTIENGESELLSCHAFT (DE)
Em virtude do arquivamento publicado na RPI 2437 de 19-09-2017 e considerando ausência de manifestação dentro dos prazos legais, informo que cabe ser mantido o arquivamento do pedido de patente, conforme o disposto no artigo 12, da resolução 113/2013.

---

(21) BR 11 2012 019491-7 A2

Código 8.11 - Manutenção do Arquivamento
(22) 22/11/2010
(71) Seong Deok Park (KR) , Hyun June Park (KR)
Em virtude do arquivamento publicado na RPI 2437 de 19-09-2017 e considerando ausência de manifestação dentro dos prazos legais, informo que cabe ser mantido o arquivamento do pedido de patente, conforme o disposto no artigo 12, da resolução 113/2013.

---

(21) BR 11 2012 021057-2 A2

Código 8.11 - Manutenção do Arquivamento
(22) 22/11/2010
(71) Battelle Memorial Institute (US)
Em virtude do arquivamento publicado na RPI 2437 de 19-09-2017 e considerando ausência de manifestação dentro dos prazos legais, informo que cabe ser mantido o arquivamento do pedido de patente, conforme o disposto no artigo 12, da resolução 113/2013.

---

(21) BR 11 2012 021127-7 A2

Código 8.11 - Manutenção do Arquivamento
(22) 17/11/2010
(71) Battelle Memorial Institute (US)
Em virtude do arquivamento publicado na RPI 2437 de 19-09-2017 e

	considerando ausência de manifestação dentro dos prazos legais, informo que cabe ser mantido o arquivamento do pedido de patente, conforme o disposto no artigo 12, da resolução 113/2013.
(21) BR 11 2012 022715-7 A2	Código 8.11 - Manutenção do Arquivamento (22) 07/03/2011 (71) CONSEJO SUPERIOR DE INVENTIGACIONES CIENTÍFICAS (ES) Em virtude do arquivamento publicado na RPI 2437 de 19-09-2017 e considerando ausência de manifestação dentro dos prazos legais, informo que cabe ser mantido o arquivamento do pedido de patente, conforme o disposto no artigo 12, da resolução 113/2013.
(21) BR 11 2012 022733-5 A2	Código 8.11 - Manutenção do Arquivamento (22) 10/03/2011 (71) Nicanti S.R.L. (IT) Em virtude do arquivamento publicado na RPI 2437 de 19-09-2017 e considerando ausência de manifestação dentro dos prazos legais, informo que cabe ser mantido o arquivamento do pedido de patente, conforme o disposto no artigo 12, da resolução 113/2013.
(21) BR 11 2012 023057-3 A2	Código 8.11 - Manutenção do Arquivamento (22) 19/11/2010 (71) Evonik Degussa GMBH (DE) Em virtude do arquivamento publicado na RPI 2437 de 19-09-2017 e considerando ausência de manifestação dentro dos prazos legais, informo que cabe ser mantido o arquivamento do pedido de patente, conforme o disposto no artigo 12, da resolução 113/2013.
(21) BR 11 2012 023369-6 A2	Código 8.11 - Manutenção do Arquivamento (22) 18/03/2010 (71) Alcatel Lucent (FR) Em virtude do arquivamento publicado na RPI 2437 de 19-09-2017 e considerando ausência de manifestação dentro dos prazos legais, informo que cabe ser mantido o arquivamento do pedido de patente, conforme o disposto no artigo 12, da resolução 113/2013.
(21) BR 11 2012 025030-2 A2	Código 8.11 - Manutenção do Arquivamento (22) 30/03/2011 (71) Columbia Insurance Company (US) , Leifheit AG (DE) Em virtude do arquivamento publicado na RPI 2437 de 19-09-2017 e considerando ausência de manifestação dentro dos prazos legais, informo que cabe ser mantido o arquivamento do pedido de patente, conforme o disposto no artigo 12, da resolução 113/2013.

(21) BR 11 2012 025096-5 A2	Código 8.11 - Manutenção do Arquivamento (22) 30/11/2010 (71) Dorma GMBH & CO. KG (DE) Em virtude do arquivamento publicado na RPI 2437 de 19-09-2017 e considerando ausência de manifestação dentro dos prazos legais, informo que cabe ser mantido o arquivamento do pedido de patente, conforme o disposto no artigo 12, da resolução 113/2013.
(21) BR 11 2012 026339-0 A2	Código 8.11 - Manutenção do Arquivamento (22) 15/04/2011 (71) Rodrigo Graf Fernandez (MX) Em virtude do arquivamento publicado na RPI 2437 de 19-09-2017 e considerando ausência de manifestação dentro dos prazos legais, informo que cabe ser mantido o arquivamento do pedido de patente, conforme o disposto no artigo 12, da resolução 113/2013.
(21) BR 11 2012 026358-7 A2	Código 8.11 - Manutenção do Arquivamento (22) 11/04/2011 (71) Array Biopharma, Inc. (US) Em virtude do arquivamento publicado na RPI 2437 de 19-09-2017 e considerando ausência de manifestação dentro dos prazos legais, informo que cabe ser mantido o arquivamento do pedido de patente, conforme o disposto no artigo 12, da resolução 113/2013.
(21) BR 11 2012 026377-3 A2	Código 8.11 - Manutenção do Arquivamento (22) 12/04/2011 (71) Nissan Motor Co.,Ltd (JP) Em virtude do arquivamento publicado na RPI 2437 de 19-09-2017 e considerando ausência de manifestação dentro dos prazos legais, informo que cabe ser mantido o arquivamento do pedido de patente, conforme o disposto no artigo 12, da resolução 113/2013.
(21) BR 11 2012 026394-3 A2	Código 8.11 - Manutenção do Arquivamento (22) 15/04/2011 (71) Baxter International Inc (US) , Baxter Helthcare S.A. (CH) Em virtude do arquivamento publicado na RPI 2437 de 19-09-2017 e considerando ausência de manifestação dentro dos prazos legais, informo que cabe ser mantido o arquivamento do pedido de patente, conforme o disposto no artigo 12, da resolução 113/2013.
(21) BR 11 2012 031047-0 A2	Código 8.11 - Manutenção do Arquivamento (22) 20/04/2011

	(71) Nissan Motor Co. Ltd (JP) Em virtude do arquivamento publicado na RPI 2437 de 19-09-2017 e considerando ausência de manifestação dentro dos prazos legais, informo que cabe ser mantido o arquivamento do pedido de patente, conforme o disposto no artigo 12, da resolução 113/2013.
(21) BR 11 2012 031050-0 A2	Código 8.11 - Manutenção do Arquivamento (22) 03/06/2011 (71) KABUSHIKI KAISHA KOBE SEIKO SHO (JP) Em virtude do arquivamento publicado na RPI 2437 de 19-09-2017 e considerando ausência de manifestação dentro dos prazos legais, informo que cabe ser mantido o arquivamento do pedido de patente, conforme o disposto no artigo 12, da resolução 113/2013.
(21) BR 11 2012 031085-2 A2	Código 8.11 - Manutenção do Arquivamento (22) 08/06/2011 (71) Smith & Nephew, Inc. (US) Em virtude do arquivamento publicado na RPI 2437 de 19-09-2017 e considerando ausência de manifestação dentro dos prazos legais, informo que cabe ser mantido o arquivamento do pedido de patente, conforme o disposto no artigo 12, da resolução 113/2013.
(21) BR 11 2012 033199-0 A2	Código 8.11 - Manutenção do Arquivamento (22) 23/06/2011 (71) Balmoral Australia PTY LTD (AU) , Hexima Limited (AU) Em virtude do arquivamento publicado na RPI 2437 de 19-09-2017 e considerando ausência de manifestação dentro dos prazos legais, informo que cabe ser mantido o arquivamento do pedido de patente, conforme o disposto no artigo 12, da resolução 113/2013.
(21) BR 11 2013 007418-3 A2	Código 8.11 - Manutenção do Arquivamento (22) 22/11/2011 (71) Construction Research & Technology Gmbh (DE) Em virtude do arquivamento publicado na RPI 2437 de 19-09-2017 e considerando ausência de manifestação dentro dos prazos legais, informo que cabe ser mantido o arquivamento do pedido de patente, conforme o disposto no artigo 12, da resolução 113/2013.
(21) BR 11 2013 007537-6 A2	Código 8.11 - Manutenção do Arquivamento (22) 21/11/2011 (71) E.I. DU PONT DE NEMOURS AND COMPANY (US) Em virtude do arquivamento publicado na RPI 2437 de 19-09-2017 e considerando ausência de manifestação dentro dos prazos legais, informo que

	cabe ser mantido o arquivamento do pedido de patente, conforme o disposto no artigo 12, da resolução 113/2013.
(21) BR 11 2013 010469-4 A2	Código 8.11 - Manutenção do Arquivamento (22) 27/10/2011 (71) E.I. DU PONT DE NEMOURS AND COMPANY (US) Em virtude do arquivamento publicado na RPI 2437 de 19-09-2017 e considerando ausência de manifestação dentro dos prazos legais, informo que cabe ser mantido o arquivamento do pedido de patente, conforme o disposto no artigo 12, da resolução 113/2013.
(21) BR 11 2013 011231-0 A2	Código 8.11 - Manutenção do Arquivamento (22) 18/11/2011 (71) Latchways Plc (GB) Em virtude do arquivamento publicado na RPI 2437 de 19-09-2017 e considerando ausência de manifestação dentro dos prazos legais, informo que cabe ser mantido o arquivamento do pedido de patente, conforme o disposto no artigo 12, da resolução 113/2013.
(21) BR 11 2013 011356-1 A2	Código 8.11 - Manutenção do Arquivamento (22) 23/11/2011 (71) Packers Plus Energy Services Inc. (CA) Em virtude do arquivamento publicado na RPI 2437 de 19-09-2017 e considerando ausência de manifestação dentro dos prazos legais, informo que cabe ser mantido o arquivamento do pedido de patente, conforme o disposto no artigo 12, da resolução 113/2013.
(21) BR 11 2013 011688-9 A2	Código 8.11 - Manutenção do Arquivamento (22) 18/11/2011 (71) LATCHWAYS PLC (GB) Em virtude do arquivamento publicado na RPI 2437 de 19-09-2017 e considerando ausência de manifestação dentro dos prazos legais, informo que cabe ser mantido o arquivamento do pedido de patente, conforme o disposto no artigo 12, da resolução 113/2013.
(21) BR 11 2013 012432-6 A2	Código 8.11 - Manutenção do Arquivamento (22) 18/11/2011 (71) AKER SUBSEA AS (NO) Em virtude do arquivamento publicado na RPI 2437 de 19-09-2017 e considerando ausência de manifestação dentro dos prazos legais, informo que cabe ser mantido o arquivamento do pedido de patente, conforme o disposto no artigo 12, da resolução 113/2013.

(21) BR 11 2013 012452-0 A2

Código 8.11 - Manutenção do Arquivamento
(22) 21/11/2011
(71) BAYER INTELLECTUAL PROPERTY GMBH (DE)
Em virtude do arquivamento publicado na RPI 2437 de 19-09-2017 e considerando ausência de manifestação dentro dos prazos legais, informo que cabe ser mantido o arquivamento do pedido de patente, conforme o disposto no artigo 12, da resolução 113/2013.

(21) BR 11 2013 012485-7 A2

Código 8.11 - Manutenção do Arquivamento
(22) 18/11/2011
(71) GLAXOSMITHKLINE INTELLECTUAL PROPERTY (NO.2) LIMITED (GB)
Em virtude do arquivamento publicado na RPI 2437 de 19-09-2017 e considerando ausência de manifestação dentro dos prazos legais, informo que cabe ser mantido o arquivamento do pedido de patente, conforme o disposto no artigo 12, da resolução 113/2013.

(21) BR 11 2013 012550-0 A2

Código 8.11 - Manutenção do Arquivamento
(22) 24/11/2011
(71) Institut Für Rundfunktechnk Gmbh (DE)
Em virtude do arquivamento publicado na RPI 2437 de 19-09-2017 e considerando ausência de manifestação dentro dos prazos legais, informo que cabe ser mantido o arquivamento do pedido de patente, conforme o disposto no artigo 12, da resolução 113/2013.

(21) BR 11 2013 012561-6 A2

Código 8.11 - Manutenção do Arquivamento
(22) 22/11/2011
(71) TOYOTA JIDOSHA KABUSHIKI KAISHA (JP)
Em virtude do arquivamento publicado na RPI 2437 de 19-09-2017 e considerando ausência de manifestação dentro dos prazos legais, informo que cabe ser mantido o arquivamento do pedido de patente, conforme o disposto no artigo 12, da resolução 113/2013.

(21) BR 11 2013 012583-7 A2

Código 8.11 - Manutenção do Arquivamento
(22) 22/11/2011
(71) RHODIA OPERATIONS (FR)
Em virtude do arquivamento publicado na RPI 2437 de 19-09-2017 e considerando ausência de manifestação dentro dos prazos legais, informo que cabe ser mantido o arquivamento do pedido de patente, conforme o disposto no artigo 12, da resolução 113/2013.

(21) BR 11 2013 012714-7 A2

Código 8.11 - Manutenção do Arquivamento
(22) 22/11/2011
(71) Baro Mekaniske AS (NO)

	Em virtude do arquivamento publicado na RPI 2437 de 19-09-2017 e considerando ausência de manifestação dentro dos prazos legais, informo que cabe ser mantido o arquivamento do pedido de patente, conforme o disposto no artigo 12, da resolução 113/2013.
(21) BR 11 2013 012843-7 A2	Código 8.11 - Manutenção do Arquivamento (22) 22/11/2011 (71) MJN U.S. HOLDINGS LLC (US) Em virtude do arquivamento publicado na RPI 2437 de 19-09-2017 e considerando ausência de manifestação dentro dos prazos legais, informo que cabe ser mantido o arquivamento do pedido de patente, conforme o disposto no artigo 12, da resolução 113/2013.
(21) BR 11 2013 012845-3 A2	Código 8.11 - Manutenção do Arquivamento (22) 24/11/2011 (71) GIVAUDAN SA (CH) Em virtude do arquivamento publicado na RPI 2437 de 19-09-2017 e considerando ausência de manifestação dentro dos prazos legais, informo que cabe ser mantido o arquivamento do pedido de patente, conforme o disposto no artigo 12, da resolução 113/2013.
(21) BR 11 2013 012862-3 A2	Código 8.11 - Manutenção do Arquivamento (22) 22/11/2011 (71) BASF SE (DE) Em virtude do arquivamento publicado na RPI 2437 de 19-09-2017 e considerando ausência de manifestação dentro dos prazos legais, informo que cabe ser mantido o arquivamento do pedido de patente, conforme o disposto no artigo 12, da resolução 113/2013.
(21) BR 11 2013 012993-0 A2	Código 8.11 - Manutenção do Arquivamento (22) 22/11/2011 (71) BP Exploration Operating Company Limited (GB) Em virtude do arquivamento publicado na RPI 2437 de 19-09-2017 e considerando ausência de manifestação dentro dos prazos legais, informo que cabe ser mantido o arquivamento do pedido de patente, conforme o disposto no artigo 12, da resolução 113/2013.
(21) BR 11 2013 013005-9 A2	Código 8.11 - Manutenção do Arquivamento (22) 25/11/2011 (71) Sumitomo Bakelite Co., Ltd (JP) Em virtude do arquivamento publicado na RPI 2437 de 19-09-2017 e considerando ausência de manifestação dentro dos prazos legais, informo que cabe ser mantido o arquivamento do pedido de patente, conforme o disposto no

artigo 12, da resolução 113/2013.

(21) BR 11 2013 013104-7 A2

Código 8.11 - Manutenção do Arquivamento
(22) 25/11/2011
(71) KONINKLIJKE PHILIPS N.V. (NL)
Em virtude do arquivamento publicado na RPI 2437 de 19-09-2017 e considerando ausência de manifestação dentro dos prazos legais, informo que cabe ser mantido o arquivamento do pedido de patente, conforme o disposto no artigo 12, da resolução 113/2013.

(21) BR 11 2013 013120-9 A2

Código 8.11 - Manutenção do Arquivamento
(22) 23/11/2011
(71) KONINKLIJKE PHILIPS N.V. (NL)
Em virtude do arquivamento publicado na RPI 2438 de 26-09-2017 e considerando ausência de manifestação dentro dos prazos legais, informo que cabe ser mantido o arquivamento do pedido de patente, conforme o disposto no artigo 12, da resolução 113/2013.

(21) BR 11 2013 013143-8 A2

Código 8.11 - Manutenção do Arquivamento
(22) 22/11/2011
(71) ORPHAZYME APS (DK)
Em virtude do arquivamento publicado na RPI 2437 de 19-09-2017 e considerando ausência de manifestação dentro dos prazos legais, informo que cabe ser mantido o arquivamento do pedido de patente, conforme o disposto no artigo 12, da resolução 113/2013.

(21) BR 11 2013 013471-2 A2

Código 8.11 - Manutenção do Arquivamento
(22) 21/11/2011
(71) DOW GLOBAL TECHNOLOGIES LLC (US)
Em virtude do arquivamento publicado na RPI 2437 de 19-09-2017 e considerando ausência de manifestação dentro dos prazos legais, informo que cabe ser mantido o arquivamento do pedido de patente, conforme o disposto no artigo 12, da resolução 113/2013.

(21) BR 11 2013 013508-5 A2

Código 8.11 - Manutenção do Arquivamento
(22) 18/11/2011
(71) INTELLIGENT ENERGY LIMITED (GB)
Em virtude do arquivamento publicado na RPI 2437 de 19-09-2017 e considerando ausência de manifestação dentro dos prazos legais, informo que cabe ser mantido o arquivamento do pedido de patente, conforme o disposto no artigo 12, da resolução 113/2013.

(21) BR 11 2013 013512-3 A2

Código 8.11 - Manutenção do Arquivamento

(22) 17/11/2011
(71) UNILEVER N.V. (NL)
Em virtude do arquivamento publicado na RPI 2437 de 19-09-2017 e considerando ausência de manifestação dentro dos prazos legais, informo que cabe ser mantido o arquivamento do pedido de patente, conforme o disposto no artigo 12, da resolução 113/2013.

---

(21) BR 11 2013 014444-0 A2

Código 8.11 - Manutenção do Arquivamento
(22) 18/11/2011
(71) AIRCELLE (FR)
Em virtude do arquivamento publicado na RPI 2437 de 19-09-2017 e considerando ausência de manifestação dentro dos prazos legais, informo que cabe ser mantido o arquivamento do pedido de patente, conforme o disposto no artigo 12, da resolução 113/2013.

---

(21) BR 11 2013 016786-6 A2

Código 8.11 - Manutenção do Arquivamento
(22) 21/11/2011
(71) INTERNATIONAL PAPER COMPANY (US)
Em virtude do arquivamento publicado na RPI 2437 de 19-09-2017 e considerando ausência de manifestação dentro dos prazos legais, informo que cabe ser mantido o arquivamento do pedido de patente, conforme o disposto no artigo 12, da resolução 113/2013.

---

(21) BR 11 2013 018821-9 A2

Código 8.11 - Manutenção do Arquivamento
(22) 24/01/2012
(71) BASE STRUCTURES LIMITED (GB)
Em virtude do arquivamento publicado na RPI 2437 de 19-09-2017 e considerando ausência de manifestação dentro dos prazos legais, informo que cabe ser mantido o arquivamento do pedido de patente, conforme o disposto no artigo 12, da resolução 113/2013.

---

(21) BR 11 2013 023138-6 A2

Código 8.11 - Manutenção do Arquivamento
(22) 09/03/2012
(71) BREAKTHROUGH RESEARCH PETROPHYSICS, LLC (US)
Em virtude do arquivamento publicado na RPI 2437 de 19-09-2017 e considerando ausência de manifestação dentro dos prazos legais, informo que cabe ser mantido o arquivamento do pedido de patente, conforme o disposto no artigo 12, da resolução 113/2013.

---

(21) BR 11 2014 005846-6 A2

Código 8.11 - Manutenção do Arquivamento
(22) 14/11/2012
(71) ZEE.AERO INC. (US)
Em virtude do arquivamento publicado na RPI 2437 de 19-09-2017 e

	considerando ausência de manifestação dentro dos prazos legais, informo que cabe ser mantido o arquivamento do pedido de patente, conforme o disposto no artigo 12, da resolução 113/2013.
(21) BR 11 2014 006176-9 A2	Código 8.11 - Manutenção do Arquivamento (22) 17/09/2012 (71) THE TRUSTEES OF THE UNIVERSITY OF PENNSYLVANIA (US) Em virtude do arquivamento publicado na RPI 2437 de 19-09-2017 e considerando ausência de manifestação dentro dos prazos legais, informo que cabe ser mantido o arquivamento do pedido de patente, conforme o disposto no artigo 12, da resolução 113/2013.
(21) BR 11 2014 006202-1 A2	Código 8.11 - Manutenção do Arquivamento (22) 03/09/2012 (71) KAO CORPORATION (JP) Em virtude do arquivamento publicado na RPI 2437 de 19-09-2017 e considerando ausência de manifestação dentro dos prazos legais, informo que cabe ser mantido o arquivamento do pedido de patente, conforme o disposto no artigo 12, da resolução 113/2013.
(21) BR 11 2014 009072-6 A2	Código 8.11 - Manutenção do Arquivamento (22) 16/11/2011 (71) TELEFONAKTIEBOLAGET L M ERICSSON (publ) (SE) Em virtude do arquivamento publicado na RPI 2437 de 19-09-2017 e considerando ausência de manifestação dentro dos prazos legais, informo que cabe ser mantido o arquivamento do pedido de patente, conforme o disposto no artigo 12, da resolução 113/2013.
(21) BR 11 2014 010281-3 A2	Código 8.11 - Manutenção do Arquivamento (22) 20/11/2012 (71) COMPAGNIE GÉNÉRALE DES ETABLISSEMENTS MICHELIN (FR) , MICHELIN RECHERCHE ET TECHNIQUE S.A. (CH) Em virtude do arquivamento publicado na RPI 2437 de 19-09-2017 e considerando ausência de manifestação dentro dos prazos legais, informo que cabe ser mantido o arquivamento do pedido de patente, conforme o disposto no artigo 12, da resolução 113/2013.
(21) BR 11 2014 011177-4 A2	Código 8.11 - Manutenção do Arquivamento (22) 09/11/2012 (71) FUGRO GEOTEAM AS (NO) Em virtude do arquivamento publicado na RPI 2435 de 05-09-2017 e considerando ausência de manifestação dentro dos prazos legais, informo que cabe ser mantido o arquivamento do pedido de patente, conforme o disposto no

artigo 12, da resolução 113/2013.

(21) BR 11 2014 011399-8 A2

Código 8.11 - Manutenção do Arquivamento
(22) 15/11/2012
(71) NOVOZYMES INC. (US)
Em virtude do arquivamento publicado na RPI 2437 de 19-09-2017 e considerando ausência de manifestação dentro dos prazos legais, informo que cabe ser mantido o arquivamento do pedido de patente, conforme o disposto no artigo 12, da resolução 113/2013.

(21) BR 11 2014 011410-2 A2

Código 8.11 - Manutenção do Arquivamento
(22) 14/11/2011
(71) Halliburton Energy Services, Inc. (US)
Em virtude do arquivamento publicado na RPI 2437 de 19-09-2017 e considerando ausência de manifestação dentro dos prazos legais, informo que cabe ser mantido o arquivamento do pedido de patente, conforme o disposto no artigo 12, da resolução 113/2013.

(21) BR 11 2014 011510-9 A2

Código 8.11 - Manutenção do Arquivamento
(22) 20/11/2012
(71) OWENS-BROCKWAY GLASS CONTAINER INC. (US)
Em virtude do arquivamento publicado na RPI 2437 de 19-09-2017 e considerando ausência de manifestação dentro dos prazos legais, informo que cabe ser mantido o arquivamento do pedido de patente, conforme o disposto no artigo 12, da resolução 113/2013.

(21) BR 11 2014 011524-9 A2

Código 8.11 - Manutenção do Arquivamento
(22) 14/11/2012
(71) ERICSSON MODEMS SA (CH)
Em virtude do arquivamento publicado na RPI 2437 de 19-09-2017 e considerando ausência de manifestação dentro dos prazos legais, informo que cabe ser mantido o arquivamento do pedido de patente, conforme o disposto no artigo 12, da resolução 113/2013.

(21) BR 11 2014 011527-3 A2

Código 8.11 - Manutenção do Arquivamento
(22) 14/11/2012
(71) CHUGOKU MARINE PAINTS, LTD. (JP)
Em virtude do arquivamento publicado na RPI 2437 de 19-09-2017 e considerando ausência de manifestação dentro dos prazos legais, informo que cabe ser mantido o arquivamento do pedido de patente, conforme o disposto no artigo 12, da resolução 113/2013.

(21) BR 11 2014 011540-0 A2

Código 8.11 - Manutenção do Arquivamento

(22) 16/11/2012
(71) KONINKLIJKE PHILIPS N.V. (NL)
Em virtude do arquivamento publicado na RPI 2437 de 19-09-2017 e considerando ausência de manifestação dentro dos prazos legais, informo que cabe ser mantido o arquivamento do pedido de patente, conforme o disposto no artigo 12, da resolução 113/2013.

---

(21) BR 11 2014 011561-3 A2

Código 8.11 - Manutenção do Arquivamento
(22) 15/11/2012
(71) CORNING INCORPORATED (US)
Em virtude do arquivamento publicado na RPI 2437 de 19-09-2017 e considerando ausência de manifestação dentro dos prazos legais, informo que cabe ser mantido o arquivamento do pedido de patente, conforme o disposto no artigo 12, da resolução 113/2013.

---

(21) BR 11 2014 011595-8 A2

Código 8.11 - Manutenção do Arquivamento
(22) 19/11/2012
(71) HALLIBURTON ENERGY SERVICES, INC (US)
Em virtude do arquivamento publicado na RPI 2437 de 19-09-2017 e considerando ausência de manifestação dentro dos prazos legais, informo que cabe ser mantido o arquivamento do pedido de patente, conforme o disposto no artigo 12, da resolução 113/2013.

---

(21) BR 11 2014 011605-9 A2

Código 8.11 - Manutenção do Arquivamento
(22) 16/11/2012
(71) GE JENBACHER GMBH & CO OG (AT)
Em virtude do arquivamento publicado na RPI 2437 de 19-09-2017 e considerando ausência de manifestação dentro dos prazos legais, informo que cabe ser mantido o arquivamento do pedido de patente, conforme o disposto no artigo 12, da resolução 113/2013.

---

(21) BR 11 2014 011620-2 A2

Código 8.11 - Manutenção do Arquivamento
(22) 16/11/2012
(71) RHODIA OPERATIONS (FR)
Em virtude do arquivamento publicado na RPI 2437 de 19-09-2017 e considerando ausência de manifestação dentro dos prazos legais, informo que cabe ser mantido o arquivamento do pedido de patente, conforme o disposto no artigo 12, da resolução 113/2013.

---

(21) BR 11 2014 011622-9 A2

Código 8.11 - Manutenção do Arquivamento
(22) 15/11/2012
(71) BASF SE (DE)
Em virtude do arquivamento publicado na RPI 2437 de 19-09-2017 e

	considerando ausência de manifestação dentro dos prazos legais, informo que cabe ser mantido o arquivamento do pedido de patente, conforme o disposto no artigo 12, da resolução 113/2013.
(21) BR 11 2014 011645-8 A2	Código 8.11 - Manutenção do Arquivamento (22) 14/11/2012 (71) NOVARTIS AG (CH) Em virtude do arquivamento publicado na RPI 2437 de 19-09-2017 e considerando ausência de manifestação dentro dos prazos legais, informo que cabe ser mantido o arquivamento do pedido de patente, conforme o disposto no artigo 12, da resolução 113/2013.
(21) BR 11 2014 011665-2 A2	Código 8.11 - Manutenção do Arquivamento (22) 15/11/2012 (71) SANOFI-AVENTIS DEUTSCHLAND GMBH (DE) Em virtude do arquivamento publicado na RPI 2437 de 19-09-2017 e considerando ausência de manifestação dentro dos prazos legais, informo que cabe ser mantido o arquivamento do pedido de patente, conforme o disposto no artigo 12, da resolução 113/2013.
(21) BR 11 2014 011671-7 A2	Código 8.11 - Manutenção do Arquivamento (22) 15/11/2012 (71) XENTION LIMITED (GB) Em virtude do arquivamento publicado na RPI 2437 de 19-09-2017 e considerando ausência de manifestação dentro dos prazos legais, informo que cabe ser mantido o arquivamento do pedido de patente, conforme o disposto no artigo 12, da resolução 113/2013.
(21) BR 11 2014 011685-7 A2	Código 8.11 - Manutenção do Arquivamento (22) 16/11/2012 (71) BASF SE (DE) Em virtude do arquivamento publicado na RPI 2437 de 19-09-2017 e considerando ausência de manifestação dentro dos prazos legais, informo que cabe ser mantido o arquivamento do pedido de patente, conforme o disposto no artigo 12, da resolução 113/2013.
(21) BR 11 2014 011765-9 A2	Código 8.11 - Manutenção do Arquivamento (22) 16/11/2012 (71) ESSILOR INTERNATIONAL (COMPAGNIE GENERALE D'OPTIQUE) (FR) Em virtude do arquivamento publicado na RPI 2437 de 19-09-2017 e considerando ausência de manifestação dentro dos prazos legais, informo que cabe ser mantido o arquivamento do pedido de patente, conforme o disposto no artigo 12, da resolução 113/2013.

(21) BR 11 2014 011767-5 A2

Código 8.11 - Manutenção do Arquivamento
(22) 16/11/2012
(71) WOBBEN PROPERTIES GMBH (DE)
Em virtude do arquivamento publicado na RPI 2437 de 19-09-2017 e considerando ausência de manifestação dentro dos prazos legais, informo que cabe ser mantido o arquivamento do pedido de patente, conforme o disposto no artigo 12, da resolução 113/2013.

(21) BR 11 2014 011769-1 A2

Código 8.11 - Manutenção do Arquivamento
(22) 16/11/2012
(71) TECHNIX INDUSTRIES LIMITED (NZ)
Em virtude do arquivamento publicado na RPI 2437 de 19-09-2017 e considerando ausência de manifestação dentro dos prazos legais, informo que cabe ser mantido o arquivamento do pedido de patente, conforme o disposto no artigo 12, da resolução 113/2013.

(21) BR 11 2014 011780-2 A2

Código 8.11 - Manutenção do Arquivamento
(22) 14/11/2012
(71) BAYER INTELLECTUAL PROPERTY GMBH (DE)
Em virtude do arquivamento publicado na RPI 2437 de 19-09-2017 e considerando ausência de manifestação dentro dos prazos legais, informo que cabe ser mantido o arquivamento do pedido de patente, conforme o disposto no artigo 12, da resolução 113/2013.

(21) BR 11 2014 011785-3 A2

Código 8.11 - Manutenção do Arquivamento
(22) 15/11/2012
(71) BABCOCK & WILCOX POWER GENERATION GROUP, INC. (US)
Em virtude do arquivamento publicado na RPI 2437 de 19-09-2017 e considerando ausência de manifestação dentro dos prazos legais, informo que cabe ser mantido o arquivamento do pedido de patente, conforme o disposto no artigo 12, da resolução 113/2013.

(21) BR 11 2014 011831-0 A2

Código 8.11 - Manutenção do Arquivamento
(22) 19/11/2012
(71) THE UNIVERSITY OF TOKYO (JP) , NATIONAL UNIVERSITY CORPORATION TOKYO MEDICAL AND DENTAL UNIVERSITY (JP) , NanoCarrier Co., Ltd. (JP)
Em virtude do arquivamento publicado na RPI 2437 de 19-09-2017 e considerando ausência de manifestação dentro dos prazos legais, informo que cabe ser mantido o arquivamento do pedido de patente, conforme o disposto no artigo 12, da resolução 113/2013.

(21) BR 11 2014 011912-0 A2

Código 8.11 - Manutenção do Arquivamento
(22) 16/11/2012
(71) AMGEN INC. (US)
Em virtude do arquivamento publicado na RPI 2437 de 19-09-2017 e considerando ausência de manifestação dentro dos prazos legais, informo que cabe ser mantido o arquivamento do pedido de patente, conforme o disposto no artigo 12, da resolução 113/2013.

(21) BR 11 2014 011925-2 A2

Código 8.11 - Manutenção do Arquivamento
(22) 14/11/2012
(71) ONCOMED PHARMACEUTICALS, INC. (US)
Em virtude do arquivamento publicado na RPI 2437 de 19-09-2017 e considerando ausência de manifestação dentro dos prazos legais, informo que cabe ser mantido o arquivamento do pedido de patente, conforme o disposto no artigo 12, da resolução 113/2013.

(21) BR 11 2014 011931-7 A2

Código 8.11 - Manutenção do Arquivamento
(22) 15/11/2012
(71) BABCOCK & WILCOX POWER GENERATION GROUP, INC. (US)
Em virtude do arquivamento publicado na RPI 2437 de 19-09-2017 e considerando ausência de manifestação dentro dos prazos legais, informo que cabe ser mantido o arquivamento do pedido de patente, conforme o disposto no artigo 12, da resolução 113/2013.

(21) BR 11 2014 011988-0 A2

Código 8.11 - Manutenção do Arquivamento
(22) 20/11/2012
(71) DANISCO US INC. (US)
Em virtude do arquivamento publicado na RPI 2437 de 19-09-2017 e considerando ausência de manifestação dentro dos prazos legais, informo que cabe ser mantido o arquivamento do pedido de patente, conforme o disposto no artigo 12, da resolução 113/2013.

(21) BR 11 2014 012015-3 A2

Código 8.11 - Manutenção do Arquivamento
(22) 15/11/2012
(71) KONINKLIJKE PHILIPS N.V. (NL)
Em virtude do arquivamento publicado na RPI 2437 de 19-09-2017 e considerando ausência de manifestação dentro dos prazos legais, informo que cabe ser mantido o arquivamento do pedido de patente, conforme o disposto no artigo 12, da resolução 113/2013.

(21) BR 11 2014 012111-7 A8

Código 8.11 - Manutenção do Arquivamento
(22) 22/11/2011
(71) LUIS CASTRO GOMEZ (ES)

	Em virtude do arquivamento publicado na RPI 2437 de 19-09-2017 e considerando ausência de manifestação dentro dos prazos legais, informo que cabe ser mantido o arquivamento do pedido de patente, conforme o disposto no artigo 12, da resolução 113/2013.
(21) BR 11 2014 012133-8 A8	Código 8.11 - Manutenção do Arquivamento (22) 22/11/2011 (71) TOYOTA JIDOSHA KABUSHIKI KAISHA (JP) Em virtude do arquivamento publicado na RPI 2437 de 19-09-2017 e considerando ausência de manifestação dentro dos prazos legais, informo que cabe ser mantido o arquivamento do pedido de patente, conforme o disposto no artigo 12, da resolução 113/2013.
(21) BR 11 2014 012135-4 A2	Código 8.11 - Manutenção do Arquivamento (22) 20/11/2012 (71) SIGVARIS AG (CH) , UNICO SWISS TEX GMBH (CH) , MSR ELECTRONICS GMBH (CH) , EMPA EIDGENÖSSISCHE MATERIALPRÜFUNGS-UND FORSCHUNGSANSTALT (CH) Em virtude do arquivamento publicado na RPI 2437 de 19-09-2017 e considerando ausência de manifestação dentro dos prazos legais, informo que cabe ser mantido o arquivamento do pedido de patente, conforme o disposto no artigo 12, da resolução 113/2013.
(21) BR 11 2014 012149-4 A2	Código 8.11 - Manutenção do Arquivamento (22) 19/11/2012 (71) AGE OF LEARNING, INC. (US) Em virtude do arquivamento publicado na RPI 2437 de 19-09-2017 e considerando ausência de manifestação dentro dos prazos legais, informo que cabe ser mantido o arquivamento do pedido de patente, conforme o disposto no artigo 12, da resolução 113/2013.
(21) BR 11 2014 012246-6 A2	Código 8.11 - Manutenção do Arquivamento (22) 21/11/2012 (71) CLARIANT FINANCE (BVI) LIMITED (VG) Em virtude do arquivamento publicado na RPI 2437 de 19-09-2017 e considerando ausência de manifestação dentro dos prazos legais, informo que cabe ser mantido o arquivamento do pedido de patente, conforme o disposto no artigo 12, da resolução 113/2013.
(21) BR 11 2014 012283-0 A2	Código 8.11 - Manutenção do Arquivamento (22) 19/11/2012 (71) AGE OF LEARNING, INC. (US) Em virtude do arquivamento publicado na RPI 2437 de 19-09-2017 e

	considerando ausência de manifestação dentro dos prazos legais, informo que cabe ser mantido o arquivamento do pedido de patente, conforme o disposto no artigo 12, da resolução 113/2013.
(21) BR 11 2014 012334-9 A2	Código 8.11 - Manutenção do Arquivamento (22) 16/11/2012 (71) Alcatel Lucent (FR) Em virtude do arquivamento publicado na RPI 2437 de 19-09-2017 e considerando ausência de manifestação dentro dos prazos legais, informo que cabe ser mantido o arquivamento do pedido de patente, conforme o disposto no artigo 12, da resolução 113/2013.
(21) BR 11 2014 012407-8 A2	Código 8.11 - Manutenção do Arquivamento (22) 21/11/2012 (71) DECIPHERA PHARMACEUTICALS, LLC (US) Em virtude do arquivamento publicado na RPI 2437 de 19-09-2017 e considerando ausência de manifestação dentro dos prazos legais, informo que cabe ser mantido o arquivamento do pedido de patente, conforme o disposto no artigo 12, da resolução 113/2013.
(21) BR 11 2014 012510-4 A2	Código 8.11 - Manutenção do Arquivamento (22) 14/11/2012 (71) TRI-AIR DEVELOPMENTS LIMITED (GB) Em virtude do arquivamento publicado na RPI 2437 de 19-09-2017 e considerando ausência de manifestação dentro dos prazos legais, informo que cabe ser mantido o arquivamento do pedido de patente, conforme o disposto no artigo 12, da resolução 113/2013.
(21) BR 11 2014 012521-0 A2	Código 8.11 - Manutenção do Arquivamento (22) 20/11/2012 (71) F. HOFFMANN-LA ROCHE AG (CH) Em virtude do arquivamento publicado na RPI 2437 de 19-09-2017 e considerando ausência de manifestação dentro dos prazos legais, informo que cabe ser mantido o arquivamento do pedido de patente, conforme o disposto no artigo 12, da resolução 113/2013.
(21) BR 11 2014 012535-0 A2	Código 8.11 - Manutenção do Arquivamento (22) 21/11/2012 (71) AKER SUBSEA AS (NO) Em virtude do arquivamento publicado na RPI 2437 de 19-09-2017 e considerando ausência de manifestação dentro dos prazos legais, informo que cabe ser mantido o arquivamento do pedido de patente, conforme o disposto no artigo 12, da resolução 113/2013.

(21) BR 11 2014 012877-4 A8	Código 8.11 - Manutenção do Arquivamento (22) 20/11/2012 (71) PROTIP (FR) Em virtude do arquivamento publicado na RPI 2437 de 19-09-2017 e considerando ausência de manifestação dentro dos prazos legais, informo que cabe ser mantido o arquivamento do pedido de patente, conforme o disposto no artigo 12, da resolução 113/2013.
(21) BR 11 2014 012884-7 A8	Código 8.11 - Manutenção do Arquivamento (22) 20/11/2012 (71) AGFA GRAPHICS NV (BE) Em virtude do arquivamento publicado na RPI 2437 de 19-09-2017 e considerando ausência de manifestação dentro dos prazos legais, informo que cabe ser mantido o arquivamento do pedido de patente, conforme o disposto no artigo 12, da resolução 113/2013.
(21) BR 11 2014 012916-9 A8	Código 8.11 - Manutenção do Arquivamento (22) 18/11/2012 (71) HALLIBURTON ENERGY SERVICES, INC (US) Em virtude do arquivamento publicado na RPI 2437 de 19-09-2017 e considerando ausência de manifestação dentro dos prazos legais, informo que cabe ser mantido o arquivamento do pedido de patente, conforme o disposto no artigo 12, da resolução 113/2013.
(21) BR 11 2014 012944-4 A8	Código 8.11 - Manutenção do Arquivamento (22) 22/11/2012 (71) OTO MELARA SPA (IT) Em virtude do arquivamento publicado na RPI 2437 de 19-09-2017 e considerando ausência de manifestação dentro dos prazos legais, informo que cabe ser mantido o arquivamento do pedido de patente, conforme o disposto no artigo 12, da resolução 113/2013.
(21) BR 11 2014 013030-2 A8	Código 8.11 - Manutenção do Arquivamento (22) 15/11/2012 (71) GENERAL ELECTRIC COMPANY (US) Em virtude do arquivamento publicado na RPI 2437 de 19-09-2017 e considerando ausência de manifestação dentro dos prazos legais, informo que cabe ser mantido o arquivamento do pedido de patente, conforme o disposto no artigo 12, da resolução 113/2013.
(21) BR 11 2014 013884-2 A8	Código 8.11 - Manutenção do Arquivamento (22) 20/11/2012

(71) TENNECO AUTOMOTIVE OPERATING COMPANY INC. (US)
Em virtude do arquivamento publicado na RPI 2437 de 19-09-2017 e considerando ausência de manifestação dentro dos prazos legais, informo que cabe ser mantido o arquivamento do pedido de patente, conforme o disposto no artigo 12, da resolução 113/2013.

---

(21) BR 11 2014 013910-5 A8

Código 8.11 - Manutenção do Arquivamento
(22) 16/11/2012
(71) Halliburton Energy Services, Inc. (US)
Em virtude do arquivamento publicado na RPI 2437 de 19-09-2017 e considerando ausência de manifestação dentro dos prazos legais, informo que cabe ser mantido o arquivamento do pedido de patente, conforme o disposto no artigo 12, da resolução 113/2013.

---

(21) BR 11 2014 014642-0 A8

Código 8.11 - Manutenção do Arquivamento
(22) 22/11/2012
(71) OTO MELARA SPA (IT)
Em virtude do arquivamento publicado na RPI 2437 de 19-09-2017 e considerando ausência de manifestação dentro dos prazos legais, informo que cabe ser mantido o arquivamento do pedido de patente, conforme o disposto no artigo 12, da resolução 113/2013.

---

(21) BR 11 2014 014835-0 A8

Código 8.11 - Manutenção do Arquivamento
(22) 16/11/2012
(71) TOTAL SA (FR)
Em virtude do arquivamento publicado na RPI 2437 de 19-09-2017 e considerando ausência de manifestação dentro dos prazos legais, informo que cabe ser mantido o arquivamento do pedido de patente, conforme o disposto no artigo 12, da resolução 113/2013.

---

(21) BR 11 2014 015064-8 A8

Código 8.11 - Manutenção do Arquivamento
(22) 14/11/2012
(71) DOW GLOBAL TECHNOLOGIES LLC (US)
Em virtude do arquivamento publicado na RPI 2437 de 19-09-2017 e considerando ausência de manifestação dentro dos prazos legais, informo que cabe ser mantido o arquivamento do pedido de patente, conforme o disposto no artigo 12, da resolução 113/2013.

---

(21) BR 11 2014 015532-1 A8

Código 8.11 - Manutenção do Arquivamento
(22) 21/11/2012
(71) UNILEVER N.V. (NL)
Em virtude do arquivamento publicado na RPI 2437 de 19-09-2017 e considerando ausência de manifestação dentro dos prazos legais, informo que

	cabe ser mantido o arquivamento do pedido de patente, conforme o disposto no artigo 12, da resolução 113/2013.
(21) BR 11 2014 016011-2 A8	Código 8.11 - Manutenção do Arquivamento (22) 20/11/2012 (71) UNIVERSIDAD DE CHILE (CL) Em virtude do arquivamento publicado na RPI 2437 de 19-09-2017 e considerando ausência de manifestação dentro dos prazos legais, informo que cabe ser mantido o arquivamento do pedido de patente, conforme o disposto no artigo 12, da resolução 113/2013.
(21) BR 11 2014 016034-1 A8	Código 8.11 - Manutenção do Arquivamento (22) 20/11/2012 (71) TEGA INDUSTRIES LIMITED (IN) Em virtude do arquivamento publicado na RPI 2437 de 19-09-2017 e considerando ausência de manifestação dentro dos prazos legais, informo que cabe ser mantido o arquivamento do pedido de patente, conforme o disposto no artigo 12, da resolução 113/2013.
(21) BR 11 2014 016218-2 A8	Código 8.11 - Manutenção do Arquivamento (22) 14/11/2012 (71) DOW GLOBAL TECHNOLOGIES LLC (US) Em virtude do arquivamento publicado na RPI 2437 de 19-09-2017 e considerando ausência de manifestação dentro dos prazos legais, informo que cabe ser mantido o arquivamento do pedido de patente, conforme o disposto no artigo 12, da resolução 113/2013.
(21) BR 11 2014 016307-3 A8	Código 8.11 - Manutenção do Arquivamento (22) 21/11/2012 (71) ABBOTT LABORATORIES (US) Em virtude do arquivamento publicado na RPI 2437 de 19-09-2017 e considerando ausência de manifestação dentro dos prazos legais, informo que cabe ser mantido o arquivamento do pedido de patente, conforme o disposto no artigo 12, da resolução 113/2013.
(21) BR 11 2014 021607-0 A8	Código 8.11 - Manutenção do Arquivamento (22) 14/11/2012 (71) PPG INDUSTRIES OHIO, INC. (US) Em virtude do arquivamento publicado na RPI 2437 de 19-09-2017 e considerando ausência de manifestação dentro dos prazos legais, informo que cabe ser mantido o arquivamento do pedido de patente, conforme o disposto no artigo 12, da resolução 113/2013.

(21) BR 11 2014 028693-0 A2	Código 8.11 - Manutenção do Arquivamento (22) 20/11/2012 (71) The Procter & Gamble Company (US) Em virtude do arquivamento publicado na RPI 2437 de 19-09-2017 e considerando ausência de manifestação dentro dos prazos legais, informo que cabe ser mantido o arquivamento do pedido de patente, conforme o disposto no artigo 12, da resolução 113/2013.
(21) BR 11 2014 029966-8 A2	Código 8.11 - Manutenção do Arquivamento (22) 05/06/2013 (71) ELI LILLY AND COMPANY (US) Em virtude do arquivamento publicado na RPI 2437 de 19-09-2017 e considerando ausência de manifestação dentro dos prazos legais, informo que cabe ser mantido o arquivamento do pedido de patente, conforme o disposto no artigo 12, da resolução 113/2013.
(21) BR 11 2014 030260-0 A2	Código 8.11 - Manutenção do Arquivamento (22) 17/06/2013 (71) UNIVERSITY OF MASSACHUSETTS (US) Em virtude do arquivamento publicado na RPI 2437 de 19-09-2017 e considerando ausência de manifestação dentro dos prazos legais, informo que cabe ser mantido o arquivamento do pedido de patente, conforme o disposto no artigo 12, da resolução 113/2013.
(21) BR 11 2015 009651-4 A2	Código 8.11 - Manutenção do Arquivamento (22) 14/11/2013 (71) W. L. GORE & ASSOCIATES, INC. (US) Em virtude do arquivamento publicado na RPI 2437 de 19-09-2017 e considerando ausência de manifestação dentro dos prazos legais, informo que cabe ser mantido o arquivamento do pedido de patente, conforme o disposto no artigo 12, da resolução 113/2013.
(21) BR 11 2015 010410-0 A2	Código 8.11 - Manutenção do Arquivamento (22) 19/11/2012 (71) COMPAGNIE GÉNÉRALE DES ETABLISSEMENTS MICHELIN (FR) , MICHELIN RECHERCHE ET TECHNIQUE S.A. (CH) Em virtude do arquivamento publicado na RPI 2437 de 19-09-2017 e considerando ausência de manifestação dentro dos prazos legais, informo que cabe ser mantido o arquivamento do pedido de patente, conforme o disposto no artigo 12, da resolução 113/2013.
(21) BR 11 2015 010649-8 A2	Código 8.11 - Manutenção do Arquivamento (22) 15/11/2013

(71) BRISTOL-MYERS SQUIBB COMPANY (US)
Em virtude do arquivamento publicado na RPI 2437 de 19-09-2017 e considerando ausência de manifestação dentro dos prazos legais, informo que cabe ser mantido o arquivamento do pedido de patente, conforme o disposto no artigo 12, da resolução 113/2013.

---

(21) BR 11 2015 010741-9 A2

Código 8.11 - Manutenção do Arquivamento
(22) 14/11/2013
(71) HENKEL AG & CO. KGAA (DE)
Em virtude do arquivamento publicado na RPI 2437 de 19-09-2017 e considerando ausência de manifestação dentro dos prazos legais, informo que cabe ser mantido o arquivamento do pedido de patente, conforme o disposto no artigo 12, da resolução 113/2013.

---

(21) BR 11 2015 010791-5 A2

Código 8.11 - Manutenção do Arquivamento
(22) 15/11/2013
(71) BRISTOL-MYERS SQUIBB COMPANY (US)
Em virtude do arquivamento publicado na RPI 2437 de 19-09-2017 e considerando ausência de manifestação dentro dos prazos legais, informo que cabe ser mantido o arquivamento do pedido de patente, conforme o disposto no artigo 12, da resolução 113/2013.

---

(21) BR 11 2015 010815-6 A2

Código 8.11 - Manutenção do Arquivamento
(22) 14/11/2013
(71) ABBOTT LABORATORIES (US)
Em virtude do arquivamento publicado na RPI 2437 de 19-09-2017 e considerando ausência de manifestação dentro dos prazos legais, informo que cabe ser mantido o arquivamento do pedido de patente, conforme o disposto no artigo 12, da resolução 113/2013.

---

(21) BR 11 2015 010868-7 A2

Código 8.11 - Manutenção do Arquivamento
(22) 16/11/2012
(71) MOOG INC (US)
Em virtude do arquivamento publicado na RPI 2437 de 19-09-2017 e considerando ausência de manifestação dentro dos prazos legais, informo que cabe ser mantido o arquivamento do pedido de patente, conforme o disposto no artigo 12, da resolução 113/2013.

---

(21) BR 11 2015 010877-6 A2

Código 8.11 - Manutenção do Arquivamento
(22) 14/11/2013
(71) ORTHOPAEDIC INNOVATION CENTER INC. (CA)
Em virtude do arquivamento publicado na RPI 2437 de 19-09-2017 e considerando ausência de manifestação dentro dos prazos legais, informo que

	cabe ser mantido o arquivamento do pedido de patente, conforme o disposto no artigo 12, da resolução 113/2013.
(21) BR 11 2015 010883-0 A2	Código 8.11 - Manutenção do Arquivamento (22) 20/11/2013 (71) LACRIMA MEDICAL, LTD. (IL) Em virtude do arquivamento publicado na RPI 2437 de 19-09-2017 e considerando ausência de manifestação dentro dos prazos legais, informo que cabe ser mantido o arquivamento do pedido de patente, conforme o disposto no artigo 12, da resolução 113/2013.
(21) BR 11 2015 010937-3 A2	Código 8.11 - Manutenção do Arquivamento (22) 21/11/2013 (71) DOW GLOBAL TECHNOLOGIES LLC (US) Em virtude do arquivamento publicado na RPI 2437 de 19-09-2017 e considerando ausência de manifestação dentro dos prazos legais, informo que cabe ser mantido o arquivamento do pedido de patente, conforme o disposto no artigo 12, da resolução 113/2013.
(21) BR 11 2015 011031-2 A2	Código 8.11 - Manutenção do Arquivamento (22) 15/11/2013 (71) BRISTOL-MYERS SQUIBB COMPANY (US) Em virtude do arquivamento publicado na RPI 2437 de 19-09-2017 e considerando ausência de manifestação dentro dos prazos legais, informo que cabe ser mantido o arquivamento do pedido de patente, conforme o disposto no artigo 12, da resolução 113/2013.
(21) BR 11 2015 011044-4 A2	Código 8.11 - Manutenção do Arquivamento (22) 15/11/2013 (71) WALDERSON MIAMI LLC (US) Em virtude do arquivamento publicado na RPI 2437 de 19-09-2017 e considerando ausência de manifestação dentro dos prazos legais, informo que cabe ser mantido o arquivamento do pedido de patente, conforme o disposto no artigo 12, da resolução 113/2013.
(21) BR 11 2015 011060-6 A2	Código 8.11 - Manutenção do Arquivamento (22) 15/11/2013 (71) MITSUBISHI GAS CHEMICAL COMPANY, INC. (JP) Em virtude do arquivamento publicado na RPI 2437 de 19-09-2017 e considerando ausência de manifestação dentro dos prazos legais, informo que cabe ser mantido o arquivamento do pedido de patente, conforme o disposto no artigo 12, da resolução 113/2013.

(21) BR 11 2015 011133-5 A2

Código 8.11 - Manutenção do Arquivamento
(22) 19/11/2013
(71) SAFE PATENTVERWALTUNGS- UND VERWERTUNGS GMBH (AT)
Em virtude do arquivamento publicado na RPI 2437 de 19-09-2017 e considerando ausência de manifestação dentro dos prazos legais, informo que cabe ser mantido o arquivamento do pedido de patente, conforme o disposto no artigo 12, da resolução 113/2013.

(21) BR 11 2015 011156-4 A2

Código 8.11 - Manutenção do Arquivamento
(22) 18/11/2013
(71) Kior, Inc. (US)
Em virtude do arquivamento publicado na RPI 2437 de 19-09-2017 e considerando ausência de manifestação dentro dos prazos legais, informo que cabe ser mantido o arquivamento do pedido de patente, conforme o disposto no artigo 12, da resolução 113/2013.

(21) BR 11 2015 011171-8 A2

Código 8.11 - Manutenção do Arquivamento
(22) 14/11/2013
(71) PHARMACYCLICS, INC. (US)
Em virtude do arquivamento publicado na RPI 2437 de 19-09-2017 e considerando ausência de manifestação dentro dos prazos legais, informo que cabe ser mantido o arquivamento do pedido de patente, conforme o disposto no artigo 12, da resolução 113/2013.

(21) BR 11 2015 011201-3 A2

Código 8.11 - Manutenção do Arquivamento
(22) 20/11/2013
(71) IMFLUX, INC. (US)
Em virtude do arquivamento publicado na RPI 2437 de 19-09-2017 e considerando ausência de manifestação dentro dos prazos legais, informo que cabe ser mantido o arquivamento do pedido de patente, conforme o disposto no artigo 12, da resolução 113/2013.

(21) BR 11 2015 011216-1 A2

Código 8.11 - Manutenção do Arquivamento
(22) 14/11/2013
(71) Android Industries LLC (US)
Em virtude do arquivamento publicado na RPI 2437 de 19-09-2017 e considerando ausência de manifestação dentro dos prazos legais, informo que cabe ser mantido o arquivamento do pedido de patente, conforme o disposto no artigo 12, da resolução 113/2013.

(21) BR 11 2015 011218-8 A2

Código 8.11 - Manutenção do Arquivamento
(22) 18/11/2013
(71) AIRCELLE (FR)

	Em virtude do arquivamento publicado na RPI 2437 de 19-09-2017 e considerando ausência de manifestação dentro dos prazos legais, informo que cabe ser mantido o arquivamento do pedido de patente, conforme o disposto no artigo 12, da resolução 113/2013.
(21) BR 11 2015 011247-1 A2	Código 8.11 - Manutenção do Arquivamento (22) 16/11/2012 (71) HOJAOLI ENERGY, S.L. (ES) , IMABE IBERICA, S.A. (ES) Em virtude do arquivamento publicado na RPI 2437 de 19-09-2017 e considerando ausência de manifestação dentro dos prazos legais, informo que cabe ser mantido o arquivamento do pedido de patente, conforme o disposto no artigo 12, da resolução 113/2013.
(21) BR 11 2015 011299-4 A2	Código 8.11 - Manutenção do Arquivamento (22) 20/11/2013 (71) ONCONOX APS (DK) Em virtude do arquivamento publicado na RPI 2437 de 19-09-2017 e considerando ausência de manifestação dentro dos prazos legais, informo que cabe ser mantido o arquivamento do pedido de patente, conforme o disposto no artigo 12, da resolução 113/2013.
(21) BR 11 2015 011329-0 A2	Código 8.11 - Manutenção do Arquivamento (22) 18/11/2013 (71) LIROS POWER SOLUTION AB (SE) Em virtude do arquivamento publicado na RPI 2437 de 19-09-2017 e considerando ausência de manifestação dentro dos prazos legais, informo que cabe ser mantido o arquivamento do pedido de patente, conforme o disposto no artigo 12, da resolução 113/2013.
(21) BR 11 2015 011375-3 A2	Código 8.11 - Manutenção do Arquivamento (22) 19/11/2013 (71) SAMSUNG ELECTRONICS CO., LTD. (KR) Em virtude do arquivamento publicado na RPI 2437 de 19-09-2017 e considerando ausência de manifestação dentro dos prazos legais, informo que cabe ser mantido o arquivamento do pedido de patente, conforme o disposto no artigo 12, da resolução 113/2013.
(21) BR 11 2015 011386-9 A2	Código 8.11 - Manutenção do Arquivamento (22) 18/11/2013 (71) TS TECH CO., LTD. (JP) Em virtude do arquivamento publicado na RPI 2437 de 19-09-2017 e considerando ausência de manifestação dentro dos prazos legais, informo que cabe ser mantido o arquivamento do pedido de patente, conforme o disposto no

artigo 12, da resolução 113/2013.

(21) BR 11 2015 011387-7 A2

Código 8.11 - Manutenção do Arquivamento
(22) 18/11/2013
(71) NATIONAL OILWELL VARCO DENMARK I/S (DK)
Em virtude do arquivamento publicado na RPI 2437 de 19-09-2017 e considerando ausência de manifestação dentro dos prazos legais, informo que cabe ser mantido o arquivamento do pedido de patente, conforme o disposto no artigo 12, da resolução 113/2013.

(21) BR 11 2015 011389-3 A2

Código 8.11 - Manutenção do Arquivamento
(22) 19/11/2013
(71) GLAXOSMITHKLINE BIOLOGICALS S.A. (BE)
Em virtude do arquivamento publicado na RPI 2437 de 19-09-2017 e considerando ausência de manifestação dentro dos prazos legais, informo que cabe ser mantido o arquivamento do pedido de patente, conforme o disposto no artigo 12, da resolução 113/2013.

(21) BR 11 2015 011395-8 A2

Código 8.11 - Manutenção do Arquivamento
(22) 20/11/2013
(71) TENNECO AUTOMOTIVE OPERATING COMPANY INC. (US)
Em virtude do arquivamento publicado na RPI 2437 de 19-09-2017 e considerando ausência de manifestação dentro dos prazos legais, informo que cabe ser mantido o arquivamento do pedido de patente, conforme o disposto no artigo 12, da resolução 113/2013.

(21) BR 11 2015 011410-5 A2

Código 8.11 - Manutenção do Arquivamento
(22) 18/11/2013
(71) S.I.SV.EL. SOCIETÀ ITALIANA PER LO SVILUPPO DELL'ELETTRONICA S.P.A. (IT)
Em virtude do arquivamento publicado na RPI 2437 de 19-09-2017 e considerando ausência de manifestação dentro dos prazos legais, informo que cabe ser mantido o arquivamento do pedido de patente, conforme o disposto no artigo 12, da resolução 113/2013.

(21) BR 11 2015 011468-7 A2

Código 8.11 - Manutenção do Arquivamento
(22) 20/11/2013
(71) FEDERAL-MOGUL CORPORATION (US)
Em virtude do arquivamento publicado na RPI 2437 de 19-09-2017 e considerando ausência de manifestação dentro dos prazos legais, informo que cabe ser mantido o arquivamento do pedido de patente, conforme o disposto no artigo 12, da resolução 113/2013.

(21) BR 11 2015 011494-6 A2

Código 8.11 - Manutenção do Arquivamento
(22) 18/11/2013
(71) BAYER CROPSCIENCE AG (DE)
Em virtude do arquivamento publicado na RPI 2437 de 19-09-2017 e considerando ausência de manifestação dentro dos prazos legais, informo que cabe ser mantido o arquivamento do pedido de patente, conforme o disposto no artigo 12, da resolução 113/2013.

(21) BR 11 2015 011496-2 A2

Código 8.11 - Manutenção do Arquivamento
(22) 20/11/2013
(71) PROTIP MEDICAL (FR)
Em virtude do arquivamento publicado na RPI 2437 de 19-09-2017 e considerando ausência de manifestação dentro dos prazos legais, informo que cabe ser mantido o arquivamento do pedido de patente, conforme o disposto no artigo 12, da resolução 113/2013.

(21) BR 11 2015 011534-9 A2

Código 8.11 - Manutenção do Arquivamento
(22) 19/11/2013
(71) CODEXIS, INC. (US)
Em virtude do arquivamento publicado na RPI 2437 de 19-09-2017 e considerando ausência de manifestação dentro dos prazos legais, informo que cabe ser mantido o arquivamento do pedido de patente, conforme o disposto no artigo 12, da resolução 113/2013.

(21) BR 11 2015 011543-8 A2

Código 8.11 - Manutenção do Arquivamento
(22) 14/11/2013
(71) GENERAL CABLE TECHNOLOGIES CORP. (US)
Em virtude do arquivamento publicado na RPI 2437 de 19-09-2017 e considerando ausência de manifestação dentro dos prazos legais, informo que cabe ser mantido o arquivamento do pedido de patente, conforme o disposto no artigo 12, da resolução 113/2013.

(21) BR 11 2015 011548-9 A2

Código 8.11 - Manutenção do Arquivamento
(22) 18/11/2013
(71) PIONEER HI-BRED INTERNATIONAL, INC. (US)
Em virtude do arquivamento publicado na RPI 2437 de 19-09-2017 e considerando ausência de manifestação dentro dos prazos legais, informo que cabe ser mantido o arquivamento do pedido de patente, conforme o disposto no artigo 12, da resolução 113/2013.

(21) BR 11 2015 011683-3 A2

Código 8.11 - Manutenção do Arquivamento
(22) 18/11/2013
(71) SIEMENS VAI METALS TECHNOLOGIES GMBH (AT)

	Em virtude do arquivamento publicado na RPI 2437 de 19-09-2017 e considerando ausência de manifestação dentro dos prazos legais, informo que cabe ser mantido o arquivamento do pedido de patente, conforme o disposto no artigo 12, da resolução 113/2013.
(21) BR 11 2015 011742-2 A2	Código 8.11 - Manutenção do Arquivamento (22) 21/11/2013 (71) BALLANCE AGRI-NUTRIENTS LIMITED (NZ) , MOHAMMAD ZAMAN (NZ) , WARREN JOHN BANKS (NZ) , AARON DAVID STAFFORD (NZ) Em virtude do arquivamento publicado na RPI 2437 de 19-09-2017 e considerando ausência de manifestação dentro dos prazos legais, informo que cabe ser mantido o arquivamento do pedido de patente, conforme o disposto no artigo 12, da resolução 113/2013.
(21) BR 11 2015 011798-8 A2	Código 8.11 - Manutenção do Arquivamento (22) 18/11/2013 (71) GOLDEN BIOTECHNOLOGY CORPORATION (US) Em virtude do arquivamento publicado na RPI 2437 de 19-09-2017 e considerando ausência de manifestação dentro dos prazos legais, informo que cabe ser mantido o arquivamento do pedido de patente, conforme o disposto no artigo 12, da resolução 113/2013.
(21) BR 11 2015 011947-6 A2	Código 8.11 - Manutenção do Arquivamento (22) 19/11/2013 (71) OTC GMBH (DE) Em virtude do arquivamento publicado na RPI 2437 de 19-09-2017 e considerando ausência de manifestação dentro dos prazos legais, informo que cabe ser mantido o arquivamento do pedido de patente, conforme o disposto no artigo 12, da resolução 113/2013.
(21) BR 11 2015 011979-4 A2	Código 8.11 - Manutenção do Arquivamento (22) 18/11/2013 (71) VALLOUREC OIL AND GAS FRANCE (FR) Em virtude do arquivamento publicado na RPI 2437 de 19-09-2017 e considerando ausência de manifestação dentro dos prazos legais, informo que cabe ser mantido o arquivamento do pedido de patente, conforme o disposto no artigo 12, da resolução 113/2013.
(21) BR 11 2015 012029-6 A2	Código 8.11 - Manutenção do Arquivamento (22) 21/11/2013 (71) 3M INNOVATIVE PROPERTIES COMPANY (US) Em virtude do arquivamento publicado na RPI 2437 de 19-09-2017 e considerando ausência de manifestação dentro dos prazos legais, informo que

	cabe ser mantido o arquivamento do pedido de patente, conforme o disposto no artigo 12, da resolução 113/2013.
(21) BR 11 2015 012147-0 A2	Código 8.11 - Manutenção do Arquivamento (22) 15/11/2013 (71) BASF SE (DE) Em virtude do arquivamento publicado na RPI 2437 de 19-09-2017 e considerando ausência de manifestação dentro dos prazos legais, informo que cabe ser mantido o arquivamento do pedido de patente, conforme o disposto no artigo 12, da resolução 113/2013.
(21) BR 11 2015 012154-3 A2	Código 8.11 - Manutenção do Arquivamento (22) 18/11/2013 (71) BASF SE (DE) Em virtude do arquivamento publicado na RPI 2437 de 19-09-2017 e considerando ausência de manifestação dentro dos prazos legais, informo que cabe ser mantido o arquivamento do pedido de patente, conforme o disposto no artigo 12, da resolução 113/2013.
(21) BR 11 2015 012173-0 A2	Código 8.11 - Manutenção do Arquivamento (22) 22/11/2013 (71) FERRAN MESTRES ARMENGOL (ES) Em virtude do arquivamento publicado na RPI 2437 de 19-09-2017 e considerando ausência de manifestação dentro dos prazos legais, informo que cabe ser mantido o arquivamento do pedido de patente, conforme o disposto no artigo 12, da resolução 113/2013.
(21) BR 11 2015 012184-5 A2	Código 8.11 - Manutenção do Arquivamento (22) 22/11/2013 (71) INFORA, LLC (US) Em virtude do arquivamento publicado na RPI 2437 de 19-09-2017 e considerando ausência de manifestação dentro dos prazos legais, informo que cabe ser mantido o arquivamento do pedido de patente, conforme o disposto no artigo 12, da resolução 113/2013.
(21) BR 11 2015 012226-4 A2	Código 8.11 - Manutenção do Arquivamento (22) 22/11/2013 (71) KAWAMOTO CORPORATION (JP) Em virtude do arquivamento publicado na RPI 2437 de 19-09-2017 e considerando ausência de manifestação dentro dos prazos legais, informo que cabe ser mantido o arquivamento do pedido de patente, conforme o disposto no artigo 12, da resolução 113/2013.

(21) BR 11 2015 012283-3 A2

Código 8.11 - Manutenção do Arquivamento
(22) 21/11/2013
(71) THALES CANADA INC. (CA)
Em virtude do arquivamento publicado na RPI 2437 de 19-09-2017 e considerando ausência de manifestação dentro dos prazos legais, informo que cabe ser mantido o arquivamento do pedido de patente, conforme o disposto no artigo 12, da resolução 113/2013.

(21) BR 11 2015 012314-7 A2

Código 8.11 - Manutenção do Arquivamento
(22) 22/11/2013
(71) The Procter & Gamble Company (US)
Em virtude do arquivamento publicado na RPI 2437 de 19-09-2017 e considerando ausência de manifestação dentro dos prazos legais, informo que cabe ser mantido o arquivamento do pedido de patente, conforme o disposto no artigo 12, da resolução 113/2013.

(21) BR 11 2015 012397-0 A2

Código 8.11 - Manutenção do Arquivamento
(22) 19/11/2013
(71) IFP ENERGIES NOUVELLES (FR)
Em virtude do arquivamento publicado na RPI 2437 de 19-09-2017 e considerando ausência de manifestação dentro dos prazos legais, informo que cabe ser mantido o arquivamento do pedido de patente, conforme o disposto no artigo 12, da resolução 113/2013.

(21) BR 11 2015 012414-3 A2

Código 8.11 - Manutenção do Arquivamento
(22) 27/11/2013
(71) BAYER HEALTHCARE LLC (US)
Em virtude do arquivamento publicado na RPI 2437 de 19-09-2017 e considerando ausência de manifestação dentro dos prazos legais, informo que cabe ser mantido o arquivamento do pedido de patente, conforme o disposto no artigo 12, da resolução 113/2013.

(21) BR 11 2015 013729-6 A2

Código 8.11 - Manutenção do Arquivamento
(22) 21/11/2013
(71) Halliburton Energy Services, Inc. (US)
Em virtude do arquivamento publicado na RPI 2437 de 19-09-2017 e considerando ausência de manifestação dentro dos prazos legais, informo que cabe ser mantido o arquivamento do pedido de patente, conforme o disposto no artigo 12, da resolução 113/2013.

(21) BR 11 2015 015405-0 A2

Código 8.11 - Manutenção do Arquivamento
(22) 19/11/2013
(71) API INTELLECTUAL PROPERTY HOLDINGS, LLC (US)

	Em virtude do arquivamento publicado na RPI 2437 de 19-09-2017 e considerando ausência de manifestação dentro dos prazos legais, informo que cabe ser mantido o arquivamento do pedido de patente, conforme o disposto no artigo 12, da resolução 113/2013.
(21) BR 11 2015 016440-4 A2	Código 8.11 - Manutenção do Arquivamento (22) 11/01/2013 (71) YNOWA FERRAMENTAS LTDA. (BR/PR) referente ao despacho na RPI 2433 de 22/08/2017.
(21) BR 11 2015 020999-8 A2	Código 8.11 - Manutenção do Arquivamento (22) 14/11/2013 (71) NOVARTIS AG (CH) Em virtude do arquivamento publicado na RPI 2437 de 19-09-2017 e considerando ausência de manifestação dentro dos prazos legais, informo que cabe ser mantido o arquivamento do pedido de patente, conforme o disposto no artigo 12, da resolução 113/2013.
(21) BR 11 2015 021873-3 A2	Código 8.11 - Manutenção do Arquivamento (22) 21/11/2013 (71) CHEVRON PHILLIPS CHEMICAL COMPANY LP (US) Em virtude do arquivamento publicado na RPI 2437 de 19-09-2017 e considerando ausência de manifestação dentro dos prazos legais, informo que cabe ser mantido o arquivamento do pedido de patente, conforme o disposto no artigo 12, da resolução 113/2013.
(21) BR 11 2015 027533-8 A2	Código 8.11 - Manutenção do Arquivamento (22) 16/04/2014 (71) SCHWEITZER ENGINEERING LABORATORIES, INC. (US) Em virtude do arquivamento publicado na RPI 2437 de 19-09-2017 e considerando ausência de manifestação dentro dos prazos legais, informo que cabe ser mantido o arquivamento do pedido de patente, conforme o disposto no artigo 12, da resolução 113/2013.
(21) BR 11 2015 027538-9 A2	Código 8.11 - Manutenção do Arquivamento (22) 11/04/2014 (71) SANDVIK INTELLECTUAL PROPERTY AB (SE) Em virtude do arquivamento publicado na RPI 2437 de 19-09-2017 e considerando ausência de manifestação dentro dos prazos legais, informo que cabe ser mantido o arquivamento do pedido de patente, conforme o disposto no artigo 12, da resolução 113/2013.
(21) BR 11 2015 028104-4 A2	Código 8.11 - Manutenção do Arquivamento

(22) 13/02/2014
(71) MAGNADRIVE CORPORATION (US)
Em virtude do arquivamento publicado na RPI 2437 de 19-09-2017 e considerando ausência de manifestação dentro dos prazos legais, informo que cabe ser mantido o arquivamento do pedido de patente, conforme o disposto no artigo 12, da resolução 113/2013.

---

(21) BR 11 2015 032126-7 A2

Código 8.11 - Manutenção do Arquivamento
(22) 19/11/2013
(71) SECURE FINGERPRINTS AS (NO)
Em virtude do arquivamento publicado na RPI 2437 de 19-09-2017 e considerando ausência de manifestação dentro dos prazos legais, informo que cabe ser mantido o arquivamento do pedido de patente, conforme o disposto no artigo 12, da resolução 113/2013.

---

(21) BR 11 2016 003992-0 A2

Código 8.11 - Manutenção do Arquivamento
(22) 27/08/2014
(71) BLUE CUBE IP LLC (US) , BLUE CUBE IP LLC (US)
Em virtude do arquivamento publicado na RPI 2437 de 19-09-2017 e considerando ausência de manifestação dentro dos prazos legais, informo que cabe ser mantido o arquivamento do pedido de patente, conforme o disposto no artigo 12, da resolução 113/2013.

---

(21) BR 11 2016 004038-4 A2

Código 8.11 - Manutenção do Arquivamento
(22) 05/09/2014
(71) Tae-hee Han (KR) , Tae-hee Han (KR)
Em virtude do arquivamento publicado na RPI 2437 de 19-09-2017 e considerando ausência de manifestação dentro dos prazos legais, informo que cabe ser mantido o arquivamento do pedido de patente, conforme o disposto no artigo 12, da resolução 113/2013.

---

(21) BR 11 2016 006581-6 A2

Código 8.11 - Manutenção do Arquivamento
(22) 26/09/2013
(71) GENERAL ELECTRIC TECHNOLOGY GMBH (CH)
Em virtude do arquivamento publicado na RPI 2437 de 19-09-2017 e considerando ausência de manifestação dentro dos prazos legais, informo que cabe ser mantido o arquivamento do pedido de patente, conforme o disposto no artigo 12, da resolução 113/2013.

---

(21) BR 11 2016 007601-0 A2

Código 8.11 - Manutenção do Arquivamento
(22) 20/08/2014
(71) Halliburton Energy Services, Inc. (US)
Em virtude do arquivamento publicado na RPI 2437 de 19-09-2017 e

	considerando ausência de manifestação dentro dos prazos legais, informo que cabe ser mantido o arquivamento do pedido de patente, conforme o disposto no artigo 12, da resolução 113/2013.
(21) BR 11 2016 008137-4 A2	Código 8.11 - Manutenção do Arquivamento (22) 14/11/2013 (71) HALLIBURTON ENERGY SERVICES, INC. (US) Em virtude do arquivamento publicado na RPI 2437 de 19-09-2017 e considerando ausência de manifestação dentro dos prazos legais, informo que cabe ser mantido o arquivamento do pedido de patente, conforme o disposto no artigo 12, da resolução 113/2013.
(21) BR 11 2016 010462-5 A2	Código 8.11 - Manutenção do Arquivamento (22) 07/11/2014 (71) SYMBORG S.L. (ES) Em virtude do arquivamento publicado na RPI 2437 de 19-09-2017 e considerando ausência de manifestação dentro dos prazos legais, informo que cabe ser mantido o arquivamento do pedido de patente, conforme o disposto no artigo 12, da resolução 113/2013.
(21) BR 20 2012 002649-5 U2	Código 8.11 - Manutenção do Arquivamento (22) 06/02/2012 (71) MSU Indústria de Peças e Equipamentos Metalúrgicos Ltda-EPP (BR/SP) referente ao despacho 8.6 na RPI 2379 de 09/08/2016
(21) BR 20 2012 002651-7 U2	Código 8.11 - Manutenção do Arquivamento (22) 06/02/2012 (71) MSU Indústria de Peças e Equipamentos Metalúrgicos Ltda-EPP (BR/SP) referente ao despacho 8.6 na RPI 2379 de 09/08/2016
(21) BR 20 2012 003985-6 U2	Código 8.11 - Manutenção do Arquivamento (22) 24/02/2012 (71) MSU INDÚSTRIA DE PEÇAS E EQUIPAMENTOS METALÚRGICOS LTDA - EPP (BR/SP) referente ao despacho 8.6 na RPI 2379 de 09/08/2016
(21) BR 20 2012 029339-6 U2	Código 8.11 - Manutenção do Arquivamento (22) 19/11/2012 (71) OSNY DE OLIVEIRA (BR/SP) Em virtude do arquivamento publicado na RPI 2437 de 19-09-2017 e considerando ausência de manifestação dentro dos prazos legais, informo que cabe ser mantido o arquivamento do pedido de patente, conforme o disposto no artigo 12, da resolução 113/2013.

(21) BR 20 2012 029492-9 U2	Código 8.11 - Manutenção do Arquivamento (22) 20/11/2012 (71) Toigo Importadora e Distribuidora de Sistemas Automotivos Ltda (BR/RS) Em virtude do arquivamento publicado na RPI 2437 de 19-09-2017 e considerando ausência de manifestação dentro dos prazos legais, informo que cabe ser mantido o arquivamento do pedido de patente, conforme o disposto no artigo 12, da resolução 113/2013.
(21) BR 20 2012 029505-4 U2	Código 8.11 - Manutenção do Arquivamento (22) 20/11/2012 (71) Gustavo Rodrigues Pereira (BR/MG) , Ricardo Eustaquio Righi Reis (BR/MG) Em virtude do arquivamento publicado na RPI 2437 de 19-09-2017 e considerando ausência de manifestação dentro dos prazos legais, informo que cabe ser mantido o arquivamento do pedido de patente, conforme o disposto no artigo 12, da resolução 113/2013.
(21) BR 20 2012 029582-8 U2	Código 8.11 - Manutenção do Arquivamento (22) 21/11/2012 (71) Charlles Cabral de Souza (BR/MG) Em virtude do arquivamento publicado na RPI 2437 de 19-09-2017 e considerando ausência de manifestação dentro dos prazos legais, informo que cabe ser mantido o arquivamento do pedido de patente, conforme o disposto no artigo 12, da resolução 113/2013.
(21) BR 20 2012 029776-6 U2	Código 8.11 - Manutenção do Arquivamento (22) 23/11/2012 (71) Ycatu Engenharia e Saneamentos S.a (BR/SC) Em virtude do arquivamento publicado na RPI 2437 de 19-09-2017 e considerando ausência de manifestação dentro dos prazos legais, informo que cabe ser mantido o arquivamento do pedido de patente, conforme o disposto no artigo 12, da resolução 113/2013.
(21) BR 20 2013 001076-1 U2	Código 8.11 - Manutenção do Arquivamento (22) 16/01/2013 (71) MURILO DELFINO DOS SANTOS (BR/MG) Em virtude do arquivamento publicado na RPI 2437 de 19-09-2017 e considerando ausência de manifestação dentro dos prazos legais, informo que cabe ser mantido o arquivamento do pedido de patente, conforme o disposto no artigo 12, da resolução 113/2013.
(21) BR 20 2013 029671-1 U2	Código 8.11 - Manutenção do Arquivamento

	(22) 18/11/2013 (71) WAGNER FORTIN DE OLIVEIRA (BR/SP) Em virtude do arquivamento publicado na RPI 2437 de 19-09-2017 e considerando ausência de manifestação dentro dos prazos legais, informo que cabe ser mantido o arquivamento do pedido de patente, conforme o disposto no artigo 12, da resolução 113/2013.
(21) BR 20 2013 030018-2 U2	Código 8.11 - Manutenção do Arquivamento (22) 22/11/2013 (71) CESAR AUGUSTO ANTUNES DE MELO (BR/SP) Em virtude do arquivamento publicado na RPI 2437 de 19-09-2017 e considerando ausência de manifestação dentro dos prazos legais, informo que cabe ser mantido o arquivamento do pedido de patente, conforme o disposto no artigo 12, da resolução 113/2013.
(21) BR 20 2013 030132-4 U2	Código 8.11 - Manutenção do Arquivamento (22) 25/11/2013 (71) INDÚSTRIA DE MÁQUINAS AGRÍCOLAS FUCHS S/A (BR/RS) Em virtude do arquivamento publicado na RPI 2437 de 19-09-2017 e considerando ausência de manifestação dentro dos prazos legais, informo que cabe ser mantido o arquivamento do pedido de patente, conforme o disposto no artigo 12, da resolução 113/2013.
(21) BR 20 2013 030403-0 U2	Código 8.11 - Manutenção do Arquivamento (22) 27/11/2013 (71) LUIZ FERDINANDO CERVELIN (BR/SC) Em virtude do arquivamento publicado na RPI 2437 de 19-09-2017 e considerando ausência de manifestação dentro dos prazos legais, informo que cabe ser mantido o arquivamento do pedido de patente, conforme o disposto no artigo 12, da resolução 113/2013.
(21) BR 20 2013 030409-9 U2	Código 8.11 - Manutenção do Arquivamento (22) 27/11/2013 (71) MARIA IVANEIDE DANTAS VICTOR (BR/SP) Em virtude do arquivamento publicado na RPI 2437 de 19-09-2017 e considerando ausência de manifestação dentro dos prazos legais, informo que cabe ser mantido o arquivamento do pedido de patente, conforme o disposto no artigo 12, da resolução 113/2013.
(21) BR 20 2014 016674-8 U2	Código 8.11 - Manutenção do Arquivamento (22) 04/07/2014 (71) GUILHERME DIMAS SILVA PINTO (BR/SP) Em virtude do arquivamento publicado na RPI 2437 de 19-09-2017 e

	considerando ausência de manifestação dentro dos prazos legais, informo que cabe ser mantido o arquivamento do pedido de patente, conforme o disposto no artigo 12, da resolução 113/2013.
(21) BR 20 2014 025028-5 U2	Código 8.11 - Manutenção do Arquivamento (22) 07/10/2014 (71) THIAGO MULLER ANDRIOLI (BR/RS) Em virtude do arquivamento publicado na RPI 2437 de 19-09-2017 e considerando ausência de manifestação dentro dos prazos legais, informo que cabe ser mantido o arquivamento do pedido de patente, conforme o disposto no artigo 12, da resolução 113/2013.
(21) BR 20 2014 026261-5 U2	Código 8.11 - Manutenção do Arquivamento (22) 21/10/2014 (71) JOÃO CARLOS PISCITELLO (BR/SP) Em virtude do arquivamento publicado na RPI 2437 de 19-09-2017 e considerando ausência de manifestação dentro dos prazos legais, informo que cabe ser mantido o arquivamento do pedido de patente, conforme o disposto no artigo 12, da resolução 113/2013.
(21) BR 20 2014 026291-7 U2	Código 8.11 - Manutenção do Arquivamento (22) 21/10/2014 (71) NORMAN PEDRO QUEIROGA (BR/MG) Em virtude do arquivamento publicado na RPI 2437 de 19-09-2017 e considerando ausência de manifestação dentro dos prazos legais, informo que cabe ser mantido o arquivamento do pedido de patente, conforme o disposto no artigo 12, da resolução 113/2013.
(21) BR 21 2014 002590-3 U2	Código 8.11 - Manutenção do Arquivamento (22) 09/03/2012 (71) WANG, XIAOPENG (CN) Em virtude do arquivamento publicado na RPI 2437 de 19-09-2017 e considerando ausência de manifestação dentro dos prazos legais, informo que cabe ser mantido o arquivamento do pedido de patente, conforme o disposto no artigo 12, da resolução 113/2013.
(21) C5 9800096-9 E2	Código 8.11 - Manutenção do Arquivamento (22) 15/12/2009 (61) PI 9800096-9 27/02/1998 (71) Jorge Fialho dos Santos (BR/RS) Em virtude do arquivamento publicado na RPI 2437 de 19-09-2017 e considerando ausência de manifestação dentro dos prazos legais, informo que cabe ser mantido o arquivamento do certificado de adição, conforme o disposto

	no artigo 12, da resolução 113/2013.
(21) MU 9002184-3 U2	Código 8.11 - Manutenção do Arquivamento (22) 24/11/2010 (71) Graci de Fátima Rodrigues (BR/PR) Em virtude do arquivamento publicado na RPI 2437 de 19-09-2017 e considerando ausência de manifestação dentro dos prazos legais, informo que cabe ser mantido o arquivamento do pedido de patente, conforme o disposto no artigo 12, da resolução 113/2013.
(21) MU 9002223-8 U2	Código 8.11 - Manutenção do Arquivamento (22) 24/11/2010 (71) Sandra Macchiaverni Duran (BR/SC) Em virtude do arquivamento publicado na RPI 2437 de 19-09-2017 e considerando ausência de manifestação dentro dos prazos legais, informo que cabe ser mantido o arquivamento do pedido de patente, conforme o disposto no artigo 12, da resolução 113/2013.
(21) PI 0213896-4 A2	Código 8.11 - Manutenção do Arquivamento (22) 20/11/2002 (71) Georgia-Pacific Resins, INC. (US) Em virtude do arquivamento publicado na RPI 2437 de 19-09-2017 e considerando ausência de manifestação dentro dos prazos legais, informo que cabe ser mantido o arquivamento do pedido de patente, conforme o disposto no artigo 12, da resolução 113/2013.
(21) PI 0214320-8 A8	Código 8.11 - Manutenção do Arquivamento (22) 20/11/2002 (71) Gerber Products Company (US) Em virtude do arquivamento publicado na RPI 2437 de 19-09-2017 e considerando ausência de manifestação dentro dos prazos legais, informo que cabe ser mantido o arquivamento do pedido de patente, conforme o disposto no artigo 12, da resolução 113/2013.
(21) PI 0305796-8 A2	Código 8.11 - Manutenção do Arquivamento (22) 20/11/2003 (71) Pla S.A (AR) Em virtude do arquivamento publicado na RPI 2437 de 19-09-2017 e considerando ausência de manifestação dentro dos prazos legais, informo que cabe ser mantido o arquivamento do pedido de patente, conforme o disposto no artigo 12, da resolução 113/2013.
(21) PI 0316423-3 A2	Código 8.11 - Manutenção do Arquivamento

(22) 20/11/2003
(71) Sanaria Inc. (US)
Em virtude do arquivamento publicado na RPI 2437 de 19-09-2017 e considerando ausência de manifestação dentro dos prazos legais, informo que cabe ser mantido o arquivamento do pedido de patente, conforme o disposto no artigo 12, da resolução 113/2013.

---

(21) PI 0415764-8 A2

Código 8.11 - Manutenção do Arquivamento
(22) 23/11/2004
(71) Eastman Chemical Company (US)
Em virtude do arquivamento publicado na RPI 2437 de 19-09-2017 e considerando ausência de manifestação dentro dos prazos legais, informo que cabe ser mantido o arquivamento do pedido de patente, conforme o disposto no artigo 12, da resolução 113/2013.

---

(21) PI 0416794-5 A2

Código 8.11 - Manutenção do Arquivamento
(22) 22/11/2004
(71) INTERCONTINENTAL GREAT BRANDS LLC (US)
Em virtude do arquivamento publicado na RPI 2437 de 19-09-2017 e considerando ausência de manifestação dentro dos prazos legais, informo que cabe ser mantido o arquivamento do pedido de patente, conforme o disposto no artigo 12, da resolução 113/2013.

---

(21) PI 0417031-8 A2

Código 8.11 - Manutenção do Arquivamento
(22) 23/11/2004
(71) VALLOUREC OIL AND GAS FRANCE (FR)
Em virtude do arquivamento publicado na RPI 2437 de 19-09-2017 e considerando ausência de manifestação dentro dos prazos legais, informo que cabe ser mantido o arquivamento do pedido de patente, conforme o disposto no artigo 12, da resolução 113/2013.

---

(21) PI 0518371-5 A2

Código 8.11 - Manutenção do Arquivamento
(22) 22/11/2005
(71) ISCAR LTD. (IL)
Em virtude do arquivamento publicado na RPI 2437 de 19-09-2017 e considerando ausência de manifestação dentro dos prazos legais, informo que cabe ser mantido o arquivamento do pedido de patente, conforme o disposto no artigo 12, da resolução 113/2013.

---

(21) PI 0518398-7 A2

Código 8.11 - Manutenção do Arquivamento
(22) 22/11/2005
(71) RELIANT PHARMACEUTICALS, INC. (US)
Em virtude do arquivamento publicado na RPI 2437 de 19-09-2017 e

	considerando ausência de manifestação dentro dos prazos legais, informo que cabe ser mantido o arquivamento do pedido de patente, conforme o disposto no artigo 12, da resolução 113/2013.
(21) PI 0518478-9 A2	Código 8.11 - Manutenção do Arquivamento (22) 21/11/2005 (71) DURLIN FRANCE (FR) Em virtude do arquivamento publicado na RPI 2437 de 19-09-2017 e considerando ausência de manifestação dentro dos prazos legais, informo que cabe ser mantido o arquivamento do pedido de patente, conforme o disposto no artigo 12, da resolução 113/2013.
(21) PI 0520716-9 A2	Código 8.11 - Manutenção do Arquivamento (22) 21/11/2005 (71) Stanley Chris Stylis (AU) , John Fotis Karandonis (AU) , Daphne Ann Stylis (AU) , Daphene Ann Stylis (UA) Em virtude do arquivamento publicado na RPI 2437 de 19-09-2017 e considerando ausência de manifestação dentro dos prazos legais, informo que cabe ser mantido o arquivamento do pedido de patente, conforme o disposto no artigo 12, da resolução 113/2013.
(21) PI 0604928-1 A2	Código 8.11 - Manutenção do Arquivamento (22) 23/11/2006 (71) Johnson & Johnson (US) Em virtude do arquivamento publicado na RPI 2437 de 19-09-2017 e considerando ausência de manifestação dentro dos prazos legais, informo que cabe ser mantido o arquivamento do pedido de patente, conforme o disposto no artigo 12, da resolução 113/2013.
(21) PI 0605441-2 A2	Código 8.11 - Manutenção do Arquivamento (22) 23/11/2006 (71) Rodney Aparecido Fernandes (BR/SP) Em virtude do arquivamento publicado na RPI 2437 de 19-09-2017 e considerando ausência de manifestação dentro dos prazos legais, informo que cabe ser mantido o arquivamento do pedido de patente, conforme o disposto no artigo 12, da resolução 113/2013.
(21) PI 0605511-7 A2	Código 8.11 - Manutenção do Arquivamento (22) 23/11/2006 (71) Covidien AG (CH) Em virtude do arquivamento publicado na RPI 2437 de 19-09-2017 e considerando ausência de manifestação dentro dos prazos legais, informo que cabe ser mantido o arquivamento do pedido de patente, conforme o disposto no

artigo 12, da resolução 113/2013.

(21) PI 0618846-0 A2

Código 8.11 - Manutenção do Arquivamento
(22) 23/11/2006
(71) Belcap Switzerland Ag (CH)
Em virtude do arquivamento publicado na RPI 2437 de 19-09-2017 e considerando ausência de manifestação dentro dos prazos legais, informo que cabe ser mantido o arquivamento do pedido de patente, conforme o disposto no artigo 12, da resolução 113/2013.

(21) PI 0618847-8 A2

Código 8.11 - Manutenção do Arquivamento
(22) 22/11/2006
(71) Helmholtz-Zentrum Für Infektionsforschung Gmbh (DE)
Em virtude do arquivamento publicado na RPI 2437 de 19-09-2017 e considerando ausência de manifestação dentro dos prazos legais, informo que cabe ser mantido o arquivamento do pedido de patente, conforme o disposto no artigo 12, da resolução 113/2013.

(21) PI 0618907-5 A2

Código 8.11 - Manutenção do Arquivamento
(22) 22/11/2006
(71) Mologen AG (DE)
Em virtude do arquivamento publicado na RPI 2437 de 19-09-2017 e considerando ausência de manifestação dentro dos prazos legais, informo que cabe ser mantido o arquivamento do pedido de patente, conforme o disposto no artigo 12, da resolução 113/2013.

(21) PI 0618981-4 A2

Código 8.11 - Manutenção do Arquivamento
(22) 20/11/2006
(71) COVIDIEN LP (US)
Em virtude do arquivamento publicado na RPI 2437 de 19-09-2017 e considerando ausência de manifestação dentro dos prazos legais, informo que cabe ser mantido o arquivamento do pedido de patente, conforme o disposto no artigo 12, da resolução 113/2013.

(21) PI 0618993-8 A2

Código 8.11 - Manutenção do Arquivamento
(22) 23/11/2006
(71) Novartis AG (CH)
Em virtude do arquivamento publicado na RPI 2437 de 19-09-2017 e considerando ausência de manifestação dentro dos prazos legais, informo que cabe ser mantido o arquivamento do pedido de patente, conforme o disposto no artigo 12, da resolução 113/2013.

(21) PI 0619033-2 A2

Código 8.11 - Manutenção do Arquivamento

(22) 24/11/2006
(71) Gerresheimer Glas Gmbh (DE)
Em virtude do arquivamento publicado na RPI 2437 de 19-09-2017 e considerando ausência de manifestação dentro dos prazos legais, informo que cabe ser mantido o arquivamento do pedido de patente, conforme o disposto no artigo 12, da resolução 113/2013.

---

(21) PI 0620527-5 A2

Código 8.11 - Manutenção do Arquivamento
(22) 23/11/2006
(71) Makhteshim Chemical Works LTD. (IL)
Em virtude do arquivamento publicado na RPI 2437 de 19-09-2017 e considerando ausência de manifestação dentro dos prazos legais, informo que cabe ser mantido o arquivamento do pedido de patente, conforme o disposto no artigo 12, da resolução 113/2013.

---

(21) PI 0621062-7 A2

Código 8.11 - Manutenção do Arquivamento
(22) 21/11/2006
(71) STEFANO MORI (IT)
Em virtude do arquivamento publicado na RPI 2437 de 19-09-2017 e considerando ausência de manifestação dentro dos prazos legais, informo que cabe ser mantido o arquivamento do pedido de patente, conforme o disposto no artigo 12, da resolução 113/2013.

---

(21) PI 0621162-3 A2

Código 8.11 - Manutenção do Arquivamento
(22) 29/12/2006
(71) PHARMAESSENTIA CORP. (TW)
Em virtude do arquivamento publicado na RPI 2437 de 19-09-2017 e considerando ausência de manifestação dentro dos prazos legais, informo que cabe ser mantido o arquivamento do pedido de patente, conforme o disposto no artigo 12, da resolução 113/2013.

---

(21) PI 0704164-0 A2

Código 8.11 - Manutenção do Arquivamento
(22) 22/11/2007
(71) Ormazabal Anlagentechnik Gmbh (DE)
Em virtude do arquivamento publicado na RPI 2437 de 19-09-2017 e considerando ausência de manifestação dentro dos prazos legais, informo que cabe ser mantido o arquivamento do pedido de patente, conforme o disposto no artigo 12, da resolução 113/2013.

---

(21) PI 0705297-9 A2

Código 8.11 - Manutenção do Arquivamento
(22) 21/11/2007
(71) TAURUS BLINDAGENS LTDA. (BR/PR)
Em virtude do arquivamento publicado na RPI 2437 de 19-09-2017 e

	considerando ausência de manifestação dentro dos prazos legais, informo que cabe ser mantido o arquivamento do pedido de patente, conforme o disposto no artigo 12, da resolução 113/2013.
(21) PI 0705298-7 A2	Código 8.11 - Manutenção do Arquivamento (22) 21/11/2007 (71) ROBERTO LEONI JUNIOR (BR/SP) Em virtude do arquivamento publicado na RPI 2437 de 19-09-2017 e considerando ausência de manifestação dentro dos prazos legais, informo que cabe ser mantido o arquivamento do pedido de patente, conforme o disposto no artigo 12, da resolução 113/2013.
(21) PI 0706141-2 A2	Código 8.11 - Manutenção do Arquivamento (22) 22/11/2007 (71) FLÁVIO FEITOSA SOUTO (BR/SP) Em virtude do arquivamento publicado na RPI 2437 de 19-09-2017 e considerando ausência de manifestação dentro dos prazos legais, informo que cabe ser mantido o arquivamento do pedido de patente, conforme o disposto no artigo 12, da resolução 113/2013.
(21) PI 0710935-0 A2	Código 8.11 - Manutenção do Arquivamento (22) 24/11/2007 (71) LG Electronics INC (KR) Em virtude do arquivamento publicado na RPI 2437 de 19-09-2017 e considerando ausência de manifestação dentro dos prazos legais, informo que cabe ser mantido o arquivamento do pedido de patente, conforme o disposto no artigo 12, da resolução 113/2013.
(21) PI 0711094-4 A2	Código 8.11 - Manutenção do Arquivamento (22) 24/11/2007 (71) LG Eletronics, Inc. (KR) Em virtude do arquivamento publicado na RPI 2437 de 19-09-2017 e considerando ausência de manifestação dentro dos prazos legais, informo que cabe ser mantido o arquivamento do pedido de patente, conforme o disposto no artigo 12, da resolução 113/2013.
(21) PI 0717716-0 A2	Código 8.11 - Manutenção do Arquivamento (22) 21/11/2007 (71) SELIG SEALING PRODUCTS, INC (US) Em virtude do arquivamento publicado na RPI 2437 de 19-09-2017 e considerando ausência de manifestação dentro dos prazos legais, informo que cabe ser mantido o arquivamento do pedido de patente, conforme o disposto no artigo 12, da resolução 113/2013.

(21) PI 0718611-8 A2	Código 8.11 - Manutenção do Arquivamento (22) 13/11/2007 (71) TAKEDA PHARMACEUTICALS U.S.A., INC (US) Em virtude do arquivamento publicado na RPI 2437 de 19-09-2017 e considerando ausência de manifestação dentro dos prazos legais, informo que cabe ser mantido o arquivamento do pedido de patente, conforme o disposto no artigo 12, da resolução 113/2013.
(21) PI 0718846-3 A8	Código 8.11 - Manutenção do Arquivamento (22) 13/11/2007 (71) Telecommunication Systems, INC. (US) Em virtude do arquivamento publicado na RPI 2437 de 19-09-2017 e considerando ausência de manifestação dentro dos prazos legais, informo que cabe ser mantido o arquivamento do pedido de patente, conforme o disposto no artigo 12, da resolução 113/2013.
(21) PI 0718943-5 A2	Código 8.11 - Manutenção do Arquivamento (22) 22/11/2007 (71) Renault S.A.S. (FR) Em virtude do arquivamento publicado na RPI 2437 de 19-09-2017 e considerando ausência de manifestação dentro dos prazos legais, informo que cabe ser mantido o arquivamento do pedido de patente, conforme o disposto no artigo 12, da resolução 113/2013.
(21) PI 0718975-3 A2	Código 8.11 - Manutenção do Arquivamento (22) 20/11/2007 (71) Technip France (FR) Em virtude do arquivamento publicado na RPI 2437 de 19-09-2017 e considerando ausência de manifestação dentro dos prazos legais, informo que cabe ser mantido o arquivamento do pedido de patente, conforme o disposto no artigo 12, da resolução 113/2013.
(21) PI 0718983-4 A2	Código 8.11 - Manutenção do Arquivamento (22) 22/11/2007 (71) Erema Engineering Recycling Maschinen Und Anlagen Gesellschaft M.B.H. (AT) Em virtude do arquivamento publicado na RPI 2437 de 19-09-2017 e considerando ausência de manifestação dentro dos prazos legais, informo que cabe ser mantido o arquivamento do pedido de patente, conforme o disposto no artigo 12, da resolução 113/2013.
(21) PI 0718985-0 A2	Código 8.11 - Manutenção do Arquivamento

(22) 19/11/2007
(71) PIONEER HI-BRED INTERNATIONAL, INC. (US)
Em virtude do arquivamento publicado na RPI 2437 de 19-09-2017 e considerando ausência de manifestação dentro dos prazos legais, informo que cabe ser mantido o arquivamento do pedido de patente, conforme o disposto no artigo 12, da resolução 113/2013.

---

(21) PI 0718992-3 A2

Código 8.11 - Manutenção do Arquivamento
(22) 21/11/2007
(71) Eos Gmbh Electro Optical Systems (DE)
Em virtude do arquivamento publicado na RPI 2437 de 19-09-2017 e considerando ausência de manifestação dentro dos prazos legais, informo que cabe ser mantido o arquivamento do pedido de patente, conforme o disposto no artigo 12, da resolução 113/2013.

---

(21) PI 0719106-5 A8

Código 8.11 - Manutenção do Arquivamento
(22) 21/11/2007
(71) Eos Gmbh Electro Optical Systems (DE)
Em virtude do arquivamento publicado na RPI 2437 de 19-09-2017 e considerando ausência de manifestação dentro dos prazos legais, informo que cabe ser mantido o arquivamento do pedido de patente, conforme o disposto no artigo 12, da resolução 113/2013.

---

(21) PI 0719316-5 A2

Código 8.11 - Manutenção do Arquivamento
(22) 26/11/2007
(71) Telecommunication Systems, Inc. (US)
Em virtude do arquivamento publicado na RPI 2437 de 19-09-2017 e considerando ausência de manifestação dentro dos prazos legais, informo que cabe ser mantido o arquivamento do pedido de patente, conforme o disposto no artigo 12, da resolução 113/2013.

---

(21) PI 0719374-2 A2

Código 8.11 - Manutenção do Arquivamento
(22) 21/11/2007
(71) Ihi Corporation (JP)
Em virtude do arquivamento publicado na RPI 2437 de 19-09-2017 e considerando ausência de manifestação dentro dos prazos legais, informo que cabe ser mantido o arquivamento do pedido de patente, conforme o disposto no artigo 12, da resolução 113/2013.

---

(21) PI 0719528-1 A2

Código 8.11 - Manutenção do Arquivamento
(22) 23/11/2007
(71) KONINKLIJKE PHILIPS N.V. (NL)
Em virtude do arquivamento publicado na RPI 2437 de 19-09-2017 e

	considerando ausência de manifestação dentro dos prazos legais, informo que cabe ser mantido o arquivamento do pedido de patente, conforme o disposto no artigo 12, da resolução 113/2013.
(21) PI 0719657-1 A2	Código 8.11 - Manutenção do Arquivamento (22) 21/11/2007 (71) Miche Bag, LLC (US) Em virtude do arquivamento publicado na RPI 2437 de 19-09-2017 e considerando ausência de manifestação dentro dos prazos legais, informo que cabe ser mantido o arquivamento do pedido de patente, conforme o disposto no artigo 12, da resolução 113/2013.
(21) PI 0719873-6 A2	Código 8.11 - Manutenção do Arquivamento (22) 21/11/2007 (71) W.R. Grace & Co.-Conn (US) Em virtude do arquivamento publicado na RPI 2437 de 19-09-2017 e considerando ausência de manifestação dentro dos prazos legais, informo que cabe ser mantido o arquivamento do pedido de patente, conforme o disposto no artigo 12, da resolução 113/2013.
(21) PI 0721182-1 A2	Código 8.11 - Manutenção do Arquivamento (22) 22/11/2007 (71) Bühler Ag (CH) Em virtude do arquivamento publicado na RPI 2437 de 19-09-2017 e considerando ausência de manifestação dentro dos prazos legais, informo que cabe ser mantido o arquivamento do pedido de patente, conforme o disposto no artigo 12, da resolução 113/2013.
(21) PI 0721237-2 A2	Código 8.11 - Manutenção do Arquivamento (22) 23/11/2007 (71) Aircelle (FR) Em virtude do arquivamento publicado na RPI 2437 de 19-09-2017 e considerando ausência de manifestação dentro dos prazos legais, informo que cabe ser mantido o arquivamento do pedido de patente, conforme o disposto no artigo 12, da resolução 113/2013.
(21) PI 0721952-0 A2	Código 8.11 - Manutenção do Arquivamento (22) 20/11/2007 (71) CIPLA LIMITED (IN) Em virtude do arquivamento publicado na RPI 2437 de 19-09-2017 e considerando ausência de manifestação dentro dos prazos legais, informo que cabe ser mantido o arquivamento do pedido de patente, conforme o disposto no artigo 12, da resolução 113/2013.

(21) PI 0722179-7 A2	Código 8.11 - Manutenção do Arquivamento (22) 04/12/2007 (71) GAVIOTA SIMBAC, S.L. (ES) Em virtude do arquivamento publicado na RPI 2437 de 19-09-2017 e considerando ausência de manifestação dentro dos prazos legais, informo que cabe ser mantido o arquivamento do pedido de patente, conforme o disposto no artigo 12, da resolução 113/2013.
(21) PI 0804962-9 A2	Código 8.11 - Manutenção do Arquivamento (22) 17/11/2008 (71) Resinas Internacionais Ltda (BR/SP) Em virtude do arquivamento publicado na RPI 2437 de 19-09-2017 e considerando ausência de manifestação dentro dos prazos legais, informo que cabe ser mantido o arquivamento do pedido de patente, conforme o disposto no artigo 12, da resolução 113/2013.
(21) PI 0805013-9 A2	Código 8.11 - Manutenção do Arquivamento (22) 21/11/2008 (71) Intevep, S.A (VE) Em virtude do arquivamento publicado na RPI 2437 de 19-09-2017 e considerando ausência de manifestação dentro dos prazos legais, informo que cabe ser mantido o arquivamento do pedido de patente, conforme o disposto no artigo 12, da resolução 113/2013.
(21) PI 0805224-7 A2	Código 8.11 - Manutenção do Arquivamento (22) 26/11/2008 (71) Lanxess Deutschland Gmbh (DE) Em virtude do arquivamento publicado na RPI 2437 de 19-09-2017 e considerando ausência de manifestação dentro dos prazos legais, informo que cabe ser mantido o arquivamento do pedido de patente, conforme o disposto no artigo 12, da resolução 113/2013.
(21) PI 0817393-1 A2	Código 8.11 - Manutenção do Arquivamento (22) 18/11/2008 (71) GENENTECH INC (US) Em virtude do arquivamento publicado na RPI 2437 de 19-09-2017 e considerando ausência de manifestação dentro dos prazos legais, informo que cabe ser mantido o arquivamento do pedido de patente, conforme o disposto no artigo 12, da resolução 113/2013.
(21) PI 0819025-9 A2	Código 8.11 - Manutenção do Arquivamento (22) 21/11/2008

	(71) SAMSONG INDUSTRIES LTD (KR) Em virtude do arquivamento publicado na RPI 2437 de 19-09-2017 e considerando ausência de manifestação dentro dos prazos legais, informo que cabe ser mantido o arquivamento do pedido de patente, conforme o disposto no artigo 12, da resolução 113/2013.
(21) PI 0819272-3 A2	Código 8.11 - Manutenção do Arquivamento (22) 18/11/2008 (71) BASF SE (DE) Em virtude do arquivamento publicado na RPI 2437 de 19-09-2017 e considerando ausência de manifestação dentro dos prazos legais, informo que cabe ser mantido o arquivamento do pedido de patente, conforme o disposto no artigo 12, da resolução 113/2013.
(21) PI 0819334-7 A2	Código 8.11 - Manutenção do Arquivamento (22) 13/11/2008 (71) Mahle International GMBH (DE) Em virtude do arquivamento publicado na RPI 2437 de 19-09-2017 e considerando ausência de manifestação dentro dos prazos legais, informo que cabe ser mantido o arquivamento do pedido de patente, conforme o disposto no artigo 12, da resolução 113/2013.
(21) PI 0819463-7 A2	Código 8.11 - Manutenção do Arquivamento (22) 21/11/2008 (71) ESSILOR INTERNATIONAL (COMPAGNIE GENERALE D'OPTIQUE) (FR) Em virtude do arquivamento publicado na RPI 2437 de 19-09-2017 e considerando ausência de manifestação dentro dos prazos legais, informo que cabe ser mantido o arquivamento do pedido de patente, conforme o disposto no artigo 12, da resolução 113/2013.
(21) PI 0819597-8 A2	Código 8.11 - Manutenção do Arquivamento (22) 17/11/2008 (71) Aisapack Holding S.A. (CH) Em virtude do arquivamento publicado na RPI 2437 de 19-09-2017 e considerando ausência de manifestação dentro dos prazos legais, informo que cabe ser mantido o arquivamento do pedido de patente, conforme o disposto no artigo 12, da resolução 113/2013.
(21) PI 0819603-6 A2	Código 8.11 - Manutenção do Arquivamento (22) 26/11/2008 (71) Air Products And Chemicals, Inc. (US) Em virtude do arquivamento publicado na RPI 2437 de 19-09-2017 e considerando ausência de manifestação dentro dos prazos legais, informo que

	cabe ser mantido o arquivamento do pedido de patente, conforme o disposto no artigo 12, da resolução 113/2013.
(21) PI 0819607-9 A2	Código 8.11 - Manutenção do Arquivamento (22) 26/11/2008 (71) Laboratorios Salvat, S.A. (ES) Em virtude do arquivamento publicado na RPI 2437 de 19-09-2017 e considerando ausência de manifestação dentro dos prazos legais, informo que cabe ser mantido o arquivamento do pedido de patente, conforme o disposto no artigo 12, da resolução 113/2013.
(21) PI 0819632-0 A2	Código 8.11 - Manutenção do Arquivamento (22) 13/11/2008 (71) Nestec S.A. (CH) Em virtude do arquivamento publicado na RPI 2437 de 19-09-2017 e considerando ausência de manifestação dentro dos prazos legais, informo que cabe ser mantido o arquivamento do pedido de patente, conforme o disposto no artigo 12, da resolução 113/2013.
(21) PI 0819646-0 A2	Código 8.11 - Manutenção do Arquivamento (22) 20/11/2008 (71) Federal-Mogul Corporation E The Timken Company (US) Em virtude do arquivamento publicado na RPI 2437 de 19-09-2017 e considerando ausência de manifestação dentro dos prazos legais, informo que cabe ser mantido o arquivamento do pedido de patente, conforme o disposto no artigo 12, da resolução 113/2013.
(21) PI 0819699-0 A2	Código 8.11 - Manutenção do Arquivamento (22) 24/11/2008 (71) Basf SE (DE) Em virtude do arquivamento publicado na RPI 2437 de 19-09-2017 e considerando ausência de manifestação dentro dos prazos legais, informo que cabe ser mantido o arquivamento do pedido de patente, conforme o disposto no artigo 12, da resolução 113/2013.
(21) PI 0819711-3 A2	Código 8.11 - Manutenção do Arquivamento (22) 21/11/2008 (71) EASTMAN SPECIALTIES HOLDINGS CORPORATION (US) Em virtude do arquivamento publicado na RPI 2437 de 19-09-2017 e considerando ausência de manifestação dentro dos prazos legais, informo que cabe ser mantido o arquivamento do pedido de patente, conforme o disposto no artigo 12, da resolução 113/2013.

(21) PI 0819777-6 A2	Código 8.11 - Manutenção do Arquivamento (22) 25/11/2008 (71) Novartis AG (CH) Em virtude do arquivamento publicado na RPI 2437 de 19-09-2017 e considerando ausência de manifestação dentro dos prazos legais, informo que cabe ser mantido o arquivamento do pedido de patente, conforme o disposto no artigo 12, da resolução 113/2013.
(21) PI 0819819-5 A2	Código 8.11 - Manutenção do Arquivamento (22) 20/11/2008 (71) The Procter & Gamble Company (US) Em virtude do arquivamento publicado na RPI 2437 de 19-09-2017 e considerando ausência de manifestação dentro dos prazos legais, informo que cabe ser mantido o arquivamento do pedido de patente, conforme o disposto no artigo 12, da resolução 113/2013.
(21) PI 0819838-1 A2	Código 8.11 - Manutenção do Arquivamento (22) 19/11/2008 (71) Technip France (FR) Em virtude do arquivamento publicado na RPI 2437 de 19-09-2017 e considerando ausência de manifestação dentro dos prazos legais, informo que cabe ser mantido o arquivamento do pedido de patente, conforme o disposto no artigo 12, da resolução 113/2013.
(21) PI 0819859-4 A2	Código 8.11 - Manutenção do Arquivamento (22) 21/11/2008 (71) Gunze Limited (JP) Em virtude do arquivamento publicado na RPI 2437 de 19-09-2017 e considerando ausência de manifestação dentro dos prazos legais, informo que cabe ser mantido o arquivamento do pedido de patente, conforme o disposto no artigo 12, da resolução 113/2013.
(21) PI 0819941-8 A2	Código 8.11 - Manutenção do Arquivamento (22) 13/11/2008 (71) E. I. DU PONT DE NEMOURS AND COMPANY (US) Em virtude do arquivamento publicado na RPI 2437 de 19-09-2017 e considerando ausência de manifestação dentro dos prazos legais, informo que cabe ser mantido o arquivamento do pedido de patente, conforme o disposto no artigo 12, da resolução 113/2013.
(21) PI 0820020-3 A2	Código 8.11 - Manutenção do Arquivamento (22) 24/11/2008 (71) W.R.Grace & Co.-Conn (US)

	Em virtude do arquivamento publicado na RPI 2437 de 19-09-2017 e considerando ausência de manifestação dentro dos prazos legais, informo que cabe ser mantido o arquivamento do pedido de patente, conforme o disposto no artigo 12, da resolução 113/2013.
(21) PI 0820039-4 A2	Código 8.11 - Manutenção do Arquivamento (22) 18/11/2008 (71) Thomson Licensing (FR) Em virtude do arquivamento publicado na RPI 2437 de 19-09-2017 e considerando ausência de manifestação dentro dos prazos legais, informo que cabe ser mantido o arquivamento do pedido de patente, conforme o disposto no artigo 12, da resolução 113/2013.
(21) PI 0820043-2 A2	Código 8.11 - Manutenção do Arquivamento (22) 20/11/2008 (71) ABBVIE INC. (US) Em virtude do arquivamento publicado na RPI 2437 de 19-09-2017 e considerando ausência de manifestação dentro dos prazos legais, informo que cabe ser mantido o arquivamento do pedido de patente, conforme o disposto no artigo 12, da resolução 113/2013.
(21) PI 0820111-0 A2	Código 8.11 - Manutenção do Arquivamento (22) 25/11/2008 (71) Uhde GMBH (DE) Em virtude do arquivamento publicado na RPI 2437 de 19-09-2017 e considerando ausência de manifestação dentro dos prazos legais, informo que cabe ser mantido o arquivamento do pedido de patente, conforme o disposto no artigo 12, da resolução 113/2013.
(21) PI 0820219-2 A2	Código 8.11 - Manutenção do Arquivamento (22) 18/11/2008 (71) Ferag AG (CH) Em virtude do arquivamento publicado na RPI 2437 de 19-09-2017 e considerando ausência de manifestação dentro dos prazos legais, informo que cabe ser mantido o arquivamento do pedido de patente, conforme o disposto no artigo 12, da resolução 113/2013.
(21) PI 0820322-9 A2	Código 8.11 - Manutenção do Arquivamento (22) 21/11/2008 (71) SIKA TECHNOLOGY AG (CH) Em virtude do arquivamento publicado na RPI 2437 de 19-09-2017 e considerando ausência de manifestação dentro dos prazos legais, informo que cabe ser mantido o arquivamento do pedido de patente, conforme o disposto no

artigo 12, da resolução 113/2013.

(21) PI 0820326-1 A2

Código 8.11 - Manutenção do Arquivamento
(22) 19/11/2008
(71) FRESENIUS KABI DEUTSCHLAND GMBH (DE)
Em virtude do arquivamento publicado na RPI 2437 de 19-09-2017 e considerando ausência de manifestação dentro dos prazos legais, informo que cabe ser mantido o arquivamento do pedido de patente, conforme o disposto no artigo 12, da resolução 113/2013.

(21) PI 0820384-9 A2

Código 8.11 - Manutenção do Arquivamento
(22) 20/11/2008
(71) Evonik Röhm GMBH (DE)
Em virtude do arquivamento publicado na RPI 2437 de 19-09-2017 e considerando ausência de manifestação dentro dos prazos legais, informo que cabe ser mantido o arquivamento do pedido de patente, conforme o disposto no artigo 12, da resolução 113/2013.

(21) PI 0820386-5 A2

Código 8.11 - Manutenção do Arquivamento
(22) 13/11/2008
(71) SMS GROUP GMBH (DE)
Em virtude do arquivamento publicado na RPI 2437 de 19-09-2017 e considerando ausência de manifestação dentro dos prazos legais, informo que cabe ser mantido o arquivamento do pedido de patente, conforme o disposto no artigo 12, da resolução 113/2013.

(21) PI 0820582-5 A2

Código 8.11 - Manutenção do Arquivamento
(22) 18/11/2008
(71) Esco Corporation (US)
Em virtude do arquivamento publicado na RPI 2437 de 19-09-2017 e considerando ausência de manifestação dentro dos prazos legais, informo que cabe ser mantido o arquivamento do pedido de patente, conforme o disposto no artigo 12, da resolução 113/2013.

(21) PI 0820713-5 A2

Código 8.11 - Manutenção do Arquivamento
(22) 26/11/2008
(71) Norsk Hydro ASA (NO)
Em virtude do arquivamento publicado na RPI 2437 de 19-09-2017 e considerando ausência de manifestação dentro dos prazos legais, informo que cabe ser mantido o arquivamento do pedido de patente, conforme o disposto no artigo 12, da resolução 113/2013.

(21) PI 0820715-1 A2

Código 8.11 - Manutenção do Arquivamento

(22) 26/11/2008
(71) KONINKLIJKE PHILIPS N.V. (NL)
Em virtude do arquivamento publicado na RPI 2437 de 19-09-2017 e considerando ausência de manifestação dentro dos prazos legais, informo que cabe ser mantido o arquivamento do pedido de patente, conforme o disposto no artigo 12, da resolução 113/2013.

---

(21) PI 0820905-7 A2

Código 8.11 - Manutenção do Arquivamento
(22) 18/11/2008
(71) Alcatel Lucent (FR)
Em virtude do arquivamento publicado na RPI 2437 de 19-09-2017 e considerando ausência de manifestação dentro dos prazos legais, informo que cabe ser mantido o arquivamento do pedido de patente, conforme o disposto no artigo 12, da resolução 113/2013.

---

(21) PI 0821102-7 A2

Código 8.11 - Manutenção do Arquivamento
(22) 19/11/2008
(71) F. Hoffmann-LA Roche AG (CH)
Em virtude do arquivamento publicado na RPI 2437 de 19-09-2017 e considerando ausência de manifestação dentro dos prazos legais, informo que cabe ser mantido o arquivamento do pedido de patente, conforme o disposto no artigo 12, da resolução 113/2013.

---

(21) PI 0822483-8 A2

Código 8.11 - Manutenção do Arquivamento
(22) 26/11/2008
(71) Vanguard Ada Systems Of America, Inc (US)
Em virtude do arquivamento publicado na RPI 2437 de 19-09-2017 e considerando ausência de manifestação dentro dos prazos legais, informo que cabe ser mantido o arquivamento do pedido de patente, conforme o disposto no artigo 12, da resolução 113/2013.

---

(21) PI 0823116-8 A2

Código 8.11 - Manutenção do Arquivamento
(22) 18/11/2008
(71) Volvo Construction Equipment AB (SE)
Em virtude do arquivamento publicado na RPI 2437 de 19-09-2017 e considerando ausência de manifestação dentro dos prazos legais, informo que cabe ser mantido o arquivamento do pedido de patente, conforme o disposto no artigo 12, da resolução 113/2013.

---

(21) PI 0823258-0 A2

Código 8.11 - Manutenção do Arquivamento
(22) 18/11/2008
(71) Balu Ravi Krishnan (IN)
Em virtude do arquivamento publicado na RPI 2437 de 19-09-2017 e

	considerando ausência de manifestação dentro dos prazos legais, informo que cabe ser mantido o arquivamento do pedido de patente, conforme o disposto no artigo 12, da resolução 113/2013.
(21) PI 0904409-4 A2	Código 8.11 - Manutenção do Arquivamento (22) 23/11/2009 (71) Kabushiki Kaisha Toshiba (Toshiba Corporation) (JP) Em virtude do arquivamento publicado na RPI 2437 de 19-09-2017 e considerando ausência de manifestação dentro dos prazos legais, informo que cabe ser mantido o arquivamento do pedido de patente, conforme o disposto no artigo 12, da resolução 113/2013.
(21) PI 0904442-6 A2	Código 8.11 - Manutenção do Arquivamento (22) 24/11/2009 (71) Thomson Licensing (FR) Em virtude do arquivamento publicado na RPI 2437 de 19-09-2017 e considerando ausência de manifestação dentro dos prazos legais, informo que cabe ser mantido o arquivamento do pedido de patente, conforme o disposto no artigo 12, da resolução 113/2013.
(21) PI 0904544-9 A2	Código 8.11 - Manutenção do Arquivamento (22) 26/11/2009 (71) GM Global Technology Operations, INC (US) Em virtude do arquivamento publicado na RPI 2437 de 19-09-2017 e considerando ausência de manifestação dentro dos prazos legais, informo que cabe ser mantido o arquivamento do pedido de patente, conforme o disposto no artigo 12, da resolução 113/2013.
(21) PI 0904689-5 A2	Código 8.11 - Manutenção do Arquivamento (22) 26/11/2009 (71) LEO VISSE VENERA (BR/SP) , CARLOS ROBERTO ALVES FONSECA (BR/SP) Em virtude do arquivamento publicado na RPI 2437 de 19-09-2017 e considerando ausência de manifestação dentro dos prazos legais, informo que cabe ser mantido o arquivamento do pedido de patente, conforme o disposto no artigo 12, da resolução 113/2013.
(21) PI 0904731-0 A2	Código 8.11 - Manutenção do Arquivamento (22) 24/11/2009 (71) Osvaldo Dalla Coletta (BR/SP) Em virtude do arquivamento publicado na RPI 2437 de 19-09-2017 e considerando ausência de manifestação dentro dos prazos legais, informo que cabe ser mantido o arquivamento do pedido de patente, conforme o disposto no

artigo 12, da resolução 113/2013.

(21) PI 0904795-6 A2

Código 8.11 - Manutenção do Arquivamento
(22) 24/11/2009
(71) GENERAL ELECTRIC COMPANY (US)
Em virtude do arquivamento publicado na RPI 2437 de 19-09-2017 e considerando ausência de manifestação dentro dos prazos legais, informo que cabe ser mantido o arquivamento do pedido de patente, conforme o disposto no artigo 12, da resolução 113/2013.

(21) PI 0904932-0 A2

Código 8.11 - Manutenção do Arquivamento
(22) 24/11/2009
(71) Mueller Eletrodomésticos S/A (BR/SC)
Em virtude do arquivamento publicado na RPI 2437 de 19-09-2017 e considerando ausência de manifestação dentro dos prazos legais, informo que cabe ser mantido o arquivamento do pedido de patente, conforme o disposto no artigo 12, da resolução 113/2013.

(21) PI 0916013-2 A2

Código 8.11 - Manutenção do Arquivamento
(22) 24/11/2009
(71) SANG-KYU RYU (KR)
Em virtude do arquivamento publicado na RPI 2437 de 19-09-2017 e considerando ausência de manifestação dentro dos prazos legais, informo que cabe ser mantido o arquivamento do pedido de patente, conforme o disposto no artigo 12, da resolução 113/2013.

(21) PI 0916074-4 A2

Código 8.11 - Manutenção do Arquivamento
(22) 23/11/2009
(71) BLUE CUBE IP LLC (US)
Em virtude do arquivamento publicado na RPI 2437 de 19-09-2017 e considerando ausência de manifestação dentro dos prazos legais, informo que cabe ser mantido o arquivamento do pedido de patente, conforme o disposto no artigo 12, da resolução 113/2013.

(21) PI 0916086-8 A2

Código 8.11 - Manutenção do Arquivamento
(22) 18/11/2009
(71) KONINKLIJKE PHILIPS N.V. (NL)
Em virtude do arquivamento publicado na RPI 2437 de 19-09-2017 e considerando ausência de manifestação dentro dos prazos legais, informo que cabe ser mantido o arquivamento do pedido de patente, conforme o disposto no artigo 12, da resolução 113/2013.

(21) PI 0916087-6 A2

Código 8.11 - Manutenção do Arquivamento

(22) 20/11/2009
(71) JIRI BURDA (DE)
Em virtude do arquivamento publicado na RPI 2437 de 19-09-2017 e considerando ausência de manifestação dentro dos prazos legais, informo que cabe ser mantido o arquivamento do pedido de patente, conforme o disposto no artigo 12, da resolução 113/2013.

---

(21) PI 0916098-1 A2

Código 8.11 - Manutenção do Arquivamento
(22) 23/11/2009
(71) ASTRIUM SAS (FR)
Em virtude do arquivamento publicado na RPI 2437 de 19-09-2017 e considerando ausência de manifestação dentro dos prazos legais, informo que cabe ser mantido o arquivamento do pedido de patente, conforme o disposto no artigo 12, da resolução 113/2013.

---

(21) PI 0916144-9 A2

Código 8.11 - Manutenção do Arquivamento
(22) 18/11/2009
(71) KCI LICENSING INC. (US)
Em virtude do arquivamento publicado na RPI 2437 de 19-09-2017 e considerando ausência de manifestação dentro dos prazos legais, informo que cabe ser mantido o arquivamento do pedido de patente, conforme o disposto no artigo 12, da resolução 113/2013.

---

(21) PI 0917623-3 A2

Código 8.11 - Manutenção do Arquivamento
(22) 21/11/2009
(71) KONINKLIJKE PHILIPS N.V. (NL)
Em virtude do arquivamento publicado na RPI 2437 de 19-09-2017 e considerando ausência de manifestação dentro dos prazos legais, informo que cabe ser mantido o arquivamento do pedido de patente, conforme o disposto no artigo 12, da resolução 113/2013.

---

(21) PI 0917758-2 A2

Código 8.11 - Manutenção do Arquivamento
(22) 21/11/2009
(71) KONINKLIJKE PHILIPS N.V. (NL)
Em virtude do arquivamento publicado na RPI 2437 de 19-09-2017 e considerando ausência de manifestação dentro dos prazos legais, informo que cabe ser mantido o arquivamento do pedido de patente, conforme o disposto no artigo 12, da resolução 113/2013.

---

(21) PI 0918105-9 A2

Código 8.11 - Manutenção do Arquivamento
(22) 21/11/2009
(71) KONINKLIJKE PHILIPS N.V. (NL)
Em virtude do arquivamento publicado na RPI 2437 de 19-09-2017 e

	considerando ausência de manifestação dentro dos prazos legais, informo que cabe ser mantido o arquivamento do pedido de patente, conforme o disposto no artigo 12, da resolução 113/2013.
(21) PI 0918126-1 A2	Código 8.11 - Manutenção do Arquivamento (22) 13/11/2009 (71) GENERAL ELECTRIC COMPANY SOCIEDADE NORTE- AMERICANA (US) Em virtude do arquivamento publicado na RPI 2437 de 19-09-2017 e considerando ausência de manifestação dentro dos prazos legais, informo que cabe ser mantido o arquivamento do pedido de patente, conforme o disposto no artigo 12, da resolução 113/2013.
(21) PI 0920523-3 A2	Código 8.11 - Manutenção do Arquivamento (22) 18/11/2009 (71) EREMA ENGINEERING RECYCLING MASCHINEN UND ANLAGEN GESELLSCHAFT M.B.H. (AT) Em virtude do arquivamento publicado na RPI 2437 de 19-09-2017 e considerando ausência de manifestação dentro dos prazos legais, informo que cabe ser mantido o arquivamento do pedido de patente, conforme o disposto no artigo 12, da resolução 113/2013.
(21) PI 0920897-6 A2	Código 8.11 - Manutenção do Arquivamento (22) 24/11/2009 (71) Corthera, INC (US) , University OF Pittsburgh OF The Commonwealth System OF Higher Education (US) , University Of Florida Research Foudation, Inc (US) Em virtude do arquivamento publicado na RPI 2437 de 19-09-2017 e considerando ausência de manifestação dentro dos prazos legais, informo que cabe ser mantido o arquivamento do pedido de patente, conforme o disposto no artigo 12, da resolução 113/2013.
(21) PI 0920969-7 A2	Código 8.11 - Manutenção do Arquivamento (22) 24/11/2009 (71) MONDELEZ JAPAN LIMITED (JP) , INTERCONTINENTAL GREAT BRANDS LLC (US) Em virtude do arquivamento publicado na RPI 2437 de 19-09-2017 e considerando ausência de manifestação dentro dos prazos legais, informo que cabe ser mantido o arquivamento do pedido de patente, conforme o disposto no artigo 12, da resolução 113/2013.
(21) PI 0920970-0 A2	Código 8.11 - Manutenção do Arquivamento (22) 24/11/2009

	(71) INTERCONTINENTAL GREAT BRANDS LLC (US) Em virtude do arquivamento publicado na RPI 2437 de 19-09-2017 e considerando ausência de manifestação dentro dos prazos legais, informo que cabe ser mantido o arquivamento do pedido de patente, conforme o disposto no artigo 12, da resolução 113/2013.
(21) PI 0920985-9 A2	Código 8.11 - Manutenção do Arquivamento (22) 20/11/2009 (71) Columbia University (US) Em virtude do arquivamento publicado na RPI 2437 de 19-09-2017 e considerando ausência de manifestação dentro dos prazos legais, informo que cabe ser mantido o arquivamento do pedido de patente, conforme o disposto no artigo 12, da resolução 113/2013.
(21) PI 0920992-1 A2	Código 8.11 - Manutenção do Arquivamento (22) 24/11/2009 (71) HERAKLES (FR) Em virtude do arquivamento publicado na RPI 2437 de 19-09-2017 e considerando ausência de manifestação dentro dos prazos legais, informo que cabe ser mantido o arquivamento do pedido de patente, conforme o disposto no artigo 12, da resolução 113/2013.
(21) PI 0921300-7 A2	Código 8.11 - Manutenção do Arquivamento (22) 17/11/2009 (71) Chevron U.S.A. INC. (US) Em virtude do arquivamento publicado na RPI 2437 de 19-09-2017 e considerando ausência de manifestação dentro dos prazos legais, informo que cabe ser mantido o arquivamento do pedido de patente, conforme o disposto no artigo 12, da resolução 113/2013.
(21) PI 0921302-3 A2	Código 8.11 - Manutenção do Arquivamento (22) 17/11/2009 (71) Kerneos (FR) Em virtude do arquivamento publicado na RPI 2437 de 19-09-2017 e considerando ausência de manifestação dentro dos prazos legais, informo que cabe ser mantido o arquivamento do pedido de patente, conforme o disposto no artigo 12, da resolução 113/2013.
(21) PI 0921306-6 A2	Código 8.11 - Manutenção do Arquivamento (22) 19/11/2009 (71) MESSIER-BUGATTI-DOWTY (FR) Em virtude do arquivamento publicado na RPI 2437 de 19-09-2017 e considerando ausência de manifestação dentro dos prazos legais, informo que

	cabe ser mantido o arquivamento do pedido de patente, conforme o disposto no artigo 12, da resolução 113/2013.
(21) PI 0921584-0 A2	Código 8.11 - Manutenção do Arquivamento (22) 13/11/2009 (71) Outotec Oyj (FI) Em virtude do arquivamento publicado na RPI 2437 de 19-09-2017 e considerando ausência de manifestação dentro dos prazos legais, informo que cabe ser mantido o arquivamento do pedido de patente, conforme o disposto no artigo 12, da resolução 113/2013.
(21) PI 0921597-2 A2	Código 8.11 - Manutenção do Arquivamento (22) 17/11/2009 (71) TETRA LAVAL HOLDINGS & FINANCE SA (CH) Em virtude do arquivamento publicado na RPI 2437 de 19-09-2017 e considerando ausência de manifestação dentro dos prazos legais, informo que cabe ser mantido o arquivamento do pedido de patente, conforme o disposto no artigo 12, da resolução 113/2013.
(21) PI 0921868-8 A2	Código 8.11 - Manutenção do Arquivamento (22) 23/11/2009 (71) Boehringer Ingelheim Vetmedica GMBH (DE) Em virtude do arquivamento publicado na RPI 2437 de 19-09-2017 e considerando ausência de manifestação dentro dos prazos legais, informo que cabe ser mantido o arquivamento do pedido de patente, conforme o disposto no artigo 12, da resolução 113/2013.
(21) PI 0922022-4 A2	Código 8.11 - Manutenção do Arquivamento (22) 16/11/2009 (71) Medipost Co., LTD. (KR) Em virtude do arquivamento publicado na RPI 2437 de 19-09-2017 e considerando ausência de manifestação dentro dos prazos legais, informo que cabe ser mantido o arquivamento do pedido de patente, conforme o disposto no artigo 12, da resolução 113/2013.
(21) PI 0922090-9 A2	Código 8.11 - Manutenção do Arquivamento (22) 13/11/2009 (71) Baxter International INC. (US) , Baxter Healthcare S.A. (CH) Em virtude do arquivamento publicado na RPI 2437 de 19-09-2017 e considerando ausência de manifestação dentro dos prazos legais, informo que cabe ser mantido o arquivamento do pedido de patente, conforme o disposto no artigo 12, da resolução 113/2013.

(21) PI 0922139-5 A2	Código 8.11 - Manutenção do Arquivamento (22) 13/11/2009 (71) MICHELIN RECHERCHE ET TECHNIQUE S.A. (CH) , COMPAGNIE GENERALE DES ETABLISSEMENTS MICHELIN (FR) Em virtude do arquivamento publicado na RPI 2437 de 19-09-2017 e considerando ausência de manifestação dentro dos prazos legais, informo que cabe ser mantido o arquivamento do pedido de patente, conforme o disposto no artigo 12, da resolução 113/2013.
(21) PI 0922234-0 A2	Código 8.11 - Manutenção do Arquivamento (22) 20/11/2009 (71) UOP LLC (US) Em virtude do arquivamento publicado na RPI 2437 de 19-09-2017 e considerando ausência de manifestação dentro dos prazos legais, informo que cabe ser mantido o arquivamento do pedido de patente, conforme o disposto no artigo 12, da resolução 113/2013.
(21) PI 0922257-0 A2	Código 8.11 - Manutenção do Arquivamento (22) 17/11/2009 (71) Siemens Aktiengesellschaft (DE) Em virtude do arquivamento publicado na RPI 2437 de 19-09-2017 e considerando ausência de manifestação dentro dos prazos legais, informo que cabe ser mantido o arquivamento do pedido de patente, conforme o disposto no artigo 12, da resolução 113/2013.
(21) PI 0922296-0 A2	Código 8.11 - Manutenção do Arquivamento (22) 23/11/2009 (71) Nestec S.A. (CH) Em virtude do arquivamento publicado na RPI 2437 de 19-09-2017 e considerando ausência de manifestação dentro dos prazos legais, informo que cabe ser mantido o arquivamento do pedido de patente, conforme o disposto no artigo 12, da resolução 113/2013.
(21) PI 0922473-4 A2	Código 8.11 - Manutenção do Arquivamento (22) 17/11/2009 (71) UOP LLC (US) Em virtude do arquivamento publicado na RPI 2437 de 19-09-2017 e considerando ausência de manifestação dentro dos prazos legais, informo que cabe ser mantido o arquivamento do pedido de patente, conforme o disposto no artigo 12, da resolução 113/2013.
(21) PI 0922816-0 A2	Código 8.11 - Manutenção do Arquivamento (22) 18/11/2009

	(71) Flsmidth A/S (DK) Em virtude do arquivamento publicado na RPI 2437 de 19-09-2017 e considerando ausência de manifestação dentro dos prazos legais, informo que cabe ser mantido o arquivamento do pedido de patente, conforme o disposto no artigo 12, da resolução 113/2013.
(21) PI 0922837-3 A2	Código 8.11 - Manutenção do Arquivamento (22) 27/11/2009 (71) Thyssenkrupp Elevator Ag (DE) Em virtude do arquivamento publicado na RPI 2437 de 19-09-2017 e considerando ausência de manifestação dentro dos prazos legais, informo que cabe ser mantido o arquivamento do pedido de patente, conforme o disposto no artigo 12, da resolução 113/2013.
(21) PI 0922841-1 A2	Código 8.11 - Manutenção do Arquivamento (22) 18/11/2009 (71) ABB Research Ltd. (CH) Em virtude do arquivamento publicado na RPI 2437 de 19-09-2017 e considerando ausência de manifestação dentro dos prazos legais, informo que cabe ser mantido o arquivamento do pedido de patente, conforme o disposto no artigo 12, da resolução 113/2013.
(21) PI 0923019-0 A2	Código 8.11 - Manutenção do Arquivamento (22) 13/11/2009 (71) Heraeus Noblelight Gmbh (DE) Em virtude do arquivamento publicado na RPI 2437 de 19-09-2017 e considerando ausência de manifestação dentro dos prazos legais, informo que cabe ser mantido o arquivamento do pedido de patente, conforme o disposto no artigo 12, da resolução 113/2013.
(21) PI 0923559-0 A2	Código 8.11 - Manutenção do Arquivamento (22) 24/11/2009 (71) 3M Innovative Properties Company (US) Em virtude do arquivamento publicado na RPI 2437 de 19-09-2017 e considerando ausência de manifestação dentro dos prazos legais, informo que cabe ser mantido o arquivamento do pedido de patente, conforme o disposto no artigo 12, da resolução 113/2013.
(21) PI 1004652-6 A2	Código 8.11 - Manutenção do Arquivamento (22) 26/11/2010 (71) GE OIL & GAS UK LIMITED (GB) Em virtude do arquivamento publicado na RPI 2437 de 19-09-2017 e considerando ausência de manifestação dentro dos prazos legais, informo que

	cabe ser mantido o arquivamento do pedido de patente, conforme o disposto no artigo 12, da resolução 113/2013.
(21) PI 1004761-1 A2	Código 8.11 - Manutenção do Arquivamento (22) 26/11/2010 (71) NILKO TECNOLOGIA LTDA (BR/PR) Em virtude do arquivamento publicado na RPI 2437 de 19-09-2017 e considerando ausência de manifestação dentro dos prazos legais, informo que cabe ser mantido o arquivamento do pedido de patente, conforme o disposto no artigo 12, da resolução 113/2013.
(21) PI 1004785-9 A2	Código 8.11 - Manutenção do Arquivamento (22) 26/11/2010 (71) DURA AUTOMOTIVE BODY & GLASS SYSTEMS GMBH (DE) Em virtude do arquivamento publicado na RPI 2437 de 19-09-2017 e considerando ausência de manifestação dentro dos prazos legais, informo que cabe ser mantido o arquivamento do pedido de patente, conforme o disposto no artigo 12, da resolução 113/2013.
(21) PI 1004992-4 A2	Código 8.11 - Manutenção do Arquivamento (22) 23/11/2010 (71) The Goodyear Tire & Rubber Company (US) Em virtude do arquivamento publicado na RPI 2437 de 19-09-2017 e considerando ausência de manifestação dentro dos prazos legais, informo que cabe ser mantido o arquivamento do pedido de patente, conforme o disposto no artigo 12, da resolução 113/2013.
(21) PI 1014345-9 A2	Código 8.11 - Manutenção do Arquivamento (22) 23/04/2010 (71) SCA Hygiene Products AB (SE) Em virtude do arquivamento publicado na RPI 2437 de 19-09-2017 e considerando ausência de manifestação dentro dos prazos legais, informo que cabe ser mantido o arquivamento do pedido de patente, conforme o disposto no artigo 12, da resolução 113/2013.
(21) PI 1103301-0 A2	Código 8.11 - Manutenção do Arquivamento (22) 29/07/2011 (71) ROBERTO JORGE ARTURO POBLETE MORENO (BR/SP) referente ao despacho 8.6 na RPI 2376 de 19/07/2016
(21) PI 1104794-1 A2	Código 8.11 - Manutenção do Arquivamento (22) 25/11/2011 (71) CETREL S/A (BR/BA)

	Em virtude do arquivamento publicado na RPI 2437 de 19-09-2017 e considerando ausência de manifestação dentro dos prazos legais, informo que cabe ser mantido o arquivamento do pedido de patente, conforme o disposto no artigo 12, da resolução 113/2013.
(21) PI 1104843-3 A2	Código 8.11 - Manutenção do Arquivamento (22) 25/11/2011 (71) CETREL S/A (BR/BA) Em virtude do arquivamento publicado na RPI 2437 de 19-09-2017 e considerando ausência de manifestação dentro dos prazos legais, informo que cabe ser mantido o arquivamento do pedido de patente, conforme o disposto no artigo 12, da resolução 113/2013.
(21) PI 1104844-1 A2	Código 8.11 - Manutenção do Arquivamento (22) 23/11/2011 (71) SCANIA CV AB (SE) Em virtude do arquivamento publicado na RPI 2437 de 19-09-2017 e considerando ausência de manifestação dentro dos prazos legais, informo que cabe ser mantido o arquivamento do pedido de patente, conforme o disposto no artigo 12, da resolução 113/2013.
(21) PI 1104992-8 A2	Código 8.11 - Manutenção do Arquivamento (22) 21/11/2011 (71) PRINCETON DO BRASIL INDÚSTRIA E COMÉRCIO LTDA (BR/SP) Em virtude do arquivamento publicado na RPI 2437 de 19-09-2017 e considerando ausência de manifestação dentro dos prazos legais, informo que cabe ser mantido o arquivamento do pedido de patente, conforme o disposto no artigo 12, da resolução 113/2013.
(21) PI 1105187-6 A2	Código 8.11 - Manutenção do Arquivamento (22) 22/11/2011 (71) FARID JOSE ABRÃO (BR/SP) Em virtude do arquivamento publicado na RPI 2437 de 19-09-2017 e considerando ausência de manifestação dentro dos prazos legais, informo que cabe ser mantido o arquivamento do pedido de patente, conforme o disposto no artigo 12, da resolução 113/2013.
(21) PI 1105564-2 A2	Código 8.11 - Manutenção do Arquivamento (22) 23/11/2011 (71) Ritz do Brasil S/A (BR/MG) Em virtude do arquivamento publicado na RPI 2437 de 19-09-2017 e considerando ausência de manifestação dentro dos prazos legais, informo que cabe ser mantido o arquivamento do pedido de patente, conforme o disposto no

	artigo 12, da resolução 113/2013.
(21) PI 1105651-7 A2	Código 8.11 - Manutenção do Arquivamento (22) 24/11/2011 (71) Grammer AG (DE) Em virtude do arquivamento publicado na RPI 2437 de 19-09-2017 e considerando ausência de manifestação dentro dos prazos legais, informo que cabe ser mantido o arquivamento do pedido de patente, conforme o disposto no artigo 12, da resolução 113/2013.
(21) PI 1105685-1 A2	Código 8.11 - Manutenção do Arquivamento (22) 24/11/2011 (71) Ampla Energia e Serviços S.A. (BR/RJ) , Holos Brasil Serviço Naval Ltda (BR/RJ) Em virtude do arquivamento publicado na RPI 2437 de 19-09-2017 e considerando ausência de manifestação dentro dos prazos legais, informo que cabe ser mantido o arquivamento do pedido de patente, conforme o disposto no artigo 12, da resolução 113/2013.

Código Decisão

Código 9.1 - Deferimento

Deferido o pedido de patente. Desta data corre o prazo de 60 (sessenta) dias para o pagamento da retribuição para expedição da carta-patente conforme a Resolução 72/2013. O pagamento desta retribuição poderá ainda ser efetuado dentro de 30 (trinta) dias subsequentes, independente de notificação na RPI, mediante pagamento de retribuição específica. O não pagamento da retribuição nos prazos acima determinados acarretará o arquivamento definitivo do pedido.

---

(21) BR 10 2012 033237-0 A2

Código 9.1 - Deferimento
(22) 26/12/2012
(54) APARELHO DE FORMAÇÃO DE IMAGEM, MÉTODO PARA A MESMA E PROGRAMA DA MESMA
(71) Canon Kabushiki Kaisha (JP)

---

(21) BR 11 2012 001863-9 A2

Código 9.1 - Deferimento
(22) 21/07/2009
(54) “Composição compreendendo uma mistura de sais de sódio e de potássio de sulfo-estolides, proceso para preparação da mesma e composição de detergente para roupa”
(71) Stepan Company (US)

---

(21) BR 11 2012 014151-1 A8

Código 9.1 - Deferimento
(22) 08/11/2010
(54) SUSPENSÃO AQUOSA SALGADA INJETÁVEL DE UMA COMPOSIÇÃO DE PROTEÍNA DO TECIDO MUSCULAR ANIMAL FUNCIONAL PARA USO DURANTE PROCEDIMENTO DE INJEÇÃO DE PROCESSAMENTO ALIMENTÍCIO, SEU PROCESSO DE FORMAÇÃO, BEM COMO PROCESSO PARA A RETENÇÃO DE UMIDADE EM TECIDO MUSCULAR ANIMAL
(71) PROTEUS INDUSTRIES, INC. (US)

---

(21) BR 11 2012 022039-0 A2

Código 9.1 - Deferimento
(22) 25/02/2011
(54) Composto do tipo éster de dibenzilideno sorbitol, processo para preparar composto de fórmula (I), composição, método para o tratamento cosmético de substâncias queratínicas e uso de pelo menos um composto de fórmula (I)
(71) L'OREAL (FR)

---

(21) BR 11 2012 025016-7 A2

Código 9.1 - Deferimento
(22) 10/03/2011
(54) COMPOSIÇÃO ESPUMANTE E DE SUAVIZAÇÃO DA PELE PARA

	HIGIENE PESSOAL, SABONETE LÍQUIDO OU XAMPU, E, SEU USO (71) Unilever N.V. (NL)
(21) BR 11 2012 025037-0 A2	Código 9.1 - Deferimento (22) 29/03/2011 (54) COMPOSIÇÕES MULTIFUNCIONAIS À BASE DE SÍLICA-GÉL, MÉTODOS DE FAZER AS MESMAS E MÉTODOS DE USAR AS MESMAS. (71) University Of Central Florida Research Foundation, INC (US)
(21) BR 11 2012 030581-6 A2	Código 9.1 - Deferimento (22) 31/05/2011 (54) PSEUDOZYMA APHIDIS COMO UM AGENTE DE BIOCONTROLE CONTRA VÁRIOS PATÓGENOS DE PLANTAS (71) Yissum Research Development Company of the Hebrew University of Jerusalem (IL)
(21) BR 11 2013 005051-9 A2	Código 9.1 - Deferimento (22) 08/10/2010 (54) Método para produção de macarrão seco instantâneo (71) Sanyo Foods Co., Ltd. (JP)
(21) BR 11 2013 013290-6 A2	Código 9.1 - Deferimento (22) 23/11/2011 (54) PROCESSO APERFEIÇOADO PARA A PREPARAÇÃO DE 2-TRIFLUOROMETIL-5-(1-SUBSTITUÍDO)ALQUILPIRIDINAS (71) DOW AGROSCIENCES LLC (US)
(21) BR 11 2013 019103-1 A2	Código 9.1 - Deferimento (22) 02/02/2012 (54) FORMULAÇÃO PARA O CUIDADO PESSOAL, MÉTODO DE FABRICAÇÃO DA FORMULAÇÃO PARA O CUIDADO PESSOAL E USO DE UM AMIDO MODIFICADO COM UM SILICONATO E UM VEÍCULO COSMETICAMENTE ACEITÁVEL (71) AKZO NOBEL CHEMICALS INTERNATIONAL B.V. (NL)
(21) BR 11 2014 014609-8 A8	Código 9.1 - Deferimento (22) 15/12/2011 (54) COMPOSIÇÃO COMPREENDENDO ANÁLOGOS DE MAGNOLOL SOLUBILIZADOS. (71) COLGATE-PALMOLIVE COMPANY (US)
(21) BR 11 2016 004714-1 A2	Código 9.1 - Deferimento (22) 03/09/2014

(54) SISTEMA DE ORIENTAÇÃO REMOTA INTERATIVO PARA EMBARCAÇÕES DE MAR
(71) FUGRO CHANCE, INC. (US)

---

(21) BR 12 2016 027233-8 A2
Código 9.1 - Deferimento
(22) 12/02/2009
(54) HIDRAZONA DE ÁCIDO ACRÍLICO 2-ACILADA OU 2- IMINOALQUILADA
(62) PI 0908891-1 12/02/2009
(71) BAYER INTELLECTUAL PROPERTY GMBH (DE)

---

(21) BR 12 2017 002709-3 A2
Código 9.1 - Deferimento
(22) 27/10/2010
(54) MISTURA HERBICIDA SINÉRGICA, COMPOSIÇÃO HERBICIDA, E MÉTODO PARA CONTROLE DE VEGETAÇÃO INDESEJÁVEL
(62) BR 11 2012 009908-6 27/10/2010
(71) DOW AGROSCIENCES LLC (US)

---

(21) BR 12 2017 002712-3 A2
Código 9.1 - Deferimento
(22) 27/10/2010
(54) MISTURA HERBICIDA SINÉRGICA, COMPOSIÇÃO HERBICIDA, E MÉTODO PARA CONTROLE DE VEGETAÇÃO INDESEJÁVEL
(62) BR 11 2012 009908-6 27/10/2010
(71) DOW AGROSCIENCES LLC (US)

---

(21) BR 12 2017 004695-0 A2
Código 9.1 - Deferimento
(22) 27/06/2006
(54) COMPOSIÇÃO HERBICIDA, E MÉTODO PARA CONTROLE DE PLANTAS DANINHAS EM CULTURAS DE PLANTAS ÚTEIS
(62) PI 0612776-2 27/06/2006
(71) BAYER INTELLECTUAL PROPERTY GMBH (DE)

---

(21) BR 12 2017 014409-0 A2
Código 9.1 - Deferimento
(22) 04/12/2006
(54) CARRETEL PARA UMA TRAVA QUE FIXA UM MEMBRO SUSCETÍVEL A DESGASTE
(62) PI 0620093-1 04/12/2006
(71) ESCO CORPORATION (US)

---

(21) MU 8603204-6 U2
Código 9.1 - Deferimento
(22) 10/03/2006
(54) UTENSÍLIO ÍNTIMO FEMININO DESCARTÁVEL
(71) Marcio Martinho Ferreira (BR/SP)

(21) MU 8900668-2 U2	Código 9.1 - Deferimento (22) 04/03/2009 (54) DISPOSIÇÃO INTRODUZIDA EM FÔRMA TÊXTIL REUTILIZÁVEL PARA CONTENÇÃO DE LAMAS E LODOS (71) Huesker Ltda (BR/SP)
(21) MU 9000571-6 U2	Código 9.1 - Deferimento (22) 05/04/2010 (54) APOIO COM SAPATA DUPLA FACE PARA FIXAÇÃO EM ELEVADORES AUTOMOTIVOS (71) Jose Carlos Fornasier (BR/PR)
(21) MU 9001327-1 U2	Código 9.1 - Deferimento (22) 30/08/2010 (54) DISPOSITIVO APLICADA EM FORRO DE PVC COM PREENCHIMENTO TÉRMICO (71) José Machado da Silva Filho (BR/SP)
(21) MU 9002540-7 U2	Código 9.1 - Deferimento (22) 07/10/2010 (54) CONJUNTO DE RESERVATÓRIO E TAMPA CONTENDO TRAVAMENTO (71) MEXICHEM BRASIL INDUSTRIA DE TRANSFORMACAO PLASTICA LTDA (BR/SC)
(21) MU 9002560-1 U2	Código 9.1 - Deferimento (22) 12/11/2010 (54) EQUIPAMENTO PARA DESESCALAGENS VERTICAIS POR MEIO DE UM OU DOIS CABOS SINTÉTICOS (71) Moisés Flaviano Pereira (BR/MG)
(21) PI 0011152-0 A2	Código 9.1 - Deferimento (22) 18/02/2000 (54) PEPTÍDEOS INIBIDORES DA EXOCITOSE NEURONAL, MISTURA DE PEPTÍDEOS, COMPOSIÇÕES COSMÉTICAS E FARMACÊUTICAS, UTILIZAÇÃO DE UM PEPTÍDEO, E, MÉTODO PARA O TRATAMENTO COSMÉTICO EM UM SER HUMANO DAS RUGAS FACIAIS E/OU DA ASSIMETRIA FACIAL (71) LIPOTEC, S.A. (ES)
(21) PI 0103585-1 A2	Código 9.1 - Deferimento (22) 28/06/2001 (54) ARRANJO CONSTRUTIVO PARA SISTEMA DE PARTIDA DE MOTOR ELÉTRICO

	(66) PI 0006259-6 04/12/2000 (71) WHIRLPOOL S.A. (BR/SP)
(21) PI 0208811-8 A8	Código 9.1 - Deferimento (22) 04/04/2002 (54) DERIVADOS DE PIRAZOL, SEU USO E PROCESSO DE PREPARAÇÃO, BEM COMO COMPOSIÇÃO FARMACÊUTICA COMPREENDENDO OS MESMOS (71) Pfizer, INC. (US)
(21) PI 0209153-4 A2	Código 9.1 - Deferimento (22) 23/04/2002 (54) INDOL, AZAINDOL E DERIVADOS DE AMIDOPIPERAZINA HETEROCÍCLICOS RELACIONADOS (71) Bristol-Myers Squibb Company (US)
(21) PI 0211364-3 A2	Código 9.1 - Deferimento (22) 22/07/2002 (54) COMPOSIÇÃO FARMACÊUTICA PARA TRATAMENTO DE DOENÇAS ASSOCIADAS COM REDUÇÃO NA MASSA ÓSSEA COMPREENDENDO O AGONISTA EP4 COMO COMPONENTE ATIVO (71) Ono Pharmaceutical Co., Ltd. (JP)
(21) PI 0302074-6 A2	Código 9.1 - Deferimento (22) 17/06/2003 (54) CORPOS POROSOS COMPREENDENDO UM REVESTIMENTO ANTIBIÓTICO, SEUS PROCESSOS PARA PRODUÇÃO, BEM COMO SEUS USOS (71) HERAEUS MEDICAL GMBH (DE)
(21) PI 0306684-3 A2	Código 9.1 - Deferimento (22) 06/10/2003 (54) “Método e aparelho de codificação de um sinal de imagem e método e aparelho de decodificação de um sinal de imagem” (71) GODO KAISHA IP BRIDGE 1 (JP)
(21) PI 0313611-6 A2	Código 9.1 - Deferimento (22) 29/08/2003 (54) COMPOSIÇÃO FARMACÊUTICA PARA O TRATAMENTO DE RINITE ALÉRGICAE/OU CONJUNTIVITE ALÉRGICA PARA APLICAÇÃO NA MUCOSA E USO DE DITA COMPOSIÇÃO (71) ASTRAZENECA AB (SE)

(21) PI 0317597-9 A2
Código 9.1 - Deferimento
(22) 19/12/2003
(54) MÉTODO PARA ACIDULAÇÃO CONTROLADA DE PRODUTOS ALIMENTÍCIOS USANDO OLIGÔMEROS/DERIVADOS DE ÁCIDO LÁCTICO OU GLICÓLICO
(71) Purac Biochem B.V. (NL)

(21) PI 0400375-6 A2
Código 9.1 - Deferimento
(22) 02/03/2004
(54) PROCESSO PARA REMOVER VÍRUS EM SOLUÇÕES DE FIBRINOGÊNIO PARA APLICAÇÃO TERAPÊUTICA
(71) Grifols, S.A. (ES)

(21) PI 0403736-7 A2
Código 9.1 - Deferimento
(22) 25/08/2004
(54) MÉTODO DE FABRICAÇÃO DE RÓTULO-LACRE E RÓTULO- LACRE APERFEIÇOADO OBTIDO COM O MESMO
(71) Giuseppe Jeffrey Arippol (BR/SP)

(21) PI 0407856-0 A2
Código 9.1 - Deferimento
(22) 27/02/2004
(54) TRANSMISSÃO CONTINUAMENTE VARIÁVEL
(71) FALLBROOK INTELLECTUAL PROPERTY COMPANY LLC (US)

(21) PI 0408750-0 A2
Código 9.1 - Deferimento
(22) 26/02/2004
(54) “Sistema e Método para inter-trabalho em rede”
(71) Motorola Solutions, Inc. (US)

(21) PI 0409844-7 A2
Código 9.1 - Deferimento
(22) 28/01/2004
(54) SEGURANÇA DE REDE DE USUÁRIO CENTRAL OCUPANTE HABILITADA POR CHAVE DE DATAGRAMA DINÂMICA E UM ESQUEMA DE CODIFICAÇÃO E DE AUTENTICAÇÃO ACESSÍVEL À DEMANDA ATRAVÉS DE PORTADORES DE DADOS INTELIGENTES MÓVEIS
(71) Giritech A/S (DK)

(21) PI 0412405-7 A2
Código 9.1 - Deferimento
(22) 05/07/2004
(54) Filtro de domínio de frequência e método para filtragem de domínio de frequência
(71) Huawei Technologies CO., LTD. (CN)

(21) PI 0414892-4 A2	Código 9.1 - Deferimento (22) 03/11/2004 (54) ATUALIZAÇÃO DO PRÓXIMO TSN ESPERADO E DA JANELA RECEPTORA PARA EVITAR CONDIÇÕES DE PARALISAÇÃO (71) LG Electronics INC (KR)
(21) PI 0416679-5 A2	Código 9.1 - Deferimento (22) 01/12/2004 (54) FORMULAÇÃO FARMACÊUTICA ESTÁVEL DE ERITROPOIETINA (71) RATIOPHARM GMBH (DE)
(21) PI 0416753-8 A2	Código 9.1 - Deferimento (22) 15/11/2004 (54) “Aparelho para gravação do espaço objeto ” (71) Riegl Laser Measurement Systems Gmbh (AT) , Ferrotron Technologies GMBH (DE)
(21) PI 0419224-9 A2	Código 9.1 - Deferimento (22) 15/11/2004 (54) MÉTODO PARA HABILITAR SIMULTANEAMENTE COMUNIÇÃO COMUTADA POR PACOTE DE MULTIMÍDIA DURANTE UMA CHAMADA DE CIRCUITO COMUTADO EM ANDAMENTO, E, TERMINAL MÓVEL (71) TELEFONAKTIEBOLAGET LM ERICSSON (publ) (SE)
(21) PI 0502273-8 A2	Código 9.1 - Deferimento (22) 09/06/2005 (54) APERFEIÇOAMENTO EM ACIONADOR DE FREIO DE ESTACIONAMENTO (71) MÁQUINAS AGRÍCOLAS JACTO S.A. (BR/SP)
(21) PI 0502861-2 A2	Código 9.1 - Deferimento (22) 19/07/2005 (54) MÉTODO DE QUANTIFICAÇÃO DE ALUMÍNIO EM SÍLICA POR ESPALHAMENTO DE RAIOS-X ALIADO A QUIMIOMETRIA (71) Universidade Estadual de Campinas - UNICAMP (BR/SP)
(21) PI 0504544-4 A2	Código 9.1 - Deferimento (22) 03/10/2005 (54) MESA DIANTEIRA PARA MÁQUINAS DE TRATAMENTO DE VASILHAMES (71) KHS GmbH (DE)
(21) PI 0505531-8 A2	Código 9.1 - Deferimento

(22) 23/12/2005
(54) VÁLVULA DE CONTROLE DIRECIONAL ATUADA POR SOLENÓIDE
(71) Ascoval Indústria e Comércio Ltda. (BR/SP)

---

(21) PI 0505836-8 A2
Código 9.1 - Deferimento
(22) 30/11/2005
(54) SISTEMA DE TRANSMISSÃO SEMI-CONTÍNUA UTILIZANDO ENGRENAGENS CÔNICAS E FACIAIS
(71) Fundação Universidade de Caxias do Sul (BR/RS)

---

(21) PI 0506157-1 A2
Código 9.1 - Deferimento
(22) 17/06/2005
(54) CONEXÃO COM FECHO DEVIDO A FORMA ENTRE UM EIXO E UM ELEMENTO DE ACIONAMENTO OU DE SAÍDA DE UM DISPOSITIVO DE REGULAÇÃO DE UM AUTOMÓVEL E MÉTODO PARA SUA FABRICAÇÃO
(71) Robert Bosch GMBH (DE)

---

(21) PI 0510002-0 A8
Código 9.1 - Deferimento
(22) 19/04/2005
(54) DISPOSITIVO DE REAJUSTE PARA FREIOS A DISCO PNEUMATICAMENTE ATIVADOS E FREIO A DISCO
(71) Knorr-Bremse Systeme Fuer Nutzfahrzeuge GMBH (DE)

---

(21) PI 0510320-7 A2
Código 9.1 - Deferimento
(22) 21/04/2005
(54) FREIO A DISCO, E, PASTILHA DE FREIO PARA USO EM UM FREIO A DISCO
(71) Lucas Automotive Gmbh (DE)

---

(21) PI 0510641-9 A2
Código 9.1 - Deferimento
(22) 21/04/2005
(54) COLUNA DE SINALIZAÇÃO TRAVÁVEL
(71) SCHNEIDER ELECTRIC INDUSTRIES SAS (FR)

---

(21) PI 0511590-6 A2
Código 9.1 - Deferimento
(22) 09/06/2005
(54) DISPOSITIVO DE FRICÇÃO PARA UMA EMBREAGEM, NOTADAMENTE DE VEÍCULO AUTOMOTIVO E GUARNIÇÃO DE FRICÇÃO PARA O MESMO
(71) Valeo Matériaux de Friction (FR)

---

(21) PI 0511681-3 A2
Código 9.1 - Deferimento
(22) 03/06/2005
(54) AMORTECEDOR DE VIBRAÇÃO

(71) Scania CV AB (SE)

---

(21) PI 0512116-7 A2

Código 9.1 - Deferimento
(22) 12/05/2005
(54) MOLA PNEUMÁTICA COM UM ÊMBOLO ROLL-OFF E UM FOLE ROLANTE COM PELO MENOS UMA PEÇA DE FIXAÇÃO VULCANIZADA
(71) Contitech Luftfedersysteme GMBH (DE)

---

(21) PI 0512227-9 A2

Código 9.1 - Deferimento
(22) 08/06/2005
(54) ARTICULAÇÃO CENTRAL PARA UMA GUIA TRIANGULAR DE VEÍCULOS AUTOMOTORES
(71) ZF Friedrichshafen AG (DE)

---

(21) PI 0513509-5 A2

Código 9.1 - Deferimento
(22) 02/06/2005
(54) EIXO EXCÊNTRICO PARA USO EM FREIO, FREIO E SAPATA DE FREIO
(71) Bendix Spicer Foundation Brake, LLC (US)

---

(21) PI 0514209-1 A2

Código 9.1 - Deferimento
(22) 11/08/2005
(54) JUNTA DE RÓTULA
(71) THK RHYTHM AUTOMOTIVE GMBH (DE)

---

(21) PI 0514242-3 A2

Código 9.1 - Deferimento
(22) 11/08/2005
(54) CONJUNTO DE MANCAL DE EMPUXO E CONJUNTO DE MOTOR PARA USO EM UM VEÍCULO
(71) Federal-Mogul Corporation (US)

---

(21) PI 0515737-4 A2

Código 9.1 - Deferimento
(22) 23/11/2005
(54) LIMPADOR E TENSOR DE CORREIA DE TRANSPORTE DE ÂNGULO E PRESSÃO CONSTANTE
(71) Martin Engineering Company (US)

---

(21) PI 0517410-4 A2

Código 9.1 - Deferimento
(22) 12/10/2005
(54) FÓRMULA PARA BEBÊS CONTENDO BETA-SORO E SEU USO
(71) FONTERRA CO-OPERATIVE GROUP LIMITED (NZ)

---

(21) PI 0520623-5 A2

Código 9.1 - Deferimento
(22) 15/10/2005

(54) TRANSPORTADOR, DE MODO PARTICULAR, TRANSPORTADOR COM TUBO FLEXÍVEL
(71) FLSmidth A/S (DK)

---

(21) PI 0520732-0 A2
Código 9.1 - Deferimento
(22) 09/12/2005
(54) UM MÉTODO PARA SELEÇÃO DE MARCHA DURANTE TRAÇÃO DE UM VEÍCULO EM UMA CONDIÇÃO DE TRAÇÃO EM SUBIDA SEVERA
(71) Volvo Lastvagnar AB (SE)

---

(21) PI 0600125-4 A2
Código 9.1 - Deferimento
(22) 09/01/2006
(54) APERFEIÇOAMENTOS INTRODUZIDOS EM CONEXÕES PARA TUBULAÇÕES EM GERAL
(71) TIGRE S.A. PARTICIPAÇÕES (BR/SC)

---

(21) PI 0602619-2 A2
Código 9.1 - Deferimento
(22) 30/06/2006
(54) CORRENTE TRANSPORTADORA, MÓDULO DE ELOS, E, CONJUNTO DE ROLOS
(71) Rexnord Industries, LLC (US)

---

(21) PI 0602928-0 A2
Código 9.1 - Deferimento
(22) 28/06/2006
(54) CONJUNTO DE VÁLVULA PARA UM MOTOR DE TURBINA A GÁS
(71) General Electric Company (US)

---

(21) PI 0603084-0 A2
Código 9.1 - Deferimento
(22) 07/06/2006
(54) CORREIA TRANSPORTADORA PLÁSTICA MODULAR ADEQUADA PARA CURVAS APERTADAS
(71) Laitram L.L.C. (US)

---

(21) PI 0604755-6 A2
Código 9.1 - Deferimento
(22) 14/11/2006
(54) DISPOSIÇÃO DE ARTICULAÇÃO PARA UNIÃO DE DOIS SEGMENTOS DE UMA MACA DE PACIENTE
(71) Maquet Gmbh & Co. KG (DE)

---

(21) PI 0604984-2 A2
Código 9.1 - Deferimento
(22) 30/11/2006
(54) COMPOSTOS CORANTES
(71) Xerox Corporation (US)

(21) PI 0605627-0 A2	Código 9.1 - Deferimento (22) 19/12/2006 (54) DISPOSITIVO ALONGADO APLICADO NO TRANSPORTE DE CORREIA TRANSPORTADORA (71) Correias Mercúrio S/A Indústria e Comércio (BR/SP)
(21) PI 0605632-6 A2	Código 9.1 - Deferimento (22) 04/04/2006 (54) FATORES ÓTIMOS DE FORMA PARA IOL PARA OLHOS HUMANOS (71) Alcon, Inc. (CH)
(21) PI 0607991-1 A2	Código 9.1 - Deferimento (22) 16/02/2006 (54) SISTEMA PARA DETERMINAR O TRATAMENTO DE COLORAÇÃO DE CABELO, SISTEMA PARA DETERMINAR O TRATAMENTO DE CABELO, MÉTODO PARA DETERMINAR O TRATAMENTO DE COLORAÇÃO DE CABELO E PRODUTO DE PROGRAMA DE COMPUTADOR (71) ColoRight Ltd. (IL)
(21) PI 0610194-1 A2	Código 9.1 - Deferimento (22) 28/04/2006 (54) SISTEMA DE PROTEÇÃO PARA BUCHA EM LINHA DE UMA INSTALAÇÃO ELÉTRICA (71) SIEMENS AKTIENGESELLSCHAFT (DE)
(21) PI 0610335-9 A2	Código 9.1 - Deferimento (22) 26/04/2006 (54) Trama de película, seu processo de produção e seu uso (71) RKW SE (DE)
(21) PI 0611541-1 A8	Código 9.1 - Deferimento (22) 28/04/2006 (54) ROTOR PARA UMA CENTRÍFUGA (71) HENGST GMBH & CO. KG (DE)
(21) PI 0612741-0 A2	Código 9.1 - Deferimento (22) 29/06/2006 (54) DISPOSITIVO PARA ACONDICIONAR E APLICAR UMA SUBSTÂNCIA (71) L'OREAL (FR)
(21) PI 0612776-2 A8	Código 9.1 - Deferimento (22) 27/06/2006

	(54) COMPOSIÇÃO HERBICIDA, E MÉTODO PARA CONTROLE DE PLANTAS DANINHAS EM CULTIVOS DE PLANTAS ÚTEIS (71) BAYER INTELLECTUAL PROPERTY GMBH (DE)
(21) PI 0613231-6 A2	Código 9.1 - Deferimento (22) 12/06/2006 (54) MÉTODO E DISPOSITIVO PARA CONDUZIR UMA AERONAVE DURANTE SEU ROLAMENTO SOBRE O SOLO (71) Airbus Operations SAS (FR)
(21) PI 0613910-8 A2	Código 9.1 - Deferimento (22) 20/07/2006 (54) MACACO DE SUPORTE (71) JOST-WERKE GMBH & CO. KG (DE)
(21) PI 0613917-5 A2	Código 9.1 - Deferimento (22) 20/07/2006 (54) ENGRENAGEM DE POUSO DE SEMITRAILER (71) JOST-WERKE GMBH & CO. KG (DE)
(21) PI 0613918-3 A2	Código 9.1 - Deferimento (22) 20/07/2006 (54) ENGRENAGEM DE POUSO DE SEMITRAILER (71) JOST-WERKE GMBH & CO. KG (DE)
(21) PI 0613919-1 A2	Código 9.1 - Deferimento (22) 20/07/2006 (54) MACACO DE SUPORTE (71) JOST-WERKE GMBH & CO. KG (DE)
(21) PI 0614088-2 A2	Código 9.1 - Deferimento (22) 02/08/2006 (54) MECANISMO DE PREVENÇÃO DE INTERFERÊNCIA PARA UMA SERINGA (71) BECTON, DICKINSON AND COMPANY (US)
(21) PI 0616254-1 A2	Código 9.1 - Deferimento (22) 19/09/2006 (54) INSTRUMENTO DE INSERÇÃO DE IMPLANTE ORTOPÉDICO RADIOLUCENTE (71) SYNTHES GMBH (CH)
(21) PI 0617308-0 A2	Código 9.1 - Deferimento

	(22) 10/10/2006 (54) ALIMENTADOR DE BOMBA PARA MATERIAIS A GRANEL (71) K-Tron Technologies, INC (US)
(21) PI 0617745-0 A2	Código 9.1 - Deferimento (22) 27/10/2006 (54) PROCESSO E DISPOSITIVO PARA A MEDIÇÃO DINÂMICA DO DESQUILÍBRIO DE UM ROTOR (71) Schenck Rotec GMBH (DE)
(21) PI 0618303-4 A2	Código 9.1 - Deferimento (22) 07/11/2006 (54) DILATADOR NASAL (71) CNS, Inc. (US)
(21) PI 0619683-7 A2	Código 9.1 - Deferimento (22) 18/09/2006 (54) CORREIA TRANSPORTADORA E MÉTODO DE MONTAGEM DE UMA CORREIA TRANSPORTADORA (71) Ashworth Bros., Inc. (US)
(21) PI 0621421-5 A2	Código 9.1 - Deferimento (22) 31/07/2006 (54) Chapa de aço galvanizada por imersão a quente, chapa de aço galvanizada e recozida e métodos de produção das mesmas (71) NIPPON STEEL & SUMITOMO METAL CORPORATION (JP)
(21) PI 0621494-0 A2	Código 9.1 - Deferimento (22) 06/07/2006 (54) LENTE OFTÁLMICA, DISPOSITIVO VISUAL, MÉTODO PARA CORRIGIR A VISÃO DE UM INDIVÍDUO PRESBIÓPICO E MÉTODO PARA ENCAIXAR UMA LENTE (71) Essilor International (FR)
(21) PI 0700167-3 A2	Código 9.1 - Deferimento (22) 01/02/2007 (54) ORIFÍCIO DE INJEÇÃO (71) Johnson & Johnson (US)
(21) PI 0700711-6 A2	Código 9.1 - Deferimento (22) 27/02/2007 (54) RÉGUA INFLÁVEL PARA PALETIZAÇÃO DE EMBALAGEM DE VIDRO OCO

(71) Neisa Regina Rangel Panuci (BR/SP) , Nelson Tadeu Gonçalves (BR/SP)

---

(21) PI 0702971-3 A2

Código 9.1 - Deferimento
(22) 21/03/2007
(54) DISPOSITIVO DE ACONDICIONAMENTO E APLICAÇÃO
(71) L'Oreal (FR)

---

(21) PI 0704088-1 A2

Código 9.1 - Deferimento
(22) 26/09/2007
(54) SISTEMA DE POSICIONAMENTO AUTOMÁTICO DE FECHO DE CINTO DE SEGURANÇA
(71) VOLKSWAGEN DO BRASIL INDÚSTRIA DE VEÍCULOS AUTOMOTORES LTDA (BR/SP)

---

(21) PI 0704134-9 A8

Código 9.1 - Deferimento
(22) 07/11/2007
(54) Pluralidade de bastões de tinta para uso em dispositivos de geração de imagem de mudança de fase
(71) Xerox Corporation (US)

---

(21) PI 0705256-1 A2

Código 9.1 - Deferimento
(22) 26/11/2007
(54) Sistema para lavagem de gases e tratamento biológico em circuito fechado da água de lavagem, equipamento lavador de gases e equipamento para tratamento biológico da água de lavagem
(71) HANS GEORG KRAUS (BR/SP)

---

(21) PI 0705796-2 A2

Código 9.1 - Deferimento
(22) 20/12/2007
(54) MÁQUINA DE CONSTRUÇÃO DE ESTRADA E PROCESSO PARA MEDIÇÃO DE PROFUNDIDADE DE FRESA
(71) WIRTGEN GMBH (DE)

---

(21) PI 0706072-6 A2

Código 9.1 - Deferimento
(22) 05/04/2007
(54) LUVA DE PROTEÇÃO
(71) Manulatex France (FR)

---

(21) PI 0706812-3 A2

Código 9.1 - Deferimento
(22) 02/08/2007
(54) DISPOSITIVO DE INERTIZAÇÃO
(71) Amrona AG (CH)

(21) PI 0709210-5 A2	Código 9.1 - Deferimento (22) 15/03/2007 (54) PAREDE DIVISÓRIA DE ARMÁRIO DE DISTRIBUIÇÃO (71) Siemens Aktiengesellschaft (DE)
(21) PI 0709225-3 A2	Código 9.1 - Deferimento (22) 30/03/2007 (54) USO DE UMA COMPOSIÇÃO LACRÁVEL E RETORTÁVEL PARA FAZER RECIPIENTES PARA APLICAÇÕES MÉDICAS, FARMACÊUTICAS OU NUTRICIONAIS (71) Solvay Industrial Foils Management and Research (BE)
(21) PI 0710101-5 A2	Código 9.1 - Deferimento (22) 14/03/2007 (54) MÉTODO PARA PROTEGER CONDUTOS DE HIDROCARBONETO (71) STATOIL PETROLEUM AS (NO)
(21) PI 0711603-9 A8	Código 9.1 - Deferimento (22) 11/05/2007 (54) INSTRUMENTO DE ESCRITA APRESENTANDO UMA PONTA DE ESCRITA CAPILAR (71) Societe Bic (FR)
(21) PI 0712606-9 A2	Código 9.1 - Deferimento (22) 22/05/2007 (54) ARTIGO DE ÓPTICA (71) Essilor International (FR)
(21) PI 0714508-0 A2	Código 9.1 - Deferimento (22) 11/07/2007 (54) MÉTODO DE EXPANDIR RADIALMENTE UM ELEMENTO TUBULAR, E, ELEMENTO TUBULAR RADIALMENTE EXPANDIDO (71) Shell Internationale Research Maartschappij B.V (NL)
(21) PI 0714797-0 A2	Código 9.1 - Deferimento (22) 02/08/2007 (54) ÁRVORE DE NATAL E MÉTODO PARA MODIFICAR ÁRVORE DE NATAL EXISTENTE (71) BJ Services Company, U.S.A. (US)
(21) PI 0716448-3 A8	Código 9.1 - Deferimento (22) 06/09/2007 (54) MÉTODO DE OPERAÇÃO DE MÁQUINA DE LAVAR

(71) LG Electronics Inc. (KR)

(21) PI 0716851-9 A2
Código 9.1 - Deferimento
(22) 11/09/2007
(54) SISTEMA DE CONTROLE DE FLUXO
(71) Alcon, Inc. (CH)

(21) PI 0716919-1 A2
Código 9.1 - Deferimento
(22) 20/04/2007
(54) SELO PROVIDO COM UMA ETIQUETA ADESIVA DE MATERAIL ELÁSTICO, ETIQUETA ADESIVA DE MATERAIL ELÁSTICO, E, MNÉTODO PARA PRODUZIR UM SELO
(71) Ptt Post Holdings B. V. (NL)

(21) PI 0717044-0 A2
Código 9.1 - Deferimento
(22) 21/09/2007
(54) FERRAMENTA DE FORMAÇÕA, E, MÉTODO PARA TESTAR UMA FORMAÇÃO
(71) Halliburton Energy Services, Inc. (US)

(21) PI 0718138-8 A2
Código 9.1 - Deferimento
(22) 06/06/2007
(54) SISTEMA DE CULTIVO PARA O CONTROLE DE CRESCIMENTO OU MINIMIZAR O DESENVOLVIMENTO DE ERVAS DANINHAS EM UM AMBIENTE DE CRESCIMENTO DE PLANTAS AGRÍCOLAS E PROCESSO PARA MINIMIZAR O DESENVOLVIMENTO DE UMA ERVA DANINHA RESISTENTE A HERBICIDA
(71) Monsanto Technology LLC (US)

(21) PI 0718963-0 A2
Código 9.1 - Deferimento
(22) 27/09/2007
(54) DISPOSITIVO PARA ABRIR E FECHAR TAMPAS
(71) So. Ge. Mi.- S.P.A. (IT)

(21) PI 0719370-0 A2
Código 9.1 - Deferimento
(22) 26/11/2007
(54) LENTE INTRAOCULAR
(71) Rayner Intraocular Lenses Limited (GB)

(21) PI 0720997-5 A2
Código 9.1 - Deferimento
(22) 21/12/2007
(54) ESTOJO PARA COSMÉTICO COM INSERTO COLORIDO.
(71) Mary Kay, Inc. (US)

(21) PI 0721772-2 A2	Código 9.1 - Deferimento (22) 08/06/2007 (54) MOCHILA REVERSÍVEL (71) Seven S.P.A. (IT)
(21) PI 0721801-0 A2	Código 9.1 - Deferimento (22) 28/06/2007 (54) GRÂNULO REVESTIDO CO RESINA DE URETANO (71) Sumitomo Chemical Company, Limited (JP)
(21) PI 0721824-9 A2	Código 9.1 - Deferimento (22) 22/10/2007 (54) “Sistema de transmissão de televisão estereoscópica” (71) Minoru Inaba (JP)
(21) PI 0721832-0 A2	Código 9.1 - Deferimento (22) 08/08/2007 (54) "MÉTODO PARA A REMOÇÃO DE CONTAMINANTES DE CARBONO E NITROGÊNIO DE EFLUENTES USANDO BACTÉRIAS HETEROTRÓFICAS OXIDANTES DA AMÔNIA" (71) GUANGHAO PENG (CN)
(21) PI 0801095-1 A2	Código 9.1 - Deferimento (22) 26/03/2008 (54) SISTEMA DE FIXAÇÃO DE DUAS PEÇAS UMA NA OUTRA (71) Attax (FR)
(21) PI 0805566-1 A2	Código 9.1 - Deferimento (22) 18/12/2008 (54) PROCESSO INTEGRADO PARA A FABRICAÇÃO DE OLEFINAS E INTERMEDIÁRIOS PARA A PRODUÇÃO DE AMÔNIA E URÉIA (71) Petróleo Brasileiro S/A - PETROBRAS (BR/RJ)
(21) PI 0806562-4 A2	Código 9.1 - Deferimento (22) 31/01/2008 (54) Composições oxidadas e maleatadas compreendendo óleo de pinho (71) Georgia-Pacific Chemicals LLC (US)
(21) PI 0811074-3 A2	Código 9.1 - Deferimento (22) 18/04/2008 (54) CABEÇOTE DE FRESAGEM E MÉTODO PARA USINAR CABEÇAS DE ESTACAS

	(71) Baurent AG Central (CH)
(21) PI 0815538-0 A2	Código 9.1 - Deferimento (22) 15/08/2008 (54) CONJUNTO CONECTOR PARA USO EM UMA EMBARCAÇÃO. (71) Grenland Group Technology AS (NO)
(21) PI 0815651-4 A2	Código 9.1 - Deferimento (22) 06/08/2008 (54) COMPOSTOS DERIVADOS DE CICLOPENTANODIONA HERBICIDAMENTE ATIVOS, SEU PROCESSO DE PREPARAÇÃO, SUA COMPOSIÇÃO HERBICIDA E MÉTODO PARA CONTROLAR GRAMAS E ERVAS DANINHAS EM CULTURAS DE PLANTAS ÚTEIS (71) Syngenta Limited (GB)
(21) PI 0815923-8 A2	Código 9.1 - Deferimento (22) 25/08/2008 (54) CHOCOLATE OU COMPOSIÇÃO DO TIPO DE CHOCOLATE RESISTENTE AO CALOR (71) Kraft Foods R & D, INC. (US)
(21) PI 0817538-1 A2	Código 9.1 - Deferimento (22) 01/10/2008 (54) COMPOSIÇÃO COSMÉTICA OU FARMACÊUTICA, A SER APLICADA TOPICAMENTE (71) Kuhs Gmbh (DE)
(21) PI 0817958-1 A2	Código 9.1 - Deferimento (22) 09/09/2008 (54) EQUIPAMENTO DE CONTROLE DE FLUXO EM POÇO, EQUIPAMENTO PARA REGULAR UM FLUXO DE FLUIDO E CONJUNTO DE COMPLETAÇÃO (71) Prad Research And Development Limited (US)
(21) PI 0819085-2 A2	Código 9.1 - Deferimento (22) 07/08/2008 (54) SISTEMA PARA USO COM PRODUÇÃO DE HIDROCARBONETOS, E, MÉTODO ASSOCIADO COM PRODUÇÃO DE HIDROCARBONETOS (71) EXXONMOBIL UPSTREAM RESEARCH COMPANY (US)
(21) PI 0822434-0 A2	Código 9.1 - Deferimento (22) 30/05/2008 (54) TRAMA NÃO TECIDA, ARTIGO ABSORVENTE E MÉTODO PARA FORMAR A TRAMA NÃO TECIDA

(71) KIMBERLY-CLARK WORLDWIDE, INC. (US)

---

(21) PI 0910254-0 A2

Código 9.1 - Deferimento
(22) 06/03/2009
(54) MÉTODO PARA PREPARAR UM LOTE DE ALIMENTOS PARA ANIMAIS A PARTIR DE UMA PLURALIDADE DE INGREDIENTES
(71) ALLTECH FARMING SOLUTIONS LIMITED (IE)

---

(21) PI 0912489-6 A2

Código 9.1 - Deferimento
(22) 30/12/2009
(54) CONJUGADO DE NANOTUBOS DE CARBONO PARA INIBIR ESTRUTURAS DE INFECÇÃO DE PATÓGENOS EM VEGETAIS
(71) Universidade Federal de Minas Gerais (BR/MG)

---

(21) PI 0914041-7 A2

Código 9.1 - Deferimento
(22) 01/10/2009
(54) “MÉTODO PARA CROMATOGRAFIA DE UM POLÍMERO POLIOLEFÍNICO, MÉTODO DE CROMATOGRAFIA LÍQUIDA MELHORADO E MÉTODO PARA DETERMINAR A RAZÃO DE MONÔMERO PARA COMONÔMERO DE UM COPOLÍMERO”
(71) DOW GLOBAL TECHNOLOGIES LLC (US)

---

(21) PI 0915006-4 A2

Código 9.1 - Deferimento
(22) 04/06/2009
(54) PROCESSO PARA A PRODUÇÃO DE PARTÍCULAS DO TIPO NÚCLEO-CASCA
(71) Unilever N.V. (NL)

---

(21) PI 0917874-0 A2

Código 9.1 - Deferimento
(22) 10/09/2009
(54) “MÉTODO PARA PRODUZIR UM ÁLCOOL, E USO DE CATALISADOR”
(71) Kao Corporation (JP)

---

(21) PI 0920273-0 A2

Código 9.1 - Deferimento
(22) 30/10/2009
(54) COMPOSTO CICLOALIFÁTICO FUNCIONAL TIOCARBAMOILDISULFANIL, PROCESSO PARA A SUA PREPARAÇÃO, COMPOSIÇÃO ELASTOMÉRICA VULCANIZÁVEL CARREGADA COM ENXOFRE CONTENDO O MESMO E ARTIGOS FABRICADOS A PARTIR DESSE
(71) Momentive Performance Materials Inc. (US)

---

(21) PI 1000137-9 A2

Código 9.1 - Deferimento

	(22) 29/01/2010 (54) COMPOSIÇÃO DE BEBIDA EM PÓ, COMPOSIÇÃO E KIT DE COMPOSIÇÃO DE BEBIDA EM PÓ (71) INTERCONTINENTAL GREAT BRANDS LLC (US)
(21) PI 1003170-7 A2	Código 9.1 - Deferimento (22) 31/08/2010 (54) SISTEMA HIDRÁULICO PARA TRATORES AGRÍCOLAS (71) AGCO DO BRASIL MÁQUINAS E EQUIPAMENTOS AGRÍCOLAS LTDA. (BR/SP)
(21) PI 1004691-7 A2	Código 9.1 - Deferimento (22) 30/11/2010 (54) SISTEMA DE DOSAGEM VOLUMÉTRICA PARA DOSAR UM PRODUTO EM UMA MÁQUINA DE SEMEAR (71) Deere & Company (US)
(21) PI 1006404-4 A2	Código 9.1 - Deferimento (22) 23/04/2010 (54) PRODUTO LÁCTEO DE RUMINANTE COM BAIXO TEOR DE COLESTEROL (71) S.A CORMAN (BE)
(21) PI 1007233-0 A2	Código 9.1 - Deferimento (22) 19/01/2010 (54) “Processo para purificar 1,2-propanodiol para remover impurezas por destilação, e, dispositivo para realizar o processo” (71) Basf Se (DE)
(21) PI 1008009-0 A8	Código 9.1 - Deferimento (22) 23/02/2010 (54) Métodos para criopreservação de tecido sem gelo (71) Cell & Tissue Systems (US) , LIFELINE SCIENTIFIC, INC. (US)
(21) PI 1008643-9 A2	Código 9.1 - Deferimento (22) 17/02/2010 (54) RECREIO ALIMENTÍCIO CREMOSO, E, MÉTODO PARA FORMAR UM RECHEIO ALIMENTÍCIO CREMOSO (71) INTERCONTINENTAL GREAT BRANDS LLC (US)
(21) PI 1009921-2 A2	Código 9.1 - Deferimento (22) 29/04/2010 (54) COMPOSIÇÃO DE FLUIDO,E, USO DE UMA COMPOSIÇÃO DE FLUIDO

	NACIONAL. (71) Shell Internationale Research Maatschappij B.V (NL)
(21) PI 1010643-0 A2	Código 9.1 - Deferimento (22) 29/04/2010 (54) “PROCESSO PARA HIDROFORMILAÇÃO DE ÁLCOOL ALÍLICO PARA PRODUZIR 4-HIDROXIBUTIRALDEÍDO” (71) Lyondell Chemical Technology, L.P. (US)
(21) PI 1010841-6 A2	Código 9.1 - Deferimento (22) 26/05/2010 (54) MÉTODO PARA A FABRICAÇÃO DE FLUOROALQUILNITRILAS (71) BAYER INTELLECTUAL PROPERTY GMBH (DE)
(21) PI 1011168-9 A2	Código 9.1 - Deferimento (22) 07/05/2010 (54) PRODUÇÃO DE N,N-DIALQUILAMINOETIL(MET)ACRILATOS (71) Nalco Company (US)
(21) PI 1011399-1 A2	Código 9.1 - Deferimento (22) 07/05/2010 (54) INIBIDOR DE CORROSAO DE AMONIO QUATERNARIO (71) M-I Drilling Fluids Uk Limited (GB) , Stepan Uk Limited (GB)
(21) PI 1012135-8 A2	Código 9.1 - Deferimento (22) 07/05/2010 (54) PROCESSO PARA PRODUZIR ÁCIDO (MET) ACRÍLICO E SISTEMA DE CRISTALIZAÇÃO (71) Nippon Shokubai Co., Ltd (JP)
(21) PI 1013056-0 A2	Código 9.1 - Deferimento (22) 31/05/2010 (54) PROCESSO PARA RE-ESTABILIZAÇÃO DOS MONÔMEROS (MET) ACRÍLICOS (71) Basf SE (DE)
(21) PI 1015177-0 A2	Código 9.1 - Deferimento (22) 04/06/2010 (54) Processo de controle para podridão mole de uma planta (71) Ishihara Sangyo Kaisha, LTD (JP)
(21) PI 1100572-6 A2	Código 9.1 - Deferimento (22) 24/01/2011

	(54) MINIRRECOLHEDORA E LIMPADORA DE GRÃOS DE CAFÉ EM COCO (71) INDÚSTRIAS REUNIDAS COLOMBO LTDA (BR/SP)
(21) PI 9106592-5 A2	Código 9.1 - Deferimento (22) 21/06/1991 (54) SISTEMA PARA MODULAR UM SINAL DE INFORMAÇÕES, MODULADOR PARA COMUNICAÇÕES EM ESPECTRO DE PROPAGAÇÃO, SISTEMA DE TRANSMISSÃO POR MÚLTIPLO ACESSO, PROCESSO PARA MODULAR UM SINAL DE INFORMAÇÕES DIGITAIS E SISTEMA DE COMUNICAÇÕES (71) Qualcomm Incorporated (US)

Código 9.1.3 - Republicação

Republicação da publicação de deferimento por ter sido efetuada com incorreção.

---

(21) BR 12 2016 010655-1 B8

Código 9.1.3 - Republicação
(22) 04/02/2009
(54) MISTURAS FUNGICIDAS QUE COMPREENDEM UM COMPOSTO (I) SELECIONADO DE N-(3',4', 5'-TRIFLUOROBIFENIL-2-IL)-3-DIFLUOROMETIL-1-METIL-1H-PIRAZOL-4-CARBOXAMIDA, ISOPIRAZAM E PENTIOPIRAD, E UM FUNGICIDA ADICIONAL (II) SELECIONADO DE IPCONAZOL E DIFENOCONAZOL E MÉTODO PARA CONTROLAR PRAGAS
(62) PI 0905841-9 04/02/2009
(71) BASF SE (DE)
(72) RONALD WILHELM, ALEXANDER GUTTENKUNST PRADE, DIRK VOESTE, EDSON BEGLIOMINI, MARLON ECCO, MICHAEL MERK, MARCO-ANTONIO TAVARES RODRIGUES
Referente à RPI 2452 de 02/01/2018

---

(21) PI 0819060-7 A2

Código 9.1.3 - Republicação
(22) 13/11/2008
(54) Barra detergente, uso de uma barra detergente e método de limpeza da pele
(71) UNILEVER N.V. (NL)
(72) SANJEEV KUMAR DAS, NAYANTARA PAI, PATRICK DE BARROS FERNANDES, RAJAN RAGHAVACHARI

Código 9.2 - Indeferimento

Indeferido o pedido por não atender aos requisitos legais, conforme parecer técnico que pode ser obtido através do endereço eletrônico www.inpi.gov.br - No Acesso rápido - Faça uma busca – Patente. Para acessar, cadastre-se no Portal do INPI e use login e senha. Desta data corre o prazo de 60 (sessenta) dias para eventual recurso do depositante. No caso de pedido de certificado de adição indeferido por não ter o mesmo conceito inventivo, o depositante poderá, no prazo de recurso, requerer a sua transformação em pedido de patente de invenção ou modelo de utilidade, nos termos do Art. 76 § 4º da Lei nº 9.279/96.

---

(21) BR 10 2012 001254-5 A2

Código 9.2 - Indeferimento
(22) 18/01/2012
(54) COMPOSIÇÃO DE AEROSSOL PARA REPELIR PRAGA DE INSETOS, PRODUTO DE AEROSSOL PARA REPELIR PRAGA DE INSETOS E MÉTODO PARA REPELIR PRAGA DE INSETOS
(71) Sumitomo Chemical Company, Limited (JP)

---

(21) BR 10 2013 016101-2 A2

Código 9.2 - Indeferimento
(22) 24/06/2013
(54) MEDIDOR DE MÚLTIPLAS GRANDEZAS ELÉTRICAS
(71) LUIZ PAULO SALETTI (BR/RS)

---

(21) BR 10 2014 009137-8 A2

Código 9.2 - Indeferimento
(22) 15/04/2014
(54) PROCESSO DE BIOTRATAMENTO DE MATERIAIS LIGNOCELULÓSICOS
(71) UNIVERSIDADE DE SÃO PAULO - USP (BR/SP)

---

(21) BR 11 2012 001003-4 A2

Código 9.2 - Indeferimento
(22) 15/07/2010
(54) METODO PARA AUMENTAR O NIVEL DE AMINOÁCIDOS EM TECIDOS DE ARMAZENAMENTOS DE PLANTAS PERENES, USO DE PELO PELO MENOS UMA ESTROBILURINA E USO DE UMA MISTURA AGROQUÍMICA
(71) BASF SE (DE)

---

(21) BR 11 2012 009974-4 A2

Código 9.2 - Indeferimento
(22) 25/10/2010
(54) MÉTODO PARA PRODUZIR GRÂNDULOS QUE COMPREENDEM UM PERTICIDA
(71) BASF SE (DE)

---

(21) BR 11 2012 028135-6 A2

Código 9.2 - Indeferimento

	(22) 03/05/2011 (54) MÉTODOS PARA A PREVENÇÃO E CONTROLE DE INFECÇÕES PATOGÊNICAS EM ABELHAS E COMPOSIÇÃO RELATIVA (71) Universita' Degli Studi Di Milano (IT)
(21) BR 11 2012 030304-0 A2	Código 9.2 - Indeferimento (22) 27/05/2011 (54) MÉTODO PARA AUMENTAR A SAÚDE DE UMA PLANTA E USO DE UMA MISTURA (71) BASF SE (DE)
(21) BR 11 2013 012295-1 A2	Código 9.2 - Indeferimento (22) 18/11/2011 (54) "KIT COSMÉTICO E USOS COSMÉTICOS DO KIT" (71) RHODIA POLIAMIDA E ESPECIALIDADES LTDA. (BR/SP)
(21) BR 11 2014 005439-8 A2	Código 9.2 - Indeferimento (22) 08/09/2011 (54) COMPOSIÇÕES DE HIGIENE BUCAL (71) COLGATE-PALMOLIVE COMPANY (US)
(21) BR 11 2014 021668-1 A8	Código 9.2 - Indeferimento (22) 02/03/2012 (54) COMPOSIÇÕES DE CUIDADOS ORAIS (71) COLGATE-PALMOLIVE COMPANY (US)
(21) BR 12 2014 028876-0 A2	Código 9.2 - Indeferimento (22) 20/07/2011 (54) COMPOSTOS DE ISOXAZOLO[5,4-B]PIRIDINA, COMPOSIÇÃO, MÉTODO PARA PREPARAR UMA COMPOSIÇÃO, USO DE COMPOSTOS DE ISOXAZOLO[5,4-B]PIRIDINA E MÉTODO PARA CONTROLAR VEGETAÇÃO INDESEJADA (62) BR 11 2013 001474-1 20/07/2011 (71) BASF SE (DE)
(21) BR 12 2017 004709-4 A2	Código 9.2 - Indeferimento (22) 27/06/2006 (54) COMPOSIÇÃO HERBICIDA, E MÉTODO PARA CONTROLE DE PLANTAS DANINHAS EM CULTURAS DE PLANTAS ÚTEIS (62) PI 0612776-2 27/06/2006 (71) BAYER INTELLECTUAL PROPERTY GMBH (DE)
(21) MU 9001434-0 U2	Código 9.2 - Indeferimento

	(22) 18/08/2010 (54) DISPOSIÇÃO CONSTRUTIVA APLICADA A PORTAS DE VIDRO COM PERFIS DE AÇO (71) Itatiaia Móveis S/A (BR/MG)
(21) PI 0301880-6 A2	Código 9.2 - Indeferimento (22) 25/04/2003 (54) Mecarebe-medidor da capacidade de recomposição de bancos estuarinos (71) Universidade Federal de Pernambuco (BR/PE)
(21) PI 0302938-7 A2	Código 9.2 - Indeferimento (22) 03/09/2003 (54) GASÔMETRO CONTROLADOR DE GÁS DE COZINHA ATRAVÉS DE PRESSÃO (71) Ailton Geraldo dos Santos (BR/MG)
(21) PI 0306707-6 A2	Código 9.2 - Indeferimento (22) 03/01/2003 (54) Derivado de 5-(piridin-3-il)-1-azabiciclo-[3.2.1]octano (71) Sanofi-Aventis (FR)
(21) PI 0313891-7 A2	Código 9.2 - Indeferimento (22) 05/09/2003 (54) SISTEMA E MÉTODO PARA FORNECER PROGRAMAÇÃO A UM CLIENTE EM UMA REDE DE UNIDADE MULTI- RESIDENCIAL OU DE UNIDADE DE MÚLTIPLOS INQUILINOS (71) Thomson Licensing S.A. (FR)
(21) PI 0314024-5 A2	Código 9.2 - Indeferimento (22) 02/09/2003 (54) COMPOSTOS AROMÁTICOS HETEROCÍCLICOS ÚTEIS COMO SECRETAGOGOS DE HORMÔNIO DO CRESCIMENTO (71) Bristol-Myers Squibb Company (US)
(21) PI 0316811-5 A2	Código 9.2 - Indeferimento (22) 02/12/2003 (54) MÍDIA DE ARMAZENAMENTO DE INFORMAÇÕES PARA UTILIZAÇÃO COM UM APARELHO DE GRAVAÇÃO E/OU REPRODUÇÃO, MÉTODO DE GRAVAÇÃO DE INFORMAÇÕES EM UMA MÍDIA DE ARMAZENAMENTO DE INFORMAÇÕES E/OU DE REPRODUÇÃO DE INFORMAÇÕES DA MÍDIA DE ARMAZENAMENTO DE INFORMAÇÕES, E APARELHO DE GRAVAÇÃO E/OU REPRODUÇÃO PARA UTILIZAÇÃO COM UMA MÍDIA DE ARMAZENAMENTO DE INFORMAÇÕES

(71) Samsung Electronics CO., LTD. (KR)

---

(21) PI 0406542-5 A2

Código 9.2 - Indeferimento
(22) 19/01/2004
(54) DISPOSITIVO DE FIXAÇÃO, SISTEMA PARA FIXAR ENTRE SI AS PRIMEIRA E SEGUNDA PARTES, E, MÉTODO PARA FIXAR UMA PRIMEIRA PARTE DE UM CONJUNTO DE DIVERSAS PARTES A UMA SEGUNDA PARTE DO MESMO
(71) Glaxo Group Limited (GB)

---

(21) PI 0410566-4 A2

Código 9.2 - Indeferimento
(22) 13/05/2004
(54) CONEXÃO TUBULAR ROSQUEADA
(71) VALLOUREC OIL AND GAS FRANCE (FR) , NIPPON STEEL & SUMITOMO METAL CORPORATION (JP)

---

(21) PI 0414561-5 A2

Código 9.2 - Indeferimento
(22) 15/09/2004
(54) SISTEMA DE DESCARREGAMENTO DE GÁS
(71) Single Buoy Moorings Inc. (CH)

---

(21) PI 0415357-0 A2

Código 9.2 - Indeferimento
(22) 13/10/2004
(54) CONDUTO TUBULAR FLEXÍVEL NOTADAMENTE DESTINADO AO TRANSPORTE DE HIDROCARBONETOS
(71) Technip France (FR)

---

(21) PI 0419148-0 A2

Código 9.2 - Indeferimento
(22) 02/11/2004
(54) JUNTA HOMOCINÉTICA, EIXO DE JUNTA, E, VEÍCULO
(71) GKN DRIVELINE INTERNATIONAL GMBH (DE)

---

(21) PI 0419293-1 A2

Código 9.2 - Indeferimento
(22) 09/11/2004
(54) Meio de gravação, aparelho de reprodução, programa para leitura em um computador, método de reprodução para um computador e circuito integrado do sistema
(62) PI 0409003-9 09/11/2004
(71) PANASONIC INTELLECTUAL PROPERTY MANAGEMENT CO., LTD. (JP)

---

(21) PI 0501135-3 A2

Código 9.2 - Indeferimento
(22) 01/04/2005
(54) INSTALAÇÃO ELETROMECÂNICA DE CONTROLE E COMANDO PARA A

	DOSAGEM DE SEMENTES E FERTILIZANTES COM CAPACIDADE DE VARIAÇÃO DURANTE A SEMEADURA (71) Abelardo Atilio Cuffia (AR)
(21) PI 0503005-6 A2	Código 9.2 - Indeferimento (22) 15/04/2005 (54) CONEXÕES DE BLOCO DE CULATRA PARA USO COM LINHAS DE CAMPO DE PETRÓLEO E EQUIPAMENTO DE CAMPO DE PETRÓLEO (71) CONTROL FLOW, INC. (US)
(21) PI 0504026-4 A2	Código 9.2 - Indeferimento (22) 21/02/2005 (54) PROCESSO IMPLEMENTADO EM MICROCOMPUTADOR PARA AGILIZAR E PRECISAR O CÁLCULO DE 10 DQ PARA COMPOSTOS DE COORDENAÇÃO, UTILIZANDO OS DIAGRAMAS DE TANABE-SUGANO (71) Universidade Federal de Minas Gerais (BR/MG)
(21) PI 0505314-5 A2	Código 9.2 - Indeferimento (22) 18/11/2005 (54) DISPOSITIVO DE SUSTENTAÇÃO OSCILANTE (71) Toledo do Brasil Indústria de Balanças Ltda (BR/SP)
(21) PI 0510108-5 A2	Código 9.2 - Indeferimento (22) 22/04/2005 (54) MÉTODO E SISTEMA PARA ENTREGA DE VÁLVULA CARDÍACA (71) 3F Therapeutics, INC. (US)
(21) PI 0515609-2 A2	Código 9.2 - Indeferimento (22) 30/08/2005 (54) APARELHO PARA TRATAMENTO DE PATÓGENOS EM UM CORPO, DISPOSITIVO PARA GERAÇÃO DE SINAL, MÉTODO PARA TRATAMENTO DE PATÓGENOS EM UM CORPO DE UM MAMÍFERO, USO DE UM APARELHO (71) Patrick Murphy (CA)
(21) PI 0516029-4 A2	Código 9.2 - Indeferimento (22) 09/09/2005 (54) VEÍCULO TRACIONADO A MOTOR COM TRANSMISSÃO (71) VOLVO LASTVAGNAR AB (SE)
(21) PI 0516471-0 A2	Código 9.2 - Indeferimento (22) 17/10/2005 (54) MÉTODO E APARELHO PARA LEITURA DE PADRÕES DE

	GRANULAÇÃO DE PELÍCULA EM ORDEM DE RASTREIO EM SIMULAÇÃO DE GRANULAÇÃO DE PELÍCULA (71) THOMSON LICENSING (FR)
(21) PI 0517223-3 A2	Código 9.2 - Indeferimento (22) 01/11/2005 (54) MÉTODO E SISTEMA DE MONITORAÇÃO DE FILA (71) Sensormatic Electronics, LLC (US)
(21) PI 0518656-0 A2	Código 9.2 - Indeferimento (22) 21/12/2005 (54) IMPLEMENTO DE CUIDADO ORAL (71) GOLGATE-PALMOLIVE COMPANY (US)
(21) PI 0602584-6 A2	Código 9.2 - Indeferimento (22) 26/06/2006 (54) DISPOSITIVO DE CÁLCULO COMPARATIVO PARA VEÍCULOS BI-COMBUSTÍVEIS (71) Sérgio Henrique Pedroso (BR/SC)
(21) PI 0602625-7 A2	Código 9.2 - Indeferimento (22) 19/06/2006 (54) APARELHOS DE COMBINAÇÃO E DE PROCESSAMENTO DE IMAGEM, MÉTODO DE CONTROLE PARA UM APARELHO DE COMBINAÇÃO DE IMAGEM E PARA UM APARELHO DE PROCESSAMENTO DE IMAGEM, FOLHA ORIGINAL E MÉTODO DE PROCESSAMENTO DE IMAGEM (71) Canon Kabushiki Kaisha (JP)
(21) PI 0602874-8 A2	Código 9.2 - Indeferimento (22) 18/07/2006 (54) MEDIDOR DE DISTÂNCIAS LINEARES CONFIGURADO POR POTENCIÔMETRO (71) Fábio César Knihs (BR/SC)
(21) PI 0603069-6 A2	Código 9.2 - Indeferimento (22) 28/07/2006 (54) MONTAGEM DE BAIXA VOLTAGEM DE FÁCIL DESENGATE (71) Thomas & Betts International, Inc. (US)
(21) PI 0603143-9 A2	Código 9.2 - Indeferimento (22) 04/08/2006 (54) EQUIPAMENTO PARA DETECÇÃO DE VAZAMENTOS EM TANQUES DE ARMAZENAMENTO DE FUNDO DUPLO E MÉTODO DE FUNCIONAMENTO

	DO MESMO (71) Petroleo Brasileiro S.A. - PETROBRAS. (BR/RJ)
(21) PI 0603233-8 A2	Código 9.2 - Indeferimento (22) 24/07/2006 (54) MÉTODO DE OBTENÇÃO AUTOMÁTICA DE FOTOGRAFIA DIGITAL COM TRANSMISSÃO POR REDE REMOTA (71) Marcio Rosenberg Beznos (BR/SP)
(21) PI 0603345-8 A2	Código 9.2 - Indeferimento (22) 22/05/2006 (54) SISTEMA DE AQUISIÇÃO DE MEDIDAS (71) M. Shimizu Elétrica e Pneumática Ltda (BR/SP)
(21) PI 0603595-7 A2	Código 9.2 - Indeferimento (22) 22/08/2006 (54) CONTROLADOR AUTOMÁTICO DA PRESSÃO DE PNEUS (71) Lohr Sistemas Eletrônicos Ltda (BR/RS)
(21) PI 0603601-5 A2	Código 9.2 - Indeferimento (22) 24/08/2006 (54) DISPOSITIVO ELETRÔNICO AUXILIAR AO CONTROLE PESSOAL DO RONCO (71) Celso Kataloski (BR/PR)
(21) PI 0603718-6 A2	Código 9.2 - Indeferimento (22) 25/08/2006 (54) SISTEMA DE MONITORAÇÃO DINÂMICA COM GRADIENTE POLICROMÁTICO - SMDGP (71) CMA Consultoria Métodos Assessoria e Mercantil Ltda (BR/SP)
(21) PI 0603757-7 A2	Código 9.2 - Indeferimento (22) 05/09/2006 (54) INTERRUPTOR ELÉTRICO E EQUIPAMENTO ELÉTRICO (71) Mar-Girius Continental Indústria de Controles Elétricos Ltda. (BR/SP)
(21) PI 0604235-0 A2	Código 9.2 - Indeferimento (22) 05/10/2006 (54) SISTEMA DE SUPRIMENTO DE TENSÃO DUPLA PARA SUPRIR ENERGIA ELÉTRICA DE ALTA E BAIXA TENSÃO A CARGAS DE ALTA E BAIXA TENSÃO SEPARADAS (71) Deere & Company (US)

(21) PI 0604540-5 A2	Código 9.2 - Indeferimento (22) 08/11/2006 (54) MÓDULO SEMICONDUTOR DE POTÊNCIA (71) Semikron Elektronik GmbH & Co. KG (DE)
(21) PI 0605060-3 A2	Código 9.2 - Indeferimento (22) 07/11/2006 (54) APERFEIÇOAMENTO EM SISTEMA DE RECOLHIMENTO DE CARTÕES EMPREGÁVEL EM MEIOS DE TRANSPORTE (71) Prodata Mobility Brasil Ltda. (BR/SP)
(21) PI 0605123-5 A2	Código 9.2 - Indeferimento (22) 21/11/2006 (54) AMÊNDOAS DE LICURI REVESTIDAS (71) Instituto Federal de Educação, Ciência e Tecnologia da Bahia (BR/BA)
(21) PI 0607036-1 A2	Código 9.2 - Indeferimento (22) 23/03/2006 (54) LENTES DE CONTATO FOTOCROMÁTICAS E MÉTODOS PARA A SUA PRODUÇÃO (71) Johnson & Johnson (US)
(21) PI 0607576-2 A2	Código 9.2 - Indeferimento (22) 11/04/2006 (54) SISTEMA E MÉTODO PARA PESQUISAR UMA REDE PONTO- A-PONTO (71) Tiversa, Inc. (US)
(21) PI 0608068-5 A2	Código 9.2 - Indeferimento (22) 03/03/2006 (54) SISTEMA INTEGRADO, FERRAMENTAS E MÉTODOS PARA PROJETAR APLICAÇÕES DE PROCESSO DE NEGÓCIOS AUTOMATIZADAS (71) Thomson Global Resources (CH)
(21) PI 0608193-2 A2	Código 9.2 - Indeferimento (22) 28/03/2006 (54) MÓDULO DE BATERIA (71) LG CHEM, LTD. (KR)
(21) PI 0608919-4 A2	Código 9.2 - Indeferimento (22) 10/04/2006 (54) ELEMENTO ESTRUTURAL, DISPOSITIVO DE LIBERAÇÃO PARA ADMINISTRAÇÃO INTRA-RUMINAL DE UM AGENTE ATIVO A UM ANIMAL RUMINANTE, BOLO DE LIBERAÇÃO PROLONGADA, E, USO DE UMA

	UNIDADE ESTRUTURAL (71) Castex Products Limited (GB)
(21) PI 0609597-6 A2	Código 9.2 - Indeferimento (22) 23/03/2006 (54) GERENCIAMENTO DE OFERTA AUTOMÁTICA USANDO INFORMAÇÃO DO SEGMENTO DE AUDIÊNCIA (71) GOOGLE INC. (US)
(21) PI 0609648-4 A2	Código 9.2 - Indeferimento (22) 27/03/2006 (54) TRANSFORMADOR QUE TEM NÚCLEO EMPILHADO COM PERNA DIVIDIDA E MÉTODO PARA FABRICAR O MESMO (71) ABB Technology AG (CH)
(21) PI 0609662-0 A8	Código 9.2 - Indeferimento (22) 27/03/2006 (54) SENSOR DE MOVIMENTO DE INFRAVERMELHO PIROELÉTRICO APERFEIÇOADO (71) Suren Systems, LTD (CN)
(21) PI 0610224-7 A2	Código 9.2 - Indeferimento (22) 09/05/2006 (54) MÉTODOS E SISTEMA DE JOGAR ESPORTES DE FANTASIA E ARTIGO DE FABRICO (71) HOTBOX SPORTS LLC (US)
(21) PI 0610391-0 A2	Código 9.2 - Indeferimento (22) 24/04/2006 (54) MEDIDOR DE FLUXO DE LÍQUIDO COM OSCILADOR FLUÍDICO (71) ELSTER WATER METERING LIMITED (GB)
(21) PI 0611588-8 A2	Código 9.2 - Indeferimento (22) 08/05/2006 (54) DESDOBRAMENTO DE SOLUÇÃO EM UM GRUPO DE SERVIDORES (71) MICROSOFT TECHNOLOGY LICENSING, LLC (US)
(21) PI 0611934-4 A8	Código 9.2 - Indeferimento (22) 23/06/2006 (54) SISTEMA DE MEDIÇÃO DE GÁS (71) RIC INVESTMENTS, LLC (US)
(21) PI 0612768-1 A2	Código 9.2 - Indeferimento

	(22) 07/07/2006 (54) SISTEMA DE MEDIÇÃO DE FLUXO MULTIFÁSICO QUE TEM UM SEPARADOR DE FLUÍDO (71) Cidra Corporation (US)
(21) PI 0613885-3 A2	Código 9.2 - Indeferimento (22) 25/07/2006 (54) MÉTODO DE AMOSTRAGEM PARA A OBTENÇÃO DE UMA AMOSTRA DE MATERIAL ORGÂNICO DE UM ANIMAL E MEIO DE AMOSTRAGEM PARA REALIZAR O MÉTODO (71) SNPSHOT TRUSTEE LIMITED (NZ)
(21) PI 0614067-0 A2	Código 9.2 - Indeferimento (22) 21/06/2006 (54) SISTEMA DE RECOMPRA ON-LINE (71) Kang In-Gu (KR)
(21) PI 0614117-0 A2	Código 9.2 - Indeferimento (22) 02/08/2006 (54) MÓDULO DE PROTEÇÃO CONTRA SOBRECARGA DE TENSÃO E UM CONJUNTO DE AO MENOS UM MÓDULO DE TELECOMUNICAÇÕES E AO MENOS UM MÓDULO DE PROTEÇÃO CONTRA SOBRECARGA DE TENSÃO (71) 3M INNOVATIVE PROPERTIES COMPANY (US)
(21) PI 0614955-3 A2	Código 9.2 - Indeferimento (22) 23/08/2006 (54) ENVIDRAÇAMENTO DE JANELA COM TRANSMISSÃO CONTROLADA (71) Airbus Operations GmbH (DE)
(21) PI 0615942-7 A2	Código 9.2 - Indeferimento (22) 05/09/2006 (54) TRANSISTOR DE EFEITO DE CAMPO (71) CANON KABUSHIKI KAISHA (JP)
(21) PI 0617000-5 A2	Código 9.2 - Indeferimento (22) 04/08/2006 (54) FORMADOR DE IMAGEM DE TERRENO DE RESISTIVIDADE DE ALTA RESOLUÇÃO (71) BAKER HUGHES INCORPORATED (US)
(21) PI 0617574-0 A2	Código 9.2 - Indeferimento (22) 11/10/2006 (54) APARELHO PARA DETECTAR FOGO EM RACKS DE EQUIPAMENTO

	ELÉTRICO (71) Amrona AG (CH)
(21) PI 0617803-0 A2	Código 9.2 - Indeferimento (22) 27/10/2006 (54) MÉTODO E DISPOSITIVO PARA PRODUZIR PAINÉIS DE METAL, E, PAINEL DE METAL (71) RGS Development B.V. (NL)
(21) PI 0618751-0 A2	Código 9.2 - Indeferimento (22) 19/07/2006 (54) SISTEMA E MÉTODO PARA REQUISIÇÃO DIRETA DE COTAÇÃO (71) Chicago Mercantile Exchange Inc. (US)
(21) PI 0701265-9 A2	Código 9.2 - Indeferimento (22) 04/04/2007 (54) ACESSÓRIO PROTETOR DE QUINAS DE TAPETES COM GEOMETRIA POLIGONAL (71) NDÚSTRIA DE TAPETES LANCER LTDA (BR/SP)
(21) PI 0702031-7 A2	Código 9.2 - Indeferimento (22) 08/05/2007 (54) VERNIZ À BASE DE ÁGUA PARA APLICAÇÃO POR IMERSÃO EM CABOS DE PINCÉIS E ARTEFATOS DE MADEIRA, DERIVADOS E AFINS (71) Renner Sayerlack S/A (BR/RS)
(21) PI 0711222-0 A2	Código 9.2 - Indeferimento (22) 30/05/2007 (54) MÉTODO DE PROCESSAMENTO DE MATERIAL LIXIVIADO DE ATERRO ATRAVÉS DO USO DE UM PROCESSO DE SEPARAÇÃO DE MEMBRANA (71) NALCO COMPANY (US)
(21) PI 0713423-1 A2	Código 9.2 - Indeferimento (22) 14/06/2007 (54) MÉTODOS PARA SECAR E FABRICAR UM FLUIDO COMPREENDENDO UM FLUOROPROPENO E PARA PROVER REFRIGERAÇÃO USANDO UM FLUIDO DE TRANSFERÊNCIA DE CALOR COMPREENDENDO UM FLUOROPROPENO, E, DISPOSITIVO DE TRANSFERÊNCIA DE CALOR (71) Mexichem Amanco Holding S.A. de C.V. (MX)
(21) PI 0715687-1 A2	Código 9.2 - Indeferimento (22) 22/08/2007 (54) MÉTODO PARA RECUPERAÇÃO DO CALOR DE REGENERAÇÃO EM

	UM PROCESSO PREPARAÇÃO DAS OLEFINAS INFERIORES A PARTIR DO METANOL. (71) Dalian Institute Of Chemical Physics, Chinese Academy Of Sciences (CN)
(21) PI 0715861-0 A2	Código 9.2 - Indeferimento (22) 22/08/2007 (54) ETIQUETA DE VIGILÂNCIA DE ARTIGO ELETRÔNICO QUE SE SOLTA MAGNETICAMENTE (71) SENSORMATIC ELECTRONICS, LLC (US)
(21) PI 0716526-9 A2	Código 9.2 - Indeferimento (22) 13/09/2007 (54) INJETOR CAPILAR (71) Cameron International Corporation (US)
(21) PI 0716743-1 A2	Código 9.2 - Indeferimento (22) 18/10/2007 (54) DISPOSITIVO DE ATIVAÇÃO PARA UMA FERRAMENTA DE POÇO (71) Paul Bernard Lee (CA)
(21) PI 0716922-1 A2	Código 9.2 - Indeferimento (22) 19/09/2007 (54) SISTEMA E MÉTODO PARA PERFURAR E PRODUZIR CAMPOS SUBMARINOS (71) Shell Internationale Research Maatschappij B. V. (NL)
(21) PI 0716924-8 A2	Código 9.2 - Indeferimento (22) 19/09/2007 (54) SISTEMA FLUTUANTE POSICIONADO EM UM CORPO DE ÁGUA TENDO UM FUNDO DE ÁGUA, E, MÉTODO PARA MODIFICAR UM SISTEMA FLUTUANTE (71) Shell Internationale Research Maatschappij B. V. (NL)
(21) PI 0718779-3 A2	Código 9.2 - Indeferimento (22) 02/11/2007 (54) SISTEMAS ESPESSADOS POR SURFACTANTE COMPREENDENDO CELULOSE MICROFIBROSA E MÉTODOS DE PRODUÇÃO DOS MESMOS (71) CP KELCO U.S., INC. (US)
(21) PI 0720354-3 A2	Código 9.2 - Indeferimento (22) 15/11/2007 (54) APARELHO E MÉTODO PARA O PROCESSAMENTO DE FLUIDOS DE UM POÇO.

(71) Cameron International Corporation (US)

---

(21) PI 0720614-3 A2

Código 9.2 - Indeferimento
(22) 10/12/2007
(54) PEÇA T DE GRADE DE ALMA SIMPLES DE TIRA SIMPLES
(71) Usg Interiors, INC. (US)

---

(21) PI 0800985-6 A2

Código 9.2 - Indeferimento
(22) 10/04/2008
(54) PROCESSO INTEGRADO DE OBTENÇÃO DE GNL E GNC E SUA ADEQUAÇÃO ENERGÉTICA, SISTEMA INTEGRADO FLEXÍVEL PARA REALIZAÇÃO DE DITO PROCESSO E USOS DO GNC OBTIDO POR DITO PROCESSO
(71) International Finance Consultant Ltda. (BR/BA)

---

(21) PI 0811056-5 A2

Código 9.2 - Indeferimento
(22) 04/04/2008
(54) PROCESSO PARA A PREPARAÇÃO DE FIOS POLIMÉRICOS A PARTIR DE HOMOPOLÍMEROS OU COPOLÍMEROS DE ULTRA ALTO PELO MOLECULAR, FIOS POLIMÉRICOS, ARTIGOS POLIMÉRICOS MOLDADOS, E, USO DE FIOS POLIMÉRICOS
(71) Braskem S.A. (BR/BA)

---

(21) PI 0819445-9 A2

Código 9.2 - Indeferimento
(22) 26/11/2008
(54) SISTEMA DE NUTRIÇÃO PARA RECÉM-NASCIDOS ADAPTADO À IDADE
(71) Nestec S.A. (CH)

---

(21) PI 0819686-9 A2

Código 9.2 - Indeferimento
(22) 30/12/2008
(54) MATRIZ DE SOLIDIFICAÇÃO USANDO UM AMINOCARBOXILATO
(71) Ecolab Inc. (US)

---

(21) PI 0821585-5 A2

Código 9.2 - Indeferimento
(22) 26/11/2008
(54) CAÇAMBA VIBRATÓRIA DE FORMAÇÃO DE GRÂNULOS PARA A GRANULAÇÃO DE UMA SUBSTÂNCIA FLUIDA
(71) Urea Casale S.A. (CH)

---

(21) PI 0904636-4 A2

Código 9.2 - Indeferimento
(22) 11/11/2009
(54) PROCESSO PARA A PREPARAÇÃO DE ÁCIDO ACÉTICO

(71) Haldor Topsoe A/S (DK)

---

(21) PI 0905232-1 A2

Código 9.2 - Indeferimento
(22) 30/12/2009
(54) PROCESSO PARA REDUÇÃO DE ACIDEZ NAFTÊNICA E AUMENTO SIMULTÂNEO DE ºAPI DE PETRÓLEOS PESADOS
(71) Petroleo Brasileiro S.A. - Petrobras (BR/RJ)

---

(21) PI 0907302-7 A2

Código 9.2 - Indeferimento
(22) 24/04/2009
(54) DISPOSITIVO PARA A FABRICAÇÃO DE MATÉRIAS-PRIMAS, SUBSTÂNCIAS COMBUSTÍVEIS E COMBUSTÍVEIS A PARTIR DE SUBSTÂNCIAS ORGÂNICAS COM UM REATOR
(71) TECHNISCHE WERKE LUDWIGSHAFEN AG (DE)

---

(21) PI 0907333-7 A2

Código 9.2 - Indeferimento
(22) 24/04/2009
(54) PROCESSO PARA A TRANSFORMAÇÃO TERMOQUÍMICA DIRETA DE PELO MENOS UM REAGENTE ORGÂNICO DE ALTO PESO MOLECULAR EM PRODUTOS ORGÂNICOS DE BAIXO PESO MOLECULAR E DISPOSITIVO PARA REALIZAÇÃO DO PROCESSO
(71) TECHNISCHE WERKE LUDWIGSHAFEN AG (DE)

---

(21) PI 0908289-1 A2

Código 9.2 - Indeferimento
(22) 28/04/2009
(54) "PROCESSO PARA A PRODUÇÃO DE UM ADITIVO LUBRIFICANTE COM BASE BIOLÓGICA E COMPOSIÇÃO DE LUBRIFICANTE"
(71) ARCHER DANIELS MIDLAND COMPANY (US)

---

(21) PI 0911404-1 A2

Código 9.2 - Indeferimento
(22) 21/04/2009
(54) DERIVADOS DE PIRANO, SUA PREPARAÇÃO E USO DOS MESMOS EM PERFUMARIA
(71) V. Mane Fils (FR)

---

(21) PI 0913813-7 A2

Código 9.2 - Indeferimento
(22) 01/10/2009
(54) APARELHAGEM DE FRACIONAMENTO NÃO ADIABÁTICO, MÉTODO PARA FRACIONAR UMA MISTURA DE ALIMENTAÇÃO DE ISOCIANATO, SISTEMA PARA PRODUZIR UM ISOCIANATO E ISOCIANATO DESTILADO
(71) DOW GLOBAL TECHNOLOGIES LLC (US)

---

(21) PI 0914707-1 A2

Código 9.2 - Indeferimento

	(22) 30/06/2009 (54) MÉTODO E APARELHO PARA PROCESSIMENTO DE UMA CARGA DE ALIMENTAÇÃO DE HIDROCARBONETOS. (71) UOP LLC (US)
(21) PI 0918047-8 A2	Código 9.2 - Indeferimento (22) 20/07/2009 (54) MÉTODO PARA PREPARAR 1-METILCICLOPROPENO E SUA APLICAÇÃO A VEGETAIS (71) ERUM BIOTECHNOLOGIES INC. (KR)
(21) PI 0918569-0 A2	Código 9.2 - Indeferimento (22) 28/08/2009 (54) MÉTODO E SISTEMA PARA CONVERTER UM COMBUSTÍVEL CARBONÍFERO EM GÁS DE COMBUSTÃO E CINZA EM UM REATOR TÉRMICO (71) Dall Energy Holding APS (DK)
(21) PI 0918819-3 A2	Código 9.2 - Indeferimento (22) 20/08/2009 (54) COMPOSIÇÃOO DE ÓLEO LUBRIFICANTE EM CONTATO COM UM MATERIAL CONTENDO PRATA (71) JX NIPPON OIL & ENERGY CORPORATION (JP)
(21) PI 0919437-1 A2	Código 9.2 - Indeferimento (22) 25/09/2009 (54) PROCESSO PARA DAR A PARTIDA EM UM REATOR DE HIDROTRATAMENTO DE FRAÇÃO DE NAFTA (71) Jx Nippon & Energy Corporation (JP) , Japan Oil, Gas and Metals National Corporation (JP) , Inpex Corporation (JP) , Japan Petroleum Exploration CO.,LTD. (JP) , Cosmo Oil CO. Ltd. (JP) , Nippon Steel Engineering CO.,LTD (JP)
(21) PI 0920291-9 A2	Código 9.2 - Indeferimento (22) 29/09/2009 (54) DESALUMINIZAÇÃO SELETIVA DOS ZEÓLITOS DO TIPO MOR (71) BP Chemicals Limited (GB)
(21) PI 0920735-0 A2	Código 9.2 - Indeferimento (22) 25/09/2009 (54) MÉTODO DE SINTETIZAÇÃO DE COMBUSTÍVEL LÍQUIDO E APARELHO DE SINTETIZAÇÃO DE COMBUSTÍVEL LÍQUIDO (71) Japan Oil, Gas and Metals National Corporation (JP) , Inpex Corporation

	(JP) , Jx Nippon Oil & Energy Corporation (US) , Japan Petroleum Exploration CO., LTD (JP) , Cosmo Oil CO. Ltd. (JP) , Nippon Steel Engineering Co., Ltd. (JP)
(21) PI 0921466-6 A2	Código 9.2 - Indeferimento (22) 17/11/2009 (54) PROCESSO PARA A FABRICAÇÃO DE METACRILATO DE METILA DERIVADO DE BIOMASSA (71) Arkema France (FR)
(21) PI 1101512-8 A2	Código 9.2 - Indeferimento (22) 28/04/2011 (54) MISTURAS PARA O CONTROLE DE SULFETO/MICROBICIDAS (71) Baker Hughes Incorporated (US)

Código 9.2.4 - Manutenção do Indeferimento

Mantido o indeferimento uma vez que não foi apresentado recurso dentro do prazo legal.

---

(21) BR 11 2012 008416-0 A2

Código 9.2.4 - Manutenção do Indeferimento
(22) 21/09/2010
(54) COMPOSIÇÃO DE CUIDADO PESSOAL, PROCESSO PARA A PREPARAÇÃO DE UM EXTRATO DE UMA FONTE DE PLANTA E USO DE UM EXTRATO DE UMA FONTE DE PLANTA
(71) UNILEVER N.V (NL)
MANTIDO O INDEFERIMENTO UMA VEZ QUE NÃO FOI APRESENTADO RECURSO DENTRO DO PRAZO LEGAL.

---

(21) BR 11 2012 010983-9 A2

Código 9.2.4 - Manutenção do Indeferimento
(22) 05/11/2010
(54) COMPOSIÇÕES E MÉTODOS PARA A ESTIMULAÇÃO DO CRESCIMENTO DE CABELOS
(71) ALLERGAN, INC. (US)
MANTIDO O INDEFERIMENTO UMA VEZ QUE NÃO FOI APRESENTADO RECURSO DENTRO DO PRAZO LEGAL.

---

(21) BR 11 2012 028370-7 A2

Código 9.2.4 - Manutenção do Indeferimento
(22) 05/05/2011
(54) COMPOSIÇÃO PARA BARBEAR OU DEPILAR EM AEROSSOL QUE COMPREENDE UM AGENTE HIDROFÓBICO FORMANDO PELO MENOS UMA MICROGOTA
(71) The Gillette Company (US)
MANTIDO O INDEFERIMENTO UMA VEZ QUE NÃO FOI APRESENTADO RECURSO DENTRO DO PRAZO LEGAL.

---

(21) BR 11 2012 029517-9 A2

Código 9.2.4 - Manutenção do Indeferimento
(22) 10/05/2011
(54) FORMULAÇÕES DE FRAGRÂNCIA, MÉTODOS DE FABRICAÇÃO E ARTIGOS COMPREENDENDO AS MESMAS.
(71) Segetis, INC (US)
MANTIDO O INDEFERIMENTO UMA VEZ QUE NÃO FOI APRESENTADO RECURSO DENTRO DO PRAZO LEGAL.

---

(21) BR 11 2013 000691-9 A2

Código 9.2.4 - Manutenção do Indeferimento
(22) 12/07/2011
(54) ARTIGO DEPILATÓRIO TRANSPARENTE
(71) The Procter & Gamble Company (US)

	MANTIDO O INDEFERIMENTO UMA VEZ QUE NÃO FOI APRESENTADO RECURSO DENTRO DO PRAZO LEGAL.
(21) BR 11 2013 020370-6 A2	Código 9.2.4 - Manutenção do Indeferimento (22) 19/12/2011 (54) AGENTE DE CRESCIMENTO E NUTRIÇÃO CAPILAR (71) KAWANO MERICLONE CO., LTD. (JP) MANTIDO O INDEFERIMENTO UMA VEZ QUE NÃO FOI APRESENTADO RECURSO DENTRO DO PRAZO LEGAL.
(21) PI 0914713-6 A2	Código 9.2.4 - Manutenção do Indeferimento (22) 26/06/2009 (54) COMPOSIÇÃO PARA CUIDADO ORAL (71) Novamin Technology, Inc. (US) MANTIDO O INDEFERIMENTO UMA VEZ QUE NÃO FOI APRESENTADO RECURSO DENTRO DO PRAZO LEGAL.
(21) PI 1101670-1 A2	Código 9.2.4 - Manutenção do Indeferimento (22) 06/04/2011 (54) PARTÍCULAS COM BASE EM POLIAMIDA 10.10, SEU USO E PROCESSO PARA PREPARAÇÃO DAS MESMAS E FORMULAÇÃO, EM ESPECIAL FORMULAÇÃO COSMÉTICA, DERMATOLÓGICA OU FARMACÊUTICA (71) EVONIK DEGUSSA GMBH (DE) MANTIDO O INDEFERIMENTO UMA VEZ QUE NÃO FOI APRESENTADO RECURSO DENTRO DO PRAZO LEGAL.

Código Arquivamento

Código 11.2 - Arquivamento - Art. 36 §1° da LPI

Arquivado definitivamente o pedido de patente, uma vez que não foi respondida a exigência formulada.

(21) BR 11 2012 027371-0 A2	Código 11.2 - Arquivamento - Art. 36 §1° da LPI (22) 05/05/2011 (71) UNILEVER N.V. (NL)
(21) BR 11 2013 008565-7 A2	Código 11.2 - Arquivamento - Art. 36 §1° da LPI (22) 12/09/2011 (71) UNILEVER N.V. (NL)
(21) BR 11 2013 008812-5 A2	Código 11.2 - Arquivamento - Art. 36 §1° da LPI (22) 21/10/2011 (71) UNILEVER N. V. (NL)
(21) BR 11 2013 009933-0 A2	Código 11.2 - Arquivamento - Art. 36 §1° da LPI (22) 04/10/2011 (71) UNILEVER N. V. (NL)
(21) BR 11 2013 014779-2 A2	Código 11.2 - Arquivamento - Art. 36 §1° da LPI (22) 01/12/2011 (71) UNILEVER N.V (NL)
(21) BR 11 2014 014941-0 A8	Código 11.2 - Arquivamento - Art. 36 §1° da LPI (22) 21/12/2011 (71) COLGATE-PALMOLIVE COMPANY (US)
(21) PI 0316731-3 A2	Código 11.2 - Arquivamento - Art. 36 §1° da LPI (22) 25/11/2003 (71) Lipoid Gmbh (DE)
(21) PI 0505156-8 A2	Código 11.2 - Arquivamento - Art. 36 §1° da LPI (22) 23/11/2005 (71) General Electric Company (US)
(21) PI 0601305-8 A2	Código 11.2 - Arquivamento - Art. 36 §1° da LPI (22) 19/04/2006

	(71) Centrais Elétricas do Norte do Brasil S/A - ELETRONORTE (BR/DF)
(21) PI 0603797-6 A2	Código 11.2 - Arquivamento - Art. 36 §1° da LPI (22) 14/09/2006 (71) Sangari do Brasil Ltda. (BR/SP)
(21) PI 0610025-2 A2	Código 11.2 - Arquivamento - Art. 36 §1° da LPI (22) 20/04/2006 (71) LANDMARK GRAPHICS CORPORATION (US)
(21) PI 0610244-1 A2	Código 11.2 - Arquivamento - Art. 36 §1° da LPI (22) 30/05/2006 (71) Expro Meters, Inc. (US)
(21) PI 0611032-0 A2	Código 11.2 - Arquivamento - Art. 36 §1° da LPI (22) 30/05/2006 (71) SEAL-TITE LLC (US)
(21) PI 0612597-2 A2	Código 11.2 - Arquivamento - Art. 36 §1° da LPI (22) 07/07/2006 (71) Cidra Corporation (US)
(21) PI 0612763-0 A2	Código 11.2 - Arquivamento - Art. 36 §1° da LPI (22) 07/07/2006 (71) Cidra Corporation (US)
(21) PI 0612846-7 A2	Código 11.2 - Arquivamento - Art. 36 §1° da LPI (22) 29/06/2006 (71) BASF AKTIENGESELLSCHAFT (DE)
(21) PI 0613592-7 A2	Código 11.2 - Arquivamento - Art. 36 §1° da LPI (22) 19/07/2006 (71) BAYER HEALTHCARE LLC (US)
(21) PI 0616413-7 A2	Código 11.2 - Arquivamento - Art. 36 §1° da LPI (22) 20/09/2006 (71) METTLER-TOLEDO, LLC. (US)
(21) PI 0617798-0 A2	Código 11.2 - Arquivamento - Art. 36 §1° da LPI (22) 10/10/2006 (71) Tetra Laval Holdings & Finance SA (CH)

(21) PI 0617834-0 A2	Código 11.2 - Arquivamento - Art. 36 §1° da LPI (22) 10/10/2006 (71) Tetra Laval Holdings & Finance S.A. (CH)
(21) PI 0618503-7 A2	Código 11.2 - Arquivamento - Art. 36 §1° da LPI (22) 09/11/2006 (71) Airbus Operations SAS (FR)
(21) PI 0621378-2 A2	Código 11.2 - Arquivamento - Art. 36 §1° da LPI (22) 05/10/2006 (71) Central Chemical Consulting Pty Ltd (AU)
(21) PI 0703402-4 A2	Código 11.2 - Arquivamento - Art. 36 §1° da LPI (22) 15/08/2007 (71) Prad Research and Development N.V. (AN)
(21) PI 0705113-1 A2	Código 11.2 - Arquivamento - Art. 36 §1° da LPI (22) 19/06/2007 (71) Instituto Militar de Engenharia (BR/RJ) , Subsea Integrity Engenharia e Projetos Ltda. (BR/RJ)
(21) PI 0705342-8 A2	Código 11.2 - Arquivamento - Art. 36 §1° da LPI (22) 23/11/2007 (71) Luiz Carlos Zanchet (BR/SP)
(21) PI 0705639-7 A2	Código 11.2 - Arquivamento - Art. 36 §1° da LPI (22) 19/11/2007 (71) Halliburton Energy Services, INC. (US)
(21) PI 0707813-7 A8	Código 11.2 - Arquivamento - Art. 36 §1° da LPI (22) 13/02/2007 (71) Smart Stabilizer Systems Limited (GB)
(21) PI 0711036-7 A2	Código 11.2 - Arquivamento - Art. 36 §1° da LPI (22) 22/03/2007 (71) Hydril Usa Manufacturing LLC. (US)
(21) PI 0717840-9 A2	Código 11.2 - Arquivamento - Art. 36 §1° da LPI (22) 05/10/2007 (71) LUFTHANSA TECHNIK AG (DE)
(21) PI 0718338-0 A2	Código 11.2 - Arquivamento - Art. 36 §1° da LPI

	(22) 04/12/2007 (71) SCHLUMBERGER TECHNOLOGY CORPORATION (US)
(21) PI 0820797-6 A2	Código 11.2 - Arquivamento - Art. 36 §1° da LPI (22) 18/12/2008 (71) Novozymes A/S (DK)
(21) PI 0907327-2 A2	Código 11.2 - Arquivamento - Art. 36 §1° da LPI (22) 24/04/2009 (71) TECHNISCHE WERKE LUDWIGSHAFEN AG (DE)
(21) PI 0908722-2 A2	Código 11.2 - Arquivamento - Art. 36 §1° da LPI (22) 18/03/2009 (71) RIFAT AL CHALABI (US) , OPHNEIL HENRY PERRY (US)
(21) PI 0913115-9 A2	Código 11.2 - Arquivamento - Art. 36 §1° da LPI (22) 15/05/2009 (71) SOLVAY SOLEXIS S.P.A. (IT)
(21) PI 0920395-8 A2	Código 11.2 - Arquivamento - Art. 36 §1° da LPI (22) 16/11/2009 (71) Ingelia, S.L. (ES)
(21) PI 0921344-9 A2	Código 11.2 - Arquivamento - Art. 36 §1° da LPI (22) 09/11/2009 (71) Tensid-Chemie Gmbh (DE)
(21) PI 0923076-9 A2	Código 11.2 - Arquivamento - Art. 36 §1° da LPI (22) 18/12/2009 (71) Enerkem, Inc. (CA)
(21) PI 1010139-0 A2	Código 11.2 - Arquivamento - Art. 36 §1° da LPI (22) 01/07/2010 (71) AKZO NOBEL CHEMICALS INTERNATIONAL B.V. (NL)

Código 11.4 - Arquivamento - Art. 38 § 2° da LPI

Arquivado definitivamente o pedido de patente, uma vez que não foi comprovado o pagamento da retribuição de expedição da carta-patente.

(21) MU 8903093-1 U8	Código 11.4 - Arquivamento - Art. 38 § 2° da LPI (22) 24/03/2009 (71) Illinois Tool Works Inc (US)
(21) MU 9001140-6 U2	Código 11.4 - Arquivamento - Art. 38 § 2° da LPI (22) 17/06/2010 (71) Eltek Brasil Indústria e Comércio de Componentes Eletromecânicos (BR/SP)
(21) PI 0500291-5 A2	Código 11.4 - Arquivamento - Art. 38 § 2° da LPI (22) 28/01/2005 (71) The Goodyear Tire & Rubber Company (US)
(21) PI 0500752-6 A2	Código 11.4 - Arquivamento - Art. 38 § 2° da LPI (22) 07/03/2005 (71) Whirlpool S.A. (BR/SP)
(21) PI 0503396-9 A2	Código 11.4 - Arquivamento - Art. 38 § 2° da LPI (22) 16/08/2005 (71) WHIRLPOOL S.A. (BR/SP)
(21) PI 0503410-8 A2	Código 11.4 - Arquivamento - Art. 38 § 2° da LPI (22) 05/08/2005 (71) Cláudio José Bouvie (BR/RS)
(21) PI 0515504-5 A2	Código 11.4 - Arquivamento - Art. 38 § 2° da LPI (22) 20/09/2005 (71) Renault s.a.s (FR)
(21) PI 0517548-8 A2	Código 11.4 - Arquivamento - Art. 38 § 2° da LPI (22) 07/11/2005 (71) TOYOTA JIDOSHA KABUSHIKI KAISHA (JP)
(21) PI 0604170-1 A2	Código 11.4 - Arquivamento - Art. 38 § 2° da LPI (22) 05/10/2006 (71) Sandro Roberto Wittitz (BR/SC) , Helmuth Hinz (BR/SC) , Gilberto Fernandes (BR/SC) , Ederson Schmoeller (BR/SC)

(21) PI 0609212-8 A2	Código 11.4 - Arquivamento - Art. 38 § 2° da LPI (22) 10/03/2006 (71) SAIPEM AMERICA INC. (US)
(21) PI 0807821-1 A2	Código 11.4 - Arquivamento - Art. 38 § 2° da LPI (22) 29/01/2008 (71) Recepieux (FR)
(21) PI 0921398-8 A2	Código 11.4 - Arquivamento - Art. 38 § 2° da LPI (22) 19/11/2009 (71) Weweler Nederland B.V. (NL)
(21) PI 1000065-8 A2	Código 11.4 - Arquivamento - Art. 38 § 2° da LPI (22) 14/01/2010 (71) Böhler Edelstahl GMBH & CO. KG (AT)

Código 11.5 - Arquivamento - Art. 34 da LPI

Arquivado o pedido, uma vez que não foram atendidas as exigências previstas no Art. 34 da Lei nº 9.279/96. Desta data corre o prazo de 60 (sessenta) dias para eventual recurso do interessado.

---

(21) PI 1009076-2 A2

Código 11.5 - Arquivamento - Art. 34 da LPI

(22) 18/05/2010

(71) UNILEVER N.V. (NL)

Código 11.11 - Arquivamento - Art. 17 § 2º da LPI

Arquivado definitivamente o pedido de patente, uma vez que foi efetuado depósito posterior nos termos do Art. 17 § 2º da Lei nº 9.279/96.

---

(21) BR 10 2017 017226-0 A2

Código 11.11 - Arquivamento - Art. 17 § 2º da LPI

(22) 10/08/2017

(71) CARLOS AUGUSTO DA CRUZ MARQUES (BR/SP)

Prioridade Interna do BR102017023416-9

Código Recurso

Código 12.2 - Recurso Contra o Indeferimento

Notificação de interposição de recurso ao Presidente do INPI contra o indeferimento do pedido de patente ou do certificado de adição de invenção, objetivando o reexame da matéria. Desta data corre o prazo de 60 (sessenta) dias para apresentação de contrarrazões por qualquer interessado. O depositante poderá obter cópia do recurso através do endereço eletrônico www.inpi.gov.br - No Acesso rápido – Faça uma busca - Patente. Para acessar, cadastre-se no Portal do INPI e use login e senha.

---

(21) BR 11 2012 018753-8 A2
Código 12.2 - Recurso Contra o Indeferimento
(22) 22/12/2010
(71) Burcon Nutrascience (MB) Corp. (CA)

---

(21) BR 11 2012 024011-0 A2
Código 12.2 - Recurso Contra o Indeferimento
(22) 16/03/2011
(71) Coginis Ip Management Gmbh (DE)

---

(21) BR 11 2013 013789-4 A2
Código 12.2 - Recurso Contra o Indeferimento
(22) 08/12/2010
(71) NESTEC S.A. (CH)

---

(21) BR 12 2017 015106-1 A2
Código 12.2 - Recurso Contra o Indeferimento
(22) 21/06/2007
(62) PI 0713544-0 21/06/2007
(71) ASTRAZENECA AB (SE)

---

(21) MU 8900417-5 U2
Código 12.2 - Recurso Contra o Indeferimento
(22) 27/03/2009
(71) METAL WORK PNEUMÁTICA DO BRASIL LTDA. (BR/RS)

---

(21) PI 0211570-0 A2
Código 12.2 - Recurso Contra o Indeferimento
(22) 30/07/2002
(71) GENZYME CORPORATION (US)

---

(21) PI 0315450-5 A2
Código 12.2 - Recurso Contra o Indeferimento
(22) 27/10/2003
(71) Telefonaktiebolaget LM Ericsson (publ) (SE)

---

(21) PI 0406963-3 A2
Código 12.2 - Recurso Contra o Indeferimento

	(22) 05/02/2004 (71) Core Motion Incorporated (US)
(21) PI 0410261-4 A2	Código 12.2 - Recurso Contra o Indeferimento (22) 12/05/2004 (71) F.Hoffmann-La Roche AG (CH)
(21) PI 0414906-8 A2	Código 12.2 - Recurso Contra o Indeferimento (22) 30/09/2004 (71) Space Data Corporation (US)
(21) PI 0513556-7 A8	Código 12.2 - Recurso Contra o Indeferimento (22) 20/06/2005 (71) Borealis Technology OY (FI)
(21) PI 0515335-2 A2	Código 12.2 - Recurso Contra o Indeferimento (22) 15/09/2005 (71) International Business Machines Corporation (US)
(21) PI 0520415-1 A2	Código 12.2 - Recurso Contra o Indeferimento (22) 29/06/2005 (71) MICRO MOTION, INC (US)
(21) PI 0606697-6 A2	Código 12.2 - Recurso Contra o Indeferimento (22) 12/01/2006 (71) Weatherbank, INC. (US) , Steven A. Root (US) , Michael R. Root (US)
(21) PI 0609843-6 A2	Código 12.2 - Recurso Contra o Indeferimento (22) 15/03/2006 (71) DOW GLOBAL TECHNOLOGIES INC. (US)
(21) PI 0619203-3 A2	Código 12.2 - Recurso Contra o Indeferimento (22) 20/11/2006 (71) Hoya Corporation (JP)
(21) PI 0719932-5 A2	Código 12.2 - Recurso Contra o Indeferimento (22) 07/12/2007 (71) Garlock Sealing Technologies LLC (US)
(21) PI 0813250-0 A2	Código 12.2 - Recurso Contra o Indeferimento (22) 20/06/2008 (71) Valent Biosciences Corporation (US)

(21) PI 0814612-8 A2	Código 12.2 - Recurso Contra o Indeferimento (22) 07/07/2008 (71) GRUPO PETROTEMEX, S.A. DE C.V. (MX)
(21) PI 0917157-6 A2	Código 12.2 - Recurso Contra o Indeferimento (22) 14/05/2009 (71) EVONIK DEGUSSA GMBH (DE)
(21) PI 0921374-0 A2	Código 12.2 - Recurso Contra o Indeferimento (22) 12/11/2009 (71) Chevron U.S.A. INC. (US) , Novozymes A/S (DK)
(21) PI 1000043-7 A2	Código 12.2 - Recurso Contra o Indeferimento (22) 11/01/2010 (71) Tupy S.A. (BR/SP)
(21) PI 1001251-6 A2	Código 12.2 - Recurso Contra o Indeferimento (22) 05/01/2010 (71) NIPPON STEEL & SUMITOMO METAL CORPORATION (JP)
(21) PI 1007290-0 A2	Código 12.2 - Recurso Contra o Indeferimento (22) 11/01/2010 (71) Yang Sheng Tang Company Limited (CN)
(21) PI 1012330-0 A2	Código 12.2 - Recurso Contra o Indeferimento (22) 19/03/2010 (71) NIPPON STEEL & SUMITOMO METAL CORPORATION (JP)
(21) PI 1012412-8 A2	Código 12.2 - Recurso Contra o Indeferimento (22) 09/12/2010 (71) Apollinário Teixeira Neto (BR/MG)

Código 12.6 - Outros Recursos

Notificação de interposição de recurso ao Presidente do INPI contra a decisão proferida pela DIRPA, objetivando o reexame da matéria. Desta data corre o prazo de 60 (sessenta) dias para apresentação de contrarrazões por qualquer interessado. O depositante poderá obter cópia do recurso através do endereço eletrônico www.inpi.gov.br - No Acesso rápido – Faça uma busca - Patente. Para acessar, cadastre-se no Portal do INPI e use login e senha.

---

(21) BR 10 2012 006774-9

Código 12.6 - Outros Recursos
(22) 27/03/2012
(71) Francisco Edson Lima (BR/CE)

---

(21) BR 10 2015 000711-6 A2

Código 12.6 - Outros Recursos
(22) 12/01/2015
(71) ANTONIO FERREIRA DE SOUZA (BR/AL)

---

(21) BR 10 2015 001466-0

Código 12.6 - Outros Recursos
(22) 22/01/2015
(71) WEATHERFORD TECHNOLOGY HOLDING, LLC (US)

---

(21) BR 10 2015 005457-2

Código 12.6 - Outros Recursos
(22) 11/03/2015
(71) L'AIR LIQUIDE , SOCIÉTÉ ANONYME POUR L'ETUDE ET L'EXPLOITATION DES PROCEDES GEORGES CLAUDE (FR)

---

(21) BR 10 2015 019651-2

Código 12.6 - Outros Recursos
(22) 14/08/2015
(71) ARVINMERITOR TECHNOLOGY , LLC. (US)

---

(21) BR 10 2015 026091-1

Código 12.6 - Outros Recursos
(22) 14/10/2015
(71) CHINA PETROLEUM & CHEMICAL CORPORATION (CN) , SHANGHAI RESEARCH INSTITUTE OF PETROCHEMICAL TECHNOLOGY SINOPEC (CN)

---

(21) BR 10 2015 026597-2

Código 12.6 - Outros Recursos
(22) 20/10/2015
(71) HUGO ROBERTO DÍAZ (AR)

---

(21) BR 10 2016 001197-3

Código 12.6 - Outros Recursos
(22) 19/01/2016

	(71) TOYOTA JIDOSHA KABUSHIKI KAISHA (JP)
(21) BR 10 2016 004022-1	Código 12.6 - Outros Recursos (22) 24/02/2016 (71) MOTOROLA MOBILITY LLC (US)
(21) BR 10 2016 007917-9	Código 12.6 - Outros Recursos (22) 08/04/2016 (71) EM MICROELECTRONIC-MARIN S.A. (CH)
(21) BR 10 2016 011412-8	Código 12.6 - Outros Recursos (22) 19/05/2016 (71) HARNISCHFEGER TECHNOLOGIES INC (US)
(21) BR 10 2016 019717-1	Código 12.6 - Outros Recursos (22) 25/08/2016 (71) ANGELO BATTAGLINO (AU)
(21) BR 10 2016 021287-1	Código 12.6 - Outros Recursos (22) 15/09/2016 (71) DEERE & COMPANY (US)
(21) BR 10 2016 027728-0	Código 12.6 - Outros Recursos (22) 25/11/2016 (71) JOHNSON ELECTRIC S.A. (CH)
(21) BR 10 2016 028172-5	Código 12.6 - Outros Recursos (22) 30/11/2016 (71) JOHNSON ELECTRIC S.A. (CH)
(21) BR 10 2017 005229-0	Código 12.6 - Outros Recursos (22) 15/03/2017 (71) JOHNSON ELECTRIC S.A. (CH)
(21) BR 10 2017 006120-5	Código 12.6 - Outros Recursos (22) 24/03/2017 (71) JOHNSON ELECTRIC S.A. (CH)
(21) BR 10 2017 008102-8	Código 12.6 - Outros Recursos (22) 19/04/2017 (71) LG ELECTRONICS INC (KR)

(21) BR 11 2012 001880-9 A2	Código 12.6 - Outros Recursos (22) 03/08/2010 (71) Anitox Corporation (US)
(21) BR 11 2012 012596-6	Código 12.6 - Outros Recursos (22) 29/11/2010 (71) COMPURANTS LIMITED (GB)
(21) BR 11 2012 023444-7 A2	Código 12.6 - Outros Recursos (22) 17/03/2011 (71) PARABEL LTD. (KY)
(21) BR 11 2012 023885-0 A2	Código 12.6 - Outros Recursos (22) 07/05/2010 (71) Thomson Licensing (FR)
(21) BR 11 2012 026864-3	Código 12.6 - Outros Recursos (22) 20/04/2011 (71) DTI GROUP B.V. (NL)
(21) BR 11 2012 033777-7 A2	Código 12.6 - Outros Recursos (22) 29/06/2011 (71) H2Safe, Llc (US)
(21) BR 11 2013 000160-7 A2	Código 12.6 - Outros Recursos (22) 01/07/2011 (71) Prad Research And Developmente Limited (VG)
(21) BR 11 2013 006608-3	Código 12.6 - Outros Recursos (22) 21/09/2011 (71) Epsis AS (NO)
(21) BR 11 2013 007171-0	Código 12.6 - Outros Recursos (22) 27/09/2011 (71) KIMBERLY-CLARK WOERLDWIDE, INC. (US)
(21) BR 11 2013 009985-2	Código 12.6 - Outros Recursos (22) 20/10/2011 (71) Omya Development Ag (CH)
(21) BR 11 2013 011702-8 A2	Código 12.6 - Outros Recursos (22) 16/12/2011

	(71) ARROWHEAD RESEARCH CORPORATION (US)
(21) BR 11 2013 014044-5 A2	Código 12.6 - Outros Recursos (22) 05/12/2011 (71) DEGAMA BERRIER LTD. (KY)
(21) BR 11 2013 024901-3 A2	Código 12.6 - Outros Recursos (22) 26/03/2012 (71) F. HOFFMANN-LA ROCHE AG (CH)
(21) BR 11 2013 025368-1 A2	Código 12.6 - Outros Recursos (22) 30/03/2012 (71) THE MEDICINES COMPANY (US)
(21) BR 11 2013 025983-3 A2	Código 12.6 - Outros Recursos (22) 19/04/2012 (71) KAYABA INDUSTRY CO., LTD (JP)
(21) BR 11 2013 029136-2 A2	Código 12.6 - Outros Recursos (22) 08/05/2012 (71) FRAUNHOFER-GESELLCHAFT ZUR FORDERUNG DER ANGEWANDTEN FORSCHUNG E.V (DE)
(21) BR 11 2014 001341-1 A2	Código 12.6 - Outros Recursos (22) 17/07/2012 (71) RHINOSYSTEMS INC. (US)
(21) BR 11 2014 022662-8 A2	Código 12.6 - Outros Recursos (22) 12/03/2013 (71) ADVAXIS, INC (US)
(21) BR 11 2016 001421-9	Código 12.6 - Outros Recursos (22) 16/07/2014 (71) UNITRACT SYRINGE PTY. LTD. (AU)
(21) PI 0400735-2 A2	Código 12.6 - Outros Recursos (22) 23/03/2004 (71) Universidade Federal do Rio de Janeiro - UFRJ (BR/RJ)
(21) PI 0701089-3 A2	Código 12.6 - Outros Recursos (22) 24/04/2007 (71) Cofama Industria e Comercio de Maquinas e Equipamentos Ltda (BR/PR)

(21) PI 0716647-8 A2	Código 12.6 - Outros Recursos (22) 07/08/2007 (71) Dana-Farber Cancer Institut, Inc. (US) , FACET BIOTECH CORPORATION (US)
(21) PI 0820041-6 A2	Código 12.6 - Outros Recursos (22) 13/10/2008 (71) Thyssenkrupp Elevator AG (DE)
(21) PI 0907996-3 A2	Código 12.6 - Outros Recursos (22) 27/02/2009 (71) ROCKSTAR BIDCO, L.P. (US)
(21) PI 1102446-1 A2	Código 12.6 - Outros Recursos (22) 06/05/2011 (71) Centro Federal De Educação Tecnológica De Minas Gerais (BR/MG)

Código Outros Referentes a Pedidos

Código 15.7 - Petição não Conhecida

---

(21) BR 20 2016 004984-4

Código 15.7 - Petição não Conhecida
(22) 07/03/2016
(71) WALDEMAR VIEIRA DE REZENDE (BR/MG)
Não conhecida a petição n° 870170103384 de 29/12/2017 em virtude do disposto no Art. 218, inciso I da LPI.

Código 15.11 - Alteração de Classificação

Alterada a classificação do pedido para melhor adequação.

(21) BR 10 2012 007616-0 A2	Código 15.11 - Alteração de Classificação (22) 28/03/2012 (51) A01G 25/09 (1974.07), B05B 1/26 (1968.09) A Classificação Anterior era: A01G 25/09
(21) BR 11 2012 025562-2 A2	Código 15.11 - Alteração de Classificação (22) 31/03/2011 (51) A01N 55/02 (1980.01), A01N 59/06 (1980.01), A01N 59/08 (1980.01), C02F 1/50 (1980.01), D21H 17/66 (1990.01), D21H 21/36 (1990.01), C02F 103/28 (2000.01), C02F 103/38 (2000.01), C09C 1/02 (1968.09) As Classificações Anteriores eram: A01N 55/02 , A01N 59/06 , A01N 59/08 , A61K 8/19 , C02F 1/50 , D21H 21/36
(21) BR 11 2012 032733-0 A2	Código 15.11 - Alteração de Classificação (22) 22/06/2011 (51) A23L 27/20 (2016.01), C11B 9/00 (1968.09), C07D 215/04 (1974.07), C07D 221/04 (1974.07), A23L 27/00 (2016.01) As Classificações Anteriores eram: A23L 1/226 , C11B 9/00 , C07D 215/06 , C07D 221/04
(21) BR 11 2013 000544-0 A2	Código 15.11 - Alteração de Classificação (22) 12/07/2011 (51) D21C 9/00 (1968.09), D21B 1/16 (1968.09) As Classificações Anteriores eram: B21C 3/02 , D21C 9/00 , D21B 1/16
(21) BR 11 2013 006789-6 A2	Código 15.11 - Alteração de Classificação (22) 20/09/2011 (51) A23B 7/02 (1968.09), A23B 7/06 (1968.09), A23B 7/10 (1968.09), A23L 19/00 (2016.01), A23L 19/15 (2016.01), A23L 19/18 (2016.01), A23L 5/10 (2016.01), A23L 5/20 (2016.01) A Classificação Anterior era: A01J 25/11
(21) BR 11 2013 019397-2 A2	Código 15.11 - Alteração de Classificação (22) 01/02/2012 (51) A61K 8/22 (2006.01), A61Q 15/00 (2006.01) A Classificação Anterior era: A61Q 15/00
(21) BR 11 2013 026787-9 A2	Código 15.11 - Alteração de Classificação

	(22) 22/04/2011 (51) A23L 33/105 (2016.01), A61K 8/97 (2006.01), A61Q 19/00 (2006.01), C07D 307/80 (1974.07) As Classificações Anteriores eram: A23L 1/30 , A61K 8/97 , A61Q 19/00 , C07D 307/80
(21) BR 11 2015 032110-0 A2	Código 15.11 - Alteração de Classificação (22) 13/06/2014 (51) A61K 47/26 (1990.01), A61K 47/34 (1990.01), A61K 47/38 (1990.01), A61P 27/04 (2000.01) A Classificação Anterior era: A01N 43/04
(21) BR 12 2017 026652-7 A2	Código 15.11 - Alteração de Classificação (22) 27/06/2006 (51) A01N 41/06 (1980.01), A01N 37/22 (1980.01), A01N 25/32 (1980.01), A01P 13/00 (2006.01) (62) PI 0612776-2 27/06/2006 As Classificações Anteriores eram: A01N 41/06 , A01N 37/40 , A01N 25/32 , A01P 13/00
(21) MU 9100578-7 U2	Código 15.11 - Alteração de Classificação (22) 04/03/2011 (51) E04F 13/04 (1968.09), E04B 1/41 (1968.09), E04C 5/04 (1968.09) As Classificações Anteriores eram: E04B 1/41 , E04C 5/02
(21) MU 9100790-9 U2	Código 15.11 - Alteração de Classificação (22) 06/05/2011 (51) E04F 19/04 (1968.09), E04F 19/06 (1968.09) A Classificação Anterior era: E04F 19/04
(21) MU 9101882-0 U2	Código 15.11 - Alteração de Classificação (22) 03/10/2011 (51) E04D 13/04 (1968.09), E04D 13/064 (1995.01), E04D 3/40 (1968.09), E04D 12/00 (1968.09), E04D 1/12 (1968.09), E04B 7/04 (1968.09), E04B 1/20 (1968.09) As Classificações Anteriores eram: E04D 12/00 , E04D 13/00
(21) MU 9102410-2 U2	Código 15.11 - Alteração de Classificação (22) 21/12/2011 (51) E04C 5/065 (1968.09), E04C 3/294 (1968.09), E04C 3/08 (1968.09), E04B 5/10 (1968.09), E04B 1/24 (1968.09), E04B 5/26 (1968.09), E04B 5/29 (1968.09) As Classificações Anteriores eram: E04G 11/50 , E04G 17/16

(21) PI 0317149-3 A2	Código 15.11 - Alteração de Classificação (22) 12/12/2003 (51) A23L 2/52 (1995.01), A61K 33/42 (1974.07), A23L 2/60 (1995.01), A61Q 11/00 (2006.01) As Classificações Anteriores eram: A23L 2/52 , A61K 7/16 , A61K 33/42
(21) PI 0408390-3 A2	Código 15.11 - Alteração de Classificação (22) 18/03/2004 (51) A61K 8/27 (2006.01), A61K 8/86 (2006.01), A61Q 5/00 (2006.01), A61Q 19/00 (2006.01) A Classificação Anterior era: A61K 7/06
(21) PI 0415951-9 A2	Código 15.11 - Alteração de Classificação (22) 28/10/2004 (51) G10L 19/008 (2013.01), G10L 21/038 (2013.01) As Classificações Anteriores eram: G10L 19/00 , G10L 21/02
(21) PI 0501210-4 A2	Código 15.11 - Alteração de Classificação (22) 16/03/2005 (51) E04H 17/02 (1968.09), E01F 15/02 (1995.01) A Classificação Anterior era: E04H 17/02
(21) PI 0506014-1 A2	Código 15.11 - Alteração de Classificação (22) 22/12/2005 (51) F02N 11/08 (1968.09), F02N 11/04 (1968.09), F02D 41/04 (1985.01) As Classificações Anteriores eram: F02N 11/08 , F02N 17/00
(21) PI 0506232-2 A8	Código 15.11 - Alteração de Classificação (22) 07/12/2005 (51) A61B 5/1171 (2016.01), A61B 5/01 (2000.01), G01J 5/00 (1968.09), G06K 9/00 (1968.09) A Classificação Anterior era: A61B 5/1171
(21) PI 0516616-0 A2	Código 15.11 - Alteração de Classificação (22) 18/10/2005 (51) F16D 13/64 (1968.09) A Classificação Anterior era: F16D 65/092
(21) PI 0614646-5 A2	Código 15.11 - Alteração de Classificação (22) 09/08/2006 (51) A61B 5/1172 (2016.01), G01N 33/483 (1985.01), G01N 27/64 (1968.09), H01J 49/04 (1980.01), G01N 33/487 (1985.01), C01B 33/141 (1980.01), C01B

	33/145 (1980.01), C01B 33/146 (1980.01), C09C 1/30 (1968.09), G01N 33/53 (1985.01), G01N 33/68 (1980.01), G01N 33/94 (1980.01) As Classificações Anteriores eram: A61B 5/117 , G01N 33/483 , G01N 27/64 , H01J 49/04 , G01N 33/487
(21) PI 0616033-6 A2	Código 15.11 - Alteração de Classificação (22) 06/09/2006 (51) G06F 21/10 (2013.01) As Classificações Anteriores eram: G06F 17/00 , G06F 15/00
(21) PI 0701373-6 A2	Código 15.11 - Alteração de Classificação (22) 29/03/2007 (51) G01R 19/25 (1980.01), G01R 21/133 (1985.01), G01R 13/02 (1968.09), G01R 29/16 (1968.09), G06Q 50/06 (2012.01) As Classificações Anteriores eram: G01R 21/06 , G01D 1/16 , G01D 3/10
(21) PI 0712026-5 A2	Código 15.11 - Alteração de Classificação (22) 15/05/2007 (51) C04B 35/486 (1995.01), C23C 4/11 (2016.01) A Classificação Anterior era: C04B 35/486
(21) PI 0712506-2 A2	Código 15.11 - Alteração de Classificação (22) 15/05/2007 (51) C04B 35/486 (1995.01), C23C 4/11 (2016.01), C23C 28/00 (1985.01) A Classificação Anterior era: C04B 35/486
(21) PI 0716851-9 A2	Código 15.11 - Alteração de Classificação (22) 11/09/2007 (51) A61M 39/24 (1995.01), A61M 5/36 (1990.01), F16K 15/14 (1968.09) As Classificações Anteriores eram: E03C 1/10 , F16K 24/00
(21) PI 0718743-2 A2	Código 15.11 - Alteração de Classificação (22) 12/12/2007 (51) B29D 99/00 (2010.01), B29C 70/30 (1995.01), B29K 101/10 (1985.01), B29K 101/12 (1995.01), B29L 31/60 (1985.01) As Classificações Anteriores eram: B29D 99/00 , B29K 101/10 , B29K 101/12
(21) PI 0719151-0 A2	Código 15.11 - Alteração de Classificação (22) 16/11/2007 (51) C08K 3/04 (1974.07), C08J 9/00 (1974.07), C08J 9/16 (1974.07), B29C 44/34 (1995.01) As Classificações Anteriores eram: C08J 9/00 , C08J 9/16 , B29C 44/34

(21) PI 0719635-0 A2	Código 15.11 - Alteração de Classificação (22) 12/12/2007 (51) B29C 65/06 (1985.01), B29C 65/08 (1985.01), B29C 65/82 (1985.01), B29C 65/00 (1985.01) As Classificações Anteriores eram: B29C 65/00 , B29C 65/06 , B29C 65/08
(21) PI 0720577-5 A2	Código 15.11 - Alteração de Classificação (22) 20/12/2007 (51) C08G 73/06 (1974.07), B32B 27/08 (1968.09), B32B 27/12 (1968.09), B32B 27/18 (1968.09), B32B 27/20 (1968.09), C08L 79/04 (1974.07), C09D 179/04 (1990.01) As Classificações Anteriores eram: C08L 79/04 , C09J 7/04 , C08G 73/06
(21) PI 0721979-2 A2	Código 15.11 - Alteração de Classificação (22) 04/09/2007 (51) C02F 1/24 (1980.01), B01D 17/035 (1985.01) A Classificação Anterior era: B01D 17/02
(21) PI 0801682-8 A2	Código 15.11 - Alteração de Classificação (22) 12/06/2008 (51) B24B 19/00 (1968.09), B24B 21/16 (1968.09), B24B 55/08 (1985.01), B28B 11/08 (1968.09) A Classificação Anterior era: B28B 11/18
(21) PI 0815364-7 A2	Código 15.11 - Alteração de Classificação (22) 20/11/2008 (51) H04W 8/20 (2009.01), H04W 36/14 (2009.01) As Classificações Anteriores eram: H04W 36/00 , H04W 8/20 , H04W 36/14
(21) PI 0819174-3 A2	Código 15.11 - Alteração de Classificação (22) 20/08/2008 (51) E21B 43/01 (1968.09) A Classificação Anterior era: E21B 41/02
(21) PI 0917098-7 A2	Código 15.11 - Alteração de Classificação (22) 04/08/2009 (51) H04L 27/26 (1968.09), H04W 52/32 (2009.01), H04W 16/28 (2009.01), H04B 7/10 (1968.09) As Classificações Anteriores eram: H04J 11/00 , H04B 7/10 , H04J 1/00 , H04W 16/28 , H04W 52/04
(21) PI 0917617-9 A2	Código 15.11 - Alteração de Classificação (22) 08/12/2009

(51) C13K 1/02 (1968.09), B01D 71/08 (1990.01), C13K 13/00 (1974.07), C12N 1/21 (1990.01), C12N 15/00 (1980.01), C12P 13/00 (1980.01), C12P 19/14 (1980.01)

As Classificações Anteriores eram: C13K 1/02 , B01D 71/08 , C12S 3/04 , C13K 13/00 , C12N 1/21 , C12N 15/00 , C12P 13/00 , C12P 19/14

Código 15.12 - Renumeração

Alterada a numeração por ter sido numerado indevidamente.

(21) BR 11 2012 011738-6	Código 15.12 - Renumeração (22) 17/05/2012 (71) Divina Duarte da Silva (BR/GO) Pedido renumerado de BR112012011738-6 para BR102012011738-0.
(21) BR 11 2012 015884-8	Código 15.12 - Renumeração (22) 27/06/2012 (71) ALEXANDRE DE AZEVEDO PIMENTEL (BR/SP) Pedido renumerado de BR112012015884-8 para BR102012015884-1.
(21) BR 11 2012 015894-5	Código 15.12 - Renumeração (22) 27/06/2012 (71) Leopoldo Henrique Zamardo de França (BR/DF) , Foad Mobini Kesheh (BR/PR) Pedido renumerado de BR112012015894-5 para BR102012015894-9.

Código 15.21 - Numeração Anulada

Anulada a numeração do pedido de patente ou certificado de adição de invenção. A documentação ficará a disposição do depositante ou seu procurador pelo prazo de 180 dias desta publicação. A documentação não retirada será descartada.

---

(21) BR 10 2013 030419-0
Código 15.21 - Numeração Anulada
(22) 27/11/2013
(71) JOÃO ALVES DA SILVA (BR/DF)

---

(21) BR 10 2013 032264-4
Código 15.21 - Numeração Anulada
(22) 16/12/2013
(71) METALSINTER INDÚSTRIA E COMÉRCIO DE FILTROS E SINTERIZADOS LTDA. (BR/SP)

---

(21) BR 10 2014 022458-0
Código 15.21 - Numeração Anulada
(22) 04/09/2014
(71) AUREO MARCELO ADAMS (BR/RS)

---

(21) BR 10 2015 006197-8
Código 15.21 - Numeração Anulada
(22) 19/03/2015
(71) ECO DIET PRODUTOS NATURAIS EIRELI - EPP (BR/SP)

---

(21) BR 10 2015 008551-6
Código 15.21 - Numeração Anulada
(22) 16/04/2015
(71) DENERVAL JOSÉ DE SOUZA (BR)

---

(21) BR 10 2015 009092-7
Código 15.21 - Numeração Anulada
(22) 22/04/2015
(71) INDÚSTRIAS AUXILIARES, S.A. (INDAUX) (ES)

---

(21) BR 10 2015 009843-0
Código 15.21 - Numeração Anulada
(22) 13/04/2015
(71) DALTRO BARROSO DE MENEZES FILHO (BR/SC)

---

(21) BR 10 2015 010782-0
Código 15.21 - Numeração Anulada
(22) 12/05/2015
(71) DAMIÃO MACHADO FILHO COM. E REPARAÇÃO DE COFRES - ME (BR)

---

(21) BR 10 2015 012376-0
Código 15.21 - Numeração Anulada
(22) 28/05/2015

	(71) BRUNO BELLOTTI LOPES (BR)
(21) BR 10 2015 013173-9	Código 15.21 - Numeração Anulada (22) 19/05/2015 (71) UNIVERSIDADE FEDERAL DA BAHIA (BR/BA)
(21) BR 10 2015 013276-0	Código 15.21 - Numeração Anulada (22) 08/06/2015 (71) FERNANDO PIRES CORREA MACHADO (BR)
(21) BR 10 2015 014625-6	Código 15.21 - Numeração Anulada (22) 18/06/2015 (71) GERSON SILVA PAIVA (BR/RJ)
(21) BR 10 2015 021196-1	Código 15.21 - Numeração Anulada (22) 01/09/2015 (71) ERONAK PLASTICOS- INDUSTRIA E COMERCIO LTDA ME (BR/SP)
(21) BR 10 2015 024068-6	Código 15.21 - Numeração Anulada (22) 18/09/2015 (71) JULIANO MARCHEZINI (BR/MG)
(21) BR 10 2015 025585-3	Código 15.21 - Numeração Anulada (22) 07/10/2015 (71) GIAMPAOLO BESSA MAIA (BR/RJ)
(21) BR 10 2015 029527-8	Código 15.21 - Numeração Anulada (22) 23/11/2015 (71) INSTITUTO FEDERAL DE EDUCAÇÃO, CIÊNCIA E TECNOLOGIA DO MARANHÃO (BR/MA)
(21) BR 10 2015 030505-2	Código 15.21 - Numeração Anulada (22) 04/12/2015 (71) EDUARDO METZEN (BR/PR)
(21) BR 10 2015 030506-0	Código 15.21 - Numeração Anulada (22) 04/12/2015 (71) EDUARDO METZEN (BR/PR)
(21) BR 10 2016 004575-4	Código 15.21 - Numeração Anulada (22) 16/02/2016 (71) INSTITUTO FEDERAL DE EDUCAÇÃO, CIÊNCIA E TECNOLOGIA DA

	PARAÍBA (BR/PB)
(21) BR 10 2016 005426-5	Código 15.21 - Numeração Anulada (22) 11/03/2016 (71) TOP SPA CAR COM. E SERV. DE LIMPEZA LTDA (BR)
(21) BR 10 2016 012480-8	Código 15.21 - Numeração Anulada (22) 18/05/2016 (71) MARCOS ANTONIO NICOLIA (BR)
(21) BR 10 2016 012569-3	Código 15.21 - Numeração Anulada (22) 02/06/2016 (71) ALINE DOS REIS MENEGOTTO (BR)
(21) BR 10 2016 012690-8	Código 15.21 - Numeração Anulada (22) 03/06/2016 (71) TELÚRICA AGRO INDUSTRIAL LTDA ME (BR)
(21) BR 10 2016 014579-1	Código 15.21 - Numeração Anulada (22) 09/06/2016 (71) UNIVERSIDADE FEDERAL DE CAMPINA GRANDE (BR)
(21) BR 10 2016 014657-7	Código 15.21 - Numeração Anulada (22) 21/06/2016 (71) ARISTIDES MARCANDALLI (BR/SP)
(21) BR 10 2016 015508-8	Código 15.21 - Numeração Anulada (22) 01/07/2016 (71) MANOEL DA SILVA (BR)
(21) BR 10 2016 019821-6	Código 15.21 - Numeração Anulada (22) 26/08/2016 (71) JEAN-MARC LÉON MARCEL WILVERS (BR/GO)
(21) BR 10 2016 020766-5	Código 15.21 - Numeração Anulada (22) 30/08/2016 (71) OSVALDO TRAVASSOS DE MEDEIROS (BR/PB)
(21) BR 10 2016 021211-1	Código 15.21 - Numeração Anulada (22) 31/08/2016 (71) FRANCISCO RENATO ALVES DA SILVA - ME (BR/CE)

(21) BR 10 2016 021223-5	Código 15.21 - Numeração Anulada (22) 14/09/2016 (71) ALTAMIRO NUNES PHILIPPINI (BR/PB) , ALÉCIO DE ALBUQUERQUE PHILIPPINI JÚNIOR (BR/PB)
(21) BR 10 2016 026271-2	Código 15.21 - Numeração Anulada (22) 31/10/2016 (71) FRANCISCO EDILSON MAIA DA COSTA (BR/AL)
(21) BR 10 2017 014082-2	Código 15.21 - Numeração Anulada (22) 28/06/2017 (71) GILMAR ANTONIO DE LIMA ME (BR/PR) , BETTINA ZULLIG PANSERA (BR/PR) , GILMAR ANTONIO DE LIMA (BR/PR)
(21) BR 20 2012 003001-8	Código 15.21 - Numeração Anulada (22) 10/02/2012 (71) Rubens Antônio Alves (BR/GO)
(21) BR 20 2012 003164-2	Código 15.21 - Numeração Anulada (22) 13/02/2012 (71) Irineu de Oliveira Santos (BR/SC)
(21) BR 20 2013 002426-6	Código 15.21 - Numeração Anulada (22) 22/01/2013 (71) BEATRIZ ANDRADE DA SILVA (BR/AC)
(21) BR 20 2013 002718-4	Código 15.21 - Numeração Anulada (22) 22/01/2013 (71) M. LOURENÇO & CIA LTDA - ME (BR/PR)
(21) BR 20 2013 002719-2	Código 15.21 - Numeração Anulada (22) 18/01/2013 (71) G.M. ASSISTÊNCIA TÉCNICA LTDA - ME (BR/PR)
(21) BR 20 2015 009633-5	Código 15.21 - Numeração Anulada (22) 29/04/2015 (71) CLÁUDIO WILLEMSENS (BR/RS)
(21) BR 20 2015 009641-6	Código 15.21 - Numeração Anulada (22) 29/04/2015 (71) ELCIO LUIZ PINHEIRO DE FREITAS (BR/SP)

(21) BR 20 2015 011038-9	Código 15.21 - Numeração Anulada (22) 05/05/2015 (71) SÉRGIO LOPES FERREIRA FILHO (BR/SP)
(21) BR 20 2015 012938-1	Código 15.21 - Numeração Anulada (22) 03/06/2015 (71) ELIEL PEREIRA (BR)
(21) BR 20 2015 014203-5	Código 15.21 - Numeração Anulada (22) 16/06/2015 (71) DONATO PEÇAS ACESSÓRIOS PARA VEÍCULOS LTDA-ME (BR/SP)
(21) BR 20 2015 021903-8	Código 15.21 - Numeração Anulada (22) 26/08/2015 (71) IVAIR JOSE BATISTA DA SILVA (BR/GO)
(21) BR 20 2015 025492-5	Código 15.21 - Numeração Anulada (22) 23/09/2015 (71) MAURO ONOFRE NASCIMENTO (BR/MG)
(21) BR 20 2015 025667-7	Código 15.21 - Numeração Anulada (22) 08/10/2015 (71) GICEL - FABRICAÇÃO E SERVIÇOS EM PRODUTOS DE METAL LTDA (BR/PR)
(21) BR 20 2015 031273-9	Código 15.21 - Numeração Anulada (22) 14/12/2015 (71) GLEICE COUTINHO GUIMARÃES (BR/MG)
(21) BR 20 2016 003531-2	Código 15.21 - Numeração Anulada (22) 19/02/2016 (71) DANIEL BELO RAMALHO (BR/SP)
(21) BR 20 2016 011358-5	Código 15.21 - Numeração Anulada (22) 19/05/2016 (71) SONIA SOLANGE DIAS DA SILVA (BR)
(21) BR 20 2016 014963-6	Código 15.21 - Numeração Anulada (22) 24/06/2016 (71) ROBERTO ANTONIO DE PAULA LIMA (BR/MG)
(21) BR 20 2016 016166-0	Código 15.21 - Numeração Anulada

	(22) 04/07/2016 (71) ILSON APARECIDO BOGNI (BR/SP)
(21) BR 20 2016 021088-2	Código 15.21 - Numeração Anulada (22) 13/09/2016 (71) MARCEL ALEXANDRE KRIEGL (BR/PR)
(21) BR 20 2017 012640-0	Código 15.21 - Numeração Anulada (22) 13/06/2017 (71) HERCULANO DE OLIVEIRA DUTRA FARIA E SILVA (BR/MG)

Código 15.24.2 - Concedido o exame prioritário do pedido de patente

Concedido o exame prioritário do pedido de patente. Informa-se que o exame só será iniciado após ter sido atendido o disposto no parágrafo único do art. 31 da Lei nº 9.279/96.

(21) BR 10 2013 017464-5 A2	Código 15.24.2 - Concedido o exame prioritário do pedido de patente (22) 08/07/2013 (71) PEDRO HAYAMA (JP)
(21) BR 10 2013 017465-3 A2	Código 15.24.2 - Concedido o exame prioritário do pedido de patente (22) 08/07/2013 (71) PEDRO HAYAMA (JP)
(21) BR 10 2014 014097-2 A2	Código 15.24.2 - Concedido o exame prioritário do pedido de patente (22) 10/06/2014 (71) SINVAL PEREIRA DOS SANTOS (BR/MG)
(21) BR 10 2015 005365-7 A2	Código 15.24.2 - Concedido o exame prioritário do pedido de patente (22) 11/03/2015 (71) WALDIR PEREIRA MADURO (BR/RJ)
(21) BR 10 2015 008338-6 A2	Código 15.24.2 - Concedido o exame prioritário do pedido de patente (22) 14/04/2015 (71) PEDRO DERMEVAL TEIXEIRA (BR/RJ)
(21) BR 10 2015 027338-0 A2	Código 15.24.2 - Concedido o exame prioritário do pedido de patente (22) 28/10/2015 (71) CANDIDA GONÇALVES DIAS MORENO (BR/SP)
(21) BR 11 2016 013488-5 A2	Código 15.24.2 - Concedido o exame prioritário do pedido de patente (22) 28/07/2015 (71) ANDREA ROSSI (US)
(21) BR 20 2013 021187-2 U2	Código 15.24.2 - Concedido o exame prioritário do pedido de patente (22) 20/08/2013 (71) INDÚSTRIA METALÚRGICA ANTONOW LTDA (BR/RS)
(21) BR 20 2014 003578-3 U2	Código 15.24.2 - Concedido o exame prioritário do pedido de patente (22) 14/02/2014 (71) SÉRGIO NESTOR (BR/MG)

(21) BR 20 2014 022185-4 U2	Código 15.24.2 - Concedido o exame prioritário do pedido de patente (22) 08/09/2014 (71) LUIZ MARTINS CATHARINO GORDILHO FILHO (BR/BA)
(21) BR 20 2015 010991-7 U2	Código 15.24.2 - Concedido o exame prioritário do pedido de patente (22) 13/05/2015 (71) NEWTON SILVEIRA (BR/SP)
(21) BR 20 2015 013372-9 U2	Código 15.24.2 - Concedido o exame prioritário do pedido de patente (22) 09/06/2015 (71) SILKSMAQ INDUSTRIA E COMERCIO LTDA (BR/SP)
(21) BR 20 2015 021288-2 U2	Código 15.24.2 - Concedido o exame prioritário do pedido de patente (22) 02/09/2015 (71) BENITO BONANNO (BR/SP)
(21) BR 20 2015 026038-0 U2	Código 15.24.2 - Concedido o exame prioritário do pedido de patente (22) 14/10/2015 (71) GIUSEPPE JEFFREY ARIPPOL (BR/SP)
(21) PI 0902570-7 A2	Código 15.24.2 - Concedido o exame prioritário do pedido de patente (22) 03/06/2009 (71) Valter Donizeti Merino (BR/PR)

Código 15.24.3 - Negado o exame prioritário do pedido de patente

Negado o exame prioritário do pedido de patente uma vez que o requerimento apresentado não atende ao disposto na legislação específica.

(21) BR 10 2015 000266-1 A2	Código 15.24.3 - Negado o exame prioritário do pedido de patente (22) 07/01/2015 (71) CARLOS ALBERTO DE AGRELA RODRIGUES CAMPANÁRIO (BR/SP)
(21) BR 10 2015 020636-4 A2	Código 15.24.3 - Negado o exame prioritário do pedido de patente (22) 26/08/2015 (71) INDÚSTRIA DE CARROCERIAS METÁLICAS IBIPORÃ LTDA (BR/PR)
(21) BR 12 2016 004011-9 A2	Código 15.24.3 - Negado o exame prioritário do pedido de patente (22) 24/08/2007 (71) PURDUE PHARMA L.P. (US)
(21) BR 20 2017 004616-3	Código 15.24.3 - Negado o exame prioritário do pedido de patente (22) 08/03/2017 (71) TP COMERCIO VAREJISTA DE VARIEDADES LTDA - ME (BR/MG)
(21) PI 0608464-8 A2	Código 15.24.3 - Negado o exame prioritário do pedido de patente (22) 13/03/2006 (71) WYETH (US)

Código 15.31 - Despacho Anulado

Anulação do despacho referente a qualquer um dos subitens anteriores por ter sido indevido. (A toda publicação que envolva anulação de ato ou despacho caberá justificativa no processo administrativo.)

---

(21) MU 9101662-2 U2

Código 15.31 - Despacho Anulado

(22) 23/08/2011

(71) ADRIANO FONSECA (BR/SP)

Referente ao despacho publicado na RPI 2444 de 07/11/2017.

Código Concessão de Patente e Certificado de Adição de Invenção

Código 16.1 - Concessão de Patente ou Certificado de Adição de Invenção

Expedição da carta-patente ou do certificado de adição de invenção. O título acha-se à disposição do interessado no setor competente do INPI. Desta data corre o prazo de 6 (seis) meses para interposição de nulidade administrativa por qualquer interessado (Art. 51 da Lei nº 9.279/96). O certificado de adição é acessório da patente, tem a data final de vigência desta e a acompanha para todos os efeitos legais. As Cartas Patentes ou Certificados de Adição de Invenção concedidos de acordo com o Artigo 38 da Lei 9.279/96, por ocasião da expedição da Carta Patente, podem ser acessadas através do endereço eletrônico www.inpi.gov.br - No Acesso rápido – Faça uma busca - Patente. Para acessar, cadastre-se no Portal do INPI e use login e senha.

---

(11) BR 10 2013 012249-1 B1

Código 16.1 - Concessão de Patente ou Certificado de Adição de Invenção
(22) 16/05/2013
(43) 26/05/2015
(51) B01F 3/08 (1968.09), A01N 25/02 (1980.01)
(54) UNIDADE DE PRÉ-DILUIÇÃO DE AGROQUÍMICOS
(73) FMC QUÍMICA DO BRASIL LTDA. (BR/SP)
(72) DOUGLAS HIDEAKI KUADA
Prazo de Validade: 20 (vinte) anos contados a partir de 16/05/2013, observadas as condições legais.

---

(11) BR 11 2012 020306-1 B1

Código 16.1 - Concessão de Patente ou Certificado de Adição de Invenção
(22) 16/02/2011
(30) 16/02/2010 JP 2010-031056
(51) C07D 207/28 (1974.07), A61K 8/49 (2006.01), A61Q 19/00 (2006.01), C11D 3/28 (1968.09), C11D 7/32 (1968.09)
(54) MÉTODO PARA PRODUZIR ÁCIDO PIRROLIDONA CARBOXÍLICO OU UM SAL DO MESMO
(73) Ajinomoto Co., Inc. (JP)
(72) Satoji Takahashi, Yasunobu Noguchi, Ryosuke Yumioka, Chika Ogawa, MIKA ITO
Prazo de Validade: 20 (vinte) anos contados a partir de 16/02/2011, observadas as condições legais.

---

(11) BR 11 2012 021410-1 B1

Código 16.1 - Concessão de Patente ou Certificado de Adição de Invenção
(22) 23/02/2011
(30) 24/02/2010 IT MC2010A000028
(51) A61K 8/36 (2006.01), A61Q 5/06 (2006.01)
(54) PROCESSO PARA ALISAMENTO SEMIPERMANENTE DO CABELO

ENCARACOLADO, CRESPO OU ONDULADO.
(73) KAO CORPORATION (JP)
(72) Alderano Mannozzi
Prazo de Validade: 20 (vinte) anos contados a partir de 23/02/2011, observadas as condições legais.

---

(11) BR 11 2012 023535-4 B1

Código 16.1 - Concessão de Patente ou Certificado de Adição de Invenção
(22) 29/03/2011
(30) 31/03/2010 GB 1005508.5
(51) A61K 8/26 (2006.01), A61K 8/24 (2006.01), A61Q 11/00 (2006.01)
(54) COMPOSIÇÃO DENTIFRÍCIA, E, PROCESSO PARA PREPARAR A MESMA
(73) Glaxo Group Limited (GB)
(72) Frank Lippert, Robert Anthony Lucas
Prazo de Validade: 20 (vinte) anos contados a partir de 29/03/2011, observadas as condições legais.

---

(11) BR 11 2012 032835-2 B1

Código 16.1 - Concessão de Patente ou Certificado de Adição de Invenção
(22) 24/06/2011
(30) 24/06/2010 US 61/358,226
(51) A61K 8/34 (2006.01), A61K 8/73 (2006.01), A61K 8/81 (2006.01), A61Q 5/02 (2006.01), A61Q 5/12 (2006.01), A61Q 5/00 (2006.01)
(54) Composição de cuidado pessoal e aditivo para composição de cuidado pessoal para provisão de benefício prolongado a uma superfície de queratina
(73) Hercules Incorporated (US)
(72) Paquita Erazo-Majewicz, Gijsbert Kroon, Thi Hong Lan-Pham, Tuttu Maria Nuutinen
Prazo de Validade: 20 (vinte) anos contados a partir de 24/06/2011, observadas as condições legais.

---

(11) BR 11 2012 033017-9 B1

Código 16.1 - Concessão de Patente ou Certificado de Adição de Invenção
(22) 24/06/2011
(30) 25/06/2010 GB 1010701.9
(51) A61K 8/11 (2006.01), B01J 13/14 (1990.01), B01J 13/16 (1990.01), C11D 3/50 (1968.09)
(54) Produto de consumo e utilização de microcápsulas
(73) Givaudan SA (CH)
(72) Jutta Hotz, Wolfgang Denuell
Prazo de Validade: 20 (vinte) anos contados a partir de 24/06/2011, observadas as condições legais.

---

(11) BR 11 2013 003230-8 B1

Código 16.1 - Concessão de Patente ou Certificado de Adição de Invenção
(22) 11/08/2011

(30) 13/08/2010 DE 10 2010 034 389.7
(51) A61K 8/04 (2006.01), A61K 8/49 (2006.01), A61Q 15/00 (2006.01)
(54) Preparação cosmética ou dermatológica antitranspirante à base de uma emulsão água em óleo
(73) BEIERSDORF AG (DE)
(72) Heike Miertsch, Michael Urban, Matthias Hüttl, NICOLE MÜHLEN
Prazo de Validade: 20 (vinte) anos contados a partir de 11/08/2011, observadas as condições legais.

---

(11) BR 11 2013 004835-2 B1

Código 16.1 - Concessão de Patente ou Certificado de Adição de Invenção
(22) 31/08/2011
(30) 01/09/2010 US 61/379,159
(51) A01N 43/56 (1980.01), C07D 231/12 (1974.07), C07D 231/18 (1974.07), C07D 231/38 (1974.07), C07D 401/04 (1974.07), C07D 403/04 (1974.07), C07D 409/04 (1974.07), A01P 3/00 (2006.01)
(54) Compostos, composições fungicidas e método para controlar doenças de plantas
(73) E. I. DU PONT DE NEMOURS AND COMPANY (US)
(72) JEFFREY KEITH LONG, AMY X. DING, ERIC ALLEN MARSHALL, MARY ANN HANAGAN, PAULA LOUISE SHARPE
Prazo de Validade: 20 (vinte) anos contados a partir de 31/08/2011, observadas as condições legais.

---

(11) BR 11 2013 009414-1 B1

Código 16.1 - Concessão de Patente ou Certificado de Adição de Invenção
(22) 30/11/2010
(30) 29/11/2010 CN 201010563786.X
(51) B01J 21/06 (1974.07), B01J 23/20 (1974.07), B01J 23/26 (1974.07), B01J 37/00 (1974.07), B01J 37/03 (1985.01), B01J 37/06 (1974.07), C07D 307/44 (1974.07), C07D 307/48 (1974.07), C07D 307/50 (1974.07)
(54) MÉTODO DE PREPARAÇÃO PARA CATALISAR CARBOIDRATOS EM 5-HIDROXIMETILFURFURAL
(73) Dalian Institute of Chemical Physics, Chinese Academy of Sciences (CN)
(72) Du, Yuguang, Liu, Qishun, Yang, Fengli, Bai, Xuefang, Zhao, Jinmei
Prazo de Validade: 20 (vinte) anos contados a partir de 30/11/2010, observadas as condições legais.

---

(11) BR 11 2015 017219-9 B1

Código 16.1 - Concessão de Patente ou Certificado de Adição de Invenção
(22) 07/02/2014
(30) 08/02/2013 US 61/762,495
(51) B06B 1/00 (1968.09), B06B 1/18 (1968.09), B30B 1/32 (1968.09), F04D 35/00 (1974.07), F16J 1/00 (1968.09)
(54) GERADOR DE ONDA DE PRESSÃO COM UM PISTÃO LANÇADO POR SABOT
(73) GENERAL FUSION INC. (CA)

(72) LON WILLIAM MCILWRAITH, MICHEL G. LABERGE
Prazo de Validade: 20 (vinte) anos contados a partir de 07/02/2014, observadas as condições legais.

---

(11) BR 12 2012 016734-7 B1

Código 16.1 - Concessão de Patente ou Certificado de Adição de Invenção
(22) 19/04/2002
(30) 20/04/2001 JP 2001-123344; 24/04/2001 JP 2001-125648; 16/05/2001 JP 2001-146144; 14/06/2001 JP 2001-179926; 19/06/2001 JP 2001-184540; 09/11/2001 JP 2001-343998
(51) G05B 13/00 (1968.09)
(54) SISTEMA DE CONTROLE PARA PLANTA
(62) PI 0205088-9 19/04/2002
(73) HONDA GIKEN KOGYO KABUSHIKI KAISHA (JP)
(72) Yuji Yasui, Yoshihisa Iwaki, Jun Takahashi
Prazo de Validade: 10 (dez) anos contados a partir de 09/01/2018, observadas as condições legais.

---

(11) BR 12 2012 018280-0 B1

Código 16.1 - Concessão de Patente ou Certificado de Adição de Invenção
(22) 22/01/2001
(30) 22/02/2000 EP 00 103692.0
(51) C07K 1/36 (1995.01)
(54) COMPOSIÇÃO FARMACÊUTICA COMPREENDENDO HORMÔNIO LUTEINIZANTE HUMANO E SACAROSE
(62) PI 0108553-0 22/01/2001
(73) MERCK SERONO S.A. (CH)
(72) Gianfranco Paradise, Mara Rossi, Laura Scaglia
Prazo de Validade: 10 (dez) anos contados a partir de 09/01/2018, observadas as condições legais.

---

(11) BR 12 2013 026772-7 B1

Código 16.1 - Concessão de Patente ou Certificado de Adição de Invenção
(22) 25/12/2007
(30) 25/12/2006 JP 2006-347928
(51) C22C 38/00 (1974.07), C22C 38/60 (1974.07), C21D 8/00 (1980.01)
(54) AÇO ESTRUTURAL PARA MÁQUINAS
(62) PI 0710842-7 25/12/2007
(73) NIPPON STEEL & SUMITOMO METAL CORPORATION (JP)
(72) KEI MIYANISHI, MASAYUKI HASHIMURA, ATSUSHI MIZUNO, KENICHIRO MIYAMOTO
Prazo de Validade: 10 (dez) anos contados a partir de 09/01/2018, observadas as condições legais.

---

(11) BR 12 2015 001401-8 B1

Código 16.1 - Concessão de Patente ou Certificado de Adição de Invenção
(22) 23/05/2001

(30) 23/05/2000 SE 0001926-5
(51) G10L 19/00 (2000.01)
(54) MÉTODO PARA DECODIFICAR UM SINAL CODIFICADO PARA OBTER UM SINAL DE ÁUDIO DE SAÍDA E APARELHO PARA DECODIFICAR UM SINAL CODIFICADO PARA OBTER UM SINAL DE ÁUDIO DE SAÍDA
(62) PI 0111362-3 23/05/2001
(73) DOLBY INTERNATIONAL AB (NL)
(72) LARS GUSTAF LILJERYD, PER EKSTRAND, FREDRIK HENN, KRISTOFER KJÖRLING
Prazo de Validade: 10 (dez) anos contados a partir de 09/01/2018, observadas as condições legais.

---

(11) BR 12 2015 001402-6 B1

Código 16.1 - Concessão de Patente ou Certificado de Adição de Invenção
(22) 23/05/2001
(30) 23/05/2000 SE 0001926-5
(51) G10L 19/00 (2000.01)
(54) MÉTODO PARA OBTER UM ENVELOPE AJUSTADO E UM SINAL TRANSLADADO EM FREQUÊNCIA E APARELHO PARA OBTER UM ENVELOPE AJUSTADO E UM SINAL TRANSLADDO EM FREQUÊNCIA
(62) PI 0111362-3 23/05/2001
(73) DOLBY INTERNATIONAL AB (NL)
(72) LARS GUSTAF LILJERYD, PER EKSTRAND, FREDRIK HENN, KRISTOFER KJÖRLING
Prazo de Validade: 10 (dez) anos contados a partir de 09/01/2018, observadas as condições legais.

---

(11) BR 12 2015 023066-7 B1

Código 16.1 - Concessão de Patente ou Certificado de Adição de Invenção
(22) 24/03/2005
(30) 22/04/2004 US 10/829.842; 22/04/2004 US 10/829.550
(51) C08F 10/00 (1974.07), C08F 4/22 (1974.07)
(54) Composição de Polímero
(62) PI 0510105-0 24/03/2005
(73) CHEVRON PHILLIPS CHEMICAL COMPANY LP (US)
(72) MAX P. MCDANIEL, MICHAEL D. JENSEN, KATHY S. COLLINS, ELIZABETH A. BENHAM, STEVE J. SECORA
Prazo de Validade: 10 (dez) anos contados a partir de 09/01/2018, observadas as condições legais.

---

(11) BR 12 2015 028224-1 B1

Código 16.1 - Concessão de Patente ou Certificado de Adição de Invenção
(22) 06/03/2008
(30) 07/03/2007 CN 200710073057.4; 09/04/2007 CN 200710100449.5; 27/04/2007 CN 200710103147.3; 17/06/2007 CN 200710112774.3; 30/09/2007 CN 200710123676.X
(51) H04B 7/02 (1968.09)

(54) MÉTODO PARA ALOCAR E PROCESSAR UMA SEQUÊNCIA EM UM SISTEMA DE COMUNICAÇÃO, E APARELHO DE PROCESSAMENTO DE SEQUÊNCIAS
(62) PI 0808183-2 06/03/2008
(73) HUAWEI TECHNOLOGIES CO., LTD. (CN)
(72) BINGYU QU, Yujuan HE, Xuan FENG
Prazo de Validade: 20 (vinte) anos contados a partir de 06/03/2008, observadas as condições legais.

---

(11) BR 12 2016 001633-1 B1

Código 16.1 - Concessão de Patente ou Certificado de Adição de Invenção
(22) 26/03/2002
(30) 30/03/2001 US 09/823,676
(51) A01H 5/00 (1968.09), C07H 21/04 (1974.07), C12N 5/04 (1990.01), C12N 15/29 (1990.01), C12N 15/82 (1990.01)
(54) PROCESSO PARA MODIFICAR BIOMASSA DE PLANTAS
(62) PI 0208573-9 26/03/2002
(73) MENDEL BIOTECHNOLOGY, INC. (US)
(72) JIANG CAI-ZHONG
Prazo de Validade: 10 (dez) anos contados a partir de 09/01/2018, observadas as condições legais.

---

(11) BR 12 2016 021907-0 B1

Código 16.1 - Concessão de Patente ou Certificado de Adição de Invenção
(22) 08/04/2004
(30) 11/04/2003 US 60/462,364
(51) A61K 38/28 (1995.01), A61K 47/48 (1990.01), A61K 9/50 (1974.07), C07K 14/62 (1995.01), A61P 3/10 (2000.01)
(54) CONJUGADO DE INSULINA-PEG, MICROESFERA DE POLI (LACTÍDIOCO-GLICOLÍDIO), FORMULAÇÃO DE LIBERAÇÃO DE DROGA, E USO
(62) PI 0409322-4 08/04/2004
(73) ANTRIABIO, INC. (US)
(72) KENNETH HINDS, DANNY LEWIS, PAUL SCHMIDT, KATHLEEN M. CAMPBELL
Prazo de Validade: 10 (dez) anos contados a partir de 09/01/2018, observadas as condições legais.

---

(11) C1 0105499-6 F1

Código 16.1 - Concessão de Patente ou Certificado de Adição de Invenção
(22) 22/09/2010
(43) 20/12/2011
(51) A61K 47/02 (1990.01), A61K 47/40 (1990.01)
(54) PROCESSO DE OBTENÇÃO DE NANOCOMPÓSITOS FERRITA/CICLODEXTRINA E USO COMO DISPOSITIVOS DE DESCONTAMINAÇÃO MAGNETICAMENTE DIRIGÍVEL
(61) PI 0105499-6 05/11/2001

(73) Universidade Federal de Minas Gerais (BR/MG)
(72) Rubén Dario Sinisterra Millán, Ângelo Márcio Leite Denadai, Frederico Barros de Sousa
Prazo de Validade: 10 (dez) anos contados a partir de 08/11/2016, observadas as condições legais.

---

(11) C1 9812128-6 F1

Código 16.1 - Concessão de Patente ou Certificado de Adição de Invenção
(22) 16/05/2001
(30) 14/08/2000 US 09/638,641; 16/03/2001 DE 201 04 539.7
(43) 09/04/2002
(51) A61M 5/32 (1968.09)
(54) DISPOSITIVO PARA FIXAÇÃO DE UM PROTETOR DE AGULHA EM UM CUBO DE CATETER INTRAVENOSO
(61) PI 9812128-6 18/08/1998
(73) B. BRAUN MELSUNGEN AG. (DE)
(72) Kevin Woehr
Prazo de Validade: 20 (vinte) anos contados a partir de 18/08/1998, observadas as condições legais.

---

(11) MU 8502271-3 Y1

Código 16.1 - Concessão de Patente ou Certificado de Adição de Invenção
(22) 13/10/2005
(43) 09/05/2006
(51) B65D 85/60 (1968.09)
(54) EMBALAGEM PARA ACONDICIONAMENTO E TRANSPORTE DE PIZZAS
(73) RICARDO HUANG (BR/SP)
(72) Ricardo Huang
Prazo de Validade: 7 (sete) anos contados a partir de 09/01/2018, observadas as condições legais.

---

(11) MU 8900449-3 Y1

Código 16.1 - Concessão de Patente ou Certificado de Adição de Invenção
(22) 03/03/2009
(43) 19/01/2010
(51) A01D 43/06 (1968.09)
(54) APERFEIÇOAMENTO INTRODUZIDO EM PLATAFORMA DE CORTE E ENLEIRAMENTO DE CANOLA E OUTRAS FORRAGEIRAS
(73) PRODUFORT - INDUSTRIA E COMERCIO DE EQUIPAMENTOS LTDA (BR/RS)
(72) LAURO FASSINI
Prazo de Validade: 7 (sete) anos contados a partir de 09/01/2018, observadas as condições legais.

---

(11) MU 8901598-3 Y1

Código 16.1 - Concessão de Patente ou Certificado de Adição de Invenção

(22) 16/02/2009
(43) 19/10/2010
(51) F28D 7/10 (1968.09)
(54) TROCADOR DE CALOR CASCO-CASCO
(73) Algeniro Duarte Filho (BR/RJ)
(72) Sigilo de Autor, conforme solicitado e com base no artigo 6º, § 4º da LPI
Prazo de Validade: 7 (sete) anos contados a partir de 09/01/2018, observadas as condições legais.

---

(11) MU 8902314-5 Y1

Código 16.1 - Concessão de Patente ou Certificado de Adição de Invenção
(22) 30/10/2009
(43) 09/11/2010
(51) F16L 33/00 (1968.09)
(54) DISPOSIÇÃO INTRODUZIDA EM CONECTOR PARA JUNÇÃO DE ELETRODUTOS
(73) Ronney Altmann Lorey (BR/SP)
(72) Ronney Altmann Lorey
Prazo de Validade: 7 (sete) anos contados a partir de 09/01/2018, observadas as condições legais.

---

(11) MU 8902559-8 Y1

Código 16.1 - Concessão de Patente ou Certificado de Adição de Invenção
(22) 23/11/2009
(43) 12/07/2011
(51) H02G 7/12 (1968.09)
(54) DISPOSIÇÃO CONSTRUTIVA APLICADA EM ESPAÇADOR DE REDE DE ENERGIA COM ALÇAS DE AUTO-TRAVAMENTO
(73) ASW BRASIL TECNOLOGIA EM PLÁSTICOS LTDA EPP (BR/SP)
(72) Adriano Ferreira da Silva, Wilson Silva Júnior, Andre R. Suzigan Silva
Prazo de Validade: 7 (sete) anos contados a partir de 09/01/2018, observadas as condições legais.

---

(11) MU 8903430-9 Y1

Código 16.1 - Concessão de Patente ou Certificado de Adição de Invenção
(22) 31/08/2009
(43) 03/05/2011
(51) A01F 29/01 (2000.01), A01D 34/412 (2000.01)
(54) DISPOSIÇÃO CONSTRUTIVA EM PLATAFORMA DE CORTE E RECOLHIMENTO ACOPLADA A COLHEDORA DE FORRAGEM
(73) J. F. Máquinas Agrícolas Ltda (BR/SP)
(72) Antonio Aparecido Jóia
Prazo de Validade: 7 (sete) anos contados a partir de 09/01/2018, observadas as condições legais.

---

(11) MU 8903431-7 Y1

Código 16.1 - Concessão de Patente ou Certificado de Adição de Invenção

(22) 20/05/2009
(43) 25/01/2011
(51) B65D 21/02 (1968.09), B65D 21/00 (1968.09)
(54) CAIXA COM PAREDE DE FUNDO PARA SISTEMA DE INTERTRAVAMENTO E EMPILHAMENTO DE UNIDADES
(73) CARLOS ALBERTO DE SOUZA (BR/RJ)
(72) Carlos Alberto de Souza
Prazo de Validade: 7 (sete) anos contados a partir de 09/01/2018, observadas as condições legais.

---

(11) MU 9000203-2 Y1

Código 16.1 - Concessão de Patente ou Certificado de Adição de Invenção
(22) 03/02/2010
(43) 27/09/2011
(51) A01B 63/04 (1968.09)
(54) MECANISMO DE TRAVAMENTO DA POSIÇÃO LEVANTADA DAS LINHAS DE PLANTIO E DE DISTRIBUIÇÃO DE FERTILIZANTES, APLICÁVEL EM MÁQUINAS E IMPLEMENTOS AGRÍCOLAS
(73) STARA S/A. INDÚSTRIA DE IMPLEMENTOS AGRÍCOLAS (BR/RS)
(72) Átila Stapelbroek Trennepohl
Prazo de Validade: 15 (quinze) anos contados a partir de 03/02/2010, observadas as condições legais.

---

(11) MU 9000427-2 Y1

Código 16.1 - Concessão de Patente ou Certificado de Adição de Invenção
(22) 23/03/2010
(43) 10/01/2012
(51) B21D 7/06 (1968.09)
(54) DISPOSIÇÃO CONSTRUTIVA INTRODUZIDA EM FERRAMENTA MANUAL PARA DEFORMAÇÃO ANGULAR DE ELEMENTOS ESTRATURAIS DE EDIFICAÇÕES
(73) JOSÉ PEREIRA DE LIRA (BR/SP)
(72) JOSÉ PEREIRA DE LIRA
Prazo de Validade: 15 (quinze) anos contados a partir de 23/03/2010, observadas as condições legais.

---

(11) MU 9000551-1 Y1

Código 16.1 - Concessão de Patente ou Certificado de Adição de Invenção
(22) 27/01/2010
(43) 20/09/2011
(51) A61B 17/00 (1968.09)
(54) APERFEIÇOAMENTO EM SISTEMA ESTEREOTÁXICO
(73) Antonio Martos Calvo (BR/SP)
(72) Antonio Martos Calvo
Prazo de Validade: 15 (quinze) anos contados a partir de 27/01/2010, observadas as condições legais.

(11) MU 9000821-9 Y1

Código 16.1 - Concessão de Patente ou Certificado de Adição de Invenção
(22) 17/05/2010
(43) 24/09/2013
(51) B63H 5/14 (1968.09)
(54) DISPOSIÇÃO CONSTRUTIVA EM BUCHA INTERNA PARA PROLONGADORES PROVINDOS DE MOTORES
(73) Meghi Indústria Mecânica e Comércio Ltda-EPP (BR/SC)
(72) Adejalmas Ghiggi
Prazo de Validade: 15 (quinze) anos contados a partir de 17/05/2010, observadas as condições legais.

(11) MU 9001588-6 Y1

Código 16.1 - Concessão de Patente ou Certificado de Adição de Invenção
(22) 05/01/2010
(43) 10/01/2012
(51) A47B 21/013 (2006.01), A47B 41/00 (1968.09)
(54) DISPOSIÇÃO EM CARTEIRA INFORMATIZADA DOBRÁVEL
(73) MAURÍCIO BOHER OPPTIZ. (BR/SC)
(72) Edilson Luiz Deitos
Prazo de Validade: 7 (sete) anos contados a partir de 09/01/2018, observadas as condições legais.

(11) MU 9001846-0 Y1

Código 16.1 - Concessão de Patente ou Certificado de Adição de Invenção
(22) 29/07/2010
(43) 13/01/2015
(51) B60B 21/06 (1968.09), B60B 3/08 (1968.09)
(54) DISPOSIÇÃO TÉCNICA INTRODUZIDA EM CINTA DE BORRACHA COM BICO PARA RODAS RAIADAS
(73) Wagner Ferreira Estevam (BR/SP)
(72) Wagner Ferreira Estevam
Prazo de Validade: 15 (quinze) anos contados a partir de 29/07/2010, observadas as condições legais.

(11) MU 9001881-8 Y1

Código 16.1 - Concessão de Patente ou Certificado de Adição de Invenção
(22) 05/10/2010
(43) 05/02/2013
(51) A47B 47/02 (1968.09)
(54) DISPOSIÇÃO INTRODUZIDA EM ARQUIVO MODULAR
(73) PAULO AUGUSTO TAVEIRA CARDOSO (BR/SP)
(72) PAULO AUGUSTO TAVEIRA CARDOSO
Prazo de Validade: 15 (quinze) anos contados a partir de 05/10/2010, observadas as condições legais.

(11) MU 9002337-4 Y1

Código 16.1 - Concessão de Patente ou Certificado de Adição de Invenção
(22) 16/12/2010
(43) 08/10/2013
(51) B60H 1/00 (1968.09), F25B 41/00 (1968.09)
(54) DISPOSIÇÃO TÉCNICA INTRODUZIDA EM SISTEMA DE AR CONDICIONADO DESTINADO A TRANSPORTES COLETIVOS DE TURISMO OU DE CARGA DE PEQUENO PORTE
(73) Elizandro Nass (BR/PR) , Adolpho Nass Filho (BR/PR)
(72) Elizandro Nass
Prazo de Validade: 15 (quinze) anos contados a partir de 16/12/2010, observadas as condições legais.

(11) MU 9100431-4 Y1

Código 16.1 - Concessão de Patente ou Certificado de Adição de Invenção
(22) 11/03/2011
(43) 21/05/2013
(51) B65B 67/00 (1968.09), B65B 67/12 (1968.09), B65D 83/08 (1968.09), B65H 75/02 (1968.09), B65H 75/18 (1968.09)
(54) DISPOSIÇÃO APLICADA EM SUPORTE PARA BOBINA DE SACOS PLÁSTICOS EM DISPENSADOR
(73) SUZUKI RECICLADORA E INDÚSTRIA DE MÁQUINAS E EMBALAGENS PLÁSTICAS LTDA. (BR/RS)
(72) Jorge Satosi Suzuki Takata
Prazo de Validade: 15 (quinze) anos contados a partir de 11/03/2011, observadas as condições legais.

(11) PI 0206308-5 B1

Código 16.1 - Concessão de Patente ou Certificado de Adição de Invenção
(22) 06/11/2002
(30) 06/11/2001 JP 340698/2001; 06/12/2001 JP 373311/2001; 20/12/2001 JP 388466/2001; 21/01/2002 JP 012117/2002; 19/04/2002 JP 118598/2002
(51) H04N 19/103 (2014.01), H04N 19/577 (2014.01)
(54) "MÉTODO DE CODIFICAÇÃO PARA CODIFICAR UMA IMAGEM"
(73) PANASONIC INTELLECTUAL PROPERTY CORPORATION OF AMERICA (US)
(72) Satoshi Kondo, Shinya Kadono, Makoto Hagai
Prazo de Validade: 10 (dez) anos contados a partir de 09/01/2018, observadas as condições legais.

(11) PI 0211282-5 B1

Código 16.1 - Concessão de Patente ou Certificado de Adição de Invenção
(22) 23/07/2002
(30) 24/07/2001 US 60/307.548
(51) A61L 26/00 (2000.01)
(54) CURATIVO COMPREENDENDO COMPOSIÇÃO DE FLUIDO DE SILICONE NÃO VOLÁTIL E SEU MÉTODO DE MANUFATURA, USO DE COMPOSIÇÃO PARA TRATAMENTO DE CICATRIZ E DE INFECÇÃO POR

PATÓGENO, BEM COMO APLICADOR
(73) Advanced Biotechnologies INC (US)
(72) Alvin Berlat
Prazo de Validade: 10 (dez) anos contados a partir de 09/01/2018, observadas as condições legais.

---

(11) PI 0307550-8 B1

Código 16.1 - Concessão de Patente ou Certificado de Adição de Invenção
(22) 12/03/2003
(30) 12/03/2002 FR 0203070; 08/04/2002 US 60/370,223
(51) A61K 31/192 (2000.01), A61K 9/10 (1974.07), A61K 9/06 (1968.09), A61P 17/00 (2000.01), A61P 17/10 (2000.01), A61P 17/06 (2000.01), A61P 17/12 (2000.01)
(54) COMPOSIÇÃO FARMACÊUTICA EM GEL TÓPICA, DE ADAPALENO 0,3%
(73) Galderma Research & Development (FR)
(72) Michael Graeber, Janusz Czernielewski
Prazo de Validade: 10 (dez) anos contados a partir de 09/01/2018, observadas as condições legais.

---

(11) PI 0308455-8 B1

Código 16.1 - Concessão de Patente ou Certificado de Adição de Invenção
(22) 13/03/2003
(30) 14/03/2002 IL 148684
(51) A01N 25/04 (1980.01)
(54) MÉTODO PARA EVITAR A CRISTALIZAÇÃO DE COMPOSIÇÕES PESTICIDAS DURANTE APLICAÇÃO E COMPOSIÇÃO PESTICIDA LÍQUIDA DE CONCENTRADOS EMULSIFICANTES (EC) OU DE UMA EMULSÃO EM ÁGUA (EW)
(73) MAKHTESHIM CHEMICAL WORKS LTD. (IL)
(72) Yoel Sasson, Ofer Toledano, Ganit Levi-Ruso
Prazo de Validade: 10 (dez) anos contados a partir de 09/01/2018, observadas as condições legais.

---

(11) PI 0313241-2 B1

Código 16.1 - Concessão de Patente ou Certificado de Adição de Invenção
(22) 07/08/2003
(30) 07/08/2002 JP 2002-230028
(51) A01N 43/80 (1980.01), A01N 43/82 (1980.01), A01N 37/40 (1980.01), A01N 41/10 (1980.01), A01N 43/40 (1980.01), A01N 43/50 (1980.01), A01N 43/653 (1985.01), A01N 43/70 (1980.01), A01N 43/88 (1980.01), A01N 43/90 (1980.01), A01N 47/36 (1980.01), A01N 57/20 (1980.01)
(54) COMPOSIÇÃO HERBICIDA
(73) KUMIAI CHEMICAL INDUSTRY CO. LTD. (JP)
(72) Satoru Takahashi, Ryohei Ueno, Yoshihiro Yamaji, Makoto Fujinami
Prazo de Validade: 10 (dez) anos contados a partir de 09/01/2018, observadas

as condições legais.

(11) PI 0315142-5 B1

Código 16.1 - Concessão de Patente ou Certificado de Adição de Invenção
(22) 15/10/2003
(30) 16/10/2002 JP 2002-301876; 12/03/2003 JP 2003-066336
(51) A61K 9/20 (1974.07), A61K 9/28 (1974.07), A61K 9/50 (1974.07), A61K 31/4439 (2000.01)
(54) CÁPSULA DE LANZOPRAZOL DE LIBERAÇÃO MODIFICADA
(73) Takeda Pharmaceutical Company Limited (JP)
(72) Yohko Akiyama, Takashi Kurasawa, Hiroto Bando, Naoki Nagahara
Prazo de Validade: 10 (dez) anos contados a partir de 09/01/2018, observadas as condições legais.

(11) PI 0315342-8 B1

Código 16.1 - Concessão de Patente ou Certificado de Adição de Invenção
(22) 22/10/2003
(30) 24/10/2002 FI 20021897
(51) H01Q 1/24 (1968.09), H01Q 1/38 (1968.09), H01Q 5/00 (1968.09), H01Q 21/28 (1968.09)
(54) "ESTRUTURA DE ANTENA, DISPOSITIVO DE RÁDIO COMPREENDENDO UMA ESTRUTURA DE ANTENA, E, APARELHO DE RÁDIO"
(73) NOKIA TECHNOLOGIES OY (FI)
(72) Olli Talvitie, Ilkka Pankinaho
Prazo de Validade: 10 (dez) anos contados a partir de 09/01/2018, observadas as condições legais.

(11) PI 0317104-3 B1

Código 16.1 - Concessão de Patente ou Certificado de Adição de Invenção
(22) 11/12/2003
(30) 19/12/2002 US 60/434.985; 17/10/2003 US 10/687.986
(51) A61K 47/44 (1990.01), A61K 31/545 (1974.07), A61P 31/00 (2000.01)
(54) COMPOSIÇÃO FARMACÊUTICA DISPERSÁVEL ESTÁVEL COMPREENDENDO UMA SUBSTÂNCIA ANTIBACTERIANA E ARTIGO DE FABRICAÇÃO CONTENDO A REFERIDA COMPOSIÇÃO
(73) ZOETIS SERVICES LLC (US)
(72) Nancy J. Britten, Niki A. Waldron, John W. Burns
Prazo de Validade: 10 (dez) anos contados a partir de 09/01/2018, observadas as condições legais.

(11) PI 0317208-2 B1

Código 16.1 - Concessão de Patente ou Certificado de Adição de Invenção
(22) 29/12/2003
(30) 14/01/2003 GB 0300808.3
(51) A61K 7/08 (1968.09), C11D 3/37 (1974.07)
(54) COMPOSIÇÃO PARA O TRATAMENTO PESSOAL, DO LAR OU DE

	LAVANDERIA, MÉTODO PARA O TRATAMENTO DOS CABELOS E USOS DE POLÍMEROS (73) UNILEVER N.V. (NL) (72) Andrew Richard Avery, Dominique Charmot, Jean M J Frechet, Damian Hajduk, Ezat Khoshdel, Mingjun Liu Prazo de Validade: 10 (dez) anos contados a partir de 09/01/2018, observadas as condições legais.
(11) PI 0317508-1 B1	Código 16.1 - Concessão de Patente ou Certificado de Adição de Invenção (22) 16/12/2003 (30) 20/12/2002 US 10/324,661; 12/05/2003 US 10/435,996; 30/06/2003 US 10/610,299 (51) A61F 13/15 (1990.01), A61F 13/20 (1968.09), B32B 33/00 (1968.09), B32B 5/00 (1968.09), A44B 18/00 (1980.01), D04H 11/08 (1968.09), D04H 13/00 (1968.09), D05C 17/02 (1968.09), A61F 13/511 (2000.01), A61F 13/538 (2000.01) (54) ARTIGO ABSORVENTE (73) The Procter & Gamble Company (US) (72) Jody Lynn Hoying, John Lee Hammons, Susan Nicole Lloyd, Robert Haines Turner, John Joseph Curro Prazo de Validade: 10 (dez) anos contados a partir de 09/01/2018, observadas as condições legais.
(11) PI 0318596-6 B1	Código 16.1 - Concessão de Patente ou Certificado de Adição de Invenção (22) 07/11/2003 (51) H04L 29/06 (1990.01), G06F 21/34 (2013.01), G06F 21/43 (2013.01) (54) “MÉTODO E SISTEMA PARA AUTENTICAR UM TERMINAL DE PROCESSAMENTO DE DADOS DE UM USUÁRIO, MÉTODO PELO QUAL UM TERMINAL DE PROCESSAMENTO DE DADOS EM UM SISTEMA DE PROCESSAMENTO DE DADOS É AUTENTICADO, E, CONJUNTO DE AUTENTICAÇÃO PARA AUTENTICAR O TERMINAL DE PROCESSAMENTO DE DADOS DE UM USUÁRIO EM UM SISTEMA DE PROCESSAMENTO DE DADOS” (73) Telecom Italia S.P.A. (IT) (72) Mauro Sentinelli Prazo de Validade: 10 (dez) anos contados a partir de 09/01/2018, observadas as condições legais.
(11) PI 0407265-0 B1	Código 16.1 - Concessão de Patente ou Certificado de Adição de Invenção (22) 15/10/2004 (30) 20/10/2003 JP 2003-359838; 03/02/2004 JP 2004-026901 (51) C09C 1/00 (1968.09), C09C 3/04 (1974.07), C09D 17/00 (1974.07), C01G 41/00 (1968.09) (54) DISPERSÃO DE PARTÍCULAS FINAS DE MATERIAL DE PROTEÇÃO

	CONTRA INFRAVERMELHO (73) Sumitomo Metal Mining CO., LTD. (JP) (72) Hiromitsu Takeda, Kenji Adachi Prazo de Validade: 10 (dez) anos contados a partir de 09/01/2018, observadas as condições legais.
(11) PI 0411411-6 B1	Código 16.1 - Concessão de Patente ou Certificado de Adição de Invenção (22) 29/05/2004 (30) 13/06/2003 DE 103 27 119.8 (51) A61M 5/32 (1968.09) (54) TAMPA PARA UM DISPOSITIVO DE INJEÇÃO E DISPOSIÇÃO DE AGULHA SUBSTITUÍVEL (73) Sanofi-Aventis Deutschland Gmbh (DE) (72) Carsten Larsen, Christian Pomereau Prazo de Validade: 10 (dez) anos contados a partir de 09/01/2018, observadas as condições legais.
(11) PI 0413841-4 B1	Código 16.1 - Concessão de Patente ou Certificado de Adição de Invenção (22) 05/06/2004 (30) 22/08/2003 DE 103 38 719.6; 19/04/2004 DE 10 2004 018 777.0 (51) F16D 3/224 (1990.01), F16D 3/223 (1990.01) (54) JUNTA DE VELOCIDADE CONSTANTE (73) GKN Driveline Deutschland Gmbh (DE) (72) Peter Schwärzler, Heiko Harnischfeger Prazo de Validade: 10 (dez) anos contados a partir de 09/01/2018, observadas as condições legais.
(11) PI 0417063-6 B1	Código 16.1 - Concessão de Patente ou Certificado de Adição de Invenção (22) 17/11/2004 (30) 11/12/2003 EP 03078920.0; 08/10/2004 EP 04077791.4 (51) D06F 35/00 (1968.09) (54) MÉTODO PARA LAVAR UM TECIDO DE ROUPAS EM UM LICOR DE LAVAGEM EM UMA MÁQUINA DE LAVAR (73) Unilever N.V. (NL) (72) Paul Johan Marie Willem Louis Birker, Philippus Cornelis van der Hoeven, Cornelis Gerhard Van Kralingen, Pieter Broer van der Weg Prazo de Validade: 10 (dez) anos contados a partir de 09/01/2018, observadas as condições legais.
(11) PI 0418541-2 B1	Código 16.1 - Concessão de Patente ou Certificado de Adição de Invenção (22) 27/02/2004 (30) 13/11/2003 US 60/519,517 (51) H04W 48/18 (2009.01), H04W 48/16 (2009.01)

(54) MÉTODOS PARA SELEÇÃO DE REDES, APARELHO COM PRIORIZAÇÃO DE UMA REDE DOMÉSTICA EM REGIÕES E RESPECTIVO SISTEMA DE COMUNICAÇÃO
(73) BLACKBERRY LIMITED (CA)
(72) Jayasri Gunaratnam, Noushad Naqvi, Quoc Bao Nguyen, Richard Darcy Phillips, Haight Ian Craig Swann, Bryan Taylor, Hugh Hind
Prazo de Validade: 10 (dez) anos contados a partir de 09/01/2018, observadas as condições legais.

---

(11) PI 0419097-1 B1

Código 16.1 - Concessão de Patente ou Certificado de Adição de Invenção
(22) 07/10/2004
(51) H04B 7/06 (1968.09)
(54) MÉTODO E APARELHO PARA TRANSMITIR UM SINAL EM UM SISTEMA DE TELECOMUNICAÇÃO SEM FIO, E, REDE E EQUIPAMENTO DE COMUNICAÇÃO
(73) TELECOM ITALIA S.P.A. (IT)
(72) Bruno Melis, Alfredo Ruscitto, Paolo Semenzato
Prazo de Validade: 10 (dez) anos contados a partir de 09/01/2018, observadas as condições legais.

---

(11) PI 0502674-1 B1

Código 16.1 - Concessão de Patente ou Certificado de Adição de Invenção
(22) 04/07/2005
(43) 27/02/2007
(51) B05B 3/02 (1968.09)
(54) PULVERIZADOR AGRÍCOLA DE BARRAS COM ATOMIZADORES ROTATIVOS E ASSISTÊNCIA DE AR
(73) MÁQUINAS AGRÍCOLAS JACTO S.A. (BR/SP)
(72) Cristiano Okada Pontelli
Prazo de Validade: 10 (dez) anos contados a partir de 09/01/2018, observadas as condições legais.

---

(11) PI 0504463-4 B1

Código 16.1 - Concessão de Patente ou Certificado de Adição de Invenção
(22) 23/09/2005
(43) 12/06/2007
(51) D06F 39/14 (1968.09)
(54) CONJUNTO MECÂNICO DE LAVADORA DE ROUPA
(73) Mueller Eletrodomésticos S/A (BR/SC)
(72) Aurimar Antônio Bassanezi Loss
Prazo de Validade: 10 (dez) anos contados a partir de 09/01/2018, observadas as condições legais.

---

(11) PI 0506279-9 B1

Código 16.1 - Concessão de Patente ou Certificado de Adição de Invenção
(22) 16/12/2005

(43) 02/10/2007
(51) A61K 31/365 (1974.07), A61K 31/429 (2000.01), A61P 33/10 (2000.01)
(54) COMPOSIÇÃO SINERGÍSTICA DE ANTIHELMÍNTICOS E ENDECTOCIDAS
(73) NPA - Núcleo de Pesquisas Aplicadas Ltda (BR/SP) , OURO FINO SAÚDE ANIMAL PARTICIPAÇÕES S.A. (BR/SP)
(72) Dolivar Coracci Neto, Nelson Henriques Fernandes Filho, Ricardo da Silva Sercheli
Prazo de Validade: 10 (dez) anos contados a partir de 09/01/2018, observadas as condições legais.

---

(11) PI 0507580-7 B1

Código 16.1 - Concessão de Patente ou Certificado de Adição de Invenção
(22) 02/02/2005
(30) 12/02/2004 DK PA200400217; 12/02/2004 US 60/544,970
(51) C07C 253/34 (1990.01), C07C 253/30 (1990.01), C07C 255/59 (1990.01), C07D 307/87 (1974.07)
(54) MÉTODOS PARA O ISOLAMENTO E PURIFICAÇÃO DO COMPOSTO, E, PARA A FABRICAÇÃO DE ESCITALOPRAM
(73) H. Lundbeck A/S (DK)
(72) Lars Ole Lyngso
Prazo de Validade: 10 (dez) anos contados a partir de 09/01/2018, observadas as condições legais.

---

(11) PI 0507592-0 B1

Código 16.1 - Concessão de Patente ou Certificado de Adição de Invenção
(22) 09/02/2005
(30) 10/02/2004 US 10/775,619
(51) F02D 31/00 (1968.09), G05D 1/00 (1968.09), G06F 17/00 (1995.01), G06F 7/00 (1968.09)
(54) "MÉTODO PARA GOVERNAR UM MOTOR DE IGNIÇÃO POR COMPRESSÃO E MOTOR DE COMBUSTÃO INTERNA DE IGNIÇÃO POR COMPRESSÃO"
(73) International Engine Intellectual Property Company, LLC (US)
(72) Kevin Bishop, Walter P Gorczowski, Suresh L. Satyavolu
Prazo de Validade: 10 (dez) anos contados a partir de 09/01/2018, observadas as condições legais.

---

(11) PI 0510363-0 B1

Código 16.1 - Concessão de Patente ou Certificado de Adição de Invenção
(22) 12/04/2005
(30) 29/04/2004 CN 200410045668.4
(51) G11B 27/10 (1968.09), G11B 27/32 (1968.09)
(54) MÉTODO E APARELHO PARA REPRODUZIR UM DISCO ÓPTICO
(73) KONINKLIJKE PHILIPS N. V. (NL)
(72) Yang Peng, Dahua He, Sheng Jin
Prazo de Validade: 10 (dez) anos contados a partir de 09/01/2018, observadas

	as condições legais.
(11) PI 0510539-0 B1	Código 16.1 - Concessão de Patente ou Certificado de Adição de Invenção (22) 27/04/2005 (30) 13/05/2004 US 10/844,745 (51) C09C 1/42 (1968.09) (54) Reagente de beneficiamento mineral, e, método para a separação seletiva de impurezas de uma mistura finamente dividida de partículas minerais (73) Cytec Technology Corp. (US) (72) Abdul Gorken, Lino G. Magliocco, D. R. Nagaraj, Alan S. Rothenberg, S. A. Ravishankar Prazo de Validade: 10 (dez) anos contados a partir de 09/01/2018, observadas as condições legais.
(11) PI 0513122-7 B1	Código 16.1 - Concessão de Patente ou Certificado de Adição de Invenção (22) 02/08/2005 (30) 26/08/2004 JP 2004-246384 (51) B65G 17/06 (1968.09), B62D 65/18 (2000.01), B65G 17/48 (1968.09), B66F 7/06 (1968.09) (54) EQUIPAMENTO DE TRANSPORTE COM PLATAFORMA DE CARREGAMENTO PARA LEVANTAMENTO/ABAIXAMENTO DE CARGA (73) Daifuku Co., LTD (JP) (72) Nobuhiro Hayashi Prazo de Validade: 10 (dez) anos contados a partir de 09/01/2018, observadas as condições legais.
(11) PI 0514129-0 B1	Código 16.1 - Concessão de Patente ou Certificado de Adição de Invenção (22) 04/08/2005 (30) 04/08/2004 NL 1026780 (51) B65B 25/00 (1968.09), B65B 35/26 (1968.09) (54) DISPOSITIVO PARA A TRANSFERÊNCIA DE ARTIGOS DE DOCE (73) CFS Weert B.V. (NL) (72) Leonardus Hermanus Maria Cuypers Prazo de Validade: 10 (dez) anos contados a partir de 09/01/2018, observadas as condições legais.
(11) PI 0514481-7 B1	Código 16.1 - Concessão de Patente ou Certificado de Adição de Invenção (22) 17/08/2005 (30) 19/08/2004 NL 1026870; 05/10/2004 NL 1027179 (51) B65B 53/02 (1968.09), B65B 53/00 (1968.09), B65D 51/00 (1968.09), A61J 1/00 (1968.09) (54) FRASCO PROTEGIDO E MÉTODO PARA A FABRICAÇÃO DO MESMO (73) Pharmachemie B.V. (NL)

(72) Dick De Vos
Prazo de Validade: 10 (dez) anos contados a partir de 09/01/2018, observadas as condições legais.

---

(11) PI 0514902-9 B1

Código 16.1 - Concessão de Patente ou Certificado de Adição de Invenção
(22) 02/09/2005
(30) 03/09/2004 US 10/933,535
(51) G06F 17/50 (1995.01)
(54) MÉTODOS, SISTEMAS E MODELOS DE DADOS PARA DESCREVER UM DISPOSITIVO ELÉTRICO
(73) ABB Research Ltd. (CH)
(72) David Cox, Thomas J. Lanoue
Prazo de Validade: 10 (dez) anos contados a partir de 09/01/2018, observadas as condições legais.

---

(11) PI 0515072-8 B1

Código 16.1 - Concessão de Patente ou Certificado de Adição de Invenção
(22) 09/06/2005
(30) 28/09/2004 US 10/953.660
(51) A61F 13/56 (1990.01)
(54) PEÇA DE ROUPA DESCARTÁVEL
(73) Kimberly-Clark Worldwide, Inc. (US)
(72) Paula C. Winkel, Timothy J. Probst, Kellie M. Goodrich, Joseph Patrick Fell
Prazo de Validade: 10 (dez) anos contados a partir de 09/01/2018, observadas as condições legais.

---

(11) PI 0516466-4 B1

Código 16.1 - Concessão de Patente ou Certificado de Adição de Invenção
(22) 22/09/2005
(30) 05/10/2004 ES P200402364
(51) C07K 5/103 (1995.01), A61K 38/07 (1995.01), A61P 7/10 (2000.01), A61Q 19/08 (2006.01)
(54) PEPTÍDEOS SINTÉTICOS QUE DIMINUEM OU ELIMINAM AS BOLSAS FORMADAS ABAIXO DO CONTORNO INFERIOR DOS OLHOS E SEU USO NAS COMPOSIÇÕES COSMÉTICAS OU DERMOFARMACÊUTICAS
(73) LIPOTEC, S.A. (ES)
(72) Arturo Puig Montiel, Juan Cebrian Puche, Elena Passerini
Prazo de Validade: 10 (dez) anos contados a partir de 09/01/2018, observadas as condições legais.

---

(11) PI 0517727-8 B1

Código 16.1 - Concessão de Patente ou Certificado de Adição de Invenção
(22) 16/11/2005
(30) 19/11/2004 DE 10 2004 055 961.9
(51) B60G 7/00 (1968.09), F16C 11/06 (1968.09)
(54) UNIDADE DE ARTICULAÇÃO

(73) ZF FRIEDRICHSHAFEN AG (DE)
(72) Ralf Kunze, Sören Knopp, Manfred Buhl, HEINFRIED HELMS
Prazo de Validade: 10 (dez) anos contados a partir de 09/01/2018, observadas as condições legais.

---

(11) PI 0517729-4 B1

Código 16.1 - Concessão de Patente ou Certificado de Adição de Invenção
(22) 19/12/2005
(30) 30/12/2004 US 11/026,758
(51) C09K 3/00 (1968.09)
(54) REDUTORES DO ARRASTO DE LÁTEX MODIFICADO, SEU MÉTODO DE PRODUÇÃO E MÉTODO DE REDUÇÃO DAS FORÇAS DO ARRASTO
(73) LIQUIDPOWER SPECIALTY PRODUCTS, INC. (US)
(72) WILLIAM F. HARRIS, KENNETH W. SMITH, RAY L. JOHNSTON, VINCENT S. ANDERSON, STUART N. MILLIGAN
Prazo de Validade: 10 (dez) anos contados a partir de 09/01/2018, observadas as condições legais.

---

(11) PI 0517884-3 B1

Código 16.1 - Concessão de Patente ou Certificado de Adição de Invenção
(22) 16/12/2005
(30) 30/12/2004 US 11/027.303
(51) A43B 13/18 (1968.09), A43B 13/20 (1968.09), A43B 21/26 (1968.09), A43B 21/28 (1968.09), B29D 35/14 (2010.01)
(54) "MÉTODO PARA FORMAR UMA CÂMARA FLEXÍVEL E PARA FABRICAR UM ARTIGO DE CALÇADO COM TAL CÂMARA".
(73) NIKE INNOVATE C.V. (US)
(72) ZVI RAPAPORT, Eric Steven Schindler
Prazo de Validade: 10 (dez) anos contados a partir de 09/01/2018, observadas as condições legais.

---

(11) PI 0518946-2 B1

Código 16.1 - Concessão de Patente ou Certificado de Adição de Invenção
(22) 15/12/2005
(30) 16/12/2004 FR 0413443
(51) C03C 3/091 (1985.01)
(54) FIO DE VIDRO DE REFORÇO, CONJUNTO DE FIOS DE VIDRO, COMPÓSITO DE FIOS DE VIDRO E DE MATÉRIA(S) ORGÂNICA(S) E/OU INORGÂNICA(S) E COMPOSIÇÃO DE VIDRO
(73) SAINT-GOBAIN VETROTEX FRANCE S.A. (FR)
(72) Emmanuel Lecomte, Anne Berthereau
Prazo de Validade: 10 (dez) anos contados a partir de 09/01/2018, observadas as condições legais.

---

(11) PI 0519297-8 B1

Código 16.1 - Concessão de Patente ou Certificado de Adição de Invenção
(22) 15/12/2005

(30) 04/01/2005 US 60/641,240; 15/04/2005 US 11/106,783
(51) G06K 9/00 (1968.09), H04N 7/18 (1968.09), G05D 1/00 (1968.09), G01C 22/00 (1968.09)
(54) MÉTODO E SISTEMA PARA GUIAR UM VEÍCULO
(73) DEERE & COMPANY (US)
(72) SHUFENG HAN, JOHN FRANKLIN REID, TERENCE DANIEL PICKETT
Prazo de Validade: 10 (dez) anos contados a partir de 09/01/2018, observadas as condições legais.

---

(11) PI 0519347-8 B1

Código 16.1 - Concessão de Patente ou Certificado de Adição de Invenção
(22) 08/11/2005
(30) 27/12/2004 DE 10 2004 062 821.1
(51) H02P 6/14 (1995.01), H02P 6/16 (1995.01), H02P 6/18 (1995.01)
(54) "PROCESSO E ESQUEMA DE LIGAÇÕES PARA DETERMINAÇÃO DA POSIÇÃO DO ROTOR SEM SENSOR DE UM MOTOR DE CORRENTE CONTÍNUA SEM ESCOVAS E DISPOSITIVO"
(73) Robert Bosch GMBH (DE)
(72) Torsten Heidrich, Jochen Fassnacht
Prazo de Validade: 10 (dez) anos contados a partir de 09/01/2018, observadas as condições legais.

---

(11) PI 0519964-6 B1

Código 16.1 - Concessão de Patente ou Certificado de Adição de Invenção
(22) 01/12/2005
(30) 25/01/2005 US 11/042,671
(51) G01C 22/00 (1968.09), G01C 21/00 (1968.09), G01C 21/32 (2000.01), G05D 1/00 (1968.09), G06F 7/70 (1980.01), G06F 19/00 (1995.01), G06G 7/00 (1968.09), G06G 7/16 (1968.09), A01B 41/06 (1968.09), A01B 69/00 (1968.09), A01B 79/00 (1968.09), A01D 3/00 (1968.09)
(54) MÉTODO PARA PLANEJAR UM TRAJETO DE UM VEÍCULO, E, PLANEJADOR DE TRAJETO PARA PLANEJAR UM TRAJETO DE UM VEÍCULO
(73) DEERE & COMPANY (US)
(72) Nicholas Simon Flann, Shane Lynn Hansen, Sarah Ann Gray
Prazo de Validade: 10 (dez) anos contados a partir de 09/01/2018, observadas as condições legais.

---

(11) PI 0519965-4 B1

Código 16.1 - Concessão de Patente ou Certificado de Adição de Invenção
(22) 13/12/2005
(30) 25/01/2005 US 11/042,636
(51) G01C 21/34 (2000.01)
(54) MÉTODO PARA DETERMINAR UM TRAJETO PARA UM VEÍCULO, E, PLANEJADOR DE TRAJETO PARA DETERMINAR UM TRAJETO PARA UM VEÍCULO
(73) DEERE & COMPANY (US)

(72) Nicholas Simon Flann, SHANE LYNN HANSEN, Sarah Ann Gray
Prazo de Validade: 10 (dez) anos contados a partir de 09/01/2018, observadas as condições legais.

---

(11) PI 0519968-9 B1

Código 16.1 - Concessão de Patente ou Certificado de Adição de Invenção
(22) 13/12/2005
(30) 25/01/2005 US 11/042,561
(51) G01C 22/00 (1968.09), G05D 1/00 (1968.09)
(54) MÉTODO PARA PLANEJAR UM TRAJETO DE UM VEÍCULO, E, PLANEJADOR DE TRAJETO PARA PLANEJAR UM TRAJETO DE UM VEÍCULO
(73) Deere & Company (US)
(72) Nicholas Simon Flann, Shane Lynn Hansen, Sarah Ann Gray
Prazo de Validade: 10 (dez) anos contados a partir de 09/01/2018, observadas as condições legais.

---

(11) PI 0600389-3 B1

Código 16.1 - Concessão de Patente ou Certificado de Adição de Invenção
(22) 15/02/2006
(30) 17/02/2005 EP 05 101181.5
(43) 03/10/2006
(51) G02B 7/02 (1968.09)
(54) “DISPOSIÇÃO DE LENTE INTEGRÁVEL À PAREDE, DISPOSITIVO INTEGRADO EM PAREDE COM UM ALOJAMENTO DE CONEXÃO, MÉTODO DE INSTALAÇÃO DO DISPOSITIVO E INSTALAÇÃO DE TRANSPORTE”
(73) Inventio Aktiengesellschaft (CH)
(72) Gerhard Kleewein, Thomas Pollheimer, Dirk Blondiau, Gerhard Stoiber
Prazo de Validade: 10 (dez) anos contados a partir de 09/01/2018, observadas as condições legais.

---

(11) PI 0603020-3 B1

Código 16.1 - Concessão de Patente ou Certificado de Adição de Invenção
(22) 28/07/2006
(43) 18/03/2008
(51) G01N 21/90 (1980.01), G01N 1/10 (1968.09)
(54) SISTEMA MODULAR PARA INSPEÇÃO INTERNA DE TANQUES DE ARMAZENAMENTO DE COMBUSTÍVEIS LÍQUIDOS
(73) Petroleo Brasileiro S.A. - Petrobras (BR/RJ)
(72) Alander Ornellas Machado, Mauro Iurk Rocha, Ricardo Rodrigues da Cunha Pinto, Ney Robinson Salvi dos Reis, Marco Antônio Meggiolaro, Felipe dos Santos Scofano
Prazo de Validade: 10 (dez) anos contados a partir de 09/01/2018, observadas as condições legais.

---

(11) PI 0603359-8 B1

Código 16.1 - Concessão de Patente ou Certificado de Adição de Invenção

(22) 15/08/2006
(43) 08/04/2008
(51) E21B 43/22 (1968.09), B01F 3/08 (1968.09)
(54) EQUIPAMENTO PARA GERAÇÃO DE MICROESPUMAS
(73) Petroleo Brasileiro S.A. - Petrobras (BR/RJ)
(72) Roberto Carlos Gonçalves de Oliveira
Prazo de Validade: 10 (dez) anos contados a partir de 09/01/2018, observadas as condições legais.

---

(11) PI 0603404-7 B1

Código 16.1 - Concessão de Patente ou Certificado de Adição de Invenção
(22) 24/08/2006
(43) 15/04/2008
(51) E21B 47/12 (1968.09)
(54) SISTEMA DE AQUISIÇÃO DE SINAIS COM MONITORAMENTO INDEPENDENTE E BASE DE LANÇAMENTO PARA O REFERIDO SISTEMA
(73) Petroleo Brasileiro S.A - PETROBRAS (BR/RJ)
(72) Otávio Cardoso da Costa, Sergio Nogueira da Gama de Souza, Ricardo da Rocha Soares, Antônio Paes de Souza
Prazo de Validade: 10 (dez) anos contados a partir de 09/01/2018, observadas as condições legais.

---

(11) PI 0603703-8 B1

Código 16.1 - Concessão de Patente ou Certificado de Adição de Invenção
(22) 21/08/2006
(43) 08/04/2008
(51) G10D 13/00 (1968.09)
(54) APERFEIÇOAMENTOS INTRODUZIDOS EM MEIO DE FIXAÇÃO E MONTAGEM DE UMA OU MAIS LÂMINAS EM INSTRUMENTO DE PERCUSSÃO
(73) Humberto Henrique Rodella (BR/SP)
(72) Humberto Henrique Rodella
Prazo de Validade: 10 (dez) anos contados a partir de 09/01/2018, observadas as condições legais.

---

(11) PI 0606363-2 B1

Código 16.1 - Concessão de Patente ou Certificado de Adição de Invenção
(22) 13/02/2006
(30) 11/02/2005 EP 05002932.1
(51) C12N 15/10 (1990.01)
(54) MÉTODO PARA O ISOLAMENTO E/OU A PURIFICAÇÃO DE ÁCIDOS NUCLEICOS ÁCIDO NUCLEICO, E, MÉTODO PARA A IMOBILIZAÇÃO DE ÁCIDOS NUCLEICOS EM UMA MATRIZ
(73) Qiagen GMBH (DE)
(72) MARKUS SPRENGER-HAUSSELS, GABI SCHULTE, THOMAS DEUTSCHMANN, SIBYLLE FELKER
Prazo de Validade: 10 (dez) anos contados a partir de 09/01/2018, observadas

as condições legais.

(11) PI 0608108-8 B1

Código 16.1 - Concessão de Patente ou Certificado de Adição de Invenção
(22) 24/04/2006
(30) 22/04/2005 PT 103264
(51) G02B 27/01 (1995.01), G07F 17/02 (1968.09)
(54) SISTEMA DE VISUALIZAÇÃO DE INFORMAÇÃO SOBREPOSTA A IMAGEM REAL
(73) YDREAMS-INFORMÁTICA, S.A. (PT)
(72) EDMUNDO MANUEL NABAIS NOBRE
Prazo de Validade: 10 (dez) anos contados a partir de 09/01/2018, observadas as condições legais.

(11) PI 0609128-8 B1

Código 16.1 - Concessão de Patente ou Certificado de Adição de Invenção
(22) 17/03/2006
(30) 22/03/2005 AT GM 179/2005
(51) G21B 1/13 (2006.01)
(54) PRIMEIRO COMPONENTE DE PAREDE PARA REATOR DE FUSÃO
(73) The European Atomic Energy Community (BE)
(72) THOMAS FRIEDRICH, ARNO PLANKENSTEINER, BERTRAM SCHEDLER, KARLHEINZ SCHEIBER, HANS-DIETER FRIEDLE, THOMAS HUBER, DIETMAR SCHEDLE, ANTON ZABERNIG
Prazo de Validade: 10 (dez) anos contados a partir de 09/01/2018, observadas as condições legais.

(11) PI 0609761-8 B1

Código 16.1 - Concessão de Patente ou Certificado de Adição de Invenção
(22) 13/04/2006
(30) 14/04/2005 GB 0507520.5; 14/04/2005 GB 0507521.3
(51) C11B 9/00 (1968.09)
(54) COMPOSIÇÃO DE PERFUME, PRODUTO PERFUMADO, E, MÉTODO DE SEPARAR UM BIOFILME DE UMA SUPERFÍCIE
(73) GIVAUDAN SA (CH)
(72) David Jonathan Bradshaw, Alan Forbes Provan, Christopher James Ioannou, John Martin Behan, Keith Douglas Perring
Prazo de Validade: 10 (dez) anos contados a partir de 09/01/2018, observadas as condições legais.

(11) PI 0609977-7 B1

Código 16.1 - Concessão de Patente ou Certificado de Adição de Invenção
(22) 04/04/2006
(30) 19/04/2005 SE 0500897-4
(51) B31F 1/10 (1968.09), B31B 1/25 (1974.07)
(54) MÉTODO DE OPERAÇÃO E ARRANJO EM UMA MÁQUINA DE ABRIR VINCOS EM MATERIAL DE CARTONAGEM

(73) TETRA LAVAL HOLDING & FINANCE SA (CH)
(72) MAGNUS JUST, MICHAEL WENNBOM
Prazo de Validade: 10 (dez) anos contados a partir de 09/01/2018, observadas as condições legais.

---

(11) PI 0613298-7 B1

Código 16.1 - Concessão de Patente ou Certificado de Adição de Invenção
(22) 23/05/2006
(30) 23/05/2005 US 11/135,077; 23/05/2005 US 11/135,065
(51) C12P 19/04 (1980.01), C07H 3/06 (1974.07), C08B 15/10 (1974.07), A23L 3/3562 (1990.01)
(54) MÉTODO PARA A PRODUÇÃO DE UMA FORMULAÇÃO CONTENDO CELULOSE BACTERIANA E FORMULAÇÃO CONTENDO CELULOSE BACTERIANA
(73) CP KELCO U.S., INC. (US)
(72) ZHIFA YANG
Prazo de Validade: 10 (dez) anos contados a partir de 09/01/2018, observadas as condições legais.

---

(11) PI 0613521-8 B1

Código 16.1 - Concessão de Patente ou Certificado de Adição de Invenção
(22) 08/05/2006
(30) 03/06/2005 US 11/145,349
(51) C08F 10/00 (1974.07), C08F 2/34 (1974.07)
(54) Método para determinar parâmetros para uma transição e método para identificar uma primeira propriedade de um produto
(73) UNIVATION TECHNOLOGIES, LLC (US)
(72) Ivan J. Hartley, John R. Parrish, Richard J. Stolz
Prazo de Validade: 10 (dez) anos contados a partir de 09/01/2018, observadas as condições legais.

---

(11) PI 0613712-1 B1

Código 16.1 - Concessão de Patente ou Certificado de Adição de Invenção
(22) 06/07/2006
(30) 08/07/2005 US 11/177,183
(51) G01V 3/00 (1968.09), G01V 3/02 (1968.09), G01V 3/20 (1980.01)
(54) “APARELHO PARA DETECTAR E MÉTODO PARA ESTIMAR UM PARÂMETRO DE RESISTIVIDADE DE FORMAÇÃO DE TERRA E MEIO LEGÍVEL POR COMPUTADOR PARA USO COM O APARELHO”
(73) BAKER HUGHES INCORPORATED (US)
(72) Alexandre N. Bespalov, Gregory B. Itskovich
Prazo de Validade: 10 (dez) anos contados a partir de 09/01/2018, observadas as condições legais.

---

(11) PI 0614152-8 B1

Código 16.1 - Concessão de Patente ou Certificado de Adição de Invenção
(22) 03/08/2006

(30) 08/08/2005 CH 1307/05
(51) A46B 9/04 (1968.09), A46D 1/00 (1968.09)
(54) "CABEÇA DE ESCOVA PARA UMA ESCOVA DE DENTES, E, ESCOVA DE DENTES"
(73) GABA INTERNATIONAL HOLDING AG (CH)
(72) Christine Garbers, André Brunella, Peter Gross
Prazo de Validade: 10 (dez) anos contados a partir de 09/01/2018, observadas as condições legais.

---

(11) PI 0614233-8 B1

Código 16.1 - Concessão de Patente ou Certificado de Adição de Invenção
(22) 07/08/2006
(30) 09/08/2005 US 11/200.648
(51) B29D 11/00 (1968.09)
(54) MÉTODO DE FABRICAR UMA LENTE DE CONTATO E CONJUNTO DE MOLDE DE LENTE DE CONTATO
(73) Coopervision International Holding Company, LP (BB)
(72) SARAH E. DARNTON, NEIL G. GOODENOUGH, RICHARD C. ROGERS
Prazo de Validade: 10 (dez) anos contados a partir de 09/01/2018, observadas as condições legais.

---

(11) PI 0616875-2 B1

Código 16.1 - Concessão de Patente ou Certificado de Adição de Invenção
(22) 04/10/2006
(30) 05/10/2005 JP 2005-292319
(51) C08G 77/442 (1990.01), C08C 19/25 (1990.01), C08F 8/42 (1974.07), C08L 15/00 (1974.07), C08L 83/10 (1974.07)
(54) PROCESSO PARA PRODUZIR POLÍMERO DE DIENO CONJUGADO MODIFICADO, POLÍMERO DE DIENO CONJUGADO MODIFICADO OBTIDO PELO PROCESSO, E COMPOSIÇÃO DE BORRACHA CONTENDO O MESMO
(73) JSR CORPORATION (JP) , BRIDGESTONE CORPORATION (JP)
(72) RYOUJI TANAKA, KOUICHIROU TANI, TAKUO SONE, TOSHIHIRO TADAKI, JUNKO KURAZUMI, KOJI MASAKI, YOICHI OZAWA
Prazo de Validade: 10 (dez) anos contados a partir de 09/01/2018, observadas as condições legais.

---

(11) PI 0618517-7 B1

Código 16.1 - Concessão de Patente ou Certificado de Adição de Invenção
(22) 19/09/2006
(30) 10/11/2005 EP 05 077583.2
(51) B22D 21/00 (1968.09), B22D 17/08 (1968.09), C22C 23/02 (1974.07), C22C 23/06 (1974.07)
(54) PROCESSO PARA FUNDIÇÃO DE UMA LIGA E MAGNÉSIO
(73) Magontec GMBH (DE)
(72) Per Bakke, Westengen Haakon
Prazo de Validade: 10 (dez) anos contados a partir de 09/01/2018, observadas

as condições legais.

(11) PI 0619641-1 B1

Código 16.1 - Concessão de Patente ou Certificado de Adição de Invenção
(22) 21/12/2006
(30) 22/12/2005 GB 0526120.1; 24/02/2006 US 60/776505
(51) C07K 7/64 (1985.01), C07K 14/47 (1995.01), A61K 38/12 (1995.01), A61K 38/17 (1995.01)
(54) PEPTÍDEO CÍCLICO, PROCESSO PARA A PREPARAÇÃO DE UM PEPTÍDEO CÍCLICO, COMPOSIÇÃO, E, USO DE UM PEPTÍDEO CÍCLICO
(73) Novabiotics Limited (GB)
(72) Deborah O' Neil
Prazo de Validade: 10 (dez) anos contados a partir de 09/01/2018, observadas as condições legais.

(11) PI 0620139-3 B1

Código 16.1 - Concessão de Patente ou Certificado de Adição de Invenção
(22) 21/12/2006
(30) 21/12/2005 US 11/314837
(51) B29C 37/00 (1985.01), C08J 7/04 (1974.07), B29D 11/00 (1968.09), C09D 133/08 (1990.01)
(54) COMPOSIÇÃO, LENTE OFTÁLMICA, E, MÉTODO DE REVESTIMENTO DE UMA LENTE OFTÁLMICA DENTRO DE UMA CAVIDADE DE MOLDE
(73) Essilor International (Compagnie Generale D'Optique) (FR)
(72) Hoa Thien Dang, Sheila Tatman
Prazo de Validade: 10 (dez) anos contados a partir de 09/01/2018, observadas as condições legais.

(11) PI 0620690-5 B1

Código 16.1 - Concessão de Patente ou Certificado de Adição de Invenção
(22) 27/10/2006
(30) 15/12/2005 SE 0502787-5
(51) B65G 21/18 (1968.09), F16G 13/18 (1968.09), F25D 25/04 (1968.09)
(54) INSTALAÇÃO DE SUPORTE
(73) JOHN BEAN TECHNOLOGIES AB (SE)
(72) Jonny Malmberg, Lennart Olsson
Prazo de Validade: 10 (dez) anos contados a partir de 09/01/2018, observadas as condições legais.

(11) PI 0621837-7 B1

Código 16.1 - Concessão de Patente ou Certificado de Adição de Invenção
(22) 25/07/2006
(51) B29C 47/22 (1985.01)
(54) Cabeçote de extrusão para moldagem a sopro de corpos ocos com um sistema de distribuição da espessura das paredes da preforma e método para controlar a espessura das paredes de uma preforma
(73) UNILOY MILACRON S.R.L (US)

(72) GIANLUCA BERTOLOTTI
Prazo de Validade: 10 (dez) anos contados a partir de 09/01/2018, observadas as condições legais.

---

(11) PI 0702793-1 B1

Código 16.1 - Concessão de Patente ou Certificado de Adição de Invenção
(22) 13/06/2007
(43) 27/01/2009
(51) C10L 3/10 (1990.01)
(54) MÉTODO PARA REDUÇÃO DA EMISSÃO DE GASES EM INSTALAÇÕES MARÍTIMAS DE PRODUÇÃO
(73) Petróleo Brasileiro S/A - PETROBRAS (BR/RJ)
(72) Joao Luiz Ponce Maia, Paulo Bento de Araújo
Prazo de Validade: 10 (dez) anos contados a partir de 09/01/2018, observadas as condições legais.

---

(11) PI 0706023-8 B1

Código 16.1 - Concessão de Patente ou Certificado de Adição de Invenção
(22) 26/04/2007
(30) 27/04/2006 NO 20061861; 25/09/2006 NO 20064321
(51) E21B 19/10 (1968.09), E21B 19/16 (1968.09), B25B 5/14 (1968.09)
(54) DISPOSITIVO DE CUNHA
(73) Weatherford Rig Systems AS (NO)
(72) HELGE-RUBEN HALSE
Prazo de Validade: 10 (dez) anos contados a partir de 09/01/2018, observadas as condições legais.

---

(11) PI 0707320-8 B1

Código 16.1 - Concessão de Patente ou Certificado de Adição de Invenção
(22) 24/01/2007
(30) 06/02/2006 US 11/348,024
(51) E06B 9/58 (1990.01)
(54) PORTA INDUSTRIAL E MÉTODO DE PREVENÇÃO DE DANOS A PORTA ROLANTE
(73) ASSA ABLOY ENTRANCE SYSTEMS AB (SE)
(72) Friedhelm Frede
Prazo de Validade: 10 (dez) anos contados a partir de 09/01/2018, observadas as condições legais.

---

(11) PI 0709790-5 B1

Código 16.1 - Concessão de Patente ou Certificado de Adição de Invenção
(22) 17/04/2007
(30) 10/05/2006 DE 10 2006 021 731.4
(51) E04C 3/16 (1968.09)
(54) VIGA EM TRELIÇA DE MADEIRA PARA CONSTRUÇÃO
(73) PERI GMBH (DE)
(72) Artur Schwörer

Prazo de Validade: 10 (dez) anos contados a partir de 09/01/2018, observadas as condições legais.

---

(11) PI 0709899-5 B1

Código 16.1 - Concessão de Patente ou Certificado de Adição de Invenção
(22) 05/04/2007
(30) 07/04/2006 EP 06112397.2; 10/04/2006 EP 06112438.4
(51) E21B 49/08 (1980.01), E21B 41/00 (1968.09), G01F 1/74 (1974.07), G01F 15/08 (1968.09)
(54) MÉTODOS PARA DETERMINAR AS CONTRIBUIÇÕES DE POÇOS INDIVIDUAIS PARA A PRODUÇÃO DE UM GRUPO DE POÇOS E DE UM OU MAIS SEGMENTOS DE UMA REGIÃO DE AFLUXO SEGMENTADA DE UM POÇO MULTIZONAL E/OU MULTILATERAL PARA A PRODUÇÃO DE UM GRUPO DE SEGMENTOS DE UM POÇO MULTIZONAL E/OU MULTILATERAL E/OU DE UM GRUPO DE POÇOS
(73) Shell Internationale Research Maatschappij B.V (NL)
(72) Jan Josef Maria Briers, Keat-Choon Goh, Charles Edward Moncur, Peter Overschee
Prazo de Validade: 10 (dez) anos contados a partir de 09/01/2018, observadas as condições legais.

---

(11) PI 0713024-4 B1

Código 16.1 - Concessão de Patente ou Certificado de Adição de Invenção
(22) 13/06/2007
(30) 16/06/2006 US 60/814,670
(51) E02F 5/06 (1968.09), E02F 3/08 (1968.09), E02F 7/00 (1968.09)
(54) TRAVA PARA PRENDER PEÇAS DE DESGASTE AO EQUIPAMENTO DE OBRAS DE TERRAPLENAGEM
(73) Esco Corporation (US)
(72) Robert Mcclanahan
Prazo de Validade: 10 (dez) anos contados a partir de 09/01/2018, observadas as condições legais.

---

(11) PI 0716311-8 B1

Código 16.1 - Concessão de Patente ou Certificado de Adição de Invenção
(22) 18/01/2007
(51) B29C 57/02 (1985.01), B29C 49/42 (1985.01), B21D 26/02 (1968.09)
(54) SISTEMA PARA A FABRICAÇÃO DE BOCAIS INTEGRADOS EM TUBAGENS DE PLÁSTICO ORIENTADAS BIAXIALMENTE
(73) MOLECOR TECNOLOGIA, S.L., (ES)
(72) IGNACIO MUÑOZ DE JUAN
Prazo de Validade: 10 (dez) anos contados a partir de 09/01/2018, observadas as condições legais.

---

(11) PI 0719501-0 B1

Código 16.1 - Concessão de Patente ou Certificado de Adição de Invenção
(22) 18/12/2007

(30) 20/12/2006 US 60/875,925
(51) D01D 5/00 (1968.09), D01F 6/60 (1974.07), D04H 3/16 (1968.09)
(54) "Processo de eletrossopro de uma folha com múltiplas camadas"
(73) CUMMINS, INC. (US)
(72) Joseph Brian Hovanec, MICHAEL JOHN MOORE SR.
Prazo de Validade: 10 (dez) anos contados a partir de 09/01/2018, observadas as condições legais.

---

(11) PI 0722092-8 B1

Código 16.1 - Concessão de Patente ou Certificado de Adição de Invenção
(22) 20/12/2007
(30) 22/12/2006 US 60/871,682
(51) C12N 15/09 (1990.01), C12N 15/29 (1990.01), C12N 15/82 (1990.01), A01H 1/00 (1968.09), A01H 5/00 (1968.09)
(54) CONSTRUÇÃO DE DNA, MÉTODO DE INIBIR O CRESCIMENTO DE UM FUNGO PATÔGENICO DE PLANTA, E MÉTODOS DE OBTER UMA PLANTA TRANSGÊNICA QUE INIBE O CRESCIMENTO DE FUNGO PATÔGENICO DE PLANTA E DE IDENTIFICAR A REFERIDA PLANTA TRANSGÊNICA
(73) Donald Danforth Plant Science Center (US)
(72) Dilip Maganlal Shah, Anita Kay Snyder
Prazo de Validade: 10 (dez) anos contados a partir de 09/01/2018, observadas as condições legais.

---

(11) PI 0800207-0 B1

Código 16.1 - Concessão de Patente ou Certificado de Adição de Invenção
(22) 24/01/2008
(43) 08/09/2009
(51) B01J 29/10 (1974.07), B01J 29/064 (1995.01), B01J 31/28 (1974.07)
(54) CATALISADOR METÁLICO E MÉTODO PARA A PRODUÇÃO DE CATALISADOR METÁLICO
(73) PETROLEO BRASILEIRO S.A. - PETROBRAS (BR/RJ)
(72) DAGOBERTO O. SILVA, FLÁVIO ANDRÉ PAVAN, GIOVANNA MACHADO, SÉRGIO R. TEIXEIRA, HENRIQUE SOARES CERQUEIRA, ANA CARLOTA BELIZÁRIO DOS SANTOS, EDUARDO FALABELLA SOUSA AGUIAR, JAIRTON DUPONT
Prazo de Validade: 20 (vinte) anos contados a partir de 24/01/2008, observadas as condições legais.

---

(11) PI 0803007-3 B1

Código 16.1 - Concessão de Patente ou Certificado de Adição de Invenção
(22) 30/06/2008
(43) 09/03/2010
(51) C10G 1/00 (1968.09)
(54) PROCESSO E SISTEMA DE DESCARGA CONTÍNUA DE SÓLIDOS COM SELAGEM A SECO
(73) Petróleo Brasileiro S/A - PETROBRAS (BR/RJ)
(72) Waldir Pedro Martignoni, Daniela Muccillo, Thiago Lanzer, Eder Presa

Motta, Henrique Krahenbuhl Porto Alegre
Prazo de Validade: 20 (vinte) anos contados a partir de 30/06/2008, observadas as condições legais.

---

(11) PI 0818684-7 B1

Código 16.1 - Concessão de Patente ou Certificado de Adição de Invenção
(22) 23/10/2008
(30) 26/10/2007 JP 2007279397
(51) B01J 23/89 (1980.01), B01J 37/08 (1974.07), C07C 67/44 (1974.07), C07C 69/54 (1968.09), C07B 61/00 (1985.01)
(54) MATERIAL SUPORTADO DE PARTÍCULA COMPÓSITA, PROCESSOS PARA PRODUZIR O MESMO, E , PARA PRODUZIR ÉSTER DE ÁCIDO CARBOXÍLICO
(73) ASAHI KASEI KABUSHIKI KAISHA (JP)
(72) Ken Suzuki, Tatsuo Yamaguchi
Prazo de Validade: 20 (vinte) anos contados a partir de 23/10/2008, observadas as condições legais.

---

(11) PI 0820262-1 B1

Código 16.1 - Concessão de Patente ou Certificado de Adição de Invenção
(22) 29/10/2008
(30) 07/11/2007 ZA 2007/09600; 22/01/2008 ZA 2008/00653
(51) C07C 2/36 (1980.01), C07C 2/12 (1980.01), C07C 11/107 (1980.01)
(54) PROCESSO PARA POLIMERIZAR OU OLIGOMERIZAR UM HIDROCARBONETO
(73) Sasol Technology (Proprietary) Limited (ZA)
(72) Johannes Jochemus Gildenhuys
Prazo de Validade: 20 (vinte) anos contados a partir de 29/10/2008, observadas as condições legais.

---

(11) PI 0905579-7 B1

Código 16.1 - Concessão de Patente ou Certificado de Adição de Invenção
(22) 22/12/2009
(43) 13/03/2012
(51) A47B 96/00 (1968.09)
(54) CONJUNTO DE PERFIL E PONTEIRA
(73) Alberto Avetti (BR/RS)
(72) Alberto Avetti
Prazo de Validade: 20 (vinte) anos contados a partir de 22/12/2009, observadas as condições legais.

---

(11) PI 0907375-2 B1

Código 16.1 - Concessão de Patente ou Certificado de Adição de Invenção
(22) 08/01/2009
(30) 11/01/2008 JP 2008-004102
(51) C10M 173/02 (1985.01), C10M 103/06 (1985.01), C10M 125/10 (1985.01), C10N 20/00 (1985.01), C10N 30/00 (1985.01), C10N 30/06 (1985.01), C10N

40/24 (1985.01)
(54) LUBRIFICANTE PARA TREBALHAR A QUENTE E MÉTODO PARA PRODUZIR TUBO DE AÇO SEM COSTURA
(73) NIPPON STEEL & SUMITOMO METAL CORPORATION (JP)
(72) Kenichi Saito, Sumio Iida
Prazo de Validade: 20 (vinte) anos contados a partir de 08/01/2009, observadas as condições legais.

---

(11) PI 0910335-0 B1

Código 16.1 - Concessão de Patente ou Certificado de Adição de Invenção
(22) 09/03/2009
(30) 10/03/2008 US 61/035163
(51) A01N 43/80 (1980.01), A01N 43/50 (1980.01)
(54) COMPOSIÇÃO HERBICIDA, USO DA MESMA, MÉTODO PARA CONTROLAR VEGETAÇÃO INDESEJÁVEL, E, FORMULAÇÃO HERBICIDA
(73) Basf Se (DE)
(72) Bernd Sievernich, Anja Simon, William Karl Moberg, Richard R. Evans
Prazo de Validade: 20 (vinte) anos contados a partir de 09/03/2009, observadas as condições legais.

---

(11) PI 0910916-1 B1

Código 16.1 - Concessão de Patente ou Certificado de Adição de Invenção
(22) 10/04/2009
(30) 10/04/2008 US 61/043939
(51) C07D 315/00 (1974.07)
(54) PROCESSO PARA A PRODUÇÃO DE UM DIANIDROAÇÚCAR
(73) Iowa Corn Promotion Board (US)
(72) David Schreck, Marion Bradford, Nye Clinton, Paul Arbury
Prazo de Validade: 20 (vinte) anos contados a partir de 10/04/2009, observadas as condições legais.

---

(11) PI 0914784-5 B1

Código 16.1 - Concessão de Patente ou Certificado de Adição de Invenção
(22) 28/04/2009
(30) 18/06/2008 US 61/073,665; 20/10/2008 US 61/106,861; 19/12/2008 US 61/139,324; 03/04/2009 US 12/417,786
(51) C10G 1/00 (1968.09), C10G 15/08 (1980.01), C10G 15/10 (1980.01), E21B 43/24 (1968.09)
(54) MÉTODOS DE TRATAMENTO DE UM MATERIAL PARA ALTERAR SUAS PROPRIEDADES, DE PROCESSAMENTO DE UM MATERIAL DE HIDROCARBONETO E DE PRODUÇÃO DE UM MATERIAL CONTENDO HIDROCARBONETO USANDO RADIAÇÃO
(73) Xyleco, Inc. (US)
(72) Marshall Medoff
Prazo de Validade: 20 (vinte) anos contados a partir de 28/04/2009, observadas as condições legais.

(11) PI 0915699-2 B1

Código 16.1 - Concessão de Patente ou Certificado de Adição de Invenção
(22) 03/07/2009
(30) 07/07/2008 FR 08/03849
(51) C21D 1/68 (1968.09), C21D 1/72 (1968.09), C22C 21/00 (1968.09), C22F 1/04 (1968.09)
(54) PROCESSO DE PREPARO DE UM PRODUTO EM LIGA DE ALUMÍNIO-LÍTIO PARA SOLDÁ-LO POR FUSÃO E LIGAÇÃO SOLDADA POR FUSÃO
(73) CONSTELLIUM ISSOIRE (FR)
(72) Franck Eberl, Stéphane Jambu, Christian Barthelemy, Gaëlle Pouget
Prazo de Validade: 20 (vinte) anos contados a partir de 03/07/2009, observadas as condições legais.

(11) PI 0920029-0 B1

Código 16.1 - Concessão de Patente ou Certificado de Adição de Invenção
(22) 22/09/2009
(30) 06/10/2008 SE 0802100-8
(51) C21B 13/00 (1968.09), C21B 13/02 (1968.09)
(54) PROCESSO PARA A REDUÇÃO DIRETA DE MINÉRIO DE FERRO
(73) Luossavaara-Kiirunavaara AB (SE)
(72) Klaus Knop, STEN ANGSTRÖM
Prazo de Validade: 20 (vinte) anos contados a partir de 22/09/2009, observadas as condições legais.

(11) PI 0921647-2 B1

Código 16.1 - Concessão de Patente ou Certificado de Adição de Invenção
(22) 06/11/2009
(30) 06/11/2008 JP 2008-285837
(51) C21D 8/02 (1980.01), B21B 3/00 (1968.09), B21C 37/08 (1968.09), C21D 8/10 (1980.01), C21D 9/08 (1968.09), C21D 9/50 (1968.09), C22C 38/00 (1974.07), C22C 38/14 (1974.07), C22C 38/58 (1974.07)
(54) Método para produção de chapa de aço e tubo de aço para oleoduto
(73) NIPPON STEEL & SUMITOMO METAL CORPORATION (JP)
(72) Takuya Hara, Taishi Fujishiro, Yoshio Terada, Yasuhiro Shinohara, Atsushi Shimizu, Yuu Uchida
Prazo de Validade: 20 (vinte) anos contados a partir de 06/11/2009, observadas as condições legais.

(11) PI 0922371-1 B1

Código 16.1 - Concessão de Patente ou Certificado de Adição de Invenção
(22) 19/11/2009
(30) 15/12/2008 DE 10 2008 054 611.9
(51) C07C 67/08 (1974.07), C07C 69/54 (1968.09)
(54) "PROCESSO PARA A PRODUÇÃO DE (MET)ACRILATOS DE BENZOFENONA"
(73) EVONIK RÖHM GMBH (DE)
(72) Joachim Knebel, Wolfgang Klesse, Christine Maria Breiner, Gerold Schmitt

	Prazo de Validade: 20 (vinte) anos contados a partir de 19/11/2009, observadas as condições legais.
(11) PI 1004352-7 B1	Código 16.1 - Concessão de Patente ou Certificado de Adição de Invenção (22) 06/01/2010 (30) 07/01/2009 US 61/143,049; 25/06/2009 US 61/220,217 (51) A01N 43/50 (1980.01), A01N 37/50 (1980.01), A01N 43/16 (1980.01), A01N 43/24 (1980.01), A01N 43/40 (1980.01), A01N 43/54 (1980.01), A01N 43/56 (1980.01), A01N 43/88 (1980.01), A01N 47/24 (1980.01), A01P 3/00 (2006.01), A01P 13/00 (2006.01) (54) MISTURA PARA MELHORAR A SAÚDE DE UMA PLANTA, COMPOSIÇÃO PESTICIDA E USOS DE UMA MISTURA (73) BASF SE (DE) (72) MARKUS GEWEHR, EGON HADEN, LUTZ BRAHM, MARCO- ANTONIO TAVARES-RODRIGUES, ROBERT JOHN GLADWIN, SCOTT PEOPLES Prazo de Validade: 20 (vinte) anos contados a partir de 06/01/2010, observadas as condições legais.
(11) PI 1006358-7 B1	Código 16.1 - Concessão de Patente ou Certificado de Adição de Invenção (22) 16/03/2010 (30) 16/03/2009 IT FI2009A 000050 (51) A23K 20/158 (2016.01), C11C 3/02 (1968.09) (54) COMPOSIÇÕES ANTIBACTERIANAS E ANTIBOLOR, PARA TRATAMENTO DE CEREAIS, RAÇÕES E ALIMENTOS EM GERAL E ÁGUA POTÁVEL PRETENDIDOS PARA A ALIMENTAÇÃO DE ANIMAIS, MÉTODO PARA REMOÇÃO OU REDUÇÃO DA PRESENÇA DE BACTÉRIAS E DE BOLORES DE RAÇÕES E ÁGUA POTÁVEL PARA ANIMAIS, RAÇÕES OU BEBIDAS PARA ANIMAIS (73) FERNANDO CANTINI (IT) (72) FERNANDO CANTINI Prazo de Validade: 20 (vinte) anos contados a partir de 16/03/2010, observadas as condições legais.
(11) PI 1008755-9 B1	Código 16.1 - Concessão de Patente ou Certificado de Adição de Invenção (22) 11/02/2010 (30) 11/02/2009 US 61/202,260; 08/09/2009 US 61/272,288 (51) A23J 3/16 (1990.01), A23C 11/10 (1980.01), A23J 1/14 (1968.09), A23L 2/46 (1995.01), A23L 2/74 (1995.01) (54) PROCESSO DE PREPARAÇÃO DE UM PRODUTO DE PROTEÍNA DE SOJA (73) Burcon Nutrascience (MB) Corp (CA) (72) Kevin I. Segall, Martin Schweizer, Brent Green, Sarah Medina, Brandy Gosnell Prazo de Validade: 20 (vinte) anos contados a partir de 11/02/2010, observadas

	as condições legais.
(11) PI 1014381-5 B1	Código 16.1 - Concessão de Patente ou Certificado de Adição de Invenção (22) 30/03/2010 (30) 06/04/2009 GB 0905895.9 (51) C07D 233/42 (1974.07) (54) PROCESSO PARA A PREPARAÇÃO DE COMPOSTOS DE CALCOGÊNIO (73) PETROLIAM NASIONAL BERHAD (MY) (72) Robin Don Rogers, John Holbrey Prazo de Validade: 20 (vinte) anos contados a partir de 30/03/2010, observadas as condições legais.

Código 16.3 - Retificação

Retificação da publicação da concessão da patente por ter sido efetuada com incorreção que não impossibilita sua identificação. Tal publicação não implica na alteração da data de publicação da concessão da patente e nos prazos decorrentes da mesma.

---

(11) PI 0409027-6 B8

Código 16.3 - Retificação
(22) 26/03/2004
(30) 28/03/2003 US 60/458,517
(45) 31/05/2016
(51) C08L 23/02 (1974.07), C08L 23/14 (1974.07), C08L 23/04 (1974.07), C08K 3/00 (1974.07), C08K 5/14 (1974.07), H01B 7/00 (1968.09)
(54) MISTURAS POLIMÉRICAS, PEÇAS TERMOFORMADAS, CAPAS DE FIO E CABO E PROCESSOS PARA FABRICAR UMA PEÇA TERMOFORMADA E PARA DIMINUIR BRILHO E/OU TEMPERATURA DE TERMOFORMAÇÃO NUMA PEÇA TERMOFORMADA
(73) Dow Global Technologies Inc. (US)
(72) Brian W. Walther, Carl F. Baker, Sharon L. Baker, Michael D. Cassiday, Charles F. Diehl, Wenbin Liang, David P. Wright
Prazo de Validade: 10 (dez) anos contados a partir de 31/05/2016, observadas as condições legais. (co) Ref. RPI 2369 de 31/05/2016 quanto ao item (43)

---

(11) PI 0518658-7 B8

Código 16.3 - Retificação
(22) 21/12/2005
(30) 23/12/2004 US 11/019,671
(45) 07/03/2017
(51) A46B 15/00 (1968.09), A46B 9/04 (1968.09)
(54) IMPLEMENTO DE CUIDADO ORAL
(73) COLGATE-PALMOLIVE COMPANY (US)
(72) Douglas J. Hohlbein, THOMAS E. MINTEL, Robert Moskovich, Armin Baertschi
Prazo de Validade: 10 (dez) anos contados a partir de 07/03/2017, observadas as condições legais. (co) Ref. RPI 2409 de 07/03/2017 quanto ao item (72)

---

(11) PI 0604802-1 B8

Código 16.3 - Retificação
(22) 16/11/2006
(30) 17/11/2005 DE 20 2005 018 008.4
(45) 21/11/2017
(51) H01C 10/14 (1974.07), H01H 19/14 (1968.09)
(54) COMUTADOR ROTATIVO
(73) TRW AUTOMOTIVE ELECTRONICS & COMPONENTS GMBH & CO. KG (DE)

(72) Dieter Bornhorst, Klaus Mueller, Hans-Joachim Frohne
Prazo de Validade: 10 (dez) anos contados a partir de 21/11/2017, observadas as condições legais. (co) Ref. RPI 2446 de 21/11/2017 quanto ao item (73)

---

(11) PI 0702889-0 B8

Código 16.3 - Retificação
(22) 21/03/2007
(30) 22/03/2006 US 60/784,686
(45) 13/12/2016
(51) C11D 17/00 (1968.09), E03D 9/03 (1968.09), A61L 9/05 (2000.01)
(54) PROCESSO PARA FABRICAÇÃO DE DISPOSITIVOS DE DISTRIBUIÇÃO APERFEIÇOADOS
(73) RECKITT BENCKISER LLC (US)
(72) NEVIN ARORA, TRI NGUYEN, STEVEN WU, ROBERT ZHONG LU, DANA MOSESON, CHRISTOPHER KING
Prazo de Validade: 20 (vinte) anos contados a partir de 21/03/2007, observadas as condições legais. (co) Ref. RPI 2397 de 13/12/2016 quanto aos itens (73) endereço e (72) inventor.

---

(11) PI 0817156-4 B8

Código 16.3 - Retificação
(22) 24/10/2008
(30) 29/10/2007 EP 07119534.1
(45) 24/10/2017
(51) A23D 9/04 (1990.01), C11B 3/00 (1968.09), C11B 3/12 (1968.09), C11B 7/00 (1968.09), A23D 7/00 (1990.01), A23L 33/20 (2016.01), A23L 33/115 (2016.01)
(54) MATÉRIA GORDA LÁCTEA DE VACA, MÉTODO PARA OBTER A MATÉRIA GORDA LÁCTEA DE VACA E COMPOSIÇÃO ALIMENTAR
(73) S.A. CORMAN (BE)
(72) DANIEL DALEMANS
Prazo de Validade: 20 (vinte) anos contados a partir de 24/10/2008, observadas as condições legais. (co) Ref. RPI 2442 de 24/10/2017 quanto ao item (72)

---

(11) PI 0916114-7 B8

Código 16.3 - Retificação
(22) 02/11/2009
(30) 03/11/2008 US 61/198,252; 11/05/2009 US 61/215,916
(45) 26/12/2017
(51) A01G 25/16 (1974.07)
(54) "APARELHO E MÉTODO PARA OPERAR UM GRUPO DE GOTEJADORES COMPENSADOS POR PRESSÃO NORMALMENTE FECHADOS A TAXAS DE FLUXO LÍQUIDO RELATIVAMENTE BAIXAS"
(73) P.I.P. BLUE WHITE LTD (IL)
(72) GIDEON RUTTENBERG
Prazo de Validade: 20 (vinte) anos contados a partir de 02/11/2009, observadas as condições legais. (co) Ref. RPI 2451 de 26/12/2017 quanto ao item (73)

endereço.

Código Nulidade Administrativa

Código 17.1 - Notificação de Interposição de Nulidade Administrativa

Notificação, ao titular da patente, de instauração de processo administrativo de nulidade. Desta data corre o prazo de 60 (sessenta) dias para eventual contestação do titular (Art. 52 da Lei nº 9.279/96). O depositante poderá obter cópia da petição de nulidade através do endereço eletrônico www.inpi.gov.br - No Acesso rápido – Faça uma busca - Patente. Para acessar, cadastre-se no Portal do INPI e use login e senha.

---

(11) BR 10 2012 017212-7 B1

Código 17.1 - Notificação de Interposição de Nulidade Administrativa
(45) 27/06/2017
(73) COPLAS INDÚSTRIA DE PLASTICOS LTDA (BR/SP)
Requerente da nulidade: JERUEL PLÁSTICOS INDÚSTRIA E COMÉRCIO LTDA - petição nº870170051995 de 24/07/2017.

---

(11) BR 20 2012 016847-8 Y1

Código 17.1 - Notificação de Interposição de Nulidade Administrativa
(45) 27/06/2017
(73) ANSELMO LINEU DA SILVA CALDASSO (BR/RS)
Requerente da nulidade: CORTEL-IMPLANTACAO E ADMINISTRACAO DE CEMITERIOS E CREMATORIOS LTDA - petição nº870170051764 de 24/07/2017.

---

(11) MU 8801971-3 Y1

Código 17.1 - Notificação de Interposição de Nulidade Administrativa
(45) 27/06/2017
(73) MARIA IGNEZ MONTEIRO (BR/SP)
Requerente da nulidade: JULIA BENAVIDES ADELINO 46141221831 - petição nº870170099200 de 18/12/2017.

---

(11) PI 0215703-9 B1

Código 17.1 - Notificação de Interposição de Nulidade Administrativa
(45) 27/06/2017
(73) Faes Farma, S.A. (ES)
Requerente da nulidade: EMS.S.A. - petição nº870170100193 de 20/12/2017.

---

(11) PI 0905525-8 B1

Código 17.1 - Notificação de Interposição de Nulidade Administrativa
(45) 20/06/2017
(73) FORMAS KUNZ LTDA. (BR/RS)
Requerente da nulidade: IFFORMAS - INDÚSTRIA DE COMPONENTES PARA CALÇADOS LTDA - petição nº870170098590 de 15/12/2017.

---

(11) PI 1104898-0 B1

Código 17.1 - Notificação de Interposição de Nulidade Administrativa

(45) 27/06/2017

(73) CERMAG COMERCIAL IMPORTADORA E EXPORTADORA LTDA.

(BR/SP)

Requerente da nulidade: MARCUS AUGUSTO RIGO - petição nº870170063993 de 30/08/2017.

Código Extinção de Patente e Certificado de Adição de Invenção

Código 21.1 - Extinção - Art. 78 inciso I da LPI

Notificação da extinção da patente e seus certificados, se for o caso, pela expiração do prazo de vigência de proteção legal.

---

(11) PI 9712882-1 B1

Código 21.1 - Extinção - Art. 78 inciso I da LPI
(45) 01/08/2006
(73) Novamont S.p.A. (IT)
PATENTE EXTINTA EM 05/11/2017

---

(11) PI 9712889-9 B1

Código 21.1 - Extinção - Art. 78 inciso I da LPI
(45) 18/02/2003
(73) Gillette Canada Inc. (CA)
PATENTE EXTINTA EM 05/11/2017

Código 21.2 - Extinção - Art 78 inciso II da LPI

Notificação da extinção da patente e seus certificados, se for o caso, pela homologação da renúncia apresentada pelo seu titular. Homologada a renúncia, a patente será considerada extinta na data da apresentação da renúncia.

---

(11) PI 0300336-1 B1

Código 21.2 - Extinção - Art 78 inciso II da LPI

(45) 31/05/2011

(73) Whirlpool S.A. (BR/SP)

Homologada a renúncia da patente, solicitada através da petição nº 870170044029 de 26/06/2017.

Código 21.6 - Extinção da patente para fins da restauração nos termos do art. 87 da LPI.

Extinção da patente por falta de pagamento da retribuição anual, por pagamento da retribuição anual fora do prazo ou por não cumprimento de exigência de complementação de pagamento da retribuição anual. Desta data corre o prazo de 3 (três) meses para o titular requerer a restauração da patente. A restauração deve ser requerida por meio do peticionamento eletrônico ou formulário FQ002, acompanhado dos comprovantes dos pagamentos correspondentes à restauração e a retribuição annual ou sua complementação no valor da retribuição adicional de que trata o art. 84º § 2º da Lei nº 9.279/96, sob pena da manutenção da extinção de acordo com o disposto no inciso IV do art. 78 da Lei nº 9.279/96.

(11) MU 7901834-3 Y1	Código 21.6 - Extinção da patente para fins da restauração nos termos do art. 87 da LPI. (45) 21/06/2005 (73) Equipamentos NGK Rinnai Ltda. (BR/SP) Referente ao despacho 24.2 na RPI 2416 de 25/04/2017
(11) MU 8400691-9 Y1	Código 21.6 - Extinção da patente para fins da restauração nos termos do art. 87 da LPI. (45) 30/04/2013 (73) Geraldo Julião Gomes (BR/ES) Referente à 14ª anuidade.
(11) MU 8600246-5 Y1	Código 21.6 - Extinção da patente para fins da restauração nos termos do art. 87 da LPI. (45) 24/11/2015 (73) Electrolux do Brasil S/A (BR/PR) Referente à 12ª anuidade.
(11) MU 8701159-0 Y1	Código 21.6 - Extinção da patente para fins da restauração nos termos do art. 87 da LPI. (45) 03/11/2015 (73) Randon S/A Implementos e Participações (BR/RS) Referente à 11ª anuidade.
(11) MU 8800691-3 Y1	Código 21.6 - Extinção da patente para fins da restauração nos termos do art. 87 da LPI. (45) 31/01/2017 (73) ALEXANDRE MASSARU YAJIMA DE MORAIS (BR/DF) , EDMUNDO SILVA SANTOS (BR/GO) Referente à 10ª anuidade.

(11) MU 9000333-0 Y1	Código 21.6 - Extinção da patente para fins da restauração nos termos do art. 87 da LPI. (45) 20/12/2016 (73) GIUSEPPE ARPINO (BR/SP) Referente à 8ª anuidade.
(11) PI 0001018-9 B1	Código 21.6 - Extinção da patente para fins da restauração nos termos do art. 87 da LPI. (45) 13/03/2007 (73) Daimlerchrysler Aerospace Airbus Gmbh (DE) Referente à 18ª anuidade.
(11) PI 0001290-4 B1	Código 21.6 - Extinção da patente para fins da restauração nos termos do art. 87 da LPI. (45) 21/09/2010 (73) Umicore AG & Co. KG (DE) Referente à 18ª anuidade.
(11) PI 0001291-2 B1	Código 21.6 - Extinção da patente para fins da restauração nos termos do art. 87 da LPI. (45) 22/02/2012 (73) BAYER INTELLECTUAL PROPERTY GMBH (DE) Referente à 18ª anuidade.
(11) PI 0008946-0 B1	Código 21.6 - Extinção da patente para fins da restauração nos termos do art. 87 da LPI. (45) 03/06/2008 (73) De La Rue International Limited (US) Referente à 18ª anuidade.
(11) PI 0100997-4 B1	Código 21.6 - Extinção da patente para fins da restauração nos termos do art. 87 da LPI. (45) 16/09/2014 (73) L'OREAL (FR) Referente à 17ª anuidade.
(11) PI 0101421-8 B1	Código 21.6 - Extinção da patente para fins da restauração nos termos do art. 87 da LPI. (45) 02/08/2005 (73) Usinas Siderúrgicas de Minas Gerais S.A. - USIMINAS (BR/MG) Referente à 17ª anuidade.

(11) PI 0102410-8 B1	Código 21.6 - Extinção da patente para fins da restauração nos termos do art. 87 da LPI. (45) 03/11/2009 (73) Bom Tempo Service Indústria e Comércio de Sistema de Tratamento de Ar Ltda. EPP (BR/SP) Referente à 17ª anuidade.
(11) PI 0109083-6 B1	Código 21.6 - Extinção da patente para fins da restauração nos termos do art. 87 da LPI. (45) 11/10/2016 (73) Assa Abloy AB (SE) Referente à 17ª anuidade.
(11) PI 0109393-2 B1	Código 21.6 - Extinção da patente para fins da restauração nos termos do art. 87 da LPI. (45) 30/11/2010 (73) Hendrickson International Corporation (US) Referente à 17ª anuidade.
(11) PI 0109806-3 B1	Código 21.6 - Extinção da patente para fins da restauração nos termos do art. 87 da LPI. (45) 24/08/2010 (73) Gefinex Polymerschaume GmbH (DE) Referente à 17ª anuidade.
(11) PI 0109952-3 B1	Código 21.6 - Extinção da patente para fins da restauração nos termos do art. 87 da LPI. (45) 06/09/2011 (73) Unilever N.V. (NL) Referente à 17ª anuidade.
(11) PI 0201151-4 B1	Código 21.6 - Extinção da patente para fins da restauração nos termos do art. 87 da LPI. (45) 27/12/2011 (73) Universidade Federal de Ouro Preto (BR/MG) Referente à 16ª anuidade.
(11) PI 0209941-1 B1	Código 21.6 - Extinção da patente para fins da restauração nos termos do art. 87 da LPI. (45) 18/09/2012 (73) Cooper Cameron Corporation (US) Referente à 16ª anuidade.

(11) PI 0300458-9 B1	Código 21.6 - Extinção da patente para fins da restauração nos termos do art. 87 da LPI. (45) 18/02/2015 (73) Veyance Technologies, Inc. (US) Referente à 15ª anuidade.
(11) PI 0300912-2 B1	Código 21.6 - Extinção da patente para fins da restauração nos termos do art. 87 da LPI. (45) 17/12/2013 (73) CARLOS ALBERTO MONTEIRO MARTINHO (BR/SP) Referente à 15ª anuidade.
(11) PI 0303400-3 B1	Código 21.6 - Extinção da patente para fins da restauração nos termos do art. 87 da LPI. (45) 28/06/2011 (73) Prysmian Draka Brasil S.A (BR/SP) Referente à 15ª anuidade.
(11) PI 0307669-5 B1	Código 21.6 - Extinção da patente para fins da restauração nos termos do art. 87 da LPI. (45) 28/06/2011 (73) Robert Bosch Corporation (US) Referente à 15ª anuidade.
(11) PI 0308121-4 B1	Código 21.6 - Extinção da patente para fins da restauração nos termos do art. 87 da LPI. (45) 04/09/2012 (73) BASF Aktiengesellschaft (DE) Referente à 15ª anuidade.
(11) PI 0308509-0 B1	Código 21.6 - Extinção da patente para fins da restauração nos termos do art. 87 da LPI. (45) 11/12/2012 (73) Outotec Oyj (FI) Referente à 15ª anuidade.
(11) PI 0308578-3 B1	Código 21.6 - Extinção da patente para fins da restauração nos termos do art. 87 da LPI. (45) 08/09/2015 (73) Assa Abloy AB (SE) Referente à 15ª anuidade.
(11) PI 0400289-0 B1	Código 21.6 - Extinção da patente para fins da restauração nos termos do art.

	87 da LPI. (45) 26/12/2012 (73) L' Oreal (FR) Referente à 14ª anuidade.
(11) PI 0406208-6 B1	Código 21.6 - Extinção da patente para fins da restauração nos termos do art. 87 da LPI. (45) 25/10/2016 (73) Maschinenfabrik Reinhausen GMBH (US) Referente à 14ª anuidade.
(11) PI 0408685-6 B1	Código 21.6 - Extinção da patente para fins da restauração nos termos do art. 87 da LPI. (45) 14/10/2014 (73) CIBA SPECIALTY CHEMICALS HOLDING INC (CH) Referente à 14ª anuidade.
(11) PI 0409065-9 B1	Código 21.6 - Extinção da patente para fins da restauração nos termos do art. 87 da LPI. (45) 22/03/2016 (73) Luc de Boer (US) Referente à 14ª anuidade.
(11) PI 0500775-5 B1	Código 21.6 - Extinção da patente para fins da restauração nos termos do art. 87 da LPI. (45) 15/03/2016 (73) The Goodyear Tire & Rubber Company (US) Referente à 13ª anuidade.
(11) PI 0500916-2 B1	Código 21.6 - Extinção da patente para fins da restauração nos termos do art. 87 da LPI. (45) 28/04/2015 (73) Renato Alexandre dos Santos (BR/SP) Referente à 13ª anuidade.
(11) PI 0508819-4 B1	Código 21.6 - Extinção da patente para fins da restauração nos termos do art. 87 da LPI. (45) 05/02/2013 (73) Oji Paper Co., Ltd. (JP) Referente à 13ª anuidade.
(11) PI 0600832-1 B1	Código 21.6 - Extinção da patente para fins da restauração nos termos do art. 87 da LPI.

	(45) 22/03/2016 (73) Herm. Friedr. Kuenne Gmbh & Co (DE) Referente à 12ª anuidade.
(11) PI 0608541-5 B1	Código 21.6 - Extinção da patente para fins da restauração nos termos do art. 87 da LPI. (45) 28/07/2015 (73) SASOL TECHOLOGY (PROPRIETARY) LIMITED (ZA) Referente à 12ª anuidade.
(11) PI 0608544-0 B1	Código 21.6 - Extinção da patente para fins da restauração nos termos do art. 87 da LPI. (45) 28/07/2015 (73) SASOL TECHNOLOGY (PROPIETARY) LIMITED (ZA) Referente à 12ª anuidade.
(11) PI 0609528-3 B1	Código 21.6 - Extinção da patente para fins da restauração nos termos do art. 87 da LPI. (45) 03/05/2016 (73) MONDELEZ JAPAN LIMITED (JP) Referente à 12ª anuidade.
(11) PI 0801728-0 B1	Código 21.6 - Extinção da patente para fins da restauração nos termos do art. 87 da LPI. (45) 09/05/2017 (73) IVANHOE HTL PETROLEUM LTD. (US) Referente à 10ª anuidade.
(11) PI 0809603-1 B1	Código 21.6 - Extinção da patente para fins da restauração nos termos do art. 87 da LPI. (45) 07/06/2016 (73) Colgate-Palmolive Company (US) Referente à 10ª anuidade.
(11) PI 1000847-0 B1	Código 21.6 - Extinção da patente para fins da restauração nos termos do art. 87 da LPI. (45) 27/10/2015 (73) Sidival Dias (BR/SP) Referente à 8ª anuidade.
(11) PI 1000929-9 B1	Código 21.6 - Extinção da patente para fins da restauração nos termos do art. 87 da LPI. (45) 10/11/2015

	(73) Sidival Dias (BR/SP) Referente à 8ª anuidade.
(11) PI 9702223-3 B1	Código 21.6 - Extinção da patente para fins da restauração nos termos do art. 87 da LPI. (45) 25/02/2009 (73) Rosemount Inc. (US) Referente à 21ª anuidade.
(11) PI 9708685-1 B1	Código 21.6 - Extinção da patente para fins da restauração nos termos do art. 87 da LPI. (45) 09/03/2011 (73) Intel Corporation (US) Referente à 21ª anuidade.
(11) PI 9808006-7 B1	Código 21.6 - Extinção da patente para fins da restauração nos termos do art. 87 da LPI. (45) 16/09/2003 (73) Zakaria Khalil Doleh (AE) , Rany Zakaria Doleh (AE) , John Douglas Lock (AE) Referente à 20ª anuidade.
(11) PI 9808236-1 B1	Código 21.6 - Extinção da patente para fins da restauração nos termos do art. 87 da LPI. (45) 27/02/2007 (73) Unilever N.V. (NL) Referente à 20ª anuidade.
(11) PI 9808296-5 B1	Código 21.6 - Extinção da patente para fins da restauração nos termos do art. 87 da LPI. (45) 09/12/2003 (73) Les Traitements Des Eaux Poseidon Inc. (CA) Referente à 20ª anuidade.
(11) PI 9808312-0 B1	Código 21.6 - Extinção da patente para fins da restauração nos termos do art. 87 da LPI. (45) 22/06/2004 (73) Astra Aktiebolag (SE) Referente à 20ª anuidade.
(11) PI 9808340-6 B1	Código 21.6 - Extinção da patente para fins da restauração nos termos do art. 87 da LPI. (45) 27/09/2005

	(73) Haldex Brake Products Limited (GB) Referente à 20ª anuidade.
(11) PI 9808418-6 B1	Código 21.6 - Extinção da patente para fins da restauração nos termos do art. 87 da LPI. (45) 18/11/2008 (73) Filterwerk Mann + Hummel GmbH (DE) Referente à 20ª anuidade.
(11) PI 9815696-9 B1	Código 21.6 - Extinção da patente para fins da restauração nos termos do art. 87 da LPI. (45) 02/03/2004 (73) Alliedsignal Inc. (US) Referente à 20ª anuidade.
(11) PI 9904878-7 B1	Código 21.6 - Extinção da patente para fins da restauração nos termos do art. 87 da LPI. (45) 08/09/2009 (73) AGC Flat Glass Europe SA (BE) Referente à 19ª anuidade.
(11) PI 9908210-1 B1	Código 21.6 - Extinção da patente para fins da restauração nos termos do art. 87 da LPI. (45) 21/11/2006 (73) Xerex AB (SE) Referente à 19ª anuidade.
(11) PI 9908602-6 B1	Código 21.6 - Extinção da patente para fins da restauração nos termos do art. 87 da LPI. (45) 14/02/2006 (73) The Gates Corporation (US) Referente à 19ª anuidade.
(11) PI 9908836-3 B1	Código 21.6 - Extinção da patente para fins da restauração nos termos do art. 87 da LPI. (45) 18/04/2017 (73) JAZIO, INC. (US) Referente à 19ª anuidade.
(11) PI 9908909-2 B1	Código 21.6 - Extinção da patente para fins da restauração nos termos do art. 87 da LPI. (45) 05/05/2009 (73) The Procter & Gamble Company (US)

	Referente à 19ª anuidade.
(11) PI 9909952-7 B8	Código 21.6 - Extinção da patente para fins da restauração nos termos do art. 87 da LPI. (45) 18/08/2015 (73) GOOGLE TECHNOLOGY HOLDINGS LLC (US) Referente à 19ª anuidade.
(11) PI 9911464-0 B1	Código 21.6 - Extinção da patente para fins da restauração nos termos do art. 87 da LPI. (45) 08/09/2010 (73) Betzdearborn Inc. (US) Referente à 19ª anuidade.

Código 21.8 - Despacho Anulado

Anulação do despacho da extinção da patente por ter sido indevido. (A toda publicação que envolva anulação de ato ou despacho caberá justificativa no processo administrativo.)

---

(11) MU 8600643-6 Y1

Código 21.8 - Despacho Anulado
(45) 06/01/2015
(73) WOLMIR ANGELO GIRARDELLO (BR/RS)
referente ao despacho 21.6 na RPI 2401 de 10/01/2017

---

(11) PI 0110309-1 B1

Código 21.8 - Despacho Anulado
(45) 22/01/2013
(73) Fundação de Amparo à Pesquisa do Estado do Rio de Janeiro - FAPERJ (BR/RJ) , Centro de Tecnologia Mineral - CETEM (BR/RJ)
Referente ao despacho 21.6 publicado na RPI 2430 de 01/08/2017.

---

(11) PI 0418062-3 B1

Código 21.8 - Despacho Anulado
(45) 28/06/2016
(73) Tsinghua University (CN)
Referente RPI 2431 de 08/08/2017 - cód. 21.6

Código Anuidade de Patente

Código 24.2 - Exigência de Complementação da Retribuição Anual

O titular deverá complementar, de acordo com a tabela vigente na data da complementação, o recolhimento da retribuição anual especificada, por meio do peticionamento eletrônico ou formulário modelo FQ002 acompanhado dos comprovantes dos pagamentos correspondentes ao cumprimento da exigência e a complementação da retribuição anual no valor da retribuição adicional de que trata o art. 84º § 2º da Lei nº 9.279/96. O não cumprimento no prazo de 60 (sessenta) dias acarretará a extinção da patente nos termos do art. 87 da Lei nº 9.279/96.

---

(11) PI 0505472-9 B1	Código 24.2 - Exigência de Complementação da Retribuição Anual
	(45) 10/09/2013
	(73) Petroleo Brasileiro S.A - Petrobras (BR/RJ)
	complementar a retribuição da(s) 12a. anuidade(s), de acordo com tabela vigente, referente à(s) guia(s) de recolhimento 0000221610150052.

Código 24.4 - Restauração

Notificação quanto à restauração da patente.

(11) MU 8100804-0 Y1	Código 24.4 - Restauração (45) 10/08/2010 (73) Glauber Jensen Filho (BR/SP)
(11) MU 8601643-1 Y1	Código 24.4 - Restauração (45) 26/12/2012 (73) Roberto Kazuo Toyama (BR/SP)
(11) MU 8702080-7 Y1	Código 24.4 - Restauração (45) 03/05/2016 (73) ALBERTO AVETTI (BR/RS)
(11) PI 0102294-6 B1	Código 24.4 - Restauração (45) 30/11/2010 (73) Nova Chemicals (International) S.A. (CH)
(11) PI 0111597-9 B1	Código 24.4 - Restauração (45) 20/10/2009 (73) Scania CV Aktiebolag (publ) (SE)
(11) PI 0305664-3 B1	Código 24.4 - Restauração (45) 26/11/2013 (73) Comissão Nacional de Energia Nuclear (BR/RJ)
(11) PI 0606211-3 B1	Código 24.4 - Restauração (45) 14/06/2016 (73) Universidade Federal de Uberlândia (BR/MG) , Fundação de Amparo á Pesquisa do Estado de Minas Gerais - FAPEMIG (BR/MG)
(11) PI 9907077-4 B1	Código 24.4 - Restauração (45) 25/10/2005 (73) Stork Townsend Inc. (US)
(11) PI 9914203-1 B1	Código 24.4 - Restauração (45) 21/11/2006 (73) FONTAINE FIFTH WHEEL COMPANY (US) , FONTAINE INTERNATIONAL EUROPE LIMITED (GB)

Código 24.5 - Despacho Anulado

Anulação do despacho referente a qualquer um dos subitens por ter sido indevido. (A toda publicação que envolva anulação de ato ou despacho caberá justificativa no processo administrativo.)

---

(11) MU 8002421-1 Y1

Código 24.5 - Despacho Anulado

(45) 20/12/2005

(73) Marcos Valério Cezário (BR/SP)

referente ao despacho 24.2 na RPI 2420 de 23/05/2017

Código 24.10 - Manutenção da Extinção - Art. 78 inciso IV da LPI

(11) MU 8301529-9 Y1	Código 24.10 - Manutenção da Extinção - Art. 78 inciso IV da LPI (45) 11/06/2013 (73) DURAPACK EMBALAGENS LTDA - ME (BR/MG) Em virtude da extinção publicada na RPI 2437 de 19-09-2017 e considerando ausência de manifestação dentro dos prazos legais, informo que cabe ser mantida a extinção da patente e seus certificados, conforme o disposto no artigo 12, da resolução 113/2013.
(11) MU 8303028-0 Y1	Código 24.10 - Manutenção da Extinção - Art. 78 inciso IV da LPI (45) 23/06/2015 (73) Mario Roberto Ostheimer Mouco (BR/SP) Em virtude da extinção publicada na RPI 2437 de 19-09-2017 e considerando ausência de manifestação dentro dos prazos legais, informo que cabe ser mantida a extinção da patente e seus certificados, conforme o disposto no artigo 12, da resolução 113/2013.
(11) MU 8402971-4 Y1	Código 24.10 - Manutenção da Extinção - Art. 78 inciso IV da LPI (45) 23/12/2014 (73) GIOVANNI CIRIACO MAIO (BR/SP) Em virtude da extinção publicada na RPI 2437 de 19-09-2017 e considerando ausência de manifestação dentro dos prazos legais, informo que cabe ser mantida a extinção da patente e seus certificados, conforme o disposto no artigo 12, da resolução 113/2013.
(11) MU 8601732-2 Y1	Código 24.10 - Manutenção da Extinção - Art. 78 inciso IV da LPI (45) 28/07/2015 (73) Abdias Pergentino de Araujo Filho (BR/SP) Em virtude da extinção publicada na RPI 2437 de 19-09-2017 e considerando ausência de manifestação dentro dos prazos legais, informo que cabe ser mantida a extinção da patente e seus certificados, conforme o disposto no artigo 12, da resolução 113/2013.
(11) PI 0005526-3 B1	Código 24.10 - Manutenção da Extinção - Art. 78 inciso IV da LPI (45) 10/03/2009 (73) Visions East, Inc. (US) Em virtude da extinção publicada na RPI 2437 de 19-09-2017 e considerando ausência de manifestação dentro dos prazos legais, informo que cabe ser mantida a extinção da patente e seus certificados, conforme o disposto no

artigo 12, da resolução 113/2013.

(11) PI 0015741-4 B1

Código 24.10 - Manutenção da Extinção - Art. 78 inciso IV da LPI
(45) 02/06/2009
(73) Aluminium Pechiney (FR) , FCB Aluminium (FR)
Em virtude da extinção publicada na RPI 2437 de 19-09-2017 e considerando ausência de manifestação dentro dos prazos legais, informo que cabe ser mantida a extinção da patente e seus certificados, conforme o disposto no artigo 12, da resolução 113/2013.

(11) PI 0015750-3 B1

Código 24.10 - Manutenção da Extinção - Art. 78 inciso IV da LPI
(45) 05/02/2013
(73) North Carolina State University (US)
Em virtude da extinção publicada na RPI 2437 de 19-09-2017 e considerando ausência de manifestação dentro dos prazos legais, informo que cabe ser mantida a extinção da patente e seus certificados, conforme o disposto no artigo 12, da resolução 113/2013.

(11) PI 0015823-2 B1

Código 24.10 - Manutenção da Extinção - Art. 78 inciso IV da LPI
(45) 04/08/2015
(73) DUPONT NUTRITION BIOSCIENCES APS (DK)
Em virtude da extinção publicada na RPI 2437 de 19-09-2017 e considerando ausência de manifestação dentro dos prazos legais, informo que cabe ser mantida a extinção da patente e seus certificados, conforme o disposto no artigo 12, da resolução 113/2013.

(11) PI 0015847-0 B1

Código 24.10 - Manutenção da Extinção - Art. 78 inciso IV da LPI
(45) 28/12/2010
(73) Coöperatie AVEBE U.A. (NL)
Em virtude da extinção publicada na RPI 2437 de 19-09-2017 e considerando ausência de manifestação dentro dos prazos legais, informo que cabe ser mantida a extinção da patente e seus certificados, conforme o disposto no artigo 12, da resolução 113/2013.

(11) PI 0016148-9 B1

Código 24.10 - Manutenção da Extinção - Art. 78 inciso IV da LPI
(45) 03/06/2008
(73) Ann Helen Hystad (NO)
Em virtude da extinção publicada na RPI 2437 de 19-09-2017 e considerando ausência de manifestação dentro dos prazos legais, informo que cabe ser mantida a extinção da patente e seus certificados, conforme o disposto no artigo 12, da resolução 113/2013.

(11) PI 0105446-5 B1

Código 24.10 - Manutenção da Extinção - Art. 78 inciso IV da LPI

(45) 29/12/2009
(73) Focke & Co. (GmbH & Co.) (DE)
Em virtude da extinção publicada na RPI 2437 de 19-09-2017 e considerando ausência de manifestação dentro dos prazos legais, informo que cabe ser mantida a extinção da patente e seus certificados, conforme o disposto no artigo 12, da resolução 113/2013.

---

(11) PI 0115543-1 B1

Código 24.10 - Manutenção da Extinção - Art. 78 inciso IV da LPI
(45) 30/11/2010
(73) BASF Aktiengesellschaft (DE)
Em virtude da extinção publicada na RPI 2437 de 19-09-2017 e considerando ausência de manifestação dentro dos prazos legais, informo que cabe ser mantida a extinção da patente e seus certificados, conforme o disposto no artigo 12, da resolução 113/2013.

---

(11) PI 0116031-1 B1

Código 24.10 - Manutenção da Extinção - Art. 78 inciso IV da LPI
(45) 05/04/2011
(73) Bayer Aktiengesellschaft (DE)
Em virtude da extinção publicada na RPI 2437 de 19-09-2017 e considerando ausência de manifestação dentro dos prazos legais, informo que cabe ser mantida a extinção da patente e seus certificados, conforme o disposto no artigo 12, da resolução 113/2013.

---

(11) PI 0204770-5 B1

Código 24.10 - Manutenção da Extinção - Art. 78 inciso IV da LPI
(45) 30/05/2017
(73) GENERAL ELECTRIC COMPANY (US)
Em virtude da extinção publicada na RPI 2437 de 19-09-2017 e considerando ausência de manifestação dentro dos prazos legais, informo que cabe ser mantida a extinção da patente e seus certificados, conforme o disposto no artigo 12, da resolução 113/2013.

---

(11) PI 0211688-0 B1

Código 24.10 - Manutenção da Extinção - Art. 78 inciso IV da LPI
(45) 03/11/2010
(73) Nilton Jesus Janegitz (BR/SP)
Em virtude da extinção publicada na RPI 2437 de 19-09-2017 e considerando ausência de manifestação dentro dos prazos legais, informo que cabe ser mantida a extinção da patente e seus certificados, conforme o disposto no artigo 12, da resolução 113/2013.

---

(11) PI 0214390-9 B1

Código 24.10 - Manutenção da Extinção - Art. 78 inciso IV da LPI
(45) 26/12/2012
(73) Michelin Recherche et Technique S.A. (CH) , Compagnie Generale Des Etablissements Michelin (FR)

	Em virtude da extinção publicada na RPI 2437 de 19-09-2017 e considerando ausência de manifestação dentro dos prazos legais, informo que cabe ser mantida a extinção da patente e seus certificados, conforme o disposto no artigo 12, da resolução 113/2013.
(11) PI 0214945-1 B1	Código 24.10 - Manutenção da Extinção - Art. 78 inciso IV da LPI (45) 13/11/2012 (73) Kimberly-Clark Worldwide, Inc. (US) Em virtude da extinção publicada na RPI 2437 de 19-09-2017 e considerando ausência de manifestação dentro dos prazos legais, informo que cabe ser mantida a extinção da patente e seus certificados, conforme o disposto no artigo 12, da resolução 113/2013.
(11) PI 0305752-6 B1	Código 24.10 - Manutenção da Extinção - Art. 78 inciso IV da LPI (45) 28/06/2011 (73) Deere & Company (US) Em virtude da extinção publicada na RPI 2437 de 19-09-2017 e considerando ausência de manifestação dentro dos prazos legais, informo que cabe ser mantida a extinção da patente e seus certificados, conforme o disposto no artigo 12, da resolução 113/2013.
(11) PI 0315715-6 B8	Código 24.10 - Manutenção da Extinção - Art. 78 inciso IV da LPI (45) 08/01/2013 (73) INVISTA Technologies S.à.r.l. (CH) Em virtude da extinção publicada na RPI 2437 de 19-09-2017 e considerando ausência de manifestação dentro dos prazos legais, informo que cabe ser mantida a extinção da patente e seus certificados, conforme o disposto no artigo 12, da resolução 113/2013.
(11) PI 0316449-7 B1	Código 24.10 - Manutenção da Extinção - Art. 78 inciso IV da LPI (45) 11/03/2014 (73) Crompton Gmbh (DE) Em virtude da extinção publicada na RPI 2437 de 19-09-2017 e considerando ausência de manifestação dentro dos prazos legais, informo que cabe ser mantida a extinção da patente e seus certificados, conforme o disposto no artigo 12, da resolução 113/2013.
(11) PI 0316841-7 B1	Código 24.10 - Manutenção da Extinção - Art. 78 inciso IV da LPI (45) 26/12/2012 (73) Ciba Specialty Chemicals Holding Inc. (CH) Em virtude da extinção publicada na RPI 2437 de 19-09-2017 e considerando ausência de manifestação dentro dos prazos legais, informo que cabe ser mantida a extinção da patente e seus certificados, conforme o disposto no

	artigo 12, da resolução 113/2013.
(11) PI 0416707-4 B1	Código 24.10 - Manutenção da Extinção - Art. 78 inciso IV da LPI (45) 31/03/2015 (73) Bayer Materialscience AG (DE) Em virtude da extinção publicada na RPI 2437 de 19-09-2017 e considerando ausência de manifestação dentro dos prazos legais, informo que cabe ser mantida a extinção da patente e seus certificados, conforme o disposto no artigo 12, da resolução 113/2013.
(11) PI 0416897-6 B1	Código 24.10 - Manutenção da Extinção - Art. 78 inciso IV da LPI (45) 14/07/2015 (73) Weatherford Rig Systems AS (NO) Em virtude da extinção publicada na RPI 2437 de 19-09-2017 e considerando ausência de manifestação dentro dos prazos legais, informo que cabe ser mantida a extinção da patente e seus certificados, conforme o disposto no artigo 12, da resolução 113/2013.
(11) PI 0416964-6 B1	Código 24.10 - Manutenção da Extinção - Art. 78 inciso IV da LPI (45) 30/06/2015 (73) Koninklijke Philips Electronics N. V (NL) Em virtude da extinção publicada na RPI 2437 de 19-09-2017 e considerando ausência de manifestação dentro dos prazos legais, informo que cabe ser mantida a extinção da patente e seus certificados, conforme o disposto no artigo 12, da resolução 113/2013.
(11) PI 0418037-2 B1	Código 24.10 - Manutenção da Extinção - Art. 78 inciso IV da LPI (45) 29/12/2015 (73) Nobel Biocare Services AG (CH) Em virtude da extinção publicada na RPI 2437 de 19-09-2017 e considerando ausência de manifestação dentro dos prazos legais, informo que cabe ser mantida a extinção da patente e seus certificados, conforme o disposto no artigo 12, da resolução 113/2013.
(11) PI 0506244-6 B1	Código 24.10 - Manutenção da Extinção - Art. 78 inciso IV da LPI (45) 19/08/2014 (73) COPPE/UFRJ - Coordenação dos Programas de Pós Graduação de Engenharia da Universidade Federal do Rio de Janeiro (BR/RJ) Em virtude da extinção publicada na RPI 2437 de 19-09-2017 e considerando ausência de manifestação dentro dos prazos legais, informo que cabe ser mantida a extinção da patente e seus certificados, conforme o disposto no artigo 12, da resolução 113/2013.

(11) PI 0518337-5 B1

Código 24.10 - Manutenção da Extinção - Art. 78 inciso IV da LPI
(45) 15/12/2015
(73) THE PROCTER & GAMBLE COMPANY (US)
Em virtude da extinção publicada na RPI 2437 de 19-09-2017 e considerando ausência de manifestação dentro dos prazos legais, informo que cabe ser mantida a extinção da patente e seus certificados, conforme o disposto no artigo 12, da resolução 113/2013.

(11) PI 0618779-0 B1

Código 24.10 - Manutenção da Extinção - Art. 78 inciso IV da LPI
(45) 15/09/2015
(73) SCA HYGIENE PRODUCTS AB (SE)
Em virtude da extinção publicada na RPI 2437 de 19-09-2017 e considerando ausência de manifestação dentro dos prazos legais, informo que cabe ser mantida a extinção da patente e seus certificados, conforme o disposto no artigo 12, da resolução 113/2013.

(11) PI 0619189-4 B1

Código 24.10 - Manutenção da Extinção - Art. 78 inciso IV da LPI
(45) 12/07/2016
(73) TFL Ledertechnik GMBH (DE)
Em virtude da extinção publicada na RPI 2437 de 19-09-2017 e considerando ausência de manifestação dentro dos prazos legais, informo que cabe ser mantida a extinção da patente e seus certificados, conforme o disposto no artigo 12, da resolução 113/2013.

(11) PI 0720175-3 B1

Código 24.10 - Manutenção da Extinção - Art. 78 inciso IV da LPI
(45) 19/01/2016
(73) BAYER INTELLECTUAL PROPERTY GMBH (DE)
Em virtude da extinção publicada na RPI 2437 de 19-09-2017 e considerando ausência de manifestação dentro dos prazos legais, informo que cabe ser mantida a extinção da patente e seus certificados, conforme o disposto no artigo 12, da resolução 113/2013.

(11) PI 9705808-4 B1

Código 24.10 - Manutenção da Extinção - Art. 78 inciso IV da LPI
(45) 22/07/2003
(73) Focke & CO. (GMBH & CO.) (DE)
Em virtude da extinção publicada na RPI 2437 de 19-09-2017 e considerando ausência de manifestação dentro dos prazos legais, informo que cabe ser mantida a extinção da patente e seus certificados, conforme o disposto no artigo 12, da resolução 113/2013.

(11) PI 9713392-2 B1

Código 24.10 - Manutenção da Extinção - Art. 78 inciso IV da LPI
(45) 31/01/2006
(73) Kimberly-Clark Worldwide, Inc. (US)

	Em virtude da extinção publicada na RPI 2437 de 19-09-2017 e considerando ausência de manifestação dentro dos prazos legais, informo que cabe ser mantida a extinção da patente e seus certificados, conforme o disposto no artigo 12, da resolução 113/2013.
(11) PI 9713757-0 B1	Código 24.10 - Manutenção da Extinção - Art. 78 inciso IV da LPI (45) 14/09/2004 (73) Johnson Matthey PLC (GB) Em virtude da extinção publicada na RPI 2437 de 19-09-2017 e considerando ausência de manifestação dentro dos prazos legais, informo que cabe ser mantida a extinção da patente e seus certificados, conforme o disposto no artigo 12, da resolução 113/2013.
(11) PI 9813609-7 B1	Código 24.10 - Manutenção da Extinção - Art. 78 inciso IV da LPI (45) 23/08/2011 (73) Ajinomoto Co., Inc. (JP) Em virtude da extinção publicada na RPI 2437 de 19-09-2017 e considerando ausência de manifestação dentro dos prazos legais, informo que cabe ser mantida a extinção da patente e seus certificados, conforme o disposto no artigo 12, da resolução 113/2013.
(11) PI 9814321-2 B1	Código 24.10 - Manutenção da Extinção - Art. 78 inciso IV da LPI (45) 03/08/2004 (73) SCHAEFFLER TECHNOLOGIES AG & CO. KG (DE) Em virtude da extinção publicada na RPI 2437 de 19-09-2017 e considerando ausência de manifestação dentro dos prazos legais, informo que cabe ser mantida a extinção da patente e seus certificados, conforme o disposto no artigo 12, da resolução 113/2013.
(11) PI 9915634-2 B1	Código 24.10 - Manutenção da Extinção - Art. 78 inciso IV da LPI (45) 28/06/2011 (73) The Texas A & M University System (US) Em virtude da extinção publicada na RPI 2437 de 19-09-2017 e considerando ausência de manifestação dentro dos prazos legais, informo que cabe ser mantida a extinção da patente e seus certificados, conforme o disposto no artigo 12, da resolução 113/2013.
(11) PI 9915857-4 B1	Código 24.10 - Manutenção da Extinção - Art. 78 inciso IV da LPI (45) 16/11/2010 (73) SCA Hygiene Products AB (SE) Em virtude da extinção publicada na RPI 2437 de 19-09-2017 e considerando ausência de manifestação dentro dos prazos legais, informo que cabe ser mantida a extinção da patente e seus certificados, conforme o disposto no

	artigo 12, da resolução 113/2013.
(11) PI 9916866-9 B1	Código 24.10 - Manutenção da Extinção - Art. 78 inciso IV da LPI (45) 31/05/2011 (73) INVISTA Technologies S.à.r.l. (CH) Em virtude da extinção publicada na RPI 2437 de 19-09-2017 e considerando ausência de manifestação dentro dos prazos legais, informo que cabe ser mantida a extinção da patente e seus certificados, conforme o disposto no artigo 12, da resolução 113/2013.
(11) PI 9916868-5 B1	Código 24.10 - Manutenção da Extinção - Art. 78 inciso IV da LPI (45) 08/02/2011 (73) Chiesi Farmaceutici S.p.A. (IT) Em virtude da extinção publicada na RPI 2437 de 19-09-2017 e considerando ausência de manifestação dentro dos prazos legais, informo que cabe ser mantida a extinção da patente e seus certificados, conforme o disposto no artigo 12, da resolução 113/2013.

Código Anotação de Alteração de nome e/ou sede, de Transferência e de Limitação ou Ônus de Pedido, Patente e Certificado de Adição de Invenção

Código 25.1 - Transferência Deferida

Notificação do deferimento da transferência requerida. Desta data corre o prazo de 60 (sessenta) dias para eventual recurso do interessado.

---

(21) BR 10 2014 024568-5 A2
Código 25.1 - Transferência Deferida
(22) 01/10/2014
(71) MANUEL LINDNER (AT)

---

(21) BR 10 2015 005424-6 A2
Código 25.1 - Transferência Deferida
(22) 11/03/2015
(66) BR 10 2014 022249-9 09/09/2014
(71) M. R. G. GANZERT ME (BR/PR)

---

(21) BR 10 2015 007391-7 A2
Código 25.1 - Transferência Deferida
(22) 01/04/2015
(71) INSTITUTO HERMES PARDINI S.A. (BR/MG)

---

(21) BR 10 2015 008190-1 A2
Código 25.1 - Transferência Deferida
(22) 13/04/2015
(71) K ENERGY INDUSTRIA DE OLEOS VEGETAIS LTDA (BR/SC)

---

(21) BR 10 2015 008197-9 A2
Código 25.1 - Transferência Deferida
(22) 13/04/2015
(71) UNIVERSIDADE FEDERAL DO RIO GRANDE DO SUL (BR/RS)

---

(21) BR 10 2015 008198-7 A2
Código 25.1 - Transferência Deferida
(22) 13/04/2015
(71) K ENERGY INDUSTRIA DE OLEOS VEGETAIS LTDA (BR/SC)

---

(21) BR 10 2015 008214-2 A2
Código 25.1 - Transferência Deferida
(22) 13/04/2015
(71) K ENERGY INDUSTRIA DE OLEOS VEGETAIS LTDA (BR/SC)

---

(21) BR 10 2015 008223-1 A2
Código 25.1 - Transferência Deferida
(22) 13/04/2015
(71) K ENERGY INDUSTRIA DE OLEOS VEGETAIS LTDA (BR/SC)

---

(21) BR 10 2015 008860-4 A2
Código 25.1 - Transferência Deferida

	(22) 17/04/2015 (71) K ENERGY INDUSTRIA DE OLEOS VEGETAIS LTDA (BR/SC)
(21) BR 10 2015 008862-0 A2	Código 25.1 - Transferência Deferida (22) 17/04/2015 (71) K ENERGY INDUSTRIA DE OLEOS VEGETAIS LTDA (BR/SC)
(21) BR 10 2015 009463-9 A2	Código 25.1 - Transferência Deferida (22) 27/04/2015 (71) K ENERGY INDUSTRIA DE OLEOS VEGETAIS LTDA (BR/SC)
(21) BR 10 2015 021435-9 A2	Código 25.1 - Transferência Deferida (22) 03/09/2015 (71) COMPANHIA ENERGÉTICA DO CEARÁ (BR/CE) , EDMAR MACIEL LIMA JÚNIOR (BR/CE) , MANOEL ODORICO DE MORAES FILHO (BR/CE) , MARCELO JOSÉ BORGES DE MIRANDA (BR/CE) , NELSON SARTO PICCOLO (BR/GO)
(21) BR 11 2012 002127-3 A2	Código 25.1 - Transferência Deferida (22) 30/07/2010 (71) MOLTENI THERAPEUTICS S.R.L. (IT)
(21) BR 11 2012 002703-4 A2	Código 25.1 - Transferência Deferida (22) 23/06/2010 (71) ARVOS RAYMOND BARTLETT SNOW LLC (US)
(21) BR 11 2012 007601-9 A2	Código 25.1 - Transferência Deferida (22) 29/09/2010 (71) Hofer PDC Gmbh (DE) , NEUMAYER TEKFOR ENGINEERING GMBH (DE)
(21) BR 11 2012 008087-3 A2	Código 25.1 - Transferência Deferida (22) 05/08/2010 (71) KPR U.S., LLC (US)
(21) BR 11 2012 011088-8 A2	Código 25.1 - Transferência Deferida (22) 10/11/2010 (71) ABB SCHWEIZ AG (CH)
(21) BR 11 2012 012183-9 A2	Código 25.1 - Transferência Deferida (22) 23/11/2010 (71) ABB SCHWEIZ AG (CH)

(21) BR 11 2012 014714-5 A2	Código 25.1 - Transferência Deferida (22) 15/12/2010 (71) ABB SCHWEIZ AG (CH)
(21) BR 11 2012 019351-1 A2	Código 25.1 - Transferência Deferida (22) 07/02/2011 (71) ALFASIGMA S.P.A. (IT)
(21) BR 11 2012 025538-0 A2	Código 25.1 - Transferência Deferida (22) 05/04/2011 (71) CONTINENTAL AUTOMOTIVE GMBH (DE)
(21) BR 11 2012 025705-6 A2	Código 25.1 - Transferência Deferida (22) 07/04/2011 (71) CONTINENTAL AUTOMOTIVE GMBH (DE)
(21) BR 11 2012 028232-8 A2	Código 25.1 - Transferência Deferida (22) 07/03/2011 (71) CHUNGHWA MEDIPOWER CO., LTD. (KP)
(21) BR 11 2012 029956-5 A2	Código 25.1 - Transferência Deferida (22) 25/05/2011 (71) ABB SCHWEIZ AG (CH)
(21) BR 11 2013 000933-0 A2	Código 25.1 - Transferência Deferida (22) 22/06/2011 (71) Hofer Pdc Gmbh (DE) , NEUMAYER TEKFOR ENGINEERING GMBH (DE)
(21) BR 11 2013 002107-1 A2	Código 25.1 - Transferência Deferida (22) 10/08/2011 (71) COMPAGNIE GÉNÉRALE DES ETABLISSEMENTS MICHELIN (FR)
(21) BR 11 2013 002206-0 A2	Código 25.1 - Transferência Deferida (22) 11/06/2011 (71) NEUMAYER TEKFOR ENGINEERING GMBH (DE)
(21) BR 11 2013 004221-4 A2	Código 25.1 - Transferência Deferida (22) 09/09/2011 (71) COMPAGNIE GENERALE DES ETABLISSEMENTS MICHELIN (FR)
(21) BR 11 2013 004564-7 A2	Código 25.1 - Transferência Deferida

	(22) 05/09/2011 (71) COMPAGNIE GÉNÉRALE DES ETABLISSEMENTS MICHELIN (FR)
(21) BR 11 2013 004931-6 A2	Código 25.1 - Transferência Deferida (22) 16/08/2011 (71) COMPAGNIE GÉNÉRALE DES ETABLISSEMENTS MICHELIN (FR)
(21) BR 11 2013 005996-6 A2	Código 25.1 - Transferência Deferida (22) 06/10/2011 (71) Compagnie Générale Des Etablissements Michelin (FR)
(21) BR 11 2013 008060-4 A2	Código 25.1 - Transferência Deferida (22) 12/10/2011 (71) Compagnie Générale Des Etabilissements Michelin (FR)
(21) BR 11 2013 008599-1 A2	Código 25.1 - Transferência Deferida (22) 20/10/2011 (71) Compagnie Générale Des Etablissements Michelin (FR)
(21) BR 11 2013 009290-4 A2	Código 25.1 - Transferência Deferida (22) 20/10/2011 (71) Compagnie Generale Des Etablissements Michelin (FR)
(21) BR 11 2013 009291-2 A2	Código 25.1 - Transferência Deferida (22) 20/10/2011 (71) Compagnie Generale Des Etablissements Michelin (FR)
(21) BR 11 2013 010316-7 A2	Código 25.1 - Transferência Deferida (22) 05/10/2011 (71) CLARIANT INTERNATIONAL LTD (CH)
(21) BR 11 2013 010350-7 A2	Código 25.1 - Transferência Deferida (22) 05/10/2011 (71) CLARIANT INTERNATIONAL LTD (CH)
(21) BR 11 2013 010534-8 A2	Código 25.1 - Transferência Deferida (22) 23/11/2011 (71) Compagnie Générale des Etablissements Michelin (FR)
(21) BR 11 2013 011191-7 A2	Código 25.1 - Transferência Deferida (22) 22/11/2011 (71) COMPAGNIE GÉNÉRALE DES ETABLISSEMENTS MICHELIN (FR)

(21) BR 11 2013 011199-2 A2	Código 25.1 - Transferência Deferida (22) 16/11/2011 (71) Compagnie Générale des Etablissements Michelin (FR)
(21) BR 11 2013 011268-9 A2	Código 25.1 - Transferência Deferida (22) 25/10/2011 (71) CLARIANT INTERNATIONAL LTD (CH)
(21) BR 11 2013 011281-6 A2	Código 25.1 - Transferência Deferida (22) 24/11/2011 (71) Compagnie Générale Des Etablissements Michelin (FR)
(21) BR 11 2013 011470-3 A2	Código 25.1 - Transferência Deferida (22) 25/10/2011 (71) CLARIANT INTERNATIONAL LTD (CH)
(21) BR 11 2013 011752-4 A2	Código 25.1 - Transferência Deferida (22) 25/10/2011 (71) CLARIANT INTERNATIONAL LTD (CH)
(21) BR 11 2013 013152-7 A2	Código 25.1 - Transferência Deferida (22) 22/11/2011 (71) COMPAGNIE GÉNÉRALE DES ETABLISSEMENTS MICHELIN (FR)
(21) BR 11 2013 014090-9 A2	Código 25.1 - Transferência Deferida (22) 20/12/2011 (71) COMPAGNIE GENERALE DES ETABLISSEMENTS MICHELIN (FR)
(21) BR 11 2013 014702-4 A2	Código 25.1 - Transferência Deferida (22) 19/12/2011 (71) COMPAGNIE GENERALE DES ETABLISSEMENTS MICHELIN (FR)
(21) BR 11 2013 014706-7 A2	Código 25.1 - Transferência Deferida (22) 09/12/2011 (71) COMPAGNIE GÉNÉRALE DES ETABLISSEMENTS MICHELIN (FR)
(21) BR 11 2013 014707-5 A2	Código 25.1 - Transferência Deferida (22) 09/12/2011 (71) COMPAGNIE GENERALE DES ETABLISSEMENTS MICHELIN (FR)
(21) BR 11 2013 014844-6 A2	Código 25.1 - Transferência Deferida

	(22) 09/12/2011 (71) COMPAGNIE GENERALE DES ETABLISSEMENTS MICHELIN (FR)
(21) BR 11 2013 015116-1 A2	Código 25.1 - Transferência Deferida (22) 21/12/2011 (71) NV BEKAERT SA (BE)
(21) BR 11 2013 018584-8 A2	Código 25.1 - Transferência Deferida (22) 20/01/2012 (71) SOREMARTEC S.A. (LU)
(21) BR 11 2013 018696-8 A2	Código 25.1 - Transferência Deferida (22) 19/01/2012 (71) CYREX LABORATORIES, LLC (US)
(21) BR 11 2013 020464-8 A2	Código 25.1 - Transferência Deferida (22) 18/12/2012 (71) THYSSENKRUPP STEEL EUROPE AG (DE)
(21) BR 11 2013 020577-6 A2	Código 25.1 - Transferência Deferida (22) 20/02/2012 (71) FRANCESCONI TECHNOLOGIE GMBH (AT)
(21) BR 11 2013 021018-4 A2	Código 25.1 - Transferência Deferida (22) 07/12/2012 (71) TAGIVAN II LLC (US)
(21) BR 11 2013 022237-9 A2	Código 25.1 - Transferência Deferida (22) 05/03/2012 (71) VALEANT SP. Z O.O. SP. J. (PL)
(21) BR 11 2013 022910-1 A2	Código 25.1 - Transferência Deferida (22) 28/02/2012 (71) DEKRA E.V. (DE)
(21) BR 11 2013 027453-0 A2	Código 25.1 - Transferência Deferida (22) 23/04/2012 (71) OLIVIER RICHOZ (CH) , FARHAD HAFEZI (CH)
(21) BR 11 2013 027583-9 A2	Código 25.1 - Transferência Deferida (22) 27/04/2012 (71) NEW YORK UNIVERSITY (US)

(21) BR 11 2013 028028-0 A2	Código 25.1 - Transferência Deferida (22) 07/05/2012 (71) DOW GLOBAL TECHNOLOGIES LLC (US)
(21) BR 11 2013 028029-8 A2	Código 25.1 - Transferência Deferida (22) 07/05/2012 (71) DOW GLOBAL TECHNOLOGIES LLC (US)
(21) BR 11 2013 028163-4 A2	Código 25.1 - Transferência Deferida (22) 24/04/2012 (71) ALFASIGMA S.P.A. (IT)
(21) BR 11 2013 030347-6 A2	Código 25.1 - Transferência Deferida (22) 22/06/2012 (71) PANASONIC INTELLECTUAL PROPERTY CORPORATION OF AMERICA (US)
(21) BR 11 2013 030498-7 A2	Código 25.1 - Transferência Deferida (22) 10/07/2012 (71) TAGIVAN II LLC (US)
(21) BR 11 2013 030870-2 A2	Código 25.1 - Transferência Deferida (22) 31/05/2012 (71) FIB-SERVICES INTELLECTUAL S.A. (LU)
(21) BR 11 2013 031209-2 A2	Código 25.1 - Transferência Deferida (22) 07/06/2012 (71) GELESIS LLC (US)
(21) BR 11 2013 031716-7 A2	Código 25.1 - Transferência Deferida (22) 07/06/2012 (71) RIBOSCIENCE LLC (US)
(21) BR 11 2013 034072-0 A8	Código 25.1 - Transferência Deferida (22) 08/04/2011 (71) ROHM AND HAAS COMPANY (US)
(21) BR 11 2014 000087-5 A2	Código 25.1 - Transferência Deferida (22) 04/07/2011 (71) ROTTAPHARM BIOTECH S.R.L. (IT)

(21) BR 11 2014 001983-5 A2	Código 25.1 - Transferência Deferida (22) 27/07/2011 (71) COMPAGNIE GÉNÉRALE DES ETABLISSEMENTS MICHELIN (FR)
(21) BR 11 2014 002593-2 A2	Código 25.1 - Transferência Deferida (22) 25/07/2012 (71) ALFASIGMA S.P.A. (IT)
(21) BR 11 2014 002739-0 A8	Código 25.1 - Transferência Deferida (22) 04/08/2012 (71) NEUMAYER TEKFOR ENGINEERING GMBH (DE)
(21) BR 11 2014 003330-7 A2	Código 25.1 - Transferência Deferida (22) 10/08/2012 (71) E2INTERACTIVE, INC. D/B/A E2INTERACTIVE, INC. (US)
(21) BR 11 2014 005815-6 A2	Código 25.1 - Transferência Deferida (22) 14/09/2011 (71) COMPAGNIE GÉNÉRALE DES ETABLISSEMENTS MICHELIN (FR)
(21) BR 11 2014 006600-0 A2	Código 25.1 - Transferência Deferida (22) 17/09/2012 (71) ALFASIGMA S.P.A. (IT)
(21) BR 11 2014 007633-2 A2	Código 25.1 - Transferência Deferida (22) 28/09/2011 (71) COMPAGNIE GÉNÉRALE DES ETABLISSEMENTS MICHELIN (FR)
(21) BR 11 2014 010181-7 A2	Código 25.1 - Transferência Deferida (22) 07/11/2011 (71) COMPAGNIE GÉNÉRALE DES ESTABLISSEMENTS MICHELIN (FR)
(21) BR 11 2014 021255-4 A8	Código 25.1 - Transferência Deferida (22) 20/02/2013 (71) AC3B TECHNOLOGIES LTD. (CA)
(21) BR 11 2014 033031-0 A2	Código 25.1 - Transferência Deferida (22) 27/06/2013 (71) COMPAGNIE GÉNÉRALE DES ETABLISSEMENTS MICHELIN (FR)
(21) BR 11 2014 033096-4 A2	Código 25.1 - Transferência Deferida (22) 27/06/2013

	(71) COMPAGNIE GÉNÉRALE DES ETABLISSEMENTS MICHELIN (FR)
(21) BR 11 2015 001450-0 A2	Código 25.1 - Transferência Deferida (22) 24/07/2013 (71) COMPAGNIE GÉNÉRALE DES ETABLISSEMENTS MICHELIN (FR)
(11) BR 11 2015 001611-1 B1	Código 25.1 - Transferência Deferida (22) 25/07/2013 (45) 12/09/2017 (73) SINGLE BUOY MOORINGS, INC. (CH)
(21) BR 11 2015 001669-3 A2	Código 25.1 - Transferência Deferida (22) 24/07/2013 (71) COMPAGNIE GÉNÉRALE DES ETABLISSEMENTS MICHELIN (FR)
(21) BR 11 2015 002115-8 A2	Código 25.1 - Transferência Deferida (22) 24/07/2013 (71) COMPAGNIE GÉNÉRALE DES ETABLISSEMENTS MICHELIN (FR)
(21) BR 11 2015 003965-0 A2	Código 25.1 - Transferência Deferida (22) 10/09/2013 (71) COMPAGNIE GÉNÉRALE DES ETABLISSEMENTS MICHELIN (FR)
(21) BR 11 2015 003967-7 A2	Código 25.1 - Transferência Deferida (22) 16/09/2013 (71) COMPAGNIE GÉNÉRALE DES ETABLISSEMENTS MICHELIN (FR)
(21) BR 11 2015 004749-1 A2	Código 25.1 - Transferência Deferida (22) 06/12/2013 (71) COMPAGNIE GÉNÉRALE DES ETABLISSEMENTS MICHELIN (FR)
(21) BR 11 2015 005414-5 A2	Código 25.1 - Transferência Deferida (22) 09/09/2013 (71) COMPAGNIE GÉNÉRALE DES ETABLISSEMENTS MICHELIN (FR)
(21) BR 11 2015 006457-4 A2	Código 25.1 - Transferência Deferida (22) 18/09/2013 (71) COMPAGNIE GÉNÉRALE DES ETABLISSEMENTS MICHELIN (FR)
(21) BR 11 2015 006713-1 A2	Código 25.1 - Transferência Deferida (22) 24/09/2013 (71) COMPAGNIE GÉNÉRALE DES ETABLISSEMENTS MICHELIN (FR)

(21) BR 11 2015 006946-0 A2	Código 25.1 - Transferência Deferida (22) 23/09/2013 (71) COMPAGNIE GÉNÉRALE DES ETABLISSEMENTS MICHELIN (FR)
(21) BR 11 2015 007244-5 A2	Código 25.1 - Transferência Deferida (22) 02/10/2013 (71) CONTINENTAL AUTOMOTIVE GMBH (DE)
(21) BR 11 2015 007873-7 A2	Código 25.1 - Transferência Deferida (22) 11/10/2013 (71) COMPAGNIE GÉNÉRALE DES ETABLISSEMENTS MICHELIN (FR)
(21) BR 11 2015 008164-9 A2	Código 25.1 - Transferência Deferida (22) 18/10/2013 (71) COMPAGNIE GÉNÉRALE DES ETABLISSEMENTS MICHELIN (FR)
(21) BR 11 2015 008167-3 A2	Código 25.1 - Transferência Deferida (22) 15/10/2013 (71) MACROPHAGE PHARMA LIMITED (GB)
(21) BR 11 2015 008764-7 A2	Código 25.1 - Transferência Deferida (22) 23/10/2013 (71) COMPAGNIE GÉNÉRALE DES ETABLISSEMENTS MICHELIN (FR)
(21) BR 11 2015 009811-8 A2	Código 25.1 - Transferência Deferida (22) 12/11/2013 (71) COMPAGNIE GÉNÉRALE DES ETABLISSEMENTS MICHELIN (FR)
(21) BR 11 2015 011337-0 A2	Código 25.1 - Transferência Deferida (22) 19/11/2013 (71) COMPAGNIE GÉNÉRALE DES ETABLISSEMENTS MICHELIN (FR)
(21) BR 11 2015 011350-8 A2	Código 25.1 - Transferência Deferida (22) 19/11/2013 (71) COMPAGNIE GÉNÉRALE DES ETABLISSEMENTS MICHELIN (FR)
(21) BR 11 2015 011361-3 A2	Código 25.1 - Transferência Deferida (22) 19/11/2013 (71) COMPAGNIE GÉNÉRALE DES ETABLISSEMENTS MICHELIN (FR)
(21) BR 11 2015 012231-0 A2	Código 25.1 - Transferência Deferida

	(22) 13/12/2013 (71) COMPAGNIE GÉNÉRALE DES ETABLISSEMENTS MICHELIN (FR)
(21) BR 11 2015 012537-9 A2	Código 25.1 - Transferência Deferida (22) 19/12/2013 (71) COMPAGNIE GÉNÉRALE DES ETABLISSEMENTS MICHELIN (FR)
(21) BR 11 2015 012573-5 A2	Código 25.1 - Transferência Deferida (22) 11/12/2013 (71) COMPAGNIE GÉNÉRALE DES ETABLISSEMENTS MICHELIN (FR)
(21) BR 11 2015 012614-6 A2	Código 25.1 - Transferência Deferida (22) 11/12/2013 (71) COMPAGNIE GÉNÉRALE DES ETABLISSEMENTS MICHELIN (FR)
(21) BR 11 2015 012620-0 A2	Código 25.1 - Transferência Deferida (22) 18/12/2013 (71) COMPAGNIE GÉNÉRALE DES ETABLISSEMENTS MICHELIN (FR)
(21) BR 11 2015 012657-0 A2	Código 25.1 - Transferência Deferida (22) 18/12/2013 (71) COMPAGNIE GÉNÉRALE DES ETABLISSEMENTS MICHELIN (FR)
(21) BR 11 2015 013614-1 A2	Código 25.1 - Transferência Deferida (22) 17/12/2013 (71) COMPAGNIE GÉNÉRALE DES ETABLISSEMENTS MICHELIN (FR)
(21) BR 11 2015 013844-6 A2	Código 25.1 - Transferência Deferida (22) 11/12/2013 (71) COMPAGNIE GÉNÉRALE DES ETABLISSEMENTS MICHELIN (FR)
(21) BR 11 2015 014100-5 A2	Código 25.1 - Transferência Deferida (22) 11/12/2013 (71) COMPAGNIE GÉNÉRALE DES ETABLISSEMENTS MICHELIN (FR)
(21) BR 11 2015 014358-0 A2	Código 25.1 - Transferência Deferida (22) 20/12/2013 (71) COMPAGNIE GÉNÉRALE DES ETABLISSEMENTS MICHELIN (FR)
(21) BR 11 2016 010736-5 A2	Código 25.1 - Transferência Deferida (22) 12/11/2014 (71) INVISTA TEXTILES (U.K.) LIMITED (GB)

(21) BR 11 2016 010906-6 A2	Código 25.1 - Transferência Deferida (22) 14/11/2014 (71) INVISTA TEXTILES (U.K.) LIMITED (GB)
(21) BR 11 2016 010955-4 A2	Código 25.1 - Transferência Deferida (22) 15/11/2013 (71) COMPAGNIE GENERALE DES ETABLISSEMENTS MICHELIN (FR)
(21) BR 11 2016 023403-0 A2	Código 25.1 - Transferência Deferida (22) 08/04/2015 (71) INVISTA TEXTILES (U.K.) LIMITED (GB)
(21) BR 11 2016 027268-4 A2	Código 25.1 - Transferência Deferida (22) 21/05/2015 (71) INVISTA TEXTILES (U.K.) LIMITED (GB)
(21) BR 11 2017 002465-9 A2	Código 25.1 - Transferência Deferida (22) 07/08/2015 (71) INVISTA TEXTILES (U.K.) LIMITED (GB)
(21) BR 20 2015 007797-7 U2	Código 25.1 - Transferência Deferida (22) 08/04/2015 (71) LUIZ ANTONIO RASSELI (BR/MG)
(21) BR 20 2015 008550-3 U2	Código 25.1 - Transferência Deferida (22) 16/04/2015 (71) LUIZ ANTONIO RASSELI (BR/MG)
(11) PI 0116893-2 B1	Código 25.1 - Transferência Deferida (22) 15/02/2001 (45) 25/06/2013 (73) ALCOA USA CORP (US)
(11) PI 0208080-0 B1	Código 25.1 - Transferência Deferida (22) 22/04/2002 (45) 14/12/2010 (71) ALCOA USA CORP (US)
(11) PI 0316672-4 B1	Código 25.1 - Transferência Deferida (22) 19/11/2003 (45) 05/09/2017

	(73) ALCOA USA CORP (US)
(11) PI 0408980-4 B1	Código 25.1 - Transferência Deferida (22) 04/03/2004 (45) 08/10/2013 (73) ALCOA USA CORP. (US)
(11) PI 0414739-1 B1	Código 25.1 - Transferência Deferida (22) 24/09/2004 (45) 28/03/2017 (73) ALCOA USA CORP. (US)
(11) PI 0416660-4 B1	Código 25.1 - Transferência Deferida (22) 19/11/2004 (45) 24/06/2014 (73) ALCOA USA CORP. (US)
(11) PI 0417372-4 B1	Código 25.1 - Transferência Deferida (22) 02/12/2004 (45) 14/03/2017 (73) Elkem AS (NO) , Carnegie Mellon University (US) , ALCOA USA CORP. (US)
(11) PI 0418685-0 B1	Código 25.1 - Transferência Deferida (22) 31/03/2004 (45) 08/04/2014 (73) NV BEKAERT SA (BE)
(11) PI 0418686-9 B1	Código 25.1 - Transferência Deferida (22) 31/03/2004 (45) 23/07/2013 (73) NV BEKAERT SA (BE)
(21) PI 0509677-4 A2	Código 25.1 - Transferência Deferida (22) 06/04/2005 (71) NEUMAYER TEKFOR ENGINEERING GMBH (DE)
(21) PI 0514190-7 A2	Código 25.1 - Transferência Deferida (22) 08/08/2005 (71) KPR U.S., LLC (US)
(21) PI 0515945-8 A2	Código 25.1 - Transferência Deferida

	(22) 09/09/2005 (71) KPR U.S., LLC (US)
(21) PI 0520462-3 A2	Código 25.1 - Transferência Deferida (22) 10/09/2005 (71) NEUMAYER TEKFOR ENGINEERING GMBH (DE)
(21) PI 0605251-7 A2	Código 25.1 - Transferência Deferida (22) 12/12/2006 (71) KPR U.S., LLC (US)
(21) PI 0605780-2 A2	Código 25.1 - Transferência Deferida (22) 29/12/2006 (71) PAULO ZIOBER JUNIOR (BR/PR)
(21) PI 0605782-9 A2	Código 25.1 - Transferência Deferida (22) 29/12/2006 (71) PAULO ZIOBER JUNIOR (BR/PR)
(21) PI 0605783-7 A2	Código 25.1 - Transferência Deferida (22) 29/12/2006 (71) PAULO ZIOBER JUNIOR (BR/PR)
(21) PI 0605784-5 A2	Código 25.1 - Transferência Deferida (22) 29/12/2006 (71) PAULO ZIOBER JUNIOR (BR/PR)
(21) PI 0605785-3 A2	Código 25.1 - Transferência Deferida (22) 29/12/2006 (71) PAULO ZIOBER JUNIOR (BR/PR)
(21) PI 0605786-1 A2	Código 25.1 - Transferência Deferida (22) 29/12/2006 (71) PAULO ZIOBER JUNIOR (BR/PR)
(21) PI 0605788-8 A2	Código 25.1 - Transferência Deferida (22) 29/12/2006 (71) PAULO ZIOBER JUNIOR (BR/PR)
(21) PI 0614373-3 A2	Código 25.1 - Transferência Deferida (22) 07/08/2006 (71) NEUMAYER TEKFOR ENGINEERING GMBH (DE)

(21) PI 0615720-3 A2	Código 25.1 - Transferência Deferida (22) 02/09/2006 (71) NEUMAYER TEKFOR ENGINEERING GMBH (DE)
(21) PI 0616155-3 A2	Código 25.1 - Transferência Deferida (22) 13/09/2006 (71) THERAKOS, INC. (US)
(21) PI 0616265-7 A2	Código 25.1 - Transferência Deferida (22) 22/09/2006 (71) KPR U.S., LLC (US)
(21) PI 0616379-3 A2	Código 25.1 - Transferência Deferida (22) 22/09/2006 (71) KPR U.S., LLC (US)
(21) PI 0616395-5 A2	Código 25.1 - Transferência Deferida (22) 22/09/2006 (71) KPR U.S., LLC (US)
(21) PI 0713855-5 A2	Código 25.1 - Transferência Deferida (22) 10/04/2007 (71) ERICSSON INC. (US)
(21) PI 0714039-8 A2	Código 25.1 - Transferência Deferida (22) 19/06/2007 (71) ALPHARMA PHARMACEUTICALS LLC (US)
(21) PI 0714355-9 A2	Código 25.1 - Transferência Deferida (22) 11/04/2007 (71) ERICSSON INC. (US)
(21) PI 0716729-6 A2	Código 25.1 - Transferência Deferida (22) 14/09/2007 (71) ERICSSON INC. (US)
(21) PI 0810426-3 A2	Código 25.1 - Transferência Deferida (22) 16/04/2008 (71) NEUMAYER TEKFOR ENGINEERING GMBH (DE)
(21) PI 0823388-8 A2	Código 25.1 - Transferência Deferida

	(22) 22/12/2008 (71) COMPAGNIE GENERALE DES ETABLISSEMENTS MICHELIN (FR)
(21) PI 0901765-8 A2	Código 25.1 - Transferência Deferida (22) 25/06/2009 (71) Compagnie Generale Des Etablissements Michelin (FR)
(21) PI 0902461-1 A2	Código 25.1 - Transferência Deferida (22) 24/07/2009 (71) Michelin Recherche Et Technique S.A. (CH)
(21) PI 0906998-4 A2	Código 25.1 - Transferência Deferida (22) 29/01/2009 (71) COMPAGNIE GENERALE DES ETABLISSEMENTS MICHELIN (FR)
(21) PI 0908155-0 A2	Código 25.1 - Transferência Deferida (22) 18/02/2009 (71) COMPAGNIE GENERALE DES ETABLISSEMENTS MICHELIN (FR)
(21) PI 0909266-8 A2	Código 25.1 - Transferência Deferida (22) 20/03/2009 (71) COMPAGNIE GENERALE DES ETABLISSEMENTS MICHELIN (FR)
(21) PI 0910243-4 A2	Código 25.1 - Transferência Deferida (22) 30/03/2009 (71) COMPAGNIE GENERALE DES ETABLISSEMENTS MICHELIN (FR)
(21) PI 0910568-9 A2	Código 25.1 - Transferência Deferida (22) 24/04/2009 (71) COMPAGNIE GENERALE DES ETABLISSEMENTS MICHELIN (FR)
(21) PI 0910944-7 A2	Código 25.1 - Transferência Deferida (22) 08/04/2009 (71) COMPAGNIE GENERALE DES ETABLISSEMENTS MICHELIN (FR)
(21) PI 0911219-7 A2	Código 25.1 - Transferência Deferida (22) 01/04/2009 (71) COMPAGNIE GENERALE DES ETABLISSEMENTS MICHELIN (FR)
(21) PI 0911398-3 A2	Código 25.1 - Transferência Deferida (22) 03/04/2009 (71) COMPAGNIE GENERALE DES ETABLISSEMENTS MICHELIN (FR)

(21) PI 0911836-5 A2	Código 25.1 - Transferência Deferida (22) 27/04/2009 (71) COMPAGNIE GENERALE DES ETABLISSEMENTS MICHELIN (FR)
(21) PI 0912154-4 A8	Código 25.1 - Transferência Deferida (22) 05/06/2009 (71) COMPAGNIE GENERALE DES ETABLISSEMENTS MICHELIN (FR)
(21) PI 0912626-0 A2	Código 25.1 - Transferência Deferida (22) 27/05/2009 (71) COMPAGNIE GENERALE DES ETABLISSEMENTS MICHELIN (FR)
(21) PI 0913242-2 A2	Código 25.1 - Transferência Deferida (22) 05/06/2009 (71) COMPAGNIE GENERALE DES ETABLISSEMENTS MICHELIN (FR)
(21) PI 0913306-2 A2	Código 25.1 - Transferência Deferida (22) 03/06/2009 (71) COMPAGNIE GENERALE DES ETABLISSEMENTS MICHELIN (FR)
(21) PI 0913863-3 A2	Código 25.1 - Transferência Deferida (22) 02/07/2009 (71) COMPAGNIE GENERALE DES ETABLISSEMENTS MICHELIN (FR)
(21) PI 0914758-6 A2	Código 25.1 - Transferência Deferida (22) 15/05/2009 (71) COMPAGNIE GENERALE DES ETABLISSEMENTS MICHELIN (FR)
(21) PI 0914834-5 A2	Código 25.1 - Transferência Deferida (22) 19/06/2009 (71) COMPAGNIE GENERALE DES ETABLISSEMENTS MICHELIN (FR)
(21) PI 0916113-9 A2	Código 25.1 - Transferência Deferida (22) 13/11/2009 (71) WEEE METALLICA (FR)
(21) PI 0916573-8 A2	Código 25.1 - Transferência Deferida (22) 23/07/2009 (71) COMPAGNIE GENERALE DES ETABLISSEMENTS MICHELIN (FR)
(21) PI 0916700-5 A2	Código 25.1 - Transferência Deferida

	(22) 23/07/2009 (71) COMPAGNIE GENERALE DES ETABLISSEMENTS MICHELIN (FR)
(21) PI 0916701-3 A2	Código 25.1 - Transferência Deferida (22) 23/07/2009 (71) COMPAGNIE GENERALE DES ETABLISSEMENTS MICHELIN (FR)
(21) PI 0917162-2 A2	Código 25.1 - Transferência Deferida (22) 06/08/2009 (71) COMPAGNIE GENERALE DES ETABLISSEMENTS MICHELIN (FR)
(21) PI 0919154-2 A2	Código 25.1 - Transferência Deferida (22) 23/09/2009 (71) NUCLETRON OPERATIONS B.V. (NL)
(21) PI 0923387-3 A2	Código 25.1 - Transferência Deferida (22) 06/03/2009 (71) COMPAGNIE GENERALE DES ETABLISSEMENTS MICHELIN (FR)
(21) PI 0924603-7 A2	Código 25.1 - Transferência Deferida (22) 13/05/2009 (71) COMPAGNIE GENERALE DES ETABLISSEMENTS MICHELIN (FR)
(21) PI 0925054-9 A2	Código 25.1 - Transferência Deferida (22) 30/06/2009 (71) COMPAGNIE GENERALE DES ETABLISSEMENTS MICHELIN (FR)
(21) PI 1004326-8 A2	Código 25.1 - Transferência Deferida (22) 17/09/2010 (71) BEMIS COMPANY, INC (US)
(21) PI 1005410-3 A2	Código 25.1 - Transferência Deferida (22) 04/02/2010 (71) SULZER CHEMTECH AG (CH)
(21) PI 1015457-4 A2	Código 25.1 - Transferência Deferida (22) 16/03/2010 (71) ISOLOGEX CORPORATION (CA)
(21) PI 1102701-0 A2	Código 25.1 - Transferência Deferida (22) 15/06/2011 (71) UNIVERSIDADE ESTADUAL DO MARANHÃO - UEMA (BR/MA) ,

	UNIVERSIDADE FEDERAL DO MARANHÃO (BR/MA)
(21) PI 1103458-0 A2	Código 25.1 - Transferência Deferida (22) 13/07/2011 (71) ROBRASA ROLAMENTOS ESPECIAIS ROTHE ERDE LTDA. (BR/SP)
(21) PI 1105847-1 A2	Código 25.1 - Transferência Deferida (22) 30/09/2011 (71) KPR U.S., LLC (US)
(11) PI 9810722-4 B1	Código 25.1 - Transferência Deferida (22) 24/06/1998 (45) 15/01/2008 (71) RHODIA OPÉRATIONS (FR)

Código 25.2 - Transferência Indeferida

Notificação do indeferimento da transferência requerida. Desta data corre o prazo de 60 (sessenta) dias para eventual recurso do interessado.

(21) BR 10 2012 027840-5 A2	Código 25.2 - Transferência Indeferida (22) 30/10/2012 (71) Robson Barreto (BR/ES) Indeferido o pedido de transferência contido na petição 025140000292 de 28/11/2014, conforme disposto no art. 59 da Lei 9279 de 14/05/1996, pelo fato do pedido de patente ter sido arquivado definitivamente na RPI 2452 de 02/01/2018.
(11) MU 7703299-3 Y1	Código 25.2 - Transferência Indeferida (22) 31/10/1997 (45) 03/11/2010 (73) GEC Alsthom Transport SA (FR) Indeferido o pedido de transferência contido na petição 870170092415 de 29/11/2017, conforme disposto no art. 59 da Lei 9279 de 14/05/1996, pelo fato da extinção da patente ter sido publicada na RPI 2452 de 02/01/2018.
(11) PI 0214448-4 B1	Código 25.2 - Transferência Indeferida (22) 19/11/2002 (45) 26/11/2013 (73) MITSUI CHEMICALS AGRO, INC (JP) Indeferido o pedido de transferência contido na petição 860130004651 de

	15/10/2013, conforme disposto no art. 59 da Lei 9279 de 14/05/1996, pelo fato da extinção da patente ter sido publicada na RPI 2452 de 02/01/2018.
(11) PI 0604892-7 B1	Código 25.2 - Transferência Indeferida (22) 24/07/2006 (45) 01/04/2014 (73) EDSON ROCHA (BR/SP) , THERMOSAVE S/A (BR/SP) Indeferido o pedido de transferência contido na petição 870170026539 de 24/04/2017, por ausência de cumprimento da exigência publicada na RPI nº 2436, de 12/09/2017.
(21) PI 0810975-3 A2	Código 25.2 - Transferência Indeferida (22) 23/05/2008 (71) ALBERTA RESEARCH COUNCIL INC. (CA) Indeferido o pedido de transferência contido na petição 18110041898 de 27/10/2011, por ausência de cumprimento da exigência publicada na RPI nº 2439, de 03/10/2017.
(21) PI 1007401-5 A2	Código 25.2 - Transferência Indeferida (22) 19/01/2010 (71) Avery Dennison Corporation (US) Indeferido o pedido de transferência contido na petição 870160055497 de 28/09/2016, conforme disposto no art. 59 da Lei 9279 de 14/05/1996, pelo fato do pedido de patente ter sido arquivado definitivamente na RPI 2452 de 02/01/2018.
(11) PI 9713753-7 B1	Código 25.2 - Transferência Indeferida (22) 19/12/1997 (45) 06/01/2004 (71) Michelin Recherche Et Technique S.A. (CH) , Compagnie Generale Des Etablissements Michelin (FR) Indeferido o pedido de transferência contido na petição 870170097388 de 13/12/2017, conforme disposto no art. 59 da Lei 9279 de 14/05/1996, pelo fato da extinção da patente ter sido publicada na RPI 2452 de 02/01/2018.
(11) PI 9714512-2 B1	Código 25.2 - Transferência Indeferida (22) 16/12/1997 (45) 30/08/2005 (71) Board of Supervisors of Louisiana State University and Agricultural and Mechanical College (US) , COVIDIEN AG (CH) Indeferido o pedido de transferência contido na petição 870170098366 de 15/12/2017, conforme disposto no art. 59 da Lei 9279 de 14/05/1996, pelo fato da extinção da patente ter sido publicada na RPI 2452 de 02/01/2018.

Código 25.3 - Transferência em Exigência

Exigência referente ao pedido de transferência requerida. Desta data corre o prazo de 60 (sessenta) dias para cumprimento da exigência formulada, sob pena de indeferimento da transferência.

---

(21) BR 10 2012 005176-1 A2

Código 25.3 - Transferência em Exigência
(22) 08/03/2012
(71) GLOBAL HEAT TRANSFER COMERCIAL LTDA. (BR/SP)
A fim de atender a transferência, requerida através da petição nº 870170091085 de 24/11/2017, é necessário apresentar uma guia de recolhimento código 248, relativa a alteração de nome ocorrida após a incorporação, além da guia de cumprimento de exigência.

---

(21) BR 10 2014 005868-0 A2

Código 25.3 - Transferência em Exigência
(22) 13/03/2014
(71) SANTA FÉ - ADMINISTRAÇÃO DE BENS PRÓPRIOS, EMPREENDIMENTOS E PARTICIPAÇÕES LTDA (BR/SP)
A fim de atender a transferência, requerida através da petição nº 860160019489 de 21/01/2016, é necessário apresentar documento que comprove que o representante da empresa cedente tem poderes para realizar tal ato.

---

(21) BR 10 2015 032698-0 A2

Código 25.3 - Transferência em Exigência
(22) 28/12/2015
(71) AGILIFT INDUSTRIA DE EQUIPAMENTOS LOGISTICOS LTDA EPP (BR/RS)
A fim de atender a transferência, requerida através da petição nº 870170099674 de 19/12/2017, é necessário apresentar documento de cessão com as assinaturas com firmas reconhecidas do representante da empresa cedente e do cessionário, além da guia de cumprimento de exigência.

---

(21) BR 10 2015 032721-8 A2

Código 25.3 - Transferência em Exigência
(22) 28/12/2015
(71) AGILIFT INDUSTRIA DE EQUIPAMENTOS LOGISTICOS LTDA EPP (BR/RS)
A fim de atender a transferência, requerida através da petição nº 870170099614 de 19/12/2017, é necessário apresentar documento de cessão com as assinaturas com firmas reconhecidas do representante da cedente e do cessionário, além da guia de cumprimento de exigência.

---

(21) BR 10 2015 032729-3 A2

Código 25.3 - Transferência em Exigência

	(22) 28/12/2015 (71) AGILIFT INDUSTRIA DE EQUIPAMENTOS LOGISTICOS LTDA EPP (BR/RS) A fim de atender a transferência, requerida através da petição nº 870170099728 de 19/12/2017, é necessário apresentar documento de cessão com as assinaturas com firmas reconhecidas do representante da empresa cedente e do cessionário, além da guia de cumprimento de exigência.
(21) BR 10 2016 001938-9 A2	Código 25.3 - Transferência em Exigência (22) 28/01/2016 (71) AGILIFT INDUSTRIA DE EQUIPAMENTOS LOGÍSTICOS LTDA EPP (BR/RS) A fim de atender a transferência, requerida através da petição nº 870170099595 de 19/12/2017, é necessário apresentar documento de cessão com as assinaturas com firmas reconhecidas do representante da cedente e do cessionário, além da guia de cumprimento de exigência.
(21) BR 10 2016 005033-2 A2	Código 25.3 - Transferência em Exigência (22) 07/03/2016 (71) AGILIFT INDUSTRIA DE EQUIPAMENTOS LOGISTICOS LTDA EPP (BR/RS) A fim de atender a transferência, requerida através da petição nº 870170099541 de 19/12/2017, é necessário apresentar documento de cessão com as assinaturas com firmas reconhecidas do representante da cedente e do cessionário, além da guia de cumprimento de exigência.
(21) BR 11 2013 020713-2 A2	Código 25.3 - Transferência em Exigência (22) 29/02/2012 (71) DOW GLOBAL TECHNLOGIES INC (US) A fim de atender a transferência, requerida através da petição nº 860150040912 de 11/03/2015, é necessário apresentar a tradução juramentada do documento de cessão.
(21) BR 20 2013 017332-6 U2	Código 25.3 - Transferência em Exigência (22) 05/07/2013 (71) ANDRE PIARDI CLAUDY (BR/RS) A fim de atender a transferência, requerida através da petição nº 870170099441 de 19/12/2017, é necessário apresentar documento de cessão com as assinaturas com firmas reconhecidas do cedente e do cessionário.
(21) BR 20 2015 032702-7 U2	Código 25.3 - Transferência em Exigência (22) 28/12/2015 (71) AGILIFT INDUSTRIA DE EQUIPAMENTOS LOGISTICOS LTDA EPP

	(BR/RS) A fim de atender a transferência, requerida através da petição nº 870170099643 de 19/12/2017, é necessário apresentar documento de cessão com as assinaturas com firmas reconhecidas do representante da empresa cedente e do cessionário, além da guia de cumprimento de exigência.
(11) BR 20 2015 032707-8 Y1	Código 25.3 - Transferência em Exigência (22) 28/12/2015 (45) 03/01/2017 (73) AGILIFT INDUSTRIA DE EQUIPAMENTOS LOGISTICOS LTDA EPP (BR/RS) A fim de atender a transferência, requerida através da petição nº 870170099703 de 19/12/2017, é necessário apresentar documento de cessão com as assinaturas com firmas reconhecidas do representante da empresa cedente e do cessionário, além da guia de cumprimento de exigência.
(21) BR 20 2015 032715-9 U2	Código 25.3 - Transferência em Exigência (22) 28/12/2015 (71) AGILIFT INDUSTRIA DE EQUIPAMENTOS LOGISTICOS LTDA EPP (BR/RS) A fim de atender a transferência, requerida através da petição nº 870170099715 de 19/12/2017, é necessário apresentar documento de cessão com as assinaturas com firmas reconhecidas do representante da empresa cedente e do cessionário, além da guia de cumprimento de exigência.
(11) BR 20 2016 001982-1 Y8	Código 25.3 - Transferência em Exigência (22) 28/01/2016 (45) 13/06/2017 (73) AGILIFT INDUSTRIA DE EQUIPAMENTOS LOGISTICOS LTDA EPP (BR/RS) A fim de atender a transferência, requerida através da petição nº 870170099578 de 19/12/2017, é necessário apresentar documento de cessão com as assinaturas com firmas reconhecidas do representante da cedente e do cessionário, além da guia de cumprimento de exigência
(21) BR 20 2016 005281-0 U2	Código 25.3 - Transferência em Exigência (22) 10/03/2016 (71) AGILIFT INDUSTRIA DE EQUIPAMENTOS LOGISTICOS LTDA EPP (BR/RS) A fim de atender a transferência, requerida através da petição nº 870170099522 de 19/12/2017, é necessário apresentar documento de cessão com as assinaturas com firmas reconhecidas do cedente e cessionário, além da guia de cumprimento de exigência.

(21) BR 20 2016 018955-7	Código 25.3 - Transferência em Exigência (22) 17/08/2016 (71) AGILIFT INDUSTRIA DE EQUIPAMENTOS LOGISTICOS LTDA EPP (BR/RS) A fim de atender a transferência, requerida através da petição nº 870170099505 de 19/12/2017, é necessário apresentar documento de cessão com as assinaturas com firmas reconhecidas do cedente e cessionário, além da guia de cumprimento de exigência.
(21) PI 0819240-5 A2	Código 25.3 - Transferência em Exigência (22) 31/10/2008 (71) NUTRINSIC CORPORATION (US) A fim de atender a transferência requerida através da petição nº 870170082176 de 26/10/2017, é necessário apresentar documento de cessão com a devida legalização consular ou apostilado conforme Convenção de Haia.
(21) PI 1101230-7 A2	Código 25.3 - Transferência em Exigência (22) 15/04/2011 (71) UNIVERSIDADE FEDERAL DE MINAS GERAIS (BR/MG) A fim de atender a transferência por incorporação, requerida através da petição nº 14140001560 de 28/08/2014, é necessário primeiro que o cedente se torne um dos titulares do pedido.

Código 25.4 - Alteração de Nome Deferida

Notificação do deferimento da alteração de nome requerida. Desta data corre o prazo de 60 (sessenta) dias para eventual recurso do interessado.

(21) BR 10 2015 003710-4 A2	Código 25.4 - Alteração de Nome Deferida (22) 20/02/2015 (71) SEIP 7-INDÚSTRIA E COMÉRCIO DE MÁQUINAS E TECNOLOGIA LTDA-ME (BR/SP)
(21) BR 10 2015 006685-6 A2	Código 25.4 - Alteração de Nome Deferida (22) 25/03/2015 (71) PLASTIC OMNIUM ADVANCED INNOVATION AND RESEARCH SA. (BE)
(21) BR 10 2015 007852-8 A2	Código 25.4 - Alteração de Nome Deferida (22) 08/04/2015 (71) BEMIS DO BRASIL INDÚSTRIA E COMÉRCIO DE EMBALAGENS LTDA.

	(BR/SP)
(21) BR 11 2012 002815-4 A2	Código 25.4 - Alteração de Nome Deferida (22) 05/08/2010 (71) GOOGLE LLC (US)
(21) BR 11 2012 002823-5 A2	Código 25.4 - Alteração de Nome Deferida (22) 06/08/2010 (71) GOOGLE LLC (US)
(21) BR 11 2012 006280-8 A2	Código 25.4 - Alteração de Nome Deferida (22) 14/09/2010 (71) TELEFONAKTIEBOLAGET LM ERICSSON (SE)
(21) BR 11 2012 010390-3 A2	Código 25.4 - Alteração de Nome Deferida (22) 02/11/2010 (71) GOOGLE LLC (US)
(21) BR 11 2012 019563-8 A2	Código 25.4 - Alteração de Nome Deferida (22) 26/02/2010 (71) GOOGLE LLC (US)
(21) BR 11 2012 024324-1 A2	Código 25.4 - Alteração de Nome Deferida (22) 25/03/2011 (71) GOOGLE LLC (US)
(21) BR 11 2013 003620-6 A2	Código 25.4 - Alteração de Nome Deferida (22) 18/03/2011 (71) TELEFONAKTIEBOLAGET LM ERICSSON (PUBL) (SE)
(21) BR 11 2013 003622-2 A2	Código 25.4 - Alteração de Nome Deferida (22) 13/06/2011 (71) TELEFONAKTIEBOLAGET LM ERICSSON (PUBL) (SE)
(21) BR 11 2013 004715-1 A2	Código 25.4 - Alteração de Nome Deferida (22) 03/02/2011 (71) TELEFONAKTIEBOLAGET LM ERICSSON (PUBL) (SE)
(21) BR 11 2013 006930-9 A2	Código 25.4 - Alteração de Nome Deferida (22) 21/04/2011 (71) TELEFONAKTIEBOLAGET LM ERICSSON (PUBL) (SE)

(21) BR 11 2013 007598-8 A2	Código 25.4 - Alteração de Nome Deferida (22) 20/09/2011 (71) TELEFONAKTIEBOLAGET LM ERICSSON (PUBL) (SE)
(21) BR 11 2013 007615-1 A2	Código 25.4 - Alteração de Nome Deferida (22) 26/09/2011 (71) TELEFONAKTIEBOLAGET LM ERICSSON (PUBL) (SE)
(21) BR 11 2013 008402-2 A2	Código 25.4 - Alteração de Nome Deferida (22) 23/05/2011 (71) TELEFONAKTIEBOLAGET LM ERICSSON (PUBL) (SE)
(21) BR 11 2013 010103-2 A2	Código 25.4 - Alteração de Nome Deferida (22) 29/04/2011 (71) TELEFONAKTIEBOLAGET LM ERICSSON (PUBL) (SE)
(21) BR 11 2013 010117-2 A2	Código 25.4 - Alteração de Nome Deferida (22) 05/11/2010 (71) TELEFONAKTIEBOLAGET LM ERICSSON (PUBL) (SE)
(21) BR 11 2013 011197-6 A2	Código 25.4 - Alteração de Nome Deferida (22) 09/11/2011 (71) TELEFONAKTIEBOLAGET LM ERICSSON (PUBL) (SE)
(21) BR 11 2013 014467-0 A2	Código 25.4 - Alteração de Nome Deferida (22) 16/09/2011 (71) TELEFONAKTIEBOLAGET LM ERICSSON (PUBL) (SE)
(21) BR 11 2013 017185-5 A2	Código 25.4 - Alteração de Nome Deferida (22) 12/01/2012 (71) TELEFONAKTIEBOLAGET LM ERICSSON (PUBL) (SE)
(21) BR 11 2013 017747-0 A2	Código 25.4 - Alteração de Nome Deferida (22) 05/01/2012 (71) TELEFONAKTIEBOLAGET LM ERICSSON (PUBL) (SE)
(21) BR 11 2013 017789-6 A2	Código 25.4 - Alteração de Nome Deferida (22) 27/04/2011 (71) TELEFONAKTIEBOLAGET LM ERICSSON (PUBL) (SE)
(21) BR 11 2013 020637-3 A2	Código 25.4 - Alteração de Nome Deferida (22) 14/03/2012

	(71) TELEFONAKTIEBOLAGET LM ERICSSON (PUBL) (SE)
(21) BR 11 2013 021766-9 A2	Código 25.4 - Alteração de Nome Deferida (22) 01/09/2011 (71) ZODIAC AEROTECHNICS (FR)
(21) BR 11 2013 023451-2 A2	Código 25.4 - Alteração de Nome Deferida (22) 03/04/2012 (71) TELEFONAKTIEBOLAGET LM ERICSSON (PUBL) (SE)
(21) BR 11 2013 026094-7 A2	Código 25.4 - Alteração de Nome Deferida (22) 29/04/2011 (71) TELEFONAKTIEBOLAGET LM ERICSSON (PUBL) (SE)
(21) BR 11 2013 028860-4 A2	Código 25.4 - Alteração de Nome Deferida (22) 12/05/2011 (71) TELEFONAKTIEBOLAGET LM ERICSSON (PUBL) (SE)
(21) BR 11 2013 029154-0 A2	Código 25.4 - Alteração de Nome Deferida (22) 11/05/2012 (71) MAILLEFER INSTRUMENTS HOLDING SARL (CH) , DENTSPLY IMPLANTS NV (BE)
(21) BR 11 2013 029187-7 A2	Código 25.4 - Alteração de Nome Deferida (22) 12/12/2011 (71) MAILLEFER INSTRUMENTS HOLDING SARL (CH) , DENTSPLY IMPLANTS NV (BE)
(21) BR 11 2013 032069-9 A2	Código 25.4 - Alteração de Nome Deferida (22) 11/06/2012 (71) TELEFONAKTIEBOLAGET LM ERICSSON (PUBL) (SE)
(21) BR 11 2013 033936-5 A2	Código 25.4 - Alteração de Nome Deferida (22) 04/07/2012 (71) TELEFONAKTIEBOLAGET LM ERICSSON (PUBL) (SE)
(21) BR 11 2014 000678-4 A2	Código 25.4 - Alteração de Nome Deferida (22) 10/07/2012 (71) TELEFONAKTIEBOLAGET LM ERICSSON (PUBL) (SE)
(21) BR 11 2014 000787-0 A2	Código 25.4 - Alteração de Nome Deferida (22) 03/08/2012

	(71) SILLAJEN BIOTHERAPEUTICS, INC. (US)
(21) BR 11 2014 001456-6 A2	Código 25.4 - Alteração de Nome Deferida (22) 18/07/2012 (71) TELEFONAKTIEBOLAGET LM ERICSSON (PUBL) (SE)
(21) BR 11 2014 001562-7 A2	Código 25.4 - Alteração de Nome Deferida (22) 27/01/2012 (71) TELEFONAKTIEBOLAGET LM ERICSSON (PUBL) (SE)
(21) BR 11 2014 002123-6 A2	Código 25.4 - Alteração de Nome Deferida (22) 22/12/2011 (71) TELEFONAKTIEBOLAGET LM ERICSSON (PUBL) (SE)
(21) BR 11 2014 002273-9 A2	Código 25.4 - Alteração de Nome Deferida (22) 18/07/2012 (71) TELEFONAKTIEBOLAGET LM ERICSSON (PUBL) (SE)
(21) BR 11 2014 002746-3 A8	Código 25.4 - Alteração de Nome Deferida (22) 01/08/2012 (71) GOOGLE LLC (US)
(21) BR 11 2014 003576-8 A2	Código 25.4 - Alteração de Nome Deferida (22) 14/08/2012 (71) TELEFONAKTIEBOLAGET LM ERICSSON (PUBL) (SE)
(21) BR 11 2014 003685-3 A2	Código 25.4 - Alteração de Nome Deferida (22) 26/04/2012 (71) TELEFONAKTIEBOLAGET LM ERICSSON (PUBL) (SE)
(21) BR 11 2014 003985-2 A2	Código 25.4 - Alteração de Nome Deferida (22) 06/07/2012 (71) TELEFONAKTIEBOLAGET LM ERICSSON (PUBL) (SE)
(21) BR 11 2014 004824-0 A2	Código 25.4 - Alteração de Nome Deferida (22) 07/08/2012 (71) TELEFONAKTIEBOLAGET LM ERICSSON (PUBL) (SE)
(21) BR 11 2014 006847-0 A2	Código 25.4 - Alteração de Nome Deferida (22) 25/06/2012 (71) TELEFONAKTIEBOLAGET LM ERICSSON (PUBL) (SE)

(21) BR 11 2014 007516-6 A2	Código 25.4 - Alteração de Nome Deferida (22) 01/10/2012 (71) TELEFONAKTIEBOLAGET LM ERICSSON (PUBL) (SE)
(21) BR 11 2014 008387-8 A2	Código 25.4 - Alteração de Nome Deferida (22) 02/10/2012 (71) TELEFONAKTIEBOLAGET LM ERICSSON (PUBL) (SE)
(21) BR 11 2014 009201-0 A8	Código 25.4 - Alteração de Nome Deferida (22) 31/10/2012 (71) TELEFONAKTIEBOLAGET LM ERICSSON (PUBL) (SE)
(21) BR 11 2014 009284-2 A8	Código 25.4 - Alteração de Nome Deferida (22) 30/10/2012 (71) TELEFONAKTIEBOLAGET LM ERICSSON (PUBL) (SE)
(21) BR 11 2014 009652-0 A2	Código 25.4 - Alteração de Nome Deferida (22) 01/11/2011 (71) TELEFONAKTIEBOLAGET LM ERICSSON (PUBL) (SE)
(21) BR 11 2014 009742-9 A2	Código 25.4 - Alteração de Nome Deferida (22) 18/10/2012 (71) TELEFONAKTIEBOLAGET LM ERICSSON (PUBL) (SE)
(21) BR 11 2014 010289-9 A2	Código 25.4 - Alteração de Nome Deferida (22) 24/10/2012 (71) TELEFONAKTIEBOLAGET LM ERICSSON (PUBL) (SE)
(21) BR 11 2014 010428-0 A2	Código 25.4 - Alteração de Nome Deferida (22) 30/10/2012 (71) TELEFONAKTIEBOLAGET LM ERICSSON (PUBL) (SE)
(21) BR 11 2014 010579-0 A2	Código 25.4 - Alteração de Nome Deferida (22) 16/07/2012 (71) TELEFONAKTIEBOLAGET LM ERICSSON (PUBL) (SE)
(21) BR 11 2014 012126-5 A8	Código 25.4 - Alteração de Nome Deferida (22) 22/12/2011 (71) TELEFONAKTIEBOLAGET LM ERICSSON (PUBL) (SE)
(21) BR 11 2014 012605-4 A2	Código 25.4 - Alteração de Nome Deferida (22) 18/06/2013

	(71) TELEFONAKTIEBOLAGET LM ERICSSON (PUBL) (SE)
(21) BR 11 2014 014865-1 A8	Código 25.4 - Alteração de Nome Deferida (22) 26/01/2012 (71) TELEFONAKTIEBOLAGET LM ERICSSON (PUBL) (SE)
(21) BR 11 2014 017934-4 A8	Código 25.4 - Alteração de Nome Deferida (22) 30/05/2012 (71) TELEFONAKTIEBOLAGET LM ERICSSON (PUBL) (SE)
(21) BR 11 2014 026065-6 A2	Código 25.4 - Alteração de Nome Deferida (22) 20/04/2012 (71) FORTICODE LIMITED (AU)
(21) BR 11 2014 029890-4 A2	Código 25.4 - Alteração de Nome Deferida (22) 12/06/2013 (71) TELEFONAKTIEBOLAGET LM ERICSSON (PUBL) (SE)
(21) BR 11 2015 010157-7 A2	Código 25.4 - Alteração de Nome Deferida (22) 19/12/2012 (71) TELEFONAKTIEBOLAGET LM ERICSSON (PUBL) (SE)
(21) BR 11 2015 017066-8 A2	Código 25.4 - Alteração de Nome Deferida (22) 17/01/2014 (71) TELEFONAKTIEBOLAGET LM ERICSSON (PUBL) (SE)
(21) BR 11 2015 017180-0 A2	Código 25.4 - Alteração de Nome Deferida (22) 17/01/2014 (71) TELEFONAKTIEBOLAGET LM ERICSSON (PUBL) (SE)
(21) BR 11 2015 017438-8 A2	Código 25.4 - Alteração de Nome Deferida (22) 19/02/2014 (71) TELEFONAKTIEBOLAGET LM ERICSSON (PUBL) (SE)
(21) BR 11 2015 022506-3 A2	Código 25.4 - Alteração de Nome Deferida (22) 03/04/2014 (71) N-FOLD LLC (US)
(21) BR 11 2015 026670-3 A2	Código 25.4 - Alteração de Nome Deferida (22) 23/04/2014 (71) TELEFONAKTIEBOLAGET LM ERICSSON (PUBL) (SE)

(21) BR 11 2015 027111-1 A2	Código 25.4 - Alteração de Nome Deferida (22) 31/05/2013 (71) TELEFONAKTIEBOLAGET LM ERICSSON (PUBL) (SE)
(21) BR 11 2015 027121-9 A2	Código 25.4 - Alteração de Nome Deferida (22) 24/04/2014 (71) TELEFONAKTIEBOLAGET LM ERICSSON (PUBL) (SE)
(21) BR 11 2015 027255-0 A2	Código 25.4 - Alteração de Nome Deferida (22) 09/01/2014 (71) TELEFONAKTIEBOLAGET LM ERICSSON (PUBL) (SE)
(21) BR 11 2015 027643-1 A2	Código 25.4 - Alteração de Nome Deferida (22) 26/02/2014 (71) TELEFONAKTIEBOLAGET LM ERICSSON (PUBL) (SE)
(21) BR 11 2015 027983-0 A2	Código 25.4 - Alteração de Nome Deferida (22) 28/06/2013 (71) TELEFONAKTIEBOLAGET LM ERICSSON (PUBL) (SE)
(21) BR 11 2015 028491-4 A2	Código 25.4 - Alteração de Nome Deferida (22) 12/05/2014 (71) TELEFONAKTIEBOLAGET LM ERICSSON (PUBL) (SE)
(21) BR 11 2015 028531-7 A2	Código 25.4 - Alteração de Nome Deferida (22) 28/06/2013 (71) TELEFONAKTIEBOLAGET LM ERICSSON (PUBL) (SE)
(21) BR 11 2015 028714-0 A2	Código 25.4 - Alteração de Nome Deferida (22) 06/05/2014 (71) TELEFONAKTIEBOLAGET LM ERICSSON (PUBL) (SE)
(21) BR 11 2015 029079-5 A2	Código 25.4 - Alteração de Nome Deferida (22) 10/04/2014 (71) TELEFONAKTIEBOLAGET LM ERICSSON (PUBL) (SE)
(21) BR 11 2015 029104-0 A2	Código 25.4 - Alteração de Nome Deferida (22) 20/11/2013 (71) TELEFONAKTIEBOLAGET LM ERICSSON (PUBL) (SE)
(21) BR 11 2015 031437-6 A2	Código 25.4 - Alteração de Nome Deferida (22) 11/06/2014

	(71) TELEFONAKTIEBOLAGET LM ERICSSON (PUBL) (SE)
(21) BR 11 2016 000632-1 A2	Código 25.4 - Alteração de Nome Deferida (22) 13/02/2015 (71) TELEFONAKTIEBOLAGET LM ERICSSON (PUBL) (SE)
(21) BR 11 2016 001976-8 A2	Código 25.4 - Alteração de Nome Deferida (22) 01/12/2014 (71) TELEFONAKTIEBOLAGET LM ERICSSON (PUBL) (SE)
(21) BR 11 2016 002181-9 A2	Código 25.4 - Alteração de Nome Deferida (22) 23/07/2014 (71) GOOGLE LLC (US)
(21) BR 11 2016 003111-3 A2	Código 25.4 - Alteração de Nome Deferida (22) 16/08/2013 (71) TELEFONAKTIEBOLAGET LM ERICSSON (PUBL) (SE)
(21) BR 11 2016 004281-6 A2	Código 25.4 - Alteração de Nome Deferida (22) 13/12/2013 (71) TELEFONAKTIEBOLAGET LM ERICSSON (PUBL) (SE)
(21) BR 11 2016 014095-8 A2	Código 25.4 - Alteração de Nome Deferida (22) 16/12/2014 (71) GOOGLE LLC (US)
(21) BR 11 2016 014908-4 A2	Código 25.4 - Alteração de Nome Deferida (22) 22/12/2014 (71) GOOGLE LLC (US)
(21) BR 11 2016 015555-6 A2	Código 25.4 - Alteração de Nome Deferida (22) 02/01/2015 (71) GOOGLE LLC (US)
(21) BR 11 2016 015557-2 A2	Código 25.4 - Alteração de Nome Deferida (22) 27/02/2015 (71) GOOGLE LLC (US)
(21) BR 11 2016 016288-9 A2	Código 25.4 - Alteração de Nome Deferida (22) 15/01/2015 (71) GOOGLE LLC (US)

(21) BR 11 2016 016831-3 A2	Código 25.4 - Alteração de Nome Deferida (22) 20/01/2015 (71) GOOGLE LLC (US)
(21) BR 11 2016 018070-4 A2	Código 25.4 - Alteração de Nome Deferida (22) 29/01/2015 (71) GOOGLE LLC (US)
(21) BR 11 2016 018480-7 A2	Código 25.4 - Alteração de Nome Deferida (22) 09/03/2015 (71) GOOGLE LLC (US)
(21) BR 11 2016 020066-7 A2	Código 25.4 - Alteração de Nome Deferida (22) 31/03/2015 (71) GOOGLE LLC (US)
(21) BR 12 2014 009781-6 A2	Código 25.4 - Alteração de Nome Deferida (22) 19/05/2000 (62) PI 0010742-5 19/05/2000 (71) TELEFONAKTIEBOLAGET LM ERICSSON (PUBL) (SE)
(21) BR 20 2014 010350-9	Código 25.4 - Alteração de Nome Deferida (22) 24/04/2014 (71) WALTER APARECIDO GUIMARÃES (BR/SP)
(21) BR 20 2015 030216-4 U2	Código 25.4 - Alteração de Nome Deferida (22) 02/12/2015 (71) ROPER PLAST INDÚSTRIA E COMÉRCIO DE PLÁSTICO LTDA - EPP (BR/PR)
(11) MU 8800896-7 Y1	Código 25.4 - Alteração de Nome Deferida (22) 15/04/2008 (45) 06/06/2017 (73) ALLIAGE S/A INDÚSTRIAS MÉDICO ODONTOLÓGICA (BR/SP)
(21) PI 0213054-8 A2	Código 25.4 - Alteração de Nome Deferida (22) 27/09/2002 (71) LIQUIDPOWER SPECIALTY PRODUCTS, INC. (US)
(21) PI 0409407-7 A2	Código 25.4 - Alteração de Nome Deferida (22) 14/04/2004 (71) MITSUBISHI CHEMICAL CORPORATION (JP)

(21) PI 0416262-5 A2	Código 25.4 - Alteração de Nome Deferida (22) 05/11/2004 (71) ROCHE GLYCART AG (CH)
(21) PI 0607315-8 A2	Código 25.4 - Alteração de Nome Deferida (22) 07/02/2006 (71) ROCHE GLYCART AG (CH)
(21) PI 0615397-6 A2	Código 25.4 - Alteração de Nome Deferida (22) 25/08/2006 (71) ROCHE GLYCART AG (CH)
(21) PI 0711946-1 A2	Código 25.4 - Alteração de Nome Deferida (22) 04/05/2007 (71) BASF SCHWEIZ AG (CH)
(21) PI 0715793-2 A2	Código 25.4 - Alteração de Nome Deferida (22) 09/08/2007 (71) BASF CONSTRUCTION SOLUTIONS GMBH (DE)
(21) PI 0716639-7 A2	Código 25.4 - Alteração de Nome Deferida (22) 09/08/2007 (71) ROCHE GLYCART AG (CH)
(21) PI 0802162-7 A2	Código 25.4 - Alteração de Nome Deferida (22) 30/06/2008 (71) ALLIAGE S/A INDÚSTRIAS MÉDICO ODONTOLÓGICA (BR/SP)
(21) PI 0813974-1 A2	Código 25.4 - Alteração de Nome Deferida (22) 25/04/2008 (71) BASF CONSTRUCTION SOLUTIONS GMBH (DE)
(21) PI 0817692-2 A2	Código 25.4 - Alteração de Nome Deferida (22) 28/08/2008 (71) SCHAEFFLER TECHNOLOGIES AG & CO. KG (DE)
(21) PI 0819909-4 A2	Código 25.4 - Alteração de Nome Deferida (22) 19/11/2008 (71) BAYER PHARMA AKTIENGESELLSCHAFT (DE)
(21) PI 0900784-9 A2	Código 25.4 - Alteração de Nome Deferida

	(22) 24/04/2009 (71) MM Optics Ltda (BR/SP) , ALLIAGE S/A INDÚSTRIAS MÉDICO ODONTOLÓGICA (BR/SP)
(21) PI 0911458-0 A2	Código 25.4 - Alteração de Nome Deferida (22) 09/04/2009 (71) NIPPON STEEL & SUMITOMO METAL CORPORATION (JP)
(21) PI 0922725-3 A2	Código 25.4 - Alteração de Nome Deferida (22) 02/12/2009 (71) COMMSCOPE TECHNOLOGIES LLC (US)
(21) PI 1014784-5 A2	Código 25.4 - Alteração de Nome Deferida (22) 26/03/2010 (71) DUPONT NUTRITION BIOSCIENCES APS (DK)
(11) PI 9612358-3 B1	Código 25.4 - Alteração de Nome Deferida (22) 27/12/1996 (45) 18/10/2011 (73) RHODIA ENGINEERING PLASTICS SPA (FR)

Código 25.5 - Alteração de Nome Indeferida

Notificação do indeferimento da alteração de nome requerida. Desta data corre o prazo de 60 (sessenta) dias para eventual recurso do interessado.

(21) BR 11 2012 011310-0 A2	Código 25.5 - Alteração de Nome Indeferida (22) 11/11/2010 (71) Dainippon Sumitomo Pharma CO., LTD. (JP) Indeferido o pedido de alteração de nome contido na petição 860140201255 de 02/12/2014, conforme disposto no art. 59 da Lei 9279 de 14/05/1996, pelo fato do pedido de patente ter sido arquivado definitivamente na RPI 2452 de 02/01/2018.
(21) MU 9000380-2 U2	Código 25.5 - Alteração de Nome Indeferida (22) 26/01/2010 (71) SAPPEL DO BRASIL LTDA (BR/PE) Indeferido o pedido de alteração de nome contido na petição 870160004086 de 12/02/2016, por ausência de cumprimento da exigência publicada na RPI nº 2440, de 10/10/2017.

Código 25.6 - Alteração de Nome em Exigência

Exigência referente ao pedido de alteração de nome requerida. Desta data corre o prazo de 60 (sessenta) dias para cumprimento da exigência formulada, sob pena de indeferimento da alteração.

---

(21) BR 10 2013 015265-0 A2

Código 25.6 - Alteração de Nome em Exigência
(22) 17/06/2013
(71) FUMAJET COMÉRCIO DE EQUIPAMENTOS LTDA (BR/RJ)
A fim de atender a alteração de nome requerida através da petição nº 870160037172, de 18/07/2016, é necessário esclarecer a divergência entre o nome da empresa titular do pedido e o nome da empresa que teve seu nome alterado no contrato social apresentado.

---

(21) BR 11 2013 025106-9 A2

Código 25.6 - Alteração de Nome em Exigência
(22) 29/03/2012
(71) IECO KEEPS ON IMPROVING S.R.L. (IT)
A fim de atender a alteração de nome requerida através da petição nº 860150033468, de 26/02/2015, é necessário apresentar a tradução juramentada do documento, além da guia de cumprimento de exigência.

---

(21) BR 11 2014 000275-4 A2

Código 25.6 - Alteração de Nome em Exigência
(22) 12/07/2012
(71) Cardeas Pharma Inc. (US)
A fim de atender a alteração de nome requerida através da petição nº 860140163625, de 26/09/2014, é necessário apresentar documento devidamente notarizado e com apostilamento ou legalização consular, tradução juramentada do mesmo, além da guia de cumprimento de exigência.

---

(21) PI 0507771-0 A2

Código 25.6 - Alteração de Nome em Exigência
(22) 07/03/2005
(71) ESPRESSOCAP S.R.L. (IT)
A fim de atender as alterações de nome e endereço requeridas através da petição nº 870170095583, de 07/12/2017, é necessário apresentar documento devidamente notarizado, guia de recolhimento código 248, relativa ao segundo serviço solicitado, além da guia de cumprimento de exigência.

---

(21) PI 0519973-5 A2

Código 25.6 - Alteração de Nome em Exigência
(22) 29/11/2005
(71) BERMUDA ACQUISITIONS S.R.L. (IT)
A fim de atender as alterações de nome e de endereço requeridas através da petição nº 870170085790 de 07/11/2017, é necessário apresentar GRU

	referente ao segundo serviço solicitado.
(21) PI 0820125-0 A2	Código 25.6 - Alteração de Nome em Exigência (22) 10/09/2008 (71) BERMUDA ACQUISITIONS S.R.L. (IT) A fim de atender as alterações de nome e endereço requeridas através da petição nº 870170085797, de 07/11/2017, é necessário apresentar mais uma guia relativa ao segundo serviço solicitado, além da guia de cumprimento de exigência.
(21) PI 1006477-0 A2	Código 25.6 - Alteração de Nome em Exigência (22) 24/02/2010 (71) INEOS STYRENICS LLC (US) A fim de atender as duas alterações de nome requeridas através da petição nº 870170091590, de 27/11/2017, é necessário que o documento apresentado tenha o apostilamento ou a legalização consular e a tradução deve ser juramentada.

Código 25.7 - Alteração de Sede Deferida

Notificação do deferimento da alteração de Sede requerida. Desta data corre o prazo de 60 (sessenta) dias para eventual recurso do interessado.

(21) BR 10 2014 005097-3 A2	Código 25.7 - Alteração de Sede Deferida (22) 05/03/2014 (71) TECNOQUIMA ASSESSORIA E REPRESENTAÇÕES LTDA (BR/SP)
(21) BR 10 2015 008152-9 A2	Código 25.7 - Alteração de Sede Deferida (22) 13/04/2015 (71) TESA SE (DE)
(21) BR 10 2016 003200-8 A2	Código 25.7 - Alteração de Sede Deferida (22) 16/02/2016 (71) K1 COLCHÕES LTDA (BR/RS)
(21) BR 11 2014 001031-5 A2	Código 25.7 - Alteração de Sede Deferida (22) 11/07/2012 (71) TAMICARE LTD (GB)
(21) BR 11 2014 001913-4 A2	Código 25.7 - Alteração de Sede Deferida (22) 19/07/2012

	(71) WRH WALTER REIST HOLDING AG (CH)
(21) BR 11 2014 002044-2 A2	Código 25.7 - Alteração de Sede Deferida (22) 19/07/2012 (71) WRH WALTER REIST HOLDING AG (CH)
(21) BR 11 2014 002597-5 A2	Código 25.7 - Alteração de Sede Deferida (22) 02/08/2012 (71) GRAPHIC PACKAGING INTERNATIONAL, INC (US)
(21) BR 11 2014 002811-7 A2	Código 25.7 - Alteração de Sede Deferida (22) 02/08/2012 (71) GRAPHIC PACKAGINC INTERNATIONAL, INC (US)
(21) BR 11 2014 002844-3 A2	Código 25.7 - Alteração de Sede Deferida (22) 06/08/2012 (71) MECAL B.V. (NL)
(21) BR 11 2014 003503-2 A2	Código 25.7 - Alteração de Sede Deferida (22) 07/09/2012 (71) GRAPHIC PACKAGING INTERNATIONAL, INC (US)
(21) BR 11 2014 004611-5 A2	Código 25.7 - Alteração de Sede Deferida (22) 30/08/2012 (71) INVISTA TECHNOLOGIES S.A.R.L (CH)
(21) BR 20 2015 008106-0 U2	Código 25.7 - Alteração de Sede Deferida (22) 10/04/2015 (71) WEDGE SOFT WORKS EPI CALÇADOS LTDA. (BR/SP)
(21) BR 20 2015 018392-0 U2	Código 25.7 - Alteração de Sede Deferida (22) 31/07/2015 (71) WEDGE SOFT WORKS EPI CALÇADOS LTDA. (BR/SP)
(11) PI 0306935-4 B1	Código 25.7 - Alteração de Sede Deferida (22) 22/12/2003 (45) 11/12/2012 (73) PIRELLI TYRE S.P.A. (IT)
(21) PI 0718388-7 A2	Código 25.7 - Alteração de Sede Deferida (22) 17/10/2007 (71) LABTEC GESELLSCHAFT FÜR TECHNOLOGISCHE FORSCHUNG UND

	ENTWICKLUNG MBH (DE)
(21) PI 0819451-3 A2	Código 25.7 - Alteração de Sede Deferida (22) 21/11/2008 (71) PROTECT PHARMACEUTICAL CORPORATION (US)
(11) PI 9816252-7 B1	Código 25.7 - Alteração de Sede Deferida (22) 16/01/1998 (45) 07/02/2012 (62) PI 9806761-3 16/01/1998 (73) ZOETIS SERVICES LLC (US)
(11) PI 9816335-3 B1	Código 25.7 - Alteração de Sede Deferida (22) 16/01/1998 (45) 28/01/2014 (62) PI 9816252-7 16/01/1998 (73) ZOETIS SERVICES LLC (US)
(11) PI 9904763-2 B1	Código 25.7 - Alteração de Sede Deferida (22) 27/10/1999 (45) 23/02/2010 (73) PIRELLI TYRE S.P.A. (IT)
(11) PI 9916547-3 B1	Código 25.7 - Alteração de Sede Deferida (22) 14/12/1999 (45) 09/02/2010 (71) PIRELLI TYRE S.P.A. (IT)

Código 25.8 - Alteração de Sede Indeferida

Notificação do indeferimento da alteração de Sede requerida. Desta data corre o prazo de 60 (sessenta) dias para eventual recurso do interessado.

(21) BR 12 2012 006619-2 A2	Código 25.8 - Alteração de Sede Indeferida (22) 27/10/2009 (62) PI 0914364-5 27/10/2009 (71) OERLIKON SURFACE SOLUTIONS AG, PFÄFFIKON (CH) Indeferido o pedido de alteração de endereço contido na petição 870160076133 de 16/12/2016, por não ter sido apresentada a GRU específica para o serviço, em virtude de terem sido solicitados três serviços distintos na petição supra - duas alterações de nome e uma alteração de endereço - e apenas duas GRU's

constaram da petição, quais sejam, GRU's nº 221609887993 e 221609888086.

Código 25.12 - Publicação Anulada

Anulada a publicação de qualquer um dos subitens anteriores por ter sido efetuada com incorreção.

(21) BR 11 2014 011188-0 A2

Código 25.12 - Publicação Anulada
(22) 09/11/2012
(71) TRUSTEES OF TUFTS COLLEGE (US) , University of Pittsburgh - of The Commonwealth System of Higher Education (US)
Anulado o despacho 25.3 publicado na RPI 2450 de 19/12/2017 por ter sido indevido.