INSTITUTO NACIONAL DA PROPRIEDADE INDUSTRIAL

Revista da Propriedade Industrial

Nº 2433
22 de Agosto de 2017

Patentes

Seção VI

REPÚBLICA FEDERATIVA DO BRASIL

Presidente

Michel Temer

MINISTÉRIO DA INDÚSTRIA, COMÉRCIO EXTERIOR E SERVIÇOS

Ministro da Indústria, Comércio Exterior e Serviços

Marcos Pereira

INSTITUTO NACIONAL DA PROPRIEDADE INDUSTRIAL

Presidente

Luiz Otávio Pimentel

De conformidade com a Lei nº 5.648 de 11 de dezembro de 1970, esta é a publicação oficial do Instituto Nacional da Propriedade Industrial, órgão vinculado ao Ministério da Indústria, Comércio Exterior e Serviços, República Federativa do Brasil, que publica todos os seus atos, despachos e decisões relativos ao sistema de propriedade industrial no Brasil, compreendendo Marcas e Patentes, bem como os referentes a contratos de Transferência de Tecnologia e assuntos correlatos, além dos que dizem respeito ao registro de programas de computador como direito autoral.

As established by Law nº 5.648 of december 11, 1970, this is the official publication of the National Institute of Industrial Property, an office under the Ministry of Industry, Foreign Trade and Services, Federative Republic of Brazil, which publishes all its official acts, orders anddecisions regarding the industrial property system in Brazil, comprising Trademarks and Patents, as well as those refering to Technology Transfer agreements and related matters, besides those regarding software registering as copyright.

D´après la Loi nº 5.648 du 11 décembre 1970, cellesi est la publication officielle de l'Institut National de la Propriété Industrielle, unoffice lié au Ministère de l'Industrie, du Commerce Extérieur et des Services, République Fédérative du Brésil, qui publie tous ses actes,ordres et décisions concernant le système de la propriété industrielle au Brésil, y compris marques et brevets, aussi que ceuxréférents aux contracts de transfert de technologie et des sujets afférents, en outre que ceux se rapportant à l'enregistrement desprogrammes d ´ordinateur comme droit d'auteur.

Según estabelece la Ley nº 5.648 de 11 diciembre 1970, esta es la publicación oficial del Instituto Nacional de la PropiedadIndustrial, oficina vinculada al Ministerio dela Industria, Comercio Exterior y Servicios, República Federativa del Brasil, que publica todossus actos, ordenes y decisiónes referentes al sistema de propiedad industrial en Brasil, comprendendo marcas y patentes así quelos referentes a contractos de transferencia de tecnologia y asuntos corelacionados, además de los referentes al registro deprogramas de ordenador como derecho de autor.

Laut Gezets Nr. 5.648 vom 11. dezember 1970, ist dies das Amtsblatt des Nationalen Instituts für gewerbliches Eigentum (INPI), eines Organs des Bundesministerium für Industrie, Handel und Dienstleistungen, der Bundesrepublik Brasilien, welches alleAmtshandlungen, Beschlüsse und Entscheidungen über gewerbliches Eigentum in Brasilien, einschliesslich Warenzeichen und Patente, ebenso wie auch Übertragunsvertrage von Technologie und Computerprogramme als Urheberrecht veroffentlicht.

DIRETORIA DE PATENTES, PROGRAMAS DE COMPUTADOR e TOPOGRAFIAS DE CIRCUITOS INTEGRADOS - DIRPA

PATENTES

PEDIDOS E CONCESSÕES:
PATENTE DE INVENÇÃO
MODELO DE UTILIDADE
CERTIFICADO DE ADIÇÃO DE INVENÇÃO

Índice Geral:

Código Presidência - Recurso....6
Código 100 - Recurso conhecido e provido. Reformada a Decisão recorrida e deferido o pedido....6
Código 111 - Recurso conhecido e negado provimento. Mantido o indeferimento do pedido....9
Código 120 - Tome Conhecimento do Parecer Técnico....10
Código 121 - Exigência....11
Código 130 - Recurso Prejudicado....12
Código 137 - Petição Prejudicada....13
Código Presidência - Nulidade....14
Código 201 - Nulidade conhecida e negado provimento. Mantida a concessão do privilégio....14
Código Pedido Internacional PCT/BR Designado ou Eleito....15
Código 1.1 - Publicação Internacional – PCT. Apresentação de petição de requerimento de entrada na fase nacional....15
Código 1.1.1 - Retificação....61
Código 1.2 - Notificação – Pedido Retirado – PCT....62
Código 1.3 - Notificação - Fase Nacional - PCT....74
Código 1.3.1 - Retificação....1173
Código 1.5 - Exigências Diversas....1175
Código 1.5.1 - Publicação Anulada....1202
Código 1.5.2 - Republicação....1203
Código 1.5.3 - Exigência Anulada....1204
Código Depósito....1205
Código 2.1 - Pedido de Patente ou Certificado de Adição de Invenção depositado....1205
Código 2.4 - Notificação de Depósito do Pedido Dividido - Art 26 inciso I da LPI....1235
Código 2.5 - Exigência - Art. 21 da LPI....1236
Código 2.6 - Publicação Anulada....1254
Código 2.7 - Republicação....1255
Código 2.10 - Requerimento de Pedido de Patente ou Certificado de Adição de Invenção....1256
Código Publicação do Pedido....1297
Código 3.1 - Publicação do Pedido de Patente ou de Certificado de Adição de Invenção....1297
Código 3.8 - Retificação....1343
Código Pedido de Exame....1345
Código 4.3 - Desarquivamento - Art. 33 parágrafo único da LPI....1345
Código Exigências Técnicas e Formais....1350
Código 6.1 - Exigência Técnica....1350
Código 6.6 - Exigência Formal....1364
Código 6.7 - Outras Exigências....1367
Código Ciência de Parecer....1368
Código 7.1 - Conhecimento de Parecer Técnico....1368
Código 7.3 - Republicação....1392
Código 7.4 - Ciência relacionada com o Art. 229-C da LPI....1393
Código Anuidade do Pedido....1394
Código 8.5 - Exigência de Complementação da Retribuição Anual....1394
Código 8.6 - Arquivamento - Art. 86 da LPI....1397
Código 8.7 - Restauração....1452
Código 8.8 - Despacho Anulado....1453
Código 8.11 - Manutenção do Arquivamento....1456
Código Decisão....1459
Código 9.1 - Deferimento....1459
Código 9.1.3 - Republicação....1480
Código 9.1.4 - Retificação....1481
Código 9.2 - Indeferimento....1482
Código 9.2.4 - Manutenção do Indeferimento....1500
Código 9.2.4.1 - Publicação Anulada....1501

Código Desistência....1502
Código 10.1 - Desistência Homologada....1502
Código Arquivamento....1503
Código 11.2 - Arquivamento - Art. 36 §1° da LPI....1503
Código 11.4 - Arquivamento - Art. 38 § 2° da LPI....1505
Código 11.5 - Arquivamento - Art. 34 da LPI....1507
Código 11.6 - Arquivamento do Pedido – Art. 216 §2° da LPI....1508
Código 11.6.1 - Arquivamento da Petição – Art. 216 §2º da LPI....1509
Código 11.11 - Arquivamento - Art. 17 § 2º da LPI....1511
Código 11.13 - Despacho Anulado....1512
Código Recurso....1513
Código 12.6 - Outros Recursos....1513
Código Outros Referentes a Pedidos....1514
Código 15.7 - Petição não Conhecida....1514
Código 15.9 - Perda de Prioridade....1517
Código 15.10 - Mudança de Natureza....1524
Código 15.11 - Alteração de Classificação....1525
Código 15.12 - Renumeração....1533
Código 15.21 - Numeração Anulada....1535
Código 15.22.1 - Devolução de Prazo Negada....1542
Código 15.23 - Pedido “SUB JUDICE”....1543
Código 15.24 - Notificação de requerimento de exame prioritário de pedido de patente....1544
Código 15.32 - Decisão Anulada....1550
Código Concessão de Patente e Certificado de Adição de Invenção....1551
Código 16.1 - Concessão de Patente ou Certificado de Adição de Invenção....1551
Código 16.3 - Retificação....1587
Código Notificação de Decisão Judicial....1595
Código 19.1 - Notificação de Decisão Judicial....1595
Código Extinção de Patente e Certificado de Adição de Invenção....1597
Código 21.6 - Extinção da patente para fins da restauração nos termos do art. 87 da LPI....1597
Código 21.8 - Despacho Anulado....1604
Código Outros Referentes a Patentes/Certificados de Adição de Invenção....1605
Código 22.15 - Patente “SUB JUDICE”....1605
Código Anuidade de Patente....1606
Código 24.2 - Exigência de Complementação da Retribuição Anual....1606
Código 24.4 - Restauração....1609
Código 24.5 - Despacho Anulado....1610
Código 24.10 - Manutenção da Extinção - Art. 78 inciso IV da LPI....1611
Código Anotação de Alteração de nome e/ou sede, de Transferência e de Limitação ou Ônus de Pedido, Patente e Certificado de Adição de Invenção....1612
Código 25.1 - Transferência Deferida....1612
Código 25.2 - Transferência Indeferida....1621
Código 25.3 - Transferência em Exigência....1624
Código 25.4 - Alteração de Nome Deferida....1625
Código 25.5 - Alteração de Nome Indeferida....1632
Código 25.6 - Alteração de Nome em Exigência....1636
Código 25.7 - Alteração de Sede Deferida....1638
Código 25.8 - Alteração de Sede Indeferida....1642
Código 25.12 - Publicação Anulada....1643
Código 25.13 - Anotação de Limitação ou Ônus....1644
Código Projeto Piloto - PPH....1645
Código 28.1 - Solicitação Concedida....1645

Código Presidência - Recurso

Código 100 - Recurso conhecido e provido. Reformada a Decisão recorrida e deferido o pedido

(21) PI 0101090-5 A2	Código 100 - Recurso conhecido e provido. Reformada a Decisão recorrida e deferido o pedido (22) 19/03/2001 (71) ZOETIS WHC 2 LLC (US) Recorrente: O depositante. Despacho: Recurso conhecido e provido. Reformada a decisão recorrida e deferido o pedido. Desta data corre o prazo de 60 (sessenta) dias para o pagamento da retribuição para expedição da Carta-Patente. [100]
(21) PI 0107767-8 A2	Código 100 - Recurso conhecido e provido. Reformada a Decisão recorrida e deferido o pedido (22) 19/01/2001 (71) Merial (FR) Recorrente: O depositante. Despacho: Recurso conhecido e provido. Reformada a decisão recorrida e deferido o pedido. Desta data corre o prazo de 60 (sessenta) dias para o pagamento da retribuição para expedição da Carta-Patente. [100]
(21) PI 0108386-4 A2	Código 100 - Recurso conhecido e provido. Reformada a Decisão recorrida e deferido o pedido (22) 07/02/2001 (71) Mountain View Pharmaceuticals, INC. (US) , Duke University (US) Recorrente: O depositante. Despacho: Recurso conhecido e provido. Reformada a decisão recorrida e deferido o pedido. Desta data corre o prazo de 60 (sessenta) dias para o pagamento da retribuição para expedição da Carta-Patente. [100]
(21) PI 0108449-6 A2	Código 100 - Recurso conhecido e provido. Reformada a Decisão recorrida e deferido o pedido (22) 05/02/2001 (71) Merial Limited (GB) Recorrente: O depositante. Despacho: Recurso conhecido e provido. Reformada a decisão recorrida e deferido o pedido. Desta data corre o prazo de 60 (sessenta) dias para o pagamento da retribuição para expedição da Carta-Patente. [100]

(21) PI 0111682-7 A2	Código 100 - Recurso conhecido e provido. Reformada a Decisão recorrida e deferido o pedido (22) 14/06/2001 (71) GRIFOLS WORLDWIDE OPERATIONS LIMITED (IE) Recorrente: O depositante. Despacho: Recurso conhecido e provido. Reformada a decisão recorrida e deferido o pedido. Desta data corre o prazo de 60 (sessenta) dias para o pagamento da retribuição para expedição da Carta-Patente. [100]
(21) PI 0115952-6 A2	Código 100 - Recurso conhecido e provido. Reformada a Decisão recorrida e deferido o pedido (22) 14/11/2001 (71) Vital Health Sciences Pty Ltd. (AU) Recorrente: O depositante. Despacho: Recurso conhecido e provido. Reformada a decisão recorrida e deferido o pedido. Desta data corre o prazo de 60 (sessenta) dias para o pagamento da retribuição para expedição da Carta-Patente. [100]
(21) PI 0407787-3 A2	Código 100 - Recurso conhecido e provido. Reformada a Decisão recorrida e deferido o pedido (22) 19/02/2004 (71) Construction Research & Technology GMBH (DE) Recorrente: O depositante. Despacho: Recurso conhecido e provido. Reformada a decisão recorrida e deferido o pedido. Desta data corre o prazo de 60 (sessenta) dias para o pagamento da retribuição para expedição da Carta-Patente. [100]
(21) PI 0506136-9 A2	Código 100 - Recurso conhecido e provido. Reformada a Decisão recorrida e deferido o pedido (22) 18/10/2005 (71) Posco (KR) Recorrente: O depositante. Despacho: Recurso conhecido e provido. Reformada a decisão recorrida e deferido o pedido. Desta data corre o prazo de 60 (sessenta) dias para o pagamento da retribuição para expedição da Carta-Patente. [100]
(21) PI 0510826-8 A2	Código 100 - Recurso conhecido e provido. Reformada a Decisão recorrida e deferido o pedido (22) 12/05/2005 (71) INDUSTEEL FRANCE (FR) Recorrente: O depositante. Despacho: Recurso conhecido e provido. Reformada a decisão recorrida e

	deferido o pedido. Desta data corre o prazo de 60 (sessenta) dias para o pagamento da retribuição para expedição da Carta-Patente. [100]
(21) PI 0606487-6 A2	Código 100 - Recurso conhecido e provido. Reformada a Decisão recorrida e deferido o pedido (22) 10/01/2006 (71) Arcelor France (FR) Recorrente: O depositante. Despacho: Recurso conhecido e provido. Reformada a decisão recorrida e deferido o pedido. Desta data corre o prazo de 60 (sessenta) dias para o pagamento da retribuição para expedição da Carta-Patente. [100]
(21) PI 1103462-9 A2	Código 100 - Recurso conhecido e provido. Reformada a Decisão recorrida e deferido o pedido (22) 13/07/2011 (71) TÚLIO LUIZ ZANCHET (BR/PR) Recorrente: O depositante. Despacho: Recurso conhecido e provido. Reformada a decisão recorrida e deferido o pedido. Desta data corre o prazo de 60 (sessenta) dias para o pagamento da retribuição para expedição da Carta-Patente. [100]

Código 111 - Recurso conhecido e negado provimento. Mantido o indeferimento do pedido

(21) MU 8801749-4 U2	Código 111 - Recurso conhecido e negado provimento. Mantido o indeferimento do pedido (22) 13/06/2008 (71) Rotocrom Indústria e Comércio Ltda (BR/SP) Recorrente: O depositante. Despacho: Recurso conhecido e negado provimento. Mantido o indeferimento do pedido. [111]
(21) PI 0117076-7 A2	Código 111 - Recurso conhecido e negado provimento. Mantido o indeferimento do pedido (22) 16/08/2001 (71) Vistas Unlimited, Inc. (US) Recorrente: O depositante. Despacho: Recurso conhecido e negado provimento. Mantido o indeferimento do pedido. [111]
(21) PI 0414837-1 A2	Código 111 - Recurso conhecido e negado provimento. Mantido o indeferimento do pedido (22) 29/09/2004 (71) SIEMENS INDUSTRY, INC. (US) Recorrente: O depositante. Despacho: Recurso conhecido e negado provimento. Mantido o indeferimento do pedido. [111]
(21) PI 9814351-4 A2	Código 111 - Recurso conhecido e negado provimento. Mantido o indeferimento do pedido (22) 04/12/1998 (71) GOOGLE TECHNOLOGY HOLDINGS LLC (US) Recorrente: O depositante. Despacho: Recurso conhecido e negado provimento. Mantido o indeferimento do pedido. [111]

Código 120 - Tome Conhecimento do Parecer Técnico

A cópia do parecer poderá ser obtida através do endereço eletrônico www.inpi.gov.br - No Acesso rápido - Faça uma busca - Patente. Para acessar, cadastre-se no Portal do INPI e use login e senha.

---

(21) PI 0413156-8 A2

Código 120 - Tome Conhecimento do Parecer Técnico

(22) 23/08/2004

(71) Mitsui Chemicals, Inc. (JP)

Recorrente: O depositante.

Despacho: Tome conhecimento do parecer técnico e se manifeste no prazo de 60(sessenta) dias desta publicação. [120]

Código 121 - Exigência

A cópia do parecer poderá ser obtida através do endereço eletrônico www.inpi.gov.br - No Acesso rápido - Faça uma busca - Patente. Para acessar, cadastre-se no Portal do INPI e use login e senha.

---

(21) PI 0401189-9 A2

Código 121 - Exigência
(22) 01/04/2004
(71) L'oreal (FR)
Recorrente: O depositante.
Despacho: Cumpra as exigências do parecer técnico no prazo de 60(sessenta) dias desta publicação. [121]

---

(21) PI 0419266-4 A8

Código 121 - Exigência
(22) 23/12/2004
(71) Albemarle Corporation (US)
Recorrente: O depositante.
Despacho: Cumpra as exigências do parecer técnico no prazo de 60(sessenta) dias desta publicação. [121]

Código 130 - Recurso Prejudicado

(21) BR 11 2012 031235-9 A2	Código 130 - Recurso Prejudicado (22) 01/06/2011 (71) HONG KONG MEI LI SHENG FLOORING CO., LIMITED (CN) Despacho: Prejudicado o recurso publicado na RPI 2423 de 13/06/2017, por perda de objeto, já que o pedido foi desarquivado na RPI 2425 de 27/06/2017. [130]

Código 137 - Petição Prejudicada

(21) BR 11 2012 021679-1 A2	Código 137 - Petição Prejudicada (22) 02/03/2011 (71) SUMITOMO CHEMICAL COMPANY, LIMITED (JP) Despacho: Prejudicada a petição de recurso nº 870170051518 de 21/07/2017, por perda de objeto, já que o despacho que a motivou (código 9.2) foi anulado na RPI 2431 de 08/08/2017. [137]

Código Presidência - Nulidade

Código 201 - Nulidade conhecida e negado provimento. Mantida a concessão do privilégio

(11) MU 8301907-3 Y1	Código 201 - Nulidade conhecida e negado provimento. Mantida a concessão do privilégio (45) 05/02/2013 (73) Luiz Acir Stieler Bastiani (BR/RS) Requerente da Nulidade: Odilo Pedro Marion. Decisão: Nulidade conhecida e negado o provimento. Mantida a concessão do privilégio. [201]
(11) MU 8302647-9 Y1	Código 201 - Nulidade conhecida e negado provimento. Mantida a concessão do privilégio (45) 19/11/2013 (73) Nadia Khaled Zurba (BR/SC) Requerente da Nulidade: Eliane S/A - Revestimentos Cerâmicos. Decisão: Nulidade conhecida e negado o provimento. Mantida a concessão do privilégio. [201]
(11) PI 9102891-4 B1	Código 201 - Nulidade conhecida e negado provimento. Mantida a concessão do privilégio (45) 27/05/1997 (73) Cláudio Lourenço Lorenzetti (BR/SP) Requerente da Nulidade: F.A.M.E. S/A Fábrica de Aparelhos e Material Elétrico. Decisão: Nulidade conhecida e negado o provimento. Mantida a concessão do privilégio. [201]

Código Pedido Internacional PCT/BR Designado ou Eleito

Código 1.1 - Publicação Internacional – PCT. Apresentação de petição de requerimento de entrada na fase nacional

Comunicação da publicação internacional do pedido internacional nos termos do Tratado de Cooperação em matéria de Patentes – PCT e da apresentação de petição de requerimento de entrada na fase nacional. Documento publicado disponível no endereço eletrônico http://www.wipo.int/pct/en do sistema PATENTSCOPE® Search Service da Organização Mundial de Propriedade Intelectual – OMPI.

---

(21) BR 11 2013 012099-1

Código 1.1 - Publicação Internacional – PCT. Apresentação de petição de requerimento de entrada na fase nacional
(30) 15/11/2010 US 61/413,710; 21/02/2011 US 13/031,332
(51) H04L 29/06 (2006.01), H04L 9/00 (2006.01)
(86) PCT US2011/060515 de 14/11/2011
(87) WO 2012/067979 de 24/05/2012

---

(21) BR 11 2013 012130-0

Código 1.1 - Publicação Internacional – PCT. Apresentação de petição de requerimento de entrada na fase nacional
(30) 22/11/2010 US 61/416,169
(51) C12P 7/06 (2006.01)
(86) PCT US2011/061955 de 22/11/2011
(87) WO 2012/071470 de 31/05/2012

---

(21) BR 11 2013 012184-0

Código 1.1 - Publicação Internacional – PCT. Apresentação de petição de requerimento de entrada na fase nacional
(30) 16/11/2010 US 61/414,238
(51) A61K 9/60 (2006.01), A61K 33/04 (2006.01), A61K 9/56 (2006.01)
(86) PCT US2011/061021 de 16/11/2011
(87) WO 2012/068270 de 24/05/2012

---

(21) BR 11 2013 012319-2

Código 1.1 - Publicação Internacional – PCT. Apresentação de petição de requerimento de entrada na fase nacional
(30) 15/12/2010 US 61/423,456; 09/06/2011 US 61/495,224
(51) C12Q 1/68 (2006.01)
(86) PCT US2011/065121 de 15/12/2011
(87) WO 2012/083005 de 21/06/2012

---

(21) BR 11 2013 012442-3

Código 1.1 - Publicação Internacional – PCT. Apresentação de petição de requerimento de entrada na fase nacional
(30) 18/11/2010 AR P2010 01 04255

	(51) A61D 1/08 (2006.01), A61F 6/14 (2006.01), A61D 7/00 (2006.01), A01K 29/00 (2006.01), A01K 21/00 (2006.01) (86) PCT ES2011/070796 de 18/11/2011 (87) WO 2012/066177 de 24/05/2012
(21) BR 11 2013 012735-0	Código 1.1 - Publicação Internacional – PCT. Apresentação de petição de requerimento de entrada na fase nacional (30) 25/11/2010 IN 3555/CHE/2010; 09/09/2011 IN 3096/CHE/2011 (51) A61K 31/34 (2006.01), C07D 507/00 (2006.01), A61P 31/00 (2006.01) (86) PCT IN2011/000813 de 25/11/2011 (87) WO 2012/070071 de 31/05/2012
(21) BR 11 2013 012785-6	Código 1.1 - Publicação Internacional – PCT. Apresentação de petição de requerimento de entrada na fase nacional (30) 25/11/2010 GB 1019997.4; 17/03/2011 GB 1104512.7 (51) C08L 83/04 (2006.01), A61L 26/00 (2006.01), A61M 1/00 (2006.01) (86) PCT GB2011/001652 de 25/11/2011 (87) WO 2012/069794 de 31/05/2012
(21) BR 11 2013 012788-0	Código 1.1 - Publicação Internacional – PCT. Apresentação de petição de requerimento de entrada na fase nacional (30) 30/11/2010 US 12/956,360 (51) E21B 17/02 (2006.01), E21B 47/12 (2006.01) (86) PCT US2011/062414 de 29/11/2011 (87) WO 2012/075021 de 07/06/2012
(21) BR 11 2013 012851-8	Código 1.1 - Publicação Internacional – PCT. Apresentação de petição de requerimento de entrada na fase nacional (30) 10/01/2011 US 61/431,271 (51) B01D 3/26 (2006.01), B01D 3/00 (2006.01), B01D 3/32 (2006.01), F28C 3/06 (2006.01), F28C 3/00 (2006.01) (86) PCT US2012/020742 de 10/01/2012 (87) WO 2012/086935 de 19/07/2012
(21) BR 11 2013 012852-6	Código 1.1 - Publicação Internacional – PCT. Apresentação de petição de requerimento de entrada na fase nacional (30) 23/11/2010 US 12/952,612 (51) B65D 35/28 (2006.01), B65D 35/18 (2006.01), B65D 83/00 (2006.01), B65D 25/20 (2006.01) (86) PCT US2011/062035 de 23/11/2011 (87) WO 2012/071506 de 31/05/2012
(21) BR 11 2013 012855-0	Código 1.1 - Publicação Internacional – PCT. Apresentação de petição de

	requerimento de entrada na fase nacional (30) 24/11/2010 JP 2010-261127 (51) A23F 5/24 (2006.01), A23F 5/28 (2006.01) (86) PCT JP2011/076916 de 22/11/2011 (87) WO 2012/070578 de 31/05/2012
(21) BR 11 2013 012863-1	Código 1.1 - Publicação Internacional – PCT. Apresentação de petição de requerimento de entrada na fase nacional (30) 13/12/2010 CN 201010583372.3 (51) G01K 1/02 (2006.01), G01R 31/34 (2006.01), H02H 7/08 (2006.01) (86) PCT CN2011/079084 de 30/08/2011 (87) WO 2012/079390 de 21/06/2012
(21) BR 11 2013 013167-5	Código 1.1 - Publicação Internacional – PCT. Apresentação de petição de requerimento de entrada na fase nacional (30) 02/12/2010 US 61/419,119; 10/03/2011 US 61/451,322; 04/05/2011 US 61/482,473 (51) C07D 498/04 (2006.01), C07D 498/14 (2006.01), A61K 31/55 (2006.01), A61K 31/424 (2006.01), A61P 35/00 (2006.01) (86) PCT US2011/063046 de 02/12/2011 (87) WO 2012/075838 de 07/06/2012
(21) BR 11 2013 013259-0	Código 1.1 - Publicação Internacional – PCT. Apresentação de petição de requerimento de entrada na fase nacional (30) 29/11/2010 GB 1020165.5 (51) B65D 83/06 (2006.01), B65D 5/72 (2006.01), B65D 75/56 (2006.01), B65D 75/58 (2006.01) (86) PCT GB2011/052350 de 29/11/2011 (87) WO 2012/073012 de 07/06/2012
(21) BR 11 2013 013389-9	Código 1.1 - Publicação Internacional – PCT. Apresentação de petição de requerimento de entrada na fase nacional (30) 30/11/2010 US 61/418,232; 10/06/2011 US 61/495,626; 24/10/2011 US 61/550,893 (51) H01L 29/76 (2006.01), H01B 1/04 (2006.01) (86) PCT US2011/062401 de 29/11/2011 (87) WO 2012/075011 de 07/06/2012
(21) BR 11 2013 014039-9	Código 1.1 - Publicação Internacional – PCT. Apresentação de petição de requerimento de entrada na fase nacional (30) 06/12/2010 IT MI2010A 002248 (51) F16L 55/10 (2006.01), F16K 1/18 (2006.01), F16L 23/036 (2006.01) (86) PCT EP2011/068683 de 25/10/2011

	(87) WO 2012/076242 de 14/06/2012
(21) BR 11 2013 014047-0	Código 1.1 - Publicação Internacional – PCT. Apresentação de petição de requerimento de entrada na fase nacional (30) 07/12/2010 KR 10-2010-0124311 (51) F03B 17/06 (2006.01), F03B 13/00 (2006.01), F03B 11/02 (2006.01) (86) PCT KR2011/006416 de 30/08/2011 (87) WO 2012/077890 de 14/06/2012
(21) BR 11 2013 014791-1	Código 1.1 - Publicação Internacional – PCT. Apresentação de petição de requerimento de entrada na fase nacional (30) 24/02/2011 US 61/446,172 (51) G01V 1/40 (2006.01), G01V 1/50 (2006.01), G06F 19/00 (2011.01) (86) PCT US2012/026606 de 24/02/2012 (87) WO 2012/116320 de 30/08/2012
(21) BR 11 2013 014862-4	Código 1.1 - Publicação Internacional – PCT. Apresentação de petição de requerimento de entrada na fase nacional (30) 23/12/2010 IT MI2010A002377; 03/01/2011 US 61/429304 (51) B29D 30/24 (2006.01), B29D 30/30 (2006.01) (86) PCT IB2011/055272 de 24/11/2011 (87) WO 2012/085713 de 28/06/2012
(21) BR 11 2013 015152-8	Código 1.1 - Publicação Internacional – PCT. Apresentação de petição de requerimento de entrada na fase nacional (30) 15/12/2010 AT A 2077/2010 (51) G01N 21/03 (2006.01), G01N 21/05 (2006.01), G01N 15/14 (2006.01) (86) PCT AT2011/000497 de 15/12/2011 (87) WO 2012/079103 de 21/06/2012
(21) BR 11 2013 015337-7	Código 1.1 - Publicação Internacional – PCT. Apresentação de petição de requerimento de entrada na fase nacional (30) 21/12/2010 FR 1060902; 11/01/2011 US 61/431,626 (51) A61K 8/20 (2006.01), A61K 8/23 (2006.01), A61K 8/27 (2006.01), A61K 8/365 (2006.01), A61K 8/368 (2006.01), A61K 8/46 (2006.01), A61K 8/898 (2006.01), A61Q 5/00 (2006.01), A61Q 5/12 (2006.01) (86) PCT EP2011/073344 de 20/12/2011 (87) WO 2012/084903 de 28/06/2012
(21) BR 11 2013 015863-8	Código 1.1 - Publicação Internacional – PCT. Apresentação de petição de requerimento de entrada na fase nacional (30) 23/12/2010 EP 10196732.1 (51) D06F 39/12 (2006.01)

	(86) PCT EP2011/071026 de 25/11/2011 (87) WO 2012/084408 de 28/06/2012
(21) BR 11 2013 016070-5	Código 1.1 - Publicação Internacional – PCT. Apresentação de petição de requerimento de entrada na fase nacional (30) 22/12/2010 US 61/426,081 (51) G06F 11/00 (2006.01) (86) PCT US2011/065774 de 19/12/2011 (87) WO 2012/087901 de 28/06/2012
(21) BR 11 2013 016155-8	Código 1.1 - Publicação Internacional – PCT. Apresentação de petição de requerimento de entrada na fase nacional (30) 23/12/2010 BR PI1005768-4 (51) B01D 29/13 (2006.01), B01D 35/30 (2006.01), B01D 29/15 (2006.01), B01D 29/21 (2006.01) (86) PCT BR2011/000498 de 22/12/2011 (87) WO 2012/083405 de 28/06/2012
(21) BR 11 2013 016540-5	Código 1.1 - Publicação Internacional – PCT. Apresentação de petição de requerimento de entrada na fase nacional (30) 11/04/2011 DE 10 2011 018 584.4 (51) F16J 15/32 (2006.01) (86) PCT DE2012/000228 de 29/02/2012 (87) WO 2012/139541 de 18/10/2012
(21) BR 11 2013 016583-9	Código 1.1 - Publicação Internacional – PCT. Apresentação de petição de requerimento de entrada na fase nacional (30) 17/12/2010 EP 10195565.6 (51) C03C 17/38 (2006.01), G02B 5/08 (2006.01) (86) PCT EP2011/072973 de 15/12/2011 (87) WO 2012/080424 de 21/06/2012
(21) BR 11 2016 003107-5	Código 1.1 - Publicação Internacional – PCT. Apresentação de petição de requerimento de entrada na fase nacional (30) 07/12/2015 US PCT/US2015/064277 (51) E21B 17/10 (2006.01) (86) PCT US2015/064277 de 07/12/2015 (87) WO 2017/099713 de 15/06/2017
(21) BR 11 2016 012848-6	Código 1.1 - Publicação Internacional – PCT. Apresentação de petição de requerimento de entrada na fase nacional (30) 06/12/2013 IT MI2013A002043 (51) C08L 31/04 (2006.01), C10L 1/10 (2006.01), C10L 1/18 (2006.01)

	(86) PCT IB2014/066638 de 05/12/2014 (87) WO 2015/083131 de 11/06/2015
(21) BR 11 2016 027019-3	Código 1.1 - Publicação Internacional – PCT. Apresentação de petição de requerimento de entrada na fase nacional (30) 21/05/2014 EP 14169229.3 (51) C07D 237/16 (2006.01), A01N 43/58 (2006.01) (86) PCT EP2015/060934 de 19/05/2015 (87) WO 2015/177108 de 26/11/2015
(21) BR 11 2017 002594-9	Código 1.1 - Publicação Internacional – PCT. Apresentação de petição de requerimento de entrada na fase nacional (30) 17/12/2015 US 62/268,846; 22/11/2016 US 62/425,396 (51) C07D 401/14 (2006.01), C07D 413/14 (2006.01), C07D 401/10 (2006.01), C07D 401/12 (2006.01), C07D 405/12 (2006.01), C07D 239/42 (2006.01), C07D 413/12 (2006.01), A61K 31/4433 (2006.01), A61P 35/00 (2006.01) (86) PCT US2016/067022 de 15/12/2016 (87) WO 2017/106556 de 22/06/2017
(21) BR 11 2017 017046-9	Código 1.1 - Publicação Internacional – PCT. Apresentação de petição de requerimento de entrada na fase nacional (51) C22C 38/00 (2006.01), C21D 8/10 (2006.01) (86) PCT JP2015/000829 de 20/02/2015 (87) WO 2016/132403 de 25/08/2016
(21) BR 11 2017 017049-3	Código 1.1 - Publicação Internacional – PCT. Apresentação de petição de requerimento de entrada na fase nacional (30) 06/03/2015 US 14/640,701 (51) G06Q 20/40 (2012.01), G06Q 40/02 (2012.01) (86) PCT US2016/020725 de 03/03/2016 (87) WO 2016/144701 de 15/09/2016
(21) BR 11 2017 017051-5	Código 1.1 - Publicação Internacional – PCT. Apresentação de petição de requerimento de entrada na fase nacional (30) 18/02/2015 BR BR 10 2015 003446-6 (51) E03D 5/00 (2006.01), E03D 1/00 (2006.01) (86) PCT BR2016/050004 de 20/01/2016 (87) WO 2016/131114 de 25/08/2016
(21) BR 11 2017 017052-3	Código 1.1 - Publicação Internacional – PCT. Apresentação de petição de requerimento de entrada na fase nacional (30) 15/02/2015 CH PCT/CN2015/073102; 10/04/2015 CH PCT/CN2015/076318; 15/01/2016 CH PCT/CN2016/071061

	(51) C07D 403/12 (2006.01), C07D 401/14 (2006.01), C07D 405/14 (2006.01), C07D 401/12 (2006.01), C07D 403/14 (2006.01), C07D 409/14 (2006.01), C07D 417/12 (2006.01), C07D 417/14 (2006.01), A61K 31/4025 (2006.01), A61K 31/402 (2006.01), A61K 31/4545 (2006.01), A61P 29/00 (2006.01), A61P 11/00 (2006.01), A61P 11/06 (2006.01), A61P 11/14 (2006.01), A61P 17/04 (2006.01), A61P 19/02 (2006.01) (86) PCT EP2016/052950 de 12/02/2016 (87) WO 2016/128529 de 18/08/2016
(21) BR 11 2017 017056-6	Código 1.1 - Publicação Internacional – PCT. Apresentação de petição de requerimento de entrada na fase nacional (30) 13/02/2015 US 62/116,118 (51) D06M 15/263 (2006.01), D06M 15/59 (2006.01), D06M 15/653 (2006.01), D21H 17/20 (2006.01), D21H 19/24 (2006.01), D21H 21/16 (2006.01) (86) PCT US2016/015945 de 01/02/2016 (87) WO 2016/130352 de 18/08/2016
(21) BR 11 2017 017060-4	Código 1.1 - Publicação Internacional – PCT. Apresentação de petição de requerimento de entrada na fase nacional (30) 09/02/2015 GB 1502137.1 (51) A61K 48/00 (2006.01), C12N 9/18 (2006.01) (86) PCT GB2016/050289 de 08/02/2016 (87) WO 2016/128722 de 18/08/2016
(21) BR 11 2017 017061-2	Código 1.1 - Publicação Internacional – PCT. Apresentação de petição de requerimento de entrada na fase nacional (51) H04L 29/06 (2006.01), H04W 76/02 (2009.01), H04W 80/02 (2009.01) (86) PCT IB2015/051092 de 13/02/2015 (87) WO 2016/128799 de 18/08/2016
(21) BR 11 2017 017062-0	Código 1.1 - Publicação Internacional – PCT. Apresentação de petição de requerimento de entrada na fase nacional (30) 13/02/2015 NO 20150224 (51) C25C 3/12 (2006.01) (86) PCT NO2016/000005 de 09/02/2016 (87) WO 2016/130014 de 18/08/2016
(21) BR 11 2017 017063-9	Código 1.1 - Publicação Internacional – PCT. Apresentação de petição de requerimento de entrada na fase nacional (30) 10/02/2015 ZA 2015/00960 (51) G01N 33/24 (2006.01), E21B 49/00 (2006.01) (86) PCT IB2016/000106 de 10/02/2016 (87) WO 2016/128820 de 18/08/2016

(21) BR 11 2017 017064-7	Código 1.1 - Publicação Internacional – PCT. Apresentação de petição de requerimento de entrada na fase nacional (30) 07/04/2015 KR 10-2015-0049215; 28/07/2015 KR 10-2015-0106779 (51) A61K 31/437 (2006.01), A61K 31/454 (2006.01), A61K 31/4427 (2006.01) (86) PCT KR2016/003602 de 06/04/2016 (87) WO 2016/163754 de 13/10/2016
(21) BR 11 2017 017065-5	Código 1.1 - Publicação Internacional – PCT. Apresentação de petição de requerimento de entrada na fase nacional (30) 13/03/2015 DE 10 2015 204 607.9 (51) F02M 35/10 (2006.01), F16K 1/22 (2006.01), F16K 27/02 (2006.01), F02F 1/42 (2006.01), F02B 31/06 (2006.01) (86) PCT EP2016/054783 de 07/03/2016 (87) WO 2016/146418 de 22/09/2016
(21) BR 11 2017 017066-3	Código 1.1 - Publicação Internacional – PCT. Apresentação de petição de requerimento de entrada na fase nacional (51) C07D 471/04 (2006.01), A61K 31/4985 (2006.01), A61P 33/00 (2006.01) (86) PCT CN2015/072830 de 12/02/2015 (87) WO 2016/127350 de 18/08/2016
(21) BR 11 2017 017069-8	Código 1.1 - Publicação Internacional – PCT. Apresentação de petição de requerimento de entrada na fase nacional (30) 10/02/2015 US 62/114,221 (51) C08K 5/01 (2006.01) (86) PCT US2015/019417 de 09/03/2015 (87) WO 2015/138305 de 17/09/2015
(21) BR 11 2017 017070-1	Código 1.1 - Publicação Internacional – PCT. Apresentação de petição de requerimento de entrada na fase nacional (30) 11/02/2015 NO 20150200 (51) G01V 1/38 (2006.01) (86) PCT NO2016/050022 de 11/02/2016 (87) WO 2016/130019 de 18/08/2016
(21) BR 11 2017 017071-0	Código 1.1 - Publicação Internacional – PCT. Apresentação de petição de requerimento de entrada na fase nacional (30) 09/02/2015 KR 10-2015-0019732 (51) C12N 9/88 (2006.01), C12N 15/70 (2006.01) (86) PCT KR2016/000389 de 14/01/2016 (87) WO 2016/129812 de 18/08/2016

(21) BR 11 2017 017072-8	Código 1.1 - Publicação Internacional – PCT. Apresentação de petição de requerimento de entrada na fase nacional (30) 11/02/2015 EP 15305200.6 (51) H04L 12/24 (2006.01), H04L 29/06 (2006.01) (86) PCT EP2016/052532 de 05/02/2016 (87) WO 2016/128326 de 18/08/2016
(21) BR 11 2017 017074-4	Código 1.1 - Publicação Internacional – PCT. Apresentação de petição de requerimento de entrada na fase nacional (30) 12/02/2015 US 62/115,474 (51) A61P 35/02 (2006.01), C07C 237/22 (2006.01) (86) PCT US2016/017809 de 12/02/2016 (87) WO 2016/130952 de 18/08/2016
(21) BR 11 2017 017075-2	Código 1.1 - Publicação Internacional – PCT. Apresentação de petição de requerimento de entrada na fase nacional (30) 10/02/2015 JP 2015-024502 (51) H04L 12/24 (2006.01), H04L 29/06 (2006.01), H04W 12/04 (2009.01), G06F 21/36 (2013.01), G06F 21/43 (2013.01) (86) PCT JP2016/000204 de 15/01/2016 (87) WO 2016/129211 de 18/08/2016
(21) BR 11 2017 017076-0	Código 1.1 - Publicação Internacional – PCT. Apresentação de petição de requerimento de entrada na fase nacional (30) 05/03/2015 EP 15157742.6; 12/03/2015 EP 15158781.3; 24/09/2015 EP 15186626.6 (51) G01N 33/48 (2006.01), C07K 16/24 (2006.01) (86) PCT EP2016/054524 de 03/03/2016 (87) WO 2016/139297 de 09/09/2016
(21) BR 11 2017 017078-7	Código 1.1 - Publicação Internacional – PCT. Apresentação de petição de requerimento de entrada na fase nacional (30) 13/02/2015 CN 201510083621.5 (51) C07D 413/12 (2006.01), C07D 491/044 (2006.01), C07D 411/12 (2006.01), C07D 498/14 (2006.01), C07D 497/04 (2006.01), C07D 261/08 (2006.01), C07D 471/04 (2006.01), A61K 31/42 (2006.01), A61K 31/4353 (2006.01), A61K 31/519 (2006.01) (86) PCT CN2016/073617 de 05/02/2016 (87) WO 2016/127924 de 18/08/2016
(21) BR 11 2017 017079-5	Código 1.1 - Publicação Internacional – PCT. Apresentação de petição de requerimento de entrada na fase nacional (30) 12/02/2015 US 62/115,330

	(51) G06F 17/18 (2006.01), A61B 5/00 (2006.01), G06F 19/24 (2011.01), G06F 19/00 (2011.01) (86) PCT IB2016/050592 de 05/02/2016 (87) WO 2016/128866 de 18/08/2016
(21) BR 11 2017 017080-9	Código 1.1 - Publicação Internacional – PCT. Apresentação de petição de requerimento de entrada na fase nacional (30) 13/02/2015 GB 1502465.6; 19/03/2015 GB 1504663.4 (51) B01J 37/03 (2006.01), B01J 35/00 (2006.01), B01J 21/04 (2006.01), B01J 23/42 (2006.01), B01J 23/44 (2006.01), B01D 53/94 (2006.01), B01J 35/02 (2006.01), B01J 35/04 (2006.01), B01J 35/10 (2006.01), B01J 37/02 (2006.01) (86) PCT GB2016/050285 de 08/02/2016 (87) WO 2016/128720 de 18/08/2016
(21) BR 11 2017 017081-7	Código 1.1 - Publicação Internacional – PCT. Apresentação de petição de requerimento de entrada na fase nacional (30) 13/02/2015 US 62/115,946 (51) G06F 19/00 (2011.01), A61M 16/00 (2006.01) (86) PCT EP2016/052321 de 04/02/2016 (87) WO 2016/128280 de 18/08/2016
(21) BR 11 2017 017082-5	Código 1.1 - Publicação Internacional – PCT. Apresentação de petição de requerimento de entrada na fase nacional (30) 11/02/2015 GB 1502250.2 (51) C09C 1/36 (2006.01) (86) PCT GB2016/050290 de 08/02/2016 (87) WO 2016/128723 de 18/08/2016
(21) BR 11 2017 017083-3	Código 1.1 - Publicação Internacional – PCT. Apresentação de petição de requerimento de entrada na fase nacional (30) 10/02/2015 FR 1500266 (51) F23R 3/20 (2006.01), F02K 3/10 (2006.01), F23R 3/18 (2006.01) (86) PCT FR2016/050225 de 03/02/2016 (87) WO 2016/128646 de 18/08/2016
(21) BR 11 2017 017084-1	Código 1.1 - Publicação Internacional – PCT. Apresentação de petição de requerimento de entrada na fase nacional (30) 27/02/2015 US US 62/121,581 (51) C08L 23/08 (2006.01), C10L 1/12 (2006.01), C10L 1/16 (2006.01), C10L 1/195 (2006.01), C10L 10/16 (2006.01) (86) PCT US2016/019027 de 23/02/2016 (87) WO 2016/137922 de 01/09/2016

(21) BR 11 2017 017086-8	Código 1.1 - Publicação Internacional – PCT. Apresentação de petição de requerimento de entrada na fase nacional (30) 13/02/2015 US 62/116,216; 22/04/2015 US 62/151,124; 12/06/2015 US 62/175,109; 29/07/2015 US 62/198,552; 29/09/2015 US 62/234,463 (51) E02F 3/00 (2006.01), E02F 9/26 (2006.01) (86) PCT US2016/017896 de 12/02/2016 (87) WO 2016/131015 de 18/08/2016
(21) BR 11 2017 017087-6	Código 1.1 - Publicação Internacional – PCT. Apresentação de petição de requerimento de entrada na fase nacional (30) 17/02/2015 FR 1551330 (51) B05B 12/12 (2006.01), B05B 12/04 (2006.01), B05B 13/04 (2006.01), G05B 19/00 (2006.01), B05B 15/12 (2006.01) (86) PCT EP2016/053227 de 16/02/2016 (87) WO 2016/131805 de 25/08/2016
(21) BR 11 2017 017095-7	Código 1.1 - Publicação Internacional – PCT. Apresentação de petição de requerimento de entrada na fase nacional (30) 13/02/2015 US 62/115987; 24/03/2015 GB 1504986.9 (51) B01J 23/40 (2006.01), B01J 29/04 (2006.01), C01B 37/02 (2006.01), B01J 29/035 (2006.01), B01J 29/40 (2006.01), B01D 53/94 (2006.01), B01D 53/72 (2006.01), C07C 27/14 (2006.01), F01N 3/10 (2006.01) (86) PCT US2016/013517 de 15/01/2016 (87) WO 2016/130272 de 18/08/2016
(21) BR 11 2017 017096-5	Código 1.1 - Publicação Internacional – PCT. Apresentação de petição de requerimento de entrada na fase nacional (30) 09/02/2015 JP 2015-023099 (51) D01F 9/08 (2006.01), B22F 3/11 (2006.01), H01B 13/00 (2006.01), H01F 41/04 (2006.01) (86) PCT JP2016/053789 de 09/02/2016 (87) WO 2016/129589 de 18/08/2016
(21) BR 11 2017 017103-1	Código 1.1 - Publicação Internacional – PCT. Apresentação de petição de requerimento de entrada na fase nacional (51) A62B 7/10 (2006.01) (86) PCT CN2015/072574 de 09/02/2015 (87) WO 2016/127296 de 18/08/2016
(21) BR 11 2017 017105-8	Código 1.1 - Publicação Internacional – PCT. Apresentação de petição de requerimento de entrada na fase nacional (30) 10/02/2015 NL 2014270 (51) C08H 8/00 (2010.01)

	(86) PCT NL2016/050097 de 10/02/2016 (87) WO 2016/130005 de 18/08/2016
(21) BR 11 2017 017109-0	Código 1.1 - Publicação Internacional – PCT. Apresentação de petição de requerimento de entrada na fase nacional (30) 09/02/2015 IN 623/CHR/2015 (51) C07J 63/00 (2006.01), A61K 31/56 (2006.01), A61K 31/58 (2006.01) (86) PCT IB2016/000811 de 09/02/2016 (87) WO 2016/178092 de 10/11/2016
(21) BR 11 2017 017111-2	Código 1.1 - Publicação Internacional – PCT. Apresentação de petição de requerimento de entrada na fase nacional (30) 10/02/2015 EP 15154574.6 (51) C08J 3/00 (2006.01), C08J 3/20 (2006.01), C08F 8/50 (2006.01), C08K 5/14 (2006.01) (86) PCT EP2016/052838 de 10/02/2016 (87) WO 2016/128473 de 18/08/2016
(21) BR 11 2017 017112-0	Código 1.1 - Publicação Internacional – PCT. Apresentação de petição de requerimento de entrada na fase nacional (30) 09/02/2015 US 62/113,625; 09/02/2015 US 62/113,638; 09/02/2015 US 62/113,619; 09/02/2015 US 62/113,673; 09/02/2015 US 62/113,600; 09/02/2015 US 62/113,604; 09/02/2015 US 62/113,629 (51) A61K 31/166 (2006.01), A61K 38/29 (2006.01) (86) PCT IL2016/050151 de 09/02/2016 (87) WO 2016/128970 de 18/08/2016
(21) BR 11 2017 017113-9	Código 1.1 - Publicação Internacional – PCT. Apresentação de petição de requerimento de entrada na fase nacional (30) 11/02/2015 US 62/114,699 (51) D21H 21/40 (2006.01) (86) PCT US2016/017575 de 11/02/2016 (87) WO 2016/130822 de 18/08/2016
(21) BR 11 2017 017115-5	Código 1.1 - Publicação Internacional – PCT. Apresentação de petição de requerimento de entrada na fase nacional (30) 09/02/2015 US 62/113,551 (51) A61K 31/65 (2006.01), A61K 38/39 (2006.01), A61K 39/395 (2006.01) (86) PCT IL2016/050156 de 09/02/2016 (87) WO 2016/128975 de 18/08/2016
(21) BR 11 2017 017118-0	Código 1.1 - Publicação Internacional – PCT. Apresentação de petição de requerimento de entrada na fase nacional

	(30) 13/02/2015 GB 1502459.9 (51) C08L 3/02 (2006.01), C08L 3/12 (2006.01) (86) PCT EP2016/053196 de 15/02/2016 (87) WO 2016/128582 de 18/08/2016
(21) BR 11 2017 017119-8	Código 1.1 - Publicação Internacional – PCT. Apresentação de petição de requerimento de entrada na fase nacional (30) 10/02/2015 US 62/114,351; 23/06/2015 US 14/748,070 (51) G06Q 30/06 (2012.01), G06Q 10/04 (2012.01) (86) PCT US2016/016634 de 04/02/2016 (87) WO 2016/130405 de 18/08/2016
(21) BR 11 2017 017120-1	Código 1.1 - Publicação Internacional – PCT. Apresentação de petição de requerimento de entrada na fase nacional (30) 10/02/2015 EP 15154520.9 (51) C12N 1/18 (2006.01), C12G 1/022 (2006.01), C12N 15/01 (2006.01) (86) PCT EP2016/052437 de 04/02/2016 (87) WO 2016/128296 de 18/08/2016
(21) BR 11 2017 017121-0	Código 1.1 - Publicação Internacional – PCT. Apresentação de petição de requerimento de entrada na fase nacional (30) 10/02/2015 US 62/114,091; 20/05/2015 US 62/164,055; 04/06/2015 US 62/170,728; 19/06/2015 US 62/181,784; 15/07/2015 US 62/192,576; 09/09/2015 US 62/215,764; 17/09/2015 US 62/219,733; 01/12/2015 US 62/261,578; 01/12/2015 US 62/261,598; 15/12/2015 US 62/267,643; 18/12/2015 US 62/269,818; 21/12/2015 US 62/270,408; 21/12/2015 US 62/270,431; 21/12/2015 US 62/270,418; 22/12/2015 US 62/271,103; 05/01/2016 US 62/274,883; 05/01/2016 US 62/274,968; 05/01/2016 US 62/275,046; 05/01/2016 US 62/275,007; 11/01/2016 US 62/277,068 (51) G01C 21/32 (2006.01) (86) PCT US2016/017411 de 10/02/2016 (87) WO 2016/130719 de 18/08/2016
(21) BR 11 2017 017122-8	Código 1.1 - Publicação Internacional – PCT. Apresentação de petição de requerimento de entrada na fase nacional (30) 09/02/2015 EP 15154252.9 (51) C07D 401/14 (2006.01), A01N 43/50 (2006.01), C07D 401/12 (2006.01), C07D 405/14 (2006.01), C07D 413/14 (2006.01) (86) PCT EP2016/052445 de 05/02/2016 (87) WO 2016/128298 de 18/08/2016
(21) BR 11 2017 017123-6	Código 1.1 - Publicação Internacional – PCT. Apresentação de petição de requerimento de entrada na fase nacional

	(30) 10/02/2015 GB 1502201.5 (51) A01D 43/10 (2006.01) (86) PCT EP2016/052686 de 09/02/2016 (87) WO 2016/128378 de 18/08/2016
(21) BR 11 2017 017124-4	Código 1.1 - Publicação Internacional – PCT. Apresentação de petição de requerimento de entrada na fase nacional (30) 10/02/2015 US 62/114,481 (51) B01D 39/02 (2006.01), B01D 39/16 (2006.01) (86) PCT US2016/017217 de 09/02/2016 (87) WO 2016/130596 de 18/08/2016
(21) BR 11 2017 017133-3	Código 1.1 - Publicação Internacional – PCT. Apresentação de petição de requerimento de entrada na fase nacional (30) 12/02/2015 US 62/115,247 (51) C07D 235/02 (2006.01), A61K 31/4184 (2006.01) (86) PCT US2016/017769 de 12/02/2016 (87) WO 2016/130927 de 18/08/2016
(21) BR 11 2017 017134-1	Código 1.1 - Publicação Internacional – PCT. Apresentação de petição de requerimento de entrada na fase nacional (30) 24/02/2015 JP 2015-034137; 24/02/2015 JP 2015-034234; 13/07/2015 JP 2015-139687; 13/07/2015 JP 2015-139888 (51) C22C 38/60 (2006.01), C21D 8/02 (2006.01) (86) PCT JP2016/055428 de 24/02/2016 (87) WO 2016/136810 de 01/09/2016
(21) BR 11 2017 017135-0	Código 1.1 - Publicação Internacional – PCT. Apresentação de petição de requerimento de entrada na fase nacional (30) 02/03/2015 US 62/127,109 (51) C07D 401/04 (2006.01), C07D 403/04 (2006.01), C07D 417/04 (2006.01), C07D 471/04 (2006.01), C07D 487/04 (2006.01), A61K 31/4164 (2006.01), A61K 31/426 (2006.01) (86) PCT US2016/019830 de 26/02/2016 (87) WO 2016/140884 de 09/09/2016
(21) BR 11 2017 017139-2	Código 1.1 - Publicação Internacional – PCT. Apresentação de petição de requerimento de entrada na fase nacional (30) 10/02/2015 US 62/114,537; 09/02/2016 US 15/019,086 (51) H04N 19/176 (2014.01), H04N 19/119 (2014.01), H04N 19/11 (2014.01), H04N 19/93 (2014.01) (86) PCT US2016/017258 de 10/02/2016 (87) WO 2016/130622 de 18/08/2016

(21) BR 11 2017 017140-6	Código 1.1 - Publicação Internacional – PCT. Apresentação de petição de requerimento de entrada na fase nacional (30) 10/02/2015 EP 15154527.4 (51) A01N 43/16 (2006.01), A01N 49/00 (2006.01) (86) PCT EP2016/052666 de 09/02/2016 (87) WO 2016/128368 de 18/08/2016
(21) BR 11 2017 017142-2	Código 1.1 - Publicação Internacional – PCT. Apresentação de petição de requerimento de entrada na fase nacional (30) 11/02/2015 US 62/114,788; 21/04/2015 US 62/150,600 (51) C12N 15/10 (2006.01), C12N 9/22 (2006.01) (86) PCT US2016/017454 de 11/02/2016 (87) WO 2016/130746 de 18/08/2016
(21) BR 11 2017 017145-7	Código 1.1 - Publicação Internacional – PCT. Apresentação de petição de requerimento de entrada na fase nacional (30) 10/03/2015 US 62/130,854; 03/07/2015 US 62/188,556; 03/08/2015 US 62/200,288 (51) C04B 24/14 (2006.01), C04B 28/10 (2006.01) (86) PCT US2016/021763 de 10/03/2016 (87) WO 2016/145190 de 15/09/2016
(21) BR 11 2017 017147-3	Código 1.1 - Publicação Internacional – PCT. Apresentação de petição de requerimento de entrada na fase nacional (30) 11/02/2015 US 62/114,829 (51) C12N 11/10 (2006.01), C08K 11/00 (2006.01), C08K 5/1545 (2006.01), C08L 3/02 (2006.01), C08L 5/02 (2006.01), C08L 5/04 (2006.01), C12N 1/04 (2006.01), C12N 1/20 (2006.01) (86) PCT CA2016/050129 de 11/02/2016 (87) WO 2016/127260 de 18/08/2016
(21) BR 11 2017 017148-1	Código 1.1 - Publicação Internacional – PCT. Apresentação de petição de requerimento de entrada na fase nacional (30) 10/02/2015 US 62/114,479; 02/02/2016 US 15/013,304 (51) G01S 5/12 (2006.01) (86) PCT US2016/016322 de 03/02/2016 (87) WO 2016/130380 de 18/08/2016
(21) BR 11 2017 017151-1	Código 1.1 - Publicação Internacional – PCT. Apresentação de petição de requerimento de entrada na fase nacional (30) 10/02/2015 US 62/114,479; 02/02/2016 US 15/013,374 (51) G01S 5/12 (2006.01)

	(86) PCT US2016/016377 de 03/02/2016 (87) WO 2016/130381 de 18/08/2016
(21) BR 11 2017 017152-0	Código 1.1 - Publicação Internacional – PCT. Apresentação de petição de requerimento de entrada na fase nacional (30) 10/02/2015 US 62/114,423; 22/06/2015 US 62/183,054; 09/02/2016 US 15/019,804 (51) H04N 21/262 (2011.01), H04N 21/438 (2011.01), H04N 21/845 (2011.01), H04N 21/854 (2011.01), H04N 21/2343 (2011.01), H04N 21/266 (2011.01) (86) PCT US2016/017325 de 10/02/2016 (87) WO 2016/130657 de 18/08/2016
(21) BR 11 2017 017153-8	Código 1.1 - Publicação Internacional – PCT. Apresentação de petição de requerimento de entrada na fase nacional (30) 10/02/2015 EP 15382045.1 (51) C06B 23/00 (2006.01) (86) PCT EP2016/052692 de 09/02/2016 (87) WO 2016/128382 de 18/08/2016
(21) BR 11 2017 017154-6	Código 1.1 - Publicação Internacional – PCT. Apresentação de petição de requerimento de entrada na fase nacional (30) 10/02/2015 CN PCT/CN2015/072636 (51) H04L 27/26 (2006.01) (86) PCT CN2016/073736 de 09/02/2016 (87) WO 2016/127939 de 18/08/2016
(21) BR 11 2017 017156-2	Código 1.1 - Publicação Internacional – PCT. Apresentação de petição de requerimento de entrada na fase nacional (30) 10/02/2015 EP 15382047.7 (51) C06B 23/00 (2006.01), C06B 31/28 (2006.01) (86) PCT EP2016/052738 de 09/02/2016 (87) WO 2016/128406 de 18/08/2016
(21) BR 11 2017 017157-0	Código 1.1 - Publicação Internacional – PCT. Apresentação de petição de requerimento de entrada na fase nacional (30) 12/02/2015 US 62/115,445; 17/09/2015 US 62/219,794 (51) H04L 27/26 (2006.01) (86) PCT US2016/017836 de 12/02/2016 (87) WO 2016/130970 de 18/08/2016
(21) BR 11 2017 017159-7	Código 1.1 - Publicação Internacional – PCT. Apresentação de petição de requerimento de entrada na fase nacional (30) 27/02/2015 JP 2015-038110

	(51) A61K 8/02 (2006.01), A45D 34/04 (2006.01), A61Q 17/04 (2006.01), A61Q 19/00 (2006.01) (86) PCT JP2016/055160 de 23/02/2016 (87) WO 2016/136703 de 01/09/2016
(21) BR 11 2017 017160-0	Código 1.1 - Publicação Internacional – PCT. Apresentação de petição de requerimento de entrada na fase nacional (30) 10/02/2015 US 14/618,977 (51) H04W 4/04 (2009.01) (86) PCT US2016/013016 de 12/01/2016 (87) WO 2016/130257 de 18/08/2016
(21) BR 11 2017 017162-7	Código 1.1 - Publicação Internacional – PCT. Apresentação de petição de requerimento de entrada na fase nacional (30) 27/02/2015 FR 1551714 (51) A61P 17/10 (2006.01), A61K 8/00 (2006.01), A61K 31/07 (2006.01) (86) PCT EP2016/054227 de 29/02/2016 (87) WO 2016/135340 de 01/09/2016
(21) BR 11 2017 017164-3	Código 1.1 - Publicação Internacional – PCT. Apresentação de petição de requerimento de entrada na fase nacional (30) 13/02/2015 EP 15305216.2 (51) H04W 12/04 (2009.01) (86) PCT EP2016/052478 de 05/02/2016 (87) WO 2016/128311 de 18/08/2016
(21) BR 11 2017 017166-0	Código 1.1 - Publicação Internacional – PCT. Apresentação de petição de requerimento de entrada na fase nacional (30) 23/02/2015 US 62/119,462 (51) B05B 3/06 (2006.01), B05B 3/02 (2006.01) (86) PCT US2016/018006 de 16/02/2016 (87) WO 2016/137776 de 01/09/2016
(21) BR 11 2017 017169-4	Código 1.1 - Publicação Internacional – PCT. Apresentação de petição de requerimento de entrada na fase nacional (30) 11/02/2015 EP 15382050.1 (51) B65D 47/12 (2006.01), B65D 49/02 (2006.01) (86) PCT EP2016/052783 de 10/02/2016 (87) WO 2016/128434 de 18/08/2016
(21) BR 11 2017 017170-8	Código 1.1 - Publicação Internacional – PCT. Apresentação de petição de requerimento de entrada na fase nacional (30) 13/02/2015 US 62/116,025

	(51) C09D 175/04 (2006.01), C08G 18/28 (2006.01), C08G 18/71 (2006.01), C08G 18/78 (2006.01), C08G 18/61 (2006.01), C08G 18/76 (2006.01), D06M 15/564 (2006.01), C08F 220/00 (2006.01), C09D 133/00 (2006.01), C08G 18/67 (2006.01), C08G 18/81 (2006.01) (86) PCT US2016/017076 de 09/02/2016 (87) WO 2016/130503 de 18/08/2016
(21) BR 11 2017 017173-2	Código 1.1 - Publicação Internacional – PCT. Apresentação de petição de requerimento de entrada na fase nacional (30) 06/03/2015 EP 15157996.8 (51) C08C 19/06 (2006.01), C08C 19/40 (2006.01), C08F 136/06 (2006.01), C08G 18/69 (2006.01), C08G 18/22 (2006.01) (86) PCT EP2016/054486 de 03/03/2016 (87) WO 2016/142249 de 15/09/2016
(21) BR 11 2017 017174-0	Código 1.1 - Publicação Internacional – PCT. Apresentação de petição de requerimento de entrada na fase nacional (30) 11/02/2015 IT GE2015A000016 (51) F04B 39/08 (2006.01), F04B 49/24 (2006.01) (86) PCT IB2016/050706 de 10/02/2016 (87) WO 2016/128914 de 18/08/2016
(21) BR 11 2017 017178-3	Código 1.1 - Publicação Internacional – PCT. Apresentação de petição de requerimento de entrada na fase nacional (30) 26/02/2015 US 62/121,286 (51) A61K 31/475 (2006.01), A61K 31/704 (2006.01) (86) PCT US2016/019725 de 26/02/2016 (87) WO 2016/138353 de 01/09/2016
(21) BR 11 2017 017179-1	Código 1.1 - Publicação Internacional – PCT. Apresentação de petição de requerimento de entrada na fase nacional (30) 11/02/2015 EP 15305206.3 (51) C08F 293/00 (2006.01), C10L 1/16 (2006.01), C10L 1/197 (2006.01), C10L 1/236 (2006.01) (86) PCT EP2016/052685 de 09/02/2016 (87) WO 2016/128377 de 18/08/2016
(21) BR 11 2017 017180-5	Código 1.1 - Publicação Internacional – PCT. Apresentação de petição de requerimento de entrada na fase nacional (30) 10/02/2015 US 62/114,503; 26/01/2016 US 15/006,769 (51) H04W 88/04 (2009.01), H04W 72/04 (2009.01) (86) PCT US2016/015822 de 29/01/2016 (87) WO 2016/130341 de 18/08/2016

(21) BR 11 2017 017182-1	Código 1.1 - Publicação Internacional – PCT. Apresentação de petição de requerimento de entrada na fase nacional (30) 12/02/2015 US 62/115,356 (51) C07D 405/12 (2006.01), C07D 405/14 (2006.01), A61K 31/55 (2006.01), A61K 31/4245 (2006.01), A61K 31/4184 (2006.01), A61K 39/395 (2006.01), A61P 25/00 (2006.01) (86) PCT US2016/017717 de 12/02/2016 (87) WO 2016/130901 de 18/08/2016
(21) BR 11 2017 017184-8	Código 1.1 - Publicação Internacional – PCT. Apresentação de petição de requerimento de entrada na fase nacional (30) 12/02/2015 KR 10-2015-0021822 (51) F01D 1/08 (2006.01), F01D 1/10 (2006.01), F01D 5/14 (2006.01) (86) PCT KR2016/001431 de 12/02/2016 (87) WO 2016/129949 de 18/08/2016
(21) BR 11 2017 017185-6	Código 1.1 - Publicação Internacional – PCT. Apresentação de petição de requerimento de entrada na fase nacional (30) 18/02/2015 JP 2015-029430 (51) B60K 6/445 (2007.10), F16H 3/72 (2006.01), B60K 6/387 (2007.10), F16H 37/08 (2006.01), B60K 6/365 (2007.10) (86) PCT IB2016/000146 de 16/02/2016 (87) WO 2016/132207 de 25/08/2016
(21) BR 11 2017 017187-2	Código 1.1 - Publicação Internacional – PCT. Apresentação de petição de requerimento de entrada na fase nacional (30) 11/02/2015 EP 15305205.5 (51) C08F 293/00 (2006.01), C10L 1/16 (2006.01), C10L 1/197 (2006.01), C10L 1/236 (2006.01) (86) PCT EP2016/052687 de 09/02/2016 (87) WO 2016/128379 de 18/08/2016
(21) BR 11 2017 017188-0	Código 1.1 - Publicação Internacional – PCT. Apresentação de petição de requerimento de entrada na fase nacional (30) 10/02/2015 US 62/114,194 (51) C22C 14/00 (2006.01) (86) PCT US2016/016983 de 08/02/2016 (87) WO 2016/130470 de 18/08/2016
(21) BR 11 2017 017189-9	Código 1.1 - Publicação Internacional – PCT. Apresentação de petição de requerimento de entrada na fase nacional (30) 20/03/2015 MX MX/a/2015/003641

	(51) A61K 31/194 (2006.01), C07C 55/10 (2006.01) (86) PCT MX2015/000144 de 04/11/2015 (87) WO 2016/153331 de 29/09/2016
(21) BR 11 2017 017190-2	Código 1.1 - Publicação Internacional – PCT. Apresentação de petição de requerimento de entrada na fase nacional (30) 16/02/2015 US 62/116,906 (51) A23K 10/00 (2016.01) (86) PCT US2016/018085 de 16/02/2016 (87) WO 2016/133909 de 25/08/2016
(21) BR 11 2017 017194-5	Código 1.1 - Publicação Internacional – PCT. Apresentação de petição de requerimento de entrada na fase nacional (51) E21B 47/12 (2006.01), E21B 47/06 (2006.01) (86) PCT US2015/019842 de 11/03/2015 (87) WO 2016/144340 de 15/09/2016
(21) BR 11 2017 017197-0	Código 1.1 - Publicação Internacional – PCT. Apresentação de petição de requerimento de entrada na fase nacional (30) 12/02/2015 US 62/115,174 (51) A01N 27/00 (2006.01) (86) PCT US2016/017326 de 10/02/2016 (87) WO 2016/130658 de 18/08/2016
(21) BR 11 2017 017200-3	Código 1.1 - Publicação Internacional – PCT. Apresentação de petição de requerimento de entrada na fase nacional (51) E21B 34/06 (2006.01), E21B 21/08 (2006.01) (86) PCT US2015/022281 de 24/03/2015 (87) WO 2016/153491 de 29/09/2016
(21) BR 11 2017 017205-4	Código 1.1 - Publicação Internacional – PCT. Apresentação de petição de requerimento de entrada na fase nacional (51) E21B 33/12 (2006.01) (86) PCT US2015/021459 de 19/03/2015 (87) WO 2016/148719 de 22/09/2016
(21) BR 11 2017 017207-0	Código 1.1 - Publicação Internacional – PCT. Apresentação de petição de requerimento de entrada na fase nacional (30) 10/02/2015 US 62/114,134 (51) A23L 2/56 (2006.01), A23L 2/60 (2006.01) (86) PCT US2016/017236 de 10/02/2016 (87) WO 2016/130609 de 18/08/2016

(21) BR 11 2017 017210-0	Código 1.1 - Publicação Internacional – PCT. Apresentação de petição de requerimento de entrada na fase nacional (30) 10/02/2015 US 62/114,099 (51) B32B 27/08 (2006.01) (86) PCT IB2016/050585 de 04/02/2016 (87) WO 2016/128865 de 18/08/2016
(21) BR 11 2017 017211-9	Código 1.1 - Publicação Internacional – PCT. Apresentação de petição de requerimento de entrada na fase nacional (30) 12/02/2015 EP 15382054.3; 12/02/2015 EP 15382055.0; 12/02/2015 EP 15382056.8 (51) C07F 5/02 (2006.01), A61P 31/06 (2006.01) (86) PCT IB2016/050775 de 12/02/2016 (87) WO 2016/128948 de 18/08/2016
(21) BR 11 2017 017213-5	Código 1.1 - Publicação Internacional – PCT. Apresentação de petição de requerimento de entrada na fase nacional (30) 12/02/2015 EP 15382054.3; 12/02/2015 EP 15382055.0; 12/02/2015 EP 15382056.8 (51) C07F 5/02 (2006.01), A61K 31/69 (2006.01) (86) PCT IB2016/050776 de 12/02/2016 (87) WO 2016/128949 de 18/08/2016
(21) BR 11 2017 017214-3	Código 1.1 - Publicação Internacional – PCT. Apresentação de petição de requerimento de entrada na fase nacional (30) 13/02/2015 US 62/116,216; 22/04/2015 US 62/151,124; 12/06/2015 US 62/175,109; 29/07/2015 US 62/198,552; 29/09/2015 US 62/234,463 (51) E02F 3/00 (2006.01), E02F 9/26 (2006.01) (86) PCT US2016/017884 de 12/02/2016 (87) WO 2016/131007 de 18/08/2016
(21) BR 11 2017 017215-1	Código 1.1 - Publicação Internacional – PCT. Apresentação de petição de requerimento de entrada na fase nacional (30) 17/02/2015 DK PA 2015 70086 (51) B65G 51/02 (2006.01), B65G 51/36 (2006.01) (86) PCT DK2016/050044 de 17/02/2016 (87) WO 2016/131461 de 25/08/2016
(21) BR 11 2017 017217-8	Código 1.1 - Publicação Internacional – PCT. Apresentação de petição de requerimento de entrada na fase nacional (30) 27/02/2015 EP 15156961.3 (51) A61K 8/60 (2006.01), A61Q 19/10 (2006.01), A61K 8/891 (2006.01) (86) PCT EP2016/052586 de 08/02/2016

	(87) WO 2016/134958 de 01/09/2016
(21) BR 11 2017 017218-6	Código 1.1 - Publicação Internacional – PCT. Apresentação de petição de requerimento de entrada na fase nacional (30) 12/03/2015 FR 1552066 (51) A61Q 5/00 (2006.01), A61K 8/60 (2006.01), A61Q 5/12 (2006.01) (86) PCT EP2016/055435 de 14/03/2016 (87) WO 2016/142551 de 15/09/2016
(21) BR 11 2017 017219-4	Código 1.1 - Publicação Internacional – PCT. Apresentação de petição de requerimento de entrada na fase nacional (30) 17/02/2015 US 62/117,150 (51) B01J 21/08 (2006.01), B01J 21/06 (2006.01), C07C 29/03 (2006.01), C01B 37/00 (2006.01), C07D 301/06 (2006.01), B01J 29/03 (2006.01), B01J 29/89 (2006.01), B01J 31/02 (2006.01), B01J 37/00 (2006.01) (86) PCT US2016/018048 de 16/02/2016 (87) WO 2016/133891 de 25/08/2016
(21) BR 11 2017 017220-8	Código 1.1 - Publicação Internacional – PCT. Apresentação de petição de requerimento de entrada na fase nacional (30) 17/02/2015 JP 2015-028294 (51) H04N 21/4623 (2011.01), H04H 60/15 (2008.01), H04N 21/2362 (2011.01), H04N 21/266 (2011.01) (86) PCT JP2016/053137 de 03/02/2016 (87) WO 2016/132898 de 25/08/2016
(21) BR 11 2017 017221-6	Código 1.1 - Publicação Internacional – PCT. Apresentação de petição de requerimento de entrada na fase nacional (30) 26/02/2015 US US 62/120,918 (51) C10M 141/08 (2006.01), C10M 169/04 (2006.01), C10N 30/06 (2006.01) (86) PCT US2016/018913 de 22/02/2016 (87) WO 2016/137880 de 01/09/2016
(21) BR 11 2017 017224-0	Código 1.1 - Publicação Internacional – PCT. Apresentação de petição de requerimento de entrada na fase nacional (30) 13/02/2015 EP 15155069.6 (51) F16D 69/02 (2006.01) (86) PCT EP2016/051016 de 19/01/2016 (87) WO 2016/128186 de 18/08/2016
(21) BR 11 2017 017225-9	Código 1.1 - Publicação Internacional – PCT. Apresentação de petição de requerimento de entrada na fase nacional (30) 13/02/2015 US US 14/622,146

	(51) E21B 49/00 (2006.01), E21B 49/08 (2006.01) (86) PCT US2016/017311 de 10/02/2016 (87) WO 2016/130648 de 18/08/2016
(21) BR 11 2017 017229-1	Código 1.1 - Publicação Internacional – PCT. Apresentação de petição de requerimento de entrada na fase nacional (30) 13/02/2015 IT RM2015A000070; 11/05/2015 EP 15167177.3 (51) C07D 401/12 (2006.01), C07D 405/12 (2006.01), C07D 249/04 (2006.01), C07D 249/06 (2006.01), C07D 257/04 (2006.01), C07D 271/06 (2006.01), C07D 271/10 (2006.01), A61P 31/12 (2006.01), A61K 31/4192 (2006.01), A61K 31/433 (2006.01), A61K 31/4245 (2006.01), A61K 31/41 (2006.01), A61K 31/4725 (2006.01), A61K 31/4439 (2006.01), C07D 261/08 (2006.01) (86) PCT EP2016/052990 de 12/02/2016 (87) WO 2016/128541 de 18/08/2016
(21) BR 11 2017 017230-5	Código 1.1 - Publicação Internacional – PCT. Apresentação de petição de requerimento de entrada na fase nacional (30) 17/02/2015 ES U201530189 (51) G02B 6/38 (2006.01) (86) PCT ES2016/070097 de 17/02/2016 (87) WO 2016/132008 de 25/08/2016
(21) BR 11 2017 017233-0	Código 1.1 - Publicação Internacional – PCT. Apresentação de petição de requerimento de entrada na fase nacional (30) 10/02/2015 CN 201510070493.0; 12/03/2015 CN 201510109403.4; 20/08/2015 CN 201510516211.5 (51) G06Q 50/30 (2012.01) (86) PCT CN2016/073551 de 04/02/2016 (87) WO 2016/127917 de 18/08/2016
(21) BR 11 2017 017234-8	Código 1.1 - Publicação Internacional – PCT. Apresentação de petição de requerimento de entrada na fase nacional (30) 11/02/2015 US 62/115,110; 19/05/2015 US 62/163,951; 10/02/2016 US 15/040,794 (51) H04W 4/00 (2009.01), H04L 1/00 (2006.01), H04B 7/26 (2006.01) (86) PCT US2016/017582 de 11/02/2016 (87) WO 2016/130827 de 18/08/2016
(21) BR 11 2017 017236-4	Código 1.1 - Publicação Internacional – PCT. Apresentação de petição de requerimento de entrada na fase nacional (30) 12/02/2015 US 62/115,303 (51) G08B 13/14 (2006.01), G08B 13/12 (2006.01) (86) PCT US2016/017483 de 11/02/2016

	(87) WO 2016/130762 de 18/08/2016
(21) BR 11 2017 017242-9	Código 1.1 - Publicação Internacional – PCT. Apresentação de petição de requerimento de entrada na fase nacional (30) 13/02/2015 US 62/116,226 (51) B32B 27/36 (2006.01), B32B 27/08 (2006.01), B32B 27/18 (2006.01) (86) PCT US2016/017458 de 11/02/2016 (87) WO 2016/130748 de 18/08/2016
(21) BR 11 2017 017244-5	Código 1.1 - Publicação Internacional – PCT. Apresentação de petição de requerimento de entrada na fase nacional (30) 11/02/2015 US 14/619,826 (51) A47C 17/04 (2006.01), A47C 1/022 (2006.01) (86) PCT IB2016/051948 de 06/04/2016 (87) WO 2016/128955 de 18/08/2016
(21) BR 11 2017 017245-3	Código 1.1 - Publicação Internacional – PCT. Apresentação de petição de requerimento de entrada na fase nacional (30) 13/02/2015 EP 15155089.4 (51) C08K 5/101 (2006.01) (86) PCT NL2016/050103 de 12/02/2016 (87) WO 2016/130011 de 18/08/2016
(21) BR 11 2017 017246-1	Código 1.1 - Publicação Internacional – PCT. Apresentação de petição de requerimento de entrada na fase nacional (30) 12/02/2015 CN 201510078388.1 (51) C07C 323/58 (2006.01), C07C 319/28 (2006.01) (86) PCT CN2015/098368 de 23/12/2015 (87) WO 2016/127707 de 18/08/2016
(21) BR 11 2017 017247-0	Código 1.1 - Publicação Internacional – PCT. Apresentação de petição de requerimento de entrada na fase nacional (30) 10/02/2015 IT 102015000005840 (51) H01R 43/28 (2006.01), H01R 4/30 (2006.01) (86) PCT IB2016/050673 de 09/02/2016 (87) WO 2016/128892 de 18/08/2016
(21) BR 11 2017 017248-8	Código 1.1 - Publicação Internacional – PCT. Apresentação de petição de requerimento de entrada na fase nacional (30) 10/02/2015 US 14/618,295 (51) H04L 29/06 (2006.01) (86) PCT IB2016/050669 de 09/02/2016 (87) WO 2016/128888 de 18/08/2016

(21) BR 11 2017 017249-6	Código 1.1 - Publicação Internacional – PCT. Apresentação de petição de requerimento de entrada na fase nacional (30) 10/02/2015 GB 1502194.2 (51) G01N 21/47 (2006.01), G01N 15/14 (2006.01), G01N 21/51 (2006.01), G01N 21/53 (2006.01), C12Q 1/00 (2006.01), G01N 33/487 (2006.01), G01N 33/02 (2006.01), G01N 33/14 (2006.01), G01J 3/02 (2006.01), G01N 21/03 (2006.01) (86) PCT GB2016/050319 de 10/02/2016 (87) WO 2016/128747 de 18/08/2016
(21) BR 11 2017 017252-6	Código 1.1 - Publicação Internacional – PCT. Apresentação de petição de requerimento de entrada na fase nacional (30) 11/02/2015 PT 108207 (51) B65D 85/804 (2006.01), B65D 81/00 (2006.01) (86) PCT PT2016/050003 de 11/02/2016 (87) WO 2016/130034 de 18/08/2016
(21) BR 11 2017 017253-4	Código 1.1 - Publicação Internacional – PCT. Apresentação de petição de requerimento de entrada na fase nacional (30) 11/02/2015 PT 108208 (51) B65D 75/42 (2006.01), B65D 75/52 (2006.01), B65D 77/02 (2006.01), B65D 85/804 (2006.01), A47J 31/36 (2006.01), A47J 31/00 (2006.01) (86) PCT PT2016/050004 de 11/02/2016 (87) WO 2016/130035 de 18/08/2016
(21) BR 11 2017 017259-3	Código 1.1 - Publicação Internacional – PCT. Apresentação de petição de requerimento de entrada na fase nacional (30) 18/02/2015 US 62/117,834 (51) G02B 6/38 (2006.01), G02B 6/40 (2006.01) (86) PCT IB2016/000226 de 18/02/2016 (87) WO 2016/132216 de 25/08/2016
(21) BR 11 2017 017262-3	Código 1.1 - Publicação Internacional – PCT. Apresentação de petição de requerimento de entrada na fase nacional (30) 15/02/2015 CN 201510081668.8; 23/03/2015 CN 201510129876.0; 23/03/2015 CN 201510127264.8 (51) C12N 1/15 (2006.01), C12N 15/80 (2006.01), C12P 7/50 (2006.01), C12P 7/46 (2006.01), C12P 7/44 (2006.01), C12N 9/10 (2006.01), C12N 9/04 (2006.01), C12N 9/00 (2006.01), C07K 14/37 (2006.01), C12N 15/52 (2006.01) (86) PCT CN2016/073573 de 04/02/2016 (87) WO 2016/127920 de 18/08/2016

(21) BR 11 2017 017268-2	Código 1.1 - Publicação Internacional – PCT. Apresentação de petição de requerimento de entrada na fase nacional (30) 12/02/2015 FR 1551169 (51) C23C 18/16 (2006.01), C23C 18/30 (2006.01), C23C 18/20 (2006.01) (86) PCT FR2016/050335 de 12/02/2016 (87) WO 2016/128695 de 18/08/2016
(21) BR 11 2017 017269-0	Código 1.1 - Publicação Internacional – PCT. Apresentação de petição de requerimento de entrada na fase nacional (30) 13/02/2015 EP 15154998.7; 13/02/2015 US 62/115658 (51) B01J 38/12 (2006.01), B01J 38/48 (2006.01), B01J 29/89 (2006.01), B01J 29/90 (2006.01), C07D 301/12 (2006.01), B01J 35/02 (2006.01), B01J 35/10 (2006.01) (86) PCT EP2016/052983 de 12/02/2016 (87) WO 2016/128538 de 18/08/2016
(21) BR 11 2017 017270-4	Código 1.1 - Publicação Internacional – PCT. Apresentação de petição de requerimento de entrada na fase nacional (30) 09/04/2015 NZ 706864 (51) A61M 11/00 (2006.01) (86) PCT NZ2016/050002 de 08/01/2016 (87) WO 2016/163895 de 13/10/2016
(21) BR 11 2017 017272-0	Código 1.1 - Publicação Internacional – PCT. Apresentação de petição de requerimento de entrada na fase nacional (30) 16/02/2015 GB 1502538.0 (51) B01J 37/08 (2006.01), B01J 37/16 (2006.01), B01J 23/42 (2006.01), B01J 23/44 (2006.01), B01D 53/94 (2006.01), B01J 35/00 (2006.01), B01J 35/04 (2006.01) (86) PCT GB2016/050359 de 15/02/2016 (87) WO 2016/132105 de 25/08/2016
(21) BR 11 2017 017274-7	Código 1.1 - Publicação Internacional – PCT. Apresentação de petição de requerimento de entrada na fase nacional (30) 12/02/2015 NL 2014284 (51) B65B 23/06 (2006.01), A01K 43/00 (2006.01) (86) PCT NL2016/050065 de 28/01/2016 (87) WO 2016/129992 de 18/08/2016
(21) BR 11 2017 017275-5	Código 1.1 - Publicação Internacional – PCT. Apresentação de petição de requerimento de entrada na fase nacional (30) 13/02/2015 IN 709/CHE/2015 (51) C07D 405/12 (2006.01), A61K 31/445 (2006.01)

	(86) PCT IN2016/000008 de 07/01/2016 (87) WO 2016/128990 de 18/08/2016
(21) BR 11 2017 017277-1	Código 1.1 - Publicação Internacional – PCT. Apresentação de petição de requerimento de entrada na fase nacional (30) 11/02/2015 US 14/620,146 (51) H04W 48/16 (2009.01) (86) PCT US2016/016749 de 05/02/2016 (87) WO 2016/130425 de 18/08/2016
(21) BR 11 2017 017279-8	Código 1.1 - Publicação Internacional – PCT. Apresentação de petição de requerimento de entrada na fase nacional (30) 19/03/2015 US 62/135,261 (51) A01H 1/04 (2006.01) (86) PCT US2016/022621 de 16/03/2016 (87) WO 2016/149352 de 22/09/2016
(21) BR 11 2017 017280-1	Código 1.1 - Publicação Internacional – PCT. Apresentação de petição de requerimento de entrada na fase nacional (30) 11/02/2015 US 62/115,013; 10/02/2016 US 15/040,847 (51) H04N 21/854 (2011.01), H04N 21/845 (2011.01) (86) PCT US2016/017553 de 11/02/2016 (87) WO 2016/130808 de 18/08/2016
(21) BR 11 2017 017281-0	Código 1.1 - Publicação Internacional – PCT. Apresentação de petição de requerimento de entrada na fase nacional (30) 11/02/2015 US 62/115,089; 10/02/2016 US 15/040,418 (51) H04N 21/235 (2011.01) (86) PCT US2016/017499 de 11/02/2016 (87) WO 2016/130771 de 18/08/2016
(21) BR 11 2017 017282-8	Código 1.1 - Publicação Internacional – PCT. Apresentação de petição de requerimento de entrada na fase nacional (30) 25/03/2015 JP 2015-062905 (51) H04N 19/107 (2014.01), H04N 19/14 (2014.01), H04N 19/159 (2014.01) (86) PCT JP2016/056641 de 03/03/2016 (87) WO 2016/152446 de 29/09/2016
(21) BR 11 2017 017284-4	Código 1.1 - Publicação Internacional – PCT. Apresentação de petição de requerimento de entrada na fase nacional (30) 12/02/2015 GB 1502306.2 (51) C12N 9/54 (2006.01) (86) PCT EP2016/053052 de 12/02/2016

	(87) WO 2016/128558 de 18/08/2016
(21) BR 11 2017 017287-9	Código 1.1 - Publicação Internacional – PCT. Apresentação de petição de requerimento de entrada na fase nacional (30) 24/02/2015 JP 2015-033981; 10/04/2015 JP 2015-080888 (51) A61K 9/70 (2006.01), A61K 31/192 (2006.01), A61K 45/00 (2006.01), A61K 47/10 (2006.01), A61K 47/32 (2006.01) (86) PCT JP2016/054570 de 17/02/2016 (87) WO 2016/136556 de 01/09/2016
(21) BR 11 2017 017289-5	Código 1.1 - Publicação Internacional – PCT. Apresentação de petição de requerimento de entrada na fase nacional (30) 27/03/2015 US 62/139,189; 27/03/2015 GB 1505305.1 (51) A61K 39/00 (2006.01) (86) PCT EP2016/056557 de 24/03/2016 (87) WO 2016/156202 de 06/10/2016
(21) BR 11 2017 017291-7	Código 1.1 - Publicação Internacional – PCT. Apresentação de petição de requerimento de entrada na fase nacional (30) 20/02/2015 JP PCT/JP2015/054876 (51) C22C 38/00 (2006.01) (86) PCT JP2016/055071 de 22/02/2016 (87) WO 2016/133222 de 25/08/2016
(21) BR 11 2017 017293-3	Código 1.1 - Publicação Internacional – PCT. Apresentação de petição de requerimento de entrada na fase nacional (30) 12/02/2015 EP PCT/EP2015/053021 (51) G01N 33/50 (2006.01) (86) PCT EP2016/052684 de 09/02/2016 (87) WO 2016/128376 de 18/08/2016
(21) BR 11 2017 017294-1	Código 1.1 - Publicação Internacional – PCT. Apresentação de petição de requerimento de entrada na fase nacional (30) 03/03/2015 JP 2015-041011 (51) C08J 3/07 (2006.01), B29C 41/14 (2006.01), C08F 36/08 (2006.01), C08K 5/00 (2006.01) (86) PCT JP2016/054213 de 15/02/2016 (87) WO 2016/140043 de 09/09/2016
(21) BR 11 2017 017295-0	Código 1.1 - Publicação Internacional – PCT. Apresentação de petição de requerimento de entrada na fase nacional (51) B05B 3/04 (2006.01) (86) PCT EP2015/054310 de 02/03/2015

	(87) WO 2016/138929 de 09/09/2016
(21) BR 11 2017 017296-8	Código 1.1 - Publicação Internacional – PCT. Apresentação de petição de requerimento de entrada na fase nacional (30) 12/02/2015 EP 15154917.7 (51) C07D 403/12 (2006.01), C07D 401/14 (2006.01), A61K 31/4709 (2006.01), C07D 401/12 (2006.01), C07D 453/02 (2006.01), C07D 453/04 (2006.01), A61P 11/06 (2006.01) (86) PCT EP2016/052812 de 10/02/2016 (87) WO 2016/128456 de 18/08/2016
(21) BR 11 2017 017297-6	Código 1.1 - Publicação Internacional – PCT. Apresentação de petição de requerimento de entrada na fase nacional (30) 29/04/2015 DE 10 2015 106 620.3 (51) F25B 49/02 (2006.01), A47F 3/04 (2006.01) (86) PCT EP2016/056408 de 23/03/2016 (87) WO 2016/173782 de 03/11/2016
(21) BR 11 2017 017300-0	Código 1.1 - Publicação Internacional – PCT. Apresentação de petição de requerimento de entrada na fase nacional (51) G02F 1/35 (2006.01) (86) PCT EP2015/053272 de 17/02/2015 (87) WO 2016/131474 de 25/08/2016
(21) BR 11 2017 017302-6	Código 1.1 - Publicação Internacional – PCT. Apresentação de petição de requerimento de entrada na fase nacional (30) 19/06/2015 JP 2015-123635 (51) B60K 17/348 (2006.01) (86) PCT JP2016/067368 de 10/06/2016 (87) WO 2016/204090 de 22/12/2016
(21) BR 11 2017 017303-4	Código 1.1 - Publicação Internacional – PCT. Apresentação de petição de requerimento de entrada na fase nacional (30) 14/02/2015 CN 201510080631.3 (51) C12N 5/09 (2010.01), C07K 16/44 (2006.01) (86) PCT CN2016/076135 de 11/03/2016 (87) WO 2016/127954 de 18/08/2016
(21) BR 11 2017 017305-0	Código 1.1 - Publicação Internacional – PCT. Apresentação de petição de requerimento de entrada na fase nacional (30) 12/02/2015 IT CO2015A000002 (51) F02C 9/18 (2006.01), F02C 9/22 (2006.01), F02C 9/52 (2006.01) (86) PCT EP2016/052848 de 10/02/2016

	(87) WO 2016/128479 de 18/08/2016
(21) BR 11 2017 017307-7	Código 1.1 - Publicação Internacional – PCT. Apresentação de petição de requerimento de entrada na fase nacional (30) 11/02/2015 US 62/115,075; 09/02/2016 US 15/019,634 (51) H04N 19/70 (2014.01), H04N 21/2343 (2011.01), H04N 21/845 (2011.01) (86) PCT US2016/017280 de 10/02/2016 (87) WO 2016/130635 de 18/08/2016
(21) BR 11 2017 017308-5	Código 1.1 - Publicação Internacional – PCT. Apresentação de petição de requerimento de entrada na fase nacional (30) 11/02/2015 EP 15154756.9 (51) C10M 169/04 (2006.01) (86) PCT EP2016/052733 de 09/02/2016 (87) WO 2016/128403 de 18/08/2016
(21) BR 11 2017 017309-3	Código 1.1 - Publicação Internacional – PCT. Apresentação de petição de requerimento de entrada na fase nacional (51) E05B 79/08 (2014.01), E05B 81/14 (2014.01) (86) PCT JP2015/054348 de 17/02/2015 (87) WO 2016/132463 de 25/08/2016
(21) BR 11 2017 017310-7	Código 1.1 - Publicação Internacional – PCT. Apresentação de petição de requerimento de entrada na fase nacional (30) 11/02/2015 US 62/114,811 (51) C11B 1/10 (2006.01), A23K 10/22 (2016.01) (86) PCT IB2016/000326 de 10/02/2016 (87) WO 2016/128838 de 18/08/2016
(21) BR 11 2017 017311-5	Código 1.1 - Publicação Internacional – PCT. Apresentação de petição de requerimento de entrada na fase nacional (30) 17/04/2015 JP 2015-085359 (51) B22D 46/00 (2006.01), B22D 23/00 (2006.01), B22D 33/02 (2006.01) (86) PCT JP2015/076687 de 18/09/2015 (87) WO 2016/166906 de 20/10/2016
(21) BR 11 2017 017315-8	Código 1.1 - Publicação Internacional – PCT. Apresentação de petição de requerimento de entrada na fase nacional (30) 11/02/2015 US 62/115,087; 15/12/2015 US 14/969,954 (51) H04N 21/854 (2011.01) (86) PCT US2015/066095 de 16/12/2015 (87) WO 2016/130210 de 18/08/2016

(21) BR 11 2017 017332-8	Código 1.1 - Publicação Internacional – PCT. Apresentação de petição de requerimento de entrada na fase nacional (51) H04S 1/00 (2006.01) (86) PCT EP2015/053351 de 18/02/2015 (87) WO 2016/131479 de 25/08/2016
(21) BR 11 2017 017333-6	Código 1.1 - Publicação Internacional – PCT. Apresentação de petição de requerimento de entrada na fase nacional (30) 13/02/2015 FR 1551201 (51) A61K 8/27 (2006.01), A61K 8/44 (2006.01), A61Q 5/00 (2006.01), A61K 8/67 (2006.01) (86) PCT EP2016/052960 de 12/02/2016 (87) WO 2016/128532 de 18/08/2016
(21) BR 11 2017 017335-2	Código 1.1 - Publicação Internacional – PCT. Apresentação de petição de requerimento de entrada na fase nacional (30) 17/02/2015 FR 1551336 (51) A61B 5/00 (2006.01), A61B 5/01 (2006.01) (86) PCT EP2016/053151 de 15/02/2016 (87) WO 2016/131763 de 25/08/2016
(21) BR 11 2017 017337-9	Código 1.1 - Publicação Internacional – PCT. Apresentação de petição de requerimento de entrada na fase nacional (30) 13/02/2015 US 62/116,139 (51) B29C 47/06 (2006.01), B29C 47/92 (2006.01), B29C 47/90 (2006.01) (86) PCT IB2016/000204 de 04/02/2016 (87) WO 2016/128829 de 18/08/2016
(21) BR 11 2017 017341-7	Código 1.1 - Publicação Internacional – PCT. Apresentação de petição de requerimento de entrada na fase nacional (30) 13/02/2015 US 62/116,293; 08/02/2016 US 15/018,790 (51) H04L 1/16 (2006.01) (86) PCT US2016/017149 de 09/02/2016 (87) WO 2016/130544 de 18/08/2016
(21) BR 11 2017 017342-5	Código 1.1 - Publicação Internacional – PCT. Apresentação de petição de requerimento de entrada na fase nacional (30) 13/02/2015 US US 62/115,838 (51) F16H 3/093 (2006.01), F16H 3/083 (2006.01), F16H 3/44 (2006.01) (86) PCT US2016/017898 de 12/02/2016 (87) WO 2016/131017 de 18/08/2016
(21) BR 11 2017 017343-3	Código 1.1 - Publicação Internacional – PCT. Apresentação de petição de

	requerimento de entrada na fase nacional (30) 13/02/2015 JP 2015-026152 (51) F16L 9/02 (2006.01), C23C 22/34 (2006.01), C23C 28/00 (2006.01) (86) PCT JP2016/053979 de 10/02/2016 (87) WO 2016/129639 de 18/08/2016
(21) BR 11 2017 017344-1	Código 1.1 - Publicação Internacional – PCT. Apresentação de petição de requerimento de entrada na fase nacional (51) H04W 76/02 (2009.01) (86) PCT US2015/015837 de 13/02/2015 (87) WO 2016/130146 de 18/08/2016
(21) BR 11 2017 017345-0	Código 1.1 - Publicação Internacional – PCT. Apresentação de petição de requerimento de entrada na fase nacional (30) 12/02/2015 US 14/620,480 (51) H01L 27/02 (2006.01), G11C 8/14 (2006.01), G11C 11/418 (2006.01) (86) PCT US2015/062644 de 25/11/2015 (87) WO 2016/130194 de 18/08/2016
(21) BR 11 2017 017346-8	Código 1.1 - Publicação Internacional – PCT. Apresentação de petição de requerimento de entrada na fase nacional (30) 13/02/2015 FR PCT/FR2015/050357; 16/02/2015 WO PCT/IB2015/000350 (51) A61L 27/20 (2006.01), A61L 27/52 (2006.01) (86) PCT EP2016/053009 de 12/02/2016 (87) WO 2016/128550 de 18/08/2016
(21) BR 11 2017 017347-6	Código 1.1 - Publicação Internacional – PCT. Apresentação de petição de requerimento de entrada na fase nacional (30) 12/02/2015 LB 10564 (51) A01N 59/20 (2006.01), A01N 33/12 (2006.01) (86) PCT IB2016/050599 de 05/02/2016 (87) WO 2016/128868 de 18/08/2016
(21) BR 11 2017 017348-4	Código 1.1 - Publicação Internacional – PCT. Apresentação de petição de requerimento de entrada na fase nacional (30) 13/02/2015 CN 201510078810.3 (51) C12N 5/10 (2006.01), C12N 15/82 (2006.01), A01H 5/00 (2006.01) (86) PCT CN2016/073182 de 02/02/2016 (87) WO 2016/127867 de 18/08/2016
(21) BR 11 2017 017349-2	Código 1.1 - Publicação Internacional – PCT. Apresentação de petição de requerimento de entrada na fase nacional (30) 11/02/2015 US 62/115,043

	(51) C07D 498/04 (2006.01), C07D 498/20 (2006.01), A61K 31/5365 (2006.01), A61K 31/537 (2006.01) (86) PCT US2016/017527 de 11/02/2016 (87) WO 2016/130790 de 18/08/2016
(21) BR 11 2017 017350-6	Código 1.1 - Publicação Internacional – PCT. Apresentação de petição de requerimento de entrada na fase nacional (30) 13/02/2015 CN 201510078628.8 (51) C12N 9/02 (2006.01), C12N 15/53 (2006.01), C12N 15/84 (2006.01), C12N 5/10 (2006.01), A01H 5/00 (2006.01) (86) PCT CN2016/073181 de 02/02/2016 (87) WO 2016/127866 de 18/08/2016
(21) BR 11 2017 017351-4	Código 1.1 - Publicação Internacional – PCT. Apresentação de petição de requerimento de entrada na fase nacional (51) B60J 5/00 (2006.01), B60R 16/02 (2006.01), E05B 79/08 (2014.01) (86) PCT JP2015/053873 de 12/02/2015 (87) WO 2016/129089 de 18/08/2016
(21) BR 11 2017 017352-2	Código 1.1 - Publicação Internacional – PCT. Apresentação de petição de requerimento de entrada na fase nacional (30) 13/02/2015 US 14/622,346 (51) H01L 25/065 (2006.01), H01L 21/98 (2006.01), H01L 23/13 (2006.01) (86) PCT US2016/014913 de 26/01/2016 (87) WO 2016/130317 de 18/08/2016
(21) BR 11 2017 017353-0	Código 1.1 - Publicação Internacional – PCT. Apresentação de petição de requerimento de entrada na fase nacional (30) 13/02/2015 US 62/116,219; 11/02/2016 US 15/042,041 (51) H04W 64/00 (2009.01), H04W 4/00 (2009.01) (86) PCT US2016/017708 de 12/02/2016 (87) WO 2016/130893 de 18/08/2016
(21) BR 11 2017 017354-9	Código 1.1 - Publicação Internacional – PCT. Apresentação de petição de requerimento de entrada na fase nacional (30) 11/02/2015 US 62/115,064 (51) C07D 405/14 (2006.01), C07D 413/14 (2006.01), C07D 405/04 (2006.01), C07D 493/04 (2006.01), A61K 31/353 (2006.01), A61K 31/4025 (2006.01) (86) PCT US2016/017539 de 11/02/2016 (87) WO 2016/130796 de 18/08/2016
(21) BR 11 2017 017355-7	Código 1.1 - Publicação Internacional – PCT. Apresentação de petição de requerimento de entrada na fase nacional

	(30) 13/02/2015 ES P201530177 (51) G05B 15/02 (2006.01), G05B 11/01 (2006.01), H04Q 9/00 (2006.01) (86) PCT ES2016/070073 de 09/02/2016 (87) WO 2016/128600 de 18/08/2016
(21) BR 11 2017 017356-5	Código 1.1 - Publicação Internacional – PCT. Apresentação de petição de requerimento de entrada na fase nacional (30) 12/02/2015 US 62/115.540 (51) F03B 17/06 (2006.01), F03B 11/02 (2006.01) (86) PCT US2016/017857 de 12/02/2016 (87) WO 2016/130984 de 18/08/2016
(21) BR 11 2017 017357-3	Código 1.1 - Publicação Internacional – PCT. Apresentação de petição de requerimento de entrada na fase nacional (30) 13/02/2015 CN 201510078578.3 (51) C07K 14/00 (2006.01), C12N 9/02 (2006.01), C12N 15/53 (2006.01), C12N 15/82 (2006.01) (86) PCT CN2016/073183 de 02/02/2016 (87) WO 2016/127868 de 18/08/2016
(21) BR 11 2017 017359-0	Código 1.1 - Publicação Internacional – PCT. Apresentação de petição de requerimento de entrada na fase nacional (30) 25/02/2015 US US 62/120,407 (51) H01B 3/44 (2006.01), H01B 7/18 (2006.01) (86) PCT US2016/016264 de 03/02/2016 (87) WO 2016/137695 de 01/09/2016
(21) BR 11 2017 017360-3	Código 1.1 - Publicação Internacional – PCT. Apresentação de petição de requerimento de entrada na fase nacional (30) 26/02/2015 US US 62/120,921 (51) C10M 141/10 (2006.01), C10N 30/06 (2006.01) (86) PCT US2016/018920 de 22/02/2016 (87) WO 2016/137882 de 01/09/2016
(21) BR 11 2017 017372-7	Código 1.1 - Publicação Internacional – PCT. Apresentação de petição de requerimento de entrada na fase nacional (30) 27/02/2015 EP 15275054.3 (51) H02H 3/26 (2006.01), G01R 31/08 (2006.01) (86) PCT EP2016/054029 de 25/02/2016 (87) WO 2016/135266 de 01/09/2016
(21) BR 11 2017 017373-5	Código 1.1 - Publicação Internacional – PCT. Apresentação de petição de requerimento de entrada na fase nacional

	(30) 27/02/2015 CN PCT/CN2015/073332 (51) B65B 43/26 (2006.01) (86) PCT EP2016/052671 de 09/02/2016 (87) WO 2016/134966 de 01/09/2016
(21) BR 11 2017 017375-1	Código 1.1 - Publicação Internacional – PCT. Apresentação de petição de requerimento de entrada na fase nacional (30) 19/03/2015 AT A 158/2015 (51) H02J 3/38 (2006.01) (86) PCT AT2016/000002 de 14/01/2016 (87) WO 2016/145463 de 22/09/2016
(21) BR 11 2017 017379-4	Código 1.1 - Publicação Internacional – PCT. Apresentação de petição de requerimento de entrada na fase nacional (30) 12/02/2015 JP 2015-025041; 28/12/2015 JP 2015-256057 (51) G06F 3/12 (2006.01) (86) PCT JP2016/000443 de 28/01/2016 (87) WO 2016/129226 de 18/08/2016
(21) BR 11 2017 017382-4	Código 1.1 - Publicação Internacional – PCT. Apresentação de petição de requerimento de entrada na fase nacional (30) 13/02/2015 CH 00198/15 (51) B01D 1/00 (2006.01), B01D 1/26 (2006.01), B01D 5/00 (2006.01), C02F 1/04 (2006.01) (86) PCT EP2016/052811 de 10/02/2016 (87) WO 2016/128455 de 18/08/2016
(21) BR 11 2017 017385-9	Código 1.1 - Publicação Internacional – PCT. Apresentação de petição de requerimento de entrada na fase nacional (30) 16/02/2015 KR 10-2015-0023152 (51) A61K 9/16 (2006.01), A61K 9/00 (2006.01), A61K 47/38 (2006.01) (86) PCT KR2016/001538 de 16/02/2016 (87) WO 2016/133333 de 25/08/2016
(21) BR 11 2017 017388-3	Código 1.1 - Publicação Internacional – PCT. Apresentação de petição de requerimento de entrada na fase nacional (51) C12P 19/14 (2006.01), C12P 7/06 (2006.01) (86) PCT JP2015/056323 de 04/03/2015 (87) WO 2016/139771 de 09/09/2016
(21) BR 11 2017 017389-1	Código 1.1 - Publicação Internacional – PCT. Apresentação de petição de requerimento de entrada na fase nacional (30) 16/02/2015 FR 1551258

	(51) B29D 99/00 (2010.01), B29C 70/24 (2006.01) (86) PCT FR2016/050281 de 09/02/2016 (87) WO 2016/132042 de 25/08/2016
(21) BR 11 2017 017393-0	Código 1.1 - Publicação Internacional – PCT. Apresentação de petição de requerimento de entrada na fase nacional (51) A61N 1/375 (2006.01), A61N 1/36 (2006.01) (86) PCT EP2015/053585 de 20/02/2015 (87) WO 2016/131492 de 25/08/2016
(21) BR 11 2017 017395-6	Código 1.1 - Publicação Internacional – PCT. Apresentação de petição de requerimento de entrada na fase nacional (30) 16/02/2015 SE 1550169-5 (51) C08B 31/00 (2006.01), A23L 29/219 (2016.01) (86) PCT SE2016/050113 de 15/02/2016 (87) WO 2016/133447 de 25/08/2016
(21) BR 11 2017 017396-4	Código 1.1 - Publicação Internacional – PCT. Apresentação de petição de requerimento de entrada na fase nacional (30) 24/02/2015 US 62/119,932; 03/09/2015 US 62/213,801; 15/01/2016 US 62/279,209 (51) C07H 19/14 (2006.01), C07H 19/167 (2006.01), C07H 19/24 (2006.01), A61K 31/52 (2006.01) (86) PCT IB2016/050803 de 15/02/2016 (87) WO 2016/135582 de 01/09/2016
(21) BR 11 2017 017398-0	Código 1.1 - Publicação Internacional – PCT. Apresentação de petição de requerimento de entrada na fase nacional (30) 17/02/2015 EP 15155444.1 (51) A61Q 11/02 (2006.01), A61K 8/81 (2006.01), A61K 8/22 (2006.01), A61Q 11/00 (2006.01), A61K 8/31 (2006.01) (86) PCT EP2016/052100 de 02/02/2016 (87) WO 2016/131642 de 25/08/2016
(21) BR 11 2017 017399-9	Código 1.1 - Publicação Internacional – PCT. Apresentação de petição de requerimento de entrada na fase nacional (30) 17/02/2015 JP 2015-028958 (51) C01C 1/02 (2006.01), B01J 27/24 (2006.01), C01C 1/04 (2006.01), C12M 1/00 (2006.01), C12N 1/00 (2006.01), C12P 1/00 (2006.01), C12P 7/02 (2006.01), C12P 7/40 (2006.01), C12P 13/04 (2006.01), C12P 19/04 (2006.01) (86) PCT JP2016/054610 de 17/02/2016 (87) WO 2016/133133 de 25/08/2016

(21) BR 11 2017 017400-6	Código 1.1 - Publicação Internacional – PCT. Apresentação de petição de requerimento de entrada na fase nacional (30) 16/02/2015 ES P201530209 (51) A47J 31/00 (2006.01), B65D 85/804 (2006.01) (86) PCT ES2016/070090 de 16/02/2016 (87) WO 2016/132005 de 25/08/2016
(21) BR 11 2017 017402-2	Código 1.1 - Publicação Internacional – PCT. Apresentação de petição de requerimento de entrada na fase nacional (51) H04W 88/06 (2009.01) (86) PCT JP2015/054893 de 20/02/2015 (87) WO 2016/132561 de 25/08/2016
(21) BR 11 2017 017403-0	Código 1.1 - Publicação Internacional – PCT. Apresentação de petição de requerimento de entrada na fase nacional (51) C22C 38/00 (2006.01), C21D 8/12 (2006.01), C22C 38/60 (2006.01) (86) PCT JP2015/000685 de 13/02/2015 (87) WO 2016/129015 de 18/08/2016
(21) BR 11 2017 017404-9	Código 1.1 - Publicação Internacional – PCT. Apresentação de petição de requerimento de entrada na fase nacional (30) 27/02/2015 US 62/121885; 02/06/2015 US 62/169890 (51) E21B 43/22 (2006.01), C09K 8/62 (2006.01) (86) PCT US2016/019243 de 24/02/2016 (87) WO 2016/138072 de 01/09/2016
(21) BR 11 2017 017406-5	Código 1.1 - Publicação Internacional – PCT. Apresentação de petição de requerimento de entrada na fase nacional (30) 25/02/2015 JP 2015-035037 (51) B24C 5/04 (2006.01), B05B 7/06 (2006.01), B05B 7/14 (2006.01) (86) PCT JP2016/053644 de 08/02/2016 (87) WO 2016/136443 de 01/09/2016
(21) BR 11 2017 017407-3	Código 1.1 - Publicação Internacional – PCT. Apresentação de petição de requerimento de entrada na fase nacional (51) E21B 47/10 (2006.01), E21B 47/117 (2012.01) (86) PCT US2015/021669 de 20/03/2015 (87) WO 2016/153460 de 29/09/2016
(21) BR 11 2017 017410-3	Código 1.1 - Publicação Internacional – PCT. Apresentação de petição de requerimento de entrada na fase nacional (30) 16/02/2015 US 62/116,630 (51) A01N 31/08 (2006.01), A01N 25/02 (2006.01), A01N 25/30 (2006.01), A01P

	1/00 (2006.01), A01P 21/00 (2006.01) (86) PCT CA2016/050138 de 16/02/2016 (87) WO 2016/131134 de 25/08/2016
(21) BR 11 2017 017412-0	Código 1.1 - Publicação Internacional – PCT. Apresentação de petição de requerimento de entrada na fase nacional (30) 24/03/2015 EP 15160655.5 (51) A23C 9/13 (2006.01), A23C 9/137 (2006.01) (86) PCT EP2016/056672 de 24/03/2016 (87) WO 2016/151122 de 29/09/2016
(21) BR 11 2017 017414-6	Código 1.1 - Publicação Internacional – PCT. Apresentação de petição de requerimento de entrada na fase nacional (30) 13/02/2015 US 62/116,019 (51) C08G 75/00 (2006.01), C08G 75/02 (2006.01), C09J 181/02 (2006.01), C08L 81/00 (2006.01) (86) PCT US2016/017347 de 10/02/2016 (87) WO 2016/130673 de 18/08/2016
(21) BR 11 2017 017418-9	Código 1.1 - Publicação Internacional – PCT. Apresentação de petição de requerimento de entrada na fase nacional (30) 20/02/2015 US 62/118,698; 04/06/2015 US 62/170,936 (51) C07D 471/04 (2006.01), A61K 31/4375 (2006.01), A61K 31/444 (2006.01), A61K 31/5377 (2006.01), A61K 31/519 (2006.01), A61K 31/541 (2006.01), A61P 35/00 (2006.01) (86) PCT US2016/018787 de 19/02/2016 (87) WO 2016/134320 de 25/08/2016
(21) BR 11 2017 017422-7	Código 1.1 - Publicação Internacional – PCT. Apresentação de petição de requerimento de entrada na fase nacional (30) 13/02/2015 EP EP15155136.3; 21/12/2015 EP EP15201578.0 (51) B29B 15/12 (2006.01) (86) PCT EP2016/052856 de 10/02/2016 (87) WO 2016/128485 de 18/08/2016
(21) BR 11 2017 017423-5	Código 1.1 - Publicação Internacional – PCT. Apresentação de petição de requerimento de entrada na fase nacional (30) 16/02/2015 JP 2015-028000 (51) B32B 27/00 (2006.01), B29C 49/24 (2006.01), G09F 3/04 (2006.01), B65D 1/00 (2006.01) (86) PCT JP2016/054087 de 12/02/2016 (87) WO 2016/133012 de 25/08/2016

(21) BR 11 2017 017426-0	Código 1.1 - Publicação Internacional – PCT. Apresentação de petição de requerimento de entrada na fase nacional (30) 17/02/2015 JP 2015-028959 (51) C12M 1/00 (2006.01), C12N 1/14 (2006.01), C12N 1/20 (2006.01), C12P 21/00 (2006.01), B01J 23/58 (2006.01) (86) PCT JP2016/054611 de 17/02/2016 (87) WO 2016/133134 de 25/08/2016
(21) BR 11 2017 017427-8	Código 1.1 - Publicação Internacional – PCT. Apresentação de petição de requerimento de entrada na fase nacional (30) 24/03/2015 JP 2015-060824 (51) C07D 331/02 (2006.01), C08G 75/08 (2006.01) (86) PCT JP2016/056150 de 01/03/2016 (87) WO 2016/152400 de 29/09/2016
(21) BR 11 2017 017428-6	Código 1.1 - Publicação Internacional – PCT. Apresentação de petição de requerimento de entrada na fase nacional (30) 25/02/2015 US 62/120.561 (51) A61K 31/47 (2006.01), A61K 47/02 (2006.01), A61P 35/00 (2006.01) (86) PCT JP2016/055268 de 23/02/2016 (87) WO 2016/136745 de 01/09/2016
(21) BR 11 2017 017430-8	Código 1.1 - Publicação Internacional – PCT. Apresentação de petição de requerimento de entrada na fase nacional (30) 25/02/2015 EP 15156481.2 (51) C11B 9/00 (2006.01) (86) PCT EP2016/053861 de 24/02/2016 (87) WO 2016/135193 de 01/09/2016
(21) BR 11 2017 017431-6	Código 1.1 - Publicação Internacional – PCT. Apresentação de petição de requerimento de entrada na fase nacional (30) 13/02/2015 CN 201510078266.2 (51) A61B 6/02 (2006.01) (86) PCT CN2016/071803 de 23/01/2016 (87) WO 2016/127778 de 18/08/2016
(21) BR 11 2017 017432-4	Código 1.1 - Publicação Internacional – PCT. Apresentação de petição de requerimento de entrada na fase nacional (30) 17/02/2015 EP 15155389.8 (51) A61K 9/00 (2006.01), A61K 47/02 (2006.01), A61K 47/18 (2006.01), A61K 9/08 (2006.01), A61K 31/4045 (2006.01) (86) PCT EP2016/053197 de 15/02/2016 (87) WO 2016/131784 de 25/08/2016

(21) BR 11 2017 017433-2	Código 1.1 - Publicação Internacional – PCT. Apresentação de petição de requerimento de entrada na fase nacional (30) 13/02/2015 CN 201510080902.5 (51) G05D 27/02 (2006.01) (86) PCT CN2016/071804 de 23/01/2016 (87) WO 2016/127779 de 18/08/2016
(21) BR 11 2017 017434-0	Código 1.1 - Publicação Internacional – PCT. Apresentação de petição de requerimento de entrada na fase nacional (30) 13/02/2015 US 62/115,679 (51) G09G 5/02 (2006.01), H04N 1/64 (2006.01) (86) PCT SE2016/050058 de 28/01/2016 (87) WO 2016/130066 de 18/08/2016
(21) BR 11 2017 017439-1	Código 1.1 - Publicação Internacional – PCT. Apresentação de petição de requerimento de entrada na fase nacional (30) 12/03/2015 EP 15158877.9 (51) A01N 25/04 (2006.01), A01N 25/30 (2006.01), A01N 47/36 (2006.01) (86) PCT EP2016/055287 de 11/03/2016 (87) WO 2016/142518 de 15/09/2016
(21) BR 11 2017 017443-0	Código 1.1 - Publicação Internacional – PCT. Apresentação de petição de requerimento de entrada na fase nacional (51) C22C 38/00 (2006.01), C21D 9/46 (2006.01) (86) PCT JP2015/055455 de 25/02/2015 (87) WO 2016/135896 de 01/09/2016
(21) BR 11 2017 017444-8	Código 1.1 - Publicação Internacional – PCT. Apresentação de petição de requerimento de entrada na fase nacional (30) 02/03/2015 EP 15157241.9 (51) C12P 19/44 (2006.01), C07H 13/06 (2006.01), C07H 1/08 (2006.01) (86) PCT EP2016/053982 de 25/02/2016 (87) WO 2016/139127 de 09/09/2016
(21) BR 11 2017 017446-4	Código 1.1 - Publicação Internacional – PCT. Apresentação de petição de requerimento de entrada na fase nacional (30) 10/03/2015 EP 15158467.9 (51) C08F 4/651 (2006.01) (86) PCT EP2016/054773 de 07/03/2016 (87) WO 2016/142335 de 15/09/2016
(21) BR 11 2017 017447-2	Código 1.1 - Publicação Internacional – PCT. Apresentação de petição de

	requerimento de entrada na fase nacional (30) 30/03/2015 EP 15161646.3 (51) C22B 3/24 (2006.01) (86) PCT EP2016/056932 de 30/03/2016 (87) WO 2016/156409 de 06/10/2016
(21) BR 11 2017 017448-0	Código 1.1 - Publicação Internacional – PCT. Apresentação de petição de requerimento de entrada na fase nacional (30) 24/02/2015 US 62/119,857 (51) A61K 9/08 (2006.01) (86) PCT US2016/019207 de 23/02/2016 (87) WO 2016/138049 de 01/09/2016
(21) BR 11 2017 017451-0	Código 1.1 - Publicação Internacional – PCT. Apresentação de petição de requerimento de entrada na fase nacional (30) 20/02/2015 EP 15155986.1 (51) B21K 25/00 (2006.01), B21J 5/06 (2006.01) (86) PCT EP2016/050159 de 07/01/2016 (87) WO 2016/131556 de 25/08/2016
(21) BR 11 2017 017455-3	Código 1.1 - Publicação Internacional – PCT. Apresentação de petição de requerimento de entrada na fase nacional (51) C09K 8/04 (2006.01) (86) PCT US2015/023565 de 31/03/2015 (87) WO 2016/159975 de 06/10/2016
(21) BR 11 2017 017456-1	Código 1.1 - Publicação Internacional – PCT. Apresentação de petição de requerimento de entrada na fase nacional (30) 16/02/2015 US 62/116687 (51) C08G 18/48 (2006.01), C08G 18/50 (2006.01), C08G 18/65 (2006.01), C08G 18/66 (2006.01), C08G 18/76 (2006.01), C08G 18/16 (2006.01), C08G 18/24 (2006.01), C08G 18/32 (2006.01) (86) PCT US2016/017324 de 10/02/2016 (87) WO 2016/133758 de 25/08/2016
(21) BR 11 2017 017457-0	Código 1.1 - Publicação Internacional – PCT. Apresentação de petição de requerimento de entrada na fase nacional (30) 16/02/2015 UA a 2015 01285; 16/02/2015 UA u 2015 01288 (51) A61L 15/44 (2006.01), A61L 15/54 (2006.01) (86) PCT UA2016/000019 de 15/02/2016 (87) WO 2016/133483 de 25/08/2016
(21) BR 11 2017 017460-0	Código 1.1 - Publicação Internacional – PCT. Apresentação de petição de

	requerimento de entrada na fase nacional (30) 19/02/2015 US 62/118,457; 19/01/2016 US 62/280,212 (51) A61K 39/095 (2006.01), A61K 39/295 (2006.01) (86) PCT IB2016/050829 de 16/02/2016 (87) WO 2016/132294 de 25/08/2016
(21) BR 11 2017 017461-8	Código 1.1 - Publicação Internacional – PCT. Apresentação de petição de requerimento de entrada na fase nacional (51) G06F 3/0488 (2013.01) (86) PCT CN2015/073205 de 16/02/2015 (87) WO 2016/131181 de 25/08/2016
(21) BR 11 2017 017462-6	Código 1.1 - Publicação Internacional – PCT. Apresentação de petição de requerimento de entrada na fase nacional (30) 16/02/2015 FR 1551247 (51) D03D 11/00 (2006.01) (86) PCT FR2016/050286 de 09/02/2016 (87) WO 2016/132045 de 25/08/2016
(21) BR 11 2017 017463-4	Código 1.1 - Publicação Internacional – PCT. Apresentação de petição de requerimento de entrada na fase nacional (30) 15/02/2015 GB 1502523.2 (51) C08G 65/325 (2006.01), C07C 201/02 (2006.01), C07C 203/06 (2006.01) (86) PCT EP2016/025012 de 15/02/2016 (87) WO 2016/128147 de 18/08/2016
(21) BR 11 2017 017464-2	Código 1.1 - Publicação Internacional – PCT. Apresentação de petição de requerimento de entrada na fase nacional (30) 17/02/2015 US 14/623925 (51) G06K 9/46 (2006.01) (86) PCT US2015/058620 de 02/11/2015 (87) WO 2016/133564 de 25/08/2016
(21) BR 11 2017 017467-7	Código 1.1 - Publicação Internacional – PCT. Apresentação de petição de requerimento de entrada na fase nacional (51) H04W 52/34 (2009.01), H04W 52/02 (2009.01), H04W 88/08 (2009.01), H04W 52/38 (2009.01), H04W 52/40 (2009.01), H04W 52/14 (2009.01) (86) PCT EP2015/053578 de 20/02/2015 (87) WO 2016/131491 de 25/08/2016
(21) BR 11 2017 017469-3	Código 1.1 - Publicação Internacional – PCT. Apresentação de petição de requerimento de entrada na fase nacional (30) 06/03/2015 DE 10 2015 002 796.4

	(51) G06Q 10/08 (2012.01), B60R 9/02 (2006.01) (86) PCT EP2016/000383 de 04/03/2016 (87) WO 2016/142047 de 15/09/2016
(21) BR 11 2017 017471-5	Código 1.1 - Publicação Internacional – PCT. Apresentação de petição de requerimento de entrada na fase nacional (30) 03/03/2015 DE 20 2015 101 019.2 (51) F16K 3/02 (2006.01) (86) PCT EP2016/052602 de 08/02/2016 (87) WO 2016/139029 de 09/09/2016
(21) BR 11 2017 017474-0	Código 1.1 - Publicação Internacional – PCT. Apresentação de petição de requerimento de entrada na fase nacional (51) G06F 3/0489 (2013.01) (86) PCT CN2015/073200 de 16/02/2015 (87) WO 2016/131180 de 25/08/2016
(21) BR 11 2017 017475-8	Código 1.1 - Publicação Internacional – PCT. Apresentação de petição de requerimento de entrada na fase nacional (30) 26/02/2015 JP 2015-036400 (51) C22C 38/00 (2006.01), C21D 9/46 (2006.01) (86) PCT JP2016/000391 de 27/01/2016 (87) WO 2016/136140 de 01/09/2016
(21) BR 11 2017 017477-4	Código 1.1 - Publicação Internacional – PCT. Apresentação de petição de requerimento de entrada na fase nacional (30) 23/04/2015 FR 15/53662 (51) C10M 171/00 (2006.01), E21B 17/042 (2006.01), F16L 57/00 (2006.01), F16L 58/08 (2006.01), C23C 28/00 (2006.01), C10N 10/02 (2006.01), C10N 10/04 (2006.01), C10N 10/16 (2006.01), C10N 10/12 (2006.01), C10N 40/34 (2006.01), C10N 50/08 (2006.01), C10N 70/00 (2006.01) (86) PCT EP2016/058848 de 21/04/2016 (87) WO 2016/170032 de 27/10/2016
(21) BR 11 2017 017478-2	Código 1.1 - Publicação Internacional – PCT. Apresentação de petição de requerimento de entrada na fase nacional (30) 23/02/2015 US 62/119,525 (51) C09J 7/02 (2006.01) (86) PCT EP2016/053746 de 23/02/2016 (87) WO 2016/135128 de 01/09/2016
(21) BR 11 2017 017479-0	Código 1.1 - Publicação Internacional – PCT. Apresentação de petição de requerimento de entrada na fase nacional

	(30) 18/02/2015 US 62/117,804; 18/02/2015 US 62/117,811 (51) A23K 20/158 (2016.01), A23K 40/30 (2016.01), A23K 50/42 (2016.01) (86) PCT US2016/018420 de 18/02/2016 (87) WO 2016/134116 de 25/08/2016
(21) BR 11 2017 017481-2	Código 1.1 - Publicação Internacional – PCT. Apresentação de petição de requerimento de entrada na fase nacional (30) 16/02/2015 CN 201510085362.X (51) H04N 19/513 (2014.01) (86) PCT CN2015/086724 de 12/08/2015 (87) WO 2016/131229 de 25/08/2016
(21) BR 11 2017 017482-0	Código 1.1 - Publicação Internacional – PCT. Apresentação de petição de requerimento de entrada na fase nacional (30) 10/03/2015 EP 15158458.8 (51) C08F 4/651 (2006.01) (86) PCT EP2016/054772 de 07/03/2016 (87) WO 2016/142334 de 15/09/2016
(21) BR 11 2017 017483-9	Código 1.1 - Publicação Internacional – PCT. Apresentação de petição de requerimento de entrada na fase nacional (30) 30/03/2015 US 62/140103; 30/03/2015 US 62/140205 (51) B01J 37/02 (2006.01) (86) PCT US2016/024511 de 28/03/2016 (87) WO 2016/160700 de 06/10/2016
(21) BR 11 2017 017490-1	Código 1.1 - Publicação Internacional – PCT. Apresentação de petição de requerimento de entrada na fase nacional (30) 15/02/2015 US 62/116.541; 02/04/2015 US 62/142.422 (51) E21B 33/06 (2006.01), E21B 33/064 (2006.01) (86) PCT US2016/017979 de 15/02/2016 (87) WO 2016/131042 de 18/08/2016
(21) BR 11 2017 017494-4	Código 1.1 - Publicação Internacional – PCT. Apresentação de petição de requerimento de entrada na fase nacional (30) 09/03/2015 JP 2015-046380 (51) C12N 11/00 (2006.01) (86) PCT JP2015/085444 de 18/12/2015 (87) WO 2016/143223 de 15/09/2016
(21) BR 11 2017 017497-9	Código 1.1 - Publicação Internacional – PCT. Apresentação de petição de requerimento de entrada na fase nacional (30) 18/02/2015 DE 10 2015 102 267.2

	(51) D04B 37/02 (2006.01), D04B 15/94 (2006.01) (86) PCT EP2016/053012 de 12/02/2016 (87) WO 2016/131718 de 25/08/2016
(21) BR 11 2017 017498-7	Código 1.1 - Publicação Internacional – PCT. Apresentação de petição de requerimento de entrada na fase nacional (30) 26/02/2015 US 62/121,341 (51) E21B 47/02 (2006.01), E21B 7/06 (2006.01) (86) PCT US2016/016176 de 02/02/2016 (87) WO 2016/137688 de 01/09/2016
(21) BR 11 2017 017505-3	Código 1.1 - Publicação Internacional – PCT. Apresentação de petição de requerimento de entrada na fase nacional (30) 23/02/2015 EP 15305277.4 (51) A61K 31/4709 (2006.01) (86) PCT EP2016/053535 de 19/02/2016 (87) WO 2016/135055 de 01/09/2016
(21) BR 11 2017 017511-8	Código 1.1 - Publicação Internacional – PCT. Apresentação de petição de requerimento de entrada na fase nacional (30) 15/02/2015 US 62/116,445 (51) A61N 1/18 (2006.01) (86) PCT IL2016/050177 de 15/02/2016 (87) WO 2016/128985 de 18/08/2016
(21) BR 11 2017 017518-5	Código 1.1 - Publicação Internacional – PCT. Apresentação de petição de requerimento de entrada na fase nacional (30) 19/02/2015 US 62/118,340 (51) G07B 15/02 (2011.01), G06F 17/00 (2006.01) (86) PCT US2016/018087 de 16/02/2016 (87) WO 2016/133911 de 25/08/2016
(21) BR 11 2017 017519-3	Código 1.1 - Publicação Internacional – PCT. Apresentação de petição de requerimento de entrada na fase nacional (30) 19/02/2015 FR 1551394 (51) H04B 7/26 (2006.01) (86) PCT FR2016/050383 de 19/02/2016 (87) WO 2016/132081 de 25/08/2016
(21) BR 11 2017 017520-7	Código 1.1 - Publicação Internacional – PCT. Apresentação de petição de requerimento de entrada na fase nacional (30) 16/02/2015 NO 20150226 (51) E21B 23/10 (2006.01), E21B 33/134 (2006.01)

	(86) PCT EP2016/053044 de 12/02/2016 (87) WO 2016/131726 de 25/08/2016
(21) BR 11 2017 017525-8	Código 1.1 - Publicação Internacional – PCT. Apresentação de petição de requerimento de entrada na fase nacional (30) 17/02/2015 EP 15 155401.1 (51) C12N 9/06 (2006.01) (86) PCT NL2016/050108 de 17/02/2016 (87) WO 2016/133384 de 25/08/2016

Código 1.1.1 - Retificação

Retificação da notificação da publicação internacional e da apresentação de petição de requerimento de entrada na fase nacional por ter sido efetuada com incorreção.

---

(21) BR 11 2013 012750-3

Código 1.1.1 - Retificação

(22) 14/10/2011

(30) 11/11/2010 JP 2010-252562; 12/04/2011 JP 2011-087993

(51) G07G 1/12 (2006.01), G06Q 30/00 (2006.01), G06F 12/14 (2006.01)

(86) PCT JP2011/074241 de 14/10/2011

(87) WO 2012/063617 de 18/05/2012

Retificação da publicação 1.1 da RPI 2419.

Código 1.2 - Notificação – Pedido Retirado – PCT

Notificação da retirada do pedido internacional de patente depositado nos termos do Tratado de Cooperação em Matéria de Patentes – PCT no Brasil por não terem sido cumpridas as determinações referentes à entrada na fase nacional disciplinadas nos artigos 22 (designação) ou 39 (eleição) do PCT. Desta data corre o prazo de 60 (sessenta) dias para eventual recurso do interessado.

---

(21) BR 11 2012 000155-8

Código 1.2 - Notificação – Pedido Retirado – PCT
(22) 07/07/2010
(71) THYSSENKRUPP UHDE GMBH (DE)
(86) PCT EP2010/004092 de 07/07/2010
(87) WO 2011/003585 de 13/01/2011
Pedido retirado em relação ao Brasil por não atender às determinações referentes à entrada do pedido na fase nacional e por não cumprimento da exigência formulada na RPI nº 2423 de 13/06/2017.

---

(21) BR 11 2012 000158-2

Código 1.2 - Notificação – Pedido Retirado – PCT
(22) 06/07/2010
(71) KONINKLIJKE PHILIPS ELECTRNICS N. V. (NL)
(86) PCT IB2010/053085 de 06/07/2010
(87) WO 2011/004320 de 13/01/2011
Pedido retirado em relação ao Brasil por não atender às determinações referentes à entrada do pedido na fase nacional e por não cumprimento da exigência formulada na RPI nº 2423 de 13/06/2017.

---

(21) BR 11 2012 000263-5

Código 1.2 - Notificação – Pedido Retirado – PCT
(22) 07/07/2010
(71) KONINKLIJKE PHILIPS ELECTRNICS N. V. (NL)
(86) PCT IB2010/053103 de 07/07/2010
(87) WO 2011/004327 de 13/01/2011
Pedido retirado em relação ao Brasil por não atender às determinações referentes à entrada do pedido na fase nacional e por não cumprimento da exigência formulada na RPI nº 2423 de 13/06/2017.

---

(21) BR 11 2012 000270-8

Código 1.2 - Notificação – Pedido Retirado – PCT
(22) 05/07/2010
(71) KONINKLIJKE PHILIPS ELECTRNICS N. V. (NL)
(86) PCT IB2010/053066 de 05/07/2010
(87) WO 2011/004306 de 13/01/2011
Pedido retirado em relação ao Brasil por não atender às determinações referentes à entrada do pedido na fase nacional e por não cumprimento da exigência formulada na RPI nº 2423 de 13/06/2017.

(21) BR 11 2012 000325-9	Código 1.2 - Notificação – Pedido Retirado – PCT (22) 08/07/2010 (71) CARLETON LIFE SUPPORT SYSTEMS INC (US) (86) PCT US2010/041347 de 08/07/2010 (87) WO 2011/005946 de 13/01/2011 Pedido retirado em relação ao Brasil por não atender às determinações referentes à entrada do pedido na fase nacional e por não cumprimento da exigência formulada na RPI nº 2423 de 13/06/2017.
(21) BR 11 2012 005676-0	Código 1.2 - Notificação – Pedido Retirado – PCT (22) 14/09/2010 (71) Abbott Laboratoires (US) , Abbott Gmbh & CO. KG (DE) (86) PCT US2010/048771 de 14/09/2010 (87) WO 2011/032148 de 17/03/2011 Pedido retirado em relação ao Brasil por não atender às determinações referentes à entrada do pedido na fase nacional e por não cumprimento da exigência formulada na RPI nº 2421, de 30/05/2017.
(21) BR 11 2012 005714-6	Código 1.2 - Notificação – Pedido Retirado – PCT (22) 10/09/2010 (71) THE DIRECTV GROUP, INC. (US) (86) PCT US2010/048522 de 10/09/2010 (87) WO 2011/032036 de 17/03/2011 Pedido retirado em relação ao Brasil por não atender às determinações referentes à entrada do pedido na fase nacional e por não cumprimento da exigência formulada na RPI nº 2421, de 30/05/2017.
(21) BR 11 2012 006513-0	Código 1.2 - Notificação – Pedido Retirado – PCT (22) 22/09/2010 (71) Aileron Therapeutics, Inc. (US) (86) PCT US2010/049892 de 22/09/2010 (87) WO 2011/038049 de 31/03/2011 Pedido retirado em relação ao Brasil por não atender às determinações referentes à entrada do pedido na fase nacional e por não ter cumprido exigência formulada na RPI nº 2422, de 06/06/2017.
(21) BR 11 2012 006754-0	Código 1.2 - Notificação – Pedido Retirado – PCT (22) 20/09/2010 (71) Entropic Communications, Inc. (US) (86) PCT US2010/049495 de 20/09/2010 (87) WO 2011/041155 de 07/04/2011 Pedido retirado em relação ao Brasil por não atender às determinações

	referentes à entrada do pedido na fase nacional e por não ter cumprido exigência formulada na RPI nº 2422, de 06/06/2017.
(21) BR 11 2012 006886-5	Código 1.2 - Notificação – Pedido Retirado – PCT (22) 08/09/2010 (71) Sta-Rite Industries, LLC (US) (86) PCT US2010/048162 de 08/09/2010 (87) WO 2011/031784 de 17/03/2011 Pedido retirado em relação ao Brasil por não atender às determinações referentes à entrada do pedido na fase nacional e por não ter cumprido exigência formulada na RPI nº 2422, de 06/06/2017.
(21) BR 11 2012 007101-7	Código 1.2 - Notificação – Pedido Retirado – PCT (22) 30/09/2010 (71) HARRIS CORPORATION (US) (86) PCT US2010/050801 de 30/09/2010 (87) WO 2011/041475 de 07/04/2011 Pedido retirado em relação ao Brasil por não atender às determinações referentes à entrada do pedido na fase nacional e por não ter cumprido exigência formulada na RPI nº 2422, de 06/06/2017.
(21) BR 11 2012 028177-1	Código 1.2 - Notificação – Pedido Retirado – PCT (22) 04/02/2010 (71) Saab AB (SE) (86) PCT SE2010/050136 de 04/02/2010 (87) WO 2011/096861 de 11/08/2011 Pedido retirado em relação ao Brasil por ter sido intempestivo, já que a solicitação de restabelecimento de direito foi negada conforme parecer disponível no e-parecer e sendo negado o recurso contra essa decisão
(21) BR 11 2014 003877-5 A2	Código 1.2 - Notificação – Pedido Retirado – PCT (22) 07/02/2012 (71) BIOMIRNA HOLDINGS LTD. (IE) (86) PCT IB2012/000567 de 07/02/2012 (87) WO 2012/107841 de 16/08/2012 Pedido retirado em relação ao Brasil por ter sido intempestivo, já que a solicitação de restabelecimento de direito foi negada conforme parecer disponível no e-parecer e não tendo o depositante entrado com nenhuma manifestação contra a decisão.
(21) BR 11 2014 004295-0 A2	Código 1.2 - Notificação – Pedido Retirado – PCT (22) 13/06/2012 (71) GAS SECURE AS (NO)

	(86) PCT GB2012/051330 de 13/06/2012 (87) WO 2012/175933 de 27/12/2012 Pedido retirado em relação ao Brasil por ter sido intempestivo, já que a solicitação de restabelecimento de direito foi negada conforme parecer disponível no e-parecer e não tendo o depositante entrado com nenhuma manifestação contra a decisão.
(21) BR 11 2014 010128-0 A2	Código 1.2 - Notificação – Pedido Retirado – PCT (22) 14/09/2012 (71) BEIJING HENGTONG INNOVATION LUXWOOD TECHNOLOGY CO., LTD. (CN) , XINJIANG HENGTONG INNOVATION LUXWOOD TECHNOLOGY CO., LTD. (CN) (86) PCT CN2012/081393 de 14/09/2012 (87) WO 2013/037306 de 21/03/2013 Pedido retirado em relação ao Brasil por ter sido intempestivo. Cabe salientar que a solicitação de restabelecimento de direito foi negada e não houve manifestação do requerente contra tal decisão, publicada na RPI 2417 de 02/05/2017, no prazo legal.
(21) BR 21 2016 015478-4	Código 1.2 - Notificação – Pedido Retirado – PCT (22) 28/03/2014 (71) CARLA FROHMULLER ANDRADE (BR/RJ) (86) PCT BR2014/000099 de 28/03/2014 (87) WO 2015/100479 de 09/07/2015
(21) PI 0711493-1	Código 1.2 - Notificação – Pedido Retirado – PCT (22) 31/05/2007 (71) Auspex Pharmaceuticals, Inc (US) (86) PCT US2007/070109 de 31/05/2007 (87) WO 2007/143507 de 13/12/2007 Pedido retirado em relação ao Brasil por não atender às determinações referentes à entrada do pedido na fase nacional e por não cumprimento da exigência formulada na RPI nº 2421 de 30/05/2017.
(21) PI 0812522-8	Código 1.2 - Notificação – Pedido Retirado – PCT (22) 13/06/2008 (71) Koninklijke Philips Electronics N.V. (NL) (86) PCT IB2008/052347 de 13/06/2008 (87) WO 2008/152610 de 18/12/2008 Pedido retirado em relação ao Brasil por não atender às determinações referentes à entrada do pedido na fase nacional e por não cumprimento da exigência formulada na RPI nº 2418 de 09/05/2017.

(21) PI 0812601-1	Código 1.2 - Notificação – Pedido Retirado – PCT (22) 07/07/2008 (71) ECOWAT AS (NO) (86) PCT NO2008/000260 de 07/07/2008 (87) WO 2009/008737 de 15/01/2009 Pedido retirado em relação ao Brasil por não atender às determinações referentes à entrada do pedido na fase nacional e por não cumprimento da exigência formulada na RPI nº 2418 de 09/05/2017.
(21) PI 0812628-3	Código 1.2 - Notificação – Pedido Retirado – PCT (22) 11/07/2008 (71) E I Du Pont De Nemours And Company (US) (86) PCT US2008/069717 de 11/07/2008 (87) WO 2009/009707 de 15/01/2009 Pedido retirado em relação ao Brasil por não atender às determinações referentes à entrada do pedido na fase nacional e por não cumprimento da exigência formulada na RPI nº 2418 de 09/05/2017.
(21) PI 0816269-7	Código 1.2 - Notificação – Pedido Retirado – PCT (22) 03/09/2008 (71) COOL TECH CO., LTD (KR) (86) PCT KR2008/005186 de 03/09/2008 (87) WO 2009/031814 de 12/03/2009 Pedido retirado em relação ao Brasil por não atender às determinações referentes à entrada do pedido na fase nacional e por não cumprimento da exigência formulada na RPI nº 2418 de 09/05/2017.
(21) PI 0817540-3	Código 1.2 - Notificação – Pedido Retirado – PCT (22) 20/10/2008 (71) Convatec Technologies INC. (US) (86) PCT US2008/080510 de 20/10/2008 (87) WO 2009/052502 de 23/04/2009 Pedido retirado em relação ao Brasil por não atender às determinações referentes à entrada do pedido na fase nacional e por não cumprimento da exigência formulada na RPI nº 2418 de 09/05/2017.
(21) PI 0820301-6	Código 1.2 - Notificação – Pedido Retirado – PCT (22) 07/11/2008 (71) Sika Technology AG (CH) , Huntsman (US) (86) PCT US2008/082723 de 07/11/2008 (87) WO 2009/061982 de 14/05/2009 Pedido retirado em relação ao Brasil por não atender às determinações referentes à entrada do pedido na fase nacional e por não cumprimento da

	exigência formulada na RPI nº 2418 de 09/05/2017. É solicitada uma alteração de nome de um dos co- depositantes na petição nº 020100061054 por erro material no preenchimento do RO/101. Os documentos juntados não comprovam a alteração, nem mesmo na resposta da exigência, tendo em vista que a "Huntsman" do pedido internacional tem endereço completamente diferente (sendo inclusive de estados diversos nos EUA) da "Huntsman LLC" que foi incorporada pela "Huntsman International LLC". Cabe salientar que a procuração e a cessão apresentados não constam como mandante e cessionário a depositante original do pedido.
(21) PI 0820606-6	Código 1.2 - Notificação – Pedido Retirado – PCT (22) 16/12/2008 (71) VOITH PATENT GMBH (DE) (86) PCT EP2008/067616 de 16/12/2008 (87) WO 2009/106182 de 03/09/2009 Pedido retirado em relação ao Brasil por não atender às determinações referentes à entrada do pedido na fase nacional e por não cumprimento da exigência formulada na RPI nº 2418 de 09/05/2017.
(21) PI 0821183-3	Código 1.2 - Notificação – Pedido Retirado – PCT (22) 14/03/2008 (71) SCIENCITY CO., LTD. (KR) (86) PCT KR2008/001442 de 14/03/2008 (87) WO 2009/113748 de 17/09/2009 Pedido retirado em relação ao Brasil por não atender às determinações referentes à entrada do pedido na fase nacional e por não cumprimento da exigência formulada na RPI nº 2418 de 09/05/2017.
(21) PI 0905753-6	Código 1.2 - Notificação – Pedido Retirado – PCT (22) 29/01/2009 (71) UNIVERSITAT AUTONOMA DE BARCELONA (ES) (86) PCT ES2009/000046 de 29/01/2009 (87) WO 2009/095518 de 06/08/2009 Pedido retirado em relação ao Brasil por não atender às determinações referentes à entrada do pedido na fase nacional e por não cumprimento da exigência formulada na RPI nº 2418 de 09/05/2017.
(21) PI 0905757-9	Código 1.2 - Notificação – Pedido Retirado – PCT (22) 30/01/2009 (71) SOO KWAN YOON (KR) , KI-HO KIM (KR) (86) PCT KR2009/000453 de 30/01/2009 (87) WO 2009/096729 de 06/08/2009 Pedido retirado em relação ao Brasil por não atender às determinações

	referentes à entrada do pedido na fase nacional e por não cumprimento da exigência formulada na RPI nº 2418 de 09/05/2017.
(21) PI 0905772-2	Código 1.2 - Notificação – Pedido Retirado – PCT (22) 23/01/2009 (71) ADVANCED FUSION SYSTEMS LLC (US) (86) PCT US2009/031904 de 23/01/2009 (87) WO 2009/094589 de 30/07/2009 Pedido retirado em relação ao Brasil por não atender às determinações referentes à entrada do pedido na fase nacional e por não cumprimento da exigência formulada na RPI nº 2419 de 16/05/2017.
(21) PI 0907702-2	Código 1.2 - Notificação – Pedido Retirado – PCT (22) 19/01/2009 (71) Amcor Flexibles Kreuzlingen LTD. (CH) (86) PCT EP2009/000292 de 19/01/2009 (87) WO 2009/097961 de 13/08/2009 Pedido retirado em relação ao Brasil por não atender às determinações referentes à entrada do pedido na fase nacional e por não cumprimento da exigência formulada na RPI nº 2419 de 16/05/2017.
(21) PI 0908617-0	Código 1.2 - Notificação – Pedido Retirado – PCT (22) 11/05/2009 (71) KONINKLIJKE PHILIPS ELECTRONICS N.V. (NL) (86) PCT IB2009/051924 de 11/05/2009 (87) WO 2009/138941 de 19/11/2009 Pedido retirado em relação ao Brasil por não atender às determinações referentes à entrada do pedido na fase nacional e por não cumprimento da exigência formulada na RPI nº 2419 de 16/05/2017.
(21) PI 0912236-2	Código 1.2 - Notificação – Pedido Retirado – PCT (22) 21/05/2009 (71) Light Engine Limited (CN) (86) PCT CA2009/000689 de 21/05/2009 (87) WO 2009/140761 de 26/11/2009 Pedido retirado em relação ao Brasil por não atender às determinações referentes à entrada do pedido na fase nacional e por não cumprimento da exigência formulada na RPI nº 2420 de 23/05/2017.
(21) PI 0912904-9	Código 1.2 - Notificação – Pedido Retirado – PCT (22) 18/08/2009 (71) JOHN M. O'BRIEN (US) , DIRK V. HOYNS (US) (86) PCT US2009/004700 de 18/08/2009

	(87) WO 2010/021689 de 25/02/2010 Pedido retirado em relação ao Brasil por não atender às determinações referentes à entrada do pedido na fase nacional e por não cumprimento da exigência formulada na RPI nº 2420 de 23/05/2017.
(21) PI 0912906-5	Código 1.2 - Notificação – Pedido Retirado – PCT (22) 25/08/2009 (71) DSPA. nl B.V. (NL) , OCTAAF ADVIESGROEP B.V. (NL) , ABRAHAM GIJSBERTUS LEENDERT VAN DER ENDE (NL) , DINGEMAN DE JONG. (NL) , FRANCISCUS HUBERTUS JOSEF VOGELZANGS. (NL) (86) PCT NL2009/050512 de 25/08/2009 (87) WO 2010/024672 de 04/03/2010 Pedido retirado em relação ao Brasil por não atender às determinações referentes à entrada do pedido na fase nacional e por não cumprimento da exigência formulada na RPI nº 2420 de 23/05/2017.
(21) PI 0912908-1	Código 1.2 - Notificação – Pedido Retirado – PCT (22) 27/08/2009 (71) LEO PHARMA A/S (DK) (86) PCT DK2009/000190 de 27/08/2009 (87) WO 2010/022725 de 04/03/2010 Pedido retirado em relação ao Brasil por não atender às determinações referentes à entrada do pedido na fase nacional e por não cumprimento da exigência formulada na RPI nº 2420 de 23/05/2017.
(21) PI 0912916-2	Código 1.2 - Notificação – Pedido Retirado – PCT (22) 18/08/2009 (71) JOHN M. O'BRIEN (US) , DIRK V. HOYNS (US) (86) PCT US2009/004707 de 18/08/2009 (87) WO 2010/021695 de 25/02/2010 Pedido retirado em relação ao Brasil por não atender às determinações referentes à entrada do pedido na fase nacional e por não cumprimento da exigência formulada na RPI nº 2420 de 23/05/2017.
(21) PI 0912929-4	Código 1.2 - Notificação – Pedido Retirado – PCT (22) 27/08/2009 (71) VIRENT ENERGY SYSTEMS, INC. (US) (86) PCT US2009/055178 de 27/08/2009 (87) WO 2010/025241 de 04/03/2010 Pedido retirado em relação ao Brasil por não atender às determinações referentes à entrada do pedido na fase nacional e por não cumprimento da exigência formulada na RPI nº 2420 de 23/05/2017.

(21) PI 0913083-7	Código 1.2 - Notificação – Pedido Retirado – PCT (22) 25/05/2009 (71) Dastit Management Spol S.R.O. (CZ) (86) PCT CZ2009/000074 de 25/05/2009 (87) WO 2009/140933 de 26/11/2009 Pedido retirado em relação ao Brasil por não atender às determinações referentes à entrada do pedido na fase nacional e por não cumprimento da exigência formulada na RPI nº 2420 de 23/05/2017.
(21) PI 0913084-5	Código 1.2 - Notificação – Pedido Retirado – PCT (22) 30/07/2009 (71) Institut Pasteur (FR) , INSTITUT NATIONAL DE LA SANTE ET DE LA RECHERCHE MEDICALE (INSERM) (EPST) (FR) (86) PCT IB2009/006762 de 30/07/2009 (87) WO 2010/013143 de 04/02/2010 Pedido retirado em relação ao Brasil por não atender às determinações referentes à entrada do pedido na fase nacional e por não cumprimento da exigência formulada na RPI nº 2420 de 23/05/2017.
(21) PI 0914740-3	Código 1.2 - Notificação – Pedido Retirado – PCT (22) 18/06/2009 (71) Societe Plymouth Francaise (FR) , ARCELORMITTAL - STAINLESS & NICKEL ALLOYS (FR) (86) PCT FR2009/051161 de 18/06/2009 (87) WO 2010/007278 de 21/01/2010 Pedido retirado em relação ao Brasil por não atender às determinações referentes à entrada do pedido na fase nacional e por não cumprimento da exigência formulada na RPI nº 2420 de 23/05/2017.
(21) PI 0918350-7	Código 1.2 - Notificação – Pedido Retirado – PCT (22) 14/09/2009 (71) TAI WAH DISTRIBUTORS PTE LTD (SG) (86) PCT SG2009/000335 de 14/09/2009 (87) WO 2010/077207 de 08/07/2010 Pedido retirado em relação ao Brasil por não atender às determinações referentes à entrada do pedido na fase nacional e por não cumprimento da exigência formulada na RPI nº 2421 de 30/05/2017.
(21) PI 0918351-5	Código 1.2 - Notificação – Pedido Retirado – PCT (22) 29/12/2009 (71) KCI LICENSING, INC. (US) (86) PCT US2009/069713 de 29/12/2009 (87) WO 2010/078345 de 08/07/2010

	Pedido retirado em relação ao Brasil por não atender às determinações referentes à entrada do pedido na fase nacional e por não cumprimento da exigência formulada na RPI nº 2421 de 30/05/2017.
(21) PI 0918377-9	Código 1.2 - Notificação – Pedido Retirado – PCT (22) 22/12/2009 (71) KONINKLIJKE PHILIPS ELECTRONICS N.V. (NL) (86) PCT IB2009/055895 de 22/12/2009 (87) WO 2010/076739 de 08/07/2010 Pedido retirado em relação ao Brasil por não atender às determinações referentes à entrada do pedido na fase nacional e por não cumprimento da exigência formulada na RPI nº 2421 de 30/05/2017.
(21) PI 0919815-6	Código 1.2 - Notificação – Pedido Retirado – PCT (22) 03/09/2009 (71) Archivel Farma, S.L. (ES) (86) PCT ES2009/000436 de 03/09/2009 (87) WO 2010/031883 de 25/03/2010 Pedido retirado em relação ao Brasil por ter sido intempestivo, já que a solicitação de restabelecimento de direito foi negada conforme parecer disponível no e-parecer e não tendo o depositante entrado com nenhuma manifestação contra a decisão.
(21) PI 1005175-9	Código 1.2 - Notificação – Pedido Retirado – PCT (22) 22/07/2010 (71) Airbus Operations GMBH (DE) (86) PCT EP2010/060645 de 22/07/2010 (87) WO 2011/009918 de 27/01/2011 Pedido retirado em relação ao Brasil por não atender às determinações referentes à entrada do pedido na fase nacional e por não ter cumprido exigência formulada na RPI nº 2422, de 06/06/2017.
(21) PI 1005307-7	Código 1.2 - Notificação – Pedido Retirado – PCT (22) 08/01/2010 (71) KONINKLIJKE PHILIPS ELECTRNICS N. V. (NL) (86) PCT IB2010/050056 de 08/01/2010 (87) WO 2010/086755 de 05/08/2010 Pedido retirado em relação ao Brasil por não atender às determinações referentes à entrada do pedido na fase nacional e por não cumprimento da exigência formulada na RPI nº 2422 de 06/06/2017
(21) PI 1005308-5	Código 1.2 - Notificação – Pedido Retirado – PCT (22) 08/01/2010

	(71) KONINKLIJKE PHILIPS ELECTRNICS N. V. (NL) (86) PCT IB2010/050057 de 08/01/2010 (87) WO 2010/086756 de 05/08/2010 Pedido retirado em relação ao Brasil por não atender às determinações referentes à entrada do pedido na fase nacional e por não cumprimento da exigência formulada na RPI nº 2422 de 06/06/2017
(21) PI 1005359-0	Código 1.2 - Notificação – Pedido Retirado – PCT (22) 25/01/2010 (71) KONINKLIJKE PHILIPS ELECTRNICS N. V. (NL) (86) PCT IB2010/050309 de 25/01/2010 (87) WO 2010/086779 de 05/08/2010 Pedido retirado em relação ao Brasil por não atender às determinações referentes à entrada do pedido na fase nacional e por não ter cumprido exigência formulada na RPI nº 2422, de 06/06/2017.
(21) PI 1005371-9	Código 1.2 - Notificação – Pedido Retirado – PCT (22) 22/01/2010 (71) CORNELL UNIVERSITY (US) (86) PCT US2010/000159 de 22/01/2010 (87) WO 2010/085344 de 29/07/2010 Pedido retirado em relação ao Brasil por não atender às determinações referentes à entrada do pedido na fase nacional e por não cumprimento da exigência formulada na RPI nº 2422 de 06/06/2017
(21) PI 1005413-8	Código 1.2 - Notificação – Pedido Retirado – PCT (22) 03/02/2010 (71) KONINKLIJKE PHILIPS ELECTRNICS N. V. (NL) (86) PCT IB2010/050496 de 03/02/2010 (87) WO 2010/092510 de 19/08/2010 Pedido retirado em relação ao Brasil por não atender às determinações referentes à entrada do pedido na fase nacional e por não cumprimento da exigência formulada na RPI nº 2422 de 06/06/2017
(21) PI 1010118-7	Código 1.2 - Notificação – Pedido Retirado – PCT (22) 13/07/2010 (71) TERADYNE, INC. (US) (86) PCT US2010/041831 de 13/07/2010 (87) WO 2011/008762 de 20/01/2011 Pedido retirado em relação ao Brasil por não atender às determinações referentes à entrada do pedido na fase nacional e por não cumprimento da exigência formulada na RPI nº 2421 de 30/05/2017.

(21) PI 1012938-3	Código 1.2 - Notificação – Pedido Retirado – PCT (22) 14/06/2010 (71) Gojo Industries, INC. (US) (86) PCT US2010/038453 de 14/06/2010 (87) WO 2010/147868 de 23/12/2010 Pedido retirado em relação ao Brasil por não atender às determinações referentes à entrada do pedido na fase nacional e por não cumprimento da exigência formulada na RPI nº 2422 de 06/06/2017
(21) PI 1012989-8	Código 1.2 - Notificação – Pedido Retirado – PCT (22) 19/05/2010 (71) Synthes Gmbh (CH) (86) PCT US2010/035367 de 19/05/2010 (87) WO 2010/135405 de 25/11/2010 Pedido retirado em relação ao Brasil por não atender às determinações referentes à entrada do pedido na fase nacional e por não cumprimento da exigência formulada na RPI nº 2422 de 06/06/2017

Código 1.3 - Notificação - Fase Nacional - PCT

Notificação da entrada na fase nacional brasileira do pedido internacional de patente depositado nos termos do Tratado de Cooperação em Matéria de Patentes – PCT. O prazo para requerimento do pedido de exame, conforme art. 33 da Lei nº 9.279/96, é de 36 (trinta e seis) meses contado da data do depósito internacional.

---

(21) BR 11 2012 000092-6 A2

Código 1.3 - Notificação - Fase Nacional - PCT
(22) 30/06/2010
(30) 06/07/2009 US 12/498,301
(51) G06F 19/00 (2011.01)
(54) MÉTODOS E SISTEMAS PARA LIBERAÇÃO DE FLUIDO A UM PACIENTE APRESENTANDO COMUNICAÇÃO SEM FIO.
(71) CAREFUSION 303, INC. (US)
(72) Robert D. Butterfield
(85) 03/01/2012
(86) PCT US2010/040661 de 30/06/2010
(87) WO 2011/005634 de 13/01/2011
Exigência cumprida satisfatoriamente pela petição 870170055310, de 02/08/2017.

---

(21) BR 11 2012 000156-6 A2

Código 1.3 - Notificação - Fase Nacional - PCT
(22) 17/06/2010
(30) 09/07/2009 US 61/224,120
(51) A61N 5/06 (2006.01), A61G 11/00 (2006.01)
(54) DISPOSITIVO DE FOTOTERAPIA
(71) KONINKLIJKE PHILIPS ELECTRNICS N. V. (NL)
(72) GEERT GUY GEORGES MORREN
(85) 04/01/2012
(86) PCT IB2010/052735 de 17/06/2010
(87) WO 2011/004277 de 13/01/2011

---

(21) BR 11 2012 000167-1 A2

Código 1.3 - Notificação - Fase Nacional - PCT
(22) 09/07/2010
(30) 10/07/2009 US 61/224.609; 08/07/2010 US 12/832.533
(51) C07F 7/08 (2006.01), C07F 7/16 (2006.01), C07F 15/02 (2006.01), C07F 15/04 (2006.01), C07F 15/06 (2006.01), B01J 23/00 (2006.01)
(54) CATALISADORES DE HIDROSSILILAÇÃO
(71) Momentive Performance Materials Inc. (US) , Cornell University (US)
(72) Johannes G.P. Delis, Paul J. Chirik, Aaron M. Tondreau
(85) 04/01/2012
(86) PCT US2010/041499 de 09/07/2010
(87) WO 2011/006049 de 13/01/2011

(21) BR 11 2012 000169-8 A2

Código 1.3 - Notificação - Fase Nacional - PCT
(22) 09/07/2010
(30) 10/07/2009 US 61/224.598; 08/07/2010 US 12/832.627
(51) C07F 15/02 (2006.01), C07F 15/04 (2006.01), C07F 15/06 (2006.01), C07F 11/00 (2006.01), C08G 77/38 (2006.01), C07F 7/18 (2006.01)
(54) CATALISADORES DE HIDROSSILILAÇÃO
(71) Momentive Performance Materials Inc. (US) , Cornell University (US)
(72) Johannes G.P. Delis, Susan Adms Nye, Kenrick M. Lewis, Keith J. Weller, Paul J. Chirik, Aaron M. Tondreau, Sarah Kathleen Russell
(85) 04/01/2012
(86) PCT US2010/041487 de 09/07/2010
(87) WO 2011/006044 de 13/01/2011

(21) BR 11 2012 000259-7 A2

Código 1.3 - Notificação - Fase Nacional - PCT
(22) 06/07/2010
(30) 08/07/2009 CN 200910158477.1
(51) G01F 23/00 (2006.01), A47G 23/16 (2006.01)
(54) EQUIPAMENTO PARA ADMINISTRAR UM VOLUME LIQUIDO EM UM RECIPIENTE, COPO E MÉTODO PARA A ADMINISTRAÇÃO DE UM VOLUME EM UM RECIPIENTE
(71) KONINKLIJKE PHILIPS ELECTRNICS N. V. (NL)
(72) YING ZHAO, JUN SHEN
(85) 05/01/2012
(86) PCT IB2010/053083 de 06/07/2010
(87) WO 2011/004319 de 13/01/2011

(21) BR 11 2012 000780-7 A2

Código 1.3 - Notificação - Fase Nacional - PCT
(22) 13/07/2010
(30) 14/07/2009 EP 09165440.0
(51) A01H 1/08 (2006.01), C12N 15/82 (2006.01)
(54) MÉTODO PARA PRODUZIR PLANTAS HAPLÓIDES DUPLAS, PLANTA, PLANTA HAPLÓIDE DUPLA OU ENDOSPERMA, E, PROGÊNIE, SEMENTES, CÉLULAS, OU TECIDO DE ENDOSPERMA OU PLANTAS
(71) Rijk Zwaan Zaadteelt En Zaadhandel B.V. (NL)
(72) Robert Hélène Ghislain Dirks
(85) 12/01/2012
(86) PCT EP2010/060076 de 13/07/2010
(87) WO 2011/006899 de 20/01/2011

(21) BR 11 2012 001124-3 A2

Código 1.3 - Notificação - Fase Nacional - PCT
(22) 16/07/2010
(30) 17/07/2009 US 12/460.398; 21/08/2009 US 12/583.583
(51) F16H 7/12 (2006.01)

(54) TENSIONADOR
(71) The Gates Corporation (US)
(72) ALEXANDER SERKH
(85) 17/01/2012
(86) PCT US2010/001999 de 16/07/2010
(87) WO 2011/008291 de 20/01/2011

---

(21) BR 11 2012 001221-5 A2

Código 1.3 - Notificação - Fase Nacional - PCT
(22) 15/07/2010
(30) 21/07/2009 US 12/460,524
(51) B02C 17/16 (2006.01)
(54) "TAMBOR ROTATIVO E RECUPERADOR DE METAIS"
(71) Didion Manufacturing Company (US)
(72) Michael S. Didion
(85) 18/01/2012
(86) PCT US2010/001995 de 15/07/2010
(87) WO 2011/011045 de 27/01/2011

---

(21) BR 11 2012 001548-6 A2

Código 1.3 - Notificação - Fase Nacional - PCT
(22) 23/07/2010
(30) 31/07/2009 US 61/230,483
(51) C12N 7/00 (2006.01), A61K 39/12 (2006.01)
(54) CEPA DO VÍRUS DA FEBRE AMARELA DE ALTA PRODUÇÃO COM AUMENTO DA PROPAGAÇÃO EM CÉLULAS
(71) Xcellerex, INC. (US)
(72) Cynthia K. Lee, Thomas P. Monath, Patrick M. Guertin, Edward G. Hayman
(85) 23/01/2012
(86) PCT US2010/043010 de 23/07/2010
(87) WO 2011/014416 de 03/02/2011
Exigência cumprida satisfatoriamente pela petição 870170052425, de 25/07/2017.

---

(21) BR 11 2012 001807-8 A2

Código 1.3 - Notificação - Fase Nacional - PCT
(22) 29/10/2010
(30) 30/10/2009 US 12/609,746
(51) B41M 5/50 (2006.01), B41M 5/00 (2006.01), B41M 5/40 (2006.01)
(54) MEIO REVESTIDO PARA IMPRESSÃO A JATO DE TINTA
(71) HEWLETT - PACKARD DEVELOPMENT COMPANY, L, P. (US)
(72) CHRISTOPHER TOLES, XI ZENG, JASON SWEI
(85) 26/01/2012
(86) PCT US2010/054787 de 29/10/2010
(87) WO 2011/053817 de 05/05/2011

(21) BR 11 2012 002614-3 A2

Código 1.3 - Notificação - Fase Nacional - PCT
(22) 28/07/2010
(30) 05/08/2009 US 61/231427; 27/07/2010 US 12/844287
(51) B01J 23/38 (2006.01), B01J 23/44 (2006.01), B01J 37/02 (2006.01), B01J 37/16 (2006.01), B01D 53/94 (2006.01)
(54) PROCESSO PARA PREPARAR UM CATALISADOR, CATALISADOR, E, USO DE UM CATALISADOR.
(71) Basf Corporation e Basf Aktiengesellschaft (DE)
(72) Attilio Siani, Torsten Muller-Stach, Torsten Neubauer, Xinyi Wei
(85) 03/02/2012
(86) PCT US2010/043463 de 28/07/2010
(87) WO 2011/017139 de 10/02/2011

(21) BR 11 2012 005040-0 A2

Código 1.3 - Notificação - Fase Nacional - PCT
(22) 06/09/2010
(30) 07/09/2009 EP 091696682
(51) B05D 7/04 (2006.01), C23C 16/54 (2006.01)
(54) APARELHO PARA REVESTIR UM SUBSTRATO FLEXÍVEL,E, MÉTODO DE REVESTIMENTO PARA REVESTIR UM SUBSTRATO FLEXÍVEL
(71) Huntsman Advanced Materials (Switzerland) GMBH (CH)
(72) Edward Willem Albert Young, Erik Dekempeneer, Antonius Maria Bernardus Van Mol, Herbert Lifka, Peter Van de Weijer, Bernhard Sailer, Emilie Galand, Richard Frantz, Dimiter Lubomirov Kotzev, Mohammed Zoubair Cherkaoui
(85) 06/03/2012
(86) PCT NL2010/050560 de 06/09/2010
(87) WO 2011/028119 de 10/03/2011

(21) BR 11 2012 006641-2 A2

Código 1.3 - Notificação - Fase Nacional - PCT
(22) 27/08/2010
(30) 23/09/2009 US 61/245,171; 13/11/2009 US 12/618,549
(51) A61B 17/34 (2006.01), A61B 19/00 (2006.01), A61B 17/29 (2006.01)
(54) CÂNULA CURVA E MANIPULADOR ROBÓTICO
(71) Intuitive Surgical Operations, Inc. (US)
(72) Giuseppe Maria Prisco, Samuel Kwok Wai Au, Craig R. Gerbi, Theodore W. Rogers, John Ryan Steger, Charles E. Swinehart
(85) 23/03/2012
(86) PCT US2010/046948 de 27/08/2010
(87) WO 2011/037718 de 31/03/2011
Exigência cumprida satisfatoriamente pela petição 870170054454, de 31/07/2017.

(21) BR 11 2012 006685-4 A2

Código 1.3 - Notificação - Fase Nacional - PCT
(22) 22/09/2010

(30) 23/09/2009 US 12/565,257
(51) C08F 4/02 (2006.01), C08F 10/02 (2006.01), C08F 4/6592 (2006.01), B01J 31/22 (2006.01)
(54) SUPORTES ATIVADORES DE ALUMINA REVESTIDA DE SÍLICA PARA COMPOSIÇÕES CATALISADORAS DE METALOCENO
(71) Chevron Phillips Chemical Company LP (US)
(72) Max P. McDaniel, Qing Yang, Randall S. Muninger, Elizabeth A. Benham, Kathy S. Collins
(85) 23/03/2012
(86) PCT US2010/049779 de 22/09/2010
(87) WO 2011/037971 de 31/03/2011
Exigência cumprida satisfatoriamente pela petição 870170056002, de 04/08/2017.

---

(21) BR 11 2012 006853-9 A2

Código 1.3 - Notificação - Fase Nacional - PCT
(22) 24/09/2010
(30) 24/09/2009 US 61/245.613; 13/07/2010 US 61/363.978
(51) A61F 2/02 (2006.01)
(54) FILAMENTOS DE HIDROGEL INJETÁVEIS PARA UTILIZAÇÃO BIOMÉDICA
(71) Microvention, Inc. (US)
(72) Michael J. Constant, Gregory M. Cruise, E. Michael Keeley, Alejandro Berenstein
(85) 26/03/2012
(86) PCT US2010/050296 de 24/09/2010
(87) WO 2011/038291 de 31/03/2011
Exigência cumprida satisfatoriamente pela petição 870170056594, de 07/08/2017.

---

(21) BR 11 2012 006857-1 A2

Código 1.3 - Notificação - Fase Nacional - PCT
(22) 04/10/2010
(30) 08/10/2009 JP 2009-234249
(51) C08G 59/24 (2006.01), C08G 59/68 (2006.01), C08J 5/04 (2006.01)
(54) COMPOSIÇÃO DE RESINA DE CURA POR CADEIA E MATERIAL COMPÓSITO REFORÇADO POR FIBRA
(71) Mitsubishi Heavy Industries, Ltd (JP)
(72) ATSUSHI NOHARA, Manabu Kaneko, Hayashi Noriya
(85) 27/03/2012
(86) PCT JP2010/067352 de 04/10/2010
(87) WO 2011/043288 de 14/04/2011
Exigência cumprida satisfatoriamente pela petição 870170055907, de 04/08/2017.

---

(21) BR 11 2012 006920-9 A2

Código 1.3 - Notificação - Fase Nacional - PCT

(22) 21/09/2010
(30) 29/09/2009 US 61/246,654
(51) B01D 3/14 (2006.01), B01D 3/26 (2006.01), B01D 3/34 (2006.01), B01D 3/38 (2006.01), C08F 6/00 (2006.01)
(54) PROCESSO PARA EXTRAIR E SECAR UM MATERIAL ORGÂNICO DE PARTIDA
(71) DOW GLOBAL TECHNOLOGIES INC (US)
(72) KEVIN CHRISTOPHER SEAVEY, WALTER CLIFTON MOORE, JOHN W. WESTON, CARLOS MARIO VILLA
(85) 28/03/2012
(86) PCT US2010/049567 de 21/09/2010
(87) WO 2011/041161 de 07/04/2011
Exigência cumprida satisfatoriamente pela petição 870170055926, de 04/08/2017.

---

(21) BR 11 2012 007140-8 A2

Código 1.3 - Notificação - Fase Nacional - PCT
(22) 29/09/2010
(30) 30/09/2009 IT VR2009A000154
(51) B22F 3/10 (2006.01), B22F 3/11 (2006.01), B22F 5/10 (2006.01), B22F 7/00 (2006.01), A61F 2/00 (2006.01)
(54) "MÉTODO PARA REALIZAÇÃO DE PRÓTESES COMPATÍVEIS BIOLOGICAMENTE"
(71) BIOCOATINGS S.R.L (IT)
(72) FRANCESCO BUCCIOTTI, PIERFRANCESCO ROBOTTI
(85) 29/03/2012
(86) PCT IB2010/054401 de 29/09/2010
(87) WO 2011/039716 de 07/04/2011
Exigência cumprida satisfatoriamente pela petição 870170053877, de 28/07/2017.

---

(21) BR 11 2012 007236-6 A2

Código 1.3 - Notificação - Fase Nacional - PCT
(22) 01/10/2010
(30) 01/10/2009 US 61/247,928
(51) E21B 29/06 (2006.01), E21B 7/08 (2006.01), E21B 10/32 (2006.01)
(54) FERRAMENTA DE FRESAGEM PARA ESTABELECER ABERTURAS EM OBSTRUÇÕES DE FURO DE POÇO
(71) Baker Hughes Incorporated (US)
(72) Christopher W. Guidry, Guruswami Navin, Lambertus C. F. Joppe, Andrew David Ponder, Calvin Joseph Stowe II
(85) 30/03/2012
(86) PCT US2010/051134 de 01/10/2010
(87) WO 2011/041685 de 07/04/2011
Exigência cumprida satisfatoriamente pela petição 870170055568, de 03/08/2017.

(21) BR 11 2012 007487-3 A2

Código 1.3 - Notificação - Fase Nacional - PCT
(22) 01/10/2010
(30) 01/10/2009 US 61/247,679; 12/02/2010 US 61/304,370; 01/04/2010 US 61/320,172; 02/04/2010 US 61/320,494; 30/04/2010 US 61/319,743; 18/06/2010 US 61/356,250; 18/06/2010 US 61/356,316; 18/06/2010 US 61/356,449; 18/06/2010 US 61/356,281; 13/08/2010 US 61/373,706
(51) H04L 1/16 (2006.01), H04L 5/00 (2006.01), H04W 72/12 (2009.01)
(54) TRANSMISSÃO DE DADOS DE CONTROLE DE UPLINK
(71) INTERDIGITAL PATENT HOLDINGS, INC (US)
(72) SHAHROKH NAYEB NAZAR, ROBERT L. OLESEN, GHYSLAIN PELLETIER, MARIAN RUDOLF, PAUL MARINER, CHARLES A. DENNEAN, STEPHEN G. DICK, ALLAN Y. TSAI, KYLE PAN, CHRISTOPHER CAVE, CHANG-SOO KOO
(85) 02/04/2012
(86) PCT US2010/051028 de 01/10/2010
(87) WO 2011/041623 de 07/04/2011
Exigência cumprida satisfatoriamente pela petição 870170056598, de 07/08/2017.

(21) BR 11 2012 009716-4 A2

Código 1.3 - Notificação - Fase Nacional - PCT
(22) 17/11/2009
(30) 28/10/2009 CH 1656/09; 06/11/2009 EP PCT EP2009/007965
(51) B65D 1/24 (2006.01), B65D 1/22 (2006.01), B65D 6/16 (2006.01)
(54) CAIXA DE TRANSPORTE DE EXPOSIÇÃO
(71) IFCO SYSTEMS GMBH (DE)
(72) WOLFGANG ORGELDINGER, KLAUS DELBROUCK
(85) 25/04/2012
(86) PCT EP2009/008164 de 17/11/2009
(87) WO 2011/050828 de 05/05/2011

(21) BR 11 2012 009725-3 A2

Código 1.3 - Notificação - Fase Nacional - PCT
(22) 28/10/2010
(30) 29/10/2009 US 12/608298
(51) C09K 8/536 (2006.01), C09K 8/54 (2006.01)
(54) MÉTODO PARA INIBIR A FORMAÇÃO DE INCRUSTAÇÃO EM UMA FORMAÇÃO SUBTERRÂNEA, E, PARTICULADOS INIBIDORES DE INCRUSTAÇÃO
(71) Halliburton Energy Services, Inc (US)
(72) Thomas D. Welton
(85) 26/04/2012
(86) PCT GB2010/002002 de 28/10/2010
(87) WO 2011/051676 de 05/05/2011

(21) BR 11 2012 009769-5 A2

Código 1.3 - Notificação - Fase Nacional - PCT
(22) 25/10/2010
(30) 26/10/2009 US 61/254,787
(51) G01C 23/00 (2006.01)
(54) SISTEMA E MÉTODO PARA EXIBIÇÃO DE PISTAS DE POUSO E TERRENO EM SISTEMAS DE VISÃO SINTÉTICA
(71) L-3 Communications Avionics Systems, Inc (US)
(72) Brett Painter, Joshua Seabloom
(85) 26/04/2012
(86) PCT US2010/053947 de 25/10/2010
(87) WO 2011/053552 de 05/05/2011

(21) BR 11 2012 009783-0 A2

Código 1.3 - Notificação - Fase Nacional - PCT
(22) 22/10/2010
(30) 26/10/2009 US 61/254,938
(51) A61F 2/16 (2006.01)
(54) IMPLANTE OCULAR E MÉTODO PARA CORRIGIR DISTÚRBIOS VISUAIS DE AUSÊNCIA DE LENTE OCULAR
(71) Novartis Ag (CH)
(72) Xin Hong, Mutlu Karakelle, Xiaoxiao Zhang
(85) 26/04/2012
(86) PCT US2010/053784 de 22/10/2010
(87) WO 2011/053532 de 05/05/2011

(21) BR 11 2012 023300-9 A2

Código 1.3 - Notificação - Fase Nacional - PCT
(22) 11/03/2011
(30) 16/03/2010 US 12/661,341
(51) B29C 47/06 (2006.01)
(54) MATRIZ, SISTEMA, E MÉTODO PARA COEXTRUDAR UMA PLURALIDADE DE CAMADAS DE FLUIDO.
(71) Cryovac, Inc. (US)
(72) Lawrence C. Roberts, Anton L. Timmons, Bradford E. Webster
(85) 14/09/2012
(86) PCT US2011/028018 de 11/03/2011
(87) WO 2012/115663 de 30/08/2012

(21) BR 11 2012 024492-2 A2

Código 1.3 - Notificação - Fase Nacional - PCT
(22) 24/03/2011
(30) 31/03/2010 EP 10305333.6
(51) A61B 6/12 (2006.01), A61B 8/08 (2006.01), G06T 7/00 (2006.01), A61B 19/08 (2006.01)
(54) DISPOSITIVO PARA IDENTIFICAR AUTOMATICAMENTE UMA PARTE DE UMA ESTRUTURA DE ANATOMIA QUE COMPREENDE VÁRIAS PARTES,

SISTEMA DE FORMAÇÃO DE IMAGEM, MÉTODO PARA IDENTIFICAR AUTOMATICAMENTE UMA PARTE DE UMA ESTRUTURA DE ANATOMIA QUE COMPREENDE VÁRIAS PARTES, ELEMENTO DE PROGRAMA DE COMPUTADOR PARA CONTROLAR UM DISPOSITIVO E MÍDIA QUE PODE SER LIDA POR COMPUTADOR
(71) KONINKLIJKE PHILIPS ELECTRONICS N.V (NL)
(72) RAOUL FLORENT, WILLEM FREDERIK DEN HARTOG, VINCENT MAURICE ANDRÉ AUVRAY
(85) 26/09/2012
(86) PCT IB2011/051262 de 24/03/2011
(87) WO 2011/121504 de 06/10/2011

---

(21) BR 11 2012 024493-0 A2

Código 1.3 - Notificação - Fase Nacional - PCT
(22) 22/03/2011
(30) 29/03/2010 DE 10 2010 013 279.9
(51) B01D 53/14 (2006.01), C01B 17/04 (2006.01)
(54) MÉTODO PARA O PROCESSAMENTO DE UM GÁS ÁCIDO RICO EM DIÓXIDO DE CARBONO EM UM PROCESSO CLAUS E APARELHO PARA O PROCESSAMENTO DE UM GÁS ÁCIDO RICO EM DIÓXIDO DE CARBONO EM UM PROCESSO CLAUS
(71) THYSSENKRUPP UHDE GMBH (DE)
(72) JOHANNES MENZEL
(85) 26/09/2012
(86) PCT EP2011/001398 de 22/03/2011
(87) WO 2011/124326 de 13/10/2011

---

(21) BR 11 2012 024501-5 A2

Código 1.3 - Notificação - Fase Nacional - PCT
(22) 29/03/2011
(30) 01/04/2010 US 61/320,019
(51) C08F 255/00 (2006.01), C08F 255/04 (2006.01), C08F 8/42 (2006.01), C08F 8/46 (2006.01), C10M 143/00 (2006.01)
(54) POLÍMERO DE ENXERTO MULTIFUNCIONAL E MÉTODOS PARA PREPARAR O MESMO, ÓLEOS LUBRIFICANTES E MÉTODOS PARA MELHORAR OS RESPECTIVOS CONTROLES, MODIFICADOR DE FRICÇÃO E PROPRIEDADES.
(71) CASTROL LIMITED (GB)
(72) Richard P. Sauer
(85) 26/09/2012
(86) PCT US2011/030251 de 29/03/2011
(87) WO 2011/123408 de 06/10/2011

---

(21) BR 11 2012 024656-9 A2

Código 1.3 - Notificação - Fase Nacional - PCT
(22) 29/03/2010
(51) F24D 17/00 (2006.01)

(54) DISPOSITIVO MODULAR DE ECONOMIA DE ÁGUA FORNECIDO PARA INSTALAÇÃO ENTRE O CANO DE FORNECIMENTO DE ÁGUA QUENTE E O CANO DE FORNECIMENTO DE ÁGUA FRIA E UMA TORNEIRA
(71) ALFONSO CUERVO-ARANGO Y DE CACHAVERA (ES)
(72) ALFONSO CUERVO-ARANGO Y DE CACHAVERA
(85) 27/09/2012
(86) PCT ES2010/000132 de 29/03/2010
(87) WO 2011/121140 de 06/10/2011

---

(21) BR 11 2012 024657-7 A2

Código 1.3 - Notificação - Fase Nacional - PCT
(22) 30/03/2010
(51) A61K 31/726 (2006.01)
(54) BIOMATERIAL NA FORMA DE UM HIDROGEL, INJETÁVEL, BIOMATERIAL DERIVADO DE CORDÃO UMBILICAL HUMANO, PROCESSO PARA A OBTENÇÃO DO BIOMATERIAL E USO DO BIOMATERIAL
(71) HISTOCELL, S.L. (ES)
(72) JULIO FONT PEREZ, MARIA BEGOÑA CASTRO FEO, MAITE DEL OLMO BASTERRECHEA
(85) 27/09/2012
(86) PCT EP2010/002011 de 30/03/2010
(87) WO 2011/120535 de 06/10/2011

---

(21) BR 11 2012 024658-5 A2

Código 1.3 - Notificação - Fase Nacional - PCT
(22) 24/03/2011
(30) 02/04/2010 EP 10305349.2; 07/04/2010 EP 10305356.7
(51) H04W 72/04 (2009.01), H04W 72/12 (2009.01), H04L 5/00 (2006.01)
(54) MÉTODO PARA OPERAR UMA ESTAÇÃO SECUNDÁRIA E ESTAÇÃO SECUNDÁRIA
(71) KONINKLIJKE PHILIPS ELECTRONICS N.V (NL)
(72) TIMOTHY JAMES MONLSLEY
(85) 27/09/2012
(86) PCT IB2011/051254 de 24/03/2011
(87) WO 2011/121501 de 06/10/2011

---

(21) BR 11 2012 024659-3 A2

Código 1.3 - Notificação - Fase Nacional - PCT
(22) 15/03/2011
(30) 29/03/2010 US 61/318,562
(51) A61M 16/06 (2006.01), A61M 16/20 (2006.01), F16K 15/14 (2006.01), A62B 18/10 (2006.01), F16K 15/16 (2006.01)
(54) VÁLVULA CONFIGURADA PARA CONTROLAR OS FLUXOS DE FLUÍDO ATRAVÉS DA VÁLVULA E MÉTODO PARA FABRICAR UMA VÁLVULA CONFIGURADA PARA CONTROLAR OS FLUXOS DE FLUÍDO ATRAVÉS DA VÁLVULA
(71) KONINKLIJKE PHILIPS ELECTRONICS N.V (NL)

(72) WILLIAM EDGAR PARR, JOSEPH GUZMAN, ERIC ANDREW LIBERMAN
(85) 27/09/2012
(86) PCT IB2011/051085 de 15/03/2011
(87) WO 2011/121472 de 06/10/2011

---

(21) BR 11 2012 024671-2 A2

Código 1.3 - Notificação - Fase Nacional - PCT
(22) 30/03/2011
(30) 31/03/2010 DK PA 2010 00271
(51) F16L 11/08 (2006.01)
(54) TUBO FLEXÍVEL NÃO LIGADO, E, SISTEMA FORA DA COSTA
(71) National Oilwell Varco Denmark I/S (DK)
(72) Kristian Glejbol
(85) 27/09/2012
(86) PCT DK2011/050102 de 30/03/2011
(87) WO 2011/120525 de 06/10/2011

---

(21) BR 11 2012 024764-6 A2

Código 1.3 - Notificação - Fase Nacional - PCT
(22) 29/03/2011
(30) 29/03/2010 US 61/318.427; 25/03/2011 US 13/071.671
(51) E21B 21/08 (2006.01), E21B 47/06 (2006.01), E21B 7/12 (2006.01)
(54) MÉTODO PARA MANTER PRESSÃO DE FURO DE POÇO
(71) Prad Research And Development Limited (VG)
(72) Donald G. Reitsma, Ossama Ramzi Sehsah
(85) 28/09/2012
(86) PCT US2011/030316 de 29/03/2011
(87) WO 2011/123438 de 06/10/2011

---

(21) BR 11 2012 024897-9 A2

Código 1.3 - Notificação - Fase Nacional - PCT
(22) 31/03/2011
(30) 01/04/2010 US 61/320,058; 29/03/2011 US 13/074,974
(51) H04W 52/04 (2009.01)
(54) SISTEMA E MÉTODO PARA CONTROLE DE POTÊNCIA DE MULTI-ANTENA DE LIGAÇÃO ASCEDENTE EM UM SISTEMA DE COMUNICAÇÕES
(71) Huawei Technologies Co., Ltd (CN)
(72) Weimin Xiao
(85) 28/09/2012
(86) PCT CN2011/072324 de 31/03/2011
(87) WO 2011/120437 de 06/10/2011

---

(21) BR 11 2012 024913-4 A2

Código 1.3 - Notificação - Fase Nacional - PCT
(22) 01/04/2011
(30) 01/04/2010 FR 10 01368; 03/11/2010 FR 10 04309

(51) B60C 1/00 (2006.01), C08K 9/06 (2006.01), C09C 3/12 (2006.01), C08K 3/36 (2006.01), C08K 3/08 (2006.01), C08K 5/5419 (2006.01), C08L 9/00 (2006.01), C08L 7/00 (2006.01)
(54) UTILIZAÇÃO DE UMA SÍLICA PRECIPITADA CONTENDO ALUMÍNIO E 3-ACRILÓXI-PROPILTRIETOXISSILANO EM UMA COMPOSIÇÃO DE ELASTÔMERO (S) ISOPRÊNICO (S)
(71) Rhodia Operations (FR) , Dow Corning Corporation (US)
(72) Laurent Guy, Eric Perin, Dominique Dupuis
(85) 28/09/2012
(86) PCT EP2011/055141 de 01/04/2011
(87) WO 2011/121129 de 06/10/2011

---

(21) BR 11 2012 024919-3 A2

Código 1.3 - Notificação - Fase Nacional - PCT
(22) 29/03/2011
(30) 30/03/2010 US 61/319,127
(51) C07F 9/40 (2006.01), A61L 27/34 (2006.01), C07F 7/08 (2006.01), C07F 7/18 (2006.01), C08F 2/46 (2006.01)
(54) FOTORRETICULADOR DEGRADÁVEL
(71) Surmodics, Inc (US)
(72) Aleksey V. Kurdyumov, Dale G. Swan
(85) 28/09/2012
(86) PCT US2011/030319 de 29/03/2011
(87) WO 2011/123441 de 06/10/2011

---

(21) BR 11 2012 025708-0 A2

Código 1.3 - Notificação - Fase Nacional - PCT
(22) 05/04/2011
(30) 07/04/2010 TR 2010/02685
(51) F02F 7/00 (2006.01), F02F 3/28 (2006.01)
(54) MOTOR DE ALTA VELOCIDADE
(71) Hasan Basri Özdamar (TR)
(72) Hasan Basri Özdamar
(85) 08/10/2012
(86) PCT TR2011/000076 de 05/04/2011
(87) WO 2011/126464 de 13/10/2011

---

(21) BR 11 2012 025712-9 A2

Código 1.3 - Notificação - Fase Nacional - PCT
(22) 01/04/2011
(30) 07/04/2010 EP 10290183.2
(51) H04W 16/14 (2009.01)
(54) MÉTODO DE COMUNICAÇÃO EM UMA REDE DE TELECOMUNICAÇÕES SEM FIO
(71) Alcatel Lucent (FR)
(72) Jens Gebert
(85) 08/10/2012

(86) PCT EP2011/055085 de 01/04/2011
(87) WO 2011/124529 de 13/10/2011

---

(21) BR 11 2012 025713-7 A2

Código 1.3 - Notificação - Fase Nacional - PCT
(22) 03/03/2011
(30) 06/04/2010 EP 10360018.5
(51) H04W 52/02 (2009.01)
(54) CONTROLE DE NÓS DE REDE
(71) Alcatel Lucent (FR)
(72) Shin Horng Wong
(85) 08/10/2012
(86) PCT EP2011/001048 de 03/03/2011
(87) WO 2011/124304 de 13/10/2011

---

(21) BR 11 2012 025715-3 A2

Código 1.3 - Notificação - Fase Nacional - PCT
(22) 16/03/2011
(30) 06/04/2010 EP 10360017.7; 09/08/2010 EP 10360034.2
(51) H04W 76/04 (2009.01)
(54) COMUNICAÇÕES DE CONTROLE EM UM SISTEMA DE COMUNICAÇÃO SEM FIO DE MÚLTIPLAS PORTADORAS
(71) Alcatel Lucent (FR)
(72) Shin Horng Wong, Nicola Puddle, Graham Brend
(85) 08/10/2012
(86) PCT EP2011/001292 de 16/03/2011
(87) WO 2011/124314 de 13/10/2011

---

(21) BR 11 2012 026063-4 A2

Código 1.3 - Notificação - Fase Nacional - PCT
(22) 11/04/2011
(30) 12/04/2010 FR 1052781
(51) B60K 23/08 (2006.01)
(54) PROCESSOS DE COMANDO DE UM MEIO DE ACOPLAMENTO MECÂNICO, DE FUNCIONAMENTO DE UM SISTEMA DE TRANSMISSÃO, SUPORTE DE REGISTRO DE DADOS LEGÍVEL POR UM COMPUTADOR, SISTEMA DE COMANDO DO ESTADO DE UM MEIO DE ACOPLAMENTO MECÂNICO, VEÍCULO AUTOMOTIVO, E, PROGRAMA DE COMPUTADOR.
(71) Renault S.A.S. (FR)
(72) Foussard, François, Guegan, Stéphane, Romani, Nicolas, Saint Loup, Philippe
(85) 11/10/2012
(86) PCT FR2011/050823 de 11/04/2011
(87) WO 2011/128566 de 20/10/2011

---

(21) BR 11 2012 026064-2 A2

Código 1.3 - Notificação - Fase Nacional - PCT

(22) 15/04/2011
(30) 16/04/2010 JP 2010-095310
(51) C08C 19/25 (2006.01), C08K 3/36 (2006.01), C08L 15/00 (2006.01)
(54) MÉTODO PARA PRODUZIR POLÍMERO Á BASE DE DIENO CONJUGADO MODIFICADO, POLÍMERO A BASE DE DIENO CONJUGADO MODIFICADO, E COMPOSIÇÕES DE POLÍMERO Á BASE DE DIENO CONJUGADO MODIFICADO
(71) Asahi Kasei Chemicals Corporation (JP)
(72) Shinichi Sekikawa, Junichi Yoshida, Takashi Matsuda
(85) 11/10/2012
(86) PCT JP2011/059352 de 15/04/2011
(87) WO 2011/129425 de 20/10/2011

---

(21) BR 11 2012 026107-0 A2

Código 1.3 - Notificação - Fase Nacional - PCT
(22) 12/04/2011
(30) 13/04/2010 US 61/323,541
(51) A61K 31/436 (2006.01), A61K 31/519 (2006.01), A61K 45/06 (2006.01), A61P 35/00 (2006.01)
(54) COMBINAÇÃO QUE COMPREENDE UMA QUINASE 4 DEPENDENTE DE CICLINA OU UM INIBIDOR DE QUINASE DEPENDENTE DE CICLINA (CDK4/6) E UM INIBIDOR MTOR PARA TRATAMENTO DE CÂNCER.
(71) Novartis AG (CH)
(72) Maria Borland, Christopher Thomas Brain, Shivang Doshi, Sunkyu Kim, Jianguo Ma, Josh Murtie, Hong Zhang
(85) 11/10/2012
(86) PCT US2011/032062 de 12/04/2011
(87) WO 2011/130232 de 20/10/2011

---

(21) BR 11 2012 026118-5 A2

Código 1.3 - Notificação - Fase Nacional - PCT
(22) 15/04/2011
(30) 15/04/2010 US 61/324,413
(51) C08L 77/02 (2006.01)
(54) ZWITTERION DE ALTO PESO MOLECULAR - CONTENDO POLÍMEROS
(71) Oligasis (US)
(72) Charles, Stephen A., Perlroth, D. Victor, Benoit, Didier G., Clizbe, Lane A., To, Wayne, Zadik, Linda J., Pratt, Jeanne M.
(85) 11/10/2012
(86) PCT US2011/032768 de 15/04/2011
(87) WO 2011/130694 de 20/10/2011

---

(21) BR 11 2012 026120-7 A2

Código 1.3 - Notificação - Fase Nacional - PCT
(22) 11/04/2011
(30) 13/04/2010 US 61/323,426; 08/04/2011 US 13/082,517
(51) G02B 1/12 (2006.01)

(54) PROCESSO PARA A FABRICAÇÃO DE UM MATERIAL DE LENTE DE CONTATO TERMOCRÔMICO.
(71) Johnson & Johnson Vision Care, INC (US)
(72) Donnie J. Duis, Nayiby Alvarez-Carrigan, Holly L. Grammer, Ture Kindt-Larsen, Frank F. Molock, Jaqunda Patton, Kim Sander Pedersen, Eric R. George
(85) 11/10/2012
(86) PCT US2011/031878 de 11/04/2011
(87) WO 2011/130137 de 20/10/2011

---

(21) BR 11 2012 026140-1 A2

Código 1.3 - Notificação - Fase Nacional - PCT
(22) 07/04/2011
(30) 14/04/2010 US 61/342,316; 31/01/2011 US 13/018,383; 18/03/2011 US 13/051,697; 30/03/2011 US 61/469,663
(51) B60C 25/12 (2006.01), B60C 25/14 (2006.01)
(54) FERRAMENTA PARA ASSENTAR UM PNEU SEM CÂMARA EM UM ARO COM O USO DE GÁS PRESSURIZADO, MÉTODO PARA ASSENTAR UM PNEU SEM CÂMARA EM UM ARO, MÉTODO PARA LIBERAR RAPIDAMENTE GÁS PRESSURIZADO ATRAVÉS DE UMA SAÍDA PRIMÁRIA, VÁLVULA DE GÁS, SISTEMA DE ASSENTAMENTO DE PNEU E BOCAL PARA ASSENTAR UM PNEU SEM CÂMARA EM UM ARO COM O USO DE GÁS PRESSURIZADO
(71) GAITHER TOOL COMPANY, INC. (US)
(72) DANIEL KUNAU
(85) 11/10/2012
(86) PCT US2011/031619 de 07/04/2011
(87) WO 2011/130095 de 20/10/2011

---

(21) BR 11 2012 026148-7 A2

Código 1.3 - Notificação - Fase Nacional - PCT
(22) 06/01/2011
(30) 13/06/2010 CN 20101008734.0
(51) H04W 24/00 (2009.01)
(54) MÉTODO PARA CONTROLAR MEDIÇÃO REGISTRADA DE DRIVE TEST (DT), SISTEMA DE DT COMPREENDENDO UM UE E UMA UNIDADE DE OTIMIZAÇÃO DE REDE, E, EQUIPAMENTOS DO USUÁRIO (UE)
(71) ZTE CORPORATION (CN)
(72) LONGTAO REN, LIFENG HAN, YIN GAO
(85) 11/10/2012
(86) PCT CN2011/070060 de 06/01/2011
(87) WO 2011/157062 de 22/12/2011

---

(21) BR 11 2012 026158-4 A2

Código 1.3 - Notificação - Fase Nacional - PCT
(22) 13/04/2011
(30) 13/04/2010 US 61/323,822; 13/04/2010 US 61/323,770; 11/04/2011 US

13/084,154
(51) H04L 1/00 (2006.01), H04W 28/26 (2009.01), H04W 28/06 (2009.01), H04W 48/08 (2009.01), H04W 72/12 (2009.01)
(54) ESTIMAÇÃO DE CQI EM UMA REDE DE COMUNICAÇÃO SEM FIO
(71) Qualcomm Incorporated (US)
(72) Alan Barbiere, TINGFANG JI, Parag Arun Agashe, Yongbin Wei, Taesang Yoo, Tao Luo, Hao Xu, Aleksandar Damnjanovic, MADHAVAN SRINIVASAN VAJAPEYAM
(85) 11/10/2012
(86) PCT US2011/032284 de 13/04/2011
(87) WO 2011/130384 de 20/10/2011

---

(21) BR 11 2012 026160-6 A2

Código 1.3 - Notificação - Fase Nacional - PCT
(22) 14/04/2011
(30) 14/04/2010 US 61/324,185
(51) A61B 17/34 (2006.01), A61B 17/56 (2006.01), A61M 25/10 (2013.01), A61M 29/02 (2006.01)
(54) SISTEMA PARA ABERTURA DE UMA PASSAEM EM UM CORPO
(71) OSTEOMED LLC (US)
(72) CORBETT STONE, EPHRAIM AYKUZ, STUART GOBLE, BRYAN HOWARD, DANIEL TRIPLETT
(85) 11/10/2012
(86) PCT US2011/032525 de 14/04/2011
(87) WO 2011/130532 de 20/10/2011

---

(21) BR 11 2012 026217-3 A2

Código 1.3 - Notificação - Fase Nacional - PCT
(22) 12/04/2011
(30) 12/04/2010 US 61/342,352
(51) C11C 3/04 (2006.01)
(54) COMPOSIÇÕES DE DISPERSÕES DE PIGMENTO EM SOLVENTE DE BAIXO VOC PARA TINGIR REVESTIMENTOS À BASE DE SOLVENTE
(71) Chromaflo Technologies Corp (US)
(72) Yamini Patel, Steven Paul Riccardi, Daniel Goldberg, Jadel Baptista, Jr., Luc Driessen
(85) 11/10/2012
(86) PCT US2011/032153 de 12/04/2011
(87) WO 2011/130299 de 20/10/2011

---

(21) BR 11 2012 026235-1 A2

Código 1.3 - Notificação - Fase Nacional - PCT
(22) 12/04/2011
(30) 12/04/2010 EP 10159670.8
(51) B01J 23/22 (2006.01)
(54) CATALISADOR PARA A OXIDAÇÃO DE SO2 A SO3, E, PROCESSO PARA PRODUZIR UM CATALISADOR PARA A OXIDAÇÃO DE SO2 A SO3

(71) Basf SE (DE)
(72) Michael Krämer, Markus Schubert, Thomas Lautensack, Thomas Hill, Reinhard Körner, Frank Rosowski, Jürgen Zühlke
(85) 11/10/2012
(86) PCT IB2011/051570 de 12/04/2011
(87) WO 2011/128841 de 20/10/2011

---

(21) BR 11 2012 026276-9 A2

Código 1.3 - Notificação - Fase Nacional - PCT
(22) 18/04/2011
(30) 16/04/2010 US 61/324,824; 21/05/2010 US 61/346,974
(51) H03K 17/94 (2006.01)
(54) INTERFACE PORTÁTIL DE CÁLCULO DE DETECÇÃO DO MOVIMENTO
(71) Nicholas J. Mastandrea, Jr. (US)
(72) Carl S. Hammer
(85) 15/10/2012
(86) PCT US2011/032934 de 18/04/2011
(87) WO 2011/130752 de 20/10/2011

---

(21) BR 11 2012 026283-1 A2

Código 1.3 - Notificação - Fase Nacional - PCT
(22) 15/04/2011
(30) 16/04/2010 EP EP 10160194.6
(51) B01J 31/18 (2006.01), C11D 3/39 (2006.01)
(54) MÉTODO DE TRATAMENTO DE UM SUBSTRATO
(71) Catexel Limited (GB)
(72) Ronald Hage, Fabian Pierre Guy Gaulard, Kimberly Soraya Yang
(85) 15/10/2012
(86) PCT GB2011/000587 de 15/04/2011
(87) WO 2011/128649 de 20/10/2011

---

(21) BR 11 2012 026288-2 A2

Código 1.3 - Notificação - Fase Nacional - PCT
(22) 14/04/2011
(30) 14/04/2010 US 61/324,142; 31/03/2011 US 13/077,426
(51) C01B 31/06 (2006.01), C30B 29/04 (2006.01), C09K 3/14 (2006.01), B23B 27/20 (2006.01), B24D 3/10 (2006.01)
(54) MÉTODO DE FAZER UMA SUSPENSÃO DE PARTÍCULAS DE DIAMANTE E MÉTODO DE FAZER UM ARTIGO POLICRISTALINO DE DIAMANTE A PARTIR DO MESMO
(71) Baker Hughes Incorporated (US)
(72) Soma Chakraborty, Gaurav Agrawal
(85) 15/10/2012
(86) PCT US2011/032502 de 14/04/2011
(87) WO 2011/130516 de 20/10/2011

(21) BR 11 2012 026292-0 A2

Código 1.3 - Notificação - Fase Nacional - PCT
(22) 12/04/2011
(30) 14/04/2010 CH 535/10
(51) H04B 11/00 (2006.01), H04R 27/00 (2006.01)
(54) MÉTODO PARA IDENTIFICAR OBJETOS E DISPARAR INTERAÇÕES, E, MEIOS PARA IDENTIFICAR OBJETOS E DISPARAR INTERAÇÕES DESEJADAS POR MEIO DO MESMO
(71) Boxer, Michael (CH) , Lagadec, Roger (CH)
(72) Boxer, Michael, Lagadec, Roger
(85) 15/10/2012
(86) PCT CH2011/000079 de 12/04/2011
(87) WO 2011/127618 de 20/10/2011

(21) BR 11 2012 026295-5 A2

Código 1.3 - Notificação - Fase Nacional - PCT
(22) 12/04/2011
(30) 14/04/2010 US 12/759,733
(51) F01N 3/023 (2006.01)
(54) SISTEMA DE VÁLVULA DE ESTRANGULAMENTO DE ESCAPE E MÉTODO PARA A REGENERAÇÃO DE FILTRO DE PARTÍCULAS DE DIESEL
(71) International Engine Intellectual Property Company, LLC (US)
(72) Andrei Makartchouk, Adam C. Lack, Andrey L. Buzinov
(85) 15/10/2012
(86) PCT US2011/032047 de 12/04/2011
(87) WO 2011/130220 de 20/10/2011

(21) BR 11 2012 026297-1 A2

Código 1.3 - Notificação - Fase Nacional - PCT
(22) 12/04/2011
(30) 16/04/2010 US 61/324,984
(51) C09K 5/04 (2006.01)
(54) APARELHO RESFRIADOR, COMPOSIÇÃO, MÉTODO PARA PRODUZIR RESFRIAMENTO EM UM RESFRIADOR E MÉTODO PARA SUBSTITUIR UM REFRIGERANTE EM UM RESFRIADOR
(71) E.I. DU PONT DE NEMOURS AND COMPANY (US)
(72) KONSTANTINOS KONTOMARIS, THOMAS J. LECK
(85) 15/10/2012
(86) PCT US2011/032072 de 12/04/2011
(87) WO 2011/130237 de 20/10/2011

(21) BR 11 2012 026299-8 A2

Código 1.3 - Notificação - Fase Nacional - PCT
(22) 08/04/2011
(30) 16/04/2010 US 61/324,923
(51) C08F 257/02 (2006.01), A61L 27/34 (2006.01)
(54) POLÍMEROS ARBORESCENTES TENDO UM NÚCLEO COM UMA ALTA TEMPORADA DE TRANSIÇÃO DO VIDRO E PROCESSO PARA A

FABRICAÇÃO DO MESMO
(71) Lanxess Inc. (CA)
(72) Goran Stojcevic, Steven Teertstra, Lorenzo Ferrari, Kevin Kulbaba, Gregory Davidson
(85) 15/10/2012
(86) PCT CA2011/000379 de 08/04/2011
(87) WO 2011/127562 de 20/10/2011

---

(21) BR 11 2012 026304-8 A2

Código 1.3 - Notificação - Fase Nacional - PCT
(22) 15/04/2011
(30) 15/04/2010 US 61/324,390; 07/07/2010 US 61/362,118; 28/07/2010 US 61/368,360; 24/08/2010 US 61/376,549; 23/09/2010 US 61/385,586; 01/10/2010 US 61/388,643; 10/11/2010 US 61/412,390; 11/11/2010 US 61/412,628
(51) C22B 7/00 (2006.01), C23F 1/44 (2006.01), H05K 3/22 (2006.01)
(54) MÉTODO DE RECICLAGEM DE PLACAS DE CIRCUITO IMPRESSO OBSOLETAS
(71) Advanced Technology Materials, Inc. (US)
(72) André Brosseau, Svitlana Grigorenko, Ping Jiang, Michael Korzenski
(85) 15/10/2012
(86) PCT US2011/032675 de 15/04/2011
(87) WO 2011/130622 de 20/10/2011

---

(21) BR 11 2012 026307-2 A2

Código 1.3 - Notificação - Fase Nacional - PCT
(22) 14/04/2010
(51) H02K 15/04 (2006.01)
(54) APARELHO E MÉTODO PARA PRÉ-FORMAR CONDUTORES DE BARRA ELÉTRICA, EM PARTICULAR PARA ENROLAMENTOS DO TIPO DE BARRA PARA MÁQUINAS ELÉTRICAS
(71) TECNOMATIC S.P.A. (IT)
(72) SANTE GUERCIONI
(85) 15/10/2012
(86) PCT IT2010/000160 de 14/04/2010
(87) WO 2011/128919 de 20/10/2011

---

(21) BR 11 2012 026310-2 A2

Código 1.3 - Notificação - Fase Nacional - PCT
(22) 18/04/2011
(30) 16/04/2010 US 61/324,914; 16/04/2010 SE 10 50373-8
(51) G01N 33/574 (2006.01)
(54) MÉTODO E KIT PARA DIAGNÓSTICO DE CÂNCER
(71) PROSTASOM HANDELSBOLAG (SE)
(72) Rune Eliasson, Nils Egberg, Lena Carlsson, Gunnar Ronquist, Anders Larsson, Göran Ronquist
(85) 15/10/2012
(86) PCT SE2011/050468 de 18/04/2011

(87) WO 2011/129762 de 20/10/2011

(21) BR 11 2012 026311-0 A2

Código 1.3 - Notificação - Fase Nacional - PCT
(22) 15/04/2011
(30) 16/04/2010 US 12/762,255
(51) G02B 6/42 (2006.01), H04B 10/00 (2013.01), G01D 5/26 (2006.01)
(54) CONECTORES E CABOS COM UM TRANSMISSOR ÓPTICO
(71) Apple Inc. (US)
(72) Mathias Schmidt, Stan Rabu
(85) 15/10/2012
(86) PCT US2011/032637 de 15/04/2011
(87) WO 2011/130600 de 20/10/2011

(21) BR 11 2012 026313-7 A2

Código 1.3 - Notificação - Fase Nacional - PCT
(22) 14/04/2011
(30) 14/04/2010 US 61/324,226
(51) D21H 19/82 (2006.01)
(54) FORRO/MEIO/PAPEL REVESTIDO COM PRIMEIRA, SEGUNDA E TERCEIRA CAMADAS E PRODUTO LAMINADO
(71) Spectra-Kote Corporation (US)
(72) Charles W. Propst
(85) 15/10/2012
(86) PCT US2011/032518 de 14/04/2011
(87) WO 2011/130527 de 20/10/2011

(21) BR 11 2012 026324-2 A2

Código 1.3 - Notificação - Fase Nacional - PCT
(22) 17/02/2011
(30) 13/04/2010 US 61/323,683
(51) G10L 19/00 (2013.01), G10L 19/06 (2013.01)
(54) CODIFICADOR DE AÚDIO OU VÍDEO, DECODIFICADOR DE AÚDIO OU VÍDEO E MÉTODOS RELACIONADOS PARA O PROCESSAMENTO DO SINAL DE AÚDIO OU VÍDEO DE MÚLTIPLOS CANAIS USANDO UMA DIREÇÃO DE PREVISÃO VARIÁVEL
(71) FRAUNHOFER - GESELLSCHAFT ZUR FOERDERUNG DER ANGEWANDTEN TEN FORSCHUNG E.V. (DE)
(72) JULIEN ROBILLIARD, MATTHIAS NEUSINGER, CHRISTIAN HELMRICH, JOHANNES HILPERT, NIKOLAUS RETTELBACH, SASHA DISCH, BERND EDLER
(85) 15/10/2012
(86) PCT EP2011/052354 de 17/02/2011
(87) WO 2011/128138 de 20/10/2011

(21) BR 11 2012 027015-0 A2

Código 1.3 - Notificação - Fase Nacional - PCT

(22) 19/10/2010
(30) 30/04/2010 CN 201010174347.X
(51) H04B 7/04 (2006.01)
(54) MÉTODO PARA A AQUISIÇÃO DE INFORMAÇÃO DE CANAIS, MÉTODO PARA A CONFIGURAÇÃO DE INFORMAÇÃO DE CANAL, DISPOSITIVO PARA A AQUISIÇÃO DE INFORMAÇÃO DE CANAL E DISPOSITIVO PARA A CONFIGURAÇÃO DE INFORMAÇÃO DE CANAL
(71) ZTE CORPORATION (CN)
(72) YIJIAN CHEN, JUN XU, YU NGOK LI, JUNFENG ZHANG
(85) 22/10/2012
(86) PCT CN2010/077871 de 19/10/2010
(87) WO 2011/134245 de 03/11/2011

---

(21) BR 11 2012 028757-5 A2

Código 1.3 - Notificação - Fase Nacional - PCT
(22) 03/05/2011
(30) 10/05/2010 US 12776881
(51) C08L 23/08 (2006.01), D04H 1/00 (2006.01), D04H 3/00 (2006.01)
(54) TECIDO NÃO TECIDO, TECIDO LIGADO POR FIAÇÃO, E, TECIDO SOPRADO EM FUSÃO
(71) Braskem America, Inc (US)
(72) Sehyun Kin, Ruben A. Migone;, Richard G. Michael Jr
(85) 09/11/2012
(86) PCT US2011/034893 de 03/05/2011
(87) WO 2011/143001 de 17/11/2011

---

(21) BR 11 2012 028811-3 A2

Código 1.3 - Notificação - Fase Nacional - PCT
(22) 10/05/2011
(30) 12/05/2010 US 61/333,792
(51) H05K 9/00 (2006.01)
(54) GAXETA EMI RESISTENTE À CORROSÃO E À DEFLEXÃO DE FORÇA BAIXA
(71) Parker Hannifin Corporation (US)
(72) Michael H.Bunyan, George R. Watchko, William G. Lionetta
(85) 09/11/2012
(86) PCT US2011/035920 de 10/05/2011
(87) WO 2011/143216 de 17/11/2011

---

(21) BR 11 2012 028876-8 A2

Código 1.3 - Notificação - Fase Nacional - PCT
(22) 12/05/2011
(30) 13/05/2010 US 61/334,208
(51) A61K 9/107 (2006.01), A61K 31/216 (2006.01), A61P 23/00 (2006.01)
(54) EMULSÃO INJETÁVEL DE AGENTE HIPNÓTICO SEDATIVO
(71) Astrazeneca AB (SE)
(72) Jonathan Booth, Leigh Dixon, Clive Washington

(85) 12/11/2012
(86) PCT SE2011/050602 de 12/05/2011
(87) WO 2011/149412 de 01/12/2011

---

(21) BR 11 2012 028924-1 A2

Código 1.3 - Notificação - Fase Nacional - PCT
(22) 04/02/2011
(30) 11/05/2010 US 12/777268
(51) A63F 9/24 (2006.01)
(54) MÉTODO E SISTEMA PARA GERENCIAR AVISO DE JOGAR JOGO GERADO PELO USUÁRIO E MEIO DE ARMAZENAMENTO LEGÍVEL POR COMPUTADOR
(71) SONY COMPUTER ENTERTAINMENT AMERICA LLC (US)
(72) George Weising
(85) 12/11/2012
(86) PCT US2011/023780 de 04/02/2011
(87) WO 2011/142857 de 17/11/2011

---

(21) BR 11 2012 028937-3 A2

Código 1.3 - Notificação - Fase Nacional - PCT
(22) 12/05/2011
(30) 12/05/2010 US 61/333,777; 21/03/2011 US 61/454,603
(51) B65B 53/02 (2006.01), B65B 61/02 (2006.01), B65C 1/02 (2006.01), B65C 3/00 (2006.01), G09F 3/02 (2006.01)
(54) SISTEMA E MÉTODO DE EMBALAGEM DE CONTRAÇÃO POR CALOR
(71) Avery Dennison Corporation (US)
(72) Camila Benedetti, Bassam Hallak, Sjoerd J. Van Driesten
(85) 12/11/2012
(86) PCT US2011/036187 de 12/05/2011
(87) WO 2011/143382 de 17/11/2011

---

(21) BR 11 2012 029986-7 A2

Código 1.3 - Notificação - Fase Nacional - PCT
(22) 25/05/2011
(30) 26/05/2010 US 61/348,559; 12/08/2010 US 61/372,882
(51) C07K 16/22 (2006.01), A61K 39/395 (2006.01), A61P 3/00 (2006.01), A61P 21/00 (2006.01)
(54) ANTICORPOS PARA GDF8 HUMANO.
(71) Regeneron Pharmaceuticals, Inc (US)
(72) Trevor Stitt, Esther Latres
(85) 26/11/2012
(86) PCT US2011/037837 de 25/05/2011
(87) WO 2011/150008 de 01/12/2011

---

(21) BR 11 2012 030114-4 A2

Código 1.3 - Notificação - Fase Nacional - PCT
(22) 25/05/2011

(30) 27/05/2010 US 61/348.906
(51) C03B 37/027 (2006.01), C03B 37/035 (2006.01)
(54) MÉTODO PARA PRODUZIR FIBRA ÓPITICA EM PRESSÃO REDUZIDA
(71) CORNING INCORPORATED (US)
(72) JAMES HENRY FALER, ANDREY V. FILIPPOV, ROBERT C. MOORE, BRUCE WARREN REDING
(85) 27/11/2012
(86) PCT US2011/037898 de 25/05/2011
(87) WO 2011/150056 de 01/12/2011

---

(21) BR 11 2012 031067-4 A2

Código 1.3 - Notificação - Fase Nacional - PCT
(22) 10/06/2011
(30) 10/06/2010 EP 103821690
(51) A61K 48/00 (2006.01), C12N 15/68 (2006.01), C12N 15/864 (2006.01), C12N 15/67 (2006.01), C12N 9/16 (2006.01), C12N 9/14 (2006.01)
(54) "SEQUÊNCIA ISOLADA , SEQUÊNCIA DE NUCLEÓTIDOS ISOLADOS, CONSTRUÇÃO GENÉTICA , VETORES DE EXPRESSÃO, VETORES PAAV-CAG-CO-HU-SFMD E PAAV- HAAT-CO-HU-SFMD DE PLASMIDO, COMPOSIÇÃO FARMACÊUTICA E MÉTODO PARA PRODUZIR OS VETORES DE EXPRESSÃO, CÉLULA ISOLADA, E MÉTODO PARA O TRATAMENTO DA MUCOPOLISSACARIDOSE DO TIPO IIIA"
(71) LABORATORIOS DEL DR. ESTEVE S.A. (ES) , UNIVERSIDAD AUTONOMA DE BARCELONA (ES)
(72) FÁTIMA BOSCH TUBERT, ÉDUARD AYUSO LÓPEZ, ALBERT RUZO MATIAS
(85) 06/12/2012
(86) PCT EP2011/059678 de 10/06/2011
(87) WO 2011/154520 de 15/12/2011

---

(21) BR 11 2013 011563-7 A2

Código 1.3 - Notificação - Fase Nacional - PCT
(22) 08/11/2011
(30) 10/11/2010 US 61/412251
(51) C08G 71/04 (2006.01), C05G 3/00 (2006.01)
(54) COMPOSIÇÃO DE FERTILIZANTE DE LIBERAÇÃO CONTROLADA E PROCESSO DE PRODUZIR UM FERTILIZANTE DE LIBERAÇÃO CONTROLADA
(71) AGRIUM ADVANCED TECHNOLOGIES (US)
(72) ROMEN AVDALA, LESLIE L. CARSTENS, GARRARD LEE HARGROVE, SRIRAMAKRISHNA MARUVADA, BAOZHONG XING
(85) 09/05/2013
(86) PCT US2011/059759 de 08/11/2011
(87) WO 2012/064727 de 18/05/2012

(21) BR 11 2013 021320-5 A2

Código 1.3 - Notificação - Fase Nacional - PCT
(22) 22/02/2012
(30) 22/02/2011 US 61/445,204
(51) C12N 11/04 (2006.01)
(54) COMPOSIÇÃO PARA A FORMAÇÃO DE UM BIOMATERIAL ENCAPSULADO NA MATRIZ DE SÍLICA, MÉTODOS DE PRODUÇÃO DE UM BIOMATERIAL ENCAPSULADO NA MATRIZ DE SÍLICA E DE TRATAMENTO DE UM MEIO
(71) REGENTS OF THE UNIVERSITY OF MINNESOTA (US)
(72) LAWRENCE P. WACKETT, ALPTEKIN AKSAN, EDUARDO REATEGUI, LISA KASINKAS, MICHAEL J. SADOWSKY
(85) 21/08/2013
(86) PCT US2012/026031 de 22/02/2012
(87) WO 2012/116013 de 30/08/2012

(21) BR 11 2013 021356-6 A2

Código 1.3 - Notificação - Fase Nacional - PCT
(22) 21/02/2011
(51) C04B 32/00 (2006.01)
(54) MISTURA, PEDRA ESTRATIFICADA E LAJE, COM BASE EM PARTÍCULAS DE ROCHAS VULCÂNICAS, QUE PODEM SER USADAS PARA CONSTRUÇÃO E DECORAÇÃO E O MÉTODO DE PRODUÇÃO
(71) NEOCANTERA BOARD S.A. DE C.V. (MX)
(72) JESÚS FEDERICO ARROYO BERNAL
(85) 21/08/2013
(86) PCT MX2011/000031 de 21/02/2011
(87) WO 2012/115497 de 30/08/2012

(21) BR 11 2013 021363-9 A2

Código 1.3 - Notificação - Fase Nacional - PCT
(22) 24/02/2012
(30) 24/02/2011 US 61/464,000
(51) H02M 7/02 (2006.01)
(54) SISTEMA DE CONVERSÃO DE ENERGIA CA/CC E MÉTODO DE FABRICAÇÃO DO MESMO
(71) CRANE ELECTRONICS, INC (US)
(72) KAZ FURMANCZYK, RANDY STEPHESON
(85) 21/08/2013
(86) PCT US2012/026465 de 24/02/2012
(87) WO 2012/116263 de 30/08/2012

(21) BR 11 2013 021627-1 A2

Código 1.3 - Notificação - Fase Nacional - PCT
(22) 22/02/2012
(30) 23/02/2011 US 13/033,105

(51) B01D 46/24 (2006.01), B01D 46/42 (2006.01), B01D 29/50 (2006.01)
(54) ELEMENTO DE FILTRO DE MÚLTIPLOS ESTÁGIOS
(71) PECOFACET (US), INC. (US)
(72) DAVID J. BURNS, DANIEL M. CLOUD, ARTIMUS C. JONES, TYLER G. BOSWELL
(85) 23/08/2013
(86) PCT US2012/026082 de 22/02/2012
(87) WO 2012/116049 de 30/08/2012

---

(21) BR 11 2013 021634-4 A2

Código 1.3 - Notificação - Fase Nacional - PCT
(22) 05/03/2012
(30) 22/03/2011 US 61/466,385; 30/09/2011 US 61/542,031
(51) F02B 47/08 (2006.01)
(54) SISTEMAS E MÉTODOS PARA CONTROLAR COMBUSTÃO ESTEQUIOMÉTRICA EM SISTEMAS DE TURBINA DE BAIXA EMISSÃO
(71) EXXONMOBIL UPSTREAM RESEARCH COMPANY (US)
(72) RICHARD A. HUNTINGTON, SULABH K. DHANUKA, O. ANGUS SITES, FRANKLIN F. MITTRICKER
(85) 23/08/2013
(86) PCT US2012/027772 de 05/03/2012
(87) WO 2012/128925 de 27/09/2012

---

(21) BR 11 2013 021637-9 A2

Código 1.3 - Notificação - Fase Nacional - PCT
(22) 24/02/2012
(30) 24/02/2011 US 61/457,315
(51) A21D 6/00 (2006.01), A21D 13/02 (2006.01), A23L 3/16 (2006.01), B02B 1/00 (2006.01), B02C 9/04 (2006.01), B02C 23/08 (2006.01)
(54) FARINHA DE GRÃO INTEGRAL ESTABILIZADA E MÉTODO DE FABRICAÇÃO
(71) INTERNATIONAL GREAT BRANDS LLC (US)
(72) DERWIN G. HAWLEY, EDWARD D. HOWEY, WILLIAM H. CLEAVER, DESIREE S. BRAMBLE, LYNN C. HAYNES, NING ZHOU, BIN ZHAO, TIMOTHY S. HANSEN, DOMINIC R. CASSONE, SARWAT GABRIEL
(85) 23/08/2013
(86) PCT US2012/026490 de 24/02/2012
(87) WO 2012/148543 de 01/11/2012

---

(21) BR 11 2013 021752-9 A2

Código 1.3 - Notificação - Fase Nacional - PCT
(22) 08/03/2012
(30) 18/03/2011 EP 11158890.1
(51) B01J 23/745 (2006.01), B01J 23/75 (2006.01), B01J 21/16 (2006.01), B01J 21/18 (2006.01), B01J 37/02 (2006.01), B82Y 30/00 (2011.01), C04B 20/06

(2006.01)
(54) COMPOSIÇÃO CATALÍTICA PARA A SÍNTESE DE NANOTUBOS DE CARBONO, PROCESSO DE SÍNTESE DE COMPOSIÇÃO CATALÍTICA , PROCESSO DE SÍNTESE DE NANOTUBOS DE CARBONO E COMPÓSITO POLIMÉRICO
(71) NANOCYL S.A (BE)
(72) FANG- YUE CHAN, JULIEN AMADOU, CÉDRIC DE VILLEPIN
(85) 26/08/2013
(86) PCT EP2012/054029 de 08/03/2012
(87) WO 2012/126740 de 27/09/2012

---

(21) BR 11 2013 021753-7 A2

Código 1.3 - Notificação - Fase Nacional - PCT
(22) 02/03/2011
(51) C08L 67/02 (2006.01), C09D 5/02 (2006.01), C09D 167/02 (2006.01)
(54) DISPERSÃO AQUOSA, MÉTODO PARA PRODUZIR UMA DISPERSÃO AQUOSA, COMPOSIÇÃO DE REVESTIMENTO, CAMADA DE REVESTIMENTO , ARTIGO REVESTIDO, MÉTODO PARA FABRICAR UM ARTIGO REVESTIDO , RESINA DE POLI(TEREFTALATO DE ETILENO) E SUSTRATO
(71) DOW GLOBAL TECHNOLOGIES LLC (US) , ROHM AND HAAS COMPANY (US)
(72) DAVID MALOTKY, BERNHARD KAINZ, CHARLES DIEHL, DENISE LINDENMUTH, TIMOTHY YOUNG, JOHN ARGYROPOULOS
(85) 26/08/2013
(86) PCT US2011/026886 de 02/03/2011
(87) WO 2012/118501 de 07/09/2012

---

(21) BR 11 2013 021966-1 A2

Código 1.3 - Notificação - Fase Nacional - PCT
(22) 23/03/2012
(30) 25/03/2011 EP 11159783.7
(51) C11D 3/02 (2006.01), C11D 11/02 (2006.01), C11D 3/04 (2006.01)
(54) PARTÍCULAS DE DETERGENTE PARA LAVAGEM DE ROUPAS SECADAS POR PULVERIZAÇÃO
(71) THE PROCTER & GAMBLE COMPANY (US)
(72) HOSSAN HASSAN TANTAWY, ANDREW LATIMER, ANDREW BRIAN GREENAWAY PATTON
(85) 28/08/2013
(86) PCT US2012/030220 de 23/03/2012
(87) WO 2012/134966 de 04/10/2012

---

(21) BR 11 2013 022145-3 A2

Código 1.3 - Notificação - Fase Nacional - PCT
(22) 12/03/2012
(30) 10/03/2011 IN 663/MUM/2011; 07/03/2012 IN 616/MUM/2012

(51) C05D 9/00 (2006.01), C05G 5/00 (2006.01), A01N 59/02 (2006.01), A01N 59/00 (2006.01)
(54) COMPOSIÇÃO FERTILIZANTE
(71) DEEPAK PRANJIVANDAS SHAH (IN)
(72) DEEPAK PRANJIVANDAS SHAH
(85) 29/08/2013
(86) PCT IN2012/000168 de 12/03/2012
(87) WO 2012/131702 de 04/10/2012

---

(21) BR 11 2013 022375-8 A2

Código 1.3 - Notificação - Fase Nacional - PCT
(22) 01/03/2012
(30) 02/03/2011 US 61/448,271
(51) B65D 83/00 (2006.01), A61M 5/142 (2006.01), A62C 13/00 (2006.01)
(54) Distribuidor de material pressurizado sem propelente
(71) GREENSPENSE LTD (IL)
(72) GADI HAR-SHAI
(85) 02/09/2013
(86) PCT IL2012/050063 de 01/03/2012
(87) WO 2012/117401 de 07/09/2012

---

(21) BR 11 2013 022499-1 A2

Código 1.3 - Notificação - Fase Nacional - PCT
(22) 28/02/2012
(30) 04/03/2011 US 13/041,175
(51) E21B 33/03 (2006.01)
(54) SUSPENSOR DE TUBULAÇÃO DE PRODUÇÃO - ARRANJO DE SUSPENÇÃO DA TUBULAÇÃO DE PRODUÇÃO
(71) PROSERV OPERATIONS, INC. (US)
(72) BRIAN SNEED
(85) 03/09/2013
(86) PCT US2012/026994 de 28/02/2012
(87) WO 2012/121934 de 13/09/2012

---

(21) BR 11 2013 022880-6 A2

Código 1.3 - Notificação - Fase Nacional - PCT
(22) 20/02/2012
(30) 08/03/2011 US 13/042,536
(51) C09J 7/02 (2006.01), B32B 5/08 (2006.01)
(54) FITA PLÁSTICA RASGÁVEL MANUALMENTE, MÉTODO PARA PINTAR UMA PRIMEIRA PORÇÃO DE SUPERFÍCIE E MÉTODO PARA FABRICAÇÃO DE UMA FITA PLÁSTICA RASGÁVEL MANUALMENTE
(71) 3M INNOVATIVE PROPERTIES COMPANY (US)
(72) JOSEPH T. BARTUSIAK, GRAHAM M. CLARKE
(85) 06/09/2013

(86) PCT US2012/025811 de 20/02/2012
(87) WO 2012/121869 de 13/09/2012

---

(21) BR 11 2013 022881-4 A2

Código 1.3 - Notificação - Fase Nacional - PCT
(22) 07/03/2012
(30) 07/03/2011 US 61/449,897; 07/03/2011 GB 11038551
(51) C08J 5/18 (2006.01), H01L 31/048 (2006.01)
(54) FILME DE POLIÉSTER BAIXIALMENTE ORIENTADO E SEU PROCESSO DE FABRICAÇÃO, UTILIZAÇÃO DO FILME DE POLIÉSTER, CÉLULA FOTOVOLTAICA, MÉTODO PARA APRIMORAR A RESISTÊNCIA À HIDRÓLISE E UTILIZAÇÃO DE UM CÁTION METÁLICO
(71) DUPONT TEIJIN FILMS U.S. LIMITED PARTNERSHIP (US)
(72) WILLIAM J. BRENNAN, ALLAN LOVATT, DAVID R. TURNER, EMMA ASHFORD, KIRSTIN JAYNE FORSYTH, SIMON VERNON MORTLOCK, WILLIAM BRYDEN GOLDIE
(85) 06/09/2013
(86) PCT GB2012/000224 de 07/03/2012
(87) WO 2012/120260 de 13/09/2012

---

(21) BR 11 2013 022995-0 A2

Código 1.3 - Notificação - Fase Nacional - PCT
(22) 07/03/2012
(30) 07/03/2011 US 61/449,840
(51) C12M 1/34 (2006.01), G01N 15/00 (2006.01), G01N 15/10 (2006.01), C12Q 1/02 (2006.01), C12Q 1/04 (2006.01)
(54) MÉTODO E SISTEMA PARA ANÉLISE E DETECÇÃO DE CÉLULA
(71) THE GOVERNING COUNCIL OF THE UNIVERSITY OF TORONTO (CA)
(72) JAMES STEWART AITCHISON, LU CHEN, JAMES JIAHUA DOU, RAKESH KUMAR NAYYAR
(85) 09/09/2013
(86) PCT CA2012/000227 de 07/03/2012
(87) WO 2012/119243 de 13/09/2012

---

(21) BR 11 2013 023528-4 A2

Código 1.3 - Notificação - Fase Nacional - PCT
(22) 15/03/2012
(30) 16/03/2011 GB 1104442.7
(51) A63H 27/10 (2006.01)
(54) BALÃO ILUMINADO
(71) SEATRIEVER INTERNATIONAL HOLDINGS LIMITED (GB)
(72) HALLIBURTON, JAMES, RHOADES, TONY, TISDALL, SEAN, BICHOP, JAMES
(85) 13/09/2013
(86) PCT GB2012/050568 de 15/03/2012

(87) WO 2012/123747 de 20/09/2012

---

(21) BR 11 2013 023941-7 A2

Código 1.3 - Notificação - Fase Nacional - PCT
(22) 16/03/2012
(30) 18/03/2011 DE 10 2011 014 345.9
(51) C10G 1/02 (2006.01), C10J 3/02 (2006.01)
(54) MÉTODO PARA EXTRAÇÃO ENERGETICAMENTE EFICIENTE, AMBIENTALMENTE BENÉFICA DE ÓLEO LEVE E/OU COMBUSTÍVEIS DE BETUME CRU
(71) ECOLOOP GMBH (DE)
(72) THOMAS STUMPF, ULF BOENKENDORF, LEONHARD BAUMANN, ROLAND MOLLER
(85) 18/09/2013
(86) PCT EP2012/001168 de 16/03/2012
(87) WO 2012/126591 de 27/09/2012

---

(21) BR 11 2013 023943-3 A2

Código 1.3 - Notificação - Fase Nacional - PCT
(22) 16/03/2012
(30) 18/03/2011 DE 10 2011 014 349.1
(51) C10J 3/12 (2006.01), C10J 3/42 (2006.01), C10J 3/30 (2006.01)
(54) APARELHO PARA CLIVAGEM TÉRMICA DE SUBSTÂNCIAS RICAS EM CARBONO EM UM REATOR DE LEITO MÓVEL
(71) ECOLOOP GMBH (DE)
(72) THOMAS STUMP, LEONHARD BAUMANN, ROLAND MOLLER, GUNTER ULBRICH, THOMAS VON BEOECZY
(85) 18/09/2013
(86) PCT EP2012/001181 de 16/03/2012
(87) WO 2012/126595 de 27/09/2012

---

(21) BR 11 2013 024694-4 A2

Código 1.3 - Notificação - Fase Nacional - PCT
(22) 30/03/2011
(51) F25B 1/053 (2006.01)
(54) REFRIGERADOR TURBO
(71) KAWASAKI JUKOGYO KABUSHIKI KAISHA (JP)
(72) NAOTO SAKAI, HAYATO SAKAMOTO, MASAFUMI YAMAUCHI
(85) 26/09/2013
(86) PCT JP2011/001906 de 30/03/2011
(87) WO 2012/131770 de 04/10/2012

(21) BR 11 2013 024812-2 A2

Código 1.3 - Notificação - Fase Nacional - PCT
(22) 29/03/2012
(30) 30/03/2011 EP 11160492.2
(51) E21B 23/14 (2006.01)
(54) MOLA À PROVA DE FALHA
(71) WELLTEC A/S (DK)
(72) JORGEN HALLUNDBAEK
(85) 26/09/2013
(86) PCT EP2012/055641 de 29/03/2012
(87) WO 2012/130942 de 04/10/2012

(21) BR 11 2013 027247-3 A2

Código 1.3 - Notificação - Fase Nacional - PCT
(22) 24/02/2012
(30) 24/02/2011 US 61/446,284
(51) C12N 15/33 (2006.01), C12N 7/00 (2006.01), C07K 14/04 (2006.01), C12N 15/63 (2006.01), A61K 39/25 (2006.01)
(54) CEPAS DO VÍRUS DA VARICELA-ZÓSTER E VACINA CONTRA O VÍRUS DA CATAPORA E HERPES ZÓSTER USANDO AS MESMAS
(71) MOGAM BIOTECHNOLOGY RESEARCH INSTITUTE (KR)
(72) GEUN HEE KIM, SHI NAE KWON, CHAN HEE LEE, YEOP YOON
(85) 26/08/2013
(86) PCT KR2012/001408 de 24/02/2012
(87) WO 2012/115474 de 30/08/2012

(21) BR 11 2013 028887-6 A2

Código 1.3 - Notificação - Fase Nacional - PCT
(22) 11/05/2012
(30) 11/05/2011 US 61/484,934; 08/03/2012 US 61/608,168; 13/03/2012 US 61/609,974
(51) A61K 31/00 (2006.01), A61K 39/02 (2006.01), A61P 37/02 (2006.01), A61P 37/04 (2006.01), A61K 39/39 (2006.01), A61K 38/00 (2006.01)
(54) COMPOSIÇÃO IMUNOGÊNICA APRESENTANDO MÚLTIPLOS ANTÍGENOS, E MÉTODOS E USOS DOS MESMOS
(71) CHILDREN'S MEDICAL CENTER CORPORATION (US)
(72) RICHARD MALLEY, YINGJIE LU, FAN ZHANG
(85) 08/11/2013
(86) PCT US2012/037412 de 11/05/2012
(87) WO 2012/155007 de 15/11/2012

(21) BR 11 2013 029059-5 A2

Código 1.3 - Notificação - Fase Nacional - PCT
(22) 03/04/2012
(30) 13/05/2011 JP 2011-108478; 02/03/2012 JP 2012-046449
(51) B60C 5/14 (2006.01), C08L 53/00 (2006.01)

(54) PNEUMÁTICO
(71) SUMITOMO RUBBER INDUSTRIES, LTD. (JP)
(72) MUTSUKI SUGIMOTO
(85) 11/11/2013
(86) PCT JP2012/059075 de 03/04/2012
(87) WO 2012/157353 de 22/11/2012

---

(21) BR 11 2013 029415-9 A2

Código 1.3 - Notificação - Fase Nacional - PCT
(22) 26/04/2012
(30) 17/05/2011 EP 11166319.1
(51) D06M 13/285 (2006.01), D06M 13/282 (2006.01), D06M 13/12 (2006.01), D06M 13/256 (2006.01), D06M 13/272 (2006.01), D06M 13/392 (2006.01), D06M 13/41 (2006.01), D06M 13/422 (2006.01), D06M 15/43 (2006.01), D06M 15/431 (2006.01), D06M 15/667 (2006.01), D06M 15/673 (2006.01), A41D 31/00 (2006.01), C09K 21/12 (2006.01)
(54) MÉTODO PARA TORNAR TECIDOS À PROVA DE FOGO
(71) CTF 2000 NV (BE)
(72) JOHAN DESCHIETERE, LUC CARLIER
(85) 14/11/2013
(86) PCT EP2012/057627 de 26/04/2012
(87) WO 2012/156190 de 22/11/2012

---

(21) BR 11 2013 030541-0 A2

Código 1.3 - Notificação - Fase Nacional - PCT
(22) 25/05/2012
(30) 27/05/2011 US 61/491,053
(51) A01J 7/04 (2006.01)
(54) MÉTODO PARA TRATAMENTO DE UMA MAMA DE MAMÍFERO E COMPOSIÇÕES RELACIONADAS
(71) ZUREX PHARMAGRA, INC. (US)
(72) CARMINE J. DURHAM, MICHAEL C. PAWLAK, RANDAL D. STEVENSON
(85) 27/11/2013
(86) PCT US2012/039707 de 25/05/2012
(87) WO 2012/166655 de 06/12/2012

---

(21) BR 11 2013 030889-3 A2

Código 1.3 - Notificação - Fase Nacional - PCT
(22) 08/05/2012
(30) 13/06/2011 US 61/496069
(51) A01N 47/44 (2006.01), A01N 57/20 (2006.01), A01N 57/34 (2006.01), A01P 1/00 (2006.01)
(54) COMPOSIÇÃO, E, MÉTODO PARA O CONTROLE DE MICRORGANISMOS EM UM SISTEMA AQUOSO OU CONTENDO ÁGUA
(71) DOW GLOBAL TECHNOLOGIES LLC (US)
(72) BEI YIN

(85) 29/11/2013
(86) PCT US2012/036882 de 08/05/2012
(87) WO 2012/173715 de 20/12/2012

---

(21) BR 11 2013 030992-0 A2

Código 1.3 - Notificação - Fase Nacional - PCT
(22) 01/06/2012
(30) 01/06/2011 US 61/492,324; 31/05/2012 US 13/485,823
(51) A61F 2/24 (2006.01), A61L 27/48 (2006.01)
(54) COMPÓSITO DE POLÍMERO DE ALTA RESISTÊNCIA MULTI CAMADAS DURÁVEL ADEQUADO PARA IMPLANTE E ARTIGOS DERIVADOS DELE
(71) W. L. GORE & ASSOCIATES, INC. (US)
(72) WILLIAM C. BRUCHMAN, CODY L. HARTMAN
(85) 02/12/2013
(86) PCT US2012/040529 de 01/06/2012
(87) WO 2012/167131 de 06/12/2012

---

(21) BR 11 2013 031301-3 A2

Código 1.3 - Notificação - Fase Nacional - PCT
(22) 29/05/2012
(30) 07/06/2011 EP 11168972.5
(51) B02C 2/00 (2006.01)
(54) DISPOSIÇÃO DE FIXAÇÃO PARA UM REVESTIMENTO DE REBORDO DE UM TRITURADOR
(71) SANDVIK INTELLECTUAL PROPERTY AB (SE)
(72) ERIKSSON, BENGT-ARNE
(85) 05/12/2013
(86) PCT EP2012/059967 de 29/05/2012
(87) WO 2012/168111 de 13/12/2012

---

(21) BR 11 2013 031812-0 A2

Código 1.3 - Notificação - Fase Nacional - PCT
(22) 11/06/2012
(30) 10/06/2011 US 13158100; 20/07/2011 GB 11124690
(51) E21B 17/01 (2006.01)
(54) SISTEMA DE COLUNA DE ASCENSÃO, MÉTODO PARA FORMAR UM SISTEMA DE COLUNA DE ASCENSÃO, E , JUNTA DO SISTEMA DE COLUNA DE ASCENSÃO
(71) MAGMA GLOBAL LIMITED (GB)
(72) CHARLES TAVNER, MARTIM PETER WILLIAM JONES
(85) 10/12/2013
(86) PCT GB2012/051317 de 11/06/2012
(87) WO 2012/168742 de 13/12/2012

---

(21) BR 11 2013 033311-1 A2

Código 1.3 - Notificação - Fase Nacional - PCT

(22) 22/06/2012
(30) 24/06/2011 US 61/500,799
(51) A61P 35/00 (2006.01)
(54) COMPOSTOS PARA O TRATAMENTO DE CÂNCERES ASSOCIADOS COM PAPILOMAVÍRUS HUMANO
(71) PIRAMAL ENTERPRISES LIMITED (IN)
(72) SWATI AJAY PIRAMAL, MURALIDHARA PADIGARU, VEENA R. AGARWAL, GANDHALI ASHWIN DESHPANDE
(85) 23/12/2013
(86) PCT IB2012/053166 de 22/06/2012
(87) WO 2012/176163 de 27/12/2012

---

(21) BR 11 2014 000843-4 A2

Código 1.3 - Notificação - Fase Nacional - PCT
(22) 16/07/2012
(30) 15/07/2011 US 61/508,189
(51) A61K 31/4402 (2006.01)
(54) MÉTODO PARA O CÁLCULO DA DURAÇÃO DE UMA COLONOSCOPIA EM QUE UMA COMPOSIÇÃO DE PICOSSULFATO É ADMINISTRADA
(71) RAYMOND E. JOSEPH (US)
(72) RAYMOND E. JOSEPH
(85) 14/01/2014
(86) PCT US2012/046874 de 16/07/2012
(87) WO 2013/012783 de 24/01/2013

---

(21) BR 11 2014 000907-4 A2

Código 1.3 - Notificação - Fase Nacional - PCT
(22) 12/07/2012
(30) 15/07/2011 US 61/508,147
(51) C07D 453/02 (2006.01), A61K 31/439 (2006.01), A61P 25/16 (2006.01), A61P 25/18 (2006.01), A61P 25/22 (2006.01), A61P 25/24 (2006.01), A61P 25/28 (2006.01)
(54) SAIS DE ÉTERES DI-ARIL AZA-BICÍCLICOS E MÉTODOS PARA FAZER OS MESMOS OU SEUS PRECURSORES
(71) NOVARTIS AG (CH)
(72) WOLFGANG MARTERER, MAHAVIR PRASHAD, EDWIN BERNARD VILLHAUER, LILADHAR MURLIDHAR WAYKOLE, JAMES ANTHONY VIVELO, BERTRAND SUTTER, JEAN- CLAUDE BIANCHI, RAEANN WU, DENIS HAR, PIOTR H. KARPINSKI, MASSIMO PIGNONE, DORIS STINGELIN, ECKART BUERGER
(85) 14/01/2014
(86) PCT EP2012/063712 de 12/07/2012
(87) WO 2013/010916 de 24/01/2013
Exigência cumprida satisfatoriamente pela petição nº 870170056478, de 07/08/2017.

(21) BR 11 2014 001313-6 A2

Código 1.3 - Notificação - Fase Nacional - PCT
(22) 18/07/2011
(51) H04W 74/08 (2009.01)
(54) DETERMINAÇÃO DO GRUPO DE AVANÇO DE TEMPORIZAÇÃO
(71) NOKIA SIEMENS NETWORKS OY (FI)
(72) Chunli Wu, Benoist Pierre Sebire
(85) 17/01/2014
(86) PCT EP2011/062235 de 18/07/2011
(87) WO 2013/010576 de 24/01/2013

(21) BR 11 2014 002677-7 A2

Código 1.3 - Notificação - Fase Nacional - PCT
(22) 17/07/2012
(30) 05/08/2011 US 13/204,046
(51) C09K 8/72 (2006.01), E21B 47/00 (2006.01), E21B 47/10 (2006.01), E21B 49/08 (2006.01), G01J 3/00 (2006.01), E21B 43/00 (2006.01)
(54) MÉTODO
(71) HALLIBURTON ENERGY SERVICES, INC (US)
(72) ROBERT P. FREESE, CHRISTOPHER M. JONES, MICHAEL T. PELLETIER, RORY D. DAUSSIN, ROBERT D. HAYWORTH
(85) 04/02/2014
(86) PCT US2012/047065 de 17/07/2012
(87) WO 2013/022570 de 14/02/2013
Publicação automática da admissibilidade da fase nacional depositado via PCT . Tratado de cooperação em matéria de Patentes, conforme Instrução Normativa nº 02, de 06/06/2017 publicada na RPI nº 2422, de 06/06/2017.

(21) BR 11 2014 005344-8 A2

Código 1.3 - Notificação - Fase Nacional - PCT
(22) 31/08/2012
(30) 08/09/2011 US 13/227,542
(51) A47L 1/08 (2006.01), G07F 11/32 (2006.01)
(54) SISTEMA MULTIPLATAFORMA DE DISPENSAÇÃO DE PRODUTO COM GUIA TRASEIRA
(71) MEADWESTVADO CORPORATION (US)
(72) BATES, AARRON L, LOFTIN CALEB S, BURTON STEVN W, BOGDZIEWICZ III WILLIAM J
(85) 07/03/2014
(86) PCT US2012/053273 de 31/08/2012
(87) WO 2013/036439 de 14/03/2013
Publicação automática da admissibilidade da fase nacional depositado via PCT . Tratado de cooperação em matéria de Patentes, conforme Instrução Normativa nº 02, de 06/06/2017 publicada na RPI nº 2422, de 06/06/2017.

(21) BR 11 2014 005409-6 A2

Código 1.3 - Notificação - Fase Nacional - PCT
(22) 06/09/2012
(30) 07/09/2011 FR 1157925
(51) B29C 70/24 (2006.01), F01D 5/28 (2006.01), F01D 9/04 (2006.01), B29L 31/08 (2006.01)
(54) MÉTODO PARA PRODUÇÃO DE UM SETOR DE UMA PÁ DE HÉLICE DE BOCAL DE TURBINA OU ESTATOR DE COMPRESSOR FEITA DE UM MATERIAL COMPÓSITO PARA UM MOTOR DE TURBINA E TURBINA OU COMPRESSOR QUE INCLUI UMA PÁ DE HÉLICE DE BOCAL OU ESTATOR QUE CONSISTE NOS DITOS SETORES
(71) SNECMA (FR) , HERAKLES (FR)
(72) ANTOINE JEAN - PHILIPPE BEAUJARD, ELRIC GEORGES ANDRÉ FREMONT
(85) 07/03/2014
(86) PCT FR2012/051994 de 06/09/2012
(87) WO 2013/034857 de 14/03/2013

(21) BR 11 2014 009206-0 A2

Código 1.3 - Notificação - Fase Nacional - PCT
(22) 10/10/2012
(30) 21/10/2011 EP 11186139.9
(51) B03C 3/00 (2006.01)
(54) PROCESSO E APARELHO PARA RETIRAR POEIRA DE UMA MISTURA VAPOR-GÁS
(71) ENEFIT OUTOTEC TECHNOLOGY O (EE)
(72) HERMANN SIEGER, CHRISTIAN BINDER, NIKOLA ANASTASIJEVIC, ANDREAS ORTH
(85) 15/04/2014
(86) PCT EP2012/069989 de 10/10/2012
(87) WO 2013/057009 de 25/04/2013
Publicação automática da admissibilidade da fase nacional depositado via PCT . Tratado de cooperação em matéria de Patentes, conforme Instrução Normativa nº 02, de 06/06/2017 publicada na RPI nº 2422, de 06/06/2017.

(21) BR 11 2014 009999-5 A2

Código 1.3 - Notificação - Fase Nacional - PCT
(22) 31/10/2011
(51) H02B 5/00 (2006.01), H01G 4/38 (2006.01), H02J 3/16 (2006.01), H02J 3/36 (2006.01)
(54) DISPOSITIVO PARA SUSTENTAR EQUIPAMENTO DE ALTA TENSÃO DE MANEIRA ELETRICAMENTE ISOLADA
(71) SIEMENS AKTIENGELLSCHAFT (DE)
(72) ACHIM VON SECK, GERMAN KUHN

(85) 25/04/2014
(86) PCT EP2011/069131 de 31/10/2011
(87) WO 2013/064166 de 10/05/2013
Publicação automática da admissibilidade da fase nacional depositado via PCT . Tratado de cooperação em matéria de Patentes, conforme Instrução Normativa nº 02, de 06/06/2017 publicada na RPI nº 2422, de 06/06/2017.

---

(21) BR 11 2014 010149-3 A2

Código 1.3 - Notificação - Fase Nacional - PCT
(22) 19/06/2013
(30) 20/06/2012 US 13/528,111
(51) A61F 6/04 (2006.01)
(54) PRESERVATIVOS E RESPECTIVO CONJUNTO ORDENADO
(71) ALESSA J CARR (US)
(72) ALESSA J CARR
(85) 28/04/2014
(86) PCT US2013/046651 de 19/06/2013
(87) WO 2013/192349 de 27/12/2013
Publicação automática da admissibilidade da fase nacional depositado via PCT . Tratado de cooperação em matéria de Patentes, conforme Instrução Normativa nº 02, de 06/06/2017 publicada na RPI nº 2422, de 06/06/2017.

---

(21) BR 11 2014 012061-7 A2

Código 1.3 - Notificação - Fase Nacional - PCT
(22) 16/11/2012
(30) 18/11/2011 EP 11306516.3
(51) C12Q 1/00 (2006.01), C12Q 1/04 (2006.01), C12Q 1/34 (2006.01)
(54) MÉTODO PARA DETECTAR A PRESENÇA DE BACTÉRIAS DE PRODUÇÃO DE ß-LACTAMASE DE ESPECTRO EXPANDIDO EM UMA AMOSTRA
(71) INSERM (INSTITUT NATIONAL DE LA SANTÉ ET DE LA RECHERCHE MÉDICALE) (FR) , UNIVERSITE PARIS SUD (PARIS 11) (FR) , ASSISTANCE PUBLIQUE HOPITAUX DE PARIS (FR)
(72) PATRICE NORDMANN, LAURENT DORTET, LAURENT POIREL
(85) 19/05/2014
(86) PCT EP2012/072908 de 16/11/2012
(87) WO 2013/072494 de 23/05/2013
Publicação automática da admissibilidade da fase nacional depositado via PCT . Tratado de cooperação em matéria de Patentes, conforme Instrução Normativa nº 02, de 06/06/2017 publicada na RPI nº 2422, de 06/06/2017.

---

(21) BR 11 2014 012106-0 A2

Código 1.3 - Notificação - Fase Nacional - PCT
(22) 23/11/2012
(30) 25/11/2011 DE 10 2011 087 147.0

(51) C01F 7/38 (2006.01), C09K 3/14 (2006.01), C04B 35/111 (2006.01)
(54) PARTÍCULAS DE ÓXIDO DE ALUMÍNIO CONTENDO ÓXIDO DE TITÂNIO À BASE DE CORÍNDON FUNDIDO EM UM FORNO A ARCO ELÉTRICO A PARTIR DE ALUMINA CALCINADA E UM MÉTODO PARA A PRODUÇÃO DAS MESMAS
(71) CENTER FOR ABRASIVES AND REFRACTORIES RESEARCH & DEVELOPMENT C.A.R.R.D. GMBH (AT)
(72) SEBASTIAN SACHSE, ANDREAS BOERGER, ALEXANDER KRAL
(85) 20/05/2014
(86) PCT EP2012/073471 de 23/11/2012
(87) WO 2013/076249 de 30/05/2013
Publicação automática da admissibilidade da fase nacional depositado via PCT . Tratado de cooperação em matéria de Patentes, conforme Instrução Normativa nº 02, de 06/06/2017 publicada na RPI nº 2422, de 06/06/2017.

---

(21) BR 11 2014 012589-9 A2

Código 1.3 - Notificação - Fase Nacional - PCT
(22) 23/11/2012
(30) 25/11/2011 EP 11190735.8
(51) A61K 31/166 (2006.01), A61K 31/18 (2006.01), A61K 31/341 (2006.01), A61K 31/381 (2006.01), A61K 31/425 (2006.01), A61K 31/4402 (2006.01), A61K 31/4406 (2006.01), A61K 31/443 (2006.01), A61K 31/4436 (2006.01), A61K 31/4439 (2006.01), A61P 33/00 (2006.01)
(54) UTILIZAÇÃO DE ARIL- E HETARIL-CARBOXAMIDAS COMO ENDOPARASITICIDAS
(71) BAYER INTELECTUAL PROPERTY GMBH (DE)
(72) HANS-GEORG SCHWARZ, AXEL TRAUTWEIN, LOTHAR WILIMS, MAIKE HINK, PETER LÜMMEN, ULRICH GÖRGENS, PIERRE-YVES COQUERON, ACHIM HARDER, CLAUDIA WELZ, JÖRG GREUL
(85) 23/05/2014
(86) PCT EP2012/073431 de 23/11/2012
(87) WO 2013/076230 de 30/05/2013
Publicação automática da admissibilidade da fase nacional depositado via PCT . Tratado de cooperação em matéria de Patentes, conforme Instrução Normativa nº 02, de 06/06/2017 publicada na RPI nº 2422, de 06/06/2017.

---

(21) BR 11 2014 012678-0 A2

Código 1.3 - Notificação - Fase Nacional - PCT
(22) 04/12/2012
(30) 09/12/2011 US 61/568909
(51) C08L 1/26 (2006.01), C08L 25/10 (2006.01), C08L 31/04 (2006.01), C04B 28/02 (2006.01), C04B 40/00 (2006.01), C04B 14/10 (2006.01), C04B 24/26 (2006.01), C04B 24/14 (2006.01), C04B 24/38 (2006.01), C08L 89/06 (2006.01), C08K 3/34 (2006.01)
(54) MÉTODO PARA PRODUZIR UMA COMPOSIÇÃO DE CIMENTO

MODIFICADA, ARGAMASSA SECA, E, MISTURA SEM CIMENTO
(71) DOW GLOBAL TECHNOLOGIES INC (US)
(72) SONJA SCHARLEMANN, JOERG NEUBAUER
(85) 26/05/2014
(86) PCT US2012/067756 de 04/12/2012
(87) WO 2013/085900 de 13/06/2013
Publicação automática da admissibilidade da fase nacional depositado via PCT . Tratado de cooperação em matéria de Patentes, conforme Instrução Normativa nº 02, de 06/06/2017 publicada na RPI nº 2422, de 06/06/2017.

---

(21) BR 11 2014 012680-1 A2

Código 1.3 - Notificação - Fase Nacional - PCT
(22) 04/12/2012
(30) 09/12/2011 US 61/568899
(51) C04B 24/38 (2006.01), C04B 28/14 (2006.01), C04B 40/00 (2006.01), C04B 24/14 (2006.01)
(54) MÉTODO PARA PROVER UM REBOCO DE GESSO MODIFICADO OU COMPOSIÇÃO DE ENCHIMENTO, ARGAMASSA SECA, MISTURA SEM GESSO
(71) DOW GLOBAL TECHNOLOGIES INC (US)
(72) JOERG NEUBAUER, SONJA SCHARLEMANN
(85) 26/05/2014
(86) PCT US2012/067752 de 04/12/2012
(87) WO 2013/085897 de 13/06/2013
Publicação automática da admissibilidade da fase nacional depositado via PCT . Tratado de cooperação em matéria de Patentes, conforme Instrução Normativa nº 02, de 06/06/2017 publicada na RPI nº 2422, de 06/06/2017.

---

(21) BR 11 2014 012720-4 A2

Código 1.3 - Notificação - Fase Nacional - PCT
(22) 13/11/2012
(30) 28/11/2011 EP 11190859.6
(51) B02C 2/04 (2006.01), B02C 25/00 (2006.01)
(54) MÉTODO DE CONTROLE DE UM TRITURADOR DE CONE DE INÉRCIA
(71) SANDVIK INTELECTUAL PROPERTY AB (SE)
(72) BELOTSERKOVSKIY KONSTANTIN, SVENSSON RICKARD
(85) 27/05/2014
(86) PCT EP2012/072508 de 13/11/2012
(87) WO 2013/079317 de 06/06/2013
Publicação automática da admissibilidade da fase nacional depositado via PCT . Tratado de cooperação em matéria de Patentes, conforme Instrução Normativa nº 02, de 06/06/2017 publicada na RPI nº 2422, de 06/06/2017.

---

(21) BR 11 2014 012748-4 A2

Código 1.3 - Notificação - Fase Nacional - PCT
(22) 28/11/2012
(30) 28/11/2011 GB 1120458.3

(51) E21B 47/12 (2006.01), E21B 17/00 (2006.01), E21B 17/10 (2006.01)
(54) MÉTODO ADAPTATIVO PARA COMUNICAÇÃO DE DADOS DE ALTA TAXA EM POÇOS
(71) GREEN GECKO TECHONOLOGY LIMITED (GB)
(72) ADRIAN BOWLES, MICHAEL JONES
(85) 27/05/2014
(86) PCT GB2012/052927 de 28/11/2012
(87) WO 2013/079928 de 06/06/2013
Publicação automática da admissibilidade da fase nacional depositado via PCT . Tratado de cooperação em matéria de Patentes, conforme Instrução Normativa nº 02, de 06/06/2017 publicada na RPI nº 2422, de 06/06/2017.

---

(21) BR 11 2014 012776-0 A2

Código 1.3 - Notificação - Fase Nacional - PCT
(22) 22/11/2012
(30) 09/12/2011 JP 2011-270023
(51) B61C 17/00 (2006.01)
(54) DISPOSITIVO DE REFRIGERAÇÃO PARA UM DISPOSITIVO SOB ASSOALHO PARA UM VEÍCULO
(71) MITSUBISHI ELECTRIC COPORATION (JP)
(72) HIROYUKI HIGASHINO, YUKIO NAKASHIMA, SHIGETOSHI IPPOSHI
(85) 27/05/2014
(86) PCT JP2012/080368 de 22/11/2012
(87) WO 2013/084729 de 13/06/2013
Publicação automática da admissibilidade da fase nacional depositado via PCT . Tratado de cooperação em matéria de Patentes, conforme Instrução Normativa nº 02, de 06/06/2017 publicada na RPI nº 2422, de 06/06/2017.

---

(21) BR 11 2014 012777-8 A2

Código 1.3 - Notificação - Fase Nacional - PCT
(22) 28/11/2012
(30) 28/11/2011 JP 2011-259528
(51) C10M 117/08 (2006.01), C10M 169/02 (2006.01), C10N 10/04 (2006.01), C10N 20/02 (2006.01), C10N 30/08 (2006.01), C10N 40/02 (2006.01), C10N 40/04 (2006.01), C10N 50/10 (2006.01)
(54) COMPOSIÇÃO DE GRAXA, E, MÉTODO PARA PRODUZIR UMA COMPOSIÇÃO DE GRAXA
(71) SHELL INTERNATIONALE RESEARCH MAASCHAPPIJ B.V (NL)
(72) KAZUYA WATANABE, KEIJI TANAKA
(85) 27/05/2014
(86) PCT EP2012/073879 de 28/11/2012
(87) WO 2013/079559 de 06/06/2013
Publicação automática da admissibilidade da fase nacional depositado via PCT . Tratado de cooperação em matéria de Patentes, conforme Instrução Normativa nº 02, de 06/06/2017 publicada na RPI nº 2422, de 06/06/2017.

(21) BR 11 2014 012899-5 A2

Código 1.3 - Notificação - Fase Nacional - PCT
(22) 27/11/2012
(30) 30/11/2011 US 61/565,233
(51) B29C 33/02 (2006.01), B29C 33/40 (2006.01), B29C 35/02 (2006.01)
(54) ESPÉCIME PARA TESTE DINÂMICO
(71) COMPAGNIE GÉNÉRALE DES ETABLISSEMENTS MICHELIN (FR) , MICHELIN RECHERCHE ET TECHNIQUE S.A. (CH)
(72) SCOTT POWELL ANDERSON, STEVE M. CRON, MICHAEL EDWARD DOTSON
(85) 28/05/2014
(86) PCT US2012/066659 de 27/11/2012
(87) WO 2013/082033 de 06/06/2013
Publicação automática da admissibilidade da fase nacional depositado via PCT . Tratado de cooperação em matéria de Patentes, conforme Instrução Normativa nº 02, de 06/06/2017 publicada na RPI nº 2422, de 06/06/2017.

---

(21) BR 11 2014 012915-0 A2

Código 1.3 - Notificação - Fase Nacional - PCT
(22) 28/11/2012
(30) 01/12/2011 US 61/56554
(51) A23D 9/02 (2006.01), C11B 1/02 (2006.01), C11B 1/10 (2006.01)
(54) MÉTODO DE PRODUÇÃO DE LIPÍDIOS, E, COMPOSIÇÃO
(71) SHELL INTERNATIONAL RESEARCH MAATSCHAPPIJ B.V (NL)
(72) JOSEPH JAMES ALISHUSKY, ROBERT LAWRENCE, PAUL RICHARD WEIDER, PEN-CHUNG WANG
(85) 28/05/2014
(86) PCT US2012/066838 de 28/11/2012
(87) WO 2013/082141 de 06/06/2013
Publicação automática da admissibilidade da fase nacional depositado via PCT . Tratado de cooperação em matéria de Patentes, conforme Instrução Normativa nº 02, de 06/06/2017 publicada na RPI nº 2422, de 06/06/2017.

---

(21) BR 11 2014 012937-1 A2

Código 1.3 - Notificação - Fase Nacional - PCT
(22) 16/11/2012
(30) 29/11/2011 IN 3350/MUM/2011
(51) C07B 63/04 (2006.01), C07C 7/20 (2006.01)
(54) COMPOSTO ADITIVO BASEADO EM AMINA PARA O CONTROLE E INIBIÇÃO DA POLIMERIZAÇÃO DO ESTIRENO, E MÉTODO DE UTILIZAÇÃO DO MESMO
(71) DORF KETAL CHEMICALS (I) PRIVATE LIMITED (IN)
(72) Mahesh SUBRAMANIYAM
(85) 28/05/2014
(86) PCT IN2012/000751 de 16/11/2012
(87) WO 2013/098846 de 04/07/2013
Publicação automática da admissibilidade da fase nacional depositado via

PCT . Tratado de cooperação em matéria de Patentes, conforme Instrução Normativa nº 02, de 06/06/2017 publicada na RPI nº 2422, de 06/06/2017.

---

(21) BR 11 2014 012941-0 A2

Código 1.3 - Notificação - Fase Nacional - PCT
(22) 06/11/2012
(30) 30/11/2011 US 61/564920
(51) A61K 8/40 (2006.01), A61Q 19/00 (2006.01)
(54) COMPOSIÇÃO PARA CUIDADO PESSOAL, MÉTODO COSMÉTICO PARA TRATAR PELE, E, MÉTODOS PARA INIBIR A DEGRADAÇÃO DE COLÁGENO NA PELE E PARA REDUZIR OS SINAIS VISÍVEIS DE ENVELHECIMENTO
(71) ANGUS CHEMICAL COMPANY E DOW GLOBAL TECHNOLOGIES LLC (US)
(72) Mrunalini S. Dhamdhere, George D. Green, Raymond Swedo, Shao-Ching Hung
(85) 28/05/2014
(86) PCT US2012/063668 de 06/11/2012
(87) WO 2013/081778 de 06/06/2013
Publicação automática da admissibilidade da fase nacional depositado via PCT . Tratado de cooperação em matéria de Patentes, conforme Instrução Normativa nº 02, de 06/06/2017 publicada na RPI nº 2422, de 06/06/2017.

---

(21) BR 11 2014 013037-0 A2

Código 1.3 - Notificação - Fase Nacional - PCT
(22) 09/07/2012
(30) 02/12/2011 RU 201200796
(51) B01D 45/12 (2006.01), B04C 1/00 (2006.01)
(54) MÉTODO E DISPOSITIVO PARA PURIFICAÇÃO DE MEIOS FLUÍDOS PELA REMOÇÃO DE INGREDIENTES COMPONENTES MÚLTIPLOS CONTAMINADOS
(71) ALEXANDR DZAKHOTOVICH ABAYEV (RU) , MARINA ALEXANDROVNA ABAYEVA (RU) , TAYMURAZ KHADZHISMELOVICH KOKOYTI (RU)
(72) ALEXANDR DZAKHOTOVICH ABAYEV, MARINA ALEXANDROVNA ABAYEVA
(85) 29/05/2014
(86) PCT RU2012/000553 de 09/07/2012
(87) WO 2013/081491 de 06/06/2013
Publicação automática da admissibilidade da fase nacional depositado via PCT . Tratado de cooperação em matéria de Patentes, conforme Instrução Normativa nº 02, de 06/06/2017 publicada na RPI nº 2422, de 06/06/2017.

---

(21) BR 11 2014 013182-1 A2

Código 1.3 - Notificação - Fase Nacional - PCT
(22) 30/11/2012
(30) 01/12/2011 US 61/565,560

(51) F23D 14/22 (2006.01), F23D 14/58 (2006.01), F23D 14/32 (2006.01)
(54) QUEIMADOR, E MÉTODO DE COMBUSTÃO
(71) AIR PRODUCTS AND CHEMICALS, INC (US)
(72) SHAILESH PRADEEP GANGOLI, ALEKSANDAR GEORGI SLAVEJKOV, MICHAEL DAVID BUZINSKI
(85) 30/05/2014
(86) PCT US2012/067325 de 30/11/2012
(87) WO 2013/082447 de 06/06/2013
Publicação automática da admissibilidade da fase nacional depositado via PCT . Tratado de cooperação em matéria de Patentes, conforme Instrução Normativa nº 02, de 06/06/2017 publicada na RPI nº 2422, de 06/06/2017.

---

(21) BR 11 2014 013283-6 A2

Código 1.3 - Notificação - Fase Nacional - PCT
(22) 21/11/2012
(30) 02/12/2011 IN 3383/MUM/2011
(51) C08K 5/17 (2006.01), C08K 5/32 (2006.01)
(54) COMPOSTO ADITIVO BASEADO EM AMINA E NITRÓXIDO PARA O CONTROLE E INIBIÇÃO DA POLIMERIZAÇÃO DO ESTIRENO, E MÉTODO DE UTILIZAÇÃO DO MESMO
(71) DORF KETAL CHEMICALS (I) PRIVATE LIMITED (IN)
(72) Mahesh SUBRAMANIYAM
(85) 30/05/2014
(86) PCT IN2012/000758 de 21/11/2012
(87) WO 2013/105113 de 18/07/2013
Publicação automática da admissibilidade da fase nacional depositado via PCT . Tratado de cooperação em matéria de Patentes, conforme Instrução Normativa nº 02, de 06/06/2017 publicada na RPI nº 2422, de 06/06/2017.

---

(21) BR 11 2014 013643-2 A2

Código 1.3 - Notificação - Fase Nacional - PCT
(22) 21/12/2011
(51) H04N 5/91 (2006.01), G06F 13/16 (2006.01), H04N 7/24 (2011.01)
(54) ESQUEMA DE COMPRESSÃO DE DRAM PARA REDUÇÃO DE CON-SUMO DE POTÊNCIA EM COMPENSAÇÃO DE MOVIMENTO E ATUALIZAÇÃO DE EXIBIÇÃO
(71) INTEL CORPORATION (US)
(72) ZHEN FANG, NITIN B. GUPTE, XIAOWEI JIANG
(85) 05/06/2014
(86) PCT US2011/066556 de 21/12/2011
(87) WO 2013/095448 de 27/06/2013
Publicação automática da admissibilidade da fase nacional depositado via PCT . Tratado de cooperação em matéria de Patentes, conforme Instrução Normativa nº 02, de 06/06/2017 publicada na RPI nº 2422, de 06/06/2017.

(21) BR 11 2014 013709-9 A2

Código 1.3 - Notificação - Fase Nacional - PCT
(22) 07/12/2012
(30) 08/12/2011 US 61/568,384
(51) A61K 31/70 (2006.01), A61K 31/165 (2006.01), A61K 31/16 (2006.01), A61K 31/167 (2006.01), A61P 35/00 (2006.01)
(54) MÉTODOS, COMPOSIÇÕES FARMACEUTICAS, E KITS, PARA TRATAR CÂNCERES RESITENTES ÀS ANTIPROGESTINAS
(71) FUNDACION SALES (AR) , CONSELHO NACIONAL DE INVESTIGACIONES CIENTIFICAS Y TECNICAS (AR)
(72) LANARI CLAUDIA LEE, MAY MARIA, ROJAS PAOLA, SEQUEIRA, GONZALO, WARGON VICTORIA
(85) 06/06/2014
(86) PCT US2012/068525 de 07/12/2012
(87) WO 2013/086379 de 13/06/2013
Publicação automática da admissibilidade da fase nacional depositado via PCT . Tratado de cooperação em matéria de Patentes, conforme Instrução Normativa nº 02, de 06/06/2017 publicada na RPI nº 2422, de 06/06/2017.

(21) BR 11 2014 013855-9 A2

Código 1.3 - Notificação - Fase Nacional - PCT
(22) 03/12/2012
(30) 09/12/2011 IN 3461/MUM/2011
(51) C07B 63/04 (2006.01), C07C 7/20 (2006.01), C09K 15/18 (2006.01)
(54) COMPOSTO ADITIVO MELHORADO PARA O CONTROLE E INIBIÇÃO DA POLIMERIZAÇÃO DE MONÔMEROS VINIL AROMÁTICOS E MÉTODO DE UTILIZAÇÃO DO MESMO
(71) DORF KETAL CHEMICALS (I) PRIVATE LIMITED (IN)
(72) Mahesh SUBRAMANIYAM
(85) 06/06/2014
(86) PCT IN2012/000785 de 03/12/2012
(87) WO 2013/108266 de 25/07/2013
Publicação automática da admissibilidade da fase nacional depositado via PCT . Tratado de cooperação em matéria de Patentes, conforme Instrução Normativa nº 02, de 06/06/2017 publicada na RPI nº 2422, de 06/06/2017.

(21) BR 11 2014 013975-0 A2

Código 1.3 - Notificação - Fase Nacional - PCT
(22) 11/12/2012
(30) 12/12/2011 FR 1161502
(51) G06K 7/00 (2006.01)
(54) DISPOSITIVO DE DESCARGA ELETROSTÁTICA
(71) Compagnie Industrielle et Financiere D´Ingenierie "Ingenico (FR)
(72) Sylvain BARNERON, Alain SOUBIRANE
(85) 09/06/2014
(86) PCT EP2012/075115 de 11/12/2012
(87) WO 2013/087641 de 20/06/2013

Publicação automática da admissibilidade da fase nacional depositado via PCT . Tratado de cooperação em matéria de Patentes, conforme Instrução Normativa nº 02, de 06/06/2017 publicada na RPI nº 2422, de 06/06/2017.

---

(21) BR 11 2014 014124-0 A2

Código 1.3 - Notificação - Fase Nacional - PCT
(22) 14/12/2012
(30) 14/12/2011 US 61/570,756
(51) C07D 405/12 (2006.01), C07D 405/14 (2006.01), A61K 31/397 (2006.01), A61K 31/4025 (2006.01), A61P 35/00 (2006.01), A61P 25/00 (2006.01)
(54) MODULADORES DO RECEPTOR DE ESTROGÊNIO FLUORADOS E USOS DOS MESMOS
(71) SERAGON PHARMACEUTICAL, INC. (US)
(72) NICHOLAS D. SMITH, STEVEN P. GOVEK, MEHMET KAHRAMAN, JOHNNY Y. NAGASAWA, ANDILIY G. LAI, CELINE BONNEFOUS
(85) 11/06/2014
(86) PCT US2012/069933 de 14/12/2012
(87) WO 2013/090836 de 20/06/2013
Publicação automática da admissibilidade da fase nacional depositado via PCT . Tratado de cooperação em matéria de Patentes, conforme Instrução Normativa nº 02, de 06/06/2017 publicada na RPI nº 2422, de 06/06/2017.

---

(21) BR 11 2014 014170-3 A2

Código 1.3 - Notificação - Fase Nacional - PCT
(22) 14/12/2012
(30) 16/12/2011 US 61/576,809
(51) B65H 35/00 (2006.01), B65H 16/02 (2006.01)
(54) HASTE, DISPENSADOR DE FITA, MÉTODO PARA MONTAGEM DE UM DISPENSADOR E MÉTODO PARA DISPENSAÇÃO DE FITA DE UM DISPENSADOR
(71) 3M INNOVANTIVE PROPERTIES COMPANY (US)
(72) THOMAS C. MEIER
(85) 11/06/2014
(86) PCT US2012/069694 de 14/12/2012
(87) WO 2013/090687 de 20/06/2013
Publicação automática da admissibilidade da fase nacional depositado via PCT . Tratado de cooperação em matéria de Patentes, conforme Instrução Normativa nº 02, de 06/06/2017 publicada na RPI nº 2422, de 06/06/2017.

---

(21) BR 11 2014 014229-7 A2

Código 1.3 - Notificação - Fase Nacional - PCT
(22) 12/12/2012
(30) 13/12/2011 IN 3626/DEL/2011
(51) D03D 15/08 (2006.01), D03D 15/00 (2006.01), D02G 3/32 (2006.01), D02G 3/36 (2006.01)
(54) FIO DE FIAÇÃO CONCÊNTRICA E TECIDO

(71) E.I. DU PONT DE MOURS AND COMPANY (US)
(72) AKSHAY KUMAR, GOWRI NAGARAJAN
(85) 11/06/2014
(86) PCT US2012/069231 de 12/12/2012
(87) WO 2013/090422 de 20/06/2013
Publicação automática da admissibilidade da fase nacional depositado via PCT . Tratado de cooperação em matéria de Patentes, conforme Instrução Normativa nº 02, de 06/06/2017 publicada na RPI nº 2422, de 06/06/2017.

---

(21) BR 11 2014 014247-5 A2

Código 1.3 - Notificação - Fase Nacional - PCT
(22) 19/12/2012
(30) 21/12/2011 US 61/578,645; 21/12/2011 IE 2011/0562
(51) C25D 3/56 (2006.01), C22C 5/04 (2006.01)
(54) GERADORES DE AEROSSOL
(71) STAMFORD DEVICES LTD. (IE)
(72) BRENDAN HOGAN, DANIELA BUTAN, SEAMUS CLIFFORD, MICHAEL POMEROY, MARK SOUTHERN, DAVID SHEIL
(85) 11/06/2014
(86) PCT EP2012/076135 de 19/12/2012
(87) WO 2013/092701 de 27/06/2013
Publicação automática da admissibilidade da fase nacional depositado via PCT . Tratado de cooperação em matéria de Patentes, conforme Instrução Normativa nº 02, de 06/06/2017 publicada na RPI nº 2422, de 06/06/2017.

---

(21) BR 11 2014 014341-2 A2

Código 1.3 - Notificação - Fase Nacional - PCT
(22) 12/12/2012
(30) 13/12/2011 GB 1121413.7; 13/12/2011 US 61/570,141; 01/02/2012 GB 1201758.8; 01/02/2012 US 61/593,625; 25/10/2012 US 61/718,589
(51) C07D 413/04 (2006.01), A61K 31/4439 (2006.01), A61K 31/4425 (2006.01), A61P 25/16 (2006.01)
(54) COMPOSTOS QUÍMICOS E PROCESSOS
(71) BIAL - PORTELA & CA, S.A. (PT)
(72) DOMENICO RUSSO, LASZLO ERNO KISS, JORGE BRUNO REIS WAHNON, DAVID ALEXANDER LEARMONTH, TIBOR ESZENYI, AXEL ZIMMERMANN, BJOERN SCHLUMMER, MICHAEL KREIS, KLAUS REITER
(85) 12/06/2014
(86) PCT PT2012/000048 de 12/12/2012
(87) WO 2013/089573 de 20/06/2013
Publicação automática da admissibilidade da fase nacional depositado via PCT . Tratado de cooperação em matéria de Patentes, conforme Instrução Normativa nº 02, de 06/06/2017 publicada na RPI nº 2422, de 06/06/2017.

(21) BR 11 2014 014434-6 A2

Código 1.3 - Notificação - Fase Nacional - PCT
(22) 13/12/2012
(30) 14/12/2011 FR 11 61599
(51) C12N 1/18 (2006.01), C12N 1/04 (2006.01), B32B 27/30 (2006.01), B65D 77/06 (2006.01), B65D 85/72 (2006.01)
(54) MATERIAL E ACONDICIONAMENTO PARA O ARMAZENAMENTO DE LEVEDURA
(71) LESAFFRE ET COMPAGNE (FR)
(72) SANDRINE DOBEL, ANTHONY BERNARD MALAQUIN
(85) 13/06/2014
(86) PCT FR2012/052914 de 13/12/2012
(87) WO 2013/088074 de 20/06/2013
Publicação automática da admissibilidade da fase nacional depositado via PCT . Tratado de cooperação em matéria de Patentes, conforme Instrução Normativa nº 02, de 06/06/2017 publicada na RPI nº 2422, de 06/06/2017.

(21) BR 11 2014 014453-2 A2

Código 1.3 - Notificação - Fase Nacional - PCT
(22) 12/12/2012
(30) 14/12/2011 CN 201120522423.1
(51) B65D 83/42 (2006.01)
(54) GARRAFA DE ASPERSÃO RECARREGÁVEL
(71) DONGGUAN YIXIN MAGNETIC DISK CO., LTD. (CN)
(72) YI MING HUI, ZHI WANG
(85) 13/06/2014
(86) PCT IB2012/057215 de 12/12/2012
(87) WO 2013/088354 de 20/06/2013
Publicação automática da admissibilidade da fase nacional depositado via PCT . Tratado de cooperação em matéria de Patentes, conforme Instrução Normativa nº 02, de 06/06/2017 publicada na RPI nº 2422, de 06/06/2017.

(21) BR 11 2014 014468-0 A2

Código 1.3 - Notificação - Fase Nacional - PCT
(22) 01/02/2012
(51) G01C 21/34 (2006.01)
(54) PONTOS DA GEOCODIFICAÇÃO DE INTERESSE, DISTRIBUIÇÃO DE ROTA DE SERVIÇO, MÉTODO E APARELHO DE RENDIMENTO DE VENDAS NA ÁREA DE AUDITORIA
(71) MAPAS INTELIGENTES, LLC (US) , Alfredo Velazquez Baranda (MX)
(72) Alfredo Velazquez Baranda
(85) 13/06/2014
(86) PCT US2012/000051 de 01/02/2012
(87) WO 2013/115758 de 08/08/2013
Publicação automática da admissibilidade da fase nacional depositado via PCT . Tratado de cooperação em matéria de Patentes, conforme Instrução Normativa nº 02, de 06/06/2017 publicada na RPI nº 2422, de 06/06/2017.

(21) BR 11 2014 014526-1 A2

Código 1.3 - Notificação - Fase Nacional - PCT
(22) 17/12/2012
(30) 16/12/2011 US 61/576470
(51) C12R 1/01 (2006.01), A01H 3/00 (2006.01)
(54) CULTURA BIOLOGICAMENTE PURA, COMPOSIÇÃO, MÉTODO PARA TRATAR SEMENTES, E, SEMENTES
(71) NOVOZYMES BIOAG A/S E NOVOZYMES BIOLOGICALS, INC. (US)
(72) Yaowei Kang, Anh Tran, Shawn Semones
(85) 13/06/2014
(86) PCT US2012/070036 de 17/12/2012
(87) WO 2013/090884 de 20/06/2013
Publicação automática da admissibilidade da fase nacional depositado via PCT . Tratado de cooperação em matéria de Patentes, conforme Instrução Normativa nº 02, de 06/06/2017 publicada na RPI nº 2422, de 06/06/2017.

(21) BR 11 2014 014546-6 A2

Código 1.3 - Notificação - Fase Nacional - PCT
(22) 13/12/2012
(30) 13/12/2011 US 13/324,265
(51) E21B 10/56 (2006.01), E21B 10/44 (2006.01)
(54) ESTRUTURA DE CORTE SECUNDÁRIA PARA USO EM UM CONJUNTO DE PERFURAÇÃO, E MÉTODO DE PERFURAÇÃO
(71) SMITH INTERNACIONAL, INC. (US)
(72) NAVISH MAKKAR, BRIAN CRUICKSHANK, CHARLES H. DEWEY, MICHAEL G. AZAR
(85) 13/06/2014
(86) PCT US2012/069356 de 13/12/2012
(87) WO 2013/090491 de 20/06/2013
Publicação automática da admissibilidade da fase nacional depositado via PCT . Tratado de cooperação em matéria de Patentes, conforme Instrução Normativa nº 02, de 06/06/2017 publicada na RPI nº 2422, de 06/06/2017.

(21) BR 11 2014 014550-4 A2

Código 1.3 - Notificação - Fase Nacional - PCT
(22) 19/12/2012
(30) 21/12/2011 FR 11/62,149
(51) C04B 35/484 (2006.01)
(54) PRODUTO REFRATÁRIO FUNDIDO E MOLDADO E FORNO DE DERRETIMENTO DE VIDRO
(71) SAINT-GOBAIN CENTRE DE RECHERCHE ET D' ETUDES EUROPEEN (FR)
(72) MICHEL GAUBIL, LUDOVIC MASSARD
(85) 13/06/2014

(86) PCT IB2012/057485 de 19/12/2012
(87) WO 2013/093804 de 27/06/2013
Publicação automática da admissibilidade da fase nacional depositado via PCT . Tratado de cooperação em matéria de Patentes, conforme Instrução Normativa nº 02, de 06/06/2017 publicada na RPI nº 2422, de 06/06/2017.

---

(21) BR 11 2014 014552-0 A2

Código 1.3 - Notificação - Fase Nacional - PCT
(22) 13/12/2012
(30) 14/12/2011 DE 10 2011 120 923.2; 15/12/2011 DE 10 2011 121 087.7
(51) C07C 1/20 (2006.01), C07C 9/15 (2006.01), C07C 9/16 (2006.01), C07C 29/34 (2006.01), C07C 31/125 (2006.01), C07C 45/45 (2006.01), C07C 49/04 (2006.01), C10L 1/02 (2006.01), C10L 1/04 (2006.01), C10G 3/00 (2006.01)
(54) MÉTODO PARA UM ACOPLAMENTO OU CONDENSAÇÃO CATALÍTICA
(71) Fraunhofer-Gesellschaft Zur Foerderung Der Angewandten Forschung E.V. (DE) , SASOL GERMANY GMBH (DE)
(72) AXEL KRAFT, ANDREAS MENNE, KLAAS BREITKREUZ, THORALF GROSS, HOLGER ZIEHE
(85) 13/06/2014
(86) PCT EP2012/005152 de 13/12/2012
(87) WO 2013/087211 de 20/06/2013
Publicação automática da admissibilidade da fase nacional depositado via PCT . Tratado de cooperação em matéria de Patentes, conforme Instrução Normativa nº 02, de 06/06/2017 publicada na RPI nº 2422, de 06/06/2017.

---

(21) BR 11 2014 014565-2 A2

Código 1.3 - Notificação - Fase Nacional - PCT
(22) 13/12/2012
(30) 15/12/2011 US 61/576192
(51) G01S 3/80 (2006.01)
(54) SISTEMA DE DETECÇÃO ACÚSTICA DE FIBRA ÓPTICA DISTRIBUÍDA
(71) SHELL INTERNATIONAL RESEARCH MAATSCHAPPIJ B.V (NL)
(72) JOHANNIS JOSEPHUS DEN BOER, ALBENA ALEXANDROVA MATEEVA, JEREMIAH GLEN DRIVE, JEFFREY JOSEPH MESTAYER, WILLIAM BIRCH, JORGE LOUIS LOPEZ, KEES HORNMAN, BORIS NIKOLAEVICH KUVSHINOV
(85) 13/06/2014
(86) PCT US2012/069464 de 13/12/2012
(87) WO 2013/090544 de 20/06/2013
Publicação automática da admissibilidade da fase nacional depositado via PCT . Tratado de cooperação em matéria de Patentes, conforme Instrução Normativa nº 02, de 06/06/2017 publicada na RPI nº 2422, de 06/06/2017.

---

(21) BR 11 2014 014581-4 A2

Código 1.3 - Notificação - Fase Nacional - PCT
(22) 17/12/2012

(30) 16/12/2011 EP 11193918.7
(51) C10G 2/00 (2006.01), C10G 45/02 (2006.01), C10G 47/00 (2006.01), C10G 65/14 (2006.01)
(54) PROCESSO PARA PRODUÇÃO DE UMA FRAÇÃO DE DESTILADO INTERMEDIÁRIO, FRAÇÃO DE DESTILADO INTERMEDIÁRIO, E, COMBUSTÍVEL MISTURADO
(71) SHELL INTERNATIONAL RESEARCH MAATSCHAPPIJ B.V (NL)
(72) AREND HOEK, WILHELMUS JOHANNES FRANCISCUS SCHOLTEN, ALI MOHAMMED ALI SHAHAB AL-SHARSHANI
(85) 13/06/2014
(86) PCT EP2012/075865 de 17/12/2012
(87) WO 2013/087942 de 20/06/2013
Publicação automática da admissibilidade da fase nacional depositado via PCT . Tratado de cooperação em matéria de Patentes, conforme Instrução Normativa nº 02, de 06/06/2017 publicada na RPI nº 2422, de 06/06/2017.

---

(21) BR 11 2014 014584-9 A2

Código 1.3 - Notificação - Fase Nacional - PCT
(22) 17/12/2012
(30) 16/12/2011 EP 11194129.0
(51) F23C 7/00 (2006.01)
(54) DISPOSITIVO DE SEPARAÇÃO, E, MÉTODO DE FABRICAÇÃO DE UM TURBILHONADOR
(71) SHELL INTERNATIONAL RESEARCH MAATSCHAPPIJ B.V (NL)
(72) HUGO ALTORF, JANNES KÖPPEN, JOOST JACOBUS KROON
(85) 13/06/2014
(86) PCT EP2012/075718 de 17/12/2012
(87) WO 2013/087919 de 20/06/2013
Publicação automática da admissibilidade da fase nacional depositado via PCT . Tratado de cooperação em matéria de Patentes, conforme Instrução Normativa nº 02, de 06/06/2017 publicada na RPI nº 2422, de 06/06/2017.

---

(21) BR 11 2014 014702-7 A2

Código 1.3 - Notificação - Fase Nacional - PCT
(22) 19/12/2012
(30) 19/12/2011 US 61/577224
(51) A01N 63/02 (2006.01), A01N 63/04 (2006.01), A01P 3/00 (2006.01)
(54) MÉTODO PARA CONTROLAR UMA PRAGA, E, BIOPESTICIDA
(71) NOVOZYMES BIOAG A/S E NOVOZYMES BIOLOGICALS, INC. (US)
(72) Jarrod E. Leland
(85) 16/06/2014
(86) PCT US2012/070495 de 19/12/2012
(87) WO 2013/096383 de 27/06/2013
Publicação automática da admissibilidade da fase nacional depositado via PCT . Tratado de cooperação em matéria de Patentes, conforme Instrução Normativa nº 02, de 06/06/2017 publicada na RPI nº 2422, de 06/06/2017.

(21) BR 11 2014 014704-3 A2

Código 1.3 - Notificação - Fase Nacional - PCT
(22) 14/12/2012
(30) 16/12/2011 IT MI2011A002292
(51) B22D 11/053 (2006.01), B22D 11/055 (2006.01)
(54) DISPOSITIVO PARA SUSTENTAR E OSCILAR MOLDES DE LINGOTAMENTO CONTÍNUO EM PLANTAS DE LINGOTAMENTO CONTÍNUO
(71) ARVEDI STEEL ENGINNERING S.P.A. (IT)
(72) ANDREA TEODORO BIANCHI, GIOVANNI ARVEDI
(85) 16/06/2014
(86) PCT IB2012/057338 de 14/12/2012
(87) WO 2013/088408 de 20/06/2013
Publicação automática da admissibilidade da fase nacional depositado via PCT . Tratado de cooperação em matéria de Patentes, conforme Instrução Normativa nº 02, de 06/06/2017 publicada na RPI nº 2422, de 06/06/2017.

(21) BR 11 2014 014712-4 A2

Código 1.3 - Notificação - Fase Nacional - PCT
(22) 20/12/2012
(30) 20/12/2011 FR 1162045; 29/02/2012 FR 1251852
(51) C08J 3/20 (2006.01), C08L 67/04 (2006.01), C12N 9/14 (2006.01), C12N 11/04 (2006.01), C12N 11/08 (2006.01)
(54) PROCESSO PARA O PREPARO DE UMA LIGA DE ENTIDADES BIOLÓGICAS / POLÍMERO, LIGA DE ENTIDADES BIOLÓGICAS / POLÍMEROS E USO DA MESMA
(71) CENTRE NATIONAL DE LA RECHERCHE SCIENTIFIQUE (FR) , UNIVERSITE DE POITIERS (FR) , VALAGRO CARBONE RENOUVELABLE POITOU-CHARENTES (FR)
(72) THIERRY FERREIRA, FRÉDÉRIC BATAILLE, CÉDRIC DEVER, JACQUES BARBIER
(85) 16/06/2014
(86) PCT FR2012/053014 de 20/12/2012
(87) WO 2013/093355 de 27/06/2013
Publicação automática da admissibilidade da fase nacional depositado via PCT . Tratado de cooperação em matéria de Patentes, conforme Instrução Normativa nº 02, de 06/06/2017 publicada na RPI nº 2422, de 06/06/2017.

(21) BR 11 2014 014734-5 A2

Código 1.3 - Notificação - Fase Nacional - PCT
(22) 14/12/2012
(30) 22/12/2011 JP 2011-281603; 19/10/2012 JP 2012-232060
(51) G01N 29/02 (2006.01)
(54) APARELHO DE MEDIÇÃO DE CARACTERÍSTICAS DE OBJETOS
(71) JAPAN RADIO C., LTD. (JP)
(72) NAOYUKI YOSHIMURA, HIROMU YATSUDA

(85) 16/06/2014
(86) PCT JP2012/082504 de 14/12/2012
(87) WO 2013/094531 de 27/06/2013
Publicação automática da admissibilidade da fase nacional depositado via PCT . Tratado de cooperação em matéria de Patentes, conforme Instrução Normativa nº 02, de 06/06/2017 publicada na RPI nº 2422, de 06/06/2017.

---

(21) BR 11 2014 014874-0 A2

Código 1.3 - Notificação - Fase Nacional - PCT
(22) 18/10/2012
(30) 19/12/2011 RU 2011151657
(51) A61B 1/012 (2006.01), A61B 1/005 (2006.01), A61F 2/95 (2013.01), A61F 2/958 (2013.01)
(54) MÉTODO DE TRATAMENTO CIRÚRGICO DE OBSTRUÇÕES INTESTINAIS NOS INTESTINOS GROSSO E DELGADO E DISPOSITIVO PARA SUA IMPLANTAÇÃO
(71) THE FEDERAL STATE AUTONOMOUS EDUCATIONAL INSTITUTION OF THE HIGHER PROFESSIONAL EDUCATION "NATIONAL UNIVERSITY OF SCIENCE AND TECHNOL UNIVERSITY OF SCIENCE AND TECHNOLOGY "MISIS (RU) , GLOBETEK 2000 PTY LTD (AU)
(72) ELENA PROKOPIEVNA RYKLINA, VICTOR MIKHAILOVICH SUTURIN, SERGEI DMITRIEVICH PROKOSHKIN, MIKHAIL VLADIMIROVICH SOUTORINE, IRINA YURIEVNA KHMELEVSKAYA, ARTEM NIKOLAEVICH CHERNOV-KHARAEV, ANDREY VIKTOROVICH KOROTITSKIY
(85) 17/06/2014
(86) PCT RU2012/000840 de 18/10/2012
(87) WO 2013/095188 de 27/06/2013
Publicação automática da admissibilidade da fase nacional depositado via PCT . Tratado de cooperação em matéria de Patentes, conforme Instrução Normativa nº 02, de 06/06/2017 publicada na RPI nº 2422, de 06/06/2017.

---

(21) BR 11 2014 015036-2 A2

Código 1.3 - Notificação - Fase Nacional - PCT
(22) 24/12/2012
(30) 23/12/2011 FR 1162408
(51) H04W 12/06 (2009.01), H04N 1/00 (2006.01), H04N 1/327 (2006.01)
(54) MÉTODO DE PAREAMENTO DE APARELHOS ELETRÔNICOS
(71) Compagnie Industrielle et Financiere D´Ingenierie "Ingenico (FR)
(72) Thierry MARSAUD, Michael MENARDAIS
(85) 20/06/2014
(86) PCT EP2012/076885 de 24/12/2012
(87) WO 2013/093120 de 27/06/2013
Publicação automática da admissibilidade da fase nacional depositado via PCT . Tratado de cooperação em matéria de Patentes, conforme Instrução Normativa nº 02, de 06/06/2017 publicada na RPI nº 2422, de 06/06/2017.

(21) BR 11 2014 015044-3 A2	Código 1.3 - Notificação - Fase Nacional - PCT (22) 17/12/2012 (30) 20/12/2011 US 61/577815 (51) C10L 3/10 (2006.01) (54) MÉTODO PARA INIBIR O ENTUPIMENTO DE UM CONDUTO (71) SHELL INTERNATIONALE RESEARCH MAASCHAPPIJ B.V (NL) (72) ULFERT CORNELIS KLOMP (85) 20/06/2014 (86) PCT US2012/070111 de 17/12/2012 (87) WO 2013/096205 de 27/06/2013 Publicação automática da admissibilidade da fase nacional depositado via PCT . Tratado de cooperação em matéria de Patentes, conforme Instrução Normativa nº 02, de 06/06/2017 publicada na RPI nº 2422, de 06/06/2017.
(21) BR 11 2014 015045-1 A2	Código 1.3 - Notificação - Fase Nacional - PCT (22) 17/12/2012 (30) 20/12/2011 US 61/577810 (51) C10L 3/10 (2006.01) (54) MÉTODO PARA INIBIR O ENTUPIMENTO DE UM CONDUTO (71) SHELL INTERNATIONAL RESEARCH MAATSCHAPPIJ B.V (NL) (72) ULFERT CORNELIS KLOMP (85) 20/06/2014 (86) PCT US2012/070116 de 17/12/2012 (87) WO 2013/096208 de 27/06/2013 Publicação automática da admissibilidade da fase nacional depositado via PCT . Tratado de cooperação em matéria de Patentes, conforme Instrução Normativa nº 02, de 06/06/2017 publicada na RPI nº 2422, de 06/06/2017.
(21) BR 11 2014 015049-4 A2	Código 1.3 - Notificação - Fase Nacional - PCT (22) 17/12/2012 (30) 20/12/2011 US 61/577818 (51) C10L 3/10 (2006.01) (54) MÉTODO PARA INIBIR O ENTUPIMENTO DE UM CONDUTO (71) SHELL INTERNATIONAL RESEARCH MAATSCHAPPIJ B.V (NL) (72) ULFERT CORNELIS KLOMP (85) 20/06/2014 (86) PCT US2012/070103 de 17/12/2012 (87) WO 2013/096201 de 27/06/2013 Publicação automática da admissibilidade da fase nacional depositado via PCT . Tratado de cooperação em matéria de Patentes, conforme Instrução Normativa nº 02, de 06/06/2017 publicada na RPI nº 2422, de 06/06/2017.

(21) BR 11 2014 015166-0 A2

Código 1.3 - Notificação - Fase Nacional - PCT
(22) 12/12/2012
(30) 20/12/2011 US 61/577714; 23/01/2012 US 13/355588
(51) B32B 27/06 (2006.01)
(54) SISTEMA DE REVESTIMENTO DEPOSITADO SOBRE PELO MENOS UMA PORÇÃO DO SUBSTRATO, E, PROCESSO PARA O REVESTIMENTO DE UM SUBSTRATO COM UMA COMPOSIÇÃO DE REVESTIMENTO
(71) HUNTSMAN INTERATIONAL LLC (US)
(72) ALI OZSAHIN
(85) 20/06/2014
(86) PCT US2012/069050 de 12/12/2012
(87) WO 2013/133877 de 12/09/2013
Publicação automática da admissibilidade da fase nacional depositado via PCT . Tratado de cooperação em matéria de Patentes, conforme Instrução Normativa nº 02, de 06/06/2017 publicada na RPI nº 2422, de 06/06/2017.

(21) BR 11 2014 015226-8 A2

Código 1.3 - Notificação - Fase Nacional - PCT
(22) 09/01/2013
(30) 13/01/2012 US 13/349910
(51) B22F 3/26 (2006.01), B22F 7/06 (2006.01), C22C 26/00 (2006.01), C22C 29/08 (2006.01), E21B 10/00 (2006.01)
(54) COMPÓSITOS, MÉTODOS PARA FURO ABAIXO, E, BROCA DE PERFURAÇÃO
(71) HALLIBURTON EMERGY SERVICES, INC. (US)
(72) JEFFREY GERARD THOMAS, WILLIAM BRIAN ATKINS
(85) 20/06/2014
(86) PCT US2013/020757 de 09/01/2013
(87) WO 2013/106381 de 18/07/2013
Publicação automática da admissibilidade da fase nacional depositado via PCT . Tratado de cooperação em matéria de Patentes, conforme Instrução Normativa nº 02, de 06/06/2017 publicada na RPI nº 2422, de 06/06/2017.

(21) BR 11 2014 015239-0 A2

Código 1.3 - Notificação - Fase Nacional - PCT
(22) 19/12/2012
(30) 20/12/2011 US 13/331,790; 20/12/2011 US 13/331,759; 18/12/2012 US 13/718,528
(51) E21B 37/02 (2006.01), E21B 37/10 (2006.01), E21B 12/06 (2006.01)
(54) APARELHO E MÉTODO PARA LIMPAR UM MEMBRO TUBULAR
(71) FRANK'S INTERNATIONAL, INC. (US)
(72) JEREMY RICHARD ANGELLE, ROBERT THIBODEAUX JR., JOHN ERICK STELLY, LOGAN ESSEX SMITH
(85) 20/06/2014
(86) PCT US2012/070500 de 19/12/2012

(87) WO 2013/096385 de 27/06/2013
Publicação automática da admissibilidade da fase nacional depositado via PCT . Tratado de cooperação em matéria de Patentes, conforme Instrução Normativa nº 02, de 06/06/2017 publicada na RPI nº 2422, de 06/06/2017.

---

(21) BR 11 2014 015241-1 A2

Código 1.3 - Notificação - Fase Nacional - PCT
(22) 19/12/2012
(30) 22/12/2011 ES P201101349
(51) B62K 21/16 (2006.01), B62K 21/12 (2006.01), B62K 21/22 (2006.01)
(54) HASTE AJUSTÁVEL DE BICICLETA
(71) FRANCESC FERRAGUTCASAS BUTIÑ (ES) , FIDEL FREIXES FOLCH (ES)
(72) FIDEL FREIXES FOLCH
(85) 20/06/2014
(86) PCT ES2012/070880 de 19/12/2012
(87) WO 2013/093157 de 27/06/2013
Publicação automática da admissibilidade da fase nacional depositado via PCT . Tratado de cooperação em matéria de Patentes, conforme Instrução Normativa nº 02, de 06/06/2017 publicada na RPI nº 2422, de 06/06/2017.

---

(21) BR 11 2014 015253-5 A2

Código 1.3 - Notificação - Fase Nacional - PCT
(22) 17/12/2012
(30) 21/12/2011 US 61/578316
(51) C09K 8/035 (2006.01), C10G 99/00 (2006.01), C09K 3/00 (2006.01), B01D 19/02 (2006.01), E21B 43/22 (2006.01)
(54) MÉTODO PARA INIBIR A FORMAÇÃO DE ESPUMA EM UMA MISTURA, COMPOSIÇÃO, E, MISTURA INIBIDA COM ESPUMA
(71) SHELL INTERNATIONALE RESEARCH MAASCHAPPIJ B.V (NL)
(72) ZHONGXIN HUO, TIMOTHY MICHAEL SHEA, CORNELIS ANTONIUS THEODORUS KUIJVENHOVEN, YING ZHANG
(85) 20/06/2014
(86) PCT US2012/070133 de 17/12/2012
(87) WO 2013/096216 de 27/06/2013
Publicação automática da admissibilidade da fase nacional depositado via PCT . Tratado de cooperação em matéria de Patentes, conforme Instrução Normativa nº 02, de 06/06/2017 publicada na RPI nº 2422, de 06/06/2017.

---

(21) BR 11 2014 015260-8 A2

Código 1.3 - Notificação - Fase Nacional - PCT
(22) 17/12/2012
(30) 21/12/2011 US 61/578304
(51) C09K 8/24 (2006.01), E21B 43/22 (2006.01)
(54) MÉTODO E COMPOSIÇÃO PARA REDUZIR A VISCOSIDADE DE UM PETRÓLEO BRUTO, E, MISTURA DE VISCOSIDADE REDUZIDA

(71) SHELL INTERNATIONALE RESEARCH MAATCHAPPIJ B.V. (NL)
(72) ZHONGXIN HUO, TIMOTHY MICHAEL SHEA, CORNELIS ANTONIUS THEODORUS KUIJVENHOVEM, YING ZHANG
(85) 20/06/2014
(86) PCT US2012/070129 de 17/12/2012
(87) WO 2013/096215 de 27/06/2013
Publicação automática da admissibilidade da fase nacional depositado via PCT . Tratado de cooperação em matéria de Patentes, conforme Instrução Normativa nº 02, de 06/06/2017 publicada na RPI nº 2422, de 06/06/2017.

---

(21) BR 11 2014 015262-4 A2

Código 1.3 - Notificação - Fase Nacional - PCT
(22) 17/12/2012
(30) 21/12/2011 US 61/578292
(51) E21B 43/22 (2006.01), C09K 8/035 (2006.01), C10G 75/00 (2006.01)
(54) MÉTODO PARA INIBIR A DEPOSIÇÃO DE ASFALTENO EM UMA MISTURA, COMPOSIÇÃO PARA INIBIR A DEPOSIÇÃO DE ASFALTENOS EM UMA MISTURA DE HIDROCARBONETOS, E, MISTURA INIBIDA DE ASLALTENOS
(71) SHELL INTERNATIONALE RESEARCH MAASCHAPPIJ B.V (NL)
(72) ZHONGXIN HUO, TIMOTHY MICHAELSHEA, CORNELIS ANTONIUS THEODORUS KUIJVENHOVEN, YING ZHANG
(85) 20/06/2014
(86) PCT US2012/070141 de 17/12/2012
(87) WO 2013/096218 de 27/06/2013
Publicação automática da admissibilidade da fase nacional depositado via PCT . Tratado de cooperação em matéria de Patentes, conforme Instrução Normativa nº 02, de 06/06/2017 publicada na RPI nº 2422, de 06/06/2017.

---

(21) BR 11 2014 015264-0 A2

Código 1.3 - Notificação - Fase Nacional - PCT
(22) 21/12/2012
(30) 22/12/2011 EP 11195305.5
(51) C10M 143/06 (2006.01), C10M 169/02 (2006.01)
(54) USOS DE UMA COMPOSIÇÃO DE LUBRIFICANTE E DE UM ÓLEO DERIVADO DE FISCHER-TROPSCH, COMPOSIÇÃO DE LUBRIFICANTE, E, MÉTODO PARA PRESSURIZAR UMA OLEFINA OU FABRICAR UMA POLIOLEFINA
(71) SHELL INTERNATIONALE RESEARCH MAASCHAPPIJ B.V (NL)
(72) KLAUS VOLKER, BERND PAUL LOHMEYER
(85) 20/06/2014
(86) PCT EP2012/076816 de 21/12/2012
(87) WO 2013/093080 de 27/06/2013
Publicação automática da admissibilidade da fase nacional depositado via PCT . Tratado de cooperação em matéria de Patentes, conforme Instrução Normativa nº 02, de 06/06/2017 publicada na RPI nº 2422, de 06/06/2017.

(21) BR 11 2014 015282-9 A2

Código 1.3 - Notificação - Fase Nacional - PCT
(22) 20/12/2012
(30) 23/12/2011 FR 1162378
(51) B28B 1/00 (2006.01), C04B 35/053 (2006.01), C04B 35/111 (2006.01), C04B 35/14 (2006.01), C04B 35/16 (2006.01), C04B 35/18 (2006.01), C04B 35/185 (2006.01), C04B 35/195 (2006.01), C04B 35/26 (2006.01), C04B 35/447 (2006.01), C04B 35/46 (2006.01), C04B 35/462 (2006.01), C04B 35/48 (2006.01), C04B 35/486 (2006.01), C04B 35/50 (2006.01)
(54) PROCESSO PARA A MANUFATURA DE UM PRODUTO MESOPOROSO, PRODUTO DE CERÂMICA E DISPOSITIVO
(71) SAINT - GOBAIN CENTRE DE RECHERCHES ET D`ETUDES EUROPEEN (FR)
(72) MICHAELA KLOTZ, IDRIS AMIROUCHE, SYLVAIN DEVILLE, CHRISTIAN GILBERT GUIZARD
(85) 20/06/2014
(86) PCT IB2012/057560 de 20/12/2012
(87) WO 2013/093853 de 27/06/2013
Publicação automática da admissibilidade da fase nacional depositado via PCT . Tratado de cooperação em matéria de Patentes, conforme Instrução Normativa nº 02, de 06/06/2017 publicada na RPI nº 2422, de 06/06/2017.

(21) BR 11 2014 015299-3 A2

Código 1.3 - Notificação - Fase Nacional - PCT
(22) 21/12/2012
(30) 23/12/2011 EP 11195611.6
(51) B27N 3/00 (2006.01)
(54) MATERIAL LIGNOCELULÓSICO, PROCESSO PARA A PRODUÇÃO DE MATERIAL LIGNOCELULÓSICO E USO DO MESMO
(71) BASF SE (DE) , FINANCIERA MADERERA S/A (ES)
(72) STEPHAN WEINKÖTZ, MICHAEL SCHMIDT, SANTIAGO RECAMAN GONZALES, JAVIER PORTELA LOPEZ
(85) 20/06/2014
(86) PCT EP2012/076568 de 21/12/2012
(87) WO 2013/092963 de 27/06/2013
Publicação automática da admissibilidade da fase nacional depositado via PCT . Tratado de cooperação em matéria de Patentes, conforme Instrução Normativa nº 02, de 06/06/2017 publicada na RPI nº 2422, de 06/06/2017.

(21) BR 11 2014 015379-5 A2

Código 1.3 - Notificação - Fase Nacional - PCT
(22) 20/12/2012
(30) 22/12/2011 IT MI2011A002359
(51) B65B 39/00 (2006.01), B65B 39/02 (2006.01), B65B 59/00 (2006.01), B65B 3/26 (2006.01), B65B 1/30 (2006.01)
(54) MÁQUINA DE EMPACOTAMENTO VERTICAL, RECIPIENTE DE

PRODUTO DE ALIMENTAÇÃO E MÉTODO DE EMPACOTAMENTO DE UM PRODUTO EM EMBALAGENS
(71) CURTI COSTRUZIONI MECCANICHE (IT)
(72) FRANCO BARILLI
(85) 23/06/2014
(86) PCT IB2012/002959 de 20/12/2012
(87) WO 2013/093622 de 27/06/2013
Publicação automática da admissibilidade da fase nacional depositado via PCT . Tratado de cooperação em matéria de Patentes, conforme Instrução Normativa nº 02, de 06/06/2017 publicada na RPI nº 2422, de 06/06/2017.

---

(21) BR 11 2014 015544-5 A2

Código 1.3 - Notificação - Fase Nacional - PCT
(22) 26/12/2012
(30) 23/12/2011 US 61/579,889; 05/10/2012 US 61/710,032
(51) B32B 37/10 (2006.01)
(54) PRÉ-IMPREGNADO, MÉTODO DE PROCESSAMENTO DE PRÉ-IMPREGNADO E MATERIAL COMPÓSITO REFORÇADO POR FIBRA
(71) TORAY INDUSRIES, INC. (JP)
(72) JONATHAN C. HUGHES, ALFRED P. HARO, ATSUHITO ARAI, JEFFREY A. SATTERWHITE, KENICHI YOSHIOKA, NOBUYUKI ARAI
(85) 24/06/2014
(86) PCT US2012/071641 de 26/12/2012
(87) WO 2013/096968 de 27/06/2013
Publicação automática da admissibilidade da fase nacional depositado via PCT . Tratado de cooperação em matéria de Patentes, conforme Instrução Normativa nº 02, de 06/06/2017 publicada na RPI nº 2422, de 06/06/2017.

---

(21) BR 11 2014 015559-3 A2

Código 1.3 - Notificação - Fase Nacional - PCT
(22) 10/12/2012
(30) 15/12/2011 FR 1161707
(51) F17C 11/00 (2006.01)
(54) TANQUE PARA ARMAZENAMENTO DE HIDROGÊNIO E MÉTODO DE FABRICAÇÃO DE TANQUE
(71) COMMISSARIAT A L' ENERGIE ATOMIQUE ET AUX ENERGIES ALTERNATIVES (FR)
(72) OLIVIER GILLIA, FREDERIC DUCROQUET, GABRIEL MENIER, GEOFFROY HUSSON
(85) 24/06/2014
(86) PCT EP2012/074945 de 10/12/2012
(87) WO 2013/087565 de 20/06/2013
Publicação automática da admissibilidade da fase nacional depositado via PCT . Tratado de cooperação em matéria de Patentes, conforme Instrução Normativa nº 02, de 06/06/2017 publicada na RPI nº 2422, de 06/06/2017.

(21) BR 11 2014 015588-7 A2

Código 1.3 - Notificação - Fase Nacional - PCT
(22) 21/12/2012
(30) 23/12/2011 EP 11195469.9
(51) C07C 303/06 (2006.01), C07C 309/20 (2006.01)
(54) PROCESSO PARA PREPARAR UM SULFONATO DE OLEFINA INTERNA, E, SULFONATO DE OLEFINA INTERNA
(71) SHELL INTERNATIONALE RESEARCH MAASCHAPPIJ B.V (NL)
(72) JULIAN RICHARD BARNES, HENDRIK DIRKZWAGER, ROBERT MOENE, JASPER ROELF SMIT
(85) 24/06/2014
(86) PCT EP2012/076804 de 21/12/2012
(87) WO 2013/093075 de 27/06/2013
Publicação automática da admissibilidade da fase nacional depositado via PCT . Tratado de cooperação em matéria de Patentes, conforme Instrução Normativa nº 02, de 06/06/2017 publicada na RPI nº 2422, de 06/06/2017.

(21) BR 11 2014 015597-6 A2

Código 1.3 - Notificação - Fase Nacional - PCT
(22) 14/12/2012
(30) 22/12/2011 SE 1151265-4
(51) A23C 7/02 (2006.01), B08B 9/027 (2006.01), B08B 9/032 (2006.01)
(54) MÉTODOS PARA MONITORAR E PARA OTIMIZAR A OPERAÇÃO DE UM SISTEMA DE PROCESSAMENTO DE ALIMENTO LÍQUIDO, SISTEMA E USINA DE PROCESSAMENTO DE ALIMENTO, E, KIT DE PARTES
(71) TETRA LAVAL HOLDING & FINANCE S.A (CH)
(72) CECILIA SVENSSON
(85) 24/06/2014
(86) PCT EP2012/075560 de 14/12/2012
(87) WO 2013/092414 de 27/06/2013
Publicação automática da admissibilidade da fase nacional depositado via PCT . Tratado de cooperação em matéria de Patentes, conforme Instrução Normativa nº 02, de 06/06/2017 publicada na RPI nº 2422, de 06/06/2017.

(21) BR 11 2014 015629-8 A2

Código 1.3 - Notificação - Fase Nacional - PCT
(22) 14/12/2012
(30) 15/12/2011 US 61-576,099
(51) G10L 25/69 (2013.01), G10L 19/032 (2013.01)
(54) APARELHO, MÉTODO E PROGRAMA DE COMPUTADOR PARA EVITAR PERTURBAÇÕES DE CLIPAGEM
(71) FRAUNHOFER-GESELLSCHAFT ZUR FOERDERUNG DER ANGEWANDTEN FORSCHUNG E.V. (DE)
(72) HEUBERGER, ALBERT, EDLER, BERND, RETTELBACH, NIKOLAUS, GEYERSBERGER, STEFAN, HILPERT, JOHANNES
(85) 24/06/2014

(86) PCT EP2012/075591 de 14/12/2012
(87) WO 2013/087861 de 20/06/2013
Publicação automática da admissibilidade da fase nacional depositado via PCT . Tratado de cooperação em matéria de Patentes, conforme Instrução Normativa nº 02, de 06/06/2017 publicada na RPI nº 2422, de 06/06/2017.

---

(21) BR 11 2014 015641-7 A2

Código 1.3 - Notificação - Fase Nacional - PCT
(22) 19/12/2011
(51) A61F 13/476 (2006.01), A61F 13/475 (2006.01), A61F 13/472 (2006.01), A61F 13/511 (2006.01)
(54) ARTIGO ABSORVENTE EMBALADO INDIVIDUALMENTE
(71) KIMBERLY-CLARK WORLDWICE, INC. (US)
(72) HYUNG WOO PARK, HYONG BOM KIM, SUNG SU KIM, SEONG DAE ROH
(85) 24/06/2014
(86) PCT KR2011/009795 de 19/12/2011
(87) WO 2013/094779 de 27/06/2013
Publicação automática da admissibilidade da fase nacional depositado via PCT . Tratado de cooperação em matéria de Patentes, conforme Instrução Normativa nº 02, de 06/06/2017 publicada na RPI nº 2422, de 06/06/2017.

---

(21) BR 11 2014 015645-0 A2

Código 1.3 - Notificação - Fase Nacional - PCT
(22) 23/12/2011
(51) B32B 3/30 (2006.01), A61F 13/513 (2006.01), A61L 15/16 (2006.01)
(54) MATERIAL DE FOLHA TRIDIMENSIONAL E ARTIGOS ABSORVENTES INCLUINDO TAL MATERIAL
(71) KIMBERLY-CLARK WORLDWICE, INC. (US)
(72) XUEEN GEORGE HAO, LIN MIAO, CHUNLEI PU, TONGTONG ZHANG
(85) 24/06/2014
(86) PCT CN2011/002177 de 23/12/2011
(87) WO 2013/091150 de 27/06/2013
Publicação automática da admissibilidade da fase nacional depositado via PCT . Tratado de cooperação em matéria de Patentes, conforme Instrução Normativa nº 02, de 06/06/2017 publicada na RPI nº 2422, de 06/06/2017.

---

(21) BR 11 2014 015679-4 A2

Código 1.3 - Notificação - Fase Nacional - PCT
(22) 12/12/2012
(30) 21/12/2011 EP 11194855.0
(51) A01N 37/52 (2006.01), C07C 317/42 (2006.01), C07C 323/36 (2006.01), C07C 323/44 (2006.01), C07C 323/63 (2006.01)
(54) DERIVADOS DE SULFURETO DE TRIFLUOROETILO N-ARILAMIDINA-SUBSTITUÍDOS COMO ACARICIDAS E INSETICIDAS
(71) BAYER CROPSCICENCE AG (DE) , BAYER INTELLECTUAL PROPERTY GMBH (DE)

(72) ADELINE KÖHLER, BERN ALIG, ANGELA BECKER, ARND VOERSTE, ALRICH GÖRGENS, REINER FISCHER, AHMED WAHED MORADI, SILVIA CEREZO-GALVEZ, JULIA JOHANNA HAHN, KERSTIN ILG, HANS-GEORG SCHWARZ, MASAHITO ITO, DAIEI YAMAZAKI, KATSUHIKO SHIBUYA, EIICHI SHIMOJO
(85) 24/06/2014
(86) PCT EP2012/075269 de 12/12/2012
(87) WO 2013/092350 de 27/06/2013
Publicação automática da admissibilidade da fase nacional depositado via PCT . Tratado de cooperação em matéria de Patentes, conforme Instrução Normativa nº 02, de 06/06/2017 publicada na RPI nº 2422, de 06/06/2017.

---

(21) BR 11 2014 015767-7 A2

Código 1.3 - Notificação - Fase Nacional - PCT
(22) 21/12/2012
(30) 26/12/2011 IN 3653/MUM/2011
(51) C07C 7/20 (2006.01), C07B 63/04 (2006.01), C09K 15/18 (2006.01), C09K 15/24 (2006.01)
(54) COMPOSTO ADITIVO MELHORADO BASEADO EM AMINA PARA O CONTROLE E INIBIÇÃO DA POLIMERIZAÇÃO DE MONÔMEROS VINIL AROMÁTICOS E MÉTODO DE UTILIZAÇÃO E PREPARAÇÃO DO MESMO
(71) DORF KETAL CHEMICALS (I) PRIVATE LIMITED (IN)
(72) Mahesh SUBRAMANIYAM
(85) 25/06/2014
(86) PCT IN2012/000839 de 21/12/2012
(87) WO 2013/102930 de 11/07/2013
Publicação automática da admissibilidade da fase nacional depositado via PCT . Tratado de cooperação em matéria de Patentes, conforme Instrução Normativa nº 02, de 06/06/2017 publicada na RPI nº 2422, de 06/06/2017.

---

(21) BR 11 2014 015804-5 A2

Código 1.3 - Notificação - Fase Nacional - PCT
(22) 30/01/2013
(30) 31/01/2012 US 61/592,949
(51) C12N 11/04 (2006.01)
(54) MÉTODO PARA PRODUZIR UMA COMPOSIÇÃO DE MATÉRIA E APARELHO
(71) THE ROGOSIN INSTITUTE (US)
(72) LAWRENCE GAZDA, BARRY SMITH, MELISSA LARAMORE, TIMOTHY HAMILTON
(85) 26/06/2014
(86) PCT US2013/023802 de 30/01/2013
(87) WO 2013/116306 de 08/08/2013
Publicação automática da admissibilidade da fase nacional depositado via PCT . Tratado de cooperação em matéria de Patentes, conforme Instrução Normativa nº 02, de 06/06/2017 publicada na RPI nº 2422, de 06/06/2017.

(21) BR 11 2014 015891-6 A2

Código 1.3 - Notificação - Fase Nacional - PCT
(22) 17/12/2012
(30) 28/12/2011 US 61/580693
(51) G01V 1/28 (2006.01), G06F 19/00 (2011.01), G06T 17/05 (2011.01)
(54) MÉTODO PARA GERAR UMA IMAGEM DE UM ASPECTO DA SUBSUPERFÍCIE
(71) SHELL INTERNATIONAL RESEARCH MAATSCHAPPIJ B.V (NL)
(72) PAUL JAMES HATCHELL, JORGE LOUIS LOPEZ, KEES HORNMAN
(85) 26/06/2014
(86) PCT US2012/070079 de 17/12/2012
(87) WO 2013/101518 de 04/07/2013
Publicação automática da admissibilidade da fase nacional depositado via PCT . Tratado de cooperação em matéria de Patentes, conforme Instrução Normativa nº 02, de 06/06/2017 publicada na RPI nº 2422, de 06/06/2017.

(21) BR 11 2014 015895-9 A2

Código 1.3 - Notificação - Fase Nacional - PCT
(22) 15/01/2013
(30) 20/01/2012 US 13/354461
(51) C09K 8/528 (2006.01), C09K 8/68 (2006.01), C09K 8/78 (2006.01), C02F 5/12 (2006.01), C09K 8/66 (2006.01), C09K 8/84 (2006.01), C09K 8/86 (2006.01)
(54) MÉTODO, E, FLUIDO DE TRATAMENTO
(71) HALLIBURTON ENERGY SERVICER, INC. (US)
(72) ENRIQUE A. REYES
(85) 26/06/2014
(86) PCT US2013/021562 de 15/01/2013
(87) WO 2013/115981 de 08/08/2013
Publicação automática da admissibilidade da fase nacional depositado via PCT . Tratado de cooperação em matéria de Patentes, conforme Instrução Normativa nº 02, de 06/06/2017 publicada na RPI nº 2422, de 06/06/2017.

(21) BR 11 2014 015903-3 A2

Código 1.3 - Notificação - Fase Nacional - PCT
(22) 12/02/2013
(30) 17/02/2012 EP 12155954.6
(51) G01V 3/10 (2006.01)
(54) DETECTOR DE METAL PARA LINHAS DE PRODUÇÃO E DE EMBALAGEM
(71) METTLER-TOLEDO SAFELINE LIMITED (GB) , TNA AUSTRALIA PTY LIMITED (AU)
(72) DAREN BUTTERWORTH, ALFRED ALEXANDER TAYLOR, DARREN KEN ALCHIN
(85) 26/06/2014
(86) PCT EP2013/052754 de 12/02/2013

(87) WO 2013/120836 de 22/08/2013
Publicação automática da admissibilidade da fase nacional depositado via PCT . Tratado de cooperação em matéria de Patentes, conforme Instrução Normativa nº 02, de 06/06/2017 publicada na RPI nº 2422, de 06/06/2017.

---

(21) BR 11 2014 016119-4 A2

Código 1.3 - Notificação - Fase Nacional - PCT
(22) 20/12/2012
(30) 29/12/2011 EP 11196116.5
(51) E21B 43/20 (2006.01), B01D 61/44 (2006.01), C02F 1/469 (2006.01)
(54) MÉTODO E SISTEMA PARA INTENSIFICAR A RECUPERAÇÃO DE ÓLEO DE UMA FORMAÇÃO CONTENDO ÓLEO
(71) SHELL INTERNATIONALE RESEARCH MATSCHAPPIJ B.V. (NL)
(72) ALBERT JOSEPH HENDRIK JANSSEN, GUILLO ALEXANDER SCHRADER, PAULUS HENRICUS JOANNES VERBEEK
(85) 27/06/2014
(86) PCT EP2012/076415 de 20/12/2012
(87) WO 2013/098193 de 04/07/2013
Publicação automática da admissibilidade da fase nacional depositado via PCT . Tratado de cooperação em matéria de Patentes, conforme Instrução Normativa nº 02, de 06/06/2017 publicada na RPI nº 2422, de 06/06/2017.

---

(21) BR 11 2014 016289-1 A2

Código 1.3 - Notificação - Fase Nacional - PCT
(22) 30/12/2011
(51) A61F 5/30 (2006.01), A61G 7/075 (2006.01), A61G 15/12 (2006.01)
(54) SUPORTE POSICIONADOR PARA MEMBROS INFERIORES
(71) Sociedade Beneficente Israelita Brasileira Hospital Albert Einstein (BR/SP) , ALEX SANDRO EUFRASIO SILVA REPARAÇÃO DE EQUIPAMENTOS PESSOAIS (BR/SP)
(72) MARIA TERESA AUGUSTO IOSHIMOTO, FERNANDA PAULINO FERNANDES, ALEX SANDRO EUFRASIO SILVA
(85) 30/06/2014
(86) PCT BR2011/000510 de 30/12/2011
(87) WO 2013/102246 de 11/07/2013
Publicação automática da admissibilidade da fase nacional depositado via PCT . Tratado de cooperação em matéria de Patentes, conforme Instrução Normativa nº 02, de 06/06/2017 publicada na RPI nº 2422, de 06/06/2017.

---

(21) BR 11 2014 016330-8 A2

Código 1.3 - Notificação - Fase Nacional - PCT
(22) 28/12/2012
(30) 30/12/2011 US 61/581,743
(51) B28B 1/00 (2006.01), B28B 1/38 (2006.01)
(54) BARREIRA LINEAR INTERNA MELHORADA DE PELÍCULA FINA DE

MÚLTIPLAS CAMADAS
(71) COMPAGNIE GÉNÉRALE DES ETABLISSEMENTS MICHELIN (FR) , MICHELIN RECHERCHE ET TECHNIQUE S.A. (CH) , THE TEXAS A&M UNIVERSITY SYSTEM (US)
(72) JAIME C. GRUNLAN, MORGAN A. PRIOLO, BRIAN R. BERGMAN, JOHN J. MCHUGH
(85) 30/06/2014
(86) PCT US2012/071903 de 28/12/2012
(87) WO 2013/101975 de 04/07/2013
Publicação automática da admissibilidade da fase nacional depositado via PCT . Tratado de cooperação em matéria de Patentes, conforme Instrução Normativa nº 02, de 06/06/2017 publicada na RPI nº 2422, de 06/06/2017.

---

(21) BR 11 2014 016332-4 A2

Código 1.3 - Notificação - Fase Nacional - PCT
(22) 28/12/2012
(30) 30/12/2011 US 61/581,743
(51) B05D 3/10 (2006.01), C08K 3/34 (2006.01)
(54) BARREIRA DE DIFUSÃO DE PELÍCULA FINA
(71) COMPAGNIE GÉNÉRALE DES ETABLISSEMENTS MICHELIN (FR) , MICHELIN RECHERCHE ET TECHNIQUE S.A. (CH) , THE TEXAS A&M UNIVERSITY SYSTEM (US)
(72) JAIME C. GRUNLAN, MORGAN A. PRIOLO, BRIAN R. BERGMAN, JOHN J. MCHUGH
(85) 30/06/2014
(86) PCT US2012/071905 de 28/12/2012
(87) WO 2013/101976 de 04/07/2013
Publicação automática da admissibilidade da fase nacional depositado via PCT . Tratado de cooperação em matéria de Patentes, conforme Instrução Normativa nº 02, de 06/06/2017 publicada na RPI nº 2422, de 06/06/2017.

---

(21) BR 11 2014 016379-0 A2

Código 1.3 - Notificação - Fase Nacional - PCT
(22) 02/01/2012
(51) B60K 31/00 (2006.01), B60W 30/16 (2006.01)
(54) MÉTODO E SISTEMA PARA CONTROLE DE UMA DISTÂNCIA DE TRAÇÃO
(71) VOLVO LASTVANGNAR AB (SE)
(72) ERIKSSON, ANDERS, BJERNETUN, JOHAN
(85) 01/07/2014
(86) PCT EP2012/000002 de 02/01/2012
(87) WO 2013/102466 de 11/07/2013
Publicação automática da admissibilidade da fase nacional depositado via PCT . Tratado de cooperação em matéria de Patentes, conforme Instrução Normativa nº 02, de 06/06/2017 publicada na RPI nº 2422, de 06/06/2017.

(21) BR 11 2014 016436-3 A2

Código 1.3 - Notificação - Fase Nacional - PCT
(22) 21/12/2012
(30) 04/01/2012 DK PA2012 00008
(51) C01B 3/02 (2006.01), C01B 3/34 (2006.01), C01B 3/38 (2006.01), C07C 29/151 (2006.01), C07C 1/04 (2006.01), C07C 1/12 (2006.01), C07C 273/04 (2006.01)
(54) PROCESSO DE COPRODUÇÃO DE METANOL E UREIA
(71) HALDOR TOPSOE A/S (DK)
(72) PER JUUL DAHL
(85) 02/07/2014
(86) PCT EP2012/076667 de 21/12/2012
(87) WO 2013/102589 de 11/07/2013
Publicação automática da admissibilidade da fase nacional depositado via PCT . Tratado de cooperação em matéria de Patentes, conforme Instrução Normativa nº 02, de 06/06/2017 publicada na RPI nº 2422, de 06/06/2017.

(21) BR 11 2014 016512-2 A2

Código 1.3 - Notificação - Fase Nacional - PCT
(22) 04/01/2013
(30) 04/01/2012 GB 1200080.8
(51) G07F 19/00 (2006.01)
(54) TERMINAÇ, SISTEMA DE COMPUTADOR PARA IMPLEMENTAR TRANSAÇÕES À UM CLIENTE, E, MÉTODO DE SUPORTAR UMA TRANSAÇÃO DE CLIENTE À UM TERMINAL
(71) GLORY GLOBAL SOLUTION (INTERNATIONAL) LIMITED (GB)
(72) JAMES WILLIAM LONG
(85) 02/07/2014
(86) PCT EP2013/050094 de 04/01/2013
(87) WO 2013/102654 de 11/07/2013
Publicação automática da admissibilidade da fase nacional depositado via PCT . Tratado de cooperação em matéria de Patentes, conforme Instrução Normativa nº 02, de 06/06/2017 publicada na RPI nº 2422, de 06/06/2017.

(21) BR 11 2014 016794-0 A2

Código 1.3 - Notificação - Fase Nacional - PCT
(22) 03/01/2013
(30) 12/01/2012 IL 217506
(51) H04W 84/18 (2009.01), H04W 74/04 (2009.01)
(54) MÉTODO PARA REDUZIR O TEMPO DE GUARDA DE UM SISTEMA EM REDE ESPECÍFICO MÓVEL (MANET), E, SISTEMA EM REDE ESPECÍFICO MÓVEL (MANET
(71) RAFAEL ADVANCED DEFENSE SYSTEMS LTDA (IL)
(72) MICHAL WERMUTH, YOAV WERMUTH
(85) 07/07/2014
(86) PCT IL2013/050008 de 03/01/2013
(87) WO 2013/105085 de 18/07/2013

Publicação automática da admissibilidade da fase nacional depositado via PCT . Tratado de cooperação em matéria de Patentes, conforme Instrução Normativa nº 02, de 06/06/2017 publicada na RPI nº 2422, de 06/06/2017.

---

(21) BR 11 2014 016854-7 A2

Código 1.3 - Notificação - Fase Nacional - PCT
(22) 07/01/2013
(30) 10/01/2012 US 61/584,859; 05/09/2012 US 61/696,855
(51) C07D 237/24 (2006.01), C07D 401/12 (2006.01), C07D 401/14 (2006.01), C07D 403/12 (2006.01), C07D 405/14 (2006.01), C07D 471/04 (2006.01), A61K 31/50 (2006.01), A61K 31/501 (2006.01), A61P 11/06 (2006.01), A61P 29/00 (2006.01), A61P 37/00 (2006.01)
(54) COMPOSTO, MÉTODOS PARA TRATAMENTO DE UMA CONDIÇÃO INFLAMATÓRIA, DE ARTRITE REUMATOIDE, DE ASMA E DE UM DISTÚRBIO IMUNOLÓGICO, COMPOSIÇÃO FARMACEUTICA, UTILIZAÇÃO DE UM COMPOSTO E INVENÇÃO
(71) F HOFFMAN-LA ROCHE AG (CH)
(72) JOHANNES CORNELIUS HERMANN, FERNANDO PADILLA, JOSHUA KENNEDY-SMITH, MATTHEW C LUCAS, MICHAEL SOTH
(85) 08/07/2014
(86) PCT EP2013/050136 de 07/01/2013
(87) WO 2013/104573 de 18/07/2013
Publicação automática da admissibilidade da fase nacional depositado via PCT . Tratado de cooperação em matéria de Patentes, conforme Instrução Normativa nº 02, de 06/06/2017 publicada na RPI nº 2422, de 06/06/2017.

---

(21) BR 11 2014 016902-0 A2

Código 1.3 - Notificação - Fase Nacional - PCT
(22) 08/01/2013
(30) 13/01/2012 EP 12151158.8
(51) H01R 4/64 (2006.01), H01R 4/06 (2006.01)
(54) MONTAGEM DE CONEXÃO CONDUTIVA, MÉTODO PARA FABRICAR A MESMA E KIT PARA UM CORPO COMPREENDENDO MATERIAL REFORÇADO COM FIBRAS DE CARBONO
(71) TYCO ELECTRONICS UK LIMITED (GB)
(72) ROY MACNAUGHTON, MATTHEW STUBBS
(85) 09/07/2014
(86) PCT EP2013/050178 de 08/01/2013
(87) WO 2013/104596 de 18/07/2013
Publicação automática da admissibilidade da fase nacional depositado via PCT . Tratado de cooperação em matéria de Patentes, conforme Instrução Normativa nº 02, de 06/06/2017 publicada na RPI nº 2422, de 06/06/2017.

---

(21) BR 11 2014 016930-6 A2

Código 1.3 - Notificação - Fase Nacional - PCT
(22) 10/01/2013

(30) 11/01/2012 EP 12150731.3
(51) C07D 249/08 (2006.01), C07D 257/04 (2006.01), C07D 403/06 (2006.01), C07D 405/12 (2006.01), C07D 413/10 (2006.01), A01N 43/653 (2006.01), A01N 43/713 (2006.01)
(54) COMPOSTOS TETRAZOL-5-IL- E TRIAZOL-5-IL-ARILA E USO DESTES COMO HERBICIDAS
(71) BAYER INTELECTUAL PROPERTY GMBH (DE)
(72) RALF BRAUN, LOTHAR WILLMS, INES HEINEMANN, ISOLDE HÄUSER-HAHN, HANSJÖRG DIETRICH, ELMAR GATZWEILER, CHRISTOPHER HUGH ROSINGER
(85) 09/07/2014
(86) PCT EP2013/050383 de 10/01/2013
(87) WO 2013/104705 de 18/07/2013
Publicação automática da admissibilidade da fase nacional depositado via PCT . Tratado de cooperação em matéria de Patentes, conforme Instrução Normativa nº 02, de 06/06/2017 publicada na RPI nº 2422, de 06/06/2017.

---

(21) BR 11 2014 017228-5 A2

Código 1.3 - Notificação - Fase Nacional - PCT
(22) 13/01/2012
(51) G08G 1/096 (2006.01), G07C 5/00 (2006.01), G06Q 10/04 (2012.01), B60R 25/00 (2013.01), H04L 29/08 (2006.01), G08G 1/16 (2006.01)
(54) SISTEMA DE TELEMÁTICA COM SENSORES 3D INERCIAIS
(71) PULSE FUNCTION F6 LTD (IE)
(72) SRDJAN TADIC, DEJAN DRAMICANIN, BRANKO KARAKLAJIC
(85) 11/07/2014
(86) PCT RS2012/000001 de 13/01/2012
(87) WO 2013/105869 de 18/07/2013
Publicação automática da admissibilidade da fase nacional depositado via PCT . Tratado de cooperação em matéria de Patentes, conforme Instrução Normativa nº 02, de 06/06/2017 publicada na RPI nº 2422, de 06/06/2017.

---

(21) BR 11 2014 017239-0 A2

Código 1.3 - Notificação - Fase Nacional - PCT
(22) 22/01/2013
(30) 26/01/2012 EP 12152614.9
(51) A01N 43/90 (2006.01), A01N 43/08 (2006.01), A01N 43/10 (2006.01), A01N 43/16 (2006.01), A01N 43/36 (2006.01), A01N 43/40 (2006.01), A01N 43/56 (2006.01), A01N 43/72 (2006.01), A01N 43/86 (2006.01), A01P 15/00 (2006.01)
(54) CETOENÓIS SUBSTITUÍDOS COM FENILO PARA CONTROLE DE PARASITAS DE PEIXES
(71) BAYER INTELECTUAL PROPERTY GMBH (DE)
(72) JAN KOESLING, REINER FISCHER
(85) 11/07/2014
(86) PCT EP2013/051148 de 22/01/2013

(87) WO 2013/110612 de 01/08/2013
Publicação automática da admissibilidade da fase nacional depositado via PCT . Tratado de cooperação em matéria de Patentes, conforme Instrução Normativa nº 02, de 06/06/2017 publicada na RPI nº 2422, de 06/06/2017.

---

(21) BR 11 2014 017247-1 A2

Código 1.3 - Notificação - Fase Nacional - PCT
(22) 11/01/2013
(30) 13/01/2012 GB 1200558.3
(51) A24F 47/00 (2006.01)
(54) MATERIAL ISOLANTE, MÉTODO DE FABRICAÇÃO, ARTIGO DE FUMO HNB E MÉTODO PARA REDUZIR A QUANTIDADE DE CO PRESENTE EM UM MATERIAL
(71) BRITISH AMERICAN TOBACCO (INVESTIMENTS) LIMITED (GB)
(72) DOMINIC CONRAD WOODCOCK
(85) 11/07/2014
(86) PCT GB2013/050050 de 11/01/2013
(87) WO 2013/104914 de 18/07/2013
Publicação automática da admissibilidade da fase nacional depositado via PCT . Tratado de cooperação em matéria de Patentes, conforme Instrução Normativa nº 02, de 06/06/2017 publicada na RPI nº 2422, de 06/06/2017.

---

(21) BR 11 2014 017348-6 A2

Código 1.3 - Notificação - Fase Nacional - PCT
(22) 06/04/2012
(30) 12/01/2012 CN 201210009243.2
(51) C10C 3/02 (2006.01), C10C 3/08 (2006.01), C10C 3/00 (2006.01)
(54) PROCESSO PARA PRODUZIR PICHE MESOFÁSICO DE PETRÓLEO POR HIDROGENAÇÃO DE ALCATRÃO DE HULHA À ALTA TEMPERATURA
(71) ECO ENVIRONMENTAL ENERGY RESEARCH INSTITUTE LIMITED (CN) , DALLIAN UNIVERSITY OF TECHNOLOGY (CN)
(72) HONGMEI ZHAO, HONGMEI ZHAO, JIESHAN QIU, JINCHENG XIAO, BAOMING LI, JUNDE LV, NAN XIAO
(85) 14/07/2014
(86) PCT CN2012/000451 de 06/04/2012
(87) WO 2013/104092 de 18/07/2013
Publicação automática da admissibilidade da fase nacional depositado via PCT . Tratado de cooperação em matéria de Patentes, conforme Instrução Normativa nº 02, de 06/06/2017 publicada na RPI nº 2422, de 06/06/2017.

---

(21) BR 11 2014 017421-0 A2

Código 1.3 - Notificação - Fase Nacional - PCT
(22) 21/01/2013
(30) 20/01/2012 FR 1250586
(51) B01D 21/00 (2006.01), B01D 21/24 (2006.01)
(54) DISPOSITIVO PARA REMOÇÃO DE ÁGUA DECANTADA
(71) VEOLIA WALTER SOLUTIONS & TECHNOLOGIES SUPPORT (FR)

(72) PATRICK EXPOSITO
(85) 15/07/2014
(86) PCT EP2013/051064 de 21/01/2013
(87) WO 2013/107912 de 25/07/2013
Publicação automática da admissibilidade da fase nacional depositado via PCT . Tratado de cooperação em matéria de Patentes, conforme Instrução Normativa nº 02, de 06/06/2017 publicada na RPI nº 2422, de 06/06/2017.

---

(21) BR 11 2014 017431-8 A2

Código 1.3 - Notificação - Fase Nacional - PCT
(22) 01/08/2013
(30) 24/08/2012 CN 2012103055505
(51) H04L 29/06 (2006.01), H04L 12/18 (2006.01)
(54) MÉTODO PARA ENVIAR UMA CAIXA DE MENSAGEM, SISTEMA E INSTRUÇÃO DE ARMAZENAMENTO DE MEIO LEGÍVEL POR COMPUTADOR NÃO TRANSITÓRIO
(71) TENCENT TECHNOLOGY (SHENZEN) COMPANY LIMITED (CN)
(72) GUCAI LUO, JIN FAN, ZHAOKUN CUI, FEI HUANG
(85) 15/07/2014
(86) PCT CN2013/080635 de 01/08/2013
(87) WO 2014/029265 de 27/02/2014
Publicação automática da admissibilidade da fase nacional depositado via PCT . Tratado de cooperação em matéria de Patentes, conforme Instrução Normativa nº 02, de 06/06/2017 publicada na RPI nº 2422, de 06/06/2017.

---

(21) BR 11 2014 017432-6 A2

Código 1.3 - Notificação - Fase Nacional - PCT
(22) 24/01/2013
(30) 26/01/2012 DE 20 2012 000 763.7
(51) E05B 65/12 (2006.01)
(54) TRANCA DE PORTA DE VEÍCULO MOTORIZADO
(71) KIEKERT AKTIENGESELLSCHFT (DE)
(72) THOMAS BENDEL, ARMIN HANDKE, MATTHIAS OCHTROP, MATTHIAS KELLERSOHN
(85) 15/07/2014
(86) PCT DE2013/000042 de 24/01/2013
(87) WO 2013/110262 de 01/08/2013
Publicação automática da admissibilidade da fase nacional depositado via PCT . Tratado de cooperação em matéria de Patentes, conforme Instrução Normativa nº 02, de 06/06/2017 publicada na RPI nº 2422, de 06/06/2017.

---

(21) BR 11 2014 017436-9 A2

Código 1.3 - Notificação - Fase Nacional - PCT
(22) 21/12/2012
(30) 19/01/2012 GB 1200878.5; 26/06/2012 GB 1211348.6
(51) B01D 15/26 (2006.01), A24B 15/24 (2006.01), B01J 20/26 (2006.01)
(54) MÉTODO PARA A REMOÇÃO DE UM COMPOSTO CONTENDO

NITROSO, PRODUTO DE TABACO, ARTIGO DE FUMO, FILTRO DE FUMAÇA, GRÂNULOS POROSOS, MÉTODO DE PRODUÇÃO DE GRÂNULOS, TABACO E KIT
(71) BRITISH AMERICAN TOBACCO (INVESTIMENTS) LIMITED (GB)
(72) JOHAN FREDRIK BILLING, ECEVIT YILMAZ, OLA JOHN IVAR KARLSSON, JAN ROBERT CHRISTIAN SVENSSON STARK
(85) 15/07/2014
(86) PCT GB2012/053247 de 21/12/2012
(87) WO 2013/108001 de 25/07/2013
Publicação automática da admissibilidade da fase nacional depositado via PCT . Tratado de cooperação em matéria de Patentes, conforme Instrução Normativa nº 02, de 06/06/2017 publicada na RPI nº 2422, de 06/06/2017.

---

(21) BR 11 2014 017496-2 A2

Código 1.3 - Notificação - Fase Nacional - PCT
(22) 28/03/2013
(30) 30/03/2012 EP 12162687.3
(51) C07C 29/10 (2006.01), C07C 29/145 (2006.01), C07C 29/17 (2006.01), C07C 31/125 (2006.01), C07C 31/18 (2006.01), C07C 31/20 (2006.01), C07C 31/22 (2006.01)
(54) MÉTODO PARA A PRODUÇÃO DE ALCOÓIS ALIFÁTICOS E/OU SEUS ÉTERES, EM PARTICULAR 1-OCATANOL
(71) RHEINISCH-WESTFÄLISCHE TECHNISCHE HOCHSCHULE (RWTH) AACHEN (DE)
(72) Walter Leitner, JENNIFER JULIS
(85) 16/07/2014
(86) PCT EP2013/056772 de 28/03/2013
(87) WO 2013/144315 de 03/10/2013
Publicação automática da admissibilidade da fase nacional depositado via PCT . Tratado de cooperação em matéria de Patentes, conforme Instrução Normativa nº 02, de 06/06/2017 publicada na RPI nº 2422, de 06/06/2017.

---

(21) BR 11 2014 017507-1 A2

Código 1.3 - Notificação - Fase Nacional - PCT
(22) 18/01/2013
(30) 20/01/2012 JP 2012-009583; 11/04/2012 JP 2012-089890
(51) C09K 5/08 (2006.01), C01F 5/20 (2006.01), C01F 5/22 (2006.01), C08K 3/20 (2006.01), C08L 83/04 (2006.01), C08L 101/00 (2006.01)
(54) AGENTE MELHORADOR DE CONDUTIVIDADE TÉRMICA, COMPOSIÇÃO DE RESINA, ARTIGO MOLDADO, LÂMINA DE RADIAÇÃO DE CALOR, E, MÉTODO PARA MELHORAR A CONDUTIVIDADE TÉRMICA DE UMA COMPOSIÇÃO DE RESINA
(71) KYOWA CHEMICAL INDUSTRY CO., LTD. E SEA WATER CHEMICAL INSTITUTE, INC. (JP)
(72) Hitoshi Manabe, Daisuke Kudo, Kohei Oohori, Shigeo Miyata

(85) 16/07/2014
(86) PCT JP2013/051514 de 18/01/2013
(87) WO 2013/108937 de 25/07/2013
Publicação automática da admissibilidade da fase nacional depositado via PCT . Tratado de cooperação em matéria de Patentes, conforme Instrução Normativa nº 02, de 06/06/2017 publicada na RPI nº 2422, de 06/06/2017.

---

(21) BR 11 2014 017676-0 A2

Código 1.3 - Notificação - Fase Nacional - PCT
(22) 25/01/2013
(30) 27/01/2012 GB 1201431.2
(51) B29C 49/24 (2006.01), B29C 45/14 (2006.01), B29C 43/18 (2006.01), B29C 51/16 (2006.01), B29C 63/00 (2006.01), B08B 9/08 (2006.01), B08B 9/22 (2006.01), B29B 17/02 (2006.01)
(54) PROCESSOS DE ROTULAGEM NO MOLDE, PROCESSO PARA FABRICAR UM ARTIGO ROTULADO NO MOLDE, ARTIGO ROTULADO, E, MOLDE PARA FABRICAR UM ARTIGO ROTULADO NO MOLDE
(71) INNOVIA FILMS LIMITED E ALPLA WERKE ALWIN LEHNER GMBH & CO. KG (AT)
(72) Stephen Langstaff, Christopher Konkel, Robert Siegl
(85) 17/07/2014
(86) PCT GB2013/050172 de 25/01/2013
(87) WO 2013/110949 de 01/08/2013
Publicação automática da admissibilidade da fase nacional depositado via PCT . Tratado de cooperação em matéria de Patentes, conforme Instrução Normativa nº 02, de 06/06/2017 publicada na RPI nº 2422, de 06/06/2017.

---

(21) BR 11 2014 017902-6 A2

Código 1.3 - Notificação - Fase Nacional - PCT
(22) 25/01/2013
(30) 27/01/2012 JP 2012-015351
(51) A61K 31/425 (2006.01), A61P 3/10 (2006.01)
(54) AGENTE TERAPÊUTICO OU PROFILÁTICO PARA DOENÇAS CAUSADAS POR DISTÚRBIOS DO METABOLISMO DE GLICOSE
(71) TEIJIN PHARMA LIMITED E NATIONAL UNIVERSITY CORPORATION TOTTORI UNIVERSITY (JP)
(72) Ichiro Hisatome, Shunsuke Tsujimoto, Takashi Shirakura, Shinya Hiramitsu
(85) 21/07/2014
(86) PCT JP2013/051627 de 25/01/2013
(87) WO 2013/111870 de 01/08/2013
Publicação automática da admissibilidade da fase nacional depositado via PCT . Tratado de cooperação em matéria de Patentes, conforme Instrução Normativa nº 02, de 06/06/2017 publicada na RPI nº 2422, de 06/06/2017.

---

(21) BR 11 2014 018070-9 A2

Código 1.3 - Notificação - Fase Nacional - PCT

(22) 12/09/2012
(30) 23/01/2012 NO 20120067
(51) E21B 41/00 (2006.01), F04B 47/06 (2006.01)
(54) ARMAZENAMENTO INTERMEDIÁRIO
(71) OBS TECHNOLOGY A/S (NO)
(72) NILS TERJE OTTESTAD
(85) 23/07/2014
(86) PCT IB2012/054729 de 12/09/2012
(87) WO 2013/110979 de 01/08/2013
Publicação automática da admissibilidade da fase nacional depositado via PCT . Tratado de cooperação em matéria de Patentes, conforme Instrução Normativa nº 02, de 06/06/2017 publicada na RPI nº 2422, de 06/06/2017.

---

(21) BR 11 2014 018088-1 A2

Código 1.3 - Notificação - Fase Nacional - PCT
(22) 23/01/2013
(30) 23/01/2012 US 61/589,542
(51) G07F 7/08 (2006.01), B62B 3/14 (2006.01), A47F 10/04 (2006.01)
(54) SISTEMA PARA GERENCIAR, IDENTIFICAR OU RASTREAR OBJETOS MÓVEIS QUE SÃO USADOS POR UM PERÍODO DE TEMPO TEMPORÁRIO POR PELO MENOS UM USUÁRIO, MÉTODO PARA GERENCIAMENTO, IDENTIFICAÇÃO OU RASTREAMENTO DE OBJETOS MÓVEIS QUE SÃO USADOS POR PERÍODO DE TEMPO TEMPORÁRIO POR USUÁRIOS E SISTEMA PARA GERENCIAMENTO, IDENTIFICAÇÃO OU RASTREAMENTO DE OBJETOS MÓVEIS QUE SÃO USADOS POR PERÍODO DE TEMPO TEMPORÁRIO POR USUÁRIOS
(71) NOMIL LTD. (IL)
(72) YEHUDA MARGALIT, RUTH MARGALIT
(85) 23/07/2014
(86) PCT IL2013/050062 de 23/01/2013
(87) WO 2013/111131 de 01/08/2013
Publicação automática da admissibilidade da fase nacional depositado via PCT . Tratado de cooperação em matéria de Patentes, conforme Instrução Normativa nº 02, de 06/06/2017 publicada na RPI nº 2422, de 06/06/2017.

---

(21) BR 11 2014 018160-8 A2

Código 1.3 - Notificação - Fase Nacional - PCT
(22) 17/12/2012
(30) 25/01/2012 GB 1201209.2
(51) B65D 85/10 (2006.01), B65D 5/38 (2006.01), B65D 5/72 (2006.01), B65D 85/08 (2006.01), B65D 5/16 (2006.01)
(54) EMBALAGEM PARA ARTIGOS DE FUMO
(71) BRITISH AMERICAN TOBACCO (INVESTMENTS) LIMITED (GB) , BRITISH AMERICAN TOBACCO JAPAN, LTD. (JP)
(72) STEVEN HOLFORD, AARON MCKENZIE, MIKE SIMPSON

(85) 23/07/2014
(86) PCT EP2012/075795 de 17/12/2012
(87) WO 2013/110411 de 01/08/2013
Publicação automática da admissibilidade da fase nacional depositado via PCT . Tratado de cooperação em matéria de Patentes, conforme Instrução Normativa nº 02, de 06/06/2017 publicada na RPI nº 2422, de 06/06/2017.

---

(21) BR 11 2014 018212-4 A2

Código 1.3 - Notificação - Fase Nacional - PCT
(22) 09/11/2012
(30) 25/01/2012 RU 2012102525
(51) C07F 7/30 (2006.01), A61K 31/28 (2006.01)
(54) COMPLEXOS DE GERMÂNIO COM AMINOÁCIDOS E ÁCIDOS CARBOXÍLICOS E MÉTODOS DE PREPARO DOS MESMOS
(71) OBSCHESTVO S OGRANICHENNOI OTVETSTVENNOSTJU "WDS FARMA" (RU)
(72) ISAEV, ALEXANDR DMITRIEVICH, MANASHEROV, TAMAZ OMAROVICH, AMBROSOV, IGOR VALERIEVICH, MATELO, SVETLANA KONSTANTINOVNA
(85) 24/07/2014
(86) PCT RU2012/000922 de 09/11/2012
(87) WO 2013/112072 de 01/08/2013
Publicação automática da admissibilidade da fase nacional depositado via PCT . Tratado de cooperação em matéria de Patentes, conforme Instrução Normativa nº 02, de 06/06/2017 publicada na RPI nº 2422, de 06/06/2017.

---

(21) BR 11 2014 018351-1 A2

Código 1.3 - Notificação - Fase Nacional - PCT
(22) 30/01/2013
(30) 30/01/2012 GB 1201536.8
(51) G06Q 30/02 (2012.01)
(54) MÉTODO E APARELHO PARA COMUNICAR MENSAGENS A INDIVÍDUOS
(71) PAUL DANIEL SHEDDY (GB)
(72) PAUL DANIEL SHEEDY
(85) 25/07/2014
(86) PCT GB2013/050200 de 30/01/2013
(87) WO 2013/114104 de 08/08/2013
Publicação automática da admissibilidade da fase nacional depositado via PCT . Tratado de cooperação em matéria de Patentes, conforme Instrução Normativa nº 02, de 06/06/2017 publicada na RPI nº 2422, de 06/06/2017.

---

(21) BR 11 2014 018414-3 A2

Código 1.3 - Notificação - Fase Nacional - PCT
(22) 25/01/2013
(30) 25/01/2012 FR 12 00216
(51) C09K 8/584 (2006.01)

(54) AGENTES DE DESSORÇÃO PARA A RECUPERAÇÃO ASSISTIDA DO PETRÓLEO
(71) RHODIA OPERATIONS (FR) , INSTITUT FRANÇAIS DU PETROLE (FR)
(72) MIKEL MORVAN, PATRICK MOREAU, RENÉ TABARY, BRIGITTE BAZIN
(85) 25/07/2014
(86) PCT EP2013/051464 de 25/01/2013
(87) WO 2013/110774 de 01/08/2013
Publicação automática da admissibilidade da fase nacional depositado via PCT . Tratado de cooperação em matéria de Patentes, conforme Instrução Normativa nº 02, de 06/06/2017 publicada na RPI nº 2422, de 06/06/2017.

---

(21) BR 11 2014 018425-9 A2

Código 1.3 - Notificação - Fase Nacional - PCT
(22) 17/01/2013
(30) 25/01/2012 GB 1201206.8
(51) B65D 5/38 (2006.01), B65D 85/10 (2006.01)
(54) EMBALAGEM DE ARTIGOS PARA FUMAR
(71) BRITISH AMERICAN TOBACCO (INVESTIMENTS) LIMITED (GB)
(72) STEVEN HOLFORD, AARON MCKENZIE
(85) 25/07/2014
(86) PCT GB2013/050092 de 17/01/2013
(87) WO 2013/110925 de 01/08/2013
Publicação automática da admissibilidade da fase nacional depositado via PCT . Tratado de cooperação em matéria de Patentes, conforme Instrução Normativa nº 02, de 06/06/2017 publicada na RPI nº 2422, de 06/06/2017.

---

(21) BR 11 2014 018435-6 A2

Código 1.3 - Notificação - Fase Nacional - PCT
(22) 08/03/2013
(30) 08/03/2012 GB 1204084.6
(51) B32B 5/22 (2006.01), B29C 70/38 (2006.01), B32B 5/26 (2006.01), B32B 5/28 (2006.01), B32B 7/06 (2006.01), C08J 5/24 (2006.01), B32B 27/04 (2006.01)
(54) MATERIAL COMPOSTO PARA PRENSAGEM AUTOMÁTICA EM CAMADAS
(71) HEXCEL COMPOSITES LTD. (GB)
(72) JOHN ELLIS, EMILIE FISSET
(85) 25/07/2014
(86) PCT EP2013/000701 de 08/03/2013
(87) WO 2013/131657 de 12/09/2013
Publicação automática da admissibilidade da fase nacional depositado via PCT . Tratado de cooperação em matéria de Patentes, conforme Instrução Normativa nº 02, de 06/06/2017 publicada na RPI nº 2422, de 06/06/2017.

---

(21) BR 11 2014 018563-8 A2

Código 1.3 - Notificação - Fase Nacional - PCT

(22) 30/01/2013
(30) 31/01/2012 US 61/593036
(51) G01N 21/84 (2006.01), G01N 33/558 (2006.01)
(54) LEITORA DE ENSAIO POR CONTRASTE TÉRMICO, KIT DE ENSAIO, E, MÉTODO DE DETECÇÃO DE ANALITOS EM UMA AMOSTRA
(71) REGENTS OF THE UNIVERSITY OF MINNESOTA (US)
(72) JOHN C. BISCHOF, ZHENPENG QIN, WARREN CHAN, TANER AKKIN
(85) 28/07/2014
(86) PCT US2013/023839 de 30/01/2013
(87) WO 2013/116333 de 08/08/2013
Publicação automática da admissibilidade da fase nacional depositado via PCT . Tratado de cooperação em matéria de Patentes, conforme Instrução Normativa nº 02, de 06/06/2017 publicada na RPI nº 2422, de 06/06/2017.

---

(21) BR 11 2014 018798-3 A2

Código 1.3 - Notificação - Fase Nacional - PCT
(22) 06/02/2013
(30) 13/03/2012 US 13/418455
(51) E21B 47/10 (2006.01)
(54) SISTEMA E MÉTODO PARA DETERMINAR FONTES DE ÁGUA EM UM FLUIDO DE FURO DESCENDENTE, E, SISTEMA PARA DETERMINAR UMA VAZÃO DE UM COMPONENTE DE FLUIDO DE FURO DESCENDENTE
(71) Halliburton Energy Services, Inc. (US)
(72) ETIENNE M. SAMSON, JOHN L. MAIDA, RORY D. DAUSSIN
(85) 30/07/2014
(86) PCT US2013/024845 de 06/02/2013
(87) WO 2013/137992 de 19/09/2013
Publicação automática da admissibilidade da fase nacional depositado via PCT . Tratado de cooperação em matéria de Patentes, conforme Instrução Normativa nº 02, de 06/06/2017 publicada na RPI nº 2422, de 06/06/2017.

---

(21) BR 11 2014 018995-1 A2

Código 1.3 - Notificação - Fase Nacional - PCT
(22) 01/02/2013
(30) 03/02/2012 US 61/594,867
(51) G01N 35/00 (2006.01)
(54) MÉTODOS PARA EXECUTAR ENSAIO AUTOMATIZADO EM VÁRIAS AMOSTRAS E VÁRIOS ENSAIOS DISTINTOS COMPATÍVEIS AO MESMO TEMPO NO MESMO INSTRUMENTO AUTOMATIZADO E RESPECTIVO SISTEMA
(71) BECTON, DICKSON AND COMPANY (US)
(72) ADAM STEEL, THOMAS WOJECK, MIKE YOUNG, MARK LARSEN
(85) 31/07/2014
(86) PCT US2013/024494 de 01/02/2013
(87) WO 2013/116769 de 08/08/2013

Publicação automática da admissibilidade da fase nacional depositado via PCT . Tratado de cooperação em matéria de Patentes, conforme Instrução Normativa nº 02, de 06/06/2017 publicada na RPI nº 2422, de 06/06/2017.

---

(21) BR 11 2014 019036-4 A2

Código 1.3 - Notificação - Fase Nacional - PCT
(22) 31/01/2013
(30) 01/02/2012 EP 12356001.3
(51) C07D 231/14 (2006.01)
(54) PROCESSO DE PREPARAÇÃO DE DERIVADOS DO ÁCIDO 3,5 -BIS(FLUORO- ALQUIL)PIRAZOLE-4-CARBOXÍLICO E 3,5-BIS (FLUOROALQUIL)PIRAZÓIS
(71) BAYER CROPSCIENCE AG (DE) , Centre National de La Recherche Scientifique (CNRS) (FR)
(72) Sergii Pazenok, Norbert Lui, Jean-Pierre Vors, Frédéric Leroux, Florence Giornal
(85) 31/07/2014
(86) PCT EP2013/051930 de 31/01/2013
(87) WO 2013/113829 de 08/08/2013
Publicação automática da admissibilidade da fase nacional depositado via PCT . Tratado de cooperação em matéria de Patentes, conforme Instrução Normativa nº 02, de 06/06/2017 publicada na RPI nº 2422, de 06/06/2017.

---

(21) BR 11 2014 019124-7 A2

Código 1.3 - Notificação - Fase Nacional - PCT
(22) 01/02/2013
(30) 01/02/2012 US 61/593.680
(51) E05B 65/10 (2006.01)
(54) ARMÁRIO DE SEGURANÇA COM MECANISMO DE BLOQUEIO
(71) JUSTRITE MANUFACTURING CO., L.L.C. (US)
(72) BRANDON STURM, RONALD AUER
(85) 01/08/2014
(86) PCT US2013/024440 de 01/02/2013
(87) WO 2013/116722 de 08/08/2013
Publicação automática da admissibilidade da fase nacional depositado via PCT . Tratado de cooperação em matéria de Patentes, conforme Instrução Normativa nº 02, de 06/06/2017 publicada na RPI nº 2422, de 06/06/2017.

---

(21) BR 11 2014 019190-5 A2

Código 1.3 - Notificação - Fase Nacional - PCT
(22) 31/01/2013
(30) 06/02/2012 US 13/366,946
(51) G01V 3/32 (2006.01), G01V 3/38 (2006.01)
(54) MELHORAR PRECISÃO DE DADOS RMN E RESOLUÇÃO ATRAVÉS DE MODELAÇÃO DA FORMAÇÃO
(71) BAKER HUGHES INCORPORATED (US)

(72) THOMAS KRUSPE, HOLGER FRANK THERN, GERHARD ALFONS KURZ
(85) 04/08/2014
(86) PCT US2013/024010 de 31/01/2013
(87) WO 2013/119449 de 15/08/2013
Publicação automática da admissibilidade da fase nacional depositado via PCT . Tratado de cooperação em matéria de Patentes, conforme Instrução Normativa nº 02, de 06/06/2017 publicada na RPI nº 2422, de 06/06/2017.

---

(21) BR 11 2014 019279-0 A2

Código 1.3 - Notificação - Fase Nacional - PCT
(22) 08/03/2013
(30) 09/03/2012 US 61/608,760
(51) C09D 4/00 (2006.01), C09D 133/00 (2006.01)
(54) RESINA TERMOESTÁVEL DE ACETOACETILA PARA REVESTIMENTO EM GEL ZERO COV
(71) CCP COMPOSITES US (US)
(72) MING YANG ZHAO, CHIH-PIN HSU, STEVEN L. VOEKS, RICHARD LANDTISER
(85) 05/08/2014
(86) PCT EP2013/054774 de 08/03/2013
(87) WO 2013/132077 de 12/09/2013
Publicação automática da admissibilidade da fase nacional depositado via PCT . Tratado de cooperação em matéria de Patentes, conforme Instrução Normativa nº 02, de 06/06/2017 publicada na RPI nº 2422, de 06/06/2017.

---

(21) BR 11 2014 019534-0 A2

Código 1.3 - Notificação - Fase Nacional - PCT
(22) 08/01/2013
(30) 08/02/2012 IN 361/MUM/2012
(51) C08F 4/64 (2006.01), C08F 10/00 (2006.01)
(54) IMOBILIZAÇÃO DE CATALIZADOR DE LOCAL ÚNICO EM SUPORTE DE ÓXIDO INORGÂNICO PARA A PREPARAÇÃO DE UHMWPE
(71) RELIANCE INDUSTRIES LIMITED (IN)
(72) KRISHNA RENGANATH SARMA, RAKSHVIR JASRA, KAYAMBU KANNAN, AJIT BEHARI MATHUR, VIRALKUMAR PATEL, YOGESH P. PATIL
(85) 07/08/2014
(86) PCT IN2013/000016 de 08/01/2013
(87) WO 2013/118140 de 15/08/2013
Publicação automática da admissibilidade da fase nacional depositado via PCT . Tratado de cooperação em matéria de Patentes, conforme Instrução Normativa nº 02, de 06/06/2017 publicada na RPI nº 2422, de 06/06/2017.

---

(21) BR 11 2014 019577-3 A2

Código 1.3 - Notificação - Fase Nacional - PCT

(22) 31/01/2013
(30) 10/02/2012 DE 10 2012 202 017.9; 29/01/2013 DE 10 2013 201 353.1
(51) H02K 1/24 (2006.01), H02K 15/02 (2006.01), H02K 19/06 (2006.01), H02K 19/10 (2006.01), H02K 15/12 (2006.01)
(54) ROTOR PARA UMA MÁQUINA SÍNCRONA, MÉTODO PARA PRODUZIR UM ROTOR, APLICAÇÃO DE UM ROTOR E MOTOR DE RELUTÂNCIA
(71) KSB AKTIENGESELLSCHFT (DE)
(72) DANIEL GONTERMANN, JOACHIM SCHULLERER, JOCHEN SCHAAB
(85) 07/08/2014
(86) PCT EP2013/051886 de 31/01/2013
(87) WO 2013/117480 de 15/08/2013
Publicação automática da admissibilidade da fase nacional depositado via PCT . Tratado de cooperação em matéria de Patentes, conforme Instrução Normativa nº 02, de 06/06/2017 publicada na RPI nº 2422, de 06/06/2017.

---

(21) BR 11 2014 019668-0 A2

Código 1.3 - Notificação - Fase Nacional - PCT
(22) 18/10/2012
(30) 13/02/2012 DK PA 2012 00112
(51) C07C 29/149 (2006.01), C07C 29/151 (2006.01), C07C 29/90 (2006.01), C07B 41/02 (2006.01)
(54) PROCESSO PARA SÍNTESE DE ALCOÓIS
(71) HALDOR TOPSOE A/S (DK)
(72) CHRISTIAN WIX
(85) 08/08/2014
(86) PCT EP2012/070674 de 18/10/2012
(87) WO 2013/120548 de 22/08/2013
Publicação automática da admissibilidade da fase nacional depositado via PCT . Tratado de cooperação em matéria de Patentes, conforme Instrução Normativa nº 02, de 06/06/2017 publicada na RPI nº 2422, de 06/06/2017.

---

(21) BR 11 2014 019733-4 A2

Código 1.3 - Notificação - Fase Nacional - PCT
(22) 08/02/2013
(30) 09/02/2012 US 61/596,950; 29/05/2012 US 61/652,631
(51) G01N 33/569 (2006.01)
(54) ASSINATURAS E DETERMINANTES PARA DIAGNÓSTICO DE INFECÇÃO E MÉTODOS DE USO RESPECTIVOS
(71) MEMED DIAGNOSTICS (IL)
(72) KFIR OVED, ERAN EDEN, ILAN IFERGAN
(85) 08/08/2014
(86) PCT EP2013/052619 de 08/02/2013
(87) WO 2013/117746 de 15/08/2013
Publicação automática da admissibilidade da fase nacional depositado via PCT . Tratado de cooperação em matéria de Patentes, conforme Instrução

Normativa nº 02, de 06/06/2017 publicada na RPI nº 2422, de 06/06/2017.

---

(21) BR 11 2014 019804-7 A2

Código 1.3 - Notificação - Fase Nacional - PCT
(22) 27/02/2012
(51) G06K 7/00 (2006.01), G06K 7/10 (2006.01)
(54) APARELHO E MÉTODO PARA ENERGIZAR UMA ETIQUETA DE TRANSCEPTOR
(71) Fraunhofer-Gesellschaft Zur Foerderung Der Angewandten Forschung E.V. (DE)
(72) STEPHAN OTTO, THORSTEN NOWAK, IKER MARYORDOMO
(85) 11/08/2014
(86) PCT EP2012/053291 de 27/02/2012
(87) WO 2013/127427 de 06/09/2013
Publicação automática da admissibilidade da fase nacional depositado via PCT . Tratado de cooperação em matéria de Patentes, conforme Instrução Normativa nº 02, de 06/06/2017 publicada na RPI nº 2422, de 06/06/2017.

---

(21) BR 11 2014 020203-6 A2

Código 1.3 - Notificação - Fase Nacional - PCT
(22) 18/02/2013
(30) 17/02/2012 US 61/633813
(51) F16H 61/36 (2006.01)
(54) TRANSMISSÃO PARA UM VEÍCULO, DISPOSITIVO DE SELEÇÃO DE DESLOCAMENTO, E, MÉTODO DE ACOPLAMENTO DE UM DISPOSITIVO DE SELEÇÃO DE DESLOCAMENTO A UMA CAIXA DE ENGRENAGEM DE UMA TRANSMISSÃO
(71) KONGSBERG AUTOMOTIVE A/S (NO)
(72) DANIEL NORHEIM
(85) 14/08/2014
(86) PCT IB2013/000209 de 18/02/2013
(87) WO 2013/121278 de 22/08/2013
Publicação automática da admissibilidade da fase nacional depositado via PCT . Tratado de cooperação em matéria de Patentes, conforme Instrução Normativa nº 02, de 06/06/2017 publicada na RPI nº 2422, de 06/06/2017.

---

(21) BR 11 2014 020410-1 A2

Código 1.3 - Notificação - Fase Nacional - PCT
(22) 13/02/2013
(30) 23/02/2012 JP 2012-037472
(51) G08G 1/16 (2006.01), B60R 1/00 (2006.01), B60R 21/00 (2006.01), H04N 7/18 (2006.01)
(54) DISPOSITIVO DE DETECÇÃO DE OBJETO TRIDIMENSIONAL
(71) NISSAN MOTOR., LTD (JP)
(72) OSAMU FUKATA, YASUHISA HAYAKAWA
(85) 19/08/2014

(86) PCT JP2013/053327 de 13/02/2013
(87) WO 2013/125403 de 29/08/2013
Publicação automática da admissibilidade da fase nacional depositado via PCT . Tratado de cooperação em matéria de Patentes, conforme Instrução Normativa nº 02, de 06/06/2017 publicada na RPI nº 2422, de 06/06/2017.

---

(21) BR 11 2014 020414-4 A2

Código 1.3 - Notificação - Fase Nacional - PCT
(22) 31/01/2013
(30) 29/02/2012 US 61/604,818
(51) B01J 29/70 (2006.01), B01J 29/74 (2006.01), C07C 5/27 (2006.01), C10G 45/64 (2006.01)
(54) COMPOSIÇÃO DE CATALISADOR EU-2 DE ZEÓLITO DE LIGAÇÃO DE TITÂNIA E MÉTODO DE PREPARAR E USAR TAL COMPOSIÇÃO
(71) SHELL INTERNATIONAL RESEARCH MAATSCHAPPIJ B.V. (NL)
(72) PETER GEERNICK, HARMANUS JONGKIND, BART PELGRIM, MARCELLO STEFANO RIGUTTO
(85) 19/08/2014
(86) PCT EP2013/051914 de 31/01/2013
(87) WO 2013/127592 de 06/09/2013
Publicação automática da admissibilidade da fase nacional depositado via PCT . Tratado de cooperação em matéria de Patentes, conforme Instrução Normativa nº 02, de 06/06/2017 publicada na RPI nº 2422, de 06/06/2017.

---

(21) BR 11 2014 020423-3 A2

Código 1.3 - Notificação - Fase Nacional - PCT
(22) 21/02/2013
(30) 21/02/2012 FR 1251540
(51) A61B 5/22 (2006.01)
(54) DISPOSITIVO PARA AVALIAR AS CAPACIDADES MOTORAS DISTAIS DOS MEMBROS SUPERIORES DE UMA PESSOA
(71) ASSOCIATION INSTITUT DE MYOLOGIES (FR)
(72) JEAN-YVES HOGREL, LAURENT SERVAIS, AURÉLIE CANAL, THOMAS VOIT
(85) 19/08/2014
(86) PCT FR2013/050353 de 21/02/2013
(87) WO 2013/124586 de 29/08/2013
Publicação automática da admissibilidade da fase nacional depositado via PCT . Tratado de cooperação em matéria de Patentes, conforme Instrução Normativa nº 02, de 06/06/2017 publicada na RPI nº 2422, de 06/06/2017.

---

(21) BR 11 2014 020447-0 A2

Código 1.3 - Notificação - Fase Nacional - PCT
(22) 22/02/2013
(30) 23/02/2012 JP 2012-037041
(51) C08F 2/22 (2006.01), B65D 75/36 (2006.01), B65D 83/04 (2006.01), C08F 214/08 (2006.01)

(54) LÁTEX COMPREENDENDO UM COPOLÍMERO DE CLORETO DE VINILIDENO, E, FILME PARA EMBALAGENS DO TIPO BOLHA
(71) ASAHI KASEI CHEMICAL CORPORATION (JP)
(72) KAMEYAMA KOICHI, TANAKA YOKO, FURUKAWA MITSUYUKI, YAGI YOSUKE, KAWASAKI EIICHI
(85) 20/08/2014
(86) PCT JP2013/054585 de 22/02/2013
(87) WO 2013/125699 de 29/08/2013
Publicação automática da admissibilidade da fase nacional depositado via PCT . Tratado de cooperação em matéria de Patentes, conforme Instrução Normativa nº 02, de 06/06/2017 publicada na RPI nº 2422, de 06/06/2017.

---

(21) BR 11 2014 020455-1 A2

Código 1.3 - Notificação - Fase Nacional - PCT
(22) 22/02/2013
(30) 22/02/2012 GB 1203000.3
(51) C11D 11/00 (2006.01), C11D 17/04 (2006.01), C11D 17/00 (2006.01)
(54) PRODUTO
(71) RECKIT BENCKISER N.V. (NL)
(72) ROBERTO CASONATI, RALF WEDEMANN, GIUSEPPE DI BONO, IGOR DABALA, UMBERTO TONIOLO
(85) 20/08/2014
(86) PCT GB2013/050440 de 22/02/2013
(87) WO 2013/124671 de 29/08/2013
Publicação automática da admissibilidade da fase nacional depositado via PCT . Tratado de cooperação em matéria de Patentes, conforme Instrução Normativa nº 02, de 06/06/2017 publicada na RPI nº 2422, de 06/06/2017.

---

(21) BR 11 2014 020496-9 A2

Código 1.3 - Notificação - Fase Nacional - PCT
(22) 18/02/2013
(30) 20/02/2012 IT MI2012A000247
(51) B65D 85/804 (2006.01)
(54) CARTUCHO E UNIDADE PARA OBTER UMA BEBIDA
(71) ILLYCAFFE` S.P.A. (IT)
(72) LUCA MASTROPASQUA, ANGELO DORI, STEFANO SANTAGIULIANA, GIUSEPPE CUTULI, GAIA BROLLO, FURIO SUGGI LIVERANI, GIANLUCA GIAMBA
(85) 20/08/2014
(86) PCT EP2013/053158 de 18/02/2013
(87) WO 2013/124234 de 29/08/2013
Publicação automática da admissibilidade da fase nacional depositado via PCT . Tratado de cooperação em matéria de Patentes, conforme Instrução Normativa nº 02, de 06/06/2017 publicada na RPI nº 2422, de 06/06/2017.

(21) BR 11 2014 020511-6 A2

Código 1.3 - Notificação - Fase Nacional - PCT
(22) 29/01/2013
(30) 21/02/2012 PL 398195
(51) A47C 9/00 (2006.01), A47C 7/02 (2006.01)
(54) CADEIRA FUNCIONAL DUAL
(71) HUMAN PLUSS S.C (PL)
(72) KIERYLLO, ANDRZEJ, KIERYLLO, MATEUSZ
(85) 21/08/2014
(86) PCT IB2013/000114 de 29/01/2013
(87) WO 2013/124718 de 29/08/2013
Publicação automática da admissibilidade da fase nacional depositado via PCT . Tratado de cooperação em matéria de Patentes, conforme Instrução Normativa nº 02, de 06/06/2017 publicada na RPI nº 2422, de 06/06/2017.

(21) BR 11 2014 020567-1 A2

Código 1.3 - Notificação - Fase Nacional - PCT
(22) 13/02/2013
(30) 22/02/2012 JP 2012-036475
(51) C22C 38/00 (2006.01), B21B 3/00 (2006.01), C21D 9/46 (2006.01), C22C 38/60 (2006.01)
(54) CHAPA DE AÇO LAMINADA A FRIO E PROCESSO PARA PRODUÇÃO DA MESMA
(71) NIPPON STEEL & SUMITO METAL CORPORATION (JP)
(72) KENGO HATA, TOSHIRO TOMIDA, NORIO IMAI, JUN HAGA, TAKUYA NISHIO
(85) 21/08/2014
(86) PCT JP2013/053313 de 13/02/2013
(87) WO 2013/125400 de 29/08/2013
Publicação automática da admissibilidade da fase nacional depositado via PCT . Tratado de cooperação em matéria de Patentes, conforme Instrução Normativa nº 02, de 06/06/2017 publicada na RPI nº 2422, de 06/06/2017.

(21) BR 11 2014 020586-8 A2

Código 1.3 - Notificação - Fase Nacional - PCT
(22) 21/02/2013
(30) 21/02/2012 FR 12 51579
(51) G01N 33/543 (2006.01), G01N 33/00 (2006.01)
(54) SENSORES DE NARIZ OU LÍNGUA ELETRÔNICOS
(71) COMMISSARIAT A L'ENERGIE ATOMIQUE ET AUX ENERGIES ALTERNATIVES (FR) , CENTRE NATIONAL DE LA RECHERCE SCIENTIFIQUE (FR) , UNIVERSITE PARIS SUD (FR)
(72) THIERRY LIVACHE, ARNAUD BUHOT, DAVID BONNAFFE, YANXIA HOU-BROUTIN
(85) 21/08/2014
(86) PCT IB2013/051421 de 21/02/2013
(87) WO 2013/124810 de 29/08/2013

Publicação automática da admissibilidade da fase nacional depositado via PCT . Tratado de cooperação em matéria de Patentes, conforme Instrução Normativa nº 02, de 06/06/2017 publicada na RPI nº 2422, de 06/06/2017.

---

(21) BR 11 2014 020723-2 A2

Código 1.3 - Notificação - Fase Nacional - PCT
(22) 26/06/2012
(30) 07/03/2012 IN 612/MUM/2012
(51) C07D 403/12 (2006.01), C07D 405/12 (2006.01), C07D 409/12 (2006.01), C07D 413/12 (2006.01), C07D 413/14 (2006.01), C07D 417/12 (2006.01), A61K 31/42 (2006.01), A61P 9/00 (2006.01)
(54) COMPOSTOS TENDO A FÓRMULA (I), USO DOS COMPOSTOS, COMPOSIÇÃO FARMACÊUTICA E USO DA COMPOSIÇÃO FARMACÊUTICA
(71) CADILA HEALTHCARE LTD. (IN)
(72) Harikishore Pingali, Pankaj Makadia, Vrajesh Pandya, Sairam V.V.M. Kalapatapu
(85) 22/08/2014
(86) PCT IN2012/000452 de 26/06/2012
(87) WO 2013/132509 de 12/09/2013
Publicação automática da admissibilidade da fase nacional depositado via PCT . Tratado de cooperação em matéria de Patentes, conforme Instrução Normativa nº 02, de 06/06/2017 publicada na RPI nº 2422, de 06/06/2017.

---

(21) BR 11 2014 020734-8 A2

Código 1.3 - Notificação - Fase Nacional - PCT
(22) 22/02/2013
(30) 22/02/2012 CN 201210041098.6
(51) C07K 16/06 (2006.01), C07K 1/36 (2006.01), C07K 1/18 (2006.01), A61K 39/395 (2006.01)
(54) MÉTODO PARA PREPARAR IMUNOGLOBULINA HUMANA
(71) CHENGDU RONGSHENG PHARMACEUTICALS CO., LTD (CN)
(72) HUICHUAN YANG, JIACHENG LV, HONG LIANG, YAN WANG, PENG WU, ZELIN LI, XUEYUAN LAN
(85) 22/08/2014
(86) PCT CN2013/071754 de 22/02/2013
(87) WO 2013/123889 de 29/08/2013
Publicação automática da admissibilidade da fase nacional depositado via PCT . Tratado de cooperação em matéria de Patentes, conforme Instrução Normativa nº 02, de 06/06/2017 publicada na RPI nº 2422, de 06/06/2017.

---

(21) BR 11 2014 021011-0 A2

Código 1.3 - Notificação - Fase Nacional - PCT
(22) 11/04/2014
(30) 20/12/2013 US 14/137,347
(51) E04B 2/84 (2006.01)
(54) CONSTRUÇÃO DE PAREDE DURÁVEL

(71) HIGHLAND TECHNOLOGIES, INC. (US)
(72) WILLIAM C. HANSON
(85) 26/08/2014
(86) PCT US2014/033828 de 11/04/2014
(87) WO 2015/094393 de 25/06/2015
Publicação automática da admissibilidade da fase nacional depositado via PCT . Tratado de cooperação em matéria de Patentes, conforme Instrução Normativa nº 02, de 06/06/2017 publicada na RPI nº 2422, de 06/06/2017.

---

(21) BR 11 2014 021054-3 A2

Código 1.3 - Notificação - Fase Nacional - PCT
(22) 26/02/2013
(30) 27/02/2012 US 61/603,773; 27/07/2012 EP 12 178 265.0
(51) G10L 19/02 (2013.01)
(54) CONTROLE DE COERÊNCIA DE FASE PARA SINAIS HARMÔNICOS NOS CODECS DE ÁUDIO
(71) FRAUNHOFER - GESELLSCHAFT ZUR FOERDERUNG DER ANGEWANDTEN FORSCHUNG E.V. (DE)
(72) SASCHA DISCH, JUERGEN HERRE, BERND EDLER, FREDERIK NAGEL
(85) 26/08/2014
(86) PCT EP2013/053831 de 26/02/2013
(87) WO 2013/127801 de 06/09/2013
Publicação automática da admissibilidade da fase nacional depositado via PCT . Tratado de cooperação em matéria de Patentes, conforme Instrução Normativa nº 02, de 06/06/2017 publicada na RPI nº 2422, de 06/06/2017.

---

(21) BR 11 2014 021055-1 A2

Código 1.3 - Notificação - Fase Nacional - PCT
(22) 25/02/2013
(30) 24/02/2012 US 61/602,767
(51) H04R 3/04 (2006.01), H03G 5/16 (2006.01), H04S 7/00 (2006.01)
(54) APARELHO PARA FORNECER UM SINAL DE ÁUDIO PARA REPRODUÇÃO POR TRANSDUTOR DE SOM, SISTEMA, MÉTODO E PROGRAMA DE COMPUTADOR
(71) FRAUNHOFER - GESELLSCHAFT ZUR FOERDERUNG DER ANGEWANDTEN FORSCHUNG E.V. (DE)
(72) FLORIAN LESCHKA, FELIX FLEISCHMANN, JAN PLOGSTIES, ANDREAS SILZLE
(85) 26/08/2014
(86) PCT EP2013/053743 de 25/02/2013
(87) WO 2013/124490 de 29/08/2013
Publicação automática da admissibilidade da fase nacional depositado via PCT . Tratado de cooperação em matéria de Patentes, conforme Instrução Normativa nº 02, de 06/06/2017 publicada na RPI nº 2422, de 06/06/2017.

(21) BR 11 2014 021065-9 A2

Código 1.3 - Notificação - Fase Nacional - PCT
(22) 20/02/2013
(30) 21/02/2012 EP 12305192.2; 17/10/2012 EP 12306283.8
(51) C07K 14/47 (2006.01), C07K 14/705 (2006.01), C07K 16/18 (2006.01), C07K 16/28 (2006.01), C12N 15/113 (2010.01), A61P 31/14 (2006.01)
(54) RECEPTORES TAM COMO COFATORES DE ENTRADA DO VÍRUS
(71) INSTITUT NATIONAL DE LA SANTE ET DE LA RECHERCHE MEDICALE (FR) , CENTRE NATIONAL DE LA RECHERCE SCIENTIFIC (FR) , UNIVERSITE PARIS DIDEROT (FR)
(72) ALI AMARA, LAURENT MEERTENS
(85) 21/08/2014
(86) PCT EP2013/053388 de 20/02/2013
(87) WO 2013/124324 de 29/08/2013
Publicação automática da admissibilidade da fase nacional depositado via PCT . Tratado de cooperação em matéria de Patentes, conforme Instrução Normativa nº 02, de 06/06/2017 publicada na RPI nº 2422, de 06/06/2017.

(21) BR 11 2014 021068-3 A2

Código 1.3 - Notificação - Fase Nacional - PCT
(22) 20/02/2013
(30) 21/02/2012 EP 12305193.0; 17/10/2012 EP 12306281.2
(51) C07K 14/47 (2006.01), C07K 14/705 (2006.01), C07K 16/18 (2006.01), C07K 16/28 (2006.01), C12N 15/113 (2010.01), A61P 31/14 (2006.01)
(54) RECEPTORES TIM COMO COFATORES DE ENTRADA DE VÍRUS
(71) INSTITUT NATIONAL DE LA SANTE ET DE LA RECHERCHE MEDICALE (FR) , CENTRE NATIONAL DE LA RECHERCE SCIENTIFIC (FR) , UNIVERSITE PARIS DIDEROT (FR)
(72) ALI AMARA, LAURENT MEERTENS
(85) 21/08/2014
(86) PCT EP2013/053391 de 20/02/2013
(87) WO 2013/124327 de 29/08/2013
Publicação automática da admissibilidade da fase nacional depositado via PCT . Tratado de cooperação em matéria de Patentes, conforme Instrução Normativa nº 02, de 06/06/2017 publicada na RPI nº 2422, de 06/06/2017.

(21) BR 11 2014 021173-6 A2

Código 1.3 - Notificação - Fase Nacional - PCT
(22) 28/02/2013
(30) 28/02/2012 FR 12/00584
(51) G01N 33/50 (2006.01)
(54) TESTE DIAGNÓSTICO DA RESISTÊNCIA À AZACITIDINA
(71) UNIVERSITE NICE SOPHIA ANTIPOLIS (FR) , CENTRE HOSPITALIER UNIVERSITAIRE DE NICE (FR) , INSTITUT NATIONAL DE LA SANTE ET DE LA RECHERCHE MEDICALE (FR)
(72) THOMAS CLUZEAU, PATRICK AUBERGER, GUILLAUME ROBERT, FRÉDÉRIC LUCIANO

(85) 27/08/2014
(86) PCT FR2013/000055 de 28/02/2013
(87) WO 2013/128089 de 06/09/2013
Publicação automática da admissibilidade da fase nacional depositado via PCT . Tratado de cooperação em matéria de Patentes, conforme Instrução Normativa nº 02, de 06/06/2017 publicada na RPI nº 2422, de 06/06/2017.

---

(21) BR 11 2014 021203-1 A2

Código 1.3 - Notificação - Fase Nacional - PCT
(22) 30/01/2013
(30) 28/02/2012 US 61/604,124
(51) B32B 3/30 (2006.01), G02B 1/04 (2006.01)
(54) SUBSTRATO POLIMÉRICO E MÉTODO DE FABRICAÇÃO DE UM SUBSTRATO POLIMÉRICO
(71) 3M INNOVANTIVE PROPERTIES COMPANY (US)
(72) GRAHAM M. CLARKE, JOSEPH T. BARTUSIAK
(85) 27/08/2014
(86) PCT US2013/023841 de 30/01/2013
(87) WO 2013/130211 de 06/09/2013
Publicação automática da admissibilidade da fase nacional depositado via PCT . Tratado de cooperação em matéria de Patentes, conforme Instrução Normativa nº 02, de 06/06/2017 publicada na RPI nº 2422, de 06/06/2017.

---

(21) BR 11 2014 021206-6 A2

Código 1.3 - Notificação - Fase Nacional - PCT
(22) 06/02/2013
(30) 28/03/2012 US 13/432,206
(51) E21B 47/09 (2006.01), E21B 47/12 (2006.01)
(54) SISTEMAS E MÉTODOS DE LOCALIZADOR DE COLAR DE REVESTIMENTO ÓPTICOS
(71) HALLIBURTON ENERGY SERVICES, INC (US)
(72) JOHN L. MAIDA, ETIENNE M. SAMSON, DAVID P. SHARP
(85) 27/08/2014
(86) PCT US2013/024852 de 06/02/2013
(87) WO 2013/147996 de 03/10/2013
Publicação automática da admissibilidade da fase nacional depositado via PCT . Tratado de cooperação em matéria de Patentes, conforme Instrução Normativa nº 02, de 06/06/2017 publicada na RPI nº 2422, de 06/06/2017.

---

(21) BR 11 2014 021229-5 A2

Código 1.3 - Notificação - Fase Nacional - PCT
(22) 28/02/2013
(30) 09/03/2012 JP 2012-052522
(51) F02D 23/00 (2006.01), F02D 13/02 (2006.01), F02D 15/00 (2006.01), F02D 21/08 (2006.01), F02D 41/06 (2006.01), F02M 25/07 (2006.01)
(54) DISPOSITIVO DE CONTROLE E MÉTODO DE CONTROLE PARA

MOTOR DE COMBUSTÃO INTERNA COM SUPERCARREGADOR
(71) NISSAN MOTOR CO, LTDA (JP)
(72) MASAHARU KASSAI
(85) 27/08/2014
(86) PCT JP2013/055302 de 28/02/2013
(87) WO 2013/133112 de 12/09/2013
Publicação automática da admissibilidade da fase nacional depositado via PCT . Tratado de cooperação em matéria de Patentes, conforme Instrução Normativa nº 02, de 06/06/2017 publicada na RPI nº 2422, de 06/06/2017.

---

(21) BR 11 2014 021243-0 A2

Código 1.3 - Notificação - Fase Nacional - PCT
(22) 05/03/2013
(30) 08/03/2012 US 61/608447
(51) E21B 43/00 (2006.01)
(54) SISTEMA PARA O FORNECIMENTO DE INFORMAÇÃO SOBRE UMA REGIÃO DE INTERESSE EM UM FURO DE SONDAGEM
(71) SHELL INTERNATIONALE RESEARCH MAARTSCHAPPIJ B.V. (NL)
(72) CATHERINE JEAN SCHLEMBACH, BRIAN KELLY MCCOY
(85) 27/08/2014
(86) PCT US2013/029012 de 05/03/2013
(87) WO 2013/134201 de 12/09/2013
Publicação automática da admissibilidade da fase nacional depositado via PCT . Tratado de cooperação em matéria de Patentes, conforme Instrução Normativa nº 02, de 06/06/2017 publicada na RPI nº 2422, de 06/06/2017.

---

(21) BR 11 2014 021325-9 A2

Código 1.3 - Notificação - Fase Nacional - PCT
(22) 05/03/2013
(30) 07/03/2012 IN 610/MUM/2012; 30/05/2012 IN 1606/MUM/2012; 17/10/2012 IN 3031/MUM/2012
(51) A61K 39/395 (2006.01), A61K 9/19 (2006.01), C07K 16/24 (2006.01)
(54) FORMULAÇÃO FARMACÊUTICA LÍQUIDA E FORMULAÇÃO LIOFILIZADA
(71) CADILA HEALTHCARE LTD. (IN)
(72) Sanjeev Kumar Mendiratta, Sanjay Bandyopadhyay, Chintan G. Patel
(85) 28/08/2014
(86) PCT IN2013/000129 de 05/03/2013
(87) WO 2013/164837 de 07/11/2013
Publicação automática da admissibilidade da fase nacional depositado via PCT . Tratado de cooperação em matéria de Patentes, conforme Instrução Normativa nº 02, de 06/06/2017 publicada na RPI nº 2422, de 06/06/2017.

---

(21) BR 11 2014 021374-7 A2

Código 1.3 - Notificação - Fase Nacional - PCT
(22) 26/02/2013

(30) 28/02/2012 US 61/604,072
(51) B65B 41/18 (2006.01), B65B 9/04 (2006.01)
(54) APARELHO PARA FORMAÇÃO DE EMBALAGENS E SISTEMA DE PREENCHIMENTO
(71) THE PROCTER & GAMBLE COMAPNY (US)
(72) SHAWN CHRISTOPHER PALLOTTA, JASON MATTHEW ORNDORFF, GAVIN JOHN BROAD, JON KEVIN MCLAUGHLIN, ADAL AMINE TECLEAB, CULLEN JOSEPH BREITHAUPT
(85) 28/08/2014
(86) PCT US2013/027774 de 26/02/2013
(87) WO 2013/130453 de 06/09/2013
Publicação automática da admissibilidade da fase nacional depositado via PCT . Tratado de cooperação em matéria de Patentes, conforme Instrução Normativa nº 02, de 06/06/2017 publicada na RPI nº 2422, de 06/06/2017.

---

(21) BR 11 2014 021379-8 A2

Código 1.3 - Notificação - Fase Nacional - PCT
(22) 26/02/2013
(30) 28/02/2012 US 61/604,0761
(51) B65B 9/02 (2006.01), B65B 9/04 (2006.01)
(54) MÉTODO PARA A FORMAÇÃO DE EMBALAGENS
(71) THE PROCTER & GAMBLE COMAPNY (US)
(72) SHAWN CHRISTOPHER PALLOTTA, JASON MATTHEW ORNDORFF, GAVIN JOHN BROAD, ADAL AMINE TECLEAB, CULLEN JOSEPH BREITHAUPT
(85) 28/08/2014
(86) PCT US2013/027790 de 26/02/2013
(87) WO 2013/130466 de 06/09/2013
Publicação automática da admissibilidade da fase nacional depositado via PCT . Tratado de cooperação em matéria de Patentes, conforme Instrução Normativa nº 02, de 06/06/2017 publicada na RPI nº 2422, de 06/06/2017.

---

(21) BR 11 2014 021396-8 A2

Código 1.3 - Notificação - Fase Nacional - PCT
(22) 01/02/2013
(30) 29/02/2012 CN 201220070564.9
(51) F24F 1/00 (2011.01), F24F 13/10 (2006.01)
(54) DISPOSITIVO DE ACIONAMENTO DE DEFLECTOR DE AR E ANUIDADE DE AR CONDICIONADO INTERNA COM O MESMO
(71) GREE ELECTRIC APPIANCES, INC OF ZHUHAI (CN)
(72) HUI ZHANG, SHAOLIN CHEN, XIANLIN WANG, ZHI MENG
(85) 28/08/2014
(86) PCT CN2013/071287 de 01/02/2013
(87) WO 2013/127290 de 06/09/2013
Publicação automática da admissibilidade da fase nacional depositado via PCT . Tratado de cooperação em matéria de Patentes, conforme Instrução

Normativa nº 02, de 06/06/2017 publicada na RPI nº 2422, de 06/06/2017.

---

(21) BR 11 2014 021398-4 A2

Código 1.3 - Notificação - Fase Nacional - PCT
(22) 14/02/2013
(30) 29/02/2012 US 13/408,856
(51) E21B 17/02 (2006.01), E21B 43/08 (2006.01)
(54) CONJUNTO DE TUBO DE DESVIO GIRATÓRIO E DESLOCÁVEL
(71) HALLIBURTON ENERGY SERVICER, INC. (US)
(72) STEPHEN MICHAEL GRECI, JEAN MARC LOPEZ
(85) 28/08/2014
(86) PCT US2013/026005 de 14/02/2013
(87) WO 2013/130269 de 06/09/2013
Publicação automática da admissibilidade da fase nacional depositado via PCT . Tratado de cooperação em matéria de Patentes, conforme Instrução Normativa nº 02, de 06/06/2017 publicada na RPI nº 2422, de 06/06/2017.

---

(21) BR 11 2014 021411-5 A2

Código 1.3 - Notificação - Fase Nacional - PCT
(22) 11/04/2013
(30) 26/04/2012 US 13/456,264
(51) G01N 21/31 (2006.01), G01J 3/02 (2006.01), G06E 3/00 (2006.01)
(54) DISPOSITIVO PARA DETERMINAR ÓPTICAMENTE UMA CARACTERÍSTICA DE UMA SUBSTÂNCIA
(71) HALLIBURTON ENERGY SERVICER, INC. (US)
(72) ROBERT FREESE, CHRISTOPHER MICHAEL JONES, DAVID PERKINS, MICHAEL SIMCOCK, WILLIAM SOLTMANN
(85) 28/08/2014
(86) PCT US2013/036107 de 11/04/2013
(87) WO 2013/162901 de 31/10/2013
Publicação automática da admissibilidade da fase nacional depositado via PCT . Tratado de cooperação em matéria de Patentes, conforme Instrução Normativa nº 02, de 06/06/2017 publicada na RPI nº 2422, de 06/06/2017.

---

(21) BR 11 2014 021444-1 A2

Código 1.3 - Notificação - Fase Nacional - PCT
(22) 28/02/2013
(30) 29/02/2012 US 13/408,639
(51) B65D 83/44 (2006.01), B65D 83/58 (2006.01), B65D 83/66 (2006.01)
(54) APARELHO DE VÁLVULA DE FORNECIMENTO SEQUENCIAL E MÉTODOS
(71) UNIVERSIDAD DE SEVILLE (ES)
(72) ALFONSO GANAN-CALVO, MIGUEL ASENSIO-CANO, ALVARO FITO-PLANAS, JORGE LOPEZ-SERRANO, JAVIER PEREZ- VAQUERO, JEFFREY BADOVICK
(85) 28/08/2014
(86) PCT US2013/028443 de 28/02/2013

(87) WO 2013/130896 de 06/09/2013
Publicação automática da admissibilidade da fase nacional depositado via PCT . Tratado de cooperação em matéria de Patentes, conforme Instrução Normativa nº 02, de 06/06/2017 publicada na RPI nº 2422, de 06/06/2017.

---

(21) BR 11 2014 021457-3 A2

Código 1.3 - Notificação - Fase Nacional - PCT
(22) 01/03/2013
(30) 02/03/2012 BR 102012004739; 23/03/2012 BR 102012006549
(51) A61P 31/18 (2006.01), C08G 8/30 (2006.01), A61K 31/22 (2006.01), A61K 31/047 (2006.01)
(54) USO DE UM OU MAIS DERIVADOS DE INGENOL, ASSOCIAÇÃO FARMACÊUTICA, COMPOSIÇÃO FARMACÊUTICA, ADJUVANTE PARA TRATAMENTO DE INFEÇÃO E MÉTODO DE TRATAMENTO DE INFECÇÃO
(71) AMAZONIA FITOMEDICAMENTOS LTDA (BR/CE)
(72) LUIZ FRANCISCO PIANOWSKI, AMILCAR TANURI
(85) 29/08/2014
(86) PCT BR2013/000063 de 01/03/2013
(87) WO 2013/126980 de 06/09/2013
Publicação automática da admissibilidade da fase nacional depositado via PCT . Tratado de cooperação em matéria de Patentes, conforme Instrução Normativa nº 02, de 06/06/2017 publicada na RPI nº 2422, de 06/06/2017.

---

(21) BR 11 2014 021485-9 A2

Código 1.3 - Notificação - Fase Nacional - PCT
(22) 01/03/2013
(30) 01/03/2012 US 61/605,458
(51) G06Q 50/24 (2012.01), G06Q 10/10 (2012.01)
(54) SISTEMA E MÉTODO PARA GERAÇÃO DE RELATÓRIO MÉDICO
(71) AGFA HEALTHCARE INC. (CA)
(72) GEORGE M. DOBREAN, JOOST FELIX, WANNES KIECKENS, NADIA DE PAEPE
(85) 29/08/2014
(86) PCT CA2013/000188 de 01/03/2013
(87) WO 2013/126998 de 06/09/2013
Publicação automática da admissibilidade da fase nacional depositado via PCT . Tratado de cooperação em matéria de Patentes, conforme Instrução Normativa nº 02, de 06/06/2017 publicada na RPI nº 2422, de 06/06/2017.

---

(21) BR 11 2014 021739-4 A2

Código 1.3 - Notificação - Fase Nacional - PCT
(22) 21/09/2012
(30) 02/03/2012 DK PA 2012 00169
(51) B01D 53/90 (2006.01), B01D 53/94 (2006.01), F01N 3/035 (2006.01), F01N 3/20 (2006.01), F01N 3/10 (2006.01)

(54) MÉTODO E SISTEMA PARA A REMOÇÃO DE COMPOSTOS NOCIVOS DO GÁS DE EXAUSTÃO DE MOTOR
(71) HALDOR TOPSOE A/S (DK)
(72) KELD JOHANSEN
(85) 02/09/2014
(86) PCT EP2012/068623 de 21/09/2012
(87) WO 2013/127473 de 06/09/2013
Publicação automática da admissibilidade da fase nacional depositado via PCT . Tratado de cooperação em matéria de Patentes, conforme Instrução Normativa nº 02, de 06/06/2017 publicada na RPI nº 2422, de 06/06/2017.

---

(21) BR 11 2014 021751-3 A2

Código 1.3 - Notificação - Fase Nacional - PCT
(22) 01/03/2013
(30) 02/03/2012 US 61/605,881
(51) B60C 23/00 (2006.01)
(54) SISTEMA DE ENCHIMENTO DE PNEUS
(71) DANA HEAVY VEHICLES SYSTEMS GROUP, LLC (US)
(72) BRIAN V. KNAPKE, LLOYD G. RACINE
(85) 02/09/2014
(86) PCT US2013/028521 de 01/03/2013
(87) WO 2013/130931 de 06/09/2013
Publicação automática da admissibilidade da fase nacional depositado via PCT . Tratado de cooperação em matéria de Patentes, conforme Instrução Normativa nº 02, de 06/06/2017 publicada na RPI nº 2422, de 06/06/2017.

---

(21) BR 11 2014 021765-3 A2

Código 1.3 - Notificação - Fase Nacional - PCT
(22) 20/04/2012
(30) 05/03/2012 IN 577/MUM/2012
(51) C07C 51/09 (2006.01), C07C 51/265 (2006.01), C07C 51/41 (2006.01), C07C 51/43 (2006.01), C07C 53/08 (2006.01), C07C 55/07 (2006.01), C07C 63/26 (2006.01), C07C 63/24 (2006.01)
(54) PROCESSO PARA A RECUPERAÇÃO DE CATALISADORES DE OXIDAÇÃO PTA DURANTE A FABRICAÇÃO DE PTA
(71) RELIANCE INDUSTRIES LIMITED (IN)
(72) PARASU VEERA UPPARA, PAVANKUMAR ADURI, THOMAS MATHEW, UDAY RATNAPARKHI, ANANTH SHARMA, TAMAGNA UKIL, RAJARAM S. GHADGE
(85) 03/09/2014
(86) PCT IN2012/000291 de 20/04/2012
(87) WO 2013/132507 de 12/09/2013
Publicação automática da admissibilidade da fase nacional depositado via PCT . Tratado de cooperação em matéria de Patentes, conforme Instrução Normativa nº 02, de 06/06/2017 publicada na RPI nº 2422, de 06/06/2017.

(21) BR 11 2014 021924-9 A2

Código 1.3 - Notificação - Fase Nacional - PCT
(22) 08/03/2013
(30) 08/03/2012 FR 1200705
(51) A61B 3/11 (2006.01), A61B 3/14 (2006.01)
(54) MÉTODO DE DETERMINAÇÃO DE UMA CARACTERÍSTICA GEOMÉTRICO-MORFOLÓGICA, DE POSTURA OU COMPORTAMENTAL DE UM PORTADOR DE UM PAR DE ÓCULOS
(71) ESSILOR INTERNATIONAL (COMPAGNIE GENERALE D`OPTIQUE) (FR)
(72) AHMED HADDADI, JEAN DELZERS
(85) 04/09/2014
(86) PCT FR2013/000061 de 08/03/2013
(87) WO 2013/132166 de 12/09/2013
Publicação automática da admissibilidade da fase nacional depositado via PCT . Tratado de cooperação em matéria de Patentes, conforme Instrução Normativa nº 02, de 06/06/2017 publicada na RPI nº 2422, de 06/06/2017.

(21) BR 11 2014 021940-0 A2

Código 1.3 - Notificação - Fase Nacional - PCT
(22) 12/12/2012
(30) 05/03/2012 FR 1251990
(51) C04B 2/10 (2006.01), C04B 22/00 (2006.01), C04B 28/18 (2006.01), E04C 1/40 (2006.01)
(54) BLOCO DE CONSTRUÇÃO COMPREENDENDO UM MATERIAL POROSO, A MICROESTRUTURA DO MESMO SENDO CONTROLADA PELA ADIÇÃO DE UM AGENTE DE NUCLEAÇÃO DURANTE O PROCESSO DE SUA PREPARAÇÃO
(71) L'AIR LIQUIDE, SOCIÉTÉ ANONYME POUR L'ETUDE L'EXPLOITATION DES PROCEDES GEORGES CLAUDE (FR)
(72) PASCAL DEL-GALLO, NICOLAS RICHET, SÉBASTIEN GOUDALLE
(85) 04/09/2014
(86) PCT FR2012/052886 de 12/12/2012
(87) WO 2013/132163 de 12/09/2013
Publicação automática da admissibilidade da fase nacional depositado via PCT . Tratado de cooperação em matéria de Patentes, conforme Instrução Normativa nº 02, de 06/06/2017 publicada na RPI nº 2422, de 06/06/2017.

(21) BR 11 2014 022060-3 A2

Código 1.3 - Notificação - Fase Nacional - PCT
(22) 06/03/2013
(30) 06/03/2012 US 61/607,187; 20/12/2012 US 13/723,125
(51) G01V 1/38 (2006.01), G01V 1/28 (2006.01)
(54) MÉTODO, E SISTEMA DE COMPUTAÇÃO
(71) WESTERNGECO SEISMIC HOLDINGS LTD. (US)
(72) BARTOSZ SZYDLIK, IAN MOORE

(85) 05/09/2014
(86) PCT US2013/029228 de 06/03/2013
(87) WO 2013/134329 de 12/09/2013
Publicação automática da admissibilidade da fase nacional depositado via PCT . Tratado de cooperação em matéria de Patentes, conforme Instrução Normativa nº 02, de 06/06/2017 publicada na RPI nº 2422, de 06/06/2017.

---

(21) BR 11 2014 022080-8 A2

Código 1.3 - Notificação - Fase Nacional - PCT
(22) 08/03/2013
(30) 08/03/2012 FR 1252116
(51) G01N 35/00 (2006.01)
(54) MÉTODO PARA ANÁLISE MÉDICA
(71) DIAMED GMBH E BIO-RAD INNOVATIONS (CH)
(72) JEAN-MICHEL BRISEBAT, SÉBASTIEN BERNAY, CÉDRIC GAGNEPAIN, DANIEL SEYDOUX
(85) 05/09/2014
(86) PCT FR2013/050489 de 08/03/2013
(87) WO 2013/132195 de 12/09/2013
Publicação automática da admissibilidade da fase nacional depositado via PCT . Tratado de cooperação em matéria de Patentes, conforme Instrução Normativa nº 02, de 06/06/2017 publicada na RPI nº 2422, de 06/06/2017.

---

(21) BR 11 2014 022082-4 A2

Código 1.3 - Notificação - Fase Nacional - PCT
(22) 27/09/2012
(30) 12/03/2012 FR 1252191
(51) C08F 8/22 (2006.01), C08F 8/34 (2006.01), C07F 3/02 (2006.01)
(54) POLIOLEFINA TELEQUÉLICA E DERIVADOS DA MESMA, PROCESSO PARA PREPARAR UMA POLIOLEFINA TELEQUÉLICA E DERIVADOS DA MESMA, AGENTE DE TRANSFERÊNCIA, USOS DE UM AGENTE DE TRANSFERÊNCIA E DE UMA POLIOLEFINA TELEQUÉLICA E DERIVADOS DA MESMA
(71) UNIVERSITE CLAUDE BERNARD LYON (FR) , CENTRE NATIONAL DE LA RECHERCHE SCIENTIFIQUE (FR) , CPE LYON FORMATION CONTINUE ET RECHERCHE (FR)
(72) CHRSTOPHER BOISSON, FRANCK D'AGOSTO, IAN GERMAN
(85) 05/09/2014
(86) PCT EP2012/069110 de 27/09/2012
(87) WO 2013/135314 de 19/09/2013
Publicação automática da admissibilidade da fase nacional depositado via PCT . Tratado de cooperação em matéria de Patentes, conforme Instrução Normativa nº 02, de 06/06/2017 publicada na RPI nº 2422, de 06/06/2017.

---

(21) BR 11 2014 022083-2 A2

Código 1.3 - Notificação - Fase Nacional - PCT
(22) 28/12/2012

(30) 09/03/2012 US 61/608970; 28/06/2012 US PCT/US2012/044540
(51) F16L 37/12 (2006.01), E21B 23/02 (2006.01), E21B 23/08 (2006.01), E21B 23/14 (2006.01), E21B 47/01 (2006.01), E21B 47/12 (2006.01), E21B 17/06 (2006.01), E21B 23/01 (2006.01)
(54) UNIDADE DE PERFILAGEM DE FURO DE POÇO, E, SISTEMA DE PERFILAGEM E MÉTODO PARA OBTER DADOS DE PERFILAGEM DE POÇO DE UM FURO DE POÇO
(71) HALLIBURTON ENERGY SERVICER, INC. (US)
(72) ANDREW ALBERT HRAMETZ, NATHAN JAMES HARDER, ARABINDA MISHRA
(85) 05/09/2014
(86) PCT US2012/071986 de 28/12/2012
(87) WO 2013/133890 de 12/09/2013
Publicação automática da admissibilidade da fase nacional depositado via PCT . Tratado de cooperação em matéria de Patentes, conforme Instrução Normativa nº 02, de 06/06/2017 publicada na RPI nº 2422, de 06/06/2017.

---

(21) BR 11 2014 022091-3 A2

Código 1.3 - Notificação - Fase Nacional - PCT
(22) 28/06/2012
(30) 09/03/2012 US 61/608970
(51) E21B 23/02 (2006.01), E21B 23/08 (2006.01), E21B 23/14 (2006.01), E21B 47/01 (2006.01), E21B 47/12 (2006.01)
(54) MÉTODO, UNIDADE E SISTEMA PARA A OBTENÇÃO DE DADOS DE PERFILAGEM DE POÇO DE UM FURO DE POÇO
(71) HALLIBURTON ENERGY SERVICER, INC. (US)
(72) NATHAN JAMES HARDER, RONALD EUGENE CHERRY, ANDREW ALBERT HRAMETZ
(85) 05/09/2014
(86) PCT US2012/044540 de 28/06/2012
(87) WO 2013/133860 de 12/09/2013
Publicação automática da admissibilidade da fase nacional depositado via PCT . Tratado de cooperação em matéria de Patentes, conforme Instrução Normativa nº 02, de 06/06/2017 publicada na RPI nº 2422, de 06/06/2017.

---

(21) BR 11 2014 022099-9 A2

Código 1.3 - Notificação - Fase Nacional - PCT
(22) 12/04/2013
(30) 13/04/2012 US 13/446,376
(51) C10G 75/00 (2006.01), B23K 10/02 (2006.01), C10G 9/16 (2006.01), C10G 9/20 (2006.01), F16L 9/02 (2006.01), C23C 28/02 (2006.01)
(54) ALUMINA FORMADORA DE TUBO BIMETÁLICO PARA FORNOS DE PROCESSO DE REFINARIA E MÉTODO DE PRODUÇÃO E USO
(71) EXXONMOBIL RESEARCH AND ANGINEERING COMPANY (US)
(72) CHANGMIN CHUN, DAVID SAMUEL DEUTSCH, JAMES E. FEATHER, VANCE A. MCCRAY, BRENDA ANNE RAICH

(85) 05/09/2014
(86) PCT US2013/036290 de 12/04/2013
(87) WO 2013/155367 de 17/10/2013
Publicação automática da admissibilidade da fase nacional depositado via PCT . Tratado de cooperação em matéria de Patentes, conforme Instrução Normativa nº 02, de 06/06/2017 publicada na RPI nº 2422, de 06/06/2017.

---

(21) BR 11 2014 022103-0 A2

Código 1.3 - Notificação - Fase Nacional - PCT
(22) 06/03/2013
(30) 06/03/2012 US 61/607,098
(51) A61K 31/495 (2006.01), A61K 31/7048 (2006.01), A61K 31/4965 (2006.01), A61K 31/282 (2006.01), A61K 31/138 (2006.01), A61K 31/337 (2006.01), A61K 31/704 (2006.01), A61K 31/404 (2006.01), A61K 33/24 (2006.01), A61K 47/40 (2006.01), A61P 35/00 (2006.01)
(54) ATIVAÇÃO DE PRO-CASPASE 3 POR TERAPIA COMBINADA
(71) THE BOARD OF TRUSTEES OF THE UNIVERSITY OF ILLINOIS (US) , VANQUISH ONCOLOGY, INC. (US)
(72) PAUL J. HERGENROTHER, RACHEL C. BOTHAM, TIMOTHY M. FAN, MARK J. GILBERT, MICHAEL K. HANDLEY, HOWARD S. ROTH, THEODORE M. TARASOW
(85) 05/09/2014
(86) PCT US2013/029405 de 06/03/2013
(87) WO 2013/134407 de 12/09/2013
Publicação automática da admissibilidade da fase nacional depositado via PCT . Tratado de cooperação em matéria de Patentes, conforme Instrução Normativa nº 02, de 06/06/2017 publicada na RPI nº 2422, de 06/06/2017.

---

(21) BR 11 2014 022140-5 A2

Código 1.3 - Notificação - Fase Nacional - PCT
(22) 06/03/2013
(30) 06/03/2012 FR 12 52036
(51) F16L 11/08 (2006.01), G01M 11/08 (2006.01), C08J 5/04 (2006.01), B32B 1/08 (2006.01)
(54) ELEMENTO DE REFORÇO PARA UMA LINHA FLEXÍVEL DESTINADA A SER COLOCADA EM UMA EXTENSÃO DE ÁGUA, MÉTODO DE CONTROLE DAS PROPRIEDADES DE UMA LINHA FLEXÍVEL E PROCESSO DE FABRICAÇÃO DE UM ELEMENTO DE REFORÇO
(71) TECHNIP FRANCE SA (FR)
(72) AN TUAN DO
(85) 08/09/2014
(86) PCT EP2013/054530 de 06/03/2013
(87) WO 2013/131972 de 12/09/2013
Publicação automática da admissibilidade da fase nacional depositado via PCT . Tratado de cooperação em matéria de Patentes, conforme Instrução

Normativa nº 02, de 06/06/2017 publicada na RPI nº 2422, de 06/06/2017.

---

(21) BR 11 2014 022144-8 A2

Código 1.3 - Notificação - Fase Nacional - PCT
(22) 12/03/2013
(30) 12/03/2012 DE 10 2012 203 794.2
(51) C09J 177/00 (2006.01), C09J 9/02 (2006.01)
(54) ADESIVO DE POLIAMIDA ELETRICAMENTE DIVISÍVEL
(71) HENKEL AG & CO. KGAA (DE) , Fraunhofer-Gesellschaft Zur Foerderung Der Angewandten Forschung E.V. (DE)
(72) REIMAR HEUCHER, SIEGFRIED KAPPONIA, CIARAN MCARDLE, MANUELA STUVE, JANA KOLBE
(85) 08/09/2014
(86) PCT EP2013/054972 de 12/03/2013
(87) WO 2013/135677 de 19/09/2013
Publicação automática da admissibilidade da fase nacional depositado via PCT . Tratado de cooperação em matéria de Patentes, conforme Instrução Normativa nº 02, de 06/06/2017 publicada na RPI nº 2422, de 06/06/2017.

---

(21) BR 11 2014 022153-7 A2

Código 1.3 - Notificação - Fase Nacional - PCT
(22) 22/03/2013
(30) 09/03/2012 US 61/608,820; 16/01/2013 US 13/742,608
(51) G06Q 30/02 (2012.01)
(54) INDÍCIOS TRANSFERÍVEIS E EXIBIÇÃO
(71) E2INTERACTIVE, INC. D/B/A E2INTERACTIVE, INC. (US)
(72) MERRILL BROOKS SMITH, PHILLIP CRAIG GRAVES, PHIL M. CHAKIRIS, SAMUEL COLLINS
(85) 08/09/2014
(86) PCT US2013/033578 de 22/03/2013
(87) WO 2013/134790 de 12/09/2013
Publicação automática da admissibilidade da fase nacional depositado via PCT . Tratado de cooperação em matéria de Patentes, conforme Instrução Normativa nº 02, de 06/06/2017 publicada na RPI nº 2422, de 06/06/2017.

---

(21) BR 11 2014 022220-7 A2

Código 1.3 - Notificação - Fase Nacional - PCT
(22) 22/03/2013
(30) 09/03/2012 US 61/608,820; 16/01/2013 US 13/742,608; 16/01/2013 US 13/742,691
(51) G06K 5/00 (2006.01)
(54) INDÍCIOS TRANSFERÍVEIS E VISOR COM SISTEMA DE COMISSIONAMENTO RELACIONADO
(71) E2INTERACTIVE, INC. D/B/A E2INTERACTIVE, INC. (US)
(72) MERRILL BROOKS SMITH, PHILLIP CRAIG GRAVES, PHIL M. CHAKIRIS, SAMUEL COLLINS

(85) 08/09/2014
(86) PCT US2013/033580 de 22/03/2013
(87) WO 2013/134791 de 12/09/2013
Publicação automática da admissibilidade da fase nacional depositado via PCT . Tratado de cooperação em matéria de Patentes, conforme Instrução Normativa nº 02, de 06/06/2017 publicada na RPI nº 2422, de 06/06/2017.

---

(21) BR 11 2014 022311-4 A2

Código 1.3 - Notificação - Fase Nacional - PCT
(22) 08/03/2013
(30) 10/03/2012 JP 2012-053891
(51) C12P 19/02 (2006.01), C12N 1/20 (2006.01), C12N 15/09 (2006.01), C12P 19/14 (2006.01), C12N 9/42 (2006.01)
(54) MÉTODO PARA PRODUZIR GLICOSE
(71) JAPAN INTERNATIONAL RESEARCH CENTER FOR AGRICULTURA SCIENCES (JP)
(72) AKIHIKO KOSUGI, YUTAKA MORI
(85) 09/09/2014
(86) PCT JP2013/056511 de 08/03/2013
(87) WO 2013/137151 de 19/09/2013
Publicação automática da admissibilidade da fase nacional depositado via PCT . Tratado de cooperação em matéria de Patentes, conforme Instrução Normativa nº 02, de 06/06/2017 publicada na RPI nº 2422, de 06/06/2017.

---

(21) BR 11 2014 022359-9 A2

Código 1.3 - Notificação - Fase Nacional - PCT
(22) 15/03/2013
(30) 19/03/2012 FR 1252435; 23/11/2012 FR 1261187
(51) B05B 11/00 (2006.01), B05B 11/02 (2006.01), B05B 11/04 (2006.01), B05B 15/00 (2006.01), B05B 15/02 (2006.01), B05B 15/04 (2006.01)
(54) DISPOSITIVO DE DISTRIBUIÇÃO DE LÍQUIDO
(71) NEMERA LA VERPILLIERE (FR)
(72) Gaëtan Painchaud, Thierry Decock, Guillaume Grevin, Xavier Julia, Benjamin Quaglia
(85) 10/09/2014
(86) PCT FR2013/050545 de 15/03/2013
(87) WO 2013/140069 de 26/09/2013
Publicação automática da admissibilidade da fase nacional depositado via PCT . Tratado de cooperação em matéria de Patentes, conforme Instrução Normativa nº 02, de 06/06/2017 publicada na RPI nº 2422, de 06/06/2017.

---

(21) BR 11 2014 022562-1 A2

Código 1.3 - Notificação - Fase Nacional - PCT
(22) 25/03/2013
(30) 26/03/2012 EP PCT/EP2012/001319

(51) A61K 9/127 (2006.01), A61K 39/00 (2006.01), A61K 48/00 (2006.01)
(54) FORMULAÇÃO DE RNA PARA IMUNOTERAPIA
(71) BIONTECH AG (DE) , TRON - TRANSLATIONALE ONKOLOGIE AN DER JOHANNES GUTENBERT-UNIVERSITÄT MAINZ GEMEINNÜTZIGE GMBH (DE) , UNIVERSITÄTSMEDIZIN DER JOHANNES GUTENBERT-UNIVERSITÄT MAINZ (DE)
(72) UGUR SAHIN, HEINRICH HAAS, SEBASTIAN KREITER, MUSTAFA DIKEN, DANIEL FRITZ, MARTIN MENG, LENA MAREEN KRANZ, KERSTIN REUTER
(85) 11/09/2014
(86) PCT EP2013/000902 de 25/03/2013
(87) WO 2013/143683 de 03/10/2013
Publicação automática da admissibilidade da fase nacional depositado via PCT . Tratado de cooperação em matéria de Patentes, conforme Instrução Normativa nº 02, de 06/06/2017 publicada na RPI nº 2422, de 06/06/2017.

---

(21) BR 11 2014 022608-3 A2

Código 1.3 - Notificação - Fase Nacional - PCT
(22) 14/03/2013
(30) 14/03/2013 JP 2012-058029
(51) C04B 24/26 (2006.01), C04B 24/12 (2006.01), C08F 220/04 (2006.01), C08F 220/28 (2006.01), C08F 290/06 (2006.01), C04B 103/40 (2006.01)
(54) DISPERSANTE DE GESSO
(71) TOYO CHEMICAL INDUSTRY CO., LTD. (JP) , YOSHINO GYPSUM CO., LTD. (JP)
(72) AKIRA IKEDA, SEIICHI KOSHISAKA, KATSUTOSHI SATO
(85) 12/09/2014
(86) PCT JP2013/057226 de 14/03/2013
(87) WO 2013/137400 de 19/09/2013
Publicação automática da admissibilidade da fase nacional depositado via PCT . Tratado de cooperação em matéria de Patentes, conforme Instrução Normativa nº 02, de 06/06/2017 publicada na RPI nº 2422, de 06/06/2017.

---

(21) BR 11 2014 022610-5 A2

Código 1.3 - Notificação - Fase Nacional - PCT
(22) 14/03/2013
(30) 14/03/2012 JP 2012-058030
(51) C04B 24/26 (2006.01), C04B 24/12 (2006.01), C04B 24/28 (2006.01), C04B 28/14 (2006.01), C08F 290/06 (2006.01), C08G 65/24 (2006.01), C08L 55/00 (2006.01), C04B 103/40 (2006.01)
(54) DISPERSANTE DE GESSO
(71) TOYO CHEMICAL INDUSTRY CO., LTD. (JP) , YOSHINO GYPSUM CO., LTD. (JP)
(72) AKIRA IKEDA, SEIICHI KOSHISAKA, KATSUTOSHI SATO
(85) 12/09/2014
(86) PCT JP2013/057232 de 14/03/2013

(87) WO 2013/137402 de 19/09/2013
Publicação automática da admissibilidade da fase nacional depositado via PCT . Tratado de cooperação em matéria de Patentes, conforme Instrução Normativa nº 02, de 06/06/2017 publicada na RPI nº 2422, de 06/06/2017.

---

(21) BR 11 2014 022699-7 A2

Código 1.3 - Notificação - Fase Nacional - PCT
(22) 12/03/2013
(30) 13/03/2012 US 61/610,252
(51) C07K 14/415 (2006.01), C12N 15/82 (2006.01)
(54) MÉTODO PARA AUMENTAR A PRODUTIVIDADE OU MANTER A ESTABILIDADE DA PRODUTIVIDADE EM UMA PLANTA, MÉTODO DE AUMENTAR A PRODUTIVIDADE DE MILHO EM UM CAMPO COMPREENDENDO UMA PRIMEIRA POPULAÇÃO DE PLANTAS DE MILHO, POPULAÇÃO DE PLANTAS DE MILHO CULTIVADAS EM UM CAMPO, SEMENTES, MOLÉCULA DE ÁCIDO NUCLÉICO ISOLADA, CASSETE DE EXPRESSÃO, VETOR, CÉLULA VEGETAL, PLANTA, SEMENTE TRANSGÊNICA, UNIDADE DE SEMENTES DE MILHO
(71) PIONEER HI-BRED INTERNATIONAL (US)
(72) TIM W. FOX, DALE F. LOUSSAERT, JEFFREY R. SCHUSSLER, JUAN PABLO SAN MARTIN TOLOZA, BO SHEN
(85) 12/09/2014
(86) PCT US2013/030559 de 12/03/2013
(87) WO 2013/138358 de 19/09/2013
Publicação automática da admissibilidade da fase nacional depositado via PCT . Tratado de cooperação em matéria de Patentes, conforme Instrução Normativa nº 02, de 06/06/2017 publicada na RPI nº 2422, de 06/06/2017.

---

(21) BR 11 2014 022704-7 A2

Código 1.3 - Notificação - Fase Nacional - PCT
(22) 12/03/2013
(30) 13/03/2012 US 61/610,266
(51) C12N 15/82 (2006.01), C07K 14/415 (2006.01)
(54) MÉTODO PARA AUMENTAR A PRODUTIVIDADE OU MANTER A ESTABILIDADE DA PRODUTIVIDADE EM PLANTAS SOB CONDIÇÕES LIMITADORAS DE NITROGÊNIO, PLANTA, CÉLULA, SEMENTE OU PROGÊNIE, MOLÉCULA DE ÁCIDO NUCLÉICO ISOLADA, CASSETE DE EXPRESSÃO, VETOR, MÉTODO DE IDENTIFICAR UM ALELO MAIS FRACO DE TLS1 E GERAR MUTANTES DE TLS1 MAIS FRACOS
(71) PIONEER HI-BRED INTERNATIONAL, INC. (US) , E.I. DUPONT DE NEMOURS AND COMPANY (US)
(72) MARC C. ALBERTSEN, APRIL L. LEONARD, BAILIN LI, BO SHEN
(85) 12/09/2014
(86) PCT US2013/030554 de 12/03/2013
(87) WO 2013/138354 de 19/09/2013
Publicação automática da admissibilidade da fase nacional depositado via

PCT . Tratado de cooperação em matéria de Patentes, conforme Instrução Normativa nº 02, de 06/06/2017 publicada na RPI nº 2422, de 06/06/2017.

---

(21) BR 11 2014 022705-5 A2

Código 1.3 - Notificação - Fase Nacional - PCT
(22) 12/03/2013
(30) 13/03/2012 US 61/610,232
(51) C07K 14/415 (2006.01), C12N 15/82 (2006.01)
(54) ÁCIDO NUCLEICO ISOLADO, POLIPEPTÍDEO ISOLADO, CÉLULA, PLANTA, MÉTODO PARA CONFERIR UM FENÓTIPO DOMINANTE DE FERTILIDADE MASCULINA REDUZIDA A UMA PLANTA, MÉTODO DE RETER UM POLIPEPTÍDEO AO RETÍCULO ENDOPLASMÁTICO EM UMA CÉLULA VEGETAL, MÉTODO DE CONFERIR UM FENÓTIPO DOMINANTE A UMA PLANTA, PROTEÍNA DE FUSÃO, CASSETE DE EXPRESSÃO, SEMENTE, LINHAGEM TRANSGÊNICA MANTENEDORA, MÉTODO PARA CRIAR UMA LINHAGEM TRANSGÊNICA MANTENEDORA PARA PROPAGAR PLANTAS QUE SÃO HOMOZIGOTAS PARA UM GENE NUCLEAR OU CONSTRUTO QUE CONFERE ESTERILIDADE MASCULINA DOMINANTE, MÉTODO PARA CRIAR UM LINHAGEM MACHO-ESTÉRIL DE PLANTAS HOMOZIGOTAS PARA UM GENE NUCLEAR OU CONSTRUTO QUE CONFERE ESTERILIDADE MASCULINA DOMINANTE, MÉTODO PARA CRIAR PLANTAS HÍBRIDAS HETEROZIGOTAS PARA UM GENE NUCLEAR OU CONSTRUTO QUE CONFERE ESTERILIDADE MASCULINA DOMINANTE, SEMENTE HÍBRIDA, MÉTODO PARA PRODUZIR SEMENTE HÍBRIDA MACHO-ESTÉRIL, MÉTODO DE PRODUZIR GRÃOS EM PLANTAS GRÃOS EM PLANTAS HÍBRIDAS MACHO-ESTÉRIES, PAR REPRODUTOR DE PLANTAS, MÉTODO DE REDUZIR O PÓLEN PRODUZIDO POR UMA ESPÉCIE DE CULTIVO EM UM CAMPO DE PRODUÇÃO DE GRÃOS, MÉTODO PARA REDUZIR O RISCO DA PRESENÇA CASUAL DE UM TRANSGENE EM UM PRODUTO DE UMA ESPÉCIE DE CULTIVO
(71) PIONEER HI-BRED INTERNATIONAL (US) , E.I. DUPONT DE NEMOURS AND COMPANY (US)
(72) MARC C. ALBERTSEN, TIM W. FOX, APRIL L. LEONARD, BAILIN LI, BRIAN R. LOVELAND, MARY TRIMNELL
(85) 12/09/2014
(86) PCT US2013/030406 de 12/03/2013
(87) WO 2013/138289 de 19/09/2013
Publicação automática da admissibilidade da fase nacional depositado via PCT . Tratado de cooperação em matéria de Patentes, conforme Instrução Normativa nº 02, de 06/06/2017 publicada na RPI nº 2422, de 06/06/2017.

---

(21) BR 11 2014 022711-0 A2

Código 1.3 - Notificação - Fase Nacional - PCT
(22) 12/03/2013
(30) 14/03/2012 US 61/610,536
(51) C08F 36/04 (2006.01), C08F 36/06 (2006.01), C08F 136/04 (2006.01),

C08F 136/06 (2006.01), C08F 4/44 (2006.01), C08F 4/52 (2006.01), C08F 4/54 (2006.01)
(54) PROCESSO PARA PRODUÇÃO DE POLIDIENOS
(71) BRIDGESTONE CORPORATION (JP)
(72) KEVIN MICHAEL MCCAULEY, ZENGQUAN QIN, STEVEN LOU
(85) 12/09/2014
(86) PCT US2013/030349 de 12/03/2013
(87) WO 2013/138270 de 19/09/2013
Publicação automática da admissibilidade da fase nacional depositado via PCT . Tratado de cooperação em matéria de Patentes, conforme Instrução Normativa nº 02, de 06/06/2017 publicada na RPI nº 2422, de 06/06/2017.

---

(21) BR 11 2014 022777-2 A2

Código 1.3 - Notificação - Fase Nacional - PCT
(22) 18/03/2013
(30) 19/03/2012 JP 2012-062324; 28/03/2012 JP 2012-074657
(51) C25B 9/04 (2006.01), C23C 4/08 (2006.01), C23C 4/10 (2006.01), C23C 4/18 (2006.01), C25B 9/00 (2006.01), C25B 9/02 (2006.01), C25B 11/04 (2006.01), C25B 15/00 (2006.01)
(54) CÉLULA ELETROLÍTICA, E, TANQUE DE ELETRÓLISE
(71) ASAHI KASEI CHEMICAL CORPORATION (JP)
(72) FUNAKAWA AKIYASU, HACHIYA TOSHINORI
(85) 15/09/2014
(86) PCT JP2013/057681 de 18/03/2013
(87) WO 2013/141211 de 26/09/2013
Publicação automática da admissibilidade da fase nacional depositado via PCT . Tratado de cooperação em matéria de Patentes, conforme Instrução Normativa nº 02, de 06/06/2017 publicada na RPI nº 2422, de 06/06/2017.

---

(21) BR 11 2014 022792-6 A2

Código 1.3 - Notificação - Fase Nacional - PCT
(22) 14/03/2013
(30) 14/03/2012 FR 1252304
(51) B01J 19/00 (2006.01), G01N 33/543 (2006.01), C40B 50/18 (2006.01), C40B 60/14 (2006.01)
(54) DISPOSITIVO PARA O ENXERTO MICROESTRUTURADO DE PROTEÍNAS EM UM SUBSTRATO
(71) ALVEOLE (FR) , Centre National de La Recherche Scientifique (CNRS) (FR) , UNIVERSITE DE BORDEAUX SEGALEN (FR)
(72) VINCENT STUDER, AMMAR AZIOUNE
(85) 15/09/2014
(86) PCT EP2013/055294 de 14/03/2013
(87) WO 2013/135844 de 19/09/2013
Publicação automática da admissibilidade da fase nacional depositado via PCT . Tratado de cooperação em matéria de Patentes, conforme Instrução Normativa nº 02, de 06/06/2017 publicada na RPI nº 2422, de 06/06/2017.

(21) BR 11 2014 022832-9 A2

Código 1.3 - Notificação - Fase Nacional - PCT
(22) 26/03/2013
(30) 29/03/2012 US 61/617240
(51) A61K 8/81 (2006.01), A61Q 19/00 (2006.01)
(54) COMPOSIÇÃO DE CUIDADOS PESSOAIS
(71) ROHM AND HAAS COMPANY (US) , DOW GLOBAL TECHNOLOGIES INC (US)
(72) ZHANG LI, YING O' CONNOR
(85) 15/09/2014
(86) PCT US2013/033778 de 26/03/2013
(87) WO 2013/148614 de 03/10/2013
Publicação automática da admissibilidade da fase nacional depositado via PCT . Tratado de cooperação em matéria de Patentes, conforme Instrução Normativa nº 02, de 06/06/2017 publicada na RPI nº 2422, de 06/06/2017.

(21) BR 11 2014 022870-1 A2

Código 1.3 - Notificação - Fase Nacional - PCT
(22) 18/09/2013
(30) 10/12/2012 EP 12196238.5
(51) B26B 19/20 (2006.01), B26B 19/38 (2006.01)
(54) DISPOSITIVO PARA APARAR PELOS
(71) KONINKLIJKE PHILIPS N.V. (NL)
(72) MARCEL HILCO ZIJLSTRA, REINIER ALEXANDER TIJSSEN, HENDRIK JAN MARK VAN DER WORP, HENDRIK KLAAS HAAGSMA, VIDYADHAR HANUMANTHAPPA, DIMITRI PETER HEUVEL, BASTIAAN HENDRIK DERAAT
(85) 16/09/2014
(86) PCT EP2013/069327 de 18/09/2013
(87) WO 2014/090429 de 19/06/2014
Publicação automática da admissibilidade da fase nacional depositado via PCT . Tratado de cooperação em matéria de Patentes, conforme Instrução Normativa nº 02, de 06/06/2017 publicada na RPI nº 2422, de 06/06/2017.

(21) BR 11 2014 023136-2 A2

Código 1.3 - Notificação - Fase Nacional - PCT
(22) 19/03/2013
(30) 22/03/2012 EP 12160762.6
(51) E21B 10/36 (2006.01), E21B 10/56 (2006.01), E21B 17/10 (2006.01)
(54) BROCA DE PERFURAÇÃO PARA PROCEDIMENTO DE PERFURAÇÃO
(71) SANDVIK INTELECTUAL PROPERTY AB (SE)
(72) LARSSON, KENNETH
(85) 18/09/2014
(86) PCT EP2013/055613 de 19/03/2013
(87) WO 2013/139755 de 26/09/2013

	Publicação automática da admissibilidade da fase nacional depositado via PCT . Tratado de cooperação em matéria de Patentes, conforme Instrução Normativa nº 02, de 06/06/2017 publicada na RPI nº 2422, de 06/06/2017.
(21) BR 11 2014 023137-0 A2	Código 1.3 - Notificação - Fase Nacional - PCT (22) 18/03/2013 (30) 19/03/2012 EP 12160023.3 (51) B02C 2/04 (2006.01) (54) ROLAMENTO DE TRITURADOR GIRATÓRIO (71) SANDVIK INTELECTUAL PROPERTY AB (SE) (72) BEHRENS, JONAS, BENGTSSON, ANDREAS (85) 18/09/2014 (86) PCT EP2013/055500 de 18/03/2013 (87) WO 2013/139715 de 26/09/2013 Publicação automática da admissibilidade da fase nacional depositado via PCT . Tratado de cooperação em matéria de Patentes, conforme Instrução Normativa nº 02, de 06/06/2017 publicada na RPI nº 2422, de 06/06/2017.
(21) BR 11 2014 023163-0 A2	Código 1.3 - Notificação - Fase Nacional - PCT (22) 19/03/2013 (30) 19/03/2012 DE 20 2012 002 820.0 (51) H01H 37/76 (2006.01) (54) DISPOSITIVO DE PROTEÇÃO DE TEMPERATURA E ARRANJO DE CIRCUITO (71) BROSE FAHRZEUGTEILE GMBH & CO. KOMMANDITGESELLSCHAFT, WÜRZBURG (DE) (72) UWE HARTMANN (85) 18/09/2014 (86) PCT EP2013/000826 de 19/03/2013 (87) WO 2013/139466 de 26/09/2013 Publicação automática da admissibilidade da fase nacional depositado via PCT . Tratado de cooperação em matéria de Patentes, conforme Instrução Normativa nº 02, de 06/06/2017 publicada na RPI nº 2422, de 06/06/2017.
(21) BR 11 2014 023190-7 A2	Código 1.3 - Notificação - Fase Nacional - PCT (22) 05/03/2013 (30) 22/03/2012 JP 2012-065251 (51) B05D 7/00 (2006.01) (54) MÉTODO DE FORMAÇÃO DE UMA PELÍCULA DE TINTA EM MULTICAMADA E PELÍCULA DE TINTA (71) BASF COATINGS GMBH (DE) , HONDA MOTOR CO LTD (JP) (72) SHIGEYUKI MIZUNO, YASUFUMI HONDA, KEISUKE KOJIMA, TAKAMASA AOKI, TAKESHI OGAWA

(85) 18/09/2014
(86) PCT IB2013/000566 de 05/03/2013
(87) WO 2013/140238 de 26/09/2013
Publicação automática da admissibilidade da fase nacional depositado via PCT . Tratado de cooperação em matéria de Patentes, conforme Instrução Normativa nº 02, de 06/06/2017 publicada na RPI nº 2422, de 06/06/2017.

---

(21) BR 11 2014 023359-4 A2

Código 1.3 - Notificação - Fase Nacional - PCT
(22) 20/03/2013
(30) 21/03/2012 US 61/613,703
(51) A01H 5/00 (2006.01), A01H 1/06 (2006.01), C12N 5/04 (2006.01), C12N 15/82 (2006.01)
(54) MÉTODO DE IDENTIFICAR UMA PLANTA, KIT PARA CARACTERIZAR PELO MENOS UMA PLANTA, POLINUCLEOTÍDEO ISOLADO, PLANTA, MÉTODO PARA SELETIVAMENTE CONTROLAR ERVAS DANINHAS, MÉTODO DE PRODUZIR UMA CULTURA AGRÍCOLA
(71) PIONEEER HI-BRED INTERNATIONAL, INC (US) , E.I. DUPONT DE NEMOURS AND COMPANY (US)
(72) JULIAN M. CHAKY, DAVID H. JOHNSON, SCOTT A. SEBASTIAN, JOSHUA M. SHENDELMAN, STEPHEN D. STRACHAN, MARK VOGT, KAY L. WALTER, JOHN B. WOODWARD
(85) 19/09/2014
(86) PCT US2013/033045 de 20/03/2013
(87) WO 2013/142544 de 26/09/2013
Publicação automática da admissibilidade da fase nacional depositado via PCT . Tratado de cooperação em matéria de Patentes, conforme Instrução Normativa nº 02, de 06/06/2017 publicada na RPI nº 2422, de 06/06/2017.

---

(21) BR 11 2014 023370-5 A2

Código 1.3 - Notificação - Fase Nacional - PCT
(22) 15/03/2013
(30) 20/03/2012 EP 12160378.1
(51) B65D 83/06 (2006.01), G01F 11/18 (2006.01)
(54) DISPENSADOR DOSADOR
(71) BAYER INTELECTUAL PROPERTY GMBH (DE)
(72) UWE MÜLLER, SÖLEN SIEMERS, WOLFGANG WIEHL, SABINE GÖTTKE
(85) 19/09/2014
(86) PCT EP2013/055420 de 15/03/2013
(87) WO 2013/139707 de 26/09/2013
Publicação automática da admissibilidade da fase nacional depositado via PCT . Tratado de cooperação em matéria de Patentes, conforme Instrução Normativa nº 02, de 06/06/2017 publicada na RPI nº 2422, de 06/06/2017.

---

(21) BR 11 2014 023486-8 A2

Código 1.3 - Notificação - Fase Nacional - PCT

(22) 25/03/2013
(30) 23/03/2012 FR 1252624
(51) C07C 41/16 (2006.01), C07C 43/13 (2006.01)
(54) PROCESSO DE PREPARAÇÃO DE ÉTER DE GLICEROL E DE ÉTER DE GLICOL
(71) RHODIA OPERATIONS (FR) , CENTRE NATIONAL DE LA RECHERCHE SCIENTIFIQUE (FR) , UNIVERSITÉ CLAUDE BERNARD (FR) , FONDS DE DEVELOPPEMENT DES FILIERES DES OLEAGINEUX ET PROTEAGINEUX (FR)
(72) GÉRARD MIGNANI, MARC LEMAIRE, ERIC DA SILVA, WISSAM DAYOUB, YANN RAOUL
(85) 22/09/2014
(86) PCT EP2013/056280 de 25/03/2013
(87) WO 2013/139995 de 26/09/2013
Publicação automática da admissibilidade da fase nacional depositado via PCT . Tratado de cooperação em matéria de Patentes, conforme Instrução Normativa nº 02, de 06/06/2017 publicada na RPI nº 2422, de 06/06/2017.

---

(21) BR 11 2014 023586-4 A2

Código 1.3 - Notificação - Fase Nacional - PCT
(22) 21/03/2013
(30) 26/03/2012 US 61/615.779; 26/03/2012 US 61/615.772; 26/03/2012 US 61/615.788; 15/03/2013 US 13/843.807
(51) H04M 3/523 (2006.01)
(54) SISTEMAS DE MAPEAMENTO DE CHAMADAS E MÉTODOS USANDO MÉDIA BAYESIANA DE REGRESSÃO (MBR)
(71) SATMAP INTERNATIONAL HOLDING LIMITED (BM)
(72) S. JAMES P. SPOTTISWOODE, ZIA CHISHTI
(85) 23/09/2014
(86) PCT US2013/033261 de 21/03/2013
(87) WO 2013/148452 de 03/10/2013
Publicação automática da admissibilidade da fase nacional depositado via PCT . Tratado de cooperação em matéria de Patentes, conforme Instrução Normativa nº 02, de 06/06/2017 publicada na RPI nº 2422, de 06/06/2017.

---

(21) BR 11 2014 023591-0 A2

Código 1.3 - Notificação - Fase Nacional - PCT
(22) 21/03/2013
(30) 26/03/2012 US 61/615,779; 26/03/2012 US 61/615,772; 26/03/2012 US 61/615,788; 15/03/2013 US 13/843,541
(51) H04M 3/00 (2006.01)
(54) SISTEMAS E MÉTODOS DE MAPEAMENTO DE CHAMADAS USANDO ALGORITMO DE VARIÂNCIA (VA) E/OU COMPENSAÇÃO DE DISTRIBUIÇÃO
(71) SATMAP INTERNATIONAL HOLDING LIMITED (BM)
(72) ZIA CHISHTI, ITTAI KAN
(85) 23/09/2014

(86) PCT US2013/033268 de 21/03/2013
(87) WO 2013/148454 de 03/10/2013
Publicação automática da admissibilidade da fase nacional depositado via PCT . Tratado de cooperação em matéria de Patentes, conforme Instrução Normativa nº 02, de 06/06/2017 publicada na RPI nº 2422, de 06/06/2017.

---

(21) BR 11 2014 023632-1 A2

Código 1.3 - Notificação - Fase Nacional - PCT
(22) 20/03/2013
(30) 23/03/2012 US 61/614,856; 27/08/2012 US 13/595,227
(51) H04L 5/00 (2006.01)
(54) SINAIS DE REFERÊNCIA ADAPTATIVOS DE LARGURA DE BANDA
(71) TELEFONAKTIEBOGET L M ERICCSON (PUBL) (SE)
(72) JUNG-FU CHENG, MATTIAS FRENNE, DANIEL LARSSON, HAVISH KOORAPATY, CHRISTIAN HOYMANN
(85) 23/09/2014
(86) PCT IB2013/052221 de 20/03/2013
(87) WO 2013/140355 de 26/09/2013
Publicação automática da admissibilidade da fase nacional depositado via PCT . Tratado de cooperação em matéria de Patentes, conforme Instrução Normativa nº 02, de 06/06/2017 publicada na RPI nº 2422, de 06/06/2017.

---

(21) BR 11 2014 023736-0 A2

Código 1.3 - Notificação - Fase Nacional - PCT
(22) 27/03/2013
(30) 30/03/2012 US 61/618,382
(51) F16L 15/06 (2006.01)
(54) FORMA DE ROSCA TRAPEZOIDAL TENDO UM INDICADOR DE DESGASTE E ENCAIXE DE CONEXÃO DE ALTA PRESSÃO COMPREENDENDO A MESMA
(71) EMERSON PROCESS MANAGEMENT REGULATOR TECHNOLOGIES, INC (US)
(72) KHASHAYAR A. NASHERY, DOUGLAS J. SCHEFFLER
(85) 24/09/2014
(86) PCT US2013/034065 de 27/03/2013
(87) WO 2013/148814 de 03/10/2013
Publicação automática da admissibilidade da fase nacional depositado via PCT . Tratado de cooperação em matéria de Patentes, conforme Instrução Normativa nº 02, de 06/06/2017 publicada na RPI nº 2422, de 06/06/2017.

---

(21) BR 11 2014 023845-6 A2

Código 1.3 - Notificação - Fase Nacional - PCT
(22) 04/03/2013
(30) 29/03/2012 US 61/686.046
(51) B65D 71/12 (2006.01), B65D 71/70 (2006.01), B65D 71/28 (2006.01), B65D 5/54 (2006.01)
(54) EMBALAGEM PARA ACONDICIONAR UMA PLURALIDADE DE ARTIGOS

DISPOSTOS EM PELO MENOS UMA PRIMEIRA CAMADA E UMA SEGUNDA CAMADA DA PRIMEIRA CAMADA, COMBINAÇÃO DE UMA BLANQUETA DE FORMAÇÃO DE EMBALAGEM E UMA BLANQUETA DE FORMAÇÃO DE BANDEJA, MÉTODO DE ABRIR UMA EMBALAGEM, MÉTODO DE FORMAÇÃO DE UMA ALÇA NUMA EMBALAGEM, EMBALAGEM DE ACONDICIONAMENTO, E BANDEJA PARA FICAR PELO MENOS POSICIONADA ENTRE PELO MENOS UMA PRIMEIRA CAMADA DE RECIPIENTES E UMA SEGUNDA CAMADA DE RECIPIENTES
(71) GRAPHIC PACKGING INTERNATIONAL, INC. (US)
(72) KARL A. KOHLER
(85) 25/09/2014
(86) PCT US2013/028801 de 04/03/2013
(87) WO 2013/148070 de 03/10/2013
Publicação automática da admissibilidade da fase nacional depositado via PCT . Tratado de cooperação em matéria de Patentes, conforme Instrução Normativa nº 02, de 06/06/2017 publicada na RPI nº 2422, de 06/06/2017.

---

(21) BR 11 2014 023850-2 A2

Código 1.3 - Notificação - Fase Nacional - PCT
(22) 25/03/2013
(30) 26/03/2001 US 61/615,446; 25/05/2012 EP 12169608
(51) G10K 11/178 (2006.01)
(54) APARELHO E MÉTODO PARA MELHORAR A QUALIDADE PERCEBIDA DA REPRODUÇÃO DE SOM, COMBINANDO CALCELAMENTO ATIVO DE RUÍDO E COMPENSAÇÃO DE RUÍDO PERCEPTUAL
(71) FRAUNHOFER-GESELLCHAFT ZUR FORDERUNG DER ANGEWANDTEN FORSCHUNG E.V (DE)
(72) CHRISTIAN UHLE, JURGEN HERRE, ANDREAS WALTHER, FELIX FLEISCHMANN, PATRICK GAMPP
(85) 25/09/2014
(86) PCT EP2013/056314 de 25/03/2013
(87) WO 2013/144099 de 03/10/2013
Publicação automática da admissibilidade da fase nacional depositado via PCT . Tratado de cooperação em matéria de Patentes, conforme Instrução Normativa nº 02, de 06/06/2017 publicada na RPI nº 2422, de 06/06/2017.

---

(21) BR 11 2014 023863-4 A2

Código 1.3 - Notificação - Fase Nacional - PCT
(22) 03/04/2013
(30) 05/04/2012 US 61/620,687
(51) B60B 9/26 (2006.01)
(54) RAIO PARA UM PNEU COM ESPESSURA OTIMIZADA PARA DURABILIDADE MELHORADA
(71) COMPAGNIE GÉNÉRALE DES ETABLISSEMENTS MICHELIN (FR) , MICHELIN RECHERCHE ET TECHHNIQUE S.A. (FR)
(72) STEVEN M. CRON, TIMOTHY BRETT RHYNE

(85) 25/09/2014
(86) PCT US2013/035064 de 03/04/2013
(87) WO 2013/152067 de 10/10/2013
Publicação automática da admissibilidade da fase nacional depositado via PCT . Tratado de cooperação em matéria de Patentes, conforme Instrução Normativa nº 02, de 06/06/2017 publicada na RPI nº 2422, de 06/06/2017.

---

(21) BR 11 2014 023864-2 A2

Código 1.3 - Notificação - Fase Nacional - PCT
(22) 15/03/2013
(30) 30/03/2012 US 61/618,267
(51) B60C 11/13 (2006.01)
(54) BANDAS DE RODAGEM DE PNEU COM SUB-BANDA DE RODAGEM DE ESPESSURA REDUZIDA
(71) COMPAGNIE GÉNÉRALE DES ESTABLISSEMENTS MICHELIN (FR) , MICHELIN RECHERCHE ET TECHHNIQUE S.A. (FR)
(72) E. BRUCE COLBY, DIMITRI G. TSIHLAS, CESAR E. ZARAK
(85) 25/09/2014
(86) PCT US2013/032467 de 15/03/2013
(87) WO 2013/148355 de 03/10/2013
Publicação automática da admissibilidade da fase nacional depositado via PCT . Tratado de cooperação em matéria de Patentes, conforme Instrução Normativa nº 02, de 06/06/2017 publicada na RPI nº 2422, de 06/06/2017.

---

(21) BR 11 2014 023923-1 A2

Código 1.3 - Notificação - Fase Nacional - PCT
(22) 27/02/2013
(30) 29/03/2012 FR 1252827
(51) B62D 65/06 (2006.01)
(54) DISPOSITIVO E MÉTODO DE MANIPULAÇÃO E DE POSICIONAMENTO DE UM TETO ENTRE DOIS LADOS DA CARROCERIA DE UM VEÍCULO AUTOMOTIVO
(71) PEUGEOT CITROEN AUTOMOBILES S.A. (FR) , GM GLOBAL TECHNOLOGY OPERATINS, INC. (US)
(72) CLAUDIO TOMAI
(85) 26/09/2014
(86) PCT FR2013/050402 de 27/02/2013
(87) WO 2013/144468 de 03/10/2013
Publicação automática da admissibilidade da fase nacional depositado via PCT . Tratado de cooperação em matéria de Patentes, conforme Instrução Normativa nº 02, de 06/06/2017 publicada na RPI nº 2422, de 06/06/2017.

---

(21) BR 11 2014 023931-2 A2

Código 1.3 - Notificação - Fase Nacional - PCT
(22) 22/03/2013
(30) 30/03/2012 US 61/617870; 12/06/2012 EP 12171575.9; 01/03/2013 US 61/771233

(51) C07C 69/54 (2006.01), C07D 493/04 (2006.01), C09D 133/14 (2006.01)
(54) COMPOSTO (MET)ACRILADO, COMPOSIÇÃO CURÁVEL POR RADIAÇÃO, E, ARTIGO OU SUBSTRATO
(71) ALLNEX BELGIUM, S.A. E DAICEL-ALLNEX LTD. (JP)
(72) Luc Lindekens, Joann Arceneaux, Ruben Cleymans, Ichiro Nakagawa, Fumio Tanabiki, Hideo Hibiu
(85) 26/09/2014
(86) PCT EP2013/056137 de 22/03/2013
(87) WO 2013/144033 de 03/10/2013
Publicação automática da admissibilidade da fase nacional depositado via PCT . Tratado de cooperação em matéria de Patentes, conforme Instrução Normativa nº 02, de 06/06/2017 publicada na RPI nº 2422, de 06/06/2017.

---

(21) BR 11 2014 024015-9 A2

Código 1.3 - Notificação - Fase Nacional - PCT
(22) 13/03/2013
(30) 30/03/2012 US 61/618,390
(51) C12P 7/40 (2006.01), C12N 9/18 (2006.01), C11D 3/386 (2006.01)
(54) ENZIMAS ÚTEIS PARA A PRODUÇÃO DE PERÁCIDO
(71) E.I. DU PONT DE MOURS AND COMPANY (US)
(72) MARK SCOTT PAYNE, ROBERT DICOSIMO
(85) 26/09/2014
(86) PCT US2013/030762 de 13/03/2013
(87) WO 2013/148185 de 03/10/2013
Publicação automática da admissibilidade da fase nacional depositado via PCT . Tratado de cooperação em matéria de Patentes, conforme Instrução Normativa nº 02, de 06/06/2017 publicada na RPI nº 2422, de 06/06/2017.

---

(21) BR 11 2014 024129-5 A2

Código 1.3 - Notificação - Fase Nacional - PCT
(22) 29/03/2013
(30) 30/03/2012 IB PCT/IB2012/000906
(51) C12Q 1/68 (2006.01)
(54) MÉTODO E KIT PARA A CLASSIFICAÇÃO E PROGNÓSTICO DAS FERIDAS
(71) VIVATECH (FR) , CENTRE NATIONAL DE LA RECHERCHE SCIENTIFIQUE (C.N.R.S.) (FR) , UNIVERSITÉ PARIS DIDEROT - PARIS 7 (FR) , ECOLE NORMALE SUPERIEURE (FR)
(72) CLAIRE DUGAST DARZACQ, XAVIER DARZACQ, MAÏTÉ NOIZET, EMILIE LAGOUTTE, HUGUES ROEST CROLLIUS, MARLÈNE GRATIGNY, MERIELLE BOUSCHBACHER
(85) 29/09/2014
(86) PCT EP2013/056830 de 29/03/2013
(87) WO 2013/144348 de 03/10/2013
Publicação automática da admissibilidade da fase nacional depositado via PCT . Tratado de cooperação em matéria de Patentes, conforme Instrução

Normativa nº 02, de 06/06/2017 publicada na RPI nº 2422, de 06/06/2017.

---

(21) BR 11 2014 024168-6 A2

Código 1.3 - Notificação - Fase Nacional - PCT
(22) 22/02/2013
(30) 29/03/2012 US 61/617,347
(51) C08J 3/00 (2006.01), C08L 23/12 (2006.01), H01B 3/44 (2006.01), B29C 47/88 (2006.01)
(54) PROCESSO PARA PREPARAR UMA COMPOSIÇÃO POLIMÉRICA TERMOPLÁSTICA
(71) DOW GLOBAL TECHNOLOGIES LLC (US) , UNIVERSITY OF SOUTHAMPTON (GB) , GNOSYS GLOBAL LTD. (GB)
(72) SIMON SUTTON, THEO E. GEUSSENS, ALUN VAUGHAN, GARY STEVENS
(85) 29/09/2014
(86) PCT US2013/027255 de 22/02/2013
(87) WO 2013/148028 de 03/10/2013
Publicação automática da admissibilidade da fase nacional depositado via PCT . Tratado de cooperação em matéria de Patentes, conforme Instrução Normativa nº 02, de 06/06/2017 publicada na RPI nº 2422, de 06/06/2017.

---

(21) BR 11 2014 024268-2 A2

Código 1.3 - Notificação - Fase Nacional - PCT
(22) 20/03/2013
(30) 30/03/2012 US 61/617997
(51) A62C 35/60 (2006.01), A62C 35/68 (2006.01)
(54) SISTEMA DE SUPRESSÃO DE INCÊNDIO, E, MÉTODO PARA INSTALAR UM SISTEMA CPVC DE ROCIADOR DE INCÊNDIOS CONTRA INCÊNDIO
(71) LUBRIZOL ADVANCED MATERIAIS , INC (US)
(72) MATTHEW R. KUWATCH, JEFFREY A. GIBSON, ROYCE R. KLEIN, ANDREW OLAH
(85) 29/09/2014
(86) PCT US2013/033088 de 20/03/2013
(87) WO 2013/148429 de 03/10/2013
Publicação automática da admissibilidade da fase nacional depositado via PCT . Tratado de cooperação em matéria de Patentes, conforme Instrução Normativa nº 02, de 06/06/2017 publicada na RPI nº 2422, de 06/06/2017.

---

(21) BR 11 2014 024459-6 A2

Código 1.3 - Notificação - Fase Nacional - PCT
(22) 10/12/2012
(30) 01/04/2012 CN 201210096588.6
(51) F23G 5/44 (2006.01), F23G 5/04 (2006.01), F23G 5/50 (2006.01)
(54) INCINERADOR DE LIXO MECÂNICO HIDRÁULICO DE MÚLTIPLOS ESTÁGIOS E MÉTODO DE CONTROLE PARA O MESMO

(71) EVERBRIGHT ENVIRONMENTAL PROTECTION TECHNOLOGICAL DEVELOPMENT (BEIJING) (CN) , EVERBRIGHT ENVIRONMENTAL PROTECTION EQUIPMENT MANUFACTURING (CHANGZHOU) LIMITED (CN)
(72) TAO CHEN, BIN ZHANG, JUNMING WEN, NAIQING HAN, FUGANG ZHU, JIANSHENG WANG, LIANG ZHU, YUKUN LIU, ZHERU SHAO
(85) 30/09/2014
(86) PCT CN2012/086311 de 10/12/2012
(87) WO 2013/149479 de 10/10/2013
Publicação automática da admissibilidade da fase nacional depositado via PCT . Tratado de cooperação em matéria de Patentes, conforme Instrução Normativa nº 02, de 06/06/2017 publicada na RPI nº 2422, de 06/06/2017.

---

(21) BR 11 2014 024564-9 A2

Código 1.3 - Notificação - Fase Nacional - PCT
(22) 06/06/2012
(51) F16H 7/08 (2006.01)
(54) DISPOSITIVO TENSOR DE UMA UNIDADE DE TRAÇÃO DE UM MOTOR DE COMBUSTÃO INTERNA, COM UM DISPOSITIVO DE DEFLEXÃO, COMO UMA CALHA TENSORA OU UM BRAÇO TENSOR COM UM ROLO; E UNIDADE DE TRAÇÃO COM UM MEIO DE TRAÇÃO, COMO UMA CORRENTE OU UMA CORREIA E COM UM DISPOSITIVO TENSOR MECÂNICO
(71) SCHAEFFLER TECHNOLOGIES GMBH & CO. KG (DE)
(72) TAKAO ICHIMURA
(85) 01/10/2014
(86) PCT EP2012/060632 de 06/06/2012
(87) WO 2013/182233 de 12/12/2013
Publicação automática da admissibilidade da fase nacional depositado via PCT . Tratado de cooperação em matéria de Patentes, conforme Instrução Normativa nº 02, de 06/06/2017 publicada na RPI nº 2422, de 06/06/2017.

---

(21) BR 11 2014 024566-5 A2

Código 1.3 - Notificação - Fase Nacional - PCT
(22) 02/04/2012
(51) G01N 27/20 (2006.01), B66B 7/12 (2006.01)
(54) MÉTODO DE DETECÇÃO DE DESGASTE DE UMA CORREIA OU CABO REVESTIDO , E , SISTEMA DE MONITORAMENTO PARA UM CORREIA OU CABO REVESTIDO.
(71) OTIS ELEVADOR COMPANY (US)
(72) MICHAEL GARFINKEL, DARYL J. MARVIN
(85) 01/10/2014
(86) PCT US2012/031824 de 02/04/2012
(87) WO 2013/151525 de 10/10/2013

Publicação automática da admissibilidade da fase nacional depositado via PCT . Tratado de cooperação em matéria de Patentes, conforme Instrução Normativa nº 02, de 06/06/2017 publicada na RPI nº 2422, de 06/06/2017.

---

(21) BR 11 2014 024645-9 A2

Código 1.3 - Notificação - Fase Nacional - PCT
(22) 27/03/2013
(30) 03/04/2012 SE 1250336-3
(51) D21C 9/18 (2006.01), D21D 5/24 (2006.01)
(54) PROCESSO PARA REMOÇÃO DE MATERIAL NÃO FIBROSO SÓLIDO DE POLPA
(71) OVIVO LUXEMBOURG S.Å.R.L. (LU)
(72) SVEN CALDEMAN, KENNET NILSSON
(85) 02/10/2014
(86) PCT EP2013/056557 de 27/03/2013
(87) WO 2013/149913 de 10/10/2013
Publicação automática da admissibilidade da fase nacional depositado via PCT . Tratado de cooperação em matéria de Patentes, conforme Instrução Normativa nº 02, de 06/06/2017 publicada na RPI nº 2422, de 06/06/2017.

---

(21) BR 11 2014 024776-5 A2

Código 1.3 - Notificação - Fase Nacional - PCT
(22) 03/04/2013
(30) 03/04/2012 FI 20125378
(51) D21C 9/10 (2006.01), D21C 9/12 (2006.01), D21C 9/14 (2006.01)
(54) MÉTODO DE BRANQUEAMENTO DE POLPA
(71) ANDRITZ OY (FI) , UPM-KYMMENE CORPORATION (FI) , STORA ENSO OYJ (FI) , METSÄ FIBRE OY (FI)
(72) VUORINEN, TAPANI, JÄÄSKELÄINEN, ANNA-STIINA, LINDBERG, ANDREAS
(85) 03/10/2014
(86) PCT FI2013/050360 de 03/04/2013
(87) WO 2013/150184 de 10/10/2013
Publicação automática da admissibilidade da fase nacional depositado via PCT . Tratado de cooperação em matéria de Patentes, conforme Instrução Normativa nº 02, de 06/06/2017 publicada na RPI nº 2422, de 06/06/2017.

---

(21) BR 11 2014 024830-3 A2

Código 1.3 - Notificação - Fase Nacional - PCT
(22) 08/04/2013
(30) 06/04/2012 FR 1253235
(51) G01N 25/02 (2006.01), G01N 33/28 (2006.01)
(54) MÉTODOS DE UMA TRANSFERÊNCIA SOB PRESSÃO DE UM FLUIDO E DE DETERMINAÇÃO DE PELO MENOS UMA CARACTERÍSTICA TERMODINÂMICA DE UM FLUIDO, E, DISPOSITIVO DE TRANSFERÊNCIA, À PRESSÃO DE RESERVATÓRIO, DE UMA AMOSTRA DE FLUIDO.

(71) UNIVERSITÉ BLAISE PASCAL - CLERMONT (FR) , INSTITUTO MEXICANO DEL PETROLEO (MX)
(72) JEAN-PIERRE GROLIER, STANISLAW RANDZIO, MARCO ANTONIO AQUINO-OLIVOS
(85) 03/10/2014
(86) PCT EP2013/057332 de 08/04/2013
(87) WO 2013/150158 de 10/10/2013
Publicação automática da admissibilidade da fase nacional depositado via PCT . Tratado de cooperação em matéria de Patentes, conforme Instrução Normativa nº 02, de 06/06/2017 publicada na RPI nº 2422, de 06/06/2017.

---

(21) BR 11 2014 025017-0 A2

Código 1.3 - Notificação - Fase Nacional - PCT
(22) 06/06/2013
(30) 08/06/2012 RU 2012123616
(51) A61K 9/10 (2006.01), A61K 31/7048 (2006.01), A61P 31/00 (2006.01)
(54) COMPOSIÇÃO FARMACÊUTICA ANTIBACTERIANA
(71) OBSHCHESTVO S OGRANICHENNOY OTVETSTVENNOSTYU VIK - ZDOROVYE ZHIVOTNYK (RU)
(72) BORIS VIKTOROVICH VIOLIN, SERGEY VYACHESLAVOVICH SEMENOV, DMITRIY VLADIMIROVICH PRISTENSKIY, ALEKSANDR ANDREEVICH ANISKOV
(85) 07/10/2014
(86) PCT RU2013/000467 de 06/06/2013
(87) WO 2013/184037 de 12/12/2013
Publicação automática da admissibilidade da fase nacional depositado via PCT . Tratado de cooperação em matéria de Patentes, conforme Instrução Normativa nº 02, de 06/06/2017 publicada na RPI nº 2422, de 06/06/2017.

---

(21) BR 11 2014 025211-4 A2

Código 1.3 - Notificação - Fase Nacional - PCT
(22) 13/04/2012
(51) B03C 3/41 (2006.01)
(54) "UNIDADE DE FILTRAÇÃO"
(71) TECNOLOGICA S.A.S. DI VANELLA SALVATORE & C. (IT)
(72) VANELLA, SIMONE
(85) 09/10/2014
(86) PCT IT2012/000108 de 13/04/2012
(87) WO 2013/153563 de 17/10/2013
Publicação automática da admissibilidade da fase nacional depositado via PCT . Tratado de cooperação em matéria de Patentes, conforme Instrução Normativa nº 02, de 06/06/2017 publicada na RPI nº 2422, de 06/06/2017.

---

(21) BR 11 2014 025324-2 A2

Código 1.3 - Notificação - Fase Nacional - PCT
(22) 29/04/2013

(30) 02/05/2012 US 61/641,499
(51) B01F 7/00 (2006.01), B01F 3/04 (2006.01), B29B 7/40 (2006.01), B01F 15/06 (2006.01), B29B 7/74 (2006.01)
(54) MISTURADOR TIPO ROTOR-ESTATOR DE FLUXO RADIAL E PROCESSO PARA PRODUZIR UMA ESPUMA POLIMÉRICA
(71) DOW GLOBAL TECHNOLOGIES LLC (US) , ROHM AND HAAS ELECTRONIC MATERIALS CMP HOLDINGS INC (US)
(72) PAUL A. GILLIS, THOMAS J. PARSONS, JIA XIE, VINCE FAROZIC
(85) 10/10/2014
(86) PCT US2013/038661 de 29/04/2013
(87) WO 2013/165906 de 07/11/2013
Publicação automática da admissibilidade da fase nacional depositado via PCT . Tratado de cooperação em matéria de Patentes, conforme Instrução Normativa nº 02, de 06/06/2017 publicada na RPI nº 2422, de 06/06/2017.

---

(21) BR 11 2014 025780-9 A2

Código 1.3 - Notificação - Fase Nacional - PCT
(22) 07/02/2013
(30) 16/04/2012 PL P.398819
(51) C07C 37/20 (2006.01), C07C 37/74 (2006.01), C07C 37/84 (2006.01), C07C 39/16 (2006.01)
(54) MÉTODO DE PRODUÇÃO DE BISFENOL A
(71) INSTYTUT CIEZKIEJ SYNTEZY ORGANICZNEJ BLACHOWNIA (PL)
(72) RDESINSKA-CWIK, TERESA, MATYJA, STANISLAW, IWANEJKO, ALINA, FILIPIAK, BOGUMILA, KRUEGER, ANDRZEJ, KULESKA, KAMIL, TKACZ, BOGUSLAW, FISZER, RENATA, MATUS, GRZEGORZ, SOCHANCZAK, MALGORZATA, MAJCHRZAK, MARIA
(85) 16/10/2014
(86) PCT PL2013/050005 de 07/02/2013
(87) WO 2013/157972 de 24/10/2013
Publicação automática da admissibilidade da fase nacional depositado via PCT . Tratado de cooperação em matéria de Patentes, conforme Instrução Normativa nº 02, de 06/06/2017 publicada na RPI nº 2422, de 06/06/2017.

---

(21) BR 11 2014 025799-0 A2

Código 1.3 - Notificação - Fase Nacional - PCT
(22) 17/04/2013
(30) 17/04/2012 PT 106256
(51) B05D 3/10 (2006.01), B05D 7/00 (2006.01), C09D 5/08 (2006.01)
(54) PROCESSO PARA REVESTIMENTO DE SUPERFÍCIES METÁLICAS COM COMPOSIÇÕES DE REVESTIMENTO CONTENDO PARTÍCULAS DE UM HIDRÓXIDO DE CAMADA DUPLA
(71) CHEMETALL GMBH (DE) , AIRBUS DEFENCE AND SPACE GMBH (DE) , MANKIEWICZ GEBR. & CO. (GMBH & CO. KG) (DE) , UNIVERSIDADE DE AVEIRO (PT)

(72) MARIO FERREIRA, MIKHAIL ZHELUDKEVICH, JOÁO TEDIM, VALÉRIE GANDUBERT, THOMAS SCHIMDT-HANSBERG, THEO HACK, SONJA NIXON, DOMINIK RAPS, DIANA BECKER, SVEN SCHRODER
(85) 16/10/2014
(86) PCT EP2013/058032 de 17/04/2013
(87) WO 2013/156541 de 24/10/2013
Publicação automática da admissibilidade da fase nacional depositado via PCT . Tratado de cooperação em matéria de Patentes, conforme Instrução Normativa nº 02, de 06/06/2017 publicada na RPI nº 2422, de 06/06/2017.

---

(21) BR 11 2014 026130-0 A2

Código 1.3 - Notificação - Fase Nacional - PCT
(22) 25/04/2013
(30) 26/04/2012 FR 1253851
(51) B60L 11/18 (2006.01), H01R 13/504 (2006.01), H02G 11/00 (2006.01)
(54) SISTEMA DE ACOPLAMENTO ELÉTRICO E INSTALAÇÃO PARA A RECARGA DE VEÍCULOS
(71) CONDUCTIX WAMPFLER FRANCE (FR)
(72) GILLES LACOUR
(85) 20/10/2014
(86) PCT EP2013/058566 de 25/04/2013
(87) WO 2013/160386 de 31/10/2013

---

(21) BR 11 2014 026511-9 A2

Código 1.3 - Notificação - Fase Nacional - PCT
(22) 26/04/2013
(30) 27/04/2012 DE 10 2012 207 149.0
(51) B32B 37/26 (2006.01), B29C 33/68 (2006.01), B29C 63/00 (2006.01), B29C 37/00 (2006.01), B05D 1/00 (2006.01)
(54) CONJUNTO COM FILME PROTETOR TEMPORÁRIO
(71) Fraunhofer-Gesellschaft Zur Foerderung Der Angewandten Forschung E.V. (DE)
(72) KLAUS-DIETER VISSING, MATTHIAS OTT, GREGOR GRAßL
(85) 23/10/2014
(86) PCT EP2013/058705 de 26/04/2013
(87) WO 2013/160437 de 31/10/2013
Publicação automática da admissibilidade da fase nacional depositado via PCT . Tratado de cooperação em matéria de Patentes, conforme Instrução Normativa nº 02, de 06/06/2017 publicada na RPI nº 2422, de 06/06/2017.

---

(21) BR 11 2014 026552-6 A2

Código 1.3 - Notificação - Fase Nacional - PCT
(22) 24/04/2013
(30) 26/04/2012 PT 106271
(51) B65B 29/02 (2006.01), B65B 59/00 (2006.01), B65B 1/30 (2006.01), B65B 7/28 (2006.01)
(54) PROCESSO DE DISTRIBUIÇÃO DE SUBSTÂNCIAS EDÍVEIS PARA

PREPARAÇÃO DE BEBIDAS, SISTEMA PARA REALIZAÇÃO DESTE PROCESSO E USO DO MESMO
(71) NOVADELTA - COMÉRCIO E INDÚSTRIA DE CAFÉS S/A (PT)
(72) RUI MIGUEL NABEIRO
(85) 23/10/2014
(86) PCT PT2013/000022 de 24/04/2013
(87) WO 2013/162392 de 31/10/2013
Publicação automática da admissibilidade da fase nacional depositado via PCT . Tratado de cooperação em matéria de Patentes, conforme Instrução Normativa nº 02, de 06/06/2017 publicada na RPI nº 2422, de 06/06/2017.

---

(21) BR 11 2014 026555-0 A2

Código 1.3 - Notificação - Fase Nacional - PCT
(22) 24/04/2013
(30) 26/04/2012 PT 106269
(51) A47J 31/44 (2006.01), A47J 31/46 (2006.01)
(54) MÁQUINA DE PREPARAÇÃO DE BEBIDAS COM DIFERENTES MEIOS DE ABASTECIMENTO DE ÁGUA E PROCESSO DE OPERAÇÃO DE REFERIDA MÁQUINA
(71) NOVADELTA - COMÉRCIO E INDÚSTRIA DE CAFÉS S/A (PT)
(72) RUI MIGUEL NABEIRO
(85) 23/10/2014
(86) PCT PT2013/000023 de 24/04/2013
(87) WO 2013/162393 de 31/10/2013
Publicação automática da admissibilidade da fase nacional depositado via PCT . Tratado de cooperação em matéria de Patentes, conforme Instrução Normativa nº 02, de 06/06/2017 publicada na RPI nº 2422, de 06/06/2017.

---

(21) BR 11 2014 026895-9 A2

Código 1.3 - Notificação - Fase Nacional - PCT
(22) 02/05/2013
(30) 04/05/2012 EP 12166839.6
(51) B01J 23/00 (2006.01), B01J 23/20 (2006.01), B01J 23/22 (2006.01), B01J 23/28 (2006.01), B01J 27/057 (2006.01), B01J 37/03 (2006.01), B01J 37/08 (2006.01), B01J 37/14 (2006.01), C07C 5/48 (2006.01)
(54) PROCESSOS PARA TRATAR UM CATALISADOR E PARA A DESIDROGENAÇÃO OXIDATIVA DE UM ALCANO, E, CATALISADOR
(71) SHELL INTERNATIONALE RESEARCH MAATCHAPPIJ B.V. (NL)
(72) FRISO DE ROOIJ, RONALD JAN SCHOONEBEEK, JOHANNA JACOBA SLOT, MICHAEL JOHANNES FRANCISCUS MARIA VERHAAK
(85) 27/10/2014
(86) PCT EP2013/059177 de 02/05/2013
(87) WO 2013/164418 de 07/11/2013
Publicação automática da admissibilidade da fase nacional depositado via PCT . Tratado de cooperação em matéria de Patentes, conforme Instrução Normativa nº 02, de 06/06/2017 publicada na RPI nº 2422, de 06/06/2017.

(21) BR 11 2014 027338-3 A2

Código 1.3 - Notificação - Fase Nacional - PCT
(22) 15/05/2013
(30) 16/05/2012 CN 201210150227.5; 12/07/2012 CN 201210239790.X; 12/07/2012 CN 201210239797.1
(51) C07C 1/24 (2006.01), B01J 8/00 (2006.01), C07C 11/04 (2006.01)
(54) APARELHO PARA PRODUÇÃO DE ETILENO E UM MÉTODO DE PRODUÇÃO DO MESMO
(71) CHINA PETROLEUM & CHEMICAL CORPORATION (CN) , SHANGAI RESEARCH INSTITUTE OF PETROCHEMICAL TECHNOLOGY SINOPEC (CN)
(72) BAIXIANG SHAO, WEI SHEN, ZHI HE, YIMING WU
(85) 31/10/2014
(86) PCT CN2013/075653 de 15/05/2013
(87) WO 2013/170752 de 21/11/2013
Publicação automática da admissibilidade da fase nacional depositado via PCT . Tratado de cooperação em matéria de Patentes, conforme Instrução Normativa nº 02, de 06/06/2017 publicada na RPI nº 2422, de 06/06/2017.

(21) BR 11 2014 027396-0 A2

Código 1.3 - Notificação - Fase Nacional - PCT
(22) 02/05/2013
(30) 04/05/2012 DE 10 2012 008 758.6; 10/12/2012 DE 10 2012 112 044.7
(51) F04C 2/107 (2006.01)
(54) CAIXA DE ESTATOR AUTOFIXADORA
(71) NETZSCH PUMPEN & SYSTEME GMBH (DE)
(72) CHRISTIAN BINDIG, FRANK GÖTZ
(85) 03/11/2014
(86) PCT DE2013/100164 de 02/05/2013
(87) WO 2013/163995 de 07/11/2013
Publicação automática da admissibilidade da fase nacional depositado via PCT . Tratado de cooperação em matéria de Patentes, conforme Instrução Normativa nº 02, de 06/06/2017 publicada na RPI nº 2422, de 06/06/2017.

(21) BR 11 2014 027502-5 A2

Código 1.3 - Notificação - Fase Nacional - PCT
(22) 02/05/2013
(30) 04/05/2012 US 61/642,677; 30/04/2013 US 13/873,721
(51) G02B 5/08 (2006.01), C23C 28/00 (2006.01), C03C 17/36 (2006.01)
(54) ESPELHO COM CAMADA DE TINTA DE PROTEÇÃO OPCIONAL E/OU MÉTODOS PARA PRODUZIR O MESMO
(71) CENTRE LUXEMBOURGEOIS DE RECHERCHES POUR LE VERRE ET LA CERAMIQUE SARL (C.R.V.C.) (LU)
(72) GUILLERMO BENITO GUTIERREZ, JAVIER ALGORRI UNQUERA,

ANGEL RODRIGUEZ ALVAREZ
(85) 04/11/2014
(86) PCT US2013/039188 de 02/05/2013
(87) WO 2013/166232 de 07/11/2013
Publicação automática da admissibilidade da fase nacional depositado via PCT . Tratado de cooperação em matéria de Patentes, conforme Instrução Normativa nº 02, de 06/06/2017 publicada na RPI nº 2422, de 06/06/2017.

---

(21) BR 11 2014 027525-4 A2

Código 1.3 - Notificação - Fase Nacional - PCT
(22) 02/05/2013
(30) 05/05/2012 DE DE 10 2012 008 761.6
(51) F04C 2/107 (2006.01)
(54) INVÓLUCRO DE ESTATOR DIVIDIDO
(71) NETZSCH PUMPEN & SYSTEME GMBH (DE)
(72) HISHAM KAMAL, CHRISTIAN BINDIG, STEFAN VOIT
(85) 04/11/2014
(86) PCT DE2013/100163 de 02/05/2013
(87) WO 2013/167120 de 14/11/2013
Publicação automática da admissibilidade da fase nacional depositado via PCT . Tratado de cooperação em matéria de Patentes, conforme Instrução Normativa nº 02, de 06/06/2017 publicada na RPI nº 2422, de 06/06/2017.

---

(21) BR 11 2014 027564-5 A2

Código 1.3 - Notificação - Fase Nacional - PCT
(22) 06/05/2013
(30) 08/05/2012 EP 12167152.3
(51) C07D 403/14 (2006.01), C07D 249/04 (2006.01)
(54) MÉTODO PARA A PREPARAÇÃO DE COMPOSTO DE TRIAZOL
(71) BAYER PHARMA AKTIENGELLSCHAFT (DE)
(72) HANS-CHRISTIAN MILITZER, JOHANNES EGGERT
(85) 04/11/2014
(86) PCT EP2013/059418 de 06/05/2013
(87) WO 2013/167552 de 14/11/2013
Publicação automática da admissibilidade da fase nacional depositado via PCT . Tratado de cooperação em matéria de Patentes, conforme Instrução Normativa nº 02, de 06/06/2017 publicada na RPI nº 2422, de 06/06/2017.

---

(21) BR 11 2014 027624-2 A2

Código 1.3 - Notificação - Fase Nacional - PCT
(22) 24/05/2013
(30) 11/06/2012 US 61/658,054
(51) C25D 1/08 (2006.01), C25D 3/50 (2006.01), B05B 17/00 (2006.01), C25D 3/56 (2006.01)
(54) MÉTODO DE PRODUÇÃO DE PLACA DE ABERTURA PARA UM

NEBULIZADOR
(71) STAMFORD DEVICES LTD. (IE)
(72) BRENDAN HOGAN
(85) 05/11/2014
(86) PCT EP2013/060803 de 24/05/2013
(87) WO 2013/186031 de 19/12/2013
Publicação automática da admissibilidade da fase nacional depositado via PCT . Tratado de cooperação em matéria de Patentes, conforme Instrução Normativa nº 02, de 06/06/2017 publicada na RPI nº 2422, de 06/06/2017.

---

(21) BR 11 2014 027724-9 A2

Código 1.3 - Notificação - Fase Nacional - PCT
(22) 03/05/2013
(30) 08/05/2012 CN PCT/CN2012/075185; 05/06/2012 US 61/655641
(51) C07D 513/04 (2006.01)
(54) COMPOSTO, E, COMPOSIÇÃO FARMACÊUTICA
(71) MERCK SHARP & DOHME CORP. E ALECTOS THERAPEUTICS INC. (CA)
(72) Harold G. Selnick, Wenping Li, Eric Hostetler, Kun Liu, Ernest J. Mceachern, Yuanxi Zhou, Zhongyong Wei, Changwei Mu, Yaode Wang, Jiang Chang
(85) 06/11/2014
(86) PCT US2013/039377 de 03/05/2013
(87) WO 2013/169576 de 14/11/2013
Publicação automática da admissibilidade da fase nacional depositado via PCT . Tratado de cooperação em matéria de Patentes, conforme Instrução Normativa nº 02, de 06/06/2017 publicada na RPI nº 2422, de 06/06/2017.

---

(21) BR 11 2014 028092-4 A2

Código 1.3 - Notificação - Fase Nacional - PCT
(22) 22/05/2013
(30) 24/05/2012 US 61/651170
(51) A01N 43/80 (2006.01), A01N 47/44 (2006.01), A01N 43/40 (2006.01), A01N 31/08 (2006.01), A01N 43/70 (2006.01)
(54) COMPOSIÇÃO MICROBICIDA
(71) DOW GLOBAL TECHNOLOGIES, LLC E ROHM AND HAAS COMPANY (US)
(72) EMERENTIANA SIANAWATI, JON B. RAYMOND
(85) 10/11/2014
(86) PCT US2013/042185 de 22/05/2013
(87) WO 2013/177258 de 28/11/2013
Publicação automática da admissibilidade da fase nacional depositado via PCT . Tratado de cooperação em matéria de Patentes, conforme Instrução Normativa nº 02, de 06/06/2017 publicada na RPI nº 2422, de 06/06/2017.

---

(21) BR 11 2014 028224-2 A2

Código 1.3 - Notificação - Fase Nacional - PCT

(22) 18/04/2013
(30) 14/05/2012 GR 20120100259
(51) E05C 19/00 (2006.01), E06B 7/18 (2006.01)
(54) SISTEMA INVIOLÁVEL DE QUADROS DE ABERTURA
(71) Grigorio Zafeiropoulos (GR)
(72) Grigorio Zafeiropoulos
(85) 13/11/2014
(86) PCT GR2013/000021 de 18/04/2013
(87) WO 2013/171522 de 21/11/2013
Publicação automática da admissibilidade da fase nacional depositado via PCT . Tratado de cooperação em matéria de Patentes, conforme Instrução Normativa nº 02, de 06/06/2017 publicada na RPI nº 2422, de 06/06/2017.

---

(21) BR 11 2014 028293-5 A2

Código 1.3 - Notificação - Fase Nacional - PCT
(22) 10/05/2013
(30) 14/05/2012 US PCT/US2012/037745
(51) C08J 5/18 (2006.01), C08L 67/02 (2006.01), C08L 69/00 (2006.01), C08L 75/08 (2006.01), B32B 27/36 (2006.01)
(54) FILME DE MÚLTIPLAS CAMADAS COM PROPRIEDADES MODULARES MELHORADAS.
(71) BAYER MATERIALSCIENTE AG (DE)
(72) HEINZ PUDLEINER, KLAUS MEYER, JÜRGEN WINKLER, WOLFGANG BRÄUER, JOERG NICKEL, CRAIG PEHLERT
(85) 13/11/2014
(86) PCT EP2013/059701 de 10/05/2013
(87) WO 2013/171124 de 21/11/2013
Publicação automática da admissibilidade da fase nacional depositado via PCT . Tratado de cooperação em matéria de Patentes, conforme Instrução Normativa nº 02, de 06/06/2017 publicada na RPI nº 2422, de 06/06/2017.

---

(21) BR 11 2014 029419-4 A2

Código 1.3 - Notificação - Fase Nacional - PCT
(22) 29/05/2013
(30) 29/05/2012 US 61/652559
(51) C12P 19/00 (2006.01), C12P 1/00 (2006.01), C08B 1/00 (2006.01)
(54) PROCESSO DE PRODUÇÃO DE UM PRODUTO DE FERMENTAÇÃO A PARTIR DE UM MATERIAL CELULÓSICO PRÉ-TRATADO
(71) NOVOZYMES A/S e NOVOZYMES NORTH AMERICA, INC. (DK)
(72) Xin Li, Mads Torry Smith, Brandon Emme, Lorraine Putnam
(85) 25/11/2014
(86) PCT US2013/043084 de 29/05/2013
(87) WO 2013/181233 de 05/12/2013
Publicação automática da admissibilidade da fase nacional depositado via PCT . Tratado de cooperação em matéria de Patentes, conforme Instrução

Normativa nº 02, de 06/06/2017 publicada na RPI nº 2422, de 06/06/2017.

---

(21) BR 11 2014 029448-8 A2

Código 1.3 - Notificação - Fase Nacional - PCT
(22) 19/03/2013
(30) 25/06/2012 US 13/532.538
(51) G01R 33/26 (2006.01), G01V 3/32 (2006.01)
(54) SENSOR DE MAGNETÔMETRO TOTALMENTE ÓTICO DE SUBSUPERFÍCIE
(71) Halliburton Energy Services, Inc. (US)
(72) CHRISTOPHER LEE STOKELY
(85) 25/11/2014
(86) PCT US2013/032917 de 19/03/2013
(87) WO 2014/003859 de 03/01/2014
Publicação automática da admissibilidade da fase nacional depositado via PCT . Tratado de cooperação em matéria de Patentes, conforme Instrução Normativa nº 02, de 06/06/2017 publicada na RPI nº 2422, de 06/06/2017.

---

(21) BR 11 2014 029550-6 A2

Código 1.3 - Notificação - Fase Nacional - PCT
(22) 29/05/2013
(30) 30/05/2012 EP 12169936.7; 14/12/2012 EP 12197131.1
(51) A01N 63/00 (2006.01), A01N 53/00 (2006.01), A01N 29/12 (2006.01), A01N 31/14 (2006.01), A01N 47/38 (2006.01), A01N 47/34 (2006.01), A01P 7/04 (2006.01)
(54) COMPOSIÇÕES QUE COMPREENDEM UM AGENTE DE CONTROLE BIOLÓGICO E UM INSETICIDA
(71) BAYER CROPSCIENCE AC (DE)
(72) ELKE HELLWEGE, WOLFRAM ANDERSCH, KLAUS STENZEL, BERND SPRINGER
(85) 26/11/2014
(86) PCT EP2013/061026 de 29/05/2013
(87) WO 2013/178660 de 05/12/2013
Publicação automática da admissibilidade da fase nacional depositado via PCT . Tratado de cooperação em matéria de Patentes, conforme Instrução Normativa nº 02, de 06/06/2017 publicada na RPI nº 2422, de 06/06/2017.

---

(21) BR 11 2014 029552-2 A2

Código 1.3 - Notificação - Fase Nacional - PCT
(22) 29/05/2013
(30) 30/05/2012 EP 12169936.7; 14/12/2012 EP 12197132.9
(51) A01N 43/22 (2006.01), A01N 43/40 (2006.01), A01N 45/00 (2006.01), A01N 47/40 (2006.01), A01N 51/00 (2006.01), A01N 63/00 (2006.01), A01P 13/02 (2006.01)
(54) COMPOSIÇÕES QUE COMPREENDEM UM AGENTE DE CONTROLE BIOLÓGICO E UM INSETICIDA

(71) BAYER CROPSCIENCE AC (DE)
(72) ELKE HELLWEGE, WOLFRAM ANDERSCH, KLAUS STENZEL, BERND SPRINGER
(85) 26/11/2014
(86) PCT EP2013/061028 de 29/05/2013
(87) WO 2013/178661 de 05/12/2013
Publicação automática da admissibilidade da fase nacional depositado via PCT . Tratado de cooperação em matéria de Patentes, conforme Instrução Normativa nº 02, de 06/06/2017 publicada na RPI nº 2422, de 06/06/2017.

---

(21) BR 11 2014 029626-0 A2

Código 1.3 - Notificação - Fase Nacional - PCT
(22) 30/05/2013
(30) 31/05/2012 US 61/653,655; 12/03/2013 US 13/797,575
(51) G01R 15/18 (2006.01)
(54) DISPOSITIVO DE DETECÇÃO DE CORRENTE E MÉTODOS
(71) PULSE ELETRONICS, INC. (US)
(72) JAMES DOUGLAS LINT, FUXUE JIN, VICTOR ALDACO, RUSSELL L. MACHADO
(85) 27/11/2014
(86) PCT US2013/043462 de 30/05/2013
(87) WO 2013/181458 de 05/12/2013
Publicação automática da admissibilidade da fase nacional depositado via PCT . Tratado de cooperação em matéria de Patentes, conforme Instrução Normativa nº 02, de 06/06/2017 publicada na RPI nº 2422, de 06/06/2017.

---

(21) BR 11 2014 029666-9 A2

Código 1.3 - Notificação - Fase Nacional - PCT
(22) 29/05/2013
(30) 31/05/2012 US 61/653920
(51) B01D 53/14 (2006.01), B01D 53/52 (2006.01), B01D 53/78 (2006.01), C01B 17/16 (2006.01), C07C 217/00 (2006.01)
(54) COMPOSIÇÃO ABSORVENTE, E, PROCESSO PARA A REMOÇÃO SELETIVA DE SULFETO DE UMA CORRENTE DE GÁS
(71) SHELL INTERNATIONALE RESEARCH MAATSCHAPPIJ B.V. E HUNTSMAN PETROCHEMICAL LLC (US)
(72) James Edward Critchfield, Diego Patricio Valenzuela, Loren Clark Wilson, Jingjun Zhou
(85) 27/11/2014
(86) PCT US2013/043105 de 29/05/2013
(87) WO 2013/181245 de 05/12/2013
Publicação automática da admissibilidade da fase nacional depositado via PCT . Tratado de cooperação em matéria de Patentes, conforme Instrução Normativa nº 02, de 06/06/2017 publicada na RPI nº 2422, de 06/06/2017.

(21) BR 11 2014 029667-7 A2

Código 1.3 - Notificação - Fase Nacional - PCT
(22) 29/05/2013
(30) 31/05/2012 US 61/653927
(51) B01D 53/14 (2006.01), B01D 53/52 (2006.01), B01D 53/78 (2006.01), C01B 17/16 (2006.01), C07C 217/00 (2006.01)
(54) PROCESSO PARA A ABSORÇÃO SELETIVA EM ALTA TEMPERATURA DE SULFETO DE HIDROGÊNIO DE UMA CORRENTE DE GÁS
(71) SHELL INTERNATIONALE RESEARCH MAATSCHAPPIJ B.V. E HUNTSMAN PETROCHEMICAL LLC (US)
(72) James Edward Critchfield, Jingjun Zhou
(85) 27/11/2014
(86) PCT US2013/043110 de 29/05/2013
(87) WO 2013/181249 de 05/12/2013
Publicação automática da admissibilidade da fase nacional depositado via PCT . Tratado de cooperação em matéria de Patentes, conforme Instrução Normativa nº 02, de 06/06/2017 publicada na RPI nº 2422, de 06/06/2017.

(21) BR 11 2014 029691-0 A2

Código 1.3 - Notificação - Fase Nacional - PCT
(22) 24/05/2013
(30) 31/05/2012 US 61/653737; 13/03/2013 US 13/798822
(51) A61K 31/047 (2006.01), A61K 31/137 (2006.01), A61K 31/196 (2006.01), A61K 31/421 (2006.01), A61K 31/593 (2006.01), A61P 21/02 (2006.01), A61P 19/00 (2006.01)
(54) MÉTODOS DE TRATAMENTO DE ESPASMOS MUSCULARES, E DE TRATAMENTO DE PERDA ÓSSEA, GANHO DE PESO, ARTRITE OU DOENÇA AUTOIMUNE, COMPOSIÇÃO FARMACÊUTICA, USO DE UMA COMPOSIÇÃO FARMACÊUTICA
(71) PRIMA INNOVATIONS LLC E MANDAR V. SHAH (US)
(72) Priti Sanghvi Shah, Mandar V. Shah
(85) 27/11/2014
(86) PCT US2013/042583 de 24/05/2013
(87) WO 2013/181084 de 05/12/2013
Publicação automática da admissibilidade da fase nacional depositado via PCT . Tratado de cooperação em matéria de Patentes, conforme Instrução Normativa nº 02, de 06/06/2017 publicada na RPI nº 2422, de 06/06/2017.

(21) BR 11 2014 029736-3 A2

Código 1.3 - Notificação - Fase Nacional - PCT
(22) 27/05/2013
(30) 31/05/2012 JP 2012-124819
(51) C09D 167/00 (2006.01), B05D 7/14 (2006.01), B05D 7/24 (2006.01), B32B 15/09 (2006.01), B65D 25/14 (2006.01), C09D 7/12 (2006.01), C09D 161/06 (2006.01), C09D 161/20 (2006.01)

(54) COMPOSIÇÃO DE REVESTIMENTO, PLACA DE METAL REVESTIDA, RECIPIENTE DE METAL, E, FECHO DE METAL
(71) TOYO SEIKAN GROUP HOLDINGS, LTD. E VALSPAR ROCK CO., LTD. (JP)
(72) Naoyuki Takagi, Keizou Kanzaki, Nobuaki Sano, Mayumi Arai
(85) 27/11/2014
(86) PCT JP2013/064659 de 27/05/2013
(87) WO 2013/180067 de 05/12/2013
Publicação automática da admissibilidade da fase nacional depositado via PCT . Tratado de cooperação em matéria de Patentes, conforme Instrução Normativa nº 02, de 06/06/2017 publicada na RPI nº 2422, de 06/06/2017.

---

(21) BR 11 2014 030401-7 A2

Código 1.3 - Notificação - Fase Nacional - PCT
(22) 24/05/2013
(30) 04/06/2012 US 61/655,373
(51) E02F 3/18 (2006.01), E02F 9/20 (2006.01), G05B 13/04 (2006.01)
(54) SISTEMA DE CONTROLE RECUPERADOR DE MATERIAL A GRANEL.
(71) VALE S/A (BR/RJ)
(72) BRUNO EDUARDO LOPES
(85) 04/12/2014
(86) PCT BR2013/000180 de 24/05/2013
(87) WO 2013/181727 de 12/12/2013
Publicação automática da admissibilidade da fase nacional depositado via PCT . Tratado de cooperação em matéria de Patentes, conforme Instrução Normativa nº 02, de 06/06/2017 publicada na RPI nº 2422, de 06/06/2017.

---

(21) BR 11 2014 030447-5 A2

Código 1.3 - Notificação - Fase Nacional - PCT
(22) 06/06/2013
(30) 06/06/2012 US 61/656,098
(51) B63B 27/10 (2006.01), B66C 23/683 (2006.01)
(54) GUINDASTE DE LANÇA ARTICULADA; LANÇA PRINCIPAL ADAPTADA PARA OPERAÇÃO COM UM GUINDASTE DE LANÇA ARTICULADA; E GUINCHO DE CABO ADAPTADO PARA OPERAÇÃO COM UM GUINDASTE DE LANÇA
(71) SEAONICS AS (NO)
(72) VESTRE JOHAN
(85) 04/12/2014
(86) PCT NO2013/050101 de 06/06/2013
(87) WO 2014/200354 de 18/12/2014
Publicação automática da admissibilidade da fase nacional depositado via PCT . Tratado de cooperação em matéria de Patentes, conforme Instrução Normativa nº 02, de 06/06/2017 publicada na RPI nº 2422, de 06/06/2017.

---

(21) BR 11 2014 030454-8 A2

Código 1.3 - Notificação - Fase Nacional - PCT

(22) 07/06/2013
(30) 08/06/2012 SE 1250597-0
(51) A61B 5/09 (2006.01), A61B 5/087 (2006.01)
(54) DISPOSITIVO DE MEDIÇÃO E MÉTODO PARA MEDIR A CAPACIDADE DE EXALAR DE UM PACIENTE, E, SOFTWARE
(71) POND HEALTH CARE INNNOVATION AB (SE)
(72) Dan-Luis Mangell
(85) 04/12/2014
(86) PCT SE2013/050650 de 07/06/2013
(87) WO 2013/184066 de 12/12/2013
Publicação automática da admissibilidade da fase nacional depositado via PCT . Tratado de cooperação em matéria de Patentes, conforme Instrução Normativa nº 02, de 06/06/2017 publicada na RPI nº 2422, de 06/06/2017.

---

(21) BR 11 2014 030702-4 A2

Código 1.3 - Notificação - Fase Nacional - PCT
(22) 06/06/2013
(30) 06/06/2012 ES 201230877; 25/01/2013 ES 201330083
(51) E02D 27/42 (2006.01)
(54) FUNDAÇÃO NERVADA DE SUPERESTRUTURAS E PROCEDIMENTO DE REALIZAÇÃO DA FUNDAÇÃO.
(71) GESTAMP HYBRID TOWES, S.L. (ES)
(72) CESAR ABAD HUBER, JORGE FRANCO REY
(85) 08/12/2014
(86) PCT ES2013/070367 de 06/06/2013
(87) WO 2013/182728 de 12/12/2013
Publicação automática da admissibilidade da fase nacional depositado via PCT . Tratado de cooperação em matéria de Patentes, conforme Instrução Normativa nº 02, de 06/06/2017 publicada na RPI nº 2422, de 06/06/2017.

---

(21) BR 11 2014 030750-4 A2

Código 1.3 - Notificação - Fase Nacional - PCT
(22) 06/06/2013
(30) 06/06/2012 US 61/656.372
(51) C12Q 1/68 (2006.01), G01N 33/574 (2006.01)
(54) MÉTODO PARA DIAGNÓSTICO, PROGNÓSTICO E TRATAMENTO DA METÁSTASE DO CÂNCER PULMONAR
(71) FUNDACIO INSTITUT DE RECERCA BIOMEDICA (IRB BARCELONA) (ES) , INSTITUCIÓ CATALANA DE RECERCA I ESTUDIS AVANÇATS (ES)
(72) ROGER GOMIS, EVARIST PLANET
(85) 08/12/2014
(86) PCT IB2013/001859 de 06/06/2013
(87) WO 2013/182912 de 12/12/2013
Publicação automática da admissibilidade da fase nacional depositado via PCT . Tratado de cooperação em matéria de Patentes, conforme Instrução

Normativa nº 02, de 06/06/2017 publicada na RPI nº 2422, de 06/06/2017.

---

(21) BR 11 2014 031073-4 A2

Código 1.3 - Notificação - Fase Nacional - PCT
(22) 13/06/2013
(30) 13/06/2012 US 61/658993; 08/11/2012 US 61/724067
(51) B23Q 1/03 (2006.01), B21D 37/02 (2006.01), B23K 37/04 (2006.01), B64F 5/00 (2006.01)
(54) APARELHO PARA SUPORTAR UMA PEÇA DE TRABALHO
(71) NORGREN AUTOMATION SOLUTIONS, LLC (US)
(72) Scott R. McCallum, Timothy John Key, James R. Kalb, Michael A. Filipiak
(85) 11/12/2014
(86) PCT US2013/045648 de 13/06/2013
(87) WO 2013/188663 de 19/12/2013
Publicação automática da admissibilidade da fase nacional depositado via PCT . Tratado de cooperação em matéria de Patentes, conforme Instrução Normativa nº 02, de 06/06/2017 publicada na RPI nº 2422, de 06/06/2017.

---

(21) BR 11 2014 031091-2 A2

Código 1.3 - Notificação - Fase Nacional - PCT
(22) 11/06/2013
(30) 12/06/2012 KR 10-2012-0062784
(51) C07D 401/12 (2006.01), C07D 401/14 (2006.01), A61K 31/444 (2006.01), A61P 3/10 (2006.01)
(54) DERIVADOS DE PIPERIDINA PARA AGONISTA DE GPR119
(71) CHONG KUN PHARMACEUTICAL CORP. (KR)
(72) CHANGSIK LEE, TAEGSU JANG, DAEKYU CHOI, MOOSUNG KO, DOHOON KIM, SOYOUNG KIM, JAEKI MIN, WOOSIK KIM, YOUNGTAE LIM
(85) 11/12/2014
(86) PCT KR2013/005096 de 11/06/2013
(87) WO 2013/187646 de 19/12/2013
Publicação automática da admissibilidade da fase nacional depositado via PCT . Tratado de cooperação em matéria de Patentes, conforme Instrução Normativa nº 02, de 06/06/2017 publicada na RPI nº 2422, de 06/06/2017.

---

(21) BR 11 2014 031195-1 A2

Código 1.3 - Notificação - Fase Nacional - PCT
(22) 10/06/2013
(30) 13/06/2012 JP 2012-134287; 27/07/2012 JP 2012-167556; 21/12/2012 JP 2012-280226
(51) B32B 3/30 (2006.01), B29C 59/02 (2006.01), B29C 59/04 (2006.01), H01L 21/027 (2006.01)
(54) PRODUTO DE TRANSFERÊNCIA DE FUNÇÃO, MÉTODO DE TRANSFERÊNCIA DE CAMADA FUNCIONAL, PRODUTO EMBALADO, E, ROLO DE FILME DE TRANSFERÊNCIA DE FUNÇÃO
(71) ASAHI KASEI E-MATERIAIS CORPORATION (JP)

(72) KOIKE, JUN, YAMAGUCHI, FUJITO
(85) 12/12/2014
(86) PCT JP2013/065930 de 10/06/2013
(87) WO 2013/187349 de 19/12/2013
Publicação automática da admissibilidade da fase nacional depositado via PCT . Tratado de cooperação em matéria de Patentes, conforme Instrução Normativa nº 02, de 06/06/2017 publicada na RPI nº 2422, de 06/06/2017.

---

(21) BR 11 2014 031247-8 A2

Código 1.3 - Notificação - Fase Nacional - PCT
(22) 21/06/2013
(30) 22/06/2012 FR 1255952
(51) G06F 3/033 (2013.01), G06F 3/0354 (2013.01)
(54) CANETA DE ENTRADA DE DADOS
(71) Compagnie Industrielle et Financiere D´Ingenierie "Ingenico (FR)
(72) Karim Achari, Fabien Huteaux
(85) 12/12/2014
(86) PCT EP2013/063066 de 21/06/2013
(87) WO 2013/190124 de 27/12/2013
Publicação automática da admissibilidade da fase nacional depositado via PCT . Tratado de cooperação em matéria de Patentes, conforme Instrução Normativa nº 02, de 06/06/2017 publicada na RPI nº 2422, de 06/06/2017.

---

(21) BR 11 2014 031398-9 A2

Código 1.3 - Notificação - Fase Nacional - PCT
(22) 26/06/2013
(30) 29/06/2012 CN 201210224352.6
(51) C08L 101/02 (2006.01), C08K 3/08 (2006.01)
(54) COMPOSIÇÃO CONTENDO PRATA
(71) ROHN AND HAAS COMPANY (US) , DOW GLOBAL TECHNOLOGIES LLC (US)
(72) CHRISTINE LI HONG LAO, HENRY HUAN CHEN, TIRTHANKAR GHOSH
(85) 15/12/2014
(86) PCT CN2013/077949 de 26/06/2013
(87) WO 2014/000638 de 03/01/2014
Publicação automática da admissibilidade da fase nacional depositado via PCT . Tratado de cooperação em matéria de Patentes, conforme Instrução Normativa nº 02, de 06/06/2017 publicada na RPI nº 2422, de 06/06/2017.

---

(21) BR 11 2014 031402-0 A2

Código 1.3 - Notificação - Fase Nacional - PCT
(22) 18/06/2013
(30) 21/06/2012 US 61/662,576
(51) A61K 47/48 (2006.01)
(54) RECEPTOR DE INCRETINA LIGANDO POLIPEPTÍDEO DE FUSÃO DE REGIÃO DE POLIPEPTÍDEO FC E CONJUGADOS COM ALTERAÇÃO DA

FUNÇÃO EFETORA FC
(71) INDIANA UNIVERSITY RESEARCH AND TECHNOLOGY CORPORATION (US) , F. HOFFMANN - LA ROCHE INC (US)
(72) DIMARCHI, RICHARD D,:, HOFFMANN, EIKE, KOPETZKI, ERHARD, RUETH, MATHIAS, TIEFENTHALER, GEORG:
(85) 15/12/2014
(86) PCT US2013/046230 de 18/06/2013
(87) WO 2013/192131 de 27/12/2013
Publicação automática da admissibilidade da fase nacional depositado via PCT . Tratado de cooperação em matéria de Patentes, conforme Instrução Normativa nº 02, de 06/06/2017 publicada na RPI nº 2422, de 06/06/2017.

---

(21) BR 11 2014 031404-7 A2

Código 1.3 - Notificação - Fase Nacional - PCT
(22) 18/06/2013
(30) 21/06/2012 US 61/662,868; 22/10/2012 US 61/716,878
(51) C07K 14/435 (2006.01)
(54) GLUCAGON ANÁLOGO EXIBINDO ATIVIDADE DE RECEPTOR GIP
(71) INDIANA UNIVERSITY RESEACH AND TECHNOLOGY CORPORATION (US)
(72) DIMARCHI, RICHARD D.
(85) 15/12/2014
(86) PCT US2013/046228 de 18/06/2013
(87) WO 2013/192129 de 27/12/2013
Publicação automática da admissibilidade da fase nacional depositado via PCT . Tratado de cooperação em matéria de Patentes, conforme Instrução Normativa nº 02, de 06/06/2017 publicada na RPI nº 2422, de 06/06/2017.

---

(21) BR 11 2014 031538-8 A2

Código 1.3 - Notificação - Fase Nacional - PCT
(22) 01/08/2013
(30) 09/08/2012 DE 10 2012 214 129.4
(51) F16D 25/00 (2006.01)
(54) DISPOSIÇÃO DE CILINDRO E PISTÃO, EM PARTICULAR, PARA UM SISTEMA DE ACIONAMENTO DE EMBREAGEM EM UM VEÍCULO AUTOMOTOR
(71) SCHAEFFLER TECHNOLOGIES GMBH & CO. KG (DE)
(72) DAVID SIFFELET, SEBASTIEN CONSTANTIN, YANNICK CHRISTIAENS
(85) 16/12/2014
(86) PCT DE2013/200088 de 01/08/2013
(87) WO 2014/023305 de 13/02/2014
Publicação automática da admissibilidade da fase nacional depositado via PCT . Tratado de cooperação em matéria de Patentes, conforme Instrução Normativa nº 02, de 06/06/2017 publicada na RPI nº 2422, de 06/06/2017.

(21) BR 11 2014 031540-0 A2

Código 1.3 - Notificação - Fase Nacional - PCT
(22) 01/08/2013
(30) 03/08/2012 DE 10 2012 213 801.3
(51) F16D 13/58 (2006.01)
(54) EMBREAGEM DUPLA PARA O ACOPLAMENTO DE UM EIXO DE ACIONAMENTO DE UM MOTOR DE VEÍCULO AUTOMOTOR; e BARRA DE TRANSMISSÃO COM PELO MENOS UMA EMBREAGEM DUPLA
(71) SCHAEFFLER TECHNOLOGIES GMBH & CO. KG (DE)
(72) SIMON SEBASTIAN FÜNFGELD, PATRICK WEYDMANN, GERHARD GANDER, ALEXANDER OBITZ
(85) 16/12/2014
(86) PCT DE2013/200089 de 01/08/2013
(87) WO 2014/019584 de 06/02/2014
Publicação automática da admissibilidade da fase nacional depositado via PCT . Tratado de cooperação em matéria de Patentes, conforme Instrução Normativa nº 02, de 06/06/2017 publicada na RPI nº 2422, de 06/06/2017.

(21) BR 11 2014 031546-9 A2

Código 1.3 - Notificação - Fase Nacional - PCT
(22) 17/06/2013
(30) 18/06/2012 BE 2012/403
(51) F01L 9/02 (2006.01), F01L 9/04 (2006.01), F02B 75/18 (2006.01), F16C 1/20 (2006.01)
(54) SISTEMA DE DISTRIBUIÇÃO DIRETA APLICÁVEL A QUALQUER MOTOR DE COMBUSTÃO INTERNA E QUALQUER MOTOR
(71) FRANÇOIS BOECK (BE)
(72) FRANÇOIS BOECK, ALFONSO SANTIAGO MUNOZ
(85) 16/12/2014
(86) PCT BE2013/000029 de 17/06/2013
(87) WO 2013/188932 de 27/12/2013
Publicação automática da admissibilidade da fase nacional depositado via PCT . Tratado de cooperação em matéria de Patentes, conforme Instrução Normativa nº 02, de 06/06/2017 publicada na RPI nº 2422, de 06/06/2017.

(21) BR 11 2014 031547-7 A2

Código 1.3 - Notificação - Fase Nacional - PCT
(22) 13/08/2013
(30) 07/09/2012 DE 10 2012 215 868.5
(51) F16F 15/10 (2006.01), G01K 11/12 (2006.01)
(54) DISPOSITIVO DE TRANSMISSÃO DO MOMENTO DE TORÇÃO, EM PARTICULAR, AMORTECEDOR DE VIBRAÇÃO DE ROTAÇÃO PARA UMA BARRA DE ACIONAMENTO DE UM VEÍCULO AUTOMOTOR
(71) SCHAEFFLER TECHNOLOGIES GMBH & CO. KG (DE)
(72) HARTMUT MENDE

(85) 16/12/2014
(86) PCT DE2013/200121 de 13/08/2013
(87) WO 2014/037000 de 13/03/2014
Publicação automática da admissibilidade da fase nacional depositado via PCT . Tratado de cooperação em matéria de Patentes, conforme Instrução Normativa nº 02, de 06/06/2017 publicada na RPI nº 2422, de 06/06/2017.

---

(21) BR 11 2014 031550-7 A2

Código 1.3 - Notificação - Fase Nacional - PCT
(22) 27/06/2013
(30) 29/06/2012 JP 2012-146857
(51) E04B 1/76 (2006.01), A01G 9/14 (2006.01), C08K 3/20 (2006.01), C08L 101/00 (2006.01), E04D 1/28 (2006.01), E06B 5/00 (2006.01)
(54) MATERIAL DE PROTEÇÃO CONTRA CALOR, COMPOSIÇÃO DE RESINA, ARTIGO MOLDADO, E, MÉTODO DE USO DE HIDRÓXIDO DE MAGNÉSIO DE CRISTAL
(71) KYOWA CHEMICAL INDUSTRY CO., LTD. E SEA WATER CHEMICAL INSTITUTE, INC. (JP)
(72) Tsukasa Nakamura, Hitoshi Manabe, Daisuke Kudo, Shigeo Miyata
(85) 16/12/2014
(86) PCT JP2013/068305 de 27/06/2013
(87) WO 2014/003201 de 03/01/2014
Publicação automática da admissibilidade da fase nacional depositado via PCT . Tratado de cooperação em matéria de Patentes, conforme Instrução Normativa nº 02, de 06/06/2017 publicada na RPI nº 2422, de 06/06/2017.

---

(21) BR 11 2014 031697-0 A2

Código 1.3 - Notificação - Fase Nacional - PCT
(22) 20/06/2013
(30) 21/06/2012 FR 1255868
(51) C09C 1/44 (2006.01), C09C 1/46 (2006.01), C09C 1/56 (2006.01), C08K 3/04 (2006.01), C08K 9/02 (2006.01)
(54) PROCESSO PARA PREPARAÇÃO DE UMA ESPÉCIE BASEADA EM CARBONO REVESTIDA POR SÍLICA.
(71) COMPAGNIE GÉNÉRALE DES ETABLISSEMENTS MICHELIN (FR) , MICHELIN RECHERCHE ET TECHINIQUE S.A. (CH)
(72) EMILIE MAILLET, GUILLAUME GUZMAN, JULIEN BERRIOT
(85) 17/12/2014
(86) PCT EP2013/062932 de 20/06/2013
(87) WO 2013/190063 de 27/12/2013
Publicação automática da admissibilidade da fase nacional depositado via PCT . Tratado de cooperação em matéria de Patentes, conforme Instrução Normativa nº 02, de 06/06/2017 publicada na RPI nº 2422, de 06/06/2017.

---

(21) BR 11 2014 031842-5 A2

Código 1.3 - Notificação - Fase Nacional - PCT
(22) 13/06/2013

(30) 21/06/2012 US 61/662,814
(51) C12M 1/00 (2006.01), A61L 2/00 (2006.01), C12M 1/12 (2006.01), C12N 5/00 (2006.01)
(54) MÉTODO PARA REMOVER UM CONTAMINANTE VIRAL DE UMA PREPARAÇÃO, E, USO DE UM FILTRO DE VÍRUS E DE UMA PREPARAÇÃO
(71) BAXTER INTERNATIONAL INC. E BAXTER HEALTHCARE S.A. (CH)
(72) Wolfgang Mundt, Artur Mitterer, Manfred Reiter, Meinhard Hasslacher, Leopold Grillberger, Thomas Kreil
(85) 18/12/2014
(86) PCT US2013/045663 de 13/06/2013
(87) WO 2013/192009 de 27/12/2013
Publicação automática da admissibilidade da fase nacional depositado via PCT . Tratado de cooperação em matéria de Patentes, conforme Instrução Normativa nº 02, de 06/06/2017 publicada na RPI nº 2422, de 06/06/2017.

---

(21) BR 11 2014 031847-6 A2

Código 1.3 - Notificação - Fase Nacional - PCT
(22) 27/11/2013
(30) 03/10/2013 CN 201310462858.5
(51) A61M 1/10 (2006.01), A61M 1/12 (2006.01)
(54) SISTEMA E MÉTODO DE CONTROLE DE BOMBA DE SANGUE E SISTEMA DE BOMBA DE SANGUE
(71) Beijing Research Institute of Precise Mechatronics and Controls (CN) , TEDA INTERNATIONAL CARDIOVASCULAR HOSPITAL (CN)
(72) Jian XU, Jipeng LI, WEI WANG, Jingjing SU, XUE LI, Lei ZHANG, Xiaocheng LIU, Jiemin ZHANG
(85) 18/12/2014
(86) PCT CN2013/001454 de 27/11/2013
(87) WO 2015/048920 de 09/04/2015
Publicação automática da admissibilidade da fase nacional depositado via PCT . Tratado de cooperação em matéria de Patentes, conforme Instrução Normativa nº 02, de 06/06/2017 publicada na RPI nº 2422, de 06/06/2017.

---

(21) BR 11 2014 031883-2 A2

Código 1.3 - Notificação - Fase Nacional - PCT
(22) 29/06/2012
(51) F01C 1/344 (2006.01), F04C 2/344 (2006.01)
(54) DISPOSITIVO DE TRANSMISSÃO DE FLUIDO
(71) GENE HUANG YANG E SHUN JI YANG (CN)
(72) Gene Huang Yang, Shun Ji Yang
(85) 18/12/2014
(86) PCT CN2012/000893 de 29/06/2012
(87) WO 2014/000126 de 03/01/2014
Publicação automática da admissibilidade da fase nacional depositado via

PCT . Tratado de cooperação em matéria de Patentes, conforme Instrução Normativa nº 02, de 06/06/2017 publicada na RPI nº 2422, de 06/06/2017.

---

(21) BR 11 2014 032003-9 A2

Código 1.3 - Notificação - Fase Nacional - PCT
(22) 05/07/2013
(30) 06/07/2012 EP 12175250.5
(51) C09D 201/00 (2006.01), B05D 3/06 (2006.01), C09D 133/06 (2006.01), C09D 4/06 (2006.01)
(54) TUBULAÇÃO PARA INSTALAÇÃO DE DUTOS, MÉTODO PARA PRODUZIR UM REVESTIMENTO NA SUPERFÍCIE INTERNA DE UMA TUBULAÇÃO E COMPOSIÇÃO DE REVESTIMENTO CURÁVEL POR UV LÍQUIDA
(71) ONDERZOEKSCENTRUM VOOR AANWENDING VAN STAAL (BE)
(72) Philippe LEGROS, Vincent William Marcel STONE, Eva DIAZ GONZALES
(85) 19/12/2014
(86) PCT EP2013/064247 de 05/07/2013
(87) WO 2014/006181 de 09/01/2014
Publicação automática da admissibilidade da fase nacional depositado via PCT . Tratado de cooperação em matéria de Patentes, conforme Instrução Normativa nº 02, de 06/06/2017 publicada na RPI nº 2422, de 06/06/2017.

---

(21) BR 11 2014 032449-2 A2

Código 1.3 - Notificação - Fase Nacional - PCT
(22) 25/06/2013
(30) 25/06/2012 US 61/663.797
(51) E21B 33/08 (2006.01)
(54) GUIA DE ELEMENTO DE VEDAÇÃO
(71) WEATHERFORD TECHNOLOGY HOLDING, LLC (US)
(72) THOMAS F. BAILEY, JAMES W. CHAMBERS
(85) 23/12/2014
(86) PCT US2013/047630 de 25/06/2013
(87) WO 2014/004516 de 03/01/2014
Publicação automática da admissibilidade da fase nacional depositado via PCT . Tratado de cooperação em matéria de Patentes, conforme Instrução Normativa nº 02, de 06/06/2017 publicada na RPI nº 2422, de 06/06/2017.

---

(21) BR 11 2014 032824-2 A2

Código 1.3 - Notificação - Fase Nacional - PCT
(22) 14/06/2013
(30) 29/06/2012 SE 1250737-2
(51) A61M 5/32 (2006.01)
(54) TAMPA PROTETORA PARA AGULHAS DE INJEÇÃO DESCARTÁVEIS
(71) LAPONIA INNOVATO AB (SE)

(72) MATHIASSON, MARGARETHA
(85) 29/12/2014
(86) PCT SE2013/050699 de 14/06/2013
(87) WO 2014/003632 de 03/01/2014
Publicação automática da admissibilidade da fase nacional depositado via PCT . Tratado de cooperação em matéria de Patentes, conforme Instrução Normativa nº 02, de 06/06/2017 publicada na RPI nº 2422, de 06/06/2017.

---

(21) BR 11 2014 032919-2 A2

Código 1.3 - Notificação - Fase Nacional - PCT
(22) 28/06/2013
(30) 29/06/2012 ES P 201231020
(51) A61K 47/48 (2006.01)
(54) LIPOSSOMAS FUNCIONALIZADOS ÚTEIS PARA A ENTREGA DE COMPOSTOS BIOATIVOS
(71) CONSEJO SUPERIOR DE INVESTIGACIONES CIENTÍFICAS (CSIC) (ES) , FUNDACIÓ PARC CIENTÍFIC DE BARCELONA (ES) , CENTRO DE INVESTIGACIÓN BIOMÉDICA EN RED (ES) , FUNDACIO INSTITUT DE RECERCA BIOMEDICA (IRB BARCELONA) (ES) , UNIVERSITAT DE BARCELONA (ES) , FUNDACIÓ HOSPITAL UNIVERSITARI VALL D´HEBRON - INSTITUT DE RECERCA (ES) , UNIVERSITAT AUTÒNOMA DE BARCELONA (ES)
(72) LEONOR VENTOSA RULL, JAUME VECIANA MIRÓ, INGRID CABRERA PUIG, ELISA ELIZONDO SAEZ DE VICUÑA, MARTA MELGAREJO DIAZ, MIRIAM ROYO EXPÓSITO, FERNANDO ALBERICIO PALOMERA, DANIEL PULIDO MARTINEZ, SANTIAGO SALA VERGÉS, JOSE LUIS CORCHERO NIETO, SIMÓN SCHWARTZ NAVARRO, IBANE ABASOLO OLAORTUA, ANTONIO PEDRO VILAVERDE CORRALES
(85) 29/12/2014
(86) PCT EP2013/063646 de 28/06/2013
(87) WO 2014/001509 de 03/01/2014
Publicação automática da admissibilidade da fase nacional depositado via PCT . Tratado de cooperação em matéria de Patentes, conforme Instrução Normativa nº 02, de 06/06/2017 publicada na RPI nº 2422, de 06/06/2017.

---

(21) BR 11 2014 032965-6 A2

Código 1.3 - Notificação - Fase Nacional - PCT
(22) 14/08/2013
(30) 27/08/2012 DE 10 2012 215 182.6; 19/12/2012 DE 10 2012 223 735.6
(51) F16D 25/08 (2006.01), F16D 25/12 (2006.01)
(54) DISPOSIÇÃO DE CILINDRO E PISTÃO
(71) SCHAEFFLER TECHNOLOGIES GMBH & CO. KG (DE)
(72) ROLAND WELTER, SEBASTIAN HONSELMANN, JAN SAKSCHEWSKI, SIMON ORTMANN
(85) 30/12/2014

(86) PCT DE2013/200123 de 14/08/2013
(87) WO 2014/032665 de 06/03/2014
Publicação automática da admissibilidade da fase nacional depositado via PCT . Tratado de cooperação em matéria de Patentes, conforme Instrução Normativa nº 02, de 06/06/2017 publicada na RPI nº 2422, de 06/06/2017.

---

(21) BR 11 2014 032968-0 A2

Código 1.3 - Notificação - Fase Nacional - PCT
(22) 22/08/2013
(30) 03/09/2012 DE 102012108161.1
(51) B21C 47/24 (2006.01), B21D 39/03 (2006.01), B21B 15/00 (2006.01)
(54) MÉTODO DE LIGAÇÃO DE UM FINAL DE TIRA DE UMA PRIMEIRA TIRA DE METAL COM O INÍCIO DE UMA SEGUNDA TIRA DE METAL; E DISPOSITIVO PARA LIGAR UM FINAL DE TIRA DE UMA PRIMEIRA TIRA DE METAL COM O INÍCIO DE TIRA DE UMA SEGUNDA TIRA DE METAL
(71) BWG BERGWERK- UND WALZWERK- MASCHINEMBAU GMBH (DE)
(72) ANDREAS NOÉ, FRIEDHELM AMBAUM
(85) 30/12/2014
(86) PCT EP2013/067430 de 22/08/2013
(87) WO 2014/033037 de 06/03/2014
Publicação automática da admissibilidade da fase nacional depositado via PCT . Tratado de cooperação em matéria de Patentes, conforme Instrução Normativa nº 02, de 06/06/2017 publicada na RPI nº 2422, de 06/06/2017.

---

(21) BR 11 2014 033002-6 A2

Código 1.3 - Notificação - Fase Nacional - PCT
(22) 04/07/2013
(30) 04/07/2012 GB 1211865.9
(51) G01D 5/353 (2006.01), G01D 5/26 (2006.01), G01V 1/22 (2006.01)
(54) SISTEMA DE MONITORAMENTO ÓPTICO
(71) STINGRAY GEOPHYSICAL LIMITED (GB)
(72) EDWARD ALFRED DENZIL AUSTIN, PHILIP NASH
(85) 30/12/2014
(86) PCT EP2013/064203 de 04/07/2013
(87) WO 2014/006168 de 09/01/2014
Publicação automática da admissibilidade da fase nacional depositado via PCT . Tratado de cooperação em matéria de Patentes, conforme Instrução Normativa nº 02, de 06/06/2017 publicada na RPI nº 2422, de 06/06/2017.

---

(21) BR 11 2014 033120-0 A2

Código 1.3 - Notificação - Fase Nacional - PCT
(22) 01/07/2013
(30) 04/07/2012 DE 10 2012 105 988.8
(51) B65G 17/12 (2006.01)

(54) ELEVADOR DE ALCATRUZES DE CORREIA COM CORREIA PROTEGIDA PELA LINHA DE ALCATRUZES
(71) AUMUND-FÖRDERTECHNIK GMBH (DE)
(72) REINER FURTHMANN, CHRISTIAN KIRSCHNIOK
(85) 31/12/2014
(86) PCT EP2013/063823 de 01/07/2013
(87) WO 2014/005991 de 09/01/2014
Publicação automática da admissibilidade da fase nacional depositado via PCT . Tratado de cooperação em matéria de Patentes, conforme Instrução Normativa nº 02, de 06/06/2017 publicada na RPI nº 2422, de 06/06/2017.

---

(21) BR 11 2015 000109-2 A2

Código 1.3 - Notificação - Fase Nacional - PCT
(22) 28/06/2013
(30) 04/07/2012 NL 1039713
(51) A01M 1/20 (2006.01), A01N 49/00 (2006.01), A01N 63/04 (2006.01)
(54) EXTERMINADOR DE MOSQUITOS BASEADO NA INFECÇÃO/CONTAMINAÇÃO ATRAVÉS DE UM FLUTUADOR PROVIDO COM UM REVESTIMENTO PULVERIZADO
(71) IN2CARE HOLDINGS B.V. (NL)
(72) ANNE JURJEN OSINGA, MARIT FARENHORST, REMCO ALEXANDER SUER, BART GEERT JAN KNOLS
(85) 05/01/2015
(86) PCT NL2013/050467 de 28/06/2013
(87) WO 2014/007611 de 09/01/2014
Publicação automática da admissibilidade da fase nacional depositado via PCT . Tratado de cooperação em matéria de Patentes, conforme Instrução Normativa nº 02, de 06/06/2017 publicada na RPI nº 2422, de 06/06/2017.

---

(21) BR 11 2015 000193-9 A2

Código 1.3 - Notificação - Fase Nacional - PCT
(22) 05/07/2013
(30) 06/07/2012 US 61/668,745
(51) B60R 19/00 (2006.01), B61F 19/06 (2006.01), B60R 21/36 (2011.01)
(54) DISPOSITIVO DE SEGURANÇA PARA VEÍCULOS FERROVIÁRIOS
(71) VALE S/A (BR/RJ)
(72) Cauê Stocchi SOMENSI
(85) 06/01/2015
(86) PCT BR2013/000243 de 05/07/2013
(87) WO 2014/005206 de 09/01/2014
Publicação automática da admissibilidade da fase nacional depositado via PCT . Tratado de cooperação em matéria de Patentes, conforme Instrução Normativa nº 02, de 06/06/2017 publicada na RPI nº 2422, de 06/06/2017.

(21) BR 11 2015 000205-6 A2

Código 1.3 - Notificação - Fase Nacional - PCT
(22) 04/07/2013
(30) 08/07/2012 FR 1256555
(51) A61C 1/08 (2006.01), A61B 5/00 (2006.01), A61B 1/06 (2006.01), A61B 1/24 (2006.01)
(54) DISPOSITIVO DE ILUMINAÇÃO DENTÁRIA E PROCESSO DE CONFIGURAÇÃO DE UMA ILUMINAÇÃO QUE UTILIZE O DISPOSITIVO
(71) SOCIETE POUR LA CONCEPTION DES APP. DES TECHNIQUES ELECTRONIQUES (FR)
(72) ALAIN MAZUIR, FRANCIS DIERAS, PASCAL REGERE
(85) 06/01/2015
(86) PCT FR2013/051589 de 04/07/2013
(87) WO 2014/006337 de 09/01/2014
Publicação automática da admissibilidade da fase nacional depositado via PCT . Tratado de cooperação em matéria de Patentes, conforme Instrução Normativa nº 02, de 06/06/2017 publicada na RPI nº 2422, de 06/06/2017.

(21) BR 11 2015 000361-3 A2

Código 1.3 - Notificação - Fase Nacional - PCT
(22) 02/07/2013
(30) 11/07/2012 JP 2012-155802
(51) C04B 35/66 (2006.01), F27D 1/16 (2006.01)
(54) AGENTE DE CURA RÁPIDA EM PÓ, E, MÉTODO DE PULVERIZAÇÃO PARA UM MATERIAL REFRATÁRIO NÃO MODELADO
(71) KROSAKIHARIMA CORPORATION e NIPPON STEEL & SUMITOMO METAL CORPORATION (JP)
(72) Seiji Hanagiri, Takayuki Uchida, Yoichi Furuta, Junichi Tsukuda
(85) 08/01/2015
(86) PCT JP2013/068108 de 02/07/2013
(87) WO 2014/010467 de 16/01/2014
Publicação automática da admissibilidade da fase nacional depositado via PCT . Tratado de cooperação em matéria de Patentes, conforme Instrução Normativa nº 02, de 06/06/2017 publicada na RPI nº 2422, de 06/06/2017.

(21) BR 11 2015 000395-8 A2

Código 1.3 - Notificação - Fase Nacional - PCT
(22) 08/07/2013
(30) 10/07/2012 BE BE 2012/0482
(51) B44C 1/00 (2006.01), B44C 5/04 (2006.01), C03B 17/06 (2006.01), C03C 3/087 (2006.01)
(54) PROCESSO PARA PRODUZIR MOTIVOS INDUZIDOS MAGNETICAMENTE EM UMA CAMADA DEPOSITADA SOBRE UMA FOLHA DE VIDRO
(71) AGC GLASS EUROPE S.A (BE)
(72) RONNY PIETERS, DOMINIQUE LEMAL

(85) 08/01/2015
(86) PCT EP2013/064356 de 08/07/2013
(87) WO 2014/009306 de 16/01/2014
Publicação automática da admissibilidade da fase nacional depositado via PCT . Tratado de cooperação em matéria de Patentes, conforme Instrução Normativa nº 02, de 06/06/2017 publicada na RPI nº 2422, de 06/06/2017.

---

(21) BR 11 2015 000452-0 A2

Código 1.3 - Notificação - Fase Nacional - PCT
(22) 11/07/2013
(30) 11/07/2012 US 61/670,357
(51) G02B 6/38 (2006.01)
(54) ADAPTADOR ÓPTICO, E, SISTEMA E MÉTODO DE LIGAÇÃO OU INTERCONEXÃO
(71) TYCO ELECTRONICS UK LTD; TYCO ELECTRONICS (SHANGHAI) CO., LTD. E TYCO ELECTRONICS RAYCHEM BVBA (BE)
(72) Stephen Lambourn, Ian Miles Standish, Xing Jun (Eric) Cheng, Christopher Charles Taylor, Erwin Junius
(85) 08/01/2015
(86) PCT EP2013/064670 de 11/07/2013
(87) WO 2014/009463 de 16/01/2014
Publicação automática da admissibilidade da fase nacional depositado via PCT . Tratado de cooperação em matéria de Patentes, conforme Instrução Normativa nº 02, de 06/06/2017 publicada na RPI nº 2422, de 06/06/2017.

---

(21) BR 11 2015 000537-3 A2

Código 1.3 - Notificação - Fase Nacional - PCT
(22) 26/06/2013
(30) 13/07/2012 EP 12176416.1
(51) A23L 1/0524 (2006.01), A23L 1/0532 (2006.01), A23L 1/054 (2006.01), A23L 1/212 (2006.01), A23L 1/24 (2006.01), A23L 1/39 (2006.01)
(54) CONCENTRADO DE ALIMENTO GELIFICADO, PROCESSO PARA A PREPARAÇÃO DE UM ALIMENTO GELIFICADO E UTILIZAÇÃO DE UM CONCENTRADO DE ALIMENTO GELIFICADO
(71) UNILEVER N.V. (NL)
(72) ALOIS KONRAD POPP, ROBERT VREEKER, SABRINA SILVA PAES
(85) 09/01/2015
(86) PCT EP2013/063357 de 26/06/2013
(87) WO 2014/009155 de 16/01/2014

---

(21) BR 11 2015 000572-1 A2

Código 1.3 - Notificação - Fase Nacional - PCT
(22) 02/07/2013
(30) 11/07/2012 US 61/670188; 13/03/2013 US 13/798468
(51) C08L 5/00 (2006.01), A23L 1/0526 (2006.01)

(54) PROCESSO PARA A PREPARAÇÃO DE GOMAS DE FIBRA DE BASE BIOLÓGICA, PRODUTO, COMPOSIÇÃO, E, MÉTODOS PARA REDUZIR OXIDAÇÃO DE UMA COMPOSIÇÃO, PARA AGLUTINAR MATERIAIS CARBONÁCEOS, PARA ESTABILIZAR UMA EMULSÃO ÓLEO-EM-ÁGUA OU ÁGUA-EM-ÓLEO, PARA PRODUZIR COMPENSADO COM MENOS RESINA DE FENOL- FORMALDEÍDO E PARA ESTABILIZAR MATERIAL OXIDÁVEL.
(71) THE UNITED STATES OF AMERICA, AS REPRESENTED BY THE SECRETARY OF AGRICULTORE (US) , Z-TRIM HOLDINGS INC. (US)
(72) MADHAV P. YADAV, KEVIN B. HICKS, DAVID JOHNSTON, KYLE A. HANAH, TRIVENI P. SHUKLA
(85) 09/01/2015
(86) PCT US2013/049116 de 02/07/2013
(87) WO 2014/011449 de 16/01/2014
Publicação automática da admissibilidade da fase nacional depositado via PCT . Tratado de cooperação em matéria de Patentes, conforme Instrução Normativa nº 02, de 06/06/2017 publicada na RPI nº 2422, de 06/06/2017.

---

(21) BR 11 2015 000580-2 A2

Código 1.3 - Notificação - Fase Nacional - PCT
(22) 10/07/2013
(30) 10/07/2012 US 61/670,074; 10/07/2013 US 13/939,152
(51) B62D 9/02 (2006.01), B62K 5/10 (2013.01), B62D 61/08 (2006.01), B62D 5/00 (2006.01), B62K 5/00 (2013.01)
(54) VEÍCULO DE TRÊS RODAS E UNIDADE DE CONTROLE ELETRÔNICO DE DIREÇÃO
(71) ALPHA MOTORS COMPANY LIMITED (VG)
(72) Ian A. BRUCE
(85) 09/01/2015
(86) PCT US2013/049991 de 10/07/2013
(87) WO 2014/011821 de 16/01/2014
Publicação automática da admissibilidade da fase nacional depositado via PCT . Tratado de cooperação em matéria de Patentes, conforme Instrução Normativa nº 02, de 06/06/2017 publicada na RPI nº 2422, de 06/06/2017.

---

(21) BR 11 2015 000642-6 A2

Código 1.3 - Notificação - Fase Nacional - PCT
(22) 11/07/2013
(30) 11/07/2012 US 61/670,377; 18/09/2012 US 61/702,544
(51) B65D 5/468 (2006.01)
(54) CAIXA DE PAPELÃO COM ALÇA E PEÇA BRUTA RESPECTIVA.
(71) MEADWESTVACO PARKAGING SYSTEMS, LLC (US)
(72) AARON L. BATES, BRADFORD J. WALLING, MATTHEW E. ZACHERLE
(85) 12/01/2015
(86) PCT US2013/050063 de 11/07/2013
(87) WO 2014/011868 de 16/01/2014

Publicação automática da admissibilidade da fase nacional depositado via PCT . Tratado de cooperação em matéria de Patentes, conforme Instrução Normativa nº 02, de 06/06/2017 publicada na RPI nº 2422, de 06/06/2017.

---

(21) BR 11 2015 000660-4 A2

Código 1.3 - Notificação - Fase Nacional - PCT
(22) 12/07/2013
(30) 13/07/2012 US 61/671,482; 14/03/2013 US 61/782,982
(51) A61K 39/00 (2006.01)
(54) MÉTODOS PARA TRATAMENTO DE UM PACIENTE POSSUINDO UMA DOENÇA, DESORDEM OU CONDIÇÃO ASSOCIADA COM UMA EXPRESSÃO ELEVADA DE UM ANTÍGENO DE TUMOR, E PARA REDUZIR OU EVITAR UM EFEITO ADVERSO ASSOCIADO COM A ADMINISTRAÇÃO DE UMA CÉLULA GENETICAMENTE MODIFICADA PARA EXPRESSAR UM CAR
(71) THE TRUSTEES OF THE UNIVERSITY OF PENNSYLVANIA E THE CHILDREN'S HOSPITAL OF PHILADELPHIA (US)
(72) Carl H. June, Bruce L. Levine, Michael D. Kalos, Stephan Grupp
(85) 12/01/2015
(86) PCT US2013/050267 de 12/07/2013
(87) WO 2014/011984 de 16/01/2014
Publicação automática da admissibilidade da fase nacional depositado via PCT . Tratado de cooperação em matéria de Patentes, conforme Instrução Normativa nº 02, de 06/06/2017 publicada na RPI nº 2422, de 06/06/2017.

---

(21) BR 11 2015 000733-3 A2

Código 1.3 - Notificação - Fase Nacional - PCT
(22) 09/07/2013
(30) 13/07/2012 BE 2012/0493
(51) G01F 23/22 (2006.01), G01F 23/14 (2006.01), B22D 11/18 (2006.01), C21B 7/24 (2006.01), C21C 5/46 (2006.01)
(54) PROCESSO DE MEDIÇÃO DO NÍVEL DE SUPERFÍCIE DE METAL LÍQUIDO E DO NÍVEL DE SUPERFÍCIE DE ESCÓRIA NO CADINHO DE UM FORNO DE CUBA METALÚRGICO, PAREDE EXTERNA DO CADINHO DE UM FORNO DE CUBA METALÚRGICO E ALTO FORNO
(71) CENTRE DE RECHERCHES METALLURGIQUES ASBL - CENTRUM VOOR DE RESEARCH IN DE METALLURGIE VZW (BE)
(72) CLAUDIO OJEDA ARROYO, FRÉDÉRIC DURIEU, ERIC ESSER
(85) 13/01/2015
(86) PCT EP2013/064482 de 09/07/2013
(87) WO 2014/009367 de 16/01/2014
Publicação automática da admissibilidade da fase nacional depositado via PCT . Tratado de cooperação em matéria de Patentes, conforme Instrução Normativa nº 02, de 06/06/2017 publicada na RPI nº 2422, de 06/06/2017.

(21) BR 11 2015 000794-5 A2

Código 1.3 - Notificação - Fase Nacional - PCT
(22) 12/07/2013
(30) 13/07/2012 US 61/671,669
(51) A47J 37/06 (2006.01)
(54) GRELHA DE DOIS LADOS MODULAR
(71) GARLAND COMMERCIAL INDUSTRIES, LLC (US)
(72) PAULO J. ROSA, DOUGLAS S. JONES
(85) 13/01/2015
(86) PCT US2013/050353 de 12/07/2013
(87) WO 2014/012046 de 16/01/2014
Publicação automática da admissibilidade da fase nacional depositado via PCT . Tratado de cooperação em matéria de Patentes, conforme Instrução Normativa nº 02, de 06/06/2017 publicada na RPI nº 2422, de 06/06/2017.

(21) BR 11 2015 000953-0 A2

Código 1.3 - Notificação - Fase Nacional - PCT
(22) 01/07/2013
(30) 16/07/2012 NO 20120813
(51) E21B 25/08 (2006.01)
(54) SISTEMA INTELIGENTE DE TESTEMUNHAGEM
(71) COREALL AS (NO)
(72) BERGER, PER-ERIK
(85) 15/01/2015
(86) PCT EP2013/063867 de 01/07/2013
(87) WO 2014/012781 de 23/01/2014

(21) BR 11 2015 001013-0 A2

Código 1.3 - Notificação - Fase Nacional - PCT
(22) 19/07/2013
(30) 20/07/2012 JP 2012-161897
(51) A01N 43/08 (2006.01), A01G 7/06 (2006.01), A01N 25/32 (2006.01), A01N 43/40 (2006.01), A01N 43/54 (2006.01), A01N 47/24 (2006.01), A01P 21/00 (2006.01)
(54) COMPOSIÇÃO DE PRODUTOS QUÍMICOS PARA REDUZIR A TENSÃO EM UMA PLANTA, E, MÉTODO PARA REDUÇÃO DE TENSÃO EM UMA PLANTA
(71) NIPPON SODA CO., LTD. E SHIZUOKA PREFECTURE (JP)
(72) Chizuko Kageyama, Hiroyuki Iyozumi, Hideki Nukui, Kimihiko Kato, Junya Mannen, Kazuyuki Tomida, Shinsuke Sano, Hideki Kato, Satoru Makita, Toshio Mizuno
(85) 15/01/2015
(86) PCT JP2013/004429 de 19/07/2013
(87) WO 2014/013743 de 23/01/2014
Publicação automática da admissibilidade da fase nacional depositado via PCT . Tratado de cooperação em matéria de Patentes, conforme Instrução

Normativa nº 02, de 06/06/2017 publicada na RPI nº 2422, de 06/06/2017.

---

(21) BR 11 2015 001016-4 A2

Código 1.3 - Notificação - Fase Nacional - PCT
(22) 19/07/2013
(30) 20/07/2012 JP 2012-161898
(51) A01N 43/08 (2006.01), A01G 7/06 (2006.01), A01N 25/32 (2006.01), A01N 43/16 (2006.01), A01N 43/40 (2006.01), A01N 43/54 (2006.01), A01P 21/00 (2006.01)
(54) MÉTODOS PARA FORNECER UMA PLANTA COM RESISTÊNCIA À TENSÃO, E PARA REDUZIR FITOXICIDADE DE UMA PLANTA DEVIDO A UM PRODUTO QUÍMICO AGRÍCOLA, E, COMPOSIÇÃO QUE CONFERE RESISTÊNCIA À TENSÃO PARA UMA PLANTA
(71) NIPPON SODA CO., LTD. E SHIZUOKA PREFECTURE (JP)
(72) Chizuko Kageyama, Hiroyuki Iyozumi, Hideki Nukui, Kimihiko Kato, Junya Mannen, Kazuyuki Tomida, Shinsuke Sano, Hideki Kato, Satoru Makita, Toshio Mizuno
(85) 15/01/2015
(86) PCT JP2013/004430 de 19/07/2013
(87) WO 2014/013744 de 23/01/2014
Publicação automática da admissibilidade da fase nacional depositado via PCT . Tratado de cooperação em matéria de Patentes, conforme Instrução Normativa nº 02, de 06/06/2017 publicada na RPI nº 2422, de 06/06/2017.

---

(21) BR 11 2015 001085-7 A2

Código 1.3 - Notificação - Fase Nacional - PCT
(22) 12/07/2013
(30) 16/07/2012 FR 1256861
(51) A61B 17/16 (2006.01), A61B 17/32 (2006.01), A61F 9/007 (2006.01), A61C 1/05 (2006.01), A61C 1/06 (2006.01), A61C 1/07 (2006.01)
(54) PEÇA DE MÃO CIRÚRGICA
(71) SOCIETE POUR LA CONCEPTION DES APP. DES TECHNIQUES ELECTRONIQUES (FR)
(72) FRANCIS DIERAS, PASCAL REGERE
(85) 16/01/2015
(86) PCT FR2013/051670 de 12/07/2013
(87) WO 2014/013164 de 23/01/2014
Publicação automática da admissibilidade da fase nacional depositado via PCT . Tratado de cooperação em matéria de Patentes, conforme Instrução Normativa nº 02, de 06/06/2017 publicada na RPI nº 2422, de 06/06/2017.

---

(21) BR 11 2015 001491-7 A2

Código 1.3 - Notificação - Fase Nacional - PCT
(22) 24/07/2013
(30) 25/07/2012 EP PCT/EP2012/064634
(51) G02B 6/34 (2006.01), F21V 8/00 (2006.01)
(54) MÉTODO PARA OTIMIZAR UM GUIA DE ONDA POR ACOPLAMENTO

DE LUZ
(71) CSEM Centre Suisse D´Electronique et de Microtechnique SA Recherche et Developpement (CH)
(72) OMAR SQALLI, DAVID PIRES, GUILLAUME BASSET, MARTIN STALDER
(85) 22/01/2015
(86) PCT EP2013/065631 de 24/07/2013
(87) WO 2014/016343 de 30/01/2014
Publicação automática da admissibilidade da fase nacional depositado via PCT . Tratado de cooperação em matéria de Patentes, conforme Instrução Normativa nº 02, de 06/06/2017 publicada na RPI nº 2422, de 06/06/2017.

---

(21) BR 11 2015 001528-0 A2

Código 1.3 - Notificação - Fase Nacional - PCT
(22) 19/07/2013
(30) 28/07/2012 US 61/676,944; 03/08/2012 US 61/679,416
(51) A61K 31/444 (2006.01), C07D 401/14 (2006.01)
(54) COMPOSTO, COMPOSIÇÃO FARMACÊUTICA, E, USO DE UM COMPOSTO OU DE UMA COMPOSIÇÃO FARMACÊUTICA
(71) CALITOR SCIENCES, LLC E SUNSHINE LAKE PHARMA CO., LTD. (CN)
(72) Ning Xi, Yanjun Wu, Min Liao, Yanming Feng
(85) 23/01/2015
(86) PCT US2013/051174 de 19/07/2013
(87) WO 2014/022116 de 06/02/2014
Publicação automática da admissibilidade da fase nacional depositado via PCT . Tratado de cooperação em matéria de Patentes, conforme Instrução Normativa nº 02, de 06/06/2017 publicada na RPI nº 2422, de 06/06/2017.

---

(21) BR 11 2015 001547-6 A2

Código 1.3 - Notificação - Fase Nacional - PCT
(22) 23/09/2013
(30) 24/09/2012 US 13/624,981
(51) E21B 43/12 (2006.01), E21B 43/26 (2006.01), E21B 34/06 (2006.01)
(54) SISTEMA E MÉTODO PARA DETECTAR TAMPONAMENTO INADVERTIDO (SCREEN-OUT) QUE UTILIZA UMA VÁLVULA DE FRATURAMENTO PARA ATENUAÇÃO
(71) FLOWPRO WELL TECHNOLOGY AS (NO)
(72) KRISTIAN BREKKE
(85) 23/01/2015
(86) PCT IB2013/002997 de 23/09/2013
(87) WO 2014/068401 de 08/05/2014
Publicação automática da admissibilidade da fase nacional depositado via PCT . Tratado de cooperação em matéria de Patentes, conforme Instrução Normativa nº 02, de 06/06/2017 publicada na RPI nº 2422, de 06/06/2017.

---

(21) BR 11 2015 001602-2 A2

Código 1.3 - Notificação - Fase Nacional - PCT

(22) 22/07/2013
(30) 23/07/2012 US 61/674,624
(51) C22B 1/06 (2006.01), C22B 1/08 (2006.01), C22B 23/00 (2006.01)
(54) RECUPERAÇÃO DE METAIS BÁSICOS DE MINÉRIOS E DE CONCENTRADOS DE SULFETO
(71) VALE S/A (BR/RJ)
(72) Tiago Valentim Berni, Antonio Clareti Pereira, Felipe Hilario Guimarães
(85) 23/01/2015
(86) PCT BR2013/000262 de 22/07/2013
(87) WO 2014/015402 de 30/01/2014
Publicação automática da admissibilidade da fase nacional depositado via PCT . Tratado de cooperação em matéria de Patentes, conforme Instrução Normativa nº 02, de 06/06/2017 publicada na RPI nº 2422, de 06/06/2017.

---

(21) BR 11 2015 001617-0 A2

Código 1.3 - Notificação - Fase Nacional - PCT
(22) 22/07/2013
(30) 23/07/2012 US 61/674,633
(51) C22B 1/20 (2006.01), C22B 1/24 (2006.01), C22B 1/243 (2006.01)
(54) PROCESSO PARA A PRODUÇÃO DE PELOTAS DE MINÉRIO DE FERRO
(71) VALE S/A (BR/RJ)
(72) Hamilton Porto Pimenta, Marcus Eduardo Emrich Botelho
(85) 23/01/2015
(86) PCT BR2013/000263 de 22/07/2013
(87) WO 2014/015403 de 30/01/2014
Publicação automática da admissibilidade da fase nacional depositado via PCT . Tratado de cooperação em matéria de Patentes, conforme Instrução Normativa nº 02, de 06/06/2017 publicada na RPI nº 2422, de 06/06/2017.

---

(21) BR 11 2015 001631-6 A2

Código 1.3 - Notificação - Fase Nacional - PCT
(22) 26/07/2013
(30) 27/07/2012 PT 106470
(51) C25D 3/56 (2006.01), C25D 5/18 (2006.01), C25D 7/00 (2006.01), H01G 11/46 (2013.01), H01M 4/66 (2006.01)
(54) PROCESSO DE ELETRODEPOSIÇÃO DE REVESTIMENTOS DE NÍQUEL-COBALTO COM ESTRUTURA DENDRÍTICA
(71) INSTITUTO SUPERIOR TECNICO (PT) , INSTITUTO POLITÉCNICO DE SETÚBAL (PT) , INSTITUO SUPERIOR DE ENGENHARIA DE LISBOA (PT)
(72) Maria de Fátima Grilo da Costa MONTEMOR, Maria João Pedroso MEZIM, Rui Pedro Tavares da SILVA, Sónia C. da Conceição de Matos EUGENIO, Maria Teresa Oliveira de Moura e SILVA
(85) 23/01/2015
(86) PCT PT2013/000049 de 26/07/2013
(87) WO 2014/017937 de 30/01/2014

Publicação automática da admissibilidade da fase nacional depositado via PCT . Tratado de cooperação em matéria de Patentes, conforme Instrução Normativa nº 02, de 06/06/2017 publicada na RPI nº 2422, de 06/06/2017.

---

(21) BR 11 2015 001734-7 A2

Código 1.3 - Notificação - Fase Nacional - PCT
(22) 25/07/2013
(30) 27/07/2012 HU P1200447
(51) A43B 5/02 (2006.01), A43B 5/00 (2006.01)
(54) ESTRUTURA DE SUPERFÍCIE PARA CHUTEIRAS ESPORTIVAS COM PROPRIEDADES DE CONTATO COM BOLA AUMENTADAS E MÉTODO PARA PREPARAR ESTRUTURA
(71) LÁSZLÓ OROSZI (HU) , MIHÁLY ISTVÁN LANTOS (HU)
(72) LÁSZLÓ OROSZI, MIHÁLY ISTVÁN LANTOS
(85) 26/01/2015
(86) PCT HU2013/000076 de 25/07/2013
(87) WO 2014/016629 de 30/01/2014
Publicação automática da admissibilidade da fase nacional depositado via PCT . Tratado de cooperação em matéria de Patentes, conforme Instrução Normativa nº 02, de 06/06/2017 publicada na RPI nº 2422, de 06/06/2017.

---

(21) BR 11 2015 001769-0 A2

Código 1.3 - Notificação - Fase Nacional - PCT
(22) 26/07/2013
(30) 27/07/2012 US 61/676,554
(51) C07D 213/00 (2006.01)
(54) PROCESSO PARA A SÍNTESE DE COMPOSTOS DE UREIA SUBSTITUÍDA
(71) BIAL- PORTELA & CA, S.A. (PT)
(72) DOMENICO RUSSO, JORGE BRUNO REIS WAHNON, William MATON, TIBOR ESZENYI
(85) 27/01/2015
(86) PCT PT2013/000050 de 26/07/2013
(87) WO 2014/017938 de 30/01/2014
Publicação automática da admissibilidade da fase nacional depositado via PCT . Tratado de cooperação em matéria de Patentes, conforme Instrução Normativa nº 02, de 06/06/2017 publicada na RPI nº 2422, de 06/06/2017.

---

(21) BR 11 2015 001845-9 A2

Código 1.3 - Notificação - Fase Nacional - PCT
(22) 25/07/2013
(30) 27/07/2012 DE 10 2012 213 273.2
(51) H01M 2/10 (2006.01), H01M 2/20 (2006.01), H01M 10/42 (2006.01), H01M 10/48 (2006.01)

(54) DISPOSITIVO DE ARMAZENAMENTO DE ENERGIA
(71) TECHNISHE UNIVERSITÄT MÜNCHEN (DE)
(72) RICHARD ECKL, GEORG WALDER, MORITZ STEFFAN, MARTIN R. HUMMER, PETER BURDA
(85) 27/01/2015
(86) PCT EP2013/065765 de 25/07/2013
(87) WO 2014/016393 de 30/01/2014
Publicação automática da admissibilidade da fase nacional depositado via PCT . Tratado de cooperação em matéria de Patentes, conforme Instrução Normativa nº 02, de 06/06/2017 publicada na RPI nº 2422, de 06/06/2017.

---

(21) BR 11 2015 002101-8 A2

Código 1.3 - Notificação - Fase Nacional - PCT
(22) 29/07/2013
(30) 30/07/2012 JP 2012-168934
(51) C10M 141/06 (2006.01)
(54) COMPOSIÇÃO DE ÓLEO LUBRIFICANTE PARA MOTORES DE COMBUSTÃO INTERNA
(71) SHELL INTERNATIONALE RESEARCH MAATSCHAPPIJ B.V. (NL)
(72) Kiyoski Hanyuda, Kouichi Kubo, Kouji Murakami, Izumi Kobayashi
(85) 29/01/2015
(86) PCT EP2013/065884 de 29/07/2013
(87) WO 2014/019975 de 06/02/2014
Publicação automática da admissibilidade da fase nacional depositado via PCT . Tratado de cooperação em matéria de Patentes, conforme Instrução Normativa nº 02, de 06/06/2017 publicada na RPI nº 2422, de 06/06/2017.

---

(21) BR 11 2015 002116-6 A2

Código 1.3 - Notificação - Fase Nacional - PCT
(22) 31/07/2013
(30) 01/08/2012 US 61/678,569; 16/01/2013 US 61/753,374; 17/01/2013 US 61/753,878; 14/03/2013 US 61/785,054
(51) A61F 13/00 (2006.01), A61F 13/02 (2006.01)
(54) CURATIVO DE FERIMENTO E MÉTODO DE TRATAMENTO
(71) SMITH & NEPHEW PLC (GB)
(72) JULIE ALLEN, BEN ALAN ASKEM, SARAH JENNY COLLINSON, STEVEN CARL MEHTA, PHILIP GOWANS, DEREK NICOLINI, CAROL ZAGRABSKI
(85) 29/01/2015
(86) PCT IB2013/002102 de 31/07/2013
(87) WO 2014/020443 de 06/02/2014
Publicação automática da admissibilidade da fase nacional depositado via PCT . Tratado de cooperação em matéria de Patentes, conforme Instrução Normativa nº 02, de 06/06/2017 publicada na RPI nº 2422, de 06/06/2017.

---

(21) BR 11 2015 002228-6 A2

Código 1.3 - Notificação - Fase Nacional - PCT

(22) 05/08/2013
(30) 03/08/2012 US 61/679,404
(51) G10L 19/008 (2013.01)
(54) DECODIFICADOR E MÉTODO PARA UM CONCEITO PARAMÉTRICO DE CODIFICAÇÃO DE OBJETO DE ÁUDIO ESPACIAL GENERALIZADA PARA CAIXAS DE DOWNMIX/UPMIX MULTICANAL
(71) FRAUNHOFER -GESELLSCHAFT ZUR FERDERUNG DER ANGEWANDTEN FORSCHUNG E.V (DE)
(72) LEON TERENTIV, OLIVER HELLMUTH, JUERGEN HERRE, THORSTEN KASTNER
(85) 30/01/2015
(86) PCT EP2013/066405 de 05/08/2013
(87) WO 2014/020182 de 06/02/2014
Publicação automática da admissibilidade da fase nacional depositado via PCT . Tratado de cooperação em matéria de Patentes, conforme Instrução Normativa nº 02, de 06/06/2017 publicada na RPI nº 2422, de 06/06/2017.

---

(21) BR 11 2015 002431-9 A2

Código 1.3 - Notificação - Fase Nacional - PCT
(22) 01/08/2013
(30) 06/08/2012 FR 1257641
(51) C23C 18/16 (2006.01), B05B 15/12 (2006.01)
(54) PROCESSO E CABINE DE METALIZAÇÃO DE UMA SUPERFÍCIE DE UMA PEÇA PARA VEÍCULO AUTOMOTIVO
(71) COMPAGNIE PLASTIC OMNIUM (FR)
(72) Sophie Vidal
(85) 03/02/2015
(86) PCT FR2013/051869 de 01/08/2013
(87) WO 2014/023898 de 13/02/2014
Publicação automática da admissibilidade da fase nacional depositado via PCT . Tratado de cooperação em matéria de Patentes, conforme Instrução Normativa nº 02, de 06/06/2017 publicada na RPI nº 2422, de 06/06/2017.

---

(21) BR 11 2015 002571-4 A2

Código 1.3 - Notificação - Fase Nacional - PCT
(22) 06/08/2013
(30) 08/08/2012 IN 3259/CHE/2012
(51) A61N 5/06 (2006.01), A61G 11/00 (2006.01)
(54) PAINEL DE FOTOTERAPIA, MÉTODO DE PROVISÃO DE UM PAINEL DE FOTOTERAPIA ADEQUADO PARA TRATAR UMA CRIANÇA, E SISTEMA CONFIGURADO PARA PROVER FOTOTERAPIA A UMA CRIANÇA
(71) KONINKLIJLE PHILIPS N.V. (NL)
(72) PRITAM BHOSALE, ANIL SHIVRAM RAIKER, SHRUTIN ULMAN
(85) 05/02/2015
(86) PCT IB2013/056444 de 06/08/2013

	(87) WO 2014/024140 de 13/02/2014 Publicação automática da admissibilidade da fase nacional depositado via PCT . Tratado de cooperação em matéria de Patentes, conforme Instrução Normativa nº 02, de 06/06/2017 publicada na RPI nº 2422, de 06/06/2017.
(21) BR 11 2015 002622-2 A2	Código 1.3 - Notificação - Fase Nacional - PCT (22) 08/08/2013 (30) 09/08/2012 SE 1250920-4; 09/08/2012 US 61/681,279 (51) B27N 3/06 (2006.01), B32B 21/12 (2006.01), B05C 19/04 (2006.01), B27M 3/04 (2006.01), B44C 5/04 (2006.01), E04F 15/10 (2006.01) (54) DISPERSÃO DE ÚNICA CAMADA DE SUPERFÍCIES COMO PÓ (71) VÄLINGE FLOORING TECHOLOGY AB (SE) (72) DARKO PERVAN (85) 06/02/2015 (86) PCT SE2013/050957 de 08/08/2013 (87) WO 2014/025309 de 13/02/2014 Publicação automática da admissibilidade da fase nacional depositado via PCT . Tratado de cooperação em matéria de Patentes, conforme Instrução Normativa nº 02, de 06/06/2017 publicada na RPI nº 2422, de 06/06/2017.
(21) BR 11 2015 002631-1 A2	Código 1.3 - Notificação - Fase Nacional - PCT (22) 23/11/2012 (51) G01F 1/38 (2006.01), G01F 1/40 (2006.01), G01F 1/44 (2006.01) (54) MEDIDOR DE VAZÃO COM BOCAL VENTURI DE CORPO CENTRAL (71) PETRÓLEO BRASILEIRO S.A/ PETROBRAS (BR/RJ) (72) ALCINO RESENDE DE ALMEIDA, RAFAEL MENDES, FÁBIO SOARES DE LIMA, ANTÔNIO CARLOS FERREIRA LINO, CARLOS ALBERTO DIAS DA SILVA (85) 06/02/2015 (86) PCT BR2012/000474 de 23/11/2012 (87) WO 2014/078918 de 30/05/2014 Publicação automática da admissibilidade da fase nacional depositado via PCT . Tratado de cooperação em matéria de Patentes, conforme Instrução Normativa nº 02, de 06/06/2017 publicada na RPI nº 2422, de 06/06/2017.
(21) BR 11 2015 002795-4 A2	Código 1.3 - Notificação - Fase Nacional - PCT (22) 15/08/2013 (30) 15/08/2012 JP 2012-180186 (51) C22C 38/00 (2006.01), B21D 22/20 (2006.01), C21D 1/18 (2006.01), C21D 9/00 (2006.01), C21D 9/46 (2006.01), C22C 38/06 (2006.01), C22C 38/58 (2006.01), C23C 2/02 (2006.01), C23C 2/06 (2006.01), C23C 2/28 (2006.01) (54) CHAPA DE AÇO PARA ESTAMPAGEM A QUENTE, MÉTODO DE PRODUÇÃO DA MESMA, E ELEMENTO DA CHAPA DE AÇO ESTAMPADA A QUENTE

(71) NIPPON STEEL & SUMITOMO METAL CORPORTATION (JP)
(72) AKARI TAMAKI, KAZUO HIKIDA
(85) 09/02/2015
(86) PCT JP2013/071971 de 15/08/2013
(87) WO 2014/027682 de 20/02/2014
Publicação automática da admissibilidade da fase nacional depositado via PCT . Tratado de cooperação em matéria de Patentes, conforme Instrução Normativa nº 02, de 06/06/2017 publicada na RPI nº 2422, de 06/06/2017.

---

(21) BR 11 2015 002996-5 A2

Código 1.3 - Notificação - Fase Nacional - PCT
(22) 22/07/2013
(30) 22/08/2012 US 13/591,822
(51) C02F 1/20 (2006.01), C02F 1/44 (2006.01), B01D 61/02 (2006.01), B01D 61/14 (2006.01), C02F 103/08 (2006.01), B01D 65/02 (2006.01)
(54) SISTEMAS PARA REDUZIR A INCRUSTAÇÃO DE UMA UNIDADE DE DESOXIGENAÇÃO DE ÁGUA DO MAR CATALÍTICA
(71) CAMERON INTERNACIONAL CORPORATION (US)
(72) MARCUS D. SPRENKEL, ROBERT CHARLES WILLIAM WESTON, GARY HOWARD MELLOR
(85) 11/02/2015
(86) PCT US2013/051493 de 22/07/2013
(87) WO 2014/031268 de 27/02/2014
Publicação automática da admissibilidade da fase nacional depositado via PCT . Tratado de cooperação em matéria de Patentes, conforme Instrução Normativa nº 02, de 06/06/2017 publicada na RPI nº 2422, de 06/06/2017.

---

(21) BR 11 2015 003070-0 A2

Código 1.3 - Notificação - Fase Nacional - PCT
(22) 13/08/2013
(30) 17/08/2012 US 13/588,527
(51) F16D 55/00 (2006.01)
(54) MONTAGEM DE PASTILHA DE FREIO A DISCO E SISTEMA DE RETENÇÃO E MÉTODO
(71) BENDIX SPICER FOUNDATION BRAKE LCC (US)
(72) RONALD S. PLANTAN, HARISH RADHAKRISHMAN, DENNIS A. WOLF, RICHARD L. LANTZ, WILL E, ROBERTS, STEVEN C. BELL
(85) 11/02/2015
(86) PCT US2013/054678 de 13/08/2013
(87) WO 2014/028454 de 20/02/2014
Publicação automática da admissibilidade da fase nacional depositado via PCT . Tratado de cooperação em matéria de Patentes, conforme Instrução Normativa nº 02, de 06/06/2017 publicada na RPI nº 2422, de 06/06/2017.

---

(21) BR 11 2015 003098-0 A2

Código 1.3 - Notificação - Fase Nacional - PCT
(22) 13/08/2013

(30) 17/08/2012 EP 12180826.5
(51) C07D 471/04 (2006.01)
(54) AZAINDOLECARBOXAMIDAS E AZAINDOLETIOCARBOXAMIDAS COMO INSETICIDAS E ACARICIDAS.
(71) BAYER CROPSCIENCE AG (DE)
(72) MARKUS HEIL, ROLAND ANDREE, EIKE KEVIN HEILMANN, PETER JESCHKE, MATTHIAS RIEDRICH, KERSTIN ILG, ULRICH GOERGENS, ARND VOERSTE
(85) 11/02/2015
(86) PCT EP2013/066905 de 13/08/2013
(87) WO 2014/026984 de 20/02/2014

---

(21) BR 11 2015 003184-6 A2

Código 1.3 - Notificação - Fase Nacional - PCT
(22) 16/08/2013
(30) 17/08/2012 US 61/684,333
(51) C12N 15/30 (2006.01), C12N 15/63 (2006.01), C07K 14/445 (2006.01), A61K 39/015 (2006.01), G01N 33/15 (2006.01)
(54) USO DE P47 DE PLASMODIUM FALCIPARUM (PFS47) OU PLASMODIUM VIVAX (PVS47) COMO UMA VACINA OU ALVOS DE TRIAGEM DE FÁRMACOS PARA A INIBIÇÃO DA TRANSMISSÃO DA MALÁRIA HUMANA
(71) THE UNITED STATES OF AMERICA, AS REPRESENTED BY THE SECRETARY, DEPARTMENT OF HEALTH AND HUMAN SERVICES (US)
(72) CAROLINA VERONICA BARILLAS-MURY, ALVARO MOLINA- CRUZ
(85) 12/02/2015
(86) PCT US2013/055372 de 16/08/2013
(87) WO 2014/028852 de 20/02/2014

---

(21) BR 11 2015 003188-9 A2

Código 1.3 - Notificação - Fase Nacional - PCT
(22) 14/08/2013
(30) 15/08/2012 CN PCT/CN2012/080131
(51) A61K 31/5377 (2006.01), C07D 471/04 (2006.01)
(54) COMPOSTO, COMPOSIÇÃO FARMACÊUTICA, USO DO COMPOSTO E MÉTODO PARA TRATAR UMA DOENÇA OU CONDIÇÃO MEDIADA POR RORGAMMAT EM UM PACIENTE
(71) MERCK SHARP & DOHME CORP. (US)
(72) KENNETH JAY BARR, COREY BIENSTOCK, JOHN MACLEAN, HONGJUN ZHANG, RICHARD THOMAS BERESIS, DONGSHAN ZHANG, NEVILLE ANTHONY, BLAIR LAPOINTE, YUAN TIAN
(85) 12/02/2015
(86) PCT US2013/054887 de 14/08/2013
(87) WO 2014/028589 de 20/02/2014

---

(21) BR 11 2015 003253-2 A2

Código 1.3 - Notificação - Fase Nacional - PCT

(22) 21/08/2012
(51) C12N 5/073 (2010.01), C12N 5/075 (2010.01)
(54) MÉTODO E SOLUÇÃO DE CONSERVAÇÃO DE UM OU MAIS EMBRIÕES OU ÓVULOS FERTILIZADOS DE MAMÍFERO
(71) NATIONAL FEDERATION OF AGRICULTURAL COOPERATIVE ASSOCIATIONS (JP)
(72) ATSUSHI IDETA, YOSHITO AOYAGI
(85) 12/02/2015
(86) PCT JP2012/071079 de 21/08/2012
(87) WO 2014/030211 de 27/02/2014

---

(21) BR 11 2015 003311-3 A2

Código 1.3 - Notificação - Fase Nacional - PCT
(22) 13/08/2013
(30) 13/08/2012 FR 1257782; 20/12/2012 FR 1262514; 20/12/2012 FR 1262513; 20/12/2012 FR 1262512
(51) C12M 1/107 (2006.01), C12M 1/00 (2006.01), C12M 1/16 (2006.01)
(54) MÉTODO E DISPOSITIVO PARA METANIZAÇÃO SECA E CONTÍNUA
(71) METHA ENR (FR) , MICHEL BONHOMME (FR)
(72) MICHEL BONHOMME
(85) 13/02/2015
(86) PCT FR2013/051938 de 13/08/2013
(87) WO 2014/027165 de 20/02/2014

---

(21) BR 11 2015 003429-2 A2

Código 1.3 - Notificação - Fase Nacional - PCT
(22) 19/07/2013
(30) 27/08/2012 US 13/595,473
(51) G03F 7/20 (2006.01)
(54) MÉTODO PARA APRIMORAR O DESEMPENHO DE IMPRESSÃO EM PLACAS DE IMPRESSÃO FLEXOGRÁFICAS
(71) MACDERMID PRINTINGS SOLUTIONS, LLC (US)
(72) KYLE P. BALDWIN
(85) 13/02/2015
(86) PCT US2013/051240 de 19/07/2013
(87) WO 2014/035566 de 06/03/2014
Publicação automática da admissibilidade da fase nacional depositado via PCT . Tratado de cooperação em matéria de Patentes, conforme Instrução Normativa nº 02, de 06/06/2017 publicada na RPI nº 2422, de 06/06/2017.

---

(21) BR 11 2015 003564-7 A2

Código 1.3 - Notificação - Fase Nacional - PCT
(22) 21/08/2013
(30) 24/08/2012 IN 2465/MUM/2012
(51) C07C 7/20 (2006.01), C08F 2/40 (2006.01), C09K 15/18 (2006.01), C09K 15/24 (2006.01)

(54) COMPOSTO DE DERIVADOS DE METIDA DE QUINONA E AMINAS PARA O CONTROLE E INIBIÇÃO DA POLIMERIZAÇÃO DE MONÔMEROS, E MÉTODO DE PREPARAÇÃO E UTILIZAÇÃO DO MESMO
(71) DORF KETAL CHEMICALS (I) PRIVATE LIMITED (IN)
(72) Mahesh SUBRAMANIYAM
(85) 19/02/2015
(86) PCT IB2013/056787 de 21/08/2013
(87) WO 2014/030131 de 27/02/2014
Publicação automática da admissibilidade da fase nacional depositado via PCT . Tratado de cooperação em matéria de Patentes, conforme Instrução Normativa nº 02, de 06/06/2017 publicada na RPI nº 2422, de 06/06/2017.

---

(21) BR 11 2015 003590-6 A2

Código 1.3 - Notificação - Fase Nacional - PCT
(22) 20/08/2013
(30) 21/08/2012 US 61/691,625; 29/01/2013 US 61/758,097; 06/02/2013 US 61/761,279; 14/03/2013 US 61/783,796; 27/03/2013 US 61/805,797; 16/07/2013 FR 1356994
(51) C07K 16/28 (2006.01), A61K 39/395 (2006.01), C12Q 1/68 (2006.01)
(54) MÉTODOS PARA TRATAMENTO OU PREVENÇÃO DA ASMA POR ADMINISTRAÇÃO DE UM ANTAGONISTA DE IL-4R
(71) SANOFI (FR) , REGENERON PHARMACEUTICALS, INC. (US)
(72) MARIUS ARDELEANU, NAMITA GANDHI, NEIL GRAHAM, STEPHANE C. KIRKESSELI, SUDEEP KUNDU, ALLEN RADIN, ROSS E. ROCKLIN, STEVEN WEINSTEIN, JENNIFER DAVIDSON HAMILTON, JEFFREY MING
(85) 20/02/2015
(86) PCT US2013/055747 de 20/08/2013
(87) WO 2014/031610 de 27/02/2014

---

(21) BR 11 2015 003591-4 A2

Código 1.3 - Notificação - Fase Nacional - PCT
(22) 21/11/2012
(51) C07K 14/33 (2006.01)
(54) MÉTODOS PARA FABRICAÇÃO DE POLIPEPTÍDEOS PROTEOLITICAMENTE PROCESSADOS
(71) SYNTAXIN LIMITED (GB)
(72) ANDREAS RUMMEL
(85) 20/02/2015
(86) PCT EP2012/073283 de 21/11/2012
(87) WO 2014/079495 de 30/05/2014

---

(21) BR 11 2015 003619-8 A2

Código 1.3 - Notificação - Fase Nacional - PCT
(22) 31/07/2013
(30) 20/08/2012 EP 12181028.7

(51) C12P 13/12 (2006.01), C12N 15/70 (2006.01), C12R 1/19 (2006.01)
(54) PROCESSO PARA A PRODUÇÃO FERMENTATIVA DE L- AMINOÁCIDOS USANDO CEPAS MELHORADAS DA FAMÍLIA ENTEROBACTERIACEAE
(71) EVONIK DEGUSSA GMBH (DE)
(72) BRIGITTE BATHE, STELLA MOLCK, HORST PRIEFERT
(85) 20/02/2015
(86) PCT EP2013/066066 de 31/07/2013
(87) WO 2014/029592 de 27/02/2014

---

(21) BR 11 2015 003647-3 A2

Código 1.3 - Notificação - Fase Nacional - PCT
(22) 21/08/2013
(30) 21/08/2012 US 61/691.448
(51) C07K 16/00 (2006.01), A61K 39/00 (2006.01)
(54) COMPOSIÇÕES COMPREENDENDO UM ANTICORPO E MESILATO DE CAMOSTATO (CM)
(71) GLAXO GROUP LIMITED (GB)
(72) SEAN MATTHEW CLEVELAND, STEFAN SALOMON
(85) 20/02/2015
(86) PCT IB2013/001818 de 21/08/2013
(87) WO 2014/030052 de 27/02/2014

---

(21) BR 11 2015 003706-2 A2

Código 1.3 - Notificação - Fase Nacional - PCT
(22) 01/07/2013
(30) 31/08/2012 JP 2012-191286
(51) H04W 88/04 (2009.01)
(54) APARELHO, MÉTODO E SISTEMA DE CONTROLE DE COMUNICAÇÃO, APARELHO TERMINAL, E, PROGRAMA.
(71) SONY CORPORATION (JP)
(72) RYO SAWAI
(85) 20/02/2015
(86) PCT JP2013/068068 de 01/07/2013
(87) WO 2014/034255 de 06/03/2014

---

(21) BR 11 2015 003840-9 A2

Código 1.3 - Notificação - Fase Nacional - PCT
(22) 22/08/2013
(30) 30/08/2012 RU 2012137067
(51) A61K 9/08 (2006.01), A61K 9/20 (2006.01), A61K 9/48 (2006.01), A61K 9/14 (2006.01), A61K 31/733 (2006.01), A61K 31/715 (2006.01), A61K 31/732 (2006.01), A61K 31/7032 (2006.01), A61K 31/7016 (2006.01), A61K 31/702 (2006.01), A61P 1/04 (2006.01), A61K 31/4439 (2006.01), A61K 31/047 (2006.01)
(54) COMPOSIÇÃO FARMACÊUTICA E MÉTODO PARA TRATAMENTO DA

DOENÇA DO REFLUXO GASTROESOFÁGICO
(71) ALEXANDR VLADIMIROVICH DIKOVSKIY (RU)
(72) ALEXANDR VLADIMIROVICH DIKOVSKIY, LEONID BORISOVICH LAZEBNIK, DMITRY STANISLAVOVICH BORODIN, ELENA VALENTINOVNA BELOVA
(85) 23/02/2015
(86) PCT RU2013/000738 de 22/08/2013
(87) WO 2014/035295 de 06/03/2014
Publicação automática da admissibilidade da fase nacional depositado via PCT . Tratado de cooperação em matéria de Patentes, conforme Instrução Normativa nº 02, de 06/06/2017 publicada na RPI nº 2422, de 06/06/2017.

---

(21) BR 11 2015 003933-2 A2

Código 1.3 - Notificação - Fase Nacional - PCT
(22) 04/09/2013
(30) 07/09/2012 IT CO2012A000041
(51) B23P 6/00 (2006.01), B23K 26/34 (2006.01), F01D 5/00 (2006.01)
(54) MÉTODO PARA REPARAR UM COMPONENTE DE TURBOMÁQUINA
(71) NUOVO PIGNONE S.P.S (IT)
(72) EUGENIO GIORNI, ALESSIO ANDOLFI, ATTILIO PAOLUCCI, FABRIZIO MAMMOLITI, FEDERICO PINESCHI, RICCARDO CATASTINI
(85) 24/02/2015
(86) PCT EP2013/068279 de 04/09/2013
(87) WO 2014/037397 de 13/03/2014
Publicação automática da admissibilidade da fase nacional depositado via PCT . Tratado de cooperação em matéria de Patentes, conforme Instrução Normativa nº 02, de 06/06/2017 publicada na RPI nº 2422, de 06/06/2017.

---

(21) BR 11 2015 004021-7 A2

Código 1.3 - Notificação - Fase Nacional - PCT
(22) 30/08/2013
(30) 30/08/2012 JP 2012-190693
(51) A61M 37/00 (2006.01)
(54) ARRANJO DE MICROAGULHA
(71) TEIJIN LIMITED E MEDRX CO., LTD. (JP)
(72) Masaki Ishibashi, Hidetoshi Hamamoto, Taishi Tanaka, Kazuteru Kouno, Kiyotsuna Toyohara
(85) 25/02/2015
(86) PCT JP2013/073386 de 30/08/2013
(87) WO 2014/034882 de 06/03/2014
Publicação automática da admissibilidade da fase nacional depositado via PCT . Tratado de cooperação em matéria de Patentes, conforme Instrução Normativa nº 02, de 06/06/2017 publicada na RPI nº 2422, de 06/06/2017.

---

(21) BR 11 2015 004029-2 A2

Código 1.3 - Notificação - Fase Nacional - PCT

(22) 28/08/2013
(30) 31/08/2012 IN 2544/MUM/2012; 06/03/2013 IN 678/MUM/2013
(51) C07D 417/14 (2006.01), A61K 31/401 (2006.01), A61K 31/427 (2006.01), A61K 31/496 (2006.01)
(54) PROCESSO PARA PREPARAÇÃO DE TENELIGLIPTINA, DE UM COMPOSTO OU DE SAL OU HIDRATO DO MESMO, E, COMPOSTO
(71) GLENMARK PHARMACEUTICALS LIMITED E GLENMARK GENERICS LIMITED (IN)
(72) Suresh Mahadev KADAM, Bipin Parsottam KANSAGRA, Ramchandran Vishnu Kale, Jayant Prakashrao PATIL, Venkataramana Reddy Yemireddy, Shailendra Nilkanth Bhadane, Uddhav Popat Chaudhar, Ulhas Digamabar Patil, Shekhar Bhaskar Bhirud
(85) 25/02/2015
(86) PCT IN2013/000527 de 28/08/2013
(87) WO 2014/041560 de 20/03/2014
Publicação automática da admissibilidade da fase nacional depositado via PCT . Tratado de cooperação em matéria de Patentes, conforme Instrução Normativa nº 02, de 06/06/2017 publicada na RPI nº 2422, de 06/06/2017.

---

(21) BR 11 2015 004234-1 A2

Código 1.3 - Notificação - Fase Nacional - PCT
(22) 21/01/2015
(51) H04B 10/071 (2013.01)
(54) MONITORAMENTO DE LINK DE FIBRA ÓPTICA
(71) ERICSSON TELECOMUNICAÇÕES S.A. (BR/SP)
(72) JEAN PIERRE VON DER WEID, GUSTAVO CASTRO DO AMARAL, RENATA GOLDMAN LEIBEL, DIEGO VILLAFANI CABALLERO
(85) 26/02/2015
(86) PCT SE2015/050051 de 21/01/2015
(87) WO 2016/118053 de 28/07/2016
Publicação automática da admissibilidade da fase nacional depositado via PCT . Tratado de cooperação em matéria de Patentes, conforme Instrução Normativa nº 02, de 06/06/2017 publicada na RPI nº 2422, de 06/06/2017.

---

(21) BR 11 2015 004517-0 A2

Código 1.3 - Notificação - Fase Nacional - PCT
(22) 30/08/2013
(30) 31/08/2012 NZ 602173
(51) C10C 3/04 (2006.01), B01J 8/08 (2006.01)
(54) APARELHO REATOR E MÉTODOS
(71) JOHN BRODIE MATTHEWS (NZ) , PHILIP RAYMOND N HERRINGTO (NZ) , GARY IAN STEEL (NZ) , LIJIN KURIACHAN (NZ) , DAVID COLIN WINTER (NZ) , LYALL DOUGLAS SCOTT (NZ)
(72) JOHN BRODIE MATTHEWS, PHILIP RAYMOND HERRINGTON, GARY IAN STEEL, LIJIN KURIACHAN, DAVID COLIN WINTER, LYALL DOUGLAS

SCOTT
(85) 27/02/2015
(86) PCT NZ2013/000153 de 30/08/2013
(87) WO 2014/035262 de 06/03/2014
Publicação automática da admissibilidade da fase nacional depositado via PCT . Tratado de cooperação em matéria de Patentes, conforme Instrução Normativa nº 02, de 06/06/2017 publicada na RPI nº 2422, de 06/06/2017.

---

(21) BR 11 2015 004558-8 A2

Código 1.3 - Notificação - Fase Nacional - PCT
(22) 31/08/2012
(51) G01N 3/00 (2006.01), G01M 99/00 (2011.01), G01N 17/00 (2006.01)
(54) MÉTODO DE PREVISÃO DE CRESCIMENTO DE FISSURA E DISPOSITIVO DE PROCESSAMENTO DE INFORMAÇÃO DO MESMO
(71) THE CHUGOKU ELECTRONIC POWER CO., INC,. (JP)
(72) HIDETAKA NISHIDA
(85) 26/02/2015
(86) PCT JP2012/072232 de 31/08/2012
(87) WO 2014/033927 de 06/03/2014
Publicação automática da admissibilidade da fase nacional depositado via PCT . Tratado de cooperação em matéria de Patentes, conforme Instrução Normativa nº 02, de 06/06/2017 publicada na RPI nº 2422, de 06/06/2017.

---

(21) BR 11 2015 004811-0 A2

Código 1.3 - Notificação - Fase Nacional - PCT
(22) 30/12/2014
(30) 25/07/2014 CN 201410359345.6
(51) F16L 3/12 (2006.01), B60R 16/02 (2006.01)
(54) MANDRIL DE POSICIONAMENTO PARA POSICIONAR UMA TUBULAÇÃO DE UM VEÍCULO, DISPOSITIVO DE POSICIONAMENTO DE TUBULAÇÃO, E, VEÍCULO
(71) BEIQI FOTON MOTOR CO., LTD. E BEIJING ZHI KE INVESTMENT AND MANAGEMENT CO., LTD. (CN)
(72) Jing Yang
(85) 04/03/2015
(86) PCT CN2014/095646 de 30/12/2014
(87) WO 2016/011782 de 28/01/2016
Publicação automática da admissibilidade da fase nacional depositado via PCT . Tratado de cooperação em matéria de Patentes, conforme Instrução Normativa nº 02, de 06/06/2017 publicada na RPI nº 2422, de 06/06/2017.

---

(21) BR 11 2015 005009-3 A2

Código 1.3 - Notificação - Fase Nacional - PCT
(22) 06/09/2013
(30) 12/09/2012 US 13/611,640

(51) H04N 21/41 (2011.01), H04N 21/414 (2011.01), H04N 21/472 (2011.01), H04N 21/658 (2011.01), H04N 21/6587 (2011.01)
(54) MÉTODO E SISTEMA PARA AUTORIZAR REPETIÇÃO DE VÁRIOS APARELHOS
(71) THE DIRECT GROUP, INC (US)
(72) KURIACOSE JOSEPH, SCOTT D. CASAVANT, SEAN S. LEE
(85) 06/03/2015
(86) PCT US2013/058447 de 06/09/2013
(87) WO 2014/042985 de 20/03/2014
Publicação automática da admissibilidade da fase nacional depositado via PCT . Tratado de cooperação em matéria de Patentes, conforme Instrução Normativa nº 02, de 06/06/2017 publicada na RPI nº 2422, de 06/06/2017.

---

(21) BR 11 2015 005054-9 A2

Código 1.3 - Notificação - Fase Nacional - PCT
(22) 06/09/2013
(30) 12/09/2012 US 13/612,389
(51) H04L 29/06 (2006.01)
(54) MÉTODO E SISTEMA PARA COMUNICAÇÃO ENTRE UM DISPOSITIVO HOSPEDEIRO E DISPOSITIVO DE USUÁRIO ATRAVÉS DE UM DISPOSITIVO INTERMADIÁRIO UTILIZANDO CONVERSÃO SINTÁTICA
(71) THE DIRECT GROUP, INC (US)
(72) PHILLIP T. WANG, SEAN S. LEE, SCOTT D. CASAVANT
(85) 06/03/2015
(86) PCT US2013/058493 de 06/09/2013
(87) WO 2014/042989 de 20/03/2014
Publicação automática da admissibilidade da fase nacional depositado via PCT . Tratado de cooperação em matéria de Patentes, conforme Instrução Normativa nº 02, de 06/06/2017 publicada na RPI nº 2422, de 06/06/2017.

---

(21) BR 11 2015 005182-0 A2

Código 1.3 - Notificação - Fase Nacional - PCT
(22) 10/09/2013
(30) 11/09/2012 SE 1251020-2; 03/07/2013 SE 1350832-0
(51) E04C 5/16 (2006.01), E04C 5/20 (2006.01)
(54) ESPAÇADOR DE FUNDAÇÃO EMPILHÁVEL ADAPTADO PARA DISTRIBUIÇÃO AUTOMATIZADA E DISPOSITIVO ALIMENTADOR ADAPTADO PARA DISTRIBUIR O MESMO
(71) INNOVATIV PLAST I VÄST HB (SE)
(72) STEFAN ANDERSSON
(85) 09/03/2015
(86) PCT SE2013/051047 de 10/09/2013
(87) WO 2014/042577 de 20/03/2014
Publicação automática da admissibilidade da fase nacional depositado via

PCT . Tratado de cooperação em matéria de Patentes, conforme Instrução Normativa nº 02, de 06/06/2017 publicada na RPI nº 2422, de 06/06/2017.

---

(21) BR 11 2015 005234-7 A2

Código 1.3 - Notificação - Fase Nacional - PCT
(22) 10/09/2012
(51) B60C 9/12 (2006.01)
(54) MÉTODO DE PRODUÇÃO DE COMPOSIÇÕES DE BORRACHA COM RESINAS DE REFORÇO
(71) COMPAGNIE GÉNÉRALE DES ETABLISSEMENTS MICHELIN (FR) , MICHELIN RECHERCHE ET TECHNIQUE S.A. (CH)
(72) XIAOFENG SHAW YANG
(85) 09/03/2015
(86) PCT US2012/054369 de 10/09/2012
(87) WO 2014/039055 de 13/03/2014
Publicação automática da admissibilidade da fase nacional depositado via PCT . Tratado de cooperação em matéria de Patentes, conforme Instrução Normativa nº 02, de 06/06/2017 publicada na RPI nº 2422, de 06/06/2017.

---

(21) BR 11 2015 005281-9 A2

Código 1.3 - Notificação - Fase Nacional - PCT
(22) 01/02/2013
(51) E04H 12/10 (2006.01), F03D 1/00 (2006.01), E04C 3/04 (2006.01)
(54) TORRE TRELIÇADA
(71) SECCIONAL BRASIL S.A. (BR/PR)
(72) Paulo Emmanuel DE ABREU, Odilon Antonio Camargo do AMARANTE
(85) 10/03/2015
(86) PCT BR2013/000036 de 01/02/2013
(87) WO 2014/117231 de 07/08/2014
Publicação automática da admissibilidade da fase nacional depositado via PCT . Tratado de cooperação em matéria de Patentes, conforme Instrução Normativa nº 02, de 06/06/2017 publicada na RPI nº 2422, de 06/06/2017.

---

(21) BR 11 2015 005391-2 A2

Código 1.3 - Notificação - Fase Nacional - PCT
(22) 11/09/2013
(30) 11/09/2012 US 61/699,385
(51) A01C 19/00 (2006.01)
(54) TRANSMISSÃO DE SEMEADOR REVERSÍVEL E APARELHO DE ACIONAMENTO DE SEMEADOR
(71) ACTUANTE CORPORATION (US)
(72) JAMES R. CASE, KEVIN G. SHAW
(85) 11/03/2015
(86) PCT US2013/059131 de 11/09/2013
(87) WO 2014/043161 de 20/03/2014

Publicação automática da admissibilidade da fase nacional depositado via PCT . Tratado de cooperação em matéria de Patentes, conforme Instrução Normativa nº 02, de 06/06/2017 publicada na RPI nº 2422, de 06/06/2017.

---

(21) BR 11 2015 005404-8 A2

Código 1.3 - Notificação - Fase Nacional - PCT
(22) 11/09/2013
(30) 11/09/2012 IN 3772/CHE/2012
(51) C07D 233/86 (2006.01), A61K 31/4166 (2006.01), A61P 35/04 (2006.01)
(54) FORMAS POLIMÓRFICAS DE ENZALUTAMIDA E SUA PREPARAÇÃO
(71) DR. REDDY'S LABORATORIES LTD. (IN)
(72) VISHWESHWAR PEDDY, RAJESHAM H. BOGE, LOKESWARA RAO MADIVADA
(85) 11/03/2015
(86) PCT IB2013/058455 de 11/09/2013
(87) WO 2014/041487 de 20/03/2014
Publicação automática da admissibilidade da fase nacional depositado via PCT . Tratado de cooperação em matéria de Patentes, conforme Instrução Normativa nº 02, de 06/06/2017 publicada na RPI nº 2422, de 06/06/2017.

---

(21) BR 11 2015 005653-9 A2

Código 1.3 - Notificação - Fase Nacional - PCT
(22) 13/09/2013
(30) 13/09/2012 US 61/700,799; 12/03/2013 US 61/778,024
(51) A61K 38/00 (2006.01), A61K 38/24 (2006.01)
(54) ESTIMULAÇÃO DE DESENVOLVIMENTO DE FOLÍCULO OVARIANO E MATURAÇÃO DE OÓCITOS
(71) THE BOARD OF TRUSTEES OF THE LELAND STANFORD JUNIOR UNIVERSITY (US) , THE INTELECTUAL PROPERTY MANAGEMENT CENTER IN THE ST. MARIANA UNIVERSITY SCHOOL OF MEDICINE (JP)
(72) AARON J.W. HSUEH, YUAN CHENG, MASASHI DEGUCHI, KAZUHIRO KAWAMURA
(85) 13/03/2015
(86) PCT US2013/059800 de 13/09/2013
(87) WO 2014/043568 de 20/03/2014
Publicação automática da admissibilidade da fase nacional depositado via PCT . Tratado de cooperação em matéria de Patentes, conforme Instrução Normativa nº 02, de 06/06/2017 publicada na RPI nº 2422, de 06/06/2017.

---

(21) BR 11 2015 005893-0 A2

Código 1.3 - Notificação - Fase Nacional - PCT
(22) 11/09/2013
(30) 17/09/2012 EP 12184706.5
(51) G10L 21/038 (2013.01)
(54) APARELHO E MÉTODO PARA GERAR UM SINAL ESTENDIDO DE LARGURA DE BANDA A PARTIR DE UM SINAL DE ÁUDIO LIMITADO DE

LARGURA DE BANDA
(71) FRAUNHOFER-GESELLSCHAFT ZUR FOERDERUNG DER ANGEWANDTEN FORSCHUNG E.V. (DE)
(72) NAGEL FREDERIK, WILDE STEPHAN
(85) 17/03/2015
(86) PCT EP2013/068808 de 11/09/2013
(87) WO 2014/041020 de 20/03/2014
Publicação automática da admissibilidade da fase nacional depositado via PCT . Tratado de cooperação em matéria de Patentes, conforme Instrução Normativa nº 02, de 06/06/2017 publicada na RPI nº 2422, de 06/06/2017.

---

(21) BR 11 2015 005996-1 A2

Código 1.3 - Notificação - Fase Nacional - PCT
(22) 20/09/2013
(30) 20/09/2012 DE 102012018598.7; 06/12/2012 DE 102012024001.5; 27/12/2012 DE 102012025388.5; 07/01/2013 DE 102013000047.5
(51) A61M 1/00 (2006.01), A61M 27/00 (2006.01)
(54) DISPOSIÇÃO PARA TRATAMENTO A VÁCUO E FILME PARA PRODUÇÃO DE DISPOSIÇÃO DE TRATAMENTO A VÁCUO
(71) LOHMANN & RAUSCHER GMBH (AT) , GUNNAR LOSKE (DE)
(72) GUNNAR LOSKE
(85) 18/03/2015
(86) PCT EP2013/002839 de 20/09/2013
(87) WO 2014/044400 de 27/03/2014

---

(21) BR 11 2015 006016-1 A2

Código 1.3 - Notificação - Fase Nacional - PCT
(22) 13/09/2013
(30) 21/09/2012 AU 2012904120
(51) B65D 65/40 (2006.01), B65D 85/30 (2006.01), B65D 85/60 (2006.01), B65D 85/72 (2006.01), B32B 27/06 (2006.01), B65D 81/18 (2006.01)
(54) EMBALAGEM PARA ALIMENTOS
(71) PLANTIC TECHNOLOGIES LIMITED (AU)
(72) BRENDAN LEIGH MORRIS, DAVID COLIN JACKA
(85) 18/03/2015
(86) PCT AU2013/001045 de 13/09/2013
(87) WO 2014/043744 de 27/03/2014
Publicação automática da admissibilidade da fase nacional depositado via PCT . Tratado de cooperação em matéria de Patentes, conforme Instrução Normativa nº 02, de 06/06/2017 publicada na RPI nº 2422, de 06/06/2017.

---

(21) BR 11 2015 006020-0 A2

Código 1.3 - Notificação - Fase Nacional - PCT
(22) 19/09/2013
(30) 21/09/2012 EP 12185425.1
(51) A61K 38/16 (2006.01), C07K 14/00 (2006.01), A61P 19/00 (2006.01)

(54) POLIPEPTÍDEO, CONSTRUTO DE FUSÃO, MOLÉCULA DE ÁCIDO NUCLÉICO, E, COMPOSIÇÃO FARMACÊUTICA
(71) COVAGEN AG (CH)
(72) Michela Silacci Melkko, Nadja Bänziger, RICHARD WOODS, Wenjuan Zha, Isabella Attinger, Roger Santimaria, Wibke Lembke, Sarah Batey, Ulrike Von Der Bey, JULIAN BERTSCHINGER, DRAGAN GRABULOVSKI
(85) 18/03/2015
(86) PCT EP2013/069481 de 19/09/2013
(87) WO 2014/044758 de 27/03/2014

---

(21) BR 11 2015 006042-0 A2

Código 1.3 - Notificação - Fase Nacional - PCT
(22) 19/09/2013
(30) 24/09/2012 JP 2012-209982
(51) C12N 15/09 (2006.01), C12N 1/19 (2006.01), C12N 1/21 (2006.01), C12N 9/02 (2006.01), C12N 9/88 (2006.01), C12P 7/18 (2006.01)
(54) GENE, MICRO-ORGANISMO, MÉTODO DE CONVERSÃO E MÉTODO DE PRODUÇÃO
(71) SHOWA DENKO K.K. (JP)
(72) HIROBUMI AOKI, YUZURU KOKIDO, TADASHI YONEDA
(85) 18/03/2015
(86) PCT JP2013/075296 de 19/09/2013
(87) WO 2014/046178 de 27/03/2014

---

(21) BR 11 2015 006049-8 A2

Código 1.3 - Notificação - Fase Nacional - PCT
(22) 24/09/2013
(30) 25/09/2012 US 61/705,335
(51) C12N 15/113 (2010.01)
(54) OLIGONUCLEOTÍDEOS ANTISSENSO MORFOLINOS LIGADOS A PEPTÍDEOS PARA TRATAMENTO DE DISTROFIA MIOTÔNICA
(71) GENZYME CORPORATION (US)
(72) ANDREW LEGER, BRUCE WENTWORTH, CAROL A. NELSON, TIMOTHY E. WEEDEN, NICHOLAS CLAYTON, SENG CHENG
(85) 18/03/2015
(86) PCT US2013/061320 de 24/09/2013
(87) WO 2014/052276 de 03/04/2014

---

(21) BR 11 2015 006092-7 A2

Código 1.3 - Notificação - Fase Nacional - PCT
(22) 12/09/2013
(30) 19/09/2012 US 61/702,999
(51) H01B 3/44 (2006.01), C08L 23/02 (2006.01)
(54) COMPOSIÇÕES DE BLINDAGEM SEMICONDUTORA DESTACÁVEL

(71) GENERAL CABLE TECHNOLOGIES CORP. (US)
(72) SEAN W CULLIGAN
(85) 19/03/2015
(86) PCT US2013/059475 de 12/09/2013
(87) WO 2014/046964 de 27/03/2014

---

(21) BR 11 2015 006097-8 A2

Código 1.3 - Notificação - Fase Nacional - PCT
(22) 10/09/2013
(30) 28/09/2012 US 13/630,739
(51) G01N 27/02 (2006.01), G01N 27/22 (2006.01), G01N 33/28 (2006.01), G01F 23/24 (2006.01)
(54) SISTEMA E MÉTODOS PARA MEDIR UM NÍVEL DE UMA MISTURA E PARA DETERMINAR UMA COMPOSIÇÃO.
(71) GENERAL ELECTRIC COMPANY (US)
(72) WILLIAM GUY MORRIS, CHERYL MARGARET SURMAN, JON ALBERT DIERINGER, RADISLAV A. POTYRAILO, STEVEN GO, WILLIAM CHESTER PLATT
(85) 19/03/2015
(86) PCT US2013/058898 de 10/09/2013
(87) WO 2014/051985 de 03/04/2014

---

(21) BR 11 2015 006107-9 A2

Código 1.3 - Notificação - Fase Nacional - PCT
(22) 20/08/2013
(30) 24/09/2012 JP 2012-209981
(51) C12N 15/09 (2006.01), C12P 7/18 (2006.01)
(54) MÉTODO PARA PRODUZIR UM BUTANODIOL
(71) SHOWA DENKO K.K. (JP)
(72) HIROBUMI AOKI, YUZURU KOKIDO, TADASHI YONEDA
(85) 19/03/2015
(86) PCT JP2013/072186 de 20/08/2013
(87) WO 2014/045781 de 27/03/2014

---

(21) BR 11 2015 006139-7 A2

Código 1.3 - Notificação - Fase Nacional - PCT
(22) 05/08/2013
(30) 19/09/2012 US 61/703,187; 19/09/2012 US 61/703,158; 19/09/2012 US 61/703,175; 19/09/2012 US 61/703,232; 19/09/2012 US 61/703,231; 19/09/2012 US 61/703,238; 19/09/2012 US 61/703,229; 19/09/2012 US 61/703,234; 31/10/2012 US 61/720,670; 21/12/2012 US 13/724,647
(51) C02F 1/00 (2006.01), C02F 9/06 (2006.01)
(54) COPRODUÇÃO ELETROQUÍMICA DE PRODUTOS COM ALIMENTAÇÃO DE REAGENTE À BASE DE CARBONO PARA ANODO
(71) LIQUID LIGHT, INC. (US)

(72) KYLE TEAMEY, JERRY J. KACZUR
(85) 19/03/2015
(86) PCT US2013/053580 de 05/08/2013
(87) WO 2014/046793 de 27/03/2014

---

(21) BR 11 2015 006142-7 A2

Código 1.3 - Notificação - Fase Nacional - PCT
(22) 18/09/2013
(30) 19/09/2012 FI 20125966
(51) F27D 3/08 (2006.01), F27B 1/20 (2006.01), F27D 19/00 (2006.01), B65G 33/14 (2006.01), G01F 1/00 (2006.01)
(54) MÉTODO E DISPOSIÇÃO PARA ALIMENTAR MATÉRIA FINAMENTE GRANULADA A UM QUEIMADOR DE CONCENTRADO OU DE RESÍDUO METÁLICO DE UM FORNO DE FUSÃO EM SUSPENSÃO E DISPOSITIVO DE CONTROLE E PRODUTO DE PROGRAMA DE COMPUTADOR.
(71) OUTOTEC (FINLAND) OY (FI)
(72) BJÖRKLUND, PETER, AHOKAINEN, TAPIO, YLÖNEN, MARKKU
(85) 19/03/2015
(86) PCT FI2013/050901 de 18/09/2013
(87) WO 2014/044910 de 27/03/2014

---

(21) BR 11 2015 006161-3 A2

Código 1.3 - Notificação - Fase Nacional - PCT
(22) 22/10/2013
(30) 22/10/2012 US 61/716,980; 22/10/2013 US 14/060,104
(51) B25B 17/00 (2006.01), E21B 19/22 (2006.01), E21B 19/18 (2006.01)
(54) APARELHO AUTOMATIZADO DE DISPARO DE TUBO E SEUS MÉTODOS DE USO.
(71) QUICK SILVER DRILLING TECHNOLOGIES, LLC (US)
(72) PILGRIM, RICK
(85) 19/03/2015
(86) PCT US2013/066145 de 22/10/2013
(87) WO 2014/066368 de 01/05/2014

---

(21) BR 11 2015 006170-2 A2

Código 1.3 - Notificação - Fase Nacional - PCT
(22) 19/09/2013
(30) 19/09/2012 FR 12.58791
(51) B64C 1/12 (2006.01)
(54) PAINEL DE CARROCERIA PARA VEÍCULO DE TRANSPORTE .
(71) LIEBHERR - AEROSPACE TOULOUSE SAS (FR)
(72) BERTRAND PELISSIER
(85) 19/03/2015
(86) PCT FR2013/052170 de 19/09/2013
(87) WO 2014/044981 de 27/03/2014

(21) BR 11 2015 006176-1 A2

Código 1.3 - Notificação - Fase Nacional - PCT
(22) 15/09/2013
(30) 21/09/2012 US 61/703,890; 28/09/2012 US 61/707,733; 13/03/2013 US 61/779,509
(51) A61K 31/58 (2006.01), A61K 31/517 (2006.01), A61P 35/00 (2006.01)
(54) MÉTODO DE TRATAMENTO DE CÂNCER EM UM INDIVÍDUO COM NECESSIDADE DE TRATAMENTO
(71) INTENSITY THERAPEUTIC (US)
(72) LEWIS BENDER
(85) 19/03/2015
(86) PCT US2013/059841 de 15/09/2013
(87) WO 2014/046983 de 27/03/2014
Publicação automática da admissibilidade da fase nacional depositado via PCT . Tratado de cooperação em matéria de Patentes, conforme Instrução Normativa nº 02, de 06/06/2017 publicada na RPI nº 2422, de 06/06/2017.

(21) BR 11 2015 006181-8 A2

Código 1.3 - Notificação - Fase Nacional - PCT
(22) 19/09/2013
(30) 19/09/2012 US 61/703,102; 14/03/2013 US PCT/US2013/031787; 02/07/2013 US 61/842,310
(51) C12M 1/34 (2006.01)
(54) SISTEMA DE CITÔMETRO DE FLUXO E PONTA DE BOCAL.
(71) INGURAN, LLC (US)
(72) KRIS BUCHANAN, KENNETH MICHAEL EVANS
(85) 19/03/2015
(86) PCT US2013/060730 de 19/09/2013
(87) WO 2014/047358 de 27/03/2014

(21) BR 11 2015 006195-8 A2

Código 1.3 - Notificação - Fase Nacional - PCT
(22) 13/09/2013
(30) 28/09/2012 US 61/707,026
(51) C08L 23/08 (2006.01), C08L 25/08 (2006.01), C04B 40/00 (2006.01)
(54) MISTURA DE PRIMEIRO E SEGUNDO PÓS DE POLÍMEROS REDISPERSÁVEIS
(71) DOW GLOBAL TECHNOLOGIES LLC E ROHM AND HAAS COMPANY (US)
(72) Linda Kim-Habermehl, Mark D. Westmeyer, LIANG CHEN, LIANG HONG, Mladen Ladika
(85) 19/03/2015
(86) PCT US2013/059571 de 13/09/2013
(87) WO 2014/052033 de 03/04/2014

(21) BR 11 2015 006222-9 A2

Código 1.3 - Notificação - Fase Nacional - PCT

(22) 20/09/2013
(30) 21/09/2012 EP 12382370.0
(51) C12Q 1/68 (2006.01)
(54) MÉTODO DE DETECÇÃO DE MUTAÇÕES BRAF E PI 3K
(71) GENOMICA S.A.U. (ES)
(72) MARIA LUISA VILLAHERMOSA, JUAN MOSCOSO DEL PRADO
(85) 20/03/2015
(86) PCT EP2013/069634 de 20/09/2013
(87) WO 2014/044828 de 27/03/2014

---

(21) BR 11 2015 006255-5 A2

Código 1.3 - Notificação - Fase Nacional - PCT
(22) 20/09/2013
(30) 21/09/2012 US 61/704,408
(51) C12P 7/58 (2006.01), C12N 9/04 (2006.01)
(54) COMPOSIÇÕES E MÉTODOS PARA PRODUÇÃO DE PRODUTOS QUÍMICOS E DERIVADOS DOS MESMOS
(71) SYNTHETIC GENOMICS, INC. (US)
(72) SPIROS KAMBOURAKIS, BENJAMIN M. GRIFFIN, KEVIN V. MARTIN
(85) 20/03/2015
(86) PCT US2013/061036 de 20/09/2013
(87) WO 2014/047510 de 27/03/2014

---

(21) BR 11 2015 006289-0 A2

Código 1.3 - Notificação - Fase Nacional - PCT
(22) 01/10/2013
(30) 03/10/2012 US 61/709,309
(51) C08J 3/12 (2006.01), C08L 63/10 (2006.01)
(54) COMPOSIÇÃO DE PÓ DE POLÍMERO REDISPERSÁVEL, E, MÉTODO PARA FAZER UM PÓ DE POLÍMERO DE MÚLTIPLAS CAMADAS DE EPÓXI DISPERSÁVEL EM ÁGUA
(71) DOW GLOBAL TECHNOLOGIES LLC E ROHM AND HAAS COMPANY (US)
(72) LIANG CHEN, Mark D. Westmeyer
(85) 20/03/2015
(86) PCT US2013/062833 de 01/10/2013
(87) WO 2014/055494 de 10/04/2014
Publicação automática da admissibilidade da fase nacional depositado via PCT . Tratado de cooperação em matéria de Patentes, conforme Instrução Normativa nº 02, de 06/06/2017 publicada na RPI nº 2422, de 06/06/2017.

---

(21) BR 11 2015 006320-9 A2

Código 1.3 - Notificação - Fase Nacional - PCT
(22) 20/09/2013
(30) 20/09/2012 US 61/703,396; 14/03/2013 US 61/781,057

(51) C12N 15/82 (2006.01), C12N 15/87 (2006.01), A01H 5/00 (2006.01), C12N 5/04 (2006.01), C12N 5/00 (2006.01)
(54) COMPOSIÇÕES E MÉTODOS CONFERINDO RESISTÊNCIA DO MILHO Á LAGARTA-DA-RAIZ DO MILHO I
(71) PIONEER HI-BRE INTERNATIONAL, INC. (US) , PURDUE RESEARCH FOUNDATION (US)
(72) DILBAG S. MULTANI, GUMUK S. JOHAL, BALA K. P. VENKATA
(85) 20/03/2015
(86) PCT US2013/061026 de 20/09/2013
(87) WO 2014/047505 de 27/03/2014
Publicação automática da admissibilidade da fase nacional depositado via PCT . Tratado de cooperação em matéria de Patentes, conforme Instrução Normativa nº 02, de 06/06/2017 publicada na RPI nº 2422, de 06/06/2017.

---

(21) BR 11 2015 006340-3 A2

Código 1.3 - Notificação - Fase Nacional - PCT
(22) 01/08/2013
(30) 21/09/2012 US 61/704,365
(51) B66C 3/00 (2006.01), B66C 19/00 (2006.01)
(54) EQUIPAMENTO PARA DESCARREGAR CARGUEIROS PARA PRODUTOS A GRANEL E CARGUEIRO PARA PRODUTOS A GRANEL
(71) VALE S/A (BR/RJ)
(72) Tertuliano Francisco de Freitas, Warlley Soares Santos
(85) 20/03/2015
(86) PCT BR2013/000277 de 01/08/2013
(87) WO 2014/043772 de 27/03/2014
Publicação automática da admissibilidade da fase nacional depositado via PCT . Tratado de cooperação em matéria de Patentes, conforme Instrução Normativa nº 02, de 06/06/2017 publicada na RPI nº 2422, de 06/06/2017.

---

(21) BR 11 2015 006726-3 A2

Código 1.3 - Notificação - Fase Nacional - PCT
(22) 10/11/2013
(30) 14/11/2012 US 61/726,139
(51) A61K 31/5025 (2006.01)
(54) COMPOSTO, COMPOSIÇÃO FARMACÊUTICA, E, USO DE UM COMPOSTO OU DE UMA COMPOSIÇÃO FARMACÊUTICA
(71) CALITOR SCIENCES, LLC E SUNSHINE LAKE PHARMA CO., LTD. (CN)
(72) Ning Xi
(85) 25/03/2015
(86) PCT US2013/069366 de 10/11/2013
(87) WO 2014/078211 de 22/05/2014
Publicação automática da admissibilidade da fase nacional depositado via PCT . Tratado de cooperação em matéria de Patentes, conforme Instrução Normativa nº 02, de 06/06/2017 publicada na RPI nº 2422, de 06/06/2017.

(21) BR 11 2015 006838-3 A2

Código 1.3 - Notificação - Fase Nacional - PCT
(22) 26/09/2013
(30) 27/09/2012 IT AN2012A000120
(51) A01B 11/00 (2006.01), E02F 5/10 (2006.01)
(54) ARADO APRIMORADO
(71) AIRIS SOCIETA´ A RESPONSABILITA´ LIMITATA (IT)
(72) GENNARO PIERALISE
(85) 26/03/2015
(86) PCT EP2013/070113 de 26/09/2013
(87) WO 2014/049075 de 03/04/2014
Publicação automática da admissibilidade da fase nacional depositado via PCT . Tratado de cooperação em matéria de Patentes, conforme Instrução Normativa nº 02, de 06/06/2017 publicada na RPI nº 2422, de 06/06/2017.

(21) BR 11 2015 007015-9 A2

Código 1.3 - Notificação - Fase Nacional - PCT
(22) 25/09/2013
(30) 28/09/2012 US 61/707,323
(51) G02B 6/40 (2006.01), G02B 6/36 (2006.01)
(54) FITA CASSETE DE FIBRA ÓPTICA
(71) TYCO ELECTRONIC UK LTD. (GB) , TYCO ELECTRONICS NEDERLAND BV (NL) , TE CONNECTIVITY AMP ESPANA, S.L.U. (ES) , ADC TELECOMMUNICATIONS, INC. (US)
(72) DAVID PATRICK MURRAY, TON BOLHAAR, PAUL SCHNEIDER, RAFAEL MATEO, LUIS COBACHO, MICHAEL WENTWORTH, STEVEN J. BRANDT, MARCELLUS PJ BUIJS, ALEXANDER DORRESTEIN, JAN WILLEM RIETVELD
(85) 30/03/2015
(86) PCT US2013/061662 de 25/09/2013
(87) WO 2014/052441 de 03/04/2014
Publicação automática da admissibilidade da fase nacional depositado via PCT . Tratado de cooperação em matéria de Patentes, conforme Instrução Normativa nº 02, de 06/06/2017 publicada na RPI nº 2422, de 06/06/2017.

(21) BR 11 2015 007025-6 A2

Código 1.3 - Notificação - Fase Nacional - PCT
(22) 25/09/2013
(30) 28/09/2012 US 61/707,480
(51) G02B 6/40 (2006.01), G02B 6/38 (2006.01), G02B 6/36 (2006.01)
(54) FABRICAÇÃO E TESTE DE CASSETE DE FIBRA ÓPTICA
(71) TYCO ELECTRONICS UK LIMITED (GB) , TE CONNECTIVITY AMP ESPANA, S.L.U. (ES) , TYCO ELECTRONICS NEDERLAND BV (NL) , ADC TELECOMMUNICATIONS, INC. (US)

(72) DAVID PATRICK MURRAY, TON BOLHAAR, PAUL SCHNEIDER, RAFAEL MATEO, LUIS COBACHO, MICHAEL WENTWORTH, STEVEN J. BRANDT, MARCELLUS PJ BUIJIS, ALEXANDER DORRESTEIN, JAN WILLEM RIETVELD
(85) 30/03/2015
(86) PCT US2013/061670 de 25/09/2013
(87) WO 2014/052446 de 03/04/2014
Publicação automática da admissibilidade da fase nacional depositado via PCT . Tratado de cooperação em matéria de Patentes, conforme Instrução Normativa nº 02, de 06/06/2017 publicada na RPI nº 2422, de 06/06/2017.

---

(21) BR 11 2015 007035-3 A2

Código 1.3 - Notificação - Fase Nacional - PCT
(22) 27/09/2013
(30) 28/09/2012 US 61/707,695
(51) G06T 7/00 (2006.01), G06K 9/00 (2006.01)
(54) MORFOMETRIA E CLASSIFICAÇÃO AUTOMÁTICA DE CRISTAIS DE ÓXIDOS DE FERRO
(71) VALE S/A (BR/RJ) , FACULDADES CATÓLICAS (BR/RJ)
(72) Maria Beatriz VIEIRA, Sidnei PACIORNIK, Otavio da Fonseca Martins GOMES, Karen Soares AUGUSTO, Júlio Cesar Álvarez IGLESIAS
(85) 30/03/2015
(86) PCT BR2013/000375 de 27/09/2013
(87) WO 2014/047708 de 03/04/2014
Publicação automática da admissibilidade da fase nacional depositado via PCT . Tratado de cooperação em matéria de Patentes, conforme Instrução Normativa nº 02, de 06/06/2017 publicada na RPI nº 2422, de 06/06/2017.

---

(21) BR 11 2015 007039-6 A2

Código 1.3 - Notificação - Fase Nacional - PCT
(22) 27/09/2013
(30) 28/09/2012 US 61/707,717
(51) G06T 7/00 (2006.01)
(54) CLASSIFICAÇÃO AUTOMÁTICA DO GRAU DE MATURAÇÃO PARA PELLETS DE MINÉRIO DE FERRO
(71) VALE S/A (BR/RJ) , FACULDADES CATÓLICAS (BR/RJ)
(72) Maria Beatriz VIEIRA, Sidnei PACIORNIK, Otavio da Fonseca Martins GOMES, Karen Soares AUGUSTO, Aloísio Antônio Melo BORGES
(85) 30/03/2015
(86) PCT BR2013/000376 de 27/09/2013
(87) WO 2014/047709 de 03/04/2014
Publicação automática da admissibilidade da fase nacional depositado via PCT . Tratado de cooperação em matéria de Patentes, conforme Instrução Normativa nº 02, de 06/06/2017 publicada na RPI nº 2422, de 06/06/2017.

(21) BR 11 2015 007110-4 A2

Código 1.3 - Notificação - Fase Nacional - PCT
(22) 01/10/2013
(30) 01/10/2012 US 13/633,083
(51) G05D 16/06 (2006.01), F16K 31/126 (2006.01), F16K 31/165 (2006.01)
(54) REGULADOR OPERADO POR PILOTO COM PORTA EQUILIBRADA
(71) EMERSON PROCESS MANAGEMENT REGULATOR TECHNOLOGIES, INC. (US)
(72) JASON S. MEVIUS, JAMES CHESTER HAWKINS, PAUL RICHARD ANDERSON
(85) 30/03/2015
(86) PCT US2013/062794 de 01/10/2013
(87) WO 2014/055467 de 10/04/2014
Publicação automática da admissibilidade da fase nacional depositado via PCT . Tratado de cooperação em matéria de Patentes, conforme Instrução Normativa nº 02, de 06/06/2017 publicada na RPI nº 2422, de 06/06/2017.

(21) BR 11 2015 007327-1 A2

Código 1.3 - Notificação - Fase Nacional - PCT
(22) 08/05/2013
(30) 01/10/2012 US 61/708,105
(51) C07F 9/22 (2006.01)
(54) FORMULAÇÕES LÍQUIDAS MELHORADAS DE INIBIDORES DA UREASE PARA FERTILIZANTES
(71) Gary David MCKNIGHT (US) , David Bruce PARKER (US) , Yang ZEHNI (CN) , Raymond P. PERKINS (US) , Xu WEI (US)
(72) Gary David MCKNIGHT, David Bruce PARKER, Yang ZEHNI, Raymond P. PERKINS, Xu WEI
(85) 31/03/2015
(86) PCT US2013/040199 de 08/05/2013
(87) WO 2014/055132 de 10/04/2014
Publicação automática da admissibilidade da fase nacional depositado via PCT . Tratado de cooperação em matéria de Patentes, conforme Instrução Normativa nº 02, de 06/06/2017 publicada na RPI nº 2422, de 06/06/2017.

(21) BR 11 2015 007365-4 A2

Código 1.3 - Notificação - Fase Nacional - PCT
(22) 08/10/2013
(30) 11/10/2012 EP 12188228.6
(51) C08J 3/24 (2006.01), C08G 83/00 (2006.01), A61K 47/10 (2006.01), A61K 47/48 (2006.01), C08J 3/075 (2006.01), C08F 2/32 (2006.01), C08G 65/32 (2006.01), C08G 65/332 (2006.01)
(54) PROMEDICAMENTOS SOB A FORMA DE HIDROGEL
(71) ASCENDIS PHARMA AS (DK)

(72) HARALD RAU, TOBIAS VOIGT, BURKHARDT LAUFER, NICOLA BISEK, FRANZISKA HAHN, THOMAS KNAPPE
(85) 01/04/2015
(86) PCT EP2013/070962 de 08/10/2013
(87) WO 2014/056926 de 17/04/2014
Publicação automática da admissibilidade da fase nacional depositado via PCT . Tratado de cooperação em matéria de Patentes, conforme Instrução Normativa nº 02, de 06/06/2017 publicada na RPI nº 2422, de 06/06/2017.

---

(21) BR 11 2015 007532-0 A2

Código 1.3 - Notificação - Fase Nacional - PCT
(22) 02/10/2013
(30) 05/10/2012 US 61/710,128; 13/05/2013 EP 13167485
(51) G10L 19/008 (2013.01), G10L 19/02 (2013.01)
(54) CODIFICADOR , DECODIFICADOR E MÉTODOS PARA CODIFICAÇÃO DE OBJETO DE ÁUDIO ESPACIAL MULTIRRESOLUÇÃO COMPATÍVEL REGRESSIVO
(71) FRAUNHOFER - GESELLSCHFT ZUR FOERDERUNG DER ANGEWANDTEN FORSCHUNG E.V (DE)
(72) DISCH , SASCH, FUCHS , HARALD, PAULUS , JOUNI, TERENTIV , LEON, HELLMUTH , OLIVER, HERRE , JURGEN
(85) 02/04/2015
(86) PCT EP2013/070533 de 02/10/2013
(87) WO 2014/053537 de 10/04/2014
Publicação automática da admissibilidade da fase nacional depositado via PCT . Tratado de cooperação em matéria de Patentes, conforme Instrução Normativa nº 02, de 06/06/2017 publicada na RPI nº 2422, de 06/06/2017.

---

(21) BR 11 2015 007533-9 A2

Código 1.3 - Notificação - Fase Nacional - PCT
(22) 15/07/2014
(30) 22/07/2013 EP 13177350.9; 22/07/2013 EP 13177353.3; 22/07/2013 EP 13177348.3; 22/07/2013 EP 13177346.7; 18/10/2013 EP 13189358.8
(51) G10L 19/03 (2013.01), G10L 21/0388 (2013.01), G10L 19/02 (2013.01), G10L 19/028 (2013.01)
(54) APARELHO E MÉTODO PARA CODIFICAR E DECODIFICAR UM SINAL DE ÁUDIO CODIFICADO UTILIZANDO MODULAÇÃO DE CORREÇÃO/TEMPORAL
(71) FRAUNHOFER - GESELLSCHAFT ZUR FOERDERUNG DER ANGEWANDTEN FORSCHUNG E.V (DE)
(72) DISCH , SASCH, NAGEL , FREDERIK, SCHMIDT , KONSTANTIN, BAYER , STEFAN, NEUKAM , CHRISTIAN, EDLER , BERND, HELMRICH , CHRISTIAN
(85) 02/04/2015
(86) PCT EP2014/065123 de 15/07/2014
(87) WO 2015/010954 de 29/01/2015

	Publicação automática da admissibilidade da fase nacional depositado via PCT . Tratado de cooperação em matéria de Patentes, conforme Instrução Normativa nº 02, de 06/06/2017 publicada na RPI nº 2422, de 06/06/2017.
(21) BR 11 2015 007538-0 A2	Código 1.3 - Notificação - Fase Nacional - PCT (22) 04/10/2013 (30) 04/10/2012 US 61/709410; 15/03/2013 US 61/788155 (51) E05B 77/00 (2014.01), E05B 79/22 (2014.01) (54) SUBCONJUNTO DE MEMBRO DE BLOQUEIO INERTE, E, MECANISMO DE MAÇANETA DE LIBERAÇÃO PARA TRAVAR E DESTRAVAR A PORTA DE UM VEÍCULO. (71) ADAC PLASTICS, INC. (US) , JEFFREY CRAIG STOKES (US) , DREW FOUCHEA (US) , ERIC ALLYN (US) (72) JEFFREY CRAIG STOKES, DREW FOUCHEA, ERIC ALLYN VANDENBRINK, CORT CORWIN (85) 02/04/2015 (86) PCT US2013/063515 de 04/10/2013 (87) WO 2014/055902 de 10/04/2014 Publicação automática da admissibilidade da fase nacional depositado via PCT . Tratado de cooperação em matéria de Patentes, conforme Instrução Normativa nº 02, de 06/06/2017 publicada na RPI nº 2422, de 06/06/2017.
(21) BR 11 2015 007649-1 A2	Código 1.3 - Notificação - Fase Nacional - PCT (22) 02/10/2013 (30) 05/10/2012 US 61/710,133; 13/05/2013 EP 13167481.4 (51) G10L 19/025 (2013.01), G10L 19/008 (2013.01) (54) CODIFICADOR , DECODIFICAÇÃO E MÉTODOS PARA ADAPTAÇÃO DINÂMICA COMPATÍVEL REGRESSIVA DE RESOLUÇÃO DE TEMPO / FREQUÊNCIA NA CODIFICAÇÃO DO OBJETO DE ÁUDIO ESPACIAL (71) FRAUNHOFER - GESELLSCHAFT ZUR FOERDERUNG DER ANGEWANDTEN FORSCHUNG E.V (DE) (72) SASCHA DISCH, JOUNI PAULUS, BERND EDLER, OLIVER HELLMUTH, JURGEN HERRE, THORSTEN KASTNER (85) 06/04/2015 (86) PCT EP2013/070551 de 02/10/2013 (87) WO 2014/053548 de 10/04/2014 Publicação automática da admissibilidade da fase nacional depositado via PCT . Tratado de cooperação em matéria de Patentes, conforme Instrução Normativa nº 02, de 06/06/2017 publicada na RPI nº 2422, de 06/06/2017.
(21) BR 11 2015 007650-5 A2	Código 1.3 - Notificação - Fase Nacional - PCT (22) 02/10/2013 (30) 05/10/2012 US 61/670,133; 13/05/2013 EP 13167487.1 (51) G10L 19/008 (2013.01), G10L 19/02 (2013.01), G10L 19/025 (2013.01),

G10L 19/20 (2013.01)
(54) CODIFICADOR , DECODIFICADOR E MÉTODOS PARA TRANSFORMAÇÃO DE ZOOM DEPENDENTE DE SINAL NA CODIFICAÇÃO DO OBJETO DE ÁUDIO ESPACIAL
(71) FRAUNHOFER - GESELLSCHAFT ZUR FOERDERUNG DER ANGEWANDTEN FORSCHUNG E.V (DE)
(72) DISCH , SASCHA, PAULUS JOUNI, EDLER BERND, HELLMUTH OLIVER, HERRE JURGEN, KASTNER THORSTEN
(85) 06/04/2015
(86) PCT EP2013/070550 de 02/10/2013
(87) WO 2014/053547 de 10/04/2014
Publicação automática da admissibilidade da fase nacional depositado via PCT . Tratado de cooperação em matéria de Patentes, conforme Instrução Normativa nº 02, de 06/06/2017 publicada na RPI nº 2422, de 06/06/2017.

---

(21) BR 11 2015 007658-0 A2

Código 1.3 - Notificação - Fase Nacional - PCT
(22) 01/10/2013
(30) 03/10/2012 US 61/709,239; 01/03/2013 US 61/771,193; 12/03/2013 US 61/776,846
(51) C12N 15/82 (2006.01), A01H 1/04 (2006.01), C07K 14/415 (2006.01)
(54) MÉTODOS DE TRIAGEM DE UMA POPULAÇÃO DE PLANTAS PARA TOLERÂNCIA APRIMORADA À TENSÃO BIÓTICA OU ABIÓTICA, PARA MODULAR A SENSIBILIDADE AO FOTOPERÍODO EM UMA PLANTA, PARA DIMINUIR A SENSIBILIDADE AO FOTOPERÍODO EM UMA PLANTA E PARA IDENTIFICAR ALELOS EM PLANTAS DE MILHO OU GERMOPLASMA DE MILHO, CASSETE DE EXPRESSÃO RECOMBINANTE, CÉLULA HOSPEDEIRA, PLANTA TRANSGÊNICA, SEMENTE TRANSGÊNICA, MOLÉCULA DE POLINUCLEOTÍDEO QUIMÉRICO, MOLÉCULA DE POLINUCLEOTÍDEO REGULADORA, CONSTRUTO
(71) PIONEER HI-BRED INTERNATIONAL, INC. (US) , E.I. DUPONT DE NEMOURS AND COMPANY (US)
(72) NATHAN DAVID COLES, OLGA DANILEVSKAYA, XIN MENG
(85) 06/04/2015
(86) PCT US2013/062806 de 01/10/2013
(87) WO 2014/055477 de 10/04/2014
Publicação automática da admissibilidade da fase nacional depositado via PCT . Tratado de cooperação em matéria de Patentes, conforme Instrução Normativa nº 02, de 06/06/2017 publicada na RPI nº 2422, de 06/06/2017.

---

(21) BR 11 2015 007698-0 A2

Código 1.3 - Notificação - Fase Nacional - PCT
(22) 07/10/2013
(30) 08/10/2012 US 61/711131; 01/04/2013 US 61/807249
(51) C07H 19/00 (2006.01), C07H 19/06 (2006.01), C07H 19/20 (2006.01), C07H 19/16 (2006.01), A61K 31/7068 (2006.01), A61K 31/7072 (2006.01),

A61K 31/7076 (2006.01), A61K 31/708 (2006.01), A61P 31/04 (2006.01)
(54) COMPOSTO, COMPOSIÇÃO FARMACÊUTICA, E, USO DE UM COMPOSTO
(71) IDENIX PHARMACEUTICALS, INC.; CENTRE NATIONAL DE LA RECHERCHE SCIENTIFIQUE E UNIVERSITE MONTPELLIER 2 SCIENCES ET TECHNIQUES (FR)
(72) Gilles Gosselin, Christophe Claude Parsy, Francois-Rene Alexandre, Houcine Rahali, Jean-François Griffon, Dominique Surleraux, Cyril B. Dousson, Claire Pierra, Adel M. Moussa, Benjamin Alexander Mayes, Alistair James Stewart, David Dukhan
(85) 07/04/2015
(86) PCT US2013/063731 de 07/10/2013
(87) WO 2014/058801 de 17/04/2014
Publicação automática da admissibilidade da fase nacional depositado via PCT . Tratado de cooperação em matéria de Patentes, conforme Instrução Normativa nº 02, de 06/06/2017 publicada na RPI nº 2422, de 06/06/2017.

---

(21) BR 11 2015 007835-4 A2

Código 1.3 - Notificação - Fase Nacional - PCT
(22) 12/10/2012
(51) C09D 143/02 (2006.01), C09D 133/00 (2006.01)
(54) COMPOSIÇÃO AQUOSA DE REVESTIMENTO
(71) DOW GLOBAL TECHNOLOGIES LLC E ROHM AND HAAS COMPANY (US)
(72) TAO WANG, Juan Li, Junyu Chen, Longlan Cui
(85) 08/04/2015
(86) PCT CN2012/082845 de 12/10/2012
(87) WO 2014/056184 de 17/04/2014
Publicação automática da admissibilidade da fase nacional depositado via PCT . Tratado de cooperação em matéria de Patentes, conforme Instrução Normativa nº 02, de 06/06/2017 publicada na RPI nº 2422, de 06/06/2017.

---

(21) BR 11 2015 007895-8 A2

Código 1.3 - Notificação - Fase Nacional - PCT
(22) 01/10/2013
(30) 10/10/2012 US 13/648,611
(51) A47C 31/06 (2006.01)
(54) CONJUNTOS DE GRAMPOS PARA PRENDER PARTE DA EXTREMIDADE DE MOLA SINUOSA A TRILHO DE MADEIRA
(71) L&P PROPERTY MANAGEMENT COMPANY (US)
(72) Lawrence J. CONWAY, Scott A. BRIDGES
(85) 08/04/2015
(86) PCT US2013/062844 de 01/10/2013
(87) WO 2014/058661 de 17/04/2014
Publicação automática da admissibilidade da fase nacional depositado via PCT . Tratado de cooperação em matéria de Patentes, conforme Instrução

Normativa nº 02, de 06/06/2017 publicada na RPI nº 2422, de 06/06/2017.

---

(21) BR 11 2015 008082-0 A2

Código 1.3 - Notificação - Fase Nacional - PCT
(22) 02/10/2013
(30) 11/10/2012 DE 10 2012 019 909.0
(51) B65B 25/00 (2006.01), B65B 65/00 (2006.01), A23G 7/00 (2006.01), B65B 37/16 (2006.01), B65B 11/32 (2006.01)
(54) PROCESSO DE EMBALAGEM DE ALTO DESEMPENHO, EM PARTICULAR, DE PRODUTOS DE DIMENSÕES REDUZIDAS E DISPOSITIVO DE EMBALAGEM DE ALTO DESEMPENHO, EM PARTICULAR, PARA A EXECUÇÃO DO PROCESSO
(71) THEEGARTEN-PACTTEC GMBH & CO. KG (DE)
(72) BODO FÖRSTER, GERT WEHNER, VOLKER OEHLERT
(85) 10/04/2015
(86) PCT EP2013/002977 de 02/10/2013
(87) WO 2014/056589 de 17/04/2014
Publicação automática da admissibilidade da fase nacional depositado via PCT . Tratado de cooperação em matéria de Patentes, conforme Instrução Normativa nº 02, de 06/06/2017 publicada na RPI nº 2422, de 06/06/2017.

---

(21) BR 11 2015 008114-2 A2

Código 1.3 - Notificação - Fase Nacional - PCT
(22) 20/09/2013
(30) 10/10/2012 US 61/712,013; 21/12/2012 EP 12199266.3
(51) G10L 19/02 (2013.01)
(54) APARELHO E MÉTODO PARA SINTESE EFICIENTE DE SINUSOIDES E VARREDURAS EMPREGANDO PADRÕES ESPECTRAIS
(71) FRAUNHOFER-GESELLSCHAFT ZUR FOERDERUNG DER ANGEWANDTEN FORSCHUNG E.V (DE)
(72) DISCH, SASCHA, SCHUBERT, BENJAMIN, GEIGER, RALF, EDLER, BERND, DIETZ, MARTIN
(85) 10/04/2015
(86) PCT EP2013/069592 de 20/09/2013
(87) WO 2014/056705 de 17/04/2014
Publicação automática da admissibilidade da fase nacional depositado via PCT . Tratado de cooperação em matéria de Patentes, conforme Instrução Normativa nº 02, de 06/06/2017 publicada na RPI nº 2422, de 06/06/2017.

---

(21) BR 11 2015 008313-7 A2

Código 1.3 - Notificação - Fase Nacional - PCT
(22) 25/10/2013
(30) 25/10/2012 EP 12290369.3
(51) B01J 13/22 (2006.01), A23P 1/04 (2006.01), A23L 1/22 (2006.01), C11D 3/50 (2006.01)

(54) PROCESSO
(71) GIVAUDAN S.A. (CH) , L'UNIVERSITE PIERRE ET MARIE CURIE (FR) , LE CENTRE NATIONAL DE RECHERCHE SCIENTIFIQUE (FR)
(72) STEPHANE BONE, CÉDRIC GEFFROY, SANDRINE LE TIRILLY, PATRICK PERRIN, CLAIRE VAUTRIN, CÈCILE MONTEUX, NADÉGE PANTOUSTIER
(85) 14/04/2015
(86) PCT EP2013/072397 de 25/10/2013
(87) WO 2014/064252 de 01/05/2014
Publicação automática da admissibilidade da fase nacional depositado via PCT . Tratado de cooperação em matéria de Patentes, conforme Instrução Normativa nº 02, de 06/06/2017 publicada na RPI nº 2422, de 06/06/2017.

---

(21) BR 11 2015 008463-0 A2

Código 1.3 - Notificação - Fase Nacional - PCT
(22) 17/07/2014
(30) 28/08/2013 CN PCT/CN2013/001020; 23/11/2013 EP 13194174.2
(51) F21V 19/00 (2006.01), F21Y 101/02 (2006.01)
(54) SUPORTE PARA UM MÓDULO DE ILUMINAÇÃO; MÓDULO DE ILUMINAÇÃO; LUMINÁRIA; E MÉTODO PARA FABRICAR UM SUPORTE PARA UM MÓDULO DE ILUMINAÇÃO
(71) KONINKLIJKE PHILIPS N.V. (NL)
(72) HUAIZHOU LIAO, QIN LI, PETER HUBERTUS FRANCISCUS DEURENBERG, FENG HE
(85) 15/04/2015
(86) PCT IB2014/063177 de 17/07/2014
(87) WO 2015/028902 de 05/03/2015

---

(21) BR 11 2015 008489-3 A2

Código 1.3 - Notificação - Fase Nacional - PCT
(22) 14/10/2013
(30) 15/10/2012 US 61/714.188
(51) G06Q 30/02 (2012.01), G06F 17/40 (2006.01)
(54) MÉTODOS E SISTEMAS PARA LICITAR E ADQUIRIR IMPRESSÕES DE ANÚNCIOS
(71) MOBEAM, INC. (US)
(72) JOHN OSBORNE, DAVID RUSSEL
(85) 15/04/2015
(86) PCT US2013/064891 de 14/10/2013
(87) WO 2014/062589 de 24/04/2014

---

(21) BR 11 2015 008504-0 A2

Código 1.3 - Notificação - Fase Nacional - PCT
(22) 14/10/2013
(30) 15/10/2012 US 61/713,844
(51) C12N 15/82 (2006.01)

(54) MÉTODO PARA AUMENTAR A ATIVIDADE PESTICIDA, POLIPEPTÍDEO, MOLÉCULA DE ÁCIDO NUCLEICO, CASSETE DE EXPRESSÃO, VETOR, PLANTA, COMPOSIÇÃO PESTICIDA, MÉTODO PARA PROTEÇÃO DE UMA PLANTA, MÉTODO PARA PROTEGER UMA PLANTA, MÉTODO PARA AUMENTAR A RESISTÊNCIA DE UMA PLANTA
(71) PIONEER HI-BRED INTERNATIONAL, INC. (US)
(72) RUTH CONG, TAKASHI YAMAMOTO, YI ZHENG
(85) 15/04/2015
(86) PCT US2013/064784 de 14/10/2013
(87) WO 2014/062544 de 24/04/2014

---

(21) BR 11 2015 008526-1 A2

Código 1.3 - Notificação - Fase Nacional - PCT
(22) 28/11/2012
(51) C10L 1/02 (2006.01), C12P 7/64 (2006.01), C07C 51/09 (2006.01), C07C 67/08 (2006.01)
(54) PROCESSO DE HIDROESTERIFICAÇÃO PARA A PRODUÇÃO DE BIODIESEL A PARTIR DE BIOMASSA ÚMIDA DE MICROALGAS.
(71) PETRÓLEO BRASILEIRO S.A. / PETROBRÁS (BR/RJ) , UNIVERSIDADE FEDERAL DO RIO DE JANEIRO - UFRJ (BR/RJ)
(72) DONATO ALEXANDRE GOMES ARANDA, YORDANKA REYES CRUZ, GISEL CHENARD DÍAZ, LEONARDO BRANTES BACELLAR MENDES, RAFAEL RICHARD JOÃO
(85) 16/04/2015
(86) PCT BR2012/000479 de 28/11/2012
(87) WO 2014/082143 de 05/06/2014
Publicação automática da admissibilidade da fase nacional depositado via PCT . Tratado de cooperação em matéria de Patentes, conforme Instrução Normativa nº 02, de 06/06/2017 publicada na RPI nº 2422, de 06/06/2017.

---

(21) BR 11 2015 008585-7 A2

Código 1.3 - Notificação - Fase Nacional - PCT
(22) 19/10/2012
(51) B01D 17/02 (2006.01), B01D 45/16 (2006.01)
(54) APARELHO PARA SEPARAÇÃO DE FLUXO DE FLUIDO E MÉTODO DE SEPARAÇÃO DE FLUXO DE FLUIDO MULTIFÁSICO EM UM TUBO
(71) FMC SEPARATION SYSTEMS, BV (NL)
(72) MOHAMED REDA AKDIM
(85) 16/04/2015
(86) PCT EP2012/070808 de 19/10/2012
(87) WO 2014/060048 de 24/04/2014

---

(21) BR 11 2015 008593-8 A2

Código 1.3 - Notificação - Fase Nacional - PCT
(22) 16/10/2013
(30) 16/10/2012 US 61/714,733; 14/03/2013 US 61/786,032
(51) C12N 15/40 (2006.01)

(54) MÉTODOS E COMPOSIÇÕES PARA CONTROLE DE INFECÇÃO VIRAL DA PLANTA
(71) MONSANTO TECHNOLOGY LLC (US)
(72) JOHANNES C. HEMMES, LIJIE JIA
(85) 16/04/2015
(86) PCT US2013/065193 de 16/10/2013
(87) WO 2014/062775 de 24/04/2014

---

(21) BR 11 2015 008594-6 A2

Código 1.3 - Notificação - Fase Nacional - PCT
(22) 26/10/2012
(51) C11D 3/33 (2006.01), C11D 17/00 (2006.01), C11D 3/37 (2006.01), C11D 3/00 (2006.01)
(54) COMPOSIÇÃO PARA LAVAGEM DE LOUÇA, COMPOSIÇÃO DE GEL AQUOSO PARA FORMAR UM GEL QUELANTE, COMPOSIÇÃO DE LAVAGEM E COMPOSIÇÃO DE LIMPEZA HIGIÊNICA
(71) DOW GLOBAL TECHNOLOGIES LLC (US) , ROHM AND HAAS COMPANY (US)
(72) YONNIE DONG YUN, WEI CHEN, OLIVER SPANGENBERG
(85) 16/04/2015
(86) PCT CN2012/083599 de 26/10/2012
(87) WO 2014/063359 de 01/05/2014

---

(21) BR 11 2015 008645-4 A2

Código 1.3 - Notificação - Fase Nacional - PCT
(22) 17/10/2013
(30) 19/10/2012 US 61/716073; 17/10/2013 US 14/055953
(51) B01J 29/072 (2006.01), B01J 29/06 (2006.01)
(54) ARTIGO DE REDUÇÃO CATALÍTICA SELETIVA , E , MÉTODO PARA REDUZIR SELETIVAMENTE ÓXIDOS DE NITROGÊNIO,
(71) BASF CORPORATION (US)
(72) JAYA L. MONAHAN, PATRICK BURK, MICHAEL J. BREEN, BARBARA SLAWSKI, MAKATO NAGATA, YASUYUKI BANNO, EUNSEOK KIM
(85) 16/04/2015
(86) PCT US2013/065492 de 17/10/2013
(87) WO 2014/062944 de 24/04/2014

---

(21) BR 11 2015 008646-2 A2

Código 1.3 - Notificação - Fase Nacional - PCT
(22) 17/10/2013
(30) 19/10/2012 US 61/716067; 17/10/2013 US 14/056431
(51) B01J 23/72 (2006.01), B01J 23/02 (2006.01)
(54) CATALISADOR DE REDUÇÃO CATALÍTICA SELETIVA.
(71) BASF CORPORATION (US)
(72) JAYA L. MONAHAN, PATRICK BURK, MAKATO NAGATA, YASUYUKI BANNO, EUNSEOK KIM

(85) 16/04/2015
(86) PCT US2013/065501 de 17/10/2013
(87) WO 2014/062952 de 24/04/2014

---

(21) BR 11 2015 008649-7 A2

Código 1.3 - Notificação - Fase Nacional - PCT
(22) 16/10/2013
(30) 17/10/2012 GB 1218666.4
(51) E01C 11/04 (2006.01), E04F 15/14 (2006.01), E04B 1/48 (2006.01)
(54) APARELHO
(71) SHAUN ANTHONY SPURRELL (GB)
(72) SHAUN ANTHONY SPURRELL
(85) 16/04/2015
(86) PCT GB2013/052704 de 16/10/2013
(87) WO 2014/060752 de 24/04/2014

---

(21) BR 11 2015 008742-6 A2

Código 1.3 - Notificação - Fase Nacional - PCT
(22) 26/11/2013
(30) 27/11/2012 US 61/730,336
(51) B01L 7/00 (2006.01), B01L 3/02 (2006.01), B01L 3/00 (2006.01)
(54) MANUSEIO DE AMOSTRAS DE LÍQUIDO
(71) GENCELL BIOSYSTEMS LIMITED (IE)
(72) KIERAN CURRAN, DAVID MCGUIRE, BRIAN CHAWKE, PAUL FLEMING, BRIAN BARRETT, NOEL SIRR
(85) 17/04/2015
(86) PCT IB2013/003145 de 26/11/2013
(87) WO 2014/083435 de 05/06/2014
Publicação automática da admissibilidade da fase nacional depositado via PCT . Tratado de cooperação em matéria de Patentes, conforme Instrução Normativa nº 02, de 06/06/2017 publicada na RPI nº 2422, de 06/06/2017.

---

(21) BR 11 2015 008799-0 A2

Código 1.3 - Notificação - Fase Nacional - PCT
(22) 18/10/2013
(30) 18/10/2012 US 61/715,824; 08/04/2013 US 61/809,476; 17/10/2013 US 14/056,328
(51) F21K 99/00 (2010.01), F21V 3/04 (2006.01), F21V 3/02 (2006.01)
(54) LÂMPADA Á BASE DE LED
(71) GE LIGHTING SOLUTIONS, LLC. (US)
(72) GARY ROBERT ALLEN, BENJAMIN YODER, DAVID C. DUDIK, DENGKE CAI, JENNA NOVAK, THOMAS CLYNNE
(85) 17/04/2015
(86) PCT US2013/065609 de 18/10/2013
(87) WO 2014/063011 de 24/04/2014

(21) BR 11 2015 008823-6 A2

Código 1.3 - Notificação - Fase Nacional - PCT
(22) 17/10/2013
(30) 19/10/2012 EP 12189158.4
(51) B29B 7/74 (2006.01), C08J 9/00 (2006.01), C08J 9/12 (2006.01), C08K 3/36 (2006.01), C08G 18/08 (2006.01), C08G 101/00 (2006.01)
(54) SISTEMA DE REAÇÃO PARA PRODUZIR MATERIAIS DE ESPUMA RÍGIDA DE PUR E PIR CONTENDO SILICATOS EM CAMADAS
(71) BAYER MATERIALSCIENSE AG (DE)
(72) STEFAN LINDNER, WOLFGANG FRIEDERICHS, REINHARD STREY, THOMAS SOTTMANN, DIANA ENGELEN
(85) 17/04/2015
(86) PCT EP2013/071736 de 17/10/2013
(87) WO 2014/060522 de 24/04/2014
Publicação automática da admissibilidade da fase nacional depositado via PCT . Tratado de cooperação em matéria de Patentes, conforme Instrução Normativa nº 02, de 06/06/2017 publicada na RPI nº 2422, de 06/06/2017.

(21) BR 11 2015 008910-0 A2

Código 1.3 - Notificação - Fase Nacional - PCT
(22) 22/10/2013
(30) 22/10/2012 EP 12382409.6
(51) B65D 47/10 (2006.01), B29C 45/00 (2006.01), B29C 45/16 (2006.01), B65D 47/04 (2006.01), B65D 51/24 (2006.01)
(54) ELEMENTO ESTRUTURAL PARA UM FECHO DE GARRAFA E FECHO DE GARRAFA
(71) COMPANIA DE TAPONES IRRELLENABLES S.A (ES)
(72) DAVID TORRENT ORTEGA
(85) 20/04/2015
(86) PCT EP2013/072080 de 22/10/2013
(87) WO 2014/064110 de 01/05/2014
Publicação automática da admissibilidade da fase nacional depositado via PCT . Tratado de cooperação em matéria de Patentes, conforme Instrução Normativa nº 02, de 06/06/2017 publicada na RPI nº 2422, de 06/06/2017.

(21) BR 11 2015 008979-8 A2

Código 1.3 - Notificação - Fase Nacional - PCT
(22) 22/10/2013
(30) 22/10/2012 US 61/795,661
(51) C12N 1/12 (2006.01), C12M 1/107 (2006.01), C12P 1/00 (2006.01)
(54) NOVO FOTOBIORREATOR PARA CULTIVO FECHADO HORIZONTAL DE MICROALGAS
(71) Jonathan Gressel (US) , Mordechai Granot (US)
(72) Jonathan Gressel, Mordechai Granot
(85) 22/04/2015
(86) PCT IB2013/059522 de 22/10/2013

(87) WO 2014/064602 de 01/05/2014
Publicação automática da admissibilidade da fase nacional depositado via PCT . Tratado de cooperação em matéria de Patentes, conforme Instrução Normativa nº 02, de 06/06/2017 publicada na RPI nº 2422, de 06/06/2017.

---

(21) BR 11 2015 009040-0 A2

Código 1.3 - Notificação - Fase Nacional - PCT
(22) 26/10/2012
(51) B65D 5/10 (2006.01), B65D 81/34 (2006.01)
(54) DISPOSITIVO DE ACONDICIONAMENTO E COZIMENTO E LINHA DE MONTAGEM
(71) FRANÇOIS BERTHAULT (FR)
(72) FRANÇOIS BERTHAULT
(85) 22/04/2015
(86) PCT FR2012/052467 de 26/10/2012
(87) WO 2014/064342 de 01/05/2014
Publicação automática da admissibilidade da fase nacional depositado via PCT . Tratado de cooperação em matéria de Patentes, conforme Instrução Normativa nº 02, de 06/06/2017 publicada na RPI nº 2422, de 06/06/2017.

---

(21) BR 11 2015 009205-5 A2

Código 1.3 - Notificação - Fase Nacional - PCT
(22) 11/10/2013
(30) 26/10/2012 US 61/719,143
(51) C22B 1/00 (2006.01)
(54) PROCESSO DE CONCENTRAÇÃO DE MINÉRIO DE FERRO COM CIRCUITO DE MOAGEM, DESLAMAGEM A SECO E CONCENTRAÇÃO SECA OU MISTA (SECA E MOLHADA)
(71) VALE S/A (BR/RJ)
(72) Joaquim Donizetti DONDA
(85) 24/04/2015
(86) PCT BR2013/000411 de 11/10/2013
(87) WO 2014/063211 de 01/05/2014
Publicação automática da admissibilidade da fase nacional depositado via PCT . Tratado de cooperação em matéria de Patentes, conforme Instrução Normativa nº 02, de 06/06/2017 publicada na RPI nº 2422, de 06/06/2017.

---

(21) BR 11 2015 009233-0 A2

Código 1.3 - Notificação - Fase Nacional - PCT
(22) 24/10/2013
(30) 26/10/2012 FR 12 60242
(51) F02C 7/32 (2006.01)
(54) CAIXA DE ENGRENAGENS.
(71) HISPANO SUIZA (FR)
(72) JORDANE PELTIER, STÉPHANE PRUNERA-USACH

(85) 24/04/2015
(86) PCT FR2013/052545 de 24/10/2013
(87) WO 2014/064390 de 01/05/2014

---

(21) BR 11 2015 009237-3 A2

Código 1.3 - Notificação - Fase Nacional - PCT
(22) 30/10/2013
(30) 31/10/2012 US 61/720,697
(51) C12N 9/42 (2006.01)
(54) BETA-GLICOSIDASE DE MAGNAPORTHE GRISEA
(71) DANISCO US INC. (US)
(72) BENJAMIN S. BOWER, MEREDITH K. FUJDALA
(85) 24/04/2015
(86) PCT US2013/067413 de 30/10/2013
(87) WO 2014/070837 de 08/05/2014

---

(21) BR 11 2015 009244-6 A2

Código 1.3 - Notificação - Fase Nacional - PCT
(22) 24/10/2012
(51) C08L 23/00 (2006.01), C08L 25/10 (2006.01)
(54) SBR COM ALTO TEOR DE ESTIRENO EM COMPOSIÇÕES DE BORRACHA
(71) COMPAGNIE GÉNÉRALE DES ETABLISSEMENTS MICHELIN (FR) , MICHELIN RECHERCHE ET TECHNIQUE S.A. (CH)
(72) XIAOFENG SHAW YANG
(85) 24/04/2015
(86) PCT US2012/061745 de 24/10/2012
(87) WO 2014/065795 de 01/05/2014
Publicação automática da admissibilidade da fase nacional depositado via PCT . Tratado de cooperação em matéria de Patentes, conforme Instrução Normativa nº 02, de 06/06/2017 publicada na RPI nº 2422, de 06/06/2017.

---

(21) BR 11 2015 009257-8 A2

Código 1.3 - Notificação - Fase Nacional - PCT
(22) 30/10/2013
(30) 31/10/2012 US 13/665,923
(51) H04N 7/15 (2006.01), G06F 3/00 (2006.01)
(54) TAMANHO DE CONTEÚDO COM AJUSTE AUTOMÁTICO SINTETIZADO EM UM VÍDEO
(71) MICROSOFT CORPORATION (US)
(72) WILLIAM GEORGE VERTHEIN, SIMONE LEORIN
(85) 24/04/2015
(86) PCT US2013/067363 de 30/10/2013
(87) WO 2014/070808 de 08/05/2014

(21) BR 11 2015 009259-4 A2

Código 1.3 - Notificação - Fase Nacional - PCT
(22) 31/10/2013
(30) 31/10/2012 US 61/720,892; 21/12/2012 EP 12199191.3
(51) A61K 39/395 (2006.01), C07K 16/24 (2006.01)
(54) FORMULAÇÃO LÍQUIDA COMPREENDENDO O COMPOSTO DE NEUTRALIZAÇÃO DO GM-CSF
(71) AMGEN RESEARCH (MUNICH) GMBH (DE) , TAKEDA GMBH (DE)
(72) THOMAS URBIG, THOMAS BOEHM, WOLFRAM STEINHILBER, MICHAEL MOLHOJ
(85) 24/04/2015
(86) PCT EP2013/072761 de 31/10/2013
(87) WO 2014/068026 de 08/05/2014

(21) BR 11 2015 009273-0 A2

Código 1.3 - Notificação - Fase Nacional - PCT
(22) 15/03/2013
(30) 26/10/2012 US 61/719256
(51) A61J 3/00 (2006.01), A61J 7/04 (2006.01), G06Q 50/22 (2012.01)
(54) ESTAÇÃO DE TRABALHO PARA O USO EM UM SISTEMA PARA O GERENCIAMENTO DE PREPARAÇÃO DE DOSE MÉDICA.
(71) BAXTER CORPORATION ENGLEWOOD (US)
(72) WESLEY J. WEBER, JOSEPH V. RANALLETTA, IAN MCEACHERN
(85) 24/04/2015
(86) PCT US2013/032545 de 15/03/2013
(87) WO 2014/065872 de 01/05/2014

(21) BR 11 2015 009303-5 A2

Código 1.3 - Notificação - Fase Nacional - PCT
(22) 22/10/2013
(30) 30/10/2012 US 61/720,136
(51) C12N 15/29 (2006.01), C12P 7/64 (2006.01)
(54) NOVOS POLIPEPTÍDEOS, POLINUCLEOTÍDEOS DE ACILTRANSFERASE, E MÉTODOS DE USO
(71) AGRESEARCH LIMITED (NZ)
(72) NICHOLAS JOHN ROBERTS, AMY CHIRSTINA CURRAN, SOMRUTAI WINICHAYAKUL, MARISSA ROLDAN, RICHARD WILLIAM SCOTT
(85) 24/04/2015
(86) PCT IB2013/059525 de 22/10/2013
(87) WO 2014/068438 de 08/05/2014

(21) BR 11 2015 009304-3 A2

Código 1.3 - Notificação - Fase Nacional - PCT
(22) 19/12/2013
(30) 21/12/2012 GB 1223159.3

(51) A24D 3/04 (2006.01), A24D 3/02 (2006.01)
(54) UNIDADE DE FILTRO INSERÍVEL PARA INSERÇÃO EM UM FILTRO DE ARTIGO FUMÁVEL, FILTRO DE ARTIGO FUMÁVEL
(71) BRITISH AMERICAN TOBACCO(INVESTMENTES) LIMITED. (GB)
(72) AARON BROOKBANK, RICHARD YOUNG
(85) 24/04/2015
(86) PCT EP2013/077544 de 19/12/2013
(87) WO 2014/096291 de 26/06/2014
Publicação automática da admissibilidade da fase nacional depositado via PCT . Tratado de cooperação em matéria de Patentes, conforme Instrução Normativa nº 02, de 06/06/2017 publicada na RPI nº 2422, de 06/06/2017.

---

(21) BR 11 2015 009306-0 A2

Código 1.3 - Notificação - Fase Nacional - PCT
(22) 24/10/2013
(30) 24/10/2012 US 61/718,062
(51) C07K 16/12 (2006.01), A61K 39/40 (2006.01), A61K 47/48 (2006.01), A61P 31/04 (2006.01), C07K 19/00 (2006.01), C12N 15/13 (2006.01), G01N 33/569 (2006.01)
(54) ANTICORPOS ANTI-CAMPYLOBACTER JEJUNI E USOS DOS MESMOS
(71) National Research Council of Canada (CA)
(72) MEHDI ARBABI GHAHROUDI, ALI RIAZI, CHRISTINE M. SZYMANSKI, GREG HUSSACK, JAMSHID TANHA, ROGER MACKENZIE
(85) 24/04/2015
(86) PCT CA2013/050806 de 24/10/2013
(87) WO 2014/063253 de 01/05/2014

---

(21) BR 11 2015 009307-8 A2

Código 1.3 - Notificação - Fase Nacional - PCT
(22) 25/10/2013
(30) 26/10/2012 FR 1260209
(51) H01L 29/40 (2006.01), H01L 21/02 (2006.01), H01L 29/66 (2006.01), H01L 29/06 (2006.01), H01L 29/41 (2006.01), B82Y 10/00 (2011.01), B82Y 40/00 (2011.01), H01L 33/00 (2010.01), H01L 33/12 (2010.01), H01L 33/20 (2010.01), C30B 29/40 (2006.01), C30B 29/60 (2006.01), C30B 29/16 (2006.01), C30B 29/36 (2006.01), C30B 25/00 (2006.01)
(54) DISPOSITIVO ELETRÔNICO COMPREENDENDO UM SUBSTRATO, E PROCESSO PARA AUMENTAR PELO MENOS UM NANOFIO SEMICONDUTOR
(71) COMMISSARIAT A L'ENERGIE ATOMIQUE ET AUX ENERGIES ALTERNATIVES (FR) , ALEDIA (FR)
(72) BÉRANGÈRE HYOT, BENOIT AMSTATT, MARIE-FRANÇOISE ARMAND, FLORIAN DUPONT
(85) 24/04/2015
(86) PCT EP2013/072426 de 25/10/2013

(87) WO 2014/064264 de 01/05/2014

---

(21) BR 11 2015 009325-6 A2

Código 1.3 - Notificação - Fase Nacional - PCT
(22) 24/10/2013
(30) 24/10/2012 AU 2012244167; 13/04/2013 AU 2013205107
(51) C09D 175/04 (2006.01), C09D 5/00 (2006.01), C09D 5/20 (2006.01), C09D 133/12 (2006.01), C09D 129/04 (2006.01), C09D 123/06 (2006.01)
(54) REVESTIMENTOS, ARTIGO, COMPOSIÇÃO DE REVESTIMENTO E MÉTODO PARA REVESTIR UMA SUPERFÍCIE
(71) 3M INNOVATIVE PROPERTIES COMPANY (US)
(72) DOO-HYUN LEE, FARHAD FATTAHI, KUI CHEN-HO, KUSUM GOSAIN, SYUD M. AHMED, YONGSHANG LU
(85) 24/04/2015
(86) PCT US2013/066605 de 24/10/2013
(87) WO 2014/066633 de 01/05/2014

---

(21) BR 11 2015 009327-2 A2

Código 1.3 - Notificação - Fase Nacional - PCT
(22) 21/10/2013
(30) 30/10/2012 US 61/720,118
(51) F21S 11/00 (2006.01), F21S 19/00 (2006.01)
(54) ELEMENTO DE ILUMINAÇÃO, SISTEMA DE ILUMINAÇÃO E MÉTODO PARA ILUMINAR UMA REGIÃO
(71) 3M INNOVATIVE PROPERTIES COMPANY (US)
(72) DAVID G. FREIER, THOMAS R. CORRIGAN, VADIM SAVVATEEV
(85) 24/04/2015
(86) PCT US2013/065877 de 21/10/2013
(87) WO 2014/070498 de 08/05/2014

---

(21) BR 11 2015 009328-0 A2

Código 1.3 - Notificação - Fase Nacional - PCT
(22) 17/10/2013
(30) 25/10/2012 US 61/718,221
(51) C07D 231/12 (2006.01), C07D 401/04 (2006.01), C07D 249/06 (2006.01), C07D 249/08 (2006.01), A01N 43/56 (2006.01), A01N 43/647 (2006.01)
(54) COMPOSTO, COMPOSIÇÃO FUNGICIDA E MÉTODO PARA CONTROLAR DOENÇAS EM PLANTA.
(71) E.I. DU PONT DE NEMOURS AND COMPANY (US)
(72) ANDREW EDMUND TAGGI, KIMBERLY KATHERINE MARCUS, ROBERT F. DIETRICH, STEPHEN FREDERICK MCCANN
(85) 24/04/2015
(86) PCT US2013/065336 de 17/10/2013
(87) WO 2014/066120 de 01/05/2014

---

(21) BR 11 2015 009331-0 A2

Código 1.3 - Notificação - Fase Nacional - PCT

(22) 30/10/2013
(30) 07/11/2012 US 61/723,545; 07/01/2013 US 61/749,610; 03/10/2013 US 61/886,156; 10/10/2013 US 61/889,179
(51) A61K 47/48 (2006.01), C07K 16/28 (2006.01)
(54) CONJUGADOS DE FÁRMACO COM ANTICORPO E ANTICORPOS ANTIRRECEPTORES ALFA 2 DE IL-13
(71) PFIZER INC. (US)
(72) DANGSHE MA, FANG JIN, LIOUDMILA GENNADIEVNA TCHISTIAKOVA, PUJA SAPRA
(85) 24/04/2015
(86) PCT IB2013/059786 de 30/10/2013
(87) WO 2014/072888 de 15/05/2014

---

(21) BR 11 2015 009704-9 A2

Código 1.3 - Notificação - Fase Nacional - PCT
(22) 25/10/2013
(30) 29/10/2012 US 61/719,810
(51) A01N 43/16 (2006.01), C07H 7/02 (2006.01)
(54) USO DE AMIDAS DE GLICOSAMINA COMO AMPLIFICADORES DO RENDIMENTO E CRESCIMENTO VEGETAL.
(71) PIONEER HI-BRED INTERNATIONAL, INC. (US) , E.I. DU PONT DE NEMOURS AND COMPANY (US)
(72) KEITH A. O'BRYAN, FRANCE ROCHETTE, SUBRAMANIAM SABESAN
(85) 29/04/2015
(86) PCT US2013/066815 de 25/10/2013
(87) WO 2014/070606 de 08/05/2014
Publicação automática da admissibilidade da fase nacional depositado via PCT . Tratado de cooperação em matéria de Patentes, conforme Instrução Normativa nº 02, de 06/06/2017 publicada na RPI nº 2422, de 06/06/2017.

---

(21) BR 11 2015 009711-1 A2

Código 1.3 - Notificação - Fase Nacional - PCT
(22) 29/10/2013
(30) 30/10/2012 FR 12/60358
(51) C07C 45/52 (2006.01)
(54) PROCESSO DE PREPARAÇÃO DA ACROLEÍNA, PROCESSO DE FABRICAÇÃO DE COMPOSTOS E USO DE UM CATALISADOR
(71) ADISSEO FRANCE S.A.S. (FR) , CENTRE NATIONAL DE LA RECHERCHE SCIENTIFIQUE - CNRS (FR) , UNIVERSITE CLAUDE BERNARD (FR)
(72) RAJA ZNAIGUIA, JEAN-MARC MILLET, PATRICK REY, STÉPHANE LORIDANT
(85) 29/04/2015
(86) PCT FR2013/052582 de 29/10/2013
(87) WO 2014/068241 de 08/05/2014

Publicação automática da admissibilidade da fase nacional depositado via PCT . Tratado de cooperação em matéria de Patentes, conforme Instrução Normativa nº 02, de 06/06/2017 publicada na RPI nº 2422, de 06/06/2017.

---

(21) BR 11 2015 009804-5 A2

Código 1.3 - Notificação - Fase Nacional - PCT
(22) 01/11/2013
(30) 01/11/2012 US 61/721,302; 14/03/2013 US 61/785,404; 03/07/2013 US 61/842,874
(51) C12N 15/31 (2006.01), C12N 5/10 (2006.01), C12N 9/22 (2006.01), C12Q 1/68 (2006.01), C12N 15/63 (2006.01), A61K 38/46 (2006.01), A61K 31/7115 (2006.01), A61K 48/00 (2006.01), A61P 35/00 (2006.01), A61P 25/28 (2006.01), A61P 25/14 (2006.01)
(54) MÉTODOS E PRODUTOS PARA EXPRESSAR PROTEÍNAS EM CÉLULAS
(71) FACTOR BIOSCIENCE INC. (US)
(72) MATTHEW ANGEL, CHRISTOPHER ROHDE
(85) 30/04/2015
(86) PCT US2013/068118 de 01/11/2013
(87) WO 2014/071219 de 08/05/2014

---

(21) BR 11 2015 009812-6 A2

Código 1.3 - Notificação - Fase Nacional - PCT
(22) 31/10/2013
(30) 31/10/2012 US 61/720,782
(51) C12N 15/82 (2006.01)
(54) MÉTODO PARA A INSERÇÃO GENÉTICA ESPECÍFICA EM UM GENOMA DE PLANTA, CÉLULA DE PLANTA TRANSFORMADA E SEU USO, PLANTA RESISTENTE A HERBICIDAS, KIT, VETOR, E CÉLULA HOSPEDEIRA
(71) CELLECTIS (FR)
(72) LUC MATHIS, DANIEL VOYTAS, JIN LI, FENG ZHANG, SONG LUO
(85) 30/04/2015
(86) PCT US2013/067744 de 31/10/2013
(87) WO 2014/071006 de 08/05/2014

---

(21) BR 11 2015 009820-7 A2

Código 1.3 - Notificação - Fase Nacional - PCT
(22) 30/10/2013
(30) 31/10/2012 US 61/720,745
(51) C12N 9/42 (2006.01)
(54) BETA-GLICOSIDASE DE NEUROSPORA CRASSA
(71) DANISCO US INC. (US)
(72) BENJAMIN S. BOWER, MEREDITH K. FUJDALA
(85) 30/04/2015
(86) PCT US2013/067424 de 30/10/2013

(87) WO 2014/070844 de 08/05/2014

---

(21) BR 11 2015 009879-7 A2

Código 1.3 - Notificação - Fase Nacional - PCT
(22) 01/11/2013
(30) 02/11/2012 IN 4595/CHE/2012; 02/03/2013 US 61/771,812
(51) A61P 35/00 (2006.01), A61K 39/395 (2006.01), A61K 45/06 (2006.01), A61K 31/519 (2006.01), A61P 37/00 (2006.01)
(54) MÉTODO DE INIBIÇÃO DA PROLIFERAÇÃO DE UMA POPULAÇÃO DE CÉLULAS, MÉTODO PARA EMPOBRECIMENTO DE CÉLULAS B E PROMOÇÃO DE PARAGEM DO CICLO CELULAR, KIT E COMPOSIÇÃO FARMACÊUTICA
(71) TG THERAPEUTICS, INC. (US) , RHIZEN PHARMACEUTICALS SA (CH) , LABORATOIRE FRANÇAIS DU FRACTIONNEMENT ET DES BIOTECHNOLOGIES (FR)
(72) MICHAEL WEISS, HARI MISKIN, PETER SPORTELLI, SWAROOP KUMAR VENKATA VAKKALANKA
(85) 30/04/2015
(86) PCT US2013/067956 de 01/11/2013
(87) WO 2014/071125 de 08/05/2014
Publicação automática da admissibilidade da fase nacional depositado via PCT . Tratado de cooperação em matéria de Patentes, conforme Instrução Normativa nº 02, de 06/06/2017 publicada na RPI nº 2422, de 06/06/2017.

---

(21) BR 11 2015 009883-5 A2

Código 1.3 - Notificação - Fase Nacional - PCT
(22) 30/10/2013
(30) 30/10/2012 AU 2012904780
(51) A61K 39/35 (2006.01), A61K 131/00 (2006.01), A61P 37/08 (2006.01)
(54) NOVAS MOLÉCULAS IMUNOTERAPÊUTICAS E OS USOS DAS MESMAS
(71) MONASH UNIVERSITY (AU) , ALFRED HEALTH (AU)
(72) ROBYN O'HEHIR, JENNIFER ROLLAND, SARA PRICKETT
(85) 30/04/2015
(86) PCT AU2013/001255 de 30/10/2013
(87) WO 2014/066939 de 08/05/2014

---

(21) BR 11 2015 009889-4 A2

Código 1.3 - Notificação - Fase Nacional - PCT
(22) 22/10/2013
(30) 31/10/2012 US US 13/664,948
(51) B65G 51/01 (2006.01), E21C 41/00 (2006.01), E21C 45/00 (2006.01)
(54) AGENTE DE SUSPENSÃO DE MINERAL, MÉTODO DE PRODUÇÃO E USO DO MESMO
(71) ACTIVE MINERALS INTERNATIONAL, LLC. (US)
(72) ROBERT J. PURCELL JR., MATTHEW J. LYMAN, DENNIS C. PARKER,

JAMES M. SMITH
(85) 30/04/2015
(86) PCT US2013/066114 de 22/10/2013
(87) WO 2014/070519 de 08/05/2014
Publicação automática da admissibilidade da fase nacional depositado via PCT . Tratado de cooperação em matéria de Patentes, conforme Instrução Normativa nº 02, de 06/06/2017 publicada na RPI nº 2422, de 06/06/2017.

---

(21) BR 11 2015 009892-4 A2

Código 1.3 - Notificação - Fase Nacional - PCT
(22) 05/11/2013
(30) 05/11/2012 EP 12007503.1; 05/11/2012 US 61/722,532
(51) A61K 39/395 (2006.01), C07K 16/24 (2006.01)
(54) ANTICORPO CONTRA IL-1 BETA, SEU MÉTODO DE PRODUÇÃO E SEU USO, MEMBRO DE LIGAÇÃO, SEQUÊNCIA ISOLADA DE ÁCIDOS NUCLEICOS, VETOR, CÉLULA HOSPEDEIRA, COMPOSIÇÃO COSMÉTICA, DE DIAGNÓSTICO OU FARMACÊUTICA E KIT
(71) DELENEX THERAPEUTICS AG (CH)
(72) STEFANIE GRABULOVSKI, TITUS KRETZSCHMAR, SIMONE SCHMITT, ABDIJAPAR SHAMSHIEV, THORSTEN ALEXANDER SCHÄFER
(85) 30/04/2015
(86) PCT EP2013/073009 de 05/11/2013
(87) WO 2014/068132 de 08/05/2014

---

(21) BR 11 2015 009954-8 A2

Código 1.3 - Notificação - Fase Nacional - PCT
(22) 31/10/2013
(30) 01/11/2012 US 61/721,322
(51) C07K 14/435 (2006.01), C07K 7/08 (2006.01), C12N 15/12 (2006.01), C07K 16/18 (2006.01)
(54) USO DE UM ANTICORPO PRODUZIDO CONTRA UM POLIPEPTÍDEO DE ERFE, UM POLIPEPTÍDEO DE ERFE, UMA MOLÉCULA DE ÁCIDO NUCLEICO DE ERFE OU UMA COMPOSIÇÃO; E KIT
(71) THE REGENTS OF THE UNIVERSITY OF CALIFORNIA (US)
(72) TOMAS GANZ, ELIZABETA NEMETH, LEON KAUTZ
(85) 30/04/2015
(86) PCT US2013/067771 de 31/10/2013
(87) WO 2014/071015 de 08/05/2014

---

(21) BR 11 2015 009967-0 A2

Código 1.3 - Notificação - Fase Nacional - PCT
(22) 31/10/2013
(30) 01/11/2012 US 61/721,194; 15/03/2013 US 61/790,850
(51) A01H 1/06 (2006.01), A01H 5/12 (2006.01), C12N 9/22 (2006.01), C12N 15/82 (2006.01)
(54) PLANTAS PARA PRODUÇÃO DE PROTEÍNAS TERAPÊUTICAS

(71) CELLECTIS SA (FR) , MEDICAGO INC. (CA)
(72) DANIEL F. VOYTAS, LUC MATHIS, JIN LI, FENG ZHANG, THOMAS STODDARD, MARC-ANDRE D'AOUST
(85) 30/04/2015
(86) PCT US2013/067810 de 31/10/2013
(87) WO 2014/071039 de 08/05/2014

---

(21) BR 11 2015 010046-5 A2

Código 1.3 - Notificação - Fase Nacional - PCT
(22) 05/11/2013
(30) 05/11/2012 EP 12290383.4
(51) C07K 16/28 (2006.01), A61K 47/48 (2006.01), A61K 49/00 (2006.01)
(54) PROTEÍNAS DE LIGAÇÃO A ANTÍGENO E SEU USO COMO PRODUTO DE ENDEREÇAMENTO PARA O TRATAMENTO DE CÂNCER
(71) PIERRE FABRE MEDICAMENT (FR)
(72) CHARLOTTE BEAU-LARVOR, LILIANE GOETSCH, NICOLAS BOUTE
(85) 04/05/2015
(86) PCT EP2013/073036 de 05/11/2013
(87) WO 2014/068139 de 08/05/2014

---

(21) BR 11 2015 010056-2 A2

Código 1.3 - Notificação - Fase Nacional - PCT
(22) 14/03/2013
(30) 05/11/2012 US 61/796,247
(51) B31B 1/26 (2006.01), B31B 1/62 (2006.01), B31B 1/14 (2006.01), B65D 30/10 (2006.01)
(54) MÉTODO DE FABRICAÇÃO DE SACOS REFORÇADOS, E MÉTODO DE FORMAÇÃO DE SACOS
(71) GRAPHIC PACKAGING INTERNACIONAL, INC. (US)
(72) JOSEPH C. WALSH, JEFREY T. SLOAT
(85) 04/05/2015
(86) PCT US2013/031233 de 14/03/2013
(87) WO 2014/070232 de 08/05/2014
Publicação automática da admissibilidade da fase nacional depositado via PCT . Tratado de cooperação em matéria de Patentes, conforme Instrução Normativa nº 02, de 06/06/2017 publicada na RPI nº 2422, de 06/06/2017.

---

(21) BR 11 2015 010070-8 A2

Código 1.3 - Notificação - Fase Nacional - PCT
(22) 22/10/2013
(30) 05/11/2012 US 61/722.769; 07/11/2012 US 61/723.645; 31/05/2013 US 61/829.409
(51) C07D 309/10 (2006.01), C07D 405/12 (2006.01), C07D 493/20 (2006.01)
(54) ANÁLOGOS DE SPLICEOSTATIN E MÉTODODS PARA SUA PREPARAÇÃO

(71) PFIZER INC. (US)
(72) KENNETH JOHN DIRICO, ALESSANDRA S. EUSTAQUIO, MICHAEL ERIC GREEN, HAIYIN HE, MIN HE, FRANK ERICH KOEHN, CHRISTOPHER JOHN O'DONNELL, SUJIET PUTHENVEETIL, ANOKHA SAYANI RATNAYAKE, CHAKRAPANI SUBRAMANYAN, JESSE ALEXANDER TESKE, HUI YU YANG
(85) 04/05/2015
(86) PCT IB2013/059553 de 22/10/2013
(87) WO 2014/068443 de 08/05/2014

---

(21) BR 11 2015 010104-6 A2

Código 1.3 - Notificação - Fase Nacional - PCT
(22) 05/11/2013
(30) 05/11/2012 US 61/722,660
(51) C12N 9/54 (2006.01)
(54) VARIANTE DE ENZIMA TERMOLISINA, COMPOSIÇÃO E MÉTODO DE LIMPEZA
(71) DANISCO US INC. (US)
(72) VIKTOR YURYEVICH ALEKSEYEV, LILIA MARIA BABE, DAVID A. ESTELL, FRITS GOEDEGEBUUR, HARM MULDER, DANIEL ESTEBAN TORRES PAZMINO, JIAN YAO, RICHARD R. BOTT
(85) 05/05/2015
(86) PCT US2013/068590 de 05/11/2013
(87) WO 2014/071410 de 08/05/2014

---

(21) BR 11 2015 010106-2 A2

Código 1.3 - Notificação - Fase Nacional - PCT
(22) 05/11/2013
(30) 05/11/2012 US 61/722,526
(51) C12N 15/113 (2010.01), A61K 31/7088 (2006.01)
(54) DOSAGEM E ADMINISTRAÇÃO DE TERAPIAS PARA CÂNCER COM OLIGONUCLEOTÍDEO
(71) PRONAI THERAPEUTICS, INC. (US)
(72) WENDI VELOSO RODRIGUEZA, MINA PATEL SOOCH, SHARI KAY GAYLOR, RICHARD ADAM MESSMANN, MICHAEL JAMES WOOLLISCROFT
(85) 05/05/2015
(86) PCT US2013/068516 de 05/11/2013
(87) WO 2014/071379 de 08/05/2014

---

(21) BR 11 2015 010116-0 A2

Código 1.3 - Notificação - Fase Nacional - PCT
(22) 14/11/2013
(30) 15/11/2012 EP 12192773.5; 30/01/2013 EP 13153296.2; 28/02/2013 EP 13157237.2; 27/06/2013 EP 13174092.0
(51) C12N 15/113 (2010.01), C12N 15/11 (2006.01), A61P 3/06 (2006.01)
(54) COMPOSTOS CONJUGADOS ANTI-SENTIDO ANTI-ApoB
(71) ROCHE INNOVATION CENTER COPENHAGEN A/S (DK)

(72) NANNA ALBAEK, HENRIK HANSEN, SUSANNE KAMMLER, JACOB RAVN, HENRIK ØRUM, MARK TURNER, MARIE LINDHOLM
(85) 05/05/2015
(86) PCT EP2013/073859 de 14/11/2013
(87) WO 2014/076196 de 22/05/2014

---

(21) BR 11 2015 010125-9 A2

Código 1.3 - Notificação - Fase Nacional - PCT
(22) 06/11/2013
(30) 06/11/2012 US 61/723,137; 14/03/2013 US 61/782,405
(51) C12P 21/08 (2006.01), A61K 39/40 (2006.01), G01N 33/554 (2006.01)
(54) ANTICORPO ISOLADO OU SEU FRAGMENTO DE LIGAÇÃO, COMPOSIÇÃO, ÁCIDO NUCLEICO ISOLADO, MÉTODOS DE DETERMINAÇÃO DA PRESENÇA DE S. AUREUS EM UMA AMOSTRA DE TESTE, DE TRATAMENTO DE UMA INFECÇÃO POR S. AUREUS EM UM PACIENTE, DE PREVENÇÃO OU REDUÇÃO DA GRAVIDADE DE SEPSIA ASSOCIADA A S. AUREUS EM UM PACIENTE, DE ATRASO DO INÍCIO DE SEPSIA ASSOCIADA A INFECÇÃO POR S. AUREUS EM UM PACIENTE, DE PREVENÇÃO DO INÍCIO DE SEPSIA ASSOCIADA A INFECÇÃO POR S. AUREUS EM UM PACIENTE, DE REDUÇÃO DE CARGA BACTERIANA DE S. AUREUS NA CORRENTE SANGUÍNEA OU CORAÇÃO EM UM PACIENTE, E DE REDUÇÃO DA AGLUTINAÇÃO BACTERIANA DE S. AUREUS E/OU FORMAÇÃO DE LESÕES TROMBOEMBÓLICAS EM UM PACIENTE
(71) MEDIMMUNE, LLC (US)
(72) BRET SELLMAN, CHRISTINE TKACZYK, PARTHA S. CHOWDHURY, LEI HUA, PETER PAVLIK, REBECCA BUONPANE, CHEW-SHUN CHANG
(85) 05/05/2015
(86) PCT US2013/068624 de 06/11/2013
(87) WO 2014/074540 de 15/05/2014

---

(21) BR 11 2015 010126-7 A2

Código 1.3 - Notificação - Fase Nacional - PCT
(22) 05/11/2013
(30) 06/11/2012 US 61/723,128
(51) A61K 39/085 (2006.01)
(54) MÉTODOS PARA A PREVENÇÃO OU REDUÇÃO DA GRAVIDADE DE SEPSE ASSOCIADA A S. AUREUS EM UM SUJEITO MAMÍFERO E DE PNEUMONIA ASSOCIADA A S. AUREUS EM UM SUJEITO MAMÍFERO IMUNOCOMPROMETIDO, E, MÉTODO PARA A REDUÇÃO DA CARGA BACTERIANA DE S. AUREUS NA CORRENTE SANGUÍNEA OU CORAÇÃO DE UM SUJEITO MAMÍFERO E PARA REDUÇÃO DA AGLUTINAÇÃO BACTERIANA DE S. AUREUS E/OU FORMAÇÃO DE LESÕES TROMBOEMBÓLICAS EM UM SUJEITO MAMÍFERO
(71) MEDIMMUNE, LLC (US)
(72) BRET SELLMAN, CHRISTINE TKACZYK, MELISSA HAMILTON, LEI HUA

(85) 05/05/2015
(86) PCT US2013/068385 de 05/11/2013
(87) WO 2014/074470 de 15/05/2014

---

(21) BR 11 2015 010134-8 A2

Código 1.3 - Notificação - Fase Nacional - PCT
(22) 08/11/2013
(30) 09/11/2012 US 61/724,831; 15/03/2013 US 61/793,716
(51) C12N 9/04 (2006.01), C12N 9/02 (2006.01), C12P 7/10 (2006.01)
(54) PROCESSO PARA CONSUMO DE ACETATO DURANTE A FERMENTAÇÃO ETANÓLICA DE MATÉRIAS-PRIMAS CELULÓSICAS
(71) LALLEMAND HUNGARY LIQUIDITY MANAGEMENT LLC (HU)
(72) RINTZE MEINDERT ZELLE, ARTHUR J. SHAW IV, JOHANNES PIETER VAN DIJKEN
(85) 05/05/2015
(86) PCT US2013/069266 de 08/11/2013
(87) WO 2014/074895 de 15/05/2014

---

(21) BR 11 2015 010145-3 A2

Código 1.3 - Notificação - Fase Nacional - PCT
(22) 30/10/2013
(30) 09/11/2012 CU CU/P/2012/0158
(51) A61K 38/18 (2006.01)
(54) POLIPEPTÍDEO, USO DO MESMO, E, COMPOSIÇÃO FARMACÊUTICA PARA O TRATAMENTO DE CÂNCER
(71) CENTRO DE INMUNOLOGIA MOLECULAR (CU)
(72) Ángel de Jesús Corria Osorio, Kalet León Monzón, Tania Carmenate Portilla, Amaury Pupo Meriño, Saumel Pérez Rodríguez
(85) 05/05/2015
(86) PCT CU2013/000007 de 30/10/2013
(87) WO 2014/071894 de 15/05/2014

---

(21) BR 11 2015 010167-4 A2

Código 1.3 - Notificação - Fase Nacional - PCT
(22) 06/11/2013
(30) 07/11/2012 US 61/723531
(51) A61B 3/103 (2006.01), A61B 3/113 (2006.01), A61B 3/10 (2006.01)
(54) SENSOR DE FRENTE DE ONDA.
(71) CLARITY MEDICAL SYSTEMS, INC. (US)
(72) YAN ZHOU, BRADFORD CHEW, WILLIAM SHEA
(85) 05/05/2015
(86) PCT US2013/068737 de 06/11/2013
(87) WO 2014/074595 de 15/05/2014

(21) BR 11 2015 010168-2 A2

Código 1.3 - Notificação - Fase Nacional - PCT
(22) 06/11/2013
(30) 07/11/2012 US 61/723531
(51) A61B 3/10 (2006.01), A61B 3/103 (2006.01), A61B 3/113 (2006.01)
(54) SENSOR DE FRENTE DE ONDA.
(71) CLARITY MEDICAL SYSTEMS, INC. (US)
(72) YAN ZHOU, BRADFORD CHEW, WILLIAM SHEA
(85) 05/05/2015
(86) PCT US2013/068675 de 06/11/2013
(87) WO 2014/074572 de 15/05/2014

(21) BR 11 2015 010203-4 A2

Código 1.3 - Notificação - Fase Nacional - PCT
(22) 06/11/2013
(30) 06/11/2012 KR 10-2012-0124724
(51) A61K 38/26 (2006.01), C07K 14/605 (2006.01), A61K 39/395 (2006.01)
(54) COMPOSIÇÃO PARA A PREVENÇÃO OU TRATAMENTO DE DIABETES, COMPLICAÇÕES DIABÉTICAS OU DIABESIDADE, USO DE UM CONJUGADO ANÁLOGO DA OXINTOMODULINA, E, MÉTODO PARA A PREPARAÇÃO DE UM CONJUGADO ANÁLOGO DA OXINTOMODULINA
(71) HANMI PHARM. COM., LTD. (KR)
(72) JIN SUN KIM, DAE JIN KIM, SE CHANG KWON, SANG HYUN LEE, SUNG YOUB JUNG
(85) 05/05/2015
(86) PCT KR2013/009990 de 06/11/2013
(87) WO 2014/073845 de 15/05/2014

(21) BR 11 2015 010205-0 A2

Código 1.3 - Notificação - Fase Nacional - PCT
(22) 05/11/2013
(30) 06/11/2012 EP 12191493.1
(51) A61K 39/395 (2006.01), C07K 16/28 (2006.01), C07K 16/30 (2006.01)
(54) FORMULAÇÃO PARA POLIPEPTÍDEOS.
(71) BAYER PHARMA AKTIENGESELLSCHAFT (DE)
(72) CARSTEN OLBRICH, THOMAS BUNTE, JONAS WINTER, JÖRG PETERS, THOMAS TRILL
(85) 05/05/2015
(86) PCT EP2013/073024 de 05/11/2013
(87) WO 2014/072277 de 15/05/2014

(21) BR 11 2015 010235-2 A2

Código 1.3 - Notificação - Fase Nacional - PCT
(22) 06/11/2013
(30) 06/11/2012 KR 10-2012-0124725
(51) A61K 9/08 (2006.01), A61K 38/26 (2006.01), C07K 14/605 (2006.01), A61K 39/395 (2006.01)

(54) FORMULAÇÃO LÍQUIDA DE UM CONJUGADO DE PROTEÍNA COMPREENDENDO A OXINTOMODULINA E UM FRAGMENTO DE IMUNOGLOBULINA
(71) HANMI PHARM. CO., LTD. (KR)
(72) Hyun Uk Kim, Hyung Kyu Lim, Myung Hyun Jang, Sang Yun Kim, Sung Min Bae, Se Chang Kwon
(85) 05/05/2015
(86) PCT KR2013/009986 de 06/11/2013
(87) WO 2014/073842 de 15/05/2014

---

(21) BR 11 2015 010240-9 A2

Código 1.3 - Notificação - Fase Nacional - PCT
(22) 06/11/2013
(30) 06/11/2012 US 61/723,192
(51) C07K 16/00 (2006.01), C12P 21/08 (2006.01), A61K 39/40 (2006.01)
(54) TERAPIAS DE COMBINAÇÃO ATRAVÉS DO USO DE MO- LÉCULAS DE LIGAÇÃO DE PSL E DE PCRV ANTI- PSEUDOMONAS
(71) MEDIMMUNE, LLC (US) , MEDIMMUNE LIMITED (GB)
(72) ANTONIO DIGIANDOMENICO, PAUL WARRENER, CHARLES STOVER, BRET SELLMAN, RALPH MINTER, SANDRINE GUILLARD, STEVEN RUST, MLADEN TOMICH, VIGNESH VENKATRAMAN, REENA VARKEY, LI PENG, MELISSA DAMSCHRODER, PARTHA CHOWDHURY, NAZZARENO DIMASI, RYAN FLEMING, BINYAM BEZABEH, CHANGSHOU GAO
(85) 06/05/2015
(86) PCT US2013/068609 de 06/11/2013
(87) WO 2014/074528 de 15/05/2014

---

(21) BR 11 2015 010309-0 A2

Código 1.3 - Notificação - Fase Nacional - PCT
(22) 08/05/2014
(51) H04L 29/08 (2006.01), G06F 12/12 (2006.01), H04N 21/231 (2011.01)
(54) GERENCIAMENTO DE ARMAZENAGEM FORNECIDO POR REDE DE ENTREGA DE CONTEÚDO
(71) ERICSSON TELECOMUNICAÇÕES S.A. (BR/SP)
(72) ANDRÉ LUIS CAVALCANTI MOREIRA, ARTHUR DE CASTRO CALLADO, MOISÉ BEZERRA ESTRELA RODRIGUES, DJAMEL FAWZI HADJ SADOK, ERNANI MADUREIRA DE AZEVEDO
(85) 06/05/2015
(86) PCT SE2014/050567 de 08/05/2014
(87) WO 2015/171028 de 12/11/2015
Publicação automática da admissibilidade da fase nacional depositado via PCT . Tratado de cooperação em matéria de Patentes, conforme Instrução Normativa nº 02, de 06/06/2017 publicada na RPI nº 2422, de 06/06/2017.

(21) BR 11 2015 010318-9 A2

Código 1.3 - Notificação - Fase Nacional - PCT
(22) 08/11/2013
(30) 08/11/2012 EP 12191856.9
(51) C07K 14/765 (2006.01), A61K 38/38 (2006.01), C12N 15/62 (2006.01)
(54) VARIANTES DE ALBUMINA
(71) NOVOZYMES BIOPHARMA DK A/S (DK)
(72) JASON CAMERON, KAREN DELAHAY, JENS ERIK NIELSEN, ANDREW PLUMRIDGE, JAN TERJE ANDERSEN
(85) 06/05/2015
(86) PCT EP2013/073426 de 08/11/2013
(87) WO 2014/072481 de 15/05/2014

(21) BR 11 2015 010364-2 A2

Código 1.3 - Notificação - Fase Nacional - PCT
(22) 08/11/2013
(30) 08/11/2012 US 61/723,979
(51) A61K 39/102 (2006.01)
(54) VACINAS ATENUADAS DE MANNHEIMIA HAEMOLYTICA E MÉTODOS DE PRODUÇÃO E USO
(71) MERIAL INC. (US)
(72) RUSSELL F. BEY, PAULRAJ KIRUBAKARAN LAWRENCE, RANDY R. SIMONSON
(85) 07/05/2015
(86) PCT US2013/069144 de 08/11/2013
(87) WO 2014/074817 de 15/05/2014

(21) BR 11 2015 010375-8 A2

Código 1.3 - Notificação - Fase Nacional - PCT
(22) 07/11/2013
(30) 08/11/2012 EP 12191840.3; 08/11/2012 US 61/723,872; 12/02/2013 EP 13154867.9; 12/02/2013 US 61/763,570
(51) C07K 7/06 (2006.01), C07K 7/08 (2006.01), A61K 47/48 (2006.01)
(54) MOLÉCULA OU COMPOSTO, CONJUGADO DE BAM, COMPOSIÇÃO FARMACÊUTICA, E, USO DE UMA MOLÉCULA OU COMPOSTO
(71) PHI PHARMA SA (CH)
(72) Christophe Bonny, Fabrice Chenaux
(85) 07/05/2015
(86) PCT EP2013/073279 de 07/11/2013
(87) WO 2014/072411 de 15/05/2014

(21) BR 11 2015 010407-0 A2

Código 1.3 - Notificação - Fase Nacional - PCT
(22) 04/11/2013
(30) 09/11/2012 US 61/724,458; 11/03/2013 US 13/793,005

(51) C12P 7/64 (2006.01), C12N 9/26 (2006.01)
(54) MÉTODOS PARA OBTER ÓLEO A PARTIR DE MILHO
(71) THE UNITED STATES OF AMERICA, AS REPRESENTED BY THE SECRETARY OF AGRICULTURE E DUPONT INDUSTRIAL BIOSCIENCES (US)
(72) David Johnston, Kevin B. Hicks, Robert A. Moreau, JAYARAMA K. SHETTY
(85) 07/05/2015
(86) PCT US2013/068297 de 04/11/2013
(87) WO 2014/074452 de 15/05/2014
Publicação automática da admissibilidade da fase nacional depositado via PCT . Tratado de cooperação em matéria de Patentes, conforme Instrução Normativa nº 02, de 06/06/2017 publicada na RPI nº 2422, de 06/06/2017.

---

(21) BR 11 2015 010436-3 A2

Código 1.3 - Notificação - Fase Nacional - PCT
(22) 04/11/2013
(30) 07/11/2012 US 61/723,772; 11/10/2013 US 61/889,744
(51) C07K 16/28 (2006.01), A61K 47/48 (2006.01), C07K 5/02 (2006.01)
(54) ANTICORPOS ANTI-NOTCH3 E CONJUGADOS ANTICORPO-FÁRMACO
(71) PFIZER INC. (US)
(72) KENNETH G. GELES, YIJIE GAO, PUJA SAPRA, LIOUDMILA GENNADIEVNA TCHISTIAKOVA, BIN-BING STEPHEN ZHOU
(85) 07/05/2015
(86) PCT IB2013/059893 de 04/11/2013
(87) WO 2014/072897 de 15/05/2014

---

(21) BR 11 2015 010518-1 A2

Código 1.3 - Notificação - Fase Nacional - PCT
(22) 14/11/2012
(51) G06F 7/00 (2006.01), G06F 11/30 (2006.01)
(54) EXIBIÇÃO GRÁFICA DE UMA MÁQUINA DE MINERAÇÃO MÓVEL
(71) TECHNOLOGICAL RESOURCES PTY. LIMITED (AU)
(72) DANIEL ADAMS
(85) 08/05/2015
(86) PCT AU2012/001401 de 14/11/2012
(87) WO 2014/075123 de 22/05/2014
Publicação automática da admissibilidade da fase nacional depositado via PCT . Tratado de cooperação em matéria de Patentes, conforme Instrução Normativa nº 02, de 06/06/2017 publicada na RPI nº 2422, de 06/06/2017.

---

(21) BR 11 2015 010550-5 A2

Código 1.3 - Notificação - Fase Nacional - PCT
(22) 21/11/2013

(30) 21/11/2012 EP PCT/EP2012/073283
(51) C07K 14/33 (2006.01)
(54) USOS DE LYS-C, MÉTODOS PARA FABRICAÇÃO DE UM POLIPEPTÍDEO PROTEOLITICAMENTE PROCESSADO, PARA FABRICAÇÃO DE UM POLIPEPTÍDEO PROTEOLITICAMENTE ATIVO, PARA AVALIAÇÃO PARA UM INIBIDOR DO POLIPEPTÍDEO PROTEOLITICAMENTE ATIVO, E PARA GERAÇÃO DE FRAGMENTOS DE POLIPEPTÍDEO, COMPOSIÇÕES, POLIPEPTÍDEO PROTEOLITICAMENTE ATIVO, USO DO MESMO, MOLÉCULA DE ÁCIDO NUCLÉICO, VETOR, CÉLULA E USO DE UM POLIPEPTÍDEO PROCESSADO
(71) SYNTAXIN LIMITED (GB)
(72) ANDREAS RUMMEL
(85) 08/05/2015
(86) PCT GB2013/053072 de 21/11/2013
(87) WO 2014/080206 de 30/05/2014

---

(21) BR 11 2015 010615-3 A2

Código 1.3 - Notificação - Fase Nacional - PCT
(22) 14/08/2013
(30) 09/11/2012 DE 10 2012 220 468.7
(51) A61B 5/107 (2006.01), G01B 17/00 (2006.01), G01B 5/06 (2006.01), A61B 5/00 (2006.01)
(54) DISPOSITIVO DE MEDIÇÃO DE COMPRIMENTO
(71) SECA AG (CH)
(72) JAN-ERIK GROßMANN, BJÖRN JENSEN, PETER LAWITZKE
(85) 08/05/2015
(86) PCT EP2013/067022 de 14/08/2013
(87) WO 2014/072089 de 15/05/2014

---

(21) BR 11 2015 010625-0 A2

Código 1.3 - Notificação - Fase Nacional - PCT
(22) 11/11/2013
(30) 12/11/2012 GB 1220328.7; 19/09/2013 GB 1316660.8
(51) C07K 14/755 (2006.01), A61K 38/00 (2006.01), A61K 39/00 (2006.01), A61K 38/37 (2006.01)
(54) PEPTÍDEOS
(71) APITOPE INTERNATIONAL NV (BE)
(72) DAVID WRAITH, HEATHER STREETER
(85) 08/05/2015
(86) PCT IB2013/060060 de 11/11/2013
(87) WO 2014/072958 de 15/05/2014

---

(21) BR 11 2015 010628-5 A2

Código 1.3 - Notificação - Fase Nacional - PCT

(22) 08/11/2013
(30) 08/11/2012 US 61/796,346
(51) D06P 7/00 (2006.01), D06P 5/00 (2006.01)
(54) SISTEMAS E MÉTODOS PARA O TRANSPORTE DE UMA SUBSTÂNCIA PARA O INTERIOR DE UM MATERIAL HETEROGÊNEO
(71) WILLIAM DOUGLAS GRIER II (US)
(72) WILLIAM DOUGLAS GRIER II
(85) 08/05/2015
(86) PCT US2013/069268 de 08/11/2013
(87) WO 2014/074897 de 15/05/2014
Publicação automática da admissibilidade da fase nacional depositado via PCT . Tratado de cooperação em matéria de Patentes, conforme Instrução Normativa nº 02, de 06/06/2017 publicada na RPI nº 2422, de 06/06/2017.

---

(21) BR 11 2015 010674-9 A2

Código 1.3 - Notificação - Fase Nacional - PCT
(22) 11/11/2013
(30) 09/11/2012 US 61/724.632; 14/03/2013 US 61/783.390
(51) C12N 15/82 (2006.01), C12N 15/87 (2006.01)
(54) USO DE SILENCIAMENTO DA INVERTASE EM BATATA PARA MINIMIZAR PERDAS A PARTIR DE ZEBRA DA BATATA FRITA E EXTREMIDADES AÇUCARADAS
(71) J.R. SIMPLOT COMPANY (US)
(72) CRAIG RICHAEL, JINGSONG YE, CAIUS ROMMENS
(85) 11/05/2015
(86) PCT US2013/069443 de 11/11/2013
(87) WO 2014/074990 de 15/05/2014

---

(21) BR 11 2015 010691-9 A2

Código 1.3 - Notificação - Fase Nacional - PCT
(22) 12/11/2013
(30) 13/11/2012 US 61/725,704; 20/05/2013 US 61/825,112
(51) C07K 16/28 (2006.01), A61P 1/00 (2006.01), A61P 23/00 (2006.01)
(54) ANTICORPO QUE SE LIGA ESPECIFICAMENTE AO RECEPTOR DE PROCINETICINA (PROKR), SEU USO NO TRATAMENTO OU ATENUAÇÃO DA DOR E COMPOSIÇÃO FARMACÊUTICA QUE O COMPREENDE
(71) REGENERON PHARMACEUTICALS, INC. (US)
(72) LYNN MACDONALD, MICHAEL L. LACROIX-FRALISH
(85) 11/05/2015
(86) PCT US2013/069673 de 12/11/2013
(87) WO 2014/078306 de 22/05/2014

---

(21) BR 11 2015 010722-2 A2

Código 1.3 - Notificação - Fase Nacional - PCT
(22) 28/10/2013

(30) 09/11/2012 US 61/724.888
(51) C07K 16/22 (2006.01), A61K 39/00 (2006.01)
(54) ANTICORPOS ESPECÍFICOS DE FATOR DE CRESCIMENTO DERIVADO DE PLAQUETAS DE ISOFORMA B E COMPOSIÇÕES E USOS DOS MESMOS
(71) PFIZER INC. (US)
(72) ROBERT ARCH, GREGORY CARVEN, JUN KUAI, LYDIA MOSYAK, SHINJI OGAWA, DIRK PONSEL, ROBERT RAUCHENBERGER
(85) 11/05/2015
(86) PCT IB2013/059718 de 28/10/2013
(87) WO 2014/072876 de 15/05/2014

---

(21) BR 11 2015 010740-0 A2

Código 1.3 - Notificação - Fase Nacional - PCT
(22) 12/11/2013
(30) 13/11/2012 EP PCT/EP2012/004712; 30/07/2013 EP PCT/EP2013/002270
(51) C07K 16/28 (2006.01)
(54) AGENTES PARA TRATAMENTO DE DOENÇAS CANCEROSAS EXPRESSANDO CLAUDINA
(71) BIONTECH AG (DE) , GANYMED PHARMACEUTICALS AG (DE) , TRON -TRANSLATIONALE ONKOLOGIE AN DER UNIVERSITATSMEDIZIN DER JOHANNES GUTENBERG- UNIVERSITAT MAINZ GEMEINNUTZIGE GMBH (DE)
(72) UGUR SAHIN, ÖZLEM TÜRECI, CHRISTIANE STADLER, JULIA HOLLAND, HAYAT BÄHR-MAHMUD, TIM BEISSERT, LAURA PLUM, FABRICE LE GALL, ARNE JENDRETZKI, MARKUS FIEDLER
(85) 12/05/2015
(86) PCT EP2013/003399 de 12/11/2013
(87) WO 2014/075788 de 22/05/2014

---

(21) BR 11 2015 010756-7 A2

Código 1.3 - Notificação - Fase Nacional - PCT
(22) 16/11/2012
(51) A61K 39/12 (2006.01), A61K 38/00 (2006.01)
(54) COMPOSIÇÃO DE VACINA PARA A DOENÇA DO PÉ-E-BOCA (FMD), MÉTODOS PARA ELICITAÇÃO DE UMA RESPOSTA IMUNE EM UM ANIMAL E PARA PROTEÇÃO DE UM ANIMAL DE INFECÇÃO POR FMD E USO
(71) UNITED BIOMEDICAL, INC. (US)
(72) CHANG YI WANG
(85) 12/05/2015
(86) PCT US2012/065386 de 16/11/2012
(87) WO 2014/077825 de 22/05/2014

---

(21) BR 11 2015 010758-3 A2

Código 1.3 - Notificação - Fase Nacional - PCT

(22) 14/11/2013
(30) 14/11/2012 US 61/726,040
(51) C07K 16/18 (2006.01), C07K 16/42 (2006.01), C12N 15/10 (2006.01)
(54) PROTEÍNA DE LIGAÇÃO DE ANTÍGENO RECOMBINANTE, POLINUCLEOTÍDEO ISOLADO, VETOR DE ÁCIDO NUCLÉICO, CÉLULA DO HOSPEDEIRO, E, MÉTODO DE DETECTAR OU ISOLAR UMA CÉLULA QUE EXPRESSA ESTAVELMENTE UMA PROTEÍNA HETERODIMÉRICA
(71) REGENERON PHARMACEUTICALS, INC. (US)
(72) Dipali Deshpande, Gang Chen, Darya Burakov, James Fandl, Thomas Aldrich, Vishal Kamat
(85) 12/05/2015
(86) PCT US2013/069993 de 14/11/2013
(87) WO 2014/078475 de 22/05/2014

---

(21) BR 11 2015 010796-6 A2

Código 1.3 - Notificação - Fase Nacional - PCT
(22) 13/11/2013
(30) 13/11/2012 DK PA 2012 70699
(51) C07K 1/16 (2006.01), C07K 1/18 (2006.01), C07K 1/20 (2006.01)
(54) PROCESSO PARA PURIFICAR GALACTOCEREBROSÍDEO-ß-GALACTOSIDASE RECOMBINANTE DE HUMANO, COMPOSIÇÃO, E, USO DA COMPOSIÇÃO
(71) ACE BIOSCIENCES A/S (DK)
(72) Jens Fogh, Claes Andersson, Pia Hydén, Pia Ringholm Gulstad, Kerstin Lundell, Magnus Hjertman
(85) 12/05/2015
(86) PCT DK2013/050378 de 13/11/2013
(87) WO 2014/075688 de 22/05/2014

---

(21) BR 11 2015 010943-8 A2

Código 1.3 - Notificação - Fase Nacional - PCT
(22) 14/11/2013
(30) 15/11/2012 US 61/726,935
(51) C07K 19/00 (2006.01), C07K 14/59 (2006.01), A61K 38/16 (2006.01)
(54) CONSTRUTOS DE FUSÃO HORMÔNIO FOLÍCULO- ESTIMULANTE (FSH)/DOMÍNIO LÍTICO E MÉTODOS DE PRODUÇÃO E UTILIZAÇÃO DOS MESMOS
(71) ESPERANCE PHARMACEUTICALS, INC. (US) , BOARD OF SUPERVISORS OF LOUISIANA STATE UNIVERSITY AND AGRICULTURAL AND MECHANICAL COLLEGE (US)
(72) CAROLA LEUSCHNER, HECTOR ALILA, WILLIAM HANSEL
(85) 13/05/2015
(86) PCT US2013/070093 de 14/11/2013
(87) WO 2014/078533 de 22/05/2014
Publicação automática da admissibilidade da fase nacional depositado via

PCT . Tratado de cooperação em matéria de Patentes, conforme Instrução Normativa nº 02, de 06/06/2017 publicada na RPI nº 2422, de 06/06/2017.

---

(21) BR 11 2015 010969-1 A2

Código 1.3 - Notificação - Fase Nacional - PCT
(22) 14/11/2013
(30) 14/11/2012 US 61/726,119
(51) A61K 31/417 (2006.01), A61K 31/4178 (2006.01), A61P 9/10 (2006.01), A61P 11/00 (2006.01)
(54) COMPOSTO, MÉTODOS PARA TRATAR HIPERTENSÃO ARTERIAL PULMONAR E PARA TRATAR LESÃO DO PULMÃO, E, COMPOSIÇÃO FARMACÊUTICA
(71) BIAL - PORTELA & C.A., S.A. (PT)
(72) Patricio Manuel Vieira Araújo Soares da Silva, Maria João Macedo da Silva Bonifácio
(85) 13/05/2015
(86) PCT PT2013/000065 de 14/11/2013
(87) WO 2014/077715 de 22/05/2014
Publicação automática da admissibilidade da fase nacional depositado via PCT . Tratado de cooperação em matéria de Patentes, conforme Instrução Normativa nº 02, de 06/06/2017 publicada na RPI nº 2422, de 06/06/2017.

---

(21) BR 11 2015 010970-5 A2

Código 1.3 - Notificação - Fase Nacional - PCT
(22) 13/11/2013
(30) 13/11/2012 US 61/725,837
(51) C08J 9/04 (2006.01), B29C 44/00 (2006.01)
(54) "ESPUMA DE POLIURETANO ATRAVÉS DA MOLDAGEM POR INJEÇÃO DE REAÇÃO"
(71) INVISTA TECHNOLOGIES S.À.R.I. (CH)
(72) JAMES MICHAEL LAMBER, ACHILLE MAYELLE BIVIGOU KOUMBA, DOUGLAS K. FARMER
(85) 13/05/2015
(86) PCT US2013/069864 de 13/11/2013
(87) WO 2014/078395 de 22/05/2014
Publicação automática da admissibilidade da fase nacional depositado via PCT . Tratado de cooperação em matéria de Patentes, conforme Instrução Normativa nº 02, de 06/06/2017 publicada na RPI nº 2422, de 06/06/2017.

---

(21) BR 11 2015 010993-4 A2

Código 1.3 - Notificação - Fase Nacional - PCT
(22) 20/11/2013
(30) 20/11/2012 EP 12306444.6
(51) C07K 16/30 (2006.01), A61K 39/395 (2006.01), A61P 35/00 (2006.01)
(54) ANTICORPOS ANTI-CEACAM5 E USOS DOS MESMOS

(71) SANOFI (FR)
(72) PIERRE-FRANCOIS BERNE, FRANCIS BLANCHE, HERVÉ BOUCHARD, BÉATRICE CAMERON, TARIK DABDOUBI, STÉPHANIE DECARY, PAUL FERRARI, ALEXEY RAK
(85) 13/05/2015
(86) PCT EP2013/074291 de 20/11/2013
(87) WO 2014/079886 de 30/05/2014

---

(21) BR 11 2015 010995-0 A2

Código 1.3 - Notificação - Fase Nacional - PCT
(22) 11/11/2013
(30) 15/11/2012 US 61/726,878; 15/03/2013 EP 13159424.4
(51) H04S 5/00 (2006.01)
(54) AJUSTE POR SEGMENTO DO SINAL DE ÁUDIO ESPACIAL PARA CONFIGURAÇÃO DIFERENTE DO AUTO-FALANTE DE REPRODUÇÃO
(71) FRAUNHOFER-GESELLSCHAFT ZUR FORDERUNG DER ANGEWANDTEN FORSCHUNG E.V (DE) , TECHNICHE UNIVERSITAT ILMENAU (DE)
(72) ADAMI, ALEXANDER, HERRE, JURGEN, KUNTZ, ACHIM, DEL GALDO, GIOVANNI, KUCH, FABIAN
(85) 13/05/2015
(86) PCT EP2013/073482 de 11/11/2013
(87) WO 2014/076030 de 22/05/2014
Publicação automática da admissibilidade da fase nacional depositado via PCT . Tratado de cooperação em matéria de Patentes, conforme Instrução Normativa nº 02, de 06/06/2017 publicada na RPI nº 2422, de 06/06/2017.

---

(21) BR 11 2015 011004-5 A2

Código 1.3 - Notificação - Fase Nacional - PCT
(22) 25/10/2013
(30) 15/11/2012 GB 1220615.7
(51) B01J 20/30 (2006.01), A62B 23/02 (2006.01), A61B 19/00 (2006.01), B65B 1/04 (2006.01), B01D 46/00 (2006.01)
(54) MÉTODO PARA FORMAR UM LEITO DE FILTRO DE FORMA SIMILAR
(71) SCOTT HEALTH & SAFETY LTD (GB)
(72) CHRISTOPHER JOHN LITTLETON
(85) 13/05/2015
(86) PCT GB2013/052784 de 25/10/2013
(87) WO 2014/076451 de 22/05/2014
Publicação automática da admissibilidade da fase nacional depositado via PCT . Tratado de cooperação em matéria de Patentes, conforme Instrução Normativa nº 02, de 06/06/2017 publicada na RPI nº 2422, de 06/06/2017.

---

(21) BR 11 2015 011061-4 A2

Código 1.3 - Notificação - Fase Nacional - PCT

(22) 18/11/2013
(30) 20/11/2012 US 61/728,459
(51) C12N 15/85 (2006.01), C12N 5/10 (2006.01)
(54) CASSETE DE EXPRESSÃO OTIMIZADO PARA EXPRESSÃO DE UM POLIPEPTÍDEO COM RENDIMENTO ELEVADO
(71) NOVARTIS AG (CH)
(72) ZORICA DRAGIC, RITA SCHMITZ, BURKHARD WILMS
(85) 14/05/2015
(86) PCT EP2013/074114 de 18/11/2013
(87) WO 2014/079819 de 30/05/2014

---

(21) BR 11 2015 011088-6 A2

Código 1.3 - Notificação - Fase Nacional - PCT
(22) 27/11/2013
(30) 28/11/2012 US 61/730,549
(51) C12P 5/02 (2006.01), C07C 11/09 (2006.01)
(54) MÉTODO PARA SINTETIZAR ISOBUTENO E HOSPEDEIRO RECOMBINANTE
(71) INVISTA TECHNOLOGIES S.A.R.L. (CH)
(72) ADRIANA LEONORA BOTES, ALEX VAN ECK CONRADIE
(85) 14/05/2015
(86) PCT US2013/072275 de 27/11/2013
(87) WO 2014/085612 de 05/06/2014

---

(21) BR 11 2015 011099-1 A2

Código 1.3 - Notificação - Fase Nacional - PCT
(22) 13/11/2013
(30) 14/11/2012 US 61/726,252; 20/05/2013 US 61/825,227
(51) C12P 21/00 (2006.01), A61K 38/19 (2006.01)
(54) COMPOSIÇÕES E MÉTODOS PARA O TRATAMENTO DE DIPLASIA ECTODÉRMICA
(71) EDIMER PHARMACEUTICALS, INC. (US)
(72) KENNETH M. HUTTNER, NEIL KIRBY, PASCAL SCHNEIDER, OLIVIER GAIDE
(85) 14/05/2015
(86) PCT US2013/069799 de 13/11/2013
(87) WO 2014/078353 de 22/05/2014

---

(21) BR 11 2015 011130-0 A2

Código 1.3 - Notificação - Fase Nacional - PCT
(22) 15/11/2013
(30) 16/11/2012 US 61/727,482; 07/01/2013 GB 1300225.8
(51) G09F 3/00 (2006.01), A24F 25/02 (2006.01), G09F 3/10 (2006.01), B65D 81/24 (2006.01), B65D 85/10 (2006.01)
(54) RÓTULO DE CONTROLE DE UMIDADE AUTOADESIVO PARA EMBALAGEM DE PRODUTO, PLURALIDADE DE RÓTULOS, CARRETEL DE

RÓTULOS ENROLADOS, EMBALAGEM DE PRODUTO, E, MÉTODO DE FABRICAR UM CARRETEL ENROLADO DE RÓTULOS DE CONTROLE DE UMIDADE AUTOADESIVOS PARA EMBALAGEM DE PRODUTO
(71) ESSENTRA PACKAGING & SECURITY LIMITED E ESSENTRA POROUS TECHNOLOGIES CORP. (US)
(72) Bennett Clayton Ward, Jian Xiang, Jenny Gater, Philip John Allen
(85) 14/05/2015
(86) PCT GB2013/053015 de 15/11/2013
(87) WO 2014/076488 de 22/05/2014
Publicação automática da admissibilidade da fase nacional depositado via PCT . Tratado de cooperação em matéria de Patentes, conforme Instrução Normativa nº 02, de 06/06/2017 publicada na RPI nº 2422, de 06/06/2017.

---

(21) BR 11 2015 011241-2 A2

Código 1.3 - Notificação - Fase Nacional - PCT
(22) 15/11/2013
(30) 16/11/2012 EP 12306428.9
(51) A61K 38/24 (2006.01), A01K 67/02 (2006.01)
(54) USO DE UM ANÁLOGO DE FSH RECOMBINANTE (RFSH) OU DE UMA COMPOSIÇÃO, MÉTODO PARA AUMENTAR O DESEMPENHO REPRODUTIVO DE UM BOVINO OU GRUPO DE BOVINOS E MÉTODO PARA AUMENTAR O DESEMPENHO REPRODUTIVO EM UM MAMÍFERO NÃO HUMANO
(71) CEVA SANTE ANIMALE (FR)
(72) ALEXANDRE SOUZA, NAOMI ISAKA, AUDE CARRIE, DOMINIQUE THIBAUD
(85) 15/05/2015
(86) PCT EP2013/073928 de 15/11/2013
(87) WO 2014/076231 de 22/05/2014

---

(21) BR 11 2015 011243-9 A2

Código 1.3 - Notificação - Fase Nacional - PCT
(22) 22/11/2013
(30) 07/12/2012 US 61/734,509
(51) A61K 8/895 (2006.01), A61K 8/81 (2006.01), A61Q 19/00 (2006.01), A61K 8/898 (2006.01), A61K 8/892 (2006.01), A61Q 5/00 (2006.01)
(54) FORMULAÇÃO DE CUIDADO PESSOAL, E, MÉTODOS PARA TRATAR O CORPO E PARA MELHORAR A SENSAÇÃO DE FORMULAÇÕES DE CUIDADO PESSOAL
(71) DOW GLOBAL TECHNOLOGIES LLC E ROHM AND HAAS COMPANY (US)
(72) THOMAS P. CLARK, Vivek Kalihari, NAHRAIN E. KAMBER, John W. Kramer, Xiaodong Lu, Ying O'Connor, THOMAS H. PETERSON, Curtis Schwartz, Qichun Wan

(85) 15/05/2015
(86) PCT US2013/071404 de 22/11/2013
(87) WO 2014/088839 de 12/06/2014
Publicação automática da admissibilidade da fase nacional depositado via PCT . Tratado de cooperação em matéria de Patentes, conforme Instrução Normativa nº 02, de 06/06/2017 publicada na RPI nº 2422, de 06/06/2017.

---

(21) BR 11 2015 011244-7 A2

Código 1.3 - Notificação - Fase Nacional - PCT
(22) 15/11/2013
(30) 15/11/2012 US 61/727,094
(51) C07K 7/00 (2006.01), A61K 38/04 (2006.01), C12N 5/00 (2006.01), A61P 37/00 (2006.01)
(54) ANÁLOGOS DE COMPSTATINA DE REAÇÃO CELULAR, AÇÃO LONGA, OU DIRECIONADOS E COMPOSIÇÕES E MÉTODOS RELACIONADOS
(71) APELLIS PHARMACEUTICALS, INC. (US)
(72) CEDRIC FRANÇOIS, PASCAL DESCHATELETS
(85) 15/05/2015
(86) PCT US2013/070417 de 15/11/2013
(87) WO 2014/078731 de 22/05/2014

---

(21) BR 11 2015 011254-4 A2

Código 1.3 - Notificação - Fase Nacional - PCT
(22) 21/11/2013
(30) 23/11/2012 EP 12194056.3
(51) A01N 53/06 (2006.01)
(54) UTILIZAÇÃO DE UM COMPOSTO CONSTITUÏDO POR UMA UNIDADE DE POLIFLUOROBENZILO CONTRA PRAGAS RESISTENTES A INSETICIDAS
(71) BAYER CROPSCIENCE AG (DE)
(72) SEBASTIAN HORSTMANN, RAINER SONNECK, ROBERT VELTEN, STEFAN WERNER
(85) 15/05/2015
(86) PCT EP2013/074383 de 21/11/2013
(87) WO 2014/079928 de 30/05/2014

---

(21) BR 11 2015 011264-1 A2

Código 1.3 - Notificação - Fase Nacional - PCT
(22) 05/11/2013
(30) 16/11/2012 US 13/678,792
(51) F16D 1/08 (2006.01), F16D 1/116 (2006.01)
(54) COMBINAÇÃO DE PISTA DE ROLAMENTO INTERNA E COIFA DA HOMOCINÉTICA
(71) DANA AUTOMOTIVE SYSTEMS GROUP, LLC. (US)
(72) DONALD W. DINE, DEE E. BEAR

(85) 15/05/2015
(86) PCT US2013/068370 de 05/11/2013
(87) WO 2014/078116 de 22/05/2014

---

(21) BR 11 2015 011329-0 A2

Código 1.3 - Notificação - Fase Nacional - PCT
(22) 18/11/2013
(30) 19/11/2012 SE 1251307-3; 18/12/2012 SE 1251451-9; 30/05/2013 SE 1350657-1
(51) B60L 11/18 (2006.01)
(54) SISTEMA E MÉTODO PARA DISTRIBUIÇÃO DE ENERGIA PARA VEÍCULOS ELÉTRICOS
(71) LIROS POWER SOLUTION AB (SE)
(72) JOHANSSON, ROLAND
(85) 18/05/2015
(86) PCT SE2013/051348 de 18/11/2013
(87) WO 2014/077774 de 22/05/2014

---

(21) BR 11 2015 011330-3 A2

Código 1.3 - Notificação - Fase Nacional - PCT
(22) 18/11/2013
(30) 19/11/2012 SE 1251307-3; 18/12/2012 SE 1251451-9; 30/05/2013 SE 1350657-1
(51) B60L 11/18 (2006.01)
(54) CARREGADOR DE BATERIA DE VEÍCULO ELÉTRICO MONTADO EM UM POSTE DE LÂMPADA
(71) LIROS POWER SOLUTION AB (SE)
(72) JOHANSSON, ROLAND
(85) 18/05/2015
(86) PCT SE2013/051347 de 18/11/2013
(87) WO 2014/077773 de 22/05/2014

---

(21) BR 11 2015 011363-0 A2

Código 1.3 - Notificação - Fase Nacional - PCT
(22) 03/12/2013
(30) 05/12/2012 US 61/733,566
(51) C07K 16/22 (2006.01), A61K 39/00 (2006.01)
(54) COMPOSIÇÕES E MÉTODOS PARA ANTICORPOS ALVEJANDO EPO
(71) NOVARTIS AG (CH)
(72) JOY GHOSH, MARK ANTHONY RUTZ, KATRIN ULRIKE TISSOT-DAGUETTE, IGOR SPLAWSKI, MICHAEL ROGUSKA
(85) 18/05/2015
(86) PCT US2013/072915 de 03/12/2013
(87) WO 2014/089111 de 12/06/2014

(21) BR 11 2015 011379-6 A2

Código 1.3 - Notificação - Fase Nacional - PCT
(22) 11/03/2014
(30) 15/03/2013 US 61/794,490
(51) A61K 31/045 (2006.01), A61K 9/50 (2006.01), A61K 9/40 (2006.01), A61K 9/14 (2006.01)
(54) FORMULAÇÃO DE NANOPARTICULAS DE METADICHOL® LÍQUIDO E EM GEL
(71) NANORX, INC. (US)
(72) PALAYAKOTAI R. RAGHAVAN
(85) 18/05/2015
(86) PCT US2014/023777 de 11/03/2014
(87) WO 2014/150609 de 25/09/2014

(21) BR 11 2015 011389-3 A2

Código 1.3 - Notificação - Fase Nacional - PCT
(22) 19/11/2013
(30) 20/11/2012 US 61/728,498; 11/10/2013 US 61/890,086
(51) A61K 39/12 (2006.01), C07K 14/005 (2006.01)
(54) COMPLEXO F DO VÍRUS SINCICIAL RESPIRATÓRIO, MÉTODOS PARA PRODUZIR UM COMPLEXO F DO VÍRUS SINCICIAL RESPIRATÓRIO E PARA INDUÇÃO DE UMA RESPOSTA IMUNOLÓGICA A UM F DE RSV EM UM INDIVÍDUO, E, COMPOSIÇÃO IMUNOGÊNICA
(71) GLAXOSMITHKLINE BIOLOGICALS S.A. (BE)
(72) ANDREA CARFI, Kurt Swanson
(85) 18/05/2015
(86) PCT EP2013/074169 de 19/11/2013
(87) WO 2014/079842 de 30/05/2014

(21) BR 11 2015 011512-8 A2

Código 1.3 - Notificação - Fase Nacional - PCT
(22) 19/11/2013
(30) 20/11/2012 GB 1220886.4
(51) A01N 25/30 (2006.01), A01N 51/00 (2006.01), A01P 7/04 (2006.01)
(54) FORMULAÇÃO AGROQUÍMICA, MÉTODOS PARA FAZER UM PENETRANTE E PARA TRATAR UMA VEGETAÇÃO PARA CONTROLAR PESTES, E, USO DE UM POLIOL ALCOXILATO ESTERIFICADO E/OU ESTERIFICADO.
(71) CRODA INTERNACIONAL PLC (GB)
(72) TREVOR GRAHAM BLEASE, KATHRYN MARIE KNIGHT
(85) 19/05/2015
(86) PCT GB2013/053043 de 19/11/2013
(87) WO 2014/080190 de 30/05/2014
Publicação automática da admissibilidade da fase nacional depositado via

PCT . Tratado de cooperação em matéria de Patentes, conforme Instrução Normativa nº 02, de 06/06/2017 publicada na RPI nº 2422, de 06/06/2017.

---

(21) BR 11 2015 011515-2 A2

Código 1.3 - Notificação - Fase Nacional - PCT
(22) 19/11/2013
(30) 19/11/2012 IN 4811/CHE/2012
(51) A61K 9/16 (2006.01), A61K 31/44 (2006.01), A61K 31/4427 (2006.01), A61K 31/47 (2006.01), A61K 31/495 (2006.01), A61K 31/4965 (2006.01), A61P 9/10 (2006.01)
(54) COMPOSIÇÕES FARMACÊUTICAS DE INIBIDORES DE CETP
(71) DR. REDDY´S LABORATORIES LTD. (IN)
(72) BIJAY KUMAR PADHI, RAJESH GANDHI, SWATI ARUN GUHAGARKAR, RAJEEV SINGH RAGHUVANSHI
(85) 19/05/2015
(86) PCT IB2013/002909 de 19/11/2013
(87) WO 2014/076568 de 22/05/2014
Publicação automática da admissibilidade da fase nacional depositado via PCT . Tratado de cooperação em matéria de Patentes, conforme Instrução Normativa nº 02, de 06/06/2017 publicada na RPI nº 2422, de 06/06/2017.

---

(21) BR 11 2015 011675-2 A2

Código 1.3 - Notificação - Fase Nacional - PCT
(22) 12/11/2013
(30) 22/11/2012 DE 10 2012 111 304.1
(51) G06K 9/00 (2006.01), G06T 13/40 (2011.01)
(54) DISPOSITIVO, MÉTODO E PROGRAMA DE COMPUTADOR PARA RECONSTRUIR UM MOVIMENTO DE UM OBJETO
(71) Fraunhofer-Gesellschaft Zur Foerderung Der Angewandten Forschung E.V. (DE)
(72) STEPHAN OTTO, INGMAR BRETZ, NORBERT FRANKE, THOMAS VON DER GRÜN, CHRISTOPHER MUTSCHLER
(85) 20/05/2015
(86) PCT EP2013/073558 de 12/11/2013
(87) WO 2014/079729 de 30/05/2014
Publicação automática da admissibilidade da fase nacional depositado via PCT . Tratado de cooperação em matéria de Patentes, conforme Instrução Normativa nº 02, de 06/06/2017 publicada na RPI nº 2422, de 06/06/2017.

---

(21) BR 11 2015 011680-9 A2

Código 1.3 - Notificação - Fase Nacional - PCT
(22) 22/11/2013
(30) 23/11/2012 US 61/729,467
(51) A01N 37/18 (2006.01), C07K 14/415 (2006.01), A61K 38/16 (2006.01)
(54) MÉTODO PARA PROTEGER UM INDIVÍDUO DE UMA DOENÇA ASSOCIADA COM INFECÇÃO POR UM PATÓGENO, USO DE UMA

DEFENSINA DE CLASSE I E DE UMA DEFENSINA PERMEABILIZANTE, PLANTA GENETICAMENTE MODIFICADA OU PROGÊNIE DA MESMA QUE É RESISTENTE A UMA INFECÇÃO POR PATÓGENO, CONSTRUCTO GENÉTICO CRIADO ARTIFICIALMENTE NA FORMA DE UM VEÍCULO MULTIGENE DE EXPRESSÃO (MGEV), MÉTODO PARA PROTEGER UMA PLANTA DE UMA DOENÇA ASSOCIADA COM INFECÇÃO POR UM PATÓGENO, MÉTODO PARA PROTEGER UM INDIVÍDUO HUMANO OU ANIMAL NÃO HUMANO DE UMA DOENÇA ASSOCIADA COM INFECÇÃO POR UM PATÓGENO, COMPOSIÇÃO TÓPICA
(71) HEXIMA LIMITED (AU)
(72) Nicole VAN DER WEERDEN, Marilyn Anne ANDERSON
(85) 20/05/2015
(86) PCT AU2013/001346 de 22/11/2013
(87) WO 2014/078900 de 30/05/2014

---

(21) BR 11 2015 011774-0 A2

Código 1.3 - Notificação - Fase Nacional - PCT
(22) 18/11/2013
(30) 22/11/2012 EP 12193723.9; 30/08/2013 EP 13182466.6
(51) A01N 43/50 (2006.01), A01N 43/54 (2006.01), A01N 43/56 (2006.01), A01N 43/653 (2006.01), A01N 43/88 (2006.01), A01N 47/02 (2006.01), A01N 47/22 (2006.01), A01N 47/24 (2006.01), A01N 51/00 (2006.01), A01N 53/00 (2006.01), A01N 63/02 (2006.01), A01N 25/00 (2006.01), A01N 37/42 (2006.01)
(54) MISTURAS SINÉRGICAS, KIT PARA PREPARAR UMA COMPOSIÇÃO PESTICIDA UTILIZÁVEL, COMPOSIÇÃO PESTICIDA, MÉTODO DE PROTEÇÃO E MATERIAL DE PROPAGAÇÃO VEGETAL
(71) BASF CORPORATION (US)
(72) LUTZ BRAHM, BURGHARD LIEBMANN, MARKUS GEWEHR, RONALD WILHELM
(85) 21/05/2015
(86) PCT EP2013/074094 de 18/11/2013
(87) WO 2014/079814 de 30/05/2014

---

(21) BR 11 2015 011792-9 A2

Código 1.3 - Notificação - Fase Nacional - PCT
(22) 20/12/2013
(30) 28/12/2012 FR 1262959
(51) C03C 1/00 (2006.01), C03C 17/00 (2006.01), C04B 41/50 (2006.01), C04B 41/87 (2006.01)
(54) SUBSTRATO TRANSPARENTE, NOTADAMENTE SUBSTRATO DE VIDRO, REVESTIDO POR, PELO MENOS, UMA CAMADA POROSA PELO MENOS BIFUNCIONAL, PROCESSO DE FABRICAÇÃO E APLICAÇÕES
(71) SAINT-GOBAIN GLASS FRANCE (FR) , CENTRE NATIONAL DE LA RECHERCE SCIENTIFIQUE (FR)
(72) ANOUCHKA BENAKLI, ELODIE BOURGEAT-LAMI, FRANÇOIS

GUILLEMOT
(85) 21/05/2015
(86) PCT FR2013/053219 de 20/12/2013
(87) WO 2014/102493 de 03/07/2014
Publicação automática da admissibilidade da fase nacional depositado via PCT . Tratado de cooperação em matéria de Patentes, conforme Instrução Normativa nº 02, de 06/06/2017 publicada na RPI nº 2422, de 06/06/2017.

---

(21) BR 11 2015 011958-1 A2

Código 1.3 - Notificação - Fase Nacional - PCT
(22) 22/11/2013
(30) 26/11/2012 FR 12/03171
(51) A23K 1/165 (2006.01), A23K 1/18 (2006.01), C12R 1/54 (2006.01), C12P 1/04 (2006.01)
(54) UTILIZAÇÃO DE UM COMPLEXO ENZIMÁTICO, COMPOSIÇÃO ALIMENTÍCIA PARA ANIMAIS DE CRIAÇÃO, E, PROCESSO DE FABRICAÇÃO DO COMPLEXO ENZIMÁTICO
(71) DOMINIQUE HOOREMAN; DENIS HOOREMAN; JEAN-NOËL HOOREMAN E HERVÉ HOOREMAN (FR)
(72) Dominique Hooreman
(85) 25/05/2015
(86) PCT FR2013/000305 de 22/11/2013
(87) WO 2014/080094 de 30/05/2014
Publicação automática da admissibilidade da fase nacional depositado via PCT . Tratado de cooperação em matéria de Patentes, conforme Instrução Normativa nº 02, de 06/06/2017 publicada na RPI nº 2422, de 06/06/2017.

---

(21) BR 11 2015 011990-5 A2

Código 1.3 - Notificação - Fase Nacional - PCT
(22) 20/11/2014
(30) 22/11/2013 US 61/907,617
(51) A01H 5/00 (2006.01), C12N 15/82 (2006.01)
(54) SEQUÊNCIA DE NUCLEOTÍDEO QUE CODIFICA PROTEÍNA HOMEOBOX4 (WOX4) RELACIONADA COM WUSCHEL DE CORCHORUS OLITORIUS E CORCHORUS CAPSULARIS E MÉTODOS DE USO DAS MESMAS
(71) BANGLADESH JUTE RESEARCH INSTITUTE (BD)
(72) MAQSUDUL ALAM, MOHAMMED SHAHIDUL ISLAM, BORHAN AHMED, MOHAMMED SAMIUL HAQUE, MOHAMMED MONJURUL ALAM
(85) 25/05/2015
(86) PCT US2014/066599 de 20/11/2014
(87) WO 2015/077447 de 28/05/2015
Publicação automática da admissibilidade da fase nacional depositado via PCT . Tratado de cooperação em matéria de Patentes, conforme Instrução

Normativa nº 02, de 06/06/2017 publicada na RPI nº 2422, de 06/06/2017.

---

(21) BR 11 2015 012061-0 A2

Código 1.3 - Notificação - Fase Nacional - PCT
(22) 19/11/2013
(30) 28/11/2012 US 61/730,700
(51) C07D 275/04 (2006.01)
(54) MÉTODO PARA A PREPARAÇÃO DE UM COMPOSTO
(71) ROHM AND HAAS COMPANY E DOW GLOBAL TECHNOLOGIES LLC (US)
(72) Randall W. Stephens, Mark V. M. Emonds, DANIEL R. HENTON
(85) 25/05/2015
(86) PCT US2013/070740 de 19/11/2013
(87) WO 2014/085138 de 05/06/2014
Publicação automática da admissibilidade da fase nacional depositado via PCT . Tratado de cooperação em matéria de Patentes, conforme Instrução Normativa nº 02, de 06/06/2017 publicada na RPI nº 2422, de 06/06/2017.

---

(21) BR 11 2015 012114-4 A2

Código 1.3 - Notificação - Fase Nacional - PCT
(22) 04/12/2013
(30) 13/12/2012 US 13/713,608
(51) E21B 23/14 (2006.01), E21B 49/00 (2006.01), E21B 17/02 (2006.01), E21B 47/12 (2006.01)
(54) SISTEMAS E MÉTODOS DA FERRAMENTA DE PERFILAGEM DE RESISTIVIDADE MODULAR
(71) Halliburton Energy Services, Inc. (US)
(72) ADAN HERNANDEZ HERRERA, ADARSH ARUN AINAPUR
(85) 26/05/2015
(86) PCT US2013/073165 de 04/12/2013
(87) WO 2014/093103 de 19/06/2014
Publicação automática da admissibilidade da fase nacional depositado via PCT . Tratado de cooperação em matéria de Patentes, conforme Instrução Normativa nº 02, de 06/06/2017 publicada na RPI nº 2422, de 06/06/2017.

---

(21) BR 11 2015 012183-7 A2

Código 1.3 - Notificação - Fase Nacional - PCT
(22) 23/10/2013
(30) 28/11/2012 DE 10 2012 221 809.2
(51) C01B 3/00 (2006.01)
(54) MISTURA LÍQUIDA À TEMPERATURA AMBIENTE A PARTIR DE DOIS OU MAIS COMPOSTOS E MÉTODO PARA A PROVISÃO PELO MENOS PARCIAL DE UM CONSUMIDOR COM HIDROGÊNIO
(71) HYDROGENIOUS TECHNOLOGIES BMBH (DE)
(72) JENNIFER DUNGS, DANIEL TEICHMANN, NICOLE BRÜCKNER, ANDREAS BÖSMANN, PETER WASSERSCHEID

(85) 26/05/2015
(86) PCT EP2013/072156 de 23/10/2013
(87) WO 2014/082801 de 05/06/2014
Publicação automática da admissibilidade da fase nacional depositado via PCT . Tratado de cooperação em matéria de Patentes, conforme Instrução Normativa nº 02, de 06/06/2017 publicada na RPI nº 2422, de 06/06/2017.

---

(21) BR 11 2015 012187-0 A2

Código 1.3 - Notificação - Fase Nacional - PCT
(22) 29/11/2013
(30) 30/11/2012 US 61/731,665
(51) A01N 43/54 (2006.01), A01N 43/80 (2006.01), A01P 1/00 (2006.01)
(54) COMPOSIÇÃO ANTIMICROBIANA SINÉRGICA, E, FILME SECO
(71) ROHM AND HAAS COMPANY E DOW GLOBAL TECHNOLOGIES LLC (US)
(72) Kenneth M. Donnelly, Pierre Marie Alain Lenoir, Lukas Thomas Johannes Villiger
(85) 26/05/2015
(86) PCT US2013/072455 de 29/11/2013
(87) WO 2014/085738 de 05/06/2014
Publicação automática da admissibilidade da fase nacional depositado via PCT . Tratado de cooperação em matéria de Patentes, conforme Instrução Normativa nº 02, de 06/06/2017 publicada na RPI nº 2422, de 06/06/2017.

---

(21) BR 11 2015 012193-4 A2

Código 1.3 - Notificação - Fase Nacional - PCT
(22) 29/11/2013
(30) 30/11/2012 US 61/731,702
(51) A01N 37/20 (2006.01), A01N 43/70 (2006.01)
(54) COMPOSIÇÃO ANTIMICROBIANA SINERGÍSTICA, MÉTODO PARA INIBIR O CRESCIMENTO DE OU DE CONTROLAR O CRESCIMENTO DE MICRORGANISMOS, COMPOSIÇÃO DE REVESTIMENTO, E, PELÍCULA SECA
(71) ROHM AND HAAS COMPANY E DOW GLOBAL TECHNOLOGIES LLC (US)
(72) Kenneth M. Donnelly, Pierre Marie Alain Lenoir, Lukas Thomas Johannes Villiger
(85) 26/05/2015
(86) PCT US2013/072462 de 29/11/2013
(87) WO 2014/085745 de 05/06/2014
Publicação automática da admissibilidade da fase nacional depositado via PCT . Tratado de cooperação em matéria de Patentes, conforme Instrução Normativa nº 02, de 06/06/2017 publicada na RPI nº 2422, de 06/06/2017.

---

(21) BR 11 2015 012196-9 A2

Código 1.3 - Notificação - Fase Nacional - PCT
(22) 29/11/2013

(30) 30/11/2012 US 61/731,672
(51) A01N 43/54 (2006.01), A01N 47/12 (2006.01), A01P 1/00 (2006.01)
(54) COMPOSIÇÃO ANTIMICROBIANA SINÉRGICA, MÉTODO PARA INIBIR O CRESCIMENTO OU CONTROLAR O CRESCIMENTO DE MICRO-ORGANISMOS EM UM MATERIAL DE CONSTRUÇÃO, COMPOSIÇÃO DE REVESTIMENTO, E, FILME SECO
(71) ROHM AND HAAS COMPANY E DOW GLOBAL TECHNOLOGIES LLC (US)
(72) Kenneth M. Donnelly, Pierre Marie Alain Lenoir, Lukas Thomas Johannes Villiger
(85) 26/05/2015
(86) PCT US2013/072456 de 29/11/2013
(87) WO 2014/085739 de 05/06/2014
Publicação automática da admissibilidade da fase nacional depositado via PCT . Tratado de cooperação em matéria de Patentes, conforme Instrução Normativa nº 02, de 06/06/2017 publicada na RPI nº 2422, de 06/06/2017.

---

(21) BR 11 2015 012199-3 A2

Código 1.3 - Notificação - Fase Nacional - PCT
(22) 29/11/2013
(30) 30/11/2012 US 61/731,686
(51) A01N 43/54 (2006.01), A01N 43/70 (2006.01), A01P 1/00 (2006.01)
(54) COMPOSIÇÃO ANTIMICROBIANA SINERGÍSTICA, MÉTODO PARA INIBIR OU CONTROLAR O CRESCIMENTO DE MICRORGANISMOS EM UM MATERIAL DE CONSTRUÇÃO, COMPOSIÇÃO DE REVESTIMENTO, E, PELÍCULA SECA
(71) ROHM AND HAAS COMPANY E DOW GLOBAL TECHNOLOGIES LLC (US)
(72) Kenneth M. Donnelly, Pierre Marie Alain Lenoir, Lukas Thomas Johannes Villiger
(85) 26/05/2015
(86) PCT US2013/072458 de 29/11/2013
(87) WO 2014/085741 de 05/06/2014
Publicação automática da admissibilidade da fase nacional depositado via PCT . Tratado de cooperação em matéria de Patentes, conforme Instrução Normativa nº 02, de 06/06/2017 publicada na RPI nº 2422, de 06/06/2017.

---

(21) BR 11 2015 012201-9 A2

Código 1.3 - Notificação - Fase Nacional - PCT
(22) 29/11/2013
(30) 30/11/2012 US 61/731,677
(51) A01N 43/40 (2006.01), A01N 43/54 (2006.01), A01N 59/16 (2006.01), A01P 1/00 (2006.01)
(54) COMPOSIÇÃO ANTIMICROBIANA SINÉRGICA, MÉTODO PARA INIBIR O CRESCIMENTO DE OU DE CONTROLAR O CRESCIMENTO DE MICRO-ORGANISMOS, COMPOSIÇÃO DE REVESTIMENTO, E, FILME

	SECO (71) ROHM AND HAAS COMPANY E DOW GLOBAL TECHNOLOGIES LLC (US) (72) Kenneth M. Donnelly, Pierre Marie Alain Lenoir, Lukas Thomas Johannes Villiger (85) 26/05/2015 (86) PCT US2013/072457 de 29/11/2013 (87) WO 2014/085740 de 05/06/2014 Publicação automática da admissibilidade da fase nacional depositado via PCT . Tratado de cooperação em matéria de Patentes, conforme Instrução Normativa nº 02, de 06/06/2017 publicada na RPI nº 2422, de 06/06/2017.
(21) BR 11 2015 012202-7 A2	Código 1.3 - Notificação - Fase Nacional - PCT (22) 29/11/2013 (30) 30/11/2012 US 61731,693 (51) A01N 37/20 (2006.01), A01N 43/80 (2006.01), A01P 1/00 (2006.01) (54) COMPOSIÇÃO ANTIMICROBIANA SINÉRGICA, MÉTODO PARA INIBIR O CRESCIMENTO DE OU CONTROLAR O CRESCIMENTO DE MICRO-ORGANISMOS, COMPOSIÇÃO DE REVESTIMENTO, E, FILME SECO (71) ROHM AND HAAS COMPANY E DOW GLOBAL TECHNOLOGIES LLC (US) (72) Kenneth M. Donnelly, Pierre Marie Alain Lenoir, Lukas Thomas Johannes Villiger (85) 26/05/2015 (86) PCT US2013/072459 de 29/11/2013 (87) WO 2014/085742 de 05/06/2014 Publicação automática da admissibilidade da fase nacional depositado via PCT . Tratado de cooperação em matéria de Patentes, conforme Instrução Normativa nº 02, de 06/06/2017 publicada na RPI nº 2422, de 06/06/2017.
(21) BR 11 2015 012205-1 A2	Código 1.3 - Notificação - Fase Nacional - PCT (22) 29/11/2013 (30) 30/11/2012 US 61/731,699 (51) A01N 37/20 (2006.01), A01N 43/40 (2006.01), A01N 59/16 (2006.01) (54) COMPOSIÇÃO ANTIMICROBIANA SINERGÍSTICA, MÉTODO PARA INIBIR OU CONTROLAR O CRESCIMENTO DE MICRORGANISMOS EM UM MATERIAL DE CONSTRUÇÃO, COMPOSIÇÃO DE REVESTIMENTO, E, PELÍCULA SECA (71) ROHM AND HAAS COMPANY E DOW GLOBAL TECHNOLOGIES LLC (US) (72) Kenneth M. Donnelly, Pierre Marie Alain Lenoir, Lukas Thomas Johannes Villiger (85) 26/05/2015

(86) PCT US2013/072460 de 29/11/2013
(87) WO 2014/085743 de 05/06/2014
Publicação automática da admissibilidade da fase nacional depositado via PCT . Tratado de cooperação em matéria de Patentes, conforme Instrução Normativa nº 02, de 06/06/2017 publicada na RPI nº 2422, de 06/06/2017.

---

(21) BR 11 2015 012424-0 A2

Código 1.3 - Notificação - Fase Nacional - PCT
(22) 27/11/2013
(30) 29/11/2012 JP 2012-261492
(51) B60N 2/28 (2006.01)
(54) ASSENTO DE SEGURANÇA PARA CRIANÇAS EM VEÍCULO E ALMOFADA DE OMBRO
(71) TOYOTA JIDOSHA KABUSHIKI KAISHA (JP)
(72) TETSU MITSUO, OSAMU NAKAGAWA, MASAYUKI SAKUMOTO
(85) 28/05/2015
(86) PCT IB2013/002638 de 27/11/2013
(87) WO 2014/083405 de 05/06/2014

---

(21) BR 11 2015 012428-3 A2

Código 1.3 - Notificação - Fase Nacional - PCT
(22) 27/11/2013
(30) 28/11/2012 EP 12007990.0
(51) C07D 471/04 (2006.01), C07D 495/04 (2006.01), A61K 31/4375 (2006.01), A61P 25/02 (2006.01), A61P 25/08 (2006.01), A61P 25/18 (2006.01), A61P 25/28 (2006.01), A61P 25/30 (2006.01)
(54) HETEROQUINOLINA-3-CARBOXAMIDAS COMO MODULADORES DE KCNQ2/3
(71) GRÜNENTHAL GMBH (DE)
(72) SVEN KÜHNERT, SIMON LUCAS, GREGOR BAHRENBERG, WOLFGANG SCHRÖDER
(85) 28/05/2015
(86) PCT EP2013/003573 de 27/11/2013
(87) WO 2014/082738 de 05/06/2014

---

(21) BR 11 2015 012429-1 A2

Código 1.3 - Notificação - Fase Nacional - PCT
(22) 05/11/2013
(30) 28/11/2012 US 13/687,888
(51) G01N 31/22 (2006.01), A61L 2/28 (2006.01), G01K 3/04 (2006.01)
(54) FITA DE TESTE E SISTEMA DE TESTE DE REMOÇÃO DE AR PARA VERIFICAR A REMOÇÃO ADEQUADA DE AR DURANTE UM CICLO DE ESTERILIZAÇÃO DE UM ESTERILIZADOR DO TIPO PRÉ- VÁCUO.
(71) DANA PRODUCTS , INC. (US)
(72) HARRY BALA
(85) 28/05/2015

(86) PCT US2013/068464 de 05/11/2013
(87) WO 2014/085038 de 05/06/2014

---

(21) BR 11 2015 012435-6 A2

Código 1.3 - Notificação - Fase Nacional - PCT
(22) 27/11/2013
(30) 29/11/2012 JP 2012-261493
(51) B60N 2/28 (2006.01), B60R 22/14 (2006.01)
(54) ASSENTO DE SEGURANÇA PARA CRIANÇA DE VEÍCULO
(71) TOYOTA JIDOSHA KABUSHIKI KAISHA (JP)
(72) TETSU MITSUO, OSAMU NAKAGAWA, MASAYUKI SAKUMOTO
(85) 28/05/2015
(86) PCT IB2013/002637 de 27/11/2013
(87) WO 2014/083404 de 05/06/2014

---

(21) BR 11 2015 012442-9 A2

Código 1.3 - Notificação - Fase Nacional - PCT
(22) 26/11/2013
(30) 30/11/2012 EP 12194962.2
(51) D06F 58/28 (2006.01), D06F 33/02 (2006.01), D06F 37/30 (2006.01)
(54) MÁQUINA DE TRATAMENTO DE ROUPA COM UM MOTOR ELÉTRICO E UM DISPOSITIVO DE CONTROLE CONVERSOR
(71) ELECTROLUX HOME PRODUCTS CORPORATIONS N.V. (BE)
(72) DIEGO DAL BEN, MARCIN LORENC, MARCO SANTAROSSA
(85) 28/05/2015
(86) PCT EP2013/074743 de 26/11/2013
(87) WO 2014/082999 de 05/06/2014
Publicação automática da admissibilidade da fase nacional depositado via PCT . Tratado de cooperação em matéria de Patentes, conforme Instrução Normativa nº 02, de 06/06/2017 publicada na RPI nº 2422, de 06/06/2017.

---

(21) BR 11 2015 012450-0 A2

Código 1.3 - Notificação - Fase Nacional - PCT
(22) 30/09/2013
(30) 30/11/2012 US 61/732,073
(51) F01N 13/00 (2010.01), F01N 13/08 (2010.01)
(54) SISTEMA DE EXAUSTÃO PARA UM VEÍCULO FORA DE ESTRADA
(71) CNH AMERICA LLC (US)
(72) RAJESHWAR R. ADUPALA, DANIEL A. MOREY, WILLIAM SCHROEDER
(85) 28/05/2015
(86) PCT US2013/062697 de 30/09/2013
(87) WO 2014/084959 de 05/06/2014

---

(21) BR 11 2015 012460-7 A2

Código 1.3 - Notificação - Fase Nacional - PCT

(22) 29/11/2013
(30) 29/11/2012 KR 10-2012-0137375
(51) A61K 31/519 (2006.01), A61K 31/517 (2006.01)
(54) FORMULAÇÃO ESTABILIZADA DE PEMETREXEDE.
(71) CJ HEALTHCARE CORPORATION (KR)
(72) YOUNG JOON PARK, MYUNG JIN SHIN, HONG CHUL JIN, HA YONG CHOI, NAK HYUN CHOI
(85) 28/05/2015
(86) PCT KR2013/010967 de 29/11/2013
(87) WO 2014/084651 de 05/06/2014

---

(21) BR 11 2015 012463-1 A2

Código 1.3 - Notificação - Fase Nacional - PCT
(22) 28/11/2013
(30) 29/11/2012 US 61/731,173; 30/11/2012 FI 20126257
(51) A63D 5/10 (2006.01), B24B 27/00 (2006.01), B24B 11/06 (2006.01), B24B 23/03 (2006.01), B24B 55/10 (2006.01)
(54) DISPOSIÇÃO E MÉTODO PARA ESMERILHAMENTO DE PRODUTOS ESFÉRICOS.
(71) OY KWH MIRKA AB (FI)
(72) HÖGLUND, GÖRAN JOHANNES
(85) 28/05/2015
(86) PCT FI2013/051116 de 28/11/2013
(87) WO 2014/083243 de 05/06/2014

---

(21) BR 11 2015 012480-1 A2

Código 1.3 - Notificação - Fase Nacional - PCT
(22) 26/11/2013
(30) 29/11/2012 US 13/689,095
(51) A61M 5/31 (2006.01), A61M 5/315 (2006.01)
(54) MÉTODOS E APARELHOS PARA DESINFECÇÃO E CONJUNTO DE SERINGA DE LAVAGEM PARA PREVENÇÃO DE REFLUXO
(71) BECTON DICKINSON AND COMPANY (US)
(72) GIRUM YEMANE TEKESTE
(85) 28/05/2015
(86) PCT US2013/071892 de 26/11/2013
(87) WO 2014/085396 de 05/06/2014

---

(21) BR 11 2015 012487-9 A2

Código 1.3 - Notificação - Fase Nacional - PCT
(22) 05/11/2013
(30) 03/12/2012 JP 2012-264598
(51) C08F 283/12 (2006.01), A61K 8/895 (2006.01), A61Q 5/06 (2006.01)
(54) POLÍMERO DE ENXERTO DE ORGANOPOLISSILOXANO
(71) KAO CORPORATION (JP)
(72) CHIHIRO OHBA, SHUICHIRO KOBARU, TOMOKA MAEKAWA, SATOMI NAKAZONO

(85) 28/05/2015
(86) PCT JP2013/079938 de 05/11/2013
(87) WO 2014/087779 de 12/06/2014

---

(21) BR 11 2015 012500-0 A2

Código 1.3 - Notificação - Fase Nacional - PCT
(22) 28/11/2013
(30) 28/11/2012 DE 10 2012 221 793.2
(51) A61C 19/10 (2006.01), A61C 19/00 (2006.01), B25J 9/16 (2006.01), B65G 1/00 (2006.01)
(54) PROCESSO AUTOMÁTICO PARA O POSICIONAMENTO DE UM DENTE PROTÉTICO
(71) WESTCAM PROJEKTMANAGEMENT GMBH (AT)
(72) NORBERT MÜHLBURGER
(85) 28/05/2015
(86) PCT EP2013/074988 de 28/11/2013
(87) WO 2014/083115 de 05/06/2014

---

(21) BR 11 2015 012520-4 A2

Código 1.3 - Notificação - Fase Nacional - PCT
(22) 22/11/2013
(30) 19/12/2012 US 61/739,452
(51) A61K 8/895 (2006.01), A61K 8/81 (2006.01), A61Q 19/00 (2006.01)
(54) FORMULAÇÃO PARA CUIDADO PESSOAL, E, MÉTODOS PARA TRATAMENTO DO CORPO E PARA MELHORAR A SENSAÇÃO DE FORMULAÇÕES PARA CUIDADO PESSOAL
(71) DOW GLOBAL TECHNOLOGIES LLC E ROHM AND HAAS COMPANY (US)
(72) THOMAS P. CLARK, Vivek Kalihari, NAHRAIN E. KAMBER, Xiaodong Lu, Ying O'Connor, THOMAS H. PETERSON, Curtis Schwartz, Qichun Wan
(85) 28/05/2015
(86) PCT US2013/071403 de 22/11/2013
(87) WO 2014/099256 de 26/06/2014
Publicação automática da admissibilidade da fase nacional depositado via PCT . Tratado de cooperação em matéria de Patentes, conforme Instrução Normativa nº 02, de 06/06/2017 publicada na RPI nº 2422, de 06/06/2017.

---

(21) BR 11 2015 012603-0 A2

Código 1.3 - Notificação - Fase Nacional - PCT
(22) 02/12/2013
(30) 11/12/2012 US 61/735,618
(51) C09J 153/02 (2006.01), C09J 7/02 (2006.01)
(54) COMPOSIÇÃO, E, MÉTODO PARA PREPARAR UM ADESIVO SENSÍVEL À PRESSÃO TERMOATIVADO
(71) ROHM AND HAAS COMPANY E DOW GLOBAL TECHNOLOGIES LLC (US)

(72) Daniel W. Himmelberger, William B. Griffith, Jr., David L. Malotky, Melissa Lane, Melinda L. Einsla
(85) 29/05/2015
(86) PCT US2013/072570 de 02/12/2013
(87) WO 2014/093043 de 19/06/2014
Publicação automática da admissibilidade da fase nacional depositado via PCT . Tratado de cooperação em matéria de Patentes, conforme Instrução Normativa nº 02, de 06/06/2017 publicada na RPI nº 2422, de 06/06/2017.

---

(21) BR 11 2015 012626-0 A2

Código 1.3 - Notificação - Fase Nacional - PCT
(22) 07/01/2014
(30) 30/11/2012 GB 1221563.8; 29/11/2013 GB 1321080.2
(51) F01C 1/10 (2006.01)
(54) MÁQUINA ROTATIVA
(71) BROATCH, PETER (GB)
(72) BROATCH, PETER
(85) 29/05/2015
(86) PCT GB2014/050035 de 07/01/2014
(87) WO 2014/083364 de 05/06/2014

---

(21) BR 11 2015 012651-0 A2

Código 1.3 - Notificação - Fase Nacional - PCT
(22) 25/11/2013
(30) 04/12/2012 EP 12195501.7
(51) C07D 513/14 (2006.01), A01P 3/00 (2006.01), A01N 43/90 (2006.01)
(54) COMPOSTO, PROCESSO DE PREPARAÇÃO DE COMPOSTOS, COMPOSIÇÃO AGROQUÍMICA, USO DO COMPOSTO, MÉTODO DE COMBATE A FUNGOS DANINHOS E SEMENTE
(71) BASF SE (DE)
(72) WASSILIOS GRAMMENOS, BERND MÜLLER, EGON HADEN, ERICA MAY WILSON LAUTERWASSER, JAN KLAAS LOHMANN, MARCUS FEHR, NADEGE BOUDET, THOMAS GROTE
(85) 29/05/2015
(86) PCT EP2013/074529 de 25/11/2013
(87) WO 2014/086601 de 12/06/2014

---

(21) BR 11 2015 012757-6 A2

Código 1.3 - Notificação - Fase Nacional - PCT
(22) 24/12/2013
(30) 27/12/2012 EP 12306682.1
(51) G06Q 20/32 (2012.01), G06Q 20/40 (2012.01), H04M 1/725 (2006.01)
(54) MÉTODO PARA CONTROLAR TRANSAÇÕES SEM CONTATO DE APLICATIVOS SEM CONTATO ARMAZENADOS NUM PRIMEIRO ELEMENTO DE SEGURANÇA
(71) GEMALTO S.A. (FR)
(72) MICHEL THILL, MARC MULLER, EVANGELOS SPYROPOULOS

(85) 01/06/2015
(86) PCT EP2013/077983 de 24/12/2013
(87) WO 2014/102275 de 03/07/2014

---

(21) BR 11 2015 012865-3 A2

Código 1.3 - Notificação - Fase Nacional - PCT
(22) 04/12/2013
(30) 19/12/2012 US 61/739,034
(51) C08F 220/06 (2006.01), C08F 2/06 (2006.01), C08F 8/14 (2006.01)
(54) DISPERSANTE POLIMÉRICO, MÉTODO PARA FAZER UM DISPERSANTE POLIMÉRICO, E, COMPOSIÇÃO DETERGENTE
(71) ROHM AND HAAS COMPANY E DOW GLOBAL TECHNOLOGIES LLC (US)
(72) Marianne P. Creamer, JAN E. SHULMAN, Eric P. Wasserman
(85) 02/06/2015
(86) PCT US2013/072977 de 04/12/2013
(87) WO 2014/099362 de 26/06/2014
Publicação automática da admissibilidade da fase nacional depositado via PCT . Tratado de cooperação em matéria de Patentes, conforme Instrução Normativa nº 02, de 06/06/2017 publicada na RPI nº 2422, de 06/06/2017.

---

(21) BR 11 2015 012963-3 A2

Código 1.3 - Notificação - Fase Nacional - PCT
(22) 05/12/2013
(30) 14/12/2012 GB 1222651.0
(51) F16C 17/02 (2006.01), F16C 17/04 (2006.01), F16C 9/02 (2006.01), F16C 9/04 (2006.01), F16C 33/20 (2006.01), F16C 33/10 (2006.01)
(54) ARRUELA DE ESCORA
(71) MAHLE International GmbH (DE) , MAHLE ENGINE SYSTEMS UK LIMITED (GB)
(72) JEFF CARTER, BREDO LEIPPRAND, JONATHAN FORDER
(85) 03/06/2015
(86) PCT GB2013/053212 de 05/12/2013
(87) WO 2014/091206 de 19/06/2014
Publicação automática da admissibilidade da fase nacional depositado via PCT . Tratado de cooperação em matéria de Patentes, conforme Instrução Normativa nº 02, de 06/06/2017 publicada na RPI nº 2422, de 06/06/2017.

---

(21) BR 11 2015 012978-1 A2

Código 1.3 - Notificação - Fase Nacional - PCT
(22) 04/12/2013
(30) 04/12/2012 EP 12008113.8; 04/10/2013 EP 13004786.3
(51) A21D 6/00 (2006.01), A21C 13/00 (2006.01), G01N 33/02 (2006.01), F24C 7/08 (2006.01), F24C 15/04 (2006.01)
(54) SISTEMA PARA O MONITORAMENTO DE UM TRATAMENTO POR CALOR

(71) Ingo Stork (Genannt) Wersborg (DE)
(72) Ingo Stork (Genannt) Wersborg
(85) 03/06/2015
(86) PCT EP2013/003662 de 04/12/2013
(87) WO 2014/086486 de 12/06/2014
Publicação automática da admissibilidade da fase nacional depositado via PCT . Tratado de cooperação em matéria de Patentes, conforme Instrução Normativa nº 02, de 06/06/2017 publicada na RPI nº 2422, de 06/06/2017.

---

(21) BR 11 2015 012985-4 A2

Código 1.3 - Notificação - Fase Nacional - PCT
(22) 06/12/2013
(30) 07/12/2012 US 61/734,544
(51) A61L 26/00 (2006.01)
(54) PREPARAÇÃO À BASE DE ESPUMA LÍQUIDA HEMOSTÁTICA FARMACÊUTICA, MÉTODO PARA PREPARAR UMA ESPUMA LÍQUIDA HEMOSTÁTICA FARMACÊUTICA, COMBINAÇÃO DE PRODUTO, ESPUMA LÍQUIDA HEMOSTÁTICA FARMACÊUTICA TRANSIENTE, KIT PARA PRODUZIR UMA ESPUMA LÍQUIDA HEMOSTÁTICA FARMACÊUTICA TRANSIENTE, E, USO DE UMA PREPARAÇÃO FARMACÊUTICA
(71) BAXTER INTERNATIONAL INC. E BAXTER HEALTHCARE S.A. (CH)
(72) Andreas Goessl, Katarzyna Gorna
(85) 03/06/2015
(86) PCT EP2013/075852 de 06/12/2013
(87) WO 2014/086996 de 12/06/2014
Publicação automática da admissibilidade da fase nacional depositado via PCT . Tratado de cooperação em matéria de Patentes, conforme Instrução Normativa nº 02, de 06/06/2017 publicada na RPI nº 2422, de 06/06/2017.

---

(21) BR 11 2015 013008-9 A2

Código 1.3 - Notificação - Fase Nacional - PCT
(22) 12/12/2013
(30) 18/12/2012 US 61/738,604
(51) C08J 3/02 (2006.01), C08J 3/03 (2006.01), C08F 2/22 (2006.01), C08J 3/12 (2006.01), C08J 3/16 (2006.01), C08F 265/06 (2006.01), C04B 14/06 (2006.01)
(54) POLÍMERO EM PÓ REDISPERSÍVEL EM ÁGUA, FORMULAÇÃO DE MISTURA SECA NÃO CIMENTÍCIA, COMPOSIÇÃO DE ACABAMENTO EXTERIOR NÃO CIMENTÍCIA, E, MÉTODO PARA FORMAR UM REVESTIMENTO EM UMA SUPERFÍCIE COM UMA COMPOSIÇÃO DE ACABAMENTO EXTERIOR
(71) DOW GLOBAL TECHNOLOGIES LLC E ROHM AND HAAS COMPANY (US)
(72) Jeffrey J. Sobczak, Diane M. Vaessen, Mark D. Westmeyer, William J.

	Fabiny (85) 03/06/2015 (86) PCT US2013/074554 de 12/12/2013 (87) WO 2014/099574 de 26/06/2014 Publicação automática da admissibilidade da fase nacional depositado via PCT . Tratado de cooperação em matéria de Patentes, conforme Instrução Normativa nº 02, de 06/06/2017 publicada na RPI nº 2422, de 06/06/2017.
(21) BR 11 2015 013205-7 A2	Código 1.3 - Notificação - Fase Nacional - PCT (22) 05/12/2013 (30) 28/12/2012 US 61/746,743 (51) C09J 123/08 (2006.01), B01F 3/00 (2006.01), C09J 133/08 (2006.01), C08L 23/08 (2006.01), C08L 33/08 (2006.01), C08K 5/20 (2006.01), C08K 3/34 (2006.01), C09J 7/02 (2006.01), C09J 4/00 (2006.01) (54) COMPOSIÇÃO ADESIVA, MÉTODO DE LIGAR UM PRIMEIRO SUBSTRATO EM UM SEGUNDO SUBSTRATO, E, ESTRUTURA LIGADA (71) ROHM AND HAAS COMPANY E DOW GLOBAL TECHNOLOGIES LLC (US) (72) Mai Chen, Jeffrey A. Mytnik, TIMOTHY J. YOUNG, Mechelle Ann Churchfield (85) 05/06/2015 (86) PCT US2013/073241 de 05/12/2013 (87) WO 2014/105380 de 03/07/2014 Publicação automática da admissibilidade da fase nacional depositado via PCT . Tratado de cooperação em matéria de Patentes, conforme Instrução Normativa nº 02, de 06/06/2017 publicada na RPI nº 2422, de 06/06/2017.
(21) BR 11 2015 013265-0 A2	Código 1.3 - Notificação - Fase Nacional - PCT (22) 05/12/2013 (30) 28/12/2012 US 61/746,741 (51) C07C 233/09 (2006.01), C07C 57/03 (2006.01), C08J 3/03 (2006.01) (54) COMPOSIÇÃO, E, MÉTODO PARA PRODUZIR A COMPOSIÇÃO (71) ROHM AND HAAS COMPANY E DOW GLOBAL TECHNOLOGIES LLC (US) (72) Mechelle Ann Churchfield, TIMOTHY J. YOUNG, Mai Chen, Thomas L. Tomczak (85) 08/06/2015 (86) PCT US2013/073240 de 05/12/2013 (87) WO 2014/105379 de 03/07/2014 Publicação automática da admissibilidade da fase nacional depositado via PCT . Tratado de cooperação em matéria de Patentes, conforme Instrução Normativa nº 02, de 06/06/2017 publicada na RPI nº 2422, de 06/06/2017.
(21) BR 11 2015 013597-8 A2	Código 1.3 - Notificação - Fase Nacional - PCT

(22) 17/12/2013
(30) 21/12/2012 IT MI2012A002218; 28/03/2013 US 61/806,153
(51) G01M 17/02 (2006.01), G01N 21/21 (2006.01)
(54) MÉTODO E APARELHO PARA CONTROLAR PNEUS OU PRODUTOS SEMI-ACABADOS, E, PROCESSO E LINHA DE PRODUÇÃO DE PNEU
(71) PIRELLI TYRE S.P.A. E POLITECNICO DI TORINO (IT)
(72) Bartolomeo Montrucchio, Marco Gallo, Vincenzo Boffa
(85) 10/06/2015
(86) PCT IB2013/061016 de 17/12/2013
(87) WO 2014/097133 de 26/06/2014
Publicação automática da admissibilidade da fase nacional depositado via PCT . Tratado de cooperação em matéria de Patentes, conforme Instrução Normativa nº 02, de 06/06/2017 publicada na RPI nº 2422, de 06/06/2017.

---

(21) BR 11 2015 013720-2 A2

Código 1.3 - Notificação - Fase Nacional - PCT
(22) 09/01/2014
(30) 11/01/2013 US 61/751,276; 11/01/2013 EP 13150951.5
(51) C08G 18/62 (2006.01), C08G 18/79 (2006.01), C08K 3/00 (2006.01), C08G 18/10 (2006.01), C09D 175/04 (2006.01), C08G 18/40 (2006.01)
(54) COMPOSIÇÃO DE PRIMER AQUOSA DE DOIS COMPONENTES, MÉTODO PARA PRODUZIR UM REVESTIMENTO E SUBSTRATO REVESTIDO
(71) BASF COATINGS BMBH (DE)
(72) JOSEF RADEMACHER, MARTINA HUHN, INGE HUSTER, CARMEN VELLING, JUTTA WALDMANN, MARION FISCHER, DAVID L. NEWTON
(85) 11/06/2015
(86) PCT EP2014/050333 de 09/01/2014
(87) WO 2014/108478 de 17/07/2014
Publicação automática da admissibilidade da fase nacional depositado via PCT . Tratado de cooperação em matéria de Patentes, conforme Instrução Normativa nº 02, de 06/06/2017 publicada na RPI nº 2422, de 06/06/2017.

---

(21) BR 11 2015 013743-1 A2

Código 1.3 - Notificação - Fase Nacional - PCT
(22) 14/12/2012
(51) E21B 10/23 (2006.01)
(54) BROCA DE PERFURAÇÃO PERFURADORA DE SONDAGEM RESFRIADA POR AR, E, MÉTODO PARA PROJETAR UMA BROCA DE PERFURAÇÃO PERFURADORA DE SONDAGEM RESFRIADA POR AR
(71) ATLAS COPCO SCOROC LLC (US)
(72) GREGORY WAYNE PETERSON, JAMES WILSON LANGFORD, SRINDHI BANGALORE GOPALAKRISHNA
(85) 11/06/2015
(86) PCT US2012/069722 de 14/12/2012

(87) WO 2014/092720 de 19/06/2014
Publicação automática da admissibilidade da fase nacional depositado via PCT . Tratado de cooperação em matéria de Patentes, conforme Instrução Normativa nº 02, de 06/06/2017 publicada na RPI nº 2422, de 06/06/2017.

---

(21) BR 11 2015 013755-5 A2

Código 1.3 - Notificação - Fase Nacional - PCT
(22) 09/01/2013
(30) 11/12/2012 KR 10-2012-0143519
(51) A61L 33/12 (2006.01), A61K 38/36 (2006.01)
(54) ADESIVO TECIDUAL NO QUAL O COLÁGENO E A FIBRINA ESTÃO MISTURADOS E MÉTODO PARA PREPARAR O ADESIVO
(71) SEWONCELLONTECH CO., LTD. (KR)
(72) JI CHUL YOO, SE KEN YEO, JANG HOON KIM, JUN KEUN LEE, DONG SAM SUH, CHEONG HO CHANG
(85) 11/06/2015
(86) PCT KR2013/000143 de 09/01/2013
(87) WO 2014/092239 de 19/06/2014
Publicação automática da admissibilidade da fase nacional depositado via PCT . Tratado de cooperação em matéria de Patentes, conforme Instrução Normativa nº 02, de 06/06/2017 publicada na RPI nº 2422, de 06/06/2017.

---

(21) BR 11 2015 013763-6 A2

Código 1.3 - Notificação - Fase Nacional - PCT
(22) 11/12/2013
(30) 13/12/2012 US 61/736831
(51) C09D 7/00 (2006.01), C09D 5/00 (2006.01)
(54) DISPERSÃO AQUOSA ESTÁVEL DE PARTÍCULAS POLIMÉRICAS ANFOTÉRICAS DE FASES MÚLTIPLAS, E, COMPOSIÇÃO
(71) DOW GLOBAL TECHNOLOGIES LLC E ROHM AND HAAS COMPANY (US)
(72) James Charles Bohling, Ward Thomas Brown (Falecido), Arnold S. Brownell, Paul Clark, Thomas Glenn Madle
(85) 11/06/2015
(86) PCT US2013/074230 de 11/12/2013
(87) WO 2014/093412 de 19/06/2014
Publicação automática da admissibilidade da fase nacional depositado via PCT . Tratado de cooperação em matéria de Patentes, conforme Instrução Normativa nº 02, de 06/06/2017 publicada na RPI nº 2422, de 06/06/2017.

---

(21) BR 11 2015 013813-6 A2

Código 1.3 - Notificação - Fase Nacional - PCT
(22) 12/12/2013
(30) 12/12/2012 GR 20120100643
(51) B63B 1/40 (2006.01)
(54) EMBARCAÇÃO COM MECANISMO DE ALETA DE PROA

HIDRODINÂMICA PARA DESVIO DE FLUXO
(71) Emmanuel PETROMANOLAKIS E. (GR) , Kalomoira PETROMANOLAKIS E. (GR) , Evagelos PETROMANOLAKIS E. (GR)
(72) Emmanuel PETROMANOLAKIS E., Kalomoira PETROMANOLAKIS E., Evagelos PETROMANOLAKIS E.
(85) 12/06/2015
(86) PCT GR2013/000061 de 12/12/2013
(87) WO 2014/091259 de 19/06/2014
Publicação automática da admissibilidade da fase nacional depositado via PCT . Tratado de cooperação em matéria de Patentes, conforme Instrução Normativa nº 02, de 06/06/2017 publicada na RPI nº 2422, de 06/06/2017.

---

(21) BR 11 2015 013846-2 A2

Código 1.3 - Notificação - Fase Nacional - PCT
(22) 12/12/2013
(30) 12/12/2012 US 61/736,391
(51) A61K 39/02 (2006.01), C07K 14/20 (2006.01)
(54) COMPOSIÇÃO DE ANTÍGENO
(71) THE REGENTS OF THE UNIVERSITY OF CALIFORNIA; IMMPORT THERAPEUTICS, INC. E YALE UNIVERSITY (US)
(72) Philip Felgner, Xiaowu Liang, Albert Ko, Elisio A. Wunder JR.
(85) 12/06/2015
(86) PCT US2013/074663 de 12/12/2013
(87) WO 2014/093619 de 19/06/2014
Publicação automática da admissibilidade da fase nacional depositado via PCT . Tratado de cooperação em matéria de Patentes, conforme Instrução Normativa nº 02, de 06/06/2017 publicada na RPI nº 2422, de 06/06/2017.

---

(21) BR 11 2015 013894-2 A2

Código 1.3 - Notificação - Fase Nacional - PCT
(22) 10/12/2013
(30) 14/12/2012 US 13/714,598
(51) E21B 23/04 (2006.01)
(54) FERRAMENTA DE ASSENTAMENTO HIDRÁULICA DE CIRCUITO FECHADO.
(71) VETCO GRAY, INC. (US)
(72) RODNEY M. FENWICK
(85) 12/06/2015
(86) PCT US2013/074081 de 10/12/2013
(87) WO 2014/093318 de 19/06/2014

---

(21) BR 11 2015 013903-5 A2

Código 1.3 - Notificação - Fase Nacional - PCT
(22) 10/12/2013
(30) 12/12/2012 US 61/736.267
(51) A61K 38/00 (2006.01), C12P 21/04 (2006.01)

(54) FUSÃO DE HORMÔNIO DE CRESCIMENTO HUMANO E ALBUMINA, FORMULAÇÃO E USOS DA MESMA
(71) TEVA PHARMACEUTICAL INDUSTRIES LTD. (IL)
(72) KURT BROWN, MERAV BASSAN
(85) 12/06/2015
(86) PCT US2013/074145 de 10/12/2013
(87) WO 2014/093354 de 19/06/2014

---

(21) BR 11 2015 013909-4 A2

Código 1.3 - Notificação - Fase Nacional - PCT
(22) 04/12/2013
(30) 13/12/2012 US 13/713,207
(51) C08F 10/02 (2006.01), C08F 6/10 (2006.01)
(54) PRODUÇÃO DE POLIETILENO COM MÚLTIPLOS REATORES DE POLIMERIZAÇÃO
(71) CHEVRON PHILLIPS CHEMICAL COMPANY LP (US)
(72) MARUTI BHANDARKAR, ELIZABETH A. BENHAM, CATHERINE M. GILL, REBECCA A. GONZALES, SCOTT E. KUFELD, JOEL A. MUTCHLER, THANH NGUYEN, TIMOTHY O. ODI
(85) 12/06/2015
(86) PCT US2013/073054 de 04/12/2013
(87) WO 2014/093088 de 19/06/2014

---

(21) BR 11 2015 013929-9 A2

Código 1.3 - Notificação - Fase Nacional - PCT
(22) 19/12/2013
(30) 20/12/2012 US 61/740039
(51) B01J 8/22 (2006.01), C10G 1/00 (2006.01), C10G 1/06 (2006.01), C10G 1/08 (2006.01), C10G 3/00 (2006.01)
(54) MÉTODO E SISTEMA CONVERSÃO DE BIOMASSA.
(71) SHELL INTERNATIONALE RESEARCH MAATSCHAPPIJ B.V. (NL)
(72) JOSEPH BROUN POWELL
(85) 12/06/2015
(86) PCT US2013/076403 de 19/12/2013
(87) WO 2014/100339 de 26/06/2014

---

(21) BR 11 2015 013931-0 A2

Código 1.3 - Notificação - Fase Nacional - PCT
(22) 19/12/2013
(30) 20/12/2012 US 61/740006
(51) B01J 8/18 (2006.01), B01J 8/22 (2006.01), B01J 8/38 (2006.01), B01J 8/20 (2006.01), C10G 1/06 (2006.01)
(54) MÉTODO E SISTEMA DE CONVERSÃO DE BIOMASSA
(71) SHELL INTERNATIONALE RESEARCH MAATSCHAPPIJ B.V. (NL)
(72) JOSEPH BROUN POWELL
(85) 12/06/2015

(86) PCT US2013/076419 de 19/12/2013
(87) WO 2014/100350 de 26/06/2014

---

(21) BR 11 2015 013953-1 A2

Código 1.3 - Notificação - Fase Nacional - PCT
(22) 11/12/2013
(30) 13/12/2012 US 61/736,947; 13/03/2013 US 13/800,447
(51) C12N 15/82 (2006.01)
(54) CONSTRUTO DE POLINUCLEOTÍDEO, CÉLULA HOSPEDEIRA, PLANTA OU PARTE DA PLANTA, MÉTODO PARA PRODUZIR UMA PLANTA OU PARTE DA PLANTA TRANSGÊNICA, MÉTODO PARA REGULAR A EXPRESSÃO DE UM POLINUCLEOTÍDEO TOLERANTE A HERBICIDA, MÉTODO PARA SELECIONAR UMA CÉLULA DE PLANTA TOLERANTE A HERBICIDA, MÉTODO PARA AUMENTAR A EFICIÊNCIA DA TRANSFORMAÇÃO DE UM TECIDO DE PLANTA
(71) PIONEER HI-BRED INTERNATIONAL, INC. (US)
(72) Myeon-Je Cho, Samuel R. Ellis, William J. Gordon-Kamm, Zuo-Yu Zhao
(85) 12/06/2015
(86) PCT US2013/074379 de 11/12/2013
(87) WO 2014/093485 de 19/06/2014

---

(21) BR 11 2015 013954-0 A2

Código 1.3 - Notificação - Fase Nacional - PCT
(22) 13/12/2013
(30) 13/12/2012 MX MX/A/2012/014536
(51) A01N 63/04 (2006.01)
(54) USO DE FUNGO PAECILOMYCES CARNEUS, COMPOSIÇÃO NEMATICIDA E PROCEDIMENTO PARA PREVENÇÃO E/OU CONTROLE E/OU ERRADICAÇÃO DE NEMATÓIDES FITOPARASITAS
(71) INSTITUTO DE ECOLOGÍA, A.C. (MX)
(72) GLORIA LUZ LAURA CARRIÓN VILLANOVO, TANIA ISADORA HERNÁNDEZ LEAL, JOSÉ DANIEL LÓPEZ LIMA, ÁNGEL ENRIQUE NÚÑEZ SÁNCHEZ
(85) 12/06/2015
(86) PCT MX2013/000163 de 13/12/2013
(87) WO 2014/092529 de 19/06/2014

---

(21) BR 11 2015 013966-3 A2

Código 1.3 - Notificação - Fase Nacional - PCT
(22) 10/12/2013
(30) 21/12/2012 GB 1223135.3
(51) C21B 5/06 (2006.01), C21B 9/10 (2006.01), C21B 9/14 (2006.01), F27D 17/00 (2006.01), C21B 7/00 (2006.01)
(54) MÉTODO E APARELHO PARA SUPRIMENTO DE SOPRO PARA UM ALTO-FORNO
(71) PRIMETALS TECHNOLOGIES LTD. (GB)

(72) PAUL MARK GEACH
(85) 15/06/2015
(86) PCT EP2013/076109 de 10/12/2013
(87) WO 2014/095494 de 26/06/2014
Publicação automática da admissibilidade da fase nacional depositado via PCT . Tratado de cooperação em matéria de Patentes, conforme Instrução Normativa nº 02, de 06/06/2017 publicada na RPI nº 2422, de 06/06/2017.

---

(21) BR 11 2015 014024-6 A2

Código 1.3 - Notificação - Fase Nacional - PCT
(22) 16/12/2013
(30) 17/12/2012 US 13/716,772
(51) F28C 1/14 (2006.01)
(54) MÉTODO PARA TROCAR CALOR
(71) BALTIMORE AIRCOIL COMPANY, INC. (US)
(72) Thomas Carter, Zan Liu, David Andrew Aaron, Philip Hollander
(85) 15/06/2015
(86) PCT US2013/075405 de 16/12/2013
(87) WO 2014/099792 de 26/06/2014

---

(21) BR 11 2015 014045-9 A2

Código 1.3 - Notificação - Fase Nacional - PCT
(22) 26/11/2013
(30) 20/12/2012 CN PCT/CN2012/087071; 25/01/2013 EP 13152644.4
(51) A61K 8/34 (2006.01), A61K 8/365 (2006.01), A61K 8/37 (2006.01), A61K 8/42 (2006.01)
(54) MISTURA EUTÊCTICA ATIVA, COMPOSIÇÃO DE TRATAMENTO PESSOAL E MÉTODO DE PREPARAÇÃO DE UMA COMPOSIÇÃO.
(71) UNILEVER N.V. (NL)
(72) EZAT KHOSHDEL, QIQING ZHANG, STEPHAN GEORG SCHUMM, YIN-FANG YAO
(85) 09/06/2015
(86) PCT EP2013/074687 de 26/11/2013
(87) WO 2014/095255 de 26/06/2014

---

(21) BR 11 2015 014058-0 A2

Código 1.3 - Notificação - Fase Nacional - PCT
(22) 23/12/2013
(30) 24/12/2012 DE 10 2012 113 087.6
(51) A61M 5/145 (2006.01)
(54) DISPOSITIVO MÉDICO TRANSPORTADOR DE FLUIDO E CORPO DE RECEBIMENTO DE FLUIDO PERMUTÁVEL DE UMA BOMBA DE FLUIDO MÉDICA.
(71) B. BRAUN MELSUNGEN AG (DE)
(72) ROLF HEITMEIER, DOMINIK NIEDENZU, BERTHOLD WOLFRAM, MATTHIAS SCHWALM, HEIKO ROSENKRANZ, JÜRGEN STEGER

(85) 15/06/2015
(86) PCT EP2013/077950 de 23/12/2013
(87) WO 2014/102259 de 03/07/2014

---

(21) BR 11 2015 014066-1 A2

Código 1.3 - Notificação - Fase Nacional - PCT
(22) 10/12/2013
(30) 18/12/2012 IB PCT/IB2012/057431
(51) A61K 35/74 (2006.01), C12R 1/01 (2006.01)
(54) LINHAGEM DE BIFIDOBACTERIUM ANIMALIS E COMPOSIÇÃO
(71) COMPAGNIE GERVAIS DANONE (FR)
(72) SOPHIE LEGRAIN-RASPAUD, BILIANA LESIC, GIANFRANCO GROMPONE, MARIE-CHRISTINE DEGIVRY, MICHEL NEUNLIST, SANDRINE CAPRONNIER, TAMARA SMOKVINA
(85) 15/06/2015
(86) PCT IB2013/060774 de 10/12/2013
(87) WO 2014/097050 de 26/06/2014

---

(21) BR 11 2015 014070-0 A2

Código 1.3 - Notificação - Fase Nacional - PCT
(22) 06/12/2013
(30) 13/12/2012 FR 1261988
(51) F16C 3/02 (2006.01)
(54) MEMBRO DE ORIENTAÇÃO EM FORMA DE ANEL PARA MONTAGEM COM FRICÇÃO E COM CAPACIDADE DE ARTICULAÇÃO E/OU DE DESLIZAMENTO DE UM ELEMENTO
(71) H.E.F. (FR)
(72) PATRICK VILLEMAGNE, GEORGES GODARD
(85) 15/06/2015
(86) PCT FR2013/052966 de 06/12/2013
(87) WO 2014/091124 de 19/06/2014

---

(21) BR 11 2015 014119-6 A2

Código 1.3 - Notificação - Fase Nacional - PCT
(22) 17/01/2014
(30) 14/12/2012 US 13/715.714
(51) G06Q 50/30 (2012.01)
(54) TÉCNICAS PARA COMUNICAÇÃO DE NOTIFICAÇÕES PARA ASSINANTES
(71) FACEBOOK, INC. (US)
(72) ADRIEL FREDRICK, ANTHONY FU, MARTIN REHWALD, DENISE MORENO, SAM GADODIA
(85) 15/06/2015
(86) PCT US2014/012092 de 17/01/2014
(87) WO 2014/093997 de 19/06/2014

(21) BR 11 2015 014127-7 A2

Código 1.3 - Notificação - Fase Nacional - PCT
(22) 18/12/2013
(30) 20/12/2012 US 61/740,193
(51) A61K 39/395 (2006.01), A61P 35/00 (2006.01)
(54) FORMULAÇÃO DE ANTICORPO LÍQUIDA COM PROPRIEDADES DE AGREGAÇÃO MELHORADAS
(71) MEDIMMUNE, LLC (US)
(72) PRIYANKA MALIK, AMBARISH SHAH, ANTHONY TUESCA
(85) 16/06/2015
(86) PCT US2013/076062 de 18/12/2013
(87) WO 2014/100143 de 26/06/2014

(21) BR 11 2015 014140-4 A2

Código 1.3 - Notificação - Fase Nacional - PCT
(22) 15/01/2014
(30) 17/12/2012 US 61/738,110
(51) C07K 14/015 (2006.01), A61K 39/23 (2006.01), C12N 7/00 (2006.01), C07K 16/08 (2006.01), G01N 33/569 (2006.01)
(54) PARVOVÍRUS 5A DE SUÍNO, MÉTODOS DE USO E DE VACINA
(71) BOEHRINGER INGELHEIM VETMEDICA, INC. (US)
(72) ARUN V. IYER, DIANNA M. MURPHY JORDAN, ABBY RAE PATTERSON, MICHAEL B. ROOF, ERIC MARTIN VAUGHN, JOSEPH GILBERT VICTORIA, CALLIE ANN VISEK
(85) 16/06/2015
(86) PCT US2013/075059 de 15/01/2014
(87) WO 2014/099669 de 26/06/2014

(21) BR 11 2015 014152-8 A2

Código 1.3 - Notificação - Fase Nacional - PCT
(22) 27/12/2013
(30) 27/12/2012 KR 10-2012-0154834; 25/01/2013 KR 10-2013-0008580; 29/03/2013 KR 10-2013-0034670
(51) C12Q 1/68 (2006.01), C12N 15/11 (2006.01)
(54) DETECÇÃO DE SEQUÊNCIA DE ÁCIDO NUCLEICO ALVO POR ENSAIO DE CLIVAGEM DE PTO E NÃO HIBRIDIZAÇÃO DEPENDENTE DE EXTENSÃO
(71) SEEGENE, INC. (KR)
(72) JONG YOON CHUN, YOUNG JO LEE
(85) 16/06/2015
(86) PCT KR2013/012312 de 27/12/2013
(87) WO 2014/104818 de 03/07/2014

(21) BR 11 2015 014192-7 A2

Código 1.3 - Notificação - Fase Nacional - PCT
(22) 17/12/2013
(30) 19/12/2012 EP 12198101.3
(51) A61K 9/20 (2006.01), A61K 31/00 (2006.01)
(54) COMPRIMIDOS COM MELHOR ACEITAÇÃO E BOA ESTABILIDADE EM ARMAZENAMENTO
(71) BAYER ANIMAL HEALTH GMBH (DE)
(72) VENKATA-RANGARAO KANIKANTI, HANS-JÜRGEN HAMANN, GEORG SCHULTE, PATRICK BILLIAN
(85) 16/06/2015
(86) PCT EP2013/076878 de 17/12/2013
(87) WO 2014/095845 de 26/06/2014

(21) BR 11 2015 014212-5 A2

Código 1.3 - Notificação - Fase Nacional - PCT
(22) 19/12/2013
(30) 21/12/2012 US 61/740,857
(51) G10L 19/012 (2013.01)
(54) GERAÇÃO DE UM RUÍDO DE CONFORTO COM ALTA RESOLUÇÃO ESPECTRO-TEMPORAL EM TRANSMISSÃO DESCONTÍNUA DE SINAIS DE ÁUDIO
(71) FRAUNHOFER-GESELLSCHAFT ZUR FOERDERUNG DER ANGEWANDTEN FORSCHUNG E.V (DE)
(72) LOMBARD, ANTHONY, DIETZ, MARTIN, WILDE, STEPHAN, RAVELLI, EMMANUEL, SETIAWAN PANJI, MULTRUS, MARKUS
(85) 16/06/2015
(86) PCT EP2013/077525 de 19/12/2013
(87) WO 2014/096279 de 26/06/2014
Publicação automática da admissibilidade da fase nacional depositado via PCT . Tratado de cooperação em matéria de Patentes, conforme Instrução Normativa nº 02, de 06/06/2017 publicada na RPI nº 2422, de 06/06/2017.

(21) BR 11 2015 014213-3 A2

Código 1.3 - Notificação - Fase Nacional - PCT
(22) 19/12/2013
(30) 20/12/2012 FI 20126345
(51) C22B 1/14 (2006.01), B01J 2/02 (2006.01), C21B 3/06 (2006.01), C22B 3/00 (2006.01)
(54) MÉTODO E DISPOSITIVO PARA GRANULAÇÃO ÁCIDA DE MATTE.
(71) OUTOTEC (FINLAND) OY (FI)
(72) HIETALA, KARI, RANKI, TIINA
(85) 16/06/2015
(86) PCT FI2013/051181 de 19/12/2013
(87) WO 2014/096545 de 26/06/2014

(21) BR 11 2015 014215-0 A2

Código 1.3 - Notificação - Fase Nacional - PCT
(22) 20/12/2013
(30) 20/12/2012 FI 20126356
(51) C02F 1/463 (2006.01), C02F 1/58 (2006.01), C02F 9/04 (2006.01), C02F 9/06 (2006.01), C02F 101/10 (2006.01)
(54) MÉTODO DE TRATAMENTO DE ÁGUAS INDUSTRIAIS.
(71) OUTOTEC (FINLAND) OY (FI)
(72) VAN DER MEER, TUOMAS, NEVATALO, LAURA, TANNINEN, JUKKA
(85) 16/06/2015
(86) PCT FI2013/051190 de 20/12/2013
(87) WO 2014/096549 de 26/06/2014

(21) BR 11 2015 014216-8 A2

Código 1.3 - Notificação - Fase Nacional - PCT
(22) 16/12/2013
(30) 18/12/2012 US 61/738,786
(51) H02J 5/00 (2006.01), H02J 7/02 (2006.01)
(54) SISTEMA DE TRANSFERÊNCIA DE ENERGIA SEM FIO E MÉTODOS DE DETECTAR SE UM OBJETO ESTRANHO ESTÁ PERTO DE UMA BOBINA DE TRANSMISSÃO
(71) NUCLEUS SCIENTIFIC, INC. (US)
(72) SERGE R. LAFONTAINE, IAN W. HUNTER
(85) 16/06/2015
(86) PCT US2013/075264 de 16/12/2013
(87) WO 2014/099716 de 26/06/2014

(21) BR 11 2015 014224-9 A2

Código 1.3 - Notificação - Fase Nacional - PCT
(22) 18/12/2013
(30) 18/12/2012 US 61/738,667
(51) C08L 99/00 (2006.01), C08G 63/89 (2006.01), C08L 67/04 (2006.01)
(54) MÉTODOS PARA INTENSIFICAR AS PROPRIEDADES MECÂNICAS DE COMPOSTOS E DE ESTRUTURAS DE PLÁSTICO
(71) VEOLIA WATER SOLUTIONS & TECHNOLOGIES SUPPORT E UNIVERSITY OF QUEENSLAND (AU)
(72) Alan Gideon Werker, Mónica Vanessa Arcos Hernández, Bronwyn Glenice Laycock, Steven Pratt, Peter Stig Tomas Johansson, Per Olof Gösta Magnusson
(85) 16/06/2015
(86) PCT IB2013/061111 de 18/12/2013
(87) WO 2014/097193 de 26/06/2014
Publicação automática da admissibilidade da fase nacional depositado via PCT . Tratado de cooperação em matéria de Patentes, conforme Instrução Normativa nº 02, de 06/06/2017 publicada na RPI nº 2422, de 06/06/2017.

(21) BR 11 2015 014230-3 A2

Código 1.3 - Notificação - Fase Nacional - PCT
(22) 16/12/2013
(30) 17/12/2012 US 61/738,118
(51) F01D 5/20 (2006.01), F01D 11/12 (2006.01), F01D 11/20 (2006.01), F01D 5/28 (2006.01)
(54) PÁ DE TURBINA ROBUSTA.
(71) GENERAL ELECTRIC COMPANY (US)
(72) CHAD DANIEL KLEINOW, MATTHEW MARK WEAVER, NISRENE ANNA LANGENBRUNNER
(85) 16/06/2015
(86) PCT US2013/075477 de 16/12/2013
(87) WO 2014/099814 de 26/06/2014

(21) BR 11 2015 014258-3 A2

Código 1.3 - Notificação - Fase Nacional - PCT
(22) 28/08/2013
(30) 20/12/2012 EP 12198373.8; 03/06/2013 US 61/830.234
(51) C12N 9/10 (2006.01), C12N 15/54 (2006.01), C12P 23/00 (2006.01)
(54) ACETILTRANSFERASES E SEU USO PARA PRODUZIR CAROTENOIDES
(71) DSM IP ASSETS B.V. (NL)
(72) CHRISTOPHER FARRELL, PETER HOUSTON, LISA LAPRADE, NATHALIE BALCH, MARIA MAYORGA
(85) 16/06/2015
(86) PCT IB2013/058049 de 28/08/2013
(87) WO 2014/096992 de 26/06/2014

(21) BR 11 2015 014259-1 A2

Código 1.3 - Notificação - Fase Nacional - PCT
(22) 26/11/2013
(30) 19/12/2012 DE 10 2012 223 848.4
(51) B21B 45/02 (2006.01)
(54) DISPOSITIVO PARA REFRIGERAÇÃO DE MATERIAL DE LAMINAÇÃO
(71) SMS SIEMAG AKTIENGESELLSCHAFT (DE)
(72) MICHAEL BREUER, ANDREAS GRAMER, JOHANNES ALKEN, DIETRICH MATHWEIS, HEIKO ZETZSCHE
(85) 16/06/2015
(86) PCT EP2013/074751 de 26/11/2013
(87) WO 2014/095268 de 26/06/2014

(21) BR 11 2015 014272-9 A2

Código 1.3 - Notificação - Fase Nacional - PCT
(22) 16/12/2013
(30) 18/12/2012 FR 1262221

(51) C13B 20/00 (2011.01)
(54) PROCESSO PARA PURIFICAR SUCO DE BETERRABA
(71) LESAFFRE ET COMPAGNIE (FR)
(72) ERIC PETIT, MARIE-YANNICK SARRAZYN
(85) 16/06/2015
(86) PCT FR2013/053095 de 16/12/2013
(87) WO 2014/096656 de 26/06/2014

---

(21) BR 11 2015 014283-4 A2

Código 1.3 - Notificação - Fase Nacional - PCT
(22) 19/12/2013
(30) 21/12/2012 EP 12306647.4
(51) A61K 38/26 (2006.01), C07K 14/605 (2006.01)
(54) DERIVADOS DE EXENDINA-4
(71) SANOFI (AU)
(72) TORSTEN HAACK, MICHAEL WAGNER, BERND HENKEL, SIEGFRIED STENGELIN, ANDREAS EVERS, MARTIN LORENZ, KATRIN LORENZ
(85) 17/06/2015
(86) PCT EP2013/077312 de 19/12/2013
(87) WO 2014/096149 de 26/06/2014

---

(21) BR 11 2015 014328-8 A2

Código 1.3 - Notificação - Fase Nacional - PCT
(22) 20/12/2013
(30) 21/12/2012 EP 12199169.9
(51) C12N 7/02 (2006.01), C12N 5/10 (2006.01)
(54) CÉLULA DE MAMÍFERO CAPAZ DE PROPAGAR ARTERIVÍRUS, CULTURA CELULAR, E, MÉTODO PARA A PROPAGAÇÃO DE UM ARTERIVÍRUS EM CULTURA CELULAR
(71) INTERVET INTERNATIONAL B.V. (NL)
(72) Lars Guelen, Carla Christina Schrier
(85) 17/06/2015
(86) PCT EP2013/077597 de 20/12/2013
(87) WO 2014/096314 de 26/06/2014

---

(21) BR 11 2015 014368-7 A2

Código 1.3 - Notificação - Fase Nacional - PCT
(22) 20/12/2013
(30) 20/12/2012 SE 1251473-3
(51) A61K 38/17 (2006.01), A61K 35/54 (2006.01), A61P 35/00 (2006.01), A61P 25/00 (2006.01)
(54) USO DE FATOR ANTISSECRETÓRIO (AF) NO TRATAMENTO DE GLIOBLASTOMA
(71) LANTMÄNNEN AS-FAKTOR AB (SE)
(72) HANS-ARNE HANSSON

(85) 17/06/2015
(86) PCT EP2013/077747 de 20/12/2013
(87) WO 2014/096384 de 26/06/2014

---

(21) BR 11 2015 014380-6 A2

Código 1.3 - Notificação - Fase Nacional - PCT
(22) 25/11/2013
(30) 21/12/2012 US 61/740.866; 24/05/2013 EP 13169163.6
(51) H04R 3/00 (2006.01), G10K 11/34 (2006.01)
(54) FILTRO E MÉTODO PARA FILTRAGEM ESPACIAL INFORMADA UTILIZANDO MÚLTIPLAS ESTIMATIVAS DA DIREÇÃO DE CHEGADA INSTANTÂNEA.
(71) FRAUNHOFER-GESELLSCHAFT ZUR FOERDERUNG DER ANGEWANDTEN FORSCHUNG E.V (DE)
(72) HABETS, EMANUEL, THIERGART, OLIVER, BRAUN, SEBASTIAN, TASESKA, MAJA
(85) 17/06/2015
(86) PCT EP2013/074650 de 25/11/2013
(87) WO 2014/095250 de 26/06/2014
Publicação automática da admissibilidade da fase nacional depositado via PCT . Tratado de cooperação em matéria de Patentes, conforme Instrução Normativa nº 02, de 06/06/2017 publicada na RPI nº 2422, de 06/06/2017.

---

(21) BR 11 2015 014382-2 A2

Código 1.3 - Notificação - Fase Nacional - PCT
(22) 17/12/2013
(30) 18/12/2012 US 61/738,651
(51) A01H 5/10 (2006.01), C07H 21/04 (2006.01), C12N 15/82 (2006.01)
(54) SILENCIAMENTO DE GENES
(71) THE ROCKEFELLER UNIVERSITY (US)
(72) NAM-HAI CHUA, QIWEN NIU, SHULIN DENG
(85) 17/06/2015
(86) PCT US2013/075720 de 17/12/2013
(87) WO 2014/099950 de 26/06/2014

---

(21) BR 11 2015 014387-3 A2

Código 1.3 - Notificação - Fase Nacional - PCT
(22) 20/12/2013
(30) 21/12/2012 US 61/745,165
(51) C12P 21/02 (2006.01), C12N 15/52 (2006.01), C12N 15/60 (2006.01), C12N 9/00 (2006.01), C12N 9/88 (2006.01)
(54) MUTANTE DE UMA ESTIRPE DE TRICHODERMA GENITORA, MÉTODO DE PRODUÇÃO DE UM POLIPEPTÍDEO HETERÓLOGO, E, MÉTODO PARA OBTENÇÃO DE UM MUTANTE DE UMA ESTIRPE DE TRICHODERMA GENITORA

(71) NOVOZYMES, INC. (US)
(72) Sandra Merino, Judilee Quintos, Debbie Yaver
(85) 17/06/2015
(86) PCT US2013/076977 de 20/12/2013
(87) WO 2014/100612 de 26/06/2014

---

(21) BR 11 2015 014393-8 A2

Código 1.3 - Notificação - Fase Nacional - PCT
(22) 26/12/2013
(30) 27/12/2012 CN 201210578364.9
(51) C22B 1/20 (2006.01)
(54) MÉTODO E SISTEMA PARA A DETERMINAÇÃO DO PONTO DE FULGOR.
(71) ZHONGYE CHANGTIAN INTERNATIONAL ENGINEERING CO., LTD. (CN)
(72) LIXIN YUAN, CHAO SUN, YANGQUAN LU, WEIJIE SHEN, PENGSHUANG GAO
(85) 17/06/2015
(86) PCT CN2013/090510 de 26/12/2013
(87) WO 2014/101784 de 03/07/2014

---

(21) BR 11 2015 014394-6 A2

Código 1.3 - Notificação - Fase Nacional - PCT
(22) 25/07/2013
(30) 18/12/2012 US 61/738,857; 13/03/2013 US 13/802,614
(51) B26B 21/22 (2006.01)
(54) CONJUNTO DE BARBEAR SUBSTITUÍVEL, SISTEMA DE BARBEAR E MÉTODO DE BARBEAR.
(71) SHAVELOGIC, INC. (US)
(72) JOHN W. GRIFFIN, CRAIG A. PROVOST, WILLIAM E. TUCKER, DOUGLAS K. KOHRING
(85) 17/06/2015
(86) PCT US2013/052103 de 25/07/2013
(87) WO 2014/099040 de 26/06/2014

---

(21) BR 11 2015 014396-2 A2

Código 1.3 - Notificação - Fase Nacional - PCT
(22) 19/12/2013
(30) 21/12/2012 EP 12198994.1
(51) A23K 1/16 (2006.01), C12N 9/52 (2006.01)
(54) POLIPEPTÍDEO ISOLADO TENDO ATIVIDADE DE PROTEASE, COMPOSIÇÃO, POLINUCLEOTÍDEO ISOLADO, CONSTRUTO DE ÁCIDO NUCLEICO OU VETOR DE EXPRESSÃO, CÉLULA HOSPEDEIRA RECOMBINANTE, MÉTODOS DE PRODUÇÃO DO POLIPEPTÍDEO, DE MELHORIA DO VALOR NUTRICIONAL DE UMA RAÇÃO ANIMAL, E DE TRATAMENTO DE PROTEÍNAS, ADITIVO DE RAÇÃO ANIMAL, RAÇÃO

ANIMAL, E, USO DE PELO MENOS UMA PROTEASE
(71) NOVOZYMES A/S (DK)
(72) Astrid Benie, Peter Rahbek Oestergaard, Morten Gjermansen, Tine Hoff
(85) 17/06/2015
(86) PCT EP2013/077492 de 19/12/2013
(87) WO 2014/096259 de 26/06/2014

---

(21) BR 11 2015 014397-0 A2

Código 1.3 - Notificação - Fase Nacional - PCT
(22) 18/12/2013
(30) 18/12/2012 US 61/738,822
(51) C07J 1/00 (2006.01), C07J 7/00 (2006.01), C07J 9/00 (2006.01), A61K 31/57 (2006.01), A61K 31/575 (2006.01)
(54) ESTEROIDES 19-ALCOXI-17-SUBSTITUÍDOS NEUROATIVOS, PRÓ-FÁRMACOS DOS MESMOS E MÉTODOS DE TRATAMENTO COM USO DOS MESMOS
(71) WASHINGTON UNIVERSITY (US) , SAGE THERAPEUTICS, INC. (US)
(72) DOUGLAS COVEY, ALBERT JEAN ROBICHAUD
(85) 17/06/2015
(86) PCT US2013/076214 de 18/12/2013
(87) WO 2014/100228 de 26/06/2014

---

(21) BR 11 2015 014398-9 A2

Código 1.3 - Notificação - Fase Nacional - PCT
(22) 26/12/2013
(30) 27/12/2012 EP 12199417.2
(51) C12P 7/62 (2006.01), C02F 3/02 (2006.01)
(54) MÉTODO PARA PRODUZIR POLIHIDROXIALCANOATOS ATRAVÉS DE MICRO-ORGANISMOS.
(71) VEOLIA WATER SOLUTIONS & TECHNOLOGIES SUPPORT (FR)
(72) MARIA ALBUQUERQUE, STÉPHANE DELERIS, JEAN-LOUIS URIBELARREA, ETIENNE PAUL, ESTELLE GROUSEAU
(85) 17/06/2015
(86) PCT EP2013/078015 de 26/12/2013
(87) WO 2014/102297 de 03/07/2014

---

(21) BR 11 2015 014399-7 A2

Código 1.3 - Notificação - Fase Nacional - PCT
(22) 17/12/2013
(30) 21/12/2012 EP 12199043.6
(51) C01B 31/18 (2006.01)
(54) PROCESSO PARA PRODUÇÃO PARALELA DE HIDROGÊNIO, MONÓXIDO DE CARBONO E DE UM PRODUTO CONTENDO CARBONO.
(71) BASF SE (DE)
(72) MATTHIAS KERN, FRIEDRICH GLENK, DIRK KLINGLER, ANDREAS BODE, GRIGRIOS KOLIOS, STEPHAN SCHUNK, GUIDO WASSERSCHAFF,

JENS BERNNAT, BERND ZOELS, SABINE SCHMIDT, RENE KÖNIG
(85) 17/06/2015
(86) PCT IB2013/061032 de 17/12/2013
(87) WO 2014/097142 de 26/06/2014

---

(21) BR 11 2015 014400-4 A2

Código 1.3 - Notificação - Fase Nacional - PCT
(22) 09/01/2014
(30) 11/01/2013 FR 13/50284
(51) B29C 70/88 (2006.01), B29C 70/30 (2006.01), B29B 11/16 (2006.01)
(54) PEÇA ESTRUTURAL FEITA DE UM MATERIAL COMPÓSITO COMPREENDENDO PELO MENOS UM ORIFÍCIO DE MONTAGEM E MÉTODO PARA REALIZAR A MESMA.
(71) AIRCELLE (FR)
(72) BERTRAND DESJOYEAUX, PATRICK DUNLEAVY
(85) 17/06/2015
(86) PCT FR2014/050033 de 09/01/2014
(87) WO 2014/108640 de 17/07/2014

---

(21) BR 11 2015 014401-2 A2

Código 1.3 - Notificação - Fase Nacional - PCT
(22) 17/12/2013
(30) 20/12/2012 DE 10 2012 112 792.1
(51) B65B 43/42 (2006.01), B31B 1/52 (2006.01), B65B 43/56 (2006.01), B65G 47/02 (2006.01), B65G 47/90 (2006.01)
(54) MÉTODO E DISPOSITIVO PARA O TRANSPORTE DE CARGA EM UMA MÁQUINA DE ENCHIMENTO.
(71) ELOPAK AS (NO)
(72) KLAUS BALTES
(85) 17/06/2015
(86) PCT EP2013/076994 de 17/12/2013
(87) WO 2014/095934 de 26/06/2014

---

(21) BR 11 2015 014403-9 A2

Código 1.3 - Notificação - Fase Nacional - PCT
(22) 30/01/2014
(30) 31/01/2013 EP 13153383.8
(51) C07D 317/38 (2006.01)
(54) 2-OXO-1,3-DIOXOLANO-4-CARBOXAMIDA, PROCESSO PARA A PREPARAÇÃO DE UM 2-OXO-1,3-DIOXOLANO-4- CARBOXAMIDA, USO DE UM 2-OXO-1,3-DIOXOLANO-4- CARBOXAMIDA E PRÉ-POLÍMERO 2-OXO-1,3-DIOXOLANO-4- CARBOXAMIDA SUBSTITUÍDO
(71) CONSTRUCTION RESEARCH & TECHNOLOGY GMBH (DE)
(72) HEIMO WOELFLE, BURKHARD WALTHER, SOPHIE PUTZIEN
(85) 17/06/2015
(86) PCT EP2014/051784 de 30/01/2014

(87) WO 2014/118268 de 07/08/2014

(21) BR 11 2015 014404-7 A2

Código 1.3 - Notificação - Fase Nacional - PCT
(22) 19/12/2013
(30) 20/12/2012 US 13/722,374
(51) B01D 53/00 (2006.01), B01J 37/02 (2006.01), B01J 37/04 (2006.01), B01J 37/08 (2006.01), B01J 21/04 (2006.01), B01J 21/06 (2006.01), B01J 23/58 (2006.01), B01J 23/63 (2006.01), B01J 32/00 (2006.01), B01J 35/00 (2006.01), B01J 35/02 (2006.01), B01J 35/04 (2006.01), B01J 35/08 (2006.01), B01J 35/10 (2006.01)
(54) SUPORTE DE CATALIZADOR DE MICROESFERA OCA E MÉTODOS DE PRODUZI-LO.
(71) BASF CORPORATION (US)
(72) PASCALINE HARRISON TRAN, MICHAEL P. GALLIGAN, YE LIU, XIAOLIN DAVID YANG, QINGYUAN HU, DOAN LIEU
(85) 17/06/2015
(86) PCT US2013/076490 de 19/12/2013
(87) WO 2014/100387 de 26/06/2014

(21) BR 11 2015 014410-1 A2

Código 1.3 - Notificação - Fase Nacional - PCT
(22) 10/12/2013
(30) 31/12/2012 GB 1223502.4
(51) A24D 1/04 (2006.01)
(54) ARTIGO DE FUMO, MOLDE DE MATERIAL EM FOLHA.
(71) BRITISH AMERICAN TOBACCO (INVESTMENTS) LIMITED (GB)
(72) MARK AUSTIN, STEVEN HOLFORD, AARON MCKENZIE
(85) 17/06/2015
(86) PCT GB2013/053242 de 10/12/2013
(87) WO 2014/102528 de 03/07/2014

(21) BR 11 2015 014418-7 A2

Código 1.3 - Notificação - Fase Nacional - PCT
(22) 18/12/2013
(30) 19/12/2012 US 61/739,067; 13/03/2013 US 61/778,751
(51) C12N 7/08 (2006.01)
(54) ATENUADO DE PARVOVÍRUS CANINO (CPV) ISOLADO, VACINA, USO DO ATENUADO DE PARVOVÍRUS CANINO (CPV) ISOLADO, COMPOSIÇÃO IMUNOGÊNICA, POLIPEPTÍDEO, ÁCIDO NUCLÉICO, E, VETOR DE EXPRESSÃO RECOMBINANTE
(71) INTERVET INTERNATIONAL B.V. (NL)
(72) Terri Lee Wasmoen, Nallakannu P. Lakshmanan, Kenneth Stachura, Jessica Moore, Thomas Clinton Gore
(85) 17/06/2015
(86) PCT EP2013/077023 de 18/12/2013
(87) WO 2014/095956 de 26/06/2014

(21) BR 11 2015 014795-0 A2

Código 1.3 - Notificação - Fase Nacional - PCT
(22) 19/12/2013
(30) 19/12/2012 FR 1262293; 07/03/2013 FR 1352061
(51) A61M 27/00 (2006.01)
(54) SONDA ENDO-URETERAL MELHORADA E MÉTODO DE TRATAMENTO DE DISTÚRBIOS UROLÓGICOS
(71) BENOÎT VOGT (FR) , FRANÇOIS-NOËL DESFEMMES (FR) , ARNAUD DESGRIPPES (FR)
(72) BENOÎT VOGT, FRANÇOIS-NOËL DESFEMMES, ARNAUD DESGRIPPES
(85) 19/06/2015
(86) PCT EP2013/077506 de 19/12/2013
(87) WO 2014/096264 de 26/06/2014
Publicação automática da admissibilidade da fase nacional depositado via PCT . Tratado de cooperação em matéria de Patentes, conforme Instrução Normativa nº 02, de 06/06/2017 publicada na RPI nº 2422, de 06/06/2017.

(21) BR 11 2015 014806-9 A2

Código 1.3 - Notificação - Fase Nacional - PCT
(22) 18/12/2013
(30) 19/12/2012 FI 20126330
(51) C10L 9/08 (2006.01), C10L 5/44 (2006.01), C09C 1/48 (2006.01), C01B 31/08 (2006.01), C10B 31/02 (2006.01)
(54) PROCESSO PARA TRATAMENTO HIDROTÉRMICO DE BIOMATERIAIS DE ALTA MASSA MOLECULAR
(71) TEKNOLOGIAN TUTKIMUSKESKUS VTT (FI)
(72) GRÖNBERG, VIDAR, WIKBERG, HANNE, HENTZE, HANS- PETER, HARLIN, ALI, JÄÄSKELÄINEN, ANNA-STIINA
(85) 19/06/2015
(86) PCT FI2013/051180 de 18/12/2013
(87) WO 2014/096544 de 26/06/2014
Publicação automática da admissibilidade da fase nacional depositado via PCT . Tratado de cooperação em matéria de Patentes, conforme Instrução Normativa nº 02, de 06/06/2017 publicada na RPI nº 2422, de 06/06/2017.

(21) BR 11 2015 014853-0 A2

Código 1.3 - Notificação - Fase Nacional - PCT
(22) 18/12/2013
(30) 21/12/2012 US 61/745,293
(51) A61K 39/395 (2006.01), C07K 16/32 (2006.01)
(54) FORMULAÇÃO FARMACÊUTICA, FORMULAÇÃO FARMACÊUTICA LIOFILIZADA, USO DE UMA FORMULAÇÃO FARMACÊUTICA E ARTIGO DE MANUFATURA

(71) GLENMARK PHARMACEUTICALS S.A. (CH)
(72) JONATHAN ANDRÉ ALBANESE, ROBERTO PIER-LORENZO GIOVANNINI, KEVIN NIALL O'MAHONY
(85) 19/06/2015
(86) PCT EP2013/077166 de 18/12/2013
(87) WO 2014/096051 de 26/06/2014

---

(21) BR 11 2015 014865-4 A2

Código 1.3 - Notificação - Fase Nacional - PCT
(22) 19/12/2013
(30) 19/12/2012 US 13/720,604
(51) G08B 13/14 (2006.01)
(54) SISTEMA E MÉTODO DE COMPARTILHAMENTO DE INFORMAÇÕES DE INVENTÁRIO DO PRODUTO
(71) AMERISOURCEBERGEN SPECIALTY (US)
(72) FLORI, CHRIS
(85) 19/06/2015
(86) PCT US2013/076369 de 19/12/2013
(87) WO 2014/100324 de 26/06/2014
Publicação automática da admissibilidade da fase nacional depositado via PCT . Tratado de cooperação em matéria de Patentes, conforme Instrução Normativa nº 02, de 06/06/2017 publicada na RPI nº 2422, de 06/06/2017.

---

(21) BR 11 2015 015016-0 A2

Código 1.3 - Notificação - Fase Nacional - PCT
(22) 19/12/2013
(30) 21/12/2012 EP 12198966.9
(51) C12N 15/29 (2006.01), C12N 15/82 (2006.01), A01H 5/12 (2006.01), A24B 15/10 (2006.01)
(54) REDUÇÃO DE NITROSAMINAS ESPECÍFICAS DO TABACO EM PLANTAS
(71) PHILIP MORRIS PRODUCTS S.A. (CH)
(72) LUCIEN BOVET, PRISCA CAMPANONI
(85) 22/06/2015
(86) PCT EP2013/077532 de 19/12/2013
(87) WO 2014/096283 de 26/06/2014

---

(21) BR 11 2015 015074-8 A2

Código 1.3 - Notificação - Fase Nacional - PCT
(22) 10/12/2013
(30) 24/12/2012 GB 1223351.6
(51) F16C 33/12 (2006.01), B82Y 30/00 (2011.01), F16C 33/14 (2006.01)
(54) MANCAL DE DESLIZAMENTO COM CAMADA DE REVESTIMENTO COMPREENDENDO NANOESTRUTURAS DE CARBONO
(71) MAHLE International GmbH (DE) , MAHLE ENGINE SYSTEMS UK LIMITED (GB)

(72) KEVIN JUPE
(85) 22/06/2015
(86) PCT GB2013/053253 de 10/12/2013
(87) WO 2014/102529 de 03/07/2014
Publicação automática da admissibilidade da fase nacional depositado via PCT . Tratado de cooperação em matéria de Patentes, conforme Instrução Normativa nº 02, de 06/06/2017 publicada na RPI nº 2422, de 06/06/2017.

---

(21) BR 11 2015 015620-7 A2

Código 1.3 - Notificação - Fase Nacional - PCT
(22) 17/12/2013
(30) 27/12/2012 TR A 2012/15479
(51) A61K 47/02 (2006.01), A61K 47/38 (2006.01), A61K 9/20 (2006.01), A61K 31/155 (2006.01)
(54) MÉTODO PARA PRODUZIR COMPOSIÇÕES DE COMPRIMIDO DE METFORMINA; E COMPOSIÇÃO DE COMPRIMIDO
(71) ZENTIVA SAGLIK ÜRÜNLERI SAN. VE TIC. A.S. (TR)
(72) GÖZDE ASHAR, UMUT ORAN, NACI NITIK, MUSTAFA ADIYAMAN
(85) 26/06/2015
(86) PCT EP2013/003805 de 17/12/2013
(87) WO 2014/101986 de 03/07/2014
Publicação automática da admissibilidade da fase nacional depositado via PCT . Tratado de cooperação em matéria de Patentes, conforme Instrução Normativa nº 02, de 06/06/2017 publicada na RPI nº 2422, de 06/06/2017.

---

(21) BR 11 2015 015625-8 A2

Código 1.3 - Notificação - Fase Nacional - PCT
(22) 30/12/2013
(30) 28/12/2012 US 61/746,623
(51) B05D 5/12 (2006.01)
(54) BARREIRA DE DIFUSÃO DE PELÍCULA FINA
(71) COMPAGNIE GÉNÉRALE DES ETABLISSEMENTS MICHELIN (FR) , MICHELIN RECHERCHE ET TECHNIQUE S.A. (CH) , THE TEXAS A&M UNIVERSITY SYSTEM (US)
(72) JAIME C. GRUNLAN, MORGAN A. PRIOLO, PAUL WINSTON, JOHN J. MCHUGH
(85) 26/06/2015
(86) PCT US2013/078376 de 30/12/2013
(87) WO 2014/106214 de 03/07/2014
Publicação automática da admissibilidade da fase nacional depositado via PCT . Tratado de cooperação em matéria de Patentes, conforme Instrução Normativa nº 02, de 06/06/2017 publicada na RPI nº 2422, de 06/06/2017.

---

(21) BR 11 2015 015662-2 A2

Código 1.3 - Notificação - Fase Nacional - PCT

(22) 20/12/2013
(30) 28/12/2012 DE 10 2012 224 505.7
(51) B21B 13/06 (2006.01), B21C 47/34 (2006.01), B21B 37/68 (2006.01), B21B 39/14 (2006.01)
(54) DISPOSITIVO E MÉTODO PARA GUIAR LATERALMENTE UM PRODUTO DE LAMINAÇÃO OU FUNDIÇÃO EM UM TRILHO DE TRANSPORTE
(71) SMS SIEMAG AKTIENGESELLSCHAFT (DE)
(72) MORITZ SCHILLING, MATTHIAS KIPPING, VOLKER KUNZE, JÜRGEN SEIDEL
(85) 26/06/2015
(86) PCT EP2013/077679 de 20/12/2013
(87) WO 2014/102189 de 03/07/2014

---

(21) BR 11 2015 015970-2 A2

Código 1.3 - Notificação - Fase Nacional - PCT
(22) 23/12/2013
(30) 02/01/2013 US 61/748,201
(51) A61P 37/00 (2006.01), A61K 39/395 (2006.01), C07K 16/28 (2006.01)
(54) ANTICORPO OU SEU FRAGMENTO, EPÍTOPO EM TL1A HUMANO SOLÚVEL, ÁCIDO NUCLEICO ISOLADO, COMPOSIÇÃO, MÉTODO PARA TRATAR UM DISTÚRBIO MEDIADO POR TL1A EM UM INDIVÍDUO, USO DE UM ANTICORPO OU DE SEU FRAGMENTO E ARTIGO MANUFATURADO
(71) GLENMARK PHARMACEUTICALS S.A. (CH)
(72) ANTOINE ATTINGER, JONATHAN ALBERT BACK, STANISLAS BLEIN, RAMI LISSILAA, DARKO SKEGRO
(85) 01/07/2015
(86) PCT EP2013/077898 de 23/12/2013
(87) WO 2014/106602 de 10/07/2014

---

(21) BR 11 2015 015972-9 A2

Código 1.3 - Notificação - Fase Nacional - PCT
(22) 24/10/2013
(30) 06/01/2013 CN 201310007688.1
(51) F16B 2/20 (2006.01)
(54) CONJUNTO DE CONECTORES DE FECHO DE MULTICAMADAS CONECTADOS JUNTAMENTE, POSSUINDO FLANGES TRIANGULARES EM AMBOS OS LADOS E PLANOS NO MEIO.
(71) FUYANG YOUKAI KAYAK BOAT CO., LTD (CN)
(72) ENHAO LUO
(85) 01/07/2015
(86) PCT CN2013/085834 de 24/10/2013
(87) WO 2014/106404 de 10/07/2014

---

(21) BR 11 2015 016009-3 A2

Código 1.3 - Notificação - Fase Nacional - PCT
(22) 10/01/2014

(30) 12/01/2013 US 61/751,830
(51) E21B 7/20 (2006.01), E21B 17/08 (2006.01)
(54) MÉTODO PARA ACOPLAR UMA PRIMEIRA TUBULAÇÃO A UMA SEGUNDA TUBULAÇÃO, CONJUNTO DE TRAVAMENTO E CONJUNTO DE TUBULAÇÃO DE REVESTIMENTO
(71) WEATHERFORD TECHNOLOGY HOLDING, LLC (US)
(72) Tuong Thanh Le
(85) 02/07/2015
(86) PCT US2014/011141 de 10/01/2014
(87) WO 2014/110441 de 17/07/2014
Publicação automática da admissibilidade da fase nacional depositado via PCT . Tratado de cooperação em matéria de Patentes, conforme Instrução Normativa nº 02, de 06/06/2017 publicada na RPI nº 2422, de 06/06/2017.

---

(21) BR 11 2015 016010-7 A2

Código 1.3 - Notificação - Fase Nacional - PCT
(22) 13/01/2014
(30) 13/01/2013 US 61/751,932
(51) E21B 34/06 (2006.01)
(54) CONJUNTO DE SEDE DE ESFERA, APARELHO E MÉTODO PARA CONTROLAR O FLUXO DE FLUIDO ATRAVÉS DE UM CORPO TUBULAR, MÉTODO PARA A OPERAÇÃO DE UM CONJUNTO DE MOTOR E CONJUNTO DE MOTOR
(71) WEATHERFORD TECHNOLOGY HOLDING, LLC (US)
(72) Eric M. Twardowski
(85) 02/07/2015
(86) PCT US2014/011336 de 13/01/2014
(87) WO 2014/110522 de 17/07/2014
Publicação automática da admissibilidade da fase nacional depositado via PCT . Tratado de cooperação em matéria de Patentes, conforme Instrução Normativa nº 02, de 06/06/2017 publicada na RPI nº 2422, de 06/06/2017.

---

(21) BR 11 2015 016042-5 A2

Código 1.3 - Notificação - Fase Nacional - PCT
(22) 21/01/2014
(30) 25/01/2013 KR 10-2013-0008722
(51) D06F 37/22 (2006.01)
(54) BALANCEADOR FIXADO A UM TAMBOR DE UMA MÁQUINA DE LAVAR ROUPA PARA COMPENSAR CARGA DESEQUILIBRADA GERADA NO TAMBOR DURANTE A ROTAÇÃO DO TAMBOR.
(71) SAMSUNG ELECTRONICS CO., LTD. (KR)
(72) DOO YOUNG RYU, WON YOUNG JUNG, YOUNG JIN CHO, JEONG HOON KANG
(85) 02/07/2015

(86) PCT KR2014/000580 de 21/01/2014
(87) WO 2014/116007 de 31/07/2014

---

(21) BR 11 2015 016046-8 A2

Código 1.3 - Notificação - Fase Nacional - PCT
(22) 20/01/2014
(30) 18/01/2013 EP 13305067.4
(51) A61K 31/192 (2006.01), A61P 35/00 (2006.01), A61P 35/02 (2006.01), A61P 11/00 (2006.01), A61P 43/00 (2006.01)
(54) MÉTODOS DE TRATAMENTO DE FIBROSE E CÂNCERES
(71) GENFIT (FR)
(72) RÉMY HANF, DEAN HUM, ROBERT WALCZAK, BENOÎT NOEL
(85) 02/07/2015
(86) PCT EP2014/051060 de 20/01/2014
(87) WO 2014/111584 de 24/07/2014

---

(21) BR 11 2015 016117-0 A2

Código 1.3 - Notificação - Fase Nacional - PCT
(22) 06/01/2014
(30) 04/01/2013 US 61/748,901; 14/03/2013 US 61/782,351
(51) C12N 1/00 (2006.01), C12N 15/74 (2006.01)
(54) MICRO-ORGANISMOS DESENVOLVIDOS PARA USO DE FONTES DE NITROGÊNIO NÃO CONVENCIONAIS
(71) NOVOGY, INC. (US)
(72) COLIN R. SOUTH, ARTHUR J. SHAW IV
(85) 03/07/2015
(86) PCT US2014/010332 de 06/01/2014
(87) WO 2014/107660 de 10/07/2014

---

(21) BR 11 2015 016131-6 A2

Código 1.3 - Notificação - Fase Nacional - PCT
(22) 08/06/2015
(51) G06Q 50/06 (2012.01)
(54) SISTEMA DE GERENCIAMENTO DE INTEGRIDADE GERENCIANDO OPERAÇÃO E CONTROLE ENTE PELO MENOS UMA ENTIDADE EM UMA CADEIA DE FORNECIMENTO DE PETRÓLEO, SISTEMA DE GERENCIAMENTO DE INTEGRIDADE GERENCIANDO OPERAÇÃO E CONTROLE ENTRE UMA PRIMEIRA E UMA SEGUNDA ENTIDADE EM UMA CADEIA DE FORNECIMENTO E GÁS E MÉTODO PARA GERENCIAR OPERAÇÃO E CONTROLE ENTRE PELO MENOS UMA ENTIDADE EM UMA CADEIA DE FORNECIMENTO DE PETRÓLEO E GÁS.
(71) SICPA SECURITY INKS & SYSTEMS USA, INC (US)
(72) CHARLES FINKEL, AKSEL NIELSEN, MARK CAMPBELL, CHRISTOPHE VAN NGOC TY, GIORGIO CASET, FRIEDRICH KOEBLER
(85) 03/07/2015

(86) PCT US2015/034664 de 08/06/2015
(87) WO 2015/191444 de 17/12/2015

---

(21) BR 11 2015 016144-8 A2

Código 1.3 - Notificação - Fase Nacional - PCT
(22) 03/01/2014
(30) 04/01/2013 US 61/749.220; 04/01/2013 US 61/749.212; 07/01/2013 US 61/749.529; 07/01/2013 US 61/749.486; 23/01/2013 US 61/755.810; 11/02/2013 US 61/763.237; 04/06/2013 US 61/830.940; 30/10/2013 US 61/897.659
(51) G01N 33/48 (2006.01), C12P 21/08 (2006.01), A61K 39/395 (2006.01)
(54) COMPOSIÇÕES E MÉTODOS PARA DETECTAR A ATIVIDADE DA PROTEASE EM SISTEMAS BIOLÓGICOS
(71) CYTOMX THERAPEUTICS, INC. (US)
(72) OLGA VASILJEVA, ELIZABETH-EDNA MARY MENENDEZ
(85) 03/07/2015
(86) PCT US2014/010216 de 03/01/2014
(87) WO 2014/107599 de 10/07/2014

---

(21) BR 11 2015 016242-8 A2

Código 1.3 - Notificação - Fase Nacional - PCT
(22) 04/01/2013
(51) F03B 17/06 (2006.01), F03D 1/02 (2006.01)
(54) TURBINA COM LÂMINAS HELICOIDAIS
(71) YVAN PERRENOUD (ID)
(72) YVAN PERRENOUD
(85) 06/07/2015
(86) PCT IB2013/000011 de 04/01/2013
(87) WO 2014/106765 de 10/07/2014

---

(21) BR 11 2015 016263-0 A2

Código 1.3 - Notificação - Fase Nacional - PCT
(22) 07/01/2014
(30) 07/01/2013 US 61/749,737
(51) A61K 38/00 (2006.01)
(54) VACINAS DE TRÍMEROS DO ENVELOPE (ENV) DO VÍRUS DA IMUNODEFICIÊNCIA HUMANA (HIV) ESTABILIZADOS E MÉTODOS DE UTILIZAÇÃO DAS MESMAS
(71) BETH ISRAEL DEACONESS MEDICAL CENTER INC. (US)
(72) DAN H. BAROUCH, JOSEPH NKOLOLA
(85) 06/07/2015
(86) PCT US2014/010543 de 07/01/2014
(87) WO 2014/107744 de 10/07/2014

---

(21) BR 11 2015 016272-0 A2

Código 1.3 - Notificação - Fase Nacional - PCT

(22) 27/11/2013
(30) 08/01/2013 TR 2013/00265
(51) B05B 13/02 (2006.01)
(54) SISTEMA DE PINTURA DE CILINDRO
(71) AYGAZ ANONIM SIRKETI (TR)
(72) Mehmet Fevzi CITIL, Semih KARAGOZ, Caner CEKIC, Levent EVCIMEN
(85) 07/07/2015
(86) PCT EP2013/074805 de 27/11/2013
(87) WO 2014/108242 de 17/07/2014

---

(21) BR 11 2015 016283-5 A2

Código 1.3 - Notificação - Fase Nacional - PCT
(22) 08/01/2014
(30) 08/01/2013 CN 201310005584.7
(51) G21C 19/04 (2006.01), G21C 7/32 (2006.01)
(54) PARTES INTERNAS INFERIORES DE UM REATOR, DISPOSITIVO DE DISTRIBUIÇÃO DE FLUXO PARA UM REATOR, E, REATOR
(71) STATE NUCLEAR POWER TECHNOLOGY CORPORATION LTD. E SHANGHAI NUCLEAR ENGINEERING RESEARCH & DESIGN INSTITUTE (CN)
(72) Shaoxuan Lin, Yejia Liang, Zonghua Ding, Ming ZHANG, QING YU, Wei Zhang, Weida Yao, Fan Yu
(85) 07/07/2015
(86) PCT CN2014/070323 de 08/01/2014
(87) WO 2014/108072 de 17/07/2014
Publicação automática da admissibilidade da fase nacional depositado via PCT . Tratado de cooperação em matéria de Patentes, conforme Instrução Normativa nº 02, de 06/06/2017 publicada na RPI nº 2422, de 06/06/2017.

---

(21) BR 11 2015 016312-2 A2

Código 1.3 - Notificação - Fase Nacional - PCT
(22) 07/01/2014
(30) 09/01/2013 US 61/750,437; 08/08/2013 US 61/863,452; 27/11/2013 US 61/909,421
(51) A61K 39/00 (2006.01), A61K 39/395 (2006.01), A61P 27/00 (2006.01), C07K 14/00 (2006.01), C07K 16/28 (2006.01)
(54) ANTICORPOS ANTI-PDGFR-BETA E USOS DOS MESMOS
(71) REGENERON PHARMACEUTICALS, INC. (US)
(72) STANLEY J. WIEGAND, IVAN B. LOBOV
(85) 07/07/2015
(86) PCT US2014/010395 de 07/01/2014
(87) WO 2014/109999 de 17/07/2014

(21) BR 11 2015 016325-4 A2

Código 1.3 - Notificação - Fase Nacional - PCT
(22) 31/12/2013
(30) 16/01/2013 CN PCT/CN2013/000038
(51) C07D 498/04 (2006.01), C07D 409/14 (2006.01), A61K 31/5365 (2006.01), A61P 31/14 (2006.01)
(54) COMPOSTO, COMPOSIÇÃO FARMACÊUTICA, E, USOS DE UMA COMPOSIÇÃO, COMPOSTO, PRÓ-DROGA OU SAL FARMACEUTICAMENTE ACEITÁVEL DO MESMO
(71) MERCK SHARP & DOHME CORP. (US)
(72) Wensheng Yu, LING TONG, Joseph A. Kozlowski, Oleg Selyutin, LEI CHEN, Jae-Hun Kim, Deyou Sha, Razia Rizvi, Bandarpalle Shankar, BIN HU, Bin Zhong, Dahai Wang, Jinglai Hao, Wei Wei, Tao Ji, Shuai Zan
(85) 07/07/2015
(86) PCT CN2013/001676 de 31/12/2013
(87) WO 2014/110705 de 24/07/2014

(21) BR 11 2015 016345-9 A2

Código 1.3 - Notificação - Fase Nacional - PCT
(22) 15/01/2014
(30) 15/01/2013 US 13/741,814
(51) F16J 9/26 (2006.01), F16J 9/20 (2006.01)
(54) ANEL DE PISTÃO COM REVESTIMENTO NITRIFICADO LOCALIZADO
(71) MAHLE International GmbH (DE)
(72) JOHN C. LAHRMAN
(85) 07/07/2015
(86) PCT US2014/011637 de 15/01/2014
(87) WO 2014/113447 de 24/07/2014

(21) BR 11 2015 016388-2 A2

Código 1.3 - Notificação - Fase Nacional - PCT
(22) 09/01/2014
(30) 09/01/2013 DE 10 2013 100 157.2
(51) A61F 13/02 (2006.01), A61F 13/00 (2006.01)
(54) PENSO OU CURATIVO PRIMÁRIO, ARTIGO PARA O TRATAMENTO DE FERIDAS E USO DE UM PENSO OU CURATIVO PRIMÁRIO
(71) Birgit Riesinger (DE)
(72) Birgit Riesinger
(85) 08/07/2015
(86) PCT EP2014/050331 de 09/01/2014
(87) WO 2014/108476 de 17/07/2014

(21) BR 11 2015 016403-0 A2

Código 1.3 - Notificação - Fase Nacional - PCT
(22) 04/01/2014
(30) 17/01/2013 DE 102013000754.2

(51) F26B 3/04 (2006.01), F26B 21/00 (2006.01)
(54) DISPOSITIVO PARA TÊMPERA DE OBJETOS
(71) EISENMANN SE (DE)
(72) DANIEL SLUKA
(85) 08/07/2015
(86) PCT EP2014/000002 de 04/01/2014
(87) WO 2014/111237 de 24/07/2014

---

(21) BR 11 2015 016435-8 A2

Código 1.3 - Notificação - Fase Nacional - PCT
(22) 10/01/2014
(30) 11/01/2013 US 13/739,795
(51) E21B 37/00 (2006.01), E21B 7/18 (2006.01)
(54) FERRAMENTA DE JATEAMENTO, CONJUNTO DE OPERAÇÃO E MÉTODO PARA INSTALAR UM CONJUNTO DE MANCAIS PARA UM RECEPTOR, MÉTODO PARA LAVAR UM INTERIOR DE UM COMPONENTE
(71) WEATHERFORD TECHNOLOGY HOLDING, LLC (US)
(72) Azfar Mahmood, Khalid Imtiaz, Santosh Bhadran, Mir Mohammed Hussain Shahnawaz
(85) 08/07/2015
(86) PCT US2014/011147 de 10/01/2014
(87) WO 2014/110444 de 17/07/2014
Publicação automática da admissibilidade da fase nacional depositado via PCT . Tratado de cooperação em matéria de Patentes, conforme Instrução Normativa nº 02, de 06/06/2017 publicada na RPI nº 2422, de 06/06/2017.

---

(21) BR 11 2015 016437-4 A2

Código 1.3 - Notificação - Fase Nacional - PCT
(22) 11/01/2013
(51) E21C 41/00 (2006.01), E21C 41/22 (2006.01)
(54) SISTEMA DE MINERAÇÃO POR EXTRAÇÃO CONTÍNUA.
(71) JOY MM DELAWARE, INC (US)
(72) JOSEPH J. ZIMMERMAN, DAVID KEVIN HERDLE, TYLER GOOD
(85) 08/07/2015
(86) PCT US2013/021154 de 11/01/2013
(87) WO 2014/109755 de 17/07/2014

---

(21) BR 11 2015 016547-8 A2

Código 1.3 - Notificação - Fase Nacional - PCT
(22) 15/01/2014
(30) 29/01/2013 ES P201330100
(51) H02J 7/00 (2006.01), B60L 7/18 (2006.01), B60W 10/08 (2006.01), B60W 10/26 (2006.01)
(54) SISTEMA DE CONTROLE AUTÔNOMO APLICÁVEL EM VEÍCULOS HÍBRIDOS E / OU ELÉTRICOS

(71) MICROELETRONICA MASER , S.L. (ES)
(72) FRANCISCO FERRER - DALMAU NIETO, FRANCISCO JAVIER VICANDI UNANUE, CARLOS JAVIER IRIONDO ARRIZABALAGA, JESUS MARIA IRIONDO ARRIZABALAGA
(85) 09/07/2015
(86) PCT ES2014/070019 de 15/01/2014
(87) WO 2014/118409 de 07/08/2014
Publicação automática da admissibilidade da fase nacional depositado via PCT . Tratado de cooperação em matéria de Patentes, conforme Instrução Normativa nº 02, de 06/06/2017 publicada na RPI nº 2422, de 06/06/2017.

---

(21) BR 11 2015 016585-0 A2

Código 1.3 - Notificação - Fase Nacional - PCT
(22) 10/01/2014
(30) 14/01/2013 US 61/752,350; 14/03/2013 US 61/785,788
(51) A61K 51/00 (2006.01)
(54) RADIOFARMACÊUTICOS BASEADOS EM TRIAZINA E AGENTES DE RADIOIMAGEM
(71) MOLECULAR INSIGHT PHARMACEUTICALS (US)
(72) JOHN W. BABICH, CRAIG ZIMMERMAN, JOHN JOYAL, GENLIANG LU
(85) 10/07/2015
(86) PCT US2014/011047 de 10/01/2014
(87) WO 2014/110372 de 17/07/2014
Publicação automática da admissibilidade da fase nacional depositado via PCT . Tratado de cooperação em matéria de Patentes, conforme Instrução Normativa nº 02, de 06/06/2017 publicada na RPI nº 2422, de 06/06/2017.

---

(21) BR 11 2015 016602-4 A2

Código 1.3 - Notificação - Fase Nacional - PCT
(22) 13/01/2014
(30) 13/01/2013 US 61/751,887
(51) E21B 21/10 (2006.01), E21B 33/14 (2006.01), E21B 7/20 (2006.01), E21B 33/10 (2006.01)
(54) MÉTODO PARA CONTROLAR UM FLUXO DE FLUIDO ENTRE DOIS MEMBROS TUBULARES, CONJUNTO DE VEDAÇÃO, CONJUNTO DE VÁLVULA E MÉTODO PARA PREENCHER UMA ABERTURA DE POÇO
(71) WEATHERFORD TECHNOLOGY HOLDING, LLC (US)
(72) Eric M. Twardowski, Albert C. Odell II, Tuong Thanh Le
(85) 10/07/2015
(86) PCT US2014/011338 de 13/01/2014
(87) WO 2014/110523 de 17/07/2014
Publicação automática da admissibilidade da fase nacional depositado via PCT . Tratado de cooperação em matéria de Patentes, conforme Instrução Normativa nº 02, de 06/06/2017 publicada na RPI nº 2422, de 06/06/2017.

(21) BR 11 2015 016638-5 A2

Código 1.3 - Notificação - Fase Nacional - PCT
(22) 10/01/2014
(30) 10/01/2013 NO 20130054
(51) F04D 13/08 (2006.01), F04D 13/10 (2006.01), F04D 29/054 (2006.01), F04D 29/40 (2006.01)
(54) BOMBA HERMETICAMENTE VEDADA
(71) AKER SUBSE AS (NO)
(72) HOMSTVEDT , GUNDER
(85) 10/07/2015
(86) PCT NO2014/050004 de 10/01/2014
(87) WO 2014/109648 de 17/07/2014
Publicação automática da admissibilidade da fase nacional depositado via PCT . Tratado de cooperação em matéria de Patentes, conforme Instrução Normativa nº 02, de 06/06/2017 publicada na RPI nº 2422, de 06/06/2017.

(21) BR 11 2015 016823-0 A2

Código 1.3 - Notificação - Fase Nacional - PCT
(22) 03/06/2014
(30) 30/07/2013 RU 2013135544
(51) F17D 5/06 (2006.01), G01N 29/04 (2006.01)
(54) SUPORTE PARA SENSOR DE DEFEITOSCÓPIO ULTRASSÔNICO
(71) OIL TRANSPORTING JOINT STOCK COMPANY "TRANSNEFT" (JSC "TRANSNEFT") (RU) , JOINT STOCK COMPANY ("TRANSNEFT DIASCAN") (RU)
(72) Aleksandr Dmitrievich MIROSHNIK, Oleg Grigoryevich CHERNYSHOV, Sergei Alekseevich SOLOMIN, Pavel Anatolyevich MEDELEV, Sergei Vladimirovich TREIEROV
(85) 14/07/2015
(86) PCT RU2014/000410 de 03/06/2014
(87) WO 2015/016744 de 05/02/2015
Publicação automática da admissibilidade da fase nacional depositado via PCT . Tratado de cooperação em matéria de Patentes, conforme Instrução Normativa nº 02, de 06/06/2017 publicada na RPI nº 2422, de 06/06/2017.

(21) BR 11 2015 016832-9 A2

Código 1.3 - Notificação - Fase Nacional - PCT
(22) 14/01/2014
(30) 14/01/2013 TR 2013/00468
(51) C08J 5/04 (2006.01), C08J 5/06 (2006.01), D02G 3/36 (2006.01), D06M 15/55 (2006.01), B60C 9/00 (2006.01), D02G 3/48 (2006.01), D06M 11/74 (2006.01), D06M 15/356 (2006.01), D06M 15/39 (2006.01), D06M 15/41 (2006.01), D06M 15/693 (2006.01)
(54) MÉTODO DE IMERSÃO APLICADO EM FITAS HÍBRIDAS
(71) KORDSA GLOBAL ENDUSTRIYEL IPLIK VE KORD BEZI SANAYI VE

TICARET ANONIM SIRKETI (TR)
(72) DOGAN SEVIM, BURAK ILGUN, YÜCEL AYYILDIZ
(85) 14/07/2015
(86) PCT TR2014/000004 de 14/01/2014
(87) WO 2014/109724 de 17/07/2014
Publicação automática da admissibilidade da fase nacional depositado via PCT . Tratado de cooperação em matéria de Patentes, conforme Instrução Normativa nº 02, de 06/06/2017 publicada na RPI nº 2422, de 06/06/2017.

---

(21) BR 11 2015 017044-7 A2

Código 1.3 - Notificação - Fase Nacional - PCT
(22) 13/12/2013
(30) 18/01/2013 JP 2013-007095
(51) G01V 1/38 (2006.01)
(54) SISTEMA E MÉTODO DE LEVANTAMENTO DE DADOS SUBTERRÂNEO/SUBAQUÁTICO
(71) IHI CORPORATION E HITOSHI MIKADA (JP)
(72) Hitoshi Mikada, Hiroaki Ozasa, Fumio Sato, Shigeki Nagaya, Akio Yamanishi
(85) 16/07/2015
(86) PCT JP2013/083441 de 13/12/2013
(87) WO 2014/112261 de 24/07/2014
Publicação automática da admissibilidade da fase nacional depositado via PCT . Tratado de cooperação em matéria de Patentes, conforme Instrução Normativa nº 02, de 06/06/2017 publicada na RPI nº 2422, de 06/06/2017.

---

(21) BR 11 2015 017295-4 A2

Código 1.3 - Notificação - Fase Nacional - PCT
(22) 27/01/2014
(30) 28/01/2013 US 61/757,606
(51) G10L 19/26 (2013.01)
(54) MÉTODO E APARELHO PARA REPRODUÇÃO DE ÁUDIO NORMALIZADO DE MÍDIA E SEM METADADOS DE RUÍDO INTEGRADO EM NOVOS DISPOSITIVOS DE MÍDIA
(71) FRAUNHOFER-GESELLSCHAFT ZUR FOERDERUNG DER ANGEWANDTEN FORSCHUNG E. V (DE)
(72) BLEIDT, ROBERT
(85) 20/07/2015
(86) PCT EP2014/051484 de 27/01/2014
(87) WO 2014/114781 de 31/07/2014
Publicação automática da admissibilidade da fase nacional depositado via PCT . Tratado de cooperação em matéria de Patentes, conforme Instrução Normativa nº 02, de 06/06/2017 publicada na RPI nº 2422, de 06/06/2017.

(21) BR 11 2015 017447-7 A2

Código 1.3 - Notificação - Fase Nacional - PCT
(22) 29/01/2014
(30) 30/01/2013 US 61/758,634
(51) F16F 15/023 (2006.01), B64D 1/22 (2006.01)
(54) ISOLADOR DE CABOS PARA ISOLAR AS VIBRAÇÕES ENTRE UM TRANSPORTADOR E UMA CARGA; E SISTEMA DE ISOLAMENTO DE VIBRAÇÕES E SUSPENSÃO PARA SUSPENDER UMA CARGA DE UM TRANSPORTADOR, E PARA ISOLAR AS VIBRAÇÕES ENTRE O REFERIDO TRANSPORTADOR E A REFERIDA CARGA
(71) VALE S/A (BR/RJ)
(72) BENJAMIN DAVID POLZER
(85) 22/07/2015
(86) PCT BR2014/000025 de 29/01/2014
(87) WO 2014/117237 de 07/08/2014
Publicação automática da admissibilidade da fase nacional depositado via PCT . Tratado de cooperação em matéria de Patentes, conforme Instrução Normativa nº 02, de 06/06/2017 publicada na RPI nº 2422, de 06/06/2017.

(21) BR 11 2015 017467-1 A2

Código 1.3 - Notificação - Fase Nacional - PCT
(22) 22/01/2014
(30) 23/01/2013 US 13/748,161
(51) E21B 21/10 (2006.01), E21B 21/08 (2006.01), E21B 19/16 (2006.01), E21B 19/00 (2006.01), E21B 33/06 (2006.01)
(54) MÉTODO PARA A INSTALAÇÃO DE UMA COLUNA TUBULAR NO INTERIOR DE UMA ABERTURA DE POÇO E SISTEMA DE MOTOR DE ACIONAMENTO SUPERIOR
(71) WEATHERFORD TECHNOLOGY HOLDING, LLC (US)
(72) Guy F. Feasey
(85) 22/07/2015
(86) PCT US2014/012584 de 22/01/2014
(87) WO 2014/116728 de 31/07/2014
Publicação automática da admissibilidade da fase nacional depositado via PCT . Tratado de cooperação em matéria de Patentes, conforme Instrução Normativa nº 02, de 06/06/2017 publicada na RPI nº 2422, de 06/06/2017.

(21) BR 11 2015 017529-5 A2

Código 1.3 - Notificação - Fase Nacional - PCT
(22) 15/01/2014
(30) 25/01/2013 EP 13152792.1; 18/04/2013 EP 13164298.5; 26/06/2013 EP 13173834.6
(51) C09K 8/58 (2006.01), A61K 8/34 (2006.01), B01J 13/16 (2006.01), C09K 8/26 (2006.01)
(54) PROCESSO PARA A RECUPERAÇÃO DE ÓLEO A PARTIR DE UMA

FORMAÇÃO SUBTERRÂNEA CONTENDO ÓLEO, E, EMULSÃO ESTABILIZADA DE PARTÍCULAS SÓLIDAS
(71) WINTERSHALL HOLDING GMBH E BASF SE (DE)
(72) Riichiro Kimura, Stefan Maurer, Andrei-Nicolae Parvulescu, Lorenz Siggel, Ulrich Müller, Thomas Frechen, Bernd Hinrichsen
(85) 22/07/2015
(86) PCT EP2014/050709 de 15/01/2014
(87) WO 2014/114538 de 31/07/2014
Publicação automática da admissibilidade da fase nacional depositado via PCT . Tratado de cooperação em matéria de Patentes, conforme Instrução Normativa nº 02, de 06/06/2017 publicada na RPI nº 2422, de 06/06/2017.

---

(21) BR 11 2015 017600-3 A2

Código 1.3 - Notificação - Fase Nacional - PCT
(22) 23/01/2014
(30) 23/01/2013 KR 10-2013-0007414; 10/12/2013 KR 10-2013-0153414
(51) A61F 5/56 (2006.01)
(54) APARELHO ORAL
(71) HYUN-JIN CHOI E YOUNG-HYON PARK (KR)
(72) Young-Hyon Park, Jun-Young Park
(85) 23/07/2015
(86) PCT KR2014/000681 de 23/01/2014
(87) WO 2014/116044 de 31/07/2014
Publicação automática da admissibilidade da fase nacional depositado via PCT . Tratado de cooperação em matéria de Patentes, conforme Instrução Normativa nº 02, de 06/06/2017 publicada na RPI nº 2422, de 06/06/2017.

---

(21) BR 11 2015 017608-9 A2

Código 1.3 - Notificação - Fase Nacional - PCT
(22) 22/01/2014
(30) 23/01/2013 DE 10 2013 100 662.0
(51) B41M 3/14 (2006.01), C09D 11/02 (2006.01), C09D 11/00 (2006.01), G07D 7/12 (2006.01)
(54) COMPOSTO DE ROTULAGEM
(71) Fraunhofer-Gesellschaft Zur Foerderung Der Angewandten Forschung E.V. (DE) , DEUTSCHE INSTITUTE FÜR TEXTIL- UND FASERFORSCHUNG DENKENDORF (DE)
(72) HEINZ GREISIGER, THADEUS SCHAUER, MARC ENTENMANN, HENRY LEHMANN, REINHOLD SCHNEIDER
(85) 23/07/2015
(86) PCT EP2014/051276 de 22/01/2014
(87) WO 2014/114690 de 31/07/2014
Publicação automática da admissibilidade da fase nacional depositado via PCT . Tratado de cooperação em matéria de Patentes, conforme Instrução Normativa nº 02, de 06/06/2017 publicada na RPI nº 2422, de 06/06/2017.

(21) BR 11 2015 017692-5 A2

Código 1.3 - Notificação - Fase Nacional - PCT
(22) 20/01/2014
(30) 24/01/2013 EP 13305086.4
(51) A61K 35/76 (2006.01), C12N 7/00 (2006.01)
(54) VÍRUS DO SARAMPO INFECCIOSO, MV-DELTAC INFECCIOSO, MÉTODO PARA PREPARAR CÉLULAS, PDCS VACINAIS, COMPOSIÇÃO FARMACÊUTICA E AGRUPAMENTO DE INGREDIENTES ATIVOS
(71) INSTITUT PASTEUR (FR) , CENTRE NATIONAL DE LA RECHERCHE SCIENTIFIQUE (FR) , INSTITUT NATIONAL DE LA SANTE ET DE LA RECHERCHE MEDICALE (INSERM) (FR) , UNIVERSITE DE NANTES (FR)
(72) FRÉDÉRIC TANGY, CHANTAL COMBREDET, JEAN-BAPTISTE GUILLERME, JEAN-FRANÇOIS FONTENEAU, MARC GREGOIRE
(85) 24/07/2015
(86) PCT EP2014/051063 de 20/01/2014
(87) WO 2014/114605 de 31/07/2014
Publicação automática da admissibilidade da fase nacional depositado via PCT . Tratado de cooperação em matéria de Patentes, conforme Instrução Normativa nº 02, de 06/06/2017 publicada na RPI nº 2422, de 06/06/2017.

(21) BR 11 2015 017748-4 A2

Código 1.3 - Notificação - Fase Nacional - PCT
(22) 28/01/2014
(30) 29/01/2013 US 61/758,209
(51) G10L 19/028 (2013.01)
(54) PREENCHIMENTO DE RUÍDO NA CODIFICAÇÃO DE ÁUDIO DE TRANSFORMADA PERCEPTUAL
(71) FRAUNHOFER-GESELLSCHAFT ZUR FOERDERUNG DER ANGEWANDTEN FORSCHUNG E. V. (DE)
(72) DISCH, SASCHA, GAYER, MARC, HELMRICH, CHRISTIAN, MARKOVIC, GORAN, LUIS VALERO, MARIA
(85) 24/07/2015
(86) PCT EP2014/051631 de 28/01/2014
(87) WO 2014/118176 de 07/08/2014
Publicação automática da admissibilidade da fase nacional depositado via PCT . Tratado de cooperação em matéria de Patentes, conforme Instrução Normativa nº 02, de 06/06/2017 publicada na RPI nº 2422, de 06/06/2017.

(21) BR 11 2015 017786-7 A2

Código 1.3 - Notificação - Fase Nacional - PCT
(22) 18/12/2013
(30) 25/01/2013 US 13/750,314
(51) B65D 19/00 (2006.01), B65D 19/12 (2006.01), B65D 19/16 (2006.01)
(54) PALETE, CAMADA DE CARGA PARA UM PALETE E MÉTODO PARA PRODUZIR UM PALETE

(71) CHEP TECHNOLOGY PTY LIMITED (AU) , CHRISTOPHER SCOTT LUNDQUIST (US) , DAVID PAUL ANDERSON III (US)
(72) CHRISTOPHER SCOTT LUNDQUIST, DAVID PAUL ANDERSON III, DAN LANTZ, KEN BRANDT
(85) 24/07/2015
(86) PCT US2013/076024 de 18/12/2013
(87) WO 2014/116374 de 31/07/2014
Publicação automática da admissibilidade da fase nacional depositado via PCT . Tratado de cooperação em matéria de Patentes, conforme Instrução Normativa nº 02, de 06/06/2017 publicada na RPI nº 2422, de 06/06/2017.

---

(21) BR 11 2015 017787-5 A2

Código 1.3 - Notificação - Fase Nacional - PCT
(22) 23/01/2014
(30) 25/01/2013 US 61/756,874; 08/07/2013 US 61/843,802
(51) C12N 15/82 (2006.01), A01H 5/00 (2006.01)
(54) CONSTRUTO DE DNA, PLANTA, EVENTO DE MILHO DP- 033121-3, PARTES DA PLANTA, SEMENTE, MOLÉCULA DE ÁCIDO NUCLEICO ISOLADA, AMPLICON, AMOSTRA BIOLÓGICA, MÉTODO PARA PRODUZIR UMA PLANTA DE MILHO RESISTENTE ÀS PESTES DE LEPIDÓPTEROS, MÉTODO DE PRODUÇÃO DE SEMENTES DE MILHO HÍBRIDAS, MÉTODO DE DETECÇÃO DA PRESENÇA DE UMA MOLÉCULA DE ÁCIDO NUCLEICO QUE É EXCLUSIVA AO EVENTO DP-033121-3 EM UMA AMOSTRA. PAR DE INICIADORES DE POLINUCLEOTÍDEO, KIT PARA DETECTAR ÁCIDOS NUCLEICOS QUE SÃO EXCLUSIVOS AO EVENTO DP- 033121-3, POLINUCLEOTÍDEO ISOLADO, KIT PARA DETECTAR UMA PLANTA OU PARTE DE PLANTA UMA PROTEÍNA INSETICIDA DO EVENTO DP-033121-3
(71) PIONEER HI-BRED INTERNATIONAL, INC. (US) , E.I. DUPONT DE NEMOURS AND COMPANY (US)
(72) MARY BEATTY, KENT BRINK, VIRGINIA C. CRANE, SCOTT DIEHN, ALBERT L. LU, GREGORY J. YOUNG
(85) 24/07/2015
(86) PCT US2014/012787 de 23/01/2014
(87) WO 2014/116854 de 31/07/2014
Publicação automática da admissibilidade da fase nacional depositado via PCT . Tratado de cooperação em matéria de Patentes, conforme Instrução Normativa nº 02, de 06/06/2017 publicada na RPI nº 2422, de 06/06/2017.

---

(21) BR 11 2015 017788-3 A2

Código 1.3 - Notificação - Fase Nacional - PCT
(22) 24/01/2014
(30) 25/01/2013 US 61/756,897
(51) C12N 15/82 (2006.01)
(54) CONSTRUTO DE DNA, PLANTA, CÉLULA VEGETAL OU EVENTO DE MILHO, PARTES DA PLANTA, SEMENTE TRANSGÊNICA, MÉTODO PARA

PRODUZIR UMA PLANTA OU UMA SEMENTE, MÉTODO DE DETECÇÃO DA PRESENÇA DE UMA MOLÉCULA DE ÁCIDO NUCLEICO, PAR DE INICIADORES DE POLINUCLEOTÍDEO, MÉTODO DE DETECÇÃO DA PRESENÇA DO DNA, KIT PARA DETECTAR ÁCIDOS NUCLEICOS
(71) PIONEER HI-BRED INTERNATIONAL, INC. (US) , E.I. DUPONT DE NEMOURS AND COMPANY (US)
(72) MARY BEATTY, KENT BRINK, VIRGINIA C. CRANE, SCOTT DIEHN, ALBERT L. LU, GREGORY J. YOUNG
(85) 24/07/2015
(86) PCT US2014/013007 de 24/01/2014
(87) WO 2014/116989 de 31/07/2014
Publicação automática da admissibilidade da fase nacional depositado via PCT . Tratado de cooperação em matéria de Patentes, conforme Instrução Normativa nº 02, de 06/06/2017 publicada na RPI nº 2422, de 06/06/2017.

---

(21) BR 11 2015 017863-4 A2

Código 1.3 - Notificação - Fase Nacional - PCT
(22) 22/04/2014
(30) 26/04/2013 TR 2013/05016
(51) D06M 15/263 (2006.01), D06M 15/233 (2006.01), D06M 15/227 (2006.01), D06M 15/356 (2006.01), D06M 15/55 (2006.01), D06M 15/693 (2006.01), B60C 9/00 (2006.01), D06M 101/32 (2006.01), D06M 101/34 (2006.01)
(54) MATERIAL DE IMERSÃO QUE FORNECE ALTO DESEMPENHO PARA CORDONÉIS
(71) KORDSA GLOBAL ENDUSTRIYEL IPLIK VE KORD BEZI SANAYI VE TICARET ANONIM SIRKETI (TR)
(72) SERKAN BAS, NURCIN CEVAHIR, A. ERSIN ACAR
(85) 27/07/2015
(86) PCT TR2014/000123 de 22/04/2014
(87) WO 2014/175844 de 30/10/2014
Publicação automática da admissibilidade da fase nacional depositado via PCT . Tratado de cooperação em matéria de Patentes, conforme Instrução Normativa nº 02, de 06/06/2017 publicada na RPI nº 2422, de 06/06/2017.

---

(21) BR 11 2015 017868-5 A2

Código 1.3 - Notificação - Fase Nacional - PCT
(22) 28/01/2014
(30) 29/01/2013 US 61/758,090
(51) G10L 21/038 (2013.01)
(54) APARELHO E MÉTODO PARA GERAR UM SINAL DE MELHORIA DE FREQUÊNCIA UTILIZANDO UMA OPERAÇÃO DE LIMITAÇÃO DE ENERGIA
(71) FRAUNHOFER-GESELLSCHAFT ZUR FOERDERUNG DER ANGEWANDTEN FORSCHUNG E.V (DE)
(72) DISCHI, SASCHA, GEIGER, RALF, HELMRICH, CHRISTIAN, MULTRUS, MARKUS, SCHMIDT, KONSTANTIN
(85) 27/07/2015

(86) PCT EP2014/051603 de 28/01/2014
(87) WO 2014/118161 de 07/08/2014
Publicação automática da admissibilidade da fase nacional depositado via PCT . Tratado de cooperação em matéria de Patentes, conforme Instrução Normativa nº 02, de 06/06/2017 publicada na RPI nº 2422, de 06/06/2017.

---

(21) BR 11 2015 017874-0 A2

Código 1.3 - Notificação - Fase Nacional - PCT
(22) 28/01/2014
(30) 29/01/2013 US 61/758,086
(51) G10L 19/20 (2013.01), G10L 21/038 (2013.01)
(54) CONCEITO PARA CODIFICAR A COMPENSAÇÃO DE COMUTAÇÃO DE MODO.
(71) FRAUNHOFER-GESELLSCHAFT ZUR FOERDERUNG DER ANGEWANDTEN FORSCHUNG E.V (DE)
(72) DIETZ, MARTIN, FOTOPOULOU, ELENI, LECOMTE, JÉRÉMIE, MULTRUS, MARKUS, SCHUBERT, BENJAMIN
(85) 27/07/2015
(86) PCT EP2014/051565 de 28/01/2014
(87) WO 2014/118139 de 07/08/2014
Publicação automática da admissibilidade da fase nacional depositado via PCT . Tratado de cooperação em matéria de Patentes, conforme Instrução Normativa nº 02, de 06/06/2017 publicada na RPI nº 2422, de 06/06/2017.

---

(21) BR 11 2015 017946-0 A2

Código 1.3 - Notificação - Fase Nacional - PCT
(22) 01/03/2013
(51) C09K 8/00 (2006.01)
(54) COMPOSIÇÃO DE CIRCULAÇÃO PERDIDA PARA VEDAR FRATURA
(71) Halliburton Energy Services, Inc. (US)
(72) MATTHEW L. MILLER, DONALD L. WHITFILL, JASON T. SCORSONE
(85) 28/07/2015
(86) PCT US2013/028691 de 01/03/2013
(87) WO 2014/133550 de 04/09/2014
Publicação automática da admissibilidade da fase nacional depositado via PCT . Tratado de cooperação em matéria de Patentes, conforme Instrução Normativa nº 02, de 06/06/2017 publicada na RPI nº 2422, de 06/06/2017.

---

(21) BR 11 2015 018022-1 A2

Código 1.3 - Notificação - Fase Nacional - PCT
(22) 28/01/2014
(30) 29/01/2013 US 61/758,075
(51) G10L 19/00 (2013.01), G10L 19/26 (2013.01)
(54) APARELHO E MÉTODO PARA PROCESSAR UM SINAL CODIFICADO E CODIFICADOR E MÉTODO PARA GERAR UM SINAL CODIFICADO.
(71) FRAUNHOFER-GESELLSCHAFT ZUR FOERDERUNG DER ANGEWANDTEN FORSCHUNG E.V (DE)

(72) FUCHS, GUILLAUME, GRILL, BERNHARD, LUTZKY, MANFRED, MULTRUS, MARKUS
(85) 28/07/2015
(86) PCT EP2014/051593 de 28/01/2014
(87) WO 2014/118157 de 07/08/2014
Publicação automática da admissibilidade da fase nacional depositado via PCT . Tratado de cooperação em matéria de Patentes, conforme Instrução Normativa nº 02, de 06/06/2017 publicada na RPI nº 2422, de 06/06/2017.

---

(21) BR 11 2015 018023-0 A2

Código 1.3 - Notificação - Fase Nacional - PCT
(22) 28/01/2014
(30) 29/01/2013 US 61/758,098
(51) G10L 19/12 (2013.01), G10L 19/26 (2013.01), G10L 19/06 (2013.01)
(54) APARELHO E MÉTODO PARA SINTETIZAR UM SINAL DE ÁUDIO , DECODIFICADOR , CODIFICADOR , SISTEMA E PROGRAMA DE COMPUTADOR.
(71) FRAUNHOFER - GESELLSCHAFT ZUR FOERDERUNG DER ANGEWANDTEN FORSCHUNG E.V (DE)
(72) FUCHS , GUILLAUME, BACKSTROM , TOM, GEIGER , RALF, JAEGERS , WOLFGANG, RAVELLI , EMMANUEL
(85) 28/07/2015
(86) PCT EP2014/051592 de 28/01/2014
(87) WO 2014/118156 de 07/08/2014
Publicação automática da admissibilidade da fase nacional depositado via PCT . Tratado de cooperação em matéria de Patentes, conforme Instrução Normativa nº 02, de 06/06/2017 publicada na RPI nº 2422, de 06/06/2017.

---

(21) BR 11 2015 018052-3 A2

Código 1.3 - Notificação - Fase Nacional - PCT
(22) 28/01/2014
(30) 31/01/2013 US 61/759.120; 27/01/2014 US 14/164.992
(51) A47C 1/124 (2006.01), A47C 7/50 (2006.01), A47C 1/02 (2006.01)
(54) SISTEMA DE ASSENTOS DE CINEMA COM POLTRONAS RECLINÁVEIS E DIVISOR DE CONFORTO
(71) ENRIQUE RAMIREZ MAGAÑA (US)
(72) ENRIQUE RAMIREZ MAGAÑA
(85) 28/07/2015
(86) PCT IB2014/000633 de 28/01/2014
(87) WO 2014/118638 de 07/08/2014
Publicação automática da admissibilidade da fase nacional depositado via PCT . Tratado de cooperação em matéria de Patentes, conforme Instrução Normativa nº 02, de 06/06/2017 publicada na RPI nº 2422, de 06/06/2017.

---

(21) BR 11 2015 018136-8 A2

Código 1.3 - Notificação - Fase Nacional - PCT

(22) 23/01/2014
(30) 29/01/2013 US 13/753.289
(51) C08L 23/04 (2006.01), C08F 10/02 (2006.01), C08F 4/64 (2006.01)
(54) NOVAS COMPOSIÇÕES DE POLÍMERO E MÉTODOS PARA PREPARAR E USAR AS MESMAS
(71) CHEVRON PHILLIPS CHEMICAL COMPANY LP (US)
(72) MARK L. HLAVINKA, QING YANG, WILLIAM B. BEAULIEU, PAUL J. DESLAURIERS
(85) 29/07/2015
(86) PCT US2014/012689 de 23/01/2014
(87) WO 2014/120540 de 07/08/2014

---

(21) BR 11 2015 018161-9 A2

Código 1.3 - Notificação - Fase Nacional - PCT
(22) 30/01/2014
(30) 30/01/2013 EP 13153296.2; 28/02/2013 EP 13157237.2; 27/06/2013 EP 13174092.0; 14/11/2013 EP 13192930.9; 14/11/2013 EP 13192938.2; 14/11/2013 EP PCT/EP2013/073858; 14/11/2013 EP PCT/EP2013/073859
(51) C12N 15/113 (2010.01), A61K 31/712 (2006.01)
(54) CONJUGADO DE OLIGÔMEROS SEM SENTIDO DE LNA, CONJUGADO DE OLIGONUCLEOTÍDEO SEM SENTIDO DE LNA, COMPOSIÇÃO FARMACÊUTICA, MÉTODO IN VIVO OU IN VITRO DE INIBIÇÃO DA EXPRESSÃO DE GENES, MÉTODO DE INIBIÇÃO DA EXPRESSÃO DE RNA E MÉTODO DE TRATAMENTO DE DOENÇAS
(71) F. HOFFMANN-LA ROCHE AG (CH)
(72) NANNA ALBÆK, HENRIK FRYDENLUND HANSEN, SUSANNE KAMMLER, JACOB RAVN, HENRIK ØRUM, MARK TURNER, MONIKA KRAMPERT, PHILIPP HADWIGER, SØREN OTTOSEN, MORTEN LINDOW
(85) 29/07/2015
(86) PCT EP2014/051781 de 30/01/2014
(87) WO 2014/118267 de 07/08/2014

---

(21) BR 11 2015 018164-3 A2

Código 1.3 - Notificação - Fase Nacional - PCT
(22) 27/12/2013
(30) 31/10/2013 CN 201310037531.3
(51) H01H 33/00 (2006.01)
(54) APARELHO PARA LIMITAÇÃO DA CORRENTE DE LINHA OU QUEBRA DA CORRENTE, E RESPECTIVO MÉTODO DE CONTROLE.
(71) NR ELETRIC CO., LTD (CN) , NR ENGINEERING CO., LTD (CN)
(72) WANG, YU, CAO, DONGMING, FANG, TAIXUN, YANG, HAO, YANG, BING, SHI, WEI, LU, WEI
(85) 29/07/2015
(86) PCT CN2013/090615 de 27/12/2013

(87) WO 2014/117614 de 07/08/2014
Publicação automática da admissibilidade da fase nacional depositado via PCT . Tratado de cooperação em matéria de Patentes, conforme Instrução Normativa nº 02, de 06/06/2017 publicada na RPI nº 2422, de 06/06/2017.

---

(21) BR 11 2015 018177-5 A2

Código 1.3 - Notificação - Fase Nacional - PCT
(22) 27/01/2014
(30) 29/01/2013 PL P.402606
(51) H01F 1/24 (2006.01), H01F 41/02 (2006.01)
(54) PROCESSO PARA A PRODUÇÃO DE COMPONENTES CERÂMICOS MAGNÉTICOS MACIOS, E, CERÂMICA MAGNÉTICA
(71) INSTYTUT NISKICH TEMPERATUR I BADAN STRUKTURALNYCH (PL)
(72) KAREN OGANISIAN, WIESLAW STREK, ANDRZEJ VOGI, PAWEL GLUCHOWSKI
(85) 29/07/2015
(86) PCT PL2014/000006 de 27/01/2014
(87) WO 2014/120030 de 07/08/2014
Publicação automática da admissibilidade da fase nacional depositado via PCT . Tratado de cooperação em matéria de Patentes, conforme Instrução Normativa nº 02, de 06/06/2017 publicada na RPI nº 2422, de 06/06/2017.

---

(21) BR 11 2015 018182-1 A2

Código 1.3 - Notificação - Fase Nacional - PCT
(22) 31/01/2014
(30) 05/02/2013 FR FR1300228
(51) A61B 5/00 (2006.01)
(54) PROCESSO DE MEDIÇÃO DE UM PARÂMETRO FISIOLÓGICO TAL COMO UM RITMO BIOLÓGICO A PARTIR DE PELO MENOS DOIS SENSORES - DISPOSITIVO DE MEDIÇÃO ASSOCIADO
(71) CENTRE HOSPITALIER REGIONAL UNIVERSITAIRE DE LILLE (FR) , SOCIETE DE RESSOURCES ET DE DEVELOPPEMENT POUR LES ENTERPRISES ET LES PARTICULIERS (FR)
(72) RÉGIS LOGIER, JEAN-MARIE GROSBOIS, ALAIN DASSONNEVILLE, PASCAL CHAUD
(85) 29/07/2015
(86) PCT FR2014/050173 de 31/01/2014
(87) WO 2014/122382 de 14/08/2014
Publicação automática da admissibilidade da fase nacional depositado via PCT . Tratado de cooperação em matéria de Patentes, conforme Instrução Normativa nº 02, de 06/06/2017 publicada na RPI nº 2422, de 06/06/2017.

---

(21) BR 11 2015 018203-8 A2

Código 1.3 - Notificação - Fase Nacional - PCT
(22) 04/03/2014

(30) 08/03/2013 US 61/774,909
(51) C07K 16/24 (2006.01), A61K 39/395 (2006.01), A61P 17/06 (2006.01), A61P 19/02 (2006.01)
(54) ANTI-CORPOS BIESPECÍFICOS ANTI-TNF-ANTI-IL-17
(71) ELI LILLY AND COMPANY (US)
(72) BARRETT ALLAN, ANDREW LAWRENCE GLASEBROOK, DONMIENNE DOEN MUN LEUNG, JIRONG LU, YING TANG, ANDREW CHARLES VENDEL, DERRICK RYAN WITCHER, PIA PAULIINA YACHI
(85) 30/07/2015
(86) PCT US2014/020062 de 04/03/2014
(87) WO 2014/137961 de 12/09/2014

---

(21) BR 11 2015 018245-3 A2

Código 1.3 - Notificação - Fase Nacional - PCT
(22) 31/01/2014
(30) 31/01/2013 PT 106759; 29/07/2013 IB PCT/IB2013/056229
(51) A61B 5/00 (2006.01)
(54) SISTEMA ÓPTICO PARA CARACTERIZAÇÃO DE PARÂMETROS DE UM ELEMENTO DE FLUIDO OU TECIDO CORPORAL
(71) UNIVERSIDADE DO MINHO (PT) , RUI MIGUEL DA COSTA MARTINS (PT) , NUNO JORGE CARVALHO SOUSA (PT)
(72) RUI MIGUEL DA COSTA MARTINS, NUNO JORGE CARVALHO SOUSA, RICARDO ALBERTO ALVAREZ OSÓRIO
(85) 30/07/2015
(86) PCT IB2014/058709 de 31/01/2014
(87) WO 2014/118745 de 07/08/2014

---

(21) BR 11 2015 018248-8 A2

Código 1.3 - Notificação - Fase Nacional - PCT
(22) 24/02/2014
(30) 26/02/2013 EP 13156673.9
(51) C07K 16/28 (2006.01), C07K 16/30 (2006.01), A61K 39/395 (2006.01), A61K 35/00 (2006.01), C07K 16/46 (2006.01)
(54) MOLÉCULA DE LIGAÇÃO, MÉTODO DE PRODUÇÃO E USO DA MOLÉCULA DE LIGAÇÃO AO ANTÍGENO BIESPECÍFICA ATIVADORA DE CÉLULA T, POLINUCLEOTÍDEO ISOLADO, POLIPEPTÍDEO, VETOR, CÉLULA HOSPEDEIRA, COMPOSIÇÃO FARMACÊUTICA, MÉTODO DE TRATAMENTO DE UMA DOENÇA EM UM INDIVÍDUO E MÉTODO PARA INDUZIR A LISE DE UMA CÉLULA-ALVO
(71) ROCHE GLYCART AG (CH)
(72) CHRISTIANE JAEGER, CHRISTIAN KLEIN, EKKEHARD MOESSNER, PABLO UMANA
(85) 30/07/2015
(86) PCT EP2014/053489 de 24/02/2014
(87) WO 2014/131711 de 04/09/2014

(21) BR 11 2015 018251-8 A2

Código 1.3 - Notificação - Fase Nacional - PCT
(22) 03/10/2014
(30) 04/10/2013 IN 3174MUM2013
(51) A61K 31/573 (2006.01), A61K 31/335 (2006.01), A61K 9/10 (2006.01), A61K 9/00 (2006.01), A61P 37/08 (2006.01)
(54) MÉTODO PARA TRATAR RINITE ALÉRGICA EM UM SER HUMANO EM NECESSIDADE DO MESMO, MÉTODO PARA TRATAR RINITE ALÉRGICA SAZONAL OU SINTOMAS NASAIS ASSOCIADOS À RINITE ALÉRGICA SAZONAL EM UM SER HUMANO EM NECESSIDADE DO MESMO, USO DE MOMETASONA E OLOPATADINA OU SEUS SAIS E COMPOSIÇÃO FARMACÊUTICA DE DOSE FIXA
(71) GLENMARK PHARMACEUTICALS LTD (IN)
(72) NEELIMA KHAIRATKAR JOSHI, ABHAY KULKARNI, DINESH PRADEEP WALE, VIKRAM MANSINGH BHOSALE, PIYUSH AGARWAL, PATRICK KEOHANE, SUDEESH K. TANTRY, OH CHAD
(85) 30/07/2015
(86) PCT IB2014/065035 de 03/10/2014
(87) WO 2015/049665 de 09/04/2015
Publicação automática da admissibilidade da fase nacional depositado via PCT . Tratado de cooperação em matéria de Patentes, conforme Instrução Normativa nº 02, de 06/06/2017 publicada na RPI nº 2422, de 06/06/2017.

(21) BR 11 2015 018254-2 A2

Código 1.3 - Notificação - Fase Nacional - PCT
(22) 30/01/2014
(30) 31/01/2013 US 61/758,937
(51) C12N 15/82 (2006.01), C07K 14/415 (2006.01), C12Q 1/68 (2006.01), A01H 5/00 (2006.01)
(54) MÉTODOS PARA PRODUZIR UMA PLANTA TRANSGÊNICA E PARA IDENTIFICAR UM ALELO, PLANTA OU SEMENTE, SEMENTE DA PLANTA E MÉTODO PARA IDENTIFICAR UMA PRIMEIRA PLANTA
(71) E.I. DU PONT DE NEMOURS AND COMPANY (US) , PURDUE RESEARCH FOUNDATION (US)
(72) JENNIFER S. JAQUETH, JIABING JI, GURMUKH JOHAL, APRIL LEONARD, BAILIN LI
(85) 30/07/2015
(86) PCT US2014/013772 de 30/01/2014
(87) WO 2014/120884 de 07/08/2014

(21) BR 11 2015 018255-0 A2

Código 1.3 - Notificação - Fase Nacional - PCT
(22) 31/01/2014

(30) 01/02/2013 US 13/756,651
(51) A61K 48/00 (2006.01), C07K 14/47 (2006.01)
(54) MÉTODOS E COMPOSIÇÃO FARMACÊUTICA PARA O TRATAMENTO E A PREVENÇÃO DE CARDIOMIOPATIA DEVIDA À INSUFICIÊNCIA DE ENERGIA
(71) INSERM (INSTITUT NATIONAL DE LA SANTÉ ET DE LA RECHERCHE MÉDICALE) (FR) , Centre National de La Recherche Scientifique (CNRS) (FR) , UNIVERSITE DE STRASBOURG (FR) , CORNELL UNIVERSITY (US) , UNIVERSITE PARIS-SUD XI (FR) , APHP (ASSISTANCE PUBLIQUE - HÔPITAUX DE PARIS) (FR)
(72) HÉLÈNE MONIQUE PUCCIO, PATRICK AUBOURG, RONALD G. CRYSTAL, PIERRE BOUGNERES
(85) 30/07/2015
(86) PCT EP2014/051966 de 31/01/2014
(87) WO 2014/118346 de 07/08/2014

---

(21) BR 11 2015 018259-3 A2

Código 1.3 - Notificação - Fase Nacional - PCT
(22) 11/03/2014
(30) 15/03/2013 US 13/838,539
(51) A61K 38/01 (2006.01), A61K 31/702 (2006.01), A61K 31/202 (2006.01), A61P 29/00 (2006.01), A61P 3/10 (2006.01), A61P 1/00 (2006.01)
(54) REDUÇÃO DE RESPOSTA PRÓ-INFLAMATÓRIA
(71) MJN U.S. HOLDINGS LLC (US)
(72) DIRK HONDMANN, ERIC A.F. VAN TOL, GABRIELE GROSS, MARIEKE H. SCHOEMAKER, TEARTSE TIM LAMBERS
(85) 30/07/2015
(86) PCT US2014/023637 de 11/03/2014
(87) WO 2014/150571 de 25/09/2014

---

(21) BR 11 2015 018262-3 A2

Código 1.3 - Notificação - Fase Nacional - PCT
(22) 11/03/2014
(30) 15/03/2013 US 13/839,488
(51) A23L 1/305 (2006.01), A61K 38/01 (2006.01), A23J 3/34 (2006.01), A61P 3/04 (2006.01)
(54) ATIVAÇÃO DA ADIPONECTINA COM HIDROLISADO DE CASEÍNA
(71) MJN U.S. HOLDINGS LLC (US)
(72) DIRK HONDMANN, ERIC A.F. VAN TOL, GABRIELE GROSS, MARIEKE H. SCHOEMAKER, TEARTSE TIM LAMBERS, TANIA ROMACHO, MANUELA ELSEN, JÜRGEN ECKEL
(85) 30/07/2015
(86) PCT US2014/023624 de 11/03/2014
(87) WO 2014/150563 de 25/09/2014

(21) BR 11 2015 018264-0 A2

Código 1.3 - Notificação - Fase Nacional - PCT
(22) 11/03/2014
(30) 15/03/2013 US 13/832,958
(51) A23L 1/305 (2006.01), A61K 38/01 (2006.01), A61K 38/07 (2006.01), A61K 38/08 (2006.01)
(54) COMPOSIÇÕES NUTRICIONAIS CONTENDO UM COMPONENTE PEPTÍDICO E USOS DAS MESMAS
(71) MJN U.S. HOLDINGS LLC (US)
(72) DIRK HONDMANN, ERIC A.F. VAN TOL, GABRIELE GROSS, MARIEKE H. SCHOEMAKER, TEARTSE TIM LAMBERS
(85) 30/07/2015
(86) PCT US2014/023596 de 11/03/2014
(87) WO 2014/150556 de 25/09/2014

(21) BR 11 2015 018265-8 A2

Código 1.3 - Notificação - Fase Nacional - PCT
(22) 11/03/2014
(30) 15/03/2013 US 13/833,039
(51) A23L 1/305 (2006.01), A23J 3/34 (2006.01), A61K 38/01 (2006.01), A61P 3/04 (2006.01)
(54) COMPOSIÇÕES NUTRICIONAIS CONTENDO UM COMPONENTE PEPTÍDICO COM PROPRIEDADES ESTIMULANTES DE ADIPONECTINA E UTILIZAÇÕES DAS MESMAS
(71) MJN U.S. HOLDINGS LLC (US)
(72) DIRK HONDMANN, ERIC A.F. VAN TOL, GABRIELE GROSS, MARIEKE H. SCHOEMAKER, TEARTSE TIM LAMBERS, TANIA ROMACHO, MANUELA ELSEN, JÜRGEN ECKEL
(85) 30/07/2015
(86) PCT US2014/023600 de 11/03/2014
(87) WO 2014/150557 de 25/09/2014

(21) BR 11 2015 018272-0 A2

Código 1.3 - Notificação - Fase Nacional - PCT
(22) 16/01/2014
(30) 31/01/2013 SE 1350119-2
(51) H01Q 21/06 (2006.01), H01Q 1/24 (2006.01), H01Q 5/00 (2006.01), H01Q 19/10 (2006.01)
(54) DISPOSIÇÃO DE ANTENA E ESTAÇÃO DE BASE
(71) CELLMAX TECHNOLOGIES AB (SE)
(72) STEFAN JONSSON, DAN KARLSSON
(85) 30/07/2015
(86) PCT SE2014/050047 de 16/01/2014
(87) WO 2014/120063 de 07/08/2014

(21) BR 11 2015 018274-7 A2

Código 1.3 - Notificação - Fase Nacional - PCT
(22) 16/01/2014
(30) 31/01/2013 SE 1350117-6
(51) H01Q 1/24 (2006.01)
(54) DISPOSIÇÃO DE ANTENA E ESTAÇÃO DE BASE.
(71) CELLMAX TECHNOLOGIES AB (SE)
(72) GREGOR LENART
(85) 30/07/2015
(86) PCT EP2014/050816 de 16/01/2014
(87) WO 2014/118011 de 07/08/2014

(21) BR 11 2015 018283-6 A2

Código 1.3 - Notificação - Fase Nacional - PCT
(22) 31/01/2014
(30) 31/01/2013 FR 1350858
(51) C07K 14/575 (2006.01)
(54) COMPOSTO PEPTÍDICO AGONISTA E COMPOSIÇÃO FARMACÊUTICA OU VETERINÁRIA
(71) INSTITUT NATIONAL DE LA RECHERCHE AGRONOMIQUE (FR) , CENTRE NATIONAL DE LA RECHERCHE SCIENTIFIQUE (FR)
(72) MASSIMILIANO BELTRAMO, VINCENT AUCAGNE, ALAIN CARATY, AGNÈS DELMAS, MATHIEU GALIBERT
(85) 30/07/2015
(86) PCT EP2014/051886 de 31/01/2014
(87) WO 2014/118318 de 07/08/2014

(21) BR 11 2015 018293-3 A2

Código 1.3 - Notificação - Fase Nacional - PCT
(22) 23/01/2014
(30) 30/01/2013 US 13/753,556
(51) C08F 210/02 (2006.01), C08F 210/16 (2006.01), C08F 4/659 (2006.01), C08F 10/02 (2006.01)
(54) MÉTODOS PARA CONTROLAR POLIMERIZAÇÕES DE OLEFINA DE CATALISADOR DUPLO COM UM COMPOSTO ORGANOZINCO
(71) CHEVRON PHILLIPS CHEMICAL COMPANY LP (US)
(72) QING YANG, MAX P. MCDANIEL, ERRUN DING, TED H. CYMBALUK, TONY R. CRAIN, GARY L. GLASS
(85) 30/07/2015
(86) PCT US2014/012708 de 23/01/2014
(87) WO 2014/120542 de 07/08/2014

(21) BR 11 2015 018300-0 A2

Código 1.3 - Notificação - Fase Nacional - PCT
(22) 28/07/2014

(30) 26/07/2013 CN 201320453572.6; 26/07/2013 CN 201320452818.8
(51) A47J 27/08 (2006.01), A47J 36/00 (2006.01)
(54) PANELA DE PRESSÃO ELÉTRICA
(71) MIDEA GROUP CO., LTD. E GUANGDONG MIDEA CONSUMER ELECTRICS MANUFACTURING CO., LTD. (CN)
(72) Yanping Song, Ruide Chen, Xiaolin Zhang
(85) 30/07/2015
(86) PCT CN2014/083151 de 28/07/2014
(87) WO 2015/010660 de 29/01/2015
Publicação automática da admissibilidade da fase nacional depositado via PCT . Tratado de cooperação em matéria de Patentes, conforme Instrução Normativa nº 02, de 06/06/2017 publicada na RPI nº 2422, de 06/06/2017.

---

(21) BR 11 2015 018318-2 A2

Código 1.3 - Notificação - Fase Nacional - PCT
(22) 15/02/2014
(30) 21/02/2013 US 61/767,721
(51) A61K 31/437 (2006.01)
(54) COMPOSTO, COMPOSIÇÃO FARMACÊUTICA, USO DE UM COMPOSTO OU DE UMA COMPOSIÇÃO FARMACÊUTICA, E, MÉTODOS PARA PREVENIR, GERENCIAR, TRATAR OU DIMINUIR A SEVERIDADE DE UM DISTÚRBIO PROLIFERATIVO EM UM PACIENTE E PARA INIBIR OU MODULAR A ATIVIDADE DE UMA PROTEÍNA QUINASE EM UMA AMOSTRA BIOLÓGICA
(71) CALITOR SCIENCES, LLC E SUNSHINE LAKE PHARMA CO., LTD. (CN)
(72) Ning Xi
(85) 30/07/2015
(86) PCT US2014/016643 de 15/02/2014
(87) WO 2014/130375 de 28/08/2014
Publicação automática da admissibilidade da fase nacional depositado via PCT . Tratado de cooperação em matéria de Patentes, conforme Instrução Normativa nº 02, de 06/06/2017 publicada na RPI nº 2422, de 06/06/2017.

---

(21) BR 11 2015 018331-0 A2

Código 1.3 - Notificação - Fase Nacional - PCT
(22) 29/01/2014
(30) 31/01/2013 US 61/759,028
(51) A61K 31/702 (2006.01)
(54) MÉTODO PARA A ACELERAÇÃO DA GERMINAÇÃO, MÉTODO PARA AUMENTAR A PRODUTIVIDADE
(71) PIONEER HI-BRED INTERNATIONAL, INC. (US) , E.I. DuPont de Nemours and Company (US)
(72) Keith A. O'Bryan, France Rochette, Subramaniam Sabesan
(85) 30/07/2015
(86) PCT US2014/013638 de 29/01/2014

(87) WO 2014/120799 de 07/08/2014
Publicação automática da admissibilidade da fase nacional depositado via PCT . Tratado de cooperação em matéria de Patentes, conforme Instrução Normativa nº 02, de 06/06/2017 publicada na RPI nº 2422, de 06/06/2017.

---

(21) BR 11 2015 018335-2 A2

Código 1.3 - Notificação - Fase Nacional - PCT
(22) 11/03/2014
(30) 15/03/2013 US 13/833,094
(51) A23L 1/305 (2006.01), A61K 38/01 (2006.01), A61K 38/07 (2006.01), A61K 38/08 (2006.01)
(54) COMPOSIÇÕES NUTRITIVAS CONTENDO UM COMPONENTE PEPTÍDICO COM PROPRIEDADES ANTI-INFLAMATÓRIAS E USOS DAS MESMAS
(71) MJN U.S. HOLDINGS LLC (US)
(72) DIRK HONDMANN, ERIC A.F. VAN TOL, GABRIELE GROSS, MARIEKE H. SCHOEMAKER, TEARTSE TIM LAMBERS
(85) 30/07/2015
(86) PCT US2014/023608 de 11/03/2014
(87) WO 2014/150558 de 25/09/2014

---

(21) BR 11 2015 018370-0 A2

Código 1.3 - Notificação - Fase Nacional - PCT
(22) 03/02/2014
(30) 01/02/2013 US 61/759.408
(51) C12N 15/82 (2006.01), C12N 15/87 (2006.01), A01H 5/00 (2006.01)
(54) MÉTODOS DE MELHORAMENTO DO RENDIMENTO PARA A PRODUÇÃO DE GRÃOS E MATERIAIS RELACIONADOS E MÉTODOS
(71) INTERNATIONAL RICE RESEARCH INSTITUTE (PH) , JAPAN INTERNATIONAL RESEARCH CENTER FOR AGRICULTURAL SCIENCES (JP)
(72) TSUTOMU ISHIMARU, INEZ HORTENSE SLAMET-LOEDIN, DAISUKE FUJITA, KURNIAWAN RUDI TRIJATMIKO, YOHEI KOIDE, KAZUHIRO SASAKI, NIKOLAOS K. TSAKIRPALOGLOU, YOSHIMICHI FUKUTA, NOBUYA KOBAYASHI
(85) 31/07/2015
(86) PCT IB2014/000607 de 03/02/2014
(87) WO 2014/118636 de 07/08/2014

---

(21) BR 11 2015 018383-2 A2

Código 1.3 - Notificação - Fase Nacional - PCT
(22) 06/02/2014
(30) 12/02/2013 DE 10 2013 202 247.6
(51) B65G 43/08 (2006.01), B65G 47/08 (2006.01), B65G 61/00 (2006.01)
(54) MÉTODO E DISPOSITIVO PARA COMUNICAR FALHAS NO AGRUPAMENTO DE PRODUTOS

(71) KRONES AG (DE)
(72) TIMO PRONOLD
(85) 31/07/2015
(86) PCT EP2014/052333 de 06/02/2014
(87) WO 2014/124861 de 21/08/2014

---

(21) BR 11 2015 018395-6 A2

Código 1.3 - Notificação - Fase Nacional - PCT
(22) 12/03/2014
(30) 15/03/2013 US 61/787,731; 12/07/2013 US 61/845,664
(51) A61B 18/14 (2006.01), A61B 18/12 (2006.01)
(54) APARELHO ELETROCIRÚRGICO
(71) GYRUS ACMI, INC (também comercializando como OLYMPUS SURGICAL TECHNOLOGIES AMERICA) (US)
(72) KESTER J. BATCHELOR, NIKHIL MURDESHWAR, JYUE BOON LIM, DENNIS G. LAMSER, TSUYOSHI HAYASHIDA, RICHARD J. CURTIS, RYAN WINDGASSEN, THEODORE BLUS, RIYAD MOE
(85) 31/07/2015
(86) PCT US2014/023958 de 12/03/2014
(87) WO 2014/150682 de 25/09/2014

---

(21) BR 11 2015 018463-4 A2

Código 1.3 - Notificação - Fase Nacional - PCT
(22) 31/01/2014
(30) 31/01/2013 US 61/758,987
(51) G01N 33/48 (2006.01), G01N 33/483 (2006.01), G01N 33/53 (2006.01), G01N 30/72 (2006.01)
(54) BIOMARCADORES DE DIABETES TIPO 2 E USOS DOS MESMOS
(71) CAPRION PROTEOMICS INC. (CA) , MARC PRENTKI (CA) , RÈMI RABASA- LHORET (CA)
(72) EUSTACHE PARAMITHIOTIS, MARC PRENTKI, RÈMI RABASA-LHORET, PASCAL CROTEAU, JOEL LANOIX, ÉRIK JOLY, S. R. MURTHY MADIRAJU
(85) 31/07/2015
(86) PCT IB2014/000426 de 31/01/2014
(87) WO 2014/118634 de 07/08/2014

---

(21) BR 11 2015 018493-6 A2

Código 1.3 - Notificação - Fase Nacional - PCT
(22) 05/02/2014
(30) 05/02/2013 US 61/760,895; 01/10/2013 US 61/885,357
(51) C12N 15/113 (2010.01), C12N 5/00 (2006.01)
(54) LINHAGENS CELULARES PARA PRODUÇÃO DE VÍRUS E MÉTODOS DE USO

(71) UNIVERSITY OF GEORGIA RESEARCH FOUNDATION, INC. (US) , THE UNITED STATES OF AMERICA, AS REPRESENTED BY THE SECRETARY, DEPARTMENT OF HEALTH AND HUMAN SERVICES (US) , THERMO FISHER SCIENTIFIC INC. (US)
(72) JON MICHAEL KARPILOW, MARK STEVEN OBERSTE, RALPH A. TRIPP, STEPHEN M. TOMPKINS
(85) 31/07/2015
(86) PCT US2014/014813 de 05/02/2014
(87) WO 2014/123967 de 14/08/2014

---

(21) BR 11 2015 018534-7 A2

Código 1.3 - Notificação - Fase Nacional - PCT
(22) 04/02/2014
(30) 04/02/2013 NO 20130179; 04/02/2013 US 61/760,189
(51) E21B 43/12 (2006.01)
(54) DISPOSIÇÃO DE VÁLVULA E MÉTODO DE OPERAÇÃO DA MESMA.
(71) PETROLEUM TECHNOLOGY COMPANY AS (NO)
(72) OLE SEVHEIM, ERLING KLEPPA, KRISTIAN HARESTAD
(85) 03/08/2015
(86) PCT EP2014/052080 de 04/02/2014
(87) WO 2014/118380 de 07/08/2014

---

(21) BR 11 2015 018535-5 A2

Código 1.3 - Notificação - Fase Nacional - PCT
(22) 05/02/2014
(30) 05/02/2013 NO 20130184
(51) E21B 33/12 (2006.01), E21B 34/06 (2006.01)
(54) MÉTODO E ESTRUTURA PARA PROTEGER UM TAMPÃO ESMAGÁVEL EM UMA SEÇÃO DE TUBULAÇÃO PARA PRODUÇÃO DE HIDROCARBONETO, E USO DO MESMO.
(71) TCO AS (NO)
(72) VIGGO BRANDSDAL
(85) 03/08/2015
(86) PCT NO2014/000014 de 05/02/2014
(87) WO 2014/133396 de 04/09/2014

---

(21) BR 11 2015 018583-5 A2

Código 1.3 - Notificação - Fase Nacional - PCT
(22) 29/01/2014
(30) 01/02/2013 CL 332-2013
(51) C23C 18/16 (2006.01), D06M 11/83 (2006.01), A01N 59/20 (2006.01)
(54) MATRIZ IMPREGNÁVEL DE ORIGEM VEGETAL, ANIMAL OU SINTÉTICA OU SUAS MISTURAS EM DISTINTAS PROPORÇÕES, PROCEDIMENTO PARA IMPREGNÁ-LA EM USO DO PROCEDIMENTO.
(71) COMPAÑIA MINERA SAN GERONIMO (CL)
(72) HANS REGINALDO FRITZ ZUÑIGA, JAVIER IGNACIO LAVIN

CARRASCO
(85) 03/08/2015
(86) PCT CL2014/000004 de 29/01/2014
(87) WO 2014/117286 de 07/08/2014

---

(21) BR 11 2015 018593-2 A2

Código 1.3 - Notificação - Fase Nacional - PCT
(22) 05/02/2014
(30) 05/02/2013 CN PCT/CN2013/071384
(51) C12N 15/82 (2006.01)
(54) PLANTAS TRANSGÊNICAS
(71) PLANT BIOSCIENCE LIMITED (GB) , NANJING AGRICULTURAL UNIVERSITY (CN)
(72) GUOHUA XU, XIAORONG FAN, QIRONG SHEN, ANTHONY MILLER
(85) 03/08/2015
(86) PCT GB2014/050327 de 05/02/2014
(87) WO 2014/122452 de 14/08/2014

---

(21) BR 11 2015 018599-1 A2

Código 1.3 - Notificação - Fase Nacional - PCT
(22) 25/02/2014
(30) 20/03/2013 KR 10-2013-0030020; 14/02/2014 KR 10-2014-0017243
(51) C12N 1/21 (2006.01), C12N 15/52 (2006.01)
(54) MICRO-ORGANISMOS COM PRODUTIVIDADE DE PUTRESCINA E PROCESSO PARA PRODUZIR PUTRESCINA QUE UTILIZA OS MESMOS
(71) CJ CHEILJEDANG CORPORATION (KR)
(72) Kyoung Min Lee, Hee Kyoung Jung, Young Lyeol Yang, Hye Won Um, Chang Gyeom Kim, Hong Xian Li, Su Jin Park, Jong Hyun Yoon, Baek Seok Lee, Sun Young Lee
(85) 03/08/2015
(86) PCT KR2014/001509 de 25/02/2014
(87) WO 2014/148743 de 25/09/2014

---

(21) BR 11 2015 018601-7 A2

Código 1.3 - Notificação - Fase Nacional - PCT
(22) 03/12/2013
(30) 03/12/2012 DE 20 2012 011 524.3
(51) E01B 3/46 (2006.01)
(54) TRAVESSAS FERROVIÁRIAS FEITAS DE CERÂMICA REFORÇADA COM FIBRA
(71) KOLJA KUSE (DE) , MATTHIAS MULLER (DE) , OMER BUCAK (DE)
(72) KOLJA KUSE, MATTHIAS MULLER, OMER BUCAK
(85) 03/08/2015
(86) PCT EP2013/003647 de 03/12/2013
(87) WO 2014/086481 de 12/06/2014
Publicação automática da admissibilidade da fase nacional depositado via

PCT . Tratado de cooperação em matéria de Patentes, conforme Instrução Normativa nº 02, de 06/06/2017 publicada na RPI nº 2422, de 06/06/2017.

---

(21) BR 11 2015 018614-9 A2

Código 1.3 - Notificação - Fase Nacional - PCT
(22) 12/02/2014
(30) 12/02/2013 GB 1302447.6
(51) C07K 16/28 (2006.01), C07K 16/30 (2006.01), G01N 33/574 (2006.01), A61P 35/00 (2006.01)
(54) ALVO TERAPÊUTICO E DIAGNÓSTICO PARA CÂNCER COMPREENDENDO OS REAGENTES DE LIGAÇÃO À DLL3
(71) BOEHRINGER INGELHEIM INTERNATIONAL GMBH (DE)
(72) JANE LINDSEY HUDSON
(85) 04/08/2015
(86) PCT GB2014/050407 de 12/02/2014
(87) WO 2014/125273 de 21/08/2014

---

(21) BR 11 2015 018615-7 A2

Código 1.3 - Notificação - Fase Nacional - PCT
(22) 03/02/2014
(30) 05/02/2013 US 61/760,992
(51) B03D 1/02 (2006.01), B03B 5/60 (2006.01), B03D 1/08 (2006.01), C22B 47/00 (2006.01)
(54) PROCESSO PARA CONCENTRAR MANGANÊS DO REJEITO DE UMA USINA DE BENEFICIAMENTO CONTENDO UM MINERAL COM BAIXO TEOR DE MANGANÊS
(71) VALE S/A (BR/RJ)
(72) ANDRÉ SOARES BRAGA, HELDER SILVA SOUZA, LAURINDO DE SALLES LEAL FILHO
(85) 04/08/2015
(86) PCT BR2014/000028 de 03/02/2014
(87) WO 2014/121358 de 14/08/2014
Publicação automática da admissibilidade da fase nacional depositado via PCT . Tratado de cooperação em matéria de Patentes, conforme Instrução Normativa nº 02, de 06/06/2017 publicada na RPI nº 2422, de 06/06/2017.

---

(21) BR 11 2015 018711-0 A2

Código 1.3 - Notificação - Fase Nacional - PCT
(22) 20/03/2013
(51) A61B 5/00 (2006.01), G06F 19/00 (2011.01), G06Q 50/22 (2012.01)
(54) MÉTODO E SISTEMA DE RASTREAMENTO DE RISCO E DETECÇÃO PRECOCE DE DOENÇAS EM GERAL
(71) NAGIS HEALTH - NÚCLEO AVANÇADO DE GERENCIAMENTO E INFORMAÇÃO EM SAÚDE LTDA (BR/SP)

(72) Wagner Marques da Silva
(85) 04/08/2015
(86) PCT BR2013/000091 de 20/03/2013
(87) WO 2014/146180 de 25/09/2014
Publicação automática da admissibilidade da fase nacional depositado via PCT . Tratado de cooperação em matéria de Patentes, conforme Instrução Normativa nº 02, de 06/06/2017 publicada na RPI nº 2422, de 06/06/2017.

---

(21) BR 11 2015 018718-8 A2

Código 1.3 - Notificação - Fase Nacional - PCT
(22) 05/02/2014
(30) 05/02/2013 US 61/761,009; 11/02/2013 US 61/763,347; 08/07/2013 US 61/843,744; 09/07/2013 US 61/843,977; 31/01/2014 US 14/169,941
(51) G02B 6/46 (2006.01)
(54) BANDEJA DE TELECOMUNICAÇÕES DESLIZÁVEL COM GERENCIAMENTO DE FOLGA DE CABO
(71) ADC TELECOMMUNICATIONS, INC. (US)
(72) BRENT CAMPBELL, RYAN KOSTECKA, SCOTT C. SIEVERS, DUSTIN TICHY, GREGORY J. SCHAIBLE, OSCAR FERNANDO BRAN DE LEÓN, JONATHAN T. LAWSON
(85) 04/08/2015
(86) PCT US2014/014866 de 05/02/2014
(87) WO 2014/124001 de 14/08/2014
Publicação automática da admissibilidade da fase nacional depositado via PCT . Tratado de cooperação em matéria de Patentes, conforme Instrução Normativa nº 02, de 06/06/2017 publicada na RPI nº 2422, de 06/06/2017.

---

(21) BR 11 2015 018720-0 A2

Código 1.3 - Notificação - Fase Nacional - PCT
(22) 16/01/2014
(30) 04/02/2013 CN 201310043728.8
(51) H01Q 3/32 (2006.01)
(54) MÓDULO DE DESLOCAMENTO DE FASE DIELÉTRICO E UNIDADE DE DESLOCAMENTO DE FASE DO MESMO, REDE DE ALIMENTAÇÃO E ANTENA
(71) COMBA TELECOM SYSTEMS (CHINA) LTD. (CN)
(72) Ming CAO, Peitao Liu, Shan qiu SUN
(85) 04/08/2015
(86) PCT CN2014/000046 de 16/01/2014
(87) WO 2014/117635 de 07/08/2014
Publicação automática da admissibilidade da fase nacional depositado via PCT . Tratado de cooperação em matéria de Patentes, conforme Instrução Normativa nº 02, de 06/06/2017 publicada na RPI nº 2422, de 06/06/2017.

(21) BR 11 2015 018787-0 A2

Código 1.3 - Notificação - Fase Nacional - PCT
(22) 20/09/2013
(30) 05/02/2013 TR 2013/01396
(51) E03D 11/13 (2006.01), E03D 9/08 (2006.01)
(54) SISTEMA DE LAVAGEM DE VASO SANITÁRIO
(71) ECZACIBASI YAPI GEREÇLERI SANAYI VE TICARET ANONIM SIRKETI (TR)
(72) SÜLEYMAN VEDAT SARIGÖL, HATICE TÜRKÖZ, NIHAT BALTACI, RECEP HOCAOGLU, SEFA MANAV
(85) 05/08/2015
(86) PCT TR2013/000296 de 20/09/2013
(87) WO 2014/123494 de 14/08/2014
Publicação automática da admissibilidade da fase nacional depositado via PCT . Tratado de cooperação em matéria de Patentes, conforme Instrução Normativa nº 02, de 06/06/2017 publicada na RPI nº 2422, de 06/06/2017.

(21) BR 11 2015 018877-0 A2

Código 1.3 - Notificação - Fase Nacional - PCT
(22) 06/02/2014
(30) 07/02/2013 EP 13154463.7
(51) A61K 9/50 (2006.01)
(54) MÉTODO PARA PREPARAR UMA COMPOSIÇÃO FARMACÊUTICA, E, COMPOSIÇÃO FARMACÊUTICA IMUNOGÊNICA
(71) GLAXOSMITHKLINE BIOLOGICALS SA E EXTERNAUTICS SPA (IT)
(72) GUIDO GRANDI, Alberto Grandi
(85) 06/08/2015
(86) PCT EP2014/052370 de 06/02/2014
(87) WO 2014/122232 de 14/08/2014
Publicação automática da admissibilidade da fase nacional depositado via PCT . Tratado de cooperação em matéria de Patentes, conforme Instrução Normativa nº 02, de 06/06/2017 publicada na RPI nº 2422, de 06/06/2017.

(21) BR 11 2015 018994-6 A2

Código 1.3 - Notificação - Fase Nacional - PCT
(22) 10/02/2014
(30) 11/02/2013 US 61/762,981
(51) A61K 33/10 (2006.01), A61K 35/36 (2006.01)
(54) MÉTODO PARA ACELERAR O CRESCIMENTO DO OSSO EM UM SUJEITO POSSUINDO UM PROBLEMA NO OSSO, COMPOSIÇÃO FARMACÊUTICA ADMINISTRÁVEL ORALMENTE COMPREENDENDO CARBONATO DE CÁLCIO AMORFO (ACC) ESTÁVEL E USO DA MESMA.
(71) AMORPHICAL LTD. (IL)
(72) OREN MEIRON, GALIT SHALTIEL-GOLD, MICHAL DANIELY

(85) 07/08/2015
(86) PCT IL2014/050138 de 10/02/2014
(87) WO 2014/122658 de 14/08/2014

---

(21) BR 11 2015 019015-4 A2

Código 1.3 - Notificação - Fase Nacional - PCT
(22) 03/02/2015
(30) 07/03/2014 KR 10-2014-0026898; 07/03/2014 KR 10-2014-0027340; 13/01/2015 KR 10-2015-0006041
(51) D06F 39/08 (2006.01)
(54) MÁQUINA DE LAVAR ROUPA, E MÉTODO PARA CONTROLAR UMA MÁQUINA DE LAVAR ROUPA
(71) SAMSUNG ELECTRONICS CO., LTD. (KR)
(72) YEON WOO KIM
(85) 07/08/2015
(86) PCT KR2015/001107 de 03/02/2015
(87) WO 2015/133734 de 11/09/2015

---

(21) BR 11 2015 019016-2 A2

Código 1.3 - Notificação - Fase Nacional - PCT
(22) 15/11/2013
(30) 13/02/2013 KR 10-2013-0015488
(51) H04N 21/426 (2011.01)
(54) APARELHO DE EXIBIÇÃO, MÉTODO DE CONTROLE DE UM APARELHO DE EXIBIÇÃO QUE EXIBE UMA IMAGEM COM BASE EM UM SINAL DE DIFUSÃO DE UM CANAL PREDETERMINADO, SERVIDOR, E MÉTODO DE CONTROLE DE UM SERVIDOR FORNECENDO INFORMAÇÃO SOBRE UMA PLURALIDADE DE CANAIS E UMA PLURALIDADE DE SINAIS DE DIFUSÃO
(71) SAMSUNG ELECTRONICS CO., LTD. (KR)
(72) YOUNG-HWAN LEE, SEOK-HYUNG JEONG, SE-JUN HAN, SANG-KWON LEE
(85) 07/08/2015
(86) PCT KR2013/010369 de 15/11/2013
(87) WO 2014/126328 de 21/08/2014

---

(21) BR 11 2015 019038-3 A2

Código 1.3 - Notificação - Fase Nacional - PCT
(22) 12/02/2013
(51) G05B 19/18 (2006.01)
(54) DISPOSITIVO DE CONTROLE NUMÉRICO PELO QUAL USINAGEM É REALIZADA
(71) MITSUBISHI ELECTRIC CORPORATION; CITIZEN HOLDINGS CO., LTD E CITIZEN MACHINERY CO., LTD. (JP)
(72) Mitsuo Watanabe, Masakazu Sagasaki, Junichi Kamata, Hiroshi Shinohara, Hajime Matsumaru, Hitoshi Matsumoto, Takanori Shinohara, Akihiko Shinohara, Shigeo Yanagidaira
(85) 07/08/2015

(86) PCT JP2013/053269 de 12/02/2013
(87) WO 2014/125569 de 21/08/2014
Publicação automática da admissibilidade da fase nacional depositado via PCT . Tratado de cooperação em matéria de Patentes, conforme Instrução Normativa nº 02, de 06/06/2017 publicada na RPI nº 2422, de 06/06/2017.

---

(21) BR 11 2015 019066-9 A2

Código 1.3 - Notificação - Fase Nacional - PCT
(22) 13/03/2014
(30) 14/03/2013 US 61/782,215; 03/12/2013 US 61/911,093
(51) A61K 39/395 (2006.01), C07K 16/08 (2006.01), C07K 16/10 (2006.01), C07K 19/00 (2006.01), C12N 15/09 (2006.01), G01N 33/53 (2006.01), G01N 33/569 (2006.01), A61K 38/16 (2006.01), A61K 39/12 (2006.01), A61K 39/155 (2006.01), C07K 14/765 (2006.01), C07K 16/00 (2006.01), C07K 14/00 (2006.01), G01N 33/566 (2006.01), A61K 45/06 (2006.01)
(54) ANTICORPOS HUMANOS PARA PROTEÍNA F DO VÍRUS RESPIRATÓRIO SINCICIAL E MÉTODOS DE USO DOS MESMOS
(71) REGENERON PHARMACEUTICALS, INC. (US)
(72) ANNE GURNETT-BANDER, DAVID PEREZ-CABALLERO, SUMATHI SIVAPALASINGAM, XUNBAO DUAN, DOUGLAS MACDONALD
(85) 10/08/2015
(86) PCT US2014/025259 de 13/03/2014
(87) WO 2014/159822 de 02/10/2014

---

(21) BR 11 2015 019074-0 A2

Código 1.3 - Notificação - Fase Nacional - PCT
(22) 20/12/2013
(30) 04/02/2013 US 61/760,646; 15/06/2013 US 13/918,953; 15/06/2013 US 61/835,563; 15/06/2013 US 13/918,956; 15/06/2013 US 13/918,944; 15/06/2013 US 13/952,615; 15/06/2013 US 13/918,955; 15/06/2013 US 13/918,957; 15/06/2013 US 13/918,958; 15/06/2013 US 13/918,959; 15/06/2013 US 13/952,613
(51) F16K 41/02 (2006.01), F16J 15/18 (2006.01), F16L 55/18 (2006.01)
(54) REPARO DE VÁLVULA , CANO E COMPONENTE DE CANO
(71) FORGE TECH INC. (US)
(72) ANDRE S. TODD, DANIEL J. RYBICKI, JOHN M. GRIFFIN, KENNETH R. VEJR, LAWRENCE J. POVSE, MATHEW A. RYBICKI, MICHAEL LEE MILLER
(85) 04/08/2015
(86) PCT US2013/077322 de 20/12/2013
(87) WO 2014/120363 de 07/08/2014

---

(21) BR 11 2015 019099-5 A2

Código 1.3 - Notificação - Fase Nacional - PCT
(22) 10/02/2014
(30) 15/02/2013 US 13/768,972

(51) G06F 11/36 (2006.01), G06F 9/44 (2006.01)
(54) PILHAS DE CHAMADAS PARA PROGRAMAS ASSÍNCRONOS
(71) MICROSOFT CORPORATION (US)
(72) LUCIAN WISCHIK, ERIC FEIVESON
(85) 10/08/2015
(86) PCT US2014/015466 de 10/02/2014
(87) WO 2014/126826 de 21/08/2014

---

(21) BR 11 2015 019109-6 A2

Código 1.3 - Notificação - Fase Nacional - PCT
(22) 11/02/2014
(30) 11/02/2013 GB 1302402.1
(51) H04L 29/08 (2006.01)
(54) APARELHO DE COMUNICAÇÃO DE REDE, SISTEMA DE COMUNICAÇÃO, E MÉTODO DE MONITORAMENTO DE COMUNICAÇÃO DE REDE.
(71) Q TELECOM LTD. (GB)
(72) ANTON MURASHOV, EVGENY VASIN, NIKOLAY DERBENEV
(85) 10/08/2015
(86) PCT GB2014/050397 de 11/02/2014
(87) WO 2014/122487 de 14/08/2014

---

(21) BR 11 2015 019111-8 A2

Código 1.3 - Notificação - Fase Nacional - PCT
(22) 12/02/2014
(30) 13/02/2013 US 61/764,044
(51) F16D 48/02 (2006.01)
(54) MÉTODO PARA CONTROLAR UMA EMBREAGEM MOLHADA.
(71) DANA BELGIUM N.V. (BE)
(72) MARK R. J. VERSTEYHE, MARK M. A. MAESSEN
(85) 10/08/2015
(86) PCT EP2014/052752 de 12/02/2014
(87) WO 2014/124985 de 21/08/2014

---

(21) BR 11 2015 019125-8 A2

Código 1.3 - Notificação - Fase Nacional - PCT
(22) 11/02/2013
(51) B60K 6/10 (2006.01), B60W 30/18 (2006.01), B60W 10/06 (2006.01)
(54) UM MÉTODO PARA APERFEIÇOAMENTO DE CAPACIDADE DE ARRANQUE DE UM VEÍCULO.
(71) VOLVO TRUCK CORPORATION (SE)
(72) ASBOGARD, MATTIAS, BRINGHED, JOHAN, WENNBERG , NICLAS
(85) 10/08/2015
(86) PCT EP2013/000399 de 11/02/2013
(87) WO 2014/121808 de 14/08/2014

(21) BR 11 2015 019126-6 A2

Código 1.3 - Notificação - Fase Nacional - PCT
(22) 11/02/2014
(30) 11/02/2013 US 61/763,309; 09/09/2013 US 61/875,327
(51) A61K 39/145 (2006.01), A61K 39/155 (2006.01)
(54) VACINA DE COMBINAÇÃO PARA VÍRUS SINCICIAL RESPIRATÓRIO E INFLUENZA
(71) NOVAVAX, INC. (US)
(72) GALE E. SMITH, GREG GLENN, LOU FRIES, JAMES F. YOUNG
(85) 10/08/2015
(86) PCT US2014/015725 de 11/02/2014
(87) WO 2014/124423 de 14/08/2014

(21) BR 11 2015 019149-5 A2

Código 1.3 - Notificação - Fase Nacional - PCT
(22) 11/02/2014
(30) 14/02/2013 JP 2013-026214
(51) B60L 11/18 (2006.01), B60H 1/00 (2006.01)
(54) OPERAÇÃO INTERMITENTE DE SISTEMA DE CONTROLE DE TEMPERATURA DE BATERIA
(71) TOYOTA JIDOSHA KABUSHIKI KAISHA (JP)
(72) TAKASHI MURATA, YASUMITSU OMI, TAKASHI YAMANAKA, MASAYUKI TAKEUCHI
(85) 10/08/2015
(86) PCT IB2014/000246 de 11/02/2014
(87) WO 2014/125370 de 21/08/2014

(21) BR 11 2015 019160-6 A2

Código 1.3 - Notificação - Fase Nacional - PCT
(22) 11/02/2014
(30) 11/02/2013 US 61/763,308; 11/02/2013 US 61/763,290
(51) C12P 15/00 (2006.01), C07K 14/395 (2006.01), C12N 9/10 (2006.01)
(54) PRODUÇÃO DE GLICOSÍDEOS DE ESTEVIOL EM HOSPEDEIROS RECOMBINANTES
(71) EVOLVA SA (CH) , ERNESTO SIMON (DK) , IBEN NORDMARK ANDERSEN (DK) , MICHAEL DALGAARD MIKKELSEN (DK) , JORGEN HANSEN (DK) , VERONIQUE DOUCHIN (DK)
(72) ERNESTO SIMON, IBEN NORDMARK ANDERSEN, MICHAEL DALGAARD MIKKELSEN, JORGEN HANSEN, VERONIQUE DOUCHIN
(85) 10/08/2015
(86) PCT EP2014/052675 de 11/02/2014
(87) WO 2014/122328 de 14/08/2014

(21) BR 11 2015 019216-5 A2

Código 1.3 - Notificação - Fase Nacional - PCT

(22) 09/01/2014
(30) 11/02/2013 DE 10 2013 002 574.5
(51) C08J 5/04 (2006.01), C08L 97/00 (2006.01), B29C 70/58 (2006.01)
(54) MATERIAL COMPOSTO MICROESTRUTURADO; MÉTODO PARA A PRODUÇÃO DE UM MATERIAL COMPOSTO MICROESTRUTURADO; ARTIGO MOLDADO, GRANULADO OU DE MISTURA PRINCIPAL; E USO DE UM MATERIAL COMPOSTO MICROESTRUTURADO
(71) FRAUNHOFER-GESELLSCHAFT ZUR FÖRDERUNG DER ANGEWANDTEN FORSCHUNG (DE)
(72) JENS ERDMANN, GUNNAR ENGELMANN, JOHANNES GANSTER
(85) 11/08/2015
(86) PCT EP2014/050256 de 09/01/2014
(87) WO 2014/121967 de 14/08/2014
Publicação automática da admissibilidade da fase nacional depositado via PCT . Tratado de cooperação em matéria de Patentes, conforme Instrução Normativa nº 02, de 06/06/2017 publicada na RPI nº 2422, de 06/06/2017.

---

(21) BR 11 2015 019218-1 A2

Código 1.3 - Notificação - Fase Nacional - PCT
(22) 17/02/2014
(30) 17/02/2013 US 61/765,745
(51) A61M 31/00 (2006.01)
(54) DISPOSITIVO MÉDICO, SISTEMA MÉDICO E MÉTODO PARA TRATAMENTO DE UM INDIVÍDUO.
(71) HUMAN EXTENSIONS LTD. (IL)
(72) MORDEHAI SHOLEV
(85) 11/08/2015
(86) PCT IL2014/050224 de 17/02/2014
(87) WO 2014/125498 de 21/08/2014

---

(21) BR 11 2015 019227-0 A2

Código 1.3 - Notificação - Fase Nacional - PCT
(22) 07/03/2014
(30) 08/03/2013 US 61/774,731; 08/03/2013 US 61/774,735; 08/03/2013 US 61/774,740; 08/03/2013 US 61/774,744; 08/03/2013 US 61/774,746; 08/03/2013 US 61/774,684; 08/03/2013 US 61/774,773; 08/03/2013 US 61/774,750; 08/03/2013 US 61/774,761; 08/03/2013 US 61/774,723; 08/03/2013 US 61/774,752; 08/03/2013 US 61/774,754; 08/03/2013 US 61/774,775; 08/03/2013 US 61-774-780; 15/03/2013 US 61/793,336
(51) D06M 10/00 (2006.01), G21K 5/00 (2006.01)
(54) MATRIZ PARA PROCESSAMENTO DE MATERIAIS.
(71) XYLECO, INC (US)
(72) THOMAS CRAIG MASTERMAN, ROBERT PARADIS, MARSHALL MEDOFF
(85) 11/08/2015
(86) PCT US2014/021616 de 07/03/2014

(87) WO 2014/138545 de 12/09/2014

(21) BR 11 2015 019230-0 A2

Código 1.3 - Notificação - Fase Nacional - PCT
(22) 07/03/2014
(30) 08/03/2013 US 61/774,773; 08/03/2013 US 61/774,731; 08/03/2013 US 61/774,735; 08/03/2013 US 61/774,740; 08/03/2013 US 61/774,744; 08/03/2013 US 61/774,746; 08/03/2013 US 61/774,684; 08/03/2013 US 61/774,750; 08/03/2013 US 61/774,723; 08/03/2013 US 61/774,752; 08/03/2013 US 61/774,754; 08/03/2013 US 61/774,775; 08/03/2013 US 61/774,780; 08/03/2013 US 61/774,761; 15/03/2013 US 61/793,336
(51) C12N 13/00 (2006.01), C12P 7/10 (2006.01)
(54) COMPARTIMENTOS PARA TRATAMENTO DE MATERIAIS.
(71) XYLECO, INC. (US)
(72) MARSHALL MEDOFF, THOMAS CRAIG MASTERMAN, ROBERT PARADIS
(85) 11/08/2015
(86) PCT US2014/021604 de 07/03/2014
(87) WO 2014/138540 de 12/09/2014

(21) BR 11 2015 019231-9 A2

Código 1.3 - Notificação - Fase Nacional - PCT
(22) 07/03/2014
(30) 08/03/2013 US 61/774,773; 08/03/2013 US 61/774,731; 08/03/2013 US 61/774,735; 08/03/2013 US 61/774,740; 08/03/2013 US 61/774,744; 08/03/2013 US 61/774,746; 08/03/2013 US 61/774,684; 08/03/2013 US 61/774,750; 08/03/2013 US 61/774,723; 08/03/2013 US 61/774,752; 08/03/2013 US 61/774,754; 08/03/2013 US 61/774,775; 08/03/2013 US 61/774,780; 08/03/2013 US 61/774,761; 15/03/2013 US 61/793,336
(51) C12P 7/08 (2006.01), C12P 7/10 (2006.01)
(54) BIOMASSA DE PROCESSAMENTO E ENERGIA.
(71) XYLECO, INC. (US)
(72) MARSHALL MEDOFF, THOMAS CRAIG MASTERMAN, SOLOMON I. RODITI
(85) 11/08/2015
(86) PCT US2014/021634 de 07/03/2014
(87) WO 2014/138551 de 12/09/2014

(21) BR 11 2015 019240-8 A2

Código 1.3 - Notificação - Fase Nacional - PCT
(22) 11/02/2014
(30) 12/02/2013 DE 10 2013 002 331.9
(51) C08J 7/04 (2006.01), C09D 183/00 (2006.01), C09J 7/02 (2006.01)
(54) PELÍCULA DE LIBERTAÇÃO REVESTIDA DE SILICONE COM UMA CAPACIDADE DE ESTIRAMENTO PROFUNDO A VÁCUO EM ESPECIAL
(71) Fraunhofer-Gesellschaft Zur Foerderung Der Angewandten Forschung E.V. (DE)

(72) RALPH WILKEN, MATTHIAS OTT, KLAUS-DIETER VISSING, GREGOR GRAßL
(85) 11/08/2015
(86) PCT EP2014/052668 de 11/02/2014
(87) WO 2014/124945 de 21/08/2014
Publicação automática da admissibilidade da fase nacional depositado via PCT . Tratado de cooperação em matéria de Patentes, conforme Instrução Normativa nº 02, de 06/06/2017 publicada na RPI nº 2422, de 06/06/2017.

---

(21) BR 11 2015 019248-3 A2

Código 1.3 - Notificação - Fase Nacional - PCT
(22) 15/01/2014
(30) 20/02/2013 DE 10 2013 101 652.9
(51) H01H 9/00 (2006.01)
(54) COMUTADOR DE DERIVAÇÃO DE CARGA PARA REGULAGEM DE VOLTAGEM E MÉTODO PARA OPERAR O MESMO.
(71) MASCHINENFABRIK REINHAUSEN GMBH (DE)
(72) ANDREY GAVRILOV
(85) 11/08/2015
(86) PCT EP2014/050697 de 15/01/2014
(87) WO 2014/127932 de 28/08/2014

---

(21) BR 11 2015 019260-2 A2

Código 1.3 - Notificação - Fase Nacional - PCT
(22) 11/02/2014
(30) 12/02/2013 US 61/763,676
(51) B60C 1/00 (2006.01), C01B 33/00 (2006.01)
(54) SÍLICA FUNCIONALIZADA COM AGLUTINANTE DE ELASTÔMERO
(71) COOPER TIRE & RUBBER COMPANY (US)
(72) Peter John WALLEN
(85) 11/08/2015
(86) PCT US2014/015801 de 11/02/2014
(87) WO 2014/126919 de 21/08/2014

---

(21) BR 11 2015 019325-0 A2

Código 1.3 - Notificação - Fase Nacional - PCT
(22) 12/02/2014
(30) 12/02/2013 US 61/763,827
(51) E21B 33/16 (2006.01), E21B 43/10 (2006.01), E21B 21/00 (2006.01), E21B 21/08 (2006.01)
(54) MÉTODO PARA A INSTALAÇÃO DE UMA TUBULAÇÃO DE REVESTIMENTO EM UM SISTEMA DE DUPLO GRADIENTE E TAMPÃO
(71) WEATHERFORD TECHNOLOGY HOLDING, LLC (US)
(72) Marcel Budde, BRENT J. LIRETTE, MICHAEL LOGIUDICE
(85) 12/08/2015
(86) PCT US2014/016129 de 12/02/2014

(87) WO 2014/127059 de 21/08/2014
Publicação automática da admissibilidade da fase nacional depositado via PCT . Tratado de cooperação em matéria de Patentes, conforme Instrução Normativa nº 02, de 06/06/2017 publicada na RPI nº 2422, de 06/06/2017.

---

(21) BR 11 2015 019328-5 A2

Código 1.3 - Notificação - Fase Nacional - PCT
(22) 14/02/2014
(30) 15/02/2013 JP 2013-027386; 24/04/2013 JP 2013-091163
(51) C12N 15/09 (2006.01), A61K 39/395 (2006.01), A61P 35/00 (2006.01), C07K 16/28 (2006.01), C07K 16/46 (2006.01)
(54) ANTICORPO ANTI-CDH3 HUMANIZADO, CONJUGADO DO FÁRMACO DO ANTICORPO ANTI-CDH3 HUMANIZADO, E SEU USO
(71) PERSEUS PROTEOMICS INC. (JP)
(72) KEISUKE ISHII, KATSUYUKI MIMOTO, KATSUSHI KOUDA, FUMIKO NOMURA, YOKO KAYUKAWA, TADASHI MATSUURA
(85) 12/08/2015
(86) PCT JP2014/053473 de 14/02/2014
(87) WO 2014/126198 de 21/08/2014

---

(21) BR 11 2015 019339-0 A2

Código 1.3 - Notificação - Fase Nacional - PCT
(22) 13/02/2014
(30) 13/02/2013 US 61/764446
(51) C07K 16/28 (2006.01)
(54) ANTICORPO GLICOSILADO, COMPOSIÇÃO, MÉTODO, POPULAÇÃO DE ANTICORPOS GLICOSILADOS, CÉLULAS EPITELIAIS DE GLÂNDULA MAMÁRIA, E, MAMÍFERO NÃO HUMANO TRANSGÊNICO
(71) LABORATOIRE FRANCAIS DU FRACTIONNEMENT ET DES BIOTECHNOLOGIES (FR)
(72) Harry M. Meade
(85) 12/08/2015
(86) PCT IB2014/000867 de 13/02/2014
(87) WO 2014/125382 de 21/08/2014

---

(21) BR 11 2015 019341-2 A2

Código 1.3 - Notificação - Fase Nacional - PCT
(22) 13/02/2014
(30) 13/02/2013 US 61/764475
(51) C07K 16/04 (2006.01), C07K 16/24 (2006.01), C07K 16/28 (2006.01)
(54) ANTICORPO ANTI-TNF-ALFA, COMPOSIÇÃO QUE COMPREENDE O ANTICORPO, MÉTODO PARA PRODUZIR UMA POPULAÇÃO DE ANTICORPOS, CÉLULAS EPITELIAIS DA GLÂNDULA MAMÁRIA, MAMÍFERO NÃO HUMANO TRANSGÊNICO, E, COMPOSIÇÃO DE ANTICORPO ANTI-TNF MONOCLONAL

(71) LABORATOIRE FRANCAIS DU FRACTIONNEMENT ET DES BIOTECHNOLOGIES (FR)
(72) Harry M. Meade, Li-How Chen
(85) 12/08/2015
(86) PCT IB2014/000692 de 13/02/2014
(87) WO 2014/125374 de 21/08/2014

---

(21) BR 11 2015 019343-9 A2

Código 1.3 - Notificação - Fase Nacional - PCT
(22) 13/02/2014
(30) 13/02/2013 US 61/764488
(51) C07K 16/32 (2006.01)
(54) ANTICORPO ANTI-HER2, COMPOSIÇÃO, MÉTODO PARA PRODUÇÃO DE UMA POPULAÇÃO DE ANTICORPOS, CÉLULAS EPITELIAIS DAS GLÂNDULAS MAMÁRIAS, E, MAMÍFERO NÃO HUMANO TRANSGÊNICO
(71) LABORATOIRE FRANCAIS DU FRACTIONNEMENT ET DES BIOTECHNOLOGIES (FR)
(72) Harry M. Meade, Li-How Chen
(85) 12/08/2015
(86) PCT IB2014/000711 de 13/02/2014
(87) WO 2014/125377 de 21/08/2014

---

(21) BR 11 2015 019345-5 A2

Código 1.3 - Notificação - Fase Nacional - PCT
(22) 11/02/2014
(30) 14/02/2013 EP 13155192.1
(51) C11D 3/386 (2006.01), C11D 11/00 (2006.01)
(54) MÉTODO PARA LAVAGEM OU LIMPEZA INSTITUCIONAL OU INDUSTRIAL, E, USOS DE UMA COMPOSIÇÃO DE ENZIMAS MÚLTIPLAS PARA MELHORAR O DESEMPENHO DE LAVAGEM, REDUZIR O NÚMERO DE RELAVAGENS E AUMENTAR O TEMPO DE VIDA DE UM TÊXTIL
(71) NOVOZYMES A/S (DK)
(72) Christian Ausig Christensen
(85) 12/08/2015
(86) PCT EP2014/052616 de 11/02/2014
(87) WO 2014/124927 de 21/08/2014

---

(21) BR 11 2015 019348-0 A2

Código 1.3 - Notificação - Fase Nacional - PCT
(22) 13/02/2014
(30) 13/02/2013 US 61/764502
(51) A01K 67/027 (2006.01)
(54) MÉTODOS PARA PRODUÇÃO DE PROTEÍNA COM GLICOSILAÇÃO MODIFICADA E COM SIALILAÇÃO AUMENTADA, PARA AUMENTAR A ATIVIDADE DE SIALIL TRANSFERASE NA GLÂNDULA MAMÁRIA E PARA PRODUZIR SIALIL TRANSFERASE, PROTEÍNA COM GLICOSILAÇÃO

MODIFICADA OU PROTEÍNA COM SIALILAÇÃO AUMENTADA, COMPOSIÇÃO, SIALIL TRANSFERASE, MAMÍFERO TRANSGÊNICO, E, CÉLULA EPITELIAL MAMÁRIA
(71) LABORATOIRE FRANCAIS DU FRACTIONNEMENT ET DES BIOTECHNOLOGIES (FR)
(72) Li-How Chen, Harry M. Meade
(85) 12/08/2015
(86) PCT IB2014/001236 de 13/02/2014
(87) WO 2014/140927 de 18/09/2014

---

(21) BR 11 2015 019350-1 A2

Código 1.3 - Notificação - Fase Nacional - PCT
(22) 20/02/2014
(30) 20/02/2013 US 61/766,765; 18/09/2013 US 61/879,338
(51) A01K 67/027 (2006.01)
(54) ANIMAL NÃO HUMANO, LOCUS DE IMUNOGLOBULINA, E, MÉTODOS DE FABRICAÇÃO DE UM ANIMAL NÃO HUMANO, PARA A OBTENÇÃO DE UMA SEQUÊNCIA DE ÁCIDO NUCLEICO E DE FABRICAÇÃO DE UMA PROTEÍNA DE LIGAÇÃO AO ANTÍGENO
(71) REGENERON PHARMACEUTICALS, INC. (US)
(72) JOHN MCWHIRTER, CAGAN GURER, Karolina A. Meagher, LYNN MACDONALD, ANDREW J. MURPHY
(85) 12/08/2015
(86) PCT US2014/017427 de 20/02/2014
(87) WO 2014/130690 de 28/08/2014

---

(21) BR 11 2015 019370-6 A2

Código 1.3 - Notificação - Fase Nacional - PCT
(22) 13/02/2014
(30) 14/02/2013 US 61/764,897
(51) C09D 133/04 (2006.01), C09D 7/12 (2006.01)
(54) COMPOSIÇÕES DE REVESTIMENTO E MÉTODOS DE USO.
(71) TERRAPAVE INTERNATIONAL (US)
(72) YETKIN YILDIRIM
(85) 12/08/2015
(86) PCT US2014/016274 de 13/02/2014
(87) WO 2014/127135 de 21/08/2014

---

(21) BR 11 2015 019421-4 A2

Código 1.3 - Notificação - Fase Nacional - PCT
(22) 21/03/2014
(30) 25/03/2013 US 61/804,894
(51) C09D 7/12 (2006.01), C08J 5/18 (2006.01), C09D 123/04 (2006.01), C09D 123/10 (2006.01)
(54) PELÍCULA

(71) ROHM AND HAAS COMPANY E DOW GLOBAL TECHNOLOGIES LLC (US)
(72) XUMING CHEN, CLAUDIA HERNANDEZ, Edward Lafleur, Edwin Hugh Nungesser, Himal Ray
(85) 12/08/2015
(86) PCT US2014/031440 de 21/03/2014
(87) WO 2014/160607 de 02/10/2014
Publicação automática da admissibilidade da fase nacional depositado via PCT . Tratado de cooperação em matéria de Patentes, conforme Instrução Normativa nº 02, de 06/06/2017 publicada na RPI nº 2422, de 06/06/2017.

---

(21) BR 11 2015 019425-7 A2

Código 1.3 - Notificação - Fase Nacional - PCT
(22) 12/02/2014
(30) 12/02/2013 US 61/763,771
(51) C12Q 1/68 (2006.01)
(54) MÉTODOS E KITS PARA IDENTIFICAR E AJUSTAR DESVIO NO SEQUENCIAMENTO DE AMOSTRAS DE POLINUCLEOTÍDEOS
(71) MDXHEALTH, INC. (US)
(72) WIM VAN CRIEKINGE
(85) 12/08/2015
(86) PCT IB2014/058942 de 12/02/2014
(87) WO 2014/125421 de 21/08/2014

---

(21) BR 11 2015 019432-0 A2

Código 1.3 - Notificação - Fase Nacional - PCT
(22) 10/02/2014
(30) 14/02/2013 US 61/764,825
(51) A61K 47/48 (2006.01), C07K 5/078 (2006.01), A61P 35/00 (2006.01)
(54) COMPOSTOS DE TUBULISINA, MÉTODOS DE PRODUÇÃO E USO
(71) BRISTOL-MYERS SQUIBB COMPANY (US)
(72) HENG CHENG, QIANG CONG, SANJEEV GANGWAR
(85) 13/08/2015
(86) PCT US2014/015503 de 10/02/2014
(87) WO 2014/126836 de 21/08/2014

---

(21) BR 11 2015 019446-0 A2

Código 1.3 - Notificação - Fase Nacional - PCT
(22) 04/04/2013
(51) G06Q 20/30 (2012.01)
(54) MÉTODO DE CONCILIAÇÃO DE TRANSAÇÕES FINANCEIRAS, DISPOSITIVO LEITOR DE CARTÕES E MÉTODO DE GERENCIAMENTO DE TRANSFERÊNCIA ELETRÔNICA DE FUNDOS
(71) REDE SERVIÇOS LTDA.-ME (BR/PA)
(72) Denis Sol Paiva Calandrini, Augusto Cesar Felipe da Silva, Adalcindo Ofir

de Souza Magno Duarte
(85) 13/08/2015
(86) PCT BR2013/000106 de 04/04/2013
(87) WO 2014/161051 de 09/10/2014
Publicação automática da admissibilidade da fase nacional depositado via PCT . Tratado de cooperação em matéria de Patentes, conforme Instrução Normativa nº 02, de 06/06/2017 publicada na RPI nº 2422, de 06/06/2017.

---

(21) BR 11 2015 019515-6 A2

Código 1.3 - Notificação - Fase Nacional - PCT
(22) 14/02/2014
(30) 14/02/2013 US 61/764,969; 20/09/2013 US 61/880,779
(51) A61K 48/00 (2006.01), C12N 15/11 (2006.01), C07H 21/04 (2006.01)
(54) MODULAÇÃO DA EXPRESSÃO DE APOLIPOPROTEÍ-NA C-III (APOCIII) EM POPULAÇÕES DEFICIENTES DE LIPOPRO-TEÍNA LIPASE (LPLD)
(71) ISIS PHARMACEUTICALS, INC. (US)
(72) VERONICA J. ALEXANDER, NICHOLAS J. VINEY, JOSEPH L. WITZTUM
(85) 13/08/2015
(86) PCT US2014/016546 de 14/02/2014
(87) WO 2014/127268 de 21/08/2014

---

(21) BR 11 2015 019562-8 A2

Código 1.3 - Notificação - Fase Nacional - PCT
(22) 26/02/2014
(30) 06/03/2013 IT AN2013A000048
(51) H01B 7/17 (2006.01), H01B 7/18 (2006.01), H01B 7/28 (2006.01)
(54) CABO COAXIAL
(71) ASK INDUSTRIES SOCIETA´ PER AZIONI (IT)
(72) GRAZIANO ROSSIN, TIZIANO ALEOTTI
(85) 14/08/2015
(86) PCT EP2014/053757 de 26/02/2014
(87) WO 2014/135419 de 12/09/2014
Publicação automática da admissibilidade da fase nacional depositado via PCT . Tratado de cooperação em matéria de Patentes, conforme Instrução Normativa nº 02, de 06/06/2017 publicada na RPI nº 2422, de 06/06/2017.

---

(21) BR 11 2015 019568-7 A2

Código 1.3 - Notificação - Fase Nacional - PCT
(22) 21/01/2014
(30) 14/02/2013 US 61/764.913
(51) A61K 38/16 (2006.01), C07K 14/435 (2006.01)
(54) PEPTÍDEOS BIOATIVOS CURTOS PARA PROMOVER CICATRIZAÇÃO DA FERIDA
(71) HELIX BIOMEDIX INC. (US)
(72) LIJUAN ZHANG, ROBIN CARMICHAEL

(85) 14/08/2015
(86) PCT US2014/012378 de 21/01/2014
(87) WO 2014/126681 de 21/08/2014

---

(21) BR 11 2015 019569-5 A2

Código 1.3 - Notificação - Fase Nacional - PCT
(22) 18/02/2014
(30) 19/02/2013 US 61/766,305; 12/03/2013 US 61/777,092
(51) A61Q 19/00 (2006.01), A61K 8/81 (2006.01)
(54) MÉTODOS E COMPOSIÇÕES PARA APRIMORAR A APARÊNCIA E A FORMAÇÃO DE TECIDO DE CICATRIZ
(71) JOHNSON & JOHNSON CONSUMER INC. (US)
(72) KIMBERLY CAPONE, EUEN THOMAS GRAHAM EKMAN GUNN, DIANA ROSHEK JOHNSON, RUSSEL WALTERS
(85) 14/08/2015
(86) PCT US2014/016839 de 18/02/2014
(87) WO 2014/130434 de 28/08/2014

---

(21) BR 11 2015 019586-5 A2

Código 1.3 - Notificação - Fase Nacional - PCT
(22) 24/03/2014
(30) 25/03/2013 JP 2013-061790
(51) A23L 1/16 (2006.01)
(54) MÉTODO PARA PRODUZIR UM GRATINADO CONGELADO
(71) NISSHIN FOODS INC. (JP)
(72) YAMAGUCHI, HITOMI, SUGA, YOUHEI, WATANABE, TAKENORI, MIYA, YOUICHIRO
(85) 14/08/2015
(86) PCT JP2014/057984 de 24/03/2014
(87) WO 2014/157035 de 02/10/2014

---

(21) BR 11 2015 019593-8 A2

Código 1.3 - Notificação - Fase Nacional - PCT
(22) 15/02/2013
(51) B03C 3/08 (2006.01), B03C 3/09 (2006.01), B03C 3/12 (2006.01), B03C 3/41 (2006.01), B03C 3/47 (2006.01)
(54) DISPOSITIVO DE FILTRAÇÃO DE MATERIAL PARTICULADO PARA GASES DE COMBUSTÃO, GASES DE EXAUSTÃO E SIMILARES, E CIRCUITO DE SAÍDA ASSOCIADO.
(71) TECNOLOGICA S.A.S. DI VANELLA SIMONE & C. (IT)
(72) VANELLA, SALVATORE
(85) 14/08/2015
(86) PCT IT2013/000049 de 15/02/2013
(87) WO 2014/125511 de 21/08/2014

---

(21) BR 11 2015 019594-6 A2

Código 1.3 - Notificação - Fase Nacional - PCT

(22) 04/11/2013
(30) 18/02/2013 NO 20130268
(51) E21B 33/12 (2006.01), E21B 33/129 (2006.01), E21B 33/134 (2006.01)
(54) DISPOSITIVO DE TAMPONAMENTO CAPAZ DE SER MOÍDO.
(71) INTERWELL TECHNOLOGY AS (NO)
(72) HIORTH, ESPEN
(85) 14/08/2015
(86) PCT EP2013/072913 de 04/11/2013
(87) WO 2014/124712 de 21/08/2014

---

(21) BR 11 2015 019598-9 A2

Código 1.3 - Notificação - Fase Nacional - PCT
(22) 18/02/2014
(30) 19/02/2013 US 61/766,292; 12/03/2013 US 61/777,059
(51) A61L 15/22 (2006.01), A61K 9/00 (2006.01), A61K 8/00 (2006.01), A61L 26/00 (2006.01)
(54) MÉTODOS E COMPOSIÇÕES PARA APRIMORAR A APARÊNCIA E A FORMAÇÃO DE TECIDO DE CICATRIZ
(71) JOHNSON & JOHNSON CONSUMER INC. (US)
(72) KIMBERLY CAPONE, EUEN THOMAS GRAHAM EKMAN GUNN, DIANA ROSHEK JOHNSON, RUSSEL WALTERS
(85) 14/08/2015
(86) PCT US2014/016834 de 18/02/2014
(87) WO 2014/130432 de 28/08/2014

---

(21) BR 11 2015 019603-9 A2

Código 1.3 - Notificação - Fase Nacional - PCT
(22) 20/02/2014
(30) 20/02/2013 US 61/767,071; 08/10/2013 US 61/888,255
(51) C07K 16/28 (2006.01), C07K 16/30 (2006.01), A61K 38/00 (2006.01), A61P 35/00 (2006.01)
(54) TRATAMENTO PARA O CÂNCER USANDO O RECEPTOR QUIMÉRICO HUMANIZADO DE ANTÍGENO ANTI-EGFRVIII
(71) NOVARTIS AG (CH) , THE TRUSTEES OF THE UNIVERSITY OF PENNSYLVANIA (US) , UNIVERSITY OF PITTSBURGH OF THE COMMONWEALTH SYSTEM OF HIGHER EDUCATION (US)
(72) JENNIFER BROGDON, LAURA ALEXANDRA JOHNSON, CARL H. JUNE, ANDREAS LOEW, MARCELA MAUS, JOHN SCHOLLER, HIDEHO OKADA
(85) 14/08/2015
(86) PCT US2014/017364 de 20/02/2014
(87) WO 2014/130657 de 28/08/2014

---

(21) BR 11 2015 019611-0 A2

Código 1.3 - Notificação - Fase Nacional - PCT
(22) 04/03/2014
(30) 08/03/2013 US 61/774,732

(51) A61K 39/395 (2006.01)
(54) ANTICORPOS QUE SE LIGAM A IL-23
(71) ELI LILLY AND COMPANY (US)
(72) CATHERINE BRAUTIGAM BEIDLER, STUART WILLIS BRIGHT, DANIEL SCOTT GIRARD, KRISTINE KAY KIRKLY
(85) 14/08/2015
(86) PCT US2014/020064 de 04/03/2014
(87) WO 2014/137962 de 12/09/2014

---

(21) BR 11 2015 019695-0 A2

Código 1.3 - Notificação - Fase Nacional - PCT
(22) 05/02/2014
(30) 18/02/2013 US 61/765,900
(51) C12N 15/82 (2006.01), A01H 5/00 (2006.01)
(54) ESTRUTURA RECOMBINANTE, PLANTA, SEMENTE, MÉTODO DE EXPRESSÃO DE POLINUCLEOTÍDEOS HETERÓLOGOS EM UMA PLANTA E SEMENTE TRANSGÊNICA
(71) PIONEER HI-BRED INTERNATIONAL, INC. (US)
(72) SHANE E. ABBITT
(85) 17/08/2015
(86) PCT US2014/014795 de 05/02/2014
(87) WO 2014/126755 de 21/08/2014

---

(21) BR 11 2015 019719-1 A2

Código 1.3 - Notificação - Fase Nacional - PCT
(22) 14/03/2014
(30) 15/03/2013 US 61/788.113
(51) C07K 16/24 (2006.01)
(54) PROTEÍNAS MELHORADAS DE LIGAÇÃO AO TNF
(71) ABBVIE, INC. (US)
(72) TARIQ GHAYUR, DOMINIC AMBROSI, ARUN B. DEORA, SUBRAMANYA HEGDE
(85) 17/08/2015
(86) PCT US2014/027118 de 14/03/2014
(87) WO 2014/152247 de 25/09/2014

---

(21) BR 11 2015 019721-3 A2

Código 1.3 - Notificação - Fase Nacional - PCT
(22) 13/02/2014
(30) 18/02/2013 US 61/765,841; 14/03/2013 US 61/782,376
(51) C07K 14/475 (2006.01), C07K 19/00 (2006.01), C12N 15/63 (2006.01), C12N 15/12 (2006.01), C12N 15/85 (2006.01), C12N 15/86 (2006.01), A61K 31/711 (2006.01), A61K 38/18 (2006.01), A61P 9/14 (2006.01), A61P 27/02 (2006.01)
(54) POLIPEPTÍDEO DE LIGAÇÃO DE LIGANTE ISOLADO OU PURIFICADO;

MOLÉCULA DE LIGAÇÃO DE LIGANTE; CONJUGADO; POLINUCLEOTÍDEO ISOLADO; VETOR; CÉLULA ISOLADA OU LINHAGEM DE CÉLULAS; MÉTODO PARA PRODUZIR UM POLIPEPTÍDEO DE LIGAÇÃO DE LIGANTE; COMPOSIÇÃO; MÉTODO DE INIBIÇÃO PARA NEOVASCULARIZAÇÃO EM UM SUJEITO; MÉTODO PARA TRATAR UM SUJEITO QUE TEM UMA DOENÇA OCULAR ASSOCIADA COM NEOVASCULARIZAÇÃO DE RETINA; E USO DE UMA COMPOSIÇÃO
(71) VEGENICS PTY LIMITED (AU)
(72) MICHAEL GEROMETTA, TIMOTHY ADAMS
(85) 17/08/2015
(86) PCT AU2014/000114 de 13/02/2014
(87) WO 2014/124487 de 21/08/2014
Será publicada a perda da prioridade US61/765,841, devido a falta de apresentação do documento de cessão de direito em até 60 (sessenta) dias da entrada na fase nacional.

---

(21) BR 11 2015 019748-5 A2

Código 1.3 - Notificação - Fase Nacional - PCT
(22) 19/02/2013
(51) A61K 38/08 (2006.01), C07K 14/47 (2006.01)
(54) PEPTÍDEO TENDO ATIVIDADE INIBITÓRIA DA PL E/OU PLA2, PRODUTO ALIMENTÍCIO ADEQUADO PARA O TRATAMENTO DA OBESIDADE E/OU ESTRESSE OXIDATIVO, E, USO DE STREPTOCOCCUS THERMOPHILUS CNCM I-2776 E/OU STREPTOCOCCUS THERMOPHILUS CNCM I-1630 E/OU LACTOBACILLUS PARACASEI SUBSP PARACASEI CNCM I- 4270
(71) DANONE, S.A. (ES)
(72) AGUSTI MONTSERRAT CARRERAS, CRISTINA ALVAREZ FERNÁNDEZ, MONTSERRAT ANDREU COROMINAS, DANIEL RAMON VIDAL, ESTHER BATALLER LEIVA, PATRICIA MARTORELL GUEROLA, SALVADOR GENOVÉS MARTÍNEZ
(85) 17/08/2015
(86) PCT EP2013/053233 de 19/02/2013
(87) WO 2014/127798 de 28/08/2014

---

(21) BR 11 2015 019758-2 A2

Código 1.3 - Notificação - Fase Nacional - PCT
(22) 10/03/2014
(30) 13/03/2013 US 13/802,679
(51) G06Q 50/22 (2012.01)
(54) SISTEMA DE GESTÃO DE MEDICAÇÃO ESPECÍFICA A UM PACIENTE
(71) CAREFUSION 303, INC. (US)
(72) VIKAS GUPTA, STEPHEN J. BOLLISH, GAIL BERGLUND, TIMOTHY W. VANDERVEEN, ALAN DAVISON, DONALD HALBERT, JESSE J. GUERRA

(85) 17/08/2015
(86) PCT US2014/022830 de 10/03/2014
(87) WO 2014/159280 de 02/10/2014

---

(21) BR 11 2015 019777-9 A2

Código 1.3 - Notificação - Fase Nacional - PCT
(22) 27/02/2014
(30) 27/02/2013 JP 2013-037501; 27/02/2014 JP 2014-036652
(51) C12N 15/09 (2006.01), C12N 1/19 (2006.01), C12P 7/06 (2006.01)
(54) MÉTODO PARA PRODUZIR ETANOL COM O USO DE LEVEDURA RECOMBINANTE
(71) TOYOTA JIDOSHA KABUSHIKI KAISHA (JP)
(72) TORU ONISHI, NOBUKI TADA, NORIKO YASUTANI, SATOSHI KATAHIRA, NOBUHIRO ISHIDA, RISA NAGURA
(85) 18/08/2015
(86) PCT JP2014/054915 de 27/02/2014
(87) WO 2014/133092 de 04/09/2014

---

(21) BR 11 2015 019778-7 A2

Código 1.3 - Notificação - Fase Nacional - PCT
(22) 19/02/2014
(30) 22/02/2013 US 61/767,961
(51) A61K 38/18 (2006.01), A61K 38/22 (2006.01), A61K 38/30 (2006.01), C07K 14/50 (2006.01), C07K 14/65 (2006.01)
(54) ADMINISTRAÇÃO IN OVO DE FATORES DE CRESCIMENTO PARA O APERFEIÇOAMENTO DE DESEMPENHO DE AVE DOMÉSTICA
(71) ZOETIS SERVICES LLC (US)
(72) PARAG CHARY
(85) 18/08/2015
(86) PCT US2014/017113 de 19/02/2014
(87) WO 2014/130529 de 28/08/2014

---

(21) BR 11 2015 019796-5 A2

Código 1.3 - Notificação - Fase Nacional - PCT
(22) 13/03/2014
(30) 15/03/2013 US 13/831,753
(51) G06F 13/16 (2006.01), H04L 29/12 (2006.01)
(54) COMPARTILHAMENTO DE MEMÓRIA ATRAVÉS DE UMA REDE
(71) MICROSOFT CORPORATION (US)
(72) DAVID T HARPER III, SUDIPTA SENGUPTA, DOUGLAS CHRISTOPHER BURGER, ERIC C. PETERSON, DAVID A. MALTZ
(85) 18/08/2015
(86) PCT US2014/025145 de 13/03/2014
(87) WO 2014/151168 de 25/09/2014

(21) BR 11 2015 019838-4 A2	Código 1.3 - Notificação - Fase Nacional - PCT (22) 20/02/2014 (30) 21/02/2013 US 61/767,776 (51) C12N 7/01 (2006.01), A61K 35/76 (2006.01), A61K 39/00 (2006.01), A61P 35/00 (2006.01), A61P 37/04 (2006.01), C07K 14/145 (2006.01), C07K 14/47 (2006.01), C07K 19/00 (2006.01), C12N 15/113 (2010.01), C12N 15/12 (2006.01), C12N 15/47 (2006.01), C12N 15/62 (2006.01), C12N 15/86 (2006.01) (54) COMPOSIÇÃO DE VACINA (71) CHILDREN'S HOSPITAL OF EASTERN ONTARIO RESEARCH INSTITUTE INC. (CA) , OTTAWA HOSPITAL RESEARCH INSTITUTE (CA) , MCMASTER UNIVERSITY (CA) (72) David F. STOJDL, John Cameron Bell, Brian LICHTY, Jonathan POL (85) 18/08/2015 (86) PCT CA2014/050118 de 20/02/2014 (87) WO 2014/127478 de 28/08/2014
(21) BR 11 2015 019850-3 A2	Código 1.3 - Notificação - Fase Nacional - PCT (22) 14/02/2014 (30) 19/02/2013 US 61/766,551; 13/03/2013 US 61/779,222; 06/05/2013 US 13/888,102 (51) H02J 3/12 (2006.01) (54) MÉTODOS PARA GERENCIAR UMA ÁREA DE TRANSFORMADOR EM UMA GRADE DE DISTRIBUIÇÃO ELÉTRICA E PARA FORMAR E ESTABELECER FRONTEIRAS DE UMA REDE DE ÁREA DE TRANSFORMADOR (71) ASTROLINK INTERNATIONAL LLC E DOMINION ENERGY TECHNOLOGIES, INC. (US) (72) Marcia Reid Martin, Henrik F. Bernheim, Jerritt Hansell, Michael Alan Lucas (85) 18/08/2015 (86) PCT US2014/016535 de 14/02/2014 (87) WO 2014/130363 de 28/08/2014 Publicação automática da admissibilidade da fase nacional depositado via PCT . Tratado de cooperação em matéria de Patentes, conforme Instrução Normativa nº 02, de 06/06/2017 publicada na RPI nº 2422, de 06/06/2017.
(21) BR 11 2015 019852-0 A2	Código 1.3 - Notificação - Fase Nacional - PCT (22) 25/02/2014 (30) 25/02/2013 US 13/775,781 (51) G06F 17/00 (2006.01) (54) MÉTODO E SISTEMA PARA MONITORAR DADOS BIOMÉTRICOS, E, MÉTODO PARA PERMITIR ACESSO À FUNCIONALIDADE DO DISPOSITIVO

(71) SONY CORPORATION E SONY NETWORK ENTERTAINMENT INTERNATIONAL LLC (US)
(72) True Xiong, Charles McCoy, Leo Pedlow
(85) 18/08/2015
(86) PCT US2014/018270 de 25/02/2014
(87) WO 2014/131003 de 28/08/2014
Publicação automática da admissibilidade da fase nacional depositado via PCT . Tratado de cooperação em matéria de Patentes, conforme Instrução Normativa nº 02, de 06/06/2017 publicada na RPI nº 2422, de 06/06/2017.

---

(21) BR 11 2015 019855-4 A2

Código 1.3 - Notificação - Fase Nacional - PCT
(22) 14/02/2014
(30) 19/02/2013 US 61/766,551; 13/03/2013 US 61/779,222; 26/04/2013 US 13/871,944
(51) H02J 3/00 (2006.01), G06Q 50/06 (2012.01)
(54) SISTEMA PARA ENVIAR E RECEBER MENSAGENS EM UMA GRADE DE DISTRIBUIÇÃO ELÉTRICA, E, MÉTODOS PARA INFERIR PROPRIEDADES ESQUEMÁTICAS E TOPOLÓGICAS DE UMA GRADE DE DISTRIBUIÇÃO ELÉTRICA E PARA RECEPÇÃO DE UMA MENSAGEM TRANSMITIDA DE UM CONCENTRADOR REMOTO
(71) ASTROLINK INTERNATIONAL LLC E DOMINION ENERGY TECHNOLOGIES, INC. (US)
(72) Jerritt Hansell, Henrik F. Bernheim, Yu Liao, Marcia Reid Martin, Andrew Louis Abendschein
(85) 18/08/2015
(86) PCT US2014/016540 de 14/02/2014
(87) WO 2014/130366 de 28/08/2014
Publicação automática da admissibilidade da fase nacional depositado via PCT . Tratado de cooperação em matéria de Patentes, conforme Instrução Normativa nº 02, de 06/06/2017 publicada na RPI nº 2422, de 06/06/2017.

---

(21) BR 11 2015 019857-0 A2

Código 1.3 - Notificação - Fase Nacional - PCT
(22) 14/02/2014
(30) 19/02/2013 US 61/766,551; 13/03/2013 US 61/779,222; 16/05/2013 US 13/896,029
(51) H04L 12/26 (2006.01), H04L 12/24 (2006.01)
(54) MÉTODO PARA OTIMIZAR O DESEMPENHO DE CANAIS DE PERIFERIA PARA SUBESTAÇÃO, E, MÉTODO PARA OTIMIZAR O DESEMPENHO DA VOLTAGEM DE ACIONAMENTO E DA BANDA DE FREQUÊNCIA
(71) ASTROLINK INTERNATIONAL LLC E DOMINION ENERGY TECHNOLOGIES, INC. (US)
(72) Henrik F. Bernheim, Jerritt Hansell, Marcia Reid Martin

(85) 18/08/2015
(86) PCT US2014/016538 de 14/02/2014
(87) WO 2014/130365 de 28/08/2014
Publicação automática da admissibilidade da fase nacional depositado via PCT . Tratado de cooperação em matéria de Patentes, conforme Instrução Normativa nº 02, de 06/06/2017 publicada na RPI nº 2422, de 06/06/2017.

---

(21) BR 11 2015 019872-4 A2

Código 1.3 - Notificação - Fase Nacional - PCT
(22) 18/02/2014
(30) 18/02/2013 TR 2013/01904; 22/03/2013 TR 2013/03508; 13/12/2013 TR PCT/TR2013/000384
(51) C04B 7/52 (2006.01), C04B 11/00 (2006.01), C04B 11/02 (2006.01), C04B 11/05 (2006.01), C04B 11/28 (2006.01)
(54) SULFATOS DE CÁLCIO PROCESSADOS COM TEMPERATURA INFERIOR PARA CIMENTOS COM RESISTÊNCIA INICIAL E USO GERAL
(71) MUSTAFA ÔZSÜT (TR)
(72) MUSTAFA ÔZSÜT
(85) 18/08/2015
(86) PCT TR2014/000037 de 18/02/2014
(87) WO 2014/129992 de 28/08/2014

---

(21) BR 11 2015 019879-1 A2

Código 1.3 - Notificação - Fase Nacional - PCT
(22) 18/10/2013
(30) 14/03/2013 US PCT/US2013/031389
(51) C07K 16/00 (2006.01), C07K 16/28 (2006.01), C12N 5/00 (2006.01)
(54) COMPOSIÇÕES DE ESPÉCIES DE VARIANTES MODULADAS DE LISINA E MÉTODOS PARA PRODUÇÃO E USO DAS MESMAS
(71) ABBVIE INC. (US)
(72) KARTIK SUBRAMANIAN, MAYDA PEREZ THIELE, XIAOBEI ZENG, CHEE FURNG WONG, ZEHRA KAYMAKCALAN, YING JING, CHRISTOPHER CHUMSAE
(85) 18/08/2015
(86) PCT US2013/065720 de 18/10/2013
(87) WO 2014/143184 de 18/09/2014

---

(21) BR 11 2015 020089-3 A2

Código 1.3 - Notificação - Fase Nacional - PCT
(22) 20/02/2014
(30) 22/02/2013 US 13/774,372
(51) A01N 43/82 (2006.01), A01N 37/22 (2006.01), A01N 25/24 (2006.01), A01N 43/78 (2006.01)
(54) FORMULAÇÃO AQUOSA DE TRATAMENTO DE SEMENTE, FORMULAÇÃO PESTICIDA AQUOSA, E, MÉTODO PARA PREPARAR UMA FORMULAÇÃO

(71) VALENT U.S.A. CORPORATION E SUMITOMO CHEMICAL CO., LTD. (JP)
(72) Karen S. Arthur, Frank Gonzales, Michael Seitz, TOSHIYA OGAWA
(85) 20/08/2015
(86) PCT US2014/017360 de 20/02/2014
(87) WO 2014/130653 de 28/08/2014
Publicação automática da admissibilidade da fase nacional depositado via PCT . Tratado de cooperação em matéria de Patentes, conforme Instrução Normativa nº 02, de 06/06/2017 publicada na RPI nº 2422, de 06/06/2017.

---

(21) BR 11 2015 020095-8 A2

Código 1.3 - Notificação - Fase Nacional - PCT
(22) 20/03/2013
(51) C08G 18/42 (2006.01), B29D 11/00 (2006.01), C09J 175/04 (2006.01), C08L 75/04 (2006.01), C08L 75/06 (2006.01), G02B 1/04 (2006.01), G02B 1/10 (2006.01), G02B 5/30 (2006.01)
(54) ADESIVO À BASE DE POLIURETANO PARA ESTRUTURA DE POLARIZAÇÃO E LENTE POLARIZADA
(71) ESSILOR INTERNATIONAL (COMPAGNIE GENERALE D'OPTIQUE) (FR)
(72) RONALD A. BERZON, AREF JALLOULI
(85) 20/08/2015
(86) PCT IB2013/001227 de 20/03/2013
(87) WO 2014/147439 de 25/09/2014
Publicação automática da admissibilidade da fase nacional depositado via PCT . Tratado de cooperação em matéria de Patentes, conforme Instrução Normativa nº 02, de 06/06/2017 publicada na RPI nº 2422, de 06/06/2017.

---

(21) BR 11 2015 020223-3 A2

Código 1.3 - Notificação - Fase Nacional - PCT
(22) 21/11/2013
(30) 22/02/2013 US 61/768.327
(51) A61C 7/16 (2006.01)
(54) CONFIGURAÇÃO DE BASE PARA BRACKET ORTODÔNTICO
(71) WORLD CLASS TECHNOLOGY CORPORATION (US)
(72) ROLF HAGELGANZ, JUERGEN BATHEN
(85) 21/08/2015
(86) PCT US2013/071145 de 21/11/2013
(87) WO 2014/130111 de 28/08/2014

---

(21) BR 11 2015 020267-5 A2

Código 1.3 - Notificação - Fase Nacional - PCT
(22) 21/02/2014
(30) 22/02/2013 US 61/768,182
(51) B23K 26/32 (2006.01), B23K 26/28 (2006.01), F02F 3/16 (2006.01)
(54) CONJUNTO DO PISTON COM APOIO DE SOLDA

(71) MAHLE International GmbH (DE)
(72) MICHAEL T. LAPP, DIETER GABRIEL
(85) 21/08/2015
(86) PCT US2014/017716 de 21/02/2014
(87) WO 2014/130827 de 28/08/2014

---

(21) BR 11 2015 020338-8 A2

Código 1.3 - Notificação - Fase Nacional - PCT
(22) 19/02/2014
(30) 05/03/2013 FI 20135210; 05/03/2013 FI 20135209
(51) B65F 5/00 (2006.01), B65F 1/10 (2006.01), B65G 53/60 (2006.01)
(54) MÉTODO PARA O ENCHIMENTO DE UM DISPOSITIVO DE CONTENÇÃO/SEPARAÇÃO DE REJEITOS DE UM SISTEMA PNEUMÁTICO DE TRANSPORTE DE MATERIAIS, EQUIPAMENTO PARA O ENCHIMENTO DE UM DISPOSITIVO DE CONTENÇÃO/SEPARAÇÃO DE REJEITOS DE UM SISTEMA PNEUMÁTICOS DE TRANSPORTE DE MATERIAIS, DISPOSITIVOS DE CONTENÇÃO/SEPARAÇÃO DE REJEITOS PARA SISTEMAS PNEUMÁTICOS DE TRANSPORTE DE MATERIAIS
(71) MARICAP OY (FI)
(72) GÖRAN SUNDHOLM
(85) 24/08/2015
(86) PCT FI2014/050121 de 19/02/2014
(87) WO 2014/135746 de 12/09/2014

---

(21) BR 11 2015 020401-5 A2

Código 1.3 - Notificação - Fase Nacional - PCT
(22) 14/03/2014
(30) 15/03/2013 US 61/792,545; 05/03/2014 US 14/198,093
(51) B32B 13/12 (2006.01), E04F 15/02 (2006.01), E04B 1/90 (2006.01), E04C 2/24 (2006.01)
(54) PAINEL DE REVESTIMENTO EXTERIOR COM MEMBRANA DE BARREIRA DE AR/ÁGUA INTEGRADA
(71) UNITED STATES GYPSUM COMPANY (US)
(72) Michael P. Shake, Robert H. Negri, Paula Mcknight, Paul Shipp, James M. Ullett, Timothy G. Kenny, Brett R. Link, Pamela Hernandez, Kristin Schulte, Dante Marimpietri, Casey Sovey, Muneer Mohammad, Dominic Cremona, Ellen Zerucha, Scottie Lee Stinson
(85) 24/08/2015
(86) PCT US2014/027887 de 14/03/2014
(87) WO 2014/143780 de 18/09/2014

---

(21) BR 11 2015 020427-9 A2

Código 1.3 - Notificação - Fase Nacional - PCT
(22) 26/02/2014
(30) 28/02/2013 FI 20130070

(51) G05B 19/042 (2006.01)
(54) MÉTODO DE CONTROLE DE UM PROCESSO DE MOAGEM POR TRITURAÇÃO.
(71) OUTOTEC (FINLAND) OY (FI)
(72) ROITTO, ILKKA, LEHTO, HARRI
(85) 25/08/2015
(86) PCT EP2014/053673 de 26/02/2014
(87) WO 2014/131776 de 04/09/2014

---

(21) BR 11 2015 020434-1 A2

Código 1.3 - Notificação - Fase Nacional - PCT
(22) 25/02/2014
(30) 01/03/2013 DE 10 2013 102 032.1
(51) F01C 21/02 (2006.01), F01C 21/04 (2006.01), F04C 2/16 (2006.01), F04C 15/00 (2006.01)
(54) BOMBA HELICOIDAL
(71) NETZSCH PUMPEN & SYSTEME GMBH (DE) , EDUARDO NUSS (BR/SC) , ARTHUR ZINKE (BR/SC) , ALUISIO LOTH (BR/SC) , Klaus Heizinger (BR/SC) , LORENZ LESSMANN (BR/SC) , SÉRGIO KRAHN (BR/SC) , RUI KEUNECKE (BR/SC) , SILVIO BENEDUZZI (BR/SC) , EGON WEEGE (BR/SC) , ANDRÉ THEILACKER (BR/SC) , SIDNEY GUEDES (BR/SC) , PETRA LUTKE (BR/SC) , ROBERT KURZ (DE) , JOSEF STRASSL (DE) , JOHANN KREIDL (DE) , HISHAM KAMAL (DE) , HORST ENGL (DE) , GEORGE BALCERCZYK (CA) , MATHIAS GRADL (DE) , GUNTHER HERR (DE) , ANDRÉ NIJMEH (DE)
(72) EDUARDO NUSS, ARTHUR ZINKE, ALUISIO LOTH, Klaus Heizinger, LORENZ LESSMANN, SÉRGIO KRAHN, RUI KEUNECKE, SILVIO BENEDUZZI, EGON WEEGE, ANDRÉ THEILACKER, SIDNEY GUEDES, PETRA LUTKE, ROBERT KURZ, JOSEF STRASSL, JOHANN KREIDL, HISHAM KAMAL, HORST ENGL, GEORGE BALCERCZYK, MATHIAS GRADL, GUNTHER HERR, ANDRÉ NIJMEH
(85) 25/08/2015
(86) PCT DE2014/000086 de 25/02/2014
(87) WO 2014/131391 de 04/09/2014

---

(21) BR 11 2015 020457-0 A2

Código 1.3 - Notificação - Fase Nacional - PCT
(22) 15/07/2015
(51) G01F 23/04 (2006.01), G01N 1/10 (2006.01), G01N 21/90 (2006.01)
(54) SISTEMA AVALIADOR DA QUALIDADE DE COMBUSTÍVEIS ARMAZENADOS
(71) Petróleo Brasileiro S.A. - PETROBRÁS (BR/RJ)
(72) Mauro Iurk Rocha Iurk, Ivna Oliveira da Cruz Oliveira, Julio Quadrio de Moura Guedes Quadrio, Marcia Clara Kremer Faller Clara, Daniel Zacarias Freitas Zacarias, Alexandre Ormiga Galvão Barbosa Ormiga, Marco Antônio

Meggiolaro Antônio
(85) 25/08/2015
(86) PCT BR2015/000107 de 15/07/2015
(87) WO 2017/008131 de 19/01/2017

---

(21) BR 11 2015 020467-8 A2

Código 1.3 - Notificação - Fase Nacional - PCT
(22) 25/02/2014
(30) 27/02/2013 AU 2013900662
(51) E21B 43/30 (2006.01), E21B 44/00 (2006.01), E21B 7/02 (2006.01)
(54) MÉTODO DE GERAÇÃO DE UM PLANO DE SEQUÊNCIA DE ORIFÍCIO DE PERFURAÇÃO E EQUIPAMENTO DE PLANEJAMENTO DE SEQUÊNCIA DE ORIFÍCIO DE PERFURAÇÃO
(71) TECHNOLOGICAL RESOURCES PTY. LIMITED (AU)
(72) FLORIAN OPPOLZER
(85) 25/08/2015
(86) PCT AU2014/000176 de 25/02/2014
(87) WO 2014/131080 de 04/09/2014
Publicação automática da admissibilidade da fase nacional depositado via PCT . Tratado de cooperação em matéria de Patentes, conforme Instrução Normativa nº 02, de 06/06/2017 publicada na RPI nº 2422, de 06/06/2017.

---

(21) BR 11 2015 020468-6 A2

Código 1.3 - Notificação - Fase Nacional - PCT
(22) 25/02/2014
(30) 01/03/2013 DE 10 2013 102 030.5
(51) F04C 2/16 (2006.01), F04C 15/06 (2006.01)
(54) BOMBA HELICOIDAL
(71) NETZSCH PUMPEN & SYSTEME GMBH (DE) , EDUARDO NUSS (BR/SC) , ARTHUR ZINKE (BR/SC) , ALUISIO LOTH (BR/SC) , Klaus Heizinger (BR/SC) , LORENZ LESSMANN (BR/SC) , SÉRGIO KRAHN (BR/SC) , RUI KEUNECKE (BR/SC) , SILVIO BENEDUZZI (BR/SC) , EGON WEEGE (BR/SC) , NILTON ANDRÉ THEILACKER (BR/SC) , SIDNEY GUEDES (BR/SC) , PETRA LUTKE (BR/SC) , ROBERT KURZ (DE) , JOSEF STRASSL (DE) , JOHANN KREIDL (DE) , HISHAM KAMAL (DE) , HORST ENGL (DE) , GEORGE BALCERCZYK (CA) , MATHIAS GRADL (DE) , GUNTHER HERR (DE) , ANDRÉ NIJMEH (DE)
(72) EDUARDO NUSS, ARTHUR ZINKE, ALUISIO LOTH, Klaus Heizinger, LORENZ LESSMANN, SÉRGIO KRAHN, RUI KEUNECKE, SILVIO BENEDUZZI, EGON WEEGE, NILTON ANDRÉ THEILACKER, SIDNEY GUEDES, PETRA LUTKE, ROBERT KURZ, JOSEF STRASSL, JOHANN KREIDL, HISHAM KAMAL, HORST ENGL, GEORGE BALCERCZYK, MATHIAS GRADL, ANDRÉ NIJMEH
(85) 25/08/2015

(86) PCT DE2014/000087 de 25/02/2014
(87) WO 2014/131392 de 04/09/2014

---

(21) BR 11 2015 020554-2 A2

Código 1.3 - Notificação - Fase Nacional - PCT
(22) 13/02/2014
(30) 26/02/2013 DE 10 2013 101 859.9; 12/04/2013 DE 10 2013 103 689.9
(51) C10L 9/08 (2006.01), C10L 9/00 (2006.01), C10L 5/46 (2006.01), B01J 19/00 (2006.01)
(54) DISPOSITIVO E PROCESSO PARA O APROVEITAMENTO TÉRMICO DE RESÍDUOS
(71) TRV Patentverwertung UG (DE)
(72) Franz BINZER
(85) 26/08/2015
(86) PCT DE2014/100056 de 13/02/2014
(87) WO 2014/131398 de 04/09/2014

---

(21) BR 11 2015 020589-5 A2

Código 1.3 - Notificação - Fase Nacional - PCT
(22) 26/02/2014
(30) 26/02/2013 US 61/769,453
(51) A61B 19/00 (2006.01)
(54) SISTEMA MANIPULADOR ROBÓTICO
(71) AHMET SINAN KABAKCI (TR) , REMZI SAGLAM (TR) , ERHAN KORUK (TR)
(72) AHMET SINAN KABAKCI, REMZI SAGLAM, ERHAN KORUK
(85) 26/08/2015
(86) PCT TR2014/000052 de 26/02/2014
(87) WO 2014/133476 de 04/09/2014
Publicação automática da admissibilidade da fase nacional depositado via PCT . Tratado de cooperação em matéria de Patentes, conforme Instrução Normativa nº 02, de 06/06/2017 publicada na RPI nº 2422, de 06/06/2017.

---

(21) BR 11 2015 020593-3 A2

Código 1.3 - Notificação - Fase Nacional - PCT
(22) 25/02/2014
(30) 27/02/2013 US 13/778,693
(51) C08F 210/16 (2006.01), C08F 4/6592 (2006.01), C08L 23/08 (2006.01)
(54) RESINAS POLIMÉRICAS COM CARACTERÍSTICAS MELHORADAS DE PROCESSABILIDADE E FRATURA EM FUSÃO
(71) CHEVRON PHILLIPS CHEMICAL COMPANY LP (US)
(72) YONGWOO INN, QING YANG
(85) 26/08/2015
(86) PCT US2014/018243 de 25/02/2014
(87) WO 2014/134015 de 04/09/2014

(21) BR 11 2015 020598-4 A2

Código 1.3 - Notificação - Fase Nacional - PCT
(22) 26/02/2014
(30) 27/02/2013 US 13/779,704
(51) C10G 21/00 (2006.01), C10G 21/28 (2006.01), C10G 7/08 (2006.01), B01D 11/04 (2006.01), C10G 21/27 (2006.01), C10G 53/16 (2006.01), C07C 7/10 (2006.01)
(54) MÉTODO DE INTEGRAÇÃO DE UM PROCESSO DE EXTRAÇÃO DE LÍQUIDO-LÍQUIDO PARA PRODUÇÃO DE HIDROCARBONETOS POLARES A PARTIR DE MISTURAS QUE COMPREENDEM HCS POLARES E MENOS POLARES E MÉTODO PARA REMOÇÃO DE HIDROCARBONETOS PESADOS E MATERIAIS POLIMÉRICOS A PARTIR DE UMA CORRENTE RICA EM SOLVENTE DE UM PROCESSO DE DESTILAÇÃO EXTRATIVA
(71) AMT INTERNATIONAL, INC. (US) , CPC CORPORATION, TAIWAN (TW)
(72) FU-MING LEE, TZONG-BIN LIN, KUANG-YEU WU, JYH-HAUR HWANG, TSUNG-MIN CHIU, CIPUTRA JAP, YUNG-SHENG HO
(85) 26/08/2015
(86) PCT US2014/018455 de 26/02/2014
(87) WO 2014/134077 de 04/09/2014

(21) BR 11 2015 020668-9 A2

Código 1.3 - Notificação - Fase Nacional - PCT
(22) 14/02/2014
(30) 18/02/2013 US 61/765,964; 11/02/2014 US 14/177,784
(51) C08J 5/18 (2006.01), C08L 23/28 (2006.01), C08F 10/00 (2006.01)
(54) PELÍCULA DE COPOLÍMERO, E PELÍCULA DE EMBALAGEM DE SUBSTRATO REVESTIDO.
(71) HONEYWELL INTERNATIONAL INC. (US) , CENTRE NATIONAL DE LA RECHERCHE SCIENTIFIQUE (FR)
(72) ALAGAPPAN THENAPPAN, BRUNO AMEDURI, GERALD LOPEZ, ERIC RAINAL, NOUREDDINE AJELLAL, GARY MARTIN
(85) 18/08/2015
(86) PCT US2014/016392 de 14/02/2014
(87) WO 2014/127197 de 21/08/2014

(21) BR 11 2015 020765-0 A2

Código 1.3 - Notificação - Fase Nacional - PCT
(22) 20/02/2014
(30) 20/02/2013 GB 1302997.0
(51) C05G 3/00 (2006.01)
(54) REVESTIMENTO DE FERTILIZANTE CONTENDO MICRONUTRIENTES
(71) YARA UK LIMITED (GB)
(72) WARD, STUART CHARLES, BUTLER, VICTORIA ANNE, OBRESTAD, TORSTEIN, TANDE, TERJE

(85) 18/08/2015
(86) PCT GB2014/050494 de 20/02/2014
(87) WO 2014/128468 de 28/08/2014

---

(21) BR 11 2015 020777-4 A2

Código 1.3 - Notificação - Fase Nacional - PCT
(22) 30/12/2013
(30) 28/02/2013 CU 2013-0027
(51) A61K 31/167 (2006.01), A61P 25/28 (2006.01), A61P 25/16 (2006.01), A61P 3/10 (2006.01)
(54) MÉTODOS PARA PREVENIR A FORMAÇÃO DE OLIGÔMEROS SOLÚVEIS, ESTRUTURAS PRÉ-FIBRILARES, PROTOFIBRILARES E DE FIBRA E PLACAS AMILOIDES, PARA REDUÇÃO DE EFEITO CITOTÓXICOS DE ESTRUTURAS BETA-ENOVELADAS E PARA PROTEÇÃO E REGENERAÇÃO IN VITRO E/OU IN VIVO DE CÉLULAS
(71) CENTRO DE NEUROCIENCIAS DE CUBA (NEURONIC) E INSTITUTO MEXICANO DE SEGURO SOCIAL, IMSS (MX)
(72) Marquiza Sablon Carrazana, Chrislayne Rodriguez-Tanty, Myriam Marlene Altamirano Bustamante, Lina Andrea Rivillas Acevedo, Rosa Maria Lopez Barroso, Reyna Lara Martinez, Isaac Fernandez Gomez, Suchitil Rivera Marrero, Fernand Vedrenne Gutierrez, Alberto Bencomo Martinez, Maria Guadalupe Dominguez Macouzet, Rafaela Perez Perera, Luis Felipe Jimenez Garcia, Massiel Diaz Miranda, Julio Moran Andrade, Alejandro Perera Pintado, Anais Prats Capote, Pedro Valdes Sosa, Sergio Agustin Islas Andrade
(85) 27/08/2015
(86) PCT CU2013/000009 de 30/12/2013
(87) WO 2014/131374 de 04/09/2014
Publicação automática da admissibilidade da fase nacional depositado via PCT . Tratado de cooperação em matéria de Patentes, conforme Instrução Normativa nº 02, de 06/06/2017 publicada na RPI nº 2422, de 06/06/2017.

---

(21) BR 11 2015 020944-0 A2

Código 1.3 - Notificação - Fase Nacional - PCT
(22) 28/02/2014
(30) 28/02/2013 US 61/770,743; 28/02/2014 US 14/194,154
(51) G01N 15/14 (2006.01), G01N 15/02 (2006.01), G06T 5/00 (2006.01), G06T 7/60 (2006.01)
(54) MÉTODOS IMPLEMENTADOS POR COMPUTADOR PARA DETERMINAR UM TAMANHO DE PARTÍCULA E PARA ALCANÇAR UM TAMANHO DE PARTÍCULA, E, MÍDIA LEGÍVEL POR COMPUTADOR
(71) NEIL M. DAY E JING DONG (US)
(72) Neil M. Day, Jing DONG
(85) 28/08/2015
(86) PCT US2014/019618 de 28/02/2014
(87) WO 2014/134552 de 04/09/2014

(21) BR 11 2015 021085-6 A2

Código 1.3 - Notificação - Fase Nacional - PCT
(22) 05/09/2013
(30) 25/03/2013 EP 13425045.5
(51) B32B 17/10 (2006.01), F41H 5/04 (2006.01)
(54) CONSTRUÇÃO DE VIDRAÇA
(71) ISOCLIMA S.p.A. (IT) , ISOCLIMA S.p.A. (IT)
(72) ALBERTO BERTOLINI, ALBERTO BERTOLINI, GUGLIELMO MACRELLI, GUGLIELMO MACRELLI
(85) 31/08/2015
(86) PCT EP2013/002674 de 05/09/2013
(87) WO 2014/154230 de 02/10/2014

(21) BR 11 2015 021092-9 A2

Código 1.3 - Notificação - Fase Nacional - PCT
(22) 11/03/2014
(30) 11/03/2013 US 61/776,228
(51) C01G 9/00 (2006.01), C01B 33/38 (2006.01), C01F 7/00 (2006.01)
(54) PLAQUETA DE FLOGOPITA DE ZINCO SINTÉTICA DE FÓRMULA (1) ; PROCESSO PARA PREPARO DA MESMA ; PIGMENTO ; PINTURA, JATO DE TINTA, REVESTIMENTOS, TINTA DE IMPRESSÃO, PLÁSTICO, COSMÉTICO, ESMALTES PARA CERÂMICA E VIDRO CONTENDO OS PIGMENTOS.
(71) BASF SE (DE)
(72) MEAGHAN CLARK MCGUIRE, IVOR BULL, GEOFFREY MARK JOHNSON
(85) 31/08/2015
(86) PCT US2014/023060 de 11/03/2014
(87) WO 2014/164635 de 09/10/2014

(21) BR 11 2015 021132-1 A2

Código 1.3 - Notificação - Fase Nacional - PCT
(22) 03/03/2014
(30) 05/03/2013 EP 13157807.2
(51) A01N 43/42 (2006.01), A01N 43/653 (2006.01), A01N 43/56 (2006.01), A01N 47/24 (2006.01), A01N 37/50 (2006.01), A01P 15/00 (2006.01)
(54) USO DE DERIVADOS DE QUINOLINA PARA MELHORAR O RENDIMENTO DA PLANTA
(71) BAYER CROPSCIENCE AKTIENGESELLSCHAFT (DE)
(72) UDO BICKERS, STEFAN LEHR, Georg Bonfig-Picard, Mathias Schmidt, Martin Jeffrey Hills, JUAN PEDRO RUIZ-SANTAELLA MORENO, ERWIN HACKER
(85) 31/08/2015
(86) PCT EP2014/054030 de 03/03/2014
(87) WO 2014/135481 de 12/09/2014

(21) BR 11 2015 021155-0 A2

Código 1.3 - Notificação - Fase Nacional - PCT

(22) 14/03/2014
(30) 14/03/2013 US 61/781,147; 14/03/2014 US 14/211,793; 14/03/2014 US 14/211,572
(51) B65G 35/06 (2006.01)
(54) SISTEMA DE TRANSPORTE FLEXÍVEL
(71) KUKA SYSTEMS CORPORATION NORTH AMERICA (US)
(72) KEVIN J. LAURENCE, MICHAEL P. LAROSE
(85) 31/08/2015
(86) PCT US2014/028819 de 14/03/2014
(87) WO 2014/153045 de 25/09/2014

---

(21) BR 11 2015 021160-7 A2

Código 1.3 - Notificação - Fase Nacional - PCT
(22) 21/10/2014
(30) 29/10/2013 EP 13190693.5
(51) H01L 33/50 (2010.01), H01S 5/00 (2006.01)
(54) DISPOSITIVO DE ILUMINAÇÃO, E, MÉTODO PARA GERAR UMA SAÍDA DE LUZ
(71) KONINKLIJKE PHILIPS N.V. (NL)
(72) GIUSEPPE PIRRUCCIO, JAIME GÓMEZ RIVAS
(85) 01/09/2015
(86) PCT EP2014/072470 de 21/10/2014
(87) WO 2015/062894 de 07/05/2015

---

(21) BR 11 2015 021193-3 A2

Código 1.3 - Notificação - Fase Nacional - PCT
(22) 20/02/2014
(30) 01/03/2013 US 13/781,964
(51) G06Q 20/00 (2006.01)
(54) SISTEMA PARA UM DISPOSITIVO DE TRANSMISSÃO E ARMAZENAMENTO E MÉTODO PARA UM DISPOSITIVO DE TRANSMISSÃO E ARMAZENAMENTO
(71) LOOPPAY, INC. (US) , WILLIAM W. GRAYLIN (US)
(72) WILLIAM W. GRAYLIN
(85) 01/09/2015
(86) PCT US2014/017371 de 20/02/2014
(87) WO 2014/133863 de 04/09/2014

---

(21) BR 11 2015 021206-9 A2

Código 1.3 - Notificação - Fase Nacional - PCT
(22) 28/02/2014
(30) 01/03/2013 US 13/782,877
(51) B01D 53/76 (2006.01), B01D 53/34 (2006.01), F23B 10/02 (2011.01)
(54) SISTEMA E MÉTODO PARA ELIMINAÇÃO DE RESÍDUOS

(71) STRATEGIC ENVIRONMENTAL & ENERGY RESOURCES, INC. (US)
(72) FORTUNATO VILLAMAGNA
(85) 01/09/2015
(86) PCT US2014/019300 de 28/02/2014
(87) WO 2014/134408 de 04/09/2014

---

(21) BR 11 2015 021232-8 A2

Código 1.3 - Notificação - Fase Nacional - PCT
(22) 31/03/2014
(30) 02/04/2013 US 61/807,537; 31/10/2013 US 61/898,156
(51) C09D 5/03 (2006.01), C09D 7/12 (2006.01)
(54) COMPOSIÇÃO E FORMULAÇÃO DE REVESTIMENTO EM PÓ.
(71) BASF SE (DE)
(72) MERVIN GALE WOOD, DON HARBER, SYED HASAN, ADALBERT BRAIG
(85) 01/09/2015
(86) PCT US2014/032356 de 31/03/2014
(87) WO WO/2014/165434 de 09/10/2014

---

(21) BR 11 2015 021239-5 A2

Código 1.3 - Notificação - Fase Nacional - PCT
(22) 12/03/2014
(30) 13/03/2013 US 13/798,617
(51) C12P 7/08 (2006.01)
(54) PROPAGAR UM ORGANISMO E MÉTODOS E COMPOSIÇÕES RELACIONADOS
(71) POET RESEARCH INCORPORATED (US)
(72) NEELAKANTAM V. NARENDRANATH
(85) 01/09/2015
(86) PCT US2014/024014 de 12/03/2014
(87) WO 2014/159529 de 02/10/2014

---

(21) BR 11 2015 021271-9 A2

Código 1.3 - Notificação - Fase Nacional - PCT
(22) 14/03/2014
(30) 15/03/2013 US 61/790,364
(51) A61K 31/46 (2006.01), A61P 27/06 (2006.01), A61P 25/16 (2006.01), A61P 25/24 (2006.01), A61P 25/28 (2006.01), A61P 3/04 (2006.01), C07D 451/06 (2006.01)
(54) AGONISTAS MUSCARÍNICOS
(71) ACADIA PHARMACEUTICALS, INC. (US)
(72) ETHAN S. BURSTEIN, JORGEN ESKILDSEN, ROGER OLSSON, LAUREN M. LUHRS, LARRY A. WHEELER, DANIEL W. GIL
(85) 02/09/2015
(86) PCT US2014/026998 de 14/03/2014
(87) WO 2014/152144 de 25/09/2014

(21) BR 11 2015 021395-2 A2

Código 1.3 - Notificação - Fase Nacional - PCT
(22) 14/03/2014
(30) 15/03/2013 US 61/790,746
(51) C09B 61/00 (2006.01), C07H 17/065 (2006.01), A23L 1/275 (2006.01)
(54) CORANTES DE AZUL NATURAL QUE CONTÊM ANTOCIANINA
(71) MARS, INCORPORATED (US)
(72) REBECCA J. ROBBINS, J. CHRISTOPHER JOHNSON, THOMAS M. COLLINS, NEDA AHMADIANI, M. MONICA GIUSTI
(85) 02/09/2015
(86) PCT US2014/027385 de 14/03/2014
(87) WO 2014/152478 de 25/09/2014

(21) BR 11 2015 021396-0 A2

Código 1.3 - Notificação - Fase Nacional - PCT
(22) 04/03/2014
(30) 04/03/2013 US 61/772,204; 14/03/2013 US 61/782,400; 01/05/2013 US 61/818,355
(51) F01K 25/00 (2006.01), F01K 25/14 (2006.01), F01K 25/02 (2006.01), F01K 15/00 (2006.01), F01K 23/18 (2006.01)
(54) SISTEMAS DE MOTOR DE CALOR COM CIRCUITOS DE DIÓXIDO DE CARBONO SUPERCRÍTICO DE ALTO POTÊNCIA ÚTIL
(71) ECHOGEN POWER SYSTEMS, L.L.C. (US)
(72) TIMOTHY HELD, JOSHUA GIEGEL
(85) 02/09/2015
(86) PCT US2014/020242 de 04/03/2014
(87) WO 2014/138035 de 12/09/2014

(21) BR 11 2015 021402-9 A2

Código 1.3 - Notificação - Fase Nacional - PCT
(22) 14/03/2014
(30) 15/03/2013 US 61/790,842
(51) C09B 61/00 (2006.01), A23L 1/275 (2006.01), C07H 17/065 (2006.01)
(54) MÉTODO PARA ISOLAR FRAÇÕES AZUIS DE ANTOCIANINA
(71) MARS, INCORPORATED (US)
(72) REBECCA J. ROBBINS, J. CHRISTOPHER JOHNSON, THOMAS M. COLLINS, NEDA AHMADIANI, M. MONICA GIUSTI
(85) 02/09/2015
(86) PCT US2014/027319 de 14/03/2014
(87) WO 2014/152417 de 25/09/2014

(21) BR 11 2015 021485-1 A2

Código 1.3 - Notificação - Fase Nacional - PCT

(22) 14/03/2014
(30) 14/03/2013 US 61/782,648; 30/08/2013 US 61/872,088
(51) A61K 8/30 (2006.01), A61Q 3/04 (2006.01)
(54) MÉTODO DE REMOÇÃO DE REVESTIMENTOS POLIMERIZADOS PARA UNHAS HUMANAS, REVESTIMENTO POLIMERIZADO PARA UNHAS HUMANAS COM UMA REMOVIBILIDADE MELHORADA E SISTEMA DE DUAS EMBALAGENS
(71) MYCONE DENTAL SUPPLY COMPANY, INC. (US)
(72) Joseph Kozacheck, GEORGE LEIN, Larry Steffier
(85) 03/09/2015
(86) PCT US2014/028427 de 14/03/2014
(87) WO 2014/152964 de 25/09/2014

---

(21) BR 11 2015 021498-3 A2

Código 1.3 - Notificação - Fase Nacional - PCT
(22) 04/03/2014
(30) 12/03/2013 EP 13158806.3
(51) H05B 33/08 (2006.01)
(54) ESCUDO DE BRAÇO DE ARANHA DE TRITURADOR GIRATÓRIO
(71) POWER RESEARCH ELECTRONICS B.V. (NL)
(72) SCHIJFFELEN, JOS H., KARDOLUS, MENNO, GRÖNINGER, MARK, VAN CASTEREN, DOLF
(85) 03/09/2015
(86) PCT EP2014/054112 de 04/03/2014
(87) WO 2014/139829 de 18/09/2014

---

(21) BR 11 2015 021520-3 A2

Código 1.3 - Notificação - Fase Nacional - PCT
(22) 23/10/2013
(30) 05/03/2013 US 61/772,708
(51) H04S 3/00 (2006.01), G10L 19/008 (2013.01)
(54) APARELHO E MÉTODO PARA A DECOMPOSIÇÃO MULTICANAL DIRETA-AMBIENTE PARA PROCESSAMENTO DE SINAL DE ÁUDIO
(71) FRAUNHOFER-GESELLSCHAFT ZUR FÖRDERUNG DER ANGEWANDTEN FORSCHUNG E.V. (DE)
(72) CHRISTIAN UHLE, EMANUEL HABETS, PATRICK GAMPP, MICHAEL KRATZ
(85) 03/09/2015
(86) PCT EP2013/072170 de 23/10/2013
(87) WO 2014/135235 de 12/09/2014

---

(21) BR 11 2015 021650-1 A2

Código 1.3 - Notificação - Fase Nacional - PCT
(22) 20/01/2015
(30) 09/06/2014 KR 10-2014-0069571
(51) G03G 21/16 (2006.01), G03G 15/00 (2006.01)
(54) APARELHO PARA FORMAÇÃO DE IMAGEM ELETROFOTOGRÁFICA,

CARTUCHO DE TONER PARA O MESMO E CARTUCHO DE IMAGEM PARA O MESMO
(71) SAMSUNG ELECTRONICS CO., LTD. (KR)
(72) SEONG-HO JEONG, SANG-JIN PARK, BYEONG-NO JEONG, JONG-WON HAN
(85) 04/09/2015
(86) PCT KR2015/000547 de 20/01/2015
(87) WO 2015/190665 de 17/12/2015

---

(21) BR 11 2015 021666-8 A2

Código 1.3 - Notificação - Fase Nacional - PCT
(22) 16/01/2014
(30) 05/03/2013 AU 2013900742
(51) G01V 3/38 (2006.01), G06F 7/10 (2006.01), G01V 11/00 (2006.01), E21B 49/00 (2006.01), E21B 49/08 (2006.01), E21B 44/00 (2006.01), E21B 41/00 (2006.01)
(54) ESTIMAÇÃO DE PROPRIEDADES DE MATERIAL
(71) TECHNOLOGICAL RESOURCES PTY. LIMITED (AU) , THE UNIVERSITY OF SYDNEY (AU)
(72) DANIELLE K. ROBINSON, ARMAN MELKUMYAN, ANNA CHLINGARYAN
(85) 04/09/2015
(86) PCT AU2014/000025 de 16/01/2014
(87) WO 2014/134655 de 12/09/2014
Publicação automática da admissibilidade da fase nacional depositado via PCT . Tratado de cooperação em matéria de Patentes, conforme Instrução Normativa nº 02, de 06/06/2017 publicada na RPI nº 2422, de 06/06/2017.

---

(21) BR 11 2015 021696-0 A2

Código 1.3 - Notificação - Fase Nacional - PCT
(22) 06/03/2014
(30) 08/03/2013 US 13/790,504
(51) B01J 31/12 (2006.01), B01D 53/62 (2006.01)
(54) CATALISADOR DE OXIDAÇÃO COM UM FLUXO DE RESÍDUOS, MÉTODO DE TRATAMENTO DE UM FLUXO DE RESÍDUOS DE UM PROCESSO DO ÁCIDO TEREFTÁLICO PURIFICADO, E, ARTIGO CATALÍTICO DA OXIDAÇÃO DE FLUXO DE RESÍDUOS
(71) BASF CORPORATION (US)
(72) Laif R. Alden, Mark T. Buelow, Gerard D. Lapadula, Pascaline Harrison Tran, Tiep Pham, Howard Furbeck, Francis S. Romanski
(85) 04/09/2015
(86) PCT US2014/021200 de 06/03/2014
(87) WO 2014/138397 de 12/09/2014
Publicação automática da admissibilidade da fase nacional depositado via PCT . Tratado de cooperação em matéria de Patentes, conforme Instrução Normativa nº 02, de 06/06/2017 publicada na RPI nº 2422, de 06/06/2017.

(21) BR 11 2015 021758-3 A2

Código 1.3 - Notificação - Fase Nacional - PCT
(22) 06/03/2014
(30) 06/03/2013 US 61/773,806
(51) G06F 17/00 (2006.01), G06F 3/048 (2013.01), G06F 3/14 (2006.01)
(54) SISTEMA DE APRESENTAÇÃO MULTIMÍDIA
(71) ARTHUR J. ZITO JR. (US)
(72) ARTHUR J. ZITO JR.
(85) 04/09/2015
(86) PCT US2014/021067 de 06/03/2014
(87) WO 2014/138352 de 12/09/2014

(21) BR 11 2015 021770-2 A2

Código 1.3 - Notificação - Fase Nacional - PCT
(22) 10/03/2014
(30) 08/03/2013 JP 2013-046600; 08/03/2013 JP 2013-046602
(51) H04N 7/18 (2006.01), H04N 5/225 (2006.01), H04N 5/232 (2006.01)
(54) MÉTODO PARA MONITORAR UM OBJETO MÓVEL DENTRO DE UMA ÁREA DE MONITORAMENTO PREDETERMINADA
(71) DENSO CORPORATION (JP)
(72) Masahiro Takiguchi, Tetsuya Iwasaki, Kenji Tsubone
(85) 04/09/2015
(86) PCT JP2014/056184 de 10/03/2014
(87) WO 2014/136979 de 12/09/2014

(21) BR 11 2015 021801-6 A2

Código 1.3 - Notificação - Fase Nacional - PCT
(22) 10/03/2014
(30) 08/03/2013 JP 2013-046599; 08/03/2013 JP 2013-046601; 08/03/2013 JP 2013-046602
(51) H04N 7/18 (2006.01), H04N 5/225 (2006.01), H04N 5/232 (2006.01)
(54) MÉTODO E APARELHO PARA MONITORAMENTO DE UM OBJETO MÓVEL EM UMA ÁREA DE MONITORAMENTO, E, MÉTODO PARA MONITORAR UM OBJETO MÓVEL
(71) DENSO CORPORATION (JP)
(72) Masahiro Takiguchi, Tetsuya Iwasaki, Kenji Tsubone
(85) 04/09/2015
(86) PCT JP2014/056183 de 10/03/2014
(87) WO 2014/136978 de 12/09/2014

(21) BR 11 2015 021860-1 A2

Código 1.3 - Notificação - Fase Nacional - PCT
(22) 27/02/2014
(30) 11/03/2013 US 13/793,470

(51) A61L 27/04 (2006.01), A61L 27/06 (2006.01), A61L 27/30 (2006.01)
(54) REVESTIMENTO PARA UM SUBSTRATO DE LIGA DE TITÂNIO
(71) DEPUY SYNTHES PRODUCTS, INC. (US)
(72) KERSTIN THORWARTH, ROLAND HAUERT, GÖTZ THORWARTH
(85) 08/09/2015
(86) PCT US2014/018890 de 27/02/2014
(87) WO 2014/163919 de 09/10/2014
Publicação automática da admissibilidade da fase nacional depositado via PCT . Tratado de cooperação em matéria de Patentes, conforme Instrução Normativa nº 02, de 06/06/2017 publicada na RPI nº 2422, de 06/06/2017.

---

(21) BR 11 2015 021931-4 A2

Código 1.3 - Notificação - Fase Nacional - PCT
(22) 11/03/2014
(30) 11/03/2013 US 61/775,754
(51) A61K 31/198 (2006.01), A61K 31/196 (2006.01), A61P 11/00 (2006.01)
(54) MATERIAIS E MÉTODOS PARA MELHORAR A FUNÇÃO PULMONAR E PARA PREVENÇÃO E/OU TRATAMENTO DE COMPLICAÇÕES DO PULMÃO INDUZIDAS POR RADIAÇÃO
(71) UNIVERSITY OF FLORIDA RESEARCH FOUNDATION, INC. (US)
(72) SADASIVAN VIDYASAGAR, PAUL OKUNIEFF
(85) 08/09/2015
(86) PCT US2014/023363 de 11/03/2014
(87) WO 2014/164736 de 09/10/2014

---

(21) BR 11 2015 021973-0 A2

Código 1.3 - Notificação - Fase Nacional - PCT
(22) 11/03/2013
(51) C07C 41/46 (2006.01), C07C 43/162 (2006.01), C07C 45/86 (2006.01), C07C 49/633 (2006.01)
(54) MÉTODO DE SÍNTESE
(71) BCS BUSINESS CONSULTING SERVICES PTE LTD. (SG)
(72) Jimmy Van Witenburg, Rene La Crois
(85) 08/09/2015
(86) PCT IB2013/000360 de 11/03/2013
(87) WO 2014/140655 de 18/09/2014

---

(21) BR 11 2015 022014-2 A2

Código 1.3 - Notificação - Fase Nacional - PCT
(22) 15/03/2013
(51) G06T 11/00 (2006.01), G06T 7/00 (2006.01)
(54) MÉTODO PARA DETERMINAR A POSIÇÃO DE UM OBJETO UTILIZADO PROJEÇÕES DE MARCADORES OU DE ESTEIOS
(71) AMEI TECHNOLOGIES, INC (US) , TEXAS SCOTTISH RITE HOSPITAL

FOR CHILDREN (US)
(72) MIKHEEV, KONSTANTIN EVGENEVICH, VVEDENSKIY, PETR STANISLAVOVICH, MORENKO, ALEXANDER ALEXANDROVICH, SIVACHEV, DMITRY ALEXANDROVICH, SAMCHUKOV, MIKHAIL, CHERKASHIN, ALEXANDER
(85) 09/09/2015
(86) PCT RU2013/000203 de 15/03/2013
(87) WO 2014/142703 de 18/09/2014
Publicação automática da admissibilidade da fase nacional depositado via PCT . Tratado de cooperação em matéria de Patentes, conforme Instrução Normativa nº 02, de 06/06/2017 publicada na RPI nº 2422, de 06/06/2017.

---

(21) BR 11 2015 022166-1 A2

Código 1.3 - Notificação - Fase Nacional - PCT
(22) 12/03/2014
(30) 14/03/2013 US 13/830,713
(51) B23K 20/12 (2006.01), B23P 15/10 (2006.01), F02F 3/00 (2006.01)
(54) CONJUNTO DE PISTÃO SOLDADO
(71) MAHLE International GmbH (DE)
(72) MICHAEL T. LAPP, ALEX ANTOC, LUIZ PERRONE, DIETMAR SPINDLER
(85) 09/09/2015
(86) PCT US2014/024514 de 12/03/2014
(87) WO 2014/159634 de 02/10/2014

---

(21) BR 11 2015 022194-7 A2

Código 1.3 - Notificação - Fase Nacional - PCT
(22) 14/03/2014
(30) 15/03/2013 US 61/794,459
(51) B05D 5/08 (2006.01), C09D 5/00 (2006.01), C09D 201/00 (2006.01), C09D 1/00 (2006.01), C09D 7/12 (2006.01), F16J 1/01 (2006.01)
(54) REVESTIMENTO ANTIATRITO DESGASTÁVEL PARA CONJUNTO DE PISTÃO
(71) MAHLE International GmbH (DE)
(72) WILLIAM HECKMAN, REINHARD ROSE, VOLKER WEISSE, DOBUA CEDRIC, ZEYNEP KARA
(85) 09/09/2015
(86) PCT US2014/029104 de 14/03/2014
(87) WO 2014/144619 de 18/09/2014

---

(21) BR 11 2015 022302-8 A2

Código 1.3 - Notificação - Fase Nacional - PCT
(22) 14/03/2014
(30) 15/03/2013 US 13/842,303
(51) B22D 13/12 (2006.01), B22D 13/02 (2006.01), B22D 13/10 (2006.01)
(54) MÉTODO E APARELHO DE FUNDIÇÃO CENTRÍFUGA

(71) UNITED STATES PIPE & FOUNDRY COMPANY, LLC (US)
(72) KENNETH J. WATTS, TERRY M. WOODS
(85) 10/09/2015
(86) PCT US2014/029277 de 14/03/2014
(87) WO 2014/144742 de 18/09/2014
Publicação automática da admissibilidade da fase nacional depositado via PCT . Tratado de cooperação em matéria de Patentes, conforme Instrução Normativa nº 02, de 06/06/2017 publicada na RPI nº 2422, de 06/06/2017.

---

(21) BR 11 2015 022446-6 A2

Código 1.3 - Notificação - Fase Nacional - PCT
(22) 14/03/2014
(30) 14/03/2013 US 61/783,557
(51) C12Q 1/02 (2006.01), A01K 67/027 (2006.01), G01N 33/53 (2006.01)
(54) UM MÉTODO E CONTROLE DE QUALIDADE MOLECULAR DE ENSAIO COM BASE EM EMBRIÃO DE RATO PARA USO COM A TECNOLOGIA DE FERTILIZAÇÃO IN VITRO
(71) IRVINE SCIENTIFIC SALES COMPANY, INC. (US)
(72) HSIAO-TZU NI, SAMIRA ES-SLAMI, REBECCA SUSAN GILBERT
(85) 10/09/2015
(86) PCT US2014/029410 de 14/03/2014
(87) WO 2014/153173 de 25/09/2014

---

(21) BR 11 2015 022471-7 A2

Código 1.3 - Notificação - Fase Nacional - PCT
(22) 14/03/2014
(30) 15/03/2013 US 61/792,425
(51) C12N 5/02 (2006.01), C12N 5/07 (2010.01), C12N 5/0775 (2010.01), C07D 473/08 (2006.01)
(54) COMPOSIÇÕES DE TEOBROMINA ÚTEIS PARA AU-MENTAR O GANHO DE PESO DO FETO E ACENTUAR AS PRO- PRIEDADES ÓSSEAS
(71) THEOCORP HOLDING CO., LLC (US)
(72) ARMAN SADEGHPOUR, TETSUO NAKAMOTO
(85) 10/09/2015
(86) PCT US2014/027018 de 14/03/2014
(87) WO 2014/152158 de 25/09/2014

---

(21) BR 11 2015 022524-1 A2

Código 1.3 - Notificação - Fase Nacional - PCT
(22) 14/03/2014
(30) 15/03/2013 US 61/790,554
(51) A61K 9/48 (2006.01), A61K 9/16 (2006.01), A61K 47/10 (2006.01), A61K 47/30 (2006.01)
(54) MICROESFERAS DE LIBERAÇÃO CONTÍNUA E MÉTODO DE PRODUÇÃO DAS MESMAS

(71) OAKWOOD LABORATORIES (US)
(72) TRACY RICHEY, BAGAVATHIKANUN CHITHAMBARA THANOO
(85) 11/09/2015
(86) PCT US2014/028657 de 14/03/2014
(87) WO 2014/144309 de 18/09/2014

---

(21) BR 11 2015 022544-6 A2

Código 1.3 - Notificação - Fase Nacional - PCT
(22) 14/03/2013
(51) C09C 1/42 (2006.01), C09C 3/06 (2006.01), C09D 7/12 (2006.01), C08K 3/34 (2006.01)
(54) MÉTODOS DE FAZER E DE USAR FLOCOS, FLOCOS DE PERLITA REVESTIDOS, TINTAS, TINTAS DE IMPRESSÃO, PLÁSTICOS, COSMÉTICOS, CERÂMICA E VIDRO, E, COMPOSIÇÃO
(71) BASF SE (DE)
(72) Steven Alan Jones
(85) 11/09/2015
(86) PCT US2013/031390 de 14/03/2013
(87) WO 2014/142884 de 18/09/2014

---

(21) BR 11 2015 022568-3 A2

Código 1.3 - Notificação - Fase Nacional - PCT
(22) 13/03/2014
(30) 14/03/2013 US 13/828,787
(51) A01M 7/00 (2006.01), A01G 25/16 (2006.01), B05B 11/00 (2006.01), B05B 1/00 (2006.01)
(54) APARATO PARA A RECONFIGURAÇÃO DE EQUIPAMENTO DE PULVERIZAÇÃO, E MÉTODO
(71) AGRICULTURAL MAGNETICS (IE)
(72) THEODORE LENHARDT
(85) 11/09/2015
(86) PCT US2014/025273 de 13/03/2014
(87) WO 2014/159828 de 02/10/2014
Publicação automática da admissibilidade da fase nacional depositado via PCT . Tratado de cooperação em matéria de Patentes, conforme Instrução Normativa nº 02, de 06/06/2017 publicada na RPI nº 2422, de 06/06/2017.

---

(21) BR 11 2015 022707-4 A2

Código 1.3 - Notificação - Fase Nacional - PCT
(22) 13/03/2014
(30) 13/03/2013 US 61/779,686
(51) F28D 20/00 (2006.01), F28D 17/00 (2006.01)
(54) SISTEMA DE BOMBA DE CARGA PARA FORNECER UM FLUIDO DE TRABALHO PARA ROLAMENTOS EM UM CIRCUITO DE FLUIDO DE TRABALHO SUPERCRÍTICO

(71) ECHOGEN POWER SYSTEMS, L.L.C. (US)
(72) MICHAEL LOUIS VERMEERSCH
(85) 11/09/2015
(86) PCT US2014/026173 de 13/03/2014
(87) WO 2014/160257 de 02/10/2014

---

(21) BR 11 2015 022709-0 A2

Código 1.3 - Notificação - Fase Nacional - PCT
(22) 10/03/2014
(30) 14/03/2013 US 13/804,268
(51) G06F 17/50 (2006.01)
(54) PROJETO DE CALÇADOS DE PROTEÇÃO PARA PACIENTES E SISTEMAS E MÉTODOS DE FABRICAÇÃO.
(71) HANFT, JASON, R. (US)
(72) HANFT, JASON, R.
(85) 11/09/2015
(86) PCT US2014/022393 de 10/03/2014
(87) WO 2014/159179 de 02/10/2014

---

(21) BR 11 2015 022736-8 A2

Código 1.3 - Notificação - Fase Nacional - PCT
(22) 12/03/2014
(30) 15/03/2013 US 61/791,065
(51) C12N 1/20 (2006.01), C12P 1/04 (2006.01)
(54) MÉTODOS PARA CONTROLAR O PERFIL METABÓLICO DE UMA CULTURA DE FERMENTAÇÃO E PARA A PRODUÇÃO DE UM OU MAIS PRODUTOS POR FERMENTAÇÃO MICROBIANA DE UM SUBSTRATO GASOSO
(71) LANZATECH NEW ZEALAND LIMITED (NZ)
(72) Sean Dennis Simpson, Michael Koepke, Kathleen Frances Smart, Loan Phuong Tran, Paul Sechrist
(85) 11/09/2015
(86) PCT US2014/025128 de 12/03/2014
(87) WO 2014/151158 de 25/09/2014
Publicação automática da admissibilidade da fase nacional depositado via PCT . Tratado de cooperação em matéria de Patentes, conforme Instrução Normativa nº 02, de 06/06/2017 publicada na RPI nº 2422, de 06/06/2017.

---

(21) BR 11 2015 022748-1 A2

Código 1.3 - Notificação - Fase Nacional - PCT
(22) 12/03/2013
(51) B24D 3/14 (2006.01), B24D 5/02 (2006.01), B24B 53/07 (2006.01), B24D 5/14 (2006.01)
(54) ARTIGO ABRASIVO LIGADO
(71) 3M INNOVATIVE PROPERTIES COMPANY (US)

(72) WALTER FLASCHBERGER, ANDREA VERONIKA KIRSCHNER
(85) 11/09/2015
(86) PCT IB2013/051942 de 12/03/2013
(87) WO 2014/140689 de 18/09/2014

---

(21) BR 11 2015 022783-0 A2

Código 1.3 - Notificação - Fase Nacional - PCT
(22) 06/03/2014
(30) 14/03/2013 US 13/862,878
(51) B60J 7/08 (2006.01), B60P 7/02 (2006.01), B60P 7/04 (2006.01)
(54) REBOQUE PARA FARDOS REDONDOS COM TIRAS PRÓPRIAS PARA AMARRAÇÃO
(71) POET RESEARCH INCORPORATED (US)
(72) ADAM R. WIRT
(85) 11/09/2015
(86) PCT US2014/021186 de 06/03/2014
(87) WO 2014/158971 de 02/10/2014

---

(21) BR 11 2015 022823-2 A2

Código 1.3 - Notificação - Fase Nacional - PCT
(22) 13/03/2014
(30) 14/03/2013 US 61/781,068
(51) E21B 19/00 (2006.01), B63B 21/50 (2006.01)
(54) SISTEMA E MÉTODO DE ROLAMENTO DE CARDAN
(71) LORD CORPORATION (US)
(72) SAMUEL O. CARABALLO, GREGG CUNE, JOHN P. SMID, KEITH R. PTAK, JONATHAN OWENS
(85) 11/09/2015
(86) PCT US2014/026085 de 13/03/2014
(87) WO 2014/160227 de 02/10/2014

---

(21) BR 11 2015 022831-3 A2

Código 1.3 - Notificação - Fase Nacional - PCT
(22) 07/03/2014
(30) 13/03/2013 US 61/779,057
(51) A61K 9/14 (2006.01)
(54) COMPOSIÇÕES FARMACÊUTICAS MICRONIZADAS
(71) FOREST LABORATORIES HOLDINGS LIMITED (BM)
(72) Anthony Richard Flynn, Rahul Surana, Anil Chhettry, David Farrington, Ritesh Sanghvi
(85) 11/09/2015
(86) PCT US2014/021698 de 07/03/2014
(87) WO 2014/164280 de 09/10/2014

---

(21) BR 11 2015 022867-4 A2

Código 1.3 - Notificação - Fase Nacional - PCT

(22) 12/03/2014
(30) 12/03/2013 US 61/777,391
(51) B07B 13/16 (2006.01)
(54) APARELHO, SISTEMA E MÉTODOS PARA DIVIDIR FLUXO
(71) DERRICK CORPORATION (US) , MIKE PERESAN (US) , JAMES COLGROVE (US)
(72) JAMES COLGROVE
(85) 11/09/2015
(86) PCT US2014/024611 de 12/03/2014
(87) WO 2014/159658 de 02/10/2014

---

(21) BR 11 2015 022926-3 A2

Código 1.3 - Notificação - Fase Nacional - PCT
(22) 14/03/2014
(30) 15/03/2013 GB 1304835.0
(51) A61F 2/46 (2006.01)
(54) TESTE DE IMPLANTE
(71) DEPUY (IRELAND) (IE)
(72) CHRISTOPHER HUNT, STEPHANIE PRINCE
(85) 12/09/2015
(86) PCT GB2014/050816 de 14/03/2014
(87) WO 2014/140636 de 18/09/2014
Publicação automática da admissibilidade da fase nacional depositado via PCT . Tratado de cooperação em matéria de Patentes, conforme Instrução Normativa nº 02, de 06/06/2017 publicada na RPI nº 2422, de 06/06/2017.

---

(21) BR 11 2015 022985-9 A2

Código 1.3 - Notificação - Fase Nacional - PCT
(22) 14/03/2014
(30) 15/03/2013 US 13/837,181
(51) A61K 47/32 (2006.01), A61K 47/30 (2006.01), A61K 9/16 (2006.01), A61K 9/48 (2006.01), A61K 31/485 (2006.01)
(54) MICROESFERAS DE BUPRENORFINA DE CARGA DE FÁRMACO ALTA E MÉTODO PARA PRODUÇÃO DAS MESMAS
(71) OAKWOOD LABORATORIES, LLC (US)
(72) TRACY RICHEY, BAGAVATHIKANUN CHITHAMBARA THANOO
(85) 12/09/2015
(86) PCT US2014/027982 de 14/03/2014
(87) WO 2014/143839 de 18/09/2014

---

(21) BR 11 2015 023009-1 A2

Código 1.3 - Notificação - Fase Nacional - PCT
(22) 27/02/2014
(30) 14/03/2013 US 61/786,020

(51) C07D 213/75 (2006.01), C07D 213/82 (2006.01), C07C 35/21 (2006.01), C07C 35/32 (2006.01), C07D 215/227 (2006.01), C07C 275/22 (2006.01), C07D 221/18 (2006.01), C07D 333/20 (2006.01), C07D 231/54 (2006.01), C07C 215/26 (2006.01), C07C 215/38 (2006.01), C07C 335/10 (2006.01), C07C 233/23 (2006.01), A61K 31/047 (2006.01), A61P 29/00 (2006.01)
(54) MODULADORES DE SHIP1 E MÉTODOS RELACIONADOS AO MESMO
(71) AQUINOX PHARMACEUTICALS INC. (CA)
(72) LLOYD F. MACKENZIE, THOMAS B. MACRURY, CURTIS HARWIG, DAVID BOGUCKI, JEFFERY R. RAYMOND, JEREMY D. PETTIGREW
(85) 14/09/2015
(86) PCT US2014/019126 de 27/02/2014
(87) WO 2014/158654 de 02/10/2014

---

(21) BR 11 2015 023021-0 A2

Código 1.3 - Notificação - Fase Nacional - PCT
(22) 12/03/2014
(30) 12/03/2013 US 61/777,260
(51) A61M 25/09 (2006.01), A61B 18/00 (2006.01), A61B 5/00 (2006.01), A61B 8/12 (2006.01)
(54) FIO GUIA DE MULTICONDUTOR COM SUPERFÍCIE DE CORDA
(71) LAKE REGION MANUFACTURING, INC. d/b/a LAKE REGION MEDICAL (US)
(72) HENRY W. LUPTON
(85) 14/09/2015
(86) PCT US2014/023935 de 12/03/2014
(87) WO 2014/164962 de 09/10/2014

---

(21) BR 11 2015 023087-3 A2

Código 1.3 - Notificação - Fase Nacional - PCT
(22) 10/03/2014
(30) 15/03/2013 US 61/788,016
(51) A01C 1/08 (2006.01), A01C 1/02 (2006.01)
(54) MÉTODO DE AVALIAÇÃO DA RESISTÊNCIA A INSETOS EM UMA PLANTA, PLANTA E SEMENTE
(71) PIONEER HI-BRED INTERNATIONAL, INC. (US) , E. I. DU PONT DE NEMOURS AND COMPANY (US)
(72) JESSIE L. ALT, KEVIN A. KRISS, THOMAS MORRIS, JAMES K. PRESNAIL, MOLLY RYAN-MAHMUTAGIC
(85) 14/09/2015
(86) PCT US2014/022513 de 10/03/2014
(87) WO 2014/150183 de 25/09/2014
Publicação automática da admissibilidade da fase nacional depositado via PCT . Tratado de cooperação em matéria de Patentes, conforme Instrução Normativa nº 02, de 06/06/2017 publicada na RPI nº 2422, de 06/06/2017.

(21) BR 11 2015 023127-6 A2

Código 1.3 - Notificação - Fase Nacional - PCT
(22) 15/03/2013
(51) G06T 11/00 (2006.01), G06T 7/00 (2006.01)
(54) MÉTODO PARA DETERMINAR A POSIÇÃO DE UM OBJETO UTILIZANDO PROJEÇÕES DE MARCADORES OU DE ESTEIOS
(71) AMEI TECHNOLOGIES, INC. (US) , TEXAS SCOTTISH RITE HOSPITAL FOR CHILDREN (US)
(72) MIKHEEV, KONSTANTIN EVGENEVICH, VVEDENSKIY, PETR STANISLAVOVICH, MORENKO, ALEXANDER ALEXANDROVICH, SIVACHEV, DMITRY ALEXANDROVICH, SAMCHUKOV, MIKHAIL, CHERKASHIN, ALEXANDER
(85) 14/09/2015
(86) PCT RU2013/000203 de 15/03/2013
(87) WO 2014/142703 de 18/09/2014
Publicação automática da admissibilidade da fase nacional depositado via PCT . Tratado de cooperação em matéria de Patentes, conforme Instrução Normativa nº 02, de 06/06/2017 publicada na RPI nº 2422, de 06/06/2017.

(21) BR 11 2015 023174-8 A2

Código 1.3 - Notificação - Fase Nacional - PCT
(22) 14/03/2014
(30) 14/03/2013 US 61/781,480
(51) B65D 17/00 (2006.01)
(54) EXTREMIDADE DE LATA DE BEBIDA E LATA DE BEBIDA
(71) CROWN PACKAGING TECHNOLOGY, INC. (US)
(72) Christopher Paul Ramsey, PAUL ROBERT DUNWOODY, GARRY RICHARD CHANT
(85) 14/09/2015
(86) PCT US2014/027103 de 14/03/2014
(87) WO 2014/152235 de 25/09/2014

(21) BR 11 2015 023175-6 A2

Código 1.3 - Notificação - Fase Nacional - PCT
(22) 11/03/2014
(30) 15/03/2013 US 61/791,183; 06/05/2013 US 13/888,039
(51) G05D 16/06 (2006.01), B01D 46/44 (2006.01), F17C 5/06 (2006.01)
(54) REGULADORES DE PRESSÃO COM DETECTORES DE CONDIÇÃO DE FILTRO
(71) EMERSON PROCESS MANAGEMENT REGULATOR TECHNOLOGIES, INC. (US)
(72) TONY ALAN DURANT, JAMES CURTIS BAGBY, SAMUEL HAROLD LARSEN, ANTHONY FRANCIS HARTMAN
(85) 14/09/2015
(86) PCT US2014/022989 de 11/03/2014
(87) WO 2014/150341 de 25/09/2014

(21) BR 11 2015 023176-4 A2

Código 1.3 - Notificação - Fase Nacional - PCT
(22) 17/03/2014
(30) 15/03/2013 US 13/843,189
(51) A01N 59/00 (2006.01), C02F 1/00 (2006.01), A01P 1/00 (2006.01)
(54) MÉTODO PARA ELIMINAR OU DESATIVAR UM ESPORO
(71) EP TECHNOLOGIES LLC (US)
(72) Tsung-Chan Tsai, Sameer Kalghatgi, Daphne Pappas Antonakas, Robert L. Gray
(85) 14/09/2015
(86) PCT US2014/030361 de 17/03/2014
(87) WO 2014/145570 de 18/09/2014

(21) BR 11 2015 023202-7 A2

Código 1.3 - Notificação - Fase Nacional - PCT
(22) 20/03/2014
(30) 21/03/2013 US 61/804,080
(51) G01V 3/165 (2006.01), G01V 3/10 (2006.01)
(54) TRANSMISSOR CONDENSADO E APARELHO DE MEDIÇÃO ELETROMAGNÉTICA
(71) VALE S/A (BR/RJ)
(72) BENJAMIN DAVID POLZER, GORDON FOX WEST, PETER WHYTE WALKER
(85) 14/09/2015
(86) PCT BR2014/000094 de 20/03/2014
(87) WO 2014/146185 de 25/09/2014
Publicação automática da admissibilidade da fase nacional depositado via PCT . Tratado de cooperação em matéria de Patentes, conforme Instrução Normativa nº 02, de 06/06/2017 publicada na RPI nº 2422, de 06/06/2017.

(21) BR 11 2015 023206-0 A2

Código 1.3 - Notificação - Fase Nacional - PCT
(22) 15/03/2014
(30) 15/03/2013 US 61/790,590; 15/03/2013 US 61/800,502
(51) A61B 1/04 (2006.01)
(54) SINCRONIZAÇÃO DE SENSOR DE IMAGEM SEM TEMPORIZADOR DE ENTRADA E TEMPORIZADOR DE TRANSMISSÃO DE DADOS
(71) OLIVE MEDICAL CORPORATION (US)
(72) LAURENT BLANQUART, DONALD M. WICHERN
(85) 14/09/2015
(86) PCT US2014/029970 de 15/03/2014
(87) WO 2014/145246 de 18/09/2014

(21) BR 11 2015 023235-3 A2

Código 1.3 - Notificação - Fase Nacional - PCT
(22) 20/03/2014
(30) 21/03/2013 US 61/804,097
(51) G01R 33/00 (2006.01), G01R 33/02 (2006.01), G01R 33/025 (2006.01)
(54) CIRCUITO COMPENSAÇÃO MAGNÉTICA; SISTEMA DE PROSPECÇÃO ELETROMAGNÉTICA ATIVO DE COMPENSADOR; RECEPTOR EM COMPENSADO; MÉTODO PARA COMPENSAR A SAÍDA DE UM SENSOR MAGNÉTICO
(71) VALE S/A (BR/RJ)
(72) GORDON FOX WEST, BENJAMIN DAVID POLZER, PETER WHYTE WALKER
(85) 14/09/2015
(86) PCT BR2014/000093 de 20/03/2014
(87) WO 2014/146184 de 25/09/2014
Publicação automática da admissibilidade da fase nacional depositado via PCT . Tratado de cooperação em matéria de Patentes, conforme Instrução Normativa nº 02, de 06/06/2017 publicada na RPI nº 2422, de 06/06/2017.

(21) BR 11 2015 023246-9 A2

Código 1.3 - Notificação - Fase Nacional - PCT
(22) 14/03/2014
(30) 15/03/2013 US 61/793,469
(51) A23L 2/60 (2006.01), A23L 1/236 (2006.01)
(54) ADOÇANTE APERFEIÇOADO
(71) TATE & LYLE INGREDIENTS AMERICAS LLC (US) , TATE & LYLE TECHNOLOGY LIMITED (GB)
(72) RYAN D. WOODYER, JASON C. COHEN, JOHN R. BRIDGES
(85) 14/09/2015
(86) PCT GB2014/050813 de 14/03/2014
(87) WO 2014/140633 de 18/09/2014

(21) BR 11 2015 023248-5 A2

Código 1.3 - Notificação - Fase Nacional - PCT
(22) 14/03/2014
(30) 15/03/2013 US 13/834,810
(51) C08G 59/32 (2006.01), C08G 59/62 (2006.01), C08G 18/09 (2006.01), C08G 18/70 (2006.01), C08L 5/04 (2006.01)
(54) COMPOSIÇÕES HIDROFÍLICAS COM HIALURONATO MODIFICADO, REVESTIMENTOS E MÉTODOS
(71) LAKE REGION MANUFACTURING, INC. d/b/a LAKE REGION MEDICAL (US)
(72) PETER ANTHONY EDWARDS
(85) 14/09/2015

(86) PCT US2014/027552 de 14/03/2014
(87) WO 2014/152632 de 25/09/2014

---

(21) BR 11 2015 023265-5 A2

Código 1.3 - Notificação - Fase Nacional - PCT
(22) 12/03/2014
(30) 14/03/2013 US 61/782,366
(51) F01K 25/00 (2006.01), F01K 25/06 (2006.01), F01K 23/18 (2006.01), F01K 17/04 (2006.01), F01D 15/10 (2006.01)
(54) SISTEMA DE GESTÃO DE MASSA PARA UM CIRCUITO DE FLUIDO DE TRABALHO SUPERCRÍTICO
(71) ECHOGEN POWER SYSTEMS, L.L.C. (US)
(72) CAMERON CLOSE
(85) 14/09/2015
(86) PCT US2014/024305 de 12/03/2014
(87) WO 2014/159587 de 02/10/2014

---

(21) BR 11 2015 023282-5 A2

Código 1.3 - Notificação - Fase Nacional - PCT
(22) 13/03/2014
(30) 14/03/2013 US 61/781,532
(51) B64C 1/14 (2006.01)
(54) INDEXAÇÃO MODULAR PARA INTERIOR DE AERONAVE
(71) AEROSPACE TECHNOLOGIES GROUP, INC. (US)
(72) BYRON KNOWLES, JOHN Y. KAMIN
(85) 14/09/2015
(86) PCT US2014/026054 de 13/03/2014
(87) WO 2014/160209 de 02/10/2014
Publicação automática da admissibilidade da fase nacional depositado via PCT . Tratado de cooperação em matéria de Patentes, conforme Instrução Normativa nº 02, de 06/06/2017 publicada na RPI nº 2422, de 06/06/2017.

---

(21) BR 11 2015 023307-4 A2

Código 1.3 - Notificação - Fase Nacional - PCT
(22) 13/03/2014
(30) 14/03/2013 US 13/804,364
(51) C12N 1/16 (2006.01)
(54) SISTEMAS E MÉTODOS PARA PROPAGAÇÃO DE LEVEDURA
(71) POET RESEARCH, INCORPORATED (US)
(72) NEELAKANTAM V. NARENDRANATH, STEPHEN M LEWIS
(85) 14/09/2015
(86) PCT US2014/025990 de 13/03/2014
(87) WO 2014/160184 de 02/10/2014

---

(21) BR 11 2015 023332-5 A2

Código 1.3 - Notificação - Fase Nacional - PCT

(22) 14/03/2014
(30) 15/03/2013 US 61/790,423
(51) A61K 39/08 (2006.01), A61K 47/00 (2006.01)
(54) TOXÓIDE, COMPOSIÇÕES E MÉTODO RELACIONADOS
(71) Sanofi Pasteur, Inc (US)
(72) STEVEN HAUSER
(85) 14/09/2015
(86) PCT US2014/029035 de 14/03/2014
(87) WO 2014/144567 de 18/09/2014

---

(21) BR 11 2015 023376-7 A2

Código 1.3 - Notificação - Fase Nacional - PCT
(22) 14/03/2014
(30) 14/03/2013 US 61/782,254
(51) C07K 16/00 (2006.01), A01N 65/00 (2009.01)
(54) MÉTODO PARA A MODULAÇÃO FUNCIONAL DO SISTEMA IMUNOLÓGICO DE UMA PLANTA
(71) Algal Scientific Corporation (US)
(72) Robert, B. LEVINE, Geoffrey, P. HORST, Jeffrey, R. LEBRUN
(85) 14/09/2015
(86) PCT US2014/027036 de 14/03/2014
(87) WO 2014/152174 de 25/09/2014

---

(21) BR 11 2015 023402-0 A2

Código 1.3 - Notificação - Fase Nacional - PCT
(22) 17/03/2014
(30) 15/03/2013 US 61/791,268
(51) C07K 14/435 (2006.01), A61K 39/00 (2006.01), C07K 14/475 (2006.01), C07K 14/485 (2006.01)
(54) PROTEÍNAS SINTÉTICAS DE AUTOMONTAGEM
(71) BIOVEN 3 LIMITED (BM)
(72) KEITH ALAN CHARLTON, ERIK D'HONDT, DANIEL T. VERHAMME
(85) 14/09/2015
(86) PCT IB2014/001125 de 17/03/2014
(87) WO 2014/140894 de 18/09/2014

---

(21) BR 11 2015 023411-9 A2

Código 1.3 - Notificação - Fase Nacional - PCT
(22) 26/02/2014
(30) 14/03/2013 US 13/827,445
(51) A63B 21/02 (2006.01)
(54) DISPOSITIVO DE EXERCÍCIO
(71) HYGENIC INTANGIBLE PROPERTY HOLDING CO. (US)
(72) JASON ALAN CROWELL, ANNA SCHROCK, TANYA LORAINE WEIKER, NEVIN DEAN GERBER

(85) 14/09/2015
(86) PCT US2014/018537 de 26/02/2014
(87) WO 2014/158588 de 02/10/2014
Publicação automática da admissibilidade da fase nacional depositado via PCT . Tratado de cooperação em matéria de Patentes, conforme Instrução Normativa nº 02, de 06/06/2017 publicada na RPI nº 2422, de 06/06/2017.

---

(21) BR 11 2015 023496-8 A2

Código 1.3 - Notificação - Fase Nacional - PCT
(22) 17/02/2014
(30) 15/03/2013 US 13/839,513
(51) A61C 15/00 (2006.01)
(54) TRATAMENTO CONCOMITANTE DE DOENÇAS BUCAIS E SISTÊMICAS QUE UTILIZAM ELETRICIDADE EM CORRENTE CONTÍNUA
(71) BIOLECTRICS LLC (US)
(72) ISSAM NEMEH, WILLIAM J. LEIMKUEHLER JR., JAMES G. AZLEIN, DAVID MANDEL, LEON MARUCCHI, MICHAEL KELLER, DAVID PIERSON
(85) 15/09/2015
(86) PCT US2014/016710 de 17/02/2014
(87) WO 2014/149287 de 25/09/2014

---

(21) BR 11 2015 023519-0 A2

Código 1.3 - Notificação - Fase Nacional - PCT
(22) 14/03/2014
(30) 15/03/2013 US 13/836,449
(51) H01L 31/18 (2006.01), G01R 31/40 (2006.01), G01R 31/26 (2006.01)
(54) SISTEMA E MÉTODO PARA CONTROLE DE TEMPERATURA DO DISPOSITIVO FOTOVOLTAICO CONDICIONADO ENQUANTO UM DISPOSITIVO FOTOVOLTAICO
(71) FIRST SOLAR, INC. (US)
(72) SCOTT EDMONSON, YACOV ELGAR, DHRUV GAJARIA, WESTON GERWIN, SCOTT JACOBY, IMRAN KHAN, ANTHONY MAHER, STEPHEN P. MURPHY, GREGORY A. RITZ
(85) 15/09/2015
(86) PCT US2014/027945 de 14/03/2014
(87) WO 2014/143813 de 18/09/2014

---

(21) BR 11 2015 023551-4 A2

Código 1.3 - Notificação - Fase Nacional - PCT
(22) 17/03/2014
(30) 15/03/2013 US 13/843,930
(51) A61B 17/03 (2006.01), A61B 17/04 (2006.01), A61B 17/06 (2006.01), A61B 17/08 (2006.01), A61B 17/12 (2006.01), A61B 17/122 (2006.01)
(54) DISPOSITIVO DE FECHAMENTO TECIDUAL E MÉTODO
(71) MICRO INTERVENTIONAL DEVICES (US)
(72) MICHAEL P. WHITMAN, PETER DATCUK

(85) 15/09/2015
(86) PCT US2014/030868 de 17/03/2014
(87) WO 2014/146000 de 18/09/2014
Publicação automática da admissibilidade da fase nacional depositado via PCT . Tratado de cooperação em matéria de Patentes, conforme Instrução Normativa nº 02, de 06/06/2017 publicada na RPI nº 2422, de 06/06/2017.

---

(21) BR 11 2015 023566-2 A2

Código 1.3 - Notificação - Fase Nacional - PCT
(22) 17/03/2014
(30) 15/03/2013 US 61/800,063; 17/03/2014 US 14/215,617
(51) E21B 47/12 (2006.01)
(54) SISTEMA E MÉTODO DE TELEMETRIA DE REDE
(71) XACT DOWNHOLE TELEMETRY, INC. (CA) , JOHN-PETER VAN ZELM (CA)
(72) JOHN-PETER VAN ZELM
(85) 15/09/2015
(86) PCT US2014/030682 de 17/03/2014
(87) WO 2014/145848 de 18/09/2014

---

(21) BR 11 2015 023577-8 A2

Código 1.3 - Notificação - Fase Nacional - PCT
(22) 28/03/2014
(30) 29/03/2013 KR 10-2013-0034713; 27/03/2014 KR 10-2014-0036344
(51) C07D 413/14 (2006.01), A61K 31/4523 (2006.01), A61P 9/10 (2006.01), A61P 3/06 (2006.01)
(54) DERIVADO DE OXAZOLIDINONA COMO INIBIDOR DE CETP, SEU MÉTODO DE PREPARAÇÃO, E COMPOSIÇÃO FARMACÊUTICA COMPREENDENDO O MESMO
(71) Dong-A ST Co., Ltd. (KR)
(72) JANG HYUN PARK, SEUNG HYUN SONG, HAN KOOK CHUNG, HEUNG JAE KIM, JI HYE LEE, BYUNG JUN JANG, EUN JUNG KIM, HAE HUM JUNG, CHAE LIM RYU, JAE-SUNG HWANG, HYUNG KI LEE, KYUNG KOO KANG, SOON-HOE KIM
(85) 15/09/2015
(86) PCT KR2014/002677 de 28/03/2014
(87) WO 2014/157994 de 02/10/2014

---

(21) BR 11 2015 023583-2 A2

Código 1.3 - Notificação - Fase Nacional - PCT
(22) 14/03/2014
(30) 15/03/2013 US 61/792,887
(51) B01D 3/06 (2006.01)
(54) MÉTODO PARA VAPORIZAÇÃO 3-HP A PARTIR DE UMA SOLUÇÃO, VAPOR, SOLUÇÃO 3-HP CONDENSADA, COMPOSIÇÃO, PRODUTO QUÍMICO À JUSANTE, PRODUTO DE CONSUMO, SISTEMA PARA

PURIFICAÇÃO DE 3-HP, MÉTODO PARA PRODUZIR UMA SOLUÇÃO DE 3-HP, MÉTODO PARA DECOMPOR A AMÔNIA DE 3-HP (A3-HP) E MÉTODO PARA DECOMPOR A3-HP
(71) DOW GLOBAL TECHNOLOGIES LLC (US) , CARGILL, INCORPORATED (US)
(72) CINDY HOPPE, SARAH M. HOYT, ROBERT TENGLER, DAVID DECOSTER, BRADLEY HARKRADER, PATRICK H. AU-YEUNG, SANJIB BIJSWAS, PEDRO R. VARGAS, RAYMOND P. ROACH, TIMOTHY CHARLES FRANK
(85) 15/09/2015
(86) PCT US2014/029767 de 14/03/2014
(87) WO 2014/145096 de 18/09/2014

---

(21) BR 11 2015 023605-7 A2

Código 1.3 - Notificação - Fase Nacional - PCT
(22) 14/03/2014
(30) 15/03/2013 US 61/800.862
(51) E21B 21/00 (2006.01), E21B 33/035 (2006.01), E21B 47/06 (2006.01)
(54) PRESSÃO DE SOBRECARGA EM UM SISTEMA DE POÇO SUBMARINO
(71) TRANSOCEAN SEDCO FOREX VENTURES LIMITED (KY)
(72) CRAIG MCCORMICK
(85) 15/09/2015
(86) PCT US2014/029516 de 14/03/2014
(87) WO 2014/144916 de 18/09/2014

---

(21) BR 11 2015 023610-3 A2

Código 1.3 - Notificação - Fase Nacional - PCT
(22) 14/03/2014
(30) 15/03/2013 US 61/800,617
(51) C02F 3/30 (2006.01)
(54) MÉTODO E DISPOSITIVO PARA TRATAMENTO DE ÁGUAS RESIDUAIS E PRODUÇÃO DE BIOMASSA UNICELULAR UTILIZANDO SISTEMA DE CONTROLE DE PH E ÁGUA RESIDUAL INDUSTRIAL COM ELEVADOS NÍVEIS DE DEMANDA BIOQUÍMICA DE OXIGÊNIO
(71) Algal Scientific Corporation (US)
(72) Geoffrey P. HORST, Robert, B. LEVINE, Jeffrey, R. LEBRUN, James BLEYER
(85) 15/09/2015
(86) PCT US2014/027516 de 14/03/2014
(87) WO 2014/152599 de 25/09/2014

---

(21) BR 11 2015 023644-8 A2

Código 1.3 - Notificação - Fase Nacional - PCT
(22) 12/03/2014
(30) 15/03/2013 US 61/792,607; 29/11/2013 US 61/910,179
(51) A61M 15/00 (2006.01)

(54) DISPOSITIVO DE INALAÇÃO, MÉTODO DE CONTROLE E PROGRAMA DE COMPUTADOR
(71) MICRODOSE THERAPEUTX, INC. (US) , GUMASTE, ANAND, V. (US)
(72) WEITZEL, DOUGLAS, CHAN, PHILIP
(85) 15/09/2015
(86) PCT US2014/025077 de 12/03/2014
(87) WO 2014/151139 de 25/09/2014

---

(21) BR 11 2015 023645-6 A2

Código 1.3 - Notificação - Fase Nacional - PCT
(22) 15/03/2014
(30) 15/03/2013 US 61/801,620
(51) A61F 13/49 (2006.01)
(54) MÉTODO DE FABRICO DE UM MATERIAL COMPÓSITO ABSORVENTE E ARTIGOS ABSORVENTES QUE EMPREGAM A MESMA
(71) DSG TECHNOLOGY HOLDINGS LTD. (VG)
(72) ANDREW WRIGHT, EUGENIO VARONA, ANNE SMID, DENNIS SMID
(85) 15/09/2015
(86) PCT US2014/030051 de 15/03/2014
(87) WO 2014/145312 de 18/09/2014

---

(21) BR 11 2015 023649-9 A2

Código 1.3 - Notificação - Fase Nacional - PCT
(22) 17/03/2014
(30) 15/03/2013 US 13/843,029
(51) A01C 23/02 (2006.01)
(54) Controle de veículo e módulo de gateway
(71) Intelligent Agricultural Solutions, LLC (US) , Bradley R. Thurow (US) , Johan A. Wiig (FR) , Joshua N. Gelinske (US) , Adam A. Reich (US) , Barry D. Batcheller (US)
(72) Bradley R. Thurow, Johan A. Wiig, Joshua N. Gelinske, Adam A. Reich, Barry D. Batcheller
(85) 15/09/2015
(86) PCT US2014/030417 de 17/03/2014
(87) WO 2014/186041 de 20/11/2014

---

(21) BR 11 2015 023665-0 A2

Código 1.3 - Notificação - Fase Nacional - PCT
(22) 15/03/2014
(30) 15/03/2013 US 61/799,075
(51) A61F 13/15 (2006.01)
(54) ARTIGO DE ABSORVENTE DE MULTI-CAMADAS
(71) DSG TECHNOLOGY HOLDINGS LTD. (VG)
(72) EUGENIO G. VARONA, PATRICK KING YU TSANG, ANDREW WRIGHT
(85) 15/09/2015
(86) PCT US2014/030066 de 15/03/2014

(87) WO 2014/145326 de 18/09/2014

(21) BR 11 2015 023683-9 A2

Código 1.3 - Notificação - Fase Nacional - PCT
(22) 17/03/2014
(30) 15/03/2013 ES P201330381
(51) A01D 46/24 (2006.01), B65G 17/38 (2006.01)
(54) SISTEMA DE TRANSPORTE DE FRUTA OU VEGETAL PARA UMA MÁQUINA DE COLHEITA, MÁQUINA DE COLHEITA DE FRUTA OU VEGETAL E CADEIA DE LIGAÇÕES PARA ARRASTE DE UMA SÉRIE DE UNIDADES DE SUPORTE DE FRUTA OU VEGETAL
(71) Elisa ARGILÉS MAJ (ES)
(72) Enric ARGILÉS VILALTA
(85) 15/09/2015
(86) PCT IB2014/059891 de 17/03/2014
(87) WO 2014/141216 de 18/09/2014
Publicação automática da admissibilidade da fase nacional depositado via PCT . Tratado de cooperação em matéria de Patentes, conforme Instrução Normativa nº 02, de 06/06/2017 publicada na RPI nº 2422, de 06/06/2017.

(21) BR 11 2015 023742-8 A2

Código 1.3 - Notificação - Fase Nacional - PCT
(22) 14/03/2014
(30) 15/03/2013 US 61/798,054
(51) B42F 15/06 (2006.01), F16M 11/04 (2006.01)
(54) APARELHO, MÉTODO E SISTEMA PARA MONTAR UM OBJETO EM UMA SUPERFÍCIE DE SUPORTE
(71) CHRISTOPHER L. FRANKLIN (US)
(72) CHRISTOPHER L. FRANKLIN
(85) 15/09/2015
(86) PCT US2014/029091 de 14/03/2014
(87) WO 2014/144608 de 18/09/2014
Publicação automática da admissibilidade da fase nacional depositado via PCT . Tratado de cooperação em matéria de Patentes, conforme Instrução Normativa nº 02, de 06/06/2017 publicada na RPI nº 2422, de 06/06/2017.

(21) BR 11 2015 023778-9 A2

Código 1.3 - Notificação - Fase Nacional - PCT
(22) 17/03/2014
(30) 15/03/2013 US 61/799,588; 17/03/2014 US 14/217,160
(51) G01V 3/18 (2006.01)
(54) MÉTODO E SISTEMA DE REDE DE REPETIDORES DE TELEMETRIA ROBUSTA
(71) XACT DOWNHOLE TELEMETRY, INC. (CA) , JOHN-PETER VAN ZELM (CA) , CELINE J. MARTINEAU (CA)
(72) JOHN-PETER VAN ZELM, CELINE J. MARTINEAU

(85) 15/09/2015
(86) PCT US2014/030831 de 17/03/2014
(87) WO 2014/145969 de 18/09/2014

---

(21) BR 11 2015 023799-1 A2

Código 1.3 - Notificação - Fase Nacional - PCT
(22) 18/03/2014
(30) 15/03/2013 US 61/799,004; 06/04/2013 US 61/853,575
(51) G06F 3/02 (2006.01)
(54) ESPAÇO OTIMIZANDO MICRO MÉTODO DE TECLADO E APARELHO
(71) FORBES HOLTEN NORRIS 3rd (US)
(72) FORBES HOLTEN NORRIS 3rd
(85) 15/09/2015
(86) PCT US2014/031121 de 18/03/2014
(87) WO 2014/146131 de 18/09/2014

---

(21) BR 11 2015 023806-8 A2

Código 1.3 - Notificação - Fase Nacional - PCT
(22) 14/03/2014
(30) 15/03/2013 US 61/798,100; 04/12/2013 US 61/911,795
(51) A61P 31/14 (2006.01)
(54) NOVOS REGIMES DE DOSAGEM DE CELGOSIVIR PARA O TRATAMENTO DE DENGUE
(71) 60º PHARMACEUTICALS LLC (US) , NATIONAL UNIVERSITY OF SINGAPORE (SG) , SUBHASH VASUDEVAN (SG) , CYNTHIA SUNG (SG) , ABHAY RATHORE (SG) , SATORU WATANABE (SG) , JENNY LOW (SG) , ENG EONG OOI (SG)
(72) SUBHASH VASUDEVAN, CYNTHIA SUNG, ABHAY RATHORE, SATORU WATANABE, JENNY LOW, ENG EONG OOI, GEOFFREY S. DOW, GLYNN MORISH, MARK REID
(85) 15/09/2015
(86) PCT US2014/028076 de 14/03/2014
(87) WO 2014/143907 de 18/09/2014

---

(21) BR 11 2015 023868-8 A2

Código 1.3 - Notificação - Fase Nacional - PCT
(22) 12/03/2014
(30) 18/03/2013 FR 1352379; 20/03/2013 US 61/803,550
(51) C09C 3/10 (2006.01), C09C 1/36 (2006.01), C09C 1/02 (2006.01)
(54) USO DE UMA EMULSÃO POLIMÉRICA PARA O TRATAMENTO DA SUPERFÍCIE DE PARTÍCULAS DE MATÉRIA MINERAL
(71) COATEX (FR)
(72) DENIS RUHLMANN, OLIVIER GUERRET, JACQUES MONGOIN, JOE MCJUNKINS, DJILLALI FOUAL, MARC FELLER, Samuel Rentsch
(85) 16/09/2015
(86) PCT FR2014/050549 de 12/03/2014

(87) WO 2014/147321 de 25/09/2014

---

(21) BR 11 2015 023968-4 A2

Código 1.3 - Notificação - Fase Nacional - PCT
(22) 19/03/2014
(30) 19/03/2013 US 61/803,332
(51) A61K 39/00 (2006.01)
(54) IMUNOTERAPIA COM BASE EM LEVEDURA PARA CORDOMA
(71) GLOBEIMMUNE, INC. (US) , THE UNITED STATES OF AMERICA AS REPRESENTED BY THE DEPARTMENT OF HEALTH AND HUMAN SERVICES (US)
(72) TIMOTHY C. RODELL, DAVID APELIAN, CLAUDIA PALENA, JEFFREY SCHLOM
(85) 17/09/2015
(86) PCT US2014/031183 de 19/03/2014
(87) WO 2014/186047 de 20/11/2014
Publicação automática da admissibilidade da fase nacional depositado via PCT . Tratado de cooperação em matéria de Patentes, conforme Instrução Normativa nº 02, de 06/06/2017 publicada na RPI nº 2422, de 06/06/2017.

---

(21) BR 11 2015 024007-0 A2

Código 1.3 - Notificação - Fase Nacional - PCT
(22) 24/03/2014
(30) 26/03/2013 ES P201330448
(51) B23B 39/22 (2006.01)
(54) PROCEDIMENTO E EQUIPE DE PERFURAÇÃO SIMÉTRICA DE UM TUBO
(71) ESPAÑOLA DE PLATAFORMAS MARINAS, S.L. (ES)
(72) ANDRÉS QUINTÁ CORTIÑAS
(85) 17/09/2015
(86) PCT ES2014/070217 de 24/03/2014
(87) WO 2014/154922 de 02/10/2014

---

(21) BR 11 2015 024036-4 A2

Código 1.3 - Notificação - Fase Nacional - PCT
(22) 11/06/2014
(30) 11/06/2013 PT 107000
(51) A43B 3/10 (2006.01), A43B 3/12 (2006.01), A43B 3/24 (2006.01), A43B 3/14 (2006.01), A43B 1/06 (2006.01)
(54) PROCESSO PARA A PRODUÇÃO DE UM SISTEMA DE FIXAÇÃO DE TIRAS INTERCAMBIÁVEIS EM SANDÁLIAS
(71) YOU CAN CHANGE IT INTERNACIONAL, LDA (PT)
(72) MOSHE AZULAY
(85) 17/09/2015
(86) PCT PT2014/000039 de 11/06/2014
(87) WO 2014/200376 de 18/12/2014

Publicação automática da admissibilidade da fase nacional depositado via PCT . Tratado de cooperação em matéria de Patentes, conforme Instrução Normativa nº 02, de 06/06/2017 publicada na RPI nº 2422, de 06/06/2017.

---

(21) BR 11 2015 024046-1 A2

Código 1.3 - Notificação - Fase Nacional - PCT
(22) 18/04/2013
(30) 21/03/2013 CN 201310092641.X
(51) G06Q 50/28 (2012.01)
(54) MÉTODO PARA DETERMINAR INFORMAÇÃO DE TRAJETO DE CORREIO, MÉTODO PARA A TRIAGEM DE CORREIO EM UM PONTO COLETOR-DISTRIBUIDOR, MÉTODO PARA ROTULAR INFORMAÇÃO DE DISTRIBUIÇÃO DE UM PONTO COLETOR- DISTRIBUIDOR, DISPOSITIVO PARA A DETERMINAÇÃO DE INFORMAÇÃO DE TRAJETO DE CORREIO, SISTEMA PARA A TRIAGEM NO CORREIO EM UM PONTO COLETOR-DISTRIBUIDOR, E SISTEMA PARA A ROTULAGEM DE INFORMAÇÃO DE DISTRIBUIÇÃO DE UM PONTO COLETOR- DISTRIBUIDOR
(71) AN LUO (CN) , SHUANGYING LIU (CN)
(72) AN LUO, SHUANGYING LIU
(85) 17/09/2015
(86) PCT CN2013/074342 de 18/04/2013
(87) WO 2014/146316 de 25/09/2014

---

(21) BR 11 2015 024151-4 A2

Código 1.3 - Notificação - Fase Nacional - PCT
(22) 22/04/2014
(30) 30/04/2013 DE 10 2013 207 966.4
(51) F16B 12/20 (2006.01), E05B 63/12 (2006.01), E05B 15/00 (2006.01), F16B 5/00 (2006.01)
(54) MEIO DE CONEXÃO
(71) LAMELLO AG (CH) , FRANZ BAUR (DE) , FRANZ HASER (DE)
(72) FRANZ BAUR, FRANZ HASER, PHILIPP SEILER, PATRICK JEKER
(85) 18/09/2015
(86) PCT EP2014/058163 de 22/04/2014
(87) WO 2014/177425 de 06/11/2014

---

(21) BR 11 2015 024161-1 A2

Código 1.3 - Notificação - Fase Nacional - PCT
(22) 18/03/2014
(30) 27/03/2013 US 13/851,461
(51) E05B 77/06 (2014.01), E05B 85/26 (2014.01)
(54) FECHADURA PARA UM VEÍCULO AUTOMOTOR COMPREENDENDO UM MECANISMO DE TRAVAMENTO COM UMA LINGUETA ROTATIVA MONTADA DE MANEIRA ROTACIONADA PARA RECEBER UM PINO DE TRAVAMENTO, UM LINGUETE DE TRAVAMENTO COM O QUAL A LINGUETA

ROTATIVA PODE SER ENGATADA PARA RETER O PINO DE TRAVAMENTO, UMA ALAVANCA DE LIBERAÇÃO PARA DESENGATAR O MECANISMO DE TRAVAMENTO E UM DISPOSITIVO DE RETENÇÃO PARA PREVENIR O DESENGATE DO MECANISMO DE TRAVAMENTO QUANDO ACELERAÇÕES AUMENTADAS OU EXCESSIVAS DA ALAVANCA DE LIBERAÇÃO OCORREM
(71) KIEKERT AKTIENGESELLSCHAFT (DE)
(72) ROBERT J. HUNT, ROBERT L. BRICKNER
(85) 18/09/2015
(86) PCT IB2014/000385 de 18/03/2014
(87) WO 2014/155172 de 02/10/2014

---

(21) BR 11 2015 024284-7 A2

Código 1.3 - Notificação - Fase Nacional - PCT
(22) 22/04/2014
(30) 22/04/2013 EP 13002097.7
(51) C08F 2/00 (2006.01), C08L 23/12 (2006.01), C08L 23/14 (2006.01)
(54) PROCESSO PARA A POLIMERIZAÇÃO DE PROPILENO NA PRESENÇA DE UM CATALISADOR DE POLIMERIZAÇÃO E PROCESSO PARA A PRODUÇÃO DE TUBOS
(71) Abu Dhabi Polymers CO. LTD (Borouge) L.L.C. (AE) , BOREALIS AG (AT)
(72) KAUNO ALASTALO, PAULI LESKINEN, Cristian Hedesiu, Johanna Lilja
(85) 21/09/2015
(86) PCT EP2014/001071 de 22/04/2014
(87) WO 2014/173532 de 30/10/2014

---

(21) BR 11 2015 024493-9 A2

Código 1.3 - Notificação - Fase Nacional - PCT
(22) 20/10/2014
(30) 28/10/2013 EP 13190484.9
(51) F21K 99/00 (2010.01), F21V 19/00 (2006.01)
(54) DISPOSIÇÃO DE ILUMINAÇÃO
(71) KONINKLIJKE PHILIPS N.V. (NL)
(72) WALTHERUS EMERICUS JOHANNES VAN GOMPEL, WIDO VAN DUIJNEVELDT
(85) 24/09/2015
(86) PCT EP2014/072425 de 20/10/2014
(87) WO 2015/062889 de 07/05/2015

---

(21) BR 11 2015 024522-6 A2

Código 1.3 - Notificação - Fase Nacional - PCT
(22) 07/05/2014
(30) 14/05/2013 US 61/822,977
(51) C08B 13/00 (2006.01), A61K 9/20 (2006.01)
(54) ÉTER DE CELULOSE ESTERIFICADO, COMPOSIÇÃO, DISPERSÃO SÓLIDA, FORMA DE DOSAGEM, INVÓLUCRO DE CÁPSULA E PROCESSO

PARA PRODUZIR O ÉTER DE CELULOSE ESTERIFICADO
(71) DOW GLOBAL TECHNOLOGIES LLC (US) , THE REGENTS OF THE UNIVERSITY OF MINNESOTA (US)
(72) LIGENG YIN, MARC A. HILLMYER, STEVEN J. GUILLAUDEU, ROBERT L. SCHMITT
(85) 24/09/2015
(86) PCT US2014/037070 de 07/05/2014
(87) WO 2014/186185 de 20/11/2014
Publicação automática da admissibilidade da fase nacional depositado via PCT . Tratado de cooperação em matéria de Patentes, conforme Instrução Normativa nº 02, de 06/06/2017 publicada na RPI nº 2422, de 06/06/2017.

---

(21) BR 11 2015 024556-0 A2

Código 1.3 - Notificação - Fase Nacional - PCT
(22) 26/03/2013
(51) C07C 1/12 (2006.01), C10L 3/08 (2006.01), C25B 15/08 (2006.01), C25B 1/04 (2006.01)
(54) MÉTODO E PLANTA PARA PRODUÇÃO DE METANO
(71) OUTOTEC (FINLAND) OY (FI) , OUTOTEC (FINLAND) OY (FI)
(72) NIKOLA ANASTASIJEVIC, NIKOLA ANASTASIJEVIC, AGNES VON GARNIER, AGNES VON GARNIER, ANDREAS ORTH, ANDREAS ORTH, TANJA SCHAAF, TANJA SCHAAF, MARKUS SCHUSTER, MARKUS SCHUSTER, MICHAEL STRÖDER, MICHAEL STRÖDER
(85) 24/09/2015
(86) PCT EP2013/056384 de 26/03/2013
(87) WO 2014/154250 de 02/10/2014

---

(21) BR 11 2015 024557-9 A2

Código 1.3 - Notificação - Fase Nacional - PCT
(22) 02/05/2014
(30) 08/05/2013 US 61/821.064; 30/04/2014 US 14/265.750
(51) B23K 35/00 (2006.01), B23K 35/30 (2006.01), B23K 35/34 (2006.01), B23K 35/40 (2006.01), B23K 35/02 (2006.01), B23K 35/22 (2006.01)
(54) SISTEMAS E MÉTODOS PARA LIGAS DE SOLDAGEM COM BAIXO TEOR DE MANGANÊS
(71) HOBART BROTHERS COMPANY (US) , HOBART BROTHERS COMPANY (US)
(72) STEVEN EDWARD BARHORST, STEVEN EDWARD BARHORST, KEVIN M. KRIEGER, KEVIN M. KRIEGER, JOSEPH C. BUNDY, JOSEPH C. BUNDY, MARIO ANTHONY AMATA, MARIO ANTHONY AMATA, DARYL L. DUNCAN, DARYL L. DUNCAN, SUSAN RENATA FIORE, SUSAN RENATA FIORE
(85) 24/09/2015
(86) PCT US2014/036507 de 02/05/2014
(87) WO 2014/182552 de 13/11/2014

(21) BR 11 2015 024560-9 A2

Código 1.3 - Notificação - Fase Nacional - PCT
(22) 07/05/2013
(51) G01J 1/04 (2006.01), G02B 5/28 (2006.01), G02B 27/00 (2006.01), G01J 3/28 (2006.01), G01N 21/31 (2006.01)
(54) OTIMIZAÇÃO DE SENSOR ÓPTICO E IMPLEMENTAÇÃO DE SISTEMA COM ESTRUTURA DE CAMADA SIMPLIFICADA
(71) Halliburton Energy Services, Inc. (US) , Halliburton Energy Services, Inc. (US)
(72) DINGDING CHEN, DINGDING CHEN, DAVID L. PERKINS, DAVID L. PERKINS, LI GAO, LI GAO, JING SHEN, JING SHEN, CHRISTOPHER MICHAEL JONES, CHRISTOPHER MICHAEL JONES
(85) 24/09/2015
(86) PCT US2013/039837 de 07/05/2013
(87) WO 2014/182282 de 13/11/2014

(21) BR 11 2015 024595-1 A2

Código 1.3 - Notificação - Fase Nacional - PCT
(22) 20/03/2014
(30) 26/03/2013 IN 1165/MUM/2013
(51) C07C 7/20 (2006.01), C07B 63/04 (2006.01), C08F 2/40 (2006.01), C09K 15/18 (2006.01), C09K 15/24 (2006.01)
(54) COMPOSIÇÃO DE ADITIVO PARA CONTROLE E INIBIÇÃO DA POLIMERIZAÇÃO DE MONÔMEROS ALIFÁTICOS E MÉTODOS DE PREPARAÇÃO E UTILIZAÇÃO DA MESMA
(71) DORF KETAL CHEMICALS (I) PRIVATE LIMITED (IN)
(72) Mahesh SUBRAMANIYAM
(85) 24/09/2015
(86) PCT IB2014/059998 de 20/03/2014
(87) WO 2014/155248 de 02/10/2014
Publicação automática da admissibilidade da fase nacional depositado via PCT . Tratado de cooperação em matéria de Patentes, conforme Instrução Normativa nº 02, de 06/06/2017 publicada na RPI nº 2422, de 06/06/2017.

(21) BR 11 2015 024598-6 A2

Código 1.3 - Notificação - Fase Nacional - PCT
(22) 20/03/2014
(30) 25/03/2013 FR 1352626
(51) G01T 1/20 (2006.01)
(54) DETECTOR PARA DETECTAR OS TRAÇOS DE PARTÍCULAS DE IONIZAÇÃO
(71) COMMISSARIAT A L'ENERGIE ATOMIQUE ET AUX ENERGIES ALTERNATIVES (FR) , Centre National de La Recherche Scientifique (CNRS) (FR)
(72) FRANÇOIS LEBRUN, RÉGIS TERRIER, PHILIPPE LAURENT,

CHRISTIAN OLIVETTO, ERIC BREELLE
(85) 24/09/2015
(86) PCT EP2014/055589 de 20/03/2014
(87) WO 2014/154556 de 02/10/2014
Publicação automática da admissibilidade da fase nacional depositado via PCT . Tratado de cooperação em matéria de Patentes, conforme Instrução Normativa nº 02, de 06/06/2017 publicada na RPI nº 2422, de 06/06/2017.

---

(21) BR 11 2015 025102-1 A2

Código 1.3 - Notificação - Fase Nacional - PCT
(22) 21/03/2014
(30) 15/04/2013 DE 10 2013 103 738.0
(51) D01H 5/66 (2006.01), D01H 5/26 (2006.01), D04B 9/14 (2006.01)
(54) EQUIPAMENTO DE ESTIRAMENTO PARA UMA MÁQUINA DE TRICOTAR
(71) SIPRA PATENTENTWICKLUNGS - UND BETEILIGUNGSGELLSCHAFT MBH (DE)
(72) FLAD, AXEL, DZIADOSZ, THOMAS, SCHWAB, MANUEL
(85) 30/09/2015
(86) PCT EP2014/055692 de 21/03/2014
(87) WO 2014/170087 de 23/10/2014
Publicação automática da admissibilidade da fase nacional depositado via PCT . Tratado de cooperação em matéria de Patentes, conforme Instrução Normativa nº 02, de 06/06/2017 publicada na RPI nº 2422, de 06/06/2017.

---

(21) BR 11 2015 025171-4 A2

Código 1.3 - Notificação - Fase Nacional - PCT
(22) 18/03/2014
(30) 01/04/2013 KR KR101281499
(54) SISTEMA DE DIREÇÃO AUTOMÁTICA PARA VEÍCULOS
(71) Su-Min Park (KR) , Young-Il Park (KR)
(72) Su-Min Park
(85) 01/10/2015
(86) PCT KR2014/002257 de 18/03/2014
(87) WO 2014/163307 de 09/10/2014
Publicação automática da admissibilidade da fase nacional depositado via PCT . Tratado de cooperação em matéria de Patentes, conforme Instrução Normativa nº 02, de 06/06/2017 publicada na RPI nº 2422, de 06/06/2017.

---

(21) BR 11 2015 025204-4 A2

Código 1.3 - Notificação - Fase Nacional - PCT
(22) 03/04/2014
(30) 05/04/2013 US 61/808,962
(51) A61K 31/341 (2006.01)
(54) FORMULAÇÕES FARMACÊUTICAS PARA ADMINISTRAÇÃO

SUBCUTÂNEA DE FUROSEMIDA
(71) scPharmaceuticals Inc. (US)
(72) SCOTT A. MICHAELS, PIETER MUNTENDAM, GLENN R. LARSEN
(85) 01/10/2015
(86) PCT US2014/032800 de 03/04/2014
(87) WO 2014/165660 de 09/10/2014
Publicação automática da admissibilidade da fase nacional depositado via PCT . Tratado de cooperação em matéria de Patentes, conforme Instrução Normativa nº 02, de 06/06/2017 publicada na RPI nº 2422, de 06/06/2017.

---

(21) BR 11 2015 025214-1 A2

Código 1.3 - Notificação - Fase Nacional - PCT
(22) 26/08/2015
(30) 28/05/2015 US 62/167,693
(51) H04B 10/071 (2013.01), H04B 10/077 (2013.01)
(54) DISPOSITIVO E MÉTODO PARA MONITORAMENTO DE LINK DE FIBRA ÓPTICA
(71) ERICSSON TELECOMUNICAÇÕES S.A. (BR/SP)
(72) JEAN PIERRE VON DER WEID, GUSTAVO CASTRO DO AMARAL, DIEGO RODRIGO VILLAFANI CABALLERO
(85) 01/10/2015
(86) PCT SE2015/050898 de 26/08/2015
(87) WO 2016/190792 de 01/12/2016
Publicação automática da admissibilidade da fase nacional depositado via PCT . Tratado de cooperação em matéria de Patentes, conforme Instrução Normativa nº 02, de 06/06/2017 publicada na RPI nº 2422, de 06/06/2017.

---

(21) BR 11 2015 025739-9 A2

Código 1.3 - Notificação - Fase Nacional - PCT
(22) 25/03/2014
(30) 10/04/2013 FR 13 53249
(51) C25D 5/02 (2006.01), C25D 7/06 (2006.01), C25D 17/00 (2006.01), C25D 17/02 (2006.01), C25D 17/06 (2006.01), C25D 17/10 (2006.01), C25D 17/12 (2006.01), C25D 21/10 (2006.01), C25D 5/00 (2006.01)
(54) MÉTODO E DISPOSITIVO PARA ELETROGALVANIZAÇÃO EM GEOMETRIA CILÍNDRICA
(71) ELECTRICITE DE FRANCE (FR) , Centre National de La Recherche Scientifique (CNRS) (FR)
(72) GRÉGORY SAVIDAND, NICOLAS LOONES, DANIEL LINCOT, ELISABETH CHASSAING
(85) 08/10/2015
(86) PCT FR2014/050703 de 25/03/2014
(87) WO 2014/167201 de 16/10/2014
Publicação automática da admissibilidade da fase nacional depositado via

PCT . Tratado de cooperação em matéria de Patentes, conforme Instrução Normativa nº 02, de 06/06/2017 publicada na RPI nº 2422, de 06/06/2017.

---

(21) BR 11 2015 025810-7 A2

Código 1.3 - Notificação - Fase Nacional - PCT
(22) 11/04/2014
(30) 11/04/2013 US 61/811,077; 28/06/2013 US 61/841,058; 10/03/2014 US 61/950,421; 10/04/2014 US 14/250,162
(51) E21B 33/14 (2006.01), E21B 43/10 (2006.01), E21B 34/06 (2006.01)
(54) CONJUNTO DE INSTALAÇÃO DE COLUNA DE REVESTIMENTO, MÉTODO PARA SUSPENDER UMA COLUNA DE REVESTIMENTO A PARTIR DE UMA COLUNA TUBULAR CIMENTADA EM UMA ABERTURA DE POÇO, COLAR FLUTUANTE E VÁLVULA DE ISOLAMENTO
(71) WEATHERFORD TECHNOLOGY HOLDING, LLC (US)
(72) Richard Lee Giroux, Daniel Purkis, Richard Dalzell, Jason Duthie, Ian Jaffrey
(85) 09/10/2015
(86) PCT US2014/033722 de 11/04/2014
(87) WO 2014/169166 de 16/10/2014
Publicação automática da admissibilidade da fase nacional depositado via PCT . Tratado de cooperação em matéria de Patentes, conforme Instrução Normativa nº 02, de 06/06/2017 publicada na RPI nº 2422, de 06/06/2017.

---

(21) BR 11 2015 026219-8 A2

Código 1.3 - Notificação - Fase Nacional - PCT
(22) 12/05/2014
(30) 13/05/2013 US 61/822,633
(51) B65D 90/08 (2006.01), B65D 90/54 (2006.01)
(54) CONTENTOR DE REMESSA E PEGA DE SEGURANÇA PARA O MESMO
(71) MACRO PLASTIC, INC. (US)
(72) TODD T. TURNER
(85) 15/10/2015
(86) PCT US2014/037660 de 12/05/2014
(87) WO 2014/186269 de 20/11/2014
Publicação automática da admissibilidade da fase nacional depositado via PCT . Tratado de cooperação em matéria de Patentes, conforme Instrução Normativa nº 02, de 06/06/2017 publicada na RPI nº 2422, de 06/06/2017.

---

(21) BR 11 2015 026369-0 A2

Código 1.3 - Notificação - Fase Nacional - PCT
(22) 16/04/2014
(30) 18/04/2013 EP 13164219.1
(51) C08C 19/28 (2006.01), C08C 19/44 (2006.01), C08F 2/32 (2006.01), C08F 257/02 (2006.01), C08F 279/02 (2006.01)

(54) COPOLÍMERO DE ESTIRENO-BUTADIENO FUNCIONALIZADO ESTENDIDO COM ÓLEO, PROCESSO PARA A PRODUÇÃO DE COPOLÍMERO DE ESTIRENO-BUTADIENO FUNCIONALIZADO ESTENDIDO COM ÓLEO, COMPOSIÇÃO DE BORRACHA, E, USO DA COMPOSIÇÃO DE BORRACHA
(71) LANXESS DEUTSCHLAND GMBH (DE) , LANXESS ELASTÔMEROS DO BRASIL S.A. (BR/SP)
(72) MARCUS TADEUS DE MOURA MOUTINHO, MANOEL REMIGIO DOS SANTOS, DAVE HARDY
(85) 16/10/2015
(86) PCT EP2014/057693 de 16/04/2014
(87) WO 2014/170356 de 23/10/2014
Publicação automática da admissibilidade da fase nacional depositado via PCT . Tratado de cooperação em matéria de Patentes, conforme Instrução Normativa nº 02, de 06/06/2017 publicada na RPI nº 2422, de 06/06/2017.

---

(21) BR 11 2015 026488-3 A2

Código 1.3 - Notificação - Fase Nacional - PCT
(22) 17/04/2014
(30) 19/04/2013 US 61/814,100; 04/03/2014 US 61/947,925; 16/04/2014 US 14/254,746
(51) A61F 2/16 (2006.01), B05D 3/10 (2006.01), G02B 1/04 (2006.01)
(54) CARTUCHO INJETOR COM LUBRICIDADE APRIMORADA
(71) STAAR Surgical Co. (US)
(72) ALEXEI OSSIPOV, THOMAS R. PAUL
(85) 19/10/2015
(86) PCT US2014/034501 de 17/04/2014
(87) WO 2014/172542 de 23/10/2014

---

(21) BR 11 2015 026592-8 A2

Código 1.3 - Notificação - Fase Nacional - PCT
(22) 13/10/2015
(51) H02B 1/28 (2006.01), H02B 1/34 (2006.01), H02B 1/01 (2006.01), H02B 1/56 (2006.01)
(54) ARMÁRIO DE SEGURANÇA PARA ARMAZENAMENTO E PROTEÇÃO DE EQUIPAMENTOS EM GERAL
(71) DANIEL FAZENDA FREIRE (BR/SP)
(72) DANIEL FAZENDA FREIRE
(85) 20/10/2015
(86) PCT BR2015/050179 de 13/10/2015
(87) WO 2017/063057 de 20/04/2017

---

(21) BR 11 2015 026720-3 A2

Código 1.3 - Notificação - Fase Nacional - PCT
(22) 12/05/2014

(30) 13/05/2013 US 61/855,323; 16/08/2013 US 61/959,162; 10/12/2013 US 61/963,653; 28/02/2014 US 61/966,736
(51) B65D 5/50 (2006.01), B65D 5/70 (2006.01), B65D 5/46 (2006.01)
(54) EMBALAGEM DESTINADA A ACONDICIONAR UMA PLURALIDADE DE RECIPIENTES, COMBINAÇÃO DE UMA BLANQUETA DE FORMAÇÃO DE EMBALAGEM E DE UMA BLANQUETA DE FORMAÇÃO DE INSERTO, E MÉTODO DE FORMAÇÃO DE UMA EMBALAGEM DESTINADA A ACONDICIONAR UMA PLURALIDADE DE RECIPIENTES
(71) GRAPHIC PACKAGING INTERNACIONAL, INC. (US)
(72) JOHN MURDICK HOLLEY JR.
(85) 21/10/2015
(86) PCT US2014/037640 de 12/05/2014
(87) WO 2014/186257 de 20/11/2014
Publicação automática da admissibilidade da fase nacional depositado via PCT . Tratado de cooperação em matéria de Patentes, conforme Instrução Normativa nº 02, de 06/06/2017 publicada na RPI nº 2422, de 06/06/2017.

---

(21) BR 11 2015 026762-9 A2

Código 1.3 - Notificação - Fase Nacional - PCT
(22) 26/04/2013
(51) B65D 73/00 (2006.01), B65D 17/34 (2006.01), B65D 41/00 (2006.01)
(54) EMBALAGEM DESCOLÁVEL E REVEDÁVEL COM PLATAFORMA DE CORTE E SERVIÇO INTEGRADA
(71) BEMIS COMPANY, INC. (US)
(72) SEAMUS A. WEDGE, JORDAN R. TRACY
(85) 21/10/2015
(86) PCT US2013/038331 de 26/04/2013
(87) WO 2014/175891 de 30/10/2014

---

(21) BR 11 2015 027019-0 A2

Código 1.3 - Notificação - Fase Nacional - PCT
(22) 23/04/2014
(30) 24/04/2013 US 61/815,649
(51) C23C 16/448 (2006.01)
(54) SISTEMA DE DEPOSIÇÃO DE VAPOR DE PRESSÃO E TEMPERATURA ATMOSFÉRICA DE DOSAGEM DEFINIDA
(71) DIAMON FUSION INTERNACIONAL, INC. (US)
(72) RUSSELL C. SLAYBAUGH, MICHAEL STEPHEN METCALFE, ADAM ZAX, GUILLERMO SETA
(85) 23/10/2015
(86) PCT US2014/035206 de 23/04/2014
(87) WO 2014/176378 de 30/10/2014
Publicação automática da admissibilidade da fase nacional depositado via PCT . Tratado de cooperação em matéria de Patentes, conforme Instrução Normativa nº 02, de 06/06/2017 publicada na RPI nº 2422, de 06/06/2017.

(21) BR 11 2015 027196-0 A2

Código 1.3 - Notificação - Fase Nacional - PCT
(22) 23/05/2013
(51) B65D 51/20 (2006.01), B65D 17/34 (2006.01), B65D 17/28 (2006.01)
(54) RECIPIENTE APERFEIÇOADO COM ABERTURA
(71) SANDS INNOVATIONS PTY LTD. (AU)
(72) DAVID JOHN STEVENS, JACOB ANTHONY REDRUP
(85) 27/10/2015
(86) PCT AU2013/000542 de 23/05/2013
(87) WO 2014/186816 de 27/11/2014
Publicação automática da admissibilidade da fase nacional depositado via PCT . Tratado de cooperação em matéria de Patentes, conforme Instrução Normativa nº 02, de 06/06/2017 publicada na RPI nº 2422, de 06/06/2017.

(21) BR 11 2015 027329-7 A2

Código 1.3 - Notificação - Fase Nacional - PCT
(22) 11/04/2014
(30) 15/05/2013 DE 10 2013 104 993.1
(51) D01H 1/115 (2006.01), D04B 9/14 (2006.01)
(54) DISPOSITIVO DE ESTIRAMENTO PARA MÁQUINAS DE FIAR-TRICOTAR
(71) SIPRA PATENTENWICKLUNGS- UND BETEILIGUGSGESELLSCHAFT MBH (DE)
(72) FLAD, AXEL
(85) 28/10/2015
(86) PCT EP2014/057362 de 11/04/2014
(87) WO 2014/183935 de 20/11/2014
Publicação automática da admissibilidade da fase nacional depositado via PCT . Tratado de cooperação em matéria de Patentes, conforme Instrução Normativa nº 02, de 06/06/2017 publicada na RPI nº 2422, de 06/06/2017.

(21) BR 11 2015 027621-0 A2

Código 1.3 - Notificação - Fase Nacional - PCT
(22) 07/05/2014
(30) 13/05/2013 FR 1354253; 06/12/2013 FR 1362222
(51) C03B 40/02 (2006.01), C03B 9/48 (2006.01)
(54) MOLDE DE PREFORMA E MOLDE DE GARGALO TENDO ATRITO RELATIVO REDUZIDO
(71) SAINT-GOBAIN EMBALLAGE (FR)
(72) CYRIL ESCURE
(85) 30/10/2015
(86) PCT FR2014/051065 de 07/05/2014
(87) WO 2014/184466 de 20/11/2014

(21) BR 11 2015 027623-7 A2

Código 1.3 - Notificação - Fase Nacional - PCT
(22) 24/04/2014
(30) 02/05/2013 EP 13166225.6
(51) B42D 15/00 (2006.01)
(54) PROCESSOS PARA A PRODUÇÃO DE FIOS OU FAIXAS DE SEGURANÇA
(71) SICPA HOLDING S.A. (CH) , SICPA HOLDING S.A. (CH)
(72) GEBHARD RITTER, GEBHARD RITTER, XIANG LI, XIANG LI, MATHIEU SCHMID, MATHIEU SCHMID, PIERRE DEGOTT, PIERRE DEGOTT
(85) 30/10/2015
(86) PCT EP2014/058327 de 24/04/2014
(87) WO 2014/177448 de 06/11/2014

(21) BR 11 2015 027625-3 A2

Código 1.3 - Notificação - Fase Nacional - PCT
(22) 30/04/2014
(30) 30/04/2013 US 61/817,433
(51) A61B 18/12 (2006.01), A61M 25/10 (2013.01)
(54) DISPOSITIVO DE ABLAÇÃO DE LAÇO REVERSO
(71) LAKE REGION MANUFACTURING, INC. d/b/a LAKE REGION MEDICAL (US) , LAKE REGION MANUFACTURING, INC. d/b/a LAKE REGION MEDICAL (US)
(72) JEMES ALLEN BOEGEMAN, JEMES ALLEN BOEGEMAN, BRIAN MICHAEL MOYER, BRIAN MICHAEL MOYER, PAUL JAMES III MCCORMICK, PAUL JAMES III MCCORMICK
(85) 30/10/2015
(86) PCT US2014/036185 de 30/04/2014
(87) WO 2014/179471 de 06/11/2014

(21) BR 11 2015 027626-1 A2

Código 1.3 - Notificação - Fase Nacional - PCT
(22) 29/04/2014
(30) 01/05/2013 US 61/818,446; 14/06/2013 US 61/834,911; 16/07/2013 US 61/846,849
(51) A01D 34/30 (2006.01)
(54) CONJUNTO DE GUARDAS PROTETORAS DE CORTE PARA UM ACIONAMENTO DE FACA DE UM IMPLEMENTO AGRÍCOLA
(71) CNH INDUSTRIAL AMERICA LLC (US) , CNH INDUSTRIAL AMERICA LLC (US)
(72) JOEL TIMOTHY COOK, JOEL TIMOTHY COOK, CURTIS FREDERICK HILLEN, CURTIS FREDERICK HILLEN, CRAIG DONALD ROBERTS, CRAIG DONALD ROBERTS, Andrew V. Lauwers, Andrew V. Lauwers, KYLE REED

SCHROPP, KYLE REED SCHROPP, JOSHUA STEWARD JOYCE, JOSHUA STEWARD JOYCE
(85) 30/10/2015
(86) PCT US2014/035866 de 29/04/2014
(87) WO 2014/179309 de 06/11/2014

---

(21) BR 11 2015 027627-0 A2

Código 1.3 - Notificação - Fase Nacional - PCT
(22) 02/05/2014
(30) 02/05/2013 US 13/875,739
(51) H01L 27/098 (2006.01), H01L 27/14 (2006.01), H01L 27/142 (2006.01)
(54) DISPOSITIVOS FOTOVOLTAICOS E MÉTODOS PARA SE FAZÊ-LOS
(71) FIRST SOLAR, INC. (US) , FIRST SOLAR, INC. (US)
(72) Holly Ann BLAYDES, Holly Ann BLAYDES, Kristian William ANDREINI, Kristian William ANDREINI, William Hullinger HUBER, William Hullinger HUBER, Eugene Thomas HINNERS, Eugene Thomas HINNERS, Joseph John SHIANG, Joseph John SHIANG, Yong LIANG, Yong LIANG, Jongwoo CHOI, Jongwoo CHOI
(85) 30/10/2015
(86) PCT US2014/036501 de 02/05/2014
(87) WO 2014/179652 de 06/11/2014

---

(21) BR 11 2015 027629-6 A2

Código 1.3 - Notificação - Fase Nacional - PCT
(22) 29/04/2014
(30) 03/05/2013 IT TO2013A000356
(51) C07D 401/04 (2006.01), A61K 31/4439 (2006.01), A61K 31/4406 (2006.01), A61K 31/4427 (2006.01), A61P 29/00 (2006.01), A61P 17/00 (2006.01), A61P 35/00 (2006.01), A61P 3/10 (2006.01)
(54) INIBIDORES DE NICOTINAMIDO FOSFORRIBOSILTRANSFERASE, COMPOSIÇÕES, PRODUTOS E SEUS USOS
(71) UNIVERSITÀ DEGLI STUDI DEL PIEMONTE ORIENTALE "AMEDEO AVOGADRO (IT) , UNIVERSITÀ DEGLI STUDI DEL PIEMONTE ORIENTALE "AMEDEO AVOGADRO (IT)
(72) ARMANDO A. GENAZZANI, ARMANDO A. GENAZZANI, GIAN CESARE TRON, GIAN CESARE TRON, UBALDINA GALLI, UBALDINA GALLI, CRISTINA TRAVELLI, CRISTINA TRAVELLI, SALVATORE CUZZOCREA, SALVATORE CUZZOCREA, GIORGIO GROSA, GIORGIO GROSA, GIOVANNI SORBA, GIOVANNI SORBA, PIER LUIGI CANONICO, PIER LUIGI CANONICO
(85) 30/10/2015
(86) PCT IB2014/061080 de 29/04/2014
(87) WO 2014/178001 de 06/11/2014

---

(21) BR 11 2015 027631-8 A2

Código 1.3 - Notificação - Fase Nacional - PCT
(22) 30/04/2014

(30) 30/04/2013 US 61/817.645; 16/05/2013 US 61/824.199
(51) A61K 45/06 (2006.01), A61K 31/4025 (2006.01), A61P 3/06 (2006.01), A61P 9/00 (2006.01)
(54) MÉTODOS PARA MELHORAR PERFIS DE LIPÍDEO USANDO ATRASENTANA
(71) ABBVIE, INC. (US) , ABBVIE, INC. (US)
(72) BLAS COLL CRESPO, BLAS COLL CRESPO, DENNIS ANDRESS, DENNIS ANDRESS, PETER J. BRENNAN, PETER J. BRENNAN, JAMES C. STOLZENBACH, JAMES C. STOLZENBACH
(85) 30/10/2015
(86) PCT US2014/036152 de 30/04/2014
(87) WO 2014/179453 de 06/11/2014

---

(21) BR 11 2015 027632-6 A2

Código 1.3 - Notificação - Fase Nacional - PCT
(22) 09/05/2014
(30) 10/05/2013 US 61/822,102
(51) G05D 1/02 (2006.01)
(54) ARQUITETURA DE CONTROLE DE ROBÔS MÚLTIPLOS E MÉTODO PARA CONTROLAR UMA ARQUITETURA DE ROBÔS MÚLTIPLOS
(71) CNH INDUSTRIAL AMERICA LLC (US) , CNH INDUSTRIAL AMERICA LLC (US)
(72) CHRISTOPHER A. FOSTER, CHRISTOPHER A. FOSTER, JOHN H. POSSELIUS, JOHN H. POSSELIUS, JOE D. LUCK, JOE D. LUCK, MICHAEL P. SAMA, MICHAEL P. SAMA, RODRIGO S. ZANDONADI, SANTOSH K. PITLA, SANTOSH K. PITLA, SCOTT SHEARER, SCOTT SHEARER
(85) 30/10/2015
(86) PCT US2014/037509 de 09/05/2014
(87) WO 2014/183042 de 13/11/2014

---

(21) BR 11 2015 027633-4 A2

Código 1.3 - Notificação - Fase Nacional - PCT
(22) 30/04/2014
(30) 30/04/2013 AU 2013901504
(51) G06F 21/00 (2013.01), G06Q 20/40 (2012.01)
(54) AUTENTICAÇÃO DE USUÁRIO
(71) TOKEN ONE PTY LTD (AU) , TOKEN ONE PTY LTD (AU)
(72) PHILIP ANTHONY FREDERICK CUFF, PHILIP ANTHONY FREDERICK CUFF, SEBASTIEN JOHN ECKERSLEY-MASLIN, SEBASTIEN JOHN ECKERSLEY-MASLIN, KAMIL KREISER, KAMIL KREISER, JEREMY WAYNE PADDISON, JEREMY WAYNE PADDISON, DAVID ROBERT GRIEVE, DAVID ROBERT GRIEVE
(85) 30/10/2015
(86) PCT AU2014/050024 de 30/04/2013
(87) WO 2014/176645 de 06/11/2014

(21) BR 11 2015 027635-0 A2

Código 1.3 - Notificação - Fase Nacional - PCT
(22) 05/04/2014
(30) 03/05/2013 US 13/886,674
(51) B61L 1/10 (2006.01), B61L 1/02 (2006.01), B61L 25/02 (2006.01)
(54) SISTEMA DE DETERMINAÇÃO DE POSIÇÃO DE VEÍCULO E MÉTODO DE USO DO MESMO
(71) THALES CANADA INC (CA) , THALES CANADA INC (CA)
(72) Colin Bantin, Colin Bantin, Carl Schwellnus, Carl Schwellnus
(85) 30/10/2015
(86) PCT IB2014/060455 de 05/04/2014
(87) WO 2014/177954 de 06/11/2014

(21) BR 11 2015 027647-4 A2

Código 1.3 - Notificação - Fase Nacional - PCT
(22) 30/04/2014
(30) 03/05/2013 DE 2020130040947
(51) G01B 11/24 (2006.01), A22B 5/00 (2006.01)
(54) Dispositivo e Processo para a Classificação de um Objeto de Produto Alimentício de uma Estrutura Orgânica ou Irregular
(71) CSB-SYSTEM AG (DE) , CSB-SYSTEM AG (DE)
(72) PETER SCHIMITZEK, PETER SCHIMITZEK
(85) 30/10/2015
(86) PCT DE2014/000225 de 30/04/2014
(87) WO 2014/177131 de 06/11/2014

(21) BR 11 2015 027648-2 A2

Código 1.3 - Notificação - Fase Nacional - PCT
(22) 01/05/2014
(30) 01/05/2013 US 61/818070
(51) A61B 10/02 (2006.01), C12M 1/26 (2006.01), G01N 1/28 (2006.01)
(54) DISPOSITIVO DE OBSERVAÇÃO, COLETA, ARMAZENAGEM E PRESERVAÇÃO DE AMOSTRA E MÉTODO DE USO
(71) MY ECO HEALTH, LLC (US) , MY ECO HEALTH, LLC (US)
(72) JONATHAN M. SPECK, JONATHAN M. SPECK, ERIK J. ERNST, ERIK J. ERNST, DIANA FAUGNO, DIANA FAUGNO, STACEY MITCHELL, STACEY MITCHELL
(85) 30/10/2015
(86) PCT US2014/036448 de 01/05/2014
(87) WO 2014/179616 de 06/11/2014

(21) BR 11 2015 027657-1 A2

Código 1.3 - Notificação - Fase Nacional - PCT

(22) 06/03/2014
(30) 02/05/2013 GB 1307935.5
(51) B25H 1/04 (2006.01), B25H 1/14 (2006.01)
(54) APARELHO PARA USO COM FERRAMENTAS ELETROMECÂNICAS
(71) POWER BOX AG (CH) , POWER BOX AG (CH)
(72) Robert FIRTH, Robert FIRTH, Marcus NICHOLSON, Marcus NICHOLSON
(85) 02/11/2015
(86) PCT GB2014/050662 de 06/03/2014
(87) WO 2014/177830 de 06/11/2014

---

(21) BR 11 2015 027745-4 A2

Código 1.3 - Notificação - Fase Nacional - PCT
(22) 25/04/2014
(30) 30/04/2013 DE 10 2013 007 389.8
(51) A61M 5/24 (2006.01)
(54) DISPOSITIVO DE ADMINISTRAÇÃO DE DROGA E MÉTODO DE MONTAGEM DO MESMO
(71) BRITANNIA PHARMACEUTICALS LIMITED (GB)
(72) NOWAK, RACHEL
(85) 03/11/2015
(86) PCT EP2014/001107 de 25/04/2014
(87) WO 2014/177260 de 06/11/2014
Publicação automática da admissibilidade da fase nacional depositado via PCT . Tratado de cooperação em matéria de Patentes, conforme Instrução Normativa nº 02, de 06/06/2017 publicada na RPI nº 2422, de 06/06/2017.

---

(21) BR 11 2015 027840-0 A2

Código 1.3 - Notificação - Fase Nacional - PCT
(22) 07/05/2014
(30) 10/05/2013 DE 10 2013 104 833.1
(51) F41H 7/04 (2006.01)
(54) VEÍCULO ANFÍBIO E MÉTODO PARA A OPERAÇÃO DE UM VEÍCULO ANFÍBIO
(71) KRAUSS-MAFFEI WEGMANN GMBH & CO. KG (DE)
(72) HARALD BACHMANN, THOMAS FALKE, GERNOT STEGER
(85) 04/11/2015
(86) PCT DE2014/100160 de 07/05/2014
(87) WO 2014/180470 de 13/11/2014

---

(21) BR 11 2015 027844-2 A2

Código 1.3 - Notificação - Fase Nacional - PCT
(22) 15/04/2014
(30) 20/06/2013 EP 13173091.3
(51) B22D 41/50 (2006.01)
(54) BOCAL DE ENTRADA SUBMERSO REFRATÁRIO

(71) REFRACTORY INTELLECTUAL PROPERTY GMBH & CO. KG (AT)
(72) YONG TANG, GERALD NITZL
(85) 04/11/2015
(86) PCT EP2014/057666 de 15/04/2014
(87) WO 2014/202257 de 24/12/2014

---

(21) BR 11 2015 027847-7 A2

Código 1.3 - Notificação - Fase Nacional - PCT
(22) 07/05/2014
(30) 07/05/2013 EP 13305594.7
(51) H04W 4/00 (2009.01), H04W 12/02 (2009.01)
(54) MÉTODO PARA ACESSAR UM SERVIÇO, UM DISPOSITIVO COMPREENDENDO UMA MEMÓRIA, DISPOSITIVO PARA ACESSAR UM SERVIÇO , E SISTEMA PARA ACESSAR UM SERVIÇO
(71) GEMALTO S.A. (FR)
(72) JEAN-RÉMI QUIRICONI, NICOLAS ROUSSEL
(85) 04/11/2015
(86) PCT EP2014/059362 de 07/05/2014
(87) WO 2014/180914 de 13/11/2014

---

(21) BR 11 2015 027851-5 A2

Código 1.3 - Notificação - Fase Nacional - PCT
(22) 17/02/2014
(30) 07/05/2013 US 13/888,747
(51) G06F 21/57 (2013.01), G06F 21/64 (2013.01), H04L 9/32 (2006.01)
(54) MÉTODO PARA VERIFICAR DADOS E APARELHO
(71) THE BOEING COMPANY (US)
(72) Greg A. Kimberly
(85) 04/11/2015
(86) PCT US2014/016697 de 17/02/2014
(87) WO 2014/182359 de 13/11/2014

---

(21) BR 11 2015 027852-3 A2

Código 1.3 - Notificação - Fase Nacional - PCT
(22) 08/04/2014
(30) 08/05/2013 EP 13167077.0
(51) E21B 33/035 (2006.01), H01R 13/523 (2006.01), H02H 1/00 (2006.01)
(54) UNIDADE E SISTEMA ELÉTRICO SUBMARINO, E, MÉTODO PARA OPERAR UMA UNIDADE ELÉTRICA SUBMARINA
(71) SIEMENS AKTIENGESELLSCHAFT (DE)
(72) Mikael Kristian Eriksen
(85) 04/11/2015
(86) PCT EP2014/057066 de 08/04/2014
(87) WO 2014/180615 de 13/11/2014

(21) BR 11 2015 027856-6 A2

Código 1.3 - Notificação - Fase Nacional - PCT
(22) 22/05/2014
(30) 31/05/2013 US 61/829,532
(51) C09K 8/594 (2006.01)
(54) MÉTODO PARA RECUPERAÇÃO DE ÓLEO APRIMORADA EMPREGANDO UMA COMPOSIÇÃO FORMADORA DE ESPUMA TOLERANTE A SALMOURA BIODEGRADÁVEL
(71) DOW GLOBAL TECHNOLOGIES LLC (US)
(72) Nermeen W. Aboelella, SAYEED ABBAS, MICHAEL K. POINDEXTER, AARON W. SANDERS
(85) 04/11/2015
(86) PCT US2014/039142 de 22/05/2014
(87) WO 2014/193730 de 04/12/2014

(21) BR 11 2015 027866-3 A2

Código 1.3 - Notificação - Fase Nacional - PCT
(22) 26/06/2014
(30) 26/06/2013 US 61/839,524; 25/06/2014 US 14/315,072
(51) H04W 28/26 (2009.01)
(54) CANAL DE DIFUSÃO MELHORADO PARA SISTEMA PRIMÁRIO DE AQUISIÇÃO DE INFORMAÇÕES EM SISTEMAS OFDM/OFDMA
(71) MEDIATEK INC. (TW)
(72) PEI-KAI LIAO, XIANGYANG ZHUANG
(85) 05/11/2015
(86) PCT CN2014/080860 de 26/06/2014
(87) WO 2014/206320 de 31/12/2014

(21) BR 11 2015 027916-3 A2

Código 1.3 - Notificação - Fase Nacional - PCT
(22) 22/04/2014
(30) 06/05/2013 FR 1354146
(51) B43K 29/00 (2006.01), G06F 3/0354 (2013.01)
(54) DISPOSITIVO MANUAL ADAPTADO PARA UMA TELA CAPACITIVA
(71) SOCIETE BIC (FR)
(72) FRANCK ROLION
(85) 05/11/2015
(86) PCT FR2014/050971 de 22/04/2014
(87) WO 2014/181053 de 13/11/2014

(21) BR 11 2015 027923-6 A2

Código 1.3 - Notificação - Fase Nacional - PCT

(22) 30/04/2014
(30) 08/05/2013 US 61/820,855; 26/07/2013 EP 13178120.5
(51) C08G 75/23 (2006.01)
(54) POLÍMERO DE POLI(ARIL-ÉTER-SULFONA), MÉTODO DE CROMATOGRAFIA POR PERMEAÇÃO EM GEL, PROCESSO PARA FABRICAÇÃO DE UM POLÍMERO, MÉTODO PARA FABRICAÇÃO DE ARTIGOS MOLDADOS, E, ARTIGOS MOLDADOS
(71) SOLVAY SPECIALTY POLYMERS USA, LLC (US)
(72) Chantal Louis, MOHAMMAD JAMAL EL-HIBRI, David B. Thomas, Hemantkumar Patel
(85) 05/11/2015
(86) PCT EP2014/058799 de 30/04/2014
(87) WO 2014/180724 de 13/11/2014

---

(21) BR 11 2015 027935-0 A2

Código 1.3 - Notificação - Fase Nacional - PCT
(22) 03/03/2014
(30) 06/05/2013 NL 1040202
(51) E21B 15/00 (2006.01), E21B 15/02 (2006.01), E21B 19/14 (2006.01), E21B 19/15 (2006.01)
(54) SISTEMA DE PERFURAÇÃO DE FURO DE POÇO, EMBARCAÇÃO DE PERFURAÇÃO FORA DA COSTA, E, MÉTODO DE PERFURAÇÃO E DE TROCA DE MEMBROS DE DISCO DE MULTICOMPARTIMENTOS
(71) ITREC B.V. (NL)
(72) Joop Roodenburg, Diederick Bernardus Wijning, Hendrik Hessels
(85) 05/11/2015
(86) PCT NL2014/050129 de 03/03/2014
(87) WO 2014/182160 de 13/11/2014

---

(21) BR 11 2015 028099-4 A2

Código 1.3 - Notificação - Fase Nacional - PCT
(22) 07/05/2014
(30) 14/05/2013 EP 13167639.7
(51) H04N 9/64 (2006.01)
(54) SUBAMOSTRAGEM DE CROMA
(71) Fraunhofer-Gesellschaft Zur Foerderung Der Angewandten Forschung E.V. (DE)
(72) HERBERT THOMA, CHRISTIAN SCHERL
(85) 06/11/2015
(86) PCT EP2014/059382 de 07/05/2014
(87) WO 2014/184075 de 20/11/2014
Publicação automática da admissibilidade da fase nacional depositado via PCT . Tratado de cooperação em matéria de Patentes, conforme Instrução Normativa nº 02, de 06/06/2017 publicada na RPI nº 2422, de 06/06/2017.

(21) BR 11 2015 028149-4 A2

Código 1.3 - Notificação - Fase Nacional - PCT
(22) 20/05/2014
(30) 17/05/2013 US 61/824,749 ; 17/05/2013 US 61/824,838
(51) E21F 13/00 (2006.01), E21C 41/22 (2006.01)
(54) LINHA DE PRODUÇÃO DE MINÉRIO DE UMA MINA DE ROCHA DURA; PLANO DE ACESSO DE MINERAÇÃO DE ROCHA DURA; MÉTODO DE INSTALAÇÃO DO GROUND SUPPORT PARA OPERAÇÃO DE MINERAÇÃO DE ROCHA DURA; E OPERAÇÃO DE ACESSO DE MINERAÇÃO DE ROCHA DURA
(71) VALE S/A (BR/RJ)
(72) Daniel MACINTYRE, Peter GOLDE, Michael VAN DER HOOFT
(85) 09/11/2015
(86) PCT CA2014/000428 de 20/05/2014
(87) WO 2014/183199 de 20/11/2014
Publicação automática da admissibilidade da fase nacional depositado via PCT . Tratado de cooperação em matéria de Patentes, conforme Instrução Normativa nº 02, de 06/06/2017 publicada na RPI nº 2422, de 06/06/2017.

(21) BR 11 2015 028155-9 A2

Código 1.3 - Notificação - Fase Nacional - PCT
(22) 08/05/2014
(30) 09/05/2013 IN 527/KOL/2013
(51) B07B 1/18 (2006.01), B07B 1/24 (2006.01)
(54) CONJUNTO DE TAMBORES COM CONJUNTO DE ESPIRAL COM PASSO DECLINANTE
(71) TEGA INDUSTRIES LIMITED (IN)
(72) Vikranth RACHERLA, Santanu DASHMAHAPATRA, Tanmoy MOHARANA, Biswadeep PAUL
(85) 09/11/2015
(86) PCT IN2014/000312 de 08/05/2014
(87) WO 2014/181356 de 13/11/2014

(21) BR 11 2015 028217-2 A2

Código 1.3 - Notificação - Fase Nacional - PCT
(22) 07/05/2014
(30) 07/05/2013 US 61/820,551
(51) B62D 55/26 (2006.01)
(54) SAPATA DE ESTEIRA TENDO VIDA ÚTIL AUMENTADA EM UM SISTEMA DE ACIONAMENTO DE ESTEIRA
(71) ARCELORMITTAL INVESTIGACIÓN Y DESARROLLO S.L. (ES) , CLAUDE TALBOT (CA) , ALMA OLSEN (US)
(72) CLAUDE TALBOT, ALMA OLSEN
(85) 09/11/2015

(86) PCT US2014/037089 de 07/05/2014
(87) WO 2014/182778 de 13/11/2014

---

(21) BR 11 2015 028221-0 A2

Código 1.3 - Notificação - Fase Nacional - PCT
(22) 13/05/2013
(51) F16F 9/02 (2006.01), A47B 9/10 (2006.01)
(54) MOLA A GÁS REGULÁVEL, COLUNA REGULÁVEL EM ALTURA COM MOLA A GÁS E MÓVEL COM COLUNA REGULÁVEL EM ALTURA
(71) KESSEBÖHMER PRODUKTIONS GMBH (DE)
(72) Melf Hansen
(85) 09/11/2015
(86) PCT EP2013/059804 de 13/05/2013
(87) WO 2014/183775 de 20/11/2014
Publicação automática da admissibilidade da fase nacional depositado via PCT . Tratado de cooperação em matéria de Patentes, conforme Instrução Normativa nº 02, de 06/06/2017 publicada na RPI nº 2422, de 06/06/2017.

---

(21) BR 11 2015 028570-8 A2

Código 1.3 - Notificação - Fase Nacional - PCT
(22) 15/05/2014
(30) 17/05/2013 IN 1762/MUM/2013
(51) C07C 233/43 (2006.01), C07C 231/24 (2006.01)
(54) PROCESSO PARA A PREPARAÇÃO DE UM COMPOSTO, E, USO DE UM COMPOSTO
(71) GLENMARK PHARMACEUTICALS LIMITED (IN)
(72) Shekhar Bhaskar Bhirud, Suresh Mahadev KADAM, Sachin Baban Gavhane, Shailesh Shrirang Pawase, Aniket Ashokrao Deshpande, Anil Subhash Bhujbal
(85) 13/11/2015
(86) PCT IB2014/061444 de 15/05/2014
(87) WO 2014/184756 de 20/11/2014

---

(21) BR 11 2015 028573-2 A2

Código 1.3 - Notificação - Fase Nacional - PCT
(22) 12/05/2014
(30) 14/05/2013 EP 13167722.1
(51) B01L 3/00 (2006.01), A61B 10/00 (2006.01)
(54) KIT PARA DIAGNÓSTICO, INSERTO, E, MÉTODO PARA DETECTAR A PRESENÇA OU QUANTIDADE DE UM OU MAIS ANALITOS DE TESTE
(71) FIBROTX O (EE)
(72) Toomas Neuman
(85) 13/11/2015
(86) PCT EP2014/059676 de 12/05/2014

(87) WO 2014/184151 de 20/11/2014
Publicação automática da admissibilidade da fase nacional depositado via PCT . Tratado de cooperação em matéria de Patentes, conforme Instrução Normativa nº 02, de 06/06/2017 publicada na RPI nº 2422, de 06/06/2017.

---

(21) BR 11 2015 028621-6 A2

Código 1.3 - Notificação - Fase Nacional - PCT
(22) 09/04/2014
(30) 13/05/2013 US 13/892,406
(51) G03F 7/00 (2006.01), G03F 7/26 (2006.01)
(54) MÉTODO DE APERFEIÇOAR DESEMPENHO DE IMPRESSÃO EM PLACAS DE IMPRESSÃO FLEXOGRÁFICA
(71) MACDERMID PRINTINGS SOLUTIONS, LLC (US)
(72) CHOUAIB BOUKAFTANE
(85) 13/11/2015
(86) PCT US2014/033447 de 09/04/2014
(87) WO 2014/186073 de 20/11/2014
Publicação automática da admissibilidade da fase nacional depositado via PCT . Tratado de cooperação em matéria de Patentes, conforme Instrução Normativa nº 02, de 06/06/2017 publicada na RPI nº 2422, de 06/06/2017.

---

(21) BR 11 2015 028692-5 A2

Código 1.3 - Notificação - Fase Nacional - PCT
(22) 16/05/2014
(30) 17/05/2013 JP 2013-105425
(51) A61K 35/74 (2006.01), A61P 15/14 (2006.01)
(54) AGENTE PREVENTIVO OU TERAPÊUTICO PARA MASTITE DE ANIMAL RUMINANTE
(71) ASAHI CALPIS WELLNESS CO., LTD. (JP)
(72) NOBUHISA ASHIDA, TOMOKAZU IMABAYASHI, HISASHI ASO
(85) 16/11/2015
(86) PCT JP2014/063055 de 16/05/2014
(87) WO 2014/185516 de 20/11/2014

---

(21) BR 11 2015 028728-0 A2

Código 1.3 - Notificação - Fase Nacional - PCT
(22) 19/05/2014
(30) 17/05/2013 US 61/824,975
(51) A01C 7/08 (2006.01), G01V 3/38 (2006.01)
(54) SISTEMA PARA MONITORAMENTO DE UMIDADE DO SOLO
(71) Precision Planting LLC (US)
(72) JASON STOLLER, TROY PLATTNER
(85) 16/11/2015
(86) PCT US2014/038677 de 19/05/2014
(87) WO 2014/186810 de 20/11/2014

(21) BR 11 2015 028772-7 A2	Código 1.3 - Notificação - Fase Nacional - PCT (22) 08/05/2014 (30) 15/05/2013 JP 2013-103354; 15/05/2013 JP 2013-103362; 22/10/2013 JP 2013-219198; 24/01/2014 JP 2014-011648 (51) H04N 5/225 (2006.01), G03B 15/00 (2006.01), G06T 1/00 (2006.01) (54) SISTEMA DE PROCESSAMENTO DE DADOS (71) RICOH COMPANY, LTD. (JP) (72) RYOSUKE KASAHARA, KOICHIRO NAKAMURA (85) 16/11/2015 (86) PCT JP2014/062899 de 08/05/2014 (87) WO 2014/185479 de 20/11/2014
(21) BR 11 2015 028938-0 A2	Código 1.3 - Notificação - Fase Nacional - PCT (22) 16/05/2014 (30) 23/05/2013 FR 1354641 (51) F24C 7/08 (2006.01) (54) MÉTODO DE COZIMENTO E APARELHO DE COZIMENTO (71) RATIONAL AG (DE) (72) MICHAEL FINK, GERD FUNK (85) 18/11/2015 (86) PCT EP2014/060129 de 16/05/2014 (87) WO 2014/187747 de 27/11/2014
(21) BR 11 2015 029078-7 A2	Código 1.3 - Notificação - Fase Nacional - PCT (22) 23/05/2014 (30) 24/05/2013 US 61/827,240; 08/01/2014 US 61/924,864 (51) C08J 3/24 (2006.01), C08L 67/06 (2006.01), A61L 24/04 (2006.01), A61L 15/22 (2006.01), A61L 15/58 (2006.01) (54) ADESIVOS DE TECIDO HIDROFÓBICOS (71) MASSACHUSETTS INSTITUTE OF TECHNOLOGY (US) , THE CHILDREN'S MEDICAL CENTER CORPORATION (US) , THE BRIGHAM AND WOMEN'S HOSPITAL (US) (72) Jeffrey M. KARP, Pedro DEL NIDO, Nora LANG, ROBERT S. LANGER, Maria Jose M.N. PEREIRA, Yuhan LEE (85) 19/11/2015 (86) PCT US2014/039417 de 23/05/2014 (87) WO 2014/190302 de 27/11/2014 Publicação automática da admissibilidade da fase nacional depositado via PCT . Tratado de cooperação em matéria de Patentes, conforme Instrução Normativa nº 02, de 06/06/2017 publicada na RPI nº 2422, de 06/06/2017.

(21) BR 11 2015 029172-4 A2

Código 1.3 - Notificação - Fase Nacional - PCT
(22) 21/07/2015
(30) 28/07/2014 EP 14178809.1
(51) G10L 19/22 (2013.01), G10L 19/02 (2013.01), G10L 19/08 (2013.01), G10L 19/09 (2013.01)
(54) APARELHO E MÉTODO PARA SELECIONAR UM DENTRE UM PRIMEIRO ALGORITMO DE CODIFICAÇÃO E UM SEGUNDO ALGORITMO DE CODIFICAÇÃO COM O USO DE REDUÇÃO DE HARMÔNICOS
(71) Fraunhofer-Gesellschaft Zur Foerderung Der Angewandten Forschung E.V. (DE)
(72) Emmanuel Ravelli, Markus MULTRUS, Stefan Doehla, Bernhard Grill, Manuel Jander
(85) 19/11/2015
(86) PCT EP2015/066677 de 21/07/2015
(87) WO 2016/016053 de 04/02/2016
Publicação automática da admissibilidade da fase nacional depositado via PCT . Tratado de cooperação em matéria de Patentes, conforme Instrução Normativa nº 02, de 06/06/2017 publicada na RPI nº 2422, de 06/06/2017.

(21) BR 11 2015 029461-8 A2

Código 1.3 - Notificação - Fase Nacional - PCT
(22) 11/07/2014
(30) 11/07/2013 IB PCT/IB2013/055710
(51) A61K 31/167 (2006.01), A61K 31/415 (2006.01), A61P 29/00 (2006.01)
(54) COMBINAÇÃO FARMACÊUTICA E USO DE UMA COMBINAÇÃO FARMACÊUTICA
(71) MORE PHARMA CORPORATION, SOCIEDAD DE RESPONSABILIDAD LIMITADA DE CAPITAL VARIABLE (MX)
(72) Jorge Fernando Cantú Medellin
(85) 25/11/2015
(86) PCT IB2014/063019 de 11/07/2014
(87) WO 2015/004634 de 15/01/2015

(21) BR 11 2015 029462-6 A2

Código 1.3 - Notificação - Fase Nacional - PCT
(22) 05/06/2014
(30) 06/06/2013 EP 13170921.4
(54) INIBIDORES DE QUINASE
(71) CHIESI FARMACEUTI S.P.A. (IT)
(72) CHI-KIT WOO, LILIAN ALCARAZ, CARMELIDA CAPALDI
(85) 25/11/2015
(86) PCT EP2014/061677 de 05/06/2014

(87) WO 2014/195400 de 11/12/2014
Publicação automática da admissibilidade da fase nacional depositado via PCT . Tratado de cooperação em matéria de Patentes, conforme Instrução Normativa nº 02, de 06/06/2017 publicada na RPI nº 2422, de 06/06/2017.

---

(21) BR 11 2015 029586-0 A2

Código 1.3 - Notificação - Fase Nacional - PCT
(22) 28/05/2014
(30) 28/05/2013 US 61/827,958
(51) C07D 471/04 (2006.01), A61K 31/437 (2006.01), A61P 5/00 (2006.01), A61P 43/00 (2006.01)
(54) FORMAS POLIMORFAS
(71) RAQUALIA FARMA INC. (JP)
(72) Masaki SUDO, Kaoru SHIMADA, Hiroaki WAKABAYASHI, Toyoharu NUMATA
(85) 26/11/2015
(86) PCT JP2014/002819 de 28/05/2014
(87) WO 2014/192294 de 04/12/2014
Publicação automática da admissibilidade da fase nacional depositado via PCT . Tratado de cooperação em matéria de Patentes, conforme Instrução Normativa nº 02, de 06/06/2017 publicada na RPI nº 2422, de 06/06/2017.

---

(21) BR 11 2015 029737-4 A2

Código 1.3 - Notificação - Fase Nacional - PCT
(22) 26/05/2014
(30) 29/05/2013 IT BO2013A000271
(51) H02K 11/00 (2006.01), H05K 7/20 (2006.01)
(54) MÁQUINA ELÉTRICA ROTATIVA
(71) SPAL AUTOMOTIVE S.R.L. (IT)
(72) PIETRO DE FILIPPIS
(85) 27/11/2015
(86) PCT IB2014/061714 de 26/05/2014
(87) WO 2014/191893 de 04/12/2014

---

(21) BR 11 2015 029760-9 A2

Código 1.3 - Notificação - Fase Nacional - PCT
(22) 30/05/2013
(51) H04L 12/12 (2006.01), H04L 9/32 (2006.01)
(54) SISTEMA DE INTERFACE DE TELEFONIA MÓVEL VIRTUAL E MÉTODO DO MESMO
(71) HEWLETT-PACKARD DEVELOPMENT COMPANY, L.P. (US)
(72) KAS KASRAVI, FARNAUZ R. PATEL, SACHIN H. PATEL
(85) 27/11/2015
(86) PCT US2013/043457 de 30/05/2013

(87) WO 2014/193395 de 04/12/2014

(21) BR 11 2015 029891-5 A2

Código 1.3 - Notificação - Fase Nacional - PCT
(22) 30/05/2014
(30) 30/05/2013 JP 2013-114144; 05/07/2013 JP 2013-141524; 05/08/2013 JP 2013-162345
(51) G03G 15/08 (2006.01), G03G 21/18 (2006.01)
(54) RECIPIENTE DE TONER, CARTUCHO DE PROCESSO E APARELHO PARA A FORMAÇÃO DE IMAGEM
(71) RICOH COMPANY, LTD. (JP)
(72) TOMOFUMI YOSHIDA, KOHTA SAKAYA, SHINICHI ARASAWA, JIN SAM PARK, GOO CHUL JUNG, YASUNOBU OGATA
(85) 27/11/2015
(86) PCT JP2014/065021 de 30/05/2014
(87) WO 2014/192975 de 04/12/2014

(21) BR 11 2015 029978-4 A2

Código 1.3 - Notificação - Fase Nacional - PCT
(22) 05/06/2013
(30) 30/05/2013 CN 201310212920.5
(51) H01M 8/02 (2006.01), H01M 8/04 (2006.01), H01M 8/24 (2006.01)
(54) MATRIZ DE PILHAS PARA UM SISTEMA DE GERAÇÃO DE ENERGIA COM CÉLULA DE COMBUSTÍVEL ÓXIDO SÓLIDO E SISTEMA DE GERAÇÃO DE ENERGIA COM CÉLULA DE COMBUSTÍVEL ÓXIDO SÓLIDO
(71) NINGBO INSTITUTE OF MATERIALS TECHNOLOGY & ENGINEERING, CHINESE ACADEMY OF SCIENCES (CN)
(72) WEIGUO WANG, JUN PENG, HAOLEI RU, SHUANG YE
(85) 30/11/2015
(86) PCT CN2013/076751 de 05/06/2013
(87) WO 2014/190564 de 04/12/2014
Publicação automática da admissibilidade da fase nacional depositado via PCT . Tratado de cooperação em matéria de Patentes, conforme Instrução Normativa nº 02, de 06/06/2017 publicada na RPI nº 2422, de 06/06/2017.

(21) BR 11 2015 029989-0 A2

Código 1.3 - Notificação - Fase Nacional - PCT
(22) 02/06/2014
(30) 31/05/2013 US 61/829,739
(51) A61K 31/7024 (2006.01)
(54) USO DE DIANIDROGALACTITOL E ANÁLOGOS E DERIVADOS DO MESMO PARA TRATAR GLIOMA MALIGNO RECORRENTE OU TUMOR CEREBRAL SECUNDÁRIO PROGRESSIVO
(71) DEL MAR PHARMACEUTICALS (CA)
(72) KENT C. SHIH, ANNE STEINO, RICHARD SCHWARTZ, SARETH KANEKAL, HOWARD A. BURRIS III, JEFFREY BACHA, WILLIAM GARNER,

DENNIS M. BROWN
(85) 30/11/2015
(86) PCT US2014/040461 de 02/06/2014
(87) WO 2014/194312 de 04/12/2014

---

(21) BR 11 2015 030015-4 A2

Código 1.3 - Notificação - Fase Nacional - PCT
(22) 28/05/2013
(51) C12N 1/18 (2006.01), C12N 1/16 (2006.01), C12M 1/00 (2006.01)
(54) SISTEMA PARA GERENCIAMENTO DE LEVEDURA PARA FACILITAR A PRODUÇÃO DE ETANOL
(71) POET RESEARCH INCORPORATED (US)
(72) NEELAKANTAM V. NARENDRANATH, DAVID CHARLES CARLSSON
(85) 30/11/2015
(86) PCT US2013/042927 de 28/05/2013
(87) WO 2014/193344 de 04/12/2014

---

(21) BR 11 2015 030105-3 A2

Código 1.3 - Notificação - Fase Nacional - PCT
(22) 03/06/2014
(30) 03/06/2013 GB 1309866.0
(51) C12N 15/82 (2006.01)
(54) MEIOS E MÉTODOS PARA O DESEMPENHO DE PRODUTIVIDADE NAS PLANTAS
(71) VIB VZW (BE) , UNIVERSITEIT GENT (BE)
(72) DIRK GUSTAAF INZÉ, HANNES CLAEYS, HILDE NELISSEN, XIAOHUAN SUN
(85) 30/11/2015
(86) PCT EP2014/061438 de 03/06/2014
(87) WO 2014/195287 de 11/12/2014

---

(21) BR 11 2015 030146-0 A2

Código 1.3 - Notificação - Fase Nacional - PCT
(22) 12/06/2014
(30) 12/06/2013 EP 13171718.3
(51) A61K 38/10 (2006.01), A61K 38/38 (2006.01), C07K 14/76 (2006.01), C07K 7/08 (2006.01)
(54) PEPTÍDEOS COM ATIVIDADES ANTAGONÍSTICAS CONTRA CXCR4 NATURAL
(71) PHARIS BIOTEC GMBH (DE)
(72) WOLF-GEORG FORSSMANN, FRANK KIRCHHOFF, JAN MÜNCH, LUDGER STÄNDKER
(85) 01/12/2015
(86) PCT EP2014/062252 de 12/06/2014
(87) WO 2014/198834 de 18/12/2014

(21) BR 11 2015 030197-5 A2

Código 1.3 - Notificação - Fase Nacional - PCT
(22) 05/05/2014
(30) 07/06/2013 US 13/913,067
(51) E21B 31/08 (2006.01), E21B 37/02 (2006.01), E21B 21/12 (2006.01)
(54) CESTA DE SUCATA COM CONJUNTO DE AUTOLIMPEZA E MÉTODOS DE USO DA MESMA
(71) BAKER HUGHES INCORPORATED (US)
(72) YING QING XU
(85) 02/12/2015
(86) PCT US2014/036817 de 05/05/2014
(87) WO 2014/197152 de 11/12/2014

(21) BR 11 2015 030208-4 A2

Código 1.3 - Notificação - Fase Nacional - PCT
(22) 05/06/2014
(30) 05/06/2013 US 61/831,591
(51) C12P 7/04 (2006.01), C12P 7/06 (2006.01), C12P 7/16 (2006.01)
(54) MÉTODOS PARA PRODUZIR UM PRODUTO DE FERMENTAÇÃO E UM MICRO-ORGANISMO, E, MICRO- ORGANISMO RECOMBINANTE
(71) LANZATECH NEW ZEALAND LIMITED (NZ)
(72) Michael Kopke, Alexander Paul Mueller
(85) 02/12/2015
(86) PCT US2014/041188 de 05/06/2014
(87) WO 2014/197746 de 11/12/2014

(21) BR 11 2015 030211-4 A2

Código 1.3 - Notificação - Fase Nacional - PCT
(22) 23/05/2014
(30) 03/06/2013 EP 13305738.0
(51) C12N 15/86 (2006.01)
(54) VETORES LENTIVIRAIS CONTENDO UMA SEQUÊNCIA PROMOTORA A MONTANTE DA MHC DE CLASSE I, MHC DE CLASSE II OU MICROGLOBULINA BETA-2
(71) THERAVECTYS (FR)
(72) CECILE BAUCHE, EMELINE SARRY
(85) 02/12/2015
(86) PCT EP2014/060740 de 23/05/2014
(87) WO 2014/195159 de 11/12/2014

(21) BR 11 2015 030221-1 A2

Código 1.3 - Notificação - Fase Nacional - PCT
(22) 03/06/2014
(30) 03/06/2013 IN 1658/DEL/2013; 19/09/2013 IN 2758/DEL/2013

(51) C08B 11/12 (2006.01), A61K 31/717 (2006.01)
(54) SÍNTESE DE CARBOXICELULOSE NANO ESTRUTURADA DE CELULOSE NÃO-LENHOSA
(71) COUNCIL OF SCIENTIFIC & INDUSTRIAL RESEARCH (IN)
(72) DHIMAN SARKAR, ANJANIKUMAR JYOTIPRASAD VARMA, PRIYANKA RADHEYSHYAM SHARMA
(85) 02/12/2015
(86) PCT IN2014/000373 de 03/06/2014
(87) WO 2014/195971 de 11/12/2014
Publicação automática da admissibilidade da fase nacional depositado via PCT . Tratado de cooperação em matéria de Patentes, conforme Instrução Normativa nº 02, de 06/06/2017 publicada na RPI nº 2422, de 06/06/2017.

---

(21) BR 11 2015 030229-7 A2

Código 1.3 - Notificação - Fase Nacional - PCT
(22) 02/06/2014
(30) 03/06/2013 US 61/830,436; 20/11/2013 US 61/906,583
(51) C12N 15/09 (2006.01), A61K 39/015 (2006.01), C07K 14/18 (2006.01), C07K 14/445 (2006.01), C07K 19/00 (2006.01), C12N 7/00 (2006.01)
(54) VACINA CONTRA A MALÁRIA
(71) VLP THERAPEUTICS, LLC (US)
(72) RYUJI UENO, WATARU AKAHATA
(85) 02/12/2015
(86) PCT JP2014/065166 de 02/06/2014
(87) WO 2014/196648 de 11/12/2014

---

(21) BR 11 2015 030288-2 A2

Código 1.3 - Notificação - Fase Nacional - PCT
(22) 23/06/2014
(30) 25/06/2013 EP 13173487.3
(51) A61K 31/497 (2006.01), A61K 31/4965 (2006.01), C07D 401/00 (2006.01)
(54) COMPOSTOS PARA TRATAMENTO DE ATROFIA MUSCULAR ESPINHAL
(71) F. HOFFMANN-LA ROCHE AG (CH) , PTC THERAPEUTICS, INC. (US)
(72) AMAL DAKKA, LUKE GREEN, GARY KARP, JANA NARASIMHAN, NIKOLAI NARYSHKIN, EMMANUEL PINARD, HONGYAN QI, HASANE RATNI, NICOLE RISHER, MARLA WEETALL, MATTHEW WOLL
(85) 03/12/2015
(86) PCT US2014/043577 de 23/06/2014
(87) WO 2014/209841 de 31/12/2014

---

(21) BR 11 2015 030297-1 A2

Código 1.3 - Notificação - Fase Nacional - PCT
(22) 30/09/2014
(30) 20/12/2013 DE 10 2013 226 976.5

(51) H01B 7/04 (2006.01), H01B 7/18 (2006.01)
(54) CABO HÍBRIDO, MÉTODO PARA A SUA FABRICAÇÃO E USO DO REFERIDO CABO HÍBRIDO
(71) LEONI KABEL HOLDING GMBH (DE) , CONTINENTAL TEVES AG & CO. OHG (DE)
(72) MARKUS HEIPEL, LAZHAR KAHOULI, HIDEKI SAKAI, AKIHIRO KOEDA
(85) 03/12/2015
(86) PCT EP2014/070957 de 30/09/2014
(87) WO 2015/090658 de 25/06/2015

---

(21) BR 11 2015 030365-0 A2

Código 1.3 - Notificação - Fase Nacional - PCT
(22) 03/06/2014
(30) 04/06/2013 IN 1945/MUM/2013
(51) F28B 9/08 (2006.01), F28B 9/10 (2006.01)
(54) SISTEMA DE RECUPERAÇÃO DE CONDENSADO E VAPOR FLASH
(71) FORBES MARSHALL PRIVATE LTD. (IN)
(72) PINGALE MILIND, JOSEPH RONNIE
(85) 03/12/2015
(86) PCT IN2014/000378 de 03/06/2014
(87) WO 2014/199396 de 18/12/2014
Publicação automática da admissibilidade da fase nacional depositado via PCT . Tratado de cooperação em matéria de Patentes, conforme Instrução Normativa nº 02, de 06/06/2017 publicada na RPI nº 2422, de 06/06/2017.

---

(21) BR 11 2015 030457-5 A2

Código 1.3 - Notificação - Fase Nacional - PCT
(22) 06/06/2014
(30) 07/06/2013 DK PA 2013 70313
(51) A61K 51/10 (2006.01), A61P 35/02 (2006.01), A61K 39/395 (2006.01)
(54) MÉTODO PARA REGULAR POSITIVAMENTE A EXPRESSÃO DE ANTÍGENO
(71) NORDIC NANOVECTOR AS (NO)
(72) ROY H. LARSEN, Ada REPETTO-LLAMAZARES
(85) 04/12/2015
(86) PCT EP2014/061824 de 06/06/2014
(87) WO 2014/195460 de 11/12/2014
Publicação automática da admissibilidade da fase nacional depositado via PCT . Tratado de cooperação em matéria de Patentes, conforme Instrução Normativa nº 02, de 06/06/2017 publicada na RPI nº 2422, de 06/06/2017.

---

(21) BR 11 2015 030603-9 A2

Código 1.3 - Notificação - Fase Nacional - PCT
(22) 22/07/2014
(30) 02/08/2013 DE 10 2013 108 326.9

(51) E04G 1/06 (2006.01), E04G 1/14 (2006.01), E04G 7/20 (2006.01), E04G 7/30 (2006.01)
(54) TUBO DE ANDAIME DE UM ANDAIME E ELEMENTO DE ANDAIME
(71) PERI GMB (FR)
(72) FRANK ERATH, CHRISTIAN LEDER, RUDOLF SPECHT
(85) 07/12/2015
(86) PCT EP2014/065753 de 22/07/2014
(87) WO 2015/014676 de 05/02/2015
Publicação automática da admissibilidade da fase nacional depositado via PCT . Tratado de cooperação em matéria de Patentes, conforme Instrução Normativa nº 02, de 06/06/2017 publicada na RPI nº 2422, de 06/06/2017.

---

(21) BR 11 2015 030651-9 A2

Código 1.3 - Notificação - Fase Nacional - PCT
(22) 27/05/2014
(30) 07/06/2013 US 13/912,935; 25/04/2014 US 14/261,964
(51) A63F 13/358 (2014.01), A63F 13/35 (2014.01), A63F 13/21 (2014.01), A63F 13/428 (2014.01)
(54) PROGRAMA DE COMPUTADOR, MÉTODO E SISTEMA PARA PERMITIR UM EVENTO INTERATIVO ENTRE UMA PLURALIDADE DE PESSOAS
(71) UBISOFT ENTERTAINMENT (FR)
(72) BJÖRN TÖRNQVIST
(85) 07/12/2015
(86) PCT IB2014/001361 de 27/05/2014
(87) WO 2014/195798 de 11/12/2014
Publicação automática da admissibilidade da fase nacional depositado via PCT . Tratado de cooperação em matéria de Patentes, conforme Instrução Normativa nº 02, de 06/06/2017 publicada na RPI nº 2422, de 06/06/2017.

---

(21) BR 11 2015 030655-1 A2

Código 1.3 - Notificação - Fase Nacional - PCT
(22) 30/05/2014
(30) 05/06/2013 US 61/831,278
(51) C07K 14/195 (2006.01), C12N 15/52 (2006.01), C12N 15/09 (2006.01), C12N 1/10 (2006.01)
(54) Variantes de xilanase e polinucleótidos que codificam as mesmas
(71) NOVOZYMES A/S (DK)
(72) Mark Wogulis
(85) 07/12/2015
(86) PCT US2014/040148 de 30/05/2014
(87) WO 2014/197296 de 11/12/2014

---

(21) BR 11 2015 030672-1 A2

Código 1.3 - Notificação - Fase Nacional - PCT

(22) 10/06/2014
(30) 10/06/2013 EP 13171314.1; 05/05/2014 EP 14167065.3
(51) G10L 19/06 (2013.01), G10L 19/032 (2013.01), G10L 19/03 (2013.01)
(54) APARELHO E MÉTODO DE CODIFICAÇÃO, PROCESSAMENTO E DECODIFICAÇÃO DE ENVELOPE DE SINAL DE ÁUDIO POR DIVISÃO DO ENVELOPE DE SINAL DE ÁUDIO EMPREGANDO CODIFICAÇÃO E QUANTIZAÇÃO DE DISTRIBUIÇÃO
(71) Fraunhofer-Gesellschaft Zur Foerderung Der Angewandten Forschung E.V. (DE)
(72) BAECKSTROEM TOM, SCHUBERT BENJAMIN, MULTRUS MARKUS, DISCH SASCHA, SCHMIDT KONSTANTIN, PIETRZYK GRZEGORZ
(85) 08/12/2015
(86) PCT EP2014/062032 de 10/06/2014
(87) WO 2014/198724 de 18/12/2014
Publicação automática da admissibilidade da fase nacional depositado via PCT . Tratado de cooperação em matéria de Patentes, conforme Instrução Normativa nº 02, de 06/06/2017 publicada na RPI nº 2422, de 06/06/2017.

---

(21) BR 11 2015 030686-1 A2

Código 1.3 - Notificação - Fase Nacional - PCT
(22) 10/06/2014
(30) 10/06/2013 EP 13171314.1; 05/05/2014 EP 14167070.3
(51) G10L 19/06 (2013.01), G10L 19/032 (2013.01), G10L 19/03 (2013.01)
(54) APARELHO E MÉTODO DE CODIFICAÇÃO, PROCESSAMENTO E DECODIFICAÇÃO DE ENVELOPE DE SINAL DE ÁUDIO POR MODELAGEM DA REPRESENTAÇÃO DE SOMA CUMULATIVA EMPREGANDO CODIFICAÇÃO E QUANTIZAÇÃO DE DISTRIBUIÇÃO
(71) Fraunhofer-Gesellschaft Zur Foerderung Der Angewandten Forschung E.V. (DE)
(72) BAECKSTROEM TOM, SCHUBERT BENJAMIN, MULTRUS MARKUS, DISCH SASCHA, SCHMIDT KONSTANTIN, PIETRZYK GRZEGORZ
(85) 08/12/2015
(86) PCT EP2014/062034 de 10/06/2014
(87) WO 2014/198726 de 18/12/2014
Publicação automática da admissibilidade da fase nacional depositado via PCT . Tratado de cooperação em matéria de Patentes, conforme Instrução Normativa nº 02, de 06/06/2017 publicada na RPI nº 2422, de 06/06/2017.

---

(21) BR 11 2015 030697-7 A2

Código 1.3 - Notificação - Fase Nacional - PCT
(22) 10/06/2014
(30) 10/06/2013 EP 13 002 973.9
(51) C12N 15/86 (2006.01), C12N 7/00 (2006.01), A61K 39/155 (2006.01), C12N 5/10 (2006.01), A61K 39/00 (2006.01)

(54) VACINA SEMIVIVA CONTRA O VÍRUS SINCICIAL RESPIRATÓRIO
(71) AMVAC AG (CH)
(72) MARIAN WIEGAND, CHRISTINE KAUFMANN
(85) 08/12/2015
(86) PCT EP2014/001575 de 10/06/2014
(87) WO 2014/198407 de 18/12/2014

---

(21) BR 11 2015 030701-9 A2

Código 1.3 - Notificação - Fase Nacional - PCT
(22) 04/06/2014
(30) 18/06/2013 EP 13172458.5
(51) A23L 1/29 (2006.01), A47J 31/06 (2006.01), A47J 31/36 (2006.01), A47J 31/40 (2006.01), A47J 31/44 (2006.01), B65D 85/804 (2006.01), B65D 85/808 (2006.01)
(54) UNIDADE DE FILTRO PARA UMA CÁPSULA
(71) NESTEC S.A. (CH)
(72) HANS-MARKUS KOHLI, SOPHIE ABRAHAM, HEINZ WYSS, RENAUD SUBLET
(85) 08/12/2015
(86) PCT EP2014/061521 de 04/06/2014
(87) WO 2014/202383 de 24/12/2014

---

(21) BR 11 2015 030739-6 A2

Código 1.3 - Notificação - Fase Nacional - PCT
(22) 20/06/2014
(30) 20/06/2013 US 61/837,352
(51) B26B 27/00 (2006.01), B26D 3/28 (2006.01)
(54) FERRAMENTA DE DECAPAGEM DE CAMISA, KIT, MÉTODO PARA REMOVER UMA OU MAIS CAMADAS DE CAMISA EXTERNAS, E LÂMINA
(71) TITEFLEX CORPORATION (US)
(72) JORDAN STRUNK
(85) 09/12/2015
(86) PCT US2014/043455 de 20/06/2014
(87) WO 2014/205372 de 24/12/2014
Publicação automática da admissibilidade da fase nacional depositado via PCT . Tratado de cooperação em matéria de Patentes, conforme Instrução Normativa nº 02, de 06/06/2017 publicada na RPI nº 2422, de 06/06/2017.

---

(21) BR 11 2015 030742-6 A2

Código 1.3 - Notificação - Fase Nacional - PCT
(22) 10/06/2014
(30) 10/06/2013 EP 13002972.1
(51) C12N 15/86 (2006.01), C12N 7/00 (2006.01), A61K 39/155 (2006.01), C12N 5/10 (2006.01)

(54) VACINA SEMIVIVA CONTRA O VÍRUS SINCICIAL RESPIRATÓRIO
(71) AMVAC AG (CH)
(72) MARIAN WIEGAND, CHRISTINE KAUFMANN
(85) 09/12/2015
(86) PCT EP2014/001576 de 10/06/2014
(87) WO 2014/198408 de 18/12/2014

---

(21) BR 11 2015 030789-2 A2

Código 1.3 - Notificação - Fase Nacional - PCT
(22) 12/06/2014
(30) 13/06/2013 CO 13-141896
(51) A61G 5/12 (2006.01)
(54) MECANISMO DE APERTO E FIXAÇÃO UNIVERSAL PARA SISTEMAS DE MOBILIDADE SOBRE RODAS OU SISTEMAS SIMILARES E AJUDAS DE POSICIONAMENTO RELACIONADAS
(71) PRODUCTOS DE APOYO PARA SENTADO CONFORTABLE, SENCON SAS (CO)
(72) DAVID HURTADO MARTINEZ, RORY A. COOPER, ARJUN MANHENDER MANDALA, M. GENEVIEVE JEROME, JOSHUA TELSON, MARIA LUIZ TORO HERNANDEZ, AURA MILENA MONTENEGRO CALDERON, DEMETRIO COLLAZOS
(85) 09/12/2015
(86) PCT IB2014/062172 de 12/06/2014
(87) WO 2015/028899 de 05/03/2015
Publicação automática da admissibilidade da fase nacional depositado via PCT . Tratado de cooperação em matéria de Patentes, conforme Instrução Normativa nº 02, de 06/06/2017 publicada na RPI nº 2422, de 06/06/2017.

---

(21) BR 11 2015 031253-5 A2

Código 1.3 - Notificação - Fase Nacional - PCT
(22) 13/06/2014
(30) 13/06/2013 US 61/834.759; 13/06/2013 US 61/834.767
(51) A61K 35/12 (2006.01)
(54) POPULAÇÕES DE CÉLULAS, MÉTODOS DE TRANSDIFERENCIAÇÃO E MÉTODOS DE UTILIZAÇÃO DOS MESMOS
(71) ORGENESIS LTD. (IL) , TEL HASHOMER-MEDICAL RESEARCH, INFRASTRUCTURE AND SERVICES LTD. (IL)
(72) SARAH FERBER
(85) 14/12/2015
(86) PCT IB2014/002164 de 13/06/2014
(87) WO 2014/207578 de 31/12/2014
Publicação automática da admissibilidade da fase nacional depositado via PCT . Tratado de cooperação em matéria de Patentes, conforme Instrução Normativa nº 02, de 06/06/2017 publicada na RPI nº 2422, de 06/06/2017.

(21) BR 11 2015 031498-8 A2

Código 1.3 - Notificação - Fase Nacional - PCT
(22) 17/06/2014
(30) 17/06/2013 IT TO2013A000497
(51) A01M 23/06 (2006.01)
(54) ARMADILHA PARA CAPTURAR ANIMAIS, PARTICULARMENTE MURÍDEOS
(71) THOMAS PECORATO (IT)
(72) THOMAS PECORATO
(85) 16/12/2015
(86) PCT IB2014/062301 de 17/06/2014
(87) WO 2014/203166 de 24/12/2014
Publicação automática da admissibilidade da fase nacional depositado via PCT . Tratado de cooperação em matéria de Patentes, conforme Instrução Normativa nº 02, de 06/06/2017 publicada na RPI nº 2422, de 06/06/2017.

(21) BR 11 2015 031608-5 A2

Código 1.3 - Notificação - Fase Nacional - PCT
(22) 10/06/2014
(30) 17/06/2013 US 61/836,123; 17/07/2013 US 61/847,537; 05/08/2013 US 61/862,355; 28/08/2013 US 61/871,301; 12/12/2013 US PCT/US2013/0074667; 12/12/2013 US 61/915,325; 15/04/2014 US 61/979,733
(51) C12N 15/63 (2006.01), C12N 15/10 (2006.01), C40B 40/08 (2006.01), C12N 9/22 (2006.01)
(54) APLICAÇÃO E USO DOS SISTEMAS CRISPR-CAS, VETORES E COMPOSIÇÕES PARA DIRECIONAMENTO E TERAPIA HEPÁTICOS
(71) THE BROAD INSTITUTE INC. (US) , MASSACHUSETTS INSTITUTE OF TECHNOLOGY (US) , PRESIDENT AND FELLOWS OF HARVARD COLLEGE (US)
(72) FENG ZHANG, Le Cong, Fei Ran
(85) 16/12/2015
(86) PCT US2014/041804 de 10/06/2014
(87) WO 2014/204726 de 24/12/2014

(21) BR 11 2015 031610-7 A2

Código 1.3 - Notificação - Fase Nacional - PCT
(22) 11/06/2014
(30) 17/06/2013 US 61/836,123; 17/07/2013 US 61/847,537; 05/08/2013 US 61/862,355; 28/08/2013 US 61/871,301; 12/12/2013 US PCT/US2013/074667; 12/12/2013 US 61/915,225; 15/04/2014 US 61/979,879
(51) C12N 15/63 (2006.01), C12N 15/10 (2006.01), C40B 40/08 (2006.01), C12N 9/22 (2006.01)
(54) APLICAÇÃO, USO E APLICAÇÕES TERAPÊUTICAS DOS SISTEMAS CRISPR-CAS E COMPOSIÇÕES PARA DIRECIONAMENTO DE DISTÚRBIOS E DOENÇAS USANDO COMPONENTES VIRAIS
(71) THE BROAD INSTITUTE INC. (US) , MASSACHUSETTS INSTITUTE OF

TECHNOLOGY (US) , PRESIDENT AND FELLOWS OF HARVARD COLLEGE (US)
(72) FENG ZHANG, Fei Ran, Matthias HEIDEN-REICH, Le Cong
(85) 16/12/2015
(86) PCT US2014/041809 de 11/06/2014
(87) WO 2014/204729 de 24/12/2014

---

(21) BR 11 2015 031669-7 A2

Código 1.3 - Notificação - Fase Nacional - PCT
(22) 19/06/2014
(30) 20/06/2013 US 61/837,457; 19/12/2013 US 61/918,419
(51) C12P 7/06 (2006.01), C12N 9/52 (2006.01)
(54) PROCESSO DE PRODUÇÃO DE UM PRODUTO DE FERMENTAÇÃO, E, USO DE UMA PROTEASE
(71) NOVOZYMES A/S (DK)
(72) Felipe Senne de Oliveira Lino, Thiago O. Basso, Soren Nymand Grarup, Camila do Nascimento
(85) 17/12/2015
(86) PCT US2014/043152 de 19/06/2014
(87) WO 2014/205198 de 24/12/2014

---

(21) BR 11 2015 031940-8 A2

Código 1.3 - Notificação - Fase Nacional - PCT
(22) 30/04/2014
(30) 19/06/2013 US 13/921,905
(51) G01L 9/00 (2006.01), G01L 19/00 (2006.01), G01L 19/06 (2006.01), G01L 19/14 (2006.01)
(54) DISPOSITIVO DE SENSOR RECUPERÁVEL, MÉTODO PARA INSTALAR UM SENSOR RECUPERÁVEL E MÉTODO PARA RECUPERAR UM SENSOR
(71) GENERAL ELECTRIC COMPANY (US)
(72) BJOM ERIK SEEBERG, JOHAN PETERSSON, PAAL MARTIN VAGLE, CHRISTOPHER GRINDE
(85) 18/12/2015
(86) PCT US2014/035979 de 30/04/2014
(87) WO 2014/204582 de 24/12/2014
Publicação automática da admissibilidade da fase nacional depositado via PCT . Tratado de cooperação em matéria de Patentes, conforme Instrução Normativa nº 02, de 06/06/2017 publicada na RPI nº 2422, de 06/06/2017.

---

(21) BR 11 2015 032011-2 A2

Código 1.3 - Notificação - Fase Nacional - PCT
(22) 02/07/2014
(30) 03/07/2013 EP 13174973.1
(51) C12P 5/02 (2006.01), C12P 7/26 (2006.01), C12P 7/16 (2006.01), C12N 1/00 (2006.01)

(54) MÉTODO PARA A PRODUÇÃO ENZIMÁTICA DE 3-BUTEN-2- ONA
(71) SCIENTIST OF FORTUNE S.A. (LU) , Global Bioenergies (FR)
(72) PHILIPPE MARLIÈRE, MARIA ANISSIMOVA, Mathieu Allard
(85) 18/12/2015
(86) PCT EP2014/064102 de 02/07/2014
(87) WO 2015/000981 de 08/01/2015

---

(21) BR 11 2015 032154-2 A2

Código 1.3 - Notificação - Fase Nacional - PCT
(22) 16/06/2014
(30) 21/06/2013 US 13/923,996
(51) H01Q 1/12 (2006.01), H01Q 1/24 (2006.01), H01Q 1/42 (2006.01), H01Q 3/04 (2006.01), H01Q 19/12 (2006.01), H01Q 21/28 (2006.01)
(54) ANTENAS APONTADAS DE ROTAÇÃO PARA REDES DE ÁREA AMPLA FIXA SEM FIO
(71) THE DIRECT GROUP, INC. (US)
(72) JOHN L. NORIN, ROBERT F. POPOLI, DIPAK M. SHAH
(85) 21/12/2015
(86) PCT US2014/042551 de 16/06/2014
(87) WO 2014/204858 de 24/12/2014
Publicação automática da admissibilidade da fase nacional depositado via PCT . Tratado de cooperação em matéria de Patentes, conforme Instrução Normativa nº 02, de 06/06/2017 publicada na RPI nº 2422, de 06/06/2017.

---

(21) BR 11 2015 032220-4 A2

Código 1.3 - Notificação - Fase Nacional - PCT
(22) 25/06/2014
(30) 27/06/2013 US 61/840089
(51) E21B 43/22 (2006.01), E21B 37/06 (2006.01)
(54) MÉTODOS PARA TRATAR UM FURO DE POÇO E UMA LINHA DE FLUXO DE PRODUÇÃO DE UM FURO DE POÇO PENETRANDO EM UMA FORMAÇÃO SUBTERRÂNEA, E, SISTEMA PARA REPARAR DEPOSIÇÃO DE ASFALTENO
(71) SHELL INTERNATIONALE RESEARCH MAATSCHAPPIJ (NL)
(72) STANLEY NEMEC MILAM, ERIK WILLEM TEGELAAR, JOHN JUSTIN FREEMAN, RICHARD BRUCE TAYLOR
(85) 22/12/2015
(86) PCT US2014/044026 de 25/06/2014
(87) WO 2014/210113 de 31/12/2014
Publicação automática da admissibilidade da fase nacional depositado via PCT . Tratado de cooperação em matéria de Patentes, conforme Instrução Normativa nº 02, de 06/06/2017 publicada na RPI nº 2422, de 06/06/2017.

---

(21) BR 11 2015 032266-2 A2

Código 1.3 - Notificação - Fase Nacional - PCT
(22) 25/06/2014

(30) 27/06/2013 US 61/839906
(51) C07C 319/26 (2006.01), C07C 319/30 (2006.01)
(54) MÉTODO E SISTEMA PARA PRODUZIR SULFITO DE DIMETILA DE UM FLUXO DE COQUE GASEIFICADO
(71) SHELL INTERNATIONALE RESEARCH MAATSCHAPPIJ (NL)
(72) STANLEY NEMEC MILAM, ERIK WILLEM TEGELAAR, JOHN JUSTIN FREEMAN, RICHARD BRUCE TAYLOR
(85) 22/12/2015
(86) PCT US2014/044029 de 25/06/2014
(87) WO 2014/210115 de 31/12/2014
Publicação automática da admissibilidade da fase nacional depositado via PCT . Tratado de cooperação em matéria de Patentes, conforme Instrução Normativa nº 02, de 06/06/2017 publicada na RPI nº 2422, de 06/06/2017.

---

(21) BR 11 2015 032330-8 A2

Código 1.3 - Notificação - Fase Nacional - PCT
(22) 26/06/2014
(30) 26/06/2013 US 61/839.729; 30/10/2013 US 61/897.577
(51) A61K 31/405 (2006.01), A61K 31/454 (2006.01), A61K 31/4545 (2006.01), C07D 217/22 (2006.01)
(54) CARBOXAMIDAS PRIMÁRIAS COMO INIBIDORES DE BTK
(71) ABBVIE INC. (US)
(72) DOMINIQUE BONAFOUX, HEATHER M. DAVIS, KRISTINE E. FRANK, MICHAEL M. FRIEDMAN, MARTIN HEROLD J., MICHAEL Z. HOEMANN, RAYMOND HUNTLEY, AUGUSTINE OSUMA, GEORGE SHEPPARD, GAGANDEEP K. SOMAL, JENNIFER VAN CAMP, STACY A. VAN EPPS, ANIL VASUDEVAN, GRIER A. WALLACE, LU WANG, LU WANG, ZHI WANG, NOEL S. WILSON, XIANGDONG XU
(85) 22/12/2015
(86) PCT US2014/044247 de 26/06/2014
(87) WO 2014/210255 de 31/12/2014

---

(21) BR 11 2015 032424-0 A2

Código 1.3 - Notificação - Fase Nacional - PCT
(22) 23/06/2014
(30) 26/06/2013 EP 13382248.6
(51) A61K 8/34 (2006.01), A61K 8/41 (2006.01), A61K 8/42 (2006.01), A61Q 5/12 (2006.01)
(54) CONDICIONADOR DE CABELO
(71) KAO CORPORATION S/A (ES)
(72) PILAR CASTÁN BARBERÁN, JUDIT RODRÍGUEZ COSTERO
(85) 23/12/2015
(86) PCT EP2014/063119 de 23/06/2014
(87) WO 2014/206920 de 31/12/2014
Publicação automática da admissibilidade da fase nacional depositado via PCT . Tratado de cooperação em matéria de Patentes, conforme Instrução

Normativa nº 02, de 06/06/2017 publicada na RPI nº 2422, de 06/06/2017.

---

(21) BR 11 2015 032430-4 A2

Código 1.3 - Notificação - Fase Nacional - PCT
(22) 25/06/2014
(30) 27/06/2013 US 61/839982
(51) C07C 319/26 (2006.01), C07C 319/30 (2006.01)
(54) MÉTODO E SISTEMA PARA PRODUZIR SULFETO DE DIMETILA DE GÁS ÁCIDO
(71) SHELL INTERNATIONALE RESEARCH MAATSCHAPPIJ (NL)
(72) STANLEY NEMEC MILAM, ERIK WILLEM TEGELAAR, JOHN JUSTIN FREEMAN, RICHARD BRUCE TAYLOR
(85) 23/12/2015
(86) PCT US2014/044023 de 25/06/2014
(87) WO 2014/210110 de 31/12/2014
Publicação automática da admissibilidade da fase nacional depositado via PCT . Tratado de cooperação em matéria de Patentes, conforme Instrução Normativa nº 02, de 06/06/2017 publicada na RPI nº 2422, de 06/06/2017.

---

(21) BR 11 2015 032543-2 A2

Código 1.3 - Notificação - Fase Nacional - PCT
(22) 24/06/2014
(30) 24/06/2013 US 61/838,714
(51) B29C 70/88 (2006.01)
(54) PARTE FUNCIONAL TRIDIMENSIONAL (3D) IMPRESSA, MÉTODO DE IMPRESSÃO DE UMA PARTE FUNCIONAL TRIDIMENSIONAL (3D) E IMPRESSORA 3D
(71) President and Fellows of Harvad College (US)
(72) Jennifer A. Lewis, Michael A. Bell, Travis A. Busbee, John E. Minardi II
(85) 23/12/2015
(86) PCT US2014/043860 de 24/06/2014
(87) WO 2014/209994 de 31/12/2014
Publicação automática da admissibilidade da fase nacional depositado via PCT . Tratado de cooperação em matéria de Patentes, conforme Instrução Normativa nº 02, de 06/06/2017 publicada na RPI nº 2422, de 06/06/2017.

---

(21) BR 11 2015 032554-8 A2

Código 1.3 - Notificação - Fase Nacional - PCT
(22) 24/06/2014
(30) 25/06/2013 CH 01168/13
(51) C07K 7/18 (2006.01), A61K 38/04 (2006.01), A61P 29/00 (2006.01), A61P 9/00 (2006.01), A61P 7/00 (2006.01)
(54) MODULADORES DO RECEPTOR DE BRADICININA E SEU USO
(71) SÉPIA PESQUISA E DESENVOLVIMENTO (BR/SP)
(72) Jair Ribeiro CHAGAS
(85) 23/12/2015
(86) PCT IB2014/001162 de 24/06/2014

(87) WO 2014/207534 de 31/12/2014

(21) BR 11 2015 032556-4 A2

Código 1.3 - Notificação - Fase Nacional - PCT
(22) 26/06/2014
(30) 26/06/2013 US 61/839,798
(51) C12N 15/47 (2006.01), A61K 39/205 (2006.01), A61K 39/21 (2006.01), A61K 39/295 (2006.01), A61K 39/39 (2006.01), A61P 31/14 (2006.01), A61P 37/04 (2006.01), C07K 14/145 (2006.01), C12N 7/01 (2006.01)
(54) PROTEÍNA MATRIZ (M) MODIFICADA DE UM VÍRUS DA ESTOMATITE VESICULAR (VSV); SEQUÊNCIA DE NUCLEOTÍDEOS QUE CODIFICA UMA PROTEÍNA MATRIZ MODIFICADA DE UM VÍRUS DA ESTOMATITE VESICULAR; VÍRUS DA ESTOMATITE VESICULAR RECOMBINANTE (RVSV); VACINA; VACINA DE COMBINAÇÃO DE PREPARAÇÃO E REFORÇO; KIT; PEPTÍDEO ISOLADO; SEQUÊNCIAS DE NUCLEOTÍDEOS ISOLADAS; USO DA VACINA; USO DA VACINA DE COMBINAÇÃO DE PREPARAÇÃO E REFORÇO; MÉTODO PARA INDUZIR UMA RESPOSTA IMUNOLÓGICA EM UM INDIVÍDUO
(71) THE UNIVERSITY OF WESTERN ONTARIO (CA)
(72) CHIL-YONG KANG, GYOUNG NYOUN KIM
(85) 23/12/2015
(86) PCT CA2014/050614 de 26/06/2014
(87) WO 2014/205579 de 31/12/2014

(21) BR 11 2015 032639-0 A2

Código 1.3 - Notificação - Fase Nacional - PCT
(22) 26/06/2014
(30) 27/06/2013 FI 20135703
(51) B66C 19/02 (2006.01), B66C 9/04 (2006.01), B66C 9/10 (2006.01), B62D 7/15 (2006.01)
(54) GUINDASTE
(71) KONECRANES PLC (FI)
(72) Esa Ojapalo
(85) 28/12/2015
(86) PCT FI2014/050525 de 26/06/2014
(87) WO 2014/207314 de 31/12/2014

(21) BR 11 2015 032655-2 A2

Código 1.3 - Notificação - Fase Nacional - PCT
(22) 29/06/2014
(30) 29/06/2013 US 61/841,310
(51) C12P 19/28 (2006.01)
(54) MICRO-ORGANISMO RECOMBINANTE, SISTEMA LIVRE DE CÉLULAS, PLANTA, PARTE DE PLANTA OU CÉLULA DE PLANTA, PRODUTO, MÉTODO

PARA AUMENTAR BIOMASSA OU PRODUÇÃO DE ÓLEO EM UMA PLANTA, E, SEMENTE DE PLANTA
(71) THE REGENTS OF THE UNIVERSITY OF CALIFORNIA (US)
(72) Luisa Gronenberg, James C. Liao, Avinash Srivastava, Samuel Mainguet, Sio Si Wong
(85) 28/12/2015
(86) PCT US2014/044772 de 29/06/2014
(87) WO 2014/210587 de 31/12/2014

---

(21) BR 11 2015 032684-6 A2

Código 1.3 - Notificação - Fase Nacional - PCT
(22) 22/07/2014
(30) 25/07/2013 IB PCT/IB2013/001609
(51) C22C 38/02 (2006.01), C22C 38/04 (2006.01), C21D 8/02 (2006.01), C21D 8/04 (2006.01), C21D 9/46 (2006.01), B23K 11/11 (2006.01), B23K 11/16 (2006.01)
(54) JUNTA SOLDADA POR PONTOS, CONJUNTO DE DUAS FOLHAS DE AÇO, MÉTODO PARA PRODUZIR UMA JUNTA SOLDADA POR PONTOS, PARTE ESTRUTURAL E VEÍCULO
(71) ARCELORMITTAL INVESTIGACIÓN Y DESARROLLO S.L. (ES)
(72) ASTRID PERLADE, SAMUEL VIGNIER, FRÉDÉRIC KEGEL, ARTEM ARLAZAROV
(85) 28/12/2015
(86) PCT IB2014/001366 de 22/07/2014
(87) WO 2015/011547 de 29/01/2015

---

(21) BR 11 2015 032700-1 A2

Código 1.3 - Notificação - Fase Nacional - PCT
(22) 28/06/2014
(30) 29/06/2013 US 61/841,282; 30/12/2013 US 61/921,664
(51) C12Q 1/68 (2006.01), C07K 14/705 (2006.01), G01N 33/50 (2006.01), G01N 33/566 (2006.01)
(54) MÉTODOS DE IDENTIFICAÇÃO, ISOLAMENTO E USO DE RECEPTORES DE AROMA E ODORIZANTE
(71) FIRMENICH SA (CH)
(72) PATRICK PFISTER, MATTHEW E. ROGERS, KHALID JEROD PARRIS
(85) 28/12/2015
(86) PCT US2014/044770 de 28/06/2014
(87) WO 2014/210585 de 31/12/2014

---

(21) BR 11 2015 032709-5 A2

Código 1.3 - Notificação - Fase Nacional - PCT
(22) 03/07/2014
(30) 04/07/2013 IL 227343
(51) A01N 59/00 (2006.01), C02F 1/72 (2006.01), A01N 25/08 (2006.01), A01N

25/10 (2006.01), A01N 25/16 (2006.01), A01N 25/34 (2006.01), A01P 7/00 (2006.01), A01P 1/00 (2006.01), A01P 13/00 (2006.01)
(54) MÉTODO DE CONTROLE DE PRAGAS QUE HABITAM SUPERFÍCIES AQUÁTICAS
(71) SHA'KED MICROBIAL SOLUTIONS (IL)
(72) SERGEI BRAUN, MOSHE HAREL
(85) 28/12/2015
(86) PCT IL2014/050602 de 03/07/2014
(87) WO 2015/001563 de 08/01/2015
Publicação automática da admissibilidade da fase nacional depositado via PCT . Tratado de cooperação em matéria de Patentes, conforme Instrução Normativa nº 02, de 06/06/2017 publicada na RPI nº 2422, de 06/06/2017.

---

(21) BR 11 2015 032726-5 A2

Código 1.3 - Notificação - Fase Nacional - PCT
(22) 26/06/2014
(30) 28/06/2013 IT FI2013A000154
(51) F24C 7/02 (2006.01), H01J 65/04 (2006.01), H05B 6/80 (2006.01)
(54) AQUECEDOR COM MICRO-ONDA ILUMINANTE, COM RECUPERAÇÃO DE ENERGIA
(71) ALBERTO PIZZETTI (IT) , ROBERTO GEMMA (IT) , GIANNI CERZOSO (IT) , RAOUL CANGEMI (IT)
(72) GIANNI CERZOSO, RAOUL CANGEMI
(85) 28/12/2015
(86) PCT IB2014/062631 de 26/06/2014
(87) WO 2014/207700 de 31/12/2014

---

(21) BR 11 2015 032749-4 A2

Código 1.3 - Notificação - Fase Nacional - PCT
(22) 26/06/2014
(30) 28/06/2013 EP 13174176.1
(51) G01N 33/50 (2006.01), G01N 33/94 (2006.01)
(54) MÉTODO E KIT PARA DETERMINAÇÃO DIRETA DA ATIVIDADE BIOLÓGICA DE UM POLIPEPTÍDEO NEUROTOXINA EM CÉLULAS
(71) MERZ PHARMA GMBH & CO. KGAA (DE)
(72) Cornelia Brünn
(85) 28/12/2015
(86) PCT EP2014/063531 de 26/06/2014
(87) WO 2014/207109 de 31/12/2014

---

(21) BR 11 2015 032751-6 A2

Código 1.3 - Notificação - Fase Nacional - PCT
(22) 17/06/2014
(30) 28/06/2013 MY PI2013002518
(51) A61K 31/7056 (2006.01), A61K 31/7052 (2006.01), A61K 36/889 (2006.01),

A61P 31/12 (2006.01)
(54) COMPOSIÇÃO E MÉTODO DE ISOLAMENTO DE COMPOSTO BIOATIVO OBTIDO A PARTIR DE MATERIAL À BASE DE ÓLEO DE PALMA
(71) MALAYSIAN PALM OIL BOARD (MY)
(72) Ravigadevi SAMBANTHAMURTHI, Tan Yew Ai, Wan Saridah Omar Wan, Jabariah Md Ali, Tg Sambandan, Yang Meng Fei, Chokyun Rha, Anthony J. Sinskey
(85) 28/12/2015
(86) PCT MY2014/000184 de 17/06/2014
(87) WO 2014/209100 de 31/12/2014

---

(21) BR 11 2015 032753-2 A2

Código 1.3 - Notificação - Fase Nacional - PCT
(22) 10/03/2014
(30) 27/06/2013 US 61/839,976; 05/02/2014 US 14/173,273
(51) A21B 3/04 (2006.01), F24C 15/20 (2006.01)
(54) DISPOSITIVO DE COZIMENTO E MÉTODO DE COZIMENTO DE UM PRODUTO ALIMENTAR
(71) Middleby Marshall Holdings LLC D/B/A Nuvu Food Service Systems (US)
(72) Matthew Deming, Mark E. Halpin, Sarah J. Tresser
(85) 28/12/2015
(86) PCT US2014/022272 de 10/03/2014
(87) WO 2015/002678 de 08/01/2015

---

(21) BR 11 2015 032787-7 A2

Código 1.3 - Notificação - Fase Nacional - PCT
(22) 18/06/2014
(30) 19/07/2013 US 61/856,376
(51) F01D 5/14 (2006.01), F01D 5/18 (2006.01), F01D 5/28 (2006.01), F01D 9/04 (2006.01), F01D 11/00 (2006.01), F01D 25/24 (2006.01)
(54) APARELHO DE BOCAL DE TURBINA
(71) GENERAL ELECTRIC COMPANY (US)
(72) MICHAEL RAY TUERTSCHER, DARRELL GLENN SENILE, GREG PHELPS
(85) 29/12/2015
(86) PCT US2014/042985 de 18/06/2014
(87) WO 2015/009392 de 22/01/2015
Publicação automática da admissibilidade da fase nacional depositado via PCT . Tratado de cooperação em matéria de Patentes, conforme Instrução Normativa nº 02, de 06/06/2017 publicada na RPI nº 2422, de 06/06/2017.

---

(21) BR 11 2015 032807-5 A2

Código 1.3 - Notificação - Fase Nacional - PCT
(22) 01/07/2014
(30) 03/07/2013 US 61/842.961; 09/07/2013 US 61/843.986
(51) A61F 13/20 (2006.01), A61F 13/15 (2006.01)

(54) UM COMPÓSITO ABSORVENTE, MÉTODOS PARA FAZER O COMPÓSITO ABSORVENTE E UM ARTIGO ABSORVENTE EMPREGANDO OS MESMOS
(71) DSG TECHNOLOGY HOLDINGS LTD. (VG)
(72) ANDREW WRIGHT, EUGENIO VARONA, ANNE SMID, DENNIS SMID
(85) 29/12/2015
(86) PCT US2014/045027 de 01/07/2014
(87) WO 2015/002934 de 08/01/2015

---

(21) BR 11 2015 032869-5 A2

Código 1.3 - Notificação - Fase Nacional - PCT
(22) 01/07/2014
(30) 02/07/2013 FR 1301556
(51) G01D 1/04 (2006.01), G01D 5/04 (2006.01), G01B 5/30 (2006.01), G06M 1/04 (2006.01), G08G 1/065 (2006.01), G06M 3/00 (2006.01)
(54) MICROSSENSOR PASSIVO E REVERSÍVEL AMPLIFICADO DE DEFORMAÇÕES
(71) ETAT FRANCAIS REPRESENTE PAR LE DELEGUE GENERAL POUR L'ARMEMENT (FR) , SILMACH (FR)
(72) PIERRE-FRANÇOIS LOUVIGNÉ, PATRICE MINOTTI, PAUL VESCOVO, VIANNEY SADOULET
(85) 29/12/2015
(86) PCT FR2014/000157 de 01/07/2014
(87) WO 2015/001204 de 08/01/2015
Publicação automática da admissibilidade da fase nacional depositado via PCT . Tratado de cooperação em matéria de Patentes, conforme Instrução Normativa nº 02, de 06/06/2017 publicada na RPI nº 2422, de 06/06/2017.

---

(21) BR 11 2015 032949-7 A2

Código 1.3 - Notificação - Fase Nacional - PCT
(22) 02/07/2014
(30) 03/07/2013 US 13/935,326
(51) G06F 15/16 (2006.01)
(54) SISTEMA E MÉTODO PARA DISTRIBUIR CONTEÚDO EM UMA REDE DE DISTRIBUIÇÃO DE CONTEÚDO
(71) ERICSSON AB (SE)
(72) CHRIS PHILLIPS, JIMMIE RODGERS
(85) 30/12/2015
(86) PCT IB2014/062778 de 02/07/2014
(87) WO 2015/001494 de 08/01/2015

---

(21) BR 11 2015 032953-5 A2

Código 1.3 - Notificação - Fase Nacional - PCT
(22) 02/07/2014
(30) 03/07/2013 US 13/935,381
(51) H04L 29/06 (2006.01), H04L 12/911 (2013.01)

(54) GERENCIAMENTO DE POLÍTICA DE LARGURA DE BANDA EM UMA REDE DE ENTREGA DE CONTEÚDO AUTOCORRIGIDO
(71) ERICSSON AB (SE)
(72) CHRIS PHILLIPS, JIMMIE RODGERS
(85) 30/12/2015
(86) PCT IB2014/062779 de 02/07/2014
(87) WO 2015/001495 de 08/01/2015

---

(21) BR 11 2015 032956-0 A2

Código 1.3 - Notificação - Fase Nacional - PCT
(22) 01/07/2014
(30) 09/07/2013 US 61/844,248
(51) C12N 15/82 (2006.01)
(54) MÉTODO DE PRODUÇÃO DE PLANTAS TRANSGÊNICAS, CONJUNTO DE EXPRESSÃO, CÉLULA E PLANTA TRANSGÊNICA
(71) BOARD OF TRUSTEES OF MICHIGAN STATE UNIVERSITY (US)
(72) GUO-QING SONG, AARON WALWORTH, DONGYAN ZHAO
(85) 30/12/2015
(86) PCT US2014/045115 de 01/07/2014
(87) WO 2015/006105 de 15/01/2015

---

(21) BR 11 2015 032985-3 A2

Código 1.3 - Notificação - Fase Nacional - PCT
(22) 30/06/2014
(30) 01/07/2013 US 61/841,797
(51) A61L 9/12 (2006.01)
(54) SISTEMA DE DISTRIBUIÇÃO DE FRAGRÂNCIA, DISPOSITIVO DE DISTRIBUIÇÃO DE FRAGRÂNCIA E MÉTODO PARA OPERAR UM SISTEMA DE DISTRIBUIÇÃO DE FRAGRÂNCIA
(71) TAKASAGO INTERNATIONAL CORPORATION (U.S.A.) (US)
(72) THOMAS F. SANTINI, ANTHONY R. BUDRAITIS
(85) 30/12/2015
(86) PCT US2014/044949 de 30/06/2014
(87) WO 2015/002900 de 08/01/2015

---

(21) BR 11 2015 032986-1 A2

Código 1.3 - Notificação - Fase Nacional - PCT
(22) 04/07/2014
(30) 05/07/2013 EP PCT/EP2013/064330; 09/01/2014 EP PCT/EP2014/050340; 09/01/2014 DK PA 2014 00009
(51) A61K 39/395 (2006.01), A61P 35/00 (2006.01), C07K 16/10 (2006.01), C07K 16/28 (2006.01), C07K 16/32 (2006.01), C07K 16/46 (2006.01)
(54) ANTICORPO, CONSTRUÇÃO DE ÁCIDO NUCLÉICO, VETOR DE EXPRESSÃO, CÉLULA HOSPEDEIRA, COMPOSIÇÃO, MÉTODOS DE TRATAMENTO DE UMA DOENÇA, DE DIAGNOSTICAR UMA DOENÇA PARA

PRODUZIR UM ANTICORPO PARA DETECTAR A PRESENÇA DE ANTÍGENO DE CD3 OU UMA CÉLULA QUE EXPRESSA CD3 EM UMA AMOSTRA, USO OU MÉTODO, E, KIT
(71) GENMAB A/S (DK)
(72) Edward Van Den Brink, Joost J. Neijssen, Aran Frank Labrijn, Joyce Meesters, Janine Schuurman, Paul Parren
(85) 30/12/2015
(86) PCT EP2014/064326 de 04/07/2014
(87) WO 2015/001085 de 08/01/2015

---

(21) BR 11 2015 033046-0 A2

Código 1.3 - Notificação - Fase Nacional - PCT
(22) 27/06/2014
(30) 02/07/2013 US 61/842,077
(51) C12N 9/10 (2006.01), C12N 15/82 (2006.01), C12N 15/54 (2006.01), A01H 5/00 (2006.01), A01H 5/10 (2006.01)
(54) DIGESTIBILIDADE MELHORADA DE BIOMASSA DE PLANTA
(71) BOARD OF TRUSTEES OF MICHIGAN STATE UNIVERSITY (US) , OHIO UNIVERSITY (US)
(72) FEDERICA BRANDIZZI, CURTIS WILKERSON, SANG JIN KIM, MICHAEL HELD
(85) 30/12/2015
(86) PCT US2014/044662 de 27/06/2014
(87) WO 2015/002841 de 08/01/2015

---

(21) BR 11 2015 033056-8 A2

Código 1.3 - Notificação - Fase Nacional - PCT
(22) 25/06/2014
(30) 02/07/2013 PL PL404538
(51) C04B 35/583 (2006.01), C04B 35/626 (2006.01), C04B 35/628 (2006.01), C04B 35/645 (2006.01), C22C 29/16 (2006.01), C22C 33/02 (2006.01), H01F 1/00 (2006.01), B22F 3/12 (2006.01)
(54) MÉTODO DE PREPARAÇÃO DA CERÂMICA DE Fe:BN
(71) INSTYTUT NISKICH TEMPERATUR I BADAN STRUKTURALNYCH PAN IM. (PL)
(72) KAREN OGANISIAN, WIESLAW STREK, ANDRZEJ VOGT, PAWEL GLUCHOWSKI
(85) 30/12/2015
(86) PCT PL2014/000069 de 25/06/2014
(87) WO 2015/002554 de 08/01/2015
Publicação automática da admissibilidade da fase nacional depositado via PCT . Tratado de cooperação em matéria de Patentes, conforme Instrução Normativa nº 02, de 06/06/2017 publicada na RPI nº 2422, de 06/06/2017.

---

(21) BR 11 2015 033057-6 A2

Código 1.3 - Notificação - Fase Nacional - PCT

(22) 30/06/2014
(30) 01/07/2013 IT FI2013A000156
(51) F16D 3/72 (2006.01)
(54) ELEMENTO DE TORÇÃO TRANSMISSIVO COM RESPOSTA ELÁSTICA
(71) SCUOLA SUPERIORI DI STUDI UNIVERSITARI E DI PERFEZIONAMENTO SANT'ANNA (IT)
(72) FRANCESCO GIOVACCHINI, MARCO CEMPINI, NICOLA VITIELLO, MARIA CHIARA CARROZZA
(85) 30/12/2015
(86) PCT IB2014/062735 de 30/06/2014
(87) WO 2015/001469 de 08/01/2015
Publicação automática da admissibilidade da fase nacional depositado via PCT . Tratado de cooperação em matéria de Patentes, conforme Instrução Normativa nº 02, de 06/06/2017 publicada na RPI nº 2422, de 06/06/2017.

---

(21) BR 11 2015 033063-0 A2

Código 1.3 - Notificação - Fase Nacional - PCT
(22) 07/08/2014
(30) 08/08/2013 US 61/863,902; 27/11/2013 US 61/909,938; 19/05/2014 US 14/280,799
(51) H04L 27/26 (2006.01), H04L 1/00 (2006.01), H04L 5/00 (2006.01)
(54) EQUIPAMENTO DE USUÁRIO E MÉTODO PARA DESCOBERTA DE DISPOSITIVO PARA DISPOSITIVO BASEADO EM PACOTE (D2D) EM UMA REDE DE LTE
(71) INTEL IP CORPORATION (US) , INTEL CORPORATION (US)
(72) ALEXEY KHORYAEV, DEBDEEP CHATTERJEE, GANG XIONG, HUANING NIU, JONG-KAE FWU
(85) 30/12/2015
(86) PCT US2014/050209 de 07/08/2014
(87) WO 2015/021317 de 12/02/2015
Publicação automática da admissibilidade da fase nacional depositado via PCT . Tratado de cooperação em matéria de Patentes, conforme Instrução Normativa nº 02, de 06/06/2017 publicada na RPI nº 2422, de 06/06/2017.

---

(21) BR 11 2016 000009-9 A2

Código 1.3 - Notificação - Fase Nacional - PCT
(22) 02/07/2014
(30) 03/07/2013 AU 2013902465
(51) G06Q 10/06 (2012.01), G06F 17/00 (2006.01)
(54) PROGRAMAÇÃO DINÂMICA DE CARGA DE ÁGUA
(71) TECHNOLOGICAL RESOURCES PTY. LIMITED (AU)
(72) CHARLES BENJAMIN MCHUGH, ERIC WILLIAM NETTLETON, BENJAMIN ROGERS
(85) 04/01/2016
(86) PCT AU2014/050106 de 02/07/2014

	(87) WO 2015/000031 de 08/01/2015 Publicação automática da admissibilidade da fase nacional depositado via PCT . Tratado de cooperação em matéria de Patentes, conforme Instrução Normativa nº 02, de 06/06/2017 publicada na RPI nº 2422, de 06/06/2017.
(21) BR 11 2016 000069-2 A2	Código 1.3 - Notificação - Fase Nacional - PCT (22) 27/05/2014 (30) 03/07/2013 TR 2013/08035 (51) B64C 27/00 (2006.01), B64D 9/00 (2006.01) (54) UMA PLATAFORMA DE ESTEPE (71) ASELSAN ELEKTRONIK SANAYI VE TICARET ANONIM SIRKETI (TR) (72) OKAN CINAR, YUSUF OKAN PEKEL, MERT ATASOY, SUPHI YILMAZ (85) 04/01/2016 (86) PCT TR2014/000192 de 27/05/2014 (87) WO 2015/002623 de 08/01/2015 Publicação automática da admissibilidade da fase nacional depositado via PCT . Tratado de cooperação em matéria de Patentes, conforme Instrução Normativa nº 02, de 06/06/2017 publicada na RPI nº 2422, de 06/06/2017.
(21) BR 11 2016 000136-2 A2	Código 1.3 - Notificação - Fase Nacional - PCT (22) 31/07/2013 (51) B29D 11/00 (2006.01), B29C 67/00 (2006.01), G02B 3/00 (2006.01), G02C 7/02 (2006.01) (54) FABRICAÇÃO ADITIVA PARA LENTE OFTÁLMICA TRANSPA- RENTE (71) ESSILOR INTERNATIONAL (COMPAGNIE GÉNÉRALE D'OPTIQUE) (FR) (72) ROBERT A. VALERI, STEVEN WEBER, JOHN BITEAU (85) 05/01/2016 (86) PCT EP2013/002326 de 31/07/2013 (87) WO 2015/014380 de 05/02/2015 Publicação automática da admissibilidade da fase nacional depositado via PCT . Tratado de cooperação em matéria de Patentes, conforme Instrução Normativa nº 02, de 06/06/2017 publicada na RPI nº 2422, de 06/06/2017.
(21) BR 11 2016 000210-5 A2	Código 1.3 - Notificação - Fase Nacional - PCT (22) 07/07/2014 (30) 07/07/2013 EP 13175447.5; 10/09/2013 EP 13183826.0; 10/12/2013 EP 13196568.3 (51) C07H 15/04 (2006.01), C07K 19/00 (2006.01), A61K 31/7028 (2006.01), A61P 31/04 (2006.01) (54) VACINAS SINTÉTICAS CONTRA STREPTOCOCCUS PNEUMONIAE TIPO 1 (71) MAX-PLANCK-GESELLSCHAFT ZUR FOERDERUNG DER WISSENSCHAFTEN E.V (DE) (72) PETER H. SEEBERGER, CLANEY LEBEV PEREIRA, CHAKKUMKAL

ANISH, BENJAMIN SCHUMANN
(85) 06/01/2016
(86) PCT EP2014/064407 de 07/07/2014
(87) WO 2015/004041 de 15/01/2015
Publicação automática da admissibilidade da fase nacional depositado via PCT . Tratado de cooperação em matéria de Patentes, conforme Instrução Normativa nº 02, de 06/06/2017 publicada na RPI nº 2422, de 06/06/2017.

---

(21) BR 11 2016 000316-0 A2

Código 1.3 - Notificação - Fase Nacional - PCT
(22) 09/07/2014
(30) 09/07/2013 FR 1356740
(51) A61K 35/12 (2006.01), A61K 31/505 (2006.01), A61K 31/58 (2006.01), A61P 17/14 (2006.01), A61Q 7/00 (2006.01)
(54) USO DE FIBROBLASTO GENGIVAL NO TRATAMENTO DE ALOPECIA
(71) ASSISTANCE PUBLIQUE - HOPITAUX DE PARIS (FR) , INSTITUT NATIONAL DE LA SANTÉ ET DE LA RECHERCHE MEDICALE (INSERM) (FR) , INSTITUT DE RADIOPROTECTION ET DE SURETE NUCLEAIRE (FR) , ETAT FRANÇAIS - MINISTÈRE DE LA DÉFENSE - DIRECTION CENTRALE DU SERVICE DE SANTÉ DES AMÉES (FR) , UNIVERSITÉ PARIS DESCARTES (FR)
(72) ANTOINE LAFONT, BERNARD COULOMB, JEAN-JACQUES LATAILLADE, CHRISTINE LINARD
(85) 07/01/2016
(86) PCT EP2014/064772 de 09/07/2014
(87) WO 2015/004216 de 15/01/2015
Publicação automática da admissibilidade da fase nacional depositado via PCT . Tratado de cooperação em matéria de Patentes, conforme Instrução Normativa nº 02, de 06/06/2017 publicada na RPI nº 2422, de 06/06/2017.

---

(21) BR 11 2016 000338-1 A2

Código 1.3 - Notificação - Fase Nacional - PCT
(22) 08/07/2014
(30) 08/07/2013 US 61/843,549; 10/06/2014 US 62/010,098
(51) C07C 229/08 (2006.01), C07C 229/22 (2006.01), A61K 31/223 (2006.01), A61P 25/00 (2006.01)
(54) COMPOSTO DE FÓRMULA ESTRUTURAL I, COMPOSIÇÃO FARMACÊUTICA, MÉTODO DE TRATAMENTO DE UM TRANSTORNO MEDIADO POR NEUROTRANSMISSOR, COMPOSTO PARA USO COMO UM MEDICAMENTO, E, COMPOSTO PARA USO NA PREVENÇÃO OU TRATAMENTO DE UM TRANSTORNO MELHORADO ATRAVÉS DA MODULAÇÃO DE NÍVEIS DE NEUROTRANSMISSOR
(71) AUSPEX PHARMACEUTICALS, INC. (US) , THE UNITED STATES OF AMERICA, AS REPRESENTED BY THE SECRETARY, DEPARTMENT OF HEALTH AND HUMAN SERVICES (US)

(72) DAVID S. GOLDSTEIN, COURTNEY HOLMES, RUDOLF- GIESBERT ALKEN, FRANK SCHNEIDER, CHENGZHI ZHANG
(85) 07/01/2016
(86) PCT US2014/045731 de 08/07/2014
(87) WO 2015/006315 de 15/01/2015
Publicação automática da admissibilidade da fase nacional depositado via PCT . Tratado de cooperação em matéria de Patentes, conforme Instrução Normativa nº 02, de 06/06/2017 publicada na RPI nº 2422, de 06/06/2017.

---

(21) BR 11 2016 000380-2 A2

Código 1.3 - Notificação - Fase Nacional - PCT
(22) 04/07/2014
(30) 09/07/2013 EP 13175821.1
(51) G01S 19/03 (2010.01), G01S 19/21 (2010.01)
(54) SINAIS DE RADIONAVEGAÇÃO POR SATÉLITE ASSINADOS DIGITALMENTE
(71) THE EUROPEAN UNION, representada pela EUROPEAN COMMISSION (BE)
(72) Ignacio Fernandez-Hernandez
(85) 08/01/2016
(86) PCT EP2014/064285 de 04/07/2014
(87) WO 2015/004011 de 15/01/2015
Publicação automática da admissibilidade da fase nacional depositado via PCT . Tratado de cooperação em matéria de Patentes, conforme Instrução Normativa nº 02, de 06/06/2017 publicada na RPI nº 2422, de 06/06/2017.

---

(21) BR 11 2016 000503-1 A2

Código 1.3 - Notificação - Fase Nacional - PCT
(22) 14/07/2014
(30) 16/07/2013 RO A-2013-00535
(51) F21S 8/10 (2006.01), B60Q 1/26 (2006.01), B60Q 1/34 (2006.01), B60Q 1/44 (2006.01), B60Q 1/30 (2006.01)
(54) SISTEMA DE ILUMINAÇÃO COMPACTO COM LEDS
(71) HELLA ROMANA S.R.L (RO)
(72) ARTUR BIERNATOWSKI
(85) 11/01/2016
(86) PCT RO2014/000020 de 14/07/2014
(87) WO 2015/023202 de 19/02/2015
Publicação automática da admissibilidade da fase nacional depositado via PCT . Tratado de cooperação em matéria de Patentes, conforme Instrução Normativa nº 02, de 06/06/2017 publicada na RPI nº 2422, de 06/06/2017.

---

(21) BR 11 2016 000686-0 A2

Código 1.3 - Notificação - Fase Nacional - PCT
(22) 18/07/2014
(30) 19/07/2013 EP 13354028.6
(51) F24J 2/26 (2006.01), F22B 1/00 (2006.01), F24J 2/07 (2006.01), F24J 2/10

(2006.01), F24J 2/05 (2006.01), F28F 1/40 (2006.01)
(54) CORPO ABSORVEDOR DE RADIAÇÃO SOLAR PARA UM SISTEMA DE ENERGIA SOLAR CONCENTRADA E MÉTODO DE FABRICAÇÃO DE UM CORPO ABSORVEDOR DE RADIAÇÃO SOLAR
(71) COMMISSARIAT A L'ENERGIE ATOMIQUE ET AUX ENERGIES ALTERNATIVES (FR) , ALZGITTER MANNESMANN PRECISION ETIRAGE SAS (FR)
(72) VALÉRY VUILLERME, ARNAUD BRUCH, GATIEN FLEURY, BENOIT BOULAY, JEAN-MARC DUHAMEL
(85) 13/01/2016
(86) PCT EP2014/065568 de 18/07/2014
(87) WO 2015/007908 de 22/01/2015
Publicação automática da admissibilidade da fase nacional depositado via PCT . Tratado de cooperação em matéria de Patentes, conforme Instrução Normativa nº 02, de 06/06/2017 publicada na RPI nº 2422, de 06/06/2017.

---

(21) BR 11 2016 000740-9 A2

Código 1.3 - Notificação - Fase Nacional - PCT
(22) 15/07/2014
(30) 18/10/2013 EP EP13189366
(51) G10L 19/008 (2013.01), G10L 21/038 (2013.01), G10L 19/18 (2013.01), G10L 19/02 (2013.01)
(54) CODIFICADOR DE ÁUDIO, DECODIFICADOR DE ÁUDIO E MÉTODOS RELACIONADOS UTILIZANDO PROCESSAMENTO DE DOIS CANAIS DENTRO DE UMA ESTRUTURA DE PREENCHIMENTO DE LACUNA INTELIGENTE
(71) Fraunhofer-Gesellschaft Zur Foerderung Der Angewandten Forschung E.V. (DE)
(72) DISCH SASCHA, NAGEL Frederik, GEIGER Ralf, THOSHKAHNA Balaji Nagendran, SCHMIDT KONSTANTIN, BAYER Stefan, NEUKAM Christian, EDLER Bernd, HELMRICH Christian
(85) 13/01/2016
(86) PCT EP2014/065106 de 15/07/2014
(87) WO 2015/010947 de 29/01/2015
Publicação automática da admissibilidade da fase nacional depositado via PCT . Tratado de cooperação em matéria de Patentes, conforme Instrução Normativa nº 02, de 06/06/2017 publicada na RPI nº 2422, de 06/06/2017.

---

(21) BR 11 2016 000770-0 A2

Código 1.3 - Notificação - Fase Nacional - PCT
(22) 15/07/2014
(30) 15/07/2013 FR 13 56955
(51) C12M 1/00 (2006.01), C12M 1/12 (2006.01), C12M 1/26 (2006.01)
(54) PROCESSO E INSTALAÇÃO DE PRODUÇÃO DE MICROALGAS
(71) INRIA-INSTITUT NATIONAL DE LA RECHERCHE EN INFORMATIQUE ET

EN AUTOMATIQUE (FR) , CENTRE NATIONAL DE LA RECHERCHE SCIENTIFIQUE (C.N.R.S.) (FR) , ECOLE CENTRALE PARIS (FR) , UNIVERSITE PIERRE ET MARIE CURIE (PARIS 6) (FR)
(72) OLIVIER BERNARD, FILIPA LOPES, ERIC PRUVOST, ANTOINE SCIANDRA
(85) 14/01/2016
(86) PCT EP2014/065126 de 15/07/2014
(87) WO 2015/007724 de 22/01/2015
Publicação automática da admissibilidade da fase nacional depositado via PCT . Tratado de cooperação em matéria de Patentes, conforme Instrução Normativa nº 02, de 06/06/2017 publicada na RPI nº 2422, de 06/06/2017.

---

(21) BR 11 2016 000804-9 A2

Código 1.3 - Notificação - Fase Nacional - PCT
(22) 17/07/2014
(30) 17/07/2013 AU 2013902657; 17/07/2013 AU 2013902656; 17/07/2013 AU 2013902658; 17/07/2013 AU 2013902659; 23/09/2013 AU 2013903644
(51) A61K 31/7076 (2006.01), A61K 31/167 (2006.01), A61K 33/06 (2006.01), A61P 7/08 (2006.01), A61P 9/06 (2006.01), A61P 23/02 (2006.01)
(54) MÉTODO PARA TRATAR HEMORRAGIA, CHOQUE E LESÃO CEREBRAL
(71) HIBERNATION THERAPEUITICS, A KF LLC (US)
(72) GEOFFREY DOBSON
(85) 14/01/2016
(86) PCT AU2014/050130 de 17/07/2014
(87) WO 2015/006828 de 22/01/2015
Publicação automática da admissibilidade da fase nacional depositado via PCT . Tratado de cooperação em matéria de Patentes, conforme Instrução Normativa nº 02, de 06/06/2017 publicada na RPI nº 2422, de 06/06/2017.

---

(21) BR 11 2016 000809-0 A2

Código 1.3 - Notificação - Fase Nacional - PCT
(22) 17/07/2014
(30) 17/07/2013 AU 2013902657; 17/07/2013 AU 2013902656; 17/07/2013 AU 2013902658; 17/07/2013 AU 2013902659; 23/09/2013 AU 2013903644
(51) A61K 31/7076 (2006.01), A61K 31/167 (2006.01), A61P 25/04 (2006.01), A61P 41/00 (2006.01), A61P 17/02 (2006.01), A61P 29/00 (2006.01)
(54) MÉTODO PARA TRATAR INFECÇÃO, SEPSIA E LESÃO
(71) HIBERNATION THERAPEUITICS, A KF LLC (US)
(72) GEOFFREY DOBSON
(85) 14/01/2016
(86) PCT AU2014/050131 de 17/07/2014
(87) WO 2015/006829 de 22/01/2015
Publicação automática da admissibilidade da fase nacional depositado via PCT . Tratado de cooperação em matéria de Patentes, conforme Instrução Normativa nº 02, de 06/06/2017 publicada na RPI nº 2422, de 06/06/2017.

(21) BR 11 2016 000822-7 A2

Código 1.3 - Notificação - Fase Nacional - PCT
(22) 18/07/2014
(30) 18/07/2013 JP 2013-148987; 17/03/2014 JP 2014-053445
(51) G21B 3/00 (2006.01), G21B 1/00 (2006.01)
(54) REAGENTE, DISPOSITIVO DE AQUECIMENTO E MÉTODO DE AQUECIMENTO
(71) HYDROGEN ENGINEERING APPLICATION & DEVELOPMENT (JP) , CLEAN PLANET INC. (JP)
(72) TADAHIKO MIZUNO
(85) 14/01/2016
(86) PCT JP2014/069198 de 18/07/2014
(87) WO 2015/008859 de 22/01/2015
Publicação automática da admissibilidade da fase nacional depositado via PCT . Tratado de cooperação em matéria de Patentes, conforme Instrução Normativa nº 02, de 06/06/2017 publicada na RPI nº 2422, de 06/06/2017.

(21) BR 11 2016 000849-9 A2

Código 1.3 - Notificação - Fase Nacional - PCT
(22) 25/07/2014
(30) 26/07/2013 AU 2013902779
(51) B65G 69/18 (2006.01), B08B 15/00 (2006.01), B01D 47/06 (2006.01), E21F 5/02 (2006.01)
(54) SISTEMA DE SUPRESSÃO DE POEIRA; E APARELHO DE VAPORIZAÇÃO
(71) FLINDERS PORTS PTY LIMITED (AU)
(72) ANDREW MARK PELLIZZARI, DANIEL EDWIN SLOAN, DARREN JAMES FRANKLIN, GRANT ADRIEN McALPINE, HENRY MINKUS, BARTOSZ KUCIEL
(85) 14/01/2016
(86) PCT AU2014/000751 de 25/07/2014
(87) WO 2015/010160 de 29/01/2015
Publicação automática da admissibilidade da fase nacional depositado via PCT . Tratado de cooperação em matéria de Patentes, conforme Instrução Normativa nº 02, de 06/06/2017 publicada na RPI nº 2422, de 06/06/2017.

(21) BR 11 2016 000852-9 A2

Código 1.3 - Notificação - Fase Nacional - PCT
(22) 15/07/2014
(30) 22/07/2013 EP EP13177350.9; 22/07/2013 EP EP13177346.7; 22/07/2013 EP EP13177353.3; 22/07/2013 EP EP13177348.3; 18/10/2013 EP EP13189382.8
(51) G10L 21/038 (2013.01), G10L 19/028 (2013.01)
(54) APARELHO PARA DECODIFICAÇÃO DE UM SINAL DE ÁUDIO CODIFICADO COM ADAPTAÇÃO DE PORÇÃO DE FREQUÊNCIA
(71) Fraunhofer-Gesellschaft Zur Foerderung Der Angewandten Forschung E.V.

(DE)
(72) DISCH SASCHA, GEIGER Ralf, HELMRICH Christian, NAGEL Frederik, NEUKAM Christian, SCHMIDT KONSTANTIN, FISCHER Michael
(85) 14/01/2016
(86) PCT EP2014/065118 de 15/07/2014
(87) WO 2015/010953 de 29/01/2015
Publicação automática da admissibilidade da fase nacional depositado via PCT . Tratado de cooperação em matéria de Patentes, conforme Instrução Normativa nº 02, de 06/06/2017 publicada na RPI nº 2422, de 06/06/2017.

---

(21) BR 11 2016 000898-7 A2

Código 1.3 - Notificação - Fase Nacional - PCT
(22) 17/07/2014
(30) 17/07/2013 AU 2013902657; 17/07/2013 AU 2013902656; 17/07/2013 AU 2013902658; 17/07/2013 AU 2013902659; 23/09/2013 AU 2013903644
(51) A61K 31/7076 (2006.01), A61K 31/167 (2006.01), A61K 31/194 (2006.01), A01N 1/02 (2006.01), A61P 9/06 (2006.01), A61P 9/10 (2006.01)
(54) MÉTODO PARA PARADA, PROTEÇÃO E PRESERVAÇÃO DE ÓRGÃO E REDUÇÃO DE LESÃO DE TECIDO
(71) HIBERNATION THERAPEUITICS, A KF LLC (US)
(72) GEOFFREY DOBSON
(85) 15/01/2016
(86) PCT AU2014/050132 de 17/07/2014
(87) WO 2015/006830 de 22/01/2015
Publicação automática da admissibilidade da fase nacional depositado via PCT . Tratado de cooperação em matéria de Patentes, conforme Instrução Normativa nº 02, de 06/06/2017 publicada na RPI nº 2422, de 06/06/2017.

---

(21) BR 11 2016 000947-9 A2

Código 1.3 - Notificação - Fase Nacional - PCT
(22) 15/07/2014
(30) 22/07/2013 EP EP13177350.9; 22/07/2013 EP EP13177346.7; 22/07/2013 EP EP13177353.3; 22/07/2013 EP EP13177348.3; 18/10/2013 EP EP13189389.3
(51) G10L 21/0388 (2013.01), G10L 19/028 (2013.01), G10L 19/02 (2013.01)
(54) APARELHO E MÉTODO PARA DECODIFICAÇÃO DE UM SINAL DE ÁUDIO CODIFICADO UTILIZANDO UM FILTRO CRUZADO AO REDOR DE UMA FREQUÊNCIA DE TRANSIÇÃO
(71) Fraunhofer-Gesellschaft Zur Foerderung Der Angewandten Forschung E.V. (DE)
(72) DISCH SASCHA, GEIGER Ralf, HELMRICH Christian, NAGEL Frederik, NEUKAM Christian, SCHMIDT KONSTANTIN, FISCHER Michael
(85) 15/01/2016
(86) PCT EP2014/065112 de 15/07/2014
(87) WO 2015/010950 de 29/01/2015

Publicação automática da admissibilidade da fase nacional depositado via PCT . Tratado de cooperação em matéria de Patentes, conforme Instrução Normativa nº 02, de 06/06/2017 publicada na RPI nº 2422, de 06/06/2017.

---

(21) BR 11 2016 000972-0 A2

Código 1.3 - Notificação - Fase Nacional - PCT
(22) 17/07/2014
(30) 18/07/2013 AU 2013902678; 12/01/2014 AU 2013904532
(51) G06F 13/16 (2006.01)
(54) COMPUTING ARCHITECTURE WITH PERIPHERALS
(71) BENJAMIN A. GITTINS (MT)
(72) BENJAMIN GITTINS
(85) 15/01/2016
(86) PCT IB2014/063189 de 17/07/2014
(87) WO 2015/008251 de 22/01/2015
Publicação automática da admissibilidade da fase nacional depositado via PCT . Tratado de cooperação em matéria de Patentes, conforme Instrução Normativa nº 02, de 06/06/2017 publicada na RPI nº 2422, de 06/06/2017.

---

(21) BR 11 2016 001011-6 A2

Código 1.3 - Notificação - Fase Nacional - PCT
(22) 17/07/2014
(30) 18/07/2013 AU 2013902678; 12/01/2014 AU 2013904532
(51) G06F 13/16 (2006.01)
(54) COMPUTING ARCHITECTURE WITH PERIPHERALS
(71) BENJAMIN A. GITTINS (MT)
(72) BENJAMIN GITTINS
(85) 17/01/2016
(86) PCT IB2014/063189 de 17/07/2014
(87) WO 2015/008251 de 22/01/2015
Publicação automática da admissibilidade da fase nacional depositado via PCT . Tratado de cooperação em matéria de Patentes, conforme Instrução Normativa nº 02, de 06/06/2017 publicada na RPI nº 2422, de 06/06/2017.

---

(21) BR 11 2016 001013-2 A2

Código 1.3 - Notificação - Fase Nacional - PCT
(22) 17/07/2014
(30) 18/07/2013 AU 2013902678; 12/01/2014 AU 2013904532
(51) G06F 13/16 (2006.01)
(54) COMPUTING ARCHITECTURE WITH PERIPHERALS
(71) BENJAMIN A. GITTINS (MT)
(72) BENJAMIN GITTINS
(85) 17/01/2016
(86) PCT IB2014/063189 de 17/07/2014
(87) WO 2015/008251 de 22/01/2015
Publicação automática da admissibilidade da fase nacional depositado via

PCT . Tratado de cooperação em matéria de Patentes, conforme Instrução Normativa nº 02, de 06/06/2017 publicada na RPI nº 2422, de 06/06/2017.

---

(21) BR 11 2016 001014-0 A2

Código 1.3 - Notificação - Fase Nacional - PCT
(22) 17/07/2014
(30) 18/07/2013 AU 2013902678; 12/01/2014 AU 2013904532
(51) G06F 13/16 (2006.01)
(54) COMPUTING ARCHITECTURE WITH PERIPHERALS
(71) BENJAMIN A. GITTINS (MT)
(72) BENJAMIN GITTINS
(85) 17/01/2016
(86) PCT IB2014/063189 de 17/07/2014
(87) WO 2015/008251 de 22/01/2015
Publicação automática da admissibilidade da fase nacional depositado via PCT . Tratado de cooperação em matéria de Patentes, conforme Instrução Normativa nº 02, de 06/06/2017 publicada na RPI nº 2422, de 06/06/2017.

---

(21) BR 11 2016 001015-9 A2

Código 1.3 - Notificação - Fase Nacional - PCT
(22) 17/07/2014
(30) 18/07/2013 AU 2013902678; 12/01/2014 AU 2013904532
(51) G06F 13/16 (2006.01)
(54) COMPUTING ARCHITECTURE WITH PERIPHERALS
(71) BENJAMIN A. GITTINS (MT)
(72) BENJAMIN GITTINS
(85) 17/01/2016
(86) PCT IB2014/063189 de 17/07/2014
(87) WO 2015/008251 de 22/01/2015
Publicação automática da admissibilidade da fase nacional depositado via PCT . Tratado de cooperação em matéria de Patentes, conforme Instrução Normativa nº 02, de 06/06/2017 publicada na RPI nº 2422, de 06/06/2017.

---

(21) BR 11 2016 001047-7 A2

Código 1.3 - Notificação - Fase Nacional - PCT
(22) 17/07/2014
(30) 18/07/2013 GB 1312880.6
(51) F16C 17/04 (2006.01), F16C 33/04 (2006.01), F16C 33/10 (2006.01), F16C 43/02 (2006.01), F16C 9/02 (2006.01)
(54) ARRUELA DE ENCOSTO
(71) MAHLE ENGINE SYSTEMS UK LIMITED (GB) , MAHLE COMPOSANTS MOTEUR FRANCE SAS (FR) , MAHLE INDUSTRIES, INCORPORATED (US) , MAHLE ENGINE COMPONENTS SLOVAKIA S.R.O. (SK) , MAHLE INTERNATIONAL GMBH (DE)
(72) TINO GALLAS, HA TRAN, MARK SHARPE, STEPHANE BARRAL, KEVIN BERKERY, MIROSLAV BUKNA, MURRAY SCOTT
(85) 18/01/2016

(86) PCT EP2014/065345 de 17/07/2014
(87) WO 2015/007826 de 22/01/2015
Publicação automática da admissibilidade da fase nacional depositado via PCT . Tratado de cooperação em matéria de Patentes, conforme Instrução Normativa nº 02, de 06/06/2017 publicada na RPI nº 2422, de 06/06/2017.

---

(21) BR 11 2016 001072-8 A2

Código 1.3 - Notificação - Fase Nacional - PCT
(22) 15/07/2014
(30) 18/10/2013 EP EP13189374
(51) G10L 19/028 (2013.01)
(54) APARELHO E MÉTODO PARA DECODIFICAÇÃO OU CODIFICAÇÃO DE UM SINAL DE ÁUDIO UTILIZANDO VALORES DE INFORMAÇÃO DE ENERGIA PARA UMA BANDA DE RECONSTRUÇÃO
(71) Fraunhofer-Gesellschaft Zur Foerderung Der Angewandten Forschung E.V. (DE)
(72) NIEDERMEIER Andreas, ERTEL Christian, GEIGER Ralf, GHIDO Florin, HELMRICH Christian
(85) 18/01/2016
(86) PCT EP2014/065110 de 15/07/2014
(87) WO 2015/010949 de 29/01/2015
Publicação automática da admissibilidade da fase nacional depositado via PCT . Tratado de cooperação em matéria de Patentes, conforme Instrução Normativa nº 02, de 06/06/2017 publicada na RPI nº 2422, de 06/06/2017.

---

(21) BR 11 2016 001125-2 A2

Código 1.3 - Notificação - Fase Nacional - PCT
(22) 15/07/2014
(30) 22/07/2013 EP 13177350.9; 22/07/2013 EP 13177353.3; 22/07/2013 EP 13177348.3; 22/07/2013 EP 13177346.7; 18/10/2013 EP 13189362.0
(51) G10L 19/02 (2013.01), G10L 21/038 (2013.01)
(54) APARELHO E MÉTODO PARA CODIFICAÇÃO OU DECODIFICAÇÃO DE UM SINAL DE ÁUDIO COM PREENCHIMENTO DE LACUNA INTELIGENTE NO DOMÍNIO ESPECTRAL
(71) Fraunhofer-Gesellschaft Zur Foerderung Der Angewandten Forschung E.V. (DE)
(72) DISCH SASCHA, NAGEL Frederik, GEIGER Ralf, THOSHKAHNA Balaji Nagendran, SCHMIDT KONSTANTIN, BAYER Stefan, NEUKAM Christian, EDLER Bernd, HELMRICH Christian
(85) 18/01/2016
(86) PCT EP2014/065109 de 15/07/2014
(87) WO 2015/010948 de 29/01/2015
Publicação automática da admissibilidade da fase nacional depositado via PCT . Tratado de cooperação em matéria de Patentes, conforme Instrução Normativa nº 02, de 06/06/2017 publicada na RPI nº 2422, de 06/06/2017.

(21) BR 11 2016 001398-0 A2

Código 1.3 - Notificação - Fase Nacional - PCT
(22) 15/07/2014
(30) 22/07/2013 EP EP13177353; 22/07/2013 EP EP13177350; 22/07/2013 EP EP13177348; 22/07/2013 EP EP13177346; 18/10/2013 EP EP13189368
(51) G10L 21/0388 (2013.01), G10L 19/02 (2013.01)
(54) APARELHO E MÉTODO PARA DECODIFICAÇÃO E CODIFICAÇÃO DE UM SINAL DE ÁUDIO UTILIZANDO SELEÇÃO DE PORÇÃO ESPECTRAL ADAPTATIVA
(71) Fraunhofer-Gesellschaft Zur Foerderung Der Angewandten Forschung E.V. (DE)
(72) NEUKAM Christian, DISCH SASCHA, NAGEL Frederik, NIEDERMEIER Andreas, SCHMIDT KONSTANTIN, THOSHKAHNA Balaji Nagendran
(85) 21/01/2016
(86) PCT EP2014/065116 de 15/07/2014
(87) WO 2015/010952 de 29/01/2015
Publicação automática da admissibilidade da fase nacional depositado via PCT . Tratado de cooperação em matéria de Patentes, conforme Instrução Normativa nº 02, de 06/06/2017 publicada na RPI nº 2422, de 06/06/2017.

(21) BR 11 2016 002018-9 A2

Código 1.3 - Notificação - Fase Nacional - PCT
(22) 31/07/2014
(30) 31/07/2013 US 61/860,356; 09/12/2013 US 14/101,104
(51) B32B 27/08 (2006.01), B32B 27/32 (2006.01), B32B 27/34 (2006.01), B32B 3/28 (2006.01), B65D 81/03 (2006.01)
(54) FILMES CONVERTIDOS E MÉTODOS PARA FAZER MATERIAL DE ACONDICIONAMENTO PROTETOR, FILME VEDÁVEL E INFLÁVEL E FILME DE MULTICAMADAS
(71) PREGIS INNOVATIVE PACKAGING LLC (US)
(72) David Vincent DOBRESKI, Thomas D. WETSCH, Jennifer LAWRENCE, Harrison W. FRANCETT
(85) 28/01/2016
(86) PCT US2014/049231 de 31/07/2014
(87) WO 2015/017697 de 05/02/2015
Publicação automática da admissibilidade da fase nacional depositado via PCT . Tratado de cooperação em matéria de Patentes, conforme Instrução Normativa nº 02, de 06/06/2017 publicada na RPI nº 2422, de 06/06/2017.

(21) BR 11 2016 002084-7 A2

Código 1.3 - Notificação - Fase Nacional - PCT
(22) 30/07/2014
(30) 30/07/2013 FR 1357545
(51) A47J 31/36 (2006.01), A47J 31/44 (2006.01)

(54) SISTEMA DE PRODUÇÃO DE BEBIDAS POR INFUSÃO
(71) COMPAGNIE MEDITERRANEENNE DES CAFES S.A. (FR)
(72) JEAN-PIERRE BLANC, BERTRAND THIBAULT
(85) 29/01/2016
(86) PCT EP2014/066439 de 30/07/2014
(87) WO 2015/014916 de 05/02/2015
Publicação automática da admissibilidade da fase nacional depositado via PCT . Tratado de cooperação em matéria de Patentes, conforme Instrução Normativa nº 02, de 06/06/2017 publicada na RPI nº 2422, de 06/06/2017.

---

(21) BR 11 2016 002107-0 A2

Código 1.3 - Notificação - Fase Nacional - PCT
(22) 29/07/2014
(30) 30/07/2013 US 61/860,059
(51) B65D 5/66 (2006.01), B65D 5/00 (2006.01)
(54) RECIPIENTE FORMADO A PARTIR DE UM BLANQUE DE PEÇA ÚNICA
(71) IP CARTONES Y CORRUGADOS, S, DE R.L. DE C.V. (MX) , INTERNATIONAL PAPER COMPANY (US)
(72) HECKTOR ALONSO SANCHES, JOSE MANUEL FRAGA MUNOZ, DAVID KRETZ
(85) 29/01/2016
(86) PCT US2014/048578 de 29/07/2014
(87) WO 2015/017392 de 05/02/2015
Publicação automática da admissibilidade da fase nacional depositado via PCT . Tratado de cooperação em matéria de Patentes, conforme Instrução Normativa nº 02, de 06/06/2017 publicada na RPI nº 2422, de 06/06/2017.

---

(21) BR 11 2016 002115-0 A2

Código 1.3 - Notificação - Fase Nacional - PCT
(22) 28/07/2014
(30) 07/08/2013 US 61/863,229
(51) A61M 5/00 (2006.01), A61M 5/32 (2006.01)
(54) AUXILIAR DE INJEÇÃO PARA USO COM UM DISPOSITIVO DE INJEÇÃO E MÉTODO DE USO
(71) BRISTOL-MYERS SQUIBB COMPANY (US)
(72) ERIC SCHILLER, PRASHANT KAKADE, HIROO NOGUCHI, TAKUJI HARADA, HIDEO FUKUSHIMA
(85) 29/01/2016
(86) PCT US2014/048417 de 28/07/2014
(87) WO 2015/020823 de 12/02/2015
Publicação automática da admissibilidade da fase nacional depositado via PCT . Tratado de cooperação em matéria de Patentes, conforme Instrução Normativa nº 02, de 06/06/2017 publicada na RPI nº 2422, de 06/06/2017.

---

(21) BR 11 2016 002246-7 A2

Código 1.3 - Notificação - Fase Nacional - PCT

(22) 01/08/2013
(51) B29C 49/00 (2006.01), B29C 49/12 (2006.01), C08G 63/181 (2006.01), C08G 63/672 (2006.01)
(54) RECIPIENTE PLÁSTICO, PRÉ-FORMA PARA A FABRICAÇÃO, MÉTODO PARA A FABRICAÇÃO DE UM RECIPIENTE
(71) SOCIETE ANONYME DES EAUX MINERALES D'EVIAN ET EN ABRÉGÉ S.A.E.M.E. (FR)
(72) JEAN-PAUL BESSON, MARIE-BEMARD BOUFFAND, PHILIPPE REUTENAUER
(85) 01/02/2016
(86) PCT IB2013/002115 de 01/08/2013
(87) WO 2015/015243 de 05/02/2015
Publicação automática da admissibilidade da fase nacional depositado via PCT . Tratado de cooperação em matéria de Patentes, conforme Instrução Normativa nº 02, de 06/06/2017 publicada na RPI nº 2422, de 06/06/2017.

---

(21) BR 11 2016 002459-1 A2

Código 1.3 - Notificação - Fase Nacional - PCT
(22) 08/08/2014
(30) 09/08/2013 IB PCT/IB2013/056530.9
(51) C07D 403/12 (2006.01), C07D 235/14 (2006.01), C07D 401/12 (2006.01), C07D 405/12 (2006.01), C07D 413/12 (2006.01), C07D 417/12 (2006.01), C07D 453/02 (2006.01), C07D 471/04 (2006.01), C07D 473/00 (2006.01), A61K 31/4184 (2006.01), A61P 29/00 (2006.01)
(54) DERIVADOS DE BENZIMIDAZOLIL-METIL UREIA COMO AGONISTAS RECEPTORES DE ALX
(71) ACTELION PHARMACEUTICALS LIMITED (CH)
(72) OLIVIER CORMINBOEUF, SYLVAINE CREN, XAVIER LEROY, DAVIDE POZZI
(85) 03/02/2016
(86) PCT IB2014/063795 de 08/08/2014
(87) WO 2015/019325 de 12/02/2015
Publicação automática da admissibilidade da fase nacional depositado via PCT . Tratado de cooperação em matéria de Patentes, conforme Instrução Normativa nº 02, de 06/06/2017 publicada na RPI nº 2422, de 06/06/2017.

---

(21) BR 11 2016 002708-6 A2

Código 1.3 - Notificação - Fase Nacional - PCT
(22) 12/09/2013
(30) 16/08/2013 US PCT/US2013/0055357
(51) G02B 5/26 (2006.01), G02B 5/20 (2006.01), B32B 5/14 (2006.01)
(54) ARTIGO REVESTIDO COM REVESTIMENTO LOW-E QUE TEM BAIXA TRANSMISSÃO VISÍVEL QUE PODE SER USADO EM UNIDADE DE JANELA DE IG PARA APARÊNCIA CINZA
(71) CENTRE LUXEMBOURGEOIS DE RECHERCHES POUR LE VERRE ET LA CERAMIQUE S.A. (C.R.V.C.) SARL (LU)

(72) HARTMUT KNOLL, MARCUS FRANK
(85) 05/02/2016
(86) PCT US2013/059406 de 12/09/2013
(87) WO 2015/023303 de 19/02/2015
Publicação automática da admissibilidade da fase nacional depositado via PCT . Tratado de cooperação em matéria de Patentes, conforme Instrução Normativa nº 02, de 06/06/2017 publicada na RPI nº 2422, de 06/06/2017.

---

(21) BR 11 2016 003177-6 A2

Código 1.3 - Notificação - Fase Nacional - PCT
(22) 11/08/2014
(30) 13/08/2013 US 13/965.537
(51) B41N 1/00 (2006.01)
(54) APARELHO PARA PROCESSAMENTO TÉRMICO DE ELEMENTOS DE IMPRESSÃO FLEXOGRÁFICA
(71) MACDERMID PRINTINGS SOLUTIONS, LLC (US)
(72) TIMOTHY GOTSICK
(85) 15/02/2016
(86) PCT US2014/050499 de 11/08/2014
(87) WO 2015/023571 de 19/02/2015
Publicação automática da admissibilidade da fase nacional depositado via PCT . Tratado de cooperação em matéria de Patentes, conforme Instrução Normativa nº 02, de 06/06/2017 publicada na RPI nº 2422, de 06/06/2017.

---

(21) BR 11 2016 003265-9 A2

Código 1.3 - Notificação - Fase Nacional - PCT
(22) 22/08/2014
(30) 23/08/2013 EP 13181507.8
(51) G10L 19/02 (2013.01), G10L 19/028 (2013.01), G10L 21/038 (2013.01)
(54) APARELHO E MÉTODO PARA PROCESSAMENTO DE UM SINAL DE ÁUDIO UTILIZANDO UM SINAL DE ERRO DE DISTORÇÃO
(71) Fraunhofer-Gesellschaft Zur Foerderung Der Angewandten Forschung E.V. (DE)
(72) DISCH SASCHA, NAGEL Frederik, GEIGER Ralf, EDLER Bernd, NEUKAM Christian
(85) 16/02/2016
(86) PCT EP2014/067945 de 22/08/2014
(87) WO 2015/025052 de 26/02/2015
Publicação automática da admissibilidade da fase nacional depositado via PCT . Tratado de cooperação em matéria de Patentes, conforme Instrução Normativa nº 02, de 06/06/2017 publicada na RPI nº 2422, de 06/06/2017.

---

(21) BR 11 2016 003520-8 A2

Código 1.3 - Notificação - Fase Nacional - PCT
(22) 07/08/2014

(30) 21/08/2013 EP 13306159.8
(51) G09B 21/00 (2006.01), A61B 3/02 (2006.01)
(54) PROCESSO DE ASSISTÊNCIA À EXPLORAÇÃO VISUAL PARA UM INDIVÍDUO SOFRENDO DE UMA PATOLOGIA DA RETINA RESULTANDO EM UM ESCOTOMA
(71) ESSILOR INTERNATIONAL (COMPAGNIE GÉNÉRALE D'OPTIQUE) (FR) , CENTRE NATIONAL DE LA RECHERCHE SCIENTIFIQUE (CNRS) (FR) , UNIVERSITÉ D' AIX-MARSEILLE (FR)
(72) CARLOS AGUILAR, ERIC CASTET
(85) 19/02/2016
(86) PCT EP2014/067017 de 07/08/2014
(87) WO 2015/024790 de 26/02/2015
Publicação automática da admissibilidade da fase nacional depositado via PCT . Tratado de cooperação em matéria de Patentes, conforme Instrução Normativa nº 02, de 06/06/2017 publicada na RPI nº 2422, de 06/06/2017.

---

(21) BR 11 2016 003546-1 A2

Código 1.3 - Notificação - Fase Nacional - PCT
(22) 14/08/2014
(30) 19/08/2013 GB 1314808.5
(51) A61F 11/08 (2006.01)
(54) DISPOSITIVO DE PROTEÇÃO AUDITIVA
(71) RACAL ACOUSTIC LTD (GB)
(72) DAVIDSON, NORMAN, HUSSEIN, HABIB
(85) 19/02/2016
(86) PCT GB2014/052495 de 14/08/2014
(87) WO 2015/025134 de 26/02/2015
Publicação automática da admissibilidade da fase nacional depositado via PCT . Tratado de cooperação em matéria de Patentes, conforme Instrução Normativa nº 02, de 06/06/2017 publicada na RPI nº 2422, de 06/06/2017.

---

(21) BR 11 2016 003927-0 A2

Código 1.3 - Notificação - Fase Nacional - PCT
(22) 22/07/2014
(30) 29/08/2013 GB 1315416.6
(51) H04N 5/222 (2006.01), H04N 5/262 (2006.01), H04N 5/268 (2006.01)
(54) MÉTODO E SISTEMA PARA REALIZAR UMA PRODUÇÃO DE VÍDEO
(71) MEDIAPRODUCCION, S.L. (ES)
(72) SAGAS, SERGI, BENNASSAR, JOAN, VALVERDE, ANTOINE, TORRENT, GERARD
(85) 23/02/2016
(86) PCT EP2014/065715 de 22/07/2014
(87) WO 2015/028203 de 05/03/2015
Publicação automática da admissibilidade da fase nacional depositado via PCT . Tratado de cooperação em matéria de Patentes, conforme Instrução Normativa nº 02, de 06/06/2017 publicada na RPI nº 2422, de 06/06/2017.

(21) BR 11 2016 004832-6 A2

Código 1.3 - Notificação - Fase Nacional - PCT
(22) 26/08/2014
(30) 03/09/2013 ZA 2013/06594
(51) F42D 5/02 (2006.01), F42D 1/055 (2006.01)
(54) IDENTIFICAÇÃO DE DETONADOR E ATRIBUIÇÃO DE TEMPORIZAÇÃO
(71) DETNET SOUTH AFRICA (PTY) LTD (ZA)
(72) RIAAN VAN WYK
(85) 03/03/2016
(86) PCT ZA2014/000042 de 26/08/2014
(87) WO 2015/039148 de 19/03/2015
Publicação automática da admissibilidade da fase nacional depositado via PCT . Tratado de cooperação em matéria de Patentes, conforme Instrução Normativa nº 02, de 06/06/2017 publicada na RPI nº 2422, de 06/06/2017.

(21) BR 11 2016 005294-3 A2

Código 1.3 - Notificação - Fase Nacional - PCT
(22) 17/09/2014
(30) 17/09/2013 NL 2011452
(51) B23K 9/073 (2006.01), B23K 9/08 (2006.01)
(54) MÉTODO PARA SOLDAR PELO MENOS UMA PEÇA DE TRABALHO, EM PARTICULAR, UM TUBO FOLHEADO, EM PELO MENOS UM LOCAL, USANDO PELO MENOS UM ELEMENTO GERADOR DE ARCO, COMO UM CATODO, E SISTEMA DE SOLDAGEM
(71) BLUEMARINE OFFSHORE YARD SERVICE (NL)
(72) ADRIAN-IONUT SINGURAN, NICOLA PAMBAKIAN
(85) 10/03/2016
(86) PCT NL2014/050633 de 17/09/2014
(87) WO 2015/041519 de 26/03/2015
Publicação automática da admissibilidade da fase nacional depositado via PCT . Tratado de cooperação em matéria de Patentes, conforme Instrução Normativa nº 02, de 06/06/2017 publicada na RPI nº 2422, de 06/06/2017.

(21) BR 11 2016 005449-0 A2

Código 1.3 - Notificação - Fase Nacional - PCT
(22) 12/09/2014
(30) 13/09/2013 US 61/877,474
(51) A01N 43/12 (2006.01), A01N 43/38 (2006.01), A01N 43/90 (2006.01), A01N 45/00 (2006.01), A01N 25/12 (2006.01)
(54) COMPOSIÇÃO REGULADORA DO CRESCIMENTO DE PLANTAS E MÉTODOS DE FABRICAÇÃO E USO DA MESMA
(71) FINE AGROCHEMICALS LIMITED (GB)
(72) PHIL WIKELEY, KEVIN FORNEY, GREG JOHNSON
(85) 11/03/2016
(86) PCT US2014/055428 de 12/09/2014
(87) WO 2015/038917 de 19/03/2015

	Publicação automática da admissibilidade da fase nacional depositado via PCT . Tratado de cooperação em matéria de Patentes, conforme Instrução Normativa nº 02, de 06/06/2017 publicada na RPI nº 2422, de 06/06/2017.
(21) BR 11 2016 005618-3 A2	Código 1.3 - Notificação - Fase Nacional - PCT (22) 17/09/2014 (30) 18/09/2013 US 14/030,076 (51) G02B 5/08 (2006.01) (54) ESPELHO DIELÉTRICO (71) CENTRE LUXEMBOURGEOIS DE RECHERCHES POUR LE VERRE ET LA CERAMIQUE S.A. (C.R.V.C.) SARL (LU) (72) GYORGY VIKOR (85) 15/03/2016 (86) PCT US2014/056105 de 17/09/2014 (87) WO 2015/042157 de 26/03/2015 Publicação automática da admissibilidade da fase nacional depositado via PCT . Tratado de cooperação em matéria de Patentes, conforme Instrução Normativa nº 02, de 06/06/2017 publicada na RPI nº 2422, de 06/06/2017.
(21) BR 11 2016 005853-4 A2	Código 1.3 - Notificação - Fase Nacional - PCT (22) 26/09/2014 (30) 27/09/2013 GB 1317249.9 (51) A62B 9/04 (2006.01), A45F 3/06 (2006.01) (54) CONJUNTO DE MONTAGEM PARA UM APARELHO DE RESPIRAÇÃO AUTÔNOMO (71) SCOTT HEALTH & SAFETY LTD (GB) (72) GRAHAM LANGFORD, JOHN PATRICK KEARNS, ROBERT C. SUTTON (85) 17/03/2016 (86) PCT GB2014/052915 de 26/09/2014 (87) WO 2015/044672 de 02/04/2015 Publicação automática da admissibilidade da fase nacional depositado via PCT . Tratado de cooperação em matéria de Patentes, conforme Instrução Normativa nº 02, de 06/06/2017 publicada na RPI nº 2422, de 06/06/2017.
(21) BR 11 2016 005996-4 A2	Código 1.3 - Notificação - Fase Nacional - PCT (22) 01/10/2014 (30) 04/10/2013 DE 10 2013 111 006.1 (51) B24D 3/00 (2006.01), C01F 7/02 (2006.01), C04B 35/10 (2006.01), C04B 35/101 (2006.01), C04B 35/105 (2006.01), C04B 35/107 (2006.01), C04B 35/109 (2006.01), C04B 35/111 (2006.01), C04B 35/653 (2006.01), C04B 38/00 (2006.01), C09K 3/14 (2006.01), C04B 35/119 (2006.01) (54) CORPOS DE AL2O3 POROSOS POLICRISTALINOS BASEADOS EM ÓXIDO DE ALUMÍNIO FUNDIDO COMPREENDENDO DUREZA AUMENTADA E USO DESSES

(71) CENTER FOR ABRASIVES AND REFRACTORIES RESEARCH & DEVELOPMENT C.A.R.R.D. GMBH (AT)
(72) REINER KUNZ, STEFFEN MÖHMEL
(85) 18/03/2016
(86) PCT EP2014/071017 de 01/10/2014
(87) WO 2015/049273 de 09/04/2015
Publicação automática da admissibilidade da fase nacional depositado via PCT . Tratado de cooperação em matéria de Patentes, conforme Instrução Normativa nº 02, de 06/06/2017 publicada na RPI nº 2422, de 06/06/2017.

---

(21) BR 11 2016 006246-9 A2

Código 1.3 - Notificação - Fase Nacional - PCT
(22) 24/09/2014
(30) 24/09/2013 JP 2013-197110
(51) C07D 471/08 (2006.01), C07D 401/12 (2006.01), C07B 61/00 (2006.01)
(54) MÉTODO DE PRODUÇÃO PARA DERIVADO DE DIAZABICICLO-OCTANO E CORPO INTERMEDIÁRIO DO MESMO
(71) MEIJI SEIKA PAHRMA CO., LTD. (JP)
(72) TAKAO ABE, TAKESHI FURUUCHI, YOSHIAKI SAKAMAKI, NAKAKO MITSUHASHI
(85) 22/03/2016
(86) PCT JP2014/075203 de 24/09/2014
(87) WO 2015/046207 de 02/04/2015
Publicação automática da admissibilidade da fase nacional depositado via PCT . Tratado de cooperação em matéria de Patentes, conforme Instrução Normativa nº 02, de 06/06/2017 publicada na RPI nº 2422, de 06/06/2017.

---

(21) BR 11 2016 006266-3 A2

Código 1.3 - Notificação - Fase Nacional - PCT
(22) 08/10/2014
(30) 08/10/2013 JP 2013-211242
(51) C07D 471/08 (2006.01), A61K 31/43 (2006.01), A61K 31/439 (2006.01), A61K 31/545 (2006.01), A61P 31/04 (2006.01), A61P 43/00 (2006.01), C07B 61/00 (2006.01)
(54) FORMAS CRISTALINAS DE DERIVADO DE DIAZABICICLO- OCTANO E PROCESSO DE PRODUÇÃO DO MESMO
(71) MEIJI SEIKA PAHRMA CO., LTD. (JP)
(72) TAKAO ABE, TAKESHI FURUUCHI, YOSHIAKI SAKAMAKI, NAKAKO MITSUHASHI, YUMIKO SAITO
(85) 22/03/2016
(86) PCT JP2014/076875 de 08/10/2014
(87) WO 2015/053297 de 16/04/2015
Publicação automática da admissibilidade da fase nacional depositado via PCT . Tratado de cooperação em matéria de Patentes, conforme Instrução Normativa nº 02, de 06/06/2017 publicada na RPI nº 2422, de 06/06/2017.

(21) BR 11 2016 006267-1 A2

Código 1.3 - Notificação - Fase Nacional - PCT
(22) 16/09/2014
(30) 23/09/2013 JP 2013-196302; 23/10/2013 JP 2013-219721; 28/03/2014 JP 2014-068954
(51) B43K 5/14 (2006.01), B43K 8/03 (2006.01)
(54) INSTRUMENTO PARA ESCREVER E CARTUCHO DE TINTA
(71) KABUSHIKI KAISHA PILOT CORPORATION (ALSO TRADING AS PILOT CORPORATION (JP)
(72) TAKANORI HOSHINO
(85) 22/03/2016
(86) PCT JP2014/074365 de 16/09/2014
(87) WO 2015/041202 de 26/03/2015
Publicação automática da admissibilidade da fase nacional depositado via PCT . Tratado de cooperação em matéria de Patentes, conforme Instrução Normativa nº 02, de 06/06/2017 publicada na RPI nº 2422, de 06/06/2017.

(21) BR 11 2016 006325-2 A2

Código 1.3 - Notificação - Fase Nacional - PCT
(22) 14/10/2014
(30) 22/10/2013 FR 13/02442
(51) G01P 13/02 (2006.01)
(54) ?MÉTODO E DISPOSITIVO DE MEDIÇÃO DO ÂNGULO DE ATAQUE E DO ÂNGULO DE DERRAPAGEM DE UM AVIÃO?
(71) AIRBUS DEFENCE AND SPACE SAS (FR)
(72) FABRICE RUFFINO
(85) 22/03/2016
(86) PCT FR2014/000222 de 14/10/2014
(87) WO 2015/059370 de 30/04/2015
Publicação automática da admissibilidade da fase nacional depositado via PCT . Tratado de cooperação em matéria de Patentes, conforme Instrução Normativa nº 02, de 06/06/2017 publicada na RPI nº 2422, de 06/06/2017.

(21) BR 11 2016 006562-0 A2

Código 1.3 - Notificação - Fase Nacional - PCT
(22) 23/09/2014
(30) 26/09/2013 US 61/882,644; 04/11/2013 EP 13191335.2
(51) A01N 25/00 (2006.01), A01N 25/12 (2006.01), A01N 25/26 (2006.01), A01N 43/50 (2006.01), A01N 43/64 (2006.01), A01N 43/54 (2006.01), A01N 43/80 (2006.01), A01N 41/10 (2006.01), A01N 47/36 (2006.01), A01P 13/02 (2006.01)
(54) MÉTODO PARA O CONTROLE DAS ERVAS DANINHAS NAS PLANTAÇÕES, FORMULAÇÃO AGROQUÍMICA, MÉTODO DE PREPARAÇÃO DA FORMULAÇÃO E UTILIZAÇÃO DA FORMULAÇÃO
(71) BASF AGROCHEMICAL PRODUCTS B.V. (NL) , UNIVERSIDADE ESTADUAL DE MARINGÁ/CENTRO DE CIÊNCIAS AGRÁRIAS/DEPARTAMENTO DE AGRONOMIA (BR/PR)
(72) MARIANO IGNACIO ETCHEVERRY, FRANK RUNGE, PAULO CESAR

QUEIROZ, LUCELENA PATRICIO CARDOSO, JAMIL CONSTANTIN, GILBERTO VELHO, LUCIO DE PAULA COLLETTE, FREDY MARISCAL
(85) 24/03/2016
(86) PCT EP2014/070277 de 23/09/2014
(87) WO 2015/044150 de 02/04/2015
Publicação automática da admissibilidade da fase nacional depositado via PCT . Tratado de cooperação em matéria de Patentes, conforme Instrução Normativa nº 02, de 06/06/2017 publicada na RPI nº 2422, de 06/06/2017.

---

(21) BR 11 2016 006822-0 A2

Código 1.3 - Notificação - Fase Nacional - PCT
(22) 27/09/2014
(30) 27/09/2013 US 61/883.868; 27/09/2013 US 61/883.623; 27/09/2013 US 61/883.786; 27/09/2013 US 61/883.818; 27/09/2013 US 61/883.692; 27/09/2013 US 61/883.730; 27/09/2013 US 61/883.836; 01/10/2013 US 61/885.331
(51) E21B 33/064 (2006.01)
(54) SISTEMAS DE CONTROLE E/OU POTÊNCIA E/OU COMUNICAÇÃO DE DADOS DE PREVENTOR DE ERUPÇÃO E MÉTODOS RELACIONADOS
(71) TRANSOCEAN INNOVATION LABS, LTD. (KY) , LUIS PEREIRA (US) , JOSE GUITIERREZ (US) , JOHN MATTHEW DALTON (US) , GUY ROBERT BABBITT (US) , TERRY DICKSON (US) , FARI GODAZANDEH (US) , METE MUTLU (US) , TAOUFIK WASSAR (US)
(72) LUIS PEREIRA, JOSE GUITIERREZ, JOHN MATTHEW DALTON, GUY ROBERT BABBITT, TERRY DICKSON, FARI GODAZANDEH, METE MUTLU, TAOUFIK WASSAR, LUIS PEREIRA, JOSE GUITIERREZ, JOHN MATTHEW DALTON, TERRY DICKSON, FARI GODAZANDEH, METE MUTLU, TAOUFIK WASSAR
(85) 28/03/2016
(86) PCT US2014/057925 de 27/09/2014
(87) WO 2015/048592 de 02/04/2015
Publicação automática da admissibilidade da fase nacional depositado via PCT . Tratado de cooperação em matéria de Patentes, conforme Instrução Normativa nº 02, de 06/06/2017 publicada na RPI nº 2422, de 06/06/2017.

---

(21) BR 11 2016 007009-7 A2

Código 1.3 - Notificação - Fase Nacional - PCT
(22) 23/09/2014
(30) 30/09/2013 US 61/884,900; 31/01/2014 US 14/170,470; 16/07/2014 US 14/333,500
(51) A63F 13/213 (2014.01), A63F 13/49 (2014.01), A63F 13/5255 (2014.01), A63F 13/533 (2014.01), G06F 3/01 (2006.01)
(54) MECANISMOS DE SEGURANÇA BASEADOS EM CÂMERA PARA USUÁRIOS DE TELAS TIPO HEAD-MOUNTED DISPLAY
(71) SONY COMPUTER ENTERTAINMENT INC (JP) (JP)
(72) JEFFREY ROGER STAFFORD

(85) 30/03/2016
(86) PCT US2014/057041 de 23/09/2014
(87) WO 2015/048038 de 02/04/2015
Publicação automática da admissibilidade da fase nacional depositado via PCT . Tratado de cooperação em matéria de Patentes, conforme Instrução Normativa nº 02, de 06/06/2017 publicada na RPI nº 2422, de 06/06/2017.

---

(21) BR 11 2016 007330-4 A2

Código 1.3 - Notificação - Fase Nacional - PCT
(22) 30/09/2014
(30) 02/10/2013 US 61/885,680
(51) G01V 1/30 (2006.01)
(54) SISTEMA E MÉTODO PARA ÓPTICA ADAPTATIVA DE EXPLORAÇÃO SÍSMICA
(71) BP CORPORATION NORTH AMERICA, INC (US)
(72) ETGEN, JOHN, THEODORE, PEREZ, GABRIEL, ZHOU, MIN
(85) 01/04/2016
(86) PCT US2014/058336 de 30/09/2014
(87) WO 2015/050874 de 09/04/2015
Publicação automática da admissibilidade da fase nacional depositado via PCT . Tratado de cooperação em matéria de Patentes, conforme Instrução Normativa nº 02, de 06/06/2017 publicada na RPI nº 2422, de 06/06/2017.

---

(21) BR 11 2016 007959-0 A2

Código 1.3 - Notificação - Fase Nacional - PCT
(22) 07/10/2014
(30) 15/10/2013 DE 10 2013 111 365.6
(51) B29B 17/02 (2006.01), B29B 17/04 (2006.01), D21B 1/14 (2006.01), B02C 7/06 (2006.01), D21D 1/30 (2006.01)
(54) DISPOSITIVO E PROCESSO PARA LIMPEZA DE PLÁSTICO NO CURSO DA RECICLAGEM DE PLÁSTICO
(71) CVP CLEAN VALUE PLASTICS GMBH (DE)
(72) ALEXANDER GERCKE, CARSTEN WERMTER, MICHAEL HOFMANN
(85) 11/04/2016
(86) PCT EP2014/071444 de 07/10/2014
(87) WO 2015/055466 de 23/04/2015
Publicação automática da admissibilidade da fase nacional depositado via PCT . Tratado de cooperação em matéria de Patentes, conforme Instrução Normativa nº 02, de 06/06/2017 publicada na RPI nº 2422, de 06/06/2017.

---

(21) BR 11 2016 007964-7 A2

Código 1.3 - Notificação - Fase Nacional - PCT
(22) 15/07/2015
(51) G06F 1/32 (2006.01), H04L 12/24 (2006.01)
(54) GERENCIAMENTO DE POTÊNCIA DEFINIDO POR SOFTWARE PARA RECURSOS DE REDE
(71) ERICSSON TELECOMUNICAÇÕES S.A. (BR/SP)

(72) CATALIN MEIROSU, TEREZA CRISTINA MELO DE BRITO CARVALHO, ANA CAROLINA RIEKSTIN, BRUNO BASTOS RODRIGUES, VIVIANE TAVARES NASCIMENTO
(85) 11/04/2016
(86) PCT IB2015/055362 de 15/07/2015
(87) WO 2017/009689 de 19/01/2017
Publicação automática da admissibilidade da fase nacional depositado via PCT . Tratado de cooperação em matéria de Patentes, conforme Instrução Normativa nº 02, de 06/06/2017 publicada na RPI nº 2422, de 06/06/2017.

---

(21) BR 11 2016 008249-4 A2

Código 1.3 - Notificação - Fase Nacional - PCT
(22) 07/10/2014
(30) 15/10/2013 US 13/998,248
(51) B01D 53/56 (2006.01), B01D 53/75 (2006.01), B01D 53/78 (2006.01)
(54) MÉTODO E APARELHO PARA A REMOÇÃO DE CONTAMINANTES PROVENIENTES DE GASES DE EXAUSTÃO
(71) CANNON TECHNOLOGIES, INC. (US)
(72) NARESH J. SUCHAK
(85) 14/04/2016
(86) PCT US2014/059416 de 07/10/2014
(87) WO 2015/057421 de 23/04/2015
Publicação automática da admissibilidade da fase nacional depositado via PCT . Tratado de cooperação em matéria de Patentes, conforme Instrução Normativa nº 02, de 06/06/2017 publicada na RPI nº 2422, de 06/06/2017.

---

(21) BR 11 2016 008253-2 A2

Código 1.3 - Notificação - Fase Nacional - PCT
(22) 15/10/2014
(30) 15/10/2013 FR 1360031
(51) C07K 14/47 (2006.01), A61K 38/17 (2006.01), A61K 39/385 (2006.01), A61K 35/00 (2006.01)
(54) MÉTODOS PARA A PREPARAÇÃO DE UMA COMPOSIÇÃO, COMPOSIÇÃO, COMPOSIÇÃO FARMACÊUTICA E MÉTODO DE TRATAMENTO ANTICÂNCER
(71) GOLDFISH (FR) , BENOÎT PINTEUR (FR) , GILLES DEVILLERS (FR)
(72) BENOÎT PINTEUR, GILLES DEVILLERS
(85) 14/04/2016
(86) PCT EP2014/072149 de 15/10/2014
(87) WO 2015/055733 de 23/04/2015
Publicação automática da admissibilidade da fase nacional depositado via PCT . Tratado de cooperação em matéria de Patentes, conforme Instrução Normativa nº 02, de 06/06/2017 publicada na RPI nº 2422, de 06/06/2017.

---

(21) BR 11 2016 008415-2 A2

Código 1.3 - Notificação - Fase Nacional - PCT
(22) 14/10/2014

(30) 18/10/2013 EP 13189328.1
(51) G10L 19/00 (2013.01)
(54) DECODIFICADOR DE ÁUDIO, APARELHO PARA GERAÇÃO DE DADOS DE SAÍDA DE ÁUDIO CODIFICADO E MÉTODOS QUE PERMITEM A INICIALIZAÇÃO DE UM DECODIFICADOR
(71) Fraunhofer-Gesellschaft Zur Foerderung Der Angewandten Forschung E.V. (DE)
(72) FISCHER, Daniel, CZELHAN, Bernd, NEUENDORF, Max, RETTELBACH, Nikolaus, HOFMANN, Ingo, FUCHS, Harald, DÖHLA, Stefan, FÄRBER, Nikolaus
(85) 15/04/2016
(86) PCT EP2014/072063 de 14/10/2014
(87) WO 2015/055683 de 23/04/2015
Publicação automática da admissibilidade da fase nacional depositado via PCT . Tratado de cooperação em matéria de Patentes, conforme Instrução Normativa nº 02, de 06/06/2017 publicada na RPI nº 2422, de 06/06/2017.

---

(21) BR 11 2016 008490-0 A2

Código 1.3 - Notificação - Fase Nacional - PCT
(22) 30/12/2013
(51) E21B 47/092 (2012.01), E21B 47/024 (2006.01)
(54) SISTEMA DE FUNDO DE POÇO E MÉTODO
(71) HALLIBURTON ENERGY SERVICES, INC (US)
(72) BURKAY DONDERICI, BARIS GUNER, GEORGE DAVID GOODMAN, WESLEY NEIL LUDWIG
(85) 15/04/2016
(86) PCT US2013/078253 de 30/12/2013
(87) WO 2015/102563 de 09/07/2015
Publicação automática da admissibilidade da fase nacional depositado via PCT . Tratado de cooperação em matéria de Patentes, conforme Instrução Normativa nº 02, de 06/06/2017 publicada na RPI nº 2422, de 06/06/2017.

---

(21) BR 11 2016 008744-5 A2

Código 1.3 - Notificação - Fase Nacional - PCT
(22) 08/11/2013
(30) 30/10/2013 RU 2013148388
(51) A61K 31/7048 (2006.01), A61K 31/164 (2006.01), A61K 36/82 (2006.01), A61K 47/14 (2006.01), A61K 9/02 (2006.01), A61P 29/00 (2006.01)
(54) AGENTE MEDICINAL PRODUZIDO COMO UM SUPOSITÓRIO PARA TRATAR HEMORROIDA, PROCTITE E OUTRAS DOENÇAS DE PROCTOLOGIA INFLAMATÓRIAS
(71) OBSCHESTVO S OGRANICHENNOI OTVETSTVENNOSTYU ¿GEMODAN¿ (RU)
(72) FROLOV, DMITRY VIKTOROVICH

(85) 19/04/2016
(86) PCT RU2013/000993 de 08/11/2013
(87) WO 2015/065231 de 07/05/2015
Publicação automática da admissibilidade da fase nacional depositado via PCT . Tratado de cooperação em matéria de Patentes, conforme Instrução Normativa nº 02, de 06/06/2017 publicada na RPI nº 2422, de 06/06/2017.

---

(21) BR 11 2016 008998-7 A2

Código 1.3 - Notificação - Fase Nacional - PCT
(22) 20/10/2014
(30) 21/10/2013 IT MI2013A001755
(51) A61K 9/00 (2006.01), A61L 24/00 (2006.01), A61L 26/00 (2006.01)
(54) UMA COMPOSIÇÃO BIO-REABSORVÍVEL CONTENDO AGENTES ANTIBACTERIANOS PARA O TRATAMENTO DE DORES NA REGIÃO LOMBAR
(71) NOVAGENT S.R.L. (IT) , MERO S.R.L. (IT)
(72) DAVIDE CREMASCOLI, CARLO LUCA ROMANO, ENZO MEANI, EDGARDO CREMASCOLI
(85) 22/04/2016
(86) PCT IB2014/065471 de 20/10/2014
(87) WO 2015/059623 de 30/04/2015
Publicação automática da admissibilidade da fase nacional depositado via PCT . Tratado de cooperação em matéria de Patentes, conforme Instrução Normativa nº 02, de 06/06/2017 publicada na RPI nº 2422, de 06/06/2017.

---

(21) BR 11 2016 009007-1 A2

Código 1.3 - Notificação - Fase Nacional - PCT
(22) 22/10/2014
(30) 29/10/2013 BE 2013/0728
(51) E02D 29/045 (2006.01)
(54) DISPOSITIVO E MÉTODO PARA DISPOR UMA CAMADA DE MATERIAL DE NÍVEL DE ALTURA PREDETERMINADO EM UM FUNDO SUBAQUÁTICO
(71) BAGGERWERKEN DECLOEDT EN ZOON (BE)
(72) JAN GABRIEL, JAN LEFEVER, JEROEN VANDEN BRANDEN
(85) 22/04/2016
(86) PCT EP2014/072679 de 22/10/2014
(87) WO 2015/062941 de 07/05/2015
Publicação automática da admissibilidade da fase nacional depositado via PCT . Tratado de cooperação em matéria de Patentes, conforme Instrução Normativa nº 02, de 06/06/2017 publicada na RPI nº 2422, de 06/06/2017.

---

(21) BR 11 2016 009223-6 A2

Código 1.3 - Notificação - Fase Nacional - PCT
(22) 21/05/2014
(30) 25/10/2013 CN 201310516269.0
(51) C07D 239/96 (2006.01), C07D 239/95 (2006.01), A01N 43/54 (2006.01),

A01P 13/00 (2006.01)
(54) COMPOSTO DE TRICETONA E SEU MÉTODO DE PREPARAÇÃO E USO
(71) SHANDONG CYNDA CHEMICAL CO., LTD. (CN) , WEIFANG CYNDA CHEMICAL CO., LTD. (CN)
(72) GUANGFU YANG, DAWEI WANG, QIONG CHEN
(85) 25/04/2016
(86) PCT CN2014/078005 de 21/05/2014
(87) WO 2015/058519 de 30/04/2015
Publicação automática da admissibilidade da fase nacional depositado via PCT . Tratado de cooperação em matéria de Patentes, conforme Instrução Normativa nº 02, de 06/06/2017 publicada na RPI nº 2422, de 06/06/2017.

---

(21) BR 11 2016 009435-2 A2

Código 1.3 - Notificação - Fase Nacional - PCT
(22) 28/10/2014
(30) 28/10/2013 FR 1360495
(51) C05D 9/00 (2006.01), C05F 3/00 (2006.01), C05F 11/00 (2006.01), C05F 17/00 (2006.01)
(54) COMPOSIÇÃO PARA FERTILIZAR TERRA AGRÍCOLA, MÉTODO DE FABRICAÇÃO E UTILIZAÇÃO DA MESMA
(71) RAWYA LOFTY MANSOUR (MC)
(72) RAWYA LOTFY MANSOUR, AWAD FIKRY
(85) 28/04/2016
(86) PCT EP2014/073075 de 28/10/2014
(87) WO 2015/063059 de 07/05/2015
Publicação automática da admissibilidade da fase nacional depositado via PCT . Tratado de cooperação em matéria de Patentes, conforme Instrução Normativa nº 02, de 06/06/2017 publicada na RPI nº 2422, de 06/06/2017.

---

(21) BR 11 2016 009501-4 A2

Código 1.3 - Notificação - Fase Nacional - PCT
(22) 29/10/2014
(30) 01/11/2013 JP 2013-228332
(51) B60T 11/26 (2006.01)
(54) CILINDRO MESTRE E RESERVATÓRIO
(71) HONDA MOTOR CO., LTD. (JP) , HITACHI AUTOMOTIVE SYSTEMS, LTD. (JP)
(72) SATOSHI SAITO, SHUNYA ISHIKAWA, KEISUKE NANRI
(85) 28/04/2016
(86) PCT JP2014/078785 de 29/10/2014
(87) WO 2015/064647 de 07/05/2015
Publicação automática da admissibilidade da fase nacional depositado via PCT . Tratado de cooperação em matéria de Patentes, conforme Instrução Normativa nº 02, de 06/06/2017 publicada na RPI nº 2422, de 06/06/2017.

(21) BR 11 2016 009768-8 A2

Código 1.3 - Notificação - Fase Nacional - PCT
(22) 18/06/2014
(30) 30/10/2013 US 61/897,743
(51) G01N 15/14 (2006.01)
(54) SISTEMA E MÉTODO DE MICROFLUÍDICO COM APARELHO DE ENERGIA FOCALIZADA
(71) PREMIUM GENETICS (UK) LIMITED (GB)
(72) DAVID APPLEYARD, JEFF BETTHAUSER, MARJORIE FAUST, JOHN LARSEN, GUOCHENG SHAO, ZHENG XIA, YU ZHOU
(85) 29/04/2016
(86) PCT IB2014/001425 de 18/06/2014
(87) WO 2015/063552 de 07/05/2015
Publicação automática da admissibilidade da fase nacional depositado via PCT . Tratado de cooperação em matéria de Patentes, conforme Instrução Normativa nº 02, de 06/06/2017 publicada na RPI nº 2422, de 06/06/2017.

(21) BR 11 2016 009833-1 A2

Código 1.3 - Notificação - Fase Nacional - PCT
(22) 07/11/2014
(30) 08/11/2013 DE 10 2013 112 317.1
(51) G09B 19/00 (2006.01), A63B 24/00 (2006.01), A63B 71/06 (2006.01)
(54) DISPOSITIVO E MÉTODO PARA AVALIAR AUTOMATICAMENTE UMA PROGRESSÃO DE UM EXERCÍCIO DE TREINAMENTO
(71) FRAUNHOFER-GESELLSCHAFT ZUR FOERDERUNG DER ANGEWANDTEN FORSCHUNG E.V. (DE)
(72) THORSTEN EDELHAEUSSER, NICOLAS WITT, MATTHIAS VOELKER, DAVID VOLL, STEPHAN OTTO, INGMAR BRETZ, NORBERT FRANKE
(85) 02/05/2016
(86) PCT EP2014/074041 de 07/11/2014
(87) WO 2015/067753 de 14/05/2015
Publicação automática da admissibilidade da fase nacional depositado via PCT . Tratado de cooperação em matéria de Patentes, conforme Instrução Normativa nº 02, de 06/06/2017 publicada na RPI nº 2422, de 06/06/2017.

(21) BR 11 2016 009838-2 A2

Código 1.3 - Notificação - Fase Nacional - PCT
(22) 04/11/2014
(30) 07/11/2013 CN 201320697993.3
(51) F16L 9/14 (2006.01), F16L 9/16 (2006.01)
(54) TUBO DE PRESSÃO DE COMPÓSITO DE AREIA E BAMBU TERMOFIXO
(71) ZHEJIANG XINZHOU BAMBOO-BASED COMPOSITES TECHNOLOGY CO., LTD (CN) , YE, LING (CN)
(72) ZHU, XIN, YE, LING, YANG, HUIQING
(85) 02/05/2016
(86) PCT CN2014/090251 de 04/11/2014
(87) WO 2015/067164 de 14/05/2015

Publicação automática da admissibilidade da fase nacional depositado via PCT . Tratado de cooperação em matéria de Patentes, conforme Instrução Normativa nº 02, de 06/06/2017 publicada na RPI nº 2422, de 06/06/2017.

---

(21) BR 11 2016 009872-2 A2

Código 1.3 - Notificação - Fase Nacional - PCT
(22) 31/10/2014
(30) 31/10/2013 US 61/898.024
(51) A61K 9/127 (2006.01), A61K 9/107 (2006.01), A61K 47/24 (2006.01), A61K 47/36 (2006.01), A61K 9/08 (2006.01), A61K 31/045 (2006.01), A61K 31/05 (2006.01), A61K 31/352 (2006.01)
(54) FORMULAÇÕES À BASE DE TERPENO E CANABINOIDE
(71) FULL SPECTRUM LABORATORIES LIMITED (IE)
(72) MARC DONSKY, ROBERT WINNICKI
(85) 02/05/2016
(86) PCT IB2014/003156 de 31/10/2014
(87) WO 2015/068052 de 14/05/2015
Publicação automática da admissibilidade da fase nacional depositado via PCT . Tratado de cooperação em matéria de Patentes, conforme Instrução Normativa nº 02, de 06/06/2017 publicada na RPI nº 2422, de 06/06/2017.

---

(21) BR 11 2016 009894-3 A2

Código 1.3 - Notificação - Fase Nacional - PCT
(22) 30/10/2014
(30) 30/10/2013 US 61/897,680
(51) A01H 4/00 (2006.01), C12M 3/00 (2006.01), A01G 7/06 (2006.01)
(54) PROCESSO PARA MICROPROPAGAÇÃO IN VITRO DE MATERIAL DE PLANTA E PROCESSO PARA A PRODUÇÃO, EM LARGA ESCALA E ALTO VOLUME, DE MUDAS CLONAIS DE PLANTAS PRONTAS PARA O DESENVOLVIMENTO EM CAMPO
(71) FIBRIA CELULOSE S/A. (BR/SP)
(72) RICARDO MIGUEL PENCHEL, JOCEMAR PALAURO DOS REIS, MILA LIPARIZE DE OLIVEIRA
(85) 02/05/2016
(86) PCT BR2014/000391 de 30/10/2014
(87) WO 2015/061871 de 07/05/2015
Publicação automática da admissibilidade da fase nacional depositado via PCT . Tratado de cooperação em matéria de Patentes, conforme Instrução Normativa nº 02, de 06/06/2017 publicada na RPI nº 2422, de 06/06/2017.

---

(21) BR 11 2016 010246-0 A2

Código 1.3 - Notificação - Fase Nacional - PCT
(22) 03/11/2014
(30) 06/11/2013 CN 201310545804.5
(51) C07K 16/00 (2006.01), C07K 1/18 (2006.01)
(54) MÉTODO PARA PURIFICAR PROTEÍNA RECOMBINANTE
(71) SUNSHINE GUOJIAN PHARMACEUTICAL SHANGHAI CO. LTD. (CN)

(72) HU, HUI, ZHU, YUNBIN, ZANG, MEILING
(85) 05/05/2016
(86) PCT CN2014/090150 de 03/11/2014
(87) WO 2015/067147 de 14/05/2015
Publicação automática da admissibilidade da fase nacional depositado via PCT . Tratado de cooperação em matéria de Patentes, conforme Instrução Normativa nº 02, de 06/06/2017 publicada na RPI nº 2422, de 06/06/2017.

---

(21) BR 11 2016 010526-5 A2

Código 1.3 - Notificação - Fase Nacional - PCT
(22) 05/12/2014
(30) 05/12/2013 JP 2013-251671
(51) F16L 15/04 (2006.01)
(54) JUNTA ROSQUEADA PARA TUBOS DE AÇO
(71) NIPPON STEEL & SUMITOMO METAL CORPORATION; VALLOUREC OIL AND GAS FRANCE (JP)
(72) MASAAKI SUGINO
(85) 10/05/2016
(86) PCT JP2014/006079 de 05/12/2014
(87) WO 2015/083382 de 11/06/2015
Publicação automática da admissibilidade da fase nacional depositado via PCT . Tratado de cooperação em matéria de Patentes, conforme Instrução Normativa nº 02, de 06/06/2017 publicada na RPI nº 2422, de 06/06/2017.

---

(21) BR 11 2016 010955-4 A2

Código 1.3 - Notificação - Fase Nacional - PCT
(22) 15/11/2013
(51) B60D 1/28 (2006.01), B60R 21/0132 (2006.01), B60C 11/00 (2006.01)
(54) MEDIÇÕES DE REMENDO DE CONTATO DURANTE EVENTOS DE HIDROPLANAGEM COM DISPOSITIVO PIEZELÉTRICO
(71) 1)COMPAGNIE GENERALE DES ETABLISSEMENTS MICHELIN E 2)MICHELIN RECHERCHE ET TECHNIQUE S.A. (CH)
(72) DAVID ALAN WESTON
(85) 13/05/2016
(86) PCT US2013/070218 de 15/11/2013
(87) WO 2015/073015 de 21/05/2015
Publicação automática da admissibilidade da fase nacional depositado via PCT . Tratado de cooperação em matéria de Patentes, conforme Instrução Normativa nº 02, de 06/06/2017 publicada na RPI nº 2422, de 06/06/2017.

---

(21) BR 11 2016 011156-7 A2

Código 1.3 - Notificação - Fase Nacional - PCT
(22) 18/11/2014
(30) 19/11/2013 DE 10 2013 112 746.0; 19/11/2013 DE 10 2013 112 745.2
(51) G09B 23/30 (2006.01)
(54) SISTEMA DE TREINAMENTO CIRÚRGICO MODULAR

(71) FORSCHUNGS- UND TRANSFERZENTRUM LEIPZIG E.V. AN DER HOCHSCHULE FÜR TECHNIK, WIRTSCHAFT UND KULTUR (DE)
(72) BEN ANDRACK, MATTHIAS MÜLLER, JOCHEN HANDWERK, INGO LORBER, CHRISTIAN KÖHLER, WERNER KORB, LUIS ENRIQUE BERNAL VERA, TOBIAS PILIC
(85) 17/05/2016
(86) PCT EP2014/074934 de 18/11/2014
(87) WO 2015/075038 de 28/05/2015
Publicação automática da admissibilidade da fase nacional depositado via PCT . Tratado de cooperação em matéria de Patentes, conforme Instrução Normativa nº 02, de 06/06/2017 publicada na RPI nº 2422, de 06/06/2017.

---

(21) BR 11 2016 011233-4 A2

Código 1.3 - Notificação - Fase Nacional - PCT
(22) 19/11/2014
(30) 20/11/2013 US 61/906,740
(51) C12Q 1/02 (2006.01)
(54) SISTEMA E MÉTODO PARA SELEÇÃO DE ESPERMA
(71) BRIGHAM AND WOMEN´S HOSPITAL, INC. (US)
(72) UTKAN DEMIRCI, WASEEM ASGHAR
(85) 18/05/2016
(86) PCT US2014/066405 de 19/11/2014
(87) WO 2015/077333 de 28/05/2015
Publicação automática da admissibilidade da fase nacional depositado via PCT . Tratado de cooperação em matéria de Patentes, conforme Instrução Normativa nº 02, de 06/06/2017 publicada na RPI nº 2422, de 06/06/2017.

---

(21) BR 11 2016 011314-4 A2

Código 1.3 - Notificação - Fase Nacional - PCT
(22) 18/11/2014
(30) 19/11/2013 IB PCT/IB2013/060237
(51) C07D 513/14 (2006.01), A61K 31/437 (2006.01), A61P 11/06 (2006.01)
(54) COMPOSTOS DE PIPERIDINA TRICÍCLICOS
(71) ACTELION PHARMACEUTICAL LTD (CH)
(72) DANIEL BUR, CORINNA GRISOSTOMI, OLIVER NAYLER, LUBOS REMEN, MAGALI VERCAUTEREN, RICHARD WELFORD
(85) 18/05/2016
(86) PCT EP2014/074885 de 18/11/2014
(87) WO 2015/075023 de 28/05/2015
Publicação automática da admissibilidade da fase nacional depositado via PCT . Tratado de cooperação em matéria de Patentes, conforme Instrução Normativa nº 02, de 06/06/2017 publicada na RPI nº 2422, de 06/06/2017.

---

(21) BR 11 2016 011326-8 A2

Código 1.3 - Notificação - Fase Nacional - PCT
(22) 11/12/2014
(30) 13/12/2013 JP 2013-258477

(51) C25D 7/04 (2006.01), C25D 5/08 (2006.01), C25D 17/12 (2006.01), C25D 21/00 (2006.01)
(54) APARELHO DE ELETROGALVANIZAÇÃO PARA CANOS DE AÇO
(71) NIPPON STEEL & SUMITOMO METAL CORPORATION; VALLOUREC OIL AND GAS FRANCE (JP)
(72) MASANARI KIMOTO, KAZUYA ISHII, MASAHIRO OSHIMA, TATSUYA YAMAMOTO
(85) 18/05/2016
(86) PCT JP2014/006181 de 11/12/2014
(87) WO 2015/087551 de 18/06/2015
Publicação automática da admissibilidade da fase nacional depositado via PCT . Tratado de cooperação em matéria de Patentes, conforme Instrução Normativa nº 02, de 06/06/2017 publicada na RPI nº 2422, de 06/06/2017.

---

(21) BR 11 2016 011462-0 A2

Código 1.3 - Notificação - Fase Nacional - PCT
(22) 19/11/2014
(30) 19/11/2013 CO 13271804
(51) E21B 34/08 (2006.01), E21B 43/12 (2006.01)
(54) VÁLVULA DE RETENÇÃO COM MASSA INERCIAL PARA BOMBAS DE CAVIDADES PROGRESSIVAS
(71) SERINPET LTDA. - REPRESENTACIONES Y SERVICIOS DE PETROLEOS (CO)
(72) ALEJANDRO LADRÓN DE GUEVARA
(85) 19/05/2016
(86) PCT IB2014/066144 de 19/11/2014
(87) WO 2015/075636 de 28/05/2015
Publicação automática da admissibilidade da fase nacional depositado via PCT . Tratado de cooperação em matéria de Patentes, conforme Instrução Normativa nº 02, de 06/06/2017 publicada na RPI nº 2422, de 06/06/2017.

---

(21) BR 11 2016 011515-5 A2

Código 1.3 - Notificação - Fase Nacional - PCT
(22) 21/11/2014
(30) 21/11/2013 US 61/907,182
(51) A61C 5/04 (2006.01)
(54) COMPOSIÇÕES DE CIMENTO MACROPOROSA, CONVERSÍVEL E INEJETÁVEL E SEUS MÉTODOS PARA PRODUÇÃO, SOLUÇÃO GASOSA, PRODUTO, IMPLANTE ÓSSEO E KIT PARA PRODUZIR UMA COMPOSIÇÃO DE CIMENTO
(71) THE UNIVERSITY OF TOLEDO (US)
(72) SARIT B. BHADOURI, HUAN ZHOU, ANAND K. AGARWAL, VIJAY K. GOEL, SAMEH SALEH
(85) 20/05/2016
(86) PCT US2014/066761 de 21/11/2014
(87) WO 2015/077531 de 28/05/2015

Publicação automática da admissibilidade da fase nacional depositado via PCT . Tratado de cooperação em matéria de Patentes, conforme Instrução Normativa nº 02, de 06/06/2017 publicada na RPI nº 2422, de 06/06/2017.

---

(21) BR 11 2016 011708-5 A2

Código 1.3 - Notificação - Fase Nacional - PCT
(22) 18/11/2014
(30) 22/11/2013 ES P201331705
(51) C07C 37/54 (2006.01), C07G 1/00 (2011.01)
(54) PROCESSO PARA DESPOLIMERIZAÇÃO DA LIGNINA
(71) UNIVERSIDAD DEL PAIS VASCO - EUSKAL HERRIKO UNIBERTSITATEA(UPV-EHU) (ES)
(72) XABIER ERDOCIA IRIARTE, Mª DE LOS ÁNGELES CORCUERA MAESO, JALEL LABIDI BOUCHRIKA
(85) 23/05/2016
(86) PCT ES2014/070854 de 18/11/2014
(87) WO 2015/075290 de 28/05/2015
Publicação automática da admissibilidade da fase nacional depositado via PCT . Tratado de cooperação em matéria de Patentes, conforme Instrução Normativa nº 02, de 06/06/2017 publicada na RPI nº 2422, de 06/06/2017.

---

(21) BR 11 2016 011877-4 A2

Código 1.3 - Notificação - Fase Nacional - PCT
(22) 07/11/2014
(30) 26/11/2013 US 14/090,773
(51) C04B 41/50 (2006.01), B22C 3/00 (2006.01), B22C 1/00 (2006.01), B22C 9/02 (2006.01), B22C 7/02 (2006.01)
(54) MOLDE PARA FUNDIÇÃO DE UM ARTIGO QUE CONTÉM TITÂNIO, COMPOSIÇÃO DE MOLDE E COMPOSIÇÃO DE REVESTIMENTO DE FACE DE UM MOLDE
(71) GENERAL ELECTRIC COMPANY (US)
(72) BERNARD PATRICK BEWLAY, JOAN MCKIEVER, BRIAN MICHAEL ELLIS, NICHOLAS VINCENT MCLASKY
(85) 25/05/2016
(86) PCT US2014/064554 de 07/11/2014
(87) WO 2015/112232 de 30/07/2015
Publicação automática da admissibilidade da fase nacional depositado via PCT . Tratado de cooperação em matéria de Patentes, conforme Instrução Normativa nº 02, de 06/06/2017 publicada na RPI nº 2422, de 06/06/2017.

---

(21) BR 11 2016 012041-8 A2

Código 1.3 - Notificação - Fase Nacional - PCT
(22) 28/11/2014
(30) 29/11/2013 IN 5508/CHE/2013
(51) A61K 9/10 (2006.01), A61K 9/16 (2006.01), A61K 9/20 (2006.01), A61K 31/4178 (2006.01)
(54) DISPERSÃO SÓLIDA DE COBICISTATE AMORFO, PROCESSO PARA

PREPARAÇÃO DE UMA DISPERSÃO SÓLIDA DE COBICISTATE AMORFO, E FORMA DE DOSAGEM FARMACÊUTICA ORAL
(71) MYLAN LABORATORIES LTDA (IN)
(72) RAMAKOTESWARA RAO JETTI, BALAKRISHNA REDDY BHOGALA, AGGI RAMI REDDY BOMMAREDDY, ANJANEYA RAJU INDUKURI
(85) 25/05/2016
(86) PCT IB2014/066414 de 28/11/2014
(87) WO 2015/079415 de 04/06/2015
Publicação automática da admissibilidade da fase nacional depositado via PCT . Tratado de cooperação em matéria de Patentes, conforme Instrução Normativa nº 02, de 06/06/2017 publicada na RPI nº 2422, de 06/06/2017.

---

(21) BR 11 2016 012512-6 A2

Código 1.3 - Notificação - Fase Nacional - PCT
(22) 02/12/2014
(30) 02/12/2013 FR 1361933
(51) G06K 19/06 (2006.01)
(54) MÉTODO E DISPOSITIVO PARA PROTEGER O ACESSO A UMA MENSAGEM.
(71) ADVANCED TRACK E TRACE (FR)
(72) JEAN-PIERRE MASSICOT, ALAIN FOUCOU, ZBIGNIEW SAGAN
(85) 01/06/2016
(86) PCT FR2014/053130 de 02/12/2014
(87) WO 2015/082831 de 11/06/2015
Publicação automática da admissibilidade da fase nacional depositado via PCT . Tratado de cooperação em matéria de Patentes, conforme Instrução Normativa nº 02, de 06/06/2017 publicada na RPI nº 2422, de 06/06/2017.

---

(21) BR 11 2016 012572-0 A2

Código 1.3 - Notificação - Fase Nacional - PCT
(22) 04/12/2014
(30) 04/12/2013 FR 1362120
(51) G01V 1/00 (2006.01), G08B 21/10 (2006.01)
(54) SISTEMA E PROCESSO PARA MEDIR A LARGURA DE UMA FALHA DE UM LOCAL A SER MONITORADO
(71) OFFICE NATIONAL D´ETUDES ET DE RECHERCHES AEROSPATIALES (ONERA) (FR)
(72) FRANÇOIS LEMAITRE
(85) 02/06/2016
(86) PCT EP2014/076525 de 04/12/2014
(87) WO 2015/082591 de 11/06/2015
Publicação automática da admissibilidade da fase nacional depositado via PCT . Tratado de cooperação em matéria de Patentes, conforme Instrução Normativa nº 02, de 06/06/2017 publicada na RPI nº 2422, de 06/06/2017.

---

(21) BR 11 2016 012625-4 A2

Código 1.3 - Notificação - Fase Nacional - PCT

(22) 02/12/2014
(30) 03/12/2013 IB PCT/IB2013/060595
(51) C07D 403/14 (2006.01), A61K 31/4192 (2006.01), A61P 25/00 (2006.01)
(54) FORMA DE SAL CRISTALINO DE (S)-(2-(6-CLORO-7- METIL-1H-BENZO[D]IMIDAZOL-2-IL)-2-METILPIRROLIDIN-1-IL)(5-METOXI-2-(2H-1,2,3-TRIAZOL-2-IL)FENIL)METANONA COMO ANTAGONISTA RECEPTOR DE OREXINA
(71) ACTELION PHARMACEUTICAL LTD (CH)
(72) CHRISTOPH BOSS, CHRISTINE BROTSCHI, MARKUS GUDE, BIBIA HEIDMANN, THIERRY SIFFERLEN, MARKUS VON RAUMER, JODI T. WILLIAMS
(85) 02/06/2016
(86) PCT IB2014/066509 de 02/12/2014
(87) WO 2015/083071 de 11/06/2015
Publicação automática da admissibilidade da fase nacional depositado via PCT . Tratado de cooperação em matéria de Patentes, conforme Instrução Normativa nº 02, de 06/06/2017 publicada na RPI nº 2422, de 06/06/2017.

---

(21) BR 11 2016 012628-9 A2

Código 1.3 - Notificação - Fase Nacional - PCT
(22) 02/12/2014
(30) 03/12/2013 IB PCT/IB2013/060596
(51) C07D 403/14 (2006.01), A61K 31/4192 (2006.01), A61P 25/00 (2006.01)
(54) FORMA CRISTALINA DE (S)-(2-(6-CLORO-7-METIL-1H-BENZO [D]IMIDAZOL-2-IL)-2-METILPIRROLIDIN-1-IL)(5-METÓXI-2-(2H-1,2,3-TRIAZOL-2-IL)FENIL)METANONA E SEU USO COMO ANTAGONISTAS DOS RECEPTORES DA OREXINA
(71) ACTELION PHARMACEUTICAL LTD (CH)
(72) CHRISTOPH BOSS, CHRISTINE BROTSCHI, MARKUS GUDE, BIBIA HEIDMANN, THIERRY SIFFERLEN, MARKUS VON RAUMER, JODI T. WILLIAMS
(85) 02/06/2016
(86) PCT IB2014/066508 de 02/12/2014
(87) WO 2015/083070 de 11/06/2015
Publicação automática da admissibilidade da fase nacional depositado via PCT . Tratado de cooperação em matéria de Patentes, conforme Instrução Normativa nº 02, de 06/06/2017 publicada na RPI nº 2422, de 06/06/2017.

---

(21) BR 11 2016 013134-7 A2

Código 1.3 - Notificação - Fase Nacional - PCT
(22) 09/01/2015
(30) 09/01/2014 JP 2014-002614
(51) F16L 15/04 (2006.01)
(54) JUNTA ROSQUEADA PARA TUBOS DE AÇO
(71) NIPPON STEEL & SUMITOMO METAL CORPORATION; VALLOUREC OIL AND GAS FRANCE (JP)

(72) KEITA INOSE, FUMIO OTA, SHIN UGAI, MASAAKI SUGINO
(85) 08/06/2016
(86) PCT JP2015/000076 de 09/01/2015
(87) WO 2015/105054 de 16/07/2015
Publicação automática da admissibilidade da fase nacional depositado via PCT . Tratado de cooperação em matéria de Patentes, conforme Instrução Normativa nº 02, de 06/06/2017 publicada na RPI nº 2422, de 06/06/2017.

---

(21) BR 11 2016 013341-2 A2

Código 1.3 - Notificação - Fase Nacional - PCT
(22) 12/12/2013
(51) H02K 9/06 (2006.01)
(54) SISTEMA PARA FIXAÇÃO DO DEFLETOR INTERNO DE AR EM TAMPA DEFLETORA PARA MÁQUINA ELÉTRICA GIRANTE
(71) WEG EQUIPAMENTOS ELÉTRICOS S/A (BR/SC)
(72) MARCELO VERARDI, DILSON PEDRO ZOZ
(85) 09/06/2016
(86) PCT BR2013/000564 de 12/12/2013
(87) WO 2015/085379 de 18/06/2015
Publicação automática da admissibilidade da fase nacional depositado via PCT . Tratado de cooperação em matéria de Patentes, conforme Instrução Normativa nº 02, de 06/06/2017 publicada na RPI nº 2422, de 06/06/2017.

---

(21) BR 11 2016 013377-3 A2

Código 1.3 - Notificação - Fase Nacional - PCT
(22) 10/12/2013
(51) C22B 7/00 (2006.01), H01M 6/52 (2006.01)
(54) MÉTODO PARA RECICLAR AS BATERIAS ELÉTRICAS PORTÁTEIS UTILIZADAS OU REJEITADAS
(71) FIDAY GESTION (FR) , ECO?RING (FR)
(72) PICARD, LIONEL, GARNIER, JEAN-PIERRE
(85) 09/06/2016
(86) PCT FR2013/053012 de 10/12/2013
(87) WO 2015/086914 de 18/06/2015
Publicação automática da admissibilidade da fase nacional depositado via PCT . Tratado de cooperação em matéria de Patentes, conforme Instrução Normativa nº 02, de 06/06/2017 publicada na RPI nº 2422, de 06/06/2017.

---

(21) BR 11 2016 013524-5 A2

Código 1.3 - Notificação - Fase Nacional - PCT
(22) 09/12/2014
(30) 11/12/2013 US 61/914,588
(51) A01N 25/04 (2006.01), A01N 43/90 (2006.01), A01N 43/80 (2006.01)
(54) CONCENTRADO DE REGULAÇÃO DO CRESCIMENTO DE PLANTAS DISPERSIVO EM ÁGUA E PROCESSOS PARA FAZER E USAR O MESMO
(71) FINE AGROCHEMICALS LIMITED (GB)
(72) PHIL WIKELEY, KEVIN FORNEY, JOELLE REIGNARD, RICHARD

CLAPPERTON
(85) 10/06/2016
(86) PCT US2014/069313 de 09/12/2014
(87) WO 2015/089051 de 18/06/2015
Publicação automática da admissibilidade da fase nacional depositado via PCT . Tratado de cooperação em matéria de Patentes, conforme Instrução Normativa nº 02, de 06/06/2017 publicada na RPI nº 2422, de 06/06/2017.

---

(21) BR 11 2016 013821-0 A2

Código 1.3 - Notificação - Fase Nacional - PCT
(22) 15/12/2014
(30) 16/12/2013 US 14/107,576
(51) G01N 29/09 (2006.01), G01N 29/44 (2006.01)
(54) SISTEMAS DE MONITORAMENTO DE INTEGRIDADE ESTRUTURAL QUE EMPREGA TECNOLOGIA DE IMPEDÂNCIA ELETROMECÂNICA?
(71) EMBRAER S.A. (BR/SP) , UNIVERSIDADE FEDERAL DE UBERLANDIA (BR/MG)
(72) CAMILA GIANINI GONSALEZ, GLAUCO HUMBERTO GOMES, FERNANDO DOTTA, MAURÍCIO HARTMANN, PAULO ANCHIETA DA SILVA, RICARDO PINHEIRO RULLI, CARLOS ALBERTO GALLO, DOMINGOS ALVES RADE, ELIAS BITENCOURT TEODORO, LUIZ GUSTAVO MARTINS, MARCOS MORAIS DE SOUZA, ROBERTO MENDES FINZI NETO, VALDER STEFFEN, JR
(85) 15/06/2016
(86) PCT BR2014/000444 de 15/12/2014
(87) WO 2015/089604 de 25/06/2015
Publicação automática da admissibilidade da fase nacional depositado via PCT . Tratado de cooperação em matéria de Patentes, conforme Instrução Normativa nº 02, de 06/06/2017 publicada na RPI nº 2422, de 06/06/2017.

---

(21) BR 11 2016 013840-6 A2

Código 1.3 - Notificação - Fase Nacional - PCT
(22) 19/12/2014
(30) 20/12/2013 EP 13198762.0
(51) G01V 3/10 (2006.01), B07C 5/34 (2006.01)
(54) MONTAGEM DE DETECTOR DE METAL E MÉTODO PARA MONTAR UM DETECTOR DE METAL
(71) METTLER-TOLEDO SAFELINE LIMITED (GB)
(72) PAUL ELLISON, TIM MILLS, DAREN BUTTERWORTH
(85) 15/06/2016
(86) PCT EP2014/078854 de 19/12/2014
(87) WO 2015/092010 de 25/06/2015
Publicação automática da admissibilidade da fase nacional depositado via PCT . Tratado de cooperação em matéria de Patentes, conforme Instrução Normativa nº 02, de 06/06/2017 publicada na RPI nº 2422, de 06/06/2017.

(21) BR 11 2016 014029-0 A2

Código 1.3 - Notificação - Fase Nacional - PCT
(22) 01/12/2014
(30) 20/12/2013 DE 10 2013 114 699.6
(51) B29B 17/02 (2006.01), D21D 1/30 (2006.01), B02C 7/12 (2006.01)
(54) DISPOSITIVO PARA A REMOÇÃO DE IMPUREZAS DE APARAS DE PLÁSTICO
(71) CVP CLEAN VALUE PLASTICS GMBH (DE)
(72) MICHAEL HOFMANN, ALEXANDER GERCKE
(85) 16/06/2016
(86) PCT EP2014/076104 de 01/12/2014
(87) WO 2015/090919 de 25/06/2015
Publicação automática da admissibilidade da fase nacional depositado via PCT . Tratado de cooperação em matéria de Patentes, conforme Instrução Normativa nº 02, de 06/06/2017 publicada na RPI nº 2422, de 06/06/2017.

---

(21) BR 11 2016 014107-5 A2

Código 1.3 - Notificação - Fase Nacional - PCT
(22) 16/12/2014
(30) 17/12/2013 FR 1362843
(51) C10M 141/10 (2006.01), C10N 10/12 (2006.01), C10N 30/06 (2006.01), C10N 40/25 (2006.01), C10N 70/00 (2006.01)
(54) COMPOSIÇÃO LUBRIFICANTE À BASE DE TRIAMINAS GRAXAS
(71) 1) TOTAL MARKETING SERVICES; 2) CENTRE NATIONAL DE LA RECHERCHE SCIENTIFIQUE (CNRS); E 3) ECOLE CENTRALE DE LYON (FR)
(72) MARIA ISABEL DE BARROS BOUCHET, OLGA GORBATCHEV, RAPHAELE IOVINE, CARINE PIZARD
(85) 16/06/2016
(86) PCT EP2014/077942 de 16/12/2014
(87) WO 2015/091466 de 25/06/2015
Publicação automática da admissibilidade da fase nacional depositado via PCT . Tratado de cooperação em matéria de Patentes, conforme Instrução Normativa nº 02, de 06/06/2017 publicada na RPI nº 2422, de 06/06/2017.

---

(21) BR 11 2016 014208-0 A2

Código 1.3 - Notificação - Fase Nacional - PCT
(22) 19/12/2014
(30) 20/12/2013 US 61/918,880
(51) C12P 7/64 (2006.01)
(54) MÉTODO DE EXTRAÇÃO DE LIPÍDEOS A PARTIR DE UMA POPULAÇÃO DE MICRO-ORGANISMOS
(71) DSM NUTRICIONAL PRODUCTS AG (CH)
(72) DOROTHY A. DENNIS, ROBERTO E. ARMENTA
(85) 17/06/2016
(86) PCT IB2014/003113 de 19/12/2014
(87) WO 2015/092544 de 25/06/2015

Publicação automática da admissibilidade da fase nacional depositado via PCT . Tratado de cooperação em matéria de Patentes, conforme Instrução Normativa nº 02, de 06/06/2017 publicada na RPI nº 2422, de 06/06/2017.

---

(21) BR 11 2016 014225-0 A2

Código 1.3 - Notificação - Fase Nacional - PCT
(22) 17/12/2014
(30) 17/12/2013 US 61/916,926; 18/02/2014 US 61/940,919; 24/04/2014 US PCT/US2014/035375; 13/06/2014 US 62/012,009
(51) B25B 13/48 (2006.01), B25B 17/00 (2006.01), B25B 17/02 (2006.01), B25B 23/00 (2006.01), F16B 39/24 (2006.01), B25B 13/06 (2006.01)
(54) ARRUELA DE REAÇÃO
(71) HYTORC DIV. UNEX CORPORATION (US)
(72) JOHN KURT JUNKERS, XIAOXING ZHANG, ERIC P. JUNKERS
(85) 17/06/2016
(86) PCT US2014/070996 de 17/12/2014
(87) WO 2015/100115 de 02/07/2015
Publicação automática da admissibilidade da fase nacional depositado via PCT . Tratado de cooperação em matéria de Patentes, conforme Instrução Normativa nº 02, de 06/06/2017 publicada na RPI nº 2422, de 06/06/2017.

---

(21) BR 11 2016 014253-5 A2

Código 1.3 - Notificação - Fase Nacional - PCT
(22) 18/12/2014
(30) 20/12/2013 EP 13198710.9
(51) D06M 13/513 (2006.01), D06M 16/00 (2006.01), C12Q 1/06 (2006.01), C12Q 1/22 (2006.01)
(54) MÉTODOS PARA ACABAMENTO DE FIBRAS E/OU TECIDOS E PARA DETERMINAÇÃO QUANTITATIVA DO ACÚMULO DE MICRORGANISMOS EM UM SUBSTRATO SÓLIDO, E, USO DE UM DERIVADO DE SILANO HIDROFÍLICOS
(71) SANITIZED AG (CH) , EMPA EIDGNÖSSISCHE MATERIALPRÜFUNGS-FORSCHUNGSANSTALT (CH)
(72) HEINZ KATZENMEIER, PETER STUTTE, SABRINA SCHMIDT- EMRICH, LINDA THÖNY-MEYER, QUN REN ZULIAN
(85) 17/06/2016
(86) PCT EP2014/078383 de 18/12/2014
(87) WO 2015/091740 de 25/06/2015
Publicação automática da admissibilidade da fase nacional depositado via PCT . Tratado de cooperação em matéria de Patentes, conforme Instrução Normativa nº 02, de 06/06/2017 publicada na RPI nº 2422, de 06/06/2017.

---

(21) BR 11 2016 014565-8 A2

Código 1.3 - Notificação - Fase Nacional - PCT
(22) 22/01/2014
(51) G01V 3/18 (2006.01), G01V 3/34 (2006.01)
(54) MÉTODO E SISTEMA DE PERFILAGEM, E, MEIO DE

ARMAZENAMENTO DE INFORMAÇÕES NÃO TRANSIENTES
(71) HALLIBURTON ENERGY SERVICES, INC. (US)
(72) LUIS E. SAN MARTIN, BILL SCHAECHER, BURKAY DONDERICI
(85) 20/06/2016
(86) PCT US2014/012541 de 22/01/2014
(87) WO 2015/112136 de 30/07/2015
Publicação automática da admissibilidade da fase nacional depositado via PCT . Tratado de cooperação em matéria de Patentes, conforme Instrução Normativa nº 02, de 06/06/2017 publicada na RPI nº 2422, de 06/06/2017.

---

(21) BR 11 2016 014777-4 A2

Código 1.3 - Notificação - Fase Nacional - PCT
(22) 05/01/2015
(30) 15/01/2014 PL P.406846
(51) F17C 1/00 (2006.01), B29L 31/00 (2006.01), B29C 49/06 (2006.01), B29B 11/14 (2006.01)
(54) RECIPIENTE COMPÓSITO DE ALTA PRESSÃO E O MÉTODO DE FABRICAÇÃO DO RECIPIENTE COMPÓSITO DE ALTA PRESSÃO
(71) TECHPLAST SPÓLKA Z O.O. (PL)
(72) ADAM SAFERNA, DAWID SAFERNA
(85) 22/06/2016
(86) PCT PL2015/000001 de 05/01/2015
(87) WO 2015/108429 de 23/07/2015
Publicação automática da admissibilidade da fase nacional depositado via PCT . Tratado de cooperação em matéria de Patentes, conforme Instrução Normativa nº 02, de 06/06/2017 publicada na RPI nº 2422, de 06/06/2017.

---

(21) BR 11 2016 014866-5 A2

Código 1.3 - Notificação - Fase Nacional - PCT
(22) 05/01/2015
(30) 08/01/2014 EP 14150465.4
(51) G01J 5/00 (2006.01), G01J 5/08 (2006.01), B22D 2/00 (2006.01), B22D 41/16 (2006.01), F16B 7/20 (2006.01)
(54) DISPOSITIVO E MÉTODO PARA MEDIR A TEMPERATURA, MANGA FEITA PELO MENOS PARCIALMENTE DE MATERIAL REFRATÁRIO, MÉTODO PARA MONTAR UMA MANGA E HASTE DE BATENTE FEITA DE MATERIAL REFRATÁRIO
(71) VESUVIUS GROUP (SA) (BE)
(72) MICHEL DUSSUD
(85) 23/06/2016
(86) PCT EP2015/050057 de 05/01/2015
(87) WO 2015/104241 de 16/07/2015
Publicação automática da admissibilidade da fase nacional depositado via PCT . Tratado de cooperação em matéria de Patentes, conforme Instrução Normativa nº 02, de 06/06/2017 publicada na RPI nº 2422, de 06/06/2017.

(21) BR 11 2016 015028-7 A2

Código 1.3 - Notificação - Fase Nacional - PCT
(22) 05/01/2015
(30) 07/01/2014 EP 14150362.3
(51) H04S 3/02 (2006.01), H04S 7/00 (2006.01)
(54) APARELHO E MÉTODO PARA GERAÇÃO DE UMA PLURALIDADE DE CANAIS DE ÁUDIO
(71) FRAUNHOFER-GESELLSCHAFT ZUR FOERDERUNG DER ANGEWANDTEN FORSCHUNG E. V. (DE)
(72) BORSS, CHRISTIAN, ERTEL, CHRISTIAN, HILPERT, JOHANNES, KUNTZ, ACHIM, FISCHER, MICHAEL, SCHUH, FLORIAN, GRILL, BERNHARD
(85) 24/06/2016
(86) PCT EP2015/050043 de 05/01/2015
(87) WO 2015/104237 de 16/07/2015
Publicação automática da admissibilidade da fase nacional depositado via PCT . Tratado de cooperação em matéria de Patentes, conforme Instrução Normativa nº 02, de 06/06/2017 publicada na RPI nº 2422, de 06/06/2017.

(21) BR 11 2016 015659-5 A2

Código 1.3 - Notificação - Fase Nacional - PCT
(22) 25/12/2014
(30) 02/01/2014 CN 201410001937.0
(51) A61K 31/59 (2006.01), A61K 9/00 (2006.01), A61P 13/10 (2006.01), A61P 13/02 (2006.01)
(54) USO DE UM COMPOSTO DE VITAMINA D, COMPOSIÇÕES FARMACÊUTICAS, PREPARAÇÕES FARMACÊUTICAS E KITS
(71) ZENSUN (SHANGHAI) SCIENCE & TECHNOLOGY, LTD. (CN)
(72) MINGDONG ZHOU
(85) 04/07/2016
(86) PCT CN2014/094893 de 25/12/2014
(87) WO 2015/101208 de 09/07/2015
Publicação automática da admissibilidade da fase nacional depositado via PCT . Tratado de cooperação em matéria de Patentes, conforme Instrução Normativa nº 02, de 06/06/2017 publicada na RPI nº 2422, de 06/06/2017.

(21) BR 11 2016 015914-4 A2

Código 1.3 - Notificação - Fase Nacional - PCT
(22) 07/01/2015
(30) 08/01/2014 US 14/150,539
(51) H04W 4/00 (2009.01)
(54) SISTEMA E MÉTODO PARA SEMPRE EM CONEXÕES NO SISTEMA DE COMUNICAÇÕES SEM FIOS.
(71) HUAWEI TECHNOLOGIES CO., LTD. (CN)
(72) KELVIN KAR KIN AU, LIQING ZHANG, JIANGLEI MA
(85) 07/07/2016
(86) PCT US2015/010438 de 07/01/2015

(87) WO 2015/105846 de 16/07/2015
Publicação automática da admissibilidade da fase nacional depositado via PCT . Tratado de cooperação em matéria de Patentes, conforme Instrução Normativa nº 02, de 06/06/2017 publicada na RPI nº 2422, de 06/06/2017.

---

(21) BR 11 2016 016211-0 A2

Código 1.3 - Notificação - Fase Nacional - PCT
(22) 14/01/2015
(30) 14/01/2014 EP 14151079.2
(51) A01N 31/08 (2006.01), A01N 35/04 (2006.01), B65D 81/28 (2006.01)
(54) ?COMPOSIÇÕES ANTI-MICROBIANAS PARA EMPACOTAMENTO DE ALIMENTOS CONSISTINDO EM SALICILALDEÍDO E CARVACROL, TIMOL OU SUA MISTURA?
(71) INSTITUTO TECNOLÓGICO DEL EMBALAJE, TRANSPORTE Y LOGÍSTICA ITENE (ES)
(72) ANA GUADALUPE GALET DOMINGO, LUÍS PRATS GARCÍA, FUENSANTA MARIA MONEDERO PRIETO, JOSÉ MARIA BERMÚDEZ SALDAÑA, MARIA TERESA CALVO VILANOVA, MARTA INÉS LARA LLEDÓ
(85) 12/07/2016
(86) PCT EP2015/050613 de 14/01/2015
(87) WO 2015/107089 de 23/07/2015
Publicação automática da admissibilidade da fase nacional depositado via PCT . Tratado de cooperação em matéria de Patentes, conforme Instrução Normativa nº 02, de 06/06/2017 publicada na RPI nº 2422, de 06/06/2017.

---

(21) BR 11 2016 016725-2 A2

Código 1.3 - Notificação - Fase Nacional - PCT
(22) 06/02/2015
(30) 06/02/2014 GB 1402052.3; 06/02/2014 GB 1402056.4
(51) C08G 59/50 (2006.01), C08J 5/24 (2006.01)
(54) ?AGENTES DE CURA PARA RESINAS EPÓXI?
(71) HEXCEL COMPOSITES LTD. (GB)
(72) CHRIS MASON, MARTIN SIMMONS
(85) 19/07/2016
(86) PCT EP2015/052539 de 06/02/2015
(87) WO 2015/118121 de 13/08/2015
Publicação automática da admissibilidade da fase nacional depositado via PCT . Tratado de cooperação em matéria de Patentes, conforme Instrução Normativa nº 02, de 06/06/2017 publicada na RPI nº 2422, de 06/06/2017.

---

(21) BR 11 2016 016871-2 A2

Código 1.3 - Notificação - Fase Nacional - PCT
(22) 02/02/2015
(30) 03/02/2014 DE 10 2014 101 279.8
(51) B60G 15/12 (2006.01), B60G 17/048 (2006.01), B60G 17/052 (2006.01), F16F 9/05 (2006.01), F16F 9/512 (2006.01), F16F 9/342 (2006.01)
(54) COMPOSIÇÃO DE MOLA DE AR COM VÁLVULA DE CONTROLE

INTEGRADA E ELEMENTO DE ACIONAMENTO EM FORMATO BASCULAR
(71) KNORR-BREMSE SYSTEME FÜR NUTZFAHRZEUGE GMBH (DE)
(72) ISTVÁN DALI, KORNÉL KANTOR, LÁSZLÓ KONCZ, ZOLTAN VASS
(85) 21/07/2016
(86) PCT EP2015/052059 de 02/02/2015
(87) WO 2015/114134 de 06/08/2015
Publicação automática da admissibilidade da fase nacional depositado via PCT . Tratado de cooperação em matéria de Patentes, conforme Instrução Normativa nº 02, de 06/06/2017 publicada na RPI nº 2422, de 06/06/2017.

---

(21) BR 11 2016 016892-5 A2

Código 1.3 - Notificação - Fase Nacional - PCT
(22) 20/01/2015
(30) 21/01/2014 HU P1400025
(51) C07D 498/04 (2006.01), A61K 31/551 (2006.01), A61P 25/18 (2006.01), A61P 25/24 (2006.01), A61P 25/28 (2006.01)
(54) NOVOS COMPOSTOS DE DI-HIDRO- OXAZINOBENZODIAZEPINA, UM PROCESSO PARA SUA PREPARAÇÃO E COMPOSIÇÕES FARMACÊUTICAS QUE OS CONTÊM
(71) EGIS GYÓRGYSZERGYÁR ZRT. (HU)
(72) ÁGNES KENÉZ, FERENC BERTHA, JÓZSEF BARKÓCZY, FERENC ANTONI, ISTVÁN GACSÁLYI, BALÁZS MIHALIK, GÁBOR GIGLER, KRISZTINA MÓRICZ, GÁBOR NÉMETH, ÁGNES ANGYALNÉ PATAKI, GÁBOR LÁSZLÓ KAPUS, ADRIENN PÁLVÖLGYI, ISTVÁN LING, JÁNOS PETHO, GYULA SIMIG, LAX GYÖRGYI KOVÁNYINÉ, BALÁZS VOLK, DANCSÓ, ANDRÁS
(85) 21/07/2016
(86) PCT HU2015/000003 de 20/01/2015
(87) WO 2015/110848 de 30/07/2015
Publicação automática da admissibilidade da fase nacional depositado via PCT . Tratado de cooperação em matéria de Patentes, conforme Instrução Normativa nº 02, de 06/06/2017 publicada na RPI nº 2422, de 06/06/2017.

---

(21) BR 11 2016 017329-5 A2

Código 1.3 - Notificação - Fase Nacional - PCT
(22) 17/02/2015
(30) 19/02/2014 EP 14155819.7
(51) B22D 41/34 (2006.01), B22D 41/56 (2006.01)
(54) INVÓLUCRO PARA FUNDIR METAL, KIT DE PARTES, INSTALAÇÃO PARA FUNDIÇÃO DE METAL E PROCESSO PARA FUNDIR METAL
(71) VESUVIUS GROUP (SA) (BE)
(72) JASON QUINN, FABRICE SIBIET, YANNICK VASSELIN
(85) 26/07/2016
(86) PCT EP2015/053313 de 17/02/2015
(87) WO 2015/124567 de 27/08/2015
Publicação automática da admissibilidade da fase nacional depositado via

PCT . Tratado de cooperação em matéria de Patentes, conforme Instrução Normativa nº 02, de 06/06/2017 publicada na RPI nº 2422, de 06/06/2017.

---

(21) BR 11 2016 018154-9 A2

Código 1.3 - Notificação - Fase Nacional - PCT
(22) 23/02/2015
(30) 21/02/2014 US 61/943,195
(51) F42D 1/055 (2006.01), F42D 3/04 (2006.01)
(54) MÉTODO DE DESMONTE DE ROCHA E REDE DE SENSORES SEM FIO DE DESMONTE DE ROCHA
(71) VALE S/A (BR/RJ)
(72) RODRIGO DUQUE ARAKI, LUIS GUILHERME UZEDA GARCIA
(85) 05/08/2016
(86) PCT BR2015/000022 de 23/02/2015
(87) WO 2015/123747 de 27/08/2015
Publicação automática da admissibilidade da fase nacional depositado via PCT . Tratado de cooperação em matéria de Patentes, conforme Instrução Normativa nº 02, de 06/06/2017 publicada na RPI nº 2422, de 06/06/2017.

---

(21) BR 11 2016 018160-3 A2

Código 1.3 - Notificação - Fase Nacional - PCT
(22) 03/02/2015
(30) 06/02/2014 IT BO2014A000053
(51) B65B 29/02 (2006.01), B65B 1/36 (2006.01)
(54) UNIDADE E MÉTODO PARA A LIBERAÇÃO DE PRODUTO PARA BEBIDAS POR EXTRAÇÃO OU INFUSÃO EM RECIPIENTES DE CÁPSULAS DE USO ÚNICO OU SACHES E MÁQUINA DE EMBALAMENTO DE CÁPSULAS DE USO ÚNICO
(71) GIMA S.P.A. (IT)
(72) DARIO REA, PIERLUIGI CASTELLARI
(85) 05/08/2016
(86) PCT IB2015/050820 de 03/02/2015
(87) WO 2015/118450 de 13/08/2015
Publicação automática da admissibilidade da fase nacional depositado via PCT . Tratado de cooperação em matéria de Patentes, conforme Instrução Normativa nº 02, de 06/06/2017 publicada na RPI nº 2422, de 06/06/2017.

---

(21) BR 11 2016 018394-0 A2

Código 1.3 - Notificação - Fase Nacional - PCT
(22) 10/02/2015
(30) 10/02/2014 IN 475/MUM/2014
(51) A61K 9/00 (2006.01), A61K 38/00 (2006.01), A61K 47/02 (2006.01), A61K 9/08 (2006.01)
(54) FORMULAÇÕES TÓPICAS DE HEPARINA
(71) TROIKAA PHARMACEUTICALS LTD (IN)
(72) K. R. PATEL, M.R. PATEL, A.K. PATEL, PRAKASH J. SHAH
(85) 09/08/2016

(86) PCT IB2015/050986 de 10/02/2015
(87) WO 2015/118512 de 13/08/2015
Publicação automática da admissibilidade da fase nacional depositado via PCT . Tratado de cooperação em matéria de Patentes, conforme Instrução Normativa nº 02, de 06/06/2017 publicada na RPI nº 2422, de 06/06/2017.

---

(21) BR 11 2016 018485-8 A2

Código 1.3 - Notificação - Fase Nacional - PCT
(22) 11/02/2015
(30) 11/02/2014 US 61/938,477
(51) B01D 29/68 (2006.01), B01D 29/46 (2006.01), B01F 5/04 (2006.01)
(54) APARELHO DE FILTRAGEM AUTOLIMPANTE E APARELHO VENTURI PARA RETROMONTAGEM DE UM APARELHO DE FILTRAGEM DE DISCO AUTOLIMPANTE.
(71) TAVLIT PLASTICS LTD (IL)
(72) MOSHE GRANOT, YOTAM GRANOT
(85) 11/08/2016
(86) PCT IL2015/050160 de 11/02/2015
(87) WO 2015/121860 de 20/08/2015
Publicação automática da admissibilidade da fase nacional depositado via PCT . Tratado de cooperação em matéria de Patentes, conforme Instrução Normativa nº 02, de 06/06/2017 publicada na RPI nº 2422, de 06/06/2017.

---

(21) BR 11 2016 018594-3 A2

Código 1.3 - Notificação - Fase Nacional - PCT
(22) 04/03/2015
(30) 10/03/2014 JP 2014-046202
(51) C07D 213/75 (2006.01)
(54) MÉTODO PARA PRODUÇÃO DO DERIVADO DE 2- ACILIMINOPIRIDINA
(71) MEIJI SEIKA PAHRMA CO., LTD. (JP)
(72) NOZOMU NAKANISHI, SHIGEKI KITSUDA, YOSHIMASA FUKUDA
(85) 15/08/2016
(86) PCT JP2015/056409 de 04/03/2015
(87) WO 2015/137216 de 17/09/2015
Publicação automática da admissibilidade da fase nacional depositado via PCT . Tratado de cooperação em matéria de Patentes, conforme Instrução Normativa nº 02, de 06/06/2017 publicada na RPI nº 2422, de 06/06/2017.

---

(21) BR 11 2016 018694-0 A2

Código 1.3 - Notificação - Fase Nacional - PCT
(22) 09/02/2015
(30) 07/03/2014 EP 14158396.3; 28/07/2014 EP 14178789.5
(51) G10L 19/07 (2013.01)
(54) CONCEITO PARA CODIFICAÇÃO DE INFORMAÇÃO
(71) FRAUNHOFER-GESELLSCHAFT ZUR FOERDERUNG DER ANGEWANDTEN FORSCHUNG E. V. (DE)
(72) BÄCKSTRÖM, TOM, FISCHER PEDERSEN, CHRISTIAN, FISCHER,

JOHANNES, HÜTTENBERGER, MATTHIAS, PINO, ALFONSO
(85) 15/08/2016
(86) PCT EP2015/052634 de 09/02/2015
(87) WO 2015/132048 de 11/09/2015
Publicação automática da admissibilidade da fase nacional depositado via PCT . Tratado de cooperação em matéria de Patentes, conforme Instrução Normativa nº 02, de 06/06/2017 publicada na RPI nº 2422, de 06/06/2017.

---

(21) BR 11 2016 018715-6 A2

Código 1.3 - Notificação - Fase Nacional - PCT
(22) 12/02/2015
(30) 14/02/2014 NO 20140185
(51) G01F 1/74 (2006.01), G01F 1/66 (2006.01), G01N 22/00 (2006.01)
(54) SISTEMA E MÉTODO PARA MEDIÇÃO DE FLUIDOS MULTIFÁSICOS
(71) FMC KONGSBERG SUBSEA AS (NO)
(72) ANDERS ERIKSSON, LARISA BEILINA
(85) 15/08/2016
(86) PCT EP2015/053002 de 12/02/2015
(87) WO 2015/121365 de 20/08/2015
Publicação automática da admissibilidade da fase nacional depositado via PCT . Tratado de cooperação em matéria de Patentes, conforme Instrução Normativa nº 02, de 06/06/2017 publicada na RPI nº 2422, de 06/06/2017.

---

(21) BR 11 2016 018911-6 A2

Código 1.3 - Notificação - Fase Nacional - PCT
(22) 28/02/2014
(51) F04B 35/04 (2006.01), F04B 39/00 (2006.01), F04B 39/12 (2006.01)
(54) COMPRESSOR ALTERNATIVO HERMÉTICO COM MECANISMO DE AMORTECIMENTO DE VIBRAÇÃO MELHORADO.
(71) ARCELIK ANOMIN SIRKETI (TR)
(72) ISMAIL YESILAYDIN, ERHAN KASAPOGLU, ZAFER OYAR
(85) 16/08/2016
(86) PCT EP2014/054003 de 28/02/2014
(87) WO 2015/127998 de 03/09/2015
Publicação automática da admissibilidade da fase nacional depositado via PCT . Tratado de cooperação em matéria de Patentes, conforme Instrução Normativa nº 02, de 06/06/2017 publicada na RPI nº 2422, de 06/06/2017.

---

(21) BR 11 2016 019215-0 A2

Código 1.3 - Notificação - Fase Nacional - PCT
(22) 10/04/2015
(30) 17/04/2014 DE 102014105600.0; 17/03/2015 DE 102015103934.6
(51) C09K 3/14 (2006.01), C23C 18/12 (2006.01), C09C 1/40 (2006.01), C04B 35/10 (2006.01)
(54) GRÃO ABRASIVO NA BASE DE ÓXIDO DE ALUMÍNIO ELETROFUNDIDO COM UM REVESTIMENTO DE SUPERFÍCIE COMPREENDENDO ÓXIDO DE TITÂNIO E/OU CARBONO

(71) CENTER FOR ABRASIVES AND REFRACTORIES RESEARCH & DEVELOPMENT C.A.R.R.D. GMBH (AT)
(72) THOMAS FUCHS
(85) 19/08/2016
(86) PCT EP2015/057908 de 10/04/2015
(87) WO 2015/158632 de 22/10/2015
Publicação automática da admissibilidade da fase nacional depositado via PCT . Tratado de cooperação em matéria de Patentes, conforme Instrução Normativa nº 02, de 06/06/2017 publicada na RPI nº 2422, de 06/06/2017.

---

(21) BR 11 2016 019313-0 A2

Código 1.3 - Notificação - Fase Nacional - PCT
(22) 23/02/2015
(30) 25/02/2014 JP 2014-034416
(51) C22C 38/00 (2006.01), C22C 38/58 (2006.01), F02M 55/02 (2006.01), C21D 7/10 (2006.01), C21D 9/08 (2006.01)
(54) TUBO DE AÇO PARA TUBULAÇÃO DE INJEÇÃO DE COMBUSTÍVEL E TUBULAÇÃO DE INJEÇÃO DE COMBUSTÍVEL USANDO O MESMO
(71) USUI KOKUSAI SANGYO KAISHA LIMITED (JP) , NIPPON STEEL & SUMITOMO METAL CORPORATION (JP)
(72) TATSUYA MASUDA, TSUGUMI YAMAZAKI, TAIZO MAKINO, KATSUNORI NAGAO, TSUTOMU OKUYAMA
(85) 23/08/2016
(86) PCT JP2015/055018 de 23/02/2015
(87) WO 2015/129617 de 03/09/2015
Publicação automática da admissibilidade da fase nacional depositado via PCT . Tratado de cooperação em matéria de Patentes, conforme Instrução Normativa nº 02, de 06/06/2017 publicada na RPI nº 2422, de 06/06/2017.

---

(21) BR 11 2016 019609-0 A2

Código 1.3 - Notificação - Fase Nacional - PCT
(22) 24/02/2015
(30) 24/02/2014 US 61/943,825
(51) C07D 413/14 (2006.01), A61K 31/4985 (2006.01), A61P 15/10 (2006.01)
(54) ?COMPOSTO DERIVADO DE 6,7-DIHIDRO-3H-OXAZOLO[3,4-A]PIRAZINA- 5,8-DIONA, COMPOSIÇÕES FARMACÊUTICAS, USO DOS COMPOSTOS, USO DA COMPOSIÇÃO FARMACÊUTICA, MÉTODO DE TRATAMENTO E/OU PREVENÇÃO DE DISFUNÇÕES ASSOCIADAS À ATIVIDADE DAS FOSFODIESTERASES, MÉTODO DE TRATAMENTO E/OU PREVENÇÃO DE DISFUNÇÃO ERÉTIL, DESORDENS E/OU CONDIÇÕES TRATÁVEIS COM RELAXAMENTO DE TECIDOS E DESORDENS TRATÁVEIS COM INIBIDORES DE FOSFODIESTERASES, PROCESSO DE SÍNTESE DOS COMPOSTOS DE FÓRMULA (II) E (III)?
(71) BIOLAB SANUS FARMACÊUTICA LTDA. (BR/SP)
(72) SÉRGIO LUIZ SACURAI, CARLOS EDUARDO DA COSTA TOUZARIM, FABIANO TRAVANCA TOLEDO, BRUNO ARTUR DE SOUSA

(85) 24/08/2016
(86) PCT BR2015/000023 de 24/02/2015
(87) WO 2015/123748 de 27/08/2015
Publicação automática da admissibilidade da fase nacional depositado via PCT . Tratado de cooperação em matéria de Patentes, conforme Instrução Normativa nº 02, de 06/06/2017 publicada na RPI nº 2422, de 06/06/2017.

---

(21) BR 11 2016 019920-0 A2

Código 1.3 - Notificação - Fase Nacional - PCT
(22) 13/03/2015
(30) 13/03/2014 US 14/210.118
(51) A61M 25/00 (2006.01), A61M 31/00 (2006.01), A61K 31/337 (2006.01), A61K 31/436 (2006.01)
(54) ?DISPOSITIVO MÉDICO IMPLANTÁVEL?
(71) W.L. GORE & ASSOCIATES, INC. (US)
(72) PER ANTONI, KARIN LEONTEIN, LARS VINCENT, ROBERT L. CLEEK, PAUL D. DRUMHELLER, THERESA A. HOLLAND, TODD J. JOHNSON, KRZYSZTOF R. PIETRZAK, BRUCE STEINHAUS
(85) 29/08/2016
(86) PCT US2015/020390 de 13/03/2015
(87) WO 2015/138862 de 17/09/2015
Publicação automática da admissibilidade da fase nacional depositado via PCT . Tratado de cooperação em matéria de Patentes, conforme Instrução Normativa nº 02, de 06/06/2017 publicada na RPI nº 2422, de 06/06/2017.

---

(21) BR 11 2016 019937-5 A2

Código 1.3 - Notificação - Fase Nacional - PCT
(22) 04/03/2015
(30) 19/03/2014 EP 14160774.7; 05/05/2014 EP 14167007.5; 28/07/2014 EP 14178765.5
(51) G10L 19/005 (2013.01), G10L 19/06 (2013.01)
(54) APARELHO E MÉTODO PARA GERAÇÃO DE UM SINAL DE OCULTAÇÃO DE ERRO UTILIZANDO REPRESENTAÇÕES DE LPC DE SUBSTITUIÇÃO INDIVIDUAL PARA INFORMAÇÃO DE LIVRO DE CÓDIGOS INDIVIDUAL
(71) FRAUNHOFER-GESELLSCHAFT ZUR FOERDERUNG DER ANGEWANDTEN FORSCHUNG E. V. (DE)
(72) SCHNABEL, MICHAEL, LECOMTE, JÉRÉMIE, SPERSCHNEIDER, RALPH, JANDER, MANUEL
(85) 29/08/2016
(86) PCT EP2015/054488 de 04/03/2015
(87) WO 2015/139957 de 24/09/2015
Publicação automática da admissibilidade da fase nacional depositado via PCT . Tratado de cooperação em matéria de Patentes, conforme Instrução Normativa nº 02, de 06/06/2017 publicada na RPI nº 2422, de 06/06/2017.

(21) BR 11 2016 019957-0 A2

Código 1.3 - Notificação - Fase Nacional - PCT
(22) 06/02/2015
(30) 27/02/2014 ES P201400172
(51) B66C 1/66 (2006.01)
(54) ALETAS ELÁSTICAS PARA ENGATADORES DE CONTÊINERES.
(71) INDUSTRIA ALGECIREÑA DE MECANIZADO Y REPARACIONES, S.L. (INAMER) (ES)
(72) ANTONIO ILLANA MARTOS, JOSÉ MARIA BLANCO SALAS
(85) 29/08/2016
(86) PCT ES2015/000019 de 06/02/2015
(87) WO 2015/128517 de 03/09/2015
Publicação automática da admissibilidade da fase nacional depositado via PCT . Tratado de cooperação em matéria de Patentes, conforme Instrução Normativa nº 02, de 06/06/2017 publicada na RPI nº 2422, de 06/06/2017.

(21) BR 11 2016 020133-7 A2

Código 1.3 - Notificação - Fase Nacional - PCT
(22) 10/03/2015
(30) 11/03/2014 FR 1451997
(51) A61K 38/17 (2006.01), A61K 38/36 (2006.01), A61K 38/38 (2006.01), A61K 39/395 (2006.01), C07K 1/22 (2006.01)
(54) ?MÉTODO PARA PREPARAR PROTEÍNAS DO PLASMA HUMANO?
(71) LABORATOIRE FRANÇAIS DU FRACTIONNEMENT ET DES BIOTECHNOLOGIES (FR)
(72) DAMIEN BATAILLE, ABDESSATAR CHTOUROU, PATRICK SANTAMBIEN
(85) 31/08/2016
(86) PCT FR2015/050598 de 10/03/2015
(87) WO 2015/136217 de 17/09/2015
Publicação automática da admissibilidade da fase nacional depositado via PCT . Tratado de cooperação em matéria de Patentes, conforme Instrução Normativa nº 02, de 06/06/2017 publicada na RPI nº 2422, de 06/06/2017.

(21) BR 11 2016 020234-1 A2

Código 1.3 - Notificação - Fase Nacional - PCT
(22) 03/03/2015
(30) 20/03/2014 JP 2014-058702
(51) C10M 169/04 (2006.01), F16L 15/04 (2006.01), C10M 107/02 (2006.01), C10M 107/26 (2006.01), C10M 109/00 (2006.01), C10M 125/30 (2006.01), C10M 147/00 (2006.01), C10N 40/00 (2006.01), C10N 50/08 (2006.01)
(54) COMPOSIÇÃO PARA REVESTIMENTO SÓLIDO DE LUBRIFICAÇÃO, CONEXÃO ROSQUEADA PARA CANO OU TUBO QUE INCLUI O REVESTIMENTO SÓLIDO DE LUBRIFICAÇÃO FORMADO A PARTIR DA COMPOSIÇÃO, E MÉTODO PARA PRODUZIR A CONEXÃO ROSQUEADA
(71) NIPPON STEEL & SUMITOMO METAL CORPORATION; VALLOUREC OIL AND GAS FRANCE (JP)
(72) KUNIO GOTO

(85) 01/09/2016
(86) PCT JP2015/001112 de 03/03/2015
(87) WO 2015/141159 de 24/09/2015
Publicação automática da admissibilidade da fase nacional depositado via PCT . Tratado de cooperação em matéria de Patentes, conforme Instrução Normativa nº 02, de 06/06/2017 publicada na RPI nº 2422, de 06/06/2017.

---

(21) BR 11 2016 020308-9 A2

Código 1.3 - Notificação - Fase Nacional - PCT
(22) 03/03/2014
(51) G01F 1/34 (2006.01)
(54) MÉTODO, APARELHO, E MÍDIA PERMANENTE LEGÍVEL POR COMPUTADOR CONTENDO UM PROGRAMA DE COMPUTADOR
(71) HONEYWELL INTERNACIONAL INC. (US)
(72) JIAN ZHANG
(85) 01/09/2016
(86) PCT CN2014/072786 de 03/03/2014
(87) WO 2015/131307 de 11/09/2015
Publicação automática da admissibilidade da fase nacional depositado via PCT . Tratado de cooperação em matéria de Patentes, conforme Instrução Normativa nº 02, de 06/06/2017 publicada na RPI nº 2422, de 06/06/2017.

---

(21) BR 11 2016 020357-7 A2

Código 1.3 - Notificação - Fase Nacional - PCT
(22) 03/03/2015
(30) 06/03/2014 US 61/948,870
(51) C22C 21/10 (2006.01)
(54) LIGA 7XXX PARA APLICAÇÕES DE DEFESA COM UM DESEMPENHO DE FRAGMENTAÇÃO ? PERFURAÇÃO DE BLINDAGEM BALANCEADO
(71) CONSTELLIUM ROLLED PRODUCTS RAVENSWOOK, LLC (US) , CONSTELLIUM VALAIS SA (CH)
(72) JACK FRANKLIN, CHRISTOPHE JAQUEROD, MICHAEL NIEDZINSKI
(85) 02/09/2016
(86) PCT EP2015/000471 de 03/03/2015
(87) WO 2015/131992 de 11/09/2015
Publicação automática da admissibilidade da fase nacional depositado via PCT . Tratado de cooperação em matéria de Patentes, conforme Instrução Normativa nº 02, de 06/06/2017 publicada na RPI nº 2422, de 06/06/2017.

---

(21) BR 11 2016 020489-1 A2

Código 1.3 - Notificação - Fase Nacional - PCT
(22) 11/03/2015
(30) 11/03/2014 FR 14 51983; 11/03/2014 FR 14 51982
(51) A01P 13/00 (2006.01), A01N 35/10 (2006.01), A01N 43/60 (2006.01)
(54) COMPOSIÇÃO HERBICIDA
(71) ARYSTA LIFESCIENCE SAS (FR)
(72) AURÉLIEN GUICHARD, CHRISTOPHE SEPULCHRE DE CONDE

(85) 05/09/2016
(86) PCT FR2015/050606 de 11/03/2015
(87) WO 2015/136221 de 17/09/2015
Publicação automática da admissibilidade da fase nacional depositado via PCT . Tratado de cooperação em matéria de Patentes, conforme Instrução Normativa nº 02, de 06/06/2017 publicada na RPI nº 2422, de 06/06/2017.

---

(21) BR 11 2016 020558-8 A2

Código 1.3 - Notificação - Fase Nacional - PCT
(22) 04/03/2015
(30) 19/03/2014 EP EP14160774.7; 05/05/2014 EP 14167003.4; 28/07/2014 EP 14178761.4
(51) G10L 19/005 (2013.01), G10L 19/06 (2013.01)
(54) APARELHO E MÉTODO PARA GERAÇÃO DE UM SINAL DE OCULTAÇÃO DE ERRO UTILIZANDO UMA ESTIMATIVA DE RUÍDO ADAPTÁVEL
(71) FRAUNHOFER-GESELLSCHAFT ZUR FOERDERUNG DER ANGEWANDTEN FORSCHUNG E. V. (DE)
(72) SCHNABEL, MICHAEL, LECOMTE, JÉRÉMIE, SPERSCHNEIDER, RALPH, JANDER, MANUEL
(85) 06/09/2016
(86) PCT EP2015/054486 de 04/03/2015
(87) WO 2015/139956 de 24/09/2015
Publicação automática da admissibilidade da fase nacional depositado via PCT . Tratado de cooperação em matéria de Patentes, conforme Instrução Normativa nº 02, de 06/06/2017 publicada na RPI nº 2422, de 06/06/2017.

---

(21) BR 11 2016 020866-8 A2

Código 1.3 - Notificação - Fase Nacional - PCT
(22) 04/03/2015
(30) 19/03/2014 EP 14160774.7; 05/05/2014 EP 14167005.9; 28/07/2014 EP 14178769.7
(51) G10L 19/005 (2013.01), G10L 19/06 (2013.01)
(54) APARELHO E MÉTODO PARA GERAÇÃO DE UM SINAL DE OCULTAÇÃO DE ERRO UTILIZANDO COMPENSAÇÃO DE ENERGIA
(71) FRAUNHOFER-GESELLSCHAFT ZUR FOERDERUNG DER ANGEWANDTEN FORSCHUNG E. V. (DE)
(72) SCHNABEL, MICHAEL, LECOMTE, JÉRÉMIE, SPERSCHNEIDER, RALPH, JANDER, MANUEL
(85) 09/09/2016
(86) PCT EP2015/054490 de 04/03/2015
(87) WO 2015/139958 de 24/09/2015
Publicação automática da admissibilidade da fase nacional depositado via PCT . Tratado de cooperação em matéria de Patentes, conforme Instrução Normativa nº 02, de 06/06/2017 publicada na RPI nº 2422, de 06/06/2017.

(21) BR 11 2016 021006-9 A2

Código 1.3 - Notificação - Fase Nacional - PCT
(22) 12/03/2015
(30) 12/03/2014 GB GB1404345.9
(51) H04B 11/00 (2006.01)
(54) SISTEMA DE SINCRONIZAÇÃO DE TEMPO AQUÁTICO E MÉTODO PARA DETERMINAR UMA DIFERENÇA DE TEMPO
(71) SONARDYNE INTERNATIONAL LTD (GB)
(72) DARRYL NEWBOROUGH
(85) 12/09/2016
(86) PCT GB2015/050723 de 12/03/2015
(87) WO 2015/136291 de 17/09/2015
Publicação automática da admissibilidade da fase nacional depositado via PCT . Tratado de cooperação em matéria de Patentes, conforme Instrução Normativa nº 02, de 06/06/2017 publicada na RPI nº 2422, de 06/06/2017.

(21) BR 11 2016 021400-5 A2

Código 1.3 - Notificação - Fase Nacional - PCT
(22) 13/02/2015
(30) 21/03/2014 RU 2014110719
(51) A63F 3/06 (2006.01), G07C 15/00 (2006.01)
(54) MÉTODO DE REALIZAÇÃO DE LOTERIAS
(71) ANDREY EVGEN¿EVICH KOLESOV (RU)
(72) ANDREY EVGEN?EVICH KOLESOV
(85) 16/09/2016
(86) PCT RU2015/000089 de 13/02/2015
(87) WO 2015/142214 de 24/09/2015
Publicação automática da admissibilidade da fase nacional depositado via PCT . Tratado de cooperação em matéria de Patentes, conforme Instrução Normativa nº 02, de 06/06/2017 publicada na RPI nº 2422, de 06/06/2017.

(21) BR 11 2016 021504-4 A2

Código 1.3 - Notificação - Fase Nacional - PCT
(22) 13/02/2015
(30) 21/03/2014 RU 2014110722
(51) G07C 15/00 (2006.01), A63F 3/06 (2006.01)
(54) DISPOSITIVO DE REALIZAÇÃO DE LOTERIAS
(71) ANDREY EVGEN¿EVICH KOLESOV (RU)
(72) ANDREY EVGEN?EVICH KOLESOV
(85) 19/09/2016
(86) PCT RU2015/000090 de 13/02/2015
(87) WO 2015/142215 de 24/09/2015
Publicação automática da admissibilidade da fase nacional depositado via PCT . Tratado de cooperação em matéria de Patentes, conforme Instrução Normativa nº 02, de 06/06/2017 publicada na RPI nº 2422, de 06/06/2017.

(21) BR 11 2016 021527-3 A2

Código 1.3 - Notificação - Fase Nacional - PCT

(22) 02/03/2015
(30) 20/03/2014 EP 14160951.1
(51) B65D 75/58 (2006.01), B65D 77/20 (2006.01)
(54) CONTÊINER DE ACONDICIONAMENTO REFECHÁVEL E MÉTODO PARA FAZER O LAMINADO FLEXÍVEL DO CONTÊINER DE ACONDICIONAMENTO
(71) AMCOR FLEXIBLES BURGDORF GBMH (CH)
(72) ILIJA DUGONJIC, MARTIN ROTHENBUHLER
(85) 19/09/2016
(86) PCT EP2015/054290 de 02/03/2015
(87) WO 2015/139941 de 24/09/2015
Publicação automática da admissibilidade da fase nacional depositado via PCT . Tratado de cooperação em matéria de Patentes, conforme Instrução Normativa nº 02, de 06/06/2017 publicada na RPI nº 2422, de 06/06/2017.

---

(21) BR 11 2016 021534-6 A2

Código 1.3 - Notificação - Fase Nacional - PCT
(22) 20/03/2014
(51) G06Q 10/00 (2006.01)
(54) SISTEMA E MÉTODO DE GERENCIAMENTO DE DADOS RELACIONADOS A COMPORTAMENTOS DE RISCO EM PROCESSOS ORGANIZACIONAIS
(71) SÁBIA EXPERIENCE TECNOLOGIA S/A (BR/SC)
(72) MARCELO FERREIRA GUIMARÃES, ALEXANDRE MOURA PAES DE BARROS, DEMETRIUS RIBEIRO LIMA, EMANUEL MOTA CORDIOLI, PAULO CÉSAR GOULART DE MIRANDA, RENATO PARENTI TURCATO, RICHARD FAUST, UBIRAJARA MAIA DE OLIVEIRA
(85) 19/09/2016
(86) PCT IB2014/060011 de 20/03/2014
(87) WO 2015/140599 de 24/09/2015
Publicação automática da admissibilidade da fase nacional depositado via PCT . Tratado de cooperação em matéria de Patentes, conforme Instrução Normativa nº 02, de 06/06/2017 publicada na RPI nº 2422, de 06/06/2017.

---

(21) BR 11 2016 021776-4 A2

Código 1.3 - Notificação - Fase Nacional - PCT
(22) 08/04/2014
(51) C12N 15/113 (2010.01), C07K 16/24 (2006.01), C07K 16/28 (2006.01), A61K 39/395 (2006.01), A61K 31/713 (2006.01), A61P 37/06 (2006.01)
(54) TERAPIA DE COMBINAÇÃO PARA O TRATAMENTO DE DOENÇAS AUTOIMUNES
(71) FRAUNHOFER-GESELLSCHAFT ZUR FOERDERUNG DER ANGEWANDTEN FORSCHUNG E.V. (DE)
(72) URS CHRISTEN, STANLEY LASCH, MICHAEL PARNHAM
(85) 22/09/2016
(86) PCT EP2014/057077 de 08/04/2014

(87) WO 2015/154795 de 15/10/2015
Publicação automática da admissibilidade da fase nacional depositado via PCT . Tratado de cooperação em matéria de Patentes, conforme Instrução Normativa nº 02, de 06/06/2017 publicada na RPI nº 2422, de 06/06/2017.

---

(21) BR 11 2016 021883-3 A2

Código 1.3 - Notificação - Fase Nacional - PCT
(22) 23/02/2015
(30) 21/02/2014 US 61/942,696; 29/03/2014 US PCT/US2014/032289
(51) B25B 21/00 (2006.01)
(54) 1. ?APARELHO PARA IMPEDIR A ROTAÇÃO PARA TRÁS DE UMA CATRACA DE UMA FERRAMENTA ELÉTRICA PARA APERTAR E/OU AFROUXAR FIXADORES ROSQUEADOS?
(71) HYTORC DIV. UNEX CORPORATION (US)
(72) PETER KOPPENHOEFER
(85) 22/09/2016
(86) PCT US2015/017172 de 23/02/2015
(87) WO 2015/127408 de 27/08/2015
Publicação automática da admissibilidade da fase nacional depositado via PCT . Tratado de cooperação em matéria de Patentes, conforme Instrução Normativa nº 02, de 06/06/2017 publicada na RPI nº 2422, de 06/06/2017.

---

(21) BR 11 2016 022045-5 A2

Código 1.3 - Notificação - Fase Nacional - PCT
(22) 25/03/2015
(30) 26/03/2014 EP 14161819.9; 08/12/2014 EP 14196769.5
(51) H04R 3/12 (2006.01), H04N 5/64 (2006.01), H04N 5/74 (2006.01), H04N 7/06 (2006.01), H04R 5/02 (2006.01), G11B 20/10 (2006.01), H04S 7/00 (2006.01), H04S 3/00 (2006.01)
(54) APARELHO E MÉTODO PARA REMAPEAMENTO DO OBJETO DE ÁUDIO RELACIONADO À TELA
(71) FRAUNHOFER-GESELLSCHAFT ZUR FOERDERUNG DER ANGEWANDTEN FORSCHUNG E. V. (DE)
(72) FÜG, SIMONE, PLOGSTIES, JAN, DICK, SASCHA, HILPERT, JOHANNES, ROBILLIARD, JULIEN, KUNTZ, ACHIM, HÖLZER, ANDREAS
(85) 23/09/2016
(86) PCT EP2015/056417 de 25/03/2015
(87) WO 2015/144766 de 01/10/2015
Publicação automática da admissibilidade da fase nacional depositado via PCT . Tratado de cooperação em matéria de Patentes, conforme Instrução Normativa nº 02, de 06/06/2017 publicada na RPI nº 2422, de 06/06/2017.

---

(21) BR 11 2016 022056-0 A2

Código 1.3 - Notificação - Fase Nacional - PCT
(22) 26/03/2015
(30) 26/03/2014 EP 14161835.5
(51) A61K 31/498 (2006.01), A61K 31/4985 (2006.01), A61K 31/5025 (2006.01),

A61P 35/00 (2006.01)
(54) COMBINAÇÃO, COMPOSIÇÃO FARMACÊUTICA, USO DE UMA COMBINAÇÃO OU UMA COMPOSIÇÃO FARMACÊUTICA, MÉTODO PARA PROFILAXIA OU TRATAMENTO DE UM CÂNCER, E, PRODUTO FARMACÊUTICO
(71) ASTEX THERAPEUTICS LIMITED (GB)
(72) ELEONORA JOVCHEVA, TIMOTHY PIETRO SUREN PERERA
(85) 23/09/2016
(86) PCT EP2015/056512 de 26/03/2015
(87) WO 2015/144804 de 01/10/2015
Publicação automática da admissibilidade da fase nacional depositado via PCT . Tratado de cooperação em matéria de Patentes, conforme Instrução Normativa nº 02, de 06/06/2017 publicada na RPI nº 2422, de 06/06/2017.

---

(21) BR 11 2016 022060-9 A2

Código 1.3 - Notificação - Fase Nacional - PCT
(22) 26/03/2015
(30) 26/03/2014 EP 14161820.7
(51) C07D 403/14 (2006.01), A61K 31/4985 (2006.01), A61P 35/00 (2006.01)
(54) COMPOSTO, PROCESSO PARA PREPARAÇÃO DE UM COMPOSTO, COMPOSIÇÃO FARMACÊUTICA, USO DE UM COMPOSTO, E, MÉTODOS PARA PROFILAXIA OU TRATAMENTO DE UM ESTADO DE DOENÇA OU CONDIÇÃO MEDIADA POR UMA QUINASE DE FGFR E DE CÂNCER
(71) ASTEX THERAPEUTICS LIMITED (GB)
(72) WIM VERMEULEN, STEVEN ANNA HOSTYN, FILIP ALBERT CELINE CUYCKENS, RUSSELL MARK JONES, DIEGO FERNANDO DOMENICO BROGGINI
(85) 23/09/2016
(86) PCT EP2015/056507 de 26/03/2015
(87) WO 2015/144803 de 01/10/2015
Publicação automática da admissibilidade da fase nacional depositado via PCT . Tratado de cooperação em matéria de Patentes, conforme Instrução Normativa nº 02, de 06/06/2017 publicada na RPI nº 2422, de 06/06/2017.

---

(21) BR 11 2016 022061-7 A2

Código 1.3 - Notificação - Fase Nacional - PCT
(22) 20/03/2015
(30) 26/03/2014 US 61/970,553
(51) A61K 8/42 (2006.01), A61Q 9/02 (2006.01), A61K 8/86 (2006.01), B26B 21/44 (2006.01)
(54) APARELHO DE BARBEAR OU DEPILAR QUE COMPREENDE UMA COMPOSIÇÃO DE AUXILIAR PARA BARBEAMENTO OU DEPILAÇÃO MOLDADO QUE COMPREENDE UM ELEMENTO SENSORIAL TERMICAMENTE RESILIENTE
(71) THE GILLETTE COMPANY (US)
(72) XIANDONG WANG, VALERIE JEAN BRADFORD, MICHAEL JOHN

MOLONEY
(85) 23/09/2016
(86) PCT US2015/021772 de 20/03/2015
(87) WO 2015/148309 de 01/10/2015
Publicação automática da admissibilidade da fase nacional depositado via PCT . Tratado de cooperação em matéria de Patentes, conforme Instrução Normativa nº 02, de 06/06/2017 publicada na RPI nº 2422, de 06/06/2017.

---

(21) BR 11 2016 022062-5 A2

Código 1.3 - Notificação - Fase Nacional - PCT
(22) 26/03/2015
(30) 26/03/2014 EP 14161841.3
(51) A61K 31/498 (2006.01), A61K 31/4985 (2006.01), A61K 31/53 (2006.01), A61P 35/00 (2006.01), A61P 35/02 (2006.01), A61P 35/04 (2006.01), A61P 43/00 (2006.01)
(54) ?COMBINAÇÃO, COMPOSIÇÃO FARMACÊUTICA, USO DE UMA COMBINAÇÃO, MÉTODO PARA PROFILAXIA OU TRATAMENTO DE UM CÂNCER, E, PRODUTO FARMACÊUTICO?
(71) ASTEX THERAPEUTICS LIMITED (GB)
(72) ELEONORA JOVCHEVA, TIMOTHY PIETRO SUREN PERERA
(85) 23/09/2016
(86) PCT EP2015/056518 de 26/03/2015
(87) WO 2015/144808 de 01/10/2015
Publicação automática da admissibilidade da fase nacional depositado via PCT . Tratado de cooperação em matéria de Patentes, conforme Instrução Normativa nº 02, de 06/06/2017 publicada na RPI nº 2422, de 06/06/2017.

---

(21) BR 11 2016 022068-4 A2

Código 1.3 - Notificação - Fase Nacional - PCT
(22) 20/03/2015
(30) 26/03/2014 US 61/970,548
(51) A61K 8/35 (2006.01), A61K 8/42 (2006.01), A61Q 9/02 (2006.01), A61K 8/86 (2006.01), B26B 21/44 (2006.01)
(54) ELEMENTO AUXILIAR DE BARBEAMENTO OU DEPILAÇÃO DE CONTATO COM A PELE COMPREENDENDO UM ELEMENTO SENSORIAL TERMICAMENTE RESILIENTE E UM INIBIDOR DO RECEPTOR TRPA1
(71) THE GILLETTE COMPANY (US)
(72) XIANDONG WANG, VALERIE JEAN BRADFORD, JOHN CHRISTIAN HAUGHT
(85) 23/09/2016
(86) PCT US2015/021771 de 20/03/2015
(87) WO 2015/148308 de 01/10/2015
Publicação automática da admissibilidade da fase nacional depositado via PCT . Tratado de cooperação em matéria de Patentes, conforme Instrução Normativa nº 02, de 06/06/2017 publicada na RPI nº 2422, de 06/06/2017.

(21) BR 11 2016 022078-1 A2

Código 1.3 - Notificação - Fase Nacional - PCT
(22) 04/03/2015
(30) 26/03/2014 EP 14161823.1; 08/12/2014 EP 14196765.3
(51) H04S 7/00 (2006.01), H04S 3/00 (2006.01), G10L 19/08 (2013.01)
(54) APARELHO E MÉTODO PARA RENDERIZAÇÃO DE ÁUDIO EMPREGANDO UMA DEFINIÇÃO DA DISTÂNCIA GEOMÉTRICA
(71) FRAUNHOFER-GESELLSCHAFT ZUR FOERDERUNG DER ANGEWANDTEN FORSCHUNG E. V. (DE)
(72) FÜG, SIMONE, PLOGSTIES, JAN, NEUENDORF, MAX, HERRE, JÜRGEN, GRILL, BERNHARD
(85) 23/09/2016
(86) PCT EP2015/054514 de 04/03/2015
(87) WO 2015/144409 de 01/10/2015
Publicação automática da admissibilidade da fase nacional depositado via PCT . Tratado de cooperação em matéria de Patentes, conforme Instrução Normativa nº 02, de 06/06/2017 publicada na RPI nº 2422, de 06/06/2017.

---

(21) BR 11 2016 022524-4 A2

Código 1.3 - Notificação - Fase Nacional - PCT
(22) 27/03/2015
(30) 28/03/2014 EP 14162381.9
(51) G01S 19/23 (2010.01), G01S 19/25 (2010.01)
(54) MÉTODO E APARELHO PARA PROCESSAMENTO DE SINAIS DE RADIONAVEGAÇÃO PARA MONITORAMENTO ATMOSFÉRICO
(71) THE EUROPEAN UNION, REPRESENTADA PELA EUROPEAN COMMISSION (BE)
(72) JAMES T. CURRAN, MICHELE BAVARO, JOAQUIM TUNY- GUASCH
(85) 28/09/2016
(86) PCT EP2015/056795 de 27/03/2015
(87) WO 2015/144914 de 01/10/2015
Publicação automática da admissibilidade da fase nacional depositado via PCT . Tratado de cooperação em matéria de Patentes, conforme Instrução Normativa nº 02, de 06/06/2017 publicada na RPI nº 2422, de 06/06/2017.

---

(21) BR 11 2016 022564-3 A2

Código 1.3 - Notificação - Fase Nacional - PCT
(22) 01/08/2014
(30) 09/04/2014 DE 10 2014 005 169.2
(51) B60T 13/68 (2006.01), B60T 13/38 (2006.01), B60T 15/02 (2006.01), B60T 15/18 (2006.01)
(54) DISPOSITIVO DE CONTROLE DE FREIO DE MÃO ELETROPNEUMÁTICO
(71) KNORR-BREMSE SYSTEME FUER NUTZFAHRZEUGE GMBH (DE)
(72) FALK HECKER, FRIEDBERT RÖTHER, MICHAEL HERGES, MICHAEL HERGES, SARAH HEEG
(85) 28/09/2016

(86) PCT EP2014/002127 de 01/08/2014
(87) WO 2015/154787 de 15/10/2015
Publicação automática da admissibilidade da fase nacional depositado via PCT . Tratado de cooperação em matéria de Patentes, conforme Instrução Normativa nº 02, de 06/06/2017 publicada na RPI nº 2422, de 06/06/2017.

---

(21) BR 11 2016 022872-3 A2

Código 1.3 - Notificação - Fase Nacional - PCT
(22) 31/03/2015
(30) 31/03/2014 US 61/972,508
(51) C09J 5/00 (2006.01), C09J 7/02 (2006.01), C09J 7/04 (2006.01), G09F 3/10 (2006.01), B65C 3/00 (2006.01), C09J 181/02 (2006.01)
(54) ADESIVO IMPRIMÍVEL E CONJUNTO DE ETIQUETAS
(71) AVERY DENNISON COMPANY (US) , MICHAEL T. WATERMAN (US) , SUDHIR HUBLIKAR (US)
(72) MICHAEL T. WATERMAN, SUDHIR HUBLIKAR, ERIC J. BARTHOLOMEW, MICHAEL ZAJACZKOWSKI
(85) 30/09/2016
(86) PCT US2015/023591 de 31/03/2015
(87) WO 2015/153612 de 08/10/2015
Publicação automática da admissibilidade da fase nacional depositado via PCT . Tratado de cooperação em matéria de Patentes, conforme Instrução Normativa nº 02, de 06/06/2017 publicada na RPI nº 2422, de 06/06/2017.

---

(21) BR 11 2016 022919-3 A2

Código 1.3 - Notificação - Fase Nacional - PCT
(22) 03/04/2015
(30) 04/04/2014 NL 2012572
(51) B29B 7/74 (2006.01), B29C 31/04 (2006.01), B29C 39/24 (2006.01), B29C 45/46 (2006.01), F16L 58/18 (2006.01), F16L 59/20 (2006.01), F16L 13/02 (2006.01)
(54) SISTEMA E MÉTODO PARA PRODUZIR UM REVESTIMENTO DE JUNTA DE CAMPO
(71) HEEREMA MARINE CONTRACTORS NEDERLANDS S.E. (NL)
(72) GIULIANO GANDOLFI, HELEN ROSE BOYD
(85) 30/09/2016
(86) PCT NL2015/050218 de 03/04/2015
(87) WO 2015/152726 de 08/10/2015
Publicação automática da admissibilidade da fase nacional depositado via PCT . Tratado de cooperação em matéria de Patentes, conforme Instrução Normativa nº 02, de 06/06/2017 publicada na RPI nº 2422, de 06/06/2017.

---

(21) BR 11 2016 022945-2 A2

Código 1.3 - Notificação - Fase Nacional - PCT
(22) 26/03/2015
(30) 03/04/2014 US 61/974,658
(51) A61Q 9/02 (2006.01), A61K 8/86 (2006.01), B26B 21/44 (2006.01)

(54) ELEMENTO LUBRIFICANTE DE CONTATO COM A PELE PARA CARTUCHOS PARA APARELHO DE BARBEAR OU DEPILAR
(71) THE GILLETTE COMPANY (US)
(72) ALISON FIONA STEPHENS, EMMA LOUISE KEELING, PAUL LESLIE WARRICK, VALERIE JEAN BRADFORD
(85) 03/10/2016
(86) PCT US2015/022683 de 26/03/2015
(87) WO 2015/153267 de 08/10/2015
Publicação automática da admissibilidade da fase nacional depositado via PCT . Tratado de cooperação em matéria de Patentes, conforme Instrução Normativa nº 02, de 06/06/2017 publicada na RPI nº 2422, de 06/06/2017.

---

(21) BR 11 2016 023264-0 A2

Código 1.3 - Notificação - Fase Nacional - PCT
(22) 10/04/2014
(51) H03G 3/30 (2006.01), H03G 3/32 (2006.01)
(54) MÉTODO E SISTEMA DE ÁUDIO PARA REPRODUÇÃO DE SOM ADAPTÁVEL DURANTE ATIVIDADES FÍSICAS
(71) FRAUNHOFER-GESELLSCHAFT ZUR FOERDERUNG DER ANGEWANDTEN FORSCHUNG E. V. (DE)
(72) KUBIAK, ALEKSANDRA MARIA,, RENNIES-HOCHMUTH, JAN, APPELL, JENS-EKKEHART
(85) 06/10/2016
(86) PCT EP2014/057326 de 10/04/2014
(87) WO 2015/154814 de 15/10/2015
Publicação automática da admissibilidade da fase nacional depositado via PCT . Tratado de cooperação em matéria de Patentes, conforme Instrução Normativa nº 02, de 06/06/2017 publicada na RPI nº 2422, de 06/06/2017.

---

(21) BR 11 2016 023386-7 A2

Código 1.3 - Notificação - Fase Nacional - PCT
(22) 23/03/2015
(30) 08/04/2014 EP 14163902.1
(51) G01S 19/21 (2010.01)
(54) MÉTODO E SISTEMA PARA OTIMIZAR A AUTENTICAÇÃO DE SINAIS DE RADIONAVEGAÇÃO
(71) THE EUROPEAN UNION, REPRESENTADA PELA EUROPEAN COMMISSION (BE)
(72) IGNACIO FERNANDEZ HERNANDEZ
(85) 07/10/2016
(86) PCT EP2015/056120 de 23/03/2015
(87) WO 2015/154981 de 15/10/2015
Publicação automática da admissibilidade da fase nacional depositado via PCT . Tratado de cooperação em matéria de Patentes, conforme Instrução Normativa nº 02, de 06/06/2017 publicada na RPI nº 2422, de 06/06/2017.

(21) BR 11 2016 023574-6 A2

Código 1.3 - Notificação - Fase Nacional - PCT
(22) 11/04/2014
(51) A61K 31/196 (2006.01), A61K 31/341 (2006.01), A61K 31/381 (2006.01), A61K 31/44 (2006.01), A61P 31/12 (2006.01)
(54) AGENTES ANTI-INFLAMATÓRIOS COMO COMPOSTOS VIROSTÁTICOS E COMPOSIÇÃO FARMACÊUTICA DOS MESMOS
(71) PANOPTES PHARMA GES.M.B.H. (AT)
(72) STROBL, STEFAN
(85) 10/10/2016
(86) PCT EP2014/057398 de 11/04/2014
(87) WO 2015/154820 de 15/10/2015
Publicação automática da admissibilidade da fase nacional depositado via PCT . Tratado de cooperação em matéria de Patentes, conforme Instrução Normativa nº 02, de 06/06/2017 publicada na RPI nº 2422, de 06/06/2017.

(21) BR 11 2016 023642-4 A2

Código 1.3 - Notificação - Fase Nacional - PCT
(22) 29/04/2015
(30) 30/04/2014 US 61/996,157
(51) A61M 37/00 (2006.01)
(54) PORÇÃO DE CARTUCHO DO APARELHO DE DISTRIBUIÇÃO TRANSDÉRMICA DE DROGA E MÉTODOS
(71) KIMBERLY-CLARK WORLDWIDE, INC. (US)
(72) ANDREW T. BAKER, ELIZABETH DEIBLER GADSBY, RUSSELL F. ROSS, LUKE HAGAN
(85) 10/10/2016
(86) PCT US2015/028162 de 29/04/2015
(87) WO 2015/168217 de 05/11/2015
Publicação automática da admissibilidade da fase nacional depositado via PCT . Tratado de cooperação em matéria de Patentes, conforme Instrução Normativa nº 02, de 06/06/2017 publicada na RPI nº 2422, de 06/06/2017.

(21) BR 11 2016 023696-3 A2

Código 1.3 - Notificação - Fase Nacional - PCT
(22) 20/07/2015
(30) 30/07/2014 DE 10 2014 110 826.4
(51) B22D 29/00 (2006.01), B22C 21/00 (2006.01)
(54) MÉTODO PARA FUNDIR PEÇAS FUNDIDAS
(71) FRITZ WINTER EISENGIESSEREI GMBH E CO. KG (DE)
(72) KLAUS ARNOLD, DIRK ROGOWSKI, ROLF SÜSSMANN
(85) 11/10/2016
(86) PCT EP2015/066546 de 20/07/2015
(87) WO 2016/016035 de 04/02/2016
Publicação automática da admissibilidade da fase nacional depositado via PCT . Tratado de cooperação em matéria de Patentes, conforme Instrução Normativa nº 02, de 06/06/2017 publicada na RPI nº 2422, de 06/06/2017.

(21) BR 11 2016 023856-7 A2

Código 1.3 - Notificação - Fase Nacional - PCT
(22) 14/04/2015
(30) 14/04/2014 EP 14305543.2
(51) G01C 21/16 (2006.01), G05D 1/00 (2006.01)
(54) UM MÉTODO PARA LOCALIZAR UM ROBÔ EM UM PLANO DE LOCALIZAÇÃO
(71) SOFTBANK ROBOTICS EUROPE (FR) , ASSOCIATION POUR LA RECHERCHE ET LE DEVELOPPEMENT DE MÉTHODES ET PROCESSUS INDUSTRIELS ? ARMINES (FR)
(72) EMILIE WIRBEL, ARNAUD DE LA FORTELLE
(85) 13/10/2016
(86) PCT EP2015/058011 de 14/04/2015
(87) WO 2015/158682 de 22/10/2015
Publicação automática da admissibilidade da fase nacional depositado via PCT . Tratado de cooperação em matéria de Patentes, conforme Instrução Normativa nº 02, de 06/06/2017 publicada na RPI nº 2422, de 06/06/2017.

(21) BR 11 2016 023934-2 A2

Código 1.3 - Notificação - Fase Nacional - PCT
(22) 07/07/2015
(30) 17/07/2014 GB 1412732.8
(51) C08K 3/04 (2006.01), B82Y 30/00 (2011.01)
(54) COMPONENTE DE MOTOR DESLIZANTE
(71) MAHLE INTERNATIONAL GMBH (DE) , MAHLE ENGINE SYSTEMS UK LTD (GB)
(72) IAN LAING, DAVID LATHAM, ROGER GORGES
(85) 14/10/2016
(86) PCT EP2015/065480 de 07/07/2015
(87) WO 2016/008770 de 21/01/2016
Publicação automática da admissibilidade da fase nacional depositado via PCT . Tratado de cooperação em matéria de Patentes, conforme Instrução Normativa nº 02, de 06/06/2017 publicada na RPI nº 2422, de 06/06/2017.

(21) BR 11 2016 024125-8 A2

Código 1.3 - Notificação - Fase Nacional - PCT
(22) 17/04/2015
(30) 18/04/2014 US 61/981,399
(51) G06Q 30/06 (2012.01)
(54) SISTEMA E MÉTODO PARA COMPRAS REMOTAS
(71) SUNRISE R&D HOLDING, LLC (US)
(72) DION B. PERKINS, BRETT BRACEWELL BONNER
(85) 17/10/2016
(86) PCT US2015/026403 de 17/04/2015
(87) WO 2015/161214 de 22/10/2015
Publicação automática da admissibilidade da fase nacional depositado via

PCT . Tratado de cooperação em matéria de Patentes, conforme Instrução Normativa nº 02, de 06/06/2017 publicada na RPI nº 2422, de 06/06/2017.

---

(21) BR 11 2016 024133-9 A2

Código 1.3 - Notificação - Fase Nacional - PCT
(22) 17/04/2015
(30) 17/04/2014 EP 14305584.6
(51) B25J 9/16 (2006.01), B25J 5/00 (2006.01)
(54) ROBÔ HUMANOIDE COM RODA OMNIDIRECIONAL BASEADO EM UMA POSIÇÃO PREDITIVA LINEAR E CONTROLADOR DE VELOCIDADE
(71) SOFTBANK ROBOTICS EUROPE (FR) , INSTITUT NATIONAL DE RECHERCHE EN INFORMATIQUE ET AUTOMATIQUE (FR)
(72) JORY LAFAYE, DAVID GOUAILLIER, PIERRE-BRICE WIEBER
(85) 17/10/2016
(86) PCT EP2015/058367 de 17/04/2015
(87) WO 2015/158884 de 22/10/2015
Publicação automática da admissibilidade da fase nacional depositado via PCT . Tratado de cooperação em matéria de Patentes, conforme Instrução Normativa nº 02, de 06/06/2017 publicada na RPI nº 2422, de 06/06/2017.

---

(21) BR 11 2016 024135-5 A2

Código 1.3 - Notificação - Fase Nacional - PCT
(22) 17/04/2015
(30) 17/04/2014 EP 14305585.3
(51) B25J 9/16 (2006.01), B25J 5/00 (2006.01)
(54) ROBÔ HUMANOIDE COM RODA OMNIDIRECIONAL BASEADO EM UMA POSIÇÃO PREDITIVA LINEAR E CONTROLADOR DE VELOCIDADE
(71) SOFTBANK ROBOTICS EUROPE (FR) , INSTITUT NATIONAL DE RECHERCHE EN INFORMATIQUE ET AUTOMATIQUE (FR)
(72) JORY LAFAYE, CYRILLE COLLETTE, PIERRE-BRICE WIEBER
(85) 17/10/2016
(86) PCT EP2015/058370 de 17/04/2015
(87) WO 2015/158885 de 22/10/2015
Publicação automática da admissibilidade da fase nacional depositado via PCT . Tratado de cooperação em matéria de Patentes, conforme Instrução Normativa nº 02, de 06/06/2017 publicada na RPI nº 2422, de 06/06/2017.

---

(21) BR 11 2016 024152-5 A2

Código 1.3 - Notificação - Fase Nacional - PCT
(22) 14/04/2015
(30) 18/04/2014 IT BO2014A000226
(51) A61F 13/15 (2006.01), B23K 26/03 (2006.01), B23K 26/08 (2006.01)
(54) DISPOSITIVO E MÉTODO PARA O CORTE A LASER DE UMA TRAMA DE MATERIAL FIBROSO
(71) GDM S.P.A. (IT) , UNIVERSITA? DEGLI STUDI DI BERGAMO (IT)
(72) MATTEO PIANTONI, VALERIO SOLI, DAVIDE RUSSO, PAOLO CARRARA

(85) 17/10/2016
(86) PCT IB2015/052691 de 14/04/2015
(87) WO 2015/159204 de 22/10/2015
Publicação automática da admissibilidade da fase nacional depositado via PCT . Tratado de cooperação em matéria de Patentes, conforme Instrução Normativa nº 02, de 06/06/2017 publicada na RPI nº 2422, de 06/06/2017.

---

(21) BR 11 2016 024157-6 A2

Código 1.3 - Notificação - Fase Nacional - PCT
(22) 14/04/2015
(30) 18/04/2014 IT BO2014A000227
(51) A61F 13/15 (2006.01), B23K 26/03 (2006.01), B23K 26/08 (2006.01), B23K 26/38 (2006.01)
(54) DISPOSITIVO PARA CORTAR UMA TRAMA DE MATERIAL
(71) GDM S.P.A. (IT) , UNIVERSITA? DEGLI STUDI DI BERGAMO (IT)
(72) MATTEO PIANTONI, VALERIO SOLI, DAVIDE RUSSO, PAOLO CARRARA
(85) 17/10/2016
(86) PCT IB2015/052696 de 14/04/2015
(87) WO 2015/159207 de 22/10/2015
Publicação automática da admissibilidade da fase nacional depositado via PCT . Tratado de cooperação em matéria de Patentes, conforme Instrução Normativa nº 02, de 06/06/2017 publicada na RPI nº 2422, de 06/06/2017.

---

(21) BR 11 2016 024197-5 A2

Código 1.3 - Notificação - Fase Nacional - PCT
(22) 20/04/2015
(30) 18/04/2014 US 61/981,320
(51) A47G 19/22 (2006.01)
(54) RECIPIENTE, SISTEMA E MÉTODO PARA BEBIDA COM NUCLEAÇÃO MELHORADA
(71) JAMES A. TRULASKE (US) , STEPHEN M. SCHMIT (US)
(72) JAMES A. TRULASKE, STEPHEN M. SCHMIT
(85) 17/10/2016
(86) PCT US2015/026727 de 20/04/2015
(87) WO 2015/161320 de 22/10/2015
Publicação automática da admissibilidade da fase nacional depositado via PCT . Tratado de cooperação em matéria de Patentes, conforme Instrução Normativa nº 02, de 06/06/2017 publicada na RPI nº 2422, de 06/06/2017.

---

(21) BR 11 2016 024610-1 A2

Código 1.3 - Notificação - Fase Nacional - PCT
(22) 15/05/2015
(30) 15/05/2014 JP 2014-101795
(51) C25D 3/58 (2006.01), C25D 5/26 (2006.01), C25D 7/00 (2006.01), F16L 15/04 (2006.01)
(54) SOLUÇÃO DE CHAPEAMENTO PARA CONEXÃO ROSQUEADA PARA

CANO OU TUBO E MÉTODO DE PRODUÇÃO DE CONEXÃO ROSQUEADA PARA CANO OU TUBO
(71) NIPPON STEEL & SUMITOMO METAL CORPORATION; VALLOUREC OIL AND GAS FRANCE (JP)
(72) MASANARI KIMOTO, KAZUYA ISHII, KUNIO GOTO, TATSUYA YAMAMOTO, MASAHIRO OSHIMA, SEIICHIRO NAKAO, DAISUKE YAMAGUCHI
(85) 21/10/2016
(86) PCT JP2015/002456 de 15/05/2015
(87) WO 2015/174095 de 19/11/2015
Publicação automática da admissibilidade da fase nacional depositado via PCT . Tratado de cooperação em matéria de Patentes, conforme Instrução Normativa nº 02, de 06/06/2017 publicada na RPI nº 2422, de 06/06/2017.

---

(21) BR 11 2016 024727-2 A2

Código 1.3 - Notificação - Fase Nacional - PCT
(22) 30/05/2014
(51) A61C 19/02 (2006.01)
(54) EMBALAGEM DE ALOJAMENTO DE COMPONENTES ODONTOLOGÓGICOS
(71) DENTSCARE LTDA - ME (BR/SC)
(72) FRIEDRICH GEORG MITTELSTÄDT, INCO HINZ, WILLIAM DE SOUZA WIGGERS
(85) 24/10/2016
(86) PCT BR2014/000179 de 30/05/2014
(87) WO 2015/179931 de 03/12/2015
Publicação automática da admissibilidade da fase nacional depositado via PCT . Tratado de cooperação em matéria de Patentes, conforme Instrução Normativa nº 02, de 06/06/2017 publicada na RPI nº 2422, de 06/06/2017.

---

(21) BR 11 2016 024962-3 A2

Código 1.3 - Notificação - Fase Nacional - PCT
(22) 15/05/2015
(30) 15/05/2014 JP 2014-101798
(51) C25D 3/58 (2006.01), C25D 3/56 (2006.01), C25D 5/26 (2006.01), C25D 7/00 (2006.01), F16L 15/04 (2006.01)
(54) ?SOLUÇÃO DE GALVANIZAÇÃO PARA CONEXÃO ROSQUEADA PARA CANO OU TUBO E MÉTODO DE PRODUÇÃO DE CONEXÃO ROSQUEADA PARA CANO OU TUBO?
(71) NIPPON STEEL & SUMITOMO METAL CORPORATION; VALLOUREC OIL AND GAS FRANCE (JP)
(72) MASANARI KIMOTO, KAZUYA ISHII, KUNIO GOTO, TATSUYA YAMAMOTO, MASAHIRO OSHIMA, SEIICHIRO NAKAO, DAISUKE YAMAGUCHI
(85) 25/10/2016
(86) PCT JP2015/002460 de 15/05/2015

(87) WO 2015/174097 de 19/11/2015
Publicação automática da admissibilidade da fase nacional depositado via PCT . Tratado de cooperação em matéria de Patentes, conforme Instrução Normativa nº 02, de 06/06/2017 publicada na RPI nº 2422, de 06/06/2017.

---

(21) BR 11 2016 025013-3 A2

Código 1.3 - Notificação - Fase Nacional - PCT
(22) 28/04/2015
(30) 28/04/2014 EP EP14166157
(51) A01H 4/00 (2006.01), C12N 1/00 (2006.01), C12N 5/04 (2006.01), C12N 15/82 (2006.01)
(54) SISTEMAS DE FERMENTAÇÃO
(71) FRAUNHOFER-GESELLSCHAFT ZUR FOERDERUNG DER ANGEWANDTEN FORSCHUNG E.V. (DE)
(72) DANIEL BLESSING, TANJA HOLLAND, MARKUS SACK, MATTHIAS BUNTRU, SIMON VOGEL
(85) 26/10/2016
(86) PCT EP2015/000867 de 28/04/2015
(87) WO 2015/165583 de 05/11/2015
Publicação automática da admissibilidade da fase nacional depositado via PCT . Tratado de cooperação em matéria de Patentes, conforme Instrução Normativa nº 02, de 06/06/2017 publicada na RPI nº 2422, de 06/06/2017.

---

(21) BR 11 2016 025295-0 A2

Código 1.3 - Notificação - Fase Nacional - PCT
(22) 29/04/2015
(30) 29/04/2014 PT PT107627
(51) A61M 15/00 (2006.01)
(54) INALADOR DE PÓ SECO
(71) HOVIONE TECHNOLOGY LTD. (IE)
(72) PETER VILLAX, JOÃO VENTURA, IAN MCDERMENT, WILLIAM RICHARDSON
(85) 27/10/2016
(86) PCT GB2015/051246 de 29/04/2015
(87) WO 2015/166239 de 05/11/2015
Publicação automática da admissibilidade da fase nacional depositado via PCT . Tratado de cooperação em matéria de Patentes, conforme Instrução Normativa nº 02, de 06/06/2017 publicada na RPI nº 2422, de 06/06/2017.

---

(21) BR 11 2016 025345-0 A2

Código 1.3 - Notificação - Fase Nacional - PCT
(22) 24/04/2015
(30) 29/04/2014 TR 2014/04844
(51) F01L 9/02 (2006.01), F01L 13/06 (2006.01)
(54) SISTEMA DE COMANDO DE VÁLVULAS
(71) FORD OTOMOTIV SANAYI ANONIM SIRKETI (TR)
(72) GOKTAN KURNAZ, ARIF CAGLAR PINAR

(85) 28/10/2016
(86) PCT TR2015/000179 de 24/04/2015
(87) WO 2015/167412 de 05/11/2015
Publicação automática da admissibilidade da fase nacional depositado via PCT . Tratado de cooperação em matéria de Patentes, conforme Instrução Normativa nº 02, de 06/06/2017 publicada na RPI nº 2422, de 06/06/2017.

---

(21) BR 11 2016 025407-4 A2

Código 1.3 - Notificação - Fase Nacional - PCT
(22) 10/06/2014
(51) E21B 47/00 (2006.01), G01V 3/18 (2006.01), G01V 3/38 (2006.01)
(54) SISTEMA DE PERFILAGEM DE RESISTIVIDADE E MÉTODO PARA DETERMINAR A RESISTIVIDADE DE UMA FORMAÇÃO DE FUNDO DE POÇO
(71) HALLIBURTON ENERGY SERVICES, INC. (US)
(72) DANIEL VIASSOLO, ABDUL QADIR SHABBIR, JONI POLILI LIE, ALBERTO QUINTERO, BURKAY DONDERICI, LUIS E. SAN MARTIN
(85) 31/10/2016
(86) PCT US2014/041782 de 10/06/2014
(87) WO 2015/191057 de 17/12/2015
Publicação automática da admissibilidade da fase nacional depositado via PCT . Tratado de cooperação em matéria de Patentes, conforme Instrução Normativa nº 02, de 06/06/2017 publicada na RPI nº 2422, de 06/06/2017.

---

(21) BR 11 2016 025513-5 A2

Código 1.3 - Notificação - Fase Nacional - PCT
(22) 26/05/2015
(30) 30/05/2014 JP 2014-113084
(51) F16L 15/04 (2006.01)
(54) JUNTA ROSQUEADA PARA TUBOS DE AÇO
(71) NIPPON STEEL & SUMITOMO METAL CORPORATION; VALLOUREC OIL AND GAS FRANCE (JP)
(72) MASAAKI SUGINO, KUNIO GOTO
(85) 31/10/2016
(86) PCT JP2015/002662 de 26/05/2015
(87) WO 2015/182128 de 03/12/2015
Publicação automática da admissibilidade da fase nacional depositado via PCT . Tratado de cooperação em matéria de Patentes, conforme Instrução Normativa nº 02, de 06/06/2017 publicada na RPI nº 2422, de 06/06/2017.

---

(21) BR 11 2016 025517-8 A2

Código 1.3 - Notificação - Fase Nacional - PCT
(22) 29/04/2014
(51) G01N 33/53 (2006.01), G01N 30/04 (2006.01)
(54) MÉTODO DE DOSAGEM DE ÁCIDOS ORGÂNICOS URINÁRIOS
(71) LABORATOIRE D'ANALYSES MEDICALES ROMAN PAÏS (BE)
(72) ANDRÉ VERHOEFT

(85) 31/10/2016
(86) PCT EP2014/058745 de 29/04/2014
(87) WO 2015/165510 de 05/11/2015
Publicação automática da admissibilidade da fase nacional depositado via PCT . Tratado de cooperação em matéria de Patentes, conforme Instrução Normativa nº 02, de 06/06/2017 publicada na RPI nº 2422, de 06/06/2017.

---

(21) BR 11 2016 025552-6 A2

Código 1.3 - Notificação - Fase Nacional - PCT
(22) 01/05/2015
(30) 02/05/2014 US 61/987.954; 30/04/2015 US 14/701.338
(51) A61B 17/11 (2006.01), A61F 2/06 (2013.01)
(54) ?DISPOSITIVOS DE ANASTOMOSE?
(71) W. L. GORE & ASSOCIATES, INC. (US)
(72) SAKTHI SAMBANDAM
(85) 01/11/2016
(86) PCT US2015/028715 de 01/05/2015
(87) WO 2015/168506 de 05/11/2015
Publicação automática da admissibilidade da fase nacional depositado via PCT . Tratado de cooperação em matéria de Patentes, conforme Instrução Normativa nº 02, de 06/06/2017 publicada na RPI nº 2422, de 06/06/2017.

---

(21) BR 11 2016 025604-2 A2

Código 1.3 - Notificação - Fase Nacional - PCT
(22) 05/05/2014
(51) B09C 1/02 (2006.01), B08B 3/08 (2006.01), B60P 1/00 (2006.01)
(54) SISTEMA MÓVEL EM CIRCUITO FECHADO PARA RECUPERAÇÃO DE SOLOS CONTAMINADOS E PROCESSO PARA RECUPERAÇÃO DE SOLOS CONTAMINADOS
(71) ODC AMBIEVO TECNOLOGIA E INOVAÇÃO AMBIENTAL, INDÚSTRIA E COMÉRCIO DE INSUMOS NATURAIS S/A (BR/SP)
(72) FERNANDO LOUREIRO PECORARO
(85) 01/11/2016
(86) PCT IB2014/000674 de 05/05/2014
(87) WO 2015/170131 de 12/11/2015
Publicação automática da admissibilidade da fase nacional depositado via PCT . Tratado de cooperação em matéria de Patentes, conforme Instrução Normativa nº 02, de 06/06/2017 publicada na RPI nº 2422, de 06/06/2017.

---

(21) BR 11 2016 026061-9 A2

Código 1.3 - Notificação - Fase Nacional - PCT
(22) 06/05/2015
(30) 06/05/2014 US 61/989,093
(51) H02J 7/00 (2006.01)
(54) CARREGADOR DE BATERIA PARA UM DISPOSITIVO ELETRÔNICO MÓVEL
(71) ASIAN EXPRESS HOLDING LIMITED (CN)

(72) HARRY DAVID PRECHEUR
(85) 07/11/2016
(86) PCT US2015/029541 de 06/05/2015
(87) WO 2015/171818 de 12/11/2015
Publicação automática da admissibilidade da fase nacional depositado via PCT . Tratado de cooperação em matéria de Patentes, conforme Instrução Normativa nº 02, de 06/06/2017 publicada na RPI nº 2422, de 06/06/2017.

---

(21) BR 11 2016 026418-5 A2

Código 1.3 - Notificação - Fase Nacional - PCT
(22) 13/05/2015
(30) 14/05/2014 EP 14168327.6
(51) A01N 1/02 (2006.01), A61K 39/002 (2006.01), A61K 9/19 (2006.01)
(54) MÉTODOS DE LIOFILIZAR E REIDRATAR BIOLÓGICOS
(71) MERIAL, INC. (US) , VITAMFERO S.A (FR) , L'INSTITUT NATIONAL SUPERIEUR DES SCIENCES AGRONOMIQUES DE L'ALIMENTATION ET DE L'ENVIRONMENT (FR) , L'UNIVERSITE DE BOURGOGNE (FR)
(72) NOEL YVES HENRI JEAN GENIN, JEAN-CHRISTOPHE AUDONET, DIDIER ROY, EDOUARD SECHE, PATRICK GERVAIS, SAMIRA KHALDI-PLASSART, ROMAIN USEO, JOËLLE DE CONINCK
(85) 11/11/2016
(86) PCT US2015/030588 de 13/05/2015
(87) WO 2015/175672 de 19/11/2015
Publicação automática da admissibilidade da fase nacional depositado via PCT . Tratado de cooperação em matéria de Patentes, conforme Instrução Normativa nº 02, de 06/06/2017 publicada na RPI nº 2422, de 06/06/2017.

---

(21) BR 11 2016 026425-8 A2

Código 1.3 - Notificação - Fase Nacional - PCT
(22) 20/03/2015
(30) 16/05/2014 CN 201410206784.3
(51) H01H 85/12 (2006.01)
(54) ?PROTETOR DE FUSÍVEL?
(71) BEIJING PEOPLE'S ELECTRIC PLANT CO., LTD. (CN)
(72) YIN NAN
(85) 11/11/2016
(86) PCT CN2015/074655 de 20/03/2015
(87) WO 2015/172604 de 19/11/2015
Publicação automática da admissibilidade da fase nacional depositado via PCT . Tratado de cooperação em matéria de Patentes, conforme Instrução Normativa nº 02, de 06/06/2017 publicada na RPI nº 2422, de 06/06/2017.

---

(21) BR 11 2016 026448-7 A2

Código 1.3 - Notificação - Fase Nacional - PCT
(22) 13/05/2015
(30) 15/05/2014 US 61/993,932; 08/05/2015 US 14/708,131
(51) C22B 59/00 (2006.01), C22B 1/06 (2006.01)

(54) PROCESSO PARA EXTRAIR TERRA RARA E REMOVER TÓRIO DOS MINÉRIOS PORTADORES DE MONAZITA E BASTNASITA
(71) VALE S/A (BR/RJ)
(72) RUBERLAN GOMES SILVA, LEANDRO AUGUSTO VIANA TEIXEIRA
(85) 11/11/2016
(86) PCT BR2015/000068 de 13/05/2015
(87) WO 2015/172217 de 19/11/2015
Publicação automática da admissibilidade da fase nacional depositado via PCT . Tratado de cooperação em matéria de Patentes, conforme Instrução Normativa nº 02, de 06/06/2017 publicada na RPI nº 2422, de 06/06/2017.

---

(21) BR 11 2016 026704-4 A2

Código 1.3 - Notificação - Fase Nacional - PCT
(22) 12/05/2015
(30) 12/05/2014 US 61/991,931
(51) G06Q 10/00 (2006.01)
(54) SOLUÇÃO CALENDÁRICA DE INSTITUIÇÃO FINANCEIRA
(71) DAVID KUCHENSKI; DEVON WATSON (US)
(72) DAVID KUCHENSKI, DEVON WATSON
(85) 14/11/2016
(86) PCT US2015/030343 de 12/05/2015
(87) WO 2015/175515 de 19/11/2015
Publicação automática da admissibilidade da fase nacional depositado via PCT . Tratado de cooperação em matéria de Patentes, conforme Instrução Normativa nº 02, de 06/06/2017 publicada na RPI nº 2422, de 06/06/2017.

---

(21) BR 11 2016 026808-3 A2

Código 1.3 - Notificação - Fase Nacional - PCT
(22) 16/06/2015
(30) 20/06/2014 JP 2014-127673
(51) F16L 15/04 (2006.01), E21B 17/04 (2006.01)
(54) JUNTA ROSQUEADA PARA CANOS DE AÇO
(71) NIPPON STEEL & SUMITOMO METAL CORPORATION; VALLOUREC OIL AND GAS FRANCE (JP)
(72) KEITA INOSE, FUMIO OTA, SHIN UGAI, SUGURU YAMAGUCHI, MASAAKI SUGINO
(85) 16/11/2016
(86) PCT JP2015/002993 de 16/06/2015
(87) WO 2015/194160 de 23/12/2015
Publicação automática da admissibilidade da fase nacional depositado via PCT . Tratado de cooperação em matéria de Patentes, conforme Instrução Normativa nº 02, de 06/06/2017 publicada na RPI nº 2422, de 06/06/2017.

---

(21) BR 11 2016 026913-6 A2

Código 1.3 - Notificação - Fase Nacional - PCT
(22) 15/05/2015
(30) 20/05/2014 CA 2,852,557

(51) B29C 53/30 (2006.01)
(54) ?CORRUGADOR DE TUBO, E, MÉTODO PARA USO EM UM CORRUGADOR DE TUBO?
(71) MANFRED A. A. LUPKE E STEFAN A. LUPKE (CA)
(72) MANFRED A. A. LUPKE
(85) 17/11/2016
(86) PCT CA2015/000310 de 15/05/2015
(87) WO 2015/176156 de 26/11/2015
Publicação automática da admissibilidade da fase nacional depositado via PCT . Tratado de cooperação em matéria de Patentes, conforme Instrução Normativa nº 02, de 06/06/2017 publicada na RPI nº 2422, de 06/06/2017.

---

(21) BR 11 2016 027009-6 A2

Código 1.3 - Notificação - Fase Nacional - PCT
(22) 19/05/2015
(30) 22/05/2014 FR 14,54619
(51) B29C 63/16 (2006.01), B29C 65/48 (2006.01), B68G 7/00 (2006.01), B29L 31/58 (2006.01), B29C 65/14 (2006.01)
(54) MÁQUINA E PROCESSO PARA A COLAGEM TÉRMICA DE UM REVESTIMENTO FLEXÍVEL SOBRE UM SUPORTE.
(71) C-GEX SYSTEM´S (FR)
(72) CHRISTIAN GUILHEM, MARC GUILHEM, JACQUES GUILHEM
(85) 18/11/2016
(86) PCT FR2015/051310 de 19/05/2015
(87) WO 2015/177456 de 26/11/2015
Publicação automática da admissibilidade da fase nacional depositado via PCT . Tratado de cooperação em matéria de Patentes, conforme Instrução Normativa nº 02, de 06/06/2017 publicada na RPI nº 2422, de 06/06/2017.

---

(21) BR 11 2016 027044-4 A2

Código 1.3 - Notificação - Fase Nacional - PCT
(22) 15/05/2015
(30) 19/05/2014 US 14/281,153
(51) B26B 21/56 (2006.01), B26B 21/58 (2006.01), B26B 21/60 (2006.01)
(54) LÂMINAS DE BARBEAR OU DEPILAR
(71) THE GILLETTE COMPANY (US)
(72) KENNETH JAMES SKROBIS, BIN SHEN, YONGQING JU, MATTHEW ROBERT STONE
(85) 18/11/2016
(86) PCT US2015/030936 de 15/05/2015
(87) WO 2015/179217 de 26/11/2015
Publicação automática da admissibilidade da fase nacional depositado via PCT . Tratado de cooperação em matéria de Patentes, conforme Instrução Normativa nº 02, de 06/06/2017 publicada na RPI nº 2422, de 06/06/2017.

---

(21) BR 11 2016 027047-9 A2

Código 1.3 - Notificação - Fase Nacional - PCT

(22) 21/05/2015
(30) 21/05/2014 GB 1409047.6
(51) C08B 15/00 (2006.01), C12P 19/00 (2006.01), C08L 1/02 (2006.01), C08L 5/00 (2006.01), D21H 11/20 (2006.01)
(54) MICROFIBRILAS DE CELULOSE
(71) CELLUCOMP LIMITED (GB) , NOVOZYMES A/S (DK) , UNIVERSITY OF COPENHAGEN (DK)
(72) DAVID HEPWORTH, ERIC WHALE, BJOERN LENNART PIERRE ALEXANDER CASSLAND, HENRIK LUND, LISBETH KALUM, PETER ULVSKOV, BODIL JORGENSEN
(85) 18/11/2016
(86) PCT GB2015/051486 de 21/05/2015
(87) WO 2015/177548 de 26/11/2015
Publicação automática da admissibilidade da fase nacional depositado via PCT . Tratado de cooperação em matéria de Patentes, conforme Instrução Normativa nº 02, de 06/06/2017 publicada na RPI nº 2422, de 06/06/2017.

---

(21) BR 11 2016 027070-3 A2

Código 1.3 - Notificação - Fase Nacional - PCT
(22) 29/05/2015
(30) 29/05/2014 BR BR102014012953-7
(51) A23D 9/013 (2006.01), A23L 1/30 (2006.01), A23L 1/38 (2006.01), A23D 7/01 (2006.01), A23G 3/40 (2006.01), A23G 9/32 (2006.01), A21D 2/16 (2006.01), A23L 1/40 (2006.01), A61K 8/92 (2006.01)
(54) COMPOSIÇÕES ESTRUTURADAS DE GORDURA VEGETAL, PROCESSO PARA OBTER DITA COMPOSIÇÃO ESTRUTURADA DE GORDURAS, USO DA COMPOSIÇÃO ESTRUTURADA DE GORDURAS NA PREPARAÇÃO DE PRODUTOS ALIMENTÍCIOS, PRODUTO ALIMENTÍCIO, USO DA COMPOSIÇÃO ESTRUTURADA DE GORDURAS NA PREPARAÇÃO DE UMA COMPOSIÇÃO COSMÉTICA E COMPOSIÇÃO COSMÉTICA
(71) CARGILL, INCORPORATED (US) , UNIVERSIDADE ESTADUAL DE CAMPINAS (BR/SP)
(72) RENATO GRIMALDI, LIRENY APARECIDA GUARALDO GONÇALVES, ISABEL PAES MANSO
(85) 18/11/2016
(86) PCT BR2015/050064 de 29/05/2015
(87) WO 2015/179941 de 03/12/2015
Publicação automática da admissibilidade da fase nacional depositado via PCT . Tratado de cooperação em matéria de Patentes, conforme Instrução Normativa nº 02, de 06/06/2017 publicada na RPI nº 2422, de 06/06/2017.

---

(21) BR 11 2016 027147-5 A2

Código 1.3 - Notificação - Fase Nacional - PCT
(22) 07/05/2015
(30) 28/05/2014 GB 1409459.3
(51) B65D 75/58 (2006.01), B65D 81/20 (2006.01), B65D 85/10 (2006.01)

(54) MAÇO DE ARTIGO DE FUMAR
(71) BRITISH AMERICAN TOBACCO (INVESTMENTS) LIMITED (GB)
(72) GARY FALLON, KARL KING
(85) 18/11/2016
(86) PCT GB2015/051342 de 07/05/2015
(87) WO 2015/181522 de 03/12/2015
Publicação automática da admissibilidade da fase nacional depositado via PCT . Tratado de cooperação em matéria de Patentes, conforme Instrução Normativa nº 02, de 06/06/2017 publicada na RPI nº 2422, de 06/06/2017.

---

(21) BR 11 2016 027382-6 A2

Código 1.3 - Notificação - Fase Nacional - PCT
(22) 15/05/2015
(30) 29/05/2014 IT MO2014A000157
(51) B29C 31/04 (2006.01), B29C 47/20 (2006.01), B29C 43/34 (2006.01)
(54) MÉTODO E APARELHO PARA APLICAÇÃO DE DOSES ANULARES.
(71) SACMI COOPERATIVA MECCANICA IMOLA SOCIETÀ COOPERATIVA (IT)
(72) DANILO ALBONETTI, ANDREA SALLIONI
(85) 22/11/2016
(86) PCT IB2015/053582 de 15/05/2015
(87) WO 2015/181668 de 03/12/2015
Publicação automática da admissibilidade da fase nacional depositado via PCT . Tratado de cooperação em matéria de Patentes, conforme Instrução Normativa nº 02, de 06/06/2017 publicada na RPI nº 2422, de 06/06/2017.

---

(21) BR 11 2016 027499-7 A2

Código 1.3 - Notificação - Fase Nacional - PCT
(22) 28/05/2015
(30) 28/05/2014 DE 10 2014 107 567.6
(51) B41M 5/333 (2006.01), B41M 5/323 (2006.01), B41M 5/327 (2006.01), B41M 5/337 (2006.01)
(54) MATERIAL DE GRAVAÇÃO SENSÍVEL AO CALOR
(71) PAPIERFABRIK AUGUST KOEHLER SE (DE)
(72) MICHAEL HORN
(85) 23/11/2016
(86) PCT EP2015/061835 de 28/05/2015
(87) WO 2015/181291 de 03/12/2015
Publicação automática da admissibilidade da fase nacional depositado via PCT . Tratado de cooperação em matéria de Patentes, conforme Instrução Normativa nº 02, de 06/06/2017 publicada na RPI nº 2422, de 06/06/2017.

---

(21) BR 11 2016 027639-6 A2

Código 1.3 - Notificação - Fase Nacional - PCT
(22) 27/03/2015
(30) 28/05/2014 EP EP 14170416.3
(51) H04N 21/81 (2011.01), H04N 21/439 (2011.01), H04N 21/442 (2011.01),

H04N 21/4363 (2011.01), G10L 19/00 (2013.01), H04N 21/435 (2011.01), H04N 21/485 (2011.01)
(54) PROCESSADOR DE DADOS E TRANSPORTE DE DADOS DE CONTROLE DO USUÁRIO AOS DECODIFICADORES E RENDERIZADORES DE ÁUDIO
(71) FRAUNHOFER-GESELLSCHAFT ZUR FOERDERUNG DER ANGEWANDTEN FORSCHUNG E. V. (DE)
(72) SCHREINER, STEPHAN, FÜG, SIMONE, FUCHS, HARALD, PLOGSTIES, JAN, DÖHLA, STEFAN
(85) 24/11/2016
(86) PCT EP2015/056768 de 27/03/2015
(87) WO 2015/180866 de 03/12/2015
Publicação automática da admissibilidade da fase nacional depositado via PCT . Tratado de cooperação em matéria de Patentes, conforme Instrução Normativa nº 02, de 06/06/2017 publicada na RPI nº 2422, de 06/06/2017.

---

(21) BR 11 2016 027788-0 A2

Código 1.3 - Notificação - Fase Nacional - PCT
(22) 28/05/2015
(30) 28/05/2014 GB 1409401.5; 06/02/2015 GB 1501969.8
(51) A61K 33/24 (2006.01), A61P 31/04 (2006.01)
(54) COMPOSTOS DE FÓRMULA (I), MÉTODO PARA REDUZIR A BIOMASSA DE UM BIOFILME, MÉTODO PARA A PROMOÇÃO DA DISPERSÃO DE MICRORGANISMOS A PARTIR DE UM BIOFILME, MÉTODO PARA ANIQUILAR UM MICRORGANISMO DENTRO DE UM BIOFILME, MÉTODO DE SENSIBILIZAÇÃO DE UM MICRORGANISMO EM UM BIOFILME A UM AGENTE ANTIMICROBIANO, MÉTODO PARA INIBIR A FORMAÇÃO DE UM BIOFILME, MÉTODO DE REMOÇÃO OU ELIMINAÇÃO DE UM BIOFILME EXISTENTE E INIBIÇÃO DA FORMAÇÃO DE BIOFILME, MÉTODO PARA ANIQUILAR CÉLULAS PERSISTENTES MICROBIANAS, UTILIZAÇÃO DE UM COMPOSTO, DISPOSITIVO MÉDICO, COMPOSIÇÃO FARMACÊUTICA, E MÉTODO DE PREPARAÇÃO DE UM COMPOSTO DE FÓRMULA (I)
(71) AUSPHERIX LIMITED (GB)
(72) IAN HOLMES, ALAN NAYLOR, GABRIEL NEGOITA-GIRAS, JONATHAN POWELL, IAN CHARLES, DAGMAR ALBER
(85) 25/11/2016
(86) PCT GB2015/051550 de 28/05/2015
(87) WO 2015/181550 de 03/12/2015
Publicação automática da admissibilidade da fase nacional depositado via PCT . Tratado de cooperação em matéria de Patentes, conforme Instrução Normativa nº 02, de 06/06/2017 publicada na RPI nº 2422, de 06/06/2017.

---

(21) BR 11 2016 027789-9 A2

Código 1.3 - Notificação - Fase Nacional - PCT
(22) 26/05/2015
(30) 26/05/2014 DK PA 2014 70302; 31/10/2014 DK PA 2014 70668

(51) A61M 1/10 (2006.01), A61M 1/36 (2006.01)
(54) DISPOSITIVO E MÉTODO PARA PRODUZIR REANIMAÇÃO OU ESTADO SUSPENSO NA PARADA CARDÍACA
(71) NEURESCUE APS (DK)
(72) HABIB FROST
(85) 25/11/2016
(86) PCT EP2015/061587 de 26/05/2015
(87) WO 2015/181167 de 03/12/2015
Publicação automática da admissibilidade da fase nacional depositado via PCT . Tratado de cooperação em matéria de Patentes, conforme Instrução Normativa nº 02, de 06/06/2017 publicada na RPI nº 2422, de 06/06/2017.

---

(21) BR 11 2016 027790-2 A2

Código 1.3 - Notificação - Fase Nacional - PCT
(22) 03/06/2015
(30) 05/06/2014 US 14/296,864
(51) G02F 1/17 (2006.01)
(54) PAINEL DE ESCURECIMENTO DE VER ATRAVÉS
(71) MICROSOFT TECHNOLOGY LICENSING, LLC (US)
(72) DANIEL JAMES ALTON, NATHAN ACKERMAN
(85) 25/11/2016
(86) PCT US2015/033871 de 03/06/2015
(87) WO 2015/187762 de 10/12/2015
Publicação automática da admissibilidade da fase nacional depositado via PCT . Tratado de cooperação em matéria de Patentes, conforme Instrução Normativa nº 02, de 06/06/2017 publicada na RPI nº 2422, de 06/06/2017.

---

(21) BR 11 2016 027791-0 A2

Código 1.3 - Notificação - Fase Nacional - PCT
(22) 20/05/2015
(30) 26/05/2014 DE 10 2014 210 037.2; 26/05/2014 DE 10 2014 210 040.2; 14/08/2014 DE 10 2014 216 221.1
(51) B21C 47/24 (2006.01), B65H 19/22 (2006.01)
(54) DISPOSITIVO E PROCESSO PARA ENROLAR UM MATERIAL EM TIRA
(71) SMS GROUP GMBH (DE)
(72) ULRICH PATZELT, WOLFGANG DENKER
(85) 25/11/2016
(86) PCT EP2015/061088 de 20/05/2015
(87) WO 2015/181015 de 03/12/2015
Publicação automática da admissibilidade da fase nacional depositado via PCT . Tratado de cooperação em matéria de Patentes, conforme Instrução Normativa nº 02, de 06/06/2017 publicada na RPI nº 2422, de 06/06/2017.

---

(21) BR 11 2016 027792-9 A2

Código 1.3 - Notificação - Fase Nacional - PCT
(22) 19/06/2015
(30) 20/06/2014 CN 201410280231.2

(51) A61K 36/8964 (2006.01), A61K 36/296 (2006.01), A61K 36/254 (2006.01), A61K 36/076 (2006.01), A61P 25/28 (2006.01), A61K 125/00 (2006.01), A61K 131/00 (2006.01)
(54) COMPOSIÇÃO FARMACÊUTICA PARA PREVENÇÃO E TRATAMENTO DE DEMÊNCIA SENIL E MÉTODO DE PREPARAÇÃO DA MESMA
(71) SICHUAN JISHENGTANG PHARMACEUTICAL CO., LTD. (CN)
(72) XIAO KE, XIAOFENG HAO, BAOHUA MENG
(85) 25/11/2016
(86) PCT CN2015/081950 de 19/06/2015
(87) WO 2015/192804 de 23/12/2015
Publicação automática da admissibilidade da fase nacional depositado via PCT . Tratado de cooperação em matéria de Patentes, conforme Instrução Normativa nº 02, de 06/06/2017 publicada na RPI nº 2422, de 06/06/2017.

---

(21) BR 11 2016 027794-5 A2

Código 1.3 - Notificação - Fase Nacional - PCT
(22) 21/05/2015
(30) 06/06/2014 EP 14171524.3
(51) C08G 18/78 (2006.01), C08K 3/00 (2006.01), C08G 18/00 (2006.01), C08G 18/42 (2006.01), C08G 18/44 (2006.01), C09D 175/04 (2006.01)
(54) COMPOSIÇÃO DE MATERIAL DE REVESTIMENTO, MÉTODO PARA PRODUZIR UM REVESTIMENTO MULTICAMADA, USO DE UMA COMPOSIÇÃO DE MATERIAL DE REVESTIMENTO E SUBSTRATO
(71) BASF COATINGS GMBH (DE)
(72) DIRK SEEGER, CHRISTOPH PIECHA, NADINE HOMANN
(85) 25/11/2016
(86) PCT EP2015/061246 de 21/05/2015
(87) WO 2015/185367 de 10/12/2015
Publicação automática da admissibilidade da fase nacional depositado via PCT . Tratado de cooperação em matéria de Patentes, conforme Instrução Normativa nº 02, de 06/06/2017 publicada na RPI nº 2422, de 06/06/2017.

---

(21) BR 11 2016 027798-8 A2

Código 1.3 - Notificação - Fase Nacional - PCT
(22) 28/05/2015
(30) 28/05/2014 CH 00824/14
(51) F16B 5/00 (2006.01), B29C 65/64 (2006.01), B29C 65/56 (2006.01)
(54) MÉTODO PARA UNIR DOIS OBJETOS, MÁQUINA PARA EXECUTAR O MÉTODO E CONJUNTO
(71) WOODWELDING AG (CH) , INTER IKEA SYSTEMS B.V. (NL)
(72) JÖRG MAYER, MARIO LEHMANN, LAURENT TORRIANI
(85) 25/11/2016
(86) PCT EP2015/061853 de 28/05/2015
(87) WO 2015/181300 de 03/12/2015
Publicação automática da admissibilidade da fase nacional depositado via PCT . Tratado de cooperação em matéria de Patentes, conforme Instrução

Normativa nº 02, de 06/06/2017 publicada na RPI nº 2422, de 06/06/2017.

---

(21) BR 11 2016 027799-6 A2

Código 1.3 - Notificação - Fase Nacional - PCT
(22) 28/05/2014
(51) E01C 19/48 (2006.01)
(54) CONJUNTO DE ACABAMENTO COMPREENDENDO UMA ESTAÇÃO DE TRABALHO
(71) JOSEPH VÖGELE AG (DE)
(72) KLAUS OETTINGER
(85) 25/11/2016
(86) PCT EP2014/061152 de 28/05/2014
(87) WO 2015/180774 de 03/12/2015
Publicação automática da admissibilidade da fase nacional depositado via PCT . Tratado de cooperação em matéria de Patentes, conforme Instrução Normativa nº 02, de 06/06/2017 publicada na RPI nº 2422, de 06/06/2017.

---

(21) BR 11 2016 027802-0 A2

Código 1.3 - Notificação - Fase Nacional - PCT
(22) 27/05/2015
(30) 27/05/2014 US 14/288,139
(51) G08B 13/14 (2006.01)
(54) SISTEMA E MÉTODO PARA DISTRIBUIÇÃO E RASTREAMENTO DE PRODUTOS
(71) AMERISOURCEBERGEN SPECIALTY GROUP (US)
(72) FLORI, CHRIS, ROLLER, DUSTIN
(85) 25/11/2016
(86) PCT US2015/032730 de 27/05/2015
(87) WO 2015/183997 de 03/12/2015
Publicação automática da admissibilidade da fase nacional depositado via PCT . Tratado de cooperação em matéria de Patentes, conforme Instrução Normativa nº 02, de 06/06/2017 publicada na RPI nº 2422, de 06/06/2017.

---

(21) BR 11 2016 027803-8 A2

Código 1.3 - Notificação - Fase Nacional - PCT
(22) 29/05/2014
(30) 29/05/2014 US 14/290,341
(51) B01J 23/887 (2006.01), C07C 253/26 (2006.01)
(54) COMPOSIÇÃO CATALÍTICA E PROCESSOS PARA CONVERTER OLEFINA
(71) INEOS EUROPE AG (CH)
(72) JAMES F. BRAZDIL, MARK A. TOFT, CHARLES J. BESECKER, MICHAEL J. SEELY
(85) 25/11/2016
(86) PCT US2014/040012 de 29/05/2014
(87) WO 2015/183284 de 03/12/2015
Publicação automática da admissibilidade da fase nacional depositado via

	PCT . Tratado de cooperação em matéria de Patentes, conforme Instrução Normativa nº 02, de 06/06/2017 publicada na RPI nº 2422, de 06/06/2017.
(21) BR 11 2016 027804-6 A2	Código 1.3 - Notificação - Fase Nacional - PCT (22) 02/06/2015 (30) 04/06/2014 US US62/007,724; 01/06/2015 US US14/727,169 (51) C23C 4/06 (2006.01), C23C 4/10 (2006.01), C23C 28/00 (2006.01), C23C 28/04 (2006.01), F01D 5/18 (2006.01), B32B 15/08 (2006.01), C23C 16/27 (2006.01), F01L 1/00 (2006.01) (54) SISTEMAS DE REVESTIMENTO DE BAIXO ATRITO, À PROVA DE FLUIDOS, PARA ENGATE DINÂMICO DE SUPERFÍCIES DE APOIO DE CARGA (71) PRAXAIR S.T. TECHNOLOGY, INC. (US) (72) ARDY S. KLEYMAN, JAMES K. KNAPP, ALBERT FEUERSTEIN (85) 25/11/2016 (86) PCT US2015/033732 de 02/06/2015 (87) WO 2015/187658 de 10/12/2015 Publicação automática da admissibilidade da fase nacional depositado via PCT . Tratado de cooperação em matéria de Patentes, conforme Instrução Normativa nº 02, de 06/06/2017 publicada na RPI nº 2422, de 06/06/2017.
(21) BR 11 2016 027806-2 A2	Código 1.3 - Notificação - Fase Nacional - PCT (22) 29/05/2015 (30) 29/05/2014 JP 2014-111734 (51) C22C 38/00 (2006.01), C21D 8/00 (2006.01), C21D 9/04 (2006.01), C22C 38/54 (2006.01) (54) TRILHO E MÉTODO DE PRODUÇÃO PARA O MESMO (71) NIPPON STEEL & SUMITOMO METAL CORPORATION (JP) (72) MASAHARU UEDA, TERUHISA MIYAZAKI, TAKUYA TANAHASHI (85) 25/11/2016 (86) PCT JP2015/065551 de 29/05/2015 (87) WO 2015/182743 de 03/12/2015 Publicação automática da admissibilidade da fase nacional depositado via PCT . Tratado de cooperação em matéria de Patentes, conforme Instrução Normativa nº 02, de 06/06/2017 publicada na RPI nº 2422, de 06/06/2017.
(21) BR 11 2016 027807-0 A2	Código 1.3 - Notificação - Fase Nacional - PCT (22) 28/05/2015 (30) 28/05/2014 US 62/004,089; 28/05/2014 US 62/004,064; 04/05/2015 US 62/156,814 (51) A01N 63/00 (2006.01), A01N 63/02 (2006.01), A01N 25/30 (2006.01), A01P 3/00 (2006.01) (54) COMPOSIÇÕES E MÉTODOS PARA CONTROLE DE DOENÇAS FÚNGICAS E BACTERIANAS EM PLANTAS

(71) BAYER CROPSCIENCE LP. (US)
(72) JOHAN KIJLSTRA, JAMES SIRIKIT NAMNATH, ROLF PONTZEN, ULRIKE WACHENDORFF-NEUMANN, CARRIE WATERMAN
(85) 25/11/2016
(86) PCT US2015/033031 de 28/05/2015
(87) WO 2015/184170 de 03/12/2015
Publicação automática da admissibilidade da fase nacional depositado via PCT . Tratado de cooperação em matéria de Patentes, conforme Instrução Normativa nº 02, de 06/06/2017 publicada na RPI nº 2422, de 06/06/2017.

---

(21) BR 11 2016 027809-7 A2

Código 1.3 - Notificação - Fase Nacional - PCT
(22) 26/05/2015
(30) 26/05/2014 EP 14169854.8
(51) A23C 11/10 (2006.01), A23L 1/40 (2006.01), A23L 1/48 (2006.01), A23L 2/39 (2006.01), A23L 2/40 (2006.01), A23F 3/14 (2006.01), A23F 3/34 (2006.01), A23G 9/52 (2006.01), A23L 1/24 (2006.01)
(54) COMPOSIÇÃO NA FORMA DE UMA MISTURA SECA NA FORMA PARTICULADA, MÉTODO PARA PREPARAÇÃO DE UM PRODUTO ALIMENTAR AERADO E PRODUTO ALIMENTAR
(71) UNILEVER N.V. (NL)
(72) LUBEN NIKOLAEV ARNAUDOV, ABHAY VASANT MARKANDE, ALBERT THIJS POORTINGA, PAUL BASTIAAN VAN SEEVENTER, SIMEON DOBREV STOYANOV
(85) 25/11/2016
(86) PCT EP2015/061500 de 26/05/2015
(87) WO 2015/181110 de 03/12/2015
Publicação automática da admissibilidade da fase nacional depositado via PCT . Tratado de cooperação em matéria de Patentes, conforme Instrução Normativa nº 02, de 06/06/2017 publicada na RPI nº 2422, de 06/06/2017.

---

(21) BR 11 2016 027811-9 A2

Código 1.3 - Notificação - Fase Nacional - PCT
(22) 17/06/2015
(30) 09/07/2014 EP 14176305.2
(51) B42D 25/369 (2014.01), B42D 25/355 (2014.01)
(54) TIRA OU FITA DE SEGURANÇA, SEU USO, PROCESSO PARA FAZER A TIRA OU FITA DE SEGURANÇA, DOCUMENTO DE SEGURANÇA E PROCESSO PARA FAZER O DOCUMENTO DE SEGURANÇA
(71) SICPA HOLDING SA (CH)
(72) RAYNALD DEMANGE, DOMINIQUE FAVRE, GEBHARD RITTER, JESSICA KRUEGGER, PIERRE DEGOTT
(85) 25/11/2016
(86) PCT EP2015/063559 de 17/06/2015
(87) WO 2016/005158 de 14/01/2016
Publicação automática da admissibilidade da fase nacional depositado via

PCT . Tratado de cooperação em matéria de Patentes, conforme Instrução Normativa nº 02, de 06/06/2017 publicada na RPI nº 2422, de 06/06/2017.

---

(21) BR 11 2016 027812-7 A2

Código 1.3 - Notificação - Fase Nacional - PCT
(22) 23/04/2015
(30) 05/06/2014 EP 14171249.7
(51) C09D 5/10 (2006.01)
(54) COMPOSIÇÃO DE REVESTIMENTO COM EFEITO ANTICORROSIVO
(71) BASF COATINGS GMBH (DE)
(72) DIRK SEEGER, MARTIN KAUNE, HUBERT THEIL, NADINE HOMANN, CHRISTOPH PIECHA, JUSTINA MUEHLMEYER
(85) 25/11/2016
(86) PCT EP2015/058780 de 23/04/2015
(87) WO 2015/185266 de 10/12/2015
Publicação automática da admissibilidade da fase nacional depositado via PCT . Tratado de cooperação em matéria de Patentes, conforme Instrução Normativa nº 02, de 06/06/2017 publicada na RPI nº 2422, de 06/06/2017.

---

(21) BR 11 2016 027813-5 A2

Código 1.3 - Notificação - Fase Nacional - PCT
(22) 28/05/2015
(30) 28/05/2014 NL 2012907; 27/06/2014 BE 2014/0496
(51) A01G 31/02 (2006.01)
(54) SISTEMAS PARA CULTIVAR PLANTAS COM RAÍZES AÉREAS
(71) FLORÉAC N.V. (BE)
(72) ARNE STEELANDT
(85) 25/11/2016
(86) PCT EP2015/061812 de 28/05/2015
(87) WO 2015/181278 de 03/12/2015
Publicação automática da admissibilidade da fase nacional depositado via PCT . Tratado de cooperação em matéria de Patentes, conforme Instrução Normativa nº 02, de 06/06/2017 publicada na RPI nº 2422, de 06/06/2017.

---

(21) BR 11 2016 027815-1 A2

Código 1.3 - Notificação - Fase Nacional - PCT
(22) 27/05/2015
(30) 27/05/2014 US 62/003,264
(51) B01L 3/00 (2006.01), B01L 7/00 (2006.01)
(54) SISTEMAS E MÉTODOS PARA ANÁLISE BIOQUÍMICA INCLUINDO UM INSTRUMENTO DE BASE E UM CARTUCHO REMOVÍVEL
(71) ILLUMINA, INC. (US)
(72) ALEX ARAVANIS, BOYAN BOYANOV, M. SHANE BOWEN, DALE BUERMANN, ALEXANDER HSIAO, BEHNAM JAVANMARDI, TARUN KHURANA, POORYA SABOUNCHI, HAI QUANG TRAN
(85) 25/11/2016
(86) PCT US2015/032545 de 27/05/2015

(87) WO 2015/183871 de 03/12/2015
Publicação automática da admissibilidade da fase nacional depositado via PCT . Tratado de cooperação em matéria de Patentes, conforme Instrução Normativa nº 02, de 06/06/2017 publicada na RPI nº 2422, de 06/06/2017.

---

(21) BR 11 2016 027819-4 A2

Código 1.3 - Notificação - Fase Nacional - PCT
(22) 22/05/2015
(30) 28/05/2014 EP 14170156.5
(51) C07D 417/14 (2006.01), A61K 31/454 (2006.01)
(54) PROCESSO DE PREPARAÇÃO DE DERIVADOS DE TIAZOLE
(71) BAYER CROPSCIENCE AKTIENGESELLSCHAFT (DE)
(72) GÜNTER HÖMBERGER, MARK JAMES FORD
(85) 28/11/2016
(86) PCT EP2015/061455 de 22/05/2015
(87) WO 2015/181097 de 03/12/2015
Publicação automática da admissibilidade da fase nacional depositado via PCT . Tratado de cooperação em matéria de Patentes, conforme Instrução Normativa nº 02, de 06/06/2017 publicada na RPI nº 2422, de 06/06/2017.

---

(21) BR 11 2016 027820-8 A2

Código 1.3 - Notificação - Fase Nacional - PCT
(22) 01/06/2015
(30) 02/06/2014 US 62/006,662; 12/11/2014 US 14/539,521
(51) G06F 9/44 (2006.01), G06F 17/30 (2006.01)
(54) ACESSO A CONTEÚDO SEMÂNTICO EM UM SISTEMA DE DESENVOLVIMENTO
(71) MICROSOFT TECHNOLOGY LICENSING, LLC (US)
(72) ANTON SHAKIRZIANOV, SURIYA NARAYANAN, LIANG YU, TOMASZ KAMINSKI
(85) 28/11/2016
(86) PCT US2015/033554 de 01/06/2015
(87) WO 2015/187567 de 10/12/2015
Publicação automática da admissibilidade da fase nacional depositado via PCT . Tratado de cooperação em matéria de Patentes, conforme Instrução Normativa nº 02, de 06/06/2017 publicada na RPI nº 2422, de 06/06/2017.

---

(21) BR 11 2016 027821-6 A2

Código 1.3 - Notificação - Fase Nacional - PCT
(22) 03/06/2015
(30) 04/06/2014 US 14/296,085
(51) A61M 37/00 (2006.01), A61M 5/168 (2006.01), A61M 5/142 (2006.01), G06F 19/00 (2011.01)
(54) CIRCUITO E MÉTODO DE VALIDAÇÃO DE CHAVE
(71) INCLINE THERAPEUTICS, INC. (US)
(72) JOHN LEMKE, SCOT SATRE, CORINNA X. CHEN, BRIAN W. READ, JASON E. DOUGHERTY, NITIN B. JOSHI

(85) 28/11/2016
(86) PCT US2015/033990 de 03/06/2015
(87) WO 2015/187834 de 10/12/2015
Publicação automática da admissibilidade da fase nacional depositado via PCT . Tratado de cooperação em matéria de Patentes, conforme Instrução Normativa nº 02, de 06/06/2017 publicada na RPI nº 2422, de 06/06/2017.

---

(21) BR 11 2016 027823-2 A2

Código 1.3 - Notificação - Fase Nacional - PCT
(22) 13/07/2015
(30) 18/07/2014 JP 2014-147338; 03/07/2015 JP 2015-134263
(51) H01J 35/08 (2006.01)
(54) ANODO, E TUBO DE GERAÇÃO DE RAIO-X, APARELHO DE GERAÇÃO DE RAIO-X, E SISTEMA DE RADIOGRAFIA USANDO O MESMO
(71) CANON KABUSHIKI KAISHA (JP)
(72) YASUO OHASHI, KAZUYUKI UEDA
(85) 28/11/2016
(86) PCT JP2015/003518 de 13/07/2015
(87) WO 2016/009633 de 21/01/2016
Publicação automática da admissibilidade da fase nacional depositado via PCT . Tratado de cooperação em matéria de Patentes, conforme Instrução Normativa nº 02, de 06/06/2017 publicada na RPI nº 2422, de 06/06/2017.

---

(21) BR 11 2016 027824-0 A2

Código 1.3 - Notificação - Fase Nacional - PCT
(22) 27/05/2015
(30) 28/05/2014 EP 14170155.7
(51) C07D 261/04 (2006.01)
(54) PROCESSO DE PREPARAÇÃO DE DERIVADOS DE DI-HIDROISOXAZOLE
(71) BAYER CROPSCIENCE AKTIENGESELLSCHAFT (DE)
(72) GÜNTER HÖMBERGER, MARK JAMES FORD, ANDREAS HÜGEL, TOMOKI TSUCHIYA
(85) 28/11/2016
(86) PCT EP2015/061623 de 27/05/2015
(87) WO 2015/181189 de 03/12/2015
Publicação automática da admissibilidade da fase nacional depositado via PCT . Tratado de cooperação em matéria de Patentes, conforme Instrução Normativa nº 02, de 06/06/2017 publicada na RPI nº 2422, de 06/06/2017.

---

(21) BR 11 2016 027825-9 A2

Código 1.3 - Notificação - Fase Nacional - PCT
(22) 02/06/2015
(30) 02/06/2014 EP 14382209.6
(51) C07D 498/10 (2006.01), A61K 31/537 (2006.01)
(54) DERIVADOS ALQUÍLICOS DE COMPOSTOS DE 1-OXA-4,9-DIAZASPIRO-UNDECANO COM ATIVIDADE MULTIMODAL CONTRA A DOR

(71) LABORATORIOS DEL DR. ESTEVE, S.A. (ES)
(72) MARINA VIRGILI-BERNADO, MONICA ALONSO-XALMA, CARLOS ALEGRET-MOLINA, CARMEN ALMANSA-ROSALES, MONICA GARCIA LOPEZ
(85) 28/11/2016
(86) PCT EP2015/001115 de 02/06/2015
(87) WO 2015/185209 de 10/12/2015
Publicação automática da admissibilidade da fase nacional depositado via PCT . Tratado de cooperação em matéria de Patentes, conforme Instrução Normativa nº 02, de 06/06/2017 publicada na RPI nº 2422, de 06/06/2017.

---

(21) BR 11 2016 027826-7 A2

Código 1.3 - Notificação - Fase Nacional - PCT
(22) 27/05/2015
(30) 28/05/2014 IT RM2014A000282
(51) B29C 49/42 (2006.01), B29C 49/06 (2006.01), B29C 49/64 (2006.01), B29C 49/12 (2006.01)
(54) DISPOSITIVO PARA TRANSPORTAR UM RECIPIENTE DE MATERIAL PLÁSTICO, CORRENTE DE TRANSPORTE DE DITOS RECIPIENTES, MÉTODO DE OPERAÇÃO DE DITO DISPOSITIVO DE TRANSPORTE
(71) S.I.P.A. SOCIETA' INDUSTRIALIZZAZIONE PROGETTAZIONE E AUTOMAZIONE S.P.A. (IT)
(72) MATTEO ZOPPAS, ERNESTO EUSEBIONE, FRANCO CAVALLINI, MATTEO SEGAT
(85) 28/11/2016
(86) PCT IB2015/053964 de 27/05/2015
(87) WO 2015/181738 de 03/12/2015
Publicação automática da admissibilidade da fase nacional depositado via PCT . Tratado de cooperação em matéria de Patentes, conforme Instrução Normativa nº 02, de 06/06/2017 publicada na RPI nº 2422, de 06/06/2017.

---

(21) BR 11 2016 027827-5 A2

Código 1.3 - Notificação - Fase Nacional - PCT
(22) 27/05/2015
(30) 28/05/2014 IT MI2014A000984
(51) G01N 35/00 (2006.01), G01N 35/04 (2006.01), G01N 35/02 (2006.01)
(54) APARELHO PARA ARMAZENAMENTO E RECUPERAÇÃO DE GRANDES VOLUMES DE TUBOS DE ENSAIO
(71) INPECO HOLDING LTD. (MT)
(72) GIANANDREA PEDRAZZINI
(85) 28/11/2016
(86) PCT EP2015/061643 de 27/05/2015
(87) WO 2015/181202 de 03/12/2015
Publicação automática da admissibilidade da fase nacional depositado via PCT . Tratado de cooperação em matéria de Patentes, conforme Instrução Normativa nº 02, de 06/06/2017 publicada na RPI nº 2422, de 06/06/2017.

(21) BR 11 2016 027828-3 A2

Código 1.3 - Notificação - Fase Nacional - PCT
(22) 29/05/2014
(51) A61B 17/16 (2006.01), A61B 19/00 (2006.01)
(54) CALIBRADOR TUBULAR DE PROFUNDIDADE DE MANDRIL RETRÓGRADO
(71) SMITH & NEPHEW, INC. (US)
(72) BERNARD BOURQUE, DAVID J. CALLAGHAN
(85) 28/11/2016
(86) PCT US2014/039938 de 29/05/2014
(87) WO 2015/183273 de 03/12/2015
Publicação automática da admissibilidade da fase nacional depositado via PCT . Tratado de cooperação em matéria de Patentes, conforme Instrução Normativa nº 02, de 06/06/2017 publicada na RPI nº 2422, de 06/06/2017.

(21) BR 11 2016 027829-1 A2

Código 1.3 - Notificação - Fase Nacional - PCT
(22) 29/05/2015
(30) 29/05/2014 GB 1409555.8
(51) E21B 43/36 (2006.01), C10L 3/10 (2006.01), C10G 70/04 (2006.01)
(54) PROCESSAMENTO DE CORRENTE DE POÇO DE HIDROCARBONETOS COMPACTA
(71) STATOIL PETROLEUM AS (NO)
(72) GRY PEDERSEN KOJEN, LARS HENRIK GJERTSEN, ANDREA CAROLINA MACHADO MIGUENS, ARNE OLAV FREDHEIM, CECILIE GOTAAS JOHNSEN, KNUT ARILD MARÅK
(85) 28/11/2016
(86) PCT EP2015/062045 de 29/05/2015
(87) WO 2015/181386 de 03/12/2015
Publicação automática da admissibilidade da fase nacional depositado via PCT . Tratado de cooperação em matéria de Patentes, conforme Instrução Normativa nº 02, de 06/06/2017 publicada na RPI nº 2422, de 06/06/2017.

(21) BR 11 2016 027831-3 A2

Código 1.3 - Notificação - Fase Nacional - PCT
(22) 03/06/2015
(30) 23/06/2014 FR 1455811
(51) B25J 3/04 (2006.01), B25J 13/02 (2006.01)
(54) ROBÔ DE MANIPULAÇÃO CONJUNTA QUE COMPREENDE MEIOS DE COMANDO DO ROBÔ
(71) COMMISSARIAT A L'ENERGIE ATOMIQUE ET AUX ENERGIES ALTERNATIVES (FR)
(72) FLORIAN GOSSELIN, XAVIER LAMY, DOMINIQUE PONSORT
(85) 28/11/2016
(86) PCT EP2015/062407 de 03/06/2015
(87) WO 2015/197333 de 30/12/2015

Publicação automática da admissibilidade da fase nacional depositado via PCT . Tratado de cooperação em matéria de Patentes, conforme Instrução Normativa nº 02, de 06/06/2017 publicada na RPI nº 2422, de 06/06/2017.

---

(21) BR 11 2016 027832-1 A2

Código 1.3 - Notificação - Fase Nacional - PCT
(22) 03/07/2015
(30) 09/07/2014 JP 2014-141641
(51) C08F 2/18 (2006.01), A61K 8/81 (2006.01), A61K 8/89 (2006.01), A61Q 1/00 (2006.01)
(54) ESFERAS DE RESINA, MÉTODO PARA ESFERAS DE RESINA DE PRODUÇÃO E DO PRODUTO, INCLUINDO ESFERAS DE RESINA
(71) DAINICHISEIKA COLOR & CHEMICALS MFG. CO., LTD. (JP)
(72) TAKASHI ABE
(85) 28/11/2016
(86) PCT JP2015/069234 de 03/07/2015
(87) WO 2016/006540 de 14/01/2016
Publicação automática da admissibilidade da fase nacional depositado via PCT . Tratado de cooperação em matéria de Patentes, conforme Instrução Normativa nº 02, de 06/06/2017 publicada na RPI nº 2422, de 06/06/2017.

---

(21) BR 11 2016 027833-0 A2

Código 1.3 - Notificação - Fase Nacional - PCT
(22) 05/06/2015
(30) 05/06/2014 DE 10 2014 107 931.0
(51) H05K 7/20 (2006.01)
(54) APARELHO DE REFRIGERAÇÃO, PARTICULARMENTE PARA A REFRIGERAÇÃO DE COMPONENTES ALOJADOS EM ARMÁRIO DE DISTRIBUIÇÃO, BEM COMO UM USO CORRESPONDENTE E UM PROCESSO CORRESPONDENTE
(71) RITTAL GMBH & CO. KG (DE)
(72) DANIEL ROSENTHAL, JUAN CARLOS CACHO ALONSO, THORSTEN HEIMBERGER, JÖRG KNETSCH
(85) 28/11/2016
(86) PCT DE2015/100226 de 05/06/2015
(87) WO 2015/185040 de 10/12/2015
Publicação automática da admissibilidade da fase nacional depositado via PCT . Tratado de cooperação em matéria de Patentes, conforme Instrução Normativa nº 02, de 06/06/2017 publicada na RPI nº 2422, de 06/06/2017.

---

(21) BR 11 2016 027834-8 A2

Código 1.3 - Notificação - Fase Nacional - PCT
(22) 11/06/2015
(30) 11/06/2014 US 62/010,648
(51) C07D 455/03 (2006.01), C07D 217/20 (2006.01), C07D 221/18 (2006.01)
(54) DESAROMATIZAÇÃO OXIDATIVA DE BERBINAS
(71) MALLINCKRODT LLC (US)

(72) CHRISTOPHER W. GROTE
(85) 28/11/2016
(86) PCT US2015/035300 de 11/06/2015
(87) WO 2015/191837 de 17/12/2015
Publicação automática da admissibilidade da fase nacional depositado via PCT . Tratado de cooperação em matéria de Patentes, conforme Instrução Normativa nº 02, de 06/06/2017 publicada na RPI nº 2422, de 06/06/2017.

---

(21) BR 11 2016 027835-6 A2

Código 1.3 - Notificação - Fase Nacional - PCT
(22) 06/06/2014
(51) G01R 15/24 (2006.01), G01R 19/00 (2006.01), G01R 29/12 (2006.01)
(54) APARELHO DE MEDIÇÃO DE DISTRIBUIÇÃO DE POTENCIAL DE SUPERFÍCIE TRIDIMENSIONAL
(71) TOSHIBA MITSUBISHI-ELECTRIC INDUSTRIAL SYSTEMS CORPORATION (JP) , THE UNIVERSITY OF TOKYO (JP)
(72) MASAAKI FURUKAWA, KODAI USHIWATA, TETSUO YOSHIMITSU, YUICHI TSUBOI, KUNIHIKO HIDAKA, AKIKO KUMADA, HISATOSHI IKEDA
(85) 28/11/2016
(86) PCT JP2014/003053 de 06/06/2014
(87) WO 2015/186160 de 10/12/2015
Publicação automática da admissibilidade da fase nacional depositado via PCT . Tratado de cooperação em matéria de Patentes, conforme Instrução Normativa nº 02, de 06/06/2017 publicada na RPI nº 2422, de 06/06/2017.

---

(21) BR 11 2016 027837-2 A2

Código 1.3 - Notificação - Fase Nacional - PCT
(22) 07/05/2015
(30) 29/05/2014 US 14/290,665
(51) H03K 3/0231 (2006.01), H03K 4/50 (2006.01)
(54) OSCILADOR RC COM BASE NO COMPARADOR LIVRE DE ATRASO
(71) QUALCOMM INCORPORATED (US)
(72) LE WANG, ARASH MEHRABI
(85) 28/11/2016
(86) PCT US2015/029759 de 07/05/2015
(87) WO 2015/183513 de 03/12/2015
Publicação automática da admissibilidade da fase nacional depositado via PCT . Tratado de cooperação em matéria de Patentes, conforme Instrução Normativa nº 02, de 06/06/2017 publicada na RPI nº 2422, de 06/06/2017.

---

(21) BR 11 2016 027838-0 A2

Código 1.3 - Notificação - Fase Nacional - PCT
(22) 26/05/2015
(30) 29/05/2014 JP 2014-110827
(51) C01B 33/02 (2006.01), H01M 4/48 (2010.01)
(54) MATERIAL DE SILÍCIO E ELETRODO NEGATIVO DE BATERIA SECUNDÁRIA

(71) KABUSHIKI KAISHA TOYOTA JIDOSHOKKI (JP)
(72) TAKASHI MOHRI, MASATAKA NAKANISHI, HIROKI OSHIMA, MASANORI HARATA, NOBUHIRO GODA
(85) 28/11/2016
(86) PCT JP2015/002651 de 26/05/2015
(87) WO 2015/182123 de 03/12/2015
Publicação automática da admissibilidade da fase nacional depositado via PCT . Tratado de cooperação em matéria de Patentes, conforme Instrução Normativa nº 02, de 06/06/2017 publicada na RPI nº 2422, de 06/06/2017.

---

(21) BR 11 2016 027843-7 A2

Código 1.3 - Notificação - Fase Nacional - PCT
(22) 14/05/2015
(30) 27/05/2014 US 14/287.606
(51) C09D 183/04 (2006.01), C09D 183/14 (2006.01), C08L 83/04 (2006.01)
(54) COMPOSIÇÃO DO MODIFICADOR DE LIBERAÇÃO
(71) MOMENTIVE PERFORMANCE MATERIALS INC. (US)
(72) ROY MELVIN GRISWOLD, MELANIA LAPINSKI
(85) 28/11/2016
(86) PCT US2015/030773 de 14/05/2015
(87) WO 2015/183572 de 03/12/2015
Publicação automática da admissibilidade da fase nacional depositado via PCT . Tratado de cooperação em matéria de Patentes, conforme Instrução Normativa nº 02, de 06/06/2017 publicada na RPI nº 2422, de 06/06/2017.

---

(21) BR 11 2016 027844-5 A2

Código 1.3 - Notificação - Fase Nacional - PCT
(22) 29/05/2015
(30) 29/05/2014 US 62/004,883; 13/06/2014 US 62/012,193; 24/06/2014 US 62/016,540; 07/07/2014 US 62/021,699; 11/07/2014 US 62/023,586; 20/07/2014 US 62/026,698; 14/08/2014 US 62/037,152; 22/08/2014 US 62/041,026; 02/10/2014 US 62/058,844; 24/10/2014 US 62/068,592; 21/11/2014 US 62/083,029; 04/12/2014 US 62/087,234; 15/12/2014 US 62/092,230; 06/02/2015 US 62/113,211; 31/03/2015 US 62/141,079; 17/04/2015 US 62/149,501; 09/05/2015 US 62/159,230; 22/05/2015 US 62/165,340
(51) G21B 3/00 (2006.01), G21B 1/15 (2006.01)
(54) SISTEMAS DE GERAÇÃO DE ENERGIA ELÉTRICA E RESPECTIVOS MÉTODOS
(71) BRILLIANT LIGHT POWER, INC. (US)
(72) RANDELL L. MILLS
(85) 28/11/2016
(86) PCT US2015/033165 de 29/05/2015
(87) WO 2015/184252 de 03/12/2015
Publicação automática da admissibilidade da fase nacional depositado via PCT . Tratado de cooperação em matéria de Patentes, conforme Instrução Normativa nº 02, de 06/06/2017 publicada na RPI nº 2422, de 06/06/2017.

(21) BR 11 2016 027847-0 A2

Código 1.3 - Notificação - Fase Nacional - PCT
(22) 28/05/2015
(30) 28/05/2014 DE 10 2014 107 589.7
(51) A23D 9/04 (2006.01), C11B 3/00 (2006.01), C11B 3/04 (2006.01), C11B 3/06 (2006.01), C11B 3/10 (2006.01)
(54) MÉTODO DE REDUÇÃO DE ODORANTES E / OU CORANTES DE UMA FASE LIPÍDICA, FASE LIPÍDICA, ODORES, SABORES E FASE DE COLORAÇÃO
(71) DREI LILIEN PVG GMBH & CO. KG (DE)
(72) MAX DIETZ
(85) 28/11/2016
(86) PCT EP2015/061920 de 28/05/2015
(87) WO 2015/181341 de 03/12/2015
Publicação automática da admissibilidade da fase nacional depositado via PCT . Tratado de cooperação em matéria de Patentes, conforme Instrução Normativa nº 02, de 06/06/2017 publicada na RPI nº 2422, de 06/06/2017.

(21) BR 11 2016 027848-8 A2

Código 1.3 - Notificação - Fase Nacional - PCT
(22) 29/05/2015
(30) 30/05/2014 US 62/005877
(51) C12Q 1/68 (2006.01), G06F 19/20 (2011.01)
(54) MÉTODO E SISTEMA PARA AVALIAÇÃO DE NÚMERO DE CÓPIAS DE UMA SEQUÊNCIA DE INTERESSE, PRODUTO DE PROGRAMA DE COMPUTADOR, E, MÉTODO PARA IDENTIFICAÇÃO DE COBERTURAS ESPERADAS.
(71) VERINATA HEALTH, INC. (US)
(72) DARYA I. CHUDOVA, DIANA ABDUEVA
(85) 28/11/2016
(86) PCT US2015/033403 de 29/05/2015
(87) WO 2015/184404 de 03/12/2015
Publicação automática da admissibilidade da fase nacional depositado via PCT . Tratado de cooperação em matéria de Patentes, conforme Instrução Normativa nº 02, de 06/06/2017 publicada na RPI nº 2422, de 06/06/2017.

(21) BR 11 2016 027852-6 A2

Código 1.3 - Notificação - Fase Nacional - PCT
(22) 01/06/2015
(30) 03/06/2014 GB 1409878.4
(51) F16L 59/16 (2006.01), F16L 41/02 (2006.01), F16L 53/00 (2006.01)
(54) ESTRUTURAS DE RAMIFICAÇÃO DE LINHAS DE FLUXO DE TUBULAÇÃO EM TUBO ELETRICAMENTE AQUECIDAS
(71) ACERGY FRANCE SAS (FR)
(72) BRICE VIELLARD, LEIRE AYESTARAN BASAGOITIA
(85) 28/11/2016

(86) PCT IB2015/001055 de 01/06/2015
(87) WO 2015/185992 de 10/12/2015
Publicação automática da admissibilidade da fase nacional depositado via PCT . Tratado de cooperação em matéria de Patentes, conforme Instrução Normativa nº 02, de 06/06/2017 publicada na RPI nº 2422, de 06/06/2017.

---

(21) BR 11 2016 027853-4 A2

Código 1.3 - Notificação - Fase Nacional - PCT
(22) 07/07/2015
(30) 07/07/2014 DE 10 2014 213 153.7; 24/09/2014 DE 10 2014 219 334.6
(51) F16D 65/18 (2006.01)
(54) SISTEMA DE GUIA PARA UM PISTÃO DE FRENAGEM DE UM DISCO DE FRENAGEM DO VEÍCULO MOTOR
(71) CONTINENTAL TEVES AG & CO. OHG (DE)
(72) MICHAEL VOGT, MARTIN GÄDKE, ALEXANDER SCHUCHARD, FREDERIC ZIMNOCH, HOLGER MARSCHNER, REINER MÜLLER, MATHIAS HAAG, ULRICH UNGETHÜM, UWE BACH, WOLFGANG RITTER, JOCHEM RAUSCH
(85) 28/11/2016
(86) PCT EP2015/065448 de 07/07/2015
(87) WO 2016/005372 de 14/01/2016
Publicação automática da admissibilidade da fase nacional depositado via PCT . Tratado de cooperação em matéria de Patentes, conforme Instrução Normativa nº 02, de 06/06/2017 publicada na RPI nº 2422, de 06/06/2017.

---

(21) BR 11 2016 027855-0 A2

Código 1.3 - Notificação - Fase Nacional - PCT
(22) 12/06/2015
(30) 13/06/2014 US 14/303,969
(51) G10L 13/10 (2013.01)
(54) REDES NEURAIS RECORRENTES DE HIPERESTRUTURA PARA TEXTO PARA FALA
(71) MICROSOFT TECHNOLOGY LICENSING, LLC (US)
(72) PEI ZHAO, MAX LEUNG, KAISHENG YAO, BO YAN, SHENG ZHAO, FILENO A. ALLEVA
(85) 28/11/2016
(86) PCT US2015/035504 de 12/06/2015
(87) WO 2015/191968 de 17/12/2015
Publicação automática da admissibilidade da fase nacional depositado via PCT . Tratado de cooperação em matéria de Patentes, conforme Instrução Normativa nº 02, de 06/06/2017 publicada na RPI nº 2422, de 06/06/2017.

---

(21) BR 11 2016 027856-9 A2

Código 1.3 - Notificação - Fase Nacional - PCT
(22) 17/06/2015
(30) 18/06/2014 EP 14172918.6
(51) C09D 5/18 (2006.01), C08L 63/00 (2006.01), C08L 81/04 (2006.01), C08K

3/00 (2006.01)
(54) COMPOSIÇÃO DE PROTEÇÃO CONTRA INCÊNDIO E USO DA MESMA
(71) HILTI AKTIENGESELLSCHAFT (LI)
(72) JULIANE MARAUSKA, MARTIN LANG, SEBASTIAN SIMON
(85) 28/11/2016
(86) PCT EP2015/063539 de 17/06/2015
(87) WO 2015/193343 de 23/12/2015
Publicação automática da admissibilidade da fase nacional depositado via PCT . Tratado de cooperação em matéria de Patentes, conforme Instrução Normativa nº 02, de 06/06/2017 publicada na RPI nº 2422, de 06/06/2017.

---

(21) BR 11 2016 027857-7 A2

Código 1.3 - Notificação - Fase Nacional - PCT
(22) 08/07/2015
(30) 04/08/2014 DE 10 2014 011 309.4
(51) F16B 21/16 (2006.01)
(54) PINO PARA APERTAR PEÇAS ADJACENTES
(71) BERND SIEGMUND (DE)
(72) BERND SIEGMUND
(85) 28/11/2016
(86) PCT EP2015/001385 de 08/07/2015
(87) WO 2016/020028 de 11/02/2016
Publicação automática da admissibilidade da fase nacional depositado via PCT . Tratado de cooperação em matéria de Patentes, conforme Instrução Normativa nº 02, de 06/06/2017 publicada na RPI nº 2422, de 06/06/2017.

---

(21) BR 11 2016 027860-7 A2

Código 1.3 - Notificação - Fase Nacional - PCT
(22) 12/08/2015
(30) 15/08/2014 DE 102014216268.8
(51) F16J 15/16 (2006.01), F16J 15/32 (2006.01)
(54) ARRANJO DE VEDAÇÃO QUE TEM UM ELEMENTO DE AMORTECIMENTO
(71) TRELLEBORG SEALING SOLUTIONS GERMANY GMBH (DE)
(72) HOLGER JORDAN
(85) 28/11/2016
(86) PCT EP2015/068546 de 12/08/2015
(87) WO 2016/023946 de 18/02/2016
Publicação automática da admissibilidade da fase nacional depositado via PCT . Tratado de cooperação em matéria de Patentes, conforme Instrução Normativa nº 02, de 06/06/2017 publicada na RPI nº 2422, de 06/06/2017.

---

(21) BR 11 2016 027861-5 A2

Código 1.3 - Notificação - Fase Nacional - PCT
(22) 26/05/2015
(30) 28/05/2014 GB 1409473.4
(51) G01R 15/14 (2006.01), G01R 15/16 (2006.01), G01R 15/18 (2006.01)

(54) SENSOR PARA A MEDIÇÃO DE CORRENTE NUM CONDUTOR
(71) EATON INDUSTRIES (NETHERLANDS) B.V. (NL)
(72) JOHANNES DIRK GERRIT DRAGT, ELISABETH JOHANNA MARIA MORSKIEFT
(85) 28/11/2016
(86) PCT EP2015/061611 de 26/05/2015
(87) WO 2015/181183 de 03/12/2015
Publicação automática da admissibilidade da fase nacional depositado via PCT . Tratado de cooperação em matéria de Patentes, conforme Instrução Normativa nº 02, de 06/06/2017 publicada na RPI nº 2422, de 06/06/2017.

---

(21) BR 11 2016 027862-3 A2

Código 1.3 - Notificação - Fase Nacional - PCT
(22) 27/05/2015
(30) 11/06/2014 US 62/010,691
(51) A61K 9/20 (2006.01), A61K 9/48 (2006.01), A61K 31/165 (2006.01), A61L 15/48 (2006.01)
(54) COMPOSIÇÕES SECAS POR PULVERIZAÇÃO COM PERFIS DE DISSOLUÇÃO DIFERENTES E PROCESSOS PARA SEU PREPARO
(71) MALLINCKRODT LLC (US)
(72) JOSEPH M. DAVIS, ROBERT C. CUCA, EDWARD J. BEASLEY
(85) 28/11/2016
(86) PCT US2015/032603 de 27/05/2015
(87) WO 2015/191282 de 17/12/2015
Publicação automática da admissibilidade da fase nacional depositado via PCT . Tratado de cooperação em matéria de Patentes, conforme Instrução Normativa nº 02, de 06/06/2017 publicada na RPI nº 2422, de 06/06/2017.

---

(21) BR 11 2016 027863-1 A2

Código 1.3 - Notificação - Fase Nacional - PCT
(22) 29/05/2015
(30) 29/05/2014 GB 1409534.3
(51) F04B 43/12 (2006.01), F04B 43/14 (2006.01)
(54) ?BOMBA ROTATIVA?
(71) CHARLES AUSTEN PUMPS LIMITED (GB)
(72) JAMES ANDREW GOLDING, WILLIAM ERIC SHEPHERD
(85) 28/11/2016
(86) PCT EP2015/062018 de 29/05/2015
(87) WO 2015/181373 de 03/12/2015
Publicação automática da admissibilidade da fase nacional depositado via PCT . Tratado de cooperação em matéria de Patentes, conforme Instrução Normativa nº 02, de 06/06/2017 publicada na RPI nº 2422, de 06/06/2017.

---

(21) BR 11 2016 027865-8 A2

Código 1.3 - Notificação - Fase Nacional - PCT
(22) 15/06/2015
(30) 16/06/2014 EP 14 172 554.9

(51) A23C 3/00 (2006.01), A23C 3/03 (2006.01), A23C 3/07 (2006.01), A23C 3/04 (2006.01), A23C 9/20 (2006.01)
(54) MÉTODO PARA PREPARAR LEITE HUMANO A SER ARMAZENADO, APARELHO PARA PREPARAR LEITE HUMANO A SER ARMAZENADO E PARTÍCULAS DE LEITE HUMANO CONGELADO
(71) CARAG AG (CH)
(72) CYRILL RÖTHLIN, LUKAS CHRISTEN
(85) 28/11/2016
(86) PCT EP2015/063316 de 15/06/2015
(87) WO 2015/193232 de 23/12/2015
Publicação automática da admissibilidade da fase nacional depositado via PCT . Tratado de cooperação em matéria de Patentes, conforme Instrução Normativa nº 02, de 06/06/2017 publicada na RPI nº 2422, de 06/06/2017.

---

(21) BR 11 2016 027869-0 A2

Código 1.3 - Notificação - Fase Nacional - PCT
(22) 28/05/2015
(30) 28/05/2014 IT TO2014A000425
(51) B60T 13/66 (2006.01), B60T 8/18 (2006.01)
(54) SISTEMA DE FRENAGEM ELETROPNEUMÁTICO PARA UM VEÍCULO FERROVIÁRIO
(71) FAIVELEY TRANSPORT ITALIA S.P.A. (IT)
(72) ROBERTO CORRENDO, ROBERTO TIONE
(85) 28/11/2016
(86) PCT IB2015/054008 de 28/05/2015
(87) WO 2015/181764 de 03/12/2015
Publicação automática da admissibilidade da fase nacional depositado via PCT . Tratado de cooperação em matéria de Patentes, conforme Instrução Normativa nº 02, de 06/06/2017 publicada na RPI nº 2422, de 06/06/2017.

---

(21) BR 11 2016 027872-0 A2

Código 1.3 - Notificação - Fase Nacional - PCT
(22) 29/05/2015
(30) 05/06/2014 US 62/008,038
(51) A23L 1/00 (2006.01), A23K 1/00 (2006.01), A23G 3/34 (2006.01), A23G 3/20 (2006.01)
(54) CONJUNTOS DE MATRIZ GIRATÓRIA, MÉTODOS PARA USO DOS MESMOS E PRODUTOS ALIMENTÍCIOS PRODUZIDOS PELOS MESMOS
(71) NESTEC S.A. (CH)
(72) FANNY BIGEARD, MICHAEL E. LEIWEKE, PIERRE REYNES, LAURENT SISIAK
(85) 28/11/2016
(86) PCT IB2015/054085 de 29/05/2015
(87) WO 2015/186038 de 10/12/2015
Publicação automática da admissibilidade da fase nacional depositado via PCT . Tratado de cooperação em matéria de Patentes, conforme Instrução

Normativa nº 02, de 06/06/2017 publicada na RPI nº 2422, de 06/06/2017.

---

(21) BR 11 2016 027874-7 A2

Código 1.3 - Notificação - Fase Nacional - PCT
(22) 15/05/2015
(30) 30/05/2014 US 62/005648
(51) F04C 2/107 (2006.01), F04C 11/00 (2006.01), F04C 13/00 (2006.01)
(54) ?BOMBA DO LOCAL DO POÇO PARA UM LOCAL DE POÇO, E, MÉTODO PARA BOMBEAR UM FLUIDO DO LOCAL DE POÇO?
(71) NATIONAL OILWELL VARCO, L.P. (US)
(72) JAMES WILLIAM WEIR, FRANK BENJAMIN SPRINGETT
(85) 28/11/2016
(86) PCT US2015/031201 de 15/05/2015
(87) WO 2015/183600 de 03/12/2015
Publicação automática da admissibilidade da fase nacional depositado via PCT . Tratado de cooperação em matéria de Patentes, conforme Instrução Normativa nº 02, de 06/06/2017 publicada na RPI nº 2422, de 06/06/2017.

---

(21) BR 11 2016 027876-3 A2

Código 1.3 - Notificação - Fase Nacional - PCT
(22) 19/05/2015
(30) 29/05/2014 JP 2014-111580
(51) G09F 3/03 (2006.01), B31D 1/02 (2006.01), B32B 7/02 (2006.01), G09F 3/00 (2006.01), G09F 3/10 (2006.01)
(54) ?RÓTULO, ADERENDO, E, MÉTODOS PARA PRODUÇÃO E USO DE UM RÓTULO?
(71) YUPO CORPORATION (JP)
(72) YUTA IWASAWA, KAZUHISA KITAMURA, TAKAHIRO ZAMA
(85) 28/11/2016
(86) PCT JP2015/064291 de 19/05/2015
(87) WO 2015/182435 de 03/12/2015
Publicação automática da admissibilidade da fase nacional depositado via PCT . Tratado de cooperação em matéria de Patentes, conforme Instrução Normativa nº 02, de 06/06/2017 publicada na RPI nº 2422, de 06/06/2017.

---

(21) BR 11 2016 027880-1 A2

Código 1.3 - Notificação - Fase Nacional - PCT
(22) 21/05/2015
(30) 30/05/2014 EP 14170562.4
(51) B63J 2/12 (2006.01), H02K 9/10 (2006.01), H02K 9/12 (2006.01)
(54) UNIDADE DE PROPULSÃO DE CÁPSULA DE UM NAVIO
(71) ABB SCHWEIZ AG (CH)
(72) ANTTO KOSSO, LASSE LAHTINEN, PETRI SAKKINEN
(85) 28/11/2016
(86) PCT EP2015/061269 de 21/05/2015
(87) WO 2015/181043 de 03/12/2015
Publicação automática da admissibilidade da fase nacional depositado via

PCT . Tratado de cooperação em matéria de Patentes, conforme Instrução Normativa nº 02, de 06/06/2017 publicada na RPI nº 2422, de 06/06/2017.

---

(21) BR 11 2016 027882-8 A2

Código 1.3 - Notificação - Fase Nacional - PCT
(22) 29/05/2015
(30) 30/05/2014 US 14/292,677
(51) B21D 22/28 (2006.01), B21D 51/24 (2006.01), B65D 1/02 (2006.01)
(54) APARELHO PARA PRODUZIR UM RECIPIENTE EM FORMATO DE GARRAFA, MÉTODO PARA CRIAR UM RECIPIENTE EM FORMATO DE GARRAFA DE METAL, GARRAFA PRODUZIDA POR UM PROCESSO, E, PROCESSO
(71) ANHEUSER-BUSCH, LLC (US)
(72) MARK SCHREMMER, SEAN WILLCOTT
(85) 28/11/2016
(86) PCT IB2015/054061 de 29/05/2015
(87) WO 2015/181791 de 03/12/2015
Publicação automática da admissibilidade da fase nacional depositado via PCT . Tratado de cooperação em matéria de Patentes, conforme Instrução Normativa nº 02, de 06/06/2017 publicada na RPI nº 2422, de 06/06/2017.

---

(21) BR 11 2016 027883-6 A2

Código 1.3 - Notificação - Fase Nacional - PCT
(22) 17/06/2015
(30) 18/06/2014 US 14/308,230
(51) B31B 3/52 (2006.01)
(54) MÉTODOS E UMA MÁQUINA PARA FORMAR UM RECIPIENTE DE UMA PEÇA EM BRUTO USANDO UM DOBRADOR DE PAINEL DE COLA ROTATIVO
(71) WESTROCK SHARED SERVICES, LLC (US)
(72) THOMAS D. GRAHAM, AMER AGANOVIC, CLAUDIO D'ALESIO
(85) 28/11/2016
(86) PCT US2015/036236 de 17/06/2015
(87) WO 2015/195805 de 23/12/2015
Publicação automática da admissibilidade da fase nacional depositado via PCT . Tratado de cooperação em matéria de Patentes, conforme Instrução Normativa nº 02, de 06/06/2017 publicada na RPI nº 2422, de 06/06/2017.

---

(21) BR 11 2016 027885-2 A2

Código 1.3 - Notificação - Fase Nacional - PCT
(22) 25/06/2015
(30) 11/07/2014 US 62/023565
(51) E21B 47/00 (2006.01), G01V 3/18 (2006.01), G01V 3/28 (2006.01)
(54) ?MÉTODOS E FERRAMENTA DE INSPEÇÃO DE TUBOS?
(71) HALLIBURTON ENERGY SERVICES, INC. (US)
(72) BURKAY DONDERICI, LUIS SANMARTIN
(85) 28/11/2016

(86) PCT US2015/037693 de 25/06/2015
(87) WO 2016/007308 de 14/01/2016
Publicação automática da admissibilidade da fase nacional depositado via PCT . Tratado de cooperação em matéria de Patentes, conforme Instrução Normativa nº 02, de 06/06/2017 publicada na RPI nº 2422, de 06/06/2017.

---

(21) BR 11 2016 027886-0 A2

Código 1.3 - Notificação - Fase Nacional - PCT
(22) 02/06/2015
(30) 04/06/2014 GB 1409911.3; 29/01/2015 GB 1501466.5
(51) C07F 9/6574 (2006.01), C07H 19/213 (2006.01), A61P 31/04 (2006.01), A61P 37/04 (2006.01), A61K 39/39 (2006.01), A61K 31/7084 (2006.01), A61K 31/665 (2006.01)
(54) ?COMPOSTO, COMPOSIÇÃO FARMACÊUTICA, USOS DE UM COMPOSTO E DE UMA COMBINAÇÃO, E, COMBINAÇÃO?
(71) GLAXOSMITHKLINE INTELLECTUAL PROPERTY DEVELOPMENT LIMITED (GB)
(72) KEITH BIGGADIKE, AURELIE CECILE CHAMPIGNY, DIANE MARY COE, DEBORAH NEEDHAM, DANIEL TERENCE TAPE
(85) 28/11/2016
(86) PCT EP2015/062281 de 02/06/2015
(87) WO 2015/185565 de 10/12/2015
Publicação automática da admissibilidade da fase nacional depositado via PCT . Tratado de cooperação em matéria de Patentes, conforme Instrução Normativa nº 02, de 06/06/2017 publicada na RPI nº 2422, de 06/06/2017.

---

(21) BR 11 2016 027890-9 A2

Código 1.3 - Notificação - Fase Nacional - PCT
(22) 01/06/2015
(30) 03/06/2014 ES P201430849
(51) A23L 29/30 (2016.01), A23P 10/20 (2016.01)
(54) PROCESSO DE ELABORAÇÃO DE UM ADOÇANTE NATURAL.
(71) AUTHENTICALLY EUROPEAN, S.L. (ES)
(72) JOSÉ MANUEL LÓPEZ MARTÍN, SANTIAGO GONZÁLEZ BOLULLO, JORGE BEZARES BOLULLO, JOSÉ MANUEL LÓPEZ RUIZ
(85) 28/11/2016
(86) PCT ES2015/070428 de 01/06/2015
(87) WO 2015/185775 de 10/12/2015
Publicação automática da admissibilidade da fase nacional depositado via PCT . Tratado de cooperação em matéria de Patentes, conforme Instrução Normativa nº 02, de 06/06/2017 publicada na RPI nº 2422, de 06/06/2017.

---

(21) BR 11 2016 027891-7 A2

Código 1.3 - Notificação - Fase Nacional - PCT
(22) 29/05/2015
(30) 30/05/2014 US 14/292,686
(51) B21D 51/24 (2006.01), B65D 1/02 (2006.01)

(54) GARRAFA ALONGADA, MÉTODO PARA FABRICAR UMA GARRAFA ALONGADA, E MÉTODO PARA FABRICAR UMA GARRAFA DE BEBIDA
(71) ANHEUSER-BUSCH, LLC (US)
(72) DANIEL DAVIS, CHERYL ROGERS, MARK SCHREMMER, MARK VIOX
(85) 28/11/2016
(86) PCT IB2015/054066 de 29/05/2015
(87) WO 2015/181792 de 03/12/2015
Publicação automática da admissibilidade da fase nacional depositado via PCT . Tratado de cooperação em matéria de Patentes, conforme Instrução Normativa nº 02, de 06/06/2017 publicada na RPI nº 2422, de 06/06/2017.

---

(21) BR 11 2016 027892-5 A2

Código 1.3 - Notificação - Fase Nacional - PCT
(22) 21/05/2015
(30) 28/05/2014 DE 10 2014 210 204.9
(51) H04B 7/185 (2006.01)
(54) DISPOSITIVO E MÉTODO PARA A COMUNICAÇÃO AR-TERRA DE AERONAVES
(71) LUFTHANSA SYSTEMS GMBH & CO. KG (DE)
(72) HOMMEL, PETER, LIEBE, JÖRG
(85) 28/11/2016
(86) PCT EP2015/061273 de 21/05/2015
(87) WO 2015/181045 de 03/12/2015
Publicação automática da admissibilidade da fase nacional depositado via PCT . Tratado de cooperação em matéria de Patentes, conforme Instrução Normativa nº 02, de 06/06/2017 publicada na RPI nº 2422, de 06/06/2017.

---

(21) BR 11 2016 027894-1 A2

Código 1.3 - Notificação - Fase Nacional - PCT
(22) 28/11/2014
(51) A61K 8/73 (2006.01), A61K 8/06 (2006.01), A61K 8/19 (2006.01), A61K 8/81 (2006.01), A61K 8/92 (2006.01), A61Q 17/04 (2006.01)
(54) COSMÉTICO EM EMULSÃO ÓLEO-EM-ÁGUA.
(71) SHISEIDO COMPANY, LTD (JP)
(72) MAYURI TASHIRO, YUKO NAGARE, TAKASHI MATSUI
(85) 28/11/2016
(86) PCT JP2014/081529 de 28/11/2014
(87) WO 2016/084221 de 02/06/2016
Publicação automática da admissibilidade da fase nacional depositado via PCT . Tratado de cooperação em matéria de Patentes, conforme Instrução Normativa nº 02, de 06/06/2017 publicada na RPI nº 2422, de 06/06/2017.

---

(21) BR 11 2016 027895-0 A2

Código 1.3 - Notificação - Fase Nacional - PCT
(22) 01/06/2015
(30) 03/06/2014 DE 10 2014 007 859.0
(51) C02F 1/40 (2006.01), B01D 17/04 (2006.01), C02F 1/56 (2006.01), C02F

1/68 (2006.01), C07B 63/02 (2006.01), C07B 63/04 (2006.01), C07C 51/42 (2006.01), C02F 101/30 (2006.01), C02F 103/22 (2006.01), C02F 103/26 (2006.01), C02F 103/32 (2006.01), C02F 1/00 (2006.01)
(54) MÉTODO E DISPOSITIVOS PARA DESEMULSÃO E COMPLEXAÇÃO DE COMPOSTOS ORGÂNICOS EM EMULSÕES
(71) DREI LILIEN PVG GMBH & CO. KG (DE)
(72) MAX DIETZ
(85) 28/11/2016
(86) PCT EP2015/062181 de 01/06/2015
(87) WO 2015/185516 de 10/12/2015
Publicação automática da admissibilidade da fase nacional depositado via PCT . Tratado de cooperação em matéria de Patentes, conforme Instrução Normativa nº 02, de 06/06/2017 publicada na RPI nº 2422, de 06/06/2017.

---

(21) BR 11 2016 027896-8 A2

Código 1.3 - Notificação - Fase Nacional - PCT
(22) 05/06/2015
(30) 06/06/2014 DE 10 2014 210 949.3
(51) F03D 11/00 (2006.01), F03D 7/02 (2006.01), F03D 1/06 (2006.01)
(54) TURBINA EÓLICA, E, MÉTODO PARA OPERAR UMA TURBINA EÓLICA.
(71) WOBBEN PROPERTIES GMBH (DE)
(72) ANDREE ALTMIKUS, MARVIN KUHN, CHRISTIAN NAPIERALA, JÜRGEN STOLTENJOHANNES
(85) 28/11/2016
(86) PCT EP2015/062564 de 05/06/2015
(87) WO 2015/185720 de 10/12/2015
Publicação automática da admissibilidade da fase nacional depositado via PCT . Tratado de cooperação em matéria de Patentes, conforme Instrução Normativa nº 02, de 06/06/2017 publicada na RPI nº 2422, de 06/06/2017.

---

(21) BR 11 2016 027898-4 A2

Código 1.3 - Notificação - Fase Nacional - PCT
(22) 08/06/2015
(30) 13/06/2014 US 62/011598
(51) G10L 19/005 (2013.01)
(54) ?MÉTODO, ENTIDADE DE RECEPÇÃO, E, MEIO LEGÍVEL POR COMPUTADOR PARA OCULTAÇÃO DE PERDA DE QUADRO?
(71) TELEFONAKTIEBOLAGET LM ERICSSON (PUBL) (SE)
(72) STEFAN BRUHN
(85) 28/11/2016
(86) PCT SE2015/050662 de 08/06/2015
(87) WO 2015/190985 de 17/12/2015
Publicação automática da admissibilidade da fase nacional depositado via PCT . Tratado de cooperação em matéria de Patentes, conforme Instrução Normativa nº 02, de 06/06/2017 publicada na RPI nº 2422, de 06/06/2017.

(21) BR 11 2016 027899-2 A2

Código 1.3 - Notificação - Fase Nacional - PCT
(22) 30/03/2016
(30) 09/06/2015 CO 15131804
(51) A61F 9/00 (2006.01), B65D 1/32 (2006.01), B65D 47/18 (2006.01)
(54) SISTEMA DISPENSADOR MELHORADO
(71) ANDRES FERNANDO GONZÁLEZ SIERRA (CO)
(72) ELENA IBARRECHE FONSECA, DANNY BOHÓRQUEZ MONTENEGRO, ALVARO LEO DAN GÓMEZ MUÑOZ
(85) 28/11/2016
(86) PCT IB2016/051809 de 30/03/2016
(87) WO 2016/198967 de 15/12/2016
Publicação automática da admissibilidade da fase nacional depositado via PCT . Tratado de cooperação em matéria de Patentes, conforme Instrução Normativa nº 02, de 06/06/2017 publicada na RPI nº 2422, de 06/06/2017.

(21) BR 11 2016 027900-0 A2

Código 1.3 - Notificação - Fase Nacional - PCT
(22) 29/05/2015
(30) 30/05/2014 US 62/005653
(51) C08G 18/61 (2006.01), C08G 77/04 (2006.01), C09K 3/18 (2006.01), C09D 183/04 (2006.01), C09D 183/10 (2006.01), C08F 283/02 (2006.01), C08L 83/04 (2006.01), B05D 5/00 (2006.01)
(54) POLÍMERO REDUTOR DE GELO, FORMULAÇÃO DE POLÍMERO, REVESTIMENTO, MÉTODO PARA PRODUZIR UM POLÍMERO E PARA CONFERIR PROPRIEDADES REDUTORAS DE GELO A PELO MENOS UMA PORÇÃO DE UMA SUPERFÍCIE EXTERNA DE UM OBJETO, E, OBJETO.
(71) COMMONWEALTH SCIENTIFC AND INDUSTRIAL RESEARCH ORGANISATION (AU) , THE BOEING COMPANY (US)
(72) STUART ARTHUR BATEMAN, RANYA SIMONS, SHENG LI, LEE RUSSELL, DOUGLAS HENRY BERRY, JILL ELISABETH SEEBERGH
(85) 28/11/2016
(86) PCT AU2015/000324 de 29/05/2015
(87) WO 2015/179903 de 03/12/2015
Publicação automática da admissibilidade da fase nacional depositado via PCT . Tratado de cooperação em matéria de Patentes, conforme Instrução Normativa nº 02, de 06/06/2017 publicada na RPI nº 2422, de 06/06/2017.

(21) BR 11 2016 027901-8 A2

Código 1.3 - Notificação - Fase Nacional - PCT
(22) 28/05/2015
(30) 28/05/2014 EP 14170449.4; 03/06/2014 EP 14171024.4
(51) C07D 417/06 (2006.01), C07D 277/54 (2006.01), A61K 31/426 (2006.01), A61P 25/00 (2006.01), A61P 29/00 (2006.01)
(54) COMPOSTOS
(71) UNIVERSITÄT BERN (CH)
(72) JEAN-LOUIS REYMOND, SIMON NICOLUSSI, JÜRG GERTSCH

(85) 28/11/2016
(86) PCT EP2015/061915 de 28/05/2015
(87) WO 2015/181337 de 03/12/2015
Publicação automática da admissibilidade da fase nacional depositado via PCT . Tratado de cooperação em matéria de Patentes, conforme Instrução Normativa nº 02, de 06/06/2017 publicada na RPI nº 2422, de 06/06/2017.

---

(21) BR 11 2016 027902-6 A2

Código 1.3 - Notificação - Fase Nacional - PCT
(22) 29/05/2015
(30) 30/05/2014 US 62/005637
(51) C07F 7/21 (2006.01), C08G 18/61 (2006.01), C08G 77/04 (2006.01), C09D 5/16 (2006.01), C09D 183/10 (2006.01), C08F 220/22 (2006.01), C08F 283/12 (2006.01), B05D 5/00 (2006.01), C08L 83/10 (2006.01), C09K 3/18 (2006.01)
(54) PREPOLÍMERO E PREPOLÍMERO DE SILOXANO DE SILSESQUIOXANOS OLIGOMÉRICOS POLIÉDRICOS FLUORADOS, POLÍMERO, POLÍMERO REDUTOR DE GELO, FORMULAÇÃO DE POLÍMERO, REVESTIMENTO, OBJETO, E, MÉTODO PARA CONFERIR PROPRIEDADES REDUTORAS DE GELO A PELO MENOS UMA PORÇÃO DE UMA SUPERFÍCIE EXTERNA DE UM OBJETO.
(71) COMMONWEALTH SCIENTIFC AND INDUSTRIAL RESEARCH ORGANISATION (AU) , THE BOEING COMPANY (US)
(72) STUART ARTHUR BATEMAN, RANYA SIMONS, SHENG LI, LEE RUSSELL, ALEXANDER BILYK, DOUGLAS HENRY BERRY, JILL ELISABETH SEEBERGH
(85) 28/11/2016
(86) PCT AU2015/000323 de 29/05/2015
(87) WO 2015/179902 de 03/12/2015
Publicação automática da admissibilidade da fase nacional depositado via PCT . Tratado de cooperação em matéria de Patentes, conforme Instrução Normativa nº 02, de 06/06/2017 publicada na RPI nº 2422, de 06/06/2017.

---

(21) BR 11 2016 027904-2 A2

Código 1.3 - Notificação - Fase Nacional - PCT
(22) 01/06/2015
(30) 30/05/2014 DE 10 2014 007 740.3
(51) C11B 3/00 (2006.01), C11B 3/10 (2006.01), C11B 3/02 (2006.01), C11B 3/06 (2006.01), C11B 1/10 (2006.01)
(54) MÉTODO E USO PARA AGENTES INDUTORES DE TURBIDEZ LIPOFÍLICOS ORGÂNICOS DE LIGAÇÃO À ÁGUA DE FASES LIPÍDICAS REFINADAS AQUOSAMENTE E FASE LIPÍDICA
(71) DREI LILIEN PVG GMBH & CO. KG (DE) , SE TYLOSE GMBH & CO. KG (DE)
(72) MAX DIETZ
(85) 28/11/2016
(86) PCT EP2015/062182 de 01/06/2015

(87) WO 2015/181399 de 03/12/2015
Publicação automática da admissibilidade da fase nacional depositado via PCT . Tratado de cooperação em matéria de Patentes, conforme Instrução Normativa nº 02, de 06/06/2017 publicada na RPI nº 2422, de 06/06/2017.

---

(21) BR 11 2016 027913-1 A2

Código 1.3 - Notificação - Fase Nacional - PCT
(22) 30/06/2015
(30) 30/06/2014 US 14/320,030
(51) G06F 9/44 (2006.01)
(54) APRESENTAÇÃO DE APLICATIVO COMPOSTO ATRAVÉS DE MÚLTIPLOS DISPOSITIVOS
(71) MICROSOFT TECHNOLOGY LICENSING, LLC (US)
(72) VIJAY MITAL, DARRYL RUBIN
(85) 28/11/2016
(86) PCT US2015/038406 de 30/06/2015
(87) WO 2016/003950 de 07/01/2016
Publicação automática da admissibilidade da fase nacional depositado via PCT . Tratado de cooperação em matéria de Patentes, conforme Instrução Normativa nº 02, de 06/06/2017 publicada na RPI nº 2422, de 06/06/2017.

---

(21) BR 11 2016 027917-4 A2

Código 1.3 - Notificação - Fase Nacional - PCT
(22) 13/06/2014
(51) A61F 13/551 (2006.01)
(54) UNIDADE DE EMBALAGEM PARA ARTIGOS DE HIGIENE, ARTIGO DE HIGIENE E MÉTODO DE FORMAÇÃO DE UMA UNIDADE DE EMBALAGEM
(71) SCA HYGIENE PRODUCTS AB (SE)
(72) CONNY DAHLQVIST, ULRIKA PERSSON, SOFIA EKSTEDT
(85) 28/11/2016
(86) PCT SE2014/050720 de 13/06/2014
(87) WO 2015/190966 de 17/12/2015
Publicação automática da admissibilidade da fase nacional depositado via PCT . Tratado de cooperação em matéria de Patentes, conforme Instrução Normativa nº 02, de 06/06/2017 publicada na RPI nº 2422, de 06/06/2017.

---

(21) BR 11 2016 027918-2 A2

Código 1.3 - Notificação - Fase Nacional - PCT
(22) 01/07/2015
(30) 01/07/2014 EP 14306062.2
(51) A61M 5/315 (2006.01), A61M 5/31 (2006.01)
(54) DISPOSITIVO DE INJEÇÃO PARA AJUSTAR E DISPENSAR INÚMERAS DOSES VARIÁVEIS DE MEDICAMENTO DE USUÁRIO
(71) SANOFI (FR)
(72) WILLIAM MARCH, ANTHONY PAUL MORRIS, JOSEPH BUTLER, MATTHEW JONES
(85) 28/11/2016

(86) PCT EP2015/064967 de 01/07/2015
(87) WO 2016/001293 de 07/01/2016
Publicação automática da admissibilidade da fase nacional depositado via PCT . Tratado de cooperação em matéria de Patentes, conforme Instrução Normativa nº 02, de 06/06/2017 publicada na RPI nº 2422, de 06/06/2017.

---

(21) BR 11 2016 027920-4 A2

Código 1.3 - Notificação - Fase Nacional - PCT
(22) 11/06/2015
(30) 12/06/2014 EP 14172222.3
(51) C11D 17/04 (2006.01)
(54) PEQUENO INVÓLUCRO SOLÚVEL EM ÁGUA COMPREENDENDO UMA ÁREA GOFRADA
(71) THE PROCTER & GAMBLE COMPANY (US) , AGENCY FOR SCIENCE, TECHNOLOGY AND RESEARCH (SG)
(72) EVA MARIA PEREZ-PRAT VINUESA, ALBERTO MARTINEZ BECARES, FUNG LING YAP, SHARON ROSLYN SU YIN OH, ISABEL RODRIGUEZ, HONG YEE LOW
(85) 28/11/2016
(86) PCT US2015/035227 de 11/06/2015
(87) WO 2015/191796 de 17/12/2015
Publicação automática da admissibilidade da fase nacional depositado via PCT . Tratado de cooperação em matéria de Patentes, conforme Instrução Normativa nº 02, de 06/06/2017 publicada na RPI nº 2422, de 06/06/2017.

---

(21) BR 11 2016 027924-7 A2

Código 1.3 - Notificação - Fase Nacional - PCT
(22) 27/05/2015
(30) 06/06/2014 US 14/297,791
(51) B65D 1/02 (2006.01)
(54) GARRAFA APRESENTANDO UMA OU MAIS PROJEÇÕES INTERNAS
(71) OWENS-BROCKWAY GLASS CONTAINER INC. (US)
(72) DOUGLAS LAIB, RAUL M. PAREDES, MEGAN HERMAN, KARL A. REISIG, BRIAN J. CHISHOLM, JESSICA ROSE BRYANT
(85) 28/11/2016
(86) PCT US2015/032559 de 27/05/2015
(87) WO 2016/089444 de 09/06/2016
Publicação automática da admissibilidade da fase nacional depositado via PCT . Tratado de cooperação em matéria de Patentes, conforme Instrução Normativa nº 02, de 06/06/2017 publicada na RPI nº 2422, de 06/06/2017.

---

(21) BR 11 2016 027925-5 A2

Código 1.3 - Notificação - Fase Nacional - PCT
(22) 22/05/2015
(30) 29/05/2014 US 14/289,761
(51) A01M 29/12 (2011.01), A01M 1/20 (2006.01)
(54) DISPENSADOR DE VELA

(71) S. C. JOHNSON & SON, INC. (US)
(72) NITIN SHARMA, BRIAN T. DAVIS, ALLYCE M. GILLIGAN
(85) 28/11/2016
(86) PCT US2015/032101 de 22/05/2015
(87) WO 2015/183712 de 03/12/2015
Publicação automática da admissibilidade da fase nacional depositado via PCT . Tratado de cooperação em matéria de Patentes, conforme Instrução Normativa nº 02, de 06/06/2017 publicada na RPI nº 2422, de 06/06/2017.

---

(21) BR 11 2016 027926-3 A2

Código 1.3 - Notificação - Fase Nacional - PCT
(22) 01/05/2015
(30) 29/05/2014 US 14/290,015
(51) A61K 36/14 (2006.01), A61K 36/185 (2006.01), A61K 36/28 (2006.01), A61P 17/00 (2006.01), A61P 17/02 (2006.01)
(54) COMPOSIÇÕES TÓPICAS COMPREENDENDO EXTRATOS DE ACMELLA OLERACEA E USO DAS MESMAS
(71) JOHNSON & JOHNSON CONSUMER INC. (US)
(72) PATRICIA BONNER, ALEXANDRIA DINAPOLI MARZANO, CLAUDIA KAMINSKI, KURT A. REYNERTSON
(85) 28/11/2016
(86) PCT US2015/028818 de 01/05/2015
(87) WO 2015/183469 de 03/12/2015
Publicação automática da admissibilidade da fase nacional depositado via PCT . Tratado de cooperação em matéria de Patentes, conforme Instrução Normativa nº 02, de 06/06/2017 publicada na RPI nº 2422, de 06/06/2017.

---

(21) BR 11 2016 027930-1 A2

Código 1.3 - Notificação - Fase Nacional - PCT
(22) 04/06/2015
(30) 05/06/2014 FI 20145515
(51) C22B 3/42 (2006.01), C22B 3/00 (2006.01)
(54) RECUPERAÇÃO DE PRATA POR MEIO DE TROCA DE ÍONS
(71) OUTOTEC (FINLAND) OY (FI)
(72) MIKKO TYSTER, SAMI VIROLAINEN, KARI VALKAMA, MIKA HAAPALAINEN
(85) 28/11/2016
(86) PCT FI2015/050387 de 04/06/2015
(87) WO 2015/185804 de 10/12/2015
Publicação automática da admissibilidade da fase nacional depositado via PCT . Tratado de cooperação em matéria de Patentes, conforme Instrução Normativa nº 02, de 06/06/2017 publicada na RPI nº 2422, de 06/06/2017.

---

(21) BR 11 2016 027931-0 A2

Código 1.3 - Notificação - Fase Nacional - PCT
(22) 21/03/2016
(30) 26/03/2015 IN 1019/MUM/2015

(51) C07D 413/14 (2006.01), A61K 31/00 (2006.01), A61K 31/395 (2006.01), A61K 31/41 (2006.01), A61K 31/4245 (2006.01), C07D 413/00 (2006.01)
(54) PROCESSO DE PREPARAÇÃO DE SAL DE POTÁSSIO DE AZILSARTANA MEDOXOMILA
(71) UNICHEM LABORATORIES LIMITED (IN)
(72) DHANANJAY G. SATHE, DNYANESHWAR V. GAWAS, SASHIKANT D. METKAR
(85) 28/11/2016
(86) PCT IB2016/051566 de 21/03/2016
(87) WO 2016/151466 de 29/09/2016
Publicação automática da admissibilidade da fase nacional depositado via PCT . Tratado de cooperação em matéria de Patentes, conforme Instrução Normativa nº 02, de 06/06/2017 publicada na RPI nº 2422, de 06/06/2017.

---

(21) BR 11 2016 027932-8 A2

Código 1.3 - Notificação - Fase Nacional - PCT
(22) 29/05/2014
(51) C08L 101/12 (2006.01), B29C 49/00 (2006.01)
(54) ARTIGO LUSTROSO
(71) THE PROCTER & GAMBLE COMPANY (US)
(72) PING WANG, LIANG YANG, GAOYANG WANG, DONG RUAN
(85) 28/11/2016
(86) PCT CN2014/078792 de 29/05/2014
(87) WO 2015/180094 de 03/12/2015
Publicação automática da admissibilidade da fase nacional depositado via PCT . Tratado de cooperação em matéria de Patentes, conforme Instrução Normativa nº 02, de 06/06/2017 publicada na RPI nº 2422, de 06/06/2017.

---

(21) BR 11 2016 027935-2 A2

Código 1.3 - Notificação - Fase Nacional - PCT
(22) 28/05/2015
(30) 29/05/2014 US 14/290,660
(51) B63C 7/08 (2006.01), B63G 8/22 (2006.01), F16L 1/12 (2006.01), B63G 8/14 (2006.01), F16L 1/24 (2006.01)
(54) MÉTODO DE REGULAÇÃO DE ELEVAÇÃO, ATITUDE E INTEGRIDADE ESTRUTURAL DE UMA EMBARCAÇÃO QUE CONTÉM PRESSÃO COMO UMA TUBULAÇÃO SUBMARINA EM UM CORPO DE LÍQUIDO
(71) ECOSSE SUBSEA SYSTEMS LTD (GB)
(72) MICHAEL W. N. WILSON
(85) 28/11/2016
(86) PCT EP2015/061886 de 28/05/2015
(87) WO 2015/181314 de 03/12/2015
Publicação automática da admissibilidade da fase nacional depositado via PCT . Tratado de cooperação em matéria de Patentes, conforme Instrução Normativa nº 02, de 06/06/2017 publicada na RPI nº 2422, de 06/06/2017.

(21) BR 11 2016 027939-5 A2

Código 1.3 - Notificação - Fase Nacional - PCT
(22) 03/06/2015
(30) 05/06/2014 US US 62/008,276
(51) B01L 3/00 (2006.01)
(54) SISTEMAS E MÉTODOS INCLUINDO UMA VÁLVULA ROTATIVA PARA PELO MENOS UM ENTRE PREPARAÇÃO DE AMOSTRA OU ANÁLISE DE AMOSTRA
(71) ILLUMINA, INC. (US)
(72) SEBASTIAN BOHM, ALEX ARAVANIS, ALEXANDER HSIAO, BEHNAM JAVANMARDI, TARUN KHURANA, HAI, QUANG TRAN, MAJID AGHABABAZADEH, M. SHANE BOWEN, BOYAN BOYANOV, DALE BUERMANN
(85) 28/11/2016
(86) PCT US2015/034053 de 03/06/2015
(87) WO 2015/187868 de 10/12/2015
Publicação automática da admissibilidade da fase nacional depositado via PCT . Tratado de cooperação em matéria de Patentes, conforme Instrução Normativa nº 02, de 06/06/2017 publicada na RPI nº 2422, de 06/06/2017.

(21) BR 11 2016 027940-9 A2

Código 1.3 - Notificação - Fase Nacional - PCT
(22) 26/05/2015
(30) 26/05/2014 NO 20140650
(51) H02B 13/00 (2006.01), H01H 33/55 (2006.01), H01F 27/40 (2006.01)
(54) DISPOSITIVO DE DISTRIBUIÇÃO DE ENERGIA SUBMARINA E SISTEMA
(71) FMC KONGSBERG SUBSEA AS (NO)
(72) TORBJORN STRØMSVIK
(85) 28/11/2016
(86) PCT EP2015/061586 de 26/05/2015
(87) WO 2015/181166 de 03/12/2015
Publicação automática da admissibilidade da fase nacional depositado via PCT . Tratado de cooperação em matéria de Patentes, conforme Instrução Normativa nº 02, de 06/06/2017 publicada na RPI nº 2422, de 06/06/2017.

(21) BR 11 2016 027942-5 A2

Código 1.3 - Notificação - Fase Nacional - PCT
(22) 10/06/2015
(30) 26/06/2014 US 14/316,322
(51) G06T 5/00 (2006.01)
(54) MALHAS DE DISTORÇÃO CONTRA ABERRAÇÕES CROMÁTICAS
(71) INTEL CORPORATION (US)
(72) DANIEL POHL
(85) 28/11/2016
(86) PCT US2015/035021 de 10/06/2015
(87) WO 2015/199982 de 30/12/2015

	Publicação automática da admissibilidade da fase nacional depositado via PCT . Tratado de cooperação em matéria de Patentes, conforme Instrução Normativa nº 02, de 06/06/2017 publicada na RPI nº 2422, de 06/06/2017.
(21) BR 11 2016 027943-3 A2	Código 1.3 - Notificação - Fase Nacional - PCT (22) 28/05/2015 (30) 26/06/2014 US 14/316,316 (51) H04W 48/16 (2009.01), H04W 48/08 (2009.01), H04W 64/00 (2009.01), H04W 88/06 (2009.01) (54) SISTEMAS, MÉTODOS E DISPOSITIVOS PARA ATIVAÇÃO E DETEÇÃO DE PEQUENA CÉLULA (71) INTEL IP CORPORATION (US) (72) ANDREAS SCHMIDT, MAIK BIENAS, MARTIN HANS, MICHAEL FAERBER (85) 28/11/2016 (86) PCT US2015/032825 de 28/05/2015 (87) WO 2015/199881 de 30/12/2015 Publicação automática da admissibilidade da fase nacional depositado via PCT . Tratado de cooperação em matéria de Patentes, conforme Instrução Normativa nº 02, de 06/06/2017 publicada na RPI nº 2422, de 06/06/2017.
(21) BR 11 2016 027944-1 A2	Código 1.3 - Notificação - Fase Nacional - PCT (22) 25/06/2015 (30) 27/06/2014 US 62/018,360; 02/07/2014 US 62/020,313 (51) H04L 5/00 (2006.01), H04L 1/18 (2006.01) (54) MÉTODO E APARELHO DE UE E ENB PARA MTC COM IMPLANTAÇÃO DE BANDA ESTREITA (71) INTEL IP CORPORATION (US) (72) DEBDEEP CHATTERJEE, GANG XIONG, JONG-KAE FWU, SEUNGHEE HAN (85) 28/11/2016 (86) PCT US2015/037745 de 25/06/2015 (87) WO 2015/200667 de 30/12/2015 Publicação automática da admissibilidade da fase nacional depositado via PCT . Tratado de cooperação em matéria de Patentes, conforme Instrução Normativa nº 02, de 06/06/2017 publicada na RPI nº 2422, de 06/06/2017.
(21) BR 11 2016 027948-4 A2	Código 1.3 - Notificação - Fase Nacional - PCT (22) 29/05/2015 (30) 30/05/2014 FR 1454919 (51) C10M 105/04 (2006.01), C10M 107/10 (2006.01), C08F 10/14 (2006.01) (54) ÓLEO, USO DE UM ÓLEO, COMPOSIÇÃO LUBRIFICANTE E USO DE UMA COMPOSIÇÃO LUBRIFICANTE (71) TOTAL MARKETING SERVICES (FR)

(72) MARION COURTIADE, JULIEN SANSON, ALEXANDRE WELLE, MARTINE SLAWINSKI, JEROEN WASSENAAR
(85) 29/11/2016
(86) PCT EP2015/061971 de 29/05/2015
(87) WO 2015/181358 de 03/12/2015
Publicação automática da admissibilidade da fase nacional depositado via PCT . Tratado de cooperação em matéria de Patentes, conforme Instrução Normativa nº 02, de 06/06/2017 publicada na RPI nº 2422, de 06/06/2017.

---

(21) BR 11 2016 027949-2 A2

Código 1.3 - Notificação - Fase Nacional - PCT
(22) 30/05/2014
(51) H04W 36/26 (2009.01), H04W 36/00 (2009.01), H04W 28/16 (2009.01)
(54) MÉTODO DE TRANSFERÊNCIA, MÉTODO DE CONFIGURAR PORTADORA, ESTAÇÃO-BASE, E TERMINAL
(71) HUAWEI TECHNOLOGIES CO., LTD. (CN)
(72) ZHENXING HU, BINGZHAO LI, WEI QUAN, XIAODONG YANG, JIAN ZHANG
(85) 29/11/2016
(86) PCT CN2014/078947 de 30/05/2014
(87) WO 2015/180143 de 03/12/2015
Publicação automática da admissibilidade da fase nacional depositado via PCT . Tratado de cooperação em matéria de Patentes, conforme Instrução Normativa nº 02, de 06/06/2017 publicada na RPI nº 2422, de 06/06/2017.

---

(21) BR 11 2016 027950-6 A2

Código 1.3 - Notificação - Fase Nacional - PCT
(22) 19/06/2015
(30) 25/06/2014 US 62/016,924
(51) A23C 9/15 (2006.01), A23C 11/04 (2006.01), A23L 1/39 (2006.01), A23L 1/40 (2006.01)
(54) BLENDA LÁCTEA LÍQUIDA PARA PRODUTOS ALIMENTÍCIOS CULINÁRIOS
(71) NESTEC S.A. (CH)
(72) GALE JEFFREY BARNES, CHRISTINE FRANCES KUNETZ, KYUNGSOO WOO
(85) 29/11/2016
(86) PCT EP2015/063854 de 19/06/2015
(87) WO 2015/197496 de 30/12/2015
Publicação automática da admissibilidade da fase nacional depositado via PCT . Tratado de cooperação em matéria de Patentes, conforme Instrução Normativa nº 02, de 06/06/2017 publicada na RPI nº 2422, de 06/06/2017.

---

(21) BR 11 2016 027951-4 A2

Código 1.3 - Notificação - Fase Nacional - PCT
(22) 26/06/2015
(30) 27/06/2014 DE 10 2014 109 098.5

(51) A61C 13/08 (2006.01), A61C 13/087 (2006.01), A61C 13/09 (2006.01)
(54) PRÓTESE DENTÁRIA DE PELÍCULA MODIFICADA COM PROPRIEDADES MELHORADAS
(71) HERAEUS KULZER GMBH (DE)
(72) KARL-HEINZ RENZ, FRANK UWE STANGE, MARLENE NIESE
(85) 29/11/2016
(86) PCT EP2015/064610 de 26/06/2015
(87) WO 2015/197859 de 30/12/2015
Publicação automática da admissibilidade da fase nacional depositado via PCT . Tratado de cooperação em matéria de Patentes, conforme Instrução Normativa nº 02, de 06/06/2017 publicada na RPI nº 2422, de 06/06/2017.

---

(21) BR 11 2016 027952-2 A2

Código 1.3 - Notificação - Fase Nacional - PCT
(22) 01/06/2015
(30) 30/05/2014 FR 1454921
(51) B66F 15/00 (2006.01), B66F 3/00 (2006.01)
(54) FERRAMENTA DESTINADA A LEVANTAR UM VEÍCULO
(71) SOFTBANK ROBOTICS EUROPE (FR)
(72) VINCENT CLERC
(85) 29/11/2016
(86) PCT EP2015/062065 de 01/06/2015
(87) WO 2015/181392 de 03/12/2015
Publicação automática da admissibilidade da fase nacional depositado via PCT . Tratado de cooperação em matéria de Patentes, conforme Instrução Normativa nº 02, de 06/06/2017 publicada na RPI nº 2422, de 06/06/2017.

---

(21) BR 11 2016 027953-0 A2

Código 1.3 - Notificação - Fase Nacional - PCT
(22) 03/06/2015
(30) 03/06/2014 FR 1455028
(51) B25J 19/00 (2006.01), B25J 19/06 (2006.01)
(54) SISTEMA ANTI-EMPERRAMENTO EM UM ROBÔ TIPO HUMANOIDE
(71) SOFTBANK ROBOTICS EUROPE (FR)
(72) FABIEN MUGNIER, VINCENT CLERC
(85) 29/11/2016
(86) PCT EP2015/062459 de 03/06/2015
(87) WO 2015/185671 de 10/12/2015
Publicação automática da admissibilidade da fase nacional depositado via PCT . Tratado de cooperação em matéria de Patentes, conforme Instrução Normativa nº 02, de 06/06/2017 publicada na RPI nº 2422, de 06/06/2017.

---

(21) BR 11 2016 027955-7 A2

Código 1.3 - Notificação - Fase Nacional - PCT
(22) 04/06/2015
(30) 06/06/2014 US 14/298,762
(51) H04L 12/24 (2006.01)

(54) SERVIÇO DE GERENCIAMENTO DE ESTADOS DE REDE
(71) MICROSOFT TECHNOLOGY LICENSING, LLC (US)
(72) MING ZHANG, RATUL MAHAJAN, PENG SUN, LIHUA YUAN
(85) 29/11/2016
(86) PCT US2015/034089 de 04/06/2015
(87) WO 2015/187894 de 10/12/2015
Publicação automática da admissibilidade da fase nacional depositado via PCT . Tratado de cooperação em matéria de Patentes, conforme Instrução Normativa nº 02, de 06/06/2017 publicada na RPI nº 2422, de 06/06/2017.

---

(21) BR 11 2016 027956-5 A2

Código 1.3 - Notificação - Fase Nacional - PCT
(22) 17/06/2015
(30) 18/06/2014 DE 20 2014 004 894.0; 18/06/2014 DE 20 2014 004 897.5; 11/11/2014 DE 20 2014 008 899.3
(51) B01D 46/42 (2006.01)
(54) FILTRO E DISPOSITIVO FILTRANTE
(71) MANN+HUMMEL GMBH (DE)
(72) MICHAEL KAUFMANN, KLAUS-DIETER RUHLAND
(85) 29/11/2016
(86) PCT EP2015/063592 de 17/06/2015
(87) WO 2015/193372 de 23/12/2015
Publicação automática da admissibilidade da fase nacional depositado via PCT . Tratado de cooperação em matéria de Patentes, conforme Instrução Normativa nº 02, de 06/06/2017 publicada na RPI nº 2422, de 06/06/2017.

---

(21) BR 11 2016 027957-3 A2

Código 1.3 - Notificação - Fase Nacional - PCT
(22) 07/07/2015
(30) 08/07/2014 US 62/022,055
(51) H04W 28/06 (2009.01), H04W 88/06 (2009.01)
(54) DISPOSITIVOS PARA DIVISÃO DE PORTADORES DO SISTEMA DE PACOTES
(71) INTEL CORPORATION (US)
(72) JING ZHU, NAGEEN HIMAYAT
(85) 29/11/2016
(86) PCT US2015/039330 de 07/07/2015
(87) WO 2016/007478 de 14/01/2016
Publicação automática da admissibilidade da fase nacional depositado via PCT . Tratado de cooperação em matéria de Patentes, conforme Instrução Normativa nº 02, de 06/06/2017 publicada na RPI nº 2422, de 06/06/2017.

---

(21) BR 11 2016 027960-3 A2

Código 1.3 - Notificação - Fase Nacional - PCT
(22) 06/06/2014
(51) B61H 11/06 (2006.01), B61H 13/02 (2006.01)
(54) REDUÇÃO EM INCREMENTOS NO TUBO DE FRENAGEM

(71) NEW YORK AIR BRAKE LLC (US)
(72) ERICH LEONARD, JOHN REYNOLDS
(85) 29/11/2016
(86) PCT US2014/041319 de 06/06/2014
(87) WO 2015/187177 de 10/12/2015
Publicação automática da admissibilidade da fase nacional depositado via PCT . Tratado de cooperação em matéria de Patentes, conforme Instrução Normativa nº 02, de 06/06/2017 publicada na RPI nº 2422, de 06/06/2017.

---

(21) BR 11 2016 027961-1 A2

Código 1.3 - Notificação - Fase Nacional - PCT
(22) 06/05/2015
(30) 30/05/2014 US 62/005,474; 16/12/2014 US 14/571,793
(51) E21B 17/01 (2006.01)
(54) ?SISTEMA E MÉTODO DE GERENCIAMENTO DE RISER MARINHO?
(71) GENERAL ELECTRIC COMPANY (US)
(72) SHAOPENG LIU, JUDITH ANN GUZZO, JOHN WILLIAM CARBONE, MICHAEL JOSEPH DELL'ANNO, LI ZHANG
(85) 29/11/2016
(86) PCT US2015/029357 de 06/05/2015
(87) WO 2015/183491 de 03/12/2015
Publicação automática da admissibilidade da fase nacional depositado via PCT . Tratado de cooperação em matéria de Patentes, conforme Instrução Normativa nº 02, de 06/06/2017 publicada na RPI nº 2422, de 06/06/2017.

---

(21) BR 11 2016 027962-0 A2

Código 1.3 - Notificação - Fase Nacional - PCT
(22) 12/05/2015
(30) 29/05/2014 US 62/004,758; 20/03/2015 US 14/664,622
(51) H04B 1/04 (2006.01)
(54) PERCURSO DE RECEPÇÃO DE RETORNO COM FILTRO DE RF
(71) QUALCOMM INCORPORATED (US)
(72) SHAILESH SHEKHAR RAI, MAHIM RANJAN, JEREMY MARK GOLDBLATT, FREDERIC BOSSU, VIJAY CHELLAPPA
(85) 29/11/2016
(86) PCT US2015/030403 de 12/05/2015
(87) WO 2015/183548 de 03/12/2015
Publicação automática da admissibilidade da fase nacional depositado via PCT . Tratado de cooperação em matéria de Patentes, conforme Instrução Normativa nº 02, de 06/06/2017 publicada na RPI nº 2422, de 06/06/2017.

---

(21) BR 11 2016 027963-8 A2

Código 1.3 - Notificação - Fase Nacional - PCT
(22) 30/05/2015
(30) 01/06/2014 US 62/006,224; 19/08/2014 US 62/039,279
(51) B63B 35/79 (2006.01)
(54) APARELHO PARA AJUSTAR FLEXIBILIDADE

(71) FLUX INNOVATIONS PTY LTD (AU)
(72) DEKEL TABIBI
(85) 29/11/2016
(86) PCT IL2015/050560 de 30/05/2015
(87) WO 2015/186125 de 10/12/2015
Publicação automática da admissibilidade da fase nacional depositado via PCT . Tratado de cooperação em matéria de Patentes, conforme Instrução Normativa nº 02, de 06/06/2017 publicada na RPI nº 2422, de 06/06/2017.

---

(21) BR 11 2016 027964-6 A2

Código 1.3 - Notificação - Fase Nacional - PCT
(22) 03/06/2015
(30) 05/06/2014 DE 10 2014 107 976.0
(51) C11B 3/00 (2006.01), C11B 3/04 (2006.01), C11B 3/06 (2006.01), C11B 3/16 (2006.01)
(54) PROCESSO E DISPOSITIVO PARA O PROCESSAMENTO GRADUAL DE UM ÓLEO ORGÂNICO
(71) GEA WESTFALIA SEPARATOR GROUP GMBH (DE)
(72) STEFFEN HRUSCHKA, WLADISLAWA BOSZULAK
(85) 29/11/2016
(86) PCT EP2015/062434 de 03/06/2015
(87) WO 2015/185657 de 10/12/2015
Publicação automática da admissibilidade da fase nacional depositado via PCT . Tratado de cooperação em matéria de Patentes, conforme Instrução Normativa nº 02, de 06/06/2017 publicada na RPI nº 2422, de 06/06/2017.

---

(21) BR 11 2016 027966-2 A2

Código 1.3 - Notificação - Fase Nacional - PCT
(22) 12/05/2015
(30) 29/05/2014 US 62/004,337; 17/12/2014 US 14/574,149
(51) H04L 25/03 (2006.01), H04L 27/26 (2006.01), H04J 11/00 (2006.01), H04W 28/20 (2009.01)
(54) COMUNICAÇÕES ASSÍNCRONAS DE MÚLTIPLAS PORTADORAS
(71) QUALCOMM INCORPORATED (US)
(72) JOSEPH BINAMIRA SORIAGA, TINGFANG JI, JOHN EDWARD SMEE, NAGA BHUSHAN, PETER GAAL, KRISHNA KIRAN MUKKAVILLI, ALEXEI YURIEVITCH GOROKHOV
(85) 29/11/2016
(86) PCT US2015/030423 de 12/05/2015
(87) WO 2015/183549 de 03/12/2015
Publicação automática da admissibilidade da fase nacional depositado via PCT . Tratado de cooperação em matéria de Patentes, conforme Instrução Normativa nº 02, de 06/06/2017 publicada na RPI nº 2422, de 06/06/2017.

---

(21) BR 11 2016 027968-9 A2

Código 1.3 - Notificação - Fase Nacional - PCT
(22) 09/06/2015

(30) 09/06/2014 US 62/009,803
(51) B60C 23/00 (2006.01)
(54) CONJUNTO DE VÁLVULA
(71) EQUALAIRE SYSTEMS, INC. (US)
(72) DANE HENRY, MARK KEVIN HENNIG
(85) 29/11/2016
(86) PCT US2015/034953 de 09/06/2015
(87) WO 2015/191621 de 17/12/2015
Publicação automática da admissibilidade da fase nacional depositado via PCT . Tratado de cooperação em matéria de Patentes, conforme Instrução Normativa nº 02, de 06/06/2017 publicada na RPI nº 2422, de 06/06/2017.

---

(21) BR 11 2016 027970-0 A2

Código 1.3 - Notificação - Fase Nacional - PCT
(22) 27/05/2015
(30) 04/06/2014 DE 10 2014 107 834.9
(51) A01D 34/28 (2006.01), A01D 34/32 (2006.01)
(54) DISPOSIÇÃO DE CONEXÃO PARA A CONEXÃO DE UM DISPOSITIVO DE ACIONAMENTO DE FACA DE CEIFAR COM UMA FACA DE CEIFAR QUE É MÓVEL EM VAIVÉM
(71) EWM EICHELHARDTER WERKZEUG-UND MASCHINENBAU GMBH (DE)
(72) HEINRICH GÜNTER SCHUMACHER, ANDREAS ROTH
(85) 29/11/2016
(86) PCT EP2015/061767 de 27/05/2015
(87) WO 2015/185422 de 10/12/2015
Publicação automática da admissibilidade da fase nacional depositado via PCT . Tratado de cooperação em matéria de Patentes, conforme Instrução Normativa nº 02, de 06/06/2017 publicada na RPI nº 2422, de 06/06/2017.

---

(21) BR 11 2016 027972-7 A2

Código 1.3 - Notificação - Fase Nacional - PCT
(22) 20/05/2015
(30) 30/05/2014 DE 10 2014 210 297.9
(51) F01D 25/28 (2006.01), G01P 21/02 (2006.01), F01D 17/06 (2006.01)
(54) MÉTODO DE DESMONTAGEM DE TURBINA A GÁS E DISPOSITIVO DE CALIBRAÇÃO
(71) LUFTHANSA TECHNIK AG. (DE)
(72) RAINER ALBERT, TANJA PINKOWSKY, ANDINA HÖHN, DENNIS BOBSIEN
(85) 29/11/2016
(86) PCT EP2015/061091 de 20/05/2015
(87) WO 2015/181017 de 03/12/2015
Publicação automática da admissibilidade da fase nacional depositado via PCT . Tratado de cooperação em matéria de Patentes, conforme Instrução Normativa nº 02, de 06/06/2017 publicada na RPI nº 2422, de 06/06/2017.

(21) BR 11 2016 027975-1 A2

Código 1.3 - Notificação - Fase Nacional - PCT
(22) 27/05/2015
(30) 29/05/2014 US 14/290,298
(51) H04W 48/16 (2009.01)
(54) SISTEMAS E MÉTODOS PARA COMPARTILHAR INFORMAÇÕES DE VARREDURA
(71) QUALCOMM INCORPORATED (US)
(72) RAJEEV KUMAR
(85) 29/11/2016
(86) PCT US2015/032557 de 27/05/2015
(87) WO 2015/183877 de 03/12/2015
Publicação automática da admissibilidade da fase nacional depositado via PCT . Tratado de cooperação em matéria de Patentes, conforme Instrução Normativa nº 02, de 06/06/2017 publicada na RPI nº 2422, de 06/06/2017.

(21) BR 11 2016 027977-8 A2

Código 1.3 - Notificação - Fase Nacional - PCT
(22) 27/05/2015
(30) 30/05/2014 US 62/005,022
(51) C10L 1/10 (2006.01), C10L 1/188 (2006.01), C10L 1/224 (2006.01), C10L 10/04 (2006.01), C10L 10/08 (2006.01)
(54) EMBALAGENS DE ADITIVO DE COMBUSTÍVEL MULTI- FUNCIONAL CONCENTRADO
(71) THE LUBRIZOL CORPORATION (US)
(72) CLARA FABRE
(85) 29/11/2016
(86) PCT US2015/032639 de 27/05/2015
(87) WO 2015/183929 de 03/12/2015
Publicação automática da admissibilidade da fase nacional depositado via PCT . Tratado de cooperação em matéria de Patentes, conforme Instrução Normativa nº 02, de 06/06/2017 publicada na RPI nº 2422, de 06/06/2017.

(21) BR 11 2016 027978-6 A2

Código 1.3 - Notificação - Fase Nacional - PCT
(22) 17/10/2014
(30) 02/06/2014 US 62/006,448
(51) B01D 53/74 (2006.01)
(54) ?DISPOSITIVO E MÉTODO DE LIMPEZA COM PLASMA INDUZIDO POR MICRO-ONDAS PARA GÁS PRODUZIDO?
(71) PHG ENERGY, LLC (US)
(72) DEON JOHN POTGIETER, MARK OLIVER LOFTIN, TOM STANZIONE, JEFFREY SCOTT BROWN
(85) 29/11/2016
(86) PCT US2014/061228 de 17/10/2014
(87) WO 2015/187189 de 10/12/2015

	Publicação automática da admissibilidade da fase nacional depositado via PCT . Tratado de cooperação em matéria de Patentes, conforme Instrução Normativa nº 02, de 06/06/2017 publicada na RPI nº 2422, de 06/06/2017.
(21) BR 11 2016 027980-8 A2	Código 1.3 - Notificação - Fase Nacional - PCT (22) 11/05/2015 (30) 30/05/2014 JP 2014-112883 (51) C22C 38/00 (2006.01), C21D 9/46 (2006.01), C22C 38/12 (2006.01), C22C 38/14 (2006.01) (54) CHAPA DE AÇO PARA LATAS E SEU MÉTODO DE FABRICAÇÃO (71) JFE STEEL CORPORATION (JP) , THYSSENKRUPP RASSELSTEIN GMBH (DE) (72) TAKUMI TANAKA, YUSUKE NAKAGAWA, MASAKI TADA, KATSUMI KOJIMA, HIROKI NAKAMARU, KATHLEEN STEIN- FECHNER, BURKHARD KAUP (85) 29/11/2016 (86) PCT JP2015/063460 de 11/05/2015 (87) WO 2015/182360 de 03/12/2015 Publicação automática da admissibilidade da fase nacional depositado via PCT . Tratado de cooperação em matéria de Patentes, conforme Instrução Normativa nº 02, de 06/06/2017 publicada na RPI nº 2422, de 06/06/2017.
(21) BR 11 2016 027982-4 A2	Código 1.3 - Notificação - Fase Nacional - PCT (22) 29/05/2015 (30) 30/05/2014 US 62/005,515; 28/05/2015 US 14/724,553 (51) H04L 9/08 (2006.01), H04L 29/06 (2006.01), H04W 4/08 (2009.01), H04W 12/04 (2009.01), H04W 40/24 (2009.01), H04L 12/751 (2013.01), H04L 12/721 (2013.01), H04W 40/02 (2009.01), H04W 84/18 (2009.01) (54) SISTEMAS E MÉTODOS PARA ASSOCIAÇÃO SELETIVA (71) QUALCOMM INCORPORATED (US) (72) ABHISHEK PRAMOD PATIL, SOO BUM LEE, GEORGE CHERIAN, SANTOSH PAUL ABRAHAM (85) 29/11/2016 (86) PCT US2015/033374 de 29/05/2015 (87) WO 2015/184385 de 03/12/2015 Publicação automática da admissibilidade da fase nacional depositado via PCT . Tratado de cooperação em matéria de Patentes, conforme Instrução Normativa nº 02, de 06/06/2017 publicada na RPI nº 2422, de 06/06/2017.
(21) BR 11 2016 027983-2 A2	Código 1.3 - Notificação - Fase Nacional - PCT (22) 01/06/2015 (30) 06/06/2014 EP 14171528.4 (51) A01N 43/80 (2006.01), A01N 43/82 (2006.01), C07D 271/06 (2006.01), A01P 3/00 (2006.01)

(54) UTILIZAÇÃO DOS COMPOSTOS, COMPOSIÇÃO AGROQUÍMICA E MÉTODO PARA O COMBATE DOS FUNGOS FITOPATOGÊNICOS
(71) BASF SE (DE)
(72) ANDY WIEJA, CHRISTIAN WINTER, CLAUDIA ROSENBAUM, DORIS KREMZOW-GRAW, FRANZ ROEHL, JOACHIM RHEINHEIMER, MANOJKUMAR POONOTH, VIOLETA TERTERYAN, EGON HADEN, ANA ESCRIBANO CUESTA, JANOSCH HARALD ACHENBACH, TOBIAS MENTZEL, CHRISTINE WIEBE
(85) 29/11/2016
(86) PCT EP2015/062100 de 01/06/2015
(87) WO 2015/185485 de 10/12/2015
Publicação automática da admissibilidade da fase nacional depositado via PCT . Tratado de cooperação em matéria de Patentes, conforme Instrução Normativa nº 02, de 06/06/2017 publicada na RPI nº 2422, de 06/06/2017.

---

(21) BR 11 2016 027984-0 A2

Código 1.3 - Notificação - Fase Nacional - PCT
(22) 27/05/2015
(30) 30/05/2014 US 62/005,074
(51) C10M 133/46 (2006.01), C10M 133/58 (2006.01), C10L 1/188 (2006.01), C10L 1/222 (2006.01), C10L 1/224 (2006.01), C10L 1/232 (2006.01), C10L 10/18 (2006.01), C10L 1/2383 (2006.01), C10M 133/56 (2006.01), C10N 20/04 (2006.01), C10N 40/25 (2006.01), C10N 70/00 (2006.01)
(54) IMIDA DE BAIXO PESO MOLECULAR CONTENDO SAIS DE AMÔNIO QUATERNÁRIO
(71) THE LUBRIZOL CORPORATION (US)
(72) DAVID C. ARTERS, DAVID J. MORETON, JAMES H. BUSH, PAUL R. STEVENSON, PAUL E. ADAMS
(85) 29/11/2016
(86) PCT US2015/032608 de 27/05/2015
(87) WO 2015/183908 de 03/12/2015
Publicação automática da admissibilidade da fase nacional depositado via PCT . Tratado de cooperação em matéria de Patentes, conforme Instrução Normativa nº 02, de 06/06/2017 publicada na RPI nº 2422, de 06/06/2017.

---

(21) BR 11 2016 027986-7 A2

Código 1.3 - Notificação - Fase Nacional - PCT
(22) 05/06/2015
(30) 06/06/2014 US 62/009,086; 30/10/2014 US 14/528,727
(51) H04W 12/08 (2009.01), H04W 12/06 (2009.01)
(54) LIMPEZA SELETIVA APRIMORADA PARA DISPOSITIVOS COMPROMETIDOS
(71) MICROSOFT TECHNOLOGY LICENSING, LLC (US)
(72) MIHAI COSTEA, MAHESH K. UNNIKRISHNAN, UDAY S. HEGDE
(85) 29/11/2016
(86) PCT US2015/034317 de 05/06/2015

(87) WO 2015/188024 de 10/12/2015
Publicação automática da admissibilidade da fase nacional depositado via PCT . Tratado de cooperação em matéria de Patentes, conforme Instrução Normativa nº 02, de 06/06/2017 publicada na RPI nº 2422, de 06/06/2017.

---

(21) BR 11 2016 027987-5 A2

Código 1.3 - Notificação - Fase Nacional - PCT
(22) 26/05/2015
(30) 31/05/2014 US 62/006,119; 20/03/2015 US 62/136,302
(51) C01F 17/00 (2006.01), C07F 17/00 (2006.01), C08F 4/52 (2006.01), C08F 210/18 (2006.01), C08F 236/04 (2006.01)
(54) CATALISADOR COMPLEXO METÁLICO, MÉTODOS DE POLIMERIZAÇÃO UTILIZANDO OS MESMOS E SEUS PRODUTOS DE POLÍMERO
(71) BRIDGESTONE CORPORATION (JP)
(72) JOSHUA P. ABELL, ZENGQUAN QIN
(85) 29/11/2016
(86) PCT US2015/032373 de 26/05/2015
(87) WO 2015/183781 de 03/12/2015
Publicação automática da admissibilidade da fase nacional depositado via PCT . Tratado de cooperação em matéria de Patentes, conforme Instrução Normativa nº 02, de 06/06/2017 publicada na RPI nº 2422, de 06/06/2017.

---

(21) BR 11 2016 027988-3 A2

Código 1.3 - Notificação - Fase Nacional - PCT
(22) 11/06/2015
(30) 11/06/2014 US 62/010,969; 11/06/2014 US 62/010,940; 11/06/2014 US 62/010,968; 19/02/2015 US 62/118,227
(51) C07F 5/02 (2006.01), A61K 31/69 (2006.01), A61K 31/43 (2006.01), A61P 31/00 (2006.01)
(54) INIBIDORES DE BETA-LACTAMASE
(71) VENATORX PHARMACEUTICALS, INC. (US)
(72) CHRISTOPHER J. BURNS, DENIS DAIGLE, BIN LIU, RANDY W. JACKSON, JODIE HAMRICK, DANIEL MCGARRY, DANIEL C. PEVEAR, ROBERT E. LEE TROUT
(85) 29/11/2016
(86) PCT US2015/035407 de 11/06/2015
(87) WO 2015/191907 de 17/12/2015
Publicação automática da admissibilidade da fase nacional depositado via PCT . Tratado de cooperação em matéria de Patentes, conforme Instrução Normativa nº 02, de 06/06/2017 publicada na RPI nº 2422, de 06/06/2017.

---

(21) BR 11 2016 027990-5 A2

Código 1.3 - Notificação - Fase Nacional - PCT
(22) 19/03/2015
(30) 30/05/2014 US 62/005,813
(51) C08L 77/10 (2006.01), C08K 5/51 (2006.01), C08G 69/26 (2006.01)

(54) POLIAMIDAS DE COR REDUZIDA E BAIXO TEOR DE FÓSFORO
(71) ASCEND PERFORMANCE MATERIALS OPERATIONS LLC (US)
(72) STEVEN C. MANNING, ROGER C. AYOTTE
(85) 29/11/2016
(86) PCT US2015/021562 de 19/03/2015
(87) WO 2015/183385 de 03/12/2015
Publicação automática da admissibilidade da fase nacional depositado via PCT . Tratado de cooperação em matéria de Patentes, conforme Instrução Normativa nº 02, de 06/06/2017 publicada na RPI nº 2422, de 06/06/2017.

---

(21) BR 11 2016 027991-3 A2

Código 1.3 - Notificação - Fase Nacional - PCT
(22) 27/05/2015
(30) 30/05/2014 US 62/005,276
(51) H04R 1/10 (2006.01), A61F 11/00 (2006.01), H04R 25/02 (2006.01)
(54) APARELHO AUDITIVO PERSONALIZÁVEL
(71) REVOL TECHNOLOGIES INC. (CA)
(72) DANIEL BLUMER, NAVI COHEN
(85) 29/11/2016
(86) PCT CA2015/050479 de 27/05/2015
(87) WO 2015/179975 de 03/12/2015
Publicação automática da admissibilidade da fase nacional depositado via PCT . Tratado de cooperação em matéria de Patentes, conforme Instrução Normativa nº 02, de 06/06/2017 publicada na RPI nº 2422, de 06/06/2017.

---

(21) BR 11 2016 027992-1 A2

Código 1.3 - Notificação - Fase Nacional - PCT
(22) 29/05/2015
(30) 31/05/2014 CN 201410241202.5
(51) G01F 1/66 (2006.01), G01F 15/00 (2006.01)
(54) ?DISPOSITIVO ULTRASSÔNICO E MÉTODO?
(71) GENERAL ELECTRIC COMPANY (US)
(72) JING YE, CHRISTOPHER EDWARD WOLFE, XIAOLEI SHIRLEY AO, RAN NIU, WEIHUA SHANG, YAN MEI
(85) 29/11/2016
(86) PCT US2015/033276 de 29/05/2015
(87) WO 2015/184319 de 03/12/2015
Publicação automática da admissibilidade da fase nacional depositado via PCT . Tratado de cooperação em matéria de Patentes, conforme Instrução Normativa nº 02, de 06/06/2017 publicada na RPI nº 2422, de 06/06/2017.

---

(21) BR 11 2016 027993-0 A2

Código 1.3 - Notificação - Fase Nacional - PCT
(22) 29/05/2015
(30) 30/05/2014 US 62/005,059
(51) C10M 133/46 (2006.01), C10M 133/58 (2006.01), C10L 1/188 (2006.01), C10L 1/222 (2006.01), C10L 1/224 (2006.01), C10L 1/232 (2006.01), C10L

10/18 (2006.01), C10L 1/2383 (2006.01), C10M 133/56 (2006.01), C10N 20/04 (2006.01), C10N 40/25 (2006.01), C10N 70/00 (2006.01)
(54) SAIS DE AMÔNIO QUATERNÁRIO CONTENDO IMIDA DE PESO MOLECULAR ELEVADO
(71) THE LUBRIZOL CORPORATION (US)
(72) HANNAH GREENFIELD, DAVID J. MORETON, PAUL R. STEVENSON, DAVID C. ARTERS, JAMES H. BUSH
(85) 29/11/2016
(86) PCT US2015/033157 de 29/05/2015
(87) WO 2015/184247 de 03/12/2015
Publicação automática da admissibilidade da fase nacional depositado via PCT . Tratado de cooperação em matéria de Patentes, conforme Instrução Normativa nº 02, de 06/06/2017 publicada na RPI nº 2422, de 06/06/2017.

---

(21) BR 11 2016 027994-8 A2

Código 1.3 - Notificação - Fase Nacional - PCT
(22) 01/06/2015
(30) 13/06/2014 FR 1455454
(51) F15B 7/08 (2006.01), B60T 11/16 (2006.01)
(54) CILINDRO HIDRÁULICO, SEU PROCESSO DE FABRICAÇÃO E SISTEMA DE COMANDO DE EMBREAGEM OU DE FRENAGEM QUE COMPREENDE O DITO CILINDRO
(71) VALEO EMBRAYAGES (FR)
(72) VALERY HENAULT, CHRISTOPHE MOLLIER
(85) 29/11/2016
(86) PCT EP2015/062099 de 01/06/2015
(87) WO 2015/189061 de 17/12/2015
Publicação automática da admissibilidade da fase nacional depositado via PCT . Tratado de cooperação em matéria de Patentes, conforme Instrução Normativa nº 02, de 06/06/2017 publicada na RPI nº 2422, de 06/06/2017.

---

(21) BR 11 2016 027998-0 A2

Código 1.3 - Notificação - Fase Nacional - PCT
(22) 27/05/2015
(30) 29/05/2014 US 62/004,527
(51) A61K 35/00 (2006.01), A61K 35/52 (2006.01), A61K 38/00 (2006.01), A61K 38/43 (2006.01)
(54) USO DA ALENO ÓXIDO SINTASE PARA A PRESERVAÇÃO DE SÊMEN E REPRODUÇÃO ASSISTIDA
(71) PACIFIC BRANDS (NZ)
(72) RALPH ANDREW BACKHAUS, STEVEN CHARLES HODGKINSON
(85) 29/11/2016
(86) PCT NZ2015/050067 de 27/05/2015
(87) WO 2015/183106 de 03/12/2015
Publicação automática da admissibilidade da fase nacional depositado via PCT . Tratado de cooperação em matéria de Patentes, conforme Instrução

Normativa nº 02, de 06/06/2017 publicada na RPI nº 2422, de 06/06/2017.

---

(21) BR 11 2016 027999-9 A2

Código 1.3 - Notificação - Fase Nacional - PCT
(22) 11/06/2015
(30) 12/06/2014 US 14/302,907
(51) C09K 11/61 (2006.01)
(54) ?PROCESSOS PARA SINTETIZAR UM FÓSFORO, APARELHOS DE ILUMINAÇÃO, DISPOSITIVOS DE LUZ DE FUNDO E FÓSFORO ENRIQUECIDO?
(71) GENERAL ELECTRIC COMPANY (US)
(72) FLORENCIO GARCIA, ANANT ACHYUT SETLUR, JAMES EDWARD MURPHY, SRINIVAS PRASAD SISTA
(85) 29/11/2016
(86) PCT US2015/035222 de 11/06/2015
(87) WO 2015/191793 de 17/12/2015
Publicação automática da admissibilidade da fase nacional depositado via PCT . Tratado de cooperação em matéria de Patentes, conforme Instrução Normativa nº 02, de 06/06/2017 publicada na RPI nº 2422, de 06/06/2017.

---

(21) BR 11 2016 028000-8 A2

Código 1.3 - Notificação - Fase Nacional - PCT
(22) 27/05/2015
(30) 30/05/2014 CN 201410240665.X; 31/12/2014 CN 201410850212.9; 22/05/2015 CN 201510268946.0
(51) C07D 487/04 (2006.01), C07D 498/04 (2006.01), C07D 471/04 (2006.01), C07D 487/10 (2006.01), A61K 31/519 (2006.01), A61K 31/527 (2006.01), A61K 31/5377 (2006.01), A61P 31/20 (2006.01), A61P 1/16 (2006.01)
(54) DERIVADOS DE ALÇA DE DI-HIDROPIRIMIDO COMO UM INIBIDOR DE HBV
(71) MEDSHINE DISCOVERY INC. (CN)
(72) HAIYING HE, KAI ZHOU, HUA QIN, XIAOLIN LI, YUEDONG ZHOU, XIAOFEI WANG, XUEMEI CHI, JIAN LI, SHUHUI CHEN
(85) 29/11/2016
(86) PCT CN2015/079870 de 27/05/2015
(87) WO 2015/180631 de 03/12/2015
Publicação automática da admissibilidade da fase nacional depositado via PCT . Tratado de cooperação em matéria de Patentes, conforme Instrução Normativa nº 02, de 06/06/2017 publicada na RPI nº 2422, de 06/06/2017.

---

(21) BR 11 2016 028001-6 A2

Código 1.3 - Notificação - Fase Nacional - PCT
(22) 30/05/2014
(51) H04W 72/04 (2009.01)
(54) APARELHO E MÉTODO DE CONFIGURAÇÃO DE SUPORTE
(71) HUAWEI TECHNOLOGIES CO., LTD. (CN)
(72) GUANGLIN HAN, JIAN ZHANG

(85) 29/11/2016
(86) PCT CN2014/078979 de 30/05/2014
(87) WO 2015/180157 de 03/12/2015
Publicação automática da admissibilidade da fase nacional depositado via PCT . Tratado de cooperação em matéria de Patentes, conforme Instrução Normativa nº 02, de 06/06/2017 publicada na RPI nº 2422, de 06/06/2017.

---

(21) BR 11 2016 028002-4 A2

Código 1.3 - Notificação - Fase Nacional - PCT
(22) 27/05/2015
(30) 30/05/2014 GB 1409624.2
(51) C07D 417/14 (2006.01), A61K 31/501 (2006.01), A61K 31/53 (2006.01), A61P 35/00 (2006.01)
(54) COMPOSTOS DE 1,3,4-TIADIAZOL E SEU USO NO TRATAMENTO DE CÂNCER
(71) ASTRAZENECA AB (SE) , CANCER RESEARCH TECHNOLOGY LIMITED (GB)
(72) MAURICE RAYMOND VERSCHOYLE FINLAY, CHUKUEMEKA TENNYSON EKWURU, MARK DAVID CHARLES, PIOTR ANTONI RAUBO, JONATHAN JAMES GORDON WINTER, JOHANNES WILHELMUS MARIA NISSINK
(85) 29/11/2016
(86) PCT GB2015/051537 de 27/05/2015
(87) WO 2015/181539 de 03/12/2015
Publicação automática da admissibilidade da fase nacional depositado via PCT . Tratado de cooperação em matéria de Patentes, conforme Instrução Normativa nº 02, de 06/06/2017 publicada na RPI nº 2422, de 06/06/2017.

---

(21) BR 11 2016 028004-0 A2

Código 1.3 - Notificação - Fase Nacional - PCT
(22) 10/07/2014
(51) H04B 1/10 (2006.01), H04B 1/525 (2015.01)
(54) ?MÉTODO PARA CANCELAR INTERFERÊNCIA DE INTERMODULAÇÃO, RECEPTOR, TRANSCEPTOR, NÓ DE COMUNICAÇÃO SEM FIO, PROGRAMA DE COMPUTADOR, E, PORTADOR?
(71) TELEFONAKTIEBOLAGET LM ERICSSON (PUBL) (SE)
(72) KAUKO HEINIKOSKI, MARKO E. LEINONEN
(85) 29/11/2016
(86) PCT SE2014/050885 de 10/07/2014
(87) WO 2016/007056 de 14/01/2016
Publicação automática da admissibilidade da fase nacional depositado via PCT . Tratado de cooperação em matéria de Patentes, conforme Instrução Normativa nº 02, de 06/06/2017 publicada na RPI nº 2422, de 06/06/2017.

---

(21) BR 11 2016 028005-9 A2

Código 1.3 - Notificação - Fase Nacional - PCT
(22) 18/05/2015

(30) 30/05/2014 US 62/004,926
(51) H01M 4/62 (2006.01), H01M 4/50 (2010.01), H01M 4/52 (2010.01), H01M 4/54 (2006.01), H01M 6/04 (2006.01)
(54) CATODO E BATERIA
(71) DURACELL U.S. OPERATIONS, INC. (US)
(72) ALEXANDER BORIS SHELEKHIN, FREDDY ARTHUR BARNABAS
(85) 29/11/2016
(86) PCT US2015/031333 de 18/05/2015
(87) WO 2015/183607 de 03/12/2015
Publicação automática da admissibilidade da fase nacional depositado via PCT . Tratado de cooperação em matéria de Patentes, conforme Instrução Normativa nº 02, de 06/06/2017 publicada na RPI nº 2422, de 06/06/2017.

---

(21) BR 11 2016 028006-7 A2

Código 1.3 - Notificação - Fase Nacional - PCT
(22) 28/05/2015
(30) 30/05/2014 CL 1442-2014
(51) B66F 3/00 (2006.01), B66F 3/24 (2006.01), B66F 3/46 (2006.01), B66F 7/00 (2006.01), B66F 7/16 (2006.01), B66F 9/00 (2006.01), B66F 11/00 (2006.01)
(54) COLUNA ROTATIVA CENTRAL FEITA DE AÇO ESTRUTURAL.
(71) PATRICIO FRANCISCO GIMENEZ VERGARA (CL)
(72) PATRICIO FRANCISCO GIMENEZ VERGARA
(85) 29/11/2016
(86) PCT CL2015/000035 de 28/05/2015
(87) WO 2015/184560 de 10/12/2015
Publicação automática da admissibilidade da fase nacional depositado via PCT . Tratado de cooperação em matéria de Patentes, conforme Instrução Normativa nº 02, de 06/06/2017 publicada na RPI nº 2422, de 06/06/2017.

---

(21) BR 11 2016 028008-3 A2

Código 1.3 - Notificação - Fase Nacional - PCT
(22) 08/07/2015
(30) 11/07/2014 US 62/023424
(51) E21B 47/00 (2006.01), G01V 3/18 (2006.01), G01V 3/38 (2006.01)
(54) ?MÉTODO PARA MONITORAMENTO E AVALIAÇÃO DE TUBOS DE FURO DE POÇO?
(71) HALLIBURTON ENERGY SERVICES, INC. (US)
(72) REZA KHALAJ AMINEH, LOUIS SANMARTIN, BURKAY DONDERICI
(85) 29/11/2016
(86) PCT US2015/039573 de 08/07/2015
(87) WO 2016/007642 de 14/01/2016
Publicação automática da admissibilidade da fase nacional depositado via PCT . Tratado de cooperação em matéria de Patentes, conforme Instrução Normativa nº 02, de 06/06/2017 publicada na RPI nº 2422, de 06/06/2017.

(21) BR 11 2016 028010-5 A2

Código 1.3 - Notificação - Fase Nacional - PCT
(22) 19/06/2014
(51) A47K 10/42 (2006.01), A47K 10/16 (2006.01), A47K 10/34 (2006.01), B65H 45/24 (2006.01)
(54) ?PILHA DE MATERIAL DE TRAMA PARA PRODUTOS HIGIÊNICOS, PACOTES, PILHA COMPOSTA, USO DE UMA PILHA, DISTRIBUIDOR E MÉTODO PARA CARREGAR PILHAS?
(71) SCA HYGIENE PRODUCTS AB (SE)
(72) BJÖRN LARSSON
(85) 29/11/2016
(86) PCT SE2014/050764 de 19/06/2014
(87) WO 2015/195017 de 23/12/2015
Publicação automática da admissibilidade da fase nacional depositado via PCT . Tratado de cooperação em matéria de Patentes, conforme Instrução Normativa nº 02, de 06/06/2017 publicada na RPI nº 2422, de 06/06/2017.

---

(21) BR 11 2016 028011-3 A2

Código 1.3 - Notificação - Fase Nacional - PCT
(22) 04/06/2015
(30) 05/06/2014 EP 14290163.6
(51) B01F 5/06 (2006.01), B28C 5/38 (2006.01), C04B 28/14 (2006.01), C04B 38/10 (2006.01)
(54) ?APARELHO PARA PREPARAR ESPUMA, MÉTODOS PARA PREPARAR ESPUMA E UM PRODUTO DE GESSO, E, PRODUTO CIMENTÍCIO?
(71) SAINT-GOBAIN PLACO SAS (FR)
(72) HAMOUDA JAFFEL, RICHARD MORLAT
(85) 29/11/2016
(86) PCT EP2015/062522 de 04/06/2015
(87) WO 2015/185700 de 10/12/2015
Publicação automática da admissibilidade da fase nacional depositado via PCT . Tratado de cooperação em matéria de Patentes, conforme Instrução Normativa nº 02, de 06/06/2017 publicada na RPI nº 2422, de 06/06/2017.

---

(21) BR 11 2016 028013-0 A2

Código 1.3 - Notificação - Fase Nacional - PCT
(22) 02/07/2014
(51) E21B 21/10 (2006.01), E21B 34/06 (2006.01)
(54) CONJUNTO DE VÁLVULA, SISTEMA DE ATUAÇÃO DE VÁLVULA SEM CONTATO, E, MÉTODO PARA ATUAR UMA VÁLVULA.
(71) HALLIBURTON ENERGY SERVICES, INC. (US)
(72) PETER D. W. INGLIS
(85) 29/11/2016
(86) PCT US2014/045223 de 02/07/2014
(87) WO 2016/003457 de 07/01/2016
Publicação automática da admissibilidade da fase nacional depositado via PCT . Tratado de cooperação em matéria de Patentes, conforme Instrução

Normativa nº 02, de 06/06/2017 publicada na RPI nº 2422, de 06/06/2017.

---

(21) BR 11 2016 028015-6 A2

Código 1.3 - Notificação - Fase Nacional - PCT
(22) 10/07/2015
(30) 11/07/2014 US 62/023765
(51) E21B 47/00 (2006.01), G01V 3/18 (2006.01), G01V 3/28 (2006.01)
(54) SISTEMA, MÉTODO E MEIO PARA AVALIAÇÃO DE REVESTIMENTO DE FURO DE POÇO.
(71) HALLIBURTON ENERGY SERVICES, INC. (US)
(72) REZA KHALAJ AMINEH, LUIS EMILIO SAN MARTIN, BURKAY DONDERICI
(85) 29/11/2016
(86) PCT US2015/040006 de 10/07/2015
(87) WO 2016/007894 de 14/01/2016
Publicação automática da admissibilidade da fase nacional depositado via PCT . Tratado de cooperação em matéria de Patentes, conforme Instrução Normativa nº 02, de 06/06/2017 publicada na RPI nº 2422, de 06/06/2017.

---

(21) BR 11 2016 028016-4 A2

Código 1.3 - Notificação - Fase Nacional - PCT
(22) 29/05/2015
(30) 30/05/2014 NO 20140674
(51) F28D 9/00 (2006.01)
(54) DISPOSITIVO PARA TROCA DE CALOR
(71) PLEAT AS (NO)
(72) STEIN ODDVAR SAEGROV, OTTO GODESET
(85) 29/11/2016
(86) PCT IB2015/054070 de 29/05/2015
(87) WO 2015/181795 de 03/12/2015
Publicação automática da admissibilidade da fase nacional depositado via PCT . Tratado de cooperação em matéria de Patentes, conforme Instrução Normativa nº 02, de 06/06/2017 publicada na RPI nº 2422, de 06/06/2017.

---

(21) BR 11 2016 028017-2 A2

Código 1.3 - Notificação - Fase Nacional - PCT
(22) 29/05/2015
(30) 30/05/2014 CN 201410238263.6
(51) C07D 401/14 (2006.01), C07D 403/14 (2006.01), C07D 405/14 (2006.01), C07D 403/12 (2006.01), C07D 417/14 (2006.01), C07D 471/04 (2006.01), C07D 498/08 (2006.01), C07D 409/14 (2006.01), A61K 31/506 (2006.01), A61K 31/5386 (2006.01), A61K 31/55 (2006.01), A61P 35/00 (2006.01)
(54) INIBIDOR DE QUINASE ALK E MÉTODO DE PREPARAÇÃO E USO DO MESMO
(71) BEIJING PEARL BIOTECHNOLOGY LIMITED LIABILITY COMPANY (CN)
(72) JIAQIANG DONG, BOYU ZHONG, HONGBIN YUAN, QUAN SHI, SHAOSONG CHU, RUIHAO ZHANG, DEYI ZHANG

(85) 29/11/2016
(86) PCT CN2015/080273 de 29/05/2015
(87) WO 2015/180685 de 03/12/2015
Publicação automática da admissibilidade da fase nacional depositado via PCT . Tratado de cooperação em matéria de Patentes, conforme Instrução Normativa nº 02, de 06/06/2017 publicada na RPI nº 2422, de 06/06/2017.

---

(21) BR 11 2016 028018-0 A2

Código 1.3 - Notificação - Fase Nacional - PCT
(22) 22/05/2015
(30) 30/05/2014 US 62/005874
(51) B62H 5/00 (2006.01), B62H 5/08 (2006.01), B62K 3/00 (2006.01), B62K 3/02 (2006.01), B62K 3/14 (2006.01)
(54) VEÍCULO DE ACIONAMENTO HUMANO COM UM SISTEMA DE SEGURANÇA INTEGRADO.
(71) CRISTÓBAL FERNANDO CABELLO SORO (CL) , JUAN JOSÉ MONSALVE SAN MARTÍN (CL) , ANDRÉS IGNACIO ROI EGGERS (CL)
(72) CRISTÓBAL FERNANDO CABELLO SORO, JUAN JOSÉ MONSALVE SAN MARTÍN, ANDRÉS IGNACIO ROI EGGERS
(85) 29/11/2016
(86) PCT CL2015/050015 de 22/05/2015
(87) WO 2015/179994 de 03/12/2015
Publicação automática da admissibilidade da fase nacional depositado via PCT . Tratado de cooperação em matéria de Patentes, conforme Instrução Normativa nº 02, de 06/06/2017 publicada na RPI nº 2422, de 06/06/2017.

---

(21) BR 11 2016 028019-9 A2

Código 1.3 - Notificação - Fase Nacional - PCT
(22) 20/03/2015
(30) 03/06/2014 US 62/007,180
(51) C04B 5/02 (2006.01), C21B 3/06 (2006.01), C22B 7/04 (2006.01)
(54) PROCESSO PARA PREPARAÇÃO DE GRÂNULOS DE ESCÓRIA SÓLIDA PROVENIENTES DE UMA COMPOSIÇÃO DE ESCÓRIA FUNDIDA, E PRODUTOS DE ESCÓRIA GRANULAR
(71) HATCH LTD. (CA)
(72) SANTIAGO FAUCHER, LAI CHI SO
(85) 29/11/2016
(86) PCT CA2015/050209 de 20/03/2015
(87) WO 2015/184532 de 10/12/2015
Publicação automática da admissibilidade da fase nacional depositado via PCT . Tratado de cooperação em matéria de Patentes, conforme Instrução Normativa nº 02, de 06/06/2017 publicada na RPI nº 2422, de 06/06/2017.

---

(21) BR 11 2016 028023-7 A2

Código 1.3 - Notificação - Fase Nacional - PCT
(22) 29/05/2015
(30) 30/05/2014 US 62/005,395; 25/07/2014 US 62/029,072

(51) C12N 15/113 (2010.01), A61K 31/7088 (2006.01), A61P 31/22 (2006.01)
(54) COMPOSIÇÕES E MÉTODOS DE ADMINISTRAÇÃO DE TRATAMENTOS PARA INFECÇÕES VIRAIS LATENTES
(71) THE BOARD OF TRUSTEES OF THE LELAND STANFORD JUNIOR UNIVERSITY (US)
(72) STEPHEN R. QUAKE, JIANBIN WANG
(85) 29/11/2016
(86) PCT US2015/033186 de 29/05/2015
(87) WO 2015/184262 de 03/12/2015
Publicação automática da admissibilidade da fase nacional depositado via PCT . Tratado de cooperação em matéria de Patentes, conforme Instrução Normativa nº 02, de 06/06/2017 publicada na RPI nº 2422, de 06/06/2017.

---

(21) BR 11 2016 028024-5 A2

Código 1.3 - Notificação - Fase Nacional - PCT
(22) 17/06/2015
(30) 19/06/2014 US 14/309,417
(51) G06F 21/33 (2013.01), H04L 29/06 (2006.01), A63F 13/73 (2014.01), H04L 29/08 (2006.01)
(54) PROTEÇÃO DE COMUNICAÇÕES COM PLATAFORMAS DE MÍDIA AVANÇADAS
(71) MICROSOFT TECHNOLOGY LICENSING, LLC (US)
(72) JEAN-EMILE ELIEN, DANIEL COLLINS BALMA, ROCCO III CREA, MICHAEL BRENDAN FREI, PAUL STEPHEN HELLYAR, VICTOR TAN, KYE HYUN KIM, TRAVIS J. MUHLESTEIN, ROBERT S. UNOKI, KENNETH MICHAEL BAYER, WES WAHLIN
(85) 29/11/2016
(86) PCT US2015/036158 de 17/06/2015
(87) WO 2015/195751 de 23/12/2015
Publicação automática da admissibilidade da fase nacional depositado via PCT . Tratado de cooperação em matéria de Patentes, conforme Instrução Normativa nº 02, de 06/06/2017 publicada na RPI nº 2422, de 06/06/2017.

---

(21) BR 11 2016 028025-3 A2

Código 1.3 - Notificação - Fase Nacional - PCT
(22) 13/05/2015
(30) 05/06/2014 EP 14171340.4
(51) A61M 1/00 (2006.01), A61M 1/06 (2006.01)
(54) EXTRATOR DE LEITE PARA EXTRAIR LEITE DA MAMA DE UM SER HUMANO
(71) KONINKLIJKE PHILIPS N.V. (NL)
(72) ARNOLD AALDERS, MARLOES JOSEPHIA MARIA DE WIT
(85) 29/11/2016
(86) PCT EP2015/060675 de 13/05/2015
(87) WO 2015/185342 de 10/12/2015
Publicação automática da admissibilidade da fase nacional depositado via

PCT . Tratado de cooperação em matéria de Patentes, conforme Instrução Normativa nº 02, de 06/06/2017 publicada na RPI nº 2422, de 06/06/2017.

---

(21) BR 11 2016 028026-1 A2

Código 1.3 - Notificação - Fase Nacional - PCT
(22) 12/06/2015
(30) 12/06/2014 EP 14172176.1
(51) C07D 487/04 (2006.01), A61K 31/519 (2006.01), A61P 11/00 (2006.01), A61P 1/00 (2006.01)
(54) COMPOSTO, COMPOSIÇÃO FARMACÊUTICA E USO DE UM COMPOSTO
(71) CHIESI FARMACEUTICI S.P.A. (IT)
(72) ELISABETTA ARMANI, CARMELIDA CAPALDI, JONATHAN MARK SUTTON, ROBERT ANDREW HEALD
(85) 29/11/2016
(86) PCT EP2015/063121 de 12/06/2015
(87) WO 2015/189362 de 17/12/2015
Publicação automática da admissibilidade da fase nacional depositado via PCT . Tratado de cooperação em matéria de Patentes, conforme Instrução Normativa nº 02, de 06/06/2017 publicada na RPI nº 2422, de 06/06/2017.

---

(21) BR 11 2016 028028-8 A2

Código 1.3 - Notificação - Fase Nacional - PCT
(22) 21/05/2015
(30) 18/06/2014 EP 14172928.5
(51) F28F 3/04 (2006.01), F28F 3/08 (2006.01), F28F 9/02 (2006.01), F28D 9/00 (2006.01)
(54) PLACA DE TRANSFERÊNCIA DE CALOR, E, TROCADOR DE CALOR DE PLACA.
(71) ALFA LAVAL CORPORATE AB (SE)
(72) FREDRIK BLOMGREN
(85) 29/11/2016
(86) PCT EP2015/061245 de 21/05/2015
(87) WO 2015/193057 de 23/12/2015
Publicação automática da admissibilidade da fase nacional depositado via PCT . Tratado de cooperação em matéria de Patentes, conforme Instrução Normativa nº 02, de 06/06/2017 publicada na RPI nº 2422, de 06/06/2017.

---

(21) BR 11 2016 028030-0 A2

Código 1.3 - Notificação - Fase Nacional - PCT
(22) 11/06/2015
(30) 12/06/2014 US 62/011,314; 10/06/2015 US 14/735,273
(51) E21B 47/10 (2006.01), E21B 47/14 (2006.01), E21B 47/18 (2006.01)
(54) SISTEMAS E MÉTODOS PARA DETECÇÃO DE RETORNOS
(71) CAMERON INTERNATIONAL CORPORATION (US)
(72) EMANUEL J. GOTTLIEB, DONALD S. COONROD, DONALD R. AUGENSTEIN

(85) 29/11/2016
(86) PCT US2015/035418 de 11/06/2015
(87) WO 2015/191915 de 17/12/2015
Publicação automática da admissibilidade da fase nacional depositado via PCT . Tratado de cooperação em matéria de Patentes, conforme Instrução Normativa nº 02, de 06/06/2017 publicada na RPI nº 2422, de 06/06/2017.

---

(21) BR 11 2016 028031-8 A2

Código 1.3 - Notificação - Fase Nacional - PCT
(22) 01/06/2015
(30) 24/06/2014 CN PCT/CN2014/080666; 29/08/2014 EP 14182856.6
(51) A61K 8/27 (2006.01), A61K 8/49 (2006.01), A61Q 7/00 (2006.01), A61K 8/86 (2006.01)
(54) ?COMPOSIÇÃO PARA TRATAMENTO DO CABELO E UTILIZAÇÃO DA COMPOSIÇÃO?
(71) UNILEVER NV (NL)
(72) XIAOJING CHEN, AMIT JAYASWAL, YING SHEN
(85) 29/11/2016
(86) PCT EP2015/062170 de 01/06/2015
(87) WO 2015/197317 de 30/12/2015
Publicação automática da admissibilidade da fase nacional depositado via PCT . Tratado de cooperação em matéria de Patentes, conforme Instrução Normativa nº 02, de 06/06/2017 publicada na RPI nº 2422, de 06/06/2017.

---

(21) BR 11 2016 028032-6 A2

Código 1.3 - Notificação - Fase Nacional - PCT
(22) 29/05/2015
(30) 30/05/2014 US 62/005,166
(51) C10M 133/04 (2006.01), C10L 1/2383 (2006.01), C10L 10/18 (2006.01)
(54) SAIS DE AMÔNIO QUATERNÁRIO ACOPLADOS
(71) THE LUBRIZOL CORPORATION (US)
(72) PAUL R. STEVENSON, JAMES H. BUSH, DAVID J. MORETON
(85) 29/11/2016
(86) PCT US2015/033247 de 29/05/2015
(87) WO 2015/184301 de 03/12/2015
Publicação automática da admissibilidade da fase nacional depositado via PCT . Tratado de cooperação em matéria de Patentes, conforme Instrução Normativa nº 02, de 06/06/2017 publicada na RPI nº 2422, de 06/06/2017.

---

(21) BR 11 2016 028033-4 A2

Código 1.3 - Notificação - Fase Nacional - PCT
(22) 22/05/2015
(30) 21/06/2014 DE 10 2014 009 179.1
(51) B60T 15/54 (2006.01)
(54) DISPOSIÇÃO DE VÁLVULAS
(71) WABCO GMBH. (DE)
(72) LARS DIDWISZUS, HARTMUT SCHAPPLER, DIETER STEINFELD

(85) 29/11/2016
(86) PCT EP2015/001052 de 22/05/2015
(87) WO 2015/192937 de 23/12/2015
Publicação automática da admissibilidade da fase nacional depositado via PCT . Tratado de cooperação em matéria de Patentes, conforme Instrução Normativa nº 02, de 06/06/2017 publicada na RPI nº 2422, de 06/06/2017.

---

(21) BR 11 2016 028035-0 A2

Código 1.3 - Notificação - Fase Nacional - PCT
(22) 29/05/2015
(30) 30/05/2014 JP 2014-113529
(51) A61K 31/215 (2006.01), A61K 35/74 (2006.01), A61K 47/26 (2006.01), A61P 37/04 (2006.01), C12N 1/20 (2006.01)
(54) ?COMPOSIÇÃO, E, MÉTODO PARA AUMENTAR A ATIVIDADE DE IMUNOPOTENCIALIZAÇÃO DE BACTÉRIAS DE ÁCIDO LÁCTICO?
(71) KIRIN COMPANY, LIMITED (JP)
(72) MASAYA KANAYAMA, KYOKO TAZUMI
(85) 29/11/2016
(86) PCT JP2015/065500 de 29/05/2015
(87) WO 2015/182735 de 03/12/2015
Publicação automática da admissibilidade da fase nacional depositado via PCT . Tratado de cooperação em matéria de Patentes, conforme Instrução Normativa nº 02, de 06/06/2017 publicada na RPI nº 2422, de 06/06/2017.

---

(21) BR 11 2016 028037-7 A2

Código 1.3 - Notificação - Fase Nacional - PCT
(22) 27/05/2015
(30) 29/05/2014 CN PCT/CN2014/000545; 31/07/2014 CN PCT/CN2014/083380; 30/04/2015 CN PCT/CN2015/077947
(51) C07C 211/56 (2006.01), C07D 207/10 (2006.01), C07D 211/54 (2006.01), C07D 213/34 (2006.01), C07D 233/64 (2006.01), C07D 239/26 (2006.01), C07C 275/30 (2006.01), C07D 295/135 (2006.01), C07D 305/06 (2006.01), C07D 307/18 (2006.01), C07D 309/08 (2006.01), C07D 471/04 (2006.01), C07D 487/04 (2006.01), A61K 31/17 (2006.01), A61P 11/00 (2006.01), A61P 29/00 (2006.01)
(54) NOVOS COMPOSTOS
(71) GLAXOSMITHKLINE INTELLECTUAL PROPERTY DEVELOPMENT LIMITED (GB)
(72) WEICHUN CHEN, EBERE F. IGBOKO, XICHEN LIN, HONGFU LU, FENG REN, PAUL BRYAN WREN, ZHONGMIAO XU, TING YANG, LINGDONG ZHU
(85) 29/11/2016
(86) PCT EP2015/061618 de 27/05/2015
(87) WO 2015/181186 de 03/12/2015
Publicação automática da admissibilidade da fase nacional depositado via PCT . Tratado de cooperação em matéria de Patentes, conforme Instrução Normativa nº 02, de 06/06/2017 publicada na RPI nº 2422, de 06/06/2017.

(21) BR 11 2016 028039-3 A2

Código 1.3 - Notificação - Fase Nacional - PCT
(22) 13/06/2014
(51) A61F 13/536 (2006.01), A61F 13/47 (2006.01), A61F 13/49 (2006.01), A61F 13/533 (2006.01)
(54) ARTIGO DESCARTÁVEL ABSORVENTE
(71) SCA HYGIENE PRODUCTS AB (SE)
(72) HANNA ESPING ÖSTLIN, EDWARD GUIDOTTI
(85) 29/11/2016
(86) PCT SE2014/050716 de 13/06/2014
(87) WO 2015/190962 de 17/12/2015
Publicação automática da admissibilidade da fase nacional depositado via PCT . Tratado de cooperação em matéria de Patentes, conforme Instrução Normativa nº 02, de 06/06/2017 publicada na RPI nº 2422, de 06/06/2017.

(21) BR 11 2016 028040-7 A2

Código 1.3 - Notificação - Fase Nacional - PCT
(22) 29/05/2015
(30) 29/05/2014 US 62/004,423; 29/05/2015 US 14/725,622
(51) A61N 5/06 (2006.01)
(54) MÉTODO E APARELHO PARA TRATAMENTO NÃO TÉRMICO DE FUNGOS NAS UNHAS, PÉS E MÃOS
(71) NEW SKIN THERAPIES, LLC, D/B/A/ NST CONSULTING, LLC (US)
(72) RAYMOND R. BLANCHE, RAYMOND J. LANZAFAME, DAVID J. SMITH
(85) 29/11/2016
(86) PCT US2015/033302 de 29/05/2015
(87) WO 2015/184336 de 03/12/2015
Publicação automática da admissibilidade da fase nacional depositado via PCT . Tratado de cooperação em matéria de Patentes, conforme Instrução Normativa nº 02, de 06/06/2017 publicada na RPI nº 2422, de 06/06/2017.

(21) BR 11 2016 028042-3 A2

Código 1.3 - Notificação - Fase Nacional - PCT
(22) 22/05/2015
(30) 06/06/2014 JP 2014-117331
(51) H04S 3/00 (2006.01), G10L 19/00 (2013.01), G10L 19/008 (2013.01), H04S 5/02 (2006.01)
(54) DISPOSITIVO E MÉTODO DE PROCESSAMENTO DE SINAL DE ÁUDIO, DISPOSITIVO E MÉTODO DE CODIFICAÇÃO, E, PROGRAMA.
(71) SONY CORPORATION (JP)
(72) MITSUYUKI HATANAKA, TORU CHINEN, MINORU TSUJI, HIROYUKI HONMA
(85) 29/11/2016
(86) PCT JP2015/064677 de 22/05/2015
(87) WO 2015/186535 de 10/12/2015
Publicação automática da admissibilidade da fase nacional depositado via

PCT . Tratado de cooperação em matéria de Patentes, conforme Instrução Normativa nº 02, de 06/06/2017 publicada na RPI nº 2422, de 06/06/2017.

---

(21) BR 11 2016 028044-0 A2

Código 1.3 - Notificação - Fase Nacional - PCT
(22) 11/06/2015
(30) 13/06/2014 US 14/304,174
(51) H01R 29/00 (2006.01), G06F 13/40 (2006.01), G06F 13/10 (2006.01)
(54) CONECTOR REVERSÍVEL PARA DISPOSITIVOS ACESSÓRIOS
(71) MICROSOFT TECHNOLOGY LICENSING, LLC (US)
(72) HENG HUANG, YI HE, DUANE MARTIN EVANS, GENE ROBERT OBIE
(85) 29/11/2016
(86) PCT US2015/035218 de 11/06/2015
(87) WO 2015/191790 de 17/12/2015
Publicação automática da admissibilidade da fase nacional depositado via PCT . Tratado de cooperação em matéria de Patentes, conforme Instrução Normativa nº 02, de 06/06/2017 publicada na RPI nº 2422, de 06/06/2017.

---

(21) BR 11 2016 028045-8 A2

Código 1.3 - Notificação - Fase Nacional - PCT
(22) 02/06/2015
(30) 02/06/2014 US 62/006,317
(51) C08B 31/00 (2006.01), C08B 31/04 (2006.01), C08B 37/08 (2006.01), C08B 37/00 (2006.01), C08H 1/00 (2006.01), B27N 3/28 (2006.01)
(54) BIOPOLÍMEROS MODIFICADOS E MÉTODOS DE PRODUÇÃO E UTILIZAÇÃO DOS MESMOS
(71) TETHIS, INC. (US)
(72) ALI AYOUB, JAMES CHARLES BRAY, RYAN NICHOLAS CHAN
(85) 29/11/2016
(86) PCT US2015/033688 de 02/06/2015
(87) WO 2015/187631 de 10/12/2015
Publicação automática da admissibilidade da fase nacional depositado via PCT . Tratado de cooperação em matéria de Patentes, conforme Instrução Normativa nº 02, de 06/06/2017 publicada na RPI nº 2422, de 06/06/2017.

---

(21) BR 11 2016 028046-6 A2

Código 1.3 - Notificação - Fase Nacional - PCT
(22) 03/06/2015
(30) 03/06/2014 FR 1455027
(51) B25J 9/10 (2006.01), B62D 57/032 (2006.01), B25J 19/06 (2006.01)
(54) SEGURANÇA DE UM ROBÔ TIPO HUMANOIDE
(71) SOFTBANK ROBOTICS EUROPE (FR)
(72) VINCENT CLERC
(85) 29/11/2016
(86) PCT EP2015/062458 de 03/06/2015
(87) WO 2015/185670 de 10/12/2015
Publicação automática da admissibilidade da fase nacional depositado via

PCT . Tratado de cooperação em matéria de Patentes, conforme Instrução Normativa nº 02, de 06/06/2017 publicada na RPI nº 2422, de 06/06/2017.

---

(21) BR 11 2016 028052-0 A2

Código 1.3 - Notificação - Fase Nacional - PCT
(22) 18/06/2015
(30) 18/06/2014 US 62/013,580
(51) C23F 13/04 (2006.01), C23F 13/22 (2006.01), F16L 58/00 (2006.01)
(54) SISTEMA DE GERENCIAMENTO DE PROTEÇÃO CATÓDICA
(71) SENSUS SPECTRUM LLC (US)
(72) CHRISTOPHER M. ATKINS, JACOB P. SCHIRM, KEVIN M. SHAY
(85) 29/11/2016
(86) PCT US2015/036337 de 18/06/2015
(87) WO 2015/195858 de 23/12/2015
Publicação automática da admissibilidade da fase nacional depositado via PCT . Tratado de cooperação em matéria de Patentes, conforme Instrução Normativa nº 02, de 06/06/2017 publicada na RPI nº 2422, de 06/06/2017.

---

(21) BR 11 2016 028055-5 A2

Código 1.3 - Notificação - Fase Nacional - PCT
(22) 26/05/2015
(30) 29/05/2014 US 62/004,771
(51) G06Q 10/08 (2012.01), G09F 3/03 (2006.01)
(54) SISTEMA E MÉTODO DE RASTREAMENTO DE ENTREGAS E SELO
(71) ETHAN HILSLEY (US) , BARRINGTON HILSLEY (US)
(72) ETHAN HILSLEY, BARRINGTON HILSLEY
(85) 29/11/2016
(86) PCT US2015/032444 de 26/05/2015
(87) WO 2015/183815 de 03/12/2015
Publicação automática da admissibilidade da fase nacional depositado via PCT . Tratado de cooperação em matéria de Patentes, conforme Instrução Normativa nº 02, de 06/06/2017 publicada na RPI nº 2422, de 06/06/2017.

---

(21) BR 11 2016 028056-3 A2

Código 1.3 - Notificação - Fase Nacional - PCT
(22) 03/06/2015
(30) 04/06/2014 US 62/007,407; 02/04/2015 US 62/141,869; 22/04/2015 US 62/150,856
(51) H04M 1/725 (2006.01)
(54) PLATAFORMA ACIONADA POR BATERIA PARA MÓDULOS INTERCAMBIÁVEIS
(71) NEXPACK LIMITED (CN)
(72) FRANK THOMAS FILSER, HUBERTUS FRIEDRICH WASMER, LECH ALEXANDER MURAWSKI
(85) 29/11/2016
(86) PCT CN2015/080715 de 03/06/2015
(87) WO 2015/184993 de 10/12/2015

Publicação automática da admissibilidade da fase nacional depositado via PCT . Tratado de cooperação em matéria de Patentes, conforme Instrução Normativa nº 02, de 06/06/2017 publicada na RPI nº 2422, de 06/06/2017.

---

(21) BR 11 2016 028058-0 A2

Código 1.3 - Notificação - Fase Nacional - PCT
(22) 28/05/2015
(30) 09/06/2014 CN PCT/CN2014/079466
(51) A61K 8/24 (2006.01), A61Q 11/00 (2006.01), A61K 8/19 (2006.01), A61K 8/25 (2006.01)
(54) ?PRODUTO PARA OS CUIDADOS ORAIS, MÉTODO COSMÉTICO PARA O TRATAMENTO DOS DENTES E PRODUTO COSMÉTICO?
(71) UNILEVER NV (NL)
(72) YING LE, XIAOKE LI, XIAOYU ZENG
(85) 29/11/2016
(86) PCT EP2015/061814 de 28/05/2015
(87) WO 2015/189041 de 17/12/2015
Publicação automática da admissibilidade da fase nacional depositado via PCT . Tratado de cooperação em matéria de Patentes, conforme Instrução Normativa nº 02, de 06/06/2017 publicada na RPI nº 2422, de 06/06/2017.

---

(21) BR 11 2016 028059-8 A2

Código 1.3 - Notificação - Fase Nacional - PCT
(22) 28/05/2015
(30) 30/05/2014 US 62/005,800; 11/11/2014 US 14/538,500
(51) B05B 15/04 (2006.01), B05D 1/32 (2006.01), A62C 31/00 (2006.01)
(54) CONJUNTOS DE REVESTIR-NO-LOCAL E MÉTODOS PARA PROPORCIONAR UM CONJUNTO DE SPRINKLER ESTETICAMENTE AGRADÁVEL E MÉTODOS
(71) TYCO FIRE PRODUCTS LP (US) , TYCO FIRE & SECURITY GMBH (CH)
(72) LUKE STEVENSON CONNERY, JEFFREY MARTIN BRIGHENTI, BHARANI KANNAN, MANIKANDAN KRISHNASWAMY, KENNETH ROBERT BROWN, JOSEPH W. BEAGEN
(85) 29/11/2016
(86) PCT US2015/032981 de 28/05/2015
(87) WO 2015/184141 de 03/12/2015
Publicação automática da admissibilidade da fase nacional depositado via PCT . Tratado de cooperação em matéria de Patentes, conforme Instrução Normativa nº 02, de 06/06/2017 publicada na RPI nº 2422, de 06/06/2017.

---

(21) BR 11 2016 028062-8 A2

Código 1.3 - Notificação - Fase Nacional - PCT
(22) 13/06/2014
(51) A61F 13/551 (2006.01), B65D 65/14 (2006.01), B65D 75/20 (2006.01)
(54) ?UNIDADE DE EMPACOTAMENTO PARA ARTIGOS DE HIGIENE E MÉTODO DE FORMAÇÃO DE UMA UNIDADE DE EMPACOTAMENTO?
(71) SCA HYGIENE PRODUCTS AB (SE)

(72) CONNY DAHLQVIST, ULRIKA PERSSON, SOFIA EKSTEDT
(85) 29/11/2016
(86) PCT SE2014/050726 de 13/06/2014
(87) WO 2015/190970 de 17/12/2015
Publicação automática da admissibilidade da fase nacional depositado via PCT . Tratado de cooperação em matéria de Patentes, conforme Instrução Normativa nº 02, de 06/06/2017 publicada na RPI nº 2422, de 06/06/2017.

---

(21) BR 11 2016 028063-6 A2

Código 1.3 - Notificação - Fase Nacional - PCT
(22) 11/12/2015
(30) 17/12/2014 KR 10-2014-0182335; 19/12/2014 KR 10-2014-0184649
(51) B60H 1/00 (2006.01), B60H 1/12 (2006.01), B60H 1/26 (2006.01), B60H 1/32 (2006.01)
(54) CONDICIONADOR DE AR DE VEÍCULO E MÉTODO PARA CONTROLÁ-LO
(71) HANON SYSTEMS (KR)
(72) JAE O JUNG, SEOK KIM, YOUNG IN KIM, YONG SIK KIM, SEUNG SIK WON, JUN MIN LEE, JUNG WON CHO
(85) 29/11/2016
(86) PCT KR2015/013566 de 11/12/2015
(87) WO 2016/099080 de 23/06/2016
Publicação automática da admissibilidade da fase nacional depositado via PCT . Tratado de cooperação em matéria de Patentes, conforme Instrução Normativa nº 02, de 06/06/2017 publicada na RPI nº 2422, de 06/06/2017.

---

(21) BR 11 2016 028064-4 A2

Código 1.3 - Notificação - Fase Nacional - PCT
(22) 01/06/2015
(30) 03/06/2014 GB 1409861.0
(51) B65D 83/44 (2006.01), B65D 83/48 (2006.01), B65D 83/20 (2006.01), B65D 83/66 (2006.01)
(54) CONJUNTO DE VÁLVULA
(71) THE SALFORD VALVE COMPANY (GB)
(72) GHASEM NASR, AMIR NOURIAN, TOM GOLDBERG, GARY HAWTHORNE
(85) 29/11/2016
(86) PCT GB2015/051588 de 01/06/2015
(87) WO 2015/185904 de 10/12/2015
Publicação automática da admissibilidade da fase nacional depositado via PCT . Tratado de cooperação em matéria de Patentes, conforme Instrução Normativa nº 02, de 06/06/2017 publicada na RPI nº 2422, de 06/06/2017.

---

(21) BR 11 2016 028065-2 A2

Código 1.3 - Notificação - Fase Nacional - PCT
(22) 03/06/2015
(30) 04/06/2014 US 62007407; 02/04/2015 US 62141869

(51) G06F 13/00 (2006.01)
(54) SISTEMA DE SUPER-HUB E MÉTODO DO MESMO
(71) NEXPACK LIMITED (CN)
(72) FRANK THOMAS FILSER, HUBERTUS FRIEDRICH WASMER, LECH ALEXANDER MURAWSKI
(85) 29/11/2016
(86) PCT CN2015/080722 de 03/06/2015
(87) WO 2015/184994 de 10/12/2015
Publicação automática da admissibilidade da fase nacional depositado via PCT . Tratado de cooperação em matéria de Patentes, conforme Instrução Normativa nº 02, de 06/06/2017 publicada na RPI nº 2422, de 06/06/2017.

---

(21) BR 11 2016 028067-9 A2

Código 1.3 - Notificação - Fase Nacional - PCT
(22) 29/05/2015
(30) 30/05/2014 US 62/005,085
(51) C10M 133/46 (2006.01), C10M 133/58 (2006.01), C10L 1/188 (2006.01), C10L 1/222 (2006.01), C10L 1/224 (2006.01), C10L 1/232 (2006.01), C10L 10/18 (2006.01), C10L 1/2383 (2006.01), C10M 133/56 (2006.01), C10N 20/04 (2006.01), C10N 40/25 (2006.01), C10N 70/00 (2006.01)
(54) AMIDA/ÉSTER DE ALTO PESO MOLECULAR CONTENDO SAIS DE AMÔNIO QUATERNÁRIO
(71) THE LUBRIZOL CORPORATION (US)
(72) JAMES H. BUSH, HANNAH GREENFIELD, PAUL R. STEVENSON, DAVID J. MORETON, DAVID C. ARTERS
(85) 29/11/2016
(86) PCT US2015/033170 de 29/05/2015
(87) WO 2015/184254 de 03/12/2015
Publicação automática da admissibilidade da fase nacional depositado via PCT . Tratado de cooperação em matéria de Patentes, conforme Instrução Normativa nº 02, de 06/06/2017 publicada na RPI nº 2422, de 06/06/2017.

---

(21) BR 11 2016 028070-9 A2

Código 1.3 - Notificação - Fase Nacional - PCT
(22) 28/05/2015
(30) 26/06/2014 JP 2014-131037
(51) C07D 413/04 (2006.01), C07D 213/62 (2006.01)
(54) MÉTODO PARA PRODUÇÃO DE COMPOSTO HETEROCÍCLICO FUNDIDO
(71) SUMITOMO CHEMICAL COMPANY, LIMITED (JP)
(72) TAKASHI MIYAMOTO, DAISUKE SASAYAMA
(85) 29/11/2016
(86) PCT JP2015/066126 de 28/05/2015
(87) WO 2015/198817 de 30/12/2015
Publicação automática da admissibilidade da fase nacional depositado via PCT . Tratado de cooperação em matéria de Patentes, conforme Instrução

Normativa nº 02, de 06/06/2017 publicada na RPI nº 2422, de 06/06/2017.

---

(21) BR 11 2016 028071-7 A2

Código 1.3 - Notificação - Fase Nacional - PCT
(22) 12/06/2015
(30) 12/06/2014 EP 14172172.0
(51) A24F 13/18 (2006.01), F23Q 2/32 (2006.01)
(54) EXTINTOR PARA UM ARTIGO PARA FUMAR
(71) PHILIP MORRIS PRODUCTS S.A. (CH)
(72) LAVANCHY FRÉDÉRIC, LAURENT MANCA, SERGEY KRASIEV, SAMUEL MALZACH, LUC AMGWERD, ANTONINO LANCI, ELMAR MOCK
(85) 29/11/2016
(86) PCT EP2015/063236 de 12/06/2015
(87) WO 2015/189416 de 17/12/2015
Publicação automática da admissibilidade da fase nacional depositado via PCT . Tratado de cooperação em matéria de Patentes, conforme Instrução Normativa nº 02, de 06/06/2017 publicada na RPI nº 2422, de 06/06/2017.

---

(21) BR 11 2016 028072-5 A2

Código 1.3 - Notificação - Fase Nacional - PCT
(22) 09/07/2014
(51) A47L 15/42 (2006.01)
(54) MÉTODO DE FUNCIONAMENTO DE UMA LAVA-LOUÇAS E LAVA-LOUÇAS
(71) ELECTROLUX APPLIANCES AKTIEBOLAG (SE)
(72) JOHAN SPÅNG
(85) 29/11/2016
(86) PCT EP2014/064725 de 09/07/2014
(87) WO 2016/004990 de 14/01/2016
Publicação automática da admissibilidade da fase nacional depositado via PCT . Tratado de cooperação em matéria de Patentes, conforme Instrução Normativa nº 02, de 06/06/2017 publicada na RPI nº 2422, de 06/06/2017.

---

(21) BR 11 2016 028073-3 A2

Código 1.3 - Notificação - Fase Nacional - PCT
(22) 24/06/2014
(51) H04W 72/04 (2009.01)
(54) TERMINAL, ESTAÇÃO BASE, MÉTODO DE TRANSMISSÃO E MÉTODO DE RECEPÇÃO
(71) PANASONIC INTELLECTUAL PROPERTY CORPORATION OF AMERICA (US)
(72) TETSUYA YAMAMOTO, CHI GAO, HIDETOSHI SUZUKI, SEIGO NAKAO
(85) 29/11/2016
(86) PCT CN2014/080628 de 24/06/2014
(87) WO 2015/196368 de 30/12/2015
Publicação automática da admissibilidade da fase nacional depositado via PCT . Tratado de cooperação em matéria de Patentes, conforme Instrução

Normativa nº 02, de 06/06/2017 publicada na RPI nº 2422, de 06/06/2017.

---

(21) BR 11 2016 028074-1 A2

Código 1.3 - Notificação - Fase Nacional - PCT
(22) 17/06/2014
(51) G01B 9/02 (2006.01)
(54) TOMÓGRAFO DE COERÊNCIA ÓPTICA DE GAMA COMPLETA CODIFICADA DE DISPERSÃO
(71) WAVELIGHT GMBH (DE)
(72) OLE MASSOW, JOHANNES LOERNER
(85) 29/11/2016
(86) PCT EP2014/062666 de 17/06/2014
(87) WO 2015/192886 de 23/12/2015
Publicação automática da admissibilidade da fase nacional depositado via PCT . Tratado de cooperação em matéria de Patentes, conforme Instrução Normativa nº 02, de 06/06/2017 publicada na RPI nº 2422, de 06/06/2017.

---

(21) BR 11 2016 028075-0 A2

Código 1.3 - Notificação - Fase Nacional - PCT
(22) 29/05/2015
(30) 30/05/2014 US 62/005,146
(51) C10M 133/46 (2006.01), C10M 133/58 (2006.01), C10L 1/188 (2006.01), C10L 1/222 (2006.01), C10L 1/224 (2006.01), C10L 1/232 (2006.01), C10L 10/18 (2006.01), C10L 1/2383 (2006.01), C10M 133/56 (2006.01), C10N 20/04 (2006.01), C10N 40/25 (2006.01), C10N 70/00 (2006.01)
(54) SAIS DE AMÔNIO QUATERNÁRIO QUE CONTÊM AMINA RAMIFICADA
(71) THE LUBRIZOL CORPORATION (US)
(72) PAUL R. STEVENSON, JAMES H. BUSH
(85) 29/11/2016
(86) PCT US2015/033164 de 29/05/2015
(87) WO 2015/184251 de 03/12/2015
Publicação automática da admissibilidade da fase nacional depositado via PCT . Tratado de cooperação em matéria de Patentes, conforme Instrução Normativa nº 02, de 06/06/2017 publicada na RPI nº 2422, de 06/06/2017.

---

(21) BR 11 2016 028077-6 A2

Código 1.3 - Notificação - Fase Nacional - PCT
(22) 29/05/2015
(30) 30/05/2014 CN 201410239876.1
(51) B61B 1/00 (2006.01)
(54) SISTEMA DE TRÁFEGO POR TRILHO DE ALTA CAPACIDADE DE TRANSPORTE SEM-PARADA
(71) YI ZHAO (CN)
(72) YI ZHAO
(85) 29/11/2016
(86) PCT CN2015/080199 de 29/05/2015
(87) WO 2015/180677 de 03/12/2015

	Publicação automática da admissibilidade da fase nacional depositado via PCT . Tratado de cooperação em matéria de Patentes, conforme Instrução Normativa nº 02, de 06/06/2017 publicada na RPI nº 2422, de 06/06/2017.
(21) BR 11 2016 028078-4 A2	Código 1.3 - Notificação - Fase Nacional - PCT (22) 29/05/2015 (30) 30/05/2014 US 62/005,126 (51) C10M 133/46 (2006.01), C10M 133/58 (2006.01), C10L 1/188 (2006.01), C10L 1/222 (2006.01), C10L 1/224 (2006.01), C10L 1/232 (2006.01), C10L 10/18 (2006.01), C10L 1/2383 (2006.01), C10N 20/04 (2006.01), C10N 40/25 (2006.01), C10N 70/00 (2006.01) (54) SAIS DE AMÔNIO QUATERNÁRIOS QUE CONTÊM IMIDAZOL (71) THE LUBRIZOL CORPORATION (US) (72) EDWARD P. SAMPLER, NICOLAS PROUST, JAMES H. BUSH, DAVID J. MORETON (85) 29/11/2016 (86) PCT US2015/033216 de 29/05/2015 (87) WO 2015/184280 de 03/12/2015 Publicação automática da admissibilidade da fase nacional depositado via PCT . Tratado de cooperação em matéria de Patentes, conforme Instrução Normativa nº 02, de 06/06/2017 publicada na RPI nº 2422, de 06/06/2017.
(21) BR 11 2016 028079-2 A2	Código 1.3 - Notificação - Fase Nacional - PCT (22) 28/05/2015 (30) 04/06/2014 IT VR2014A000161 (51) F28F 13/12 (2006.01), F27D 17/00 (2006.01), F28D 7/00 (2006.01), F28D 21/00 (2006.01) (54) ?TROCADOR DE CALOR PARA FORNO INDUSTRIAL?. (71) SITI - B&T GROUP S.P.A. (IT) (72) LANFRANCO CANTARELLI (85) 29/11/2016 (86) PCT IB2015/054029 de 28/05/2015 (87) WO 2015/186031 de 10/12/2015 Publicação automática da admissibilidade da fase nacional depositado via PCT . Tratado de cooperação em matéria de Patentes, conforme Instrução Normativa nº 02, de 06/06/2017 publicada na RPI nº 2422, de 06/06/2017.
(21) BR 11 2016 028080-6 A2	Código 1.3 - Notificação - Fase Nacional - PCT (22) 29/05/2015 (30) 30/05/2014 US 62/005,114 (51) C10M 133/58 (2006.01), C10L 1/188 (2006.01), C10L 1/222 (2006.01), C10L 1/224 (2006.01), C10L 1/232 (2006.01), C10L 10/18 (2006.01), C10L 1/2383 (2006.01), C10M 133/56 (2006.01), C10N 20/04 (2006.01), C10N 40/25 (2006.01), C10N 70/00 (2006.01)

(54) SAIS DE AMÔNIO QUATERNÁRIO QUATERNIZADOS POR EPÓXIDO
(71) THE LUBRIZOL CORPORATION (US)
(72) PAUL E. ADAMS, JAMES H. BUSH, HANNAH GREENFIELD, PAUL R. STEVENSON, DAVID J. MORETON
(85) 29/11/2016
(86) PCT US2015/033210 de 29/05/2015
(87) WO 2015/184276 de 03/12/2015
Publicação automática da admissibilidade da fase nacional depositado via PCT . Tratado de cooperação em matéria de Patentes, conforme Instrução Normativa nº 02, de 06/06/2017 publicada na RPI nº 2422, de 06/06/2017.

---

(21) BR 11 2016 028081-4 A2

Código 1.3 - Notificação - Fase Nacional - PCT
(22) 01/06/2015
(30) 30/05/2014 IN 1431/DEL/2014
(51) A61K 31/00 (2006.01), A61P 31/06 (2006.01), A61K 31/06 (2006.01)
(54) NOVOS COMPOSTOS COMO AGENTES ANTITUBERCULARES
(71) SPHAERA PHARMA PVT. LTD. (IN) , DRUG DISCOVERY RESEARCH CENTRE (IN)
(72) SUNDEEP DUGAR, DINESH MAHAJAN, SANTOSH KUMAR RAI, KANURY RAO, VARSHNEYA SINGH
(85) 29/11/2016
(86) PCT IN2015/000226 de 01/06/2015
(87) WO 2015/181837 de 03/12/2015
Publicação automática da admissibilidade da fase nacional depositado via PCT . Tratado de cooperação em matéria de Patentes, conforme Instrução Normativa nº 02, de 06/06/2017 publicada na RPI nº 2422, de 06/06/2017.

---

(21) BR 11 2016 028083-0 A2

Código 1.3 - Notificação - Fase Nacional - PCT
(22) 29/05/2015
(30) 29/05/2014 IN 1422/DEL/2014; 30/06/2014 IN 1736/DEL/2014; 01/12/2014 IN 3488/DEL/2014
(51) A61P 17/10 (2006.01), A61K 31/07 (2006.01), A61K 9/48 (2006.01), A61K 31/203 (2006.01)
(54) COMPOSIÇÃO ORAL FARMACÊUTICA DE ISOTRETINOINA E SEU PROCESSO DE PREPARAÇÃO
(71) SUN PHARMACEUTICAL INDUSTRIES LIMITED (IN)
(72) RAJESH RAO, ANUJ KUMAR FANDA, SATISH KUMAR JAIN, ROMI BARAT SINGH
(85) 29/11/2016
(86) PCT IB2015/054087 de 29/05/2015
(87) WO 2015/181802 de 03/12/2015
Publicação automática da admissibilidade da fase nacional depositado via PCT . Tratado de cooperação em matéria de Patentes, conforme Instrução Normativa nº 02, de 06/06/2017 publicada na RPI nº 2422, de 06/06/2017.

(21) BR 11 2016 028085-7 A2

Código 1.3 - Notificação - Fase Nacional - PCT
(22) 28/05/2015
(30) 29/05/2014 IT FI2014A000130
(51) C07J 9/00 (2006.01), C07J 31/00 (2006.01), C07J 41/00 (2006.01), A61K 31/575 (2006.01), A61P 1/16 (2006.01), A61P 9/00 (2006.01), A61P 9/10 (2006.01), A61K 35/00 (2006.01)
(54) DERIVADOS DE COLANO PARA USO NO TRATAMENTO E/OU NA PREVENÇÃO DE DOENÇAS MEDIADAS POR FXR E TGR5/GPBAR1
(71) BAR PHARMACEUTICALS S.R.L. (IT)
(72) ANGELA ZAMPELLA, STEFANO FIORUCCI
(85) 29/11/2016
(86) PCT EP2015/061802 de 28/05/2015
(87) WO 2015/181275 de 03/12/2015
Publicação automática da admissibilidade da fase nacional depositado via PCT . Tratado de cooperação em matéria de Patentes, conforme Instrução Normativa nº 02, de 06/06/2017 publicada na RPI nº 2422, de 06/06/2017.

(21) BR 11 2016 028089-0 A2

Código 1.3 - Notificação - Fase Nacional - PCT
(22) 04/06/2015
(30) 17/06/2014 EP 14172772.7
(51) A23L 2/52 (2006.01), A23L 2/66 (2006.01), A23L 1/0534 (2006.01)
(54) BEBIDA PROTEINÁCEA E MÉTODO PARA A PREPARAÇÃO DE UMA BEBIDA PROTEINÁCEA
(71) UNILEVER NV (NL)
(72) MARC LEMMERS, KRASSIMIR PETKOV VELIKOV, NICOLAAS JAN ZUIDAM
(85) 30/11/2016
(86) PCT EP2015/062526 de 04/06/2015
(87) WO 2015/193122 de 23/12/2015
Publicação automática da admissibilidade da fase nacional depositado via PCT . Tratado de cooperação em matéria de Patentes, conforme Instrução Normativa nº 02, de 06/06/2017 publicada na RPI nº 2422, de 06/06/2017.

(21) BR 11 2016 028090-3 A2

Código 1.3 - Notificação - Fase Nacional - PCT
(22) 02/06/2015
(30) 12/06/2014 JP 2014-121049
(51) C12P 13/02 (2006.01), C12M 1/36 (2006.01)
(54) PROCESSO E APARELHO PARA PRODUÇÃO DE ACRILAMIDA
(71) MITSUBISHI RAYON CO., LTD. (JP)
(72) MAKOTO KANO, TAKAMITSU KARIYA
(85) 30/11/2016
(86) PCT JP2015/002798 de 02/06/2015
(87) WO 2015/190067 de 17/12/2015

	Publicação automática da admissibilidade da fase nacional depositado via PCT . Tratado de cooperação em matéria de Patentes, conforme Instrução Normativa nº 02, de 06/06/2017 publicada na RPI nº 2422, de 06/06/2017.
(21) BR 11 2016 028091-1 A2	Código 1.3 - Notificação - Fase Nacional - PCT (22) 14/04/2015 (30) 10/06/2014 FR 1455234 (51) B05B 11/00 (2006.01) (54) DISPOSITIVO DE ACONDICIONAMENTO E DE DISTRIBUIÇÃO DE PRODUTOS PASTOSOS (71) LABLABO (FR) (72) JEAN-PHILIPPE TABERLET, PATRICE PUVILAND (85) 30/11/2016 (86) PCT FR2015/050992 de 14/04/2015 (87) WO 2015/189489 de 17/12/2015 Publicação automática da admissibilidade da fase nacional depositado via PCT . Tratado de cooperação em matéria de Patentes, conforme Instrução Normativa nº 02, de 06/06/2017 publicada na RPI nº 2422, de 06/06/2017.
(21) BR 11 2016 028092-0 A2	Código 1.3 - Notificação - Fase Nacional - PCT (22) 29/05/2015 (30) 06/06/2014 JP 2014-117413 (51) A61K 8/46 (2006.01), A61K 8/49 (2006.01), A61K 8/35 (2006.01), A61K 8/40 (2006.01), A61Q 5/06 (2006.01) (54) ?COMPOSIÇÃO PARA A TINTURA DAS FIBRAS QUERATÍNICAS E PROCESSO PARA TINGIR AS FIBRAS QUERATÍNICAS? (71) L'OREAL (FR) (72) SHIHO MIYAKE, HIDETOSHI YAMADA, SHOJI MARUYAMA, DAISUKE MISU (85) 30/11/2016 (86) PCT JP2015/066272 de 29/05/2015 (87) WO 2015/186813 de 10/12/2015 Publicação automática da admissibilidade da fase nacional depositado via PCT . Tratado de cooperação em matéria de Patentes, conforme Instrução Normativa nº 02, de 06/06/2017 publicada na RPI nº 2422, de 06/06/2017.
(21) BR 11 2016 028094-6 A2	Código 1.3 - Notificação - Fase Nacional - PCT (22) 29/04/2015 (30) 04/06/2014 EP 14171101.0 (51) F01K 13/02 (2006.01), F01D 25/10 (2006.01) (54) MÉTODO PARA AQUECER UMA TURBINA A VAPOR, SISTEMA PARA AQUECER UMA TURBINA A VAPOR E INSTALAÇÃO DE ENERGIA (71) SIEMENS AKTIENGESELLSCHAFT (DE) (72) TOBIAS HOGEN, YEVGEN KOSTENKO, SEBASTIAN ZAHN, UWE

ZANDER
(85) 30/11/2016
(86) PCT EP2015/059276 de 29/04/2015
(87) WO 2015/185292 de 10/12/2015
Publicação automática da admissibilidade da fase nacional depositado via PCT . Tratado de cooperação em matéria de Patentes, conforme Instrução Normativa nº 02, de 06/06/2017 publicada na RPI nº 2422, de 06/06/2017.

---

(21) BR 11 2016 028097-0 A2

Código 1.3 - Notificação - Fase Nacional - PCT
(22) 28/05/2015
(30) 05/06/2014 US 14/296,612; 13/03/2015 US 14/657,081
(51) A41D 19/00 (2006.01)
(54) LUVA PROTETORA COM SEÇÕES EXTERIORES APERFEIÇOADAS
(71) WORLD FIBERS, INC. (US)
(72) GREGORY V. ANDREWS, RAYVON A. MORTON, PAUL W. CORNELISON, JOHN D. SIMMONS
(85) 30/11/2016
(86) PCT US2015/032839 de 28/05/2015
(87) WO 2015/187443 de 10/12/2015
Publicação automática da admissibilidade da fase nacional depositado via PCT . Tratado de cooperação em matéria de Patentes, conforme Instrução Normativa nº 02, de 06/06/2017 publicada na RPI nº 2422, de 06/06/2017.

---

(21) BR 11 2016 028098-9 A2

Código 1.3 - Notificação - Fase Nacional - PCT
(22) 12/06/2015
(30) 13/06/2014 CN 201410264062.3
(51) E21B 47/10 (2006.01), G01F 1/712 (2006.01)
(54) SISTEMA DE PERFURAÇÃO, MÉTODO PARA MONITORAR PARÂMETROS DE UM FLUIDO DE PERFURAÇÃO E PREVENTOR DE BLOWOUT PARA UM SISTEMA DE PERFURAÇÃO
(71) GENERAL ELECTRIC COMPANY (US)
(72) WEIHUA SHANG, GANG CHENG, RAN NIU, YAO CHEN, FENGGUO TIAN
(85) 30/11/2016
(86) PCT US2015/035520 de 12/06/2015
(87) WO 2015/191979 de 17/12/2015
Publicação automática da admissibilidade da fase nacional depositado via PCT . Tratado de cooperação em matéria de Patentes, conforme Instrução Normativa nº 02, de 06/06/2017 publicada na RPI nº 2422, de 06/06/2017.

---

(21) BR 11 2016 028099-7 A2

Código 1.3 - Notificação - Fase Nacional - PCT
(22) 02/06/2015
(30) 02/06/2014 US 62/006,329
(51) A23L 1/00 (2006.01), A23L 1/035 (2006.01), A23L 1/0534 (2006.01), A23L

1/22 (2006.01), A23L 1/222 (2006.01), A23L 2/385 (2006.01)
(54) COMPOSIÇÃO DE SABOR
(71) GIVAUDAN SCHWEIZ AG (CH)
(72) ALOYSIUS LAMBERTUS DOORN, GIUSEPPE CORDA, FRANS WITTEVEEN, DAVID SIEGEL
(85) 30/11/2016
(86) PCT EP2015/062261 de 02/06/2015
(87) WO 2015/185553 de 10/12/2015
Publicação automática da admissibilidade da fase nacional depositado via PCT . Tratado de cooperação em matéria de Patentes, conforme Instrução Normativa nº 02, de 06/06/2017 publicada na RPI nº 2422, de 06/06/2017.

---

(21) BR 11 2016 028100-4 A2

Código 1.3 - Notificação - Fase Nacional - PCT
(22) 13/06/2014
(51) A61F 13/536 (2006.01), A61F 13/47 (2006.01), A61F 13/49 (2006.01), A61F 13/511 (2006.01), A61F 13/533 (2006.01)
(54) ARTIGO DESCARTÁVEL ABSORVENTE
(71) SCA HYGIENE PRODUCTS AB (SE)
(72) HANNA ESPING ÖSTLIN, EDWARD GUIDOTTI
(85) 30/11/2016
(86) PCT SE2014/050717 de 13/06/2014
(87) WO 2015/190963 de 17/12/2015
Publicação automática da admissibilidade da fase nacional depositado via PCT . Tratado de cooperação em matéria de Patentes, conforme Instrução Normativa nº 02, de 06/06/2017 publicada na RPI nº 2422, de 06/06/2017.

---

(21) BR 11 2016 028104-7 A2

Código 1.3 - Notificação - Fase Nacional - PCT
(22) 01/06/2015
(30) 03/06/2014 KR 10-2014-0067744; 04/02/2015 KR 10-2015-0017366
(51) A23K 1/00 (2006.01), A23K 1/16 (2006.01), A23K 1/18 (2006.01)
(54) MÉTODO DE FABRICAÇÃO DE UMA SEMENTE DE ALGODÃO INTEGRAL REVESTIDA, E, SEMENTE DE ALGODÃO INTEGRAL REVESTIDA.
(71) EGREEN CO., LTD. (KR) , YOUNG IL KIM (KR) , JONG MOON PARK (KR)
(72) YOUNG IL KIM, JONG MOON PARK
(85) 30/11/2016
(86) PCT KR2015/005459 de 01/06/2015
(87) WO 2015/186935 de 10/12/2015
Publicação automática da admissibilidade da fase nacional depositado via PCT . Tratado de cooperação em matéria de Patentes, conforme Instrução Normativa nº 02, de 06/06/2017 publicada na RPI nº 2422, de 06/06/2017.

---

(21) BR 11 2016 028109-8 A2

Código 1.3 - Notificação - Fase Nacional - PCT
(22) 24/06/2015

(30) 26/06/2014 EP 14174085.2
(51) F24C 15/02 (2006.01), F24C 15/16 (2006.01)
(54) FORNO DOMÉSTICO
(71) ELECTROLUX APPLIANCES AKTIEBOLAG (SE)
(72) KERSTEN KAISER, FABIENNE REINHARD-HERRSCHER, REINER HORSTMANN
(85) 30/11/2016
(86) PCT EP2015/064252 de 24/06/2015
(87) WO 2015/197690 de 30/12/2015
Publicação automática da admissibilidade da fase nacional depositado via PCT . Tratado de cooperação em matéria de Patentes, conforme Instrução Normativa nº 02, de 06/06/2017 publicada na RPI nº 2422, de 06/06/2017.

---

(21) BR 11 2016 028110-1 A2

Código 1.3 - Notificação - Fase Nacional - PCT
(22) 10/08/2015
(30) 08/04/2015 CN 201510163454.5
(51) G02F 1/1362 (2006.01)
(54) SUBSTRATO DE MATRIZ, DISPOSITIVO DE EXIBIÇÃO E MÉTODO PARA ATIVAR UM SUBSTRATO DE MATRIZ
(71) BOE TECHNOLOGY GROUP CO., LTD. (CN)
(72) WENBO LI
(85) 30/11/2016
(86) PCT CN2015/086448 de 10/08/2015
(87) WO 2016/161729 de 13/10/2016
Publicação automática da admissibilidade da fase nacional depositado via PCT . Tratado de cooperação em matéria de Patentes, conforme Instrução Normativa nº 02, de 06/06/2017 publicada na RPI nº 2422, de 06/06/2017.

---

(21) BR 11 2016 028111-0 A2

Código 1.3 - Notificação - Fase Nacional - PCT
(22) 02/12/2014
(30) 30/05/2014 US 14/292,155
(51) G01N 21/75 (2006.01)
(54) TIRA DE TESTE DE REMOÇÃO DE AR.
(71) AMERICAN STERILIZER COMPANY (US)
(72) HARRY BALA, MARK BALA
(85) 30/11/2016
(86) PCT US2014/068129 de 02/12/2014
(87) WO 2015/183340 de 03/12/2015
Publicação automática da admissibilidade da fase nacional depositado via PCT . Tratado de cooperação em matéria de Patentes, conforme Instrução Normativa nº 02, de 06/06/2017 publicada na RPI nº 2422, de 06/06/2017.

---

(21) BR 11 2016 028112-8 A2

Código 1.3 - Notificação - Fase Nacional - PCT
(22) 28/05/2015

(30) 30/05/2014 EP 14170544.2
(51) C01B 15/023 (2006.01), C07C 50/18 (2006.01)
(54) PREPARAÇÃO DE DERIVADOS DE ANTRAQUINONA 2,6 E 2,7 -DISUBSTITUIDOS
(71) BASF SE (DE)
(72) DOMINIC RIEDEL, JOAQUIM HENRIQUE TELES, THOMAS WURM
(85) 30/11/2016
(86) PCT EP2015/061848 de 28/05/2015
(87) WO 2015/181297 de 03/12/2015
Publicação automática da admissibilidade da fase nacional depositado via PCT . Tratado de cooperação em matéria de Patentes, conforme Instrução Normativa nº 02, de 06/06/2017 publicada na RPI nº 2422, de 06/06/2017.

---

(21) BR 11 2016 028113-6 A2

Código 1.3 - Notificação - Fase Nacional - PCT
(22) 01/06/2015
(30) 06/06/2014 EP 14171573.0
(51) H02K 5/173 (2006.01), H02K 7/08 (2006.01), F16C 33/66 (2006.01), F16C 33/78 (2006.01), F16C 33/10 (2006.01)
(54) DISPOSITIVO PARA LUBRIFICAÇÃO DE UM MANCAL ANTIFRICÇÃO DE UM MOTOR ELÉTRICO
(71) SIEMENS AKTIENGESELLSCHAFT (DE)
(72) JOSEF NIEDERMEYER, EKKEHARD RESSEL
(85) 30/11/2016
(86) PCT EP2015/062095 de 01/06/2015
(87) WO 2015/185484 de 10/12/2015
Publicação automática da admissibilidade da fase nacional depositado via PCT . Tratado de cooperação em matéria de Patentes, conforme Instrução Normativa nº 02, de 06/06/2017 publicada na RPI nº 2422, de 06/06/2017.

---

(21) BR 11 2016 028115-2 A2

Código 1.3 - Notificação - Fase Nacional - PCT
(22) 16/06/2015
(30) 17/06/2014 US 14/306,500
(51) G06F 17/30 (2006.01)
(54) APRENDIZAGEM E UTILIZAÇÃO DE REGRAS DE RECUPERAÇÃO DE CONTEÚDO CONTEXTUAL PARA DESAMBIGUAÇÃO DE CONSULTA
(71) MICROSOFT TECHNOLOGY LICENSING, LLC (US)
(72) PAUL BENNETT, KEVYN COLLINS-THOMPSON, SIRANUSH SARKIZOVA, MILAD SHOKOUHI, MARC SLOAN
(85) 30/11/2016
(86) PCT US2015/035905 de 16/06/2015
(87) WO 2015/195586 de 23/12/2015
Publicação automática da admissibilidade da fase nacional depositado via PCT . Tratado de cooperação em matéria de Patentes, conforme Instrução Normativa nº 02, de 06/06/2017 publicada na RPI nº 2422, de 06/06/2017.

(21) BR 11 2016 028116-0 A2

Código 1.3 - Notificação - Fase Nacional - PCT
(22) 13/05/2015
(30) 30/06/2014 US 14/320,478
(51) G06T 1/20 (2006.01)
(54) MALHA DE DISTRIBUIÇÃO DE DADOS EM GPUS ESCALONÁVEIS
(71) INTEL CORPORATION (US)
(72) AKIF ALI, ALTUG KOKER, LAKSHMINARAYANAN STRIRAMASSARMA
(85) 30/11/2016
(86) PCT US2015/030513 de 13/05/2015
(87) WO 2016/003544 de 07/01/2016
Publicação automática da admissibilidade da fase nacional depositado via PCT . Tratado de cooperação em matéria de Patentes, conforme Instrução Normativa nº 02, de 06/06/2017 publicada na RPI nº 2422, de 06/06/2017.

(21) BR 11 2016 028119-5 A2

Código 1.3 - Notificação - Fase Nacional - PCT
(22) 05/06/2015
(30) 06/06/2014 US 62/008,688
(51) C07D 403/12 (2006.01), C07D 231/14 (2006.01), C07D 403/06 (2006.01), C07D 407/12 (2006.01), C07D 413/12 (2006.01), A61K 31/4155 (2006.01), A61P 7/02 (2006.01), A61P 9/10 (2006.01), A61P 9/12 (2006.01), A61P 9/14 (2006.01)
(54) AGONISTAS RECEPTORES DE APELINA (APJ) E USOS DOS MESMOS
(71) RESEARCH TRIANGLE INSTITUTE (US)
(72) SCOTT P. RUNYON, RANGAN MAITRA, SANJU NARAYANAN, JAMES BARNWELL THOMAS
(85) 30/11/2016
(86) PCT US2015/034427 de 05/06/2015
(87) WO 2015/188073 de 10/12/2015
Publicação automática da admissibilidade da fase nacional depositado via PCT . Tratado de cooperação em matéria de Patentes, conforme Instrução Normativa nº 02, de 06/06/2017 publicada na RPI nº 2422, de 06/06/2017.

(21) BR 11 2016 028121-7 A2

Código 1.3 - Notificação - Fase Nacional - PCT
(22) 26/06/2015
(30) 02/07/2014 EP 14175358.2
(51) B65D 43/02 (2006.01), A45D 34/00 (2006.01), B65D 51/16 (2006.01)
(54) RECIPIENTE PARA A EMBALAGEM DE UM PRODUTO FLUENTE QUE EXALA GASES
(71) UNILEVER NV (NL)
(72) OLIVER BENJAMIN BROWN, CHRISTOPHER JOHN JONES, DAVID MOORE, GRAHAM PAUL RANDALL
(85) 30/11/2016
(86) PCT EP2015/064598 de 26/06/2015

	(87) WO 2016/001104 de 07/01/2016 Publicação automática da admissibilidade da fase nacional depositado via PCT . Tratado de cooperação em matéria de Patentes, conforme Instrução Normativa nº 02, de 06/06/2017 publicada na RPI nº 2422, de 06/06/2017.
(21) BR 11 2016 028123-3 A2	Código 1.3 - Notificação - Fase Nacional - PCT (22) 29/05/2015 (30) 30/05/2014 US 62/005084; 01/08/2014 US 62/031977; 12/02/2015 US 62/115412 (51) A23K 1/16 (2006.01), A23K 1/18 (2006.01) (54) MÉTODO PARA MELHORAR O DESEMPENHO EM UM ANIMAL E MÉTODO PARA MELHORAR A PRODUTIVIDADE DE UM ANIMAL (71) CARGILL, INCORPORATED (US) (72) MAXIME HILBERT, IRENE VAN DE LINDE, YANNICK LECHEVESTRIER, ROLAND MICHIEL KOEDIJK (85) 30/11/2016 (86) PCT US2015/033267 de 29/05/2015 (87) WO 2015/184311 de 03/12/2015 Publicação automática da admissibilidade da fase nacional depositado via PCT . Tratado de cooperação em matéria de Patentes, conforme Instrução Normativa nº 02, de 06/06/2017 publicada na RPI nº 2422, de 06/06/2017.
(21) BR 11 2016 028126-8 A2	Código 1.3 - Notificação - Fase Nacional - PCT (22) 20/08/2015 (30) 12/03/2015 CN 201520141230.X (51) G02F 1/1362 (2006.01), G02F 1/1368 (2006.01), H01L 23/50 (2006.01), H01L 27/02 (2006.01) (54) SUBSTRATO DE MATRIZ E DISPOSITIVO DE EXIBIÇÃO (71) BOE TECHNOLOGY GROUP CO., LTD. (CN) (72) HONGFEI CHENG, JIANBO XIAN, JIAN XU (85) 30/11/2016 (86) PCT CN2015/087697 de 20/08/2015 (87) WO 2016/141682 de 15/09/2016 Publicação automática da admissibilidade da fase nacional depositado via PCT . Tratado de cooperação em matéria de Patentes, conforme Instrução Normativa nº 02, de 06/06/2017 publicada na RPI nº 2422, de 06/06/2017.
(21) BR 11 2016 028127-6 A2	Código 1.3 - Notificação - Fase Nacional - PCT (22) 28/05/2015 (30) 30/05/2014 US 62/005.408 (51) C12Q 1/68 (2006.01) (54) STATUS DE METILAÇÃO DE DNA COMO UM BIOMARCADOR DE USO E ABSTINÊNCIA DE ÁLCOOL (71) ROBERT PHILIBERT (US)

(72) ROBERT PHILIBERT
(85) 30/11/2016
(86) PCT IB2015/054041 de 28/05/2015
(87) WO 2015/181779 de 03/12/2015
Publicação automática da admissibilidade da fase nacional depositado via PCT . Tratado de cooperação em matéria de Patentes, conforme Instrução Normativa nº 02, de 06/06/2017 publicada na RPI nº 2422, de 06/06/2017.

---

(21) BR 11 2016 028128-4 A2

Código 1.3 - Notificação - Fase Nacional - PCT
(22) 03/06/2015
(30) 05/06/2014 FR 1455095
(51) C12P 7/10 (2006.01), C12P 19/02 (2006.01), C12P 19/14 (2006.01), C08B 1/00 (2006.01), C08B 37/14 (2006.01)
(54) PROCESSO PARA A PRODUÇÃO DE, EM PARTICULAR ETANOL, POR MEIO DA HIDRÓLISE ENZIMÁTICA SEQUENCIADA DE CELULOSE E HEMICELULOSES DE UMA MATÉRIA-PRIMA LIGNOCELULÓSICA
(71) COMPAGNIE INDUSTRIELLE DE LA MATIERE VEGETALE CIMV (FR)
(72) BOUCHRA BENJELLOUN MLAYAH, MICHEL DELMAS
(85) 30/11/2016
(86) PCT EP2015/062399 de 03/06/2015
(87) WO 2015/185639 de 10/12/2015
Publicação automática da admissibilidade da fase nacional depositado via PCT . Tratado de cooperação em matéria de Patentes, conforme Instrução Normativa nº 02, de 06/06/2017 publicada na RPI nº 2422, de 06/06/2017.

---

(21) BR 11 2016 028129-2 A2

Código 1.3 - Notificação - Fase Nacional - PCT
(22) 12/05/2015
(30) 05/06/2014 EP 14171376.8
(51) G01R 15/04 (2006.01)
(54) MÉTODO PARA AJUSTAR A PRECISÃO DE UM DIVISOR DE TENSÃO, SISTEMA DE INSTRUMENTO DE AJUSTE E SISTEMA DE AJUSTE DE PRECISÃO
(71) SIEMENS AKTIENGESELLSCHAFT (DE)
(72) FRANCESCO PICCARDO, MARINO PIUMA
(85) 30/11/2016
(86) PCT EP2015/060423 de 12/05/2015
(87) WO 2015/185332 de 10/12/2015
Publicação automática da admissibilidade da fase nacional depositado via PCT . Tratado de cooperação em matéria de Patentes, conforme Instrução Normativa nº 02, de 06/06/2017 publicada na RPI nº 2422, de 06/06/2017.

---

(21) BR 11 2016 028130-6 A2

Código 1.3 - Notificação - Fase Nacional - PCT
(22) 30/05/2015
(30) 05/06/2014 DE 10 2014 008 006.4

(51) C03B 7/16 (2006.01)
(54) SISTEMA DE CANALETA PARA UMA MÁQUINA DE MOLDAGEM DE VIDRO, TIPO I.S., DE SEGMENTOS SEPARADOS
(71) HEYE INTERNATIONAL GMBH (DE)
(72) THORBEN NAUDIETH (FALECIDO), JONAS ULBRICHT, ECKHARD MÖLLER, BENEDIKT FELGENHAUER
(85) 30/11/2016
(86) PCT EP2015/001099 de 30/05/2015
(87) WO 2015/185200 de 10/12/2015
Publicação automática da admissibilidade da fase nacional depositado via PCT . Tratado de cooperação em matéria de Patentes, conforme Instrução Normativa nº 02, de 06/06/2017 publicada na RPI nº 2422, de 06/06/2017.

---

(21) BR 11 2016 028132-2 A2

Código 1.3 - Notificação - Fase Nacional - PCT
(22) 25/05/2015
(30) 30/05/2014 US 62/005,917
(51) C01F 17/00 (2006.01), C07F 17/00 (2006.01), C08F 4/52 (2006.01), C08F 210/18 (2006.01), C08F 236/04 (2006.01)
(54) CATALISADOR DE COMPLEXO METÁLICO E MÉTODOS DE POLIMERIZAÇÃO USANDO OS MESMOS
(71) BRIDGESTONE CORPORATION (JP)
(72) JOSHUA P. ABELL, ZENGQUAN QIN
(85) 30/11/2016
(86) PCT US2015/032342 de 25/05/2015
(87) WO 2015/183770 de 03/12/2015
Publicação automática da admissibilidade da fase nacional depositado via PCT . Tratado de cooperação em matéria de Patentes, conforme Instrução Normativa nº 02, de 06/06/2017 publicada na RPI nº 2422, de 06/06/2017.

---

(21) BR 11 2016 028133-0 A2

Código 1.3 - Notificação - Fase Nacional - PCT
(22) 02/06/2015
(30) 27/06/2014 EP 14174672.7
(51) A23G 3/28 (2006.01), A23G 3/34 (2006.01)
(54) ?APARELHO DE DECORAÇÃO DE PRODUTO E PROCESSO PARA DECORAR UM PRODUTO?
(71) UNILEVER NV (NL)
(72) JAMES RICHARD HUGHES LEACH, JONATHAN DAVID MORLEY
(85) 30/11/2016
(86) PCT EP2015/062288 de 02/06/2015
(87) WO 2015/197323 de 30/12/2015
Publicação automática da admissibilidade da fase nacional depositado via PCT . Tratado de cooperação em matéria de Patentes, conforme Instrução Normativa nº 02, de 06/06/2017 publicada na RPI nº 2422, de 06/06/2017.

(21) BR 11 2016 028134-9 A2

Código 1.3 - Notificação - Fase Nacional - PCT
(22) 01/06/2015
(30) 30/05/2014 GB 1409631.7
(51) C11D 3/37 (2006.01), C11D 17/04 (2006.01), C11D 17/00 (2006.01)
(54) COMPOSIÇÃO PARA LAVA-LOUÇAS AUTOMÁTICA
(71) RECKITT BENCKISER (BRANDS) LIMITED (GB)
(72) CLAUDIA SCHMAELZLE, PAVLINKA ROY
(85) 30/11/2016
(86) PCT GB2015/051596 de 01/06/2015
(87) WO 2015/181571 de 03/12/2015
Publicação automática da admissibilidade da fase nacional depositado via PCT . Tratado de cooperação em matéria de Patentes, conforme Instrução Normativa nº 02, de 06/06/2017 publicada na RPI nº 2422, de 06/06/2017.

(21) BR 11 2016 028135-7 A2

Código 1.3 - Notificação - Fase Nacional - PCT
(22) 01/06/2015
(30) 30/05/2014 GB 1409632.5
(51) C11D 3/33 (2006.01), C11D 3/40 (2006.01), C11D 3/37 (2006.01), C11D 17/00 (2006.01), C11D 17/04 (2006.01), C11D 7/32 (2006.01)
(54) COMPOSIÇÃO DE DETERGENTE APRIMORADA
(71) RECKITT BENCKISER (BRANDS) LIMITED (GB)
(72) ALIAS AL-BAYATI, GERHARD KAMMERER, SABRINA DITTMANN
(85) 30/11/2016
(86) PCT GB2015/051589 de 01/06/2015
(87) WO 2015/181570 de 03/12/2015
Publicação automática da admissibilidade da fase nacional depositado via PCT . Tratado de cooperação em matéria de Patentes, conforme Instrução Normativa nº 02, de 06/06/2017 publicada na RPI nº 2422, de 06/06/2017.

(21) BR 11 2016 028136-5 A2

Código 1.3 - Notificação - Fase Nacional - PCT
(22) 01/04/2015
(30) 27/06/2014 EP 14174654.5
(51) E05D 11/00 (2006.01), F24C 15/02 (2006.01)
(54) ELETRODOMÉSTICO E MECANISMO DE DOBRADIÇA
(71) ELECTROLUX APPLIANCES AKTIEBOLAG (SE)
(72) FRANCESCO LAMPITELLI
(85) 30/11/2016
(86) PCT EP2015/057160 de 01/04/2015
(87) WO 2015/197209 de 30/12/2015
Publicação automática da admissibilidade da fase nacional depositado via PCT . Tratado de cooperação em matéria de Patentes, conforme Instrução Normativa nº 02, de 06/06/2017 publicada na RPI nº 2422, de 06/06/2017.

(21) BR 11 2016 028137-3 A2

Código 1.3 - Notificação - Fase Nacional - PCT

(22) 28/05/2015
(30) 03/06/2014 US 62/007.087
(51) C10N 30/18 (2006.01)
(54) AGENTE ANTIESPUMANTE E MÉTODOS ASSOCIADOS DE USO
(71) SHELL INTERNATIONALE RESEARCH MAATSCHAPPIJ B.V. (NL)
(72) ZHOU XU, WENSI SONG
(85) 30/11/2016
(86) PCT US2015/032794 de 28/05/2015
(87) WO 2015/187440 de 10/12/2015
Publicação automática da admissibilidade da fase nacional depositado via PCT . Tratado de cooperação em matéria de Patentes, conforme Instrução Normativa nº 02, de 06/06/2017 publicada na RPI nº 2422, de 06/06/2017.

---

(21) BR 11 2016 028138-1 A2

Código 1.3 - Notificação - Fase Nacional - PCT
(22) 17/06/2015
(30) 19/06/2014 US 62/014,468
(51) C10M 163/00 (2006.01), C10M 169/04 (2006.01)
(54) COMPOSIÇÃO LUBRIFICANTE
(71) SHELL INTERNATIONALE RESEARCH MAATSCHAPPIJ B.V. (NL)
(72) MARK CLIFT SOUTHBY, HONG GAO, CHENG CHEN, COLEEN ANNE CHIN, BRIAN LEE PAPKE
(85) 30/11/2016
(86) PCT EP2015/063640 de 17/06/2015
(87) WO 2015/193395 de 23/12/2015
Publicação automática da admissibilidade da fase nacional depositado via PCT . Tratado de cooperação em matéria de Patentes, conforme Instrução Normativa nº 02, de 06/06/2017 publicada na RPI nº 2422, de 06/06/2017.

---

(21) BR 11 2016 028139-0 A2

Código 1.3 - Notificação - Fase Nacional - PCT
(22) 02/06/2015
(30) 02/06/2014 US 62/006,434
(51) C07H 19/048 (2006.01), C07H 1/00 (2006.01), A61K 31/706 (2006.01), A61P 3/00 (2006.01), A61P 31/10 (2006.01), A61P 21/00 (2006.01), A61P 43/00 (2006.01)
(54) PREPARAÇÃO E USO DE BETA-D-RIBOSÍDEO DE NICOTINAMIDA CRISTALINO
(71) GLAXOSMITHKLINE INTELLECTUAL PROPERTY (NO. 2) LIMITED (GB)
(72) BRUCE SZCZEPANKIEWICZ, KARSTEN KOPPETSCH, ROBERT B. PERNI
(85) 30/11/2016
(86) PCT IB2015/054181 de 02/06/2015
(87) WO 2015/186068 de 10/12/2015
Publicação automática da admissibilidade da fase nacional depositado via PCT . Tratado de cooperação em matéria de Patentes, conforme Instrução

Normativa nº 02, de 06/06/2017 publicada na RPI nº 2422, de 06/06/2017.

---

(21) BR 11 2016 028140-3 A2

Código 1.3 - Notificação - Fase Nacional - PCT
(22) 26/06/2015
(30) 30/06/2014 US 62/019,295; 21/07/2014 US 62/027,112; 13/08/2014 US 62/036,957
(51) H04W 48/14 (2009.01), H04W 88/08 (2009.01), H04W 88/06 (2009.01)
(54) IMPEDIR QUE UM DISPOSITIVO MÓVEL REPITA UMA SOLICITAÇÃO A UMA REDE MÓVEL
(71) INTEL IP CORPORATION (US)
(72) CHEN-HO CHIN, ROBERT ZAUS
(85) 30/11/2016
(86) PCT US2015/038064 de 26/06/2015
(87) WO 2016/003818 de 07/01/2016
Publicação automática da admissibilidade da fase nacional depositado via PCT . Tratado de cooperação em matéria de Patentes, conforme Instrução Normativa nº 02, de 06/06/2017 publicada na RPI nº 2422, de 06/06/2017.

---

(21) BR 11 2016 028141-1 A2

Código 1.3 - Notificação - Fase Nacional - PCT
(22) 29/05/2015
(30) 30/05/2014 PT 107672
(51) A47J 31/46 (2006.01), A47J 31/06 (2006.01), A47J 31/44 (2006.01)
(54) MÁQUINA DE PREPARAÇÃO DE BEBIDAS COM DISPOSIÇÃO DE DESCARGA DE BEBIDA OPTIMIZADA
(71) NOVADELTA - COMÉRCIO E INDÚSTRIA DE CAFÉS S.A. (PT)
(72) RUI MIGUEL NABEIRO
(85) 30/11/2016
(86) PCT PT2015/000028 de 29/05/2015
(87) WO 2015/183115 de 03/12/2015
Publicação automática da admissibilidade da fase nacional depositado via PCT . Tratado de cooperação em matéria de Patentes, conforme Instrução Normativa nº 02, de 06/06/2017 publicada na RPI nº 2422, de 06/06/2017.

---

(21) BR 11 2016 028142-0 A2

Código 1.3 - Notificação - Fase Nacional - PCT
(22) 09/06/2015
(30) 13/06/2014 US 14/304,098
(51) H01L 33/50 (2010.01), C09K 11/61 (2006.01), C09K 11/77 (2006.01)
(54) ?PROCESSO DE FABRICAÇÃO DE UM APARELHO E APARELHO DE ILUMINAÇÃO?
(71) GENERAL ELECTRIC COMPANY (US)
(72) ANANT ACHYUT SETLUR, STANTON EARL WEAVER, THOMAS BERT GORCZYCA, ASHFAQUL ISLAM CHOWDHURY, JAMES EDWARD MURPHY, FLORENCIO GARCIA
(85) 30/11/2016

(86) PCT US2015/034818 de 09/06/2015
(87) WO 2015/191521 de 17/12/2015
Publicação automática da admissibilidade da fase nacional depositado via PCT . Tratado de cooperação em matéria de Patentes, conforme Instrução Normativa nº 02, de 06/06/2017 publicada na RPI nº 2422, de 06/06/2017.

---

(21) BR 11 2016 028143-8 A2

Código 1.3 - Notificação - Fase Nacional - PCT
(22) 30/05/2014
(51) F02M 25/07 (2006.01), F02B 37/16 (2006.01)
(54) MOTOR DE COMBUSTÃO INTERNA E UM MÉTODO PARA CONTROLAR O MOTOR DE COMBUSTÃO INTERNA
(71) NISSAN MOTOR CO., LTD. (JP)
(72) MASAHIRO ARAI, KENJI SUZUKI, MITSUHIKO KUBOTA
(85) 30/11/2016
(86) PCT JP2014/064481 de 30/05/2014
(87) WO 2015/181973 de 03/12/2015
Publicação automática da admissibilidade da fase nacional depositado via PCT . Tratado de cooperação em matéria de Patentes, conforme Instrução Normativa nº 02, de 06/06/2017 publicada na RPI nº 2422, de 06/06/2017.

---

(21) BR 11 2016 028144-6 A2

Código 1.3 - Notificação - Fase Nacional - PCT
(22) 13/01/2016
(30) 13/01/2015 US 62/102,808
(51) G06F 11/14 (2006.01), G06F 11/20 (2006.01)
(54) SISTEMAS E MÉTODOS PARA COMPARAÇÕES DE ASSINATURA OTIMIZADAS E REPLICAÇÃO DE DADOS
(71) SIMPLIVITY CORPORATION (US)
(72) GEORGE A. KLARAKIS, YAN XIAO, THOMAS G. OLSON
(85) 30/11/2016
(86) PCT US2016/013194 de 13/01/2016
(87) WO 2016/115219 de 21/07/2016
Publicação automática da admissibilidade da fase nacional depositado via PCT . Tratado de cooperação em matéria de Patentes, conforme Instrução Normativa nº 02, de 06/06/2017 publicada na RPI nº 2422, de 06/06/2017.

---

(21) BR 11 2016 028146-2 A2

Código 1.3 - Notificação - Fase Nacional - PCT
(22) 01/06/2015
(30) 04/06/2014 US 62/007608
(51) B01J 37/03 (2006.01), B01J 23/889 (2006.01), B01J 35/00 (2006.01), B01D 53/86 (2006.01), B01J 23/70 (2006.01), B01D 53/94 (2006.01), B01J 29/064 (2006.01), B01J 29/72 (2006.01), B01J 35/04 (2006.01), B01J 37/00 (2006.01)
(54) ?CATALISADOR DE DESLOCAMENTO DE AMÔNIA, E, MÉTODOS PARA PREPARAR O CATALISADOR DE DESLOCAMENTO DE AMÔNIA E PARA

REDUZIR A CONCENTRAÇÃO DE AMÔNIA EM UMA CORRENTE DE GÁS RESIDUAL?
(71) JOHNSON MATTHEY PUBLIC LIMITED COMPANY (GB)
(72) PAUL ANDERSEN, KEVIN DOURA
(85) 30/11/2016
(86) PCT US2015/033520 de 01/06/2015
(87) WO 2015/187550 de 10/12/2015
Publicação automática da admissibilidade da fase nacional depositado via PCT . Tratado de cooperação em matéria de Patentes, conforme Instrução Normativa nº 02, de 06/06/2017 publicada na RPI nº 2422, de 06/06/2017.

---

(21) BR 11 2016 028148-9 A2

Código 1.3 - Notificação - Fase Nacional - PCT
(22) 29/05/2015
(30) 30/05/2014 IT BG2014A000017
(51) B60T 11/06 (2006.01), B62L 3/08 (2006.01), B60T 8/32 (2006.01), B60T 8/54 (2006.01), B60T 11/10 (2006.01), B60T 11/16 (2006.01), B60T 11/18 (2006.01), B60T 11/24 (2006.01), B62L 3/02 (2006.01), B62L 3/04 (2006.01)
(54) DISPOSITIVO ATUADOR PARA UM SISTEMA COMBINADO DE FRENAGEM TRASEIRA E DIANTEIRA DE UM VEÍCULO A MOTOR, SISTEMA COMBINADO DE FRENAGEM TRASEIRA E DIANTEIRA DE UM VEÍCULO A MOTOR, E VEÍCULO A MOTOR RELACIONADO
(71) FRENI BREMBO S.P.A. (IT)
(72) MARCO CEREDA, ROBERTO LAVEZZI
(85) 30/11/2016
(86) PCT IB2015/054073 de 29/05/2015
(87) WO 2015/181798 de 03/12/2015
Publicação automática da admissibilidade da fase nacional depositado via PCT . Tratado de cooperação em matéria de Patentes, conforme Instrução Normativa nº 02, de 06/06/2017 publicada na RPI nº 2422, de 06/06/2017.

---

(21) BR 11 2016 028149-7 A2

Código 1.3 - Notificação - Fase Nacional - PCT
(22) 01/06/2015
(30) 02/06/2014 US 62/006482
(51) B01D 53/86 (2006.01), B01D 53/94 (2006.01), B01J 21/06 (2006.01), B01J 23/22 (2006.01), B01J 23/28 (2006.01), B01J 23/30 (2006.01), B01J 23/90 (2006.01)
(54) ?ARTIGO PARA CATALISAR A CONVERSÃO DE ÓXIDOS DE NITROGÊNIO EM UM GÁS QUE CONTÉM ÓXIDOS DE NITROGÊNIO E UM REDUTOR, MÉTODO DE PRODUÇÃO DE ARTIGO, E, PROCESSO PARA REDUZIR SELETIVAMENTE OS ÓXIDOS DE NITROGÊNIO EM UMA MISTURA GASOSA?
(71) JOHNSON MATTHEY PUBLIC LIMITED COMPANY (GB)
(72) PAUL ANDERSEN, SYLVIA CLAVE, MICHAEL NASH, MARIA BRANDMAIR, RODNEY FOO, ALISON WAGLAND, BRUCE GOMERSALL

(85) 30/11/2016
(86) PCT US2015/033460 de 01/06/2015
(87) WO 2015/187525 de 10/12/2015
Publicação automática da admissibilidade da fase nacional depositado via PCT . Tratado de cooperação em matéria de Patentes, conforme Instrução Normativa nº 02, de 06/06/2017 publicada na RPI nº 2422, de 06/06/2017.

---

(21) BR 11 2016 028150-0 A2

Código 1.3 - Notificação - Fase Nacional - PCT
(22) 03/06/2015
(30) 04/06/2014 EP 14171122.6
(51) H01B 3/18 (2006.01), E21B 43/01 (2006.01), H01B 3/22 (2006.01), H05K 7/20 (2006.01)
(54) DISPOSIÇÃO SUBMARINA DE PRESSÃO COMPENSADA PARA ALOJAMENTO DE COMPONENTES ELÉTRICOS E MÉTODO PARA FABRICAR A MESMA
(71) ABB SCHWEIZ AG (CH)
(72) SANTANU SINGHA, TOR LANERYD, HEINZ LENDENMANN, THOMAS GRADINGER
(85) 30/11/2016
(86) PCT EP2015/062450 de 03/06/2015
(87) WO 2015/185663 de 10/12/2015
Publicação automática da admissibilidade da fase nacional depositado via PCT . Tratado de cooperação em matéria de Patentes, conforme Instrução Normativa nº 02, de 06/06/2017 publicada na RPI nº 2422, de 06/06/2017.

---

(21) BR 11 2016 028151-9 A2

Código 1.3 - Notificação - Fase Nacional - PCT
(22) 06/10/2014
(51) F16B 33/02 (2006.01), F16B 23/00 (2006.01)
(54) COMBINAÇÃO, COMPOSIÇÃO DE INSERÇÃO E MÉTODO PARA FIXAR UM PARAFUSO DE COMPRESSÃO ÓSSEA
(71) WRIGHT MEDICAL TECHNOLOGY, INC. (US)
(72) KIAN-MING WONG, GARY LOWERY, SCOTT, A. ARMACOST
(85) 30/11/2016
(86) PCT US2014/059318 de 06/10/2014
(87) WO 2016/057013 de 14/04/2016
Publicação automática da admissibilidade da fase nacional depositado via PCT . Tratado de cooperação em matéria de Patentes, conforme Instrução Normativa nº 02, de 06/06/2017 publicada na RPI nº 2422, de 06/06/2017.

---

(21) BR 11 2016 028152-7 A2

Código 1.3 - Notificação - Fase Nacional - PCT
(22) 17/06/2014
(51) E21B 47/02 (2006.01), E21B 47/022 (2006.01), G01V 3/18 (2006.01)
(54) APARELHO DE PERFURAÇÃO, SISTEMA DE SENSOR, E, MÉTODO PARA ORIENTAR UMA BROCA DE PERFURAÇÃO EM UMA FERRAMENTA

DE FUNDO DE POÇO.
(71) HALLIBURTON ENERGY SERVICES, INC. (US)
(72) RICHARD THOMAS HAY
(85) 30/11/2016
(86) PCT US2014/042619 de 17/06/2014
(87) WO 2015/195089 de 23/12/2015
Publicação automática da admissibilidade da fase nacional depositado via PCT . Tratado de cooperação em matéria de Patentes, conforme Instrução Normativa nº 02, de 06/06/2017 publicada na RPI nº 2422, de 06/06/2017.

---

(21) BR 11 2016 028153-5 A2

Código 1.3 - Notificação - Fase Nacional - PCT
(22) 08/05/2015
(30) 04/06/2014 US 62/007441
(51) F16L 19/065 (2006.01)
(54) ENCAIXE PARA CONDUTOS COM UM EIXO GEOMÉTRICO DE REFERÊNCIA, MEMBRO DE RESISTÊNCIA A CURSO PARA UM ENCAIXE, COMPONENTE DE ENCAIXE, SUBMONTAGEM PARA UM ENCAIXE DE CONDUTO, ARCO DE METAL, MÉTODO PARA ENCARTUCHAR PRIMEIRO E SEGUNDO ARCOS DE METAL COMO UMA PRÉ-MONTAGEM DESCONTÍNUA, E, CONJUNTO DE ARCOS DE METAL.
(71) SWAGELOK COMPANY (US)
(72) DANIEL G. TRIVETT, PETER C. WILLIAMS, CAL R. BROWN, RONALD P. CAMPBELL, WILLIAM J. KNAGGS, DOUGLAS J. MCCLURE, DOUGLAS S. WELCH, STEPHEN J. ZABORSZKI, JAMES E. GOTCH, CONNOR M. DORONY, ANDREW P. MARSHALL, JEFFREY J. RUBINSKI, PRASANNA S. BHAMIDIPATI, GREGORY S. KALATA
(85) 30/11/2016
(86) PCT US2015/029849 de 08/05/2015
(87) WO 2015/171998 de 12/11/2015
Publicação automática da admissibilidade da fase nacional depositado via PCT . Tratado de cooperação em matéria de Patentes, conforme Instrução Normativa nº 02, de 06/06/2017 publicada na RPI nº 2422, de 06/06/2017.

---

(21) BR 11 2016 028154-3 A2

Código 1.3 - Notificação - Fase Nacional - PCT
(22) 29/05/2015
(30) 04/06/2014 IT BO2014A000325
(51) B65D 85/804 (2006.01)
(54) ?ANEL DE REFORÇO, E, CÁPSULA PARA OBTENÇÃO DE BEBIDAS?
(71) GINO RAPPARINI (IT)
(72) GINO RAPPARINI
(85) 30/11/2016
(86) PCT IB2015/054074 de 29/05/2015
(87) WO 2015/186035 de 10/12/2015
Publicação automática da admissibilidade da fase nacional depositado via

PCT . Tratado de cooperação em matéria de Patentes, conforme Instrução Normativa nº 02, de 06/06/2017 publicada na RPI nº 2422, de 06/06/2017.

---

(21) BR 11 2016 028155-1 A2

Código 1.3 - Notificação - Fase Nacional - PCT
(22) 22/05/2015
(30) 18/06/2014 DE 10 2014 009 073.6
(51) A45C 13/26 (2006.01)
(54) PUXADOR TELESCÓPICO PARA PEÇAS DE BAGAGEM
(71) SUDHAUS GMBH & CO. KG (DE)
(72) MICHAEL HARTMANN, PETER SCHULTE, BENJAMIN BECKMANN
(85) 30/11/2016
(86) PCT EP2015/001054 de 22/05/2015
(87) WO 2015/192938 de 23/12/2015
Publicação automática da admissibilidade da fase nacional depositado via PCT . Tratado de cooperação em matéria de Patentes, conforme Instrução Normativa nº 02, de 06/06/2017 publicada na RPI nº 2422, de 06/06/2017.

---

(21) BR 11 2016 028156-0 A2

Código 1.3 - Notificação - Fase Nacional - PCT
(22) 19/06/2015
(30) 27/06/2014 JP 2014-132008
(51) C08G 61/08 (2006.01)
(54) FORMULAÇÃO LÍQUIDA PARA MOLDAGEM POR INJEÇÃO E REAÇÃO E MÉTODO DE FABRICAÇÃO DESSA
(71) RIMTEC CORPORATION (JP)
(72) MICHIRU KAMADA
(85) 30/11/2016
(86) PCT JP2015/067755 de 19/06/2015
(87) WO 2015/198990 de 30/12/2015
Publicação automática da admissibilidade da fase nacional depositado via PCT . Tratado de cooperação em matéria de Patentes, conforme Instrução Normativa nº 02, de 06/06/2017 publicada na RPI nº 2422, de 06/06/2017.

---

(21) BR 11 2016 028157-8 A2

Código 1.3 - Notificação - Fase Nacional - PCT
(22) 27/06/2014
(51) A47L 15/42 (2006.01), A47L 15/00 (2006.01)
(54) ?MÉTODO PARA A OBTENÇÃO DE INFORMAÇÃO SOBRE UMA CARGA DE ARTIGOS, MÁQUINA DE LAVAR LOUÇA, PROGRAMA DE COMPUTADOR E PRODUTO DE PROGRAMA DE COMPUTADOR?
(71) ELECTROLUX APPLIANCES AKTIEBOLAG (SE)
(72) MAURIZIO UGEL, GIUSEPPE DREOSSI, FRANCESCO CAVARRETTA
(85) 30/11/2016
(86) PCT EP2014/063768 de 27/06/2014
(87) WO 2015/197139 de 30/12/2015
Publicação automática da admissibilidade da fase nacional depositado via

	PCT . Tratado de cooperação em matéria de Patentes, conforme Instrução Normativa nº 02, de 06/06/2017 publicada na RPI nº 2422, de 06/06/2017.
(21) BR 11 2016 028158-6 A2	Código 1.3 - Notificação - Fase Nacional - PCT (22) 15/06/2015 (30) 16/06/2014 US 62/012,487 (51) H04N 21/436 (2011.01), H04N 21/442 (2011.01), H04N 21/462 (2011.01) (54) SISTEMA, APARELHO E MÉTODO PARA DISTRIBUIÇÃO DE UM SINAL EM UM ÚNICO CABO (71) THOMSON LICENSING (FR) (72) MARK ANDERSON, BARRY J. WEBER (85) 30/11/2016 (86) PCT US2015/035774 de 15/06/2015 (87) WO 2015/195528 de 23/12/2015 Publicação automática da admissibilidade da fase nacional depositado via PCT . Tratado de cooperação em matéria de Patentes, conforme Instrução Normativa nº 02, de 06/06/2017 publicada na RPI nº 2422, de 06/06/2017.
(21) BR 11 2016 028162-4 A2	Código 1.3 - Notificação - Fase Nacional - PCT (22) 17/06/2015 (30) 18/06/2014 DE 20 2014 004 897.5; 18/06/2014 DE 20 2014 004 894.0; 11/11/2014 DE 20 2014 008 899.3 (51) B01D 46/10 (2006.01), B01D 46/52 (2006.01) (54) FILTRO E DISPOSITIVO FILTRANTE (71) MANN+HUMMEL GMBH (DE) (72) MICHAEL KAUFMANN, KLAUS-DIETER RUHLAND (85) 30/11/2016 (86) PCT EP2015/063537 de 17/06/2015 (87) WO 2015/193341 de 23/12/2015 Publicação automática da admissibilidade da fase nacional depositado via PCT . Tratado de cooperação em matéria de Patentes, conforme Instrução Normativa nº 02, de 06/06/2017 publicada na RPI nº 2422, de 06/06/2017.
(21) BR 11 2016 028164-0 A2	Código 1.3 - Notificação - Fase Nacional - PCT (22) 20/05/2015 (30) 30/05/2014 FR 14/54927 (51) F02K 1/06 (2006.01), F02K 1/12 (2006.01), F02K 1/09 (2006.01), F02K 3/04 (2006.01) (54) NACELA PARA UM MOTOR TURBOJATO DE AERONAVES COMPREENDENDO UM BOCAL SECUNDÁRIO COM PORTAS GIRATÓRIAS (71) SAFRAN NACELLES (FR) (72) SARAH TISSOT, XAVIER BOUTEILLER, OLIVIER KERBLER, PATRICK GONIDEC (85) 30/11/2016

(86) PCT FR2015/051323 de 20/05/2015
(87) WO 2015/181471 de 03/12/2015
Publicação automática da admissibilidade da fase nacional depositado via PCT . Tratado de cooperação em matéria de Patentes, conforme Instrução Normativa nº 02, de 06/06/2017 publicada na RPI nº 2422, de 06/06/2017.

---

(21) BR 11 2016 028166-7 A2

Código 1.3 - Notificação - Fase Nacional - PCT
(22) 01/06/2015
(30) 04/06/2014 JP 2014-116023
(51) B23Q 1/26 (2006.01), B23Q 1/01 (2006.01), B23Q 1/44 (2006.01), B23Q 1/64 (2006.01)
(54) DISPOSITIVO DE ELEVAÇÃO E ABAIXAMENTO DE PEÇA DE TRABALHO.
(71) DMG MORI SEIKI CO., LTD. (JP)
(72) HIROSHI YASUDA, YUTAKA NISHIMURA, MASAMI HARADA
(85) 30/11/2016
(86) PCT JP2015/065734 de 01/06/2015
(87) WO 2015/186652 de 10/12/2015
Publicação automática da admissibilidade da fase nacional depositado via PCT . Tratado de cooperação em matéria de Patentes, conforme Instrução Normativa nº 02, de 06/06/2017 publicada na RPI nº 2422, de 06/06/2017.

---

(21) BR 11 2016 028168-3 A2

Código 1.3 - Notificação - Fase Nacional - PCT
(22) 06/02/2015
(30) 13/06/2014 JP 2014-122298
(51) B21D 22/28 (2006.01)
(54) MÉTODO PARA FABRICAÇÃO DE MATERIAL FORMADO, E, MATERIAL FORMADO.
(71) NISSHIN STEEL CO., LTD (JP)
(72) NAOFUMI NAKAMURA, YUDAI YAMAMOTO, KATSUHIDE NISHIO
(85) 30/11/2016
(86) PCT JP2015/053373 de 06/02/2015
(87) WO 2015/190125 de 17/12/2015
Publicação automática da admissibilidade da fase nacional depositado via PCT . Tratado de cooperação em matéria de Patentes, conforme Instrução Normativa nº 02, de 06/06/2017 publicada na RPI nº 2422, de 06/06/2017.

---

(21) BR 11 2016 028169-1 A2

Código 1.3 - Notificação - Fase Nacional - PCT
(22) 02/06/2015
(30) 02/06/2014 NO 20140682
(51) A47C 17/82 (2006.01), A45C 9/00 (2006.01), A47D 7/00 (2006.01)
(54) ?DISPOSITIVO E MÉTODO PARA ESTABELECER UM LOCAL DE REPOUSO PARA CRIANÇAS PEQUENAS?
(71) JETKIDS AS (NO)

(72) HALVOR HOLMGREN
(85) 30/11/2016
(86) PCT NO2015/050098 de 02/06/2015
(87) WO 2015/187033 de 10/12/2015
Publicação automática da admissibilidade da fase nacional depositado via PCT . Tratado de cooperação em matéria de Patentes, conforme Instrução Normativa nº 02, de 06/06/2017 publicada na RPI nº 2422, de 06/06/2017.

---

(21) BR 11 2016 028170-5 A2

Código 1.3 - Notificação - Fase Nacional - PCT
(22) 15/05/2015
(30) 30/05/2014 US 62/005,765; 24/02/2015 US 14/630,506
(51) G05F 1/575 (2006.01)
(54) REGULADORES DE CMOS DE MÚLTIPLOS MODOS DE DUPLO SUPRIMENTO EM CHIP
(71) QUALCOMM INCORPORATED (US)
(72) YUNG-CHUNG LO, GANG ZHANG, YIPING HAN, FREDERIC BOSSU, TSAI-PI HUNG, JAE-HONG CHANG
(85) 30/11/2016
(86) PCT US2015/030948 de 15/05/2015
(87) WO 2015/183588 de 03/12/2015
Publicação automática da admissibilidade da fase nacional depositado via PCT . Tratado de cooperação em matéria de Patentes, conforme Instrução Normativa nº 02, de 06/06/2017 publicada na RPI nº 2422, de 06/06/2017.

---

(21) BR 11 2016 028171-3 A2

Código 1.3 - Notificação - Fase Nacional - PCT
(22) 19/05/2015
(30) 02/07/2014 US 62/020,121
(51) E21B 47/005 (2012.01), G01N 29/04 (2006.01), G01V 1/40 (2006.01)
(54) MÉTODO PARA AVALIAR LIGAÇÃO DE CIMENTO NUM FURO DE POÇO ENTRE UM REVESTIMENTO E UMA PAREDE DE FURO DE POÇO, MÉTODO PARA CRIAR UM PERFIL DE LIGAÇÃO DE CIMENTO DE PRIMEIRA E SEGUNDA FORMAS DE ONDA ULTRASSÔNICAS REGISTRADAS E PERFIL DE LIGAÇÃO DE CIMENTO DE PRIMEIRA E SEGUNDA FORMAS DE ONDA ULTRASSÔNICAS REGISTRADAS
(71) HALLIBURTON ENERGY SERVICES, INC. (US)
(72) GARY J. FRISCH
(85) 30/11/2016
(86) PCT US2015/031564 de 19/05/2015
(87) WO 2016/003549 de 07/01/2016
Publicação automática da admissibilidade da fase nacional depositado via PCT . Tratado de cooperação em matéria de Patentes, conforme Instrução Normativa nº 02, de 06/06/2017 publicada na RPI nº 2422, de 06/06/2017.

---

(21) BR 11 2016 028173-0 A2

Código 1.3 - Notificação - Fase Nacional - PCT

(22) 09/07/2014
(51) E21B 49/00 (2006.01), G06F 19/00 (2011.01), G01V 3/18 (2006.01)
(54) SISTEMA COMPUTACIONAL ÓPTICO PARA DETERMINAR AS CARACTERÍSTICAS DE UMA SUBSTÂNCIA, MÉTODO PARA DETERMINAR PELO MENOS UMA CARACTERÍSTICA DE UMA SUBSTÂNCIA E MÓDULO DE ELEMENTO COMPUTACIONAL INTEGRADO
(71) HALLIBURTON ENERGY SERVICES, INC. (US)
(72) MICHAEL T. PELLETIER, WILLIAM J. SOLTMANN, DAVID L. PERKINS, RAJ PAI, JAMES E. MASINO
(85) 30/11/2016
(86) PCT US2014/045845 de 09/07/2014
(87) WO 2016/007146 de 14/01/2016
Publicação automática da admissibilidade da fase nacional depositado via PCT . Tratado de cooperação em matéria de Patentes, conforme Instrução Normativa nº 02, de 06/06/2017 publicada na RPI nº 2422, de 06/06/2017.

---

(21) BR 11 2016 028174-8 A2

Código 1.3 - Notificação - Fase Nacional - PCT
(22) 27/05/2015
(30) 30/05/2014 US 62/005,097
(51) C10M 133/46 (2006.01), C10M 133/58 (2006.01), C10L 1/188 (2006.01), C10L 1/222 (2006.01), C10L 1/224 (2006.01), C10L 1/232 (2006.01), C10L 10/18 (2006.01), C10L 1/2383 (2006.01), C10M 133/56 (2006.01), C10N 20/04 (2006.01), C10N 40/25 (2006.01), C10N 70/00 (2006.01)
(54) SAIS DE AMÔNIO QUATERNÁRIO CONTENDO ÉSTER/AMIDA COM BAIXO PESO MOLECULAR
(71) THE LUBRIZOL CORPORATION (US)
(72) DAVID J. MORETON, PAUL R. STEVENSON, HANNAH GREENFIELD, DAVID C. ARTERS, JAMES H. BUSH, PAUL E. ADAMS
(85) 30/11/2016
(86) PCT US2015/032620 de 27/05/2015
(87) WO 2015/183916 de 03/12/2015
Publicação automática da admissibilidade da fase nacional depositado via PCT . Tratado de cooperação em matéria de Patentes, conforme Instrução Normativa nº 02, de 06/06/2017 publicada na RPI nº 2422, de 06/06/2017.

---

(21) BR 11 2016 028176-4 A2

Código 1.3 - Notificação - Fase Nacional - PCT
(22) 02/06/2015
(30) 30/05/2014 UA a201405946; 03/06/2014 UA u201406108; 29/05/2015 UA a201505330; 29/05/2015 UA a201505327
(51) A61K 9/08 (2006.01), A61K 31/728 (2006.01), A61K 31/14 (2006.01), A61K 47/02 (2006.01)
(54) SOLUÇÃO ESTABILIZADA COM BASE EM DUAS SUBSTÂNCIAS ATIVAS, MÉTODO PARA PREPARAR A SOLUÇÃO ESTABILIZADA E COMPOSIÇÕES FARMACÊUTICAS COM BASE NA SOLUÇÃO

ESTABILIZADA DE SUBSTÂNCIAS ATIVAS
(71) NATALIIA MYKOLAIVNA DERKACH (UA)
(72) NATALIIA MYKOLAIVNA DERKACH
(85) 30/11/2016
(86) PCT UA2015/000047 de 02/06/2015
(87) WO 2015/183230 de 03/12/2015
Publicação automática da admissibilidade da fase nacional depositado via PCT . Tratado de cooperação em matéria de Patentes, conforme Instrução Normativa nº 02, de 06/06/2017 publicada na RPI nº 2422, de 06/06/2017.

---

(21) BR 11 2016 028177-2 A2

Código 1.3 - Notificação - Fase Nacional - PCT
(22) 20/01/2015
(30) 05/01/2015 CN 201510002629.4
(51) A61M 5/32 (2006.01), A61M 5/178 (2006.01)
(54) SERINGA
(71) MINGGAO MEDITECH (KUNSHAN) CO., LTD. (CN)
(72) WENPIN WANG
(85) 30/11/2016
(86) PCT CN2015/071070 de 20/01/2015
(87) WO 2016/109989 de 14/07/2016
Publicação automática da admissibilidade da fase nacional depositado via PCT . Tratado de cooperação em matéria de Patentes, conforme Instrução Normativa nº 02, de 06/06/2017 publicada na RPI nº 2422, de 06/06/2017.

---

(21) BR 11 2016 028180-2 A2

Código 1.3 - Notificação - Fase Nacional - PCT
(22) 02/06/2015
(30) 02/06/2014 US 62/006,541; 18/12/2014 US 62/093,763
(51) A61K 9/20 (2006.01), A61D 7/00 (2006.01)
(54) FORMA DE DOSAGEM GASTRORRETENTIVA EXPANSÍVEL
(71) TEVA PHARMACEUTICAL INDUSTRIES, LTD. (IL)
(72) AVSHALOM BEN MENACHEM, ILAN ZALIT
(85) 30/11/2016
(86) PCT US2015/033850 de 02/06/2015
(87) WO 2015/187746 de 10/12/2015
Publicação automática da admissibilidade da fase nacional depositado via PCT . Tratado de cooperação em matéria de Patentes, conforme Instrução Normativa nº 02, de 06/06/2017 publicada na RPI nº 2422, de 06/06/2017.

---

(21) BR 11 2016 028181-0 A2

Código 1.3 - Notificação - Fase Nacional - PCT
(22) 22/05/2015
(30) 21/07/2014 DE 10 2014 010 752.3
(51) H04L 29/06 (2006.01), H04W 12/08 (2009.01), H04W 48/14 (2009.01), H04W 4/04 (2009.01), H04W 48/20 (2009.01), H04W 76/02 (2009.01), H04W 84/12 (2009.01), H04W 4/00 (2009.01)

(54) MÉTODO DE ESTABELECIMENTO DE UMA LIGAÇÃO SEM FIO
(71) WABCO GMBH. (DE)
(72) THOMAS DIECKMANN, HEINER MERTEN, THOMAS WOLF
(85) 30/11/2016
(86) PCT EP2015/001047 de 22/05/2015
(87) WO 2016/012064 de 28/01/2016
Publicação automática da admissibilidade da fase nacional depositado via PCT . Tratado de cooperação em matéria de Patentes, conforme Instrução Normativa nº 02, de 06/06/2017 publicada na RPI nº 2422, de 06/06/2017.

---

(21) BR 11 2016 028183-7 A2

Código 1.3 - Notificação - Fase Nacional - PCT
(22) 12/05/2015
(30) 30/05/2014 US 62/005,041; 11/05/2015 US 14/709,082
(51) H04L 12/28 (2006.01)
(54) MÉTODOS, OBJETOS INTELIGENTES E SISTEMAS PARA NOMEAR E INTERAGIR COM OBJETOS INTELIGENTES
(71) QUALCOMM INCORPORATED (US)
(72) GABRIEL BERELEJIS, NATHAN ALTMAN, GILAD BORNSTEIN, JOSHUA HERSHBERG, WAYNE FENTON
(85) 30/11/2016
(86) PCT US2015/030377 de 12/05/2015
(87) WO 2015/183546 de 03/12/2015
Publicação automática da admissibilidade da fase nacional depositado via PCT . Tratado de cooperação em matéria de Patentes, conforme Instrução Normativa nº 02, de 06/06/2017 publicada na RPI nº 2422, de 06/06/2017.

---

(21) BR 11 2016 028184-5 A2

Código 1.3 - Notificação - Fase Nacional - PCT
(22) 25/06/2015
(30) 30/06/2014 US 62/019,309; 26/03/2015 US 14/670,233
(51) H04W 12/08 (2009.01), H04W 12/04 (2009.01), H04W 76/02 (2009.01), H04W 80/10 (2009.01), H04W 4/06 (2009.01)
(54) TÉCNICAS PARA RECEBER COM SEGURANÇA CONTEÚDO DE COMUNICAÇÃO CRÍTICA ASSOCIADO A UM SERVIÇO DE COMUNI-CAÇÃO CRÍTICA
(71) INTEL IP CORPORATION (US)
(72) ALEXANDRE S. STOJANOVSKI, MUTHAIAH VENKATACHALAM
(85) 30/11/2016
(86) PCT US2015/037576 de 25/06/2015
(87) WO 2016/003750 de 07/01/2016
Publicação automática da admissibilidade da fase nacional depositado via PCT . Tratado de cooperação em matéria de Patentes, conforme Instrução Normativa nº 02, de 06/06/2017 publicada na RPI nº 2422, de 06/06/2017.

---

(21) BR 11 2016 028187-0 A2

Código 1.3 - Notificação - Fase Nacional - PCT

(22) 25/06/2015
(30) 25/06/2014 US 62/017245; 13/03/2015 US 62/132672
(51) H04N 1/60 (2006.01)
(54) MÉTODO, E, SISTEMA.
(71) VALSPAR SOURCING, INC. (US)
(72) NANCY PEDEN, ISABEL BARTIG
(85) 30/11/2016
(86) PCT US2015/037775 de 25/06/2015
(87) WO 2015/200687 de 30/12/2015
Publicação automática da admissibilidade da fase nacional depositado via PCT . Tratado de cooperação em matéria de Patentes, conforme Instrução Normativa nº 02, de 06/06/2017 publicada na RPI nº 2422, de 06/06/2017.

---

(21) BR 11 2016 028192-6 A2

Código 1.3 - Notificação - Fase Nacional - PCT
(22) 15/06/2015
(30) 17/06/2014 EP 14172805.5
(51) A61K 9/00 (2006.01), A61K 9/107 (2006.01), A61K 9/48 (2006.01), A61K 31/00 (2006.01)
(54) GERRITDINA G. SCHOONUS-GERRITSMA
(71) MERCK SHARP & DOHME B.V. (NL)
(72) GERRITDINA G. SCHOONUS-GERRITSMA
(85) 30/11/2016
(86) PCT EP2015/063292 de 15/06/2015
(87) WO 2015/193224 de 23/12/2015
Publicação automática da admissibilidade da fase nacional depositado via PCT . Tratado de cooperação em matéria de Patentes, conforme Instrução Normativa nº 02, de 06/06/2017 publicada na RPI nº 2422, de 06/06/2017.

---

(21) BR 11 2016 028200-0 A2

Código 1.3 - Notificação - Fase Nacional - PCT
(22) 04/06/2015
(30) 05/06/2014 CN 201410245417.4
(51) B01D 53/78 (2006.01), B01D 53/60 (2006.01), B01D 53/96 (2006.01)
(54) PROCESSO E DISPOSITIVO PARA DESSULFURIZAÇÃO-DENITRATAÇÃO DE GÁS DE COMBUSTÃO
(71) XIONGHUI WEI (CN) , MEIHUA ZOU (CN)
(72) XIONGHUI WEI
(85) 30/11/2016
(86) PCT CN2015/080761 de 04/06/2015
(87) WO 2015/185000 de 10/12/2015
Publicação automática da admissibilidade da fase nacional depositado via PCT . Tratado de cooperação em matéria de Patentes, conforme Instrução Normativa nº 02, de 06/06/2017 publicada na RPI nº 2422, de 06/06/2017.

---

(21) BR 11 2016 028203-5 A2

Código 1.3 - Notificação - Fase Nacional - PCT

(22) 28/05/2015
(30) 02/06/2014 US 62/006,291; 01/12/2014 US 14/556,464
(51) G03G 15/08 (2006.01)
(54) UNIDADE SUBSTITUÍVEL PARA UM DISPOSITIVO DE FORMAÇÃO DE IMAGEM DOTADO DE ÍMÃS COM DIFERENTES DESVIOS ANGULARES PARA A DETECÇÃO DE NÍVEL DE TONER
(71) LEXMARK INTERNATIONAL, INC. (US)
(72) BRIAN SCOTT CARPENTER, ROBERT WATSON MCALPINE
(85) 30/11/2016
(86) PCT US2015/032783 de 28/05/2015
(87) WO 2015/187438 de 10/12/2015
Publicação automática da admissibilidade da fase nacional depositado via PCT . Tratado de cooperação em matéria de Patentes, conforme Instrução Normativa nº 02, de 06/06/2017 publicada na RPI nº 2422, de 06/06/2017.

---

(21) BR 11 2016 028205-1 A2

Código 1.3 - Notificação - Fase Nacional - PCT
(22) 07/05/2015
(30) 06/06/2014 EP 14171500.3
(51) G05F 7/00 (2006.01), H01F 27/38 (2006.01), H01F 27/33 (2006.01), H01F 27/42 (2006.01), H01F 29/14 (2006.01)
(54) DISPOSITIVO DE MEDIÇÃO PARA DETECTAR UM FLUXO UNIDIRECIONAL MAGNÉTICO NO NÚCLEO DE UM TRANSFORMADOR, DISPOSITIVO DE COMPENSAÇÃO PARA COMPENSAR UM FLUXO UNIDIRECIONAL MAGNÉTICO EM UM TRANSFORMADOR ELÉTRICO E MÉTODO PARA COMPENSAR UM FLUXO MAGNÉTICO UNIDIRECIONAL EM UM NÚCLEO MAGNÉTICO DE UM TRANSFORMADOR ELÉTRICO
(71) SIEMENS AKTIENGESELLSCHAFT (DE)
(72) PETER HAMBERGER, GERALD LEBER, HELFRIED PASSATH, HELMUT PREGARTNER, ALFONS-KARL SCHRAMMEL
(85) 30/11/2016
(86) PCT EP2015/060020 de 07/05/2015
(87) WO 2015/185316 de 10/12/2015
Publicação automática da admissibilidade da fase nacional depositado via PCT . Tratado de cooperação em matéria de Patentes, conforme Instrução Normativa nº 02, de 06/06/2017 publicada na RPI nº 2422, de 06/06/2017.

---

(21) BR 11 2016 028206-0 A2

Código 1.3 - Notificação - Fase Nacional - PCT
(22) 11/03/2015
(30) 11/11/2014 CN PCT/CN2014/090845; 11/11/2014 CN PCT/CN2014/090846; 11/11/2014 CN PCT/CN2014/090847
(51) H02J 7/02 (2006.01), H01M 10/44 (2006.01)
(54) TERMINAL, E, ADAPTADOR DE ENERGIA
(71) GUANGDONG OPPO MOBILE TELECOMMUNICATIONS CORP., LTD. (CN)

(72) JIALIANG ZHANG
(85) 30/11/2016
(86) PCT CN2015/074050 de 11/03/2015
(87) WO 2016/074391 de 19/05/2016
Publicação automática da admissibilidade da fase nacional depositado via PCT . Tratado de cooperação em matéria de Patentes, conforme Instrução Normativa nº 02, de 06/06/2017 publicada na RPI nº 2422, de 06/06/2017.

---

(21) BR 11 2016 028207-8 A2

Código 1.3 - Notificação - Fase Nacional - PCT
(22) 03/06/2015
(30) 05/06/2014 JP 2014-116702; 05/06/2014 JP 2014-116703; 16/01/2015 JP 2015-006931
(51) B32B 27/30 (2006.01), B32B 27/18 (2006.01), C03C 17/32 (2006.01), C09D 7/12 (2006.01), C09D 159/00 (2006.01)
(54) ARTIGO TRANSPARENTE REVESTIDO DE ANTIEMBAÇANTE
(71) NIPPON SHEET GLASS COMPANY, LIMITED (JP)
(72) KAZUAKI OYA, KAZUTAKA KAMITANI
(85) 30/11/2016
(86) PCT JP2015/002818 de 03/06/2015
(87) WO 2015/186360 de 10/12/2015
Publicação automática da admissibilidade da fase nacional depositado via PCT . Tratado de cooperação em matéria de Patentes, conforme Instrução Normativa nº 02, de 06/06/2017 publicada na RPI nº 2422, de 06/06/2017.

---

(21) BR 11 2016 028208-6 A2

Código 1.3 - Notificação - Fase Nacional - PCT
(22) 10/06/2015
(30) 12/06/2014 SE 1450723-0
(51) B29C 65/36 (2006.01), H05B 6/36 (2006.01), B65B 51/22 (2006.01)
(54) INSERTO MAGNÉTICO, DISPOSITIVO DE AQUECIMENTO POR INDUÇÃO, E, MÉTODOS PARA FABRICAR UM INSERTO MAGNÉTICO E PARA FABRICAR UM DISPOSITIVO DE AQUECIMENTO POR INDUÇÃO.
(71) TETRA LAVAL HOLDINGS & FINANCE S.A. (CH)
(72) PÄR BIERLEIN, MARTIN ALEXANDERSSON, DANIEL SANDBERG, KARL ISRAELSSON, LOUIS CARLIOZ, VINCENZO DE SALVO, KARL-AXEL JOHANSSON
(85) 30/11/2016
(86) PCT EP2015/062906 de 10/06/2015
(87) WO 2015/189253 de 17/12/2015
Publicação automática da admissibilidade da fase nacional depositado via PCT . Tratado de cooperação em matéria de Patentes, conforme Instrução Normativa nº 02, de 06/06/2017 publicada na RPI nº 2422, de 06/06/2017.

---

(21) BR 11 2016 028209-4 A2

Código 1.3 - Notificação - Fase Nacional - PCT
(22) 23/06/2015

(30) 23/06/2014 US 62/015,577
(51) G06F 3/044 (2006.01), G06F 3/047 (2006.01)
(54) SENSOR DIGITALIZADOR COM BASE CAPACITIVA
(71) MICROSOFT TECHNOLOGY LICENSING, LLC (US)
(72) ELIYAHU BAREL
(85) 30/11/2016
(86) PCT IB2015/054679 de 23/06/2015
(87) WO 2015/198208 de 30/12/2015
Publicação automática da admissibilidade da fase nacional depositado via PCT . Tratado de cooperação em matéria de Patentes, conforme Instrução Normativa nº 02, de 06/06/2017 publicada na RPI nº 2422, de 06/06/2017.

---

(21) BR 11 2016 028210-8 A2

Código 1.3 - Notificação - Fase Nacional - PCT
(22) 01/06/2015
(30) 02/06/2014 US 62/006,709
(51) A61B 17/04 (2006.01)
(54) SISTEMAS E MÉTODOS PARA O ENVIO DE SUTURA
(71) MEDEON BIODESIGN, INC. (TW)
(72) HSIAO-WEI TANG, CHUN-CHIA JUAN, YU-SHIH WENG, SHIH- JUI HAN, CHUNG-CHU CHEN, SHIH-MING WANG
(85) 30/11/2016
(86) PCT IB2015/001590 de 01/06/2015
(87) WO 2015/186001 de 10/12/2015
Publicação automática da admissibilidade da fase nacional depositado via PCT . Tratado de cooperação em matéria de Patentes, conforme Instrução Normativa nº 02, de 06/06/2017 publicada na RPI nº 2422, de 06/06/2017.

---

(21) BR 11 2016 028212-4 A2

Código 1.3 - Notificação - Fase Nacional - PCT
(22) 29/05/2015
(30) 30/05/2014 US 62/005,829; 11/07/2014 US 62/023,662; 28/05/2015 US 14/724,615
(51) H04S 7/00 (2006.01), G10L 19/008 (2013.01)
(54) OBTENÇÃO DE INFORMAÇÃO DE SIMETRIA PARA RENDERIZADORES DE ÁUDIO AMBISSÔNICOS DE ORDEM SUPERIOR
(71) QUALCOMM INCORPORATED (US)
(72) NILS GÜNTHER PETERS, DIPANJAN SEN, MARTIN JAMES MORRELL
(85) 30/11/2016
(86) PCT US2015/033273 de 29/05/2015
(87) WO 2015/184316 de 03/12/2015
Publicação automática da admissibilidade da fase nacional depositado via PCT . Tratado de cooperação em matéria de Patentes, conforme Instrução Normativa nº 02, de 06/06/2017 publicada na RPI nº 2422, de 06/06/2017.

---

(21) BR 11 2016 028213-2 A2

Código 1.3 - Notificação - Fase Nacional - PCT

(22) 02/06/2015
(30) 05/06/2014 EP 14171275.2
(51) C08L 67/02 (2006.01), C08L 67/04 (2006.01), C08L 101/16 (2006.01)
(54) ?COMPOSIÇÃO DE POLÍMERO, PROCESSO PARA A PREPARAÇÃO DE UMA COMPOSIÇÃO DE POLÍMERO, USOS DE UM MATERIAL DE CARGA INORGÂNICO E DE UMA COMPOSIÇÃO DE POLÍMERO, E, ARTIGO?
(71) OMYA INTERNATIONAL AG (CH)
(72) PIERRE BLANCHARD, TAZIO FORNERA
(85) 30/11/2016
(86) PCT EP2015/062221 de 02/06/2015
(87) WO 2015/185533 de 10/12/2015
Publicação automática da admissibilidade da fase nacional depositado via PCT . Tratado de cooperação em matéria de Patentes, conforme Instrução Normativa nº 02, de 06/06/2017 publicada na RPI nº 2422, de 06/06/2017.

---

(21) BR 11 2016 028214-0 A2

Código 1.3 - Notificação - Fase Nacional - PCT
(22) 11/06/2015
(30) 19/06/2014 EP 14173111.7
(51) H02K 9/10 (2006.01), H02K 9/14 (2006.01), H02K 9/18 (2006.01)
(54) MÁQUINA ELÉTRICA
(71) ABB SCHWEIZ AG (CH)
(72) JANNE IKONEN
(85) 30/11/2016
(86) PCT EP2015/063046 de 11/06/2015
(87) WO 2015/193166 de 23/12/2015
Publicação automática da admissibilidade da fase nacional depositado via PCT . Tratado de cooperação em matéria de Patentes, conforme Instrução Normativa nº 02, de 06/06/2017 publicada na RPI nº 2422, de 06/06/2017.

---

(21) BR 11 2016 028215-9 A2

Código 1.3 - Notificação - Fase Nacional - PCT
(22) 29/05/2015
(30) 30/05/2014 US 62/005,829; 11/07/2014 US 62/023,662; 28/05/2015 US 14/724,560
(51) H04S 7/00 (2006.01), G10L 19/008 (2013.01)
(54) OBTENÇÃO DE INFORMAÇÃO DISPERSA PARA RENDERIZADORES DE ÁUDIO AMBISSÔNICOS DE ORDEM SUPERIOR
(71) QUALCOMM INCORPORATED (US)
(72) NILS GÜNTHER PETERS, DIPANJAN SEN, MARTIN JAMES MORRELL
(85) 30/11/2016
(86) PCT US2015/033262 de 29/05/2015
(87) WO 2015/184307 de 03/12/2015
Publicação automática da admissibilidade da fase nacional depositado via PCT . Tratado de cooperação em matéria de Patentes, conforme Instrução Normativa nº 02, de 06/06/2017 publicada na RPI nº 2422, de 06/06/2017.

(21) BR 11 2016 028218-3 A2

Código 1.3 - Notificação - Fase Nacional - PCT
(22) 03/06/2014
(51) F03D 3/04 (2006.01)
(54) CONVERSOR CICLÔNICO DE ENERGIA EÓLICA
(71) CENTRALES ENERGÉTICAS CICLÓNICAS, S. L (ES)
(72) MERCEDES GRACIA BOUTHELIER, FRANCISCO JAVIER PRIETO SANTIAGO, IGNACIO PRIETO GARCIA, DAVID PRIETO GRACIA, MERCEDES PRIETO GRACIA, ANA PRIETO GRACIA, JORGE PRIETO GRACIA, FRANCISCO JAVIER PRIETO GRACIA
(85) 30/11/2016
(86) PCT ES2014/070452 de 03/06/2014
(87) WO 2015/185765 de 10/12/2015
Publicação automática da admissibilidade da fase nacional depositado via PCT . Tratado de cooperação em matéria de Patentes, conforme Instrução Normativa nº 02, de 06/06/2017 publicada na RPI nº 2422, de 06/06/2017.

(21) BR 11 2016 028220-5 A2

Código 1.3 - Notificação - Fase Nacional - PCT
(22) 29/05/2015
(30) 30/05/2014 US 62/005,459; 28/05/2015 US 14/723,850
(51) H04L 1/18 (2006.01), H04W 52/02 (2009.01)
(54) DETERMINAÇÃO DE PERÍODO DE DESCANSO DRX
(71) QUALCOMM INCORPORATED (US)
(72) VASANTH KUMAR RAMKUMAR, DEEPAK KRISHNAMOORTHI, NAVID EHSAN, SRINIVASAN RAJAGOPALAN, BAO VINH NGUYEN
(85) 30/11/2016
(86) PCT US2015/033204 de 29/05/2015
(87) WO 2015/184271 de 03/12/2015
Publicação automática da admissibilidade da fase nacional depositado via PCT . Tratado de cooperação em matéria de Patentes, conforme Instrução Normativa nº 02, de 06/06/2017 publicada na RPI nº 2422, de 06/06/2017.

(21) BR 11 2016 028221-3 A2

Código 1.3 - Notificação - Fase Nacional - PCT
(22) 07/05/2015
(30) 05/06/2014 DE 10 2014 107 915.9
(51) G01N 21/88 (2006.01), G01N 21/90 (2006.01)
(54) DISPOSITIVO DE INSPEÇÃO PARA FECHOS DE RECIPIENTE
(71) KHS GMBH (DE)
(72) CARSTEN BUCHWALD, JÜRGEN-PETER HERRMANN, MARIUS MICHAEL HERRMANN, WOLFGANG SCHORN, XIANG ZHANG
(85) 30/11/2016
(86) PCT EP2015/060061 de 07/05/2015
(87) WO 2015/185318 de 10/12/2015
Publicação automática da admissibilidade da fase nacional depositado via

PCT . Tratado de cooperação em matéria de Patentes, conforme Instrução Normativa nº 02, de 06/06/2017 publicada na RPI nº 2422, de 06/06/2017.

---

(21) BR 11 2016 028222-1 A2

Código 1.3 - Notificação - Fase Nacional - PCT
(22) 08/04/2015
(30) 30/05/2014 US 14/292,014
(51) G06K 7/00 (2006.01), H04W 52/02 (2009.01), H04B 1/3816 (2015.01)
(54) COMUTAÇÃO DE PROTOCOLO DO MÓDULO DE IDENTIDADE DE USUÁRIO
(71) QUALCOMM INCORPORATED (US)
(72) SAMATHA SUDABATTULA, SHYAM SINGH, JOSE ALFREDO RUVALCABA, JAYESH SHARMA
(85) 30/11/2016
(86) PCT US2015/024987 de 08/04/2015
(87) WO 2015/183417 de 03/12/2015
Publicação automática da admissibilidade da fase nacional depositado via PCT . Tratado de cooperação em matéria de Patentes, conforme Instrução Normativa nº 02, de 06/06/2017 publicada na RPI nº 2422, de 06/06/2017.

---

(21) BR 11 2016 028223-0 A2

Código 1.3 - Notificação - Fase Nacional - PCT
(22) 29/05/2015
(30) 30/05/2014 US 62/005,495; 28/05/2015 US 14/723,765
(51) H04W 72/04 (2009.01), H04W 74/08 (2009.01)
(54) TÉCNICAS PARA GERENCIAR TRANSMISSÕES DE DADOS DE ENLACE ASCENDENTE POR UMA FAIXA DE ESPECTRO DE RADIOFREQUÊNCIA NÃO LICENCIADA
(71) QUALCOMM INCORPORATED (US)
(72) ALEKSANDAR DAMNJANOVIC, DURGA PRASAD MALLADI, WANSHI CHEN, YONGBIN WEI, MADHAVAN SRINIVASAN VAJAPEYAM, TAO LUO, PETER GAAL, HAO XU
(85) 30/11/2016
(86) PCT US2015/033104 de 29/05/2015
(87) WO 2015/184216 de 03/12/2015
Publicação automática da admissibilidade da fase nacional depositado via PCT . Tratado de cooperação em matéria de Patentes, conforme Instrução Normativa nº 02, de 06/06/2017 publicada na RPI nº 2422, de 06/06/2017.

---

(21) BR 11 2016 028224-8 A2

Código 1.3 - Notificação - Fase Nacional - PCT
(22) 21/05/2015
(30) 06/06/2014 FR 1455147
(51) H04L 12/801 (2013.01), H04L 1/16 (2006.01), H04L 1/18 (2006.01)
(54) ?MÉTODO E SISTEMA DE CONTROLE DE FLUXO?.
(71) BULL SAS (FR)
(72) AXEL POUDES, GHASSAN CHEHAIBAR, SYLVIE LESMANNE

(85) 30/11/2016
(86) PCT FR2015/051343 de 21/05/2015
(87) WO 2015/185824 de 10/12/2015
Publicação automática da admissibilidade da fase nacional depositado via PCT . Tratado de cooperação em matéria de Patentes, conforme Instrução Normativa nº 02, de 06/06/2017 publicada na RPI nº 2422, de 06/06/2017.

---

(21) BR 11 2016 028225-6 A2

Código 1.3 - Notificação - Fase Nacional - PCT
(22) 07/05/2015
(30) 12/06/2014 EP 14172146.4; 07/01/2015 EP 15150318.2
(51) C23C 16/455 (2006.01)
(54) PROCESSO PARA PRODUÇÃO DE LAMINADOS FLEXÍVEIS ORGÂNICO-INORGÂNICOS
(71) BASF COATINGS GMBH (DE)
(72) MARAIKE AHLF, FELIX EICKEMEYER, DANIEL LÖFFLER, STEPHAN KLOTZ, JÜRGEN FRANK, MYUNG MO SUNG, KWAN HYUCK YOON
(85) 30/11/2016
(86) PCT EP2015/060105 de 07/05/2015
(87) WO 2015/188992 de 17/12/2015
Publicação automática da admissibilidade da fase nacional depositado via PCT . Tratado de cooperação em matéria de Patentes, conforme Instrução Normativa nº 02, de 06/06/2017 publicada na RPI nº 2422, de 06/06/2017.

---

(21) BR 11 2016 028226-4 A2

Código 1.3 - Notificação - Fase Nacional - PCT
(22) 03/06/2015
(30) 05/06/2014 EP 14171324.8
(51) C01B 39/48 (2006.01), B01J 29/72 (2006.01)
(54) MATERIAIS ZEOLÍTICOS DO TIPO CHA E MÉTODOS PARA SUA PREPARAÇÃO PELO USO DE COMBINAÇÕES DE COMPOSTOS CICLOALQUILA E TETRAALQUILAMÔNIO
(71) BASF SE (DE)
(72) MATHIAS FEYEN, JEFF YANG, ROGER RUETZ, ULRICH MÜLLER
(85) 30/11/2016
(86) PCT EP2015/062377 de 03/06/2015
(87) WO 2015/185625 de 10/12/2015
Publicação automática da admissibilidade da fase nacional depositado via PCT . Tratado de cooperação em matéria de Patentes, conforme Instrução Normativa nº 02, de 06/06/2017 publicada na RPI nº 2422, de 06/06/2017.

---

(21) BR 11 2016 028228-0 A2

Código 1.3 - Notificação - Fase Nacional - PCT
(22) 18/06/2015
(30) 18/06/2014 FR 1455618
(51) C02F 1/28 (2006.01), C02F 1/78 (2006.01)
(54) MÉTODO PARA TRATAR ÁGUA POR ADSORÇÃO E FILTRAÇÃO EM UM

LEITO DE MATERIAL GRANULAR".
(71) VEOLIA WATER SOLUTIONS & TECHNOLOGIES SUPPORT (FR)
(72) ABDELKADER GAID, PHILIPPE SAUVIGNET
(85) 30/11/2016
(86) PCT EP2015/063669 de 18/06/2015
(87) WO 2015/193410 de 23/12/2015
Publicação automática da admissibilidade da fase nacional depositado via PCT . Tratado de cooperação em matéria de Patentes, conforme Instrução Normativa nº 02, de 06/06/2017 publicada na RPI nº 2422, de 06/06/2017.

---

(21) BR 11 2016 028230-2 A2

Código 1.3 - Notificação - Fase Nacional - PCT
(22) 29/05/2015
(30) 30/05/2014 EP 14001882.1
(51) D21H 11/18 (2006.01), D21B 1/02 (2006.01), D21D 1/20 (2006.01)
(54) PROCESSO PARA A FABRICAÇÃO DE CELULOSE MICROFIBRILADA, HOMOGENEIZADOR, CELULOSE MICROFIBRILADA E DISPERSÃO SEMELHANTE A GEL DEA CELULOSE MICROFIBRILADA
(71) BORREGAARD AS (NO)
(72) SYNNØVE HOLTAN, MARIANNE ROSENBERG READ, HANS HENRIK ØVREBØ, INGER MARI NYGÅRD VOLD
(85) 30/11/2016
(86) PCT EP2015/001103 de 29/05/2015
(87) WO 2015/180844 de 03/12/2015
Publicação automática da admissibilidade da fase nacional depositado via PCT . Tratado de cooperação em matéria de Patentes, conforme Instrução Normativa nº 02, de 06/06/2017 publicada na RPI nº 2422, de 06/06/2017.

---

(21) BR 11 2016 028231-0 A2

Código 1.3 - Notificação - Fase Nacional - PCT
(22) 02/06/2015
(30) 02/06/2014 US 62/006,515
(51) C07D 207/267 (2006.01), A61K 31/197 (2006.01), A61K 31/4015 (2006.01), A61P 25/08 (2006.01), C07C 233/47 (2006.01)
(54) COMPOSTOS E RESPECTIVOS USOS E COMPOSIÇÕES FARMACÊUTICAS
(71) KETOGEN INC. (CA)
(72) JOSEPH A. ARAUJO, JOHN S. ANDREWS, SUBHASH C. ANNEDI, GUY A. HIGGINS, NORTON W. MILGRAM, PAULA J. ESTEY, GARY L. W. G. ROBINSON, JAIPAL R. NAGIREDDY
(85) 30/11/2016
(86) PCT CA2015/050507 de 02/06/2015
(87) WO 2015/184542 de 10/12/2015
Publicação automática da admissibilidade da fase nacional depositado via PCT . Tratado de cooperação em matéria de Patentes, conforme Instrução Normativa nº 02, de 06/06/2017 publicada na RPI nº 2422, de 06/06/2017.

(21) BR 11 2016 028237-0 A2

Código 1.3 - Notificação - Fase Nacional - PCT
(22) 02/06/2015
(30) 03/06/2014 US 62/007,075
(51) C12M 1/107 (2006.01), C12M 3/00 (2006.01), C12M 1/00 (2006.01), C12M 1/02 (2006.01), C12M 1/21 (2006.01)
(54) BIORREATOR E USOS DO MESMO
(71) ACD PHARMACEUTICALS AS (NO)
(72) HANS PETTER KLEPPEN, EIRIK BARDSEN, JUAN JOSÉ JIMÉNEZ MARTÍNEZ
(85) 01/12/2016
(86) PCT GB2015/051613 de 02/06/2015
(87) WO 2015/185923 de 10/12/2015
Publicação automática da admissibilidade da fase nacional depositado via PCT . Tratado de cooperação em matéria de Patentes, conforme Instrução Normativa nº 02, de 06/06/2017 publicada na RPI nº 2422, de 06/06/2017.

(21) BR 11 2016 028238-8 A2

Código 1.3 - Notificação - Fase Nacional - PCT
(22) 08/05/2015
(30) 04/06/2014 EP 14171161.4; 18/11/2014 EP 14193743.3
(51) H05K 5/06 (2006.01), E21B 33/035 (2006.01), H01R 13/523 (2006.01)
(54) BALANÇA DE PRESSÃO PARA COMPENSAR AS VARIAÇÕES DE VOLUME DE UM MEIO, DISPOSITIVO DE CONEXÃO ELÉTRICA PARA USO SUBAQUÁTICO OU EM UM AMBIENTE ÚMIDO OU SEVERO, CONJUNTO DE COMPENSAÇÃO DE PRESSÃO E MÉTODO DE FABRICAÇÃO DE UMA BALANÇA DE PRESSÃO
(71) SIEMENS AKTIENGESELLSCHAFT (DE)
(72) CHRISTOPHER BURROW, RICHARD LEWIN, CHRISTOPHER PLANT, ANTONELLA SIMPSON, DANIEL WALTON
(85) 01/12/2016
(86) PCT EP2015/060204 de 08/05/2015
(87) WO 2015/185325 de 10/12/2015
Publicação automática da admissibilidade da fase nacional depositado via PCT . Tratado de cooperação em matéria de Patentes, conforme Instrução Normativa nº 02, de 06/06/2017 publicada na RPI nº 2422, de 06/06/2017.

(21) BR 11 2016 028242-6 A2

Código 1.3 - Notificação - Fase Nacional - PCT
(22) 07/05/2015
(30) 13/06/2014 EP 14172353.6
(51) C23C 16/455 (2006.01)
(54) PROCESSO PARA PRODUZIR UM LAMINADO
(71) BASF COATINGS GMBH (DE)
(72) MARAIKE AHLF, FELIX EICKEMEYER, STEPHAN KLOTZ
(85) 01/12/2016

(86) PCT EP2015/060049 de 07/05/2015
(87) WO 2015/188990 de 17/12/2015
Publicação automática da admissibilidade da fase nacional depositado via PCT . Tratado de cooperação em matéria de Patentes, conforme Instrução Normativa nº 02, de 06/06/2017 publicada na RPI nº 2422, de 06/06/2017.

---

(21) BR 11 2016 028244-2 A2

Código 1.3 - Notificação - Fase Nacional - PCT
(22) 09/06/2015
(30) 09/06/2014 US 62/009,655
(51) F23D 14/02 (2006.01)
(54) DISPOSITIVO VENTURI E SISTEMA
(71) DAYCO IP HOLDINGS, LLC (US)
(72) DAVID E. FLETCHER, BRIAN M. GRAICHEN, JAMES H. MILLER, KEITH HAMPTON
(85) 01/12/2016
(86) PCT US2015/034844 de 09/06/2015
(87) WO 2015/191540 de 17/12/2015
Publicação automática da admissibilidade da fase nacional depositado via PCT . Tratado de cooperação em matéria de Patentes, conforme Instrução Normativa nº 02, de 06/06/2017 publicada na RPI nº 2422, de 06/06/2017.

---

(21) BR 11 2016 028247-7 A2

Código 1.3 - Notificação - Fase Nacional - PCT
(22) 02/06/2015
(30) 05/06/2014 FR 1455099
(51) G01S 17/46 (2006.01), G01S 17/93 (2006.01), G01B 11/25 (2006.01), G05D 1/02 (2006.01)
(54) DISPOSITIVO PARA DETECÇÃO DE OBSTÁCULOS COM UM PLANO HORIZONTAL E MÉTODO DE DETECÇÃO IMPLEMENTANDO TAL DISPOSITIVO
(71) SOFTBANK ROBOTICS EUROPE (FR)
(72) BRUNO MAISONNIER, JÖRG ZIEGLER, VINCENT CLERC, NICOLAS GARCIA
(85) 01/12/2016
(86) PCT EP2015/062214 de 02/06/2015
(87) WO 2015/185532 de 10/12/2015
Publicação automática da admissibilidade da fase nacional depositado via PCT . Tratado de cooperação em matéria de Patentes, conforme Instrução Normativa nº 02, de 06/06/2017 publicada na RPI nº 2422, de 06/06/2017.

---

(21) BR 11 2016 028248-5 A2

Código 1.3 - Notificação - Fase Nacional - PCT
(22) 02/06/2015
(30) 05/06/2014 FR 1455102
(51) B60L 11/18 (2006.01), B25J 11/00 (2006.01)
(54) BASE DE CARGA DE BATERIA E MÉTODO DE RECARGA

IMPLEMENTANDO TAL BASE
(71) SOFTBANK ROBOTICS EUROPE (FR)
(72) VINCENT CLERC, NICOLAS GARCIA, LUCAS SOUCHET, VINCENT CHEVRY
(85) 01/12/2016
(86) PCT EP2015/062198 de 02/06/2015
(87) WO 2015/185525 de 10/12/2015
Publicação automática da admissibilidade da fase nacional depositado via PCT . Tratado de cooperação em matéria de Patentes, conforme Instrução Normativa nº 02, de 06/06/2017 publicada na RPI nº 2422, de 06/06/2017.

---

(21) BR 11 2016 028250-7 A2

Código 1.3 - Notificação - Fase Nacional - PCT
(22) 03/06/2015
(30) 03/06/2014 ES P 201430852
(51) C01B 39/54 (2006.01), B01J 29/85 (2006.01)
(54) PROCEDIMENTO DE SÍNTESE DO SAPO-18, PRODUTO OBTIDO DE ACORDO COM REFERIDO PROCEDIMENTO E USO DO REFERIDO PRODUTO
(71) CONSEJO SUPERIOR DE INVERSTIGACIONES CIENTÍFICAS (ES) , UNIVERSITAT POLITÈCNICA DE VALÈNCIA (ES)
(72) AVELINO CORMA CANÓS, MANUEL MOLINER MARÍN, RAQUEL MARTÍNEZ FRANCO
(85) 01/12/2016
(86) PCT ES2015/070438 de 03/06/2015
(87) WO 2015/185781 de 10/12/2015
Publicação automática da admissibilidade da fase nacional depositado via PCT . Tratado de cooperação em matéria de Patentes, conforme Instrução Normativa nº 02, de 06/06/2017 publicada na RPI nº 2422, de 06/06/2017.

---

(21) BR 11 2016 028251-5 A2

Código 1.3 - Notificação - Fase Nacional - PCT
(22) 03/06/2014
(51) H04N 21/2362 (2011.01)
(54) SISTEMA DE RADIODIFUSÃO DIGITAL E MÉTODO DE RADIODIFUSÃO DIGITAL
(71) TANABIKI INC. (JP) , NIPPON ELECTRONIC SYSTEMS CO.,LTD (JP) , YASUO TAKAHASHI (JP)
(72) YASUO TAKAHASHI, NORIAKI TANABIKI, HISATO ONISHI, KUNIYOSHI CHIHARA, SUSUMU SATOH
(85) 01/12/2016
(86) PCT JP2014/064773 de 03/06/2014
(87) WO 2015/186199 de 10/12/2015
Publicação automática da admissibilidade da fase nacional depositado via PCT . Tratado de cooperação em matéria de Patentes, conforme Instrução Normativa nº 02, de 06/06/2017 publicada na RPI nº 2422, de 06/06/2017.

(21) BR 11 2016 028252-3 A2

Código 1.3 - Notificação - Fase Nacional - PCT
(22) 28/05/2015
(30) 04/06/2014 IT BO2014A000323
(51) E21D 11/28 (2006.01), E21D 11/30 (2006.01)
(54) CAMBOTA PARA SUPORTE E CONSOLIDAÇÃO DE UMA ESCAVAÇÃO E MÉTODO PARA INSTALAÇÃO DE UMA ESTRUTURA PARA SUPORTE E CONSOLIDAÇÃO DE UMA ESCAVAÇÃO
(71) OFFICINE MACCAFERRI ITALIA S.R.L. (IT)
(72) CRISTIANO BONOMI, ALFREDO CULLACIATI
(85) 01/12/2016
(86) PCT IB2015/054022 de 28/05/2015
(87) WO 2015/186028 de 10/12/2015
Publicação automática da admissibilidade da fase nacional depositado via PCT . Tratado de cooperação em matéria de Patentes, conforme Instrução Normativa nº 02, de 06/06/2017 publicada na RPI nº 2422, de 06/06/2017.

(21) BR 11 2016 028253-1 A2

Código 1.3 - Notificação - Fase Nacional - PCT
(22) 09/06/2015
(30) 09/06/2014 GB 1410154.7; 23/06/2014 GB 1411102.5
(51) B62D 21/15 (2006.01), B62D 23/00 (2006.01)
(54) ESTRUTURAS DE IMPACTO DE VEÍCULO
(71) GORDON MURRAY DESIGN LIMITED (GB)
(72) FRANK COPPUCK
(85) 01/12/2016
(86) PCT EP2015/062866 de 09/06/2015
(87) WO 2015/189226 de 17/12/2015
Publicação automática da admissibilidade da fase nacional depositado via PCT . Tratado de cooperação em matéria de Patentes, conforme Instrução Normativa nº 02, de 06/06/2017 publicada na RPI nº 2422, de 06/06/2017.

(21) BR 11 2016 028254-0 A2

Código 1.3 - Notificação - Fase Nacional - PCT
(22) 02/06/2015
(30) 04/06/2014 DE 10 2014 007 976.7
(51) B42D 25/346 (2014.01), B42D 25/351 (2014.01), B42D 25/36 (2014.01), B42D 25/378 (2014.01), B44F 1/06 (2006.01), B44F 5/00 (2006.01), G06K 7/10 (2006.01), G07D 7/12 (2006.01)
(54) DISPOSITIVO DE SEGURANÇA E MÉTODO DE AUTENTICAÇÃO COM CARACTERÍSTICAS DE SEGURANÇA DINÂMICAS
(71) FRIEDRICH KISTERS (CH)
(72) FRIEDRICH KISTERS
(85) 01/12/2016
(86) PCT EP2015/062227 de 02/06/2015
(87) WO 2015/185536 de 10/12/2015

Publicação automática da admissibilidade da fase nacional depositado via PCT . Tratado de cooperação em matéria de Patentes, conforme Instrução Normativa nº 02, de 06/06/2017 publicada na RPI nº 2422, de 06/06/2017.

---

(21) BR 11 2016 028255-8 A2

Código 1.3 - Notificação - Fase Nacional - PCT
(22) 05/06/2015
(30) 06/06/2014 US 62/008,947
(51) A61K 31/15 (2006.01), A61K 31/155 (2006.01), C07C 259/12 (2006.01)
(54) AGENTES IMUNORREGULADORES
(71) FLEXUS BIOSCIENCES, INC. (US)
(72) JUAN CARLOS JAEN, MAKSIM OSIPOV, JAY PATRICK POWERS, HUNTER PAUL SHUNATONA, JAMES ROSS WALKER, MIKHAIL ZIBINSKY
(85) 01/12/2016
(86) PCT US2015/034449 de 05/06/2015
(87) WO 2015/188085 de 10/12/2015
Publicação automática da admissibilidade da fase nacional depositado via PCT . Tratado de cooperação em matéria de Patentes, conforme Instrução Normativa nº 02, de 06/06/2017 publicada na RPI nº 2422, de 06/06/2017.

---

(21) BR 11 2016 028258-2 A2

Código 1.3 - Notificação - Fase Nacional - PCT
(22) 21/07/2015
(30) 28/07/2014 CN 201410364461.7
(51) G06F 3/01 (2006.01)
(54) MÉTODO, E SISTEMA PARA CONTROLAR UM DISPOSITIVO INTELIGENTE PORTÁTIL, E DISPOSITIVO TERMINAL
(71) HUAWEI TECHNOLOGIES CO., LTD. (CN)
(72) RONGDAO YU
(85) 01/12/2016
(86) PCT CN2015/084684 de 21/07/2015
(87) WO 2016/015577 de 04/02/2016
Publicação automática da admissibilidade da fase nacional depositado via PCT . Tratado de cooperação em matéria de Patentes, conforme Instrução Normativa nº 02, de 06/06/2017 publicada na RPI nº 2422, de 06/06/2017.

---

(21) BR 11 2016 028259-0 A2

Código 1.3 - Notificação - Fase Nacional - PCT
(22) 28/05/2015
(30) 02/06/2014 EP 14382211.2
(51) E02F 9/28 (2006.01), E21C 35/18 (2006.01), F16B 37/12 (2006.01)
(54) DISPOSITIVO DE TRAVAMENTO PARA FIXAR UMA PEÇA DE DESGASTE EM UM SUPORTE PARA ESCAVADORAS E MÁQUINAS SIMILARES, PROCESSO PARA FIXAR UMA PEÇA DE DESGASTE EM UM SUPORTE COM UM DISPOSITIVO DE TRAVAMENTO E SISTEMA DESGASTÁVEL
(71) METALOGENIA RESEARCH & TECHNOLOGIES S.L. (ES)

(72) JOAN TUTÓ, JUSTO JESÚS ORTIZ GRACIA, JORGE TRIGINER BOIXEDA
(85) 01/12/2016
(86) PCT EP2015/061779 de 28/05/2015
(87) WO 2015/185425 de 10/12/2015
Publicação automática da admissibilidade da fase nacional depositado via PCT . Tratado de cooperação em matéria de Patentes, conforme Instrução Normativa nº 02, de 06/06/2017 publicada na RPI nº 2422, de 06/06/2017.

---

(21) BR 11 2016 028261-2 A2

Código 1.3 - Notificação - Fase Nacional - PCT
(22) 01/06/2015
(30) 02/06/2014 FR 1454990
(51) G06F 17/50 (2006.01)
(54) MÉTODO E DISPOSITIVO PARA RECONSTRUÇÃO DIGITAL DE UM ELEMENTO DE VOLUME REPRESENTATIVO DE MICROESTRUTURA DE UM MATERIAL COMPÓSITO.
(71) SAFRAN (FR)
(72) BASTIEN TRANQUART, ROBIN MANDEL
(85) 01/12/2016
(86) PCT FR2015/051439 de 01/06/2015
(87) WO 2015/185840 de 10/12/2015
Publicação automática da admissibilidade da fase nacional depositado via PCT . Tratado de cooperação em matéria de Patentes, conforme Instrução Normativa nº 02, de 06/06/2017 publicada na RPI nº 2422, de 06/06/2017.

---

(21) BR 11 2016 028264-7 A2

Código 1.3 - Notificação - Fase Nacional - PCT
(22) 28/05/2015
(30) 03/06/2014 EP 14170952.7
(51) D06F 39/02 (2006.01), A47L 15/44 (2006.01)
(54) PRODUTO DISPENSADOR DE FLUIDO DE LAVAGEM DE ROUPAS, PRODUTO DE LAVAGEM DE ROUPAS, MÉTODO DE DISPENSAR UM FLUIDO DE LAVAGEM DE ROUPAS UTILIZANDO O DISPOSITIVO DISPENSADOR DE ESPONJA, MÉTODO DE TRATAR UM TECIDO COM UM FLUIDO DE LAVAGEM DE ROUPAS UTILIZANDO UM DISPOSITIVO E USO DE UM CORPO OCO DE ESPONJA
(71) UNILEVER N.V. (NL)
(72) PAUL NAYLOR, KEITH LESLIE RUTHERFORD, ELIZABETH JANE SMITH
(85) 01/12/2016
(86) PCT EP2015/061796 de 28/05/2015
(87) WO 2015/185432 de 10/12/2015
Publicação automática da admissibilidade da fase nacional depositado via PCT . Tratado de cooperação em matéria de Patentes, conforme Instrução Normativa nº 02, de 06/06/2017 publicada na RPI nº 2422, de 06/06/2017.

(21) BR 11 2016 028267-1 A2

Código 1.3 - Notificação - Fase Nacional - PCT
(22) 02/06/2015
(30) 05/06/2014 FR 1455094
(51) B25J 19/00 (2006.01)
(54) CHAVE PARA ACIONAMENTO DE DIVERSOS MECANISMOS DE ROBÔ HUMANOIDE
(71) SOFTBANK ROBOTICS EUROPE (FR)
(72) LUDOVIC TESSIER, CLAUDE FRITSCH
(85) 01/12/2016
(86) PCT EP2015/062209 de 02/06/2015
(87) WO 2015/185530 de 10/12/2015
Publicação automática da admissibilidade da fase nacional depositado via PCT . Tratado de cooperação em matéria de Patentes, conforme Instrução Normativa nº 02, de 06/06/2017 publicada na RPI nº 2422, de 06/06/2017.

(21) BR 11 2016 028270-1 A2

Código 1.3 - Notificação - Fase Nacional - PCT
(22) 05/06/2015
(30) 06/06/2014 JP 2014-118046
(51) C07D 417/14 (2006.01), A61K 31/497 (2006.01), A61P 13/02 (2006.01), A61P 13/10 (2006.01), A61P 43/00 (2006.01)
(54) DERIVADO DE 2-ACILAMINOTIAZOL OU SAL DO MESMO
(71) ASTELLAS PHARMA INC. (JP)
(72) TAISUKE TAKAHASHI, TAKANORI KOIKE, KENJI NEGORO, HIROAKI TANAKA, JUN MAEDA, KAZUHIRO YOKOYAMA, HAJIME TAKAMATSU
(85) 01/12/2016
(86) PCT JP2015/066321 de 05/06/2015
(87) WO 2015/186821 de 10/12/2015
Publicação automática da admissibilidade da fase nacional depositado via PCT . Tratado de cooperação em matéria de Patentes, conforme Instrução Normativa nº 02, de 06/06/2017 publicada na RPI nº 2422, de 06/06/2017.

(21) BR 11 2016 028271-0 A2

Código 1.3 - Notificação - Fase Nacional - PCT
(22) 26/06/2015
(30) 30/06/2014 US 14/320.206
(51) H01R 13/453 (2006.01), H01R 13/629 (2006.01), H01R 13/631 (2006.01)
(54) CONJUNTO DE CONECTORES ELÉTRICOS
(71) TYCO ELECTRONICS CORPORATION (US)
(72) TISHA M. MINGO, RANDY THOMAS MATTHEWS, GALEN M. MARTIN
(85) 01/12/2016
(86) PCT US2015/037936 de 26/06/2015
(87) WO 2016/003793 de 07/01/2016
Publicação automática da admissibilidade da fase nacional depositado via PCT . Tratado de cooperação em matéria de Patentes, conforme Instrução Normativa nº 02, de 06/06/2017 publicada na RPI nº 2422, de 06/06/2017.

(21) BR 11 2016 028273-6 A2

Código 1.3 - Notificação - Fase Nacional - PCT
(22) 28/05/2015
(30) 05/06/2014 US 62/008,277
(51) C07D 487/04 (2006.01)
(54) DERIVADOS RADIORROTULADOS DE COMPOSTO DE 2-AMINO-6-FLUORO-N-[5-FLUORO-PIRIDIN-3-IL]-PIRA¬ZOL[1,5-A]PIRIMIDIN-3-CARBOXAMIDA ÚTEIS COMO INIBIDOR DE ATR CINASE, A PREPARAÇÃO DO REFERIDO COMPOSTO E DIFERENTES FORMAS SÓLIDAS DO MESMO
(71) VERTEX PHARMACEUTICALS INCORPORATED (US)
(72) NADIA AHMAD, JEAN-DAMIEN CHARRIER, CHRIS DAVIS, GORKA ETXEBARRIA I JARDI, DAMIEN FRAYSSE, RONALD KNEGTEL, MANINDER PANESAR, FRANCOISE PIERARD, JOANNE PINDER, PIERRE-HENRI STORCK, JOHN STUDLEY
(85) 01/12/2016
(86) PCT US2015/032879 de 28/05/2015
(87) WO 2015/187451 de 10/12/2015
Publicação automática da admissibilidade da fase nacional depositado via PCT . Tratado de cooperação em matéria de Patentes, conforme Instrução Normativa nº 02, de 06/06/2017 publicada na RPI nº 2422, de 06/06/2017.

(21) BR 11 2016 028274-4 A2

Código 1.3 - Notificação - Fase Nacional - PCT
(22) 01/06/2015
(30) 02/06/2014 US 62/006,508
(51) B32B 7/12 (2006.01), A61F 13/514 (2006.01), B32B 27/08 (2006.01), B32B 27/32 (2006.01), B32B 27/36 (2006.01)
(54) FILMES EM MULTICAMADAS DE POLÍMEROS TERMOPLÁSTICOS COMPREENDENDO POLI(ÁCIDO LÁCTICO)
(71) THE PROCTER & GAMBLE COMPANY (US)
(72) NORMAN SCOTT BROYLES, APRIL RENAE BROWN, GARY WAYNE GILBERTSON
(85) 01/12/2016
(86) PCT US2015/033452 de 01/06/2015
(87) WO 2015/187520 de 10/12/2015
Publicação automática da admissibilidade da fase nacional depositado via PCT . Tratado de cooperação em matéria de Patentes, conforme Instrução Normativa nº 02, de 06/06/2017 publicada na RPI nº 2422, de 06/06/2017.

(21) BR 11 2016 028275-2 A2

Código 1.3 - Notificação - Fase Nacional - PCT
(22) 20/02/2015
(30) 26/09/2014 EP 14186647.5
(51) F16B 2/08 (2006.01), F16L 33/02 (2006.01)
(54) COLAR DE ENCAIXE POR CONTRAÇÃO

(71) OETIKER SCHWEIZ AG (CH)
(72) MARKUS WIDRIG, MANUEL MÜLLER
(85) 01/12/2016
(86) PCT EP2015/053619 de 20/02/2015
(87) WO 2016/045801 de 31/03/2016
Publicação automática da admissibilidade da fase nacional depositado via PCT . Tratado de cooperação em matéria de Patentes, conforme Instrução Normativa nº 02, de 06/06/2017 publicada na RPI nº 2422, de 06/06/2017.

---

(21) BR 11 2016 028276-0 A2

Código 1.3 - Notificação - Fase Nacional - PCT
(22) 02/06/2015
(30) 05/06/2014 US 62/008212; 27/02/2015 US 62/121933; 27/05/2015 US 14/722881
(51) B01J 23/42 (2006.01), B01J 35/02 (2006.01), B01J 37/02 (2006.01), B01D 53/94 (2006.01)
(54) ARTIGO CATALÍTICO, E, MÉTODOS PARA FAZER UM ARTIGO CATALÍTICO E PARA TRATAR ESCAPE DE UM MOTOR DE COMBUSTÃO INTERNA.
(71) BASF CORPORATION (US)
(72) QINGLING ZHANG (FALECIDO), YE LIU, PASCALINE HARRISON TRAN, XINSHENG LIU, MICHELLE CASPER, MICHAEL P. GALLIGAN, JOHN R. ADOMAITIS, SHAU-LIN F. CHEN, WEILIANG FENG
(85) 01/12/2016
(86) PCT US2015/033739 de 02/06/2015
(87) WO 2015/187664 de 10/12/2015
Publicação automática da admissibilidade da fase nacional depositado via PCT . Tratado de cooperação em matéria de Patentes, conforme Instrução Normativa nº 02, de 06/06/2017 publicada na RPI nº 2422, de 06/06/2017.

---

(21) BR 11 2016 028277-9 A2

Código 1.3 - Notificação - Fase Nacional - PCT
(22) 09/06/2015
(30) 09/06/2014 GB 1410174.5
(51) B01D 53/02 (2006.01), C07C 17/389 (2006.01), F25B 43/00 (2006.01)
(54) ?PROCESSO, MÉTODO E KIT PARA RECUPERAÇÃO DE UM COMPONENTE DESEJADO DE UM REFRIGERANTE USADO, E, FLUIDO E DISPOSITIVO DE TRANSFERÊNCIA DE CALOR?
(71) MEXICHEM FLUOR S.A. DE C.V. (MX)
(72) ANDREW SHARRATT, ROBERT LOW
(85) 01/12/2016
(86) PCT GB2015/051671 de 09/06/2015
(87) WO 2015/189585 de 17/12/2015
Publicação automática da admissibilidade da fase nacional depositado via PCT . Tratado de cooperação em matéria de Patentes, conforme Instrução Normativa nº 02, de 06/06/2017 publicada na RPI nº 2422, de 06/06/2017.

(21) BR 11 2016 028281-7 A2

Código 1.3 - Notificação - Fase Nacional - PCT
(22) 03/06/2015
(30) 04/06/2014 JP 2014-116284
(51) G02C 7/06 (2006.01)
(54) LENTE DE ADIÇÃO PROGRESSIVA.
(71) HOYA LENS THAILAND LTD. (TH)
(72) TADASHI KAGA, TOSHIHIDE SHINOHARA, AYUMU ITO, HIROSHI ASAMI
(85) 01/12/2016
(86) PCT JP2015/066109 de 03/06/2015
(87) WO 2015/186766 de 10/12/2015
Publicação automática da admissibilidade da fase nacional depositado via PCT . Tratado de cooperação em matéria de Patentes, conforme Instrução Normativa nº 02, de 06/06/2017 publicada na RPI nº 2422, de 06/06/2017.

(21) BR 11 2016 028283-3 A2

Código 1.3 - Notificação - Fase Nacional - PCT
(22) 01/06/2015
(30) 02/06/2014 GB 1409799.2; 06/06/2014 GB 1410115.8
(51) A01C 1/06 (2006.01), C05G 3/00 (2006.01), B29B 9/08 (2006.01), C05D 1/00 (2006.01), C05D 3/00 (2006.01), C05D 5/00 (2006.01), C05G 1/00 (2006.01)
(54) PRODUTO DE SEMENTE REVESTIDA E MÉTODO PARA FORMAÇÃO DO MESMO
(71) SIRIUS MINERALS PLC (GB)
(72) ROBERT MEAKIN
(85) 01/12/2016
(86) PCT GB2015/051591 de 01/06/2015
(87) WO 2015/185906 de 10/12/2015
Publicação automática da admissibilidade da fase nacional depositado via PCT . Tratado de cooperação em matéria de Patentes, conforme Instrução Normativa nº 02, de 06/06/2017 publicada na RPI nº 2422, de 06/06/2017.

(21) BR 11 2016 028286-8 A2

Código 1.3 - Notificação - Fase Nacional - PCT
(22) 03/06/2015
(30) 03/06/2014 AU 2014902122
(51) C09K 17/30 (2006.01), A01G 13/02 (2006.01), C09K 17/52 (2006.01), C08G 18/10 (2006.01), C08G 18/28 (2006.01)
(54) MEMBRANA POLIMÉRICA PULVERIZÁVEL PARA AGRICULTURA
(71) COMMONWEALTH SCIENTIFIC AND INDUSTRIAL RESEARCH ORGANISATION (AU)
(72) RAJU ADHIKARI, PHILIP CASEY, KEITH L. BRISTOW, GEORGE FREISCHMIDT, JOHN HORNBUCKLE
(85) 01/12/2016
(86) PCT AU2015/000334 de 03/06/2015

(87) WO 2015/184490 de 10/12/2015
Publicação automática da admissibilidade da fase nacional depositado via PCT . Tratado de cooperação em matéria de Patentes, conforme Instrução Normativa nº 02, de 06/06/2017 publicada na RPI nº 2422, de 06/06/2017.

---

(21) BR 11 2016 028287-6 A2

Código 1.3 - Notificação - Fase Nacional - PCT
(22) 01/06/2015
(30) 02/06/2014 US 14/294,015
(51) H04L 9/00 (2006.01), H04L 9/32 (2006.01)
(54) GERAÇÃO DE ASSINATURA DIGITAL SEMIDETERMINÍSTICA
(71) QUALCOMM INCORPORATED (US)
(72) BILLY BOB BRUMLEY
(85) 01/12/2016
(86) PCT US2015/033608 de 01/06/2015
(87) WO 2015/187591 de 10/12/2015
Publicação automática da admissibilidade da fase nacional depositado via PCT . Tratado de cooperação em matéria de Patentes, conforme Instrução Normativa nº 02, de 06/06/2017 publicada na RPI nº 2422, de 06/06/2017.

---

(21) BR 11 2016 028288-4 A2

Código 1.3 - Notificação - Fase Nacional - PCT
(22) 02/06/2015
(30) 03/06/2014 US 62/007322
(51) C07D 471/04 (2006.01), C07D 487/04 (2006.01), C07D 473/00 (2006.01), A61P 35/00 (2006.01), A61K 31/437 (2006.01), A61K 31/5025 (2006.01), A61K 31/519 (2006.01), A61K 31/52 (2006.01)
(54) ?COMPOSTO, COMPOSIÇÃO FARMACÊUTICA, MÉTODOS PARA TRATAMENTO DE UM INDIVÍDUO COM UMA DOENÇA OU CONDIÇÃO E PARA INIBIR A QUINASE, E, USO DE UM COMPOSTO?
(71) GILEAD SCIENCES, INC. (US)
(72) ZHIMIN DU, JUAN ARNALDO GUERRERO, JOSHUA AARON KAPLAN, JOHN EDWARD KNOX, JR., DEVAN NADUTHAMBI, BARTON W. PHILLIPS, CHANDRASEKAR VENKATARAMANI, PEIYUAN WANG, WILLIAM J. WATKINS, JEFF ZABLOCKI
(85) 01/12/2016
(86) PCT US2015/033769 de 02/06/2015
(87) WO 2015/187684 de 10/12/2015
Publicação automática da admissibilidade da fase nacional depositado via PCT . Tratado de cooperação em matéria de Patentes, conforme Instrução Normativa nº 02, de 06/06/2017 publicada na RPI nº 2422, de 06/06/2017.

---

(21) BR 11 2016 028293-0 A2

Código 1.3 - Notificação - Fase Nacional - PCT
(22) 22/04/2015
(30) 02/06/2014 US 62/006,813; 24/02/2015 US 14/629,892
(51) H04W 8/00 (2009.01), H04W 84/12 (2009.01), H04W 84/18 (2009.01)

(54) DETECÇÃO DE ELEMENTOS DE REDE EM REDES DE LIGAÇÃO DE DADOS ASSISTIDAS POR REDE DE IDENTIFICAÇÃO DE VIZINHANÇA (NAN)
(71) QUALCOMM INCORPORATED (US)
(72) ABHISHEK PRAMOD PATIL, SANTOSH PAUL ABRAHAM, GEORGE CHERIAN
(85) 01/12/2016
(86) PCT US2015/027106 de 22/04/2015
(87) WO 2015/187255 de 10/12/2015
Publicação automática da admissibilidade da fase nacional depositado via PCT . Tratado de cooperação em matéria de Patentes, conforme Instrução Normativa nº 02, de 06/06/2017 publicada na RPI nº 2422, de 06/06/2017.

---

(21) BR 11 2016 028294-9 A2

Código 1.3 - Notificação - Fase Nacional - PCT
(22) 03/06/2015
(30) 05/06/2014 US 62/008228
(51) B41J 2/175 (2006.01)
(54) MÓDULO DE FILTRO, E, IMPRESSORA DE JATO DE TINTA CONTÍNUO.
(71) VIDEOJET TECHNOLOGIES INC. (US)
(72) ROBERT SMITH, MICHAEL STAMP, PAUL KING
(85) 01/12/2016
(86) PCT US2015/033997 de 03/06/2015
(87) WO 2015/187839 de 10/12/2015
Publicação automática da admissibilidade da fase nacional depositado via PCT . Tratado de cooperação em matéria de Patentes, conforme Instrução Normativa nº 02, de 06/06/2017 publicada na RPI nº 2422, de 06/06/2017.

---

(21) BR 11 2016 028295-7 A2

Código 1.3 - Notificação - Fase Nacional - PCT
(22) 27/05/2015
(30) 06/06/2014 CN PCT/CN2014/079372; 15/10/2014 EP 14188970.9
(51) G05D 23/19 (2006.01), A21B 1/40 (2006.01), A47J 37/12 (2006.01)
(54) DISPOSITIVO DE COZIMENTO, MÉTODO, MÉTODO DE COZIMENTO, E, PROGRAMA DE COMPUTADOR
(71) KONINKLIJKE PHILIPS N.V. (NL)
(72) QING LI, BIN YIN
(85) 01/12/2016
(86) PCT EP2015/061670 de 27/05/2015
(87) WO 2015/185404 de 10/12/2015
Publicação automática da admissibilidade da fase nacional depositado via PCT . Tratado de cooperação em matéria de Patentes, conforme Instrução Normativa nº 02, de 06/06/2017 publicada na RPI nº 2422, de 06/06/2017.

---

(21) BR 11 2016 028296-5 A2

Código 1.3 - Notificação - Fase Nacional - PCT
(22) 28/05/2015

(30) 06/06/2014 US 62/008,605
(51) A61B 5/00 (2006.01), A61B 5/0205 (2006.01), A61B 5/0452 (2006.01), A61B 5/113 (2006.01), A61B 5/1455 (2006.01), G06F 19/00 (2011.01)
(54) SISTEMA DE MONITORAMENTO DO PACIENTE, MÉTODO PARA MONITORAMENTO DE PACIENTE, E, MÍDIA NÃO TRANSITÓRIA LEGÍVEL POR COMPUTADOR
(71) KONINKLIJKE PHILIPS N.V. (NL)
(72) VOLKER MANFRED HUBERT, WILHELM MEIER, BERND GÜNTER WERNER WILM, JOHANNES MARCUS JOSEF EDUARD BAUER, HARALD GREINER, BENEDIKT LATZ, GERHARD TIVIG, AXEL JOACHIM LANGE, VITOR MANUEL VICENTE ANTUNES, JOSEPH JAMES FRASSICA
(85) 01/12/2016
(86) PCT IB2015/054012 de 28/05/2015
(87) WO 2015/186027 de 10/12/2015
Publicação automática da admissibilidade da fase nacional depositado via PCT . Tratado de cooperação em matéria de Patentes, conforme Instrução Normativa nº 02, de 06/06/2017 publicada na RPI nº 2422, de 06/06/2017.

---

(21) BR 11 2016 028298-1 A2

Código 1.3 - Notificação - Fase Nacional - PCT
(22) 17/04/2015
(30) 02/06/2014 US 62/006,877; 20/03/2015 US 14/664,575
(51) H04W 72/04 (2009.01), H04W 88/04 (2009.01)
(54) DESCOBERTA DE CAPACIDADES DE MÚLTIPLOS SALTOS E ROTEAMENTO COM UMA BASE POR ENLACE
(71) QUALCOMM INCORPORATED (US)
(72) ETIENNE FRANCOIS CHAPONNIERE, JOHN EDWARD SMEE, PETER GAAL, TINGFANG JI
(85) 01/12/2016
(86) PCT US2015/026530 de 17/04/2015
(87) WO 2015/187251 de 10/12/2015
Publicação automática da admissibilidade da fase nacional depositado via PCT . Tratado de cooperação em matéria de Patentes, conforme Instrução Normativa nº 02, de 06/06/2017 publicada na RPI nº 2422, de 06/06/2017.

---

(21) BR 11 2016 028299-0 A2

Código 1.3 - Notificação - Fase Nacional - PCT
(22) 01/06/2015
(30) 02/06/2014 GB 1409799.2
(51) A01C 1/06 (2006.01), C05G 3/00 (2006.01), B29B 9/08 (2006.01), C05D 1/00 (2006.01), C05D 3/00 (2006.01), C05D 5/00 (2006.01), C05G 1/00 (2006.01), B01J 2/14 (2006.01)
(54) PRODUTO FERTILIZANTE NA FORMA DE GRÂNULOS
(71) SIRIUS MINERALS PLC (GB)
(72) STEVE FARNWORTH, MIKE EVANS, JIM EVANS, ROBERT MEAKIN
(85) 01/12/2016

(86) PCT GB2015/051592 de 01/06/2015
(87) WO 2015/185907 de 10/12/2015
Publicação automática da admissibilidade da fase nacional depositado via PCT . Tratado de cooperação em matéria de Patentes, conforme Instrução Normativa nº 02, de 06/06/2017 publicada na RPI nº 2422, de 06/06/2017.

---

(21) BR 11 2016 028301-5 A2

Código 1.3 - Notificação - Fase Nacional - PCT
(22) 29/04/2015
(30) 03/06/2014 US 62/007,266; 30/03/2015 US 14/673,487
(51) H04W 52/36 (2009.01)
(54) TÉCNICAS PARA REPORTAR ESPAÇO DE ENERGIA EM COMUNICAÇÕES SEM FIO DE CONECTIVIDADE MÚLTIPLA
(71) QUALCOMM INCORPORATED (US)
(72) WANSHI CHEN, PETER GAAL, JELENA DAMNJANOVIC
(85) 01/12/2016
(86) PCT US2015/028288 de 29/04/2015
(87) WO 2015/187267 de 10/12/2015
Publicação automática da admissibilidade da fase nacional depositado via PCT . Tratado de cooperação em matéria de Patentes, conforme Instrução Normativa nº 02, de 06/06/2017 publicada na RPI nº 2422, de 06/06/2017.

---

(21) BR 11 2016 028302-3 A2

Código 1.3 - Notificação - Fase Nacional - PCT
(22) 18/05/2015
(30) 06/06/2014 CN 201410251151.4
(51) H01R 12/75 (2011.01), H05K 1/18 (2006.01)
(54) BACKPLANE E DISPOSITIVO DE COMUNICAÇÕES
(71) HUAWEI TECHNOLOGIES CO., LTD. (CN)
(72) GUODONG ZHANG, JIAN ZHANG, JIANPING SHU
(85) 01/12/2016
(86) PCT CN2015/079196 de 18/05/2015
(87) WO 2015/184951 de 10/12/2015
Publicação automática da admissibilidade da fase nacional depositado via PCT . Tratado de cooperação em matéria de Patentes, conforme Instrução Normativa nº 02, de 06/06/2017 publicada na RPI nº 2422, de 06/06/2017.

---

(21) BR 11 2016 028305-8 A2

Código 1.3 - Notificação - Fase Nacional - PCT
(22) 19/05/2015
(30) 03/06/2014 US 62/007,313; 18/05/2015 US 14/715,324
(51) H04W 84/20 (2009.01)
(54) ESTABELECIMENTO DE TOPOLOGIA DE AGRUPAMENTO DE REDE CIENTE DE VIZINHO COM BASE NAS MEDIÇÕES DE PROXIMIDADE
(71) QUALCOMM INCORPORATED (US)
(72) ALIREZA RAISSINIA, SANTOSH PAUL ABRAHAM, CARLOS HORACIO ALDANA

(85) 01/12/2016
(86) PCT US2015/031636 de 19/05/2015
(87) WO 2015/187360 de 10/12/2015
Publicação automática da admissibilidade da fase nacional depositado via PCT . Tratado de cooperação em matéria de Patentes, conforme Instrução Normativa nº 02, de 06/06/2017 publicada na RPI nº 2422, de 06/06/2017.

---

(21) BR 11 2016 028307-4 A2

Código 1.3 - Notificação - Fase Nacional - PCT
(22) 03/06/2015
(30) 04/06/2014 EP 14171202.6
(51) C07C 267/00 (2006.01), C08K 5/29 (2006.01), C08L 75/06 (2006.01), C08G 18/02 (2006.01), C08G 18/81 (2006.01)
(54) PROCESSO PARA A PRODUÇÃO DEPROCESSO PARA A PRODUÇÃO DE BIS[3-ISOPROPENIL-A, A-DIMETILBENZIL] CARBODIIMIDA; ESTABILIZADOR; PROCESSO PARA A PRODUÇÃO DE POLIURETANOS; E USO DE BIS[3- ISOPROPENIL-A, A-DIMETILBENZIL]CARBODIIMIDA
(71) RHEIN CHEMIE RHEINAU GMBH (DE)
(72) WILHELM LAUFER, MARTINA SCHÖNHABER, ARMIN ECKERT, OLIVER HERD, ROLF SPERBER
(85) 01/12/2016
(86) PCT EP2015/062410 de 03/06/2015
(87) WO 2015/185645 de 10/12/2015
Publicação automática da admissibilidade da fase nacional depositado via PCT . Tratado de cooperação em matéria de Patentes, conforme Instrução Normativa nº 02, de 06/06/2017 publicada na RPI nº 2422, de 06/06/2017.

---

(21) BR 11 2016 028308-2 A2

Código 1.3 - Notificação - Fase Nacional - PCT
(22) 01/06/2015
(30) 03/06/2014 US 62/007,316; 29/05/2015 US 14/726,254
(51) H04W 12/06 (2009.01), H04W 52/02 (2009.01), H04W 84/12 (2009.01), H04L 29/06 (2006.01)
(54) SISTEMAS, MÉTODO E EQUIPAMENTO PARA AUTENTICAÇÃO DURANTE CONFIGURAÇÃO DE LINK INICIAL RÁPIDO
(71) QUALCOMM INCORPORATED (US)
(72) LUIZA TIMARIU, GEORGE CHERIAN, ABHISHEK PRAMOD PATIL, SANTOSH PAUL ABRAHAM
(85) 01/12/2016
(86) PCT US2015/033527 de 01/06/2015
(87) WO 2015/187554 de 10/12/2015
Publicação automática da admissibilidade da fase nacional depositado via PCT . Tratado de cooperação em matéria de Patentes, conforme Instrução Normativa nº 02, de 06/06/2017 publicada na RPI nº 2422, de 06/06/2017.

---

(21) BR 11 2016 028309-0 A2

Código 1.3 - Notificação - Fase Nacional - PCT

(22) 09/09/2015
(30) 09/09/2014 EP 14306385.7
(51) A61K 9/00 (2006.01), A61K 47/20 (2006.01), A61K 31/00 (2006.01)
(54) COMPOSIÇÃO VETERINÁRIA PARENTERAL E KIT PARA USO VETERINÁRIO
(71) CEVA SANTE ANIMALE (FR)
(72) FLORENCE GUIMBERTEAU, ANNE GENETEAU, JÉRÔME GUYONNET
(85) 01/12/2016
(86) PCT EP2015/070539 de 09/09/2015
(87) WO 2016/038059 de 17/03/2016
Publicação automática da admissibilidade da fase nacional depositado via PCT . Tratado de cooperação em matéria de Patentes, conforme Instrução Normativa nº 02, de 06/06/2017 publicada na RPI nº 2422, de 06/06/2017.

---

(21) BR 11 2016 028310-4 A2

Código 1.3 - Notificação - Fase Nacional - PCT
(22) 03/06/2015
(30) 04/06/2014 GB 1409926.1
(51) E04C 2/32 (2006.01), E04C 2/08 (2006.01), E04C 2/34 (2006.01)
(54) ELEMENTO ESTRUTURAL
(71) TRISTAN MELLAND (ZA)
(72) TRISTAN MELLAND
(85) 01/12/2016
(86) PCT GB2015/051620 de 03/06/2015
(87) WO 2015/185925 de 10/12/2015
Publicação automática da admissibilidade da fase nacional depositado via PCT . Tratado de cooperação em matéria de Patentes, conforme Instrução Normativa nº 02, de 06/06/2017 publicada na RPI nº 2422, de 06/06/2017.

---

(21) BR 11 2016 028311-2 A2

Código 1.3 - Notificação - Fase Nacional - PCT
(22) 04/05/2015
(30) 03/06/2014 US 62/007,405; 17/11/2014 US 14/543,492
(51) H04W 12/08 (2009.01)
(54) GERENCIAMENTO DE ESTABELECIMENTO DE ASSINATURA DE UE
(71) QUALCOMM INCORPORATED (US)
(72) GAVIN BERNARD HORN, STEFANO FACCIN
(85) 01/12/2016
(86) PCT US2015/029026 de 04/05/2015
(87) WO 2015/187288 de 10/12/2015
Publicação automática da admissibilidade da fase nacional depositado via PCT . Tratado de cooperação em matéria de Patentes, conforme Instrução Normativa nº 02, de 06/06/2017 publicada na RPI nº 2422, de 06/06/2017.

---

(21) BR 11 2016 028313-9 A2

Código 1.3 - Notificação - Fase Nacional - PCT
(22) 03/06/2015

(30) 03/06/2014 US 62/007,113; 02/06/2015 US 14/728,859
(51) H04W 74/08 (2009.01)
(54) TRANSMISSÃO E RECEPÇÃO DE CET PROTEGIDA
(71) QUALCOMM INCORPORATED (US)
(72) TAO LUO, PETER GAAL, WANSHI CHEN, ALEKSANDAR DAMNJANOVIC, YONGBIN WEI, DURGA PRASAD MALLADI, HAO XU, MADHAVAN SRINIVASAN VAJAPEYAM, SRINIVAS YERRAMALLI
(85) 01/12/2016
(86) PCT US2015/033941 de 03/06/2015
(87) WO 2015/187804 de 10/12/2015
Publicação automática da admissibilidade da fase nacional depositado via PCT . Tratado de cooperação em matéria de Patentes, conforme Instrução Normativa nº 02, de 06/06/2017 publicada na RPI nº 2422, de 06/06/2017.

---

(21) BR 11 2016 028314-7 A2

Código 1.3 - Notificação - Fase Nacional - PCT
(22) 01/06/2015
(30) 03/06/2014 SE 1450673-7
(51) F04D 15/00 (2006.01), F04D 15/02 (2006.01), F04D 29/70 (2006.01), F04D 7/04 (2006.01)
(54) MÉTODO PARA CONTROLE DE UMA DISPOSIÇÃO DE BOMBA
(71) XYLEM IP MANAGEMENT S.À R.L. (LU)
(72) ALEXANDER FULLEMANN
(85) 01/12/2016
(86) PCT IB2015/054145 de 01/06/2015
(87) WO 2015/186046 de 10/12/2015
Publicação automática da admissibilidade da fase nacional depositado via PCT . Tratado de cooperação em matéria de Patentes, conforme Instrução Normativa nº 02, de 06/06/2017 publicada na RPI nº 2422, de 06/06/2017.

---

(21) BR 11 2016 028315-5 A2

Código 1.3 - Notificação - Fase Nacional - PCT
(22) 02/06/2015
(30) 03/06/2014 IB PCT/IB2014/061901
(51) C07D 403/12 (2006.01), C07D 401/14 (2006.01), C07D 405/14 (2006.01), C07D 231/40 (2006.01), C07D 401/06 (2006.01), C07D 401/12 (2006.01), C07D 405/12 (2006.01), C07D 413/12 (2006.01), C07D 471/04 (2006.01), A61K 31/415 (2006.01), A61K 31/4155 (2006.01), A61K 31/4439 (2006.01), A61P 3/10 (2006.01), A61P 9/00 (2006.01), A61P 15/00 (2006.01), A61P 25/00 (2006.01), A61P 35/00 (2006.01)
(54) COMPOSTOS DE PIRAZOL E SEU USO COMO BLOQUEADORES DO CANAL DE CÁLCIO DO TIPO T
(71) ACTELION PHARMACEUTICALS LIMITED (CH)
(72) ROMAIN SIEGRIST, BIBIA HEIDMANN, SIMON STAMM, JOHN GATFIELD, OLIVIER BEZENCON
(85) 01/12/2016

(86) PCT IB2015/054164 de 02/06/2015
(87) WO 2015/186056 de 10/12/2015
Publicação automática da admissibilidade da fase nacional depositado via PCT . Tratado de cooperação em matéria de Patentes, conforme Instrução Normativa nº 02, de 06/06/2017 publicada na RPI nº 2422, de 06/06/2017.

---

(21) BR 11 2016 028316-3 A2

Código 1.3 - Notificação - Fase Nacional - PCT
(22) 29/05/2015
(30) 02/06/2014 IN 1456/DEL/2014; 30/06/2014 IN 1737/DEL/2014; 30/12/2014 IN 4002/DEL/2014
(51) A61P 17/10 (2006.01), A61K 31/07 (2006.01), A61K 9/48 (2006.01), A61K 31/203 (2006.01)
(54) COMPOSIÇÃO FARMACÊUTICA ORAL DE ISOTRETINOINA, SEU PROCESSO DE PREPARAÇÃO E MÉTODO DE TRATAMENTO
(71) SUN PHARMACEUTICAL INDUSTRIES LIMITED (IN)
(72) RATHINASABAPATHY VENKATESHWARAN, SUMIT MADAN, HARISH KUMAR MADAN, RAVI KOCHHAR, SIMON SANTOSH JENA, RAJESH RAO, ANUJ KUMAR FANDA, ROMI BARAT SINGH
(85) 01/12/2016
(86) PCT IB2015/054088 de 29/05/2015
(87) WO 2015/186039 de 10/12/2015
Publicação automática da admissibilidade da fase nacional depositado via PCT . Tratado de cooperação em matéria de Patentes, conforme Instrução Normativa nº 02, de 06/06/2017 publicada na RPI nº 2422, de 06/06/2017.

---

(21) BR 11 2016 028317-1 A2

Código 1.3 - Notificação - Fase Nacional - PCT
(22) 07/05/2015
(30) 05/06/2014 GB 1410008.5
(51) B65H 19/18 (2006.01), B65H 23/188 (2006.01)
(54) CONJUNTO DE ALIMENTAÇÃO DE PAPEL DE FILTRO, APARELHO DE FABRICAÇÃO DE ARTIGOS DE FUMAR, MÉTODO DE MONTAGEM DE ARTIGOS DE FUMAR E ARTIGO DE FUMAR
(71) BRITISH AMERICAN TOBACCO (INVESTMENTS) LIMITED (GB)
(72) ANDREW BRAY
(85) 01/12/2016
(86) PCT GB2015/051344 de 07/05/2015
(87) WO 2015/185887 de 10/12/2015
Publicação automática da admissibilidade da fase nacional depositado via PCT . Tratado de cooperação em matéria de Patentes, conforme Instrução Normativa nº 02, de 06/06/2017 publicada na RPI nº 2422, de 06/06/2017.

---

(21) BR 11 2016 028318-0 A2

Código 1.3 - Notificação - Fase Nacional - PCT
(22) 03/06/2015
(30) 03/06/2014 EP 14170913.9

(51) A61F 13/539 (2006.01), A61F 13/15 (2006.01)
(54) ELEMENTO ABSORVENTE PARA ARTIGOS ABSORVENTES DESCARTÁVEIS TENDO UMA CAMADA DE CAPTURA INTEGRADA
(71) THE PROCTER & GAMBLE COMPANY (US)
(72) MARIANGELA CAPUTI, NORBERT MATTHIAS STELZER, MICHELE MAZZEO, CAROLA ELKE BEATRICE KRIPPNER, GERARD A. VIENS, CHRISTOPHER PHILIP BEWICK- SONNTAG, REMO BELUCCI
(85) 01/12/2016
(86) PCT US2015/033919 de 03/06/2015
(87) WO 2015/187789 de 10/12/2015
Publicação automática da admissibilidade da fase nacional depositado via PCT . Tratado de cooperação em matéria de Patentes, conforme Instrução Normativa nº 02, de 06/06/2017 publicada na RPI nº 2422, de 06/06/2017.

---

(21) BR 11 2016 028320-1 A2

Código 1.3 - Notificação - Fase Nacional - PCT
(22) 05/06/2015
(30) 06/06/2014 US 62/008,677
(51) A61F 13/537 (2006.01), D04H 1/4391 (2012.01), D04H 1/46 (2006.01)
(54) NÃO TECIDOS À BASE DE FIBRA TÊXTIL CARDADA
(71) THE PROCTER & GAMBLE COMPANY (US)
(72) GERARD A. VIENS, STEPHEN LEBEUF HARDIE, EDWARD PAUL CARLIN, RONDA LYNN GLASSMEYER
(85) 01/12/2016
(86) PCT US2015/034337 de 05/06/2015
(87) WO 2015/188032 de 10/12/2015
Publicação automática da admissibilidade da fase nacional depositado via PCT . Tratado de cooperação em matéria de Patentes, conforme Instrução Normativa nº 02, de 06/06/2017 publicada na RPI nº 2422, de 06/06/2017.

---

(21) BR 11 2016 028321-0 A2

Código 1.3 - Notificação - Fase Nacional - PCT
(22) 03/06/2015
(30) 03/06/2014 US 62/006,926
(51) A01N 43/56 (2006.01), A01N 25/00 (2006.01), A01P 3/00 (2006.01)
(54) MÉTODO, COMPOSIÇÃO DE REVESTIMENTO, PROPÁGULO, KIT
(71) E. I. DU PONT DE NEMOURS AND COMPANY (US)
(72) DOUGLAS ROBERT ANTON, WAIFONG LIEW ANTON, OWEN C. COMPTON, ERIC P. HOLOWKA
(85) 01/12/2016
(86) PCT US2015/033918 de 03/06/2015
(87) WO 2015/187788 de 10/12/2015
Publicação automática da admissibilidade da fase nacional depositado via PCT . Tratado de cooperação em matéria de Patentes, conforme Instrução Normativa nº 02, de 06/06/2017 publicada na RPI nº 2422, de 06/06/2017.

(21) BR 11 2016 028322-8 A2

Código 1.3 - Notificação - Fase Nacional - PCT
(22) 01/06/2015
(30) 06/06/2014 JP 2014-117770
(51) C08F 2/44 (2006.01), B41J 2/01 (2006.01), B41M 5/00 (2006.01), B41M 5/50 (2006.01), B41M 5/52 (2006.01), C09D 11/30 (2014.01)
(54) COMPOSIÇÃO FOTOPOLIMERIZÁVEL, TINTA FOTOPOLIMERIZÁVEL, RECIPIENTE DE COMPOSIÇÃO, MÉTODO DE FORMAÇÃO DE IMAGEM OU PRODUTO CURADO, DISPOSITIVO DE FORMAÇÃO DE IMAGEM OU PRODUTO CURADO, E IMAGEM OU PRODUTO CURADO
(71) RICOH COMPANY, LTD. (JP)
(72) TAKAO HIRAOKA
(85) 01/12/2016
(86) PCT JP2015/002764 de 01/06/2015
(87) WO 2015/186340 de 10/12/2015
Publicação automática da admissibilidade da fase nacional depositado via PCT . Tratado de cooperação em matéria de Patentes, conforme Instrução Normativa nº 02, de 06/06/2017 publicada na RPI nº 2422, de 06/06/2017.

(21) BR 11 2016 028323-6 A2

Código 1.3 - Notificação - Fase Nacional - PCT
(22) 29/05/2015
(30) 03/06/2014 GB 1409834.7
(51) B65D 41/34 (2006.01)
(54) FECHAMENTO PARA RECIPIENTE, BANDA DE INDICAÇÃO DE VIOLAÇÃO, COMBINAÇÃO E MÉTODO
(71) OBRIST CLOSURES SWITZERLAND GMBH (CH)
(72) LINO DREYER, SEBASTIEN CEDRIC WIDMER
(85) 01/12/2016
(86) PCT EP2015/062035 de 29/05/2015
(87) WO 2015/185465 de 10/12/2015
Publicação automática da admissibilidade da fase nacional depositado via PCT . Tratado de cooperação em matéria de Patentes, conforme Instrução Normativa nº 02, de 06/06/2017 publicada na RPI nº 2422, de 06/06/2017.

(21) BR 11 2016 028324-4 A2

Código 1.3 - Notificação - Fase Nacional - PCT
(22) 05/06/2015
(30) 06/06/2014 EP 14171551.6
(51) A61M 15/00 (2006.01)
(54) INALADOR DE PÓ SECO ACIONADO PELA RESPIRAÇÃO
(71) RIJKSUNIVERSITEIT GRONINGEN (NL)
(72) ANNE HAAIJE DE BOER, PAUL HAGEDOORN, HENDERIK WILLEM FRIJLINK
(85) 01/12/2016
(86) PCT NL2015/050413 de 05/06/2015
(87) WO 2015/187025 de 10/12/2015

Publicação automática da admissibilidade da fase nacional depositado via PCT . Tratado de cooperação em matéria de Patentes, conforme Instrução Normativa nº 02, de 06/06/2017 publicada na RPI nº 2422, de 06/06/2017.

---

(21) BR 11 2016 028325-2 A2

Código 1.3 - Notificação - Fase Nacional - PCT
(22) 02/06/2015
(30) 02/06/2014 US 62/006,320; 20/01/2015 US 62/105,327
(51) G05B 19/042 (2006.01)
(54) SISTEMA DE INTERPOSIÇÃO UNIVERSAL I/O
(71) PHOENIX CONTACT DEVELOPMENT AND MANUFACTURING, INC (US)
(72) CRAIG ALAN BRODBECK, MICHAEL ANTHONY CORRELL, TALON COE KEPHART, BRIAN ANTHONY LINTON, DAVIS MATHEWS, MATTHEW JOHN WYNN, STEPHEN CRAIG KLINGER
(85) 01/12/2016
(86) PCT US2015/033774 de 02/06/2015
(87) WO 2015/187687 de 10/12/2015
Publicação automática da admissibilidade da fase nacional depositado via PCT . Tratado de cooperação em matéria de Patentes, conforme Instrução Normativa nº 02, de 06/06/2017 publicada na RPI nº 2422, de 06/06/2017.

---

(21) BR 11 2016 028327-9 A2

Código 1.3 - Notificação - Fase Nacional - PCT
(22) 28/05/2015
(30) 04/06/2014 IT BO2014A000324
(51) E21D 11/22 (2006.01), E21D 11/24 (2006.01)
(54) DISPOSITIVO PARA CONECTAR ELEMENTOS ESTRUTURAIS DE NERVURAS E ESTRUTURAS RETICULARES
(71) OFFICINE MACCAFERRI ITALIA S.R.L. (IT)
(72) CRISTIANO BONOMI
(85) 02/12/2016
(86) PCT IB2015/054023 de 28/05/2015
(87) WO 2015/186029 de 10/12/2015
Publicação automática da admissibilidade da fase nacional depositado via PCT . Tratado de cooperação em matéria de Patentes, conforme Instrução Normativa nº 02, de 06/06/2017 publicada na RPI nº 2422, de 06/06/2017.

---

(21) BR 11 2016 028329-5 A2

Código 1.3 - Notificação - Fase Nacional - PCT
(22) 02/06/2015
(30) 04/06/2014 FR 1455067
(51) C03C 17/245 (2006.01), C03C 17/34 (2006.01), E06B 3/66 (2006.01)
(54) VIDRAÇA PARA PROTEÇÃO SOLAR MUNIDA COM REVESTIMENTOS DE CAMADAS FINAS
(71) SAINT-GOBAIN GLASS FRANCE (FR)
(72) ALEXANDRE MAILLET
(85) 02/12/2016

(86) PCT FR2015/051452 de 02/06/2015
(87) WO 2015/185849 de 10/12/2015
Publicação automática da admissibilidade da fase nacional depositado via PCT . Tratado de cooperação em matéria de Patentes, conforme Instrução Normativa nº 02, de 06/06/2017 publicada na RPI nº 2422, de 06/06/2017.

---

(21) BR 11 2016 028331-7 A2

Código 1.3 - Notificação - Fase Nacional - PCT
(22) 01/05/2015
(30) 05/06/2014 US 62/008,209; 30/04/2015 US 14/700,423
(51) H04W 16/14 (2009.01), H04W 88/02 (2009.01)
(54) MÉTODO E EQUIPAMENTOS PARA ACESSO DE ESPECTRO COMPARTILHADO
(71) QUALCOMM INCORPORATED (US)
(72) DURGA PRASAD MALLADI, DEAN ROBERT BRENNER, JOHN WALTER KUZIN, PETER GAAL
(85) 02/12/2016
(86) PCT US2015/028722 de 01/05/2015
(87) WO 2015/187282 de 10/12/2015
Publicação automática da admissibilidade da fase nacional depositado via PCT . Tratado de cooperação em matéria de Patentes, conforme Instrução Normativa nº 02, de 06/06/2017 publicada na RPI nº 2422, de 06/06/2017.

---

(21) BR 11 2016 028332-5 A2

Código 1.3 - Notificação - Fase Nacional - PCT
(22) 11/06/2014
(51) D05B 19/16 (2006.01), D05B 21/00 (2006.01)
(54) SISTEMA DE POSICIONAMENTO PARA MÁQUINA DE COSTURA CONTROLADA POR COMPUTADOR INTEGRADO A UM DISPOSITIVO DE PROCESSAMENTO E MÉTODO DE POSICIONAMENTO RESPECTIVO
(71) ORISOL ASIA LTD (TW)
(72) JAKOV MAKOVER, BAR COCHVA MARDIX, YAACOV SADEH
(85) 02/12/2016
(86) PCT CN2014/079661 de 11/06/2014
(87) WO 2015/188328 de 17/12/2015
Publicação automática da admissibilidade da fase nacional depositado via PCT . Tratado de cooperação em matéria de Patentes, conforme Instrução Normativa nº 02, de 06/06/2017 publicada na RPI nº 2422, de 06/06/2017.

---

(21) BR 11 2016 028336-8 A2

Código 1.3 - Notificação - Fase Nacional - PCT
(22) 13/11/2015
(30) 15/12/2014 CN PCT/CN2014/093863
(51) H04W 36/00 (2009.01)
(54) MÉTODO E APARELHO DE PROCESSAMENTO PARA IMPLANTAR COMUNICAÇÃO DE ALTA FREQUÊNCIA, E DISPOSITIVO
(71) HUAWEI TECHNOLOGIES CO., LTD. (CN)

(72) SAINAN LI, HUANG HUANG
(85) 02/12/2016
(86) PCT CN2015/094582 de 13/11/2015
(87) WO 2016/095637 de 23/06/2016
Publicação automática da admissibilidade da fase nacional depositado via PCT . Tratado de cooperação em matéria de Patentes, conforme Instrução Normativa nº 02, de 06/06/2017 publicada na RPI nº 2422, de 06/06/2017.

---

(21) BR 11 2016 028339-2 A2

Código 1.3 - Notificação - Fase Nacional - PCT
(22) 03/06/2015
(30) 04/06/2014 FR 1455078
(51) E21B 47/00 (2006.01)
(54) MÉTODO E SISTEMA PARA OPERAÇÃO E MONITORAMENTO DE UM POÇO PARA EXTRAÇÃO OU ARMAZENAGEM DE FLUIDO.
(71) ENGIE (FR)
(72) EMELINE DROUET, LOUIS GORINTIN
(85) 02/12/2016
(86) PCT FR2015/051469 de 03/06/2015
(87) WO 2015/185859 de 10/12/2015
Publicação automática da admissibilidade da fase nacional depositado via PCT . Tratado de cooperação em matéria de Patentes, conforme Instrução Normativa nº 02, de 06/06/2017 publicada na RPI nº 2422, de 06/06/2017.

---

(21) BR 11 2016 028340-6 A2

Código 1.3 - Notificação - Fase Nacional - PCT
(22) 04/06/2015
(30) 06/06/2014 IT MO2014A000165
(51) E02F 9/20 (2006.01), E02F 9/22 (2006.01)
(54) SISTEMA PARA A COORDENAÇÃO DA DIREÇÃO DE DESLOCAMENTO DE UMA MÁQUINA HIDRÁULICA COM A POSIÇÃO DO OPERADOR
(71) CNH INDUSTRIAL ITALIA S.P.A. (IT)
(72) FRANCESCO CHIOCCOLA
(85) 02/12/2016
(86) PCT EP2015/062521 de 04/06/2015
(87) WO 2015/185699 de 10/12/2015
Publicação automática da admissibilidade da fase nacional depositado via PCT . Tratado de cooperação em matéria de Patentes, conforme Instrução Normativa nº 02, de 06/06/2017 publicada na RPI nº 2422, de 06/06/2017.

---

(21) BR 11 2016 028344-9 A2

Código 1.3 - Notificação - Fase Nacional - PCT
(22) 11/06/2015
(30) 01/07/2014 EP 14175181.8
(51) B32B 17/10 (2006.01), B60J 1/08 (2006.01), H05B 3/12 (2006.01), H05B 3/26 (2006.01), H05B 3/84 (2006.01), H05B 3/86 (2006.01), C03C 27/12 (2006.01)

(54) PAINEL LATERAL LAMINADO AQUECÍVEL
(71) SAINT-GOBAIN GLASS FRANCE (FR)
(72) MARCEL KLEIN, BERNHARD REUL, BERND STELLING
(85) 02/12/2016
(86) PCT EP2015/063043 de 11/06/2015
(87) WO 2016/000927 de 07/01/2016
Publicação automática da admissibilidade da fase nacional depositado via PCT . Tratado de cooperação em matéria de Patentes, conforme Instrução Normativa nº 02, de 06/06/2017 publicada na RPI nº 2422, de 06/06/2017.

---

(21) BR 11 2016 028345-7 A2

Código 1.3 - Notificação - Fase Nacional - PCT
(22) 09/06/2015
(30) 13/06/2014 CN PCT/CN2014/079834
(51) C07D 471/04 (2006.01)
(54) COMPOSTO, COMPOSIÇÃO FARMACÊUTICA, MÉTODOS PARA INIBIR AGREGAÇÃO DE TAU EM UM MAMÍFERO E PARA AVALIAR DEPÓSITOS DE TAU EM UM PACIENTE, E, USO DE UM COMPOSTO.
(71) MERCK SHARP & DOHME CORP. (US)
(72) ABBAS M. WALJI, ERIC HOSTETLER, THOMAS GRESHOCK, JING LI, KEITH P. MOORE, IDRISS BENNACEF, JAMES MULHEARN, HAROLD SELNICK, YAODE WANG, KUN YANG, JIANMIN FU
(85) 02/12/2016
(86) PCT US2015/034794 de 09/06/2015
(87) WO 2015/191506 de 17/12/2015
Publicação automática da admissibilidade da fase nacional depositado via PCT . Tratado de cooperação em matéria de Patentes, conforme Instrução Normativa nº 02, de 06/06/2017 publicada na RPI nº 2422, de 06/06/2017.

---

(21) BR 11 2016 028347-3 A2

Código 1.3 - Notificação - Fase Nacional - PCT
(22) 03/06/2015
(30) 03/06/2014 FR 1455017
(51) F01D 5/30 (2006.01), F01D 11/00 (2006.01)
(54) ROTOR PARA TURBOMÁQUINA QUE COMPREENDE PÁS COM PLATAFORMAS ADICIONAIS
(71) SAFRAN AIRCRAFT ENGINES (FR)
(72) NICOLAS TRAPPIER, ANTOINE JEAN-PHILIPPE BEAUJARD
(85) 02/12/2016
(86) PCT FR2015/051471 de 03/06/2015
(87) WO 2015/185860 de 10/12/2015
Publicação automática da admissibilidade da fase nacional depositado via PCT . Tratado de cooperação em matéria de Patentes, conforme Instrução Normativa nº 02, de 06/06/2017 publicada na RPI nº 2422, de 06/06/2017.

---

(21) BR 11 2016 028349-0 A2

Código 1.3 - Notificação - Fase Nacional - PCT

(22) 09/06/2015
(30) 11/06/2014 EP 14171938.5
(51) B05C 7/04 (2006.01), B01J 37/02 (2006.01), F01N 3/28 (2006.01)
(54) APARELHO APRESENTADO PARA REVESTIR SUBSTRATOS, E, USO DO APARELHO
(71) UMICORE AG & CO. KG (DE)
(72) STÉPHANE MASSON
(85) 02/12/2016
(86) PCT EP2015/062767 de 09/06/2015
(87) WO 2015/189171 de 17/12/2015
Publicação automática da admissibilidade da fase nacional depositado via PCT . Tratado de cooperação em matéria de Patentes, conforme Instrução Normativa nº 02, de 06/06/2017 publicada na RPI nº 2422, de 06/06/2017.

---

(21) BR 11 2016 028350-3 A2

Código 1.3 - Notificação - Fase Nacional - PCT
(22) 03/06/2015
(30) 04/06/2014 US 62/007,717
(51) A61K 8/35 (2006.01), A61K 8/37 (2006.01)
(54) ?MÉTODO PARA ENCAPSULAR MATERIAL BIOLÓGICO, MICROESFERA DE HIDROGEL TRIDIMENSIONAL E COMPOSIÇÃO PARA TRANSPLANTE EM UM INDIVÍDUO?
(71) LIKARDA, LLC (US)
(72) KARTHIK RAMACHANDRAN, STEPHEN MICHAEL HARRINGTON
(85) 02/12/2016
(86) PCT US2015/034041 de 03/06/2015
(87) WO 2015/187862 de 10/12/2015
Publicação automática da admissibilidade da fase nacional depositado via PCT . Tratado de cooperação em matéria de Patentes, conforme Instrução Normativa nº 02, de 06/06/2017 publicada na RPI nº 2422, de 06/06/2017.

---

(21) BR 11 2016 028351-1 A2

Código 1.3 - Notificação - Fase Nacional - PCT
(22) 01/06/2015
(30) 05/06/2014 FR 1455091
(51) B25J 19/00 (2006.01)
(54) DISPOSITIVO PARA PRÉ-POSICIONAMENTO E AFIXAÇÃO REMOVÍVEL DE MEMBROS ARTICULADOS DE UM ROBÔ HUMANOIDE
(71) SOFTBANK ROBOTICS EUROPE (FR)
(72) LUDOVIC HOUCHU, FABIEN MUGNIER, VINCENT CLERC
(85) 02/12/2016
(86) PCT EP2015/062070 de 01/06/2015
(87) WO 2015/185474 de 10/12/2015
Publicação automática da admissibilidade da fase nacional depositado via PCT . Tratado de cooperação em matéria de Patentes, conforme Instrução Normativa nº 02, de 06/06/2017 publicada na RPI nº 2422, de 06/06/2017.

(21) BR 11 2016 028352-0 A2

Código 1.3 - Notificação - Fase Nacional - PCT
(22) 05/06/2015
(30) 05/06/2014 EP 14305849.3
(51) G05D 1/02 (2006.01), G01S 15/89 (2006.01), G01S 15/93 (2006.01)
(54) MÉTODO PARA A DETERMINAÇÃO, POR UM COMPUTADOR A BORDO DE UM ROBÔ AUTÔNOMO, DE UM MAPA DE PIXELS DA PROBABILIDADE DE PELO MENOS UM DE AUSÊNCIA E PRESENÇA DE UM OBSTÁCULO, ROBÔ AUTÔNOMO E PRODUTO DE PROGRAMA DE COMPUTADOR
(71) SOFTBANK ROBOTICS EUROPE (FR)
(72) NICOLAS GARCIA, LUCAS SOUCHET
(85) 02/12/2016
(86) PCT EP2015/062611 de 05/06/2015
(87) WO 2015/185741 de 10/12/2015
Publicação automática da admissibilidade da fase nacional depositado via PCT . Tratado de cooperação em matéria de Patentes, conforme Instrução Normativa nº 02, de 06/06/2017 publicada na RPI nº 2422, de 06/06/2017.

(21) BR 11 2016 028353-8 A2

Código 1.3 - Notificação - Fase Nacional - PCT
(22) 05/06/2015
(30) 05/06/2014 FR 1455098
(51) G01S 17/46 (2006.01), G01S 17/93 (2006.01), G01B 11/25 (2006.01), G05D 1/02 (2006.01)
(54) DISPOSITIVO PARA DETECTAR UM OBSTÁCULO POR MEIO DA INTERSECÇÃO DE PLANOS E MÉTODO DE DETECÇÃO USANDO TAL DISPOSITIVO
(71) SOFTBANK ROBOTICS EUROPE (FR)
(72) BRUNO MAISONNIER, JÖRG ZIEGLER, VINCENT CLERC, NICOLAS GARCIA
(85) 02/12/2016
(86) PCT EP2015/062622 de 05/06/2015
(87) WO 2015/185749 de 10/12/2015
Publicação automática da admissibilidade da fase nacional depositado via PCT . Tratado de cooperação em matéria de Patentes, conforme Instrução Normativa nº 02, de 06/06/2017 publicada na RPI nº 2422, de 06/06/2017.

(21) BR 11 2016 028357-0 A2

Código 1.3 - Notificação - Fase Nacional - PCT
(22) 05/06/2015
(30) 05/06/2014 EP 14305850.1
(51) B25J 9/16 (2006.01), B25J 11/00 (2006.01)
(54) ROBÔ HUMANOIDE COM CAPACIDADES DE EVITAR COLISÃO E RECUPERAÇÃO DE TRAJETÓRIA
(71) SOFTBANK ROBOTICS EUROPE (FR)
(72) SÉBASTIEN DALIBARD, ALDENIS GARCIA, CYRILLE COLLETTE,

NICOLAS GARCIA, LUCAS SOUCHET
(85) 02/12/2016
(86) PCT EP2015/062603 de 05/06/2015
(87) WO 2015/185738 de 10/12/2015
Publicação automática da admissibilidade da fase nacional depositado via PCT . Tratado de cooperação em matéria de Patentes, conforme Instrução Normativa nº 02, de 06/06/2017 publicada na RPI nº 2422, de 06/06/2017.

---

(21) BR 11 2016 028358-9 A2

Código 1.3 - Notificação - Fase Nacional - PCT
(22) 07/07/2014
(51) E21B 49/00 (2006.01), G01V 5/04 (2006.01), E21B 47/26 (2012.01)
(54) MÉTODO E SISTEMA PARA A IDENTIFICAÇÃO DE ESCAMA, E, MÉTODO PARA A IDENTIFICAÇÃO E TRATAMENTO DE ESCAMA.
(71) HALLIBURTON ENERGY SERVICES, INC. (US)
(72) QUINTILIO VASQUEZ
(85) 02/12/2016
(86) PCT US2014/045518 de 07/07/2014
(87) WO 2016/007117 de 14/01/2016
Publicação automática da admissibilidade da fase nacional depositado via PCT . Tratado de cooperação em matéria de Patentes, conforme Instrução Normativa nº 02, de 06/06/2017 publicada na RPI nº 2422, de 06/06/2017.

---

(21) BR 11 2016 028360-0 A2

Código 1.3 - Notificação - Fase Nacional - PCT
(22) 05/06/2015
(30) 05/06/2014 EP 14305848.5
(51) B25J 9/16 (2006.01)
(54) DETECÇÃO DE COLISÃO
(71) SOFTBANK ROBOTICS EUROPE (FR)
(72) SÉBASTIEN DALIBARD, DAVID GOUAILLIER
(85) 02/12/2016
(86) PCT EP2015/062539 de 05/06/2015
(87) WO 2015/185710 de 10/12/2015
Publicação automática da admissibilidade da fase nacional depositado via PCT . Tratado de cooperação em matéria de Patentes, conforme Instrução Normativa nº 02, de 06/06/2017 publicada na RPI nº 2422, de 06/06/2017.

---

(21) BR 11 2016 028361-9 A2

Código 1.3 - Notificação - Fase Nacional - PCT
(22) 03/06/2015
(30) 04/06/2014 US 14/296,117
(51) G01S 5/02 (2010.01), G01C 21/20 (2006.01)
(54) INCERTEZA NA POSIÇÃO DE DISPOSITIVO MÓVEL COM BASE EM UMA MEDIDA DE IMPEDIMENTO POTENCIAL DE UMA TRAJETÓRIA ESTIMADA
(71) QUALCOMM INCORPORATED (US)

(72) HUI CHAO, SAMEERA PODURI, PAYAM PAKZAD, AYMAN FAWZY NAGUIB
(85) 02/12/2016
(86) PCT US2015/034085 de 03/06/2015
(87) WO 2015/187890 de 10/12/2015
Publicação automática da admissibilidade da fase nacional depositado via PCT . Tratado de cooperação em matéria de Patentes, conforme Instrução Normativa nº 02, de 06/06/2017 publicada na RPI nº 2422, de 06/06/2017.

---

(21) BR 11 2016 028364-3 A2

Código 1.3 - Notificação - Fase Nacional - PCT
(22) 27/05/2015
(30) 04/06/2014 US 62/007,704; 10/07/2014 US 14/328,075
(51) B27K 3/02 (2006.01), B27K 3/52 (2006.01), B05D 7/06 (2006.01)
(54) MÉTODO PARA TRATAR COMPENSADO OU PAINEL DE TIRA DE MADEIRA ORIENTADA, MADEIRA E PRODUTO DE MADEIRA RETARDANTE DE CHAMA
(71) KOPPERS PERFORMANCE CHEMICALS INC. (US)
(72) JUN ZHANG, JOHN HORTON, XINHAO HOWARD GAO
(85) 02/12/2016
(86) PCT US2015/032546 de 27/05/2015
(87) WO 2015/187414 de 10/12/2015
Publicação automática da admissibilidade da fase nacional depositado via PCT . Tratado de cooperação em matéria de Patentes, conforme Instrução Normativa nº 02, de 06/06/2017 publicada na RPI nº 2422, de 06/06/2017.

---

(21) BR 11 2016 028366-0 A2

Código 1.3 - Notificação - Fase Nacional - PCT
(22) 16/04/2015
(30) 13/06/2014 DE 10 2014 008 403.5
(51) D01G 15/92 (2006.01), D01G 19/10 (2006.01)
(54) DISPOSITIVO PARA UMA MÁQUINA DE PREPARAÇÃO DE FIAÇÃO
(71) TRÜTZSCHLER GMBH & CO. KG (DE)
(72) ANDREAS EBENHÖH, GERD PFERDMENGES
(85) 02/12/2016
(86) PCT EP2015/000798 de 16/04/2015
(87) WO 2015/188903 de 17/12/2015
Publicação automática da admissibilidade da fase nacional depositado via PCT . Tratado de cooperação em matéria de Patentes, conforme Instrução Normativa nº 02, de 06/06/2017 publicada na RPI nº 2422, de 06/06/2017.

---

(21) BR 11 2016 028367-8 A2

Código 1.3 - Notificação - Fase Nacional - PCT
(22) 02/06/2015
(30) 02/06/2014 US 60/006,468
(51) F01P 11/12 (2006.01), A01D 41/12 (2006.01)
(54) TUBO DE SUCÇÃO PARA UMA CAIXA DE REFRIGERAÇÃO

(71) CNH INDUSTRIAL AMERICA LLC (US)
(72) RAYMOND SAMUEL TREY DAVENPORT, CAMERON JACKSON IVEY, DAVID PASCHAL, PANOS TAMAMIDIS, MATTHEW JOHN GYENES, MARK MERKEL, SHEKHAR SARPOTDAR
(85) 02/12/2016
(86) PCT US2015/033762 de 02/06/2015
(87) WO 2015/191334 de 17/12/2015
Publicação automática da admissibilidade da fase nacional depositado via PCT . Tratado de cooperação em matéria de Patentes, conforme Instrução Normativa nº 02, de 06/06/2017 publicada na RPI nº 2422, de 06/06/2017.

---

(21) BR 11 2016 028368-6 A2

Código 1.3 - Notificação - Fase Nacional - PCT
(22) 09/06/2015
(30) 10/06/2014 US 62/010,030; 01/10/2014 US 62/058,484
(51) A01N 25/12 (2006.01)
(54) COMPOSIÇÕES HERBICIDAS SÓLIDAS CONTENDO UM AGENTE DE PROTEÇÃO
(71) DOW AGROSCIENCES LLC (US)
(72) JOSEPH C. HERCAMP, MEI LI, HUI SHAO, HAO SHEN, HONG ZHANG
(85) 02/12/2016
(86) PCT US2015/034778 de 09/06/2015
(87) WO 2015/191498 de 17/12/2015
Publicação automática da admissibilidade da fase nacional depositado via PCT . Tratado de cooperação em matéria de Patentes, conforme Instrução Normativa nº 02, de 06/06/2017 publicada na RPI nº 2422, de 06/06/2017.

---

(21) BR 11 2016 028370-8 A2

Código 1.3 - Notificação - Fase Nacional - PCT
(22) 03/06/2015
(30) 04/06/2014 US 62/007,578; 26/08/2014 US 62/042,068; 03/02/2015 US 62/111,303
(51) A01N 47/36 (2006.01), A01N 43/80 (2006.01)
(54) COMPOSTOS DE ÁCIDO 3,6-DICLOROSSA¬LICÍLICO E PROCESSOS SINTÉTICOS RELACIONADOS
(71) MONSANTO TECHNOLOGY LLC (US)
(72) TERRI L. BOEHM, MANGESH BORE, JEFFERY N. CARROLL, G. DAVIS HARRIS JR., MATTHEW D. MCREYNOLDS, JUSTIN R. STRUBLE, DANIEL P. WALKER
(85) 02/12/2016
(86) PCT US2015/033894 de 03/06/2015
(87) WO 2015/187774 de 10/12/2015
Publicação automática da admissibilidade da fase nacional depositado via PCT . Tratado de cooperação em matéria de Patentes, conforme Instrução Normativa nº 02, de 06/06/2017 publicada na RPI nº 2422, de 06/06/2017.

(21) BR 11 2016 028375-9 A2

Código 1.3 - Notificação - Fase Nacional - PCT
(22) 19/01/2015
(30) 03/06/2014 CN 201410242233.2
(51) G10L 21/02 (2013.01), G10L 19/028 (2013.01)
(54) MÉTODO PARA PROCESSAR SINAL DE FALA/ÁUDIO E APARELHO
(71) HUAWEI TECHNOLOGIES CO., LTD. (CN)
(72) ZEXIN LIU, LEI MIAO
(85) 02/12/2016
(86) PCT CN2015/071017 de 19/01/2015
(87) WO 2015/184813 de 10/12/2015
Publicação automática da admissibilidade da fase nacional depositado via PCT . Tratado de cooperação em matéria de Patentes, conforme Instrução Normativa nº 02, de 06/06/2017 publicada na RPI nº 2422, de 06/06/2017.

(21) BR 11 2016 028376-7 A2

Código 1.3 - Notificação - Fase Nacional - PCT
(22) 05/06/2015
(30) 05/06/2014 FR 1455092
(51) B25J 19/00 (2006.01), B62D 57/032 (2006.01), F16D 49/20 (2006.01)
(54) DOBRADIÇA SEGURA E MOTORIZADA, A SER FORNECIDA EM UM ROBÔ HUMANÓIDE
(71) SOFTBANK ROBOTICS EUROPE (FR)
(72) VINCENT CLERC, LUDOVIC HOUCHU, VINCENT CHEVRY
(85) 02/12/2016
(86) PCT EP2015/062621 de 05/06/2015
(87) WO 2015/185748 de 10/12/2015
Publicação automática da admissibilidade da fase nacional depositado via PCT . Tratado de cooperação em matéria de Patentes, conforme Instrução Normativa nº 02, de 06/06/2017 publicada na RPI nº 2422, de 06/06/2017.

(21) BR 11 2016 028377-5 A2

Código 1.3 - Notificação - Fase Nacional - PCT
(22) 04/05/2015
(30) 04/06/2014 FR 1455076
(51) F42B 8/26 (2006.01), F42B 27/08 (2006.01), F41A 33/00 (2006.01)
(54) ?DISPOSITIVO DE EXERCÍCIO PARA SIMULADOR DE TIRO DE COMBATE E PROCESSO DE ATIVAÇÃO DE UM DISPOSITIVO?
(71) GDI SIMULATION (FR)
(72) RUDY BIANCHI, PASCAL VIROUX
(85) 02/12/2016
(86) PCT EP2015/059689 de 04/05/2015
(87) WO 2015/185306 de 10/12/2015
Publicação automática da admissibilidade da fase nacional depositado via PCT . Tratado de cooperação em matéria de Patentes, conforme Instrução Normativa nº 02, de 06/06/2017 publicada na RPI nº 2422, de 06/06/2017.

(21) BR 11 2016 028379-1 A2

Código 1.3 - Notificação - Fase Nacional - PCT
(22) 02/06/2015
(30) 02/06/2014 US 62/006,531
(51) H01T 1/14 (2006.01)
(54) SISTEMA DE TRANSMISSÃO ELÉTRICA E CABO PARA UMA FONTE DE ATERRAMENTO ACOPLADA A UM SUPRESSOR
(71) COOPER TECHNOLOGIES COMPANY (US)
(72) TIMOTHY M. SMITH
(85) 02/12/2016
(86) PCT US2015/033668 de 02/06/2015
(87) WO 2015/187619 de 10/12/2015
Publicação automática da admissibilidade da fase nacional depositado via PCT . Tratado de cooperação em matéria de Patentes, conforme Instrução Normativa nº 02, de 06/06/2017 publicada na RPI nº 2422, de 06/06/2017.

(21) BR 11 2016 028380-5 A2

Código 1.3 - Notificação - Fase Nacional - PCT
(22) 03/06/2015
(30) 03/06/2014 AU 2014902127
(51) H04L 12/24 (2006.01), G06F 15/00 (2006.01), G05B 23/02 (2006.01)
(54) SISTEMA E MÉTODO DE RECUPERAÇÃO DE INFORMAÇÃO
(71) PB INNOVATE PTY LTD (AU)
(72) DE BOER, PIETER
(85) 02/12/2016
(86) PCT AU2015/050303 de 03/06/2015
(87) WO 2015/184503 de 10/12/2015
Publicação automática da admissibilidade da fase nacional depositado via PCT . Tratado de cooperação em matéria de Patentes, conforme Instrução Normativa nº 02, de 06/06/2017 publicada na RPI nº 2422, de 06/06/2017.

(21) BR 11 2016 028385-6 A2

Código 1.3 - Notificação - Fase Nacional - PCT
(22) 07/07/2015
(30) 07/07/2014 US 14/324734
(51) A61K 9/50 (2006.01)
(54) MÉTODO E SISTEMA PARA REDUZIR UMA CONCENTRAÇÃO DE SOLVENTE EM UMA PLURALIDADE DE MICROPARTÍCULAS, MÉTODO PARA PREPARAR UMA PLURALIDADE DE MICROESFERAS BIODEGRADÁVEIS COM UM AGENTE MEDICINALMENTE ATIVO, E, COMPOSIÇÃO.
(71) ANTRIABIO, INC. (US)
(72) GREG BRYDEN SEBRING
(85) 02/12/2016
(86) PCT US2015/039316 de 07/07/2015
(87) WO 2016/007468 de 14/01/2016
Publicação automática da admissibilidade da fase nacional depositado via

	PCT . Tratado de cooperação em matéria de Patentes, conforme Instrução Normativa nº 02, de 06/06/2017 publicada na RPI nº 2422, de 06/06/2017.
(21) BR 11 2016 028386-4 A2	Código 1.3 - Notificação - Fase Nacional - PCT (22) 03/06/2015 (30) 05/06/2014 US 62/008,266 (51) B65G 17/06 (2006.01), B65G 17/38 (2006.01) (54) CORRENTE TRANSPORTADORA (71) REXNORD INDUSTRIES, LLC (US) (72) IGOR B. ZELENOVSKIY, JUSTIN MICHAEL STEFANKO, PHILIP MICHAEL GABOR, KEVIN SCOTT HANSEN, ROBERT E. MITCHELL (85) 02/12/2016 (86) PCT US2015/034011 de 03/06/2015 (87) WO 2015/187846 de 10/12/2015 Publicação automática da admissibilidade da fase nacional depositado via PCT . Tratado de cooperação em matéria de Patentes, conforme Instrução Normativa nº 02, de 06/06/2017 publicada na RPI nº 2422, de 06/06/2017.
(21) BR 11 2016 028389-9 A2	Código 1.3 - Notificação - Fase Nacional - PCT (22) 04/06/2015 (30) 06/06/2014 US 62/009,112; 03/06/2015 US 14/730,041 (51) H04N 19/70 (2014.01), H04N 19/30 (2014.01), H04N 19/463 (2014.01), H04N 19/44 (2014.01) (54) PARÂMETROS DE CONFORMIDADE PARA PARTIÇÕES DE SEQUÊNCIA DE BITS (71) QUALCOMM INCORPORATED (US) (72) FNU HENDRY, YE-KUI WANG, ADARSH KRISHNAN RAMASUBRAMONIAN (85) 02/12/2016 (86) PCT US2015/034253 de 04/06/2015 (87) WO 2015/187981 de 10/12/2015 Publicação automática da admissibilidade da fase nacional depositado via PCT . Tratado de cooperação em matéria de Patentes, conforme Instrução Normativa nº 02, de 06/06/2017 publicada na RPI nº 2422, de 06/06/2017.
(21) BR 11 2016 028392-9 A2	Código 1.3 - Notificação - Fase Nacional - PCT (22) 05/06/2015 (30) 05/06/2014 AT A 447/2014; 22/09/2014 AT A 718/2014 (51) A01K 11/00 (2006.01), A01K 29/00 (2006.01) (54) REDE DE DADOS PARA A MONITORAÇÃO AUTOMÁTICA DE COMPORTAMENTOS VOLUNTÁRIOS DE ANIMAIS INDIVIDUAIS DE UM GRUPO DE ANIMAIS (71) SMARTBOW GMBH (AT) (72) WOLFGANG AUER

(85) 02/12/2016
(86) PCT AT2015/000084 de 05/06/2015
(87) WO 2015/184479 de 10/12/2015
Publicação automática da admissibilidade da fase nacional depositado via PCT . Tratado de cooperação em matéria de Patentes, conforme Instrução Normativa nº 02, de 06/06/2017 publicada na RPI nº 2422, de 06/06/2017.

---

(21) BR 11 2016 028394-5 A2

Código 1.3 - Notificação - Fase Nacional - PCT
(22) 19/05/2015
(30) 10/06/2014 JP 2014-119290
(51) H04N 21/236 (2011.01), H04H 20/28 (2008.01), H04H 20/95 (2008.01), H04H 60/37 (2008.01), H04N 21/2389 (2011.01), H04N 21/4385 (2011.01)
(54) APARELHOS DE TRANSMISSÃO E RECEPÇÃO, E, MÉTODO DE TRANSMISSÃO.
(71) SONY CORPORATION (JP)
(72) NAOHISA KITAZATO
(85) 02/12/2016
(86) PCT JP2015/064385 de 19/05/2015
(87) WO 2015/190247 de 17/12/2015
Publicação automática da admissibilidade da fase nacional depositado via PCT . Tratado de cooperação em matéria de Patentes, conforme Instrução Normativa nº 02, de 06/06/2017 publicada na RPI nº 2422, de 06/06/2017.

---

(21) BR 11 2016 028397-0 A2

Código 1.3 - Notificação - Fase Nacional - PCT
(22) 03/06/2015
(30) 03/06/2014 AU 2014902123; 26/09/2014 AU 2014903846
(51) B28B 21/50 (2006.01)
(54) APARELHO DE COMPRESSÃO.
(71) LONG PIPES PTY LTD. (AU)
(72) NEIL DERYCK BRAY GRAHAM
(85) 02/12/2016
(86) PCT AU2015/000332 de 03/06/2015
(87) WO 2015/184488 de 10/12/2015
Publicação automática da admissibilidade da fase nacional depositado via PCT . Tratado de cooperação em matéria de Patentes, conforme Instrução Normativa nº 02, de 06/06/2017 publicada na RPI nº 2422, de 06/06/2017.

---

(21) BR 11 2016 028400-3 A2

Código 1.3 - Notificação - Fase Nacional - PCT
(22) 11/05/2015
(30) 06/06/2014 US 14/298,730
(51) G11C 7/10 (2006.01), G11C 7/22 (2006.01), H03L 7/08 (2006.01), H03L 7/081 (2006.01)
(54) POTÊNCIA PROGRAMÁVEL PARA UMA INTERFACE DE MEMÓRIA
(71) QUALCOMM INCORPORATED (US)

(72) JAN CHRISTIAN DIFFENDERFER, YUEHCHUN CLAIRE CHENG
(85) 02/12/2016
(86) PCT US2015/030214 de 11/05/2015
(87) WO 2015/187308 de 10/12/2015
Publicação automática da admissibilidade da fase nacional depositado via PCT . Tratado de cooperação em matéria de Patentes, conforme Instrução Normativa nº 02, de 06/06/2017 publicada na RPI nº 2422, de 06/06/2017.

---

(21) BR 11 2016 028401-1 A2

Código 1.3 - Notificação - Fase Nacional - PCT
(22) 19/06/2015
(30) 20/06/2014 JP 2014-127671
(51) F16L 15/04 (2006.01), E21B 17/04 (2006.01)
(54) JUNTA ROSQUEADA PARA TUBOS DE AÇO
(71) NIPPON STEEL & SUMITOMO METAL CORPORATION; VALLOUREC OIL AND GAS FRANCE (JP)
(72) YOUSUKE OKU, TATSUYA YAMAMOTO
(85) 02/12/2016
(86) PCT JP2015/003093 de 19/06/2015
(87) WO 2015/194193 de 23/12/2015
Publicação automática da admissibilidade da fase nacional depositado via PCT . Tratado de cooperação em matéria de Patentes, conforme Instrução Normativa nº 02, de 06/06/2017 publicada na RPI nº 2422, de 06/06/2017.

---

(21) BR 11 2016 028405-4 A2

Código 1.3 - Notificação - Fase Nacional - PCT
(22) 05/06/2015
(30) 05/06/2014 DE 10 2014 210 723.7; 20/04/2015 US 62/149.791
(51) B01D 36/00 (2006.01), B01D 29/54 (2006.01), B01D 29/58 (2006.01)
(54) CARTUCHO DE FILTRO DE FLUIDO, DISPOSIÇÃO DE FILTRO DE FLUIDO E MÉTODO PARA A MANUTENÇÃO DE UMA DISPOSIÇÃO DE FILTRO DE FLUIDO
(71) DONALDSON COMPANY INC. (US)
(72) GERT LOUIS WILLEMS, JOOST PEETEN
(85) 02/12/2016
(86) PCT US2015/034522 de 05/06/2015
(87) WO 2015/188124 de 10/12/2015
Publicação automática da admissibilidade da fase nacional depositado via PCT . Tratado de cooperação em matéria de Patentes, conforme Instrução Normativa nº 02, de 06/06/2017 publicada na RPI nº 2422, de 06/06/2017.

---

(21) BR 11 2016 028412-7 A2

Código 1.3 - Notificação - Fase Nacional - PCT
(22) 03/06/2015
(30) 04/06/2014 EP 14382215.3
(51) A61K 47/10 (2006.01), A61K 9/00 (2006.01), A61K 47/34 (2006.01)
(54) COMPOSIÇÃO FARMACÊUTICA, MÉTODO PARA A PREPARAÇÃO DE

UMA COMPOSIÇÃO FARMACÊUTICA, E KIT
(71) UNIVERSIDADE DE SANTIAGO DE COMPOSTELA (ES)
(72) FRANCISCO J OTERO ESPINAR, M SOLEDAD F ANGUIANO IGEA, M ELENA CUTRÍN GÓMEZ, JOSÉ LUIS GÓMEZ AMOZA
(85) 02/12/2016
(86) PCT EP2015/062413 de 03/06/2015
(87) WO 2015/185647 de 10/12/2015
Publicação automática da admissibilidade da fase nacional depositado via PCT . Tratado de cooperação em matéria de Patentes, conforme Instrução Normativa nº 02, de 06/06/2017 publicada na RPI nº 2422, de 06/06/2017.

---

(21) BR 11 2016 028414-3 A2

Código 1.3 - Notificação - Fase Nacional - PCT
(22) 04/06/2015
(30) 04/06/2014 US 62/007,735
(51) B25J 13/08 (2006.01), B25J 9/16 (2006.01), B65G 67/24 (2006.01)
(54) MÉTODO PARA CONTROLAR UM DESCARREGADOR DE CAIXA DE PAPELÃO ROBÓTICO, E DESCARREGADOR DE CAIXA DE PAPELÃO ROBÓTICO
(71) INTELLIGRATED HEADQUARTERS, LLC (US)
(72) MATTHEW R. WICKS, JOSHUA MCCOLLUM, BENJAMIN NILSON, KARTHIKEYAN YUVARAJ, PRASENJIT MUKHERJEE, DANIEL PACKARD
(85) 02/12/2016
(86) PCT US2015/034240 de 04/06/2015
(87) WO 2015/187975 de 10/12/2015
Publicação automática da admissibilidade da fase nacional depositado via PCT . Tratado de cooperação em matéria de Patentes, conforme Instrução Normativa nº 02, de 06/06/2017 publicada na RPI nº 2422, de 06/06/2017.

---

(21) BR 11 2016 028415-1 A2

Código 1.3 - Notificação - Fase Nacional - PCT
(22) 15/06/2015
(30) 20/06/2014 US 14/311,077
(51) H04W 64/00 (2009.01), G01S 5/02 (2010.01), G01S 5/06 (2006.01)
(54) LOCALIZAÇÃO DE DISPOSITIVO COM BASE NO MODELO DE APRENDIZAGEM
(71) OPENTV, INC. (US)
(72) ARI RANJIT KAMLANI
(85) 02/12/2016
(86) PCT US2015/035882 de 15/06/2015
(87) WO 2015/195579 de 23/12/2015
Publicação automática da admissibilidade da fase nacional depositado via PCT . Tratado de cooperação em matéria de Patentes, conforme Instrução Normativa nº 02, de 06/06/2017 publicada na RPI nº 2422, de 06/06/2017.

---

(21) BR 11 2016 028416-0 A2

Código 1.3 - Notificação - Fase Nacional - PCT

(22) 02/06/2015
(30) 04/06/2014 US 14/295,469
(51) H04W 12/06 (2009.01), H04L 29/06 (2006.01), H04W 84/18 (2009.01)
(54) AUTENTICAÇÃO BASEADA EM UM INDICADOR DE MOVIMENTO ATUAL SEGURO
(71) QUALCOMM INCORPORATED (US)
(72) CRAIG MATTHEW BROWN, JOEL BENJAMIN LINSKY, MICHAEL WILLIAM PADDON, CRAIG WILLIAM NORTHWAY
(85) 02/12/2016
(86) PCT US2015/033654 de 02/06/2015
(87) WO 2015/187608 de 10/12/2015
Publicação automática da admissibilidade da fase nacional depositado via PCT . Tratado de cooperação em matéria de Patentes, conforme Instrução Normativa nº 02, de 06/06/2017 publicada na RPI nº 2422, de 06/06/2017.

---

(21) BR 11 2016 028419-4 A2

Código 1.3 - Notificação - Fase Nacional - PCT
(22) 16/04/2015
(30) 12/06/2014 DE 10 2014 108 222.2
(51) B65H 18/26 (2006.01), D01G 27/02 (2006.01)
(54) DOBADOURA PARA O ENROLAMENTO DE FITAS DE FIBRA DE MANTA, E, MÉTODO PARA O ENROLAMENTO DE FITAS DE FIBRA DE MANTA
(71) TRÜTZSCHLER GMBH & CO. KG (DE)
(72) NICOLE SAEGER, ROLAND FRIEDRICH, MARTIN FELDER
(85) 02/12/2016
(86) PCT EP2015/000792 de 16/04/2015
(87) WO 2015/188902 de 17/12/2015
Publicação automática da admissibilidade da fase nacional depositado via PCT . Tratado de cooperação em matéria de Patentes, conforme Instrução Normativa nº 02, de 06/06/2017 publicada na RPI nº 2422, de 06/06/2017.

---

(21) BR 11 2016 028422-4 A2

Código 1.3 - Notificação - Fase Nacional - PCT
(22) 05/06/2015
(30) 05/06/2014 US 62/008,082
(51) E21B 43/26 (2006.01), E21B 43/247 (2006.01), E21B 44/00 (2006.01)
(54) MÉTODO PARA A FRATURA HIDRÁULICA DE UMA FORMAÇÃO SUBTERRÂNEA ATRAVESSADA POR UM POÇO DE EXPLORAÇÃO
(71) GEOQUEST SYSTEMS B.V. (NL)
(72) DIMITRY CHUPRAKOV, ROMAIN CHARLES ANDRE PRIOUL, XIAOWEI WENG
(85) 02/12/2016
(86) PCT US2015/034510 de 05/06/2015
(87) WO 2015/188115 de 10/12/2015
Publicação automática da admissibilidade da fase nacional depositado via PCT . Tratado de cooperação em matéria de Patentes, conforme Instrução

Normativa nº 02, de 06/06/2017 publicada na RPI nº 2422, de 06/06/2017.

---

(21) BR 11 2016 028424-0 A2

Código 1.3 - Notificação - Fase Nacional - PCT
(22) 03/06/2015
(30) 03/06/2014 IN 1826/MUM/2014
(51) A01G 25/00 (2006.01), A01G 25/02 (2006.01)
(54) APARELHO PARA CONDUZIR FLUIDO
(71) JAIN IRRIGATION SYSTEMS LIMITED (IN)
(72) PATIL MAHESH BABURAO, JAIN AJIT BHAVARLAL, COHEN TOMER
(85) 02/12/2016
(86) PCT IN2015/000229 de 03/06/2015
(87) WO 2015/186142 de 10/12/2015
Publicação automática da admissibilidade da fase nacional depositado via PCT . Tratado de cooperação em matéria de Patentes, conforme Instrução Normativa nº 02, de 06/06/2017 publicada na RPI nº 2422, de 06/06/2017.

---

(21) BR 11 2016 028425-9 A2

Código 1.3 - Notificação - Fase Nacional - PCT
(22) 23/06/2015
(30) 23/06/2014 NO 20140795
(51) C01F 11/44 (2006.01)
(54) MÉTODO PARA PRODUZIR PÓ DE NITRATO DE CÁLCIO ANIDRO
(71) YARA INTERNATIONAL ASA (NO)
(72) TORSTEIN OBRESTAD
(85) 02/12/2016
(86) PCT EP2015/064065 de 23/06/2015
(87) WO 2015/197595 de 30/12/2015
Publicação automática da admissibilidade da fase nacional depositado via PCT . Tratado de cooperação em matéria de Patentes, conforme Instrução Normativa nº 02, de 06/06/2017 publicada na RPI nº 2422, de 06/06/2017.

---

(21) BR 11 2016 028427-5 A2

Código 1.3 - Notificação - Fase Nacional - PCT
(22) 03/06/2015
(30) 03/06/2014 US 62/007,382
(51) E21B 43/12 (2006.01), F04D 13/10 (2006.01)
(54) MÉTODO PARA MONITORAMENTO DE UMA BOMBA SUBMERSÍVEL ELÉTRICA, SISTEMA DE MONITORAMENTO DE UMA BOMBA SUBMERSÍVEL ELÉTRICA, E MEIO LEGÍVEL POR COMPUTADOR NÃO TRANSITÓRIO
(71) SCHLUMBERGER TECHNOLOGY B.V. (NL)
(72) EMMANUEL COSTE
(85) 02/12/2016
(86) PCT US2015/033931 de 03/06/2015
(87) WO 2015/187796 de 10/12/2015
Publicação automática da admissibilidade da fase nacional depositado via

PCT . Tratado de cooperação em matéria de Patentes, conforme Instrução Normativa nº 02, de 06/06/2017 publicada na RPI nº 2422, de 06/06/2017.

---

(21) BR 11 2016 028429-1 A2

Código 1.3 - Notificação - Fase Nacional - PCT
(22) 15/01/2015
(30) 03/06/2014 CN 201410242913.4
(51) F25D 11/00 (2006.01), F25D 25/02 (2006.01)
(54) REFRIGERADOR
(71) HEFEI HUALING CO., LTD. (CN) , HEFEI MIDEA REFRIGERATOR CO., LTD. (CN)
(72) WEI ZHANG, XIUHUA GENG, JUN YAO, HAO CHEN
(85) 02/12/2016
(86) PCT CN2015/070744 de 15/01/2015
(87) WO 2015/184808 de 10/12/2015
Publicação automática da admissibilidade da fase nacional depositado via PCT . Tratado de cooperação em matéria de Patentes, conforme Instrução Normativa nº 02, de 06/06/2017 publicada na RPI nº 2422, de 06/06/2017.

---

(21) BR 11 2016 028431-3 A2

Código 1.3 - Notificação - Fase Nacional - PCT
(22) 03/06/2015
(30) 04/06/2014 FR 1455079
(51) A61B 17/43 (2006.01), A61D 19/02 (2006.01)
(54) DISPOSITIVO APERFEIÇOADO PARA A TRANSFERÊNCIA NÃO TRAUMÁTICA DE UM MATERIAL OU SUBSTÂNCIA COM UM PROPÓSITO REPRODUTIVO, TERAPÊUTICO OU DE DIAGNÓSTICO EM FÊMEAS DE MAMÍFEROS
(71) ELEXINN (FR)
(72) AGATHE DECHERF, PIERRICK DREVILLON
(85) 02/12/2016
(86) PCT FR2015/051474 de 03/06/2015
(87) WO 2015/185863 de 10/12/2015
Publicação automática da admissibilidade da fase nacional depositado via PCT . Tratado de cooperação em matéria de Patentes, conforme Instrução Normativa nº 02, de 06/06/2017 publicada na RPI nº 2422, de 06/06/2017.

---

(21) BR 11 2016 028433-0 A2

Código 1.3 - Notificação - Fase Nacional - PCT
(22) 05/06/2015
(30) 05/06/2014 GB 1410031.7
(51) C07K 14/435 (2006.01), A61K 38/17 (2006.01)
(54) POLIPEPTÍDEOS E SEUS USOS
(71) OXFORD UNIVERSITY INNOVATION LIMITED (GB)
(72) MILES NUNN, SUSAN MARY LEA, MATHIJS MIKLAS JORE
(85) 02/12/2016
(86) PCT GB2015/051654 de 05/06/2015

(87) WO 2015/185945 de 10/12/2015
Publicação automática da admissibilidade da fase nacional depositado via PCT . Tratado de cooperação em matéria de Patentes, conforme Instrução Normativa nº 02, de 06/06/2017 publicada na RPI nº 2422, de 06/06/2017.

---

(21) BR 11 2016 028435-6 A2

Código 1.3 - Notificação - Fase Nacional - PCT
(22) 28/05/2015
(30) 02/06/2014 US 62/006,292
(51) A61M 15/00 (2006.01), A61M 16/00 (2006.01)
(54) MEIOS E MÉTODO PARA PULSOS DE FLUIDO
(71) RESPINOVA LTD. (IL)
(72) YUVAL AVNI
(85) 02/12/2016
(86) PCT IL2015/050555 de 28/05/2015
(87) WO 2015/186124 de 10/12/2015
Publicação automática da admissibilidade da fase nacional depositado via PCT . Tratado de cooperação em matéria de Patentes, conforme Instrução Normativa nº 02, de 06/06/2017 publicada na RPI nº 2422, de 06/06/2017.

---

(21) BR 11 2016 028436-4 A2

Código 1.3 - Notificação - Fase Nacional - PCT
(22) 11/06/2015
(30) 12/06/2014 US 62/011,271; 24/09/2014 EP 14186173.2
(51) E01C 7/18 (2006.01), E01C 7/32 (2006.01)
(54) MÉTODO PARA REDUZIR A ADERÊNCIA DE UM REVESTIMENTO DE BETUME EM UM SUBSTRATO BASE, MÉTODO DE PAVIMENTAÇÃO DE UMA ESTRADA, E COMPOSIÇÃO DE PAVIMENTO EM CAMADAS
(71) AKZO NOBEL CHEMICALS INTERNATIONAL B.V. (NL)
(72) QIONG ZHOU, ALAN DUNCAN JAMES, RALPH FRANKLIN, CHRISTINE CORNELIA GORSUCH
(85) 02/12/2016
(86) PCT EP2015/063030 de 11/06/2015
(87) WO 2015/189322 de 17/12/2015
Publicação automática da admissibilidade da fase nacional depositado via PCT . Tratado de cooperação em matéria de Patentes, conforme Instrução Normativa nº 02, de 06/06/2017 publicada na RPI nº 2422, de 06/06/2017.

---

(21) BR 11 2016 028438-0 A2

Código 1.3 - Notificação - Fase Nacional - PCT
(22) 14/04/2015
(30) 11/06/2014 DE 10 2014 211 096.3
(51) F16F 1/366 (2006.01), B29C 70/30 (2006.01), B29L 31/00 (2006.01)
(54) MOLA DE TORÇÃO, E, MÉTODO PARA O PROJETO DE UMA MOLA DE TORÇÃO
(71) THYSSENKRUPP AG (DE) , THYSSENKRUPP FEDERN UND STABILISATOREN GMBH (DE)

(72) JÖRN KIELE, WERNER HUFENBACH, MARTIN LEPPER, JENS WERNER
(85) 02/12/2016
(86) PCT EP2015/058031 de 14/04/2015
(87) WO 2015/188963 de 17/12/2015
Publicação automática da admissibilidade da fase nacional depositado via PCT . Tratado de cooperação em matéria de Patentes, conforme Instrução Normativa nº 02, de 06/06/2017 publicada na RPI nº 2422, de 06/06/2017.

---

(21) BR 11 2016 028440-2 A2

Código 1.3 - Notificação - Fase Nacional - PCT
(22) 04/06/2015
(30) 05/06/2014 US 14/297,603
(51) B82Y 30/00 (2011.01), C25B 9/04 (2006.01), G01N 27/04 (2006.01), G01N 33/487 (2006.01), G01R 27/22 (2006.01)
(54) DISPOSITIVO PARA A DETERMINAÇÃO DE UM PARÂMETRO, SISTEMA PARA A DETERMINAÇÃO DE UM PARÂMETRO, E, MÉTODO PARA A DETERMINAÇÃO DE UM PARÂMETRO
(71) AVAILS MEDICAL, INC. (US)
(72) OREN S. KNOPFMACHER
(85) 02/12/2016
(86) PCT US2015/034287 de 04/06/2015
(87) WO 2015/188002 de 10/12/2015
Publicação automática da admissibilidade da fase nacional depositado via PCT . Tratado de cooperação em matéria de Patentes, conforme Instrução Normativa nº 02, de 06/06/2017 publicada na RPI nº 2422, de 06/06/2017.

---

(21) BR 11 2016 028441-0 A2

Código 1.3 - Notificação - Fase Nacional - PCT
(22) 29/12/2014
(30) 04/06/2014 US 62/007,597
(51) G08B 13/24 (2006.01), G06K 19/02 (2006.01), G06K 19/077 (2006.01), H01Q 7/00 (2006.01)
(54) ETIQUETAS DE MERCADORIAS QUE INCORPORAM UM DISPOSITIVO DE COMUNICAÇÃO SEM FIO
(71) AVERY DENNISON RETAIL INFORMATION SERVICES, LLC (US)
(72) IAN JAMES FORSTER
(85) 02/12/2016
(86) PCT US2014/072534 de 29/12/2014
(87) WO 2015/187199 de 10/12/2015
Publicação automática da admissibilidade da fase nacional depositado via PCT . Tratado de cooperação em matéria de Patentes, conforme Instrução Normativa nº 02, de 06/06/2017 publicada na RPI nº 2422, de 06/06/2017.

---

(21) BR 11 2016 028445-3 A2

Código 1.3 - Notificação - Fase Nacional - PCT
(22) 02/06/2015

(30) 02/06/2014 US 62/006,447
(51) C09J 7/02 (2006.01), G09F 3/10 (2006.01), B32B 27/32 (2006.01)
(54) FILMES COM RESISTÊNCIA À ABRASÃO, CLAREZA E CONFORMABILIDADE
(71) AVERY DENNISON CORPORATION (US)
(72) CHRISTOPHER J. BLACKWELL, SARA E. POROSKY
(85) 02/12/2016
(86) PCT US2015/033707 de 02/06/2015
(87) WO 2015/187646 de 10/12/2015
Publicação automática da admissibilidade da fase nacional depositado via PCT . Tratado de cooperação em matéria de Patentes, conforme Instrução Normativa nº 02, de 06/06/2017 publicada na RPI nº 2422, de 06/06/2017.

---

(21) BR 11 2016 028447-0 A2

Código 1.3 - Notificação - Fase Nacional - PCT
(22) 02/06/2015
(30) 05/06/2014 SE 1450683-6
(51) C11B 13/02 (2006.01), C11B 3/04 (2006.01)
(54) MÉTODO PARA RECUPERAR RESINA LÍQUIDA BRUTA
(71) STORA ENSO OYJ (FI)
(72) TIIA FINER, OLLI TIMONEN
(85) 02/12/2016
(86) PCT IB2015/054170 de 02/06/2015
(87) WO 2015/186060 de 10/12/2015
Publicação automática da admissibilidade da fase nacional depositado via PCT . Tratado de cooperação em matéria de Patentes, conforme Instrução Normativa nº 02, de 06/06/2017 publicada na RPI nº 2422, de 06/06/2017.

---

(21) BR 11 2016 028448-8 A2

Código 1.3 - Notificação - Fase Nacional - PCT
(22) 01/06/2015
(30) 05/06/2014 US 14/297,491
(51) H04W 24/10 (2009.01), H04W 88/06 (2009.01), H04J 11/00 (2006.01)
(54) CONTROLE DE GANHO AUTOMÁTICO PARA LTE DE DUPLEXAÇÃO POR DIVISÃO DE TEMPO
(71) QUALCOMM INCORPORATED (US)
(72) OZGUR DURAL, SOUMYA DAS, OLUFUNMILOLA O. AWONIYI-OTERI, KAUSHIK CHAKRABORTY
(85) 02/12/2016
(86) PCT US2015/033595 de 01/06/2015
(87) WO 2015/187585 de 10/12/2015
Publicação automática da admissibilidade da fase nacional depositado via PCT . Tratado de cooperação em matéria de Patentes, conforme Instrução Normativa nº 02, de 06/06/2017 publicada na RPI nº 2422, de 06/06/2017.

---

(21) BR 11 2016 028450-0 A2

Código 1.3 - Notificação - Fase Nacional - PCT

(22) 03/06/2014
(51) H03G 5/16 (2006.01), H04R 29/00 (2006.01), H04R 3/04 (2006.01)
(54) EQUALIZAÇÃO AUTOMATIZADA DE MICROFONES
(71) INTEL CORPORATION (US)
(72) PRZEMYSLAW P. MAZIEWSKI
(85) 02/12/2016
(86) PCT PL2014/050034 de 03/06/2014
(87) WO 2015/187042 de 10/12/2015
Publicação automática da admissibilidade da fase nacional depositado via PCT . Tratado de cooperação em matéria de Patentes, conforme Instrução Normativa nº 02, de 06/06/2017 publicada na RPI nº 2422, de 06/06/2017.

---

(21) BR 11 2016 028453-4 A2

Código 1.3 - Notificação - Fase Nacional - PCT
(22) 01/06/2015
(30) 02/06/2014 GB 1409780.2
(51) A61C 19/06 (2006.01)
(54) DISPOSITIVO DE CAMPO CIRÚRGICO ANATÔMICO
(71) MAVRIK DENTAL SYSTEMS LTD. (IL)
(72) DANIEL SANDERS
(85) 02/12/2016
(86) PCT IB2015/054154 de 01/06/2015
(87) WO 2015/186051 de 10/12/2015
Publicação automática da admissibilidade da fase nacional depositado via PCT . Tratado de cooperação em matéria de Patentes, conforme Instrução Normativa nº 02, de 06/06/2017 publicada na RPI nº 2422, de 06/06/2017.

---

(21) BR 11 2016 028454-2 A2

Código 1.3 - Notificação - Fase Nacional - PCT
(22) 04/06/2015
(30) 04/06/2014 DK PA201470324
(51) C11B 11/00 (2006.01)
(54) SEPARAÇÃO DE CERA E FIBRAS DE PLANTAS
(71) JENA TRADING APS (DK)
(72) PER VINTHER, JOHN MARK LAWTHER
(85) 02/12/2016
(86) PCT EP2015/062497 de 04/06/2015
(87) WO 2015/185685 de 10/12/2015
Publicação automática da admissibilidade da fase nacional depositado via PCT . Tratado de cooperação em matéria de Patentes, conforme Instrução Normativa nº 02, de 06/06/2017 publicada na RPI nº 2422, de 06/06/2017.

---

(21) BR 11 2016 028455-0 A2

Código 1.3 - Notificação - Fase Nacional - PCT
(22) 04/06/2015
(30) 04/06/2014 DK PA201470325
(51) C11B 1/04 (2006.01), C11B 1/08 (2006.01), C11B 1/14 (2006.01)

(54) MÉTODO E UNIDADE PARA SEPARAÇÃO DE CERA E FIBRAS DAS PLANTAS
(71) JENA TRADING APS (DK)
(72) PER VINTHER, JOHN MARK LAWTHER
(85) 02/12/2016
(86) PCT EP2015/062501 de 04/06/2015
(87) WO 2015/185688 de 10/12/2015
Publicação automática da admissibilidade da fase nacional depositado via PCT . Tratado de cooperação em matéria de Patentes, conforme Instrução Normativa nº 02, de 06/06/2017 publicada na RPI nº 2422, de 06/06/2017.

---

(21) BR 11 2016 028467-4 A2

Código 1.3 - Notificação - Fase Nacional - PCT
(22) 26/05/2015
(30) 05/06/2014 DE 10 2014 008 369.1
(51) G02B 6/02 (2006.01), G02B 1/10 (2006.01)
(54) REVESTIMENTO PARA EXTREMIDADE TRASEIRA DE UMA GUIA DE ONDAS
(71) ROSENBERGER-OSI GMBH & CO. OHG (DE)
(72) WEIGAND, BENJAMIN, THEOBALD, CHRISTIAN, L'HUILLIER, JOHANNES, ALBERT
(85) 05/12/2016
(86) PCT EP2015/001076 de 26/05/2015
(87) WO 2015/185194 de 10/12/2015
Publicação automática da admissibilidade da fase nacional depositado via PCT . Tratado de cooperação em matéria de Patentes, conforme Instrução Normativa nº 02, de 06/06/2017 publicada na RPI nº 2422, de 06/06/2017.

---

(21) BR 11 2016 028468-2 A2

Código 1.3 - Notificação - Fase Nacional - PCT
(22) 05/06/2015
(30) 05/06/2014 EP 14305847.7
(51) B25J 9/16 (2006.01), B25J 11/00 (2006.01), B62D 57/032 (2006.01)
(54) MODO DE ESPERA DE UM ROBÔ HUMANOIDE
(71) SOFTBANK ROBOTICS EUROPE (FR)
(72) SÉBASTIEN DALIBARD, ALEXANDRE MAZEL, CYRILLE COLLETTE, BRUNO MAISONNIER, JÉRÔME MONCEAUX
(85) 05/12/2016
(86) PCT EP2015/062537 de 05/06/2015
(87) WO 2015/185709 de 10/12/2015
Publicação automática da admissibilidade da fase nacional depositado via PCT . Tratado de cooperação em matéria de Patentes, conforme Instrução Normativa nº 02, de 06/06/2017 publicada na RPI nº 2422, de 06/06/2017.

---

(21) BR 11 2016 028470-4 A2

Código 1.3 - Notificação - Fase Nacional - PCT
(22) 06/06/2014

(51) G06F 3/041 (2006.01)
(54) SISTEMA E MÉTODO PARA DETECÇÃO DE EVENTO DE MÚLTIPLOS TOQUES
(71) SÁBIA EXPERIENCE TECNOLOGIA S/A (BR/SC)
(72) MARCELO FERREIRA GUIMARÃES, RENATO PARENTI TURCATO, PAULO RICARDO FONSECA BLANK, EDUARDO MATOS DE BRITO JÚNIOR
(85) 05/12/2016
(86) PCT IB2014/062041 de 06/06/2014
(87) WO 2015/185964 de 10/12/2015
Publicação automática da admissibilidade da fase nacional depositado via PCT . Tratado de cooperação em matéria de Patentes, conforme Instrução Normativa nº 02, de 06/06/2017 publicada na RPI nº 2422, de 06/06/2017.

---

(21) BR 11 2016 028473-9 A2

Código 1.3 - Notificação - Fase Nacional - PCT
(22) 02/06/2015
(30) 05/06/2014 JP 2014-117106
(51) G01N 21/85 (2006.01), G01B 11/02 (2006.01), G01B 11/24 (2006.01), G01B 11/28 (2006.01), G06T 7/00 (2006.01)
(54) ?MÉTODO DE CRIAÇÃO DE CRITÉRIOS DE DISCRIMINAÇÃO DE GRAU DE QUALIDADE NUM DISPOSITIVO DE DISCRIMINAÇÃO DE GRAU DE QUALIDADE APARENTE DE MATERIAL GRANULAR?
(71) SATAKE CORPORATION (JP)
(72) YOSHINARI MORIO, HIROKI ISHIZUKI, HIDEAKI ISHIZU, HIROAKI TAKEUCHI, TATSUHIKO OCHI
(85) 05/12/2016
(86) PCT JP2015/065922 de 02/06/2015
(87) WO 2015/186708 de 10/12/2015
Publicação automática da admissibilidade da fase nacional depositado via PCT . Tratado de cooperação em matéria de Patentes, conforme Instrução Normativa nº 02, de 06/06/2017 publicada na RPI nº 2422, de 06/06/2017.

---

(21) BR 11 2016 028476-3 A2

Código 1.3 - Notificação - Fase Nacional - PCT
(22) 05/06/2015
(30) 06/06/2014 EP 14171468.3
(51) C07D 249/08 (2006.01), A01N 43/653 (2006.01)
(54) COMPOSTOS, COMPOSIÇÃO, UTILIZAÇÃO DE UM COMPOSTO, MÉTODO PARA O COMBATE DOS FUNGOS NOCIVOS E SEMENTES
(71) BASF SE (DE)
(72) WASSILIOS GRAMMENOS, NADEGE BOUDET, BERND MUELLER, ANA ESCRIBANO CUESTA, JAN KLAAS LOHMANN, THOMAS GROTE, IAN ROBERT CRAIG, MARCUS FEHR, MARIA ANGELICA QUINTERO PALOMAR, ERICA MAY WILSON LAUTERWASSER, MANUEL KRETSCHMER
(85) 05/12/2016
(86) PCT EP2015/062534 de 05/06/2015

(87) WO 2015/185708 de 10/12/2015
Publicação automática da admissibilidade da fase nacional depositado via PCT . Tratado de cooperação em matéria de Patentes, conforme Instrução Normativa nº 02, de 06/06/2017 publicada na RPI nº 2422, de 06/06/2017.

---

(21) BR 11 2016 028479-8 A2

Código 1.3 - Notificação - Fase Nacional - PCT
(22) 04/06/2015
(30) 06/06/2014 US 62/008,560
(51) B01D 15/18 (2006.01), C07C 67/00 (2006.01)
(54) PROCESSO PARA OPERAÇÃO DE UM REATOR DE LEITO MÓVEL SIMULADO
(71) DOW GLOBAL TECHNOLOGIES LLC (US)
(72) YOSHIAKI KAWAJIRI, ANDREAS BOMMARIUS, JUNGMIN OH, GAURAV AGRAWAL, BALAMURALI SREEDHAR
(85) 05/12/2016
(86) PCT US2015/034175 de 04/06/2015
(87) WO 2015/187931 de 10/12/2015
Publicação automática da admissibilidade da fase nacional depositado via PCT . Tratado de cooperação em matéria de Patentes, conforme Instrução Normativa nº 02, de 06/06/2017 publicada na RPI nº 2422, de 06/06/2017.

---

(21) BR 11 2016 028482-8 A2

Código 1.3 - Notificação - Fase Nacional - PCT
(22) 11/06/2015
(30) 17/06/2014 US US14/306,859
(51) B32B 5/14 (2006.01), B32B 13/14 (2006.01)
(54) PRODUTOS DE GESSO COM MANTA DE FIBRA DE VIDRO FORTIFICADA
(71) UNITED STATES GYPSUM COMPANY (US)
(72) ALFRED LI, NASER ALDABAIBEH
(85) 05/12/2016
(86) PCT US2015/035225 de 11/06/2015
(87) WO 2015/195447 de 23/12/2015
Publicação automática da admissibilidade da fase nacional depositado via PCT . Tratado de cooperação em matéria de Patentes, conforme Instrução Normativa nº 02, de 06/06/2017 publicada na RPI nº 2422, de 06/06/2017.

---

(21) BR 11 2016 028484-4 A2

Código 1.3 - Notificação - Fase Nacional - PCT
(22) 03/06/2015
(30) 04/06/2014 DE 10 2014 210 662.1
(51) C07H 15/04 (2006.01), C11B 1/10 (2006.01), C11B 3/06 (2006.01), C11B 3/16 (2006.01), C11B 7/00 (2006.01), C11B 11/00 (2006.01), C11C 1/00 (2006.01)
(54) PROCESSO PARA A SEPARAÇÃO POBRE EM HIDRÓLISE DE GLICOGLICEROLÍPIDIOS DE UMA FASE LIPÓIDE QUE CONTÉM

GLICOGLICEROLÍPIDIOS E ACILGLICERÍDEOS, FASE LIPOIDE, SUBSTÂNCIAS E DISPOSITIVO PARA A SEPARAÇÃO LIVRE DE HIDRÓLISE
(71) NANOSCIENCE FOR LIFE GMBH & COKG (DE) , GEA WESTFALIA SEPARATOR GROUP GMBH (DE)
(72) ULRICH DIETZ, STEFFEN HRUSCHKA
(85) 05/12/2016
(86) PCT EP2015/062465 de 03/06/2015
(87) WO 2015/185675 de 10/12/2015
Publicação automática da admissibilidade da fase nacional depositado via PCT . Tratado de cooperação em matéria de Patentes, conforme Instrução Normativa nº 02, de 06/06/2017 publicada na RPI nº 2422, de 06/06/2017.

---

(21) BR 11 2016 028486-0 A2

Código 1.3 - Notificação - Fase Nacional - PCT
(22) 02/02/2015
(30) 06/06/2014 JP 2014-117924
(51) A61F 13/15 (2006.01), A61F 13/472 (2006.01), A61F 13/49 (2006.01), A61F 13/511 (2006.01)
(54) ARTIGO ABSORVENTE
(71) UNICHARM CORPORATION (JP)
(72) ICHIRO WADA, MASASHI NAKASHITA
(85) 05/12/2016
(86) PCT JP2015/052854 de 02/02/2015
(87) WO 2015/186376 de 10/12/2015
Publicação automática da admissibilidade da fase nacional depositado via PCT . Tratado de cooperação em matéria de Patentes, conforme Instrução Normativa nº 02, de 06/06/2017 publicada na RPI nº 2422, de 06/06/2017.

---

(21) BR 11 2016 028487-9 A2

Código 1.3 - Notificação - Fase Nacional - PCT
(22) 03/02/2015
(30) 06/06/2014 JP 2014-117947
(51) A61F 13/15 (2006.01), A61F 13/472 (2006.01), A61F 13/49 (2006.01), A61F 13/511 (2006.01)
(54) ARTIGO ABSORVENTE E MATERIAL NÃO TECIDO TENDO UMA COMPOSIÇÃO DE GEL EM UMA SUPERFÍCIE
(71) UNICHARM CORPORATION (JP)
(72) ICHIRO WADA, MASASHI NAKASHITA
(85) 05/12/2016
(86) PCT JP2015/052956 de 03/02/2015
(87) WO 2015/186377 de 10/12/2015
Publicação automática da admissibilidade da fase nacional depositado via PCT . Tratado de cooperação em matéria de Patentes, conforme Instrução Normativa nº 02, de 06/06/2017 publicada na RPI nº 2422, de 06/06/2017.

---

(21) BR 11 2016 028489-5 A2

Código 1.3 - Notificação - Fase Nacional - PCT

(22) 12/06/2014
(51) C08F 2/04 (2006.01), C08F 10/00 (2006.01), B29B 9/06 (2006.01)
(54) UM PROCESSO MELHORADO PARA PRODUZIR COMPOSIÇÕES POLIMÉRICAS PELETIZADAS
(71) DOW GLOBAL TECHNOLOGIES LLC (US)
(72) BRIAN W. KOLTHAMMER, MICHAEL J. ZOGG JR.
(85) 05/12/2016
(86) PCT US2014/042078 de 12/06/2014
(87) WO 2015/191066 de 17/12/2015
Publicação automática da admissibilidade da fase nacional depositado via PCT . Tratado de cooperação em matéria de Patentes, conforme Instrução Normativa nº 02, de 06/06/2017 publicada na RPI nº 2422, de 06/06/2017.

---

(21) BR 11 2016 028491-7 A2

Código 1.3 - Notificação - Fase Nacional - PCT
(22) 03/06/2015
(30) 06/06/2014 FR 1455190
(51) F01D 11/14 (2006.01)
(54) ?MÉTODO PARA DIMENSIONAR UMA TURBOMÁQUINA?
(71) SAFRAN AIRCRAFT ENGINES (FR) , ECOLE CENTRALE DE LYON (FR) , CENTRE NATIONAL DE LA RECHERCHE SCIENTIFIQUE (C.N.R.S.) (FR) , ECOLE NATIONALE D'INGENIEURS DE SAINT ETTIENE (FR)
(72) MARIE-OCÉANE PARENT, FABRICE JOËL LUC CHEVILLOT, FABRICE HUGUES JEAN PIERRE THOUVEREZ
(85) 05/12/2016
(86) PCT FR2015/051466 de 03/06/2015
(87) WO 2015/185857 de 10/12/2015
Publicação automática da admissibilidade da fase nacional depositado via PCT . Tratado de cooperação em matéria de Patentes, conforme Instrução Normativa nº 02, de 06/06/2017 publicada na RPI nº 2422, de 06/06/2017.

---

(21) BR 11 2016 028492-5 A2

Código 1.3 - Notificação - Fase Nacional - PCT
(22) 05/06/2015
(30) 06/06/2014 US 62/008,785
(51) F01N 3/021 (2006.01)
(54) DISPOSITIVO DE VENTURI PARA A PRODUÇÃO DE VÁCUO E VÁLVULA DE RETENÇÃO
(71) DAYCO IP HOLDINGS, LLC (US)
(72) DAVID E. FLETCHER, JAMES H. MILLER, REX BRAVO, ANDREW NIEDERT, MATT GILMER, KEITH HAMPTON, NICOLE BRUDER
(85) 05/12/2016
(86) PCT US2015/034420 de 05/06/2015
(87) WO 2015/188069 de 10/12/2015
Publicação automática da admissibilidade da fase nacional depositado via PCT . Tratado de cooperação em matéria de Patentes, conforme Instrução

Normativa nº 02, de 06/06/2017 publicada na RPI nº 2422, de 06/06/2017.

---

(21) BR 11 2016 028494-1 A2

Código 1.3 - Notificação - Fase Nacional - PCT
(22) 01/06/2015
(30) 06/06/2014 EP 14171471.7
(51) B03D 1/02 (2006.01), G01N 21/75 (2006.01), G01N 21/25 (2006.01), G01N 21/27 (2006.01)
(54) MÉTODO E APARELHO PARA PROCESSO DE FLOTAÇÃO EM ESPUMA USANDO MEDIDAS ÓPTICAS
(71) ABB RESEARCH LTD. (CH)
(72) AXEL KRAMER, THOMAS ALFRED PAUL, LAURINDO DE SALLES LEAL FILHO, MARCO ROGERIO BARRIOS
(85) 05/12/2016
(86) PCT EP2015/062112 de 01/06/2015
(87) WO 2015/185488 de 10/12/2015
Publicação automática da admissibilidade da fase nacional depositado via PCT . Tratado de cooperação em matéria de Patentes, conforme Instrução Normativa nº 02, de 06/06/2017 publicada na RPI nº 2422, de 06/06/2017.

---

(21) BR 11 2016 028497-6 A2

Código 1.3 - Notificação - Fase Nacional - PCT
(22) 24/04/2015
(30) 18/06/2014 EP 14172886.5
(51) G01B 11/14 (2006.01), G02B 23/24 (2006.01), G01N 21/954 (2006.01)
(54) MÉTODO E APARELHO DE EXAME PARA EXAMINAR PAREDES INTERNAS DE UM CORPO OCO
(71) STURM MASCHINEN- & ANLAGENBAU GMBH (DE)
(72) WOLFGANG ULLRICH, FLORIAN BADER
(85) 05/12/2016
(86) PCT EP2015/058906 de 24/04/2015
(87) WO 2015/193010 de 23/12/2015
Publicação automática da admissibilidade da fase nacional depositado via PCT . Tratado de cooperação em matéria de Patentes, conforme Instrução Normativa nº 02, de 06/06/2017 publicada na RPI nº 2422, de 06/06/2017.

---

(21) BR 11 2016 028499-2 A2

Código 1.3 - Notificação - Fase Nacional - PCT
(22) 08/09/2015
(30) 05/09/2014 US 62/046,702; 30/01/2015 US 62/110,230; 24/06/2015 US 62/184,158; 04/09/2015 US 62/214,568; 08/09/2015 US 14/847,930
(51) A61B 5/00 (2006.01), A01K 29/00 (2006.01)
(54) MÉTODO E SISTEMA PARA O ACOMPANHAMENTO DA SAÚDE EM POPULAÇÕES ANIMAIS
(71) PIXOBOT, INC. (US)
(72) VISHAL SINGH
(85) 05/12/2016

(86) PCT US2015/049006 de 08/09/2015
(87) WO 2016/037190 de 10/03/2016
Publicação automática da admissibilidade da fase nacional depositado via PCT . Tratado de cooperação em matéria de Patentes, conforme Instrução Normativa nº 02, de 06/06/2017 publicada na RPI nº 2422, de 06/06/2017.

---

(21) BR 11 2016 028500-0 A2

Código 1.3 - Notificação - Fase Nacional - PCT
(22) 05/06/2015
(30) 06/06/2014 FR 1455181
(51) A01N 63/04 (2006.01)
(54) ?MÉTODO DE MELHORAMENTO DO CRESCIMENTO E/OU DO DESENVOLVIMENTO E DA PRODUTIVIDADE DE PLANTAS, COMPOSIÇÃO, USO DA COMPOSIÇÃO E PROCESSO DE FABRICAÇÃO DE UMA COMPOSIÇÃO?
(71) LESAFFRE ET COMPAGNIE (FR)
(72) FLORIAN MANCEAU, ANTOINE MARTIN, EMMANUEL PAJOT, PHILIPPE PUJOS, MAUD-CÉCILE REVEILLAUD
(85) 05/12/2016
(86) PCT EP2015/062554 de 05/06/2015
(87) WO 2015/185717 de 10/12/2015
Publicação automática da admissibilidade da fase nacional depositado via PCT . Tratado de cooperação em matéria de Patentes, conforme Instrução Normativa nº 02, de 06/06/2017 publicada na RPI nº 2422, de 06/06/2017.

---

(21) BR 11 2016 028501-8 A2

Código 1.3 - Notificação - Fase Nacional - PCT
(22) 01/05/2015
(30) 05/06/2014 US 14/297.380
(51) B23K 9/028 (2006.01), B23K 9/095 (2006.01), B23K 9/127 (2006.01)
(54) SISTEMA E MÉTODO DE SOLDAGEM COM SISTEMA DE CAPTAÇÃO DE ORIENTAÇÃO PARA DETERMINAÇÃO DA ORIENTAÇÃO DE SOLDA COM BASE NA FORÇA GRAVITACIONAL
(71) ILLINOIS TOOL WORKS INC. (US)
(72) BRUCE PATRICK ALBRECHT, WILLIAM TODD WATSON
(85) 05/12/2016
(86) PCT US2015/028939 de 01/05/2015
(87) WO 2015/187283 de 10/12/2015
Publicação automática da admissibilidade da fase nacional depositado via PCT . Tratado de cooperação em matéria de Patentes, conforme Instrução Normativa nº 02, de 06/06/2017 publicada na RPI nº 2422, de 06/06/2017.

---

(21) BR 11 2016 028502-6 A2

Código 1.3 - Notificação - Fase Nacional - PCT
(22) 05/06/2015
(30) 06/06/2014 EP 14 171 548.2
(51) B42D 25/24 (2014.01), B42D 25/351 (2014.01)

(54) ELEMENTO DE SEGURANÇA, DOCUMENTO DE IDENTIFICAÇÃO E MÉTODO PARA PRODUZIR O ELEMENTO DE SEGURANÇA
(71) GEMALTO AG (CH) , ORELL FÜSSLI SICHERHEITSDRUCK AG (CH)
(72) CHRISTIAN SAILER, FELIX ABT, SYLVAIN CHOSSON
(85) 05/12/2016
(86) PCT EP2015/062579 de 05/06/2015
(87) WO 2015/185724 de 10/12/2015
Publicação automática da admissibilidade da fase nacional depositado via PCT . Tratado de cooperação em matéria de Patentes, conforme Instrução Normativa nº 02, de 06/06/2017 publicada na RPI nº 2422, de 06/06/2017.

---

(21) BR 11 2016 028505-0 A2

Código 1.3 - Notificação - Fase Nacional - PCT
(22) 24/11/2015
(30) 05/06/2015 EP PCT/EP2015/062577
(51) B42D 15/00 (2006.01), B42D 25/41 (2014.01), B42D 25/24 (2014.01), B42D 25/351 (2014.01), B42D 25/435 (2014.01)
(54) MÉTODO PARA PRODUZIR UM ITEM DE INFORMAÇÃO DE AUTENTICIDADE DE UM ELEMENTO DE SEGURANÇA E ELEMENTO DE SEGURANÇA
(71) GEMALTO AG (CH) , ORELL FÜSSLI SICHERHEITSDRUCK AG (CH)
(72) CHRISTIAN SAILER, FELIX ABT, SYLVAIN CHOSSON
(85) 05/12/2016
(86) PCT EP2015/077503 de 24/11/2015
(87) WO 2016/192818 de 08/12/2016
Publicação automática da admissibilidade da fase nacional depositado via PCT . Tratado de cooperação em matéria de Patentes, conforme Instrução Normativa nº 02, de 06/06/2017 publicada na RPI nº 2422, de 06/06/2017.

---

(21) BR 11 2016 028510-7 A2

Código 1.3 - Notificação - Fase Nacional - PCT
(22) 02/06/2015
(30) 06/06/2014 US 62/008,745; 01/06/2015 US 14/726,786
(51) A61F 9/00 (2006.01)
(54) DISPOSITIVO DE APLICAÇÃO DE AGENTE TERAPÊUTICO COM LÚMEN CONVERGENTE
(71) ETHICON ENDO-SURGERY, LLC (PR) , JANSSEN RESEARCH & DEVELOPMENT, LLC (US)
(72) JOSEPH H. CONTILIANO, DANIEL J. ABBOTT, MICHAEL F. KEANE, ISAAC J. KHAN, ALLEN C. HO, THOMAS E. MEYER, MARK C. TSAI
(85) 05/12/2016
(86) PCT US2015/033657 de 02/06/2015
(87) WO 2015/187611 de 10/12/2015
Publicação automática da admissibilidade da fase nacional depositado via PCT . Tratado de cooperação em matéria de Patentes, conforme Instrução Normativa nº 02, de 06/06/2017 publicada na RPI nº 2422, de 06/06/2017.

(21) BR 11 2016 028511-5 A2

Código 1.3 - Notificação - Fase Nacional - PCT
(22) 03/08/2015
(30) 05/08/2014 FR 1457600
(51) C08G 18/48 (2006.01), C08G 18/75 (2006.01), C09D 7/00 (2006.01), C08G 18/28 (2006.01)
(54) AGENTE ESPESSANTE PARA SISTEMAS AQUOSOS, FORMULAÇÕES CONTENDO O MESMO E SEU USO
(71) COATEX (FR)
(72) JEAN-MARC SUAU, YVES MATTER, DENIS RUHLMANN
(85) 05/12/2016
(86) PCT FR2015/052140 de 03/08/2015
(87) WO 2016/066910 de 06/05/2016
Publicação automática da admissibilidade da fase nacional depositado via PCT . Tratado de cooperação em matéria de Patentes, conforme Instrução Normativa nº 02, de 06/06/2017 publicada na RPI nº 2422, de 06/06/2017.

(21) BR 11 2016 028512-3 A2

Código 1.3 - Notificação - Fase Nacional - PCT
(22) 05/06/2015
(30) 06/06/2014 US 62/009,058
(51) C12M 1/32 (2006.01), C12M 3/00 (2006.01), C12M 1/00 (2006.01)
(54) MÉTODOS DE CULTIVO POR PERFUSÃO E SEU USO
(71) GENZYME CORPORATION (US)
(72) AGATA VILLIGER-OBERBEK, JIANGUO YANG, YANG YANG, GABRIELLE LORNZO
(85) 05/12/2016
(86) PCT US2015/034494 de 05/06/2015
(87) WO 2015/188106 de 10/12/2015
Publicação automática da admissibilidade da fase nacional depositado via PCT . Tratado de cooperação em matéria de Patentes, conforme Instrução Normativa nº 02, de 06/06/2017 publicada na RPI nº 2422, de 06/06/2017.

(21) BR 11 2016 028513-1 A2

Código 1.3 - Notificação - Fase Nacional - PCT
(22) 16/06/2015
(30) 23/06/2014 US 62/015,875
(51) A61K 8/39 (2006.01), A61Q 17/04 (2006.01), A61Q 19/00 (2006.01), A61K 8/86 (2006.01)
(54) EMOLIENTES LIVRES DE ÓLEO EM COMPOSIÇÕES DE PROTEÇÃO SOLAR
(71) ROHM AND HAAS COMPANY (US)
(72) XIAODONG LU, CURTIS SCHWARTZ
(85) 05/12/2016
(86) PCT US2015/035917 de 16/06/2015
(87) WO 2015/200030 de 30/12/2015

	Publicação automática da admissibilidade da fase nacional depositado via PCT . Tratado de cooperação em matéria de Patentes, conforme Instrução Normativa nº 02, de 06/06/2017 publicada na RPI nº 2422, de 06/06/2017.
(21) BR 11 2016 028514-0 A2	Código 1.3 - Notificação - Fase Nacional - PCT (22) 05/06/2015 (30) 05/06/2014 NL PCT/NL2014/050359 (51) B65D 43/02 (2006.01), B65D 43/16 (2006.01), B65D 51/20 (2006.01) (54) ESTRUTURA DE TAMPA, E EMBALAGEM (71) N.V. NUTRICIA (NL) (72) FRANCK PEREK (85) 05/12/2016 (86) PCT NL2015/050408 de 05/06/2015 (87) WO 2015/187020 de 10/12/2015 Publicação automática da admissibilidade da fase nacional depositado via PCT . Tratado de cooperação em matéria de Patentes, conforme Instrução Normativa nº 02, de 06/06/2017 publicada na RPI nº 2422, de 06/06/2017.
(21) BR 11 2016 028516-6 A2	Código 1.3 - Notificação - Fase Nacional - PCT (22) 04/06/2015 (30) 05/06/2014 FR 1455145 (51) A61B 17/22 (2006.01) (54) ?DISPOSITIVO PARA CORTAR E REMOVER TECIDO CALCIFICADO DE UMA VÁLVULA CARDÍACA? (71) BERNARD PAIN (FR) , MARCO VOLA (FR) (72) BERNARD PAIN, MARCO VOLA, ENRICO PASQUINO (85) 05/12/2016 (86) PCT FR2015/051490 de 04/06/2015 (87) WO 2015/185871 de 10/12/2015 Publicação automática da admissibilidade da fase nacional depositado via PCT . Tratado de cooperação em matéria de Patentes, conforme Instrução Normativa nº 02, de 06/06/2017 publicada na RPI nº 2422, de 06/06/2017.
(21) BR 11 2016 028517-4 A2	Código 1.3 - Notificação - Fase Nacional - PCT (22) 07/07/2015 (30) 24/07/2014 SE 1450914-5 (51) F16L 27/08 (2006.01), F01N 13/18 (2010.01), F02M 25/07 (2006.01) (54) UNIDADE DE TUBO EM UM CONDUTO PARA UM MEIO GASOSO (71) SCANIA CV AB (SE) (72) PETER LINDBERG (85) 05/12/2016 (86) PCT SE2015/050802 de 07/07/2015 (87) WO 2016/013970 de 28/01/2016 Publicação automática da admissibilidade da fase nacional depositado via

PCT . Tratado de cooperação em matéria de Patentes, conforme Instrução Normativa nº 02, de 06/06/2017 publicada na RPI nº 2422, de 06/06/2017.

---

(21) BR 11 2016 028518-2 A2

Código 1.3 - Notificação - Fase Nacional - PCT
(22) 04/06/2015
(30) 04/06/2014 US 62/007,752; 01/10/2014 US 62/058,469
(51) A61K 31/202 (2006.01), A61P 17/00 (2006.01)
(54) COMPOSIÇÕES FARMACÊUTICAS QUE COMPREENDEM DGLA E USO DO MESMO
(71) DIGNITY SCIENCES LIMITED (IE)
(72) MEHAR MANKU, DAVID COUGHLAN, JOHN CLIMAX, JAMES DUNNE
(85) 05/12/2016
(86) PCT EP2015/062518 de 04/06/2015
(87) WO 2015/185698 de 10/12/2015
Publicação automática da admissibilidade da fase nacional depositado via PCT . Tratado de cooperação em matéria de Patentes, conforme Instrução Normativa nº 02, de 06/06/2017 publicada na RPI nº 2422, de 06/06/2017.

---

(21) BR 11 2016 028522-0 A2

Código 1.3 - Notificação - Fase Nacional - PCT
(22) 04/06/2015
(30) 05/06/2014 NL PCT/NL2014/050361
(51) B65D 25/36 (2006.01), B65D 51/20 (2006.01), B65B 11/00 (2006.01), B65D 43/16 (2006.01), B65D 51/24 (2006.01), B65B 43/14 (2006.01), B65B 1/02 (2006.01), B65B 31/02 (2006.01)
(54) MÉTODO DE FABRICAÇÃO E ENCHIMENTO DE UMA EMBALAGEM COM UM PRODUTO NUTRICIONAL EM PÓ; E EMBALAGEM PARA UM PRODUTO NUTRICIONAL EM PÓ
(71) N.V. NUTRICIA (NL)
(72) SJORS FLORIS CRUSIUS
(85) 05/12/2016
(86) PCT NL2015/050402 de 04/06/2015
(87) WO 2015/187016 de 10/12/2015
Publicação automática da admissibilidade da fase nacional depositado via PCT . Tratado de cooperação em matéria de Patentes, conforme Instrução Normativa nº 02, de 06/06/2017 publicada na RPI nº 2422, de 06/06/2017.

---

(21) BR 11 2016 028523-9 A2

Código 1.3 - Notificação - Fase Nacional - PCT
(22) 26/06/2015
(30) 27/06/2014 EP 14174791.5
(51) A24F 47/00 (2006.01)
(54) ARTIGO PARA FUMAR COMPREENDENDO UMA FONTE DE CALOR COMBUSTÍVEL E SUPORTE E MÉTODO DE FABRICAÇÃO DOS MESMOS
(71) PHILIP MORRIS PRODUCTS S.A. (CH)
(72) ANA CAROLINA BORGES DE COURAÇA, CHRISTOPHER JOHN GRANT

(85) 05/12/2016
(86) PCT EP2015/064592 de 26/06/2015
(87) WO 2015/197850 de 30/12/2015
Publicação automática da admissibilidade da fase nacional depositado via PCT . Tratado de cooperação em matéria de Patentes, conforme Instrução Normativa nº 02, de 06/06/2017 publicada na RPI nº 2422, de 06/06/2017.

---

(21) BR 11 2016 028524-7 A2

Código 1.3 - Notificação - Fase Nacional - PCT
(22) 06/06/2014
(51) E01D 21/06 (2006.01)
(54) MÉTODO PARA CONSTRUIR UMA PONTE E APARELHO DE CONSTRUÇÃO DE PONTE
(71) SOLETANCHE FREYSSINET (FR)
(72) PATRICK BERMINGHAM, STEFANO L. GABALDO, ERIC MELLIER, BRICE LE TREUT
(85) 05/12/2016
(86) PCT IB2014/001342 de 06/06/2014
(87) WO 2015/185959 de 10/12/2015
Publicação automática da admissibilidade da fase nacional depositado via PCT . Tratado de cooperação em matéria de Patentes, conforme Instrução Normativa nº 02, de 06/06/2017 publicada na RPI nº 2422, de 06/06/2017.

---

(21) BR 11 2016 028525-5 A2

Código 1.3 - Notificação - Fase Nacional - PCT
(22) 10/06/2015
(30) 29/07/2014 EP 14178893.5
(51) G06Q 10/04 (2012.01), G06Q 50/26 (2012.01), G07G 1/00 (2006.01)
(54) DISPOSITIVO MÓVEL, COMPONENTE DE REDE, MÉTODO PARA OPERAR DISPOSITIVO MÓVEL E MÉTODO PARA OPERAR UM COMPONENTE DE REDE
(71) SICPA HOLDING SA (CH)
(72) SANDRO SAITTA
(85) 05/12/2016
(86) PCT EP2015/062918 de 10/06/2015
(87) WO 2016/015908 de 04/02/2016
Publicação automática da admissibilidade da fase nacional depositado via PCT . Tratado de cooperação em matéria de Patentes, conforme Instrução Normativa nº 02, de 06/06/2017 publicada na RPI nº 2422, de 06/06/2017.

---

(21) BR 11 2016 028528-0 A2

Código 1.3 - Notificação - Fase Nacional - PCT
(22) 16/06/2014
(51) H04W 88/06 (2009.01), H04W 88/08 (2009.01)
(54) ?ENTIDADE DE REDE POR RÁDIO E MÉTODO PARA MELHORAR O DESEMPENHO DE FILTRAGEM EM UM SISTEMA DE COMUNICAÇÃO POR RÁDIO EM DUPLEXAÇÃO POR DIVISÃO DE TEMPO?

(71) TELEFONAKTIEBOLAGET LM ERICSSON (PUBL) (SE)
(72) YOUPING SU, MING LI
(85) 05/12/2016
(86) PCT CN2014/079959 de 16/06/2014
(87) WO 2015/192297 de 23/12/2015
Publicação automática da admissibilidade da fase nacional depositado via PCT . Tratado de cooperação em matéria de Patentes, conforme Instrução Normativa nº 02, de 06/06/2017 publicada na RPI nº 2422, de 06/06/2017.

---

(21) BR 11 2016 028530-1 A2

Código 1.3 - Notificação - Fase Nacional - PCT
(22) 21/05/2015
(30) 06/06/2014 US 14/298,038; 06/06/2014 US 14/298,072; 06/06/2014 US 14/298,056
(51) A61B 17/04 (2006.01)
(54) ACIONADOR DE AGULHA CIRCULAR
(71) ETHICON ENDO-SURGERY, LLC (PR)
(72) WILLIAM J. WHITE, DAVID T. MARTIN, MICHAEL D. CRONIN, DANIEL J. MUMAW, MARK J. BOOKBINDER, ANDREW C. DECK, DANIEL L. GEIGER, JEROME R. MORGAN, RYAN C. YANG
(85) 05/12/2016
(86) PCT US2015/031911 de 21/05/2015
(87) WO 2015/187379 de 10/12/2015
Publicação automática da admissibilidade da fase nacional depositado via PCT . Tratado de cooperação em matéria de Patentes, conforme Instrução Normativa nº 02, de 06/06/2017 publicada na RPI nº 2422, de 06/06/2017.

---

(21) BR 11 2016 028532-8 A2

Código 1.3 - Notificação - Fase Nacional - PCT
(22) 12/06/2015
(30) 12/06/2014 GB 1410493.9
(51) A61K 8/27 (2006.01), A61K 8/35 (2006.01), A61K 8/37 (2006.01), A61K 8/40 (2006.01), A61Q 17/04 (2006.01), A61K 8/92 (2006.01), A61K 8/02 (2006.01)
(54) ?FILTRO SOLAR EM FORMA SÓLIDA, PROCESSO PARA SUA PRODUÇÃO, USO E MÉTODO DE APLICAÇÃO?
(71) COSMETIC WARRIORS LIMITED (GB)
(72) MARK CONSTANTINE, MARGARET JOAN CONSTANTINE, HELEN AMBROSEN, ROWENA JACQUELINE BIRD
(85) 05/12/2016
(86) PCT GB2015/051729 de 12/06/2015
(87) WO 2015/189630 de 17/12/2015
Publicação automática da admissibilidade da fase nacional depositado via PCT . Tratado de cooperação em matéria de Patentes, conforme Instrução Normativa nº 02, de 06/06/2017 publicada na RPI nº 2422, de 06/06/2017.

(21) BR 11 2016 028533-6 A2

Código 1.3 - Notificação - Fase Nacional - PCT
(22) 06/06/2014
(51) B65G 43/00 (2006.01)
(54) DISPOSITIVO DE INTERVENÇÃO PARA LINHA DE TRANSPORTE DE PRODUTOS E PROCESSO DE INTERVENÇÃO EM UMA LINHA DE TRANSPORTE DE PRODUTOS
(71) GEBO CERMEX CANADA INC. (CA)
(72) FRANCK KLOTZ
(85) 05/12/2016
(86) PCT IB2014/000999 de 06/06/2014
(87) WO 2015/185957 de 10/12/2015
Publicação automática da admissibilidade da fase nacional depositado via PCT . Tratado de cooperação em matéria de Patentes, conforme Instrução Normativa nº 02, de 06/06/2017 publicada na RPI nº 2422, de 06/06/2017.

(21) BR 11 2016 028534-4 A2

Código 1.3 - Notificação - Fase Nacional - PCT
(22) 16/06/2015
(30) 16/06/2014 US 62/012,543; 02/04/2015 US 14/677,595
(51) G01N 33/92 (2006.01), C07B 59/00 (2006.01)
(54) CERAMIDAS E SEU USO EM DIAGNOSTICAR CVD
(71) ZORA BIOSCIENCES OY (FI)
(72) REIJO LAAKSONEN
(85) 05/12/2016
(86) PCT EP2015/063492 de 16/06/2015
(87) WO 2015/193325 de 23/12/2015
Publicação automática da admissibilidade da fase nacional depositado via PCT . Tratado de cooperação em matéria de Patentes, conforme Instrução Normativa nº 02, de 06/06/2017 publicada na RPI nº 2422, de 06/06/2017.

(21) BR 11 2016 028535-2 A2

Código 1.3 - Notificação - Fase Nacional - PCT
(22) 05/06/2015
(30) 06/06/2014 GB 1410101.8
(51) C10L 5/44 (2006.01)
(54) ?MÉTODO PARA GERAR UM MATERIAL À BASE DE MADEIRA SÓLIDA E UM MATERIAL DERIVADO DE HEMICELULOSE A PARTIR DE UMA MATÉRIA-PRIMA DE MADEIRA, E, COMBUSTÍVEIS DERIVADO DE MADEIRA E LÍQUIDO?
(71) GLOMMEN SKOG SA (NO)
(72) ARNE JOHANNES GRØNN
(85) 05/12/2016
(86) PCT EP2015/062624 de 05/06/2015
(87) WO 2015/185751 de 10/12/2015
Publicação automática da admissibilidade da fase nacional depositado via PCT . Tratado de cooperação em matéria de Patentes, conforme Instrução

Normativa nº 02, de 06/06/2017 publicada na RPI nº 2422, de 06/06/2017.

---

(21) BR 11 2016 028536-0 A2

Código 1.3 - Notificação - Fase Nacional - PCT
(22) 04/06/2015
(30) 04/06/2014 US 62/007,694; 13/08/2014 US 62/036,966
(51) G01N 27/26 (2006.01), G01N 27/30 (2006.01), A61B 5/1473 (2006.01), A61B 5/15 (2006.01), B41J 2/04 (2006.01), B41J 3/407 (2006.01)
(54) SENSORES ELETROQUÍMICOS E MÉTODOS PARA A FABRICAÇÃO DE SENSORES ELETROQUÍMICOS USANDO TECNOLOGIA DE IMPRESSÃO AVANÇADA
(71) PEPEX BIOMEDICAL, INC. (US)
(72) VOJTECH SVOBODA, JAMES L. SAY, STEVE L. POHL
(85) 05/12/2016
(86) PCT US2015/034210 de 04/06/2015
(87) WO 2015/187959 de 10/12/2015
Publicação automática da admissibilidade da fase nacional depositado via PCT . Tratado de cooperação em matéria de Patentes, conforme Instrução Normativa nº 02, de 06/06/2017 publicada na RPI nº 2422, de 06/06/2017.

---

(21) BR 11 2016 028537-9 A2

Código 1.3 - Notificação - Fase Nacional - PCT
(22) 03/06/2015
(30) 04/06/2014 US 62/007,848
(51) C12N 5/0789 (2010.01)
(54) EXPANSÃO E ENXERTO DE CÉLULAS-TRONCO UTILIZANDO AGONISTAS DE NOTCH 1 E/OU DE NOTCH 2
(71) FRED HUTCHINSON CANCER RESEARCH CENTER (US)
(72) IRWIN D. BERNSTEIN
(85) 05/12/2016
(86) PCT US2015/033959 de 03/06/2015
(87) WO 2015/187815 de 10/12/2015
Publicação automática da admissibilidade da fase nacional depositado via PCT . Tratado de cooperação em matéria de Patentes, conforme Instrução Normativa nº 02, de 06/06/2017 publicada na RPI nº 2422, de 06/06/2017.

---

(21) BR 11 2016 028538-7 A2

Código 1.3 - Notificação - Fase Nacional - PCT
(22) 03/06/2015
(30) 03/06/2014 IN 1827/MUM/2014
(51) C12P 21/00 (2006.01), C12N 9/00 (2006.01), C12N 15/62 (2006.01)
(54) PROCESSO DE PRODUÇÃO DE PROTEÍNA GLICOSILADA, PROCESSOS DE PRODUÇÃO DE PROTEÍNA DE FUSÃO E ANTICORPO MONOCLONAL E FRAGMENTO DO MESMO, PROCESSO DE PRODUÇÃO DE PROTEÍNA DE FUSÃO TNFR- FC, PROTEÍNA DE FUSÃO OU ANTICORPO MONOCLONAL E FRAGMENTO DO MESMO
(71) LUPIN LIMITED (IN)

(72) SRIDHAR KOTTAKOTA, SORAB RUSTOM MODY
(85) 05/12/2016
(86) PCT IB2015/054196 de 03/06/2015
(87) WO 2015/186075 de 10/12/2015
Publicação automática da admissibilidade da fase nacional depositado via PCT . Tratado de cooperação em matéria de Patentes, conforme Instrução Normativa nº 02, de 06/06/2017 publicada na RPI nº 2422, de 06/06/2017.

---

(21) BR 11 2016 028539-5 A2

Código 1.3 - Notificação - Fase Nacional - PCT
(22) 20/06/2014
(51) C08F 220/18 (2006.01), C08F 275/00 (2006.01), C09D 133/08 (2006.01)
(54) POLÍMEROS DE LÁTEX DE MÚLTIPLOS ESTÁGIOS, PROCESSOS DOS MESMOS E COMPOSIÇÕES DE REVESTIMENTO PRODUZIDAS A PARTIR DOS MESMOS
(71) DOW GLOBAL TECHNOLOGIES LLC (US) , ROHM AND HAAS COMPANY (US)
(72) WEI CUI, TAO WANG, LONGLAN CUI, JAMES BOHLING
(85) 05/12/2016
(86) PCT CN2014/080359 de 20/06/2014
(87) WO 2015/192363 de 23/12/2015
Publicação automática da admissibilidade da fase nacional depositado via PCT . Tratado de cooperação em matéria de Patentes, conforme Instrução Normativa nº 02, de 06/06/2017 publicada na RPI nº 2422, de 06/06/2017.

---

(21) BR 11 2016 028546-8 A2

Código 1.3 - Notificação - Fase Nacional - PCT
(22) 26/05/2015
(30) 06/06/2014 US 14/298,634
(51) A61B 17/70 (2006.01), A61B 17/76 (2006.01)
(54) DISPOSITIVO MÉDICO PARA USO EM UM PROCEDIMENTO CIRÚRGICO MINIMAMENTE INVASIVO, DISPOSITIVO MÉDICO FORMADO POR DADOS ANATÔMICOS PARA UM PACIENTE ESPECÍFICO, E DISPOSITIVO ORTOPÉDICO PARA USO EM UM PROCEDIMENTO CIRÚRGICO MINIMAMENTE INVASIVO
(71) GEORGE FREY (US)
(72) GEORGE FREY, BENJAMIN MAJORS, CHARLES O'NEIL, GEOFF LAI, RUSS RYDIN
(85) 05/12/2016
(86) PCT US2015/032356 de 26/05/2015
(87) WO 2015/187397 de 10/12/2015
Publicação automática da admissibilidade da fase nacional depositado via PCT . Tratado de cooperação em matéria de Patentes, conforme Instrução Normativa nº 02, de 06/06/2017 publicada na RPI nº 2422, de 06/06/2017.

---

(21) BR 11 2016 028547-6 A2

Código 1.3 - Notificação - Fase Nacional - PCT

(22) 04/06/2015
(30) 04/06/2014 US 62/007,860; 03/06/2015 US 14/729,486
(51) H04N 19/117 (2014.01), H04N 19/124 (2014.01), H04N 19/159 (2014.01), H04N 19/176 (2014.01), H04N 19/186 (2014.01), H04N 19/82 (2014.01)
(54) CODIFICAÇÃO DE CONVERSÃO DE COR-ESPAÇO ADAPTATIVO DE BLOCO
(71) QUALCOMM INCORPORATED (US)
(72) LI ZHANG, JIANLE CHEN, JOEL SOLE ROJALS, MARTA KARCZEWICZ
(85) 05/12/2016
(86) PCT US2015/034249 de 04/06/2015
(87) WO 2015/187978 de 10/12/2015
Publicação automática da admissibilidade da fase nacional depositado via PCT . Tratado de cooperação em matéria de Patentes, conforme Instrução Normativa nº 02, de 06/06/2017 publicada na RPI nº 2422, de 06/06/2017.

---

(21) BR 11 2016 028550-6 A2

Código 1.3 - Notificação - Fase Nacional - PCT
(22) 02/06/2015
(30) 06/06/2014 US 62/008,756; 01/06/2015 US 14/726,977
(51) A61F 9/00 (2006.01)
(54) GUIA E INTRODUTOR DO CATETER COM AGULHA SUB- RETINAL TANGENCIAL
(71) ETHICON ENDO-SURGERY, LLC (PR) , JANSSEN RESEARCH & DEVELOPMENT, LLC (US)
(72) MICHAEL F. CLEM, DANIEL J. ABBOTT, BENJAMIN L. KO, THOMAS E. MEYER, ROBERT H. ROTH, PAUL D. GORDON
(85) 05/12/2016
(86) PCT US2015/033683 de 02/06/2015
(87) WO 2015/187629 de 10/12/2015
Publicação automática da admissibilidade da fase nacional depositado via PCT . Tratado de cooperação em matéria de Patentes, conforme Instrução Normativa nº 02, de 06/06/2017 publicada na RPI nº 2422, de 06/06/2017.

---

(21) BR 11 2016 028552-2 A2

Código 1.3 - Notificação - Fase Nacional - PCT
(22) 05/06/2015
(30) 05/06/2014 US 62/008,319
(51) C12N 5/00 (2006.01), C12N 5/02 (2006.01)
(54) MÉTODO PARA A PRODUÇÃO DE CÉLULAS AUTÓLOGAS TOLEROGÉNICOS DENDRÍTICAS (TOLDCS) COM ANTIGÉNIOS ESPECÍFICOS E A SUA UTILIZAÇÃO NA PREPARAÇÃO DE UM MEDICAMENTO ÚTIL PARA O TRATAMENTO DE LÚPUS ERITEMATOSO SISTÉMICO (LES)
(71) PONTIFICIA UNIVERSIDAD CATÓLICA DE CHILE (CL)
(72) CAROLINA LLANOS MUÑOZ, ALEXIS MIKES KALERGIS PARRA, FABIÁN ALEJANDRO VEGA TAPIA, ANDY IGOR TORRES BAEZA

(85) 05/12/2016
(86) PCT IB2015/054267 de 05/06/2015
(87) WO 2015/186105 de 10/12/2015
Publicação automática da admissibilidade da fase nacional depositado via PCT . Tratado de cooperação em matéria de Patentes, conforme Instrução Normativa nº 02, de 06/06/2017 publicada na RPI nº 2422, de 06/06/2017.

---

(21) BR 11 2016 028553-0 A2

Código 1.3 - Notificação - Fase Nacional - PCT
(22) 03/08/2015
(30) 14/08/2014 US 14/459420
(51) C11D 3/37 (2006.01)
(54) ?MÉTODO PARA REMOVER MANCHAS DE UMA SUPERFÍCIE MACIA E QUE PREVINE A REDEPOSIÇÃO, E, COMPOSIÇÃO DE LAVANDERIA INDUSTRIAL?
(71) ECOLAB USA INC. (US)
(72) JONATHAN P. FAST
(85) 05/12/2016
(86) PCT US2015/043387 de 03/08/2015
(87) WO 2016/025206 de 18/02/2016
Publicação automática da admissibilidade da fase nacional depositado via PCT . Tratado de cooperação em matéria de Patentes, conforme Instrução Normativa nº 02, de 06/06/2017 publicada na RPI nº 2422, de 06/06/2017.

---

(21) BR 11 2016 028555-7 A2

Código 1.3 - Notificação - Fase Nacional - PCT
(22) 03/06/2015
(30) 24/06/2014 US 62/016,251
(51) C08K 5/00 (2006.01), C08K 5/3472 (2006.01), C08K 5/36 (2006.01), C08L 23/10 (2006.01)
(54) FOLHA DE SUPORTE DE POLIOLEFINA FOTOVOLTAICA COMPREENDENDO UMA CAMADA DE POLIPROPILENO ESTABILIZADO
(71) DOW GLOBAL TECHNOLOGIES LLC (US)
(72) JEFFREY E. BONEKAMP, HUIQING ZHANG, FANNY DEPLACE
(85) 05/12/2016
(86) PCT US2015/033908 de 03/06/2015
(87) WO 2015/199925 de 30/12/2015
Publicação automática da admissibilidade da fase nacional depositado via PCT . Tratado de cooperação em matéria de Patentes, conforme Instrução Normativa nº 02, de 06/06/2017 publicada na RPI nº 2422, de 06/06/2017.

---

(21) BR 11 2016 028558-1 A2

Código 1.3 - Notificação - Fase Nacional - PCT
(22) 05/05/2015
(30) 06/06/2014 US 14/297,979
(51) H04W 52/04 (2009.01), H04W 76/02 (2009.01), H04W 88/06 (2009.01)
(54) EQUIPAMENTO E MÉTODO PARA MELHORAR A CAPACIDADE DE

PROCESSAMENTO DE DADOS DE UMA OPERAÇÃO DE DESSINTONIZAÇÃO EM UM SISTEMA DE COMUNICAÇÃO SEM FIO
(71) QUALCOMM INCORPORATED (US)
(72) MERIC EMRE UZUNOGLU, JUN HU, PAVAN C. KAIVARAM, KEVIN S. SELTMANN, RAVINDRA MAHENDRAKUMAR GARACH, AMMAR TAIYEBI KITABI, HUANG LUO, RASHID AHMED AKBAR ATTAR
(85) 05/12/2016
(86) PCT US2015/029287 de 05/05/2015
(87) WO 2015/187292 de 10/12/2015
Publicação automática da admissibilidade da fase nacional depositado via PCT . Tratado de cooperação em matéria de Patentes, conforme Instrução Normativa nº 02, de 06/06/2017 publicada na RPI nº 2422, de 06/06/2017.

---

(21) BR 11 2016 028560-3 A2

Código 1.3 - Notificação - Fase Nacional - PCT
(22) 10/06/2015
(30) 10/06/2014 EP PCT/EP2014/062007
(51) C01D 7/12 (2006.01), B01D 53/50 (2006.01), B01D 53/68 (2006.01), C11D 3/12 (2006.01), C11D 11/00 (2006.01), C11D 17/00 (2006.01)
(54) ?PROCESSO PARA A PRODUÇÃO DE PARTÍCULAS DE COMPOSIÇÃO DE DETERGENTE, PARTÍCULA DE COMPOSIÇÃO DE DETERGENTE, E, USO DE UMA PARTÍCULA DE COMPOSIÇÃO DE DETERGENTE?
(71) SOLVAY SA (BE)
(72) JOËL GENY, MARC THIJSSEN
(85) 05/12/2016
(86) PCT EP2015/062897 de 10/06/2015
(87) WO 2015/189248 de 17/12/2015
Publicação automática da admissibilidade da fase nacional depositado via PCT . Tratado de cooperação em matéria de Patentes, conforme Instrução Normativa nº 02, de 06/06/2017 publicada na RPI nº 2422, de 06/06/2017.

---

(21) BR 11 2016 028561-1 A2

Código 1.3 - Notificação - Fase Nacional - PCT
(22) 05/06/2015
(30) 06/06/2014 US 62/009145; 30/06/2014 US 62/019289
(51) A61K 31/202 (2006.01), A61P 9/00 (2006.01)
(54) COMPOSIÇÃO, FORMA DE DOSAGEM, E, MÉTODOS PARA REDUZIR O RISCO PARA MORTALIDADE EM UM INDIVÍDUO, O RISCO PARA UMA DOENÇA OU CONDIÇÃO EM UM INDIVÍDUO, TRIGLICERÍDEOS EM UM SANGUE DE INDIVÍDUO, A FREQUÊNCIA CARDÍACA EM REPOUSO DE UM INDIVÍDUO, O COLESTEROL DE LIPOPROTEÍNA DE DENSIDADE NÃO ALTA EM UM INDIVÍDUO, O COLESTEROL TOTAL EM UM INDIVÍDUO, A APOLIPOPROTEÍNA B EM UM SANGUE DE INDIVÍDUO, PRESSÃO SANGUÍNEA SISTÓLICA EM UM INDIVÍDUO E A PRESSÃO SANGUÍNEA DIASTÓLICA EM UM INDIVÍDUO, PARA PROLONGAR A VIDA DE UM INDIVÍDUO, PARA TRATAR HIPERTRIGLICERIDEMIA EM UM INDIVÍDUO E

PARA AUMENTAR UM ÍNDICE DE ÔMEGA-3 EM CÉLULAS VERMELHAS DO SANGUE DE UM INDIVÍDUO.
(71) MARINE INGREDIENTS, LLC (US)
(72) OLAV SANDNES, BRUCE A. MILLER, JORN DYERBERG, STEEN STENDER
(85) 05/12/2016
(86) PCT US2015/034372 de 05/06/2015
(87) WO 2015/188046 de 10/12/2015
Publicação automática da admissibilidade da fase nacional depositado via PCT . Tratado de cooperação em matéria de Patentes, conforme Instrução Normativa nº 02, de 06/06/2017 publicada na RPI nº 2422, de 06/06/2017.

---

(21) BR 11 2016 028562-0 A2

Código 1.3 - Notificação - Fase Nacional - PCT
(22) 27/06/2016
(30) 01/07/2015 MX MX/a/2015/008613
(51) B21D 22/00 (2006.01)
(54) PROCESSO DE IMPRESSÃO DIGITAL DO CORPO DE UM VEÍCULO
(71) VOLKSWAGEN DE MÉXICO, S.A. DE C.V. (MX)
(72) ANTONIO JOSE MARTINS PINTO
(85) 05/12/2016
(86) PCT MX2016/050008 de 27/06/2016
(87) WO 2017/003277 de 05/01/2017
Publicação automática da admissibilidade da fase nacional depositado via PCT . Tratado de cooperação em matéria de Patentes, conforme Instrução Normativa nº 02, de 06/06/2017 publicada na RPI nº 2422, de 06/06/2017.

---

(21) BR 11 2016 028565-4 A2

Código 1.3 - Notificação - Fase Nacional - PCT
(22) 08/06/2015
(30) 06/06/2014 EP 14171611.8
(51) H04W 8/18 (2009.01)
(54) MÉTODO EM UMA REDE DE COMUNICAÇÃO, PRODUTO DE PROGRAMA DE COMPUTADOR E NÓ RECICLADOR
(71) BUZZINBEES (FR)
(72) MICHEL ANSLOT, PHILIPPE BOUCKAERT, JEAN-RENÉ BOUVIER
(85) 05/12/2016
(86) PCT EP2015/062715 de 08/06/2015
(87) WO 2015/185755 de 10/12/2015
Publicação automática da admissibilidade da fase nacional depositado via PCT . Tratado de cooperação em matéria de Patentes, conforme Instrução Normativa nº 02, de 06/06/2017 publicada na RPI nº 2422, de 06/06/2017.

---

(21) BR 11 2016 028568-9 A2

Código 1.3 - Notificação - Fase Nacional - PCT
(22) 21/05/2015
(30) 06/06/2014 US 14/297,993; 06/06/2014 US 14/298,005; 06/06/2014 US

14/298,028; 06/06/2014 US 14/298,015
(51) A61B 17/04 (2006.01), A61B 17/10 (2006.01)
(54) ACIONADOR DE AGULHA CIRCULAR
(71) ETHICON ENDO-SURGERY, LLC (PR)
(72) ANDREW C. DECK, DANIEL J. MUMAW, DAVID T. MARTIN, DANIEL L. GEIGER, AMY M. PORTER, AARON J. BRICKNER
(85) 05/12/2016
(86) PCT US2015/031883 de 21/05/2015
(87) WO 2015/187376 de 10/12/2015
Publicação automática da admissibilidade da fase nacional depositado via PCT . Tratado de cooperação em matéria de Patentes, conforme Instrução Normativa nº 02, de 06/06/2017 publicada na RPI nº 2422, de 06/06/2017.

---

(21) BR 11 2016 028569-7 A2

Código 1.3 - Notificação - Fase Nacional - PCT
(22) 05/06/2015
(30) 05/06/2014 CH 00860/14
(51) G08G 5/00 (2006.01), G07C 5/00 (2006.01), G01S 5/00 (2006.01), G01S 19/00 (2010.01), B64D 45/00 (2006.01)
(54) ?SISTEMA DE SEGURANÇA PARA UMA AERONAVE E MÉTODO DE COMUNICAÇÃO UTILIZANDO O SISTEMA DE SEGURANÇA?
(71) GAETANO RIZZI (IT)
(72) RIZZI, GAETANO
(85) 05/12/2016
(86) PCT IB2015/054264 de 05/06/2015
(87) WO 2015/186102 de 10/12/2015
Publicação automática da admissibilidade da fase nacional depositado via PCT . Tratado de cooperação em matéria de Patentes, conforme Instrução Normativa nº 02, de 06/06/2017 publicada na RPI nº 2422, de 06/06/2017.

---

(21) BR 11 2016 028571-9 A2

Código 1.3 - Notificação - Fase Nacional - PCT
(22) 05/06/2015
(30) 06/06/2014 IT UD2014A000097
(51) B21D 11/12 (2006.01), B21D 7/022 (2006.01)
(54) MÁQUINA DE CURVAMENTO APERFEIÇOADA E MÉTODO CORRESPONDENTE
(71) M.E.P. MACCHINE ELETTRONICHE PIEGATRICI SPA (IT)
(72) GIORGIO DEL FABRO, DAVIDE LUIGI PETRAZ
(85) 05/12/2016
(86) PCT IB2015/054277 de 05/06/2015
(87) WO 2015/186112 de 10/12/2015
Publicação automática da admissibilidade da fase nacional depositado via PCT . Tratado de cooperação em matéria de Patentes, conforme Instrução Normativa nº 02, de 06/06/2017 publicada na RPI nº 2422, de 06/06/2017.

(21) BR 11 2016 028579-4 A2

Código 1.3 - Notificação - Fase Nacional - PCT
(22) 17/06/2015
(30) 25/06/2014 EP 14173890.6
(51) C08F 2/00 (2006.01), C08L 23/08 (2006.01), C08L 23/16 (2006.01), C08L 23/06 (2006.01)
(54) COMPOSIÇÃO DE POLÍMERO DE ETILENO COM PROPRIEDADES TÊNSEIS APERFEIÇOADAS
(71) BASELL POLYOLEFINE GMBH (DE)
(72) CLAUDIO CAVALIERI, MICHELE GRAZZI, ROBERTO PANTALEONI
(85) 06/12/2016
(86) PCT EP2015/063625 de 17/06/2015
(87) WO 2015/197454 de 30/12/2015
Publicação automática da admissibilidade da fase nacional depositado via PCT . Tratado de cooperação em matéria de Patentes, conforme Instrução Normativa nº 02, de 06/06/2017 publicada na RPI nº 2422, de 06/06/2017.

(21) BR 11 2016 028583-2 A2

Código 1.3 - Notificação - Fase Nacional - PCT
(22) 26/06/2015
(30) 11/07/2014 US 14/329,644
(51) H01L 27/115 (2006.01), H01L 21/8247 (2006.01)
(54) CAMADA DE CONTATO DE ÓXIDO DE ALUMÍNIO PARA CANAIS CONDUTORES PARA UM DISPOSITIVO DE CIRCUITO TRIDIMENSIONAL
(71) INTEL CORPORATION (US)
(72) HONGBIN ZHU, GORDON HALLER, FATMA SIMSEK-EGE
(85) 06/12/2016
(86) PCT US2015/037999 de 26/06/2015
(87) WO 2016/007315 de 14/01/2016
Publicação automática da admissibilidade da fase nacional depositado via PCT . Tratado de cooperação em matéria de Patentes, conforme Instrução Normativa nº 02, de 06/06/2017 publicada na RPI nº 2422, de 06/06/2017.

(21) BR 11 2016 028585-9 A2

Código 1.3 - Notificação - Fase Nacional - PCT
(22) 09/06/2015
(30) 10/06/2014 US 62/010,030; 01/10/2014 US 62/058,481
(51) A01N 25/12 (2006.01)
(54) COMPOSIÇÕES HERBICIDAS SÓLIDAS CONTENDO UM AGENTE DE PROTEÇÃO
(71) DOW AGROSCIENCES LLC (US)
(72) JOSEPH C. HERCAMP, MEI LI, HUI SHAO, HAO SHEN, HONG ZHANG
(85) 06/12/2016
(86) PCT US2015/034777 de 09/06/2015
(87) WO 2015/191497 de 17/12/2015
Publicação automática da admissibilidade da fase nacional depositado via PCT . Tratado de cooperação em matéria de Patentes, conforme Instrução

Normativa nº 02, de 06/06/2017 publicada na RPI nº 2422, de 06/06/2017.

---

(21) BR 11 2016 028586-7 A2

Código 1.3 - Notificação - Fase Nacional - PCT
(22) 10/06/2015
(30) 12/06/2014 US 14/303,466
(51) G06K 9/00 (2006.01), G06F 17/30 (2006.01)
(54) ANÁLISE DE IMPORTÂNCIA DE VÍDEO BASEADO EM REGRAS
(71) MICROSOFT TECHNOLOGY LICENSING, LLC (US)
(72) NITIN SURI, TZONG-JHY WANG, OMKAR MEHENDALE, ANDREW S. IVORY, WILLIAM D. SPROULE
(85) 06/12/2016
(86) PCT US2015/034992 de 10/06/2015
(87) WO 2015/191650 de 17/12/2015
Publicação automática da admissibilidade da fase nacional depositado via PCT . Tratado de cooperação em matéria de Patentes, conforme Instrução Normativa nº 02, de 06/06/2017 publicada na RPI nº 2422, de 06/06/2017.

---

(21) BR 11 2016 028587-5 A2

Código 1.3 - Notificação - Fase Nacional - PCT
(22) 10/06/2015
(30) 19/06/2014 GB 1410905.2
(51) A61K 8/26 (2006.01), A61K 8/27 (2006.01), A61K 8/29 (2006.01), A61Q 17/04 (2006.01), A61K 8/92 (2006.01), A61K 8/02 (2006.01)
(54) ?FILTRO SOLAR EM FORMA DE PÓ, PROCESSO PARA SUA PRODUÇÃO, USO E MÉTODO DE APLICAÇÃO?
(71) COSMETIC WARRIORS LIMITED (GB)
(72) MARK CONSTANTINE, MARGARET JOAN CONSTANTINE, HELEN ELIZABETH AMBROSEN, ROWENA JACQUELINE BIRD, DANIEL CAMPBELL
(85) 06/12/2016
(86) PCT GB2015/051708 de 10/06/2015
(87) WO 2015/193644 de 23/12/2015
Publicação automática da admissibilidade da fase nacional depositado via PCT . Tratado de cooperação em matéria de Patentes, conforme Instrução Normativa nº 02, de 06/06/2017 publicada na RPI nº 2422, de 06/06/2017.

---

(21) BR 11 2016 028590-5 A2

Código 1.3 - Notificação - Fase Nacional - PCT
(22) 14/05/2015
(30) 06/06/2014 JP 2014-117950
(51) B66D 3/20 (2006.01), B66D 3/26 (2006.01)
(54) GUINDASTE DE CORDA
(71) KITO CORPORATION (JP)
(72) HIROKI MITSUI
(85) 06/12/2016
(86) PCT JP2015/063899 de 14/05/2015
(87) WO 2015/186484 de 10/12/2015

	Publicação automática da admissibilidade da fase nacional depositado via PCT . Tratado de cooperação em matéria de Patentes, conforme Instrução Normativa nº 02, de 06/06/2017 publicada na RPI nº 2422, de 06/06/2017.
(21) BR 11 2016 028591-3 A2	Código 1.3 - Notificação - Fase Nacional - PCT (22) 21/07/2015 (30) 22/07/2014 CN PCT/CN2014/000695 (51) C07D 471/14 (2006.01), A61K 31/519 (2006.01), A61P 25/28 (2006.01) (54) COMPOSTOS (71) GLAXOSMITHKLINE INTELLECTUAL PROPERTY DEVELOPMENT LIMITED (GB) (72) ZEHONG WAN, XIAOMIN ZHANG, JIAN WANG (85) 06/12/2016 (86) PCT CN2015/084607 de 21/07/2015 (87) WO 2016/011931 de 28/01/2016 Publicação automática da admissibilidade da fase nacional depositado via PCT . Tratado de cooperação em matéria de Patentes, conforme Instrução Normativa nº 02, de 06/06/2017 publicada na RPI nº 2422, de 06/06/2017.
(21) BR 11 2016 028593-0 A2	Código 1.3 - Notificação - Fase Nacional - PCT (22) 04/06/2015 (30) 10/06/2014 US 62/010,122; 10/12/2014 US 14/566,383 (51) H04J 13/00 (2011.01), H04J 11/00 (2006.01) (54) DISPOSITIVOS E MÉTODOS PARA FACILITAR AS COMUNICAÇÕES SEM FIO NÃO ORTOGONAIS (71) QUALCOMM INCORPORATED (US) (72) JOSEPH BINAMIRA SORIAGA, TINGFANG JI, JOHN EDWARD SMEE, NAGA BUSHAN, KRISHNA KIRAN MUKKAVILLI, ALEXEI YURIEVITCH GOROKHOV (85) 06/12/2016 (86) PCT US2015/034268 de 04/06/2015 (87) WO 2015/191367 de 17/12/2015 Publicação automática da admissibilidade da fase nacional depositado via PCT . Tratado de cooperação em matéria de Patentes, conforme Instrução Normativa nº 02, de 06/06/2017 publicada na RPI nº 2422, de 06/06/2017.
(21) BR 11 2016 028594-8 A2	Código 1.3 - Notificação - Fase Nacional - PCT (22) 05/06/2015 (30) 06/06/2014 EP 14305865.9 (51) C22B 3/02 (2006.01), C22B 3/18 (2006.01) (54) ?INSTALAÇÃO E MÉTODO DE BIOLIXIVIAÇÃO? (71) L'AIR LIQUIDE, SOCIETE ANONYME POUR L'ETUDE ET L'EXPLOITATION DES PROCEDES GEORGES CLAUDE (FR) , BRGM (FR) , MILTON ROY EUROPE (FR)

(72) ANNE-GWÉNAËLLE GUEZENNEC, DOMINIQUE IBARRA, MARIE JAILLET, YANNICK MENARD, DOMINIQUE MORIN, ANNA PUBILL MELSIO, FRÉDÉRIC SAVREUX, PATRICK D'HUGUES
(85) 06/12/2016
(86) PCT EP2015/062592 de 05/06/2015
(87) WO 2015/185729 de 10/12/2015
Publicação automática da admissibilidade da fase nacional depositado via PCT . Tratado de cooperação em matéria de Patentes, conforme Instrução Normativa nº 02, de 06/06/2017 publicada na RPI nº 2422, de 06/06/2017.

---

(21) BR 11 2016 028595-6 A2

Código 1.3 - Notificação - Fase Nacional - PCT
(22) 14/04/2015
(30) 10/06/2014 US 62/010,366; 13/04/2015 US 14/685,327
(51) H04W 74/08 (2009.01)
(54) TRANSMISSÕES DE SINAL DE SINALIZADOR DE UTILIZAÇÃO DE CANAL COM BASE EM TRANSMISSÕES DE UPLINK ATRAVÉS DE UMA BANDA DE ESPECTRO DE RADIOFREQUÊNCIA NÃO LICENCIADA
(71) QUALCOMM INCORPORATED (US)
(72) YONGBIN WEI, HAO XU, TAO LUO
(85) 06/12/2016
(86) PCT US2015/025732 de 14/04/2015
(87) WO 2015/191156 de 17/12/2015
Publicação automática da admissibilidade da fase nacional depositado via PCT . Tratado de cooperação em matéria de Patentes, conforme Instrução Normativa nº 02, de 06/06/2017 publicada na RPI nº 2422, de 06/06/2017.

---

(21) BR 11 2016 028598-0 A2

Código 1.3 - Notificação - Fase Nacional - PCT
(22) 23/06/2015
(30) 26/06/2014 FR 1455978
(51) E04D 3/34 (2006.01)
(54) MÉTODO PARA PROJETAR UMA PLACA ONDULADA E PLACA ONDULADA OBTIDA
(71) ONDULINE (FR)
(72) CHRISTOPHE ROHART
(85) 06/12/2016
(86) PCT FR2015/051667 de 23/06/2015
(87) WO 2015/197968 de 30/12/2015
Publicação automática da admissibilidade da fase nacional depositado via PCT . Tratado de cooperação em matéria de Patentes, conforme Instrução Normativa nº 02, de 06/06/2017 publicada na RPI nº 2422, de 06/06/2017.

---

(21) BR 11 2016 028600-6 A2

Código 1.3 - Notificação - Fase Nacional - PCT
(22) 17/06/2015
(30) 27/06/2014 FR 1456054

(51) B65G 49/06 (2006.01), C03C 17/00 (2006.01), C03C 17/23 (2006.01), C03C 17/34 (2006.01), C03C 17/36 (2006.01)
(54) PROCESSO DE ATIVAÇÃO DE CAMADA SOBRE SUBSTRATO DE VIDRO
(71) SAINT-GOBAIN GLASS FRANCE (FR)
(72) DRISS LAMINE
(85) 06/12/2016
(86) PCT FR2015/051606 de 17/06/2015
(87) WO 2015/197948 de 30/12/2015
Publicação automática da admissibilidade da fase nacional depositado via PCT . Tratado de cooperação em matéria de Patentes, conforme Instrução Normativa nº 02, de 06/06/2017 publicada na RPI nº 2422, de 06/06/2017.

---

(21) BR 11 2016 028602-2 A2

Código 1.3 - Notificação - Fase Nacional - PCT
(22) 04/06/2015
(30) 10/06/2014 US 14/300,457
(51) G06F 9/48 (2006.01), G06F 1/32 (2006.01)
(54) SISTEMAS E MÉTODOS DE GERENCIAMENTO DE CONSUMO DE ENERGIA DE DISPOSITIVO PROCESSADOR
(71) QUALCOMM INCORPORATED (US)
(72) KISHORE KUMAR PUSUKURI, GHEORGHE CALIN CASCAVAL, MICHAEL WEBER
(85) 06/12/2016
(86) PCT US2015/034169 de 04/06/2015
(87) WO 2015/191358 de 17/12/2015
Publicação automática da admissibilidade da fase nacional depositado via PCT . Tratado de cooperação em matéria de Patentes, conforme Instrução Normativa nº 02, de 06/06/2017 publicada na RPI nº 2422, de 06/06/2017.

---

(21) BR 11 2016 028604-9 A2

Código 1.3 - Notificação - Fase Nacional - PCT
(22) 09/06/2015
(30) 09/06/2014 US 62/009,838; 06/08/2014 US 62/034,084; 10/04/2015 US 62/146,060; 08/06/2015 US 14/733,722
(51) H04N 19/176 (2014.01), H04N 19/119 (2014.01), H04N 19/46 (2014.01), H04N 19/13 (2014.01), H04N 19/91 (2014.01), H04N 19/132 (2014.01), H04N 19/136 (2014.01), H04N 19/186 (2014.01), H04N 19/157 (2014.01)
(54) TÉCNICAS DE CODIFICAÇÃO POR ENTROPIA PARA COMPRESSÃO DE FLUXO DE EXIBIÇÃO (DSC)
(71) QUALCOMM INCORPORATED (US)
(72) VIJAYARAGHAVAN THIRUMALAI, NATAN HAIM JACOBSON, RAJAN LAXMAN JOSHI
(85) 06/12/2016
(86) PCT US2015/034837 de 09/06/2015
(87) WO 2015/191535 de 17/12/2015

	Publicação automática da admissibilidade da fase nacional depositado via PCT . Tratado de cooperação em matéria de Patentes, conforme Instrução Normativa nº 02, de 06/06/2017 publicada na RPI nº 2422, de 06/06/2017.
(21) BR 11 2016 028609-0 A2	Código 1.3 - Notificação - Fase Nacional - PCT (22) 08/06/2015 (30) 10/06/2014 IT VA2014A000018 (51) C07C 45/46 (2006.01), C07C 45/63 (2006.01), C07C 45/64 (2006.01), C07C 45/72 (2006.01) (54) PROCESSO PARA A PREPARAÇÃO DE 5-[4-(2-HIDROXI-2-METIL)-1-OXO-PROP-1-IL] -3-[4-(2-HIDROXI-2-METIL)-1-OXO-PROP-1-IL-FENIL]-2,3-DIIDRO-1,1,3-TRIMETIL-1H-INDENO (DÍMERO DE ISÔMERO 5) (71) IGM RESINS ITALIA S.R.L. (IT) (72) GABRIELE NORCINI, ANGELO CASIRACHI, ENZO MENEGUZZO, GIOVANNI FLORIDI, GIUSEPPE LI BASSI (85) 06/12/2016 (86) PCT EP2015/062664 de 08/06/2015 (87) WO 2015/189124 de 17/12/2015 Publicação automática da admissibilidade da fase nacional depositado via PCT . Tratado de cooperação em matéria de Patentes, conforme Instrução Normativa nº 02, de 06/06/2017 publicada na RPI nº 2422, de 06/06/2017.
(21) BR 11 2016 028611-1 A2	Código 1.3 - Notificação - Fase Nacional - PCT (22) 05/06/2015 (30) 06/06/2014 US 14/298,117; 07/08/2014 US 61/999,812; 09/02/2015 US 62/176,031 (51) F25D 11/00 (2006.01), F25D 27/00 (2006.01), F25B 40/02 (2006.01) (54) DISPOSITIVO DE PASTA DE CRISTALIZAÇÃO DE BEBIDA SUPERRESFRIADA COM ILUMINAÇÃO (71) SUPERCOOLER TECHNOLOGIES, INC. (US) , DOUGLAS SHUNTICH (US) (72) DOUGLAS SHUNTICH (85) 06/12/2016 (86) PCT US2015/034418 de 05/06/2015 (87) WO 2015/188068 de 10/12/2015 Publicação automática da admissibilidade da fase nacional depositado via PCT . Tratado de cooperação em matéria de Patentes, conforme Instrução Normativa nº 02, de 06/06/2017 publicada na RPI nº 2422, de 06/06/2017.
(21) BR 11 2016 028614-6 A2	Código 1.3 - Notificação - Fase Nacional - PCT (22) 05/06/2015 (30) 06/06/2014 US 62/009,028 (51) C07C 233/63 (2006.01), C07C 235/40 (2006.01), A61K 31/165 (2006.01)

(54) NOVOS AGONISTAS DE EP4 COMO COMPOSTOS TERAPÊUTICOS
(71) ALLERGAN, INC. (US)
(72) DAVID W. OLD, CHRISTOPHER D. HEIN
(85) 06/12/2016
(86) PCT US2015/034566 de 05/06/2015
(87) WO 2015/188152 de 10/12/2015
Publicação automática da admissibilidade da fase nacional depositado via PCT . Tratado de cooperação em matéria de Patentes, conforme Instrução Normativa nº 02, de 06/06/2017 publicada na RPI nº 2422, de 06/06/2017.

---

(21) BR 11 2016 028615-4 A2

Código 1.3 - Notificação - Fase Nacional - PCT
(22) 04/06/2015
(30) 06/06/2014 US 62/008,867
(51) E04B 2/74 (2006.01)
(54) SISTEMA DE PAINEIS DE PAREDES MÓVEIS E DESMONTÁVEIS E RESPECTIVO MÉTODO DE INSTALAÇÃO ENTRE UM PISO DE SALA E UM TRILHO DE TETO FIXADO AO TETO DA SALA
(71) ALLSTEEL INC. (US)
(72) EBERHARD VON HOYNINGEN HUENE, SCOTT SHOVAR, MATTHEW C. BROWN
(85) 06/12/2016
(86) PCT US2015/034201 de 04/06/2015
(87) WO 2015/187952 de 10/12/2015
Publicação automática da admissibilidade da fase nacional depositado via PCT . Tratado de cooperação em matéria de Patentes, conforme Instrução Normativa nº 02, de 06/06/2017 publicada na RPI nº 2422, de 06/06/2017.

---

(21) BR 11 2016 028616-2 A2

Código 1.3 - Notificação - Fase Nacional - PCT
(22) 03/12/2014
(30) 06/06/2014 CN PCT/CN2014/079386
(51) C07D 491/056 (2006.01), C07D 519/00 (2006.01), C07D 403/14 (2006.01), C07D 409/14 (2006.01), C07D 401/14 (2006.01), C07D 413/14 (2006.01), C07D 495/04 (2006.01), C07D 491/113 (2006.01), A61K 31/4178 (2006.01), A61K 31/498 (2006.01), A61K 31/4439 (2006.01), A61K 31/5377 (2006.01), A61K 31/4184 (2006.01), A61P 31/14 (2006.01)
(54) COMPOSTOS PARA INIBIR VÍRUS DA HEPATITE C, COMPOSIÇÕES FARMACÊUTICAS E USOS DOS MESMOS
(71) AB PHARMA LTD. (CN)
(72) ZHENG-YUN JAMES ZHAN
(85) 06/12/2016
(86) PCT CN2014/092902 de 03/12/2014
(87) WO 2015/184753 de 10/12/2015
Publicação automática da admissibilidade da fase nacional depositado via PCT . Tratado de cooperação em matéria de Patentes, conforme Instrução

Normativa nº 02, de 06/06/2017 publicada na RPI nº 2422, de 06/06/2017.

---

(21) BR 11 2016 028617-0 A2

Código 1.3 - Notificação - Fase Nacional - PCT
(22) 01/07/2015
(30) 04/07/2014 FR 1401517
(51) C25C 3/12 (2006.01)
(54) CONJUNTO ANÓDICO
(71) RIO TINTO ALCAN INTERNATIONAL LIMITED (CA)
(72) SÉBASTIEN BECASSE, JEAN-FRANÇOIS BILODEAU, DENIS LAROCHE, LAURENT FIOT, STEVE LANGLOIS
(85) 06/12/2016
(86) PCT IB2015/001109 de 01/07/2015
(87) WO 2016/001741 de 07/01/2016
Publicação automática da admissibilidade da fase nacional depositado via PCT . Tratado de cooperação em matéria de Patentes, conforme Instrução Normativa nº 02, de 06/06/2017 publicada na RPI nº 2422, de 06/06/2017.

---

(21) BR 11 2016 028619-7 A2

Código 1.3 - Notificação - Fase Nacional - PCT
(22) 18/05/2015
(30) 09/06/2014 US 14/300,110
(51) G01K 7/01 (2006.01), G01K 15/00 (2006.01)
(54) SENSOR DE TEMPERATURA DE BAIXA POTÊNCIA E BAIXO CUSTO
(71) QUALCOMM INCORPORATED (US)
(72) JUNMOU ZHANG, CHUANG ZHANG, NAN CHEN
(85) 06/12/2016
(86) PCT US2015/031430 de 18/05/2015
(87) WO 2015/191251 de 17/12/2015
Publicação automática da admissibilidade da fase nacional depositado via PCT . Tratado de cooperação em matéria de Patentes, conforme Instrução Normativa nº 02, de 06/06/2017 publicada na RPI nº 2422, de 06/06/2017.

---

(21) BR 11 2016 028622-7 A2

Código 1.3 - Notificação - Fase Nacional - PCT
(22) 25/06/2015
(30) 30/06/2014 US 14/319,626
(51) G01N 21/3563 (2014.01), G01B 11/06 (2006.01), G01N 21/84 (2006.01)
(54) MÉTODO PARA DETERMINAR O PESO E A ESPESSURA DE UMA COMPOSIÇÃO DE REVESTIMENTO DE PASSIVAÇÃO EM UM SUBSTRATO
(71) MOMENTIVE PERFORMANCE MATERIALS INC. (US)
(72) VIKRAM KUMAR, LESLEY HWANG, KUJTIM BIZATI
(85) 06/12/2016
(86) PCT US2015/037642 de 25/06/2015
(87) WO 2016/003761 de 07/01/2016
Publicação automática da admissibilidade da fase nacional depositado via PCT . Tratado de cooperação em matéria de Patentes, conforme Instrução

Normativa nº 02, de 06/06/2017 publicada na RPI nº 2422, de 06/06/2017.

---

(21) BR 11 2016 028625-1 A2

Código 1.3 - Notificação - Fase Nacional - PCT
(22) 23/06/2015
(30) 23/06/2014 US 62/015.732
(51) B01J 21/10 (2006.01), B01J 23/76 (2006.01), C07C 17/156 (2006.01), C07C 19/045 (2006.01)
(54) CATALISADOR E PROCESSO PARA A OXICLORAÇÃO DE ETILENO PARA DICLOROETANO
(71) OXY VINYLS, LP (US)
(72) KEITH KRAMER
(85) 06/12/2016
(86) PCT US2015/037104 de 23/06/2015
(87) WO 2015/200270 de 30/12/2015
Publicação automática da admissibilidade da fase nacional depositado via PCT . Tratado de cooperação em matéria de Patentes, conforme Instrução Normativa nº 02, de 06/06/2017 publicada na RPI nº 2422, de 06/06/2017.

---

(21) BR 11 2016 028626-0 A2

Código 1.3 - Notificação - Fase Nacional - PCT
(22) 08/06/2015
(30) 06/06/2014 US 62/009,137
(51) G06Q 30/02 (2012.01)
(54) MÉTODO PARA ATUALIZAR CONSUMIDORES
(71) AINTU INC. (US)
(72) ARTHUR VAYSMAN
(85) 06/12/2016
(86) PCT US2015/034764 de 08/06/2015
(87) WO 2015/188201 de 10/12/2015
Publicação automática da admissibilidade da fase nacional depositado via PCT . Tratado de cooperação em matéria de Patentes, conforme Instrução Normativa nº 02, de 06/06/2017 publicada na RPI nº 2422, de 06/06/2017.

---

(21) BR 11 2016 028627-8 A2

Código 1.3 - Notificação - Fase Nacional - PCT
(22) 09/04/2015
(30) 11/06/2014 EP 14172026.8
(51) A61B 17/80 (2006.01), A61F 2/28 (2006.01), A61F 2/30 (2006.01), A61B 17/56 (2006.01), A61B 19/00 (2006.01)
(54) ?TELA DE COBERTURA DE CAVIDADE ORBITAL E MÉTODO DE FABRICAÇÃO DE TELA DE COBERTURA DE CAVIDADE ORBITAL?
(71) KARL LEIBINGER MEDIZINTECHNIK GMBH & CO. KG (DE)
(72) FRANK REINAUER, OLIVER SCHEUNEMANN
(85) 06/12/2016
(86) PCT EP2015/057745 de 09/04/2015
(87) WO 2015/188962 de 17/12/2015

	Publicação automática da admissibilidade da fase nacional depositado via PCT . Tratado de cooperação em matéria de Patentes, conforme Instrução Normativa nº 02, de 06/06/2017 publicada na RPI nº 2422, de 06/06/2017.
(21) BR 11 2016 028628-6 A2	Código 1.3 - Notificação - Fase Nacional - PCT (22) 22/06/2015 (30) 23/06/2014 BE BE2014/0489 (51) A01F 12/32 (2006.01), A01F 12/39 (2006.01) (54) ?COLHEITADEIRA AGRÍCOLA? (71) CNH INDUSTRIAL BELGIUM NV (BE) (72) YVAN C. C. VANDERGUCHT (85) 06/12/2016 (86) PCT EP2015/063931 de 22/06/2015 (87) WO 2015/197525 de 30/12/2015 Publicação automática da admissibilidade da fase nacional depositado via PCT . Tratado de cooperação em matéria de Patentes, conforme Instrução Normativa nº 02, de 06/06/2017 publicada na RPI nº 2422, de 06/06/2017.
(21) BR 11 2016 028629-4 A2	Código 1.3 - Notificação - Fase Nacional - PCT (22) 10/06/2015 (30) 10/06/2014 EP PCT/EP2014/062007 (51) C01D 7/12 (2006.01), B01D 53/50 (2006.01), B01D 53/68 (2006.01) (54) PROCESSOS PARA PRODUÇÃO DE PARTÍCULAS REATIVAS DE COMPOSIÇÃO E PARA PURIFICAÇÃO DE UM GÁS RESIDUAL, PARTÍCULAS REATIVAS DE COMPOSIÇÃO, E, COMPOSIÇÃO. (71) SOLVAY SA (BE) (72) MARC THIJSSEN (85) 06/12/2016 (86) PCT EP2015/062894 de 10/06/2015 (87) WO 2015/189246 de 17/12/2015 Publicação automática da admissibilidade da fase nacional depositado via PCT . Tratado de cooperação em matéria de Patentes, conforme Instrução Normativa nº 02, de 06/06/2017 publicada na RPI nº 2422, de 06/06/2017.
(21) BR 11 2016 028631-6 A2	Código 1.3 - Notificação - Fase Nacional - PCT (22) 27/06/2014 (51) F03D 7/02 (2006.01) (54) DISPOSITIVO DE ALTERAÇÃO DO ÂNGULO DE INCLINAÇÃO NO EIXO HORIZONTAL DE TURBINAS EÓLICAS (71) NABRAWIND SL (ES) (72) ENEKO SANZ PASCUAL, HELY RICARDO SAVII COSTA (85) 06/12/2016 (86) PCT ES2014/000106 de 27/06/2014 (87) WO 2015/197876 de 30/12/2015

	Publicação automática da admissibilidade da fase nacional depositado via PCT . Tratado de cooperação em matéria de Patentes, conforme Instrução Normativa nº 02, de 06/06/2017 publicada na RPI nº 2422, de 06/06/2017.
(21) BR 11 2016 028633-2 A2	Código 1.3 - Notificação - Fase Nacional - PCT (22) 08/06/2015 (30) 06/06/2014 US 62/009,133 (51) G06Q 30/02 (2012.01) (54) MÉTODO PARA INICIAR UMA AÇÃO RESPONSIVA A UMA PROMOÇÃO (71) AINTU INC. (US) (72) ARTHUR VAYSMAN (85) 06/12/2016 (86) PCT US2015/034762 de 08/06/2015 (87) WO 2015/188200 de 10/12/2015 Publicação automática da admissibilidade da fase nacional depositado via PCT . Tratado de cooperação em matéria de Patentes, conforme Instrução Normativa nº 02, de 06/06/2017 publicada na RPI nº 2422, de 06/06/2017.
(21) BR 11 2016 028635-9 A2	Código 1.3 - Notificação - Fase Nacional - PCT (22) 11/06/2015 (30) 12/06/2014 US 14/302,725 (51) A61F 13/539 (2006.01), A61F 13/84 (2006.01), A61L 15/58 (2006.01), C09J 123/14 (2006.01) (54) ARTIGO ABSORVENTE COM ADESIVO ISENTO DE AGENTE DE PEGAJOSIDADE (71) THE PROCTER & GAMBLE COMPANY (US) (72) WILLIAM L. BUNNELLE, ROBERT HAINES TURNER (85) 06/12/2016 (86) PCT US2015/035235 de 11/06/2015 (87) WO 2015/191802 de 17/12/2015 Publicação automática da admissibilidade da fase nacional depositado via PCT . Tratado de cooperação em matéria de Patentes, conforme Instrução Normativa nº 02, de 06/06/2017 publicada na RPI nº 2422, de 06/06/2017.
(21) BR 11 2016 028637-5 A2	Código 1.3 - Notificação - Fase Nacional - PCT (22) 23/12/2014 (30) 13/06/2014 US 62/011,810 (51) C07H 1/00 (2006.01), C07H 1/06 (2006.01) (54) COMPOSIÇÕES DE CARBOIDRATOS DE BAIXA ENDOTOXICINA DE ALTA PUREZA (HPLC), E MÉTODOS DE ISOLAMENTO DAS MESMAS (71) AVANTOR PERFORMANCE MATERIALS, INC. (US) (72) BHAKTAVACHALAM THIYAGARAJAN, MARTINA COX, NANDU DEORKAR (85) 06/12/2016

(86) PCT US2014/072117 de 23/12/2014
(87) WO 2015/191110 de 17/12/2015
Publicação automática da admissibilidade da fase nacional depositado via PCT . Tratado de cooperação em matéria de Patentes, conforme Instrução Normativa nº 02, de 06/06/2017 publicada na RPI nº 2422, de 06/06/2017.

---

(21) BR 11 2016 028638-3 A2

Código 1.3 - Notificação - Fase Nacional - PCT
(22) 02/02/2016
(30) 26/02/2015 EP 15156723.7
(51) B26B 19/20 (2006.01), B26B 19/06 (2006.01)
(54) PENTE ANEXÁVEL REMOVÍVEL, E, CABEÇA DE CORTE
(71) KONINKLIJKE PHILIPS N.V. (NL)
(72) KIN FATT PHOON, JENS ANDERSSON
(85) 06/12/2016
(86) PCT EP2016/052101 de 02/02/2016
(87) WO 2016/134920 de 01/09/2016
Publicação automática da admissibilidade da fase nacional depositado via PCT . Tratado de cooperação em matéria de Patentes, conforme Instrução Normativa nº 02, de 06/06/2017 publicada na RPI nº 2422, de 06/06/2017.

---

(21) BR 11 2016 028639-1 A2

Código 1.3 - Notificação - Fase Nacional - PCT
(22) 05/06/2015
(30) 06/06/2014 JP 2014-117908; 06/06/2014 JP 2014-117909; 06/06/2014 JP 2014-117910
(51) A61K 8/49 (2006.01), A61K 8/19 (2006.01), A61K 8/41 (2006.01), A61K 8/46 (2006.01), A61K 8/81 (2006.01), A61Q 5/10 (2006.01)
(54) COMPOSIÇÃO DE TINTURA DE CABELO
(71) KAO CORPORATION (JP)
(72) HIROMI SAIMIYA, MASAKI FUKUHARA, MASAYOSHI NOJIRI, KYOKO KURAMOTO
(85) 06/12/2016
(86) PCT JP2015/066279 de 05/06/2015
(87) WO 2015/186815 de 10/12/2015
Publicação automática da admissibilidade da fase nacional depositado via PCT . Tratado de cooperação em matéria de Patentes, conforme Instrução Normativa nº 02, de 06/06/2017 publicada na RPI nº 2422, de 06/06/2017.

---

(21) BR 11 2016 028641-3 A2

Código 1.3 - Notificação - Fase Nacional - PCT
(22) 10/07/2015
(30) 14/07/2014 US 62/024424
(51) A61K 45/06 (2006.01), A61K 31/475 (2006.01), A61K 31/4985 (2006.01), A61P 35/00 (2006.01)
(54) ?MÉTODO PARA TRATAR CÂNCER?
(71) GILEAD SCIENCES, INC. (US)

(72) JULIE DI PAOLO, ASTRID CLARKE
(85) 06/12/2016
(86) PCT US2015/040029 de 10/07/2015
(87) WO 2016/010862 de 21/01/2016
Publicação automática da admissibilidade da fase nacional depositado via PCT . Tratado de cooperação em matéria de Patentes, conforme Instrução Normativa nº 02, de 06/06/2017 publicada na RPI nº 2422, de 06/06/2017.

---

(21) BR 11 2016 028642-1 A2

Código 1.3 - Notificação - Fase Nacional - PCT
(22) 10/06/2015
(30) 13/06/2014 US 62/012172
(51) C07D 403/12 (2006.01), C07D 401/14 (2006.01), C07D 403/14 (2006.01), C07D 473/34 (2006.01), C07D 487/04 (2006.01), C07D 513/04 (2006.01), A61K 31/517 (2006.01), A61P 35/00 (2006.01), A61P 37/00 (2006.01), A61P 25/28 (2006.01), A61P 3/08 (2006.01), A61P 9/10 (2006.01)
(54) COMPOSTO, COMPOSIÇÃO FARMACÊUTICA, MÉTODO DE TRATAMENTO DE UMA DOENÇA OU CONDIÇÃO, MÉTODO DE INIBIÇÃO DA ATIVIDADE DE UM POLIPEPTÍDEO DE FOSFATIDILINOSITOL 3-QUINASE, MÉTODO DE INIBIÇÃO DE REAÇÕES IMUNES OU CRESCIMENTO EXCESSIVO OU DESTRUTIVO OU DE PROLIFERAÇÃO DE CÉLULAS CANCEROSAS, KIT, E, USO DE UM COMPOSTO, DE UM SAL, DE UM ISÔMERO OU DE UMA MISTURA FARMACEUTICAMENTE ACEITÁVEL DO MESMO.
(71) GILEAD SCIENCES, INC. (US)
(72) SHAOPEI CAI, ZHIMIN DU, MUSONG KIM, JENNIFER A. LOYER-DREW, DEVAN NADUTHAMBI, LEENA PATEL, BARTON W. PHILLIPS, GARY PHILLIPS, KIRK L. STEVENS, JENNIFER ANNE TREIBERG, JOSHUA VAN VELDHUIZEN, WILLIAM J. WATKINS, SUET CHUNG YEUNG
(85) 06/12/2016
(86) PCT US2015/035126 de 10/06/2015
(87) WO 2015/191726 de 17/12/2015
Publicação automática da admissibilidade da fase nacional depositado via PCT . Tratado de cooperação em matéria de Patentes, conforme Instrução Normativa nº 02, de 06/06/2017 publicada na RPI nº 2422, de 06/06/2017.

---

(21) BR 11 2016 028643-0 A2

Código 1.3 - Notificação - Fase Nacional - PCT
(22) 05/06/2015
(30) 06/06/2014 US 62/009.026; 04/06/2015 US 14/731.205
(51) A61B 17/00 (2006.01)
(54) ?DISPOSITIVO DE VEDAÇÃO E SISTEMA DE ENTREGA?
(71) W. L. GORE & ASSOCIATES, INC. (US)
(72) TYLER J. BROWN, KHOA HUA, DEVIN M. NELSON, KEITH O. RUST
(85) 06/12/2016
(86) PCT US2015/034452 de 05/06/2015

(87) WO 2015/188087 de 10/12/2015
Publicação automática da admissibilidade da fase nacional depositado via PCT . Tratado de cooperação em matéria de Patentes, conforme Instrução Normativa nº 02, de 06/06/2017 publicada na RPI nº 2422, de 06/06/2017.

---

(21) BR 11 2016 028644-8 A2

Código 1.3 - Notificação - Fase Nacional - PCT
(22) 05/06/2015
(30) 06/06/2014 US 62/008.957
(51) A01N 63/00 (2006.01), C12N 5/00 (2006.01), C12N 5/02 (2006.01), C12N 15/00 (2006.01)
(54) COMPOSIÇÕES DE CÉLULA T APRIMORADAS
(71) BLUEBIRD BIO, INC. (US)
(72) KEVIN FRIEDMAN
(85) 06/12/2016
(86) PCT US2015/034515 de 05/06/2015
(87) WO 2015/188119 de 10/12/2015
Publicação automática da admissibilidade da fase nacional depositado via PCT . Tratado de cooperação em matéria de Patentes, conforme Instrução Normativa nº 02, de 06/06/2017 publicada na RPI nº 2422, de 06/06/2017.

---

(21) BR 11 2016 028646-4 A2

Código 1.3 - Notificação - Fase Nacional - PCT
(22) 26/06/2015
(30) 27/06/2014 US 62/018,429
(51) A23G 1/32 (2006.01)
(54) COMPOSIÇÕES DE SABOR QUE CONTÊM SAIS DE POTÁSSIO
(71) MARS, INCORPORATED (US)
(72) JOHN P. MUNAFO, JOHN DIDZBALIS, JADWIGA LEONCZAK, MONIKA TOMASZEWSKI
(85) 06/12/2016
(86) PCT US2015/038053 de 26/06/2015
(87) WO 2015/200825 de 30/12/2015
Publicação automática da admissibilidade da fase nacional depositado via PCT . Tratado de cooperação em matéria de Patentes, conforme Instrução Normativa nº 02, de 06/06/2017 publicada na RPI nº 2422, de 06/06/2017.

---

(21) BR 11 2016 028648-0 A2

Código 1.3 - Notificação - Fase Nacional - PCT
(22) 04/06/2015
(30) 06/06/2014 EP 14171442.8
(51) A61C 7/14 (2006.01), A61C 13/00 (2006.01)
(54) MÉTODO PARA PREPARAÇÃO DE UM BRÁQUETE ORTODÔNTICO
(71) 3M INNOVATIVE PROPERTIES COMPANY (US)
(72) RALF PAEHL, THOMAS WEISE
(85) 06/12/2016
(86) PCT US2015/034227 de 04/06/2015

(87) WO 2015/187967 de 10/12/2015
Publicação automática da admissibilidade da fase nacional depositado via PCT . Tratado de cooperação em matéria de Patentes, conforme Instrução Normativa nº 02, de 06/06/2017 publicada na RPI nº 2422, de 06/06/2017.

---

(21) BR 11 2016 028655-3 A2

Código 1.3 - Notificação - Fase Nacional - PCT
(22) 06/06/2014
(51) C09D 5/00 (2006.01), A23L 1/22 (2006.01), A61K 8/02 (2006.01), A01N 25/34 (2006.01), B41M 3/00 (2006.01), A61Q 13/00 (2006.01)
(54) MASSA COMPREENDENDO COMPOSTO FUNCIONAL, MÉTODO DE FABRICAÇÃO DE MASSA COMPREENDENDO COMPOSTO FUNCIONAL, PRODUTO COMPREENDENDO COMPOSTO FUNCIONAL, USO DE UM PRODUTO E USO DE UMA MASSA
(71) OPES CORPORATION OY (FI)
(72) JANNE JÄRVENPÄÄ
(85) 06/12/2016
(86) PCT FI2014/050457 de 06/06/2014
(87) WO 2015/185790 de 10/12/2015
Publicação automática da admissibilidade da fase nacional depositado via PCT . Tratado de cooperação em matéria de Patentes, conforme Instrução Normativa nº 02, de 06/06/2017 publicada na RPI nº 2422, de 06/06/2017.

---

(21) BR 11 2016 028657-0 A2

Código 1.3 - Notificação - Fase Nacional - PCT
(22) 11/10/2014
(30) 06/06/2014 CN 201410250825.9
(51) F16L 51/00 (2006.01), F16L 57/06 (2006.01), F16L 27/08 (2006.01)
(54) COMPENSADOR ROTATIVO INTEGRADO LIVRE DE VAZAMENTOS E RESISTENTE A ALTAS PRESSÕES
(71) LEI HONG (CN)
(72) LEI HONG, LIANG HONG, AICHUN ZHU, GUANGJIN CAO, MINGHUA YIN
(85) 06/12/2016
(86) PCT CN2014/088345 de 11/10/2014
(87) WO 2015/184716 de 10/12/2015
Publicação automática da admissibilidade da fase nacional depositado via PCT . Tratado de cooperação em matéria de Patentes, conforme Instrução Normativa nº 02, de 06/06/2017 publicada na RPI nº 2422, de 06/06/2017.

---

(21) BR 11 2016 028659-6 A2

Código 1.3 - Notificação - Fase Nacional - PCT
(22) 31/07/2014
(30) 30/07/2014 JP 2014-155474
(51) A45D 34/04 (2006.01)
(54) ACOLCHOADO COSMÉTICO DESCARTÁVEL
(71) UNICHARM CORPORATION (US)

(72) HIROKO IKEDA, YOSHINORI TANAKA, TAKESHI BANDO
(85) 06/12/2016
(86) PCT JP2014/070275 de 31/07/2014
(87) WO 2016/017017 de 04/02/2016
Publicação automática da admissibilidade da fase nacional depositado via PCT . Tratado de cooperação em matéria de Patentes, conforme Instrução Normativa nº 02, de 06/06/2017 publicada na RPI nº 2422, de 06/06/2017.

---

(21) BR 11 2016 028661-8 A2

Código 1.3 - Notificação - Fase Nacional - PCT
(22) 11/06/2015
(30) 13/06/2014 EP 14172393.2
(51) A61K 8/37 (2006.01), A61Q 13/00 (2006.01), A61K 8/84 (2006.01), A61K 8/02 (2006.01), A61K 8/11 (2006.01), B01J 13/02 (2006.01), B01J 13/14 (2006.01), B01J 13/16 (2006.01), C11D 3/50 (2006.01)
(54) PROCESSO PARA PREPARAR MICROCÁPSULAS DE POLIUREIA COM DEPOSIÇÃO MELHORADA
(71) FIRMENICH S.A. (CH)
(72) LEI SHI, LAHOUSSINE OUALI, NICOLAS PICHON
(85) 06/12/2016
(86) PCT EP2015/063013 de 11/06/2015
(87) WO 2015/189309 de 17/12/2015
Publicação automática da admissibilidade da fase nacional depositado via PCT . Tratado de cooperação em matéria de Patentes, conforme Instrução Normativa nº 02, de 06/06/2017 publicada na RPI nº 2422, de 06/06/2017.

---

(21) BR 11 2016 028662-6 A2

Código 1.3 - Notificação - Fase Nacional - PCT
(22) 09/06/2015
(30) 10/06/2014 US 62/010,030; 01/10/2014 US 62/058,488
(51) A01N 25/12 (2006.01)
(54) COMPOSIÇÕES HERBICIDAS SÓLIDAS CONTENDO UM AGENTE DE PROTEÇÃO
(71) DOW AGROSCIENCES LLC (US)
(72) JOSEPH C. HERCAMP, MEI LI, HUI SHAO, HAO SHEN, HONG ZHANG
(85) 06/12/2016
(86) PCT US2015/034784 de 09/06/2015
(87) WO 2015/191500 de 17/12/2015
Publicação automática da admissibilidade da fase nacional depositado via PCT . Tratado de cooperação em matéria de Patentes, conforme Instrução Normativa nº 02, de 06/06/2017 publicada na RPI nº 2422, de 06/06/2017.

---

(21) BR 11 2016 028664-2 A2

Código 1.3 - Notificação - Fase Nacional - PCT
(22) 11/06/2015
(30) 11/06/2014 US 62/010,850; 18/05/2015 US 14/714,984
(51) B23K 9/16 (2006.01), B23K 35/40 (2006.01), B23K 35/02 (2006.01), B23K

35/30 (2006.01), B23K 35/36 (2006.01), B23K 35/365 (2006.01), B23K 9/173 (2006.01)
(54) ELÉTRODO DE VARETA COM PONTA PROTEGIDA MODIFICADO, E PROCESSO PARA SOLDAGEM SMAW
(71) LINCOLN GLOBAL, INC. (US)
(72) JOSEPH KENNETH ZALOKAR, MATTHEW J. JAMES, DAVID CHRISTOPHER FEDOR, JANET MICHELLE MORSE
(85) 06/12/2016
(86) PCT IB2015/000910 de 11/06/2015
(87) WO 2015/189682 de 17/12/2015
Publicação automática da admissibilidade da fase nacional depositado via PCT . Tratado de cooperação em matéria de Patentes, conforme Instrução Normativa nº 02, de 06/06/2017 publicada na RPI nº 2422, de 06/06/2017.

---

(21) BR 11 2016 028666-9 A2

Código 1.3 - Notificação - Fase Nacional - PCT
(22) 05/06/2015
(30) 06/06/2014 NL 2012959
(51) C04B 7/24 (2006.01), C04B 12/00 (2006.01), C04B 28/00 (2006.01), C04B 7/153 (2006.01)
(54) COMPOSTO DE CIMENTO E UM MÉTODO PARA PRODUÇÃO DESTE
(71) ASCEM B.V. (NL)
(72) ANJA BUCHWALD, JOHANNES ALBERTUS LOUIS MARIE WIERCX, BART JOHANNES WILHELMUS MARIA VAN MELICK
(85) 06/12/2016
(86) PCT NL2015/050410 de 05/06/2015
(87) WO 2015/187022 de 10/12/2015
Publicação automática da admissibilidade da fase nacional depositado via PCT . Tratado de cooperação em matéria de Patentes, conforme Instrução Normativa nº 02, de 06/06/2017 publicada na RPI nº 2422, de 06/06/2017.

---

(21) BR 11 2016 028667-7 A2

Código 1.3 - Notificação - Fase Nacional - PCT
(22) 25/06/2015
(30) 25/06/2014 US 62/016,685
(51) B32B 29/00 (2006.01), C09J 7/02 (2006.01), C09J 7/04 (2006.01)
(54) FITA ATIVADA POR ÁGUA E RESPECTIVO MÉTODO DE FABRICO
(71) INTERTAPE POLYMER CORP. (US)
(72) TREVOR ARTHURS, SHAWN PATRICK NELSON
(85) 06/12/2016
(86) PCT US2015/037703 de 25/06/2015
(87) WO 2015/200643 de 30/12/2015
Publicação automática da admissibilidade da fase nacional depositado via PCT . Tratado de cooperação em matéria de Patentes, conforme Instrução Normativa nº 02, de 06/06/2017 publicada na RPI nº 2422, de 06/06/2017.

(21) BR 11 2016 028668-5 A2

Código 1.3 - Notificação - Fase Nacional - PCT
(22) 09/06/2015
(30) 09/06/2014 US 62/009,382
(51) A61L 9/14 (2006.01), A61K 8/11 (2006.01), C11D 3/50 (2006.01), A61L 9/012 (2006.01), A61Q 13/00 (2006.01)
(54) DISPENSADOR COM DOIS RESERVATÓRIOS
(71) THE PROCTER & GAMBLE COMPANY (US)
(72) NEIL CHARLES DRING, LEE BURROWES, ELAINE ALICE MARIE BAXTER, MADHURI JAYANT KHANOLKAR, JULIEN CLAUDE PLOS, ALASTAIR ROBERT EDWARD MACGREGOR, JITEN ODHAVJI DIHORA, ADAM GASZTON HORVATH, ZERLINA GUZDAR DUBOIS
(85) 06/12/2016
(86) PCT US2015/034807 de 09/06/2015
(87) WO 2015/191515 de 17/12/2015
Publicação automática da admissibilidade da fase nacional depositado via PCT . Tratado de cooperação em matéria de Patentes, conforme Instrução Normativa nº 02, de 06/06/2017 publicada na RPI nº 2422, de 06/06/2017.

(21) BR 11 2016 028669-3 A2

Código 1.3 - Notificação - Fase Nacional - PCT
(22) 07/06/2015
(30) 12/06/2014 US 62/011,181
(51) F16B 5/06 (2006.01), F16B 19/10 (2006.01)
(54) MONTAGEM DE CLIPE PARA PRENDER
(71) ILLINOIS TOOL WORKS INC. (US)
(72) HIDEKI KANIE, JASON M. ZANDER
(85) 06/12/2016
(86) PCT US2015/034603 de 07/06/2015
(87) WO 2015/191405 de 17/12/2015
Publicação automática da admissibilidade da fase nacional depositado via PCT . Tratado de cooperação em matéria de Patentes, conforme Instrução Normativa nº 02, de 06/06/2017 publicada na RPI nº 2422, de 06/06/2017.

(21) BR 11 2016 028672-3 A2

Código 1.3 - Notificação - Fase Nacional - PCT
(22) 05/06/2015
(30) 06/06/2014 US 62/008,707
(51) C07H 19/048 (2006.01), A61K 31/7064 (2006.01), A61P 3/10 (2006.01), A61P 17/00 (2006.01), A61Q 17/00 (2006.01)
(54) ANÁLOGOS DE RIBOSÍDEO DE NICOTINAMIDA E COMPOSIÇÕES FARMACÊUTICAS E USOS DO MESMO
(71) GLAXOSMITHKLINE INTELLECTUAL PROPERTY (NO. 2) LIMITED (GB)
(72) KARSTEN KOPPETSCH, ROBERT B. PERNI, BRUCE SZCZEPANKIEWICZ, FRANK PREUGSCHAT
(85) 06/12/2016
(86) PCT IB2015/054281 de 05/06/2015

(87) WO 2015/186114 de 10/12/2015
Publicação automática da admissibilidade da fase nacional depositado via PCT . Tratado de cooperação em matéria de Patentes, conforme Instrução Normativa nº 02, de 06/06/2017 publicada na RPI nº 2422, de 06/06/2017.

---

(21) BR 11 2016 028674-0 A2

Código 1.3 - Notificação - Fase Nacional - PCT
(22) 15/12/2014
(30) 06/06/2014 IN 2781/CHE/2014
(51) C07D 471/04 (2006.01), A61K 31/4375 (2006.01), A61P 35/02 (2006.01)
(54) ?1H-1, 8-NAFTIRIDIN-2-ONAS COMO COMPOSTOS ANTIPROLIFERATIVOS?
(71) NATCO PHARMA LIMITED (IN)
(72) AMALA KOMPELLA, VENUGOPALA KRISHNA GAMPA, SRINIVASULU GANGANAMONI, BALAKRISHNA REDDY SIRIGIREDDY, KALI SATYA BHUJANGA RAO ADIBHATLA, VENKAIAH CHOWDARY NANNAPANENI
(85) 06/12/2016
(86) PCT IN2014/000777 de 15/12/2014
(87) WO 2015/186137 de 10/12/2015
Publicação automática da admissibilidade da fase nacional depositado via PCT . Tratado de cooperação em matéria de Patentes, conforme Instrução Normativa nº 02, de 06/06/2017 publicada na RPI nº 2422, de 06/06/2017.

---

(21) BR 11 2016 028680-4 A2

Código 1.3 - Notificação - Fase Nacional - PCT
(22) 18/06/2015
(30) 20/06/2014 US 62/014,764; 10/09/2014 US PCT/US2014/054905; 25/03/2015 US 62/138,176
(51) H04L 12/26 (2006.01), H04L 12/24 (2006.01), H04L 29/02 (2006.01)
(54) SISTEMA DE COMUNICAÇÃO DE DADOS
(71) 3M INNOVATIVE PROPERTIES COMPANY (US)
(72) ERNESTO M. RODRIGUEZ JR., VAUGHN G. AMANN, LARS SCHRIX, JENS WEICHOLD, ANNE-MAUD B. LAPRAIS, DAVID H. REDINGER, RONALD D. JESME, DAVID J. BADZINSKI
(85) 07/12/2016
(86) PCT US2015/036345 de 18/06/2015
(87) WO 2015/195861 de 23/12/2015
Publicação automática da admissibilidade da fase nacional depositado via PCT . Tratado de cooperação em matéria de Patentes, conforme Instrução Normativa nº 02, de 06/06/2017 publicada na RPI nº 2422, de 06/06/2017.

---

(21) BR 11 2016 028690-1 A2

Código 1.3 - Notificação - Fase Nacional - PCT
(22) 09/06/2014
(51) C22B 7/04 (2006.01), C22B 21/06 (2006.01), C01F 7/46 (2006.01)
(54) MÉTODO PARA TRATAMENTO DE GÁS INTEGRADO EM UM PROCESSO DE FUNDIÇÃO DE ALUMÍNIO, E, SISTEMA PARA FUNDIÇÃO

DE ALUMINA.
(71) BECHTEL MINING & METALS, INC. (US)
(72) ROBERT F. BAXTER
(85) 07/12/2016
(86) PCT US2014/041485 de 09/06/2014
(87) WO 2015/191022 de 17/12/2015
Publicação automática da admissibilidade da fase nacional depositado via PCT . Tratado de cooperação em matéria de Patentes, conforme Instrução Normativa nº 02, de 06/06/2017 publicada na RPI nº 2422, de 06/06/2017.

---

(21) BR 11 2016 028692-8 A2

Código 1.3 - Notificação - Fase Nacional - PCT
(22) 09/06/2015
(30) 09/06/2014 US 62/009,399
(51) A61L 2/22 (2006.01), A61L 2/00 (2006.01)
(54) ARTIGOS QUE FORNECEM FRAGRÂNCIAS DE LONGA DURAÇÃO
(71) THE PROCTER & GAMBLE COMPANY (US)
(72) NEIL CHARLES DRING, LEE BURROWES, ELAINE ALICE MARIE BAXTER, MADHURI JAYANT KHANOLKAR, JULIEN CLAUDE PLOS, ALASTAIR ROBERT EDWARD MACGREGOR, JITEN ODHAVJI DIHORA, ADAM GASZTON HORVATH
(85) 07/12/2016
(86) PCT US2015/034810 de 09/06/2015
(87) WO 2015/191517 de 17/12/2015
Publicação automática da admissibilidade da fase nacional depositado via PCT . Tratado de cooperação em matéria de Patentes, conforme Instrução Normativa nº 02, de 06/06/2017 publicada na RPI nº 2422, de 06/06/2017.

---

(21) BR 11 2016 028693-6 A2

Código 1.3 - Notificação - Fase Nacional - PCT
(22) 08/06/2015
(30) 11/06/2014 EP 14172039.1
(51) C07C 37/00 (2006.01), C07F 9/09 (2006.01), C07F 9/38 (2006.01), C07F 9/40 (2006.01), C07C 309/66 (2006.01)
(54) PROCESSO PARA PREPARAÇÃO DE 3-CLORO-2-VINILFENOL.
(71) BAYER CROPSCIENCE AKTIENGESELLSCHAFT (DE)
(72) FLORIAN ERVER, MARK JAMES FORD
(85) 07/12/2016
(86) PCT EP2015/062648 de 08/06/2015
(87) WO 2015/189114 de 17/12/2015
Publicação automática da admissibilidade da fase nacional depositado via PCT . Tratado de cooperação em matéria de Patentes, conforme Instrução Normativa nº 02, de 06/06/2017 publicada na RPI nº 2422, de 06/06/2017.

---

(21) BR 11 2016 028697-9 A2

Código 1.3 - Notificação - Fase Nacional - PCT
(22) 09/06/2015

(30) 09/06/2014 US 62/009,410
(51) A61L 9/14 (2006.01), A61K 8/11 (2006.01), C11D 3/50 (2006.01), A61L 9/012 (2006.01), A61Q 13/00 (2006.01)
(54) ARTIGOS QUE FORNECEM FRAGRÂNCIAS DE LONGA DURAÇÃO
(71) THE PROCTER & GAMBLE COMPANY (US)
(72) NEIL CHARLES DRING, LEE BURROWES, ELAINE ALICE MARIE BAXTER, MADHURI JAYANT KHANOLKAR, JULIEN CLAUDE PLOS, ALASTAIR ROBERT EDWARD MACGREGOR, JITEN ODHAVJI DIHORA, ADAM GASZTON HORVATH
(85) 07/12/2016
(86) PCT US2015/034812 de 09/06/2015
(87) WO 2015/191518 de 17/12/2015
Publicação automática da admissibilidade da fase nacional depositado via PCT . Tratado de cooperação em matéria de Patentes, conforme Instrução Normativa nº 02, de 06/06/2017 publicada na RPI nº 2422, de 06/06/2017.

---

(21) BR 11 2016 028698-7 A2

Código 1.3 - Notificação - Fase Nacional - PCT
(22) 08/06/2015
(30) 11/06/2014 EP 14172038.3
(51) C07D 211/62 (2006.01)
(54) PREPARAÇÃO DE PIPERIDINA-4-CARBOTIOAMIDA
(71) BAYER CROPSCIENCE AKTIENGESELLSCHAFT (DE)
(72) MARCO BRÜNJES, MARK JAMES FORD
(85) 07/12/2016
(86) PCT EP2015/062650 de 08/06/2015
(87) WO 2015/189115 de 17/12/2015
Publicação automática da admissibilidade da fase nacional depositado via PCT . Tratado de cooperação em matéria de Patentes, conforme Instrução Normativa nº 02, de 06/06/2017 publicada na RPI nº 2422, de 06/06/2017.

---

(21) BR 11 2016 028699-5 A2

Código 1.3 - Notificação - Fase Nacional - PCT
(22) 12/05/2015
(30) 13/06/2014 CA 2854224
(51) C08F 2/34 (2006.01), C08F 210/16 (2006.01), C08F 210/08 (2006.01), C08F 4/655 (2006.01)
(54) CONTROLE DE SCB EM RESINA DE EB
(71) NOVA CHEMICALS (INTERNATIONAL) S.A. (CH)
(72) MARK KELLY, SHIVENDRA GOYAL, JAMES MCEACHERN
(85) 07/12/2016
(86) PCT IB2015/053499 de 12/05/2015
(87) WO 2015/189725 de 17/12/2015
Publicação automática da admissibilidade da fase nacional depositado via PCT . Tratado de cooperação em matéria de Patentes, conforme Instrução Normativa nº 02, de 06/06/2017 publicada na RPI nº 2422, de 06/06/2017.

(21) BR 11 2016 028700-2 A2

Código 1.3 - Notificação - Fase Nacional - PCT
(22) 08/06/2015
(30) 11/06/2014 EP 14172036.7
(51) C07D 231/12 (2006.01), C07D 231/14 (2006.01)
(54) PROCESSO PARA PREPARAÇÃO DE 3,5-BIS(HALOALQUIL) PIRAZOLES VIA ACILAÇÃO DE CETIMINAS
(71) BAYER CROPSCIENCE AKTIENGESELLSCHAFT (DE)
(72) SERGII PAZENOK, NORBERT LUI
(85) 07/12/2016
(86) PCT EP2015/062685 de 08/06/2015
(87) WO 2015/189138 de 17/12/2015
Publicação automática da admissibilidade da fase nacional depositado via PCT . Tratado de cooperação em matéria de Patentes, conforme Instrução Normativa nº 02, de 06/06/2017 publicada na RPI nº 2422, de 06/06/2017.

(21) BR 11 2016 028701-0 A2

Código 1.3 - Notificação - Fase Nacional - PCT
(22) 04/06/2015
(30) 13/06/2014 JP 2014-122245
(51) B66C 1/10 (2006.01), B65G 1/04 (2006.01), B65G 47/90 (2006.01)
(54) APARELHO TRANSPORTADOR PARA SUBIR/DESCER CONTÊINERES
(71) DAIFUKU CO., LTD. (JP)
(72) HISASHI KYOTANI, KAZUKI OGAWA
(85) 07/12/2016
(86) PCT JP2015/066195 de 04/06/2015
(87) WO 2015/190395 de 17/12/2015
Publicação automática da admissibilidade da fase nacional depositado via PCT . Tratado de cooperação em matéria de Patentes, conforme Instrução Normativa nº 02, de 06/06/2017 publicada na RPI nº 2422, de 06/06/2017.

(21) BR 11 2016 028702-9 A2

Código 1.3 - Notificação - Fase Nacional - PCT
(22) 08/06/2015
(30) 11/06/2014 EP 14172037.5
(51) C07D 231/12 (2006.01), C07D 231/14 (2006.01)
(54) PROCESSO PARA PREPARAÇÃO DE DERIVADOS DE 3,5-BIS (HALOALQUIL)PIRAZOLE VIA ACILAÇÃO DE HIDRAZONAS
(71) BAYER CROPSCIENCE AKTIENGESELLSCHAFT (DE)
(72) SERGII PAZENOK, NORBERT LUI
(85) 07/12/2016
(86) PCT EP2015/062691 de 08/06/2015
(87) WO 2015/189141 de 17/12/2015
Publicação automática da admissibilidade da fase nacional depositado via PCT . Tratado de cooperação em matéria de Patentes, conforme Instrução Normativa nº 02, de 06/06/2017 publicada na RPI nº 2422, de 06/06/2017.

(21) BR 11 2016 028703-7 A2

Código 1.3 - Notificação - Fase Nacional - PCT
(22) 09/06/2015
(30) 09/06/2014 US 62/009,445
(51) B05B 11/00 (2006.01)
(54) DISPENSADORES COM DESCARGA PARA A LIBERAÇÃO DE UMA EXPERIÊNCIA CONSISTENTE DO CONSUMIDOR
(71) THE PROCTER & GAMBLE COMPANY (US)
(72) LEE BURROWES, NEIL CHARLES DRING, ELAINE ALICE MARIE BAXTER, MADHURI JAYANT KHANOLKAR, JULIEN CLAUDE PLOS, ALASTAIR ROBERT EDWARD MACGREGOR, JITEN ODHAVJI DIHORA, ADAM GASZTON HORVATH
(85) 07/12/2016
(86) PCT US2015/034774 de 09/06/2015
(87) WO 2015/191495 de 17/12/2015
Publicação automática da admissibilidade da fase nacional depositado via PCT . Tratado de cooperação em matéria de Patentes, conforme Instrução Normativa nº 02, de 06/06/2017 publicada na RPI nº 2422, de 06/06/2017.

(21) BR 11 2016 028704-5 A2

Código 1.3 - Notificação - Fase Nacional - PCT
(22) 12/06/2015
(30) 13/06/2014 US 62/012,231; 11/06/2015 US 14/736,867
(51) H04W 74/08 (2009.01), H04W 16/14 (2009.01)
(54) COMUNICAÇÕES SEM FIO ATRAVÉS DE ESPECTRO DE FREQUÊNCIA DE RÁDIO NÃO LICENCIADO
(71) QUALCOMM INCORPORATED (US)
(72) DURGA PRASAD MALLADI, YONGBIN WEI, TAO LUO, ALEKSANDAR DAMNJANOVIC
(85) 07/12/2016
(86) PCT US2015/035494 de 12/06/2015
(87) WO 2015/191963 de 17/12/2015
Publicação automática da admissibilidade da fase nacional depositado via PCT . Tratado de cooperação em matéria de Patentes, conforme Instrução Normativa nº 02, de 06/06/2017 publicada na RPI nº 2422, de 06/06/2017.

(21) BR 11 2016 028708-8 A2

Código 1.3 - Notificação - Fase Nacional - PCT
(22) 11/06/2015
(30) 11/06/2014 US 14/302,127
(51) G06Q 10/08 (2012.01), G06Q 50/22 (2012.01)
(54) SISTEMA E MÉTODO DE GESTÃO DE INVENTÁRIO DE PRODUTO
(71) AMERISOURCEBERGEN SPECIALTY GROUP (US)
(72) FLORI, CHRIS, ROLLER, DUSTIN
(85) 07/12/2016
(86) PCT US2015/035373 de 11/06/2015

(87) WO 2015/191882 de 17/12/2015
Publicação automática da admissibilidade da fase nacional depositado via PCT . Tratado de cooperação em matéria de Patentes, conforme Instrução Normativa nº 02, de 06/06/2017 publicada na RPI nº 2422, de 06/06/2017.

---

(21) BR 11 2016 028714-2 A2

Código 1.3 - Notificação - Fase Nacional - PCT
(22) 29/07/2015
(30) 01/08/2014 CN PCT/CN2014/083549
(51) C07D 491/06 (2006.01), A61K 31/35 (2006.01), A61K 31/407 (2006.01), A61P 25/28 (2006.01)
(54) DERIVADOS DE 2-OXA-5-AZABICICLO[2.2.1] HEPTAN-3-ILA
(71) F. HOFFMANN-LA ROCHE AG (CH)
(72) GIUSEPPE CECERE, GUIDO GALLEY, YIMIN HU, ROGER NORCROSS, PHILIPPE PFLIEGER, HONG SHEN
(85) 07/12/2016
(86) PCT EP2015/067353 de 29/07/2015
(87) WO 2016/016292 de 04/02/2016
Publicação automática da admissibilidade da fase nacional depositado via PCT . Tratado de cooperação em matéria de Patentes, conforme Instrução Normativa nº 02, de 06/06/2017 publicada na RPI nº 2422, de 06/06/2017.

---

(21) BR 11 2016 028715-0 A2

Código 1.3 - Notificação - Fase Nacional - PCT
(22) 09/06/2015
(30) 13/06/2014 FR 1455421
(51) C01F 7/34 (2006.01), C01F 7/14 (2006.01)
(54) GEL DE ELEVADA DISPERSIBILIDADE E SEU PROCESSO DE PREPARO
(71) IFP ENERGIES NOUVELLES (FR)
(72) MALIKA BOUALLEG, CÉLINE BOUVRY, PATRICK EUZEN
(85) 07/12/2016
(86) PCT EP2015/062829 de 09/06/2015
(87) WO 2015/189203 de 17/12/2015
Publicação automática da admissibilidade da fase nacional depositado via PCT . Tratado de cooperação em matéria de Patentes, conforme Instrução Normativa nº 02, de 06/06/2017 publicada na RPI nº 2422, de 06/06/2017.

---

(21) BR 11 2016 028716-9 A2

Código 1.3 - Notificação - Fase Nacional - PCT
(22) 22/06/2015
(30) 23/06/2014 NO 20140833
(51) F16L 1/26 (2006.01), E21B 43/013 (2006.01)
(54) DISPOSIÇÃO DE TERMINAÇÃO DE TUBULAÇÃO E MÉTODO PARA MONTAR UM ALPENDRE DE CONEXÃO
(71) VETCO GRAY SCANDINAVIA AS (NO)
(72) ROLF BASTESEN, STAALE SVINDLAND

(85) 07/12/2016
(86) PCT EP2015/063950 de 22/06/2015
(87) WO 2015/197539 de 30/12/2015
Publicação automática da admissibilidade da fase nacional depositado via PCT . Tratado de cooperação em matéria de Patentes, conforme Instrução Normativa nº 02, de 06/06/2017 publicada na RPI nº 2422, de 06/06/2017.

---

(21) BR 11 2016 028720-7 A2

Código 1.3 - Notificação - Fase Nacional - PCT
(22) 03/06/2015
(30) 12/06/2014 AT GM 251/2014
(51) A23L 1/015 (2006.01), G01N 33/02 (2006.01)
(54) MÉTODO PARA EXTRAÇÃO DE CONTAMINANTES DE PRODUTOS AGRICOLAS ASSIM COMO DISPOSITIVO PARA TAL FINALIDADE
(71) ERBER AKTIENGESELLSCHAFT (AT)
(72) EVA MARIA BINDER, BARBARA CVAK, ALOIS SCHIESSL, GEORG HÄUBL
(85) 07/12/2016
(86) PCT AT2015/000083 de 03/06/2015
(87) WO 2015/188205 de 17/12/2015
Publicação automática da admissibilidade da fase nacional depositado via PCT . Tratado de cooperação em matéria de Patentes, conforme Instrução Normativa nº 02, de 06/06/2017 publicada na RPI nº 2422, de 06/06/2017.

---

(21) BR 11 2016 028722-3 A2

Código 1.3 - Notificação - Fase Nacional - PCT
(22) 11/06/2015
(30) 11/06/2014 US 62/010,979; 21/10/2014 US 62/066,797; 21/10/2014 US 62/066,851; 10/06/2015 US 14/736,111
(51) H04N 19/70 (2014.01), H04N 19/176 (2014.01), H04N 19/186 (2014.01), H04N 19/124 (2014.01)
(54) DETERMINAÇÃO DE VALORES DE PARÂMETRO DE QUANTIZAÇÃO (QP) E VALORES DE DELTA QP PARA BLOCOS CODIFICADOS DE PALETA DE CORES NA CODIFICAÇÃO DE VÍDEO
(71) QUALCOMM INCORPORATED (US)
(72) WEI PU, JOEL SOLE ROJALS, RAJAN LAXMAN JOSHI, MARTA KARCZEWICZ
(85) 07/12/2016
(86) PCT US2015/035301 de 11/06/2015
(87) WO 2015/191838 de 17/12/2015
Publicação automática da admissibilidade da fase nacional depositado via PCT . Tratado de cooperação em matéria de Patentes, conforme Instrução Normativa nº 02, de 06/06/2017 publicada na RPI nº 2422, de 06/06/2017.

---

(21) BR 11 2016 028724-0 A2

Código 1.3 - Notificação - Fase Nacional - PCT
(22) 20/10/2015

(30) 24/10/2014 JP 2014-217002
(51) G06Q 50/10 (2012.01), G06F 21/34 (2013.01), G06F 21/44 (2013.01), G06K 7/10 (2006.01), G06K 19/07 (2006.01), G07B 15/00 (2011.01), G07G 1/12 (2006.01), G07G 1/14 (2006.01), H04W 4/02 (2009.01), H04W 8/18 (2009.01), H04W 84/10 (2009.01)
(54) TERMINAL MÓVEL, PROGRAMA DE TERMINAL MÓVEL, SISTEMA DE GERENCIAMENTO DE PONTO DE VERIFICAÇÃO, E MÉTODO DE GERENCIAMENTO DE PONTO DE VERIFICAÇÃO
(71) THE AQUA ENTERPRISE COMPANY (JP)
(72) KOICHI YANO
(85) 07/12/2016
(86) PCT JP2015/079590 de 20/10/2015
(87) WO 2016/063878 de 28/04/2016
Publicação automática da admissibilidade da fase nacional depositado via PCT . Tratado de cooperação em matéria de Patentes, conforme Instrução Normativa nº 02, de 06/06/2017 publicada na RPI nº 2422, de 06/06/2017.

---

(21) BR 11 2016 028727-4 A2

Código 1.3 - Notificação - Fase Nacional - PCT
(22) 11/06/2015
(30) 11/06/2014 US 62/010,979; 21/10/2014 US 62/066,797; 21/10/2014 US 62/066,851; 10/06/2015 US 14/736,102
(51) H04N 19/159 (2014.01), H04N 19/176 (2014.01), H04N 19/117 (2014.01), H04N 19/82 (2014.01), H04N 19/86 (2014.01)
(54) DETERMINAÇÃO DE APLICAÇÃO DE FILTRAGEM DE DESBLOCAGEM A BLOCOS CODIFICADOS EM PALETA NA CODIFICAÇÃO DE VÍDEO
(71) QUALCOMM INCORPORATED (US)
(72) WEI PU, JOEL SOLE ROJALS, RAJAN LAXMAN JOSHI, MARTA KARCZEWICZ
(85) 07/12/2016
(86) PCT US2015/035296 de 11/06/2015
(87) WO 2015/191834 de 17/12/2015
Publicação automática da admissibilidade da fase nacional depositado via PCT . Tratado de cooperação em matéria de Patentes, conforme Instrução Normativa nº 02, de 06/06/2017 publicada na RPI nº 2422, de 06/06/2017.

---

(21) BR 11 2016 028729-0 A2

Código 1.3 - Notificação - Fase Nacional - PCT
(22) 01/07/2015
(30) 02/07/2014 FR 1456344
(51) B65G 47/86 (2006.01), B67C 3/24 (2006.01)
(54) INSTALAÇÃO DE TRANSPORTE DE RECIPIENTE
(71) SERAC GROUP (FR)
(72) ANDRÉ JEAN JACQUES GRAFFIN
(85) 07/12/2016
(86) PCT EP2015/065043 de 01/07/2015

(87) WO 2016/001333 de 07/01/2016
Publicação automática da admissibilidade da fase nacional depositado via PCT . Tratado de cooperação em matéria de Patentes, conforme Instrução Normativa nº 02, de 06/06/2017 publicada na RPI nº 2422, de 06/06/2017.

---

(21) BR 11 2016 028730-4 A2

Código 1.3 - Notificação - Fase Nacional - PCT
(22) 01/07/2015
(30) 02/07/2014 FR 1456345
(51) B65G 47/86 (2006.01), B65G 47/90 (2006.01)
(54) INSTALAÇÃO DE TRANSPORTE DE RECIPIENTE
(71) SERAC GROUP (FR)
(72) ANDRÉ JEAN JACQUES GRAFFIN
(85) 07/12/2016
(86) PCT EP2015/065042 de 01/07/2015
(87) WO 2016/001332 de 07/01/2016
Publicação automática da admissibilidade da fase nacional depositado via PCT . Tratado de cooperação em matéria de Patentes, conforme Instrução Normativa nº 02, de 06/06/2017 publicada na RPI nº 2422, de 06/06/2017.

---

(21) BR 11 2016 028732-0 A2

Código 1.3 - Notificação - Fase Nacional - PCT
(22) 07/05/2015
(30) 13/06/2014 US 62/012,259; 17/03/2015 US 14/660,717
(51) H04W 74/08 (2009.01), H04W 16/14 (2009.01)
(54) TÉCNICA PARA APERFEIÇOAR ESTRUTURA DE QUADROS E PROCEDIMENTO DE OUVIR ANTES DE FALAR (LBT) PARA TRANSMISSÕES UTILIZANDO UMA BANDA DE ESPECTRO DE RADIOFREQUÊNCIA NÃO LICENCIADA
(71) QUALCOMM INCORPORATED (US)
(72) YONGBIN WEI, DURGA PRASAD MALLADI, ALEKSANDAR DAMNJANOVIC, NAGA BHUSHAN, WANSHI CHEN, TAO LUO, PETER GAAL, RAVI TEJA SUKHAVASI
(85) 07/12/2016
(86) PCT US2015/029611 de 07/05/2015
(87) WO 2015/191191 de 17/12/2015
Publicação automática da admissibilidade da fase nacional depositado via PCT . Tratado de cooperação em matéria de Patentes, conforme Instrução Normativa nº 02, de 06/06/2017 publicada na RPI nº 2422, de 06/06/2017.

---

(21) BR 11 2016 028736-3 A2

Código 1.3 - Notificação - Fase Nacional - PCT
(22) 14/05/2015
(30) 10/06/2014 US 14/300,793
(51) A61B 17/00 (2006.01), A61B 17/064 (2006.01), A61B 17/068 (2006.01), A61B 17/072 (2006.01)
(54) DISPOSITIVOS PARA VEDAR GRAMPOS NO TECIDO

(71) ETHICON ENDO-SURGERY, LLC (PR)
(72) FREDERICK E. SHELTON IV, JASON L. HARRIS, JEFFREY S. SWAYZE, GREGORY J. BAKOS, ADAM R. DUNKI-JACOBS, BRET W. SMITH, SIMON COHN, JOHN MATONIC
(85) 07/12/2016
(86) PCT US2015/030683 de 14/05/2015
(87) WO 2015/191219 de 17/12/2015
Publicação automática da admissibilidade da fase nacional depositado via PCT . Tratado de cooperação em matéria de Patentes, conforme Instrução Normativa nº 02, de 06/06/2017 publicada na RPI nº 2422, de 06/06/2017.

---

(21) BR 11 2016 028737-1 A2

Código 1.3 - Notificação - Fase Nacional - PCT
(22) 07/07/2014
(51) E21B 47/00 (2006.01), G01V 1/40 (2006.01), G01V 1/48 (2006.01)
(54) MÉTODOS DE DETECÇÃO DE EVENTOS MICROSSÍSMICOS, E, SISTEMA DE ALCANCE MICROSSÍSMICO PARA USO COM UM POÇO SUBTERRÂNEO.
(71) HALLIBURTON ENERGY SERVICES, INC. (US)
(72) ANDREW J. CUTHBERT, JOSEPH E. HESS, CARL J. CRAMM
(85) 07/12/2016
(86) PCT US2014/045583 de 07/07/2014
(87) WO 2016/007123 de 14/01/2016
Publicação automática da admissibilidade da fase nacional depositado via PCT . Tratado de cooperação em matéria de Patentes, conforme Instrução Normativa nº 02, de 06/06/2017 publicada na RPI nº 2422, de 06/06/2017.

---

(21) BR 11 2016 028739-8 A2

Código 1.3 - Notificação - Fase Nacional - PCT
(22) 02/02/2016
(30) 04/02/2015 US 61/111,690
(51) G06K 9/62 (2006.01)
(54) SISTEMA E MÉTODOS PARA EXTRAÇÃO DE IMAGENS DE DOCUMENTOS A PARTIR DE IMAGENS COM MÚLTIPLOS DOCUMENTOS
(71) VATBOX LTD (IL)
(72) ISAAC SAFT, NOAM GUZMAN
(85) 07/12/2016
(86) PCT US2016/016104 de 02/02/2016
(87) WO 2016/126665 de 11/08/2016
Publicação automática da admissibilidade da fase nacional depositado via PCT . Tratado de cooperação em matéria de Patentes, conforme Instrução Normativa nº 02, de 06/06/2017 publicada na RPI nº 2422, de 06/06/2017.

---

(21) BR 11 2016 028740-1 A2

Código 1.3 - Notificação - Fase Nacional - PCT
(22) 09/06/2015
(30) 13/06/2014 FR 1455423

(51) B01J 21/04 (2006.01), B01J 35/00 (2006.01), B01J 35/10 (2006.01), C01F 7/02 (2006.01), C01F 7/14 (2006.01)
(54) ALUMINA MESOPOROSA AMORFA, TENDO UMA CONECTIVIDADE ELEVADA E O RESPECTIVO PROCESSO DE PREPARO
(71) IFP ENERGIES NOUVELLES (FR)
(72) MALIKA BOUALLEG, CÉLINE BOUVRY
(85) 07/12/2016
(86) PCT EP2015/062828 de 09/06/2015
(87) WO 2015/189202 de 17/12/2015
Publicação automática da admissibilidade da fase nacional depositado via PCT . Tratado de cooperação em matéria de Patentes, conforme Instrução Normativa nº 02, de 06/06/2017 publicada na RPI nº 2422, de 06/06/2017.

---

(21) BR 11 2016 028742-8 A2

Código 1.3 - Notificação - Fase Nacional - PCT
(22) 09/06/2015
(30) 10/06/2014 EP 14305870.9
(51) H04N 5/349 (2011.01), H04N 5/225 (2006.01)
(54) CÂMERA PLENÓTICA HÍBRIDA
(71) THOMSON LICENSING (FR)
(72) MOZHDEH SEIFI, NEUS SABATER, VALTER DRAZIC
(85) 07/12/2016
(86) PCT EP2015/062841 de 09/06/2015
(87) WO 2015/189211 de 17/12/2015
Publicação automática da admissibilidade da fase nacional depositado via PCT . Tratado de cooperação em matéria de Patentes, conforme Instrução Normativa nº 02, de 06/06/2017 publicada na RPI nº 2422, de 06/06/2017.

---

(21) BR 11 2016 028743-6 A2

Código 1.3 - Notificação - Fase Nacional - PCT
(22) 26/06/2014
(51) F01C 1/08 (2006.01), F04C 18/16 (2006.01)
(54) PAR DE ROTORES DE PARAFUSO DE COOPERAÇÃO
(71) SVENSKA ROTOR MASKINER AB (SE)
(72) ERIK THURESSON
(85) 07/12/2016
(86) PCT EP2014/063553 de 26/06/2014
(87) WO 2015/197123 de 30/12/2015
Publicação automática da admissibilidade da fase nacional depositado via PCT . Tratado de cooperação em matéria de Patentes, conforme Instrução Normativa nº 02, de 06/06/2017 publicada na RPI nº 2422, de 06/06/2017.

---

(21) BR 11 2016 028745-2 A2

Código 1.3 - Notificação - Fase Nacional - PCT
(22) 05/06/2015
(30) 20/06/2014 JP 2014-127683
(51) H04N 19/70 (2014.01), H04N 19/105 (2014.01), H04N 19/134 (2014.01),

H04N 19/174 (2014.01), H04N 19/51 (2014.01), H04N 19/593 (2014.01)
(54) ?DISPOSITIVOS E MÉTODOS DE CODIFICAÇÃO E DECODIFICAÇÃO DE IMAGEM?
(71) SONY CORPORATION (JP)
(72) OHJI NAKAGAMI
(85) 07/12/2016
(86) PCT JP2015/066289 de 05/06/2015
(87) WO 2015/194394 de 23/12/2015
Publicação automática da admissibilidade da fase nacional depositado via PCT . Tratado de cooperação em matéria de Patentes, conforme Instrução Normativa nº 02, de 06/06/2017 publicada na RPI nº 2422, de 06/06/2017.

---

(21) BR 11 2016 028748-7 A2

Código 1.3 - Notificação - Fase Nacional - PCT
(22) 16/06/2015
(30) 17/06/2014 CN 201410270203.2
(51) G06F 17/30 (2006.01)
(54) BUSCA COM BASE NA COMBINAÇÃO DE DADOS DE RELAÇÃO DO USUÁRIO
(71) ALIBABA GROUP HOLDING LIMITED (KY)
(72) WEIHONG CHENG
(85) 07/12/2016
(86) PCT US2015/036028 de 16/06/2015
(87) WO 2015/195663 de 23/12/2015
Publicação automática da admissibilidade da fase nacional depositado via PCT . Tratado de cooperação em matéria de Patentes, conforme Instrução Normativa nº 02, de 06/06/2017 publicada na RPI nº 2422, de 06/06/2017.

---

(21) BR 11 2016 028749-5 A2

Código 1.3 - Notificação - Fase Nacional - PCT
(22) 11/06/2015
(30) 12/06/2014 US 62/011315
(51) C07D 239/42 (2006.01), A61K 31/5377 (2006.01), A61P 35/00 (2006.01)
(54) COMPOSTO, FORMA CRISTALINA, COMPOSIÇÃO FARMACÊUTICA, E, MÉTODO PARA O TRATAMENTO DE UMA DOENÇA.
(71) GILEAD SCIENCES, INC. (US)
(72) BRANDON H. BROWN, ERNEST A. CARRA, JEFFREY N. HEMENWAY, HENRY MORRISON, TROY REYNOLDS, BING SHI, DIMITRIOS STEFANIDIS, FANG WANG, MATTHEW ROBERT WARR, JAMES ANDREW WHITNEY, YAN XIN
(85) 07/12/2016
(86) PCT US2015/035316 de 11/06/2015
(87) WO 2015/191846 de 17/12/2015
Publicação automática da admissibilidade da fase nacional depositado via PCT . Tratado de cooperação em matéria de Patentes, conforme Instrução Normativa nº 02, de 06/06/2017 publicada na RPI nº 2422, de 06/06/2017.

(21) BR 11 2016 028751-7 A2

Código 1.3 - Notificação - Fase Nacional - PCT
(22) 02/06/2015
(30) 12/06/2014 EP 14172197.7
(51) B65D 47/20 (2006.01), A47G 19/22 (2006.01), F16K 15/14 (2006.01)
(54) DISPOSITIVO DE COBERTURA PARA UM RECIPIENTE DE BEBIDAS, E CONJUNTO DE UM RECIPIENTE DE BEBIDAS E UM DISPOSITIVO DE COBERTURA
(71) KONINKLIJKE PHILIPS N.V. (NL)
(72) PETRUS ANTONIUS MARIA JOHANNES VAN ASSELDONK, WIECHER FERDINAND KAMPING
(85) 07/12/2016
(86) PCT EP2015/062296 de 02/06/2015
(87) WO 2015/189074 de 17/12/2015
Publicação automática da admissibilidade da fase nacional depositado via PCT . Tratado de cooperação em matéria de Patentes, conforme Instrução Normativa nº 02, de 06/06/2017 publicada na RPI nº 2422, de 06/06/2017.

(21) BR 11 2016 028752-5 A2

Código 1.3 - Notificação - Fase Nacional - PCT
(22) 07/06/2015
(30) 13/06/2014 US 62/011661
(51) B01D 61/14 (2006.01)
(54) ?MÉTODO PARA PUXAR LÍQUIDO PASSANDO UMA BARREIRA CAPILAR, E, DISPOSITIVO ÚTIL PARA FILTRAR UMA AMOSTRA LÍQUIDA?
(71) MICHAEL RYAN MCNEELY (US)
(72) MICHAEL RYAN MCNEELY
(85) 07/12/2016
(86) PCT US2015/034608 de 07/06/2015
(87) WO 2015/191406 de 17/12/2015
Publicação automática da admissibilidade da fase nacional depositado via PCT . Tratado de cooperação em matéria de Patentes, conforme Instrução Normativa nº 02, de 06/06/2017 publicada na RPI nº 2422, de 06/06/2017.

(21) BR 11 2016 028754-1 A2

Código 1.3 - Notificação - Fase Nacional - PCT
(22) 26/06/2015
(30) 30/06/2014 US 14/319,926
(51) H05K 7/20 (2006.01), H05K 7/14 (2006.01)
(54) CENTRAL DE DADOS SUBMERSA
(71) MICROSOFT TECHNOLOGY LICENSING, LLC (US)
(72) SEAN JAMES, TODD ROBERT RAWLINGS
(85) 07/12/2016
(86) PCT US2015/037847 de 26/06/2015
(87) WO 2016/003778 de 07/01/2016
Publicação automática da admissibilidade da fase nacional depositado via

	PCT . Tratado de cooperação em matéria de Patentes, conforme Instrução Normativa nº 02, de 06/06/2017 publicada na RPI nº 2422, de 06/06/2017.
(21) BR 11 2016 028756-8 A2	Código 1.3 - Notificação - Fase Nacional - PCT (22) 09/06/2015 (30) 10/06/2014 US 14/300,454 (51) G01N 27/327 (2006.01) (54) MEDIDOR DE TESTE PORTÁTIL DOTADO DE UM BLOCO DE CIRCUITOS DE GERAÇÃO DE SINAL DE BAIXA DISTORÇÃO (71) LIFESCAN SCOTLAND LIMITED (GB) (72) DAVID ELDER, ROSSANO MASSARI (85) 07/12/2016 (86) PCT EP2015/062839 de 09/06/2015 (87) WO 2015/189209 de 17/12/2015 Publicação automática da admissibilidade da fase nacional depositado via PCT . Tratado de cooperação em matéria de Patentes, conforme Instrução Normativa nº 02, de 06/06/2017 publicada na RPI nº 2422, de 06/06/2017.
(21) BR 11 2016 028757-6 A2	Código 1.3 - Notificação - Fase Nacional - PCT (22) 11/05/2015 (30) 10/06/2014 US 14/301,312 (51) H04W 16/28 (2009.01), H04W 88/02 (2009.01), H04W 88/08 (2009.01) (54) MÉTODOS E APARELHOS PARA AJUSTAR A PERIODICIDADE PARA REALIZAR UMA VARREDURA DE FEIXE (71) QUALCOMM INCORPORATED (US) (72) JUNG HO RYU, SUNDAR SUBRAMANIAN, JUNYI LI, ASHWIN SAMPATH, KARL GEORG HAMPEL (85) 07/12/2016 (86) PCT US2015/030197 de 11/05/2015 (87) WO 2015/191200 de 17/12/2015 Publicação automática da admissibilidade da fase nacional depositado via PCT . Tratado de cooperação em matéria de Patentes, conforme Instrução Normativa nº 02, de 06/06/2017 publicada na RPI nº 2422, de 06/06/2017.
(21) BR 11 2016 028758-4 A2	Código 1.3 - Notificação - Fase Nacional - PCT (22) 11/05/2015 (30) 10/06/2014 US 62/010,353; 23/02/2015 US 14/629,206 (51) H04W 8/00 (2009.01), H04W 40/10 (2009.01) (54) CONTROLE DE FEEDBACK PARA COMUNICAÇÕES D2D (71) QUALCOMM INCORPORATED (US) (72) KAPIL GULATI, SUDHIR KUMAR BAGHEL, SAURABHA RANGRAO TAVILDAR, SHAILESH PATIL (85) 07/12/2016 (86) PCT US2015/030177 de 11/05/2015

(87) WO 2015/191199 de 17/12/2015
Publicação automática da admissibilidade da fase nacional depositado via PCT . Tratado de cooperação em matéria de Patentes, conforme Instrução Normativa nº 02, de 06/06/2017 publicada na RPI nº 2422, de 06/06/2017.

---

(21) BR 11 2016 028759-2 A2

Código 1.3 - Notificação - Fase Nacional - PCT
(22) 14/05/2015
(30) 10/06/2014 US 14/300,811
(51) A61B 17/00 (2006.01), A61B 17/064 (2006.01), A61B 17/068 (2006.01)
(54) DISPOSITIVOS E MÉTODOS PARA VEDAÇÃO DE GRAMPOS EM TECIDOS
(71) ETHICON ENDO-SURGERY, LLC (PR)
(72) FREDERICK E. SHELTON IV, MICHAEL J. VENDELY, JASON L. HARRIS
(85) 07/12/2016
(86) PCT US2015/030682 de 14/05/2015
(87) WO 2015/191218 de 17/12/2015
Publicação automática da admissibilidade da fase nacional depositado via PCT . Tratado de cooperação em matéria de Patentes, conforme Instrução Normativa nº 02, de 06/06/2017 publicada na RPI nº 2422, de 06/06/2017.

---

(21) BR 11 2016 028761-4 A2

Código 1.3 - Notificação - Fase Nacional - PCT
(22) 20/05/2015
(30) 10/06/2014 US 14/300,801
(51) A61B 17/072 (2006.01)
(54) MÉTODOS E DISPOSITIVOS PARA REFORÇAR UMA LINHA DE GRAMPOS
(71) ETHICON ENDO-SURGERY, LLC (PR)
(72) JASON L. HARRIS, FREDERICK E. SHELTON IV, SUZANNE E. THOMPSON, DENNIS JAMIOLKOWSKI, MICHAEL J. VENDELY
(85) 07/12/2016
(86) PCT US2015/031667 de 20/05/2015
(87) WO 2015/191258 de 17/12/2015
Publicação automática da admissibilidade da fase nacional depositado via PCT . Tratado de cooperação em matéria de Patentes, conforme Instrução Normativa nº 02, de 06/06/2017 publicada na RPI nº 2422, de 06/06/2017.

---

(21) BR 11 2016 028763-0 A2

Código 1.3 - Notificação - Fase Nacional - PCT
(22) 21/07/2015
(30) 20/08/2014 KR 10-2014-0108435
(51) H05B 37/02 (2006.01), H05B 33/08 (2006.01)
(54) DISPOSITIVO DE ACIONAMENTO DE CARGA ELÉTRICA
(71) SANG-WOO YU (KR)
(72) SANG-WOO YU
(85) 07/12/2016

(86) PCT KR2015/007530 de 21/07/2015
(87) WO 2016/013839 de 28/01/2016
Publicação automática da admissibilidade da fase nacional depositado via PCT . Tratado de cooperação em matéria de Patentes, conforme Instrução Normativa nº 02, de 06/06/2017 publicada na RPI nº 2422, de 06/06/2017.

---

(21) BR 11 2016 028765-7 A2

Código 1.3 - Notificação - Fase Nacional - PCT
(22) 09/06/2014
(51) B21D 51/26 (2006.01), C22C 29/08 (2006.01)
(54) FERRAMENTA DE ESTIRAMENTO DE METAL DURO
(71) SANDVIK INTELLECTUAL PROPERTY AB (SE)
(72) STEPHEN A. HEWITT, ELENA TARRES PUIT, VICTOR RIMBAU
(85) 07/12/2016
(86) PCT IB2014/062073 de 09/06/2014
(87) WO 2015/189654 de 17/12/2015
Publicação automática da admissibilidade da fase nacional depositado via PCT . Tratado de cooperação em matéria de Patentes, conforme Instrução Normativa nº 02, de 06/06/2017 publicada na RPI nº 2422, de 06/06/2017.

---

(21) BR 11 2016 028766-5 A2

Código 1.3 - Notificação - Fase Nacional - PCT
(22) 29/04/2015
(30) 18/06/2014 IT MI2014A001101
(51) G01M 17/02 (2006.01), B29D 30/00 (2006.01)
(54) ?MÉTODO PARA CONTROLAR A QUALIDADE DE UMA PRODUÇÃO DE PNEUS, E, INSTALAÇÃO PARA PRODUZIR PNEUS?
(71) PIRELLI TYRE S.P.A. (IT)
(72) VINCENZO BOFFA, GIANNI MANCINI, RICCARDO ANTOJ
(85) 07/12/2016
(86) PCT IB2015/053111 de 29/04/2015
(87) WO 2015/193746 de 23/12/2015
Publicação automática da admissibilidade da fase nacional depositado via PCT . Tratado de cooperação em matéria de Patentes, conforme Instrução Normativa nº 02, de 06/06/2017 publicada na RPI nº 2422, de 06/06/2017.

---

(21) BR 11 2016 028768-1 A2

Código 1.3 - Notificação - Fase Nacional - PCT
(22) 05/06/2015
(30) 10/06/2014 SE 1450700-8
(51) A23L 2/46 (2006.01), A23L 2/50 (2006.01), A23L 3/28 (2006.01)
(54) SISTEMA E MÉTODO PARA PROCESSAMENTO DE UM PRODUTO ALIMENTÍCIO LÍQUIDO OU SEMILÍQUIDO, E, PRODUTO ALIMENTÍCIO LÍQUIDO OU SEMILÍQUIDO.
(71) TETRA LAVAL HOLDINGS & FINANCE SA (CH)
(72) GÖRAN STJERNBERG, MICAEL SIMONSSON
(85) 07/12/2016

(86) PCT EP2015/062555 de 05/06/2015
(87) WO 2015/189098 de 17/12/2015
Publicação automática da admissibilidade da fase nacional depositado via PCT . Tratado de cooperação em matéria de Patentes, conforme Instrução Normativa nº 02, de 06/06/2017 publicada na RPI nº 2422, de 06/06/2017.

---

(21) BR 11 2016 028771-1 A2

Código 1.3 - Notificação - Fase Nacional - PCT
(22) 12/06/2015
(30) 20/06/2014 FR 1455723; 30/12/2014 FR 1463459
(51) C09D 5/02 (2006.01), C09D 7/12 (2006.01), C09D 171/00 (2006.01), C09D 179/08 (2006.01), C09D 181/04 (2006.01), C09D 181/06 (2006.01), B05D 5/08 (2006.01), A47J 36/02 (2006.01), C09D 127/12 (2006.01)
(54) COMPOSIÇÕES AQUOSAS INTERMEDIÁRIAS E DE REVESTIMENTO PRIMÁRIO ANTIADERENTE QUE COMPREENDEM POLÍMEROS AROMÁTICOS
(71) SEB S.A. (FR)
(72) BARBARA GANTILLON, ISABELLE JOUTANG, ANNE TEISSIER
(85) 07/12/2016
(86) PCT FR2015/051571 de 12/06/2015
(87) WO 2015/193594 de 23/12/2015
Publicação automática da admissibilidade da fase nacional depositado via PCT . Tratado de cooperação em matéria de Patentes, conforme Instrução Normativa nº 02, de 06/06/2017 publicada na RPI nº 2422, de 06/06/2017.

---

(21) BR 11 2016 028773-8 A2

Código 1.3 - Notificação - Fase Nacional - PCT
(22) 08/06/2015
(30) 11/06/2014 US 62/010,813
(51) C07D 491/052 (2006.01), A61K 31/4188 (2006.01)
(54) PROCESSOS PARA PREPARAÇÃO DE COMPOSTOS ANTIVIRAIS
(71) GILEAD PHARMASSET LLC (US)
(72) KEVIN M. ALLAN, SHINJI FUJIMORI, LARS V. HEUMANN, GRACE MAY HUYNH, KATIE ANN KEATON, CHRISTOPHER M. LEVINS, GANAPATI REDDY PAMULAPATI, BENJAMIN JAMES ROBERTS, KESHAB SARMA, MARTIN GERALD TERESK, XIANG WANG, SCOTT ALAN WOLCKENHAUER
(85) 07/12/2016
(86) PCT US2015/034655 de 08/06/2015
(87) WO 2015/191437 de 17/12/2015
Publicação automática da admissibilidade da fase nacional depositado via PCT . Tratado de cooperação em matéria de Patentes, conforme Instrução Normativa nº 02, de 06/06/2017 publicada na RPI nº 2422, de 06/06/2017.

---

(21) BR 11 2016 028775-4 A2

Código 1.3 - Notificação - Fase Nacional - PCT
(22) 08/06/2015
(30) 09/06/2014 US 62/009704; 05/01/2015 US 62/099806; 06/05/2015 US

14/732247
(51) A61M 5/315 (2006.01)
(54) ?CARTUCHO DE DROGA LÍQUIDA AUTOPERFURANTE, E, SISTEMA DE TRANSFORMAÇÃO EM AEROSSOL?
(71) DANCE BIOPHARM INC. (US)
(72) BENJAMIN STEDMAN, JIM FINK, LISA MOLLOY
(85) 07/12/2016
(86) PCT US2015/034752 de 08/06/2015
(87) WO 2015/191481 de 17/12/2015
Publicação automática da admissibilidade da fase nacional depositado via PCT . Tratado de cooperação em matéria de Patentes, conforme Instrução Normativa nº 02, de 06/06/2017 publicada na RPI nº 2422, de 06/06/2017.

---

(21) BR 11 2016 028776-2 A2

Código 1.3 - Notificação - Fase Nacional - PCT
(22) 09/06/2015
(30) 11/06/2014 JP 2014-120542
(51) C22C 38/00 (2006.01), B60B 17/00 (2006.01), C22C 38/18 (2006.01), C22C 38/50 (2006.01)
(54) RODA PARA VEÍCULO FERROVIÁRIO E MÉTODO DE FABRICAÇÃO DE RODA PARA VEÍCULO FERROVIÁRIO
(71) JFE STEEL CORPORATION (JP)
(72) TATSUMI KIMURA, TAKASHI IWAMOTO, SHIGERU ENDO, MINORU HONJO, KATSUYUKI ICHIMIYA, KAZUKUNI HASE, KAZUYA TOKUNAGA
(85) 07/12/2016
(86) PCT JP2015/002886 de 09/06/2015
(87) WO 2015/190088 de 17/12/2015
Publicação automática da admissibilidade da fase nacional depositado via PCT . Tratado de cooperação em matéria de Patentes, conforme Instrução Normativa nº 02, de 06/06/2017 publicada na RPI nº 2422, de 06/06/2017.

---

(21) BR 11 2016 028787-8 A2

Código 1.3 - Notificação - Fase Nacional - PCT
(22) 02/07/2015
(30) 02/07/2014 JP 2014-136949
(51) C22C 38/00 (2006.01), C21D 8/12 (2006.01), C22C 38/60 (2006.01), H01F 1/16 (2006.01)
(54) CHAPA DE AÇO MAGNÉTICO NÃO ORIENTADO E MÉTODO DE PRODUÇÃO DA MESMA
(71) NIPPON STEEL & SUMITOMO METAL CORPORATION (JP)
(72) KENICHI MURAKAMI, YOSHIAKI NATORI, TAKUYA MATSUMOTO, HIROKI HORI, TAKEAKI WAKISAKA
(85) 08/12/2016
(86) PCT JP2015/069197 de 02/07/2015
(87) WO 2016/002904 de 07/01/2016
Publicação automática da admissibilidade da fase nacional depositado via

PCT . Tratado de cooperação em matéria de Patentes, conforme Instrução Normativa nº 02, de 06/06/2017 publicada na RPI nº 2422, de 06/06/2017.

---

(21) BR 11 2016 028790-8 A2

Código 1.3 - Notificação - Fase Nacional - PCT
(22) 15/05/2015
(30) 10/06/2014 US 14/300,807
(51) A61B 17/00 (2006.01), A61B 17/064 (2006.01), A61B 17/068 (2006.01)
(54) DISPOSITIVOS E MÉTODOS PARA VEDAÇÃO DE GRAMPOS EM TECIDOS
(71) ETHICON ENDO-SURGERY, LLC (PR)
(72) MICHAEL J. VENDELY, FREDERICK E. SHELTON IV, JASON L. HARRIS, ANDREW POSKIE
(85) 08/12/2016
(86) PCT US2015/030929 de 15/05/2015
(87) WO 2015/191228 de 17/12/2015
Publicação automática da admissibilidade da fase nacional depositado via PCT . Tratado de cooperação em matéria de Patentes, conforme Instrução Normativa nº 02, de 06/06/2017 publicada na RPI nº 2422, de 06/06/2017.

---

(21) BR 11 2016 028792-4 A2

Código 1.3 - Notificação - Fase Nacional - PCT
(22) 10/06/2014
(51) H04B 7/26 (2006.01)
(54) MÉTODO, DISPOSITIVO E SISTEMA DE NOTIFICAÇÃO DE EVENTO DE COMUNICAÇÃO
(71) HUAWEI TECHNOLOGIES CO., LTD. (CN)
(72) ZHENWEI SHAN, YU ZHU
(85) 08/12/2016
(86) PCT CN2014/079627 de 10/06/2014
(87) WO 2016/000099 de 07/01/2016
Publicação automática da admissibilidade da fase nacional depositado via PCT . Tratado de cooperação em matéria de Patentes, conforme Instrução Normativa nº 02, de 06/06/2017 publicada na RPI nº 2422, de 06/06/2017.

---

(21) BR 11 2016 028794-0 A2

Código 1.3 - Notificação - Fase Nacional - PCT
(22) 05/06/2015
(30) 10/06/2014 US 62/010,324
(51) C07D 231/12 (2006.01), C07D 401/04 (2006.01), C07D 409/04 (2006.01), A01N 43/56 (2006.01)
(54) ?COMPOSTO, COMPOSIÇÃO HERBICIDA, MISTURA HERBICIDA E MÉTODO PARA O CONTROLE DO CRESCIMENTO DA VEGETAÇÃO?
(71) E. I. DU PONT DE NEMOURS AND COMPANY (US)
(72) THOMAS PAUL SELBY, NICHOLAS RYAN DEPREZ, ANDREW DUNCAN SATTERFIELD, AMY X. DING, STEPHEN FREDERICK MCCANN, KENNETH ANDREW HUGHES, DAVID ANDREW TRAVIS

(85) 08/12/2016
(86) PCT US2015/034362 de 05/06/2015
(87) WO 2015/191377 de 17/12/2015
Publicação automática da admissibilidade da fase nacional depositado via PCT . Tratado de cooperação em matéria de Patentes, conforme Instrução Normativa nº 02, de 06/06/2017 publicada na RPI nº 2422, de 06/06/2017.

---

(21) BR 11 2016 028795-9 A2

Código 1.3 - Notificação - Fase Nacional - PCT
(22) 15/05/2015
(30) 12/06/2014 ES P201430904
(51) F16H 33/06 (2006.01), B62M 1/10 (2010.01)
(54) TRANSMISSÃO AUTOMÁTICA CONTINUAMENTE VARIÁVEL
(71) JOSE ANTONIO CARAMES JIMENEZ (ES)
(72) JOSE ANTONIO CARAMES JIMENEZ
(85) 08/12/2016
(86) PCT ES2015/070390 de 15/05/2015
(87) WO 2015/189448 de 17/12/2015
Publicação automática da admissibilidade da fase nacional depositado via PCT . Tratado de cooperação em matéria de Patentes, conforme Instrução Normativa nº 02, de 06/06/2017 publicada na RPI nº 2422, de 06/06/2017.

---

(21) BR 11 2016 028796-7 A2

Código 1.3 - Notificação - Fase Nacional - PCT
(22) 12/05/2015
(30) 19/06/2014 US 14/309,701
(51) A61F 9/008 (2006.01)
(54) SONDA CIRÚRGICA COM FIXAÇÃO DE INTERLIGAÇÃO
(71) NOVARTIS AG (CH)
(72) ALEX ARTSYUKHOVICH, DUSTIN BOUCH, RON T. SMITH
(85) 08/12/2016
(86) PCT US2015/030355 de 12/05/2015
(87) WO 2015/195225 de 23/12/2015
Publicação automática da admissibilidade da fase nacional depositado via PCT . Tratado de cooperação em matéria de Patentes, conforme Instrução Normativa nº 02, de 06/06/2017 publicada na RPI nº 2422, de 06/06/2017.

---

(21) BR 11 2016 028797-5 A2

Código 1.3 - Notificação - Fase Nacional - PCT
(22) 17/06/2015
(30) 18/06/2014 US 14/308,174
(51) G10L 15/06 (2013.01), G06F 17/30 (2006.01), G10L 15/183 (2013.01)
(54) MODELAGEM DE CONTEXTO DE SESSÃO PARA SISTEMAS DE ENTENDIMENTO DE CONVERSAÇÃO
(71) MICROSOFT TECHNOLOGY LICENSING, LLC (US)
(72) MURAT AKBACAK, DILEK Z. HAKKANI-TUR, GOKHAN TUR, LARRY P. HECK

(85) 08/12/2016
(86) PCT US2015/036116 de 17/06/2015
(87) WO 2015/195729 de 23/12/2015
Publicação automática da admissibilidade da fase nacional depositado via PCT . Tratado de cooperação em matéria de Patentes, conforme Instrução Normativa nº 02, de 06/06/2017 publicada na RPI nº 2422, de 06/06/2017.

---

(21) BR 11 2016 028798-3 A2

Código 1.3 - Notificação - Fase Nacional - PCT
(22) 16/06/2015
(30) 18/06/2014 US 14/308,429
(51) G06F 17/30 (2006.01)
(54) VISUALIZAÇÕES CONSISTENTES DOS DADOS DIVIDIDOS EM SISTEMAS EVENTUALMENTE CONSISTENTES
(71) MICROSOFT TECHNOLOGY LICENSING, LLC (US)
(72) TARKAN SEVILMIS, ARSHISH KAPADIA, PETER ADAM OUTCALT
(85) 08/12/2016
(86) PCT US2015/035907 de 16/06/2015
(87) WO 2015/195588 de 23/12/2015
Publicação automática da admissibilidade da fase nacional depositado via PCT . Tratado de cooperação em matéria de Patentes, conforme Instrução Normativa nº 02, de 06/06/2017 publicada na RPI nº 2422, de 06/06/2017.

---

(21) BR 11 2016 028799-1 A2

Código 1.3 - Notificação - Fase Nacional - PCT
(22) 02/06/2015
(30) 09/06/2014 US 14/299,538
(51) F01D 5/22 (2006.01), F01D 5/34 (2006.01)
(54) CONJUNTO DE DISCO DO ROTOR, SISTEMA DE GERAÇÃO DE POTÊNCIA E MÉTODO DE FABRICAÇÃO DE UM CONJUNTO DE DISCO DO ROTOR
(71) GENERAL ELECTRIC COMPANY (US)
(72) DOUGLAS CARL HOFER, EDIP SEVINCER, RAJIV SAMPATH, GANESH KRISHNAMOORTHY, CHIRANJEEV KALRA
(85) 08/12/2016
(86) PCT US2015/033686 de 02/06/2015
(87) WO 2015/191330 de 17/12/2015
Publicação automática da admissibilidade da fase nacional depositado via PCT . Tratado de cooperação em matéria de Patentes, conforme Instrução Normativa nº 02, de 06/06/2017 publicada na RPI nº 2422, de 06/06/2017.

---

(21) BR 11 2016 028800-9 A2

Código 1.3 - Notificação - Fase Nacional - PCT
(22) 11/06/2015
(30) 12/06/2014 CN PCT/CN2014/079770
(51) B32B 7/12 (2006.01), B32B 25/14 (2006.01), B32B 27/12 (2006.01), C08J 5/12 (2006.01), D06N 3/18 (2006.01), D06N 3/00 (2006.01), C08L 51/06

(2006.01), C09J 123/26 (2006.01), C09J 151/06 (2006.01), C09J 7/04 (2006.01), C09J 125/08 (2006.01), C08L 23/26 (2006.01)
(54) SUBSTRATOS REVESTIDOS E ARTIGOS FEITOS A PARTIR DOS MESMOS
(71) DOW GLOBAL TECHNOLOGIES LLC (US)
(72) BRIAN YU, YONG CHEN, YONGCHUN CHEN, HANG WU
(85) 08/12/2016
(86) PCT CN2015/081246 de 11/06/2015
(87) WO 2015/188763 de 17/12/2015
Publicação automática da admissibilidade da fase nacional depositado via PCT . Tratado de cooperação em matéria de Patentes, conforme Instrução Normativa nº 02, de 06/06/2017 publicada na RPI nº 2422, de 06/06/2017.

---

(21) BR 11 2016 028801-7 A2

Código 1.3 - Notificação - Fase Nacional - PCT
(22) 10/06/2015
(30) 12/06/2014 EP 14172200.9
(51) C07D 209/52 (2006.01), A61K 31/403 (2006.01), A61P 29/00 (2006.01)
(54) INIBIDORES DE MOLÉCULAS PEQUENAS DE LFA-1
(71) ALLOCYTE PHARMACEUTICALS AG (CH)
(72) WERNER BREITENSTEIN, MARIANNE HUERZELER, TERENCE KELLY, RICCARDO MANCUSO, GISBERT SCHNEIDER, GABRIELE WEITZ-SCHMIDT
(85) 08/12/2016
(86) PCT EP2015/062931 de 10/06/2015
(87) WO 2015/189265 de 17/12/2015
Publicação automática da admissibilidade da fase nacional depositado via PCT . Tratado de cooperação em matéria de Patentes, conforme Instrução Normativa nº 02, de 06/06/2017 publicada na RPI nº 2422, de 06/06/2017.

---

(21) BR 11 2016 028805-0 A2

Código 1.3 - Notificação - Fase Nacional - PCT
(22) 09/06/2015
(30) 13/06/2014 FR 1455425
(51) C10G 45/08 (2006.01), B01J 21/12 (2006.01), B01J 23/04 (2006.01), B01J 27/16 (2006.01), B01J 35/10 (2006.01), B01J 37/03 (2006.01), B01J 37/08 (2006.01)
(54) PROCESSO DE HIDROTRATAMENTO DE CORTES DESTILADOS, UTILIZANDO UM CATALIZADOR À BASE DE UMA ALUMINA MESOPOROSA AMORFA, TENDO UMA CONECTIVIDADE ELEVADA
(71) IFP ENERGIES NOUVELLES (FR)
(72) MALIKA BOUALLEG, ANTOINE HUGON
(85) 08/12/2016
(86) PCT EP2015/062826 de 09/06/2015
(87) WO 2015/189200 de 17/12/2015
Publicação automática da admissibilidade da fase nacional depositado via

PCT . Tratado de cooperação em matéria de Patentes, conforme Instrução Normativa nº 02, de 06/06/2017 publicada na RPI nº 2422, de 06/06/2017.

---

(21) BR 11 2016 028806-8 A2

Código 1.3 - Notificação - Fase Nacional - PCT
(22) 09/06/2015
(30) 12/06/2014 US 14/302,823
(51) C09K 11/61 (2006.01), H01L 33/50 (2010.01)
(54) PROCESSO PARA SINTETIZAR UM FÓSFORO, FÓSFOROS, APARELHOS DE ILUMINAÇÃO, DISPOSITIVOS DE RETROILUMINAÇÃO E PROCESSO PARA PREPARAR UM FÓSFORO
(71) GENERAL ELECTRIC COMPANY (US)
(72) ANANT ACHYUT SETLUR, JAMES EDWARD MURPHY, FLORENCIO GARCIA, ASHFAQUL ISLAM CHOWDHURY, SRINIVAS PRASAD SISTA
(85) 08/12/2016
(86) PCT US2015/034938 de 09/06/2015
(87) WO 2015/191607 de 17/12/2015
Publicação automática da admissibilidade da fase nacional depositado via PCT . Tratado de cooperação em matéria de Patentes, conforme Instrução Normativa nº 02, de 06/06/2017 publicada na RPI nº 2422, de 06/06/2017.

---

(21) BR 11 2016 028808-4 A2

Código 1.3 - Notificação - Fase Nacional - PCT
(22) 09/06/2015
(30) 12/06/2014 DE 10 2014 108 272.9; 12/06/2014 US 62/011067
(51) B01J 8/06 (2006.01), C07C 51/25 (2006.01)
(54) ?USINA E PROCESSO PARA EXECUTAR REAÇÕES DE FASE GASOSA HETEROGENEAMENTE CATALISADAS?
(71) BASF SE (DE)
(72) ULRICH HAMMON, THOMAS WALTER
(85) 08/12/2016
(86) PCT EP2015/062857 de 09/06/2015
(87) WO 2015/189221 de 17/12/2015
Publicação automática da admissibilidade da fase nacional depositado via PCT . Tratado de cooperação em matéria de Patentes, conforme Instrução Normativa nº 02, de 06/06/2017 publicada na RPI nº 2422, de 06/06/2017.

---

(21) BR 11 2016 028811-4 A2

Código 1.3 - Notificação - Fase Nacional - PCT
(22) 10/06/2014
(51) F02B 37/013 (2006.01), F02B 37/18 (2006.01), F02B 41/10 (2006.01)
(54) UM SISTEMA DE TURBINA
(71) VOLVO TRUCK CORPORATION (SE)
(72) PONTUS ERIKSSON
(85) 08/12/2016
(86) PCT EP2014/001565 de 10/06/2014
(87) WO 2015/188842 de 17/12/2015

Publicação automática da admissibilidade da fase nacional depositado via PCT . Tratado de cooperação em matéria de Patentes, conforme Instrução Normativa nº 02, de 06/06/2017 publicada na RPI nº 2422, de 06/06/2017.

---

(21) BR 11 2016 028812-2 A2

Código 1.3 - Notificação - Fase Nacional - PCT
(22) 19/06/2015
(30) 24/06/2014 US 62/016,323; 22/05/2015 US 14/719,851
(51) E04F 21/00 (2006.01), E04F 21/165 (2006.01)
(54) DISPOSITIVO DE DISTRIBUIÇÃO AUTOMÁTICA PARA FITAMENTO DE JUNTA DE GESSO
(71) UNITED STATES GYPSUM COMPANY (US)
(72) ROBERT H. NEGRI, BERNIE ST. JAMES, ELLIOT ST. JAMES, AARON ST. JAMES
(85) 08/12/2016
(86) PCT US2015/036624 de 19/06/2015
(87) WO 2015/200115 de 30/12/2015
Publicação automática da admissibilidade da fase nacional depositado via PCT . Tratado de cooperação em matéria de Patentes, conforme Instrução Normativa nº 02, de 06/06/2017 publicada na RPI nº 2422, de 06/06/2017.

---

(21) BR 11 2016 028814-9 A2

Código 1.3 - Notificação - Fase Nacional - PCT
(22) 10/06/2015
(30) 13/06/2014 US 62/011905
(51) C07D 403/14 (2006.01), C07D 471/04 (2006.01), C07D 491/048 (2006.01), A61K 31/506 (2006.01), A61P 35/00 (2006.01)
(54) ?COMPOSIÇÃO FARMACÊUTICA, MÉTODOS DE TRATAMENTO DE UMA DOENÇA OU CONDIÇÃO, DE INIBIÇÃO DE REAÇÕES IMUNITÁRIAS OU CRESCIMENTO EXCESSIVO OU DESTRUTIVO OU DE PROLIFERAÇÃO DE CÉLULAS CANCEROSAS, KIT, COMPOSTO, UM SAL, UM ISÔMERO, OU UMA MISTURA FARMACEUTICAMENTE ACEITÁVEL DO MESMO, E, USO DE UM COMPOSTO, DE UM SAL, DE UM ISÔMERO, OU DE UMA MISTURA FARMACEUTICAMENTE ACEITÁVEL DO MESMO?
(71) GILEAD SCIENCES, INC. (US)
(72) MUSONG KIM, SUET CHUNG YEUNG, STEPHANE PERREAULT
(85) 08/12/2016
(86) PCT US2015/035161 de 10/06/2015
(87) WO 2015/191754 de 17/12/2015
Publicação automática da admissibilidade da fase nacional depositado via PCT . Tratado de cooperação em matéria de Patentes, conforme Instrução Normativa nº 02, de 06/06/2017 publicada na RPI nº 2422, de 06/06/2017.

---

(21) BR 11 2016 028815-7 A2

Código 1.3 - Notificação - Fase Nacional - PCT
(22) 16/06/2015
(30) 23/06/2014 US 62/015,872

(51) A61K 8/39 (2006.01), A61Q 17/04 (2006.01), A61Q 19/00 (2006.01), A61K 8/86 (2006.01)
(54) EMOLIENTES ISENTOS DE ÓLEO EM COMPOSIÇÕES PARA CUIDADOS PESSOAIS
(71) ROHM AND HAAS COMPANY (US)
(72) XIAODONG LU, CURTIS SCHWARTZ
(85) 08/12/2016
(86) PCT US2015/035916 de 16/06/2015
(87) WO 2015/200029 de 30/12/2015
Publicação automática da admissibilidade da fase nacional depositado via PCT . Tratado de cooperação em matéria de Patentes, conforme Instrução Normativa nº 02, de 06/06/2017 publicada na RPI nº 2422, de 06/06/2017.

---

(21) BR 11 2016 028816-5 A2

Código 1.3 - Notificação - Fase Nacional - PCT
(22) 12/06/2015
(30) 13/06/2014 US 62/011712
(51) A61K 39/235 (2006.01), C07K 14/135 (2006.01)
(54) COMBINAÇÃO IMUNOGÊNICA, MÉTODO PARA OBTER UMA RESPOSTA IMUNOLÓGICA ESPECÍFICA, USO DE UMA COMBINAÇÃO IMUNOGÊNICA, REGIME DE VACINAÇÃO PARA PREVENÇÃO, REDUÇÃO OU TRATAMENTO DE INFECÇÃO POR VÍRUS SINCICIAL RESPIRATÓRIO, E, KIT.
(71) GLAXOSMITHKLINE BIOLOGICALS S.A. (BE)
(72) ANN-MURIEL STEFF, JEAN-FRANCOIS TOUSSAINT, ALESSANDRA VITELLI
(85) 08/12/2016
(86) PCT EP2015/063248 de 12/06/2015
(87) WO 2015/189425 de 17/12/2015
Publicação automática da admissibilidade da fase nacional depositado via PCT . Tratado de cooperação em matéria de Patentes, conforme Instrução Normativa nº 02, de 06/06/2017 publicada na RPI nº 2422, de 06/06/2017.

---

(21) BR 11 2016 028818-1 A2

Código 1.3 - Notificação - Fase Nacional - PCT
(22) 10/06/2015
(30) 13/06/2014 US 62/012222
(51) C07D 401/14 (2006.01), C07D 413/14 (2006.01), C07D 403/14 (2006.01), C07D 407/14 (2006.01), C07D 487/04 (2006.01), A61K 31/506 (2006.01), A61P 35/00 (2006.01)
(54) COMPOSIÇÃO FARMACÊUTICA, MÉTODOS DE TRATAMENTO DE UMA DOENÇA OU CONDIÇÃO, DE INIBIÇÃO DA ATIVIDADE DE UM POLIPEPTÍDEO DE FOSFATIDILINOSITOL 3-QUINASE E DE INIBIÇÃO DE REAÇÕES IMUNES EXCESSIVAS OU DESTRUTIVAS OU CRESCIMENTO OU PROLIFERAÇÃO DE CÉLULAS CANCEROSAS, KIT, COMPOSTO, SAL, ISÔMERO, OU UMA MISTURA FARMACEUTICAMENTE ACEITÁVEL DO

MESMO, E, USO DE UM COMPOSTO, UM SAL, ISÔMERO, OU UMA MISTURA FARMACEUTICAMENTE ACEITÁVEL DO MESMO.
(71) GILEAD SCIENCES, INC. (US)
(72) SHAOPEI CAI, ZHIMIN DU, JOSHUA KAPLAN, JENNIFER A. LOYER-DREW, DEVAN NADUTHAMBI, BARTON W. PHILLIPS, GARY PHILLIPS, JOSHUA VAN VELDHUIZEN, WILLIAM J. WATXINS, SUET CHUNG YEUNG
(85) 08/12/2016
(86) PCT US2015/035157 de 10/06/2015
(87) WO 2015/191752 de 17/12/2015
Publicação automática da admissibilidade da fase nacional depositado via PCT . Tratado de cooperação em matéria de Patentes, conforme Instrução Normativa nº 02, de 06/06/2017 publicada na RPI nº 2422, de 06/06/2017.

---

(21) BR 11 2016 028819-0 A2

Código 1.3 - Notificação - Fase Nacional - PCT
(22) 10/06/2015
(30) 13/06/2014 US 62/011977
(51) C07D 471/04 (2006.01), C07D 403/12 (2006.01), C07D 413/14 (2006.01), C07D 403/14 (2006.01), C07D 239/91 (2006.01), C07D 487/04 (2006.01), C07D 513/04 (2006.01), A61P 35/00 (2006.01), A61P 25/00 (2006.01), A61K 31/517 (2006.01)
(54) COMPOSIÇÃO FARMACÊUTICA, MÉTODOS PARA TRATAR UMA DOENÇA OU CONDIÇÃO EM UM SER HUMANO E PARA INIBIR A ATIVIDADE DE UM POLIPEPTÍDEO DE FOSFATIDILINOSITOL 3-QUINASE E REAÇÕES IMUNOLÓGICAS EXCESSIVAS OU DESTRUTIVAS OU O CRESCIMENTO OU A PROLIFERAÇÃO DE CÉLULAS CANCEROSAS, KIT, COMPOSTO, SAL FARMACEUTICAMENTE ACEITÁVEL, ISÔMERO OU MISTURA DOS MESMOS, E, USO DE UM COMPOSTO, SAL FARMACEUTICAMENTE ACEITÁVEL OU MISTURA DOS MESMOS.
(71) GILEAD SCIENCES, INC. (US)
(72) ZHIMIN DU, JERRY EVARTS, JOSHUA KAPLAN, MUSONG KIM, DEVAN NADUTHAMBI, LEENA PATEL, STEPHANE PERREAULT, BARTON W. PHILLIPS, GARY PHILLIPS, KIRK L. STEVENS, JENNIFER TREIBERG, JOSHUA VAN VELDHUIZEN, WILLIAM J. WATKINS, SUET CHUNG YEUNG
(85) 08/12/2016
(86) PCT US2015/035147 de 10/06/2015
(87) WO 2015/191745 de 17/12/2015
Publicação automática da admissibilidade da fase nacional depositado via PCT . Tratado de cooperação em matéria de Patentes, conforme Instrução Normativa nº 02, de 06/06/2017 publicada na RPI nº 2422, de 06/06/2017.

---

(21) BR 11 2016 028824-6 A2

Código 1.3 - Notificação - Fase Nacional - PCT
(22) 25/06/2015
(30) 25/06/2014 EP 14173807.0

(51) C08K 3/00 (2006.01), C09D 5/18 (2006.01)
(54) COMPOSIÇÃO DE PROTEÇÃO CONTRA INCÊNDIO E SEU USO
(71) HILTI AKTIENGESELLSCHAFT (LI)
(72) SEBASTIAN SIMON, FRANK THIEMANN
(85) 08/12/2016
(86) PCT EP2015/064330 de 25/06/2015
(87) WO 2015/197740 de 30/12/2015
Publicação automática da admissibilidade da fase nacional depositado via PCT . Tratado de cooperação em matéria de Patentes, conforme Instrução Normativa nº 02, de 06/06/2017 publicada na RPI nº 2422, de 06/06/2017.

---

(21) BR 11 2016 028825-4 A2

Código 1.3 - Notificação - Fase Nacional - PCT
(22) 02/06/2015
(30) 02/07/2014 DE 10 2014 212 821.8
(51) B60D 1/06 (2006.01), B60D 1/62 (2006.01), B60D 1/24 (2006.01), B60D 1/30 (2006.01)
(54) DISPOSITIVO E MÉTODO PARA A DETECÇÃO DE UM ANGULO DE ARTICULAÇÃO ENTRE UM VEÍCULO E UM DISPOSITIVO DE REBOQUE
(71) ZF FRIEDRICHSHAFEN AG (DE)
(72) MICHAEL BURKHART, THOMAS RÖSCH, GEORGES HALSDORF
(85) 08/12/2016
(86) PCT EP2015/062215 de 02/06/2015
(87) WO 2016/000893 de 07/01/2016
Publicação automática da admissibilidade da fase nacional depositado via PCT . Tratado de cooperação em matéria de Patentes, conforme Instrução Normativa nº 02, de 06/06/2017 publicada na RPI nº 2422, de 06/06/2017.

---

(21) BR 11 2016 028827-0 A2

Código 1.3 - Notificação - Fase Nacional - PCT
(22) 26/06/2015
(30) 27/06/2014 AT A 50447/2014
(51) G01B 11/26 (2006.01), B21D 5/02 (2006.01)
(54) DISPOSITIVO PARA DETERMINAÇÃO DO ÂNGULO ENTRE DUAS SUPERFÍCIES DE PEÇAS DE TRABALHO PLANAS
(71) KEBA AG (AT)
(72) JOHANN WÖGERBAUER, ANDREAS WÖGERBAUER
(85) 08/12/2016
(86) PCT AT2015/050162 de 26/06/2015
(87) WO 2015/196230 de 30/12/2015
Publicação automática da admissibilidade da fase nacional depositado via PCT . Tratado de cooperação em matéria de Patentes, conforme Instrução Normativa nº 02, de 06/06/2017 publicada na RPI nº 2422, de 06/06/2017.

---

(21) BR 11 2016 028828-9 A2

Código 1.3 - Notificação - Fase Nacional - PCT
(22) 04/06/2015

(30) 11/06/2014 JP 2014-120891
(51) B61L 27/00 (2006.01), B60L 15/40 (2006.01)
(54) DISPOSITIVO DE PROCESSAMENTO DE INFORMAÇÕES E MÉTODO DE GERAÇÃO DE CURVA DE OPERAÇÃO
(71) KABUSHIKI KAISHA TOSHIBA (JP)
(72) YOSHITO SAMEDA, TATSUNORI SUZUKI
(85) 08/12/2016
(86) PCT JP2015/066259 de 04/06/2015
(87) WO 2015/190401 de 17/12/2015
Publicação automática da admissibilidade da fase nacional depositado via PCT . Tratado de cooperação em matéria de Patentes, conforme Instrução Normativa nº 02, de 06/06/2017 publicada na RPI nº 2422, de 06/06/2017.

---

(21) BR 11 2016 028829-7 A2

Código 1.3 - Notificação - Fase Nacional - PCT
(22) 14/05/2015
(30) 10/06/2014 US 14/300,817
(51) A61B 17/068 (2006.01), A61B 17/072 (2006.01), A61B 17/11 (2006.01), A61B 17/115 (2006.01)
(54) DISPOSITIVOS E MÉTODOS PARA VEDAÇÃO DE GRAMPOS EM TECIDOS
(71) ETHICON ENDO-SURGERY, LLC (PR)
(72) FREDERICK E. IV SHELTON
(85) 08/12/2016
(86) PCT US2015/030681 de 14/05/2015
(87) WO 2015/191217 de 17/12/2015
Publicação automática da admissibilidade da fase nacional depositado via PCT . Tratado de cooperação em matéria de Patentes, conforme Instrução Normativa nº 02, de 06/06/2017 publicada na RPI nº 2422, de 06/06/2017.

---

(21) BR 11 2016 028832-7 A2

Código 1.3 - Notificação - Fase Nacional - PCT
(22) 20/06/2014
(51) G06F 3/048 (2013.01)
(54) MÉTODO, APARELHO, DISPOSITIVO ELETRÔNICO E PROGRAMA PARA EXIBIR INTERFACE DE APLICATIVO, E DISPOSITIVO ELETRÔNICO
(71) HUAWEI TECHNOLOGIES CO., LTD. (CN)
(72) GANG WU
(85) 08/12/2016
(86) PCT CN2014/080410 de 20/06/2014
(87) WO 2015/192375 de 23/12/2015
Publicação automática da admissibilidade da fase nacional depositado via PCT . Tratado de cooperação em matéria de Patentes, conforme Instrução Normativa nº 02, de 06/06/2017 publicada na RPI nº 2422, de 06/06/2017.

---

(21) BR 11 2016 028833-5 A2

Código 1.3 - Notificação - Fase Nacional - PCT

(22) 10/06/2015
(30) 13/06/2014 US 62/011,744
(51) A61K 38/00 (2006.01), A61B 5/00 (2006.01), A61K 38/22 (2006.01), A61P 9/00 (2006.01), A61P 11/00 (2006.01)
(54) USO DE SERELAXINAA PARA REDUZIR GDF-15
(71) NOVARTIS AG (CH)
(72) MARGARET FORNEY; PRESCOTT, YIMING ZHANG, MARION DAHLKE, THOMAS SEVERIN
(85) 08/12/2016
(86) PCT IB2015/054399 de 10/06/2015
(87) WO 2015/189790 de 17/12/2015
Publicação automática da admissibilidade da fase nacional depositado via PCT . Tratado de cooperação em matéria de Patentes, conforme Instrução Normativa nº 02, de 06/06/2017 publicada na RPI nº 2422, de 06/06/2017.

---

(21) BR 11 2016 028836-0 A2

Código 1.3 - Notificação - Fase Nacional - PCT
(22) 10/07/2015
(30) 11/07/2014 EP 14176826.7
(51) A24F 47/00 (2006.01)
(54) SISTEMA GERADOR DE AEROSSOL QUE COMPREENDE DETECÇÃO DE CARTUCHO
(71) PHILIP MORRIS PRODUCTS S.A. (CH)
(72) RUI NUNO BATISTA
(85) 08/12/2016
(86) PCT EP2015/065913 de 10/07/2015
(87) WO 2016/005602 de 14/01/2016
Publicação automática da admissibilidade da fase nacional depositado via PCT . Tratado de cooperação em matéria de Patentes, conforme Instrução Normativa nº 02, de 06/06/2017 publicada na RPI nº 2422, de 06/06/2017.

---

(21) BR 11 2016 028837-8 A2

Código 1.3 - Notificação - Fase Nacional - PCT
(22) 17/06/2015
(30) 17/06/2014 IT PD2014A000148
(51) A43B 7/12 (2006.01), A43B 23/02 (2006.01), A43B 23/07 (2006.01), A43B 7/08 (2006.01)
(54) SAPATO VENTILADO
(71) GEOX S.P.A. (IT)
(72) MARIO POLEGATO MORETTI, LIVIO POLONI
(85) 08/12/2016
(86) PCT EP2015/063623 de 17/06/2015
(87) WO 2015/193385 de 23/12/2015
Publicação automática da admissibilidade da fase nacional depositado via PCT . Tratado de cooperação em matéria de Patentes, conforme Instrução Normativa nº 02, de 06/06/2017 publicada na RPI nº 2422, de 06/06/2017.

(21) BR 11 2016 028840-8 A2

Código 1.3 - Notificação - Fase Nacional - PCT
(22) 08/06/2015
(30) 09/06/2014 US 62/009704; 05/01/2015 US 62/099806; 05/06/2015 US 14/732446
(51) A61M 11/00 (2006.01)
(54) ?CARTUCHO DE DROGA LÍQUIDA, E, SISTEMA DE TRANSFORMAÇÃO EM AEROSSOL?
(71) DANCE BIOPHARM INC. (US)
(72) BENJAMIN STEDMAN, JIM FINK, LISA MOLLOY, MATT SANDER
(85) 08/12/2016
(86) PCT US2015/034746 de 08/06/2015
(87) WO 2015/191478 de 17/12/2015
Publicação automática da admissibilidade da fase nacional depositado via PCT . Tratado de cooperação em matéria de Patentes, conforme Instrução Normativa nº 02, de 06/06/2017 publicada na RPI nº 2422, de 06/06/2017.

(21) BR 11 2016 028841-6 A2

Código 1.3 - Notificação - Fase Nacional - PCT
(22) 27/05/2015
(30) 10/06/2014 US 14/300,799
(51) A61B 17/00 (2006.01), A61L 24/00 (2006.01)
(54) MÉTODOS E DISPOSITIVOS PARA VEDAÇÃO DE TECIDO GRAMPEADO
(71) ETHICON ENDO-SURGERY, LLC (PR)
(72) FREDERICK E. SHELTON IV, JASON L. HARRIS, JEFFREY S. SWAYZE, MARK S. ZEINER, THOMAS LEE CRAVEN, ANNE GORMAN, BRET W. SMITH
(85) 08/12/2016
(86) PCT US2015/032513 de 27/05/2015
(87) WO 2015/191279 de 17/12/2015
Publicação automática da admissibilidade da fase nacional depositado via PCT . Tratado de cooperação em matéria de Patentes, conforme Instrução Normativa nº 02, de 06/06/2017 publicada na RPI nº 2422, de 06/06/2017.

(21) BR 11 2016 028842-4 A2

Código 1.3 - Notificação - Fase Nacional - PCT
(22) 09/06/2015
(30) 12/06/2014 DE 10 2014 108 275.3; 12/06/2014 US 62/011068
(51) B01D 9/00 (2006.01), C07C 51/43 (2006.01)
(54) ?APARELHO E PROCESSO PARA SEPARAR UM PRODUTO ALVO?
(71) BASF SE (DE)
(72) JÖRG HEILEK, RAINER ASKANI, ULRICH HAMMON, WOLFGANG SCHNEIDER, THOMAS WALTER
(85) 08/12/2016
(86) PCT EP2015/062863 de 09/06/2015
(87) WO 2015/189223 de 17/12/2015

	Publicação automática da admissibilidade da fase nacional depositado via PCT . Tratado de cooperação em matéria de Patentes, conforme Instrução Normativa nº 02, de 06/06/2017 publicada na RPI nº 2422, de 06/06/2017.
(21) BR 11 2016 028843-2 A2	Código 1.3 - Notificação - Fase Nacional - PCT (22) 08/06/2015 (30) 11/06/2014 US 62/010,919 (51) C07D 491/052 (2006.01), A61K 31/4188 (2006.01), A61P 31/00 (2006.01) (54) FORMAS SÓLIDAS DE UM COMPOSTO ANTIVIRAL (71) GILEAD PHARMASSET LLC (US) (72) OLGA VIKTOROVNA LAPINA, BING SHI, FANG WANG, SCOTT ALAN WOLCKENHAUER (85) 08/12/2016 (86) PCT US2015/034649 de 08/06/2015 (87) WO 2015/191431 de 17/12/2015 Publicação automática da admissibilidade da fase nacional depositado via PCT . Tratado de cooperação em matéria de Patentes, conforme Instrução Normativa nº 02, de 06/06/2017 publicada na RPI nº 2422, de 06/06/2017.
(21) BR 11 2016 028844-0 A2	Código 1.3 - Notificação - Fase Nacional - PCT (22) 29/04/2015 (30) 12/06/2014 DE 10 2014 211 265.6 (51) B65D 17/00 (2006.01) (54) TAMPA DE ROMPER E FECHAR NOVAMENTE (71) BALL EUROPE GMBH (CH) (72) UDO JÖBGES (85) 08/12/2016 (86) PCT EP2015/059372 de 29/04/2015 (87) WO 2015/188974 de 17/12/2015 Publicação automática da admissibilidade da fase nacional depositado via PCT . Tratado de cooperação em matéria de Patentes, conforme Instrução Normativa nº 02, de 06/06/2017 publicada na RPI nº 2422, de 06/06/2017.
(21) BR 11 2016 028845-9 A2	Código 1.3 - Notificação - Fase Nacional - PCT (22) 16/06/2015 (30) 17/06/2014 EP 14172764.4 (51) C07D 471/04 (2006.01), C07D 473/02 (2006.01), C07D 487/04 (2006.01), A61K 31/52 (2006.01), A61K 31/519 (2006.01), A61P 11/00 (2006.01), A61P 37/00 (2006.01), A61P 29/00 (2006.01) (54) COMPOSTO, COMPOSIÇÃO FARMACÊUTICA E USO DE UM COMPOSTO (71) CHIESI FARMACEUTICI S.P.A. (IT) (72) MATTEO BIAGETTI, ALESSANDRO ACCETTA, ANNA MARIA CAPELLI, MATILDE GUALA, MICHELE RETINI

(85) 08/12/2016
(86) PCT EP2015/063390 de 16/06/2015
(87) WO 2015/193263 de 23/12/2015
Publicação automática da admissibilidade da fase nacional depositado via PCT . Tratado de cooperação em matéria de Patentes, conforme Instrução Normativa nº 02, de 06/06/2017 publicada na RPI nº 2422, de 06/06/2017.

---

(21) BR 11 2016 028846-7 A2

Código 1.3 - Notificação - Fase Nacional - PCT
(22) 26/05/2015
(30) 10/06/2014 AT A 477/2014
(51) E05D 15/10 (2006.01), E05F 15/638 (2015.01)
(54) MÓDULO DE PORTA DE CORRER ARTICULADA COM CONEXÃO DE FUNÇÃO CENTRAL
(71) KNORR-BREMSE GESELLSCHAFT MIT BESCHRÄNKTER HAFTUNG (AT)
(72) MICHAEL ERNST, ANDREAS MAIR, HEINZ ZARL
(85) 08/12/2016
(86) PCT AT2015/050134 de 26/05/2015
(87) WO 2015/188210 de 17/12/2015
Publicação automática da admissibilidade da fase nacional depositado via PCT . Tratado de cooperação em matéria de Patentes, conforme Instrução Normativa nº 02, de 06/06/2017 publicada na RPI nº 2422, de 06/06/2017.

---

(21) BR 11 2016 028847-5 A2

Código 1.3 - Notificação - Fase Nacional - PCT
(22) 29/05/2015
(30) 10/06/2014 US 62/010,185
(51) B01F 17/14 (2006.01)
(54) EMULSIFICAÇÃO DE COMPOSTOS ORGANOFOSFORADOS HIDROFÓBICOS
(71) ALEXIUM INC. (US)
(72) ROBERT NEAL BROOKINS
(85) 08/12/2016
(86) PCT IB2015/054084 de 29/05/2015
(87) WO 2015/189739 de 17/12/2015
Publicação automática da admissibilidade da fase nacional depositado via PCT . Tratado de cooperação em matéria de Patentes, conforme Instrução Normativa nº 02, de 06/06/2017 publicada na RPI nº 2422, de 06/06/2017.

---

(21) BR 11 2016 028848-3 A2

Código 1.3 - Notificação - Fase Nacional - PCT
(22) 12/06/2015
(30) 12/06/2014 US 62/011,227
(51) B32B 5/02 (2006.01), B32B 27/08 (2006.01), B32B 27/12 (2006.01), B32B 27/20 (2006.01), B32B 27/32 (2006.01), B32B 3/26 (2006.01), A61F 13/15 (2006.01)

(54) PELÍCULAS DE MULTICAMADAS E ARTIGOS FEITOS DA MESMA
(71) DOW GLOBAL TECHNOLOGIES LLC (US) , DOW QUÍMICA MEXICANA S.A. DE C. V. (MX)
(72) FABRICIO ARTEAGA LARIOS, JACQUELINE A. DEGROOT, VIVEK KALIHARI
(85) 08/12/2016
(86) PCT US2015/035456 de 12/06/2015
(87) WO 2015/191944 de 17/12/2015
Publicação automática da admissibilidade da fase nacional depositado via PCT . Tratado de cooperação em matéria de Patentes, conforme Instrução Normativa nº 02, de 06/06/2017 publicada na RPI nº 2422, de 06/06/2017.

---

(21) BR 11 2016 028849-1 A2

Código 1.3 - Notificação - Fase Nacional - PCT
(22) 17/06/2015
(30) 24/06/2014 US 62/016,508
(51) C08L 23/06 (2006.01)
(54) COMPOSIÇÃO DE POLIETILENO PARA MOLDAGEM POR INJEÇÃO
(71) BASELL POLYOLEFINE GMBH (DE)
(72) GERHARDUS MEIER, ULF SCHÜLLER, HARILAOS MAVRIDIS, BERND LOTHAR MARCZINKE, DIANA DÖTSCH, JENS WIESECKE
(85) 08/12/2016
(86) PCT EP2015/063624 de 17/06/2015
(87) WO 2015/197453 de 30/12/2015
Publicação automática da admissibilidade da fase nacional depositado via PCT . Tratado de cooperação em matéria de Patentes, conforme Instrução Normativa nº 02, de 06/06/2017 publicada na RPI nº 2422, de 06/06/2017.

---

(21) BR 11 2016 028850-5 A2

Código 1.3 - Notificação - Fase Nacional - PCT
(22) 02/06/2015
(30) 11/06/2014 EP 14172011.0
(51) G01N 21/65 (2006.01)
(54) MÉTODO PARA ANÁLISE QUANTITATIVA IN-LINE DE UMA CORRENTE EM UMA PLANTA DE PRODUÇÃO PARA A SÍNTESE DE UREIA
(71) CASALE SA (CH)
(72) LUCA RUGNONE
(85) 08/12/2016
(86) PCT EP2015/062304 de 02/06/2015
(87) WO 2015/189075 de 17/12/2015
Publicação automática da admissibilidade da fase nacional depositado via PCT . Tratado de cooperação em matéria de Patentes, conforme Instrução Normativa nº 02, de 06/06/2017 publicada na RPI nº 2422, de 06/06/2017.

---

(21) BR 11 2016 028851-3 A2

Código 1.3 - Notificação - Fase Nacional - PCT
(22) 15/07/2015

(30) 16/07/2014 JP 2014-146229
(51) A23F 3/16 (2006.01)
(54) AGENTE DE INIBIÇÃO DE TURVAÇÃO PARA BEBIDA DE CHÁ
(71) KOHJIN LIFE SCIENCES CO., LTD (JP)
(72) EIJI NAKAO, YOSHIE YASUMATSU, KENICHI ASON
(85) 08/12/2016
(86) PCT JP2015/070224 de 15/07/2015
(87) WO 2016/010064 de 21/01/2016
Publicação automática da admissibilidade da fase nacional depositado via PCT . Tratado de cooperação em matéria de Patentes, conforme Instrução Normativa nº 02, de 06/06/2017 publicada na RPI nº 2422, de 06/06/2017.

---

(21) BR 11 2016 028852-1 A2

Código 1.3 - Notificação - Fase Nacional - PCT
(22) 05/06/2015
(30) 09/06/2014 US 14/299,695
(51) A47F 1/12 (2006.01)
(54) SISTEMA DE EXIBIÇÃO DE GERENCIAMENTO DE PRODUTO
(71) RTC INDUSTRIES, INC. (US)
(72) STEPHEN N. HARDY
(85) 08/12/2016
(86) PCT US2015/034499 de 05/06/2015
(87) WO 2015/191398 de 17/12/2015
Publicação automática da admissibilidade da fase nacional depositado via PCT . Tratado de cooperação em matéria de Patentes, conforme Instrução Normativa nº 02, de 06/06/2017 publicada na RPI nº 2422, de 06/06/2017.

---

(21) BR 11 2016 028854-8 A2

Código 1.3 - Notificação - Fase Nacional - PCT
(22) 15/05/2015
(30) 10/06/2014 US 14/300,804
(51) A61B 17/068 (2006.01), A61B 17/072 (2006.01)
(54) MATERIAIS TECIDOS E FIBROSOS PARA REFORÇO DE UMA LINHA DE GRAMPOS
(71) ETHICON ENDO-SURGERY, LLC (PR)
(72) JASON L. HARRIS, BRET W. SMITH, FREDERICK E. SHELTON IV, DENNIS D. JAMIOLKOWSKI
(85) 08/12/2016
(86) PCT US2015/030933 de 15/05/2015
(87) WO 2015/191229 de 17/12/2015
Publicação automática da admissibilidade da fase nacional depositado via PCT . Tratado de cooperação em matéria de Patentes, conforme Instrução Normativa nº 02, de 06/06/2017 publicada na RPI nº 2422, de 06/06/2017.

---

(21) BR 11 2016 028855-6 A2

Código 1.3 - Notificação - Fase Nacional - PCT
(22) 27/05/2015

(30) 10/06/2014 US 14/300,820
(51) A61B 17/00 (2006.01), A61B 17/11 (2006.01)
(54) MÉTODOS E DISPOSITIVOS PARA VEDAR UM LÚMEN DE CORPO
(71) ETHICON ENDO-SURGERY, LLC (PR)
(72) MICHAEL J. STOKES, CHESTER O. BAXTER III
(85) 08/12/2016
(86) PCT US2015/032510 de 27/05/2015
(87) WO 2015/191278 de 17/12/2015
Publicação automática da admissibilidade da fase nacional depositado via PCT . Tratado de cooperação em matéria de Patentes, conforme Instrução Normativa nº 02, de 06/06/2017 publicada na RPI nº 2422, de 06/06/2017.

---

(21) BR 11 2016 028856-4 A2

Código 1.3 - Notificação - Fase Nacional - PCT
(22) 03/06/2015
(30) 10/06/2014 FR 1455202
(51) C22B 9/00 (2006.01), C22B 9/04 (2006.01), C22B 9/20 (2006.01)
(54) ?PROCESSO DE FABRICAÇÃO DE UM LINGOTE DE AÇO DE BAIXA LIGA, E, PEÇA FEITA DE AÇO DE BAIXA LIGA?
(71) SAFRAN AIRCRAFT ENGINES (FR) , SAFRAN LANDING SYSTEMS (FR)
(72) LAURENT FERRER, NICOLAS BINOT
(85) 08/12/2016
(86) PCT EP2015/062406 de 03/06/2015
(87) WO 2015/189083 de 17/12/2015
Publicação automática da admissibilidade da fase nacional depositado via PCT . Tratado de cooperação em matéria de Patentes, conforme Instrução Normativa nº 02, de 06/06/2017 publicada na RPI nº 2422, de 06/06/2017.

---

(21) BR 11 2016 028857-2 A2

Código 1.3 - Notificação - Fase Nacional - PCT
(22) 09/06/2015
(30) 09/06/2014 GB 1410229.7; 18/07/2014 GB 1412843.3; 31/12/2014 GB 1423407.4; 10/04/2015 GB 1506154.2
(51) B29C 67/00 (2006.01), B33Y 30/00 (2015.01)
(54) ?MÁQUINA-FERRAMENTA, MÉTODOS PARA CRIAR E INSPECIONAR UM ARTIGO, MEIO LEGÍVEL POR MÁQUINA, E, CABEÇOTE DE PROCESSAMENTO?
(71) HYBRID MANUFACTURING TECHNOLOGIES LIMITED (GB)
(72) PETER COATES, JASON B. JONES
(85) 08/12/2016
(86) PCT GB2015/051689 de 09/06/2015
(87) WO 2015/189600 de 17/12/2015
Publicação automática da admissibilidade da fase nacional depositado via PCT . Tratado de cooperação em matéria de Patentes, conforme Instrução Normativa nº 02, de 06/06/2017 publicada na RPI nº 2422, de 06/06/2017.

(21) BR 11 2016 028858-0 A2

Código 1.3 - Notificação - Fase Nacional - PCT
(22) 06/05/2015
(30) 12/06/2014 US 62/011,237
(51) F01D 9/04 (2006.01), F01D 11/12 (2006.01), F01D 25/24 (2006.01)
(54) ?CONJUNTOS DE SUSPENSOR E TUBO BASE?
(71) GENERAL ELECTRIC COMPANY (US)
(72) JAN CHRISTOPHER SCHILLING, ANDREW JOHN BRESLIN, BRYCE LORING HEITMAN
(85) 08/12/2016
(86) PCT US2015/029342 de 06/05/2015
(87) WO 2015/191186 de 17/12/2015
Publicação automática da admissibilidade da fase nacional depositado via PCT . Tratado de cooperação em matéria de Patentes, conforme Instrução Normativa nº 02, de 06/06/2017 publicada na RPI nº 2422, de 06/06/2017.

(21) BR 11 2016 028859-9 A2

Código 1.3 - Notificação - Fase Nacional - PCT
(22) 09/06/2015
(30) 12/06/2014 DE 10 2014 211 228.1
(51) G01M 3/32 (2006.01)
(54) DISPOSITIVO DE DETECÇÃO DE VAZAMENTOS E MÉTODO PARA MEDIÇÃO DA PRESSÃO DIFERENCIAL
(71) INFICON GMBH (DE)
(72) WETZIG, DANIEL, DECKER, SILVIO
(85) 08/12/2016
(86) PCT EP2015/062854 de 09/06/2015
(87) WO 2015/189219 de 17/12/2015
Publicação automática da admissibilidade da fase nacional depositado via PCT . Tratado de cooperação em matéria de Patentes, conforme Instrução Normativa nº 02, de 06/06/2017 publicada na RPI nº 2422, de 06/06/2017.

(21) BR 11 2016 028860-2 A2

Código 1.3 - Notificação - Fase Nacional - PCT
(22) 23/06/2015
(30) 24/06/2014 US 62/016358
(51) H04L 5/00 (2006.01)
(54) ?MÉTODOS PARA OPERAR UMA REDE DE COMUNICAÇÃO SEM FIO, UM PRIMEIRO MEMBRO E UM MEMBRO SECUNDÁRIO, PRIMEIRO MEMBRO, MEMBRO SECUNDÁRIO, MÉTODO OU DISPOSITIVO, MEIO DE ARMAZENAMENTO, E, ARRANJO PARA UMA REDE DE COMUNICAÇÃO SEM FIO?
(71) TELEFONAKTIEBOLAGET LM ERICSSON (PUBL) (SE)
(72) HÅKAN ANDERSSON, STEFAN PARKVALL, HENRIK SAHLIN, QIANG ZHANG, MATTIAS FRENNE, JOHAN FURUSKOG
(85) 08/12/2016
(86) PCT SE2015/050729 de 23/06/2015

(87) WO 2015/199603 de 30/12/2015
Publicação automática da admissibilidade da fase nacional depositado via PCT . Tratado de cooperação em matéria de Patentes, conforme Instrução Normativa nº 02, de 06/06/2017 publicada na RPI nº 2422, de 06/06/2017.

---

(21) BR 11 2016 028861-0 A2

Código 1.3 - Notificação - Fase Nacional - PCT
(22) 12/06/2015
(30) 13/06/2014 EP 14172392.4
(51) B21D 28/04 (2006.01), B21D 28/34 (2006.01), B21D 28/26 (2006.01)
(54) APARELHO DE PUNCIONAMENTO, E, MÁQUINA DE PUNCIONAMENTO PARA CHAPAS METÁLICAS.
(71) SALVAGNINI ITALIA S.P.A. (IT)
(72) ENZO GESUITA
(85) 08/12/2016
(86) PCT EP2015/063212 de 12/06/2015
(87) WO 2015/189408 de 17/12/2015
Publicação automática da admissibilidade da fase nacional depositado via PCT . Tratado de cooperação em matéria de Patentes, conforme Instrução Normativa nº 02, de 06/06/2017 publicada na RPI nº 2422, de 06/06/2017.

---

(21) BR 11 2016 028862-9 A2

Código 1.3 - Notificação - Fase Nacional - PCT
(22) 15/06/2015
(30) 13/06/2014 US 62/011624
(51) D03D 15/00 (2006.01), D03D 1/00 (2006.01)
(54) ?TECIDO RESISTENTE À CHAMA TENDO FIOS ROMPIDOS POR ESTIRAMENTO?
(71) SOUTHERN MILLS, INC. (US)
(72) MICHAEL T. STANHOPE, MATTHEW LUCIUS COLATRUGLIO
(85) 08/12/2016
(86) PCT US2015/035833 de 15/06/2015
(87) WO 2015/192131 de 17/12/2015
Publicação automática da admissibilidade da fase nacional depositado via PCT . Tratado de cooperação em matéria de Patentes, conforme Instrução Normativa nº 02, de 06/06/2017 publicada na RPI nº 2422, de 06/06/2017.

---

(21) BR 11 2016 028863-7 A2

Código 1.3 - Notificação - Fase Nacional - PCT
(22) 10/07/2014
(51) E21B 17/02 (2006.01), E21B 19/16 (2006.01)
(54) ENCAIXE DE JUNÇÃO, SISTEMA DE POÇO, E, MÉTODO PARA COMPLETAR UM POÇO.
(71) HALLIBURTON ENERGY SERVICES, INC. (US)
(72) DAVID J. STEELE
(85) 08/12/2016
(86) PCT US2014/046226 de 10/07/2014

(87) WO 2016/007165 de 14/01/2016
Publicação automática da admissibilidade da fase nacional depositado via PCT . Tratado de cooperação em matéria de Patentes, conforme Instrução Normativa nº 02, de 06/06/2017 publicada na RPI nº 2422, de 06/06/2017.

---

(21) BR 11 2016 028864-5 A2

Código 1.3 - Notificação - Fase Nacional - PCT
(22) 09/06/2015
(30) 30/06/2014 US 14/318,971
(51) H02B 1/36 (2006.01), H02B 11/24 (2006.01)
(54) SUBCONJUNTO DE COMPARTIMENTO PARA CONTROLAR O ACESSO A UMA ENTRADA DE BARRA DE CONTATO DE UMA UNIDADE DE COMPARTIMENTO, CONJUNTO DE COMPARTIMENTO, CENTRO DE CONTROLE DE MOTORES E MÉTODO PARA CONTROLAR O ACESSO A UMA ENTRADA DE ISOLAMENTO DA BARRA DE CONTATO DE UM COMPARTIMENTO
(71) EATON CORPORATION (US)
(72) STEPHEN WILLIAM ONEUFER, DANIEL BOYD KROUSHL, ROBERT ALLAN MORRIS
(85) 08/12/2016
(86) PCT IB2015/054356 de 09/06/2015
(87) WO 2016/001779 de 07/01/2016
Publicação automática da admissibilidade da fase nacional depositado via PCT . Tratado de cooperação em matéria de Patentes, conforme Instrução Normativa nº 02, de 06/06/2017 publicada na RPI nº 2422, de 06/06/2017.

---

(21) BR 11 2016 028866-1 A2

Código 1.3 - Notificação - Fase Nacional - PCT
(22) 06/05/2015
(30) 10/06/2014 US 14/300,815
(51) A61B 17/064 (2006.01), A61B 17/068 (2006.01), A61B 17/00 (2006.01)
(54) DISPOSITIVOS PARA VEDAÇÃO DE GRAMPOS EM TECIDOS
(71) ETHICON ENDO-SURGERY, LLC (PR)
(72) MICHAEL J. VENDELY, FREDERICK E. SHELTON IV, BRET W. SMITH, GREGORY J. BAKOS, SIMON COHN, ADAM R. DUNKI- JACOBS, JOHN MATONIC, JASON L. HARRIS
(85) 08/12/2016
(86) PCT US2015/029402 de 06/05/2015
(87) WO 2015/191187 de 17/12/2015
Publicação automática da admissibilidade da fase nacional depositado via PCT . Tratado de cooperação em matéria de Patentes, conforme Instrução Normativa nº 02, de 06/06/2017 publicada na RPI nº 2422, de 06/06/2017.

---

(21) BR 11 2016 028867-0 A2

Código 1.3 - Notificação - Fase Nacional - PCT
(22) 08/06/2015
(30) 09/06/2014 US 62/009,712

(51) E21B 33/04 (2006.01), E21B 34/02 (2006.01)
(54) MÉTODO PARA TESTAR VEDAÇÃO, SISTEMA, E MÉTODO
(71) SCHLUMBERGER TECHNOLOGY B.V. (NL)
(72) NICHOLAS TAYLOR, GREGORY DANIEL, BORIS MARTINEZ
(85) 08/12/2016
(86) PCT US2015/034622 de 08/06/2015
(87) WO 2015/191417 de 17/12/2015
Publicação automática da admissibilidade da fase nacional depositado via PCT . Tratado de cooperação em matéria de Patentes, conforme Instrução Normativa nº 02, de 06/06/2017 publicada na RPI nº 2422, de 06/06/2017.

---

(21) BR 11 2016 028868-8 A2

Código 1.3 - Notificação - Fase Nacional - PCT
(22) 12/06/2015
(30) 12/06/2014 EP EP14002028
(51) B29C 37/00 (2006.01), B65B 63/08 (2006.01), B29K 105/00 (2006.01)
(54) PROCESSO PARA A PREPARAÇÃO DE HMA QUE É DOTADO DE UM REVESTIMENTO ISENTO DE ADERÊNCIA
(71) ORGANIK KIMYA SANAYI VE TIC. A.S. (TR)
(72) FILIZ ÖZTÜRK, VIKTOR BENBANESTE, GUILHERMO PEREZ LORENZO, SIBEL ALTINOK
(85) 08/12/2016
(86) PCT EP2015/001193 de 12/06/2015
(87) WO 2015/188947 de 17/12/2015
Publicação automática da admissibilidade da fase nacional depositado via PCT . Tratado de cooperação em matéria de Patentes, conforme Instrução Normativa nº 02, de 06/06/2017 publicada na RPI nº 2422, de 06/06/2017.

---

(21) BR 11 2016 028869-6 A2

Código 1.3 - Notificação - Fase Nacional - PCT
(22) 29/06/2015
(30) 01/07/2014 FR 14/56294
(51) C12P 7/04 (2006.01), C10L 1/02 (2006.01), C12P 7/06 (2006.01), C12P 7/08 (2006.01), C12P 7/10 (2006.01), C12P 7/16 (2006.01), C12P 7/14 (2006.01)
(54) PROCESSO DE FERMENTAÇÃO IBE
(71) IFP ENERGIES NOUVELLES (FR)
(72) NICOLAS LOPES FERREIRA, CAROLINE AYMARD, RÉMY MARCHAL, FRÉDÉRIC MONOT
(85) 08/12/2016
(86) PCT EP2015/064724 de 29/06/2015
(87) WO 2016/001156 de 07/01/2016
Publicação automática da admissibilidade da fase nacional depositado via PCT . Tratado de cooperação em matéria de Patentes, conforme Instrução Normativa nº 02, de 06/06/2017 publicada na RPI nº 2422, de 06/06/2017.

(21) BR 11 2016 028873-4 A2

Código 1.3 - Notificação - Fase Nacional - PCT
(22) 09/06/2015
(30) 09/06/2014 US 62/009,778; 18/06/2014 US 62/013,731; 24/06/2014 US 62/016,501; 23/12/2014 US PCT/US2014/72246; 10/04/2015 US 62/145,840; 08/06/2015 US 62/172,281; 08/06/2015 US 62/172,291; 08/06/2015 US 62/172,287
(51) A62C 37/40 (2006.01), A62C 3/00 (2006.01), A62C 37/10 (2006.01), A62C 37/46 (2006.01)
(54) SISTEMA CONTROLADO E MÉTODOS PARA PROTEÇÃO CONTRA FOGO DE ARMAZENAMEN
(71) TYCO FIRE PRODUCTS LP (US) , TYCO FIRE & SECURITY GMBH (CH)
(72) ZACHARY L. MAGNONE, DANIEL G. FARLEY, CHAD ALBERT GOYETTE, JOHN DESROSIER, DONALD D. BRIGHENTI, BERNHARD ABELS, JAKE DUBE, RICHARD P. BONNEAU
(85) 08/12/2016
(86) PCT US2015/034951 de 09/06/2015
(87) WO 2015/191619 de 17/12/2015
Publicação automática da admissibilidade da fase nacional depositado via PCT . Tratado de cooperação em matéria de Patentes, conforme Instrução Normativa nº 02, de 06/06/2017 publicada na RPI nº 2422, de 06/06/2017.

(21) BR 11 2016 028874-2 A2

Código 1.3 - Notificação - Fase Nacional - PCT
(22) 03/06/2015
(30) 08/12/2014 US 14/563,930
(51) H04W 88/08 (2009.01), H04W 48/08 (2009.01), H04W 72/04 (2009.01), H04W 72/12 (2009.01)
(54) TÉCNICAS E CONFIGURAÇÕES ASSOCIADAS AO PARTICIONAMENTO DE UMA BANDA DE COMUNICAÇÃO
(71) INTEL CORPORATION (US)
(72) MARUTI GUPTA, MOHAMMAD MAMUNUR RASHID, RATH VANNITHAMBY, SATISH C. JHA
(85) 08/12/2016
(86) PCT US2015/034032 de 03/06/2015
(87) WO 2016/093884 de 16/06/2016
Publicação automática da admissibilidade da fase nacional depositado via PCT . Tratado de cooperação em matéria de Patentes, conforme Instrução Normativa nº 02, de 06/06/2017 publicada na RPI nº 2422, de 06/06/2017.

(21) BR 11 2016 028875-0 A2

Código 1.3 - Notificação - Fase Nacional - PCT
(22) 03/06/2015
(30) 16/06/2014 US 62/012,523
(51) A61K 9/02 (2006.01), A61K 47/12 (2006.01), A61K 47/44 (2006.01), A61K 38/09 (2006.01)
(54) FORMULAÇÕES INTRAVAGINAIS COMPREENDENDO GNRH

(71) ZOETIS SERVICES LLC (US)
(72) KENNETH L. FEENSTRA, LAIBIN LUO, SUSAN C. SUCHETA, KAREN P. KOLBASA, NICHOLAS A. WICKS
(85) 08/12/2016
(86) PCT US2015/033951 de 03/06/2015
(87) WO 2015/195333 de 23/12/2015
Publicação automática da admissibilidade da fase nacional depositado via PCT . Tratado de cooperação em matéria de Patentes, conforme Instrução Normativa nº 02, de 06/06/2017 publicada na RPI nº 2422, de 06/06/2017.

---

(21) BR 11 2016 028876-9 A2

Código 1.3 - Notificação - Fase Nacional - PCT
(22) 10/06/2015
(30) 13/06/2014 US 62/011775
(51) C07D 403/14 (2006.01), C07D 487/04 (2006.01), C07D 491/04 (2006.01), C07D 495/04 (2006.01), C07D 513/04 (2006.01), A61K 31/517 (2006.01), A61P 35/00 (2006.01), A61P 25/00 (2006.01), A61P 37/00 (2006.01), A61P 31/00 (2006.01), A61P 9/00 (2006.01), A61P 13/00 (2006.01)
(54) COMPOSTO, COMPOSIÇÃO FARMACÊUTICA, MÉTODO PARA TRATAR UMA DOENÇA OU CONDIÇÃO EM UM SER HUMANO, KIT, E, USO DE UM COMPOSTO, UM SAL, ISÔMERO OU UMA MISTURA FARMACEUTICAMENTE ACEITÁVEL DOS MESMOS.
(71) GILEAD SCIENCES, INC. (US)
(72) JERRY EVARTS, JOSHUA KAPLAN, LEENA PATEL, STEPHANE PERREAULT, BARTON W. PHILLIPS, GARY PHILLIPS, JENNIFER A. TREIBERG, SUET CHUNG YEUNG
(85) 08/12/2016
(86) PCT US2015/035145 de 10/06/2015
(87) WO 2015/191743 de 17/12/2015
Publicação automática da admissibilidade da fase nacional depositado via PCT . Tratado de cooperação em matéria de Patentes, conforme Instrução Normativa nº 02, de 06/06/2017 publicada na RPI nº 2422, de 06/06/2017.

---

(21) BR 11 2016 028878-5 A2

Código 1.3 - Notificação - Fase Nacional - PCT
(22) 14/05/2015
(30) 10/06/2014 US 14/300,819
(51) A61B 17/00 (2006.01)
(54) SELANTES DE BRÔNQUIO PARA SELAR TUBOS BRONQUIAIS
(71) ETHICON ENDO-SURGERY, LLC (PR)
(72) JEFFREY S. SWAYZE, ANNE GORMAN, JASON L. HARRIS, FREDERICK E. SHELTON IV
(85) 08/12/2016
(86) PCT US2015/030680 de 14/05/2015
(87) WO 2015/191216 de 17/12/2015
Publicação automática da admissibilidade da fase nacional depositado via

PCT . Tratado de cooperação em matéria de Patentes, conforme Instrução Normativa nº 02, de 06/06/2017 publicada na RPI nº 2422, de 06/06/2017.

---

(21) BR 11 2016 028881-5 A2

Código 1.3 - Notificação - Fase Nacional - PCT
(22) 26/06/2015
(30) 26/06/2014 US 62/017,506
(51) A45F 3/04 (2006.01), A45F 3/12 (2006.01), A45C 3/00 (2006.01), A45C 13/00 (2006.01)
(54) MOCHILA E RESPECTIVO PROCESSO DE USO
(71) ACCO BRANDS CORPORATION (US)
(72) THOMAS J. AFRICA, MICHAEL A. LORENZ, MICHAEL D. ROWE
(85) 08/12/2016
(86) PCT US2015/037909 de 26/06/2015
(87) WO 2015/200764 de 30/12/2015
Publicação automática da admissibilidade da fase nacional depositado via PCT . Tratado de cooperação em matéria de Patentes, conforme Instrução Normativa nº 02, de 06/06/2017 publicada na RPI nº 2422, de 06/06/2017.

---

(21) BR 11 2016 028882-3 A2

Código 1.3 - Notificação - Fase Nacional - PCT
(22) 09/04/2015
(30) 16/06/2014 EP 14305914.5
(51) H04L 29/06 (2006.01), H04L 29/08 (2006.01)
(54) MÉTODO PARA OPERAR UM EQUIPAMENTO DA REDE DISPOSTO AO LONGO DE UMA TRAJETÓRIA DE TRANSMISSÃO ENTRE UM TERMINAL DO CLIENTE E PELO MENOS UM SERVIDOR, E EQUIPAMENTO DA REDE CORRESPONDENTE
(71) THOMSON LICENSING (FR)
(72) CHARLINE TAIBI, RÉMI HOUDAILLE, STÉPHANE GOUACHE
(85) 08/12/2016
(86) PCT EP2015/057773 de 09/04/2015
(87) WO 2015/192988 de 23/12/2015
Publicação automática da admissibilidade da fase nacional depositado via PCT . Tratado de cooperação em matéria de Patentes, conforme Instrução Normativa nº 02, de 06/06/2017 publicada na RPI nº 2422, de 06/06/2017.

---

(21) BR 11 2016 028883-1 A2

Código 1.3 - Notificação - Fase Nacional - PCT
(22) 09/06/2015
(30) 09/06/2014 US 62/009,501
(51) E21B 33/038 (2006.01), E21B 17/01 (2006.01)
(54) TUBO DE ELEVAÇÃO COM DISPOSITIVO DE CONTROLE DE FLUXO ROTATIVO INTERNO
(71) WEATHERFORD TECHNOLOGY HOLDINGS, LLC (US)
(72) MICHAEL BOYD, SERG ARABSKY, ANDREW BARABASH
(85) 08/12/2016

(86) PCT CA2015/050527 de 09/06/2015
(87) WO 2015/188269 de 17/12/2015
Publicação automática da admissibilidade da fase nacional depositado via PCT . Tratado de cooperação em matéria de Patentes, conforme Instrução Normativa nº 02, de 06/06/2017 publicada na RPI nº 2422, de 06/06/2017.

---

(21) BR 11 2016 028887-4 A2

Código 1.3 - Notificação - Fase Nacional - PCT
(22) 01/06/2015
(30) 10/06/2014 US 62/010,214
(51) B05B 7/08 (2006.01)
(54) CONJUNTO DO BOCAL COM DEFLETORES EXTERNOS
(71) 3M INNOVATIVE PROPERTIES COMPANY (US)
(72) JOHN B. SCHEIBNER, DANIEL SILTBERG
(85) 08/12/2016
(86) PCT US2015/033581 de 01/06/2015
(87) WO 2015/191323 de 17/12/2015
Publicação automática da admissibilidade da fase nacional depositado via PCT . Tratado de cooperação em matéria de Patentes, conforme Instrução Normativa nº 02, de 06/06/2017 publicada na RPI nº 2422, de 06/06/2017.

---

(21) BR 11 2016 028888-2 A2

Código 1.3 - Notificação - Fase Nacional - PCT
(22) 11/06/2015
(30) 12/06/2014 PL PL408540
(51) C07D 487/10 (2006.01), A61K 31/407 (2006.01), A61P 35/00 (2006.01)
(54) COMPOSTOS QUE COMPREENDEM O SISTEMA 1,1',2,5'- TETRA HIDRO ESPIRO [INDOL-3,2'-PIRROL]-2,5'-DIONA COMO INIBIDORES DE INTERAÇÃO PROTEÍNA-PROTEÍNA P53- MDM2
(71) ADAMED SP. Z.O.O. (PL)
(72) MARCIN FEDER, IWONA KALINOWSKA, JOANNA ADRIANA JASZCZEWSKA, EWA BURCHARD, WOJCIECH LEWANDOWSKI, URSZULA BULKOWSKA, MARIA MAZUR, KATARZYNA WOS-LATOSI
(85) 08/12/2016
(86) PCT IB2015/054425 de 11/06/2015
(87) WO 2015/189799 de 17/12/2015
Publicação automática da admissibilidade da fase nacional depositado via PCT . Tratado de cooperação em matéria de Patentes, conforme Instrução Normativa nº 02, de 06/06/2017 publicada na RPI nº 2422, de 06/06/2017.

---

(21) BR 11 2016 028889-0 A2

Código 1.3 - Notificação - Fase Nacional - PCT
(22) 22/05/2015
(30) 11/06/2014 DE 10 2014 008 562.7
(51) B60T 8/172 (2006.01), B60C 23/06 (2006.01), B60T 8/1755 (2006.01), B60W 40/13 (2012.01)
(54) MÉTODO PARA OPERAÇÃO DE UM SISTEMA DE FRENAGEM

ELETRÔNICO
(71) WABCO GMBH. (DE)
(72) DANIEL CZAJA, AXEL STENDER, THOMAS TREICHEL, MARKUS WOLF
(85) 08/12/2016
(86) PCT EP2015/001053 de 22/05/2015
(87) WO 2015/188916 de 17/12/2015
Publicação automática da admissibilidade da fase nacional depositado via PCT . Tratado de cooperação em matéria de Patentes, conforme Instrução Normativa nº 02, de 06/06/2017 publicada na RPI nº 2422, de 06/06/2017.

---

(21) BR 11 2016 028890-4 A2

Código 1.3 - Notificação - Fase Nacional - PCT
(22) 12/06/2015
(30) 12/06/2014 JP 2014-121341
(51) C07H 17/08 (2006.01), A61K 31/357 (2006.01), A61P 31/10 (2006.01)
(54) DERIVADO DE MACROLÍDEO DE POLIENO
(71) SHIONOGI & CO., LTD. (JP)
(72) KEISUKE MIYAZAKI, KENJI TAKAYA, TAKAFUMI OHARA, HIDEKI SUGIMOTO, MANABU FUJITANI, YUKI OGATA, NAOYUKI SUZUKI
(85) 08/12/2016
(86) PCT JP2015/066976 de 12/06/2015
(87) WO 2015/190587 de 17/12/2015
Publicação automática da admissibilidade da fase nacional depositado via PCT . Tratado de cooperação em matéria de Patentes, conforme Instrução Normativa nº 02, de 06/06/2017 publicada na RPI nº 2422, de 06/06/2017.

---

(21) BR 11 2016 028891-2 A2

Código 1.3 - Notificação - Fase Nacional - PCT
(22) 08/06/2015
(30) 09/06/2014 US 62/009,553
(51) C12N 5/077 (2010.01), C12M 1/00 (2006.01), C12M 3/06 (2006.01)
(54) PROCESSOS DE TRENS DE SEMENTES E USOS DOS MESMOS
(71) GENZYME CORPORATION (US)
(72) MICHAEL BRUNINGHAUS, KONSTANTIN KONSTANTINOV, BENJAMIN WRIGHT, WEICHANG ZHOU
(85) 08/12/2016
(86) PCT US2015/034709 de 08/06/2015
(87) WO 2015/191462 de 17/12/2015
Publicação automática da admissibilidade da fase nacional depositado via PCT . Tratado de cooperação em matéria de Patentes, conforme Instrução Normativa nº 02, de 06/06/2017 publicada na RPI nº 2422, de 06/06/2017.

---

(21) BR 11 2016 028892-0 A2

Código 1.3 - Notificação - Fase Nacional - PCT
(22) 11/06/2015
(30) 12/06/2014 EP 14002027.2
(51) D06M 15/263 (2006.01), C08J 5/06 (2006.01), C09J 109/08 (2006.01),

D06M 15/55 (2006.01), D06M 15/693 (2006.01)
(54) SOLUÇÃO DE IMERSÃO PARA LONAS DE CORDONÉIS
(71) KORDSA GLOBAL ENDUSTRIYEL IPLIK VE KORD BEZI SANAYI VE TICARET A.S. (TR)
(72) NACIDE NURCIN CEVAHIR, ERSIN A. ACAR, MUSTAFA YASIN SEN
(85) 08/12/2016
(86) PCT EP2015/001182 de 11/06/2015
(87) WO 2015/188939 de 17/12/2015
Publicação automática da admissibilidade da fase nacional depositado via PCT . Tratado de cooperação em matéria de Patentes, conforme Instrução Normativa nº 02, de 06/06/2017 publicada na RPI nº 2422, de 06/06/2017.

---

(21) BR 11 2016 028893-9 A2

Código 1.3 - Notificação - Fase Nacional - PCT
(22) 09/06/2015
(30) 10/06/2014 DE 10 2014 108 145.5
(51) B21C 37/15 (2006.01), B21D 39/04 (2006.01)
(54) PROCESSO PARA PRODUÇÁO DE UM TUBO GRANDE DE CAMADAS MÚLTIPLAS
(71) EISENBAU KRÄMER GMBH (DE)
(72) VITALIY PAVLYK, THILO REICHEL, IVAN ARETOV
(85) 08/12/2016
(86) PCT EP2015/062811 de 09/06/2015
(87) WO 2015/189187 de 17/12/2015
Publicação automática da admissibilidade da fase nacional depositado via PCT . Tratado de cooperação em matéria de Patentes, conforme Instrução Normativa nº 02, de 06/06/2017 publicada na RPI nº 2422, de 06/06/2017.

---

(21) BR 11 2016 028895-5 A2

Código 1.3 - Notificação - Fase Nacional - PCT
(22) 09/06/2015
(30) 09/06/2014 US 62/009.869
(51) A61K 41/00 (2006.01), A61K 31/352 (2006.01), A61K 31/77 (2006.01), A61K 8/90 (2006.01)
(54) COMPOSIÇÕES BIOFOTÔNICAS TERMOFIXAS E USOS DESTAS
(71) KLOX TECHNOLOGIES INC. (CA)
(72) REMIGIO PIERGALLINI, NIKOLAOS LOUPIS, EMMANUELLE DEVEMY, ERIC DESROSIERS, ABDELLATIF CHENITE
(85) 08/12/2016
(86) PCT CA2015/050530 de 09/06/2015
(87) WO 2015/188271 de 17/12/2015
Publicação automática da admissibilidade da fase nacional depositado via PCT . Tratado de cooperação em matéria de Patentes, conforme Instrução Normativa nº 02, de 06/06/2017 publicada na RPI nº 2422, de 06/06/2017.

---

(21) BR 11 2016 028904-8 A2

Código 1.3 - Notificação - Fase Nacional - PCT

(22) 08/06/2015
(30) 09/06/2014 US 62/009,581; 09/06/2014 US 62/009,595
(51) C11D 1/14 (2006.01), C11D 1/22 (2006.01), C11D 1/29 (2006.01), C11D 1/34 (2006.01), C11D 1/62 (2006.01), C11D 1/72 (2006.01), C11D 1/75 (2006.01), C11D 1/825 (2006.01), C11D 1/90 (2006.01), C11D 1/92 (2006.01), C11D 1/83 (2006.01)
(54) DETERGENTE, SURFACTANTE, COMPOSIÇÕES E MÉTODO PARA LIMPEZA COM ÁGUA FRIA
(71) STEPAN COMPANY (US)
(72) BRIAN HOLLAND, RANDAL J. BERNHARDT, BRANKO SAJIC, RICK TABOR
(85) 08/12/2016
(86) PCT US2015/034652 de 08/06/2015
(87) WO 2015/191434 de 17/12/2015
Publicação automática da admissibilidade da fase nacional depositado via PCT . Tratado de cooperação em matéria de Patentes, conforme Instrução Normativa nº 02, de 06/06/2017 publicada na RPI nº 2422, de 06/06/2017.

---

(21) BR 11 2016 028906-4 A2

Código 1.3 - Notificação - Fase Nacional - PCT
(22) 12/06/2015
(30) 13/06/2014 ZA 2014/04384
(51) C09K 21/04 (2006.01), B27K 3/52 (2006.01), C09K 21/12 (2006.01)
(54) MÉTODOS PARA INIBIR A PERDA DE FORÇA EM MATERIAL CELULÓSICO E FORNECER COMPOSIÇÃO RETARDANTE DE CHAMA, COMPOSIÇÃO RETARDANTE DE CHAMA LÍQUIDA E INIBIDORA DE PERDA DE FORÇA PARA MATERIAL CELULÓSICO E MATERIAL CELULÓSICO
(71) CSIR (ZA)
(72) STEPHEN ANTHONY CHAPPLE
(85) 08/12/2016
(86) PCT IB2015/054450 de 12/06/2015
(87) WO 2015/189810 de 17/12/2015
Publicação automática da admissibilidade da fase nacional depositado via PCT . Tratado de cooperação em matéria de Patentes, conforme Instrução Normativa nº 02, de 06/06/2017 publicada na RPI nº 2422, de 06/06/2017.

---

(21) BR 11 2016 028907-2 A2

Código 1.3 - Notificação - Fase Nacional - PCT
(22) 18/06/2015
(30) 18/06/2014 AT A 50427/2014
(51) C12M 1/00 (2006.01), F24J 2/06 (2006.01), F24J 2/08 (2006.01), G02B 6/32 (2006.01), G02B 19/00 (2006.01)
(54) ?PAINEL DE LENTES SOLARES?
(71) SUN ALGAE TECHNOLOGY S.R.L. (IT)
(72) JOACHIM GRILL, ROLAND RIELP
(85) 08/12/2016

(86) PCT AT2015/050152 de 18/06/2015
(87) WO 2015/192159 de 23/12/2015
Publicação automática da admissibilidade da fase nacional depositado via PCT . Tratado de cooperação em matéria de Patentes, conforme Instrução Normativa nº 02, de 06/06/2017 publicada na RPI nº 2422, de 06/06/2017.

---

(21) BR 11 2016 028909-9 A2

Código 1.3 - Notificação - Fase Nacional - PCT
(22) 10/06/2015
(30) 10/06/2014 US 14/301,106
(51) A61B 17/04 (2006.01)
(54) MÉTODO E DISPOSITIVO PARA FECHAMENTO DE TECIDOS
(71) MICRO INTERVENTIONAL DEVICES, INC. (US)
(72) MICHAEL P. WHITMAN, PETER DATCUK
(85) 08/12/2016
(86) PCT US2015/035191 de 10/06/2015
(87) WO 2015/191773 de 17/12/2015
Publicação automática da admissibilidade da fase nacional depositado via PCT . Tratado de cooperação em matéria de Patentes, conforme Instrução Normativa nº 02, de 06/06/2017 publicada na RPI nº 2422, de 06/06/2017.

---

(21) BR 11 2016 028910-2 A2

Código 1.3 - Notificação - Fase Nacional - PCT
(22) 11/06/2015
(30) 11/06/2014 US 62/010,680
(51) A61F 2/00 (2006.01), A61F 2/24 (2006.01), A61F 2/848 (2013.01)
(54) SISTEMA E MÉTODO PARA ANCORAGEM DE VÁLVULA CARDÍACA
(71) MICRO INTERVENTIONAL DEVICES, INC. (US)
(72) MICHAEL P. WHITMAN
(85) 08/12/2016
(86) PCT US2015/035427 de 11/06/2015
(87) WO 2015/191923 de 17/12/2015
Publicação automática da admissibilidade da fase nacional depositado via PCT . Tratado de cooperação em matéria de Patentes, conforme Instrução Normativa nº 02, de 06/06/2017 publicada na RPI nº 2422, de 06/06/2017.

---

(21) BR 11 2016 028911-0 A2

Código 1.3 - Notificação - Fase Nacional - PCT
(22) 09/06/2015
(30) 10/06/2014 IT MI2014A001053
(51) C07F 9/10 (2006.01)
(54) PROCESSO PARA A PURIFICAÇÃO DE L-ALFA-GLICEROFOSFORILCOLINA
(71) CHEMI SPA (IT)
(72) LORENZO DE FERRA, MAURO ANIBALDI, MAURIZIO ZENONI, FABRIZIO COCCHI
(85) 08/12/2016

(86) PCT IB2015/054346 de 09/06/2015
(87) WO 2015/189766 de 17/12/2015
Publicação automática da admissibilidade da fase nacional depositado via PCT . Tratado de cooperação em matéria de Patentes, conforme Instrução Normativa nº 02, de 06/06/2017 publicada na RPI nº 2422, de 06/06/2017.

---

(21) BR 11 2016 028912-9 A2

Código 1.3 - Notificação - Fase Nacional - PCT
(22) 19/05/2015
(30) 10/06/2014 JP 2014-119407; 27/10/2014 JP 2014-218124; 06/03/2015 JP 2015-044630
(51) C09D 11/101 (2014.01), B29C 67/00 (2006.01), B33Y 70/00 (2015.01), B41J 2/01 (2006.01), B41M 5/00 (2006.01), C07C 57/04 (2006.01), C08F 20/28 (2006.01), C09D 11/30 (2014.01)
(54) TINTA, CARTUCHO DE TINTA, APARELHO DE GRAVAÇÃO DE JATO DE TINTA, MATERIAL IMPRESSO, COMPOSTO FOTOPOLIMERIZÁVEL, COMPOSIÇÃO FOTOCURÁVEL, MATERIAL DE FORMAÇÃO DE OBJETO TRIDIMENSIONAL E OBJETO TRIDIMENSIONAL
(71) RICOH COMPANY, LTD. (JP)
(72) MITSUNOBU MORITA, SOH NOGUCHI, DAISUKE MIKI
(85) 08/12/2016
(86) PCT JP2015/002502 de 19/05/2015
(87) WO 2015/190037 de 17/12/2015
Publicação automática da admissibilidade da fase nacional depositado via PCT . Tratado de cooperação em matéria de Patentes, conforme Instrução Normativa nº 02, de 06/06/2017 publicada na RPI nº 2422, de 06/06/2017.

---

(21) BR 11 2016 028913-7 A2

Código 1.3 - Notificação - Fase Nacional - PCT
(22) 11/06/2015
(30) 11/06/2014 NL 2012981
(51) B67D 1/04 (2006.01), B65D 83/14 (2006.01), B67D 1/12 (2006.01)
(54) SISTEMA DISPENSADOR DE BEBIDA, RECIPIENTE DE BEBIDA E SISTEMA DE PRESSURIZAÇÃO PARA USO EM UM RECIPIENTE OU SISTEMA DISPENSADOR DE BEBIDA
(71) HEINEKEN SUPPLY CHAIN B.V. (NL)
(72) WOLTER WOLTHERS, BERNARDUS CORNELIS JOHANNES LANDMAN, THOMAS THEODORUS NICOLAAS JOHANNES WAGEMAKERS
(85) 08/12/2016
(86) PCT NL2015/050428 de 11/06/2015
(87) WO 2015/190926 de 17/12/2015
Publicação automática da admissibilidade da fase nacional depositado via PCT . Tratado de cooperação em matéria de Patentes, conforme Instrução Normativa nº 02, de 06/06/2017 publicada na RPI nº 2422, de 06/06/2017.

---

(21) BR 11 2016 028918-8 A2

Código 1.3 - Notificação - Fase Nacional - PCT

(22) 25/06/2015
(30) 26/06/2014 US 62/017,444
(51) A61K 31/09 (2006.01), A61P 3/06 (2006.01), A61K 31/192 (2006.01)
(54) TRATAMENTO DE HIPERTRIGLICERIDEMIA GRAVE
(71) CYMABAY THERAPEUTICS, INC. (US)
(72) POL BOUDES, YUN-JUNG CHOI, ROBERT L. MARTIN, CHARLES A. MCWHERTER
(85) 09/12/2016
(86) PCT US2015/037596 de 25/06/2015
(87) WO 2015/200580 de 30/12/2015
Publicação automática da admissibilidade da fase nacional depositado via PCT . Tratado de cooperação em matéria de Patentes, conforme Instrução Normativa nº 02, de 06/06/2017 publicada na RPI nº 2422, de 06/06/2017.

---

(21) BR 11 2016 028921-8 A2

Código 1.3 - Notificação - Fase Nacional - PCT
(22) 09/06/2015
(30) 09/06/2014 US 62,009,443; 04/02/2015 US 62,111,844
(51) F16F 15/24 (2006.01), F16H 55/36 (2006.01)
(54) ISOLADOR DO AMORTECEDOR DO VIRABREQUIM E SISTEMA DE ACIONAMENTO DE ACESSÓRIOS DE EXTREMIDADE FRONTAL
(71) DAYCO IP HOLDINGS, LLC (US)
(72) SUHALE MANZOOR
(85) 09/12/2016
(86) PCT US2015/034788 de 09/06/2015
(87) WO 2015/191502 de 17/12/2015
Publicação automática da admissibilidade da fase nacional depositado via PCT . Tratado de cooperação em matéria de Patentes, conforme Instrução Normativa nº 02, de 06/06/2017 publicada na RPI nº 2422, de 06/06/2017.

---

(21) BR 11 2016 028922-6 A2

Código 1.3 - Notificação - Fase Nacional - PCT
(22) 16/06/2015
(30) 17/06/2014 DE 10 2014 108 502.7
(51) A23L 1/308 (2006.01), A23G 3/44 (2006.01), A23J 3/06 (2006.01), A23L 1/0562 (2006.01), A23L 1/187 (2006.01)
(54) COMPOSIÇÃO NA FORMA DE PARTÍCULAS COMPACTADAS E SEU USO
(71) GELITA AG (DE)
(72) EBERHARD DICK, SONJA GÖTTLINGER, SIGRID WIRTH, JENS BEISEL
(85) 09/12/2016
(86) PCT EP2015/063456 de 16/06/2015
(87) WO 2015/193300 de 23/12/2015
Publicação automática da admissibilidade da fase nacional depositado via PCT . Tratado de cooperação em matéria de Patentes, conforme Instrução Normativa nº 02, de 06/06/2017 publicada na RPI nº 2422, de 06/06/2017.

(21) BR 11 2016 028924-2 A2

Código 1.3 - Notificação - Fase Nacional - PCT
(22) 16/06/2014
(51) A61K 31/195 (2006.01), A61K 31/455 (2006.01), A61P 25/00 (2006.01)
(54) COMPOSIÇÃO FARMACÊUTICA QUE COMBINA UM ANTICONVULSIVANTE E UM DERIVADO DE ÁCIDO NICOTÍNICO
(71) FARMACÊUTICOS RAYERE, S.A. (MX)
(72) GRACIELA DE LOS ÁNGELES AGUILERA SUÁREZ, CARMEN MIGUEL GÓMEZ SÁNCHEZ, MARTHA ROSAURA JUÁREZ LORA
(85) 09/12/2016
(86) PCT MX2014/000091 de 16/06/2014
(87) WO 2015/194926 de 23/12/2015
Publicação automática da admissibilidade da fase nacional depositado via PCT . Tratado de cooperação em matéria de Patentes, conforme Instrução Normativa nº 02, de 06/06/2017 publicada na RPI nº 2422, de 06/06/2017.

(21) BR 11 2016 028927-7 A2

Código 1.3 - Notificação - Fase Nacional - PCT
(22) 11/06/2015
(30) 11/06/2014 RU 2014123854
(51) G21D 1/00 (2006.01), G21C 15/247 (2006.01)
(54) USINA DE ENERGIA NUCLEAR E DISPOSITIVO DE GÁS DE BLINDAGEM
(71) JOINT STOCK COMPANY "AKME-ENGINEERING" (RU)
(72) PETR NIKIFOROVICH MARTYNOV, RADOMIR SHAMILIEVICH ASKHADULLIN, VITALIY ALEKSEEVICH GULEVSKIY, VLADIMIR VLADIMIROVICH UL'YANOV, YURIY ALEKSANDROVICH TEPLYAKOV, ARTEM SERGEEVICH FOMIN
(85) 09/12/2016
(86) PCT RU2015/000365 de 11/06/2015
(87) WO 2015/190953 de 17/12/2015
Publicação automática da admissibilidade da fase nacional depositado via PCT . Tratado de cooperação em matéria de Patentes, conforme Instrução Normativa nº 02, de 06/06/2017 publicada na RPI nº 2422, de 06/06/2017.

(21) BR 11 2016 028928-5 A2

Código 1.3 - Notificação - Fase Nacional - PCT
(22) 20/05/2015
(30) 12/06/2014 DE 10 2014 008 329.2
(51) F16H 25/20 (2006.01), F16H 25/22 (2006.01)
(54) TRANSMISSÃO PARA CONVERTER UM MOVIMENTO DE ROTAÇÃO EM UM MOVIMENTO LINEAR
(71) SIEMENS AKTIENGESELLSCHAFT (DE)
(72) JENS VOGT
(85) 09/12/2016
(86) PCT EP2015/061108 de 20/05/2015

(87) WO 2015/189015 de 17/12/2015
Publicação automática da admissibilidade da fase nacional depositado via PCT . Tratado de cooperação em matéria de Patentes, conforme Instrução Normativa nº 02, de 06/06/2017 publicada na RPI nº 2422, de 06/06/2017.

---

(21) BR 11 2016 028930-7 A2

Código 1.3 - Notificação - Fase Nacional - PCT
(22) 08/09/2015
(30) 17/09/2014 DE 10 2014 218 677.3
(51) F28D 1/053 (2006.01), F28F 9/02 (2006.01)
(54) PERMUTADOR DE CALOR E PROCESSO PARA PRODUÇÃO DE UM PERMUTADOR DE CALOR
(71) MAHLE INTERNATIONAL GMBH (DE)
(72) STEFAN HIRSCH, MICHAEL MOSER, NIC SAUTTER
(85) 09/12/2016
(86) PCT EP2015/070471 de 08/09/2015
(87) WO 2016/041815 de 24/03/2016
Publicação automática da admissibilidade da fase nacional depositado via PCT . Tratado de cooperação em matéria de Patentes, conforme Instrução Normativa nº 02, de 06/06/2017 publicada na RPI nº 2422, de 06/06/2017.

---

(21) BR 11 2016 028931-5 A2

Código 1.3 - Notificação - Fase Nacional - PCT
(22) 11/06/2015
(30) 11/06/2014 RU 2014123858
(51) G21C 17/025 (2006.01)
(54) MÉTODO E DISPOSITIVO PARA CONTROLE DA CONCENTRAÇÃO DE OXIGÊNIO NAS PLANTAS DE REATOR E DE REATOR NUCLEAR
(71) JOINT STOCK COMPANY "AKME-ENGINEERING" (RU)
(72) PETR NIKIFOROVICH MARTYNOV, KONSTANTIN DMITRIEVCH IVANOV, RADOMIR SHAMILIEVICH ASKHADULLIN, ALEKSEY NIKOLAEVICH STOROZHENKO, ANDREY ALEKSEEVICH SIMAKOV, ALEKSANDR URIEVICH LEGKIH
(85) 09/12/2016
(86) PCT RU2015/000364 de 11/06/2015
(87) WO 2015/190952 de 17/12/2015
Publicação automática da admissibilidade da fase nacional depositado via PCT . Tratado de cooperação em matéria de Patentes, conforme Instrução Normativa nº 02, de 06/06/2017 publicada na RPI nº 2422, de 06/06/2017.

---

(21) BR 11 2016 028932-3 A2

Código 1.3 - Notificação - Fase Nacional - PCT
(22) 11/06/2015
(30) 12/06/2014 IT RM2014A000308
(51) G01N 33/493 (2006.01), G01N 31/22 (2006.01), B01L 3/00 (2006.01)
(54) RECIPIENTE PARA DETERMINAÇÃO DE ANALITOS E/OU PARÂMETROS QUÍMICO-FÍSICOS, BEM COMO DETERMINAÇÃO DE

SEDIMENTO URINÁRIO, NA URINA; E MÉTODO DE ANÁLISE COMPLETA DE URINA USANDO ESTE RECIPIENTE
(71) SIKELIUP S.R.L. (IT)
(72) DANILA GIUSEPPA MARIA SPEZIALE
(85) 09/12/2016
(86) PCT IB2015/054423 de 11/06/2015
(87) WO 2015/189798 de 17/12/2015
Publicação automática da admissibilidade da fase nacional depositado via PCT . Tratado de cooperação em matéria de Patentes, conforme Instrução Normativa nº 02, de 06/06/2017 publicada na RPI nº 2422, de 06/06/2017.

---

(21) BR 11 2016 028934-0 A2

Código 1.3 - Notificação - Fase Nacional - PCT
(22) 28/05/2015
(30) 10/06/2014 EP 14171796.7
(51) C07D 233/60 (2006.01), C07D 249/08 (2006.01), A01N 43/653 (2006.01), A01N 43/50 (2006.01)
(54) ?COMPOSTOS DE [1,2,4]TRIAZOL E IMIDAZOL SUBSTITUÍDOS COMO FUNGICIDAS?
(71) BASF SE (DE)
(72) WASSILIOS GRAMMENOS, NADEGE BOUDET, BERND MUELLER, MARIA ANGELICA QUINTERO PALOMAR, ANA ESCRIBANO CUESTA, ERICA MAY WILSON LAUTERWASSER, JAN KLAAS LOHMANN, THOMAS GROTE, MANUEL KRETSCHMER, IAN ROBERT CRAIG
(85) 09/12/2016
(86) PCT EP2015/061772 de 28/05/2015
(87) WO 2015/189035 de 17/12/2015
Publicação automática da admissibilidade da fase nacional depositado via PCT . Tratado de cooperação em matéria de Patentes, conforme Instrução Normativa nº 02, de 06/06/2017 publicada na RPI nº 2422, de 06/06/2017.

---

(21) BR 11 2016 028935-8 A2

Código 1.3 - Notificação - Fase Nacional - PCT
(22) 17/06/2015
(30) 17/06/2014 FI 20145569
(51) C10G 1/04 (2006.01)
(54) MÉTODO PARA A SEPARAÇÃO DE HIDROCARBONETOS E USO DE SAL FUNDIDO
(71) KEMIRA OYJ (FI)
(72) LASSE KYLLÖNEN, ALISTAIR KING, SAMANTHA KILJUNEN, MEHRDAD HESAMPOUR
(85) 09/12/2016
(86) PCT FI2015/050441 de 17/06/2015
(87) WO 2015/193550 de 23/12/2015
Publicação automática da admissibilidade da fase nacional depositado via PCT . Tratado de cooperação em matéria de Patentes, conforme Instrução

Normativa nº 02, de 06/06/2017 publicada na RPI nº 2422, de 06/06/2017.

---

(21) BR 11 2016 028937-4 A2

Código 1.3 - Notificação - Fase Nacional - PCT
(22) 15/01/2015
(30) 18/06/2014 EP 14173005.1
(51) C11D 1/62 (2006.01), C11D 3/00 (2006.01), C11D 3/22 (2006.01)
(54) MÉTODO DE USO DA COMPOSIÇÃO COMPREENDENDO UM COMPOSTO DE AMÔNIO QUATERNÁRIO, UM POLISSACARÍDEO CATIÔNICO E UM POLISSACARÍDEO NÃO IÔNICO
(71) RHODIA OPERATIONS (FR)
(72) HAI ZHOU ZHANG, NIKOLAY CHRISTOV, DA WEI JIN
(85) 09/12/2016
(86) PCT EP2015/050700 de 15/01/2015
(87) WO 2015/192973 de 23/12/2015
Publicação automática da admissibilidade da fase nacional depositado via PCT . Tratado de cooperação em matéria de Patentes, conforme Instrução Normativa nº 02, de 06/06/2017 publicada na RPI nº 2422, de 06/06/2017.

---

(21) BR 11 2016 028941-2 A2

Código 1.3 - Notificação - Fase Nacional - PCT
(22) 20/05/2015
(30) 20/06/2014 DE 10 2014 211 826.3
(51) A01N 25/06 (2006.01)
(54) USO DE ANTIESPUMANTES COMO ADITIVOS ANTIDERIVA".
(71) EVONIK DEGUSSA GMBH (DE)
(72) MICHAEL KLOSTERMANN, JOACHIM VENZMER
(85) 09/12/2016
(86) PCT EP2015/061055 de 20/05/2015
(87) WO 2015/193048 de 23/12/2015
Publicação automática da admissibilidade da fase nacional depositado via PCT . Tratado de cooperação em matéria de Patentes, conforme Instrução Normativa nº 02, de 06/06/2017 publicada na RPI nº 2422, de 06/06/2017.

---

(21) BR 11 2016 028942-0 A2

Código 1.3 - Notificação - Fase Nacional - PCT
(22) 18/06/2015
(30) 18/06/2014 EP 14173005.1; 28/01/2015 EP PCT/EP2015/051718
(51) C11D 1/835 (2006.01), C11D 11/00 (2006.01), C11D 3/22 (2006.01), C11D 3/50 (2006.01), C11D 1/62 (2006.01), C11D 3/00 (2006.01)
(54) MÉTODO PARA PREPARAR UMA COMPOSIÇÃO ESTÁVEL COM PERFUME
(71) RHODIA OPERATIONS (FR)
(72) HAI ZHOU ZHANG, NIKOLAY CHRISTOV, DA WEI JIN, LIN HE
(85) 09/12/2016
(86) PCT EP2015/063701 de 18/06/2015
(87) WO 2015/193429 de 23/12/2015

Publicação automática da admissibilidade da fase nacional depositado via PCT . Tratado de cooperação em matéria de Patentes, conforme Instrução Normativa nº 02, de 06/06/2017 publicada na RPI nº 2422, de 06/06/2017.

---

(21) BR 11 2016 028948-0 A2

Código 1.3 - Notificação - Fase Nacional - PCT
(22) 11/06/2015
(30) 12/06/2014 EP 14172212.4
(51) A61Q 13/00 (2006.01), A61K 8/03 (2006.01), A61K 8/31 (2006.01), A61K 8/34 (2006.01)
(54) ?COMPOSIÇÃO BIFÁSICA?
(71) COTY INC. (US)
(72) LOÏC BLEUEZ, LESLIE C. SMITH SMITH, CLELIA MARTIN DU THEIL, ANNE ABRIAT, PHILIPPE DOMINIQUE VERNAZ
(85) 09/12/2016
(86) PCT EP2015/063082 de 11/06/2015
(87) WO 2015/189340 de 17/12/2015
Publicação automática da admissibilidade da fase nacional depositado via PCT . Tratado de cooperação em matéria de Patentes, conforme Instrução Normativa nº 02, de 06/06/2017 publicada na RPI nº 2422, de 06/06/2017.

---

(21) BR 11 2016 028949-8 A2

Código 1.3 - Notificação - Fase Nacional - PCT
(22) 12/06/2015
(30) 12/06/2014 US 14/303,074
(51) F16F 15/12 (2006.01)
(54) AMORTECEDOR DE VIBRAÇÕES DE TORÇÃO
(71) DAYCO IP HOLDINGS, LLC (US)
(72) SUHALE MANZOOR, WILLIAM J. PIEPSNEY
(85) 09/12/2016
(86) PCT US2015/035574 de 12/06/2015
(87) WO 2015/192012 de 17/12/2015
Publicação automática da admissibilidade da fase nacional depositado via PCT . Tratado de cooperação em matéria de Patentes, conforme Instrução Normativa nº 02, de 06/06/2017 publicada na RPI nº 2422, de 06/06/2017.

---

(21) BR 11 2016 028950-1 A2

Código 1.3 - Notificação - Fase Nacional - PCT
(22) 12/06/2015
(30) 12/06/2014 FR 1455330
(51) A61B 19/00 (2006.01), A61M 25/01 (2006.01), A61B 19/02 (2006.01)
(54) MÓDULO ROBOTIZADO PARA GUIAR UM DISPOSITIVO MÉDICO FLEXÍVEL ALONGADO
(71) ROBOCATH (FR)
(72) SÉBASTIEN DEBOEUF, FABIEN DESTREBECQ, BRUNO FOURNIER, PHILIPPE BENCTEUX
(85) 09/12/2016

(86) PCT FR2015/051562 de 12/06/2015
(87) WO 2015/189529 de 17/12/2015
Publicação automática da admissibilidade da fase nacional depositado via PCT . Tratado de cooperação em matéria de Patentes, conforme Instrução Normativa nº 02, de 06/06/2017 publicada na RPI nº 2422, de 06/06/2017.

---

(21) BR 11 2016 028951-0 A2

Código 1.3 - Notificação - Fase Nacional - PCT
(22) 10/06/2015
(30) 11/06/2014 FR 14 55298
(51) E21B 17/01 (2006.01)
(54) ESTICADOR DE CURVATURA PARA UM ELEMENTO ALONGADO DESTINADO A SER INTRODUZIDO EM UMA EXTENSÃO DE ÁGUA
(71) TECHNIP FRANCE (FR)
(72) PEDRO QUEIROS, HENRI MORAND
(85) 09/12/2016
(86) PCT EP2015/062973 de 10/06/2015
(87) WO 2015/189291 de 17/12/2015
Publicação automática da admissibilidade da fase nacional depositado via PCT . Tratado de cooperação em matéria de Patentes, conforme Instrução Normativa nº 02, de 06/06/2017 publicada na RPI nº 2422, de 06/06/2017.

---

(21) BR 11 2016 028952-8 A2

Código 1.3 - Notificação - Fase Nacional - PCT
(22) 05/06/2015
(30) 10/06/2014 US 62/010/071; 14/08/2014 US 14/459.653
(51) G02B 6/44 (2006.01)
(54) ?CABO DE FIBRA ÓPTICA ESTRUTURADO PARA FACILITAR O ACESSO A UMA EXTREMIDADE FINAL?
(71) CORNING OPTICAL COMMUNICATIONS LLC (US)
(72) JEFFERY ALAN CLAMPITT, JULIAN LATELLE GREENWOOD, III, LEIGH ROOKER JOSEY, WARREN WELBORN MCALPINE, ERIC JOHN MOZDY, JORGE ROBERTO SERRANO
(85) 09/12/2016
(86) PCT US2015/034453 de 05/06/2015
(87) WO 2015/191391 de 17/12/2015
Publicação automática da admissibilidade da fase nacional depositado via PCT . Tratado de cooperação em matéria de Patentes, conforme Instrução Normativa nº 02, de 06/06/2017 publicada na RPI nº 2422, de 06/06/2017.

---

(21) BR 11 2016 028953-6 A2

Código 1.3 - Notificação - Fase Nacional - PCT
(22) 11/06/2015
(30) 12/06/2014 FR 1455346
(51) F01D 25/16 (2006.01), F02C 7/32 (2006.01)
(54) ?TURBOMÁQUINA E CONJUNTO PROPULSIVO?
(71) SAFRAN AIRCRAFT ENGINES (FR)

(72) JEAN-BAPTISTE ETIENNE BERNARD LEPRETRE
(85) 09/12/2016
(86) PCT FR2015/051547 de 11/06/2015
(87) WO 2015/189522 de 17/12/2015
Publicação automática da admissibilidade da fase nacional depositado via PCT . Tratado de cooperação em matéria de Patentes, conforme Instrução Normativa nº 02, de 06/06/2017 publicada na RPI nº 2422, de 06/06/2017.

---

(21) BR 11 2016 028954-4 A2

Código 1.3 - Notificação - Fase Nacional - PCT
(22) 12/06/2014
(51) H04W 36/28 (2009.01), H04W 36/38 (2009.01)
(54) PORTADOR DE DISPOSITIVO DE CONTROLE DE TRANSFERÊNCIA E MÉTODO DE CONTROLE
(71) HUAWEI TECHNOLOGIES CO., LTD. (CN)
(72) XIAOYAN SHI, WANQIANG ZHANG
(85) 09/12/2016
(86) PCT CN2014/079769 de 12/06/2014
(87) WO 2015/188357 de 17/12/2015
Publicação automática da admissibilidade da fase nacional depositado via PCT . Tratado de cooperação em matéria de Patentes, conforme Instrução Normativa nº 02, de 06/06/2017 publicada na RPI nº 2422, de 06/06/2017.

---

(21) BR 11 2016 028955-2 A2

Código 1.3 - Notificação - Fase Nacional - PCT
(22) 12/06/2014
(51) A61L 2/00 (2006.01), C07K 14/435 (2006.01)
(54) MÉTODOS DE PRODUÇÃO DE HEMOCIANINA DE LAPA CALIFORNIANA SINTÉTICA, DE IMUNOCIANINA E DE REMOÇÃO DE VÍRUS DE UMA PREPARAÇÃO DE HEMOCIANINA, HEMOCIANINA DE LAPA CALIFORNIANA SINTÉTICA, E, IMUNOCIANINA SINTÉTICA.
(71) BIOSYN ARZNEIMITTEL GMBH (DE)
(72) ORTWIN KOTTWITZ, THOMAS STIEFEL, SHAMMANA N. MUDDUKRISHNA
(85) 09/12/2016
(86) PCT EP2014/062276 de 12/06/2014
(87) WO 2015/188868 de 17/12/2015
Publicação automática da admissibilidade da fase nacional depositado via PCT . Tratado de cooperação em matéria de Patentes, conforme Instrução Normativa nº 02, de 06/06/2017 publicada na RPI nº 2422, de 06/06/2017.

---

(21) BR 11 2016 028956-0 A2

Código 1.3 - Notificação - Fase Nacional - PCT
(22) 12/06/2014
(51) A61K 39/39 (2006.01), B01D 15/36 (2006.01), C07K 1/18 (2006.01), C07K 14/435 (2006.01)
(54) COLUNA DE CROMATOGRAFIA DE TROCA DE ÂNIONS, MÉTODO

PARA ISOLAMENTO E/OU PURIFICAÇÃO DE HEMOCIANINA OU IMUNOCIANINA, E, USO DE UMA COLUNA DE CROMATOGRAFIA DE TROCA DE ÂNION.
(71) BIOSYN ARZNEIMITTEL GMBH (DE)
(72) ORTWIN KOTTWITZ, THOMAS STIEFEL, SHAMMANA N. MUDDUKRISHNA
(85) 09/12/2016
(86) PCT EP2014/062278 de 12/06/2014
(87) WO 2015/188869 de 17/12/2015
Publicação automática da admissibilidade da fase nacional depositado via PCT . Tratado de cooperação em matéria de Patentes, conforme Instrução Normativa nº 02, de 06/06/2017 publicada na RPI nº 2422, de 06/06/2017.

---

(21) BR 11 2016 028957-9 A2

Código 1.3 - Notificação - Fase Nacional - PCT
(22) 11/06/2015
(30) 11/06/2014 US 62/010,992
(51) C08F 8/00 (2006.01), C08G 63/682 (2006.01)
(54) ESTRUTURAS DE RESIDÊNCIA E MÉTODOS RELATIVOS
(71) MASSACHUSETTS INSTITUTE OF TECHNOLOGY (US) , THE BRIGHAM AND WOMEN'S HOSPITAL, INC. (US)
(72) ANDREW BELLINGER, SHIYI ZHANG, CARLO GIOVANNI TRAVERSO, ROBERT S. LANGER, STACY MO, TYLER GRANT, MOUSA JAFARI, DEAN LIANG GLETTIG, ANGELA DICICCIO, LOWELL L. WOOD, JR., PHILIP A. ECKHOFF
(85) 09/12/2016
(86) PCT US2015/035423 de 11/06/2015
(87) WO 2015/191920 de 17/12/2015
Publicação automática da admissibilidade da fase nacional depositado via PCT . Tratado de cooperação em matéria de Patentes, conforme Instrução Normativa nº 02, de 06/06/2017 publicada na RPI nº 2422, de 06/06/2017.

---

(21) BR 11 2016 028961-7 A2

Código 1.3 - Notificação - Fase Nacional - PCT
(22) 09/06/2015
(30) 10/06/2014 DK PA 2014 70342; 22/12/2014 DK PA 2014 70815
(51) A61K 9/00 (2006.01), A61K 47/36 (2006.01), A61K 47/10 (2006.01), A61K 47/32 (2006.01)
(54) COMPOSIÇÕES COMPREENDENDO FIBRAS OBTIDAS POR VIA ELETRO-HIDRODINÂMICA PARA ADMINISTRAÇÃO DE DOSAGENS ESPECÍFICAS DE UMA SUBSTÂNCIA ATIVA À PELE OU MUCOSA
(71) DERMTREAT APS (DK)
(72) JENS HANSEN, LARS HELLERUNG CHRISTIANSEN
(85) 09/12/2016
(86) PCT EP2015/062842 de 09/06/2015
(87) WO 2015/189212 de 17/12/2015

	Publicação automática da admissibilidade da fase nacional depositado via PCT . Tratado de cooperação em matéria de Patentes, conforme Instrução Normativa nº 02, de 06/06/2017 publicada na RPI nº 2422, de 06/06/2017.
(21) BR 11 2016 028962-5 A2	Código 1.3 - Notificação - Fase Nacional - PCT (22) 25/08/2014 (51) E21B 47/00 (2006.01), G01V 1/40 (2006.01) (54) MONTAGEM SENSORIAL PARA USO EM UM POÇO E SISTEMA SENSORIAL PARA USO EM UM ORIFÍCIO DE POÇO (71) HALLIBURTON ENERGY SERVICES, INC. (US) (72) MIKKO JAASKELAINEN, JASON EDWARD THERRIEN (85) 09/12/2016 (86) PCT US2014/052494 de 25/08/2014 (87) WO 2016/032422 de 03/03/2016 Publicação automática da admissibilidade da fase nacional depositado via PCT . Tratado de cooperação em matéria de Patentes, conforme Instrução Normativa nº 02, de 06/06/2017 publicada na RPI nº 2422, de 06/06/2017.
(21) BR 11 2016 028963-3 A2	Código 1.3 - Notificação - Fase Nacional - PCT (22) 16/07/2014 (51) E21B 17/02 (2006.01), E21B 19/16 (2006.01) (54) CONJUNTO DE JUNÇÃO DE MULTI-FURO, SISTEMA DE POÇO E MÉTODO (71) HALLIBURTON ENERGY SERVICES, INC. (US) (72) DAVID JOE STEELE, NEIL HEPBURN (85) 09/12/2016 (86) PCT US2014/046778 de 16/07/2014 (87) WO 2016/010530 de 21/01/2016 Publicação automática da admissibilidade da fase nacional depositado via PCT . Tratado de cooperação em matéria de Patentes, conforme Instrução Normativa nº 02, de 06/06/2017 publicada na RPI nº 2422, de 06/06/2017.
(21) BR 11 2016 028969-2 A2	Código 1.3 - Notificação - Fase Nacional - PCT (22) 13/06/2014 (30) 13/06/2014 ES P201430908 (51) A23L 3/3418 (2006.01), B65D 81/26 (2006.01) (54) PROCESSO PARA A CONSERVAÇÃO DE ALIMENTOS PERECÍVEIS FRESCOS EM UMA EMBALAGEM, E EMBALAGEM PARA TAL FIM (71) ITENE. INSTITUTO TECNOLÓGICO DEL EMBALAJE, TRANSPORTE Y LOGÍSTICA (ES) , UVE, S.A. (ES) (72) ANA GUADALUPE GALET DOMINGO, ANA BELTRAN SANAHUJA, MARÍA RUT JOVANI ABRIL, LUIS PRATS GARCIA, LUIS MIGUEL GUARDEÑO EXPOSITO, JOSÉ MARÍA BERMUDEZ SALDANA (85) 09/12/2016

(86) PCT ES2014/070494 de 13/06/2014
(87) WO 2015/189441 de 17/12/2015
Publicação automática da admissibilidade da fase nacional depositado via PCT . Tratado de cooperação em matéria de Patentes, conforme Instrução Normativa nº 02, de 06/06/2017 publicada na RPI nº 2422, de 06/06/2017.

---

(21) BR 11 2016 028970-6 A2

Código 1.3 - Notificação - Fase Nacional - PCT
(22) 11/05/2015
(30) 10/06/2014 JP 2014-119764
(51) G03G 15/20 (2006.01)
(54) DISPOSITIVO DE DETECÇÃO DE TEMPERATURA E APARELHO PARA FORMAÇÃO DE IMAGEM
(71) RICOH COMPANY, LTD. (JP)
(72) KENJI SUEYOSHI
(85) 09/12/2016
(86) PCT JP2015/064123 de 11/05/2015
(87) WO 2015/190223 de 17/12/2015
Publicação automática da admissibilidade da fase nacional depositado via PCT . Tratado de cooperação em matéria de Patentes, conforme Instrução Normativa nº 02, de 06/06/2017 publicada na RPI nº 2422, de 06/06/2017.

---

(21) BR 11 2016 028971-4 A2

Código 1.3 - Notificação - Fase Nacional - PCT
(22) 09/06/2015
(30) 13/06/2014 FR 1455424
(51) C10G 45/08 (2006.01), B01J 21/12 (2006.01), B01J 23/04 (2006.01), B01J 27/16 (2006.01), B01J 35/10 (2006.01), B01J 37/03 (2006.01), B01J 37/08 (2006.01)
(54) PROCESSO DE HIDROTRATAMENTO DE CORTES DE ÓLEOS COMBUSTÍVEIS, UTILIZANDO UM CATALISADOR À BASE DE UMA ALUMINA MESOPOROSA AMORFA, TENDO UMA CONECTIVIDADE ELEVADA
(71) IFP ENERGIES NOUVELLES (FR)
(72) MALIKA BOUALLEG, ELODIE DEVERS, BERTRAND GUICHARD
(85) 09/12/2016
(86) PCT EP2015/062827 de 09/06/2015
(87) WO 2015/189201 de 17/12/2015
Publicação automática da admissibilidade da fase nacional depositado via PCT . Tratado de cooperação em matéria de Patentes, conforme Instrução Normativa nº 02, de 06/06/2017 publicada na RPI nº 2422, de 06/06/2017.

---

(21) BR 11 2016 028972-2 A2

Código 1.3 - Notificação - Fase Nacional - PCT
(22) 12/06/2015
(30) 12/06/2014 US 14/303169
(51) A61B 17/60 (2006.01)

(54) ?SISTEMA PARA TRATAMENTO CLÍNICO NÃO INVASIVO, DISPOSITIVO PARA TRATAMENTO MÉDICO NÃO INVASIVO, E, MÉTODO DE FABRICAÇÃO DE UM DISPOSITIVO DE TRATAMENTO NÃO INVASIVO?
(71) AUSTEN BIOINNOVATION INSTITUTE IN AKRON (US) , CHILDREN?S HOSPITAL MEDICAL CENTER OF AKRON (US)
(72) STEPHEN D. FENING, TODD RITZMAN, JOHN F. ZAK, WILLIAM G., JR. STUART
(85) 09/12/2016
(86) PCT US2015/035597 de 12/06/2015
(87) WO 2015/192032 de 17/12/2015
Publicação automática da admissibilidade da fase nacional depositado via PCT . Tratado de cooperação em matéria de Patentes, conforme Instrução Normativa nº 02, de 06/06/2017 publicada na RPI nº 2422, de 06/06/2017.

---

(21) BR 11 2016 028973-0 A2

Código 1.3 - Notificação - Fase Nacional - PCT
(22) 12/06/2015
(30) 12/06/2014 US 62/011,096; 17/07/2014 US 62/025,725
(51) A61K 9/00 (2006.01)
(54) COMPOSIÇÕES ANTAGONISTAS DE RECEPTOR DE SABOR DOCE
(71) FOUR LLC (US)
(72) GRANT DUBOIS, ARIANNE PERRY, ROBERT L. GOLDSTEIN
(85) 09/12/2016
(86) PCT US2015/035578 de 12/06/2015
(87) WO 2015/192015 de 17/12/2015
Publicação automática da admissibilidade da fase nacional depositado via PCT . Tratado de cooperação em matéria de Patentes, conforme Instrução Normativa nº 02, de 06/06/2017 publicada na RPI nº 2422, de 06/06/2017.

---

(21) BR 11 2016 028981-1 A2

Código 1.3 - Notificação - Fase Nacional - PCT
(22) 11/03/2015
(30) 11/06/2014 US 62/010,910; 10/03/2015 US 14/643,638
(51) D04B 21/08 (2006.01), D04B 21/14 (2006.01), D04B 1/12 (2006.01), D04B 1/14 (2006.01), H05K 9/00 (2006.01)
(54) BLINDAGEM DE EMI DE MALHA E MÉTODO PARA CONSTRUÇÃO DA MESMA
(71) FEDERAL-MOGUL POWERTRAIN LLC (US)
(72) HIROKI YAMAGUCHI
(85) 09/12/2016
(86) PCT US2015/019863 de 11/03/2015
(87) WO 2015/191127 de 17/12/2015
Publicação automática da admissibilidade da fase nacional depositado via PCT . Tratado de cooperação em matéria de Patentes, conforme Instrução Normativa nº 02, de 06/06/2017 publicada na RPI nº 2422, de 06/06/2017.

(21) BR 11 2016 028982-0 A2

Código 1.3 - Notificação - Fase Nacional - PCT
(22) 13/06/2014
(51) H04L 1/00 (2006.01)
(54) DISPOSITIVOS RECEPTORES E TRANSMISSORES QUE EXECUTAM REPETIÇÃO ANTES DE INTERCALAR E PONTUAM APÓS INTERCALAR E MÉTODOS ASSOCIADOS
(71) HUAWEI TECHNOLOGIES CO., LTD. (CN)
(72) ANAHID ROBERT SAFAVI, BRANISLAV POPOVIC
(85) 09/12/2016
(86) PCT EP2014/062359 de 13/06/2014
(87) WO 2015/188871 de 17/12/2015
Publicação automática da admissibilidade da fase nacional depositado via PCT . Tratado de cooperação em matéria de Patentes, conforme Instrução Normativa nº 02, de 06/06/2017 publicada na RPI nº 2422, de 06/06/2017.

(21) BR 11 2016 028984-6 A2

Código 1.3 - Notificação - Fase Nacional - PCT
(22) 05/06/2015
(30) 12/06/2014 US 14/303,191
(51) B21D 22/02 (2006.01), B44B 5/00 (2006.01), B44B 5/02 (2006.01)
(54) SISTEMA PARA MOLDAGEM DE RELEVO DE COMPRESSÃO
(71) BALL CORPORATION (US)
(72) KEVIN R. JENTZSCH, JOHN R. ROSS, MATTHIAS K. VAN DE LIEFVOORT, MARK A. JACOBER
(85) 09/12/2016
(86) PCT US2015/034379 de 05/06/2015
(87) WO 2015/191379 de 17/12/2015
Publicação automática da admissibilidade da fase nacional depositado via PCT . Tratado de cooperação em matéria de Patentes, conforme Instrução Normativa nº 02, de 06/06/2017 publicada na RPI nº 2422, de 06/06/2017.

(21) BR 11 2016 028985-4 A2

Código 1.3 - Notificação - Fase Nacional - PCT
(22) 10/06/2015
(30) 11/06/2014 US 62/010,894
(51) G01R 33/48 (2006.01), G01R 33/00 (2006.01), H01F 5/00 (2006.01), H01F 6/00 (2006.01)
(54) SISTEMAS DE IMAGENS POR RESSONÂNCIA MAGNÉTICA E RESPECTIVOS MÉTODOS DE USO
(71) VICTORIA LINK LTD (NZ)
(72) ROBERT SLADE, BENJAMIN PARKINSON
(85) 09/12/2016
(86) PCT IB2015/054395 de 10/06/2015
(87) WO 2015/189786 de 17/12/2015
Publicação automática da admissibilidade da fase nacional depositado via PCT . Tratado de cooperação em matéria de Patentes, conforme Instrução

Normativa nº 02, de 06/06/2017 publicada na RPI nº 2422, de 06/06/2017.

---

(21) BR 11 2016 028987-0 A2

Código 1.3 - Notificação - Fase Nacional - PCT
(22) 08/06/2015
(30) 11/06/2014 FI 20145536
(51) G01B 11/24 (2006.01), G01N 21/952 (2006.01), G01B 11/02 (2006.01), G01B 11/03 (2006.01), H01R 4/18 (2006.01), H01R 43/048 (2006.01)
(54) ARRANJO DE SENSOR PARA MEDIR UMA CONEXÃO DE CRIMPAGEM, EQUIPAMENTO DE MEDIÇÃO PARA UMA CONEXÃO DE CRIMPAGEM, MÉTODO PARA MEDIR UMA CONEXÃO DE CRIMPAGEM, UNIDADE DE PROCESSAMENTO DE SINAL E MEIO DE DISTRIBUIÇÃO DE PROGRAMA DE COMPUTADOR
(71) PKC WIRING SYSTEMS OY (FI)
(72) JARI NYYSSÖLÄ
(85) 09/12/2016
(86) PCT FI2015/050391 de 08/06/2015
(87) WO 2015/189466 de 17/12/2015
Publicação automática da admissibilidade da fase nacional depositado via PCT . Tratado de cooperação em matéria de Patentes, conforme Instrução Normativa nº 02, de 06/06/2017 publicada na RPI nº 2422, de 06/06/2017.

---

(21) BR 11 2016 028992-7 A2

Código 1.3 - Notificação - Fase Nacional - PCT
(22) 28/05/2015
(30) 11/06/2014 DE 10 2014 211 139.0; 01/04/2015 DE 10 2015 105 070.6
(51) F41G 3/14 (2006.01), F41G 3/26 (2006.01)
(54) DISPOSITIVO E SISTEMA PARA REPRESENTAR IMPACTOS POR DISPAROS E/OU MÍSSEIS E MÉTODO PARA O MESMO.
(71) RHEINMETALL DEFENCE ELECTRONICS GMBH (DE)
(72) PIETZ, WOLFGANG
(85) 09/12/2016
(86) PCT EP2015/061857 de 28/05/2015
(87) WO 2015/189043 de 17/12/2015
Publicação automática da admissibilidade da fase nacional depositado via PCT . Tratado de cooperação em matéria de Patentes, conforme Instrução Normativa nº 02, de 06/06/2017 publicada na RPI nº 2422, de 06/06/2017.

---

(21) BR 11 2016 028993-5 A2

Código 1.3 - Notificação - Fase Nacional - PCT
(22) 11/06/2015
(30) 11/06/2014 DE 10 2014 108 210.9
(51) A01N 25/00 (2006.01), A01P 11/00 (2006.01)
(54) UTILIZAÇÃO DE COMPOSTOS INIBIDORES DA COAGULAÇÃO DO SANGUE COMO RATICIDAS
(71) DIETRICH GULBA (DE)
(72) DIETRICH GULBA

(85) 09/12/2016
(86) PCT EP2015/063056 de 11/06/2015
(87) WO 2015/189331 de 17/12/2015
Publicação automática da admissibilidade da fase nacional depositado via PCT . Tratado de cooperação em matéria de Patentes, conforme Instrução Normativa nº 02, de 06/06/2017 publicada na RPI nº 2422, de 06/06/2017.

---

(21) BR 11 2016 028995-1 A2

Código 1.3 - Notificação - Fase Nacional - PCT
(22) 12/06/2015
(30) 12/06/2014 IT MI2014A001074
(51) A61B 3/113 (2006.01), G06F 3/01 (2006.01)
(54) MÉTODO DE CALIBRAÇÃO PARA UM RASTREADOR OCULAR, DISPOSITIVO DE CALIBRAÇÃO PARA UM RASTREADOR OCULAR, EQUIPAMENTO DE CONTROLE OCULAR, MÉTODO DE OPERAÇÃO DE UM EQUIPAMENTO DE CONTROLE OCULAR E MEIOS LEGÍVEIS POR UM COMPUTADOR
(71) SR LABS S.R.L. (IT)
(72) PAOLO INVERNIZZI
(85) 09/12/2016
(86) PCT IB2015/054478 de 12/06/2015
(87) WO 2015/189829 de 17/12/2015
Publicação automática da admissibilidade da fase nacional depositado via PCT . Tratado de cooperação em matéria de Patentes, conforme Instrução Normativa nº 02, de 06/06/2017 publicada na RPI nº 2422, de 06/06/2017.

---

(21) BR 11 2016 028997-8 A2

Código 1.3 - Notificação - Fase Nacional - PCT
(22) 15/09/2015
(30) 18/09/2014 EP 14185435.6
(51) B26B 19/04 (2006.01), B26B 19/06 (2006.01)
(54) CABEÇA DE CORTE, E, APARELHO PARA CORTE DE PELOS
(71) KONINKLIJKE PHILIPS N.V. (NL)
(72) BERNHARD SCHRATTER, MICHAEL JANNY, WOLFGANG JOHANNES OBERMANN
(85) 09/12/2016
(86) PCT EP2015/071094 de 15/09/2015
(87) WO 2016/041959 de 24/03/2016
Publicação automática da admissibilidade da fase nacional depositado via PCT . Tratado de cooperação em matéria de Patentes, conforme Instrução Normativa nº 02, de 06/06/2017 publicada na RPI nº 2422, de 06/06/2017.

---

(21) BR 11 2016 028998-6 A2

Código 1.3 - Notificação - Fase Nacional - PCT
(22) 07/07/2015
(30) 08/07/2014 JP 2014-140776
(51) C08G 18/38 (2006.01), C08G 18/10 (2006.01), C08G 18/32 (2006.01),

G02B 1/04 (2006.01)
(54) COMPOSIÇÃO POLIMERIZÁVEL PARA MATERIAL ÓPTICO E USO DA MESMA
(71) MITSUI CHEMICALS, INC. (JP)
(72) NOBUO KAWATO
(85) 09/12/2016
(86) PCT JP2015/069529 de 07/07/2015
(87) WO 2016/006605 de 14/01/2016
Publicação automática da admissibilidade da fase nacional depositado via PCT . Tratado de cooperação em matéria de Patentes, conforme Instrução Normativa nº 02, de 06/06/2017 publicada na RPI nº 2422, de 06/06/2017.

---

(21) BR 11 2016 028999-4 A2

Código 1.3 - Notificação - Fase Nacional - PCT
(22) 09/06/2015
(30) 26/06/2014 FR 1455949
(51) C09J 7/02 (2006.01), C09J 123/08 (2006.01), C09J 133/08 (2006.01), B32B 15/082 (2006.01), B32B 27/08 (2006.01), B32B 27/30 (2006.01), B32B 27/32 (2006.01), B32B 37/12 (2006.01)
(54) COMPOSIÇÃO ADESIVA DE SELAGEM
(71) ARKEMA FRANCE (FR)
(72) CLIO COCQUET, BETTY LAURENT, SAMUEL DEVISME
(85) 09/12/2016
(86) PCT FR2015/051517 de 09/06/2015
(87) WO 2015/197933 de 30/12/2015
Publicação automática da admissibilidade da fase nacional depositado via PCT . Tratado de cooperação em matéria de Patentes, conforme Instrução Normativa nº 02, de 06/06/2017 publicada na RPI nº 2422, de 06/06/2017.

---

(21) BR 11 2016 029002-0 A2

Código 1.3 - Notificação - Fase Nacional - PCT
(22) 09/06/2015
(30) 11/06/2014 US 62/010,701
(51) E21B 33/06 (2006.01)
(54) PREVENTOR CONTRA EXPLOSÕES DE MULTI-CAVIDADES
(71) AXON PRESSURE PRODUCTS, INC. (US)
(72) WILLIAM RINEHART HOLLAND JR.
(85) 09/12/2016
(86) PCT US2015/034894 de 09/06/2015
(87) WO 2015/191574 de 17/12/2015
Publicação automática da admissibilidade da fase nacional depositado via PCT . Tratado de cooperação em matéria de Patentes, conforme Instrução Normativa nº 02, de 06/06/2017 publicada na RPI nº 2422, de 06/06/2017.

---

(21) BR 11 2016 029004-6 A2

Código 1.3 - Notificação - Fase Nacional - PCT
(22) 04/05/2015

(30) 11/06/2014 DE 10 2014 008 815.4
(51) B29C 45/14 (2006.01), B23K 26/00 (2006.01), B29K 705/00 (2006.01), B29L 31/30 (2006.01), B21D 26/02 (2011.01)
(54) MÉTODO PARA PRODUZIR UM MATERIAL COMPÓSITO COMPOSTO DE METAL E PLÁSTICO PARA FORMAR UM COMPONENTE HÍBRIDO DE PLÁSTICO-METAL
(71) INPRO INNOVATIONSGESELLSCHAFT FÜR FORTGESCHRITTENE PRODUKTIONSSYSTEME IN DER FAHRZEUGINDUSTRIE MBH (DE) , ALBIS PLASTIC GMBH (DE) , ALLOD WERKSTOFF GMBH & CO. KG (DE) , AUDI AG (DE) , BASF SE (DE) , NEUE MATERIALIEN FÜRTH GMBH (DE) , SABIC INNOVATIVE PLASTICS B.V. (NL) , TRUMPF LASER- UND SYSTEMTECHNIK GMBH (DE) , DAIMLER AG (DE)
(72) KIM KOSE, STEPHAN OHNIMUS, MICHAEL MINKOW, HARALD OTT, ALEXANDER NÄCK, JAN GAUGLER, HOLGER KLINK, FRED EGGERS, LEO HOFFMANN, GERARDUS JOHANNES CORNELIS DOGGEN, BIRGIT FAISST
(85) 09/12/2016
(86) PCT DE2015/000217 de 04/05/2015
(87) WO 2015/188798 de 17/12/2015
Publicação automática da admissibilidade da fase nacional depositado via PCT . Tratado de cooperação em matéria de Patentes, conforme Instrução Normativa nº 02, de 06/06/2017 publicada na RPI nº 2422, de 06/06/2017.

---

(21) BR 11 2016 029005-4 A2

Código 1.3 - Notificação - Fase Nacional - PCT
(22) 25/05/2015
(30) 10/06/2014 JP 2014-119542
(51) B60K 15/035 (2006.01), F02M 37/00 (2006.01)
(54) JUNTA EQUIPADA COM CORTA-CHAMA
(71) PIOLAX, INC. (JP) , YACHIYO INDUSTRY CO., LTD. (JP)
(72) YOSHIE SATO, YUJI YOSHIZAWA, RYOTA SHOJI
(85) 09/12/2016
(86) PCT JP2015/064915 de 25/05/2015
(87) WO 2015/190277 de 17/12/2015
Publicação automática da admissibilidade da fase nacional depositado via PCT . Tratado de cooperação em matéria de Patentes, conforme Instrução Normativa nº 02, de 06/06/2017 publicada na RPI nº 2422, de 06/06/2017.

---

(21) BR 11 2016 029006-2 A2

Código 1.3 - Notificação - Fase Nacional - PCT
(22) 15/06/2015
(30) 13/06/2014 JP 2014-122568; 14/10/2014 JP 2014-209974
(51) C22C 38/00 (2006.01), C21D 9/46 (2006.01), C22C 38/38 (2006.01), C21D 1/06 (2006.01)
(54) CHAPA DE AÇO PARA TRATAMENTO DE NITRETAÇÃO SUAVE, MÉTODO DE FABRICAÇÃO DA MESMA E AÇO NITRETADO SUAVE
(71) NIPPON STEEL & SUMITOMO METAL CORPORATION (JP)

(72) SHUNSUKE TANIGUCHI, EISAKU SAKURADA
(85) 09/12/2016
(86) PCT JP2015/067217 de 15/06/2015
(87) WO 2015/190618 de 17/12/2015
Publicação automática da admissibilidade da fase nacional depositado via PCT . Tratado de cooperação em matéria de Patentes, conforme Instrução Normativa nº 02, de 06/06/2017 publicada na RPI nº 2422, de 06/06/2017.

---

(21) BR 11 2016 029008-9 A2

Código 1.3 - Notificação - Fase Nacional - PCT
(22) 11/06/2015
(30) 12/06/2014 SE 1450729-7; 22/09/2014 SE 1451120-8; 15/12/2014 SE 1451540-7
(51) A61K 31/721 (2006.01), A61P 9/10 (2006.01)
(54) USO DE SULFATO DE DEXTRANA COM PESO MOLECULAR MÉDIO ABAIXO DE 10000 DA PARA INDUZIR A ANGIOGÊNESE EM UM SUJEITO
(71) TX MEDIC AB (SE)
(72) ANDERS WAAS, LARS BRUCE, ADAM BRUCE
(85) 09/12/2016
(86) PCT SE2015/050677 de 11/06/2015
(87) WO 2015/190989 de 17/12/2015
Publicação automática da admissibilidade da fase nacional depositado via PCT . Tratado de cooperação em matéria de Patentes, conforme Instrução Normativa nº 02, de 06/06/2017 publicada na RPI nº 2422, de 06/06/2017.

---

(21) BR 11 2016 029011-9 A2

Código 1.3 - Notificação - Fase Nacional - PCT
(22) 24/06/2014
(30) 10/06/2014 US 62/010,040
(51) G06K 7/14 (2006.01), G06K 19/06 (2006.01)
(54) SUBSTRATO TENDO EM SI UMA MARCAÇÃO, MÉTODO DE PROVÊ-LO E MÉTODO DE MELHORAR A PROTEÇÃO DE UM ARTIGO TENDO EM SI UMA MARCAÇÃO CONTRA FALSIFICAÇÃO
(71) SICPA HOLDING SA (CH)
(72) FREDERIC ALBINYANA, GAEL SANNIER, XAVIER SCHWAB, DOMINIQUE BETHENOD
(85) 09/12/2016
(86) PCT EP2014/063302 de 24/06/2014
(87) WO 2015/188890 de 17/12/2015
Publicação automática da admissibilidade da fase nacional depositado via PCT . Tratado de cooperação em matéria de Patentes, conforme Instrução Normativa nº 02, de 06/06/2017 publicada na RPI nº 2422, de 06/06/2017.

---

(21) BR 11 2016 029012-7 A2

Código 1.3 - Notificação - Fase Nacional - PCT
(22) 12/06/2015
(30) 13/06/2014 US 62/012,042; 13/06/2014 US 62/012,051; 17/11/2014 US

62/080,760; 17/11/2014 US 62/080,779; 02/12/2014 US 62/086,466
(51) A61K 31/551 (2006.01), A61K 9/14 (2006.01), A61K 9/16 (2006.01), A61K 47/02 (2006.01), A61K 47/32 (2006.01), A61K 9/10 (2006.01), A61K 47/38 (2006.01), A61K 9/48 (2006.01), A61P 35/00 (2006.01), A61K 45/06 (2006.01), A61K 31/436 (2006.01), A61K 31/4545 (2006.01)
(54) MÉTODO DE TRATAMENTO DE CÂNCER DE PULMÃO DE CÉLULAS NÃO PEQUENAS E/OU CÂNCER DE PULMÃO DE CÉLULAS PEQUENAS USANDO COMPOSTOS DE TIENOTRIAZOLODIAZEPINA
(71) ONCOETHIX GMBH (CH)
(72) MARIA EUGENIA RIVEIRO, ERIC RAYMOND, FRANCESCO BERTONI
(85) 09/12/2016
(86) PCT IB2015/054457 de 12/06/2015
(87) WO 2015/189814 de 17/12/2015
Publicação automática da admissibilidade da fase nacional depositado via PCT . Tratado de cooperação em matéria de Patentes, conforme Instrução Normativa nº 02, de 06/06/2017 publicada na RPI nº 2422, de 06/06/2017.

---

(21) BR 11 2016 029013-5 A2

Código 1.3 - Notificação - Fase Nacional - PCT
(22) 08/06/2015
(30) 10/06/2014 GB 1410250.3
(51) A61K 9/00 (2006.01), A61K 47/38 (2006.01)
(54) APERFEIÇOAMENTO EM COMPOSIÇÃO NASAL E MÉTODO DE UTILIZAÇÃO DO MESMO
(71) NASALEZE PATENTS LIMITED (GB)
(72) TODOR A. POPOV
(85) 09/12/2016
(86) PCT GB2015/051661 de 08/06/2015
(87) WO 2015/189579 de 17/12/2015
Publicação automática da admissibilidade da fase nacional depositado via PCT . Tratado de cooperação em matéria de Patentes, conforme Instrução Normativa nº 02, de 06/06/2017 publicada na RPI nº 2422, de 06/06/2017.

---

(21) BR 11 2016 029014-3 A2

Código 1.3 - Notificação - Fase Nacional - PCT
(22) 10/06/2015
(30) 10/06/2014 KR 10-2014-0070319
(51) D06F 33/02 (2006.01)
(54) MÉTODO DE CONTROLE UMA MÁQUINA DE LAVAR INCLUINDO UMA CUBA EXTERNA E UMA CUBA INTERNA PARA A CONTENÇÃO DE ROUPAS DISPOSTAS ROTATIVAMENTE NA CUBA EXTERNA
(71) LG ELECTRONICS INC. (KR)
(72) SUNKU KWON, SANGHYUN LEE, BONKWON KOO, SUNHO LEE
(85) 09/12/2016
(86) PCT KR2015/005806 de 10/06/2015
(87) WO 2015/190820 de 17/12/2015

	Publicação automática da admissibilidade da fase nacional depositado via PCT . Tratado de cooperação em matéria de Patentes, conforme Instrução Normativa nº 02, de 06/06/2017 publicada na RPI nº 2422, de 06/06/2017.
(21) BR 11 2016 029015-1 A2	Código 1.3 - Notificação - Fase Nacional - PCT (22) 12/06/2015 (30) 12/06/2014 US 62/011,227 (51) B32B 5/02 (2006.01), B32B 27/08 (2006.01), B32B 27/12 (2006.01), B32B 27/20 (2006.01), B32B 27/32 (2006.01), B32B 3/26 (2006.01), A61F 13/15 (2006.01) (54) PELÍCULAS DE MULTICAMADAS, E ARTIGOS FEITOS DAS MESMAS (71) DOW GLOBAL TECHNOLOGIES LLC (US) , DOW QUIMICA MEXICANA S.A. DE C.V. (MX) (72) FABRICIO ARTEAGA LARIOS, JACQUELINE A. DEGROOT, VIRAJ SHAH, VIVEK KALIHARI (85) 09/12/2016 (86) PCT US2015/035454 de 12/06/2015 (87) WO 2015/191942 de 17/12/2015 Publicação automática da admissibilidade da fase nacional depositado via PCT . Tratado de cooperação em matéria de Patentes, conforme Instrução Normativa nº 02, de 06/06/2017 publicada na RPI nº 2422, de 06/06/2017.
(21) BR 11 2016 029019-4 A2	Código 1.3 - Notificação - Fase Nacional - PCT (22) 30/03/2015 (30) 09/06/2014 GB 1410171.1 (51) A24F 47/00 (2006.01), A61M 11/04 (2006.01), A61M 16/00 (2006.01), A61M 15/06 (2006.01) (54) SISTEMA ELETRÔNICO DE FORNECIMENTO DE VAPOR E MÉTODO PARA OPERAR DITO SISTEMA (71) NICOVENTURES HOLDINGS LIMITED (GB) (72) COLIN DICKENS (85) 09/12/2016 (86) PCT GB2015/050958 de 30/03/2015 (87) WO 2015/189556 de 17/12/2015 Publicação automática da admissibilidade da fase nacional depositado via PCT . Tratado de cooperação em matéria de Patentes, conforme Instrução Normativa nº 02, de 06/06/2017 publicada na RPI nº 2422, de 06/06/2017.
(21) BR 11 2016 029020-8 A2	Código 1.3 - Notificação - Fase Nacional - PCT (22) 10/06/2015 (30) 11/06/2014 EP 14171961.7 (51) B62D 25/02 (2006.01), B62D 25/04 (2006.01), B62D 25/06 (2006.01), B62D 25/08 (2006.01) (54) MÓDULO DE CARROCERIA TRASEIRO

(71) BASF SE (DE)
(72) UWE WOLF, JAN KURT WALTER SANDLER, ALEX HORISBERGER, TOBIAS NACHTIGÄLLER
(85) 09/12/2016
(86) PCT EP2015/062908 de 10/06/2015
(87) WO 2015/189254 de 17/12/2015
Publicação automática da admissibilidade da fase nacional depositado via PCT . Tratado de cooperação em matéria de Patentes, conforme Instrução Normativa nº 02, de 06/06/2017 publicada na RPI nº 2422, de 06/06/2017.

---

(21) BR 11 2016 029021-6 A2

Código 1.3 - Notificação - Fase Nacional - PCT
(22) 10/06/2015
(30) 11/06/2014 US 62/010,697; 23/01/2015 US 14/604,026
(51) B01D 53/94 (2006.01), F01N 3/10 (2006.01), B01J 23/02 (2006.01), B01J 23/16 (2006.01), B01J 23/30 (2006.01), B01J 23/70 (2006.01)
(54) CATALISADOR DE METAL BÁSICO
(71) BASF SE (DE)
(72) MARTIN KALWEI, EDGARD V. HUENNEKES
(85) 09/12/2016
(86) PCT IB2015/000904 de 10/06/2015
(87) WO 2015/189680 de 17/12/2015
Publicação automática da admissibilidade da fase nacional depositado via PCT . Tratado de cooperação em matéria de Patentes, conforme Instrução Normativa nº 02, de 06/06/2017 publicada na RPI nº 2422, de 06/06/2017.

---

(21) BR 11 2016 029023-2 A2

Código 1.3 - Notificação - Fase Nacional - PCT
(22) 04/06/2015
(30) 11/06/2014 FR 14/55300
(51) F16H 55/06 (2006.01), B29C 39/02 (2006.01)
(54) MÉTODO PARA A FABRICAÇÃO DE UMA RODA
(71) JTEKT EUROPE (FR)
(72) PATRICE BROCHOT, LAURENT REY
(85) 09/12/2016
(86) PCT FR2015/051481 de 04/06/2015
(87) WO 2015/189502 de 17/12/2015
Publicação automática da admissibilidade da fase nacional depositado via PCT . Tratado de cooperação em matéria de Patentes, conforme Instrução Normativa nº 02, de 06/06/2017 publicada na RPI nº 2422, de 06/06/2017.

---

(21) BR 11 2016 029024-0 A2

Código 1.3 - Notificação - Fase Nacional - PCT
(22) 11/06/2015
(30) 11/06/2014 US 62/010,841; 19/03/2015 US 62/135,502
(51) A61K 31/40 (2006.01), A61K 47/48 (2006.01), A61P 35/00 (2006.01)
(54) CONJUGADOS E COMPOSIÇÕES DE TEXAFIRINA-PT(IV) PARA USO

NA SUPERAÇÃO DA RESISTÊNCIA À PLATINA
(71) BOARD OF REGENTS, THE UNIVERSITY OF TEXAS SYSTEM (US)
(72) JONATHAN L. SESSLER, JONATHAN ARAMBULA, ZAHID H. SIDDIK, GREGORY THIABAUD
(85) 09/12/2016
(86) PCT US2015/035229 de 11/06/2015
(87) WO 2015/191797 de 17/12/2015
Publicação automática da admissibilidade da fase nacional depositado via PCT . Tratado de cooperação em matéria de Patentes, conforme Instrução Normativa nº 02, de 06/06/2017 publicada na RPI nº 2422, de 06/06/2017.

---

(21) BR 11 2016 029025-9 A2

Código 1.3 - Notificação - Fase Nacional - PCT
(22) 11/06/2015
(30) 12/06/2014 DE 10 2014 108 260.5; 15/12/2014 DE 10 2014 118 585.4
(51) B65D 85/804 (2006.01)
(54) CÁPSULA DE PORÇÃO INDIVIDUAL COM UM MATERIAL FIBROSO CALANDRADO
(71) K-FEE SYSTEM GMBH (DE)
(72) GÜNTER EMPL, MARCO HANISCH
(85) 09/12/2016
(86) PCT EP2015/063023 de 11/06/2015
(87) WO 2015/189317 de 17/12/2015
Publicação automática da admissibilidade da fase nacional depositado via PCT . Tratado de cooperação em matéria de Patentes, conforme Instrução Normativa nº 02, de 06/06/2017 publicada na RPI nº 2422, de 06/06/2017.

---

(21) BR 11 2016 029029-1 A2

Código 1.3 - Notificação - Fase Nacional - PCT
(22) 03/06/2015
(30) 18/06/2014 US 62/013,590
(51) B32B 27/08 (2006.01), B32B 27/32 (2006.01)
(54) PELÍCULA À BASE DE POLIOLEFINA COM PROPRIEDADES DE RETENÇÃO DE TORÇÃO INTENSIFICADAS
(71) DOW GLOBAL TECHNOLOGIES LLC (US) , PBBPOLISUR S.A. (AR)
(72) NICHOLAS C. MAZZOLA, MAXIMILIANO ZANETTI, EDUARDO RUIZ, JORGE C. GOMES, ANGELS DOMENECH
(85) 10/12/2016
(86) PCT US2015/033932 de 03/06/2015
(87) WO 2015/195331 de 23/12/2015
Publicação automática da admissibilidade da fase nacional depositado via PCT . Tratado de cooperação em matéria de Patentes, conforme Instrução Normativa nº 02, de 06/06/2017 publicada na RPI nº 2422, de 06/06/2017.

---

(21) BR 11 2016 029030-5 A2

Código 1.3 - Notificação - Fase Nacional - PCT
(22) 10/06/2015

(30) 25/06/2014 US 62/016,851
(51) C04B 24/26 (2006.01), C04B 28/06 (2006.01), C04B 28/14 (2006.01)
(54) COMPOSIÇÕES DE DOIS COMPONENTES DE POLÍMERO DE EMULSÃO PARA MEMBRANAS DE IMPERMEABILIZAÇÃO CIMENTÍCIAS DE CURA RÁPIDA
(71) ROHM AND HAAS COMPANY (US) , DOW GLOBAL TECHNOLOGIES, LLC (US)
(72) JENNIFER LOWE, MARGARITA PERELLO, MARC SCHMITZ, JOUKO VYOERYKKAE
(85) 10/12/2016
(86) PCT US2015/035032 de 10/06/2015
(87) WO 2015/199984 de 30/12/2015
Publicação automática da admissibilidade da fase nacional depositado via PCT . Tratado de cooperação em matéria de Patentes, conforme Instrução Normativa nº 02, de 06/06/2017 publicada na RPI nº 2422, de 06/06/2017.

---

(21) BR 11 2016 029032-1 A2

Código 1.3 - Notificação - Fase Nacional - PCT
(22) 22/06/2015
(30) 24/06/2014 US 62/016,240
(51) H01L 31/048 (2006.01), H01L 31/049 (2014.01)
(54) MÓDULOS FOTOVOLTAICOS COMPREENDENDO ORGANOARGILA
(71) DOW GLOBAL TECHNOLOGIES LLC (US)
(72) JEFFREY E. BONEKAMP, KUMAR NANJUNDIAH, HUIQING ZHANG, YUSHAN HU
(85) 10/12/2016
(86) PCT US2015/036953 de 22/06/2015
(87) WO 2015/200204 de 30/12/2015
Publicação automática da admissibilidade da fase nacional depositado via PCT . Tratado de cooperação em matéria de Patentes, conforme Instrução Normativa nº 02, de 06/06/2017 publicada na RPI nº 2422, de 06/06/2017.

---

(21) BR 11 2016 029033-0 A2

Código 1.3 - Notificação - Fase Nacional - PCT
(22) 18/06/2015
(30) 24/06/2014 US 62/016,301
(51) C07C 67/08 (2006.01)
(54) PROCESSO PARA A PRODUÇÃO DE ÉSTERES DE ÉTER GLICÓLICO COM BAIXO TEOR DE VOC
(71) DOW GLOBAL TECHNOLOGIES LLC (US)
(72) GEORGE J. FRYCEK, FELIPE A. DONATE, EDWARD D. DAUGS, REBECCA J. WACHOWICS, JASON L. TRUMBLE
(85) 10/12/2016
(86) PCT US2015/036387 de 18/06/2015
(87) WO 2015/200087 de 30/12/2015
Publicação automática da admissibilidade da fase nacional depositado via

PCT . Tratado de cooperação em matéria de Patentes, conforme Instrução Normativa nº 02, de 06/06/2017 publicada na RPI nº 2422, de 06/06/2017.

---

(21) BR 11 2016 029035-6 A2

Código 1.3 - Notificação - Fase Nacional - PCT
(22) 18/06/2015
(30) 24/06/2014 US 62/016,311
(51) C07C 67/08 (2006.01)
(54) PROCESSO PARA A PRODUÇÃO DE AUXILIARES DE COALESCÊNCIA COM BAIXO TEOR DE VOC
(71) DOW GLOBAL TECHNOLOGIES LLC (US)
(72) GEORGE J. FRYCEK, ANDREI S. MERENOV, FELIPE A. DONATE, EDWARD D. DAUGS, JULIE L. MAURER, REBECCA J. WACHOWICS, JASON L. TRUMBLE
(85) 10/12/2016
(86) PCT US2015/036388 de 18/06/2015
(87) WO 2015/200088 de 30/12/2015
Publicação automática da admissibilidade da fase nacional depositado via PCT . Tratado de cooperação em matéria de Patentes, conforme Instrução Normativa nº 02, de 06/06/2017 publicada na RPI nº 2422, de 06/06/2017.

---

(21) BR 11 2016 029036-4 A2

Código 1.3 - Notificação - Fase Nacional - PCT
(22) 26/06/2014
(51) C08G 59/68 (2006.01), C08G 59/70 (2006.01)
(54) COMPOSIÇÕES DE RESINA DE CURA RÁPIDA, FABRICAÇÃO E USO DAS MESMAS
(71) DOW GLOBAL TECHNOLOGIES LLC (US)
(72) GYONGYI GULYAS, MAURICE J. MARKS
(85) 10/12/2016
(86) PCT US2014/044230 de 26/06/2014
(87) WO 2015/199689 de 30/12/2015
Publicação automática da admissibilidade da fase nacional depositado via PCT . Tratado de cooperação em matéria de Patentes, conforme Instrução Normativa nº 02, de 06/06/2017 publicada na RPI nº 2422, de 06/06/2017.

---

(21) BR 11 2016 029038-0 A2

Código 1.3 - Notificação - Fase Nacional - PCT
(22) 11/06/2015
(30) 11/06/2014 US 62/010,880
(51) B60R 25/00 (2013.01)
(54) SISTEMA E MÉTODO PARA FACILITAR O ACESSO DO USUÁRIO A VEÍCULOS COM BASE EM INFORMAÇÃO BIOMÉTRICA
(71) VERIDIUM IP LIMITED (GB)
(72) HECTOR HOYOS, JASON BRAVERMAN, GEOFFREY XIAO, JONATHAN FRANCIS MATHER, SCOTT STREIT
(85) 12/12/2016

(86) PCT US2015/035415 de 11/06/2015
(87) WO 2015/191913 de 17/12/2015
Publicação automática da admissibilidade da fase nacional depositado via PCT . Tratado de cooperação em matéria de Patentes, conforme Instrução Normativa nº 02, de 06/06/2017 publicada na RPI nº 2422, de 06/06/2017.

---

(21) BR 11 2016 029039-9 A2

Código 1.3 - Notificação - Fase Nacional - PCT
(22) 11/06/2015
(30) 13/06/2014 DE 10 2014 008 415.9; 19/11/2014 DE 10 2014 017 029.2
(51) F41A 1/06 (2006.01), F41A 21/28 (2006.01), F41A 13/06 (2006.01)
(54) APARELHO DE TIRO E SEU USO PARA ARTILHARIA DE FOGUETES OU RIFLES
(71) DYNAMIT NOBEL DEFENCE GMBH (DE)
(72) HARALD STRUCK
(85) 12/12/2016
(86) PCT EP2015/063003 de 11/06/2015
(87) WO 2015/189305 de 17/12/2015
Publicação automática da admissibilidade da fase nacional depositado via PCT . Tratado de cooperação em matéria de Patentes, conforme Instrução Normativa nº 02, de 06/06/2017 publicada na RPI nº 2422, de 06/06/2017.

---

(21) BR 11 2016 029040-2 A2

Código 1.3 - Notificação - Fase Nacional - PCT
(22) 15/01/2015
(30) 18/06/2014 EP 14173005.1
(51) C11D 1/62 (2006.01), C11D 3/00 (2006.01), C11D 3/22 (2006.01), C11D 3/50 (2006.01)
(54) MÉTODO DE USO DE UM COMPOSTO QUATERNÁRIO DE AMÔNIA, UM POLISSACARÍDEO CATIÔNICO E UM POLISSACARÍDEO NÃO IÔNICO
(71) RHODIA OPERATIONS (FR)
(72) HAI ZHOU ZHANG, NIKOLAY CHRISTOV, DA WEI JIN
(85) 12/12/2016
(86) PCT EP2015/050701 de 15/01/2015
(87) WO 2015/192974 de 23/12/2015
Publicação automática da admissibilidade da fase nacional depositado via PCT . Tratado de cooperação em matéria de Patentes, conforme Instrução Normativa nº 02, de 06/06/2017 publicada na RPI nº 2422, de 06/06/2017.

---

(21) BR 11 2016 029041-0 A2

Código 1.3 - Notificação - Fase Nacional - PCT
(22) 12/06/2015
(30) 13/06/2014 US 62/012,061; 17/04/2015 US 62/149,487
(51) A61K 45/06 (2006.01), A61K 31/501 (2006.01), A61K 31/433 (2006.01), A61P 35/00 (2006.01), A61P 37/00 (2006.01), A61P 25/00 (2006.01)
(54) TERAPIA DE COMBINAÇÃO COM INIBIDORES DE GLUTAMINASE
(71) CALITHERA BIOSCIENCES INC. (US)

(72) SUSANNE, M. STEGGERDA, ANDREW, L. MACKINNON, MIRNA L. RODRIGUEZ, DONG ZHANG, FRANCESCO PARLATI
(85) 12/12/2016
(86) PCT US2015/035577 de 12/06/2015
(87) WO 2015/192014 de 17/12/2015
Publicação automática da admissibilidade da fase nacional depositado via PCT . Tratado de cooperação em matéria de Patentes, conforme Instrução Normativa nº 02, de 06/06/2017 publicada na RPI nº 2422, de 06/06/2017.

---

(21) BR 11 2016 029042-9 A2

Código 1.3 - Notificação - Fase Nacional - PCT
(22) 15/06/2015
(30) 25/06/2014 GB 1411314.6
(51) F16C 33/04 (2006.01), F16C 33/20 (2006.01), B01J 3/08 (2006.01), F16C 33/64 (2006.01), F16C 33/58 (2006.01), F16C 33/66 (2006.01)
(54) ELEMENTO DE MANCAL E MATERIAL DA CAMADA DESLIZANTE PARA UM ELEMENTO DE MANCAL
(71) MAHLE ENGINE SYSTEMS UK LTD. (GB) , MAHLE INTERNATIONAL GMBH (DE)
(72) DAVID LATHAM, NATALIE PHIPPS
(85) 12/12/2016
(86) PCT EP2015/063353 de 15/06/2015
(87) WO 2015/197414 de 30/12/2015
Publicação automática da admissibilidade da fase nacional depositado via PCT . Tratado de cooperação em matéria de Patentes, conforme Instrução Normativa nº 02, de 06/06/2017 publicada na RPI nº 2422, de 06/06/2017.

---

(21) BR 11 2016 029043-7 A2

Código 1.3 - Notificação - Fase Nacional - PCT
(22) 09/07/2015
(30) 11/07/2014 US 62/023,225
(51) A01N 33/26 (2006.01), C07C 247/02 (2006.01)
(54) PROCESSO MELHORADO PARA A PREPARAÇÃO DE 4-(1-(4-(PERFLUOROETÓXI)FENIL)-1H-1,2,4-TRIAZOL-3-IL)BENZOIL AZIDA
(71) DOW AGROSCIENCES LLC (US)
(72) PETER BORROMEO, CARL DEAMICIS
(85) 12/12/2016
(86) PCT US2015/039713 de 09/07/2015
(87) WO 2016/007726 de 14/01/2016
Publicação automática da admissibilidade da fase nacional depositado via PCT . Tratado de cooperação em matéria de Patentes, conforme Instrução Normativa nº 02, de 06/06/2017 publicada na RPI nº 2422, de 06/06/2017.

---

(21) BR 11 2016 029044-5 A2

Código 1.3 - Notificação - Fase Nacional - PCT
(22) 30/06/2015
(30) 03/07/2014 EP 14306088.7

(51) A61K 31/506 (2006.01), A61P 19/02 (2006.01)
(54) ÁCIDO 2-(2-METILAMINO-PIRIMIDIN-4-IL)-1H-INDOL-5- CARBOXÍLICO [(S)-1-CARBAMOIL-2-(FENIL-PIRIMI¬DIN-2-IL- AMINO)-ETIL]-AMIDA PARA UTILIZAÇÃO NO TRATAMENTO DE DOR ASSOCIADA À OSTEOARTRITE
(71) SANOFI (FR)
(72) TOBIAS PAEHLER, KLAUS FLECHSENHAR, KIRSTEN GROTHE, MARTIN LUNNON, CHRISTELLE JAN
(85) 12/12/2016
(86) PCT EP2015/064794 de 30/06/2015
(87) WO 2016/001197 de 07/01/2016
Publicação automática da admissibilidade da fase nacional depositado via PCT . Tratado de cooperação em matéria de Patentes, conforme Instrução Normativa nº 02, de 06/06/2017 publicada na RPI nº 2422, de 06/06/2017.

---

(21) BR 11 2016 029047-0 A2

Código 1.3 - Notificação - Fase Nacional - PCT
(22) 21/12/2015
(30) 22/12/2014 EP 14199862.5
(51) B29C 70/68 (2006.01), B29D 24/00 (2006.01), B32B 38/08 (2006.01), B32B 37/18 (2006.01), B32B 38/00 (2006.01), B32B 37/14 (2006.01), B32B 37/10 (2006.01)
(54) PROCESSO E DISPOSITIVO PARA A PRODUÇÃO DE UM COMPONENTE INTERCALADO
(71) MAGNA STEYR FAHRZEUGTECHNIK AG & CO KG (AT)
(72) GÜNTER WOLFSBERGER
(85) 12/12/2016
(86) PCT EP2015/080778 de 21/12/2015
(87) WO 2016/102454 de 30/06/2016
Publicação automática da admissibilidade da fase nacional depositado via PCT . Tratado de cooperação em matéria de Patentes, conforme Instrução Normativa nº 02, de 06/06/2017 publicada na RPI nº 2422, de 06/06/2017.

---

(21) BR 11 2016 029049-6 A2

Código 1.3 - Notificação - Fase Nacional - PCT
(22) 12/06/2015
(30) 11/07/2014 DE 10 2014 213 526.5
(51) B27D 5/00 (2006.01), C09J 5/06 (2006.01)
(54) DISPOSITIVO PARA AQUECIMENTO DE UMA CAMADA FUNCIONAL
(71) HOMAG GMBH (DE)
(72) DOMINGO RHODE, JOSÉ MANUEL CATALÁ-CIVERA
(85) 12/12/2016
(86) PCT EP2015/063171 de 12/06/2015
(87) WO 2016/005145 de 14/01/2016
Publicação automática da admissibilidade da fase nacional depositado via PCT . Tratado de cooperação em matéria de Patentes, conforme Instrução Normativa nº 02, de 06/06/2017 publicada na RPI nº 2422, de 06/06/2017.

(21) BR 11 2016 029053-4 A2

Código 1.3 - Notificação - Fase Nacional - PCT
(22) 26/05/2015
(30) 17/06/2014 US 62/013,431
(51) C07C 35/44 (2006.01), C07C 69/157 (2006.01), C07C 69/16 (2006.01), H01L 35/24 (2006.01), H01L 51/00 (2006.01), H01L 51/42 (2006.01)
(54) DERIVADOS DE FULERENO
(71) MERCK PATENT GMBH (DE) , NANO-C, INC. (US)
(72) NICOLAS BLOUIN, STEPHANE BERNY, EDWARD A. JACKSON, HENNING RICHTER
(85) 12/12/2016
(86) PCT EP2015/001073 de 26/05/2015
(87) WO 2015/192942 de 23/12/2015
Publicação automática da admissibilidade da fase nacional depositado via PCT . Tratado de cooperação em matéria de Patentes, conforme Instrução Normativa nº 02, de 06/06/2017 publicada na RPI nº 2422, de 06/06/2017.

(21) BR 11 2016 029055-0 A2

Código 1.3 - Notificação - Fase Nacional - PCT
(22) 25/06/2015
(30) 30/06/2014 US 14/320,320
(51) H04W 52/36 (2009.01), H04B 17/10 (2015.01), H04B 1/3827 (2015.01), H04W 88/06 (2009.01)
(54) DETECTANDO PROXIMIDADE UTILIZANDO RETORNO DE ANTENA
(71) MICROSOFT TECHNOLOGY LICENSING, LLC (US)
(72) MARC HARPER, MARSHALL JOSEPH KATZ
(85) 12/12/2016
(86) PCT US2015/037563 de 25/06/2015
(87) WO 2016/003744 de 07/01/2016
Publicação automática da admissibilidade da fase nacional depositado via PCT . Tratado de cooperação em matéria de Patentes, conforme Instrução Normativa nº 02, de 06/06/2017 publicada na RPI nº 2422, de 06/06/2017.

(21) BR 11 2016 029056-9 A2

Código 1.3 - Notificação - Fase Nacional - PCT
(22) 04/06/2015
(30) 13/06/2014 FR 1455394
(51) G06F 9/54 (2006.01), G06F 17/30 (2006.01)
(54) PESQUISA DE CORRESPONDÊNCIA DE ELEMENTO EM UMA LISTA
(71) BULL SAS (FR)
(72) GHASSAN CHEHAIBAR
(85) 12/12/2016
(86) PCT FR2015/051484 de 04/06/2015
(87) WO 2015/189505 de 17/12/2015
Publicação automática da admissibilidade da fase nacional depositado via PCT . Tratado de cooperação em matéria de Patentes, conforme Instrução

Normativa nº 02, de 06/06/2017 publicada na RPI nº 2422, de 06/06/2017.

---

(21) BR 11 2016 029057-7 A2

Código 1.3 - Notificação - Fase Nacional - PCT
(22) 19/06/2014
(51) B29C 45/14 (2006.01), B65D 5/70 (2006.01)
(54) MÉTODO DE FABRICAÇÃO DE UM DISPOSITIVO DE ABERTURA, DISPOSITIVO DE ABERTURA, E, LAMINADO DE ACONDICIONAMENTO À BASE DE FIBRAS.
(71) TETRA LAVAL HOLDINGS & FINANCE SA (CH)
(72) PÄR ANDERSSON, PÄR RYDBERG, GÖRAN JOHANSSON, MATTIAS LENNARTSSON, THORBJÖRN ANDERSSON, PER OHLSSON
(85) 12/12/2016
(86) PCT EP2014/062961 de 19/06/2014
(87) WO 2015/192905 de 23/12/2015
Publicação automática da admissibilidade da fase nacional depositado via PCT . Tratado de cooperação em matéria de Patentes, conforme Instrução Normativa nº 02, de 06/06/2017 publicada na RPI nº 2422, de 06/06/2017.

---

(21) BR 11 2016 029059-3 A2

Código 1.3 - Notificação - Fase Nacional - PCT
(22) 08/06/2015
(30) 12/06/2014 IT MI2014A 001070
(51) A61M 27/00 (2006.01), A61F 2/04 (2013.01), A61F 2/00 (2006.01)
(54) IMPLANTE PARA USO NA RECONSTRUÇÃO DE TECIDOS E SUBSTITUIÇÃO DE TECIDOS EXCISADOS DE UMA PELVE RENAL E/OU DE UMA JUNÇÃO URETEROPÉLVICA E DISPOSITIVO FORNECIDO COM UMA EXTREMIDADE EM FORMA DE J PARA SUPORTAR UM DISPOSITIVO CÔNICO REABSORVÍVEL
(71) ANTONIO SAMBUSSETI (IT) , GIANNI CANCARINI (IT)
(72) ANTONIO SAMBUSSETI, GIANNI CANCARINI
(85) 12/12/2016
(86) PCT EP2015/062734 de 08/06/2015
(87) WO 2015/189156 de 17/12/2015
Publicação automática da admissibilidade da fase nacional depositado via PCT . Tratado de cooperação em matéria de Patentes, conforme Instrução Normativa nº 02, de 06/06/2017 publicada na RPI nº 2422, de 06/06/2017.

---

(21) BR 11 2016 029061-5 A2

Código 1.3 - Notificação - Fase Nacional - PCT
(22) 11/06/2015
(30) 11/06/2014 GB 1410429.3
(51) F03D 1/06 (2006.01)
(54) ?SISTEMA DE PONTA PARA UMA PÁ DE TURBINA EÓLICA?
(71) LM WP PATENT HOLDING A/S (DK)
(72) ANTONIUS CORNELIS DOBBE, ROELOF WILLEM SCHURING, MAURITS CHRSTIAAN BAKKUM, RÉGIS JAQUES BENSSOUSSAN, HARRY

ALKEMADE
(85) 12/12/2016
(86) PCT EP2015/063079 de 11/06/2015
(87) WO 2015/189338 de 17/12/2015
Publicação automática da admissibilidade da fase nacional depositado via PCT . Tratado de cooperação em matéria de Patentes, conforme Instrução Normativa nº 02, de 06/06/2017 publicada na RPI nº 2422, de 06/06/2017.

---

(21) BR 11 2016 029065-8 A2

Código 1.3 - Notificação - Fase Nacional - PCT
(22) 09/07/2015
(30) 14/07/2014 US 62/023981
(51) C07D 401/00 (2006.01)
(54) ?COMPOSTO, COMPOSIÇÃO FARMACÊUTICA, E, USO DE UM COMPOSTO?
(71) MERCK SHARP & DOHME CORP. (US)
(72) ALEXANDER PASTERNAK, IAN DAVIES, FA-XIANG DING, SHUZHI DONG, JINLONG JIANG, XIN GU
(85) 12/12/2016
(86) PCT US2015/039634 de 09/07/2015
(87) WO 2016/010801 de 21/01/2016
Publicação automática da admissibilidade da fase nacional depositado via PCT . Tratado de cooperação em matéria de Patentes, conforme Instrução Normativa nº 02, de 06/06/2017 publicada na RPI nº 2422, de 06/06/2017.

---

(21) BR 11 2016 029066-6 A2

Código 1.3 - Notificação - Fase Nacional - PCT
(22) 11/06/2015
(30) 12/06/2014 NL 2012987
(51) C02F 11/06 (2006.01), C08B 37/00 (2006.01)
(54) MÉTODO PARA EXTRAÇÃO DE BIOPOLÍMEROS E BIOPOLÍMEROS ASSIM OBTIDOS
(71) TECHNISCHE UNIVERSITEIT DELFT (NL)
(72) LIN, YUEMEI, AL-ZUHAIRY, SALAH, PRONK, MARIO, VAN LOOSDRECHT, MARINUS CORNELIS
(85) 12/12/2016
(86) PCT NL2015/050432 de 11/06/2015
(87) WO 2015/190927 de 17/12/2015
Publicação automática da admissibilidade da fase nacional depositado via PCT . Tratado de cooperação em matéria de Patentes, conforme Instrução Normativa nº 02, de 06/06/2017 publicada na RPI nº 2422, de 06/06/2017.

---

(21) BR 11 2016 029067-4 A2

Código 1.3 - Notificação - Fase Nacional - PCT
(22) 09/07/2015
(30) 14/07/2014 CN PCT/CN2014/082119
(51) C07D 401/00 (2006.01)

(54) ?COMPOSTO, COMPOSIÇÃO FARMACÊUTICA, E, MÉTODOS PARA INIBIR O CANAL DE POTÁSSIO MEDULAR EXTERNO RENAL, PARA CAUSAR DIURESE, NATRIURESE OU AMBAS E PARA TRATAR UM OU MAIS DISTÚRBIOS?
(71) MERCK SHARP & DOHME CORP. (US)
(72) ALEXANDER PASTERNAK, IAN DAVIES, FA-XIANG DING, JINLONG JIANG, SHUZHI DONG, XIN GU, TAKAO SUZUKI, JOSEPH P. VACCA, ZHIFA PU, SHOUNING XU
(85) 12/12/2016
(86) PCT US2015/039635 de 09/07/2015
(87) WO 2016/010802 de 21/01/2016
Publicação automática da admissibilidade da fase nacional depositado via PCT . Tratado de cooperação em matéria de Patentes, conforme Instrução Normativa nº 02, de 06/06/2017 publicada na RPI nº 2422, de 06/06/2017.

---

(21) BR 11 2016 029070-4 A2

Código 1.3 - Notificação - Fase Nacional - PCT
(22) 04/06/2015
(30) 18/06/2014 JP 2014-125599
(51) F02F 1/42 (2006.01)
(54) CABEÇA DE CILINDRO, MONTAGEM DE CABEÇA DE CILINDRO, MOTOR, NÚCLEO PARA MOLDAGEM DE CANAL DE ADMISSÃO DE AR DE CABEÇA DE CILINDRO, E MOLDE PARA MOLDAR O NÚCLEO
(71) YANMAR CO., LTD. (JP)
(72) NOBUHIRO WATANABE, MASATO SUGIMOTO
(85) 12/12/2016
(86) PCT JP2015/066218 de 04/06/2015
(87) WO 2015/194383 de 23/12/2015
Publicação automática da admissibilidade da fase nacional depositado via PCT . Tratado de cooperação em matéria de Patentes, conforme Instrução Normativa nº 02, de 06/06/2017 publicada na RPI nº 2422, de 06/06/2017.

---

(21) BR 11 2016 029071-2 A2

Código 1.3 - Notificação - Fase Nacional - PCT
(22) 18/06/2015
(30) 18/06/2014 FR 14 55619
(51) G01D 4/00 (2006.01)
(54) PROCESSO DE TRANSFERÊNCIA DE DADOS, MEDIDOR DE FLUIDO, DISPOSITIVO DE COMUNICAÇÃO PASSIVO, SUPORTE E CONJUNTO DE TRANSFERÊNCIA ASSOCIADOS
(71) ELECTRICITE DE FRANCE (FR)
(72) PETER JENSEN, ARNAUD SOUILLE
(85) 12/12/2016
(86) PCT FR2015/051621 de 18/06/2015
(87) WO 2015/193623 de 23/12/2015
Publicação automática da admissibilidade da fase nacional depositado via

PCT . Tratado de cooperação em matéria de Patentes, conforme Instrução Normativa nº 02, de 06/06/2017 publicada na RPI nº 2422, de 06/06/2017.

---

(21) BR 11 2016 029073-9 A2

Código 1.3 - Notificação - Fase Nacional - PCT
(22) 11/06/2015
(30) 13/06/2014 FR 1455445
(51) A01N 25/00 (2006.01), A01N 43/16 (2006.01), A01P 11/00 (2006.01)
(54) ISCA RODENTICIDA E PROCESSO DE COMBATE A PRAGAS DE ROEDORES NOCIVOS.
(71) LIPHATECH (FR) , VETAGRO SUP (FR)
(72) HERVÉ CARUEL, BERNADETTE ESPANA, STÉPHANE BESSE, VIRGINIE LATTARD, ETIENNE BENOIT
(85) 12/12/2016
(86) PCT EP2015/063025 de 11/06/2015
(87) WO 2015/189318 de 17/12/2015
Publicação automática da admissibilidade da fase nacional depositado via PCT . Tratado de cooperação em matéria de Patentes, conforme Instrução Normativa nº 02, de 06/06/2017 publicada na RPI nº 2422, de 06/06/2017.

---

(21) BR 11 2016 029074-7 A2

Código 1.3 - Notificação - Fase Nacional - PCT
(22) 22/06/2015
(30) 26/06/2014 JP 2014-131041
(51) C07D 213/78 (2006.01), C07B 61/00 (2006.01), C07D 213/79 (2006.01), C07D 213/803 (2006.01), C07D 213/81 (2006.01)
(54) MÉTODO PARA A FABRICAÇÃO DE ÁCIDO 3-(ALQUIL SULFONIL)PIRIDINA-2-CARBOXÍLICO
(71) SUMITOMO CHEMICAL COMPANY, LIMITED (JP)
(72) TAKAHIRO KIMURA, RYOTA MAEHATA
(85) 12/12/2016
(86) PCT JP2015/067827 de 22/06/2015
(87) WO 2015/199006 de 30/12/2015
Publicação automática da admissibilidade da fase nacional depositado via PCT . Tratado de cooperação em matéria de Patentes, conforme Instrução Normativa nº 02, de 06/06/2017 publicada na RPI nº 2422, de 06/06/2017.

---

(21) BR 11 2016 029075-5 A2

Código 1.3 - Notificação - Fase Nacional - PCT
(22) 08/06/2015
(30) 18/06/2014 FR 1455583
(51) C08L 23/08 (2006.01), C08K 5/5419 (2006.01), C08L 33/08 (2006.01), C08L 33/14 (2006.01), C08L 35/00 (2006.01), H01L 31/048 (2006.01)
(54) ENCAPSULANTE DE UM MÓDULO FOTOVOLTAICO
(71) ARKEMA FRANCE (FR)
(72) GUILLAUME JACQUES, STÉPHANE BIZET, BENOÎT SAVIGNAT
(85) 12/12/2016

(86) PCT FR2015/051507 de 08/06/2015
(87) WO 2015/193581 de 23/12/2015
Publicação automática da admissibilidade da fase nacional depositado via PCT . Tratado de cooperação em matéria de Patentes, conforme Instrução Normativa nº 02, de 06/06/2017 publicada na RPI nº 2422, de 06/06/2017.

---

(21) BR 11 2016 029077-1 A2

Código 1.3 - Notificação - Fase Nacional - PCT
(22) 12/06/2015
(30) 12/06/2014 FR 1455330
(51) A61B 19/00 (2006.01), A61M 25/01 (2006.01)
(54) MÓDULO ROBOTIZADO DE ACIONAMENTO DE DISPOSITIVO MÉDICO FLEXÍVEL ALONGADO
(71) ROBOCATH (FR)
(72) SÉBASTIEN DEBOEUF, BRUNO FOURNIER, JACQUES MARIGNIER, INÈS OUALI, PHILIPPE BENCTEUX, FABIEN DESTREBECQ
(85) 12/12/2016
(86) PCT FR2015/051566 de 12/06/2015
(87) WO 2015/189531 de 17/12/2015
Publicação automática da admissibilidade da fase nacional depositado via PCT . Tratado de cooperação em matéria de Patentes, conforme Instrução Normativa nº 02, de 06/06/2017 publicada na RPI nº 2422, de 06/06/2017.

---

(21) BR 11 2016 029078-0 A2

Código 1.3 - Notificação - Fase Nacional - PCT
(22) 10/06/2015
(30) 12/06/2014 FR 1455357
(51) F01D 17/08 (2006.01), G05B 23/00 (2006.01), G05B 17/00 (2006.01)
(54) MÉTODO PARA AUXILIAR A DETECÇÃO DE UMA DEGRADAÇÃO DE UMA TUBULAÇÃO DE TURBORREATOR
(71) SAFRAN AIRCRAFT ENGINES (FR)
(72) GUILHEM ALCIDE AUGUSTE FOIRET
(85) 12/12/2016
(86) PCT FR2015/051531 de 10/06/2015
(87) WO 2015/189521 de 17/12/2015
Publicação automática da admissibilidade da fase nacional depositado via PCT . Tratado de cooperação em matéria de Patentes, conforme Instrução Normativa nº 02, de 06/06/2017 publicada na RPI nº 2422, de 06/06/2017.

---

(21) BR 11 2016 029080-1 A2

Código 1.3 - Notificação - Fase Nacional - PCT
(22) 15/05/2015
(30) 13/06/2014 US 14/304,077
(51) A61B 17/072 (2006.01), A61B 19/00 (2006.01), A61B 17/29 (2006.01)
(54) SISTEMAS DE TRAVAMENTO DE FECHAMENTO PARA INSTRUMENTOS CIRÚRGICOS
(71) ETHICON ENDO-SURGERY, LLC (PR)

(72) MICHAEL S. CROPPER, MICHAEL E. SETSER, BARRY T. JAMISON, PAUL H. KISTLER, JOHN R. DUGAN, SUDHIR B. PATEL
(85) 12/12/2016
(86) PCT US2015/030935 de 15/05/2015
(87) WO 2015/191231 de 17/12/2015
Publicação automática da admissibilidade da fase nacional depositado via PCT . Tratado de cooperação em matéria de Patentes, conforme Instrução Normativa nº 02, de 06/06/2017 publicada na RPI nº 2422, de 06/06/2017.

---

(21) BR 11 2016 029081-0 A2

Código 1.3 - Notificação - Fase Nacional - PCT
(22) 05/06/2015
(30) 10/06/2014 NL 2012976
(51) A22C 13/00 (2006.01), A23P 1/12 (2006.01), A23L 1/317 (2006.01)
(54) MÉTODO PARA COEXTRUSÃO DE UM PRODUTO ALIMENTAR ALONGADO
(71) MAREL TOWNSEND FURTHER PROCESSING B.V. (NL)
(72) GEERT JOHANNES LOK, JOHANNES MARINUS QUIRINUS KOOLS, JOHANNES MARTINUS MEULENDIJKS, PATRICIA ROSA MARIA HOEKSTRA-SUURS
(85) 12/12/2016
(86) PCT NL2015/050414 de 05/06/2015
(87) WO 2015/190918 de 17/12/2015
Publicação automática da admissibilidade da fase nacional depositado via PCT . Tratado de cooperação em matéria de Patentes, conforme Instrução Normativa nº 02, de 06/06/2017 publicada na RPI nº 2422, de 06/06/2017.

---

(21) BR 11 2016 029082-8 A2

Código 1.3 - Notificação - Fase Nacional - PCT
(22) 10/07/2015
(30) 15/07/2014 FI 20145674
(51) D21C 3/22 (2006.01), D21H 17/65 (2006.01), D21H 17/67 (2006.01), D21H 21/02 (2006.01)
(54) MÉTODO PARA PREVENÇÃO DE FORMAÇÃO DE INCRUSTAÇÃO
(71) KEMIRA OYJ (FI)
(72) CLAYTON CAMPBELL, JAMES ATKINSON, ARKADIUSZ ZANIEWSKI, MARKO KOLARI, JAAKKO EKMAN
(85) 12/12/2016
(86) PCT FI2015/050499 de 10/07/2015
(87) WO 2016/009113 de 21/01/2016
Publicação automática da admissibilidade da fase nacional depositado via PCT . Tratado de cooperação em matéria de Patentes, conforme Instrução Normativa nº 02, de 06/06/2017 publicada na RPI nº 2422, de 06/06/2017.

---

(21) BR 11 2016 029083-6 A2

Código 1.3 - Notificação - Fase Nacional - PCT
(22) 10/06/2015

(30) 10/06/2014 FR 1455249
(51) B29C 65/48 (2006.01), B29C 65/72 (2006.01), B64C 3/26 (2006.01)
(54) PROCESSO DE LIGAÇÃO DE UM CONJUNTO DE PEÇAS COMPÓSITAS E CONJUNTO OBTIDO POR ESSE PROCESSO
(71) DAHER AEROSPACE (FR)
(72) DOMINIQUE BAILLY, CÉDRIC BLANCHEGEORGE, ELRIC MINARD
(85) 12/12/2016
(86) PCT EP2015/062889 de 10/06/2015
(87) WO 2015/189242 de 17/12/2015
Publicação automática da admissibilidade da fase nacional depositado via PCT . Tratado de cooperação em matéria de Patentes, conforme Instrução Normativa nº 02, de 06/06/2017 publicada na RPI nº 2422, de 06/06/2017.

---

(21) BR 11 2016 029086-0 A2

Código 1.3 - Notificação - Fase Nacional - PCT
(22) 17/07/2015
(30) 17/07/2014 DE 10 2014 110 060.3
(51) B66C 3/12 (2006.01)
(54) ?MÉTODO PARA O ENCHIMENTO DE UMA PÁ MECÂNICA PARA MATERIAL BRUTO E USO DO MÉTODO?
(71) TEREX MHPS GMBH (DE)
(72) JÜRGEN ROTHMANN, ARNO VAN DE LOO
(85) 12/12/2016
(86) PCT EP2015/066400 de 17/07/2015
(87) WO 2016/009040 de 21/01/2016
Publicação automática da admissibilidade da fase nacional depositado via PCT . Tratado de cooperação em matéria de Patentes, conforme Instrução Normativa nº 02, de 06/06/2017 publicada na RPI nº 2422, de 06/06/2017.

---

(21) BR 11 2016 029087-9 A2

Código 1.3 - Notificação - Fase Nacional - PCT
(22) 10/07/2015
(30) 11/07/2014 US 62/023,762
(51) E21B 47/00 (2006.01), G01V 3/18 (2006.01), G01V 3/28 (2006.01)
(54) SISTEMA E MÉTODO
(71) HALLIBURTON ENERGY SERVICES, INC. (US)
(72) REZA KHALAJ AMINEH, LUIS EMILIO SAN MARTIN, BURKAY DONDERICI
(85) 12/12/2016
(86) PCT US2015/039990 de 10/07/2015
(87) WO 2016/007883 de 14/01/2016
Publicação automática da admissibilidade da fase nacional depositado via PCT . Tratado de cooperação em matéria de Patentes, conforme Instrução Normativa nº 02, de 06/06/2017 publicada na RPI nº 2422, de 06/06/2017.

---

(21) BR 11 2016 029088-7 A2

Código 1.3 - Notificação - Fase Nacional - PCT

(22) 22/05/2015
(30) 10/06/2014 FR 1455211
(51) B60R 9/04 (2006.01), B62D 25/00 (2006.01), B62D 25/06 (2006.01), B62D 27/02 (2006.01), B60R 21/13 (2006.01)
(54) ?MÓDULO DE MONTAGEM DE UMA BARRA DE TETO, CONJUNTO DE ELEMENTOS DE SUPORTE DE CARGA, E, VEÍCULO?
(71) RENAULT S.A.S. (FR)
(72) STOINEA, GHEORGHITA, ORTMEN, HALIL, DUMITRESCU, MIHAI-DAN, CALTUN, ADRIAN
(85) 12/12/2016
(86) PCT FR2015/051363 de 22/05/2015
(87) WO 2015/189493 de 17/12/2015
Publicação automática da admissibilidade da fase nacional depositado via PCT . Tratado de cooperação em matéria de Patentes, conforme Instrução Normativa nº 02, de 06/06/2017 publicada na RPI nº 2422, de 06/06/2017.

---

(21) BR 11 2016 029089-5 A2

Código 1.3 - Notificação - Fase Nacional - PCT
(22) 02/07/2015
(30) 04/07/2014 GB 1412005.9
(51) F16L 1/16 (2006.01)
(54) SISTEMAS SUBMARINOS REBOCÁVEIS DE PRODUÇÃO DE PETRÓLEO E GÁS
(71) SUBSEA 7 LIMITED (GB)
(72) MARTIN ALEXANDER GOODLAD, KEITH SCOTT GARDEN, ROBERT DICKEN
(85) 12/12/2016
(86) PCT GB2015/051941 de 02/07/2015
(87) WO 2016/001680 de 07/01/2016
Publicação automática da admissibilidade da fase nacional depositado via PCT . Tratado de cooperação em matéria de Patentes, conforme Instrução Normativa nº 02, de 06/06/2017 publicada na RPI nº 2422, de 06/06/2017.

---

(21) BR 11 2016 029091-7 A2

Código 1.3 - Notificação - Fase Nacional - PCT
(22) 13/05/2015
(30) 13/06/2014 BE BE2014/0450
(51) F41G 7/26 (2006.01)
(54) VEÍCULO BLINDADO, MÉTODO DE DISPARO DE MÍSSIL E USO DO DISPOSITIVO DE GUIAGEM DE MÍSSIL POR LASER
(71) CMI DEFENCE S.A. (BE)
(72) CHRISTIAN RONDEUX, PIERRE BALTHASART
(85) 12/12/2016
(86) PCT EP2015/060711 de 13/05/2015
(87) WO 2015/189003 de 17/12/2015
Publicação automática da admissibilidade da fase nacional depositado via

PCT . Tratado de cooperação em matéria de Patentes, conforme Instrução Normativa nº 02, de 06/06/2017 publicada na RPI nº 2422, de 06/06/2017.

---

(21) BR 11 2016 029092-5 A2

Código 1.3 - Notificação - Fase Nacional - PCT
(22) 12/06/2015
(30) 13/06/2014 FR 1455386
(51) A45D 40/26 (2006.01), A45D 34/04 (2006.01)
(54) ?DELINEADOR, E, PROCESSO DE MAQUIAGEM DA PELE?
(71) COTY INC. (US)
(72) ERIC HOISNARD, FLAVIEN LEVAZEUX, MEULAN EN YVELINES
(85) 12/12/2016
(86) PCT FR2015/051560 de 12/06/2015
(87) WO 2015/189527 de 17/12/2015
Publicação automática da admissibilidade da fase nacional depositado via PCT . Tratado de cooperação em matéria de Patentes, conforme Instrução Normativa nº 02, de 06/06/2017 publicada na RPI nº 2422, de 06/06/2017.

---

(21) BR 11 2016 029095-0 A2

Código 1.3 - Notificação - Fase Nacional - PCT
(22) 12/06/2015
(30) 12/06/2014 EP 14172185.2
(51) A23L 1/10 (2006.01), A23L 1/20 (2006.01), A23L 1/015 (2006.01), A23K 1/14 (2006.01), A61K 8/97 (2006.01)
(54) PROCESSO PARA TRATAMENTO DE NÚCLEOS DE CEREAIS E/OU PULSOS, USO DE UM PROCESSO DE MACERAÇÃO E USO DE NÚCLEOS MACERADOS E/OU A FARINHA
(71) CARGILL, INCORPORATED (US)
(72) RONNY LEONTINA MARCEL VERCAUTEREN
(85) 12/12/2016
(86) PCT US2015/035502 de 12/06/2015
(87) WO 2015/191966 de 17/12/2015
Publicação automática da admissibilidade da fase nacional depositado via PCT . Tratado de cooperação em matéria de Patentes, conforme Instrução Normativa nº 02, de 06/06/2017 publicada na RPI nº 2422, de 06/06/2017.

---

(21) BR 11 2016 029097-6 A2

Código 1.3 - Notificação - Fase Nacional - PCT
(22) 16/06/2015
(30) 16/06/2014 AU 2014902300
(51) B61L 23/00 (2006.01), B61L 19/00 (2006.01)
(54) SISTEMA DE CONTROLE DE CRUZAMENTO DE TRILHOS
(71) TECHNOLOGICAL RESOURCES PTY. LIMITED (AU)
(72) ILIDIO GOUVEIA DA COSTA, ANTHONY MICHAEL GODBER, JAMES PETER KANAKIS, ARVIND MAHARAJ, TIBERIO VIRGILIO NOGUEIRA PEREIRA
(85) 12/12/2016

(86) PCT AU2015/000356 de 16/06/2015
(87) WO 2015/192169 de 23/12/2015
Publicação automática da admissibilidade da fase nacional depositado via PCT . Tratado de cooperação em matéria de Patentes, conforme Instrução Normativa nº 02, de 06/06/2017 publicada na RPI nº 2422, de 06/06/2017.

---

(21) BR 11 2016 029098-4 A2

Código 1.3 - Notificação - Fase Nacional - PCT
(22) 10/07/2015
(30) 21/07/2014 US 14/336921
(51) G01F 3/10 (2006.01), G01D 5/30 (2006.01)
(54) SISTEMA DE MEDIÇÃO DE FLUXO.
(71) ECOLAB USA INC. (US)
(72) ANNA PILIPCHENKO, WILLIAM M. CHRISTENSEN, EUGENE TOKHTUEV
(85) 12/12/2016
(86) PCT US2015/039962 de 10/07/2015
(87) WO 2016/014262 de 28/01/2016
Publicação automática da admissibilidade da fase nacional depositado via PCT . Tratado de cooperação em matéria de Patentes, conforme Instrução Normativa nº 02, de 06/06/2017 publicada na RPI nº 2422, de 06/06/2017.

---

(21) BR 11 2016 029099-2 A2

Código 1.3 - Notificação - Fase Nacional - PCT
(22) 23/07/2014
(51) E21B 49/08 (2006.01), G01N 5/00 (2006.01), G01N 15/00 (2006.01), G01N 33/18 (2006.01)
(54) MÉTODO E MÓDULO SENSOR PARA DETERMINAR O PESO MOLECULAR DO GÁS DO FLUIDO DE FORMAÇÃO DE POÇO.
(71) HALLIBURTON ENERGY SERVICES, INC. (US)
(72) HUA XIA, CHRISTOPHER MICHAEL JONES, ROBERT ATKINSON, TIAN HE, BIN DAI, JING SHEN
(85) 12/12/2016
(86) PCT US2014/047832 de 23/07/2014
(87) WO 2016/014053 de 28/01/2016
Publicação automática da admissibilidade da fase nacional depositado via PCT . Tratado de cooperação em matéria de Patentes, conforme Instrução Normativa nº 02, de 06/06/2017 publicada na RPI nº 2422, de 06/06/2017.

---

(21) BR 11 2016 029100-0 A2

Código 1.3 - Notificação - Fase Nacional - PCT
(22) 12/06/2015
(30) 13/06/2014 EP 14172311.4
(51) A61B 6/00 (2006.01), A61B 6/08 (2006.01), A61B 6/04 (2006.01)
(54) MÉTODO E SISTEMA PARA A CONFIGURAÇÃO DE UM SISTEMA DE IMAGEM DE RAIOS X
(71) AGFA HEALTHCARE (BE)

(72) GERT MERCKX
(85) 12/12/2016
(86) PCT EP2015/063162 de 12/06/2015
(87) WO 2015/189385 de 17/12/2015
Publicação automática da admissibilidade da fase nacional depositado via PCT . Tratado de cooperação em matéria de Patentes, conforme Instrução Normativa nº 02, de 06/06/2017 publicada na RPI nº 2422, de 06/06/2017.

---

(21) BR 11 2016 029101-8 A2

Código 1.3 - Notificação - Fase Nacional - PCT
(22) 25/06/2015
(30) 27/06/2014 GB 1411454.0
(51) B62D 23/00 (2006.01), B62D 27/02 (2006.01), B62D 29/00 (2006.01)
(54) ESTRUTURA DE CHASSI DE VEÍCULO
(71) GORDON MURRAY DESIGN LIMITED (GB)
(72) IAN GORDON MURRAY, FRANK COPPUCK
(85) 12/12/2016
(86) PCT EP2015/064370 de 25/06/2015
(87) WO 2015/197761 de 30/12/2015
Publicação automática da admissibilidade da fase nacional depositado via PCT . Tratado de cooperação em matéria de Patentes, conforme Instrução Normativa nº 02, de 06/06/2017 publicada na RPI nº 2422, de 06/06/2017.

---

(21) BR 11 2016 029102-6 A2

Código 1.3 - Notificação - Fase Nacional - PCT
(22) 09/07/2014
(51) H04B 7/02 (2006.01), H04W 72/04 (2009.01), H04W 92/20 (2009.01)
(54) ?MÉTODO PARA REALIZAR RECEPÇÃO COORDENADA EM MÚLTIPLOS PONTOS, NÓ DE REDE, PROGRAMA DE COMPUTADOR, E, PRODUTO DE PROGRAMA DE COMPUTADOR?
(71) TELEFONAKTIEBOLAGET LM ERICSSON (PUBL) (SE)
(72) ANDERS CHRISTENSSON, CHRISTIAN SKÄRBY
(85) 12/12/2016
(86) PCT SE2014/050879 de 09/07/2014
(87) WO 2016/007055 de 14/01/2016
Publicação automática da admissibilidade da fase nacional depositado via PCT . Tratado de cooperação em matéria de Patentes, conforme Instrução Normativa nº 02, de 06/06/2017 publicada na RPI nº 2422, de 06/06/2017.

---

(21) BR 11 2016 029105-0 A2

Código 1.3 - Notificação - Fase Nacional - PCT
(22) 10/06/2015
(30) 11/06/2014 IT BG2014A000019
(51) F16D 65/12 (2006.01)
(54) CONJUNTO DE DISCO, PARA FREIO A DISCO E ANEL DE ENERGIZAÇÃO, MÉTODO DE PRODUÇÃO DE UM CONJUNTO DE DISCO PARA FREIO A DISCO E ANEL DE ENERGIZAÇÃO E VEÍCULO

(71) FRENI BREMBO S.P.A. (IT)
(72) GIANLUIGI MARONATI, LEONE OBERTI
(85) 12/12/2016
(86) PCT IB2015/054391 de 10/06/2015
(87) WO 2015/189785 de 17/12/2015
Publicação automática da admissibilidade da fase nacional depositado via PCT . Tratado de cooperação em matéria de Patentes, conforme Instrução Normativa nº 02, de 06/06/2017 publicada na RPI nº 2422, de 06/06/2017.

---

(21) BR 11 2016 029106-9 A2

Código 1.3 - Notificação - Fase Nacional - PCT
(22) 12/06/2015
(30) 13/06/2014 US 62/011,941
(51) A61B 17/56 (2006.01), A61B 17/17 (2006.01), A61F 2/40 (2006.01), A61F 2/46 (2006.01)
(54) MÉTODO DE REPARO DE INSTABILIDADE GLENOUMERAL
(71) SMITH & NEPHEW, INC. (US)
(72) ETTORE TAVERNA, STEPHEN A. SANTANGELO, JEFFREY WYMAN
(85) 12/12/2016
(86) PCT US2015/035466 de 12/06/2015
(87) WO 2015/191948 de 17/12/2015
Publicação automática da admissibilidade da fase nacional depositado via PCT . Tratado de cooperação em matéria de Patentes, conforme Instrução Normativa nº 02, de 06/06/2017 publicada na RPI nº 2422, de 06/06/2017.

---

(21) BR 11 2016 029107-7 A2

Código 1.3 - Notificação - Fase Nacional - PCT
(22) 07/07/2015
(30) 09/07/2014 EP 14176243.5
(51) A47J 31/44 (2006.01)
(54) UNIDADE DE PROCESSAMENTO DE CÁPSULA DE MÁQUINA PARA O PREPARO DE BEBIDAS
(71) NESTEC S.A. (CH)
(72) JEAN-MARC FLICK, ANTOINE RYSER, MILENA PARTZSCH
(85) 12/12/2016
(86) PCT EP2015/065415 de 07/07/2015
(87) WO 2016/005352 de 14/01/2016
Publicação automática da admissibilidade da fase nacional depositado via PCT . Tratado de cooperação em matéria de Patentes, conforme Instrução Normativa nº 02, de 06/06/2017 publicada na RPI nº 2422, de 06/06/2017.

---

(21) BR 11 2016 029109-3 A2

Código 1.3 - Notificação - Fase Nacional - PCT
(22) 05/06/2015
(30) 11/06/2014 NO 20140733
(51) H05K 7/20 (2006.01), H05K 7/14 (2006.01)
(54) MONTAGEM DE RESFRIAMENTO SUBMARINO.

(71) FMC KONGSBERG SUBSEA AS (NO)
(72) STEIN FØLKNER
(85) 12/12/2016
(86) PCT EP2015/062535 de 05/06/2015
(87) WO 2015/189093 de 17/12/2015
Publicação automática da admissibilidade da fase nacional depositado via PCT . Tratado de cooperação em matéria de Patentes, conforme Instrução Normativa nº 02, de 06/06/2017 publicada na RPI nº 2422, de 06/06/2017.

---

(21) BR 11 2016 029111-5 A2

Código 1.3 - Notificação - Fase Nacional - PCT
(22) 10/06/2015
(30) 24/06/2014 US 14/313,387
(51) E21B 19/00 (2006.01)
(54) ?TENSIONADORES PARA MANTER UMA FORÇA DE TRAÇÃO E MÉTODO PARA TENSIONAR UM RISER?
(71) VETCO GRAY, INC. (US)
(72) JOSEPH WILLIAM PALLINI, JR.
(85) 12/12/2016
(86) PCT US2015/034995 de 10/06/2015
(87) WO 2015/199979 de 30/12/2015
Publicação automática da admissibilidade da fase nacional depositado via PCT . Tratado de cooperação em matéria de Patentes, conforme Instrução Normativa nº 02, de 06/06/2017 publicada na RPI nº 2422, de 06/06/2017.

---

(21) BR 11 2016 029112-3 A2

Código 1.3 - Notificação - Fase Nacional - PCT
(22) 03/03/2015
(30) 13/06/2014 US 62/011,898
(51) A63G 21/02 (2006.01), A63G 21/18 (2006.01)
(54) TOBOGÃ
(71) PROSLIDE TECHNOLOGY INC. (CA)
(72) RICHARD D. HUNTER
(85) 12/12/2016
(86) PCT CA2015/050159 de 03/03/2015
(87) WO 2015/188265 de 17/12/2015
Publicação automática da admissibilidade da fase nacional depositado via PCT . Tratado de cooperação em matéria de Patentes, conforme Instrução Normativa nº 02, de 06/06/2017 publicada na RPI nº 2422, de 06/06/2017.

---

(21) BR 11 2016 029114-0 A2

Código 1.3 - Notificação - Fase Nacional - PCT
(22) 04/06/2015
(30) 13/06/2014 JP 2014-122243
(51) B66C 1/10 (2006.01), B65G 1/04 (2006.01), B65G 47/90 (2006.01)
(54) APARELHO TRANSPORTADOR PARA SUBIR/DESCER CONTÊINERES
(71) DAIFUKU CO., LTD. (JP)

(72) HISASHI KYOTANI, KAZUKI OGAWA
(85) 12/12/2016
(86) PCT JP2015/066192 de 04/06/2015
(87) WO 2015/190393 de 17/12/2015
Publicação automática da admissibilidade da fase nacional depositado via PCT . Tratado de cooperação em matéria de Patentes, conforme Instrução Normativa nº 02, de 06/06/2017 publicada na RPI nº 2422, de 06/06/2017.

---

(21) BR 11 2016 029118-2 A2

Código 1.3 - Notificação - Fase Nacional - PCT
(22) 12/06/2015
(30) 12/06/2014 IN 2873/CHE/2014
(51) B22F 1/02 (2006.01), H05K 1/09 (2006.01), C22C 1/04 (2006.01)
(54) MATERIAIS DE SINTERIZAÇÃO E MÉTODOS DE FIXAÇÃO USANDO OS MESMOS
(71) ALPHA METALS, INC. (US)
(72) SHAMIK GHOSHAL, V. SATHISH KUMAR, PAVAN VISHWANATH, RANJIT S. PANDHER, REMYA CHANDRAN, SUTAPA MUKHERJEE, SIULI SARKAR, BAWA SINGH, RAVINDRA MOHAN BHATKAL
(85) 12/12/2016
(86) PCT US2015/035566 de 12/06/2015
(87) WO 2015/192004 de 17/12/2015
Publicação automática da admissibilidade da fase nacional depositado via PCT . Tratado de cooperação em matéria de Patentes, conforme Instrução Normativa nº 02, de 06/06/2017 publicada na RPI nº 2422, de 06/06/2017.

---

(21) BR 11 2016 029119-0 A2

Código 1.3 - Notificação - Fase Nacional - PCT
(22) 16/06/2015
(30) 16/06/2014 US 62/012,646
(51) D01D 5/08 (2006.01), D04H 3/153 (2012.01), D01D 5/098 (2006.01), D01D 4/02 (2006.01)
(54) SISTEMA DE FUSÃO POR SOPRO DE MÚLTIPLOS MOLDES PARA FORMAR ESTRUTURAS UNIFICADAS E MÉTODOS DO MESMO
(71) GROZ-BECKERT KG (DE)
(72) BEHNAM POURDEYHIMI, EUNKYOUNG SHIM
(85) 12/12/2016
(86) PCT US2015/036007 de 16/06/2015
(87) WO 2015/195648 de 23/12/2015
Publicação automática da admissibilidade da fase nacional depositado via PCT . Tratado de cooperação em matéria de Patentes, conforme Instrução Normativa nº 02, de 06/06/2017 publicada na RPI nº 2422, de 06/06/2017.

---

(21) BR 11 2016 029121-2 A2

Código 1.3 - Notificação - Fase Nacional - PCT
(22) 11/06/2015
(30) 13/06/2014 US 62/011,843; 30/10/2014 US 14/528,823

(51) H04L 27/00 (2006.01), H04B 1/7176 (2011.01), H04B 7/208 (2006.01)
(54) FRENTE MÓVEL SEM FIO SEM TOQUE AGREGADA
(71) HUAWEI TECHNOLOGIES CO., LTD. (CN)
(72) XIANG LIU, FRANK EFFENBERGER, LEI ZHOU, HUAFENG LIN
(85) 12/12/2016
(86) PCT CN2015/081279 de 11/06/2015
(87) WO 2015/188769 de 17/12/2015
Publicação automática da admissibilidade da fase nacional depositado via PCT . Tratado de cooperação em matéria de Patentes, conforme Instrução Normativa nº 02, de 06/06/2017 publicada na RPI nº 2422, de 06/06/2017.

---

(21) BR 11 2016 029123-9 A2

Código 1.3 - Notificação - Fase Nacional - PCT
(22) 12/06/2015
(30) 13/06/2014 US 62/012,190
(51) A61K 39/395 (2006.01), A61K 31/555 (2006.01)
(54) TRATAMENTO DE LINFOMAS
(71) MAYO FOUNDATION FOR MEDICAL EDUCATION AND RESEARCH (US)
(72) SVETOMIR N. MARKOVIC, WENDY K. NEVALA
(85) 12/12/2016
(86) PCT US2015/035505 de 12/06/2015
(87) WO 2015/191969 de 17/12/2015
Publicação automática da admissibilidade da fase nacional depositado via PCT . Tratado de cooperação em matéria de Patentes, conforme Instrução Normativa nº 02, de 06/06/2017 publicada na RPI nº 2422, de 06/06/2017.

---

(21) BR 11 2016 029124-7 A2

Código 1.3 - Notificação - Fase Nacional - PCT
(22) 03/03/2015
(30) 11/06/2014 US 14/301.858
(51) H04W 8/18 (2009.01), H04W 4/12 (2009.01), H04W 88/18 (2009.01)
(54) DISPOSITIVO, MEIO LEGÍVEL POR COMPUTADOR E PROCESSO PARA RETER SERVIÇOS USANDO RECURSOS AVANÇADOS DE COLEÇÃO DE DADOS
(71) GIESECKE & DEVRIENT AMERICA, INC. (US)
(72) CHRISTOPH JAHR
(85) 12/12/2016
(86) PCT US2015/018385 de 03/03/2015
(87) WO 2015/191123 de 17/12/2015
Publicação automática da admissibilidade da fase nacional depositado via PCT . Tratado de cooperação em matéria de Patentes, conforme Instrução Normativa nº 02, de 06/06/2017 publicada na RPI nº 2422, de 06/06/2017.

---

(21) BR 11 2016 029125-5 A2

Código 1.3 - Notificação - Fase Nacional - PCT
(22) 18/05/2016
(30) 21/05/2015 US 62/164,965; 28/09/2015 US 14/868,177

(51) H04Q 1/02 (2006.01)
(54) DELIMITAÇÃO DE PAINEL ATIVO
(71) EQUINIX, INC. (US)
(72) ROBERT J. HUEY, JARED NEWELL
(85) 12/12/2016
(86) PCT US2016/033001 de 18/05/2016
(87) WO 2016/187257 de 24/11/2016
Publicação automática da admissibilidade da fase nacional depositado via PCT . Tratado de cooperação em matéria de Patentes, conforme Instrução Normativa nº 02, de 06/06/2017 publicada na RPI nº 2422, de 06/06/2017.

---

(21) BR 11 2016 029127-1 A2

Código 1.3 - Notificação - Fase Nacional - PCT
(22) 15/06/2015
(30) 13/06/2014 US 62/011,654
(51) C09J 7/02 (2006.01), A61F 13/02 (2006.01), A61L 15/58 (2006.01)
(54) ADESIVOS SENSÍVEIS À PRESSÃO MELHORADOS USADOS PARA APLICAÇÕES MÉDICAS
(71) AVERY DENNISON CORPORATION (US)
(72) ANNE M. WIBAUX
(85) 12/12/2016
(86) PCT US2015/035787 de 15/06/2015
(87) WO 2015/192122 de 17/12/2015
Publicação automática da admissibilidade da fase nacional depositado via PCT . Tratado de cooperação em matéria de Patentes, conforme Instrução Normativa nº 02, de 06/06/2017 publicada na RPI nº 2422, de 06/06/2017.

---

(21) BR 11 2016 029130-1 A2

Código 1.3 - Notificação - Fase Nacional - PCT
(22) 11/06/2015
(30) 13/06/2014 SE 1450734-7
(51) D21C 9/00 (2006.01), D21H 27/30 (2006.01), B32B 29/00 (2006.01), D21H 11/00 (2006.01)
(54) PROCESSO PARA PRODUÇÃO DE PELO MENOS UMA CAMADA DE UM PRODUTO DE PAPEL OU DE PAPELÃO E UM PRODUTO DE PAPEL OU DE PAPELÃO
(71) STORA ENSO OYJ (FI)
(72) JARI RÄSÄNEN, JANNE PYNNÖNEN
(85) 12/12/2016
(86) PCT IB2015/054427 de 11/06/2015
(87) WO 2015/189800 de 17/12/2015
Publicação automática da admissibilidade da fase nacional depositado via PCT . Tratado de cooperação em matéria de Patentes, conforme Instrução Normativa nº 02, de 06/06/2017 publicada na RPI nº 2422, de 06/06/2017.

---

(21) BR 11 2016 029131-0 A2

Código 1.3 - Notificação - Fase Nacional - PCT

(22) 12/06/2015
(30) 13/06/2014 NZ 626228; 04/08/2014 NZ 628245
(51) A45D 6/12 (2006.01), A45D 1/00 (2006.01), A45D 2/08 (2006.01), A45D 2/10 (2006.01)
(54) APARELHO E MÉTODO DE TRATAMENTO DE CONDICIONAMENTO DE CABELO".
(71) ROHOLM LIMITED (NZ)
(72) BLYTHE GUY REES-JONES, DAVID ERL ROE, JONATHAN MARTIN JONES, SIMON JOHN CRANE, TIMOTHY MARK ALLAN
(85) 12/12/2016
(86) PCT NZ2015/050074 de 12/06/2015
(87) WO 2015/190939 de 17/12/2015
Publicação automática da admissibilidade da fase nacional depositado via PCT . Tratado de cooperação em matéria de Patentes, conforme Instrução Normativa nº 02, de 06/06/2017 publicada na RPI nº 2422, de 06/06/2017.

---

(21) BR 11 2016 029135-2 A2

Código 1.3 - Notificação - Fase Nacional - PCT
(22) 10/06/2015
(30) 10/06/2014 NL PCT/NL2014/050372
(51) F03B 17/06 (2006.01), F03D 1/06 (2006.01)
(54) DISPOSITIVO PARA CONVERTER ENERGIA CINÉTICA A PARTIR DE UM MEIO DE FLUXO EM ENERGIA ELÉTRICA
(71) VENTUS NAUTILUS HOLDING B.V. (NL)
(72) POPKE LAMMERT SJOERD KIEZEBRINK
(85) 12/12/2016
(86) PCT NL2015/050423 de 10/06/2015
(87) WO 2015/190923 de 17/12/2015
Publicação automática da admissibilidade da fase nacional depositado via PCT . Tratado de cooperação em matéria de Patentes, conforme Instrução Normativa nº 02, de 06/06/2017 publicada na RPI nº 2422, de 06/06/2017.

---

(21) BR 11 2016 029138-7 A2

Código 1.3 - Notificação - Fase Nacional - PCT
(22) 05/05/2015
(30) 10/07/2014 US 14/327,752
(51) H04N 21/234 (2011.01), H04N 21/2343 (2011.01), H04N 21/236 (2011.01)
(54) TRANSFERÊNCIA CONTÍNUA DE TAXA DE BITS ADAPTATIVA PARA VÍDEO SEM FIO
(71) INTEL CORPORATION (US)
(72) CHINH T. CAO, INCHING CHEN, LEI SHAO, YITING LIAO
(85) 12/12/2016
(86) PCT US2015/029298 de 05/05/2015
(87) WO 2016/007215 de 14/01/2016
Publicação automática da admissibilidade da fase nacional depositado via PCT . Tratado de cooperação em matéria de Patentes, conforme Instrução

Normativa nº 02, de 06/06/2017 publicada na RPI nº 2422, de 06/06/2017.

---

(21) BR 11 2016 029140-9 A2

Código 1.3 - Notificação - Fase Nacional - PCT
(22) 11/06/2015
(30) 11/06/2014 US 62/010,746
(51) H02H 5/00 (2006.01), H02H 7/26 (2006.01), H02H 9/00 (2006.01), H02J 3/18 (2006.01)
(54) SISTEMA DE SUPRESSÃO DE SOBRETENSÃO PARA MÉDIA E ALTA TENSÃO
(71) 540 GRID SOLUTIONS, LLC (US)
(72) DARYL MOORE, JON YARUSSO
(85) 12/12/2016
(86) PCT US2015/035305 de 11/06/2015
(87) WO 2015/191840 de 17/12/2015
Publicação automática da admissibilidade da fase nacional depositado via PCT . Tratado de cooperação em matéria de Patentes, conforme Instrução Normativa nº 02, de 06/06/2017 publicada na RPI nº 2422, de 06/06/2017.

---

(21) BR 11 2016 029141-7 A2

Código 1.3 - Notificação - Fase Nacional - PCT
(22) 16/06/2015
(30) 16/06/2014 US 62/012,681
(51) A01N 55/08 (2006.01), A61K 31/69 (2006.01), C07F 5/02 (2006.01)
(54) MÉTODOS PARA A PRODUÇÃO DE ARENOS BORILADOS
(71) DOW AGROSCIENCES LLC (US) , BOARD OF TRUSTEES OF MICHIGAN STATE UNIVERSITY (US)
(72) MILTON R. SMITH III, ROBERT E. MALECZKA, DMITRIJS SABASOVS, JOSSIAN OPPENHEIMER
(85) 13/12/2016
(86) PCT US2015/036054 de 16/06/2015
(87) WO 2015/195680 de 23/12/2015
Publicação automática da admissibilidade da fase nacional depositado via PCT . Tratado de cooperação em matéria de Patentes, conforme Instrução Normativa nº 02, de 06/06/2017 publicada na RPI nº 2422, de 06/06/2017.

---

(21) BR 11 2016 029142-5 A2

Código 1.3 - Notificação - Fase Nacional - PCT
(22) 26/06/2015
(30) 27/06/2014 US 62/017,909
(51) C23C 14/34 (2006.01)
(54) ALVOS DE PULVERIZAÇÃO CATÓDICA
(71) PLANSEE COMPOSITE MATERIALS GMBH (DE) , OERLIKON SURFACE SOLUTIONS AG, PFÄFFIKON (CH)
(72) PETER POLCIK, SABINE WÖRLE, SIEGFRIED KRASSNITZER, JUERG HAGMANN
(85) 13/12/2016

(86) PCT EP2015/001298 de 26/06/2015
(87) WO 2015/197196 de 30/12/2015
Publicação automática da admissibilidade da fase nacional depositado via PCT . Tratado de cooperação em matéria de Patentes, conforme Instrução Normativa nº 02, de 06/06/2017 publicada na RPI nº 2422, de 06/06/2017.

---

(21) BR 11 2016 029143-3 A2

Código 1.3 - Notificação - Fase Nacional - PCT
(22) 18/06/2015
(30) 18/06/2014 EP 14172860.0
(51) A45C 13/10 (2006.01), A44B 11/26 (2006.01), A45F 3/02 (2006.01)
(54) PEÇA DE BAGAGEM
(71) RIMOWA GMBH (DE)
(72) DIETER MORSZECK
(85) 13/12/2016
(86) PCT EP2015/063738 de 18/06/2015
(87) WO 2015/193447 de 23/12/2015
Publicação automática da admissibilidade da fase nacional depositado via PCT . Tratado de cooperação em matéria de Patentes, conforme Instrução Normativa nº 02, de 06/06/2017 publicada na RPI nº 2422, de 06/06/2017.

---

(21) BR 11 2016 029145-0 A2

Código 1.3 - Notificação - Fase Nacional - PCT
(22) 12/06/2015
(30) 13/06/2014 IT MI2014A001077
(51) C07D 207/333 (2006.01), C07D 498/16 (2006.01)
(54) PROCESSO PARA A PREPARAÇÃO DE UM COMPOSTO E COMPOSTO
(71) POLITECNICO DI MILANO (IT)
(72) VICENZINA BARBERA, ATTILIO CITTERIO, MAURIZIO STEFANO GALIMBERTI, GABRIELLA LEONARDI, ROBERTO SEBASTIANO, SURESH UDHAVRAO SHISODIA, ANTONIO MARCO VALERIO
(85) 13/12/2016
(86) PCT EP2015/063221 de 12/06/2015
(87) WO 2015/189411 de 17/12/2015
Publicação automática da admissibilidade da fase nacional depositado via PCT . Tratado de cooperação em matéria de Patentes, conforme Instrução Normativa nº 02, de 06/06/2017 publicada na RPI nº 2422, de 06/06/2017.

---

(21) BR 11 2016 029147-6 A2

Código 1.3 - Notificação - Fase Nacional - PCT
(22) 25/06/2014
(51) H04W 92/18 (2009.01), H04W 92/10 (2009.01)
(54) APARELHO DE ESTAÇÃO BASE, APARELHO DE ESTAÇÃO MÓVEL, SISTEMA DE RADIOCOMUNICAÇÃO, MÉTODO DE CONTROLE DE COMUNICAÇÃO DE APARELHO DE ESTAÇÃO BASE, E MÉTODO DE CONTROLE DE COMUNICAÇÃO DE APARELHO DE ESTAÇÃO MÓVEL
(71) FUJITSU LIMITED (JP)

(72) KOTARO SHIIZAKI, YOSHINORI TANAKA, DAISUKE JITSUKAWA, YOSHIHIRO KAWASAKI
(85) 13/12/2016
(86) PCT JP2014/066905 de 25/06/2014
(87) WO 2015/198428 de 30/12/2015
Publicação automática da admissibilidade da fase nacional depositado via PCT . Tratado de cooperação em matéria de Patentes, conforme Instrução Normativa nº 02, de 06/06/2017 publicada na RPI nº 2422, de 06/06/2017.

---

(21) BR 11 2016 029148-4 A2

Código 1.3 - Notificação - Fase Nacional - PCT
(22) 02/07/2015
(30) 02/07/2014 EP 14306077.0; 20/11/2014 EP 14194182.3
(51) H04S 3/00 (2006.01), G10L 19/008 (2013.01), H04S 3/02 (2006.01)
(54) MÉTODO E APARELHO PARA A CODIFICAÇÃO/DECODIFICAÇÃO DE DIREÇÕES DE SINAIS DIRECIONAIS DOMINANTES DENTRO DE SUB-BANDAS DE UMA REPRESENTAÇÃO DE SINAL DE HOA
(71) DOLBY INTERNATIONAL AB (NL)
(72) ALEXANDER KRUEGER, SVEN KORDON
(85) 13/12/2016
(86) PCT EP2015/065082 de 02/07/2015
(87) WO 2016/001352 de 07/01/2016
Publicação automática da admissibilidade da fase nacional depositado via PCT . Tratado de cooperação em matéria de Patentes, conforme Instrução Normativa nº 02, de 06/06/2017 publicada na RPI nº 2422, de 06/06/2017.

---

(21) BR 11 2016 029149-2 A2

Código 1.3 - Notificação - Fase Nacional - PCT
(22) 27/04/2015
(30) 13/06/2014 US 62/011,620
(51) F04B 43/073 (2006.01)
(54) SISTEMA PARA ENTREGA DE FLUIDO DE UM APARELHO DE INJEÇÃO IN OVO
(71) FORMULATRIX, INC. (US)
(72) THOMAS MATTHEW HESSLER, KABIR JAMES YAMANA
(85) 13/12/2016
(86) PCT US2015/027738 de 27/04/2015
(87) WO 2015/191171 de 17/12/2015
Publicação automática da admissibilidade da fase nacional depositado via PCT . Tratado de cooperação em matéria de Patentes, conforme Instrução Normativa nº 02, de 06/06/2017 publicada na RPI nº 2422, de 06/06/2017.

---

(21) BR 11 2016 029151-4 A2

Código 1.3 - Notificação - Fase Nacional - PCT
(22) 09/07/2015
(30) 11/07/2014 SE 1450891-5
(51) F16B 12/12 (2006.01), A47B 47/00 (2006.01), A47B 61/00 (2006.01)

(54) PAINEL COM UM CONTROLE DESLIZANTE
(71) VÄLINGE INNOVATION AB (SE)
(72) PETER DERELÖV, HANS BRÄNNSTRÖM
(85) 13/12/2016
(86) PCT SE2015/050810 de 09/07/2015
(87) WO 2016/007082 de 14/01/2016
Publicação automática da admissibilidade da fase nacional depositado via PCT . Tratado de cooperação em matéria de Patentes, conforme Instrução Normativa nº 02, de 06/06/2017 publicada na RPI nº 2422, de 06/06/2017.

---

(21) BR 11 2016 029153-0 A2

Código 1.3 - Notificação - Fase Nacional - PCT
(22) 18/07/2014
(51) B65D 51/28 (2006.01), B65D 47/28 (2006.01), A45F 3/16 (2006.01), A47G 19/22 (2006.01)
(54) TAMPA DE FECHAMENTO PARA SER INSTALADA EM UM RECIPIENTE PARA LÍQUIDOS
(71) MORADI CONSULTING GMBH (AT)
(72) SHAHRIAR MORADI
(85) 13/12/2016
(86) PCT EP2014/065516 de 18/07/2014
(87) WO 2015/188893 de 17/12/2015
Publicação automática da admissibilidade da fase nacional depositado via PCT . Tratado de cooperação em matéria de Patentes, conforme Instrução Normativa nº 02, de 06/06/2017 publicada na RPI nº 2422, de 06/06/2017.

---

(21) BR 11 2016 029157-3 A2

Código 1.3 - Notificação - Fase Nacional - PCT
(22) 13/06/2015
(30) 13/06/2014 IN 1919/MUM/2014
(51) C07K 14/715 (2006.01)
(54) PROCESSO PARA PURIFICAR A PROTEÍNA DE FUSÃO TNFR:FC
(71) LUPIN LIMITED (IN)
(72) ABIR BANERJEE, CHANDRANATH GANAPATHY, SORAB RUSTOM MODY, ASHOK MISHRA
(85) 13/12/2016
(86) PCT IB2015/054494 de 13/06/2015
(87) WO 2015/189832 de 17/12/2015
Publicação automática da admissibilidade da fase nacional depositado via PCT . Tratado de cooperação em matéria de Patentes, conforme Instrução Normativa nº 02, de 06/06/2017 publicada na RPI nº 2422, de 06/06/2017.

---

(21) BR 11 2016 029158-1 A2

Código 1.3 - Notificação - Fase Nacional - PCT
(22) 11/06/2015
(30) 20/06/2014 US 62/014,862
(51) B01D 53/26 (2006.01), B01D 53/28 (2006.01), C10L 3/10 (2006.01), C08L

	71/02 (2006.01), C08G 65/26 (2006.01), C07C 43/11 (2006.01) (54) COMPOSIÇÕES DE ÁLCOOL POLI-HÍDRICO PARA DESIDRATAÇÃO DE GÁS (71) DOW GLOBAL TECHNOLOGIES LLC (US) (72) CHRISTOPHE R. LAROCHE, ERIC J. KLINKER (85) 13/12/2016 (86) PCT US2015/035239 de 11/06/2015 (87) WO 2015/195449 de 23/12/2015 Publicação automática da admissibilidade da fase nacional depositado via PCT . Tratado de cooperação em matéria de Patentes, conforme Instrução Normativa nº 02, de 06/06/2017 publicada na RPI nº 2422, de 06/06/2017.
(21) BR 11 2016 029159-0 A2	Código 1.3 - Notificação - Fase Nacional - PCT (22) 11/06/2015 (30) 13/06/2014 GB 1410562.1 (51) A61M 15/06 (2006.01), A24F 47/00 (2006.01) (54) SISTEMA DE FORNECIMENTO DE AEROSSOL, MÉTODO DE FABRICAÇÃO DE UMA PAREDE DE CANAL DE AR, APARELHO PARA FABRICAR UMA PAREDE DE CANAL DE AR (71) NICOVENTURES HOLDINGS LIMITED (GB) (72) COLIN DICKENS (85) 13/12/2016 (86) PCT GB2015/051722 de 11/06/2015 (87) WO 2015/189623 de 17/12/2015 Publicação automática da admissibilidade da fase nacional depositado via PCT . Tratado de cooperação em matéria de Patentes, conforme Instrução Normativa nº 02, de 06/06/2017 publicada na RPI nº 2422, de 06/06/2017.
(21) BR 11 2016 029162-0 A2	Código 1.3 - Notificação - Fase Nacional - PCT (22) 02/06/2015 (30) 16/06/2014 US 62/012,475 (51) C08L 23/08 (2006.01) (54) COMPOSIÇÃO ACRÍLICA COM COPOLÍMERO EM BLOCO DE OLEFINA (71) DOW GLOBAL TECHNOLOGIES LLC (US) , ROHM AND HAAS COMPANY (US) (72) JEFFREY C. MUNRO, EDWARD E. LAFLEUR (85) 13/12/2016 (86) PCT US2015/033744 de 02/06/2015 (87) WO 2015/195322 de 23/12/2015 Publicação automática da admissibilidade da fase nacional depositado via PCT . Tratado de cooperação em matéria de Patentes, conforme Instrução Normativa nº 02, de 06/06/2017 publicada na RPI nº 2422, de 06/06/2017.
(21) BR 11 2016 029163-8 A2	Código 1.3 - Notificação - Fase Nacional - PCT

(22) 26/06/2015
(30) 26/06/2014 US 62/017,525; 24/04/2015 US 62/152,402
(51) B32B 27/06 (2006.01), B32B 27/32 (2006.01), C08F 210/16 (2006.01), C08F 4/64 (2006.01), C08L 23/08 (2006.01)
(54) PELÍCULA SOPRADA COM TENACIDADE MELHORADA
(71) DOW GLOBAL TECHNOLOGIES LLC (US)
(72) JIAN WANG, PRADEEP JAIN, MEHMET DEMIRORS, RAJEN M. PATEL, SUZANNE M. GUERRA, MAURICIO E. LEANO, HONGMING MA, MUSTAFA BILGEN, FRANCIS O. OLAJIDE JR.
(85) 13/12/2016
(86) PCT US2015/037872 de 26/06/2015
(87) WO 2015/200743 de 30/12/2015
Publicação automática da admissibilidade da fase nacional depositado via PCT . Tratado de cooperação em matéria de Patentes, conforme Instrução Normativa nº 02, de 06/06/2017 publicada na RPI nº 2422, de 06/06/2017.

---

(21) BR 11 2016 029165-4 A2

Código 1.3 - Notificação - Fase Nacional - PCT
(22) 17/06/2015
(30) 17/06/2014 EP 14002085.0
(51) C11B 3/00 (2006.01)
(54) MÉTODO PARA DEGOMAGEM DE COMPOSIÇÕES CONTENDO TRIGLICERÍDEOS
(71) CLARIANT PRODUKTE (DEUTSCHLAND) GMBH (DE)
(72) ULRICH SOHLING, KIRSTIN SUCK, KARIN RAUCH, MARION ROSSBAUER
(85) 13/12/2016
(86) PCT EP2015/063584 de 17/06/2015
(87) WO 2015/193367 de 23/12/2015
Publicação automática da admissibilidade da fase nacional depositado via PCT . Tratado de cooperação em matéria de Patentes, conforme Instrução Normativa nº 02, de 06/06/2017 publicada na RPI nº 2422, de 06/06/2017.

---

(21) BR 11 2016 029172-7 A2

Código 1.3 - Notificação - Fase Nacional - PCT
(22) 15/06/2015
(30) 18/06/2014 FR 1455590
(51) B01J 37/08 (2006.01), B01J 37/20 (2006.01), B01J 23/847 (2006.01), B01J 23/755 (2006.01), B01J 23/882 (2006.01), B01J 23/883 (2006.01), B01J 23/888 (2006.01), B01J 29/035 (2006.01), B01J 38/08 (2006.01), B01J 38/66 (2006.01)
(54) MÉTODO PARA ATIVAR CATALISADOR DE HIDROTRATAMENTO
(71) ARKEMA FRANCE (FR)
(72) FRANCIS HUMBLOT
(85) 13/12/2016
(86) PCT FR2015/051576 de 15/06/2015
(87) WO 2015/193598 de 23/12/2015

	Publicação automática da admissibilidade da fase nacional depositado via PCT . Tratado de cooperação em matéria de Patentes, conforme Instrução Normativa nº 02, de 06/06/2017 publicada na RPI nº 2422, de 06/06/2017.
(21) BR 11 2016 029174-3 A2	Código 1.3 - Notificação - Fase Nacional - PCT (22) 24/06/2015 (30) 30/06/2014 FR 1456135; 30/06/2014 FR 1456136 (51) B60H 1/00 (2006.01) (54) MÉTODO PARA OPERAÇÃO DE UM DISPOSITIVO PARA O CONTROLE CLIMÁTICO DE UM COMPARTIMENTO DE PASSAGEIROS DE UM VEÍCULO A MOTOR (71) VALEO SYSTEMES THERMIQUES (FR) (72) RABIH MURR, STEFAN KARL, DIDIER BARAT, BERNARD AOUN, DANIEL NEVEU, GÉRARD MENOU (85) 13/12/2016 (86) PCT EP2015/064274 de 24/06/2015 (87) WO 2016/001039 de 07/01/2016 Publicação automática da admissibilidade da fase nacional depositado via PCT . Tratado de cooperação em matéria de Patentes, conforme Instrução Normativa nº 02, de 06/06/2017 publicada na RPI nº 2422, de 06/06/2017.
(21) BR 11 2016 029175-1 A2	Código 1.3 - Notificação - Fase Nacional - PCT (22) 24/06/2015 (30) 26/06/2014 EP 14174117.3 (51) B63J 2/12 (2006.01), F25J 1/02 (2006.01), B63B 9/06 (2006.01), B63B 35/44 (2006.01) (54) ESTRUTURA FLUTUANTE COMPREENDENDO UM FEIXE DE RISER DE ADMISSÃO DE ÁGUA (71) SHELL INTERNATIONALE RESEARCH MAATSCHAPPIJ B.V. (NL) (72) GUIDO LEON KUIPER, ADRIAAN WILLEM FREDERIK VAN TETS (85) 13/12/2016 (86) PCT EP2015/064197 de 24/06/2015 (87) WO 2015/197663 de 30/12/2015 Publicação automática da admissibilidade da fase nacional depositado via PCT . Tratado de cooperação em matéria de Patentes, conforme Instrução Normativa nº 02, de 06/06/2017 publicada na RPI nº 2422, de 06/06/2017.
(21) BR 11 2016 029176-0 A2	Código 1.3 - Notificação - Fase Nacional - PCT (22) 01/07/2015 (30) 04/07/2014 DE 10 2014 212 999.0 (51) C08G 18/48 (2006.01), C08G 18/76 (2006.01), C08G 18/10 (2006.01), C08G 18/40 (2006.01), C08G 18/42 (2006.01), C09J 175/06 (2006.01), C09J 175/08 (2006.01) (54) ADESIVO DE LAMINAÇÃO DE POLIURETANO QUE CONTÉM

	MATERIAIS DE ENCHIMENTO (71) HENKEL AG & CO. KGAA (DE) (72) HELGA GARMANN, DENNIS BANKMANN, MARCEL FRANKEN, JENS GROITL (85) 13/12/2016 (86) PCT EP2015/064912 de 01/07/2015 (87) WO 2016/001265 de 07/01/2016 Publicação automática da admissibilidade da fase nacional depositado via PCT . Tratado de cooperação em matéria de Patentes, conforme Instrução Normativa nº 02, de 06/06/2017 publicada na RPI nº 2422, de 06/06/2017.
(21) BR 11 2016 029179-4 A2	Código 1.3 - Notificação - Fase Nacional - PCT (22) 16/06/2015 (30) 07/07/2014 SE 1450872-5 (51) B60W 50/00 (2006.01), B60W 10/06 (2006.01), B60W 30/18 (2006.01), F01N 9/00 (2006.01), B60W 10/196 (2012.01), B60W 10/18 (2006.01), B60W 30/14 (2006.01) (54) CONTROLE DE UM MOTOR DE COMBUSTÃO INTERNA EM UM VEÍCULO (71) SCANIA CV AB (SE) (72) FREDRIK ROOS, MIKAEL ÖGREN, OLOF LARSSON (85) 13/12/2016 (86) PCT SE2015/050701 de 16/06/2015 (87) WO 2016/007073 de 14/01/2016 Publicação automática da admissibilidade da fase nacional depositado via PCT . Tratado de cooperação em matéria de Patentes, conforme Instrução Normativa nº 02, de 06/06/2017 publicada na RPI nº 2422, de 06/06/2017.
(21) BR 11 2016 029180-8 A2	Código 1.3 - Notificação - Fase Nacional - PCT (22) 19/06/2015 (30) 20/06/2014 IT MI2014A001119 (51) B29D 30/00 (2006.01) (54) ?PROCESSO E INSTALAÇÃO PARA CONSTRUIR DIFERENTES MODELOS DE PNEUS CRUS PARA RODAS DE VEÍCULO? (71) PIRELLI TYRE S.P.A. (IT) (72) STEFANO SANGIOVANNI, MAURIZIO MARCHINI (85) 13/12/2016 (86) PCT IB2015/054615 de 19/06/2015 (87) WO 2015/193844 de 23/12/2015 Publicação automática da admissibilidade da fase nacional depositado via PCT . Tratado de cooperação em matéria de Patentes, conforme Instrução Normativa nº 02, de 06/06/2017 publicada na RPI nº 2422, de 06/06/2017.
(21) BR 11 2016 029181-6 A2	Código 1.3 - Notificação - Fase Nacional - PCT

(22) 12/06/2015
(30) 13/06/2014 US 62/012,153; 13/06/2014 US 62/012,165; 27/03/2015 US 62/139,323
(51) B65D 88/28 (2006.01), B65D 90/10 (2006.01), B65D 90/02 (2006.01), G06Q 50/28 (2012.01)
(54) APARELHO PARA O TRANSPORTE E ARMAZENAMENTO DE PROPANTE
(71) OREN TECHNOLOGIES, LLC (US)
(72) JOHN OREN, JOSHUA OREN
(85) 13/12/2016
(86) PCT US2015/035635 de 12/06/2015
(87) WO 2015/192061 de 17/12/2015
Publicação automática da admissibilidade da fase nacional depositado via PCT . Tratado de cooperação em matéria de Patentes, conforme Instrução Normativa nº 02, de 06/06/2017 publicada na RPI nº 2422, de 06/06/2017.

---

(21) BR 11 2016 029185-9 A2

Código 1.3 - Notificação - Fase Nacional - PCT
(22) 08/04/2015
(30) 13/06/2014 US 62/012,160; 19/06/2014 US 62/014,479; 11/02/2015 US 62/114,614; 01/04/2015 US 14/676,039
(51) E21B 43/267 (2006.01)
(54) MÉTODOS E SISTEMAS PARA TRANSFERÊNCIA DE PROPANTE PARA FRATURAMENTO HIDRÁULICO
(71) OREN TECHNOLOGIES, LLC (US)
(72) JOHN OREN, JOSHUA OREN
(85) 13/12/2016
(86) PCT US2015/024810 de 08/04/2015
(87) WO 2015/191150 de 17/12/2015
Publicação automática da admissibilidade da fase nacional depositado via PCT . Tratado de cooperação em matéria de Patentes, conforme Instrução Normativa nº 02, de 06/06/2017 publicada na RPI nº 2422, de 06/06/2017.

---

(21) BR 11 2016 029186-7 A2

Código 1.3 - Notificação - Fase Nacional - PCT
(22) 10/06/2015
(30) 13/06/2014 FR 14/01348
(51) H02J 1/08 (2006.01), H02J 7/00 (2006.01), B63H 21/17 (2006.01)
(54) VEÍCULO SUBMARINO QUE COMPORTA FONTES DE ARMAZENAMENTO DE ENERGIA À BASE DE BATERIAS DE LÍTIO-ÍON
(71) DCNS (FR)
(72) BERNARD KERUEL, NICOLAS PIERRE
(85) 13/12/2016
(86) PCT EP2015/062966 de 10/06/2015
(87) WO 2015/189287 de 17/12/2015
Publicação automática da admissibilidade da fase nacional depositado via

PCT . Tratado de cooperação em matéria de Patentes, conforme Instrução Normativa nº 02, de 06/06/2017 publicada na RPI nº 2422, de 06/06/2017.

---

(21) BR 11 2016 029187-5 A2

Código 1.3 - Notificação - Fase Nacional - PCT
(22) 15/04/2016
(30) 17/04/2015 US 62/149,374; 14/04/2016 US 15/099,407
(51) H04L 12/46 (2006.01), H04L 12/24 (2006.01)
(54) TROCA DE SERVIÇOS COM BASE EM NUVEM
(71) EQUINIX, INC. (US)
(72) JUXIANG TENG, IHAB TARAZI
(85) 13/12/2016
(86) PCT US2016/027721 de 15/04/2016
(87) WO 2016/168577 de 20/10/2016
Publicação automática da admissibilidade da fase nacional depositado via PCT . Tratado de cooperação em matéria de Patentes, conforme Instrução Normativa nº 02, de 06/06/2017 publicada na RPI nº 2422, de 06/06/2017.

---

(21) BR 11 2016 029190-5 A2

Código 1.3 - Notificação - Fase Nacional - PCT
(22) 13/07/2015
(30) 12/07/2014 US 62/023862
(51) E21B 47/00 (2006.01), G01V 3/18 (2006.01), G01V 3/38 (2006.01)
(54) MÉTODO E SISTEMA DE DETECÇÃO DE DEFEITOS EM TUBULAÇÕES.
(71) HALLIBURTON ENERGY SERVICES, INC. (US)
(72) REZA KHALAJ AMINEH, LUIS EMILIO SAN MARTIN, BURKAY DONDERICI
(85) 13/12/2016
(86) PCT US2015/040192 de 13/07/2015
(87) WO 2016/010915 de 21/01/2016
Publicação automática da admissibilidade da fase nacional depositado via PCT . Tratado de cooperação em matéria de Patentes, conforme Instrução Normativa nº 02, de 06/06/2017 publicada na RPI nº 2422, de 06/06/2017.

---

(21) BR 11 2016 029196-4 A2

Código 1.3 - Notificação - Fase Nacional - PCT
(22) 16/06/2015
(30) 07/07/2014 SE 1450870-9
(51) B60W 30/18 (2006.01), B60W 30/14 (2006.01), B60W 10/06 (2006.01), B60W 10/184 (2012.01), B60W 50/00 (2006.01)
(54) CONTROLE DE UM MOTOR DE COMBUSTÃO EM UM VEÍCULO
(71) SCANIA CV AB (SE)
(72) FREDRIK ROOS, MIKAEL ÖGREN, OLOF LARSSON
(85) 13/12/2016
(86) PCT SE2015/050696 de 16/06/2015
(87) WO 2016/007071 de 14/01/2016
Publicação automática da admissibilidade da fase nacional depositado via

PCT . Tratado de cooperação em matéria de Patentes, conforme Instrução Normativa nº 02, de 06/06/2017 publicada na RPI nº 2422, de 06/06/2017.

---

(21) BR 11 2016 029199-9 A2

Código 1.3 - Notificação - Fase Nacional - PCT
(22) 24/07/2015
(30) 25/07/2014 US 14/341,240
(51) H02J 7/00 (2006.01), G01R 31/36 (2006.01), H01M 10/48 (2006.01), H01M 6/50 (2006.01)
(54) INDICADOR DE ESTADO DE CARGA DE BATERIA COM AN CIRCUITO INDICADOR
(71) DURACELL U.S. OPERATIONS, INC. (US)
(72) JORDAN TODOROV BOURILKOV, STEVEN JEFFREY SPECHT
(85) 13/12/2016
(86) PCT US2015/041874 de 24/07/2015
(87) WO 2016/014880 de 28/01/2016
Publicação automática da admissibilidade da fase nacional depositado via PCT . Tratado de cooperação em matéria de Patentes, conforme Instrução Normativa nº 02, de 06/06/2017 publicada na RPI nº 2422, de 06/06/2017.

---

(21) BR 11 2016 029203-0 A2

Código 1.3 - Notificação - Fase Nacional - PCT
(22) 11/05/2016
(30) 12/05/2015 US 62/160,547; 20/01/2016 US 15/001,822; 20/01/2016 US 15/001,766; 20/01/2016 US 15/001,839; 20/01/2016 US 15/001,919; 20/01/2016 US 15/001,862; 20/01/2016 US 15/001,875
(51) H04L 12/24 (2006.01), H04L 12/715 (2013.01)
(54) PLATAFORMA DE REDE PROGRAMÁVEL PARA TROCA DE SERVIÇOS COM BASE EM NUVEM
(71) EQUINIX, INC. (US)
(72) RAVINDRA RAO
(85) 13/12/2016
(86) PCT US2016/031943 de 11/05/2016
(87) WO 2016/183253 de 17/11/2016
Publicação automática da admissibilidade da fase nacional depositado via PCT . Tratado de cooperação em matéria de Patentes, conforme Instrução Normativa nº 02, de 06/06/2017 publicada na RPI nº 2422, de 06/06/2017.

---

(21) BR 11 2016 029207-3 A2

Código 1.3 - Notificação - Fase Nacional - PCT
(22) 09/04/2015
(30) 16/06/2014 US 62/012,642
(51) C08F 210/16 (2006.01)
(54) RESINAS DE POLIETILENO
(71) UNIVATION TECHNOLOGIES, LLC (US)
(72) PERTER S. MARTIN, JULIET BAUER WAGNER, TIMOTHY R. LYNN, R. ERIC PEQUENO, BRUCE J. SAVATSKY

(85) 13/12/2016
(86) PCT US2015/025151 de 09/04/2015
(87) WO 2015/195189 de 23/12/2015
Publicação automática da admissibilidade da fase nacional depositado via PCT . Tratado de cooperação em matéria de Patentes, conforme Instrução Normativa nº 02, de 06/06/2017 publicada na RPI nº 2422, de 06/06/2017.

---

(21) BR 11 2016 029208-1 A2

Código 1.3 - Notificação - Fase Nacional - PCT
(22) 16/06/2015
(30) 07/07/2014 SE 1450871-7
(51) B60W 50/00 (2006.01), B60W 10/06 (2006.01), B60W 30/18 (2006.01)
(54) CONTROLE DE MEDIDAS PREPARATÓRIAS EM UM VEÍCULO
(71) SCANIA CV AB (SE)
(72) FREDRIK ROOS, MIKAEL ÖGREN, OLOF LARSSON
(85) 13/12/2016
(86) PCT SE2015/050700 de 16/06/2015
(87) WO 2016/007072 de 14/01/2016
Publicação automática da admissibilidade da fase nacional depositado via PCT . Tratado de cooperação em matéria de Patentes, conforme Instrução Normativa nº 02, de 06/06/2017 publicada na RPI nº 2422, de 06/06/2017.

---

(21) BR 11 2016 029209-0 A2

Código 1.3 - Notificação - Fase Nacional - PCT
(22) 03/06/2015
(30) 11/07/2014 DE 10 2014 109 760.2
(51) A47J 31/36 (2006.01)
(54) APARELHO E PROCESSO PARA PREPARAÇÃO DE UMA BEBIDA DE INFUSÃO
(71) MELITTA SINGLE PORTIONS GMBH & CO. KG (DE)
(72) KATRIN HESSELBROCK, SVEN NEUHAUS, JAN PAHNKE, GEROLD SCHANDL, ROBERT KÖHLER, MARKUS UNGERER, THOMAS WEBER
(85) 13/12/2016
(86) PCT EP2015/062360 de 03/06/2015
(87) WO 2016/005111 de 14/01/2016
Publicação automática da admissibilidade da fase nacional depositado via PCT . Tratado de cooperação em matéria de Patentes, conforme Instrução Normativa nº 02, de 06/06/2017 publicada na RPI nº 2422, de 06/06/2017.

---

(21) BR 11 2016 029210-3 A2

Código 1.3 - Notificação - Fase Nacional - PCT
(22) 30/10/2015
(30) 30/10/2014 US 62/072,976; 28/09/2015 US 62/233,933; 29/10/2015 US 14/927,451
(51) G06F 9/50 (2006.01), H04L 12/24 (2006.01), H04L 29/08 (2006.01)
(54) PLATAFORMA DE INTERCONEXÃO PARA CONFIGURAÇÃO E GERENCIAMENTO EM TEMPO REAL DE UMA TROCA DE SERVIÇOS COM

BASE EM NUVEM
(71) EQUINIX, INC. (US)
(72) PARVEEN KUMAR, GAGAN MAHESHWARI, JAGANATHAN JEYAPAUL, BRIAN J. LILLIE
(85) 13/12/2016
(86) PCT US2015/058500 de 30/10/2015
(87) WO 2016/070145 de 06/05/2016
Publicação automática da admissibilidade da fase nacional depositado via PCT . Tratado de cooperação em matéria de Patentes, conforme Instrução Normativa nº 02, de 06/06/2017 publicada na RPI nº 2422, de 06/06/2017.

---

(21) BR 11 2016 029212-0 A2

Código 1.3 - Notificação - Fase Nacional - PCT
(22) 13/08/2014
(51) E21B 34/06 (2006.01), E21B 43/12 (2006.01)
(54) SUB DE VÁLVULA PARA USO AO LONGO DE UMA COLUNA DE PERFURAÇÃO DENTRO DE UM FURO DE POÇO, SISTEMA PARA USO DENTRO DE UM FURO DE POÇO E MÉTODO PARA CRIAR UMA PRESSÃO DE MÚLTIPLOS GRADIENTES DENTRO DE UM ANULAR DE FURO DE POÇO
(71) HALLIBURTON ENERGY SERVICES, INC. (US)
(72) CHARLES RICHARD THOMAS HAY
(85) 13/12/2016
(86) PCT US2014/050949 de 13/08/2014
(87) WO 2016/024968 de 18/02/2016
Publicação automática da admissibilidade da fase nacional depositado via PCT . Tratado de cooperação em matéria de Patentes, conforme Instrução Normativa nº 02, de 06/06/2017 publicada na RPI nº 2422, de 06/06/2017.

---

(21) BR 11 2016 029213-8 A2

Código 1.3 - Notificação - Fase Nacional - PCT
(22) 28/07/2014
(51) G02B 27/00 (2006.01)
(54) MÉTODO PARA PROJETAR UM DISPOSITIVO DE ELEMENTO COMPUTACIONAL INTEGRADO, MEIO DE LEITURA POR COMPUTADOR NÃO TRANSITÓRIO E SISTEMA ÓPTICO
(71) HALLIBURTON ENERGY SERVICES, INC. (US)
(72) DAVID L. PERKINS, CHRISTOPHER MICHAEL JONES
(85) 13/12/2016
(86) PCT US2014/048370 de 28/07/2014
(87) WO 2016/018206 de 04/02/2016
Publicação automática da admissibilidade da fase nacional depositado via PCT . Tratado de cooperação em matéria de Patentes, conforme Instrução Normativa nº 02, de 06/06/2017 publicada na RPI nº 2422, de 06/06/2017.

---

(21) BR 11 2016 029214-6 A2

Código 1.3 - Notificação - Fase Nacional - PCT

(22) 11/07/2015
(30) 11/07/2014 US 62/023,735
(51) E21B 47/005 (2012.01), G01V 3/18 (2006.01), G01V 3/28 (2006.01)
(54) SISTEMA, MÉTODO E MÍDIA LEGÍVEL EM COMPUTADOR
(71) HALLIBURTON ENERGY SERVICES, INC. (US)
(72) LUIS EMILIO SAN MARTIN, REZA KHALAJ AMINEH, BURKAY DONDERICI
(85) 13/12/2016
(86) PCT US2015/040074 de 11/07/2015
(87) WO 2016/007938 de 14/01/2016
Publicação automática da admissibilidade da fase nacional depositado via PCT . Tratado de cooperação em matéria de Patentes, conforme Instrução Normativa nº 02, de 06/06/2017 publicada na RPI nº 2422, de 06/06/2017.

---

(21) BR 11 2016 029215-4 A2

Código 1.3 - Notificação - Fase Nacional - PCT
(22) 18/06/2015
(30) 03/07/2014 US 14/323,817
(51) H04N 5/76 (2006.01), H04N 21/4147 (2011.01), H04N 21/433 (2011.01), H04N 21/472 (2011.01)
(54) SISTEMA E MÉTODO PARA GERENCIAR MÚLTIPLAS GRAVAÇÕES CONSECUTIVAS POR RECEPTOR DE TELEVISÃO E MÍDIA NÃO TRANSITÓRIA LEGÍVEL EM PROCESSADOR
(71) ECHOSTAR UK HOLDINGS LIMITED (GB)
(72) KARL WOODWARD
(85) 13/12/2016
(86) PCT GB2015/051786 de 18/06/2015
(87) WO 2016/001626 de 07/01/2016
Publicação automática da admissibilidade da fase nacional depositado via PCT . Tratado de cooperação em matéria de Patentes, conforme Instrução Normativa nº 02, de 06/06/2017 publicada na RPI nº 2422, de 06/06/2017.

---

(21) BR 11 2016 029216-2 A2

Código 1.3 - Notificação - Fase Nacional - PCT
(22) 13/06/2014
(51) A61N 1/36 (2006.01), A61N 1/04 (2006.01)
(54) SISTEMA DE ESTÍMULO ELÉTRICO FUNCIONAL PARA CORREÇÃO DE PÉ EQUINO; MÉTODO PARA CORREÇÃO DE PÉ EQUINO COM BASE EM ESTÍMULO ELÉTRICO FUNCIONAL; USO DE UM SISTEMA; E PRODUTO DE PROGRAMA DE COMPUTADOR
(71) FUNDACIÓN TECNALIA RESEARCH & INNOVATION (ES)
(72) THIERRY KELLER, NEBOJ?A MALE?EVIC, GORAN BIJELIC
(85) 13/12/2016
(86) PCT EP2014/062474 de 13/06/2014
(87) WO 2015/188889 de 17/12/2015
Publicação automática da admissibilidade da fase nacional depositado via

PCT . Tratado de cooperação em matéria de Patentes, conforme Instrução Normativa nº 02, de 06/06/2017 publicada na RPI nº 2422, de 06/06/2017.

---

(21) BR 11 2016 029217-0 A2

Código 1.3 - Notificação - Fase Nacional - PCT
(22) 12/06/2015
(30) 13/06/2014 US 62/012,036; 12/06/2015 US 14/738,534
(51) A01K 5/02 (2006.01), A01K 1/10 (2006.01)
(54) ALIMENTADOR DE GADO ROTATIVO COM ABERTURAS DE ALIMENTAÇÃO DE ESCOAMENTO POR GRAVIDADE
(71) OSBORNE INDUSTRIES, INC. (US)
(72) GEORGE R. EAKIN
(85) 13/12/2016
(86) PCT US2015/035689 de 12/06/2015
(87) WO 2015/192097 de 17/12/2015
Publicação automática da admissibilidade da fase nacional depositado via PCT . Tratado de cooperação em matéria de Patentes, conforme Instrução Normativa nº 02, de 06/06/2017 publicada na RPI nº 2422, de 06/06/2017.

---

(21) BR 11 2016 029219-7 A2

Código 1.3 - Notificação - Fase Nacional - PCT
(22) 13/06/2014
(51) H04L 1/18 (2006.01)
(54) MÉTODO; APARELHO; E MEIO LEGÍVEL POR COMPUTADOR NÃO TRANSITÓRIO
(71) NOKIA SOLUTIONS AND NETWORKS OY (FI)
(72) ESA TAPAN TIIROLA, TIMO ERKKI LUNTTILA
(85) 13/12/2016
(86) PCT EP2014/062459 de 13/06/2014
(87) WO 2015/188886 de 17/12/2015
Publicação automática da admissibilidade da fase nacional depositado via PCT . Tratado de cooperação em matéria de Patentes, conforme Instrução Normativa nº 02, de 06/06/2017 publicada na RPI nº 2422, de 06/06/2017.

---

(21) BR 11 2016 029222-7 A2

Código 1.3 - Notificação - Fase Nacional - PCT
(22) 03/07/2015
(30) 04/07/2014 DE 10 2014 009 945.8
(51) B05D 5/06 (2006.01), B05D 7/00 (2006.01), B05D 3/02 (2006.01)
(54) MÉTODO E INSTALAÇÃO DE PINTURA PARA A PINTURA DE COMPONENTE COM DECORAÇÃO E UNIDADE DE SECAGEM DA INSTALAÇÃO DE PINTURA
(71) DÜRR SYSTEMS AG (DE)
(72) HANS-GEORG FRITZ, BENJAMIN WÖHR, MARCUS KLEINER, TIMO BEYL, MORITZ BUBEK, JENS EICHHORN, UDO WOLF
(85) 13/12/2016
(86) PCT EP2015/001366 de 03/07/2015

(87) WO 2016/000826 de 07/01/2016
Publicação automática da admissibilidade da fase nacional depositado via PCT . Tratado de cooperação em matéria de Patentes, conforme Instrução Normativa nº 02, de 06/06/2017 publicada na RPI nº 2422, de 06/06/2017.

---

(21) BR 11 2016 029223-5 A2

Código 1.3 - Notificação - Fase Nacional - PCT
(22) 15/06/2015
(30) 16/06/2014 EP 14172521.8; 19/12/2014 EP PCT/EP2014/078767
(51) A01C 1/06 (2006.01)
(54) MÉTODO PARA O REVESTIMENTO DE SEMENTES DE PLANTAS, COMPOSIÇÃO DE REVESTIMENTO DE SEMENTES, SEMENTES DE PLANTAS REVESTIDAS, USO DE UM OU MAIS POLÍMEROS INSOLÚVEIS EM ÁGUA, MÉTODO DE PREPARAÇÃO DE UMA COMPOSIÇÃO DE REVESTIMENTO DE SEMENTES, MÉTODO DE PREPARAÇÃO DE SEMENTE REVESTIDA, SEMENTE REVESTIDA, USO DE UM MATERIAL ABRASIVO, E, APARELHO PARA O REVESTIMENTO DE SEMENTES
(71) INCOTEC HOLDING B.V. (NL)
(72) HENRICUS ANTONIUS MARIA REUS, JANTIEN GLAS, JÉRÔME SYLVAIN GARNIER, PIETER WILHELMUS JOHANNES SAMUELS
(85) 13/12/2016
(86) PCT EP2015/063338 de 15/06/2015
(87) WO 2015/193239 de 23/12/2015
Publicação automática da admissibilidade da fase nacional depositado via PCT . Tratado de cooperação em matéria de Patentes, conforme Instrução Normativa nº 02, de 06/06/2017 publicada na RPI nº 2422, de 06/06/2017.

---

(21) BR 11 2016 029224-3 A2

Código 1.3 - Notificação - Fase Nacional - PCT
(22) 01/07/2015
(30) 26/06/2014 EP 14174109.0
(51) E21B 17/01 (2006.01), F16L 39/00 (2006.01), B63B 35/44 (2006.01)
(54) CONJUNTO DE RISER DE ENTRADA DE ÁGUA
(71) SHELL INTERNATIONALE RESEARCH MAATSCHAPPIJ B.V. (NL)
(72) MICHALAKIS EFTHYMIOU, GUIDO LEON KUIPER
(85) 13/12/2016
(86) PCT EP2015/064954 de 01/07/2015
(87) WO 2015/197875 de 30/12/2015
Publicação automática da admissibilidade da fase nacional depositado via PCT . Tratado de cooperação em matéria de Patentes, conforme Instrução Normativa nº 02, de 06/06/2017 publicada na RPI nº 2422, de 06/06/2017.

---

(21) BR 11 2016 029225-1 A2

Código 1.3 - Notificação - Fase Nacional - PCT
(22) 26/06/2014
(51) H02K 13/02 (2006.01), H02K 19/22 (2006.01)
(54) ?ROTOR PARA UMA MÁQUINA ELÉTRICA ROTATIVA?

(71) MITSUBISHI ELECTRIC CORPORATION (JP)
(72) SHINICHIRO MINAMI, KAZUNORI TANAKA
(85) 13/12/2016
(86) PCT JP2014/066984 de 26/06/2014
(87) WO 2015/198446 de 30/12/2015
Publicação automática da admissibilidade da fase nacional depositado via PCT . Tratado de cooperação em matéria de Patentes, conforme Instrução Normativa nº 02, de 06/06/2017 publicada na RPI nº 2422, de 06/06/2017.

---

(21) BR 11 2016 029227-8 A2

Código 1.3 - Notificação - Fase Nacional - PCT
(22) 18/06/2015
(30) 20/06/2014 IT MI2014A001127
(51) B66C 1/06 (2006.01)
(54) ELEVADORES ELETROMAGNÉTICO PARA MATERIAIS QUENTES
(71) SGM GANTRY S.P.A. (IT)
(72) DANILO MOLTENI
(85) 13/12/2016
(86) PCT IB2015/054598 de 18/06/2015
(87) WO 2015/193837 de 23/12/2015
Publicação automática da admissibilidade da fase nacional depositado via PCT . Tratado de cooperação em matéria de Patentes, conforme Instrução Normativa nº 02, de 06/06/2017 publicada na RPI nº 2422, de 06/06/2017.

---

(21) BR 11 2016 029228-6 A2

Código 1.3 - Notificação - Fase Nacional - PCT
(22) 24/06/2015
(30) 26/06/2014 EP 14174114.0
(51) B63J 2/12 (2006.01), F25J 1/02 (2006.01), B63B 35/44 (2006.01), B63B 9/06 (2006.01)
(54) ESTRUTURA FLUTUANTE COMPREENDENDO UM CONJUNTO DE RISERS DE ADMISSÃO DE ÁGUA, MÉTODO PARA INSTALAR ESSA ESTRUTURA FLUTUANTE, MÉTODO PARA PRODUZIR UM FLUXO DE HIDROCARBONETOS LIQUEFEITOS E MÉTODO PARA PRODUZIR UM FLUXO DE HIDROCARBONETOS VOLÁTEIS
(71) SHELL INTERNATIONALE RESEARCH MAATSCHAPPIJ B.V. (NL)
(72) GUIDO LEON KUIPER, ADRIAAN WILLEM FREDERIK VAN TETS
(85) 13/12/2016
(86) PCT EP2015/064207 de 24/06/2015
(87) WO 2015/197666 de 30/12/2015
Publicação automática da admissibilidade da fase nacional depositado via PCT . Tratado de cooperação em matéria de Patentes, conforme Instrução Normativa nº 02, de 06/06/2017 publicada na RPI nº 2422, de 06/06/2017.

---

(21) BR 11 2016 029229-4 A2

Código 1.3 - Notificação - Fase Nacional - PCT
(22) 16/06/2015

(30) 19/06/2014 NO 20140773
(51) B65G 1/04 (2006.01)
(54) CONJUNTO DE VEÍCULOS OPERADO REMOTAMENTE, SISTEMA DE ARMAZENAMENTO, E, MÉTODO PARA MUDAR A DIREÇÃO DE UM CONJUNTO DE VEÍCULOS OPERADO REMOTAMENTE.
(71) JAKOB HATTELAND LOGISTICS AS (NO)
(72) INGVAR HOGNALAND
(85) 13/12/2016
(86) PCT EP2015/063415 de 16/06/2015
(87) WO 2015/193278 de 23/12/2015
Publicação automática da admissibilidade da fase nacional depositado via PCT . Tratado de cooperação em matéria de Patentes, conforme Instrução Normativa nº 02, de 06/06/2017 publicada na RPI nº 2422, de 06/06/2017.

---

(21) BR 11 2016 029230-8 A2

Código 1.3 - Notificação - Fase Nacional - PCT
(22) 22/04/2016
(30) 03/04/2015 EP 15248042.2; 26/02/2016 EP 16157757.2
(51) C09D 161/20 (2006.01), C09D 171/02 (2006.01)
(54) COMPOSIÇÃO DE REVESTIMENTO".
(71) HOLLAND NOVOCHEM TECHNICAL COATINGS B.V. (NL)
(72) ALEXANDER MASLOW, ERIK ALEXANDER BIJPOST
(85) 13/12/2016
(86) PCT EP2016/000650 de 22/04/2016
(87) WO 2016/155889 de 06/10/2016
Publicação automática da admissibilidade da fase nacional depositado via PCT . Tratado de cooperação em matéria de Patentes, conforme Instrução Normativa nº 02, de 06/06/2017 publicada na RPI nº 2422, de 06/06/2017.

---

(21) BR 11 2016 029239-1 A2

Código 1.3 - Notificação - Fase Nacional - PCT
(22) 11/06/2015
(30) 13/06/2014 MX MX/a/2014/007113
(51) A23K 1/14 (2006.01)
(54) FORMULAÇÃO DE ALIMENTAÇÃO EQUILIBRADA BASEADA EM GRAMÍNEAS E LEGUMINOSAS COM UM ALTO TEOR DE PROTEÍNA E MÉTODO PARA A PRODUÇÃO DO MESMO
(71) JOSE MANUEL PIÑA GUTIERREZ (MX)
(72) VICTOR MANUEL MUNGUIA FLORES
(85) 13/12/2016
(86) PCT IB2015/054402 de 11/06/2015
(87) WO 2015/189792 de 17/12/2015
Publicação automática da admissibilidade da fase nacional depositado via PCT . Tratado de cooperação em matéria de Patentes, conforme Instrução Normativa nº 02, de 06/06/2017 publicada na RPI nº 2422, de 06/06/2017.

(21) BR 11 2016 029240-5 A2

Código 1.3 - Notificação - Fase Nacional - PCT
(22) 19/06/2015
(30) 23/06/2014 JP 2014-128254
(51) B65B 55/04 (2006.01)
(54) MÉTODO PARA FABRICAR UMA EMBALAGEM MALEÁVEL COM BICO ENCHIDA ASSEPTICAMENTE COM CONTEÚDOS, E, PACOTE
(71) HOSOKAWA YOKO CO., LTD. (JP)
(72) TORU ICHIKAWA
(85) 13/12/2016
(86) PCT JP2015/068435 de 19/06/2015
(87) WO 2016/189754 de 01/12/2016
Publicação automática da admissibilidade da fase nacional depositado via PCT . Tratado de cooperação em matéria de Patentes, conforme Instrução Normativa nº 02, de 06/06/2017 publicada na RPI nº 2422, de 06/06/2017.

(21) BR 11 2016 029241-3 A2

Código 1.3 - Notificação - Fase Nacional - PCT
(22) 15/06/2015
(30) 16/06/2014 US 62/012,614
(51) A61Q 5/12 (2006.01), A61K 8/898 (2006.01), A61K 8/04 (2006.01), A61K 8/06 (2006.01)
(54) MÉTODO PARA TRATAMENTO DOS CABELOS COM UM CONDICIONADOR CONCENTRADO
(71) THE PROCTER & GAMBLE COMPANY (US)
(72) ROBERT WAYNE JR.GLENN, KATHLEEN MARY KAUFMAN, DARIUSH HOSSEINPOUR
(85) 13/12/2016
(86) PCT US2015/035796 de 15/06/2015
(87) WO 2015/195542 de 23/12/2015
Publicação automática da admissibilidade da fase nacional depositado via PCT . Tratado de cooperação em matéria de Patentes, conforme Instrução Normativa nº 02, de 06/06/2017 publicada na RPI nº 2422, de 06/06/2017.

(21) BR 11 2016 029242-1 A2

Código 1.3 - Notificação - Fase Nacional - PCT
(22) 17/06/2015
(30) 17/06/2014 US 62/013.097
(51) H01M 2/16 (2006.01), H01M 10/06 (2006.01)
(54) TELAS COLANTES ANTI-SULFATAÇÃO PARA BATERIAS CHUMBO-ÁCIDAS
(71) OCV INTELLECTUAL CAPITAL, LLC (US)
(72) ROBERT HUUSKEN
(85) 13/12/2016
(86) PCT US2015/036142 de 17/06/2015
(87) WO 2015/195743 de 23/12/2015
Publicação automática da admissibilidade da fase nacional depositado via

PCT . Tratado de cooperação em matéria de Patentes, conforme Instrução Normativa nº 02, de 06/06/2017 publicada na RPI nº 2422, de 06/06/2017.

---

(21) BR 11 2016 029243-0 A2

Código 1.3 - Notificação - Fase Nacional - PCT
(22) 02/06/2015
(30) 17/06/2014 US 62/013,154
(51) C01B 21/12 (2006.01), G01N 21/25 (2006.01), G01N 21/35 (2006.01)
(54) MÉTODO PARA QUANTIFICAR A QUANTIDADE DE BICARBONATO DE AMÔNIO EM UMA AMOSTRA SÓLIDA DE CARBAMATO DE AMÔNIO
(71) A.Y. LABORATORIES LTD (IL)
(72) BARAK, AYALA, NUOPPONEN, MARI
(85) 13/12/2016
(86) PCT IL2015/050568 de 02/06/2015
(87) WO 2015/193876 de 23/12/2015
Publicação automática da admissibilidade da fase nacional depositado via PCT . Tratado de cooperação em matéria de Patentes, conforme Instrução Normativa nº 02, de 06/06/2017 publicada na RPI nº 2422, de 06/06/2017.

---

(21) BR 11 2016 029244-8 A2

Código 1.3 - Notificação - Fase Nacional - PCT
(22) 17/06/2015
(30) 18/06/2014 DE 10 2014 211 741.0
(51) F03D 1/06 (2006.01)
(54) ?PÁ DE ROTOR DE INSTALAÇÃO DE ENERGIA EÓLICA, INSTALAÇÃO DE ENERGIA EÓLICA, E, MÉTODO PARA OPERAR UMA INSTALAÇÃO DE ENERGIA EÓLICA?
(71) WOBBEN PROPERTIES GMBH (DE)
(72) ALEXANDER HOFFMANN
(85) 13/12/2016
(86) PCT EP2015/063555 de 17/06/2015
(87) WO 2015/193353 de 23/12/2015
Publicação automática da admissibilidade da fase nacional depositado via PCT . Tratado de cooperação em matéria de Patentes, conforme Instrução Normativa nº 02, de 06/06/2017 publicada na RPI nº 2422, de 06/06/2017.

---

(21) BR 11 2016 029246-4 A2

Código 1.3 - Notificação - Fase Nacional - PCT
(22) 03/07/2014
(51) A23D 9/04 (2006.01)
(54) ?PROCESSO PARA HIDRATAÇÃO DE FOSFOLIPÍDEOS NÃO HIDRATÁVEIS EM UM ÓLEO VEGETAL, E, SISTEMA DE DEGOMAGEM DE ÓLEO VEGETAL?
(71) ARISDYNE STSTEMS, INC. (US)
(72) OLEG KOZYUK
(85) 13/12/2016
(86) PCT US2014/045356 de 03/07/2014

(87) WO 2016/003465 de 07/01/2016
Publicação automática da admissibilidade da fase nacional depositado via PCT . Tratado de cooperação em matéria de Patentes, conforme Instrução Normativa nº 02, de 06/06/2017 publicada na RPI nº 2422, de 06/06/2017.

---

(21) BR 11 2016 029248-0 A2

Código 1.3 - Notificação - Fase Nacional - PCT
(22) 23/06/2015
(30) 27/06/2014 US 14/316,877
(51) C08F 210/16 (2006.01), C08F 4/6592 (2006.01)
(54) COMPOSIÇÕES DE POLIOLEFINA E USOS DAS MESMAS
(71) DOW GLOBAL TECHNOLOGIES LLC (US)
(72) DAVID W. KABABIK, KATHLEEN E. PLETCHER, JIAN WANG, JASON C. BRODIL, TROY M. TAMBLING, ROBERT N. REIB, MRIDULA KAPUR
(85) 13/12/2016
(86) PCT US2015/037134 de 23/06/2015
(87) WO 2015/200294 de 30/12/2015
Publicação automática da admissibilidade da fase nacional depositado via PCT . Tratado de cooperação em matéria de Patentes, conforme Instrução Normativa nº 02, de 06/06/2017 publicada na RPI nº 2422, de 06/06/2017.

---

(21) BR 11 2016 029250-2 A2

Código 1.3 - Notificação - Fase Nacional - PCT
(22) 04/06/2015
(30) 17/06/2014 EP 14172786.7
(51) A23L 2/39 (2006.01), A23L 2/52 (2006.01), A23L 2/66 (2006.01), A23L 2/68 (2006.01), A23J 3/16 (2006.01)
(54) ?FORMULAÇÃO DE BEBIDA ÁCIDA, PROCESSO PARA A PREPARAÇÃO DE UMA BEBIDA ÁCIDA, BEBIDA ÁCIDA E MÉTODO PARA A PREPARAÇÃO DE UM PÓ?
(71) THE COCA-COLA COMPANY (US)
(72) SEDDIK KHALLOUFI, SEBASTIAAN VAN DER VELDEN, ARIE VERMAAS, NICOLAAS JAN ZUIDAM
(85) 13/12/2016
(86) PCT EP2015/062489 de 04/06/2015
(87) WO 2015/193120 de 23/12/2015
Publicação automática da admissibilidade da fase nacional depositado via PCT . Tratado de cooperação em matéria de Patentes, conforme Instrução Normativa nº 02, de 06/06/2017 publicada na RPI nº 2422, de 06/06/2017.

---

(21) BR 11 2016 029254-5 A2

Código 1.3 - Notificação - Fase Nacional - PCT
(22) 24/07/2015
(30) 25/07/2014 US 14/341,212
(51) H01M 10/48 (2006.01), G01R 31/36 (2006.01), G01R 19/165 (2006.01)
(54) INDICADOR DE ESTADO DE CARGA DE BATERIA COM UMA CÉLULA AUXILIAR

(71) DURACELL U.S. OPERATIONS, INC. (US)
(72) JORDAN TODOROV BOURILKOV, SERGIO CORONADO HORTAL, STEVEN JEFFREY SPECHT
(85) 13/12/2016
(86) PCT US2015/041878 de 24/07/2015
(87) WO 2016/014882 de 28/01/2016
Publicação automática da admissibilidade da fase nacional depositado via PCT . Tratado de cooperação em matéria de Patentes, conforme Instrução Normativa nº 02, de 06/06/2017 publicada na RPI nº 2422, de 06/06/2017.

---

(21) BR 11 2016 029257-0 A2

Código 1.3 - Notificação - Fase Nacional - PCT
(22) 19/06/2015
(30) 20/06/2014 EP 14173224.8
(51) G01F 15/00 (2006.01), C02F 1/00 (2006.01), E03B 7/07 (2006.01), G01F 22/00 (2006.01), F16K 33/00 (2006.01), G01F 1/00 (2006.01), G01F 3/38 (2006.01), G01F 15/07 (2006.01)
(54) DISPOSITIVO DE MEDIÇÃO PARA UM CONJUNTO DE AUTODESLIGAMENTO
(71) UNILEVER N.V. (NL)
(72) ANIL HANKARE, VASANTHAN MANI, SURESH KUMAR NATARAJAN
(85) 13/12/2016
(86) PCT EP2015/001245 de 19/06/2015
(87) WO 2015/192968 de 23/12/2015
Publicação automática da admissibilidade da fase nacional depositado via PCT . Tratado de cooperação em matéria de Patentes, conforme Instrução Normativa nº 02, de 06/06/2017 publicada na RPI nº 2422, de 06/06/2017.

---

(21) BR 11 2016 029258-8 A2

Código 1.3 - Notificação - Fase Nacional - PCT
(22) 26/06/2015
(30) 26/06/2014 US 62/017,525; 24/04/2015 US 62/152,414
(51) B32B 27/06 (2006.01), B32B 27/32 (2006.01), C08F 210/16 (2006.01), C08F 4/64 (2006.01), C08L 23/08 (2006.01)
(54) FILMES FUNDIDOS COM TENACIDADE MELHORADA
(71) DOW GLOBAL TECHNOLOGIES LLC (US)
(72) JIAN WANG, PRADEEP JAIN, MEHMET DEMIRORS, RAJEN M. PATEL, SUZANNE M. GUERRA, MAURICIO E. LEANO
(85) 13/12/2016
(86) PCT US2015/037871 de 26/06/2015
(87) WO 2015/200742 de 30/12/2015
Publicação automática da admissibilidade da fase nacional depositado via PCT . Tratado de cooperação em matéria de Patentes, conforme Instrução Normativa nº 02, de 06/06/2017 publicada na RPI nº 2422, de 06/06/2017.

---

(21) BR 11 2016 029259-6 A2

Código 1.3 - Notificação - Fase Nacional - PCT

(22) 01/06/2015
(30) 18/06/2014 EP 14172893.1
(51) C01G 49/00 (2006.01), C02F 1/28 (2006.01), C01G 3/00 (2006.01), C01G 9/00 (2006.01), C02F 101/10 (2006.01), C02F 101/20 (2006.01)
(54) HIDRÓXIDO DE DUPLA CAMADA, COMPOSIÇÃO DE MEIOS DE FILTRO PARA PURIFICAÇÃO DE ÁGUA, MÉTODO PARA PRODUZIR UM HIDRÓXIDO DE DUPLA CAMADA E USO DO MESMO
(71) UNILEVER N.V. (NL)
(72) SAMIRAN MAHAPATRA, AYAN SARKAR, MAHESH SUBHASH TENDULKAR, VENKATARAGHAVAN RAJANARAYANA
(85) 13/12/2016
(86) PCT EP2015/062094 de 01/06/2015
(87) WO 2015/193087 de 23/12/2015
Publicação automática da admissibilidade da fase nacional depositado via PCT . Tratado de cooperação em matéria de Patentes, conforme Instrução Normativa nº 02, de 06/06/2017 publicada na RPI nº 2422, de 06/06/2017.

---

(21) BR 11 2016 029260-0 A2

Código 1.3 - Notificação - Fase Nacional - PCT
(22) 06/04/2015
(30) 16/06/2014 US 62/012,826; 29/09/2014 US 14/500,047
(51) G01S 13/82 (2006.01), G01S 5/14 (2010.01)
(54) CONDIÇÕES DE PROTOCOLO DE FALHA PARA MEDIÇÃO DE TEMPORIZAÇÃO FINA (FTM)
(71) QUALCOMM INCORPORATED (US)
(72) CARLOS HORACIO ALDANA
(85) 13/12/2016
(86) PCT US2015/024437 de 06/04/2015
(87) WO 2015/195185 de 23/12/2015
Publicação automática da admissibilidade da fase nacional depositado via PCT . Tratado de cooperação em matéria de Patentes, conforme Instrução Normativa nº 02, de 06/06/2017 publicada na RPI nº 2422, de 06/06/2017.

---

(21) BR 11 2016 029264-2 A2

Código 1.3 - Notificação - Fase Nacional - PCT
(22) 15/06/2015
(30) 16/06/2014 US 62/012,617
(51) A61K 8/04 (2006.01), A61K 8/25 (2006.01), A61Q 5/00 (2006.01), A61Q 5/12 (2006.01), A61K 8/02 (2006.01), A61K 8/89 (2006.01), B05B 7/00 (2006.01)
(54) MÉTODO PARA TRATAMENTO DOS CABELOS COM UM CONDICIONADOR CONCENTRADO
(71) THE PROCTER & GAMBLE COMPANY (US)
(72) ROBERT WAYNE JR. GLENN, KATHLEEN MARY KAUFMAN, DARIUSH HOSSEINPOUR
(85) 13/12/2016

(86) PCT US2015/035756 de 15/06/2015
(87) WO 2015/195512 de 23/12/2015
Publicação automática da admissibilidade da fase nacional depositado via PCT . Tratado de cooperação em matéria de Patentes, conforme Instrução Normativa nº 02, de 06/06/2017 publicada na RPI nº 2422, de 06/06/2017.

---

(21) BR 11 2016 029265-0 A2

Código 1.3 - Notificação - Fase Nacional - PCT
(22) 04/06/2015
(30) 13/06/2014 JP 2014-122246
(51) B66C 1/10 (2006.01), B65G 1/04 (2006.01), B65G 47/90 (2006.01)
(54) APARELHO TRANSPORTADOR PARA SUBIR/DESCER CONTÊINERES
(71) DAIFUKU CO., LTD. (JP)
(72) HISASHI KYOTANI, KAZUKI OGAWA
(85) 13/12/2016
(86) PCT JP2015/066197 de 04/06/2015
(87) WO 2015/190396 de 17/12/2015
Publicação automática da admissibilidade da fase nacional depositado via PCT . Tratado de cooperação em matéria de Patentes, conforme Instrução Normativa nº 02, de 06/06/2017 publicada na RPI nº 2422, de 06/06/2017.

---

(21) BR 11 2016 029266-9 A2

Código 1.3 - Notificação - Fase Nacional - PCT
(22) 29/06/2015
(30) 30/06/2014 US 62/018,841
(51) C07F 7/28 (2006.01), C08F 4/64 (2006.01), B01J 31/22 (2006.01)
(54) SISTEMAS DE CATALISADOR PARA POLIMERIZAÇÃO DE OLEFINAS
(71) DOW GLOBAL TECHNOLOGIES LLC (US)
(72) PHILIP P. FONTAINE, JERZY KLOSIN, ENDRE SZUROMI, CARL N. IVERSON, ZACH T. RICKAWAY, ANDREW J. YOUNG, SUSAN G. BROWN, RUTH FIGUEROA
(85) 13/12/2016
(86) PCT US2015/038269 de 29/06/2015
(87) WO 2016/003878 de 07/01/2016
Publicação automática da admissibilidade da fase nacional depositado via PCT . Tratado de cooperação em matéria de Patentes, conforme Instrução Normativa nº 02, de 06/06/2017 publicada na RPI nº 2422, de 06/06/2017.

---

(21) BR 11 2016 029267-7 A2

Código 1.3 - Notificação - Fase Nacional - PCT
(22) 11/06/2015
(30) 13/06/2014 US 62/011,731
(51) B64B 1/22 (2006.01), A01G 15/00 (2006.01)
(54) DIRIGÍVEIS PARA MANIPULAÇÃO CLIMÁTICA
(71) LTA CORPORATION (US)
(72) JOHN GOELET
(85) 13/12/2016

(86) PCT US2015/035261 de 11/06/2015
(87) WO 2015/191812 de 17/12/2015
Publicação automática da admissibilidade da fase nacional depositado via PCT . Tratado de cooperação em matéria de Patentes, conforme Instrução Normativa nº 02, de 06/06/2017 publicada na RPI nº 2422, de 06/06/2017.

---

(21) BR 11 2016 029269-3 A2

Código 1.3 - Notificação - Fase Nacional - PCT
(22) 26/06/2015
(30) 26/06/2014 US 62/017,525
(51) B32B 27/06 (2006.01), B32B 27/32 (2006.01), C08F 210/16 (2006.01), C08F 4/64 (2006.01), C08L 23/08 (2006.01), D06N 7/00 (2006.01), D01F 6/04 (2006.01)
(54) FILAMENTO DE GRAMA ARTIFICIAL, GRAMA ARTIFICIAL E PREPARAÇÃO DOS MESMOS
(71) DOW GLOBAL TECHNOLOGIES LLC (US)
(72) JIAN WANG, PRADEEP JAIN, MEHMET DEMIRORS, RAJEN M. PATEL, JOSEPH L. DEAVENPORT, DAVID LOPEZ
(85) 13/12/2016
(86) PCT IB2015/001185 de 26/06/2015
(87) WO 2015/198138 de 30/12/2015
Publicação automática da admissibilidade da fase nacional depositado via PCT . Tratado de cooperação em matéria de Patentes, conforme Instrução Normativa nº 02, de 06/06/2017 publicada na RPI nº 2422, de 06/06/2017.

---

(21) BR 11 2016 029271-5 A2

Código 1.3 - Notificação - Fase Nacional - PCT
(22) 17/06/2015
(30) 19/06/2014 EP 14173067.1
(51) A61K 9/107 (2006.01), A61K 47/44 (2006.01), A61K 9/16 (2006.01), A61K 9/20 (2006.01), A61K 9/48 (2006.01), A61K 47/14 (2006.01), A61K 31/58 (2006.01), A23L 1/30 (2006.01)
(54) FORMA SÓLIDA DE DOSAGEM ORAL DE COMPOSTOS LIPOFÍLICOS
(71) SOLURAL PHARMA APS (DK)
(72) BENT HØJGAARD
(85) 13/12/2016
(86) PCT EP2015/063606 de 17/06/2015
(87) WO 2015/193380 de 23/12/2015
Publicação automática da admissibilidade da fase nacional depositado via PCT . Tratado de cooperação em matéria de Patentes, conforme Instrução Normativa nº 02, de 06/06/2017 publicada na RPI nº 2422, de 06/06/2017.

---

(21) BR 11 2016 029275-8 A2

Código 1.3 - Notificação - Fase Nacional - PCT
(22) 01/07/2015
(30) 02/07/2014 US 14/322,047
(51) C09K 11/61 (2006.01), C09K 11/80 (2006.01)

(54) ?APARELHOS DE ILUMINAÇÃO?
(71) GENERAL ELECTRIC COMPANY (US)
(72) ALOK MANI SRIVASTAVA, WILLIAM WINDER BEERS, WILLIAM ERWIN COHEN, HOLLY ANN COMANZO
(85) 14/12/2016
(86) PCT US2015/038779 de 01/07/2015
(87) WO 2016/004172 de 07/01/2016
Publicação automática da admissibilidade da fase nacional depositado via PCT . Tratado de cooperação em matéria de Patentes, conforme Instrução Normativa nº 02, de 06/06/2017 publicada na RPI nº 2422, de 06/06/2017.

---

(21) BR 11 2016 029278-2 A2

Código 1.3 - Notificação - Fase Nacional - PCT
(22) 16/06/2015
(30) 17/06/2014 EP 14172670.3; 23/07/2014 EP 14178122.9
(51) A61Q 5/00 (2006.01), A61Q 5/02 (2006.01), A61Q 5/06 (2006.01), A61Q 5/10 (2006.01), A61Q 5/12 (2006.01), A61K 8/81 (2006.01), A61K 8/87 (2006.01)
(54) COMPOSIÇÃO COSMÉTICA COMPREENDENDO UM POLÍMERO ESPESSANTE QUE TEM PORÇÕES HIDROFÓBICAS E HIDROFÍLICAS
(71) THE PROCTER & GAMBLE COMPANY (US)
(72) THOMAS KRAUSE, SILKE NIESIG, FLORIAN HAAS
(85) 14/12/2016
(86) PCT US2015/035911 de 16/06/2015
(87) WO 2015/195592 de 23/12/2015
Publicação automática da admissibilidade da fase nacional depositado via PCT . Tratado de cooperação em matéria de Patentes, conforme Instrução Normativa nº 02, de 06/06/2017 publicada na RPI nº 2422, de 06/06/2017.

---

(21) BR 11 2016 029284-7 A2

Código 1.3 - Notificação - Fase Nacional - PCT
(22) 10/06/2015
(30) 20/06/2014 EP 14173315.4
(51) C08J 5/04 (2006.01), C08L 77/06 (2006.01), C08K 7/14 (2006.01)
(54) COMPOSIÇÕES DE MOLDAGEM DE POLIAMIDA, PEÇAS MOLDADAS OBTIDAS A PARTIR DAS MESMAS E O SEU USO
(71) RHODIA OPERATIONS (FR)
(72) JUNG HOON PARK
(85) 14/12/2016
(86) PCT EP2015/062886 de 10/06/2015
(87) WO 2015/193144 de 23/12/2015
Publicação automática da admissibilidade da fase nacional depositado via PCT . Tratado de cooperação em matéria de Patentes, conforme Instrução Normativa nº 02, de 06/06/2017 publicada na RPI nº 2422, de 06/06/2017.

---

(21) BR 11 2016 029287-1 A2

Código 1.3 - Notificação - Fase Nacional - PCT

(22) 11/06/2015
(30) 24/06/2014 CN PCT/CN2014/080668; 29/08/2014 EP 14182855.8
(51) A61K 8/27 (2006.01), A61Q 5/00 (2006.01), A61Q 5/02 (2006.01), A61Q 5/12 (2006.01), A61K 8/34 (2006.01), A61K 8/49 (2006.01), A61K 8/23 (2006.01)
(54) ?UTILIZAÇÃO DE UM AGENTE DE PROMOÇÃO DE SEBO OU DE UMA COMPOSIÇÃO?
(71) UNILEVER NV (NL)
(72) XIAOYING BIAN, QUNHUA CAO, LEONARDUS CORNELIS MARIA VAN GORKOM, MICHAEL JOHN HOPTROFF, AMIT JAYASWAL, JING QIU, JING ZHANG
(85) 14/12/2016
(86) PCT EP2015/063035 de 11/06/2015
(87) WO 2015/197370 de 30/12/2015
Publicação automática da admissibilidade da fase nacional depositado via PCT . Tratado de cooperação em matéria de Patentes, conforme Instrução Normativa nº 02, de 06/06/2017 publicada na RPI nº 2422, de 06/06/2017.

---

(21) BR 11 2016 029289-8 A2

Código 1.3 - Notificação - Fase Nacional - PCT
(22) 03/06/2015
(30) 11/07/2014 DE 10 2014 109 765.3
(51) A47J 31/36 (2006.01)
(54) MÉTODO E DISPOSITIVO PARA A PREPARAÇÃO DE UMA BEBIDA POR INFUSÃO
(71) MELITTA SINGLE PORTIONS GMBH & CO. KG (DE)
(72) KATRIN HESSELBROCK, SVEN NEUHAUS, JAN PAHNKE, GEROLD SCHANDL, ROBERT KÖHLER, MARKUS UNGERER, THOMAS WEBER
(85) 14/12/2016
(86) PCT EP2015/062356 de 03/06/2015
(87) WO 2016/005110 de 14/01/2016
Publicação automática da admissibilidade da fase nacional depositado via PCT . Tratado de cooperação em matéria de Patentes, conforme Instrução Normativa nº 02, de 06/06/2017 publicada na RPI nº 2422, de 06/06/2017.

---

(21) BR 11 2016 029291-0 A2

Código 1.3 - Notificação - Fase Nacional - PCT
(22) 16/06/2014
(51) B22D 11/10 (2006.01), B22D 11/115 (2006.01), B22D 11/128 (2006.01), B22D 27/02 (2006.01), C22C 38/02 (2006.01), C22C 38/04 (2006.01), C22C 38/06 (2006.01), F27B 3/12 (2006.01), F27D 27/00 (2010.01)
(54) ESTRUTURA DE AÇO NÃO MAGNÉTICO, VASO PARA METAL FUNDIDO E AGITADOR ELETROMAGNÉTICO OU FREIO ELETROMAGNÉTICO
(71) ABB SCHWEIZ AG (CH)
(72) CONNY SVAHN, JAN-ERIK ERIKSSON, LIDONG TENG
(85) 14/12/2016

(86) PCT EP2014/062511 de 16/06/2014
(87) WO 2015/192866 de 23/12/2015
Publicação automática da admissibilidade da fase nacional depositado via PCT . Tratado de cooperação em matéria de Patentes, conforme Instrução Normativa nº 02, de 06/06/2017 publicada na RPI nº 2422, de 06/06/2017.

---

(21) BR 11 2016 029297-9 A2

Código 1.3 - Notificação - Fase Nacional - PCT
(22) 15/06/2015
(30) 16/06/2014 US 62/012,867
(51) F04D 15/00 (2006.01)
(54) MÉTODO PARA MONITORIZAÇÃO DE DESEMPENHO DE UMA BOMBA SUBMERSÍVEL ELÉTRICA, SISTEMA PARA MONITORIZAÇÃO DE DESEMPENHO DE UMA BOMBA SUBMERSÍVEL ELÉTRICA, E MEIO LEGÍVEL POR COMPUTADOR NÃO TRANSITÓRIO
(71) SCHLUMBERGER TECHNOLOGY B.V. (NL)
(72) NIKITA CHUGUNOV, SANDEEP VERMA, SANDIP BOSE
(85) 14/12/2016
(86) PCT US2015/035765 de 15/06/2015
(87) WO 2015/195520 de 23/12/2015
Publicação automática da admissibilidade da fase nacional depositado via PCT . Tratado de cooperação em matéria de Patentes, conforme Instrução Normativa nº 02, de 06/06/2017 publicada na RPI nº 2422, de 06/06/2017.

---

(21) BR 11 2016 029301-0 A2

Código 1.3 - Notificação - Fase Nacional - PCT
(22) 09/06/2015
(30) 16/06/2014 US 14/305,964
(51) H04B 3/54 (2006.01), H04B 3/32 (2006.01), H04B 3/487 (2015.01)
(54) MINIMIZAÇÃO DE INTERFERÊNCIA ENTRE REDES DE COMUNICAÇÃO
(71) QUALCOMM INCORPORATED (US)
(72) HASSAN KAYWAN AFKHAMI, PURVA RAMESHCHANDRA RAJKOTIA, DENIZ RENDE
(85) 14/12/2016
(86) PCT US2015/034865 de 09/06/2015
(87) WO 2015/195410 de 23/12/2015
Publicação automática da admissibilidade da fase nacional depositado via PCT . Tratado de cooperação em matéria de Patentes, conforme Instrução Normativa nº 02, de 06/06/2017 publicada na RPI nº 2422, de 06/06/2017.

---

(21) BR 11 2016 029302-9 A2

Código 1.3 - Notificação - Fase Nacional - PCT
(22) 05/06/2015
(30) 16/06/2014 US 14/306,114
(51) H04B 7/06 (2006.01), H04W 8/00 (2009.01), H04B 7/08 (2006.01), H04W 16/28 (2009.01), H04W 48/12 (2009.01)

(54) DESCOBERTA COORDENADA DE PONTOS DE CONEXÃO DE ONDA MILIMÉTRICA E EQUIPAMENTOS DE USUÁRIO
(71) QUALCOMM INCORPORATED (US)
(72) SUNDAR SUBRAMANIAN, JUNYI LI, ASHWIN SAMPATH
(85) 14/12/2016
(86) PCT US2015/034551 de 05/06/2015
(87) WO 2015/195380 de 23/12/2015
Publicação automática da admissibilidade da fase nacional depositado via PCT . Tratado de cooperação em matéria de Patentes, conforme Instrução Normativa nº 02, de 06/06/2017 publicada na RPI nº 2422, de 06/06/2017.

---

(21) BR 11 2016 029303-7 A2

Código 1.3 - Notificação - Fase Nacional - PCT
(22) 12/06/2015
(30) 14/06/2014 GB 1410648.8; 13/02/2015 GB 1502368.2
(51) A61H 1/02 (2006.01)
(54) AUXÍLIO DE MOBILIDADE
(71) LISE S PAPE (GB)
(72) LISE S PAPE
(85) 14/12/2016
(86) PCT GB2015/051730 de 12/06/2015
(87) WO 2015/189631 de 17/12/2015
Publicação automática da admissibilidade da fase nacional depositado via PCT . Tratado de cooperação em matéria de Patentes, conforme Instrução Normativa nº 02, de 06/06/2017 publicada na RPI nº 2422, de 06/06/2017.

---

(21) BR 11 2016 029304-5 A2

Código 1.3 - Notificação - Fase Nacional - PCT
(22) 05/06/2015
(30) 16/06/2014 US 14/306,097
(51) H04W 48/16 (2009.01), H04W 72/08 (2009.01), H04W 16/28 (2009.01)
(54) MÉTODO E APARELHO PARA DESCOBERTA E ASSOCIAÇÃO DE PONTO DE CONEXÃO EM UMA REDE SEM FIO DIRECIONAL
(71) QUALCOMM INCORPORATED (US)
(72) OMAR EL AYACH, SUNDAR SUBRAMANIAN, JOHN EDWARD SMEE, ASHWIN SAMPATH, JUNYI LI
(85) 14/12/2016
(86) PCT US2015/034527 de 05/06/2015
(87) WO 2015/195376 de 23/12/2015
Publicação automática da admissibilidade da fase nacional depositado via PCT . Tratado de cooperação em matéria de Patentes, conforme Instrução Normativa nº 02, de 06/06/2017 publicada na RPI nº 2422, de 06/06/2017.

---

(21) BR 11 2016 029306-1 A2

Código 1.3 - Notificação - Fase Nacional - PCT
(22) 17/06/2015
(30) 18/06/2014 US 62/013,965; 16/06/2015 US 14/741,298

(51) H04N 19/70 (2014.01), H04N 19/46 (2014.01), H04N 19/30 (2014.01), H04N 19/44 (2014.01), H04N 19/31 (2014.01), H04N 19/423 (2014.01)
(54) PARÂMETROS HRD DE SINALIZAÇÃO PARA PARTIÇÕES DE FLUXO DE BITS
(71) QUALCOMM INCORPORATED (US)
(72) YE-KUI WANG
(85) 14/12/2016
(86) PCT US2015/036179 de 17/06/2015
(87) WO 2015/195767 de 23/12/2015
Publicação automática da admissibilidade da fase nacional depositado via PCT . Tratado de cooperação em matéria de Patentes, conforme Instrução Normativa nº 02, de 06/06/2017 publicada na RPI nº 2422, de 06/06/2017.

---

(21) BR 11 2016 029308-8 A2

Código 1.3 - Notificação - Fase Nacional - PCT
(22) 09/06/2015
(30) 18/06/2014 US 62/014,027; 11/12/2014 US 14/567,940
(51) H04W 72/04 (2009.01)
(54) APARELHO E MÉTODO PARA ATUALIZAÇÃO DE CAPACIDADE EM COMUNICAÇÃO SEM FIO
(71) QUALCOMM INCORPORATED (US)
(72) JOHN EDWARD SMEE, PETER GAAL, ETIENNE FRANÇOIS CHAPONNIERE, TINGFANG JI
(85) 14/12/2016
(86) PCT US2015/034913 de 09/06/2015
(87) WO 2015/195414 de 23/12/2015
Publicação automática da admissibilidade da fase nacional depositado via PCT . Tratado de cooperação em matéria de Patentes, conforme Instrução Normativa nº 02, de 06/06/2017 publicada na RPI nº 2422, de 06/06/2017.

---

(21) BR 11 2016 029309-6 A2

Código 1.3 - Notificação - Fase Nacional - PCT
(22) 01/07/2015
(30) 03/07/2014 DK PA 2014 70414
(51) G06F 3/041 (2006.01)
(54) RECONHECIMENTO DE PADRÃO COM UM ESTÊNCIL NÃO DETECTÁVEL NA SUPERFÍCIE SENSÍVEL AO TOQUE
(71) LEGO A/S (DK)
(72) MAIKEN HILLERUP FOGTMANN, JENS VALENTIN LAULUND, DANIEL W. MATHIASEN
(85) 14/12/2016
(86) PCT DK2015/050196 de 01/07/2015
(87) WO 2016/000720 de 07/01/2016
Publicação automática da admissibilidade da fase nacional depositado via PCT . Tratado de cooperação em matéria de Patentes, conforme Instrução Normativa nº 02, de 06/06/2017 publicada na RPI nº 2422, de 06/06/2017.

(21) BR 11 2016 029312-6 A2

Código 1.3 - Notificação - Fase Nacional - PCT
(22) 03/06/2015
(30) 18/06/2014 US 14/308,614
(51) H04W 72/12 (2009.01), H04W 24/10 (2009.01)
(54) APRIMORAMENTO DE CANAL EM REDES DE ACESSO SEM FIO COM COMPRIMENTO DE ONDA MILIMÉTRICO
(71) QUALCOMM INCORPORATED (US)
(72) JUNG HO RYU, SUNDAR SUBRAMANIAN, JUNYI LI, ASHWIN SAMPATH, KARL GEORG HAMPEL
(85) 14/12/2016
(86) PCT US2015/033998 de 03/06/2015
(87) WO 2015/195338 de 23/12/2015
Publicação automática da admissibilidade da fase nacional depositado via PCT . Tratado de cooperação em matéria de Patentes, conforme Instrução Normativa nº 02, de 06/06/2017 publicada na RPI nº 2422, de 06/06/2017.

(21) BR 11 2016 029314-2 A2

Código 1.3 - Notificação - Fase Nacional - PCT
(22) 18/06/2015
(30) 18/06/2014 US 62/014,104; 17/06/2015 US 14/742,574
(51) H04W 74/00 (2009.01), H04B 7/04 (2006.01), H04W 74/08 (2009.01)
(54) PROTEÇÃO PARA TRANSMISSÕES DE MÚLTIPLOS USUÁRIOS
(71) QUALCOMM INCORPORATED (US)
(72) SIMONE MERLIN, GWENDOLYN DENISE BARRIAC
(85) 14/12/2016
(86) PCT US2015/036368 de 18/06/2015
(87) WO 2015/195875 de 23/12/2015
Publicação automática da admissibilidade da fase nacional depositado via PCT . Tratado de cooperação em matéria de Patentes, conforme Instrução Normativa nº 02, de 06/06/2017 publicada na RPI nº 2422, de 06/06/2017.

(21) BR 11 2016 029317-7 A2

Código 1.3 - Notificação - Fase Nacional - PCT
(22) 27/05/2015
(30) 16/06/2014 US 62/012,948
(51) A61K 8/25 (2006.01), A61K 8/34 (2006.01), A61Q 1/00 (2006.01), A61K 8/11 (2006.01)
(54) COMPOSIÇÕES E MÉTODOS PARA MELHORAR A APLICAÇÃO TÓPICA DE UM COSMÉTICO COLORIDO
(71) JOHNSON & JOHNSON CONSUMER INC. (US)
(72) ALI FASSIH, ANNA PRILUTSKY, YING SUN, VIVIAN ZHU
(85) 14/12/2016
(86) PCT US2015/032551 de 27/05/2015
(87) WO 2015/195280 de 23/12/2015
Publicação automática da admissibilidade da fase nacional depositado via

PCT . Tratado de cooperação em matéria de Patentes, conforme Instrução Normativa nº 02, de 06/06/2017 publicada na RPI nº 2422, de 06/06/2017.

---

(21) BR 11 2016 029318-5 A2

Código 1.3 - Notificação - Fase Nacional - PCT
(22) 12/06/2015
(30) 16/06/2014 US 62/012,804
(51) A61K 47/48 (2006.01), A61P 31/00 (2006.01)
(54) TRATAMENTO DE MIELOMAS
(71) MAYO FOUNDATION FOR MEDICAL EDUCATION AND RESEARCH (US)
(72) SVETOMIR N. MARKOVIC, WENDY K. NEVALA
(85) 14/12/2016
(86) PCT US2015/035515 de 12/06/2015
(87) WO 2015/195476 de 23/12/2015
Publicação automática da admissibilidade da fase nacional depositado via PCT . Tratado de cooperação em matéria de Patentes, conforme Instrução Normativa nº 02, de 06/06/2017 publicada na RPI nº 2422, de 06/06/2017.

---

(21) BR 11 2016 029320-7 A2

Código 1.3 - Notificação - Fase Nacional - PCT
(22) 09/04/2015
(30) 16/06/2014 US 62/012,644
(51) C08F 210/16 (2006.01)
(54) MÉTODOS DE MODIFICAR A RAZÃO DE FLUXO DE FUSÃO E/OU INTUMESCIMENTO DE RESINAS DE POLIETILENO
(71) UNIVATION TECHNOLOGIES, LLC (US)
(72) R. ERIC PEQUENO, BRUCE J. SAVATSKY, PERTER S. MARTIN, TIMOTHY R. LYNN
(85) 14/12/2016
(86) PCT US2015/025142 de 09/04/2015
(87) WO 2015/195188 de 23/12/2015
Publicação automática da admissibilidade da fase nacional depositado via PCT . Tratado de cooperação em matéria de Patentes, conforme Instrução Normativa nº 02, de 06/06/2017 publicada na RPI nº 2422, de 06/06/2017.

---

(21) BR 11 2016 029321-5 A2

Código 1.3 - Notificação - Fase Nacional - PCT
(22) 19/06/2015
(30) 20/06/2014 EP 14382240.1
(51) G03F 7/00 (2006.01), G03F 1/00 (2006.01), B01D 67/00 (2006.01)
(54) MÉTODO DE FORMAÇÃO DE UM DISPOSITIVO ELETRÔNICO SOBRE UM SUBSTRATO FLEXÍVEL
(71) FUNDACIÓ INSTITUT CATALÀ DE NANOCIÈNCIA I NANOTECNOLOGIA (ES) , INSTITUCIÓ CATALANA DE RECERCA I ESTUDIS AVANÇATS (ES)
(72) CARMEN CLOTILDE MAYORGA MARTÍNEZ, LUIZ MIGUEL BAPTISTA PIRES, ARBEN MERKOÇI HYKA
(85) 14/12/2016

(86) PCT EP2015/063842 de 19/06/2015
(87) WO 2015/193486 de 23/12/2015
Publicação automática da admissibilidade da fase nacional depositado via PCT . Tratado de cooperação em matéria de Patentes, conforme Instrução Normativa nº 02, de 06/06/2017 publicada na RPI nº 2422, de 06/06/2017.

---

(21) BR 11 2016 029323-1 A2

Código 1.3 - Notificação - Fase Nacional - PCT
(22) 12/06/2015
(30) 18/06/2014 US 14/308.545
(51) H04N 7/10 (2006.01)
(54) ASSOCIAÇÃO DE USUÁRIO/INTERAÇÃO ATRAVÉS DE UM GATEWAY DE MÍDIA
(71) OPENTV, INC. (US)
(72) JEAN-RENE MENAND, DEBRA HENSGEN, GLENN MORTEN
(85) 14/12/2016
(86) PCT US2015/035670 de 12/06/2015
(87) WO 2015/195489 de 23/12/2015
Publicação automática da admissibilidade da fase nacional depositado via PCT . Tratado de cooperação em matéria de Patentes, conforme Instrução Normativa nº 02, de 06/06/2017 publicada na RPI nº 2422, de 06/06/2017.

---

(21) BR 11 2016 029324-0 A2

Código 1.3 - Notificação - Fase Nacional - PCT
(22) 18/06/2015
(30) 20/06/2014 FR 1455725
(51) C04B 28/02 (2006.01), C04B 7/52 (2006.01)
(54) CONCRETO DE DESEMPENHO ULTRA-ELEVADO
(71) LAFARGE (FR)
(72) FABIEN PEREZ, LAURENT FERREIRA, JULIEN VERNE, OLIVIER HALIN
(85) 14/12/2016
(86) PCT EP2015/063683 de 18/06/2015
(87) WO 2015/193419 de 23/12/2015
Publicação automática da admissibilidade da fase nacional depositado via PCT . Tratado de cooperação em matéria de Patentes, conforme Instrução Normativa nº 02, de 06/06/2017 publicada na RPI nº 2422, de 06/06/2017.

---

(21) BR 11 2016 029326-6 A2

Código 1.3 - Notificação - Fase Nacional - PCT
(22) 12/06/2015
(30) 20/06/2014 EP 14173220.6
(51) C11D 3/382 (2006.01), C11D 11/00 (2006.01), C11D 17/00 (2006.01)
(54) PROCESSO PARA PRODUZIR UMA COMPOSIÇÃO DETERGENTE LÍQUIDA AQUOSA EXTERNAMENTE ESTRUTURADA E COMPOSIÇÃO DETERGENTE LÍQUIDA ISOTRÓPICA AQUOSA EXTERNAMENTE ESTRUTURADA
(71) UNILEVER N.V. (NL)

(72) JANE HOWARD, JAYNE VICTORIA RICE, MATTHEW RHYS THOMAS, JEREMY ROBERT WESTWELL
(85) 14/12/2016
(86) PCT EP2015/063226 de 12/06/2015
(87) WO 2015/193201 de 23/12/2015
Publicação automática da admissibilidade da fase nacional depositado via PCT . Tratado de cooperação em matéria de Patentes, conforme Instrução Normativa nº 02, de 06/06/2017 publicada na RPI nº 2422, de 06/06/2017.

---

(21) BR 11 2016 029328-2 A2

Código 1.3 - Notificação - Fase Nacional - PCT
(22) 15/06/2015
(30) 16/06/2014 FR 1455486
(51) F16L 11/08 (2006.01)
(54) TUBO TUBULAR COM UMA TIRA DE SUPORTE DE COMPÓSITO
(71) TECHNIP FRANCE (FR)
(72) FRÉDÉRIC DEMANZE
(85) 14/12/2016
(86) PCT FR2015/051572 de 15/06/2015
(87) WO 2015/193595 de 23/12/2015
Publicação automática da admissibilidade da fase nacional depositado via PCT . Tratado de cooperação em matéria de Patentes, conforme Instrução Normativa nº 02, de 06/06/2017 publicada na RPI nº 2422, de 06/06/2017.

---

(21) BR 11 2016 029331-2 A2

Código 1.3 - Notificação - Fase Nacional - PCT
(22) 16/06/2015
(30) 16/06/2014 FR 1455485
(51) E21B 17/01 (2006.01)
(54) ENRIJECEDOR TUBULAR REGULADO TERMICAMENTE
(71) TECHNIP FRANCE (FR)
(72) CYRIL HOLYST, HENRI MORAND, CÉCILE IZARN, RICHARD DANIELL
(85) 14/12/2016
(86) PCT FR2015/051594 de 16/06/2015
(87) WO 2015/193607 de 23/12/2015
Publicação automática da admissibilidade da fase nacional depositado via PCT . Tratado de cooperação em matéria de Patentes, conforme Instrução Normativa nº 02, de 06/06/2017 publicada na RPI nº 2422, de 06/06/2017.

---

(21) BR 11 2016 029333-9 A2

Código 1.3 - Notificação - Fase Nacional - PCT
(22) 16/06/2015
(30) 20/06/2014 US 62/015,081
(51) C07D 498/22 (2006.01), C07C 213/02 (2006.01), C07C 213/10 (2006.01), C07C 235/80 (2006.01), C07C 237/16 (2006.01), C07C 269/06 (2006.01), C07D 213/82 (2006.01), C07D 309/40 (2006.01), C07D 319/06 (2006.01)
(54) SÍNTESE DE COMPOSTOS DE CARBAMOILPIRIDONA POLICÍCLICO

(71) GILEAD SCIENCES, INC. (US)
(72) ANNA CHIU, JOHN ENQUIST, NOLAN GRIGGS, CHRISTOPHER HALE, NORIHIRO IKEMOTO, KATIE ANN KEATON, MATT KRAFT, SCOTT E. LAZERWITH, MICHEL LEEMAN, ZHIHUI PENG, KATE SCHRIER, JONATHAN TRINIDAD, JOCHEM VAN HERPT, ANDREW W. WALTMAN
(85) 14/12/2016
(86) PCT US2015/036017 de 16/06/2015
(87) WO 2015/195656 de 23/12/2015
Publicação automática da admissibilidade da fase nacional depositado via PCT . Tratado de cooperação em matéria de Patentes, conforme Instrução Normativa nº 02, de 06/06/2017 publicada na RPI nº 2422, de 06/06/2017.

---

(21) BR 11 2016 029335-5 A2

Código 1.3 - Notificação - Fase Nacional - PCT
(22) 12/06/2015
(30) 19/06/2014 EP 14173093.7
(51) G06T 15/20 (2011.01), H04N 13/00 (2006.01), H04N 13/02 (2006.01), H04N 13/04 (2006.01)
(54) APARELHO PARA GERAR UMA IMAGEM TRIDIMENSIONAL DE SAÍDA, MONITOR TRIDIMENSIONAL AUTOESTEREOSCÓPICO, MÉTODO PARA GERAR UMA IMAGEM TRIDIMENSIONAL DE SAÍDA, E PRODUTO DE PROGRAMA DE COMPUTADOR
(71) KONINKLIJKE PHILIPS N.V. (NL)
(72) PATRICK LUC ELS VANDEWALLE, BART KROON, CHRISTIAAN VAREKAMP
(85) 14/12/2016
(86) PCT EP2015/063211 de 12/06/2015
(87) WO 2015/193198 de 23/12/2015
Publicação automática da admissibilidade da fase nacional depositado via PCT . Tratado de cooperação em matéria de Patentes, conforme Instrução Normativa nº 02, de 06/06/2017 publicada na RPI nº 2422, de 06/06/2017.

---

(21) BR 11 2016 029337-1 A2

Código 1.3 - Notificação - Fase Nacional - PCT
(22) 17/06/2015
(30) 17/06/2014 US 62/013,060
(51) B01J 31/02 (2006.01), C07C 41/03 (2006.01), C07C 43/13 (2006.01)
(54) COMPOSIÇÕES CATALÍTICAS, MÉTODOS DE PREPARAÇÃO DAS MESMAS, E PROCESSOS PARA ALCOXILAÇÃO DE ÁLCOOIS USANDO TAIS CATALISADORES
(71) SASOL (USA) CORPORATION (US)
(72) KENNETH L. MATHESON, KIP SHARP, TERESA L. MARINO, SHANE F. CUTRER, ALLAN B. HAUSER, TAMRA R. WEEMES, STEVE C. LYONS, GEOFFREY RUSSELL, QISHENG WU, HARALD KOHNZ, OLLIE M. JAMES, CECIL C. MERCY, HERBERT OLIN PERKINS
(85) 14/12/2016

(86) PCT US2015/036155 de 17/06/2015
(87) WO 2015/195749 de 23/12/2015
Publicação automática da admissibilidade da fase nacional depositado via PCT . Tratado de cooperação em matéria de Patentes, conforme Instrução Normativa nº 02, de 06/06/2017 publicada na RPI nº 2422, de 06/06/2017.

---

(21) BR 11 2016 029338-0 A2

Código 1.3 - Notificação - Fase Nacional - PCT
(22) 29/07/2015
(30) 29/07/2014 US 62/030,540; 24/04/2015 US 62/152,674
(51) A61K 31/57 (2006.01), A61K 31/015 (2006.01), A61K 47/44 (2006.01), A61K 47/34 (2006.01), A61K 9/06 (2006.01), A61P 17/00 (2006.01)
(54) CREME TRANSDÉRMICO
(71) THERAPEUTICSMD, INC. (US)
(72) PETER PERSICANER, AJAY GHANTA, JULIA AMADIO, JASON LEGASSIE, THORSTEINN THORSTEINSSON, ANNETTE SHADIACK, RICHARD WINNEKER
(85) 14/12/2016
(86) PCT US2015/042621 de 29/07/2015
(87) WO 2016/018993 de 04/02/2016
Publicação automática da admissibilidade da fase nacional depositado via PCT . Tratado de cooperação em matéria de Patentes, conforme Instrução Normativa nº 02, de 06/06/2017 publicada na RPI nº 2422, de 06/06/2017.

---

(21) BR 11 2016 029339-8 A2

Código 1.3 - Notificação - Fase Nacional - PCT
(22) 18/05/2015
(30) 17/06/2014 EP 14172734.7
(51) D06F 87/00 (2006.01), D06F 73/00 (2006.01)
(54) CABEÇA DE VAPORIZADOR DE ROUPAS; MANGUEIRA DE FORNECIMENTO DE VAPOR; E VAPORIZADOR DE ROUPAS
(71) KONINKLIJKE PHILIPS N.V. (NL)
(72) MILIND VISHWAS DATE, POOI YEOW KUAN, CHIN YOUNG WONG
(85) 14/12/2016
(86) PCT EP2015/060825 de 18/05/2015
(87) WO 2015/193040 de 23/12/2015
Publicação automática da admissibilidade da fase nacional depositado via PCT . Tratado de cooperação em matéria de Patentes, conforme Instrução Normativa nº 02, de 06/06/2017 publicada na RPI nº 2422, de 06/06/2017.

---

(21) BR 11 2016 029340-1 A2

Código 1.3 - Notificação - Fase Nacional - PCT
(22) 17/06/2015
(30) 18/06/2014 DE 10 2014 211 768.2
(51) B60H 1/00 (2006.01)
(54) DISPOSIÇÃO DE FIXAÇÃO
(71) MAHLE INTERNATIONAL GMBH (DE)

(72) ERICH PHILIPPIN, ULRICH SCHNEIDER
(85) 14/12/2016
(86) PCT EP2015/063626 de 17/06/2015
(87) WO 2015/193386 de 23/12/2015
Publicação automática da admissibilidade da fase nacional depositado via PCT . Tratado de cooperação em matéria de Patentes, conforme Instrução Normativa nº 02, de 06/06/2017 publicada na RPI nº 2422, de 06/06/2017.

---

(21) BR 11 2016 029341-0 A2

Código 1.3 - Notificação - Fase Nacional - PCT
(22) 20/05/2015
(30) 18/06/2014 US 62/013,564
(51) C08L 23/08 (2006.01), C08L 27/04 (2006.01)
(54) COMPOSIÇÕES POLIMÉRICAS CURÁVEIS POR UMIDADE TENDO POLÍMEROS HALOGENADOS E MERCAPTIDAS DE METAL
(71) DOW GLOBAL TECHNOLOGIES LLC (US) , ROHM AND HAAS COMPANY (US)
(72) BHARAT I. CHAUDHARY, AMY L. WAXMAN, ALEXANDER GORSHENIN
(85) 14/12/2016
(86) PCT US2015/031672 de 20/05/2015
(87) WO 2015/195267 de 23/12/2015
Publicação automática da admissibilidade da fase nacional depositado via PCT . Tratado de cooperação em matéria de Patentes, conforme Instrução Normativa nº 02, de 06/06/2017 publicada na RPI nº 2422, de 06/06/2017.

---

(21) BR 11 2016 029342-8 A2

Código 1.3 - Notificação - Fase Nacional - PCT
(22) 01/06/2015
(30) 16/06/2014 US 62/012,505
(51) H01R 9/05 (2006.01)
(54) ENCAIXE PARA USO COM UM CABO CONTIDO EM UMA TUBULAÇÃO METÁLICA ONDULADA
(71) OMEGA FLEX, INC. (US)
(72) DEAN W. RIVEST
(85) 14/12/2016
(86) PCT US2015/033455 de 01/06/2015
(87) WO 2015/195302 de 23/12/2015
Publicação automática da admissibilidade da fase nacional depositado via PCT . Tratado de cooperação em matéria de Patentes, conforme Instrução Normativa nº 02, de 06/06/2017 publicada na RPI nº 2422, de 06/06/2017.

---

(21) BR 11 2016 029343-6 A2

Código 1.3 - Notificação - Fase Nacional - PCT
(22) 19/05/2015
(30) 17/06/2014 US 62/013,052
(51) A61C 17/22 (2006.01), A61C 17/34 (2006.01), A61C 15/04 (2006.01)
(54) APARELHO DE CUIDADOS PESSOAIS COM AMORTECIMENTO DE

VIBRAÇÃO ATIVO
(71) KONINKLIJKE PHILIPS N.V. (NL)
(72) SCOTT ROBERT WILLS, ALEXANDRA KULAS, FRANCISCUS JOZEF BOSMAN, PIETER JOHANNES BAX
(85) 14/12/2016
(86) PCT IB2015/053681 de 19/05/2015
(87) WO 2015/193752 de 23/12/2015
Publicação automática da admissibilidade da fase nacional depositado via PCT . Tratado de cooperação em matéria de Patentes, conforme Instrução Normativa nº 02, de 06/06/2017 publicada na RPI nº 2422, de 06/06/2017.

---

(21) BR 11 2016 029346-0 A2

Código 1.3 - Notificação - Fase Nacional - PCT
(22) 11/06/2015
(30) 18/06/2014 DE 102014108555.8
(51) B60T 13/66 (2006.01), B60T 17/18 (2006.01), B60T 13/26 (2006.01)
(54) SISTEMA DE AR COMPRIMIDO DE UM VEÍCULO COM RESERVATÓRIO DE AR COMPRIMIDO DE EMERGÊNCIA INTEGRADO
(71) KNORR-BREMSE SYSTEME FÜR NUTZFAHRZEUGE GMBH (DE)
(72) BERNHARD MILLER
(85) 14/12/2016
(86) PCT EP2015/063001 de 11/06/2015
(87) WO 2015/193159 de 23/12/2015
Publicação automática da admissibilidade da fase nacional depositado via PCT . Tratado de cooperação em matéria de Patentes, conforme Instrução Normativa nº 02, de 06/06/2017 publicada na RPI nº 2422, de 06/06/2017.

---

(21) BR 11 2016 029347-9 A2

Código 1.3 - Notificação - Fase Nacional - PCT
(22) 16/06/2015
(30) 16/06/2014 JP 2014-123754
(51) A01N 43/78 (2006.01), A01M 29/30 (2011.01), A01P 17/00 (2006.01)
(54) ?REPELENTE DE ANIMAL ROEDOR, E, MÉTODO PARA REPELIR UM ANIMAL ROEDOR?
(71) SUMITOMO CHEMICAL COMPANY, LIMITED (JP)
(72) TOSHIYUKI HARADA, CHIEMI IWATA
(85) 14/12/2016
(86) PCT JP2015/067811 de 16/06/2015
(87) WO 2015/194676 de 23/12/2015
Publicação automática da admissibilidade da fase nacional depositado via PCT . Tratado de cooperação em matéria de Patentes, conforme Instrução Normativa nº 02, de 06/06/2017 publicada na RPI nº 2422, de 06/06/2017.

---

(21) BR 11 2016 029350-9 A2

Código 1.3 - Notificação - Fase Nacional - PCT
(22) 12/06/2015
(30) 18/06/2014 EP 14172990.5

(51) C08K 3/34 (2006.01), C09D 143/04 (2006.01)
(54) ?DISPERSÃO DE POLÍMERO AQUOSA, USO DE UMA DISPERSÃO DE POLÍMERO AQUOSA, MATERIAL DE REVESTIMENTO NA FORMA DE UMA COMPOSIÇÃO AQUOSA, E, MATERIAL DE TINTA?
(71) BASF SE (DE)
(72) NICOLAS TISSIER, TANJA ROST, IVAN CABRERA
(85) 14/12/2016
(86) PCT EP2015/063182 de 12/06/2015
(87) WO 2015/193192 de 23/12/2015
Publicação automática da admissibilidade da fase nacional depositado via PCT . Tratado de cooperação em matéria de Patentes, conforme Instrução Normativa nº 02, de 06/06/2017 publicada na RPI nº 2422, de 06/06/2017.

---

(21) BR 11 2016 029354-1 A2

Código 1.3 - Notificação - Fase Nacional - PCT
(22) 24/07/2015
(30) 25/07/2014 EP 14178551.9
(51) F24C 7/08 (2006.01), F21V 33/00 (2006.01), F24C 15/04 (2006.01), G09F 13/18 (2006.01), G02B 6/00 (2006.01)
(54) ?PORTA DE FORNO, FORNO PARA A PREPARAÇÃO DE ALIMENTOS E MÉTODO PARA APRESENTAÇÃO DE INFORMAÇÕES EM UMA PORTA DE FORNO?
(71) ELECTROLUX APPLIANCES AKTIEBOLAG (SE)
(72) BRANKO IVANOVIC, MIRJAM MEISSNER, DIETMAR HILDNER
(85) 14/12/2016
(86) PCT EP2015/066991 de 24/07/2015
(87) WO 2016/012589 de 28/01/2016
Publicação automática da admissibilidade da fase nacional depositado via PCT . Tratado de cooperação em matéria de Patentes, conforme Instrução Normativa nº 02, de 06/06/2017 publicada na RPI nº 2422, de 06/06/2017.

---

(21) BR 11 2016 029356-8 A2

Código 1.3 - Notificação - Fase Nacional - PCT
(22) 17/06/2015
(30) 18/06/2014 US 62/013,965; 16/06/2015 US 14/741,279
(51) H04N 19/70 (2014.01), H04N 19/46 (2014.01), H04N 19/30 (2014.01), H04N 19/44 (2014.01), H04N 19/31 (2014.01), H04N 19/423 (2014.01)
(54) SINALIZAÇÃO DE PARÂMETROS HRD PARA DIVISÕES DE FLUXO DE BITS
(71) QUALCOMM INCORPORATED (US)
(72) YE-KUI WANG
(85) 14/12/2016
(86) PCT US2015/036172 de 17/06/2015
(87) WO 2015/195761 de 23/12/2015
Publicação automática da admissibilidade da fase nacional depositado via PCT . Tratado de cooperação em matéria de Patentes, conforme Instrução

Normativa nº 02, de 06/06/2017 publicada na RPI nº 2422, de 06/06/2017.

---

(21) BR 11 2016 029357-6 A2

Código 1.3 - Notificação - Fase Nacional - PCT
(22) 18/06/2015
(30) 19/06/2014 EP 14173196.8; 10/07/2014 EP 14176627.9; 03/12/2014 EP 14196125.0; 20/02/2015 EP 15156025.7
(51) A23C 9/123 (2006.01)
(54) MÉTODO DE PRODUÇÃO DE UM PRODUTO DE LATICÍNIO FERMENTADO COM CONTROLE APERFEIÇOADO DE PÓS- ACIDIFICAÇÃO
(71) CHR. HANSEN A/S (DK)
(72) CHOON MING SIEW, CHRISTEL GARRIGUES, CHRISTIAN GILLELADEN, MIRJANA CURIC-BAWDEN, THOMAS JANZEN, MIMI BIRKELUND, GÄELLE LETTIER BUCHHORN, KIM IB SOERENSEN, NANNA CHRISTENSEN, CLAUS SVANE, SOEREN RIIS, MARTIN BASTIAN PEDERSEN, JEAN-MARIE ODINOT, LUCIANA JIMENEZ, PASCAL LANCIAUX, DUNCAN HAMM
(85) 14/12/2016
(86) PCT EP2015/063767 de 18/06/2015
(87) WO 2015/193459 de 23/12/2015
Publicação automática da admissibilidade da fase nacional depositado via PCT . Tratado de cooperação em matéria de Patentes, conforme Instrução Normativa nº 02, de 06/06/2017 publicada na RPI nº 2422, de 06/06/2017.

---

(21) BR 11 2016 029362-2 A2

Código 1.3 - Notificação - Fase Nacional - PCT
(22) 22/04/2015
(30) 19/06/2014 SE 1450773-5; 19/06/2014 SE 1450774-3
(51) B65D 75/58 (2006.01), B31B 19/90 (2006.01)
(54) ?DISPOSITIVO DE ABERTURA, MÉTODO DE FABRICAÇÃO DE UM RECIPIENTE DE ACONDICIONAMENTO, E, RECIPIENTE DE ACONDICIONAMENTO?
(71) TETRA LAVAL HOLDINGS & FINANCE S.A. (CH)
(72) PÄR RYDBERG, BENGT HÅKANSSON, PÄR ANDERSSON, GÖRAN JOHANSSON, OLIVIA BEGIC, JENS PERSSON
(85) 14/12/2016
(86) PCT EP2015/058621 de 22/04/2015
(87) WO 2015/193000 de 23/12/2015
Publicação automática da admissibilidade da fase nacional depositado via PCT . Tratado de cooperação em matéria de Patentes, conforme Instrução Normativa nº 02, de 06/06/2017 publicada na RPI nº 2422, de 06/06/2017.

---

(21) BR 11 2016 029363-0 A2

Código 1.3 - Notificação - Fase Nacional - PCT
(22) 18/06/2015
(30) 24/06/2014 JP 2014-129602
(51) A61F 13/15 (2006.01), A61F 13/49 (2006.01), A61F 13/496 (2006.01)

(54) MÉTODO PARA MANUFATURAR FRAUDA DESCARTÁVEL DO TIPO ROUPA ÍNTIMA E FRAUDA DESCARTÁVEL DO TIPO ROUPA ÍNTIMA
(71) DAIO PAPER CORPORATION (JP)
(72) SADANAO MANABE, YOSUKE MORI, TAKASHI HAGI
(85) 14/12/2016
(86) PCT JP2015/067644 de 18/06/2015
(87) WO 2015/198967 de 30/12/2015
Publicação automática da admissibilidade da fase nacional depositado via PCT . Tratado de cooperação em matéria de Patentes, conforme Instrução Normativa nº 02, de 06/06/2017 publicada na RPI nº 2422, de 06/06/2017.

---

(21) BR 11 2016 029364-9 A2

Código 1.3 - Notificação - Fase Nacional - PCT
(22) 26/06/2015
(30) 26/06/2014 US 62/017,525
(51) B32B 27/06 (2006.01), B32B 27/32 (2006.01), C08F 210/16 (2006.01), C08F 4/64 (2006.01), C08L 23/08 (2006.01)
(54) COMPOSIÇÃO DE POLÍMEROS À BASE DE ETILENO PARA FILMES COM RESISTÊNCIA MELHORADA
(71) DOW GLOBAL TECHNOLOGIES LLC (US)
(72) JIAN WANG, PRADEEP JAIN, MEHMET DEMIRORS, DOUGLAS S. GINGER, ANTHONY J. CASTELLUCCIO, MRIDULA KAPUR
(85) 14/12/2016
(86) PCT US2015/037869 de 26/06/2015
(87) WO 2015/200740 de 30/12/2015
Publicação automática da admissibilidade da fase nacional depositado via PCT . Tratado de cooperação em matéria de Patentes, conforme Instrução Normativa nº 02, de 06/06/2017 publicada na RPI nº 2422, de 06/06/2017.

---

(21) BR 11 2016 029367-3 A2

Código 1.3 - Notificação - Fase Nacional - PCT
(22) 15/06/2015
(30) 16/06/2014 US 14/305,724
(51) C02F 1/28 (2006.01), B01D 17/04 (2006.01), B01D 17/00 (2006.01), C02F 1/00 (2006.01), C02F 1/24 (2006.01), C02F 1/38 (2006.01), C02F 1/40 (2006.01), C02F 101/32 (2006.01)
(54) MÉTODO E SISTEMA PARA TRATAR UMA CORRENTE DE ALIMENTAÇÃO AQUOSA QUE COMPREENDE HIDROCARBONETOS
(71) SIEMENS ENERGY, INC. (US)
(72) CHAD L. FELCH, SHANE P. WIERCINSKI, MATTHEW R. PATTERSON, ERIC A. LORGE
(85) 14/12/2016
(86) PCT US2015/035769 de 15/06/2015
(87) WO 2015/195524 de 23/12/2015
Publicação automática da admissibilidade da fase nacional depositado via PCT . Tratado de cooperação em matéria de Patentes, conforme Instrução

Normativa nº 02, de 06/06/2017 publicada na RPI nº 2422, de 06/06/2017.

---

(21) BR 11 2016 029368-1 A2

Código 1.3 - Notificação - Fase Nacional - PCT
(22) 24/06/2015
(30) 27/06/2014 FR 1456017
(51) B01J 37/02 (2006.01), B01J 23/882 (2006.01), B01J 33/00 (2006.01)
(54) ?PROCESSO PARA LIMITAR A EMISSÃO DE POEIRA DE GRÃOS DE CATALISADOR?
(71) EURECAT S.A (FR)
(72) PAULINE GALLIOU, PIERRE DUFRESNE, MATHIEU BAFFERT, GIUSEPPE ITALIANO
(85) 14/12/2016
(86) PCT EP2015/064288 de 24/06/2015
(87) WO 2015/197712 de 30/12/2015
Publicação automática da admissibilidade da fase nacional depositado via PCT . Tratado de cooperação em matéria de Patentes, conforme Instrução Normativa nº 02, de 06/06/2017 publicada na RPI nº 2422, de 06/06/2017.

---

(21) BR 11 2016 029370-3 A2

Código 1.3 - Notificação - Fase Nacional - PCT
(22) 02/06/2015
(30) 03/07/2014 GB 1411919.2
(51) B65D 71/50 (2006.01), B65B 17/02 (2006.01)
(54) TRANSPORTADOR DE RECIPIENTES
(71) BRITISH POLYTHENE LIMITED (GB)
(72) STEPHEN PAUL BATES
(85) 14/12/2016
(86) PCT GB2015/051606 de 02/06/2015
(87) WO 2016/001619 de 07/01/2016
Publicação automática da admissibilidade da fase nacional depositado via PCT . Tratado de cooperação em matéria de Patentes, conforme Instrução Normativa nº 02, de 06/06/2017 publicada na RPI nº 2422, de 06/06/2017.

---

(21) BR 11 2016 029371-1 A2

Código 1.3 - Notificação - Fase Nacional - PCT
(22) 23/06/2015
(30) 24/06/2014 US 14/313,377
(51) G01N 27/327 (2006.01)
(54) TIRA DE TESTE ANALÍTICO DE BASE ELETROQUÍMICA COM CÂMARAS RECEPTORAS DE AMOSTRA CRUZADAS
(71) LIFESCAN SCOTLAND LIMITED (GB)
(72) ALEXANDER COOPER, ANTONY SMITH, LYNSEY WHYTE, NEIL WHITEHEAD, DAVID MCCOLL, BRIAN GUTHRIE, TIMOTHY LLOYD, ROSSANO MASSARI, CHRISTIAN FORLANI
(85) 14/12/2016
(86) PCT EP2015/064151 de 23/06/2015

(87) WO 2015/197645 de 30/12/2015
Publicação automática da admissibilidade da fase nacional depositado via PCT . Tratado de cooperação em matéria de Patentes, conforme Instrução Normativa nº 02, de 06/06/2017 publicada na RPI nº 2422, de 06/06/2017.

---

(21) BR 11 2016 029373-8 A2

Código 1.3 - Notificação - Fase Nacional - PCT
(22) 22/06/2015
(30) 07/07/2014 DE 10 2014 010 058.8
(51) B23K 20/12 (2006.01)
(54) MÉTODO E DISPOSITIVO PARA A TROCA DE FERRAMENTA RÁPIDA E CONFIÁVEL NO PROCESSO DE SOLDAGEM POR FRICÇÂO
(71) GRENZEBACH MASCHINENBAU GMBH (DE)
(72) MARKUS WEIGL
(85) 14/12/2016
(86) PCT DE2015/000307 de 22/06/2015
(87) WO 2016/004912 de 14/01/2016
Publicação automática da admissibilidade da fase nacional depositado via PCT . Tratado de cooperação em matéria de Patentes, conforme Instrução Normativa nº 02, de 06/06/2017 publicada na RPI nº 2422, de 06/06/2017.

---

(21) BR 11 2016 029376-2 A2

Código 1.3 - Notificação - Fase Nacional - PCT
(22) 14/06/2015
(30) 15/06/2014 DE 62/012,363
(51) A61B 17/04 (2006.01)
(54) MÉTODO E APARATO PARA SUTURAR UM TECIDO
(71) ANCHORA MEDICAL LTD. (IL)
(72) AVRAHAM RAMI LORE, YUVAL GONEN
(85) 14/12/2016
(86) PCT IL2015/050599 de 14/06/2015
(87) WO 2015/193881 de 23/12/2015
Publicação automática da admissibilidade da fase nacional depositado via PCT . Tratado de cooperação em matéria de Patentes, conforme Instrução Normativa nº 02, de 06/06/2017 publicada na RPI nº 2422, de 06/06/2017.

---

(21) BR 11 2016 029378-9 A2

Código 1.3 - Notificação - Fase Nacional - PCT
(22) 21/07/2015
(30) 21/07/2014 EP 14177799.5
(51) C11D 17/04 (2006.01)
(54) ARTIGOS FLEXÍVEIS SOLÚVEIS EM ÁGUA
(71) THE PROCTER & GAMBLE COMPANY (US)
(72) DAVID XAVANTE CUMMING, MIGUEL BRANDT SANZ, ATEF MOHAMMED BAHAY ELDIN HAIKAL, ANDREW JOHN FAGG, RALF BOMBACH
(85) 14/12/2016

(86) PCT US2015/041301 de 21/07/2015
(87) WO 2016/014507 de 28/01/2016
Publicação automática da admissibilidade da fase nacional depositado via PCT . Tratado de cooperação em matéria de Patentes, conforme Instrução Normativa nº 02, de 06/06/2017 publicada na RPI nº 2422, de 06/06/2017.

---

(21) BR 11 2016 029379-7 A2

Código 1.3 - Notificação - Fase Nacional - PCT
(22) 13/07/2015
(30) 14/07/2014 JP 2014-144502
(51) C22C 38/00 (2006.01), B21B 1/26 (2006.01), B21B 3/00 (2006.01), C21D 8/02 (2006.01), C21D 9/46 (2006.01), C22C 38/58 (2006.01)
(54) CHAPA DE AÇO LAMINADA A QUENTE
(71) NIPPON STEEL & SUMITOMO METAL CORPORATION (JP)
(72) HIROSHI SHUTO, TATSUO YOKOI, DAISUKE MAEDA, EISAKU SAKURADA, TAKESHI TOYODA
(85) 14/12/2016
(86) PCT JP2015/070078 de 13/07/2015
(87) WO 2016/010004 de 21/01/2016
Publicação automática da admissibilidade da fase nacional depositado via PCT . Tratado de cooperação em matéria de Patentes, conforme Instrução Normativa nº 02, de 06/06/2017 publicada na RPI nº 2422, de 06/06/2017.

---

(21) BR 11 2016 029380-0 A2

Código 1.3 - Notificação - Fase Nacional - PCT
(22) 23/06/2015
(30) 24/06/2014 CN 201410288983.3
(51) G10L 19/02 (2013.01)
(54) MÉTODO E APARELHO DE CODIFICAÇÃO DE ÁUDIO
(71) HUAWEI TECHNOLOGIES CO., LTD. (CN)
(72) ZHE WANG
(85) 14/12/2016
(86) PCT CN2015/082076 de 23/06/2015
(87) WO 2015/196968 de 30/12/2015
Publicação automática da admissibilidade da fase nacional depositado via PCT . Tratado de cooperação em matéria de Patentes, conforme Instrução Normativa nº 02, de 06/06/2017 publicada na RPI nº 2422, de 06/06/2017.

---

(21) BR 11 2016 029381-9 A2

Código 1.3 - Notificação - Fase Nacional - PCT
(22) 05/06/2015
(30) 18/06/2014 US 14/308,389
(51) H04W 72/04 (2009.01), H04B 7/08 (2006.01)
(54) DESCOBERTA INICIADA POR UE EM REDES DE ACESSO SEM FIO DE COMPRIMENTO DE ONDA MILIMÉTRICO ASSISTIDAS
(71) QUALCOMM INCORPORATED (US)
(72) JUNG HO RYU, SUNDAR SUBRAMANIAN, JUNYI LI, ASHWIN SAMPATH

(85) 14/12/2016
(86) PCT US2015/034546 de 05/06/2015
(87) WO 2015/195379 de 23/12/2015
Publicação automática da admissibilidade da fase nacional depositado via PCT . Tratado de cooperação em matéria de Patentes, conforme Instrução Normativa nº 02, de 06/06/2017 publicada na RPI nº 2422, de 06/06/2017.

---

(21) BR 11 2016 029383-5 A2

Código 1.3 - Notificação - Fase Nacional - PCT
(22) 15/06/2015
(30) 16/06/2014 US 14/306,211
(51) A47J 31/00 (2006.01), A47J 31/02 (2006.01), A47J 31/10 (2006.01), A47J 31/34 (2006.01), A47J 31/44 (2006.01)
(54) MÁQUINA PARA FERVER ÁGUA DISPENSADORA DE BEBIDA EM DOSE ÚNICA
(71) ROBERT WILLIAM GRAHAM (US)
(72) ROBERT WILLIAM GRAHAM
(85) 14/12/2016
(86) PCT US2015/035887 de 15/06/2015
(87) WO 2015/195581 de 23/12/2015
Publicação automática da admissibilidade da fase nacional depositado via PCT . Tratado de cooperação em matéria de Patentes, conforme Instrução Normativa nº 02, de 06/06/2017 publicada na RPI nº 2422, de 06/06/2017.

---

(21) BR 11 2016 029387-8 A2

Código 1.3 - Notificação - Fase Nacional - PCT
(22) 19/06/2015
(30) 19/06/2014 US 62/014,641; 29/04/2015 US 62/154,399; 18/06/2015 US 14/743,176
(51) H04N 19/109 (2014.01), H04N 19/159 (2014.01), H04N 19/176 (2014.01), H04N 19/593 (2014.01)
(54) SISTEMAS E MÉTODOS PARA CÓPIA INTRA-BLOCO
(71) QUALCOMM INCORPORATED (US)
(72) CHAO PANG, KRISHNAKANTH RAPAKA, XIANG LI, JOEL SOLE ROJALS, CHENG-TEH HSIEH, MARTA KARCZEWICZ
(85) 14/12/2016
(86) PCT US2015/036609 de 19/06/2015
(87) WO 2015/196029 de 23/12/2015
Publicação automática da admissibilidade da fase nacional depositado via PCT . Tratado de cooperação em matéria de Patentes, conforme Instrução Normativa nº 02, de 06/06/2017 publicada na RPI nº 2422, de 06/06/2017.

---

(21) BR 11 2016 029392-4 A2

Código 1.3 - Notificação - Fase Nacional - PCT
(22) 02/06/2015
(30) 19/06/2014 US 14/309,458
(51) G06T 5/00 (2006.01), G06T 5/40 (2006.01)

(54) EQUALIZAÇÃO DE HISTOGRAMA ADAPTATIVA LOCAL
(71) QUALCOMM INCORPORATED (US)
(72) KALIN MITKOV ATANASSOV, JAMES WILSON NASH, STEPHEN MICHAEL VERRALL, HASIB AHMED SIDDIQUI
(85) 14/12/2016
(86) PCT US2015/033685 de 02/06/2015
(87) WO 2015/195317 de 23/12/2015
Publicação automática da admissibilidade da fase nacional depositado via PCT . Tratado de cooperação em matéria de Patentes, conforme Instrução Normativa nº 02, de 06/06/2017 publicada na RPI nº 2422, de 06/06/2017.

---

(21) BR 11 2016 029400-9 A2

Código 1.3 - Notificação - Fase Nacional - PCT
(22) 15/06/2015
(30) 17/06/2014 SE 1450755-2
(51) C02F 3/00 (2006.01), C02F 3/12 (2006.01), B01F 5/10 (2006.01), B01F 7/06 (2006.01), B01F 3/04 (2006.01)
(54) INSTALAÇÃO PARA TRATAMENTO DE LÍQUIDOS E MÉTODO PARA CONTROLAR TAL INSTALAÇÃO
(71) XYLEM IP MANAGEMENT S.À R.L. (LU)
(72) LARS UBY
(85) 14/12/2016
(86) PCT IB2015/054499 de 15/06/2015
(87) WO 2015/193783 de 23/12/2015
Publicação automática da admissibilidade da fase nacional depositado via PCT . Tratado de cooperação em matéria de Patentes, conforme Instrução Normativa nº 02, de 06/06/2017 publicada na RPI nº 2422, de 06/06/2017.

---

(21) BR 11 2016 029406-8 A2

Código 1.3 - Notificação - Fase Nacional - PCT
(22) 15/07/2014
(30) 19/06/2014 CN 201410275790.4
(51) B64C 27/80 (2006.01), B64C 27/605 (2006.01)
(54) DISPOSITIVO DE CONTROLE DE ARREMESSO DE FOLHA DE HÉLICE CENTRALMENTE POSICIONADO PARA HELICÓPTERO DE DUPLA HÉLICE COAXIAL
(71) QINGAN GROUP CO., LTD. (CN)
(72) MENGYI DAI
(85) 15/12/2016
(86) PCT CN2014/082245 de 15/07/2014
(87) WO 2015/192421 de 23/12/2015
Publicação automática da admissibilidade da fase nacional depositado via PCT . Tratado de cooperação em matéria de Patentes, conforme Instrução Normativa nº 02, de 06/06/2017 publicada na RPI nº 2422, de 06/06/2017.

---

(21) BR 11 2016 029408-4 A2

Código 1.3 - Notificação - Fase Nacional - PCT

(22) 29/06/2015
(30) 30/06/2014 EP 14174990.3
(51) E21B 47/01 (2006.01), E21B 47/06 (2006.01)
(54) SISTEMA DE SENSOR DE FUNDO DE POÇO
(71) WELLTEC A/S (DK)
(72) PAUL HAZEL
(85) 15/12/2016
(86) PCT EP2015/064725 de 29/06/2015
(87) WO 2016/001157 de 07/01/2016
Publicação automática da admissibilidade da fase nacional depositado via PCT . Tratado de cooperação em matéria de Patentes, conforme Instrução Normativa nº 02, de 06/06/2017 publicada na RPI nº 2422, de 06/06/2017.

---

(21) BR 11 2016 029409-2 A2

Código 1.3 - Notificação - Fase Nacional - PCT
(22) 11/06/2015
(30) 18/06/2014 NL 2013019; 18/06/2014 NL 2013018; 18/06/2014 NL 2013017
(51) A22C 21/00 (2006.01)
(54) MÉTODO E SISTEMA PARA COLETAR CARNE DE JOELHO JUNTO COM CARNE DE SOBRECOXA DA PERNA DA AVE
(71) MAREL STORK POULTRY PROCESSING B.V. (NL)
(72) HEINZE ANNEMA, RICHARD GERARD JOHAN DRABBELS, ROGER PIERRE HUBERTUS MARIA CLAESSENS, STEFAN CHRISTIANUS WILHELMUS MARTINUS VAN DEN HEUVEL
(85) 15/12/2016
(86) PCT NL2015/050430 de 11/06/2015
(87) WO 2015/194945 de 23/12/2015
Publicação automática da admissibilidade da fase nacional depositado via PCT . Tratado de cooperação em matéria de Patentes, conforme Instrução Normativa nº 02, de 06/06/2017 publicada na RPI nº 2422, de 06/06/2017.

---

(21) BR 11 2016 029417-3 A2

Código 1.3 - Notificação - Fase Nacional - PCT
(22) 15/06/2015
(30) 16/06/2014 KR 1020140073067
(51) A61K 9/00 (2006.01), A61K 38/00 (2006.01), A61K 47/36 (2006.01)
(54) DESMOPRESSINA ESTABILIZADA
(71) FERRING B.V. (NL)
(72) BONG SANG LEE, SU-JUN PARK, JIYEONG HAN, MYEONGCHEOL KIL, MIN SEOP KIM
(85) 15/12/2016
(86) PCT EP2015/063347 de 15/06/2015
(87) WO 2015/193246 de 23/12/2015
Publicação automática da admissibilidade da fase nacional depositado via PCT . Tratado de cooperação em matéria de Patentes, conforme Instrução Normativa nº 02, de 06/06/2017 publicada na RPI nº 2422, de 06/06/2017.

(21) BR 11 2016 029420-3 A2

Código 1.3 - Notificação - Fase Nacional - PCT
(22) 24/06/2015
(30) 02/07/2014 US 14/322,076
(51) C09K 11/61 (2006.01), C09K 11/77 (2006.01), H05B 33/14 (2006.01)
(54) COMPOSIÇÕES DE FÓSFORO E APARELHO DE ILUMINAÇÃO
(71) GENERAL ELECTRIC COMPANY (US)
(72) ALOK MANI SRIVASTAVA, WILLIAM WINDER BEERS, WILLIAM ERWIN COHEN, HOLLY ANN COMANZO
(85) 15/12/2016
(86) PCT US2015/037362 de 24/06/2015
(87) WO 2016/003720 de 07/01/2016
Publicação automática da admissibilidade da fase nacional depositado via PCT . Tratado de cooperação em matéria de Patentes, conforme Instrução Normativa nº 02, de 06/06/2017 publicada na RPI nº 2422, de 06/06/2017.

(21) BR 11 2016 029421-1 A2

Código 1.3 - Notificação - Fase Nacional - PCT
(22) 18/08/2015
(30) 22/08/2014 KR 10-2014-0109476; 20/07/2015 KR 10-2015-0102315; 20/07/2015 KR 10-2015-0102316
(51) A47L 15/00 (2006.01), A47L 15/08 (2006.01), A47L 15/42 (2006.01)
(54) BOMBA E MÁQUINA DE LAVAR LOUÇA
(71) LG ELECTRONICS INC. (KR)
(72) SANGSOO LEE, MYOUNGJONG KIM, JONGMIN LEE, YONGJIN CHOI, MINCHUL KIM, JINSEOK PARK, SOOHAN EO, SEMIN JANG, SEONGWOO AN
(85) 15/12/2016
(86) PCT KR2015/008586 de 18/08/2015
(87) WO 2016/028049 de 25/02/2016
Publicação automática da admissibilidade da fase nacional depositado via PCT . Tratado de cooperação em matéria de Patentes, conforme Instrução Normativa nº 02, de 06/06/2017 publicada na RPI nº 2422, de 06/06/2017.

(21) BR 11 2016 029422-0 A2

Código 1.3 - Notificação - Fase Nacional - PCT
(22) 29/06/2015
(30) 30/06/2014 EP 14174961.4
(51) E21B 33/124 (2006.01), E21B 34/14 (2006.01), E21B 43/26 (2006.01)
(54) DISPOSITIVO DE CONTROLE DE FLUXO DE FUNDO DE POÇO
(71) WELLTEC A/S (DK)
(72) LARS STAEHR
(85) 15/12/2016
(86) PCT EP2015/064704 de 29/06/2015
(87) WO 2016/001141 de 07/01/2016
Publicação automática da admissibilidade da fase nacional depositado via

PCT . Tratado de cooperação em matéria de Patentes, conforme Instrução Normativa nº 02, de 06/06/2017 publicada na RPI nº 2422, de 06/06/2017.

---

(21) BR 11 2016 029424-6 A2

Código 1.3 - Notificação - Fase Nacional - PCT
(22) 02/07/2015
(30) 03/07/2014 US 62/020,440; 18/09/2014 US 14/490,183
(51) C10L 3/10 (2006.01), C10L 3/06 (2006.01), E21B 43/36 (2006.01), E21B 43/34 (2006.01), F04D 25/06 (2006.01), F04D 29/70 (2006.01), F04D 31/00 (2006.01)
(54) ?SISTEMA DE PROCESSAMENTO DE FLUIDO E MÉTODO?
(71) GENERAL ELECTRIC COMPANY (US)
(72) JORGEN HARALD CORNELIUSSEN, JOHN DANIEL FRIEDEMANN
(85) 15/12/2016
(86) PCT US2015/038933 de 02/07/2015
(87) WO 2016/004271 de 07/01/2016
Publicação automática da admissibilidade da fase nacional depositado via PCT . Tratado de cooperação em matéria de Patentes, conforme Instrução Normativa nº 02, de 06/06/2017 publicada na RPI nº 2422, de 06/06/2017.

---

(21) BR 11 2016 029427-0 A2

Código 1.3 - Notificação - Fase Nacional - PCT
(22) 01/07/2015
(30) 25/07/2014 EP 14178511.3
(51) G06F 3/12 (2006.01)
(54) MÉTODO DE IMPRIMIR IMAGENS EM UM MEIO PARA IMPRESSÃO, IMPRESSORA E MÁQUINA DE IMPRESSÃO EM LARGA ESCALA
(71) SICPA HOLDING SA (CH)
(72) DAMIEN IELSCH
(85) 15/12/2016
(86) PCT EP2015/064953 de 01/07/2015
(87) WO 2016/012207 de 28/01/2016
Publicação automática da admissibilidade da fase nacional depositado via PCT . Tratado de cooperação em matéria de Patentes, conforme Instrução Normativa nº 02, de 06/06/2017 publicada na RPI nº 2422, de 06/06/2017.

---

(21) BR 11 2016 029428-9 A2

Código 1.3 - Notificação - Fase Nacional - PCT
(22) 11/06/2015
(30) 17/06/2014 FI 20145575
(51) C22C 38/42 (2006.01), C22C 38/44 (2006.01), C22C 38/02 (2006.01), C22C 38/04 (2006.01), C22C 38/00 (2006.01), C22C 38/58 (2006.01)
(54) AÇO INOXIDÁVEL DUPLEX
(71) OUTOKUMPU OYJ (FI)
(72) JAMES OLIVER, JAN Y. JONSSON
(85) 15/12/2016
(86) PCT FI2015/050415 de 11/06/2015

(87) WO 2015/193542 de 23/12/2015
Publicação automática da admissibilidade da fase nacional depositado via PCT . Tratado de cooperação em matéria de Patentes, conforme Instrução Normativa nº 02, de 06/06/2017 publicada na RPI nº 2422, de 06/06/2017.

---

(21) BR 11 2016 029429-7 A2

Código 1.3 - Notificação - Fase Nacional - PCT
(22) 27/06/2014
(51) B32B 27/00 (2006.01), B32B 9/04 (2006.01)
(54) ARTIGO DE RETRAÇÃO A FRIO PARA DISPOSITIVO ELÉTRICO
(71) DOW GLOBAL TECHNOLOGIES LLC (US)
(72) HAIYANG YU, YANLI HUO, MOHAMED ESSEGHIR, SAURAV SENGUPTA, JEFFREY COGEN
(85) 15/12/2016
(86) PCT CN2014/080971 de 27/06/2014
(87) WO 2015/196459 de 30/12/2015
Publicação automática da admissibilidade da fase nacional depositado via PCT . Tratado de cooperação em matéria de Patentes, conforme Instrução Normativa nº 02, de 06/06/2017 publicada na RPI nº 2422, de 06/06/2017.

---

(21) BR 11 2016 029430-0 A2

Código 1.3 - Notificação - Fase Nacional - PCT
(22) 15/06/2015
(30) 17/06/2014 SE 1450756-0
(51) F04D 15/00 (2006.01), F04B 49/02 (2006.01), F04D 15/02 (2006.01), F04B 49/20 (2006.01), F04D 1/00 (2006.01), F04D 13/08 (2006.01)
(54) MÉTODO PARA DESLIGAMENTO DE UMA BOMBA E DISPOSIÇÃO DE ESTAÇÃO DE BOMBEAMENTO
(71) XYLEM IP MANAGEMENT S.À R.L. (LU)
(72) MARTIN LARSSON, JÜRGEN MÖKANDER, MARTIN ZETTERQUIST
(85) 15/12/2016
(86) PCT IB2015/054500 de 15/06/2015
(87) WO 2015/193784 de 23/12/2015
Publicação automática da admissibilidade da fase nacional depositado via PCT . Tratado de cooperação em matéria de Patentes, conforme Instrução Normativa nº 02, de 06/06/2017 publicada na RPI nº 2422, de 06/06/2017.

---

(21) BR 11 2016 029436-0 A2

Código 1.3 - Notificação - Fase Nacional - PCT
(22) 11/06/2015
(30) 16/06/2014 EP 14172586.1; 12/01/2015 EP 15150811.6; 22/01/2015 EP 15152162.2
(51) A01N 25/00 (2006.01), A01N 49/00 (2006.01), A01P 11/00 (2006.01)
(54) ?MÉTODO PARA O CONTROLE DE RATOS E CAMUNDONGOS INDESEJADOS?
(71) BASF AGRO B.V. (NL)
(72) THORSTEN STORCK, SHARON HUGHES

(85) 15/12/2016
(86) PCT EP2015/063071 de 11/06/2015
(87) WO 2015/193171 de 23/12/2015
Publicação automática da admissibilidade da fase nacional depositado via PCT . Tratado de cooperação em matéria de Patentes, conforme Instrução Normativa nº 02, de 06/06/2017 publicada na RPI nº 2422, de 06/06/2017.

---

(21) BR 11 2016 029437-8 A2

Código 1.3 - Notificação - Fase Nacional - PCT
(22) 16/06/2015
(30) 19/06/2014 US 62/014,540; 02/06/2015 US 14/728,800
(51) A61K 31/59 (2006.01)
(54) MÉTODOS PARA TRATAMENTO E PREVENÇÃO DE DOENÇAS DE INSTABILIDADE VASCULAR
(71) THE UNIVERSITY OF UTAH RESEARCH FOUNDATION (US)
(72) CHRISTOPHER C. GIBSON, DEAN Y. LI
(85) 15/12/2016
(86) PCT US2015/036062 de 16/06/2015
(87) WO 2015/195685 de 23/12/2015
Publicação automática da admissibilidade da fase nacional depositado via PCT . Tratado de cooperação em matéria de Patentes, conforme Instrução Normativa nº 02, de 06/06/2017 publicada na RPI nº 2422, de 06/06/2017.

---

(21) BR 11 2016 029439-4 A2

Código 1.3 - Notificação - Fase Nacional - PCT
(22) 29/06/2015
(30) 30/06/2014 US 62/018,855
(51) C08F 210/16 (2006.01), C08F 4/642 (2006.01)
(54) PROCESSO PARA POLIMERIZAÇÃO DE OLEFINAS
(71) DOW GLOBAL TECHNOLOGIES LLC (US)
(72) PHILIP P. FONTAINE, JERZY KLOSIN, ENDRE SZUROMI, CARL N. IVERSON, ZACH T. RICKAWAY, ANDREW J. YOUNG, SUSAN G. BROWN, RUTH FIGUEROA, MEHMET DEMIRORS, MRIDULA KAPUR
(85) 15/12/2016
(86) PCT US2015/038272 de 29/06/2015
(87) WO 2016/003879 de 07/01/2016
Publicação automática da admissibilidade da fase nacional depositado via PCT . Tratado de cooperação em matéria de Patentes, conforme Instrução Normativa nº 02, de 06/06/2017 publicada na RPI nº 2422, de 06/06/2017.

---

(21) BR 11 2016 029447-5 A2

Código 1.3 - Notificação - Fase Nacional - PCT
(22) 25/06/2015
(30) 25/06/2014 FR 1455877
(51) C08F 220/18 (2006.01), A61K 8/81 (2006.01), A61Q 19/08 (2006.01), C08L 33/08 (2006.01)
(54) COPOLÍMERO, COMPOSIÇÕES, PROCESSO DE CUIDADO OU DE

MAQUILAGEM DAS MATÉRIAS QUERATÍNICAS, USO COSMÉTICO E KIT
(71) L'OREAL (FR)
(72) BERTRAND LION, LAURENT SABATIE
(85) 15/12/2016
(86) PCT EP2015/064429 de 25/06/2015
(87) WO 2015/197778 de 30/12/2015
Publicação automática da admissibilidade da fase nacional depositado via PCT . Tratado de cooperação em matéria de Patentes, conforme Instrução Normativa nº 02, de 06/06/2017 publicada na RPI nº 2422, de 06/06/2017.

---

(21) BR 11 2016 029448-3 A2

Código 1.3 - Notificação - Fase Nacional - PCT
(22) 22/06/2015
(30) 30/06/2014 US 62/018,828
(51) B01J 20/20 (2006.01), B01D 53/02 (2006.01), B01J 20/28 (2006.01), B01J 20/30 (2006.01), C01B 31/08 (2006.01)
(54) COMPOSIÇÕES ADSORVENTES DE PENEIRA MOLECULAR DE CARBONO À BASE DE COPOLÍMERO DE CLORETO DE VINILIDENO E PROCESSOS PARA AS MESMAS
(71) DOW GLOBAL TECHNOLOGIES LLC (US)
(72) JUNQIANG LIU, DOUGLAS E. BEYER, EDWARD M. CALVERLEY, CHAN HAN
(85) 15/12/2016
(86) PCT US2015/036866 de 22/06/2015
(87) WO 2016/003680 de 07/01/2016
Publicação automática da admissibilidade da fase nacional depositado via PCT . Tratado de cooperação em matéria de Patentes, conforme Instrução Normativa nº 02, de 06/06/2017 publicada na RPI nº 2422, de 06/06/2017.

---

(21) BR 11 2016 029450-5 A2

Código 1.3 - Notificação - Fase Nacional - PCT
(22) 17/06/2014
(51) H04W 74/00 (2009.01), H04W 76/00 (2009.01)
(54) MÉTODO E DISPOSITIVO DE COMUNICAÇÃO
(71) HUAWEI TECHNOLOGIES CO., LTD. (CN)
(72) ZHONGQING QIAN, JIA HE, JINGJING CHENG
(85) 15/12/2016
(86) PCT CN2014/080095 de 17/06/2014
(87) WO 2015/192318 de 23/12/2015
Publicação automática da admissibilidade da fase nacional depositado via PCT . Tratado de cooperação em matéria de Patentes, conforme Instrução Normativa nº 02, de 06/06/2017 publicada na RPI nº 2422, de 06/06/2017.

---

(21) BR 11 2016 029454-8 A2

Código 1.3 - Notificação - Fase Nacional - PCT
(22) 13/04/2015
(30) 20/06/2014 EP 14002123.9

(51) C08K 5/20 (2006.01), C08L 23/00 (2006.01), C08L 25/00 (2006.01)
(54) BARREIRA AO OXIGÊNIO DE MATERIAL PLÁSTICO
(71) CLARIANT INTERNATIONAL LTD. (CH) , CLARIANT MASTERBATCHES (ITALIA) SPA (IT)
(72) ANTONELLO DESCORTES, PASCAL STEFFANUT, ANGELICA MARSON, FLAVIO FAVA, THIERRY MULLER
(85) 15/12/2016
(86) PCT EP2015/000773 de 13/04/2015
(87) WO 2015/192928 de 23/12/2015
Publicação automática da admissibilidade da fase nacional depositado via PCT . Tratado de cooperação em matéria de Patentes, conforme Instrução Normativa nº 02, de 06/06/2017 publicada na RPI nº 2422, de 06/06/2017.

---

(21) BR 11 2016 029455-6 A2

Código 1.3 - Notificação - Fase Nacional - PCT
(22) 16/06/2015
(30) 17/06/2014 US 14/306,702
(51) C30B 29/06 (2006.01), B26B 21/58 (2006.01), C30B 33/08 (2006.01)
(54) MÉTODOS DE FABRICAÇÃO DE LÂMINAS DE SILÍCIO PARA APARELHOS DE BARBEAR OU DEPILAR
(71) THE GILLETTE COMPANY (US)
(72) GRAHAM JOHN SIMMS, PETER JOHANNUS LEUSSINK, NEVILLE SONNENBERG
(85) 15/12/2016
(86) PCT US2015/035910 de 16/06/2015
(87) WO 2015/195591 de 23/12/2015
Publicação automática da admissibilidade da fase nacional depositado via PCT . Tratado de cooperação em matéria de Patentes, conforme Instrução Normativa nº 02, de 06/06/2017 publicada na RPI nº 2422, de 06/06/2017.

---

(21) BR 11 2016 029456-4 A2

Código 1.3 - Notificação - Fase Nacional - PCT
(22) 10/06/2015
(30) 18/06/2014 FR 1455597; 30/12/2014 FR 1463457
(51) C23C 14/04 (2006.01), C23C 14/06 (2006.01), C23C 14/50 (2006.01), F01L 1/047 (2006.01), F16H 53/00 (2006.01)
(54) PROCESSO DE REVESTIMENTO COM CARBONO DLC DO NARIZ DOS CAMES DE UMA ÁRVORE DE CAME, ÁRVORE DE CAMES ASSIM OBTIDA E INSTALAÇÃO PARA A IMPLEMENTAÇÃO DESTE PROCESSO
(71) H.E.F. (FR)
(72) SANDRINE HENRY, CHRISTOPHE HEAU
(85) 15/12/2016
(86) PCT FR2015/051528 de 10/06/2015
(87) WO 2015/193584 de 23/12/2015
Publicação automática da admissibilidade da fase nacional depositado via PCT . Tratado de cooperação em matéria de Patentes, conforme Instrução

Normativa nº 02, de 06/06/2017 publicada na RPI nº 2422, de 06/06/2017.

---

(21) BR 11 2016 029457-2 A2

Código 1.3 - Notificação - Fase Nacional - PCT
(22) 03/07/2015
(30) 03/07/2014 IB PCT/IB2014/002392
(51) C21D 8/02 (2006.01), C21D 9/46 (2006.01), C21D 1/18 (2006.01), C22C 38/02 (2006.01), C22C 38/04 (2006.01)
(54) ?MÉTODO PARA PRODUZIR UMA CHAPA DE AÇO REVESTIDA COM ALTA RESISTÊNCIA E CHAPA DE AÇO REVESTIDA?
(71) ARCELORMITTAL (LU)
(72) DONGWEI FAN, HYUN JO JUN, RASHMI RANJAN MOHANTY, PAVAN K. C. VENKATASURYA
(85) 15/12/2016
(86) PCT IB2015/055041 de 03/07/2015
(87) WO 2016/001897 de 07/01/2016
Publicação automática da admissibilidade da fase nacional depositado via PCT . Tratado de cooperação em matéria de Patentes, conforme Instrução Normativa nº 02, de 06/06/2017 publicada na RPI nº 2422, de 06/06/2017.

---

(21) BR 11 2016 029458-0 A2

Código 1.3 - Notificação - Fase Nacional - PCT
(22) 15/06/2015
(30) 16/06/2014 FR 1455497
(51) B62D 25/08 (2006.01), B62D 29/00 (2006.01), B60K 11/04 (2006.01)
(54) ?MONTAGEM DE UM ELEMENTO DE ESTRUTURA DE VEÍCULO AUTOMOTIVO E DE UM ELEMENTO FUNCIONAL, E, VEÍCULO AUTOMOTIVO?
(71) RENAULT S.A.S. (FR)
(72) FLANDIN, MICHAEL, AESCHLIMANN, JEAN LOUIS, BERTHEVAS, FABRICE
(85) 15/12/2016
(86) PCT FR2015/051573 de 15/06/2015
(87) WO 2015/193596 de 23/12/2015
Publicação automática da admissibilidade da fase nacional depositado via PCT . Tratado de cooperação em matéria de Patentes, conforme Instrução Normativa nº 02, de 06/06/2017 publicada na RPI nº 2422, de 06/06/2017.

---

(21) BR 11 2016 029459-9 A2

Código 1.3 - Notificação - Fase Nacional - PCT
(22) 03/06/2015
(30) 20/06/2014 NL 2013045
(51) B29D 30/24 (2006.01)
(54) ?TAMBOR DE CONSTRUÇÃO DE PNEUS?.
(71) VMI HOLLAND B.V. (NL)
(72) EVERT DOPPENBERG
(85) 15/12/2016

(86) PCT NL2015/050399 de 03/06/2015
(87) WO 2015/194940 de 23/12/2015
Publicação automática da admissibilidade da fase nacional depositado via PCT . Tratado de cooperação em matéria de Patentes, conforme Instrução Normativa nº 02, de 06/06/2017 publicada na RPI nº 2422, de 06/06/2017.

---

(21) BR 11 2016 029463-7 A2

Código 1.3 - Notificação - Fase Nacional - PCT
(22) 15/06/2015
(30) 16/06/2014 US 62/012,478
(51) B62H 5/00 (2006.01), B62J 1/00 (2006.01)
(54) CONJUNTO DE ASSENTO E TRANCA DE BICICLETA
(71) INO VISION LTD. (IL)
(72) MICHAEL SHENKERMAN
(85) 15/12/2016
(86) PCT IB2015/054501 de 15/06/2015
(87) WO 2015/193785 de 23/12/2015
Publicação automática da admissibilidade da fase nacional depositado via PCT . Tratado de cooperação em matéria de Patentes, conforme Instrução Normativa nº 02, de 06/06/2017 publicada na RPI nº 2422, de 06/06/2017.

---

(21) BR 11 2016 029465-3 A2

Código 1.3 - Notificação - Fase Nacional - PCT
(22) 26/06/2015
(30) 26/06/2014 JP 2014-131043
(51) C22C 38/00 (2006.01), C22C 38/06 (2006.01), C22C 38/60 (2006.01), H01F 1/16 (2006.01), C21D 8/12 (2006.01)
(54) CHAPA DE AÇO ELÉTRICA
(71) NIPPON STEEL & SUMITOMO METAL CORPORATION (JP)
(72) HIROTOSHI TADA, SATOSHI KANO, ICHIRO TANAKA, HIROYOSHI YASHIKI
(85) 15/12/2016
(86) PCT JP2015/068497 de 26/06/2015
(87) WO 2015/199211 de 30/12/2015
Publicação automática da admissibilidade da fase nacional depositado via PCT . Tratado de cooperação em matéria de Patentes, conforme Instrução Normativa nº 02, de 06/06/2017 publicada na RPI nº 2422, de 06/06/2017.

---

(21) BR 11 2016 029468-8 A2

Código 1.3 - Notificação - Fase Nacional - PCT
(22) 16/06/2015
(30) 16/06/2014 US 62/012835
(51) H01M 12/00 (2006.01), H01M 4/13 (2010.01), H01G 11/22 (2013.01)
(54) ?CÉLULA ELETROQUÍMICA HÍBRIDA, E, MÉTODOS DE PRODUÇÃO DE UMA CÉLULA ELETROQUÍMICA HÍBRIDA E DE FABRICAÇÃO DE UMA CÉLULA ELETROQUÍMICA MICRO- HÍBRIDA?
(71) THE REGENTS OF THE UNIVERSITY OF CALIFORNIA (US)

(72) MAHER F. EL-KADY, RICHARD B. KANER
(85) 15/12/2016
(86) PCT US2015/036082 de 16/06/2015
(87) WO 2015/195700 de 23/12/2015
Publicação automática da admissibilidade da fase nacional depositado via PCT . Tratado de cooperação em matéria de Patentes, conforme Instrução Normativa nº 02, de 06/06/2017 publicada na RPI nº 2422, de 06/06/2017.

---

(21) BR 11 2016 029469-6 A2

Código 1.3 - Notificação - Fase Nacional - PCT
(22) 05/06/2015
(30) 16/06/2014 GB 1410728.8
(51) H02B 1/36 (2006.01), H02B 11/127 (2006.01)
(54) MECANISMO DE RETRAÇÃO E DISPOSITIVO DE COMUTAÇÃO
(71) EATON INDUSTRIES (NETHERLANDS) B.V. (NL)
(72) ANGELO MICHELE CECCHI, TIM LIE, MARTIN GEELEN, PEDRO ROS-ZUAZUA, MIKEL AGRELA GONZALES, JOB GREEFHORST
(85) 15/12/2016
(86) PCT EP2015/062617 de 05/06/2015
(87) WO 2015/193127 de 23/12/2015
Publicação automática da admissibilidade da fase nacional depositado via PCT . Tratado de cooperação em matéria de Patentes, conforme Instrução Normativa nº 02, de 06/06/2017 publicada na RPI nº 2422, de 06/06/2017.

---

(21) BR 11 2016 029470-0 A2

Código 1.3 - Notificação - Fase Nacional - PCT
(22) 12/06/2015
(30) 16/06/2014 EP 14405051.5
(51) B23K 26/14 (2006.01), B23K 26/30 (2006.01)
(54) CABEÇOTE DE ACABAMENTO
(71) SYNOVA SA (CH)
(72) BERNOLD RICHERZHAGEN, LUDOVIC ANDEREGG, MAXIMILIAN EPPLE, ANNIKA RICHMANN
(85) 15/12/2016
(86) PCT CH2015/000088 de 12/06/2015
(87) WO 2015/192255 de 23/12/2015
Publicação automática da admissibilidade da fase nacional depositado via PCT . Tratado de cooperação em matéria de Patentes, conforme Instrução Normativa nº 02, de 06/06/2017 publicada na RPI nº 2422, de 06/06/2017.

---

(21) BR 11 2016 029473-4 A2

Código 1.3 - Notificação - Fase Nacional - PCT
(22) 22/07/2014
(51) E21B 43/11 (2006.01), E21B 33/13 (2006.01)
(54) APARELHO DE CANHONEIO E MÉTODO PARA FABRICAR UM APARELHO DE CANHONEIO
(71) HALLIBURTON ENERGY SERVICES, INC. (US)

(72) JEFFERY RICHARD ACKER, CHRISTOPHER C. HOELSCHER
(85) 15/12/2016
(86) PCT US2014/047661 de 22/07/2014
(87) WO 2016/014038 de 28/01/2016
Publicação automática da admissibilidade da fase nacional depositado via PCT . Tratado de cooperação em matéria de Patentes, conforme Instrução Normativa nº 02, de 06/06/2017 publicada na RPI nº 2422, de 06/06/2017.

---

(21) BR 11 2016 029474-2 A2

Código 1.3 - Notificação - Fase Nacional - PCT
(22) 18/06/2014
(51) E21B 17/01 (2006.01)
(54) INSTALAÇÃO E REMOÇÃO DE LINHA FLEXIVEL
(71) STATOIL PETROLEUM AS (NO)
(72) STEINAR KRISTOFFERSEN, GUILLAUME GRAVEY, OYVIND HAUG
(85) 15/12/2016
(86) PCT EP2014/062899 de 18/06/2014
(87) WO 2015/192899 de 23/12/2015
Publicação automática da admissibilidade da fase nacional depositado via PCT . Tratado de cooperação em matéria de Patentes, conforme Instrução Normativa nº 02, de 06/06/2017 publicada na RPI nº 2422, de 06/06/2017.

---

(21) BR 11 2016 029476-9 A2

Código 1.3 - Notificação - Fase Nacional - PCT
(22) 12/06/2015
(30) 18/06/2014 US 62/013,904; 01/10/2014 US 62/058,491
(51) C07F 3/02 (2006.01), A61K 31/7135 (2006.01), A61K 33/00 (2006.01), C07F 3/04 (2006.01), C07F 3/06 (2006.01)
(54) COMPLEXOS DE AMINOÁCIDO MINERAL DE AGENTES ATIVOS
(71) THETIS PHARMACEUTICALS LLC (US)
(72) FRANK C. SCIAVOLINO, GARY MATHIAS
(85) 15/12/2016
(86) PCT US2015/035686 de 12/06/2015
(87) WO 2015/195491 de 23/12/2015
Publicação automática da admissibilidade da fase nacional depositado via PCT . Tratado de cooperação em matéria de Patentes, conforme Instrução Normativa nº 02, de 06/06/2017 publicada na RPI nº 2422, de 06/06/2017.

---

(21) BR 11 2016 029483-1 A2

Código 1.3 - Notificação - Fase Nacional - PCT
(22) 02/06/2015
(30) 18/06/2014 DE 10 2014 108 558.2
(51) B60T 15/18 (2006.01), B60T 15/20 (2006.01), B60T 13/02 (2006.01), B60T 15/02 (2006.01)
(54) VÁLVULA DE RELÉ DE PISTÃO DUPLO COM FUNÇÃO DE ANTICOMPOSTO
(71) KNORR-BREMSE SYSTEME FÜR NUTZFAHRZEUGE GMBH (DE)

(72) KARSTEN SCHNITTGER, OLIVER KAUPERT, STEFAN WYEN, MUSTAFA USLU
(85) 15/12/2016
(86) PCT EP2015/062225 de 02/06/2015
(87) WO 2015/193102 de 23/12/2015
Publicação automática da admissibilidade da fase nacional depositado via PCT . Tratado de cooperação em matéria de Patentes, conforme Instrução Normativa nº 02, de 06/06/2017 publicada na RPI nº 2422, de 06/06/2017.

---

(21) BR 11 2016 029486-6 A2

Código 1.3 - Notificação - Fase Nacional - PCT
(22) 19/06/2015
(30) 19/06/2014 US 62/014613
(51) A61B 17/00 (2006.01), A61B 17/04 (2006.01), A61B 17/11 (2006.01)
(54) ?MÉTODOS PARA CARREGAMENTO E DISPENSAÇÃO DE UM DISPOSITIVO ENDOLUMENAL, SISTEMA PARA DISPENSAÇÃO DE UM DISPOSITIVO ENDOLUMENAL, E, DISPOSITIVO INTRAGÁSTRICO?
(71) ENDOSPHERE, INC. (US)
(72) FIONA M. SANDER, JOHN LUNSFORD, STACY PATCH, ADRIAN BORLAN
(85) 15/12/2016
(86) PCT US2015/036812 de 19/06/2015
(87) WO 2015/196157 de 23/12/2015
Publicação automática da admissibilidade da fase nacional depositado via PCT . Tratado de cooperação em matéria de Patentes, conforme Instrução Normativa nº 02, de 06/06/2017 publicada na RPI nº 2422, de 06/06/2017.

---

(21) BR 11 2016 029487-4 A2

Código 1.3 - Notificação - Fase Nacional - PCT
(22) 19/06/2015
(30) 30/06/2014 EP 14175021.6
(51) A61M 15/00 (2006.01)
(54) ABA PARA UM MECANISMO E INALADOR DE PÓ
(71) CHIESI FARMACEUTICI S.P.A. (IT)
(72) VALERIO TAMPIERI, LORENZO ZUCCHERI, EMILIANO ILANDI, ALICE CAMPANINI, IRENE PASQUALI, PATRICK GERARD LINNANE, NICHOLAS LEE HAWSON, DAVID GALE, JOANNE GARRAD
(85) 15/12/2016
(86) PCT EP2015/063803 de 19/06/2015
(87) WO 2016/000983 de 07/01/2016
Publicação automática da admissibilidade da fase nacional depositado via PCT . Tratado de cooperação em matéria de Patentes, conforme Instrução Normativa nº 02, de 06/06/2017 publicada na RPI nº 2422, de 06/06/2017.

---

(21) BR 11 2016 029490-4 A2

Código 1.3 - Notificação - Fase Nacional - PCT
(22) 15/06/2015

(30) 18/06/2014 DK PA 2014 70363
(51) G01N 21/00 (2006.01), B01L 3/00 (2006.01), G01N 35/00 (2006.01)
(54) SISTEMA DE DETECÇÃO MICROFLUÍDICA, E, CARTUCHO MICROFLUÍDICO PARA REALIZAR UMA PLURALIDADE DE ENSAIOS DIFERENTES.
(71) SCANDINAVIAN MICRO BIODEVICES APS (DK)
(72) NIELS KRISTIAN BAU-MADSEN, LARS BUE NIELSEN, MARTIN HELLER, OLE KRING, OLGA ORDEIG, BENT OVERBY
(85) 15/12/2016
(86) PCT DK2015/050166 de 15/06/2015
(87) WO 2015/192855 de 23/12/2015
Publicação automática da admissibilidade da fase nacional depositado via PCT . Tratado de cooperação em matéria de Patentes, conforme Instrução Normativa nº 02, de 06/06/2017 publicada na RPI nº 2422, de 06/06/2017.

---

(21) BR 11 2016 029494-7 A2

Código 1.3 - Notificação - Fase Nacional - PCT
(22) 17/06/2015
(30) 17/06/2014 EP 14172820.4
(51) B65B 57/00 (2006.01), B31B 1/25 (2006.01), B31F 1/08 (2006.01), B65D 5/42 (2006.01), B65B 9/10 (2006.01)
(54) ?MÉTODO E SISTEMA PARA FORNECER LINHAS DE VINCO, MATERIAL E RECIPIENTE DE ACONDICIONAMENTO, E, FERRAMENTA DE PRESSIONAMENTO DE LINHA DE VINCO?
(71) TETRA LAVAL HOLDINGS & FINANCE S.A. (CH)
(72) HANS JOHANSSON, LARS BERGHOLTZ, JENS QUIST
(85) 15/12/2016
(86) PCT EP2015/063560 de 17/06/2015
(87) WO 2015/193354 de 23/12/2015
Publicação automática da admissibilidade da fase nacional depositado via PCT . Tratado de cooperação em matéria de Patentes, conforme Instrução Normativa nº 02, de 06/06/2017 publicada na RPI nº 2422, de 06/06/2017.

---

(21) BR 11 2016 029496-3 A2

Código 1.3 - Notificação - Fase Nacional - PCT
(22) 12/06/2015
(30) 17/06/2014 US 62/013,025
(51) C08F 8/30 (2006.01), C08F 283/00 (2006.01), C08G 18/62 (2006.01)
(54) LÁTEX COM ALTO TEOR DE SÓLIDOS QUE CONTÉM LIGAÇÃO DE URETANO DE BAIXA VISCOSIDADE E MÉTODO DE PRODUÇÃO DO MESMO
(71) ARKEMA INC. (US)
(72) WAYNE DEVONPORT, WENJUN WU, KYU-JUN KIM
(85) 15/12/2016
(86) PCT US2015/035450 de 12/06/2015
(87) WO 2015/195466 de 23/12/2015

Publicação automática da admissibilidade da fase nacional depositado via PCT . Tratado de cooperação em matéria de Patentes, conforme Instrução Normativa nº 02, de 06/06/2017 publicada na RPI nº 2422, de 06/06/2017.

---

(21) BR 11 2016 029497-1 A2

Código 1.3 - Notificação - Fase Nacional - PCT
(22) 18/06/2015
(30) 18/06/2014 CZ CZPV2014-420
(51) B60C 23/12 (2006.01), B60C 5/00 (2006.01), B60C 5/04 (2006.01), B60C 5/08 (2006.01)
(54) UMA CÂMARA COM MEMÓRIA DE FORMA PARA AJUSTAR A PRESSÃO NOS PNEUS.
(71) CODA INNOVATIONS S.R.O (CZ)
(72) HRABAL, FRANTISEK
(85) 15/12/2016
(86) PCT IB2015/054600 de 18/06/2015
(87) WO 2015/193838 de 23/12/2015
Publicação automática da admissibilidade da fase nacional depositado via PCT . Tratado de cooperação em matéria de Patentes, conforme Instrução Normativa nº 02, de 06/06/2017 publicada na RPI nº 2422, de 06/06/2017.

---

(21) BR 11 2016 029498-0 A2

Código 1.3 - Notificação - Fase Nacional - PCT
(22) 17/06/2015
(30) 17/06/2014 GB 1410771.8
(51) A61K 31/05 (2006.01), A61K 31/195 (2006.01), A61K 31/20 (2006.01), A61K 31/27 (2006.01), A61K 31/352 (2006.01), A61K 31/4015 (2006.01), A61K 31/4166 (2006.01), A61K 31/423 (2006.01), A61K 31/496 (2006.01), A61K 31/53 (2006.01), A61K 31/551 (2006.01), A61K 31/5513 (2006.01), A61K 31/5517 (2006.01), A61K 31/7048 (2006.01), A61P 25/10 (2006.01)
(54) CANABIDIOL, MÉTODO PARA TRATAMENTO DE EPILEPSIA, E, COMPOSIÇÃO.
(71) GW PHARMA LIMITED (GB)
(72) GEOFFREY GUY, STEPHEN WRIGHT, ALICE MEAD, EMMA CHEETHAM, ORRIN DEVINSKY, DOMINIC SCHILLER
(85) 15/12/2016
(86) PCT GB2015/051776 de 17/06/2015
(87) WO 2015/193668 de 23/12/2015
Publicação automática da admissibilidade da fase nacional depositado via PCT . Tratado de cooperação em matéria de Patentes, conforme Instrução Normativa nº 02, de 06/06/2017 publicada na RPI nº 2422, de 06/06/2017.

---

(21) BR 11 2016 029499-8 A2

Código 1.3 - Notificação - Fase Nacional - PCT
(22) 03/06/2015
(30) 18/06/2014 EP 14173042.4
(51) C01C 1/04 (2006.01), B01J 19/00 (2006.01)

(54) PROCESSO PARA PRODUÇÃO DE AMÔNIA E DERIVADOS, EM PARTICULAR, UREIA
(71) CASALE SA (CH)
(72) RAFFAELE OSTUNI, GEOFFREY FREDERICK SKINNER
(85) 15/12/2016
(86) PCT EP2015/062329 de 03/06/2015
(87) WO 2015/193108 de 23/12/2015
Publicação automática da admissibilidade da fase nacional depositado via PCT . Tratado de cooperação em matéria de Patentes, conforme Instrução Normativa nº 02, de 06/06/2017 publicada na RPI nº 2422, de 06/06/2017.

---

(21) BR 11 2016 029500-5 A2

Código 1.3 - Notificação - Fase Nacional - PCT
(22) 17/06/2015
(30) 17/06/2014 EP 14172821.2
(51) B65B 57/00 (2006.01), B31B 1/25 (2006.01), B31F 1/08 (2006.01), B65D 5/42 (2006.01), B65B 9/10 (2006.01)
(54) ?MATERIAL DE ACONDICIONAMENTO, FOLHA CONTÍNUA, PEÇA BRUTA OU CÁPSULA, E, RECIPIENTE DE ACONDICIONAMENTO?
(71) TETRA LAVAL HOLDINGS & FINANCE S.A. (CH)
(72) HANS JOHANSSON, LARS BERGHOLTZ, JENS QUIST
(85) 15/12/2016
(86) PCT EP2015/063562 de 17/06/2015
(87) WO 2015/193356 de 23/12/2015
Publicação automática da admissibilidade da fase nacional depositado via PCT . Tratado de cooperação em matéria de Patentes, conforme Instrução Normativa nº 02, de 06/06/2017 publicada na RPI nº 2422, de 06/06/2017.

---

(21) BR 11 2016 029502-1 A2

Código 1.3 - Notificação - Fase Nacional - PCT
(22) 30/06/2015
(30) 30/06/2014 DE 10 2014 109 124.8
(51) H01F 7/06 (2006.01)
(54) REGULADOR ELETROMAGNÉTICO DE EIXO DE EXCÊNTRICO
(71) KENDRION (VILLINGEN) GMBH (DE)
(72) DOMINIK HALDER, PEDRO MARULL-KESSLER, WOLFRAM MAIWALD, TSUNEO SUZUKI, HARALD BURKART
(85) 15/12/2016
(86) PCT EP2015/064896 de 30/06/2015
(87) WO 2016/001254 de 07/01/2016
Publicação automática da admissibilidade da fase nacional depositado via PCT . Tratado de cooperação em matéria de Patentes, conforme Instrução Normativa nº 02, de 06/06/2017 publicada na RPI nº 2422, de 06/06/2017.

---

(21) BR 11 2016 029503-0 A2

Código 1.3 - Notificação - Fase Nacional - PCT
(22) 17/06/2015

(30) 17/06/2014 EP 14172822.0
(51) B65B 57/00 (2006.01), B31B 1/25 (2006.01), B31F 1/08 (2006.01), B65D 5/42 (2006.01), B65B 9/10 (2006.01)
(54) ?EMBALAGEM, E, MATERIAL DE ACONDICIONAMENTO?
(71) TETRA LAVAL HOLDINGS & FINANCE S.A. (CH)
(72) HANS JOHANSSON, LARS BERGHOLTZ, JENS QUIST, MI ÅBERG
(85) 15/12/2016
(86) PCT EP2015/063563 de 17/06/2015
(87) WO 2015/193357 de 23/12/2015
Publicação automática da admissibilidade da fase nacional depositado via PCT . Tratado de cooperação em matéria de Patentes, conforme Instrução Normativa nº 02, de 06/06/2017 publicada na RPI nº 2422, de 06/06/2017.

---

(21) BR 11 2016 029506-4 A2

Código 1.3 - Notificação - Fase Nacional - PCT
(22) 17/06/2015
(30) 17/06/2014 GB 1410771.8; 17/04/2015 GB 1506550.1
(51) A61K 31/05 (2006.01), A61K 31/195 (2006.01), A61K 31/20 (2006.01), A61K 31/27 (2006.01), A61K 31/352 (2006.01), A61K 31/4015 (2006.01), A61K 31/4166 (2006.01), A61K 31/423 (2006.01), A61K 31/496 (2006.01), A61K 31/53 (2006.01), A61K 31/551 (2006.01), A61K 31/5513 (2006.01), A61K 31/5517 (2006.01), A61K 31/7048 (2006.01), A61P 25/10 (2006.01)
(54) CANABIDIOL, E, MÉTODO PARA TRATAMENTO DE EPILEPSIA RESISTENTE A TRATAMENTO.
(71) GW PHARMA LIMITED (GB)
(72) GEOFFREY GUY, STEPHEN WRIGHT, ALICE MEAD, CHARUTA JOSHI, ANGUS WILFONG
(85) 15/12/2016
(86) PCT GB2015/051775 de 17/06/2015
(87) WO 2015/193667 de 23/12/2015
Publicação automática da admissibilidade da fase nacional depositado via PCT . Tratado de cooperação em matéria de Patentes, conforme Instrução Normativa nº 02, de 06/06/2017 publicada na RPI nº 2422, de 06/06/2017.

---

(21) BR 11 2016 029507-2 A2

Código 1.3 - Notificação - Fase Nacional - PCT
(22) 17/06/2015
(30) 17/06/2014 EP 14172823.8
(51) B65B 57/00 (2006.01), B31B 1/25 (2006.01), B31F 1/08 (2006.01), B65D 5/42 (2006.01), B65B 9/10 (2006.01)
(54) ?EMBALAGEM, MATERIAL DE ACONDICIONAMENTO, E, MÉTODO DE FABRICAÇÃO DE UM MATERIAL DE ACONDICIONAMENTO?
(71) TETRA LAVAL HOLDINGS & FINANCE S.A. (CH)
(72) HANS JOHANSSON, LARS BERGHOLTZ, JENS QUIST
(85) 15/12/2016
(86) PCT EP2015/063564 de 17/06/2015

(87) WO 2015/193358 de 23/12/2015
Publicação automática da admissibilidade da fase nacional depositado via PCT . Tratado de cooperação em matéria de Patentes, conforme Instrução Normativa nº 02, de 06/06/2017 publicada na RPI nº 2422, de 06/06/2017.

---

(21) BR 11 2016 029508-0 A2

Código 1.3 - Notificação - Fase Nacional - PCT
(22) 22/04/2015
(30) 19/06/2014 SE 1450774-3; 19/06/2014 SE 1450773-5
(51) B65D 33/16 (2006.01)
(54) DISPOSITIVO DE FECHAMENTO PARA REFECHAR UMA ABERTURA EM UM RECIPIENTE DE ACONDICIONAMENTO PARA ALIMENTOS LÍQUIDOS OU SEMILÍQUIDOS, MÉTODO PARA FABRICAR UM RECIPIENTE DE ACONDICIONAMENTO COM UM DISPOSITIVO DE FECHAMENTO, E, RECIPIENTE DE ACONDICIONAMENTO PARA ALIMENTOS LÍQUIDOS OU SEMILÍQUIDOS.
(71) TETRA LAVAL HOLDINGS & FINANCE S.A. (CH)
(72) BENGT HÅKANSSON, JENS PERSSON
(85) 15/12/2016
(86) PCT EP2015/058620 de 22/04/2015
(87) WO 2015/192999 de 23/12/2015
Publicação automática da admissibilidade da fase nacional depositado via PCT . Tratado de cooperação em matéria de Patentes, conforme Instrução Normativa nº 02, de 06/06/2017 publicada na RPI nº 2422, de 06/06/2017.

---

(21) BR 11 2016 029509-9 A2

Código 1.3 - Notificação - Fase Nacional - PCT
(22) 22/04/2015
(30) 19/06/2014 SE 1450774-3; 19/06/2014 SE 1450773-5
(51) B65D 33/16 (2006.01)
(54) DISPOSITIVO DE ABERTURA E DE FECHAMENTO EM UM RECIPIENTE DE ACONDICIONAMENTO PARA ALIMENTOS LÍQUIDOS OU SEMILÍQUIDOS, MÉTODO DE FABRICAÇÃO DE UM RECIPIENTE DE ACONDICIONAMENTO COM UM DISPOSITIVO DE ABERTURA E DE FECHAMENTO, E, RECIPIENTE DE ACONDICIONAMENTO PARA ALIMENTOS LÍQUIDOS OU SEMILÍQUIDOS.
(71) TETRA LAVAL HOLDINGS & FINANCE S.A. (CH)
(72) JENS PERSSON, BENGT HÅKANSSON
(85) 15/12/2016
(86) PCT EP2015/058622 de 22/04/2015
(87) WO 2015/193001 de 23/12/2015
Publicação automática da admissibilidade da fase nacional depositado via PCT . Tratado de cooperação em matéria de Patentes, conforme Instrução Normativa nº 02, de 06/06/2017 publicada na RPI nº 2422, de 06/06/2017.

---

(21) BR 11 2016 029510-2 A2

Código 1.3 - Notificação - Fase Nacional - PCT

(22) 22/06/2015
(30) 23/06/2014 EP 14173397.2
(51) C07D 495/10 (2006.01)
(54) MÉTODOS PARA A PREPARAÇÃO DE UM COMPOSTO, E, COMPOSTO INTERMEDIÁRIO.
(71) LEO PHARMA A/S (DK)
(72) BJØRN METZLER, ANDRÉ FALDT
(85) 15/12/2016
(86) PCT EP2015/063942 de 22/06/2015
(87) WO 2015/197534 de 30/12/2015
Publicação automática da admissibilidade da fase nacional depositado via PCT . Tratado de cooperação em matéria de Patentes, conforme Instrução Normativa nº 02, de 06/06/2017 publicada na RPI nº 2422, de 06/06/2017.

---

(21) BR 11 2016 029511-0 A2

Código 1.3 - Notificação - Fase Nacional - PCT
(22) 03/07/2015
(30) 03/07/2014 NO 20140853
(51) G01V 1/38 (2006.01), B63B 21/66 (2006.01), B63G 7/04 (2006.01), G05B 13/04 (2006.01)
(54) MÉTODO E SISTEMA PARA POSICIONAMENTO DINÂMICO DE CABO INSTRUMENTADO REBOCADO EM ÁGUA.
(71) KONGSBERG SEATEX AS (NO)
(72) MORTEN BREIVIK, OLA ERIK FJELLSTAD
(85) 15/12/2016
(86) PCT NO2015/050124 de 03/07/2015
(87) WO 2016/003292 de 07/01/2016
Publicação automática da admissibilidade da fase nacional depositado via PCT . Tratado de cooperação em matéria de Patentes, conforme Instrução Normativa nº 02, de 06/06/2017 publicada na RPI nº 2422, de 06/06/2017.

---

(21) BR 11 2016 029512-9 A2

Código 1.3 - Notificação - Fase Nacional - PCT
(22) 16/07/2015
(30) 18/07/2014 FR 1456932
(51) C11D 3/00 (2006.01), C11D 3/37 (2006.01), C11D 11/00 (2006.01), C11D 1/62 (2006.01)
(54) COMPOSIÇÃO AMACIANTE DE TECIDO COMPREENDENDO UM ESPESSANTE HEUR
(71) COATEX (FR)
(72) YVES KENSICHER, YVES MATTER, JEAN-MARC SUAU
(85) 15/12/2016
(86) PCT FR2015/051945 de 16/07/2015
(87) WO 2016/009149 de 21/01/2016
Publicação automática da admissibilidade da fase nacional depositado via PCT . Tratado de cooperação em matéria de Patentes, conforme Instrução

Normativa nº 02, de 06/06/2017 publicada na RPI nº 2422, de 06/06/2017.

---

(21) BR 11 2016 029513-7 A2

Código 1.3 - Notificação - Fase Nacional - PCT
(22) 15/06/2015
(30) 16/06/2014 US 14/305,329
(51) A61K 39/112 (2006.01), A61K 8/06 (2006.01), B01F 3/08 (2006.01)
(54) VACINA; PROCESSO PARA A PREPARAÇÃO DE UMA VACINA; E MÉTODO PARA VACINAR UM ANIMAL NÃO HUMANO
(71) BIOMUNE COMPANY (US)
(72) ROGER H. RUEHLING, BRIANNA FORD
(85) 15/12/2016
(86) PCT US2015/035742 de 15/06/2015
(87) WO 2015/195504 de 23/12/2015
Publicação automática da admissibilidade da fase nacional depositado via PCT . Tratado de cooperação em matéria de Patentes, conforme Instrução Normativa nº 02, de 06/06/2017 publicada na RPI nº 2422, de 06/06/2017.

---

(21) BR 11 2016 029514-5 A2

Código 1.3 - Notificação - Fase Nacional - PCT
(22) 19/06/2015
(30) 19/06/2014 US 62/014,652; 18/06/2015 US 14/743,980
(51) H04N 13/02 (2006.01)
(54) MAPA DE PROFUNDIDADE TRIDIMENSIONAL (3D) DE LUZ ESTUTURADA COM BASE NA FILTRAGEM DE CONTEÚDO
(71) QUALCOMM INCORPORATED (US)
(72) VIKAS RAMACHANDRA, KALIN MITKOV ATANASSOV, JAMES WILSON NASH
(85) 15/12/2016
(86) PCT US2015/036681 de 19/06/2015
(87) WO 2015/196067 de 23/12/2015
Publicação automática da admissibilidade da fase nacional depositado via PCT . Tratado de cooperação em matéria de Patentes, conforme Instrução Normativa nº 02, de 06/06/2017 publicada na RPI nº 2422, de 06/06/2017.

---

(21) BR 11 2016 029515-3 A2

Código 1.3 - Notificação - Fase Nacional - PCT
(22) 30/07/2015
(30) 31/07/2014 FR 1457431
(51) C08K 7/14 (2006.01), F16L 47/20 (2006.01), C08K 9/06 (2006.01)
(54) CONECTOR QUE PERMITE CONECTAR AS EXTREMIDADES DE DUAS TUBULAÇÕES E COMPOSIÇÃO ASSOCIADA
(71) ARKEMA FRANCE (FR)
(72) JÉRÔME RONDIN, FLORENT ABGRALL, THOMAS LABOUR, BARBARA WIEGERT, SAEID ZERAFATI
(85) 15/12/2016
(86) PCT FR2015/052113 de 30/07/2015

(87) WO 2016/016583 de 04/02/2016
Publicação automática da admissibilidade da fase nacional depositado via PCT . Tratado de cooperação em matéria de Patentes, conforme Instrução Normativa nº 02, de 06/06/2017 publicada na RPI nº 2422, de 06/06/2017.

---

(21) BR 11 2016 029519-6 A2

Código 1.3 - Notificação - Fase Nacional - PCT
(22) 17/06/2015
(30) 17/06/2014 US 62/013,099
(51) H01M 4/36 (2006.01), H01M 4/62 (2006.01), H01M 10/10 (2006.01)
(54) TAPETES DE EMPASTAMENTO DE REDUÇÃO DE PERDA DE ÁGUA PARA BATERIAS CHUMBO-ÁCIDAS
(71) OCV INTELLECTUAL CAPITAL, LLC (US)
(72) ROBERT HUUSKEN
(85) 15/12/2016
(86) PCT US2015/036141 de 17/06/2015
(87) WO 2015/195742 de 23/12/2015
Publicação automática da admissibilidade da fase nacional depositado via PCT . Tratado de cooperação em matéria de Patentes, conforme Instrução Normativa nº 02, de 06/06/2017 publicada na RPI nº 2422, de 06/06/2017.

---

(21) BR 11 2016 029522-6 A2

Código 1.3 - Notificação - Fase Nacional - PCT
(22) 15/07/2015
(30) 15/07/2014 US 62/024.629
(51) F01L 13/00 (2006.01), F01L 1/24 (2006.01), F01L 1/18 (2006.01)
(54) MECANISMOS DE INCLINAÇÃO PARA UM BRAÇO OSCILANTE E COMPONENTE DE MOVIMENTO PERDIDO DE UMA PONTE DE VÁLVULA
(71) JACOBS VEHICLE SYSTEMS, INC. (US)
(72) JUSTIN BALTRUCKI, G. MICHAEL GRON
(85) 15/12/2016
(86) PCT US2015/040498 de 15/07/2015
(87) WO 2016/011109 de 21/01/2016
Publicação automática da admissibilidade da fase nacional depositado via PCT . Tratado de cooperação em matéria de Patentes, conforme Instrução Normativa nº 02, de 06/06/2017 publicada na RPI nº 2422, de 06/06/2017.

---

(21) BR 11 2016 029523-4 A2

Código 1.3 - Notificação - Fase Nacional - PCT
(22) 17/06/2015
(30) 17/06/2014 US 62/013,136; 29/08/2014 US 62/043,530; 31/10/2014 US 62/073,082; 14/05/2015 US 62/161,438
(51) A61K 45/00 (2006.01), A61P 35/00 (2006.01)
(54) MÉTODO PARA TRATAMENTO DE CÂNCER USANDO UMA COMBINAÇÃO DE INIBIDORES DE CHK1 E ATR
(71) VERTEX PHARMACEUTICALS INCORPORATED (US)
(72) THOMAS HELLEDAY, KUMAR SANJIV

(85) 15/12/2016
(86) PCT US2015/036137 de 17/06/2015
(87) WO 2015/195740 de 23/12/2015
Publicação automática da admissibilidade da fase nacional depositado via PCT . Tratado de cooperação em matéria de Patentes, conforme Instrução Normativa nº 02, de 06/06/2017 publicada na RPI nº 2422, de 06/06/2017.

---

(21) BR 11 2016 029527-7 A2

Código 1.3 - Notificação - Fase Nacional - PCT
(22) 23/06/2015
(30) 25/06/2014 FR 14 55925
(51) B02C 17/16 (2006.01), B02C 17/18 (2006.01)
(54) EIXO AGITADOR PARA UM MOINHO DE TRITURAÇÃO
(71) ROQUETTE FRERES (FR)
(72) DAVID SEGARD, SAMUEL PATINIER
(85) 15/12/2016
(86) PCT FR2015/051684 de 23/06/2015
(87) WO 2015/197972 de 30/12/2015
Publicação automática da admissibilidade da fase nacional depositado via PCT . Tratado de cooperação em matéria de Patentes, conforme Instrução Normativa nº 02, de 06/06/2017 publicada na RPI nº 2422, de 06/06/2017.

---

(21) BR 11 2016 029528-5 A2

Código 1.3 - Notificação - Fase Nacional - PCT
(22) 16/06/2014
(51) D04H 3/04 (2006.01), B29C 65/00 (2006.01), B29C 70/20 (2006.01), F03D 1/06 (2006.01)
(54) ?MÉTODO DE PRODUÇÃO DE UMA CAMADA DE REFORÇO DE FIBRA CONTÍNUA A PARTIR DE MANTAS DE FIBRAS INDIVIDUAIS?
(71) LM WP PATENT HOLDING A/S (DK)
(72) DHINAGARAN RAMACHANDRAN, SHALU THADATHAZHATH, SATHIYAGOPI MADURAI, ROHIN SUSHIL, RAJESH AITHAL, HANNAH PRIYADARSHINI B, MOHAMMED IMDAD BASHA, CHRISTIAN LUNDSGAARD-LARSEN, RASMUS C. ØSTERGAARD, TORBEN KROGSDAL JACOBSEN
(85) 15/12/2016
(86) PCT EP2014/062526 de 16/06/2014
(87) WO 2015/192867 de 23/12/2015
Publicação automática da admissibilidade da fase nacional depositado via PCT . Tratado de cooperação em matéria de Patentes, conforme Instrução Normativa nº 02, de 06/06/2017 publicada na RPI nº 2422, de 06/06/2017.

---

(21) BR 11 2016 029530-7 A2

Código 1.3 - Notificação - Fase Nacional - PCT
(22) 19/06/2015
(30) 19/06/2014 US 62/014,255
(51) A47F 5/00 (2006.01), A47B 95/04 (2006.01)

(54) SISTEMA DE ARMAZENAMENTO OU MOSTRUÁRIO COM UM COMPARTIMENTO
(71) NESTEC S.A. (CH)
(72) CURTIS TAYLOR, AARON MISENER
(85) 15/12/2016
(86) PCT IB2015/054640 de 19/06/2015
(87) WO 2015/193857 de 23/12/2015
Publicação automática da admissibilidade da fase nacional depositado via PCT . Tratado de cooperação em matéria de Patentes, conforme Instrução Normativa nº 02, de 06/06/2017 publicada na RPI nº 2422, de 06/06/2017.

---

(21) BR 11 2016 029535-8 A2

Código 1.3 - Notificação - Fase Nacional - PCT
(22) 29/07/2014
(51) A43B 5/02 (2006.01), A43B 23/02 (2006.01), A43B 23/07 (2006.01)
(54) CALÇADO
(71) PUMA SE (DE)
(72) REINHOLD SUSSMANN
(85) 15/12/2016
(86) PCT EP2014/002069 de 29/07/2014
(87) WO 2016/015738 de 04/02/2016
Publicação automática da admissibilidade da fase nacional depositado via PCT . Tratado de cooperação em matéria de Patentes, conforme Instrução Normativa nº 02, de 06/06/2017 publicada na RPI nº 2422, de 06/06/2017.

---

(21) BR 11 2016 029536-6 A2

Código 1.3 - Notificação - Fase Nacional - PCT
(22) 01/07/2014
(51) H04W 48/16 (2009.01)
(54) MÉTODOS E NÓS PARA MANIPULAR INFORMAÇÃO DE ESM
(71) TELEFONAKTIEBOLAGET LM ERICSSON (PUBL) (SE)
(72) IVO SEDLACEK, MIKAEL WASS, MAGNUS KARLSSON
(85) 15/12/2016
(86) PCT EP2014/063933 de 01/07/2014
(87) WO 2016/000759 de 07/01/2016
Publicação automática da admissibilidade da fase nacional depositado via PCT . Tratado de cooperação em matéria de Patentes, conforme Instrução Normativa nº 02, de 06/06/2017 publicada na RPI nº 2422, de 06/06/2017.

---

(21) BR 11 2016 029538-2 A2

Código 1.3 - Notificação - Fase Nacional - PCT
(22) 27/05/2015
(30) 20/06/2014 EP 14173301.4
(51) B26B 19/38 (2006.01)
(54) APARELHO ELÉTRICO DE BARBEAR OU DEPILAR
(71) KONINKLIJKE PHILIPS N.V. (NL)
(72) ROBERT GODLIEB

(85) 15/12/2016
(86) PCT EP2015/061757 de 27/05/2015
(87) WO 2015/193072 de 23/12/2015
Publicação automática da admissibilidade da fase nacional depositado via PCT . Tratado de cooperação em matéria de Patentes, conforme Instrução Normativa nº 02, de 06/06/2017 publicada na RPI nº 2422, de 06/06/2017.

---

(21) BR 11 2016 029539-0 A2

Código 1.3 - Notificação - Fase Nacional - PCT
(22) 19/06/2015
(30) 19/06/2014 US 62/014,641; 29/04/2015 US 62/154,399; 18/06/2015 US 14/743,253
(51) H04N 19/105 (2014.01), H04N 19/159 (2014.01), H04N 19/176 (2014.01), H04N 19/593 (2014.01)
(54) SISTEMAS E MÉTODOS PARA CÓPIA INTRABLOCO
(71) QUALCOMM INCORPORATED (US)
(72) CHAO PANG, KRISHNAKANTH RAPAKA, XIANG LI, JOEL SOLE ROJALS, CHENG-TEH HSIEH, MARTA KARCZEWICZ
(85) 15/12/2016
(86) PCT US2015/036610 de 19/06/2015
(87) WO 2015/196030 de 23/12/2015
Publicação automática da admissibilidade da fase nacional depositado via PCT . Tratado de cooperação em matéria de Patentes, conforme Instrução Normativa nº 02, de 06/06/2017 publicada na RPI nº 2422, de 06/06/2017.

---

(21) BR 11 2016 029541-2 A2

Código 1.3 - Notificação - Fase Nacional - PCT
(22) 19/06/2015
(30) 24/06/2014 FR 1455833
(51) B01D 35/027 (2006.01)
(54) GUARNIÇÃO TENDO UM DRENO INTEGRAL
(71) CUMMINS FILTRATION IP, INC. (US)
(72) GÉRARD MALGORN, STÉPHANE SIMON, STÉPHANE LE GUYADER, WASSEM ABDALLA
(85) 15/12/2016
(86) PCT US2015/036695 de 19/06/2015
(87) WO 2015/200130 de 30/12/2015
Publicação automática da admissibilidade da fase nacional depositado via PCT . Tratado de cooperação em matéria de Patentes, conforme Instrução Normativa nº 02, de 06/06/2017 publicada na RPI nº 2422, de 06/06/2017.

---

(21) BR 11 2016 029542-0 A2

Código 1.3 - Notificação - Fase Nacional - PCT
(22) 16/06/2015
(30) 16/06/2014 DE 10 2014 108 424.1
(51) G01N 21/17 (2006.01), G01N 21/552 (2014.01), G01N 21/63 (2006.01), G01N 33/49 (2006.01), A61B 5/1455 (2006.01), A61B 5/145 (2006.01)

(54) ANÁLISE NÃO INVASIVA DE SUBSTÂNCIA
(71) DIAMON TECH GMBH (DE)
(72) WERNER MÄNTELE, MIGUEL ANGEL PLEITEZ RAFAEL, TOBIAS LIEBLEIN, OTTO HERTZBERG, ALEXANDER BAUER, HERMANN VON LILIENFELD-TOAL, ARNE KÜDERLE, TABEA PFUHL
(85) 15/12/2016
(86) PCT EP2015/063470 de 16/06/2015
(87) WO 2015/193310 de 23/12/2015
Publicação automática da admissibilidade da fase nacional depositado via PCT . Tratado de cooperação em matéria de Patentes, conforme Instrução Normativa nº 02, de 06/06/2017 publicada na RPI nº 2422, de 06/06/2017.

---

(21) BR 11 2016 029544-7 A2

Código 1.3 - Notificação - Fase Nacional - PCT
(22) 30/06/2015
(30) 30/06/2014 JP 2014-134192
(51) C01B 33/18 (2006.01), A61K 8/25 (2006.01), A61Q 1/00 (2006.01), A61Q 1/02 (2006.01), A61Q 17/04 (2006.01), A61Q 19/00 (2006.01)
(54) PARTÍCULAS DE SÍLICA POROSA, MÉTODO DE FABRICAÇÃO E PRODUTO COSMÉTICO CONTENDO AS MESMAS
(71) JGC CATALYSTS AND CHEMICALS LTD. (JP)
(72) NAOYUKI ENOMOTO, SATOSHI WATANABE, YASUTAKA MIYOSHI
(85) 15/12/2016
(86) PCT JP2015/068872 de 30/06/2015
(87) WO 2016/002797 de 07/01/2016
Publicação automática da admissibilidade da fase nacional depositado via PCT . Tratado de cooperação em matéria de Patentes, conforme Instrução Normativa nº 02, de 06/06/2017 publicada na RPI nº 2422, de 06/06/2017.

---

(21) BR 11 2016 029545-5 A2

Código 1.3 - Notificação - Fase Nacional - PCT
(22) 05/06/2015
(30) 16/06/2014 US 62/012,877; 22/08/2014 US 14/466,350; 22/10/2014 US 14/521,076; 29/12/2014 US 14/585,071
(51) G06Q 50/00 (2006.01), G06Q 10/06 (2012.01)
(54) PLATAFORMA DE LIGA VIRTUAL E PLATAFORMA DE TREINAMENTO ONLINE PARA UMA ATIVIDADE ESPORTIVA
(71) BEAT YOUR MARK GROUP LIMITED (MT)
(72) FEDERICO RODRIGUEZ
(85) 15/12/2016
(86) PCT EP2015/062614 de 05/06/2015
(87) WO 2015/193126 de 23/12/2015
Publicação automática da admissibilidade da fase nacional depositado via PCT . Tratado de cooperação em matéria de Patentes, conforme Instrução Normativa nº 02, de 06/06/2017 publicada na RPI nº 2422, de 06/06/2017.

(21) BR 11 2016 029550-1 A2

Código 1.3 - Notificação - Fase Nacional - PCT
(22) 07/07/2015
(30) 08/07/2014 US 14/326,022
(51) H04N 5/76 (2006.01), H04N 21/4147 (2011.01), H04N 21/472 (2011.01)
(54) SISTEMA E MÉTODOS PARA GRAVAR TRANSMISSÃO DE PROGRAMAÇÃO TELEVISIVA E MEIO NÃO TRANSITÓRIO LEGÍVEL EM PROCESSADOR
(71) ECHOSTAR UK HOLDINGS LIMITED (GB)
(72) DAVID ROBINSON
(85) 15/12/2016
(86) PCT GB2015/051969 de 07/07/2015
(87) WO 2016/005739 de 14/01/2016
Publicação automática da admissibilidade da fase nacional depositado via PCT . Tratado de cooperação em matéria de Patentes, conforme Instrução Normativa nº 02, de 06/06/2017 publicada na RPI nº 2422, de 06/06/2017.

(21) BR 11 2016 029551-0 A2

Código 1.3 - Notificação - Fase Nacional - PCT
(22) 17/06/2015
(30) 20/06/2014 US 62/015,379; 12/06/2015 US 14/738,629
(51) H04W 52/34 (2009.01), H04W 52/36 (2009.01), H04W 52/14 (2009.01), H04W 52/40 (2009.01)
(54) SRS EM CONECTIVIDADE DUPLA
(71) QUALCOMM INCORPORATED (US)
(72) JELENA DAMNJANOVIC, WANSHI CHEN, ALEKSANDAR DAMNJANOVIC
(85) 15/12/2016
(86) PCT US2015/036214 de 17/06/2015
(87) WO 2015/195792 de 23/12/2015
Publicação automática da admissibilidade da fase nacional depositado via PCT . Tratado de cooperação em matéria de Patentes, conforme Instrução Normativa nº 02, de 06/06/2017 publicada na RPI nº 2422, de 06/06/2017.

(21) BR 11 2016 029555-2 A2

Código 1.3 - Notificação - Fase Nacional - PCT
(22) 18/06/2015
(30) 20/06/2014 US 62/015,380; 17/06/2015 US 14/742,435
(51) H04N 19/70 (2014.01), H04N 19/30 (2014.01)
(54) SISTEMAS E MÉTODOS PARA A REALIZAÇÃO SELETIVA DE UMA VERIFICAÇÃO DE CONFORMIDADE DE SEQUÊNCIA DE BITS
(71) QUALCOMM INCORPORATED (US)
(72) YE-KUI WANG, FNU HENDRY, ADARSH KRISHNAN RAMASUBRAMONIAN
(85) 15/12/2016
(86) PCT US2015/036366 de 18/06/2015
(87) WO 2015/195874 de 23/12/2015

Publicação automática da admissibilidade da fase nacional depositado via PCT . Tratado de cooperação em matéria de Patentes, conforme Instrução Normativa nº 02, de 06/06/2017 publicada na RPI nº 2422, de 06/06/2017.

---

(21) BR 11 2016 029557-9 A2

Código 1.3 - Notificação - Fase Nacional - PCT
(22) 22/05/2015
(30) 19/06/2014 US 62/014.258
(51) B32B 27/08 (2006.01), B32B 27/18 (2006.01), B32B 27/32 (2006.01), B32B 3/26 (2006.01), B65B 25/02 (2006.01)
(54) COMPOSIÇÕES E MÉTODOS PARA EMBALAR PRODUTOS VEGETAIS
(71) AGROFRESH INC. (US)
(72) TIM MALEFYT, AISHWARYA BALASUBRAMANIAN
(85) 15/12/2016
(86) PCT US2015/032163 de 22/05/2015
(87) WO 2015/195274 de 23/12/2015
Publicação automática da admissibilidade da fase nacional depositado via PCT . Tratado de cooperação em matéria de Patentes, conforme Instrução Normativa nº 02, de 06/06/2017 publicada na RPI nº 2422, de 06/06/2017.

---

(21) BR 11 2016 029558-7 A2

Código 1.3 - Notificação - Fase Nacional - PCT
(22) 05/06/2015
(30) 17/06/2014 US 62/013,121
(51) C12N 5/074 (2010.01), C12N 5/0775 (2010.01), A61K 35/12 (2006.01)
(54) TERAPIA DE CÉLULAS-TRONCO EM PATOLOGIAS ENDOMETRIAIS
(71) IGENOMIX, S.L. (ES)
(72) CARLOS SIMÓN, JAVIER SANTAMARIA, ANTONIO PELLICER, IRENE CERVELLO
(85) 15/12/2016
(86) PCT IB2015/001715 de 05/06/2015
(87) WO 2015/193737 de 23/12/2015
Publicação automática da admissibilidade da fase nacional depositado via PCT . Tratado de cooperação em matéria de Patentes, conforme Instrução Normativa nº 02, de 06/06/2017 publicada na RPI nº 2422, de 06/06/2017.

---

(21) BR 11 2016 029559-5 A2

Código 1.3 - Notificação - Fase Nacional - PCT
(22) 08/06/2015
(30) 19/06/2014 JP 2014-126738
(51) F02D 41/04 (2006.01), F02D 41/40 (2006.01), F02N 19/00 (2010.01), F02P 5/15 (2006.01)
(54) APARELHO DE CONTROLE E MÉTODO DE CONTROLE PARA MOTOR DE COMBUSTÃO INTERNA
(71) TOYOTA JIDOSHA KABUSHIKI KAISHA (JP)
(72) SUSUMU KOJIMA
(85) 15/12/2016

(86) PCT IB2015/000862 de 08/06/2015
(87) WO 2015/193713 de 23/12/2015
Publicação automática da admissibilidade da fase nacional depositado via PCT . Tratado de cooperação em matéria de Patentes, conforme Instrução Normativa nº 02, de 06/06/2017 publicada na RPI nº 2422, de 06/06/2017.

---

(21) BR 11 2016 029560-9 A2

Código 1.3 - Notificação - Fase Nacional - PCT
(22) 26/06/2015
(30) 27/06/2014 GB 1411526.5
(51) A61K 9/00 (2006.01), A61K 36/81 (2006.01)
(54) PÓ PARA DISTRIBUIÇÃO À CAVIDADE ORAL DE UM USUÁRIO, MÉTODO PARA PRODUZIR DITO PÓ, CARTUCHO PARA UM DISPOSITIVO INALADOR E DISPOSITIVO INALADOR
(71) BRITISH AMERICAN TOBACCO (INVESTMENTS) LIMITED (GB)
(72) ALFRED SPENCER, ANDREW FRITH, TOM WOODMAN, JEREMY PHILLIPS
(85) 15/12/2016
(86) PCT GB2015/051870 de 26/06/2015
(87) WO 2015/198067 de 30/12/2015
Publicação automática da admissibilidade da fase nacional depositado via PCT . Tratado de cooperação em matéria de Patentes, conforme Instrução Normativa nº 02, de 06/06/2017 publicada na RPI nº 2422, de 06/06/2017.

---

(21) BR 11 2016 029561-7 A2

Código 1.3 - Notificação - Fase Nacional - PCT
(22) 30/04/2015
(30) 16/06/2014 US 62/012,469; 01/04/2015 US 14/676,301; 24/04/2015 US 14/695,547
(51) H01R 13/62 (2006.01), H05K 7/14 (2006.01), H01T 4/06 (2006.01), G06F 1/18 (2006.01), G06F 1/26 (2006.01)
(54) CONJUNTO
(71) PHOENIX CONTACT DEVELOPMENT AND MANUFACTURING, INC (US)
(72) BRIAN JOHN GILLESPIE, TERRY LEE BARBER, MICHAEL ANTHONY CORRELL
(85) 15/12/2016
(86) PCT US2015/028428 de 30/04/2015
(87) WO 2015/195206 de 23/12/2015
Publicação automática da admissibilidade da fase nacional depositado via PCT . Tratado de cooperação em matéria de Patentes, conforme Instrução Normativa nº 02, de 06/06/2017 publicada na RPI nº 2422, de 06/06/2017.

---

(21) BR 11 2016 029562-5 A2

Código 1.3 - Notificação - Fase Nacional - PCT
(22) 26/06/2015
(30) 27/06/2014 EP 14382249.2
(51) A61K 31/473 (2006.01), A61K 31/495 (2006.01), A61K 31/55 (2006.01),

G01N 33/00 (2006.01), A61P 35/02 (2006.01)
(54) MÉTODOS PARA TRATAR, DIAGNOSTICAR E PROGNOSTICAR UMA MALIGNIDADE HEMATOLÓGICA
(71) INSTITUT DE RECERCA CONTRA LA LEUCÈMIA JOSEP CARRERAS (ES)
(72) RUTH MUÑOZ RISUEÑO
(85) 15/12/2016
(86) PCT EP2015/064571 de 26/06/2015
(87) WO 2015/197839 de 30/12/2015
Publicação automática da admissibilidade da fase nacional depositado via PCT . Tratado de cooperação em matéria de Patentes, conforme Instrução Normativa nº 02, de 06/06/2017 publicada na RPI nº 2422, de 06/06/2017.

---

(21) BR 11 2016 029564-1 A2

Código 1.3 - Notificação - Fase Nacional - PCT
(22) 12/06/2015
(30) 20/06/2014 EP 14173222.2
(51) C11D 3/30 (2006.01), C11D 3/33 (2006.01), C11D 3/26 (2006.01), C11D 3/386 (2006.01), C11D 7/32 (2006.01)
(54) COMPOSIÇÃO ATIVA EM CONDIÇÕES AMBIENTE PARA REMOÇÃO DE MANCHAS DE SUBSTRATOS MANCHADOS, DISPOSITIVO DE PRÉ-TRATAMENTO, PROCESSO PARA REMOVER UMA MANCHA DE UM SUBSTRATO MANCHADO E USO DE UM COMPOSTO DE ÉSTER ALQUÍLICO DE ARGININA
(71) UNILEVER N.V. (NL)
(72) RAVINE ANTHONY GUNGABISSOON
(85) 15/12/2016
(86) PCT EP2015/063235 de 12/06/2015
(87) WO 2015/193206 de 23/12/2015
Publicação automática da admissibilidade da fase nacional depositado via PCT . Tratado de cooperação em matéria de Patentes, conforme Instrução Normativa nº 02, de 06/06/2017 publicada na RPI nº 2422, de 06/06/2017.

---

(21) BR 11 2016 029565-0 A2

Código 1.3 - Notificação - Fase Nacional - PCT
(22) 19/06/2015
(30) 20/06/2014 US 62/015,329; 18/06/2015 US 14/743,663
(51) H04N 5/232 (2006.01), G03B 17/17 (2006.01)
(54) SISTEMA DE MÚLTIPLAS CÂMERAS LIVRE DE PARALAXE COM CAPACIDADE PARA CAPTURAR IMAGENS ESFÉRICAS COMPLETAS
(71) QUALCOMM INCORPORATED (US)
(72) THOMAS WESLEY OSBORNE
(85) 15/12/2016
(86) PCT US2015/036710 de 19/06/2015
(87) WO 2015/196082 de 23/12/2015
Publicação automática da admissibilidade da fase nacional depositado via

PCT . Tratado de cooperação em matéria de Patentes, conforme Instrução Normativa nº 02, de 06/06/2017 publicada na RPI nº 2422, de 06/06/2017.

---

(21) BR 11 2016 029569-2 A2

Código 1.3 - Notificação - Fase Nacional - PCT
(22) 12/11/2014
(30) 25/07/2014 JP 2014-152192
(51) A61F 13/49 (2006.01), A61F 13/53 (2006.01)
(54) FRALDA DESCARTÁVEL TIPO ABERTA
(71) UNICHARM CORPORATION (JP)
(72) TOMOMI ISOGAI, MAKI MIYAKE
(85) 15/12/2016
(86) PCT JP2014/079978 de 12/11/2014
(87) WO 2015/046631 de 02/04/2015
Publicação automática da admissibilidade da fase nacional depositado via PCT . Tratado de cooperação em matéria de Patentes, conforme Instrução Normativa nº 02, de 06/06/2017 publicada na RPI nº 2422, de 06/06/2017.

---

(21) BR 11 2016 029570-6 A2

Código 1.3 - Notificação - Fase Nacional - PCT
(22) 13/11/2014
(30) 25/07/2014 JP 2014-152178
(51) A61F 13/49 (2006.01), A61F 13/56 (2006.01)
(54) FRALDA DESCARTÁVEL TIPO ABERTA
(71) UNICHARM CORPORATION (JP)
(72) MAKI MIYAKE, TOMOMI ISOGAI
(85) 15/12/2016
(86) PCT JP2014/080078 de 13/11/2014
(87) WO 2015/046632 de 02/04/2015
Publicação automática da admissibilidade da fase nacional depositado via PCT . Tratado de cooperação em matéria de Patentes, conforme Instrução Normativa nº 02, de 06/06/2017 publicada na RPI nº 2422, de 06/06/2017.

---

(21) BR 11 2016 029571-4 A2

Código 1.3 - Notificação - Fase Nacional - PCT
(22) 15/06/2015
(30) 16/06/2014 EP 14305919.4
(51) C07C 255/57 (2006.01), C07C 311/37 (2006.01), C07C 211/27 (2006.01), C07C 211/29 (2006.01), C07C 233/78 (2006.01), C07C 235/50 (2006.01), C07C 237/20 (2006.01), C07C 237/34 (2006.01), C07D 209/08 (2006.01), A61P 25/00 (2006.01), A61K 31/132 (2006.01), A61K 31/137 (2006.01), A61K 31/165 (2006.01), A61K 31/166 (2006.01), A61K 31/167 (2006.01), A61K 31/18 (2006.01)
(54) COMPOSTOS, COMPOSIÇÃO FARMACÊUTICA E USO DOS MESMOS NO TRATAMENTO DE DISTÚRBIOS NEURODEGENERATIVOS
(71) UNIVERSITE DE LILLE 2 DROIT ET SANTE (FR) , CENTRE HOSPITALIER REGIONAL ET UNIVERSITAIRE DE LILLE (CHRU) (FR)

(72) PATRICIA MELNYK, PATRICK VERMERSCH, PASCAL CARATO, BÉNÉDICTE OXOMBREVANTEGHEM, HÉLÈNE ZEPHIR, MARION DONNIER-MARECHAL
(85) 15/12/2016
(86) PCT EP2015/063370 de 15/06/2015
(87) WO 2015/193255 de 23/12/2015
Publicação automática da admissibilidade da fase nacional depositado via PCT . Tratado de cooperação em matéria de Patentes, conforme Instrução Normativa nº 02, de 06/06/2017 publicada na RPI nº 2422, de 06/06/2017.

---

(21) BR 11 2016 029576-5 A2

Código 1.3 - Notificação - Fase Nacional - PCT
(22) 01/07/2015
(30) 01/07/2014 JP 2014-136030
(51) C23C 14/06 (2006.01), B23B 27/14 (2006.01), B23B 51/00 (2006.01), B23C 5/16 (2006.01), B32B 9/00 (2006.01)
(54) PELÍCULA DE REVESTIMENTO DURO
(71) KABUSHIKI KAISHA KOBE SEIKO SHO (KOBE STEEL, LTD.) (JP)
(72) HIROAKI NII, KENJI YAMAMOTO
(85) 16/12/2016
(86) PCT JP2015/069068 de 01/07/2015
(87) WO 2016/002861 de 07/01/2016
Publicação automática da admissibilidade da fase nacional depositado via PCT . Tratado de cooperação em matéria de Patentes, conforme Instrução Normativa nº 02, de 06/06/2017 publicada na RPI nº 2422, de 06/06/2017.

---

(21) BR 11 2016 029578-1 A2

Código 1.3 - Notificação - Fase Nacional - PCT
(22) 29/06/2015
(30) 30/06/2014 EP 14174986.1
(51) E21B 33/127 (2006.01), E21B 34/06 (2006.01), E21B 43/14 (2006.01)
(54) UM SISTEMA DE FUNDO DE POÇO
(71) WELLTEC A/S (DK)
(72) PAUL HAZEL
(85) 16/12/2016
(86) PCT EP2015/064758 de 29/06/2015
(87) WO 2016/001174 de 07/01/2016
Publicação automática da admissibilidade da fase nacional depositado via PCT . Tratado de cooperação em matéria de Patentes, conforme Instrução Normativa nº 02, de 06/06/2017 publicada na RPI nº 2422, de 06/06/2017.

---

(21) BR 11 2016 029579-0 A2

Código 1.3 - Notificação - Fase Nacional - PCT
(22) 26/06/2015
(30) 26/06/2014 US 62/017,789; 26/06/2014 US 62/017,807; 26/06/2014 US 62/017,812; 26/06/2014 US 62/017,746; 04/08/2014 EP 14179699.5; 04/08/2014 EP 14179706.8; 04/08/2014 EP 14179739.9; 04/08/2014 EP

14179719.1
(51) C07K 16/18 (2006.01), A61K 39/395 (2006.01)
(54) ANTICORPOS E FRAGMENTOS DE LIGAÇÃO AO ANTÍGENO QUE SE LIGAM ESPECIFICAMENTE À PROTEÍNA TAU ASSOCIADA A MICROTÚBULOS
(71) JANSSEN VACCINES & PREVENTION B.V. (NL)
(72) JEHANGIR WADIA, GABRIEL PASCUAL, ROBERT ANTHONY WILLIAMSON, KATARINA RADOSEVIC, JAAP GOUDSMIT
(85) 16/12/2016
(86) PCT EP2015/064529 de 26/06/2015
(87) WO 2015/197820 de 30/12/2015
Publicação automática da admissibilidade da fase nacional depositado via PCT . Tratado de cooperação em matéria de Patentes, conforme Instrução Normativa nº 02, de 06/06/2017 publicada na RPI nº 2422, de 06/06/2017.

---

(21) BR 11 2016 029584-6 A2

Código 1.3 - Notificação - Fase Nacional - PCT
(22) 16/06/2015
(30) 17/06/2014 DE 10 2014 211 584.1
(51) C11D 11/00 (2006.01), C11D 1/83 (2006.01), C11D 1/66 (2006.01), C11D 1/02 (2006.01), C11D 3/43 (2006.01)
(54) AGENTE DE LIMPEZA PARA A REMOÇÃO SUAVE DE TINTAS E MARCADORES
(71) CHEMETALL GMBH (DE)
(72) PETER BONS, RÜDIGER REIN, JÖRG WÖRNER, MIRIAM CORNELI
(85) 16/12/2016
(86) PCT EP2015/063418 de 16/06/2015
(87) WO 2015/193280 de 23/12/2015
Publicação automática da admissibilidade da fase nacional depositado via PCT . Tratado de cooperação em matéria de Patentes, conforme Instrução Normativa nº 02, de 06/06/2017 publicada na RPI nº 2422, de 06/06/2017.

---

(21) BR 11 2016 029586-2 A2

Código 1.3 - Notificação - Fase Nacional - PCT
(22) 05/06/2015
(30) 01/07/2014 US 14/321,354
(51) F26B 3/36 (2006.01), F26B 5/02 (2006.01)
(54) SISTEMA E MÉTODO DE SECAGEM ACÚSTICA INDIRETA
(71) HEAT TECHNOLOGIES, INC. (US)
(72) ZINOVY ZALMAN PLAVNIK, GLENN JOHNSON EMORY, ALIAKSANDR HRYNCHUCK, JASON LYE, RICHARD TERRELL SISK, LEONID ANATOLYEVICH VOLOZHANIN
(85) 16/12/2016
(86) PCT US2015/034440 de 05/06/2015
(87) WO 2016/003601 de 07/01/2016
Publicação automática da admissibilidade da fase nacional depositado via

PCT . Tratado de cooperação em matéria de Patentes, conforme Instrução Normativa nº 02, de 06/06/2017 publicada na RPI nº 2422, de 06/06/2017.

---

(21) BR 11 2016 029587-0 A2

Código 1.3 - Notificação - Fase Nacional - PCT
(22) 17/06/2015
(30) 17/06/2014 AU 2014902313; 20/06/2014 AU 2014902359; 24/07/2014 AU 2014902869; 22/08/2014 AU 2014903311; 29/08/2014 AU 2014903449; 12/09/2014 AU 2014903657; 22/09/2014 AU 2014903781; 25/09/2014 AU 2014903829; 13/10/2014 AU 2014904072; 30/10/2014 AU 2014904356; 23/12/2014 AU 2014905256; 22/05/2015 AU 2015901886
(51) H02K 17/24 (2006.01), H02K 19/00 (2006.01), H02K 21/00 (2006.01)
(54) DISPOSITIVO ELETROMAGNÉTICO
(71) HERON ENERGY PTE LTD (SG)
(72) ANTE GUINA
(85) 16/12/2016
(86) PCT AU2015/050333 de 17/06/2015
(87) WO 2015/192181 de 23/12/2015
Publicação automática da admissibilidade da fase nacional depositado via PCT . Tratado de cooperação em matéria de Patentes, conforme Instrução Normativa nº 02, de 06/06/2017 publicada na RPI nº 2422, de 06/06/2017.

---

(21) BR 11 2016 029588-9 A2

Código 1.3 - Notificação - Fase Nacional - PCT
(22) 18/06/2015
(30) 20/06/2014 US 62/014,912; 23/06/2014 US 62/015,661
(51) A61K 39/395 (2006.01), A61K 47/48 (2006.01), C07K 17/06 (2006.01), A61K 31/496 (2006.01), A61P 35/00 (2006.01)
(54) CONJUGADOS DE ANTICORPO-FÁRMACO PARA HER2
(71) ABGENOMICS INTERNATIONAL INC. (US) , BIOALLIANCE C.V. (NL)
(72) RONG-HWA LIN, SHIH-YAO LIN, YU-CHI HSIEH, CHIU-CHEN HUANG, SHU-HUA LEE, YU-YING TSAI
(85) 16/12/2016
(86) PCT US2015/036414 de 18/06/2015
(87) WO 2015/195904 de 23/12/2015
Publicação automática da admissibilidade da fase nacional depositado via PCT . Tratado de cooperação em matéria de Patentes, conforme Instrução Normativa nº 02, de 06/06/2017 publicada na RPI nº 2422, de 06/06/2017.

---

(21) BR 11 2016 029592-7 A2

Código 1.3 - Notificação - Fase Nacional - PCT
(22) 15/06/2015
(30) 16/06/2014 IT LI2014A000005
(51) H01M 4/50 (2010.01), H01M 4/58 (2010.01), H01M 4/62 (2006.01), H01M 10/36 (2010.01)
(54) BATERIA RECARREGÁVEL CONTENDO ÍONS DE ZINCO
(71) TTSB S.R.L. (IT)

(72) PASQUALE TORRE
(85) 16/12/2016
(86) PCT IB2015/054504 de 15/06/2015
(87) WO 2015/193787 de 23/12/2015
Publicação automática da admissibilidade da fase nacional depositado via PCT . Tratado de cooperação em matéria de Patentes, conforme Instrução Normativa nº 02, de 06/06/2017 publicada na RPI nº 2422, de 06/06/2017.

---

(21) BR 11 2016 029596-0 A2

Código 1.3 - Notificação - Fase Nacional - PCT
(22) 19/06/2015
(30) 19/06/2014 US 62/014431
(51) A61B 5/22 (2006.01)
(54) ?MÉTODO PARA RASTREAMENTO DE PARÂMETROS DE DESEMPENHO ASSOCIADOS A UMA ARTICULAÇÃO ORTOPÉDICA, MÓDULO SENSOR, E, SISTEMA DE MONITORAMENTO DE ARTICULAÇÃO?
(71) MIRUS LLC (US)
(72) ANGAD SINGH, PHILIP MATTHEW FITZSIMONS
(85) 16/12/2016
(86) PCT US2015/036775 de 19/06/2015
(87) WO 2015/196131 de 23/12/2015
Publicação automática da admissibilidade da fase nacional depositado via PCT . Tratado de cooperação em matéria de Patentes, conforme Instrução Normativa nº 02, de 06/06/2017 publicada na RPI nº 2422, de 06/06/2017.

---

(21) BR 11 2016 029597-8 A2

Código 1.3 - Notificação - Fase Nacional - PCT
(22) 17/06/2015
(30) 17/06/2014 EP 14172678.6
(51) C07D 307/42 (2006.01), C07D 307/46 (2006.01)
(54) PROCESSO PARA A OXIDAÇÃO SELETIVA DE 5-HIDROXIMETILFURFURAL
(71) ANNIKKI GMBH (AT) , MICROINNOVA ENGINEERING GMBH (AT)
(72) MARKO MIHOVILOVIC, MICHAEL SCHÖN, STEFAN DOCHEV
(85) 16/12/2016
(86) PCT EP2015/063578 de 17/06/2015
(87) WO 2015/193364 de 23/12/2015
Publicação automática da admissibilidade da fase nacional depositado via PCT . Tratado de cooperação em matéria de Patentes, conforme Instrução Normativa nº 02, de 06/06/2017 publicada na RPI nº 2422, de 06/06/2017.

---

(21) BR 11 2016 029598-6 A2

Código 1.3 - Notificação - Fase Nacional - PCT
(22) 11/06/2015
(30) 18/06/2014 NL 2013019; 18/06/2014 NL 2013018; 18/06/2014 NL 2013017
(51) A22C 21/00 (2006.01)
(54) MÉTODO E SISTEMA PARA PROCESSAR UM PRODUTO AVÍCOLA DE

PERNA INTEIRA DEPENADA
(71) MAREL STORK POULTRY PROCESSING B.V. (NL)
(72) HEINZE ANNEMA, RICHARD GERARD JOHAN DRABBELS, ROGER PIERRE HUBERTUS MARIA CLAESSENS, STEFAN CHRISTIANUS WILHELMUS MARTINUS VAN DEN HEUVEL, PASCAL PETER ANDRÉ VAN KEMPEN, JAN WILLEM BOS
(85) 16/12/2016
(86) PCT NL2015/050431 de 11/06/2015
(87) WO 2015/194946 de 23/12/2015
Publicação automática da admissibilidade da fase nacional depositado via PCT . Tratado de cooperação em matéria de Patentes, conforme Instrução Normativa nº 02, de 06/06/2017 publicada na RPI nº 2422, de 06/06/2017.

---

(21) BR 11 2016 029600-1 A2

Código 1.3 - Notificação - Fase Nacional - PCT
(22) 09/06/2015
(30) 20/06/2014 US 14/310,265
(51) A61B 17/80 (2006.01)
(54) PLACAS DE FUSÃO PARA COLUNA MEDIAL
(71) DEPUY SYNTHES PRODUCTS, INC. (US)
(72) KENNETH I. KOBAYASHI, MARK SIRAVO, RENE HAAG, SHERRI WYKOSKY
(85) 16/12/2016
(86) PCT US2015/034783 de 09/06/2015
(87) WO 2015/195399 de 23/12/2015
Publicação automática da admissibilidade da fase nacional depositado via PCT . Tratado de cooperação em matéria de Patentes, conforme Instrução Normativa nº 02, de 06/06/2017 publicada na RPI nº 2422, de 06/06/2017.

---

(21) BR 11 2016 029602-8 A2

Código 1.3 - Notificação - Fase Nacional - PCT
(22) 17/06/2015
(30) 19/06/2014 US 62/014,454
(51) C08L 23/00 (2006.01)
(54) GRÂNULOS ACRÍLICOS PARA INTENSIFICAR A TERMICIDADE DE PELÍCULAS DE ESTUFA
(71) DOW GLOBAL TECHNOLOGIES LLC (US) , ROHM AND HAAS COMPANY (US)
(72) EDWARD E. LAFLEUR, ALEXANDER WILLIAMSON, SEKHAR SUNDARAM, RAJESH P. PARADKAR, HIMAL RAY
(85) 16/12/2016
(86) PCT US2015/036157 de 17/06/2015
(87) WO 2015/195750 de 23/12/2015
Publicação automática da admissibilidade da fase nacional depositado via PCT . Tratado de cooperação em matéria de Patentes, conforme Instrução Normativa nº 02, de 06/06/2017 publicada na RPI nº 2422, de 06/06/2017.

(21) BR 11 2016 029603-6 A2

Código 1.3 - Notificação - Fase Nacional - PCT
(22) 02/06/2015
(30) 20/06/2014 US 62/015,232; 20/06/2014 US 62/015,358; 16/01/2015 US 14/599,248
(51) G01B 11/22 (2006.01), G01B 11/245 (2006.01), G01B 11/25 (2006.01), G03B 7/08 (2006.01), H04N 13/00 (2006.01), H04N 13/02 (2006.01)
(54) SINCRONIZAÇÃO DE MÚLTIPLAS CÂMERAS DE PROFUNDIDADE AUTOMÁTICAS COM O USO DE TEMPO PARTILHADO
(71) QUALCOMM INCORPORATED (US)
(72) SERGIU RADU GOMA, KALIN MITKOV ATANASSOV
(85) 16/12/2016
(86) PCT US2015/033695 de 02/06/2015
(87) WO 2015/195318 de 23/12/2015
Publicação automática da admissibilidade da fase nacional depositado via PCT . Tratado de cooperação em matéria de Patentes, conforme Instrução Normativa nº 02, de 06/06/2017 publicada na RPI nº 2422, de 06/06/2017.

(21) BR 11 2016 029604-4 A2

Código 1.3 - Notificação - Fase Nacional - PCT
(22) 10/08/2015
(30) 11/08/2014 US 62/036,015
(51) C07D 231/56 (2006.01), A61K 31/416 (2006.01), A61P 35/00 (2006.01)
(54) ?SAIS FARMACEUTICAMENTE ACEITÁVEIS, FORMA CRISTALINA, PADRÃO CRISTALINO, COMPOSIÇÕES FARMACÊUTICAS, SAIS DE GLUCAMINA, UTILIZAÇÃO DE UM SAL E DE UMA COMPOSIÇÃO FARMACÊUTICA, MÉTODO PARA O TRATAMENTO DO CÂNCER E COMPOSTO PARA A UTILIZAÇÃO?
(71) F. HOFFMANN-LA ROCHE AG (CH)
(72) MARK R. HERBERT, NICHOLAS D. SMITH
(85) 16/12/2016
(86) PCT EP2015/068327 de 10/08/2015
(87) WO 2016/023847 de 18/02/2016
Publicação automática da admissibilidade da fase nacional depositado via PCT . Tratado de cooperação em matéria de Patentes, conforme Instrução Normativa nº 02, de 06/06/2017 publicada na RPI nº 2422, de 06/06/2017.

(21) BR 11 2016 029605-2 A2

Código 1.3 - Notificação - Fase Nacional - PCT
(22) 19/06/2015
(30) 20/06/2014 US 62/015,245
(51) C07D 498/14 (2006.01), A61K 31/535 (2006.01), A61P 31/18 (2006.01)
(54) (2R, 5S, 13AR) -7,9-DIOXO-10-((2,4,6-TRIFLUOROBENZIL) CARBAMOIL) -2, 3, 4, 5, 7, 9, 13, 13A-OCTA-HIDRO-2, 5- METANOPIRIDO [1?,2?: 4,5] PIRAZINO [2,1-B] [1,3] OXAZEPIN-8-OLATO DE SÓDIO
(71) GILEAD SCIENCES, INC. (US)

(72) ERNEST A. CARRA, IRENE CHEN, VAHID ZIA
(85) 16/12/2016
(86) PCT US2015/036757 de 19/06/2015
(87) WO 2015/196116 de 23/12/2015
Publicação automática da admissibilidade da fase nacional depositado via PCT . Tratado de cooperação em matéria de Patentes, conforme Instrução Normativa nº 02, de 06/06/2017 publicada na RPI nº 2422, de 06/06/2017.

---

(21) BR 11 2016 029608-7 A2

Código 1.3 - Notificação - Fase Nacional - PCT
(22) 11/06/2015
(30) 17/06/2014 CH 00915/14; 17/06/2014 CH 00914/14
(51) A61N 5/10 (2006.01)
(54) SISTEMA E PRODUTO DE PROGRAMA DE COMPUTADOR PARA PLANEJAMENTO DE TRATAMENTO INVERSO
(71) INTUITIVE THERAPEUTICS SA (CH)
(72) ANDRÉ MARTIN, DANIEL SALZMANN
(85) 16/12/2016
(86) PCT EP2015/063007 de 11/06/2015
(87) WO 2015/193161 de 23/12/2015
Publicação automática da admissibilidade da fase nacional depositado via PCT . Tratado de cooperação em matéria de Patentes, conforme Instrução Normativa nº 02, de 06/06/2017 publicada na RPI nº 2422, de 06/06/2017.

---

(21) BR 11 2016 029611-7 A2

Código 1.3 - Notificação - Fase Nacional - PCT
(22) 17/06/2015
(30) 20/06/2014 US 62/015,346; 16/06/2015 US 14/741,253
(51) H04N 19/70 (2014.01), H04N 19/30 (2014.01)
(54) REDEFINIÇÃO DE CONTAGEM DE ORDEM DE FIGURAÇÃO TOTAL PARA CODECS DE MÚLTIPLAS CAMADAS
(71) QUALCOMM INCORPORATED (US)
(72) FNU HENDRY, ADARSH KRISHNAN RAMASUBRAMONIAN, YE-KUI WANG
(85) 16/12/2016
(86) PCT US2015/036279 de 17/06/2015
(87) WO 2015/195832 de 23/12/2015
Publicação automática da admissibilidade da fase nacional depositado via PCT . Tratado de cooperação em matéria de Patentes, conforme Instrução Normativa nº 02, de 06/06/2017 publicada na RPI nº 2422, de 06/06/2017.

---

(21) BR 11 2016 029612-5 A2

Código 1.3 - Notificação - Fase Nacional - PCT
(22) 05/06/2015
(30) 17/06/2014 US 62/013,410; 04/05/2015 US 62/156,533
(51) C07D 401/14 (2006.01), C07D 405/14 (2006.01), C07D 401/06 (2006.01), A61K 31/47 (2006.01), A61P 35/00 (2006.01)

(54) COMPOSTOS DE DI-HIDROISOQUINOLINONA SUBSTITUÍDOS
(71) PFIZER INC. (US)
(72) MICHAEL RAYMOND COLLINS, ROBERT STEVEN KANIA, ROBERT ARNOLD KUMPF, PEI-PEI KUNG, DANIEL TYLER RICHTER, SCOTT CHANNING SUTTON, MARTIN JAMES WYTHES
(85) 16/12/2016
(86) PCT IB2015/054272 de 05/06/2015
(87) WO 2015/193765 de 23/12/2015
Publicação automática da admissibilidade da fase nacional depositado via PCT . Tratado de cooperação em matéria de Patentes, conforme Instrução Normativa nº 02, de 06/06/2017 publicada na RPI nº 2422, de 06/06/2017.

---

(21) BR 11 2016 029613-3 A2

Código 1.3 - Notificação - Fase Nacional - PCT
(22) 11/06/2015
(30) 18/06/2014 NL 2013018; 18/06/2014 NL 2013019; 18/06/2014 NL 2013017
(51) A22C 21/00 (2006.01)
(54) SISTEMA E MÉTODO PARA REMOVER UM OSSO DA SOBRECOXA DE UM PRODUTO DE AVES DOMÉSTICAS DE PERNA INTEIRA DEPENADA
(71) MAREL STORK POULTRY PROCESSING B.V. (NL)
(72) HEINZE ANNEMA, RICHARD GERARD JOHAN DRABBELS, ROGER PIERRE HUBERTUS MARIA CLAESSENS, STEFAN CHRISTIANUS WILHELMUS MARTINUS VAN DEN HEUVEL
(85) 16/12/2016
(86) PCT NL2015/050429 de 11/06/2015
(87) WO 2015/194944 de 23/12/2015
Publicação automática da admissibilidade da fase nacional depositado via PCT . Tratado de cooperação em matéria de Patentes, conforme Instrução Normativa nº 02, de 06/06/2017 publicada na RPI nº 2422, de 06/06/2017.

---

(21) BR 11 2016 029614-1 A2

Código 1.3 - Notificação - Fase Nacional - PCT
(22) 26/06/2015
(30) 26/06/2014 US 62/017,525
(51) B32B 27/06 (2006.01), B32B 27/32 (2006.01), C08F 210/16 (2006.01), C08F 4/64 (2006.01), C08L 23/08 (2006.01), B32B 27/20 (2006.01)
(54) PELÍCULAS RESPIRÁVEIS E ARTIGOS QUE INCORPORAM AS MESMAS
(71) DOW GLOBAL TECHNOLOGIES LLC (US)
(72) JIAN WANG, PRADEEP JAIN, MEHMET DEMIRORS, RAJEN M. PATEL, JOSEPH L. DEAVENPORT, JACQUELYN A. DEGROOT, SUZANNE M. GUERRA, VIRAJ SHAH, SELIM BENSASON, SATYAJEET OJHA
(85) 16/12/2016
(86) PCT US2015/037870 de 26/06/2015
(87) WO 2015/200741 de 30/12/2015
Publicação automática da admissibilidade da fase nacional depositado via

	PCT . Tratado de cooperação em matéria de Patentes, conforme Instrução Normativa nº 02, de 06/06/2017 publicada na RPI nº 2422, de 06/06/2017.
(21) BR 11 2016 029616-8 A2	Código 1.3 - Notificação - Fase Nacional - PCT (22) 01/06/2015 (30) 20/06/2014 US 62/015,349; 19/09/2014 US 14/491,521 (51) G06K 9/20 (2006.01) (54) PADRÃO DE LUZ CODIFICADA TENDO SIMETRIA HERMITIANA (71) QUALCOMM INCORPORATED (US) (72) JAMES WILSON NASH, KALIN MITKOV ATANASSOV, STEPHEN MICHAEL VERRALL (85) 16/12/2016 (86) PCT US2015/033531 de 01/06/2015 (87) WO 2015/195309 de 23/12/2015 Publicação automática da admissibilidade da fase nacional depositado via PCT . Tratado de cooperação em matéria de Patentes, conforme Instrução Normativa nº 02, de 06/06/2017 publicada na RPI nº 2422, de 06/06/2017.
(21) BR 11 2016 029618-4 A2	Código 1.3 - Notificação - Fase Nacional - PCT (22) 18/07/2014 (51) E21B 47/09 (2006.01), G01V 1/40 (2006.01), G01V 1/48 (2006.01) (54) ?MÉTODO E SISTEMA DE DETERMINAÇÃO DE UMA LOCALIZAÇÃO DE UMA FONTE ACÚSTICA DE FORA DE UM FURO DE SONDAGEM, E, DISPOSITIVO DE ARMAZENAMENTO DE LEITURA POR COMPUTADOR? (71) HALLIBURTON ENERGY SERVICES, INC. (US) (72) BATAKRISHNA MANDAL (85) 16/12/2016 (86) PCT US2014/047166 de 18/07/2014 (87) WO 2016/010553 de 21/01/2016 Publicação automática da admissibilidade da fase nacional depositado via PCT . Tratado de cooperação em matéria de Patentes, conforme Instrução Normativa nº 02, de 06/06/2017 publicada na RPI nº 2422, de 06/06/2017.
(21) BR 11 2016 029619-2 A2	Código 1.3 - Notificação - Fase Nacional - PCT (22) 18/06/2015 (30) 18/06/2014 EP 14173040.8 (51) C07D 401/04 (2006.01), A61K 31/496 (2006.01), A61P 31/00 (2006.01) (54) NOVAS FLUOROQUINOLONAS E SESU USOS NO TRATAMENTO DE INFECÇÕES BACTERIANAS (71) UNIVERSITÉ PIERRE ET MARIE CURIE - PARIS 6 (UPMC) (FR) (72) ALEXANDRA AUBRY, GUILLAUME ANQUETIN (85) 16/12/2016 (86) PCT EP2015/063752 de 18/06/2015 (87) WO 2015/193454 de 23/12/2015

	Publicação automática da admissibilidade da fase nacional depositado via PCT . Tratado de cooperação em matéria de Patentes, conforme Instrução Normativa nº 02, de 06/06/2017 publicada na RPI nº 2422, de 06/06/2017.
(21) BR 11 2016 029620-6 A2	Código 1.3 - Notificação - Fase Nacional - PCT (22) 18/06/2015 (30) 20/06/2014 FR 1455728 (51) C04B 28/04 (2006.01), C04B 7/52 (2006.01) (54) CONCRETOS DE DESEMPENHO ULTRA ELEVADO COM TEOR BAIXO DE CIMENTO (71) LAFARGE (FR) (72) FABRICE TOUSSAINT, GÉRARD MOLINES, RÉMI BARBARULO (85) 16/12/2016 (86) PCT EP2015/063684 de 18/06/2015 (87) WO 2015/193420 de 23/12/2015 Publicação automática da admissibilidade da fase nacional depositado via PCT . Tratado de cooperação em matéria de Patentes, conforme Instrução Normativa nº 02, de 06/06/2017 publicada na RPI nº 2422, de 06/06/2017.
(21) BR 11 2016 029621-4 A2	Código 1.3 - Notificação - Fase Nacional - PCT (22) 16/06/2015 (30) 20/06/2014 EP 14173318.8; 29/07/2014 US 62/030154 (51) A61L 9/014 (2006.01) (54) MÉTODO E PRODUTO PARA CONTROLE DE ODOR, PROCESSO, E, USO DE UM CARBONATO DE CÁLCIO REAGIDO NA SUPERFÍCIE. (71) OMYA INTERNATIONAL AG (CH) (72) STEFFEN OHR, PHILIPP HUNZIKER, JOACHIM SCHOELKOPF, PATRICK A. C. GANE (85) 16/12/2016 (86) PCT EP2015/063455 de 16/06/2015 (87) WO 2015/193299 de 23/12/2015 Publicação automática da admissibilidade da fase nacional depositado via PCT . Tratado de cooperação em matéria de Patentes, conforme Instrução Normativa nº 02, de 06/06/2017 publicada na RPI nº 2422, de 06/06/2017.
(21) BR 11 2016 029622-2 A2	Código 1.3 - Notificação - Fase Nacional - PCT (22) 18/06/2015 (30) 20/06/2014 FR 1455732 (51) C04B 7/52 (2006.01), C04B 28/04 (2006.01) (54) CONCRETO NÃO-AUTOCONSOLIDANTE DE DESEMPENHO ULTRA ELEVADO (71) LAFARGE (FR) (72) FABIEN PEREZ, FABRICE TOUSSAINT, LAURENT FERREIRA (85) 16/12/2016

(86) PCT EP2015/063728 de 18/06/2015
(87) WO 2015/193444 de 23/12/2015
Publicação automática da admissibilidade da fase nacional depositado via PCT . Tratado de cooperação em matéria de Patentes, conforme Instrução Normativa nº 02, de 06/06/2017 publicada na RPI nº 2422, de 06/06/2017.

---

(21) BR 11 2016 029625-7 A2

Código 1.3 - Notificação - Fase Nacional - PCT
(22) 29/05/2015
(30) 20/06/2014 US 62/015,316; 30/01/2015 US 14/611,045
(51) G03B 17/00 (2006.01), H04N 13/00 (2006.01)
(54) SISTEMA DE MÚLTIPLAS CÂMERAS UTILIZANDO ÓTICA DOBRADA LIVRE DE ARTEFATOS DE PARALAXE
(71) QUALCOMM INCORPORATED (US)
(72) TODOR GEORGIEV GEORGIEV, THOMAS WESLEY OSBORNE, SERGIU RADU GOMA
(85) 16/12/2016
(86) PCT US2015/033176 de 29/05/2015
(87) WO 2015/195296 de 23/12/2015
Publicação automática da admissibilidade da fase nacional depositado via PCT . Tratado de cooperação em matéria de Patentes, conforme Instrução Normativa nº 02, de 06/06/2017 publicada na RPI nº 2422, de 06/06/2017.

---

(21) BR 11 2016 029627-3 A2

Código 1.3 - Notificação - Fase Nacional - PCT
(22) 18/06/2015
(30) 18/06/2014 IT BO2014A000339
(51) B23F 5/04 (2006.01), B23F 5/22 (2006.01), B23F 17/00 (2006.01)
(54) MÉTODO PARA ACABAMENTO DE ENGRENAGENS DE METAL TEMPERADO
(71) SAMP S.P.A. CON UNICO SOCIO (IT)
(72) ENRICO LANDI, KLAUS PEIFFER
(85) 16/12/2016
(86) PCT IB2015/054604 de 18/06/2015
(87) WO 2015/193839 de 23/12/2015
Publicação automática da admissibilidade da fase nacional depositado via PCT . Tratado de cooperação em matéria de Patentes, conforme Instrução Normativa nº 02, de 06/06/2017 publicada na RPI nº 2422, de 06/06/2017.

---

(21) BR 11 2016 029630-3 A2

Código 1.3 - Notificação - Fase Nacional - PCT
(22) 11/06/2015
(30) 17/06/2014 GB 1410816.1
(51) C07D 487/04 (2006.01), C07D 495/04 (2006.01), C07D 498/04 (2006.01), A61K 31/519 (2006.01), A61P 29/00 (2006.01), A61P 35/00 (2006.01)
(54) DERIVADOS HETEROAROMÁTICOS BICÍCLICOS FUNDIDOS COMO INIBIDORES DE INIBIDORES DE CINASE

(71) UCB BIOPHARMA SPRL (BE) , KATHOLIEKE UNIVERSITEIT LEUVEN, K.U. LEUVEN R&D (BE)
(72) DANIEL JAMES FORD, QIUYA HUANG, JUDI CHARLOTTE NEUSS, JAMES THOMAS REUBERSON, BART VANDERHOYDONCK
(85) 16/12/2016
(86) PCT EP2015/063051 de 11/06/2015
(87) WO 2015/193168 de 23/12/2015
Publicação automática da admissibilidade da fase nacional depositado via PCT . Tratado de cooperação em matéria de Patentes, conforme Instrução Normativa nº 02, de 06/06/2017 publicada na RPI nº 2422, de 06/06/2017.

---

(21) BR 11 2016 029632-0 A2

Código 1.3 - Notificação - Fase Nacional - PCT
(22) 11/06/2015
(30) 17/06/2014 GB 1410817.9
(51) C07D 487/04 (2006.01), A61K 31/519 (2006.01), A61K 31/53 (2006.01), A61P 29/00 (2006.01)
(54) DERIVADOS HETEROAROMÁTICOS BICÍCLICOS FUNDIDOS COMO INIBIDORES DE CINASE
(71) UCB BIOPHARMA SPRL (BE) , KATHOLIEKE UNIVERSITEIT LEUVEN, K.U. LEUVEN R&D (BE)
(72) HELEN TRACEY HORSLEY, QIUYA HUANG, JUDI CHARLOTTE NEUSS, JAMES THOMAS REUBERSON, BART VANDERHOYDONCK
(85) 16/12/2016
(86) PCT EP2015/063052 de 11/06/2015
(87) WO 2015/193169 de 23/12/2015
Publicação automática da admissibilidade da fase nacional depositado via PCT . Tratado de cooperação em matéria de Patentes, conforme Instrução Normativa nº 02, de 06/06/2017 publicada na RPI nº 2422, de 06/06/2017.

---

(21) BR 11 2016 029633-8 A2

Código 1.3 - Notificação - Fase Nacional - PCT
(22) 30/06/2014
(51) C08L 33/08 (2006.01), C09D 133/08 (2006.01), C09D 5/14 (2006.01)
(54) COMPOSIÇÃO DE REVESTIMENTO ANTIMICROBIANA COM RESISTÊNCIA AO AMARELECIMENTO MELHORADA
(71) DOW GLOBAL TECHNOLOGIES LLC (US) , ROHM AND HAAS COMPANY (US)
(72) TAO WANG, JUNYU CHEN
(85) 16/12/2016
(86) PCT CN2014/081170 de 30/06/2014
(87) WO 2016/000131 de 07/01/2016
Publicação automática da admissibilidade da fase nacional depositado via PCT . Tratado de cooperação em matéria de Patentes, conforme Instrução Normativa nº 02, de 06/06/2017 publicada na RPI nº 2422, de 06/06/2017.

(21) BR 11 2016 029635-4 A2

Código 1.3 - Notificação - Fase Nacional - PCT
(22) 11/06/2015
(30) 17/06/2014 GB 1410815.3
(51) C07D 471/04 (2006.01), C07D 519/00 (2006.01), A61K 31/437 (2006.01), A61P 29/00 (2006.01)
(54) DERIVADOS PIRAZOLO-PIRIDINA COMO INIBIDORES DE QUINASE
(71) UCB BIOPHARMA SPRL (BE) , KATHOLIEKE UNIVERSITEIT LEUVEN, K.U. LEUVEN R&D (BE)
(72) DANIEL JAMES FORD, JAMES THOMAS REUBERSON
(85) 16/12/2016
(86) PCT EP2015/063048 de 11/06/2015
(87) WO 2015/193167 de 23/12/2015
Publicação automática da admissibilidade da fase nacional depositado via PCT . Tratado de cooperação em matéria de Patentes, conforme Instrução Normativa nº 02, de 06/06/2017 publicada na RPI nº 2422, de 06/06/2017.

(21) BR 11 2016 029636-2 A2

Código 1.3 - Notificação - Fase Nacional - PCT
(22) 22/04/2015
(30) 18/06/2014 EP 14172992.1
(51) H01H 31/28 (2006.01), H01H 9/16 (2006.01), H01H 33/12 (2006.01)
(54) DISPOSITIVO DE COMUTAÇÃO PARA REDES DE DISTRIBUIÇÃO DE ENERGIA ELÉTRICA MV E APARELHO DE DESCONEXÃO DE MV
(71) ABB SCHWEIZ AG (CH)
(72) LEANDRO VACIRCA, ANGELO CLEBER, LUCIANO DI MAIO
(85) 16/12/2016
(86) PCT EP2015/058698 de 22/04/2015
(87) WO 2015/193006 de 23/12/2015
Publicação automática da admissibilidade da fase nacional depositado via PCT . Tratado de cooperação em matéria de Patentes, conforme Instrução Normativa nº 02, de 06/06/2017 publicada na RPI nº 2422, de 06/06/2017.

(21) BR 11 2016 029641-9 A2

Código 1.3 - Notificação - Fase Nacional - PCT
(22) 30/06/2015
(30) 02/07/2014 GB 1411822.8
(51) C03C 17/34 (2006.01), C03C 17/36 (2006.01)
(54) MÉTODO DE PLANARIZAR UMA SUPERFÍCIE DE UM REVESTIMENTO SOBRE UM PAINEL DE VIDRO, PAINEL DE VIDRO, USO DE SILAZANOS PARA PLANARIZAR UMA SUPERFÍCIE DE UM REVESTIMENTO SOBRE UM PAINEL DE VIDRO, USO DE SILAZANOS PARA REDUZIR O EMBACIAMENTO APRESENTADO POR UM PAINEL DE VIDRO REVESTIDO, E PAINEL DE VIDRO REVESTIDO
(71) PILKINGTON GROUP LIMITED (GB)
(72) SIMON JAMES HURST, KARIKATH SUKUMAR VARMA
(85) 16/12/2016

(86) PCT GB2015/051919 de 30/06/2015
(87) WO 2016/001661 de 07/01/2016
Publicação automática da admissibilidade da fase nacional depositado via PCT . Tratado de cooperação em matéria de Patentes, conforme Instrução Normativa nº 02, de 06/06/2017 publicada na RPI nº 2422, de 06/06/2017.

---

(21) BR 11 2016 029648-6 A2

Código 1.3 - Notificação - Fase Nacional - PCT
(22) 19/06/2015
(30) 19/06/2014 IT MI2014A001114
(51) B60R 1/00 (2006.01)
(54) SISTEMA DE VISÃO TRASEIRA PARA AUXILIAR NA CONDUÇÃO DE VEÍCULOS, MÉTODO DE VISÃO TRASEIRA, PROGRAMA DE COMPUTADOR, MEIOS PASSÍVEIS DE SEREM LIDOS POR COMPUTADOR E VEÍCULO TERRESTRE
(71) IVECO S.P.A. (IT)
(72) ROBERTO FINOTELLO, MADDALENA VARRASSO
(85) 16/12/2016
(86) PCT IB2015/054629 de 19/06/2015
(87) WO 2015/193851 de 23/12/2015
Publicação automática da admissibilidade da fase nacional depositado via PCT . Tratado de cooperação em matéria de Patentes, conforme Instrução Normativa nº 02, de 06/06/2017 publicada na RPI nº 2422, de 06/06/2017.

---

(21) BR 11 2016 029649-4 A2

Código 1.3 - Notificação - Fase Nacional - PCT
(22) 24/06/2015
(30) 27/06/2014 US 62/018,050
(51) C08F 210/18 (2006.01), C08G 67/02 (2006.01), C08F 2/34 (2006.01)
(54) PROCESSOS PARA PREPARAR POLÍMEROS À BASE DE ETILENO USANDO UMA DISTRIBUIÇÃO DE MONÓXIDO DE CARBONO
(71) DOW GLOBAL TECHNOLOGIES LLC (US)
(72) OTTO J. BERBEE, TERESA P. KARJALA, STEFAN HINRICHS, JAMES L. COOPER
(85) 16/12/2016
(86) PCT US2015/037330 de 24/06/2015
(87) WO 2015/200430 de 30/12/2015
Publicação automática da admissibilidade da fase nacional depositado via PCT . Tratado de cooperação em matéria de Patentes, conforme Instrução Normativa nº 02, de 06/06/2017 publicada na RPI nº 2422, de 06/06/2017.

---

(21) BR 11 2016 029651-6 A2

Código 1.3 - Notificação - Fase Nacional - PCT
(22) 16/07/2014
(51) E21B 17/02 (2006.01), E21B 19/16 (2006.01)
(54) CONJUNTO DE JUNÇÃO DE MULTI-FURO, SISTEMA DE POÇO E MÉTODO

(71) HALLIBURTON ENERGY SERVICES, INC. (US)
(72) DAVID JOE STEELE, NEIL HEPBURN
(85) 16/12/2016
(86) PCT US2014/046780 de 16/07/2014
(87) WO 2016/010531 de 21/01/2016
Publicação automática da admissibilidade da fase nacional depositado via PCT . Tratado de cooperação em matéria de Patentes, conforme Instrução Normativa nº 02, de 06/06/2017 publicada na RPI nº 2422, de 06/06/2017.

---

(21) BR 11 2016 029652-4 A2

Código 1.3 - Notificação - Fase Nacional - PCT
(22) 05/08/2014
(51) C09K 8/10 (2006.01), C09K 8/02 (2006.01), E21B 43/22 (2006.01)
(54) MÉTODO DE PERFURAÇÃO E FLUIDO DE PERFURAÇÃO
(71) HALLIBURTON ENERGY SERVICES, INC. (US)
(72) PRESTON ANDREW MAY, RYAN PATRICK COLLINS
(85) 16/12/2016
(86) PCT US2014/049705 de 05/08/2014
(87) WO 2016/022101 de 11/02/2016
Publicação automática da admissibilidade da fase nacional depositado via PCT . Tratado de cooperação em matéria de Patentes, conforme Instrução Normativa nº 02, de 06/06/2017 publicada na RPI nº 2422, de 06/06/2017.

---

(21) BR 11 2016 029653-2 A2

Código 1.3 - Notificação - Fase Nacional - PCT
(22) 19/06/2015
(30) 19/06/2014 IT MI2014A001115
(51) B60N 2/50 (2006.01), B60N 2/54 (2006.01), B60N 2/02 (2006.01), B60N 2/16 (2006.01), B60N 2/24 (2006.01), B60N 2/30 (2006.01), B62D 1/181 (2006.01), B62D 1/19 (2006.01), B60R 21/09 (2006.01)
(54) ASSENTO DE CONDUÇÃO DE UM VEÍCULO COMERCIAL E VEÍCULO COMERCIAL LEVE
(71) IVECO S.P.A. (IT)
(72) BIAGIO NICOSIA, IVAN CALAON
(85) 16/12/2016
(86) PCT IB2015/054633 de 19/06/2015
(87) WO 2015/193854 de 23/12/2015
Publicação automática da admissibilidade da fase nacional depositado via PCT . Tratado de cooperação em matéria de Patentes, conforme Instrução Normativa nº 02, de 06/06/2017 publicada na RPI nº 2422, de 06/06/2017.

---

(21) BR 11 2016 029654-0 A2

Código 1.3 - Notificação - Fase Nacional - PCT
(22) 24/06/2014
(51) A61K 8/64 (2006.01)
(54) PRODUTO COSMÉTICO COM FATORES DE CRESCIMENTO LIPOSSOMADOS

(71) DERMOPARTNERS, S.L. (ES)
(72) GABRIEL SERRANO SANMIGUEL, MARÍA NAVARRO MOLINER, ANA TORRENS TOMAS
(85) 16/12/2016
(86) PCT ES2014/070513 de 24/06/2014
(87) WO 2015/197877 de 30/12/2015
Publicação automática da admissibilidade da fase nacional depositado via PCT . Tratado de cooperação em matéria de Patentes, conforme Instrução Normativa nº 02, de 06/06/2017 publicada na RPI nº 2422, de 06/06/2017.

---

(21) BR 11 2016 029656-7 A2

Código 1.3 - Notificação - Fase Nacional - PCT
(22) 17/06/2015
(30) 17/06/2014 FR 1455562
(51) B60P 1/36 (2006.01), B60P 1/52 (2006.01), B60P 7/15 (2006.01)
(54) DISPOSITIVO PARA CARREGAMENTO E DESCARREGAMENTO DE CAIXAS PARA E A PARTIR DE UMA VAN
(71) GRUAU LAVAL (FR)
(72) DAVID BOSCHER
(85) 16/12/2016
(86) PCT FR2015/051600 de 17/06/2015
(87) WO 2015/193613 de 23/12/2015
Publicação automática da admissibilidade da fase nacional depositado via PCT . Tratado de cooperação em matéria de Patentes, conforme Instrução Normativa nº 02, de 06/06/2017 publicada na RPI nº 2422, de 06/06/2017.

---

(21) BR 11 2016 029658-3 A2

Código 1.3 - Notificação - Fase Nacional - PCT
(22) 17/06/2015
(30) 17/06/2014 ZA 2014/04408
(51) C22B 3/06 (2006.01), C22B 47/00 (2006.01)
(54) PROCESSO DE BENEFICIAMENTO DE MINÉRIO DE MANGANÊS
(71) SAMANCOR MANGANESE (PROPRIETARY) LIMITED (ZA)
(72) JOHANNES THEODORUS FERREIRA LE ROUX
(85) 16/12/2016
(86) PCT IB2015/054574 de 17/06/2015
(87) WO 2015/193828 de 23/12/2015
Publicação automática da admissibilidade da fase nacional depositado via PCT . Tratado de cooperação em matéria de Patentes, conforme Instrução Normativa nº 02, de 06/06/2017 publicada na RPI nº 2422, de 06/06/2017.

---

(21) BR 11 2016 029659-1 A2

Código 1.3 - Notificação - Fase Nacional - PCT
(22) 05/06/2015
(30) 23/06/2014 CN 201410283433.2
(51) H04W 24/02 (2009.01), H04W 76/00 (2009.01)
(54) ?APARELHO ELETRÔNICO EM UM SISTEMA DE COMUNICAÇÃO SEM

FIO, E, MÉTODO PARA REALIZAR MEDIÇÃO DE MOBILIDADE?
(71) SONY CORPORATION (JP)
(72) ZHONGBIN QIN
(85) 16/12/2016
(86) PCT CN2015/080865 de 05/06/2015
(87) WO 2015/196919 de 30/12/2015
Publicação automática da admissibilidade da fase nacional depositado via PCT . Tratado de cooperação em matéria de Patentes, conforme Instrução Normativa nº 02, de 06/06/2017 publicada na RPI nº 2422, de 06/06/2017.

---

(21) BR 11 2016 029660-5 A2

Código 1.3 - Notificação - Fase Nacional - PCT
(22) 07/08/2014
(51) E21B 47/00 (2006.01), G01V 1/40 (2006.01), G01V 1/48 (2006.01)
(54) MÉTODO DE CONTROLE DE VIBRAÇÃO PARA UMA FERRAMENTA DE PERFILAGEM DE POÇO, MEIO LEGÍVEL POR MÁQUINA NÃO TRANSITÓRIO E SISTEMA DE PERFILAGEM DE POÇO
(71) HALLIBURTON ENERGY SERVICES, INC. (US)
(72) YIMING ZHAO, XINGYONG SONG, JASON D. DYKSTRA
(85) 16/12/2016
(86) PCT US2014/050049 de 07/08/2014
(87) WO 2016/022118 de 11/02/2016
Publicação automática da admissibilidade da fase nacional depositado via PCT . Tratado de cooperação em matéria de Patentes, conforme Instrução Normativa nº 02, de 06/06/2017 publicada na RPI nº 2422, de 06/06/2017.

---

(21) BR 11 2016 029661-3 A2

Código 1.3 - Notificação - Fase Nacional - PCT
(22) 16/06/2014
(51) A61K 31/5377 (2006.01), A61P 5/24 (2006.01)
(54) RETOSIBAN PARA TRATAMENTO DE PARTO PREMATURO
(71) GLAXOSMITHKLINE INTELLECTUAL PROPERTY DEVELOPMENT LIMITED (GB) , THE CHANCELLOR, MASTERS AND SCHOLARS OF THE UNIVERSITY OF CAMBRIDGE (GB)
(72) GORDON CAMPBELL SINCLAIR SMITH
(85) 16/12/2016
(86) PCT EP2014/062602 de 16/06/2014
(87) WO 2015/192878 de 23/12/2015
Publicação automática da admissibilidade da fase nacional depositado via PCT . Tratado de cooperação em matéria de Patentes, conforme Instrução Normativa nº 02, de 06/06/2017 publicada na RPI nº 2422, de 06/06/2017.

---

(21) BR 11 2016 029663-0 A2

Código 1.3 - Notificação - Fase Nacional - PCT
(22) 13/05/2015
(30) 24/06/2014 JP 2014-129107
(51) G02B 6/42 (2006.01)

(54) ?TRANSMISSOR ÓPTICO, RECEPTOR ÓPTICO, CABO ÓPTICO, E, MÉTODO PARA TRANSMISSÃO DE LUZ?
(71) SONY CORPORATION (JP)
(72) MASANARI YAMAMOTO, KAZUAKI TOBA, KAZUYOSHI SUZUKI, KAZUMOTO KONDO, SATOSHI MIYAZAKI, YASUHISA NAKAJIMA
(85) 16/12/2016
(86) PCT JP2015/002432 de 13/05/2015
(87) WO 2015/198517 de 30/12/2015
Publicação automática da admissibilidade da fase nacional depositado via PCT . Tratado de cooperação em matéria de Patentes, conforme Instrução Normativa nº 02, de 06/06/2017 publicada na RPI nº 2422, de 06/06/2017.

---

(21) BR 11 2016 029664-8 A2

Código 1.3 - Notificação - Fase Nacional - PCT
(22) 13/06/2015
(30) 16/06/2014 US 62/012,497; 11/06/2015 US 14/737,022
(51) A42B 3/22 (2006.01), A61F 9/06 (2006.01)
(54) PROTETOR REMOVÍVEL PARA PROTETOR DE CABEÇA
(71) ILLINOIS TOOL WORKS INC. (US)
(72) ERIC T. SOMMERS, NISHANK R. PATEL, SAMUEL B. PETRE, JOHN C. MEHNERT
(85) 16/12/2016
(86) PCT US2015/035713 de 13/06/2015
(87) WO 2015/195495 de 23/12/2015
Publicação automática da admissibilidade da fase nacional depositado via PCT . Tratado de cooperação em matéria de Patentes, conforme Instrução Normativa nº 02, de 06/06/2017 publicada na RPI nº 2422, de 06/06/2017.

---

(21) BR 11 2016 029665-6 A2

Código 1.3 - Notificação - Fase Nacional - PCT
(22) 13/05/2015
(30) 24/06/2014 JP 2014-129108
(51) G02B 6/42 (2006.01)
(54) ?TRANSMISSOR ÓPTICO, RECEPTOR ÓPTICO, CABO ÓPTICO, E, MÉTODO PARA TRANSMISSÃO DE LUZ?
(71) SONY CORPORATION (JP)
(72) MASANARI YAMAMOTO, KAZUAKI TOBA, KAZUMOTO KONDO, KAZUYOSHI SUZUKI, SATOSHI MIYAZAKI, YASUHISA NAKAJIMA
(85) 16/12/2016
(86) PCT JP2015/002434 de 13/05/2015
(87) WO 2015/198518 de 30/12/2015
Publicação automática da admissibilidade da fase nacional depositado via PCT . Tratado de cooperação em matéria de Patentes, conforme Instrução Normativa nº 02, de 06/06/2017 publicada na RPI nº 2422, de 06/06/2017.

---

(21) BR 11 2016 029666-4 A2

Código 1.3 - Notificação - Fase Nacional - PCT

(22) 13/06/2015
(30) 16/06/2014 US 62/012,509; 11/06/2015 US 14/737,032
(51) A61F 9/06 (2006.01)
(54) ARTIGO PROTETOR PARA SER USADO NA CABEÇA COM FLUXO DE AR
(71) ILLINOIS TOOL WORKS INC. (US)
(72) WILLIAM P. GARDNER, NISHANK R. PATEL, ERIC T. SOMMERS, JOHN C. MEHNERT
(85) 16/12/2016
(86) PCT US2015/035714 de 13/06/2015
(87) WO 2015/195496 de 23/12/2015
Publicação automática da admissibilidade da fase nacional depositado via PCT . Tratado de cooperação em matéria de Patentes, conforme Instrução Normativa nº 02, de 06/06/2017 publicada na RPI nº 2422, de 06/06/2017.

---

(21) BR 11 2016 029667-2 A2

Código 1.3 - Notificação - Fase Nacional - PCT
(22) 28/05/2015
(30) 16/06/2014 US 62/012.483; 27/05/2015 US 14/722.664
(51) A42B 3/14 (2006.01), A42B 3/22 (2006.01)
(54) CAPACETE PARA CHAPELEIRA PROTETORA
(71) ILLINOIS TOOL WORKS INC. (US)
(72) NISHANK R. PATEL, ERIC T. SOMMERS, MARK D. BEGIN, SAMUEL B. PETRE
(85) 16/12/2016
(86) PCT US2015/033054 de 28/05/2015
(87) WO 2015/195294 de 23/12/2015
Publicação automática da admissibilidade da fase nacional depositado via PCT . Tratado de cooperação em matéria de Patentes, conforme Instrução Normativa nº 02, de 06/06/2017 publicada na RPI nº 2422, de 06/06/2017.

---

(21) BR 11 2016 029668-0 A2

Código 1.3 - Notificação - Fase Nacional - PCT
(22) 17/06/2015
(30) 18/06/2014 US 62/013,965; 16/06/2015 US 14/741,291
(51) H04N 19/70 (2014.01), H04N 19/46 (2014.01), H04N 19/30 (2014.01), H04N 19/44 (2014.01), H04N 19/31 (2014.01), H04N 19/423 (2014.01)
(54) SINALIZAÇÃO DE PARÂMETROS DE HRD PARA PARTIÇÕES DE FLUXO DE BITS
(71) QUALCOMM INCORPORATED (US)
(72) YE-KUI WANG
(85) 16/12/2016
(86) PCT US2015/036175 de 17/06/2015
(87) WO 2015/195763 de 23/12/2015
Publicação automática da admissibilidade da fase nacional depositado via PCT . Tratado de cooperação em matéria de Patentes, conforme Instrução

Normativa nº 02, de 06/06/2017 publicada na RPI nº 2422, de 06/06/2017.

---

(21) BR 11 2016 029669-9 A2

Código 1.3 - Notificação - Fase Nacional - PCT
(22) 17/06/2015
(30) 17/06/2014 US 62/013,129; 04/12/2014 US 62/087,545
(51) F16H 37/02 (2006.01)
(54) TRANSMISSÃO VARIÁVEL TENDO POR BASE UMA CAIXA DE CÂMBIO DE TRÊS MODOS COM ESTÁGIO DIRECIONAL
(71) DANA LIMITED (US)
(72) RAYMOND J. HAKA, MATTHIAS W. BYLTIAUW
(85) 16/12/2016
(86) PCT US2015/036170 de 17/06/2015
(87) WO 2015/195759 de 23/12/2015
Publicação automática da admissibilidade da fase nacional depositado via PCT . Tratado de cooperação em matéria de Patentes, conforme Instrução Normativa nº 02, de 06/06/2017 publicada na RPI nº 2422, de 06/06/2017.

---

(21) BR 11 2016 029671-0 A2

Código 1.3 - Notificação - Fase Nacional - PCT
(22) 29/06/2015
(30) 30/06/2014 US 62/018,863
(51) C08F 210/16 (2006.01), C08F 4/642 (2006.01), C08F 4/643 (2006.01)
(54) POLÍMEROS À BASE DE OLEFINAS
(71) DOW GLOBAL TECHNOLOGIES LLC (US)
(72) MRIDULA KAPUR, MEHMET DEMIRORS, PHILIP P. FONTAINE, JERZY KLOSIN, ENDRE SZUROMI, CARL N. IVERSON, ZACH T. RICKAWAY, ANDREW J. YOUNG, SUSAN G. BROWN, RUTH FIGUEROA
(85) 16/12/2016
(86) PCT US2015/038273 de 29/06/2015
(87) WO 2016/003880 de 07/01/2016
Publicação automática da admissibilidade da fase nacional depositado via PCT . Tratado de cooperação em matéria de Patentes, conforme Instrução Normativa nº 02, de 06/06/2017 publicada na RPI nº 2422, de 06/06/2017.

---

(21) BR 11 2016 029672-9 A2

Código 1.3 - Notificação - Fase Nacional - PCT
(22) 24/06/2015
(30) 24/06/2014 US 62/016,473
(51) C07H 15/203 (2006.01), C07C 233/05 (2006.01), C07D 309/10 (2006.01), C07D 311/08 (2006.01), C07D 307/20 (2006.01), A61P 25/00 (2006.01)
(54) BIFENIL AMIDAS COM GRUPOS ÉTER MODIFICADOS COMO INIBIDORES DE HSP90 E INDUTORES DE HSP70
(71) THE UNIVERSITY OF KANSAS (US)
(72) BRIAN S.J. BLAGG, RICK T. DOBROWSKY, MERCY ANYIKA
(85) 16/12/2016
(86) PCT US2015/037478 de 24/06/2015

(87) WO 2015/200514 de 30/12/2015
Publicação automática da admissibilidade da fase nacional depositado via PCT . Tratado de cooperação em matéria de Patentes, conforme Instrução Normativa nº 02, de 06/06/2017 publicada na RPI nº 2422, de 06/06/2017.

---

(21) BR 11 2016 029674-5 A2

Código 1.3 - Notificação - Fase Nacional - PCT
(22) 16/06/2015
(30) 16/06/2014 US 62/012,973
(51) C09J 195/00 (2006.01), C08K 5/20 (2006.01), C09J 201/00 (2006.01), C08L 17/00 (2006.01), C08L 25/04 (2006.01), C08L 91/00 (2006.01), C08L 93/00 (2006.01), C08L 101/00 (2006.01)
(54) MATERIAIS POLIMÉRICOS COMPOSTOS PARA MODIFICAÇÃO DE COMPOSIÇÕES ADESIVAS E MÉTODOS DE FABRICAÇÃO ASSOCIADOS
(71) INGEVITY SOUTH CAROLINA, LLC (US)
(72) EVERETT CREWS, PETER SCHILLING, STEFAN SCHILLING, TEJASH GANDHI, JAMES E. WURST, ROGER CHATTERJEE
(85) 16/12/2016
(86) PCT US2015/035949 de 16/06/2015
(87) WO 2015/195613 de 23/12/2015
Publicação automática da admissibilidade da fase nacional depositado via PCT . Tratado de cooperação em matéria de Patentes, conforme Instrução Normativa nº 02, de 06/06/2017 publicada na RPI nº 2422, de 06/06/2017.

---

(21) BR 11 2016 029675-3 A2

Código 1.3 - Notificação - Fase Nacional - PCT
(22) 20/06/2014
(51) A61F 5/08 (2006.01), A61F 5/56 (2006.01)
(54) DISPOSITIVOS DILATADORES NASAIS
(71) ASAP BREATHEASSIST PTY LTD (AU)
(72) ELIZABETH JANE PEPPER, MICHAEL RALPH BURGESS JOHNSON, JUSTIN ROBERT ARMISTEAD, TOBY JAMES HARTLEY, GEORGE KOTSIOPOULOS
(85) 16/12/2016
(86) PCT AU2014/000649 de 20/06/2014
(87) WO 2015/192162 de 23/12/2015
Publicação automática da admissibilidade da fase nacional depositado via PCT . Tratado de cooperação em matéria de Patentes, conforme Instrução Normativa nº 02, de 06/06/2017 publicada na RPI nº 2422, de 06/06/2017.

---

(21) BR 11 2016 029690-7 A2

Código 1.3 - Notificação - Fase Nacional - PCT
(22) 07/07/2014
(51) C08K 5/29 (2006.01), C08K 5/25 (2006.01), C08K 3/22 (2006.01), B32B 27/18 (2006.01)
(54) MATERIAL DE INTERFACE TÉRMICA, E COMPONENTE ELETRÔNICO
(71) HONEYWELL INTERNATIONAL INC. (US)

(72) YA QUN LIU, LIANG ZENG, HUI WANG, BRIGHT ZHANG, HONG MIN HUANG
(85) 16/12/2016
(86) PCT CN2014/081724 de 07/07/2014
(87) WO 2016/004565 de 14/01/2016
Publicação automática da admissibilidade da fase nacional depositado via PCT . Tratado de cooperação em matéria de Patentes, conforme Instrução Normativa nº 02, de 06/06/2017 publicada na RPI nº 2422, de 06/06/2017.

---

(21) BR 11 2016 029691-5 A2

Código 1.3 - Notificação - Fase Nacional - PCT
(22) 18/06/2015
(30) 20/06/2014 US 62/015,110; 17/06/2015 US 14/742,573
(51) H04N 19/70 (2014.01), H04N 19/30 (2014.01)
(54) PROJETO EXTENSÍVEL DE MENSAGENS DA INFORMAÇÃO SUPLEMENTAR DO REALCE (SEI) DE ANINHAMENTO
(71) QUALCOMM INCORPORATED (US)
(72) ADARSH KRISHNAN RAMASUBRAMONIAN, FNU HENDRY, YE-KUI WANG
(85) 16/12/2016
(86) PCT US2015/036390 de 18/06/2015
(87) WO 2015/195888 de 23/12/2015
Publicação automática da admissibilidade da fase nacional depositado via PCT . Tratado de cooperação em matéria de Patentes, conforme Instrução Normativa nº 02, de 06/06/2017 publicada na RPI nº 2422, de 06/06/2017.

---

(21) BR 11 2016 029693-1 A2

Código 1.3 - Notificação - Fase Nacional - PCT
(22) 25/06/2015
(30) 30/06/2014 US 62/018,910
(51) C08F 220/10 (2006.01), A61Q 19/00 (2006.01), A61K 31/15 (2006.01), C07C 291/02 (2006.01), C08F 220/58 (2006.01), C08F 226/02 (2006.01), C08L 33/14 (2006.01)
(54) NITRONAS POLIMÉRICAS E SEU USO PARA CUIDADOS PESSOAIS
(71) DOW GLOBAL TECHNOLOGIES LLC (US)
(72) GEORGE D. GREEN, RAYMOND J. SWEDO
(85) 16/12/2016
(86) PCT US2015/037710 de 25/06/2015
(87) WO 2016/003767 de 07/01/2016
Publicação automática da admissibilidade da fase nacional depositado via PCT . Tratado de cooperação em matéria de Patentes, conforme Instrução Normativa nº 02, de 06/06/2017 publicada na RPI nº 2422, de 06/06/2017.

---

(21) BR 11 2016 029698-2 A2

Código 1.3 - Notificação - Fase Nacional - PCT
(22) 01/07/2015
(30) 02/07/2014 EP 14175359.0

(51) C07C 29/44 (2006.01)
(54) REAÇÃO DE PRINS EM SUBSTRATOS IMPEDIDOS
(71) FIRMENICH S.A. (CH)
(72) OLIVER KNOPFF, FABIEN FONTENY
(85) 16/12/2016
(86) PCT EP2015/064947 de 01/07/2015
(87) WO 2016/001286 de 07/01/2016
Publicação automática da admissibilidade da fase nacional depositado via PCT . Tratado de cooperação em matéria de Patentes, conforme Instrução Normativa nº 02, de 06/06/2017 publicada na RPI nº 2422, de 06/06/2017.

---

(21) BR 11 2016 029699-0 A2

Código 1.3 - Notificação - Fase Nacional - PCT
(22) 19/06/2015
(30) 19/06/2014 NO 20140775
(51) F16L 15/00 (2006.01), E21B 33/038 (2006.01), F16L 29/04 (2006.01), F16K 17/02 (2006.01)
(54) ARRANJO DE VÁLVULA REGULADORA
(71) FJELL SUBSEA PRODUCTS AS (NO)
(72) ASBJØRN STRAND, KRISTIAN KARLSEN
(85) 16/12/2016
(86) PCT EP2015/063874 de 19/06/2015
(87) WO 2015/193496 de 23/12/2015
Publicação automática da admissibilidade da fase nacional depositado via PCT . Tratado de cooperação em matéria de Patentes, conforme Instrução Normativa nº 02, de 06/06/2017 publicada na RPI nº 2422, de 06/06/2017.

---

(21) BR 11 2016 029700-8 A2

Código 1.3 - Notificação - Fase Nacional - PCT
(22) 19/06/2015
(30) 20/06/2014 GB 1411077.9
(51) E21B 17/01 (2006.01), F16L 1/12 (2006.01)
(54) ENRIJECEDOR DE DOBRA
(71) TRELLEBORG OFFSHORE UK LIMITED (GB)
(72) JOHN MALACHY DUGGAN, AUSTIN HARBISON
(85) 16/12/2016
(86) PCT GB2015/051799 de 19/06/2015
(87) WO 2015/193686 de 23/12/2015
Publicação automática da admissibilidade da fase nacional depositado via PCT . Tratado de cooperação em matéria de Patentes, conforme Instrução Normativa nº 02, de 06/06/2017 publicada na RPI nº 2422, de 06/06/2017.

---

(21) BR 11 2016 029701-6 A2

Código 1.3 - Notificação - Fase Nacional - PCT
(22) 18/06/2015
(30) 19/06/2014 IT BG2014A000021
(51) B63J 4/00 (2006.01)

(54) INSTALAÇÃO PARA O TRATAMENTO DE ÁGUA SERVIDA A BORDO DE EMBARCAÇÕES, E PROCESSO DE TRATAMENTO DE ÁGUA SERVIDA E PRODUZIDA A BORDO DE EMBARCAÇÕES EM UMA INSTALAÇÃO
(71) OZONO ELETTRONICA INTERNAZIONALE S.R.L. (IT)
(72) MARIO PANSERA, MAURIZIO ROSSI
(85) 16/12/2016
(86) PCT EP2015/063679 de 18/06/2015
(87) WO 2015/193416 de 23/12/2015
Publicação automática da admissibilidade da fase nacional depositado via PCT . Tratado de cooperação em matéria de Patentes, conforme Instrução Normativa nº 02, de 06/06/2017 publicada na RPI nº 2422, de 06/06/2017.

---

(21) BR 11 2016 029706-7 A2

Código 1.3 - Notificação - Fase Nacional - PCT
(22) 15/06/2015
(30) 19/06/2014 US 62/014,584
(51) B01J 10/00 (2006.01), B01J 4/00 (2006.01), B01J 19/00 (2006.01), B01J 19/18 (2006.01), C07C 2/08 (2006.01)
(54) REATOR PARA REALIZAR PROCESSOS PARA UMA LINHA DE PRODUTOS; E MÉTODO PARA REALIZAR UM PROCESSO
(71) SABIC GLOBAL TECHNOLOGIES B.V. (NL)
(72) SHEHZADA KHURRAM, SHAHID AZAM, ABDULLAH ALQAHTANI, ABDULJELIL ILIYAS, WAHEED AL-MASRY
(85) 16/12/2016
(86) PCT IB2015/054525 de 15/06/2015
(87) WO 2015/193797 de 23/12/2015
Publicação automática da admissibilidade da fase nacional depositado via PCT . Tratado de cooperação em matéria de Patentes, conforme Instrução Normativa nº 02, de 06/06/2017 publicada na RPI nº 2422, de 06/06/2017.

---

(21) BR 11 2016 029707-5 A2

Código 1.3 - Notificação - Fase Nacional - PCT
(22) 17/06/2015
(30) 18/06/2014 EP 14173003.6
(51) C09C 1/04 (2006.01), C09C 1/22 (2006.01), C09C 1/24 (2006.01), C08K 3/00 (2006.01), C08K 3/22 (2006.01), C09C 3/06 (2006.01)
(54) PIGMENTO, PRODUTO DE PLÁSTICO, PROCESSO PARA A PRODUÇÃO DE PIGMENTO, PROCESSO PARA A PRODUÇÃO DOS PRODUTOS DE PLÁSTICO, USO DO PIGMENTO, E, PRODUTO
(71) LANXESS DEUTSCHLAND GMBH (DE)
(72) KRZYSZTOF CHLOPEK
(85) 16/12/2016
(86) PCT EP2015/063630 de 17/06/2015
(87) WO 2015/193390 de 23/12/2015
Publicação automática da admissibilidade da fase nacional depositado via PCT . Tratado de cooperação em matéria de Patentes, conforme Instrução

Normativa nº 02, de 06/06/2017 publicada na RPI nº 2422, de 06/06/2017.

---

(21) BR 11 2016 029709-1 A2

Código 1.3 - Notificação - Fase Nacional - PCT
(22) 15/06/2015
(30) 18/06/2014 US 62/013.718
(51) G02B 6/44 (2006.01), C08L 23/08 (2006.01)
(54) ?CABOS DE FIBRA ÓTICA DE TUBO SOLTO?
(71) CORNING OPTICAL COMMUNICATIONS LLC (US)
(72) ADRA SMITH BACA, BRANDON ROBERT WILLIAMSON
(85) 16/12/2016
(86) PCT US2015/035754 de 15/06/2015
(87) WO 2015/195511 de 23/12/2015
Publicação automática da admissibilidade da fase nacional depositado via PCT . Tratado de cooperação em matéria de Patentes, conforme Instrução Normativa nº 02, de 06/06/2017 publicada na RPI nº 2422, de 06/06/2017.

---

(21) BR 11 2016 029710-5 A2

Código 1.3 - Notificação - Fase Nacional - PCT
(22) 10/06/2015
(30) 27/06/2014 US 62/018,096
(51) C09D 5/00 (2006.01)
(54) MÉTODO PARA OTIMIZAR UMA CLASSIFICAÇÃO DE HEGMAN DE UMA EMULSÃO DILUÍDA, UMA EMULSÃO DILUÍDA ASSIM PRODUZIDA E UM REVESTIMENTO FEITO A PARTIR DA MESMA
(71) DOW GLOBAL TECHNOLOGIES LLC (US)
(72) ROBERT W. SANDOVAL, TIMOTHY J. YOUNG, DAVID L. MALOTKY, GARY E. SPILMAN, DOUGLAS J. HASSO
(85) 16/12/2016
(86) PCT US2015/035002 de 10/06/2015
(87) WO 2015/199980 de 30/12/2015
Publicação automática da admissibilidade da fase nacional depositado via PCT . Tratado de cooperação em matéria de Patentes, conforme Instrução Normativa nº 02, de 06/06/2017 publicada na RPI nº 2422, de 06/06/2017.

---

(21) BR 11 2016 029711-3 A2

Código 1.3 - Notificação - Fase Nacional - PCT
(22) 17/06/2015
(30) 18/06/2014 EP 14173007.7
(51) C09C 1/04 (2006.01), C09C 1/22 (2006.01), C09C 1/24 (2006.01), C08K 3/00 (2006.01), C08K 3/22 (2006.01), C09C 1/00 (2006.01), C09C 3/06 (2006.01)
(54) MISTURA, PRODUTO DE PLÁSTICO, PROCESSO PARA A PRODUÇÃO DA MISTURA, PROCESSO PARA A PRODUÇÃO DOS PRODUTOS DE PLÁSTICO, USO DA MISTURA, E, PRODUTO
(71) LANXESS DEUTSCHLAND GMBH (DE)
(72) KRZYSZTOF CHLOPEK

(85) 16/12/2016
(86) PCT EP2015/063632 de 17/06/2015
(87) WO 2015/193391 de 23/12/2015
Publicação automática da admissibilidade da fase nacional depositado via PCT . Tratado de cooperação em matéria de Patentes, conforme Instrução Normativa nº 02, de 06/06/2017 publicada na RPI nº 2422, de 06/06/2017.

---

(21) BR 11 2016 029713-0 A2

Código 1.3 - Notificação - Fase Nacional - PCT
(22) 19/06/2015
(30) 20/06/2014 US 62/014,926
(51) A61K 31/715 (2006.01), A23L 1/0534 (2006.01), C08B 3/12 (2006.01)
(54) MÉTODOS PARA O TRATAMENTO DE SOBREPESO OU OBESIDADE
(71) GELESIS, LLC (US)
(72) HASSAN HESHMATI, EYAL S. RON, ALESSANDRO SANNINO, YISHAI ZOHAR
(85) 16/12/2016
(86) PCT US2015/036654 de 19/06/2015
(87) WO 2015/196054 de 23/12/2015
Publicação automática da admissibilidade da fase nacional depositado via PCT . Tratado de cooperação em matéria de Patentes, conforme Instrução Normativa nº 02, de 06/06/2017 publicada na RPI nº 2422, de 06/06/2017.

---

(21) BR 11 2016 029714-8 A2

Código 1.3 - Notificação - Fase Nacional - PCT
(22) 29/05/2015
(30) 20/06/2014 US 62/015,319; 15/12/2014 US 14/571,149
(51) G03B 17/00 (2006.01)
(54) SISTEMA DE CÂMERAS MÚLTIPLAS QUE USA ÓPTICA DOBRADA LIVRE DE ARTEFATOS DE INCLINAÇÃO E PARALAXE
(71) QUALCOMM INCORPORATED (US)
(72) TODOR GEORGIEV GEORGIEV, SERGIU RADU GOMA
(85) 16/12/2016
(86) PCT US2015/033195 de 29/05/2015
(87) WO 2015/195297 de 23/12/2015
Publicação automática da admissibilidade da fase nacional depositado via PCT . Tratado de cooperação em matéria de Patentes, conforme Instrução Normativa nº 02, de 06/06/2017 publicada na RPI nº 2422, de 06/06/2017.

---

(21) BR 11 2016 029716-4 A2

Código 1.3 - Notificação - Fase Nacional - PCT
(22) 30/06/2015
(30) 30/09/2014 CN 201410517511.0
(51) A63H 17/00 (2006.01)
(54) VEÍCULO DE BRINQUEDO DE DOIS LADOS
(71) ALPHA GROUP CO., LTD. (CN) , GUANGDONG AULDEY ANIMATION & TOY CO., LTD. (CN) , GUANGZHOU ALPHA CULTURE COMMUNICATIONS

	CO., LTD. (CN) (72) DONGQING CAI (85) 16/12/2016 (86) PCT CN2015/082915 de 30/06/2015 (87) WO 2016/050105 de 07/04/2016 Publicação automática da admissibilidade da fase nacional depositado via PCT . Tratado de cooperação em matéria de Patentes, conforme Instrução Normativa nº 02, de 06/06/2017 publicada na RPI nº 2422, de 06/06/2017.
(21) BR 11 2016 029717-2 A2	Código 1.3 - Notificação - Fase Nacional - PCT (22) 18/06/2015 (30) 20/06/2014 US 62/015,378; 17/06/2015 US 14/742,286 (51) H04N 19/52 (2014.01), H04N 19/70 (2014.01), H04N 19/30 (2014.01) (54) INDICAÇÃO DE PREVISÃO DE VETOR DE MOVIMENTO TEMPORAL (TMVP) EM CODECS DE MÚLTIPLAS CAMADAS (71) QUALCOMM INCORPORATED (US) (72) FNU HENDRY, ADARSH KRISHNAN RAMASUBRAMONIAN, YE-KUI WANG (85) 16/12/2016 (86) PCT US2015/036479 de 18/06/2015 (87) WO 2015/195948 de 23/12/2015 Publicação automática da admissibilidade da fase nacional depositado via PCT . Tratado de cooperação em matéria de Patentes, conforme Instrução Normativa nº 02, de 06/06/2017 publicada na RPI nº 2422, de 06/06/2017.
(21) BR 11 2016 029718-0 A2	Código 1.3 - Notificação - Fase Nacional - PCT (22) 12/06/2015 (30) 19/06/2014 EP 14173070.5 (51) C11D 1/36 (2006.01), C11D 1/40 (2006.01), C11D 3/30 (2006.01), C11D 11/00 (2006.01), C11D 17/04 (2006.01) (54) COMPOSIÇÃO PARA REMOÇÃO DE MANCHAS EM TECIDOS, DISPOSITIVO DE PRÉ-TRATAMENTO, MÉTODO PARA REMOVER UMA MANCHA DE UM TECIDO E USO DE 1,4- DIAMINOBUTANO EM COMBINAÇÃO COM TENSOATIVO (71) UNILEVER N.V. (NL) (72) RAVINE ANTHONY GUNGABISSOON, JORDAN TODOROV PETKOV (85) 16/12/2016 (86) PCT EP2015/063230 de 12/06/2015 (87) WO 2015/193203 de 23/12/2015 Publicação automática da admissibilidade da fase nacional depositado via PCT . Tratado de cooperação em matéria de Patentes, conforme Instrução Normativa nº 02, de 06/06/2017 publicada na RPI nº 2422, de 06/06/2017.
(21) BR 11 2016 029719-9 A2	Código 1.3 - Notificação - Fase Nacional - PCT

(22) 17/06/2015
(30) 18/06/2014 US 62/013,847; 18/11/2014 US 62/081,243; 15/04/2015 US 14/687,097; 17/06/2015 US 14/741,754
(51) B01J 29/06 (2006.01), B01J 29/064 (2006.01), F01N 3/20 (2006.01)
(54) MATERIAL DE REDUÇÃO CATALÍTICA SELETIVA (SCR), MÉTODO PARA REDUZIR SELETIVAMENTE O ÓXIDO DE NITROGÊNIO E SISTEMA PARA TRATAMENTO DE GASES DE EXAUSTÃO
(71) BASF CORPORATION (US)
(72) NATALIA TRUKHAN, ULRICH MUELLER, MICHAEL BREEN, BARBARA SLAWSKI, QI FU, JAYA L. MOHANAN, MARTIN W. KRAUS, AHMAD MOINI, XIAOFAN YANG, JOHN K. HOCHMUTH
(85) 16/12/2016
(86) PCT US2015/036243 de 17/06/2015
(87) WO 2015/195809 de 23/12/2015
Publicação automática da admissibilidade da fase nacional depositado via PCT . Tratado de cooperação em matéria de Patentes, conforme Instrução Normativa nº 02, de 06/06/2017 publicada na RPI nº 2422, de 06/06/2017.

---

(21) BR 11 2016 029720-2 A2

Código 1.3 - Notificação - Fase Nacional - PCT
(22) 19/06/2015
(30) 20/06/2014 US 62/015,347; 10/10/2014 US 62/062,797; 18/06/2015 US 14/743,776
(51) H04N 19/176 (2014.01), H04N 19/70 (2014.01), H04N 19/124 (2014.01), H04N 19/186 (2014.01), H04N 19/157 (2014.01)
(54) CODIFICAÇÃO DE CONVERSÃO DE COR E ESPAÇO ADAPTATIVA DE BLOCO
(71) QUALCOMM INCORPORATED (US)
(72) LI ZHANG, JIANLE CHEN, JOEL SOLE ROJALS, MARTA KARCZEWICZ
(85) 16/12/2016
(86) PCT US2015/036769 de 19/06/2015
(87) WO 2015/196126 de 23/12/2015
Publicação automática da admissibilidade da fase nacional depositado via PCT . Tratado de cooperação em matéria de Patentes, conforme Instrução Normativa nº 02, de 06/06/2017 publicada na RPI nº 2422, de 06/06/2017.

---

(21) BR 11 2016 029721-0 A2

Código 1.3 - Notificação - Fase Nacional - PCT
(22) 25/06/2015
(30) 27/06/2014 EP 14174803.8
(51) C11D 3/50 (2006.01), C11D 3/37 (2006.01), C11D 11/00 (2006.01), C11D 17/00 (2006.01)
(54) MICROCÁPSULAS DE PERFUME HÍBRIDAS
(71) FIRMENICH S.A. (CH)
(72) LAHOUSSINE OUALI, MARLÈNE JACQUEMOND, PHILIPP ERNI
(85) 16/12/2016

(86) PCT EP2015/064359 de 25/06/2015
(87) WO 2015/197757 de 30/12/2015
Publicação automática da admissibilidade da fase nacional depositado via PCT . Tratado de cooperação em matéria de Patentes, conforme Instrução Normativa nº 02, de 06/06/2017 publicada na RPI nº 2422, de 06/06/2017.

---

(21) BR 11 2016 029722-9 A2

Código 1.3 - Notificação - Fase Nacional - PCT
(22) 12/06/2015
(30) 19/06/2014 EP 14173069.7
(51) C11D 3/30 (2006.01), C11D 3/386 (2006.01), C11D 11/00 (2006.01), C11D 1/40 (2006.01), C11D 17/04 (2006.01)
(54) COMPOSIÇÃO PARA REMOÇÃO DE MANCHAS DE TECIDO, DISPOSITIVO DE PRÉ-TRATAMENTO, PROCESSO PARA REMOVER UMA MANCHA DE UM TECIDO MANCHADO E USO DE UM COMPOSTO DE DIAMINA
(71) UNILEVER N.V. (NL)
(72) RAVINE ANTHONY GUNGABISSOON, JORDAN TODOROV PETKOV
(85) 16/12/2016
(86) PCT EP2015/063231 de 12/06/2015
(87) WO 2015/193204 de 23/12/2015
Publicação automática da admissibilidade da fase nacional depositado via PCT . Tratado de cooperação em matéria de Patentes, conforme Instrução Normativa nº 02, de 06/06/2017 publicada na RPI nº 2422, de 06/06/2017.

---

(21) BR 11 2016 029723-7 A2

Código 1.3 - Notificação - Fase Nacional - PCT
(22) 14/05/2015
(30) 16/06/2014 US 62/012,789
(51) A61B 17/34 (2006.01), A61B 19/00 (2006.01)
(54) MANÍPULO DE VIROLA ACIONADO POR ÊMBOLO E SISTEMA PARA IMPLANTAÇÃO DE PONTO DE REFERÊNCIA
(71) COOK MEDICAL TECHNOLOGIES LLC (US)
(72) MICHAEL CLANCY, DARACH MCGRATH, CIARAN TOOMEY, TRIONA CAMPBELL, PATRICK MULCAHY, FIONAN KEADY
(85) 16/12/2016
(86) PCT US2015/030735 de 14/05/2015
(87) WO 2015/195232 de 23/12/2015
Publicação automática da admissibilidade da fase nacional depositado via PCT . Tratado de cooperação em matéria de Patentes, conforme Instrução Normativa nº 02, de 06/06/2017 publicada na RPI nº 2422, de 06/06/2017.

---

(21) BR 11 2016 029724-5 A2

Código 1.3 - Notificação - Fase Nacional - PCT
(22) 18/06/2015
(30) 20/06/2014 US 62/015,378; 17/06/2015 US 14/742,258
(51) H04N 19/70 (2014.01), H04N 19/30 (2014.01)

(54) ATUALIZAÇÃO DE FORMATO DE REPRESENTAÇÃO EM CODECS COM MÚLTIPLAS CAMADAS
(71) QUALCOMM INCORPORATED (US)
(72) FNU HENDRY, ADARSH KRISHNAN RAMASUBRAMONIAN, YE-KUI WANG
(85) 16/12/2016
(86) PCT US2015/036467 de 18/06/2015
(87) WO 2015/195938 de 23/12/2015
Publicação automática da admissibilidade da fase nacional depositado via PCT . Tratado de cooperação em matéria de Patentes, conforme Instrução Normativa nº 02, de 06/06/2017 publicada na RPI nº 2422, de 06/06/2017.

---

(21) BR 11 2016 029725-3 A2

Código 1.3 - Notificação - Fase Nacional - PCT
(22) 12/06/2015
(30) 20/06/2014 EP 14173221.4
(51) C11D 3/30 (2006.01), C11D 3/33 (2006.01), C11D 3/26 (2006.01)
(54) COMPOSIÇÃO PARA REMOÇÃO DE MANCHAS ATIVA EM CONDIÇÃO AMBIENTE, DISPOSITIVO DE PRÉ-TRATAMENTO, MÉTODO PARA REMOVER UMA MANCHA DE UM SUBSTRATO MANCHADO E USO DE UM ÉSTER ALQUÍLICO DE ARGININA
(71) UNILEVER N.V. (NL)
(72) RAVINE ANTHONY GUNGABISSOON
(85) 16/12/2016
(86) PCT EP2015/063233 de 12/06/2015
(87) WO 2015/193205 de 23/12/2015
Publicação automática da admissibilidade da fase nacional depositado via PCT . Tratado de cooperação em matéria de Patentes, conforme Instrução Normativa nº 02, de 06/06/2017 publicada na RPI nº 2422, de 06/06/2017.

---

(21) BR 11 2016 029727-0 A2

Código 1.3 - Notificação - Fase Nacional - PCT
(22) 18/06/2015
(30) 20/06/2014 US 62/015,333; 17/06/2015 US 14/742,017
(51) H04N 5/225 (2006.01), H04N 5/232 (2006.01), G03B 3/06 (2006.01)
(54) FOCO AUTOMÁTICO PARA CÂMERAS DE ARRANJO DE ÓPTICA DOBRADA
(71) QUALCOMM INCORPORATED (US)
(72) TODOR GEORGIEV GEORGIEV
(85) 16/12/2016
(86) PCT US2015/036409 de 18/06/2015
(87) WO 2015/195901 de 23/12/2015
Publicação automática da admissibilidade da fase nacional depositado via PCT . Tratado de cooperação em matéria de Patentes, conforme Instrução Normativa nº 02, de 06/06/2017 publicada na RPI nº 2422, de 06/06/2017.

(21) BR 11 2016 029732-6 A2

Código 1.3 - Notificação - Fase Nacional - PCT
(22) 12/06/2015
(30) 20/06/2014 GB 1411004.3
(51) H02J 3/18 (2006.01), H02J 3/38 (2006.01)
(54) MÉTODO PARA CONTROLE DE DISTRIBUIÇÃO DE ENERGIA
(71) UNIVERSITY COLLEGE DUBLIN NATIONAL UNIVERSITY OF IRELAND, DUBLIN (IE)
(72) CONOR MURPHY, ANDREW KEANE, PETER RICHARDSON
(85) 16/12/2016
(86) PCT EP2015/063213 de 12/06/2015
(87) WO 2015/193199 de 23/12/2015
Publicação automática da admissibilidade da fase nacional depositado via PCT . Tratado de cooperação em matéria de Patentes, conforme Instrução Normativa nº 02, de 06/06/2017 publicada na RPI nº 2422, de 06/06/2017.

(21) BR 11 2016 029733-4 A2

Código 1.3 - Notificação - Fase Nacional - PCT
(22) 17/06/2015
(30) 18/06/2014 US 62/013,847; 18/11/2014 US 62/081,243; 15/04/2015 US 14/687,097
(51) B01J 29/06 (2006.01), B01J 29/16 (2006.01), B01J 29/20 (2006.01)
(54) COMPOSIÇÕES DE CATALISADOR DE PENEIRA MOLECULAR, COMPOSTOS CATALÍTICOS, SISTEMAS E MÉTODOS
(71) BASF CORPORATION (US)
(72) XIAOFAN YANG, JOHN K. HOCHMUTH, WEN-MEI XUE, XIAOMING WANG, MATTHEW TYLER CAUDLE, AHMAD MOINI, DUSTIN O. HOLLOBAUGH, QI FU, MICHAEL BREEN
(85) 16/12/2016
(86) PCT US2015/036255 de 17/06/2015
(87) WO 2015/195819 de 23/12/2015
Publicação automática da admissibilidade da fase nacional depositado via PCT . Tratado de cooperação em matéria de Patentes, conforme Instrução Normativa nº 02, de 06/06/2017 publicada na RPI nº 2422, de 06/06/2017.

(21) BR 11 2016 029736-9 A2

Código 1.3 - Notificação - Fase Nacional - PCT
(22) 16/06/2015
(30) 26/06/2014 DE 10.2014.108.980.4
(51) C07C 51/44 (2006.01), C07C 51/48 (2006.01), C07C 57/07 (2006.01)
(54) PROCESSO E MAQUINÁRIO PARA A PURIFICAÇÃO DE ÁCIDO ACRÍLICO
(71) L'AIR LIQUIDE, SOCIETE ANONYME POUR L'ETUDE ET L'EXPLOITATION DES PROCEDES GEORGES CLAUDE (FR)
(72) THOMAS GUTERMUTH, MARKUS KREICH, FRANK CASTILLO-WELTER
(85) 17/12/2016
(86) PCT EP2015/025033 de 16/06/2015

(87) WO 2015/197197 de 30/12/2015
Publicação automática da admissibilidade da fase nacional depositado via PCT . Tratado de cooperação em matéria de Patentes, conforme Instrução Normativa nº 02, de 06/06/2017 publicada na RPI nº 2422, de 06/06/2017.

---

(21) BR 11 2016 029737-7 A2

Código 1.3 - Notificação - Fase Nacional - PCT
(22) 27/05/2015
(30) 26/06/2014 US 62/017,309
(51) H01B 3/20 (2006.01)
(54) FUIDO DIELÉTRICO DE DIÉSTER DE ÁCIDO DIMÉRICO SATURADO
(71) DOW GLOBAL TECHNOLOGIES LLC (US)
(72) ARKADY L. KRASOVSKIY, PAUL J. CARONIA
(85) 17/12/2016
(86) PCT US2015/032521 de 27/05/2015
(87) WO 2015/199867 de 30/12/2015
Publicação automática da admissibilidade da fase nacional depositado via PCT . Tratado de cooperação em matéria de Patentes, conforme Instrução Normativa nº 02, de 06/06/2017 publicada na RPI nº 2422, de 06/06/2017.

---

(21) BR 11 2016 029739-3 A2

Código 1.3 - Notificação - Fase Nacional - PCT
(22) 15/06/2015
(30) 27/06/2014 US 62/017,879
(51) C08K 5/134 (2006.01), C08K 5/372 (2006.01), C08K 5/375 (2006.01), C08L 23/06 (2006.01), C08L 23/08 (2006.01)
(54) COMPOSIÇÕES POLIMÉRICAS CURÁVEIS POR UMIDADE ESTABILIZADAS
(71) DOW GLOBAL TECHNOLOGIES LLC (US)
(72) JESSICA D. DOUGLAS, MANISH TALREJA, JEFFREY M. COGEN, TIMOTHY J. PERSON, PAUL J. CARONIA
(85) 17/12/2016
(86) PCT US2015/035733 de 15/06/2015
(87) WO 2015/200016 de 30/12/2015
Publicação automática da admissibilidade da fase nacional depositado via PCT . Tratado de cooperação em matéria de Patentes, conforme Instrução Normativa nº 02, de 06/06/2017 publicada na RPI nº 2422, de 06/06/2017.

---

(21) BR 11 2016 029740-7 A2

Código 1.3 - Notificação - Fase Nacional - PCT
(22) 04/07/2014
(51) C01G 23/04 (2006.01), C01G 9/02 (2006.01), C01F 7/02 (2006.01), C11D 11/02 (2006.01)
(54) PARTÍCULAS INORGÂNICAS COM FLUIDEZ MELHORADA
(71) DOW GLOBAL TECHNOLOGIES LLC (US) , ROHM AND HAAS COMPANY (US)
(72) TONG SUN, YANG LIU, YAN HUANG, TAO WANG

(85) 17/12/2016
(86) PCT CN2014/081637 de 04/07/2014
(87) WO 2016/000252 de 07/01/2016
Publicação automática da admissibilidade da fase nacional depositado via PCT . Tratado de cooperação em matéria de Patentes, conforme Instrução Normativa nº 02, de 06/06/2017 publicada na RPI nº 2422, de 06/06/2017.

---

(21) BR 11 2016 029741-5 A2

Código 1.3 - Notificação - Fase Nacional - PCT
(22) 15/06/2015
(30) 27/06/2014 US 62/017,878
(51) C08K 5/13 (2006.01), C08K 5/372 (2006.01), C08K 5/375 (2006.01), C08L 23/06 (2006.01), C08L 23/08 (2006.01)
(54) COMPOSIÇÕES POLIMÉRICAS CURÁVEIS À UMIDADE ESTABILIZADAS
(71) DOW GLOBAL TECHNOLOGIES LLC (US)
(72) MANISH TALREJA, JESSICA D. DOUGLAS, JEFFREY M. COGEN, TIMOTHY J. PERSON, PAUL J. CARONIA
(85) 17/12/2016
(86) PCT US2015/035732 de 15/06/2015
(87) WO 2015/200015 de 30/12/2015
Publicação automática da admissibilidade da fase nacional depositado via PCT . Tratado de cooperação em matéria de Patentes, conforme Instrução Normativa nº 02, de 06/06/2017 publicada na RPI nº 2422, de 06/06/2017.

---

(21) BR 11 2016 029749-0 A2

Código 1.3 - Notificação - Fase Nacional - PCT
(22) 08/06/2015
(30) 18/07/2014 US 62/026,157
(51) A23L 33/00 (2016.01), A23L 33/16 (2016.01), A61K 31/11 (2006.01), A61K 33/30 (2006.01), A23L 33/105 (2016.01)
(54) COMPOSIÇÕES QUE COMPREENDEM CINAMALDEÍDO E ZINCO E MÉTODOS DE USO DE TAIS COMPOSIÇÕES
(71) NESTEC S.A. (CH)
(72) STÉPHANIE MICHLIG GONZALEZ, JENNY MEYLAN MERLINI, SUSANA CAMACHO, JOHANNES LE COUTRE
(85) 19/12/2016
(86) PCT EP2015/062696 de 08/06/2015
(87) WO 2016/008642 de 21/01/2016
Publicação automática da admissibilidade da fase nacional depositado via PCT . Tratado de cooperação em matéria de Patentes, conforme Instrução Normativa nº 02, de 06/06/2017 publicada na RPI nº 2422, de 06/06/2017.

---

(21) BR 11 2016 029750-4 A2

Código 1.3 - Notificação - Fase Nacional - PCT
(22) 25/06/2015
(30) 26/06/2014 US 62/017,406

(51) A61K 31/402 (2006.01), A61K 31/404 (2006.01), A61K 31/4178 (2006.01), A61K 31/4418 (2006.01), A61K 31/4439 (2006.01), A61K 31/47 (2006.01), A61K 31/472 (2006.01), A61K 31/496 (2006.01), A61P 35/00 (2006.01)
(54) DOSAGEM INTERMITENTE DE INIBIDOR MDM2
(71) NOVARTIS AG (CH)
(72) STEPHANE FERRETTI, SEBASTIEN JEAY
(85) 19/12/2016
(86) PCT IB2015/054792 de 25/06/2015
(87) WO 2015/198266 de 30/12/2015
Publicação automática da admissibilidade da fase nacional depositado via PCT . Tratado de cooperação em matéria de Patentes, conforme Instrução Normativa nº 02, de 06/06/2017 publicada na RPI nº 2422, de 06/06/2017.

---

(21) BR 11 2016 029751-2 A2

Código 1.3 - Notificação - Fase Nacional - PCT
(22) 19/06/2015
(30) 20/06/2014 US 62/015,210; 18/06/2015 US 14/743,512
(51) H04N 19/30 (2014.01), H04N 19/70 (2014.01)
(54) PERFIL, PATAMAR, NÍVEL PARA O 0-ÉSIMO CONJUNTO DE CAMADA DE SAÍDA EM CODIFICAÇÃO DE VÍDEO
(71) QUALCOMM INCORPORATED (US)
(72) YE-KUI WANG, ADARSH KRISHNAN RAMASUBRAMONIAN, FNU HENDRY
(85) 19/12/2016
(86) PCT US2015/036614 de 19/06/2015
(87) WO 2015/196034 de 23/12/2015
Publicação automática da admissibilidade da fase nacional depositado via PCT . Tratado de cooperação em matéria de Patentes, conforme Instrução Normativa nº 02, de 06/06/2017 publicada na RPI nº 2422, de 06/06/2017.

---

(21) BR 11 2016 029753-9 A2

Código 1.3 - Notificação - Fase Nacional - PCT
(22) 18/06/2015
(30) 20/06/2014 US 62/015,119; 11/08/2014 US 62/035,643; 18/02/2015 US 62/117,640
(51) B29C 67/00 (2006.01), B33Y 10/00 (2015.01), B33Y 30/00 (2015.01)
(54) IMPRESSÃO TRIDIMENSIONAL COM ALIMENTAÇÃO RECÍPROCA DE LÍQUIDOS POLIMERIZÁVEIS
(71) CARBON, INC. (US)
(72) ALEXANDER ERMOSHKIN, DAVID SHIRVANYANTS, NORDSTROM KIRK PHELPS, NIKITA ERMOSHKIN, EDWARD T. SAMULSKI, JOSEPH M. DESIMONE
(85) 19/12/2016
(86) PCT US2015/036444 de 18/06/2015
(87) WO 2015/195924 de 23/12/2015
Publicação automática da admissibilidade da fase nacional depositado via

PCT . Tratado de cooperação em matéria de Patentes, conforme Instrução Normativa nº 02, de 06/06/2017 publicada na RPI nº 2422, de 06/06/2017.

---

(21) BR 11 2016 029754-7 A2

Código 1.3 - Notificação - Fase Nacional - PCT
(22) 16/06/2015
(30) 18/06/2014 IT VE2014A000036
(51) G01G 19/02 (2006.01), G01G 21/22 (2006.01)
(54) PLACA DE CARGA PARA SISTEMAS DE PESAGEM DE VEÍCULOS EM MARCHA E SISTEMA DE RESTRIÇÃO RELACIONADO
(71) IWIM SRL (IT)
(72) ANDREA DEMOZZI, MICHELE ARTURO CAPONERO
(85) 19/12/2016
(86) PCT IB2015/054552 de 16/06/2015
(87) WO 2015/193815 de 23/12/2015
Publicação automática da admissibilidade da fase nacional depositado via PCT . Tratado de cooperação em matéria de Patentes, conforme Instrução Normativa nº 02, de 06/06/2017 publicada na RPI nº 2422, de 06/06/2017.

---

(21) BR 11 2016 029755-5 A2

Código 1.3 - Notificação - Fase Nacional - PCT
(22) 22/06/2015
(30) 23/06/2014 US 62/015,780; 12/08/2014 US 62/036,161; 09/01/2015 US 62/101,671; 04/02/2015 US 62/111,961; 06/03/2015 US 62/129,187; 16/03/2015 US 62/133,642
(51) G03F 7/00 (2006.01)
(54) MÉTODOS DE PRODUÇÃO DE OBJETOS TRIDIMENSIONAIS A PARTIR DE MATERIAIS TENDO MÚLTIPLOS MECANISMOS DE ENDURECIMENTO
(71) CARBON, INC. (US)
(72) JASON P. ROLLAND, KAI CHEN, JUSTIN POELMA, JAMES GOODRICH, ROBERT PINSCHMIDT, JOSEPH M. DESIMONE, LLOYD ROBESON
(85) 19/12/2016
(86) PCT US2015/036893 de 22/06/2015
(87) WO 2015/200173 de 30/12/2015
Publicação automática da admissibilidade da fase nacional depositado via PCT . Tratado de cooperação em matéria de Patentes, conforme Instrução Normativa nº 02, de 06/06/2017 publicada na RPI nº 2422, de 06/06/2017.

---

(21) BR 11 2016 029756-3 A2

Código 1.3 - Notificação - Fase Nacional - PCT
(22) 27/06/2014
(51) C07D 213/803 (2006.01)
(54) ?MÉTODO PARA PRODUZIR UM COMPOSTO?
(71) AGRO-KANESHO CO., LTD. (JP)
(72) RYO AIZAWA, KOICHI ARAKI
(85) 19/12/2016
(86) PCT JP2014/067260 de 27/06/2014

(87) WO 2015/198486 de 30/12/2015
Publicação automática da admissibilidade da fase nacional depositado via PCT . Tratado de cooperação em matéria de Patentes, conforme Instrução Normativa nº 02, de 06/06/2017 publicada na RPI nº 2422, de 06/06/2017.

---

(21) BR 11 2016 029761-0 A2

Código 1.3 - Notificação - Fase Nacional - PCT
(22) 19/06/2015
(30) 20/06/2014 US 62/014,786
(51) A61K 31/045 (2006.01), A61K 31/4709 (2006.01), A61P 31/04 (2006.01)
(54) COMPOSIÇÕES ANTIMICROBIANAS COM AGENTES EFERVESCENTES
(71) MELINTA THERAPEUTICS, INC. (US)
(72) DANPING LI
(85) 19/12/2016
(86) PCT US2015/036605 de 19/06/2015
(87) WO 2015/196027 de 23/12/2015
Publicação automática da admissibilidade da fase nacional depositado via PCT . Tratado de cooperação em matéria de Patentes, conforme Instrução Normativa nº 02, de 06/06/2017 publicada na RPI nº 2422, de 06/06/2017.

---

(21) BR 11 2016 029762-8 A2

Código 1.3 - Notificação - Fase Nacional - PCT
(22) 19/06/2015
(30) 20/06/2014 US 62/015,285; 18/06/2015 US 14/743,613
(51) H04N 19/70 (2014.01), H04N 19/30 (2014.01), H04N 19/463 (2014.01)
(54) SISTEMAS E MÉTODOS PARA SINALIZAR DE MODO SELETIVO DIFERENTES NÚMEROS DE ESTRUTURAS DE SINTAXE DE INFORMAÇÕES DE SINAL DE VÍDEO EM UM CONJUNTO DE PARÂMETROS
(71) QUALCOMM INCORPORATED (US)
(72) YE-KUI WANG, FNU HENDRY, ADARSH KRISHNAN RAMASUBRAMONIAN
(85) 19/12/2016
(86) PCT US2015/036615 de 19/06/2015
(87) WO 2015/196035 de 23/12/2015
Publicação automática da admissibilidade da fase nacional depositado via PCT . Tratado de cooperação em matéria de Patentes, conforme Instrução Normativa nº 02, de 06/06/2017 publicada na RPI nº 2422, de 06/06/2017.

---

(21) BR 11 2016 029763-6 A2

Código 1.3 - Notificação - Fase Nacional - PCT
(22) 16/06/2015
(30) 17/06/2014 US 14/306,326; 17/04/2015 US 14/689,589; 16/06/2015 US 14/740,306
(51) E04B 1/21 (2006.01)
(54) ESTRUTURA DE SUPORTE PARA TUBOS E MÉTODO PARA A

CONSTRUÇÃO DE UMA ESTRUTURA
(71) TINDALL CORPORATION (US)
(72) BRYANT ZAVITZ
(85) 19/12/2016
(86) PCT US2015/035913 de 16/06/2015
(87) WO 2015/195593 de 23/12/2015
Publicação automática da admissibilidade da fase nacional depositado via PCT . Tratado de cooperação em matéria de Patentes, conforme Instrução Normativa nº 02, de 06/06/2017 publicada na RPI nº 2422, de 06/06/2017.

---

(21) BR 11 2016 029765-2 A2

Código 1.3 - Notificação - Fase Nacional - PCT
(22) 24/06/2015
(30) 27/06/2014 US 62/018,014
(51) C08F 210/18 (2006.01), C08G 67/02 (2006.01)
(54) POLÍMEROS À BASE DE ETILENO COMPREENDENDO UNIDADES DERIVADAS DE MONÓXIDO DE CARBONO E UM AGENTE DE MODIFICAÇÃO DE REOLOGIA
(71) DOW GLOBAL TECHNOLOGIES LLC (US)
(72) JOHN O. OSBY, TERESA P. KARJALA, OTTO J. BERBEE, JAMES L. COOPER
(85) 19/12/2016
(86) PCT US2015/037324 de 24/06/2015
(87) WO 2015/200426 de 30/12/2015
Publicação automática da admissibilidade da fase nacional depositado via PCT . Tratado de cooperação em matéria de Patentes, conforme Instrução Normativa nº 02, de 06/06/2017 publicada na RPI nº 2422, de 06/06/2017.

---

(21) BR 11 2016 029766-0 A2

Código 1.3 - Notificação - Fase Nacional - PCT
(22) 22/06/2015
(30) 23/06/2014 US 62/015,780; 12/08/2014 US 62/036,161; 09/01/2015 US 62/101,671; 04/02/2015 US 62/111,961; 06/03/2015 US 62/129,187; 16/03/2015 US 62/133,642
(51) G03F 7/00 (2006.01)
(54) MÉTODOS DE PRODUÇÃO DE OBJETOS TRIDIMENSIONAIS DE POLIURETANO A PARTIR DE MATERIAIS TENDO MÚLTIPLOS MECANISMOS DE ENDURECIMENTO
(71) CARBON, INC. (US)
(72) JASON P. ROLLAND, KAI CHEN, JUSTIN POELMA, JAMES GOODRICH, ROBERT PINSCHMIDT, JOSEPH M. DESIMONE, LLOYD ROBESON
(85) 19/12/2016
(86) PCT US2015/036902 de 22/06/2015
(87) WO 2015/200179 de 30/12/2015
Publicação automática da admissibilidade da fase nacional depositado via PCT . Tratado de cooperação em matéria de Patentes, conforme Instrução

Normativa nº 02, de 06/06/2017 publicada na RPI nº 2422, de 06/06/2017.

---

(21) BR 11 2016 029768-7 A2

Código 1.3 - Notificação - Fase Nacional - PCT
(22) 25/06/2015
(30) 30/06/2014 JP 2014-134086; 30/06/2014 JP 2014-134087; 30/06/2014 JP 2014-134088
(51) A22C 21/00 (2006.01), B26D 3/00 (2006.01), B26D 7/02 (2006.01)
(54) APARELHO DE EXTRAÇÃO DE FILÉ DE AVES
(71) MAYEKAWA MFG. CO., LTD. (JP)
(72) NORIYUKI INOUE, SHINJI HANE, KENICHI OKA, KOJI TAKANASHI, NAOKI TOYODA, HIROYUKI SAKURAYAMA, NORIYUKI TAKAHASHI
(85) 19/12/2016
(86) PCT JP2015/068358 de 25/06/2015
(87) WO 2016/002628 de 07/01/2016
Publicação automática da admissibilidade da fase nacional depositado via PCT . Tratado de cooperação em matéria de Patentes, conforme Instrução Normativa nº 02, de 06/06/2017 publicada na RPI nº 2422, de 06/06/2017.

---

(21) BR 11 2016 029769-5 A2

Código 1.3 - Notificação - Fase Nacional - PCT
(22) 26/06/2015
(30) 02/07/2014 NO 20140848
(51) E21B 17/10 (2006.01)
(54) DISPOSITIVO CENTRALIZADOR E MÉTODO PARA DESENVOLVIMENTO DE UM COMPONENTE DE FURO DE POÇO EM UM FURO DE POÇO
(71) MOONSHINE SOLUTIONS AS (NO)
(72) HELGE HOPE, ALF BREIVIK, JAN GEORG TVEITERAS
(85) 19/12/2016
(86) PCT NO2015/050119 de 26/06/2015
(87) WO 2016/003290 de 07/01/2016
Publicação automática da admissibilidade da fase nacional depositado via PCT . Tratado de cooperação em matéria de Patentes, conforme Instrução Normativa nº 02, de 06/06/2017 publicada na RPI nº 2422, de 06/06/2017.

---

(21) BR 11 2016 029770-9 A2

Código 1.3 - Notificação - Fase Nacional - PCT
(22) 25/06/2015
(30) 30/06/2014 JP 2014-134086; 30/06/2014 JP 2014-134087; 30/06/2014 JP 2014-134088
(51) A22C 21/00 (2006.01), B26D 3/00 (2006.01)
(54) APARELHO PARA REALIZAR INCISÃO EM ESCÁPULA
(71) MAYEKAWA MFG. CO., LTD. (JP)
(72) NORIYUKI INOUE, SHINJI HANE, KENICHI OKA, KOJI TAKANASHI, NAOKI TOYODA, HIROYUKI SAKURAYAMA, NORIYUKI TAKAHASHI
(85) 19/12/2016

(86) PCT JP2015/068359 de 25/06/2015
(87) WO 2016/002629 de 07/01/2016
Publicação automática da admissibilidade da fase nacional depositado via PCT . Tratado de cooperação em matéria de Patentes, conforme Instrução Normativa nº 02, de 06/06/2017 publicada na RPI nº 2422, de 06/06/2017.

---

(21) BR 11 2016 029773-3 A2

Código 1.3 - Notificação - Fase Nacional - PCT
(22) 25/06/2015
(30) 30/06/2014 JP 2014-134086; 30/06/2014 JP 2014-134087; 30/06/2014 JP 2014-134088
(51) A22C 21/00 (2006.01), B26D 3/00 (2006.01)
(54) APARELHO E MÉTODO DE MEDIÇÃO DE CONTORNO PARA MEDIR UM CONTORNO DE UMA CARCAÇA DE AVES DOMÉSTICAS, E, DISPOSITIVO DE DESOSSAMENTO PARA UMA CARCAÇA DE AVES DOMÉSTICAS
(71) MAYEKAWA MFG. CO., LTD. (JP)
(72) NORIYUKI INOUE, SHINJI HANE, KENICHI OKA, KOJI TAKANASHI, NAOKI TOYODA, HIROYUKI SAKURAYAMA, NORIYUKI TAKAHASHI
(85) 19/12/2016
(86) PCT JP2015/068360 de 25/06/2015
(87) WO 2016/002630 de 07/01/2016
Publicação automática da admissibilidade da fase nacional depositado via PCT . Tratado de cooperação em matéria de Patentes, conforme Instrução Normativa nº 02, de 06/06/2017 publicada na RPI nº 2422, de 06/06/2017.

---

(21) BR 11 2016 029775-0 A2

Código 1.3 - Notificação - Fase Nacional - PCT
(22) 25/06/2015
(30) 30/06/2014 JP 2014-134088
(51) A22C 21/00 (2006.01), B26D 3/00 (2006.01)
(54) APARELHO PARA REALIZAR INCISÃO EM CLAVÍCULA PARA UMA CARCAÇA DE AVES DOMÉSTICAS, E, MÉTODO PARA REALIZAÇÃO DE UMA INCISÃO EM UMA CLAVÍCULA DE UMA CARCAÇA DE AVES DOMÉSTICAS
(71) MAYEKAWA MFG. CO., LTD. (JP)
(72) NORIYUKI INOUE, SHINJI HANE, KENICHI OKA, KOJI TAKANASHI, NAOKI TOYODA, HIROYUKI SAKURAYAMA, NORIYUKI TAKAHASHI
(85) 19/12/2016
(86) PCT JP2015/068361 de 25/06/2015
(87) WO 2016/002631 de 07/01/2016
Publicação automática da admissibilidade da fase nacional depositado via PCT . Tratado de cooperação em matéria de Patentes, conforme Instrução Normativa nº 02, de 06/06/2017 publicada na RPI nº 2422, de 06/06/2017.

---

(21) BR 11 2016 029776-8 A2

Código 1.3 - Notificação - Fase Nacional - PCT
(22) 19/06/2015

(30) 20/06/2014 US 62/015,329; 30/09/2014 US 62/057,938; 31/10/2014 US 62/073,856; 18/06/2015 US 14/743,818
(51) H04N 5/232 (2006.01), G03B 17/17 (2006.01), H04N 5/225 (2006.01), G03B 35/08 (2006.01), G03B 37/04 (2006.01), H04N 13/02 (2006.01)
(54) SISTEMA MULTICÂMERAS FINO LIVRE DE PARALAXE CAPAZ DE CAPTURAR CAMPO AMPLO TOTAL DE IMAGENS DE VISÃO
(71) QUALCOMM INCORPORATED (US)
(72) THOMAS WESLEY OSBORNE
(85) 19/12/2016
(86) PCT US2015/036648 de 19/06/2015
(87) WO 2015/196050 de 23/12/2015
Publicação automática da admissibilidade da fase nacional depositado via PCT . Tratado de cooperação em matéria de Patentes, conforme Instrução Normativa nº 02, de 06/06/2017 publicada na RPI nº 2422, de 06/06/2017.

---

(21) BR 11 2016 029777-6 A2

Código 1.3 - Notificação - Fase Nacional - PCT
(22) 17/06/2015
(30) 20/06/2014 US 62/015,346; 16/06/2015 US 14/741,304
(51) H04N 19/70 (2014.01), H04N 19/30 (2014.01)
(54) REDEFINIÇÃO DE CONTAGEM DE ORDEM DE FIGURAÇÃO PARA CODECS COM MÚLTIPLAS CAMADAS
(71) QUALCOMM INCORPORATED (US)
(72) FNU HENDRY, ADARSH KRISHNAN RAMASUBRAMONIAN, YE-KUI WANG
(85) 19/12/2016
(86) PCT US2015/036209 de 17/06/2015
(87) WO 2015/195789 de 23/12/2015
Publicação automática da admissibilidade da fase nacional depositado via PCT . Tratado de cooperação em matéria de Patentes, conforme Instrução Normativa nº 02, de 06/06/2017 publicada na RPI nº 2422, de 06/06/2017.

---

(21) BR 11 2016 029778-4 A2

Código 1.3 - Notificação - Fase Nacional - PCT
(22) 22/06/2015
(30) 27/06/2014 US 14/316,872
(51) C08J 7/04 (2006.01), C08K 3/34 (2006.01)
(54) PELÍCULA DE BARREIRA, MÉTODOS DE FABRICAÇÃO DA MESMA E ARTIGOS COMPREENDENDO A MESMA
(71) DOW GLOBAL TECHNOLOGIES LLC (US)
(72) DOUGLAS E. BEYER, STEVEN R. JENKINS, MARK W. VANSUMEREN, JIN WANG
(85) 19/12/2016
(86) PCT US2015/036943 de 22/06/2015
(87) WO 2015/200199 de 30/12/2015
Publicação automática da admissibilidade da fase nacional depositado via

PCT . Tratado de cooperação em matéria de Patentes, conforme Instrução Normativa nº 02, de 06/06/2017 publicada na RPI nº 2422, de 06/06/2017.

---

(21) BR 11 2016 029779-2 A2

Código 1.3 - Notificação - Fase Nacional - PCT
(22) 17/06/2015
(30) 18/06/2014 IT MO2014A000180
(51) E02F 9/12 (2006.01), B66C 23/90 (2006.01), E02F 9/20 (2006.01), E02F 9/24 (2006.01), E02F 9/26 (2006.01), E02F 9/22 (2006.01)
(54) CIRCUITO HIDRÁULICO DE SEGURANÇA
(71) CNH INDUSTRIAL ITALIA S.P.A. (IT)
(72) FRANCESCO CHIOCCOLA
(85) 19/12/2016
(86) PCT EP2015/063639 de 17/06/2015
(87) WO 2015/193394 de 23/12/2015
Publicação automática da admissibilidade da fase nacional depositado via PCT . Tratado de cooperação em matéria de Patentes, conforme Instrução Normativa nº 02, de 06/06/2017 publicada na RPI nº 2422, de 06/06/2017.

---

(21) BR 11 2016 029780-6 A2

Código 1.3 - Notificação - Fase Nacional - PCT
(22) 17/06/2015
(30) 17/06/2014 EP 14172755.2
(51) C08G 59/50 (2006.01), C08G 59/68 (2006.01)
(54) COMPOSIÇÕES ADESIVAS DE EPÓXI DE CURA RÁPIDA
(71) 3M INNOVATIVE PROPERTIES COMPANY (US)
(72) SOHAIB ELGIMIABI
(85) 19/12/2016
(86) PCT US2015/036189 de 17/06/2015
(87) WO 2015/195775 de 23/12/2015
Publicação automática da admissibilidade da fase nacional depositado via PCT . Tratado de cooperação em matéria de Patentes, conforme Instrução Normativa nº 02, de 06/06/2017 publicada na RPI nº 2422, de 06/06/2017.

---

(21) BR 11 2016 029782-2 A2

Código 1.3 - Notificação - Fase Nacional - PCT
(22) 18/06/2015
(30) 20/06/2014 US 62/015,317; 17/06/2015 US 14/742,285
(51) G02B 13/00 (2006.01), G02B 5/04 (2006.01), G03B 17/17 (2006.01), G06T 3/40 (2006.01), H04N 5/225 (2006.01), H04N 5/232 (2006.01), G03B 37/04 (2006.01)
(54) CÂMERA DE MATRIZ DE ÓPTICA DOBRADA UTILIZANDO PRISMAS REFRATIVOS
(71) QUALCOMM INCORPORATED (US)
(72) TODOR GEORGIEV GEORGIEV
(85) 19/12/2016
(86) PCT US2015/036415 de 18/06/2015

(87) WO 2015/195905 de 23/12/2015
Publicação automática da admissibilidade da fase nacional depositado via PCT . Tratado de cooperação em matéria de Patentes, conforme Instrução Normativa nº 02, de 06/06/2017 publicada na RPI nº 2422, de 06/06/2017.

---

(21) BR 11 2016 029784-9 A2

Código 1.3 - Notificação - Fase Nacional - PCT
(22) 17/06/2014
(51) C10L 1/02 (2006.01), C10G 15/08 (2006.01), C10G 15/12 (2006.01)
(54) COMBUSTÍVEL HIBRIDO E MÉTODO DE FABRICAÇÃO DO MESMO
(71) FUELINA TECHNOLOGIES, LLC (US)
(72) DAVID GOERZ
(85) 19/12/2016
(86) PCT US2014/042632 de 17/06/2014
(87) WO 2015/195091 de 23/12/2015
Publicação automática da admissibilidade da fase nacional depositado via PCT . Tratado de cooperação em matéria de Patentes, conforme Instrução Normativa nº 02, de 06/06/2017 publicada na RPI nº 2422, de 06/06/2017.

---

(21) BR 11 2016 029786-5 A2

Código 1.3 - Notificação - Fase Nacional - PCT
(22) 27/06/2014
(51) C08L 83/04 (2006.01), C08L 23/16 (2006.01), C08K 5/09 (2006.01), C08K 3/22 (2006.01), H02G 15/08 (2006.01), H02G 15/18 (2006.01)
(54) COMPATIBILIZAÇÃO IN-SITU DE MISTURAS DE BORRACHA DE SILICONE/ ELASTÔMERO DE POLIOLEFINA POR FORMAÇÃO DE IONÔMEROS PARA EMENDA RETRÁTIL A FRIO E MÉTODO DE PREPARAÇÃO DAS MESMAS
(71) DOW GLOBAL TECHNOLOGIES LLC (US)
(72) HAIYANG YU, YANLI HUO, MOHAMED ESSEGHIR, SAURAV SENGUPTA, JEFFREY COGEN
(85) 19/12/2016
(86) PCT CN2014/080969 de 27/06/2014
(87) WO 2015/196458 de 30/12/2015
Publicação automática da admissibilidade da fase nacional depositado via PCT . Tratado de cooperação em matéria de Patentes, conforme Instrução Normativa nº 02, de 06/06/2017 publicada na RPI nº 2422, de 06/06/2017.

---

(21) BR 11 2016 029787-3 A2

Código 1.3 - Notificação - Fase Nacional - PCT
(22) 19/06/2015
(30) 20/06/2014 US 62/015,210; 18/06/2015 US 14/743,632
(51) H04N 19/70 (2014.01), H04N 19/573 (2014.01), H04N 19/58 (2014.01), H04N 19/30 (2014.01)
(54) FAIXAS DE VALOR PARA ELEMENTOS DE SINTAXE EM CRIPTOGRAFIA DE VÍDEO
(71) QUALCOMM INCORPORATED (US)

(72) YE-KUI WANG, ADARSH KRISHNAN RAMASUBRAMONIAN, FNU HENDRY
(85) 19/12/2016
(86) PCT US2015/036600 de 19/06/2015
(87) WO 2015/196025 de 23/12/2015
Publicação automática da admissibilidade da fase nacional depositado via PCT . Tratado de cooperação em matéria de Patentes, conforme Instrução Normativa nº 02, de 06/06/2017 publicada na RPI nº 2422, de 06/06/2017.

---

(21) BR 11 2016 029789-0 A2

Código 1.3 - Notificação - Fase Nacional - PCT
(22) 29/06/2015
(30) 30/06/2014 US 62/019,032
(51) B32B 3/18 (2006.01), B32B 5/14 (2006.01), B29C 47/06 (2006.01), B32B 27/08 (2006.01), B32B 27/20 (2006.01), B32B 27/28 (2006.01), B32B 27/30 (2006.01), B32B 27/32 (2006.01)
(54) PELÍCULA DE MULTICAMADAS COM TIRAS
(71) DOW GLOBAL TECHNOLOGIES LLC (US)
(72) PATRICK CHANG DONG LEE, BRUCE MENNING, YIJIAN LIN, ROBERT E. WRISLEY, KURT W. OLSON, JOSEPH DOOLEY
(85) 19/12/2016
(86) PCT US2015/038307 de 29/06/2015
(87) WO 2016/003899 de 07/01/2016
Publicação automática da admissibilidade da fase nacional depositado via PCT . Tratado de cooperação em matéria de Patentes, conforme Instrução Normativa nº 02, de 06/06/2017 publicada na RPI nº 2422, de 06/06/2017.

---

(21) BR 11 2016 029790-3 A2

Código 1.3 - Notificação - Fase Nacional - PCT
(22) 19/06/2015
(30) 20/06/2014 US 62/015,285; 18/06/2015 US 14/743,434
(51) H04N 19/70 (2014.01), H04N 19/30 (2014.01), H04N 19/463 (2014.01)
(54) SISTEMAS E MÉTODOS PARA SINALIZAR INFORMAÇÕES PARA CONJUNTOS DE CAMADAS EM UM CONJUNTO DE PARÂMETROS
(71) QUALCOMM INCORPORATED (US)
(72) YE-KUI WANG, FNU HENDRY, ADARSH KRISHNAN RAMASUBRAMONIAN
(85) 19/12/2016
(86) PCT US2015/036611 de 19/06/2015
(87) WO 2015/196031 de 23/12/2015
Publicação automática da admissibilidade da fase nacional depositado via PCT . Tratado de cooperação em matéria de Patentes, conforme Instrução Normativa nº 02, de 06/06/2017 publicada na RPI nº 2422, de 06/06/2017.

---

(21) BR 11 2016 029792-0 A2

Código 1.3 - Notificação - Fase Nacional - PCT
(22) 17/06/2015

(30) 19/06/2014 US 62/014,445
(51) E21B 33/035 (2006.01), E21B 34/04 (2006.01), F16K 15/00 (2006.01)
(54) APARELHO PARA CONTROLAR UM DISPOSITIVO REMOTO, MÓDULO PORTADOR DE VÁLVULAPARA CONECTAR E COMPLETAR UM CONJUNTO DE VÁLVULA SUBMARINA E MÉTODO PARA CONTROLAR UM DISPOSITIVO REMOTO
(71) FMC TECHNOLOGIES, INC. (US)
(72) LEWIS HOLMES, IAIN G. DUNCAN, KEVIN MASTERSON
(85) 19/12/2016
(86) PCT US2015/036244 de 17/06/2015
(87) WO 2015/195810 de 23/12/2015
Publicação automática da admissibilidade da fase nacional depositado via PCT . Tratado de cooperação em matéria de Patentes, conforme Instrução Normativa nº 02, de 06/06/2017 publicada na RPI nº 2422, de 06/06/2017.

---

(21) BR 11 2016 029793-8 A2

Código 1.3 - Notificação - Fase Nacional - PCT
(22) 22/06/2015
(30) 23/06/2014 US 62/015,780; 12/08/2014 US 62/036,161; 09/01/2015 US 62/101,671; 04/02/2015 US 62/111,961; 06/03/2015 US 62/129,187; 16/03/2015 US 62/133,642
(51) G03F 7/00 (2006.01)
(54) RESINAS DE POLIURETANO TENDO MÚLTIPLOS MECANISMOS DE ENDURECIMENTO PARA USO NA PRODUÇÃO DE OBJETOS TRIDIMENSIONAIS
(71) CARBON, INC. (US)
(72) JASON P. ROLLAND, KAI CHEN, JUSTIN POELMA, JAMES GOODRICH, ROBERT PINSCHMIDT, JOSEPH M. DESIMONE, LLOYD ROBESON
(85) 19/12/2016
(86) PCT US2015/036946 de 22/06/2015
(87) WO 2015/200201 de 30/12/2015
Publicação automática da admissibilidade da fase nacional depositado via PCT . Tratado de cooperação em matéria de Patentes, conforme Instrução Normativa nº 02, de 06/06/2017 publicada na RPI nº 2422, de 06/06/2017.

---

(21) BR 11 2016 029794-6 A2

Código 1.3 - Notificação - Fase Nacional - PCT
(22) 23/06/2015
(30) 21/07/2014 US 14/336,128
(51) G06F 1/26 (2006.01), G06F 13/14 (2006.01)
(54) ARQUITETURA DE POTÊNCIA ULTRABAIXA PARA SUSTENTAR PASSAGEM SEMPRE LIGADA ATÉ À MEMÓRIA
(71) INTEL CORPORATION (US)
(72) SUKETU PARTIWALA, PRASHANTH KALLURAYA, BRUCE FLEMING, SHREEKANT THAKKAR, KENNETH SHOEMAKER, SRIDHAR LAKSHMANAMURTHY, SAMI YEHIA, JOYDEEP RAY

(85) 19/12/2016
(86) PCT US2015/037193 de 23/06/2015
(87) WO 2016/014197 de 28/01/2016
Publicação automática da admissibilidade da fase nacional depositado via PCT . Tratado de cooperação em matéria de Patentes, conforme Instrução Normativa nº 02, de 06/06/2017 publicada na RPI nº 2422, de 06/06/2017.

---

(21) BR 11 2016 029795-4 A2

Código 1.3 - Notificação - Fase Nacional - PCT
(22) 18/06/2015
(30) 20/06/2014 US 62/014,999
(51) A47F 1/12 (2006.01)
(54) MOSTRUÁRIO PARA A COMERCIALIZAÇÃO DE PRODUTOS DE COLORAÇÃO CAPILAR
(71) THE PROCTER & GAMBLE COMPANY (US)
(72) CALLI ELIZABETH FILIPPINI
(85) 19/12/2016
(86) PCT US2015/036429 de 18/06/2015
(87) WO 2015/195915 de 23/12/2015
Publicação automática da admissibilidade da fase nacional depositado via PCT . Tratado de cooperação em matéria de Patentes, conforme Instrução Normativa nº 02, de 06/06/2017 publicada na RPI nº 2422, de 06/06/2017.

---

(21) BR 11 2016 029796-2 A2

Código 1.3 - Notificação - Fase Nacional - PCT
(22) 08/06/2015
(30) 20/06/2014 US 14/310,217
(51) A61B 17/80 (2006.01)
(54) PLACA ANTEROLATERAL PARA CALCÂNEO
(71) DEPUY SYNTHES PRODUCTS, INC. (US)
(72) KENNETH I. KOBAYASHI, MARK SIRAVO, RENE HAAG, SHERRI WYKOSKY
(85) 19/12/2016
(86) PCT US2015/034641 de 08/06/2015
(87) WO 2015/195389 de 23/12/2015
Publicação automática da admissibilidade da fase nacional depositado via PCT . Tratado de cooperação em matéria de Patentes, conforme Instrução Normativa nº 02, de 06/06/2017 publicada na RPI nº 2422, de 06/06/2017.

---

(21) BR 11 2016 029804-7 A2

Código 1.3 - Notificação - Fase Nacional - PCT
(22) 16/06/2015
(30) 20/06/2014 US 62/015,276
(51) H01M 4/42 (2006.01), H01M 4/50 (2010.01), H01M 6/06 (2006.01)
(54) BATERIA ALCALINA PRIMÁRIA COM RESISTÊNCIAS EM CÉLULA INTEGRADAS
(71) DURACELL U.S. OPERATIONS, INC. (US)

(72) MICHAEL POZIN, BRIANNA ROSE DEROOY, NIKOLAI ISSAEV (FALECIDO)
(85) 19/12/2016
(86) PCT US2015/035927 de 16/06/2015
(87) WO 2015/195600 de 23/12/2015
Publicação automática da admissibilidade da fase nacional depositado via PCT . Tratado de cooperação em matéria de Patentes, conforme Instrução Normativa nº 02, de 06/06/2017 publicada na RPI nº 2422, de 06/06/2017.

---

(21) BR 11 2016 029808-0 A2

Código 1.3 - Notificação - Fase Nacional - PCT
(22) 18/06/2015
(30) 18/06/2014 US 62/013,821
(51) F16K 17/196 (2006.01), B60K 15/035 (2006.01)
(54) ?SUPORTE PARA FILTRO?
(71) STONERIDGE, INC. (US)
(72) ROBERT J. STEINMAN
(85) 19/12/2016
(86) PCT US2015/036449 de 18/06/2015
(87) WO 2015/195929 de 23/12/2015
Publicação automática da admissibilidade da fase nacional depositado via PCT . Tratado de cooperação em matéria de Patentes, conforme Instrução Normativa nº 02, de 06/06/2017 publicada na RPI nº 2422, de 06/06/2017.

---

(21) BR 11 2016 029810-1 A2

Código 1.3 - Notificação - Fase Nacional - PCT
(22) 21/10/2014
(30) 19/06/2014 US 14/308,941
(51) E01F 15/14 (2006.01), F16F 7/12 (2006.01)
(54) APARELHO PARA ABSORVER ENERGIA EM CASO DE COLISÃO POR UM VEÍCULO
(71) LINDSAY TRANSPORTATION SOLUTIONS, INC. (US)
(72) MARCO ANGHILERI, VALERIA DI GIACOMO, SILVIO MAZZOLA
(85) 19/12/2016
(86) PCT US2014/061470 de 21/10/2014
(87) WO 2015/195158 de 23/12/2015
Publicação automática da admissibilidade da fase nacional depositado via PCT . Tratado de cooperação em matéria de Patentes, conforme Instrução Normativa nº 02, de 06/06/2017 publicada na RPI nº 2422, de 06/06/2017.

---

(21) BR 11 2016 029811-0 A2

Código 1.3 - Notificação - Fase Nacional - PCT
(22) 19/06/2015
(30) 20/06/2014 ES P201430935
(51) C01B 39/48 (2006.01), B01J 29/70 (2006.01)
(54) MATERIAL ITQ-55, MÉTODO PARA PREPARAÇÃO E USO
(71) HIGHER COUNCIL OF SCIENTIFIC RESEARCH (CSIC) (ES) ,

POLYTECHNIC UNIVERSITY OF VALENCIA (ES)
(72) AVELINO CORMA CANOS, FERNANDO REY GARCIA, SUSANA VALENCIA VALENCIA, ANGEL CANTIN SANZ, JOSE LUIS JORDA MORET, MAN KIT NG, PATRICK BRANT, KATHERYN L. PERETTI
(85) 19/12/2016
(86) PCT US2015/036584 de 19/06/2015
(87) WO 2015/196018 de 23/12/2015
Publicação automática da admissibilidade da fase nacional depositado via PCT . Tratado de cooperação em matéria de Patentes, conforme Instrução Normativa nº 02, de 06/06/2017 publicada na RPI nº 2422, de 06/06/2017.

---

(21) BR 11 2016 029814-4 A2

Código 1.3 - Notificação - Fase Nacional - PCT
(22) 27/05/2015
(30) 20/06/2014 US 62/014,950
(51) H01L 31/18 (2006.01), H01L 31/0392 (2006.01), H01L 31/04 (2006.01), H01L 31/0256 (2006.01)
(54) CÉLULA FOTOVOLTAICA QUE TEM UM ARTIGO DE METAL EXPANDIDO ACOPLADO
(71) MERLIN SOLAR TECHNOLOGIES, INC. (US)
(72) VENKATESWARAN SUBBARAMAN, GOPAL PRABHU, VENKATESAN MURALI, DAVID TANNER
(85) 19/12/2016
(86) PCT US2015/032622 de 27/05/2015
(87) WO 2015/195283 de 23/12/2015
Publicação automática da admissibilidade da fase nacional depositado via PCT . Tratado de cooperação em matéria de Patentes, conforme Instrução Normativa nº 02, de 06/06/2017 publicada na RPI nº 2422, de 06/06/2017.

---

(21) BR 11 2016 029815-2 A2

Código 1.3 - Notificação - Fase Nacional - PCT
(22) 17/06/2015
(30) 17/06/2014 EP PCT/EP2014/062770
(51) B65D 1/34 (2006.01), B65D 1/36 (2006.01), B65D 77/20 (2006.01), B65D 81/32 (2006.01)
(54) FUNDO REMOVÍVEL, BANDEJA DE ALIMENTOS E MÉTODO PARA PRODUÇÃO DE TAL BANDEJA DE ALIMENTOS
(71) TORUS PAK RESEARCH AND DEVELOPMENT S.À.R.L. (LU)
(72) GILLBLAD, RICKARD
(85) 19/12/2016
(86) PCT EP2015/063655 de 17/06/2015
(87) WO 2015/193405 de 23/12/2015
Publicação automática da admissibilidade da fase nacional depositado via PCT . Tratado de cooperação em matéria de Patentes, conforme Instrução Normativa nº 02, de 06/06/2017 publicada na RPI nº 2422, de 06/06/2017.

(21) BR 11 2016 029816-0 A2

Código 1.3 - Notificação - Fase Nacional - PCT
(22) 17/06/2015
(30) 17/06/2014 EP PCT/EP2014/062751
(51) B65D 77/20 (2006.01), B65D 1/34 (2006.01), B65D 1/36 (2006.01), B65D 81/32 (2006.01)
(54) BANDEJA DE ALIMENTOS E MÉTODO PARA PRODUÇÃO DE TAL BANDEJA DE ALIMENTOS.
(71) TORUS PAK RESEARCH AND DEVELOPMENT S.À.R.L. (LU)
(72) GILLBLAD, RICKARD
(85) 19/12/2016
(86) PCT EP2015/063651 de 17/06/2015
(87) WO 2015/193401 de 23/12/2015
Publicação automática da admissibilidade da fase nacional depositado via PCT . Tratado de cooperação em matéria de Patentes, conforme Instrução Normativa nº 02, de 06/06/2017 publicada na RPI nº 2422, de 06/06/2017.

(21) BR 11 2016 029817-9 A2

Código 1.3 - Notificação - Fase Nacional - PCT
(22) 07/08/2014
(51) E21B 33/12 (2006.01), E21B 17/00 (2006.01)
(54) ?CONJUNTO DE BLOCO DE ARRASTO, E, MÉTODO PARA CENTRALIZAR UMA FERRAMENTA DE FUNDO DE POÇO COM FRICÇÃO DE ARRASTO?
(71) HALLIBURTON ENERGY SERVICES, INC. (US)
(72) DAVID ALLEN DOCKWEILER
(85) 19/12/2016
(86) PCT US2014/050084 de 07/08/2014
(87) WO 2016/022121 de 11/02/2016
Publicação automática da admissibilidade da fase nacional depositado via PCT . Tratado de cooperação em matéria de Patentes, conforme Instrução Normativa nº 02, de 06/06/2017 publicada na RPI nº 2422, de 06/06/2017.

(21) BR 11 2016 029819-5 A2

Código 1.3 - Notificação - Fase Nacional - PCT
(22) 24/06/2015
(30) 25/06/2014 EP 141738874.0
(51) E21B 43/10 (2006.01), F16L 13/14 (2006.01)
(54) ?SISTEMA E MÉTODO PARA CRIAR UMA CONEXÃO TUBULAR DE VEDAÇÃO EM UM FURO DE POÇO?
(71) SHELL INTERNATIONALE RESEARCH MAATSCHAPPIJ B.V. (NL)
(72) DJURRE HANS ZIJSLING, ANTONIUS LEONARDUS MARIA WUBBEN, WISSAM ASSAAD
(85) 19/12/2016
(86) PCT EP2015/064271 de 24/06/2015
(87) WO 2015/197702 de 30/12/2015
Publicação automática da admissibilidade da fase nacional depositado via

PCT . Tratado de cooperação em matéria de Patentes, conforme Instrução Normativa nº 02, de 06/06/2017 publicada na RPI nº 2422, de 06/06/2017.

---

(21) BR 11 2016 029822-5 A2

Código 1.3 - Notificação - Fase Nacional - PCT
(22) 17/06/2015
(30) 17/06/2014 EP PCT/EP2014/062753
(51) B65D 77/20 (2006.01), B65D 81/32 (2006.01), B65D 1/34 (2006.01), B65D 1/36 (2006.01)
(54) BANDEJA DE ALIMENTOS E MÉTODO PARA PRODUÇÃO DE TAL BANDEJA DE ALIMENTOS
(71) TORUS PAK RESEARCH AND DEVELOPMENT S.À.R.L. (LU)
(72) GILLBLAD, RICKARD
(85) 19/12/2016
(86) PCT EP2015/063652 de 17/06/2015
(87) WO 2015/193402 de 23/12/2015
Publicação automática da admissibilidade da fase nacional depositado via PCT . Tratado de cooperação em matéria de Patentes, conforme Instrução Normativa nº 02, de 06/06/2017 publicada na RPI nº 2422, de 06/06/2017.

---

(21) BR 11 2016 029823-3 A2

Código 1.3 - Notificação - Fase Nacional - PCT
(22) 02/06/2015
(30) 17/06/2014 NL 2013011
(51) B65D 85/32 (2006.01)
(54) UNIDADE DE EMBALAGEM FEITA DE CELULOSE MOLDADA PARA PRODUTOS COMO OVOS, MOLDE PARA UMA UNIDADE DE EMBALAGEM E MÉTODO PARA EMPACOTAR PRODUTOS COMO OVOS
(71) HUHTAMAKI MOLDED FIBER TECHNOLOGY B.V. (NL)
(72) JELMER GERHARD JAN VAN DER MEIJ, SANDOR VEENJE
(85) 19/12/2016
(86) PCT NL2015/050393 de 02/06/2015
(87) WO 2015/194939 de 23/12/2015
Publicação automática da admissibilidade da fase nacional depositado via PCT . Tratado de cooperação em matéria de Patentes, conforme Instrução Normativa nº 02, de 06/06/2017 publicada na RPI nº 2422, de 06/06/2017.

---

(21) BR 11 2016 029825-0 A2

Código 1.3 - Notificação - Fase Nacional - PCT
(22) 16/06/2015
(30) 17/06/2014 CN 201410271554.5; 12/06/2015 CN 201510326169.0
(51) C07D 471/04 (2006.01), A61K 31/519 (2006.01), A61P 35/00 (2006.01)
(54) COMPOSTO
(71) CISEN PHARMACEUTICAL CO., LTD. (CN)
(72) HUIPING GUAN, CHENGDE WU, TAO YU, LEI HUANG, DONGLING HAO, BO GAO, JIKUI SUN, NENGYANG SHI, SHUHUI CHEN
(85) 19/12/2016

(86) PCT CN2015/081519 de 16/06/2015
(87) WO 2015/192761 de 23/12/2015
Publicação automática da admissibilidade da fase nacional depositado via PCT . Tratado de cooperação em matéria de Patentes, conforme Instrução Normativa nº 02, de 06/06/2017 publicada na RPI nº 2422, de 06/06/2017.

---

(21) BR 11 2016 029826-8 A2

Código 1.3 - Notificação - Fase Nacional - PCT
(22) 19/06/2015
(30) 20/06/2014 US 62/015,198; 18/06/2015 US 14/743,825
(51) H04W 74/08 (2009.01)
(54) MÉTODO E APARELHO PARA REDUZIR AUTO- INTERFERÊNCIA DE TRANSMISSÕES EM PORTADORAS ADJACENTES
(71) QUALCOMM INCORPORATED (US)
(72) SRINIVAS YERRAMALLI, TAO LUO, KIRAN KUMAR SOMASUNDARAM, DURGA PRASAD MALLADI, NAGA BHUSHAN, YONGBIN WEI, ALEKSANDAR DAMNJANOVIC, WANSHI CHEN, XIAOXIA ZHANG, HAO XU, RAVI TEJA SUKHAVASI
(85) 19/12/2016
(86) PCT US2015/036822 de 19/06/2015
(87) WO 2015/196165 de 23/12/2015
Publicação automática da admissibilidade da fase nacional depositado via PCT . Tratado de cooperação em matéria de Patentes, conforme Instrução Normativa nº 02, de 06/06/2017 publicada na RPI nº 2422, de 06/06/2017.

---

(21) BR 11 2016 029828-4 A2

Código 1.3 - Notificação - Fase Nacional - PCT
(22) 26/06/2014
(51) C09D 183/02 (2006.01), C08J 7/04 (2006.01), D21H 27/10 (2006.01), D21H 27/32 (2006.01), D21H 27/40 (2006.01)
(54) MÉTODO PARA DEPOSIÇÃO DE UMA CAMADA DE DIÓXIDO DE SILÍCIO
(71) EV GROUP E. THALLNER GMBH (AT)
(72) JÜRGEN BURGGRAF
(85) 19/12/2016
(86) PCT EP2014/063537 de 26/06/2014
(87) WO 2015/197122 de 30/12/2015
Publicação automática da admissibilidade da fase nacional depositado via PCT . Tratado de cooperação em matéria de Patentes, conforme Instrução Normativa nº 02, de 06/06/2017 publicada na RPI nº 2422, de 06/06/2017.

---

(21) BR 11 2016 029829-2 A2

Código 1.3 - Notificação - Fase Nacional - PCT
(22) 30/07/2014
(51) G01B 17/02 (2006.01), G01N 29/04 (2006.01), G01B 11/06 (2006.01), G01N 21/84 (2006.01)
(54) SISTEMA E MÉTODO PARA MEDIÇÃO IN-SITU DE PROPRIEDADES DE

CAMADAS DE MATERIAL, E, MEIO LEGÍVEL POR COMPUTADOR NÃO TRANSITÓRIO.
(71) HALLIBURTON ENERGY SERVICES, INC. (US)
(72) JAMES M. PRICE, DAVID L. PERKINS, ROBERT ATKINSON, LI GAO
(85) 19/12/2016
(86) PCT US2014/048791 de 30/07/2014
(87) WO 2016/018278 de 04/02/2016
Publicação automática da admissibilidade da fase nacional depositado via PCT . Tratado de cooperação em matéria de Patentes, conforme Instrução Normativa nº 02, de 06/06/2017 publicada na RPI nº 2422, de 06/06/2017.

---

(21) BR 11 2016 029833-0 A2

Código 1.3 - Notificação - Fase Nacional - PCT
(22) 07/07/2014
(51) E21B 47/06 (2006.01), E21B 49/00 (2006.01)
(54) MÉTODO E SISTEMA DE ALCANCE DE ANOMALIA TÉRMICA PARA USO COM UM POÇO SUBTERRÂNEO
(71) HALLIBURTON ENERGY SERVICES, INC. (US)
(72) ANDREW J. CUTHBERT, JOSEPH E. HESS, CARL J. CRAMM
(85) 19/12/2016
(86) PCT US2014/045587 de 07/07/2014
(87) WO 2016/007125 de 14/01/2016
Publicação automática da admissibilidade da fase nacional depositado via PCT . Tratado de cooperação em matéria de Patentes, conforme Instrução Normativa nº 02, de 06/06/2017 publicada na RPI nº 2422, de 06/06/2017.

---

(21) BR 11 2016 029835-7 A2

Código 1.3 - Notificação - Fase Nacional - PCT
(22) 22/06/2015
(30) 24/06/2014 US 62/016,209
(51) C07D 233/04 (2006.01)
(54) MOLÉCULAS COM CERTAS UTILIDADES PESTICIDAS E INTERMEDIÁRIOS, COMPOSIÇÕES E PROCESSOS RELACIONADOS AOS MESMOS
(71) DOW AGROSCIENCES LLC (US)
(72) ERICH W. BAUM, GARY D. CROUSE, THOMAS C. SPARKS
(85) 19/12/2016
(86) PCT US2015/036896 de 22/06/2015
(87) WO 2015/200175 de 30/12/2015
Publicação automática da admissibilidade da fase nacional depositado via PCT . Tratado de cooperação em matéria de Patentes, conforme Instrução Normativa nº 02, de 06/06/2017 publicada na RPI nº 2422, de 06/06/2017.

---

(21) BR 11 2016 029836-5 A2

Código 1.3 - Notificação - Fase Nacional - PCT
(22) 30/06/2015
(30) 30/06/2014 GB 1411577.8; 30/06/2014 GB 1411583.6

(51) A46B 9/02 (2006.01), A46D 1/00 (2006.01)
(54) ?ESCOVA DE CABELO PARA MODELAR O CABELO?
(71) TANGLE TEEZER LIMITED (GB)
(72) PULFREY, SHAUN, TREEBY, CAMERON BRUCE WILLIAM
(85) 19/12/2016
(86) PCT GB2015/051916 de 30/06/2015
(87) WO 2016/001658 de 07/01/2016
Publicação automática da admissibilidade da fase nacional depositado via PCT . Tratado de cooperação em matéria de Patentes, conforme Instrução Normativa nº 02, de 06/06/2017 publicada na RPI nº 2422, de 06/06/2017.

---

(21) BR 11 2016 029837-3 A2

Código 1.3 - Notificação - Fase Nacional - PCT
(22) 19/06/2015
(30) 24/06/2014 EP 14173656.1
(51) A01N 53/00 (2006.01), A01P 7/04 (2006.01), A01N 51/00 (2006.01)
(54) USO DE COMPOSIÇÕES DE COMPOSTO ATIVO
(71) BAYER CROPSCIENCE AKTIENGESELLSCHAFT (DE)
(72) KARIN HORN, RAINER SONNECK, ARNOLDUS VERMEER, SEBASTIAN HORSTMANN, GUENTHER NENTWIG, FREDERIC SCHMITT
(85) 19/12/2016
(86) PCT EP2015/063798 de 19/06/2015
(87) WO 2015/197482 de 30/12/2015
Publicação automática da admissibilidade da fase nacional depositado via PCT . Tratado de cooperação em matéria de Patentes, conforme Instrução Normativa nº 02, de 06/06/2017 publicada na RPI nº 2422, de 06/06/2017.

---

(21) BR 11 2016 029839-0 A2

Código 1.3 - Notificação - Fase Nacional - PCT
(22) 19/06/2015
(30) 20/06/2014 US 62/015,197; 18/06/2015 US 14/743,327
(51) H04N 19/70 (2014.01), H04N 19/187 (2014.01), H04N 19/169 (2014.01)
(54) ?CODIFICAÇÃO DE VÍDEO APRIMORADA COM O USO DE UNIDADES DE CAMADA DE ABSTRAÇÃO DE REDE DE FIM DE SEQUÊNCIA?
(71) QUALCOMM INCORPORATED (US)
(72) ADARSH KRISHNAN RAMASUBRAMONIAN, FNU HENDRY, YE-KUI WANG
(85) 19/12/2016
(86) PCT US2015/036607 de 19/06/2015
(87) WO 2015/196028 de 23/12/2015
Publicação automática da admissibilidade da fase nacional depositado via PCT . Tratado de cooperação em matéria de Patentes, conforme Instrução Normativa nº 02, de 06/06/2017 publicada na RPI nº 2422, de 06/06/2017.

---

(21) BR 11 2016 029841-1 A2

Código 1.3 - Notificação - Fase Nacional - PCT
(22) 24/06/2015

(30) 21/07/2014 US 62/027,170
(51) H04W 36/00 (2009.01)
(54) MÉTODOS, SISTEMAS E DISPOSITIVOS PARA MUDANÇA AUTOMÁTICA AUTÔNOMA FORNECIDA POR REDE
(71) INTEL IP CORPORATION (US)
(72) CANDY YIU, YUJIAN ZHANG, MO-HAN FONG, YOUN HYOUNG HEO
(85) 19/12/2016
(86) PCT US2015/037479 de 24/06/2015
(87) WO 2016/014203 de 28/01/2016
Publicação automática da admissibilidade da fase nacional depositado via PCT . Tratado de cooperação em matéria de Patentes, conforme Instrução Normativa nº 02, de 06/06/2017 publicada na RPI nº 2422, de 06/06/2017.

---

(21) BR 11 2016 029843-8 A2

Código 1.3 - Notificação - Fase Nacional - PCT
(22) 17/06/2015
(30) 19/06/2014 US 62/014,610; 26/06/2014 US 62/017,743
(51) H04N 19/184 (2014.01), H04N 19/91 (2014.01), H04N 19/147 (2014.01), H04N 19/186 (2014.01), H04N 19/463 (2014.01), G09G 5/06 (2006.01), H04N 19/13 (2014.01)
(54) SISTEMAS E MÉTODOS PARA OTIMIZAÇÃO DE PARÂMETROS DE MODELO, PARA MAPEAMENTO DE COR BASEADO EM TRÊS DIMENSÕES
(71) VID SCALE, INC. (US)
(72) YUWEN HE, YAN YE
(85) 19/12/2016
(86) PCT US2015/036311 de 17/06/2015
(87) WO 2015/195849 de 23/12/2015
Publicação automática da admissibilidade da fase nacional depositado via PCT . Tratado de cooperação em matéria de Patentes, conforme Instrução Normativa nº 02, de 06/06/2017 publicada na RPI nº 2422, de 06/06/2017.

---

(21) BR 11 2016 029844-6 A2

Código 1.3 - Notificação - Fase Nacional - PCT
(22) 19/06/2015
(30) 20/06/2014 NL 2013044
(51) B05B 1/14 (2006.01)
(54) ?DISPOSITIVOS DE PULVERIZAÇÃO E DE ADMINISTRAÇÃO DE LÍQUIDO PARA PULVERIZAR UM LÍQUIDO, E, MÉTODO PARA FABRICAÇÃO DE UM DISPOSITIVO DE PULVERIZAÇÃO?
(71) MEDSPRAY B.V. (NL)
(72) HENRI VAN EGMOND, WILHELMUS PETRUS JOHANNES DE KRUIJF, WIETZE NIJDAM, JEROEN MATHIJN WISSINK, CORNELIS JOHANNES MARIA VAN RIJN
(85) 19/12/2016
(86) PCT NL2015/050455 de 19/06/2015
(87) WO 2015/194962 de 23/12/2015

Publicação automática da admissibilidade da fase nacional depositado via PCT . Tratado de cooperação em matéria de Patentes, conforme Instrução Normativa nº 02, de 06/06/2017 publicada na RPI nº 2422, de 06/06/2017.

---

(21) BR 11 2016 029845-4 A2

Código 1.3 - Notificação - Fase Nacional - PCT
(22) 13/11/2015
(30) 17/11/2014 CN 201410653379.6
(51) B62D 5/04 (2006.01), B60R 16/03 (2006.01), B62D 6/00 (2006.01)
(54) SISTEMA DE DIREÇÃO ASSISTIDA PARA UM VEÍCULO ELÉTRICO, E MÉTODO PARA O CONTROLE DE UM SISTEMA DE DIREÇÃO ASSISTIDA PARA UM VEÍCULO ELÉTRICO
(71) BYD COMPANY LIMITED (CN)
(72) JINZE XU, XINGCHI WU, WENGANG LUO, CHAO ZHANG, HONGJUN WANG, ZHENPAI LUAN
(85) 19/12/2016
(86) PCT CN2015/094606 de 13/11/2015
(87) WO 2016/078552 de 26/05/2016
Publicação automática da admissibilidade da fase nacional depositado via PCT . Tratado de cooperação em matéria de Patentes, conforme Instrução Normativa nº 02, de 06/06/2017 publicada na RPI nº 2422, de 06/06/2017.

---

(21) BR 11 2016 029846-2 A2

Código 1.3 - Notificação - Fase Nacional - PCT
(22) 23/06/2015
(30) 24/06/2014 US 62/016194
(51) C07D 403/12 (2006.01), C07D 401/14 (2006.01), C07D 413/14 (2006.01), C07D 403/14 (2006.01), C07D 409/14 (2006.01), C07D 491/107 (2006.01), A61K 31/517 (2006.01), A61P 35/00 (2006.01), A61P 37/00 (2006.01), A61P 29/00 (2006.01)
(54) ?COMPOSTO, COMPOSIÇÃO FARMACÊUTICA, MÉTODOS PARA O MÉTODO PARA TRATAMENTO DE UM HUMANO, PARA INIBIÇÃO DA ATIVIDADE DE UM POLIPEPTÍDIO DE FOSFATIDILINOSITOL 3-QUINASE E INIBIÇÃO EXCESSIVA OU REAÇÕES IMUNES DESTRUTIVAS OU CRESCIMENTO OU UMA PROLIFERAÇÃO DE CÉLULAS DE CÂNCER, KIT, E, USO DE UM COMPOSTO, UM SAL FARMACEUTICAMENTE ACEITÁVEL, ISÔMERO, OU UMA MISTURA DO MESMO?
(71) GILEAD SCIENCES, INC. (US)
(72) JERRY EVARTS, JOSHUA KAPLAN, MUSONG KIM, DEVAN NADUTHAMBI, LEENA PATEL, STEPHANE PERRAULT, GARY PHILLIPS, LAFE J. PURVIS, II, KIRK L. STEVENS, JENNIFER A. TREIBERG
(85) 19/12/2016
(86) PCT US2015/037234 de 23/06/2015
(87) WO 2015/200352 de 30/12/2015
Publicação automática da admissibilidade da fase nacional depositado via PCT . Tratado de cooperação em matéria de Patentes, conforme Instrução

Normativa nº 02, de 06/06/2017 publicada na RPI nº 2422, de 06/06/2017.

---

(21) BR 11 2016 029847-0 A2

Código 1.3 - Notificação - Fase Nacional - PCT
(22) 29/06/2015
(30) 30/06/2014 EP 14175025.7; 07/07/2014 EP 14175977.9; 22/06/2015 EP 15173143.7
(51) C08L 23/22 (2006.01), C08J 3/03 (2006.01), C08J 3/20 (2006.01)
(54) PROCESSO PARA A PREPARAÇÃO DE UMA PASTA FLUIDA AQUOSA, PASTA FLUIDA AQUOSA, PARTÍCULAS DE POLI- ISOBUTILENO, COMPOSIÇÃO DE POLI-ISOBUTILENO, ARTIGO CONFORMADO, MESCLAS OU COMPOSTOS, USO DE PARTÍCULAS DE POLI-ISOBUTILENO, PARTÍCULAS DE POLI- ISOBUTILENO RECONFORMADAS OU COMPOSIÇÕES DE POLI-ISOBUTILENO OU ARTIGOS CONFORMADOS, E, VEDANTES, REVESTIMENTOS, ADESIVOS E COBERTURAS.
(71) BASF SOUTH EAST ASIA PTE. LTD. (SG)
(72) DAVID THOMPSON, CLINTON LUND
(85) 19/12/2016
(86) PCT CA2015/050609 de 29/06/2015
(87) WO 2016/000074 de 07/01/2016
Publicação automática da admissibilidade da fase nacional depositado via PCT . Tratado de cooperação em matéria de Patentes, conforme Instrução Normativa nº 02, de 06/06/2017 publicada na RPI nº 2422, de 06/06/2017.

---

(21) BR 11 2016 029849-7 A2

Código 1.3 - Notificação - Fase Nacional - PCT
(22) 23/06/2015
(30) 23/06/2014 US 62/015822
(51) B65B 3/00 (2006.01), B65B 3/02 (2006.01), B65B 7/28 (2006.01), B65B 55/00 (2006.01)
(54) MÉTODO PARA ACONDICIONAMENTO POR SOPRO, ENCHIMENTO E VEDAÇÃO DE UM PRODUTO, E, SISTEMA PARA SOPRAR, ENCHER E VEDAR A FRIO.
(71) R.P. SCHERER TECHNOLOGIES, LLC (US)
(72) WAIKEN K. WONG
(85) 19/12/2016
(86) PCT US2015/037089 de 23/06/2015
(87) WO 2015/200261 de 30/12/2015
Publicação automática da admissibilidade da fase nacional depositado via PCT . Tratado de cooperação em matéria de Patentes, conforme Instrução Normativa nº 02, de 06/06/2017 publicada na RPI nº 2422, de 06/06/2017.

---

(21) BR 11 2016 029851-9 A2

Código 1.3 - Notificação - Fase Nacional - PCT
(22) 19/06/2015
(30) 20/06/2014 FR 1401400
(51) H04K 1/00 (2006.01), H04K 1/02 (2006.01)

(54) MÉTODO E SISTEMA PARA COMUNICAÇÃO ACÚSTICA
(71) THALES (FR)
(72) JEAN-MICHEL PASSERIEUX
(85) 19/12/2016
(86) PCT EP2015/063861 de 19/06/2015
(87) WO 2015/193491 de 23/12/2015
Publicação automática da admissibilidade da fase nacional depositado via PCT . Tratado de cooperação em matéria de Patentes, conforme Instrução Normativa nº 02, de 06/06/2017 publicada na RPI nº 2422, de 06/06/2017.

---

(21) BR 11 2016 029852-7 A2

Código 1.3 - Notificação - Fase Nacional - PCT
(22) 01/06/2015
(30) 18/06/2014 US 14/308.291
(51) C09K 3/22 (2006.01)
(54) COMPOSIÇÃO PARA O CONTROLE DE POEIRA E MANEJO DE MATERIAL MELHORADO
(71) ECOLAB USA INC. (US)
(72) DANIEL N. T. HAY
(85) 19/12/2016
(86) PCT US2015/033591 de 01/06/2015
(87) WO 2015/195311 de 23/12/2015
Publicação automática da admissibilidade da fase nacional depositado via PCT . Tratado de cooperação em matéria de Patentes, conforme Instrução Normativa nº 02, de 06/06/2017 publicada na RPI nº 2422, de 06/06/2017.

---

(21) BR 11 2016 029853-5 A2

Código 1.3 - Notificação - Fase Nacional - PCT
(22) 19/06/2015
(30) 20/06/2014 IN 3017/CHE/2014
(51) A61K 31/416 (2006.01), C07D 231/56 (2006.01), C07D 405/14 (2006.01), C07D 401/14 (2006.01), A61P 35/00 (2006.01)
(54) COMPOSTOS DE INDAZOL SUBSTITUÍDO COMO INIBIDORES DE IRAK4
(71) AURIGENE DISCOVERY TECHNOLOGIES LIMITED (IN)
(72) VENKATESHWAR RAO GUMMADI, SUSANTA SAMAJDAR
(85) 19/12/2016
(86) PCT IB2015/054620 de 19/06/2015
(87) WO 2015/193846 de 23/12/2015
Publicação automática da admissibilidade da fase nacional depositado via PCT . Tratado de cooperação em matéria de Patentes, conforme Instrução Normativa nº 02, de 06/06/2017 publicada na RPI nº 2422, de 06/06/2017.

---

(21) BR 11 2016 029855-1 A2

Código 1.3 - Notificação - Fase Nacional - PCT
(22) 17/06/2015
(30) 24/06/2014 US 62/016,481

(51) C12N 1/16 (2006.01), C12N 1/22 (2006.01), C12P 7/14 (2006.01), C12M 1/00 (2006.01)
(54) MÉTODOS DE INOCULAÇÃO DE LEVEDURAS PARA FERMENTAÇÃO, E MÉTODOS E SISTEMAS RELACIONADOS À FERMENTAÇÃO
(71) POET RESEARCH, INC. (US)
(72) NEELAKANTAM V. NARENDRANATH, STEPHEN M. LEWIS, NEIL D. ANDERSON
(85) 19/12/2016
(86) PCT US2015/036242 de 17/06/2015
(87) WO 2015/200068 de 30/12/2015
Publicação automática da admissibilidade da fase nacional depositado via PCT . Tratado de cooperação em matéria de Patentes, conforme Instrução Normativa nº 02, de 06/06/2017 publicada na RPI nº 2422, de 06/06/2017.

---

(21) BR 11 2016 029856-0 A2

Código 1.3 - Notificação - Fase Nacional - PCT
(22) 19/06/2015
(30) 20/06/2014 US 62/015,285; 18/06/2015 US 14/743,556
(51) H04N 19/70 (2014.01), H04N 19/30 (2014.01), H04N 19/463 (2014.01)
(54) SISTEMAS E MÉTODOS PARA SINALIZAR PARÂMETROS DE DECODIFICADOR DE REFERÊNCIA HIPOTÉTICA EM UM CONJUNTO DE PARÂMETROS
(71) QUALCOMM INCORPORATED (US)
(72) YE-KUI WANG, FNU HENDRY, ADARSH KRISHNAN RAMASUBRAMONIAN
(85) 19/12/2016
(86) PCT US2015/036613 de 19/06/2015
(87) WO 2015/196033 de 23/12/2015
Publicação automática da admissibilidade da fase nacional depositado via PCT . Tratado de cooperação em matéria de Patentes, conforme Instrução Normativa nº 02, de 06/06/2017 publicada na RPI nº 2422, de 06/06/2017.

---

(21) BR 11 2016 029857-8 A2

Código 1.3 - Notificação - Fase Nacional - PCT
(22) 01/06/2015
(30) 25/06/2014 EP 14173894.8
(51) F16K 1/12 (2006.01), F16K 31/122 (2006.01), F16K 17/00 (2006.01)
(54) SISTEMA DE PROTEÇÃO DE PRESSÃO DE ALTA INTEGRIDADE (HIPPS 1) PARA UMA LINHA DE FLUIDO E MÉTODO PARA OPERAR UM SISTEMA DE PROTEÇÃO DE PRESSÃO DE ALTA INTEGRIDADE (HIPPS 1) EM UMA LINHA DE FLUIDO
(71) MOKVELD VALVES B.V. (NL)
(72) VINCENT ESVELDT
(85) 19/12/2016
(86) PCT EP2015/062127 de 01/06/2015
(87) WO 2015/197312 de 30/12/2015

	Publicação automática da admissibilidade da fase nacional depositado via PCT . Tratado de cooperação em matéria de Patentes, conforme Instrução Normativa nº 02, de 06/06/2017 publicada na RPI nº 2422, de 06/06/2017.
(21) BR 11 2016 029864-0 A2	Código 1.3 - Notificação - Fase Nacional - PCT (22) 17/06/2015 (30) 17/06/2014 US 62/013,209; 27/06/2014 US 62/018,148; 14/10/2014 US 62/063,792; 30/04/2015 US 62/155,367; 04/05/2015 US 62/156,802 (51) A61F 2/00 (2006.01), A61F 9/00 (2006.01), A61M 31/00 (2006.01) (54) MÉTODOS E DISPOSITIVOS PARA TRATAMENTO DE DESORDENS OCULARES POSTERIORES. (71) CLEARSIDE BIOMEDICAL, INC. (US) (72) GLENN NORONHA, CHRISTOPHER JOHN BROOKS, RAFAEL VICTOR ANDINO, SAMIRKUMAR PATEL, DANIEL WHITE (85) 19/12/2016 (86) PCT US2015/036299 de 17/06/2015 (87) WO 2015/195842 de 23/12/2015 Publicação automática da admissibilidade da fase nacional depositado via PCT . Tratado de cooperação em matéria de Patentes, conforme Instrução Normativa nº 02, de 06/06/2017 publicada na RPI nº 2422, de 06/06/2017.
(21) BR 11 2016 029868-3 A2	Código 1.3 - Notificação - Fase Nacional - PCT (22) 15/06/2015 (30) 19/06/2014 US 62/014.370 (51) H05B 3/16 (2006.01), A01K 63/06 (2006.01) (54) AQUECEDOR PARA DIFUNDIR CALOR E MÉTODOS (71) SPECTRUM BRANDS, INC (US) (72) DANIEL A. NEWMAN, JOSE MANUEL TORRES PEREZ, DEREK JAMES MEYERS, JOSEPH CHRISTOPHER CARLEY (85) 19/12/2016 (86) PCT US2015/035843 de 15/06/2015 (87) WO 2015/195559 de 23/12/2015 Publicação automática da admissibilidade da fase nacional depositado via PCT . Tratado de cooperação em matéria de Patentes, conforme Instrução Normativa nº 02, de 06/06/2017 publicada na RPI nº 2422, de 06/06/2017.
(21) BR 11 2016 029871-3 A2	Código 1.3 - Notificação - Fase Nacional - PCT (22) 18/06/2015 (30) 20/06/2014 US 62/015,380; 17/06/2015 US 14/742,489 (51) H04N 19/70 (2014.01), H04N 19/30 (2014.01) (54) SISTEMAS E MÉTODOS PARA RESTRIÇÃO DE PARÂMETROS DE FORMATO DE REPRESENTAÇÃO PARA UM CONJUNTO DE PARÂMETROS (71) QUALCOMM INCORPORATED (US) (72) YE-KUI WANG, FNU HENDRY, ADARSH KRISHNAN

RAMASUBRAMONIAN
(85) 19/12/2016
(86) PCT US2015/036420 de 18/06/2015
(87) WO 2015/195908 de 23/12/2015
Publicação automática da admissibilidade da fase nacional depositado via PCT . Tratado de cooperação em matéria de Patentes, conforme Instrução Normativa nº 02, de 06/06/2017 publicada na RPI nº 2422, de 06/06/2017.

---

(21) BR 11 2016 029875-6 A2

Código 1.3 - Notificação - Fase Nacional - PCT
(22) 22/06/2015
(30) 22/06/2014 IL 233293
(51) B65D 23/08 (2006.01)
(54) RÓTULO ALTAMENTE VERSÁTIL, PARTICULARMENTE PARA GARRAFAS DE BEBIDAS E SIMILARES
(71) CUP-IT BOTTLE LABLES LTD. (IL)
(72) IDAN NOYBERG
(85) 19/12/2016
(86) PCT EP2015/063936 de 22/06/2015
(87) WO 2015/197529 de 30/12/2015
Publicação automática da admissibilidade da fase nacional depositado via PCT . Tratado de cooperação em matéria de Patentes, conforme Instrução Normativa nº 02, de 06/06/2017 publicada na RPI nº 2422, de 06/06/2017.

---

(21) BR 11 2016 029876-4 A2

Código 1.3 - Notificação - Fase Nacional - PCT
(22) 22/06/2015
(30) 20/06/2014 GB 1411063.9
(51) A61B 5/05 (2006.01), A61B 5/0295 (2006.01), A61B 5/03 (2006.01), A61B 5/02 (2006.01), A61B 5/00 (2006.01)
(54) MONITORAÇÃO DO CORPO USANDO MICRO-ONDAS
(71) SAFEETECHNOLOGIES AS (NO)
(72) BJØRN CHRISTIAN ØSTBERG, STEPHEN WILLIAMS, SVEIN KJETIL JACOBSEN
(85) 19/12/2016
(86) PCT EP2015/063988 de 22/06/2015
(87) WO 2015/193508 de 23/12/2015
Publicação automática da admissibilidade da fase nacional depositado via PCT . Tratado de cooperação em matéria de Patentes, conforme Instrução Normativa nº 02, de 06/06/2017 publicada na RPI nº 2422, de 06/06/2017.

---

(21) BR 11 2016 029877-2 A2

Código 1.3 - Notificação - Fase Nacional - PCT
(22) 19/06/2015
(30) 20/06/2014 MX MX/a/2014/007733
(51) C02F 1/28 (2006.01)
(54) DISPOSITIVO PARA PURIFICAÇÃO E DESINFECÇÃO DE ÁGUA PARA

CONSUMO HUMANO, MÉTODO PARA ELABORAR UM ELEMENTO DE DESINFECÇÃO DE UM DISPOSITIVO PARA PURIFICAÇÃO E DESINFECÇÃO DE ÁGUA PARA CONSUMO HUMANO, E MÉTODO PARA RECOBRIR UM ELEMENTO DE DESINFECÇÃO
(71) ION AG S. DE R.L. DE C.V. (MX)
(72) ALEXIS ORTEGA-DÍAZ
(85) 19/12/2016
(86) PCT IB2015/001006 de 19/06/2015
(87) WO 2015/193725 de 23/12/2015
Publicação automática da admissibilidade da fase nacional depositado via PCT . Tratado de cooperação em matéria de Patentes, conforme Instrução Normativa nº 02, de 06/06/2017 publicada na RPI nº 2422, de 06/06/2017.

---

(21) BR 11 2016 029878-0 A2

Código 1.3 - Notificação - Fase Nacional - PCT
(22) 30/06/2015
(30) 30/09/2014 CN 201410517935.7
(51) A63H 17/00 (2006.01)
(54) CARRINHO DE BRINQUEDO DE DOIS LADOS CAPAZ DE GIRAR VERTICALMENTE DENTRO DE UM TRILHO VEDADO
(71) ALPHA GROUP CO., LTD. (CN) , GUANGDONG AULDEY ANIMATION & TOY CO., LTD. (CN) , GUANGZHOU ALPHA CULTURE COMMUNICATIONS CO., LTD. (CN)
(72) DONGQING CAI
(85) 19/12/2016
(86) PCT CN2015/082913 de 30/06/2015
(87) WO 2016/050103 de 07/04/2016
Publicação automática da admissibilidade da fase nacional depositado via PCT . Tratado de cooperação em matéria de Patentes, conforme Instrução Normativa nº 02, de 06/06/2017 publicada na RPI nº 2422, de 06/06/2017.

---

(21) BR 11 2016 029881-0 A2

Código 1.3 - Notificação - Fase Nacional - PCT
(22) 19/06/2015
(30) 23/06/2014 EP 14173470.7
(51) H04L 9/32 (2006.01)
(54) MÉTODO E SISTEMA PARA MARCAR ITENS FABRICADOS PARA DETECTAR PREENCHIMENTO NÃO AUTORIZADO
(71) INEXTO SA (CH)
(72) ERWAN PIERRE MARIE FRADET, PATRICK CHANEZ, PHILIPPE CHATELAIN
(85) 19/12/2016
(86) PCT EP2015/063839 de 19/06/2015
(87) WO 2015/197494 de 30/12/2015
Publicação automática da admissibilidade da fase nacional depositado via PCT . Tratado de cooperação em matéria de Patentes, conforme Instrução

Normativa nº 02, de 06/06/2017 publicada na RPI nº 2422, de 06/06/2017.

---

(21) BR 11 2016 029888-8 A2

Código 1.3 - Notificação - Fase Nacional - PCT
(22) 19/06/2015
(30) 19/06/2014 US 62/014,245
(51) C07D 401/04 (2006.01), C07D 401/12 (2006.01), C07D 209/08 (2006.01), C07D 209/10 (2006.01), A01N 43/38 (2006.01), A01N 43/40 (2006.01), A01P 15/00 (2006.01)
(54) COMPOSIÇÕES PARASITICIDAS COMPREENDENDO DERIVADOS DE INDOL, MÉTODOS E USOS DOS MESMOS
(71) MERIAL, INC. (US)
(72) CHARLES MENG, LOIC LE HIR DE FALLOIS
(85) 19/12/2016
(86) PCT US2015/036580 de 19/06/2015
(87) WO 2015/196014 de 23/12/2015
Publicação automática da admissibilidade da fase nacional depositado via PCT . Tratado de cooperação em matéria de Patentes, conforme Instrução Normativa nº 02, de 06/06/2017 publicada na RPI nº 2422, de 06/06/2017.

---

(21) BR 11 2016 029889-6 A2

Código 1.3 - Notificação - Fase Nacional - PCT
(22) 16/06/2015
(30) 17/06/2014 EP 14172851.9
(51) A23K 1/00 (2006.01), A23K 1/12 (2006.01), A61K 36/02 (2006.01), C12N 1/00 (2006.01), A23L 1/015 (2006.01), C11B 1/10 (2006.01), C12P 7/64 (2006.01)
(54) USO DE BIOMASSA TRATADA HIDROTERMICAMENTE COMO LIGANTE DE MICOTOXINAS
(71) NESTE OYJ (FI)
(72) EERO PENNALA, JUHA APAJALAHTI, ANNIKA MALM, ARTO HEISKA, JUKKA-PEKKA PASANEN
(85) 19/12/2016
(86) PCT FI2015/050439 de 16/06/2015
(87) WO 2015/193549 de 23/12/2015
Publicação automática da admissibilidade da fase nacional depositado via PCT . Tratado de cooperação em matéria de Patentes, conforme Instrução Normativa nº 02, de 06/06/2017 publicada na RPI nº 2422, de 06/06/2017.

---

(21) BR 11 2016 029890-0 A2

Código 1.3 - Notificação - Fase Nacional - PCT
(22) 16/06/2015
(30) 17/06/2014 EP 14172852.7
(51) A23K 1/00 (2006.01), A23K 1/12 (2006.01), A61K 36/02 (2006.01), C12N 1/00 (2006.01), A23L 1/015 (2006.01), C11B 1/10 (2006.01), C12P 7/64 (2006.01)
(54) USO DE BIOMASSA TRATADA HIDROTERMICAMENTE COMO LIGANTE

DE PATÓGENO
(71) NESTE OYJ (FI)
(72) EERO PENNALA, JUHA APAJALAHTI, ANNIKA MALM, JUKKA- PEKKA PASANEN, ARTO HEISKA
(85) 19/12/2016
(86) PCT FI2015/050438 de 16/06/2015
(87) WO 2015/193548 de 23/12/2015
Publicação automática da admissibilidade da fase nacional depositado via PCT . Tratado de cooperação em matéria de Patentes, conforme Instrução Normativa nº 02, de 06/06/2017 publicada na RPI nº 2422, de 06/06/2017.

---

(21) BR 11 2016 029891-8 A2

Código 1.3 - Notificação - Fase Nacional - PCT
(22) 16/06/2015
(30) 17/06/2014 EP 14172853.5
(51) C11B 1/10 (2006.01), C12P 7/64 (2006.01), C10L 1/10 (2006.01)
(54) MÉTODO PARA RECUPERAÇÃO DE LIPÍDEOS A PARTIR DE BIOMASSA MICROBIANA
(71) NESTE OYJ (FI)
(72) ARTO HEISKA, JUKKA-PEKKA PASANEN, ANNIKA MALM
(85) 19/12/2016
(86) PCT FI2015/050437 de 16/06/2015
(87) WO 2015/193547 de 23/12/2015
Publicação automática da admissibilidade da fase nacional depositado via PCT . Tratado de cooperação em matéria de Patentes, conforme Instrução Normativa nº 02, de 06/06/2017 publicada na RPI nº 2422, de 06/06/2017.

---

(21) BR 11 2016 029892-6 A2

Código 1.3 - Notificação - Fase Nacional - PCT
(22) 19/06/2015
(30) 20/06/2014 CN 201410280528.9
(51) B60B 17/00 (2006.01)
(54) AMORTECEDOR REDUTOR DE RUÍDO DE RODA DE VEÍCULO
(71) QINGJUN ZHU (CN)
(72) QINGJUN ZHU
(85) 19/12/2016
(86) PCT CN2015/081903 de 19/06/2015
(87) WO 2015/192799 de 23/12/2015
Publicação automática da admissibilidade da fase nacional depositado via PCT . Tratado de cooperação em matéria de Patentes, conforme Instrução Normativa nº 02, de 06/06/2017 publicada na RPI nº 2422, de 06/06/2017.

---

(21) BR 11 2016 029895-0 A2

Código 1.3 - Notificação - Fase Nacional - PCT
(22) 25/06/2015
(30) 01/07/2014 EP 14 175 202.2; 16/01/2015 EP 15 151 463.5
(51) G10L 19/18 (2013.01), G10L 19/02 (2013.01), G10L 21/007 (2013.01),

	G10L 21/038 (2013.01) (54) DECODIFICADOR E MÉTODO PARA DECODIFICAÇÃO DE UM SINAL DE ÁUDIO, CODIFICADOR E MÉTODO PARA CODIFICAÇÃO DE UM SINAL DE ÁUDIO (71) FRAUNHOFER-GESELLSCHAFT ZUR FOERDERUNG DER ANGEWANDTEN FORSCHUNG E. V. (DE) (72) DISCH, SASCHA, LAITINEN, MIKKO-VILLE, PULKKI, VILLE (85) 19/12/2016 (86) PCT EP2015/064428 de 25/06/2015 (87) WO 2016/001066 de 07/01/2016 Publicação automática da admissibilidade da fase nacional depositado via PCT . Tratado de cooperação em matéria de Patentes, conforme Instrução Normativa nº 02, de 06/06/2017 publicada na RPI nº 2422, de 06/06/2017.
(21) BR 11 2016 029896-9 A2	Código 1.3 - Notificação - Fase Nacional - PCT (22) 19/06/2015 (30) 20/06/2014 US 62/014,790; 07/08/2014 US 62/034,468 (51) A61P 31/04 (2006.01), C07D 215/56 (2006.01), C07D 401/04 (2006.01) (54) MÉTODOS PARA O TRATAMENTO DE INFECÇÕES (71) MELINTA THERAPEUTICS, INC. (US) (72) DANPING LI, SCOTT J. HOPKINS, JARROD LONGCOR (85) 19/12/2016 (86) PCT US2015/036699 de 19/06/2015 (87) WO 2015/196076 de 23/12/2015 Publicação automática da admissibilidade da fase nacional depositado via PCT . Tratado de cooperação em matéria de Patentes, conforme Instrução Normativa nº 02, de 06/06/2017 publicada na RPI nº 2422, de 06/06/2017.
(21) BR 11 2016 029900-0 A2	Código 1.3 - Notificação - Fase Nacional - PCT (22) 18/06/2015 (30) 22/07/2014 US 62/027,765; 26/03/2015 US 14/669,908 (51) H04W 76/02 (2009.01), H04W 72/04 (2009.01), H04W 36/00 (2009.01), H04W 88/02 (2009.01), H04W 88/08 (2009.01) (54) SISTEMAS, APARELHOS E MÉTODOS PARA MECANISMOS DE SINALIZAÇÃO PELO AR LEVE EM COMUNICAÇÕES DE DADOS (71) INTEL IP CORPORATION (US) (72) SANGEETHA L. BANGOLAE, MARTA MARTINEZ TARRADELL, UMESH PHUYAL, YOUN HYOUNG HEO (85) 19/12/2016 (86) PCT US2015/036327 de 18/06/2015 (87) WO 2016/014179 de 28/01/2016 Publicação automática da admissibilidade da fase nacional depositado via PCT . Tratado de cooperação em matéria de Patentes, conforme Instrução Normativa nº 02, de 06/06/2017 publicada na RPI nº 2422, de 06/06/2017.

(21) BR 11 2016 029901-9 A2

Código 1.3 - Notificação - Fase Nacional - PCT
(22) 18/06/2015
(30) 19/06/2014 US 62/014,151
(51) G01M 17/02 (2006.01)
(54) SISTEMA E MÉTODO PARA DETECÇÃO DE MÚLTIPLOS RECURSOS E ANÁLISE DE UM PNEU EM ROTAÇÃO
(71) NEOMATIX LTD. (IL)
(72) KFIR WITTMAN, ASSAF MURKES, ROYI RAZI, GENADIY WASSERMAN, OLEG LECHINSKY, RONI GURVICH
(85) 19/12/2016
(86) PCT IL2015/050623 de 18/06/2015
(87) WO 2015/193903 de 23/12/2015
Publicação automática da admissibilidade da fase nacional depositado via PCT . Tratado de cooperação em matéria de Patentes, conforme Instrução Normativa nº 02, de 06/06/2017 publicada na RPI nº 2422, de 06/06/2017.

(21) BR 11 2016 029902-7 A2

Código 1.3 - Notificação - Fase Nacional - PCT
(22) 18/06/2015
(30) 19/06/2014 IT MI2014A001118; 06/08/2014 IT MI2014A001446
(51) B65D 47/04 (2006.01), B65D 51/28 (2006.01)
(54) ?FECHO COM CÂMARA DE ARMAZENAMENTO?.
(71) GUALA CLOSURES S.P.A. (IT)
(72) MARCO GIOVANNINI, LUCA VIALE, MAURIZIO MITTINO
(85) 19/12/2016
(86) PCT IB2015/054588 de 18/06/2015
(87) WO 2015/193835 de 23/12/2015
Publicação automática da admissibilidade da fase nacional depositado via PCT . Tratado de cooperação em matéria de Patentes, conforme Instrução Normativa nº 02, de 06/06/2017 publicada na RPI nº 2422, de 06/06/2017.

(21) BR 11 2016 029904-3 A2

Código 1.3 - Notificação - Fase Nacional - PCT
(22) 01/04/2015
(30) 28/07/2014 CN 201410363905.5
(51) G10L 19/02 (2013.01)
(54) MÉTODO DE CODIFICAÇÃO DE ÁUDIO E CODIFICADOR DE ÁUDIO
(71) HUAWEI TECHNOLOGIES CO., LTD. (CN)
(72) ZEXIN LIU, LEI MIAO
(85) 19/12/2016
(86) PCT CN2015/075645 de 01/04/2015
(87) WO 2016/015485 de 04/02/2016
Publicação automática da admissibilidade da fase nacional depositado via PCT . Tratado de cooperação em matéria de Patentes, conforme Instrução Normativa nº 02, de 06/06/2017 publicada na RPI nº 2422, de 06/06/2017.

(21) BR 11 2016 029905-1 A2

Código 1.3 - Notificação - Fase Nacional - PCT
(22) 18/06/2015
(30) 18/06/2014 US 62/014,039
(51) C09J 5/06 (2006.01), C09J 123/08 (2006.01), C09J 153/00 (2006.01)
(54) ADESIVOS TRANSPONÍVEIS SENSÍVEIS À PRESSÃO, ARTIGOS E MÉTODOS RELACIONADOS
(71) AVERY DENNISON CORPORATION (US)
(72) ERIC L. BARTHOLOMEW, KYLE R. HEIMBACH, CHRISTOPHER E. KOHLER, MICHAEL ZAJACZKOWSKI
(85) 19/12/2016
(86) PCT US2015/036322 de 18/06/2015
(87) WO 2015/195854 de 23/12/2015
Publicação automática da admissibilidade da fase nacional depositado via PCT . Tratado de cooperação em matéria de Patentes, conforme Instrução Normativa nº 02, de 06/06/2017 publicada na RPI nº 2422, de 06/06/2017.

(21) BR 11 2016 029906-0 A2

Código 1.3 - Notificação - Fase Nacional - PCT
(22) 22/06/2015
(30) 20/06/2014 US 62/014,784; 24/11/2014 US 62/083,623; 23/03/2015 US 62/136,763
(51) A61K 38/00 (2006.01), A61K 47/18 (2006.01), A61K 47/12 (2006.01), A61K 47/48 (2006.01)
(54) COMPOSTOS EXCIPIENTES REDUTORES DE VISCOSIDADE PARA FORMULAÇÕES PROTEICAS
(71) REFORM BIOLOGICS, LLC (US)
(72) DAVID S. SOANE, PHILIP WUTHRICH, ROSA CASADO PORTILLA, ROBERT P. MAHONEY, MARK MOODY
(85) 19/12/2016
(86) PCT US2015/036899 de 22/06/2015
(87) WO 2015/196187 de 23/12/2015
Publicação automática da admissibilidade da fase nacional depositado via PCT . Tratado de cooperação em matéria de Patentes, conforme Instrução Normativa nº 02, de 06/06/2017 publicada na RPI nº 2422, de 06/06/2017.

(21) BR 11 2016 029910-8 A2

Código 1.3 - Notificação - Fase Nacional - PCT
(22) 19/06/2015
(30) 20/06/2014 US 62/014,822
(51) B60C 23/00 (2006.01), F16J 15/16 (2006.01)
(54) CONJUNTO DE JUNTA GIRATÓRIA E CONJUNTO DE JUNTA GIRATÓRIA PARA UM EIXO DIRECIONÁVEL
(71) DANA HEAVY VEHICLE SYSTEMS GROUP, LLC (US)
(72) BRIAN V. KNAPKE, LLOYD G. RACINE
(85) 19/12/2016

(86) PCT US2015/036554 de 19/06/2015
(87) WO 2015/195998 de 23/12/2015
Publicação automática da admissibilidade da fase nacional depositado via PCT . Tratado de cooperação em matéria de Patentes, conforme Instrução Normativa nº 02, de 06/06/2017 publicada na RPI nº 2422, de 06/06/2017.

---

(21) BR 11 2016 029912-4 A2

Código 1.3 - Notificação - Fase Nacional - PCT
(22) 20/06/2015
(30) 20/06/2014 US 14/310,119
(51) A23K 1/14 (2006.01), A23K 1/16 (2006.01), A23K 1/175 (2006.01), A23K 1/18 (2006.01)
(54) COMPOSIÇÃO DE PRÉ-MISTURA, MÉTODO DE AUMENTO DA TAXA DE GANHO DE PESO DO GADO E MÉTODO DE AUMENTO DA QUALIDADE DA CARNE DE GADO
(71) LABORATORIOS VIRBAC (MX)
(72) JOSÉ MANUEL MORENO MONROY, LUIS GERARDO ESTRELLA PARRAGA, LAURENT ANGELI
(85) 19/12/2016
(86) PCT IB2015/001004 de 20/06/2015
(87) WO 2015/193724 de 23/12/2015
Publicação automática da admissibilidade da fase nacional depositado via PCT . Tratado de cooperação em matéria de Patentes, conforme Instrução Normativa nº 02, de 06/06/2017 publicada na RPI nº 2422, de 06/06/2017.

---

(21) BR 11 2016 029914-0 A2

Código 1.3 - Notificação - Fase Nacional - PCT
(22) 30/01/2015
(30) 20/06/2014 AU PCT/AU2014/000649
(51) A61F 5/08 (2006.01), A61F 5/56 (2006.01)
(54) DISPOSITIVOS DILATADORES NASAIS
(71) ASAP BREATHEASSIST PTY LTD (AU)
(72) ELIZABETH JANE PEPPER, MICHAEL RALPH BURGESS JOHNSON, JUSTIN ROBERT ARMISTEAD, TOBY JAMES HARTLEY, GEORGE KOTSIOPOULOS
(85) 19/12/2016
(86) PCT AU2015/050032 de 30/01/2015
(87) WO 2015/192173 de 23/12/2015
Publicação automática da admissibilidade da fase nacional depositado via PCT . Tratado de cooperação em matéria de Patentes, conforme Instrução Normativa nº 02, de 06/06/2017 publicada na RPI nº 2422, de 06/06/2017.

---

(21) BR 11 2016 029915-9 A2

Código 1.3 - Notificação - Fase Nacional - PCT
(22) 10/10/2014
(30) 18/06/2014 US 62/013,832; 29/08/2014 US 62/043,925
(51) B22C 1/02 (2006.01), B22C 1/16 (2006.01), B22C 1/22 (2006.01)

(54) MISTURA DE FUNDIÇÃO, MÉTODO PARA FORMAR UMA PEÇA DE METAL, MÉTODO PARA A REMOÇÃO DA MISTURA DE FUNDIÇÃO RESIDUAL
(71) BERKS RESEARCH, LLC. (US)
(72) JOHN E. HOFFMAN JR., RICHARD A. HOFFMAN SR.
(85) 19/12/2016
(86) PCT US2014/060015 de 10/10/2014
(87) WO 2015/195157 de 23/12/2015
Publicação automática da admissibilidade da fase nacional depositado via PCT . Tratado de cooperação em matéria de Patentes, conforme Instrução Normativa nº 02, de 06/06/2017 publicada na RPI nº 2422, de 06/06/2017.

---

(21) BR 11 2016 029916-7 A2

Código 1.3 - Notificação - Fase Nacional - PCT
(22) 24/06/2015
(30) 25/06/2014 US 62/017,112
(51) C07D 471/04 (2006.01), C07D 473/34 (2006.01), C07D 487/04 (2006.01), A61K 31/519 (2006.01), A61K 31/52 (2006.01)
(54) INIBIDORES MNK E MÉTODOS CORRELATOS
(71) EFFECTOR THERAPEUTICS, INC. (US)
(72) SIEGFRIED H. REICH, PAUL A. SPRENGELER, STEPHEN E. WEBBER, ALAN XIN XIANG, JUSTIN THOMAS ERNST
(85) 19/12/2016
(86) PCT US2015/037416 de 24/06/2015
(87) WO 2015/200481 de 30/12/2015
Publicação automática da admissibilidade da fase nacional depositado via PCT . Tratado de cooperação em matéria de Patentes, conforme Instrução Normativa nº 02, de 06/06/2017 publicada na RPI nº 2422, de 06/06/2017.

---

(21) BR 11 2016 029917-5 A2

Código 1.3 - Notificação - Fase Nacional - PCT
(22) 22/06/2015
(30) 23/06/2014 US 62/015,657; 11/07/2014 US 14/329,627
(51) A61K 31/575 (2006.01), A61K 35/56 (2006.01), A61K 31/56 (2006.01), A61P 25/28 (2006.01), A61P 1/00 (2006.01), A61P 25/00 (2006.01)
(54) COMPOSIÇÕES E MÉTODOS PARA ESTIMULAR O SISTEMA ENTEROENDÓCRINO INTESTINAL
(71) MICHAEL ZASLOFF (US)
(72) MICHAEL ZASLOFF
(85) 19/12/2016
(86) PCT US2015/036935 de 22/06/2015
(87) WO 2015/200195 de 30/12/2015
Publicação automática da admissibilidade da fase nacional depositado via PCT . Tratado de cooperação em matéria de Patentes, conforme Instrução Normativa nº 02, de 06/06/2017 publicada na RPI nº 2422, de 06/06/2017.

(21) BR 11 2016 029925-6 A2

Código 1.3 - Notificação - Fase Nacional - PCT
(22) 26/06/2015
(30) 27/06/2014 EP 14174830.1
(51) G01N 27/06 (2006.01), G01N 13/00 (2006.01)
(54) MÉTODO PARA DETERMINAR SE A RECONSTITUIÇÃO DE UMA SOLUÇÃO EM UM RECIPIENTE ESTÁ COMPLETA
(71) F. HOFFMANN-LA ROCHE AG (CH)
(72) JOERG LUEMKEMANN, RENÉ RIETMANN, ROGER STEINER, HANNS-CHRISTIAN MAHLER, TOBIAS WERK
(85) 20/12/2016
(86) PCT EP2015/064477 de 26/06/2015
(87) WO 2015/197807 de 30/12/2015
Publicação automática da admissibilidade da fase nacional depositado via PCT . Tratado de cooperação em matéria de Patentes, conforme Instrução Normativa nº 02, de 06/06/2017 publicada na RPI nº 2422, de 06/06/2017.

(21) BR 11 2016 029926-4 A2

Código 1.3 - Notificação - Fase Nacional - PCT
(22) 25/06/2015
(30) 25/06/2014 US 14/315,132
(51) A61M 15/00 (2006.01), A61M 15/08 (2006.01)
(54) ADMINISTRAÇÃO NASAL
(71) OPTINOSE AS (NO)
(72) PER GISLE DJUPESLAND, RAMY A. MAHMOUD, JOHN MESSINA
(85) 20/12/2016
(86) PCT EP2015/064463 de 25/06/2015
(87) WO 2015/197798 de 30/12/2015
Publicação automática da admissibilidade da fase nacional depositado via PCT . Tratado de cooperação em matéria de Patentes, conforme Instrução Normativa nº 02, de 06/06/2017 publicada na RPI nº 2422, de 06/06/2017.

(21) BR 11 2016 029931-0 A2

Código 1.3 - Notificação - Fase Nacional - PCT
(22) 22/05/2015
(30) 07/07/2014 DE 10 2014 009 952.0
(51) B65D 5/42 (2006.01), B65D 85/10 (2006.01)
(54) PACOTE DE CIGARROS
(71) FOCKE & CO. (GMBH & CO. KG) (DE)
(72) HENRY BUSE, SVEN RUTHEMEIER
(85) 20/12/2016
(86) PCT EP2015/001057 de 22/05/2015
(87) WO 2016/005017 de 14/01/2016
Publicação automática da admissibilidade da fase nacional depositado via PCT . Tratado de cooperação em matéria de Patentes, conforme Instrução Normativa nº 02, de 06/06/2017 publicada na RPI nº 2422, de 06/06/2017.

(21) BR 11 2016 029932-9 A2

Código 1.3 - Notificação - Fase Nacional - PCT
(22) 07/07/2015
(30) 11/07/2014 US 14/329,052
(51) G06F 3/041 (2006.01)
(54) CLASSIFICAÇÃO DE TOQUE
(71) MICROSOFT TECHNOLOGY LICENSING, LLC (US)
(72) DAN JOHNSON, PABLO SALA
(85) 20/12/2016
(86) PCT US2015/039282 de 07/07/2015
(87) WO 2016/007450 de 14/01/2016
Publicação automática da admissibilidade da fase nacional depositado via PCT . Tratado de cooperação em matéria de Patentes, conforme Instrução Normativa nº 02, de 06/06/2017 publicada na RPI nº 2422, de 06/06/2017.

(21) BR 11 2016 029940-0 A2

Código 1.3 - Notificação - Fase Nacional - PCT
(22) 19/06/2015
(30) 20/06/2014 GB 1411045.6
(51) A01F 15/08 (2006.01), A01F 15/07 (2006.01)
(54) ENFARDADEIRA AGRÍCOLA
(71) KUHN-GELDROP BV (NL)
(72) TENBULT, HENRIEKUS THEODORUS HUBERTUS
(85) 20/12/2016
(86) PCT EP2015/063873 de 19/06/2015
(87) WO 2015/193495 de 23/12/2015
Publicação automática da admissibilidade da fase nacional depositado via PCT . Tratado de cooperação em matéria de Patentes, conforme Instrução Normativa nº 02, de 06/06/2017 publicada na RPI nº 2422, de 06/06/2017.

(21) BR 11 2016 029941-8 A2

Código 1.3 - Notificação - Fase Nacional - PCT
(22) 06/08/2015
(30) 08/08/2014 US 62/035,118
(51) G01V 1/40 (2006.01), G01V 1/46 (2006.01), G01V 1/16 (2006.01), G01V 1/02 (2006.01)
(54) FERRAMENTA ACÚSTICA PARA AVALIAÇÃO DE UMA FORMAÇÃO GEOLÓGICA, APARELHO DE ALOJAMENTO E SISTEMA DE FERRAMENTA DE POÇOS
(71) HALLIBURTON ENERGY SERVICES, INC. (US)
(72) CHUNG CHANG, MURALIDHAR SESHADRI, JEAN G. SAINT GERMAIN, PAUL JUNGHANS, GARY KAINER
(85) 20/12/2016
(86) PCT US2015/044052 de 06/08/2015
(87) WO 2016/022826 de 11/02/2016
Publicação automática da admissibilidade da fase nacional depositado via PCT . Tratado de cooperação em matéria de Patentes, conforme Instrução

Normativa nº 02, de 06/06/2017 publicada na RPI nº 2422, de 06/06/2017.

---

(21) BR 11 2016 029942-6 A2

Código 1.3 - Notificação - Fase Nacional - PCT
(22) 19/06/2015
(30) 20/06/2014 US 62/015126
(51) C07D 261/20 (2006.01)
(54) COMPOSTO, FORMA DE BASE LIVRE CRISTALINA ANIDRA, COMPOSIÇÃO FARMACÊUTICA, MÉTODO PARA FABRICAÇÃO DE UMA FORMA DE BASE LIVRE CRISTALINA, MÉTODO DE TRATAMENTO DE UMA INFECÇÃO VIRAL, MÉTODO DE TRATAR, ALIVIAR, PREVENIR OU REDUZIR OS SINTOMAS OU EXACERBAÇÕES DE ASMA OU DOENÇA PULMONAR OBSTRUTIVA CRÔNICA E MÉTODO DE TRATAMENTO DE DOENÇA MÃO, PÉ E BOCA
(71) AVIRAGEN THERAPEUTICS, INC. (US)
(72) EDWARD LEE, DAVID MCALLISTER, ANDREW TRIGWELL, ROBERT VINCENT TUOHY III, PETER SNYDER JR, CHRISTA LEISA FRASSETTO
(85) 20/12/2016
(86) PCT US2015/036754 de 19/06/2015
(87) WO 2015/196113 de 23/12/2015
Publicação automática da admissibilidade da fase nacional depositado via PCT . Tratado de cooperação em matéria de Patentes, conforme Instrução Normativa nº 02, de 06/06/2017 publicada na RPI nº 2422, de 06/06/2017.

---

(21) BR 11 2016 029946-9 A2

Código 1.3 - Notificação - Fase Nacional - PCT
(22) 25/06/2015
(30) 26/06/2014 JP 2014-131732
(51) D04H 1/495 (2012.01), D04H 1/70 (2006.01)
(54) NÃO-TECIDO
(71) UNICHARM CORPORATION (JP)
(72) AKIHIRO KIMURA, KO DETANI
(85) 20/12/2016
(86) PCT JP2015/068353 de 25/06/2015
(87) WO 2015/199179 de 30/12/2015
Publicação automática da admissibilidade da fase nacional depositado via PCT . Tratado de cooperação em matéria de Patentes, conforme Instrução Normativa nº 02, de 06/06/2017 publicada na RPI nº 2422, de 06/06/2017.

---

(21) BR 11 2016 029948-5 A2

Código 1.3 - Notificação - Fase Nacional - PCT
(22) 26/05/2015
(30) 27/06/2014 JP 2014-132848
(51) B22D 11/16 (2006.01)
(54) MÉTODO PARA OPERAÇÃO DE MÁQUINA DE LINGOTAMENTO CONTÍNUO
(71) NIPPON STEEL & SUMITOMO METAL CORPORATION (JP)

(72) TOSHIHIKO MURAKAMI, SHINSUKE WATANABE
(85) 20/12/2016
(86) PCT JP2015/065085 de 26/05/2015
(87) WO 2015/198778 de 30/12/2015
Publicação automática da admissibilidade da fase nacional depositado via PCT . Tratado de cooperação em matéria de Patentes, conforme Instrução Normativa nº 02, de 06/06/2017 publicada na RPI nº 2422, de 06/06/2017.

---

(21) BR 11 2016 029952-3 A2

Código 1.3 - Notificação - Fase Nacional - PCT
(22) 15/06/2015
(30) 23/06/2014 FR 1455759
(51) F01D 11/00 (2006.01), F01D 11/12 (2006.01), F01D 21/00 (2006.01), F01D 9/04 (2006.01), F04D 29/08 (2006.01), F04D 29/54 (2006.01), F04D 29/64 (2006.01)
(54) PROCESSO DE REALIZAÇÃO E DE REPARAÇÃO DE UM ÓRGÃO DE TURBOMÁQUINA E ÓRGÃO DE TURBOMÁQUINA ASSOCIADO
(71) SAFRAN AIRCRAFT ENGINES (FR)
(72) THOMAS GUILLAUME MONGIS, GUILLAUME BENOÎT NOËL CHAMPION, PASCAL JEAN-SERGE DROUARD
(85) 20/12/2016
(86) PCT FR2015/051582 de 15/06/2015
(87) WO 2015/197942 de 30/12/2015
Publicação automática da admissibilidade da fase nacional depositado via PCT . Tratado de cooperação em matéria de Patentes, conforme Instrução Normativa nº 02, de 06/06/2017 publicada na RPI nº 2422, de 06/06/2017.

---

(21) BR 11 2016 029954-0 A2

Código 1.3 - Notificação - Fase Nacional - PCT
(22) 17/06/2015
(30) 25/06/2014 US 62/016.813
(51) A61L 2/28 (2006.01), G02B 5/124 (2006.01), B29D 11/00 (2006.01)
(54) APLICADOR, CONJUNTO DE APLICADORES, MÉTODO DE DETERMINAÇÃO DO GRAU DE LIMPEZA, E SISTEMA DE DETERMINAÇÃO DO GRAU DE LIMPEZA
(71) 3M INNOVATIVE PROPERTIES COMPANY (US)
(72) SHUNSUKE TAKAKI, GIUSEPPE M. BOMMARITO
(85) 20/12/2016
(86) PCT US2015/036150 de 17/06/2015
(87) WO 2015/200065 de 30/12/2015
Publicação automática da admissibilidade da fase nacional depositado via PCT . Tratado de cooperação em matéria de Patentes, conforme Instrução Normativa nº 02, de 06/06/2017 publicada na RPI nº 2422, de 06/06/2017.

---

(21) BR 11 2016 029955-8 A2

Código 1.3 - Notificação - Fase Nacional - PCT
(22) 29/06/2015

(30) 01/07/2014 IN 3236/CHE/2014
(51) C10K 1/00 (2006.01), C10K 3/04 (2006.01), C10G 1/06 (2006.01), C10G 1/08 (2006.01), C10G 1/10 (2006.01), C10G 3/00 (2006.01)
(54) CONVERSÃO DE BIOMASSA SÓLIDA EM UM MATERIAL DE HIDROCARBONETO LÍQUIDO
(71) SHELL INTERNATIONALE RESEARCH MAATSCHAPPIJ B.V. (NL)
(72) VIKRANT NANASAHEB URADE, LAXMI NARASIMHAN CHILKOOR SOUNDARARAJAN, MADHUSUDHAN RAO PANCHAGNULA, ALAN ANTHONY DEL PAGGIO
(85) 20/12/2016
(86) PCT EP2015/064691 de 29/06/2015
(87) WO 2016/001134 de 07/01/2016
Publicação automática da admissibilidade da fase nacional depositado via PCT . Tratado de cooperação em matéria de Patentes, conforme Instrução Normativa nº 02, de 06/06/2017 publicada na RPI nº 2422, de 06/06/2017.

---

(21) BR 11 2016 029956-6 A2

Código 1.3 - Notificação - Fase Nacional - PCT
(22) 17/06/2015
(30) 23/06/2014 US 62/015,713
(51) G01N 23/223 (2006.01), E21B 47/10 (2006.01), G01N 33/28 (2006.01)
(54) IDENTIFICAÇÃO DE POÇO DE INJEÇÃO USANDO PARTÍCULAS TRAÇADORAS
(71) THE CHARLES STARK DRAPER LABORATORY, INC (US)
(72) JONATHAN J. BERNSTEIN, JULIO C. GUERRERO, MITCHELL L. HANSBERRY
(85) 20/12/2016
(86) PCT US2015/036135 de 17/06/2015
(87) WO 2015/200060 de 30/12/2015
Publicação automática da admissibilidade da fase nacional depositado via PCT . Tratado de cooperação em matéria de Patentes, conforme Instrução Normativa nº 02, de 06/06/2017 publicada na RPI nº 2422, de 06/06/2017.

---

(21) BR 11 2016 029957-4 A2

Código 1.3 - Notificação - Fase Nacional - PCT
(22) 22/06/2015
(30) 20/06/2014 US 62/015.106
(51) F24H 1/10 (2006.01), F24H 1/52 (2006.01), F24H 1/00 (2006.01)
(54) AQUECEDOR HÍBRIDO
(71) PENTAIR WATER POOL AND SPA, INC (US)
(72) AZUR DZINDO
(85) 20/12/2016
(86) PCT US2015/036983 de 22/06/2015
(87) WO 2015/196198 de 23/12/2015
Publicação automática da admissibilidade da fase nacional depositado via PCT . Tratado de cooperação em matéria de Patentes, conforme Instrução

Normativa nº 02, de 06/06/2017 publicada na RPI nº 2422, de 06/06/2017.

---

(21) BR 11 2016 029958-2 A2

Código 1.3 - Notificação - Fase Nacional - PCT
(22) 21/07/2015
(30) 29/07/2014 FR 1457350
(51) F01D 21/00 (2006.01), F01D 25/16 (2006.01), F01D 25/18 (2006.01), F01D 5/02 (2006.01), F02C 7/28 (2006.01)
(54) ELEMENTO DE TURBOMÁQUINA INCLUINDO MEIOS DE VEDAÇÃO AUXILIARES E MÉTODO PARA TESTAR ESTE ELEMENTO
(71) SAFRAN AIRCRAFT ENGINES (FR)
(72) FLORENCE IRÈNE NOËLLE LEUTARD, THIBAULT JAMON, OLIVIER RENON
(85) 20/12/2016
(86) PCT FR2015/052004 de 21/07/2015
(87) WO 2016/016545 de 04/02/2016
Publicação automática da admissibilidade da fase nacional depositado via PCT . Tratado de cooperação em matéria de Patentes, conforme Instrução Normativa nº 02, de 06/06/2017 publicada na RPI nº 2422, de 06/06/2017.

---

(21) BR 11 2016 029959-0 A2

Código 1.3 - Notificação - Fase Nacional - PCT
(22) 28/08/2015
(30) 05/09/2014 FR 1458315
(51) F01D 5/06 (2006.01), F02C 7/36 (2006.01), F01D 5/02 (2006.01)
(54) ÁRVORE DE TURBOMÁQUINA
(71) SAFRAN AIRCRAFT ENGINES (FR)
(72) YOUKI OLIVIER ITO-LARDEAU, PIERRICK RAPHAEL AMERICO BAUDUIN, STÉPHANE PIERRE GUILLAUME BLANCHARD, BERTRAND GUILLAUME ROBIN PELLATON
(85) 20/12/2016
(86) PCT FR2015/052284 de 28/08/2015
(87) WO 2016/034796 de 10/03/2016
Publicação automática da admissibilidade da fase nacional depositado via PCT . Tratado de cooperação em matéria de Patentes, conforme Instrução Normativa nº 02, de 06/06/2017 publicada na RPI nº 2422, de 06/06/2017.

---

(21) BR 11 2016 029960-4 A2

Código 1.3 - Notificação - Fase Nacional - PCT
(22) 23/06/2015
(30) 30/06/2014 US 14/320,149
(51) F25J 3/00 (2006.01), F25J 3/02 (2006.01)
(54) PROCESSO E SISTEMA PARA REMOVER NITROGÊNIO DE LNG
(71) BLACK & VEATCH HOLDING COMPANY (US)
(72) HAO JIANG
(85) 20/12/2016
(86) PCT US2015/037126 de 23/06/2015

(87) WO 2016/003701 de 07/01/2016
Publicação automática da admissibilidade da fase nacional depositado via PCT . Tratado de cooperação em matéria de Patentes, conforme Instrução Normativa nº 02, de 06/06/2017 publicada na RPI nº 2422, de 06/06/2017.

---

(21) BR 11 2016 029961-2 A2

Código 1.3 - Notificação - Fase Nacional - PCT
(22) 02/07/2015
(30) 04/07/2014 IT TV2014A000098
(51) B60K 15/04 (2006.01)
(54) DISPOSITIVO DE PREVENÇÃO DE REMOÇÃO PARA DISPOSITIVOS ANTI-SIFÃO PARA TANQUES
(71) LAGO ACCESSORI S.R.L. (IT)
(72) FABIO LAGO, GIOVANNI LAGO
(85) 20/12/2016
(86) PCT EP2015/065065 de 02/07/2015
(87) WO 2016/001346 de 07/01/2016
Publicação automática da admissibilidade da fase nacional depositado via PCT . Tratado de cooperação em matéria de Patentes, conforme Instrução Normativa nº 02, de 06/06/2017 publicada na RPI nº 2422, de 06/06/2017.

---

(21) BR 11 2016 029962-0 A2

Código 1.3 - Notificação - Fase Nacional - PCT
(22) 01/07/2015
(30) 04/07/2014 IT TV2014A000097
(51) B60K 15/04 (2006.01)
(54) DISPOSITIVO ANTI-SIFÃO, PARTICULARMENTE PARA PREVENIR A EXTRAÇÃO DE COMBUSTÍVEL DE TANQUES
(71) LAGO ACCESSORI S.R.L. (IT)
(72) FABIO LAGO, GIOVANNI LAGO
(85) 20/12/2016
(86) PCT EP2015/065039 de 01/07/2015
(87) WO 2016/001330 de 07/01/2016
Publicação automática da admissibilidade da fase nacional depositado via PCT . Tratado de cooperação em matéria de Patentes, conforme Instrução Normativa nº 02, de 06/06/2017 publicada na RPI nº 2422, de 06/06/2017.

---

(21) BR 11 2016 029963-9 A2

Código 1.3 - Notificação - Fase Nacional - PCT
(22) 04/06/2015
(30) 20/06/2014 EP 14305963.2
(51) H04N 19/30 (2014.01), H04N 19/70 (2014.01)
(54) MÉTODO E DISPOSITIVO PARA SINALIZAR EM UM FLUXO DE BITS UM FORMATO DE FIGURAÇÃO/VÍDEO DE UMA FIGURAÇÃO LDR E UM FORMATO DE FIGURAÇÃO/VÍDEO DE UMA FIGURAÇÃO HDR DECODIFICADA OBTIDA A PARTIR DA DITA FIGURAÇÃO LDR E UMA FIGURAÇÃO DE ILUMINAÇÃO

(71) THOMSON LICENSING (FR)
(72) EDOUARD FRANCOIS, SEBASTIEN LASSERRE, FABRICE LELEANNEC, PIERRE ANDRIVON, YANNICK OLIVIER, DAVID TOUZE
(85) 20/12/2016
(86) PCT EP2015/062470 de 04/06/2015
(87) WO 2015/193112 de 23/12/2015
Publicação automática da admissibilidade da fase nacional depositado via PCT . Tratado de cooperação em matéria de Patentes, conforme Instrução Normativa nº 02, de 06/06/2017 publicada na RPI nº 2422, de 06/06/2017.

---

(21) BR 11 2016 029964-7 A2

Código 1.3 - Notificação - Fase Nacional - PCT
(22) 16/06/2015
(30) 27/06/2014 DE 10 2014 212 464.6
(51) C23C 2/26 (2006.01), C23C 22/78 (2006.01), C25D 5/48 (2006.01)
(54) LUBRIFICANTE SECO PARA AÇO REVESTIDO COM ZINCO
(71) HENKEL AG & CO. KGAA (DE)
(72) PAOLO GIORDANI, MAURO RIGAMONTI, REINHARD SEIDEL, ROBERTO GALLI, LUIGI DANTE MADONINI, HANS CLODT
(85) 20/12/2016
(86) PCT EP2015/063457 de 16/06/2015
(87) WO 2015/197430 de 30/12/2015
Publicação automática da admissibilidade da fase nacional depositado via PCT . Tratado de cooperação em matéria de Patentes, conforme Instrução Normativa nº 02, de 06/06/2017 publicada na RPI nº 2422, de 06/06/2017.

---

(21) BR 11 2016 029966-3 A2

Código 1.3 - Notificação - Fase Nacional - PCT
(22) 24/06/2015
(30) 24/06/2014 SE 1450782-6; 22/05/2015 SE 1550661-1
(51) F03B 13/18 (2006.01), E02B 9/08 (2006.01), F03G 3/00 (2006.01)
(54) DISPOSITIVO DE ABSORÇÃO DE ENERGIA DE ONDA, CONJUNTO DE TOMADA DE FORÇA E UM SISTEMA DE ENERGIA DE ONDA
(71) OCEAN HARVESTING TECHNOLOGIES AB (SE)
(72) MIKAEL SIDENMARK
(85) 20/12/2016
(86) PCT SE2015/050737 de 24/06/2015
(87) WO 2015/199607 de 30/12/2015
Publicação automática da admissibilidade da fase nacional depositado via PCT . Tratado de cooperação em matéria de Patentes, conforme Instrução Normativa nº 02, de 06/06/2017 publicada na RPI nº 2422, de 06/06/2017.

---

(21) BR 11 2016 029968-0 A2

Código 1.3 - Notificação - Fase Nacional - PCT
(22) 27/06/2014
(51) C08L 23/16 (2006.01), C08K 5/09 (2006.01), C08K 3/22 (2006.01), H02G 15/18 (2006.01)

(54) COMPOSTOS DE BORRACHA ELÁSTICOS FLEXÍVEIS COM RESISTÊNCIA DIELÉTRICA E AO RASGO MELHORADA PARA EMENDAS RETRÁTEIS A FRIO E MÉTODO DE PREPARAÇÃO DOS MESMOS
(71) DOW GLOBAL TECHNOLOGIES LLC (US)
(72) HAIYANG YU, YANLI HUO, MOHAMED ESSEGHIR, SAURAV SENGUPTA, JEFFREY COGEN
(85) 20/12/2016
(86) PCT CN2014/080965 de 27/06/2014
(87) WO 2015/196454 de 30/12/2015
Publicação automática da admissibilidade da fase nacional depositado via PCT . Tratado de cooperação em matéria de Patentes, conforme Instrução Normativa nº 02, de 06/06/2017 publicada na RPI nº 2422, de 06/06/2017.

---

(21) BR 11 2016 029975-2 A2

Código 1.3 - Notificação - Fase Nacional - PCT
(22) 07/08/2014
(51) E21B 47/00 (2006.01), G01V 1/40 (2006.01), G01V 1/48 (2006.01)
(54) SISTEMA DE FERRAMENTA DE PERFILAGEM DO POÇO DE EXPLORAÇÃO, MÉTODO PARA ATIVAMENTE AMORTECER AS VIBRAÇÕES EM UMA FERRAMENTA DE PERFILAGEM DE POÇO DE EXPLORAÇÃO E MEIO LEGÍVEL POR COMPUTADOR
(71) HALLIBURTON ENERGY SERVICES, INC. (US)
(72) XINGYONG SONG, YIMING ZHAO, JASON D. DYKSTRA
(85) 20/12/2016
(86) PCT US2014/050199 de 07/08/2014
(87) WO 2016/022134 de 11/02/2016
Publicação automática da admissibilidade da fase nacional depositado via PCT . Tratado de cooperação em matéria de Patentes, conforme Instrução Normativa nº 02, de 06/06/2017 publicada na RPI nº 2422, de 06/06/2017.

---

(21) BR 11 2016 029976-0 A2

Código 1.3 - Notificação - Fase Nacional - PCT
(22) 19/06/2015
(30) 26/06/2014 FR 1456012
(51) A61M 1/36 (2006.01), B01D 39/16 (2006.01), A61M 1/02 (2006.01)
(54) UNIDADE DE FILTRAÇÃO PARA A DESLEUCOCITAÇÃO DO SANGUE QUE COMPREENDE UM PRÉ-FILTRO
(71) MACO PHARMA (FR)
(72) LAURENT DUCOROY, MATTHIEU BAUDOIN
(85) 20/12/2016
(86) PCT FR2015/051634 de 19/06/2015
(87) WO 2015/197955 de 30/12/2015
Publicação automática da admissibilidade da fase nacional depositado via PCT . Tratado de cooperação em matéria de Patentes, conforme Instrução Normativa nº 02, de 06/06/2017 publicada na RPI nº 2422, de 06/06/2017.

(21) BR 11 2016 029977-9 A2

Código 1.3 - Notificação - Fase Nacional - PCT
(22) 01/08/2014
(51) H04W 56/00 (2009.01), H04W 76/02 (2009.01)
(54) TERMINAL TRANSMISSOR, ESTAÇÃO BASE, TERMINAL RECEPTOR, E, MÉTODO DE COMUNICAÇÃO
(71) SUN PATENT TRUST (US)
(72) JOACHIM LÖHR, PRATEEK BASU MALLICK, MICHAEL EINHAUS, SUJUAN FENG, HIDETOSHI SUZUKI, LILEI WANG
(85) 20/12/2016
(86) PCT CN2014/083600 de 01/08/2014
(87) WO 2016/015350 de 04/02/2016
Publicação automática da admissibilidade da fase nacional depositado via PCT . Tratado de cooperação em matéria de Patentes, conforme Instrução Normativa nº 02, de 06/06/2017 publicada na RPI nº 2422, de 06/06/2017.

---

(21) BR 11 2016 029978-7 A2

Código 1.3 - Notificação - Fase Nacional - PCT
(22) 22/06/2015
(30) 27/06/2014 EP 14306023.4
(51) G10L 19/008 (2013.01)
(54) MÉTODO E APARELHO PARA DETERMINAR PARA A COMPRESSÃO DE UMA REPRESENTAÇÃO DE QUADRO DE DADOS HOA UM NÚMERO INTEIRO MAIS BAIXO DE BITS REQUERIDOS PARA REPRESENTAR VALORES DE GANHO NÃO DIFERENCIAIS
(71) DOLBY INTERNATIONAL AB (NL)
(72) SVEN KORDON, ALEXANDER KRUEGER
(85) 20/12/2016
(86) PCT EP2015/063912 de 22/06/2015
(87) WO 2015/197512 de 30/12/2015
Publicação automática da admissibilidade da fase nacional depositado via PCT . Tratado de cooperação em matéria de Patentes, conforme Instrução Normativa nº 02, de 06/06/2017 publicada na RPI nº 2422, de 06/06/2017.

---

(21) BR 11 2016 029980-9 A2

Código 1.3 - Notificação - Fase Nacional - PCT
(22) 17/06/2015
(30) 21/06/2014 EP 14173365.9
(51) B65B 25/04 (2006.01), B65B 35/24 (2006.01), B65B 35/44 (2006.01), B65B 35/54 (2006.01), B65G 21/14 (2006.01), B65G 47/71 (2006.01), B65G 15/14 (2006.01)
(54) MÁQUINA PARA ENCHIMENTO DE RECIPIENTES COM FRUTAS OU PRODUTOS VEGETAIS, ESPECIALMENTE CEREJAS
(71) UNITEC S.P.A. (IT)
(72) LUCA BENEDETTI
(85) 20/12/2016
(86) PCT IB2015/054563 de 17/06/2015

(87) WO 2015/193823 de 23/12/2015
Publicação automática da admissibilidade da fase nacional depositado via PCT . Tratado de cooperação em matéria de Patentes, conforme Instrução Normativa nº 02, de 06/06/2017 publicada na RPI nº 2422, de 06/06/2017.

---

(21) BR 11 2016 029982-5 A2

Código 1.3 - Notificação - Fase Nacional - PCT
(22) 10/02/2016
(30) 11/02/2015 EP 15154727.0
(51) F01C 1/22 (2006.01), F01C 19/02 (2006.01), F01C 21/08 (2006.01)
(54) ROTOR DE MOTOR ROTATIVO.
(71) UAV ENGINES LTD. (GB)
(72) ROY RICHMOND, CHRIS BIDDULPH, JON BAGNELL
(85) 20/12/2016
(86) PCT EP2016/052786 de 10/02/2016
(87) WO 2016/128437 de 18/08/2016
Publicação automática da admissibilidade da fase nacional depositado via PCT . Tratado de cooperação em matéria de Patentes, conforme Instrução Normativa nº 02, de 06/06/2017 publicada na RPI nº 2422, de 06/06/2017.

---

(21) BR 11 2016 029983-3 A2

Código 1.3 - Notificação - Fase Nacional - PCT
(22) 25/06/2015
(30) 27/06/2014 EP 14174840.0
(51) B01J 13/16 (2006.01), C11D 3/50 (2006.01)
(54) PROCESSO PARA PREPARAR MICROCÁPSULAS ANTIMICROBIANAS
(71) FIRMENICH S.A. (CH)
(72) HUDA JERRI, MARLÈNE JACQUEMOND, BRIAN MACDOUGALL
(85) 20/12/2016
(86) PCT EP2015/064341 de 25/06/2015
(87) WO 2015/197745 de 30/12/2015
Publicação automática da admissibilidade da fase nacional depositado via PCT . Tratado de cooperação em matéria de Patentes, conforme Instrução Normativa nº 02, de 06/06/2017 publicada na RPI nº 2422, de 06/06/2017.

---

(21) BR 11 2016 029985-0 A2

Código 1.3 - Notificação - Fase Nacional - PCT
(22) 24/06/2015
(30) 25/06/2014 EP 14173873.2
(51) E21B 43/10 (2006.01)
(54) ?CONJUNTO E MÉTODO PARA EXPANDIR UM ELEMENTO TUBULAR EM UM FURO DE SONDAGEM?
(71) SHELL INTERNATIONALE RESEARCH MAATSCHAPPIJ B.V. (NL)
(72) WALTER STAM, ANTONIUS LEONARDUS MARIA WUBBEN, DJURRE HANS ZIJSLING
(85) 20/12/2016
(86) PCT EP2015/064276 de 24/06/2015

(87) WO 2015/197705 de 30/12/2015
Publicação automática da admissibilidade da fase nacional depositado via PCT . Tratado de cooperação em matéria de Patentes, conforme Instrução Normativa nº 02, de 06/06/2017 publicada na RPI nº 2422, de 06/06/2017.

---

(21) BR 11 2016 029990-6 A2

Código 1.3 - Notificação - Fase Nacional - PCT
(22) 10/07/2015
(30) 10/07/2014 DK PA 2014 70431; 01/09/2014 DK PA 2014 00492
(51) A61F 5/445 (2006.01)
(54) ?BOLSA COLETORA EXPANSÍVEL PARA UM DISPOSITIVO DE OSTOMIA, E, MÉTODO DE PRODUÇÃO DE UMA BOLSA COLETORA EXPANSÍVEL PARA UM DISPOSITIVO DE OSTOMIA?
(71) COLOPLAST A/S (DK)
(72) LARS OLAV SCHERTIGER, MADS HINDHEDE SVANEGAARD, ANNALIE MARIE RIKOVITZ JOERGENSEN, HANS FALLEBOE
(85) 20/12/2016
(86) PCT DK2015/050210 de 10/07/2015
(87) WO 2016/004959 de 14/01/2016
Publicação automática da admissibilidade da fase nacional depositado via PCT . Tratado de cooperação em matéria de Patentes, conforme Instrução Normativa nº 02, de 06/06/2017 publicada na RPI nº 2422, de 06/06/2017.

---

(21) BR 11 2016 029991-4 A2

Código 1.3 - Notificação - Fase Nacional - PCT
(22) 04/07/2014
(51) C08L 33/08 (2006.01), C08L 33/12 (2006.01), C08L 63/00 (2006.01), C08L 5/00 (2006.01), D06N 5/00 (2006.01)
(54) PARTÍCULAS DE POLÍMERO EMBEBIDAS EM RESINA EPÓXI
(71) DOW GLOBAL TECHNOLOGIES LLC (US)
(72) JINGUI JIANG, HAIPENG XU, WANXIA ZHU, YOUJUN WU
(85) 20/12/2016
(86) PCT CN2014/081677 de 04/07/2014
(87) WO 2016/000264 de 07/01/2016
Publicação automática da admissibilidade da fase nacional depositado via PCT . Tratado de cooperação em matéria de Patentes, conforme Instrução Normativa nº 02, de 06/06/2017 publicada na RPI nº 2422, de 06/06/2017.

---

(21) BR 11 2016 029992-2 A2

Código 1.3 - Notificação - Fase Nacional - PCT
(22) 13/05/2015
(30) 30/07/2014 US 14/446,556
(51) H04N 19/147 (2014.01), H04N 19/172 (2014.01), H04N 19/176 (2014.01), H04N 19/50 (2014.01)
(54) SELEÇÃO DE FRAME DOURADO EM CODIFICAÇÃO DE VÍDEO
(71) INTEL CORPORATION (US)
(72) SANG-HEE LEE, XIMIN ZHANG

(85) 20/12/2016
(86) PCT US2015/030631 de 13/05/2015
(87) WO 2016/018493 de 04/02/2016
Publicação automática da admissibilidade da fase nacional depositado via PCT . Tratado de cooperação em matéria de Patentes, conforme Instrução Normativa nº 02, de 06/06/2017 publicada na RPI nº 2422, de 06/06/2017.

---

(21) BR 11 2016 029993-0 A2

Código 1.3 - Notificação - Fase Nacional - PCT
(22) 02/07/2015
(30) 03/07/2014 FR 1456409
(51) C03C 17/00 (2006.01), C03C 17/32 (2006.01), C03C 17/34 (2006.01)
(54) OBJETO OU RECIPIENTE DE EMBALAGEM DE VIDRO OCO TENDO REVESTIMENTO EXTERNO ANTI-EMBAÇAMENTO
(71) SAINT-GOBAIN EMBALLAGE (FR)
(72) ALIX ARNAUD, FABIO FOTI, MAXIME CHESTIER
(85) 20/12/2016
(86) PCT FR2015/051841 de 02/07/2015
(87) WO 2016/001600 de 07/01/2016
Publicação automática da admissibilidade da fase nacional depositado via PCT . Tratado de cooperação em matéria de Patentes, conforme Instrução Normativa nº 02, de 06/06/2017 publicada na RPI nº 2422, de 06/06/2017.

---

(21) BR 11 2016 029994-9 A2

Código 1.3 - Notificação - Fase Nacional - PCT
(22) 22/06/2015
(30) 24/06/2014 US 62/016,229
(51) C07H 19/10 (2006.01), C07H 19/067 (2006.01), C07H 1/04 (2006.01)
(54) MÉTODOS DE PREPARAÇÃO DE ANÁLOGOS DE NUCLEOTÍDEO SUBSTITUÍDOS
(71) ALIOS BIOPHARMA, INC. (US)
(72) VLADIMIR SEREBRYANY, LEONID BEIGELMAN
(85) 20/12/2016
(86) PCT US2015/036989 de 22/06/2015
(87) WO 2015/200216 de 30/12/2015
Publicação automática da admissibilidade da fase nacional depositado via PCT . Tratado de cooperação em matéria de Patentes, conforme Instrução Normativa nº 02, de 06/06/2017 publicada na RPI nº 2422, de 06/06/2017.

---

(21) BR 11 2016 029996-5 A2

Código 1.3 - Notificação - Fase Nacional - PCT
(22) 10/07/2015
(30) 10/07/2014 FR 1456648
(51) A61K 8/362 (2006.01), A61Q 15/00 (2006.01)
(54) UTILIZAÇÃO COSMÉTICA, COMPOSIÇÃO E MÉTODO COSMÉTICO PARA TRATAR OS ODORES CORPORAIS
(71) L'OREAL (FR)

(72) CAROLINE SIRICHANDRA
(85) 20/12/2016
(86) PCT FR2015/051917 de 10/07/2015
(87) WO 2016/005707 de 14/01/2016
Publicação automática da admissibilidade da fase nacional depositado via PCT . Tratado de cooperação em matéria de Patentes, conforme Instrução Normativa nº 02, de 06/06/2017 publicada na RPI nº 2422, de 06/06/2017.

---

(21) BR 11 2016 030002-5 A2

Código 1.3 - Notificação - Fase Nacional - PCT
(22) 09/06/2015
(30) 21/07/2014 US 62/027,181; 05/05/2015 US 14/704,195
(51) H04W 76/02 (2009.01), H04W 48/14 (2009.01), H04W 48/10 (2009.01), H04W 88/02 (2009.01)
(54) FORNECIMENTO DE INFORMAÇÕES DE SISTEMA DE CÉLULA VIZINHA
(71) INTEL IP CORPORATION (US)
(72) CANDY YIU, YOUN HYOUNG HEO, YUJIAN ZHANG
(85) 20/12/2016
(86) PCT US2015/034957 de 09/06/2015
(87) WO 2016/014159 de 28/01/2016
Publicação automática da admissibilidade da fase nacional depositado via PCT . Tratado de cooperação em matéria de Patentes, conforme Instrução Normativa nº 02, de 06/06/2017 publicada na RPI nº 2422, de 06/06/2017.

---

(21) BR 11 2016 030007-6 A2

Código 1.3 - Notificação - Fase Nacional - PCT
(22) 08/05/2015
(30) 14/11/2014 CN 201410649047.0
(51) B61D 7/28 (2006.01), B61D 7/26 (2006.01), B61D 7/02 (2006.01), B61D 7/14 (2006.01), B61D 7/18 (2006.01), B61D 3/04 (2006.01), B61D 3/06 (2006.01)
(54) PORTA DE FUNDO DE UM CARRO, E CARRO
(71) CRRC QIQIHAR ROLLING STOCK CO., LTD (CN)
(72) LEI YU, SHENGKUN WANG, YONG FU, TIANJUN ZHAO, SHUANG YANG
(85) 20/12/2016
(86) PCT CN2015/078512 de 08/05/2015
(87) WO 2016/074453 de 19/05/2016
Publicação automática da admissibilidade da fase nacional depositado via PCT . Tratado de cooperação em matéria de Patentes, conforme Instrução Normativa nº 02, de 06/06/2017 publicada na RPI nº 2422, de 06/06/2017.

---

(21) BR 11 2016 030009-2 A2

Código 1.3 - Notificação - Fase Nacional - PCT
(22) 03/06/2015
(30) 21/07/2014 US 62/027,110; 22/12/2014 US 14/580,024
(51) H04B 7/26 (2006.01)

(54) SISTEMA E MÉTODO PARA COMUNICAÇÕES DE TDD
(71) INTEL IP CORPORATION (US)
(72) ABHIJEET BHORKAR, CHRISTIAN IBARS CASAS, HYEJUNG JUNG, PINGPING ZONG, UTSAW KUMAR
(85) 20/12/2016
(86) PCT US2015/034066 de 03/06/2015
(87) WO 2016/014155 de 28/01/2016
Publicação automática da admissibilidade da fase nacional depositado via PCT . Tratado de cooperação em matéria de Patentes, conforme Instrução Normativa nº 02, de 06/06/2017 publicada na RPI nº 2422, de 06/06/2017.

---

(21) BR 11 2016 030010-6 A2

Código 1.3 - Notificação - Fase Nacional - PCT
(22) 23/06/2015
(30) 24/06/2014 US 14/312,728
(51) H01M 10/04 (2006.01), H01M 6/10 (2006.01)
(54) MÉTODO PARA FORMAR UM NÚCLEO DE CÉLULA DE ENERGIA, APARELHO PARA FORMAR UM ELEMENTO DE NÚCLEO DE CÉLULA DE ENERGIA E ELEMENTO DE NÚCLEO
(71) DURACELL U.S. OPERATIONS, INC. (US)
(72) DANIEL EDWARD TAYLOR, STOYAN LOKAR
(85) 20/12/2016
(86) PCT US2015/037136 de 23/06/2015
(87) WO 2015/200296 de 30/12/2015
Publicação automática da admissibilidade da fase nacional depositado via PCT . Tratado de cooperação em matéria de Patentes, conforme Instrução Normativa nº 02, de 06/06/2017 publicada na RPI nº 2422, de 06/06/2017.

---

(21) BR 11 2016 030014-9 A2

Código 1.3 - Notificação - Fase Nacional - PCT
(22) 19/06/2015
(30) 20/06/2014 EP 14173311.3
(51) B32B 25/08 (2006.01), B32B 27/34 (2006.01)
(54) PEÇA COMPÓSITA, USO DE PELO MENOS UM COPOLÍMERO DE POLIBUTADIENO LÍQUIDO À TEMPERATURA AMBIENTE, E PROCESSO PARA A PRODUÇÃO DE PEÇAS COMPÓSITAS
(71) LANXESS DEUTSCHLAND GMBH (DE)
(72) THOMAS DEDERICHS, THOMAS FRÜH, ANDREAS BISCHOFF, ULRICH GIESE, TORSTEN THUST
(85) 20/12/2016
(86) PCT EP2015/063846 de 19/06/2015
(87) WO 2015/193487 de 23/12/2015
Publicação automática da admissibilidade da fase nacional depositado via PCT . Tratado de cooperação em matéria de Patentes, conforme Instrução Normativa nº 02, de 06/06/2017 publicada na RPI nº 2422, de 06/06/2017.

(21) BR 11 2016 030015-7 A2

Código 1.3 - Notificação - Fase Nacional - PCT
(22) 22/06/2015
(30) 24/06/2014 GB 1411199.1
(51) A62B 7/14 (2006.01)
(54) SISTEMA DE SUPRIMENTO DE OXIGÊNIO DE EMERGÊNCIA
(71) L'AIR LIQUIDE, SOCIETE ANONYME POUR L'ETUDE ET L'EXPLOITATION DES PROCEDES GEORGES CLAUDE (FR)
(72) COLIN IAN CAMPBELL, PAUL NORMAN TREVENA, BARRY WOOD, JEAN-MICHEL CAZENAVE
(85) 20/12/2016
(86) PCT EP2015/063953 de 22/06/2015
(87) WO 2015/197542 de 30/12/2015
Publicação automática da admissibilidade da fase nacional depositado via PCT . Tratado de cooperação em matéria de Patentes, conforme Instrução Normativa nº 02, de 06/06/2017 publicada na RPI nº 2422, de 06/06/2017.

(21) BR 11 2016 030016-5 A2

Código 1.3 - Notificação - Fase Nacional - PCT
(22) 27/04/2016
(30) 25/05/2015 CN 201510270935.6
(51) F24F 1/06 (2011.01), F24F 1/16 (2011.01)
(54) UNIDADE DE INSTALAÇÃO AO AR LIVRE PARA UM SISTEMA DE AR CONDICIONADO VRF DE RECUPERAÇÃO DE CALOR TENDO UM PRIMEIRO CONECTOR E UM SEGUNDO CONECTOR, E, SISTEMA DE AR CONDICIONADO VRF DE RECUPERAÇÃO DE CALOR
(71) GD MIDEA HEATING & VENTILATING EQUIPMENT CO., LTD. (CN) , MIDEA GROUP CO., LTD. (CN)
(72) GUOZHONG YANG, YUEMING LI
(85) 20/12/2016
(86) PCT CN2016/080405 de 27/04/2016
(87) WO 2016/188295 de 01/12/2016
Publicação automática da admissibilidade da fase nacional depositado via PCT . Tratado de cooperação em matéria de Patentes, conforme Instrução Normativa nº 02, de 06/06/2017 publicada na RPI nº 2422, de 06/06/2017.

(21) BR 11 2016 030017-3 A2

Código 1.3 - Notificação - Fase Nacional - PCT
(22) 18/06/2015
(30) 24/06/2014 DE 10 2014 108 843.3
(51) B22D 11/111 (2006.01), C21C 7/076 (2006.01)
(54) PÓ FUNDENTE, ESCÓRIA FUNDENTE E PROCESSO PARA A FUNDIÇÃO DE AÇO
(71) THYSSENKRUPP STEEL EUROPE AG (DE) , THYSSENKRUPP AG (DE)
(72) EVGENY BALICHEV, MATTHIAS DRESLER, JENNY RUDNIZKI
(85) 20/12/2016
(86) PCT EP2015/063749 de 18/06/2015

(87) WO 2015/197470 de 30/12/2015
Publicação automática da admissibilidade da fase nacional depositado via PCT . Tratado de cooperação em matéria de Patentes, conforme Instrução Normativa nº 02, de 06/06/2017 publicada na RPI nº 2422, de 06/06/2017.

---

(21) BR 11 2016 030018-1 A2

Código 1.3 - Notificação - Fase Nacional - PCT
(22) 26/06/2015
(30) 27/06/2014 JP 2014-132413
(51) C07D 333/36 (2006.01), A61K 31/381 (2006.01), A61P 13/00 (2006.01), A61P 19/04 (2006.01), A61P 25/00 (2006.01), A61P 29/00 (2006.01), A61P 35/00 (2006.01), A61P 37/02 (2006.01), A61P 43/00 (2006.01)
(54) SAL COMPOSTO DE HETEROCÍCLICO SUBSTITUÍDO COM HALOGÊNIO
(71) UBE INDUSTRIES, LTD. (JP)
(72) NORIAKI IWASE, HIROSHI NISHIDA, MAKOTO OKUDO, MASAAKI ITO, SHIGEYUKI KONO, MASAAKI MATOYAMA, SHIGERU USHIYAMA, EIJI OKANARI, HIROFUMI MATSUNAGA, KENJI NISHIKAWA, TOMIO KIMURA
(85) 20/12/2016
(86) PCT JP2015/068575 de 26/06/2015
(87) WO 2015/199234 de 30/12/2015
Publicação automática da admissibilidade da fase nacional depositado via PCT . Tratado de cooperação em matéria de Patentes, conforme Instrução Normativa nº 02, de 06/06/2017 publicada na RPI nº 2422, de 06/06/2017.

---

(21) BR 11 2016 030019-0 A2

Código 1.3 - Notificação - Fase Nacional - PCT
(22) 08/05/2015
(30) 24/06/2014 DE 10 2014 108 822.0
(51) C21D 8/06 (2006.01), C21D 9/26 (2006.01), C21D 9/52 (2006.01), C21D 9/56 (2006.01), C21D 9/573 (2006.01), C21D 1/52 (2006.01)
(54) MÉTODO PARA A TÊMPERA DE UM FIO DE GUARNIÇÃO PARA O PROCESSAMENTO DE FIBRAS TÊXTEIS, E, INSTALAÇÃO
(71) TRÜTZSCHLER GMBH & CO. KG (DE)
(72) FRIEDRICH HAARER
(85) 20/12/2016
(86) PCT EP2015/000951 de 08/05/2015
(87) WO 2015/197150 de 30/12/2015
Publicação automática da admissibilidade da fase nacional depositado via PCT . Tratado de cooperação em matéria de Patentes, conforme Instrução Normativa nº 02, de 06/06/2017 publicada na RPI nº 2422, de 06/06/2017.

---

(21) BR 11 2016 030020-3 A2

Código 1.3 - Notificação - Fase Nacional - PCT
(22) 20/08/2015
(30) 24/09/2014 DE 10 2014 219 271.4
(51) F16F 15/123 (2006.01), F16F 15/14 (2006.01)

(54) DISCO DE EMBREAGEM COM UM AMORTECEDOR DE VIBRAÇÃO TORSIONAL
(71) SCHAEFFLER TECHNOLOGIES AG & CO. KG (DE)
(72) ALAIN RUSCH, STEFFEN LEHMANN
(85) 20/12/2016
(86) PCT DE2015/200442 de 20/08/2015
(87) WO 2016/045671 de 31/03/2016
Publicação automática da admissibilidade da fase nacional depositado via PCT . Tratado de cooperação em matéria de Patentes, conforme Instrução Normativa nº 02, de 06/06/2017 publicada na RPI nº 2422, de 06/06/2017.

---

(21) BR 11 2016 030022-0 A2

Código 1.3 - Notificação - Fase Nacional - PCT
(22) 18/08/2015
(30) 03/04/2015 CN 201510158170.7; 03/04/2015 CN 201520202230.6
(51) F16K 1/46 (2006.01), F16K 1/04 (2006.01), F25B 41/04 (2006.01)
(54) VÁLVULA DE RETENÇÃO, E AR CONDICIONADO
(71) GD MIDEA HEATING & VENTILATING EQUIPMENT CO., LTD. (CN) , MIDEA GROUP CO., LTD. (CN)
(72) YONGFENG XU, LANGSHUI HUANG, TIEGANG ZHANG, WEIHONG LUO, SHENGSHENG LIAO
(85) 20/12/2016
(86) PCT CN2015/087323 de 18/08/2015
(87) WO 2016/155201 de 06/10/2016
Publicação automática da admissibilidade da fase nacional depositado via PCT . Tratado de cooperação em matéria de Patentes, conforme Instrução Normativa nº 02, de 06/06/2017 publicada na RPI nº 2422, de 06/06/2017.

---

(21) BR 11 2016 030023-8 A2

Código 1.3 - Notificação - Fase Nacional - PCT
(22) 25/06/2015
(30) 28/07/2014 US 62/029,933; 27/03/2015 US 14/670,435
(51) H04L 29/10 (2006.01), H04L 29/06 (2006.01)
(54) APARELHO, SISTEMA E MÉTODO DE TRANSFERÊNCIA DE CONTROLE DE UMA CABEÇA DE RÁDIO REMOTO ENTRE AGRUPAMENTOS DE PROCESSAMENTO DE UNIDADE DE BANDA DE BASE (BBU)
(71) INTEL IP CORPORATION (US)
(72) ALEXANDER SIROTKIN
(85) 20/12/2016
(86) PCT US2015/037602 de 25/06/2015
(87) WO 2016/018540 de 04/02/2016
Publicação automática da admissibilidade da fase nacional depositado via PCT . Tratado de cooperação em matéria de Patentes, conforme Instrução Normativa nº 02, de 06/06/2017 publicada na RPI nº 2422, de 06/06/2017.

(21) BR 11 2016 030024-6 A2

Código 1.3 - Notificação - Fase Nacional - PCT
(22) 22/06/2015
(30) 30/06/2014 DK PA 2014 70404
(51) F16L 53/00 (2006.01), F16L 11/127 (2006.01)
(54) SISTEMA DE TUBULAÇÃO OFFSHORE E MÉTODO PARA AQUECIMENTO DE TUBOS
(71) NATIONAL OILWELL VARCO DENMARK I/S (DK)
(72) KRISTIAN GLEJBØL
(85) 20/12/2016
(86) PCT DK2015/050175 de 22/06/2015
(87) WO 2016/000716 de 07/01/2016
Publicação automática da admissibilidade da fase nacional depositado via PCT . Tratado de cooperação em matéria de Patentes, conforme Instrução Normativa nº 02, de 06/06/2017 publicada na RPI nº 2422, de 06/06/2017.

(21) BR 11 2016 030025-4 A2

Código 1.3 - Notificação - Fase Nacional - PCT
(22) 17/04/2015
(30) 27/06/2014 DE 10 2014 009 339.5
(51) D01G 15/24 (2006.01)
(54) DISPOSITIVO PARA UMA CARDA OU CARDAGEM
(71) TRÜTZSCHLER GMBH & CO. KG (DE)
(72) ROBERT TÖBBEN, ULRICH VOLLRATH
(85) 20/12/2016
(86) PCT EP2015/000803 de 17/04/2015
(87) WO 2015/197144 de 30/12/2015
Publicação automática da admissibilidade da fase nacional depositado via PCT . Tratado de cooperação em matéria de Patentes, conforme Instrução Normativa nº 02, de 06/06/2017 publicada na RPI nº 2422, de 06/06/2017.

(21) BR 11 2016 030026-2 A2

Código 1.3 - Notificação - Fase Nacional - PCT
(22) 04/06/2015
(30) 25/06/2014 US 62/017,182; 07/11/2014 US 14/535,745
(51) H04W 72/08 (2009.01), H04W 72/12 (2009.01)
(54) OPERAÇÃO DUPLEX TOTAL EM UMA REDE DE COMUNICAÇÃO SEM FIO
(71) QUALCOMM INCORPORATED (US)
(72) NAGA BHUSHAN, TINGFANG JI, KRISHNA KIRAN MUKKAVILLI, JOSEPH SORIAGA, PETER PUI LOK ANG
(85) 20/12/2016
(86) PCT US2015/034271 de 04/06/2015
(87) WO 2015/199942 de 30/12/2015
Publicação automática da admissibilidade da fase nacional depositado via PCT . Tratado de cooperação em matéria de Patentes, conforme Instrução Normativa nº 02, de 06/06/2017 publicada na RPI nº 2422, de 06/06/2017.

(21) BR 11 2016 030027-0 A2

Código 1.3 - Notificação - Fase Nacional - PCT
(22) 26/06/2015
(30) 27/06/2014 CN 201410301461.2
(51) G06T 19/00 (2011.01)
(54) MÉTODO, APARELHO, E TERMINAL PARA OBTER DADOS DE SINAL DO OBJETO ALVO
(71) HUAWEI TECHNOLOGIES CO., LTD. (CN)
(72) WEIDONG TANG
(85) 20/12/2016
(86) PCT CN2015/082539 de 26/06/2015
(87) WO 2015/197026 de 30/12/2015
Publicação automática da admissibilidade da fase nacional depositado via PCT . Tratado de cooperação em matéria de Patentes, conforme Instrução Normativa nº 02, de 06/06/2017 publicada na RPI nº 2422, de 06/06/2017.

(21) BR 11 2016 030028-9 A2

Código 1.3 - Notificação - Fase Nacional - PCT
(22) 11/06/2015
(30) 03/07/2014 US 62/020,870; 08/09/2014 US 14/480,125
(51) H04L 1/00 (2006.01), H04L 1/18 (2006.01), H04L 1/04 (2006.01), H04L 1/06 (2006.01)
(54) CONTROLE DE TAXA PARA COMUNICAÇÃO SEM FIO
(71) QUALCOMM INCORPORATED (US)
(72) JOSEPH BINAMIRA SORIAGA, LINHAI HE, RASHID AHMED AKBAR ATTAR
(85) 20/12/2016
(86) PCT US2015/035248 de 11/06/2015
(87) WO 2016/003617 de 07/01/2016
Publicação automática da admissibilidade da fase nacional depositado via PCT . Tratado de cooperação em matéria de Patentes, conforme Instrução Normativa nº 02, de 06/06/2017 publicada na RPI nº 2422, de 06/06/2017.

(21) BR 11 2016 030032-7 A2

Código 1.3 - Notificação - Fase Nacional - PCT
(22) 22/06/2015
(30) 20/06/2014 US 62/014,803; 19/06/2015 US 14/744,515
(51) C22C 19/03 (2006.01), C22C 19/05 (2006.01)
(54) LIGA DE NÍQUEL-CROMO-FERRO-MOLIBDÊNIO RESISTENTE À CORROSÃO E ARTIGO DE FABRICO E MÉTODO DE FABRICAÇÃO DESTE
(71) HUNTINGTON ALLOYS CORPORATION (US)
(72) BRIAN A. BAKER, DEBAJYOTI MAITRA
(85) 20/12/2016
(86) PCT US2015/036931 de 22/06/2015
(87) WO 2016/032604 de 03/03/2016
Publicação automática da admissibilidade da fase nacional depositado via

PCT . Tratado de cooperação em matéria de Patentes, conforme Instrução Normativa nº 02, de 06/06/2017 publicada na RPI nº 2422, de 06/06/2017.

---

(21) BR 11 2016 030033-5 A2

Código 1.3 - Notificação - Fase Nacional - PCT
(22) 13/10/2014
(30) 20/06/2014 CN 201410281354.8
(51) H04L 29/06 (2006.01)
(54) MÉTODO E SISTEMA PARA NEGOCIAÇÃO DOS MEIOS DE COMUNICAÇÃO NO SERVIÇO DE CONTINUIDADE DE CHAMADA DE VOZ, E ATCF".
(71) ZTE CORPORATION (CN)
(72) QIANG TU, YUN DENG, SHANBAO CHENG
(85) 20/12/2016
(86) PCT CN2014/088465 de 13/10/2014
(87) WO 2015/192554 de 23/12/2015
Publicação automática da admissibilidade da fase nacional depositado via PCT . Tratado de cooperação em matéria de Patentes, conforme Instrução Normativa nº 02, de 06/06/2017 publicada na RPI nº 2422, de 06/06/2017.

---

(21) BR 11 2016 030035-1 A2

Código 1.3 - Notificação - Fase Nacional - PCT
(22) 12/06/2015
(30) 27/06/2014 US 14/318,542
(51) H04W 48/12 (2009.01)
(54) ?MÉTODO E APARELHO PARA TROCA DE MENSAGENS LEVE DURANTE SINCRONIZAÇÃO INICIAL, DESCOBERTA, E ASSOCIAÇÃO EM SISTEMAS SEM FIO DIRECIONAIS?
(71) QUALCOMM INCORPORATED (US)
(72) OMAR EL AYACH, SUNDAR SUBRAMANIAN, JOHN EDWARD SMEE, ASHWIN SAMPATH, JUNYI LI
(85) 20/12/2016
(86) PCT US2015/035548 de 12/06/2015
(87) WO 2015/200009 de 30/12/2015
Publicação automática da admissibilidade da fase nacional depositado via PCT . Tratado de cooperação em matéria de Patentes, conforme Instrução Normativa nº 02, de 06/06/2017 publicada na RPI nº 2422, de 06/06/2017.

---

(21) BR 11 2016 030040-8 A2

Código 1.3 - Notificação - Fase Nacional - PCT
(22) 11/06/2015
(30) 27/06/2014 US 14/318,431
(51) H04B 7/08 (2006.01), H04W 72/04 (2009.01)
(54) PROGRAMAÇÂO DE PARTIÇÃO BASEADA EM RASTREAMENTO DE FEIXES
(71) QUALCOMM INCORPORATED (US)
(72) ZHENLIANG ZHANG, SUNDAR SUBRAMANIAN, ASHWIN SAMPATH,

JUNYI LI
(85) 20/12/2016
(86) PCT US2015/035249 de 11/06/2015
(87) WO 2015/199989 de 30/12/2015
Publicação automática da admissibilidade da fase nacional depositado via PCT . Tratado de cooperação em matéria de Patentes, conforme Instrução Normativa nº 02, de 06/06/2017 publicada na RPI nº 2422, de 06/06/2017.

---

(21) BR 11 2016 030044-0 A2

Código 1.3 - Notificação - Fase Nacional - PCT
(22) 25/06/2015
(30) 25/06/2014 US 62/017,120; 24/06/2015 US 14/749,561
(51) H04N 19/30 (2014.01), H04N 19/70 (2014.01)
(54) CODIFICAÇÃO DE VÍDEO DE VÁRIAS CAMADAS
(71) QUALCOMM INCORPORATED (US)
(72) YE-KUI WANG, FNU HENDRY, ADARSH KRISHNAN RAMASUBRAMONIAN
(85) 20/12/2016
(86) PCT US2015/037788 de 25/06/2015
(87) WO 2015/200695 de 30/12/2015
Publicação automática da admissibilidade da fase nacional depositado via PCT . Tratado de cooperação em matéria de Patentes, conforme Instrução Normativa nº 02, de 06/06/2017 publicada na RPI nº 2422, de 06/06/2017.

---

(21) BR 11 2016 030045-9 A2

Código 1.3 - Notificação - Fase Nacional - PCT
(22) 25/06/2015
(30) 25/06/2014 NO 20140811
(51) H01R 13/629 (2006.01), E21B 33/038 (2006.01), H01R 13/523 (2006.01)
(54) ?MONTAGEM DE LIGAÇÃO SUBMARINA DE ALTA TENSÃO?.
(71) BENESTAD SOLUTIONS AS (NO)
(72) JOHANNES ARNGRIM VASSGÅRD
(85) 20/12/2016
(86) PCT NO2015/050116 de 25/06/2015
(87) WO 2015/199550 de 30/12/2015
Publicação automática da admissibilidade da fase nacional depositado via PCT . Tratado de cooperação em matéria de Patentes, conforme Instrução Normativa nº 02, de 06/06/2017 publicada na RPI nº 2422, de 06/06/2017.

---

(21) BR 11 2016 030047-5 A2

Código 1.3 - Notificação - Fase Nacional - PCT
(22) 03/06/2015
(30) 16/07/2014 US 14/332,415
(51) G21C 3/40 (2006.01)
(54) ?FONTE DE ELETRICIDADE DERIVADA DE UM CONTENTOR DE COMBUSTÍVEL IRRADIADO?.
(71) WESTINGHOUSE ELECTRIC COMPANY LLC (US)

(72) JEFFREY T. DEDERER, CORY A. STANSBURY, TIMOTHY M. LLOYD, BAOFU LU, CENK GULER, EMRE TATLI
(85) 20/12/2016
(86) PCT US2015/033892 de 03/06/2015
(87) WO 2016/010642 de 21/01/2016
Publicação automática da admissibilidade da fase nacional depositado via PCT . Tratado de cooperação em matéria de Patentes, conforme Instrução Normativa nº 02, de 06/06/2017 publicada na RPI nº 2422, de 06/06/2017.

---

(21) BR 11 2016 030050-5 A2

Código 1.3 - Notificação - Fase Nacional - PCT
(22) 19/05/2015
(30) 23/06/2014 US 62/015,739; 14/10/2014 US 14/513,997
(51) H04L 25/02 (2006.01), H03M 3/00 (2006.01), H04L 25/06 (2006.01)
(54) MODULAÇÃO DE PULSO ASSÍNCRONO PARA CODIFICAÇÃO DE SINAL BASEADA EM LIMITE
(71) QUALCOMM INCORPORATED (US)
(72) YOUNG CHEUL YOON
(85) 20/12/2016
(86) PCT US2015/031568 de 19/05/2015
(87) WO 2015/199844 de 30/12/2015
Publicação automática da admissibilidade da fase nacional depositado via PCT . Tratado de cooperação em matéria de Patentes, conforme Instrução Normativa nº 02, de 06/06/2017 publicada na RPI nº 2422, de 06/06/2017.

---

(21) BR 11 2016 030053-0 A2

Código 1.3 - Notificação - Fase Nacional - PCT
(22) 11/06/2015
(30) 23/06/2014 US 62/015,951; 01/04/2015 US 14/676,639
(51) H04B 1/00 (2006.01), H04L 27/26 (2006.01), H04B 1/44 (2006.01)
(54) MÓDULO DE ANTENA DE DIVERSIDADE DE AGREGAÇÃO DE PORTADORA COM BANCOS DE LNA INTEGRADOS
(71) QUALCOMM INCORPORATED (US)
(72) CHIEWCHARN NARATHONG, ALEKSANDAR MIODRAG TASIC, GURKANWAL SINGH SAHOTA
(85) 20/12/2016
(86) PCT US2015/035252 de 11/06/2015
(87) WO 2015/199990 de 30/12/2015
Publicação automática da admissibilidade da fase nacional depositado via PCT . Tratado de cooperação em matéria de Patentes, conforme Instrução Normativa nº 02, de 06/06/2017 publicada na RPI nº 2422, de 06/06/2017.

---

(21) BR 11 2016 030055-6 A2

Código 1.3 - Notificação - Fase Nacional - PCT
(22) 05/06/2015
(30) 23/06/2014 IT MI2014A001138
(51) A47B 95/00 (2006.01)

(54) ?SUPORTE DE SUSPENSÃO ENCOBERTO PARA ARMÁRIOS DE PAREDE?.
(71) LEONARDO S.R.L. (IT)
(72) CARLO CATTANEO
(85) 20/12/2016
(86) PCT EP2015/001138 de 05/06/2015
(87) WO 2015/197159 de 30/12/2015
Publicação automática da admissibilidade da fase nacional depositado via PCT . Tratado de cooperação em matéria de Patentes, conforme Instrução Normativa nº 02, de 06/06/2017 publicada na RPI nº 2422, de 06/06/2017.

---

(21) BR 11 2016 030056-4 A2

Código 1.3 - Notificação - Fase Nacional - PCT
(22) 23/07/2015
(30) 26/07/2014 US 62/029,437; 10/10/2014 US 14/511,943
(51) G10L 19/20 (2013.01)
(54) APERFEIÇOAMENTO DE CLASSIFICAÇÃO ENTRE CODIFICAÇÃO DE DOMÍNIO DE TEMPO E CODIFICAÇÃO DE DOMÍNIO DE FREQUÊNCIA
(71) HUAWEI TECHNOLOGIES CO., LTD. (CN)
(72) YANG GAO
(85) 20/12/2016
(86) PCT CN2015/084931 de 23/07/2015
(87) WO 2016/015591 de 04/02/2016
Publicação automática da admissibilidade da fase nacional depositado via PCT . Tratado de cooperação em matéria de Patentes, conforme Instrução Normativa nº 02, de 06/06/2017 publicada na RPI nº 2422, de 06/06/2017.

---

(21) BR 11 2016 030057-2 A2

Código 1.3 - Notificação - Fase Nacional - PCT
(22) 30/06/2015
(30) 01/07/2014 US 62/019,439
(51) A61F 13/42 (2006.01), A61F 13/15 (2006.01), A61L 15/16 (2006.01), A61L 15/56 (2006.01)
(54) COMPOSIÇÃO DE DIAGNÓSTICO PARA IDENTIFICAÇÃO DE LÍQUIDO AMINIÓTICO
(71) COMMON SENSE LTD. (IL)
(72) YIFAT HERSHCOVITZ-FUNDOIANO, VERED PARDO-YISSAR, HADAR KESSARY SHOHAM
(85) 20/12/2016
(86) PCT IL2015/050670 de 30/06/2015
(87) WO 2016/001918 de 07/01/2016
Publicação automática da admissibilidade da fase nacional depositado via PCT . Tratado de cooperação em matéria de Patentes, conforme Instrução Normativa nº 02, de 06/06/2017 publicada na RPI nº 2422, de 06/06/2017.

---

(21) BR 11 2016 030058-0 A2

Código 1.3 - Notificação - Fase Nacional - PCT

(22) 23/06/2015
(30) 23/06/2014 DE 20 2014 005 077.5
(51) B60J 7/06 (2006.01)
(54) ESTRUTURA DE LONA PARA SUBESTRUTURA E LIMITADOR DE ÂNGULO DE ROTAÇÃO
(71) EUROPEAN TRAILER SYSTEMS GMBH (DE)
(72) ROGER REMMEL
(85) 20/12/2016
(86) PCT DE2015/000304 de 23/06/2015
(87) WO 2015/197046 de 30/12/2015
Publicação automática da admissibilidade da fase nacional depositado via PCT . Tratado de cooperação em matéria de Patentes, conforme Instrução Normativa nº 02, de 06/06/2017 publicada na RPI nº 2422, de 06/06/2017.

---

(21) BR 11 2016 030059-9 A2

Código 1.3 - Notificação - Fase Nacional - PCT
(22) 20/08/2015
(30) 02/09/2014 DE 20 2014 007 174.8
(51) A47K 1/14 (2006.01), G08B 21/04 (2006.01), E05B 47/00 (2006.01), G07C 9/00 (2006.01), A61G 7/10 (2006.01)
(54) DISPOSITIVOS E SISTEMA DE PREVENÇÃO CONTRA QUEDAS NA BANHEIRA
(71) RUDOLF KING (DE)
(72) RUDOLF KING
(85) 20/12/2016
(86) PCT EP2015/069130 de 20/08/2015
(87) WO 2016/034423 de 10/03/2016
Publicação automática da admissibilidade da fase nacional depositado via PCT . Tratado de cooperação em matéria de Patentes, conforme Instrução Normativa nº 02, de 06/06/2017 publicada na RPI nº 2422, de 06/06/2017.

---

(21) BR 11 2016 030064-5 A2

Código 1.3 - Notificação - Fase Nacional - PCT
(22) 23/06/2015
(30) 23/06/2014 US 62/015,932
(51) A61K 31/4709 (2006.01), A61K 31/404 (2006.01), A61P 35/00 (2006.01)
(54) ?MÉTODOS DE TRATAMENTO DE CÂNCER, DE AUMENTAR A EFICÁCIA DE UM TRATAMENTO DE CÂNCER, DE ATRASAR E/OU PREVENIR O DESENVOLVIMENTO DE CÂNCER, DE TRATAMENTO DE UM INDIVÍDUO, DE AUMENTAR A SENSIBILIDADE A UM AGENTE DE TERAPIA, DE PROLONGAR O PERÍODO DE UMA SENSIBILIDADE DE AGENTE DE TERAPIA E DE PROLONGAR A DURAÇÃO DA RESPOSTA A UMA TERAPIA?
(71) GENENTECH, INC. (US)
(72) MARIE CLASSON, GULFEM DILEK GULER, ROBERT PITTI, JEAN-PHILIPPE STEPHAN, CHARLES ALBERT TINDELL
(85) 21/12/2016

(86) PCT US2015/037189 de 23/06/2015
(87) WO 2015/200329 de 30/12/2015
Publicação automática da admissibilidade da fase nacional depositado via PCT . Tratado de cooperação em matéria de Patentes, conforme Instrução Normativa nº 02, de 06/06/2017 publicada na RPI nº 2422, de 06/06/2017.

---

(21) BR 11 2016 030065-3 A2

Código 1.3 - Notificação - Fase Nacional - PCT
(22) 03/07/2015
(30) 03/07/2014 IB PCT/IB2014/002296
(51) C21D 8/02 (2006.01), C21D 9/46 (2006.01), C21D 9/48 (2006.01), C21D 1/18 (2006.01), C22C 38/02 (2006.01), C22C 38/04 (2006.01), C22C 38/12 (2006.01)
(54) MÉTODO PARA PRODUZIR UMA FOLHA DE AÇO E FOLHA DE AÇO
(71) ARCELORMITTAL (LU)
(72) RASHMI RANJAN MOHANTY, HYUN JO JUN, DONGWEI FAN, PAVAN K. C. VENKATASURYA
(85) 21/12/2016
(86) PCT IB2015/055037 de 03/07/2015
(87) WO 2016/001893 de 07/01/2016
Publicação automática da admissibilidade da fase nacional depositado via PCT . Tratado de cooperação em matéria de Patentes, conforme Instrução Normativa nº 02, de 06/06/2017 publicada na RPI nº 2422, de 06/06/2017.

---

(21) BR 11 2016 030069-6 A2

Código 1.3 - Notificação - Fase Nacional - PCT
(22) 23/06/2015
(30) 23/06/2014 GB 1411117.3
(51) F16L 9/04 (2006.01), F16L 9/18 (2006.01)
(54) APERFEIÇOAMENTOS RELACIONADOS A DUTO REVESTIDO MECANICAMENTE
(71) TECHNIP FRANCE (FR)
(72) TOMASZ TKACZYK
(85) 21/12/2016
(86) PCT IB2015/001249 de 23/06/2015
(87) WO 2015/198142 de 30/12/2015
Publicação automática da admissibilidade da fase nacional depositado via PCT . Tratado de cooperação em matéria de Patentes, conforme Instrução Normativa nº 02, de 06/06/2017 publicada na RPI nº 2422, de 06/06/2017.

---

(21) BR 11 2016 030071-8 A2

Código 1.3 - Notificação - Fase Nacional - PCT
(22) 24/04/2015
(30) 23/06/2014 DE 10 2014 212 015.2
(51) G01N 21/47 (2006.01), G01N 21/53 (2006.01)
(54) DISPOSITIVO E PROCESSO PARA CALIBRAR UM INSTRUMENTO DE MEDIÇÃO DE LUZ DIFUSA

(71) ROBERT BOSCH GMBH (DE)
(72) HANS MAI, KARL STENGEL, CHRISTOF KAERNER, GERHARD HAAGA, MICHAEL NEUENDORF, PETER OSTERTAG
(85) 21/12/2016
(86) PCT EP2015/058883 de 24/04/2015
(87) WO 2015/197227 de 30/12/2015
Publicação automática da admissibilidade da fase nacional depositado via PCT . Tratado de cooperação em matéria de Patentes, conforme Instrução Normativa nº 02, de 06/06/2017 publicada na RPI nº 2422, de 06/06/2017.

---

(21) BR 11 2016 030075-0 A2

Código 1.3 - Notificação - Fase Nacional - PCT
(22) 04/07/2014
(51) C08F 2/44 (2006.01), C08K 3/36 (2006.01), C09D 5/16 (2006.01), C09D 157/00 (2006.01), C09J 157/00 (2006.01)
(54) MÉTODO PARA A PREPARAÇÃO DE UMA DISPERSÃO DE POLÍMERO ESTÁVEL COM PARTÍCULAS DE SÍLICA COLOIDAL
(71) ROHM AND HAAS COMPANY (US)
(72) YUJIANG WANG, JIANMING XU, TAO WANG
(85) 21/12/2016
(86) PCT CN2014/081639 de 04/07/2014
(87) WO 2016/000253 de 07/01/2016
Publicação automática da admissibilidade da fase nacional depositado via PCT . Tratado de cooperação em matéria de Patentes, conforme Instrução Normativa nº 02, de 06/06/2017 publicada na RPI nº 2422, de 06/06/2017.

---

(21) BR 11 2016 030079-3 A2

Código 1.3 - Notificação - Fase Nacional - PCT
(22) 29/06/2015
(30) 04/07/2014 FR 1456439
(51) C07C 319/02 (2006.01), C07C 319/24 (2006.01)
(54) MÉTODO PARA A PREPARAÇÃO DE METILMERCAPTANO
(71) ARKEMA FRANCE (FR)
(72) GEORGES FREMY, PATRICE BARRE, JEAN-MICHEL RAYMOND
(85) 21/12/2016
(86) PCT FR2015/051759 de 29/06/2015
(87) WO 2016/001553 de 07/01/2016
Publicação automática da admissibilidade da fase nacional depositado via PCT . Tratado de cooperação em matéria de Patentes, conforme Instrução Normativa nº 02, de 06/06/2017 publicada na RPI nº 2422, de 06/06/2017.

---

(21) BR 11 2016 030081-5 A2

Código 1.3 - Notificação - Fase Nacional - PCT
(22) 24/06/2015
(30) 21/07/2014 EP 14177868.8
(51) G06Q 30/00 (2006.01), G06Q 30/06 (2012.01), G06F 17/30 (2006.01)
(54) ?MÉTODO E SISTEMA PARA O FORNECIMENTO DE INFORMAÇÕES

DIGITAIS E PRODUTO DE PROGRAMA DE COMPUTADOR?
(71) ELECTROLUX APPLIANCES AKTIEBOLAG (SE)
(72) MARCELLO MASSARONI, IRMA RUSTEMI, ULRICH SCHIEBER
(85) 21/12/2016
(86) PCT EP2015/064173 de 24/06/2015
(87) WO 2016/012176 de 28/01/2016
Publicação automática da admissibilidade da fase nacional depositado via PCT . Tratado de cooperação em matéria de Patentes, conforme Instrução Normativa nº 02, de 06/06/2017 publicada na RPI nº 2422, de 06/06/2017.

---

(21) BR 11 2016 030082-3 A2

Código 1.3 - Notificação - Fase Nacional - PCT
(22) 23/06/2015
(30) 30/06/2014 US 14/320,542
(51) A61B 17/80 (2006.01)
(54) PRIMEIRA PLACA DE TRAVAMENTO DE METACARPO
(71) DEPUY SYNTHES PRODUCTS, INC. (US)
(72) ADAM HASHMI, LYNN KELLY, DANEEN TOUHALISKY, JAMES GUTHLEIN
(85) 21/12/2016
(86) PCT US2015/037051 de 23/06/2015
(87) WO 2016/003693 de 07/01/2016
Publicação automática da admissibilidade da fase nacional depositado via PCT . Tratado de cooperação em matéria de Patentes, conforme Instrução Normativa nº 02, de 06/06/2017 publicada na RPI nº 2422, de 06/06/2017.

---

(21) BR 11 2016 030084-0 A2

Código 1.3 - Notificação - Fase Nacional - PCT
(22) 08/07/2015
(30) 09/07/2014 US 62/022,455
(51) A01K 45/00 (2006.01)
(54) SISTEMA DE HIGIENIZAÇÃO PARA UM APARELHO DE PROCESSAMENTO DE OVOS E MÉTODO ASSOCIADO
(71) ZOETIS SERVICES LLC (US)
(72) THOMAS MATTHEW HESSLER
(85) 21/12/2016
(86) PCT US2015/039528 de 08/07/2015
(87) WO 2016/007611 de 14/01/2016
Publicação automática da admissibilidade da fase nacional depositado via PCT . Tratado de cooperação em matéria de Patentes, conforme Instrução Normativa nº 02, de 06/06/2017 publicada na RPI nº 2422, de 06/06/2017.

---

(21) BR 11 2016 030086-6 A2

Código 1.3 - Notificação - Fase Nacional - PCT
(22) 16/06/2015
(30) 25/06/2014 FR 1455921
(51) G05B 23/02 (2006.01), G01M 15/00 (2006.01), G06Q 10/06 (2012.01)

(54) PROCESSO DE MONITORAMENTO DE UMA DEGRADAÇÃO DE UM DISPOSITIVO EMBARCADO DE UMA AERONAVE QUE INCLUI A DETERMINAÇÃO DE UM LIMITE DE CONTAGEM
(71) SAFRAN AIRCRAFT ENGINES (FR)
(72) JEAN-RÉMI ANDRÉ MASSE, PIERRE GÉRALD LALONDE, AURORE FABIENNE PAULE HUMEAU, ARMAND DARIOUCHE ALIMARDANI, GUILHEM ALCIDE AUGUSTE FOIRET
(85) 21/12/2016
(86) PCT FR2015/051586 de 16/06/2015
(87) WO 2015/197944 de 30/12/2015
Publicação automática da admissibilidade da fase nacional depositado via PCT . Tratado de cooperação em matéria de Patentes, conforme Instrução Normativa nº 02, de 06/06/2017 publicada na RPI nº 2422, de 06/06/2017.

---

(21) BR 11 2016 030087-4 A2

Código 1.3 - Notificação - Fase Nacional - PCT
(22) 23/06/2015
(30) 23/06/2014 KR 10-2014-0076732; 23/06/2014 KR 10-2014-0076502; 23/06/2014 KR 10-2014-0076498
(51) D06F 37/22 (2006.01), D06F 37/20 (2006.01)
(54) APARELHO PARA TRATAMENTO DE VESTUÁRIO
(71) LG ELECTRONICS INC. (KR)
(72) OSHIN KWON, KYEONGHWAN KIM, BYUNGHYUN MOON
(85) 21/12/2016
(86) PCT KR2015/006352 de 23/06/2015
(87) WO 2015/199408 de 30/12/2015
Publicação automática da admissibilidade da fase nacional depositado via PCT . Tratado de cooperação em matéria de Patentes, conforme Instrução Normativa nº 02, de 06/06/2017 publicada na RPI nº 2422, de 06/06/2017.

---

(21) BR 11 2016 030088-2 A2

Código 1.3 - Notificação - Fase Nacional - PCT
(22) 24/06/2015
(30) 25/06/2014 US 62/016,875
(51) E02F 3/48 (2006.01), E02F 9/20 (2006.01), E02F 9/24 (2006.01), E02F 9/26 (2006.01)
(54) SISTEMA PARA UMA MÁQUINA DE ESCAVAÇÃO
(71) SIEMENS INDUSTRY, INC. (US)
(72) DANIEL W. ROBERTSON, JULIAN D. JAEGER, ROBERT EIDENBERGER
(85) 21/12/2016
(86) PCT US2015/037419 de 24/06/2015
(87) WO 2015/200483 de 30/12/2015
Publicação automática da admissibilidade da fase nacional depositado via PCT . Tratado de cooperação em matéria de Patentes, conforme Instrução Normativa nº 02, de 06/06/2017 publicada na RPI nº 2422, de 06/06/2017.

(21) BR 11 2016 030089-0 A2

Código 1.3 - Notificação - Fase Nacional - PCT
(22) 26/06/2014
(51) G07F 17/32 (2006.01)
(54) ?MÁQUINA RECREATIVA?
(71) RECREATIVOS FRANCO, S.A. (ES) , JESÚS FRANCO MUÑOZ (ES)
(72) JESÚS FRANCO MUÑOZ
(85) 21/12/2016
(86) PCT ES2014/070525 de 26/06/2014
(87) WO 2015/197881 de 30/12/2015
Publicação automática da admissibilidade da fase nacional depositado via PCT . Tratado de cooperação em matéria de Patentes, conforme Instrução Normativa nº 02, de 06/06/2017 publicada na RPI nº 2422, de 06/06/2017.

---

(21) BR 11 2016 030090-4 A2

Código 1.3 - Notificação - Fase Nacional - PCT
(22) 15/06/2015
(30) 27/06/2014 US 62/018,186
(51) G01N 30/86 (2006.01), G01N 30/88 (2006.01), G05B 13/04 (2006.01)
(54) MÉTODO DE MONITORAR PRODUÇÃO DE UM PRODUTO QUÍMICO E UM CROMATÓGRAFO USADO COM O MESMO
(71) UNION CARBIDE CHEMICALS & PLASTICS TECHNOLOGY LLC (US)
(72) DALE DUESPOHL, ROBERT REIB, JOHN PARRISH
(85) 21/12/2016
(86) PCT US2015/035741 de 15/06/2015
(87) WO 2015/200019 de 30/12/2015
Publicação automática da admissibilidade da fase nacional depositado via PCT . Tratado de cooperação em matéria de Patentes, conforme Instrução Normativa nº 02, de 06/06/2017 publicada na RPI nº 2422, de 06/06/2017.

---

(21) BR 11 2016 030096-3 A2

Código 1.3 - Notificação - Fase Nacional - PCT
(22) 25/06/2015
(30) 25/06/2014 GB 1411306.2; 26/06/2014 GB 1411371.6
(51) A61K 39/08 (2006.01), C07K 14/33 (2006.01)
(54) COMPOSIÇÃO IMUNOGÊNICA, VACINA, USO DE UMA COMPOSIÇÃO IMUNOGÊNICA OU DE UMA VACINA, E, MÉTODO PARA PREVENÇÃO OU TRATAMENTO DE UMA DOENÇA.
(71) GLAXOSMITHKLINE BIOLOGICALS S.A. (BE)
(72) CINDY CASTADO
(85) 21/12/2016
(86) PCT EP2015/064324 de 25/06/2015
(87) WO 2015/197737 de 30/12/2015
Publicação automática da admissibilidade da fase nacional depositado via PCT . Tratado de cooperação em matéria de Patentes, conforme Instrução Normativa nº 02, de 06/06/2017 publicada na RPI nº 2422, de 06/06/2017.

(21) BR 11 2016 030102-1 A2

Código 1.3 - Notificação - Fase Nacional - PCT
(22) 25/06/2015
(30) 27/06/2014 CA 2855383
(51) C10L 3/10 (2006.01), F25J 1/02 (2006.01), F25J 3/08 (2006.01), F25J 5/00 (2006.01)
(54) ?MÉTODO E ARRANJO PARA PRODUZIR CONTINUAMENTE UM GÁS METANO LIQUEFEITO?
(71) RTJ TECHNOLOGIES INC. (CA)
(72) CHARLES TREMBLAY
(85) 21/12/2016
(86) PCT CA2015/050595 de 25/06/2015
(87) WO 2015/196295 de 30/12/2015
Publicação automática da admissibilidade da fase nacional depositado via PCT . Tratado de cooperação em matéria de Patentes, conforme Instrução Normativa nº 02, de 06/06/2017 publicada na RPI nº 2422, de 06/06/2017.

---

(21) BR 11 2016 030104-8 A2

Código 1.3 - Notificação - Fase Nacional - PCT
(22) 25/06/2015
(30) 27/06/2014 US 62/018094
(51) G05D 1/02 (2006.01)
(54) VEÍCULO DE MANIPULAÇÃO DE MATERIAIS, SISTEMA PARA PROVER LOCALIZAÇÃO GLOBAL PARA VEÍCULOS, E, MÉTODO PARA NAVEGAR OU RASTREAR A NAVEGAÇÃO DE UM VEÍCULO DE MANIPULAÇÃO DE MATERIAIS.
(71) CROWN EQUIPMENT CORPORATION (US)
(72) KASHYAP CHANDRASEKAR, RYAN ESTEP, LUCAS B. WALTZ, JACOB JAY THOMSON
(85) 21/12/2016
(86) PCT NZ2015/050078 de 25/06/2015
(87) WO 2015/199553 de 30/12/2015
Publicação automática da admissibilidade da fase nacional depositado via PCT . Tratado de cooperação em matéria de Patentes, conforme Instrução Normativa nº 02, de 06/06/2017 publicada na RPI nº 2422, de 06/06/2017.

---

(21) BR 11 2016 030107-2 A2

Código 1.3 - Notificação - Fase Nacional - PCT
(22) 28/07/2014
(51) E21B 7/08 (2006.01), E21B 10/00 (2006.01)
(54) CONJUNTO DE CUNHA DE DESVIO, SISTEMA DE POÇO, E, MÉTODO DE OPERAR POÇO.
(71) HALLIBURTON ENERGY SERVICES INC. (US)
(72) LOC PHUC LANG, WILLIAM WALLACE DANCER
(85) 21/12/2016
(86) PCT US2014/048473 de 28/07/2014
(87) WO 2016/018228 de 04/02/2016

Publicação automática da admissibilidade da fase nacional depositado via PCT . Tratado de cooperação em matéria de Patentes, conforme Instrução Normativa nº 02, de 06/06/2017 publicada na RPI nº 2422, de 06/06/2017.

---

(21) BR 11 2016 030108-0 A2

Código 1.3 - Notificação - Fase Nacional - PCT
(22) 23/06/2014
(51) C08L 23/08 (2006.01), C08L 23/10 (2006.01)
(54) ARTIGOS DE POLIOLEFÍNA PINTADOS
(71) DOW GLOBAL TECHNOLOGIES LLC (US)
(72) TAO HAN, JEFFREY C. MUNRO, LISA S. MADENJIAN, HONG YANG
(85) 21/12/2016
(86) PCT CN2014/080543 de 23/06/2014
(87) WO 2015/196342 de 30/12/2015
Publicação automática da admissibilidade da fase nacional depositado via PCT . Tratado de cooperação em matéria de Patentes, conforme Instrução Normativa nº 02, de 06/06/2017 publicada na RPI nº 2422, de 06/06/2017.

---

(21) BR 11 2016 030111-0 A2

Código 1.3 - Notificação - Fase Nacional - PCT
(22) 09/06/2015
(30) 25/06/2014 KR 10-2014-0078388
(51) A61K 9/16 (2006.01), A61K 9/48 (2006.01), A61K 9/24 (2006.01), A61K 9/20 (2006.01)
(54) FORMULAÇÃO COMPÓSITA SÓLIDA PARA ADMINISTRAÇÃO ORAL, E MÉTODO DE PREPARAÇÃO DA FORMULAÇÃO COMPÓSITA SÓLIDA PARA ADMINISTRAÇÃO ORAL
(71) HANMI PHARM. CO., LTD. (KR)
(72) YONG IL KIM, HA YOUNG JEONG, KYEONG SOO KIM, SEUNG JUN LEE, JAE HYUN PARK, JONG SOO WOO
(85) 21/12/2016
(86) PCT KR2015/005779 de 09/06/2015
(87) WO 2015/199356 de 30/12/2015
Publicação automática da admissibilidade da fase nacional depositado via PCT . Tratado de cooperação em matéria de Patentes, conforme Instrução Normativa nº 02, de 06/06/2017 publicada na RPI nº 2422, de 06/06/2017.

---

(21) BR 11 2016 030112-9 A2

Código 1.3 - Notificação - Fase Nacional - PCT
(22) 22/06/2015
(30) 24/06/2014 EP 14173573.8
(51) G06T 15/08 (2011.01), G06T 19/00 (2011.01), G06T 7/00 (2006.01)
(54) MÉTODOS DE PROCESSAMENTO DE IMAGENS, APARELHOS DE PROCESSAMENTO DE IMAGENS, ELEMENTO DE PROGRAMA DE COMPUTADOR PARA CONTROLAR UM APARELHO, E MÍDIA LEGÍVEL POR COMPUTADOR
(71) KONINKLIJKE PHILIPS N.V. (NL)

(72) RAFAEL WIEMKER, THOMAS BUELOW, TOBIAS KLINDER, MARTIN BERGTHOLDT, IRINA WACHTER-STEHLE
(85) 21/12/2016
(86) PCT EP2015/063952 de 22/06/2015
(87) WO 2015/197541 de 30/12/2015
Publicação automática da admissibilidade da fase nacional depositado via PCT . Tratado de cooperação em matéria de Patentes, conforme Instrução Normativa nº 02, de 06/06/2017 publicada na RPI nº 2422, de 06/06/2017.

---

(21) BR 11 2016 030113-7 A2

Código 1.3 - Notificação - Fase Nacional - PCT
(22) 23/06/2015
(30) 23/06/2014 US 14/312,296
(51) B65D 17/00 (2006.01)
(54) EXTREMIDADE DE LATA ECOLÓGICA COM ORIFÍCIO DE EQUALIZAÇÃO DE PRESSÃO
(71) REXAM BEVERAGE CAN COMPANY (US)
(72) RANDALL G. FORREST, MICHAEL R. GOGOLA
(85) 21/12/2016
(86) PCT US2015/037147 de 23/06/2015
(87) WO 2015/200301 de 30/12/2015
Publicação automática da admissibilidade da fase nacional depositado via PCT . Tratado de cooperação em matéria de Patentes, conforme Instrução Normativa nº 02, de 06/06/2017 publicada na RPI nº 2422, de 06/06/2017.

---

(21) BR 11 2016 030114-5 A2

Código 1.3 - Notificação - Fase Nacional - PCT
(22) 16/06/2015
(30) 03/07/2014 DE 10 2014 009 813.3
(51) A01P 1/00 (2006.01), A01P 3/00 (2006.01), A01N 37/46 (2006.01), A01N 63/00 (2006.01), A01N 63/02 (2006.01)
(54) PROCESSO PARA A PROFILAXIA DE INFECÇÕES EM PLANTAS ÚTEIS E PLANTAS ORNAMENTAIS, PROCESSO PARA A PROFILAXIA DE INFECÇÕES POR OOMICETOS, E, AGENTE
(71) BIOPRACT GMBH (DE)
(72) MATTHIAS GERHARDT, JOACHIM PHEIFFER, HANNS-HEINZ KASSEMEYER, RENE FUCHS, SOPHIE JACOBS
(85) 21/12/2016
(86) PCT DE2015/000289 de 16/06/2015
(87) WO 2016/000671 de 07/01/2016
Publicação automática da admissibilidade da fase nacional depositado via PCT . Tratado de cooperação em matéria de Patentes, conforme Instrução Normativa nº 02, de 06/06/2017 publicada na RPI nº 2422, de 06/06/2017.

---

(21) BR 11 2016 030116-1 A2

Código 1.3 - Notificação - Fase Nacional - PCT
(22) 15/06/2015

(30) 25/06/2014 EP 14173980.5
(51) A01N 43/653 (2006.01), A01N 43/80 (2006.01), A01N 47/40 (2006.01), A01N 47/22 (2006.01), A01N 53/00 (2006.01), A01N 47/24 (2006.01), A01N 43/90 (2006.01), A01N 25/00 (2006.01), A01P 3/00 (2006.01)
(54) COMPOSIÇÕES, UTILIZAÇÃO DE UMA COMPOSIÇÃO, MÉTODO PARA O COMBATE DOS FUNGOS E MATERIAL DE PROPAGAÇÃO DOS VEGETAIS
(71) BASF AGRO B.V. (NL)
(72) FREDERIK MENGES, MARTIN SEMAR, LUTZ BRAHM, ANNETTE SCHUSTER, FLORENT MAZUIR
(85) 21/12/2016
(86) PCT EP2015/063269 de 15/06/2015
(87) WO 2015/197393 de 30/12/2015
Publicação automática da admissibilidade da fase nacional depositado via PCT . Tratado de cooperação em matéria de Patentes, conforme Instrução Normativa nº 02, de 06/06/2017 publicada na RPI nº 2422, de 06/06/2017.

---

(21) BR 11 2016 030118-8 A2

Código 1.3 - Notificação - Fase Nacional - PCT
(22) 22/06/2015
(30) 27/06/2014 US 14/316,875
(51) C08J 7/04 (2006.01)
(54) FILME DE BARREIRA, MÉTODOS DE FABRICAÇÃO DO MESMO E ARTIGOS COMPREENDENDO O MESMO
(71) DOW GLOBAL TECHNOLOGIES LLC (US)
(72) DOUGLAS E. BEYER, STEVEN R. JENKINS, MARK W. VANSUMEREN, JIN WANG
(85) 21/12/2016
(86) PCT US2015/036942 de 22/06/2015
(87) WO 2015/200198 de 30/12/2015
Publicação automática da admissibilidade da fase nacional depositado via PCT . Tratado de cooperação em matéria de Patentes, conforme Instrução Normativa nº 02, de 06/06/2017 publicada na RPI nº 2422, de 06/06/2017.

---

(21) BR 11 2016 030119-6 A2

Código 1.3 - Notificação - Fase Nacional - PCT
(22) 25/06/2015
(30) 25/06/2014 FR 1455871
(51) A61L 2/238 (2006.01)
(54) USO DE UM MATERIAL SÓLIDO, ARTIGO, MÉTODO PARA FABRICAR UM ARTIGO, E, PROCESSO
(71) PYLOTE (FR)
(72) LOÏC MARCHIN
(85) 21/12/2016
(86) PCT FR2015/051730 de 25/06/2015
(87) WO 2015/197992 de 30/12/2015

Publicação automática da admissibilidade da fase nacional depositado via PCT . Tratado de cooperação em matéria de Patentes, conforme Instrução Normativa nº 02, de 06/06/2017 publicada na RPI nº 2422, de 06/06/2017.

---

(21) BR 11 2016 030120-0 A2

Código 1.3 - Notificação - Fase Nacional - PCT
(22) 02/07/2015
(30) 03/07/2014 US 14/323,365
(51) G06F 17/30 (2006.01)
(54) SUGESTÕES DE CONSULTA
(71) MICROSOFT TECHNOLOGY LICENSING, LLC (US)
(72) BENJAMIN EDWARD RAMPSON, NICKOLAS DWAYNE WELTON, VENKATA SRINIVAS IRAVA, MARK ALAN MULLINS, ANDREW GREY CARLSON
(85) 21/12/2016
(86) PCT US2015/038921 de 02/07/2015
(87) WO 2016/004265 de 07/01/2016
Publicação automática da admissibilidade da fase nacional depositado via PCT . Tratado de cooperação em matéria de Patentes, conforme Instrução Normativa nº 02, de 06/06/2017 publicada na RPI nº 2422, de 06/06/2017.

---

(21) BR 11 2016 030123-4 A2

Código 1.3 - Notificação - Fase Nacional - PCT
(22) 31/07/2014
(51) E21B 47/00 (2006.01), G01V 3/18 (2006.01), G01V 3/38 (2006.01)
(54) FERRAMENTA DE PERFILAGEM, MÉTODO PARA DIRIGIR O FLUXO ELETROMAGNÉTICO E MÉTODO DE CONCEPÇÃO DE UMA FERRAMENTA DE IMAGEM DE FURO DE POÇO POR INDUÇÃO MULTIDIRECIONAL
(71) HALLIBURTON ENERGY SERVICES, INC. (US)
(72) AHMED E. FOUDA, BURKAY DONDERICI
(85) 21/12/2016
(86) PCT US2014/049189 de 31/07/2014
(87) WO 2016/018381 de 04/02/2016
Publicação automática da admissibilidade da fase nacional depositado via PCT . Tratado de cooperação em matéria de Patentes, conforme Instrução Normativa nº 02, de 06/06/2017 publicada na RPI nº 2422, de 06/06/2017.

---

(21) BR 11 2016 030125-0 A2

Código 1.3 - Notificação - Fase Nacional - PCT
(22) 21/05/2015
(30) 23/06/2014 DE 10 2014 211 929.4
(51) D07B 7/14 (2006.01), B65G 15/36 (2006.01), D07B 1/06 (2006.01)
(54) MÉTODO PARA PRODUÇÃO DE UM ELEMENTO DE TENSÃO, ELEMENTO DE TENSÃO E USO DO MESMO
(71) CONTITECH TRANSPORTBANDSYSTEME GMBH (DE)
(72) FLORIAN LOTZ, MARIUS DREIER, HARALD KOCH, IORDANIS PAVLIDIS
(85) 21/12/2016

(86) PCT EP2015/061209 de 21/05/2015
(87) WO 2015/197273 de 30/12/2015
Publicação automática da admissibilidade da fase nacional depositado via PCT . Tratado de cooperação em matéria de Patentes, conforme Instrução Normativa nº 02, de 06/06/2017 publicada na RPI nº 2422, de 06/06/2017.

---

(21) BR 11 2016 030129-3 A2

Código 1.3 - Notificação - Fase Nacional - PCT
(22) 18/06/2015
(30) 03/07/2014 US 62/020,499
(51) B29C 45/00 (2006.01), C08L 23/14 (2006.01)
(54) UMA COMPOSIÇÃO, ARTIGO MOLDADO POR INJEÇÃO PRODUZIDO A PARTIR DA MESMA E PROCESSO PARA PRODUZIR UM ARTIGO MOLDADO POR INJEÇÃO
(71) DOW GLOBAL TECHNOLOGIES LLC (US)
(72) JUAN TUBERQUIA, LAURA WEAVER, SANTOSH BAWISKAR, GREG LI
(85) 21/12/2016
(86) PCT US2015/036321 de 18/06/2015
(87) WO 2016/003657 de 07/01/2016
Publicação automática da admissibilidade da fase nacional depositado via PCT . Tratado de cooperação em matéria de Patentes, conforme Instrução Normativa nº 02, de 06/06/2017 publicada na RPI nº 2422, de 06/06/2017.

---

(21) BR 11 2016 030130-7 A2

Código 1.3 - Notificação - Fase Nacional - PCT
(22) 22/07/2015
(30) 22/07/2014 EP 14177933.0
(51) B23B 31/11 (2006.01), B23B 51/04 (2006.01), F16D 1/108 (2006.01), F16D 1/116 (2006.01)
(54) RECEPTÁCULO DE FERRAMENTA PARA CONEXÃO DE UMA FURADEIRA DE DIAMANTE COM UMA COROA DE PERFURAÇÃO
(71) HILTI AKTIENGESELLSCHAFT (LI)
(72) THOMAS REICHENBERGER, XAVER RIED
(85) 21/12/2016
(86) PCT EP2015/066723 de 22/07/2015
(87) WO 2016/012483 de 28/01/2016
Publicação automática da admissibilidade da fase nacional depositado via PCT . Tratado de cooperação em matéria de Patentes, conforme Instrução Normativa nº 02, de 06/06/2017 publicada na RPI nº 2422, de 06/06/2017.

---

(21) BR 11 2016 030135-8 A2

Código 1.3 - Notificação - Fase Nacional - PCT
(22) 15/06/2015
(30) 27/06/2014 DE 10 2014 212 446.8
(51) F01L 1/053 (2006.01), F01L 13/00 (2006.01), F02F 7/00 (2006.01)
(54) TAMPA DE CABEÇOTE DE CILINDRO PARA UM VEÍCULO A MOTOR
(71) POLYTEC PLASTICS GERMANY GMBH & CO. KG (DE)

(72) HELEN ESDERS, HANS JANSSEN
(85) 21/12/2016
(86) PCT EP2015/063326 de 15/06/2015
(87) WO 2015/197410 de 30/12/2015
Publicação automática da admissibilidade da fase nacional depositado via PCT . Tratado de cooperação em matéria de Patentes, conforme Instrução Normativa nº 02, de 06/06/2017 publicada na RPI nº 2422, de 06/06/2017.

---

(21) BR 11 2016 030138-2 A2

Código 1.3 - Notificação - Fase Nacional - PCT
(22) 10/09/2015
(30) 15/09/2014 EP 14184750.9
(51) C09B 29/08 (2006.01), C09B 29/42 (2006.01), C09B 67/22 (2006.01), C09D 11/328 (2014.01)
(54) CORANTES DE DISPERSÃO FIRMES EM ALTA UMIDADE E MISTURAS DOS MESMOS
(71) DYSTAR COLOURS DISTRIBUTION GMBH (DE)
(72) ADRIAN MURGATROYD, MANFRED HOPPE, CLEMENS GRUND
(85) 21/12/2016
(86) PCT EP2015/070764 de 10/09/2015
(87) WO 2016/041849 de 24/03/2016
Publicação automática da admissibilidade da fase nacional depositado via PCT . Tratado de cooperação em matéria de Patentes, conforme Instrução Normativa nº 02, de 06/06/2017 publicada na RPI nº 2422, de 06/06/2017.

---

(21) BR 11 2016 030140-4 A2

Código 1.3 - Notificação - Fase Nacional - PCT
(22) 10/07/2015
(30) 11/07/2014 DE 10 2014 010 259.9
(51) C04B 28/02 (2006.01), C04B 18/02 (2006.01), C04B 41/45 (2006.01), B28B 11/06 (2006.01)
(54) MÉTODO DE PRODUÇÃO DE ELEMENTOS DE CONCRETO
(71) METTEN STEIN+DESIGN GMBH & CO. KG (DE)
(72) MICHAEL METTEN
(85) 21/12/2016
(86) PCT EP2015/065852 de 10/07/2015
(87) WO 2016/005566 de 14/01/2016
Publicação automática da admissibilidade da fase nacional depositado via PCT . Tratado de cooperação em matéria de Patentes, conforme Instrução Normativa nº 02, de 06/06/2017 publicada na RPI nº 2422, de 06/06/2017.

---

(21) BR 11 2016 030142-0 A2

Código 1.3 - Notificação - Fase Nacional - PCT
(22) 19/06/2015
(30) 23/06/2014 IT MI2014A001140
(51) B65D 43/02 (2006.01)
(54) CONJUNTO DE RECIPIENTE E TAMPA FEITO DE MATERIAL PLÁSTICO

(71) ABATE BASILIO & C. S.N.C. (IT)
(72) DAVIDE ABATE
(85) 21/12/2016
(86) PCT EP2015/063881 de 19/06/2015
(87) WO 2015/197501 de 30/12/2015
Publicação automática da admissibilidade da fase nacional depositado via PCT . Tratado de cooperação em matéria de Patentes, conforme Instrução Normativa nº 02, de 06/06/2017 publicada na RPI nº 2422, de 06/06/2017.

---

(21) BR 11 2016 030149-8 A2

Código 1.3 - Notificação - Fase Nacional - PCT
(22) 25/06/2015
(30) 01/07/2014 EP 14175202,2; 16/01/2015 EP 15151478,3
(51) G10L 21/038 (2013.01)
(54) PROCESSADOR DE ÁUDIO E MÉTODO PARA PROCESSAMENTO DE UM SINAL DE ÁUDIO UTILIZANDO CORREÇÃO DE FASE HORIZONTAL
(71) FRAUNHOFER-GESELLSCHAFT ZUR FOERDERUNG DER ANGEWANDTEN FORSCHUNG E. V. (DE)
(72) DISCH, SASCHA, LAITINEN, MIKKO-VILLE, PULKKI, VILLE
(85) 21/12/2016
(86) PCT EP2015/064443 de 25/06/2015
(87) WO 2016/001069 de 07/01/2016
Publicação automática da admissibilidade da fase nacional depositado via PCT . Tratado de cooperação em matéria de Patentes, conforme Instrução Normativa nº 02, de 06/06/2017 publicada na RPI nº 2422, de 06/06/2017.

---

(21) BR 11 2016 030155-2 A2

Código 1.3 - Notificação - Fase Nacional - PCT
(22) 21/05/2015
(30) 26/06/2014 US 62/017,365
(51) G06F 19/00 (2011.01)
(54) SISTEMA PARA RENDERIZAR VISUALMENTE DADOS LONGITUDINAIS DE PACIENTE, MÉTODO PARA RENDERIZAR VISUALMENTE DADOS LONGITUDINAIS DE PACIENTE, MÍDIA LEGÍVEL POR COMPUTADOR, E, SISTEMA DE AUTORIA PARA CRIAR UM MODELO DE TELA
(71) KONINKLIJKE PHILIPS N.V. (NL)
(72) RICHARD VDOVJAK, ANCA IOANA DANIELA BUCUR
(85) 21/12/2016
(86) PCT IB2015/053727 de 21/05/2015
(87) WO 2015/198168 de 30/12/2015
Publicação automática da admissibilidade da fase nacional depositado via PCT . Tratado de cooperação em matéria de Patentes, conforme Instrução Normativa nº 02, de 06/06/2017 publicada na RPI nº 2422, de 06/06/2017.

---

(21) BR 11 2016 030156-0 A2

Código 1.3 - Notificação - Fase Nacional - PCT
(22) 22/06/2015

(30) 02/07/2014 US 14/322,482
(51) E21B 47/00 (2006.01), G01V 3/18 (2006.01), G01V 3/36 (2006.01)
(54) MÉTODO E APARELHO PARA INVERSÃO EM PERFILAGEM DIELÉTRICA
(71) BAKER HUGHES INCORPORATED. (US)
(72) BABAK KOUCHMESHKY, RASHID W. KHOKHAR, HANS- MARTIN MAURER, WALLACE H. MEYER
(85) 21/12/2016
(86) PCT US2015/036861 de 22/06/2015
(87) WO 2016/003678 de 07/01/2016
Publicação automática da admissibilidade da fase nacional depositado via PCT . Tratado de cooperação em matéria de Patentes, conforme Instrução Normativa nº 02, de 06/06/2017 publicada na RPI nº 2422, de 06/06/2017.

---

(21) BR 11 2016 030157-9 A2

Código 1.3 - Notificação - Fase Nacional - PCT
(22) 22/06/2015
(30) 23/06/2014 FR 1455794
(51) B65D 63/08 (2006.01)
(54) ?COLAR DE PREENSÃO?
(71) ETABLISSEMENTS CAILLAU (FR)
(72) FABRICE PREVOT, NICOLAS RIGOLLET, ARNAUD JACQUELIN
(85) 21/12/2016
(86) PCT FR2015/051644 de 22/06/2015
(87) WO 2015/197959 de 30/12/2015
Publicação automática da admissibilidade da fase nacional depositado via PCT . Tratado de cooperação em matéria de Patentes, conforme Instrução Normativa nº 02, de 06/06/2017 publicada na RPI nº 2422, de 06/06/2017.

---

(21) BR 11 2016 030158-7 A2

Código 1.3 - Notificação - Fase Nacional - PCT
(22) 22/06/2015
(30) 23/06/2014 FR 1455795
(51) B65D 63/08 (2006.01)
(54) ?COLAR DE PREENSÃO, E, FERRAMENTA DE PREENSÃO PARA PRENDER UM COLAR?
(71) ETABLISSEMENTS CAILLAU (FR)
(72) FABRICE PREVOT, NICOLAS RIGOLLET, JULIEN BEAUVAIS, QUENTIN ESPERET
(85) 21/12/2016
(86) PCT FR2015/051646 de 22/06/2015
(87) WO 2015/197961 de 30/12/2015
Publicação automática da admissibilidade da fase nacional depositado via PCT . Tratado de cooperação em matéria de Patentes, conforme Instrução Normativa nº 02, de 06/06/2017 publicada na RPI nº 2422, de 06/06/2017.

(21) BR 11 2016 030160-9 A2

Código 1.3 - Notificação - Fase Nacional - PCT
(22) 28/05/2015
(30) 14/07/2014 EP 14176881.2
(51) C04B 35/48 (2006.01), C04B 35/482 (2006.01), C04B 35/52 (2006.01)
(54) DIÓXIDO DE ZIRCÔNIO, PRODUTO REFRATÁRIO, EMPREGO DE UMA FASE MINERAL METAESTÁVEL À TEMPERATURA AMBIENTE, E, PROCESSO PARA A PRODUÇÃO DE UM PRODUTO REFRATÁRIO
(71) REFRACTORY INTELLECTUAL PROPERTY GMBH & CO. KG (AT)
(72) CHRISTOPH BAUER, NORBERT FREIBERGER
(85) 21/12/2016
(86) PCT EP2015/061791 de 28/05/2015
(87) WO 2016/008632 de 21/01/2016
Publicação automática da admissibilidade da fase nacional depositado via PCT . Tratado de cooperação em matéria de Patentes, conforme Instrução Normativa nº 02, de 06/06/2017 publicada na RPI nº 2422, de 06/06/2017.

(21) BR 11 2016 030161-7 A2

Código 1.3 - Notificação - Fase Nacional - PCT
(22) 31/07/2014
(51) E21B 47/00 (2006.01), E21B 47/26 (2012.01), G01V 3/18 (2006.01), G01V 3/38 (2006.01)
(54) FERRAMENTA DE PERFILAGEM DE POÇO, E, MÉTODO DE CONCEPÇÃO DE UMA FERRAMENTA DE PERFILAGEM DE POÇO.
(71) HALLIBURTON ENERGY SERVICES, INC. (US)
(72) AHMED E. FOUDA, BURKAY DONDERICI
(85) 21/12/2016
(86) PCT US2014/049184 de 31/07/2014
(87) WO 2016/018377 de 04/02/2016
Publicação automática da admissibilidade da fase nacional depositado via PCT . Tratado de cooperação em matéria de Patentes, conforme Instrução Normativa nº 02, de 06/06/2017 publicada na RPI nº 2422, de 06/06/2017.

(21) BR 11 2016 030163-3 A2

Código 1.3 - Notificação - Fase Nacional - PCT
(22) 07/03/2016
(30) 02/04/2015 CN 201510155279.5
(51) B25J 9/10 (2006.01)
(54) ROBÔ QUE USA PRINCÍPIO DE PARALELOGRAMO.
(71) SUZHOU SHENYUN ROBOT CO., LTD (CN)
(72) LU, PANGEN, HU, GUOPING, GE, WENLONG
(85) 21/12/2016
(86) PCT CN2016/075793 de 07/03/2016
(87) WO 2016/155469 de 06/10/2016
Publicação automática da admissibilidade da fase nacional depositado via PCT . Tratado de cooperação em matéria de Patentes, conforme Instrução Normativa nº 02, de 06/06/2017 publicada na RPI nº 2422, de 06/06/2017.

(21) BR 11 2016 030166-8 A2

Código 1.3 - Notificação - Fase Nacional - PCT
(22) 23/06/2015
(30) 27/06/2014 SE 1050793-3
(51) F28F 9/02 (2006.01), F28D 1/053 (2006.01)
(54) TROCADOR DE CALOR.
(71) TITANX ENGINE COOLING HOLDING AB (SE)
(72) ULF BERGMAN, ARNAUD CONTET, BENGT-OVE BIRGERSSON
(85) 21/12/2016
(86) PCT EP2015/064068 de 23/06/2015
(87) WO 2015/197596 de 30/12/2015
Publicação automática da admissibilidade da fase nacional depositado via PCT . Tratado de cooperação em matéria de Patentes, conforme Instrução Normativa nº 02, de 06/06/2017 publicada na RPI nº 2422, de 06/06/2017.

(21) BR 11 2016 030167-6 A2

Código 1.3 - Notificação - Fase Nacional - PCT
(22) 25/06/2015
(30) 07/07/2014 US 62/021,243
(51) C07C 51/377 (2006.01)
(54) PROCESSO DE DESIDRATAÇÃO EXTRATIVA
(71) DOW GLOBAL TECHNOLOGIES LLC (US)
(72) TIMOTHY C. FRANK, VISHESH H. SHAH, PAUL A. LARSEN
(85) 21/12/2016
(86) PCT US2015/037664 de 25/06/2015
(87) WO 2016/007306 de 14/01/2016
Publicação automática da admissibilidade da fase nacional depositado via PCT . Tratado de cooperação em matéria de Patentes, conforme Instrução Normativa nº 02, de 06/06/2017 publicada na RPI nº 2422, de 06/06/2017.

(21) BR 11 2016 030168-4 A2

Código 1.3 - Notificação - Fase Nacional - PCT
(22) 24/06/2015
(30) 01/07/2014 US 62/019,563
(51) G01V 1/38 (2006.01), G01V 1/28 (2006.01)
(54) RECONSTRUÇÃO DE CAMPO DE ONDA
(71) PGS GEOPHYSICAL AS (NO)
(72) PAOLO TERENGHI
(85) 21/12/2016
(86) PCT EP2015/064302 de 24/06/2015
(87) WO 2016/001041 de 07/01/2016
Publicação automática da admissibilidade da fase nacional depositado via PCT . Tratado de cooperação em matéria de Patentes, conforme Instrução Normativa nº 02, de 06/06/2017 publicada na RPI nº 2422, de 06/06/2017.

(21) BR 11 2016 030173-0 A2

Código 1.3 - Notificação - Fase Nacional - PCT

(22) 17/12/2015
(30) 27/01/2015 US 62/108,109
(51) H04L 1/00 (2006.01), H04L 1/08 (2006.01)
(54) DISPOSITIVO TRANSMISSOR, DISPOSITIVO RECEPTOR, NÓ DE CONTROLE E MÉTODOS NO MESMO PARA TRANSMITIR UM BLOCO PARA O DISPOSITIVO RECEPTOR
(71) TELEFONAKTIEBOLAGET LM ERICSSON (PUBL) (SE)
(72) MÅRTEN SUNDBERG, OLOF LIBERG, STEFAN ERIKSSON LÖWENMARK
(85) 21/12/2016
(86) PCT SE2015/051362 de 17/12/2015
(87) WO 2016/122371 de 04/08/2016
Publicação automática da admissibilidade da fase nacional depositado via PCT . Tratado de cooperação em matéria de Patentes, conforme Instrução Normativa nº 02, de 06/06/2017 publicada na RPI nº 2422, de 06/06/2017.

---

(21) BR 11 2016 030174-9 A2

Código 1.3 - Notificação - Fase Nacional - PCT
(22) 03/07/2015
(30) 03/07/2014 EP 14175557.9
(51) F03D 1/06 (2006.01)
(54) ?PÁ DE TURBINA EÓLICA?
(71) LM WP PATENT HOLDING A/S (DK)
(72) CARLOS ARCE
(85) 21/12/2016
(86) PCT EP2015/065233 de 03/07/2015
(87) WO 2016/001420 de 07/01/2016
Publicação automática da admissibilidade da fase nacional depositado via PCT . Tratado de cooperação em matéria de Patentes, conforme Instrução Normativa nº 02, de 06/06/2017 publicada na RPI nº 2422, de 06/06/2017.

---

(21) BR 11 2016 030184-6 A2

Código 1.3 - Notificação - Fase Nacional - PCT
(22) 22/06/2015
(30) 23/06/2014 CH PCT/CH2014/000085
(51) C01B 25/32 (2006.01)
(54) MÉTODO PARA PRODUZIR GRÂNULOS POROSOS DE HIDROXIAPATITA DEFICIENTE EM CÁLCIO
(71) MATHYS AG BETTLACH (CH) , BIOVENTUS LLC (US)
(72) ALEX DE GASPARO, NOÉMIE VAN GARDEREN, MARC BOHNER, HOWARD SEEHERMAN, ERIC VANDERPLOEG
(85) 21/12/2016
(86) PCT CH2015/000092 de 22/06/2015
(87) WO 2015/196309 de 30/12/2015
Publicação automática da admissibilidade da fase nacional depositado via PCT . Tratado de cooperação em matéria de Patentes, conforme Instrução

Normativa nº 02, de 06/06/2017 publicada na RPI nº 2422, de 06/06/2017.

---

(21) BR 11 2016 030185-4 A2

Código 1.3 - Notificação - Fase Nacional - PCT
(22) 23/09/2015
(30) 23/09/2014 US 62/054,189; 18/08/2015 US 62/206,542
(51) A61B 5/0428 (2006.01), A61B 5/0402 (2006.01)
(54) SISTEMA DE ELETROCARDIOGRAMA SEM CONTATO
(71) RR SEQUENCES INC. (CA)
(72) DEEPAK BOBBY JAIN, JOSHUA WEEKS, DAVID NADEZHDIN, JEAN-FRANÇOIS ASSELIN
(85) 21/12/2016
(86) PCT CA2015/050938 de 23/09/2015
(87) WO 2016/044933 de 31/03/2016
Publicação automática da admissibilidade da fase nacional depositado via PCT . Tratado de cooperação em matéria de Patentes, conforme Instrução Normativa nº 02, de 06/06/2017 publicada na RPI nº 2422, de 06/06/2017.

---

(21) BR 11 2016 030186-2 A2

Código 1.3 - Notificação - Fase Nacional - PCT
(22) 29/07/2015
(30) 01/08/2014 US 62/031,860
(51) A23L 1/22 (2006.01), A23L 1/226 (2006.01), C07C 233/11 (2006.01), C07C 233/22 (2006.01)
(54) DISPERSÃO SÓLIDA DE COMPOSTOS DE SABOR DE AMIDA
(71) FIRMENICH S.A. (CH)
(72) PASCAL BEAUSSOUBRE, WOLFGANG FIEBER, STÉPHANIE BUDIJONO, VALERY NORMAND
(85) 21/12/2016
(86) PCT EP2015/067323 de 29/07/2015
(87) WO 2016/016276 de 04/02/2016
Publicação automática da admissibilidade da fase nacional depositado via PCT . Tratado de cooperação em matéria de Patentes, conforme Instrução Normativa nº 02, de 06/06/2017 publicada na RPI nº 2422, de 06/06/2017.

---

(21) BR 11 2016 030188-9 A2

Código 1.3 - Notificação - Fase Nacional - PCT
(22) 15/06/2015
(30) 24/06/2014 US 62/016,549; 12/06/2015 US 14/737,898
(51) H04N 19/70 (2014.01), H04N 19/30 (2014.01), H04N 19/102 (2014.01), H04N 19/152 (2014.01), H04N 19/169 (2014.01)
(54) AVANÇOS DE CONFORMIDADE E INOPERABILIDADE EM CODIFICAÇÃO DE VÍDEO DE MÚLTIPLAS CAMADAS
(71) QUALCOMM INCORPORATED (US)
(72) YE-KUI WANG
(85) 21/12/2016
(86) PCT US2015/035853 de 15/06/2015

(87) WO 2015/200026 de 30/12/2015
Publicação automática da admissibilidade da fase nacional depositado via PCT . Tratado de cooperação em matéria de Patentes, conforme Instrução Normativa nº 02, de 06/06/2017 publicada na RPI nº 2422, de 06/06/2017.

---

(21) BR 11 2016 030189-7 A2

Código 1.3 - Notificação - Fase Nacional - PCT
(22) 06/08/2014
(51) F16H 1/32 (2006.01)
(54) ENGRENAGEM DE ONDA PLANA
(71) HARMONIC DRIVE SYSTEMS INC. (JP)
(72) JUN HANDA, YOSHIHIDE KIYOSAWA, NOBORU TAKIZAWA, XIN YUE ZHANG
(85) 21/12/2016
(86) PCT JP2014/070790 de 06/08/2014
(87) WO 2016/021011 de 11/02/2016
Publicação automática da admissibilidade da fase nacional depositado via PCT . Tratado de cooperação em matéria de Patentes, conforme Instrução Normativa nº 02, de 06/06/2017 publicada na RPI nº 2422, de 06/06/2017.

---

(21) BR 11 2016 030190-0 A2

Código 1.3 - Notificação - Fase Nacional - PCT
(22) 07/07/2015
(30) 08/07/2014 JP 2014-140780
(51) C08G 18/38 (2006.01), G02B 1/04 (2006.01)
(54) COMPOSIÇÃO POLIMERIZÁVEL PARA MATERIAL ÓTICO E USO DA MESMA
(71) MITSUI CHEMICALS, INC. (JP)
(72) NOBUO KAWATO
(85) 21/12/2016
(86) PCT JP2015/069530 de 07/07/2015
(87) WO 2016/006606 de 14/01/2016
Publicação automática da admissibilidade da fase nacional depositado via PCT . Tratado de cooperação em matéria de Patentes, conforme Instrução Normativa nº 02, de 06/06/2017 publicada na RPI nº 2422, de 06/06/2017.

---

(21) BR 11 2016 030194-3 A2

Código 1.3 - Notificação - Fase Nacional - PCT
(22) 25/06/2015
(30) 25/06/2014 US 62/017,120; 24/06/2015 US 14/749, 544
(51) H04N 19/30 (2014.01), H04N 19/70 (2014.01)
(54) CODIFICAÇÃO DE VÍDEO DE MULTI-CAMADA
(71) QUALCOMM INCORPORATED (US)
(72) YE-KUI WANG, FNU HENDRY, ADARSH KRISHNAN RAMASUBRAMONIAN
(85) 21/12/2016
(86) PCT US2015/037787 de 25/06/2015

(87) WO 2015/200694 de 30/12/2015
Publicação automática da admissibilidade da fase nacional depositado via PCT . Tratado de cooperação em matéria de Patentes, conforme Instrução Normativa nº 02, de 06/06/2017 publicada na RPI nº 2422, de 06/06/2017.

---

(21) BR 11 2016 030196-0 A2

Código 1.3 - Notificação - Fase Nacional - PCT
(22) 01/07/2015
(30) 01/07/2014 PE 001057-2014/DIN
(51) A61F 2/02 (2006.01), A61F 2/14 (2006.01), A61F 9/007 (2006.01), A61M 1/00 (2006.01)
(54) DISPOSITIVO DE DRENAGEM PARA O CONTROLE DA PRESSÃO INTRAOCULAR EM GLAUCOMA
(71) MARIO EDUARDO MIRANDA VELASQUEZ (PE)
(72) MARIO EDUARDO MIRANDA VELASQUEZ
(85) 21/12/2016
(86) PCT PE2015/000009 de 01/07/2015
(87) WO 2016/003294 de 07/01/2016
Publicação automática da admissibilidade da fase nacional depositado via PCT . Tratado de cooperação em matéria de Patentes, conforme Instrução Normativa nº 02, de 06/06/2017 publicada na RPI nº 2422, de 06/06/2017.

---

(21) BR 11 2016 030197-8 A2

Código 1.3 - Notificação - Fase Nacional - PCT
(22) 22/06/2015
(30) 25/06/2014 EP 14173934.2
(51) C07D 213/82 (2006.01), A01N 43/40 (2006.01)
(54) DIFLUOROMETIL-NICOTÍNICO-INDANIL CARBOXAMIDAS
(71) BAYER CROPSCIENCE AKTIENGESELLSCHAFT (DE)
(72) CHRISTOPHE DUBOST, PHILIPP WINTER, MARCO BRÜNJES, MARK JAMES FORD, ULRIKE WACHENDORFF-NEUMANN, CYRIL MONTAGNE, JEAN-PIERRE VORS, STÉPHANE BRUNET, PHILIPPE RINOLFI
(85) 21/12/2016
(86) PCT EP2015/063938 de 22/06/2015
(87) WO 2015/197530 de 30/12/2015
Publicação automática da admissibilidade da fase nacional depositado via PCT . Tratado de cooperação em matéria de Patentes, conforme Instrução Normativa nº 02, de 06/06/2017 publicada na RPI nº 2422, de 06/06/2017.

---

(21) BR 11 2016 030198-6 A2

Código 1.3 - Notificação - Fase Nacional - PCT
(22) 24/06/2014
(51) H04W 36/02 (2009.01)
(54) MÉTODO E SISTEMA DE ECONOMIZAR RECURSO DE VOZ, ENTIDADE DE GERENCIAMENTO DE MOBILIDADE E NODE B EVOLUÍDO
(71) HUAWEI TECHNOLOGIES CO., LTD. (CN)
(72) XIAOBO WU, YE ZOU

(85) 21/12/2016
(86) PCT CN2014/080622 de 24/06/2014
(87) WO 2015/196366 de 30/12/2015
Publicação automática da admissibilidade da fase nacional depositado via PCT . Tratado de cooperação em matéria de Patentes, conforme Instrução Normativa nº 02, de 06/06/2017 publicada na RPI nº 2422, de 06/06/2017.

---

(21) BR 11 2016 030199-4 A2

Código 1.3 - Notificação - Fase Nacional - PCT
(22) 25/06/2015
(30) 27/06/2014 GB 1411483.9
(51) A24F 47/00 (2006.01)
(54) CONJUNTO VAPORIZADOR E DISPOSITIVO
(71) BATMARK LIMITED (GB)
(72) HELMUT BUCHBERGER, COLIN JOHN DICKENS
(85) 21/12/2016
(86) PCT GB2015/051845 de 25/06/2015
(87) WO 2015/198049 de 30/12/2015
Publicação automática da admissibilidade da fase nacional depositado via PCT . Tratado de cooperação em matéria de Patentes, conforme Instrução Normativa nº 02, de 06/06/2017 publicada na RPI nº 2422, de 06/06/2017.

---

(21) BR 11 2016 030203-6 A2

Código 1.3 - Notificação - Fase Nacional - PCT
(22) 16/06/2015
(30) 23/06/2014 JP 2014-128605
(51) F16L 15/04 (2006.01), E21B 17/042 (2006.01)
(54) JUNTA ROSQUEADA PARA CANO DE POÇO DE ÓLEO E COMPOSIÇÃO PARA COBERTURA DE FILME CURÁVEL POR LUZ
(71) NIPPON STEEL & SUMITOMO METAL CORPORATION; VALLOUREC OIL AND GAS FRANCE (JP)
(72) KUNIO GOTO, MIKAEL PETIT
(85) 21/12/2016
(86) PCT JP2015/002994 de 16/06/2015
(87) WO 2015/198557 de 30/12/2015
Publicação automática da admissibilidade da fase nacional depositado via PCT . Tratado de cooperação em matéria de Patentes, conforme Instrução Normativa nº 02, de 06/06/2017 publicada na RPI nº 2422, de 06/06/2017.

---

(21) BR 11 2016 030205-2 A2

Código 1.3 - Notificação - Fase Nacional - PCT
(22) 17/06/2015
(30) 23/06/2014 IT MI2014A001134
(51) A47B 95/00 (2006.01)
(54) ?SUPORTE SUSPENSO VISÍVEL COM UM SISTEMA ANTI- DESENGATE APERFEIÇOADO PARA ARMÁRIOS DE PAREDE?.
(71) LEONARDO S.R.L. (IT)

(72) CARLO CATTANEO
(85) 21/12/2016
(86) PCT EP2015/001227 de 17/06/2015
(87) WO 2015/197175 de 30/12/2015
Publicação automática da admissibilidade da fase nacional depositado via PCT . Tratado de cooperação em matéria de Patentes, conforme Instrução Normativa nº 02, de 06/06/2017 publicada na RPI nº 2422, de 06/06/2017.

---

(21) BR 11 2016 030207-9 A2

Código 1.3 - Notificação - Fase Nacional - PCT
(22) 30/06/2015
(30) 30/06/2014 GB 1411619.8
(51) A24D 3/04 (2006.01)
(54) DISPOSITIVO DE CONTROLE DE FLUXO PARA UM ARTIGO PARA FUMAR, FILTRO PARA UM ARTIGO PARA FUMAR, ARTIGO DE FUMAR E DISPOSITIVO DE CONTROLE DE FLUXO
(71) BRITISH AMERICAN TOBACCO (INVESTMENTS) LIMITED (GB)
(72) SHANE CLARKE, PAUL FARENDEN, DAVID RUSSELL, DAVID SPENDLOVE
(85) 21/12/2016
(86) PCT GB2015/051904 de 30/06/2015
(87) WO 2016/001648 de 07/01/2016
Publicação automática da admissibilidade da fase nacional depositado via PCT . Tratado de cooperação em matéria de Patentes, conforme Instrução Normativa nº 02, de 06/06/2017 publicada na RPI nº 2422, de 06/06/2017.

---

(21) BR 11 2016 030209-5 A2

Código 1.3 - Notificação - Fase Nacional - PCT
(22) 25/06/2015
(30) 25/06/2014 US 62/017,120; 24/06/2015 US 14/749,534
(51) H04N 19/70 (2014.01), H04N 19/30 (2014.01), H04N 19/196 (2014.01)
(54) CODIFICAÇÃO DE VÍDEO EM MÚLTIPLAS CAMADAS
(71) QUALCOMM INCORPORATED (US)
(72) YE-KUI WANG, FNU HENDRY, ADARSH KRISHNAN RAMASUBRAMONIAN
(85) 21/12/2016
(86) PCT US2015/037757 de 25/06/2015
(87) WO 2015/200676 de 30/12/2015
Publicação automática da admissibilidade da fase nacional depositado via PCT . Tratado de cooperação em matéria de Patentes, conforme Instrução Normativa nº 02, de 06/06/2017 publicada na RPI nº 2422, de 06/06/2017.

---

(21) BR 11 2016 030210-9 A2

Código 1.3 - Notificação - Fase Nacional - PCT
(22) 09/06/2015
(30) 26/06/2014 US 14/316,678
(51) H04N 5/235 (2006.01), H04N 5/243 (2006.01)

(54) MEDIÇÃO DE EXPOSIÇÃO COM BASE EM PIXELS DE PLANO DE FUNDO
(71) QUALCOMM INCORPORATED (US)
(72) RUIDUO YANG, SHUXUE QUAN, NING BI
(85) 21/12/2016
(86) PCT US2015/034860 de 09/06/2015
(87) WO 2015/199969 de 30/12/2015
Publicação automática da admissibilidade da fase nacional depositado via PCT . Tratado de cooperação em matéria de Patentes, conforme Instrução Normativa nº 02, de 06/06/2017 publicada na RPI nº 2422, de 06/06/2017.

---

(21) BR 11 2016 030211-7 A2

Código 1.3 - Notificação - Fase Nacional - PCT
(22) 25/06/2015
(30) 26/06/2014 US 62/017,742; 24/06/2015 US 14/749,527
(51) H04N 19/597 (2014.01), H04N 19/50 (2014.01), H04N 19/70 (2014.01), H04N 19/30 (2014.01)
(54) RESTRIÇÕES DE CONFORMIDADE DE FLUXO DE BITS EM CODIFICAÇÃO DE VÍDEO ESCALONÁVEL
(71) QUALCOMM INCORPORATED (US)
(72) ADARSH KRISHNAN RAMASUBRAMONIAN, YE-KUI WANG
(85) 21/12/2016
(86) PCT US2015/037718 de 25/06/2015
(87) WO 2015/200652 de 30/12/2015
Publicação automática da admissibilidade da fase nacional depositado via PCT . Tratado de cooperação em matéria de Patentes, conforme Instrução Normativa nº 02, de 06/06/2017 publicada na RPI nº 2422, de 06/06/2017.

---

(21) BR 11 2016 030212-5 A2

Código 1.3 - Notificação - Fase Nacional - PCT
(22) 25/06/2015
(30) 27/06/2014 US 62/017,943
(51) H01M 8/02 (2006.01)
(54) CÉLULA ELETROQUÍMICA, CAMPO DE FLUXO E MÉTODO DE FABRICO DE CAMPO DE FLUXO POROSO ABERTO PARA UTILIZAÇÃO NA MESMA
(71) NUVERA FUEL CELLS, LLC (US)
(72) BENJAMIN S. LUNT, FILIPPO GAMBINI, SCOTT BLANCHET
(85) 21/12/2016
(86) PCT US2015/037684 de 25/06/2015
(87) WO 2015/200629 de 30/12/2015
Publicação automática da admissibilidade da fase nacional depositado via PCT . Tratado de cooperação em matéria de Patentes, conforme Instrução Normativa nº 02, de 06/06/2017 publicada na RPI nº 2422, de 06/06/2017.

---

(21) BR 11 2016 030214-1 A2

Código 1.3 - Notificação - Fase Nacional - PCT

(22) 25/06/2015
(30) 25/06/2014 US 62/017,120; 24/06/2015 US 14/749,526
(51) H04N 19/70 (2014.01), H04N 19/30 (2014.01), H04N 19/40 (2014.01)
(54) CRIPTOGRAFIA DE VÍDEO DE MÚLTIPLAS CAMADAS
(71) QUALCOMM INCORPORATED (US)
(72) YE-KUI WANG, FNU HENDRY, ADARSH KRISHNAN RAMASUBRAMONIAN
(85) 21/12/2016
(86) PCT US2015/037744 de 25/06/2015
(87) WO 2015/200666 de 30/12/2015
Publicação automática da admissibilidade da fase nacional depositado via PCT . Tratado de cooperação em matéria de Patentes, conforme Instrução Normativa nº 02, de 06/06/2017 publicada na RPI nº 2422, de 06/06/2017.

---

(21) BR 11 2016 030215-0 A2

Código 1.3 - Notificação - Fase Nacional - PCT
(22) 24/06/2015
(30) 25/06/2014 US 62/017,094; 23/06/2015 US 14/748,051
(51) H04W 74/08 (2009.01), H04B 7/04 (2006.01)
(54) SISTEMAS E MÉTODOS PARA MODOS DE PROTEÇÃO APRIMORADOS EM REDES SEM FIO DE ALTA EFICIÊNCIA
(71) QUALCOMM INCORPORATED (US)
(72) BIN TIAN, SIMONE MERLIN, GWENDOLYN DENISE BARRIAC
(85) 21/12/2016
(86) PCT US2015/037418 de 24/06/2015
(87) WO 2015/200482 de 30/12/2015
Publicação automática da admissibilidade da fase nacional depositado via PCT . Tratado de cooperação em matéria de Patentes, conforme Instrução Normativa nº 02, de 06/06/2017 publicada na RPI nº 2422, de 06/06/2017.

---

(21) BR 11 2016 030216-8 A2

Código 1.3 - Notificação - Fase Nacional - PCT
(22) 18/06/2015
(30) 24/06/2014 US 62/016,331; 28/08/2014 US 14/471,840
(51) H04W 72/08 (2009.01), H04W 16/14 (2009.01), H04W 72/12 (2009.01), H04W 74/08 (2009.01)
(54) GERENCIAMENTO DE LARGURA DE BANDA DINÂMICA PARA EQUIPAMENTOS BASEADOS EM CARGA EM UM ESPECTRO NÃO-LICENCIADO
(71) QUALCOMM INCORPORATED (US)
(72) NACHIAPPAN VALLIAPPAN, KIRAN SOMASUNDARAM, AHMED KAMEL SADEK
(85) 21/12/2016
(86) PCT US2015/036432 de 18/06/2015
(87) WO 2015/200090 de 30/12/2015
Publicação automática da admissibilidade da fase nacional depositado via

PCT . Tratado de cooperação em matéria de Patentes, conforme Instrução Normativa nº 02, de 06/06/2017 publicada na RPI nº 2422, de 06/06/2017.

---

(21) BR 11 2016 030217-6 A2

Código 1.3 - Notificação - Fase Nacional - PCT
(22) 19/06/2015
(30) 23/06/2014 US 62/015.721
(51) G02B 6/44 (2006.01)
(54) ?CABO DE FIBRA ÓTICA?
(71) CORNING OPTICAL COMMUNICATIONS LLC (US)
(72) HAROLD EDWARD HUDSON, II, WILLIAM CARL HURLEY
(85) 21/12/2016
(86) PCT US2015/036625 de 19/06/2015
(87) WO 2015/200116 de 30/12/2015
Publicação automática da admissibilidade da fase nacional depositado via PCT . Tratado de cooperação em matéria de Patentes, conforme Instrução Normativa nº 02, de 06/06/2017 publicada na RPI nº 2422, de 06/06/2017.

---

(21) BR 11 2016 030224-9 A2

Código 1.3 - Notificação - Fase Nacional - PCT
(22) 12/06/2015
(30) 23/06/2014 EP 14173388.1
(51) C07C 227/18 (2006.01), C07C 227/36 (2006.01), C07C 229/16 (2006.01)
(54) FORMULAÇÕES, PRODUÇÃO E SEU USO E COMPONENTES ADEQUADOS
(71) BASF SE (DE)
(72) HOLGER TÜRK, HEIKE WEBER, GAZI TÜRKOGLU
(85) 22/12/2016
(86) PCT EP2015/063134 de 12/06/2015
(87) WO 2015/197379 de 30/12/2015
Publicação automática da admissibilidade da fase nacional depositado via PCT . Tratado de cooperação em matéria de Patentes, conforme Instrução Normativa nº 02, de 06/06/2017 publicada na RPI nº 2422, de 06/06/2017.

---

(21) BR 11 2016 030226-5 A2

Código 1.3 - Notificação - Fase Nacional - PCT
(22) 26/09/2014
(51) B63C 3/06 (2006.01), B63C 15/00 (2006.01)
(54) DISPOSITIVO, MÉTODO E SISTEMA PARA GERENCIAMENTO E ARMAZENAMENTO DE EMBARCAÇÕES
(71) GÉRARD GIROUD (FR)
(72) GIROUD, GÉRARD
(85) 22/12/2016
(86) PCT IB2014/064879 de 26/09/2014
(87) WO 2016/046608 de 31/03/2016
Publicação automática da admissibilidade da fase nacional depositado via PCT . Tratado de cooperação em matéria de Patentes, conforme Instrução

Normativa nº 02, de 06/06/2017 publicada na RPI nº 2422, de 06/06/2017.

---

(21) BR 11 2016 030229-0 A2

Código 1.3 - Notificação - Fase Nacional - PCT
(22) 10/06/2015
(30) 31/07/2014 US 62/031,691; 26/03/2015 US 14/669,243
(51) H04W 64/00 (2009.01), G01S 5/02 (2010.01)
(54) APARELHO, MEIO LEGÍVEL POR COMPUTADOR E MÉTODO PARA DETERMINAR UMA LOCALIZAÇÃO DE EQUIPAMENTO DE USUÁRIO EM UMA REDE CELULAR COM O USO DE SINAIS DE UMA REDE DE ÁREA LOCAL SEM FIO (WLAN)
(71) INTEL CORPORATION (US)
(72) ALEXEI DAVYDOV, JONG-KAE FWU, GREGORY MOROZOV
(85) 22/12/2016
(86) PCT US2015/035075 de 10/06/2015
(87) WO 2016/018512 de 04/02/2016
Publicação automática da admissibilidade da fase nacional depositado via PCT . Tratado de cooperação em matéria de Patentes, conforme Instrução Normativa nº 02, de 06/06/2017 publicada na RPI nº 2422, de 06/06/2017.

---

(21) BR 11 2016 030233-8 A2

Código 1.3 - Notificação - Fase Nacional - PCT
(22) 30/06/2015
(30) 30/06/2014 US 62/019,210
(51) C02F 3/12 (2006.01), C02F 3/30 (2006.01), C02F 3/34 (2006.01), C02F 1/38 (2006.01), C02F 1/52 (2006.01), C02F 11/02 (2006.01), B01D 21/02 (2006.01), B01D 21/26 (2006.01), B01D 21/32 (2006.01)
(54) MÉTODO E APARELHO PARA TRATAMENTO DE EFLUENTE AQUOSO USANDO SELEÇÃO EXTERNA
(71) HAMPTON ROADS SANITATION DISTRICT (US) , D.C. WATER & SEWER AUTHORITY (US)
(72) BERNHARD WETT, CHARLES BOTT, SUDHIR MURTHY, HAYDEE DE CLIPPELEIR
(85) 22/12/2016
(86) PCT US2015/038620 de 30/06/2015
(87) WO 2016/004082 de 07/01/2016
Publicação automática da admissibilidade da fase nacional depositado via PCT . Tratado de cooperação em matéria de Patentes, conforme Instrução Normativa nº 02, de 06/06/2017 publicada na RPI nº 2422, de 06/06/2017.

---

(21) BR 11 2016 030234-6 A2

Código 1.3 - Notificação - Fase Nacional - PCT
(22) 27/05/2015
(30) 16/07/2014 DE 10 2014 213 781.0
(51) F16G 5/20 (2006.01), F16H 7/02 (2006.01), F16H 55/36 (2006.01)
(54) CORREIA DE TRANSMISSÃO COM POLIA TRAPEZOIDAL NERVURADA E CORREIA TRAPEZOIDAL NERVURADA

(71) CONTITECH ANTRIEBSSYSTEME GMBH (DE)
(72) HENNING KANZOW, TIM FISS
(85) 22/12/2016
(86) PCT EP2015/061615 de 27/05/2015
(87) WO 2016/008630 de 21/01/2016
Publicação automática da admissibilidade da fase nacional depositado via PCT . Tratado de cooperação em matéria de Patentes, conforme Instrução Normativa nº 02, de 06/06/2017 publicada na RPI nº 2422, de 06/06/2017.

---

(21) BR 11 2016 030237-0 A2

Código 1.3 - Notificação - Fase Nacional - PCT
(22) 22/06/2015
(30) 27/06/2014 US 62/018,020
(51) C07K 16/44 (2006.01)
(54) PARCEIROS DE LIGAÇÃO ESPECÍFICOS PARA EPÍMEROS DE VITAMINA D EM ENSAIOS DE VITAMINA D
(71) SIEMENS HEALTHCARE DIAGNOSTICS INC. (US)
(72) TIE QUAN WEI, JIE LI, MANOJ SHARMA, ZHU TENG
(85) 22/12/2016
(86) PCT US2015/036912 de 22/06/2015
(87) WO 2015/200186 de 30/12/2015
Publicação automática da admissibilidade da fase nacional depositado via PCT . Tratado de cooperação em matéria de Patentes, conforme Instrução Normativa nº 02, de 06/06/2017 publicada na RPI nº 2422, de 06/06/2017.

---

(21) BR 11 2016 030238-9 A2

Código 1.3 - Notificação - Fase Nacional - PCT
(22) 19/05/2015
(30) 23/06/2014 DE 10 2014 108 757.7
(51) H02G 3/04 (2006.01)
(54) TUBO CORRUGADO PLÁSTICO E MÉTODO PARA FABRICAR UM TUBO CORRUGADO
(71) SCHLEMMER GMBH (DE)
(72) VAN-NGOC CHU, MATTHIAS BÜTTNER
(85) 22/12/2016
(86) PCT EP2015/061018 de 19/05/2015
(87) WO 2015/197266 de 30/12/2015
Publicação automática da admissibilidade da fase nacional depositado via PCT . Tratado de cooperação em matéria de Patentes, conforme Instrução Normativa nº 02, de 06/06/2017 publicada na RPI nº 2422, de 06/06/2017.

---

(21) BR 11 2016 030241-9 A2

Código 1.3 - Notificação - Fase Nacional - PCT
(22) 22/08/2014
(51) E21B 21/08 (2006.01), E21B 12/00 (2006.01), E21B 47/06 (2006.01)
(54) CONJUNTO DE PERFURAÇÃO E MÉTODO PARA REALIZAR AS OPERAÇÕES DE PERFURAÇÃO DE FURO ABERTO

(71) HALLIBURTON ENERGY SERVICES, INC. (US)
(72) JOE ELI HESS, ANDY JOHN CUTHBERT
(85) 22/12/2016
(86) PCT US2014/052332 de 22/08/2014
(87) WO 2016/028320 de 25/02/2016
Publicação automática da admissibilidade da fase nacional depositado via PCT . Tratado de cooperação em matéria de Patentes, conforme Instrução Normativa nº 02, de 06/06/2017 publicada na RPI nº 2422, de 06/06/2017.

---

(21) BR 11 2016 030242-7 A2

Código 1.3 - Notificação - Fase Nacional - PCT
(22) 24/07/2015
(30) 24/07/2014 EP 14178270.6
(51) F24C 15/02 (2006.01)
(54) SISTEMA DE PERFIL MODULAR, PORTA, APARELHO DE COZINHA E ELEMENTO DE PERFIL
(71) ELECTROLUX APPLIANCES AKTIEBOLAG (SE)
(72) FRANCESCO LAMPITELLI, GIORGIO PANDINI
(85) 22/12/2016
(86) PCT EP2015/067027 de 24/07/2015
(87) WO 2016/012602 de 28/01/2016
Publicação automática da admissibilidade da fase nacional depositado via PCT . Tratado de cooperação em matéria de Patentes, conforme Instrução Normativa nº 02, de 06/06/2017 publicada na RPI nº 2422, de 06/06/2017.

---

(21) BR 11 2016 030243-5 A2

Código 1.3 - Notificação - Fase Nacional - PCT
(22) 06/07/2015
(30) 07/07/2014 US 62/021,271
(51) A61K 9/20 (2006.01), A61K 31/45 (2006.01)
(54) FORMAS DE DOSAGEM FARMACÊUTICAS
(71) NOVARTIS AG (CH)
(72) STEFANIA BEATO, PEGGY QUINTON
(85) 22/12/2016
(86) PCT IB2015/055098 de 06/07/2015
(87) WO 2016/005880 de 14/01/2016
Publicação automática da admissibilidade da fase nacional depositado via PCT . Tratado de cooperação em matéria de Patentes, conforme Instrução Normativa nº 02, de 06/06/2017 publicada na RPI nº 2422, de 06/06/2017.

---

(21) BR 11 2016 030246-0 A2

Código 1.3 - Notificação - Fase Nacional - PCT
(22) 19/06/2015
(30) 24/06/2014 FR 14/55841
(51) B62D 1/28 (2006.01), B62D 5/04 (2006.01)
(54) DIREÇÃO ASSISTIDA MISTA COMPREENDENDO UM CICLO DE CONTROLE DE TORQUE CONTROLADO A UM PONTO DE AJUSTE POR UM

CONTROLADOR DE POSIÇÃO DESTINADO AO CONTROLE DE TRAJETÓRIA
(71) JTEKT EUROPE (FR)
(72) ROMAIN MORETTI, LUC LEYDIER
(85) 22/12/2016
(86) PCT FR2015/051626 de 19/06/2015
(87) WO 2015/197951 de 30/12/2015
Publicação automática da admissibilidade da fase nacional depositado via PCT . Tratado de cooperação em matéria de Patentes, conforme Instrução Normativa nº 02, de 06/06/2017 publicada na RPI nº 2422, de 06/06/2017.

---

(21) BR 11 2016 030247-8 A2

Código 1.3 - Notificação - Fase Nacional - PCT
(22) 20/06/2015
(30) 24/06/2014 US 62/016.647
(51) C25B 1/26 (2006.01), C25B 9/02 (2006.01), C25B 9/06 (2006.01), C25B 9/20 (2006.01)
(54) CÉLULA ELETROLÍTICA NÃO DIVIDIDA DE VÃO ESTREITO
(71) CHEMETICS INC (CA)
(72) DAVID SUMMERS, IAN BAILEY
(85) 22/12/2016
(86) PCT US2015/036845 de 20/06/2015
(87) WO 2015/200147 de 30/12/2015
Publicação automática da admissibilidade da fase nacional depositado via PCT . Tratado de cooperação em matéria de Patentes, conforme Instrução Normativa nº 02, de 06/06/2017 publicada na RPI nº 2422, de 06/06/2017.

---

(21) BR 11 2016 030256-7 A2

Código 1.3 - Notificação - Fase Nacional - PCT
(22) 24/06/2015
(30) 30/06/2014 NL 2013097
(51) A22B 5/00 (2006.01)
(54) DISPOSITIVO PARA CORTAR A CABEÇA DE UMA CARCAÇA DE ANIMAL ABATIDO, ESTAÇÃO DE TRABALHO AUTOMÁTICA PARA CORTAR A CABEÇA DE UMA CARCAÇA DE ANIMAL ABATIDO E MÉTODO PARA CORTAR A CABEÇA DE UMA CARCAÇA DE ANIMAL ABATIDO
(71) HUMBOLDT B.V. (NL)
(72) NIELS ANTONIO WILLIAM KOSTER, LEONARDUS JOZEPHUS ANTONIUS TIGGELOVEN
(85) 22/12/2016
(86) PCT NL2015/050459 de 24/06/2015
(87) WO 2016/003265 de 07/01/2016
Publicação automática da admissibilidade da fase nacional depositado via PCT . Tratado de cooperação em matéria de Patentes, conforme Instrução Normativa nº 02, de 06/06/2017 publicada na RPI nº 2422, de 06/06/2017.

(21) BR 11 2016 030260-5 A2

Código 1.3 - Notificação - Fase Nacional - PCT
(22) 24/06/2015
(30) 24/06/2014 US 62/016,624; 24/09/2014 US 62/054,870
(51) A01B 79/02 (2006.01), C12N 15/82 (2006.01), G06Q 10/04 (2012.01)
(54) SISTEMA, MÉTODOS E EQUIPAMENTOS AGRONÔMICOS
(71) 360 YIELD CENTER, LLC (US)
(72) DARYL B. STARR
(85) 22/12/2016
(86) PCT US2015/037435 de 24/06/2015
(87) WO 2015/200489 de 30/12/2015
Publicação automática da admissibilidade da fase nacional depositado via PCT . Tratado de cooperação em matéria de Patentes, conforme Instrução Normativa nº 02, de 06/06/2017 publicada na RPI nº 2422, de 06/06/2017.

(21) BR 11 2016 030265-6 A2

Código 1.3 - Notificação - Fase Nacional - PCT
(22) 16/06/2015
(30) 24/06/2014 SE 1450778-4
(51) B01J 3/02 (2006.01), D21C 7/08 (2006.01), F16K 3/08 (2006.01)
(54) DISPOSIÇÃO PARA CONTROLAR O FLUXO DE SAÍDA DE RECIPIENTES DE PROCESSAMENTO PRESSURIZADOS E UM SISTEMA DE TRATAMENTO DE BIOMASSA
(71) VALMET AB (SE)
(72) ROBERT WAHLBERG, JAN DETLEFSEN, PATRIK PETTERSSON, ULF ERIKSSON
(85) 22/12/2016
(86) PCT SE2015/050703 de 16/06/2015
(87) WO 2015/199601 de 30/12/2015
Publicação automática da admissibilidade da fase nacional depositado via PCT . Tratado de cooperação em matéria de Patentes, conforme Instrução Normativa nº 02, de 06/06/2017 publicada na RPI nº 2422, de 06/06/2017.

(21) BR 11 2016 030266-4 A2

Código 1.3 - Notificação - Fase Nacional - PCT
(22) 11/06/2015
(30) 27/06/2014 EP 14174755.0
(51) H04L 9/08 (2006.01)
(54) PRIMEIRO DISPOSITIVO CONFIGURADO PARA DETERMINAR UMA CHAVE COMPARTILHADA COM UM SEGUNDO DISPOSITIVO, SISTEMA PARA CONFIGURAR UM PRIMEIRO DISPOSITIVO PARA COMPARTILHAR UMA CHAVE, MÉTODO PARA DETERMINAR UMA CHAVE COMPARTILHADA COM UM SEGUNDO DISPOSITIVO, MÉTODO PARA CONFIGURAR UM DISPOSITIVO PARA COMPARTILHAR UMA CHAVE, PROGRAMA DE COMPUTADOR, E, MÍDIA LEGÍVEL POR COMPUTADOR
(71) KONINKLIJKE PHILIPS N.V. (NL)
(72) BOUKE CLOOSTERMANS, OSCAR GARCIA MORCHON, RONALD

RIETMAN, LUDOVICUS MARINUS GERARDUS MARIA TOLHUIZEN
(85) 22/12/2016
(86) PCT EP2015/063024 de 11/06/2015
(87) WO 2015/197368 de 30/12/2015
Publicação automática da admissibilidade da fase nacional depositado via PCT . Tratado de cooperação em matéria de Patentes, conforme Instrução Normativa nº 02, de 06/06/2017 publicada na RPI nº 2422, de 06/06/2017.

---

(21) BR 11 2016 030268-0 A2

Código 1.3 - Notificação - Fase Nacional - PCT
(22) 29/06/2015
(30) 07/07/2014 EP 14175909.2
(51) C08L 23/12 (2006.01)
(54) COMPOSIÇÃO DE POLIOLEFINA
(71) BASELL POLIOLEFINE ITALIA S.R.L. (IT)
(72) MARCO CIARAFONI, PAOLA MASSARI, ROBERTO PANTALEONI
(85) 22/12/2016
(86) PCT EP2015/064680 de 29/06/2015
(87) WO 2016/005218 de 14/01/2016
Publicação automática da admissibilidade da fase nacional depositado via PCT . Tratado de cooperação em matéria de Patentes, conforme Instrução Normativa nº 02, de 06/06/2017 publicada na RPI nº 2422, de 06/06/2017.

---

(21) BR 11 2016 030269-9 A2

Código 1.3 - Notificação - Fase Nacional - PCT
(22) 21/05/2015
(30) 27/06/2014 EP 14174818.6
(51) B26B 19/20 (2006.01)
(54) MECANISMO ATUADOR PARA CONTROLAR O COMPRIMENTO DE CORTE DE UM APARADOR DE PELOS, GUIA DE CORTE PARA UM APARADOR DE PELOS, E, APARADOR DE PELOS ELÉTRICO
(71) KONINKLIJKE PHILIPS N.V. (NL)
(72) KIN FATT PHOON
(85) 22/12/2016
(86) PCT EP2015/061208 de 21/05/2015
(87) WO 2015/197272 de 30/12/2015
Publicação automática da admissibilidade da fase nacional depositado via PCT . Tratado de cooperação em matéria de Patentes, conforme Instrução Normativa nº 02, de 06/06/2017 publicada na RPI nº 2422, de 06/06/2017.

---

(21) BR 11 2016 030271-0 A2

Código 1.3 - Notificação - Fase Nacional - PCT
(22) 19/06/2015
(30) 27/06/2014 EP 14174681.8
(51) A61N 5/10 (2006.01), G01R 33/3875 (2006.01)
(54) APARELHO MÉDICO, E, MÉTODO DE BLINDAGEM PARA USO EM UM APARELHO MÉDICO

(71) KONINKLIJKE PHILIPS N.V. (NL)
(72) JOHANNES ADRIANUS OVERWEG
(85) 22/12/2016
(86) PCT EP2015/063783 de 19/06/2015
(87) WO 2015/197475 de 30/12/2015
Publicação automática da admissibilidade da fase nacional depositado via PCT . Tratado de cooperação em matéria de Patentes, conforme Instrução Normativa nº 02, de 06/06/2017 publicada na RPI nº 2422, de 06/06/2017.

---

(21) BR 11 2016 030272-9 A2

Código 1.3 - Notificação - Fase Nacional - PCT
(22) 19/06/2015
(30) 30/07/2014 US 62/031,054; 24/03/2015 US 14/667,430
(51) H04W 72/04 (2009.01), H04W 28/02 (2009.01), H04W 88/08 (2009.01), H04B 7/26 (2006.01)
(54) NÓ B (ENB) APERFEIÇOADO E MÉTODO PARA COEXISTÊNCIA DE MTC
(71) INTEL IP CORPORATION (US)
(72) GANG XIONG, DEBDEEP CHATTERJEE, SEUNGHEE HAN, JONG-KAE FWU
(85) 22/12/2016
(86) PCT US2015/036706 de 19/06/2015
(87) WO 2016/018526 de 04/02/2016
Publicação automática da admissibilidade da fase nacional depositado via PCT . Tratado de cooperação em matéria de Patentes, conforme Instrução Normativa nº 02, de 06/06/2017 publicada na RPI nº 2422, de 06/06/2017.

---

(21) BR 11 2016 030273-7 A2

Código 1.3 - Notificação - Fase Nacional - PCT
(22) 05/05/2015
(30) 24/06/2014 US 62/016,189
(51) A61F 2/28 (2006.01)
(54) LIGAS METÁLICAS MELHORADAS PARA DISPOSITIVOS MÉDICOS
(71) ICON MEDICAL CORP. (US)
(72) NOAH ROTH, UDAYAN PATEL
(85) 22/12/2016
(86) PCT US2015/029213 de 05/05/2015
(87) WO 2015/199816 de 30/12/2015
Publicação automática da admissibilidade da fase nacional depositado via PCT . Tratado de cooperação em matéria de Patentes, conforme Instrução Normativa nº 02, de 06/06/2017 publicada na RPI nº 2422, de 06/06/2017.

---

(21) BR 11 2016 030274-5 A2

Código 1.3 - Notificação - Fase Nacional - PCT
(22) 26/06/2014
(51) A61J 3/07 (2006.01)
(54) MÉTODOS PARA FABRICAÇÃO DE UM MATERIAL GRANULAR

ENCAPSULADO E SECAGEM DE UM MATERIAL DE REVESTIMENTO, E, SECADOR DE LEITO FLUIDIFICADO.
(71) R.P. SCHERER TECHNOLOGIES, LLC (US)
(72) NAOJI SAWAGUCHI, YUJI AMANO, YUICHIRO SAKURAI
(85) 22/12/2016
(86) PCT US2014/044319 de 26/06/2014
(87) WO 2015/199696 de 30/12/2015
Publicação automática da admissibilidade da fase nacional depositado via PCT . Tratado de cooperação em matéria de Patentes, conforme Instrução Normativa nº 02, de 06/06/2017 publicada na RPI nº 2422, de 06/06/2017.

---

(21) BR 11 2016 030275-3 A2

Código 1.3 - Notificação - Fase Nacional - PCT
(22) 22/06/2015
(30) 24/06/2014 US 62/016324
(51) A61K 31/498 (2006.01), A61P 17/00 (2006.01)
(54) MÉTODOS PARA TRATAMENTO E REDUÇÃO DOS SINTOMAS DA SÍNDROME MÃO-PÉ (ERITRODISESTESIA PALMO- PLANTAR).
(71) GALDERMA S.A. (CH)
(72) PHILIPPE ANDRES
(85) 22/12/2016
(86) PCT EP2015/063930 de 22/06/2015
(87) WO 2015/197524 de 30/12/2015
Publicação automática da admissibilidade da fase nacional depositado via PCT . Tratado de cooperação em matéria de Patentes, conforme Instrução Normativa nº 02, de 06/06/2017 publicada na RPI nº 2422, de 06/06/2017.

---

(21) BR 11 2016 030277-0 A2

Código 1.3 - Notificação - Fase Nacional - PCT
(22) 25/06/2014
(51) C06B 31/28 (2006.01)
(54) PROCEDIMENTO PARA A ELABORAÇÃO DE UM EXPLOSIVO ANFO UTILIZANDO NITRATO DE AMÔNIO E ÓLEOS RESIDUAIS E O PRODUTO ASSIM OBTIDO
(71) EXSA S.A. (PE)
(72) RONALD ALFREDO AÑAZCO OTERO, JOSÉ ANTONIO HUAMAN VILCAHUAMAN
(85) 22/12/2016
(86) PCT PE2014/000009 de 25/06/2014
(87) WO 2015/199556 de 30/12/2015
Publicação automática da admissibilidade da fase nacional depositado via PCT . Tratado de cooperação em matéria de Patentes, conforme Instrução Normativa nº 02, de 06/06/2017 publicada na RPI nº 2422, de 06/06/2017.

---

(21) BR 11 2016 030281-8 A2

Código 1.3 - Notificação - Fase Nacional - PCT
(22) 03/07/2015

(30) 14/07/2014 EP 14176843.2; 10/11/2014 EP 14192515.6
(51) A01N 43/653 (2006.01), A01N 43/713 (2006.01), A01P 3/00 (2006.01)
(54) COMPOSIÇÕES, UTILIZAÇÃO DE UMA COMPOSIÇÃO, MÉTODO PARA O COMBATE DOS FUNGOS E SEMENTES REVESTIDAS
(71) BASF SE (DE)
(72) FREDERIK MENGES, JENS BRUNS, DIETER STROBEL
(85) 22/12/2016
(86) PCT EP2015/065178 de 03/07/2015
(87) WO 2016/008740 de 21/01/2016
Publicação automática da admissibilidade da fase nacional depositado via PCT . Tratado de cooperação em matéria de Patentes, conforme Instrução Normativa nº 02, de 06/06/2017 publicada na RPI nº 2422, de 06/06/2017.

---

(21) BR 11 2016 030282-6 A2

Código 1.3 - Notificação - Fase Nacional - PCT
(22) 23/06/2015
(30) 23/06/2014 EP 14173489.7
(51) C08F 118/08 (2006.01), C08F 218/08 (2006.01)
(54) (CO)POLÍMEROS DE ACETATO DE VINILA
(71) HENKEL AG & CO. KGAA (DE)
(72) ROBERTO ANTONIO PAVEZ ARANGUIZ, HORST BECK, JUAN HEREDIA
(85) 22/12/2016
(86) PCT EP2015/064125 de 23/06/2015
(87) WO 2015/197624 de 30/12/2015
Publicação automática da admissibilidade da fase nacional depositado via PCT . Tratado de cooperação em matéria de Patentes, conforme Instrução Normativa nº 02, de 06/06/2017 publicada na RPI nº 2422, de 06/06/2017.

---

(21) BR 11 2016 030283-4 A2

Código 1.3 - Notificação - Fase Nacional - PCT
(22) 26/06/2015
(30) 26/06/2014 GB 1411404.5
(51) E21B 36/00 (2006.01), E21B 43/12 (2006.01)
(54) APERFEIÇOAMENTOS EM FLUIDOS DE PRODUÇÃO DE RESERVATÓRIOS
(71) STATOIL PETROLEUM AS (NO)
(72) RAGNAR STOKKE, WILLIAM BAKKE, BJORGULF HAUKELIDSAETER EIDESEN
(85) 22/12/2016
(86) PCT EP2015/064522 de 26/06/2015
(87) WO 2015/197817 de 30/12/2015
Publicação automática da admissibilidade da fase nacional depositado via PCT . Tratado de cooperação em matéria de Patentes, conforme Instrução Normativa nº 02, de 06/06/2017 publicada na RPI nº 2422, de 06/06/2017.

---

(21) BR 11 2016 030284-2 A2

Código 1.3 - Notificação - Fase Nacional - PCT

(22) 12/06/2015
(30) 23/06/2014 EP 14173393.1
(51) C08F 251/00 (2006.01), C11D 3/33 (2006.01), C11D 3/37 (2006.01), C11D 11/00 (2006.01)
(54) FORMULAÇÕES, SEU USO OU PRODUÇÃO DE DETERGENTES DE LAVAGEM DE LOUÇA E SUA PRODUÇÃO
(71) BASF SE (DE)
(72) HOLGER TÜRK, HEIKE WEBER, GAZI TÜRKOGLU, ALEJANDRA GARCIA MARCOS
(85) 22/12/2016
(86) PCT EP2015/063130 de 12/06/2015
(87) WO 2015/197378 de 30/12/2015
Publicação automática da admissibilidade da fase nacional depositado via PCT . Tratado de cooperação em matéria de Patentes, conforme Instrução Normativa nº 02, de 06/06/2017 publicada na RPI nº 2422, de 06/06/2017.

---

(21) BR 11 2016 030286-9 A2

Código 1.3 - Notificação - Fase Nacional - PCT
(22) 23/06/2015
(30) 27/06/2014 SE 1450795-8
(51) C08B 15/06 (2006.01), C08B 16/00 (2006.01), D01C 1/00 (2006.01), D01F 2/28 (2006.01)
(54) MÉTODO PARA FABRICAÇÃO DE CARBAMATO DE CELULOSE
(71) STORA ENSO OYJ (FI)
(72) HEIDI SAXELL, PAULA RANTAMÄKI, KALLE EKMAN
(85) 22/12/2016
(86) PCT IB2015/054696 de 23/06/2015
(87) WO 2015/198218 de 30/12/2015
Publicação automática da admissibilidade da fase nacional depositado via PCT . Tratado de cooperação em matéria de Patentes, conforme Instrução Normativa nº 02, de 06/06/2017 publicada na RPI nº 2422, de 06/06/2017.

---

(21) BR 11 2016 030288-5 A2

Código 1.3 - Notificação - Fase Nacional - PCT
(22) 25/06/2015
(30) 26/06/2014 IL 233423
(51) A61M 25/01 (2006.01)
(54) SISTEMA DE CONTROLE REMOTO PARA USO EM OPERAÇÕES LOCALIZADAS INTRALUMINALMENTE OU INTRAVASCULARMENTE, E, MÉTODO PARA CONTROLAR REMOTAMENTE UM DISPOSITIVO DE ATIVAÇÃO.
(71) TARYAG MEDICAL LTD. (IL)
(72) SWI BARAK, AHARON COHEN
(85) 22/12/2016
(86) PCT IL2015/050659 de 25/06/2015
(87) WO 2015/198330 de 30/12/2015

	Publicação automática da admissibilidade da fase nacional depositado via PCT . Tratado de cooperação em matéria de Patentes, conforme Instrução Normativa nº 02, de 06/06/2017 publicada na RPI nº 2422, de 06/06/2017.
(21) BR 11 2016 030293-1 A2	Código 1.3 - Notificação - Fase Nacional - PCT (22) 25/06/2015 (30) 26/06/2014 GB 1411399.7 (51) E21B 36/00 (2006.01), E21B 43/01 (2006.01) (54) APERFEIÇOAMENTOS EM TRANSPORTE DE FLUIDOS DE POÇOS (71) STATOIL PETROLEUM AS (NO) (72) KEIJO J. KINNARI, KNUD LUNDE (85) 22/12/2016 (86) PCT EP2015/064441 de 25/06/2015 (87) WO 2015/197784 de 30/12/2015 Publicação automática da admissibilidade da fase nacional depositado via PCT . Tratado de cooperação em matéria de Patentes, conforme Instrução Normativa nº 02, de 06/06/2017 publicada na RPI nº 2422, de 06/06/2017.
(21) BR 11 2016 030294-0 A2	Código 1.3 - Notificação - Fase Nacional - PCT (22) 24/06/2015 (30) 24/06/2014 US 62/016285 (51) A23K 1/00 (2006.01), A01K 45/00 (2006.01), A61K 39/12 (2006.01), A61K 35/747 (2015.01), A61K 39/17 (2006.01), A61K 39/255 (2006.01) (54) ?CEPA DE BACTÉRIAS PROBIÓTICAS DE LACTOBACILLUS E UMA VACINA DE AVES DOMÉSTICAS, COMPOSIÇÃO, OVO DE AVES DOMÉSTICAS EMBRIONADO, KIT, E, MÉTODO DE VACINAÇÃO IN OVO DE AVES DOMÉSTICAS? (71) BIOGAIA AB (SE) (72) UMA NATHAN, BO MÖLLSTAM (85) 22/12/2016 (86) PCT EP2015/064310 de 24/06/2015 (87) WO 2015/197728 de 30/12/2015 Publicação automática da admissibilidade da fase nacional depositado via PCT . Tratado de cooperação em matéria de Patentes, conforme Instrução Normativa nº 02, de 06/06/2017 publicada na RPI nº 2422, de 06/06/2017.
(21) BR 11 2016 030295-8 A2	Código 1.3 - Notificação - Fase Nacional - PCT (22) 02/07/2015 (30) 04/07/2014 GB 1411988.7 (51) E21B 17/01 (2006.01) (54) ANCORAMENTO DE RISERS FLEXÍVEIS SUBMARINOS (71) SUBSEA 7 NORWAY AS (NO) (72) ESKIL HOYVIK (85) 22/12/2016

(86) PCT EP2015/065158 de 02/07/2015
(87) WO 2016/001386 de 07/01/2016
Publicação automática da admissibilidade da fase nacional depositado via PCT . Tratado de cooperação em matéria de Patentes, conforme Instrução Normativa nº 02, de 06/06/2017 publicada na RPI nº 2422, de 06/06/2017.

---

(21) BR 11 2016 030296-6 A2

Código 1.3 - Notificação - Fase Nacional - PCT
(22) 23/06/2015
(30) 23/06/2014 FR 1455754
(51) E04H 4/12 (2006.01), F04D 29/42 (2006.01)
(54) BOMBA DE FILTRAGEM PARA PISCINA
(71) ACIS - (AQUA CONSULT INDUSTRIE SERVICES) (FR)
(72) MICHAËL LIE
(85) 22/12/2016
(86) PCT FR2015/051666 de 23/06/2015
(87) WO 2015/197967 de 30/12/2015
Publicação automática da admissibilidade da fase nacional depositado via PCT . Tratado de cooperação em matéria de Patentes, conforme Instrução Normativa nº 02, de 06/06/2017 publicada na RPI nº 2422, de 06/06/2017.

---

(21) BR 11 2016 030297-4 A2

Código 1.3 - Notificação - Fase Nacional - PCT
(22) 08/06/2015
(30) 27/06/2014 IT MI2014A001175
(51) A61F 2/00 (2006.01)
(54) ESFÍNCTER ARTIFICIAL
(71) ANTONIO SAMBUSSETI (IT) , GIANNI CANCARINI (IT)
(72) ANTONIO SAMBUSSETI, GIANNI CANCARINI
(85) 22/12/2016
(86) PCT IB2015/054320 de 08/06/2015
(87) WO 2015/198179 de 30/12/2015
Publicação automática da admissibilidade da fase nacional depositado via PCT . Tratado de cooperação em matéria de Patentes, conforme Instrução Normativa nº 02, de 06/06/2017 publicada na RPI nº 2422, de 06/06/2017.

---

(21) BR 11 2016 030298-2 A2

Código 1.3 - Notificação - Fase Nacional - PCT
(22) 23/06/2015
(30) 24/06/2014 US 62/016,329; 15/09/2014 US 62/050,594
(51) C12N 9/88 (2006.01), C12Q 1/527 (2006.01), C12P 21/06 (2006.01)
(54) ENZIMAS QUE CLIVAM LIGAÇÕES ÉTER NÃO-GLICOSÍDICAS ENTRE LIGNINAS OU SEUS DERIVADOS E SACARÍDEOS
(71) TETHYS RESEARCH LLC (US)
(72) NANCY G. KRAVIT, KATHERINE A. SCHMIDT
(85) 22/12/2016
(86) PCT US2015/037236 de 23/06/2015

(87) WO 2015/200354 de 30/12/2015
Publicação automática da admissibilidade da fase nacional depositado via PCT . Tratado de cooperação em matéria de Patentes, conforme Instrução Normativa nº 02, de 06/06/2017 publicada na RPI nº 2422, de 06/06/2017.

---

(21) BR 11 2016 030299-0 A2

Código 1.3 - Notificação - Fase Nacional - PCT
(22) 24/06/2015
(30) 24/06/2014 US 62/016,242
(51) A01N 25/02 (2006.01), A01N 25/04 (2006.01), A01N 25/16 (2006.01), A01N 53/00 (2006.01), A01P 7/04 (2006.01)
(54) FORMULAÇÕES DE ESPUMA E CONCENTRADOS EMULSIFICÁVEIS
(71) FMC CORPORATION (US)
(72) DAVID BIRD, TIMOTHY M. MARTIN, LAIBIN B. YAN
(85) 22/12/2016
(86) PCT US2015/037327 de 24/06/2015
(87) WO 2015/200428 de 30/12/2015
Publicação automática da admissibilidade da fase nacional depositado via PCT . Tratado de cooperação em matéria de Patentes, conforme Instrução Normativa nº 02, de 06/06/2017 publicada na RPI nº 2422, de 06/06/2017.

---

(21) BR 11 2016 030301-6 A2

Código 1.3 - Notificação - Fase Nacional - PCT
(22) 23/06/2015
(30) 23/06/2014 US 62/015,608
(51) A01K 5/01 (2006.01)
(54) SISTEMA DE ALIMENTAÇÃO DE ANIMAL
(71) PET NOVATIONS LTD. (IL)
(72) TAL GORDON, EREL BENYAMINI, SEFI SHACHRUR, DMITRY AVERBUKH
(85) 22/12/2016
(86) PCT IB2015/054702 de 23/06/2015
(87) WO 2015/198222 de 30/12/2015
Publicação automática da admissibilidade da fase nacional depositado via PCT . Tratado de cooperação em matéria de Patentes, conforme Instrução Normativa nº 02, de 06/06/2017 publicada na RPI nº 2422, de 06/06/2017.

---

(21) BR 11 2016 030304-0 A2

Código 1.3 - Notificação - Fase Nacional - PCT
(22) 29/07/2014
(30) 25/06/2014 JP 2014-129927
(51) C25D 5/26 (2006.01), C25D 5/12 (2006.01)
(54) CHAPA DE AÇO INOXIDÁVEL ESTANHADO.
(71) NISSHIN STEEL CO., LTD (JP)
(72) YOSHIKATSU NISHIDA, MASAYOSHI TATANO, TAKAHIRO FUJII, MASASHI HIRAOKA, MASAO NAGAO
(85) 22/12/2016

(86) PCT JP2014/069875 de 29/07/2014
(87) WO 2015/198495 de 30/12/2015
Publicação automática da admissibilidade da fase nacional depositado via PCT . Tratado de cooperação em matéria de Patentes, conforme Instrução Normativa nº 02, de 06/06/2017 publicada na RPI nº 2422, de 06/06/2017.

---

(21) BR 11 2016 030307-5 A2

Código 1.3 - Notificação - Fase Nacional - PCT
(22) 25/06/2015
(30) 25/06/2014 US 62/017,133; 24/06/2015 US 14/749,001
(51) H04W 52/02 (2009.01)
(54) MONITORAÇÃO MELHORADA DE BLOCOS DE RÁDIO EM COBERTURA DE RÁDIO ESTENDIDA
(71) TELEFONAKTIEBOLAGET LM ERICSSON (PUBL) (SE)
(72) PAUL SCHLIWA-BERTLING, MÅRTEN SUNDBERG, JOHN WALTER DIACHINA
(85) 22/12/2016
(86) PCT IB2015/054796 de 25/06/2015
(87) WO 2015/198269 de 30/12/2015
Publicação automática da admissibilidade da fase nacional depositado via PCT . Tratado de cooperação em matéria de Patentes, conforme Instrução Normativa nº 02, de 06/06/2017 publicada na RPI nº 2422, de 06/06/2017.

---

(21) BR 11 2016 030309-1 A2

Código 1.3 - Notificação - Fase Nacional - PCT
(22) 29/05/2015
(30) 26/06/2014 DE 10 2014 212 292.9
(51) F04B 1/04 (2006.01), B60T 8/40 (2006.01), F04B 53/10 (2006.01), F16K 15/04 (2006.01), F04B 53/12 (2006.01)
(54) VÁLVULA DE DESCARGA COM UM ELEMENTO DE ASSENTO
(71) ROBERT BOSCH GMBH (DE)
(72) BERND HAEUSSER, ROLF STOTZ
(85) 22/12/2016
(86) PCT EP2015/061983 de 29/05/2015
(87) WO 2015/197307 de 30/12/2015
Publicação automática da admissibilidade da fase nacional depositado via PCT . Tratado de cooperação em matéria de Patentes, conforme Instrução Normativa nº 02, de 06/06/2017 publicada na RPI nº 2422, de 06/06/2017.

---

(21) BR 11 2016 030310-5 A2

Código 1.3 - Notificação - Fase Nacional - PCT
(22) 23/06/2015
(30) 23/06/2014 US 62/015,714; 06/08/2014 US 62/034,124; 08/08/2014 US 62/035,126; 11/08/2014 US 62/035,739; 20/04/2015 US 62/150,045
(51) A61K 31/282 (2006.01), A61K 33/24 (2006.01)
(54) COMPOSTOS DE PLATINA, COMPOSIÇÕES E USOS DOS MESMOS
(71) PLACON THERAPEUTICS, INC. (US)

(72) BENOIT MOREAU, MARK T. BILODEAU, KERRY WHALEN, KRISTAN MEETZE, SUKHJEET SINGH, RICHARD WOOSTER, CHARLES-ANDRE LEMELIN
(85) 22/12/2016
(86) PCT US2015/037071 de 23/06/2015
(87) WO 2015/200250 de 30/12/2015
Publicação automática da admissibilidade da fase nacional depositado via PCT . Tratado de cooperação em matéria de Patentes, conforme Instrução Normativa nº 02, de 06/06/2017 publicada na RPI nº 2422, de 06/06/2017.

---

(21) BR 11 2016 030315-6 A2

Código 1.3 - Notificação - Fase Nacional - PCT
(22) 01/08/2014
(51) C23C 16/27 (2006.01)
(54) ?DISPOSITIVO DE DIAMANTE POLICRISTALINO, BROCA DE PERFURAÇÃO, E, MÉTODO DE FORMAR UM DISPOSITIVO DE DIAMANTE POLICRISTALINO?
(71) HALLIBURTON ENERGY SERVICES, INC. (US)
(72) GAGAN SAINI, LIANG QI
(85) 22/12/2016
(86) PCT US2014/049474 de 01/08/2014
(87) WO 2016/018435 de 04/02/2016
Publicação automática da admissibilidade da fase nacional depositado via PCT . Tratado de cooperação em matéria de Patentes, conforme Instrução Normativa nº 02, de 06/06/2017 publicada na RPI nº 2422, de 06/06/2017.

---

(21) BR 11 2016 030317-2 A2

Código 1.3 - Notificação - Fase Nacional - PCT
(22) 24/06/2015
(30) 24/06/2014 US 62/016,558; 26/01/2015 US 62/107,847; 23/06/2015 US 14/748,026
(51) H04L 1/00 (2006.01), H04L 1/08 (2006.01)
(54) GERENCIAMENTO DE DISPOSITIVOS SEM FIO EM COBERTURA DE RÁDIO LIMITADA
(71) TELEFONAKTIEBOLAGET LM ERICSSON (PUBL) (SE)
(72) PAUL SCHLIWA-BERTLING, MÅRTEN SUNDBERG, JOHN WALTER DIACHINA, NICKLAS JOHANSSON
(85) 22/12/2016
(86) PCT IB2015/054746 de 24/06/2015
(87) WO 2015/198244 de 30/12/2015
Publicação automática da admissibilidade da fase nacional depositado via PCT . Tratado de cooperação em matéria de Patentes, conforme Instrução Normativa nº 02, de 06/06/2017 publicada na RPI nº 2422, de 06/06/2017.

---

(21) BR 11 2016 030319-9 A2

Código 1.3 - Notificação - Fase Nacional - PCT
(22) 29/05/2015

(30) 25/06/2014 US 14/314,164
(51) A61B 17/072 (2006.01)
(54) RECURSO PARA ABERTURA DA GARRA PARA UM GRAMPEADOR CIRÚRGICO
(71) ETHICON ENDO-SURGERY, LLC (PR)
(72) REBECCA J. GETTINGER, KATHERINE J. SCHMID, CHARLES J. SCHEIB, FREDERICK E. SHELTON IV
(85) 22/12/2016
(86) PCT US2015/033109 de 29/05/2015
(87) WO 2015/199894 de 30/12/2015
Publicação automática da admissibilidade da fase nacional depositado via PCT . Tratado de cooperação em matéria de Patentes, conforme Instrução Normativa nº 02, de 06/06/2017 publicada na RPI nº 2422, de 06/06/2017.

---

(21) BR 11 2016 030320-2 A2

Código 1.3 - Notificação - Fase Nacional - PCT
(22) 26/06/2014
(51) H04W 28/08 (2009.01)
(54) MÉTODO E APARELHO PARA PROCESSAR DADOS DE ENLACE ASCENDENTE
(71) HUAWEI TECHNOLOGIES CO., LTD. (CN)
(72) WEI LU, WEISHENG JIN
(85) 22/12/2016
(86) PCT CN2014/080883 de 26/06/2014
(87) WO 2015/196433 de 30/12/2015
Publicação automática da admissibilidade da fase nacional depositado via PCT . Tratado de cooperação em matéria de Patentes, conforme Instrução Normativa nº 02, de 06/06/2017 publicada na RPI nº 2422, de 06/06/2017.

---

(21) BR 11 2016 030322-9 A2

Código 1.3 - Notificação - Fase Nacional - PCT
(22) 24/06/2015
(30) 25/06/2014 US 62/016,732
(51) B65G 47/53 (2006.01), B65G 47/64 (2006.01), B65G 13/10 (2006.01)
(54) MONTAGEM DE ROLETE, DISPOSITIVO PARA A ATIVAÇÃO DE UM ROLETE EM UM SISTEMA TRANSPORTADOR, ALOJAMENTO PARA UM ROLETE EM UM TRANSPORTADOR, E PLACA DE ROLETE
(71) LAITRAM, L.L.C. (US)
(72) RUSSELL J. GAREHAN
(85) 22/12/2016
(86) PCT US2015/037380 de 24/06/2015
(87) WO 2015/200460 de 30/12/2015
Publicação automática da admissibilidade da fase nacional depositado via PCT . Tratado de cooperação em matéria de Patentes, conforme Instrução Normativa nº 02, de 06/06/2017 publicada na RPI nº 2422, de 06/06/2017.

(21) BR 11 2016 030325-3 A2

Código 1.3 - Notificação - Fase Nacional - PCT
(22) 21/07/2015
(30) 24/07/2014 DE 10 2014 214 463.9
(51) A61Q 15/00 (2006.01), A61Q 17/00 (2006.01), A61K 8/81 (2006.01)
(54) USOS DE UM OU MAIS POLÍMEROS DE POLIQUATÉRNIO 16, E PREPARAÇÃO COSMÉTICA OU DERMATOLÓGICA
(71) BEIERSDORF AG (DE)
(72) BERND TRAUPE, GUDRUN WEETS, INKEN GROTH, ANDREAS FIRYN, HELEN KLAWITER, ROBERT KLAUCK, LAURA PRIEBE, SANDRA BRAREN, HEIKE FOELSTER, STEFANIE KANINCK, ANNE LIEBICH
(85) 22/12/2016
(86) PCT EP2015/066594 de 21/07/2015
(87) WO 2016/012418 de 28/01/2016
Publicação automática da admissibilidade da fase nacional depositado via PCT . Tratado de cooperação em matéria de Patentes, conforme Instrução Normativa nº 02, de 06/06/2017 publicada na RPI nº 2422, de 06/06/2017.

(21) BR 11 2016 030327-0 A2

Código 1.3 - Notificação - Fase Nacional - PCT
(22) 02/03/2015
(30) 24/06/2014 CN 201410288724.0
(51) C04B 41/45 (2006.01), B28D 1/00 (2006.01)
(54) ?MÉTODO PARA TRATAR BLOCOS DE PEDRA?.
(71) HUNAN KOSEN NEW MATERIAL CO., LTD (CN)
(72) BAOCHANG ZHENG, XUEQIN ZHONG, XIONGCE LIU, DINGZHONG SHEN, LIYAO WANG
(85) 22/12/2016
(86) PCT CN2015/073487 de 02/03/2015
(87) WO 2015/196826 de 30/12/2015
Publicação automática da admissibilidade da fase nacional depositado via PCT . Tratado de cooperação em matéria de Patentes, conforme Instrução Normativa nº 02, de 06/06/2017 publicada na RPI nº 2422, de 06/06/2017.

(21) BR 11 2016 030328-8 A2

Código 1.3 - Notificação - Fase Nacional - PCT
(22) 24/06/2015
(30) 24/06/2014 GB 1411197.5
(51) A23K 1/00 (2006.01), A23K 1/16 (2006.01), A23K 1/165 (2006.01), A23K 1/175 (2006.01), A23K 1/18 (2006.01)
(54) COMPOSIÇÃO E USO DA MESMA
(71) DUPONT NUTRITION BIOSCIENCES APS (DK)
(72) AJAY AWATI, KATHRYN LOUISE TSE, STEPHANE FROUEL, RAFAEL DURAN GIMENEZ-RICO, TRACEY SAINSBURY
(85) 22/12/2016
(86) PCT EP2015/064296 de 24/06/2015
(87) WO 2015/197719 de 30/12/2015

Publicação automática da admissibilidade da fase nacional depositado via PCT . Tratado de cooperação em matéria de Patentes, conforme Instrução Normativa nº 02, de 06/06/2017 publicada na RPI nº 2422, de 06/06/2017.

---

(21) BR 11 2016 030329-6 A2

Código 1.3 - Notificação - Fase Nacional - PCT
(22) 03/06/2015
(30) 02/07/2014 EP 10 2014 009 690.4
(51) D01B 3/02 (2006.01), D01G 31/00 (2006.01), G01N 21/85 (2006.01)
(54) DISPOSITIVO NA PREPARAÇÃO DA FIAÇÃO, DESCAROÇAMENTO PARA RECONHECIMENTO E SEPARAÇÃO DE IMPUREZAS DENTRO DO OU ENTRE MATERIAL DE FIBRA
(71) TRÜTZSCHLER GMBH & CO. KG (DE)
(72) GUIDO ENGELS
(85) 22/12/2016
(86) PCT EP2015/001128 de 03/06/2015
(87) WO 2016/000805 de 07/01/2016
Publicação automática da admissibilidade da fase nacional depositado via PCT . Tratado de cooperação em matéria de Patentes, conforme Instrução Normativa nº 02, de 06/06/2017 publicada na RPI nº 2422, de 06/06/2017.

---

(21) BR 11 2016 030332-6 A2

Código 1.3 - Notificação - Fase Nacional - PCT
(22) 04/06/2015
(30) 25/06/2014 US 14/314,298
(51) A61B 17/072 (2006.01), A61B 17/00 (2006.01)
(54) RECURSOS DE ENGATE POR TRAVAMENTO PARA GRAMPEADOR CIRÚRGICO
(71) ETHICON ENDO-SURGERY, LLC (PR)
(72) RYAN J. LAURENT, JASON M. RECTOR, ROBERT J. SIMMS, JEFFREY C. GAGEL, NICHOLAS FANELLI, DOUGLAS B. HOFFMAN, FREDERICK E. SHELTON, IV
(85) 22/12/2016
(86) PCT US2015/034095 de 04/06/2015
(87) WO 2015/199931 de 30/12/2015
Publicação automática da admissibilidade da fase nacional depositado via PCT . Tratado de cooperação em matéria de Patentes, conforme Instrução Normativa nº 02, de 06/06/2017 publicada na RPI nº 2422, de 06/06/2017.

---

(21) BR 11 2016 030333-4 A2

Código 1.3 - Notificação - Fase Nacional - PCT
(22) 03/06/2015
(30) 11/07/2014 DE 10 2014 109 768.8
(51) A47J 31/44 (2006.01)
(54) APARELHO PARA PREPARAR BEBIDAS FERMENTADAS, E CÁPSULA, SISTEMA DE CÁPSULA E MÉTODO PARA PRODUZIR UMA BEBIDA FERMENTADA

(71) MELITTA SINGLE PORTIONS GMBH & CO. KG (DE)
(72) KATRIN HESSELBROCK, SVEN NEUHAUS, JAN PAHNKE, GEROLD SCHANDL, ANDREAS EBBECKE, FABIAN LAASCH, THOMAS WEBER
(85) 22/12/2016
(86) PCT EP2015/062362 de 03/06/2015
(87) WO 2016/005113 de 14/01/2016
Publicação automática da admissibilidade da fase nacional depositado via PCT . Tratado de cooperação em matéria de Patentes, conforme Instrução Normativa nº 02, de 06/06/2017 publicada na RPI nº 2422, de 06/06/2017.

---

(21) BR 11 2016 030334-2 A2

Código 1.3 - Notificação - Fase Nacional - PCT
(22) 29/06/2015
(30) 04/07/2014 FR 1456440
(51) C07C 319/02 (2006.01), C07C 319/24 (2006.01), C07C 321/04 (2006.01), C07C 321/14 (2006.01)
(54) MÉTODO PARA A PREPARAÇÃO DE DISSULFURETO DE DIMETILA
(71) ARKEMA FRANCE (FR)
(72) GEORGES FREMY, PATRICE BARRE, JEAN-MICHEL RAYMOND
(85) 22/12/2016
(86) PCT FR2015/051761 de 29/06/2015
(87) WO 2016/001554 de 07/01/2016
Publicação automática da admissibilidade da fase nacional depositado via PCT . Tratado de cooperação em matéria de Patentes, conforme Instrução Normativa nº 02, de 06/06/2017 publicada na RPI nº 2422, de 06/06/2017.

---

(21) BR 11 2016 030335-0 A2

Código 1.3 - Notificação - Fase Nacional - PCT
(22) 25/06/2015
(30) 27/06/2014 US 62/018182; 19/01/2015 US 62/105011; 20/05/2015 US 62/164135; 24/06/2015 US 14/748865
(51) D06P 5/00 (2006.01), A24D 3/00 (2006.01), D06M 23/16 (2006.01)
(54) FIBRAS, ARTIGO, E, MÉTODOS PARA FABRICAR UMA FAIXA DE FIBRA DE ACETATO E PARA DISTINGUIR UMA AMOSTRA DE FIBRA.
(71) EASTMAN CHEMICAL COMPANY (US)
(72) ANDREW ERVIN MCLEOD, BRIAN DOUGLAS SEILER, SCOTT GREGORY GAYNOR, MICHAEL JOSEPH PEARCE, KEVIN TODD BARHAM, JAMES ANDREW DICKENSON, CLARISSA TATUM
(85) 22/12/2016
(86) PCT US2015/037637 de 25/06/2015
(87) WO 2015/200598 de 30/12/2015
Publicação automática da admissibilidade da fase nacional depositado via PCT . Tratado de cooperação em matéria de Patentes, conforme Instrução Normativa nº 02, de 06/06/2017 publicada na RPI nº 2422, de 06/06/2017.

---

(21) BR 11 2016 030337-7 A2

Código 1.3 - Notificação - Fase Nacional - PCT

(22) 25/07/2014
(51) E21B 34/06 (2006.01), E21B 21/10 (2006.01)
(54) VÁLVULA DE ESFERA DE FUNDO DE POÇO, E, MÉTODO DE FABRICAÇÃO DE UMA BOLA DE UMA VÁLVULA DE ESFERA DE FUNDO DE POÇO.
(71) HALLIBURTON ENERGY SERVICES, INC. (US)
(72) PETER DEREK WALTER INGLIS, GORDON KENNETH SCOTT, RALPH H. ECHOLS
(85) 22/12/2016
(86) PCT US2014/048189 de 25/07/2014
(87) WO 2016/014075 de 28/01/2016
Publicação automática da admissibilidade da fase nacional depositado via PCT . Tratado de cooperação em matéria de Patentes, conforme Instrução Normativa nº 02, de 06/06/2017 publicada na RPI nº 2422, de 06/06/2017.

---

(21) BR 11 2016 030338-5 A2

Código 1.3 - Notificação - Fase Nacional - PCT
(22) 19/06/2015
(30) 25/06/2014 FR 1455909
(51) B32B 7/12 (2006.01), B32B 27/08 (2006.01), B32B 27/30 (2006.01), B32B 27/32 (2006.01), B32B 27/34 (2006.01)
(54) ?MATERIAL DE MULTICAMADAS, E, PELÍCULA TERMOPLÁSTICA PARA SILAGEM
(71) SOCIETE D'EXTRUSION DU POLYETHYLENE A. BARBIER ET CIE (FR)
(72) LOÏC BARALON, GÉRARD PICHON
(85) 22/12/2016
(86) PCT FR2015/051636 de 19/06/2015
(87) WO 2015/197957 de 30/12/2015
Publicação automática da admissibilidade da fase nacional depositado via PCT . Tratado de cooperação em matéria de Patentes, conforme Instrução Normativa nº 02, de 06/06/2017 publicada na RPI nº 2422, de 06/06/2017.

---

(21) BR 11 2016 030339-3 A2

Código 1.3 - Notificação - Fase Nacional - PCT
(22) 17/07/2015
(30) 18/07/2014 GB 1412778,1
(51) E21B 17/07 (2006.01)
(54) FERRAMENTA DE FUNDO DE POÇO
(71) SICENO S.A.R.L. (LU)
(72) PHILIPPE LOUIS CRAVATTE, MICHAEL BOCKLANDT
(85) 22/12/2016
(86) PCT EP2015/066474 de 17/07/2015
(87) WO 2016/009068 de 21/01/2016
Publicação automática da admissibilidade da fase nacional depositado via PCT . Tratado de cooperação em matéria de Patentes, conforme Instrução Normativa nº 02, de 06/06/2017 publicada na RPI nº 2422, de 06/06/2017.

(21) BR 11 2016 030341-5 A2

Código 1.3 - Notificação - Fase Nacional - PCT
(22) 26/06/2015
(30) 27/06/2014 US 62/017,891
(51) A61K 31/575 (2006.01), A61K 31/56 (2006.01), A61K 9/08 (2006.01), A61K 9/00 (2006.01), A61P 3/04 (2006.01)
(54) FORMULAÇÃO E MÉTODO PARA A REMOÇÃO NÃO CIRÚRGICA DE UM DEPÓSITO DE GORDURA LOCALIZADA EM UM INDIVÍDUO, E KIT
(71) MEDYTOX INC. (KR)
(72) HYUN HO JUNG, GI HYEOK YANG, JUNHO LEE, SUJIN CHO
(85) 22/12/2016
(86) PCT IB2015/001646 de 26/06/2015
(87) WO 2015/198150 de 30/12/2015
Publicação automática da admissibilidade da fase nacional depositado via PCT . Tratado de cooperação em matéria de Patentes, conforme Instrução Normativa nº 02, de 06/06/2017 publicada na RPI nº 2422, de 06/06/2017.

(21) BR 11 2016 030342-3 A2

Código 1.3 - Notificação - Fase Nacional - PCT
(22) 23/06/2015
(30) 23/06/2014 US 62/015,794
(51) B66C 1/12 (2006.01)
(54) ESLINGA SINTÉTICA DUPLA
(71) ACTUANT CORPORATION (US)
(72) BROOKS NUNLEY, VINCENT MARTINEZ
(85) 22/12/2016
(86) PCT US2015/037280 de 23/06/2015
(87) WO 2015/200387 de 30/12/2015
Publicação automática da admissibilidade da fase nacional depositado via PCT . Tratado de cooperação em matéria de Patentes, conforme Instrução Normativa nº 02, de 06/06/2017 publicada na RPI nº 2422, de 06/06/2017.

(21) BR 11 2016 030343-1 A2

Código 1.3 - Notificação - Fase Nacional - PCT
(22) 25/06/2015
(30) 01/07/2014 EP 14175202.2; 16/01/2015 EP 15151476.7
(51) G10L 21/038 (2013.01)
(54) PROCESSADOR DE ÁUDIO E MÉTODO PARA PROCESSAMENTO DE UM SINAL DE ÁUDIO UTILIZANDO CORREÇÃO DE FASE VERTICAL
(71) FRAUNHOFER-GESELLSCHAFT ZUR FOERDERUNG DER ANGEWANDTEN FORSCHUNG E. V. (DE)
(72) DISCH, SASCHA, LAITINEN, MIKKO-VILLE, PULKKI, VILLE
(85) 22/12/2016
(86) PCT EP2015/064439 de 25/06/2015
(87) WO 2016/001068 de 07/01/2016

Publicação automática da admissibilidade da fase nacional depositado via PCT . Tratado de cooperação em matéria de Patentes, conforme Instrução Normativa nº 02, de 06/06/2017 publicada na RPI nº 2422, de 06/06/2017.

---

(21) BR 11 2016 030344-0 A2

Código 1.3 - Notificação - Fase Nacional - PCT
(22) 23/06/2015
(30) 23/06/2014 US 14/311,533
(51) B05D 5/00 (2006.01), B05C 5/02 (2006.01), B05D 1/26 (2006.01), B60J 11/00 (2006.01)
(54) MOLDE DE APLICADOR, MÉTODO PARA CRIAR E APLICAR HIDRAULICAMENTE UM FILME LAMINARIZADO, PROCESSO PARA APLICAR UM REVESTIMENTO, PROCESSO PARA APLICAR UMA FITA E SISTEMA PARA CRIAR E APLICAR HIDRAULICAMENTE UMA FITA
(71) EXEL INDUSTRIES (FR)
(72) MICHAEL DEFILLIPI
(85) 22/12/2016
(86) PCT US2015/037130 de 23/06/2015
(87) WO 2015/200291 de 30/12/2015
Publicação automática da admissibilidade da fase nacional depositado via PCT . Tratado de cooperação em matéria de Patentes, conforme Instrução Normativa nº 02, de 06/06/2017 publicada na RPI nº 2422, de 06/06/2017.

---

(21) BR 11 2016 030345-8 A2

Código 1.3 - Notificação - Fase Nacional - PCT
(22) 26/06/2015
(30) 26/06/2014 US 62/017.499
(51) H04S 5/00 (2006.01), H04S 5/02 (2006.01)
(54) MÉTODO DE RENDERIZAÇÃO DE UM SINAL DE ÁUDIO, APARELHO PARA RENDERIZAÇÃO DE UM SINAL DE ÁUDIO, MEIO DE GRAVAÇÃO LEGÍVEL POR COMPUTADOR, E PROGRAMA DE COMPUTADOR
(71) SAMSUNG ELECTRONICS CO., LTD. (KR)
(72) SANG-BAE CHON, SUN-MIN KIM
(85) 22/12/2016
(86) PCT KR2015/006601 de 26/06/2015
(87) WO 2015/199508 de 30/12/2015
Publicação automática da admissibilidade da fase nacional depositado via PCT . Tratado de cooperação em matéria de Patentes, conforme Instrução Normativa nº 02, de 06/06/2017 publicada na RPI nº 2422, de 06/06/2017.

---

(21) BR 11 2016 030348-2 A2

Código 1.3 - Notificação - Fase Nacional - PCT
(22) 02/07/2015
(30) 02/07/2014 DE 10 2014 009 686.6
(51) G06K 9/20 (2006.01), A01K 29/00 (2006.01)
(54) MÉTODO PARA A CAPTURA VISUAL DE DADOS RELACIONADOS A ANIMAIS QUE DEVERÃO SER ABATIDOS A PARTIR DE UM ANIMAL DE

ABATE.
(71) CSB-SYSTEM AG (DE)
(72) SCHIMITZEK, PETER
(85) 22/12/2016
(86) PCT DE2015/000332 de 02/07/2015
(87) WO 2016/000676 de 07/01/2016
Publicação automática da admissibilidade da fase nacional depositado via PCT . Tratado de cooperação em matéria de Patentes, conforme Instrução Normativa nº 02, de 06/06/2017 publicada na RPI nº 2422, de 06/06/2017.

---

(21) BR 11 2016 030349-0 A2

Código 1.3 - Notificação - Fase Nacional - PCT
(22) 30/06/2015
(30) 30/06/2014 JP 2014-134878; 27/05/2015 JP 2015-107970; 29/05/2015 JP 2015-109838; 12/06/2015 JP 2015-119359; 16/06/2015 JP 2015-121336; 22/06/2015 JP 2015-124453
(51) G10L 19/00 (2013.01), G11B 20/12 (2006.01), G11B 27/00 (2006.01), H04N 21/439 (2011.01)
(54) APARELHO E MÉTODO DE PROCESSAMENTO DE INFORMAÇÃO.
(71) SONY CORPORATION (JP)
(72) MITSUHIRO HIRABAYASHI, YUKI YAMAMOTO, TORU CHINEN, RUNYU SHI
(85) 22/12/2016
(86) PCT JP2015/068751 de 30/06/2015
(87) WO 2016/002738 de 07/01/2016
Publicação automática da admissibilidade da fase nacional depositado via PCT . Tratado de cooperação em matéria de Patentes, conforme Instrução Normativa nº 02, de 06/06/2017 publicada na RPI nº 2422, de 06/06/2017.

---

(21) BR 11 2016 030350-4 A2

Código 1.3 - Notificação - Fase Nacional - PCT
(22) 30/06/2015
(30) 30/06/2014 GB 1411569.5
(51) C07B 59/00 (2006.01)
(54) ?COMPOSIÇÃO DE TRAÇADOR, E, MÉTODO PARA PREPARAR UMA COMPOSIÇÃO DE TRAÇADOR?
(71) GE HEALTHCARE LIMITED (GB)
(72) KNUT RICHARD DYRSTAD, TORILD WICKSTROM, THANUSHAN RAJANAYAGAM
(85) 22/12/2016
(86) PCT EP2015/064796 de 30/06/2015
(87) WO 2016/001199 de 07/01/2016
Publicação automática da admissibilidade da fase nacional depositado via PCT . Tratado de cooperação em matéria de Patentes, conforme Instrução Normativa nº 02, de 06/06/2017 publicada na RPI nº 2422, de 06/06/2017.

(21) BR 11 2016 030351-2 A2

Código 1.3 - Notificação - Fase Nacional - PCT
(22) 25/06/2015
(30) 28/07/2014 US 62/029,944
(51) H04W 48/02 (2009.01), H04W 48/08 (2009.01), H04W 48/20 (2009.01)
(54) SISTEMAS E MÉTODOS PARA TEMPOS DE BLOQUEIO DE CÉLULA VARIÁVEIS
(71) INTEL IP CORPORATION (US)
(72) RICHARD BURBIDGE, MARTA MARTINEZ TARRADELL, YOUN HYOUNG HEO
(85) 22/12/2016
(86) PCT US2015/037735 de 25/06/2015
(87) WO 2016/018542 de 04/02/2016
Publicação automática da admissibilidade da fase nacional depositado via PCT . Tratado de cooperação em matéria de Patentes, conforme Instrução Normativa nº 02, de 06/06/2017 publicada na RPI nº 2422, de 06/06/2017.

---

(21) BR 11 2016 030352-0 A2

Código 1.3 - Notificação - Fase Nacional - PCT
(22) 11/06/2015
(30) 27/06/2014 US 62/018284; 18/12/2014 US 14/575004
(51) H04N 19/70 (2014.01), H04N 19/105 (2014.01), H04N 19/117 (2014.01), H04N 19/136 (2014.01), H04N 19/186 (2014.01), H04N 19/86 (2014.01)
(54) ?MÉTODO E DECODIFICADOR PARA DECODIFICAR UMA IMAGEM EM UMA FORMA DE UM FLUXO DE BITS?
(71) MITSUBISHI ELECTRIC CORPORATION (JP)
(72) ROBERT COHEN, XINGYU ZHANG, ANTHONY VETRO
(85) 22/12/2016
(86) PCT JP2015/067531 de 11/06/2015
(87) WO 2015/198954 de 30/12/2015
Publicação automática da admissibilidade da fase nacional depositado via PCT . Tratado de cooperação em matéria de Patentes, conforme Instrução Normativa nº 02, de 06/06/2017 publicada na RPI nº 2422, de 06/06/2017.

---

(21) BR 11 2016 030355-5 A2

Código 1.3 - Notificação - Fase Nacional - PCT
(22) 19/06/2015
(30) 26/06/2014 US 62/017,532
(51) F01P 7/04 (2006.01), B60H 1/00 (2006.01)
(54) SISTEMA DE DUPLO VENTILADOR DE RESFRIAMENTO DE MOTOR COM MOTORES EC E CC E MÉTODO DE OPERAR
(71) ROBERT BOSCH GMBH (DE)
(72) MICHAEL SORTOR, DANA NICGORSKI, STEPHEN ZUKOWSKI
(85) 22/12/2016
(86) PCT US2015/036748 de 19/06/2015
(87) WO 2015/200136 de 30/12/2015
Publicação automática da admissibilidade da fase nacional depositado via

PCT . Tratado de cooperação em matéria de Patentes, conforme Instrução Normativa nº 02, de 06/06/2017 publicada na RPI nº 2422, de 06/06/2017.

---

(21) BR 11 2016 030357-1 A2

Código 1.3 - Notificação - Fase Nacional - PCT
(22) 05/07/2015
(30) 17/07/2014 IL 233711
(51) G01S 17/06 (2006.01)
(54) SISTEMA DE DETECÇÃO DE OBJETO
(71) RAFAEL, ADVANCED DEFENSE SYSTEMS LTD. (IL)
(72) DOV LAVI
(85) 22/12/2016
(86) PCT IL2015/050694 de 05/07/2015
(87) WO 2016/009422 de 21/01/2016
Publicação automática da admissibilidade da fase nacional depositado via PCT . Tratado de cooperação em matéria de Patentes, conforme Instrução Normativa nº 02, de 06/06/2017 publicada na RPI nº 2422, de 06/06/2017.

---

(21) BR 11 2016 030360-1 A2

Código 1.3 - Notificação - Fase Nacional - PCT
(22) 26/06/2015
(30) 26/06/2014 US 62/017,803
(51) C12Q 1/68 (2006.01), G01N 33/00 (2006.01)
(54) MÉTODOS PARA DIAGNOSTICAR RISCO DE FIBROSE E REJEIÇÃO DE ALOENXERTO RENAL
(71) ICAHN SCHOOL OF MEDICINE AT MOUNT SINAI (US)
(72) BARBARA MURPHY, WEIJIA ZHANG
(85) 22/12/2016
(86) PCT US2015/038147 de 26/06/2015
(87) WO 2015/200873 de 30/12/2015
Publicação automática da admissibilidade da fase nacional depositado via PCT . Tratado de cooperação em matéria de Patentes, conforme Instrução Normativa nº 02, de 06/06/2017 publicada na RPI nº 2422, de 06/06/2017.

---

(21) BR 11 2016 030369-5 A2

Código 1.3 - Notificação - Fase Nacional - PCT
(22) 24/06/2015
(30) 27/06/2014 US 62/018,351; 23/06/2015 US 14/747,652
(51) G06Q 10/06 (2012.01), G09B 9/00 (2006.01), G09B 19/00 (2006.01), G09B 19/24 (2006.01), G06Q 10/10 (2012.01)
(54) SISTEMA E MÉTODO PARA CONTROLAR DADOS DE SOLDAGEM
(71) ILLINOIS TOOL WORKS INC. (US)
(72) WILLIAM JOSHUA BECKER
(85) 22/12/2016
(86) PCT US2015/037410 de 24/06/2015
(87) WO 2015/200479 de 30/12/2015
Publicação automática da admissibilidade da fase nacional depositado via

PCT . Tratado de cooperação em matéria de Patentes, conforme Instrução Normativa nº 02, de 06/06/2017 publicada na RPI nº 2422, de 06/06/2017.

---

(21) BR 11 2016 030370-9 A2

Código 1.3 - Notificação - Fase Nacional - PCT
(22) 29/05/2015
(30) 25/06/2014 US 14/314,125
(51) A61B 17/068 (2006.01), A61B 17/072 (2006.01)
(54) ELEMENTOS DE ACIONAMENTO DE ARTICULAÇÃO PARA GRAMPEADOR CIRÚRGICO
(71) ETHICON ENDO-SURGERY, LLC (PR)
(72) CHARLES J. SCHEIB, JOHN C. SCHUCKMANN, JEFFREY C. GAGEL, JASON M. RECTOR, FREDERICK E. SHELTON IV
(85) 22/12/2016
(86) PCT US2015/033134 de 29/05/2015
(87) WO 2015/199896 de 30/12/2015
Publicação automática da admissibilidade da fase nacional depositado via PCT . Tratado de cooperação em matéria de Patentes, conforme Instrução Normativa nº 02, de 06/06/2017 publicada na RPI nº 2422, de 06/06/2017.

---

(21) BR 11 2016 030371-7 A2

Código 1.3 - Notificação - Fase Nacional - PCT
(22) 17/06/2015
(30) 25/06/2014 US 62/016.805
(51) A61L 2/28 (2006.01), G02B 5/124 (2006.01), B29D 11/00 (2006.01)
(54) EMBALAGEM E COMPOSIÇÃO DE MARCADOR
(71) 3M INNOVATIVE PROPERTIES COMPANY (US)
(72) SHUNSUKE TAKAKI, GIUSEPPE M. BOMMARITO
(85) 22/12/2016
(86) PCT US2015/036147 de 17/06/2015
(87) WO 2015/200063 de 30/12/2015
Publicação automática da admissibilidade da fase nacional depositado via PCT . Tratado de cooperação em matéria de Patentes, conforme Instrução Normativa nº 02, de 06/06/2017 publicada na RPI nº 2422, de 06/06/2017.

---

(21) BR 11 2016 030373-3 A2

Código 1.3 - Notificação - Fase Nacional - PCT
(22) 30/06/2015
(30) 30/06/2014 CZ PV 2014-451
(51) A61K 47/02 (2006.01), A61K 47/36 (2006.01), A61K 9/107 (2006.01), A61K 9/14 (2006.01), A61K 9/51 (2006.01), A61K 33/26 (2006.01), A61K 33/30 (2006.01)
(54) COMPOSIÇÃO ANTITUMORAL À BASE DE UM DERIVADO C6-C18-ACILADO DO ÁCIDO HIALURÔNICO E MÉTODO DE PREPARAÇÃO DE COMPOSIÇÃO ANTITUMORAL
(71) CONTIPRO PHARMA A.S. (CZ)
(72) ANDREA GALISOVA, DANIEL JIRAK, DANIELA SMEJKALOVA, GLORIA

HUERTA ANGELES, JAKUB SYROVATKA, JIRI MRAZEK, KRISTINA NESPOROVA, MARTINA TEPLA, MARTINA POSPISILOVA, VIT MATUSKA, VLADIMIR VELEBNY
(85) 22/12/2016
(86) PCT CZ2015/000068 de 30/06/2015
(87) WO 2016/000669 de 07/01/2016
Publicação automática da admissibilidade da fase nacional depositado via PCT . Tratado de cooperação em matéria de Patentes, conforme Instrução Normativa nº 02, de 06/06/2017 publicada na RPI nº 2422, de 06/06/2017.

---

(21) BR 11 2016 030374-1 A2

Código 1.3 - Notificação - Fase Nacional - PCT
(22) 25/06/2015
(30) 01/07/2014 EP 14175202.2; 16/01/2015 EP 15151465.0
(51) G10L 19/02 (2013.01), G10L 21/038 (2013.01)
(54) CALCULADORA E MÉTODO PARA DETERMINAÇÃO DE DADOS DE CORREÇÃO DE FASE PARA UM SINAL DE ÁUDIO
(71) FRAUNHOFER-GESELLSCHAFT ZUR FOERDERUNG DER ANGEWANDTEN FORSCHUNG E. V. (DE)
(72) DISCH, SASCHA, LAITINEN, MIKKO-VILLE, PULKKI, VILLE
(85) 22/12/2016
(86) PCT EP2015/064436 de 25/06/2015
(87) WO 2016/001067 de 07/01/2016
Publicação automática da admissibilidade da fase nacional depositado via PCT . Tratado de cooperação em matéria de Patentes, conforme Instrução Normativa nº 02, de 06/06/2017 publicada na RPI nº 2422, de 06/06/2017.

---

(21) BR 11 2016 030375-0 A2

Código 1.3 - Notificação - Fase Nacional - PCT
(22) 23/06/2015
(30) 23/06/2014 US 62/015,727; 29/01/2015 US 62/109,386
(51) C07K 5/103 (2006.01), A61K 38/07 (2006.01), A61P 25/06 (2006.01)
(54) MÉTODOS DE TRATAMENTO OU MELHORA DA ENXAQUECA
(71) NORTHWESTERN UNIVERSITY; NAUREX, INC. (US)
(72) JOSEPH R. MOSKAL, PATRIC STANTON
(85) 22/12/2016
(86) PCT US2015/037177 de 23/06/2015
(87) WO 2015/200322 de 30/12/2015
Publicação automática da admissibilidade da fase nacional depositado via PCT . Tratado de cooperação em matéria de Patentes, conforme Instrução Normativa nº 02, de 06/06/2017 publicada na RPI nº 2422, de 06/06/2017.

---

(21) BR 11 2016 030377-6 A2

Código 1.3 - Notificação - Fase Nacional - PCT
(22) 25/06/2015
(30) 26/06/2014 US 62/017,742; 24/06/2015 US 14/749,533
(51) H04N 19/597 (2014.01), H04N 19/70 (2014.01), H04N 19/30 (2014.01),

H04N 19/50 (2014.01)
(54) RESTRIÇÕES DE CONFORMIDADE DE FLUXO DE BITS EM CODIFICAÇÃO DE VÍDEO ESCALONÁVEL
(71) QUALCOMM INCORPORATED (US)
(72) ADARSH KRISHNAN RAMASUBRAMONIAN, YE-KUI WANG
(85) 22/12/2016
(86) PCT US2015/037720 de 25/06/2015
(87) WO 2015/200653 de 30/12/2015
Publicação automática da admissibilidade da fase nacional depositado via PCT . Tratado de cooperação em matéria de Patentes, conforme Instrução Normativa nº 02, de 06/06/2017 publicada na RPI nº 2422, de 06/06/2017.

---

(21) BR 11 2016 030381-4 A2

Código 1.3 - Notificação - Fase Nacional - PCT
(22) 05/06/2015
(30) 26/06/2014 US 62/017,790; 04/06/2015 US 14/731,276
(51) G10L 19/06 (2013.01), G10L 19/02 (2013.01), G10L 19/24 (2013.01), G10L 21/038 (2013.01)
(54) AJUSTE DE GANHO TEMPORAL COM BASE EM CARACTERÍSTICA DE SINAL DE BANDA ALTA
(71) QUALCOMM INCORPORATED (US)
(72) VENKATRAMAN S. ATTI, VENKATESH KRISHNAN, VIVEK RAJENDRAN, VENKATA SUBRAHMANYAM CHANDRA SEKHAR CHEBIYYAM, SUBASINGHA SHAMINDA SUBASINGHA
(85) 22/12/2016
(86) PCT US2015/034540 de 05/06/2015
(87) WO 2015/199955 de 30/12/2015
Publicação automática da admissibilidade da fase nacional depositado via PCT . Tratado de cooperação em matéria de Patentes, conforme Instrução Normativa nº 02, de 06/06/2017 publicada na RPI nº 2422, de 06/06/2017.

---

(21) BR 11 2016 030384-9 A2

Código 1.3 - Notificação - Fase Nacional - PCT
(22) 05/06/2015
(30) 26/06/2014 US 62/017,790; 04/06/2015 US 14/731,198
(51) G10L 21/038 (2013.01), G10L 19/24 (2013.01), G10L 19/02 (2013.01), G10L 19/06 (2013.01)
(54) AJUSTE DE GANHO TEMPORAL BASEADO EM CARACTERÍSTICA DE SINAL DE BANDA ALTA
(71) QUALCOMM INCORPORATED (US)
(72) VENKATRAMAN S. ATTI, VENKATESH KRISHNAN, VIVEK RAJENDRAN, VENKATA SUBRAHMANYAM CHANDRA SEKHAR CHEBIYYAM, SUBASINGHA SHAMINDA SUBASINGHA
(85) 22/12/2016
(86) PCT US2015/034535 de 05/06/2015
(87) WO 2015/199954 de 30/12/2015

Publicação automática da admissibilidade da fase nacional depositado via PCT . Tratado de cooperação em matéria de Patentes, conforme Instrução Normativa nº 02, de 06/06/2017 publicada na RPI nº 2422, de 06/06/2017.

---

(21) BR 11 2016 030386-5 A2

Código 1.3 - Notificação - Fase Nacional - PCT
(22) 26/06/2015
(30) 26/06/2014 US 62/017,753; 25/06/2015 US 14/750,784
(51) G10L 19/04 (2013.01), G10L 21/038 (2013.01)
(54) CODIFICAÇÃO DE SINAL DE BANDA ALTA COM O USO DE FAIXAS DE FREQUÊNCIA INCOMPATÍVEIS
(71) QUALCOMM INCORPORATED (US)
(72) VENKATRAMAN S. ATTI, VENKATESH KRISHNAN
(85) 22/12/2016
(86) PCT US2015/038120 de 26/06/2015
(87) WO 2015/200859 de 30/12/2015
Publicação automática da admissibilidade da fase nacional depositado via PCT . Tratado de cooperação em matéria de Patentes, conforme Instrução Normativa nº 02, de 06/06/2017 publicada na RPI nº 2422, de 06/06/2017.

---

(21) BR 11 2016 030388-1 A2

Código 1.3 - Notificação - Fase Nacional - PCT
(22) 11/06/2015
(30) 30/06/2014 US 14/320,322
(51) H04W 36/00 (2009.01), H01Q 3/00 (2006.01), H04B 7/00 (2006.01), H04W 72/04 (2009.01), H04W 36/14 (2009.01)
(54) MUDANÇA AUTOMÁTICA COM TREINAMENTO DE FEIXE DE ANTENA INTEGRADO EM REDES SEM FIO
(71) QUALCOMM INCORPORATED (US)
(72) KARL GEORG HAMPEL, JUNYI LI, VINCENT DOUGLAS PARK
(85) 22/12/2016
(86) PCT US2015/035388 de 11/06/2015
(87) WO 2016/003624 de 07/01/2016
Publicação automática da admissibilidade da fase nacional depositado via PCT . Tratado de cooperação em matéria de Patentes, conforme Instrução Normativa nº 02, de 06/06/2017 publicada na RPI nº 2422, de 06/06/2017.

---

(21) BR 11 2016 030391-1 A2

Código 1.3 - Notificação - Fase Nacional - PCT
(22) 23/06/2015
(30) 23/06/2014 FR 14/55,780
(51) B42D 25/425 (2014.01), B42D 25/43 (2014.01), B42D 25/29 (2014.01), B42D 25/333 (2014.01), B42D 25/355 (2014.01), B42D 25/00 (2014.01), B42D 25/435 (2014.01), D21F 11/00 (2006.01), D21F 11/06 (2006.01), D21H 21/42 (2006.01), B42D 25/351 (2014.01), D21F 9/04 (2006.01), D21F 1/44 (2006.01)
(54) PAPEL DE SEGURANÇA, DOCUMENTO PROTEGIDO, MÉTODO PARA FABRICAR UM PAPEL DE SEGURANÇA E MÉTODO PARA FABRICAR UM

PAPEL DE SEGURANÇA QUE INCLUI PELO MENOS UM FILETE DE SEGURANÇA INTEGRADO EM JANELAS
(71) ARJOWIGGINS SECURITY (FR)
(72) HENRI ROSSET
(85) 22/12/2016
(86) PCT EP2015/064114 de 23/06/2015
(87) WO 2015/197617 de 30/12/2015
Publicação automática da admissibilidade da fase nacional depositado via PCT . Tratado de cooperação em matéria de Patentes, conforme Instrução Normativa nº 02, de 06/06/2017 publicada na RPI nº 2422, de 06/06/2017.

---

(21) BR 11 2016 030394-6 A2

Código 1.3 - Notificação - Fase Nacional - PCT
(22) 29/06/2015
(30) 27/06/2014 US 62/018,384
(51) B29C 43/04 (2006.01), B29C 43/52 (2006.01), B29C 43/14 (2006.01)
(54) FERRAMENTA DESLIZANTE, SISTEMA E MÉTODO PARA USO DA FERRAMENTA DESLIZANTE PARA MOLDAGEM
(71) GLOBE MACHINE MANUFACTURING COMPANY (US)
(72) CALVIN D. BAMFORD, RONALD MARVIN JACOBSEN, JAMES PATRICK MARTIN
(85) 22/12/2016
(86) PCT US2015/038371 de 29/06/2015
(87) WO 2015/200917 de 30/12/2015
Publicação automática da admissibilidade da fase nacional depositado via PCT . Tratado de cooperação em matéria de Patentes, conforme Instrução Normativa nº 02, de 06/06/2017 publicada na RPI nº 2422, de 06/06/2017.

---

(21) BR 11 2016 030398-9 A2

Código 1.3 - Notificação - Fase Nacional - PCT
(22) 08/06/2015
(30) 25/06/2014 US 14/314,722
(51) A61B 17/072 (2006.01), A61B 17/29 (2006.01)
(54) RECURSO DE DESTRAVAMENTO DE JUNTA DE ARTICULAÇÃO TRANSLADÁVEL PARA GRAMPEADOR CIRÚRGICO
(71) ETHICON ENDO-SURGERY, LLC (PR)
(72) JOHN C. SCHUCKMANN, DAVID A. BRUNS
(85) 23/12/2016
(86) PCT US2015/034617 de 08/06/2015
(87) WO 2015/199958 de 30/12/2015
Publicação automática da admissibilidade da fase nacional depositado via PCT . Tratado de cooperação em matéria de Patentes, conforme Instrução Normativa nº 02, de 06/06/2017 publicada na RPI nº 2422, de 06/06/2017.

---

(21) BR 11 2016 030400-4 A2

Código 1.3 - Notificação - Fase Nacional - PCT
(22) 05/06/2015

(30) 25/06/2014 US 14/314,626
(51) A61B 17/072 (2006.01), A61B 17/068 (2006.01), A61B 17/29 (2006.01)
(54) RECURSO DE DESTRAVAMENTO DE JUNTA DE ARTICULAÇÃO PIVOTANTE PARA GRAMPEADOR CIRÚRGICO
(71) ETHICON ENDO-SURGERY, LLC (PR)
(72) REBECCA J. GETTINGER, ROBERT J. SIMMS, FREDERICK E. SHELTON IV
(85) 23/12/2016
(86) PCT US2015/034326 de 05/06/2015
(87) WO 2015/199945 de 30/12/2015
Publicação automática da admissibilidade da fase nacional depositado via PCT . Tratado de cooperação em matéria de Patentes, conforme Instrução Normativa nº 02, de 06/06/2017 publicada na RPI nº 2422, de 06/06/2017.

---

(21) BR 11 2016 030401-2 A2

Código 1.3 - Notificação - Fase Nacional - PCT
(22) 24/06/2015
(30) 25/06/2014 JP 2014-130365
(51) A61K 39/145 (2006.01), A61K 9/12 (2006.01), A61K 47/32 (2006.01), A61M 11/00 (2006.01), A61P 31/16 (2006.01)
(54) SISTEMA DE RINOVACINAÇÃO DA VACINA CONTRA A INFLUENZA
(71) TOKO YAKUHIN KOGYO KABUSHIKI KAISHA (JP)
(72) TAIZOU KAMISHITA, TAKASHI MIYAZAKI
(85) 23/12/2016
(86) PCT JP2015/068198 de 24/06/2015
(87) WO 2015/199129 de 30/12/2015
Publicação automática da admissibilidade da fase nacional depositado via PCT . Tratado de cooperação em matéria de Patentes, conforme Instrução Normativa nº 02, de 06/06/2017 publicada na RPI nº 2422, de 06/06/2017.

---

(21) BR 11 2016 030402-0 A2

Código 1.3 - Notificação - Fase Nacional - PCT
(22) 30/01/2015
(30) 24/06/2014 NO NO 20140808
(51) F04B 17/03 (2006.01), F04B 23/04 (2006.01), F04B 47/06 (2006.01), F04D 13/08 (2006.01)
(54) ?SISTEMA PARA BOMBAGEM OU COMPRESSÃO SUBMARINA?.
(71) AKER SOLUTIONS AS (NO)
(72) GUNDER HOMSTVEDT, MARTIN PEDERSEN, RIKHARD BJØRGUM
(85) 23/12/2016
(86) PCT NO2015/050021 de 30/01/2015
(87) WO 2015/199546 de 30/12/2015
Publicação automática da admissibilidade da fase nacional depositado via PCT . Tratado de cooperação em matéria de Patentes, conforme Instrução Normativa nº 02, de 06/06/2017 publicada na RPI nº 2422, de 06/06/2017.

(21) BR 11 2016 030404-7 A2

Código 1.3 - Notificação - Fase Nacional - PCT
(22) 26/06/2015
(30) 26/06/2014 JP 2014-131902
(51) B21D 22/26 (2006.01), B21D 22/20 (2006.01), B21D 24/00 (2006.01)
(54) MÉTODO PARA FABRICAR ARTIGO PRENSADO POR MOLDE E ARTIGO PRENSADO POR MOLDE
(71) NIPPON STEEL & SUMITOMO METAL CORPORATION (JP)
(72) TAKASHI MIYAGI, MISAO OGAWA, TOSHIMITSU ASO, YASUHARU TANAKA, KEIICHI MURAKAMI
(85) 23/12/2016
(86) PCT JP2015/068554 de 26/06/2015
(87) WO 2015/199231 de 30/12/2015
Publicação automática da admissibilidade da fase nacional depositado via PCT . Tratado de cooperação em matéria de Patentes, conforme Instrução Normativa nº 02, de 06/06/2017 publicada na RPI nº 2422, de 06/06/2017.

(21) BR 11 2016 030405-5 A2

Código 1.3 - Notificação - Fase Nacional - PCT
(22) 26/06/2014
(51) C08G 81/02 (2006.01), C08G 69/30 (2006.01), C08G 69/28 (2006.01), C08G 69/26 (2006.01), C08L 77/06 (2006.01)
(54) PROCESSO PARA A PREPARAÇÃO DE UMA POLIAMIDA SEMIAROMÁTICA SEMICRISTALINA
(71) DSM IP ASSETS B.V. (NL)
(72) JOHANNES HOEKSTRA, RUDY RULKENS, HANS KLAAS VAN DIJK
(85) 23/12/2016
(86) PCT EP2014/063584 de 26/06/2014
(87) WO 2015/197124 de 30/12/2015
Publicação automática da admissibilidade da fase nacional depositado via PCT . Tratado de cooperação em matéria de Patentes, conforme Instrução Normativa nº 02, de 06/06/2017 publicada na RPI nº 2422, de 06/06/2017.

(21) BR 11 2016 030416-0 A2

Código 1.3 - Notificação - Fase Nacional - PCT
(22) 23/06/2015
(30) 24/06/2014 US 62/016,643
(51) A61P 1/08 (2006.01), A61K 31/4178 (2006.01), A61K 9/00 (2006.01)
(54) PELÍCULA DE DESINTEGRAÇÃO ORAL DE AÇÃO RÁPIDA
(71) CATHERINE LEE (US) , CHIEN-CHIAO WANG (TW)
(72) CATHERINE LEE, CHIEN-CHIAO WANG
(85) 23/12/2016
(86) PCT US2015/037045 de 23/06/2015
(87) WO 2015/200233 de 30/12/2015
Publicação automática da admissibilidade da fase nacional depositado via PCT . Tratado de cooperação em matéria de Patentes, conforme Instrução Normativa nº 02, de 06/06/2017 publicada na RPI nº 2422, de 06/06/2017.

(21) BR 11 2016 030417-9 A2

Código 1.3 - Notificação - Fase Nacional - PCT
(22) 24/06/2015
(30) 26/06/2014 FR 1455997
(51) F01D 5/08 (2006.01), F01D 5/30 (2006.01), F01D 11/00 (2006.01)
(54) ?CONJUNTO GIRATÓRIO PARA UMA TURBOMÁQUINA, TURBINA PARA UMA TURBOMÁQUINA E TURBOMÁQUINA?
(71) SAFRAN AIRCRAFT ENGINES (FR)
(72) STÉPHANE PIERRE GUILLAUME BLANCHARD, YOUKI OLIVIER ITO-LARDEAU
(85) 23/12/2016
(86) PCT FR2015/051699 de 24/06/2015
(87) WO 2015/197980 de 30/12/2015
Publicação automática da admissibilidade da fase nacional depositado via PCT . Tratado de cooperação em matéria de Patentes, conforme Instrução Normativa nº 02, de 06/06/2017 publicada na RPI nº 2422, de 06/06/2017.

(21) BR 11 2016 030418-7 A2

Código 1.3 - Notificação - Fase Nacional - PCT
(22) 25/06/2014
(51) B60W 30/08 (2006.01), B60R 21/00 (2006.01), B60W 30/09 (2012.01), G01C 21/00 (2006.01), G08G 1/09 (2006.01), G08G 1/16 (2006.01)
(54) APARELHO DE CONTROLE DE VEÍCULO
(71) NISSAN MOTOR CO., LTD. (JP)
(72) YASUHIRO SUZUKI
(85) 23/12/2016
(86) PCT JP2014/066861 de 25/06/2014
(87) WO 2015/198426 de 30/12/2015
Publicação automática da admissibilidade da fase nacional depositado via PCT . Tratado de cooperação em matéria de Patentes, conforme Instrução Normativa nº 02, de 06/06/2017 publicada na RPI nº 2422, de 06/06/2017.

(21) BR 11 2016 030419-5 A2

Código 1.3 - Notificação - Fase Nacional - PCT
(22) 09/06/2015
(30) 23/06/2014 US 62/015,637
(51) B01D 39/16 (2006.01), D04H 1/46 (2006.01), D06M 10/00 (2006.01)
(54) MANTAS DE ELETRETO COM ADITIVOS ACENTUADORES DE CARGA
(71) 3M INNOVATIVE PROPERTIES COMPANY (US)
(72) NATHAN E. SCHULTZ, FUMING B. LI, JOHN M. SEBASTIAN
(85) 23/12/2016
(86) PCT US2015/034891 de 09/06/2015
(87) WO 2015/199972 de 30/12/2015
Publicação automática da admissibilidade da fase nacional depositado via PCT . Tratado de cooperação em matéria de Patentes, conforme Instrução Normativa nº 02, de 06/06/2017 publicada na RPI nº 2422, de 06/06/2017.

(21) BR 11 2016 030421-7 A2

Código 1.3 - Notificação - Fase Nacional - PCT
(22) 24/06/2015
(30) 27/06/2014 DE 10 2014 009 588.6
(51) D21D 1/30 (2006.01)
(54) CONJUNTO PARA O PROCESSAMENTO MECÂNICO, EM PARTICULAR TRITURAÇÃO, DE MATERIAL FIBROSO SUSPENSO
(71) ANDRITZ FIEDLER GMBH (DE)
(72) CHRISTOPH TICHY, WOLFGANG BEER, THOMAS MICKELAT, PETER ANTENSTEINER
(85) 23/12/2016
(86) PCT EP2015/001276 de 24/06/2015
(87) WO 2015/197192 de 30/12/2015
Publicação automática da admissibilidade da fase nacional depositado via PCT . Tratado de cooperação em matéria de Patentes, conforme Instrução Normativa nº 02, de 06/06/2017 publicada na RPI nº 2422, de 06/06/2017.

(21) BR 11 2016 030423-3 A2

Código 1.3 - Notificação - Fase Nacional - PCT
(22) 25/06/2015
(30) 02/07/2014 FR 1456326
(51) A45D 1/06 (2006.01), A45D 1/18 (2006.01), A45D 2/02 (2006.01)
(54) ?APARELHO DE MODELAGEM CAPILAR E MÉTODO PARA USAR UM APARELHO?
(71) L'OREAL (FR)
(72) STEFANIA NUZZO, SANDY LAPIZE, EDDY NGO, RÉGIS FEREYRE, MARTIAL MAISONNEUVE
(85) 23/12/2016
(86) PCT EP2015/064468 de 25/06/2015
(87) WO 2016/001071 de 07/01/2016
Publicação automática da admissibilidade da fase nacional depositado via PCT . Tratado de cooperação em matéria de Patentes, conforme Instrução Normativa nº 02, de 06/06/2017 publicada na RPI nº 2422, de 06/06/2017.

(21) BR 11 2016 030425-0 A2

Código 1.3 - Notificação - Fase Nacional - PCT
(22) 24/06/2015
(30) 25/06/2014 US 62/016833; 24/06/2015 US 14/748653
(51) D21H 17/23 (2006.01)
(54) PROCESSO E SISTEMA PARA REDUZIR PESO MOLECULAR DE LIGNINA.
(71) MICHAEL A. LAKE (US)
(72) MICHAEL A. LAKE
(85) 23/12/2016
(86) PCT US2015/037375 de 24/06/2015
(87) WO 2015/200456 de 30/12/2015

Publicação automática da admissibilidade da fase nacional depositado via PCT . Tratado de cooperação em matéria de Patentes, conforme Instrução Normativa nº 02, de 06/06/2017 publicada na RPI nº 2422, de 06/06/2017.

---

(21) BR 11 2016 030426-8 A2

Código 1.3 - Notificação - Fase Nacional - PCT
(22) 02/07/2014
(51) B60T 17/02 (2006.01), B60T 17/22 (2006.01)
(54) MÉTODO PARA PILOTAGEM DE UM SISTEMA DE FRENAGEM DE UM VEÍCULO, SISTEMA DE FRENAGEM E VEÍCULO COMPREENDENDO UM TAL SISTEMA DE FRENAGEM
(71) VOLVO TRUCK CORPORATION (SE)
(72) LIONEL FARRES, JEAN SEBASTIEN CARLE
(85) 23/12/2016
(86) PCT EP2014/001813 de 02/07/2014
(87) WO 2016/000730 de 07/01/2016
Publicação automática da admissibilidade da fase nacional depositado via PCT . Tratado de cooperação em matéria de Patentes, conforme Instrução Normativa nº 02, de 06/06/2017 publicada na RPI nº 2422, de 06/06/2017.

---

(21) BR 11 2016 030428-4 A2

Código 1.3 - Notificação - Fase Nacional - PCT
(22) 10/06/2015
(30) 14/07/2014 EP 14176927.3
(51) A61K 36/84 (2006.01), A61K 36/53 (2006.01), A61P 25/00 (2006.01), A61P 25/20 (2006.01)
(54) COMBINAÇÃO E PREPARAÇÃO DE COMBINAÇÃO
(71) DR. WILLMAR SCHWABE GMBH & CO. KG (DE)
(72) WILFRIED DIMPFEL, MICHAEL NÖLDNER
(85) 23/12/2016
(86) PCT EP2015/062891 de 10/06/2015
(87) WO 2016/008650 de 21/01/2016
Publicação automática da admissibilidade da fase nacional depositado via PCT . Tratado de cooperação em matéria de Patentes, conforme Instrução Normativa nº 02, de 06/06/2017 publicada na RPI nº 2422, de 06/06/2017.

---

(21) BR 11 2016 030430-6 A2

Código 1.3 - Notificação - Fase Nacional - PCT
(22) 15/06/2015
(30) 27/06/2014 FI 20145624; 27/06/2014 US 62/017,927
(51) G01N 21/64 (2006.01)
(54) DISPOSITIVO E MÉTODO PARA DETECÇÃO DE UMA AMOSTRA CONTIDA POR UM POÇO DE AMOSTRAS
(71) WALLAC OY (FI)
(72) VILLE PETTERI LAITALA
(85) 23/12/2016
(86) PCT FI2015/050426 de 15/06/2015

	(87) WO 2015/197912 de 30/12/2015 Publicação automática da admissibilidade da fase nacional depositado via PCT . Tratado de cooperação em matéria de Patentes, conforme Instrução Normativa nº 02, de 06/06/2017 publicada na RPI nº 2422, de 06/06/2017.
(21) BR 11 2016 030431-4 A2	Código 1.3 - Notificação - Fase Nacional - PCT (22) 26/06/2015 (30) 26/06/2014 EP 14174604.0 (51) A61K 9/16 (2006.01), A61K 9/20 (2006.01), A61K 9/24 (2006.01), A61K 31/495 (2006.01) (54) COMPOSIÇÃO FARMACÊUTICA PARA TRATAMENTO DE TONTURA TENDO DIFERENTES CAUSAS (71) HENNIG ARZNEIMITTEL GMBH & CO. KG (DE) (72) JAN CHRISTOPH GREWE, KARL-HEINZ PRZYKLENK (85) 23/12/2016 (86) PCT EP2015/064560 de 26/06/2015 (87) WO 2015/197833 de 30/12/2015 Publicação automática da admissibilidade da fase nacional depositado via PCT . Tratado de cooperação em matéria de Patentes, conforme Instrução Normativa nº 02, de 06/06/2017 publicada na RPI nº 2422, de 06/06/2017.
(21) BR 11 2016 030432-2 A2	Código 1.3 - Notificação - Fase Nacional - PCT (22) 25/06/2015 (30) 27/06/2014 US 62/018094 (51) G05D 1/02 (2006.01) (54) ?VEÍCULO DE MANUSEIO DE MATERIAIS, SISTEMA, E, MÉTODO PARA NAVEGAÇÃO OU RASTREAMENTO DA NAVEGAÇÃO DE UM VEÍCULO DE MANUSEIO DE MATERIAIS? (71) CROWN EQUIPMENT CORPORATION (US) (72) KASHYAP CHANDRASEKAR, RYAN ESTEP, JACOB JAY THOMSON, LUCAS B. WALTZ (85) 23/12/2016 (86) PCT NZ2015/050079 de 25/06/2015 (87) WO 2015/199554 de 30/12/2015 Publicação automática da admissibilidade da fase nacional depositado via PCT . Tratado de cooperação em matéria de Patentes, conforme Instrução Normativa nº 02, de 06/06/2017 publicada na RPI nº 2422, de 06/06/2017.
(21) BR 11 2016 030433-0 A2	Código 1.3 - Notificação - Fase Nacional - PCT (22) 26/06/2015 (30) 27/06/2014 US 62/018,212 (51) A61L 15/22 (2006.01), A61L 15/42 (2006.01), A61L 15/60 (2006.01), C08F 2/32 (2006.01), C08J 9/00 (2006.01) (54) ESPUMA CONTENDO MASSA HETEROGÊNEA

(71) THE PROCTER & GAMBLE COMPANY (US)
(72) WADE MONROE HUBBARD JR., PAUL THOMAS WEISMAN, JOHN LEE HAMMONS
(85) 23/12/2016
(86) PCT US2015/037943 de 26/06/2015
(87) WO 2015/200777 de 30/12/2015
Publicação automática da admissibilidade da fase nacional depositado via PCT . Tratado de cooperação em matéria de Patentes, conforme Instrução Normativa nº 02, de 06/06/2017 publicada na RPI nº 2422, de 06/06/2017.

---

(21) BR 11 2016 030434-9 A2

Código 1.3 - Notificação - Fase Nacional - PCT
(22) 29/09/2015
(30) 06/11/2014 MY PI2014003115
(51) C08L 21/02 (2006.01), C08J 5/02 (2006.01), C08K 3/00 (2006.01), C08K 3/22 (2006.01), C08K 3/28 (2006.01), C08K 5/06 (2006.01)
(54) FORMULAÇÃO DE LÁTEX PARA PRODUZIR PRODUTOS ELASTOMÉRICOS
(71) TOP GLOVE SDN. BHD. (MY)
(72) CIAN YING TUNG, KEUW WEI LIM, WONG CHONG BAN
(85) 23/12/2016
(86) PCT MY2015/050110 de 29/09/2015
(87) WO 2016/072835 de 12/05/2016
Publicação automática da admissibilidade da fase nacional depositado via PCT . Tratado de cooperação em matéria de Patentes, conforme Instrução Normativa nº 02, de 06/06/2017 publicada na RPI nº 2422, de 06/06/2017.

---

(21) BR 11 2016 030436-5 A2

Código 1.3 - Notificação - Fase Nacional - PCT
(22) 25/06/2015
(30) 25/06/2014 US 62/017,238; 24/06/2015 US 14/749,577
(51) H04N 19/597 (2014.01), H04N 19/70 (2014.01), H04N 19/46 (2014.01), H04N 19/30 (2014.01), H04N 19/573 (2014.01)
(54) MENSAGEM DE SEI DE PONTO DE RECUPERAÇÃO EM CODECS DE VÍDEO DE MÚLTIPLAS CAMADAS
(71) QUALCOMM INCORPORATED (US)
(72) FNU HENDRY, ADARSH KRISHNAN RAMASUBRAMONIAN, YE-KUI WANG
(85) 23/12/2016
(86) PCT US2015/037790 de 25/06/2015
(87) WO 2015/200696 de 30/12/2015
Publicação automática da admissibilidade da fase nacional depositado via PCT . Tratado de cooperação em matéria de Patentes, conforme Instrução Normativa nº 02, de 06/06/2017 publicada na RPI nº 2422, de 06/06/2017.

---

(21) BR 11 2016 030437-3 A2

Código 1.3 - Notificação - Fase Nacional - PCT

(22) 01/07/2015
(30) 02/07/2014 EP 14175434.1
(51) B26B 21/22 (2006.01), B26B 21/52 (2006.01)
(54) TRAVA DE PIVÔ DE APARELHO DE BARBEAR OU DEPILAR
(71) THE GILLETTE COMPANY (US)
(72) KEITH ANDREW SWENSON
(85) 23/12/2016
(86) PCT US2015/038720 de 01/07/2015
(87) WO 2016/004143 de 07/01/2016
Publicação automática da admissibilidade da fase nacional depositado via PCT . Tratado de cooperação em matéria de Patentes, conforme Instrução Normativa nº 02, de 06/06/2017 publicada na RPI nº 2422, de 06/06/2017.

---

(21) BR 11 2016 030446-2 A2

Código 1.3 - Notificação - Fase Nacional - PCT
(22) 30/06/2015
(30) 01/07/2014 BR BR1020140163646
(51) E21B 41/04 (2006.01), E21B 41/10 (2006.01)
(54) SISTEMA DE ATUAÇÃO COMPARTILHADA
(71) FMC TECHNOLOGIES DO BRASIL LTDA (BR/RJ)
(72) ALEX CECCON DE AZEVEDO, LEONARDO DE ARAUJO BERNARDO, ALAN ZARAGOZA LABES
(85) 23/12/2016
(86) PCT BR2015/050084 de 30/06/2015
(87) WO 2016/000057 de 07/01/2016
Publicação automática da admissibilidade da fase nacional depositado via PCT . Tratado de cooperação em matéria de Patentes, conforme Instrução Normativa nº 02, de 06/06/2017 publicada na RPI nº 2422, de 06/06/2017.

---

(21) BR 11 2016 030450-0 A2

Código 1.3 - Notificação - Fase Nacional - PCT
(22) 29/06/2015
(30) 30/06/2014 EP 14175104.0; 22/06/2015 EP 15173132.0
(51) B26B 21/44 (2006.01), B26B 21/52 (2006.01)
(54) DISPOSITIVO DE REMOÇÃO DE PELOS E DISPENSAÇÃO DE FLUIDO DESCARTÁVEL
(71) THE GILLETTE COMPANY (US)
(72) ANTHONY WILLIAM SHOREY, NICOLA LOUISE CATON, MATTHEW JAMES HODGSON
(85) 23/12/2016
(86) PCT US2015/038208 de 29/06/2015
(87) WO 2016/003837 de 07/01/2016
Publicação automática da admissibilidade da fase nacional depositado via PCT . Tratado de cooperação em matéria de Patentes, conforme Instrução Normativa nº 02, de 06/06/2017 publicada na RPI nº 2422, de 06/06/2017.

(21) BR 11 2016 030451-9 A2

Código 1.3 - Notificação - Fase Nacional - PCT
(22) 26/06/2015
(30) 30/06/2014 DE 102014009466.9
(51) B32B 15/085 (2006.01), B32B 15/12 (2006.01), B32B 23/06 (2006.01), B32B 27/08 (2006.01), B32B 27/10 (2006.01), B32B 27/18 (2006.01), B32B 27/30 (2006.01), B32B 27/32 (2006.01), B32B 27/34 (2006.01), B32B 3/00 (2006.01)
(54) COMPOSTO EM FORMA DE FOLHA, PRECURSOR DE RECIPIENTE, RECIPIENTE FECHADO, PROCESSO DE PRODUÇÃO DE COMPOSTO EM FORMA DE FOLHA, PROCESSO DE PRODUÇÃO DE PRECURSOR DE RECIPIENTE, PROCESSO DE PRODUÇÃO DE RECIPIENTES, USO DO COMPOSTO EM FORMA DE FOLHA E USO DO RECIPIENTE
(71) SIG TECHNOLOGY AG (CH)
(72) JÖRG BISCHOFF, MIKE DUISKEN
(85) 23/12/2016
(86) PCT EP2015/064507 de 26/06/2015
(87) WO 2016/001081 de 07/01/2016
Publicação automática da admissibilidade da fase nacional depositado via PCT . Tratado de cooperação em matéria de Patentes, conforme Instrução Normativa nº 02, de 06/06/2017 publicada na RPI nº 2422, de 06/06/2017.

(21) BR 11 2016 030452-7 A2

Código 1.3 - Notificação - Fase Nacional - PCT
(22) 01/07/2015
(30) 01/07/2014 US 62/019,796
(51) B05D 3/10 (2006.01), B05D 5/08 (2006.01), B05D 7/00 (2006.01), B26B 21/60 (2006.01)
(54) MÉTODO PARA TRATAMENTO DE GUMES CORTANTES DE LÂMINAS DE BARBEAR OU DEPILAR
(71) THE GILLETTE COMPANY (US)
(72) RONALD RICHARD DUFF JR., JOHN JOSEPH NISBY, KENNETH JAMES SKROBIS, JOSEPH ALLAN DEPUYDT
(85) 23/12/2016
(86) PCT US2015/038719 de 01/07/2015
(87) WO 2016/004142 de 07/01/2016
Publicação automática da admissibilidade da fase nacional depositado via PCT . Tratado de cooperação em matéria de Patentes, conforme Instrução Normativa nº 02, de 06/06/2017 publicada na RPI nº 2422, de 06/06/2017.

(21) BR 11 2016 030453-5 A2

Código 1.3 - Notificação - Fase Nacional - PCT
(22) 22/06/2015
(30) 25/06/2014 EP 14173893.0
(51) C08F 2/01 (2006.01), C08F 2/12 (2006.01), C08F 2/18 (2006.01)
(54) PROCESSO DE CONTROLE DE PROCESSOS DE POLIMERIZAÇÃO DE ETILENO

(71) BASELL POLYOLEFINE GMBH (DE)
(72) REINHARD KUEHL, RODRIGO CARVAJAL, GERHARDUS MEIER, ELKE DAMM, PHIL PYMAN
(85) 23/12/2016
(86) PCT EP2015/063990 de 22/06/2015
(87) WO 2015/197558 de 30/12/2015
Publicação automática da admissibilidade da fase nacional depositado via PCT . Tratado de cooperação em matéria de Patentes, conforme Instrução Normativa nº 02, de 06/06/2017 publicada na RPI nº 2422, de 06/06/2017.

---

(21) BR 11 2016 030456-0 A2

Código 1.3 - Notificação - Fase Nacional - PCT
(22) 29/06/2015
(30) 30/06/2014 EP 14175100.8; 22/06/2015 EP 15173130.4
(51) B26B 21/44 (2006.01), B26B 21/52 (2006.01)
(54) DISPOSITIVO DE REMOÇÃO DE PELOS E DISPENSAÇÃO DE FLUIDO
(71) THE GILLETTE COMPANY (US)
(72) ANTHONY WILLIAM SHOREY, NICOLA LOUISE CATON
(85) 23/12/2016
(86) PCT US2015/038207 de 29/06/2015
(87) WO 2016/003836 de 07/01/2016
Publicação automática da admissibilidade da fase nacional depositado via PCT . Tratado de cooperação em matéria de Patentes, conforme Instrução Normativa nº 02, de 06/06/2017 publicada na RPI nº 2422, de 06/06/2017.

---

(21) BR 11 2016 030457-8 A2

Código 1.3 - Notificação - Fase Nacional - PCT
(22) 24/06/2015
(30) 25/06/2014 JP 2014-130150
(51) A61M 11/00 (2006.01), A61K 9/12 (2006.01), A61K 47/02 (2006.01), A61K 47/32 (2006.01), A61M 15/08 (2006.01), B05B 1/34 (2006.01)
(54) BOCAL DE PULVERIZAÇÃO RHINAL USADO PARA SERINGA MÉDICA
(71) TOKO YAKUHIN KOGYO KABUSHIKI KAISHA (JP)
(72) TAIZOU KAMISHITA, TAKASHI MIYAZAKI, SHINYA HOSHINO
(85) 23/12/2016
(86) PCT JP2015/068199 de 24/06/2015
(87) WO 2015/199130 de 30/12/2015
Publicação automática da admissibilidade da fase nacional depositado via PCT . Tratado de cooperação em matéria de Patentes, conforme Instrução Normativa nº 02, de 06/06/2017 publicada na RPI nº 2422, de 06/06/2017.

---

(21) BR 11 2016 030459-4 A2

Código 1.3 - Notificação - Fase Nacional - PCT
(22) 29/06/2015
(30) 30/06/2014 EP 14175102.4; 22/06/2015 EP 15173129.6
(51) B65D 75/48 (2006.01), B65D 75/68 (2006.01), B65D 75/70 (2006.01), B65D 75/66 (2006.01), B26B 21/44 (2006.01)

(54) RESERVATÓRIO DE DISPENSAÇÃO DE FLUIDO DESCARTÁVEL
(71) THE GILLETTE COMPANY (US)
(72) ANTHONY WILLIAM SHOREY, NICOLA LOUISE CATON, CHRISTOPHER MARTIN HAWES
(85) 23/12/2016
(86) PCT US2015/038205 de 29/06/2015
(87) WO 2016/003834 de 07/01/2016
Publicação automática da admissibilidade da fase nacional depositado via PCT . Tratado de cooperação em matéria de Patentes, conforme Instrução Normativa nº 02, de 06/06/2017 publicada na RPI nº 2422, de 06/06/2017.

---

(21) BR 11 2016 030461-6 A2

Código 1.3 - Notificação - Fase Nacional - PCT
(22) 16/06/2015
(30) 27/06/2014 US 14/316852
(51) H04B 1/00 (2006.01), H04B 1/10 (2006.01), H04L 25/03 (2006.01), H04L 25/06 (2006.01)
(54) MÉTODO PARA ESTIMAR INFORMAÇÕES DE ESTADO DE CANAL, E, RECEPTOR PARA UM SINAL DE RÁDIO EM CANAL EM BANDA.
(71) IBIQUITY DIGITAL CORPORATION (US)
(72) BRIAN W. KROEGER, PAUL J. PEYLA
(85) 23/12/2016
(86) PCT US2015/035982 de 16/06/2015
(87) WO 2015/200039 de 30/12/2015
Publicação automática da admissibilidade da fase nacional depositado via PCT . Tratado de cooperação em matéria de Patentes, conforme Instrução Normativa nº 02, de 06/06/2017 publicada na RPI nº 2422, de 06/06/2017.

---

(21) BR 11 2016 030463-2 A2

Código 1.3 - Notificação - Fase Nacional - PCT
(22) 24/06/2015
(30) 25/06/2014 US 62/016,856
(51) E02F 3/48 (2006.01), E02F 9/12 (2006.01), E02F 9/20 (2006.01), E02F 9/26 (2006.01)
(54) OTIMIZAÇÃO DE MOVIMENTO DINÂMICO PARA MÁQUINAS DE ESCAVAÇÃO
(71) SIEMENS INDUSTRY, INC. (US)
(72) DANIEL W. ROBERTSON, JULIAN D. JAEGER, GOPALAKRISHNAN MADHAVARAO
(85) 23/12/2016
(86) PCT US2015/037404 de 24/06/2015
(87) WO 2015/200475 de 30/12/2015
Publicação automática da admissibilidade da fase nacional depositado via PCT . Tratado de cooperação em matéria de Patentes, conforme Instrução Normativa nº 02, de 06/06/2017 publicada na RPI nº 2422, de 06/06/2017.

(21) BR 11 2016 030465-9 A2

Código 1.3 - Notificação - Fase Nacional - PCT
(22) 30/06/2015
(30) 30/06/2014 EP 14174988.7
(51) A61M 1/10 (2006.01), A61B 17/34 (2006.01)
(54) DISPOSITIVO DE SUPORTE DE CORAÇÃO
(71) STICHTING KATHOLIEKE UNIVERSITEIT (NL)
(72) DANIËL IMMANUEL MICHAËL VAN DORT, HARRY SURYAPRANATA, PAUL FREDERIK GRÜNDEMAN, JAKOB ROELF LAHPOR
(85) 23/12/2016
(86) PCT EP2015/064836 de 30/06/2015
(87) WO 2016/001218 de 07/01/2016
Publicação automática da admissibilidade da fase nacional depositado via PCT . Tratado de cooperação em matéria de Patentes, conforme Instrução Normativa nº 02, de 06/06/2017 publicada na RPI nº 2422, de 06/06/2017.

(21) BR 11 2016 030466-7 A2

Código 1.3 - Notificação - Fase Nacional - PCT
(22) 17/06/2015
(30) 30/06/2014 US 14/319,576
(51) A61M 5/14 (2006.01), A61M 5/40 (2006.01), A61M 39/22 (2006.01)
(54) CÂMARA DE GOTEJAMENTO COM MÚLTIPLOS ORIFÍCIOS PARA ENTRADA DE FLUIDO
(71) CAREFUSION 303, INC. (US)
(72) GEORGE MANSOUR
(85) 23/12/2016
(86) PCT US2015/036288 de 17/06/2015
(87) WO 2016/003653 de 07/01/2016
Publicação automática da admissibilidade da fase nacional depositado via PCT . Tratado de cooperação em matéria de Patentes, conforme Instrução Normativa nº 02, de 06/06/2017 publicada na RPI nº 2422, de 06/06/2017.

(21) BR 11 2016 030469-1 A2

Código 1.3 - Notificação - Fase Nacional - PCT
(22) 22/06/2015
(30) 25/06/2014 EP 14173958.1
(51) C08F 2/01 (2006.01), C08F 2/12 (2006.01), C08F 2/18 (2006.01)
(54) PROCESSO DE POLIMERIZAÇÃO DE ETILENO COM MELHOR DESEMPENHO DE TROCA DE CALOR
(71) BASELL POLYOLEFINE GMBH (DE)
(72) GIUSEPPE PENZO, RODRIGO CARVAJAL, REINHARD KUEHL, ELKE DAMM
(85) 23/12/2016
(86) PCT EP2015/063996 de 22/06/2015
(87) WO 2015/197561 de 30/12/2015
Publicação automática da admissibilidade da fase nacional depositado via PCT . Tratado de cooperação em matéria de Patentes, conforme Instrução

Normativa nº 02, de 06/06/2017 publicada na RPI nº 2422, de 06/06/2017.

---

(21) BR 11 2016 030475-6 A2

Código 1.3 - Notificação - Fase Nacional - PCT
(22) 19/06/2015
(30) 23/06/2014 EP 14173481.4
(51) A61C 5/06 (2006.01), A61C 9/00 (2006.01), B05C 17/005 (2006.01), B05C 11/10 (2006.01)
(54) SERINGA PARA MATERIAIS MULTICOMPONENTES, MÉTODO DE ATIVAÇÃO DE UMA SERINGA, APARELHO DE MISTURA E DE DISTRIBUIÇÃO E CARTUCHO MULTICOMPONENTES
(71) SULZER MIXPAC AG (CH)
(72) ANDREAS HIEMER, MARCO ZÜND
(85) 23/12/2016
(86) PCT EP2015/063833 de 19/06/2015
(87) WO 2015/197492 de 30/12/2015
Publicação automática da admissibilidade da fase nacional depositado via PCT . Tratado de cooperação em matéria de Patentes, conforme Instrução Normativa nº 02, de 06/06/2017 publicada na RPI nº 2422, de 06/06/2017.

---

(21) BR 11 2016 030477-2 A2

Código 1.3 - Notificação - Fase Nacional - PCT
(22) 25/06/2015
(30) 26/06/2014 CN 201410300276.1
(51) H01H 31/00 (2006.01), H01H 33/12 (2006.01)
(54) MONTAGEM DE CONTATO FORMADOR DE ARCO ESTÁTICO E COMUTADOR DE ATERRAMENTO DA MESMA
(71) SIEMENS AKTIENGESELLSCHAFT (DE)
(72) HUI WANG
(85) 23/12/2016
(86) PCT EP2015/064446 de 25/06/2015
(87) WO 2015/197785 de 30/12/2015
Publicação automática da admissibilidade da fase nacional depositado via PCT . Tratado de cooperação em matéria de Patentes, conforme Instrução Normativa nº 02, de 06/06/2017 publicada na RPI nº 2422, de 06/06/2017.

---

(21) BR 11 2016 030481-0 A2

Código 1.3 - Notificação - Fase Nacional - PCT
(22) 19/06/2015
(30) 23/06/2014 US 62/015.756
(51) G01N 21/71 (2006.01), B07C 5/342 (2006.01), G01J 3/443 (2006.01)
(54) ANÁLISE RÁPIDA DE MATERIAIS COM O USO DE ESPECTROSCOPIA LIBS
(71) TSI, INC. (US)
(72) STEVEN G. BUCKLEY, DARRICK L. NICCUM
(85) 23/12/2016
(86) PCT US2015/036617 de 19/06/2015

(87) WO 2015/200111 de 30/12/2015
Publicação automática da admissibilidade da fase nacional depositado via PCT . Tratado de cooperação em matéria de Patentes, conforme Instrução Normativa nº 02, de 06/06/2017 publicada na RPI nº 2422, de 06/06/2017.

---

(21) BR 11 2016 030482-9 A2

Código 1.3 - Notificação - Fase Nacional - PCT
(22) 24/06/2015
(30) 24/06/2014 US 62/016,157
(51) B60G 17/052 (2006.01)
(54) SISTEMA DE CONTROLE PNEUMÁTICO PARA UM VEÍCULO PARA TAREFAS PESADAS
(71) HENDRICKSON USA, L.L.C. (US)
(72) BUN-HIONG CHUA, ANTHONY JOSEPH BILLS
(85) 23/12/2016
(86) PCT US2015/037314 de 24/06/2015
(87) WO 2015/200418 de 30/12/2015
Publicação automática da admissibilidade da fase nacional depositado via PCT . Tratado de cooperação em matéria de Patentes, conforme Instrução Normativa nº 02, de 06/06/2017 publicada na RPI nº 2422, de 06/06/2017.

---

(21) BR 11 2016 030487-0 A2

Código 1.3 - Notificação - Fase Nacional - PCT
(22) 23/06/2015
(30) 23/06/2014 BE BE2014/0488
(51) F01P 11/12 (2006.01), A01D 41/12 (2006.01)
(54) SISTEMA DE ARREFECIMENTO
(71) CNH INDUSTRIAL BELGIUM NV (BE)
(72) NICO J. M. WOLFCARIUS, BERT NEYRINCK
(85) 23/12/2016
(86) PCT EP2015/064084 de 23/06/2015
(87) WO 2015/197602 de 30/12/2015
Publicação automática da admissibilidade da fase nacional depositado via PCT . Tratado de cooperação em matéria de Patentes, conforme Instrução Normativa nº 02, de 06/06/2017 publicada na RPI nº 2422, de 06/06/2017.

---

(21) BR 11 2016 030489-6 A2

Código 1.3 - Notificação - Fase Nacional - PCT
(22) 17/06/2015
(30) 25/06/2014 FR 1455939
(51) F01D 21/04 (2006.01), F02K 3/06 (2006.01), F02C 3/113 (2006.01), F02C 7/36 (2006.01)
(54) TURBOMÁQUINA QUE COMPREENDE UM MEIO DE DESACOPLAMENTO DE UMA VENTOINHA
(71) SAFRAN AIRCRAFT ENGINES (FR)
(72) ALEXANDRE TAN-KIM, JULIEN FABIEN PATRICK BECOULET
(85) 23/12/2016

(86) PCT FR2015/051614 de 17/06/2015
(87) WO 2015/197949 de 30/12/2015
Publicação automática da admissibilidade da fase nacional depositado via PCT . Tratado de cooperação em matéria de Patentes, conforme Instrução Normativa nº 02, de 06/06/2017 publicada na RPI nº 2422, de 06/06/2017.

---

(21) BR 11 2016 030490-0 A2

Código 1.3 - Notificação - Fase Nacional - PCT
(22) 25/06/2015
(30) 25/06/2014 US 62/016,722
(51) B29C 47/68 (2006.01), B29C 47/80 (2006.01), C08J 3/20 (2006.01), C08K 5/00 (2006.01), C08L 23/02 (2006.01), C08L 23/10 (2006.01)
(54) POLIPROPOLENO COM ALTA RESISTÊNCIA NO ESTADO FUNDIDO E PROCESSO DE EXTRUSÃO PARA PRESERVAÇÃO DA RESISTÊNCIA NO ESTADO FUNDIDO
(71) EXXONMOBIL CHEMICAL PATENTS INC. (US) , BASF SE (DE)
(72) GEORGE J. PEHLERT, MOSHA H. ZHAO, ROSWELL E. KING
(85) 23/12/2016
(86) PCT US2015/037616 de 25/06/2015
(87) WO 2015/200586 de 30/12/2015
Publicação automática da admissibilidade da fase nacional depositado via PCT . Tratado de cooperação em matéria de Patentes, conforme Instrução Normativa nº 02, de 06/06/2017 publicada na RPI nº 2422, de 06/06/2017.

---

(21) BR 11 2016 030494-2 A2

Código 1.3 - Notificação - Fase Nacional - PCT
(22) 26/06/2015
(30) 26/06/2014 US 62/017,658
(51) B65D 1/02 (2006.01)
(54) RECIPIENTE PLÁSTICO COM PORÇÃO DE GARGALO, PORÇÃO DE PAREDE LATERAL E PORÇÃO BASE E MÉTODO PARA SE FAZER DITO RECIPIENTE PLÁSTICO
(71) PLASTIPAK PACKAGING, INC. (US)
(72) PHILL KRAFT, MATT DAUZVARDIS
(85) 23/12/2016
(86) PCT US2015/037912 de 26/06/2015
(87) WO 2015/200765 de 30/12/2015
Publicação automática da admissibilidade da fase nacional depositado via PCT . Tratado de cooperação em matéria de Patentes, conforme Instrução Normativa nº 02, de 06/06/2017 publicada na RPI nº 2422, de 06/06/2017.

---

(21) BR 11 2016 030496-9 A2

Código 1.3 - Notificação - Fase Nacional - PCT
(22) 25/06/2015
(30) 26/06/2014 US 62/017,530; 01/08/2014 US 62/032,129; 19/06/2015 US 14/744,776
(51) C10M 169/04 (2006.01), C10M 131/04 (2006.01), C10M 107/32 (2006.01),

C10M 101/02 (2006.01), F25D 17/06 (2006.01), B60H 1/32 (2006.01)
(54) SISTEMA E MÉTODO PARA RECONDICIONAR UM SISTEMA DE REFRIGERAÇÃO DE REFRIGERANTE HCFC PARA HFC
(71) HUDSON TECHNOLOGIES, INC. (US)
(72) CHARLES HARKINS
(85) 23/12/2016
(86) PCT US2015/037689 de 25/06/2015
(87) WO 2015/200633 de 30/12/2015
Publicação automática da admissibilidade da fase nacional depositado via PCT . Tratado de cooperação em matéria de Patentes, conforme Instrução Normativa nº 02, de 06/06/2017 publicada na RPI nº 2422, de 06/06/2017.

---

(21) BR 11 2016 030497-7 A2

Código 1.3 - Notificação - Fase Nacional - PCT
(22) 25/06/2015
(30) 27/06/2014 US 14/317.686
(51) H01L 31/0216 (2006.01), H01L 31/0232 (2006.01), H01L 31/02 (2006.01)
(54) PASSIVAÇÃO DE SUPERFÍCIES DE RECEPÇÃO DE LUZ DE CÉLULAS SOLARES COM MATERIAIS COM ALTO GAP DE ENERGIA (EG)
(71) SUNPOWER CORPORATION (US) , TOTAL MARKETING SERVICES (FR)
(72) MICHAEL C JOHNSON, KIERAN MARK TRACY, SEUNG BUM RIM, JARA FERNANDEZ MARTIN, PÉRINE JAFFRENNOU, JULIEN PENAUD
(85) 23/12/2016
(86) PCT US2015/037820 de 25/06/2015
(87) WO 2015/200716 de 30/12/2015
Publicação automática da admissibilidade da fase nacional depositado via PCT . Tratado de cooperação em matéria de Patentes, conforme Instrução Normativa nº 02, de 06/06/2017 publicada na RPI nº 2422, de 06/06/2017.

---

(21) BR 11 2016 030498-5 A2

Código 1.3 - Notificação - Fase Nacional - PCT
(22) 27/06/2014
(51) F04C 25/02 (2006.01), F04C 28/02 (2006.01), F04C 18/344 (2006.01)
(54) MÉTODO DE BOMBEAMENTO EM UM SISTEMA DE BOMBAS A VÁCUO E SISTEMA DE BOMBAS A VÁCUO
(71) ATELIERS BUSCH S.A. (CH)
(72) DIDIER MÜLLER, JEAN-ERIC LARCHER, THÉODORE ILTCHEV
(85) 23/12/2016
(86) PCT EP2014/063725 de 27/06/2014
(87) WO 2015/197138 de 30/12/2015
Publicação automática da admissibilidade da fase nacional depositado via PCT . Tratado de cooperação em matéria de Patentes, conforme Instrução Normativa nº 02, de 06/06/2017 publicada na RPI nº 2422, de 06/06/2017.

---

(21) BR 11 2016 030499-3 A2

Código 1.3 - Notificação - Fase Nacional - PCT

(22) 15/06/2015
(30) 24/06/2014 US 62/016.221
(51) C08G 18/75 (2006.01), C08G 18/08 (2006.01), C08G 18/48 (2006.01), C08G 18/32 (2006.01), C09D 175/04 (2006.01), C08G 18/66 (2006.01), C09D 175/12 (2006.01)
(54) COMPOSIÇÕES EM AEROSSOL DE POLIURETANO, ARTIGOS E MÉTODOS RELACIONADOS
(71) 3M INNOVATIVE PROPERTIES COMPANY (US)
(72) SUSAN M. ENDLE, JON P. NIETFELD, YONGSHANG LU, RICHARD G. HANSEN, SURESH S. IYER
(85) 23/12/2016
(86) PCT US2015/035729 de 15/06/2015
(87) WO 2015/200014 de 30/12/2015
Publicação automática da admissibilidade da fase nacional depositado via PCT . Tratado de cooperação em matéria de Patentes, conforme Instrução Normativa nº 02, de 06/06/2017 publicada na RPI nº 2422, de 06/06/2017.

---

(21) BR 11 2016 030500-0 A2

Código 1.3 - Notificação - Fase Nacional - PCT
(22) 22/06/2015
(30) 24/06/2014 US 14/313761; 05/05/2015 US 14704820
(51) A62C 13/66 (2006.01), A62C 13/74 (2006.01)
(54) EXTINTOR DE INCÊNDIO COM MISTURA INTERNA E CARTUCHO DE GÁS
(71) RUSOH, INC. (US)
(72) RANDY ROUSSEAU, HECTOR ROUSSEAU, RYAN H. BARROWS, JUSTUN C. SEYMOUR
(85) 23/12/2016
(86) PCT US2015/036895 de 22/06/2015
(87) WO 2015/200174 de 30/12/2015
Publicação automática da admissibilidade da fase nacional depositado via PCT . Tratado de cooperação em matéria de Patentes, conforme Instrução Normativa nº 02, de 06/06/2017 publicada na RPI nº 2422, de 06/06/2017.

---

(21) BR 11 2016 030502-7 A2

Código 1.3 - Notificação - Fase Nacional - PCT
(22) 26/06/2015
(30) 27/06/2014 IN 3144/CHE/2014
(51) C07D 487/04 (2006.01), A61K 31/519 (2006.01), A61P 35/00 (2006.01), A61P 37/00 (2006.01)
(54) DERIVADOS DE CROMENO SUBSTITUÍDOS COMO INIBIDORES DUPLOS SELETIVOS DE PROTEÍNA QUINASES PI3 DELTA E GAMA
(71) RHIZEN PHARMACEUTICALS SA (CH)
(72) PRASHANT KASHINATH BHAVAR, SWAROOP KUMAR VENKATA SATYA VAKKALANKA
(85) 23/12/2016

(86) PCT IB2015/054844 de 26/06/2015
(87) WO 2015/198289 de 30/12/2015
Publicação automática da admissibilidade da fase nacional depositado via PCT . Tratado de cooperação em matéria de Patentes, conforme Instrução Normativa nº 02, de 06/06/2017 publicada na RPI nº 2422, de 06/06/2017.

---

(21) BR 11 2016 030504-3 A2

Código 1.3 - Notificação - Fase Nacional - PCT
(22) 30/06/2015
(30) 30/06/2014 JP 2014-134037
(51) A01N 43/80 (2006.01), A01N 41/10 (2006.01), A01N 43/22 (2006.01), A01N 43/40 (2006.01), A01N 43/56 (2006.01), A01N 43/713 (2006.01), A01N 47/06 (2006.01), A01N 47/34 (2006.01), A01N 53/06 (2006.01), A01N 53/08 (2006.01), A01P 7/04 (2006.01)
(54) COMPOSIÇÃO INSETICIDA, MITICIDA, NEMATICIDA, MOLUSCICIDA, DESINFETANTE E MÉTODO DE CONTROLE DE PESTES
(71) NISSAN CHEMICAL INDUSTRIES, LTD. (JP)
(72) TAKAHIRO KAGAMI
(85) 23/12/2016
(86) PCT JP2015/068850 de 30/06/2015
(87) WO 2016/002790 de 07/01/2016
Publicação automática da admissibilidade da fase nacional depositado via PCT . Tratado de cooperação em matéria de Patentes, conforme Instrução Normativa nº 02, de 06/06/2017 publicada na RPI nº 2422, de 06/06/2017.

---

(21) BR 11 2016 030505-1 A2

Código 1.3 - Notificação - Fase Nacional - PCT
(22) 26/06/2015
(30) 27/06/2014 US 62/018,361
(51) F16H 15/40 (2006.01), F16H 15/52 (2006.01), F16H 35/02 (2006.01), F16H 37/08 (2006.01), F16H 61/00 (2006.01), F16H 61/66 (2006.01)
(54) TRANSMISSÃO VARIÁVEL COM BASE EM UMA SOLUÇÃO DE QUATRO MODOS
(71) DANA LIMITED (US)
(72) MATTHIAS W. J. BYLTIAUW
(85) 23/12/2016
(86) PCT US2015/037916 de 26/06/2015
(87) WO 2015/200769 de 30/12/2015
Publicação automática da admissibilidade da fase nacional depositado via PCT . Tratado de cooperação em matéria de Patentes, conforme Instrução Normativa nº 02, de 06/06/2017 publicada na RPI nº 2422, de 06/06/2017.

---

(21) BR 11 2016 030506-0 A2

Código 1.3 - Notificação - Fase Nacional - PCT
(22) 26/06/2014
(51) H04B 1/12 (2006.01)
(54) APARELHO E MÉTODO DE CANCELAMENTO DE INTERFERÊNCIA

(71) HUAWEI TECHNOLOGIES CO., LTD. (CN)
(72) SHENG LIU, TEYAN CHEN
(85) 23/12/2016
(86) PCT CN2014/080870 de 26/06/2014
(87) WO 2015/196428 de 30/12/2015
Publicação automática da admissibilidade da fase nacional depositado via PCT . Tratado de cooperação em matéria de Patentes, conforme Instrução Normativa nº 02, de 06/06/2017 publicada na RPI nº 2422, de 06/06/2017.

---

(21) BR 11 2016 030507-8 A2

Código 1.3 - Notificação - Fase Nacional - PCT
(22) 22/06/2015
(30) 27/06/2014 US 62/018,008
(51) A61K 31/59 (2006.01)
(54) COMPOSIÇÕES RELACIONADAS À VITAMINA D
(71) SIEMENS HEALTHCARE DIAGNOSTICS INC. (US)
(72) ZHU TENG, QIMU LIAO, MANOJ SHARMA, MARTIN A. DRINAN, TIE QUAN WEI
(85) 23/12/2016
(86) PCT US2015/036904 de 22/06/2015
(87) WO 2015/200180 de 30/12/2015
Publicação automática da admissibilidade da fase nacional depositado via PCT . Tratado de cooperação em matéria de Patentes, conforme Instrução Normativa nº 02, de 06/06/2017 publicada na RPI nº 2422, de 06/06/2017.

---

(21) BR 11 2016 030509-4 A2

Código 1.3 - Notificação - Fase Nacional - PCT
(22) 18/06/2015
(30) 26/06/2014 EP 14002193.2
(51) H05B 3/44 (2006.01), F24H 1/10 (2006.01), H05B 3/62 (2006.01), B01J 19/24 (2006.01)
(54) DISPOSITIVO E MÉTODO PARA AQUECER UM FLUIDO EM UMA TUBULAÇÃO POR MEIO DE CORRENTE TRIFÁSICA
(71) LINDE AKTIENGESELLSCHAFT (DE)
(72) KURT EDER
(85) 23/12/2016
(86) PCT EP2015/001237 de 18/06/2015
(87) WO 2015/197181 de 30/12/2015
Publicação automática da admissibilidade da fase nacional depositado via PCT . Tratado de cooperação em matéria de Patentes, conforme Instrução Normativa nº 02, de 06/06/2017 publicada na RPI nº 2422, de 06/06/2017.

---

(21) BR 11 2016 030512-4 A2

Código 1.3 - Notificação - Fase Nacional - PCT
(22) 22/06/2015
(30) 27/06/2014 US 62/018,001
(51) C07K 16/44 (2006.01)

(54) ENSAIOS PARA EPÍMEROS DE VITAMINA D
(71) SIEMENS HEALTHCARE DIAGNOSTICS INC. (US)
(72) TIE Q. WEI, ZHU TENG, TATIANA MAREEVA, JIE LI, MARTIN A. DRINAN, ISAK BAHAR, MANOJ SHARMA
(85) 23/12/2016
(86) PCT US2015/036900 de 22/06/2015
(87) WO 2015/200178 de 30/12/2015
Publicação automática da admissibilidade da fase nacional depositado via PCT . Tratado de cooperação em matéria de Patentes, conforme Instrução Normativa nº 02, de 06/06/2017 publicada na RPI nº 2422, de 06/06/2017.

---

(21) BR 11 2016 030522-1 A2

Código 1.3 - Notificação - Fase Nacional - PCT
(22) 03/07/2014
(51) C21D 8/12 (2006.01), B23K 26/073 (2006.01), H01F 1/16 (2006.01), C22C 38/00 (2006.01), C22C 38/06 (2006.01)
(54) APARELHO DE PROCESSAMENTO A LASER
(71) NIPPON STEEL & SUMITOMO METAL CORPORATION (JP)
(72) KOJI HIRANO, HIROFUMI IMAI, HIDEYUKI HAMAMURA, TATSUHIKO SAKAI
(85) 26/12/2016
(86) PCT JP2014/067754 de 03/07/2014
(87) WO 2016/002036 de 07/01/2016
Publicação automática da admissibilidade da fase nacional depositado via PCT . Tratado de cooperação em matéria de Patentes, conforme Instrução Normativa nº 02, de 06/06/2017 publicada na RPI nº 2422, de 06/06/2017.

---

(21) BR 11 2016 030523-0 A2

Código 1.3 - Notificação - Fase Nacional - PCT
(22) 25/06/2015
(30) 27/06/2014 FR 1456060
(51) F16C 37/00 (2006.01), F16C 32/04 (2006.01)
(54) ?SISTEMA DE ROLAMENTO MAGNÉTICO, MÉTODO DE RESFRIAMENTO DE UM VOLANTE GIRATÓRIO E MÉTODO DE RESFRIAMENTO DE UM ROLAMENTO MAGNÉTICO
(71) THERMODYN SAS (FR)
(72) DENIS GUILLAUME GUENARD
(85) 26/12/2016
(86) PCT EP2015/064349 de 25/06/2015
(87) WO 2015/197750 de 30/12/2015
Publicação automática da admissibilidade da fase nacional depositado via PCT . Tratado de cooperação em matéria de Patentes, conforme Instrução Normativa nº 02, de 06/06/2017 publicada na RPI nº 2422, de 06/06/2017.

---

(21) BR 11 2016 030524-8 A2

Código 1.3 - Notificação - Fase Nacional - PCT
(22) 07/08/2014

(51) E21B 47/00 (2006.01), G01V 1/40 (2006.01), G01V 1/48 (2006.01)
(54) MÉTODO DE CONTROLE DE VIBRAÇÃO PARA UMA FERRAMENTA DE PERFILAGEM DE POÇO DE EXPLORAÇÃO E SISTEMA DE PERFILAGEM DE POÇO DE EXPLORAÇÃO PARA PERFILAGEM DE UM POÇO DE EXPLORAÇÃO
(71) HALLIBURTON ENERGY SERVICES, INC. (US)
(72) XINGYONG SONG, YIMING ZHAO, JASON D. DYKSTRA
(85) 26/12/2016
(86) PCT US2014/050156 de 07/08/2014
(87) WO 2016/022129 de 11/02/2016
Publicação automática da admissibilidade da fase nacional depositado via PCT . Tratado de cooperação em matéria de Patentes, conforme Instrução Normativa nº 02, de 06/06/2017 publicada na RPI nº 2422, de 06/06/2017.

---

(21) BR 11 2016 030525-6 A2

Código 1.3 - Notificação - Fase Nacional - PCT
(22) 24/07/2015
(30) 25/07/2014 EP 14178628.5
(51) C12M 1/04 (2006.01), C12M 1/06 (2006.01), C12M 1/26 (2006.01), C12N 1/06 (2006.01)
(54) MÉTODO PARA INTERROMPER O MATERIAL DE BIOMASSA SUSPENSO, APARELHO PARA INTERROMPER O MATERIAL DE BIOMASSA SUSPENSO E SISTEMA PULVERIZADOR
(71) VITO NV (VLAAMSE INSTELLING VOOR TECHNOLOGISCH ONDERZOEK NV) (BE)
(72) ELS D´HONDT, KATHY ELST, EMRE GÜNERKEN, LINSEY GARCIA-GONZALEZ, RENÉ H. WIJFFELS, MICHEL H.M. EPPINK
(85) 26/12/2016
(86) PCT EP2015/067056 de 24/07/2015
(87) WO 2016/012613 de 28/01/2016
Publicação automática da admissibilidade da fase nacional depositado via PCT . Tratado de cooperação em matéria de Patentes, conforme Instrução Normativa nº 02, de 06/06/2017 publicada na RPI nº 2422, de 06/06/2017.

---

(21) BR 11 2016 030526-4 A2

Código 1.3 - Notificação - Fase Nacional - PCT
(22) 27/06/2014
(51) F02D 15/02 (2006.01), F02D 13/02 (2006.01), F02D 41/04 (2006.01), F02D 43/00 (2006.01), F02P 5/15 (2006.01), F02B 75/32 (2006.01)
(54) DISPOSITIVO DE CONTROLE PARA UM MOTOR DE COMBUSTÃO INTERNA COM RAZÃO DE COMPRESSÃO VARIÁVEL
(71) NISSAN MOTOR CO., LTD. (JP)
(72) RYOSUKE HIYOSHI, SHO OHTSU
(85) 26/12/2016
(86) PCT JP2014/067110 de 27/06/2014
(87) WO 2015/198462 de 30/12/2015

Publicação automática da admissibilidade da fase nacional depositado via PCT . Tratado de cooperação em matéria de Patentes, conforme Instrução Normativa nº 02, de 06/06/2017 publicada na RPI nº 2422, de 06/06/2017.

---

(21) BR 11 2016 030529-9 A2

Código 1.3 - Notificação - Fase Nacional - PCT
(22) 08/06/2015
(30) 10/07/2014 CN 201410327592.8
(51) C07F 7/18 (2006.01), C07D 493/22 (2006.01)
(54) MÉTODO PARA PREPARO DE INTERMEDIÁRIO DE ERIBULINA
(71) UNITRIS BIOPHARMA CO.,LTD. (CN)
(72) FUYAO ZHANG, SHENGHUI LEI, XINNING ZHANG, ZHONGJUN GUAN
(85) 26/12/2016
(86) PCT CN2015/080974 de 08/06/2015
(87) WO 2016/004805 de 14/01/2016
Publicação automática da admissibilidade da fase nacional depositado via PCT . Tratado de cooperação em matéria de Patentes, conforme Instrução Normativa nº 02, de 06/06/2017 publicada na RPI nº 2422, de 06/06/2017.

---

(21) BR 11 2016 030530-2 A2

Código 1.3 - Notificação - Fase Nacional - PCT
(22) 30/06/2015
(30) 02/07/2014 US 62/020,340; 23/07/2014 US 62/028,039; 29/06/2015 US 14/754,577
(51) H04N 19/593 (2014.01), H04N 19/70 (2014.01)
(54) MÉTODO PARA CODIFICAÇÃO DE MODO DE PALETA
(71) QUALCOMM INCORPORATED (US)
(72) WEI PU, RAJAN LAXMAN JOSHI, JIANLE CHEN, MARTA KARCZEWICZ, CHENG-TEH HSIEH, FENG ZOU, JOEL SOLE ROJALS
(85) 26/12/2016
(86) PCT US2015/038629 de 30/06/2015
(87) WO 2016/004086 de 07/01/2016
Publicação automática da admissibilidade da fase nacional depositado via PCT . Tratado de cooperação em matéria de Patentes, conforme Instrução Normativa nº 02, de 06/06/2017 publicada na RPI nº 2422, de 06/06/2017.

---

(21) BR 11 2016 030533-7 A2

Código 1.3 - Notificação - Fase Nacional - PCT
(22) 24/07/2015
(30) 31/07/2014 EP 14179407
(51) C08F 290/00 (2006.01), C08G 18/08 (2006.01), C08G 18/42 (2006.01), C08G 18/66 (2006.01), C08G 18/76 (2006.01), C08G 18/75 (2006.01), C08G 18/72 (2006.01), C08G 18/32 (2006.01), C08G 18/67 (2006.01), C08G 18/62 (2006.01), C08G 18/79 (2006.01), C09D 133/00 (2006.01), C08G 18/28 (2006.01)
(54) ?DISPERÇÕES HÍBRIDAS AQUOSAS DE POLÍMERO DE POLIURETANO DE VINILA, PROCESSO PARA PREPARAÇÃO DAS

DISPERÇÕES HÍBRIDAS AQUOSAS DE POLÍMERO DE POLIURETANO DE VINILA, E, MÉTODO DE USO DAS DISPERÇÕES HÍBRIDAS AQUOSAS DE POLÍMERO DE POLIURETANO DE VINILA?
(71) ALLNEX AUSTRIA GMBH (AT)
(72) ANTON ARZT, ULRIKE KUTTLER
(85) 26/12/2016
(86) PCT EP2015/066986 de 24/07/2015
(87) WO 2016/016117 de 04/02/2016
Publicação automática da admissibilidade da fase nacional depositado via PCT . Tratado de cooperação em matéria de Patentes, conforme Instrução Normativa nº 02, de 06/06/2017 publicada na RPI nº 2422, de 06/06/2017.

---

(21) BR 11 2016 030534-5 A2

Código 1.3 - Notificação - Fase Nacional - PCT
(22) 09/07/2015
(30) 10/07/2014 US 62/022928; 24/07/2014 EP 14178274.8
(51) C08G 18/18 (2006.01), C08G 18/32 (2006.01), C08G 18/48 (2006.01), C08G 18/76 (2006.01), C08G 18/38 (2006.01), C08G 101/00 (2006.01)
(54) ?COMPOSIÇÃO, MÉTODO PARA REDUZIR A EMISSÃO DE FORMALDEÍDO E/OU ACETALDEÍDO DE UMA ESPUMA DE POLURETANO OU POLIUREIA, E, PROCESSO PARA PREPARAR UMA COMPOSIÇÃO?
(71) HUNTSMAN PETROCHEMICAL LLC (US)
(72) GEERT LODEWIJK DRIES, EUGENE P. WILTZ, JR., ROBERT ALLISON GRIGSBY, JR.
(85) 26/12/2016
(86) PCT EP2015/065657 de 09/07/2015
(87) WO 2016/005479 de 14/01/2016
Publicação automática da admissibilidade da fase nacional depositado via PCT . Tratado de cooperação em matéria de Patentes, conforme Instrução Normativa nº 02, de 06/06/2017 publicada na RPI nº 2422, de 06/06/2017.

---

(21) BR 11 2016 030535-3 A2

Código 1.3 - Notificação - Fase Nacional - PCT
(22) 02/07/2015
(30) 03/07/2014 US 62/020,897; 01/07/2015 US 14/789,301
(51) H04W 48/16 (2009.01)
(54) CONSTATAÇÃO DE CÉLULA EM UMA REDE SEM FIO COM O USO DE UMA BANDA DE ESPECTRO DE RADIOFREQUÊNCIAS NÃO LICENCIADA
(71) QUALCOMM INCORPORATED (US)
(72) DURGA PRASAD MALLADI, TAO LUO, ALEKSANDAR DAMNJANOVIC, YONGBIN WEI, MADHAVAN SRINIVASAN VAJAPEYAM, WANSHI CHEN
(85) 26/12/2016
(86) PCT US2015/038946 de 02/07/2015
(87) WO 2016/004279 de 07/01/2016
Publicação automática da admissibilidade da fase nacional depositado via PCT . Tratado de cooperação em matéria de Patentes, conforme Instrução

Normativa nº 02, de 06/06/2017 publicada na RPI nº 2422, de 06/06/2017.

---

(21) BR 11 2016 030536-1 A2

Código 1.3 - Notificação - Fase Nacional - PCT
(22) 17/07/2015
(30) 23/07/2014 JP 2014-150118
(51) B24C 3/14 (2006.01), B24C 5/06 (2006.01)
(54) APARELHO DE PROCESSAMENTO DE GRANALHA.
(71) SINTOKOGIO, LTD. (JP)
(72) HIDEAKI KAGA, HIROAKI SUZUKI, SHOICHI YAMAMOTO, MASATO UMEOKA, TAKUYA KOYAMA
(85) 26/12/2016
(86) PCT JP2015/070593 de 17/07/2015
(87) WO 2016/013526 de 28/01/2016
Publicação automática da admissibilidade da fase nacional depositado via PCT . Tratado de cooperação em matéria de Patentes, conforme Instrução Normativa nº 02, de 06/06/2017 publicada na RPI nº 2422, de 06/06/2017.

---

(21) BR 11 2016 030537-0 A2

Código 1.3 - Notificação - Fase Nacional - PCT
(22) 23/06/2015
(30) 25/06/2014 IL 233380
(51) A47L 4/00 (2006.01)
(54) DISPOSITIVO PARA LIMPAR UMA RIPA DE UM OBTURADOR QUE POSSUI UM PERFIL LATERAL ESPECÍFICO
(71) TZVI DERI (IL)
(72) TZVI DERI
(85) 26/12/2016
(86) PCT IL2015/050634 de 23/06/2015
(87) WO 2015/198310 de 30/12/2015
Publicação automática da admissibilidade da fase nacional depositado via PCT . Tratado de cooperação em matéria de Patentes, conforme Instrução Normativa nº 02, de 06/06/2017 publicada na RPI nº 2422, de 06/06/2017.

---

(21) BR 11 2016 030539-6 A2

Código 1.3 - Notificação - Fase Nacional - PCT
(22) 29/05/2015
(30) 07/07/2014 US 62/021,665; 06/02/2015 US 14/616,021
(51) H02J 5/00 (2006.01), H02J 7/02 (2006.01), H04B 5/00 (2006.01), H01F 27/00 (2006.01), H01F 38/14 (2006.01), H05K 5/04 (2006.01)
(54) TRANSFERÊNCIA DE POTÊNCIA SEM FIO POR MEIO DE UM OBJETO DE METAL
(71) QUALCOMM INCORPORATED (US)
(72) SEONG HEON JEONG, MEI-LI CHI, CURTIS GONG, DAVID GEORGE FERN, FRANCESCO CAROBOLANTE
(85) 26/12/2016
(86) PCT US2015/033351 de 29/05/2015

(87) WO 2016/007234 de 14/01/2016
Publicação automática da admissibilidade da fase nacional depositado via PCT . Tratado de cooperação em matéria de Patentes, conforme Instrução Normativa nº 02, de 06/06/2017 publicada na RPI nº 2422, de 06/06/2017.

---

(21) BR 11 2016 030540-0 A2

Código 1.3 - Notificação - Fase Nacional - PCT
(22) 07/07/2015
(30) 24/07/2014 FR 1457165
(51) C04B 26/04 (2006.01), C04B 26/10 (2006.01), C04B 28/02 (2006.01), C04B 28/04 (2006.01), C04B 28/06 (2006.01), C04B 28/14 (2006.01), C04B 28/16 (2006.01), C04B 28/34 (2006.01), C04B 111/00 (2006.01), C04B 111/60 (2006.01)
(54) COMPOSIÇÃO DE ARGAMASSA PARA REBOCO OU REVESTIMENTO DE INTERIOR
(71) SAINT-GOBAIN WEBER (FR)
(72) WOLFRAM MAIER
(85) 26/12/2016
(86) PCT FR2015/051878 de 07/07/2015
(87) WO 2016/012686 de 28/01/2016
Publicação automática da admissibilidade da fase nacional depositado via PCT . Tratado de cooperação em matéria de Patentes, conforme Instrução Normativa nº 02, de 06/06/2017 publicada na RPI nº 2422, de 06/06/2017.

---

(21) BR 11 2016 030543-4 A2

Código 1.3 - Notificação - Fase Nacional - PCT
(22) 17/06/2015
(30) 30/06/2014 US 14/319,617
(51) A61J 3/00 (2006.01), B01F 13/10 (2006.01)
(54) SISTEMA E MÉTODO PARA COMPOSIÇÃO DE MEDICAMENTOS
(71) CAREFUSION 303, INC. (US)
(72) GEORGE MANSOUR, CHRISTOPHER ZOLLINGER, JONATHAN YEH, NEIL QUITOVIERA
(85) 26/12/2016
(86) PCT US2015/036287 de 17/06/2015
(87) WO 2016/003652 de 07/01/2016
Publicação automática da admissibilidade da fase nacional depositado via PCT . Tratado de cooperação em matéria de Patentes, conforme Instrução Normativa nº 02, de 06/06/2017 publicada na RPI nº 2422, de 06/06/2017.

---

(21) BR 11 2016 030544-2 A2

Código 1.3 - Notificação - Fase Nacional - PCT
(22) 19/06/2015
(30) 27/06/2014 JP 2014-132009
(51) C08G 61/08 (2006.01)
(54) PROMOTOR DE GELIFICAÇÃO
(71) RIMTEC CORPORATION (JP)

(72) MICHIRU KAMADA
(85) 26/12/2016
(86) PCT JP2015/067757 de 19/06/2015
(87) WO 2015/198992 de 30/12/2015
Publicação automática da admissibilidade da fase nacional depositado via PCT . Tratado de cooperação em matéria de Patentes, conforme Instrução Normativa nº 02, de 06/06/2017 publicada na RPI nº 2422, de 06/06/2017.

---

(21) BR 11 2016 030545-0 A2

Código 1.3 - Notificação - Fase Nacional - PCT
(22) 25/06/2014
(51) A61M 16/00 (2006.01), A61M 11/00 (2006.01), A61M 13/00 (2006.01)
(54) MICRO-UMIDIFICADOR
(71) OUTSTANDING HEALTHCARE COMPANY LIMITED (CN)
(72) ZE GUANG ZHENG, JIE BING XU, KWOK FU FU, MING FAI KOH, KI CHEUNG TO, CHING SAU CHU
(85) 26/12/2016
(86) PCT CN2014/080687 de 25/06/2014
(87) WO 2015/196379 de 30/12/2015
Publicação automática da admissibilidade da fase nacional depositado via PCT . Tratado de cooperação em matéria de Patentes, conforme Instrução Normativa nº 02, de 06/06/2017 publicada na RPI nº 2422, de 06/06/2017.

---

(21) BR 11 2016 030547-7 A2

Código 1.3 - Notificação - Fase Nacional - PCT
(22) 06/11/2014
(51) G06F 9/50 (2006.01)
(54) SISTEMA E MÉTODO DE REPLICAÇÃO E DE ARMAZENAMENTO DISTRIBUÍDO
(71) HUAWEI TECHNOLOGIES CO., LTD. (CN)
(72) DAOHUI WANG, FENG ZHANG, XUYOU LIU
(85) 26/12/2016
(86) PCT CN2014/090445 de 06/11/2014
(87) WO 2016/070375 de 12/05/2016
Publicação automática da admissibilidade da fase nacional depositado via PCT . Tratado de cooperação em matéria de Patentes, conforme Instrução Normativa nº 02, de 06/06/2017 publicada na RPI nº 2422, de 06/06/2017.

---

(21) BR 11 2016 030548-5 A2

Código 1.3 - Notificação - Fase Nacional - PCT
(22) 23/06/2015
(30) 27/06/2014 US 14/317,596
(51) B65D 83/20 (2006.01)
(54) ATUADOR DE AEROSSOL, E, DISPENSADOR DE AEROSSOL
(71) WESTROCK DISPENSING SYSTEMS, INC. (US)
(72) STEVEN A. SELL
(85) 26/12/2016

(86) PCT US2015/037069 de 23/06/2015
(87) WO 2015/200248 de 30/12/2015
Publicação automática da admissibilidade da fase nacional depositado via PCT . Tratado de cooperação em matéria de Patentes, conforme Instrução Normativa nº 02, de 06/06/2017 publicada na RPI nº 2422, de 06/06/2017.

---

(21) BR 11 2016 030550-7 A2

Código 1.3 - Notificação - Fase Nacional - PCT
(22) 15/05/2015
(30) 03/07/2014 US 14/323,652
(51) G06F 1/26 (2006.01), G06F 1/32 (2006.01)
(54) RASTREAMENTO DE PROCESSO, TENSÃO E TEMPERATURA HETEROGÊNEO MULTIDOMÍNIO PARA REDUÇÃO DE ENERGIA DE CIRCUITO INTEGRADO
(71) QUALCOMM INCORPORATED (US)
(72) JASMIN SMAILA IBRAHIMOVIC, MOHAMMAD REZA KAKOEE, SHIH-HSIN JASON HU
(85) 26/12/2016
(86) PCT US2015/030997 de 15/05/2015
(87) WO 2016/003546 de 07/01/2016
Publicação automática da admissibilidade da fase nacional depositado via PCT . Tratado de cooperação em matéria de Patentes, conforme Instrução Normativa nº 02, de 06/06/2017 publicada na RPI nº 2422, de 06/06/2017.

---

(21) BR 11 2016 030552-3 A2

Código 1.3 - Notificação - Fase Nacional - PCT
(22) 31/10/2014
(51) A61Q 5/04 (2006.01), A61K 8/73 (2006.01), A61K 8/898 (2006.01)
(54) ?PROCESSO PARA MODELAR O CABELO OU ALTERAR A FORMA DO CABELO, COMPOSIÇÃO NA FORMA DE UMA EMULSÃO E USO DE UMA COMPOSIÇÃO?
(71) L'OREAL (FR)
(72) ERIKA ALEGRIO JARQUE PETALI, CAMILA MACIEL BIATO
(85) 26/12/2016
(86) PCT BR2014/000399 de 31/10/2014
(87) WO 2016/065438 de 06/05/2016
Publicação automática da admissibilidade da fase nacional depositado via PCT . Tratado de cooperação em matéria de Patentes, conforme Instrução Normativa nº 02, de 06/06/2017 publicada na RPI nº 2422, de 06/06/2017.

---

(21) BR 11 2016 030553-1 A2

Código 1.3 - Notificação - Fase Nacional - PCT
(22) 28/07/2014
(51) E21B 7/08 (2006.01), E21B 12/00 (2006.01)
(54) ?CONJUNTO DE DESVIADOR, SISTEMA DE POÇO, E, MÉTODO PARA PERFURAR POÇOS MULTILATERAIS?
(71) HALLIBURTON ENERGY SERVICES, INC. (US)

(72) SRINIVASA PRASANNA VEMURI
(85) 26/12/2016
(86) PCT US2014/048482 de 28/07/2014
(87) WO 2016/018230 de 04/02/2016
Publicação automática da admissibilidade da fase nacional depositado via PCT . Tratado de cooperação em matéria de Patentes, conforme Instrução Normativa nº 02, de 06/06/2017 publicada na RPI nº 2422, de 06/06/2017.

---

(21) BR 11 2016 030555-8 A2

Código 1.3 - Notificação - Fase Nacional - PCT
(22) 28/07/2014
(51) E21B 17/01 (2006.01), E21B 19/16 (2006.01)
(54) CONJUNTO DE COMPLETAÇÃO, E, MÉTODO PARA COMPLETAÇÃO DE UM POÇO.
(71) HALLIBURTON ENERGY SERVICES, INC. (US)
(72) DAVID J. STEELE, MATTHEW B. STOKES
(85) 26/12/2016
(86) PCT US2014/048453 de 28/07/2014
(87) WO 2016/018223 de 04/02/2016
Publicação automática da admissibilidade da fase nacional depositado via PCT . Tratado de cooperação em matéria de Patentes, conforme Instrução Normativa nº 02, de 06/06/2017 publicada na RPI nº 2422, de 06/06/2017.

---

(21) BR 11 2016 030556-6 A2

Código 1.3 - Notificação - Fase Nacional - PCT
(22) 15/07/2015
(30) 25/07/2014 US 62/029031
(51) B21B 37/00 (2006.01)
(54) LAMINADOR A FRIO COM TREPIDAÇÃO REDUZIDA, E, MÉTODO DE USO DO LAMINADOR.
(71) NOVELIS INC. (US)
(72) RODGER BROWN
(85) 26/12/2016
(86) PCT US2015/040588 de 15/07/2015
(87) WO 2016/014316 de 28/01/2016
Publicação automática da admissibilidade da fase nacional depositado via PCT . Tratado de cooperação em matéria de Patentes, conforme Instrução Normativa nº 02, de 06/06/2017 publicada na RPI nº 2422, de 06/06/2017.

---

(21) BR 11 2016 030557-4 A2

Código 1.3 - Notificação - Fase Nacional - PCT
(22) 31/10/2014
(51) A61K 8/41 (2006.01), A61K 8/73 (2006.01), A61K 8/81 (2006.01), A61K 8/898 (2006.01), A61K 8/365 (2006.01), A61Q 5/04 (2006.01)
(54) ?PROCESSO PARA MODELAR O CABELO OU ALTERAR A FORMA DO CABELO, COMPOSIÇÃO EM GEL E USO DE UMA COMPOSIÇÃO?
(71) L'OREAL (FR)

(72) ERIKA ALEGRIO JARQUE PETALI, CAMILA MACIEL BIATO
(85) 26/12/2016
(86) PCT BR2014/000400 de 31/10/2014
(87) WO 2016/065439 de 06/05/2016
Publicação automática da admissibilidade da fase nacional depositado via PCT . Tratado de cooperação em matéria de Patentes, conforme Instrução Normativa nº 02, de 06/06/2017 publicada na RPI nº 2422, de 06/06/2017.

---

(21) BR 11 2016 030558-2 A2

Código 1.3 - Notificação - Fase Nacional - PCT
(22) 02/07/2015
(30) 02/07/2014 US 62/020,348; 06/10/2014 US 62/060,512; 01/07/2015 US 14/789,961
(51) H04R 5/04 (2006.01), H04S 3/00 (2006.01)
(54) REDUÇÃO DE CORRELAÇÃO ENTRE CANAIS DE PLANO DE FUNDO AMBISSÔNICO DE ORDEM MAIS ALTA (HOA)
(71) QUALCOMM INCORPORATED (US)
(72) NILS GÜNTHER PETERS, DIPANJAN SEN, MARTIN JAMES MORRELL
(85) 26/12/2016
(86) PCT US2015/038943 de 02/07/2015
(87) WO 2016/004277 de 07/01/2016
Publicação automática da admissibilidade da fase nacional depositado via PCT . Tratado de cooperação em matéria de Patentes, conforme Instrução Normativa nº 02, de 06/06/2017 publicada na RPI nº 2422, de 06/06/2017.

---

(21) BR 11 2016 030559-0 A2

Código 1.3 - Notificação - Fase Nacional - PCT
(22) 29/06/2015
(30) 27/06/2014 US 62/018396
(51) C12N 5/071 (2010.01)
(54) ?POPULAÇÃO DE CÉLULAS, COMPOSIÇÃO FARMACÊUTICA, CÉLULA DESCENDENTE DE UMA CÉLULA-TRONCO, TECIDO, MÉTODOS PARA FORMAR TECIDO EM UM SUJEITO, PARA REGENERAR OU REPARAR TECIDO EM UM SUJEITO, PARA OBTER OU EXPANDIR CÉLULAS, PARA DIFERENCIAR LSCS ISOLADAS EM CÉLULAS EPITELIAIS DA CÓRNEA (CECS) IN VITRO, PARA TRATAR UM SUJEITO, PARA RESTAURAR A CLAREZA E TRANSPARÊNCIA NORMAIS DA CÓRNEA DE UM SUJEITO, PARA REGENERAR OU REPARAR TECIDO DA CÓRNEA EM UM SUJEITO, PARA DETERMINAR SE UM PACIENTE COM METAPLASIA OCULAR PODE SE BENEFICIAR DO TRATAMENTO COM GENES OU PRODUTO DE GENES, PARA AVALIAR O RISCO DE DESENVOLVER UMA DOENÇA OCULAR QUE AFETE A CÓRNEA OU FUNÇÃO DA CÓRNEA EM UM SUJEITO, PARA IDENTIFICAR UMA POPULAÇÃO DE PACIENTES ADEQUADA PARA TRANSPLANTE DE CÉLULAS, PARA REPOPULAR O LIMBO COM CÉLULAS LSC OU SEMELHANTES A LSC E PARA MUDAR UMA CÉLULA, MEIO DE CULTURA DE CÉLULAS LIVRE DE ALIMENTADORES PARA CULTURA IN

VITRO EM CURTO PRAZO DE CÉLULAS, E, KIT?
(71) THE REGENTS OF THE UNIVERSITY OF CALIFORNIA (US)
(72) KANG ZHANG, HONG OUYANG, RUI HOU, HUIMIN CAI
(85) 26/12/2016
(86) PCT US2015/038384 de 29/06/2015
(87) WO 2015/200920 de 30/12/2015
Publicação automática da admissibilidade da fase nacional depositado via PCT . Tratado de cooperação em matéria de Patentes, conforme Instrução Normativa nº 02, de 06/06/2017 publicada na RPI nº 2422, de 06/06/2017.

---

(21) BR 11 2016 030560-4 A2

Código 1.3 - Notificação - Fase Nacional - PCT
(22) 22/06/2015
(30) 27/06/2014 US 62/018,012
(51) C07K 16/44 (2006.01)
(54) PARCEIROS DE LIGAÇÃO ESPECÍFICOS PARA EPÍMEROS DE VITAMINA D
(71) SIEMENS HEALTHCARE DIAGNOSTICS INC. (US)
(72) MANOJ SHARMA, TATIANA MAREEVA, YURIY SMIRNOV, WILLIAM D. BEDZYK, ZHU TENG, TIE Q WEI
(85) 26/12/2016
(86) PCT US2015/036907 de 22/06/2015
(87) WO 2015/200182 de 30/12/2015
Publicação automática da admissibilidade da fase nacional depositado via PCT . Tratado de cooperação em matéria de Patentes, conforme Instrução Normativa nº 02, de 06/06/2017 publicada na RPI nº 2422, de 06/06/2017.

---

(21) BR 11 2016 030562-0 A2

Código 1.3 - Notificação - Fase Nacional - PCT
(22) 26/06/2015
(30) 27/06/2014 US 62/018310; 01/07/2014 US 62/019610
(51) F16F 15/00 (2006.01), F04B 19/22 (2006.01)
(54) ?SISTEMA DE CONTROLE DE AMORTECEDOR, MÉTODO PARA AMORTECIMENTO DE VIBRAÇÕES EM UM SISTEMA DE TRANSMISSÃO DE BOMBA E DE BOMBA DE FLUIDO, SISTEMA AMORTECEDOR PARA UMA BOMBA DE FLUIDO, E, CONJUNTO DE BOMBA DE FLUIDO?
(71) S.P.M. FLOW CONTROL, INC. (US)
(72) JOSEPH H. BYRNE
(85) 26/12/2016
(86) PCT US2015/038008 de 26/06/2015
(87) WO 2015/200810 de 30/12/2015
Publicação automática da admissibilidade da fase nacional depositado via PCT . Tratado de cooperação em matéria de Patentes, conforme Instrução Normativa nº 02, de 06/06/2017 publicada na RPI nº 2422, de 06/06/2017.

---

(21) BR 11 2016 030563-9 A2

Código 1.3 - Notificação - Fase Nacional - PCT

(22) 19/12/2014
(30) 26/06/2014 JP 2014-130891
(51) C07K 5/107 (2006.01)
(54) MÉTODO PARA PRODUÇÃO DE PENTAPEPTÍDEO SINTÉTICO
(71) MARUISHI PHARMACEUTICAL CO., LTD. (JP)
(72) ASAMI MURAYAMA, TAKAAKI KANO
(85) 26/12/2016
(86) PCT JP2014/083651 de 19/12/2014
(87) WO 2015/198505 de 30/12/2015
Publicação automática da admissibilidade da fase nacional depositado via PCT . Tratado de cooperação em matéria de Patentes, conforme Instrução Normativa nº 02, de 06/06/2017 publicada na RPI nº 2422, de 06/06/2017.

---

(21) BR 11 2016 030565-5 A2

Código 1.3 - Notificação - Fase Nacional - PCT
(22) 30/06/2015
(30) 30/06/2014 US 14/318,903
(51) B65G 47/52 (2006.01), B65G 47/53 (2006.01), B65G 43/08 (2006.01)
(54) SISTEMA PARA TRANSPORTE DE PRODUTOS ALIMENTÍCIOS PARA EMBALAMENTO, E, MÉTODO DE TRANSFERÊNCIA DE PRODUTOS ALIMENTÍCIOS PARA EMBALAMENTO
(71) MAREL MEAT PROCESSING INC. (US)
(72) KEVIN DEVRIES, KEVIN HANSEN
(85) 26/12/2016
(86) PCT US2015/038685 de 30/06/2015
(87) WO 2016/004118 de 07/01/2016
Publicação automática da admissibilidade da fase nacional depositado via PCT . Tratado de cooperação em matéria de Patentes, conforme Instrução Normativa nº 02, de 06/06/2017 publicada na RPI nº 2422, de 06/06/2017.

---

(21) BR 11 2016 030567-1 A2

Código 1.3 - Notificação - Fase Nacional - PCT
(22) 09/07/2014
(30) 25/06/2014 US 14/314.981
(51) B23K 9/09 (2006.01), B23K 9/12 (2006.01), B23K 9/173 (2006.01), B23K 9/073 (2006.01)
(54) SISTEMA E MÉTODO PARA CONTROLAR VELOCIDADE ALIMENTADORA DE ARAME
(71) ILLINOIS TOOL WORKS INC. (US)
(72) RICHARD MARTIN HUTCHISON
(85) 26/12/2016
(86) PCT US2014/045873 de 09/07/2014
(87) WO 2015/199739 de 30/12/2015
Publicação automática da admissibilidade da fase nacional depositado via PCT . Tratado de cooperação em matéria de Patentes, conforme Instrução Normativa nº 02, de 06/06/2017 publicada na RPI nº 2422, de 06/06/2017.

(21) BR 11 2016 030569-8 A2

Código 1.3 - Notificação - Fase Nacional - PCT
(22) 25/06/2015
(30) 26/06/2014 US 62/017,492; 24/06/2015 US 14/748,456
(51) G03G 9/087 (2006.01), G03G 9/093 (2006.01), G03G 9/097 (2006.01)
(54) IMPRESSÃO ELETROSTÁTICA DE COMPOSIÇÕES DE CICLODEXTRINA
(71) CELLRESIN TECHNOLOGIES, LLC. (US)
(72) WILLARD E. WOOD, JOSEPH S. KEUTE
(85) 26/12/2016
(86) PCT US2015/037707 de 25/06/2015
(87) WO 2015/200647 de 30/12/2015
Publicação automática da admissibilidade da fase nacional depositado via PCT . Tratado de cooperação em matéria de Patentes, conforme Instrução Normativa nº 02, de 06/06/2017 publicada na RPI nº 2422, de 06/06/2017.

(21) BR 11 2016 030570-1 A2

Código 1.3 - Notificação - Fase Nacional - PCT
(22) 25/06/2015
(30) 27/06/2014 US 62/018,145
(51) A01N 43/08 (2006.01), A01N 43/40 (2006.01), A01N 37/38 (2006.01)
(54) SULFENTRAZONA DE LIBERAÇÃO CONTROLADA PARA PROTEGER PLANTAS
(71) FMC CORPORATION (US)
(72) JAMES WALTER, ROBERT B. ALBRIGHT
(85) 26/12/2016
(86) PCT US2015/037740 de 25/06/2015
(87) WO 2015/200662 de 30/12/2015
Publicação automática da admissibilidade da fase nacional depositado via PCT . Tratado de cooperação em matéria de Patentes, conforme Instrução Normativa nº 02, de 06/06/2017 publicada na RPI nº 2422, de 06/06/2017.

(21) BR 11 2016 030572-8 A2

Código 1.3 - Notificação - Fase Nacional - PCT
(22) 03/07/2014
(51) C23C 2/38 (2006.01), C23C 2/12 (2006.01), H01B 5/08 (2006.01)
(54) FIO DE AÇO REVESTIDO COM AL FUNDIDO E FIO DE ARAME, E MÉTODO PARA A PRODUÇÃO DOS MESMOS
(71) NISSHIN STEEL CO., LTD (JP)
(72) SHINICHI KAMOSHIDA, TADAAKI MIONO, YASUNORI HATTORI, TAKESHI SHIMIZU
(85) 26/12/2016
(86) PCT JP2014/067766 de 03/07/2014
(87) WO 2016/002040 de 07/01/2016
Publicação automática da admissibilidade da fase nacional depositado via PCT . Tratado de cooperação em matéria de Patentes, conforme Instrução

Normativa nº 02, de 06/06/2017 publicada na RPI nº 2422, de 06/06/2017.

---

(21) BR 11 2016 030575-2 A2

Código 1.3 - Notificação - Fase Nacional - PCT
(22) 03/07/2014
(51) C21D 8/12 (2006.01), B23K 26/064 (2014.01), H01F 1/16 (2006.01), C22C 38/00 (2006.01), C22C 38/06 (2006.01)
(54) APARELHO DE PROCESSAMENTO A LASER
(71) NIPPON STEEL & SUMITOMO METAL CORPORATION (JP)
(72) KOJI HIRANO, HIROFUMI IMAI, HIDEYUKI HAMAMURA, TATSUHIKO SAKAI
(85) 26/12/2016
(86) PCT JP2014/067780 de 03/07/2014
(87) WO 2016/002043 de 07/01/2016
Publicação automática da admissibilidade da fase nacional depositado via PCT . Tratado de cooperação em matéria de Patentes, conforme Instrução Normativa nº 02, de 06/06/2017 publicada na RPI nº 2422, de 06/06/2017.

---

(21) BR 11 2016 030576-0 A2

Código 1.3 - Notificação - Fase Nacional - PCT
(22) 30/06/2014
(51) B60J 5/00 (2006.01), B60R 21/02 (2006.01)
(54) VIGA DE IMPACTO DE PORTA
(71) NIPPON STEEL & SUMITOMO METAL CORPORATION (JP)
(72) YASUNORI SAWA, YOSHIAKI NAKAZAWA
(85) 26/12/2016
(86) PCT JP2014/067353 de 30/06/2014
(87) WO 2016/001966 de 07/01/2016
Publicação automática da admissibilidade da fase nacional depositado via PCT . Tratado de cooperação em matéria de Patentes, conforme Instrução Normativa nº 02, de 06/06/2017 publicada na RPI nº 2422, de 06/06/2017.

---

(21) BR 11 2016 030578-7 A2

Código 1.3 - Notificação - Fase Nacional - PCT
(22) 10/08/2015
(30) 15/08/2014 US 14/460,584
(51) A61B 5/00 (2006.01)
(54) MEDIDORES DE GLICOSE NO SANGUE, SISTEMA DE MEDIÇÃO DE GLICOSE NO SANGUE E MÉTODO PARA PROGRAMAÇÃO DE INDICADORES GRÁFICOS EM UM MEDIDOR DE GLICOSE NO SANGUE
(71) F. HOFFMANN-LA ROCHE AG (CH)
(72) MARK G. MEARS
(85) 26/12/2016
(86) PCT US2015/044446 de 10/08/2015
(87) WO 2016/025377 de 18/02/2016
Publicação automática da admissibilidade da fase nacional depositado via PCT . Tratado de cooperação em matéria de Patentes, conforme Instrução

Normativa nº 02, de 06/06/2017 publicada na RPI nº 2422, de 06/06/2017.

---

(21) BR 11 2016 030579-5 A2

Código 1.3 - Notificação - Fase Nacional - PCT
(22) 17/06/2015
(30) 30/06/2014 US 62/018,997
(51) A61F 11/00 (2006.01), A61F 11/06 (2006.01)
(54) DISPENSADOR DE PROTETOR DE OUVIDO COM SEPARADOR DE CANALIZAÇÃO ESTACIONÁRIO
(71) 3M INNOVATIVE PROPERTIES COMPANY (US)
(72) DAVID M. RUDEK, RALF F. KORTE, GUENTER M. ZILLIGEN
(85) 26/12/2016
(86) PCT US2015/036229 de 17/06/2015
(87) WO 2016/003649 de 07/01/2016
Publicação automática da admissibilidade da fase nacional depositado via PCT . Tratado de cooperação em matéria de Patentes, conforme Instrução Normativa nº 02, de 06/06/2017 publicada na RPI nº 2422, de 06/06/2017.

---

(21) BR 11 2016 030584-1 A2

Código 1.3 - Notificação - Fase Nacional - PCT
(22) 29/06/2015
(30) 01/07/2014 US 14/321,147
(51) C01B 3/34 (2006.01), C10G 3/00 (2006.01), C10K 1/32 (2006.01), C10G 1/06 (2006.01)
(54) HIDROPIRÓLISE DE MATÉRIAS-PRIMAS QUE CONTÊM BIOMASSA
(71) GAS TECHNOLOGY INSTITUTE (US)
(72) LARRY G. FELIX, MARTIN B. LINCK, TERRY L. MARKER, MICHAEL J.ROBERTS
(85) 26/12/2016
(86) PCT US2015/038297 de 29/06/2015
(87) WO 2016/003892 de 07/01/2016
Publicação automática da admissibilidade da fase nacional depositado via PCT . Tratado de cooperação em matéria de Patentes, conforme Instrução Normativa nº 02, de 06/06/2017 publicada na RPI nº 2422, de 06/06/2017.

---

(21) BR 11 2016 030586-8 A2

Código 1.3 - Notificação - Fase Nacional - PCT
(22) 23/06/2015
(30) 25/06/2014 US 62/016,819
(51) C07D 401/14 (2006.01), A61K 31/506 (2006.01), A61P 35/00 (2006.01)
(54) SAIS CRISTALINOS DE (S)-6-((1-ACETILPIPERIDIN-4-IL) AMINO)-N-(3-(3,4-DIIDROISOQUINOLIN-2(1H)-IL)-2-HIDROXIPROPIL)PIRIMIDINA-4-CARBOXAMIDA
(71) GLAXOSMITHKLINE INTELLECTUAL PROPERTY DEVELOPMENT LIMITED (GB)
(72) WILLIAM M. CLARK, RAJENDRA S. SATHE
(85) 26/12/2016

(86) PCT IB2015/054712 de 23/06/2015
(87) WO 2015/198229 de 30/12/2015
Publicação automática da admissibilidade da fase nacional depositado via PCT . Tratado de cooperação em matéria de Patentes, conforme Instrução Normativa nº 02, de 06/06/2017 publicada na RPI nº 2422, de 06/06/2017.

---

(21) BR 11 2016 030589-2 A2

Código 1.3 - Notificação - Fase Nacional - PCT
(22) 15/07/2015
(30) 31/07/2014 JP 2014-155816
(51) D07B 1/04 (2006.01), B63B 21/20 (2006.01), D07B 5/00 (2006.01)
(54) CORDA E CABO AGREGADO
(71) ASHIMORI INDUSTRY CO., LTD. (JP)
(72) HIROFUMI NAKATSUKA, TOSHIYUKI KOSAKA, SOSUKE MORIMOTO, YOSHIHIRO KINOSHITA
(85) 26/12/2016
(86) PCT JP2015/070258 de 15/07/2015
(87) WO 2016/017427 de 04/02/2016
Publicação automática da admissibilidade da fase nacional depositado via PCT . Tratado de cooperação em matéria de Patentes, conforme Instrução Normativa nº 02, de 06/06/2017 publicada na RPI nº 2422, de 06/06/2017.

---

(21) BR 11 2016 030590-6 A2

Código 1.3 - Notificação - Fase Nacional - PCT
(22) 26/06/2015
(30) 27/06/2014 US 62/017,881; 07/11/2014 US 62/076,995
(51) C08F 220/18 (2006.01), C09J 4/00 (2006.01), C09J 4/06 (2006.01), C09J 133/06 (2006.01)
(54) FORMULAÇÃO DE ADESIVO ESTRUTURAL DE METACRILATO E PROCESSO PARA O USO DA MESMA
(71) ILLINOIS TOOL WORKS INC. (US)
(72) AJAY KHONGAL, NAGESH CHITNAVIS, DON GOSIEWSKI, SUBODH DESHPANDE, PETER CARBUTT
(85) 26/12/2016
(86) PCT US2015/038084 de 26/06/2015
(87) WO 2015/200840 de 30/12/2015
Publicação automática da admissibilidade da fase nacional depositado via PCT . Tratado de cooperação em matéria de Patentes, conforme Instrução Normativa nº 02, de 06/06/2017 publicada na RPI nº 2422, de 06/06/2017.

---

(21) BR 11 2016 030591-4 A2

Código 1.3 - Notificação - Fase Nacional - PCT
(22) 25/06/2015
(30) 25/06/2014 FR 14 55935
(51) H03F 3/21 (2006.01), H03F 3/217 (2006.01), H03F 1/34 (2006.01)
(54) ?AMPLIFICADOR DE ÁUDIO?
(71) DEVIALET (FR)

(72) PIERRE-EMMANUEL CALMEL
(85) 26/12/2016
(86) PCT EP2015/064383 de 25/06/2015
(87) WO 2015/197764 de 30/12/2015
Publicação automática da admissibilidade da fase nacional depositado via PCT . Tratado de cooperação em matéria de Patentes, conforme Instrução Normativa nº 02, de 06/06/2017 publicada na RPI nº 2422, de 06/06/2017.

---

(21) BR 11 2016 030592-2 A2

Código 1.3 - Notificação - Fase Nacional - PCT
(22) 02/07/2015
(30) 02/07/2014 US US 62/020,389
(51) A61B 1/04 (2006.01)
(54) BOROSCÓPIOS E MÉTODOS E SISTEMAS RELACIONADOS
(71) XENOCOR, INC. (US)
(72) JOHN LANGELL, LANE BROOKS
(85) 26/12/2016
(86) PCT US2015/039113 de 02/07/2015
(87) WO 2016/004392 de 07/01/2016
Publicação automática da admissibilidade da fase nacional depositado via PCT . Tratado de cooperação em matéria de Patentes, conforme Instrução Normativa nº 02, de 06/06/2017 publicada na RPI nº 2422, de 06/06/2017.

---

(21) BR 11 2016 030595-7 A2

Código 1.3 - Notificação - Fase Nacional - PCT
(22) 24/06/2015
(30) 24/06/2014 US 62/016,589; 27/06/2014 US 62/018,359; 05/09/2014 US 62/046,274
(51) A61M 25/00 (2006.01), A61M 25/10 (2013.01)
(54) AMOSTRAGEM DE TECIDO E MÉTODOS E APARELHO PARA TRATAMENTO DE CÂNCER
(71) PROCEPT BIOROBOTICS CORPORATION (US)
(72) ALJURI, NIKOLAI, PERKINS, RODNEY, MANTRI, SURAG
(85) 26/12/2016
(86) PCT US2015/037521 de 24/06/2015
(87) WO 2015/200538 de 30/12/2015
Publicação automática da admissibilidade da fase nacional depositado via PCT . Tratado de cooperação em matéria de Patentes, conforme Instrução Normativa nº 02, de 06/06/2017 publicada na RPI nº 2422, de 06/06/2017.

---

(21) BR 11 2016 030596-5 A2

Código 1.3 - Notificação - Fase Nacional - PCT
(22) 25/06/2015
(30) 25/06/2014 US 62/017,153
(51) B01D 15/26 (2006.01)
(54) MÉTODOS E REAGENTES PARA PURIFICAÇÃO DE PROTEÍNAS
(71) JHL BIOTECH, INC. (KY)

(72) GREGORY SCOTT BLANK, JIUN-LIANG LIN
(85) 26/12/2016
(86) PCT US2015/037705 de 25/06/2015
(87) WO 2015/200645 de 30/12/2015
Publicação automática da admissibilidade da fase nacional depositado via PCT . Tratado de cooperação em matéria de Patentes, conforme Instrução Normativa nº 02, de 06/06/2017 publicada na RPI nº 2422, de 06/06/2017.

---

(21) BR 11 2016 030598-1 A2

Código 1.3 - Notificação - Fase Nacional - PCT
(22) 26/06/2015
(30) 26/06/2014 US 62/017,580; 14/10/2014 US 62/063,870
(51) C12Q 1/68 (2006.01)
(54) MÉTODOS E COMPOSIÇÕES PARA ANÁLISE DE AMOSTRAS
(71) 10X GENOMICS, INC (US)
(72) MIRNA JAROSZ, CHRISTOPHER HINDSON, MICHAEL SCHNALL-LEVIN, KEVIN DEAN NESS, SERGE SAXONOV, BENJAMIN J. HINDSON, JOHN STUELPNAGEL
(85) 26/12/2016
(86) PCT US2015/038143 de 26/06/2015
(87) WO 2015/200871 de 30/12/2015
Publicação automática da admissibilidade da fase nacional depositado via PCT . Tratado de cooperação em matéria de Patentes, conforme Instrução Normativa nº 02, de 06/06/2017 publicada na RPI nº 2422, de 06/06/2017.

---

(21) BR 11 2016 030599-0 A2

Código 1.3 - Notificação - Fase Nacional - PCT
(22) 28/08/2015
(30) 20/10/2014 KR KR 10-2014-0141869; 19/05/2015 KR KR 10-2015-0069949
(51) C07D 281/10 (2006.01), C07D 281/08 (2006.01), A61K 31/554 (2006.01), A61P 1/00 (2006.01)
(54) NOVOS DERIVADOS DE AMINOALQUILBENZOTIAZEPINA E SUAS UTILIZAÇÕES".
(71) CJ HEALTHCARE CORPORATION (KR)
(72) WON HYUK JUNG, SEUNG IN KIM, SEUNG HEE JI, DONG HYUN KO, SEOG BEOM SONG, KEUN HO LEE, HYUNG JIN JUN, DONG KYU KIM, DONG HYUN KIM
(85) 26/12/2016
(86) PCT KR2015/009044 de 28/08/2015
(87) WO 2016/064082 de 28/04/2016
Publicação automática da admissibilidade da fase nacional depositado via PCT . Tratado de cooperação em matéria de Patentes, conforme Instrução Normativa nº 02, de 06/06/2017 publicada na RPI nº 2422, de 06/06/2017.

---

(21) BR 11 2016 030600-7 A2

Código 1.3 - Notificação - Fase Nacional - PCT

(22) 26/06/2015
(30) 26/06/2014 US 62/017,808; 29/10/2014 US 62/072,214
(51) C12Q 1/68 (2006.01), C12N 15/10 (2006.01), C40B 40/06 (2006.01)
(54) ANÁLISE DE SEQUÊNCIAS DE ÁCIDO NUCLEICO
(71) 10X GENOMICS, INC (US)
(72) MICHAEL SCHNALL-LEVIN, MIRNA JAROSZ, CHRISTOPHER HINDSON, KEVIN NESS, SERGE SAXONOV, BENJAMIN HINDSON, GRACE X.Y. ZHENG, PATRICK MARKS, JOHN STUELPNAGEL
(85) 26/12/2016
(86) PCT US2015/038141 de 26/06/2015
(87) WO 2015/200869 de 30/12/2015
Publicação automática da admissibilidade da fase nacional depositado via PCT . Tratado de cooperação em matéria de Patentes, conforme Instrução Normativa nº 02, de 06/06/2017 publicada na RPI nº 2422, de 06/06/2017.

---

(21) BR 11 2016 030602-3 A2

Código 1.3 - Notificação - Fase Nacional - PCT
(22) 26/06/2015
(30) 26/06/2014 US 62/017,558; 08/10/2014 US 62/061,567
(51) C12Q 1/68 (2006.01), C12P 19/34 (2006.01)
(54) MÉTODOS DE ANÁLISE DE ÁCIDOS NUCLEICOS A PARTIR DE CÉLULAS INDIVIDUAIS OU POPULAÇÕES DE CÉLULAS
(71) 10X GENOMICS, INC (US)
(72) BENJAMIN J. HINDSON, CHRISTOPHER HINDSON, MICHAEL SCHNALL-LEVIN, KEVIN DEAN NESS, MIRNA JAROSZ, SERGE SAXONOV, PAUL HARDENBOL, RAJIV BHARADWAJ, GRACE X.Y. ZHENG, PHILIP BELGRADER
(85) 26/12/2016
(86) PCT US2015/038178 de 26/06/2015
(87) WO 2015/200893 de 30/12/2015
Publicação automática da admissibilidade da fase nacional depositado via PCT . Tratado de cooperação em matéria de Patentes, conforme Instrução Normativa nº 02, de 06/06/2017 publicada na RPI nº 2422, de 06/06/2017.

---

(21) BR 11 2016 030604-0 A2

Código 1.3 - Notificação - Fase Nacional - PCT
(22) 07/07/2015
(30) 08/07/2014 US 62/021,868
(51) C07D 213/803 (2006.01), C07D 307/54 (2006.01)
(54) PROCESSO PARA A PREPARAÇÃO DE ÁCIDOS 3-HIDROXIPICOLÍNICOS
(71) DOW AGROSCIENCES LLC (US)
(72) JAMES M. RENGA
(85) 27/12/2016
(86) PCT US2015/039411 de 07/07/2015
(87) WO 2016/007532 de 14/01/2016

Publicação automática da admissibilidade da fase nacional depositado via PCT . Tratado de cooperação em matéria de Patentes, conforme Instrução Normativa nº 02, de 06/06/2017 publicada na RPI nº 2422, de 06/06/2017.

---

(21) BR 11 2016 030605-8 A2

Código 1.3 - Notificação - Fase Nacional - PCT
(22) 20/11/2014
(30) 29/07/2014 EP PCT/EP2014/002076
(51) B65D 51/00 (2006.01), A61J 1/14 (2006.01)
(54) RECIPIENTE COM PARTE DE CABEÇA, O QUAL PODE SER ENCHIDO OU É ENCHIDO COM UM MEIO
(71) KOCHER-PLASTIK MASCHINENBAU GMBH (DE)
(72) MICHAEL SPALLEK, JOHANNES GESER, KARL KÖPFEL, ALEXANDER HAMMER
(85) 27/12/2016
(86) PCT EP2014/003096 de 20/11/2014
(87) WO 2016/015742 de 04/02/2016
Publicação automática da admissibilidade da fase nacional depositado via PCT . Tratado de cooperação em matéria de Patentes, conforme Instrução Normativa nº 02, de 06/06/2017 publicada na RPI nº 2422, de 06/06/2017.

---

(21) BR 11 2016 030610-4 A2

Código 1.3 - Notificação - Fase Nacional - PCT
(22) 13/07/2015
(30) 16/07/2014 US 14/332,509
(51) G06F 9/50 (2006.01)
(54) FLUXOS DE ATUALIZAÇÃO DINÂMICOS PARA PROVISÃO DE TEMPO REAL
(71) MICROSOFT TECHNOLOGY LICENSING, LLC (US)
(72) VIPUL BANSAL, MARCUS VINICIUS SILVA GOIS, MARK COBURN, SURAJ GAURAV, SWAMINATHAN PATTABIRAMAN
(85) 27/12/2016
(86) PCT US2015/040084 de 13/07/2015
(87) WO 2016/010873 de 21/01/2016
Publicação automática da admissibilidade da fase nacional depositado via PCT . Tratado de cooperação em matéria de Patentes, conforme Instrução Normativa nº 02, de 06/06/2017 publicada na RPI nº 2422, de 06/06/2017.

---

(21) BR 11 2016 030611-2 A2

Código 1.3 - Notificação - Fase Nacional - PCT
(22) 01/07/2015
(30) 08/07/2014 FR 1456580
(51) C03B 5/20 (2006.01), C03B 5/03 (2006.01), C03B 5/185 (2006.01), C03C 3/091 (2006.01)
(54) DISPOSITIVO DE FUSÃO DE VIDRO COMPREENDENDO UM FORNO, UM CANAL E UMA BARREIRA
(71) SAINT-GOBAIN ISOVER (FR)

(72) RICHARD CLATOT, STÉPHANE MAUGENDRE, FRANÇOIS SZALATA
(85) 27/12/2016
(86) PCT FR2015/051809 de 01/07/2015
(87) WO 2016/005681 de 14/01/2016
Publicação automática da admissibilidade da fase nacional depositado via PCT . Tratado de cooperação em matéria de Patentes, conforme Instrução Normativa nº 02, de 06/06/2017 publicada na RPI nº 2422, de 06/06/2017.

---

(21) BR 11 2016 030613-9 A2

Código 1.3 - Notificação - Fase Nacional - PCT
(22) 07/11/2014
(51) A61F 2/42 (2006.01), A61B 17/68 (2006.01)
(54) IMPLANTES TALAR
(71) WRIGHT MEDICAL TECHNOLOGY, INC. (US)
(72) KIAN-MING WONG
(85) 27/12/2016
(86) PCT US2014/064572 de 07/11/2014
(87) WO 2016/073001 de 12/05/2016
Publicação automática da admissibilidade da fase nacional depositado via PCT . Tratado de cooperação em matéria de Patentes, conforme Instrução Normativa nº 02, de 06/06/2017 publicada na RPI nº 2422, de 06/06/2017.

---

(21) BR 11 2016 030614-7 A2

Código 1.3 - Notificação - Fase Nacional - PCT
(22) 29/06/2015
(30) 30/06/2014 EP 14175012.5
(51) B01L 3/00 (2006.01), B01D 63/00 (2006.01), A61B 10/00 (2006.01)
(54) SISTEMA PARA O PROCESSAMENTO DE UMA AMOSTRA BIOLÓGICA, E, MÉTODO PARA PROCESSAMENTO DE UMA AMOSTRA BIOLÓGICA
(71) KONINKLIJKE PHILIPS N.V. (NL)
(72) REINHOLD WIMBERGER-FRIEDL, JACOBUS HERMANUS MARIA NEIJZEN, ANJA VAN DE STOLPE
(85) 27/12/2016
(86) PCT EP2015/064677 de 29/06/2015
(87) WO 2016/001126 de 07/01/2016
Publicação automática da admissibilidade da fase nacional depositado via PCT . Tratado de cooperação em matéria de Patentes, conforme Instrução Normativa nº 02, de 06/06/2017 publicada na RPI nº 2422, de 06/06/2017.

---

(21) BR 11 2016 030616-3 A2

Código 1.3 - Notificação - Fase Nacional - PCT
(22) 23/06/2015
(30) 01/07/2014 EP 14175196.6; 04/12/2014 EP 14196274.6
(51) B65H 3/02 (2006.01), B65H 5/00 (2006.01)
(54) DISPOSITIVO PARA A SEPARAÇÃO DE MATERIAL EM FOLHAS
(71) WINCOR NIXDORF INTERNATIONAL GMBH (DE)
(72) MATHIAS LOCHBICHLER, CHRISTOPHER LANKEIT, MARTIN

LANDWEHR, LUDGER HOISCHEN
(85) 27/12/2016
(86) PCT EP2015/064081 de 23/06/2015
(87) WO 2016/001011 de 07/01/2016
Publicação automática da admissibilidade da fase nacional depositado via PCT . Tratado de cooperação em matéria de Patentes, conforme Instrução Normativa nº 02, de 06/06/2017 publicada na RPI nº 2422, de 06/06/2017.

---

(21) BR 11 2016 030617-1 A2

Código 1.3 - Notificação - Fase Nacional - PCT
(22) 16/06/2015
(30) 03/07/2014 EP 14175587.6
(51) B65D 83/04 (2006.01), A61J 7/00 (2006.01)
(54) RECIPIENTE DE ARMAZENAMENTO PARA UM APARELHO DE DISTRIBUIÇÃO AUTOMATIZADA DE DOSES INDIVIDUAIS DE MEDICAMENTOS
(71) BECTON DICKINSON ROWA GERMANY GMBH (DE)
(72) DIETMAR GROSS
(85) 27/12/2016
(86) PCT EP2015/063463 de 16/06/2015
(87) WO 2016/000954 de 07/01/2016
Publicação automática da admissibilidade da fase nacional depositado via PCT . Tratado de cooperação em matéria de Patentes, conforme Instrução Normativa nº 02, de 06/06/2017 publicada na RPI nº 2422, de 06/06/2017.

---

(21) BR 11 2016 030618-0 A2

Código 1.3 - Notificação - Fase Nacional - PCT
(22) 24/04/2015
(30) 10/07/2014 JP 2014-142468
(51) C23C 18/24 (2006.01), C23C 18/30 (2006.01)
(54) MÉTODO DE CHAPEAMENTO DE RESINA
(71) OKUNO CHEMICAL INDUSTRIES CO., LTD. (JP)
(72) SHINGO NAGAMINE, KOJI KITA, KUNIAKI OTSUKA
(85) 27/12/2016
(86) PCT JP2015/062485 de 24/04/2015
(87) WO 2016/006301 de 14/01/2016
Publicação automática da admissibilidade da fase nacional depositado via PCT . Tratado de cooperação em matéria de Patentes, conforme Instrução Normativa nº 02, de 06/06/2017 publicada na RPI nº 2422, de 06/06/2017.

---

(21) BR 11 2016 030621-0 A2

Código 1.3 - Notificação - Fase Nacional - PCT
(22) 24/06/2015
(30) 30/06/2014 EP 14174980.4
(51) A61Q 11/00 (2006.01), A61K 8/11 (2006.01), A61K 8/37 (2006.01), A61K 8/43 (2006.01), A61K 8/73 (2006.01), A61K 8/81 (2006.01), A61K 8/22 (2006.01)

(54) PROCESSO, MICROPARTÍCULA, E, USO DE UM SOLVENTE
(71) KONINKLIJKE PHILIPS N.V. (NL)
(72) FIDELINE LAURE TCHUENBOU-MAGAIA, ZHIBING ZHANG
(85) 27/12/2016
(86) PCT EP2015/064190 de 24/06/2015
(87) WO 2016/001022 de 07/01/2016
Publicação automática da admissibilidade da fase nacional depositado via PCT . Tratado de cooperação em matéria de Patentes, conforme Instrução Normativa nº 02, de 06/06/2017 publicada na RPI nº 2422, de 06/06/2017.

---

(21) BR 11 2016 030623-6 A2

Código 1.3 - Notificação - Fase Nacional - PCT
(22) 16/06/2015
(30) 30/06/2014 US 62/018,706
(51) A61B 8/08 (2006.01), A61B 8/00 (2006.01), G01S 15/89 (2006.01), G10K 11/35 (2006.01)
(54) SISTEMA DE FORMAÇÃO DE IMAGENS CLÍNICAS, E MÉTODO
(71) KONINKLIJKE PHILIPS N.V. (NL)
(72) DAVID NIGEL ROUNDHILL, JEFFREY SCOTT HART
(85) 27/12/2016
(86) PCT IB2015/054528 de 16/06/2015
(87) WO 2016/001784 de 07/01/2016
Publicação automática da admissibilidade da fase nacional depositado via PCT . Tratado de cooperação em matéria de Patentes, conforme Instrução Normativa nº 02, de 06/06/2017 publicada na RPI nº 2422, de 06/06/2017.

---

(21) BR 11 2016 030624-4 A2

Código 1.3 - Notificação - Fase Nacional - PCT
(22) 19/06/2015
(30) 30/06/2014 EP 14175041.4
(51) B63B 59/04 (2006.01), B63B 59/08 (2006.01), C02F 1/32 (2006.01), B01J 19/12 (2006.01), B08B 17/02 (2006.01), G02B 6/10 (2006.01)
(54) SISTEMA DE ILUMINAÇÃO ANTI-INCRUSTAÇÃO, OBJETO, MÉTODO PARA EVITAR A FORMAÇÃO DE INCRUSTAÇÕES, E, MÉTODO PARA FORNECER UM SISTEMA DE ILUMINAÇÃO ANTI-INCRUSTAÇÃO
(71) KONINKLIJKE PHILIPS N.V. (NL)
(72) BART ANDRE SALTERS, ADRIANUS SEMPEL
(85) 27/12/2016
(86) PCT EP2015/063787 de 19/06/2015
(87) WO 2016/000980 de 07/01/2016
Publicação automática da admissibilidade da fase nacional depositado via PCT . Tratado de cooperação em matéria de Patentes, conforme Instrução Normativa nº 02, de 06/06/2017 publicada na RPI nº 2422, de 06/06/2017.

---

(21) BR 11 2016 030626-0 A2

Código 1.3 - Notificação - Fase Nacional - PCT
(22) 01/07/2015

(30) 02/07/2014 US 14/322,909
(51) F24F 11/00 (2006.01), H05K 7/14 (2006.01), H05K 7/20 (2006.01)
(54) SISTEMA DE DISTRIBUIÇÃO DE GÁS DENTRO DE AMBIENTES COM TEMPERATURAS DIFERENCIADAS
(71) MICROSOFT TECHNOLOGY LICENSING, LLC (US)
(72) SEAN JAMES, CHRISTIAN L. BELADY, STEPHAN W. GILGES, SRIRAM SANKAR, JOHN SIEGLER, BRIAN ANDERSEN, ERIC C. PETERSON, J. DARRIN SCHROEDER
(85) 27/12/2016
(86) PCT US2015/038717 de 01/07/2015
(87) WO 2016/004140 de 07/01/2016
Publicação automática da admissibilidade da fase nacional depositado via PCT . Tratado de cooperação em matéria de Patentes, conforme Instrução Normativa nº 02, de 06/06/2017 publicada na RPI nº 2422, de 06/06/2017.

---

(21) BR 11 2016 030628-7 A2

Código 1.3 - Notificação - Fase Nacional - PCT
(22) 30/06/2015
(30) 01/07/2014 CN PCT/CN2014/081388
(51) C08F 212/08 (2006.01), C08F 220/06 (2006.01), C08F 220/14 (2006.01), C08F 220/18 (2006.01), C08F 220/56 (2006.01), C08L 33/06 (2006.01), C08F 220/20 (2006.01)
(54) ?DISPERSÃO DE COPOLÍMERO DE (MET)ACRILATO, PÓ DE COPOLÍMERO DE (MET)ACRILATO, USO DA DISPERSÃO, KIT DE PEÇAS, E, MATERIAIS A PROVA D´ÁGUA DE CIMENTO FLEXÍVEL?
(71) BASF SE (DE)
(72) MING HUA YU, SHENG XIAN WANG, HAI HONG FANG, MEI JIA ZHENG, YOUNG CAI
(85) 27/12/2016
(86) PCT EP2015/064899 de 30/06/2015
(87) WO 2016/001256 de 07/01/2016
Publicação automática da admissibilidade da fase nacional depositado via PCT . Tratado de cooperação em matéria de Patentes, conforme Instrução Normativa nº 02, de 06/06/2017 publicada na RPI nº 2422, de 06/06/2017.

---

(21) BR 11 2016 030631-7 A2

Código 1.3 - Notificação - Fase Nacional - PCT
(22) 17/06/2015
(30) 30/06/2014 US 14/319,948
(51) A61M 5/14 (2006.01), A61M 5/40 (2006.01), A61M 1/00 (2006.01)
(54) DISPOSITIVO 'Y' DE REINÍCIO PASSIVO
(71) CAREFUSION 303, INC. (US)
(72) GEORGE MANSOUR
(85) 27/12/2016
(86) PCT US2015/036289 de 17/06/2015
(87) WO 2016/003654 de 07/01/2016

Publicação automática da admissibilidade da fase nacional depositado via PCT . Tratado de cooperação em matéria de Patentes, conforme Instrução Normativa nº 02, de 06/06/2017 publicada na RPI nº 2422, de 06/06/2017.

---

(21) BR 11 2016 030633-3 A2

Código 1.3 - Notificação - Fase Nacional - PCT
(22) 29/07/2015
(30) 31/07/2014 US 14/448,308
(51) G10L 15/18 (2013.01)
(54) SISTEMAS E MÉTODOS PARA EXECUTAR O RECONHECIMENTO AUTOMÁTICO DE FALA (ASR) NA PRESENÇA DE HETERÓGRAFOS
(71) ROVI GUIDES, INC. (US)
(72) AKSHAT AGARWAL, RAKESH BARVE
(85) 27/12/2016
(86) PCT US2015/042584 de 29/07/2015
(87) WO 2016/018981 de 04/02/2016
Publicação automática da admissibilidade da fase nacional depositado via PCT . Tratado de cooperação em matéria de Patentes, conforme Instrução Normativa nº 02, de 06/06/2017 publicada na RPI nº 2422, de 06/06/2017.

---

(21) BR 11 2016 030636-8 A2

Código 1.3 - Notificação - Fase Nacional - PCT
(22) 02/07/2015
(30) 07/07/2014 LU LU 92494
(51) C21B 7/20 (2006.01), F27B 1/20 (2006.01), F27D 3/10 (2006.01)
(54) ?DISPOSITIVO DE BLOQUEIO DE CANALETA SOBRE AS EXTREMIDADES DE MUNHÕES, EM UMA INSTALAÇÃO DE CARGA DE UM FORNO DE CUBA?.
(71) PAUL WURTH S.A. (LU)
(72) PAUL TOCKERT, ETTORE RIZZUTI
(85) 27/12/2016
(86) PCT EP2015/065109 de 02/07/2015
(87) WO 2016/005266 de 14/01/2016
Publicação automática da admissibilidade da fase nacional depositado via PCT . Tratado de cooperação em matéria de Patentes, conforme Instrução Normativa nº 02, de 06/06/2017 publicada na RPI nº 2422, de 06/06/2017.

---

(21) BR 11 2016 030639-2 A2

Código 1.3 - Notificação - Fase Nacional - PCT
(22) 29/07/2015
(30) 28/08/2014 US 62/042,911
(51) B01J 8/18 (2006.01), B05B 7/04 (2006.01), C10B 55/10 (2006.01), C10G 9/00 (2006.01)
(54) BOCAL PARA INJEÇÃO DE FLUIDO PARA REATORES DE LEITO FLUIDIZADO
(71) EXXONMOBIL RESEARCH AND ENGINEERING COMPANY (US)
(72) KEVIN REID, JENNIFER MCMILLAN, KONSTANTIN POUGATCH,

MARTHA E. SALCUDEAN
(85) 27/12/2016
(86) PCT US2015/042662 de 29/07/2015
(87) WO 2016/032671 de 03/03/2016
Publicação automática da admissibilidade da fase nacional depositado via PCT . Tratado de cooperação em matéria de Patentes, conforme Instrução Normativa nº 02, de 06/06/2017 publicada na RPI nº 2422, de 06/06/2017.

---

(21) BR 11 2016 030640-6 A2

Código 1.3 - Notificação - Fase Nacional - PCT
(22) 10/07/2015
(30) 11/07/2014 IT PD2014A000186
(51) A43B 7/12 (2006.01), A43B 23/02 (2006.01)
(54) SAPATO COM CABEDAL E SOLADO À PROVA D?ÁGUA E PERMEÁVEIS A VAPOR
(71) GEOX S.P.A. (IT)
(72) MARIO POLEGATO MORETTI, LIVIO POLONI, BRUNO MATTIONI
(85) 27/12/2016
(86) PCT EP2015/065861 de 10/07/2015
(87) WO 2016/005570 de 14/01/2016
Publicação automática da admissibilidade da fase nacional depositado via PCT . Tratado de cooperação em matéria de Patentes, conforme Instrução Normativa nº 02, de 06/06/2017 publicada na RPI nº 2422, de 06/06/2017.

---

(21) BR 11 2016 030642-2 A2

Código 1.3 - Notificação - Fase Nacional - PCT
(22) 16/12/2014
(30) 16/12/2014 GB 1411571.1
(51) C07D 215/20 (2006.01), C07D 401/04 (2006.01), A61K 31/47 (2006.01), A61K 31/4709 (2006.01), A61P 43/00 (2006.01)
(54) MÉTODOS AUTOMATIZADO DE PREPARAÇÃO E DE PURIFICAÇÃO DE UM RADIOTRAÇADOR, CASSETE, E, USOS DE UM APARELHO SINTETIZADOR AUTOMATIZADO E DE UM CASSETE.
(71) GE HEALTHCARE LIMITED (GB)
(72) DUNCAN GEORGE WYNN, STEVEN MICHAEL FAIRWAY, MATTHIAS EBERHARD GLASER, IAN NEWINGTON, GARETH EDWIN SMITH, IMTIAZ AHMED KHAN, JULIAN GRIGG
(85) 27/12/2016
(86) PCT EP2014/078043 de 16/12/2014
(87) WO 2016/000798 de 07/01/2016
Publicação automática da admissibilidade da fase nacional depositado via PCT . Tratado de cooperação em matéria de Patentes, conforme Instrução Normativa nº 02, de 06/06/2017 publicada na RPI nº 2422, de 06/06/2017.

---

(21) BR 11 2016 030644-9 A2

Código 1.3 - Notificação - Fase Nacional - PCT
(22) 06/07/2015

(30) 06/07/2014 US 62/021,187
(51) G06Q 30/00 (2006.01)
(54) APARELHOS DE BOTÃO DE PAGAMENTO DINÂMICO, MÉTODOS E SISTEMAS
(71) VISA INTERNATIONAL SERVICE ASSOCIATION (US)
(72) APARNA KRISHNAN GIRISH
(85) 27/12/2016
(86) PCT US2015/039266 de 06/07/2015
(87) WO 2016/007443 de 14/01/2016
Publicação automática da admissibilidade da fase nacional depositado via PCT . Tratado de cooperação em matéria de Patentes, conforme Instrução Normativa nº 02, de 06/06/2017 publicada na RPI nº 2422, de 06/06/2017.

---

(21) BR 11 2016 030646-5 A2

Código 1.3 - Notificação - Fase Nacional - PCT
(22) 10/07/2015
(30) 12/07/2014 US 62/023,833; 19/12/2014 US 14/576,253
(51) G06N 5/04 (2006.01)
(54) CARACTERIZAÇÃO ADAPTÁVEL COMO UM SERVIÇO
(71) MICROSOFT TECHNOLOGY LICENSING, LLC (US)
(72) MIKHAIL BILENKO, ALEXEY KAMENEV, VIJAY NARAYANAN, PETER TARABA
(85) 27/12/2016
(86) PCT US2015/039839 de 10/07/2015
(87) WO 2016/010832 de 21/01/2016
Publicação automática da admissibilidade da fase nacional depositado via PCT . Tratado de cooperação em matéria de Patentes, conforme Instrução Normativa nº 02, de 06/06/2017 publicada na RPI nº 2422, de 06/06/2017.

---

(21) BR 11 2016 030647-3 A2

Código 1.3 - Notificação - Fase Nacional - PCT
(22) 09/07/2015
(30) 17/07/2014 JP 2014-146828
(51) G06Q 50/22 (2012.01)
(54) SISTEMA DE COMPARTILHAMENTO DE INFORMAÇÃO, TERMINAL PACIENTE E APARELHO DE GERENCIAMENTO DE INFORMAÇÃO
(71) ALLM INC. (JP)
(72) TEPPEI SAKANO, HIROYUKI TAKAO
(85) 27/12/2016
(86) PCT JP2015/069740 de 09/07/2015
(87) WO 2016/009934 de 21/01/2016
Publicação automática da admissibilidade da fase nacional depositado via PCT . Tratado de cooperação em matéria de Patentes, conforme Instrução Normativa nº 02, de 06/06/2017 publicada na RPI nº 2422, de 06/06/2017.

---

(21) BR 11 2016 030648-1 A2

Código 1.3 - Notificação - Fase Nacional - PCT

(22) 01/07/2015
(30) 03/07/2014 US 62/020,726
(51) A61K 9/46 (2006.01), A61K 31/485 (2006.01), A61K 47/30 (2006.01)
(54) FORMULAÇÕES DE LIBERAÇÃO IMEDIATA DE IMPEDIMENTO DE ABUSO COMPREENDENDO POLISSACARÍDEOS NÃO CELULÓSICOS
(71) MALLINCKRODT LLC (US)
(72) ALEX MICKA, KAI FENG, TSZ CHUNG LAI, JONATHAN GAIK
(85) 27/12/2016
(86) PCT US2015/038774 de 01/07/2015
(87) WO 2016/004170 de 07/01/2016
Publicação automática da admissibilidade da fase nacional depositado via PCT . Tratado de cooperação em matéria de Patentes, conforme Instrução Normativa nº 02, de 06/06/2017 publicada na RPI nº 2422, de 06/06/2017.

---

(21) BR 11 2016 030649-0 A2

Código 1.3 - Notificação - Fase Nacional - PCT
(22) 26/06/2015
(30) 30/06/2014 EP 14174874.9
(51) C07D 257/06 (2006.01), C07C 317/44 (2006.01), C07C 321/28 (2006.01), C07C 323/56 (2006.01), A01N 43/713 (2006.01)
(54) AMIDAS DE N-(1-METILTETRAZOL-5-IL)ÁCIDO BENZOICO ATIVAS POR MEIO DE HERBICIDA
(71) BAYER CROPSCIENCE AKTIENGESELLSCHAFT (DE)
(72) HARTMUT AHRENS, INES HEINEMANN, JÖRG TIEBES, CHRISTIAN WALDRAFF, SIMON DÖRNER-RIEPING, ELMAR GATZWEILER, CHRISTOPHER HUGH ROSINGER, DIRK SCHMUTZLER, HANSJÖRG DIETRICH
(85) 27/12/2016
(86) PCT EP2015/064486 de 26/06/2015
(87) WO 2016/001075 de 07/01/2016
Publicação automática da admissibilidade da fase nacional depositado via PCT . Tratado de cooperação em matéria de Patentes, conforme Instrução Normativa nº 02, de 06/06/2017 publicada na RPI nº 2422, de 06/06/2017.

---

(21) BR 11 2016 030652-0 A2

Código 1.3 - Notificação - Fase Nacional - PCT
(22) 03/06/2015
(30) 11/07/2014 DE 10 2014 109 761.0
(51) A47J 31/44 (2006.01)
(54) DISPOSITIVO E PROCESSO PARA A PREPARAÇÃO DE UMA BEBIDA DE INFUSÃO
(71) MELITTA SINGLE PORTIONS GMBH & CO. KG (DE)
(72) KATRIN HESSELBROCK, SVEN NEUHAUS, JAN PAHNKE, GEROLD SCHANDL, ROBERT KÖHLER, MARKUS UNGERER, THOMAS WEBER
(85) 27/12/2016
(86) PCT EP2015/062361 de 03/06/2015

(87) WO 2016/005112 de 14/01/2016
Publicação automática da admissibilidade da fase nacional depositado via PCT . Tratado de cooperação em matéria de Patentes, conforme Instrução Normativa nº 02, de 06/06/2017 publicada na RPI nº 2422, de 06/06/2017.

---

(21) BR 11 2016 030653-8 A2

Código 1.3 - Notificação - Fase Nacional - PCT
(22) 03/07/2015
(30) 14/07/2014 EP 14176977.8
(51) B32B 33/00 (2006.01), B65D 65/40 (2006.01), B32B 3/26 (2006.01), B32B 38/08 (2006.01)
(54) MÉTODO DE FABRICAÇÃO DE UM MATERIAL DE ACONDICIONAMENTO LAMINADO E DECORADO, MATERIAL DE ACONDICIONAMENTO LAMINADO, E, RECIPIENTE DE ACONDICIONAMENTO.
(71) TETRA LAVAL HOLDINGS & FINANCE S.A. (CH)
(72) PETER ÖHMAN
(85) 27/12/2016
(86) PCT EP2015/065238 de 03/07/2015
(87) WO 2016/008744 de 21/01/2016
Publicação automática da admissibilidade da fase nacional depositado via PCT . Tratado de cooperação em matéria de Patentes, conforme Instrução Normativa nº 02, de 06/06/2017 publicada na RPI nº 2422, de 06/06/2017.

---

(21) BR 11 2016 030654-6 A2

Código 1.3 - Notificação - Fase Nacional - PCT
(22) 26/06/2015
(30) 30/06/2014 EP 14174873.1
(51) C07D 249/14 (2006.01), C07D 257/06 (2006.01), C07D 271/04 (2006.01), C07D 271/10 (2006.01), C07C 317/44 (2006.01), C07C 321/28 (2006.01), C07C 323/56 (2006.01), A01N 43/82 (2006.01), A01N 43/653 (2006.01), A01N 43/713 (2006.01)
(54) AMIDAS DE ÁCIDO ARILCARBOXÍLICO ATIVAS POR MEIO DE HERBICIDA.
(71) BAYER CROPSCIENCE AKTIENGESELLSCHAFT (DE)
(72) HARTMUT AHRENS, JÖRG TIEBES, CHRISTIAN WALDRAFF, HANSJÖRG DIETRICH, ELMAR GATZWEILER, CHRISTOPHER HUGH ROSINGER, DIRK SCHMUTZLER
(85) 27/12/2016
(86) PCT EP2015/064484 de 26/06/2015
(87) WO 2016/001073 de 07/01/2016
Publicação automática da admissibilidade da fase nacional depositado via PCT . Tratado de cooperação em matéria de Patentes, conforme Instrução Normativa nº 02, de 06/06/2017 publicada na RPI nº 2422, de 06/06/2017.

---

(21) BR 11 2016 030655-4 A2

Código 1.3 - Notificação - Fase Nacional - PCT

(22) 15/06/2015
(30) 02/07/2014 EP 14175448.1
(51) C08F 220/14 (2006.01), C08F 220/18 (2006.01), C08F 236/10 (2006.01), C09J 4/00 (2006.01), C09J 133/06 (2006.01)
(54) ?MÉTODO PARA UNIR UM SUBSTRATO A UMA SUPERFÍCIE, COMPOSIÇÃO ADESIVA SENSÍVEL À PRESSÃO, E, USO DE UMA COMPOSIÇÃO ADESIVA SENSÍVEL À PRESSÃO?
(71) BASF SE (DE)
(72) JÖRG-ALEXANDER DIMMER, MICHAEL GROSS, GLEDISON FONSECA, MIRIAM MUELLER, ANJA HUBERT
(85) 27/12/2016
(86) PCT EP2015/063267 de 15/06/2015
(87) WO 2016/000938 de 07/01/2016
Publicação automática da admissibilidade da fase nacional depositado via PCT . Tratado de cooperação em matéria de Patentes, conforme Instrução Normativa nº 02, de 06/06/2017 publicada na RPI nº 2422, de 06/06/2017.

---

(21) BR 11 2016 030656-2 A2

Código 1.3 - Notificação - Fase Nacional - PCT
(22) 31/10/2014
(51) A61Q 5/00 (2006.01), A61K 8/73 (2006.01), A61K 8/81 (2006.01), A61K 8/90 (2006.01), A61K 8/04 (2006.01)
(54) ?COMPOSIÇÕES COSMÉTICAS, PROCESSO DE TRATAMENTO COSMÉTICO E RECIPIENTE COM BOMBA SEM AR?
(71) L'OREAL (FR)
(72) DIVYE MYKAELLA CARBONERA, LEANDRO VALERIANO DE CARVALHO
(85) 27/12/2016
(86) PCT BR2014/000398 de 31/10/2014
(87) WO 2016/065437 de 06/05/2016
Publicação automática da admissibilidade da fase nacional depositado via PCT . Tratado de cooperação em matéria de Patentes, conforme Instrução Normativa nº 02, de 06/06/2017 publicada na RPI nº 2422, de 06/06/2017.

---

(21) BR 11 2016 030658-9 A2

Código 1.3 - Notificação - Fase Nacional - PCT
(22) 30/06/2015
(30) 14/07/2014 US 14/331,079
(51) G01B 9/02 (2006.01), A61B 3/10 (2006.01), A61B 3/13 (2006.01)
(54) SISTEMA CIRÚRGICO OFTÁLMICO DE ÂNGULO AMPLO MÓVEL
(71) NOVARTIS AG (CH)
(72) LINGFENG YU
(85) 27/12/2016
(86) PCT US2015/038613 de 30/06/2015
(87) WO 2016/010725 de 21/01/2016
Publicação automática da admissibilidade da fase nacional depositado via

PCT . Tratado de cooperação em matéria de Patentes, conforme Instrução Normativa nº 02, de 06/06/2017 publicada na RPI nº 2422, de 06/06/2017.

---

(21) BR 11 2016 030659-7 A2

Código 1.3 - Notificação - Fase Nacional - PCT
(22) 31/07/2015
(30) 11/08/2014 EP 14180586.1
(51) C12N 5/00 (2006.01)
(54) ?UTILIZAÇÃO DE META-TIROSINA, PROCESSO PARA A PRODUÇÃO DE UM POLIPEPTÍDEO E MEIO DE CULTURA?
(71) F. HOFFMANN-LA ROCHE AG (CH)
(72) OLIVER POPP
(85) 27/12/2016
(86) PCT EP2015/067733 de 31/07/2015
(87) WO 2016/023775 de 18/02/2016
Publicação automática da admissibilidade da fase nacional depositado via PCT . Tratado de cooperação em matéria de Patentes, conforme Instrução Normativa nº 02, de 06/06/2017 publicada na RPI nº 2422, de 06/06/2017.

---

(21) BR 11 2016 030660-0 A2

Código 1.3 - Notificação - Fase Nacional - PCT
(22) 07/08/2014
(51) E21B 47/00 (2006.01), G01V 1/40 (2006.01), G01V 1/48 (2006.01)
(54) ?MÉTODO DE CONTROLE DE VIBRAÇÃO IDEAL PARA UMA FERRAMENTA DE PERFILAGEM DE POÇO, E, SISTEMA DE FERRAMENTA DE PERFILAGEM DE POÇO?
(71) HALLIBURTON ENERGY SERVICES, INC. (US)
(72) YIMING ZHAO, XINGYONG SONG, JASON D. DYKSTRA
(85) 27/12/2016
(86) PCT US2014/050060 de 07/08/2014
(87) WO 2016/022119 de 11/02/2016
Publicação automática da admissibilidade da fase nacional depositado via PCT . Tratado de cooperação em matéria de Patentes, conforme Instrução Normativa nº 02, de 06/06/2017 publicada na RPI nº 2422, de 06/06/2017.

---

(21) BR 11 2016 030661-9 A2

Código 1.3 - Notificação - Fase Nacional - PCT
(22) 13/08/2015
(30) 14/08/2014 US 62/037171
(51) C07D 307/48 (2006.01)
(54) ?PROCESSO DE CIRCUITO FECHADO PARA CONVERTER BIOMASSA EM FURFURAL?
(71) SHELL INTERNATIONALE RESEARCH MAATSCHAPPIJ B.V. (NL)
(72) JUBEN NEMCHAND CHHEDA, JEAN PAUL ANDRE MARIE JOSEPH GISHLAIN LANGE
(85) 27/12/2016
(86) PCT US2015/044994 de 13/08/2015

(87) WO 2016/025679 de 18/02/2016
Publicação automática da admissibilidade da fase nacional depositado via PCT . Tratado de cooperação em matéria de Patentes, conforme Instrução Normativa nº 02, de 06/06/2017 publicada na RPI nº 2422, de 06/06/2017.

---

(21) BR 11 2016 030662-7 A2

Código 1.3 - Notificação - Fase Nacional - PCT
(22) 07/08/2014
(51) E21B 47/00 (2006.01), G01V 1/40 (2006.01), G01V 1/48 (2006.01)
(54) SISTEMA DE FERRAMENTA DE PERFILAGEM DE POÇO, E, MÉTODO PARA DETECÇÃO DE FALHAS NO CONTROLE DE UM SISTEMA DE PERFILAGEM DE POÇO.
(71) HALLIBURTON ENERGY SERVICES, INC. (US)
(72) XINGYONG SONG, YIMING ZHAO, JASON D. DYKSTRA
(85) 27/12/2016
(86) PCT US2014/050184 de 07/08/2014
(87) WO 2016/022132 de 11/02/2016
Publicação automática da admissibilidade da fase nacional depositado via PCT . Tratado de cooperação em matéria de Patentes, conforme Instrução Normativa nº 02, de 06/06/2017 publicada na RPI nº 2422, de 06/06/2017.

---

(21) BR 11 2016 030664-3 A2

Código 1.3 - Notificação - Fase Nacional - PCT
(22) 13/08/2015
(30) 14/08/2014 US 62/037190
(51) C07D 307/48 (2006.01)
(54) ?MÉTODO PARA PRODUZIR FURFURAL A PARTIR DE MATERIAL DE BIOMASSA CONTENDO PENTOSANO?
(71) SHELL INTERNATIONALE RESEARCH MAATSCHAPPIJ B.V. (NL)
(72) JUBEN NEMCHAND CHHEDA, JEAN PAUL ANDRE MARIE JOSEPH GISHLAIN LANGE, PAUL RICHARD WEIDER, ROBERT LAWRENCE BLACKBOURN
(85) 27/12/2016
(86) PCT US2015/044990 de 13/08/2015
(87) WO 2016/025678 de 18/02/2016
Publicação automática da admissibilidade da fase nacional depositado via PCT . Tratado de cooperação em matéria de Patentes, conforme Instrução Normativa nº 02, de 06/06/2017 publicada na RPI nº 2422, de 06/06/2017.

---

(21) BR 11 2016 030665-1 A2

Código 1.3 - Notificação - Fase Nacional - PCT
(22) 07/08/2014
(51) E21B 47/00 (2006.01), G01V 1/40 (2006.01), G01V 1/48 (2006.01)
(54) ?MÉTODO DE CONTROLE DE VIBRAÇÃO PARA UMA FERRAMENTA DE PERFILAGEM DE POÇO, E, SISTEMA DE PERFILAGEM DE POÇO PARA PERFILAGEM DE UM POÇO?
(71) HALLIBURTON ENERGY SERVICES, INC. (US)

(72) XINGYOUNG SONG, YIMING ZHAO, JASON D. DYKSTRA
(85) 27/12/2016
(86) PCT US2014/050151 de 07/08/2014
(87) WO 2016/022128 de 11/02/2016
Publicação automática da admissibilidade da fase nacional depositado via PCT . Tratado de cooperação em matéria de Patentes, conforme Instrução Normativa nº 02, de 06/06/2017 publicada na RPI nº 2422, de 06/06/2017.

---

(21) BR 11 2016 030666-0 A2

Código 1.3 - Notificação - Fase Nacional - PCT
(22) 11/06/2015
(30) 29/07/2014 US 14/445421
(51) E05D 11/10 (2006.01), E05C 17/14 (2006.01), B66F 9/075 (2006.01)
(54) CAMINHÃO INDUSTRIAL.
(71) CROWN EQUIPMENT CORPORATION (US)
(72) MARK S. DIERINGER, DOUGLAS M. BORNHORST, KEVIN A. GILLILAND
(85) 27/12/2016
(86) PCT US2015/035281 de 11/06/2015
(87) WO 2016/018515 de 04/02/2016
Publicação automática da admissibilidade da fase nacional depositado via PCT . Tratado de cooperação em matéria de Patentes, conforme Instrução Normativa nº 02, de 06/06/2017 publicada na RPI nº 2422, de 06/06/2017.

---

(21) BR 11 2016 030667-8 A2

Código 1.3 - Notificação - Fase Nacional - PCT
(22) 29/06/2015
(30) 01/07/2014 US 62/019566
(51) E21B 43/12 (2006.01)
(54) VÁLVULA SIMULADA, E, SISTEMA DE ELEVAÇÃO A GÁS.
(71) SHELL INTERNATIONALE RESEARCH MAATSCHAPPIJ B.V. (NL)
(72) STEVEN TERRY FREEMAN, WAYNE J. MABRY, EDWARD EUGENE SHUMILAK, KENNETH FRANK TYLER
(85) 27/12/2016
(86) PCT US2015/038293 de 29/06/2015
(87) WO 2016/003890 de 07/01/2016
Publicação automática da admissibilidade da fase nacional depositado via PCT . Tratado de cooperação em matéria de Patentes, conforme Instrução Normativa nº 02, de 06/06/2017 publicada na RPI nº 2422, de 06/06/2017.

---

(21) BR 11 2016 030668-6 A2

Código 1.3 - Notificação - Fase Nacional - PCT
(22) 26/06/2015
(30) 27/06/2014 US 62/018,459; 09/01/2015 US 62/101,524
(51) G06Q 10/10 (2012.01)
(54) SISTEMAS E MÉTODOS PARA A IDENTIFICAÇÃO DE TALENTO DIRIGIDA POR DADOS
(71) PYMETRICS, INC. (US)

(72) FRIDA POLLI, JULIE YOO
(85) 27/12/2016
(86) PCT US2015/038162 de 26/06/2015
(87) WO 2015/200880 de 30/12/2015
Publicação automática da admissibilidade da fase nacional depositado via PCT . Tratado de cooperação em matéria de Patentes, conforme Instrução Normativa nº 02, de 06/06/2017 publicada na RPI nº 2422, de 06/06/2017.

---

(21) BR 11 2016 030669-4 A2

Código 1.3 - Notificação - Fase Nacional - PCT
(22) 13/07/2015
(30) 25/07/2014 US 14/340,956
(51) C09K 5/04 (2006.01)
(54) COMPOSIÇÃO, SISTEMA DE TRANSFERÊNCIA DE CALOR E MÉTODO DE SUBSTITUIR UM REFRIGERANTE
(71) THE CHEMOURS COMPANY FC, LLC (US)
(72) BARBARA HAVILAND MINOR, CHARLES CLINTON ALLGOOD
(85) 27/12/2016
(86) PCT US2015/040123 de 13/07/2015
(87) WO 2016/014272 de 28/01/2016
Publicação automática da admissibilidade da fase nacional depositado via PCT . Tratado de cooperação em matéria de Patentes, conforme Instrução Normativa nº 02, de 06/06/2017 publicada na RPI nº 2422, de 06/06/2017.

---

(21) BR 11 2016 030671-6 A2

Código 1.3 - Notificação - Fase Nacional - PCT
(22) 30/06/2015
(30) 15/07/2014 US 14/331,402
(51) G09B 19/24 (2006.01)
(54) UNICUPOM DE SOLDAGEM EXPERIMENTAL PARA UM SISTEMA DE SOLDAGEM VIRTUAL, E, SISTEMA DE SOLDAGEM VIRTUAL
(71) LINCOLN GLOBAL, INC. (US)
(72) JASON LEACH, ANTONIUS ADITJANDRA, DEANNA POSTLETHWAITE
(85) 27/12/2016
(86) PCT IB2015/001084 de 30/06/2015
(87) WO 2016/009260 de 21/01/2016
Publicação automática da admissibilidade da fase nacional depositado via PCT . Tratado de cooperação em matéria de Patentes, conforme Instrução Normativa nº 02, de 06/06/2017 publicada na RPI nº 2422, de 06/06/2017.

---

(21) BR 11 2016 030672-4 A2

Código 1.3 - Notificação - Fase Nacional - PCT
(22) 02/07/2015
(30) 04/07/2014 NL 2013121
(51) A22C 7/00 (2006.01)
(54) MÉTODO PARA PRODUZIR UM ELEMENTO DE MOLDE CILÍNDRICO PARA MOLDAR PRODUTOS TRIDIMENSIONAIS DE UMA MASSA DE UMA

OU MAIS MATÉRIAS-PRIMAS ALIMENTÍCIAS
(71) MAREL TOWNSEND FURTHER PROCESSING B.V. (NL)
(72) WILHELMUS GERARDUS MARIA BOOM, JOHANNES MARTINUS MEULENDIJKS, FRANCISCUS QUIRINUS FREDRIK VEROUDEN, THOMAS WILLEN DEKKER
(85) 27/12/2016
(86) PCT NL2015/050484 de 02/07/2015
(87) WO 2016/003279 de 07/01/2016
Publicação automática da admissibilidade da fase nacional depositado via PCT . Tratado de cooperação em matéria de Patentes, conforme Instrução Normativa nº 02, de 06/06/2017 publicada na RPI nº 2422, de 06/06/2017.

---

(21) BR 11 2016 030673-2 A2

Código 1.3 - Notificação - Fase Nacional - PCT
(22) 30/06/2015
(30) 30/06/2014 EP 14174966.3
(51) B08B 17/02 (2006.01), B63B 59/04 (2006.01)
(54) SISTEMA DE ILUMINAÇÃO ANTIBIOINCRUSTAÇÃO, OBJETO, MÉTODO PARA EVITAR A FORMAÇÃO DE INCRUSTAÇÕES, E, MÉTODO PARA FORNECER UM SISTEMA DE ILUMINAÇÃO ANTIBIOINCRUSTAÇÃO
(71) KONINKLIJKE PHILIPS N.V. (NL)
(72) BART ANDRE SALTERS, ROELANT BOUDEWIJN HIETBRINK
(85) 27/12/2016
(86) PCT EP2015/064851 de 30/06/2015
(87) WO 2016/001227 de 07/01/2016
Publicação automática da admissibilidade da fase nacional depositado via PCT . Tratado de cooperação em matéria de Patentes, conforme Instrução Normativa nº 02, de 06/06/2017 publicada na RPI nº 2422, de 06/06/2017.

---

(21) BR 11 2016 030674-0 A2

Código 1.3 - Notificação - Fase Nacional - PCT
(22) 24/06/2015
(30) 27/06/2014 US 62/018.334; 23/06/2015 US 14/747.701
(51) B23K 9/095 (2006.01), B23K 31/12 (2006.01), G09B 19/24 (2006.01)
(54) SISTEMA E MÉTODO DE MONITORAMENTO DE INFORMAÇÕES DE SOLDAGEM
(71) ILLINOIS TOOL WORKS INC. (US)
(72) JOSHUA WILLIAM BECKER, RICHARD BEESON
(85) 27/12/2016
(86) PCT US2015/037439 de 24/06/2015
(87) WO 2015/200491 de 30/12/2015
Publicação automática da admissibilidade da fase nacional depositado via PCT . Tratado de cooperação em matéria de Patentes, conforme Instrução Normativa nº 02, de 06/06/2017 publicada na RPI nº 2422, de 06/06/2017.

---

(21) BR 11 2016 030676-7 A2

Código 1.3 - Notificação - Fase Nacional - PCT

(22) 20/04/2016
(30) 13/05/2015 DE 10 2015 006 212.3
(51) B65D 30/08 (2006.01), B65D 30/18 (2006.01), B65D 30/24 (2006.01)
(54) SACO DE PAPEL E MÉTODO DE PRODUÇÃO DE UM SACO DE PAPEL
(71) DY-PACK VERPACKUNGEN GUSTAV DYCKERHOFF GMBH (DE)
(72) GERHARD SCHULTE
(85) 27/12/2016
(86) PCT EP2016/000640 de 20/04/2016
(87) WO 2016/180513 de 17/11/2016
Publicação automática da admissibilidade da fase nacional depositado via PCT . Tratado de cooperação em matéria de Patentes, conforme Instrução Normativa nº 02, de 06/06/2017 publicada na RPI nº 2422, de 06/06/2017.

---

(21) BR 11 2016 030677-5 A2

Código 1.3 - Notificação - Fase Nacional - PCT
(22) 28/04/2015
(30) 02/07/2014 EP 14175353.3
(51) C08G 18/66 (2006.01), C08G 18/79 (2006.01), C08G 18/10 (2006.01), C08G 18/42 (2006.01), C08G 18/44 (2006.01)
(54) COMPOSIÇÕES DE REVESTIMENTO DE DOIS COMPONENTES E REVESTIMENTOS PRODUZIDOS DAS MESMAS PARA MELHORAR A RESISTÊNCIA À EROSÃO
(71) BASF COATINGS GMBH (DE)
(72) DIETER HOHNHOLZ, DIRK SEEGER, CHRISTOPH PIECHA
(85) 27/12/2016
(86) PCT EP2015/059191 de 28/04/2015
(87) WO 2016/000845 de 07/01/2016
Publicação automática da admissibilidade da fase nacional depositado via PCT . Tratado de cooperação em matéria de Patentes, conforme Instrução Normativa nº 02, de 06/06/2017 publicada na RPI nº 2422, de 06/06/2017.

---

(21) BR 11 2016 030679-1 A2

Código 1.3 - Notificação - Fase Nacional - PCT
(22) 19/05/2015
(30) 03/07/2014 AU 2014902560
(51) C12N 11/00 (2006.01), A61K 47/00 (2006.01)
(54) ?MÉTODO PARA PRODUÇÃO DE REDE METALORGÂNICA E DE REDE METALORGÂNICA CRISTALINA, E, REDE METALORGÂNICA CRISTALINA?
(71) COMMONWEALTH SCIENTIFIC AND INDUSTRIAL RESEARCH ORGANISATION (AU)
(72) KANG LIANG, RAFFAELE RICCO, CARA MAXWELL DOHERTY, PAOLO FALCARO
(85) 27/12/2016
(86) PCT AU2015/050255 de 19/05/2015
(87) WO 2016/000032 de 07/01/2016
Publicação automática da admissibilidade da fase nacional depositado via

PCT . Tratado de cooperação em matéria de Patentes, conforme Instrução Normativa nº 02, de 06/06/2017 publicada na RPI nº 2422, de 06/06/2017.

---

(21) BR 11 2016 030683-0 A2

Código 1.3 - Notificação - Fase Nacional - PCT
(22) 17/06/2015
(30) 10/07/2014 JP 2014-142126
(51) B21B 45/02 (2006.01)
(54) DISPOSITIVO PARA DESVIO DE ÁGUA E MÉTODO PARA DESVIO DE ÁGUA PARA ÁGUA DE RESFRIAMENTO DE PLACA DE AÇO EM ETAPA DE LAMINAÇÃO A QUENTE
(71) NIPPON STEEL & SUMITOMO METAL CORPORATION (JP)
(72) YOSHIHIRO SERIZAWA, SHINSUKE KAI
(85) 27/12/2016
(86) PCT JP2015/067453 de 17/06/2015
(87) WO 2016/006402 de 14/01/2016
Publicação automática da admissibilidade da fase nacional depositado via PCT . Tratado de cooperação em matéria de Patentes, conforme Instrução Normativa nº 02, de 06/06/2017 publicada na RPI nº 2422, de 06/06/2017.

---

(21) BR 11 2016 030684-8 A2

Código 1.3 - Notificação - Fase Nacional - PCT
(22) 23/06/2015
(30) 27/06/2014 US 62/018.133
(51) B21C 37/08 (2006.01), B21D 5/01 (2006.01), B21D 22/16 (2006.01), C21D 1/26 (2006.01), F16L 9/17 (2006.01), B21D 5/10 (2006.01), B23K 9/025 (2006.01), B23K 26/26 (2006.01)
(54) TUBOS DE LIGA RESISTENTE À CORROSÃO DE FORMAÇÃO EM CURSO E TUBO MANUFATURADO DOS MESMOS
(71) ATI PROPERTIES LLC (US)
(72) MATTHEW V. FONTE
(85) 27/12/2016
(86) PCT US2015/037185 de 23/06/2015
(87) WO 2015/200325 de 30/12/2015
Publicação automática da admissibilidade da fase nacional depositado via PCT . Tratado de cooperação em matéria de Patentes, conforme Instrução Normativa nº 02, de 06/06/2017 publicada na RPI nº 2422, de 06/06/2017.

---

(21) BR 11 2016 030685-6 A2

Código 1.3 - Notificação - Fase Nacional - PCT
(22) 26/06/2015
(30) 27/06/2014 US 62/018.140
(51) A01C 5/04 (2006.01), A01C 7/00 (2006.01)
(54) UNIDADE DE LINHA COM FAIXAS
(71) KINZE MANUFACTURING, INC. (US)
(72) DUSTAN HAHN, MATTHEW J. WILHELMI, SUSANNE VEATCH, RHETT SCHILDROTH, ROBERT BLACKWELL, MICHAEL J. MYERS

(85) 27/12/2016
(86) PCT US2015/037972 de 26/06/2015
(87) WO 2015/200791 de 30/12/2015
Publicação automática da admissibilidade da fase nacional depositado via PCT . Tratado de cooperação em matéria de Patentes, conforme Instrução Normativa nº 02, de 06/06/2017 publicada na RPI nº 2422, de 06/06/2017.

---

(21) BR 11 2016 030688-0 A2

Código 1.3 - Notificação - Fase Nacional - PCT
(22) 27/06/2014
(51) C03C 15/00 (2006.01), G02B 1/113 (2015.01)
(54) PROCESSO DE FABRICAÇÃO DE LÂMINAS DE VIDRO COM UM ACABAMENTO DIFUSO E LÂMINA DE VIDRO RESULTANTE
(71) VIDRIO PLANO DE MEXICO, S.A. DE C.V. (MX)
(72) JOSÉ LUÍS TAVARES CORTES, ARTURO SI MING LAMSHING TAI, GERARDO SOTO PUENTE, JORGE SANCHEZ GONZALEZ
(85) 27/12/2016
(86) PCT MX2014/000098 de 27/06/2014
(87) WO 2015/199525 de 30/12/2015
Publicação automática da admissibilidade da fase nacional depositado via PCT . Tratado de cooperação em matéria de Patentes, conforme Instrução Normativa nº 02, de 06/06/2017 publicada na RPI nº 2422, de 06/06/2017.

---

(21) BR 11 2016 030689-9 A2

Código 1.3 - Notificação - Fase Nacional - PCT
(22) 02/07/2015
(30) 02/07/2014 US 14/321,880
(51) G06F 1/16 (2006.01), G06F 3/01 (2006.01), G06F 3/0487 (2013.01)
(54) PERMUTA DE APLICATIVO COM BASE NA POSIÇÃO DO DISPOSITIVO INTELIGENTE
(71) NAGRAVISION SA (CH)
(72) ANTOINE BURCKARD
(85) 27/12/2016
(86) PCT EP2015/065083 de 02/07/2015
(87) WO 2016/001353 de 07/01/2016
Publicação automática da admissibilidade da fase nacional depositado via PCT . Tratado de cooperação em matéria de Patentes, conforme Instrução Normativa nº 02, de 06/06/2017 publicada na RPI nº 2422, de 06/06/2017.

---

(21) BR 11 2016 030691-0 A2

Código 1.3 - Notificação - Fase Nacional - PCT
(22) 30/06/2015
(30) 30/06/2014 NL 2013088
(51) C23C 14/12 (2006.01), B05D 1/00 (2006.01)
(54) PROCESSO PARA PREPARAÇÃO DE UMA CAMADA COMPÓSITA, CAMADA COMPÓSITA, E, LAMINADO.
(71) KNOWFORT HOLDING B.V. (NL)

(72) SHAHAB JAHROMI
(85) 27/12/2016
(86) PCT EP2015/064821 de 30/06/2015
(87) WO 2016/001213 de 07/01/2016
Publicação automática da admissibilidade da fase nacional depositado via PCT . Tratado de cooperação em matéria de Patentes, conforme Instrução Normativa nº 02, de 06/06/2017 publicada na RPI nº 2422, de 06/06/2017.

---

(21) BR 11 2016 030692-9 A2

Código 1.3 - Notificação - Fase Nacional - PCT
(22) 29/06/2015
(30) 30/06/2014 US 62/019018; 03/07/2014 EP 14175647.8
(51) B01D 53/047 (2006.01)
(54) ?MÉTODO PARA RECUPERAÇÃO DE HIDROGÊNIO, METANO E OPCIONALMENTE DIÓXIDO DE CARBONO?
(71) SHELL INTERNATIONALE RESEARCH MAATSCHAPPIJ B.V. (NL)
(72) SIVAKUMAR SADASIVAN VIJAYAKUMARI, PARAG KOTAK, ARJAN ALLERT JONCKERS, HUBERT WILLEM SCHENCK, JULIE HÉLÈNE EMOND DUNCAN, EDUARDO JORGE FESTA PEREIRA RIBEIRO
(85) 27/12/2016
(86) PCT EP2015/064699 de 29/06/2015
(87) WO 2016/001139 de 07/01/2016
Publicação automática da admissibilidade da fase nacional depositado via PCT . Tratado de cooperação em matéria de Patentes, conforme Instrução Normativa nº 02, de 06/06/2017 publicada na RPI nº 2422, de 06/06/2017.

---

(21) BR 11 2016 030698-8 A2

Código 1.3 - Notificação - Fase Nacional - PCT
(22) 01/07/2015
(30) 01/07/2014 EP 14306064.8
(51) A61M 5/20 (2006.01), A61M 5/315 (2006.01), A61M 5/31 (2006.01)
(54) MECANISMO DE MOLA E DISPOSITIVO DE DISTRIBUIÇÃO DE FÁRMACOS
(71) SANOFI (FR)
(72) WILLIAM MARSH, ANTHONY PAUL MORRIS, JOSEPH BUTLER, MATTHEW JONES, SAMUEL STEEL, RICHARD JAMES VINCENT AVERY
(85) 27/12/2016
(86) PCT EP2015/064979 de 01/07/2015
(87) WO 2016/001299 de 07/01/2016
Publicação automática da admissibilidade da fase nacional depositado via PCT . Tratado de cooperação em matéria de Patentes, conforme Instrução Normativa nº 02, de 06/06/2017 publicada na RPI nº 2422, de 06/06/2017.

---

(21) BR 11 2016 030700-3 A2

Código 1.3 - Notificação - Fase Nacional - PCT
(22) 18/07/2014
(51) H04N 21/454 (2011.01), H04N 5/00 (2011.01), H04N 21/426 (2011.01),

H04N 21/482 (2011.01)
(54) APARELHO DE RECEPÇÃO DE DIFUSÃO DIGITAL, E, MÉTODO DE SINTONIA DE UM APARELHO DE RECEPÇÃO DE DIFUSÃO DIGITAL.
(71) MITSUBISHI ELECTRIC CORPORATION (JP)
(72) YUICHIRO INOUE
(85) 27/12/2016
(86) PCT JP2014/069233 de 18/07/2014
(87) WO 2016/009563 de 21/01/2016
Publicação automática da admissibilidade da fase nacional depositado via PCT . Tratado de cooperação em matéria de Patentes, conforme Instrução Normativa nº 02, de 06/06/2017 publicada na RPI nº 2422, de 06/06/2017.

---

(21) BR 11 2016 030701-1 A2

Código 1.3 - Notificação - Fase Nacional - PCT
(22) 17/06/2015
(30) 30/06/2014 US 62/019,022
(51) B65D 83/04 (2006.01), A61F 11/08 (2006.01)
(54) DISPENSADOR DE PROTETOR DE OUVIDO COM CORPO MISTURADOR ASSIMÉTRICO
(71) 3M INNOVATIVE PROPERTIES COMPANY (US)
(72) DAVID M. RUDEK, RALF F. KORTE, GUENTER M. ZILLIGEN
(85) 27/12/2016
(86) PCT US2015/036232 de 17/06/2015
(87) WO 2016/003650 de 07/01/2016
Publicação automática da admissibilidade da fase nacional depositado via PCT . Tratado de cooperação em matéria de Patentes, conforme Instrução Normativa nº 02, de 06/06/2017 publicada na RPI nº 2422, de 06/06/2017.

---

(21) BR 11 2016 030702-0 A2

Código 1.3 - Notificação - Fase Nacional - PCT
(22) 09/07/2014
(51) B66B 23/00 (2006.01), B66B 31/00 (2006.01)
(54) ?DISPOSITIVO E MÉTODO DE ELEVAÇÃO DE TRANSPORTADOR DE PASSAGEIRO?
(71) MITSUBISHI ELECTRIC CORPORATION (JP)
(72) AKIHIKO INOUE
(85) 27/12/2016
(86) PCT JP2014/068325 de 09/07/2014
(87) WO 2016/006061 de 14/01/2016
Publicação automática da admissibilidade da fase nacional depositado via PCT . Tratado de cooperação em matéria de Patentes, conforme Instrução Normativa nº 02, de 06/06/2017 publicada na RPI nº 2422, de 06/06/2017.

---

(21) BR 11 2016 030703-8 A2

Código 1.3 - Notificação - Fase Nacional - PCT
(22) 13/07/2015
(30) 24/07/2014 AU 2014206162

(51) H02M 7/00 (2007.01), H02M 7/06 (2006.01), H02M 3/335 (2006.01), H02M 1/00 (2007.01)
(54) ?SISTEMA DE CONVERSÃO DE ENERGIA ELÉTRICA?
(71) SIEMENS AKTIENGESELLSCHAFT (DE)
(72) DAVID RUSSELL MURRAY, BRETT WATSON
(85) 27/12/2016
(86) PCT IB2015/055275 de 13/07/2015
(87) WO 2016/012899 de 28/01/2016
Publicação automática da admissibilidade da fase nacional depositado via PCT . Tratado de cooperação em matéria de Patentes, conforme Instrução Normativa nº 02, de 06/06/2017 publicada na RPI nº 2422, de 06/06/2017.

---

(21) BR 11 2016 030704-6 A2

Código 1.3 - Notificação - Fase Nacional - PCT
(22) 08/06/2015
(30) 08/07/2014 JP 2014-140471
(51) H04W 16/14 (2009.01), H04W 64/00 (2009.01)
(54) SISTEMA, MÉTODO, MÍDIA LEGÍVEL POR COMPUTADOR NÃO TRANSITÓRIA, E, DISPOSITIVO TERMINAL.
(71) SONY CORPORATION (JP)
(72) SHO FURUICHI, SHINICHIRO TSUDA, RYO SAWAI
(85) 27/12/2016
(86) PCT JP2015/002868 de 08/06/2015
(87) WO 2016/006160 de 14/01/2016
Publicação automática da admissibilidade da fase nacional depositado via PCT . Tratado de cooperação em matéria de Patentes, conforme Instrução Normativa nº 02, de 06/06/2017 publicada na RPI nº 2422, de 06/06/2017.

---

(21) BR 11 2016 030707-0 A2

Código 1.3 - Notificação - Fase Nacional - PCT
(22) 26/06/2015
(30) 27/06/2014 JP 2014-132083
(51) B21B 27/00 (2006.01), B22D 13/02 (2006.01), C21D 5/00 (2006.01), C22C 37/00 (2006.01)
(54) CILINDRO DE CALIBRE DE FUNDIÇÃO CENTRÍFUGA PARA LAMINADOR A QUENTE
(71) JFE STEEL CORPORATION (JP)
(72) YOICHI ITOH, KENJI ICHINO, TETSUO MOCHIDA
(85) 27/12/2016
(86) PCT JP2015/003239 de 26/06/2015
(87) WO 2015/198612 de 30/12/2015
Publicação automática da admissibilidade da fase nacional depositado via PCT . Tratado de cooperação em matéria de Patentes, conforme Instrução Normativa nº 02, de 06/06/2017 publicada na RPI nº 2422, de 06/06/2017.

---

(21) BR 11 2016 030709-7 A2

Código 1.3 - Notificação - Fase Nacional - PCT

(22) 24/06/2015
(30) 27/06/2014 US 62/018,324; 27/06/2014 US 62/018,362; 23/06/2015 US 14/747,667
(51) G09B 19/24 (2006.01)
(54) SISTEMA E MÉTODO DE IDENTIFICAÇÃO DE OPERADOR DO SISTEMA DE SOLDAGEM
(71) ILLINOIS TOOL WORKS INC. (US)
(72) WILLIAM JOSHUA BECKER
(85) 27/12/2016
(86) PCT US2015/037432 de 24/06/2015
(87) WO 2015/200487 de 30/12/2015
Publicação automática da admissibilidade da fase nacional depositado via PCT . Tratado de cooperação em matéria de Patentes, conforme Instrução Normativa nº 02, de 06/06/2017 publicada na RPI nº 2422, de 06/06/2017.

---

(21) BR 11 2016 030710-0 A2

Código 1.3 - Notificação - Fase Nacional - PCT
(22) 29/06/2015
(30) 30/06/2014 AU 2014902495
(51) B60K 6/30 (2007.10), B60L 7/14 (2006.01), B60W 10/24 (2006.01), B60W 10/26 (2006.01), H02K 7/02 (2006.01), H02P 5/74 (2006.01), F03D 9/02 (2006.01), F04B 35/04 (2006.01), F04D 25/06 (2006.01), F16F 15/30 (2006.01)
(54) DISPOSITIVO DE MOTOR CONTROLADO DIGITALMENTE COM ARMAZENAMENTO
(71) KERBS AUTOTECH PTY LTD (AU)
(72) MICHAEL JOHN URCH
(85) 27/12/2016
(86) PCT AU2015/000374 de 29/06/2015
(87) WO 2016/000017 de 07/01/2016
Publicação automática da admissibilidade da fase nacional depositado via PCT . Tratado de cooperação em matéria de Patentes, conforme Instrução Normativa nº 02, de 06/06/2017 publicada na RPI nº 2422, de 06/06/2017.

---

(21) BR 11 2016 030711-9 A2

Código 1.3 - Notificação - Fase Nacional - PCT
(22) 01/07/2015
(30) 01/07/2014 US 62/019,868
(51) C10G 45/02 (2006.01), C10G 1/00 (2006.01), C10G 1/08 (2006.01), C10G 1/10 (2006.01), C10G 3/00 (2006.01)
(54) PROCESSOS PARA CONVERTER BIOMASSA EM BTX COM BAIXO TEOR DE ENXOFRE, NITROGÊNIO E OLEFINA VIA UM PROCESSO DE PIRÓLISE RÁPIDA CATALÍTICO
(71) ANELLOTECH, INC. (US)
(72) CHARLES M. SORENSEN, RUOZHI SONG, TERRY J. MAZANEC
(85) 27/12/2016
(86) PCT US2015/038833 de 01/07/2015

(87) WO 2016/004206 de 07/01/2016
Publicação automática da admissibilidade da fase nacional depositado via PCT . Tratado de cooperação em matéria de Patentes, conforme Instrução Normativa nº 02, de 06/06/2017 publicada na RPI nº 2422, de 06/06/2017.

---

(21) BR 11 2016 030712-7 A2

Código 1.3 - Notificação - Fase Nacional - PCT
(22) 24/06/2015
(30) 27/06/2014 US 62/018.339; 23/06/2015 US 14/747.690
(51) B23K 9/095 (2006.01), A61F 9/06 (2006.01), B23K 9/32 (2006.01), G09B 19/24 (2006.01)
(54) SISTEMA E MÉTODO PARA TREINAMENTO DE SOLDAGEM REMOTO
(71) ILLINOIS TOOL WORKS INC. (US)
(72) WILLIANM JOSHUA BECKER, RICHARD BEESON
(85) 27/12/2016
(86) PCT US2015/037440 de 24/06/2015
(87) WO 2015/200492 de 30/12/2015
Publicação automática da admissibilidade da fase nacional depositado via PCT . Tratado de cooperação em matéria de Patentes, conforme Instrução Normativa nº 02, de 06/06/2017 publicada na RPI nº 2422, de 06/06/2017.

---

(21) BR 11 2016 030716-0 A2

Código 1.3 - Notificação - Fase Nacional - PCT
(22) 29/06/2015
(30) 01/07/2014 US 62/019,758
(51) C07F 5/02 (2006.01), C07F 5/04 (2006.01), A61K 31/69 (2006.01), A61P 31/00 (2006.01), A61P 31/04 (2006.01)
(54) DERIVADOS DE ÁCIDO BORÔNICO E USOS TERAPÊUTICOS DOS MESMOS
(71) REMPEX PHARMACEUTICALS, INC. (US)
(72) RAJA K. REDDY, TOMASZ GLINKA, MAXIM TOTROV, SCOTT HECKER, OLGA RODNY
(85) 27/12/2016
(86) PCT US2015/038364 de 29/06/2015
(87) WO 2016/003929 de 07/01/2016
Publicação automática da admissibilidade da fase nacional depositado via PCT . Tratado de cooperação em matéria de Patentes, conforme Instrução Normativa nº 02, de 06/06/2017 publicada na RPI nº 2422, de 06/06/2017.

---

(21) BR 11 2016 030717-8 A2

Código 1.3 - Notificação - Fase Nacional - PCT
(22) 14/07/2015
(30) 17/07/2014 US 14/334,307
(51) G06F 9/50 (2006.01)
(54) MUDANÇAS DE PROCESSAMENTO EM UM SISTEMA DE MÚLTIPLOS INQUILINOS
(71) MICROSOFT TECHNOLOGY LICENSING, LLC (US)

(72) SURAJ GAURAV, MARCUS VINICIUS SILVA GOIS, MARK COBURN, SWAMINATHAN PATTABIRAMAN, VIPUL BANSAL
(85) 28/12/2016
(86) PCT US2015/040234 de 14/07/2015
(87) WO 2016/010936 de 21/01/2016
Publicação automática da admissibilidade da fase nacional depositado via PCT . Tratado de cooperação em matéria de Patentes, conforme Instrução Normativa nº 02, de 06/06/2017 publicada na RPI nº 2422, de 06/06/2017.

---

(21) BR 11 2016 030718-6 A2

Código 1.3 - Notificação - Fase Nacional - PCT
(22) 11/12/2014
(30) 04/07/2014 EP 14175832.6
(51) A47C 27/12 (2006.01), B60N 2/70 (2006.01), B68G 7/04 (2006.01), B68G 15/00 (2006.01)
(54) APARELHO E MÉTODO PARA PRODUZIR UM CORPO DE ACOLCHOAMENTO DE ASSENTO
(71) SCHUKRA GERÄTEBAU GMBH (AT)
(72) DARKO KRISTO, GEORG KÖNCZÖL, JAN PETZEL
(85) 28/12/2016
(86) PCT EP2014/077360 de 11/12/2014
(87) WO 2016/000797 de 07/01/2016
Publicação automática da admissibilidade da fase nacional depositado via PCT . Tratado de cooperação em matéria de Patentes, conforme Instrução Normativa nº 02, de 06/06/2017 publicada na RPI nº 2422, de 06/06/2017.

---

(21) BR 11 2016 030723-2 A2

Código 1.3 - Notificação - Fase Nacional - PCT
(22) 16/07/2015
(30) 16/07/2014 JP 2014-146283
(51) C12N 5/077 (2010.01)
(54) REMOÇÃO DE CÉLULAS-TRONCO INDIFERENCIADAS NOVAS E MEIO DE CULTURA PARA PURIFICAÇÃO E REFINAMENTO DE CARDIOMIÓCITOS
(71) HEARTSEED INC. (JP)
(72) KEIICHI FUKUDA, JUN FUJITA, SHUGO TOHYAMA
(85) 28/12/2016
(86) PCT JP2015/071048 de 16/07/2015
(87) WO 2016/010165 de 21/01/2016
Publicação automática da admissibilidade da fase nacional depositado via PCT . Tratado de cooperação em matéria de Patentes, conforme Instrução Normativa nº 02, de 06/06/2017 publicada na RPI nº 2422, de 06/06/2017.

---

(21) BR 11 2016 030724-0 A2

Código 1.3 - Notificação - Fase Nacional - PCT
(22) 06/07/2015
(30) 07/08/2014 EP 14180147.2
(51) B65D 75/00 (2006.01), B65D 75/58 (2006.01)

(54) SACHÊ DE EMBALAGEM, MÉTODO PARA APLICAR UM PRODUTO DE CONSUMO E USO DE UM SACHÊ DE EMBALAGEM
(71) UNILEVER NV (NL)
(72) ROSEL SUZAN ADINE VAN DEN BERG, HIDDE HANS BURGMANS, RICCO JOHANNES DELFOS, ANNA-LOUISA PEETERS, FLORINE QUINTA HENRIËTTE VAN WULFFTEN PALTHE
(85) 28/12/2016
(86) PCT EP2015/065344 de 06/07/2015
(87) WO 2016/020131 de 11/02/2016
Publicação automática da admissibilidade da fase nacional depositado via PCT . Tratado de cooperação em matéria de Patentes, conforme Instrução Normativa nº 02, de 06/06/2017 publicada na RPI nº 2422, de 06/06/2017.

---

(21) BR 11 2016 030725-9 A2

Código 1.3 - Notificação - Fase Nacional - PCT
(22) 26/06/2015
(30) 30/06/2014 EP 14174876.4
(51) C07D 249/14 (2006.01), C07C 317/24 (2006.01), C07C 317/44 (2006.01), C07C 323/22 (2006.01), C07C 323/62 (2006.01), C07D 271/08 (2006.01), C07D 271/113 (2006.01), A01N 43/653 (2006.01), A01N 43/82 (2006.01)
(54) AMIDAS DE ÁCIDO BENZOICO ATIVAS POR MEIO DE HERBICIDA
(71) BAYER CROPSCIENCE AKTIENGESELLSCHAFT (DE)
(72) HARTMUT AHRENS, JÖRG TIEBES, CHRISTIAN WALDRAFF, SIMON DÖRNER-RIEPING, INES HEINEMANN, HANSJÖRG DIETRICH, ELMAR GATZWEILER, CHRISTOPHER ROSINGER, DIRK SCHMUTZLER
(85) 28/12/2016
(86) PCT EP2015/064485 de 26/06/2015
(87) WO 2016/001074 de 07/01/2016
Publicação automática da admissibilidade da fase nacional depositado via PCT . Tratado de cooperação em matéria de Patentes, conforme Instrução Normativa nº 02, de 06/06/2017 publicada na RPI nº 2422, de 06/06/2017.

---

(21) BR 11 2016 030726-7 A2

Código 1.3 - Notificação - Fase Nacional - PCT
(22) 07/07/2015
(30) 09/07/2014 EP 14176377.1
(51) B31B 19/00 (2006.01), B26D 7/18 (2006.01)
(54) DISPOSITIVO PARA SEPARAÇÃO DE PRODUTOS DE EMBALAGEM FLEXÍVEIS
(71) CELLPACK AG (CH)
(72) MARTIN KROPF, THOMAS JOSI, ROLF WIRZ
(85) 28/12/2016
(86) PCT EP2015/065451 de 07/07/2015
(87) WO 2016/005374 de 14/01/2016
Publicação automática da admissibilidade da fase nacional depositado via PCT . Tratado de cooperação em matéria de Patentes, conforme Instrução

Normativa nº 02, de 06/06/2017 publicada na RPI nº 2422, de 06/06/2017.

---

(21) BR 11 2016 030727-5 A2

Código 1.3 - Notificação - Fase Nacional - PCT
(22) 04/06/2015
(30) 02/07/2014 EP 14175398.8
(51) A61N 5/06 (2006.01), A61B 5/00 (2006.01), G01N 21/21 (2006.01)
(54) SISTEMA DE MEDIÇÃO, SISTEMA DE TRATAMENTO DA PELE, E, MÉTODO DE MEDIÇÃO DA DESNATURAÇÃO DO COLÁGENO DENTRO DA PELE
(71) KONINKLIJKE PHILIPS N.V. (NL)
(72) BABU VARGHESE, JONATHAN ALAMBRA PALERO, MARTIN JURNA, MARGARET RUTH HORTON, RIEKO VERHAGEN
(85) 28/12/2016
(86) PCT EP2015/062516 de 04/06/2015
(87) WO 2016/000902 de 07/01/2016
Publicação automática da admissibilidade da fase nacional depositado via PCT . Tratado de cooperação em matéria de Patentes, conforme Instrução Normativa nº 02, de 06/06/2017 publicada na RPI nº 2422, de 06/06/2017.

---

(21) BR 11 2016 030729-1 A2

Código 1.3 - Notificação - Fase Nacional - PCT
(22) 15/07/2015
(30) 15/07/2014 US 62/024,790
(51) F03B 13/14 (2006.01)
(54) CONVERSOR DE ENERGIA DAS ONDAS
(71) OKINAWA INSTITUTE OF SCIENCE AND TECHNOLOGY SCHOOL CORPORATION (JP)
(72) TSUMORU SHINTAKE
(85) 28/12/2016
(86) PCT JP2015/003576 de 15/07/2015
(87) WO 2016/009647 de 21/01/2016
Publicação automática da admissibilidade da fase nacional depositado via PCT . Tratado de cooperação em matéria de Patentes, conforme Instrução Normativa nº 02, de 06/06/2017 publicada na RPI nº 2422, de 06/06/2017.

---

(21) BR 11 2016 030730-5 A2

Código 1.3 - Notificação - Fase Nacional - PCT
(22) 02/07/2015
(30) 03/07/2014 US 62/020,539
(51) C07D 401/06 (2006.01)
(54) COMPOSTO, COMPOSIÇÃO, MÉTODO PARA INIBIÇÃO DA ATIVIDADE DE GLS1 EM UMA AMOSTRA BIOLÓGICA, MÉTODOS PARA TRATAMENTO DE UM DISTÚRBIO MEDIADO POR GLS1 EM UM SUJEITO COM NECESSIDADE DO MESMO, E USO DE UM COMPOSTO
(71) BOARD OF REGENTS, THE UNIVERSITY OF TEXAS SYSTEM (US)
(72) MARIA EMILIA DI FRANCESCO, PHILIP JONES, TIMOTHY HEFFERNAN,

MATTHEW HAMILTON, ZHIJUN KANG, MICHAEL P. SOTH, JASON P. BURKE, KANG LE, CHRISTOPHER LAWRENCE CARROLL, WYLIE PALMER, RICHARD LEWIS, TIMOTHY MCAFOOS, BARBARA CZAKO, GANG LIU, JAY THEROFF, ANNE YAU, ZACHARY HERRERA
(85) 28/12/2016
(86) PCT US2015/039134 de 02/07/2015
(87) WO 2016/004404 de 07/01/2016
Publicação automática da admissibilidade da fase nacional depositado via PCT . Tratado de cooperação em matéria de Patentes, conforme Instrução Normativa nº 02, de 06/06/2017 publicada na RPI nº 2422, de 06/06/2017.

---

(21) BR 11 2016 030731-3 A2

Código 1.3 - Notificação - Fase Nacional - PCT
(22) 30/06/2015
(30) 30/06/2014 KR 10-2014-0081223; 30/06/2015 KR 10-2015-0093778
(51) A61K 9/20 (2006.01), A61K 9/48 (2006.01), A61K 47/32 (2006.01), A61K 47/30 (2006.01)
(54) PREPARAÇÃO DE COMPÓSITO, E, MÉTODO DE PREPARAÇÃO DE UMA PREPARAÇÃO DE COMPÓSITO
(71) HANMI PHARM. CO., LTD. (KR)
(72) HYUNG SEO KIM, JUNG HYUN CHO, YOUNG KEUN CHOI, KYEONG SOO KIM, JIN CHEUL KIM, YONG IL KIM, JAE HYUN PARK, JONG SOO WOO
(85) 28/12/2016
(86) PCT KR2015/006743 de 30/06/2015
(87) WO 2016/003181 de 07/01/2016
Publicação automática da admissibilidade da fase nacional depositado via PCT . Tratado de cooperação em matéria de Patentes, conforme Instrução Normativa nº 02, de 06/06/2017 publicada na RPI nº 2422, de 06/06/2017.

---

(21) BR 11 2016 030732-1 A2

Código 1.3 - Notificação - Fase Nacional - PCT
(22) 13/08/2015
(30) 13/08/2014 EP 14180897.2
(51) B65D 79/02 (2006.01), H02J 5/00 (2006.01)
(54) RECIPIENTE DE BENS DE CONSUMO TENDO UM DISPOSITIVO ELETRÔNICO SEM FIO ENERGIZADO
(71) PHILIP MORRIS PRODUCTS S.A. (CH)
(72) ARJEN HAMILCAR SLOOF
(85) 28/12/2016
(86) PCT EP2015/068713 de 13/08/2015
(87) WO 2016/024002 de 18/02/2016
Publicação automática da admissibilidade da fase nacional depositado via PCT . Tratado de cooperação em matéria de Patentes, conforme Instrução Normativa nº 02, de 06/06/2017 publicada na RPI nº 2422, de 06/06/2017.

(21) BR 11 2016 030733-0 A2

Código 1.3 - Notificação - Fase Nacional - PCT
(22) 02/07/2015
(30) 02/07/2014 US 62/020,166; 29/05/2015 US 62/168,627
(51) C07D 401/14 (2006.01), C07D 401/10 (2006.01), C07D 401/12 (2006.01), A61K 31/445 (2006.01), A61P 27/06 (2006.01)
(54) DERIVADOS DE INDANO E INDOLINA E USO DOS MESMOS COMO ATIVADORES DE GUANILATO CICLASE SOLÚVEIS
(71) NOVARTIS AG (CH)
(72) CHRISTOPHER MICHAEL ADAMS, DOUG BEVAN, MICHAEL PAUL CAPPARELLI, TAKERU EHARA, LUCIANA FERRARA, NAN JI, MITSUNORI KATO, NELLO MAINOLFI, ERIK MEREDITH, MUNETO MOGI, JAMES J. POWERS, GANESH PRASANNA
(85) 28/12/2016
(86) PCT IB2015/055006 de 02/07/2015
(87) WO 2016/001875 de 07/01/2016
Publicação automática da admissibilidade da fase nacional depositado via PCT . Tratado de cooperação em matéria de Patentes, conforme Instrução Normativa nº 02, de 06/06/2017 publicada na RPI nº 2422, de 06/06/2017.

(21) BR 11 2016 030734-8 A2

Código 1.3 - Notificação - Fase Nacional - PCT
(22) 01/07/2015
(30) 03/07/2014 EP 14175523.1
(51) A01N 25/04 (2006.01), A01N 25/08 (2006.01), A01N 25/12 (2006.01), A01N 31/14 (2006.01), A01N 41/10 (2006.01), A01N 43/22 (2006.01), A01N 43/56 (2006.01), A01N 43/90 (2006.01), A01N 47/02 (2006.01), A01N 47/22 (2006.01), A01N 47/34 (2006.01), A01N 47/38 (2006.01), A01N 47/40 (2006.01), A01N 51/00 (2006.01), A01N 53/00 (2006.01), A01N 59/14 (2006.01)
(54) PRODUÇÃO FÁCIL E BARATA DE UMA COMPOSIÇÃO QUE CONTÉM PARTÍCULAS DE CERA DE INSETICIDA
(71) BAYER CROPSCIENCE AKTIENGESELLSCHAFT (DE)
(72) THOMAS BÖCKER, VOLKER GUTSMANN, JENS HEPPERLE
(85) 28/12/2016
(86) PCT EP2015/064945 de 01/07/2015
(87) WO 2016/001285 de 07/01/2016
Publicação automática da admissibilidade da fase nacional depositado via PCT . Tratado de cooperação em matéria de Patentes, conforme Instrução Normativa nº 02, de 06/06/2017 publicada na RPI nº 2422, de 06/06/2017.

(21) BR 11 2016 030735-6 A2

Código 1.3 - Notificação - Fase Nacional - PCT
(22) 03/07/2015
(30) 24/07/2014 DE 10 2014 214 593.7
(51) B29C 65/10 (2006.01), B31B 19/64 (2006.01)
(54) EQUIPAMENTO DE VEDAÇÃO DE AR QUENTE E PROCESSO PARA VEDAÇÃO DE AR QUENTE DE EMBALAGENS CONTENDO MATERIAL

SINTÉTICO
(71) WINDMÖLLER & HÖLSCHER KG (DE)
(72) ANDREAS LAMKEMEYER, CHRISTOPH LAKEMEIER, JÖRG ROTERS
(85) 28/12/2016
(86) PCT EP2015/065215 de 03/07/2015
(87) WO 2016/012218 de 28/01/2016
Publicação automática da admissibilidade da fase nacional depositado via PCT . Tratado de cooperação em matéria de Patentes, conforme Instrução Normativa nº 02, de 06/06/2017 publicada na RPI nº 2422, de 06/06/2017.

---

(21) BR 11 2016 030738-0 A2

Código 1.3 - Notificação - Fase Nacional - PCT
(22) 15/07/2015
(30) 15/07/2014 DE 10 2014 213 709.8
(51) B60T 11/26 (2006.01), B60T 17/06 (2006.01)
(54) RECIPIENTE DE FLUIDO DE FREIO
(71) CONTINENTAL TEVES AG & CO. OHG (DE)
(72) STEPHAN KREBS, WERNER KREBS, HORST KRÄMER, HARALD KÖNIG, STEPHAN SCHLICHT
(85) 28/12/2016
(86) PCT EP2015/066220 de 15/07/2015
(87) WO 2016/008955 de 21/01/2016
Publicação automática da admissibilidade da fase nacional depositado via PCT . Tratado de cooperação em matéria de Patentes, conforme Instrução Normativa nº 02, de 06/06/2017 publicada na RPI nº 2422, de 06/06/2017.

---

(21) BR 11 2016 030739-9 A2

Código 1.3 - Notificação - Fase Nacional - PCT
(22) 13/07/2015
(30) 13/08/2014 CN PCT/CN2014/084299; 16/10/2014 EP 14189215.8
(51) A61K 8/46 (2006.01), A61Q 5/02 (2006.01), A61Q 5/12 (2006.01), A61K 8/73 (2006.01)
(54) ?COMPOSIÇÃO DE XAMPU?
(71) UNILEVER NV (NL)
(72) ZHENGRONG LI, XUEMIAO PAN
(85) 28/12/2016
(86) PCT EP2015/065939 de 13/07/2015
(87) WO 2016/023694 de 18/02/2016
Publicação automática da admissibilidade da fase nacional depositado via PCT . Tratado de cooperação em matéria de Patentes, conforme Instrução Normativa nº 02, de 06/06/2017 publicada na RPI nº 2422, de 06/06/2017.

---

(21) BR 11 2016 030741-0 A2

Código 1.3 - Notificação - Fase Nacional - PCT
(22) 01/07/2015
(30) 01/07/2014 FR 1456288
(51) A23G 3/34 (2006.01), A23L 1/236 (2006.01), A61K 9/20 (2006.01), C07C

31/26 (2006.01), C07H 3/06 (2006.01), A23G 4/10 (2006.01), A23L 1/00 (2006.01)
(54) COMPOSIÇÃO ADOÇANTE INOVADORA
(71) ROQUETTE FRERES (FR)
(72) DOMINIQUE ORTIZ DE ZARATE, SYLVIE LAGACHE, ANDRÉ BUSOLIN, ANTOINE BARRE
(85) 28/12/2016
(86) PCT FR2015/051820 de 01/07/2015
(87) WO 2016/001589 de 07/01/2016
Publicação automática da admissibilidade da fase nacional depositado via PCT . Tratado de cooperação em matéria de Patentes, conforme Instrução Normativa nº 02, de 06/06/2017 publicada na RPI nº 2422, de 06/06/2017.

---

(21) BR 11 2016 030742-9 A2

Código 1.3 - Notificação - Fase Nacional - PCT
(22) 01/05/2015
(30) 30/06/2014 US 14/319,637
(51) B23K 9/095 (2006.01)
(54) SISTEMAS E MÉTODOS PARA O CONTROLE DE PARÂMETROS DE SOLDAGEM
(71) ILLINOIS TOOL WORKS INC. (US)
(72) RICHARD MARTIN HUTCHISON
(85) 28/12/2016
(86) PCT US2015/028940 de 01/05/2015
(87) WO 2016/003535 de 07/01/2016
Publicação automática da admissibilidade da fase nacional depositado via PCT . Tratado de cooperação em matéria de Patentes, conforme Instrução Normativa nº 02, de 06/06/2017 publicada na RPI nº 2422, de 06/06/2017.

---

(21) BR 11 2016 030744-5 A2

Código 1.3 - Notificação - Fase Nacional - PCT
(22) 30/06/2015
(30) 30/06/2014 FR 1456161; 30/06/2014 FR 1456146
(51) A61K 8/60 (2006.01), A61K 8/73 (2006.01), A61Q 19/00 (2006.01), A61Q 19/08 (2006.01), A61L 27/00 (2006.01), A61K 8/68 (2006.01)
(54) ?PRODUTO COSMÉTICO, COMPOSIÇÃO COSMÉTICA, USO COSMÉTICO E MÉTODOS COSMÉTICOS?
(71) NUTRICOS TECHNOLOGIES (FR)
(72) YANN MAHE, CAROLE BRU
(85) 28/12/2016
(86) PCT EP2015/064863 de 30/06/2015
(87) WO 2016/001233 de 07/01/2016
Publicação automática da admissibilidade da fase nacional depositado via PCT . Tratado de cooperação em matéria de Patentes, conforme Instrução Normativa nº 02, de 06/06/2017 publicada na RPI nº 2422, de 06/06/2017.

(21) BR 11 2016 030745-3 A2

Código 1.3 - Notificação - Fase Nacional - PCT
(22) 30/06/2015
(30) 30/06/2014 FR 14/56,221
(51) A23G 3/42 (2006.01), A23G 3/48 (2006.01), A23G 4/06 (2006.01), A23G 4/10 (2006.01), A23L 1/0522 (2006.01)
(54) ITEM DE CONFEITARIA LIVRE DE GORDURA INOVADOR
(71) ROQUETTE FRERES (FR)
(72) RAYMOND BRENDEL, ANDRÉ BUSOLIN
(85) 28/12/2016
(86) PCT EP2015/064781 de 30/06/2015
(87) WO 2016/001191 de 07/01/2016
Publicação automática da admissibilidade da fase nacional depositado via PCT . Tratado de cooperação em matéria de Patentes, conforme Instrução Normativa nº 02, de 06/06/2017 publicada na RPI nº 2422, de 06/06/2017.

(21) BR 11 2016 030746-1 A2

Código 1.3 - Notificação - Fase Nacional - PCT
(22) 01/07/2015
(30) 01/07/2014 US 62/019.764
(51) C11D 17/00 (2006.01), E03D 9/02 (2006.01)
(54) BLOCOS DE LIMPEZA AUTOADERENTES, ARTIGOS DE LIMPEZA E MÉTODOS PARA PRODUZIR ESSES BLOCOS E ARTIGOS
(71) S. C. JOHNSON & SON, INC. (US)
(72) MICHAEL E. KLINKHAMMER, RUSSELL B. WORTLEY, CORY J. NELSON, RONALD H. SPANG
(85) 28/12/2016
(86) PCT US2015/038733 de 01/07/2015
(87) WO 2016/004150 de 07/01/2016
Publicação automática da admissibilidade da fase nacional depositado via PCT . Tratado de cooperação em matéria de Patentes, conforme Instrução Normativa nº 02, de 06/06/2017 publicada na RPI nº 2422, de 06/06/2017.

(21) BR 11 2016 030748-8 A2

Código 1.3 - Notificação - Fase Nacional - PCT
(22) 03/07/2015
(30) 04/07/2014 EP 14002305.2
(51) C08F 2/44 (2006.01), C08F 220/18 (2006.01), C08F 22/20 (2006.01), C08F 220/14 (2006.01), C08F 220/20 (2006.01), C08F 220/26 (2006.01), C08F 220/32 (2006.01)
(54) COMPOSIÇÃO, SEU USO E MÉTODO DE PREPARAÇÃO, MÉTODO DE TRATAMENTO DE UM SUBSTRATO, SUBSTRATO E USO DE UMA CERA
(71) ARCHROMA IP GMBH (CH)
(72) WOLFGANG KNAUP
(85) 28/12/2016
(86) PCT EP2015/001372 de 03/07/2015
(87) WO 2016/000830 de 07/01/2016

Publicação automática da admissibilidade da fase nacional depositado via PCT . Tratado de cooperação em matéria de Patentes, conforme Instrução Normativa nº 02, de 06/06/2017 publicada na RPI nº 2422, de 06/06/2017.

---

(21) BR 11 2016 030749-6 A2

Código 1.3 - Notificação - Fase Nacional - PCT
(22) 23/06/2015
(30) 30/06/2014 FR 14/56230
(51) G01N 15/14 (2006.01), G01N 15/10 (2006.01)
(54) SISTEMA DE CITOMETRIA DE FLUXO, DISPOSITIVO DE ANÁLISE E AGRUPAMENTO
(71) ARTEION (FR)
(72) ALAIN ROUSSEAU
(85) 28/12/2016
(86) PCT FR2015/051677 de 23/06/2015
(87) WO 2016/001522 de 07/01/2016
Publicação automática da admissibilidade da fase nacional depositado via PCT . Tratado de cooperação em matéria de Patentes, conforme Instrução Normativa nº 02, de 06/06/2017 publicada na RPI nº 2422, de 06/06/2017.

---

(21) BR 11 2016 030750-0 A2

Código 1.3 - Notificação - Fase Nacional - PCT
(22) 02/07/2015
(30) 02/07/2014 US 62/020,111; 31/10/2014 US 62/073,537
(51) B60C 23/00 (2006.01)
(54) ARRANJO DE VEDAÇÃO ROTATIVO PARA USO COM UM SISTEMA DE ENCHIMENTO CENTRAL DE PNEU
(71) DANA ITALIA SPA (IT)
(72) MARIO BONORA, ETTORE COSOLI, DANIELE TONINI
(85) 28/12/2016
(86) PCT EP2015/065074 de 02/07/2015
(87) WO 2016/001349 de 07/01/2016
Publicação automática da admissibilidade da fase nacional depositado via PCT . Tratado de cooperação em matéria de Patentes, conforme Instrução Normativa nº 02, de 06/06/2017 publicada na RPI nº 2422, de 06/06/2017.

---

(21) BR 11 2016 030751-8 A2

Código 1.3 - Notificação - Fase Nacional - PCT
(22) 23/06/2015
(30) 30/06/2014 US 14/320,470
(51) A61B 17/80 (2006.01)
(54) PLACA PARA O PESCOÇO DO METACARPO
(71) DEPUY SYNTHES PRODUCTS, INC. (US)
(72) MIRKO ROCCI, FABIENNE FISCHER, FRANCO CICOIRA, MARTIN LANGER
(85) 28/12/2016
(86) PCT US2015/037052 de 23/06/2015

(87) WO 2016/003694 de 07/01/2016
Publicação automática da admissibilidade da fase nacional depositado via PCT . Tratado de cooperação em matéria de Patentes, conforme Instrução Normativa nº 02, de 06/06/2017 publicada na RPI nº 2422, de 06/06/2017.

---

(21) BR 11 2016 030752-6 A2

Código 1.3 - Notificação - Fase Nacional - PCT
(22) 03/07/2015
(30) 07/07/2014 EP 14175937.3
(51) G02B 6/38 (2006.01), E21B 17/02 (2006.01), G02B 6/32 (2006.01)
(54) ?SISTEMA E MÉTODO PARA INTERCONECTAR OPTICAMENTE CABOS DE FIBRA ÓPTICA EM UMA INSTALAÇÃO DE PRODUÇÃO DE FLUIDO DE HIDROCARBONETO?
(71) SHELL INTERNATIONALE RESEARCH MAATSCHAPPIJ B.V. (NL)
(72) MATHEUS NORBERTUS BAAIJENS, WILLIAM BIRCH, ARTHUR ALEXANDER VAN ROOYEN
(85) 28/12/2016
(86) PCT EP2015/065187 de 03/07/2015
(87) WO 2016/005280 de 14/01/2016
Publicação automática da admissibilidade da fase nacional depositado via PCT . Tratado de cooperação em matéria de Patentes, conforme Instrução Normativa nº 02, de 06/06/2017 publicada na RPI nº 2422, de 06/06/2017.

---

(21) BR 11 2016 030753-4 A2

Código 1.3 - Notificação - Fase Nacional - PCT
(22) 31/07/2014
(51) E21B 43/25 (2006.01), E21B 17/18 (2006.01)
(54) MÉTODO PARA COMPLETAR UMA PORÇÃO DE UM FURO DE POÇO E PARA ESTIMULAR UMA PORÇÃO DE UMA FORMAÇÃO SUBTERRÂNEA.
(71) HALLIBURTON ENERGY SERVICES, INC. (US)
(72) JOSEPH D. PARLIN
(85) 28/12/2016
(86) PCT US2014/049199 de 31/07/2014
(87) WO 2016/018385 de 04/02/2016
Publicação automática da admissibilidade da fase nacional depositado via PCT . Tratado de cooperação em matéria de Patentes, conforme Instrução Normativa nº 02, de 06/06/2017 publicada na RPI nº 2422, de 06/06/2017.

---

(21) BR 11 2016 030754-2 A2

Código 1.3 - Notificação - Fase Nacional - PCT
(22) 24/06/2015
(30) 30/06/2014 DE DE 10 2014 109 157.4
(51) B65G 15/60 (2006.01), B65G 23/44 (2006.01), B65G 17/48 (2006.01), B65G 15/42 (2006.01)
(54) DISPOSITIVO PARA O TRANSPORTE DE OBJETOS E SEU USO
(71) SIG TECHNOLOGY AG (CH)
(72) BERND VON BIRGELEN, MARKUS KLAUS, WERNER SEICHE

(85) 28/12/2016
(86) PCT EP2015/064205 de 24/06/2015
(87) WO 2016/001027 de 07/01/2016
Publicação automática da admissibilidade da fase nacional depositado via PCT . Tratado de cooperação em matéria de Patentes, conforme Instrução Normativa nº 02, de 06/06/2017 publicada na RPI nº 2422, de 06/06/2017.

---

(21) BR 11 2016 030757-7 A2

Código 1.3 - Notificação - Fase Nacional - PCT
(22) 08/07/2015
(30) 08/07/2014 US 62/022037
(51) A01N 37/00 (2006.01)
(54) COMPOSTO ENANTIOMERICAMENTE PURO, E, PROCESSO PARA FABRICAÇÃO DOS COMPOSTOS.
(71) VALENT BIOSCIENCES CORPORATION (US)
(72) GARY T. WANG, DANIEL F. HEIMAN, GREGORY D. VENBURG, EIKI NAGANO, MARCI SURPIN, JOSEPH H. LUSTIG
(85) 28/12/2016
(86) PCT US2015/039496 de 08/07/2015
(87) WO 2016/007587 de 14/01/2016
Publicação automática da admissibilidade da fase nacional depositado via PCT . Tratado de cooperação em matéria de Patentes, conforme Instrução Normativa nº 02, de 06/06/2017 publicada na RPI nº 2422, de 06/06/2017.

---

(21) BR 11 2016 030758-5 A2

Código 1.3 - Notificação - Fase Nacional - PCT
(22) 30/06/2015
(30) 30/06/2014 EP 14175095.0
(51) A61K 35/28 (2006.01), A61P 31/00 (2006.01)
(54) COMPOSIÇÃO, USO DE CÉLULAS ESTROMAIS MESENQUIMAIS NA MANUFATURA DE UM MEDICAMENTO, E, MÉTODO DE TRATAMENTO DE SEPSE EM UM INDIVÍDUO
(71) TIGENIX S.A.U. (ES)
(72) WILFRIED DALEMANS, ELEUTERIO LOMBARDO, ROBERT DEKKER
(85) 28/12/2016
(86) PCT IB2015/054923 de 30/06/2015
(87) WO 2016/001846 de 07/01/2016
Publicação automática da admissibilidade da fase nacional depositado via PCT . Tratado de cooperação em matéria de Patentes, conforme Instrução Normativa nº 02, de 06/06/2017 publicada na RPI nº 2422, de 06/06/2017.

---

(21) BR 11 2016 030759-3 A2

Código 1.3 - Notificação - Fase Nacional - PCT
(22) 30/06/2015
(30) 01/07/2014 NL PCT/NL2014/050429
(51) A23L 1/305 (2006.01), A61K 31/198 (2006.01)
(54) COMPOSIÇÃO NUTRICIONAL ENTÉRICA COM SABOR MELHORADO;

USO DA COMPOSIÇÃO; MÉTODO PARA ALIMENTAÇÃO DE UM INDIVÍDUO; MÉTODO PARA GERENCIAMENTO DIETÉTICO OU NUTRICIONAL OU TRATAMENTO DE UM INDIVÍDUO, E/OU IMPEDINDO, TRATANDO OU REDUZINDO O RISCO DE DESENVOLVIMENTO DE UMA DOENÇA NEUROLÓGICA EM UM INDIVÍDUO; E MÉTODO PARA MELHORAR O ESTADO NUTRICIONAL, A SAÚDE INTESTINAL
(71) N.V. NUTRICIA (NL)
(72) JONATHAN RASON, CAROLE SPRINGETT
(85) 28/12/2016
(86) PCT NL2015/050475 de 30/06/2015
(87) WO 2016/003273 de 07/01/2016
Publicação automática da admissibilidade da fase nacional depositado via PCT . Tratado de cooperação em matéria de Patentes, conforme Instrução Normativa nº 02, de 06/06/2017 publicada na RPI nº 2422, de 06/06/2017.

---

(21) BR 11 2016 030760-7 A2

Código 1.3 - Notificação - Fase Nacional - PCT
(22) 09/06/2015
(30) 30/06/2014 US 14/318,971; 20/01/2015 US 14/600,616
(51) H02B 1/36 (2006.01), H02B 1/38 (2006.01)
(54) CONJUNTO DE COMPARTIMENTO, CENTRO DE CONTROLE DE MOTORES E MÉTODO PARA ABRIR UM CONJUNTO DE COMPARTIMENTO
(71) EATON CORPORATION (US)
(72) STEPHEN WILLIAM ONEUFER, ROBERT ALLAN MORRIS, DANIEL BOYD KROUSHL
(85) 28/12/2016
(86) PCT IB2015/054355 de 09/06/2015
(87) WO 2016/001778 de 07/01/2016
Publicação automática da admissibilidade da fase nacional depositado via PCT . Tratado de cooperação em matéria de Patentes, conforme Instrução Normativa nº 02, de 06/06/2017 publicada na RPI nº 2422, de 06/06/2017.

---

(21) BR 11 2016 030761-5 A2

Código 1.3 - Notificação - Fase Nacional - PCT
(22) 01/07/2015
(30) 03/07/2014 US 62/020,765
(51) A61B 17/04 (2006.01), A61B 17/00 (2006.01)
(54) NÓ DE SUTURA AJUSTÁVEL
(71) DEPUY SYNTHES PRODUCTS, INC. (US)
(72) SCOTT LARSEN
(85) 28/12/2016
(86) PCT US2015/038756 de 01/07/2015
(87) WO 2016/004163 de 07/01/2016
Publicação automática da admissibilidade da fase nacional depositado via PCT . Tratado de cooperação em matéria de Patentes, conforme Instrução Normativa nº 02, de 06/06/2017 publicada na RPI nº 2422, de 06/06/2017.

(21) BR 11 2016 030762-3 A2

Código 1.3 - Notificação - Fase Nacional - PCT
(22) 28/07/2015
(30) 28/07/2014 US 14/341,994
(51) C11D 3/37 (2006.01), C11D 3/43 (2006.01), C11D 3/50 (2006.01), C11D 7/50 (2006.01), C11D 17/00 (2006.01)
(54) COMPOSIÇÃO PARA TRATAMENTO DE TECIDO QUE COMPREENDE UMA NANOEMULSÃO DE UM POLÍMERO DE AMINOSILOXANO
(71) THE PROCTER & GAMBLE COMPANY (US)
(72) NICHOLAS DAVID VETTER, MARK ROBERT SIVIK, KRISTI LYNN FLITER, PATRICK B. WHITING, HARRY W. BROENING, COREY JAMES KENEALLY
(85) 28/12/2016
(86) PCT US2015/042451 de 28/07/2015
(87) WO 2016/018900 de 04/02/2016
Publicação automática da admissibilidade da fase nacional depositado via PCT . Tratado de cooperação em matéria de Patentes, conforme Instrução Normativa nº 02, de 06/06/2017 publicada na RPI nº 2422, de 06/06/2017.

(21) BR 11 2016 030763-1 A2

Código 1.3 - Notificação - Fase Nacional - PCT
(22) 27/07/2015
(30) 30/07/2014 EP 14179042.8
(51) C07D 213/81 (2006.01), C07D 311/04 (2006.01), C07D 231/14 (2006.01), C07D 239/28 (2006.01), C07D 413/12 (2006.01), C07D 261/20 (2006.01), C07C 233/80 (2006.01), A61K 31/435 (2006.01), A61K 31/415 (2006.01), A61K 31/505 (2006.01), A61K 31/167 (2006.01), A61P 25/00 (2006.01)
(54) DERIVADOS DE 6-AMINO-5,6,7,8-TETRA-HIDRONAFTALEN-2- ILA OU 3-AMINOCROMAN-7-ILA COMO MODULADORES DE TAAR
(71) F. HOFFMANN-LA ROCHE AG (CH)
(72) GIUSEPPE CECERE, GUIDO GALLEY, ANNICK GOERGLER, ROGER NORCROSS, PHILIPPE PFLIEGER, ALINA TIRLA, PHILIPP SCHMID
(85) 28/12/2016
(86) PCT EP2015/067106 de 27/07/2015
(87) WO 2016/016162 de 04/02/2016
Publicação automática da admissibilidade da fase nacional depositado via PCT . Tratado de cooperação em matéria de Patentes, conforme Instrução Normativa nº 02, de 06/06/2017 publicada na RPI nº 2422, de 06/06/2017.

(21) BR 11 2016 030764-0 A2

Código 1.3 - Notificação - Fase Nacional - PCT
(22) 24/07/2015
(30) 29/07/2014 EP 14178892.7
(51) B01J 23/18 (2006.01), B01J 35/00 (2006.01), B01J 37/03 (2006.01), B01J 37/08 (2006.01), B01J 37/10 (2006.01), B01J 23/843 (2006.01)
(54) COMPOSIÇÕES DE CATALISADOR SEM METAL NOBRE

(71) TREIBACHER INDUSTRIE AG (AT)
(72) LARS HENSGEN, KARL SCHERMANZ, KLAUS STÖWE, VIKTOR WOLF
(85) 28/12/2016
(86) PCT EP2015/067010 de 24/07/2015
(87) WO 2016/016127 de 04/02/2016
Publicação automática da admissibilidade da fase nacional depositado via PCT . Tratado de cooperação em matéria de Patentes, conforme Instrução Normativa nº 02, de 06/06/2017 publicada na RPI nº 2422, de 06/06/2017.

---

(21) BR 11 2016 030772-0 A2

Código 1.3 - Notificação - Fase Nacional - PCT
(22) 14/07/2015
(30) 18/07/2014 US 14/335,874
(51) F03G 7/00 (2006.01), B64G 7/00 (2006.01)
(54) CENTRO DE DADOS DE CIRCUITO FECHADO E ECOSSISTEMA DE VIDE ORGÂNICA
(71) MICROSOFT TECHNOLOGY LICENSING, LLC (US)
(72) CHRISTIAN L. BELADY, BRIAN JANOUS, SEAN JAMES
(85) 28/12/2016
(86) PCT US2015/040239 de 14/07/2015
(87) WO 2016/010941 de 21/01/2016
Publicação automática da admissibilidade da fase nacional depositado via PCT . Tratado de cooperação em matéria de Patentes, conforme Instrução Normativa nº 02, de 06/06/2017 publicada na RPI nº 2422, de 06/06/2017.

---

(21) BR 11 2016 030775-5 A2

Código 1.3 - Notificação - Fase Nacional - PCT
(22) 04/08/2015
(30) 05/08/2014 US 62/033,314
(51) A23L 2/60 (2006.01), A23L 1/236 (2006.01)
(54) COMPOSIÇÕES ADOÇANTES
(71) GIVAUDAN S.A. (CH)
(72) JENIFER AUGELLI, STEFAN FURRER, ESTHER VAN OMMEREN, IOANA MARIA UNGUREANU
(85) 28/12/2016
(86) PCT EP2015/067907 de 04/08/2015
(87) WO 2016/020362 de 11/02/2016
Publicação automática da admissibilidade da fase nacional depositado via PCT . Tratado de cooperação em matéria de Patentes, conforme Instrução Normativa nº 02, de 06/06/2017 publicada na RPI nº 2422, de 06/06/2017.

---

(21) BR 11 2016 030776-3 A2

Código 1.3 - Notificação - Fase Nacional - PCT
(22) 25/06/2015
(30) 30/06/2014 US 62/018857
(51) B29C 70/38 (2006.01), B29B 11/16 (2006.01), B29C 70/48 (2006.01), D04H 1/58 (2006.01), D04H 1/587 (2012.01), D04H 1/74 (2006.01), D04H 3/04

(2006.01), D04H 3/12 (2006.01), D04H 13/00 (2006.01)
(54) ?PRÉ-FORMA, E, MÉTODOS PARA FABRICAÇÃO DE UMA ESTRUTURA COMPÓSITA E PARA FABRICAÇÃO DE FITAS FIBROSAS SECAS PARA DEPOSIÇÃO DE FITAS AUTOMATIZADA?
(71) CYTEC INDUSTRIES INC. (US)
(72) ROBERT BLACKBURN, SAMUEL JESTYN HILL, DOMINIQUE PONSOLLE, CARMELO LUCA RESTUCCIA
(85) 28/12/2016
(86) PCT US2015/037674 de 25/06/2015
(87) WO 2016/003763 de 07/01/2016
Publicação automática da admissibilidade da fase nacional depositado via PCT . Tratado de cooperação em matéria de Patentes, conforme Instrução Normativa nº 02, de 06/06/2017 publicada na RPI nº 2422, de 06/06/2017.

---

(21) BR 11 2016 030778-0 A2

Código 1.3 - Notificação - Fase Nacional - PCT
(22) 09/07/2015
(30) 14/07/2014 US 62/024284
(51) A61K 31/519 (2006.01), A61K 31/475 (2006.01), A61P 35/00 (2006.01), A61P 25/00 (2006.01)
(54) MÉTODOS PARA TRATAMENTO EM UM HUMANO DE UMA DOENÇA OU CONDIÇÃO E PARA TRATAMENTO DE CÂNCER.
(71) GILEAD SCIENCES, INC. (US)
(72) PETER A. BLOMGREN, ASTRID CLARKE, KEVIN S. CURRIE, JULIE DI PAOLO, JEFFREY E. KROPF, SEUNG H. LEE, JENNIFER R. LO, SCOTT A. MITCHELL, AARON C. SCHMITT, SUNDARAMOORTHI SWAMINATHAN, JIN-MING XIONG, JIANJUN XU, ZHONGDONG ZHAO
(85) 28/12/2016
(86) PCT US2015/039677 de 09/07/2015
(87) WO 2016/010809 de 21/01/2016
Publicação automática da admissibilidade da fase nacional depositado via PCT . Tratado de cooperação em matéria de Patentes, conforme Instrução Normativa nº 02, de 06/06/2017 publicada na RPI nº 2422, de 06/06/2017.

---

(21) BR 11 2016 030779-8 A2

Código 1.3 - Notificação - Fase Nacional - PCT
(22) 30/06/2015
(30) 01/07/2014 JP 2014-136359; 25/12/2014 JP 2014-262775
(51) C07D 217/14 (2006.01), A61K 31/4375 (2006.01), A61K 31/472 (2006.01), A61K 31/4741 (2006.01), C07D 471/04 (2006.01), C07D 491/14 (2006.01), A61P 11/06 (2006.01), A61P 17/06 (2006.01), A61P 19/02 (2006.01), A61P 43/00 (2006.01)
(54) COMPOSTO, MEDICAMENTO, MÉTODOS PARA INIBIR ROR¿T EM UM MAMÍFERO E PARA A PROFILAXIA OU TRATAMENTO DE UMA DOENÇA, E, USO DE UM COMPOSTO OU SALCOMPOSTO, MEDICAMENTO, MÉTODOS PARA INIBIR ROR¿T EM UM MAMÍFERO E PARA A PROFILAXIA OU

TRATAMENTO DE UMA DOENÇA, E, USO DE UM COMPOSTO OU SAL.
(71) TAKEDA PHARMACEUTICAL COMPANY LIMITED (JP)
(72) SATOSHI YAMAMOTO, JUNYA SHIRAI, TSUNEO ODA, MITSUNORI KONO, ATSUKO OCHIDA, TAKASHI IMADA, HIDEKAZU TOKUHARA, YOSHIHIDE TOMATA, NAOKI ISHII, MICHIKO TAWADA, YOSHIYUKI FUKASE, TOMOYA YUKAWA, SHOJI FUKUMOTO
(85) 28/12/2016
(86) PCT JP2015/069370 de 30/06/2015
(87) WO 2016/002968 de 07/01/2016
Publicação automática da admissibilidade da fase nacional depositado via PCT . Tratado de cooperação em matéria de Patentes, conforme Instrução Normativa nº 02, de 06/06/2017 publicada na RPI nº 2422, de 06/06/2017.

---

(21) BR 11 2016 030781-0 A2

Código 1.3 - Notificação - Fase Nacional - PCT
(22) 23/06/2015
(30) 30/06/2014 US 14/320,490
(51) B25B 23/00 (2006.01), A61B 17/88 (2006.01)
(54) CHAVE DE FENDA
(71) DEPUY SYNTHES PRODUCTS, INC. (US)
(72) ANDRE GALM, STEPHANIE THOMAS, EVA LIETZ, MARTIN AEBERHARD
(85) 28/12/2016
(86) PCT US2015/037053 de 23/06/2015
(87) WO 2016/003695 de 07/01/2016
Publicação automática da admissibilidade da fase nacional depositado via PCT . Tratado de cooperação em matéria de Patentes, conforme Instrução Normativa nº 02, de 06/06/2017 publicada na RPI nº 2422, de 06/06/2017.

---

(21) BR 11 2016 030782-8 A2

Código 1.3 - Notificação - Fase Nacional - PCT
(22) 19/06/2015
(30) 30/06/2014 US 14/320,436
(51) A61B 17/80 (2006.01)
(54) PLACA PARA A CABEÇA DA FALANGE
(71) DEPUY SYNTHES PRODUCTS, INC. (US)
(72) ADAM HASHMI, MIRKO ROCCI, LYNN KELLY, FABIENNE FISCHER
(85) 28/12/2016
(86) PCT US2015/036604 de 19/06/2015
(87) WO 2016/003670 de 07/01/2016
Publicação automática da admissibilidade da fase nacional depositado via PCT . Tratado de cooperação em matéria de Patentes, conforme Instrução Normativa nº 02, de 06/06/2017 publicada na RPI nº 2422, de 06/06/2017.

---

(21) BR 11 2016 030783-6 A2

Código 1.3 - Notificação - Fase Nacional - PCT
(22) 02/07/2014

(51) H04L 1/00 (2006.01), H04W 24/02 (2009.01)
(54) MÉTODO PARA HABILITAR A DETECÇÃO ADAPTATIVA DE SOLICITAÇÕES DE PROGRAMAÇÃO, ARRANJO, PROGRAMA DE COMPUTADOR, E, PORTADOR.
(71) TELEFONAKTIEBOLAGET LM ERICSSON (PUBL) (SE)
(72) JIANWEI ZHANG, PATRICK RASK, YING SUN
(85) 28/12/2016
(86) PCT SE2014/050841 de 02/07/2014
(87) WO 2016/003338 de 07/01/2016
Publicação automática da admissibilidade da fase nacional depositado via PCT . Tratado de cooperação em matéria de Patentes, conforme Instrução Normativa nº 02, de 06/06/2017 publicada na RPI nº 2422, de 06/06/2017.

---

(21) BR 11 2016 030785-2 A2

Código 1.3 - Notificação - Fase Nacional - PCT
(22) 15/07/2015
(30) 22/07/2014 JP 2014-148967
(51) B24C 5/06 (2006.01), B24C 3/30 (2006.01)
(54) APARELHO DE PROCESSAMENTO DE GRANALHA.
(71) SINTOKOGIO, LTD. (JP)
(72) HIDEAKI KAGA, HIROAKI SUZUKI, SHOICHI YAMAMOTO, MASATO UMEOKA, TAKUYA KOYAMA
(85) 28/12/2016
(86) PCT JP2015/070245 de 15/07/2015
(87) WO 2016/013465 de 28/01/2016
Publicação automática da admissibilidade da fase nacional depositado via PCT . Tratado de cooperação em matéria de Patentes, conforme Instrução Normativa nº 02, de 06/06/2017 publicada na RPI nº 2422, de 06/06/2017.

---

(21) BR 11 2016 030786-0 A2

Código 1.3 - Notificação - Fase Nacional - PCT
(22) 09/09/2014
(51) B66B 5/06 (2006.01), B66B 1/32 (2006.01)
(54) DISPOSITIVO ELEVADOR.
(71) MITSUBISHI ELECTRIC CORPORATION (JP)
(72) MASUNORI SHIBATA, TAKUO KUGIYA
(85) 28/12/2016
(86) PCT JP2014/073786 de 09/09/2014
(87) WO 2016/038681 de 17/03/2016
Publicação automática da admissibilidade da fase nacional depositado via PCT . Tratado de cooperação em matéria de Patentes, conforme Instrução Normativa nº 02, de 06/06/2017 publicada na RPI nº 2422, de 06/06/2017.

---

(21) BR 11 2016 030787-9 A2

Código 1.3 - Notificação - Fase Nacional - PCT
(22) 30/06/2015
(30) 01/07/2014 US 62/019,756; 28/06/2015 US 62/185,678

(51) A61K 31/44 (2006.01), A61K 31/506 (2006.01), C07D 239/24 (2006.01)
(54) COMPOSTOS HETEROARILA ÚTEIS COMO INIBIDORES DE ENZIMA DE ATIVAÇÃO SUMO
(71) MILLENNIUM PHARMACEUTICALS, INC. (US)
(72) MATTHEW O. DUFFEY, DYLAN B. ENGLAND, SCOTT FREEZE, ZHIGEN HU, STEVEN LANGSTON, CHARLES MCINTYRE, HIROTAKE MIZUTANI, KOJI ONO, HE XU
(85) 28/12/2016
(86) PCT US2015/038712 de 30/06/2015
(87) WO 2016/004136 de 07/01/2016
Publicação automática da admissibilidade da fase nacional depositado via PCT . Tratado de cooperação em matéria de Patentes, conforme Instrução Normativa nº 02, de 06/06/2017 publicada na RPI nº 2422, de 06/06/2017.

---

(21) BR 11 2016 030788-7 A2

Código 1.3 - Notificação - Fase Nacional - PCT
(22) 12/08/2014
(51) B66B 11/02 (2006.01)
(54) DISPOSITIVO DE ILUMINAÇÃO DE CARRO DE ELEVADOR.
(71) MITSUBISHI ELECTRIC CORPORATION (JP)
(72) HISASHI OKABE, MASAYUKI MINAMI, TAIJI SAWAKI
(85) 28/12/2016
(86) PCT JP2014/071287 de 12/08/2014
(87) WO 2016/024327 de 18/02/2016
Publicação automática da admissibilidade da fase nacional depositado via PCT . Tratado de cooperação em matéria de Patentes, conforme Instrução Normativa nº 02, de 06/06/2017 publicada na RPI nº 2422, de 06/06/2017.

---

(21) BR 11 2016 030791-7 A2

Código 1.3 - Notificação - Fase Nacional - PCT
(22) 07/08/2015
(30) 07/08/2014 US 62/034,621
(51) H04W 48/12 (2009.01)
(54) INTERVALOS DE MEDIÇÃO DE ALINHAMENTO E SINAIS DE DESCOBERTA
(71) TELEFONAKTIEBOLAGET LM ERICSSON (PUBL) (SE)
(72) HAVISH KOORAPATY, TAO CUI, MATS FOLKE, SOROUR FALAHATI, DANIEL LARSSON, YU YANG
(85) 28/12/2016
(86) PCT SE2015/050857 de 07/08/2015
(87) WO 2016/022064 de 11/02/2016
Publicação automática da admissibilidade da fase nacional depositado via PCT . Tratado de cooperação em matéria de Patentes, conforme Instrução Normativa nº 02, de 06/06/2017 publicada na RPI nº 2422, de 06/06/2017.

---

(21) BR 11 2016 030794-1 A2

Código 1.3 - Notificação - Fase Nacional - PCT

(22) 01/07/2015
(30) 01/07/2014 EP 14306066.3
(51) A61M 5/20 (2006.01), A61M 5/315 (2006.01)
(54) MONTAGEM DE CLICKER E DISPOSITIVO DE DISPENSA DE FÁRMACO INCORPORADO
(71) SANOFI (FR)
(72) WILLIAM MARSH, ANTHONY PAUL MORRIS, JOSEPH BUTLER, MATTHEW JONES, SAMUEL STEEL, RICHARD JAMES VINCENT AVERY
(85) 28/12/2016
(86) PCT EP2015/064984 de 01/07/2015
(87) WO 2016/001304 de 07/01/2016
Publicação automática da admissibilidade da fase nacional depositado via PCT . Tratado de cooperação em matéria de Patentes, conforme Instrução Normativa nº 02, de 06/06/2017 publicada na RPI nº 2422, de 06/06/2017.

---

(21) BR 11 2016 030796-8 A2

Código 1.3 - Notificação - Fase Nacional - PCT
(22) 29/06/2015
(30) 30/06/2014 US 62/018,999
(51) A23L 1/00 (2006.01), A23L 1/09 (2006.01), A23L 1/164 (2006.01)
(54) COMPOSIÇÕES DE REVESTIMENTO PARA ARTIGOS PARA CONSUMO
(71) TATE & LYLE INGREDIENTS AMERICAS LLC (US)
(72) RICHARD W. ARMENTROUT, SUSAN MATHEW, JOSH FLETCHER, ROHIT MEDHEKAR
(85) 28/12/2016
(86) PCT US2015/038292 de 29/06/2015
(87) WO 2016/003889 de 07/01/2016
Publicação automática da admissibilidade da fase nacional depositado via PCT . Tratado de cooperação em matéria de Patentes, conforme Instrução Normativa nº 02, de 06/06/2017 publicada na RPI nº 2422, de 06/06/2017.

---

(21) BR 11 2016 030798-4 A2

Código 1.3 - Notificação - Fase Nacional - PCT
(22) 01/07/2015
(30) 01/07/2014 US 14/320881
(51) G01N 31/22 (2006.01), G01N 21/77 (2006.01), C07D 221/14 (2006.01), C08G 61/12 (2006.01)
(54) COMPOSIÇÃO DE MARCAÇÃO FLUORESCENTE, MÉTODO PARA DETERMINAR SE UM LOCAL FOI LIMPO, E, KIT PARA DETERMINAR SE UMA SUPERFÍCIE FOI LIMPA.
(71) ECOLAB USA INC. (US)
(72) JOSEPH WEGNER, ERIN BROWN, JEFFERY ATKINS, PAUL ZINN, ROBERT WALICKI, LANHUA HU
(85) 28/12/2016
(86) PCT US2015/038869 de 01/07/2015
(87) WO 2016/004228 de 07/01/2016

Publicação automática da admissibilidade da fase nacional depositado via PCT . Tratado de cooperação em matéria de Patentes, conforme Instrução Normativa nº 02, de 06/06/2017 publicada na RPI nº 2422, de 06/06/2017.

---

(21) BR 11 2016 030799-2 A2

Código 1.3 - Notificação - Fase Nacional - PCT
(22) 30/06/2015
(30) 30/06/2014 US 14/319,191
(51) C08G 18/52 (2006.01), C08G 18/56 (2006.01), C08G 18/75 (2006.01), C09J 175/02 (2006.01), C09K 3/10 (2006.01), C08G 18/10 (2006.01), C08G 75/04 (2006.01), C08G 18/79 (2006.01)
(54) COMPOSIÇÃO E MÉTODO PARA VEDAR UMA SUPERFÍCIE
(71) PRC-DESOTO INTERNATIONAL, INC. (US)
(72) NAGARAJAN SRIVATSAN, ALFREDO REYES, SEA MANION, JUEXIAO CAI, MARFI ITO, RENHE LIN
(85) 28/12/2016
(86) PCT US2015/038493 de 30/06/2015
(87) WO 2016/004008 de 07/01/2016
Publicação automática da admissibilidade da fase nacional depositado via PCT . Tratado de cooperação em matéria de Patentes, conforme Instrução Normativa nº 02, de 06/06/2017 publicada na RPI nº 2422, de 06/06/2017.

---

(21) BR 11 2016 030800-0 A2

Código 1.3 - Notificação - Fase Nacional - PCT
(22) 22/05/2015
(30) 03/07/2014 GB 1411874.9
(51) G01M 5/00 (2006.01), F16L 11/08 (2006.01), F16L 11/12 (2006.01), G01M 11/08 (2006.01), G01B 11/16 (2006.01)
(54) CORPO DE TUBO FLEXÍVEL E MÉTODO DE DETECÇÃO
(71) GE OIL & GAS UK LIMITED (GB)
(72) PHILIP MICHAEL HUNTER NOTT, SURANJITH WARNAKULASURIYA, JOHN CROSS MCNAB, GEOFFREY STEPHEN GRAHAM
(85) 28/12/2016
(86) PCT GB2015/051511 de 22/05/2015
(87) WO 2016/001617 de 07/01/2016
Publicação automática da admissibilidade da fase nacional depositado via PCT . Tratado de cooperação em matéria de Patentes, conforme Instrução Normativa nº 02, de 06/06/2017 publicada na RPI nº 2422, de 06/06/2017.

---

(21) BR 11 2016 030801-8 A2

Código 1.3 - Notificação - Fase Nacional - PCT
(22) 16/07/2015
(30) 21/07/2014 US 62/026782
(51) C07D 213/75 (2006.01), A61K 31/4418 (2006.01), A61K 31/4439 (2006.01), C07D 213/81 (2006.01), C07D 213/64 (2006.01), A61P 31/18 (2006.01)
(54) ?COMPOSTO, SAL FARMACEUTICAMENTE ACEITÁVEL, COMPOSIÇÃO FARMACÊUTICA, E, USOS DE UMA COMPOSIÇÃO DE UM

COMPOSTO OU DE UM SAL?
(71) VIIV HEALTHCARE UK LIMITED (GB)
(72) BRIAN ALVIN JOHNS, EMILE JOHANN VELTHUISEN
(85) 28/12/2016
(86) PCT IB2015/055385 de 16/07/2015
(87) WO 2016/012913 de 28/01/2016
Publicação automática da admissibilidade da fase nacional depositado via PCT . Tratado de cooperação em matéria de Patentes, conforme Instrução Normativa nº 02, de 06/06/2017 publicada na RPI nº 2422, de 06/06/2017.

---

(21) BR 11 2016 030802-6 A2

Código 1.3 - Notificação - Fase Nacional - PCT
(22) 21/07/2014
(51) A61M 39/10 (2006.01)
(54) TAMPA DE SEGURANÇA PARA DISPOSITIVOS MÉDICOS
(71) INDUSTRIE BORLA S.P.A. (IT)
(72) GIANNI GUALA
(85) 28/12/2016
(86) PCT IB2014/063285 de 21/07/2014
(87) WO 2016/012834 de 28/01/2016
Publicação automática da admissibilidade da fase nacional depositado via PCT . Tratado de cooperação em matéria de Patentes, conforme Instrução Normativa nº 02, de 06/06/2017 publicada na RPI nº 2422, de 06/06/2017.

---

(21) BR 11 2016 030803-4 A2

Código 1.3 - Notificação - Fase Nacional - PCT
(22) 13/08/2015
(30) 14/08/2014 US 62/037200
(51) C07D 307/48 (2006.01)
(54) ?PROCESSO PARA CONVERTER BIOMASSA EM FURFURAL?
(71) SHELL INTERNATIONALE RESEARCH MAATSCHAPPIJ B.V. (NL)
(72) JUBEN NEMCHAND CHHEDA, JEAN PAUL ANDRE MARIE JOSEPH GISHLAIN LANGE
(85) 28/12/2016
(86) PCT US2015/044983 de 13/08/2015
(87) WO 2016/025674 de 18/02/2016
Publicação automática da admissibilidade da fase nacional depositado via PCT . Tratado de cooperação em matéria de Patentes, conforme Instrução Normativa nº 02, de 06/06/2017 publicada na RPI nº 2422, de 06/06/2017.

---

(21) BR 11 2016 030805-0 A2

Código 1.3 - Notificação - Fase Nacional - PCT
(22) 24/06/2015
(30) 01/07/2014 US 62/019,791; 18/06/2015 US 14/743,763
(51) B05B 1/08 (2006.01)
(54) ?DISPOSITIVO DE AEROSSOLIZAÇÃO, E, MÉTODOS PARA ADMINISTRAÇÃO DE UMA MEDICAÇÃO E DE UM MEDICAMENTO?

(71) DANCE BIOPHARM INC. (US)
(72) JIM FINK, LISA MOLLOY, RONAN MACLOUGHLIN, CLAIRE ELIZABETH LILLIS, MICHAEL JOSEPH CASEY, JOHN MATTHEW MULLINS, KIERAN JAMES HYLAND, JOSEPH MARTIN GREHAN
(85) 28/12/2016
(86) PCT US2015/037505 de 24/06/2015
(87) WO 2016/003739 de 07/01/2016
Publicação automática da admissibilidade da fase nacional depositado via PCT . Tratado de cooperação em matéria de Patentes, conforme Instrução Normativa nº 02, de 06/06/2017 publicada na RPI nº 2422, de 06/06/2017.

---

(21) BR 11 2016 030806-9 A2

Código 1.3 - Notificação - Fase Nacional - PCT
(22) 20/07/2015
(30) 22/07/2014 US 62/027359
(51) C07D 405/04 (2006.01), C07D 413/04 (2006.01), C07D 209/46 (2006.01), A61K 31/4035 (2006.01), A61P 31/18 (2006.01)
(54) COMPOSTO, SAL FARMACEUTICAMENTE ACEITÁVEL, COMPOSIÇÃO FARMACÊUTICA, E, USO DE UM COMPOSTO OU DE UM SAL.
(71) VIIV HEALTHCARE UK LIMITED (GB)
(72) BRIAN ALVIN JOHNS, EMILE JOHANN VELTHUISEN, JASON GORDON WEATHERHEAD
(85) 28/12/2016
(86) PCT IB2015/055489 de 20/07/2015
(87) WO 2016/012930 de 28/01/2016
Publicação automática da admissibilidade da fase nacional depositado via PCT . Tratado de cooperação em matéria de Patentes, conforme Instrução Normativa nº 02, de 06/06/2017 publicada na RPI nº 2422, de 06/06/2017.

---

(21) BR 11 2016 030807-7 A2

Código 1.3 - Notificação - Fase Nacional - PCT
(22) 15/06/2015
(30) 30/06/2014 DE 10 2014 009 676.9
(51) A23C 11/10 (2006.01), A23C 20/02 (2006.01), A23L 1/305 (2006.01), A23L 1/035 (2006.01), A23L 1/187 (2006.01)
(54) EMULSÃO COM PROTEÍNA DE TREMOÇO, E, MÉTODO PARA A PRODUÇÃO DE UMA EMULSÃO COM PROTEÍNA DE TREMOÇO.
(71) PROLUPIN GMBH (DE)
(72) PETER EISNER, REGINA FISCHL, STEPHANIE MITTERMAIER, CHRISTIAN ZACHERL, SIMONE TOELSTEDE, DOROTHEE JACOBS, KLAUS SCHREIBER, ANDREA HICKISCH
(85) 28/12/2016
(86) PCT EP2015/063273 de 15/06/2015
(87) WO 2016/000939 de 07/01/2016
Publicação automática da admissibilidade da fase nacional depositado via PCT . Tratado de cooperação em matéria de Patentes, conforme Instrução

Normativa nº 02, de 06/06/2017 publicada na RPI nº 2422, de 06/06/2017.

---

(21) BR 11 2016 030808-5 A2

Código 1.3 - Notificação - Fase Nacional - PCT
(22) 29/06/2015
(30) 01/07/2014 EP 14175250.1
(51) C07D 405/12 (2006.01), C07D 239/42 (2006.01), C07D 239/78 (2006.01), A01N 43/54 (2006.01)
(54) DERIVADOS DE 2-AMINO-5-CETO-PIRIMIDINA E SEU USO PARA CONTROLAR O CRESCIMENTO INDESEJADO DA PLANTA
(71) BAYER CROPSCIENCE AKTIENGESELLSCHAFT (DE)
(72) KLEMENS MINN, HANSJÖRG DIETRICH, ELMAR GATZWEILER, CHRISTOPHER HUGH ROSINGER, DIRK SCHMUTZLER, ESTELLA BUSCATO ARSEQUELL
(85) 28/12/2016
(86) PCT EP2015/064661 de 29/06/2015
(87) WO 2016/001118 de 07/01/2016
Publicação automática da admissibilidade da fase nacional depositado via PCT . Tratado de cooperação em matéria de Patentes, conforme Instrução Normativa nº 02, de 06/06/2017 publicada na RPI nº 2422, de 06/06/2017.

---

(21) BR 11 2016 030809-3 A2

Código 1.3 - Notificação - Fase Nacional - PCT
(22) 02/07/2015
(30) 07/07/2014 DE 10 2014 109 429.8
(51) E05D 15/06 (2006.01)
(54) GUARNIÇÃO PARA UMA PORTA DESLIZANTE
(71) HETTICH-HEINZE GMBH & CO. KG (DE)
(72) TIMO KUSCHEL, ANDREAS MONTECCHIO, VIKTOR GEL, FRANK NUTTELMANN
(85) 28/12/2016
(86) PCT EP2015/065072 de 02/07/2015
(87) WO 2016/005259 de 14/01/2016
Publicação automática da admissibilidade da fase nacional depositado via PCT . Tratado de cooperação em matéria de Patentes, conforme Instrução Normativa nº 02, de 06/06/2017 publicada na RPI nº 2422, de 06/06/2017.

---

(21) BR 11 2016 030811-5 A2

Código 1.3 - Notificação - Fase Nacional - PCT
(22) 29/06/2015
(30) 30/06/2014 SE 1450807-1
(51) A47J 31/44 (2006.01), A61L 2/07 (2006.01), B08B 9/02 (2006.01)
(54) SISTEMA, MÉTODO PARA CONTROLAR UM SISTEMA, E, PRODUTO DE PROGRAMA DE COMPUTADOR.
(71) TETRA LAVAL HOLDINGS & FINANCE S.A. (CH)
(72) BO OLSSON, GÖRAN ANDERSSON
(85) 28/12/2016

(86) PCT EP2015/064708 de 29/06/2015
(87) WO 2016/001145 de 07/01/2016
Publicação automática da admissibilidade da fase nacional depositado via PCT . Tratado de cooperação em matéria de Patentes, conforme Instrução Normativa nº 02, de 06/06/2017 publicada na RPI nº 2422, de 06/06/2017.

---

(21) BR 11 2016 030813-1 A2

Código 1.3 - Notificação - Fase Nacional - PCT
(22) 20/07/2015
(30) 21/07/2014 US 62/026,958; 21/07/2014 EP 14177895.1
(51) A23L 1/10 (2006.01), A23L 1/054 (2006.01)
(54) PRODUTOS NUTRICIONAIS PARA PROMOVER A DEGLUTIÇÃO SEGURA PARA INDIVÍDUOS COM DISFAGIA
(71) NESTEC S.A. (CH)
(72) SIMINA FLORENTINA POPA NITA, JAN ENGMANN, ADAM BURBIDGE, MARCO RAMAIOLI
(85) 28/12/2016
(86) PCT EP2015/066558 de 20/07/2015
(87) WO 2016/012403 de 28/01/2016
Publicação automática da admissibilidade da fase nacional depositado via PCT . Tratado de cooperação em matéria de Patentes, conforme Instrução Normativa nº 02, de 06/06/2017 publicada na RPI nº 2422, de 06/06/2017.

---

(21) BR 11 2016 030814-0 A2

Código 1.3 - Notificação - Fase Nacional - PCT
(22) 01/07/2015
(30) 04/07/2014 EP 14175798.9
(51) C25D 3/22 (2006.01), C25D 3/24 (2006.01), C25D 3/56 (2006.01)
(54) PROCESSO PARA A DEPOSIÇÃO ELETROLÍTICA DE UM REVESTIMENTO EM ZINCO OU LIGA DE ZINCO SOBRE UM SUBSTRATO METÁLICO, SUBSTRATO METÁLICO REVESTIDO COM ZINCO OU LIGA DE ZINCO, BANHO DE GALVANIZAÇÃO ALCALINO AQUOSO, E, USO DE UM ADITIVO DE BANHO DE GALVANIZAÇÃO EM ZINCO.
(71) BASF SE (DE)
(72) FREDERIC BAUER, TOBIAS URBAN, RAINER ESKUCHEN, LUKAS MAKSYM
(85) 28/12/2016
(86) PCT EP2015/065014 de 01/07/2015
(87) WO 2016/001317 de 07/01/2016
Publicação automática da admissibilidade da fase nacional depositado via PCT . Tratado de cooperação em matéria de Patentes, conforme Instrução Normativa nº 02, de 06/06/2017 publicada na RPI nº 2422, de 06/06/2017.

---

(21) BR 11 2016 030815-8 A2

Código 1.3 - Notificação - Fase Nacional - PCT
(22) 19/06/2015
(30) 30/06/2014 US 14/320,558

(51) A61B 17/88 (2006.01), A61B 17/80 (2006.01), A61B 17/28 (2006.01), A61B 17/17 (2006.01)
(54) FÓRCEPS DE REDUÇÃO ÓSSEA E FÓRCEPS PARA FIXAÇÃO DE PLACAS
(71) DEPUY SYNTHES PRODUCTS, INC. (US)
(72) ADAM HASHMI, DAVID DOWNEY, ERIC LUI
(85) 28/12/2016
(86) PCT US2015/036608 de 19/06/2015
(87) WO 2016/003671 de 07/01/2016
Publicação automática da admissibilidade da fase nacional depositado via PCT . Tratado de cooperação em matéria de Patentes, conforme Instrução Normativa nº 02, de 06/06/2017 publicada na RPI nº 2422, de 06/06/2017.

---

(21) BR 11 2016 030816-6 A2

Código 1.3 - Notificação - Fase Nacional - PCT
(22) 02/07/2015
(30) 02/07/2014 EP 14306076.2
(51) C07D 295/108 (2006.01), C07C 281/18 (2006.01), C07C 317/28 (2006.01), A61P 3/10 (2006.01), A61P 25/00 (2006.01), A61P 35/00 (2006.01), A61K 31/155 (2006.01)
(54) DERIVADOS DE O-ALQUIL-BENZILIDENOGUANIDINA E USO TERAPÊUTICO PARA O TRATAMENTO DE DISTÚRBIOS ASSOCIADOS COM UM ACÚMULO DE PROTEÍNAS MAL DOBRADAS
(71) INFLECTIS BIOSCIENCE (FR)
(72) PHILIPPE GUEDAT
(85) 28/12/2016
(86) PCT EP2015/065162 de 02/07/2015
(87) WO 2016/001390 de 07/01/2016
Publicação automática da admissibilidade da fase nacional depositado via PCT . Tratado de cooperação em matéria de Patentes, conforme Instrução Normativa nº 02, de 06/06/2017 publicada na RPI nº 2422, de 06/06/2017.

---

(21) BR 11 2016 030819-0 A2

Código 1.3 - Notificação - Fase Nacional - PCT
(22) 15/07/2015
(30) 16/07/2014 DE 10 2014 213 822.1
(51) C23C 28/00 (2006.01), F16J 9/26 (2006.01)
(54) ELEMENTO DESLIZANTE, EM PARTICULAR UM ANEL DE PISTÃO, E MÉTODO PARA A PRODUÇÃO DO MESMO
(71) FEDERAL-MOGUL BURSCHEID GMBH (DE)
(72) CHRISTIANE BAUER
(85) 28/12/2016
(86) PCT EP2015/066152 de 15/07/2015
(87) WO 2016/008920 de 21/01/2016
Publicação automática da admissibilidade da fase nacional depositado via PCT . Tratado de cooperação em matéria de Patentes, conforme Instrução

Normativa nº 02, de 06/06/2017 publicada na RPI nº 2422, de 06/06/2017.

---

(21) BR 11 2016 030820-4 A2

Código 1.3 - Notificação - Fase Nacional - PCT
(22) 14/02/2015
(30) 16/07/2014 DE 10 2014 010 556.3
(51) B61B 1/02 (2006.01), B61B 3/02 (2006.01)
(54) CARRO DE ACIONAMENTO PARA UM DISPOSITIVO DE TRANSPORTE, E SISTEMA DE TRANSPORTE
(71) EISENMANN SE (DE)
(72) ALEXANDER SCHURBA, ULRICH HOFBAUER, ECKHARD RIEMRICH
(85) 28/12/2016
(86) PCT EP2015/000329 de 14/02/2015
(87) WO 2016/008552 de 21/01/2016
Publicação automática da admissibilidade da fase nacional depositado via PCT . Tratado de cooperação em matéria de Patentes, conforme Instrução Normativa nº 02, de 06/06/2017 publicada na RPI nº 2422, de 06/06/2017.

---

(21) BR 11 2016 030821-2 A2

Código 1.3 - Notificação - Fase Nacional - PCT
(22) 13/08/2014
(51) B66B 7/00 (2006.01), B66B 7/02 (2006.01), B66B 11/04 (2006.01)
(54) ?DISPOSITIVO DE AFIXAÇÃO DE BASE DE MÁQUINA PARA UMA MÁQUINA DE IÇAMENTO DE ELEVADOR?
(71) MITSUBISHI ELECTRIC CORPORATION (JP)
(72) YASUO WATANABE
(85) 28/12/2016
(86) PCT JP2014/071389 de 13/08/2014
(87) WO 2016/024347 de 18/02/2016
Publicação automática da admissibilidade da fase nacional depositado via PCT . Tratado de cooperação em matéria de Patentes, conforme Instrução Normativa nº 02, de 06/06/2017 publicada na RPI nº 2422, de 06/06/2017.

---

(21) BR 11 2016 030822-0 A2

Código 1.3 - Notificação - Fase Nacional - PCT
(22) 27/07/2015
(30) 28/07/2014 US 62/029,593
(51) G01N 33/50 (2006.01), A61K 35/20 (2006.01), A23C 9/142 (2006.01), A23C 9/20 (2006.01)
(54) DISPOSITIVOS E KITS PARA A PRODUÇÃO DE COMPOSIÇÕES DE LEITE HUMANO CONCENTRADO, PERSONALIZADO E MÉTODOS PARA FABRICAÇÃO E USO DOS MESMOS
(71) NESTEC S.A. (CH)
(72) LESLEY KEANE VERDI
(85) 28/12/2016
(86) PCT IB2015/055676 de 27/07/2015
(87) WO 2016/016796 de 04/02/2016

Publicação automática da admissibilidade da fase nacional depositado via PCT . Tratado de cooperação em matéria de Patentes, conforme Instrução Normativa nº 02, de 06/06/2017 publicada na RPI nº 2422, de 06/06/2017.

---

(21) BR 11 2016 030823-9 A2

Código 1.3 - Notificação - Fase Nacional - PCT
(22) 03/07/2014
(51) H04W 52/14 (2009.01)
(54) DISPOSITIVO TERMINAL E MÉTODO DE ALOCAÇÃO DE POTÊNCIA
(71) HUAWEI TECHNOLOGIES CO., LTD. (CN)
(72) CHUANFENG HE, BINGYU QU, ZHIYU YAN
(85) 28/12/2016
(86) PCT CN2014/081604 de 03/07/2014
(87) WO 2016/000241 de 07/01/2016
Publicação automática da admissibilidade da fase nacional depositado via PCT . Tratado de cooperação em matéria de Patentes, conforme Instrução Normativa nº 02, de 06/06/2017 publicada na RPI nº 2422, de 06/06/2017.

---

(21) BR 11 2016 030826-3 A2

Código 1.3 - Notificação - Fase Nacional - PCT
(22) 19/06/2015
(30) 02/07/2014 JP 2014-137169
(51) B24B 21/00 (2006.01)
(54) DISPOSITIVO DE POLIMENTO
(71) TOYO SEIKAN GROUP HOLDINGS, LTD. (JP)
(72) RYOZO SHIROISHI, KENICHI TAKAO, TAKAHIRO YAMAUCHI
(85) 28/12/2016
(86) PCT JP2015/067681 de 19/06/2015
(87) WO 2016/002537 de 07/01/2016
Publicação automática da admissibilidade da fase nacional depositado via PCT . Tratado de cooperação em matéria de Patentes, conforme Instrução Normativa nº 02, de 06/06/2017 publicada na RPI nº 2422, de 06/06/2017.

---

(21) BR 11 2016 030827-1 A2

Código 1.3 - Notificação - Fase Nacional - PCT
(22) 18/06/2015
(30) 30/06/2014 US 14/320,511
(51) A61B 17/80 (2006.01)
(54) PLACA DE MANTA DE TRAVAMENTO
(71) DEPUY SYNTHES PRODUCTS, INC. (US)
(72) ADAM HASHMI, MIRKO ROCCI, LYNN KELLY, FABIENNE FISCHER
(85) 28/12/2016
(86) PCT US2015/036323 de 18/06/2015
(87) WO 2016/003658 de 07/01/2016
Publicação automática da admissibilidade da fase nacional depositado via PCT . Tratado de cooperação em matéria de Patentes, conforme Instrução

Normativa nº 02, de 06/06/2017 publicada na RPI nº 2422, de 06/06/2017.

---

(21) BR 11 2016 030829-8 A2

Código 1.3 - Notificação - Fase Nacional - PCT
(22) 30/06/2015
(30) 30/06/2014 US 62/019,225; 11/08/2014 US 62/035,588; 01/12/2014 US 62/085,772; 02/12/2014 US 62/086,208; 21/05/2015 US 61/164,710
(51) A61M 11/04 (2006.01), A61M 15/00 (2006.01), A24F 47/00 (2006.01)
(54) CARTUCHO DE DOSAGEM DE MEDICAMENTO PARA DISPOSITIVO INALADOR, MÉTODO DE FABRICAÇÃO DE CARTUCHO DE DOSAGEM DO INALADOR, CÂMARA DE FIXAÇÃO PARA CARTUCHO DE DOSAGEM DO INALADOR, DISPOSITIVO INALADOR, DISPENSADOR DE CARTUCHO DE DOSAGEM, E DISPOSITIVO VAPORIZADOR
(71) SYQE MEDICAL LTD. (IL)
(72) PERRY DAVIDSON, AARON SCHORR, BINYAMIN SCHWARTZ, ROEE LIFSHITZ
(85) 28/12/2016
(86) PCT IL2015/050677 de 30/06/2015
(87) WO 2016/001925 de 07/01/2016
Publicação automática da admissibilidade da fase nacional depositado via PCT . Tratado de cooperação em matéria de Patentes, conforme Instrução Normativa nº 02, de 06/06/2017 publicada na RPI nº 2422, de 06/06/2017.

---

(21) BR 11 2016 030830-1 A2

Código 1.3 - Notificação - Fase Nacional - PCT
(22) 01/07/2015
(30) 01/07/2014 EP 14306063.0
(51) A61M 5/315 (2006.01), A61M 5/31 (2006.01)
(54) DISPOSITIVO DE INJEÇÃO COM FIXAÇÃO DE MOLA DE TORÇÃO, E MÉTODO DE MONTAGEM
(71) SANOFI (FR)
(72) WILLIAM MARSH
(85) 28/12/2016
(86) PCT EP2015/064977 de 01/07/2015
(87) WO 2016/001298 de 07/01/2016
Publicação automática da admissibilidade da fase nacional depositado via PCT . Tratado de cooperação em matéria de Patentes, conforme Instrução Normativa nº 02, de 06/06/2017 publicada na RPI nº 2422, de 06/06/2017.

---

(21) BR 11 2016 030834-4 A2

Código 1.3 - Notificação - Fase Nacional - PCT
(22) 09/07/2015
(30) 09/07/2014 EP 14176263.3
(51) C12P 7/20 (2006.01), C12P 7/52 (2006.01), C07C 29/80 (2006.01)
(54) PROCESSO PARA A FABRICAÇÃO DE GLICEROL PURIFICADO
(71) PURAC BIOCHEM B.V. (NL)
(72) DIANA VISSER, ANDRÉ BANIER DE HAAN, WIJNAND RAPHAEL

TERLOUW, DAVID SANCHEZ GARCIA
(85) 28/12/2016
(86) PCT EP2015/065681 de 09/07/2015
(87) WO 2016/005490 de 14/01/2016
Publicação automática da admissibilidade da fase nacional depositado via PCT . Tratado de cooperação em matéria de Patentes, conforme Instrução Normativa nº 02, de 06/06/2017 publicada na RPI nº 2422, de 06/06/2017.

---

(21) BR 11 2016 030835-2 A2

Código 1.3 - Notificação - Fase Nacional - PCT
(22) 30/06/2015
(30) 30/06/2014 US 62/019,151; 30/06/2014 US 62/019,163; 30/06/2014 US 62/019,141; 30/06/2014 US 62/019,169; 30/06/2014 US 62/019,176
(51) A61K 8/49 (2006.01), A61Q 7/00 (2006.01), A61K 31/505 (2006.01), A61K 9/00 (2006.01), A61K 9/08 (2006.01), A61K 47/10 (2006.01), A61K 47/12 (2006.01), A61K 47/14 (2006.01), A61K 47/18 (2006.01), A61K 8/34 (2006.01), A61K 8/37 (2006.01), A61K 8/67 (2006.01), A61K 8/02 (2006.01), A61K 8/04 (2006.01), A61K 8/06 (2006.01)
(54) COMPOSIÇÃO PARA CRESCIMENTO DE CABELOS OU PELOS CONTENDO MINOXIDIL
(71) JOHNSON & JOHNSON CONSUMER INC. (US)
(72) JEFFREY M. WU
(85) 28/12/2016
(86) PCT US2015/038434 de 30/06/2015
(87) WO 2016/003970 de 07/01/2016
Publicação automática da admissibilidade da fase nacional depositado via PCT . Tratado de cooperação em matéria de Patentes, conforme Instrução Normativa nº 02, de 06/06/2017 publicada na RPI nº 2422, de 06/06/2017.

---

(21) BR 11 2016 030836-0 A2

Código 1.3 - Notificação - Fase Nacional - PCT
(22) 29/06/2015
(30) 02/07/2014 FR 14 56299
(51) B29C 65/34 (2006.01), B29C 65/78 (2006.01), B29C 65/82 (2006.01), F16L 13/02 (2006.01), F16L 47/03 (2006.01), F16L 58/10 (2006.01), F16L 58/18 (2006.01), F16L 1/20 (2006.01), B29L 23/00 (2006.01), B29L 9/00 (2006.01), G01N 29/00 (2006.01)
(54) DISPOSITIVO E MÉTODO DE COLOCAÇÃO DE UMA MANGA DE JUNÇÃO TUBULAR NO INTERIOR DA EXTREMIDADE DE UM ELEMENTO DE CONDUTO DE AÇO E MÉTODO DE REALIZAÇÃO DE UM CONDUTO
(71) SAIPEM S.A. (FR)
(72) FRANÇOIS-RÉGIS PIONETTI, FRANÇOIS LIROLA
(85) 28/12/2016
(86) PCT FR2015/051750 de 29/06/2015
(87) WO 2016/001546 de 07/01/2016
Publicação automática da admissibilidade da fase nacional depositado via

PCT . Tratado de cooperação em matéria de Patentes, conforme Instrução Normativa nº 02, de 06/06/2017 publicada na RPI nº 2422, de 06/06/2017.

---

(21) BR 11 2016 030837-9 A2

Código 1.3 - Notificação - Fase Nacional - PCT
(22) 02/07/2015
(30) 02/07/2014 EP 14382254.2
(51) C07D 487/14 (2006.01), A61K 31/4985 (2006.01), A61P 25/00 (2006.01)
(54) COMPOSTOS TRIAZÓLICOS TRICÍCLICOS".
(71) LABORATORIOS DEL DR. ESTEVE S.A. (ES)
(72) FÉLIX CUEVAS-CORDOBÉS, MIGUEL ANGEL PERICÁS- BRONDO
(85) 28/12/2016
(86) PCT EP2015/065063 de 02/07/2015
(87) WO 2016/001345 de 07/01/2016
Publicação automática da admissibilidade da fase nacional depositado via PCT . Tratado de cooperação em matéria de Patentes, conforme Instrução Normativa nº 02, de 06/06/2017 publicada na RPI nº 2422, de 06/06/2017.

---

(21) BR 11 2016 030839-5 A2

Código 1.3 - Notificação - Fase Nacional - PCT
(22) 29/06/2015
(30) 03/07/2014 DE 10 2014 009 807.9
(51) C06B 43/00 (2006.01), C06C 7/00 (2006.01)
(54) AGENTE DE IGNIÇÃO PIROTÉCNICO
(71) RUAG AMMOTEC GMBH (DE)
(72) ULRICH BLEY, ALEKSEJ HOSCHENKO, ULF LAWRENTZ, PETER SIMON LECHNER
(85) 28/12/2016
(86) PCT EP2015/064729 de 29/06/2015
(87) WO 2016/001161 de 07/01/2016
Publicação automática da admissibilidade da fase nacional depositado via PCT . Tratado de cooperação em matéria de Patentes, conforme Instrução Normativa nº 02, de 06/06/2017 publicada na RPI nº 2422, de 06/06/2017.

---

(21) BR 11 2016 030840-9 A2

Código 1.3 - Notificação - Fase Nacional - PCT
(22) 30/06/2015
(30) 30/06/2014 US 62/019,023
(51) G01S 13/86 (2006.01), A41H 1/02 (2006.01), G01B 11/245 (2006.01), G01S 13/89 (2006.01)
(54) SISTEMA DE DIGITALIZADOR PORTÁTIL
(71) BODIDATA, INC. (US)
(72) ALBERT CHARPENTIER, MICHAEL BOYLAN, ROBERT KUTNICK, KENT WORSNOP, YOUNG HARVILL
(85) 28/12/2016
(86) PCT IB2015/002166 de 30/06/2015
(87) WO 2016/020763 de 11/02/2016

	Publicação automática da admissibilidade da fase nacional depositado via PCT . Tratado de cooperação em matéria de Patentes, conforme Instrução Normativa nº 02, de 06/06/2017 publicada na RPI nº 2422, de 06/06/2017.
(21) BR 11 2016 030841-7 A2	Código 1.3 - Notificação - Fase Nacional - PCT (22) 10/07/2015 (30) 10/07/2014 BE BE2014/0528; 10/07/2014 FR FR 1456678 (51) C08L 95/00 (2006.01), E01C 7/32 (2006.01), C04B 26/26 (2006.01), E01C 7/18 (2006.01), C08K 3/22 (2006.01), C04B 111/00 (2006.01) (54) MÉTODO DE PREPARAÇÃO A FRIO DE REVESTIMENTOS BETUMINOSOS". (71) S.A. LHOIST RECHERCHE ET DEVELOPPEMENT (BE) (72) DIDIER LESUEUR (85) 28/12/2016 (86) PCT EP2015/065880 de 10/07/2015 (87) WO 2016/005583 de 14/01/2016 Publicação automática da admissibilidade da fase nacional depositado via PCT . Tratado de cooperação em matéria de Patentes, conforme Instrução Normativa nº 02, de 06/06/2017 publicada na RPI nº 2422, de 06/06/2017.
(21) BR 11 2016 030842-5 A2	Código 1.3 - Notificação - Fase Nacional - PCT (22) 09/06/2015 (30) 02/07/2014 US 62/020,331 (51) A01N 25/30 (2006.01), A01P 13/00 (2006.01), A01N 57/20 (2006.01) (54) COMPOSIÇÕES AGRÍCOLAS COM REDUZIDA TOXICIDADE AQUÁTICA (71) STEPAN COMPANY (US) (72) DAVE R. ALLEN, ANDREW D. MALEC (85) 28/12/2016 (86) PCT US2015/034785 de 09/06/2015 (87) WO 2016/003607 de 07/01/2016 Publicação automática da admissibilidade da fase nacional depositado via PCT . Tratado de cooperação em matéria de Patentes, conforme Instrução Normativa nº 02, de 06/06/2017 publicada na RPI nº 2422, de 06/06/2017.
(21) BR 11 2016 030843-3 A2	Código 1.3 - Notificação - Fase Nacional - PCT (22) 09/07/2015 (30) 14/07/2014 JP 2014-144338 (51) B21K 1/08 (2006.01), B21J 5/02 (2006.01), F16C 3/08 (2006.01) (54) MÉTODO PARA PRODUÇÃO DE UM VIRABREQUIM FORJADO (71) NIPPON STEEL & SUMITOMO METAL CORPORATION (JP) (72) KENJI TAMURA, JUNICHI OKUBO, KOICHIRO ISHIHARA, KEN YOSHINO, KUNIHIRO YABUNO, HIROYUKI KUROKAWA, TOMOHISA YAMASHITA, SHO TAKAMOTO (85) 28/12/2016

(86) PCT JP2015/003452 de 09/07/2015
(87) WO 2016/009620 de 21/01/2016
Publicação automática da admissibilidade da fase nacional depositado via PCT . Tratado de cooperação em matéria de Patentes, conforme Instrução Normativa nº 02, de 06/06/2017 publicada na RPI nº 2422, de 06/06/2017.

---

(21) BR 11 2016 030844-1 A2

Código 1.3 - Notificação - Fase Nacional - PCT
(22) 03/06/2015
(30) 09/07/2014 NL NL 2013158
(51) B26D 3/00 (2006.01), B26D 1/45 (2006.01), B26D 7/00 (2006.01), B26D 1/00 (2006.01)
(54) DISPOSITIVO DE CORTE PARA CORTAR COMPONENTES DE PNEUS".
(71) VMI HOLLAND B.V. (NL)
(72) GERARD JOHANNES VAN LAAR
(85) 28/12/2016
(86) PCT NL2015/050398 de 03/06/2015
(87) WO 2016/007001 de 14/01/2016
Publicação automática da admissibilidade da fase nacional depositado via PCT . Tratado de cooperação em matéria de Patentes, conforme Instrução Normativa nº 02, de 06/06/2017 publicada na RPI nº 2422, de 06/06/2017.

---

(21) BR 11 2016 030845-0 A2

Código 1.3 - Notificação - Fase Nacional - PCT
(22) 20/07/2015
(30) 30/07/2014 EP 14179119.4
(51) B42D 25/369 (2014.01), B05D 5/06 (2006.01), B42D 25/364 (2014.01), B42D 25/36 (2014.01)
(54) DISPOSITIVO DE IMPRESSÃO E SEU USO, CAMADA DE EFEITO ÓPTICO, PROCESSO PARA SUA PRODUÇÃO E SEU USO, E DOCUMENTO DE SEGURANÇA
(71) SICPA HOLDING SA (CH)
(72) XIANG LI, MATHIEU SCHMID, CLAUDE-ALAIN DESPLAND, PIERRE DEGOTT
(85) 28/12/2016
(86) PCT EP2015/066526 de 20/07/2015
(87) WO 2016/016028 de 04/02/2016
Publicação automática da admissibilidade da fase nacional depositado via PCT . Tratado de cooperação em matéria de Patentes, conforme Instrução Normativa nº 02, de 06/06/2017 publicada na RPI nº 2422, de 06/06/2017.

---

(21) BR 11 2016 030846-8 A2

Código 1.3 - Notificação - Fase Nacional - PCT
(22) 22/07/2015
(30) 30/09/2014 JP 2014-202488
(51) A61F 13/15 (2006.01), A61F 13/494 (2006.01), A61F 13/496 (2006.01)
(54) FRALDA DESCARTÁVEL

(71) UNICHARM CORPORATION (JP)
(72) SHUNSUKE TAKINO, HIDEAKI MAKI
(85) 28/12/2016
(86) PCT JP2015/070801 de 22/07/2015
(87) WO 2016/051936 de 07/04/2016
Publicação automática da admissibilidade da fase nacional depositado via PCT . Tratado de cooperação em matéria de Patentes, conforme Instrução Normativa nº 02, de 06/06/2017 publicada na RPI nº 2422, de 06/06/2017.

---

(21) BR 11 2016 030848-4 A2

Código 1.3 - Notificação - Fase Nacional - PCT
(22) 19/08/2015
(30) 22/08/2014 EP 14181939.1
(51) B41F 1/38 (2006.01), B05D 3/00 (2006.01), B41M 3/14 (2006.01), B41F 13/10 (2006.01), B41F 13/18 (2006.01), B41F 19/00 (2006.01), H01F 7/02 (2006.01), B41F 15/22 (2006.01), B41F 15/24 (2006.01)
(54) APARELHO E MÉTODO PARA PRODUÇÃO DE UMA CAMADA DE EFEITO ÓPTICO, CILINDRO MAGNÉTICO ROTATIVO E UNIDADE DE IMPRESSÃO PLANA
(71) SICPA HOLDING SA (CH)
(72) EVGENY LOGINOV, MATHIEU SCHMID, CLAUDE-ALAIN DESPLAND, PIERRE DEGOTT, EDGAR MULLER
(85) 28/12/2016
(86) PCT EP2015/069048 de 19/08/2015
(87) WO 2016/026896 de 25/02/2016
Publicação automática da admissibilidade da fase nacional depositado via PCT . Tratado de cooperação em matéria de Patentes, conforme Instrução Normativa nº 02, de 06/06/2017 publicada na RPI nº 2422, de 06/06/2017.

---

(21) BR 11 2016 030849-2 A2

Código 1.3 - Notificação - Fase Nacional - PCT
(22) 02/07/2015
(30) 07/07/2014 DE 10 2014 109 437.9
(51) E05D 15/06 (2006.01)
(54) GUARNIÇÃO PARA UMA PORTA DESLIZANTE
(71) HETTICH-HEINZE GMBH & CO. KG (DE)
(72) TIMO KUSCHEL, ANDREAS MONTECCHIO, VIKTOR GEL, FRANK NUTTELMANN, DIRK FLASPÖHLER
(85) 28/12/2016
(86) PCT EP2015/065120 de 02/07/2015
(87) WO 2016/005268 de 14/01/2016
Publicação automática da admissibilidade da fase nacional depositado via PCT . Tratado de cooperação em matéria de Patentes, conforme Instrução Normativa nº 02, de 06/06/2017 publicada na RPI nº 2422, de 06/06/2017.

---

(21) BR 11 2016 030850-6 A2

Código 1.3 - Notificação - Fase Nacional - PCT

(22) 15/07/2015
(30) 16/07/2014 JP 2014-145609
(51) F02M 55/02 (2006.01)
(54) ESTRUTURA DE VEDAÇÃO DE TERMINAL DE RAMPA DE COMBUSTÍVEL PARA MOTOR A GASOLINA DE INJEÇÃO DIRETA
(71) USUI KOKUSAI SANGYO KAISHA, LTD. (JP)
(72) SHUJI SUZUKI
(85) 28/12/2016
(86) PCT JP2015/070293 de 15/07/2015
(87) WO 2016/010078 de 21/01/2016
Publicação automática da admissibilidade da fase nacional depositado via PCT . Tratado de cooperação em matéria de Patentes, conforme Instrução Normativa nº 02, de 06/06/2017 publicada na RPI nº 2422, de 06/06/2017.

---

(21) BR 11 2016 030851-4 A2

Código 1.3 - Notificação - Fase Nacional - PCT
(22) 26/06/2015
(30) 08/07/2014 KR KR 10-2014-0085482; 08/07/2014 KR KR 10-2014-0085483
(51) C12M 1/10 (2006.01), C12N 5/0775 (2010.01), C12M 1/00 (2006.01), C12Q 1/24 (2006.01)
(54) ?RECIPIENTE DE SEPARAÇÃO DE CÉLULAS, SISTEMA DE SEPARAÇÃO DE CÉLULAS E MÉTODO DE SEPARAÇÃO DE CÉLULAS?.
(71) CG BIO CO., LTD. (KR)
(72) HYUN SEUNG RYU, HEE JUN PARK, SOON GEE HONG, YOUNG SU KIM, IN HO KIM
(85) 28/12/2016
(86) PCT KR2015/006544 de 26/06/2015
(87) WO 2016/006850 de 14/01/2016
Publicação automática da admissibilidade da fase nacional depositado via PCT . Tratado de cooperação em matéria de Patentes, conforme Instrução Normativa nº 02, de 06/06/2017 publicada na RPI nº 2422, de 06/06/2017.

---

(21) BR 11 2016 030853-0 A2

Código 1.3 - Notificação - Fase Nacional - PCT
(22) 05/08/2015
(30) 05/08/2014 US 62/033,369
(51) C07K 5/065 (2006.01), A61K 31/437 (2006.01), A61K 38/00 (2006.01), A61P 5/00 (2006.01), C07D 471/04 (2006.01)
(54) DERIVADOS DE SERINA COMO AGONISTAS RECEPTORES DE GRELINA
(71) RAQUALIA PHARMA INC. (JP)
(72) YASUHIRO IWATA, KIYOSHI KAWAMURA, MASAKI SUDO, KAORU SHIMADA, SHINICHI KOIZUMI, NOBUYUKI TAKAHASHI, KEIKO OBATA, MAKIKO KURODA
(85) 28/12/2016

(86) PCT JP2015/003939 de 05/08/2015
(87) WO 2016/021191 de 11/02/2016
Publicação automática da admissibilidade da fase nacional depositado via PCT . Tratado de cooperação em matéria de Patentes, conforme Instrução Normativa nº 02, de 06/06/2017 publicada na RPI nº 2422, de 06/06/2017.

---

(21) BR 11 2016 030856-5 A2

Código 1.3 - Notificação - Fase Nacional - PCT
(22) 30/06/2015
(30) 01/07/2014 GB 1411707.1
(51) B65D 85/10 (2006.01)
(54) EMBALAGEM, RECIPIENTE PARA PRODUTOS DE INDÚSTRIA DE TABACO, MÉTODO DE PRODUÇÃO DE UM PACOTE, RÓTULO
(71) BRITISH AMERICAN TOBACCO (INVESTMENTS) LIMITED (GB)
(72) STEVEN HOLFORD
(85) 28/12/2016
(86) PCT GB2015/051918 de 30/06/2015
(87) WO 2016/001660 de 07/01/2016
Publicação automática da admissibilidade da fase nacional depositado via PCT . Tratado de cooperação em matéria de Patentes, conforme Instrução Normativa nº 02, de 06/06/2017 publicada na RPI nº 2422, de 06/06/2017.

---

(21) BR 11 2016 030858-1 A2

Código 1.3 - Notificação - Fase Nacional - PCT
(22) 06/07/2015
(30) 11/07/2014 DE 10 2014 109 750.5; 09/04/2015 EP 15163035.7
(51) B32B 27/08 (2006.01), A47B 95/04 (2006.01), A47B 96/20 (2006.01), B32B 27/30 (2006.01), B32B 27/32 (2006.01), B32B 27/34 (2006.01), B32B 27/36 (2006.01), B32B 37/12 (2006.01), B29C 63/00 (2006.01), C09J 5/06 (2006.01), C09J 11/00 (2006.01)
(54) ?ACABAMENTOS?.
(71) DÖLLKEN-KUNSTSTOFFVERARBEITUNG GMBH (DE)
(72) MARTIN OTTOW, JORDANIS PETRAKIS, STEPHAN SCHUNCK, DOMINGO ROHDE
(85) 28/12/2016
(86) PCT EP2015/065388 de 06/07/2015
(87) WO 2016/005337 de 14/01/2016
Publicação automática da admissibilidade da fase nacional depositado via PCT . Tratado de cooperação em matéria de Patentes, conforme Instrução Normativa nº 02, de 06/06/2017 publicada na RPI nº 2422, de 06/06/2017.

---

(21) BR 11 2016 030859-0 A2

Código 1.3 - Notificação - Fase Nacional - PCT
(22) 30/06/2015
(30) 01/07/2014 GB 1411708.9
(51) B65D 75/58 (2006.01), B65D 85/10 (2006.01)
(54) EMBALAGEM, RECIPIENTE PARA PRODUTOS, MÉTODO DE

PRODUÇÃO DE UM PACOTE
(71) BRITISH AMERICAN TOBACCO (INVESTMENTS) LIMITED (GB)
(72) STEVEN HOLFORD
(85) 28/12/2016
(86) PCT GB2015/051920 de 30/06/2015
(87) WO 2016/001662 de 07/01/2016
Publicação automática da admissibilidade da fase nacional depositado via PCT . Tratado de cooperação em matéria de Patentes, conforme Instrução Normativa nº 02, de 06/06/2017 publicada na RPI nº 2422, de 06/06/2017.

---

(21) BR 11 2016 030861-1 A2

Código 1.3 - Notificação - Fase Nacional - PCT
(22) 30/06/2015
(30) 30/06/2014 IT VI2014A000168
(51) H01R 9/26 (2006.01), H02B 1/052 (2006.01)
(54) ADAPTADOR PARA MONTAGEM DE UNIDADES ELÉTRICAS
(71) PIZZATO ELETTRICA S.R.L. (IT)
(72) MARCO PIZZATO, SIMONE ZONTA
(85) 28/12/2016
(86) PCT IB2015/054901 de 30/06/2015
(87) WO 2016/001832 de 07/01/2016
Publicação automática da admissibilidade da fase nacional depositado via PCT . Tratado de cooperação em matéria de Patentes, conforme Instrução Normativa nº 02, de 06/06/2017 publicada na RPI nº 2422, de 06/06/2017.

---

(21) BR 11 2016 030863-8 A2

Código 1.3 - Notificação - Fase Nacional - PCT
(22) 30/07/2015
(30) 31/07/2014 EP 14179249.9
(51) C07D 231/14 (2006.01), C07D 405/06 (2006.01)
(54) PROCESSO PARA A PREPARAÇÃO DE UM COMPOSTO E COMPOSTOS
(71) BASF SE (DE)
(72) BIRGIT GOCKEL, DANIEL SAELINGER, SEBASTIAN SOERGEL, MICHAEL RACK
(85) 29/12/2016
(86) PCT EP2015/067507 de 30/07/2015
(87) WO 2016/016369 de 04/02/2016
Publicação automática da admissibilidade da fase nacional depositado via PCT . Tratado de cooperação em matéria de Patentes, conforme Instrução Normativa nº 02, de 06/06/2017 publicada na RPI nº 2422, de 06/06/2017.

---

(21) BR 11 2016 030864-6 A2

Código 1.3 - Notificação - Fase Nacional - PCT
(22) 07/07/2015
(30) 09/07/2014 EP 14176378.9
(51) B65B 17/02 (2006.01), B31B 19/84 (2006.01), B65D 71/50 (2006.01)

(54) MÉTODO E DISPOSITIVO PARA TRANSPORTAR SACOS DE EMBALAGEM PARA PRODUTOS LÍQUIDOS OU PASTOSOS TENDO UM FECHAMENTO COM SOLDA
(71) CELLPACK AG (CH)
(72) MARTIN KROPF
(85) 29/12/2016
(86) PCT EP2015/065450 de 07/07/2015
(87) WO 2016/005373 de 14/01/2016
Publicação automática da admissibilidade da fase nacional depositado via PCT . Tratado de cooperação em matéria de Patentes, conforme Instrução Normativa nº 02, de 06/06/2017 publicada na RPI nº 2422, de 06/06/2017.

---

(21) BR 11 2016 030866-2 A2

Código 1.3 - Notificação - Fase Nacional - PCT
(22) 01/07/2015
(30) 01/07/2014 EP 14306065.5
(51) A61M 5/20 (2006.01), A61M 5/315 (2006.01), A61M 5/31 (2006.01)
(54) DISPOSITIVO DE ADMINISTRAÇÃO DE FÁRMACO
(71) SANOFI (FR)
(72) WILLIAM MARSH, ANTHONY PAUL MORRIS, JOSEPH BUTLER, MATTHEW JONES, SAMUEL STEEL, RICHARD JAMES VINCENT AVERY
(85) 29/12/2016
(86) PCT EP2015/064980 de 01/07/2015
(87) WO 2016/001300 de 07/01/2016
Publicação automática da admissibilidade da fase nacional depositado via PCT . Tratado de cooperação em matéria de Patentes, conforme Instrução Normativa nº 02, de 06/06/2017 publicada na RPI nº 2422, de 06/06/2017.

---

(21) BR 11 2016 030868-9 A2

Código 1.3 - Notificação - Fase Nacional - PCT
(22) 29/06/2015
(30) 30/06/2014 FR 1456130
(51) B65D 17/00 (2006.01), B21D 51/38 (2006.01)
(54) TAMPA METÁLICA PARA UM CORPO DE RECIPIENTE
(71) ARDAGH MP WEST FRANCE (FR)
(72) FABRICE LEBOUCHER
(85) 29/12/2016
(86) PCT FR2015/051772 de 29/06/2015
(87) WO 2016/001562 de 07/01/2016
Publicação automática da admissibilidade da fase nacional depositado via PCT . Tratado de cooperação em matéria de Patentes, conforme Instrução Normativa nº 02, de 06/06/2017 publicada na RPI nº 2422, de 06/06/2017.

---

(21) BR 11 2016 030870-0 A2

Código 1.3 - Notificação - Fase Nacional - PCT
(22) 23/06/2015
(30) 02/07/2014 FR 1456310

(51) F02C 7/18 (2006.01)
(54) PROCESSO DE DETECÇÃO DE PANE DE UMA VÁLVULA EM UM TURBOMOTOR
(71) SAFRAN AIRCRAFT ENGINES (FR)
(72) LAURENT PEROTIN, MOHAMED AMER, CÉDRIK DJELASSI, JULIE TOUYA
(85) 29/12/2016
(86) PCT FR2015/051674 de 23/06/2015
(87) WO 2016/001520 de 07/01/2016
Publicação automática da admissibilidade da fase nacional depositado via PCT . Tratado de cooperação em matéria de Patentes, conforme Instrução Normativa nº 02, de 06/06/2017 publicada na RPI nº 2422, de 06/06/2017.

---

(21) BR 11 2016 030871-9 A2

Código 1.3 - Notificação - Fase Nacional - PCT
(22) 02/07/2015
(30) 03/07/2014 FR 1456407
(51) F02C 7/04 (2006.01), F02C 7/057 (2006.01)
(54) DISPOSITIVO DE GUIA DE AR PARA TURBOMÁQUINA
(71) SAFRAN AIRCRAFT ENGINES (FR)
(72) ALEXANDRE COUILLEAUX, ROMAIN FERRIER, NICOLAS SIRVIN
(85) 29/12/2016
(86) PCT FR2015/051844 de 02/07/2015
(87) WO 2016/001602 de 07/01/2016
Publicação automática da admissibilidade da fase nacional depositado via PCT . Tratado de cooperação em matéria de Patentes, conforme Instrução Normativa nº 02, de 06/06/2017 publicada na RPI nº 2422, de 06/06/2017.

---

(21) BR 11 2016 030873-5 A2

Código 1.3 - Notificação - Fase Nacional - PCT
(22) 07/07/2014
(51) A22C 13/00 (2006.01)
(54) ?MÁQUINA SACA-CANUDOS E MÉTODO DE FABRICAÇÃO DE TRIPAS ARTIFICIAIS MEDIANTE A DITA MÁQUINA?.
(71) VISCOFAN, S.A. (ES)
(72) JUAN NEGRI SAMPER
(85) 29/12/2016
(86) PCT ES2014/070553 de 07/07/2014
(87) WO 2016/005613 de 14/01/2016
Publicação automática da admissibilidade da fase nacional depositado via PCT . Tratado de cooperação em matéria de Patentes, conforme Instrução Normativa nº 02, de 06/06/2017 publicada na RPI nº 2422, de 06/06/2017.

---

(21) BR 11 2016 030875-1 A2

Código 1.3 - Notificação - Fase Nacional - PCT
(22) 07/07/2015
(30) 09/07/2014 EP 14176376.3

(51) B31B 19/02 (2006.01), B65H 5/16 (2006.01)
(54) MÉTODO E DISPOSITIVO PARA PRODUÇÃO DE PRODUTOS DE EMBALAGEM FLEXÍVEIS, MAIS PARTICULARMENTE, SACOS DE EMBALAGEM
(71) CELLPACK AG (CH)
(72) MARTIN KROPF
(85) 29/12/2016
(86) PCT EP2015/065452 de 07/07/2015
(87) WO 2016/005375 de 14/01/2016
Publicação automática da admissibilidade da fase nacional depositado via PCT . Tratado de cooperação em matéria de Patentes, conforme Instrução Normativa nº 02, de 06/06/2017 publicada na RPI nº 2422, de 06/06/2017.

---

(21) BR 11 2016 030876-0 A2

Código 1.3 - Notificação - Fase Nacional - PCT
(22) 01/07/2015
(30) 01/07/2014 EP 14306067.1
(51) A61M 5/20 (2006.01), A61M 5/315 (2006.01), A61M 5/31 (2006.01)
(54) DISPOSITIVO DE ADMINISTRAÇÃO DE FÁRMACO
(71) SANOFI (FR)
(72) WILLIAM MARSH, ANTHONY PAUL MORRIS, JOSEPH BUTLER, MATTHEW JONES, SAMUEL STEEL, RICHARD JAMES VINCENT AVERY
(85) 29/12/2016
(86) PCT EP2015/064986 de 01/07/2015
(87) WO 2016/001306 de 07/01/2016
Publicação automática da admissibilidade da fase nacional depositado via PCT . Tratado de cooperação em matéria de Patentes, conforme Instrução Normativa nº 02, de 06/06/2017 publicada na RPI nº 2422, de 06/06/2017.

---

(21) BR 11 2016 030877-8 A2

Código 1.3 - Notificação - Fase Nacional - PCT
(22) 25/06/2015
(30) 30/06/2014 EP 14306052.3
(51) H04L 29/08 (2006.01), H04L 29/06 (2006.01), H04N 21/00 (2011.01)
(54) MÉTODO E APARELHO PARA TRANSMISSÃO E RECEPÇÃO DE DADOS DE MÍDIA
(71) THOMSON LICENSING (FR)
(72) MARY-LUC CHAMPEL, ALEXANDRE DECENEUX, CÉLINE GUEDE, JULIEN RICARD, JOAN LLACH PINSACH, FRANCK AUMONT
(85) 29/12/2016
(86) PCT EP2015/064358 de 25/06/2015
(87) WO 2016/001051 de 07/01/2016
Publicação automática da admissibilidade da fase nacional depositado via PCT . Tratado de cooperação em matéria de Patentes, conforme Instrução Normativa nº 02, de 06/06/2017 publicada na RPI nº 2422, de 06/06/2017.

(21) BR 11 2016 030878-6 A2

Código 1.3 - Notificação - Fase Nacional - PCT
(22) 26/06/2015
(30) 10/07/2014 IT MI2014A001255
(51) B29D 30/20 (2006.01), B29D 30/00 (2006.01), B29D 30/30 (2006.01)
(54) PROCESSO E APARELHO PARA CONSTRUIR PNEUS PARA RODAS DE VEÍCULOS.
(71) PIRELLI TYRE S.P.A. (IT)
(72) SERGIO SACCHI, GIANNI PORTINARI, LOTHAR BROHM
(85) 29/12/2016
(86) PCT IB2015/054814 de 26/06/2015
(87) WO 2016/005852 de 14/01/2016
Publicação automática da admissibilidade da fase nacional depositado via PCT . Tratado de cooperação em matéria de Patentes, conforme Instrução Normativa nº 02, de 06/06/2017 publicada na RPI nº 2422, de 06/06/2017.

(21) BR 11 2016 030879-4 A2

Código 1.3 - Notificação - Fase Nacional - PCT
(22) 29/06/2015
(30) 01/07/2014 IN 3238/CHE/2014
(51) C10K 1/00 (2006.01), C10K 3/04 (2006.01), C10G 1/06 (2006.01), C10G 1/08 (2006.01), C10G 1/10 (2006.01), C10G 3/00 (2006.01)
(54) CONVERSÃO DE BIOMASSA SÓLIDA EM UM MATERIAL DE HIDROCARBONETO LÍQUIDO
(71) SHELL INTERNATIONALE RESEARCH MAATSCHAPPIJ B.V. (NL)
(72) VIKRANT NANASAHEB URADE, LAXMI NARASIMHAN CHILKOOR SOUNDARARAJAN, MADHUSUDHAN RAO PANCHAGNULA, ALAN ANTHONY DEL PAGGIO
(85) 29/12/2016
(86) PCT EP2015/064749 de 29/06/2015
(87) WO 2016/001170 de 07/01/2016
Publicação automática da admissibilidade da fase nacional depositado via PCT . Tratado de cooperação em matéria de Patentes, conforme Instrução Normativa nº 02, de 06/06/2017 publicada na RPI nº 2422, de 06/06/2017.

(21) BR 11 2016 030880-8 A2

Código 1.3 - Notificação - Fase Nacional - PCT
(22) 30/06/2015
(30) 30/06/2014 US 62/019,385
(51) C10B 29/02 (2006.01), C10B 15/02 (2006.01)
(54) FORNOS DE COQUE PARA RECUPERAÇÃO DE CALOR HORIZONTAL TENDO COROAS DE MONÓLITO
(71) SUNCOKE TECHNOLOGY AND DEVELOPMENT LLC (US)
(72) GARY DEAN WEST, JOHN FRANCIS QUANCI
(85) 29/12/2016
(86) PCT US2015/038663 de 30/06/2015
(87) WO 2016/004106 de 07/01/2016

Publicação automática da admissibilidade da fase nacional depositado via PCT . Tratado de cooperação em matéria de Patentes, conforme Instrução Normativa nº 02, de 06/06/2017 publicada na RPI nº 2422, de 06/06/2017.

---

(21) BR 11 2016 030882-4 A2

Código 1.3 - Notificação - Fase Nacional - PCT
(22) 01/07/2015
(30) 01/07/2014 IB PCT/IB2014/001240
(51) H02S 20/23 (2014.01), H02S 40/34 (2014.01)
(54) ?PAINEL, MONTAGEM, DISPOSITIVO ELÉTRICO E MÉTODO DE CONEXÃO ELÉTRICA?
(71) ARCELORMITTAL (LU)
(72) RENAUD VIGNAL, LAURENT GERON
(85) 29/12/2016
(86) PCT IB2015/001092 de 01/07/2015
(87) WO 2016/001738 de 07/01/2016
Publicação automática da admissibilidade da fase nacional depositado via PCT . Tratado de cooperação em matéria de Patentes, conforme Instrução Normativa nº 02, de 06/06/2017 publicada na RPI nº 2422, de 06/06/2017.

---

(21) BR 11 2016 030883-2 A2

Código 1.3 - Notificação - Fase Nacional - PCT
(22) 24/06/2015
(30) 01/07/2014 US 62/019781; 18/06/2015 US 14/743711
(51) B05B 1/08 (2006.01)
(54) DISPOSITIVO DE AEROSSOLIZAÇÃO, E, MÉTODOS PARA DISPENSAÇÃO DE UM MEDICAMENTO AEROSSOLIZADO E PARA USO DE UM DISPOSITIVO DE AEROSSOL.
(71) DANCE BIOPHARM INC. (US)
(72) JIM FINK, LISA MOLLOY, RONAN MACLOUGHLIN, CLAIR ELIZABETH LILLIS, MICHAEL JOSEPH CASEY, JOHN MATTHEW MULLINS, KIERAN JAMES HYLAND, JOSEPH MARTIN GREHAN, NIALL SCOTT SMITH
(85) 29/12/2016
(86) PCT US2015/037502 de 24/06/2015
(87) WO 2016/003738 de 07/01/2016
Publicação automática da admissibilidade da fase nacional depositado via PCT . Tratado de cooperação em matéria de Patentes, conforme Instrução Normativa nº 02, de 06/06/2017 publicada na RPI nº 2422, de 06/06/2017.

---

(21) BR 11 2016 030884-0 A2

Código 1.3 - Notificação - Fase Nacional - PCT
(22) 21/07/2015
(30) 22/07/2014 DE 10 2014 010 683.7
(51) A61F 2/78 (2006.01), A61F 2/80 (2006.01), A61F 2/74 (2006.01)
(54) REVESTIMENTO PARA UMA PRÓTESE
(71) OTTO BOCK HEALTHCARE GMBH (DE)
(72) ANDRÉ MÜLLER, DOMINIK SCHMIDT

(85) 29/12/2016
(86) PCT EP2015/001501 de 21/07/2015
(87) WO 2016/012094 de 28/01/2016
Publicação automática da admissibilidade da fase nacional depositado via PCT . Tratado de cooperação em matéria de Patentes, conforme Instrução Normativa nº 02, de 06/06/2017 publicada na RPI nº 2422, de 06/06/2017.

---

(21) BR 11 2016 030887-5 A2

Código 1.3 - Notificação - Fase Nacional - PCT
(22) 01/07/2015
(30) 04/07/2014 DE 10 2014 009 890.7
(51) A61B 5/053 (2006.01), A61N 1/39 (2006.01), H02H 9/00 (2006.01)
(54) DISPOSITIVO PARA UM TOMÓGRAFO POR IMPEDÂNCIA
(71) DRÄGERWERK AG & CO. KGAA (DE)
(72) FRANK SATTLER, KARSTEN HILTAWSKY, JIAN-HUA LI
(85) 29/12/2016
(86) PCT EP2015/001320 de 01/07/2015
(87) WO 2016/000821 de 07/01/2016
Publicação automática da admissibilidade da fase nacional depositado via PCT . Tratado de cooperação em matéria de Patentes, conforme Instrução Normativa nº 02, de 06/06/2017 publicada na RPI nº 2422, de 06/06/2017.

---

(21) BR 11 2016 030888-3 A2

Código 1.3 - Notificação - Fase Nacional - PCT
(22) 29/06/2015
(30) 01/07/2014 IN 3235/CHE/2014
(51) C10K 1/00 (2006.01), C10K 3/04 (2006.01), C10G 1/06 (2006.01), C10G 1/08 (2006.01), C10G 1/10 (2006.01), C10G 3/00 (2006.01)
(54) CONVERSÃO DE BIOMASSA SÓLIDA EM UM MATERIAL DE HIDROCARBONETO LÍQUIDO
(71) SHELL INTERNATIONALE RESEARCH MAATSCHAPPIJ B.V. (NL)
(72) VIKRANT NANASAHEB URADE, LAXMI NARASIMHAN CHILKOOR SOUNDARARAJAN, SRIKANT GOPAL, MADHUSUDHAN RAO PANCHAGNULA, ALAN ANTHONY DEL PAGGIO
(85) 29/12/2016
(86) PCT EP2015/064732 de 29/06/2015
(87) WO 2016/001163 de 07/01/2016
Publicação automática da admissibilidade da fase nacional depositado via PCT . Tratado de cooperação em matéria de Patentes, conforme Instrução Normativa nº 02, de 06/06/2017 publicada na RPI nº 2422, de 06/06/2017.

---

(21) BR 11 2016 030889-1 A2

Código 1.3 - Notificação - Fase Nacional - PCT
(22) 01/07/2015
(30) 01/07/2014 CN 201420361292.7
(51) B65D 1/02 (2006.01), B65D 1/00 (2006.01)
(54) RECIPIENTE MARCADO MOLDADO POR SOPRO, E, MOLDE PARA

MOLDAGEM POR SOPRO.
(71) YUPO CORPORATION (JP)
(72) TAKASHI FUNATO, KATSUMI OCHIAI, TAKAHIKO UEDA
(85) 29/12/2016
(86) PCT JP2015/069075 de 01/07/2015
(87) WO 2016/002862 de 07/01/2016
Publicação automática da admissibilidade da fase nacional depositado via PCT . Tratado de cooperação em matéria de Patentes, conforme Instrução Normativa nº 02, de 06/06/2017 publicada na RPI nº 2422, de 06/06/2017.

---

(21) BR 11 2016 030890-5 A2

Código 1.3 - Notificação - Fase Nacional - PCT
(22) 01/05/2015
(30) 17/07/2014 US 14/334.397
(51) B23K 9/133 (2006.01), B23K 9/167 (2006.01), B23K 9/173 (2006.01), B23K 9/32 (2006.01)
(54) SISTEMA DE SOLDAGEM PARA SOLDAGEM GMAW E GTAW COM UM ADAPTADOR; ADAPTADOR CORRESPONDENTE; MÉTODO PARA REALIZAR UMA OPERAÇÃO DE SOLDAGEM COM O USO DE TAL ADAPTADOR
(71) ILLINOIS TOOL WORKS INC. (US)
(72) BRIAN RANDALL BELLILE, ALAN EDWARD STEIN
(85) 29/12/2016
(86) PCT US2015/028941 de 01/05/2015
(87) WO 2016/010608 de 21/01/2016
Publicação automática da admissibilidade da fase nacional depositado via PCT . Tratado de cooperação em matéria de Patentes, conforme Instrução Normativa nº 02, de 06/06/2017 publicada na RPI nº 2422, de 06/06/2017.

---

(21) BR 11 2016 030891-3 A2

Código 1.3 - Notificação - Fase Nacional - PCT
(22) 01/07/2015
(30) 01/07/2014 FR 14 56288
(51) A23G 4/10 (2006.01)
(54) COMPOSIÇÃO INOVADORA DE PRODUTO DE CONFEITARIA
(71) ROQUETTE FRERES (FR)
(72) ANDRÉ BUSOLIN, ANTOINE BARRE
(85) 29/12/2016
(86) PCT FR2015/051817 de 01/07/2015
(87) WO 2016/001586 de 07/01/2016
Publicação automática da admissibilidade da fase nacional depositado via PCT . Tratado de cooperação em matéria de Patentes, conforme Instrução Normativa nº 02, de 06/06/2017 publicada na RPI nº 2422, de 06/06/2017.

---

(21) BR 11 2016 030893-0 A2

Código 1.3 - Notificação - Fase Nacional - PCT
(22) 02/07/2015

(30) 04/07/2014 EP PCT/CN2014/081657
(51) C08F 2/44 (2006.01), D21H 19/20 (2006.01)
(54) ?DISPERSÃO DE POLÍMERO AQUOSA, PROCESSO PARA PREPARAÇÃO DE UMA DISPERSÃO DE POLÍMERO AQUOSA, E, USO DE UMA DISPERSÃO DE POLÍMERO AQUOSA?
(71) BASF SE (DE)
(72) TITUS DAVID LEMAN, CHRISTIAN JEHN-RENDU, HOLGER KERN, SYARIEF B. CAHYANA
(85) 29/12/2016
(86) PCT IB2015/054998 de 02/07/2015
(87) WO 2016/001869 de 07/01/2016
Publicação automática da admissibilidade da fase nacional depositado via PCT . Tratado de cooperação em matéria de Patentes, conforme Instrução Normativa nº 02, de 06/06/2017 publicada na RPI nº 2422, de 06/06/2017.

---

(21) BR 11 2016 030894-8 A2

Código 1.3 - Notificação - Fase Nacional - PCT
(22) 10/06/2015
(30) 02/07/2014 US 62/020,076
(51) C07D 207/22 (2006.01), A61K 31/40 (2006.01), A61P 5/10 (2006.01)
(54) COMPOSTO, COMPOSTO CRISTALINO, COMPOSIÇÃO FARMACÊUTICA, MÉTODO DE TRATAMENTO DE UMA CONDIÇÃO RELACIONADA COM A ATIVIDADE DA OT-R, MÉTODO DE TRATAMENTO DE TRABALHO DE PARTO PREMATURO, MÉTODO PARA AUMENTAR A TAXA DE IMPLANTAÇÃO DE EMBRIÃO E MÉTODO PARA PREPARAR UM COMPOSTO CRISTALINO
(71) OBSEVA S.A. (CH)
(72) ANDRÉ CHOLLET
(85) 29/12/2016
(86) PCT EP2015/062881 de 10/06/2015
(87) WO 2016/000920 de 07/01/2016
Publicação automática da admissibilidade da fase nacional depositado via PCT . Tratado de cooperação em matéria de Patentes, conforme Instrução Normativa nº 02, de 06/06/2017 publicada na RPI nº 2422, de 06/06/2017.

---

(21) BR 11 2016 030896-4 A2

Código 1.3 - Notificação - Fase Nacional - PCT
(22) 26/06/2015
(30) 30/06/2014 FI 20145633
(51) C02F 11/14 (2006.01), C02F 11/18 (2006.01), C02F 7/00 (2006.01), C02F 11/06 (2006.01), C02F 11/12 (2006.01)
(54) MÉTODO PARA TRATAMENTO DE BIOSSEDIMENTO, E, PRODUTO
(71) UPM-KYMMENE CORPORATION (FI)
(72) ESA HASSINEN, LAURI TALIKKA, ANTTI RAUKOLA, MARKKU HALINEN, KAJ NORDBÄCK, ANDREAS RÖNNQVIST, MATTI TIKKA
(85) 29/12/2016

(86) PCT FI2015/050470 de 26/06/2015
(87) WO 2016/001484 de 07/01/2016
Publicação automática da admissibilidade da fase nacional depositado via PCT . Tratado de cooperação em matéria de Patentes, conforme Instrução Normativa nº 02, de 06/06/2017 publicada na RPI nº 2422, de 06/06/2017.

---

(21) BR 11 2016 030897-2 A2

Código 1.3 - Notificação - Fase Nacional - PCT
(22) 01/07/2015
(30) 02/07/2014 US 62/020142
(51) B01J 37/02 (2006.01), B01J 37/03 (2006.01), B01J 35/00 (2006.01), B01J 23/00 (2006.01), B01D 53/94 (2006.01), B01J 29/06 (2006.01), B01J 29/85 (2006.01), B01J 35/04 (2006.01), F01N 3/02 (2006.01)
(54) ?CATALISADOR DE DESLIZAMENTO DE AMÔNIA, MÉTODO PARA PREPARAÇÃO DE UM CATALISADOR DE DESLIZAMENTO DE AMÔNIA, SISTEMA DE CATALISADOR DE DESLIZAMENTO DE AMÔNIA, ARTIGO DE CATALISADOR, SISTEMA DE TRATAMENTO DE GASES DE ESCAPE DE MOTORES, MÉTODO PARA TRATAR UM GÁS DE ESCAPE, E, MÉTODO PARA REDUZIR NOX EM UM GÁS DE ESCAPE?
(71) JOHNSON MATTHEY PUBLIC LIMITED COMPANY (GB)
(72) HSIAO-IAN CHANG, HAI-YING CHEN
(85) 29/12/2016
(86) PCT US2015/038734 de 01/07/2015
(87) WO 2016/004151 de 07/01/2016
Publicação automática da admissibilidade da fase nacional depositado via PCT . Tratado de cooperação em matéria de Patentes, conforme Instrução Normativa nº 02, de 06/06/2017 publicada na RPI nº 2422, de 06/06/2017.

---

(21) BR 11 2016 030900-6 A2

Código 1.3 - Notificação - Fase Nacional - PCT
(22) 15/09/2014
(51) C04B 16/04 (2006.01), C04B 28/04 (2006.01), C04B 14/26 (2006.01), C04B 28/10 (2006.01)
(54) ?MÉTODO PARA CIMENTAR NUMA FORMAÇÃO SUBTERRÂNEA, E, COMPOSIÇÃO DE CIMENTO?
(71) HALLIBURTON ENERGY SERVICES, INC. (US)
(72) RAHUL C. PATIL, ABHIMANYU DESHPANDE
(85) 29/12/2016
(86) PCT US2014/055689 de 15/09/2014
(87) WO 2016/043712 de 24/03/2016
Publicação automática da admissibilidade da fase nacional depositado via PCT . Tratado de cooperação em matéria de Patentes, conforme Instrução Normativa nº 02, de 06/06/2017 publicada na RPI nº 2422, de 06/06/2017.

---

(21) BR 11 2016 030902-2 A2

Código 1.3 - Notificação - Fase Nacional - PCT
(22) 25/06/2015

(30) 28/07/2014 US 62/029586
(51) G10L 19/038 (2013.01), H03M 7/30 (2006.01)
(54) ?MÉTODO PARA PESQUISA DE FORMATO POR QUANTIZADOR VETORIAL EM PIRÂMIDE, CODIFICADOR, DISPOSITIVO DE COMUNICAÇÃO, PROGRAMA DE COMPUTADOR, E, PORTADORA?
(71) TELEFONAKTIEBOLAGET LM ERICSSON (PUBL) (SE)
(72) JONAS SVEDBERG
(85) 29/12/2016
(86) PCT SE2015/050743 de 25/06/2015
(87) WO 2016/018185 de 04/02/2016
Publicação automática da admissibilidade da fase nacional depositado via PCT . Tratado de cooperação em matéria de Patentes, conforme Instrução Normativa nº 02, de 06/06/2017 publicada na RPI nº 2422, de 06/06/2017.

---

(21) BR 11 2016 030904-9 A2

Código 1.3 - Notificação - Fase Nacional - PCT
(22) 18/07/2014
(51) E21B 47/00 (2006.01), G01V 1/40 (2006.01), G01V 1/48 (2006.01), E21B 47/26 (2012.01)
(54) ?MÉTODO E SISTEMA DE PERFILAGEM PARA MEDIR A IMPEDÂNCIA ACÚSTICA E DENSIDADE DA FORMAÇÃO?
(71) HALLIBURTON ENERGY SERVICES, INC. (US)
(72) ROLAND E. CHEMALI
(85) 29/12/2016
(86) PCT US2014/047239 de 18/07/2014
(87) WO 2016/010559 de 21/01/2016
Publicação automática da admissibilidade da fase nacional depositado via PCT . Tratado de cooperação em matéria de Patentes, conforme Instrução Normativa nº 02, de 06/06/2017 publicada na RPI nº 2422, de 06/06/2017.

---

(21) BR 11 2016 030905-7 A2

Código 1.3 - Notificação - Fase Nacional - PCT
(22) 30/06/2014
(51) H04W 48/20 (2009.01)
(54) ENTIDADE DE SELEÇÃO DE ELEMENTO DE REDE E MÉTODO DE REGISTRO DE EQUIPAMENTO DE USUÁRIO
(71) HUAWEI TECHNOLOGIES CO., LTD. (CN)
(72) HAI WANG
(85) 29/12/2016
(86) PCT CN2014/081305 de 30/06/2014
(87) WO 2016/000189 de 07/01/2016
Publicação automática da admissibilidade da fase nacional depositado via PCT . Tratado de cooperação em matéria de Patentes, conforme Instrução Normativa nº 02, de 06/06/2017 publicada na RPI nº 2422, de 06/06/2017.

---

(21) BR 11 2016 030909-0 A2

Código 1.3 - Notificação - Fase Nacional - PCT

(22) 29/06/2015
(30) 01/07/2014 GB 1411660.2; 29/10/2014 GB 1419250.4; 08/12/2014 GB 1421790.5
(51) G06Q 20/32 (2012.01), G07F 7/08 (2006.01)
(54) ?SISTEMA DE TRANSAÇÃO DE VAREJO?
(71) NUMBER 8 TECHNOLOGY LIMITED (GB)
(72) DAVID RIMER
(85) 29/12/2016
(86) PCT EP2015/064698 de 29/06/2015
(87) WO 2016/001138 de 07/01/2016
Publicação automática da admissibilidade da fase nacional depositado via PCT . Tratado de cooperação em matéria de Patentes, conforme Instrução Normativa nº 02, de 06/06/2017 publicada na RPI nº 2422, de 06/06/2017.

---

(21) BR 11 2016 030910-3 A2

Código 1.3 - Notificação - Fase Nacional - PCT
(22) 01/07/2015
(30) 02/07/2014 FR 1456331
(51) A45D 1/06 (2006.01), A45D 1/18 (2006.01), A45D 2/00 (2006.01), A45D 1/00 (2006.01)
(54) APARELHO DE PENTEAR PARA FORMAR CACHOS DE TAMANHOS DIFERENTES
(71) SEB S.A. (FR)
(72) EDDY NGO, RÉGIS FEREYRE, MARTIAL MAISONNEUVE, STEFANIA NUZZO, SANDY LAPIZE
(85) 29/12/2016
(86) PCT FR2015/051813 de 01/07/2015
(87) WO 2016/001583 de 07/01/2016
Publicação automática da admissibilidade da fase nacional depositado via PCT . Tratado de cooperação em matéria de Patentes, conforme Instrução Normativa nº 02, de 06/06/2017 publicada na RPI nº 2422, de 06/06/2017.

---

(21) BR 11 2016 030911-1 A2

Código 1.3 - Notificação - Fase Nacional - PCT
(22) 03/07/2014
(51) H03K 17/687 (2006.01)
(54) ?CIRCUITO ACIONADOR DE PORTA?
(71) MITSUBISHI ELECTRIC CORPORATION (JP)
(72) KAZUHIRO OTSU, JUNICHIRO ISHIKAWA
(85) 29/12/2016
(86) PCT JP2014/067771 de 03/07/2014
(87) WO 2016/002041 de 07/01/2016
Publicação automática da admissibilidade da fase nacional depositado via PCT . Tratado de cooperação em matéria de Patentes, conforme Instrução Normativa nº 02, de 06/06/2017 publicada na RPI nº 2422, de 06/06/2017.

(21) BR 11 2016 030913-8 A2

Código 1.3 - Notificação - Fase Nacional - PCT
(22) 28/08/2015
(30) 29/12/2014 CN 201410849263.X
(51) F25B 49/02 (2006.01), F24F 11/00 (2006.01)
(54) MÉTODO PARA CONTROLE DE REFRIGERANTE EM UM SISTEMA DE AR CONDICIONADO, DISPOSITIVO PARA CONTROLE DE REFRIGERANTE EM UM SISTEMA DE AR CONDICIONADO, E, SISTEMA DE AR CONDICIONADO
(71) GD MIDEA HEATING & VENTILATING EQUIPMENT CO., LTD. (CN) , MIDEA GROUP CO., LTD. (CN)
(72) XIHUA MA, YONGFENG XU, MEIBING XIONG, WEILONG HU
(85) 29/12/2016
(86) PCT CN2015/088396 de 28/08/2015
(87) WO 2016/107202 de 07/07/2016
Publicação automática da admissibilidade da fase nacional depositado via PCT . Tratado de cooperação em matéria de Patentes, conforme Instrução Normativa nº 02, de 06/06/2017 publicada na RPI nº 2422, de 06/06/2017.

---

(21) BR 11 2016 030914-6 A2

Código 1.3 - Notificação - Fase Nacional - PCT
(22) 03/07/2015
(30) 03/07/2014 EP 14175538.9
(51) A61F 2/24 (2006.01), A61B 17/064 (2006.01)
(54) SISTEMA DE ANULOPLASTIA
(71) MEDTENTIA INTERNATIONAL LTD OY (FI)
(72) OLLI KERÄNEN, GER O'CARROLL
(85) 29/12/2016
(86) PCT EP2015/065203 de 03/07/2015
(87) WO 2016/001407 de 07/01/2016
Publicação automática da admissibilidade da fase nacional depositado via PCT . Tratado de cooperação em matéria de Patentes, conforme Instrução Normativa nº 02, de 06/06/2017 publicada na RPI nº 2422, de 06/06/2017.

---

(21) BR 11 2016 030916-2 A2

Código 1.3 - Notificação - Fase Nacional - PCT
(22) 29/06/2015
(30) 30/06/2014 EP 14175016.6; 07/07/2014 EP 14175973.8; 22/06/2015 EP 15173206.2
(51) C08L 23/22 (2006.01), C08J 3/07 (2006.01), C08J 3/24 (2006.01)
(54) PROCESSO PARA A PREPARAÇÃO DE UMA PASTA FLUIDA AQUOSA, PARTÍCULAS DE ELASTÔMERO, COMPOSIÇÕES DE ELASTÔMERO, BLENDAS OU COMPOSTOS, USO DAS COMPOSIÇÕES DE ELASTÔMERO, E, FORROS INTERNOS
(71) ARLANXEO SINGAPORE PTE. LTD. (SG)
(72) DAVID THOMPSON, CLINTON LUND
(85) 29/12/2016

(86) PCT CA2015/050608 de 29/06/2015
(87) WO 2016/000073 de 07/01/2016
Publicação automática da admissibilidade da fase nacional depositado via PCT . Tratado de cooperação em matéria de Patentes, conforme Instrução Normativa nº 02, de 06/06/2017 publicada na RPI nº 2422, de 06/06/2017.

---

(21) BR 11 2016 030917-0 A2

Código 1.3 - Notificação - Fase Nacional - PCT
(22) 22/12/2015
(30) 31/03/2015 CN 201510151648.3
(51) F24F 3/06 (2006.01), F24F 11/02 (2006.01), F25B 41/04 (2006.01), F25B 49/02 (2006.01)
(54) SISTEMA MULTIRREPARTIDO
(71) GD MIDEA HEATING & VENTILATING EQUIPMENT CO., LTD. (CN) , MIDEA GROUP CO., LTD. (CN)
(72) JUNWEI CHEN, GUOZHONG YANG
(85) 29/12/2016
(86) PCT CN2015/098290 de 22/12/2015
(87) WO 2016/155370 de 06/10/2016
Publicação automática da admissibilidade da fase nacional depositado via PCT . Tratado de cooperação em matéria de Patentes, conforme Instrução Normativa nº 02, de 06/06/2017 publicada na RPI nº 2422, de 06/06/2017.

---

(21) BR 11 2016 030919-7 A2

Código 1.3 - Notificação - Fase Nacional - PCT
(22) 13/07/2015
(30) 14/07/2014 JP 2014-144500
(51) C22C 38/00 (2006.01), B21B 1/26 (2006.01), B21B 3/00 (2006.01), C21D 8/02 (2006.01), C21D 9/46 (2006.01), C22C 38/58 (2006.01)
(54) CHAPA DE AÇO LAMINADA A QUENTE
(71) NIPPON STEEL & SUMITOMO METAL CORPORATION (JP)
(72) HIROSHI SHUTO, TATSUO YOKOI, DAISUKE MAEDA, EISAKU SAKURADA, TAKESHI TOYODA
(85) 29/12/2016
(86) PCT JP2015/070079 de 13/07/2015
(87) WO 2016/010005 de 21/01/2016
Publicação automática da admissibilidade da fase nacional depositado via PCT . Tratado de cooperação em matéria de Patentes, conforme Instrução Normativa nº 02, de 06/06/2017 publicada na RPI nº 2422, de 06/06/2017.

---

(21) BR 11 2016 030920-0 A2

Código 1.3 - Notificação - Fase Nacional - PCT
(22) 22/12/2015
(30) 31/03/2015 CN 201510151379.0
(51) F24F 3/06 (2006.01), F24F 11/02 (2006.01), F25B 41/04 (2006.01), F25B 49/02 (2006.01)
(54) SISTEMA MULTI-SPLIT

(71) GD MIDEA HEATING & VENTILATING EQUIPMENT CO., LTD. (CN) , MIDEA GROUP CO., LTD. (CN)
(72) BIN LUO, JUNWEI CHEN
(85) 29/12/2016
(86) PCT CN2015/098289 de 22/12/2015
(87) WO 2016/155369 de 06/10/2016
Publicação automática da admissibilidade da fase nacional depositado via PCT . Tratado de cooperação em matéria de Patentes, conforme Instrução Normativa nº 02, de 06/06/2017 publicada na RPI nº 2422, de 06/06/2017.

---

(21) BR 11 2016 030921-9 A2

Código 1.3 - Notificação - Fase Nacional - PCT
(22) 17/06/2015
(30) 08/07/2014 EP 14176152.8
(51) B66B 5/00 (2006.01)
(54) SISTEMA DE MANUTENÇÃO PARA UMA INSTALAÇÃO DE ELEVADOR
(71) INVENTIO AG (CH)
(72) HUGO KEISER
(85) 29/12/2016
(86) PCT EP2015/063650 de 17/06/2015
(87) WO 2016/005161 de 14/01/2016
Publicação automática da admissibilidade da fase nacional depositado via PCT . Tratado de cooperação em matéria de Patentes, conforme Instrução Normativa nº 02, de 06/06/2017 publicada na RPI nº 2422, de 06/06/2017.

---

(21) BR 11 2016 030922-7 A2

Código 1.3 - Notificação - Fase Nacional - PCT
(22) 18/06/2015
(30) 11/07/2014 DE 10 2014 010 442.7
(51) C22B 7/04 (2006.01), C21B 5/00 (2006.01)
(54) PROCESSO E DISPOSITIVO PARA O PROCESSAMENTO DE ROCHAS DE SILICATO DE FERRO
(71) AURUBIS AG (DE)
(72) JÜRGEN SCHMIDL, JÜRGEN KLAFFENBACH
(85) 29/12/2016
(86) PCT DE2015/000314 de 18/06/2015
(87) WO 2016/004913 de 14/01/2016
Publicação automática da admissibilidade da fase nacional depositado via PCT . Tratado de cooperação em matéria de Patentes, conforme Instrução Normativa nº 02, de 06/06/2017 publicada na RPI nº 2422, de 06/06/2017.

---

(21) BR 11 2016 030924-3 A2

Código 1.3 - Notificação - Fase Nacional - PCT
(22) 21/07/2015
(30) 18/07/2014 JP 2014-147411
(51) H02M 7/12 (2006.01), H02M 7/48 (2007.01)
(54) CONVERSOR DE POTÊNCIA AC DO TIPO DIRETO

(71) DAIKIN INDUSTRIES, LTD. (JP)
(72) NAOYA YAMASHITA, TOSHIYUKI MAEDA
(85) 29/12/2016
(86) PCT JP2015/070662 de 21/07/2015
(87) WO 2016/010159 de 21/01/2016
Publicação automática da admissibilidade da fase nacional depositado via PCT . Tratado de cooperação em matéria de Patentes, conforme Instrução Normativa nº 02, de 06/06/2017 publicada na RPI nº 2422, de 06/06/2017.

---

(21) BR 11 2016 030927-8 A2

Código 1.3 - Notificação - Fase Nacional - PCT
(22) 05/08/2015
(30) 13/08/2014 EP 14180896.4
(51) A24F 47/00 (2006.01)
(54) SISTEMA GERADOR DE AEROSSOL COMPREENDENDO DISPOSITIVO DE COMPUTAÇÃO PARA MÚLTIPLOS FINS
(71) PHILIP MORRIS PRODUCTS S.A. (CH)
(72) RUI NUNO BATISTA, STÉPHANE ANTONY HEDARCHET
(85) 29/12/2016
(86) PCT EP2015/068103 de 05/08/2015
(87) WO 2016/023809 de 18/02/2016
Publicação automática da admissibilidade da fase nacional depositado via PCT . Tratado de cooperação em matéria de Patentes, conforme Instrução Normativa nº 02, de 06/06/2017 publicada na RPI nº 2422, de 06/06/2017.

---

(21) BR 11 2016 030928-6 A2

Código 1.3 - Notificação - Fase Nacional - PCT
(22) 26/06/2015
(30) 02/07/2014 FR 1456309
(51) C08L 23/08 (2006.01), C08K 5/14 (2006.01), C08K 5/5425 (2006.01), C08L 33/08 (2006.01), C08L 33/10 (2006.01), C08L 33/12 (2006.01), H01L 31/048 (2006.01)
(54) ENCAPSULANTE DE UM MÓDULO FOTOVOLTAICO
(71) ARKEMA FRANCE (FR)
(72) GUILLAUME JACQUES, STÉPHANE BIZET, BENOÎT SAVIGNAT, MOLLY CANNET
(85) 29/12/2016
(86) PCT FR2015/051733 de 26/06/2015
(87) WO 2016/001540 de 07/01/2016
Publicação automática da admissibilidade da fase nacional depositado via PCT . Tratado de cooperação em matéria de Patentes, conforme Instrução Normativa nº 02, de 06/06/2017 publicada na RPI nº 2422, de 06/06/2017.

---

(21) BR 11 2016 030929-4 A2

Código 1.3 - Notificação - Fase Nacional - PCT
(22) 24/06/2015
(30) 30/06/2014 US 14/320.438

(51) H01L 31/18 (2006.01), H01L 31/04 (2006.01), H01L 31/0216 (2006.01)
(54) MÉTODO DE FABRICAÇÃO DE REGIÃO EMISSORA DE CÉLULA SOLAR COM O USO DE IMPLANTAÇÃO DE ÍON
(71) SUNPOWER CORPORATION (US)
(72) DAVID D SMITH, TIMOTHY WEIDMAN, STAFFAN WESTERBERG
(85) 29/12/2016
(86) PCT US2015/037523 de 24/06/2015
(87) WO 2016/003741 de 07/01/2016
Publicação automática da admissibilidade da fase nacional depositado via PCT . Tratado de cooperação em matéria de Patentes, conforme Instrução Normativa nº 02, de 06/06/2017 publicada na RPI nº 2422, de 06/06/2017.

---

(21) BR 11 2016 030930-8 A2

Código 1.3 - Notificação - Fase Nacional - PCT
(22) 30/06/2015
(30) 02/07/2014 US 62/020,140
(51) C07D 211/76 (2006.01), C07D 211/78 (2006.01), A01N 57/00 (2006.01), C07D 401/04 (2006.01), C07D 417/04 (2006.01)
(54) COMPOSTO, COMPOSIÇÃO, MISTURA HERBICIDA E MÉTODO PARA O CONTROLE DO CRESCIMENTO DE VEGETAÇÃO INDESEJÁVEL
(71) E. I. DU PONT DE NEMOURS AND COMPANY (US)
(72) ANDREW DUNCAN SATTERFIELD, JAMES FRANCIS BEREZNAK, MATTHEW JAMES CAMPBELL
(85) 29/12/2016
(86) PCT US2015/038473 de 30/06/2015
(87) WO 2016/003997 de 07/01/2016
Publicação automática da admissibilidade da fase nacional depositado via PCT . Tratado de cooperação em matéria de Patentes, conforme Instrução Normativa nº 02, de 06/06/2017 publicada na RPI nº 2422, de 06/06/2017.

---

(21) BR 11 2016 030931-6 A2

Código 1.3 - Notificação - Fase Nacional - PCT
(22) 08/07/2015
(30) 10/07/2014 GB 1412263.4
(51) C09J 4/06 (2006.01), C08L 33/06 (2006.01), C08F 220/18 (2006.01)
(54) COMPOSIÇÃO DE CURA A FRIO ACRÍLICA DE DUAS, PREFERIVELMENTE MÚLTIPLAS PARTES, PEÇA MONTADA POR METALOGRAFIA, PACOTE DE CURA A FRIO DE DUAS, PREFERIVELMENTE MÚLTIPLAS PARTES, E, PROCESSO PARA PRODUÇÃO DE UMA PEÇA MONTADA POR METALOGRAFIA.
(71) LUCITE INTERNATIONAL SPECIALITY POLYMERS & RESINS LIMITED (GB)
(72) MICHAEL STEPHEN CHISHOLM
(85) 29/12/2016
(86) PCT GB2015/051972 de 08/07/2015
(87) WO 2016/005742 de 14/01/2016

Publicação automática da admissibilidade da fase nacional depositado via PCT . Tratado de cooperação em matéria de Patentes, conforme Instrução Normativa nº 02, de 06/06/2017 publicada na RPI nº 2422, de 06/06/2017.

---

(21) BR 11 2016 030932-4 A2

Código 1.3 - Notificação - Fase Nacional - PCT
(22) 09/09/2015
(30) 09/09/2014 EP 14184115.5
(51) C07C 29/132 (2006.01), C07C 31/20 (2006.01)
(54) ?PROCESSO PARA A CONVERSÃO CATALÍTICA DE UMA CARGA DE ALIMENTAÇÃO CONTENDO SACARÍDEOS EM UM REATOR?
(71) SHELL INTERNATIONALE RESEARCH MAATSCHAPPIJ B.V. (NL)
(72) EVERT VAN DER HEIDE, PIETER HUIZENGA
(85) 29/12/2016
(86) PCT EP2015/070566 de 09/09/2015
(87) WO 2016/038071 de 17/03/2016
Publicação automática da admissibilidade da fase nacional depositado via PCT . Tratado de cooperação em matéria de Patentes, conforme Instrução Normativa nº 02, de 06/06/2017 publicada na RPI nº 2422, de 06/06/2017.

---

(21) BR 11 2016 030933-2 A2

Código 1.3 - Notificação - Fase Nacional - PCT
(22) 31/08/2015
(30) 29/08/2014 US 62/043,861; 31/08/2015 US 14/841,005
(51) B01D 27/07 (2006.01)
(54) CARTUCHO DE FILTRO, E, MÉTODO PARA ELIMINAR BLOQUEIO DE AR.
(71) KX TECHNOLOGIES LLC (US)
(72) ANDREW W. LOMBARDO, STEPHEN P. HUDA, FRANK A. BRIGANO
(85) 29/12/2016
(86) PCT US2015/047776 de 31/08/2015
(87) WO 2016/033596 de 03/03/2016
Publicação automática da admissibilidade da fase nacional depositado via PCT . Tratado de cooperação em matéria de Patentes, conforme Instrução Normativa nº 02, de 06/06/2017 publicada na RPI nº 2422, de 06/06/2017.

---

(21) BR 11 2016 030935-9 A2

Código 1.3 - Notificação - Fase Nacional - PCT
(22) 18/07/2014
(51) F16L 55/11 (2006.01)
(54) ELEMENTO DE FECHAMENTO
(71) SFC KOENIG AG (CH)
(72) JÜRG KRAUER, ROBERT HOLLINGER
(85) 29/12/2016
(86) PCT EP2014/065495 de 18/07/2014
(87) WO 2016/008539 de 21/01/2016
Publicação automática da admissibilidade da fase nacional depositado via

PCT . Tratado de cooperação em matéria de Patentes, conforme Instrução Normativa nº 02, de 06/06/2017 publicada na RPI nº 2422, de 06/06/2017.

---

(21) BR 11 2016 030939-1 A2

Código 1.3 - Notificação - Fase Nacional - PCT
(22) 21/07/2015
(30) 22/07/2014 CN PCT/CN2014/000695
(51) C07D 487/14 (2006.01), C07D 487/20 (2006.01), C07D 491/20 (2006.01), C07D 513/12 (2006.01), A61K 31/519 (2006.01), A61K 31/527 (2006.01), A61P 25/28 (2006.01), A61P 9/10 (2006.01)
(54) COMPOSTOS
(71) GLAXOSMITHKLINE INTELLECTUAL PROPERTY DEVELOPMENT LIMITED (GB)
(72) ZEHONG WAN, XIAOMIN ZHANG, JIAN WANG, MATTHEW ROBERT SENDER, ERIC STEVEN MANAS, RAPHAEL ANTHONY RIVERO, JOSEPH E. PERO, CHRISTOPHER ERNST NEIPP, VIPULKUMAR KANTIBHAI PATEL
(85) 29/12/2016
(86) PCT CN2015/084606 de 21/07/2015
(87) WO 2016/011930 de 28/01/2016
Publicação automática da admissibilidade da fase nacional depositado via PCT . Tratado de cooperação em matéria de Patentes, conforme Instrução Normativa nº 02, de 06/06/2017 publicada na RPI nº 2422, de 06/06/2017.

---

(21) BR 11 2016 030940-5 A2

Código 1.3 - Notificação - Fase Nacional - PCT
(22) 21/07/2015
(30) 24/07/2014 JP 2014-151266
(51) B05C 9/12 (2006.01), B05D 3/06 (2006.01), G02B 5/23 (2006.01), G02C 7/10 (2006.01), B05C 11/08 (2006.01)
(54) DISPOSITIVO DE FOTOPOLIMERIZAÇÃO E MÉTODO DE PRODUÇÃO PARA LENTES QUE TÊM CAMADA DE REVESTIMENTO FOTOCRÔMICO
(71) TOKUYAMA CORPORATION (JP)
(72) YOSHIHIRO ASAHARA, TAKASHI TAMUKAI, JUNJI TAKENAKA, JUNJI MOMODA, KATSUHIRO MORI
(85) 29/12/2016
(86) PCT JP2015/070724 de 21/07/2015
(87) WO 2016/013547 de 28/01/2016
Publicação automática da admissibilidade da fase nacional depositado via PCT . Tratado de cooperação em matéria de Patentes, conforme Instrução Normativa nº 02, de 06/06/2017 publicada na RPI nº 2422, de 06/06/2017.

---

(21) BR 11 2016 030943-0 A2

Código 1.3 - Notificação - Fase Nacional - PCT
(22) 22/06/2015
(30) 30/06/2014 US 62/019,078
(51) C08C 19/20 (2006.01), C08J 3/24 (2006.01), C08L 21/00 (2006.01), C08K 3/22 (2006.01), C08K 9/00 (2006.01)

(54) COMPOSIÇÕES DE BORRACHA QUE INCLUEM ÉSTERES DE CELULOSE E ÓXIDOS INORGÂNICOS
(71) BRIDGESTONE AMERICAS TIRE OPERATIONS, LLC (US)
(72) NATALIE V. WEINGART, AMY M. RANDALL
(85) 29/12/2016
(86) PCT US2015/036963 de 22/06/2015
(87) WO 2016/003687 de 07/01/2016
Publicação automática da admissibilidade da fase nacional depositado via PCT . Tratado de cooperação em matéria de Patentes, conforme Instrução Normativa nº 02, de 06/06/2017 publicada na RPI nº 2422, de 06/06/2017.

---

(21) BR 11 2016 030944-8 A2

Código 1.3 - Notificação - Fase Nacional - PCT
(22) 30/06/2015
(30) 30/06/2014 US 62/019,225; 11/08/2014 US 62/035,588; 01/12/2014 US 62/085,772; 02/12/2014 US 62/086,208; 21/05/2015 US 62/164,710
(51) A61M 11/04 (2006.01), A61M 15/00 (2006.01), A61M 16/20 (2006.01), A24F 47/00 (2006.01), A61J 1/03 (2006.01)
(54) UNIDADE DE DOSAGEM, UNIDADE DE ATIVAÇÃO, DISPOSITIVO INALADOR, PROCESSO DE FABRICAÇÃO DE UNIDADE DE DOSAGEM, E MÉTODOS DE ADMINISTRAÇÃO VIA PULMONAR, E DE TRATAMENTO DE UMA CONDIÇÃO MÉDICA TRATÁVEL POR INALAÇÃO
(71) SYQE MEDICAL LTD. (IL)
(72) PERRY DAVIDSON, AARON SCRORR, ASAF KROLL, BINYAMIN SCHWARTZ
(85) 29/12/2016
(86) PCT IL2015/050673 de 30/06/2015
(87) WO 2016/001921 de 07/01/2016
Publicação automática da admissibilidade da fase nacional depositado via PCT . Tratado de cooperação em matéria de Patentes, conforme Instrução Normativa nº 02, de 06/06/2017 publicada na RPI nº 2422, de 06/06/2017.

---

(21) BR 11 2016 030948-0 A2

Código 1.3 - Notificação - Fase Nacional - PCT
(22) 30/06/2015
(30) 01/07/2014 GB 1411720.4
(51) G06Q 10/06 (2012.01)
(54) ?MÉTODO PARA SIMULAÇÃO DO TEMPO NECESSÁRIO PARA EXECUTAR UMA OPERAÇÃO MARÍTIMA RESTRITA AO CLIMA?
(71) MOJO MARITIME LIMITED (GB)
(72) DR. RICHARD THOMAS WALKER, BENJAMIN JOHN SEWELL, STEVEN CHARLES JERMY
(85) 29/12/2016
(86) PCT GB2015/051914 de 30/06/2015
(87) WO 2016/001656 de 07/01/2016
Publicação automática da admissibilidade da fase nacional depositado via

PCT . Tratado de cooperação em matéria de Patentes, conforme Instrução Normativa nº 02, de 06/06/2017 publicada na RPI nº 2422, de 06/06/2017.

---

(21) BR 11 2016 030949-9 A2

Código 1.3 - Notificação - Fase Nacional - PCT
(22) 01/07/2015
(30) 01/07/2014 US 14/321,543
(51) F04B 47/02 (2006.01), F04B 47/14 (2006.01)
(54) MÉTODOS E APARELHOS PARA DETERMINAR OS PARÂMETROS DE UMA UNIDADE DE BOMBEAMENTO PARA UTILIZAÇÃO EM POÇOS
(71) BRISTOL, INC., D/B/A REMOTE AUTOMATION SOLUTIONS (US)
(72) THOMAS MATTHEW MILLS
(85) 29/12/2016
(86) PCT US2015/038731 de 01/07/2015
(87) WO 2016/004149 de 07/01/2016
Publicação automática da admissibilidade da fase nacional depositado via PCT . Tratado de cooperação em matéria de Patentes, conforme Instrução Normativa nº 02, de 06/06/2017 publicada na RPI nº 2422, de 06/06/2017.

---

(21) BR 11 2016 030951-0 A2

Código 1.3 - Notificação - Fase Nacional - PCT
(22) 01/07/2015
(30) 01/07/2014 CN 201410308860.1
(51) C01B 31/04 (2006.01)
(54) MÉTODO PARA PREPARAR GRAFENO POROSO
(71) JINAN SHENGQUAN GROUP SHARE HOLDING CO., LTD. (CN)
(72) YILIN TANG, JINZHU ZHANG, YINGFU ZHENG, XIAOMIN LIU, DING LIU, ENHUA WANG
(85) 29/12/2016
(86) PCT CN2015/083029 de 01/07/2015
(87) WO 2016/000614 de 07/01/2016
Publicação automática da admissibilidade da fase nacional depositado via PCT . Tratado de cooperação em matéria de Patentes, conforme Instrução Normativa nº 02, de 06/06/2017 publicada na RPI nº 2422, de 06/06/2017.

---

(21) BR 11 2016 030952-9 A2

Código 1.3 - Notificação - Fase Nacional - PCT
(22) 30/06/2015
(30) 30/06/2014 US 62/019,225; 11/08/2014 US 62/035,588; 01/12/2014 US 62/085,772; 02/12/2014 US 62/086,208; 21/05/2015 US 62/164,710
(51) A61M 11/04 (2006.01), A61K 9/00 (2006.01), A61M 15/00 (2006.01), G06F 19/00 (2011.01)
(54) SISTEMAS PARA ADMINISTRAÇÃO VIA PULMONAR DE AGENTES ATIVOS
(71) SYQE MEDICAL LTD. (IL)
(72) PERRY DAVIDSON, SHLOMO ALMOG, SETH KINDLER
(85) 29/12/2016

(86) PCT IL2015/050675 de 30/06/2015
(87) WO 2016/001923 de 07/01/2016
Publicação automática da admissibilidade da fase nacional depositado via PCT . Tratado de cooperação em matéria de Patentes, conforme Instrução Normativa nº 02, de 06/06/2017 publicada na RPI nº 2422, de 06/06/2017.

---

(21) BR 11 2016 030953-7 A2

Código 1.3 - Notificação - Fase Nacional - PCT
(22) 02/07/2015
(30) 02/07/2014 IN 3256/CHE/2014; 13/08/2014 FR 1457786
(51) B60J 5/10 (2006.01)
(54) ?VEÍCULO AUTOMOTIVO?
(71) RENAULT S.A.S. (FR)
(72) NATH, SANDEEP, GODAVARI, BALAJI SAI KIRAN, JHA, BRIJESH
(85) 29/12/2016
(86) PCT FR2015/051829 de 02/07/2015
(87) WO 2016/001593 de 07/01/2016
Publicação automática da admissibilidade da fase nacional depositado via PCT . Tratado de cooperação em matéria de Patentes, conforme Instrução Normativa nº 02, de 06/06/2017 publicada na RPI nº 2422, de 06/06/2017.

---

(21) BR 11 2016 030954-5 A2

Código 1.3 - Notificação - Fase Nacional - PCT
(22) 07/07/2015
(30) 10/07/2014 JP 2014-142380
(51) A61B 5/022 (2006.01)
(54) ?MANGUITO DE MEDIÇÃO DE PRESSÃO SANGUÍNEA, E, MÉTODO DE AFIXAÇÃO DO MANGUITO DE MEDIÇÃO DE PRESSÃO SANGUÍNEA?
(71) OMRON HEALTHCARE CO., LTD. (JP)
(72) TAMEO ASHIDA, HIROTAKA HAYASHI, MASAKI HARADA
(85) 29/12/2016
(86) PCT JP2015/069490 de 07/07/2015
(87) WO 2016/006595 de 14/01/2016
Publicação automática da admissibilidade da fase nacional depositado via PCT . Tratado de cooperação em matéria de Patentes, conforme Instrução Normativa nº 02, de 06/06/2017 publicada na RPI nº 2422, de 06/06/2017.

---

(21) BR 11 2016 030955-3 A2

Código 1.3 - Notificação - Fase Nacional - PCT
(22) 30/06/2015
(30) 30/06/2014 US 62/019,225; 11/08/2014 US 62/035,588; 01/12/2014 US 62/085,772; 02/12/2014 US 62/086,208; 21/05/2015 US 62/164,710
(51) A61M 15/00 (2006.01), A61M 16/20 (2006.01), A24F 47/00 (2006.01), A61M 11/04 (2006.01)
(54) DISPOSITIVO INALADOR, MÉTODO DE ADMINISTRAÇÃO VIA PULMONAR E MÉTODO DE MANIPULAÇÃO DO FLUXO
(71) SYQE MEDICAL LTD. (IL)

(72) PERRY DAVIDSON, AARON SCHORR, BINYAMIN SCHWARTZ
(85) 29/12/2016
(86) PCT IL2015/050678 de 30/06/2015
(87) WO 2016/001926 de 07/01/2016
Publicação automática da admissibilidade da fase nacional depositado via PCT . Tratado de cooperação em matéria de Patentes, conforme Instrução Normativa nº 02, de 06/06/2017 publicada na RPI nº 2422, de 06/06/2017.

---

(21) BR 11 2016 030956-1 A2

Código 1.3 - Notificação - Fase Nacional - PCT
(22) 10/07/2015
(30) 10/07/2014 US 62/023115
(51) B67D 3/00 (2006.01), B67D 1/14 (2006.01)
(54) BICO DE DISPENSAÇÃO DE BEBIDAS.
(71) AUTOMATIC BAR CONTROLS, INC. (US)
(72) THOMAS R. HECHT, RICHARD A. MARTINDALE, BRET D. BAKER
(85) 29/12/2016
(86) PCT US2015/040028 de 10/07/2015
(87) WO 2016/007908 de 14/01/2016
Publicação automática da admissibilidade da fase nacional depositado via PCT . Tratado de cooperação em matéria de Patentes, conforme Instrução Normativa nº 02, de 06/06/2017 publicada na RPI nº 2422, de 06/06/2017.

---

(21) BR 11 2016 030957-0 A2

Código 1.3 - Notificação - Fase Nacional - PCT
(22) 03/07/2015
(30) 03/07/2014 IL 233519
(51) A61B 17/32 (2006.01), A61B 17/22 (2006.01)
(54) ?DISPOSITIVO DE ATERECTOMIA, E, UNIDADE DE CORTE?
(71) TARYAG MEDICAL LTD. (IL)
(72) SWI BARAK, AHARON COHEN
(85) 29/12/2016
(86) PCT IL2015/050690 de 03/07/2015
(87) WO 2016/001932 de 07/01/2016
Publicação automática da admissibilidade da fase nacional depositado via PCT . Tratado de cooperação em matéria de Patentes, conforme Instrução Normativa nº 02, de 06/06/2017 publicada na RPI nº 2422, de 06/06/2017.

---

(21) BR 11 2016 030958-8 A2

Código 1.3 - Notificação - Fase Nacional - PCT
(22) 29/06/2015
(30) 30/06/2014 AU 2014902498; 28/08/2014 AU 2014903414
(51) F02G 5/04 (2006.01), F02B 29/04 (2006.01), F01N 5/02 (2006.01), F01K 23/10 (2006.01), F01K 27/02 (2006.01), B60K 6/26 (2007.10), B60K 6/24 (2007.10), B60W 20/00 (2006.01)
(54) SISTEMA DE RECUPERAÇÃO DE ENERGIA TÉRMICA DO MOTOR DE COMBUSTÃO INTERNA

(71) KERBS AUTOTECH PTY LTD (AU)
(72) MICHAEL JOHN URCH, STEPHEN BENNETT
(85) 29/12/2016
(86) PCT AU2015/000371 de 29/06/2015
(87) WO 2016/000016 de 07/01/2016
Publicação automática da admissibilidade da fase nacional depositado via PCT . Tratado de cooperação em matéria de Patentes, conforme Instrução Normativa nº 02, de 06/06/2017 publicada na RPI nº 2422, de 06/06/2017.

---

(21) BR 11 2016 030959-6 A2

Código 1.3 - Notificação - Fase Nacional - PCT
(22) 08/07/2015
(30) 08/07/2014 EP 14176208.8; 10/11/2014 EP 14192516.4
(51) A01H 5/00 (2006.01), A01H 1/04 (2006.01), C12N 15/82 (2006.01)
(54) ?MÉTODO PARA PRODUZIR UMA BIBLIOTECA DE SUBSTITUIÇÃO DE CROMOSSOMO, E, BIBLIOTECA DE LINHAGENS DE SUBSTITUIÇÃO?
(71) RIJK ZWAAN ZAADTEELT EN ZAADHANDEL B.V. (NL)
(72) ROBERT HÉLÈNE GHISLAIN DIRKS, EVERT WILLEM GUTTELING, GEO VELIKKAKAM JAMES, REMCO ABRAN URSEM
(85) 29/12/2016
(86) PCT EP2015/065636 de 08/07/2015
(87) WO 2016/005467 de 14/01/2016
Publicação automática da admissibilidade da fase nacional depositado via PCT . Tratado de cooperação em matéria de Patentes, conforme Instrução Normativa nº 02, de 06/06/2017 publicada na RPI nº 2422, de 06/06/2017.

---

(21) BR 11 2016 030961-8 A2

Código 1.3 - Notificação - Fase Nacional - PCT
(22) 08/07/2015
(30) 11/07/2014 US 62/023,772; 31/03/2015 US 14/674,821
(51) H02J 3/14 (2006.01), H02J 3/32 (2006.01), H02J 9/06 (2006.01)
(54) GERENCIAMENTO DE ENERGIA DAS INSTALAÇÕES DO SERVIDOR
(71) MICROSOFT TECHNOLOGY LICENSING, LLC (US)
(72) JIE LIU, BRIAN JANOUS, GREGORY JOSEPH MCKNIGHT, SEAN JAMES, RICARDO BIANCHINI
(85) 29/12/2016
(86) PCT US2015/039459 de 08/07/2015
(87) WO 2016/007565 de 14/01/2016
Publicação automática da admissibilidade da fase nacional depositado via PCT . Tratado de cooperação em matéria de Patentes, conforme Instrução Normativa nº 02, de 06/06/2017 publicada na RPI nº 2422, de 06/06/2017.

---

(21) BR 11 2016 030964-2 A2

Código 1.3 - Notificação - Fase Nacional - PCT
(22) 30/06/2015
(30) 30/06/2014 FR 1456225
(51) F03B 13/14 (2006.01), F03B 13/18 (2006.01)

(54) INSTALAÇÃO PARA A RECUPERAÇÃO DA ENERGIA DE UMA ONDULAÇÃO E/OU PARA A ATENUAÇÃO ATIVA DA DITA ONDULAÇÃO
(71) CHRISTIAN CARME (FR)
(72) CHRISTIAN CARME
(85) 29/12/2016
(86) PCT FR2015/051794 de 30/06/2015
(87) WO 2016/001574 de 07/01/2016
Publicação automática da admissibilidade da fase nacional depositado via PCT . Tratado de cooperação em matéria de Patentes, conforme Instrução Normativa nº 02, de 06/06/2017 publicada na RPI nº 2422, de 06/06/2017.

---

(21) BR 11 2016 030965-0 A2

Código 1.3 - Notificação - Fase Nacional - PCT
(22) 06/10/2015
(30) 06/10/2014 US 62/060,484; 18/08/2015 US 62/206,770; 18/08/2015 US 62/206,772; 18/08/2015 US 62/206,771
(51) C07K 16/22 (2006.01), B82Y 5/00 (2011.01), C07K 16/28 (2006.01), C07K 16/32 (2006.01), A61P 35/00 (2006.01)
(54) COMPOSIÇÕES DE VEÍCULO-ANTICORPO E MÉTODOS DE FABRICAÇÃO E USO DAS MESMAS
(71) MAYO FOUNDATION FOR MEDICAL EDUCATION AND RESEARCH (US)
(72) SVETOMIR N. MARKOVIC, WENDY K. NEVALA
(85) 29/12/2016
(86) PCT US2015/054295 de 06/10/2015
(87) WO 2016/057554 de 14/04/2016
Publicação automática da admissibilidade da fase nacional depositado via PCT . Tratado de cooperação em matéria de Patentes, conforme Instrução Normativa nº 02, de 06/06/2017 publicada na RPI nº 2422, de 06/06/2017.

---

(21) BR 11 2016 030969-3 A2

Código 1.3 - Notificação - Fase Nacional - PCT
(22) 17/07/2015
(30) 18/07/2014 IN 2039/DEL/2014
(51) A61K 39/15 (2006.01)
(54) FORMULAÇÃO DE VACINA CONTRA ROTAVÍRUS TERMOESTÁVEL MELHORADA SECA POR PULVERIZAÇÃO E PROCESSO PARA PREPARAÇÃO DA MESMA
(71) MSD WELLCOME TRUST HILLEMAN LABORATORIES PVT. LTD. (IN)
(72) DAVINDER GILL, NITIN SAIGAL, SACHIN KALE, TARUN SHARMA, NIDHI SHUKLA, DEEPA SIKRIWAL, ROBERT EVANS
(85) 29/12/2016
(86) PCT IB2015/055427 de 17/07/2015
(87) WO 2016/009400 de 21/01/2016
Publicação automática da admissibilidade da fase nacional depositado via PCT . Tratado de cooperação em matéria de Patentes, conforme Instrução Normativa nº 02, de 06/06/2017 publicada na RPI nº 2422, de 06/06/2017.

(21) BR 11 2016 030973-1 A2

Código 1.3 - Notificação - Fase Nacional - PCT
(22) 08/07/2014
(51) G01F 1/84 (2006.01), G01F 15/075 (2006.01)
(54) ?MÉTODO PARA GERAR UMA SAÍDA DE FREQUÊNCIA EM UM MICROCONTROLADOR, MEDIDOR DE FLUXO VIBRATÓRIO, E, DISPOSITIVO?
(71) MICRO MOTION, INC. (US)
(72) HAYS, PAUL J.
(85) 29/12/2016
(86) PCT US2014/045783 de 08/07/2014
(87) WO 2016/007142 de 14/01/2016
Publicação automática da admissibilidade da fase nacional depositado via PCT . Tratado de cooperação em matéria de Patentes, conforme Instrução Normativa nº 02, de 06/06/2017 publicada na RPI nº 2422, de 06/06/2017.

(21) BR 11 2016 030974-0 A2

Código 1.3 - Notificação - Fase Nacional - PCT
(22) 03/07/2014
(51) H04L 29/06 (2006.01)
(54) APARELHO E MÉTODO PARA PROCESSAMENTO DE DADOS
(71) ABB SCHWEIZ AG (CH)
(72) JOHANNES YLINEN, MIKA LUOTOJÄRVI, RIKU HYTTINEN, SIMO SÄYNEVIRTA
(85) 29/12/2016
(86) PCT IB2014/062812 de 03/07/2014
(87) WO 2016/001718 de 07/01/2016
Publicação automática da admissibilidade da fase nacional depositado via PCT . Tratado de cooperação em matéria de Patentes, conforme Instrução Normativa nº 02, de 06/06/2017 publicada na RPI nº 2422, de 06/06/2017.

(21) BR 11 2016 030975-8 A2

Código 1.3 - Notificação - Fase Nacional - PCT
(22) 03/07/2015
(30) 04/07/2014 FR 1456476
(51) H01R 4/24 (2006.01), H01R 13/717 (2006.01), F21S 8/10 (2006.01), F21Y 101/02 (2006.01)
(54) BASE DE MONTAGEM PARA COMPONENTE ELÉTRICO CABEADO, MÓDULO DE ILUMINAÇÃO CORRESPONDENTE, MÉTODO PARA A PRODUÇÃO DE UM MÓDULO RELACIONADO E VESTIMENTA CORRESPONDENTE
(71) IDZ CONCEPT (FR)
(72) DAVID ZIEDER
(85) 29/12/2016
(86) PCT EP2015/065170 de 03/07/2015
(87) WO 2016/001395 de 07/01/2016

Publicação automática da admissibilidade da fase nacional depositado via PCT . Tratado de cooperação em matéria de Patentes, conforme Instrução Normativa nº 02, de 06/06/2017 publicada na RPI nº 2422, de 06/06/2017.

---

(21) BR 11 2016 030977-4 A2

Código 1.3 - Notificação - Fase Nacional - PCT
(22) 26/06/2015
(30) 30/06/2014 GB 1411637.0
(51) C08H 8/00 (2010.01), C08B 15/02 (2006.01), C08L 1/04 (2006.01), C08L 1/28 (2006.01), C08L 5/00 (2006.01), C08L 5/04 (2006.01)
(54) COMPOSIÇÕES COMPREENDENDO MATERIAL PARTICULADO DE CELULOSE PARENQUIMATOSO
(71) CELLUCOMP LIMITED (GB)
(72) ERIC WHALE, DAVID HEPWORTH
(85) 29/12/2016
(86) PCT GB2015/051878 de 26/06/2015
(87) WO 2016/001635 de 07/01/2016
Publicação automática da admissibilidade da fase nacional depositado via PCT . Tratado de cooperação em matéria de Patentes, conforme Instrução Normativa nº 02, de 06/06/2017 publicada na RPI nº 2422, de 06/06/2017.

---

(21) BR 11 2016 030978-2 A2

Código 1.3 - Notificação - Fase Nacional - PCT
(22) 06/07/2015
(30) 08/07/2014 US 14/326,239
(51) G06F 9/54 (2006.01)
(54) PROCESSAMENTO DE FLUXO BASEADO EM EVENTO COM A UTILIZAÇÃO DE FLUXOS E AGENTES DE PROCESSAMENTO VIRTUAIS
(71) MICROSOFT TECHNOLOGY LICENSING, LLC (US)
(72) HENRY HOOPER SOMUAH, SERGEY BYKOV, TAMIR MELAMED, ROBERT LOUIS RODI, FELIX CHEUNG, MICHAEL WILLIAM MALYUK, ANDREW ALEXANDER HESKY, GABRIEL KLIOT, JORGEN THELIN, ALAN STUART GELLER
(85) 29/12/2016
(86) PCT US2015/039170 de 06/07/2015
(87) WO 2016/007399 de 14/01/2016
Publicação automática da admissibilidade da fase nacional depositado via PCT . Tratado de cooperação em matéria de Patentes, conforme Instrução Normativa nº 02, de 06/06/2017 publicada na RPI nº 2422, de 06/06/2017.

---

(21) BR 11 2016 030980-4 A2

Código 1.3 - Notificação - Fase Nacional - PCT
(22) 06/07/2015
(30) 07/07/2014 DE 10 2014 109 427.1
(51) E05D 15/06 (2006.01), E05D 15/08 (2006.01)
(54) TRILHO PARA ENCAIXE DE PORTA DESLIZANTE
(71) HETTICH-HEINZE GMBH & CO. KG (DE)

(72) TIMO KUSCHEL, ANDREAS MONTECCHIO, VIKTOR GEL, FRANK NUTTELMANN
(85) 29/12/2016
(86) PCT EP2015/065359 de 06/07/2015
(87) WO 2016/005326 de 14/01/2016
Publicação automática da admissibilidade da fase nacional depositado via PCT . Tratado de cooperação em matéria de Patentes, conforme Instrução Normativa nº 02, de 06/06/2017 publicada na RPI nº 2422, de 06/06/2017.

---

(21) BR 11 2016 030981-2 A2

Código 1.3 - Notificação - Fase Nacional - PCT
(22) 30/06/2015
(30) 30/06/2014 GB 1411628.9
(51) A61M 16/04 (2006.01)
(54) DISPOSITIVO
(71) INTRACAIR IVS (DK)
(72) KAREN JUELSGAARD CHRISTIANSEN, KRISTER JUST KRISTENSEN, HENRIK NEUSCHÄFER LARSEN
(85) 29/12/2016
(86) PCT EP2015/064892 de 30/06/2015
(87) WO 2016/001251 de 07/01/2016
Publicação automática da admissibilidade da fase nacional depositado via PCT . Tratado de cooperação em matéria de Patentes, conforme Instrução Normativa nº 02, de 06/06/2017 publicada na RPI nº 2422, de 06/06/2017.

---

(21) BR 11 2016 030982-0 A2

Código 1.3 - Notificação - Fase Nacional - PCT
(22) 01/07/2015
(30) 02/07/2014 GB 1411810.3
(51) C08F 2/04 (2006.01), C08F 2/06 (2006.01), C08F 2/08 (2006.01), C08F 2/44 (2006.01), C11D 1/72 (2006.01), C11D 3/37 (2006.01)
(54) DETERGENTE
(71) RECKITT BENCKISER FINISH BV (PB)
(72) PAVLINKA ROY, CLAUDIA SCHMAELZLE, CAROLINE RIGOBERT, HEIKE WEBER, YANNICK FUCHS, HELMUT WITTELER, ROLAND BOHN
(85) 29/12/2016
(86) PCT EP2015/065032 de 01/07/2015
(87) WO 2016/001327 de 07/01/2016
Publicação automática da admissibilidade da fase nacional depositado via PCT . Tratado de cooperação em matéria de Patentes, conforme Instrução Normativa nº 02, de 06/06/2017 publicada na RPI nº 2422, de 06/06/2017.

---

(21) BR 11 2016 030983-9 A2

Código 1.3 - Notificação - Fase Nacional - PCT
(22) 02/07/2015
(30) 03/07/2014 US 62/020,797; 02/03/2015 US 62/127,111
(51) A61K 31/198 (2006.01)

(54) MÉTODOS E COMPOSIÇÕES PARA O TRATAMENTO DE OBESIDADE, PREVENÇÃO DE GANHO DE PESO, PROMOÇÃO DE PERDA DE PESO, PROMOÇÃO DE EMAGRECIMENTO, OU TRATAMENTO DE OU PREVENÇÃO DO DESENVOLVIMENTO DE DIABETES
(71) NAN GLOBAL, LLC (US)
(72) GABRIEL GOJON-ZORRILLA, GABRIEL GOJON-ROMANILLOS
(85) 29/12/2016
(86) PCT US2015/039075 de 02/07/2015
(87) WO 2016/004363 de 07/01/2016
Publicação automática da admissibilidade da fase nacional depositado via PCT . Tratado de cooperação em matéria de Patentes, conforme Instrução Normativa nº 02, de 06/06/2017 publicada na RPI nº 2422, de 06/06/2017.

---

(21) BR 11 2016 030985-5 A2

Código 1.3 - Notificação - Fase Nacional - PCT
(22) 30/06/2015
(30) 30/06/2014 EP 14174916.8
(51) A61K 8/35 (2006.01), A61Q 13/00 (2006.01), A61L 9/01 (2006.01), C11D 7/26 (2006.01), C11D 7/50 (2006.01)
(54) COMPOSIÇÕES AROMATIZANTES E DE FRAGRÂNCIA COMPREENDENDO DERIVADOS DE ACETOFENONA
(71) SYMRISE AG (DE)
(72) GERHARD SCHMAUS, SABINE LANGE, MANUEL PESARO
(85) 29/12/2016
(86) PCT EP2015/064910 de 30/06/2015
(87) WO 2016/001263 de 07/01/2016
Publicação automática da admissibilidade da fase nacional depositado via PCT . Tratado de cooperação em matéria de Patentes, conforme Instrução Normativa nº 02, de 06/06/2017 publicada na RPI nº 2422, de 06/06/2017.

---

(21) BR 11 2016 030987-1 A2

Código 1.3 - Notificação - Fase Nacional - PCT
(22) 06/07/2015
(30) 07/07/2014 US 14/324,511
(51) G06F 9/445 (2006.01), G06F 9/50 (2006.01), G06Q 10/06 (2012.01)
(54) CONTROLE NA INICIAÇÃO DE TAREFAS ATÔMICAS EM UMA PLATAFORMA DE SERVIDOR
(71) MICROSOFT TECHNOLOGY LICENSING, LLC (US)
(72) PAVITHRA TYAMAGONDLU NAGESHARAO, JAMES E. JOHNSON, LUIS IRUN-BRIZ, SUSHANT PRAMOD REWASKAR, AJAY MANI, SAAD SYED
(85) 29/12/2016
(86) PCT US2015/039177 de 06/07/2015
(87) WO 2016/007402 de 14/01/2016
Publicação automática da admissibilidade da fase nacional depositado via PCT . Tratado de cooperação em matéria de Patentes, conforme Instrução Normativa nº 02, de 06/06/2017 publicada na RPI nº 2422, de 06/06/2017.

(21) BR 11 2016 030988-0 A2

Código 1.3 - Notificação - Fase Nacional - PCT
(22) 06/07/2015
(30) 09/07/2014 EP 14002349.0
(51) C11D 3/00 (2006.01), C11D 3/20 (2006.01), C11D 3/37 (2006.01)
(54) COMPOSIÇÕES ESTÁVEIS PARA ARMAZENAMENTO COMPREENDENDO POLÍMEROS PARA LIBERAÇÃO DE SUJEIRAS
(71) CLARIANT INTERNATIONAL LTD. (CH)
(72) PETER KLUG, PETER NAUMANN, CARSTEN COHRS, HENRICUS PEERLINGS
(85) 29/12/2016
(86) PCT EP2015/065389 de 06/07/2015
(87) WO 2016/005338 de 14/01/2016
Publicação automática da admissibilidade da fase nacional depositado via PCT . Tratado de cooperação em matéria de Patentes, conforme Instrução Normativa nº 02, de 06/06/2017 publicada na RPI nº 2422, de 06/06/2017.

(21) BR 11 2016 030993-6 A2

Código 1.3 - Notificação - Fase Nacional - PCT
(22) 02/07/2015
(30) 02/07/2014 US 62/020,271; 02/07/2015 US 14/791,033
(51) F25D 11/00 (2006.01), F25B 31/00 (2006.01), F25B 39/00 (2006.01), F25B 43/00 (2006.01)
(54) SISTEMA DE REFRIGERAÇÃO EMBALADO DE BAIXA CARGA
(71) EVAPCO, INC. (US)
(72) KURT LIEBENDORFER, GREGORY S. DEROSIER, TREVOR HEGG
(85) 29/12/2016
(86) PCT US2015/039111 de 02/07/2015
(87) WO 2016/004390 de 07/01/2016
Publicação automática da admissibilidade da fase nacional depositado via PCT . Tratado de cooperação em matéria de Patentes, conforme Instrução Normativa nº 02, de 06/06/2017 publicada na RPI nº 2422, de 06/06/2017.

(21) BR 11 2016 030995-2 A2

Código 1.3 - Notificação - Fase Nacional - PCT
(22) 01/07/2015
(30) 01/07/2014 US 62/019,877; 01/07/2015 US 14/789,910
(51) F25B 41/00 (2006.01)
(54) PREAQUECEDOR DE LÍQUIDO DE EVAPORADOR PARA REDUÇÃO DE CARGA DE REFRIGERANTE
(71) EVAPCO, INC. (US)
(72) GREG DEROSIER
(85) 29/12/2016
(86) PCT US2015/038911 de 01/07/2015
(87) WO 2016/004257 de 07/01/2016
Publicação automática da admissibilidade da fase nacional depositado via

PCT . Tratado de cooperação em matéria de Patentes, conforme Instrução Normativa nº 02, de 06/06/2017 publicada na RPI nº 2422, de 06/06/2017.

---

(21) BR 11 2016 030997-9 A2

Código 1.3 - Notificação - Fase Nacional - PCT
(22) 30/06/2015
(30) 30/06/2014 IT TO2014A000521
(51) B65D 75/32 (2006.01), B65D 85/60 (2006.01)
(54) EMBALAGEM PARA PRODUTOS ALIMENTARES
(71) SOREMARTEC S.A. (LU)
(72) GIUSEPPE TERRASI
(85) 29/12/2016
(86) PCT IB2015/054896 de 30/06/2015
(87) WO 2016/001829 de 07/01/2016
Publicação automática da admissibilidade da fase nacional depositado via PCT . Tratado de cooperação em matéria de Patentes, conforme Instrução Normativa nº 02, de 06/06/2017 publicada na RPI nº 2422, de 06/06/2017.

---

(21) BR 11 2016 030998-7 A2

Código 1.3 - Notificação - Fase Nacional - PCT
(22) 29/06/2015
(30) 30/06/2014 US 62/018,886
(51) C08J 3/22 (2006.01)
(54) ENCHIMENTOS MODIFICADOS PARA A COMPOSIÇÃO DA BORRACHA E MASTERBATCHES DERIVADOS DOS MESMOS
(71) COOPER TIRE & RUBBER COMPANY (US) , INDUSTRIAS NEGROMEX, S.A. DE C.V. (MX)
(72) HOWARD COLVIN, PETER JOHN WALLEN
(85) 29/12/2016
(86) PCT US2015/038279 de 29/06/2015
(87) WO 2016/003884 de 07/01/2016
Publicação automática da admissibilidade da fase nacional depositado via PCT . Tratado de cooperação em matéria de Patentes, conforme Instrução Normativa nº 02, de 06/06/2017 publicada na RPI nº 2422, de 06/06/2017.

---

(21) BR 11 2016 031000-4 A2

Código 1.3 - Notificação - Fase Nacional - PCT
(22) 29/06/2015
(30) 01/07/2014 US 62/019,717
(51) A61K 35/747 (2015.01)
(54) COMPRIMIDOS PROBIÓTICOS DE LIBERAÇÃO DUPLA DE BICAMADA
(71) PROBI USA, INC. (US)
(72) TIMOTHY GAMBLE, ANTHONY BLANCH
(85) 29/12/2016
(86) PCT US2015/038254 de 29/06/2015
(87) WO 2016/003870 de 07/01/2016
Publicação automática da admissibilidade da fase nacional depositado via

PCT . Tratado de cooperação em matéria de Patentes, conforme Instrução Normativa nº 02, de 06/06/2017 publicada na RPI nº 2422, de 06/06/2017.

---

(21) BR 11 2016 031001-2 A2

Código 1.3 - Notificação - Fase Nacional - PCT
(22) 01/07/2015
(30) 01/07/2014 GB 1411693.3
(51) A23C 15/12 (2006.01), A23D 7/00 (2006.01)
(54) SUBSTITUTO PARA A MANTEIGA
(71) DAIRY BEST LTD (SC)
(72) DUNCAN BARRATT
(85) 29/12/2016
(86) PCT IB2015/054962 de 01/07/2015
(87) WO 2016/001858 de 07/01/2016
Publicação automática da admissibilidade da fase nacional depositado via PCT . Tratado de cooperação em matéria de Patentes, conforme Instrução Normativa nº 02, de 06/06/2017 publicada na RPI nº 2422, de 06/06/2017.

---

(21) BR 11 2016 031002-0 A2

Código 1.3 - Notificação - Fase Nacional - PCT
(22) 03/07/2015
(30) 04/07/2014 JP 2014-138365
(51) F01N 3/00 (2006.01), F01N 3/28 (2006.01), F01N 13/00 (2010.01), F01N 13/08 (2010.01), F02D 35/00 (2006.01)
(54) VEÍCULO E UNIDADE DE MOTOR DE CILINDRO ÚNICO DE QUATRO TEMPOS
(71) YAMAHA HATSUDOKI KABUSHIKI KAISHA (JP)
(72) MASATO NISHIGAKI, YUJI ARAKI, KAZUHIRO ISHIZAWA, MAKOTO WAKIMURA
(85) 30/12/2016
(86) PCT JP2015/069361 de 03/07/2015
(87) WO 2016/002962 de 07/01/2016
Publicação automática da admissibilidade da fase nacional depositado via PCT . Tratado de cooperação em matéria de Patentes, conforme Instrução Normativa nº 02, de 06/06/2017 publicada na RPI nº 2422, de 06/06/2017.

---

(21) BR 11 2016 031003-9 A2

Código 1.3 - Notificação - Fase Nacional - PCT
(22) 30/06/2015
(30) 11/08/2014 DE 10 2014 111 428.0
(51) B65G 47/71 (2006.01)
(54) DISPOSITIVO PARA CONFORMAR UMA CORRENTE DE RECIPIENTE ESTREITA EM UMA CORRENTE DE RECIPIENTE LARGA
(71) KHS GMBH (DE)
(72) ULRICH SCHOLZ, SEBASTIAN GÖTZE
(85) 30/12/2016
(86) PCT EP2015/064824 de 30/06/2015

	(87) WO 2016/023670 de 18/02/2016 Publicação automática da admissibilidade da fase nacional depositado via PCT . Tratado de cooperação em matéria de Patentes, conforme Instrução Normativa nº 02, de 06/06/2017 publicada na RPI nº 2422, de 06/06/2017.
(21) BR 11 2016 031004-7 A2	Código 1.3 - Notificação - Fase Nacional - PCT (22) 03/07/2015 (30) 04/07/2014 JP 2014-138385 (51) F01N 13/08 (2010.01), B62M 7/02 (2006.01), F01N 3/20 (2006.01), F01N 3/24 (2006.01), F01N 3/28 (2006.01) (54) VEÍCULO DE MONTARIA E MOTOR MONOCILÍNDRICO DE QUATRO TEMPOS (71) YAMAHA HATSUDOKI KABUSHIKI KAISHA (JP) (72) MASATO NISHIGAKI, YUJI ARAKI, KAZUHIRO ISHIZAWA, MAKOTO WAKIMURA (85) 30/12/2016 (86) PCT JP2015/069351 de 03/07/2015 (87) WO 2016/002952 de 07/01/2016 Publicação automática da admissibilidade da fase nacional depositado via PCT . Tratado de cooperação em matéria de Patentes, conforme Instrução Normativa nº 02, de 06/06/2017 publicada na RPI nº 2422, de 06/06/2017.
(21) BR 11 2016 031005-5 A2	Código 1.3 - Notificação - Fase Nacional - PCT (22) 03/07/2015 (30) 04/07/2014 JP 2014-138363 (51) F02D 35/00 (2006.01), F01N 3/00 (2006.01), F01N 13/00 (2010.01), F01N 13/08 (2010.01) (54) VEÍCULO E UNIDADE DE MOTOR DE CILINDRO ÚNICO DE QUATRO TEMPOS (71) YAMAHA HATSUDOKI KABUSHIKI KAISHA (JP) (72) MASATO NISHIGAKI, YUJI ARAKI, KAZUHIRO ISHIZAWA, MAKOTO WAKIMURA (85) 30/12/2016 (86) PCT JP2015/069359 de 03/07/2015 (87) WO 2016/002960 de 07/01/2016 Publicação automática da admissibilidade da fase nacional depositado via PCT . Tratado de cooperação em matéria de Patentes, conforme Instrução Normativa nº 02, de 06/06/2017 publicada na RPI nº 2422, de 06/06/2017.
(21) BR 11 2016 031006-3 A2	Código 1.3 - Notificação - Fase Nacional - PCT (22) 03/07/2015 (30) 04/07/2014 JP 2014-138367; 04/07/2014 JP 2014-138372 (51) F01N 3/00 (2006.01), F01N 3/28 (2006.01), F01N 13/00 (2010.01), F01N 13/08 (2010.01), F02D 35/00 (2006.01)

(54) VEÍCULO E UNIDADE DE MOTOR DE CILINDRO ÚNICO DE QUATRO TEMPOS
(71) YAMAHA HATSUDOKI KABUSHIKI KAISHA (JP)
(72) MASATO NISHIGAKI, YUJI ARAKI, KAZUHIRO ISHIZAWA, MAKOTO WAKIMURA
(85) 30/12/2016
(86) PCT JP2015/069354 de 03/07/2015
(87) WO 2016/002955 de 07/01/2016
Publicação automática da admissibilidade da fase nacional depositado via PCT . Tratado de cooperação em matéria de Patentes, conforme Instrução Normativa nº 02, de 06/06/2017 publicada na RPI nº 2422, de 06/06/2017.

---

(21) BR 11 2016 031007-1 A2

Código 1.3 - Notificação - Fase Nacional - PCT
(22) 08/07/2015
(30) 08/07/2014 US 62/021,876; 08/07/2014 US 62/021,877; 08/07/2014 US 62/021,881
(51) C07D 213/65 (2006.01), C07D 213/79 (2006.01), C07D 213/84 (2006.01)
(54) PROCESSO PARA A PREPARAÇÃO DE ÁCIDOS 4-ALCÓXI-3-HIDROXIPICOLÍNICOS
(71) DOW AGROSCIENCES LLC (US)
(72) JAMES M. RENGA, YUANMING ZHU, GREGORY T. WHITEKER, NAKYEN CHOY
(85) 30/12/2016
(86) PCT US2015/039569 de 08/07/2015
(87) WO 2016/007638 de 14/01/2016
Publicação automática da admissibilidade da fase nacional depositado via PCT . Tratado de cooperação em matéria de Patentes, conforme Instrução Normativa nº 02, de 06/06/2017 publicada na RPI nº 2422, de 06/06/2017.

---

(21) BR 11 2016 031008-0 A2

Código 1.3 - Notificação - Fase Nacional - PCT
(22) 02/06/2015
(30) 03/07/2014 DE 10 2014 109 303.8
(51) D04B 35/28 (2006.01), F16N 19/00 (2006.01), F16N 39/06 (2006.01), F16N 7/40 (2006.01)
(54) ?DISPOSIÇÃO DE REPROCESSAMENTO DE ÓLEO USADO PARA UMA MÁQUINA DE TRICOTAR CIRCULAR, E, MÁQUINA DE TRICOTAR CIRCULAR COM A MESMA?
(71) SIPRA PATENTENTWICKLUNGS- UND BETEILIGUNGSGESELLSCHAFT MBH (DE)
(72) RAIC, ZORAN, BAUER, WOLFGANG, HERRE, MICHAEL
(85) 30/12/2016
(86) PCT EP2015/062232 de 02/06/2015
(87) WO 2016/000896 de 07/01/2016
Publicação automática da admissibilidade da fase nacional depositado via

PCT . Tratado de cooperação em matéria de Patentes, conforme Instrução Normativa nº 02, de 06/06/2017 publicada na RPI nº 2422, de 06/06/2017.

---

(21) BR 11 2016 031024-1 A2

Código 1.3 - Notificação - Fase Nacional - PCT
(22) 28/07/2015
(30) 28/07/2014 US 62/029,756
(51) C07D 249/08 (2006.01)
(54) MOLÉCULAS TENDO CERTAS UTILIDADES PESTICIDAS, E INTERMEDIÁRIOS, COMPOSIÇÕES, E PROCESSOS RELACIONADOS À ELAS
(71) DOW AGROSCIENCES LLC (US)
(72) LINDSEY G. FISCHER, GARY D. CROUSE, THOMAS C. SPARKS, MIRIAM E. GOLDSMITH, DANIEL I. KNUEPPEL
(85) 30/12/2016
(86) PCT US2015/042393 de 28/07/2015
(87) WO 2016/018875 de 04/02/2016
Publicação automática da admissibilidade da fase nacional depositado via PCT . Tratado de cooperação em matéria de Patentes, conforme Instrução Normativa nº 02, de 06/06/2017 publicada na RPI nº 2422, de 06/06/2017.

---

(21) BR 11 2016 031030-6 A2

Código 1.3 - Notificação - Fase Nacional - PCT
(22) 06/07/2015
(30) 04/07/2014 FR 1401505
(51) B65H 51/14 (2006.01), H02G 1/10 (2006.01)
(54) DISPOSITIVO PARA REBOCAR UM OBJETO TUBULAR MUITO LONGO
(71) THALES (FR)
(72) JEAN-PHILIPPE LONGUET, HERVÉ LE GRAS, OLIVIER COSSON, BENOÎT PEDEN, JEAN LAGADEC
(85) 30/12/2016
(86) PCT EP2015/065325 de 06/07/2015
(87) WO 2016/001443 de 07/01/2016
Publicação automática da admissibilidade da fase nacional depositado via PCT . Tratado de cooperação em matéria de Patentes, conforme Instrução Normativa nº 02, de 06/06/2017 publicada na RPI nº 2422, de 06/06/2017.

---

(21) BR 11 2016 031031-4 A2

Código 1.3 - Notificação - Fase Nacional - PCT
(22) 06/07/2015
(30) 04/07/2014 FR 14/01504
(51) B65H 51/14 (2006.01), H02G 1/10 (2006.01)
(54) DISPOSITIVO PARA REBOCAR UM OBJETO TUBULAR MUITO LONGO
(71) THALES (FR)
(72) JEAN-PHILIPPE LONGUET, HERVÉ LE GRAS, OLIVIER COSSON, BENOÎT PEDEN, JEAN LAGADEC
(85) 30/12/2016

(86) PCT EP2015/065327 de 06/07/2015
(87) WO 2016/001444 de 07/01/2016
Publicação automática da admissibilidade da fase nacional depositado via PCT . Tratado de cooperação em matéria de Patentes, conforme Instrução Normativa nº 02, de 06/06/2017 publicada na RPI nº 2422, de 06/06/2017.

---

(21) BR 11 2016 031032-2 A2

Código 1.3 - Notificação - Fase Nacional - PCT
(22) 02/07/2015
(30) 02/07/2014 US 62/020,030
(51) C25B 15/02 (2006.01), C25B 1/10 (2006.01), C25B 9/00 (2006.01), C25B 9/20 (2006.01)
(54) SISTEMA DE COMPRESSOR DE HIDROGÊNIO ELETROQUÍMICO (EHC) MULTIPILHAS E RESPECTIVO MÉTODO DE CONTROLE
(71) NUVERA FUEL CELLS, LLC (US)
(72) KEVIN BEVERAGE, SCOTT BLANCHET
(85) 30/12/2016
(86) PCT US2015/038956 de 02/07/2015
(87) WO 2016/004288 de 07/01/2016
Publicação automática da admissibilidade da fase nacional depositado via PCT . Tratado de cooperação em matéria de Patentes, conforme Instrução Normativa nº 02, de 06/06/2017 publicada na RPI nº 2422, de 06/06/2017.

---

(21) BR 11 2016 031037-3 A2

Código 1.3 - Notificação - Fase Nacional - PCT
(22) 30/06/2015
(30) 30/06/2014 US 62/019,299; 04/08/2014 US 62/032,958
(51) A61B 17/3203 (2006.01)
(54) MÉTODOS E APARELHO DE RESSECÇÃO DE TECIDO COM JATO DE FLUIDO E COAGULAÇÃO FRIA (AQUABLAÇÃO)
(71) PROCEPT BIOROBOTICS CORPORATION (US)
(72) ALJURI, NIKOLAI, KARPMAN, EDWARD, DANEK, CHRIS
(85) 30/12/2016
(86) PCT US2015/038605 de 30/06/2015
(87) WO 2016/004071 de 07/01/2016
Publicação automática da admissibilidade da fase nacional depositado via PCT . Tratado de cooperação em matéria de Patentes, conforme Instrução Normativa nº 02, de 06/06/2017 publicada na RPI nº 2422, de 06/06/2017.

---

(21) BR 11 2016 031039-0 A2

Código 1.3 - Notificação - Fase Nacional - PCT
(22) 20/07/2015
(30) 21/07/2014 EP 14002529.7
(51) B01D 1/18 (2006.01)
(54) DISPOSITIVO DE ALIMENTAÇÃO DE LÍQUIDO PARA GERAÇÃO DE GOTÍCULAS
(71) SANOFI PASTEUR (FR)

(72) THOMAS GEBHARD, ROLAND KAISER, BERNHARD LUY, MATTHIAS PLITZKO, MANFRED STRUSCHKA, CHRISTIAN ZERILLO
(85) 30/12/2016
(86) PCT EP2015/066583 de 20/07/2015
(87) WO 2016/012414 de 28/01/2016
Publicação automática da admissibilidade da fase nacional depositado via PCT . Tratado de cooperação em matéria de Patentes, conforme Instrução Normativa nº 02, de 06/06/2017 publicada na RPI nº 2422, de 06/06/2017.

---

(21) BR 12 2017 012966-0 A2

Código 1.3 - Notificação - Fase Nacional - PCT
(22) 18/06/2014
(30) 30/10/2013 US 61/897,743
(51) G01N 15/14 (2006.01)
(54) SISTEMA, MEIO LEGÍVEL, APARELHO QUE IDENTIFICA OBJETOS E MÉTODO PARA IDENTIFICAR OBJETOS QUE FLUEM EM UMA MISTURA DE FLUIDO DE AMOSTRA
(62) BR 11 2016 009768-8 18/06/2014
(71) PREMIUM GENETICS (UK) LIMITED (GB)
(72) DAVID APPLEYARD, JEFF BETTHAUSER, MARJORIE FAUST, JOHN LARSEN, GUOCHENG SHAO, ZHENG XIA, YU ZHOU
(85) 16/06/2017
(86) PCT IB2014/001425 de 18/06/2014
(87) WO 2015/063552 de 07/05/2015
Publicação automática da admissibilidade da fase nacional depositado via PCT . Tratado de cooperação em matéria de Patentes, conforme Instrução Normativa nº 02, de 06/06/2017 publicada na RPI nº 2422, de 06/06/2017.

---

(21) BR 21 2014 031032-2 U2

Código 1.3 - Notificação - Fase Nacional - PCT
(22) 12/06/2013
(30) 12/06/2012 US 61/658431
(51) B02C 18/22 (2006.01)
(54) SHREDDER WITH SIDE DISCHARGE - TRITURADOR COM DESCARREGAMENTO LATERAL
(71) THOMAS RAYMOND GROSS (US)
(72) THOMAS RAYMOND GROSS
(85) 11/12/2014
(86) PCT US2013/045399 de 12/06/2013
(87) WO 2013/188531 de 19/12/2013
Publicação automática da admissibilidade da fase nacional depositado via PCT . Tratado de cooperação em matéria de Patentes, conforme Instrução Normativa nº 02, de 06/06/2017 publicada na RPI nº 2422, de 06/06/2017.

---

(21) BR 21 2015 018719-1 U2

Código 1.3 - Notificação - Fase Nacional - PCT

(22) 04/02/2014
(30) 04/02/2013 GB 1301940.1
(51) A61B 17/54 (2006.01), A61H 15/00 (2006.01)
(54) DISPOSITIVO PARA DERMABRASÃO
(71) RECKITT BENCKISER (BRANDS) LIMITED (GB)
(72) MOHAMMED CHOPDAT, RICHARD CLOUGH, MICHAEL LIANG, DARREN MORGAN, VICTORIA PERRIN
(85) 04/08/2015
(86) PCT GB2014/050304 de 04/02/2014
(87) WO 2014/118577 de 07/08/2014
Publicação automática da admissibilidade da fase nacional depositado via PCT . Tratado de cooperação em matéria de Patentes, conforme Instrução Normativa nº 02, de 06/06/2017 publicada na RPI nº 2422, de 06/06/2017.

---

(21) BR 21 2015 019390-6 U2

Código 1.3 - Notificação - Fase Nacional - PCT
(22) 21/01/2014
(30) 12/02/2013 ES U201330161
(51) B65D 21/02 (2006.01), B65D 81/32 (2006.01), B65D 21/024 (2006.01), A47G 19/06 (2006.01), A47G 23/032 (2006.01), A47G 21/00 (2006.01)
(54) RECIPIENTE DE COMIDA COM SUPORTE PARA BEBIDAS
(71) WALK-EAT, S.L. (ES)
(72) JOSÉ REÑÉ PORTÉ
(85) 12/08/2015
(86) PCT ES2014/070038 de 21/01/2014
(87) WO 2014/125141 de 21/08/2014
Publicação automática da admissibilidade da fase nacional depositado via PCT . Tratado de cooperação em matéria de Patentes, conforme Instrução Normativa nº 02, de 06/06/2017 publicada na RPI nº 2422, de 06/06/2017.

---

(21) BR 21 2015 026277-0 U2

Código 1.3 - Notificação - Fase Nacional - PCT
(22) 16/04/2014
(30) 17/04/2013 ES U201330464
(51) B65D 41/26 (2006.01), B65D 25/48 (2006.01)
(54) BICO HIGIÊNICO PARA GARRAFAS
(71) NUEVAS ESTRATEGIAS DE MERCADO, S.L. (ES)
(72) Oscar DIAZ MAZON
(85) 16/10/2015
(86) PCT ES2014/070323 de 16/04/2014
(87) WO 2014/170525 de 23/10/2014
Publicação automática da admissibilidade da fase nacional depositado via PCT . Tratado de cooperação em matéria de Patentes, conforme Instrução Normativa nº 02, de 06/06/2017 publicada na RPI nº 2422, de 06/06/2017.

(21) BR 21 2016 000358-1 U2	Código 1.3 - Notificação - Fase Nacional - PCT (22) 01/12/2014 (30) 02/12/2013 CN 201320783432.5 (51) H01H 50/02 (2006.01) (54) ESTRUTURA DE POSICIONAMENTO DE FIXADOR DE CONTATO DE CONTACTORA E CONTACTORA (71) DELIXI ELECTRIC LTD. (CN) (72) CHUAN LIN, YUN ZHENG, HAIFU JIN (85) 07/01/2016 (86) PCT CN2014/092661 de 01/12/2014 (87) WO 2015/081825 de 11/06/2015
(21) PI 0607390-5 A2	Código 1.3 - Notificação - Fase Nacional - PCT (22) 22/02/2006 (30) 02/03/2005 US 60/657534 (51) C07D 498/18 (2006.01) (54) PROCESSO PARA RECUPERAR CCI-779 DE LICORES MÂE (71) WYETH (US) (72) Chia-Cheng Shaw, Warren Chew, Bogdan Kazimierz Wilk, Genevieve Fortier (85) 30/08/2007 (86) PCT US2006/006207 de 22/02/2006 (87) WO 2006/093743 de 08/09/2006
(21) PI 0614842-5 A2	Código 1.3 - Notificação - Fase Nacional - PCT (22) 22/08/2006 (30) 31/08/2005 US 60/713287 (51) A61K 39/39 (2006.01), A61K 31/00 (2006.01), A61K 31/7084 (2006.01), A61K 35/76 (2006.01), A61P 35/00 (2006.01), A61P 37/04 (2006.01), C07H 21/04 (2006.01), C12N 7/00 (2006.01) (54) MÉTODOS PARA TRATAR OU ALIVIAR UM NEOPLASMA EM UM MAMÍFERO SOFRENDO DE UM DITO NEOPLASMA, PARA AUMENTAR A ATIVIDADE ANTI-NEOPLÁSTICA DE UM VÍRUS ONCOLÍTICO EM UM MAMÍFERO SOFRENDO DE UM NEOPLASMA, PARA AUMENTAR A EFICÁCIA DE UMA TERAPIA DE VÍRUS ONCOLÍTICO, E, PARA AUMENTAR O IMUNO-RECONHECIMENTO DE UMA CÉLULA NEOPLÁSTICA. (71) Oncolytics Biotech INC. (CA) (72) Matthew C. Coffey, Bradley G. Thompson (85) 19/02/2008 (86) PCT CA2006/001377 de 22/08/2006 (87) WO 2007/025365 de 08/03/2007

(21) PI 0716266-9 A2

Código 1.3 - Notificação - Fase Nacional - PCT
(22) 31/08/2007
(30) 01/09/2006 US 60/841,757
(51) C08F 2/00 (2006.01)
(54) POLÍMEROS ARBORESCENTES, COMPOSIÇÃO DE POLÍMERO E POLÍMERO ARBORESCENTE ELASTOMÉRICO TERMOPLÁSTICO FUNCIONALIZADOS NAS EXTREMIDADES, POLÍMERO ARBORESCENTE E MÉTODO PARA A PRODUÇÃO DE COMPOSIÇÃO DE POLÍMERO ARBORESCENTE FUNCIONALIZADO NAS EXTREMIDADES
(71) The University Of Akron (US) , Lanxess, Inc. (CA)
(72) Gabor Kaszas, Judit Puskas, Kevin Kulbaba, Robert Lloyd Nelson
(85) 27/02/2009
(86) PCT US2007/019280 de 31/08/2007
(87) WO 2008/027589 de 06/03/2008

(21) PI 0810012-8 A2

Código 1.3 - Notificação - Fase Nacional - PCT
(22) 18/04/2008
(30) 20/04/2007 US 60/913135
(51) G05D 16/06 (2006.01)
(54) DISPOSITIVO DE REGULAGEM DE FLUIDO, E, MÉTODOS PARA INSTALAR UM DISPOSITIVO DE REGULAGEM DE FLUIDO E PARA PROJETAR UM ORIFÍCIO DE VÁLVULA PARA UM DISPOSITIVO DE REGULAGEM DE FLUIDO
(71) Fisher Controls International LLC (US)
(72) Jun Ya Zhang, James Chester Hawkins, Ting Xu
(85) 15/10/2009
(86) PCT US2008/060872 de 18/04/2008
(87) WO 2008/131255 de 30/10/2008

(21) PI 0816268-9 A2

Código 1.3 - Notificação - Fase Nacional - PCT
(22) 30/07/2008
(30) 05/09/2007 US 60/967,504; 17/12/2007 US 12/002.417
(51) A61K 9/00 (2006.01)
(54) FORMA DE DOSAGEM ORAL SÓLIDA DE LIBERAÇÃO CONTROLADA, MÉTODO PARA FABRICAR UMA FORMA DE DOSAGEM SÓLIDA DE LIBERAÇÃO CONTROLADA E MÉTODO PARA AUMENTAR A BIODISPONIBILIDADE DA AZITROMICINA EM UMA FORMA DE DOSAGEM ORAL SÓLIDA
(71) Dow Pharmaceutical Sciences, Inc. (US)
(72) Radhakrishnan Pillai, Pramod Sarpotdar, David W. Osborne, Gordon J. Dow
(85) 05/03/2010
(86) PCT US2008/009169 de 30/07/2008

(87) WO 2009/032037 de 12/03/2009

---

(21) PI 0818296-5 A2

Código 1.3 - Notificação - Fase Nacional - PCT
(22) 01/10/2008
(30) 02/10/2007 US 60/976,998
(51) A61M 11/00 (2006.01), A61M 11/02 (2006.01), A61M 11/04 (2006.01), A61M 11/06 (2006.01), A61M 15/00 (2006.01), A61M 16/00 (2006.01)
(54) SISTEMA CAPILAR COM ELEMENTO FLUÍDICO
(71) PHILIP MORRIS USA INC. (CH)
(72) Niranjan Maharajh, Gene Faison, Sudarsan Srinivasan, David Ammann, Donald L. Brookman, Amit Limaye, Ronald Formosa
(85) 01/04/2010
(86) PCT IB2008/003258 de 01/10/2008
(87) WO 2009/044281 de 09/04/2009

---

(21) PI 0819110-7 A2

Código 1.3 - Notificação - Fase Nacional - PCT
(22) 31/10/2008
(30) 07/11/2007 US 60/986.169; 14/02/2008 US 61/028.647
(51) B29C 65/60 (2006.01), B65C 7/00 (2006.01), B65C 9/24 (2006.01)
(54) DISPOSITIVO E MÉTODO PARA FIXAR UM RÓTULO A UM SUBSTRATO
(71) Brady Worldwide, Inc. (US)
(72) Curt Scadden, Michael Ritzke, John Grosz, Edward A. Raleigh, Andrew Terrill, Michael Brock
(85) 07/05/2010
(86) PCT US2008/082080 de 31/10/2008
(87) WO 2009/061680 de 14/05/2009

---

(21) PI 0819235-9 A2

Código 1.3 - Notificação - Fase Nacional - PCT
(22) 31/10/2008
(30) 02/11/2007 US 60/984,787
(51) A61K 9/06 (2006.01), A61K 31/56 (2006.01), A61P 5/00 (2006.01), A61K 47/10 (2006.01), A61K 9/12 (2006.01), A61K 31/57 (2006.01), A61P 15/00 (2006.01)
(54) SISTEMA DE DISTRIBUIÇÃO TRANSDÉRMICA PARA HORMÔNIOS E ESTERÓIDES
(71) Acrux Dds Pty Ltd (AU)
(72) Kerrie Setiawan, Adam Watkinson
(85) 03/05/2010
(86) PCT AU2008/001613 de 31/10/2008
(87) WO 2009/055859 de 07/05/2009

---

(21) PI 0819314-2 A2

Código 1.3 - Notificação - Fase Nacional - PCT
(22) 14/11/2008

(30) 19/11/2007 EP 07022419.1
(51) G07F 7/10 (2006.01), H04L 29/06 (2006.01), G06F 21/00 (2013.01), G06Q 20/00 (2006.01)
(54) REALIZAÇÃO DE TRANSAÇÕES ELETRÔNICAS SEGURAS
(71) International Business Machines Corporation. (US)
(72) Michael Baentsch, Peter Buhler, Thomas Eirich, Reto Josef Hermann, Thomas D. Weigold, Tamas Visegrady, Thorsten Kranp
(85) 19/05/2010
(86) PCT IB2008/054782 de 14/11/2008
(87) WO 2009/066217 de 28/05/2009

---

(21) PI 0820343-1 A2

Código 1.3 - Notificação - Fase Nacional - PCT
(22) 06/11/2008
(30) 08/11/2007 US 61/002,648
(51) C07K 16/18 (2006.01), C07K 16/40 (2006.01), A61P 27/02 (2006.01)
(54) ANTICORPOS DE ANTIFATOR B E SEUS USOS
(71) Genentech, Inc. (US)
(72) Laura Deforge, Menno Van Lookeren Campagne
(85) 06/05/2010
(86) PCT US2008/082621 de 06/11/2008
(87) WO 2009/061910 de 14/05/2009

---

(21) PI 0820668-6 A2

Código 1.3 - Notificação - Fase Nacional - PCT
(22) 05/12/2008
(30) 07/12/2007 US 61/012.234
(51) C07D 401/14 (2006.01), A61K 31/496 (2006.01), A61K 31/4545 (2006.01), A61P 3/10 (2006.01), A61P 7/02 (2006.01), A61P 9/00 (2006.01), A61P 25/00 (2006.01)
(54) DERIVADOS DE OXINDOL SUBSTITUÍDOS POR 5-HALOGÊNIO E SEU USO PARA TRATAR DOENÇAS DEPENDENTES DE VASOPRESSINA
(71) Abbott GMBH & CO. KG (DE)
(72) Wilfried Braje, Thorsten Oost, Astrid Netz, Wolfgang Wernet, Wilfried Hornberger, Wilfried Lubisch, LILIANE UNGER
(85) 07/06/2010
(86) PCT EP2008/066934 de 05/12/2008
(87) WO 2009/071689 de 11/06/2009

---

(21) PI 0820671-6 A2

Código 1.3 - Notificação - Fase Nacional - PCT
(22) 29/05/2008
(30) 10/12/2007 US 61/012.721; 10/12/2007 US 61/012.718
(51) G06F 19/00 (2011.01)
(54) INTERFACE PARA SISTEMA DE MONITORAÇÃO E MEDIÇÃO DE SAÚDE
(71) Bayer Healthcare LLC (US)

(72) JACOB S. BRAUER, Darren Brown, Jun Chen, Richard Kates, Jennifer M. Levin, Harris Lieber, AMY L. SCHWARTZ, Raymond Yao
(85) 07/06/2010
(86) PCT US2008/006813 de 29/05/2008
(87) WO 2009/075697 de 18/06/2009

---

(21) PI 0821195-7 A2

Código 1.3 - Notificação - Fase Nacional - PCT
(22) 15/12/2008
(30) 14/12/2007 US 61/013,864; 12/12/2008 US 12/334,140
(51) A61F 2/12 (2006.01), C12N 5/06 (2010.01)
(54) RECONSTRUÇÃO OU AUMENTO DO SEIO USANDO DEPOSIÇÃO MODELADA POR COMPUTADOR DE TECIDO ADIPOSO PROCESSADO
(71) Allergan, Inc. (US)
(72) Gino Rigotti, Guido Baroni
(85) 14/06/2010
(86) PCT US2008/086765 de 15/12/2008
(87) WO 2009/079431 de 25/06/2009

---

(21) PI 0822735-7 A2

Código 1.3 - Notificação - Fase Nacional - PCT
(22) 09/10/2008
(30) 25/06/2008 US 61/129.413
(51) G01C 21/34 (2006.01)
(54) APARELHO DE NAVEGAÇÃO E MÉTODO DE DETECÇÃO DE QUE UMA INSTALAÇÃO DE ESTACIONAMENTO ESTÁ SENDO PROCURADA
(71) Tomtom International B.V. (NL)
(72) Simone Francine Tertoolen
(85) 29/11/2010
(86) PCT EP2008/063562 de 09/10/2008
(87) WO 2009/156000 de 30/12/2009

---

(21) PI 0905770-6 A2

Código 1.3 - Notificação - Fase Nacional - PCT
(22) 23/01/2009
(30) 24/01/2008 US 61/023,416
(51) G06Q 40/00 (2006.01)
(54) SISTEMA PARA CONDUZIR UMA TRANSAÇÃO FINANCEIRA E MÉTODO PARA CONDUZIR UMA TRANSAÇÃO FINANCEIRA
(71) VISA U.S.A. INC. (US)
(72) BARBARA PATTERSON, KELLY ALPERT, JENNIFER SCHULZ, STACY POURFALLAH
(85) 23/07/2010
(86) PCT US2009/031846 de 23/01/2009
(87) WO 2009/094547 de 30/07/2009

(21) PI 0905783-8 A2

Código 1.3 - Notificação - Fase Nacional - PCT
(22) 26/01/2009
(30) 25/01/2008 US 61/062,430; 25/01/2008 RU 2008102993; 25/01/2008 US 61/062,394
(51) A61K 31/4745 (2006.01), C07D 471/02 (2006.01)
(54) COMPOSTO, MÉTODO PATA TRAVAR UMA PERTURBAÇÃO COGNITIVA, PERTURBAÇÃO PSICÓTICA, PERTURBAÇÃO MEDIADA POR NEUROTRANSMISSOR OU UMA PERTURBAÇÃO NEURONAL EM UM INDIVÍDUO, COMPOSIÇÃO FARMACÊUTICA E KIT
(71) MEDIVATION TECHNOLOGIES INC (US)
(72) DAVID T HUNG, ANDREW ASHER PROTTER, SARVAJIT CHAKRAVARTY, RAJENDRA PARASMAL JAIN
(85) 26/07/2010
(86) PCT US2009/032065 de 26/01/2009
(87) WO 2009/094668 de 30/07/2009

(21) PI 0905785-4 A2

Código 1.3 - Notificação - Fase Nacional - PCT
(22) 19/01/2009
(30) 30/01/2008 US 61/063093; 30/06/2008 US 12/215942
(51) A61L 15/60 (2006.01), A61F 13/53 (2006.01), A61F 13/49 (2006.01)
(54) ARTIGOS ABSORVENTES COMPREENDENDO MATERIAIS ABSORVENTES EXIBINDO DESINTUMESCIMENTO/ REINTUMESCIMENTO
(71) KIMBERLY-CLARK WORLDWIDE, INC (US)
(72) RICHARD N. DODGE II, JIAN QIN, SCOTT J. SMITH, GONGLU TIAN, YARU SHI
(85) 26/07/2010
(86) PCT IB2009/050185 de 19/01/2009
(87) WO 2009/095811 de 06/08/2009

(21) PI 0905798-6 A2

Código 1.3 - Notificação - Fase Nacional - PCT
(22) 17/02/2009
(30) 22/02/2008 US 12/035,461
(51) B23C 5/12 (2006.01), B23C 5/20 (2006.01), B23C 5/02 (2006.01), B23C 5/22 (2006.01), B23C 5/00 (2006.01)
(54) FRESA HELICOIDAL
(71) KENNAMETAL, INC (US)
(72) JAMES M. WAGGLE, KEVIN M. GAMBLE, RUY FROTA DE SOUZA FILHO, KAREN A. GRAIG
(85) 02/08/2010
(86) PCT US2009/034240 de 17/02/2009
(87) WO 2009/105408 de 27/08/2009

(21) PI 0906683-7 A2

Código 1.3 - Notificação - Fase Nacional - PCT
(22) 26/01/2009

(30) 25/01/2008 US 61/062.528; 21/01/2009 US 12/321,412
(51) G01N 33/53 (2006.01), G01N 33/574 (2006.01), G01N 33/569 (2006.01)
(54) MÉTODO PARA MEDIR E CARACTERIZAR MICRO-VESÍCULAS EM FLUIDOS CORPORAIS HUMANOS
(71) HANSABIOMED OÜ (EE)
(72) Stefano Fais, Mariantonia Logozzi
(85) 26/07/2010
(86) PCT EE2009/000002 de 26/01/2009
(87) WO 2009/092386 de 30/07/2009

---

(21) PI 0907622-0 A2

Código 1.3 - Notificação - Fase Nacional - PCT
(22) 23/01/2009
(30) 24/01/2008 US 61/062.229
(51) C12N 15/33 (2006.01), C12N 15/63 (2006.01), C12N 15/10 (2006.01), A61P 37/00 (2006.01)
(54) ALFA VÍRUS RECOMBINANTE ATENUADO INCAPAZ DE REPLICAR EM MOSQUITOS, COMPOSIÇÕES E MÉTODO PARA A SUA PRODUÇÃO
(71) The Board Of Regents Of The University Of Texas System (US)
(72) Scott C. Weaver, Ilya V. Frolov, Elena Frolova
(85) 26/07/2010
(86) PCT US2009/000458 de 23/01/2009
(87) WO 2009/131604 de 29/10/2009

---

(21) PI 0907686-7 A2

Código 1.3 - Notificação - Fase Nacional - PCT
(22) 17/04/2009
(30) 29/04/2008 US 61/048,749
(51) C07C 41/03 (2006.01), C07C 43/11 (2006.01)
(54) PROCESSO PARA PRODUÇÃO DE GLICÓIS ÉTERES
(71) DOW GLOBAL TECHNOLOGIES INC. (US)
(72) SCOTT P. CHRISTENSEN, DERRICK W. FLICK
(85) 26/10/2010
(86) PCT US2009/040934 de 17/04/2009
(87) WO 2009/134630 de 05/11/2009

---

(21) PI 0907698-0 A2

Código 1.3 - Notificação - Fase Nacional - PCT
(22) 04/05/2009
(30) 02/05/2008 US 61/050,067
(51) B25B 23/14 (2006.01), B25B 23/151 (2006.01), B25B 23/147 (2006.01)
(54) SISTEMA DE CHAVE DE TORQUE PARA MULTIPARAFUSO OU PORCA, MÉTODO PARA INSTALAR UMA COLUNA DE RISER A PARTIR DE UMA PLATAFORMA E MÉTODO PARA REMOVER UMA COLUNA DE RISER DE UMA PLATAFORMA
(71) DALE FRANCIS (US)
(72) NICHOLAS FRANCIS, WILLIAM P. BERNARD, OSWALD J. BERNARD,

LAN HISCOX, BRIAN COMPTON, ARTHUR JONES
(85) 29/10/2010
(86) PCT US2009/042691 de 04/05/2009
(87) WO 2009/135201 de 05/11/2009

---

(21) PI 0907709-0 A2

Código 1.3 - Notificação - Fase Nacional - PCT
(22) 05/02/2009
(30) 06/02/2008 US 61/026,510
(51) C12P 19/14 (2006.01), C12P 7/06 (2006.01)
(54) SISTEMA ISENTO DE AJUSTE DE PH PARA A PRODUÇÃO DE AÇÚCARES FERMENTÁVEIS E ÁLCOOL
(71) Danisco US INC. (US)
(72) Suzanne Breneman, Bradley A. Paulson, Vivek Sharma, JAYARAMA K. SHETTY
(85) 05/08/2010
(86) PCT US2009/033154 de 05/02/2009
(87) WO 2009/100179 de 13/08/2009

---

(21) PI 0908120-8 A2

Código 1.3 - Notificação - Fase Nacional - PCT
(22) 19/02/2009
(30) 21/02/2008 US 61/030,407
(51) C07D 403/14 (2006.01), A61K 31/435 (2006.01)
(54) COMPOSTOS QUE SÃO INIBIDORES DE ERK, COMPOSIÇÃO FARAMACÊUTICA E USO
(71) Schering Corporation (US)
(72) Alan B. Cooper, Yang Nan, Yongqi Deng, Gerald W. Shipps, JR., Neng-Yang Shih, Hugh Y. Zhu, Joseph M. Kelly, Subrahmanyam Gudipati, Ronald J. Doll, Mehul Patel, Jagdish A. Desai, James J-S Wang, Sunil Paliwal, Hon-Chung Tsui, Sobhana Babu Boga, Abdul-Basit Alhassan, Xiaolei Gao, Liang Zhu, Xin Yao
(85) 20/08/2010
(86) PCT US2009/034447 de 19/02/2009
(87) WO 2009/105500 de 27/08/2009

---

(21) PI 0908686-2 A2

Código 1.3 - Notificação - Fase Nacional - PCT
(22) 11/05/2009
(30) 09/05/2008 US 61/127,134
(51) C07K 1/14 (2006.01), C07K 1/02 (2006.01), B82B 3/00 (2006.01), A61K 38/00 (2006.01)
(54) MÉTODO DE PRODUÇÃO DE NANOPARTÍCULAS NÃO-IMUNOGÊNICAS, NANOPARTÍCULA NÃO-IMUNOGÊNICA TERAPEUTICAMENTE ATIVA, COMPOSIÇÃO TERAPÊUTICA, USO DE UMA SUBSTÂNCIA QUE COMPREENDE UMA QUANTIDADE FARMACOLOGICAMENTE TERAPÊUTICA DE UMA NANOPARTÍCULA

NÃO-IMUNOGÊNICA E KIT PARA A PRODUÇÃO DE NANOPARTÍCULAS NÃO-IMUNOGÊNICAS
(71) SOUTH DAKOTA STATE UNIVERSITY (US)
(72) OMATHANU P. PERUMAL, SATHEESH K. PODARALLA, RADHEY S. KAUSHIK
(85) 08/11/2010
(86) PCT US2009/002935 de 11/05/2009
(87) WO 2009/137112 de 12/11/2009

---

(21) PI 0908903-9 A2

Código 1.3 - Notificação - Fase Nacional - PCT
(22) 26/02/2009
(30) 28/02/2008 US 61/032,161; 23/02/2009 US 12/390,562
(51) B29C 33/64 (2006.01), B29D 11/00 (2006.01)
(54) MÉTODOS E SISTEMAS PARA PROCESSAMENTO DE LENTES OFTÁLMICAS DE HIDROGEL DE SILICONE PARA TRANSFERÊNCIA OTIMIZADA DAS LENTES
(71) Johnson & Johnson Vision Care, Inc. (US)
(72) Leah K. Patterson, Frank F. Molock, Jr., Thomas W. Wilkinson, Jason R. Hill
(85) 27/08/2010
(86) PCT US2009/001245 de 26/02/2009
(87) WO 2009/108349 de 03/09/2009

---

(21) PI 0909345-1 A2

Código 1.3 - Notificação - Fase Nacional - PCT
(22) 11/03/2009
(30) 14/03/2008 NZ 566713
(51) A61M 5/24 (2006.01), A61M 5/28 (2006.01)
(54) SERINGA VETERINÁRIA PARA MÚLTIPLAS INJEÇÕES
(71) Merial Limited (GB)
(72) Robert William Lachlan Holmes, Rodney Godon Walker, Todd Donald Ebbett, Colin Anthony Standing, Peter Robert Williams, Giovanni Ciampa, Michael Rossignuolo, Robert John Smith
(85) 14/09/2010
(86) PCT NZ2009/000035 de 11/03/2009
(87) WO 2009/113883 de 17/09/2009

---

(21) PI 0909494-6 A2

Código 1.3 - Notificação - Fase Nacional - PCT
(22) 30/03/2009
(30) 31/03/2008 JP 2008-091298; 31/03/2008 JP 2008-091705; 31/03/2008 JP 2008-091818
(51) B01J 8/02 (2006.01), C07C 27/14 (2006.01), C07C 45/35 (2006.01), C07C 47/22 (2006.01), C07C 51/21 (2006.01), C07C 57/05 (2006.01)
(54) REATORES TIPO PLACA, MÉTODO PARA FABRICAÇÃO DO MESMO, E PROCESSOS PARA A PRODUÇÃO DO PRODUTO DE REAÇÃO USANDO

REATORES TIPO PLACA.
(71) Mitsubishi Chemical Corporation (JP) , Mitsubishi Chemical Engineering Corporation (JP)
(72) Shinji Isogai, Kimikatsu Jinno, Yasuyuki Sakakura, Yoji Kawatani, Shuhei Yada
(85) 17/09/2010
(86) PCT JP2009/056567 de 30/03/2009
(87) WO 2009/123151 de 08/10/2009

---

(21) PI 0909508-0 A2

Código 1.3 - Notificação - Fase Nacional - PCT
(22) 13/03/2009
(30) 14/03/2008 CZ pv 2008-169
(51) H01M 10/42 (2006.01), H02J 7/34 (2006.01)
(54) BATERIA ACUMULADORA DE PARTIDA, SEM CUMBO, MÉTODO DE PROCESSAMENTO E SEU USO, ESPECIALMENTE PARA MOTORES A COMBUSTÃO A VEÍCULOS A MOTOR
(71) Ydun S.R.O. (CZ)
(72) Soren Wendel, Vladimir Biza
(85) 13/09/2010
(86) PCT CZ2009/000039 de 13/03/2009
(87) WO 2009/111999 de 17/09/2009

---

(21) PI 0909797-0 A2

Código 1.3 - Notificação - Fase Nacional - PCT
(22) 09/03/2009
(30) 07/03/2008 IN 477/MUN/2008
(51) A61K 47/38 (2006.01), A61K 47/32 (2006.01), A61K 31/5375 (2006.01), A61K 31/433 (2006.01)
(54) COMPOSIÇÃO OFTÁLMICA
(71) Sun Pharma Advanced Research Company LTD. (IN)
(72) Arindam Halder e Outros, Subhas Balaram Bowmick
(85) 06/09/2010
(86) PCT IN2009/000162 de 09/03/2009
(87) WO 2009/110009 de 11/09/2009

---

(21) PI 0910756-8 A2

Código 1.3 - Notificação - Fase Nacional - PCT
(22) 17/04/2009
(30) 24/04/2008 FR 08/02293
(51) F01D 9/04 (2006.01), F01D 11/00 (2006.01)
(54) DISTRIBUIDOR DE TURBINA PARA UMA TURBOMÁQUINA, SETOR DE DISTRIBUIDOR E SUPORTE ANULAR CONTÍNUO PARA UM DISTRIBUIDOR, TURBINA DE BAIXA PRESSÃO DE TURBOMÁQUINA E TURBOMÁQUINA, TAL COMO UM TURBORREATOR OU UM TURBOPROPULSOR DE AVIÃO
(71) Snecma (FR)
(72) Sébastien Digard Brou de Cuissart, Eric René Herzer, David Mathieu,

Bruno Marie Benjamin Jacques Richard
(85) 21/10/2010
(86) PCT FR2009/000457 de 17/04/2009
(87) WO 2009/136016 de 12/11/2009

---

(21) PI 0911086-0 A2

Código 1.3 - Notificação - Fase Nacional - PCT
(22) 03/04/2009
(30) 04/04/2008 US 12098025
(51) H04W 72/04 (2009.01)
(54) EQUIPAMENTO E MÉTODOS PARA ESTABELECER ASSOCIAÇÕES CLIENTE-HOSPEDEIRO DENTRO DE UMA REDE SEM FIO
(71) QUALCOMM INCORPORATED (US)
(72) Soham V. sheth, Fawad Shaukat, Huey Trando, Judit Martinez Bauza, Krishnan Rajamani, Samir S. Soliman
(85) 04/10/2010
(86) PCT US2009/039564 de 03/04/2009
(87) WO 2009/124299 de 08/10/2009
Exigência cumprida satisfatoriamente pela petição 870170049112, de 14/07/2017.

---

(21) PI 0911087-9 A2

Código 1.3 - Notificação - Fase Nacional - PCT
(22) 01/04/2009
(30) 02/04/2008 US 61/041,873; 25/04/2008 US 61/048,116; 13/06/2008 US 61/061,586; 31/03/2009 US 12/415,310
(51) H04W 4/22 (2009.01)
(54) EQUIPAMENTO E MÉTODO PARA SUPORTAR CHAMADAS DE EMERGÊNCIAS (ECALLS)
(71) Qualcomm Incorporated (US)
(72) Stephen W. Edge, Ramachandran Subramanian
(85) 04/10/2010
(86) PCT US2009/039176 de 01/04/2009
(87) WO 2009/124131 de 08/10/2009

---

(21) PI 0911330-4 A2

Código 1.3 - Notificação - Fase Nacional - PCT
(22) 27/03/2009
(30) 03/04/2008 GB 0806041.0
(51) C12Q 1/70 (2006.01), C12Q 1/68 (2006.01)
(54) MÉTODO PARA DETECÇÃO DE HERPES VÍRUS EM UMA AMOSTRA DE TESTE
(71) Genomica S.A.U. (ES)
(72) Núria Manjón, Maria L. Villahermosa
(85) 04/10/2010
(86) PCT GB2009/050301 de 27/03/2009

(87) WO 2009/122201 de 08/10/2009

(21) PI 0911404-1 A2

Código 1.3 - Notificação - Fase Nacional - PCT
(22) 21/04/2009
(30) 22/04/2008 EP 08350118.5
(51) C07D 309/04 (2006.01), C07D 309/10 (2006.01), C07D 309/18 (2006.01), C11B 9/00 (2006.01), A61Q 13/00 (2006.01)
(54) DERIVADOS DE PIRANO, SUA PREPARAÇÃO E USO DOS MESMOS EM PERFUMARIA
(71) V. Mane Fils (FR)
(72) Jean Mane, Caroline Plessis, Jean-Jacques Chanot
(85) 22/10/2010
(86) PCT EP2009/054691 de 21/04/2009
(87) WO 2009/130192 de 29/10/2009

(21) PI 0911524-2 A2

Código 1.3 - Notificação - Fase Nacional - PCT
(22) 24/04/2009
(30) 25/04/2008 FR 08 52769
(51) C01B 33/148 (2006.01), B01D 37/00 (2006.01)
(54) PROCESSO DE PREPARAÇÃO DE SÍLICA PRECIPITADA
(71) Rhodia Operations (FR)
(72) Zied Soua, Cyril Boitelle
(85) 25/10/2010
(86) PCT FR2009/050767 de 24/04/2009
(87) WO 2009/138678 de 19/11/2009

(21) PI 0912208-7 A2

Código 1.3 - Notificação - Fase Nacional - PCT
(22) 07/04/2009
(30) 06/05/2008 EP 08155702.7
(51) H01B 17/26 (2006.01)
(54) CONJUNTO DE MONTAGEM DE BARRA DE TRAÇÃO PARA UMA BUCHA DE ALTA-TENSÃO, BUCHA DE ALTA-TENSÃO COMPREENDENDO TAL CONJUNTO E DISPOSITIVO DE ALTA-TENSÃO COMPREENDENDO BUCHA COM TAL CONJUNTO
(71) ABB Technology LTD. (CH)
(72) David Emilsson
(85) 05/11/2010
(86) PCT EP2009/054129 de 07/04/2009
(87) WO 2009/135741 de 12/11/2009

(21) PI 0912230-3 A2

Código 1.3 - Notificação - Fase Nacional - PCT
(22) 05/05/2009
(30) 06/05/2008 US 61/050775; 20/06/2008 US 61/074171

(51) A61K 9/51 (2006.01), A61K 9/16 (2006.01), A61K 47/48 (2006.01), A61K 39/00 (2006.01)
(54) MÉTODO PARA ENCAPSULAR AGENTES BIOLOGICAMENTE ATIVOS EM UM CARREADOR PARTICULADO, CARREADOR PARTICULADO, E, COMPOSIÇÃO FARMACÊUTICA
(71) Glaxo Group Limited (GB)
(72) Irene Papanicolaou
(85) 04/11/2010
(86) PCT EP2009/055438 de 05/05/2009
(87) WO 2009/135855 de 12/11/2009

---

(21) PI 0912902-2 A2

Código 1.3 - Notificação - Fase Nacional - PCT
(22) 18/08/2009
(30) 18/08/2008 US 61/089,742
(51) B32B 27/12 (2006.01)
(54) TECIDO CONTRAÍVEL PERMEÁVEL A VAPOR D'ÁGUA
(71) TRANSHIELD TECHNOLOGY AS (NO)
(72) GREGORY L. TODT, SECKIN OZOL
(85) 18/02/2011
(86) PCT US2009/054183 de 18/08/2009
(87) WO 2010/022066 de 25/02/2010

---

(21) PI 0913013-6 A2

Código 1.3 - Notificação - Fase Nacional - PCT
(22) 28/04/2009
(30) 30/04/2008 US 61/049,404; 30/04/2008 US 61/049,419; 30/04/2008 US 61/049,413; 30/04/2008 US 61/049,415; 18/06/2008 US 61/073,496; 03/04/2009 US 12/417,880
(51) C12P 7/10 (2006.01), C12P 5/02 (2006.01), C12P 7/06 (2006.01), C12P 7/16 (2006.01)
(54) PROCESSAMENTO DE BIOMASSA
(71) Xyleco, Inc. (US)
(72) Marshall Medoff
(85) 29/10/2010
(86) PCT US2009/041942 de 28/04/2009
(87) WO 2009/140057 de 19/11/2009

---

(21) PI 0913077-2 A2

Código 1.3 - Notificação - Fase Nacional - PCT
(22) 29/05/2009
(30) 29/05/2008 US 61/056,955
(51) G06T 7/00 (2006.01)
(54) MÉTODO PARA RECONSTITUIÇÃO DOS ESPECTROS CELULARES ÚTEIS PARA DETECÇÃO DE DISTÚRBIOS CELULARES
(71) Northeastern University (US)
(72) Max Diem, Milos Miljkovic, Melissa Romeo, Benjamin Bird, Jennifer

	Schubert, Kostas Papamarkakis (85) 29/11/2010 (86) PCT US2009/045681 de 29/05/2009 (87) WO 2009/146425 de 03/12/2009
(21) PI 0914198-7 A2	Código 1.3 - Notificação - Fase Nacional - PCT (22) 03/07/2009 (30) 04/07/2008 SE 0801610-7 (51) B25F 5/00 (2006.01), F16D 25/04 (2006.01), F16D 25/06 (2006.01) (54) DISPOSITIVO PARA CONTROLAR UM MOVIMENTO DE ACIONAMENTO DE UM ATUADOR, E, ATUADOR. (71) Aktiebolaget SKF (SE) (72) Magnus Embretzen (85) 21/12/2010 (86) PCT SE2009/000356 de 03/07/2009 (87) WO 2010/002315 de 07/01/2010
(21) PI 0914200-2 A2	Código 1.3 - Notificação - Fase Nacional - PCT (22) 28/04/2009 (30) 26/06/2008 DE 10 2008 002 654.9 (51) F02M 61/14 (2006.01), F02M 61/16 (2006.01), F02M 63/00 (2006.01) (54) ELEMENTO DE DESACOPLAMENTO PARA DISPOSITIVO DE INJEÇÃO DE OMBUSTÍVEL (71) Robert Bosch GMBH. (DE) (72) Michael Fischer, Friedrich Moser, Markus Friedrick (85) 21/12/2010 (86) PCT EP2009/055141 de 28/04/2009 (87) WO 2009/156219 de 30/12/2009
(21) PI 0914730-6 A2	Código 1.3 - Notificação - Fase Nacional - PCT (22) 26/06/2009 (30) 26/06/2008 SE 0801517-4; 26/06/2008 US 61/075,774 (51) A61M 1/36 (2006.01), G01M 3/28 (2006.01) (54) MÉTODOS E DISPOSITIVOS PARA MONITORAMENTO DA INTEGRIDADE DE UMA CONEXÃO FLUIDA (71) Gambro Lundia AB (SE) (72) Thomas Hertz, Kristian Solem, Anders Roslund, Jan Sternby, Martin Furmanski, Bo Olde (85) 27/12/2010 (86) PCT EP2009/004640 de 26/06/2009 (87) WO 2009/156174 de 30/12/2009
(21) PI 0914778-0 A2	Código 1.3 - Notificação - Fase Nacional - PCT

(22) 19/06/2009
(30) 19/06/2008 US 61/074059; 30/06/2008 US 61/077001; 30/06/2008 US 61/077005; 23/07/2008 US 61/083046; 29/07/2008 US 61/084460; 28/08/2008 US 61/092586
(51) C02F 1/461 (2006.01)
(54) FRASCO DE PULVERIZAÇÃO PORTÁTIL, E, MÉTODO
(71) Tennant Company (US)
(72) Bruce F. Field
(85) 20/12/2010
(86) PCT US2009/048008 de 19/06/2009
(87) WO 2009/155545 de 23/12/2009

---

(21) PI 0914807-8 A2

Código 1.3 - Notificação - Fase Nacional - PCT
(22) 21/05/2009
(30) 18/06/2008 US 61/073.695
(51) A01N 43/42 (2006.01)
(54) PROCESSO PARA A PREPARAÇÃO DE COMPOSTOS INIBIDORES DE RHO-QUINASE
(71) Inspire Pharmaceuticals, INC (US)
(72) Jin She, Jonathan Bryan Decamp, Paul S. Watson, David J. Slade
(85) 14/12/2010
(86) PCT US2009/044889 de 21/05/2009
(87) WO 2009/154940 de 23/12/2009

---

(21) PI 0915228-8 A2

Código 1.3 - Notificação - Fase Nacional - PCT
(22) 08/06/2009
(30) 16/06/2008 IB PCTIB2008052368
(51) B01J 13/16 (2006.01), B01J 13/22 (2006.01)
(54) PROCESSO DE PREPARO DE MICROCÁPSULAS DE POLIUREIA
(71) Firmenich SA (CH)
(72) Ouali, Lahoussine, STRUILLOU, ARNAUD, RASSAT, ESTELLE, JACQUEMOND, MARLÈNE, GRÄTHER, OTTO, BELLOUARD DREVET, CLAUDIE
(85) 03/12/2010
(86) PCT IB2009/052414 de 08/06/2009
(87) WO 2009/153695 de 23/12/2009

---

(21) PI 0915549-0 A2

Código 1.3 - Notificação - Fase Nacional - PCT
(22) 09/07/2009
(30) 10/07/2008 US 61/079,445
(51) C12M 1/34 (2006.01), G01N 33/50 (2006.01)
(54) MÉTODO, KIT E SISTEMA PARA CONTAGEM DE CÉLULAS CULTIVÁVEIS
(71) Tacount Exact Ltd (IL)

(72) Vladimir Glukhman, Elon Kaplan
(85) 10/01/2011
(86) PCT IL2009/000690 de 09/07/2009
(87) WO 2010/004567 de 14/01/2010

---

(21) PI 0915805-7 A2

Código 1.3 - Notificação - Fase Nacional - PCT
(22) 20/07/2009
(30) 18/07/2008 US 61/082184; 06/01/2009 US 61/142709
(51) A23K 1/16 (2006.01), A23K 1/18 (2006.01)
(54) COMPOSIÇÕES CANINA E FELINA, E, MÉTODO PARA TRATAR UMA DOENÇA OU DISTÚRBIO
(71) Hill´s Pet Nutrition, INC. (US)
(72) Ryan Michael Yamka, Nolan Zebulon Frantz, Xiangming Gao, Samer Al Murrani
(85) 18/01/2011
(86) PCT US2009/051188 de 20/07/2009
(87) WO 2010/009478 de 21/01/2010

---

(21) PI 0915909-6 A2

Código 1.3 - Notificação - Fase Nacional - PCT
(22) 07/07/2009
(30) 15/07/2008 DE 102008033096.5
(51) F23D 14/26 (2006.01), F23N 5/02 (2006.01), F23D 1/00 (2006.01), F23D 23/00 (2006.01), C01B 3/36 (2006.01), C10J 3/48 (2006.01)
(54) PROCESSO E DISPOSITIVO PARA ACENDER E OPERAR UM QUEIMADOR NA GASEIFICAÇÃO DE COMBUSTÍVEIS CONTENDO CARBONO
(71) Uhde Gmbh (DE)
(72) Eberhard Kuske, Johannes Kowoll, Hubert Werneke, Frank Dziobek
(85) 14/01/2011
(86) PCT EP2009/004894 de 07/07/2009
(87) WO 2010/006723 de 21/01/2010

---

(21) PI 0915945-2 A2

Código 1.3 - Notificação - Fase Nacional - PCT
(22) 08/07/2009
(30) 18/07/2008 US 61/081,753
(51) C07D 487/04 (2006.01), A61K 31/4985 (2006.01), A61K 31/517 (2006.01), A61P 37/00 (2006.01), A61P 29/00 (2006.01)
(54) FENILIDAZOPIRAZINAS
(71) F. Hoffmann-LA Roche AG (CH)
(72) Rama K. Kondru, Yan Lou, Eric Brian Sjogren, Michael Soth
(85) 17/01/2011
(86) PCT EP2009/058656 de 08/07/2009
(87) WO 2010/006970 de 21/01/2010

(21) PI 0915949-5 A2

Código 1.3 - Notificação - Fase Nacional - PCT
(22) 16/07/2009
(30) 16/07/2008 US 12/174,385
(51) B60T 8/17 (2006.01), B60T 8/88 (2006.01)
(54) MÉTODO PARA MANTER PROTEÇÃO ÓTIMA DE FRENAGEM E DERRAPAGEM PARA UM VEÍCULO DE DUAS RODAS QUE TE =M UMA FALHA DE SENSOR DE VELOCIDADE EM UMA ÚNICA RODA
(71) Hydro-Aire, INC. (US)
(72) Ronald Raby, Jordan Silberling
(85) 17/01/2011
(86) PCT US2009/050852 de 16/07/2009
(87) WO 2010/009317 de 21/01/2010

(21) PI 0915950-9 A2

Código 1.3 - Notificação - Fase Nacional - PCT
(22) 23/06/2009
(30) 17/07/2008 US 12/218,638
(51) G01V 3/12 (2006.01)
(54) MÉTODO PARA PRODUZIR RUÍDO DE INDUÇÃO EM SINAIS DE LEVANTAMENTO ELETROMAGNÉTICO MARINHO REBOCADO
(71) Mtem Limited (GB)
(72) Antoni Marjan Ziolkowski, Richard Graeme Carson
(85) 17/01/2011
(86) PCT GB2009/001567 de 23/06/2009
(87) WO 2010/007344 de 21/01/2010

(21) PI 0916310-7 A2

Código 1.3 - Notificação - Fase Nacional - PCT
(22) 06/07/2009
(30) 21/07/2008 DE 10 2008 034 115.0
(51) B29C 63/00 (2006.01)
(54) MÉTODO PARA APLICAR TIRAS LATERAIS EM SUPERFÍCIES ESTREITAS, EM PARTICULAR DE PEÇAS EM ELABORAÇÃO CONFORMADAS EM PLACA E PEÇAS EM ELABORAÇÃO OBTIDAS EM DITA MANEIRA
(71) Karl W. Niemann GMBH & CO. KG (DE)
(72) Reinhard Schumacher
(85) 21/01/2011
(86) PCT EP2009/004859 de 06/07/2009
(87) WO 2010/009805 de 28/01/2010

(21) PI 0916370-0 A2

Código 1.3 - Notificação - Fase Nacional - PCT
(22) 17/07/2009
(30) 18/07/2008 US 61/082,078; 20/03/2009 US 61/162,121
(51) C07K 16/28 (2006.01)

(54) ANTICORPO DE DOMÍNIO (dAb) PARA LIGAÇÃO DE CD28. COMPOSIÇÃO FARMACÊUTICA E ÁCIDO NUCLEICO DO MESMO, BEM COMO SEU USO
(71) Bristol-Myers Squibb Company (US) , Domantis Limited (GB)
(72) Murray Mckinnon, Steven G. Nadler, Suzanne J. Suchard, Brendan Classon, Steve Holmes, Olga Ignatovich, Christopher Plummer, Steve Grant
(85) 18/01/2011
(86) PCT US2009/050985 de 17/07/2009
(87) WO 2010/009391 de 21/01/2010

---

(21) PI 0916384-0 A2

Código 1.3 - Notificação - Fase Nacional - PCT
(22) 23/05/2009
(30) 23/07/2008 DE 10 2008 034 250.5
(51) B23P 17/06 (2006.01), B23D 31/00 (2006.01), E04C 5/01 (2006.01)
(54) MÉTODO DE PRODUÇÃO DE FIBRAS DE AÇO
(71) Cent & Cent GMBH & CO. KG (DE)
(72) Karl-Hermann Stahl
(85) 21/01/2011
(86) PCT DE2009/000736 de 23/05/2009
(87) WO 2010/009687 de 28/01/2010

---

(21) PI 0916389-1 A2

Código 1.3 - Notificação - Fase Nacional - PCT
(22) 17/07/2009
(30) 21/07/2008 FR 08/04137; 12/05/2009 FR 09/02271
(51) B62K 5/04 (2006.01), B60G 21/00 (2006.01)
(54) DISPOSITIVO MECÂNICO DE CONTROLE DE INCLINAÇÃO
(71) Veleance (FR)
(72) Jacques Quemere, Jérôme Gaillard-Groleas
(85) 21/01/2011
(86) PCT FR2009/000878 de 17/07/2009
(87) WO 2010/010245 de 28/01/2010

---

(21) PI 0916772-2 A2

Código 1.3 - Notificação - Fase Nacional - PCT
(22) 19/06/2009
(30) 15/07/2008 US 12/173,400
(51) A23L 1/30 (2006.01), A23L 1/302 (2006.01), A23L 1/00 (2006.01), A23L 1/035 (2006.01), A23L 2/54 (2006.01)
(54) SISTEMA EMULSIFICADOR APERFEIÇOADO PARA COMPOSIÇÃO NUTRACÊUTICAS
(71) Robert Lawrence Comstock (SG)
(72) Robert Lawrence Comstock, Mel Yin Wang, Hwee Min Wong, Wan Pin Ngooi
(85) 14/01/2011
(86) PCT US2009/047900 de 19/06/2009

(87) WO 2010/008762 de 21/01/2010

(21) PI 0916808-7 A2

Código 1.3 - Notificação - Fase Nacional - PCT
(22) 17/07/2009
(30) 24/07/2008 JP 2008-191341
(51) A01N 43/56 (2006.01), A01N 25/30 (2006.01), A01P 7/04 (2006.01), A01P 7/02 (2006.01), A01P 5/00 (2006.01), A01P 9/00 (2006.01)
(54) COMPOSIÇÃO PESTICIDA
(71) ISHIHARA SANGYO KAISHA, LTD. (JP)
(72) Taku Hamamoto
(85) 24/01/2011
(86) PCT JP2009/063300 de 17/07/2009
(87) WO 2010/010958 de 28/01/2010

(21) PI 0917352-8 A2

Código 1.3 - Notificação - Fase Nacional - PCT
(22) 28/08/2009
(30) 29/08/2008 DK PA 2008 01190; 02/09/2008 US 61/136,390
(51) C12N 15/09 (2006.01), C12N 15/10 (2006.01), C07K 16/00 (2006.01)
(54) MÉTODO PARA CLONAGEM DE ANTICORPOS DERIVADOS DE AVES
(71) Symphogen A/S (DK)
(72) Lars Soegaard Nielsen, Allan Jensen, Charles Pyke, Anne Marie Valentin Jensen, Klaus Koefoed, Mette Thorn
(85) 28/02/2011
(86) PCT DK2009/050219 de 28/08/2009
(87) WO 2010/022738 de 04/03/2010

(21) PI 0918313-2 A2

Código 1.3 - Notificação - Fase Nacional - PCT
(22) 21/12/2009
(30) 19/12/2008 FR 0807300; 02/01/2009 US 61/142,245
(51) A61K 8/20 (2006.01), A61K 8/23 (2006.01), A61K 8/27 (2006.01), A61K 8/44 (2006.01), A61K 8/49 (2006.01), A61K 8/58 (2006.01), A61K 8/69 (2006.01), A61K 8/73 (2006.01), A61Q 15/00 (2006.01)
(54) AGENTE ANTIPERSPIRANTE MULTICOMPONENTE, PROCESSO PARA TRATAR A PERSPIRAÇÃO HUMANA, USO DE UM AGENTE MULTICOMPONENTE E DISPOSITIVO COM MÚLTIPLOS COMPARTIMENTOS OU KIT
(71) L'OREAL (FR)
(72) JEAN-FRANÇOIS GROLLIER, HENRI SAMAIN
(85) 20/06/2011
(86) PCT EP2009/067670 de 21/12/2009
(87) WO 2010/070143 de 24/06/2010

(21) PI 0918326-4 A2

Código 1.3 - Notificação - Fase Nacional - PCT

(22) 30/12/2009
(30) 30/12/2008 SE 0802678-3; 19/03/2009 US 61/210,444
(51) A01N 1/02 (2006.01), A61K 31/135 (2006.01), A61K 31/46 (2006.01), A61K 31/55 (2006.01), A61K 31/137 (2006.01), A61K 31/198 (2006.01), A61K 31/573 (2006.01), A61K 38/11 (2006.01)
(54) COMPOSIÇÃO PARA A ADMINISTRAÇÃO INTRAVASCULAR PARA O TRATAMENTO DE UM POTENCIAL DOADOR VENTILADO DE ÓRGÃOS COM MORTE CEREBRAL COM O CORAÇÃO BATENDO, SOLUÇÃO PARA PERFUSÃO, MÉTODO PARA TRATAMENTO DE UM POTENCIAL DOADOR VENTILADO DE ÓRGÃOS COM MORTE CEREBRAL COM O CORAÇÃO BATENDO, KIT PARA ADMINISTRAÇÃO INTRAVENOSA PARA TRATAMENTO DE UM POTENCIAL DOADOR VENTILADO DE ÓRGÃOS COM MORTE CEREBRAL COM O CORAÇÃO BATENDO E MÉTODO DE INFUSÃO DE UMA SOLUÇÃO PARA O SISTEMA DE CIRCULAÇÃO DE UM POTENCIAL DOADOR VENTILADO DE ÓRGÃOS COM MORTE CEREBRAL COM O CORAÇÃO BATENDO
(71) VIVOLINE MEDICAL AB (SE)
(72) STIG STEEN
(85) 27/06/2011
(86) PCT SE2009/000541 de 30/12/2009
(87) WO 2010/077200 de 08/07/2010

---

(21) PI 0918336-1 A2

Código 1.3 - Notificação - Fase Nacional - PCT
(22) 11/12/2009
(30) 17/12/2008 DE 10 2008 062 700.3; 17/12/2008 US 61/138,229
(51) H02G 3/00 (2006.01), B64D 47/00 (2006.01), H02G 3/30 (2006.01), H02G 3/36 (2006.01)
(54) REDE DE FORNECIMENTO ADAPTÁVEL PRÉ-INSTALADA PARA AVIÕES
(71) AIRBUS OPERATIONS GMBH (DE)
(72) NICHOLAS BROWNJONH, STEFAN OSTERNACK
(85) 17/06/2011
(86) PCT EP2009/066948 de 11/12/2009
(87) WO 2010/079042 de 15/07/2010

---

(21) PI 0918348-5 A2

Código 1.3 - Notificação - Fase Nacional - PCT
(22) 31/12/2009
(30) 31/12/2008 US 61/141,959; 31/12/2008 US 61/141,902
(51) C08F 10/06 (2006.01), C08F 110/06 (2006.01), C08F 210/06 (2006.01)
(54) PROCESSO DE POLIMERIZAÇÃO E COMPOSIÇÃO
(71) DOW GLOBAL TECHNOLOGIES LLC (US)
(72) WILLIAM G. SHEARD, LINFENG CHEN
(85) 28/06/2011
(86) PCT US2009/069901 de 31/12/2009

(87) WO 2010/078485 de 08/07/2010

---

(21) PI 0919020-1 A2

Código 1.3 - Notificação - Fase Nacional - PCT
(22) 14/09/2009
(30) 12/09/2008 US 61/096,727; 29/04/2009 US 61/173,807
(51) C12N 5/071 (2010.01)
(54) TERAPIA CELULAR DE TECIDO ISQUÊMICO
(71) Cryopraxis Criobiologia LTDA (BR/RJ) , Universidade Federal de São Paulo (BR/SP) , University Of South Florida (US)
(72) NELSON HOSSNE, ALISON E WILLING, ADRIANA INVITTI, PAUL R. SANBERG
(85) 14/03/2011
(86) PCT US2009/056867 de 14/09/2009
(87) WO 2010/031006 de 18/03/2010

---

(21) PI 0919470-3 A2

Código 1.3 - Notificação - Fase Nacional - PCT
(22) 28/09/2009
(30) 26/09/2008 US 61/194,496
(51) G06Q 10/00 (2006.01)
(54) MÉTODO PARA REDUÇÃO EFICIENTE E LOCALIZADA DE SAPATOS
(71) Nike International LTD (US)
(72) Melody Crisp
(85) 28/03/2011
(86) PCT US2009/058628 de 28/09/2009
(87) WO 2010/037035 de 01/04/2010

---

(21) PI 0920279-0 A2

Código 1.3 - Notificação - Fase Nacional - PCT
(22) 13/10/2009
(30) 13/10/2008 DE 10 2008 051 014.9
(51) C22C 19/05 (2006.01)
(54) LIGA DE NÍ-QUEL-CROMO, SEUS USOS, E MÉTODO PARA PARCIALMENTE CONDICIONAR OBJETOS FEITOS DA REFERIDA LIGA
(71) SCHMIDT + CLEMENS GMBH + CO. KG (DE)
(72) Dietlinde Jakobi, Peter Karduck, Alexander Freiherr Von Richthofen
(85) 12/04/2011
(86) PCT EP2009/007345 de 13/10/2009
(87) WO 2010/043375 de 22/04/2010

---

(21) PI 0921118-7 A2

Código 1.3 - Notificação - Fase Nacional - PCT
(22) 03/11/2009
(30) 09/04/2009 US 61/168011
(51) C07D 313/00 (2006.01)
(54) MÉTODO PARA FABRICAR ZEARALENOL

(71) Intervet International B.V. (NL)
(72) John Richard Bethell, Gary Robert Reid, Krista Marie Affleck, Tibor Breining
(85) 05/05/2011
(86) PCT EP2009/064486 de 03/11/2009
(87) WO 2010/115478 de 14/10/2010

---

(21) PI 0921484-4 A2

Código 1.3 - Notificação - Fase Nacional - PCT
(22) 28/04/2009
(30) 11/11/2008 CN 200810182127.4
(51) H04W 72/00 (2009.01)
(54) MÉTODO DE AGENDAMENTO DE SINCRONIZAÇÃO
(71) ZTE Corporation (CN)
(72) Jianxun Ai, Hengxing Zhai
(85) 04/05/2011
(86) PCT CN2009/071538 de 28/04/2009
(87) WO 2010/054545 de 20/05/2010

---

(21) PI 0921595-6 A2

Código 1.3 - Notificação - Fase Nacional - PCT
(22) 13/11/2009
(30) 14/11/2008 US 61/114541
(51) C07D 211/22 (2006.01), A61K 31/4409 (2006.01), A61P 25/00 (2006.01)
(54) FORMA CRISTALINA DE UM COMPOSTO DE 4-[2-(-FLUOROFENOXIMETIL) FENIL] PIPERIDINA
(71) Theravance, inc. (US)
(72) Lori Jean Patterson, ROBERT CHAO, MIROSLAV RAPTA
(85) 16/05/2011
(86) PCT US2009/064306 de 13/11/2009
(87) WO 2010/056939 de 20/05/2010
Exigência cumprida satisfatoriamente pela petição 870170056318, de 07/08/2017.

---

(21) PI 0924307-0 A2

Código 1.3 - Notificação - Fase Nacional - PCT
(22) 18/12/2009
(30) 19/02/2009 US PCT/US2009/034448
(51) A61K 38/00 (2006.01)
(54) ANÁLOGOS DE OXINTOMODULINA
(71) Merck Sharp & Dohme Corp. (US) , Indiana University Research And Technology Corporation (US) , ISTITUTO DI RICERCHE DI BIOLOGIA MOLECOLARE P. ANGELETTI S.R.L. (IT)
(72) Paul E. Carrington, George J. Eiermann, Donald J. Marsh, Joseph M. Metzger, Alessandro Pocai, Ranabir Sinha Roy, Elisabetta Bianchi, Paolo Ingallinella, Antonello Pessi, Alessia Santoprete, Elena Capito, Richard Dimarchi, Brian Ward
(85) 19/08/2011

(86) PCT US2009/068678 de 18/12/2009
(87) WO 2010/096142 de 26/08/2010

---

(21) PI 1005165-1 A2

Código 1.3 - Notificação - Fase Nacional - PCT
(22) 11/01/2010
(30) 21/01/2009 US 61/146,063; 17/04/2009 EP 09005486.7
(51) G10L 11/04 (2006.01)
(54) APARELHO, MÉTODO E PROGRAMA DE COMPUTADOR PARA OBTER UM PARÂMETRO QUE DESCREVE UMA VARIAÇÃO DE UMA CARACTERISTICA DE SINAL DE UM SINAL
(71) FRAUNHOFER - GESELLSCHAFT ZUR FORDERUNG DER ANGEWANDTEN TEN FORSCHUNG E.V. (DE)
(72) TOM BÄCKSTROM, STEFAN BAYER, MAX NEUENDORF, SASCHA DISCH, RALF GEIGER
(85) 20/07/2011
(86) PCT EP2010/050229 de 11/01/2010
(87) WO 2010/084046 de 29/07/2010

---

(21) PI 1005309-3 A2

Código 1.3 - Notificação - Fase Nacional - PCT
(22) 29/01/2010
(30) 29/01/2009 EP 09001199.0
(51) D04B 21/14 (2006.01), E04C 5/07 (2006.01)
(54) TECIDO FLEXÍVEL QUE PODE SER CONSOLIDADO PARA SE TORNAR RÍGIDO OU SEMI-RÍGIDO, MÉTODO DE PRODUÇÃO DE UM TECIDO FLEXÍVEL IMPREGNADO, MÉTODO DE CONSOLIDAÇÃO DE UM TECIDO E USO DO TECIDO IMPREGNADO
(71) CONCRETE CANVAS TECHNOLOGY LTD (GB)
(72) WILLIAM CAMPBELL CRAWFORD, PETER ERIC BREWN
(85) 25/07/2011
(86) PCT GB2010/000156 de 29/01/2010
(87) WO 2010/086618 de 05/08/2010

---

(21) PI 1005360-3 A2

Código 1.3 - Notificação - Fase Nacional - PCT
(22) 12/01/2010
(30) 28/01/2009 US 61/147,810; 28/09/2009 EP 090122854
(51) G10L 19/00 (2013.01)
(54) UPMIXADOR, MÉTODO E PROGRAMA DE COMPUTADOR PARA UPMIXAR UM SINAL DE ÁUDIO DOWNMIX
(71) FRAUNHOFER - GESELLSCHAFT ZUR FOERDERUNG DER ANGEWANDTEN FORSCHUNG E.V. (DE)
(72) MATTHIAS NEUSINGER, JULIEN ROBILLIARD, JOHANNES HILPERT
(85) 27/07/2011
(86) PCT EP2010/050287 de 12/01/2010

(87) WO 2010/086218 de 05/08/2010

---

(21) PI 1006226-2 A2

Código 1.3 - Notificação - Fase Nacional - PCT
(22) 22/03/2010
(30) 24/03/2009 DE 10 2009 001 805.0
(51) B62D 5/22 (2006.01)
(54) "CARCAÇA DE CREMALHEIRA DE DIREÇÃO PARA UM SISTEMA DE DIREÇÃO HIDRÁULICA E MÉTODO PARA CONECTAR UM ANEL DE SUPORTE A UMA CARCAÇA DE CREMALHEIRA DE DIREÇÃO PARA UM SISTEMA DE DIREÇÃO HIDRÁULICA"
(71) FORD GLOBAL TECNOLOGIES LLC (US)
(72) PAUL HEIN, ALEXANDER KOGAN, JENS KELLER
(85) 20/09/2011
(86) PCT EP2010/053711 de 22/03/2010
(87) WO 2010/108891 de 30/09/2010

---

(21) PI 1006265-3 A2

Código 1.3 - Notificação - Fase Nacional - PCT
(22) 06/04/2010
(30) 06/04/2009 US 61/166,820
(51) B64C 39/02 (2006.01)
(54) UNIDADE DE FLUTAÇÃO E METODO PARA OPERAÇÃO DE UMA UNIDADE DE FLUTAÇÃO
(71) SKY SAPIENCE LTD (IL)
(72) SHAY COHEN, RONEN KEIDAR
(85) 06/10/2011
(86) PCT IL2010/000273 de 06/04/2010
(87) WO 2010/116362 de 14/10/2010

---

(21) PI 1006562-8 A2

Código 1.3 - Notificação - Fase Nacional - PCT
(22) 26/03/2010
(30) 02/04/2009 US 61/166,169; 19/11/2009 US 12/595,026; 04/02/2010 US 12/658,226
(51) E21B 23/01 (2006.01), E21B 33/04 (2006.01), E21B 43/10 (2006.01), E21B 23/04 (2006.01), E21B 23/06 (2006.01)
(54) ÂNCORA E CONJUNTO DE AJUSTE HIDRAULICO
(71) KEY ENERGY SERVICES, L.L.C (US)
(72) MICHAEL J. HARRIS, MARTIN ALFRED STULBERG
(85) 03/10/2011
(86) PCT US2010/000911 de 26/03/2010
(87) WO 2010/114592 de 07/10/2010
Exigência cumprida satisfatoriamente pela petição 870170056576, de 07/08/2017.

(21) PI 1006635-7 A2

Código 1.3 - Notificação - Fase Nacional - PCT
(22) 14/04/2010
(30) 15/04/2009 EP PCT 2009/02760; 23/07/2009 DE 10 2009 034 452.7; 13/10/2009 DE 10 2009 049 185.6
(51) B65D 6/18 (2006.01), B65D 6/22 (2006.01), B65D 6/34 (2006.01)
(54) CAIXA APRESENTANDO PAREDES LATERAIS DOBRAVEIS COM UMA ESTRUTURA DE PAREDE LATERAL ESTAVEL
(71) IFCO SYSTEMS GMBH (DE)
(72) WOLFGANG ORGELDINGER
(85) 14/10/2011
(86) PCT EP2010/054897 de 14/04/2010
(87) WO 2010/119068 de 21/10/2010
Exigência cumprida satisfatoriamente pela petição 870170053866, de 28/07/2017.

(21) PI 1006636-5 A2

Código 1.3 - Notificação - Fase Nacional - PCT
(22) 14/04/2010
(30) 15/04/2009 EP PCT EP 2009/0276; 23/07/2009 DE 10 2009 034 431.4; 13/10/2009 DE 10 2009 049 186.4
(51) B65D 6/18 (2006.01), B65D 6/22 (2006.01), B65D 6/34 (2006.01)
(54) CAIXA COM PAREDES LATERAIS DOBRAVEIS E AUTO TRAVANTES
(71) IFCO SYSTEMS GMBH (DE)
(72) WOLFGANG ORGELDINGER
(85) 14/10/2011
(86) PCT EP2010/054906 de 14/04/2010
(87) WO 2010/119075 de 21/10/2010
Exigência cumprida satisfatoriamente pela petição 870170053840, de 28/07/2017.

(21) PI 1006659-4 A2

Código 1.3 - Notificação - Fase Nacional - PCT
(22) 18/04/2010
(30) 16/04/2009 US 61/212,273
(51) B62B 7/06 (2006.01), B60N 2/28 (2006.01)
(54) ASSENTO DE CARRO DE SEGURANÇA PARA BEBÊ
(71) DOONA HOLDIGNS LTD. (CN)
(72) SHABTAI YOAV MAZAR, MAXIM HOLTZMAN
(85) 14/10/2011
(86) PCT IL2010/000307 de 18/04/2010
(87) WO 2010/119446 de 21/10/2010

(21) PI 1006661-6 A2

Código 1.3 - Notificação - Fase Nacional - PCT
(22) 08/03/2010
(30) 09/03/2009 US 61/202,517; 14/08/2009 US 61/272,080; 11/09/2009 SE 0901175-0; 28/12/2009 SE 0901615-5

(51) C08B 16/00 (2006.01), D01F 2/02 (2006.01), D21C 11/00 (2006.01)
(54) "PROCESSO PARA A FABRICAÇÃO DE MATERIAL FORMADO POR CELULOSE A PARTIR DE LIGNOCELULOSE POR UMA SEQUÊNCIA DAS ETAPAS QUE CONSISTEM EM SEPARAR, DISSOLVER E FORMAR CELULOSE E PROCESSO PARA FABRICAÇÃO DE MATERIAL DE CELULOSE CONFORMADA A PARTIR DE POLPA DE CELULOSE E PARA A RECUPERAÇÃO E A RECICLAGEM DE SUBSTÂNCIAS QUÍMICAS PARA DISSOLUÇÃO DE CELULOSE RESIDUAL E PARA CONFORMAÇÃO DE CELULOSE"
(71) KIRAM AB. (SE)
(72) LARS STIGSSON
(85) 06/09/2011
(86) PCT SE2010/050256 de 08/03/2010
(87) WO 2010/104458 de 16/09/2010

---

(21) PI 1006662-4 A2

Código 1.3 - Notificação - Fase Nacional - PCT
(22) 02/03/2010
(30) 09/03/2009 EP 091546507
(51) B26B 19/14 (2006.01)
(54) "CABEÇA DE BARBEADOR PARA USO EM UM DISPOSITIVO DE BARBEAR PARA REMOÇÃO DE PELOS DA PELE PELO CORTE DOS PELOS E DISPOSITIVO DE BARBEAR PARA REMOVER OS PELOS DA PELE ATRAVÉS DO CORTE DOS PELOS"
(71) KONINKLIJKE PHILIPS ELECTRONICS N.V. (NL)
(72) YPE BRADA, OEGE SMEDINGA, SINT BARON
(85) 06/09/2011
(86) PCT IB2010/050890 de 02/03/2010
(87) WO 2010/103425 de 16/09/2010

---

(21) PI 1007563-1 A2

Código 1.3 - Notificação - Fase Nacional - PCT
(22) 14/05/2010
(30) 18/05/2009 US 61/179,157
(51) C02F 1/50 (2006.01), C02F 1/44 (2006.01), C02F 1/42 (2006.01), A01N 37/34 (2006.01), C07C 255/23 (2006.01)
(54) MÉTODO PARA CONTROLAR MICRO-ORGANISMOS EM UM SISTEMA AQUOSO E COMPOSTO
(71) DOW GLOBAL TECHNOLOGIES LLC (US)
(72) CHARLES D. GARTNER, BEI YIN, FREDDIE L. SINGLETON, JANARDHANAN S. RAJAN, SANGEETA GANGULY, STEVEN ROSENBURG, STEVEN D. JONS
(85) 18/11/2011
(86) PCT US2010/034934 de 14/05/2010
(87) WO 2010/135192 de 25/11/2010

(21) PI 1009068-1 A2

Código 1.3 - Notificação - Fase Nacional - PCT
(22) 12/05/2010
(30) 12/05/2009 NL 2002875
(51) B04C 3/06 (2006.01), B04C 3/00 (2006.01)
(54) DISPOSITIVO E MÉTODO PARA SEPAÇÃO DE UMA FRAÇÃO PESADA A PARTIR DE UM FLUIDO
(71) TAXON B.V (AN)
(72) ROBERT SCHOOK
(85) 10/11/2011
(86) PCT NL2010/050273 de 12/05/2010
(87) WO 2010/131958 de 18/11/2010

(21) PI 1009235-8 A2

Código 1.3 - Notificação - Fase Nacional - PCT
(22) 01/03/2010
(30) 02/03/2009 US 61/156,599; 23/09/2009 US 61/245,187
(51) C07D 213/75 (2006.01), C07D 401/12 (2006.01), C07D 401/14 (2006.01), C07D 403/12 (2006.01), C07D 413/14 (2006.01), C07D 417/12 (2006.01), C07D 417/14 (2006.01), A61K 31/44 (2006.01), A61P 35/00 (2006.01)
(54) ACETAMIDAS SUBSTÍTUIDAS POR 2(HETERO) ARILA, N (HETERO)ARILA E SEUS USOS, E COMPOSIÇÃO FARMACÊUTICA
(71) IRM LLC (BM)
(72) Dai Cheng, Guobao Zhang, Dong Han, Wenqi Gao, Shifeng Pan
(85) 02/09/2011
(86) PCT US2010/025813 de 01/03/2010
(87) WO 2010/101849 de 10/09/2010

(21) PI 1009841-0 A2

Código 1.3 - Notificação - Fase Nacional - PCT
(22) 24/03/2010
(30) 26/03/2009 US 61/163,694
(51) F03B 13/10 (2006.01)
(54) MÉTODO E APARELHO PARA A GERAÇÃO MELHORADA DE POTÊNCIA HÍDRICA EM RESERVATÓRIOS EXISTENTES
(71) Hydro Green Energy, LLC (US)
(72) Wayne F. Krouse, Harvey Greenberg
(85) 26/09/2011
(86) PCT US2010/028392 de 24/03/2010
(87) WO 2010/111318 de 30/09/2010

(21) PI 1010635-9 A2

Código 1.3 - Notificação - Fase Nacional - PCT
(22) 11/06/2010
(30) 11/06/2009 US 61/186371
(51) C08F 8/00 (2006.01)
(54) "PNEUS E BANDA DE RODAGEM FORMADOS DE RESINA DE FENOL-AROMÁTICA-TERPENO"

(71) Arizona Chemical Company, LLC (US)
(72) Wolfgang Pille-Wolf, ABHAY DESHPANDE
(85) 24/11/2011
(86) PCT US2010/038441 de 11/06/2010
(87) WO 2010/144890 de 16/12/2010

---

(21) PI 1010805-0 A2

Código 1.3 - Notificação - Fase Nacional - PCT
(22) 15/04/2010
(30) 15/05/2009 US 61/178,711; 16/07/2009 EP 09165641.3
(51) A01N 25/34 (2006.01)
(54) COMPOSIÇÃO DE COMPOSTOS FUNGICIDAS ATIVOS PARA TRATAMENTO DE GRAMADOS
(71) Bayer Cropscience LP (US)
(72) Ed Vandenberg, Richard Rees
(85) 11/11/2011
(86) PCT US2010/031239 de 15/04/2010
(87) WO 2010/132169 de 18/11/2010

---

(21) PI 1015049-8 A2

Código 1.3 - Notificação - Fase Nacional - PCT
(22) 02/04/2010
(30) 03/04/2009 JP 2009-091396; 19/06/2009 JP 2009-146831; 08/07/2009 JP 2009-162238; 12/01/2010 JP 2010-004419
(51) G10L 21/02 (2013.01), G10L 19/02 (2013.01)
(54) DISPOSITIVO DE ENCODIFICAÇÃO DE FALA, MÉTODO DE ENCODIFICAÇÃO DE FALA, MÉTODO DE DECODIFICAÇÃO DE FALA, PROGRAMA DE ENCODIFICAÇÃO DE FALA E PROGRAMA DE DECODIFICAÇÃO DE FALA
(71) NTT Docomo, Inc. (JP)
(72) Kosuke Tsujino, Kei Kikuiri, Nobuhiko Naka
(85) 03/10/2011
(86) PCT JP2010/056077 de 02/04/2010
(87) WO 2010/114123 de 07/10/2010

---

(21) PI 1015580-5 A2

Código 1.3 - Notificação - Fase Nacional - PCT
(22) 30/06/2010
(30) 30/06/2009 US 61/221,632
(51) C11D 3/37 (2006.01), C11D 1/02 (2006.01), C11D 1/37 (2006.01), C11D 1/65 (2006.01), A61K 8/81 (2006.01), A61K 8/895 (2006.01), A61Q 5/00 (2006.01), A61Q 19/00 (2006.01)
(54) COMPOSIÇÕES DETERGENTE CONTENDO AMINO SILICONE E MÉTODOS PARA USO DAS MESMAS
(71) THE PROCTER & GAMBLE COMPANY (US)
(72) Kerry Andrew Vetter, Lenae Virginia Johnson, Julie Ann Menkhaus, Keith Homer Baker, Jennifer Beth Ponder, Peter De Nies, RAJAN KESHAV

PANANDIKER

(85) 30/12/2011

(86) PCT US2010/040567 de 30/06/2010

(87) WO 2011/002864 de 06/01/2011

Código 1.3.1 - Retificação

Retificação da notificação de entrada na fase nacional – PCT por ter sido efetuada com incorreção.

---

(21) PI 0609175-0 A8

Código 1.3.1 - Retificação
(22) 10/03/2006
(30) 11/03/2005 US 60/660926; 09/09/2005 US 60/715875
(51) C07D 239/91 (2006.01), C07D 403/10 (2006.01), A61K 31/517 (2006.01), C07D 403/04 (2006.01), A61P 25/24 (2006.01), C07D 409/04 (2006.01), C07D 401/12 (2006.01), C07D 401/10 (2006.01), C07D 401/04 (2006.01), C07D 405/04 (2006.01)
(54) DERIVADO DE 2- (4-OXO-4H-QUINAZLIN-3-IL) ACETAMIDA OU UM SEU SAL OU SOLVATO FARMACEUTICAMENTE ACEITÁVEL, COMPOSIÇÃO FARMACÊUTICA, E, USO DE UM DERIVADO DE 2-(4-OXO-4H-QUINAZOLIN-3IL) ACETAMIDA.
(71) N. V. Organon (NL) , PHARMACOPEIA INC. (US)
(72) JEFFREY JOHN LETOURNEAU, CHRISTOPHER MARK RIVIELLO, KOC-KAN HO, JUI-HSIANG CHAN;, MICHAEL OHLMEYER;, PATRICK JOKIEL;, IRINA NEAGU;, JOHN RICHARD MORPHY;, SUSAN ELIZABETH NAPIER;
(85) 10/09/2007
(86) PCT EP2006/060612 de 10/03/2006
(87) WO 2006/095014 de 14/09/2006
Foi retificada a publicação 1.3 da RPI 2432 de 15/08/2017 em relação ao item (71) da mesma.

---

(21) PI 0912650-3 A8

Código 1.3.1 - Retificação
(22) 09/06/2009
(30) 30/06/2008 JP 2008-171237
(51) H04N 5/765 (2006.01), H04B 5/02 (2006.01), H04N 5/225 (2006.01), H04N 5/91 (2006.01), H04N 101/00 (2006.01)
(54) APARELHOS DE RECEPÇÃO DE DADOS E DE TRANSMISSÃO DE DADOS, MÉTODO PARA CONTROLAR UM APARELHO DE RECEPÇÃO DE DADOS, E, MÍDIA DE ARMAZENAMENTO LEGÍVEL POR COMPUTADOR
(71) Canon Kabushiki Kaisha (JP)
(72) Koshi Tokunaga
(85) 11/11/2010
(86) PCT JP2009/060819 de 09/06/2009
(87) WO 2010/001712 de 07/01/2010
Foi retificada a publicação 1.3 da RPI 2351 em relação ao item (54).

---

(21) PI 0915336-5 A8

Código 1.3.1 - Retificação

(22) 15/06/2009
(30) 16/06/2008 EP 08158330.4; 16/06/2008 US 61/061754
(51) C07K 7/06 (2006.01), C07K 7/08 (2006.01), C07K 14/47 (2006.01), A61K 38/08 (2006.01), A61K 38/10 (2006.01), A61K 38/17 (2006.01)
(54) COMPOSTO CAPAZ DE INIBIR A ATIVIDADE DE UMA PAD, COMPOSIÇÃO, E, USO DE UM COMPOSTO
(71) Chiralix B.v. (NL) , Academisch Ziekenhuis Leiden h.o.d.n. LUMC (NL) , MODIQUEST B.V. (NL)
(72) Richard Hendrix Blaauw, Gerardus Josef Maria Pruijn, Jozef Maria Hendrik Raats, Floris Petrus Johannes Theodorus Rutjes, Jan Wouter Drijfhout
(85) 16/12/2010
(86) PCT NL2009/050340 de 15/06/2009
(87) WO 2010/005293 de 14/01/2010
Foi retificada a publicação 1.3 da RPI 2425 de 27/06/2017 em relação ao item (71) da mesma.

---

(21) PI 0922031-3 A8

Código 1.3.1 - Retificação
(22) 23/10/2009
(30) 12/11/2008 US 12/269,853
(51) H04B 7/155 (2006.01), H04W 88/04 (2009.01), H04W 72/06 (2009.01)
(54) COMPARTILHAMENTO DE RECURSO EM OPERAÇÕES DE TRANSMISSÃO DENTRO DE SISTEMAS DE COMUNICAÇÃO SEM FIO
(71) MOTOROLA MOBILITY, INC. (US)
(72) Xiangyang Zhuang, Robert T. Love, Nangia Vijay, Ajit Nimbalker, Kenneth A. Stewart
(85) 12/05/2011
(86) PCT US2009/061789 de 23/10/2009
(87) WO 2010/056485 de 20/05/2010
Foi retificada a publicação 1.3 da RPI 2345 de 15/12/2015 em relação ao item (71) da mesma.

Código 1.5 - Exigências Diversas

Suspensão do andamento de entrada na fase nacional brasileira do pedido internacional de patente depositado nos termos do Tratado de Cooperação em matéria de Patentes – PCT que, para sua instrução regular, aguardará, pelo prazo de 60 (sessenta) dias, o atendimento da exigência formulada. Caso a exigência não tenha sido explicitada no despacho na RPI, o interessado poderá obter o parecer através do endereço eletrônico www.inpi.gov.br - No Acesso rápido - Faça uma busca – Patente. Para acessar, cadastre-se no Portal do INPI e use login e senha.

---

(21) BR 11 2012 003064-7

Código 1.5 - Exigências Diversas
(22) 13/08/2010
(71) Crucell Holland B.V (NL)
(86) PCT US2010/045549 de 13/08/2010
(87) WO 2011/020079 de 17/02/2011
Com base na Resolução 81/2013, solicita-se a apresentação da declaração assinada referente ao conteúdo de listagem de sequência.

---

(21) BR 11 2012 004831-7

Código 1.5 - Exigências Diversas
(22) 02/09/2010
(71) Novartis Ag (CH)
(86) PCT EP2010/062893 de 02/09/2010
(87) WO 2011/026911 de 10/03/2011
Identifique o signatário da petição nº 020120018032 de 02/03/2012 e comprove que o mesmo tem poderes para atuar em nome do depositante, uma vez que baseado no artigo 216 da Lei 9.279/1996 de 14/05/1996 (LPI) “Os atos previstos nesta Lei serão praticados pelas partes ou por seus procuradores, devidamente qualificados.

---

(21) BR 11 2012 009665-6

Código 1.5 - Exigências Diversas
(22) 25/10/2010
(71) Frito-Lay North America, INC (US) , Douglas Machine Inc. (US)
(86) PCT US2010/053928 de 25/10/2010
(87) WO 2011/050355 de 28/04/2011
Justifique a presença de “Douglas Machine Inc.” no quadro de depositantes, uma vez que não foi juntado nenhum documento de cessão correspondente.

---

(21) BR 11 2012 009940-0

Código 1.5 - Exigências Diversas
(22) 30/09/2010
(71) Xellia Pharmaceuticals Aps (DK)
(86) PCT EP2010/064511 de 30/09/2010
(87) WO 2011/051071 de 05/05/2011

	Apresente a declaração contendo os dados identificadores da prioridade reivindicada devidamente assinada por um representante com poderes legais.
(21) BR 11 2012 009994-9	Código 1.5 - Exigências Diversas (22) 30/10/2009 (71) HEWLETT - PACKARD DEVELOPMENT COMPANY, L, P. (US) (86) PCT US2009/062703 de 30/10/2009 (87) WO 2011/053305 de 05/05/2011 Apresente documentos que justifiquem a divergência entre os nomes dos depositantes na OMPI e na fase nacional.
(21) BR 11 2012 018856-9	Código 1.5 - Exigências Diversas (22) 28/01/2011 (71) Fujifilm Corporation (JP) (86) PCT JP2011/051692 de 28/01/2011 (87) WO 2011/093420 de 04/08/2011 Apresente a tradução simples da folha de rosto da certidão de depósito das prioridades JP 2010-017293, JP 2010-105865, JP 2010-153232 e JP 2010-281465; ou declaração de que os dados do pedido internacional estão fielmente contidos na prioridade reivindicada, contendo todos os dados identificadores das prioridades (titulares, número de registro, data e título), conforme o parágrafo único do Art. 25 da Resolução 77/2013. Cabe salientar não foi possível individualizar os titulares da citada prioridade, informação necessária para o exame da cessão do documento de prioridade.
(21) BR 11 2012 019540-9	Código 1.5 - Exigências Diversas (22) 07/02/2011 (71) Heptares Therapeutics Limited (GB) (86) PCT EP2011/051755 de 07/02/2011 (87) WO 2011/095625 de 11/08/2011 Regularize a procuração uma vez que não há substabelecimento feito ao signatário da petição nº 20120072639, de 03/08/2012.
(21) BR 11 2012 019960-9	Código 1.5 - Exigências Diversas (22) 20/01/2011 (71) ANDRITZ TECHNOLOGY (AU) (86) PCT AT2011/000035 de 20/01/2011 (87) WO 2011/097660 de 18/08/2011 Identifique o signatário da petição nº 018120029443 de 09/08/2012 e comprove que o mesmo tem poderes para atuar em nome do depositante, uma vez que baseado no artigo 216 da Lei 9.279/1996 de 14/05/1996 (LPI) “Os atos previstos nesta Lei serão praticados pelas partes ou por seus procuradores, devidamente qualificados.

(21) BR 11 2012 019962-5	Código 1.5 - Exigências Diversas (22) 27/01/2011 (71) HARRIS CORPORATION (US) (86) PCT US2011/022764 de 27/01/2011 (87) WO 2011/100120 de 18/08/2011 Identifique o signatário da petição nº 018120029447 de 09/08/2012 e comprove que o mesmo tem poderes para atuar em nome do depositante, uma vez que baseado no artigo 216 da Lei 9.279/1996 de 14/05/1996 (LPI) “Os atos previstos nesta Lei serão praticados pelas partes ou por seus procuradores, devidamente qualificados.
(21) BR 11 2012 019966-8	Código 1.5 - Exigências Diversas (22) 13/12/2010 (71) GENIE INDUSTRIES (US) (86) PCT US2010/060033 de 13/12/2010 (87) WO 2011/102869 de 25/08/2011 Identifique o signatário da petição nº 018120029464 de 09/08/2012 e comprove que o mesmo tem poderes para atuar em nome do depositante, uma vez que baseado no artigo 216 da Lei 9.279/1996 de 14/05/1996 (LPI) “Os atos previstos nesta Lei serão praticados pelas partes ou por seus procuradores, devidamente qualificados.
(21) BR 11 2012 019967-6	Código 1.5 - Exigências Diversas (22) 04/02/2011 (71) PANASONIC CORPORATION (JP) (86) PCT EP2011/000532 de 04/02/2011 (87) WO 2011/098236 de 18/08/2011 Identifique o signatário da petição nº 018120029470 de 09/08/2012 e comprove que o mesmo tem poderes para atuar em nome do depositante, uma vez que baseado no artigo 216 da Lei 9.279/1996 de 14/05/1996 (LPI) “Os atos previstos nesta Lei serão praticados pelas partes ou por seus procuradores, devidamente qualificados.
(21) BR 11 2012 022375-5	Código 1.5 - Exigências Diversas (22) 03/03/2011 (71) Fabrice Requet (FR) , Olivier Laurent (FR) (86) PCT IB2011/000447 de 03/03/2011 (87) WO 2011/107863 de 09/09/2011 Sob pena de perda de prioridade, solicita-se a apresentação dos originais e traduções dos documentos das prioridades reivindicadas FR 1000882 e FR 1100566 conforme disposto na Lei 9.279 de 14/05/1996 (LPI) art. 16 § 7° e no art. 29 da Resolução INPI-PR 77/2013.

(21) BR 11 2012 025631-9	Código 1.5 - Exigências Diversas (22) 11/04/2011 (71) Renault S.A.S (FR) (86) PCT FR2011/050824 de 11/04/2011 (87) WO 2011/128567 de 20/10/2011 Identifique o signatário da petição 020120094767 de 08/10/2012 e comprove que o mesmo tem poderes para atuar em nome do depositante, uma vez que baseado no artigo 216 da Lei 9.279/1996 de 14/05/1996 (LPI) “Os atos previstos nesta Lei serão praticados pelas partes ou por seus procuradores, devidamente qualificados.”
(21) BR 11 2012 025632-7	Código 1.5 - Exigências Diversas (22) 07/04/2011 (71) Renault S.A.S (FR) (86) PCT FR2011/050790 de 07/04/2011 (87) WO 2011/124857 de 13/10/2011 Identifique o signatário da petição 020120094769 de 08/10/2012 e comprove que o mesmo tem poderes para atuar em nome do depositante, uma vez que baseado no artigo 216 da Lei 9.279/1996 de 14/05/1996 (LPI) “Os atos previstos nesta Lei serão praticados pelas partes ou por seus procuradores, devidamente qualificados.”
(21) BR 11 2012 025633-5	Código 1.5 - Exigências Diversas (22) 11/04/2011 (71) Renault S.A.S (FR) (86) PCT FR2011/050825 de 11/04/2011 (87) WO 2011/128568 de 20/10/2011 Identifique o signatário da petição 020120094770 de 08/10/2012 e comprove que o mesmo tem poderes para atuar em nome do depositante, uma vez que baseado no artigo 216 da Lei 9.279/1996 de 14/05/1996 (LPI) “Os atos previstos nesta Lei serão praticados pelas partes ou por seus procuradores, devidamente qualificados.”.
(21) BR 11 2012 025634-3	Código 1.5 - Exigências Diversas (22) 11/04/2011 (71) Renault S.A.S (FR) (86) PCT FR2011/050827 de 11/04/2011 (87) WO 2011/128570 de 20/10/2011 Identifique o signatário das petições 020120094771 de 08/10/2012 e 020120110017 de 28/11/2012 e comprove que o mesmo tem poderes para atuar em nome do depositante, uma vez que baseado no artigo 216 da Lei 9.279/1996 de 14/05/1996 (LPI) “Os atos previstos nesta Lei serão praticados

pelas partes ou por seus procuradores, devidamente qualificados.”.

---

(21) BR 11 2012 025645-9

Código 1.5 - Exigências Diversas
(22) 07/04/2011
(71) Momenta Pharmaceuticals, INC. (US)
(86) PCT US2011/031637 de 07/04/2011
(87) WO 2011/127322 de 13/10/2011
Apresente a tradução simples da folha de rosto da certidão de depósito da prioridade US61/321,857; ou declaração de que os dados do pedido internacional estão fielmente contidos na prioridade reivindicada, contendo todos os dados identificadores desta (titulares, número de registro, data e título), conforme o parágrafo único do Art. 25 da Resolução 77/2013, uma vez que o documento de prioridade apresentado e o documento disponibilizado pela OMPI não contem dados do(s) Titular(es) da prioridade. Cabe salientar não foi possível individualizar os titulares da citada prioridade, informação necessária para o exame da cessão do documento de prioridade.

---

(21) BR 11 2012 025682-3

Código 1.5 - Exigências Diversas
(22) 17/03/2011
(71) Xylem Ip Holdings LLC (US)
(86) PCT US2011/028757 de 17/03/2011
(87) WO 2011/129947 de 20/10/2011
Solicita-se a regularização da procuração, uma vez que a procuração apresentada não possui data.

---

(21) BR 11 2012 025689-0

Código 1.5 - Exigências Diversas
(22) 04/08/2010
(71) PIERBURG PUMP TECHNOLOGY GMBH (DE) , KOLEKTOR MAGNET TECHNOLOGY GMBH (DE)
(86) PCT EP2010/061362 de 04/08/2010
(87) WO 2011/131251 de 27/10/2011
Identifique o signatário das petições 018120037630 de 08/10/2012 e 018120038689 de 17/10/2012 e comprove que o mesmo tem poderes para atuar em nome do depositante, uma vez que baseado no artigo 216 da Lei 9.279/1996 de 14/05/1996 (LPI) “Os atos previstos nesta Lei serão praticados pelas partes ou por seus procuradores, devidamente qualificados.”.

---

(21) BR 11 2012 025694-7

Código 1.5 - Exigências Diversas
(22) 16/03/2011
(71) HARRIS CORPORATION (US)
(86) PCT US2011/028582 de 16/03/2011
(87) WO 2011/126685 de 13/10/2011
Identifique o signatário da petição 018120037636 de 08/10/2012 e comprove

	que o mesmo tem poderes para atuar em nome do depositante, uma vez que baseado no artigo 216 da Lei 9.279/1996 de 14/05/1996 (LPI) “Os atos previstos nesta Lei serão praticados pelas partes ou por seus procuradores, devidamente qualificados.”
(21) BR 11 2012 025696-3	Código 1.5 - Exigências Diversas (22) 25/02/2011 (71) ZTE CORPORATION (CN) (86) PCT CN2011/071333 de 25/02/2011 (87) WO 2011/160465 de 29/12/2011 Identifique o signatário da petição 018120037638 de 08/10/2012 e comprove que o mesmo tem poderes para atuar em nome do depositante, uma vez que baseado no artigo 216 da Lei 9.279/1996 de 14/05/1996 (LPI) “Os atos previstos nesta Lei serão praticados pelas partes ou por seus procuradores, devidamente qualificados.”. Adicionalmente, Apresente a tradução simples da folha de rosto da certidão de depósito da prioridade CN201010211191.8; ou declaração de que os dados do pedido internacional estão fielmente contidos na prioridade reivindicada, contendo todos os dados identificadores desta (titulares, número de registro, data e título), conforme o parágrafo único do Art. 25 da Resolução 77/2013. Cabe salientar não foi possível individualizar os titulares da citada prioridade, informação necessária para o exame da cessão do documento de prioridade.
(21) BR 11 2012 025697-1	Código 1.5 - Exigências Diversas (22) 04/05/2011 (71) CREATIVE TOYS LLC (US) (86) PCT US2011/035107 de 04/05/2011 (87) WO 2011/143019 de 17/11/2011 Identifique o signatário da petição 018120037640 de 08/10/2012 e comprove que o mesmo tem poderes para atuar em nome do depositante, uma vez que baseado no artigo 216 da Lei 9.279/1996 de 14/05/1996 (LPI) “Os atos previstos nesta Lei serão praticados pelas partes ou por seus procuradores, devidamente qualificados.”.
(21) BR 11 2012 025699-8	Código 1.5 - Exigências Diversas (22) 06/04/2011 (71) OY ICS INTELLIGENT CONTROL SYSTEMS LTD. (FI) (86) PCT FI2011/050299 de 06/04/2011 (87) WO 2011/124764 de 13/10/2011 Identifique o signatário das petições 018120037643 de 08/10/2012, 018120038710 de 17/10/2012 e 018120044801 de 04/12/2012 e comprove que o mesmo tem poderes para atuar em nome do depositante, uma vez que baseado no artigo 216 da Lei 9.279/1996 de 14/05/1996 (LPI) “Os atos previstos nesta Lei serão praticados pelas partes ou por seus procuradores,

	devidamente qualificados.”.
(21) BR 11 2012 025700-5	Código 1.5 - Exigências Diversas (22) 06/04/2011 (71) OY SILIDOMIA (FI) (86) PCT FI2011/050300 de 06/04/2011 (87) WO 2011/124765 de 13/10/2011 Identifique o signatário das petições 018120037647 de 08/10/2012, 018120038612 de 16/10/2012 e 018120044803 de 04/12/2012 e comprove que o mesmo tem poderes para atuar em nome do depositante, uma vez que baseado no artigo 216 da Lei 9.279/1996 de 14/05/1996 (LPI) “Os atos previstos nesta Lei serão praticados pelas partes ou por seus procuradores, devidamente qualificados.”.
(21) BR 11 2012 025707-2	Código 1.5 - Exigências Diversas (22) 11/04/2011 (71) Shipstone Corporation (CA) (86) PCT CA2011/000405 de 11/04/2011 (87) WO 2011/123955 de 13/10/2011 Apresente documento de cessão contendo o número do depósito internacional PCT, uma vez que o documento apresentado na petição 020120094916 se refere ao depósito americano US13/084509 e conforme Resolução INPI PR 179 de 2017 Art. 3º § 2º, o documento de cessão deve conter os dados identificadores do depósito internacional do PCT.
(21) BR 11 2012 025710-2	Código 1.5 - Exigências Diversas (22) 06/04/2011 (71) Nikolaos Pagoulatos (US) , Qinglin Ma (US) , Andrew K. Lundberg (US) , Richard Hippe (US) , Clinton T. Siedenburg (US) (86) PCT US2011/031447 de 06/04/2011 (87) WO 2011/127191 de 13/10/2011 Apresente documento de cessão contendo o número do depósito internacional PCT, uma vez que o documento apresentado na petição 020120113571 se refere apenas a prioridade US61/321,666 e conforme Resolução INPI PR 179 de 2017 Art. 3º § 2º, o documento de cessão deve conter os dados identificadores do depósito internacional do PCT.
(21) BR 11 2012 028789-3	Código 1.5 - Exigências Diversas (22) 08/05/2011 (71) Labstyle Innovation Ltd (IL) (86) PCT IL2011/000369 de 08/05/2011 (87) WO 2011/141908 de 17/11/2011 Comprove o direito de reivindicar as prioridades US 61/332,778 de 09.05.2010

	e US 61/431,449 de 11.01.2011 apresentando documento de cessão contendo os dados destas prioridades, conforme a Resolução INPI/PR Nº 179 de 21/02/2017 no Art 2º § 1º, uma vez que os documentos de cessão apresentados na petição 020120105273 são específicos ao depósito PCT/IL2011/000369, que já possuem como depositantes os mesmos depositantes da fase nacional.
(21) BR 11 2012 028822-9	Código 1.5 - Exigências Diversas (22) 12/05/2011 (71) ROGER P. JACKSON (US) (86) PCT US2011/000845 de 12/05/2011 (87) WO 2011/142828 de 17/11/2011 Identifique o signatário da petição nº 018130000893 de 11/01/2013 e comprove que o mesmo tem poderes para atuar em nome do depositante, uma vez que baseado no artigo 216 da Lei 9.279/1996 de 14/05/1996 (LPI) “Os atos previstos nesta Lei serão praticados pelas partes ou por seus procuradores, devidamente qualificados.”.
(21) BR 11 2012 028839-3	Código 1.5 - Exigências Diversas (22) 20/04/2011 (71) ZTE Corporation (CN) (86) PCT CN2011/073064 de 20/04/2011 (87) WO 2011/140890 de 17/11/2011 Apresente a tradução simples da folha de rosto da certidão de depósito da prioridade CN 201010169649.8; ou declaração de que os dados do pedido internacional estão fielmente contidos na prioridade reivindicada, contendo todos os dados identificadores desta (titulares, número de registro, data e título), conforme o parágrafo único do Art. 25 da Resolução 77/2013. Cabe salientar não foi possível individualizar os titulares da citada prioridade pois não se encontram traduzidos.
(21) BR 11 2012 028960-8	Código 1.5 - Exigências Diversas (22) 13/05/2011 (71) ARTURO ECHANOVE HERNANDEZ (MX) (86) PCT MX2011/000056 de 13/05/2011 (87) WO 2011/142650 de 17/11/2011 Apresentar nova via do formulário de entrada com o número da prioridade corretamente preenchido.
(21) BR 11 2013 022083-0	Código 1.5 - Exigências Diversas (22) 12/11/2012 (71) SHANGHAI YAMATO SCALE CO., LTD. (CN) (86) PCT CN2012/001519 de 12/11/2012

(87) WO 2013/189000 de 27/12/2013
Comprove que o signatário das petições nº 018130029296 de 29/08/2013, e 018130033308 de 03/10/2013 tem poderes para atuar em nome do depositante, uma vez que baseado no artigo 216 da Lei 9.279/1996 de 14/05/1996 (LPI) “Os atos previstos nesta Lei serão praticados pelas partes ou por seus procuradores, devidamente qualificados” e o representante não está nomeado, nem há substabelecimento da procuração apresentada.

---

(21) BR 11 2013 023292-7

Código 1.5 - Exigências Diversas
(22) 13/03/2012
(71) NESTEC S.A (CH)
(86) PCT EP2012/054348 de 13/03/2012
(87) WO 2012/123440 de 20/09/2012
Solicita-se que seja esclarecido quanto aos itens de listagem de sequências biológicas 11.9, 11.10 e 11.12 assinalados no formulário da petição inicial e páginas 10-11 do pedido, uma vez ter sido verificada divergência em relação ao depósito.

---

(21) BR 11 2013 023306-0

Código 1.5 - Exigências Diversas
(22) 16/03/2012
(71) HALIBURTON ENERGY SERVICES, INC. (US)
(86) PCT GB2012/000247 de 16/03/2012
(87) WO 2012/127183 de 27/09/2012
Esclarecer a exclusão da inventora Emily Elizabeth Helen Cottrill na fase nacional, uma vez que consta como inventora na fase internacional.

---

(21) BR 11 2013 029300-4

Código 1.5 - Exigências Diversas
(22) 14/05/2012
(71) THE GOVERNORS OF THE UNIVERSITY OF ALBERTA (CA)
(86) PCT CA2012/000458 de 14/05/2012
(87) WO 2012/155244 de 22/11/2012
Identifique o signatário das petições nº 018130037504 de 13/11/2013 e 018130038337 de 25/11/2013 e comprove que o mesmo tem poderes para atuar em nome do depositante, uma vez que baseado no artigo 216 da Lei 9.279/1996 de 14/05/1996 (LPI) “Os atos previstos nesta Lei serão praticados pelas partes ou por seus procuradores, devidamente qualificados.”.

---

(21) BR 11 2013 030157-0

Código 1.5 - Exigências Diversas
(22) 25/05/2012
(71) SYNTHES GMBH (CH)
(86) PCT US2012/039574 de 25/05/2012
(87) WO 2012/162608 de 29/11/2012
Apresentar, em até 60 (sessenta) dias, documento de cessão correto para as

	prioridades US 61/489,930 de 25/05/2011 e US 61/501,868 de 28/06/2011, uma vez que o documento de cessão apresentado na petição nº 860130008194 de 25/11/2013 é referente a um pedido posterior (US 13/481,027 de 25/05/2012) e a cessão de um pedido, mesmo que reivindique o de interesse como prioridade, não pode ser extrapolada de um para o outro. A cessão deve conter, no mínimo, número específico da prioridade a ser cedida, data de depósito da prioridade, assinatura de todos os inventores e data.
(21) BR 11 2013 030298-4	Código 1.5 - Exigências Diversas (22) 29/05/2012 (71) ABLYNX N.V. (BE) (86) PCT EP2012/059968 de 29/05/2012 (87) WO 2012/163887 de 06/12/2012 Com base na Resolução 228/09, solicita-se que sejam apresentados novos conteúdos de listagem de sequência nos moldes da resolução nº 187 de 27/04/2017, pois o título da Listagem de Sequência não está em língua vernácula. Adicionalmente, identifique o signatário da petição 020130089628 de 26/11/2013 e comprove que o mesmo tem poderes para atuar em nome do depositante, uma vez que baseado no artigo 216 da Lei 9.279/1996 de 14/05/1996 (LPI) “Os atos previstos nesta Lei serão praticados pelas partes ou por seus procuradores, devidamente qualificados.”.
(21) BR 11 2013 032667-0	Código 1.5 - Exigências Diversas (22) 20/06/2012 (71) GENENTECH, INC (US) (86) PCT US2012/043315 de 20/06/2012 (87) WO 2012/177741 de 27/12/2012 Com base na Resolução 81/2013, solicita-se a apresentação da declaração referente ao conteúdo de listagem de sequência.
(21) BR 11 2014 000389-0 A2	Código 1.5 - Exigências Diversas (22) 04/07/2012 (71) UNIVERSIDAD DEL VALLE (CO) (86) PCT IB2012/053393 de 04/07/2012 (87) WO 2013/008135 de 17/01/2013 Apresentar, em até 60 (sessenta) dias, procuração regular, uma vez que a procuração apresentada na petição nº 014140000022 de 08/01/2014 para o depositante UNIVERSIDAD DEL VALLE não contempla poderes para receber citações judiciais conforme determinado no artigo 217 da Lei nº 9279 de 14 de maio de 1996 (LPI).
(21) BR 11 2014 000446-3 A2	Código 1.5 - Exigências Diversas (22) 06/07/2012

(71) MARK STEELE (US)
(86) PCT US2012/045862 de 06/07/2012
(87) WO 2013/009656 de 17/01/2013
Apresente o documento de Cessão do Direito de Prioridade referente a prioridade US 61/505,865, reivindicada na publicação internacional WO 2013/009656, apresentando a Cessão do Direito de Prioridade do inventor/depositante da prioridade Greg MELCHOIR para o Depositante Mark STEELE. Esclareça a omissão de Mark STEELE do quadro de inventores, uma vez que este consta na publicação WO 2013/009656.

---

(21) BR 11 2014 000516-8 A2

Código 1.5 - Exigências Diversas
(22) 11/07/2012
(71) VÄLINGE FLOORING TECHNOLOGY AB (US)
(86) PCT SE2012/050828 de 11/07/2012
(87) WO 2013/012386 de 24/01/2013
Regularize o documento de Cessão do Direito de Prioridade referente à prioridade US 61/509,309, sendo que foi apresentado na petição nº. 860140002601 um documento de Cessão do Direito de outra Prioridade.

---

(21) BR 11 2014 001085-4

Código 1.5 - Exigências Diversas
(22) 23/08/2012
(71) DEMAG CRANES & COMPONENTES GMBH (DE)
(86) PCT EP2012/066454 de 23/08/2012
(87) WO 2013/030092 de 07/03/2013
Comprove que o signatário Bruno Martinez Y Pell da petição nº 018140000933 tem poderes para atuar em nome do depositante, uma vez que este não foi constituído e nomeado na procuração apresentada e que baseado no artigo 216 da Lei 9.279/1996 de 14/05/1996 (LPI) “Os atos previstos nesta Lei serão praticados pelas partes ou por seus procuradores, devidamente qualificados”.

---

(21) BR 11 2014 001808-1

Código 1.5 - Exigências Diversas
(22) 26/07/2012
(71) GENECTIVE (FR)
(86) PCT EP2012/064712 de 26/07/2012
(87) WO 2013/014241 de 31/01/2013
Solicita-se que a complementação do pagamento (GRU 800) da petição 020140010043 seja efetuada, num prazo de 60 dias. Além disso, regularize, por meio da GRU 207, o documento de Cessão do Direito de Prioridade referente a prioridade US 61/512,695 apresentando o documento de Cessão do Direito de Prioridade de GEMSTAR para GENECTIVE.

---

(21) BR 11 2014 002364-6

Código 1.5 - Exigências Diversas
(22) 27/07/2012

(71) SUPERIOR MINERAL RESOURCES LLC (US)
(86) PCT US2012/048550 de 27/07/2012
(87) WO 2013/019618 de 07/02/2013
Identifique o signatário da petição nº 018140002247 de 30/01/2014, e comprove, caso necessário, que tem poderes para atuar em nome do depositante, uma vez que baseado no artigo 216 da Lei 9.279/1996 de 14/05/1996 (LPI) "Os atos previstos nesta Lei serão praticados pelas partes ou por seus procuradores, devidamente qualificados.".

---

(21) BR 11 2014 002420-0 A2

Código 1.5 - Exigências Diversas
(22) 25/07/2012
(71) TOTAL RESEARCH & TECHNOLOGY FELUY (BE) , IFP ENERGIES NOUVELLES (FR)
(86) PCT EP2012/064579 de 25/07/2012
(87) WO 2013/017496 de 07/02/2013
Regularize, por meio da GRU 207, o documento de Cessão do Direito de Prioridade referente a prioridade EP 11290360.4 apresentando o documento de Cessão do Direito de Prioridade de TOTAL PETROCHEMICALS RESEARCH FELUY para TOTAL RESEARCH & TECHNOLOGY FELUY.

---

(21) BR 11 2014 002476-6 A2

Código 1.5 - Exigências Diversas
(22) 30/07/2012
(71) CARLOS GALDÓN CABRERA (ES)
(86) PCT ES2012/070583 de 30/07/2012
(87) WO 2013/017721 de 07/02/2013
Esclareça a omissão de CARLOS GALDÓN CABRERA do quadro de inventores, uma vez que o mesmo consta na publicação WO 2013/017721.

---

(21) BR 11 2014 002500-2 A2

Código 1.5 - Exigências Diversas
(22) 08/08/2012
(71) ABILMA LIMITED LIABILITY COMPANY (RU)
(86) PCT RU2012/000672 de 08/08/2012
(87) WO 2013/022387 de 14/02/2013
Apresente a tradução simples da folha de rosto da certidão de depósito da prioridade reivindicada; ou declaração de que os dados do pedido internacional estão fielmente contidos na prioridade reivindicada, contendo todos os dados identificadores (número da prioridade, data, depositante e inventores), conforme o parágrafo único do Art. 25 da Resolução 77/2013. Cabe salientar não foi possível individualizar os titulares da citada prioridade, informação necessária para o exame da cessão do documento de prioridade, se for o caso.

---

(21) BR 11 2014 003131-2 A2

Código 1.5 - Exigências Diversas
(22) 09/08/2012

(71) THOMSON LICENSING (FR)
(86) PCT US2012/050159 de 09/08/2012
(87) WO 2013/023066 de 14/02/2013
Regularize o documento de Cessão do Direito de Prioridade referente a prioridade US 61/522,170, que foi apresentado na petição nº. 860140048841, apresentando a Cessão do Direito de Prioridade do inventor/depositante da prioridade Joel Mitchell para o Depositante THOMSON LICENSING.

---

(21) BR 11 2014 003143-6 A2

Código 1.5 - Exigências Diversas
(22) 10/08/2012
(71) FIVES NORTH AMERICAN COMBUSTION, INC (US)
(86) PCT US2012/050245 de 10/08/2012
(87) WO 2013/023116 de 14/02/2013
Apresentar documento de cessão correto para a prioridade US 61/521,904, uma vez que o documento de cessão apresentado na petição nº 020140005744 é referente a um pedido posterior (US 13/571,424) e o direito de prioridade não pode ser extrapolado de um pedido para outro. A cessão deve conter, no mínimo, número da prioridade a ser cedida, data de depósito da prioridade e assinatura de todos os inventores. Além disso, regularize o documento de cessão da prioridade US 13/571,424, apresentando documento com a assinatura de todos os inventores e datado.

---

(21) BR 11 2014 004192-0 A2

Código 1.5 - Exigências Diversas
(22) 22/08/2012
(71) LOVELAND PRODUCTS, INC (US)
(86) PCT US2012/051928 de 22/08/2012
(87) WO 2013/028795 de 28/02/2013
Apresentar documento de cessão correto para a prioridade US 61/527,488, uma vez que o documento de cessão apresentado na petição nº 860140052703 é referente a um pedido posterior (US 13/592,136) e o direito de prioridade não pode ser extrapolado de um pedido para outro. A cessão deve conter, no mínimo, número da prioridade a ser cedida, data de depósito da prioridade e assinatura de todos os inventores.

---

(21) BR 11 2014 004259-4 A2

Código 1.5 - Exigências Diversas
(22) 10/08/2012
(71) DIC CORPORATION (JP)
(86) PCT JP2012/070483 de 10/08/2012
(87) WO 2013/027609 de 28/02/2013
Comprove que a signatária Martha E. Dudas do Nascimento da petição nº 018140004477 tem poderes para atuar em nome do depositante, uma vez que este não foi constituído e nomeado na procuração apresentada, não houve envio de substabelecimento e o artigo 216 da Lei 9.279/1996 de 14/05/1996 (LPI) determina que os atos previstos nesta Lei serão praticados pelas partes

ou por seus procuradores, devidamente qualificados.

(21) BR 11 2014 005837-7

Código 1.5 - Exigências Diversas
(22) 14/09/2012
(71) HUGO VILLELA DE MIRANDA (BR/RJ)
(86) PCT BR2012/000354 de 14/09/2012
(87) WO 2013/056323 de 25/04/2013
Esclareça a omissão de Luciano BASTO OLIVEIRA e Marcos Vinicius FAGUNDES dos quadros de depositantes e inventores, uma vez que esses constam na publicação WO 2013/056323. Apresente documentos comprobatórios que expliquem a divergência no nome de um dos inventores (Robert FRANK- FOLTYN) que consta na publicação internacional WO 2013/045447 e o constante da petição inicial nº 860140035036 A resposta deve ser protocolada em nome do Requerente inicial, tendo em vista que a transferência só será avaliada após a notificação da entrada na fase nacional (1.3)

(21) BR 11 2014 006794-5

Código 1.5 - Exigências Diversas
(22) 21/09/2012
(71) UNIVERSITY OF FLORIDA RESEARCH FOUNDATION, INC. (US)
(86) PCT US2012/056565 de 21/09/2012
(87) WO 2013/044023 de 28/03/2013
Apresentar documento de cessão correto para a prioridade US 61/537,154, uma vez que o documento de cessão apresentado na petição nº 860140035045 é referente a um pedido posterior US 13/624,294 e o direito de prioridade não pode ser extrapolado de um pedido para outro. A cessão deve conter, no mínimo, número da prioridade a ser cedida, data de depósito da prioridade, assinatura de todos os inventores e data de cessão igual ou anterior ao depósito internacional.

(21) BR 11 2014 006828-3 A2

Código 1.5 - Exigências Diversas
(22) 19/09/2012
(71) ETHICON ENDO-SURGERY, INC. (US)
(86) PCT US2012/056051 de 19/09/2012
(87) WO 2013/043683 de 28/03/2013
Explique a divergência no nome de um dos inventores (Matthew D. HOLCOMB) que consta na publicação internacional WO 2013/043683 e o constante da petição inicial nº 860140035188.

(21) BR 11 2014 006852-6 A2

Código 1.5 - Exigências Diversas
(22) 15/08/2012
(71) CASSIDIAN AIRBORNE SOLUTIONS GMBH (DE)
(86) PCT EP2012/065928 de 15/08/2012

	(87) WO 2013/041309 de 28/03/2013 Explique a divergência da informação da prioridade reivindicada DE 10 2011 113 842.4 que consta na publicação internacional WO 2013/041309 e o constante da petição inicial nº 860140035309.
(21) BR 11 2014 006980-8 A2	Código 1.5 - Exigências Diversas (22) 21/09/2012 (71) PPG Industries Ohio, Inc (US) (86) PCT US2012/056464 de 21/09/2012 (87) WO 2013/043955 de 28/03/2013 Apresentar documento de cessão para a prioridade US 61/538,219, uma vez que o documento de cessão apresentado na petição nº 860140036931 é referente a um pedido posterior US 13/623,147 e o direito de prioridade não pode ser extrapolado de um pedido para outro. A cessão deve conter, no mínimo, número da prioridade a ser cedida, data de depósito da prioridade, assinatura de todos os inventores e data de cessão igual ou anterior ao depósito internacional.
(21) BR 11 2014 006988-3 A2	Código 1.5 - Exigências Diversas (22) 21/09/2012 (71) CAMERON INTERNATIONAL CORPORATION (US) (86) PCT US2012/056520 de 21/09/2012 (87) WO 2013/043995 de 28/03/2013 Apresente, no prazo de 60 (sessenta) dias, a folha 1 de desenhos com o texto traduzido para o português, adaptado à norma vigente, conforme determina o art. 7º da Resolução INPI PR nº 77/2013 de 18/03/2013.
(21) BR 11 2014 007040-7 A2	Código 1.5 - Exigências Diversas (22) 08/08/2012 (71) NIPPON STEEL & SUMITOMO METAL CORPORATION (JP) (86) PCT JP2012/070160 de 08/08/2012 (87) WO 2013/046944 de 04/04/2013 Esclareça a omissão de Muneo ISHIDA do quadro de inventores, uma vez que o mesmo consta na publicação WO 2013/046944. Além disso, apresente a tradução simples da folha de rosto da certidão de depósito da prioridade reivindicada; ou declaração de que os dados do pedido internacional estão fielmente contidos na prioridade reivindicada, contendo todos os dados identificadores (número da prioridade, data, depositante e inventores), conforme o parágrafo único do Art. 25 da Resolução 77/2013. Cabe salientar não foi possível individualizar os titulares da citada prioridade, informação necessária para o exame da cessão do documento de prioridade, se for o caso.
(21) BR 11 2014 009313-0	Código 1.5 - Exigências Diversas

(22) 31/10/2012
(71) ASTEX THERAPEUTCS LIMITED (GB)
(86) PCT EP2012/071560 de 31/10/2012
(87) WO 2013/064538 de 10/05/2013
Solicita-se a regularização da procuração, uma vez que a apresentada não possui data.

---

(21) BR 11 2014 028368-0

Código 1.5 - Exigências Diversas
(22) 25/06/2013
(71) F. HOFFMANN-LA ROCHE AG (CH)
(86) PCT EP2013/063259 de 25/06/2013
(87) WO 2014/001325 de 03/01/2014
Com base na Resolução 81/2013, solicita-se a apresentação da declaração referente ao conteúdo de listagem de sequência.

---

(21) BR 11 2014 028623-0

Código 1.5 - Exigências Diversas
(22) 16/05/2013
(71) GLAXO GROUP LIMITED (GB)
(86) PCT IB2013/000964 de 16/05/2013
(87) WO 2013/171570 de 21/11/2013
Com base na Resolução 81/2013, solicita-se a apresentação da declaração referente ao conteúdo de listagem de sequência.

---

(21) BR 11 2014 028953-0

Código 1.5 - Exigências Diversas
(22) 22/05/2013
(71) JOSEF A. BLACH (AT)
(86) PCT EP2013/060536 de 22/05/2013
(87) WO 2013/174878 de 28/11/2013
Com base na Resolução 81/2013 solicita-se que seja apresentado novo conteúdo de listagem de sequência, pois os arquivos apresentados não correspondem ao processo eletrônico em questão.

---

(21) BR 11 2015 002085-2

Código 1.5 - Exigências Diversas
(22) 05/08/2013
(71) ROCHE GLYCART AG (CH)
(86) PCT EP2013/066342 de 05/08/2013
(87) WO 2014/023673 de 13/02/2014
Com base na Resolução 81/2013, solicita-se a apresentação da declaração referente ao conteúdo de listagem de sequência.

---

(21) BR 11 2015 003257-5

Código 1.5 - Exigências Diversas
(22) 15/08/2013
(71) NOVOZYMES A/S (DK)

(86) PCT EP2013/067079 de 15/08/2013
(87) WO 2014/027062 de 20/02/2014
Explique a divergência no nome de um dos inventores (Hanne Vang HENDRIKSEN) que consta na publicação internacional WO 2014/027062 e o constante da petição inicial nº 020150003545.

---

(21) BR 11 2015 003336-9

Código 1.5 - Exigências Diversas
(22) 15/07/2013
(71) NUCTECH COMPANY LIMITED (CN)
(86) PCT CN2013/079382 de 15/07/2013
(87) WO 2014/048163 de 03/04/2014
Apresentar tradução da folha de rosto da prioridade ou declaração equivalente contendo os dados identificadores, inclusive número e depositante da mesma, uma vez que não foi possível obter estas informações dos documentos apresentados.

---

(21) BR 11 2015 008597-0

Código 1.5 - Exigências Diversas
(22) 17/10/2013
(71) NORGREN LIMITED (GB)
(86) PCT GB2013/052713 de 17/10/2013
(87) WO 2014/060760 de 24/04/2014
Apresentar cessão das prioridades indicando o número das prioridades cedidas.

---

(21) BR 11 2015 009849-5

Código 1.5 - Exigências Diversas
(22) 05/11/2013
(71) EVOLVA SA (CH) , UNIVERSITY OF COPENHAGEN (DK)
(86) PCT DK2013/050357 de 05/11/2013
(87) WO 2014/067534 de 08/05/2014
Com base na Resolução 81/2013, solicita-se a apresentação, em até 60 (sessenta) dias, de declaração referente ao conteúdo de listagem de sequência devidamente assinada.

---

(21) BR 11 2015 009924-6

Código 1.5 - Exigências Diversas
(22) 01/11/2013
(71) ABBVIE INC. (US)
(86) PCT US2013/068110 de 01/11/2013
(87) WO 2014/071212 de 08/05/2014
Apresentar, em até 60 (sessenta) dias, documento de cessão específico para as prioridades US 61/794,231 de 15/03/2013 e US 61/721,364 de 01/11/2012 uma vez que o documento de cessão apresentado na petição nº 860150079715 de 30/04/2015 é referente ao pedido do próprio PCT depositado (PCT/US2013/068110 de 01/11/2013) e o fato delas serem citadas no mesmo

	como reivindicadas não confere extensivamente o status de cedidas a elas. A cessão de um pedido, mesmo que reivindique o de interesse como prioridade, não pode ser extrapolada de um pedido para outro, conforme disposto no Art. 2º, §§ 1º e 2º da RES 179/2017. A cessão deve conter, no mínimo, número específico da prioridade a ser cedida, data de depósito da prioridade, assinatura de todos os inventores e data.
(21) BR 11 2015 009931-9	Código 1.5 - Exigências Diversas (22) 30/10/2013 (71) TWO BLADES FOUNDATION (US) (86) PCT HU2013/000103 de 30/10/2013 (87) WO 2014/068346 de 08/05/2014 Apresentar, em até 60 (sessenta) dias, documentos comprobatórios que expliquem e regularizem a divergência no nome do inventor constante na publicação internacional WO/2014/068346 de 05/05/2014 como CARMEN ILIESCU E. e o constante no formulário FQ003 da petição inicial nº 860150008507 de 30/04/2015 como E. CARMEN ILIESCU, uma vez que não houve envio de documento comprovando que o nome correto da inventora é o declarado na entrada nacional.
(21) BR 11 2015 009961-0	Código 1.5 - Exigências Diversas (22) 31/10/2013 (71) ABBVIE INC. (US) (86) PCT US2013/067873 de 31/10/2013 (87) WO 2014/071074 de 08/05/2014 Com base na Resolução 81/2013, solicita-se que sejam apresentados, em até 60 (sessenta) dias, novos conteúdos de listagem de sequência nos moldes da resolução nº 187 de 27/04/2017, pois a Listagem de Sequencia não foi apresentado no Padrão OMPI ST.25.
(21) BR 11 2015 009995-5	Código 1.5 - Exigências Diversas (22) 06/11/2013 (71) HENKEL AG & CO. KGAA (DE) (86) PCT EP2013/073109 de 06/11/2013 (87) WO 2014/072313 de 15/05/2014 Apresentar, em até 60 (sessenta) dias, documentos comprobatórios que expliquem e regularizem a divergência no nome do inventor constante na publicação internacional WO/2013/073109 de 06/11/2013 como CLAUDIA REICHENEDER e o constante no formulário FQ003 da petição inicial nº 860150082218 de 04/05/2015 como CLAUDIA REINCHENEDER, uma vez que não houve envio de documento comprovando que o nome correto da inventora é o declarado na entrada nacional.

(21) BR 11 2015 010194-1

Código 1.5 - Exigências Diversas
(22) 05/11/2013
(71) CASE WESTERN RESERVE UNIVERSITY (US)
(86) PCT US2013/068585 de 05/11/2013
(87) WO 2014/071405 de 08/05/2014
Com base na Resolução 81/2013, solicita-se que sejam apresentados, em até 60 (sessenta) dias, novos CDs com os conteúdos de listagem de sequência nos moldes da resolução nº 187 de 27/04/2017, pois a Listagem de Sequencia não foi apresentada no Padrão OMPI ST.25.

(21) BR 11 2015 010220-4

Código 1.5 - Exigências Diversas
(22) 05/11/2013
(71) PRONAI THERAPEUTICS, INC. (US)
(86) PCT US2013/068586 de 05/11/2013
(87) WO 2014/071406 de 08/05/2014
Apresente a tradução simples da folha de rosto da certidão de depósito da prioridade US 61/722,764 de 05/11/2012 ou declaração de que os dados do pedido internacional estão fielmente contidos na prioridade reivindicada contendo, obrigatoriamente, todos os dados identificadores desta (depositante(s), inventor(es), número de registro, data de depósito e título), conforme o parágrafo único do Art. 25 da Resolução 77/2013, uma vez que não foi possível determinar o(s) titular(es) da citada prioridade, informação necessária para o exame, e a traduçã apresentada na petição nº 860150083656 de 05/05/2015 não possui todos os dados necessários.

(21) BR 11 2015 010360-0

Código 1.5 - Exigências Diversas
(22) 08/11/2013
(71) ELEVEN BIOTHERAPEUTICS, INC. (US)
(86) PCT US2013/069279 de 08/11/2013
(87) WO 2014/074905 de 15/05/2014
Apresentar, em até 60 (sessenta) dias, documento de cessão específico para as prioridades US 61/723,972 de 08/11/2012 e US 61/831,699 de 06/06/2010 uma vez que o documento de cessão apresentado na petição nº 860150085152 de 07/05/2015 é referente ao pedido do próprio PCT depositado (PCT/US2013/069279 de 08/11/2013) e o direito sobre as prioridades reivindicadas não pertence à empresa que é a responsável pelo depósito do PCT e a cessão de um pedido, mesmo que reivindique o de interesse como prioridade, não pode ser extrapolada de um pedido para outro, conforme disposto no Art. 2º, §§ 1º e 2º da RES 179/2017. A cessão deve conter, no mínimo, número específico da prioridade a ser cedida, data de depósito da prioridade, assinatura de todos os inventores e data.

(21) BR 11 2015 010817-2

Código 1.5 - Exigências Diversas
(22) 12/11/2013

(71) GENENTECH, INC. (US)
(86) PCT US2013/069567 de 12/11/2013
(87) WO 2014/078268 de 22/05/2014
Com base na Resolução 81/2013, solicita-se a apresentação, em até 60 (sessenta) dias, de declaração referente ao conteúdo de listagem de sequência devidamente assinada.

---

(21) BR 11 2015 011190-4

Código 1.5 - Exigências Diversas
(22) 18/11/2013
(71) TOTAL MARKETING SERVICES (FR) , CELLECTIS (FR)
(86) PCT IB2013/002974 de 18/11/2013
(87) WO 2014/076571 de 22/05/2014
Esclareça a inclusão de CELLECTIS no quadro de depositantes, uma vez que este não consta na publicação WO 2014/076571 como depositante para o Brasil.

---

(21) BR 11 2015 011224-2

Código 1.5 - Exigências Diversas
(22) 15/11/2013
(71) MOLECULAR DETECTION ISRAEL LTD. (IL)
(86) PCT IL2013/050949 de 15/11/2013
(87) WO 2014/076706 de 22/05/2014
Apresente documento de cessão da prioridade US 61/726,630 assinado e datado por Arieli BOAZ contendo, pelo menos, número e data de depósito do documento de patente que está sendo cedido, uma vez que o documento enviado na petição n° 860150144155 o inventor depositante não está como cedente.

---

(21) BR 11 2015 011266-8

Código 1.5 - Exigências Diversas
(22) 05/12/2014
(71) DANA AUTOMOTIVE SYSTEMS GROUP, LLC. (US)
(86) PCT US2014/068698 de 05/12/2014
(87) WO 2015/088891 de 18/06/2015
Esclareça a inclusão da prioridade US 13/678,792 na petição inicial nº 020150009404. uma vez que a mesma não consta na publicação internacional WO 2015/088891.

---

(21) BR 11 2015 011318-4

Código 1.5 - Exigências Diversas
(22) 21/11/2013
(71) THE REGENTS OF THE UNIVERSITY OF CALIFORNIA (US)
(86) PCT US2013/071328 de 21/11/2013
(87) WO 2014/081973 de 30/05/2014
Esclareça a omissão de STEVEN M. YANNONE e ADAM BARNEBEY do quadro de depositantes, uma vez que estes constam na publicação WO

	2014/081973 como depositantes para todos os estados designados.
(21) BR 11 2015 013842-0	Código 1.5 - Exigências Diversas (22) 11/12/2013 (71) STORA ENSO OYJ (FI) (86) PCT IB2013/060791 de 11/12/2013 (87) WO 2014/091413 de 19/06/2014 Esclareça a divergência no nome de um dos inventores que consta na publicação internacional “Jouni Tuomela" e o constante da petição inicial “Juoni Tuomela”
(21) BR 11 2015 013900-0	Código 1.5 - Exigências Diversas (22) 06/11/2013 (71) HUSKY INJECTION MOLDING SYSTEMS LTD (CA) (86) PCT CA2013/050842 de 06/11/2013 (87) WO 2014/089692 de 19/06/2014 Comprove o direito de reivindicar a prioridade US61/736,760 de 13/12/2012 apresentando documento de cessão contendo os dados desta prioridade, conforme a Resolução INPI/PR Nº 179 de 21/02/2017 no Art 2º § 1º, uma vez que os documentos de cessão apresentados na petição 860150119830 não possui o número dessa prioridade.
(21) BR 11 2015 013919-1	Código 1.5 - Exigências Diversas (22) 14/01/2014 (71) INTEL CORPORATION (US) (86) PCT US2014/011478 de 14/01/2014 (87) WO 2014/110571 de 17/07/2014 Identifique o signatário das petições 018150006902 de 12/06/2015, 01815008605 de 11/08/2015 e 018150008635 de 12/08/2015 e comprove que o mesmo tem poderes para atuar em nome do depositante, uma vez que baseado no artigo 216 da Lei 9.279/1996 de 14/05/1996 (LPI) “Os atos previstos nesta Lei serão praticados pelas partes ou por seus procuradores, devidamente qualificados.”.
(21) BR 11 2015 014271-0	Código 1.5 - Exigências Diversas (22) 17/12/2013 (71) MERIAL, INC. (US) , ASIA-PACIFIC SPECIAL NUTRIENTS SDN. BHD. (MY) (86) PCT US2013/075695 de 17/12/2013 (87) WO 2014/099929 de 26/06/2014 Regularize o documento de cessão da prioridade US61/738,688, uma vez que o documento apresentado na petição 860150177321 não tem assinatura do cedente Jean-Christophe Audonnet.

(21) BR 11 2015 015139-6	Código 1.5 - Exigências Diversas (22) 06/12/2013 (71) SOUTHERN STAR CORPORATION (MY) , PETAPAK IP LIMITED (KY) (86) PCT MY2013/000263 de 06/12/2013 (87) WO 2014/104870 de 03/07/2014 Esclareça a nomeação de “Southern Star Corporation” como depositante da fase nacional, uma vez que o mesmo foi excluído na fase internacional por meio de formulário IB/306 em 03/06/2015.
(21) BR 11 2015 015584-7	Código 1.5 - Exigências Diversas (22) 27/12/2013 (71) BARUCH S. BLUMBERG INSTITUTE (US) , DREXEL UNIVERSITY (US) , ENANTIGEN THERAPEUTICS, INC. (US) (86) PCT US2013/077940 de 27/12/2013 (87) WO 2014/106019 de 03/07/2014 Comprove o direito de reivindicar a prioridade US61/746,552 de 27/12/2012 apresentando documento de cessão cedido pelos titulares da prioridade, Xiaodong Xu, Ju-Tao Guo, Yanming Du, Timothy Block e Tong Xiao, conforme a Resolução INPI/PR Nº 179 de 21/02/2017 no Art 2º, uma vez que o documento de cessão apresentado na petição 020150011977 tem como cedente PHILADELPHIA HEALTH & EDUCATION porém não há comprovação de que essa tem os direitos em relação aos titulares da prioridade.
(21) BR 11 2015 016041-7	Código 1.5 - Exigências Diversas (22) 31/12/2013 (71) SCHLUMBERGER TECHNOLOGY B.V. (NL) (86) PCT US2013/078567 de 31/12/2013 (87) WO 2014/107472 de 10/07/2014 Comprove o direito de reivindicar a prioridade US61/748,392 de 02/01/2013 apresentando documento de cessão contendo os dados desta prioridade, conforme a Resolução INPI/PR Nº 179 de 21/02/2017 no Art 2º, uma vez que o documento de cessão apresentado na petição 020150012331 é específico para o depósito internacional PCT/US2013/078567 e o documento de cessão apresentado na petição 020150013718 não tem como cedentes os titulares da prioridade, assim como não foi comprovado que o cedente nesse documento possuía o direito em relação aos titulares.
(21) BR 11 2015 016332-7	Código 1.5 - Exigências Diversas (22) 07/01/2014 (71) FMC KONGSBERG SUBSEA AS (NO) (86) PCT EP2014/050145 de 07/01/2014 (87) WO 2014/108398 de 17/07/2014 Identifique o signatário da petição nº 020150012511 de 07/07/2015 e comprove

	que o mesmo tem poderes para atuar em nome do depositante, uma vez que baseado no artigo 216 da Lei 9.279/1996 de 14/05/1996 (LPI) “Os atos previstos nesta Lei serão praticados pelas partes ou por seus procuradores, devidamente qualificados.
(21) BR 11 2015 019647-0	Código 1.5 - Exigências Diversas (22) 15/03/2013 (71) INTEL CORPORATION (US) (86) PCT US2013/032532 de 15/03/2013 (87) WO 2014/143042 de 18/09/2014 Identificar o signatário da petição nº 018150008684, de 14/08/2015, e comprovar que o mesmo tem poderes para atuar em nome do depositante, uma vez que, baseado no artigo 216, da Lei 9.279/1996, de 14/05/1996 (LPI): Os atos previstos nesta Lei serão praticados pelas partes ou por seus procuradores, devidamente qualificados.
(21) BR 11 2015 021815-6	Código 1.5 - Exigências Diversas (22) 07/03/2014 (71) RHODIA OPERATIONS (FR) (86) PCT US2014/021770 de 07/03/2014 (87) WO 2014/138588 de 12/09/2014 Esclareça a omissão de AMIT SEHGAL, CHARLES AYMES, SUBRAMANIAN KESAVAN e BRUNO LANGLOIS do quadro de depositantes, uma vez que estes constam na publicação WO 2014/138588 como depositantes para todos os estados designados. E explique a divergência no nome de um dos inventores (ARMIT SEHGAL) que consta na publicação internacional WO 2014/138588 e o constante da petição inicial nº 860150199249.
(21) BR 11 2015 022455-5	Código 1.5 - Exigências Diversas (22) 11/03/2014 (71) University Medical Pharmaceutical Corporation (US) (86) PCT US2014/023752 de 11/03/2014 (87) WO 2014/150596 de 25/09/2014 Apresente o complemento do texto em português do relatório descritivo, adaptado à norma vigente, conforme determina o Ato Normativo 128/97 no Item 9.2.1
(21) BR 11 2015 022685-0	Código 1.5 - Exigências Diversas (22) 21/08/2013 (71) INTEL CORPORATION (US) (86) PCT US2013/055920 de 21/08/2013 (87) WO 2014/168643 de 16/10/2014 Comprove o direito de reivindicar as prioridades US61/811,214 de 12/04/2013 e

	US61/811,257 de 12/04/2013 apresentando documento de cessão contendo os dados destas prioridades, conforme a Resolução INPI/PR Nº 179 de 21/02/2017 no Art 2º § 1º, uma vez que os documentos de cessão apresentados na petição 020100032553 são específicos ao depósito PCT/US2013/055920, que já possui como depositante o mesmo depositante da fase nacional.
(21) BR 11 2015 023232-9	Código 1.5 - Exigências Diversas (22) 13/03/2014 (71) FLOWSERVE MANAGEMENT COMPANY (US) (86) PCT US2014/025796 de 13/03/2014 (87) WO 2014/151463 de 25/09/2014 Comprove o direito de reivindicar a prioridade US 61/787,110 de 15/03/2013 apresentando documento de cessão contendo os dados desta prioridade, conforme a Resolução INPI/PR Nº 179 de 21/02/2017 no Art 2º § 1º, uma vez que o documento de cessão apresentado na petição 860150253593 de 30/10/2015 é específico ao depósito PCT/US2014/025796 , que já possui como depositante o mesmo depositante da fase nacional.
(21) BR 11 2015 023251-5	Código 1.5 - Exigências Diversas (22) 21/08/2013 (71) INTEL CORPORATION (US) (86) PCT US2013/055919 de 21/08/2013 (87) WO 2014/168642 de 16/10/2014 Identifique o signatário da petição nº 018150009377 de 14/09/2015 e comprove que o mesmo tem poderes para atuar em nome do depositante, uma vez que baseado no artigo 216 da Lei 9.279/1996 de 14/05/1996 (LPI) Os atos previstos nesta Lei serão praticados pelas partes ou por seus procuradores, devidamente qualificados.
(21) BR 11 2015 026793-9	Código 1.5 - Exigências Diversas (22) 14/04/2014 (71) GUIZHOU GZGPS CO., LTD (CN) (86) PCT CN2014/075245 de 14/04/2014 (87) WO 2014/173239 de 30/10/2014 Apresente documento que a esclareça a divergência no nome do depositante GUIZHOU GUANGPUSEN PHOTOELECTRIC.CO., LTD que consta na publicação internacional WO 2014/173239 e o constante da petição inicial nº 860150245480 . Além disso, apresente a tradução simples da folha de rosto da certidão de depósito da prioridade reivindicada; ou declaração de que os dados do pedido internacional estão fielmente contidos nas prioridades reivindicadas, contendo todos os dados identificadores (número da prioridade, data, depositante e inventores), conforme o parágrafo único do Art. 25 da Resolução 77/2013. Cabe salientar não foi possível individualizar os titulares das citadas

	prioridades, informação necessária para o exame da cessão do documento de prioridade, se for o caso.
(21) BR 11 2015 026805-6	Código 1.5 - Exigências Diversas (22) 08/05/2014 (71) GR INTELLECTUAL RESERVE, LLC (US) (86) PCT US2014/037280 de 08/05/2014 (87) WO 2014/182888 de 13/11/2014 Esclareça a omissão de ZHONGYAN ZHANG e MARK G. MORTENSON do quadro de depositantes, uma vez que estes constam na publicação WO 2014/182888 como depositantes para todos os estados designados.
(21) BR 11 2015 030822-8	Código 1.5 - Exigências Diversas (22) 10/06/2014 (71) DANA-FARBER CANCER INSTITUTE, INC. (US) , THE GENERAL HOSPITAL CORPORATION D/B/A MASSACHUSETTS GENERAL HOSPITAL (US) (86) PCT US2014/041739 de 10/06/2014 (87) WO 2014/201021 de 18/12/2014 Apresente a cessão das prioridades reivindicadas ao requerente “THE GENERAL HOSPITAL CORPORATION D/B/A MASSACHUSETTS GENERAL HOSPITAL”.
(21) BR 11 2015 031611-5	Código 1.5 - Exigências Diversas (22) 11/06/2014 (71) THE BROAD INSTITUTE INC. (US) , MASSACHUSETTS INSTITUTE OF TECHNOLOGY (US) (86) PCT US2014/041808 de 11/06/2014 (87) WO 2014/204728 de 24/12/2014 Com base na Resolução 81/2013, solicita-se a apresentação da declaração referente ao conteúdo de listagem de sequência.
(21) BR 11 2015 031883-5	Código 1.5 - Exigências Diversas (22) 26/02/2014 (71) SHANGHAI JUNSHI BIOSCIENCES INC. (CN) , JUNMENG BIOSCIENCES CO. LTD. (CN) (86) PCT CN2014/072574 de 26/02/2014 (87) WO 2014/206107 de 31/12/2014 Apresente tradução da certidão de depósito da prioridade no país de origem ou declaração, ambos contendo os dados identificadores da prioridade reivindicada.
(21) BR 21 2015 017654-8	Código 1.5 - Exigências Diversas

(22) 27/01/2014
(71) ILLINOIS TOOL WORKS INC (US)
(86) PCT US2014/013221 de 27/01/2014
(87) WO 2014/117098 de 31/07/2014
Esclareça a divergência nos dados da prioridade que constam na publicação internacional WO 2014/117098 de 31/07/2014 como DE 10 2014 100 815.4 de 24/01/2014 e o constante da petição inicial nº 860150157322 de 23/07/2015 como sendo DE 10 2014 100 815.4 de 24/01/2013.

---

(21) PI 0910160-8

Código 1.5 - Exigências Diversas
(22) 30/06/2009
(71) SABAN VENTURES PTY LIMITED (AU)
(86) PCT AU2009/000842 de 30/06/2009
(87) WO 2010/006355 de 21/01/2010
Esclareça a divergência no nome do inventor mencionado no formulário de entrada Stepehen Hill e o puiblicado no WO 2010/006355 Stephen Hill.

---

(21) PI 0916443-0

Código 1.5 - Exigências Diversas
(22) 15/07/2009
(71) Institute For Research In Biomedicine (CH)
(86) PCT IB2009/006641 de 15/07/2009
(87) WO 2010/007533 de 21/01/2010
Apresentar documento de cessão correto para a prioridade US 61/081,334, uma vez que o documento de cessão apresentado na petição nº 020110026058 é referente a um pedido posterior US 12/503,822 e o direito de prioridade não pode ser extrapolado de um pedido para outro. A cessão deve conter, no mínimo, número da prioridade a ser cedida, data de depósito da prioridade e assinatura de todos os inventores.

---

(21) PI 1005363-8

Código 1.5 - Exigências Diversas
(22) 01/02/2010
(71) UNION ENGINEERING A/S (DK)
(86) PCT DK2010/050027 de 01/02/2010
(87) WO 2010/085965 de 05/08/2010
Identificar o signatário da petição nº 018110028435, de 26/07/2011, e comprovar que o mesmo tem poderes para atuar em nome do depositante, uma vez que, baseado no artigo 216, da Lei 9.279/1996, de 14/05/1996 (LPI): Os atos previstos nesta Lei serão praticados pelas partes ou por seus procuradores, devidamente qualificados.

---

(21) PI 1005364-6

Código 1.5 - Exigências Diversas
(22) 22/01/2010
(71) DRATHS CORPORATION (US)

(86) PCT US2010/021894 de 22/01/2010
(87) WO 2010/085712 de 29/07/2010
Identificar o signatário da petição nº 018110027861, de 21/07/2011, e comprovar que o mesmo tem poderes para atuar em nome do depositante, uma vez que, baseado no artigo 216, da Lei 9.279/1996, de 14/05/1996 (LPI): Os atos previstos nesta Lei serão praticados pelas partes ou por seus procuradores, devidamente qualificados.

---

(21) PI 1005382-4

Código 1.5 - Exigências Diversas
(22) 03/02/2010
(71) Piper Valve System, Ltd.Co (US)
(86) PCT US2010/023026 de 03/02/2010
(87) WO 2010/093543 de 19/08/2010
Apresentar, em até 60 (sessenta) dias, documento de cessão correto para a prioridade US 61/152,538 de 13/02/2009 uma vez que o documento de cessão apresentado na petição nº 020110038180 de 18/04/2011 é referente a um pedido posterior (US 12/699,403) que reivindica a mesma como sua prioridade, entretanto a cessão de um pedido, mesmo que reivindique o de interesse como prioridade, não pode ser extrapolada de um para o outro, conforme disposto no Art. 2º, §§ 1º e 2º da RES 179/2017. A cessão deve conter, no mínimo, número específico da prioridade a ser cedida, data de depósito da prioridade, assinatura de todos os inventores e data.

Código 1.5.1 - Publicação Anulada

Anulação da publicação da exigência por ter sido indevida.

---

(21) BR 11 2015 018918-0

Código 1.5.1 - Publicação Anulada
(22) 10/02/2014
(71) AKZO NOBEL CHEMICALS INTERNATIONAL B.V. (NL)
(86) PCT US2014/015583 de 10/02/2014
(87) WO 2014/124370 de 14/08/2014
Publicação anulada para posterior republicação.

Código 1.5.2 - Republicação

Republicação da publicação da exigência por ter sido efetuada com incorreção.

---

(21) BR 11 2012 027710-3

Código 1.5.2 - Republicação
(22) 28/04/2011
(71) DAIKIN INDUSTRIES LTD (JP)
(86) PCT JP2011/002523 de 28/04/2011
(87) WO 2011/138864 de 10/11/2011
Identificar o signatário da petição nº 018120040253, de 29/10/2012, e comprovar que o mesmo tem poderes para atuar em nome do depositante, uma vez que, baseado no artigo 216, da Lei 9.279/1996, de 14/05/1996 (LPI): Os atos previstos nesta Lei serão praticados pelas partes ou por seus procuradores, devidamente qualificados.

---

(21) BR 11 2014 022207-0

Código 1.5.2 - Republicação
(22) 28/02/2013
(71) GULFSTREAM AEROSPACE CORPORATION (US)
(86) PCT US2013/028138 de 28/02/2013
(87) WO 2013/134028 de 12/09/2013
Esclareça a omissão de Scott MARTIN do quadro de depositantes, uma vez que este consta na publicação WO 2013/134028.

Código 1.5.3 - Exigência Anulada

Anulação da exigência por ter sido indevida. (A toda publicação que envolva anulação de ato ou despacho caberá justificativa no processo administrativo.)

---

(21) BR 11 2014 032636-3 A2

Código 1.5.3 - Exigência Anulada

(22) 24/06/2013

(71) MERIAL LIMITED (US)

(86) PCT US2013/047282 de 24/06/2013

(87) WO 2014/004361 de 03/01/2014

Anulada exigência publicada na RPI2430 de 01/08/2017 por ter sido indevida

Código Depósito

Código 2.1 - Pedido de Patente ou Certificado de Adição de Invenção depositado

Pedido de Patente ou Certificado de adição de invenção protocolizado. O pedido será mantido em sigilo durante 18 (dezoito) meses a contar da data da prioridade mais antiga. Decorrido esse prazo, será publicado para conhecimento público. O depositante pode, porém, requerer a antecipação da publicação. O prazo de sigilo de 18 (dezoito) meses para o pedido de Certificado de Adição de Invenção é contado da data do depósito do pedido principal. Quando houver ocorrido a publicação do pedido principal, o pedido de Certificado de Adição de Invenção será imediatamente publicado. Os depósitos são designados de acordo com a natureza requerida: Invenção, Modelo de Utilidade e Certificado de Adição de Invenção. Os pedidos depositados através do PCT são notificados no subitem 1.1.

(21) BR 10 2012 025014-4 A2	Código 2.1 - Pedido de Patente ou Certificado de Adição de Invenção depositado (22) 01/10/2012 (71) Toledo Comunicação e Marketing Eireli (BR/SC)
(21) BR 10 2012 025102-7 A2	Código 2.1 - Pedido de Patente ou Certificado de Adição de Invenção depositado (22) 02/10/2012 (71) Darci Gomes (BR/SC)
(21) BR 10 2012 026043-3 A2	Código 2.1 - Pedido de Patente ou Certificado de Adição de Invenção depositado (22) 11/10/2012 (71) CTA Continental Tobaccos Alliance S/A (BR/RS)
(21) BR 10 2013 001689-6 A2	Código 2.1 - Pedido de Patente ou Certificado de Adição de Invenção depositado (22) 23/01/2013 (71) SEAROM EMPREENDIMENTOS LTDA. (BR/RS)
(21) BR 10 2013 001696-9 A2	Código 2.1 - Pedido de Patente ou Certificado de Adição de Invenção depositado (22) 23/01/2013 (71) SEAROM EMPREENDIMENTOS LTDA. (BR/RS)
(21) BR 10 2013 004792-9	Código 2.1 - Pedido de Patente ou Certificado de Adição de Invenção

	depositado (22) 28/02/2013 (71) UNIVERSIDADE FEDERAL DE PELOTAS (BR/RS)
(21) BR 10 2013 008563-4	Código 2.1 - Pedido de Patente ou Certificado de Adição de Invenção depositado (22) 09/04/2013 (71) ECE (FR)
(21) BR 10 2013 014649-8 A2	Código 2.1 - Pedido de Patente ou Certificado de Adição de Invenção depositado (22) 12/06/2013 (71) MAGNETI MARELLI S. P. A. (IT)
(21) BR 10 2013 015704-0 A2	Código 2.1 - Pedido de Patente ou Certificado de Adição de Invenção depositado (22) 20/06/2013 (71) BRAZIL OZÔNIO INDÚSTRIA E COMÉRCIO DE EQUIPAMENTOS E SISTEMAS LTDA (BR/SP)
(21) BR 10 2013 019617-7	Código 2.1 - Pedido de Patente ou Certificado de Adição de Invenção depositado (22) 01/08/2013 (71) HELDER ARNOLDO FLORES (BR/SP)
(21) BR 10 2013 019644-4 A2	Código 2.1 - Pedido de Patente ou Certificado de Adição de Invenção depositado (22) 01/08/2013 (71) GRUPO ANTOLIN - INGENIERIA S.A. (ES)
(21) BR 10 2013 019646-0 A2	Código 2.1 - Pedido de Patente ou Certificado de Adição de Invenção depositado (22) 01/08/2013 (71) GRUPO ANTOLIN - INGENIERIA S.A. (ES)
(21) BR 10 2013 020614-8	Código 2.1 - Pedido de Patente ou Certificado de Adição de Invenção depositado (22) 13/08/2013 (71) GURULOGIC MICROSYSTEMS OY (FI)
(21) BR 10 2013 022609-2 A2	Código 2.1 - Pedido de Patente ou Certificado de Adição de Invenção depositado (22) 04/09/2013

	(71) LG ELECTRONICS INC (KR)
(21) BR 10 2013 027196-9	Código 2.1 - Pedido de Patente ou Certificado de Adição de Invenção depositado (22) 22/10/2013 (71) DELTA ELECTRONICS, INC. (CN)
(21) BR 10 2013 030617-7 A2	Código 2.1 - Pedido de Patente ou Certificado de Adição de Invenção depositado (22) 28/11/2013 (71) WILSON JOSÉ DA SILVA JUNIOR (BR/RJ)
(21) BR 10 2014 003768-3	Código 2.1 - Pedido de Patente ou Certificado de Adição de Invenção depositado (22) 18/02/2014 (71) FORD GLOBAL TECHNOLOGIES LLC (US)
(21) BR 10 2014 020508-0	Código 2.1 - Pedido de Patente ou Certificado de Adição de Invenção depositado (22) 21/08/2014 (71) PETROLEO BRASILEIRO S. A. - PETROBRAS (BR/RJ)
(21) BR 10 2014 025412-9	Código 2.1 - Pedido de Patente ou Certificado de Adição de Invenção depositado (22) 10/10/2014 (71) DANIEL BEZBORODCO (BR/SP)
(21) BR 10 2014 025918-0	Código 2.1 - Pedido de Patente ou Certificado de Adição de Invenção depositado (22) 17/10/2014 (71) SYNCMAN CONSULTORIA EM SISTEMAS LTDA. (BR/SP)
(21) BR 10 2014 027431-6	Código 2.1 - Pedido de Patente ou Certificado de Adição de Invenção depositado (22) 03/11/2014 (71) JOÃO FERREIRA GUERRA JUNIOR (BR/MG)
(21) BR 10 2014 027435-9	Código 2.1 - Pedido de Patente ou Certificado de Adição de Invenção depositado (22) 03/11/2014 (71) JOÃO FERREIRA GUERRA JUNIOR (BR/MG)

(21) BR 10 2014 028868-6	Código 2.1 - Pedido de Patente ou Certificado de Adição de Invenção depositado (22) 19/11/2014 (71) JOSÉ NILTON MEDEIROS DE ARAUJO (BR/SP)
(21) BR 10 2015 007363-1	Código 2.1 - Pedido de Patente ou Certificado de Adição de Invenção depositado (22) 01/04/2015 (71) INSTITUTO FEDERAL DE EDUC. CIÊNCIA E TEC. DO SUDESTE DE MG (BR) , FUNDAÇÃO DE AMPARO À PESQUISA DO ESTADO DE MINAS GERAIS (BR/MG)
(21) BR 10 2015 008425-0	Código 2.1 - Pedido de Patente ou Certificado de Adição de Invenção depositado (22) 15/04/2015 (71) INSTITUTO NACIONAL DE TECNOLOGIA - INT (BR/RJ)
(21) BR 10 2015 009842-1	Código 2.1 - Pedido de Patente ou Certificado de Adição de Invenção depositado (22) 16/04/2015 (71) RICARDO WILLIAM MORENO (BR/PR)
(21) BR 10 2015 012574-7	Código 2.1 - Pedido de Patente ou Certificado de Adição de Invenção depositado (22) 21/05/2015 (71) ALUBAR METAIS E CABOS S/A (BR/PA)
(21) BR 10 2015 014067-3	Código 2.1 - Pedido de Patente ou Certificado de Adição de Invenção depositado (22) 15/06/2015 (71) THALES (FR)
(21) BR 10 2015 014468-7	Código 2.1 - Pedido de Patente ou Certificado de Adição de Invenção depositado (22) 18/06/2015 (71) UNIVERSIDADE TECNOLÓGICA FEDERAL DO PARANÁ (BR/PR)
(21) BR 10 2015 014551-9	Código 2.1 - Pedido de Patente ou Certificado de Adição de Invenção depositado (22) 18/06/2015 (71) PETRÓLEO BRASILEIRO S.A. - PETROBRAS (BR/RJ) , UNIVERSIDADE FEDERAL DO RIO DE JANEIRO - UFRJ (BR/RJ)

(21) BR 10 2015 014814-3	Código 2.1 - Pedido de Patente ou Certificado de Adição de Invenção depositado (22) 19/06/2015 (71) AUTOMATICA TECNOLOGIA S/A (BR/ES)
(21) BR 10 2015 015065-2	Código 2.1 - Pedido de Patente ou Certificado de Adição de Invenção depositado (22) 22/06/2015 (71) FORD GLOBAL TECHNOLOGIES, LLC. (US)
(21) BR 10 2015 015067-9	Código 2.1 - Pedido de Patente ou Certificado de Adição de Invenção depositado (22) 22/06/2015 (71) FORD GLOBAL TECHNOLOGIES , LLC (US)
(21) BR 10 2015 025186-6	Código 2.1 - Pedido de Patente ou Certificado de Adição de Invenção depositado (22) 01/10/2015 (71) UNIVERSIDADE FEDERAL DO RIO GRANDE DO NORTE (BR/RN) , UNIVERSIDADE DO ESTADO DO RIO GRANDE DO NORTE - UERN (BR/RN)
(21) BR 10 2015 028388-1	Código 2.1 - Pedido de Patente ou Certificado de Adição de Invenção depositado (22) 11/11/2015 (71) SERVIÇO NACIONAL DE APRENDIZAGEM INDUSTRIAL-DEPARTAMENTO REGIONAL (BR/PE)
(21) BR 10 2015 031134-6	Código 2.1 - Pedido de Patente ou Certificado de Adição de Invenção depositado (22) 11/12/2015 (71) FORD GLOBAL TECHNOLOGIES, LLC (US)
(21) BR 10 2015 031136-2	Código 2.1 - Pedido de Patente ou Certificado de Adição de Invenção depositado (22) 11/12/2015 (71) DR. ING. H.C. F. PORSCHE AKTIENGESELLSCHAFT (DE)
(21) BR 10 2015 031445-0	Código 2.1 - Pedido de Patente ou Certificado de Adição de Invenção depositado (22) 15/12/2015 (71) DR. ING. H.C. F. PORSCHE AKTIENGESELLSCHAFT (DE)
(21) BR 10 2015 031860-0	Código 2.1 - Pedido de Patente ou Certificado de Adição de Invenção

	depositado (22) 18/12/2015 (71) UNIVERSIDADE FEDERAL DE MINAS GERAIS (BR/MG) , FUNDAÇÃO DE AMPARO À PESQUISA DO ESTADO DE MINAS GERAIS - FAPEMIG (BR/MG)
(21) BR 10 2015 031953-3	Código 2.1 - Pedido de Patente ou Certificado de Adição de Invenção depositado (22) 18/12/2015 (71) UNIVERSIDADE FEDERAL DO PARANÁ (BR/PR)
(21) BR 10 2015 032197-0	Código 2.1 - Pedido de Patente ou Certificado de Adição de Invenção depositado (22) 22/12/2015 (71) ATLAS INDÚSTRIA DE ELETRODOMÉSTICOS LTDA (BR/PR)
(21) BR 10 2015 032487-1	Código 2.1 - Pedido de Patente ou Certificado de Adição de Invenção depositado (22) 23/12/2015 (71) UNIVERSIDADE FEDERAL DE MINAS GERAIS (BR/MG) , UNIVERSIDADE ESTADUAL DE CAMPINAS-UNICAMP (BR/SP)
(21) BR 10 2015 032498-7	Código 2.1 - Pedido de Patente ou Certificado de Adição de Invenção depositado (22) 23/12/2015 (71) UNIVERSIDADE FEDERAL DE MINAS GERAIS (BR/MG)
(21) BR 10 2015 032824-9	Código 2.1 - Pedido de Patente ou Certificado de Adição de Invenção depositado (22) 18/12/2015 (71) FUNDAÇÃO UNIVERSIDADE FEDERAL DE MATO GROSSO DO SUL (BR)
(21) BR 10 2016 000014-9	Código 2.1 - Pedido de Patente ou Certificado de Adição de Invenção depositado (22) 04/01/2016 (71) INSTITUTO FEDERAL DE EDUCAÇÃO, CIÊNCIA E TECNOLOGIA DO SUDOESTE DE MINAS GERAIS (BR) , UNIVERSIDADE FEDERAL DE VIÇOSA - UFV (BR/MG)
(21) BR 10 2016 000701-1	Código 2.1 - Pedido de Patente ou Certificado de Adição de Invenção depositado (22) 13/01/2016

	(71) PAULO CÉSAR RIBEIRO LIMA (BR/DF)
(21) BR 10 2016 001220-1	Código 2.1 - Pedido de Patente ou Certificado de Adição de Invenção depositado (22) 19/01/2016 (71) FORD GLOBAL TECHNOLOGIES, LLC (US)
(21) BR 10 2016 001225-2	Código 2.1 - Pedido de Patente ou Certificado de Adição de Invenção depositado (22) 19/01/2016 (71) FORD GLOBAL TECHNOLOGIES, LLC (US)
(21) BR 10 2016 001390-9	Código 2.1 - Pedido de Patente ou Certificado de Adição de Invenção depositado (22) 21/01/2016 (71) FORD GLOBAL TECHNOLOGIES, LLC (US)
(21) BR 10 2016 001692-4	Código 2.1 - Pedido de Patente ou Certificado de Adição de Invenção depositado (22) 26/01/2016 (71) MODINE MANUFACTURING COMPANY (US)
(21) BR 10 2016 002439-0	Código 2.1 - Pedido de Patente ou Certificado de Adição de Invenção depositado (22) 03/02/2016 (71) UNIVERSIDADE FEDERAL DO CEARÁ (BR/CE)
(21) BR 10 2016 002554-0	Código 2.1 - Pedido de Patente ou Certificado de Adição de Invenção depositado (22) 04/02/2016 (71) FORD GLOBAL TECHNOLOGIES , LLC (US)
(21) BR 10 2016 003133-8	Código 2.1 - Pedido de Patente ou Certificado de Adição de Invenção depositado (22) 15/02/2016 (71) FORD GLOBAL TECHNOLOGIES , LLC (US)
(21) BR 10 2016 003134-6	Código 2.1 - Pedido de Patente ou Certificado de Adição de Invenção depositado (22) 15/02/2016 (71) FORD GLOBAL TECHNOLOGIES, LLC (US)

(21) BR 10 2016 008976-0	Código 2.1 - Pedido de Patente ou Certificado de Adição de Invenção depositado (22) 20/04/2016 (71) GM GLOBAL TECHNOLOGY OPERATIONS LLC (US)
(21) BR 10 2016 009392-9	Código 2.1 - Pedido de Patente ou Certificado de Adição de Invenção depositado (22) 27/04/2016 (71) ARVINMERITOR TECHNOLOGY, LLC. (US)
(21) BR 10 2016 010504-8	Código 2.1 - Pedido de Patente ou Certificado de Adição de Invenção depositado (22) 02/05/2016 (71) UNIVERSIDADE FEDERAL DE JUIZ DE FORA (BR/MG) , UNIVERSIDADE FEDERAL DO PARÁ (BR/PA)
(21) BR 10 2016 013023-9	Código 2.1 - Pedido de Patente ou Certificado de Adição de Invenção depositado (22) 07/06/2016 (71) EMBRAPA- EMPRESA BRASILEIRA DE PESQUISA AGROPECUÁRIA (BR/DF)
(21) BR 10 2016 016848-1	Código 2.1 - Pedido de Patente ou Certificado de Adição de Invenção depositado (22) 20/07/2016 (71) RICOH COMPANY, LTD. (JP)
(21) BR 10 2016 017935-1	Código 2.1 - Pedido de Patente ou Certificado de Adição de Invenção depositado (22) 02/08/2016 (71) FUNDAÇÃO EDSON QUEIROZ (BR) , UNIVERSIDADE REGIONAL DO CARIRI URCA (BR/CE) , FUNDAÇÃO UNIVERSIDADE FEDERAL DE SERGIPE (BR/SE)
(21) BR 10 2016 020464-0	Código 2.1 - Pedido de Patente ou Certificado de Adição de Invenção depositado (22) 05/09/2016 (71) ITP SA (FR)
(21) BR 10 2016 020927-7	Código 2.1 - Pedido de Patente ou Certificado de Adição de Invenção depositado (22) 02/09/2016 (71) FUNDAÇÃO BAHIANA PARA DESENVOLVIMENTO DAS CIÊNCIAS

	(BR/BA) , UNIVERSIDADE DO ESTADO DA BAHIA (BR/BA)
(21) BR 10 2016 021804-7	Código 2.1 - Pedido de Patente ou Certificado de Adição de Invenção depositado (22) 22/09/2016 (71) JOSÉ PINHEIRO FILHO (BR/GO)
(21) BR 10 2016 022107-2	Código 2.1 - Pedido de Patente ou Certificado de Adição de Invenção depositado (22) 26/09/2016 (71) INSTITUTO GRIFOLS, S.A. (ES)
(21) BR 10 2016 026076-0	Código 2.1 - Pedido de Patente ou Certificado de Adição de Invenção depositado (22) 08/11/2016 (71) ADERSON OLIVEIRA DE AZEVEDO (BR/ES)
(21) BR 10 2016 026159-7	Código 2.1 - Pedido de Patente ou Certificado de Adição de Invenção depositado (22) 08/11/2016 (71) VANESSA LÔBO DE CARVALHO (BR/AL) , GUILHERME BENJAMIN BRANDÃO PITTA (BR/AL) , SÉRGIO XAVIER SALLES CUNHA (BR/SP)
(21) BR 10 2016 027690-0	Código 2.1 - Pedido de Patente ou Certificado de Adição de Invenção depositado (22) 25/11/2016 (71) RICHARD RIBEIRO LEAL (BR/SC)
(21) BR 10 2016 028382-5	Código 2.1 - Pedido de Patente ou Certificado de Adição de Invenção depositado (22) 02/12/2016 (71) SOCIEDADE CARITATIVA E LITERÁRIA SÃO FRANCISCO DE ASSIS ZONA NORTE (BR/RS)
(21) BR 10 2016 028686-7	Código 2.1 - Pedido de Patente ou Certificado de Adição de Invenção depositado (22) 07/12/2016 (71) DEFENSA SISTEMAS DE SEGURANCA LTDA ME (BR/PE)
(21) BR 10 2016 028774-0	Código 2.1 - Pedido de Patente ou Certificado de Adição de Invenção depositado (22) 07/12/2016

	(71) CARGILL, INCORPORATED (US)
(21) BR 10 2016 028807-0	Código 2.1 - Pedido de Patente ou Certificado de Adição de Invenção depositado (22) 08/12/2016 (71) GERSON DE ARAÚJO LIMA (BR/MG)
(21) BR 10 2016 028879-7	Código 2.1 - Pedido de Patente ou Certificado de Adição de Invenção depositado (22) 08/12/2016 (71) MERITOR HEAVY VEHICLE BRAKING SYSTEMS (UK) LIMITED (GB)
(21) BR 10 2016 029126-7	Código 2.1 - Pedido de Patente ou Certificado de Adição de Invenção depositado (22) 12/12/2016 (66) BR 10 2015 031203-2 14/12/2015 (71) UNIVERSIDADE FEDERAL DE MINAS GERAIS (BR/MG) , INSTITUTO NACIONAL DE METROLOGIA, QUALIDADE E TECNOLOGIA - INMETRO (BR/RJ)
(21) BR 10 2016 030231-5	Código 2.1 - Pedido de Patente ou Certificado de Adição de Invenção depositado (22) 22/12/2016 (71) UNIVERSIDADE ESTADUAL PAULISTA JULIO DE MESQUITA FILHO (BR/SP) , VALORISATION RECHERCHE HSCM, LIMITED PARTNERSHIP (CA)
(21) BR 10 2016 030817-8	Código 2.1 - Pedido de Patente ou Certificado de Adição de Invenção depositado (22) 28/12/2016 (71) UNIVERSIDADE ESTADUAL PAULISTA "JULIO DE MESQUITA FILHO" - UNESP (BR/SP) , IPT INSTITUTO DE PESQUISAS TECNOLÓGICAS DO EST. S. PAULO S/A (BR/SP)
(21) BR 10 2017 000336-1	Código 2.1 - Pedido de Patente ou Certificado de Adição de Invenção depositado (22) 06/01/2017 (71) TRANSMISSORA ALIANÇA DE ENERGIA ELÉTRICA S.A. (BR/RJ)
(21) BR 10 2017 000340-0	Código 2.1 - Pedido de Patente ou Certificado de Adição de Invenção depositado (22) 06/01/2017 (71) TRANSMISSORA ALIANÇA DE ENERGIA ELÉTRICA S.A. (BR/RJ)

(21) BR 10 2017 000342-6	Código 2.1 - Pedido de Patente ou Certificado de Adição de Invenção depositado (22) 06/01/2017 (71) TRANSMISSORA ALIANÇA DE ENERGIA ELÉTRICA S.A. (BR/RJ)
(21) BR 10 2017 000935-1	Código 2.1 - Pedido de Patente ou Certificado de Adição de Invenção depositado (22) 17/01/2017 (71) UNIVERSIDADE FEDERAL DE JUIZ DE FORA - UFJF (BR/MG) , FUNDAÇÃO DE AMPARO À PESQUISA DO ESTADO DE MINAS GERAIS (BR/MG)
(21) BR 10 2017 001475-4	Código 2.1 - Pedido de Patente ou Certificado de Adição de Invenção depositado (22) 24/01/2017 (71) DOW AGROSCIENCES LLC (US)
(21) BR 10 2017 001714-1	Código 2.1 - Pedido de Patente ou Certificado de Adição de Invenção depositado (22) 27/01/2017 (71) FABIO GAZZANA FERREIRA (BR/RS) , MAICON TADLER (BR/RS)
(21) BR 10 2017 001930-6	Código 2.1 - Pedido de Patente ou Certificado de Adição de Invenção depositado (22) 30/01/2017 (71) THE BOEING COMPANY (US)
(21) BR 10 2017 002787-2	Código 2.1 - Pedido de Patente ou Certificado de Adição de Invenção depositado (22) 10/02/2017 (71) GIUSEPPE JEFFREY ARIPPOL (BR/SP)
(21) BR 10 2017 004137-9	Código 2.1 - Pedido de Patente ou Certificado de Adição de Invenção depositado (22) 01/03/2017 (71) CÉSAR AUGUSTO MENDES BARBOSA (BR/MG)
(21) BR 10 2017 004180-8	Código 2.1 - Pedido de Patente ou Certificado de Adição de Invenção depositado (22) 02/03/2017 (71) UNIVERSIDADE FEDERAL DO PARANA (BR/PR)

(21) BR 10 2017 004845-4	Código 2.1 - Pedido de Patente ou Certificado de Adição de Invenção depositado (22) 10/03/2017 (71) CARLOS EUGENIO MATTOS IUNES (BR/BA)
(21) BR 10 2017 006309-7	Código 2.1 - Pedido de Patente ou Certificado de Adição de Invenção depositado (22) 28/03/2017 (71) THE BOEING COMPANY (US)
(21) BR 10 2017 006630-4	Código 2.1 - Pedido de Patente ou Certificado de Adição de Invenção depositado (22) 30/03/2017 (71) UNIVERSIDADE ESTADUAL DE LONDRINA (BR/PR)
(21) BR 10 2017 006860-9	Código 2.1 - Pedido de Patente ou Certificado de Adição de Invenção depositado (22) 03/04/2017 (71) COMPSIS COMPUTADORES E SISTEMAS INDUSTRIA E COMERCIO LTDA. (BR/SP)
(21) BR 10 2017 007061-1	Código 2.1 - Pedido de Patente ou Certificado de Adição de Invenção depositado (22) 05/04/2017 (71) CRISTIANO ALBUQUERQUE SILVA SOARES (BR/DF)
(21) BR 10 2017 007241-0	Código 2.1 - Pedido de Patente ou Certificado de Adição de Invenção depositado (22) 07/04/2017 (71) CLUBE DR ANTÔNIO AUGUSTO REIS NEVES (BR/SP)
(21) BR 10 2017 007318-1	Código 2.1 - Pedido de Patente ou Certificado de Adição de Invenção depositado (22) 09/04/2017 (71) WARIE INDUSTRIAL (BR/SP)
(21) BR 10 2017 007335-1	Código 2.1 - Pedido de Patente ou Certificado de Adição de Invenção depositado (22) 10/04/2017 (71) CLODENIR PONCIANO LIMA (BR/CE)

(21) BR 10 2017 007594-0	Código 2.1 - Pedido de Patente ou Certificado de Adição de Invenção depositado (22) 12/04/2017 (71) UNIVERSIDADE FEDERAL DE MINAS GERAIS (BR/MG) , UNIVERSIDADE FEDERAL DE JUIZ DE FORA - UFJF (BR/MG) , FUNDAÇÃO DE AMPARO À PESQUISA DO ESTADO DE MINAS GERAIS ? FAPEMIG (BR/MG)
(21) BR 10 2017 007786-1	Código 2.1 - Pedido de Patente ou Certificado de Adição de Invenção depositado (22) 13/04/2017 (71) MARCELO LINHARES GATTI (BR/RJ)
(21) BR 10 2017 008163-0	Código 2.1 - Pedido de Patente ou Certificado de Adição de Invenção depositado (22) 19/04/2017 (71) MARCELO LINHARES GATTI (BR/RJ)
(21) BR 10 2017 008183-4	Código 2.1 - Pedido de Patente ou Certificado de Adição de Invenção depositado (22) 20/04/2017 (71) RÉGIS SEBBEN PARANHOS (BR/RS)
(21) BR 10 2017 008326-8	Código 2.1 - Pedido de Patente ou Certificado de Adição de Invenção depositado (22) 23/04/2017 (71) CLAUDIO EDUARDO ARAUJO (BR/GO)
(21) BR 10 2017 008422-1	Código 2.1 - Pedido de Patente ou Certificado de Adição de Invenção depositado (22) 24/04/2017 (71) CTAA CENTRO DE TECNOLOGIAS EM AGRONEGOCIOS LTDA ME (BR/PR)
(21) BR 10 2017 010276-9	Código 2.1 - Pedido de Patente ou Certificado de Adição de Invenção depositado (22) 16/05/2017 (71) MAURICIO KAZUTO MURAYAMA (BR/SP)
(21) BR 10 2017 010280-7	Código 2.1 - Pedido de Patente ou Certificado de Adição de Invenção depositado (22) 16/05/2017 (71) MAURICIO KAZUTO MURAYAMA (BR/SP)

(21) BR 10 2017 010295-5	Código 2.1 - Pedido de Patente ou Certificado de Adição de Invenção depositado (22) 17/05/2017 (71) JAIRO BASTOS DE ARAUJO (BR/RJ)
(21) BR 10 2017 010312-9	Código 2.1 - Pedido de Patente ou Certificado de Adição de Invenção depositado (22) 17/05/2017 (71) ETHICON, INC (US)
(21) BR 10 2017 010327-7	Código 2.1 - Pedido de Patente ou Certificado de Adição de Invenção depositado (22) 17/05/2017 (71) ULTRA PRO COMERCIO E DISTRIBUICAO DE PRODUTOS QUIMICOS LTDA (BR/SC)
(21) BR 10 2017 010334-0	Código 2.1 - Pedido de Patente ou Certificado de Adição de Invenção depositado (22) 17/05/2017 (71) COTEMINAS S.A. (BR/MG)
(21) BR 10 2017 010597-0	Código 2.1 - Pedido de Patente ou Certificado de Adição de Invenção depositado (22) 19/05/2017 (71) LEÔNIDES MOREIRA DE SOUZA FILHO (BR/AP)
(21) BR 10 2017 010639-0	Código 2.1 - Pedido de Patente ou Certificado de Adição de Invenção depositado (22) 21/05/2017 (71) FÁBIO CÉSAR KNIHS (BR/SC)
(21) BR 10 2017 010648-9	Código 2.1 - Pedido de Patente ou Certificado de Adição de Invenção depositado (22) 22/05/2017 (71) FUNDAÇÃO UNIVERSIDADE FEDERAL DE SÃO CARLOS (BR/SP) , UNIVERSIDADE ESTADUAL PAULISTA "JÚLIO DE MESQUITA FILHO" (BR/SP)
(21) BR 10 2017 010760-4	Código 2.1 - Pedido de Patente ou Certificado de Adição de Invenção depositado (22) 23/05/2017 (71) PEUGEOT CITROEN AUTOMOBILES SA (FR)

(21) BR 10 2017 010765-5	Código 2.1 - Pedido de Patente ou Certificado de Adição de Invenção depositado (22) 23/05/2017 (71) OSWALDO DE FARIA GUIMARÃES (BR/RJ)
(21) BR 10 2017 010767-1	Código 2.1 - Pedido de Patente ou Certificado de Adição de Invenção depositado (22) 23/05/2017 (71) LUCIANO MONTEIRO (BR/SP)
(21) BR 10 2017 010772-8	Código 2.1 - Pedido de Patente ou Certificado de Adição de Invenção depositado (22) 23/05/2017 (71) APC INDÚSTRIA E COMÉRCIO LTDA (BR/SP)
(21) BR 10 2017 011048-6	Código 2.1 - Pedido de Patente ou Certificado de Adição de Invenção depositado (22) 25/05/2017 (71) BIOTECAM ASSESSORIA E DESENVOLVIMENTO DE TECNOLOGIA AMBIENTAL LTDA. (BR/RJ)
(21) BR 10 2017 011054-0	Código 2.1 - Pedido de Patente ou Certificado de Adição de Invenção depositado (22) 25/05/2017 (71) ANASTACIA CONCEIÇÃO DA ROCHA (BR/SP)
(21) BR 10 2017 011055-9	Código 2.1 - Pedido de Patente ou Certificado de Adição de Invenção depositado (22) 25/05/2017 (66) BR 10 2016 011933-2 25/05/2016 (71) GRENDENE S.A. (BR/CE)
(21) BR 10 2017 011059-1	Código 2.1 - Pedido de Patente ou Certificado de Adição de Invenção depositado (22) 25/05/2017 (71) UNIVERSIDADE FEDERAL DE VIÇOSA (BR/MG) , FUNDAÇÃO DE AMPARO À PESQUISA DO ESTADO DE MINAS GERAIS (BR/MG)
(21) BR 10 2017 011066-4	Código 2.1 - Pedido de Patente ou Certificado de Adição de Invenção depositado (22) 25/05/2017 (71) CASALE EQUIPAMENTOS LTDA (BR/SP)

(21) BR 10 2017 011079-6	Código 2.1 - Pedido de Patente ou Certificado de Adição de Invenção depositado (22) 25/05/2017 (71) HAMILTON SUNDSTRAND CORPORATION (US)
(21) BR 10 2017 011080-0	Código 2.1 - Pedido de Patente ou Certificado de Adição de Invenção depositado (22) 25/05/2017 (71) HAMILTON SUNDSTRAND CORPORATION (US)
(21) BR 10 2017 011081-8	Código 2.1 - Pedido de Patente ou Certificado de Adição de Invenção depositado (22) 25/05/2017 (71) HAMILTON SUNDSTRAND CORPORATION (US)
(21) BR 10 2017 011083-4	Código 2.1 - Pedido de Patente ou Certificado de Adição de Invenção depositado (22) 25/05/2017 (71) HAMILTON SUNDSTRAND CORPORATION (US)
(21) BR 10 2017 011084-2	Código 2.1 - Pedido de Patente ou Certificado de Adição de Invenção depositado (22) 25/05/2017 (71) KAPP WERKZEUGMASCHINEN GMBH (DE) , NILES WERKZEUGMASCHINEN GMBH (DE)
(21) BR 10 2017 011085-0	Código 2.1 - Pedido de Patente ou Certificado de Adição de Invenção depositado (22) 25/05/2017 (71) CASALE EQUIPAMENTOS LTDA (BR/SP)
(21) BR 10 2017 011086-9	Código 2.1 - Pedido de Patente ou Certificado de Adição de Invenção depositado (22) 25/05/2017 (71) HAMILTON SUNDSTRAND CORPORATION (US)
(21) BR 10 2017 011087-7	Código 2.1 - Pedido de Patente ou Certificado de Adição de Invenção depositado (22) 25/05/2017 (71) HAMILTON SUNDSTRAND CORPORATION (US)

(21) BR 10 2017 011088-5	Código 2.1 - Pedido de Patente ou Certificado de Adição de Invenção depositado (22) 25/05/2017 (71) HAMILTON SUNDSTRAND CORPORATION (US)
(21) BR 10 2017 011090-7	Código 2.1 - Pedido de Patente ou Certificado de Adição de Invenção depositado (22) 25/05/2017 (71) HAMILTON SUNDSTRAND CORPORATION (US)
(21) BR 10 2017 011091-5	Código 2.1 - Pedido de Patente ou Certificado de Adição de Invenção depositado (22) 25/05/2017 (71) HAMILTON SUNDSTRAND CORPORATION (US)
(21) BR 10 2017 011095-8	Código 2.1 - Pedido de Patente ou Certificado de Adição de Invenção depositado (22) 25/05/2017 (71) CASALE EQUIPAMENTOS LTDA (BR/SP)
(21) BR 10 2017 011100-8	Código 2.1 - Pedido de Patente ou Certificado de Adição de Invenção depositado (22) 25/05/2017 (71) CMPC TISSUE S.A. (CL)
(21) BR 10 2017 011102-4	Código 2.1 - Pedido de Patente ou Certificado de Adição de Invenção depositado (22) 25/05/2017 (71) YAMAHA HATSUDOKI KABUSHIKI KAISHA (JP)
(21) BR 10 2017 011103-2	Código 2.1 - Pedido de Patente ou Certificado de Adição de Invenção depositado (22) 25/05/2017 (71) CASALE EQUIPAMENTOS LTDA (BR/SP)
(21) BR 10 2017 011420-1	Código 2.1 - Pedido de Patente ou Certificado de Adição de Invenção depositado (22) 30/05/2017 (71) SNAP-ON INCORPORATED (US)
(21) BR 10 2017 011426-0	Código 2.1 - Pedido de Patente ou Certificado de Adição de Invenção depositado (22) 30/05/2017

	(71) VANDERLEI KAMPHORST (BR/RS)
(21) BR 10 2017 011430-9	Código 2.1 - Pedido de Patente ou Certificado de Adição de Invenção depositado (22) 30/05/2017 (71) CHRISTIAN KRAMMER (BR/SP)
(21) BR 10 2017 011437-6	Código 2.1 - Pedido de Patente ou Certificado de Adição de Invenção depositado (22) 30/05/2017 (71) SUSPA GMBH (DE)
(21) BR 10 2017 011441-4	Código 2.1 - Pedido de Patente ou Certificado de Adição de Invenção depositado (22) 30/05/2017 (71) MASCHINENFABRIK RIETER AG (CH)
(21) BR 10 2017 011449-0	Código 2.1 - Pedido de Patente ou Certificado de Adição de Invenção depositado (22) 31/05/2017 (71) UNIVERSIDADE FEDERAL DA PARAIBA (BR/PB) , INSTITUTO FEDERAL DE EDUCAÇÃO, CIÊNCIA E TECNOLOGIA DO RIO GRANDE DO NORTE (BR/RN)
(21) BR 10 2017 011470-8	Código 2.1 - Pedido de Patente ou Certificado de Adição de Invenção depositado (22) 31/05/2017 (71) INSTITUTO FEDERAL DE EDUCAÇÃO, CIÊNCIA E TECNOLOGIA DE SÃO PAULO (BR/SP)
(21) BR 10 2017 011471-6	Código 2.1 - Pedido de Patente ou Certificado de Adição de Invenção depositado (22) 31/05/2017 (71) YAMAHA HATSUDOKI KABUSHIKI KAISHA (JP)
(21) BR 10 2017 011479-1	Código 2.1 - Pedido de Patente ou Certificado de Adição de Invenção depositado (22) 31/05/2017 (71) MAHLE INTERNATIONAL GMBH (DE) , MAHLE ENGINE SYSTEMS UK LIMITED (GB)
(21) BR 10 2017 011483-0	Código 2.1 - Pedido de Patente ou Certificado de Adição de Invenção depositado

	(22) 31/05/2017 (71) GE AVIATION SYSTEMS LLC (US)
(21) BR 10 2017 011616-6	Código 2.1 - Pedido de Patente ou Certificado de Adição de Invenção depositado (22) 01/06/2017 (71) OZIAS PEREIRA DA SILVA (BR/SP) , FABIANI GONÇALVES (BR/SP)
(21) BR 10 2017 011634-4	Código 2.1 - Pedido de Patente ou Certificado de Adição de Invenção depositado (22) 01/06/2017 (71) UNIVERSIDADE FEDERAL DE SÃO JOÃO DEL REI (BR/MG) , UNIVERSIDADE FEDERAL DE MINAS GERAIS (BR/MG)
(21) BR 10 2017 011712-0	Código 2.1 - Pedido de Patente ou Certificado de Adição de Invenção depositado (22) 02/06/2017 (71) ACHILLE ZAONER (BR/RJ)
(21) BR 10 2017 011715-4	Código 2.1 - Pedido de Patente ou Certificado de Adição de Invenção depositado (22) 02/06/2017 (71) UNIVERSIDADE FEDERAL DE PELOTAS (BR/RS)
(21) BR 10 2017 012462-2	Código 2.1 - Pedido de Patente ou Certificado de Adição de Invenção depositado (22) 12/06/2017 (71) TOYOTA JIDOSHA KABUSHIKI KAISHA (JP)
(21) BR 10 2017 013625-6	Código 2.1 - Pedido de Patente ou Certificado de Adição de Invenção depositado (22) 22/06/2017 (71) UNIVERSIDADE ESTADUAL DE MARINGÁ (BR/PR)
(21) BR 10 2017 014239-6	Código 2.1 - Pedido de Patente ou Certificado de Adição de Invenção depositado (22) 29/06/2017 (71) FUNDAÇÃO UNIVERSIDADE DE BRASILIA/CENTRO DE APOIO AO DESENVOLVIMENTO TECNOLÓGICO (BR/DF)
(21) BR 10 2017 014249-3	Código 2.1 - Pedido de Patente ou Certificado de Adição de Invenção depositado (22) 29/06/2017

	(71) FLUIDRA BRASIL INDÚSTRIA E COMÉRCIO LTDA (BR/SC)
(21) BR 10 2017 014265-5	Código 2.1 - Pedido de Patente ou Certificado de Adição de Invenção depositado (22) 29/06/2017 (71) DOW GLOBAL TECHNOLOGIES LLC (US) , ROHM AND HAAS COMPANY (US)
(21) BR 10 2017 014267-1	Código 2.1 - Pedido de Patente ou Certificado de Adição de Invenção depositado (22) 29/06/2017 (71) CARLOS HENRIQUE DA SILVA FERREIRA (BR/SP)
(21) BR 10 2017 014367-8	Código 2.1 - Pedido de Patente ou Certificado de Adição de Invenção depositado (22) 30/06/2017 (71) MURILO BITTENCOURT MARCAL FIDALGO (BR/SP) , MARCELO GARCIA MAGALHÃES (BR/SP)
(21) BR 10 2017 014385-6	Código 2.1 - Pedido de Patente ou Certificado de Adição de Invenção depositado (22) 30/06/2017 (71) UNIVERSIDADE DE SÃO PAULO - USP (BR/SP) , UNIVERSIDADE FEDERAL DA PARAÍBA - UFPB (BR/PB)
(21) BR 10 2017 014386-4	Código 2.1 - Pedido de Patente ou Certificado de Adição de Invenção depositado (22) 30/06/2017 (71) HELENA WILLHELM DE OLIVEIRA (BR/RS)
(21) BR 10 2017 014923-4	Código 2.1 - Pedido de Patente ou Certificado de Adição de Invenção depositado (22) 12/07/2017 (71) GUILHERME BORGES (BR/SP)
(21) BR 10 2017 014943-9	Código 2.1 - Pedido de Patente ou Certificado de Adição de Invenção depositado (22) 12/07/2017 (71) COPEL DISTRIBUIÇÃO S/A (BR/PR)
(21) BR 10 2017 014949-8	Código 2.1 - Pedido de Patente ou Certificado de Adição de Invenção depositado (22) 12/07/2017

	(71) THOMSON LICENSING (FR)
(21) BR 10 2017 014950-1	Código 2.1 - Pedido de Patente ou Certificado de Adição de Invenção depositado (22) 12/07/2017 (71) EMBRAER S.A. (BR/SP)
(21) BR 10 2017 014981-1	Código 2.1 - Pedido de Patente ou Certificado de Adição de Invenção depositado (22) 12/07/2017 (71) EDILSON RIBEIRO CABRAL (BR/BA)
(21) BR 10 2017 015383-5	Código 2.1 - Pedido de Patente ou Certificado de Adição de Invenção depositado (22) 18/07/2017 (71) DONGGUAN BROADEN SPORTS GOODS LTD. (CN) , CHIEN- CHUAN LO (TW) , YI-CHEN TSAI (TW)
(21) BR 13 2017 003992-6	Código 2.1 - Pedido de Patente ou Certificado de Adição de Invenção depositado (22) 24/02/2017 (61) BR 10 2016 015213-5 28/06/2016 (71) DORIS MARIA HEXSEL (BR/RS)
(21) BR 13 2017 004005-3	Código 2.1 - Pedido de Patente ou Certificado de Adição de Invenção depositado (22) 24/02/2017 (61) BR 10 2016 006249-7 22/03/2016 (71) DÓRIS MARIA HEXSEL (BR/RS)
(21) BR 20 2013 002703-6 U2	Código 2.1 - Pedido de Patente ou Certificado de Adição de Invenção depositado (22) 21/01/2013 (71) ADENILSON FERNANDES DOS ANJOS (BR/SC)
(21) BR 20 2013 006775-5 U2	Código 2.1 - Pedido de Patente ou Certificado de Adição de Invenção depositado (22) 25/03/2013 (71) JAPI S/A. INDÚSTRIA E COMÉRCIO (BR/SP)
(21) BR 20 2013 008440-4 U2	Código 2.1 - Pedido de Patente ou Certificado de Adição de Invenção depositado (22) 11/03/2013

	(71) ALUÍZIO FERREIRA DE SOUZA (BR/PA)
(21) BR 20 2013 012522-4 U2	Código 2.1 - Pedido de Patente ou Certificado de Adição de Invenção depositado (22) 21/05/2013 (71) LUCIMEIRE SANTOS GOMES SILVA (BR/SP)
(21) BR 20 2013 017880-8 U2	Código 2.1 - Pedido de Patente ou Certificado de Adição de Invenção depositado (22) 12/07/2013 (71) UNIVERSIDADE FEDERAL DE MINAS GERAIS (BR/MG)
(21) BR 20 2013 028088-2 U2	Código 2.1 - Pedido de Patente ou Certificado de Adição de Invenção depositado (22) 31/10/2013 (71) INGO RUBENS GÜTZ (BR/SC)
(21) BR 20 2013 028299-0	Código 2.1 - Pedido de Patente ou Certificado de Adição de Invenção depositado (22) 01/11/2013 (71) ROBSON TRENTINO ANHOLETTO (BR/SP)
(21) BR 20 2013 030643-1 U2	Código 2.1 - Pedido de Patente ou Certificado de Adição de Invenção depositado (22) 28/11/2013 (71) BR INDÚSTRIA E COMÉRCIO DE PRODUTOS E TECNOLOGIA EM AUTOMAÇÃO S.A. (BR/SP)
(21) BR 20 2014 017154-7	Código 2.1 - Pedido de Patente ou Certificado de Adição de Invenção depositado (22) 11/07/2014 (71) JACKLINE TORRES AMAZONAS (BR/RJ)
(21) BR 20 2014 022256-7	Código 2.1 - Pedido de Patente ou Certificado de Adição de Invenção depositado (22) 09/09/2014 (71) FABIANO DE SOUZA ALVES (BR/SP)
(21) BR 20 2014 023778-5	Código 2.1 - Pedido de Patente ou Certificado de Adição de Invenção depositado (22) 17/09/2014 (71) MARCIO JOSE FONSATTI (BR/SP)

(21) BR 20 2014 023790-4	Código 2.1 - Pedido de Patente ou Certificado de Adição de Invenção depositado (22) 25/09/2014 (71) DIRCEU LOPES DA SILVA (BR/SP)
(21) BR 20 2014 024006-9	Código 2.1 - Pedido de Patente ou Certificado de Adição de Invenção depositado (22) 26/09/2014 (71) JULIA COELHO FRANCA DE OLIVEIRA (BR/RJ)
(21) BR 20 2014 029989-6	Código 2.1 - Pedido de Patente ou Certificado de Adição de Invenção depositado (22) 01/12/2014 (71) WASHINGTON EUSEBIO BOTELLA ESTOYANOFF (BR/SP)
(21) BR 20 2014 031442-9	Código 2.1 - Pedido de Patente ou Certificado de Adição de Invenção depositado (22) 16/12/2014 (71) MARCOS FERNANDES VICENTE (BR/SP)
(21) BR 20 2015 000270-5	Código 2.1 - Pedido de Patente ou Certificado de Adição de Invenção depositado (22) 07/01/2015 (71) RAFAEL COELHO DE FREITAS (BR/MG)
(21) BR 20 2015 000825-8	Código 2.1 - Pedido de Patente ou Certificado de Adição de Invenção depositado (22) 14/01/2015 (71) LUIZ FERNANDO FIRMINO GARCIA (BR/MG)
(21) BR 20 2015 000850-9	Código 2.1 - Pedido de Patente ou Certificado de Adição de Invenção depositado (22) 14/01/2015 (71) VINICIUS DA ROCHA FREITAS (BR/RJ)
(21) BR 20 2015 004665-6	Código 2.1 - Pedido de Patente ou Certificado de Adição de Invenção depositado (22) 03/03/2015 (71) FUNDAÇÃO OSWALDO CRUZ (BR/RJ)
(21) BR 20 2015 006090-0	Código 2.1 - Pedido de Patente ou Certificado de Adição de Invenção

	depositado (22) 19/03/2015 (71) FERNANDO ZEFERINO LUCAS (BR/MG)
(21) BR 20 2015 006359-3	Código 2.1 - Pedido de Patente ou Certificado de Adição de Invenção depositado (22) 19/03/2015 (71) CLAUDIR VOLNEI EBERT (BR/SC) , LOURDES DA SILVA (BR/SC)
(21) BR 20 2015 011637-9	Código 2.1 - Pedido de Patente ou Certificado de Adição de Invenção depositado (22) 14/05/2015 (71) CERÂMICA CTS SILVA LTDA (BR/SC)
(21) BR 20 2015 017968-0	Código 2.1 - Pedido de Patente ou Certificado de Adição de Invenção depositado (22) 28/07/2015 (71) FLÁVIO DE OLIVEIRA (BR/SP)
(21) BR 20 2015 019175-3	Código 2.1 - Pedido de Patente ou Certificado de Adição de Invenção depositado (22) 11/08/2015 (71) GANDOLFI INDÚSTRIA E COMÉRCIO LTDA - EPP (BR/MT)
(21) BR 20 2015 019914-2	Código 2.1 - Pedido de Patente ou Certificado de Adição de Invenção depositado (22) 19/08/2015 (71) MARIA DE FÁTIMA DA MATA VIEIRA TEIXEIRA (BR/SP)
(21) BR 20 2015 027235-4	Código 2.1 - Pedido de Patente ou Certificado de Adição de Invenção depositado (22) 27/10/2015 (71) LIMITED RESPONSIBILITY SOCIETY "NATIONAL CHEMICAL COMPANY " (RU)
(21) BR 20 2015 028669-0	Código 2.1 - Pedido de Patente ou Certificado de Adição de Invenção depositado (22) 16/11/2015 (71) METALÚRGICA RIO DE JANEIRO LTDA (BR/RJ)
(21) BR 20 2015 033012-5	Código 2.1 - Pedido de Patente ou Certificado de Adição de Invenção depositado (22) 30/12/2015

	(71) GUSTAVO COSTA DE ALMEIDA (BR/MG) , ODORICO PEREIRA JUNIOR (BR/MG)
(21) BR 20 2016 009681-8	Código 2.1 - Pedido de Patente ou Certificado de Adição de Invenção depositado (22) 29/04/2016 (71) WILLIAM TOSHIO SAKAI (BR/SP)
(21) BR 20 2016 010069-6	Código 2.1 - Pedido de Patente ou Certificado de Adição de Invenção depositado (22) 04/05/2016 (71) CALÇADOS RAMARIM LTDA. (BR/RS)
(21) BR 20 2016 011124-8	Código 2.1 - Pedido de Patente ou Certificado de Adição de Invenção depositado (22) 17/05/2016 (71) ANTÔNIO ANGELO DE LIMA (BR)
(21) BR 20 2016 016663-8	Código 2.1 - Pedido de Patente ou Certificado de Adição de Invenção depositado (22) 15/07/2016 (71) TRIAL INDÚSTRIA DE ELÉTRICOS LTDA-EPP. (BR/AM)
(21) BR 20 2016 020021-6	Código 2.1 - Pedido de Patente ou Certificado de Adição de Invenção depositado (22) 30/08/2016 (71) CLADEMILSON FERREIRA PINTO (BR/PE) , AUGUSTO CEZAR VIDAL NERY ARAUJO DA SILVA (BR/PE)
(21) BR 20 2016 020494-7	Código 2.1 - Pedido de Patente ou Certificado de Adição de Invenção depositado (22) 05/09/2016 (71) TRIGÁS IND E COM LTDA (BR/RS)
(21) BR 20 2016 023782-9	Código 2.1 - Pedido de Patente ou Certificado de Adição de Invenção depositado (22) 13/10/2016 (71) HOSPITAL DE CLÍNICAS DE PORTO ALEGRE (BR/RS)
(21) BR 20 2016 024145-1	Código 2.1 - Pedido de Patente ou Certificado de Adição de Invenção depositado (22) 17/10/2016

	(71) CARLOS HENRIQUE BISPO DOS SANTOS (BR/RJ)
(21) BR 20 2016 028399-5	Código 2.1 - Pedido de Patente ou Certificado de Adição de Invenção depositado (22) 02/12/2016 (71) SEBASTIÃO MARCOS MAGALHÃES RIBEIRO 41565398734 (BR/RJ)
(21) BR 20 2016 028601-3	Código 2.1 - Pedido de Patente ou Certificado de Adição de Invenção depositado (22) 06/12/2016 (71) LUCAS MEIRELLES GUIDO (BR/RJ)
(21) BR 20 2016 030034-2	Código 2.1 - Pedido de Patente ou Certificado de Adição de Invenção depositado (22) 20/12/2016 (71) DANIEL LOPES TORRES (BR/RS)
(21) BR 20 2016 030037-7	Código 2.1 - Pedido de Patente ou Certificado de Adição de Invenção depositado (22) 20/12/2016 (71) YPE LOCAÇÕES EIRELI - ME. (BR/SP)
(21) BR 20 2016 030083-0	Código 2.1 - Pedido de Patente ou Certificado de Adição de Invenção depositado (22) 21/12/2016 (71) EDGARD JARDIM QUINET DE ANDRADE (BR/MG)
(21) BR 20 2016 030085-7	Código 2.1 - Pedido de Patente ou Certificado de Adição de Invenção depositado (22) 21/12/2016 (71) MARCUS AUGUSTO RIGO (BR/RS)
(21) BR 20 2016 030250-7	Código 2.1 - Pedido de Patente ou Certificado de Adição de Invenção depositado (22) 22/12/2016 (71) OSWALDO ILCEU GOMES (BR/SP)
(21) BR 20 2016 030251-5	Código 2.1 - Pedido de Patente ou Certificado de Adição de Invenção depositado (22) 22/12/2016 (71) SOCIEDADE MINEIRA DE CULTURA (BR/MG)

(21) BR 20 2016 030254-0	Código 2.1 - Pedido de Patente ou Certificado de Adição de Invenção depositado (22) 22/12/2016 (71) SOCIEDADE MINEIRA DE CULTURA (BR/MG)
(21) BR 20 2017 001028-2	Código 2.1 - Pedido de Patente ou Certificado de Adição de Invenção depositado (22) 18/01/2017 (71) JAMES FERNANDES DE SOUZA (BR/PE)
(21) BR 20 2017 001602-7	Código 2.1 - Pedido de Patente ou Certificado de Adição de Invenção depositado (22) 26/01/2017 (71) DEONIR DE TONI (BR/RS)
(21) BR 20 2017 003829-2	Código 2.1 - Pedido de Patente ou Certificado de Adição de Invenção depositado (22) 23/02/2017 (71) SIRLANDIO MARTINS RIBEIRO (BR/ES)
(21) BR 20 2017 004616-3	Código 2.1 - Pedido de Patente ou Certificado de Adição de Invenção depositado (22) 08/03/2017 (71) TP COMERCIO VAREJISTA DE VARIEDADES LTDA - ME (BR/MG)
(21) BR 20 2017 005592-8	Código 2.1 - Pedido de Patente ou Certificado de Adição de Invenção depositado (22) 20/03/2017 (71) ATM SOLUÇÕES EM AUTOATENDIMENTO LTDA - ME (BR/SC)
(21) BR 20 2017 010782-0	Código 2.1 - Pedido de Patente ou Certificado de Adição de Invenção depositado (22) 23/05/2017 (71) JAMIR GIRARDI (BR/PR)
(21) BR 20 2017 010860-6	Código 2.1 - Pedido de Patente ou Certificado de Adição de Invenção depositado (22) 24/05/2017 (71) EFRAIM MOTA LUCIO ANGELO (BR/RS)
(21) BR 20 2017 011298-0	Código 2.1 - Pedido de Patente ou Certificado de Adição de Invenção depositado (22) 29/05/2017

	(71) RODNEY FABIANO FERNANDES (BR/SP)
(21) BR 20 2017 013200-0	Código 2.1 - Pedido de Patente ou Certificado de Adição de Invenção depositado (22) 19/06/2017 (71) LUIZ ANTÔNIO MACEDO RAMOS (BR/RS)
(21) BR 20 2017 014531-5	Código 2.1 - Pedido de Patente ou Certificado de Adição de Invenção depositado (22) 05/07/2017 (71) MIRELLA SILVESTRE LUMMERTZ (BR/SC) , ANDRE LUIZ FERREIRA COSTA (BR/SP) , KARIN SÁ FERNANDES (BR/SP) , ANA CARLA RAPHAELLI NAHÁS SCOCATE (BR/SP) , CLAUDIO FRÓES DE FREITAS (BR/SP) , ACACIO FUZIY (BR/SP) , TARCILA TRIVINO (BR/SP) , FERNANDO AKIO MAEDA (BR/SP) , PAULO EDUARDO GUEDES CARVALHO (BR/SP) , FERNANDO CESAR TORRES (BR/SP) , LUCAS HIAN DA SILVA (BR/SP)
(21) BR 20 2017 014538-2	Código 2.1 - Pedido de Patente ou Certificado de Adição de Invenção depositado (22) 05/07/2017 (71) TRAMONTINA GARIBALDI S/A INDÚSTRIA METÁLURGICA (BR/RS)
(21) BR 20 2017 014540-4	Código 2.1 - Pedido de Patente ou Certificado de Adição de Invenção depositado (22) 05/07/2017 (71) FLÁVIO APARECIDO PERES (BR/SP)
(21) BR 20 2017 014549-8	Código 2.1 - Pedido de Patente ou Certificado de Adição de Invenção depositado (22) 05/07/2017 (71) TRAMONTINA TEEC S.A. (BR/RS)
(21) BR 20 2017 014576-5	Código 2.1 - Pedido de Patente ou Certificado de Adição de Invenção depositado (22) 05/07/2017 (71) DIEGO GABRIEL CASTANHA DE OLIVEIRA (BR/AL)
(21) BR 20 2017 014591-9	Código 2.1 - Pedido de Patente ou Certificado de Adição de Invenção depositado (22) 05/07/2017 (71) ADRIANO BRITO LEAL (BR/MG)
(21) BR 20 2017 014592-7	Código 2.1 - Pedido de Patente ou Certificado de Adição de Invenção

	depositado (22) 05/07/2017 (71) DILERMANDO FERNANDINO (BR/MG)
(21) BR 20 2017 014593-5	Código 2.1 - Pedido de Patente ou Certificado de Adição de Invenção depositado (22) 05/07/2017 (71) JEFFERSON JOÃO GONÇALVES MACIEL (BR/PE)
(21) BR 20 2017 015196-0	Código 2.1 - Pedido de Patente ou Certificado de Adição de Invenção depositado (22) 14/07/2017 (71) CIRO ABDALLA (BR/PR)
(21) BR 20 2017 015197-8	Código 2.1 - Pedido de Patente ou Certificado de Adição de Invenção depositado (22) 14/07/2017 (71) JERUEL PLÁSTICOS INDÚSTRIA E COMÉRCIO LTDA (BR/SP)
(21) BR 20 2017 015200-1	Código 2.1 - Pedido de Patente ou Certificado de Adição de Invenção depositado (22) 14/07/2017 (71) KGF INDÚSTRIA & COMÉRCIO DE BICOS PARA PULVERIZAÇÃO LTDA - ME (BR/SP)
(21) BR 20 2017 015231-1	Código 2.1 - Pedido de Patente ou Certificado de Adição de Invenção depositado (22) 14/07/2017 (71) CRISTIANO ROCHA (BR/SC)
(21) BR 20 2017 015245-1	Código 2.1 - Pedido de Patente ou Certificado de Adição de Invenção depositado (22) 14/07/2017 (71) GUSTAVO AGUSTINI ORATI (BR/SP)
(21) BR 20 2017 015250-8	Código 2.1 - Pedido de Patente ou Certificado de Adição de Invenção depositado (22) 15/07/2017 (71) NPA NÚCLEO DE PLÁSTICA AVANÇADA LTDA - EPP (BR/SP)
(21) BR 20 2017 015251-6	Código 2.1 - Pedido de Patente ou Certificado de Adição de Invenção depositado (22) 15/07/2017

	(71) HOZAEL PEREIRA DE OLIVEIRA - ME (BR/SP)
(21) BR 20 2017 015256-7	Código 2.1 - Pedido de Patente ou Certificado de Adição de Invenção depositado (22) 17/07/2017 (71) JOELSON FERREIRA (BR/SC)
(21) BR 20 2017 015277-0	Código 2.1 - Pedido de Patente ou Certificado de Adição de Invenção depositado (22) 17/07/2017 (71) NANOPLASTIC TECNOLOGIA EM POLIMEROS LTDA (BR/SP)
(21) BR 20 2017 015279-6	Código 2.1 - Pedido de Patente ou Certificado de Adição de Invenção depositado (22) 17/07/2017 (71) NANOPLASTIC TECNOLOGIA EM POLIMEROS LTDA (BR/SP)
(21) BR 20 2017 015281-8	Código 2.1 - Pedido de Patente ou Certificado de Adição de Invenção depositado (22) 17/07/2017 (71) ALEXANDRO PEREIRA RODRIGUES (BR/MG)
(21) BR 20 2017 015289-3	Código 2.1 - Pedido de Patente ou Certificado de Adição de Invenção depositado (22) 17/07/2017 (71) GIFE TECNOLOGIA INDUSTRIAL LTDA - ME (BR/SC)
(21) MU 9102800-0	Código 2.1 - Pedido de Patente ou Certificado de Adição de Invenção depositado (22) 23/12/2011 (71) INOMAQ INDÚSTRIA E COMÉRCIO DE EQUIPAMENTOS LTDA - EPP (BR/PR)
(21) PI 1103290-1	Código 2.1 - Pedido de Patente ou Certificado de Adição de Invenção depositado (22) 05/07/2011 (71) FUNDAÇÃO UNIVERSIDADE ESTADUAL DO CEARÁ (FUNECE) (BR/CE) , UNIVERSIDADE FEDERAL RURAL DE PERNAMBUCO (UFRPE) (BR/PE) , ACP PESQUISA, DESENVOLVIMENTO E INOVAÇÃO LTDA. ME (BR/CE)

Código 2.4 - Notificação de Depósito do Pedido Dividido - Art 26 inciso I da LPI

Notificação de pedido dividido de um pedido de patente depositado anteriormente. Em relação ao pedido original, o pedido dividido tem a mesma data de depósito e, se for o caso, o correspondente benefício da prioridade reivindicada. O pedido dividido é considerado como estando na mesma fase processual do pedido original.

---

(21) BR 12 2016 022629-8 A2

Código 2.4 - Notificação de Depósito do Pedido Dividido - Art 26 inciso I da LPI
(22) 28/02/2014
(62) BR 11 2016 019502-7 28/02/2014
(71) ACTION COMMUNICATION (FR)

---

(21) BR 12 2016 030831-6 A2

Código 2.4 - Notificação de Depósito do Pedido Dividido - Art 26 inciso I da LPI
(22) 22/04/2015
(62) BR 11 2016 023648-3 22/04/2015
(71) INTEL IP CORPORATION (US)

---

(21) BR 12 2017 000806-4 A2

Código 2.4 - Notificação de Depósito do Pedido Dividido - Art 26 inciso I da LPI
(22) 16/01/2014
(62) BR 11 2015 017005-6 16/01/2014
(71) REG LIFE SCIENCES, LLC (US)

---

(21) BR 12 2017 000832-3 A2

Código 2.4 - Notificação de Depósito do Pedido Dividido - Art 26 inciso I da LPI
(22) 16/01/2014
(62) BR 11 2015 017005-6 16/01/2014
(71) REG LIFE SCIENCES, LLC (US)

---

(21) BR 12 2017 003395-6 A2

Código 2.4 - Notificação de Depósito do Pedido Dividido - Art 26 inciso I da LPI
(22) 04/02/2015
(62) BR 11 2016 019287-7 04/02/2015
(71) INTEL IP CORPORATION (US)

---

(21) PI 0622291-9 A2

Código 2.4 - Notificação de Depósito do Pedido Dividido - Art 26 inciso I da LPI
(22) 05/07/2006
(62) PI 0614203-6 05/07/2006
(71) SEB S.A. (FR)

Código 2.5 - Exigência - Art. 21 da LPI

O pedido protocolizado não atende formalmente ao disposto no art. 19 da Lei nº 9.279/96,e/ou às demais disposições quanto à sua forma. Fica o requerente obrigado a sanar, em 30 (trinta) dias a contar desta data, as exigências estabelecidas. Caso a exigência não tenha sido explicitada no despacho na RPI, o interessado poderá obter o parecer através do endereço eletrônico www.inpi.gov.br - No Acesso rápido - Faça uma busca – Patente. Para acessar, cadastre-se no Portal do INPI e use login e senha. Não sendo a exigência cumprida com a apresentação da documentação correspondente no prazo acima, o depósito não será aceito e sua numeração será anulada conforme norma vigente.

---

(21) BR 10 2012 010505-5
Código 2.5 - Exigência - Art. 21 da LPI
(22) 03/05/2012
(71) CNH AMERICA LLC (US)

---

(21) BR 10 2012 010741-4
Código 2.5 - Exigência - Art. 21 da LPI
(22) 07/05/2012
(71) UNIVERSIDADE ESTADUAL DE CAMPINAS - UNICAMP (BR/SP)

---

(21) BR 10 2012 012039-9
Código 2.5 - Exigência - Art. 21 da LPI
(22) 21/05/2012
(71) MÁQUINAS AGRÍCOLAS JACTO S.A. (BR/SP)

---

(21) BR 10 2012 024660-0
Código 2.5 - Exigência - Art. 21 da LPI
(22) 18/09/2012
(71) CLAUDIA DE OLIVEIRA (BR/SP)

---

(21) BR 10 2012 032861-5
Código 2.5 - Exigência - Art. 21 da LPI
(22) 21/12/2012
(71) GERALDO APARECIDO SGUBIN (BR/SP)

---

(21) BR 10 2013 008572-3
Código 2.5 - Exigência - Art. 21 da LPI
(22) 04/04/2013
(71) REINALDO LUÍS ARCANDES ALVES FERREIRA (BR/SP)

---

(21) BR 10 2013 019621-5
Código 2.5 - Exigência - Art. 21 da LPI
(22) 01/08/2013
(71) SILVIA NATSUMI YAGA (BR/SP)

---

(21) BR 10 2013 019638-0
Código 2.5 - Exigência - Art. 21 da LPI
(22) 01/08/2013

	(71) GE ENERGY POWER CONVERSION GMBH (DE)
(21) BR 10 2013 027001-6	Código 2.5 - Exigência - Art. 21 da LPI (22) 18/10/2013 (71) BELL HELICOPTER TEXTRON INC (US)
(21) BR 10 2013 029354-7	Código 2.5 - Exigência - Art. 21 da LPI (22) 13/11/2013 (71) PALL CORPORATION (US)
(21) BR 10 2013 031637-7	Código 2.5 - Exigência - Art. 21 da LPI (22) 09/12/2013 (71) COMISSÃO NACIONAL DE ENERGIA NUCLEAR (BR/RJ) , PETRÓLEO BRASILEIRO S/A - PETROBRAS (BR/RJ)
(21) BR 10 2013 031671-7	Código 2.5 - Exigência - Art. 21 da LPI (22) 09/12/2013 (71) JOSÉ ELIAS NETO (BR/PR)
(21) BR 10 2013 031751-9	Código 2.5 - Exigência - Art. 21 da LPI (22) 10/12/2013 (71) SCHLUMBERGER TECHNOLOGY B.V (NL)
(21) BR 10 2013 031904-0	Código 2.5 - Exigência - Art. 21 da LPI (22) 11/12/2013 (71) MODINE MANUFACTURING COMPANY (US)
(21) BR 10 2013 031996-1	Código 2.5 - Exigência - Art. 21 da LPI (22) 12/12/2013 (71) FELIPE VITALE GODINHOTO (BR/SP)
(21) BR 10 2014 010862-9	Código 2.5 - Exigência - Art. 21 da LPI (22) 06/05/2014 (71) SPPT PESQUISAS TECNOLÓGICAS LTDA (BR/SP) , SERVIÇO NACIONAL DE APRENDIZAGEM INDUSTRIAL - SENAI, DEPARTAMENTO REGIONAL DE SÃO PAULO (BR/SP)
(21) BR 10 2014 016090-6	Código 2.5 - Exigência - Art. 21 da LPI (22) 27/06/2014 (71) FORD GLOBAL TECHNOLOGIES, LLC (US)
(21) BR 10 2014 016091-4	Código 2.5 - Exigência - Art. 21 da LPI

	(22) 27/06/2014 (71) FORD GLOBAL TECHNOLOGIES, LLC (US)
(21) BR 10 2014 020339-7	Código 2.5 - Exigência - Art. 21 da LPI (22) 18/08/2014 (71) NUTRIEX INDÚSTRIA DE COMÉSTICOS LTDA (BR/GO)
(21) BR 10 2014 022994-9	Código 2.5 - Exigência - Art. 21 da LPI (22) 17/09/2014 (71) UNIVERSIDADE ESTADUAL DE LONDRINA (BR/PR)
(21) BR 10 2014 023912-0	Código 2.5 - Exigência - Art. 21 da LPI (22) 26/09/2014 (71) PAULO ANDRE SILVA LINS (BR/SC)
(21) BR 10 2014 031884-4	Código 2.5 - Exigência - Art. 21 da LPI (22) 18/12/2014 (71) TELEFONICA DIGITAL ESPAÑA, S.L.U. (ES)
(21) BR 10 2015 004755-0	Código 2.5 - Exigência - Art. 21 da LPI (22) 04/03/2015 (71) LUCIANO ALFREDO FUSCO (BR/SP)
(21) BR 10 2015 008409-9	Código 2.5 - Exigência - Art. 21 da LPI (22) 15/04/2015 (71) PAULO FERREIRA TROTTA (BR/RJ)
(21) BR 10 2015 013993-4	Código 2.5 - Exigência - Art. 21 da LPI (22) 15/06/2015 (71) ARUANÃ ENERGIA S/A (BR/GO)
(21) BR 10 2015 026701-0	Código 2.5 - Exigência - Art. 21 da LPI (22) 16/10/2015 (71) ANDERSON DA SILVA SARAIVA (BR/PI)
(21) BR 10 2015 027387-8	Código 2.5 - Exigência - Art. 21 da LPI (22) 28/10/2015 (71) ADMA BIOLOGICS, INC. (US)
(21) BR 10 2015 028657-0	Código 2.5 - Exigência - Art. 21 da LPI (22) 16/11/2015 (71) PAULO CÉSAR RIBEIRO LIMA (BR)

(21) BR 10 2015 029117-5	Código 2.5 - Exigência - Art. 21 da LPI (22) 19/11/2015 (71) ARVINMERITOR TECHNOLOGY, LLC (US)
(21) BR 10 2015 030453-6	Código 2.5 - Exigência - Art. 21 da LPI (22) 04/12/2015 (71) PEDRO HAYAMA (JP)
(21) BR 10 2015 030715-2	Código 2.5 - Exigência - Art. 21 da LPI (22) 08/12/2015 (71) ARVINMERITOR TECHNOLOGY, LLC. (US)
(21) BR 10 2015 031379-9	Código 2.5 - Exigência - Art. 21 da LPI (22) 15/12/2015 (71) TECNOFIRE TECNOLOGIA E REFRATÁROS (BR/MG)
(21) BR 10 2015 031446-9	Código 2.5 - Exigência - Art. 21 da LPI (22) 15/12/2015 (71) DR. ING. H.C. F. PORSCHE AKTIENGESELLSCHAFT (DE)
(21) BR 10 2015 031675-5	Código 2.5 - Exigência - Art. 21 da LPI (22) 17/12/2015 (71) UNIVERSIDADE FEDERAL DE ITAJUBÁ - UNIFEI (BR/MG)
(21) BR 10 2015 031952-5	Código 2.5 - Exigência - Art. 21 da LPI (22) 18/12/2015 (71) UNIVERSIDADE FEDERAL DO PARANÁ (BR/PR)
(21) BR 10 2015 032060-4	Código 2.5 - Exigência - Art. 21 da LPI (22) 07/12/2015 (71) MARTIN ENRIQUE SARRASAGUE (BR/SP)
(21) BR 10 2016 000493-4	Código 2.5 - Exigência - Art. 21 da LPI (22) 09/01/2016 (71) M DO S CAVALCANTE DE OLIVEIRA (BR/RN)
(21) BR 10 2016 000771-2	Código 2.5 - Exigência - Art. 21 da LPI (22) 06/01/2016 (71) UNIVERSIDADE ESTADUAL DE SANTA CRUZ (BR/BA)
(21) BR 10 2016 001358-5	Código 2.5 - Exigência - Art. 21 da LPI

	(22) 11/01/2016 (71) INSTITUTO FEDERAL DE EDUCAÇÃO , CIÊNCIA E TECNOLOGIA DE RONDÔNIA (BR/RO)
(21) BR 10 2016 001431-0	Código 2.5 - Exigência - Art. 21 da LPI (22) 22/01/2016 (71) PLINIO LUIZ FERREIRA DE OLIVEIRA (BR/MG)
(21) BR 10 2016 001504-9	Código 2.5 - Exigência - Art. 21 da LPI (22) 22/01/2016 (71) FERNANDO ANTONIO FRANCO DA ENCARNAÇÃO (BR/PE)
(21) BR 10 2016 001654-1	Código 2.5 - Exigência - Art. 21 da LPI (22) 26/01/2016 (71) JOÃO QUEIROZ ANUNCIAÇÃO (BR/SP)
(21) BR 10 2016 001887-0	Código 2.5 - Exigência - Art. 21 da LPI (22) 28/01/2016 (71) EDSON CHAGAS MENDONÇA (BR)
(21) BR 10 2016 002653-9	Código 2.5 - Exigência - Art. 21 da LPI (22) 05/02/2016 (71) COMISSÃO NACIONAL DE ENERGIA NUCLEAR (BR/RJ)
(21) BR 10 2016 002707-1	Código 2.5 - Exigência - Art. 21 da LPI (22) 05/02/2016 (71) VULKAN DO BRASIL LTDA (BR/SP)
(21) BR 10 2016 002942-2	Código 2.5 - Exigência - Art. 21 da LPI (22) 12/02/2016 (71) WAGNER VIEIRA DA FONSECA (BR/MG)
(21) BR 10 2016 003068-4	Código 2.5 - Exigência - Art. 21 da LPI (22) 25/01/2016 (71) JESIMIEL BENTO SIMPLICIO (BR/PB)
(21) BR 10 2016 003493-0	Código 2.5 - Exigência - Art. 21 da LPI (22) 19/02/2016 (71) MARCOS AUGUSTO SILVA PIRES E ALBUQUERQUE (BR/RJ)
(21) BR 10 2016 004260-7	Código 2.5 - Exigência - Art. 21 da LPI (22) 26/02/2016

	(71) ANATHAN GANDHI GETHTHX (BR/RJ)
(21) BR 10 2016 004323-9	Código 2.5 - Exigência - Art. 21 da LPI (22) 26/02/2016 (71) PECLAB LTDA (BR/MG)
(21) BR 10 2016 005188-6	Código 2.5 - Exigência - Art. 21 da LPI (22) 09/03/2016 (71) CICERO JOSÉ VIEIRA DE BARROS (BR)
(21) BR 10 2016 005284-0	Código 2.5 - Exigência - Art. 21 da LPI (22) 10/03/2016 (71) UNIVERSIDADE FEDERAL FLUMINENSE (BR/RJ)
(21) BR 10 2016 011339-3	Código 2.5 - Exigência - Art. 21 da LPI (22) 13/05/2016 (71) INSTITUTO FEDERAL DE EDUCAÇÃO, CIÊNCIA E TECNOLOGIA DO PIAUÍ (BR/PI)
(21) BR 10 2016 016728-0	Código 2.5 - Exigência - Art. 21 da LPI (22) 19/07/2016 (71) EDÉZIO PINAFFI (BR/SP)
(21) BR 10 2016 016847-3	Código 2.5 - Exigência - Art. 21 da LPI (22) 20/07/2016 (71) NORMA U.S. HOLDING LLC (US)
(21) BR 10 2016 021075-5	Código 2.5 - Exigência - Art. 21 da LPI (22) 13/09/2016 (71) FELIPE MARTINS DE LIMA (BR/DF)
(21) BR 10 2016 026352-2	Código 2.5 - Exigência - Art. 21 da LPI (22) 10/11/2016 (71) ANGELANTONI LIFE SCIENCE S.R.L. (IT)
(21) BR 10 2016 026751-0	Código 2.5 - Exigência - Art. 21 da LPI (22) 16/11/2016 (71) UNIVERSIDADE FEDERAL DE PELOTAS (BR/RS)
(21) BR 10 2016 028235-7	Código 2.5 - Exigência - Art. 21 da LPI (22) 01/12/2016 (71) PETRONIO COSTA GAMA (BR/PE)

(21) BR 10 2016 028363-9	Código 2.5 - Exigência - Art. 21 da LPI (22) 02/12/2016 (71) COPPERALUM METALURGIA E QUIMICA - EIRELI (BR/SP)
(21) BR 10 2016 028395-7	Código 2.5 - Exigência - Art. 21 da LPI (22) 02/12/2016 (71) UNIVERSIDADE FEDERAL DO PARANÁ (BR/PR)
(21) BR 10 2016 028689-1	Código 2.5 - Exigência - Art. 21 da LPI (22) 07/12/2016 (71) MARCELO RODRIGO ROSA MORAIS (BR/SC)
(21) BR 10 2016 029045-7	Código 2.5 - Exigência - Art. 21 da LPI (22) 12/12/2016 (71) ADILSON RODRIGUES (BR/MG)
(21) BR 10 2016 029144-5	Código 2.5 - Exigência - Art. 21 da LPI (22) 13/12/2016 (71) ALBERTO CARLOS SENA GAIA (BR/RJ)
(21) BR 10 2016 029879-2	Código 2.5 - Exigência - Art. 21 da LPI (22) 19/12/2016 (71) INSTITUTO FEDERAL DE EDUCAÇÃO CIÊNCIA E TECNOLOGIA DO ESPIRITO SANTO (BR/ES) , CAPIXABA COUROS LTDA (BR/ES) , FUNDAÇÃO DE AMPARO A PESQUISA E INOVAÇÃO DO ESPÍRITO SANTO - FAPES (BR/ES)
(21) BR 10 2016 030755-4	Código 2.5 - Exigência - Art. 21 da LPI (22) 28/12/2016 (71) UNIVERSIDADE PITÁGORAS UNOPAR - EDITORA E DISTRIBUIDORA EDUCACIONAL S/A (BR/PR)
(21) BR 10 2016 030885-2	Código 2.5 - Exigência - Art. 21 da LPI (22) 29/12/2016 (71) UNIVERSIDADE PITÁGORAS UNOPAR - EDITORA E DISTRIBUIDORA EDUCACIONAL S/A (BR/PR)
(21) BR 10 2017 000650-6	Código 2.5 - Exigência - Art. 21 da LPI (22) 12/01/2017 (71) CLIMACO CEZAR DE SOUZA (BR/DF)

(21) BR 10 2017 000815-0	Código 2.5 - Exigência - Art. 21 da LPI (22) 13/01/2017 (71) INSTITUTO FEDERAL DE EDUCAÇÃO, CIÊNCIA E TECNOLOGIA DO CEARÁ (BR/CE)
(21) BR 10 2017 000862-2	Código 2.5 - Exigência - Art. 21 da LPI (22) 16/01/2017 (71) INSTITUTO FEDERAL DE EDUCAÇÃO, CIÊNCIA E TECNOLOGIA DO CEARÁ (BR/CE)
(21) BR 10 2017 001576-9	Código 2.5 - Exigência - Art. 21 da LPI (22) 25/01/2017 (71) UNIVERSIDADE FEDERAL DO OESTE DO PARÁ (BR/PA)
(21) BR 10 2017 001666-8	Código 2.5 - Exigência - Art. 21 da LPI (22) 26/01/2017 (71) CLIMACO CEZAR DE SOUZA (BR/DF)
(21) BR 10 2017 001828-8	Código 2.5 - Exigência - Art. 21 da LPI (22) 27/01/2017 (71) JOSÉ FRANCISCO DE MIRANDA (BR/RJ)
(21) BR 10 2017 001846-6	Código 2.5 - Exigência - Art. 21 da LPI (22) 30/01/2017 (71) MARLON FERNANDES GONÇALVES (BR/MG) , VITAL GONÇALVES DE REZENDE (BR/MG)
(21) BR 10 2017 001976-4	Código 2.5 - Exigência - Art. 21 da LPI (22) 30/01/2017 (71) RAYSSA MAGALHÃES TURATTI (BR/RS) , CAMILA DA ROSA BAGATINI (BR/RS)
(21) BR 10 2017 002022-3	Código 2.5 - Exigência - Art. 21 da LPI (22) 31/01/2017 (71) MARIA APARECIDA MEDEIROS MACIEL (BR/RN)
(21) BR 10 2017 002651-5	Código 2.5 - Exigência - Art. 21 da LPI (22) 09/02/2017 (71) RGE SUL DISTRIBUIDORA DE ENERGIA S.A. (BR/RS) , INSTITUTO DE PESQUISAS ELDORADO (BR/SP)
(21) BR 10 2017 008253-9	Código 2.5 - Exigência - Art. 21 da LPI

	(22) 20/04/2017 (71) DANIEL ROTHMUND ALVES (BR/SE)
(21) BR 10 2017 008305-5	Código 2.5 - Exigência - Art. 21 da LPI (22) 20/04/2017 (71) CNH INDUSTRIAL AMERICA LLC (US)
(21) BR 10 2017 008309-8	Código 2.5 - Exigência - Art. 21 da LPI (22) 20/04/2017 (71) CNH INDUSTRIAL AMERICA LLC (US)
(21) BR 10 2017 008345-4	Código 2.5 - Exigência - Art. 21 da LPI (22) 24/04/2017 (71) JERLIAN CARLOS DE SENA (BR/SC)
(21) BR 10 2017 008562-7	Código 2.5 - Exigência - Art. 21 da LPI (22) 25/04/2017 (71) ALEX RONALDO CARVALHO MACEDO (BR/RS)
(21) BR 10 2017 008563-5	Código 2.5 - Exigência - Art. 21 da LPI (22) 25/04/2017 (71) LEONARDO FERREIRA WERNECK (BR/RJ)
(21) BR 10 2017 010080-4	Código 2.5 - Exigência - Art. 21 da LPI (22) 12/05/2017 (71) HENSLEY INDUSTRIES, INC. (US)
(21) BR 10 2017 010099-5	Código 2.5 - Exigência - Art. 21 da LPI (22) 15/05/2017 (71) CLÁUDIO VICTOR FREESZ (BR/MT) , ANDRÉ JOÃO LACERDA DA SILVA (BR/SC)
(21) BR 10 2017 010314-5	Código 2.5 - Exigência - Art. 21 da LPI (22) 17/05/2017 (71) CARLITO SELSO MACHADO (BR/RS)
(21) BR 10 2017 010335-8	Código 2.5 - Exigência - Art. 21 da LPI (22) 17/05/2017 (71) ETHICON, INC (US)
(21) BR 10 2017 010339-0	Código 2.5 - Exigência - Art. 21 da LPI (22) 17/05/2017

	(71) JOSÉ LUIZ BRANDÃO PAIVA (BR/RJ) , MILTON FERREIRA FILHO (BR/RJ) , ODILIO DE SOUZA LINO (BR/RJ) , FÁBIO TEIXEIRA DA SILVA (BR/RJ)
(21) BR 10 2017 010344-7	Código 2.5 - Exigência - Art. 21 da LPI (22) 17/05/2017 (71) MILTON FERREIRA FILHO (BR/RJ) , ODILIO DE SOUZA LINO (BR/RJ) , JOSÉ LUIZ BRANDÃO PAIVA (BR/RJ) , FÁBIO TEIXEIRA DA SILVA (BR/RJ)
(21) BR 10 2017 010371-4	Código 2.5 - Exigência - Art. 21 da LPI (22) 17/05/2017 (71) JOÃO JOAQUIM FERREIRA NETO (BR/AL)
(21) BR 10 2017 010753-1	Código 2.5 - Exigência - Art. 21 da LPI (22) 23/05/2017 (71) DIEHL AEROSPACE GMBH (DE)
(21) BR 10 2017 011097-4	Código 2.5 - Exigência - Art. 21 da LPI (22) 25/05/2017 (71) UNIVERSIDADE FEDERAL DO CEARÁ (BR/CE)
(21) BR 10 2017 011116-4	Código 2.5 - Exigência - Art. 21 da LPI (22) 25/05/2017 (71) RAPHAEL ALVES COELHO (BR/CE) , FRANCISCO EILTON SOUSA LOPES (BR/CE)
(21) BR 10 2017 011171-7	Código 2.5 - Exigência - Art. 21 da LPI (22) 26/05/2017 (71) LUCAS LAURINO (BR/PR)
(21) BR 10 2017 011250-0	Código 2.5 - Exigência - Art. 21 da LPI (22) 29/05/2017 (71) OCTAVIANO MASCARENHAS DE SOUZA MENEZES (BR/BA)
(21) BR 10 2017 011444-9	Código 2.5 - Exigência - Art. 21 da LPI (22) 30/05/2017 (71) ANDRÉ RICARDO FREIRE DE SOUZA (BR/PE)
(21) BR 10 2017 011450-3	Código 2.5 - Exigência - Art. 21 da LPI (22) 31/05/2017 (71) UNIVERSIDADE FEDERAL DA PARAIBA (BR/PB)

(21) BR 10 2017 011461-9	Código 2.5 - Exigência - Art. 21 da LPI (22) 31/05/2017 (71) VALE S/A (BR/RJ)
(21) BR 10 2017 011611-5	Código 2.5 - Exigência - Art. 21 da LPI (22) 01/06/2017 (71) UNIVERSIDADE FEDERAL DA PARAIBA (BR/PB)
(21) BR 10 2017 011629-8	Código 2.5 - Exigência - Art. 21 da LPI (22) 01/06/2017 (71) UNIVERSIDADE FEDERAL DE SÃO JOÃO DEL REI (BR/MG)
(21) BR 10 2017 011637-9	Código 2.5 - Exigência - Art. 21 da LPI (22) 01/06/2017 (71) INSTITUTO FEDERAL DE EDUCACAO, CIENCIA E TECNOLOGIA DA PARAIBA (BR/PB)
(21) BR 10 2017 011805-3	Código 2.5 - Exigência - Art. 21 da LPI (22) 02/06/2017 (71) DEL LAMA INSTALAÇÕES ELÉTRICAS LTDA - ME (BR/SP)
(21) BR 10 2017 012166-6	Código 2.5 - Exigência - Art. 21 da LPI (22) 08/06/2017 (71) UNIVERSIDADE FEDERAL DO PARANA (BR/PR)
(21) BR 10 2017 012395-2	Código 2.5 - Exigência - Art. 21 da LPI (22) 09/06/2017 (71) CARLOS ALBERTO APPELT (BR/PR)
(21) BR 10 2017 014266-3	Código 2.5 - Exigência - Art. 21 da LPI (22) 29/06/2017 (71) DEVANCHIRLES MARIA DA SILVA (BR/PE) , JOSIANE MARIA DE SANTANA MELO LINS (BR/PE) , LEONARDO BANDEIRA DOS SANTOS (BR/PE) , LEONIE ASFORA SARUBBO (BR/PE) , VALDEMIR ALEXANDRE DOS SANTOS (BR/PE)
(21) BR 10 2017 014956-0	Código 2.5 - Exigência - Art. 21 da LPI (22) 12/07/2017 (71) NATBIO LTDA ME (BR/PR)
(21) BR 20 2012 002913-3	Código 2.5 - Exigência - Art. 21 da LPI (22) 09/02/2012

	(71) SAF-HOLLAND DO BRASIL INDÚSTRIA E PRODUÇÃO DE EIXOS E EQUIPAMENTOS PARA REBOQUES, SEMI- REBOQUES E CAMINHÕES LTDA (BR/SP)
(21) BR 20 2012 018147-4	Código 2.5 - Exigência - Art. 21 da LPI (22) 20/07/2012 (71) HELIO SOUTO DA FONSECA (BR/MG)
(21) BR 20 2012 022378-9	Código 2.5 - Exigência - Art. 21 da LPI (22) 05/09/2012 (71) Fernando Quadros Dalledonne (BR/PR)
(21) BR 20 2014 003478-7	Código 2.5 - Exigência - Art. 21 da LPI (22) 14/02/2014 (71) PIEDADE DA CRUZ (BR/SP)
(21) BR 20 2014 012087-0	Código 2.5 - Exigência - Art. 21 da LPI (22) 25/02/2014 (71) JOSÉ RODRIGUES DE ARAUJO (BR/AC)
(21) BR 20 2014 014448-5	Código 2.5 - Exigência - Art. 21 da LPI (22) 23/05/2014 (71) MATHEUS RODRIGUES (BR/SP)
(21) BR 20 2014 014511-2	Código 2.5 - Exigência - Art. 21 da LPI (22) 13/06/2014 (71) FABRÍCIO MIRANDA DE MAGALHÃES (BR/MG) , EMILSON CUSTÓDIO MELO BARCELOS (BR/MG)
(21) BR 20 2014 015864-8	Código 2.5 - Exigência - Art. 21 da LPI (22) 26/06/2014 (71) VICENTE DANIEL VAZ DA SILVA (BR/MG)
(21) BR 20 2014 015865-6	Código 2.5 - Exigência - Art. 21 da LPI (22) 26/06/2014 (71) VICENTE DANIEL VAZ DA SILVA (BR/MG)
(21) BR 20 2014 016004-9	Código 2.5 - Exigência - Art. 21 da LPI (22) 27/06/2014 (71) CENTRO TECNOLOGICO DO CORPO DE FUZILEIROS NAVAIS (BR/RJ)
(21) BR 20 2014 016511-3	Código 2.5 - Exigência - Art. 21 da LPI

	(22) 02/07/2014 (71) MILTON ALVES DA SILVA (BR/MG)
(21) BR 20 2014 016539-3	Código 2.5 - Exigência - Art. 21 da LPI (22) 19/05/2014 (71) WALKER HOHER (BR/PA)
(21) BR 20 2014 016619-5	Código 2.5 - Exigência - Art. 21 da LPI (22) 03/07/2014 (71) CERISA INDÚSTRIA DE CERÂMICA IF LTDA (BR/MG)
(21) BR 20 2014 017413-9	Código 2.5 - Exigência - Art. 21 da LPI (22) 27/06/2014 (71) FELIPE ANDREO TREVISANI (BR/SP)
(21) BR 20 2014 017418-0	Código 2.5 - Exigência - Art. 21 da LPI (22) 27/06/2014 (71) LUCIA CRISTINA VELO FRASSON (BR/PR)
(21) BR 20 2014 021311-8	Código 2.5 - Exigência - Art. 21 da LPI (22) 28/08/2014 (71) ÂNGELO CARLOS POLETE (BR/SP)
(21) BR 20 2014 022357-1	Código 2.5 - Exigência - Art. 21 da LPI (22) 10/09/2014 (71) Maria Concepción Magalhaes dos Santos (ES)
(21) BR 20 2014 022428-4	Código 2.5 - Exigência - Art. 21 da LPI (22) 10/09/2014 (71) GEORGE WASHINGTON GOMES TEIXEIRA (BR/SP)
(21) BR 20 2014 022580-9	Código 2.5 - Exigência - Art. 21 da LPI (22) 12/09/2014 (71) B&M PESQUISA E DESENVOLVIMENTO LTDA - EPP (BR/SP)
(21) BR 20 2014 023000-4	Código 2.5 - Exigência - Art. 21 da LPI (22) 17/09/2014 (71) ESTIL LED, ENERGIA SUSTENTÁVEL E TECNOLOGIA EM ILUMINAÇÃO A LED LTDA (BR/RS)
(21) BR 20 2014 023033-0	Código 2.5 - Exigência - Art. 21 da LPI (22) 17/09/2014

	(71) JOÃO DINES FILHO (BR/ES)
(21) BR 20 2014 023066-7	Código 2.5 - Exigência - Art. 21 da LPI (22) 17/09/2014 (71) GILSON ANTÓNIO DOS REIS (BR/MG)
(21) BR 20 2014 023097-7	Código 2.5 - Exigência - Art. 21 da LPI (22) 11/09/2014 (71) ETORE TOMAZ FREDERICI (BR/SP)
(21) BR 20 2014 023161-2	Código 2.5 - Exigência - Art. 21 da LPI (22) 18/09/2014 (71) JOSE ISAIAS CODEÇO SOUHAIT (BR/ES)
(21) BR 20 2014 024593-1	Código 2.5 - Exigência - Art. 21 da LPI (22) 02/10/2014 (71) MAQUINAS CARDOSO LTDA - EPP (BR/SP)
(21) BR 20 2014 024974-0	Código 2.5 - Exigência - Art. 21 da LPI (22) 30/09/2014 (71) MARISA LOURENÇO (BR/MS)
(21) BR 20 2015 000824-0	Código 2.5 - Exigência - Art. 21 da LPI (22) 14/01/2015 (71) MARCIALIZ DA SILVEIRA MOURÃO E MARTINS (BR/SP)
(21) BR 20 2015 014166-7	Código 2.5 - Exigência - Art. 21 da LPI (22) 16/06/2015 (71) M1 INOVAÇÕES EM PRODUTOS E SERVIÇOS ESPECIAIS LTDA. (BR/SP)
(21) BR 20 2015 014820-3	Código 2.5 - Exigência - Art. 21 da LPI (22) 19/06/2015 (71) AUTOMATICA TECNOLOGIA S/A (BR/ES)
(21) BR 20 2015 018084-0	Código 2.5 - Exigência - Art. 21 da LPI (22) 29/07/2015 (71) MUNDIMAR LOGÍSTICA & COMÉRCIO EXTERIOR LTDA. (BR/SC)
(21) BR 20 2015 020198-8	Código 2.5 - Exigência - Art. 21 da LPI (22) 21/08/2015 (71) MARIA SILVA DOS SANTOS (BR)

(21) BR 20 2015 020595-9	Código 2.5 - Exigência - Art. 21 da LPI (22) 26/08/2015 (71) GERALDO SEVERINO DE SANTANA (BR)
(21) BR 20 2015 022657-3	Código 2.5 - Exigência - Art. 21 da LPI (22) 11/09/2015 (71) ALEXANDRE ALVES FRINHANI (BR)
(21) BR 20 2015 024931-0	Código 2.5 - Exigência - Art. 21 da LPI (22) 16/09/2015 (71) ALMIR ROCHA FRANCA "ALMIR PROJETOS INOVADORES" (BR/MG)
(21) BR 20 2015 024944-1	Código 2.5 - Exigência - Art. 21 da LPI (22) 29/09/2015 (71) IPK ENGENHARIA LTDA - EPP (BR/SP)
(21) BR 20 2015 027496-9	Código 2.5 - Exigência - Art. 21 da LPI (22) 29/10/2015 (71) ADILSON ANTUNES (BR/MS)
(21) BR 20 2016 006776-1	Código 2.5 - Exigência - Art. 21 da LPI (22) 28/03/2016 (71) JOSOE BONETTI (BR)
(21) BR 20 2016 008701-0	Código 2.5 - Exigência - Art. 21 da LPI (22) 19/04/2016 (71) UNIVERSIDADE FEDERAL DO CEARA (BR)
(21) BR 20 2016 009169-7	Código 2.5 - Exigência - Art. 21 da LPI (22) 25/04/2016 (71) ROBERT FERREIRA DE SÁ (BR/RJ)
(21) BR 20 2016 010995-2	Código 2.5 - Exigência - Art. 21 da LPI (22) 16/05/2016 (71) RENATO TESLIUK GOMES (BR/RJ)
(21) BR 20 2016 011915-0	Código 2.5 - Exigência - Art. 21 da LPI (22) 25/05/2016 (71) GILSON DA SILVA DOMINGUES (BR) , MARCELO FALCO DE DEUS (BR/SP)

(21) BR 20 2016 017694-3	Código 2.5 - Exigência - Art. 21 da LPI (22) 29/07/2016 (71) ARINEI CAVALCANTE DIAS (BR)
(21) BR 20 2016 021087-4	Código 2.5 - Exigência - Art. 21 da LPI (22) 29/08/2016 (71) EDSON RAUPP DE BITENCOURT (BR/SC)
(21) BR 20 2016 023659-8	Código 2.5 - Exigência - Art. 21 da LPI (22) 10/10/2016 (71) LUIS HENRIQUE CAVALHEIRO ROHDE (BR/RS)
(21) BR 20 2016 023699-7	Código 2.5 - Exigência - Art. 21 da LPI (22) 11/10/2016 (71) BIOSTHETICS REABILITAÇÃO BUCO MAXILOFACIAL S/S LTDA (BR/RS)
(21) BR 20 2016 023797-7	Código 2.5 - Exigência - Art. 21 da LPI (22) 13/10/2016 (71) FRANSÉRGIO FRANCISCO DOS SANTOS (BR/SP) , LEO ROBERTO DURANTE (BR/SP)
(21) BR 20 2016 026743-4	Código 2.5 - Exigência - Art. 21 da LPI (22) 16/11/2016 (71) LUIS SERGIO DO CARMO (BR/MG)
(21) BR 20 2016 027151-2	Código 2.5 - Exigência - Art. 21 da LPI (22) 19/11/2016 (71) NIQUEL SOLUCOES ELETRONICAS LTDA (BR/SP)
(21) BR 20 2016 028725-7	Código 2.5 - Exigência - Art. 21 da LPI (22) 07/12/2016 (71) JOHNY ALVES MARCELINO (BR/SP)
(21) BR 20 2016 028728-1	Código 2.5 - Exigência - Art. 21 da LPI (22) 07/12/2016 (71) ELECTRIC INK INDUSTRIA COMERCIO IMPORTACAO E EXPORTACAO LTDA (BR/MG)
(21) BR 20 2016 028780-0	Código 2.5 - Exigência - Art. 21 da LPI (22) 07/12/2016 (71) HOMILTON MARINCEK FILHO (BR/SP)

(21) BR 20 2017 001890-9	Código 2.5 - Exigência - Art. 21 da LPI (22) 30/01/2017 (71) CARLOS ANTONIO DE ASSIS SILVA (BR/MG)
(21) BR 20 2017 003398-3	Código 2.5 - Exigência - Art. 21 da LPI (22) 21/02/2017 (71) FABRICIO AUGUSTO KIPPER (BR/RS) , SAULO PADOIN CHIELLE (BR/RS)
(21) BR 20 2017 003573-0	Código 2.5 - Exigência - Art. 21 da LPI (22) 21/02/2017 (71) ALCEU MEIBACH ROSA JUNIOR (BR/SP)
(21) BR 20 2017 004867-0	Código 2.5 - Exigência - Art. 21 da LPI (22) 10/03/2017 (71) SCHERER - INDUSTRIA IMPLEMENTOS AGRICOLAS LTDA - EPP (BR/PR)
(21) BR 20 2017 007585-6	Código 2.5 - Exigência - Art. 21 da LPI (22) 12/04/2017 (71) MARCELO MOSCZYNSKI (BR/SP) , ANTONIO CARLOS BRONZERI (BR/SP)
(21) BR 20 2017 008041-8	Código 2.5 - Exigência - Art. 21 da LPI (22) 19/04/2017 (71) FABIO PATRIOTA DE CARVALHO (BR/AL)
(21) BR 20 2017 008060-4	Código 2.5 - Exigência - Art. 21 da LPI (22) 19/04/2017 (71) ATEQ SERVIÇOS TÉCNICOS E COMÉRCIO DE PEÇAS E EQUIPAMENTOS LTDA (BR/SP)
(21) BR 20 2017 009069-3	Código 2.5 - Exigência - Art. 21 da LPI (22) 28/04/2017 (71) MARCONI COUTINHO E OLIVEIRA (BR/PB)
(21) BR 20 2017 010191-1	Código 2.5 - Exigência - Art. 21 da LPI (22) 15/05/2017 (71) NATALIA SOBRINHO FOGO (BR/SP)
(21) BR 20 2017 014590-0	Código 2.5 - Exigência - Art. 21 da LPI (22) 05/07/2017

	(71) JULIANA MALLIA ZACHI (BR/SP)
(21) BR 20 2017 015228-1	Código 2.5 - Exigência - Art. 21 da LPI (22) 14/07/2017 (71) JAIME LUIZ SCOLARO (BR/SC)
(21) BR 20 2017 015252-4	Código 2.5 - Exigência - Art. 21 da LPI (22) 15/07/2017 (71) FERNANDO CARLOS GIBSON DE CARVALHO (BR/PA)
(21) BR 20 2017 015253-2	Código 2.5 - Exigência - Art. 21 da LPI (22) 15/07/2017 (71) GILVANE SANTOS DE ALMEIDA (BR/PE)
(21) BR 20 2017 015629-5	Código 2.5 - Exigência - Art. 21 da LPI (22) 20/07/2017 (71) ELIZEU DE ANDRADE RODRIGUES (BR/RJ)

Código 2.6 - Publicação Anulada

Anulada a publicação por ter sido indevida.

(21) BR 10 2016 012517-0	Código 2.6 - Publicação Anulada (22) 01/06/2016 (71) CARLOS MEDICIS MOREL (BR/RJ) , CONSÓRCIO BMK (BR/SP) Referência: RPI 2398 de 20.12.2016 - código 2.5
(21) BR 10 2017 002976-0 A2	Código 2.6 - Publicação Anulada (22) 14/02/2017 (71) SCHOLLE CORPORATION (US) ANULADA A PUBLICAÇÃO POR TER SIDO INDEVIDA. REF. AOS CÓDIGOS 2.10 (RPI 2408) E 2.1 (RPI 2420)
(21) BR 11 2017 002805-0	Código 2.6 - Publicação Anulada (22) 13/02/2017 (71) THE ASAN FOUNDATION (KP) ANULADA A PUBLICAÇÃO DE CÓD.2.10 (RPI 2408) POR TER SIDO INDEVIDA
(21) BR 12 2016 029687-3 A2	Código 2.6 - Publicação Anulada (22) 16/12/2013 (62) BR 11 2015 014214-1 16/12/2013 (71) NUCLEUS SCIENTIFIC, INC. (US) Anulada a publicação por ter sido indevida (Ref. 2.4 da RPI 2428, de 18/07/2017)

Código 2.7 - Republicação

Republicação por ter sido efetuada com incorreção. (Quando a republicação se referir a item de publicação que envolva o prazo para tomada de providências, o prazo contar-se- à partir da data da republicação.)

---

(21) BR 10 2017 011723-5

Código 2.7 - Republicação

(22) 02/06/2017

(71) JOSE OSVALDO BESERRA CARIOCA (BR/CE)

Referente à RPI 2427 de 11/07/2017, tendo em vista o atraso no carregamento do parecer contendo o teor da exigência publicada.

Código 2.10 - Requerimento de Pedido de Patente ou Certificado de Adição de Invenção

Notificação de requerimento de pedido de patente ou certificado de adição de invenção. Será realizado o exame formal a fim de verificação do Art. 19 da Lei nº 9.279/96 e IN 031/2013.

(21) BR 10 2015 000180-0	Código 2.10 - Requerimento de Pedido de Patente ou Certificado de Adição de Invenção (22) 06/01/2015 (71) PETRÓLEO BRASILEIRO S.A. - PETROBRAS (BR/RJ) Número de Protocolo '020150000122' em 06/01/2015 10:16 (RJ)
(21) BR 10 2015 001253-5	Código 2.10 - Requerimento de Pedido de Patente ou Certificado de Adição de Invenção (22) 20/01/2015 (71) RAFAEL ALBERTO DE OLIVEIRA (BR/RS) Número de Protocolo '016150000115' em 20/01/2015 10:22 (RS)
(21) BR 10 2015 001507-0	Código 2.10 - Requerimento de Pedido de Patente ou Certificado de Adição de Invenção (22) 23/01/2015 (71) JF INFO SOLUÇÕES EM INFORMÁTICA (BR/RS) Número de Protocolo '016150000139' em 23/01/2015 10:51 (RS)
(21) BR 10 2015 003667-1	Código 2.10 - Requerimento de Pedido de Patente ou Certificado de Adição de Invenção (22) 20/02/2015 (71) CARLOS ALBERTO BENTO COELHO (BR) Número de Protocolo '017150000027' em 20/02/2015 15:49 (SC)
(21) BR 10 2015 004077-6	Código 2.10 - Requerimento de Pedido de Patente ou Certificado de Adição de Invenção (22) 25/02/2015 (71) GENERAL ELECTRIC COMPANY (US) Número de Protocolo '018150002574' em 25/02/2015 15:52 (SP)
(21) BR 10 2015 006079-3	Código 2.10 - Requerimento de Pedido de Patente ou Certificado de Adição de Invenção (22) 19/03/2015 (71) PETRÓLEO BRASILEIRO S.A. - PETROBRAS (BR/RJ) Número de Protocolo '020150005663' em 19/03/2015 10:39 (RJ)

(21) BR 10 2015 006529-9	Código 2.10 - Requerimento de Pedido de Patente ou Certificado de Adição de Invenção (22) 24/03/2015 (71) AIR PRODUCTS AND CHEMICALS, INC. (US) Número de Protocolo '020150006058' em 24/03/2015 15:45 (RJ)
(21) BR 10 2015 008050-6	Código 2.10 - Requerimento de Pedido de Patente ou Certificado de Adição de Invenção (22) 10/04/2015 (71) CAREFUSION 2200, INC. (US) Número de Protocolo '018150004528' em 10/04/2015 13:48 (SP)
(21) BR 10 2015 008884-1	Código 2.10 - Requerimento de Pedido de Patente ou Certificado de Adição de Invenção (22) 16/04/2015 (71) CITROTEC INDÚSTRIA E COMÉRCIO LTDA (BR/SP) , YOKOYA BASILIO BIOTECNOLOGIA LTDA (BR/SP) Número do Aviso de Recebimento 'SB245655689BR'
(21) BR 10 2015 008887-6	Código 2.10 - Requerimento de Pedido de Patente ou Certificado de Adição de Invenção (22) 09/04/2015 (71) UNIVERSIDADE ESTADUAL DE SANTA CRUZ (BR/BA) Número do Aviso de Recebimento 'SF133014725BR'
(21) BR 10 2015 010531-2	Código 2.10 - Requerimento de Pedido de Patente ou Certificado de Adição de Invenção (22) 04/02/2015 (71) FUNDAÇÃO UNIVERSIDADE FEDERAL DE MATO GROSSO DO SUL - UFMS (BR) Número do Aviso de Recebimento 'SF345437465BR'
(21) BR 10 2015 010882-6	Código 2.10 - Requerimento de Pedido de Patente ou Certificado de Adição de Invenção (22) 13/05/2015 (71) PRO DELPHUS COM. E IND. IMP. & EXP. DE SIMULADORES MÉDICOS LTDA (BR/PE) Número de Protocolo '019150000095' em 13/05/2015 10:10 (PE)
(21) BR 10 2015 011182-7	Código 2.10 - Requerimento de Pedido de Patente ou Certificado de Adição de Invenção (22) 15/05/2015

	(71) MIGUEL PRIETO JUNIOR (BR/SP) Número de Protocolo '018150005858' em 15/05/2015 13:50 (SP)
(21) BR 10 2015 011691-8	Código 2.10 - Requerimento de Pedido de Patente ou Certificado de Adição de Invenção (22) 21/05/2015 (71) MANOEL SIMÃO (BR/SP) Número de Protocolo '018150006087' em 21/05/2015 10:13 (SP)
(21) BR 10 2015 011822-8	Código 2.10 - Requerimento de Pedido de Patente ou Certificado de Adição de Invenção (22) 22/05/2015 (71) UNIVERSIDADE DO ESTADO DE MINAS GERAIS (BR) Número de Protocolo '014150000784' em 22/05/2015 10:44 (MG)
(21) BR 10 2015 012082-6	Código 2.10 - Requerimento de Pedido de Patente ou Certificado de Adição de Invenção (22) 14/05/2015 (71) INSTITUTO FEDERAL DE EDUCAÇÃO, CIÊNCIA E TECNOLOGIA DA BAHIA - IFBA (BR/BA) Número de Protocolo '011150000051' em 14/05/2015 14:47 (BA)
(21) BR 10 2015 012457-0	Código 2.10 - Requerimento de Pedido de Patente ou Certificado de Adição de Invenção (22) 28/05/2015 (71) FORD GLOBAL TECHNOLOGIES, LLC (US) Número de Protocolo '020150010068' em 28/05/2015 15:56 (RJ)
(21) BR 10 2015 012740-5	Código 2.10 - Requerimento de Pedido de Patente ou Certificado de Adição de Invenção (22) 01/06/2015 (71) CENTRAIS ELÉTRICAS DO NORTE DO BRASIL S.A - ELETROBRAS ELETRONORTE (BR) , INSTITUTO DE TECNOLOGIA PARA O DESENVOLVIMENTO - LACTEC (BR/PR) Número de Protocolo '012150000156' em 01/06/2015 14:32 (DF)
(21) BR 10 2015 012774-0	Código 2.10 - Requerimento de Pedido de Patente ou Certificado de Adição de Invenção (22) 01/06/2015 (71) LVA ENGENHARIA LTDA EIRELI - ME (BR/ES) Número de Protocolo '025150000130' em 01/06/2015 16:32 (ES)
(21) BR 10 2015 013005-8	Código 2.10 - Requerimento de Pedido de Patente ou Certificado de Adição de

	Invenção (22) 03/06/2015 (71) UNIVERSIDADE FEDERAL DO CEARÁ (BR/CE) Número de Protocolo '013150000123' em 03/06/2015 15:22 (CE)
(21) BR 10 2015 013977-2	Código 2.10 - Requerimento de Pedido de Patente ou Certificado de Adição de Invenção (22) 03/06/2015 (71) UNIVERSIDADE FEDERAL DO RECÔNCAVO DA BAHIA (BR/BA) Número de Protocolo '011150000065' em 03/06/2015 11:07 (BA)
(21) BR 10 2015 014640-0	Código 2.10 - Requerimento de Pedido de Patente ou Certificado de Adição de Invenção (22) 18/06/2015 (71) FORD GLOBAL TECHNOLOGIES, LLC (US) Número de Protocolo '020150011482' em 18/06/2015 16:24 (RJ)
(21) BR 10 2015 015251-5	Código 2.10 - Requerimento de Pedido de Patente ou Certificado de Adição de Invenção (22) 24/06/2015 (71) UNIVERSIDADE FEDERAL DO RIO GRANDE DO SUL (BR/RS) , GERDAU AÇOS LONGOS S.A. (BR/RS) Número de Protocolo '016150000981' em 24/06/2015 14:10 (RS)
(21) BR 10 2015 015297-3	Código 2.10 - Requerimento de Pedido de Patente ou Certificado de Adição de Invenção (22) 24/06/2015 (71) MITSUBISHI JIDOSHA KOGYO KABUSHIKI KAISHA (JP) , MITSUBISHI JIDOSHA ENGINEERING KABUSHIKI KAISHA (JP) Número de Protocolo '020150011744' em 24/06/2015 15:59 (RJ)
(21) BR 10 2015 016916-7	Código 2.10 - Requerimento de Pedido de Patente ou Certificado de Adição de Invenção (22) 15/07/2015 (71) CONSTANTINOS MIHAIL NICOLOPOULOS (BR) Número de Protocolo '018150007812' em 15/07/2015 12:05 (SP)
(21) BR 10 2015 017006-8	Código 2.10 - Requerimento de Pedido de Patente ou Certificado de Adição de Invenção (22) 14/07/2015 (71) UNIVERSIDADE ESTADUAL DE MARINGÁ (BR/PR) Número do Aviso de Recebimento 'DJ384170870BR'

(21) BR 10 2015 017283-4	Código 2.10 - Requerimento de Pedido de Patente ou Certificado de Adição de Invenção (22) 16/07/2015 (71) WILTON J. FLEMING (BR) Número do Aviso de Recebimento 'SB246896788BR'
(21) BR 10 2015 018149-3	Código 2.10 - Requerimento de Pedido de Patente ou Certificado de Adição de Invenção (22) 29/07/2015 (71) LG ELECTRONICS INC. (KR) Número de Protocolo '020150013453' em 29/07/2015 15:49 (RJ)
(21) BR 10 2015 018153-1	Código 2.10 - Requerimento de Pedido de Patente ou Certificado de Adição de Invenção (22) 29/07/2015 (71) DEAN MAYERLE (CA) Número de Protocolo '020150013456' em 29/07/2015 15:53 (RJ)
(21) BR 10 2015 020945-2	Código 2.10 - Requerimento de Pedido de Patente ou Certificado de Adição de Invenção (22) 14/08/2015 (71) ELVINO FERREIRA (BR) Número do Aviso de Recebimento 'JO200093847BR'
(21) BR 10 2015 021637-8	Código 2.10 - Requerimento de Pedido de Patente ou Certificado de Adição de Invenção (22) 04/09/2015 (71) GUSTAVO BARCELOS SUIM (BR/SP) Número de Protocolo '020150014795' em 04/09/2015 12:47 (RJ)
(21) BR 10 2015 024242-5	Código 2.10 - Requerimento de Pedido de Patente ou Certificado de Adição de Invenção (22) 21/09/2015 (71) FORD GLOBAL TECHNOLOGIES, LLC (US) Número de Protocolo '020150015449' em 21/09/2015 16:04 (RJ)
(21) BR 10 2015 025468-7	Código 2.10 - Requerimento de Pedido de Patente ou Certificado de Adição de Invenção (22) 06/10/2015 (71) RACHEL ZUANON DIAS (BR/SP) Número de Protocolo '018150009792' em 06/10/2015 10:19 (SP)
(21) BR 10 2015 025671-0	Código 2.10 - Requerimento de Pedido de Patente ou Certificado de Adição de

	Invenção (22) 05/10/2015 (71) UNIVERSIDADE FEDERAL DO MARANHÃO (BR/MA) Número do Aviso de Recebimento 'DJ049809204'
(21) BR 10 2015 025728-7	Código 2.10 - Requerimento de Pedido de Patente ou Certificado de Adição de Invenção (22) 08/10/2015 (71) RICHARD DAVID GABRIEL CORREIA MACEDO (BR/SP) , CARLOS ALBERTO FERREIRA CANDIDO (BR/SP) Número de Protocolo '018150009857' em 08/10/2015 15:41 (SP)
(21) BR 10 2015 026366-0	Código 2.10 - Requerimento de Pedido de Patente ou Certificado de Adição de Invenção (22) 16/10/2015 (71) GRAUTEC PDI SERVIÇOS DE CONSULTORIA FARMACÊUTICA LTDA (BR) Número de Protocolo '018150009985' em 16/10/2015 15:55 (SP)
(21) BR 10 2015 027814-4	Código 2.10 - Requerimento de Pedido de Patente ou Certificado de Adição de Invenção (22) 04/11/2015 (71) KARMATEL SERVIÇOS PARA TELECOMUNICAÇÃO E COMERCIALIZAÇÃO DE ESTRUTURAS METÁLICAS LTDA. (BR/SP) Número de Protocolo '018150010307' em 04/11/2015 13:36 (SP)
(21) BR 10 2015 028058-0	Código 2.10 - Requerimento de Pedido de Patente ou Certificado de Adição de Invenção (22) 06/11/2015 (71) UNIVERSIDADE FEDERAL DE MINAS GERAIS (BR/MG) , FILÉ INDÚSTRIA E COMÉRCIO LTDA (BR/MG) , PRODUÇÃO JÚNIOR CONSULTORIA E ASSESSORIA (BR/MG) Número de Protocolo '014150001482' em 06/11/2015 15:25 (MG)
(21) BR 10 2015 028237-0	Código 2.10 - Requerimento de Pedido de Patente ou Certificado de Adição de Invenção (22) 10/11/2015 (71) ÉDER DE FREITAS BARBOSA (BR/MG) Número de Protocolo '014150001496' em 10/11/2015 10:22 (MG)
(21) BR 10 2015 031955-0	Código 2.10 - Requerimento de Pedido de Patente ou Certificado de Adição de Invenção (22) 18/12/2015

	(71) UNIVERSIDADE FEDERAL DO PARANÁ (BR/PR) Número de Protocolo '015150001709' em 18/12/2015 16:08 (PR)
(21) BR 10 2015 032107-4	Código 2.10 - Requerimento de Pedido de Patente ou Certificado de Adição de Invenção (22) 21/12/2015 (71) FORD GLOBAL TECHNOLOGIES, LLC (US) Número de Protocolo '020150017928' em 21/12/2015 16:00 (RJ)
(21) BR 10 2016 001890-0	Código 2.10 - Requerimento de Pedido de Patente ou Certificado de Adição de Invenção (22) 22/01/2016 (71) JÚLIO CESAR GOMES (BR/RJ) Número do Aviso de Recebimento 'JO103841872BR'
(21) BR 10 2016 002139-1	Código 2.10 - Requerimento de Pedido de Patente ou Certificado de Adição de Invenção (22) 29/01/2016 (71) FORD GLOBAL TECHNOLOGIES, LLC (US) Número de Protocolo '020160000599' em 29/01/2016 16:20 (RJ)
(21) BR 10 2016 002902-3	Código 2.10 - Requerimento de Pedido de Patente ou Certificado de Adição de Invenção (22) 11/02/2016 (71) ARVINMERITOR TECHNOLOGY, LLC. (US) Número de Protocolo '020160000824' em 11/02/2016 16:18 (RJ)
(21) BR 10 2016 003020-0	Código 2.10 - Requerimento de Pedido de Patente ou Certificado de Adição de Invenção (22) 12/02/2016 (71) FORD GLOBAL TECHNOLOGIES, LLC (US) Número de Protocolo '020160000846' em 12/02/2016 16:17 (RJ)
(21) BR 10 2016 004572-0	Código 2.10 - Requerimento de Pedido de Patente ou Certificado de Adição de Invenção (22) 12/02/2016 (71) UNIVERSIDADE FEDERAL DE CAMPINA GRANDE (BR/PB) Número de Protocolo '031160000010' em 12/02/2016 12:41 (PB)
(21) BR 10 2016 006716-2	Código 2.10 - Requerimento de Pedido de Patente ou Certificado de Adição de Invenção (22) 28/03/2016 (71) VALDOMIRO GAGLIARDI JUNIOR (BR/SP)

	Número de Protocolo '018160001131' em 28/03/2016 11:39 (SP)
(21) BR 10 2016 008586-1	Código 2.10 - Requerimento de Pedido de Patente ou Certificado de Adição de Invenção (22) 12/04/2016 (71) UNIVERSIDADE FEDERAL DA BAHIA (BR/BA) Número de Protocolo '011160000050' em 12/04/2016 10:55 (BA)
(21) BR 10 2016 008699-0	Código 2.10 - Requerimento de Pedido de Patente ou Certificado de Adição de Invenção (22) 19/04/2016 (71) UNIVERSIDADE FEDERAL DO CEARÁ (BR/CE) Número de Protocolo '013160000092' em 19/04/2016 11:01 (CE)
(21) BR 10 2016 009502-6	Código 2.10 - Requerimento de Pedido de Patente ou Certificado de Adição de Invenção (22) 28/04/2016 (71) MARCELO DOS SANTOS TAVARES (BR/RJ) Número de Protocolo '020160002646' em 28/04/2016 14:16 (RJ)
(21) BR 10 2016 010076-3	Código 2.10 - Requerimento de Pedido de Patente ou Certificado de Adição de Invenção (22) 04/05/2016 (71) ADENIS PAULO DE ANDRADE (BR/ES) Número de Protocolo '025160000091' em 04/05/2016 15:43 (ES)
(21) BR 10 2016 010436-0	Código 2.10 - Requerimento de Pedido de Patente ou Certificado de Adição de Invenção (22) 09/05/2016 (71) FORD GLOBAL TECHNOLOGIES, LLC (US) Número de Protocolo '020160002920' em 09/05/2016 15:57 (RJ)
(21) BR 10 2016 011426-8	Código 2.10 - Requerimento de Pedido de Patente ou Certificado de Adição de Invenção (22) 19/05/2016 (71) ARVINMERITOR TECHNOLOGY, LLC. (US) Número de Protocolo '020160003157' em 19/05/2016 16:25 (RJ)
(21) BR 10 2016 012690-8	Código 2.10 - Requerimento de Pedido de Patente ou Certificado de Adição de Invenção (22) 03/06/2016 (71) TELÚRICA AGRO INDUSTRIAL LTDA ME (BR) Número de Protocolo '015160000372' em 03/06/2016 12:01 (PR)

(21) BR 10 2016 012693-2	Código 2.10 - Requerimento de Pedido de Patente ou Certificado de Adição de Invenção (22) 03/06/2016 (71) ROBERTO MARIANI (BR/SP) Número de Protocolo '018160002133' em 03/06/2016 12:24 (SP)
(21) BR 10 2016 013695-4	Código 2.10 - Requerimento de Pedido de Patente ou Certificado de Adição de Invenção (22) 14/06/2016 (71) UNIVERSIDADE FEDERAL DO CEARÁ (BR/CE) Número de Protocolo '013160000132' em 14/06/2016 13:43 (CE)
(21) BR 10 2016 014447-7	Código 2.10 - Requerimento de Pedido de Patente ou Certificado de Adição de Invenção (22) 20/06/2016 (71) GERALDO KRUPP (BR/RS) Número de Protocolo '016160000285' em 20/06/2016 14:22 (RS)
(21) BR 10 2016 015508-8	Código 2.10 - Requerimento de Pedido de Patente ou Certificado de Adição de Invenção (22) 01/07/2016 (71) MANOEL DA SILVA (BR) Número de Protocolo '019160000107' em 01/07/2016 11:17 (PE)
(21) BR 10 2016 016234-3	Código 2.10 - Requerimento de Pedido de Patente ou Certificado de Adição de Invenção (22) 13/07/2016 (71) UNIVERSIDADE FEDERAL DE PERNAMBUCO - UFPE (BR/PE) , UNIVERSIDADE FEDERAL DO VALE DO SÃO FRANCISCO (BR/PE) Número de Protocolo '019160000111' em 13/07/2016 10:07 (PE)
(21) BR 10 2016 017053-2	Código 2.10 - Requerimento de Pedido de Patente ou Certificado de Adição de Invenção (22) 22/07/2016 (71) FELIX NICOLAS BOMBASSEI (AR) Número de Protocolo '018160002884' em 22/07/2016 14:44 (SP)
(21) BR 10 2016 017653-0	Código 2.10 - Requerimento de Pedido de Patente ou Certificado de Adição de Invenção (22) 29/07/2016 (71) POLYQUIMICA INDÚSTRIA E COMÉRCIO LTDA (BR/CE) Número de Protocolo '013160000155' em 29/07/2016 10:42 (CE)

(21) BR 10 2016 018430-4	Código 2.10 - Requerimento de Pedido de Patente ou Certificado de Adição de Invenção (22) 10/08/2016 (71) FUNDAÇÃO OSWALDO CRUZ (BR/RJ) Número de Protocolo '020160005034' em 10/08/2016 14:03 (RJ)
(21) BR 10 2016 018534-3	Código 2.10 - Requerimento de Pedido de Patente ou Certificado de Adição de Invenção (22) 12/08/2016 (71) UNIVERSIDADE FEDERAL DE VIÇOSA (BR/MG) Número de Protocolo '014160000590' em 12/08/2016 16:08 (MG)
(21) BR 10 2016 020965-0	Código 2.10 - Requerimento de Pedido de Patente ou Certificado de Adição de Invenção (22) 12/09/2016 (71) AYRES ANTONIO PAES DE OLIVEIRA (BR/SP) , CELSO GARCIA LELLIS JUNIOR (BR/SP) , LUIZ ANDRÉ DANESIN (BR/SP) Número de Protocolo '018160003572' em 12/09/2016 14:15 (SP)
(21) BR 10 2016 023209-0	Código 2.10 - Requerimento de Pedido de Patente ou Certificado de Adição de Invenção (22) 05/10/2016 (71) UNIVERSIDADE ESTADUAL DE CAMPINAS - UNICAMP (BR/SP) , LABORATÓRIO BIOVET S/A (BR/SP) Número de Protocolo '018160003786' em 05/10/2016 14:53 (SP)
(21) BR 10 2016 023867-6	Código 2.10 - Requerimento de Pedido de Patente ou Certificado de Adição de Invenção (22) 13/10/2016 (71) MERITOR HEAVY VEHICLE SYSTEMS CAMERI SPA (IT) Número de Protocolo '020160006548' em 13/10/2016 16:20 (RJ)
(21) BR 10 2016 025010-2	Código 2.10 - Requerimento de Pedido de Patente ou Certificado de Adição de Invenção (22) 26/10/2016 (71) FERNANDA CHRISTINA TEOTONIO DIAS TROYSI (BR/MG) Número de Protocolo '014160000755' em 26/10/2016 10:53 (MG)
(21) BR 10 2016 026026-4	Código 2.10 - Requerimento de Pedido de Patente ou Certificado de Adição de Invenção (22) 07/11/2016 (71) UNIVERSIDADE FEDERAL DO CEARÁ (BR)

	Número de Protocolo '013160000223' em 07/11/2016 16:22 (CE)
(21) BR 10 2016 026271-2	Código 2.10 - Requerimento de Pedido de Patente ou Certificado de Adição de Invenção (22) 31/10/2016 (71) FRANCISCO EDILSON MAIA DA COSTA (BR/AL) Número do Aviso de Recebimento 'SN592109172BR'
(21) BR 10 2016 028938-6	Código 2.10 - Requerimento de Pedido de Patente ou Certificado de Adição de Invenção (22) 06/12/2016 (71) UNIVERSIDADE FEDERAL DE UBERLÂNDIA (BR/MG) , UNIVERSIDADE FEDERAL DO TRIÂNGULO MINEIRO - UFTM (BR) Número do Aviso de Recebimento 'DV501952576'
(21) BR 10 2017 016863-8	Código 2.10 - Requerimento de Pedido de Patente ou Certificado de Adição de Invenção (22) 05/08/2017 (71) BAKER HUGHES, A GE COMPANY, LLC (US) Número de Protocolo '870170056201' em 05/08/2017 11:04 (WB)
(21) BR 10 2017 016865-4	Código 2.10 - Requerimento de Pedido de Patente ou Certificado de Adição de Invenção (22) 06/08/2017 (71) JOSÉ FÉLIX MANFREDI (BR/SP) , MARCELO TEIXEIRA DUARTE (BR/SP) Número de Protocolo '870170056204' em 06/08/2017 12:35 (WB)
(21) BR 10 2017 016866-2	Código 2.10 - Requerimento de Pedido de Patente ou Certificado de Adição de Invenção (22) 06/08/2017 (71) DANIEL LOPES TORRES (BR/RS) Número de Protocolo '870170056208' em 06/08/2017 18:17 (WB)
(21) BR 10 2017 016871-9	Código 2.10 - Requerimento de Pedido de Patente ou Certificado de Adição de Invenção (22) 07/08/2017 (71) PEDRO HENRIQUE MEIRELES VIANA (BR/MG) Número de Protocolo '870170056225' em 07/08/2017 08:50 (WB)
(21) BR 10 2017 016872-7	Código 2.10 - Requerimento de Pedido de Patente ou Certificado de Adição de Invenção (22) 07/08/2017

	(71) NOK CORPORATION (JP) Número de Protocolo '870170056232' em 07/08/2017 09:15 (WB)
(21) BR 10 2017 016876-0	Código 2.10 - Requerimento de Pedido de Patente ou Certificado de Adição de Invenção (22) 07/08/2017 (71) SCHERER & SPERONI LTDA - ME (BR/RS) Número de Protocolo '870170056260' em 07/08/2017 10:30 (WB)
(21) BR 10 2017 016878-6	Código 2.10 - Requerimento de Pedido de Patente ou Certificado de Adição de Invenção (22) 07/08/2017 (71) MAURICIO FONTANA (BR/RS) Número de Protocolo '870170056288' em 07/08/2017 11:21 (WB)
(21) BR 10 2017 016881-6	Código 2.10 - Requerimento de Pedido de Patente ou Certificado de Adição de Invenção (22) 07/08/2017 (71) UNIVERSIDADE FEDERAL DO RIO GRANDE DO SUL (BR/RS) Número de Protocolo '870170056302' em 07/08/2017 11:35 (WB)
(21) BR 10 2017 016882-4	Código 2.10 - Requerimento de Pedido de Patente ou Certificado de Adição de Invenção (22) 07/08/2017 (71) UNIVERSIDADE ESTADUAL DE FEIRA DE SANTANA (BR/BA) Número de Protocolo '870170056312' em 07/08/2017 11:52 (WB)
(21) BR 10 2017 016884-0	Código 2.10 - Requerimento de Pedido de Patente ou Certificado de Adição de Invenção (22) 07/08/2017 (71) GOODRICH ACTUATION SYSTEMS SAS (FR) Número de Protocolo '870170056327' em 07/08/2017 12:17 (WB)
(21) BR 10 2017 016885-9	Código 2.10 - Requerimento de Pedido de Patente ou Certificado de Adição de Invenção (22) 07/08/2017 (71) ROTAM AGROCHEM INTERNATIONAL COMPANY LIMITED (CN) Número de Protocolo '870170056331' em 07/08/2017 12:24 (WB)
(21) BR 10 2017 016889-1	Código 2.10 - Requerimento de Pedido de Patente ou Certificado de Adição de Invenção (22) 07/08/2017 (71) UNIVERSIDADE FEDERAL DA PARAIBA (BR/PB)

	Número de Protocolo '870170056351' em 07/08/2017 13:29 (WB)
(21) BR 10 2017 016890-5	Código 2.10 - Requerimento de Pedido de Patente ou Certificado de Adição de Invenção (22) 07/08/2017 (71) THE BOEING COMPANY (US) Número de Protocolo '870170056357' em 07/08/2017 13:43 (WB)
(21) BR 10 2017 016892-1	Código 2.10 - Requerimento de Pedido de Patente ou Certificado de Adição de Invenção (22) 07/08/2017 (71) DOCOL METAIS SANITÁRIOS LTDA. (BR/SC) Número de Protocolo '870170056379' em 07/08/2017 14:09 (WB)
(21) BR 10 2017 016893-0	Código 2.10 - Requerimento de Pedido de Patente ou Certificado de Adição de Invenção (22) 07/08/2017 (71) IPK ENGENHARIA LTDA - EPP (BR/SP) Número de Protocolo '870170056382' em 07/08/2017 14:12 (WB)
(21) BR 10 2017 016900-6	Código 2.10 - Requerimento de Pedido de Patente ou Certificado de Adição de Invenção (22) 07/08/2017 (71) VOTORANTIM CIMENTOS S.A. (BR/SP) , COMPANHIA BRASILEIRA DE ALUMÍNIO (BR/SP) Número de Protocolo '870170056407' em 07/08/2017 14:34 (WB)
(21) BR 10 2017 016901-4	Código 2.10 - Requerimento de Pedido de Patente ou Certificado de Adição de Invenção (22) 07/08/2017 (71) STE PARTS INDÚSTRIA LTDA - EPP (BR/RS) Número de Protocolo '870170056409' em 07/08/2017 14:35 (WB)
(21) BR 10 2017 016907-3	Código 2.10 - Requerimento de Pedido de Patente ou Certificado de Adição de Invenção (22) 07/08/2017 (71) UNIVERSIDADE FEDERAL DE UBERLÂNDIA (BR/MG) , UNIVERSIDADE FEDERAL DO TRIÂNGULO MINEIRO (BR/MG) Número de Protocolo '870170056441' em 07/08/2017 15:11 (WB)
(21) BR 10 2017 016910-3	Código 2.10 - Requerimento de Pedido de Patente ou Certificado de Adição de Invenção (22) 07/08/2017

	(71) DB1 GLOBAL SOFTWARE S/A (BR/PR) Número de Protocolo '870170056450' em 07/08/2017 15:21 (WB)
(21) BR 10 2017 016911-1	Código 2.10 - Requerimento de Pedido de Patente ou Certificado de Adição de Invenção (22) 07/08/2017 (71) Fundação Oswaldo Cruz (BR/RJ) Número de Protocolo '870170056452' em 07/08/2017 15:25 (WB)
(21) BR 10 2017 016912-0	Código 2.10 - Requerimento de Pedido de Patente ou Certificado de Adição de Invenção (22) 07/08/2017 (71) ARTFACTO SOLUCOES EM PRODUTOS LTDA - ME (BR/SC) Número de Protocolo '870170056454' em 07/08/2017 15:27 (WB)
(21) BR 10 2017 016914-6	Código 2.10 - Requerimento de Pedido de Patente ou Certificado de Adição de Invenção (22) 07/08/2017 (71) GILDO FERNANDO PEREIRA DE SOUZA (BR/SP) Número de Protocolo '870170056460' em 07/08/2017 15:34 (WB)
(21) BR 10 2017 016922-7	Código 2.10 - Requerimento de Pedido de Patente ou Certificado de Adição de Invenção (22) 07/08/2017 (71) JOHNSON & JOHNSON VISION CARE, INC. (US) Número de Protocolo '870170056511' em 07/08/2017 16:15 (WB)
(21) BR 10 2017 016923-5	Código 2.10 - Requerimento de Pedido de Patente ou Certificado de Adição de Invenção (22) 07/08/2017 (71) UNIVERSIDADE FEDERAL DE UBERLÂNDIA (BR/MG) Número de Protocolo '870170056514' em 07/08/2017 16:16 (WB)
(21) BR 10 2017 016924-3	Código 2.10 - Requerimento de Pedido de Patente ou Certificado de Adição de Invenção (22) 07/08/2017 (71) NL COMÉRCIO EXTERIOR LTDA. (BR/SP) Número de Protocolo '870170056516' em 07/08/2017 16:17 (WB)
(21) BR 10 2017 016926-0	Código 2.10 - Requerimento de Pedido de Patente ou Certificado de Adição de Invenção (22) 07/08/2017 (71) SIEMPELKAMP MASCHINEN-UND ANLAGENBAU GMBH (DE)

	Número de Protocolo '870170056539' em 07/08/2017 16:36 (WB)
(21) BR 10 2017 016927-8	Código 2.10 - Requerimento de Pedido de Patente ou Certificado de Adição de Invenção (22) 07/08/2017 (71) UNIVERSIDADE FEDERAL DA PARAIBA (BR/PB) Número de Protocolo '870170056542' em 07/08/2017 16:39 (WB)
(21) BR 10 2017 016931-6	Código 2.10 - Requerimento de Pedido de Patente ou Certificado de Adição de Invenção (22) 07/08/2017 (71) UNIVERSIDADE TECNOLOGICA FEDERAL DO PARANA (BR/PR) Número de Protocolo '870170056550' em 07/08/2017 16:47 (WB)
(21) BR 10 2017 016936-7	Código 2.10 - Requerimento de Pedido de Patente ou Certificado de Adição de Invenção (22) 07/08/2017 (71) LEONARDO VIOLA (BR/SP) Número de Protocolo '870170056563' em 07/08/2017 17:04 (WB)
(21) BR 10 2017 016944-8	Código 2.10 - Requerimento de Pedido de Patente ou Certificado de Adição de Invenção (22) 07/08/2017 (71) BAKER HUGHES, A GE COMPANY, LLC (US) Número de Protocolo '870170056608' em 07/08/2017 18:21 (WB)
(21) BR 10 2017 016947-2	Código 2.10 - Requerimento de Pedido de Patente ou Certificado de Adição de Invenção (22) 07/08/2017 (71) MARCO ANTONIO VETTORI (BR/SP) , CARLOS CECANECCHIA NETO (BR/SP) Número de Protocolo '870170056631' em 07/08/2017 20:16 (WB)
(21) BR 10 2017 016949-9	Código 2.10 - Requerimento de Pedido de Patente ou Certificado de Adição de Invenção (22) 07/08/2017 (71) PAULO ROBERTO JANNOTTI NEWLANDS (BR/RJ) Número de Protocolo '870170056640' em 07/08/2017 21:43 (WB)
(21) BR 10 2017 016953-7	Código 2.10 - Requerimento de Pedido de Patente ou Certificado de Adição de Invenção (22) 08/08/2017 (71) SHIDERRATSU UEHARA (BR/SP)

	Número de Protocolo '870170056687' em 08/08/2017 10:05 (WB)
(21) BR 10 2017 016958-8	Código 2.10 - Requerimento de Pedido de Patente ou Certificado de Adição de Invenção (22) 08/08/2017 (71) MARINO TOSO (BR/RS) Número de Protocolo '870170056724' em 08/08/2017 11:10 (WB)
(21) BR 10 2017 016959-6	Código 2.10 - Requerimento de Pedido de Patente ou Certificado de Adição de Invenção (22) 08/08/2017 (71) INSTITUTO DE TECNOLOGIA E PESQUISA (BR/SE) , UNIVERSIDADE TIRADENTES (BR/SE) , UNIVERSIDADE FEDERAL DE SERGIPE (BR/SE) Número de Protocolo '870170056725' em 08/08/2017 11:17 (WB)
(21) BR 10 2017 016960-0	Código 2.10 - Requerimento de Pedido de Patente ou Certificado de Adição de Invenção (22) 08/08/2017 (71) HELIO JOSÉ POLLASTRINI PISTELLI (BR/SP) Número de Protocolo '870170056727' em 08/08/2017 11:19 (WB)
(21) BR 10 2017 016968-5	Código 2.10 - Requerimento de Pedido de Patente ou Certificado de Adição de Invenção (22) 08/08/2017 (71) THE BOEING COMPANY (US) Número de Protocolo '870170056757' em 08/08/2017 13:17 (WB)
(21) BR 10 2017 016969-3	Código 2.10 - Requerimento de Pedido de Patente ou Certificado de Adição de Invenção (22) 08/08/2017 (71) INSTITUTO FEDERAL DE EDUCAÇÃO CIÊNCIA E TECNOLOGIA DO ESPIRITO SANTO (BR/ES) , UNIVERSIDADE ESTADUAL DO NORTE FLUMINENSE DARCY RIBEIRO (BR/ES) Número de Protocolo '870170056761' em 08/08/2017 13:31 (WB)
(21) BR 10 2017 016974-0	Código 2.10 - Requerimento de Pedido de Patente ou Certificado de Adição de Invenção (22) 08/08/2017 (71) UNIVERSIDADE FEDERAL DO CEARÁ (BR/CE) Número de Protocolo '870170056779' em 08/08/2017 13:50 (WB)
(21) BR 10 2017 016976-6	Código 2.10 - Requerimento de Pedido de Patente ou Certificado de Adição de Invenção

	(22) 08/08/2017 (71) INSTITUTO FEDERAL DE EDUCACAO, CIENCIA E TECNOLOGIA DA PARAIBA (BR/PB) Número de Protocolo '870170056782' em 08/08/2017 13:54 (WB)
(21) BR 10 2017 016983-9	Código 2.10 - Requerimento de Pedido de Patente ou Certificado de Adição de Invenção (22) 08/08/2017 (71) ITM S/A - INDÚSTRIA DE TECNOLOGIAS MÉDICAS (BR/RS) , SOCIEDADE BENEFICENTE ISRAELITA BRASILEIRA HOSPITAL ALBERT EINSTEIN (BR/SP) Número de Protocolo '870170056807' em 08/08/2017 14:45 (WB)
(21) BR 10 2017 016984-7	Código 2.10 - Requerimento de Pedido de Patente ou Certificado de Adição de Invenção (22) 08/08/2017 (71) JOSE PAULO SINIS (BR/MG) Número de Protocolo '870170056812' em 08/08/2017 14:50 (WB)
(21) BR 10 2017 016988-0	Código 2.10 - Requerimento de Pedido de Patente ou Certificado de Adição de Invenção (22) 08/08/2017 (71) VALDIR LECIO GRAHL (BR/SC) Número de Protocolo '870170056818' em 08/08/2017 14:57 (WB)
(21) BR 10 2017 016989-8	Código 2.10 - Requerimento de Pedido de Patente ou Certificado de Adição de Invenção (22) 08/08/2017 (71) BAKER HUGHES, A GE COMPANY, LLC (US) Número de Protocolo '870170056819' em 08/08/2017 14:57 (WB)
(21) BR 10 2017 016992-8	Código 2.10 - Requerimento de Pedido de Patente ou Certificado de Adição de Invenção (22) 08/08/2017 (71) FABIO PERINI INDÚSTRIA E COMÉRCIO DE MÁQUINAS LTDA (BR/SC) Número de Protocolo '870170056834' em 08/08/2017 15:24 (WB)
(21) BR 10 2017 016993-6	Código 2.10 - Requerimento de Pedido de Patente ou Certificado de Adição de Invenção (22) 08/08/2017 (71) LEANDRO TAUBINGER (BR/PR) , HARRY MILLA (BR/PR) Número de Protocolo '870170056836' em 08/08/2017 15:26 (WB)

(21) BR 10 2017 016995-2	Código 2.10 - Requerimento de Pedido de Patente ou Certificado de Adição de Invenção (22) 08/08/2017 (71) BARILLA G. E R. FRATELLI S.P.A. (IT) Número de Protocolo '870170056843' em 08/08/2017 15:35 (WB)
(21) BR 10 2017 017008-0	Código 2.10 - Requerimento de Pedido de Patente ou Certificado de Adição de Invenção (22) 08/08/2017 (71) DOUGLAS EGGERT DE SOUZA (BR/SC) , CLAIR CERON (25%) (BR/PR) , ARNALDO DIAS DE ANDRADE (25%) (BR/MG) Número de Protocolo '870170056874' em 08/08/2017 16:04 (WB)
(21) BR 10 2017 017017-9	Código 2.10 - Requerimento de Pedido de Patente ou Certificado de Adição de Invenção (22) 08/08/2017 (71) UNIVERSIDADE FEDERAL DO CEARÁ (BR/CE) Número de Protocolo '870170056898' em 08/08/2017 16:34 (WB)
(21) BR 10 2017 017020-9	Código 2.10 - Requerimento de Pedido de Patente ou Certificado de Adição de Invenção (22) 08/08/2017 (71) VALDEMIR AGUIRRA (BR/SP) Número de Protocolo '870170056901' em 08/08/2017 16:38 (WB)
(21) BR 10 2017 017021-7	Código 2.10 - Requerimento de Pedido de Patente ou Certificado de Adição de Invenção (22) 08/08/2017 (71) PABLO RODOLFO LANKINEN (BR/RJ) Número de Protocolo '870170056903' em 08/08/2017 16:42 (WB)
(21) BR 10 2017 017024-1	Código 2.10 - Requerimento de Pedido de Patente ou Certificado de Adição de Invenção (22) 08/08/2017 (71) AION SOLUÇÕES EM AUTOMAÇÃO LTDA ME (BR/PB) Número de Protocolo '870170056906' em 08/08/2017 16:48 (WB)
(21) BR 10 2017 017027-6	Código 2.10 - Requerimento de Pedido de Patente ou Certificado de Adição de Invenção (22) 08/08/2017 (71) TOYOTA JIDOSHA KABUSHIKI KAISHA (JP) , TOSHIBA DIGITAL SOLUTIONS CORPORATION (JP) Número de Protocolo '870170056920' em 08/08/2017 17:03 (WB)

(21) BR 10 2017 017031-4	Código 2.10 - Requerimento de Pedido de Patente ou Certificado de Adição de Invenção (22) 08/08/2017 (71) CNH INDUSTRIAL BRASIL LTDA. (BR/MG) Número de Protocolo '870170056929' em 08/08/2017 17:19 (WB)
(21) BR 10 2017 017038-1	Código 2.10 - Requerimento de Pedido de Patente ou Certificado de Adição de Invenção (22) 08/08/2017 (71) SECCIONAL BRASIL S/A (BR/PR) Número de Protocolo '870170056945' em 08/08/2017 18:03 (WB)
(21) BR 10 2017 017042-0	Código 2.10 - Requerimento de Pedido de Patente ou Certificado de Adição de Invenção (22) 08/08/2017 (71) BETA 1-4 CONSULTORIA E DESENVOLVIMENTO DE TECNOLOGIAS QUÍMICAS E BIOTECNOLÓGICAS LTDA. (BR/RJ) Número de Protocolo '870170056958' em 08/08/2017 19:03 (WB)
(21) BR 10 2017 017045-4	Código 2.10 - Requerimento de Pedido de Patente ou Certificado de Adição de Invenção (22) 09/08/2017 (71) UNIVERSIDADE FEDERAL DE CAMPINA GRANDE - PB (BR/PB) Número de Protocolo '870170056968' em 09/08/2017 07:47 (WB)
(21) BR 10 2017 017047-0	Código 2.10 - Requerimento de Pedido de Patente ou Certificado de Adição de Invenção (22) 09/08/2017 (71) NOK CORPORATION (JP) Número de Protocolo '870170056980' em 09/08/2017 09:02 (WB)
(21) BR 10 2017 017050-0	Código 2.10 - Requerimento de Pedido de Patente ou Certificado de Adição de Invenção (22) 09/08/2017 (71) RATIER-FIGEAC SAS (FR) Número de Protocolo '870170056998' em 09/08/2017 09:44 (WB)
(21) BR 10 2017 017055-1	Código 2.10 - Requerimento de Pedido de Patente ou Certificado de Adição de Invenção (22) 09/08/2017 (71) EMILIA CARDOSO DE ARAUJO (BR/SP) , BRENO CARDOSO DOS SANTOS (BR/SP)

	Número de Protocolo '870170057020' em 09/08/2017 10:38 (WB)
(21) BR 10 2017 017057-8	Código 2.10 - Requerimento de Pedido de Patente ou Certificado de Adição de Invenção (22) 09/08/2017 (71) UNIVERSIDADE DE SÃO PAULO - USP (BR/SP) Número de Protocolo '870170057034' em 09/08/2017 11:25 (WB)
(21) BR 10 2017 017068-3	Código 2.10 - Requerimento de Pedido de Patente ou Certificado de Adição de Invenção (22) 09/08/2017 (71) CNH INDUSTRIAL BRASIL LTDA. (BR/MG) Número de Protocolo '870170057122' em 09/08/2017 14:33 (WB)
(21) BR 10 2017 017073-0	Código 2.10 - Requerimento de Pedido de Patente ou Certificado de Adição de Invenção (22) 09/08/2017 (71) INSTITUTO FEDERAL DE EDUCACAO, CIENCIA E TECNOLOGIA DA PARAIBA (BR/PB) Número de Protocolo '870170057144' em 09/08/2017 14:51 (WB)
(21) BR 10 2017 017090-0	Código 2.10 - Requerimento de Pedido de Patente ou Certificado de Adição de Invenção (22) 09/08/2017 (71) PLASFER LTDA (BR/SC) Número de Protocolo '870170057203' em 09/08/2017 16:07 (WB)
(21) BR 10 2017 017091-8	Código 2.10 - Requerimento de Pedido de Patente ou Certificado de Adição de Invenção (22) 09/08/2017 (71) UNIFEI - UNIVERSIDADE FEDERAL DE ITAJUBÁ (BR/MG) Número de Protocolo '870170057205' em 09/08/2017 16:09 (WB)
(21) BR 10 2017 017106-0	Código 2.10 - Requerimento de Pedido de Patente ou Certificado de Adição de Invenção (22) 09/08/2017 (71) PLP - PRODUTOS PARA LINHAS PREFORMADOS LTDA. (BR/SP) Número de Protocolo '870170057236' em 09/08/2017 16:47 (WB)
(21) BR 10 2017 017107-8	Código 2.10 - Requerimento de Pedido de Patente ou Certificado de Adição de Invenção (22) 09/08/2017 (71) INSTITUTO FEDERAL DE EDUCAÇÃO, CIÊNCIA E TECNOLOGIA

	FLUMINENSE (BR/RJ) Número de Protocolo '870170057237' em 09/08/2017 16:50 (WB)
(21) BR 10 2017 017108-6	Código 2.10 - Requerimento de Pedido de Patente ou Certificado de Adição de Invenção (22) 09/08/2017 (71) ER-BR - ENERGIAS RENOVÁVEIS LTDA. (BR/PR) Número de Protocolo '870170057239' em 09/08/2017 16:50 (WB)
(21) BR 10 2017 017110-8	Código 2.10 - Requerimento de Pedido de Patente ou Certificado de Adição de Invenção (22) 09/08/2017 (71) 3M INNOVATIVE PROPERTIES COMPANY (US) Número de Protocolo '870170057247' em 09/08/2017 17:00 (WB)
(21) BR 10 2017 017117-5	Código 2.10 - Requerimento de Pedido de Patente ou Certificado de Adição de Invenção (22) 09/08/2017 (71) LEILA SACCO DE MOURA (BR/SP) , INÁCIA ARAUJO DA SILVA (BR/RN) Número de Protocolo '870170057273' em 09/08/2017 18:19 (WB)
(21) BR 10 2017 017125-6	Código 2.10 - Requerimento de Pedido de Patente ou Certificado de Adição de Invenção (22) 09/08/2017 (71) UNIVERSIDADE ESTADUAL PAULISTA JULIO DE MESQUITA FILHO (BR/SP) Número de Protocolo '870170057285' em 09/08/2017 20:46 (WB)
(21) BR 10 2017 017128-0	Código 2.10 - Requerimento de Pedido de Patente ou Certificado de Adição de Invenção (22) 09/08/2017 (71) NELSON GUILHERME BARDINI (BR/SP) Número de Protocolo '870170057289' em 09/08/2017 22:51 (WB)
(21) BR 10 2017 017129-9	Código 2.10 - Requerimento de Pedido de Patente ou Certificado de Adição de Invenção (22) 10/08/2017 (71) FELIPE ALVES BADOTTI (BR/RS) Número de Protocolo '870170057296' em 10/08/2017 09:08 (WB)
(21) BR 10 2017 017130-2	Código 2.10 - Requerimento de Pedido de Patente ou Certificado de Adição de Invenção (22) 10/08/2017

	(71) JOÃO BATISTA GUERRA (BR/MG) Número de Protocolo '870170057304' em 10/08/2017 09:40 (WB)
(21) BR 10 2017 017131-0	Código 2.10 - Requerimento de Pedido de Patente ou Certificado de Adição de Invenção (22) 10/08/2017 (71) LUARTHY 23 ARTEFATOS DE CIMENTO LTDA ME (BR/RJ) Número de Protocolo '870170057311' em 10/08/2017 09:54 (WB)
(21) BR 10 2017 017132-9	Código 2.10 - Requerimento de Pedido de Patente ou Certificado de Adição de Invenção (22) 10/08/2017 (71) INSTITUTO FEDERAL DE EDUCACAO, CIENCIA E TECNOLOGIA DA PARAIBA (BR/PB) , UNIVERSIDADE FEDERAL DE CAMPINA GRANDE (BR/PB) Número de Protocolo '870170057312' em 10/08/2017 09:55 (WB)
(21) BR 10 2017 017137-0	Código 2.10 - Requerimento de Pedido de Patente ou Certificado de Adição de Invenção (22) 10/08/2017 (71) GNC SANCHES CONFECÇÕES (BR/PR) Número de Protocolo '870170057331' em 10/08/2017 10:40 (WB)
(21) BR 10 2017 017138-8	Código 2.10 - Requerimento de Pedido de Patente ou Certificado de Adição de Invenção (22) 10/08/2017 (71) TOYOTA JIDOSHA KABUSHIKI KAISHA (JP) Número de Protocolo '870170057339' em 10/08/2017 11:03 (WB)
(21) BR 10 2017 017143-4	Código 2.10 - Requerimento de Pedido de Patente ou Certificado de Adição de Invenção (22) 10/08/2017 (71) JONAS DOS SANTOS REIS (BR/SP) Número de Protocolo '870170057351' em 10/08/2017 11:22 (WB)
(21) BR 10 2017 017144-2	Código 2.10 - Requerimento de Pedido de Patente ou Certificado de Adição de Invenção (22) 10/08/2017 (71) IONÁ MILA MARQUES (BR/PR) Número de Protocolo '870170057353' em 10/08/2017 11:27 (WB)
(21) BR 10 2017 017146-9	Código 2.10 - Requerimento de Pedido de Patente ou Certificado de Adição de Invenção

	(22) 10/08/2017 (71) ULRICH GMBH & CO. KG (DE) Número de Protocolo '870170057358' em 10/08/2017 11:39 (WB)
(21) BR 10 2017 017149-3	Código 2.10 - Requerimento de Pedido de Patente ou Certificado de Adição de Invenção (22) 10/08/2017 (71) FUNDACAO CPQD - CENTRO DE PESQUISA E DESENVOLVIMENTO EM TELECOMUNICACOES (BR/SP) Número de Protocolo '870170057371' em 10/08/2017 12:17 (WB)
(21) BR 10 2017 017150-7	Código 2.10 - Requerimento de Pedido de Patente ou Certificado de Adição de Invenção (22) 10/08/2017 (71) Universidade Federal do Espírito Santo - UFES (BR/ES) Número de Protocolo '870170057376' em 10/08/2017 12:29 (WB)
(21) BR 10 2017 017155-8	Código 2.10 - Requerimento de Pedido de Patente ou Certificado de Adição de Invenção (22) 10/08/2017 (71) TOYOTA JIDOSHA KABUSHIKI KAISHA (JP) Número de Protocolo '870170057394' em 10/08/2017 13:28 (WB)
(21) BR 10 2017 017163-9	Código 2.10 - Requerimento de Pedido de Patente ou Certificado de Adição de Invenção (22) 10/08/2017 (71) ITATIAIA MÓVEIS S/A (BR/MG) Número de Protocolo '870170057408' em 10/08/2017 13:58 (WB)
(21) BR 10 2017 017177-9	Código 2.10 - Requerimento de Pedido de Patente ou Certificado de Adição de Invenção (22) 10/08/2017 (71) TOYOTA JIDOSHA KABUSHIKI KAISHA (JP) Número de Protocolo '870170057480' em 10/08/2017 15:09 (WB)
(21) BR 10 2017 017183-3	Código 2.10 - Requerimento de Pedido de Patente ou Certificado de Adição de Invenção (22) 10/08/2017 (71) JOSÉ MARCOS BOVOLENTE (BR) Número de Protocolo '870170057497' em 10/08/2017 15:28 (WB)
(21) BR 10 2017 017191-4	Código 2.10 - Requerimento de Pedido de Patente ou Certificado de Adição de Invenção

	(22) 10/08/2017 (71) INSTITUTO NACIONAL DE TECNOLOGIA (BR/RJ) , INDÚSTRIA E COMÉRCIO DE MOLDURAS SANTA LUZIA LTDA (BR/SC) Número de Protocolo '870170057537' em 10/08/2017 15:58 (WB)
(21) BR 10 2017 017192-2	Código 2.10 - Requerimento de Pedido de Patente ou Certificado de Adição de Invenção (22) 10/08/2017 (71) LEANDRO SILVA MARQUES (BR/MG) Número de Protocolo '870170057538' em 10/08/2017 15:59 (WB)
(21) BR 10 2017 017198-1	Código 2.10 - Requerimento de Pedido de Patente ou Certificado de Adição de Invenção (22) 10/08/2017 (71) ENQUIL INDUSTRIALIZAÇÃO LTDA (BR/SP) Número de Protocolo '870170057547' em 10/08/2017 16:05 (WB)
(21) BR 10 2017 017203-1	Código 2.10 - Requerimento de Pedido de Patente ou Certificado de Adição de Invenção (22) 10/08/2017 (71) ENQUIL INDUSTRIALIZAÇÃO LTDA (BR/SP) Número de Protocolo '870170057552' em 10/08/2017 16:08 (WB)
(21) BR 10 2017 017212-0	Código 2.10 - Requerimento de Pedido de Patente ou Certificado de Adição de Invenção (22) 10/08/2017 (71) TOYOTA JIDOSHA KABUSHIKI KAISHA (JP) Número de Protocolo '870170057568' em 10/08/2017 16:21 (WB)
(21) BR 10 2017 017226-0	Código 2.10 - Requerimento de Pedido de Patente ou Certificado de Adição de Invenção (22) 10/08/2017 (71) CARLOS AUGUSTO DA CRUZ MARQUES (BR/SP) Número de Protocolo '870170057622' em 10/08/2017 16:55 (WB)
(21) BR 10 2017 017232-5	Código 2.10 - Requerimento de Pedido de Patente ou Certificado de Adição de Invenção (22) 10/08/2017 (71) DYTECH DO BRASIL INDÚSTRIA E COMÉRCIO LTDA. (BR/MG) Número de Protocolo '870170057647' em 10/08/2017 17:21 (WB)
(21) BR 10 2017 017235-0	Código 2.10 - Requerimento de Pedido de Patente ou Certificado de Adição de Invenção

	(22) 10/08/2017 (71) SPECLAB HOLDING S.A (BR/SP) , EMPRESA BRASILEIRA DE PESQUISA AGROPECUÁRIA - EMBRAPA (BR/RJ) Número de Protocolo '870170057665' em 10/08/2017 17:31 (WB)
(21) BR 10 2017 017237-6	Código 2.10 - Requerimento de Pedido de Patente ou Certificado de Adição de Invenção (22) 10/08/2017 (71) UNIVERSIDADE FEDERAL RURAL DE PERNAMBUCO (BR/PE) Número de Protocolo '870170057679' em 10/08/2017 17:55 (WB)
(21) BR 10 2017 017239-2	Código 2.10 - Requerimento de Pedido de Patente ou Certificado de Adição de Invenção (22) 10/08/2017 (71) INSTITUTO FEDERAL DE EDUCAÇÃO CIÊNCIA E TECNOLOGIA DO PARANÁ (BR/PR) Número de Protocolo '870170057685' em 10/08/2017 18:10 (WB)
(21) BR 10 2017 017250-3	Código 2.10 - Requerimento de Pedido de Patente ou Certificado de Adição de Invenção (22) 10/08/2017 (71) ISABELA MOODY SILVEIRA (BR/BA) Número de Protocolo '870170057719' em 10/08/2017 20:59 (WB)
(21) BR 10 2017 017251-1	Código 2.10 - Requerimento de Pedido de Patente ou Certificado de Adição de Invenção (22) 10/08/2017 (71) RAFAEL LUIS MACHADO DE SOUSA (BR/PA) Número de Protocolo '870170057724' em 10/08/2017 22:20 (WB)
(21) BR 10 2017 017255-4	Código 2.10 - Requerimento de Pedido de Patente ou Certificado de Adição de Invenção (22) 11/08/2017 (71) EDUARDO PIRES DE SOUZA (BR/PE) Número de Protocolo '870170057729' em 11/08/2017 07:24 (WB)
(21) BR 10 2017 017256-2	Código 2.10 - Requerimento de Pedido de Patente ou Certificado de Adição de Invenção (22) 11/08/2017 (71) JOÃO PAULO DA CRUZ JUNIOR (BR/PE) Número de Protocolo '870170057732' em 11/08/2017 07:33 (WB)
(21) BR 10 2017 017257-0	Código 2.10 - Requerimento de Pedido de Patente ou Certificado de Adição de

	Invenção (22) 11/08/2017 (71) TOYOTA JIDOSHA KABUSHIKI KAISHA (JP) Número de Protocolo '870170057741' em 11/08/2017 08:40 (WB)
(21) BR 10 2017 017267-8	Código 2.10 - Requerimento de Pedido de Patente ou Certificado de Adição de Invenção (22) 11/08/2017 (71) SAMUEL KHURY (BR/PR) Número de Protocolo '870170057774' em 11/08/2017 09:52 (WB)
(21) BR 10 2017 017276-7	Código 2.10 - Requerimento de Pedido de Patente ou Certificado de Adição de Invenção (22) 11/08/2017 (71) EDUARDO CAMPOS VASCONCELLOS (BR/MG) , LUCIANO HENRIQUE BRANDÃO DE MIRANDA (BR/MG) , VINICIUS MOREIRA SANTOLIA (BR/MG) Número de Protocolo '870170057824' em 11/08/2017 11:37 (WB)
(21) BR 10 2017 017283-0	Código 2.10 - Requerimento de Pedido de Patente ou Certificado de Adição de Invenção (22) 11/08/2017 (71) UNIVERSIDADE FEDERAL DO RIO GRANDE DO SUL (BR/RS) Número de Protocolo '870170057869' em 11/08/2017 13:33 (WB)
(21) BR 10 2017 017288-0	Código 2.10 - Requerimento de Pedido de Patente ou Certificado de Adição de Invenção (22) 11/08/2017 (71) UNIVERSIDADE FEDERAL DO RIO GRANDE DO SUL (BR/RS) Número de Protocolo '870170057878' em 11/08/2017 13:55 (WB)
(21) BR 10 2017 017292-9	Código 2.10 - Requerimento de Pedido de Patente ou Certificado de Adição de Invenção (22) 11/08/2017 (71) UNIVERSIDADE FEDERAL DO PARÁ (BR/PA) Número de Protocolo '870170057892' em 11/08/2017 14:29 (WB)
(21) BR 10 2017 017301-1	Código 2.10 - Requerimento de Pedido de Patente ou Certificado de Adição de Invenção (22) 11/08/2017 (71) THE BOEING COMPANY (US) Número de Protocolo '870170057931' em 11/08/2017 15:05 (WB)
(21) BR 10 2017 017304-6	Código 2.10 - Requerimento de Pedido de Patente ou Certificado de Adição de

	Invenção (22) 11/08/2017 (71) KAULIN MFG. CO. LTD. (TW) Número de Protocolo '870170057940' em 11/08/2017 15:13 (WB)
(21) BR 10 2017 017324-0	Código 2.10 - Requerimento de Pedido de Patente ou Certificado de Adição de Invenção (22) 11/08/2017 (71) SIEMPELKAMP MASCHINEN-UND ANLAGENBAU GMBH (DE) Número de Protocolo '870170058000' em 11/08/2017 16:15 (WB)
(21) BR 10 2017 017325-9	Código 2.10 - Requerimento de Pedido de Patente ou Certificado de Adição de Invenção (22) 11/08/2017 (71) LUIZ ANTÔNIO FONTANA (BR/MT) Número de Protocolo '870170058005' em 11/08/2017 16:19 (WB)
(21) BR 10 2017 017326-7	Código 2.10 - Requerimento de Pedido de Patente ou Certificado de Adição de Invenção (22) 11/08/2017 (71) SERVIÇO NACIONAL DE APRENDIZAGEM INDUSTRIAL (BR/CE) Número de Protocolo '870170058007' em 11/08/2017 16:20 (WB)
(21) BR 10 2017 017328-3	Código 2.10 - Requerimento de Pedido de Patente ou Certificado de Adição de Invenção (22) 11/08/2017 (71) RENALDO MASSINI JÚNIOR (BR/SP) Número de Protocolo '870170058013' em 11/08/2017 16:25 (WB)
(21) BR 10 2017 017331-3	Código 2.10 - Requerimento de Pedido de Patente ou Certificado de Adição de Invenção (22) 11/08/2017 (71) OLDAIR ROBERTO ALVES (BR/PR) Número de Protocolo '870170058018' em 11/08/2017 16:27 (WB)
(21) BR 10 2017 017338-0	Código 2.10 - Requerimento de Pedido de Patente ou Certificado de Adição de Invenção (22) 11/08/2017 (71) MAHLE INTERNATIONAL GMBH (DE) Número de Protocolo '870170058052' em 11/08/2017 17:14 (WB)
(21) BR 10 2017 017340-2	Código 2.10 - Requerimento de Pedido de Patente ou Certificado de Adição de Invenção

	(22) 11/08/2017 (71) BLAIR JOSE ROSA FILHO (BR/RJ) Número de Protocolo '870170058060' em 11/08/2017 17:24 (WB)
(21) BR 10 2017 017380-1	Código 2.10 - Requerimento de Pedido de Patente ou Certificado de Adição de Invenção (22) 14/08/2017 (71) JOÃO DA SILVA (BR/RJ)
(21) BR 12 2013 033101-8 A2	Código 2.10 - Requerimento de Pedido de Patente ou Certificado de Adição de Invenção (22) 14/07/2004 (71) EMBRAPA - CENTRO NACIONAL DE PESQUISA AGROPECUÁRIA (BR/DF) Protocolo nº 1213000573, em 20/12/2013; 16:20 (WB); Dividido do PI 0404457-6
(21) BR 12 2015 023942-7 A2	Código 2.10 - Requerimento de Pedido de Patente ou Certificado de Adição de Invenção (22) 17/09/2004 (71) UNIVERSIDADE ESTADUAL DE CAMPINAS - UNICAMP (BR/SP) Protocolo nº 18150009443, em 17/09/2015; 10:42 (WB); Dividido do PI 0404755-9
(21) BR 12 2017 017264-6 A2	Código 2.10 - Requerimento de Pedido de Patente ou Certificado de Adição de Invenção (22) 14/06/2010 (71) INTEL CORPORATION (US) Protocolo nº 870170057767, em 11/08/2017; 09:42 (WB); Dividido do PI 1008568-8
(21) BR 12 2017 017298-0 A2	Código 2.10 - Requerimento de Pedido de Patente ou Certificado de Adição de Invenção (22) 19/03/2008 (71) HERAEUS PRECIOUS METALS GMBH & CO. KG. (DE) Protocolo nº 870170057918, em 11/08/2017; 14:53 (WB); Dividido do PI 0809300-8
(21) BR 20 2015 003410-0	Código 2.10 - Requerimento de Pedido de Patente ou Certificado de Adição de Invenção (22) 13/02/2015 (71) LUIZ FELIPE ANTONIO GIACOMELLI (BR/ES) Número de Protocolo '025150000046' em 13/02/2015 16:00 (ES)

(21) BR 20 2015 003770-3	Código 2.10 - Requerimento de Pedido de Patente ou Certificado de Adição de Invenção (22) 23/02/2015 (71) DIEGO EUSTACHIO MARTINS ALVES (BR/SP) Número de Protocolo '018150002444' em 23/02/2015 13:49 (SP)
(21) BR 20 2015 009378-6	Código 2.10 - Requerimento de Pedido de Patente ou Certificado de Adição de Invenção (22) 27/04/2015 (71) INSTITUTO FEDERAL DE EDUCAÇÃO, CIÊNCIA E TECNOLOGIA DE MINAS GERAIS (BR/MG) , FUNDAÇÃO DE AMPARO A PESQUISA DO ESTADO DE MINAS GERAIS (BR/MG) Número de Protocolo '014150000650' em 27/04/2015 14:22 (MG)
(21) BR 20 2015 009639-4	Código 2.10 - Requerimento de Pedido de Patente ou Certificado de Adição de Invenção (22) 29/04/2015 (71) BIOLOGÍSTICA SOLUÇÕES EM LOGÍSTICA E SERVIÇOS LTDA. (BR/MG) , CARLOS ROBERTO SAMARTINI DIAS JÚNIOR (BR/MG) Número de Protocolo '014150000660' em 29/04/2015 11:33 (MG)
(21) BR 20 2015 010757-4	Código 2.10 - Requerimento de Pedido de Patente ou Certificado de Adição de Invenção (22) 12/05/2015 (71) MARCOS YASSUAKI UCHIYAMA (BR) Número de Protocolo '018150005684' em 12/05/2015 11:47 (SP)
(21) BR 20 2015 012936-5	Código 2.10 - Requerimento de Pedido de Patente ou Certificado de Adição de Invenção (22) 03/06/2015 (71) ELIEL PEREIRA (BR) Número de Protocolo '018150006586' em 03/06/2015 10:09 (SP)
(21) BR 20 2015 013310-9	Código 2.10 - Requerimento de Pedido de Patente ou Certificado de Adição de Invenção (22) 08/06/2015 (71) TRAMONTINA DELTA S/A (BR/PE) Número de Protocolo '016150000916' em 08/06/2015 16:03 (RS)
(21) BR 20 2015 013503-9	Código 2.10 - Requerimento de Pedido de Patente ou Certificado de Adição de Invenção (22) 10/06/2015

	(71) VICTOR HENRIQUE FORONI (BR/SP) Número de Protocolo '018150006767' em 10/06/2015 11:24 (SP)
(21) BR 20 2015 015495-5	Código 2.10 - Requerimento de Pedido de Patente ou Certificado de Adição de Invenção (22) 25/06/2015 (71) WANDERSON CARLOS COSTA (BR) Número do Aviso de Recebimento 'SB008201683'
(21) BR 20 2015 015756-3	Código 2.10 - Requerimento de Pedido de Patente ou Certificado de Adição de Invenção (22) 29/06/2015 (71) MARCOS ROBERTO DOS SANTOS (BR/ES) Número de Protocolo '025150000177' em 29/06/2015 15:59 (ES)
(21) BR 20 2015 016205-2	Código 2.10 - Requerimento de Pedido de Patente ou Certificado de Adição de Invenção (22) 06/07/2015 (71) LAERTE BENZI (BR/SP) , MAGDIEL SOUZA DOS SANTOS (BR/SP) Número de Protocolo '018150007597' em 06/07/2015 14:24 (SP)
(21) BR 20 2015 016210-9	Código 2.10 - Requerimento de Pedido de Patente ou Certificado de Adição de Invenção (22) 06/07/2015 (71) MARCIA CRISTINA GOMES PINHEIRO OLIVEIRA (BR) Número de Protocolo '026150000063' em 06/07/2015 14:45 (GO)
(21) BR 20 2015 020721-8	Código 2.10 - Requerimento de Pedido de Patente ou Certificado de Adição de Invenção (22) 27/08/2015 (71) SANDRA MARTHA DOLINSKY (BR/SP) Número de Protocolo '018150008952' em 27/08/2015 15:15 (SP)
(21) BR 20 2015 021307-2	Código 2.10 - Requerimento de Pedido de Patente ou Certificado de Adição de Invenção (22) 02/09/2015 (71) MURILO BRACHT MALAGUTT (BR/SC) , AMANDA BRACHT MALAGUTT (BR/SC) Número de Protocolo '020150014652' em 02/09/2015 12:47 (RJ)
(21) BR 20 2015 023812-1	Código 2.10 - Requerimento de Pedido de Patente ou Certificado de Adição de Invenção (22) 12/09/2015

	(71) PLOOG DO BRASIL INDÚSTRIA E COMÉRCIO LTDA - EPP (BR/SP) Número do Aviso de Recebimento 'JH546078230BR'
(21) BR 20 2015 030796-4	Código 2.10 - Requerimento de Pedido de Patente ou Certificado de Adição de Invenção (22) 09/12/2015 (71) DARCY FASSARELA (BR/ES) , JOSÉ ERNESTO VIQUETI FASSARELA (BR/RJ) , DARCY VIQUETI FASSARELA (BR/ES) Número de Protocolo '020150017590' em 09/12/2015 16:08 (RJ)
(21) BR 20 2015 032974-7	Código 2.10 - Requerimento de Pedido de Patente ou Certificado de Adição de Invenção (22) 30/12/2015 (71) CARLOS ALBERTO PERES (BR/RS) Número de Protocolo '016150001555' em 30/12/2015 14:17 (RS)
(21) BR 20 2016 001794-2	Código 2.10 - Requerimento de Pedido de Patente ou Certificado de Adição de Invenção (22) 27/01/2016 (71) YASUO KODA (BR/PR) Número de Protocolo '015160000047' em 27/01/2016 14:16 (PR)
(21) BR 20 2016 005005-2	Código 2.10 - Requerimento de Pedido de Patente ou Certificado de Adição de Invenção (22) 10/02/2016 (71) VALDELINO PEREIRA DO NASCIMENTO (BR/SP) Número do Aviso de Recebimento 'JG337164425BR'
(21) BR 20 2016 010561-2	Código 2.10 - Requerimento de Pedido de Patente ou Certificado de Adição de Invenção (22) 10/05/2016 (71) ANA CAROLINA BRAGA NETO (BR) Número de Protocolo '018160001769' em 10/05/2016 16:21 (SP)
(21) BR 20 2016 012697-0	Código 2.10 - Requerimento de Pedido de Patente ou Certificado de Adição de Invenção (22) 03/06/2016 (71) ROSEANE DE PAULA LIMA (BR/MG) Número de Protocolo '014160000432' em 03/06/2016 13:18 (MG)
(21) BR 20 2016 013136-2	Código 2.10 - Requerimento de Pedido de Patente ou Certificado de Adição de Invenção (22) 01/06/2016

	(71) ANARCHY BRAND COMERCIO DE SOUVENIR LTDA - ME (BR/PR) Número do Aviso de Recebimento 'JO948313909'
(21) BR 20 2016 014033-7	Código 2.10 - Requerimento de Pedido de Patente ou Certificado de Adição de Invenção (22) 16/06/2016 (71) DIEGO FERNANDO DA SILVA (BR/SP) Número de Protocolo '018160002343' em 16/06/2016 15:03 (SP)
(21) BR 20 2016 015300-5	Código 2.10 - Requerimento de Pedido de Patente ou Certificado de Adição de Invenção (22) 20/06/2016 (71) JOSÉ OTÁVIO CARNEIRO BUSTAMANTE (BR/MG) , FRANCISCO BIASOTO (BR/MG) , SAMARA ABOU ARABI PINESCHI (BR/RJ) Número do Aviso de Recebimento 'JO421342576BR'
(21) BR 20 2016 015785-0	Código 2.10 - Requerimento de Pedido de Patente ou Certificado de Adição de Invenção (22) 06/07/2016 (71) JOHANNES GMELIN (BR/SP) Número de Protocolo '018160002642' em 06/07/2016 15:58 (SP)
(21) BR 20 2016 018897-6	Código 2.10 - Requerimento de Pedido de Patente ou Certificado de Adição de Invenção (22) 16/08/2016 (71) ROBERVAL MACHADO DOS REIS (BR/SP) Número de Protocolo '018160003285' em 16/08/2016 15:42 (SP)
(21) BR 20 2016 019023-7	Código 2.10 - Requerimento de Pedido de Patente ou Certificado de Adição de Invenção (22) 17/08/2016 (71) RAIMUNDO DRUMMOND E SILVA (BR/MG) Número de Protocolo '014160000601' em 17/08/2016 14:32 (MG)
(21) BR 20 2016 022128-0	Código 2.10 - Requerimento de Pedido de Patente ou Certificado de Adição de Invenção (22) 26/09/2016 (71) JULIA CAROLINA FELTRIN BOELL (BR) Número de Protocolo '015160000548' em 26/09/2016 11:54 (PR)
(21) BR 20 2017 016867-6	Código 2.10 - Requerimento de Pedido de Patente ou Certificado de Adição de Invenção (22) 06/08/2017

	(71) SDEPAN BOGOSIAN NETO (BR/RJ) , JOCYR SANCHEZ DE ALMEIDA (BR/SP) Número de Protocolo '870170056209' em 06/08/2017 20:19 (WB)
(21) BR 20 2017 016868-4	Código 2.10 - Requerimento de Pedido de Patente ou Certificado de Adição de Invenção (22) 06/08/2017 (71) GRAZIELA DIAS HOLLERBACH VILAS BOAS (BR/MG) Número de Protocolo '870170056211' em 06/08/2017 20:30 (WB)
(21) BR 20 2017 016870-6	Código 2.10 - Requerimento de Pedido de Patente ou Certificado de Adição de Invenção (22) 07/08/2017 (71) COMBINE INDÚSTRIA E COMÉRCIO DE MÁQUINAS AGRICOLAS LTDA (BR/SP) Número de Protocolo '870170056215' em 07/08/2017 08:23 (WB)
(21) BR 20 2017 016887-0	Código 2.10 - Requerimento de Pedido de Patente ou Certificado de Adição de Invenção (22) 07/08/2017 (71) MARCOS ANTONIO DE ANDRADE (BR/SP) , PRISCILA GRACIELA PITELI DE ANDRADE (BR/SP) Número de Protocolo '870170056343' em 07/08/2017 13:13 (WB)
(21) BR 20 2017 016896-0	Código 2.10 - Requerimento de Pedido de Patente ou Certificado de Adição de Invenção (22) 07/08/2017 (71) GISELE DA SILVA MACHADO (BR/RS) Número de Protocolo '870170056393' em 07/08/2017 14:23 (WB)
(21) BR 20 2017 016915-0	Código 2.10 - Requerimento de Pedido de Patente ou Certificado de Adição de Invenção (22) 07/08/2017 (71) ADEVANIL GUIMARÃES DO AMARAL (BR/SP) , JOSE AGUINALDO DIAS (BR/SP) Número de Protocolo '870170056465' em 07/08/2017 15:39 (WB)
(21) BR 20 2017 016938-9	Código 2.10 - Requerimento de Pedido de Patente ou Certificado de Adição de Invenção (22) 07/08/2017 (71) UNIVERSIDADE TECNOLOGICA FEDERAL DO PARANA (BR/PR) Número de Protocolo '870170056568' em 07/08/2017 17:11 (WB)

(21) BR 20 2017 016943-5	Código 2.10 - Requerimento de Pedido de Patente ou Certificado de Adição de Invenção (22) 07/08/2017 (71) ANDRÉ LUIZ SANTOS RIBEIRO (BR/RJ) Número de Protocolo '870170056600' em 07/08/2017 18:11 (WB)
(21) BR 20 2017 016948-6	Código 2.10 - Requerimento de Pedido de Patente ou Certificado de Adição de Invenção (22) 07/08/2017 (71) LUIZ MANOEL DOS SANTOS (BR/PB) Número de Protocolo '870170056638' em 07/08/2017 21:15 (WB)
(21) BR 20 2017 016950-8	Código 2.10 - Requerimento de Pedido de Patente ou Certificado de Adição de Invenção (22) 08/08/2017 (71) TIAGO SOUZA OLIVEIRA (BR/PR) Número de Protocolo '870170056645' em 08/08/2017 00:27 (WB)
(21) BR 20 2017 016954-0	Código 2.10 - Requerimento de Pedido de Patente ou Certificado de Adição de Invenção (22) 08/08/2017 (71) PAULO HENRIQUE DOS SANTOS MACHADO (BR/PE) Número de Protocolo '870170056689' em 08/08/2017 10:14 (WB)
(21) BR 20 2017 016957-5	Código 2.10 - Requerimento de Pedido de Patente ou Certificado de Adição de Invenção (22) 08/08/2017 (71) NELSON RODRIGUES DA SILVA (BR/PR) Número de Protocolo '870170056698' em 08/08/2017 10:32 (WB)
(21) BR 20 2017 016980-0	Código 2.10 - Requerimento de Pedido de Patente ou Certificado de Adição de Invenção (22) 08/08/2017 (71) METALURGICA CORREIA ME (BR/SC) Número de Protocolo '870170056796' em 08/08/2017 14:30 (WB)
(21) BR 20 2017 016981-8	Código 2.10 - Requerimento de Pedido de Patente ou Certificado de Adição de Invenção (22) 08/08/2017 (71) FABIO JUNIOR DE MORAES RESTAURANTE E LANCHONETE - ME (BR/PE) Número de Protocolo '870170056799' em 08/08/2017 14:37 (WB)

(21) BR 20 2017 016982-6	Código 2.10 - Requerimento de Pedido de Patente ou Certificado de Adição de Invenção (22) 08/08/2017 (71) VALE S/A (BR/RJ) Número de Protocolo '870170056801' em 08/08/2017 14:38 (WB)
(21) BR 20 2017 016987-7	Código 2.10 - Requerimento de Pedido de Patente ou Certificado de Adição de Invenção (22) 08/08/2017 (71) BARBARA FRANCIELY FAGUNDES (BR/RS) Número de Protocolo '870170056817' em 08/08/2017 14:56 (WB)
(21) BR 20 2017 016990-7	Código 2.10 - Requerimento de Pedido de Patente ou Certificado de Adição de Invenção (22) 08/08/2017 (71) ROMEU CASAROTTO (BR/SP) Número de Protocolo '870170056827' em 08/08/2017 15:15 (WB)
(21) BR 20 2017 017007-7	Código 2.10 - Requerimento de Pedido de Patente ou Certificado de Adição de Invenção (22) 08/08/2017 (71) ROMEU CASAROTTO (BR/SP) Número de Protocolo '870170056872' em 08/08/2017 16:03 (WB)
(21) BR 20 2017 017030-1	Código 2.10 - Requerimento de Pedido de Patente ou Certificado de Adição de Invenção (22) 08/08/2017 (71) ASK DO BRASIL LTDA (BR/MG) , WAGNER CARDOSO SOARES (BR/MG) , FELIPE COSTA CARDOSO (BR/MG) , LEONARDO ELIAS ANTUNES SPÍNOLA (BR/MG) , GABRIELA DE SOUZA OLIVEIRA (BR/MG) , JUNIO OLIVEIRA (BR/MG) , EDMÍLSON NOGUEIRA SILVA (BR/MG) , FABRÍCIO DE OLIVEIRA PIASSI (BR/MG) Número de Protocolo '870170056927' em 08/08/2017 17:17 (WB)
(21) BR 20 2017 017036-0	Código 2.10 - Requerimento de Pedido de Patente ou Certificado de Adição de Invenção (22) 08/08/2017 (71) ELESANDRO A BAPTISTA (BR/SP) Número de Protocolo '870170056941' em 08/08/2017 17:54 (WB)
(21) BR 20 2017 017040-9	Código 2.10 - Requerimento de Pedido de Patente ou Certificado de Adição de Invenção (22) 08/08/2017

	(71) FÁBIO GROBÉRIO (BR/BA) Número de Protocolo '870170056947' em 08/08/2017 18:04 (WB)
(21) BR 20 2017 017041-7	Código 2.10 - Requerimento de Pedido de Patente ou Certificado de Adição de Invenção (22) 08/08/2017 (71) OCTO GESTÃO DE PROJETOS E COMERCIO EIRELI (BR/SC) Número de Protocolo '870170056954' em 08/08/2017 18:21 (WB)
(21) BR 20 2017 017044-1	Código 2.10 - Requerimento de Pedido de Patente ou Certificado de Adição de Invenção (22) 08/08/2017 (71) THIAGO ROZALEM RODRIGUES (BR/SP) Número de Protocolo '870170056967' em 08/08/2017 22:28 (WB)
(21) BR 20 2017 017048-4	Código 2.10 - Requerimento de Pedido de Patente ou Certificado de Adição de Invenção (22) 09/08/2017 (71) ISABELA CRISTINA BALDASSO (BR/SP) Número de Protocolo '870170056982' em 09/08/2017 09:04 (WB)
(21) BR 20 2017 017053-0	Código 2.10 - Requerimento de Pedido de Patente ou Certificado de Adição de Invenção (22) 09/08/2017 (71) MAYCON LUIS HORNER (BR/SC) , LILIANE SCHELBAUER HORNER (BR/SC) Número de Protocolo '870170057009' em 09/08/2017 10:09 (WB)
(21) BR 20 2017 017054-9	Código 2.10 - Requerimento de Pedido de Patente ou Certificado de Adição de Invenção (22) 09/08/2017 (71) ENIELTON CURITIBA ESPINDULA (BR/ES) , CLEYSON CURITIBA ESPÍNDULA (BR/ES) , CENDI- CENTRO DE DESENVOLVIMENTO DA INFORMAÇÃO LTDA-ME (BR/ES) Número de Protocolo '870170057019' em 09/08/2017 10:36 (WB)
(21) BR 20 2017 017058-1	Código 2.10 - Requerimento de Pedido de Patente ou Certificado de Adição de Invenção (22) 09/08/2017 (71) UNIVERSIDADE FEDERAL DA PARAIBA (BR/PB) Número de Protocolo '870170057036' em 09/08/2017 11:26 (WB)
(21) BR 20 2017 017059-0	Código 2.10 - Requerimento de Pedido de Patente ou Certificado de Adição de

	Invenção (22) 09/08/2017 (71) ASK DO BRASIL LTDA (BR/MG) Número de Protocolo '870170057042' em 09/08/2017 11:50 (WB)
(21) BR 20 2017 017085-9	Código 2.10 - Requerimento de Pedido de Patente ou Certificado de Adição de Invenção (22) 09/08/2017 (71) AGNALDO APARECIDO PEREIRA (BR/PR) Número de Protocolo '870170057190' em 09/08/2017 15:54 (WB)
(21) BR 20 2017 017088-3	Código 2.10 - Requerimento de Pedido de Patente ou Certificado de Adição de Invenção (22) 09/08/2017 (71) LEADING STAND (TW) Número de Protocolo '870170057202' em 09/08/2017 16:07 (WB)
(21) BR 20 2017 017099-9	Código 2.10 - Requerimento de Pedido de Patente ou Certificado de Adição de Invenção (22) 09/08/2017 (71) ROBERT CARMINE MARIO SELLA (BR/SC) Número de Protocolo '870170057212' em 09/08/2017 16:17 (WB)
(21) BR 20 2017 017101-4	Código 2.10 - Requerimento de Pedido de Patente ou Certificado de Adição de Invenção (22) 09/08/2017 (71) GELSON DE OLIVEIRA (BR/RS) Número de Protocolo '870170057226' em 09/08/2017 16:32 (WB)
(21) BR 20 2017 017102-2	Código 2.10 - Requerimento de Pedido de Patente ou Certificado de Adição de Invenção (22) 09/08/2017 (71) ALBACETE INDUSTRIA E COMÉRCIO DE EQUIPAMENTOS DE LAZER LTDA (BR/RJ) Número de Protocolo '870170057229' em 09/08/2017 16:39 (WB)
(21) BR 20 2017 017114-6	Código 2.10 - Requerimento de Pedido de Patente ou Certificado de Adição de Invenção (22) 09/08/2017 (71) NELSON RODRIGUES DA SILVA (BR/PR) Número de Protocolo '870170057267' em 09/08/2017 17:49 (WB)
(21) BR 20 2017 017126-0	Código 2.10 - Requerimento de Pedido de Patente ou Certificado de Adição de

	Invenção (22) 09/08/2017 (71) RENATO ALVES RABELO DE VASCONCELOS (BR/PE) Número de Protocolo '870170057286' em 09/08/2017 20:58 (WB)
(21) BR 20 2017 017161-8	Código 2.10 - Requerimento de Pedido de Patente ou Certificado de Adição de Invenção (22) 10/08/2017 (71) DENILSON PARREIRA SAMPAIO PLÁSTICOS - ME (BR/SP) Número de Protocolo '870170057402' em 10/08/2017 13:51 (WB)
(21) BR 20 2017 017168-5	Código 2.10 - Requerimento de Pedido de Patente ou Certificado de Adição de Invenção (22) 10/08/2017 (71) LUIS CARLOS PARISE (BR/RS) Número de Protocolo '870170057442' em 10/08/2017 14:39 (WB)
(21) BR 20 2017 017176-6	Código 2.10 - Requerimento de Pedido de Patente ou Certificado de Adição de Invenção (22) 10/08/2017 (71) UNIVERSIDADE ESTADUAL DO OESTE DO PARANÁ (BR/PR) Número de Protocolo '870170057478' em 10/08/2017 15:07 (WB)
(21) BR 20 2017 017186-3	Código 2.10 - Requerimento de Pedido de Patente ou Certificado de Adição de Invenção (22) 10/08/2017 (71) ISABELA CRISTINA BALDASSO (BR/SP) Número de Protocolo '870170057506' em 10/08/2017 15:34 (WB)
(21) BR 20 2017 017223-1	Código 2.10 - Requerimento de Pedido de Patente ou Certificado de Adição de Invenção (22) 10/08/2017 (71) HAGA S.A. INDUSTRIA E COMERCIO (BR/RJ) Número de Protocolo '870170057617' em 10/08/2017 16:52 (WB)
(21) BR 20 2017 017231-2	Código 2.10 - Requerimento de Pedido de Patente ou Certificado de Adição de Invenção (22) 10/08/2017 (71) JOSÉ ALCÂNTARA DE SOUZA (BR/SP) Número de Protocolo '870170057644' em 10/08/2017 17:13 (WB)
(21) BR 20 2017 017240-1	Código 2.10 - Requerimento de Pedido de Patente ou Certificado de Adição de Invenção

	(22) 10/08/2017 (71) MARAL INDÚSTRIA E COMÉRCIO DE BRINQUEDOS LTDA. (BR/SC) Número de Protocolo '870170057687' em 10/08/2017 18:11 (WB)
(21) BR 20 2017 017243-6	Código 2.10 - Requerimento de Pedido de Patente ou Certificado de Adição de Invenção (22) 10/08/2017 (71) EDJON SANDRO MENDONÇA (BR/AL) Número de Protocolo '870170057695' em 10/08/2017 18:45 (WB)
(21) BR 20 2017 017258-4	Código 2.10 - Requerimento de Pedido de Patente ou Certificado de Adição de Invenção (22) 11/08/2017 (71) MARCO AUGUSTO DE REZENDE (BR/DF) Número de Protocolo '870170057747' em 11/08/2017 08:54 (WB)
(21) BR 20 2017 017263-0	Código 2.10 - Requerimento de Pedido de Patente ou Certificado de Adição de Invenção (22) 11/08/2017 (71) CEZAR DE MORAES DANTAS (BR/SP) Número de Protocolo '870170057759' em 11/08/2017 09:29 (WB)
(21) BR 20 2017 017265-7	Código 2.10 - Requerimento de Pedido de Patente ou Certificado de Adição de Invenção (22) 11/08/2017 (71) LUIZ HENRIQUE MOURA DE SOUSA (BR/RJ) Número de Protocolo '870170057768' em 11/08/2017 09:42 (WB)
(21) BR 20 2017 017266-5	Código 2.10 - Requerimento de Pedido de Patente ou Certificado de Adição de Invenção (22) 11/08/2017 (71) ESPERANCA - INDUSTRIA HIDRAULICA LTDA - EPP (BR/RS) Número de Protocolo '870170057773' em 11/08/2017 09:51 (WB)
(21) BR 20 2017 017312-2	Código 2.10 - Requerimento de Pedido de Patente ou Certificado de Adição de Invenção (22) 11/08/2017 (71) AMILTON BANDEIRA ROCHA (BR/MG) Número de Protocolo '870170057976' em 11/08/2017 15:58 (WB)
(21) BR 20 2017 017339-4	Código 2.10 - Requerimento de Pedido de Patente ou Certificado de Adição de Invenção (22) 11/08/2017

	(71) RODOWESSLER PEÇAS E SERVIÇOS LTDA (BR/SP) Número de Protocolo '870170058054' em 11/08/2017 17:16 (WB)
(21) BR 22 2017 006864-0 U2	Código 2.10 - Requerimento de Pedido de Patente ou Certificado de Adição de Invenção (22) 03/04/2014 (71) DYSON TECHNOLOGY LIMITED (GB) Protocolo nº 870170021935, em 03/04/2017; 17:49 (WB); Dividido do PCT BR 21 2016 022938-5
(21) MU 8103648-5	Código 2.10 - Requerimento de Pedido de Patente ou Certificado de Adição de Invenção (22) 14/08/2001 (71) WELLINGTON JÚNIO GONÇALVES DA SILVA (BR/MG) Número de Protocolo 25 em 14/08/2001 02:55(MG).
(21) MU 8303662-8	Código 2.10 - Requerimento de Pedido de Patente ou Certificado de Adição de Invenção (22) 24/01/2003 (71) RONALDO HONÓRIO ASSUNÇÃO (BR/MG) Número de Protocolo 175 em 24/01/2003 10:48(MG).
(21) MU 8303667-9	Código 2.10 - Requerimento de Pedido de Patente ou Certificado de Adição de Invenção (22) 13/08/2003 (71) PAULO ROBERTO CLAUDINO DE MELO (BR/RJ) Número de Protocolo 1603 em 13/08/2003 04:18(MG).
(21) MU 8803386-4	Código 2.10 - Requerimento de Pedido de Patente ou Certificado de Adição de Invenção (22) 23/12/2008 (71) DALMIR RIBEIRO (BR/SP) Número de Protocolo 20080157584 em 23/12/2008 05:00(SP).
(21) MU 8803442-9	Código 2.10 - Requerimento de Pedido de Patente ou Certificado de Adição de Invenção (22) 27/06/2008 (71) Indexer Indústria e Comércio de Produtos Médicos Hospitalares Ltda (BR/GO) Número de Protocolo 618 em 27/06/2008 11:40(GO).
(21) PI 0216262-8	Código 2.10 - Requerimento de Pedido de Patente ou Certificado de Adição de Invenção

	(22) 11/08/2002 (71) CÉSAR AUGUSTO CHAVES DOS SANTOS (BR/RS) Número de Protocolo 3555 em 11/08/2002 11:23(RS).
(21) PI 0419490-0	Código 2.10 - Requerimento de Pedido de Patente ou Certificado de Adição de Invenção (22) 08/11/2004 (71) GABRIELA DE OLIVEIRA PINHEIRO D'AZEVEDO (BR/DF) Número de Protocolo 560 em 08/11/2004 03:28(DF).
(21) PI 0722564-4	Código 2.10 - Requerimento de Pedido de Patente ou Certificado de Adição de Invenção (22) 20/12/2007 (71) MAURÍCIO AUGUSTO COELHO (BR/RJ) Número de Protocolo 20070181372 em 20/12/2007 03:42(RJ).
(21) PI 9917945-8	Código 2.10 - Requerimento de Pedido de Patente ou Certificado de Adição de Invenção (22) 18/10/1999 (71) Claudia de Oliveira Pereira (BR/GO) Número de Protocolo 694 em 18/10/1999 02:01(DF).

Código Publicação do Pedido

Código 3.1 - Publicação do Pedido de Patente ou de Certificado de Adição de Invenção

Publicação do pedido depositado (Art. 30 da Lei nº 9.279/96), podendo ser adquirido o folheto com o relatório descritivo, reivindicações, desenhos e resumo do pedido, por quem se interessar, através do endereço eletrônico www.inpi.gov.br - No Acesso rápido - Faça uma busca – Patente. Para acessar, cadastre-se no Portal do INPI e use login e senha. Não sendo o exame requerido, pelo depositante ou qualquer interessado, no prazo de 36 (trinta e seis) meses do depósito, o pedido será arquivado. Publicado o arquivamento do pedido, poderá ser requerido, no prazo de 60 (sessenta) dias, o seu desarquivamento. Não sendo requerido o desarquivamento no prazo anteriormente citado, o pedido será considerado definitivamente arquivado.

---

(21) BR 10 2012 006703-0 A2

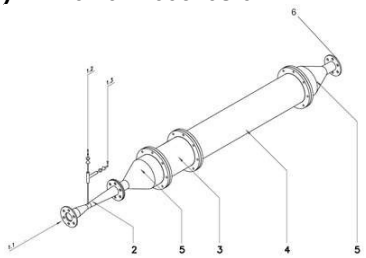

Código 3.1 - Publicação do Pedido de Patente ou de Certificado de Adição de Invenção

(22) 26/03/2012

(51) C02F 3/30 (2006.01), C02F 9/14 (2006.01)

(54) EQUIPAMENTO E TECNOLOGIA DE ADIÇÃO MÚLTIPLA DE GASES E LÍQUIDOS PARA O CONDICIONAMENTO QUIMICO E BIOLÓGICO DE LÍQUIDOS EM FLUXO

(71) NATTECH CONSULTORIA DESENVOLVIMENTO E PESQUISA INDUSTRIAL LTDA. (BR/SP)

(72) CARLOS ALBERTO CAETANO, ALDEMAR FONSECA DOS SANTOS

---

(21) BR 10 2012 028337-9 A2

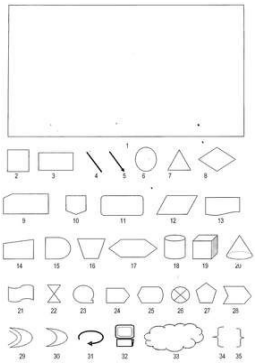

Código 3.1 - Publicação do Pedido de Patente ou de Certificado de Adição de Invenção

(22) 06/11/2012

(51) G09B 21/00 (2006.01)

(54) KIT DE TREINAMENTO DAS TÉCNICAS DE INFORMÁTICA PARA DEFICIENTES VISUAIS

(71) ANDREA CARLA VARGAS RODRIGUES (BR/RJ)

(72) ANDREA CARLA VARGAS RODRIGUES

---

(21) BR 10 2012 031729-0 A2

Código 3.1 - Publicação do Pedido de Patente ou de Certificado de Adição de Invenção

(22) 12/12/2012

(51) H02P 9/04 (2006.01), H02P 9/10 (2006.01), F02D 29/06 (2006.01)

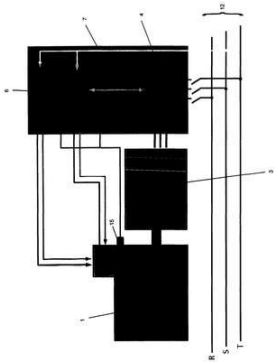

(54) MÉTODO PARA CONTROLE DA GERAÇÃO DE POTÊNCIA POR UM GERADOR DE ENERGIA ELÉTRICA

(71) VALE SOLUÇÕES EM ENERGIA S.A.-VSE (BR/RJ)

(72) JOSÉ RICARDO MORAES, MARCELO DE PAULA MACHADO, HENRIQUE MORITZ

---

(21) BR 10 2013 005361-9 A2

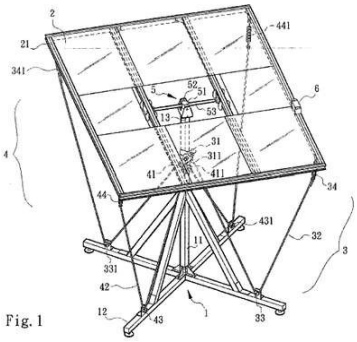

Código 3.1 - Publicação do Pedido de Patente ou de Certificado de Adição de Invenção

(22) 06/03/2013

(30) 23/04/2012 TW 101114440; 02/11/2012 TW 101140712

(51) F24J 2/54 (2006.01), H02S 20/30 (2014.01)

(54) APARELHO DE CONTROLE/AJUSTE DE RASTREAMENTO SOLAR AUTOMÁTICO DE SISTEMA DE GERAÇÃO SOLAR

(71) TOPPER SUN ENERGY TECHNOLOGY CO., LTD. (TW)

(72) CHIA CHING LUO

---

(21) BR 10 2013 006075-5 A2

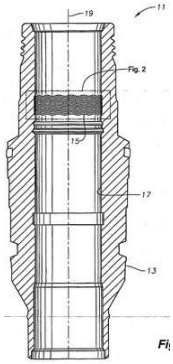

Código 3.1 - Publicação do Pedido de Patente ou de Certificado de Adição de Invenção

(22) 14/03/2013

(30) 23/03/2012 US 13/428,898

(51) E21B 33/043 (2006.01)

(54) CONJUNTO DE CABEÇA DE POÇO E MÉTODO PARA FORMAÇÃO DE UM CONJUNTO DE CABEÇA DE POÇO

(71) VECTO GRAY INC. (US)

(72) NICHOLAS PETER GETTE, DANIEL RALPH BARNHART

---

(21) BR 10 2013 006090-9 A2

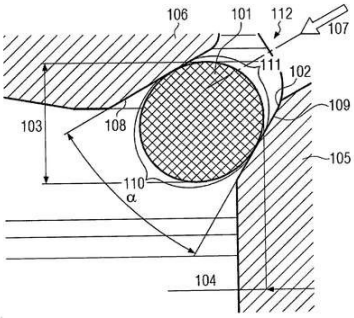

Código 3.1 - Publicação do Pedido de Patente ou de Certificado de Adição de Invenção

(22) 14/03/2013

(30) 15/03/2012 DE 10 2012 204 071.4

(51) F16K 1/44 (2006.01)

(54) VÁLVULA DE PROCESSO PARA UM TRAJETO DE FLUXO DE MEIOS

(71) KRONES AG (DE)

(72) JOHANN JUSTL

---

(21) BR 10 2013 007000-9 A2

Código 3.1 - Publicação do Pedido de Patente ou de Certificado de Adição de

Invenção
(22) 26/03/2013
(51) G06Q 90/00 (2006.01)
(54) MÉTODO DE TREINAMENTO MOTIVACIONAL DE PESSOAS EM EVENTOS E TREINAMENTOS A PARTIR DOS FUNDAMENTOS E ORGANIZAÇÃO PARA O DESFILE DE UMA ESCOLA DE SAMBA
(71) REGINALDO TADEU BATISTA DE SOUZA (BR/SP)
(72) REGINALDO TADEU BATISTA DE SOUZA

(21) BR 10 2013 007449-7 A2

Código 3.1 - Publicação do Pedido de Patente ou de Certificado de Adição de Invenção
(22) 28/03/2013
(51) H04W 88/16 (2009.01), H04W 28/08 (2009.01)
(52) H04W 88/16, H04W 28/08
(54) DISPOSITIVO E MÉTODO PARA REDUDÂNCIA DE INTERFACE AÉREA DE RÁDIOFREQUÊNCIA EM REDES DE ACESSO SEM FIO UTILIZANDO TECNOLOGIA WIMAX
(71) FUNDAÇÃO CPQD - CENTRO DE PESQUISA E DESENVOLVIMENTO EM TELECOMUNICAÇÕES (BR/SP)
(72) LUIS CLAUDIO PALMA PEREIRA

(21) BR 10 2013 010679-8 A2

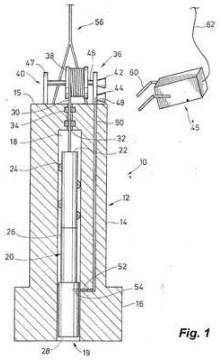

Código 3.1 - Publicação do Pedido de Patente ou de Certificado de Adição de Invenção
(22) 30/04/2013
(30) 01/05/2012 US 13/460,920
(51) E21B 33/12 (2006.01)
(54) SISTEMA E MÉTODO PARA MANUSEAR UM TAMPÃO
(71) VECTO GRAY U.K., LIMITED (US)
(72) STEPHEN PAUL FENTON

(21) BR 10 2013 010828-6 A2

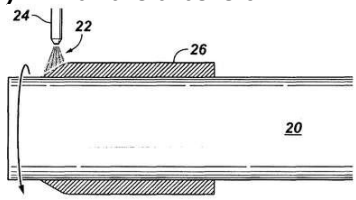

Código 3.1 - Publicação do Pedido de Patente ou de Certificado de Adição de Invenção
(22) 02/05/2013
(30) 03/05/2012 US 13/463,386
(51) E21B 17/08 (2006.01)
(54) COLUNA DE RISER E MÉTODO PARA A FORMAÇÃO DE UMA COLUNA DE RISER
(71) VETCO GRAY INC. (US)
(72) STEPHEN JUDE SZPUNAR

(21) BR 10 2013 012420-6 A2

Código 3.1 - Publicação do Pedido de Patente ou de Certificado de Adição de

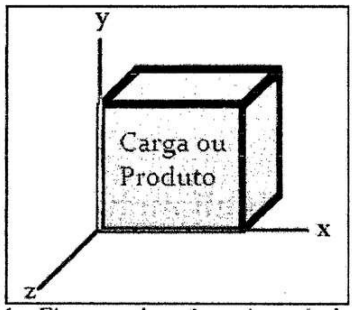

Invenção
(22) 20/05/2013
(51) G01P 15/02 (2013.01)
(54) SISTEMA DE REGISTRO DE MOVIMENTAÇÕES POR ANÁLISE DE FORÇAS DE ACELERAÇÃO
(71) FABIO RODRIGUES DA SILVA (BR/MG)
(72) FABIO RODRIGUES DA SILVA

---

(21) BR 10 2013 024834-7 A2

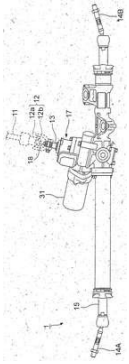

Código 3.1 - Publicação do Pedido de Patente ou de Certificado de Adição de Invenção
(22) 27/09/2013
(30) 28/12/2012 JP 2012-289098
(51) B62D 5/02 (2006.01)
(54) APARELHO DE DIREÇÃO, E, ELEMENTO DE POSICIONAMENTO
(71) SHOWA CORPORATION (JP)
(72) YOSHITAKE SUGAMATA

---

(21) BR 10 2013 024937-8 A2

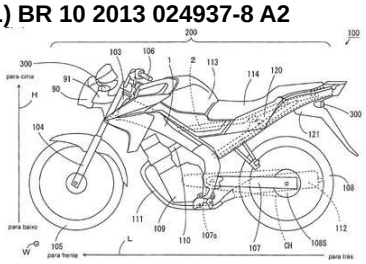

Código 3.1 - Publicação do Pedido de Patente ou de Certificado de Adição de Invenção
(22) 27/09/2013
(30) 19/10/2012 JP 2012-231462
(51) B60Q 1/34 (2006.01)
(54) LÂMPADA INDICADORA DE VIRADA E UM VEÍCULO MOTOR DE VIAJAR MONTADO COM SELIM INCLUINDO A MESMA
(71) YAMAHA HATSUDOKI KABUSHIKI KAISHA (JP)
(72) MASAHIKO FUJISAKA, TAKASHI HORIGUCHI, NORIHIDE TODOROKI

---

(21) BR 10 2013 032491-4 A2

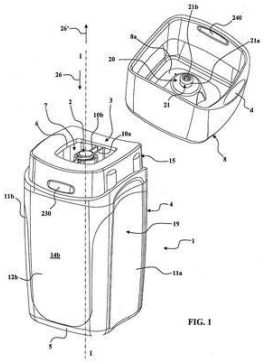

Código 3.1 - Publicação do Pedido de Patente ou de Certificado de Adição de Invenção
(22) 17/12/2013
(30) 19/12/2012 FR 12 62360
(51) A61C 8/00 (2006.01), A61C 19/02 (2006.01)
(54) DISPOSITIVO DE ACONDICIONAMENTO DE UM IMPLANTE DENTÁRIO
(71) ANTHOGYR (FR)
(72) HERVÉ RICHARD

---

(21) BR 10 2014 005474-0 A2

Código 3.1 - Publicação do Pedido de Patente ou de Certificado de Adição de Invenção

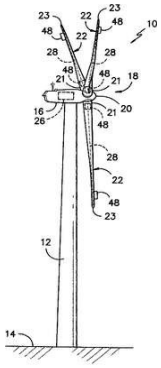

(22) 10/03/2014
(51) F03D 7/04 (2006.01)
(54) SISTEMA E MÉTODO PARA A REDUÇÃO DAS CARGAS ATUANTES EM UMA TURBINA EÓLICA
(71) GENERAL ELECTRIC COMPANY (US)
(72) THOMAS FRANKLIN PERLEY, BRANDON SHANE GERBER, RAHUL RASTOGI

(21) BR 10 2014 011989-2 A2

Código 3.1 - Publicação do Pedido de Patente ou de Certificado de Adição de Invenção
(22) 19/05/2014
(51) H04L 12/24 (2006.01), H04L 12/721 (2013.01), H04L 12/751 (2013.01), H04L 12/46 (2006.01)
(52) H04L 41/12, H04L 45/12, H04L 45/02, H04L 12/4641
(54) MÉTODO PARA DETERMINAR UMA TOPOLOGIA DE REDE VIRTUAL E SEUS USOS
(71) UNIVERSIDADE ESTADUAL DE CAMPINAS - UNICAMP (BR/SP)
(72) LUIZ FERNANDO BITTENCOURT, EDMUNDO ROBERTO MAURO MADEIRA, RAFAEL LOPES GOMES

(21) BR 10 2015 000266-1 A2

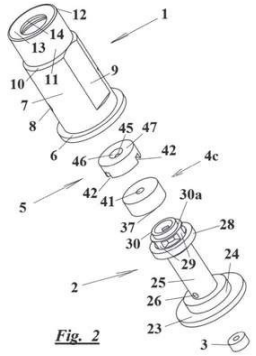

Código 3.1 - Publicação do Pedido de Patente ou de Certificado de Adição de Invenção
(22) 07/01/2015
(51) B05B 1/06 (2006.01), B05B 1/02 (2006.01)
(54) APERFEIÇOAMENTOS INTRODUZIDOS EM BICOS PULVERIZADORES TIPOS CONE CHEIO E CONE VAZIO, COM INDUÇÃO DE AR
(71) CARLOS ALBERTO DE AGRELA RODRIGUES CAMPANÁRIO (BR/SP)
(72) CARLOS ALBERTO DE AGRELA RODRIGUES CAMPANÁRIO

(21) BR 10 2015 001089-3 A2

Código 3.1 - Publicação do Pedido de Patente ou de Certificado de Adição de Invenção
(22) 16/01/2015
(30) 17/01/2014 US 14/157,645
(51) A23N 1/00 (2006.01)
(52) A23N 1/003
(54) EXTRATORES PARA FRUTAS, TUBO COADOR E MÉTODO PARA PRODUZIR UM TUBO COADOR
(71) JOHN BEAN TECHNOLOGIES CORPORATION (US)
(72) JOÃO ROBERTO AMADOR, GREGORY W. SHRADER

(21) BR 10 2015 002325-1 A2

Código 3.1 - Publicação do Pedido de Patente ou de Certificado de Adição de Invenção
(22) 02/02/2015
(51) A61G 3/02 (2006.01), A62C 27/00 (2006.01)
(52) A61G 3/0218, A62C 27/00
(54) SISTEMA DE SALVAMENTO DE UMA MACA MÓVEL ADAPTADA PARA VITIMAS EM ACIDENTES DIVERSOS
(71) ROGERIO PEREIRA RODRIGUES (BR)
(72) ROGERIO PEREIRA RODRIGUES

(21) BR 10 2015 004315-5 A2

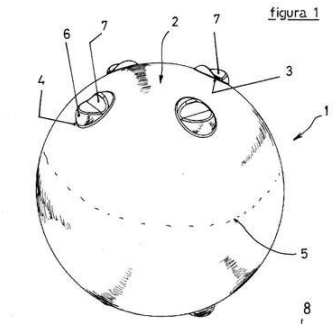

Código 3.1 - Publicação do Pedido de Patente ou de Certificado de Adição de Invenção
(22) 27/02/2015
(30) 11/04/2014 AR P14 01 01558; 10/07/2014 AR P14 01 02557
(51) E04C 5/00 (2006.01), E04B 5/32 (2006.01), E04B 5/36 (2006.01)
(54) CORPO DE REVOLUÇÃO ALIVIADOR DISPOSTO DENTRO DE UMA ESTRUTURA DE CONCRETO, PROVIDO DE PELO MENOS UMA SÉRIE DE SALIÊNCIAS POSICIONADORAS DE DITO CORPO SOBRE UM SUPORTE SITUADO DENTRO DE DITA ESTRUTURA
(71) RICARDO HORACIO LEVINTON (AR)
(72) RICARDO HORACIO LEVINTON

(21) BR 10 2015 005603-6 A2

Código 3.1 - Publicação do Pedido de Patente ou de Certificado de Adição de Invenção
(22) 13/03/2015
(51) B28C 5/26 (2006.01)
(52) B28C 5/26
(54) DISPOSIÇÕES CONSTRUTIVAS APLICADAS EM BETONEIRA
(71) CID PRODUTOS LTDA (BR/SC)
(72) MOACIR MENEGHELLI

(21) BR 10 2015 009232-6 A2

Código 3.1 - Publicação do Pedido de Patente ou de Certificado de Adição de Invenção
(22) 24/04/2015
(30) 25/04/2014 DE 102014207850.4
(51) F02B 75/06 (2006.01), F16F 15/22 (2006.01), F16F 15/16 (2006.01)
(54) MOTOR DE COMBUSTÃO INTERNA E MÉTODO PARA AMORTECIMENTO DE VIBRAÇÃO EM UM MOTOR DE COMBUSTÃO INTERNA.
(71) FORD GLOBAL TECHNOLOGIES, LLC (US)
(72) ROB STALMAN, LEONHARD BARTSCH

(21) BR 10 2015 009314-4 A2

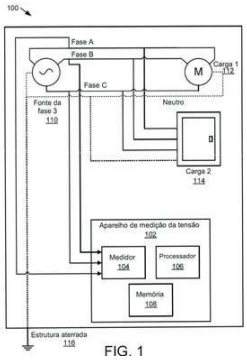

FIG. 1

Código 3.1 - Publicação do Pedido de Patente ou de Certificado de Adição de Invenção

(22) 24/04/2015

(30) 28/04/2014 US 14/263,565

(51) G06F 17/16 (2006.01), G06F 17/00 (2006.01)

(54) MÉTODO PARA A DETERMINAÇAO DA TENSÃO, APARELHO E PRODUTO DE PROGRAMA DE COMPUTADOR PARA A DETERMINAÇÃO DE UMA TENSÃO

(71) ROCKWELL AUTOMATION TECHNOLOGIES, INC. (US)

(72) DOUGLAS FIELDNINDER, ERIC WAYDICK, ISSA V. DRAME

---

(21) BR 10 2015 010047-7 A2

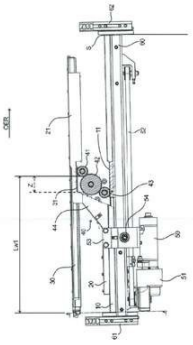

Código 3.1 - Publicação do Pedido de Patente ou de Certificado de Adição de Invenção

(22) 04/05/2015

(30) 24/04/2015 DE 10 2015 106 334.4

(51) B60J 5/06 (2006.01), B60J 5/04 (2006.01), E05F 15/611 (2015.01)

(54) DISPOSITIVO ACIONADOR; DISPOSITIVO DE EMBARQUE/DESEMBARQUE PARA VEÍCULO AUTOMOTOR DE PASSAGEIROS; E VEÍCULO AUTOMOTOR PARA PASSAGEIROS

(71) GEBR. BODE GMBH & CO. KG (DE)

(72) ANDREAS SCHUNKE

---

(21) BR 10 2015 010766-8 A2

Código 3.1 - Publicação do Pedido de Patente ou de Certificado de Adição de Invenção

(22) 12/05/2015

(51) A47K 1/02 (2006.01)

(52) A47K 1/02

(54) DISPOSITIVO LAVATÓRIO MÓVEL

(71) SÉRGIO RODRIGUES (BR/SP)

(72) SÉRGIO RODRIGUES

---

(21) BR 10 2015 011273-4 A2

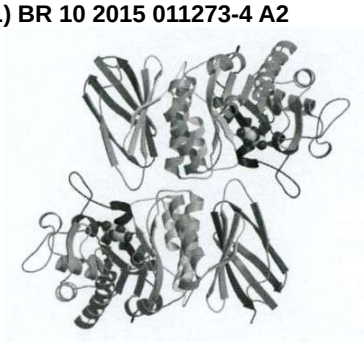

Código 3.1 - Publicação do Pedido de Patente ou de Certificado de Adição de Invenção

(22) 15/05/2015

(51) C12P 21/00 (2006.01), C12N 9/40 (2006.01), C12R 1/01 (2006.01)

(54) BIOPROCESSO PARA A PRODUÇÃO DE ALFA- GALACTOSIDASE UTILIZANDO VINHAÇA DE SOJA COMO SUBPRODUTO/RESÍDUO INDUSTRIAL

(71) UNIVERSIDADE FEDERAL DO PARANÁ (BR/PR)

(72) CARLOS RICARDO SOCCOL, BÁRBARA GOMES IAREMA, LUCINA PORTO DE SOUZA VANDENBERGHE

(21) BR 10 2015 016732-6 A2

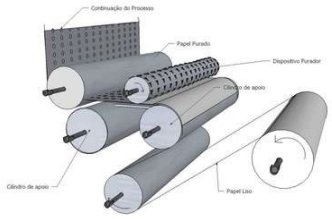

Código 3.1 - Publicação do Pedido de Patente ou de Certificado de Adição de Invenção
(22) 13/07/2015
(51) B26D 9/00 (2006.01), D21J 1/00 (2006.01)
(54) DISPOSITIVO INTELIGENTE PERFURADOR DE PAPEL
(71) PAPERPLASTIC COMÉRCIO DE PRODUTOS DE PAPEL E PLÁSTICO LTDA ME (BR)
(72) DOMINGOS LUIZ POTRICH

(21) BR 10 2015 019388-2 A2

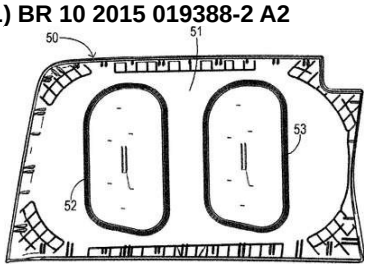

Código 3.1 - Publicação do Pedido de Patente ou de Certificado de Adição de Invenção
(22) 12/08/2015
(30) 18/08/2014 US 14/461,578
(51) B60R 21/206 (2011.01), B60R 21/045 (2006.01), B60R 21/04 (2006.01), B60R 21/00 (2006.01)
(54) AMORTECEDORES ATIVOS COM MÚLTIPLAS BOLSAS EM UM ÚNICO PAINEL DE ACABAMENTO
(71) FORD GLOBAL TECHNOLOGIES, LLC (US)
(72) STACEY H. RAINES, SEAN B. WEST

(21) BR 10 2015 021486-3 A2

Código 3.1 - Publicação do Pedido de Patente ou de Certificado de Adição de Invenção
(22) 03/09/2015
(30) 05/09/2014 EP 14306372.5; 03/11/2014 EP 14306755.1
(51) H01Q 1/22 (2006.01), H01Q 1/48 (2006.01), H01Q 1/52 (2006.01), H01Q 9/42 (2006.01)
(52) H01Q 1/22, H01Q 1/48, H01Q 1/52, H01Q 9/42
(54) MONTAGEM DE ANTENA E DISPOSITIVO ELETRÔNICO QUE COMPREENDE A DITA MONTAGEM DE ANTENA
(71) THOMSON LICENSING (FR)
(72) DOMINIQUE LO HINE TONG, PHILIPPE MINARD, PIERRE- MARIE MORIN, JEAN-MARC LE FOULGOC

(21) BR 10 2015 024180-1 A2

Código 3.1 - Publicação do Pedido de Patente ou de Certificado de Adição de Invenção
(22) 10/09/2015
(51) B65D 81/38 (2006.01), B65D 5/18 (2006.01)
(54) EMBALAGEM EM PAPELÃO ONDULADO COM ISOLAMENTO TÉRMICO BIODEGRADÁVEL

(71) JUNG NIKLAUS HASSENSTEIN (BR)
(72) JURG NIKLAUS HASSENSTEIN

---

(21) BR 10 2015 025579-9 A2

Código 3.1 - Publicação do Pedido de Patente ou de Certificado de Adição de Invenção
(22) 07/10/2015
(51) A42B 3/20 (2006.01)
(52) A42B 3/20
(54) PROTETOR DE CABEÇA PARA BEBÊS.
(71) JANDERSON RODRIGO SALGADO DE ALENCAR (BR)
(72) JANDERSON RODRIGO SALGADO DE ALENCAR

---

(21) BR 10 2015 026858-0 A2

Código 3.1 - Publicação do Pedido de Patente ou de Certificado de Adição de Invenção
(22) 22/10/2015
(51) C07C 229/00 (2006.01), A61K 31/195 (2006.01), A61P 25/00 (2006.01)
(54) GLUTAMATO E SEUS DERIVADOS COMO MODULADORES NA LIBERAÇÃO DE MELATONINA, REDUZINDO SUA CONCENTRAÇÃO NO ORGANISMO DE EQUIDEOS POR INTERAÇÃO COM RECEPTORES METABOTRÓPICOS GRUPO II (MGLUR3) E RECEPTORES IONOTRÓPICOS DO TIPO AMPA (GLUR1) EM MEDICINA VETERINÁRIA
(71) GLEICE COUTINHO GUIMARÃES (BR/MG)
(72) GLEICE COUTINHO GUIMARÃES

---

(21) BR 10 2015 027337-1 A2

Palavras-chave	INPI	USPTO	EPO	WIPO
Chitosan AND Cashew gum	0	0	1	0
Chitosan AND Cashew gum AND Modified Release	0	0	0	0
Chitosan AND Cashew gum AND Mucoadhesion	0	0	0	0
Chitosan AND Cashew gum AND Modified Release AND Mucoadhesion	0	0	0	0

Legenga: INPI (InstitutoNacional de Propriedade Industrial); USPTO (United States Patent Trademark Office); EPO (European Patent Office)

Código 3.1 - Publicação do Pedido de Patente ou de Certificado de Adição de Invenção
(22) 28/10/2015
(51) A61K 47/36 (2006.01), A61K 9/00 (2006.01)
(54) BLENDA POLIMÉRICA MUCOADESIVA PARA LIBERAÇÃO PROLONGADA DE FÁRMACOS
(71) UNIVERSIDADE FEDERAL DE PERNAMBUCO - UFPE (BR/PE) , UNIVERSIDADE FEDERAL DO PIAUÍ (BR/PI)
(72) JOSÉ LAMARTINE SOARES SOBRINHO, MARCIANA SOCORRO FERREIRA CORDEIRO, LAISA LIS FONTINELE DE SÁ, CAMILA MARIA BARROS DA SILVA, FLÁVIA RAQUEL LUCENA DE SOUZA, LÍVIO CÉSAR CUNHA NUNES, EDSON CAVALCANTI DA SILVA FILHO, PEDRO JOSÉ ROLIM NETO, MÔNICA FELTS DE LA ROCA SOARES

---

(21) BR 10 2016 000895-6 A2

Código 3.1 - Publicação do Pedido de Patente ou de Certificado de Adição de Invenção
(22) 15/01/2016

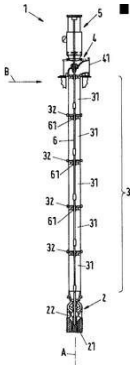

(30) 18/02/2015 US 62/117,569
(51) F04D 29/66 (2006.01)
(54) DISPOSITIVO DE SUPRESSÃO PARA UMA BOMBA VERTICAL, BOMBA VERTICAL E MÉTODO PARA A READAPTAÇÃO DE UMA BOMBA VERTICAL
(71) SULZER MANAGEMENT AG (CH)
(72) COLIN GABHART

(21) BR 10 2016 001163-9 A2

001] Foto 1-a

Código 3.1 - Publicação do Pedido de Patente ou de Certificado de Adição de Invenção
(22) 19/01/2016
(51) B27N 3/00 (2006.01)
(54) PRODUTO DO TIPO MADEIRA ARTIFICIAL PRÉ-MOLDADA CONSTITUÍDO DE MATERIAIS RECICLÁVEIS
(71) JOSÉ FARIAS GIORDANI DE OLIVEIRA (BR/MG)
(72) JOSÉ FARIAS GIORDANI DE OLIVEIRA

(21) BR 10 2016 002975-9 A2

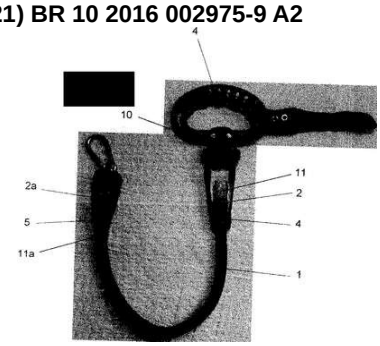

Código 3.1 - Publicação do Pedido de Patente ou de Certificado de Adição de Invenção
(22) 12/02/2016
(51) A01K 27/00 (2006.01)
(54) ACESSÓRIO MULTIAÇÃO PARA ANIMAIS
(71) PEDRO GENTIL DA SILVA (BR/SP)
(72) PEDRO GENTIL DA SILVA

(21) BR 10 2016 002993-7 A2

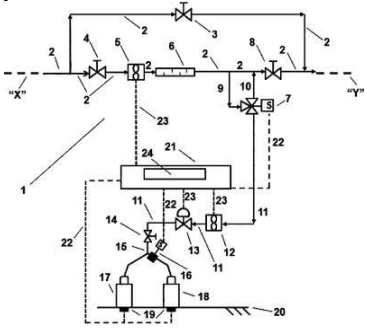

Código 3.1 - Publicação do Pedido de Patente ou de Certificado de Adição de Invenção
(22) 12/02/2016
(51) G01N 33/22 (2006.01)
(54) SISTEMA AUTOMÁTICO DE AMOSTRAGEM CONTÍNUA EM LINHA PARA MISTURA DE COMBUSTÍVEIS LÍQUIDOS
(71) AGENCIA NACIONAL DO PETROLEO - ANP (BR/DF)
(72) DIEGO ROCHA REBELO

(21) BR 10 2016 003007-2 A2

Código 3.1 - Publicação do Pedido de Patente ou de Certificado de Adição de Invenção
(22) 12/02/2016

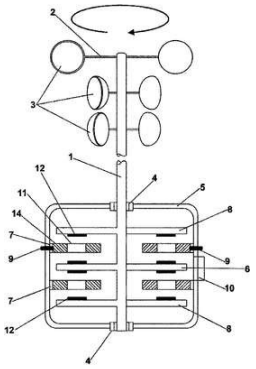

(51) F03D 9/25 (2016.01), H02K 1/00 (2006.01)
(54) GERADOR EÓLICO DE ALTO RENDIMENTO COM ALTERNADOR SERVO ASSISTIDO DE IMÃS PERMANENTES
(71) ECO 4 ENERGY - SOLUTIONS LTDA (BR/RN)
(72) SALVADOR DAMASCO

(21) BR 10 2016 003009-9 A2

Código 3.1 - Publicação do Pedido de Patente ou de Certificado de Adição de Invenção
(22) 12/02/2016
(51) A01N 65/20 (2009.01), A01N 65/08 (2009.01), A01P 7/04 (2006.01)
(54) INSETICIDA ORGÂNICO A BASE DE ÓLEO DE SOJA E CAFÉ
(71) EDGAR AUGUSTINHO SERAFINI (BR/SC)
(72) EDGAR AUGUSTINHO SERAFINI

(21) BR 10 2016 003014-5 A2

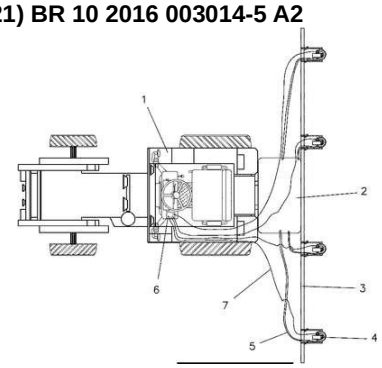

Código 3.1 - Publicação do Pedido de Patente ou de Certificado de Adição de Invenção
(22) 12/02/2016
(51) A01C 7/08 (2006.01)
(54) SEMEADORA A LANÇO AUTOPROPELIDA PARA SOBRESSEMEADURA, CONTROLADOR ELETRÔNICO DA SEMEADORA E PROCESSO DE CONTROLE DA SEMEADORA
(71) ERVANI SCHAFFER (BR/RS) , OSMAR CONRAD (BR/BA)
(72) ERVANI SCHAFFER, OSMAR CONRAD

(21) BR 10 2016 003026-9 A2

Código 3.1 - Publicação do Pedido de Patente ou de Certificado de Adição de Invenção
(22) 12/02/2016
(54) BOLO PIZZA
(71) DANIELLE CRISTINE HILDEBRAND VIEIRA (BR/PR)
(72) DANIELLE CRISTINE HILDEBRAND VIEIRA

(21) BR 10 2016 003027-7 A2

Código 3.1 - Publicação do Pedido de Patente ou de Certificado de Adição de Invenção
(22) 12/02/2016
(51) H05B 3/34 (2006.01), H05B 3/06 (2006.01), A45D 20/12 (2006.01), B26F 1/40 (2006.01)
(54) ELEMENTO RESISTIVO ESTAMPADO PARA EMPREGO EM EQUIPAMENTOS ELÉTRICOS E PROCESSO DE FABRICAÇÃO DE

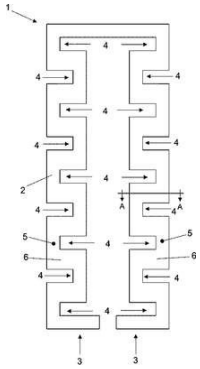

ELEMENTO RESISTIVO ESTAMPADO
(71) ACTION TECHNOLOGY INDUSTRIA E COMERCIO DE ELETROELETRONICOS LTDA. (BR/SP)
(72) ROBERTO JUN IKESAKI

---

(21) BR 10 2016 003043-9 A2

Código 3.1 - Publicação do Pedido de Patente ou de Certificado de Adição de Invenção
(22) 12/02/2016
(51) A43B 3/26 (2006.01)
(52) A43B 3/26
(54) DISPOSIÇÃO CONSTRUTIVA APLICADA EM CALÇADO DE TAMANHO AJUSTÁVEL
(71) CELSON SIDNEI HUNSCHE (BR/RS)
(72) CELSON SIDNEI HUNSCHE

---

(21) BR 10 2016 003051-0 A2

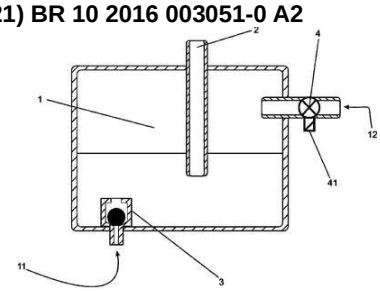

Código 3.1 - Publicação do Pedido de Patente ou de Certificado de Adição de Invenção
(22) 12/02/2016
(51) F01N 13/00 (2010.01), F04B 39/00 (2006.01)
(54) FILTRO ACÚSTICO DE SUCÇÃO PARA COMPRESSOR
(66) BR 10 2015 006208-7 19/03/2015
(71) WHIRLPOOL S.A. (BR/SP)
(72) DIETMAR ERICH BERNHARD LILIE, PAULO ROGERIO CARRARA COUTO, FLAVIO JORGE HADDAD KALLUF

---

(21) BR 10 2016 003052-8 A2

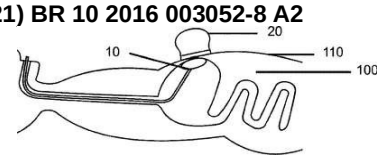

Código 3.1 - Publicação do Pedido de Patente ou de Certificado de Adição de Invenção
(22) 12/02/2016
(51) A61B 17/94 (2006.01)
(54) INSTRUMENTAL CIRÚRGICO MAGNÉTICO PARA REALIZAÇÃO DE GASTROSTOMIA PERCUTÂNEA
(71) SERVIÇO NACIONAL DE APRENDIZAGEM INDUSTRIAL - SENAI. (BR/RS) , BHIO SUPPLY INDÚSTRIA E COMÉRCIO DE EQUIPAMENTOS MÉDICOS LTDA (BR/RS) , IJP - INSTITUTO DE VIDEOCIRURGIA AVANÇADA JACQUES PERISSAT LTDA - ME (BR/PR)
(72) ARTHUR FLORENTINO DIAS DE OLIVEIRA, RICARDO GALILEO ANELE FILHO, RODRIGO SANTOS KALIKOSKI, EDISON MARTINS DA SILVA JÚNIOR, IVAN MIRANDA, MARCELO SARAIVA DOS SANTOS, PAULO

ROBERTO WALTER FERREIRA, EDUARDO AIMORE BONIN, LEANDRO TOTTI CAVAZZOLA, MARCELO DE PAULA LOUREIRO, PAOLO ROGÉRIO DE OLIVEIRA SALVALAGGIO, THAIS ANDRADE COSTA CASAGRANDE

(21) BR 10 2016 003061-7 A2

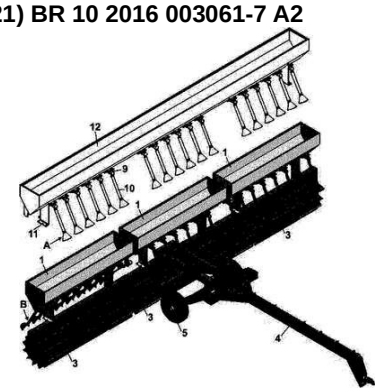

Código 3.1 - Publicação do Pedido de Patente ou de Certificado de Adição de Invenção
(22) 13/02/2016
(51) A01C 7/06 (2006.01)
(54) ESTRUTURA AGRÍCOLA COMBINADA DE DISTRIBUIDOR DE CORRETIVOS, FERTILIZANTES E/OU SEMENTES COM OS ROLOS FACA EM GERAL
(71) INDUTAR TECNO METAL LTDA (BR/RS)
(72) AIRTON DA SILVA STADTLOBER

(21) BR 10 2016 003074-9 A2

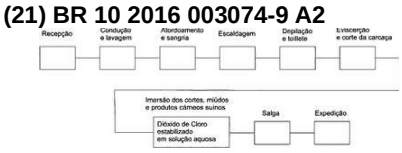

Código 3.1 - Publicação do Pedido de Patente ou de Certificado de Adição de Invenção
(22) 15/02/2016
(51) A23B 4/027 (2006.01)
(54) APLICAÇÃO DE COADJUVANTE TECNOLÓGICO DIÓXIDO DE CLORO ESTABILIZADO EM SOLUÇÃO AQUOSA NO PROCESSO DE BRANQUEAMENTO DE CORTES, MIÚDOS, PRODUTOS CÁRNEOS SUINOS SALGADOS
(71) IRITH RACHEL ARENSTEIN (BR/SP)
(72) IRITH RACHEL ARENSTEIN

(21) BR 10 2016 003083-8 A2

Código 3.1 - Publicação do Pedido de Patente ou de Certificado de Adição de Invenção
(22) 15/02/2016
(51) C09K 11/77 (2006.01), C09K 11/65 (2006.01)
(54) PROCESSO PARA OBTENÇÃO DE NANOCOMPOSITOS DECORADOS FORMADOS POR NANOESTRUTURAS DE CARBONO COM LÁTEX OU LÁTEX LUMINESCENTE
(71) MINISTÉRIO DA CIÊNCIA E TECNOLOGIA (BR/PE)
(72) ANDRÉ GALEMBECK, CRISTAL MARTINEZ IBAÑEZ, SIDICLEIA BEZERRA COSTA SILVA, YADIRA I. VEGA-CANTÙ

(21) BR 10 2016 003087-0 A2

Código 3.1 - Publicação do Pedido de Patente ou de Certificado de Adição de Invenção
(22) 15/02/2016
(51) C08L 23/02 (2006.01), C08L 23/06 (2006.01), B29K 105/00 (2006.01)

(52) C08L 23/025, C08L 23/06, B29K 2105/0005
(54) COMPOSTO MINERALIZADO PARA SUBSTITUIÇÃO DE POLIETILENO DE ALTA DENSIDADE E PROCESSO DE OBTENÇÃO
(71) SANDRO MARIN (BR/SC)
(72) SANDRO MARIN

---

(21) BR 10 2016 003092-7 A2

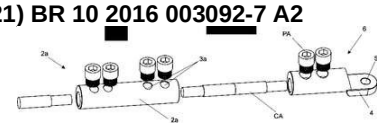

Código 3.1 - Publicação do Pedido de Patente ou de Certificado de Adição de Invenção
(22) 15/02/2016
(51) H01R 43/048 (2006.01), H01R 4/12 (2006.01), H01R 11/11 (2006.01)
(54) PROCESSO PARA CONFORMAÇÃO A FRIO DE CONECTOR COM ROSCA PARA CABOS ELETRICOS, E CONECTOR COM ROSCA PARA CABOS ELÉTRICOS
(71) INDEL BAURU INDÚSTRIA ELETROMETALURGICA LTDA (BR/SP)
(72) ANTONIO FORTUNATO BRUSTELLO

---

(21) BR 10 2016 003151-6 A2

Código 3.1 - Publicação do Pedido de Patente ou de Certificado de Adição de Invenção
(22) 15/02/2016
(51) B29B 11/06 (2006.01), B29L 31/00 (2006.01)
(52) B29B 11/06, B29L 2031/772
(54) SORVETEIRA PARA A CONFECÇÃO DE PICOLÉS RECHEADOS E PROCESSO DE CONFECÇÃO DE SORVETE RECHEADO ATRAVÉS DA SORVETEIRA
(66) BR 10 2015 015204-3 23/06/2015
(71) NELY CRISTINA BRAIDOTTI CAVALARI (BR/SP)
(72) NELY CRISTINA BRAIDOTTI CAVALARI

---

(21) BR 10 2016 003188-5 A2

Código 3.1 - Publicação do Pedido de Patente ou de Certificado de Adição de Invenção
(22) 16/02/2016
(51) E04G 21/32 (2006.01)
(52) E04G 21/3223
(54) ANCORAGEM MÓVEL PARA CADEIRA SUSPENSA
(71) GILBERTO GALVÃO DE BARROS (BR/PR) , LEANDRO FAQUINI (BR/PR)
(72) LEANDRO FAQUINI, GILBERTO GALVÃO DE BARROS

---

(21) BR 10 2016 003191-5 A2

Código 3.1 - Publicação do Pedido de Patente ou de Certificado de Adição de Invenção
(22) 16/02/2016
(51) A44C 11/00 (2006.01), A44C 5/18 (2006.01), A44B 11/04 (2006.01)
(52) A44C 11/005, A44C 5/185, A44B 11/04

(54) DISPOSITIVO DE AJUSTE PARA OBJETOS DE ADORNO PESSOAL
(71) JORGE LUIZ BRUSA (BR/SP)
(72) JORGE LUIZ BRUSA

(21) BR 10 2016 003198-2 A2

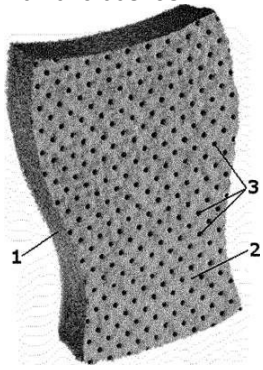

Código 3.1 - Publicação do Pedido de Patente ou de Certificado de Adição de Invenção
(22) 16/02/2016
(51) B32B 37/12 (2006.01), B32B 27/06 (2006.01), A47L 13/16 (2006.01)
(54) PROCESSO DE FABRICAÇÃO DE ESPONJA COM SUPERFÍCIE DE PANO NÃO TECIDO E ESPONJA DOTADA DE SUPERFÍCIE DE PANO NÃO TECIDO
(71) BETTANIN INDUSTRIAL S/A (BR/RS)
(72) DANTE BETTANIN

(21) BR 10 2016 003199-0 A2

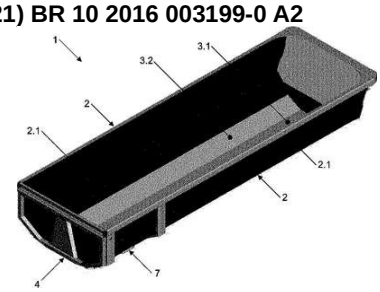

Código 3.1 - Publicação do Pedido de Patente ou de Certificado de Adição de Invenção
(22) 16/02/2016
(51) B60P 1/56 (2006.01)
(54) CAIXA DE CARGA DE SEMIRREBOQUE BASCULANTE E SEMIRREBOQUE BASCULANTE COM A MESMA
(71) RANDON S.A. IMPLEMENTOS E PARTICIPAÇÕES (BR/RS)
(72) RICARDO RECH GUARDA, LEONARDO GARBIN

(21) BR 10 2016 003212-1 A2

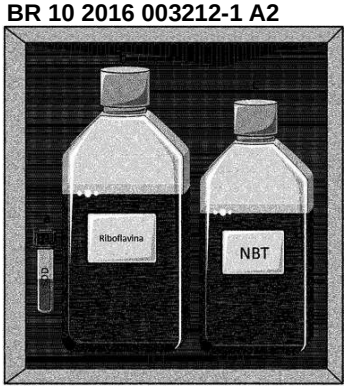

Código 3.1 - Publicação do Pedido de Patente ou de Certificado de Adição de Invenção
(22) 16/02/2016
(51) C12Q 1/26 (2006.01), C12N 9/08 (2006.01)
(54) KIT PARA DETECÇÃO E QUANTIFICAÇÃO DE ATIVIDADE DA ENZIMA SUPERÓXIDO DISMUTASE (SOD) POR VIA COLORIMÉTRICA
(71) FUNDAÇÃO UNIVERSIDADE FEDERAL DO ABC- UFABC (BR/SP)
(72) GISELLE CERCHIARO, TÂNIA MARIA MANIERI, LARISSA CRISTINA CARVALHO DO LAGO, SAMANTHA DOS SANTOS CIPRIANO, BIANCA DEMPSEY PINTO

(21) BR 10 2016 003214-8 A2

Código 3.1 - Publicação do Pedido de Patente ou de Certificado de Adição de Invenção
(22) 16/02/2016
(51) A61K 35/644 (2015.01), A61P 11/02 (2006.01)
(54) EXTRATO DE PRÓPOLIS PARA USO NASAL
(71) PAULO ROBERTO REIS DE OLIVEIRA (US)

(72) PAULO ROBERTO REIS DE OLIVEIRA

---

(21) BR 10 2016 003223-7 A2

Código 3.1 - Publicação do Pedido de Patente ou de Certificado de Adição de Invenção
(22) 16/02/2016
(51) F24F 7/04 (2006.01), E04F 10/08 (2006.01)
(52) F24F 7/04, E04F 10/08
(54) BRISE-CHAMINÉ-SOLAR
(71) UNIVERSIDADE FEDERAL DE VIÇOSA (BR/MG) , FUNDAÇÃO DE AMPARO À PESQUISA DO ESTADO DE MINAS GERAIS - FAPEMIG (BR/MG)
(72) JOYCE CORRENA CARLO, ANTÔNIO CLEBER GONÇALVES TIBIRIÇÁ, LUCIANA BOSCO E SILVA, ÁLVARO MESSIAS BIGONHA TIBIRIÇÁ, LILIANE FERNANDES MACIEL, ROGÉRIO POZAROWSKI PRONE VILLAR

---

(21) BR 10 2016 003226-1 A2

Código 3.1 - Publicação do Pedido de Patente ou de Certificado de Adição de Invenção
(22) 16/02/2016
(51) B28B 3/00 (2006.01), B28B 5/00 (2006.01)
(52) B28B 3/00, B28B 5/00
(54) SISTEMA DE AUTOMAÇÃO, CONTROLE E MONITORAMENTO DE MÁQUINAS HIDRÁULICAS E/OU PNEUMÁTICAS PARA A FABRICAÇÃO DE TIJOLOS, BLOCOS, PISOS E ARTEFATOS ECOLÓGICOS DE MULTIFORMES FORMA E MODELOS UTILIZADOS NA CONSTRUÇÃO CIVIL
(71) ECO MÁQUINAS INDÚSTRIA, COMÉRCIO IMPORTAÇÃO E EXPORTAÇÃO LTDA. - E.P.P. (BR/MS)
(72) LUCLÉCIO FESTA

---

(21) BR 10 2016 003234-2 A2

Código 3.1 - Publicação do Pedido de Patente ou de Certificado de Adição de Invenção
(22) 16/02/2016
(51) B28B 3/00 (2006.01), B28B 5/00 (2006.01)
(52) B28B 3/00, B28B 5/00
(54) SISTEMA DE AUTOMAÇÃO, CONTROLE E MONITORAMENTO DE MÁQUINAS PARA A FABRICAÇÃO DE TIJOLOS, BLOCOS, PISOS E ARTEFATOS ECOLÓGICOS DE MULTIFORMES FORMA E MODELOS UTILIZADOS NA CONSTRUÇÃO CIVIL
(71) ECO MÁQUINAS INDÚSTRIA, COMÉRCIO IMPORTAÇÃO E EXPORTAÇÃO LTDA. - E.P.P. (BR/MS)
(72) LUCLÉCIO FESTA

---

(21) BR 10 2016 003244-0 A2

Código 3.1 - Publicação do Pedido de Patente ou de Certificado de Adição de Invenção
(22) 16/02/2016

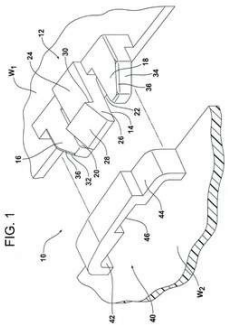

(30) 18/02/2015 US 14/624,661
(51) F16B 2/22 (2006.01), F16B 5/06 (2006.01), F16B 5/07 (2006.01), B60N 2/07 (2006.01)
(54) DISPOSITIVOS DE FIXAÇÃO DE ABA DE ENCAIXE EM CANTILÉVER
(71) FORD GLOBAL TECHNOLOGIES, LLC (US)
(72) ENRIQUE GRANELL PENICHE, EDGARDO FABRICIO ORTIZ HERNANDEZ

---

(21) BR 10 2016 003245-8 A2

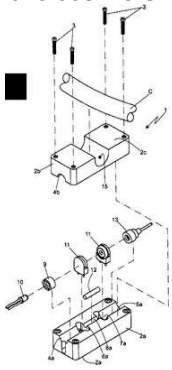

Código 3.1 - Publicação do Pedido de Patente ou de Certificado de Adição de Invenção
(22) 16/02/2016
(51) G01R 15/24 (2006.01), G01R 33/032 (2006.01)
(54) APERFEIÇOAMENTO INTRODUZIDO EM SENSOR ÓPTICO DE CORRENTE ALTERNADA EM LINHAS DE BAIXA E ALTA TENSÃO
(71) INSTITUTO FEDERAL DE EDUCAÇÃO, CIÊNCIA E TECNOLOGIA DO CEARÁ (BR/CE)
(72) GLENDO DE FREITAS GUIMARÃES, PAULO VICTOR FERREIRA PINTO, LUCAS PINHEIRO DE MOURA, WILTON BEZERRA DE FRAGA, ROGÉRIO GUERRA DIÓGENES FILHO, WALESKA FEITOZA DE OLIVEIRA, JOSE WALLY MENDONÇA MENEZES, GUILHERME MATIAS DE MEDEIROS, JOÃO ISAAC SILVA MIRANDA, AGLIBERTO MELO BASTOS, AUZUIR RIPARDO DE ALEXANDRIA, ANDRÉ LUIZ CARNEIRO DE ARAÚJO

---

(21) BR 10 2016 003266-0 A2

Código 3.1 - Publicação do Pedido de Patente ou de Certificado de Adição de Invenção
(22) 16/02/2016
(51) G06Q 10/08 (2012.01), G06K 7/10 (2006.01)
(52) G06Q 10/087, G06K 7/10
(54) SISTEMA E MÉTODO PARA GESTÃO E CONTROLE DE ATIVOS EM TEMPO REAL
(71) RFIDEAS SERVIÇOS EM TECNOLOGIA DA INFORMAÇÃO S.A. (BR/SP)
(72) ANTONIO CARLOS ROSSINI JUNIOR, LUCAS FREDERICO ALBRECHT DE ALMEIDA, MATHEUS NANI COSTA

---

(21) BR 10 2016 003277-6 A2

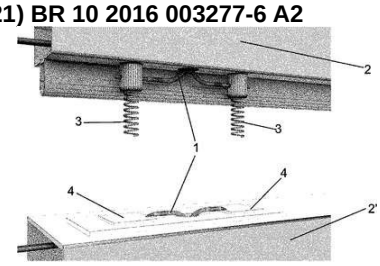

Código 3.1 - Publicação do Pedido de Patente ou de Certificado de Adição de Invenção
(22) 16/02/2016
(51) H02G 3/00 (2006.01), H05K 7/02 (2006.01)
(54) DISPOSIÇÃO CONSTRUTIVA PARA DISTRIBUIÇÃO DE ENERGIA ELÉTRICA EM OBJETOS DESMONTÁVEIS
(71) ILMAR LAURINDO (BR/SC)

(72) ILMAR LAURINDO, GABRIELLI LAURINDO

(21) BR 10 2016 003281-4 A2

Código 3.1 - Publicação do Pedido de Patente ou de Certificado de Adição de Invenção
(22) 17/02/2016
(51) A61B 17/00 (2006.01), A61B 17/132 (2006.01), A61B 17/122 (2006.01)
(52) A61B 17/00, A61B 17/132, A61B 17/1327, A61B 17/122, A61B 2017/1225
(54) INSTRUMENTAL PARA REALIZAÇÃO DE ACESSOS VASCULARES PARA HEMODIÁLISE
(71) UNIVERSIDADE ESTADUAL PAULISTA JULIO DE MESQUITA FILHO (BR/SP)
(72) WINSTON BONETTI YOSHIDA

(21) BR 10 2016 003290-3 A2

Código 3.1 - Publicação do Pedido de Patente ou de Certificado de Adição de Invenção
(22) 17/02/2016
(51) A01C 11/02 (2006.01)
(52) A01C 11/025
(54) UNIDADE PLANTADORA DE MUDAS
(71) ECOAGRICOLA IND. E COM. DE EQUIP. LTDA (BR/SP)
(72) MARCOS RENATO CHIARI

(21) BR 10 2016 003314-4 A2

Código 3.1 - Publicação do Pedido de Patente ou de Certificado de Adição de Invenção
(22) 17/02/2016
(51) F02D 45/00 (2006.01), F02D 41/00 (2006.01)
(54) SISTEMA HÍBRIDO PARA CORTE DE COMBUSTÍVEL EM VEÍCULOS EM MOVIMENTO E PARADO
(71) PAULO ROBERTO HINZ (BR/RJ)
(72) PAULO ROBERTO HINZ

(21) BR 10 2016 003318-7 A2

Código 3.1 - Publicação do Pedido de Patente ou de Certificado de Adição de Invenção
(22) 17/02/2016
(51) B28B 1/14 (2006.01), B28B 19/00 (2006.01)
(54) PROCESSO DE FABRICAÇÃO E ESMALTAÇÃO APLICADA EM TELHA CIMENTÍCEA
(71) JOSE CARLOS REBOUCAS MORAIS JUNIOR (BR/SC) , ANGELO JAIR ROSA DE LIMA (BR/SC)
(72) JOSE CARLOS REBOUCAS MORAIS JUNIOR

(21) BR 10 2016 003340-3 A2

Código 3.1 - Publicação do Pedido de Patente ou de Certificado de Adição de

Invenção
(22) 17/02/2016
(51) B65G 15/28 (2006.01)
(54) TRAVESSAS DE MONTAGEM DE ESTEIRA TRANSPORTADORA
(71) SWM INDUSTRIAL LTDA - EPP (BR/SC)
(72) CLEO ROBERTO CARDOZO WIECHOREKI

---

(21) BR 10 2016 003352-7 A2

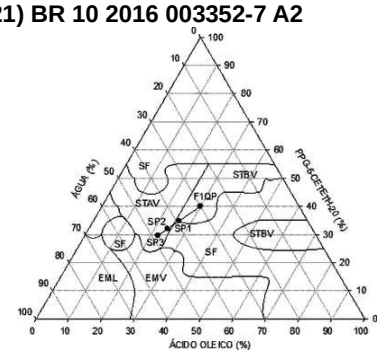

Código 3.1 - Publicação do Pedido de Patente ou de Certificado de Adição de Invenção
(22) 17/02/2016
(51) A61K 9/00 (2006.01), A61K 47/36 (2006.01), A61K 47/34 (2006.01), A61K 31/05 (2006.01), A61P 35/00 (2006.01)
(54) PROCESSO DE OBTENÇÃO DE SISTEMAS PRECURSORES DE CRISTAIS LÍQUIDOS (SPCL) MUCOADESIVOS, SPCL MUCOADESIVOS OBTIDOS E SEUS USOS
(71) UNIVERSIDADE ESTADUAL PAULISTA JULIO DE MESQUITA FILHO (BR/SP)
(72) Bruno da Fonseca dos Santos, Giovana Maria Fioramonti Calixto, Jéssica Bernegossi, Maria Palmira Daflon Gremião, MARLUS CHORILLI

---

(21) BR 10 2016 003373-0 A2

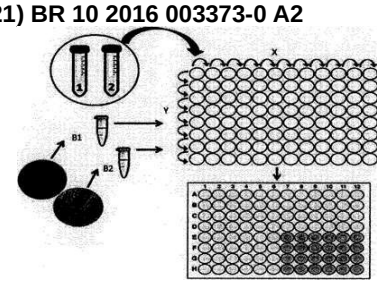

Código 3.1 - Publicação do Pedido de Patente ou de Certificado de Adição de Invenção
(22) 16/02/2016
(51) A61K 33/38 (2006.01), A61K 31/40 (2006.01), A61K 9/51 (2006.01), A61P 31/04 (2006.01)
(54) COMPOSIÇÃO CONTENDO NANOPARTÏCULAS DE PRATA BIOLÓGICA E UM PIGMENTO PRODUZIDO POR CHROMOBACTERIUM VIOLACEUM COM ATIVIDADE ANTIBACTERIANA
(71) UNIVERSIDADE ESTADUAL DE LONDRINA (BR/PR) , UNIVERSIDADE ESTADUAL DE CAMPINAS (BR/SP)
(72) GERSON NAKAZATO, RENATA KATSUKO TAKAYAMA KOBAYASHI, NELSON EDUARDO DURAN CABALLERO, MARCELO BROCCHI, VIVIANE FERREIRA CARDOZO, JUAN JOSUE PUNO SARMIENTO

---

(21) BR 10 2016 003377-2 A2

Código 3.1 - Publicação do Pedido de Patente ou de Certificado de Adição de Invenção
(22) 18/02/2016
(51) B24B 3/52 (2006.01)
(54) SEM TITULO
(71) JUVENAL PEREIRA DA SILVA (BR/SP)
(72) JUVENAL PEREIRA DA SILVA

(21) BR 10 2016 003395-0 A2

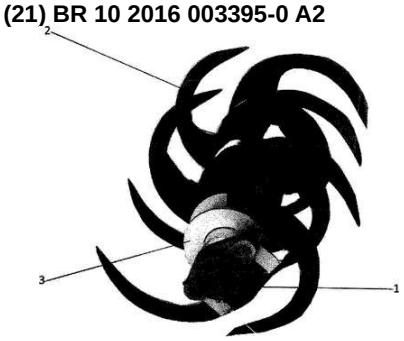

Código 3.1 - Publicação do Pedido de Patente ou de Certificado de Adição de Invenção
(22) 18/02/2016
(51) A01K 31/04 (2006.01)
(54) CONJUNTO DE LÂMINAS PERFURADORAS, REMOVEDORAS E TRITURADORAS DE CAMA DE AVIÁRIOS, ACOPLADAS A CARRINHO MOTORIZADO
(71) VICENTE CARLOS DO NASCIMENTO (BR/PR)
(72) VICENTE CARLOS DO NASCIMENTO

(21) BR 10 2016 003443-4 A2

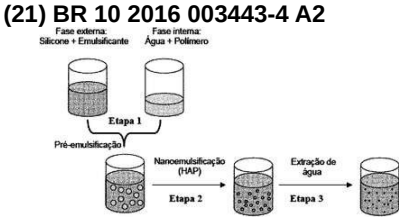

Código 3.1 - Publicação do Pedido de Patente ou de Certificado de Adição de Invenção
(22) 18/02/2016
(51) C08L 71/02 (2006.01), A61K 47/34 (2006.01), C08L 83/06 (2006.01), C08L 5/16 (2006.01), C08K 5/59 (2006.01), C08J 3/075 (2006.01), B82Y 5/00 (2011.01)
(52) C08L 71/02, A61K 47/34, C08L 83/06, C08L 5/16, C08K 5/59, C08J 3/075, B82Y 5/00
(54) NANOCARREADORES COLOIDAIS PARA VEICULAÇÃO TÓPICA DO ANTIMONIATO DE MEGLUMINA
(71) IPT Instituto de Pesquisas Tecnológicas do Est.S.Paulo S/A (BR/SP)
(72) NATÁLIA NETO PEREIRA CERIZE, ADRIANO MARIM DE OLIVEIRA, THAIS ARAGÃO HOROIWA

(21) BR 10 2016 003449-3 A2

Código 3.1 - Publicação do Pedido de Patente ou de Certificado de Adição de Invenção
(22) 18/02/2016
(51) C12Q 1/68 (2006.01), G01N 33/543 (2006.01)
(54) SENSOR ELETROQUÍMICO DE DNA, PROCESSO PARA SUA PREPARAÇÃO, E USO DO MESMO
(71) UNIVERSIDADE DE SAO PAULO (BR/SP)
(72) VALTENCIR ZUCOLOTTO, BRUNO CAMPOS JANEGITZ, LAÍS RIBOVSKI

(21) BR 10 2016 003466-3 A2

Código 3.1 - Publicação do Pedido de Patente ou de Certificado de Adição de Invenção
(22) 18/02/2016
(51) C07K 16/10 (2006.01), G01N 33/569 (2006.01), A61K 39/135 (2006.01)
(54) PROCESSO DE PRODUÇÃO DE ANTICORPO MONOCLONAL ANTI-3ABC DO VÍRUS DA FEBRE AFTOSA, ANTICORPO MONOCLONAL ANTI-3ABC, SEU HIBRIDOMA E SEU USO EM UM IMUNOENSAIO PARA QUANTIFICAÇÃO DE PROTEÍNA 3ABC

(71) OURO FINO SAÚDE ANIMAL LTDA (BR/SP)
(72) ANA LUIZA PALMA GUIMARÃES ASSMANN

---

(21) BR 10 2016 018456-8 A2

Código 3.1 - Publicação do Pedido de Patente ou de Certificado de Adição de Invenção
(22) 11/08/2016
(30) 13/08/2015 US 14/825230
(51) B64C 1/14 (2006.01), B64D 45/00 (2006.01), G07C 9/00 (2006.01)
(52) B64C 1/1469, B64D 45/0015, G07C 9/00563, B64D 2045/0035
(54) MÉTODO E SISTEMA DE SUPERVISÃO
(71) ROSEMOUNT AEROSPACE INC. (BR)
(72) TRAVIS W. FLECK, ADAM LEPPERT

---

(21) BR 10 2016 022670-8 A2

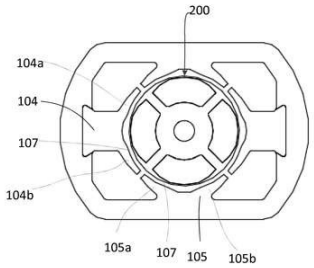

Código 3.1 - Publicação do Pedido de Patente ou de Certificado de Adição de Invenção
(22) 29/09/2016
(30) 30/09/2015 CN 2015 1064 1847.2; 29/07/2016 CN 2016 1061 9054.5
(51) H02K 1/14 (2006.01), H02K 1/27 (2006.01)
(54) MOTOR SEM ESCOVAS
(71) JOHNSON ELECTRIC S.A. (CH)
(72) YUE LI, CHUI YOU ZHOU, YONG WANG, YONG LI

---

(21) BR 10 2016 026244-5 A2

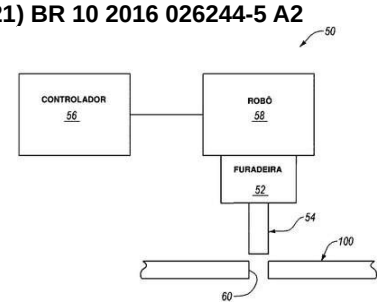

Código 3.1 - Publicação do Pedido de Patente ou de Certificado de Adição de Invenção
(22) 09/11/2016
(30) 17/02/2016 US 15/045840
(51) B23B 35/00 (2006.01), B23D 37/00 (2006.01), B23C 3/12 (2006.01)
(54) MÉTODO E SISTEMA PARA FORMAR UM FURO EM UMA PEÇA DE TRABALHO
(71) THE BOEING COMPANY (US)
(72) DONALD E. HENRY, FRANK P. HESS, BRIAN A. THOMPSON

---

(21) BR 10 2016 026864-8 A2

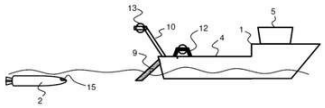

Código 3.1 - Publicação do Pedido de Patente ou de Certificado de Adição de Invenção
(22) 17/11/2016
(30) 17/11/2015 NL 2015802
(51) B63B 27/36 (2006.01), B63B 27/16 (2006.01), B63B 27/18 (2006.01)
(54) MÉTODO DE E SISTEMA PARA REBOCAR A UNIDADE DE EQUIPAMENTO MARINHO, A UNIDADE DE EQUIPAMENTO MARINHO E UM TRANSPORTADOR
(71) FUGRO N.V. (NL)

(72) CHAD PASTOR, STEPHEN KINNEAR, CARL SONNIER, ALICK NEIL THAME, MARCO SCHOLTENS

---

(21) BR 10 2016 027676-4 A2

Código 3.1 - Publicação do Pedido de Patente ou de Certificado de Adição de Invenção
(22) 25/11/2016
(30) 26/11/2015 EP 15306879.6
(51) H04L 29/06 (2006.01), H04W 12/04 (2009.01), H04W 12/06 (2009.01)
(52) H04L 63/0846, H04W 12/04, H04W 12/06
(54) MÉTODO PARA FORNECER UMA ESTAÇÃO DE USUÁRIO SEM FIO PARA ACESSO A UMA REDE DE TELECOMUNICAÇÃO ATRAVÉS DE UM PONTO DE ACESSO SEM FIO DE REDE, PONTO DE ACESSO SEM FIO DE REDE ASSOCIADO E ESTAÇÃO DE USUÁRIO SEM FIO
(71) ALSTOM TRANSPORT TECHNOLOGIES (FR)
(72) ETIENNE FAYT, JEAN-NOEL VETILLARD, WOJCIECH DUBOWIK, JUSSI HARJU

---

(21) BR 10 2016 028789-8 A2

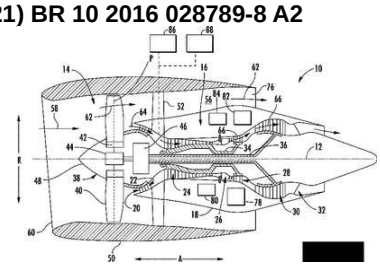

Código 3.1 - Publicação do Pedido de Patente ou de Certificado de Adição de Invenção
(22) 08/12/2016
(30) 09/12/2015 US 14/963,419
(51) F02C 3/04 (2006.01), B64D 33/08 (2006.01)
(54) SISTEMA DE GERENCIAMENTO TÉRMICO
(71) GENERAL ELECTRIC COMPANY (US)
(72) BRANDON WAYNE MILLER, CHRISTOPHER JAMES KROGER, MATTHEW ROBERT CERNY

---

(21) BR 10 2016 028929-7 A2

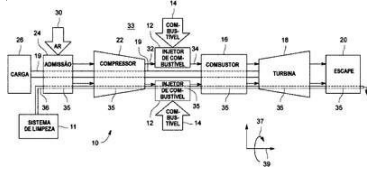

Código 3.1 - Publicação do Pedido de Patente ou de Certificado de Adição de Invenção
(22) 09/12/2016
(30) 11/12/2015 US 14/967,043
(51) B64D 33/00 (2006.01), B64F 5/30 (2017.01), F02B 77/04 (2006.01), B01F 3/04 (2006.01)
(54) DISPOSITIVO PARA GERAÇÃO DE ESPUMA À BASE DE DETERGENTE METAESTÁVEL E MÉTODO PARA LIMPEZA DE UM MOTOR
(71) GENERAL ELECTRIC COMPANY (US)
(72) AMBARISH JAYANT KULKARNI, BERNARD PATRICK BEWLAY, BYRON ANDREW PRITCHARD, JR., NICOLE JESSICA TIBBETTS, MICHAEL EDWARD ERIKSEN, STEPHEN WILTON

(21) BR 10 2016 028943-2 A2

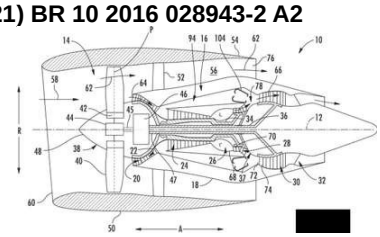

Código 3.1 - Publicação do Pedido de Patente ou de Certificado de Adição de Invenção

(22) 09/12/2016

(30) 11/12/2015 US 14/965,964

(51) F02K 3/02 (2006.01), F02C 7/04 (2006.01)

(54) MOTOR DE TURBINA A GÁS E MÉTODO PARA OPERAR UM MOTOR DE TURBINA A GÁS

(71) GENERAL ELECTRIC COMPANY (US)

(72) THOMAS LEE BECKER JR., KURT DAVID MURROW, CHARLES ROY MCCONNELL JR.

(21) BR 10 2016 028946-7 A2

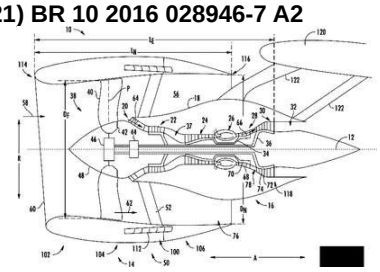

Código 3.1 - Publicação do Pedido de Patente ou de Certificado de Adição de Invenção

(22) 09/12/2016

(30) 11/12/2015 US 14/966,007

(51) F02K 3/02 (2006.01), F02C 7/04 (2006.01)

(54) MOTORES DE TURBINA A GÁS

(71) GENERAL ELECTRIC COMPANY (US)

(72) BRANDON WAYNE MILLER, MATTHEW TIMOTHY FRANER, ALAN ROY STUART

(21) BR 10 2016 028960-2 A2

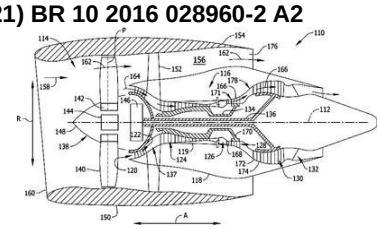

Código 3.1 - Publicação do Pedido de Patente ou de Certificado de Adição de Invenção

(22) 09/12/2016

(30) 11/12/2015 US 14/967,069

(51) F01D 5/14 (2006.01), F01D 5/20 (2006.01), F01D 11/08 (2006.01)

(54) PÁ DE TURBINA E MOTOR DE TURBOFAN

(71) GENERAL ELECTRIC COMPANY (US)

(72) ERIC JOSEPH SCHROEDER, PAUL HADLEY VITT, TIMOTHY JOHN SWENSON, KIRK D GALLIER, ASPI RUSTOM WADIA

(21) BR 10 2016 029277-8 A2

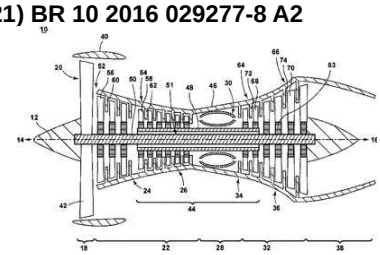

Código 3.1 - Publicação do Pedido de Patente ou de Certificado de Adição de Invenção

(22) 14/12/2016

(30) 15/12/2015 US 14/969,372

(51) B62D 21/02 (2006.01), B62D 25/08 (2006.01), B62D 65/00 (2006.01), B62D 65/02 (2006.01)

(54) COMBUSTOR PARA UM MOTOR DE TURBINA A GÁS

(71) GENERAL ELECTRIC COMPANY (US)

(72) CRAIG ALAN GONYOU, WILLIAM THOMAS BENNETT

(21) BR 10 2016 029322-7 A2

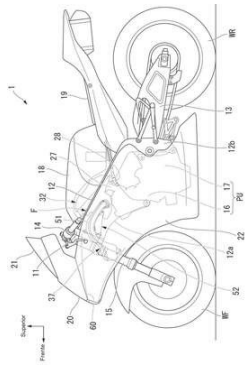

Código 3.1 - Publicação do Pedido de Patente ou de Certificado de Adição de Invenção
(22) 14/12/2016
(30) 25/12/2015 JP 2015-253087
(51) F02M 35/10 (2006.01), F02M 35/12 (2006.01), F02M 35/16 (2006.01), B62M 7/04 (2006.01), B62K 11/04 (2006.01)
(54) ESTRUTURA DE SISTEMA DE ADMISSÃO PARA VEÍCULO DE MONTAR
(71) HONDA MOTOR CO., LTD. (JP)
(72) SUGURU KANDA, NAOKI OKADA

(21) BR 10 2016 029327-8 A2

Código 3.1 - Publicação do Pedido de Patente ou de Certificado de Adição de Invenção
(22) 14/12/2016
(30) 19/01/2016 US 15/000599
(51) A01B 59/042 (2006.01), B60D 1/24 (2006.01), B60D 1/64 (2006.01)
(52) A01B 59/042, B60D 1/243, B60D 1/64
(54) CONJUNTO E CONEXÃO DE MULTIACOPLADORES DE VEÍCULO DE TRABALHO, E, VEÍCULO DE TRABALHO
(71) DEERE & COMPANY (US)
(72) ROBERT C. EMMERT, MICHAEL A. HOLLAND, FERNANDO SANDOVAL, NATHANAEL REHN

(21) BR 10 2016 029981-0 A2

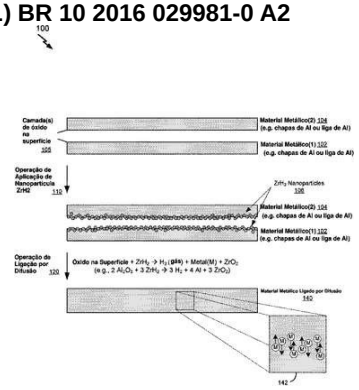

Código 3.1 - Publicação do Pedido de Patente ou de Certificado de Adição de Invenção
(22) 20/12/2016
(30) 12/02/2016 US 15/043231
(51) B23K 31/02 (2006.01), B23K 20/02 (2006.01), B23K 35/34 (2006.01), B23K 35/02 (2006.01)
(54) MÉTODO, E, MATERIAL METÁLICO LIGADO POR DIFUSÃO
(71) THE BOEING COMPANY (US)
(72) KATHLEEN CHOU, KEVIN T. SLATTERY

(21) BR 10 2016 030126-2 A2

Código 3.1 - Publicação do Pedido de Patente ou de Certificado de Adição de Invenção
(22) 21/12/2016
(30) 24/12/2015 JP 2015-252139
(51) B23K 26/70 (2014.01), B23K 26/00 (2006.01), B23K 15/00 (2006.01)
(54) APARELHO DE SOLDAGEM A LASER
(71) TOYOTA JIDOSHA KABUSHIKI KAISHA (JP)

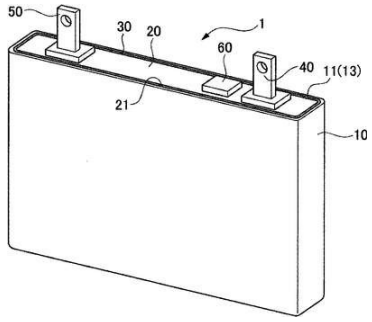

(72) AKIRA TSUKUI

(21) BR 10 2016 030608-6 A2

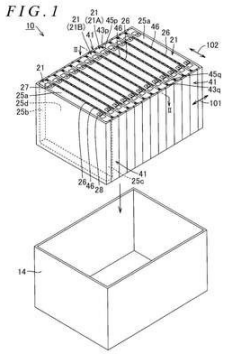

Código 3.1 - Publicação do Pedido de Patente ou de Certificado de Adição de Invenção

(22) 27/12/2016

(30) 12/01/2016 JP 2016-003747

(51) H01M 2/10 (2006.01)

(54) CARTUCHO DE BATERIA

(71) TOYOTA JIDOSHA KABUSHIKI KAISHA (JP)

(72) ATSUSHI YAMANAKA

(21) BR 10 2016 030867-4 A2

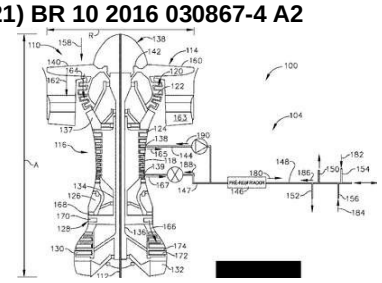

Código 3.1 - Publicação do Pedido de Patente ou de Certificado de Adição de Invenção

(22) 29/12/2016

(30) 30/12/2015 US 14/984,531

(51) F02C 7/04 (2006.01), F02C 1/00 (2006.01), F02C 7/12 (2006.01)

(54) SISTEMA DE RESFRIAMENTO CONFIGURADO PARA REDUZIR UMA TEMPERATURA DENTRO DE UM MOTOR E AERONAVE

(71) GENERAL ELECTRIC COMPANY (US)

(72) ILHAN BAYRAKTAR, TUBA BAYRAKTAR, MOHAMED ELBIBARY

(21) BR 10 2016 030881-0 A2

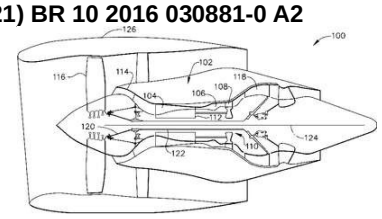

Código 3.1 - Publicação do Pedido de Patente ou de Certificado de Adição de Invenção

(22) 29/12/2016

(30) 30/12/2015 US 14/984,473

(51) F02C 3/04 (2006.01), F02C 9/18 (2006.01), F02C 7/12 (2006.01)

(54) COMPRESSOR PARA UM MOTOR DE TURBINA A GÁS

(71) GENERAL ELECTRIC COMPANY (US)

(72) KEVIN SAMUEL KLASING, ROBERT PROCTOR, JONATHAN RUSSELL RATZLAFF, THOMAS MATTHEW DOERFLEIN

(21) BR 10 2016 030923-9 A2

Código 3.1 - Publicação do Pedido de Patente ou de Certificado de Adição de Invenção

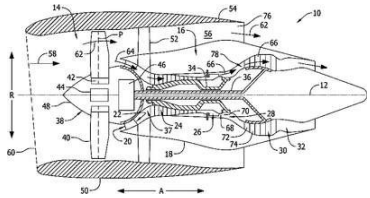

(22) 29/12/2016
(30) 30/12/2015 US 14/985,169
(51) F02C 7/00 (2006.01), F01D 5/00 (2006.01), F02K 1/06 (2006.01), F01D 5/14 (2006.01), F01D 5/30 (2006.01)
(54) CONJUNTO DE PÁ DE COMPÓSITO E MOTOR TURBOFAN
(71) GENERAL ELECTRIC COMPANY (US)
(72) NICHOLAS JOSEPH KRAY, JAN CHRISTOPHER SCHILLING, NITESH JAIN, ABHIJIT ROY

---

(21) BR 10 2017 000099-0 A2

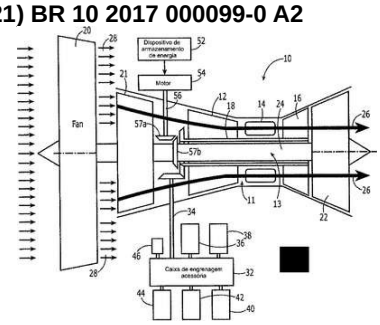

Código 3.1 - Publicação do Pedido de Patente ou de Certificado de Adição de Invenção
(22) 03/01/2017
(30) 05/01/2016 US 14/988,267
(51) F02C 7/32 (2006.01), F01D 21/00 (2006.01), F01D 19/00 (2006.01)
(54) MOTOR DE AERONAVE E MÉTODO ASSOCIADO PARA GUIAR O VENTILADOR COM O EIXO DE BAIXA PRESSÃO DURANTE OPERAÇÕES DE TAXIAMENTO
(71) THE BOEING COMPANY (US)
(72) STEVE G. MACKIN

---

(21) BR 10 2017 000143-1 A2

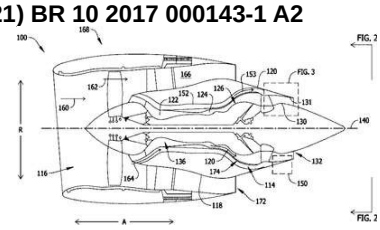

Código 3.1 - Publicação do Pedido de Patente ou de Certificado de Adição de Invenção
(22) 04/01/2017
(30) 14/01/2016 US 14/995,661
(51) F02C 7/32 (2006.01), F02C 1/02 (2006.01), F02K 3/00 (2006.01), F02K 3/04 (2006.01)
(54) SISTEMA DE BOCAL DE SUSPIRO DE CARENAGEM DE NÚCLEO VARIÁVEL E MOTOR TURBOFAN
(71) GENERAL ELECTRIC COMPANY (US)
(72) DURGA SRINIVAS CHILLAPALLI, HEMANTH GUDIBANDE SATHYAKUMAR KUMAR, BHASKAR NANDA MONDAL, KISHANJIT PAL, SUSHILKUMAR GULABRAO SHEVAKARI, THOMAS ORY MONIZ

---

(21) BR 10 2017 000284-5 A2

Código 3.1 - Publicação do Pedido de Patente ou de Certificado de Adição de Invenção
(22) 05/01/2017
(30) 12/01/2016 US 14/993,945
(51) F03B 13/00 (2006.01), F03B 13/06 (2006.01), F15B 15/18 (2006.01), F03B 17/02 (2006.01)
(54) MÉTODO SINÉRGICO PARA A GERAÇÃO DE ENERGIA HIDRODINÂMICA COM BOMBA DE PRESSÃO DE CABEÇA NEUTRALIZADA

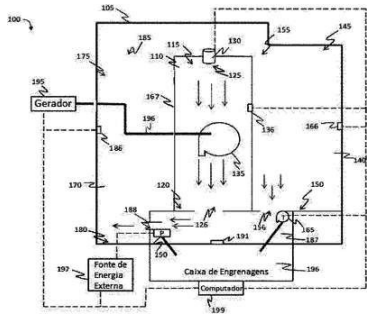

(71) IBRAHIM HANNA (US)

(72) HANNA, IBRAHIM

(21) BR 10 2017 000288-8 A2

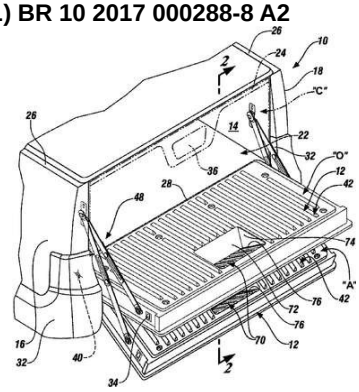

Código 3.1 - Publicação do Pedido de Patente ou de Certificado de Adição de Invenção

(22) 05/01/2017

(30) 13/01/2016 US 14/994,559

(51) B60J 1/18 (2006.01), B60R 9/06 (2006.01), B60P 1/44 (2006.01)

(54) TAMPA TRASEIRA DE VEÍCULO COM ACESSO COM DEGRAU

(71) GM GLOBAL TECHNOLOGY OPERATIONS LLC (US)

(72) MARCEL W. MARTINS

(21) BR 10 2017 000452-0 A2

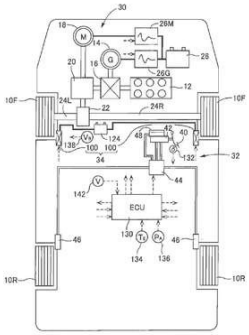

Código 3.1 - Publicação do Pedido de Patente ou de Certificado de Adição de Invenção

(22) 09/01/2017

(30) 16/02/2016 JP 2016-026517; 31/05/2016 JP 2016-108552; 28/07/2016 JP 2016-148414; 27/09/2016 JP 2016-188519

(51) B60T 7/02 (2006.01), B60T 11/10 (2006.01), B60T 13/74 (2006.01)

(54) SISTEMA DE FRENAGEM VEICULAR

(71) TOYOTA JIDOSHA KABUSHIKI KAISHA (JP)

(72) NAOKI YAMAMOTO, YU TAKAHASCHI

(21) BR 10 2017 000570-4 A2

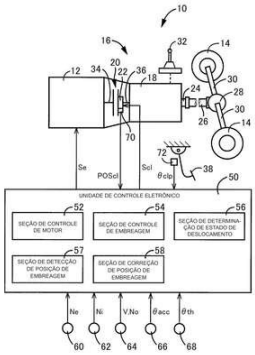

Código 3.1 - Publicação do Pedido de Patente ou de Certificado de Adição de Invenção

(22) 11/01/2017

(30) 22/01/2016 JP 2016-011063

(51) B60K 23/02 (2006.01), B60W 10/119 (2012.01), B60K 20/00 (2006.01), F16H 61/04 (2006.01)

(54) CONTROLADOR DE VEÍCULO E MÉTODO DE CONTROLE DE VEÍCULO

(71) TOYOTA JIDOSHA KABUSHIKI KAISHA (JP)

(72) HIDEAKI MIYAZONO

(21) BR 10 2017 000597-6 A2

Código 3.1 - Publicação do Pedido de Patente ou de Certificado de Adição de

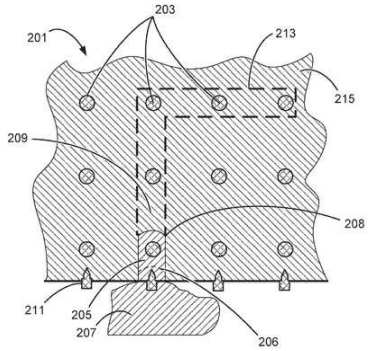

Invenção
(22) 11/01/2017
(30) 15/02/2016 US 15/043826; 02/11/2016 US 15/342094
(51) H01Q 1/36 (2006.01), H01Q 1/52 (2006.01), G01L 1/16 (2006.01)
(54) SISTEMA, E, MÉTODO DE CONFIGURAR UMA ANTENA
(71) THE BOEING COMPANY (US)
(72) MANNY S. URCIA JR., ALEC ADAMS, EDWARD V. WHITE

(21) BR 10 2017 000765-0 A2

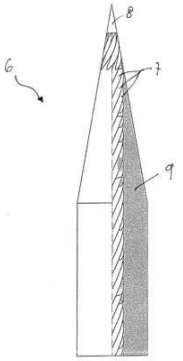

Código 3.1 - Publicação do Pedido de Patente ou de Certificado de Adição de Invenção
(22) 13/01/2017
(30) 16/02/2016 DE 10 2016 102 682.4
(51) H01T 19/04 (2006.01), F02P 23/04 (2006.01)
(54) DISPOSITIVO DE IGNIÇÃO CORONA
(71) BORGWARNER LUDWIGSBURG GMBH (DE)
(72) SIMON FRANK, JOHANNES HASENKAMP, ALEXANDER SCHENK, CHRISTIAN POTTIEZ

(21) BR 10 2017 000773-1 A2

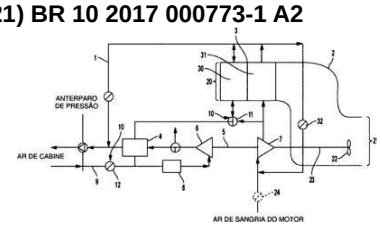

Código 3.1 - Publicação do Pedido de Patente ou de Certificado de Adição de Invenção
(22) 13/01/2017
(30) 14/01/2016 US 14/995710
(51) B64D 13/02 (2006.01), B64D 13/08 (2006.01), B64D 13/06 (2006.01), B01D 53/26 (2006.01), F25B 41/04 (2006.01)
(54) DUTO, E, CONJUNTO DE EXTRAÇÃO DE FLUIDO
(71) HAMILTON SUNDSTRAND CORPORATION (US)
(72) DONALD E. ARMY, FREDERICK PEACOS, III

(21) BR 10 2017 000786-3 A2

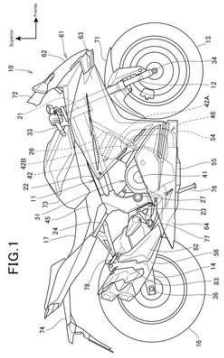

Código 3.1 - Publicação do Pedido de Patente ou de Certificado de Adição de Invenção
(22) 13/01/2017
(30) 21/01/2016 JP 2016-009628
(51) F01N 13/14 (2010.01), F01N 1/04 (2006.01), F01N 1/10 (2006.01), F01N 1/08 (2006.01)
(54) ESTRUTURA DE SILENCIADOR PARA VEÍCULO DO TIPO PARA MONTAR
(71) HONDA MOTOR CO., LTD. (JP)
(72) KATSUKI MIURA

(21) BR 10 2017 000896-7 A2

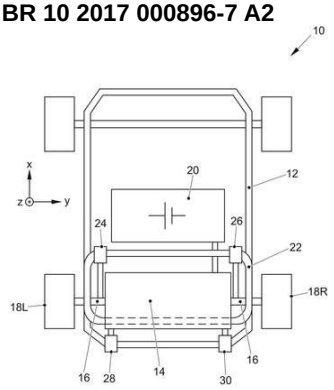

Código 3.1 - Publicação do Pedido de Patente ou de Certificado de Adição de Invenção

(22) 16/01/2017

(30) 28/01/2016 DE 102016101514.8

(51) B60K 1/00 (2006.01), F16F 15/02 (2006.01), B60K 7/00 (2006.01), B60L 15/00 (2006.01), B62D 21/00 (2006.01)

(54) VEÍCULO A MOTOR

(71) DR. ING. H.C. F. PORSCHE AKTIENGESELLSCHAFT (DE)

(72) JOACHIM KAPPICH

---

(21) BR 10 2017 000916-5 A2

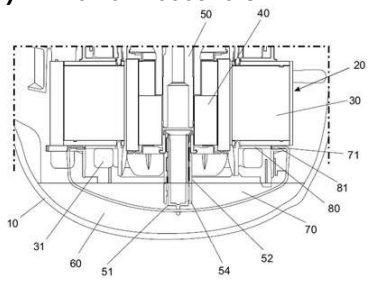

Código 3.1 - Publicação do Pedido de Patente ou de Certificado de Adição de Invenção

(22) 16/01/2017

(30) 19/01/2016 CN 2016102549101

(51) F04D 17/10 (2006.01), F04B 39/02 (2006.01), F16N 7/38 (2006.01)

(54) ARRANJO DE MONTAGEM DE BOMBA DE ÓLEO EM COMPRESSOR DE REFRIGERAÇÂO

(71) WHIRLPOOL S.A. (BR/SP)

(72) ADILSON L. MANKE, DIEGO SACOMORI

---

(21) BR 10 2017 001042-2 A2

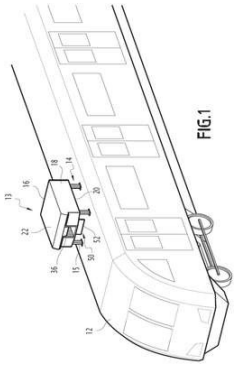

Código 3.1 - Publicação do Pedido de Patente ou de Certificado de Adição de Invenção

(22) 18/01/2017

(30) 19/01/2016 FR 16 50414

(51) B60H 1/24 (2006.01), B60H 1/34 (2006.01), F24F 11/04 (2006.01), F24F 7/00 (2006.01)

(54) DISPOSITIVO DE CAPTAÇÃO DE AR

(71) ALSTOM TRANSPORT TECHNOLOGIES (FR)

(72) HUU-THI DO

---

(21) BR 10 2017 001062-7 A2

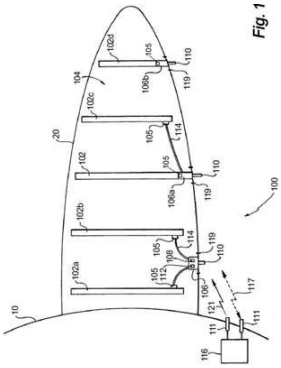

Código 3.1 - Publicação do Pedido de Patente ou de Certificado de Adição de Invenção

(22) 18/01/2017

(30) 15/02/2016 US 62/295289

(51) G01F 23/292 (2006.01), G01F 23/26 (2006.01)

(54) SISTEMA DE SENSOR, E, MÉTODO PARA SENSOREAR CARACTERÍSTICAS DE UM LÍQUIDO.

(71) SIMMONDS PRECISION PRODUCTS, INC. (US)

(72) ROLLIN W. BROWN, MARK BELLINGER

(21) BR 10 2017 001072-4 A2

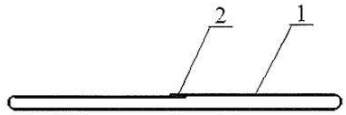

Código 3.1 - Publicação do Pedido de Patente ou de Certificado de Adição de Invenção

(22) 18/01/2017

(30) 13/02/2016 PL P.416127

(51) H01M 2/18 (2006.01), H01M 2/14 (2006.01), H01M 4/76 (2006.01)

(54) MÉTODO DE PRODUÇÃO DE UMA TAMPA PARA A PLACA POSITIVA DE BATERIAS DE ÁCIDO E A TAMPA PARA A PLACA POSITIVA PARA AS BATERIAS DE ÁCIDO

(71) WLADYSLAW BINDA (PL)

(72) WLADYSLAW BINDA

(21) BR 10 2017 001141-0 A2

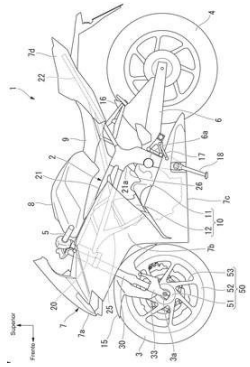

Código 3.1 - Publicação do Pedido de Patente ou de Certificado de Adição de Invenção

(22) 19/01/2017

(30) 27/01/2016 JP 2016-013654

(51) B62L 3/02 (2006.01), B60B 29/00 (2006.01)

(54) RODA E VEÍCULO PARA MONTAR

(71) HONDA MOTOR CO., LTD. (JP)

(72) YOSHIYUKI IMAI, NAOHIRO KANEKO, HIROYUKI YOSHIDA

(21) BR 10 2017 001236-0 A2

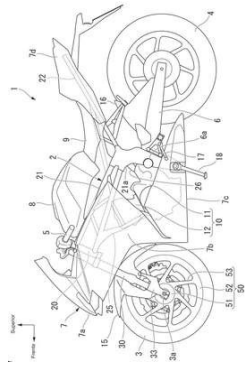

Código 3.1 - Publicação do Pedido de Patente ou de Certificado de Adição de Invenção

(22) 19/01/2017

(30) 27/01/2016 JP 2016-013653

(51) B62K 21/02 (2006.01), B62K 25/02 (2006.01)

(54) FORQUILHA DIANTEIRA E VEÍCULO PARA MONTAR

(71) HONDA MOTOR CO., LTD. (JP)

(72) YOSHIYUKI IMAI, NAOHIRO KANEKO, HIROYUKI YOSHIDA

(21) BR 10 2017 001358-8 A2

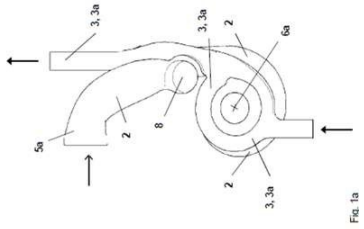

Código 3.1 - Publicação do Pedido de Patente ou de Certificado de Adição de Invenção

(22) 23/01/2017

(30) 22/01/2016 DE 102016200873.0

(51) F01D 25/12 (2006.01), F02F 1/40 (2006.01), F02B 77/11 (2006.01), F01P 3/20 (2006.01)

(54) MÁQUINA DE COMBUSTÃO INTERNA COM CABEÇOTE DO CILINDRO E TURBINA RESFRIADA MINIMAMENTE

(71) FORD GLOBAL TECHNOLOGIES, LLC (US)

(72) KAI SEBASTIAN KUHLBACH, JOACHIM HANSEN, LUDWIG STUMP, STEFAN QUIRING, JAN MEHRING, CARSTEN WEBER

(21) BR 10 2017 001454-1 A2

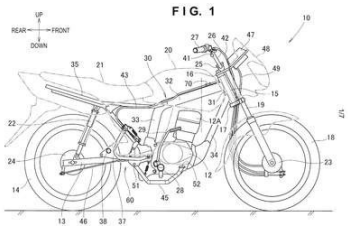

Código 3.1 - Publicação do Pedido de Patente ou de Certificado de Adição de Invenção

(22) 24/01/2017

(30) 27/01/2016 JP 2016-013706

(51) B62L 3/00 (2006.01), B62K 19/38 (2006.01), B62L 3/08 (2006.01)

(54) MOTOCICLETA

(71) HONDA MOTOR CO., LTD. (JP)

(72) SATOSHI SAITO, RANJU IMAO

(21) BR 10 2017 001465-7 A2

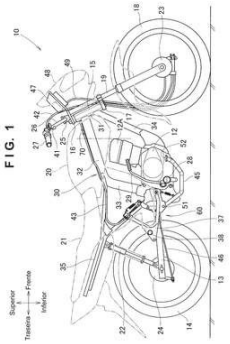

Código 3.1 - Publicação do Pedido de Patente ou de Certificado de Adição de Invenção

(22) 24/01/2017

(30) 27/01/2016 JP 2016-013722

(51) B62L 3/00 (2006.01), B62K 19/38 (2006.01), B62L 3/08 (2006.01)

(54) MOTOCICLETA

(71) HONDA MOTOR CO., LTD. (JP)

(72) TETSU HORIUCHI, YUKO HATTORI, SATOSHI SAITO, RANJU IMAO

(21) BR 10 2017 002075-4 A2

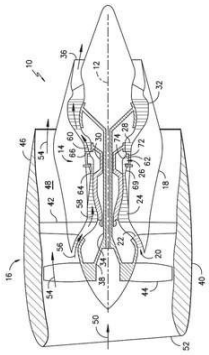

Código 3.1 - Publicação do Pedido de Patente ou de Certificado de Adição de Invenção

(22) 31/01/2017

(30) 15/02/2016 US 15/043,655

(51) G01L 23/00 (2006.01), B64F 5/00 (2006.01), G09B 9/00 (2006.01)

(54) MÉTODO PARA ANALISAR O DESEMPENHO DE MOTORES E SISTEMA DE ANÁLISE DE CÉLULA DE TESTE DE MOTOR

(71) GENERAL ELECTRIC COMPANY (US)

(72) SUSAN MICHELLE DEMARCO, CHARLES LARRY ABERNATHY, BRETT STEPHEN KRAMER, STEVEN RICHARD LEVIN, BERNARD DUMM

(21) BR 10 2017 002184-0 A2

Código 3.1 - Publicação do Pedido de Patente ou de Certificado de Adição de Invenção

(22) 02/02/2017

(30) 03/02/2016 US 15/014,279

(51) B64D 37/06 (2006.01), B64D 45/02 (2006.01)

(54) AERONAVE QUE COMPREENDE UM TANQUE DE COMBUSTÍVEL MONTADO DENTRO DA FUSELAGEM; E LINHA DE RESPIRO PROTEGIDA

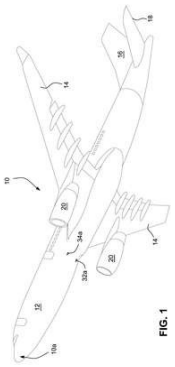

CONTRA RAIOS PARA UM TANQUE DE COMBUSTÍVEL DE UMA FUSELAGEM DE UMA AERONAVE
(71) EMBRAER S.A. (BR/SP)
(72) ALESSANDRO DA ROCHA MORDENTE, LOLLAN NARU NONAKA, LUCAS MATEUS MACHADO DUARTE TAVARES, SIDNEY OSSES NUNES, VALDECI GOMES DE OLIVEIRA, WELLINGTON DE MOURA AOKI, WEBER DE BRITO BARBOSA, ADRIANO DONIZETTI NOGUEIRA MACHADO CABRAL

---

(21) BR 10 2017 002467-9 A2

Código 3.1 - Publicação do Pedido de Patente ou de Certificado de Adição de Invenção
(22) 07/02/2017
(30) 10/02/2016 US 15/040,741
(51) E21B 33/1295 (2006.01), E21B 43/10 (2006.01)
(52) E21B 33/1295, E21B 43/108
(54) SISTEMA DE RETENÇÃO DE CUNHA SERRILHADA DE ANEL EM C COMPLETAMENTE SUSTENTADO
(71) DRIL-QUIP, INC. (US)
(72) STEVEN M. ZAKHARIA, CURTIS W. PAYNE, FRANK D. KALB

---

(21) BR 10 2017 002625-6 A2

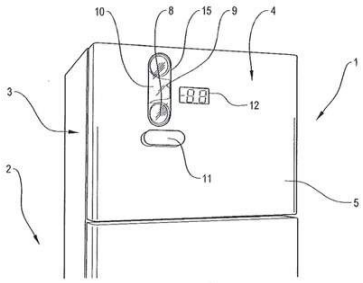

Código 3.1 - Publicação do Pedido de Patente ou de Certificado de Adição de Invenção
(22) 09/02/2017
(30) 11/02/2016 AR P20160100372
(51) F25D 23/02 (2006.01), F25D 25/02 (2006.01)
(54) DISPOSITIVO DE RESFRIAMENTO PARA REFRIGERADORES
(71) CERVECERIA Y MALTERIA QUILMES S.A.I.C.A. Y G. (AR)
(72) DIEGO FABRICIO BASSO

---

(21) BR 10 2017 002631-0 A2

Código 3.1 - Publicação do Pedido de Patente ou de Certificado de Adição de Invenção
(22) 09/02/2017
(30) 15/02/2016 US 15/043,939
(51) E21B 33/038 (2006.01), E21B 17/02 (2006.01), E21B 17/01 (2006.01), F16L 19/00 (2006.01)
(52) E21B 33/038, E21B 17/02, E21B 17/01, F16L 19/00
(54) SELO CONECTOR DE AMARRAÇÃO DE RISER DE PERFURAÇÃO INTERNO APERFEIÇOADO
(71) DRIL-QUIP, INC. (US)
(72) MARK MANNING

(21) BR 10 2017 002693-0 A2

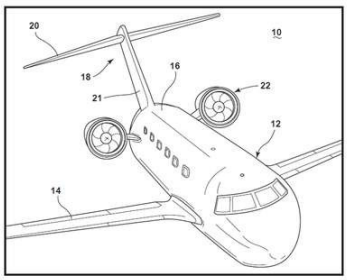

Código 3.1 - Publicação do Pedido de Patente ou de Certificado de Adição de Invenção

(22) 10/02/2017

(30) 13/02/2016 US 15/043514

(51) B64C 1/26 (2006.01), B64C 5/02 (2006.01), B64C 9/02 (2006.01)

(54) AERONAVE

(71) MRA SYSTEMS, INC. (US)

(72) JEFFREY GLOVER, ALAN ROY STUART, ANDREW BREEZE-STRINGFELLOW

(21) BR 10 2017 002695-7 A2

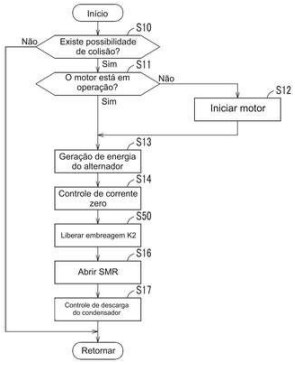

Código 3.1 - Publicação do Pedido de Patente ou de Certificado de Adição de Invenção

(22) 10/02/2017

(30) 17/02/2016 JP 2016-028172

(51) B60W 10/00 (2006.01), B60L 3/00 (2006.01)

(54) VEÍCULO

(71) TOYOTA JIDOSHA KABUSHIKI KAISHA (JP)

(72) TOMOKAZU YAMAUCHI, KOICHI NAKAE, RYOUJI HIRONAKA, KAZUNOBU ERITATE, TAKESHI NOZAKI

(21) BR 10 2017 002699-0 A2

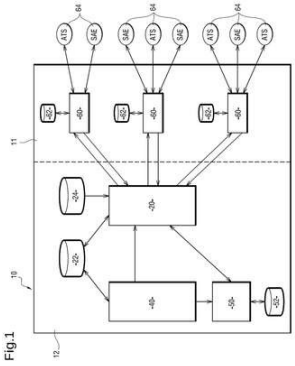

Código 3.1 - Publicação do Pedido de Patente ou de Certificado de Adição de Invenção

(22) 10/02/2017

(30) 12/02/2016 FR 16 51164

(51) G08G 1/00 (2006.01), B61L 27/04 (2006.01)

(54) INFRAESTRUTURA DE SUPERVISÃO PARA UMA REDE DE TRANSPORTE TERRESTRE MULTIMODAL

(71) ALSTOM TRANSPORT TECHNOLOGIES (FR)

(72) PASCAL POISSON, MANEL ABID

(21) BR 10 2017 002823-2 A2

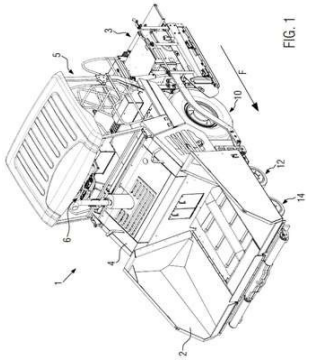

Código 3.1 - Publicação do Pedido de Patente ou de Certificado de Adição de Invenção

(22) 13/02/2017

(30) 17/02/2016 EP 16156102.2

(51) E01C 19/48 (2006.01), E01C 19/26 (2006.01), E01C 23/07 (2006.01), G05B 19/02 (2006.01)

(54) MÉTODO PARA CONTROLE DE UMA MÁQUINA DE ACABAMENTO DE PAVIMENTO COM UMA ENGRENAGEM DE RODA E MÁQUINA DE ACABAMENTO DE PAVIMENTO COM UMA ENGRENAGEM DE RODA

(71) JOSEPH VÖGELE AG (DE)

(72) ACHIM EUL

(21) BR 10 2017 002839-9 A2

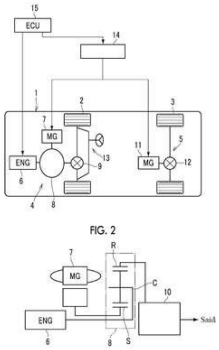

Código 3.1 - Publicação do Pedido de Patente ou de Certificado de Adição de Invenção

(22) 13/02/2017

(30) 15/02/2016 JP 2016-026166

(51) B60W 10/08 (2006.01), B60W 20/00 (2006.01)

(54) SISTEMA DE CONTROLE PARA VEÍCULO HÍBRIDO, VEÍCULO HÍBRIDO, E MÉTODO DE CONTROLE PARA VEÍCULO HÍBRIDO

(71) TOYOTA JIDOSHA KABUSHIKI KAISHA (JP)

(72) KENSEI HATA, AKIRA MURAKAMI, HIDEKAZU NAGAI, TAKAHITO ENDO, YUJI IWASE

(21) BR 10 2017 002846-1 A2

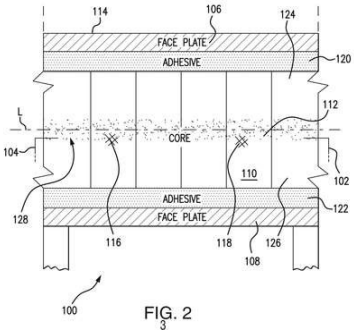

Código 3.1 - Publicação do Pedido de Patente ou de Certificado de Adição de Invenção

(22) 13/02/2017

(30) 12/02/2016 US 62/294954

(51) B64C 1/18 (2006.01), B64D 13/00 (2006.01), H05K 3/12 (2006.01), H05B 3/26 (2006.01)

(54) PAINEL DE PISO AQUECIDO DE AERONAVE, E, MÉTODO PARA FABRICAÇÃO DE UM PAINEL DE PISO AQUECIDO

(71) GOODRICH CORPORATION (US)

(72) GEORGE F. OWENS, KEVIN E. ROACH, JAMES MULLEN, MICHAEL J. GIAMATI, JON SHEARER, JAMES V. TWISK, DAVID L. BRITTINGHAM, TOMMY M. WILSON, JR., JIN HU, WILLIAM A. VERONESI, MARK R. GURVICH, JOSEPH WINESDOERFFER, JASON GESNER

(21) BR 10 2017 002938-7 A2

Código 3.1 - Publicação do Pedido de Patente ou de Certificado de Adição de Invenção

(22) 14/02/2017

(30) 16/02/2016 JP 2016-026627

(51) A01N 25/26 (2006.01), A01N 53/00 (2006.01), A01N 37/38 (2006.01)

(52) A01N 25/26, A01N 53/00, A01N 37/38

(54) GRÂNULO AGROQUÍMICO REVESTIDO

(71) SUMITOMO CHEMICAL COMPANY, LIMITED (JP)

(72) TAKAHIRO IIDA, KAZUYUKI YANAGISAWA, AYAKO HIRAO

(21) BR 10 2017 002939-5 A2

Código 3.1 - Publicação do Pedido de Patente ou de Certificado de Adição de Invenção

(22) 14/02/2017

(30) 16/02/2016 DE 10 2016 102 701.4

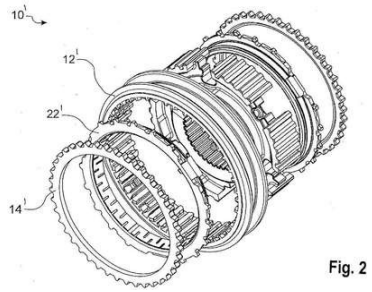

Fig. 2

(51) F16D 23/06 (2006.01), F16D 23/02 (2006.01)

(54) DISPOSITIVOS SINCRONIZADORES PARA UMA TRANSMISSÃO MANUAL, E MÉTODO DE SINCRONIZAÇÃO PARA COMUTAR UMA TRANSMISSÃO

(71) HOERBIGER ANTRIEBSTECHNIK HOLDING GMBH (DE)

(72) ANSGAR DAMM, MICHAEL KOELZER, ANDREAS DEMPFLE, OTTMAR BACK, JUERGEN BINDER

---

(21) BR 10 2017 002953-0 A2

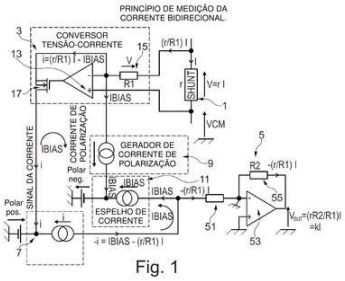

Fig. 1

Código 3.1 - Publicação do Pedido de Patente ou de Certificado de Adição de Invenção

(22) 14/02/2017

(30) 15/02/2016 FR 16 51213

(51) G01D 7/12 (2006.01)

(54) DISPOSITIVO PARA A MEDIÇÃO DE UMA CORRENTE ELÉTRICA GERADA POR UM AMPLIFICADOR ACÚSTICO DE MANEIRA A OPERAR UM ALTO-FALANTE ACÚSTICO

(71) L-ACOUSTICS (FR)

(72) CHRISTIAN HEIL

---

(21) BR 10 2017 003002-4 A2

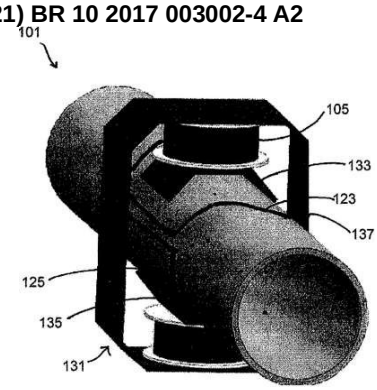

Código 3.1 - Publicação do Pedido de Patente ou de Certificado de Adição de Invenção

(22) 15/02/2017

(30) 17/02/2016 US 15/046,099

(51) G01F 1/58 (2006.01)

(54) VERIFICAÇÃO DE CALIBRAÇÃO DE FLUXÔMETRO ELETROMAGNÉTICO

(71) SCHNEIDER ELECTRIC SYSTEMS USA, INC. (US)

(72) ALYSSA THAM

---

(21) BR 10 2017 003037-7 A2

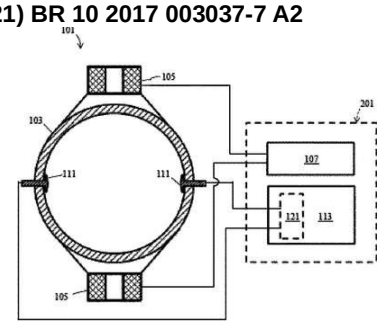

Código 3.1 - Publicação do Pedido de Patente ou de Certificado de Adição de Invenção

(22) 15/02/2017

(30) 17/02/2016 US 15/046,108

(51) G01F 23/22 (2006.01), G01F 1/60 (2006.01)

(54) SISTEMA DE DETECÇÃO DE TUBO VAZIO COM FLUXÔMETRO ELETROMAGNÉTICO

(71) SCHNEIDER ELECTRIC SYSTEMS USA, INC. (US)

(72) JOHN YUXIANG XIE

(21) BR 10 2017 003133-0 A2

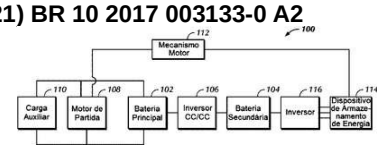

Código 3.1 - Publicação do Pedido de Patente ou de Certificado de Adição de Invenção

(22) 16/02/2017

(30) 17/02/2016 US 15/045,754

(51) F02N 11/08 (2006.01), B60W 20/00 (2006.01), B60K 1/00 (2006.01)

(54) SISTEMA DE PARTIDA-PARADA PARA UM VEÍCULO E MÉTODO DE FABRICAÇÃO DE UM SISTEMA DE PARTIDA- PARADA

(71) GENERAL ELECTRIC COMPANY (US)

(72) KUM-KANG HUH, DI PAN

---

(21) BR 10 2017 003149-7 A2

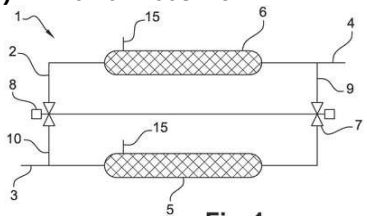

Código 3.1 - Publicação do Pedido de Patente ou de Certificado de Adição de Invenção

(22) 16/02/2017

(30) 18/02/2016 FR 1651294

(51) B64D 37/32 (2006.01), A62C 3/08 (2006.01), B01D 53/22 (2006.01), B01D 71/02 (2006.01)

(54) SISTEMA DE GERAÇÃO DE GÁS INERTE, E, SISTEMA DE INERCIAÇÃO

(71) ZODIAC AEROTECHNICS (FR)

(72) CLARIS CHRISTOPHE

---

(21) BR 10 2017 003156-0 A2

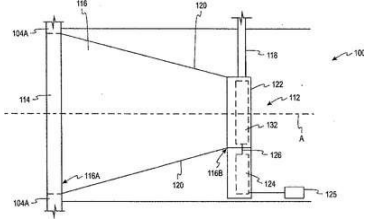

Código 3.1 - Publicação do Pedido de Patente ou de Certificado de Adição de Invenção

(22) 16/02/2017

(30) 18/02/2016 US 15/047324

(51) H02P 9/00 (2006.01), F01D 15/10 (2006.01), B64D 41/00 (2006.01)

(54) MÉTODO E SISTEMA PARA GERAR ENERGIA ELÉTRICA.

(71) THE BOEING COMPANY (US)

(72) MATHEW A. COFFMAN

---

(21) BR 10 2017 003269-8 A2

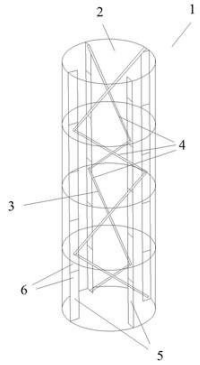

Código 3.1 - Publicação do Pedido de Patente ou de Certificado de Adição de Invenção

(22) 17/02/2017

(30) 18/02/2016 ES P201600131

(51) F03D 13/20 (2016.01), E04H 12/08 (2006.01)

(54) TORRE EÓLICA REFORÇADA

(71) GAMESA INNOVATION & TECHNOLOGY, S.L. (ES)

(72) PABLO UNANUA HERMOSO DE MENDONZA

(21) BR 20 2012 027979-2 U2

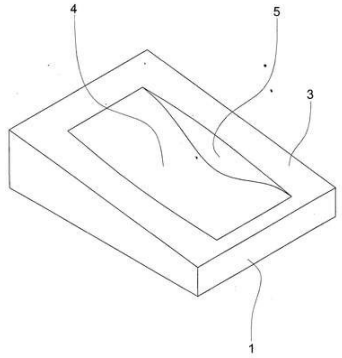

Código 3.1 - Publicação do Pedido de Patente ou de Certificado de Adição de Invenção
(22) 31/10/2012
(51) A47C 27/14 (2006.01)
(54) COLCHÃO INFANTIL ANTI-REFLUXO GASTROESOFÁGICO
(71) MARLENE SCHULZ SCHLICKMANN (BR/SC)
(72) MARLENE SCHULZ SCHLICKMANN

(21) BR 20 2013 012639-5 U2

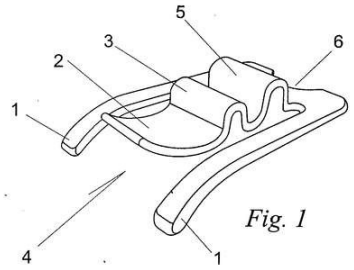

Código 3.1 - Publicação do Pedido de Patente ou de Certificado de Adição de Invenção
(22) 22/05/2013
(51) D06F 55/02 (2006.01)
(54) DISPOSIÇÃO CONSTRUTIVA APLICADA EM PRENDEDOR DE ROUPAS
(71) BRUNO RONSSANI (BR/SP)
(72) BRUNO RONSSANI

(21) BR 20 2013 017843-3 U2

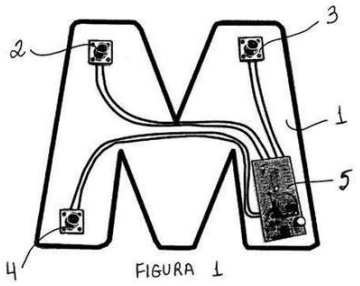

Código 3.1 - Publicação do Pedido de Patente ou de Certificado de Adição de Invenção
(22) 12/07/2013
(51) G09B 5/04 (2006.01)
(54) ALFABETO MÓVEL SONORO
(71) MARA DANTAS SILVA (BR/DF)
(72) MARA DANTAS SILVA

(21) BR 20 2013 018195-7 U2

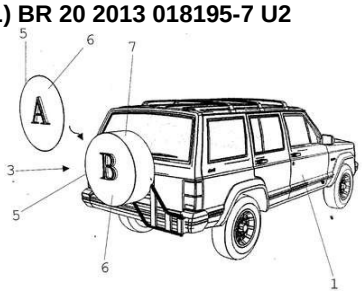

Código 3.1 - Publicação do Pedido de Patente ou de Certificado de Adição de Invenção
(22) 17/07/2013
(51) B62D 43/02 (2006.01)
(54) DISPOSIÇÃO INTRODUZIDA EM CAPA DE PROTEÇÃO PARA ESTEPES
(71) LUIS ALBERTO ALVES (BR/SP)
(72) LUIS ALBERTO ALVES

(21) BR 20 2013 019753-5 U2

Código 3.1 - Publicação do Pedido de Patente ou de Certificado de Adição de Invenção
(22) 02/08/2013
(51) A01B 59/04 (2006.01)
(54) DISPOSIÇÃO CONSTRUTIVA INTRODUZIDA EM ESTRUTURA TRANSPORTADORA DE MÁQUINAS E IMPLEMENTOS AGRÍCOLAS EM

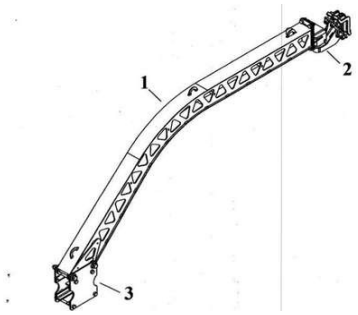

GERAL
(71) SEMEATO S/A INDÚSTRIA E COMÉRCIO (BR/RS)
(72) ROBERTO OCTAVIANO ROSSATO, RODRIGO DIAS, ROGÉRIO TONDELLO

(21) BR 20 2013 020293-8 U2

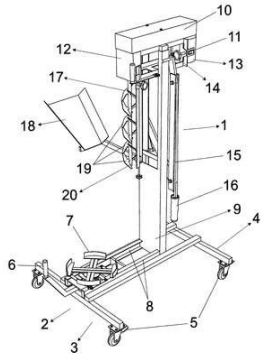

Código 3.1 - Publicação do Pedido de Patente ou de Certificado de Adição de Invenção
(22) 09/08/2013
(51) B28C 5/32 (2006.01)
(54) DISPOSIÇÃO APLICADA EM MISTURADOR DE ARGAMASSA E SIMILARES
(71) LUIZ CARLOS FRAGA PINTO (BR/SP) , FRANCISCO ANTÔNIO FRAGA (BR/SP)
(72) LUIZ CARLOS FRAGA PINTO, FRANCISCO ANTÔNIO FRAGA

(21) BR 20 2013 020473-6 U2

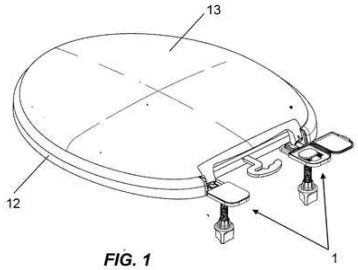

FIG. 1

Código 3.1 - Publicação do Pedido de Patente ou de Certificado de Adição de Invenção
(22) 12/08/2013
(51) A47K 13/28 (2006.01)
(54) BASE DE FIXAÇÃO DE ASSENTO E TAMPA EM UM VASO SANITÁRIO
(71) SILVER INDÚSTRIA E COMÉRCIO DE ACESSÓRIOS PARA CONSTRUÇÃO CIVIL LTDA (BR/MG)
(72) GUSTAVO SENNA CHELLES, RAUL CARVALHO BORGES FRANCO

(21) BR 20 2013 020837-5 U2

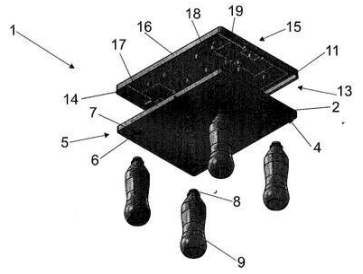

Código 3.1 - Publicação do Pedido de Patente ou de Certificado de Adição de Invenção
(22) 15/08/2013
(51) A47B 25/00 (2006.01)
(54) DISPOSIÇÃO CONSTRUTIVA APLICADA EM MESA COM TAMPO REVERSÍVEL PARA JOGO DE FUTEBOL DE DEDO
(71) PIERRE CASTANHEIRA DE SILVA (BR/SP)
(72) PIERRE CASTANHEIRA DE SILVA

(21) BR 20 2013 021269-0 U2

Código 3.1 - Publicação do Pedido de Patente ou de Certificado de Adição de Invenção
(22) 21/08/2013
(51) B60R 25/01 (2013.01)

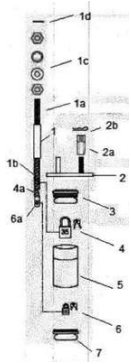

(54) DISPOSIÇÃO INTRODUZIDA EM TRAVA ANTIFURTO PARA PNEU ESTEPE DE VEÍCULO AUTOMOTOR
(71) ELMO PIMENTA NUNES (BR/GO)
(72) ELMO PIMENTA NUNES

---

(21) BR 20 2013 023090-7 U2

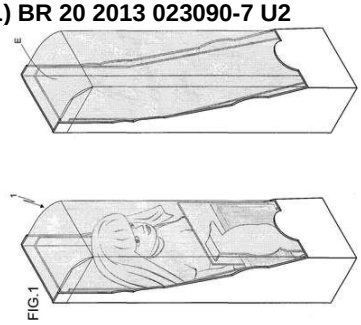

Código 3.1 - Publicação do Pedido de Patente ou de Certificado de Adição de Invenção
(22) 10/09/2013
(51) A63H 3/00 (2006.01)
(54) DISPOSIÇÃO CONSTRUTIVA APLICADA EM BONECA COM INTERATIVIDADE NA FORMA DE TATUAGEM DO TIPO ADESIVA
(71) COTIPLAS INDÚSTRIA E COMÉRCIO DE ARTEFATOS DE PLÁSTICOS LTDA (BR/SP)
(72) PAULO ROBERTO BAZZO, LUIZ ANTONIO BAZZO JUNIOR

---

(21) BR 20 2013 030745-4 U2

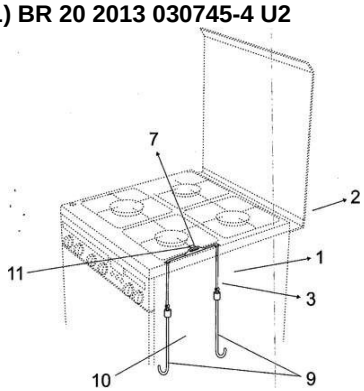

Código 3.1 - Publicação do Pedido de Patente ou de Certificado de Adição de Invenção
(22) 29/11/2013
(51) F24C 15/12 (2006.01)
(54) DISPOSIÇÃO APLICADA EM TRAVAS DE PANELAS PARA FOGÕES E SIMILARES
(71) MARIA VALDETE LEITE (BR/SP)
(72) MARIA VALDETE LEITE

---

(21) BR 20 2014 025480-9 U2

Código 3.1 - Publicação do Pedido de Patente ou de Certificado de Adição de Invenção
(22) 13/10/2014
(51) H02G 3/08 (2006.01), H02G 3/18 (2006.01)
(52) H02G 3/08, H02G 3/18
(54) CAIXA DE PASSAGEM COM SISTEMA DE TRAVAMENTO NO BLOCO
(71) PLÁSTICOS MINEIRO PEÇAS TÉCNICAS LTDA - ME (BR/MG)
(72) RODRIGO LANZA TOLENTINO

---

(21) BR 20 2014 032405-0 U2

Código 3.1 - Publicação do Pedido de Patente ou de Certificado de Adição de Invenção
(22) 18/12/2014

(51) B60P 1/48 (2006.01), B60R 21/00 (2006.01)
(52) B60P 1/486, B60R 2021/0074
(54) DISPOSIÇÃO CONSTRUTIVA EM CAÇAMBA BASCULANTE MODULAR
(71) RUDI RENATO BECKER (BR/RS)
(72) RUDI RENATO BECKER

(21) BR 20 2015 010514-8 U2

Código 3.1 - Publicação do Pedido de Patente ou de Certificado de Adição de Invenção
(22) 08/05/2015
(51) C02F 1/48 (2006.01), H01F 13/00 (2006.01)
(52) C02F 1/48, H01F 13/00
(54) DISPOSIÇÃO CONSTRUTIVA INTRODUZIDA EM BASTÃO MAGNÉTICO PORTÁTIL PARA MAGNETIZAÇÃO DE ÁGUA POTÁVEL
(71) MANFREDO OTOMAR STAATS (BR/PR)
(72) MANFREDO OTOMAR STAATS

(21) BR 20 2016 002961-4 U2

Código 3.1 - Publicação do Pedido de Patente ou de Certificado de Adição de Invenção
(22) 12/02/2016
(51) A63F 9/12 (2006.01)
(52) A63F 9/12
(54) DISPOSIÇÃO APLICADA A QUEBRA-CABEÇA
(71) GEOMAR LEMOS DOS SANTOS (BR/RS)
(72) GEOMAR LEMOS DOS SANTOS

(21) BR 20 2016 003032-9 U2

Código 3.1 - Publicação do Pedido de Patente ou de Certificado de Adição de Invenção
(22) 12/02/2016
(51) F24J 2/10 (2006.01), E04B 1/76 (2006.01), F24J 2/52 (2006.01)
(52) F24J 2/10, E04B 1/76, F24J 2/52
(54) DISPOSIÇÃO CONSTRUTIVA APLICADA EM ESTRUTURA DE SUPORTE PARA PLACAS FOTOVOLTAICAS
(71) HIGOR RAMIREZ EGOSHI (BR/SP)
(72) HIGOR RAMIREZ EGOSHI

(21) BR 20 2016 003064-7 U2

Código 3.1 - Publicação do Pedido de Patente ou de Certificado de Adição de Invenção
(22) 15/02/2016
(51) A23N 5/03 (2006.01), A23N 1/00 (2006.01)
(52) A23N 5/03, A23N 1/00
(54) KIT PARA FURAR E CONSUMIR A POLPA DE COCO VERDE
(71) FRANCISCO DE SENA BEZERRA (BR/SP)
(72) RANCISCO DE SENA BEZERRA

(21) BR 20 2016 003072-8 U2

Código 3.1 - Publicação do Pedido de Patente ou de Certificado de Adição de Invenção
(22) 15/02/2016
(51) B65D 81/38 (2006.01)
(52) B65D 81/38
(54) DISPOSIÇÃO CONSTRUTIVA APLICADA EM PORTA-GARRAFA TÉRMICO PARA BEBIDAS
(71) AUGUSTO ALCEBIDES PERON (BR/RS)
(72) AUGUSTO ALCEBIDES PERON

(21) BR 20 2016 003090-6 U2

Código 3.1 - Publicação do Pedido de Patente ou de Certificado de Adição de Invenção
(22) 15/02/2016
(51) B62J 7/00 (2006.01)
(52) B62J 7/00
(54) BAÚ PARA MOTOCICLETA, COM PAREDE TRASEIRA ADAPTADA COM LOGOTIPO LUMINOSO
(71) MARCOS ROBERTO PISSARRA NAKAMURA (BR/SP)
(72) MARCOS ROBERTO PISSARRA NAKAMURA

(21) BR 20 2016 003103-1 U2

Código 3.1 - Publicação do Pedido de Patente ou de Certificado de Adição de Invenção
(22) 15/02/2016
(51) E04H 4/08 (2006.01)
(52) E04H 4/08
(54) MECANISMO PARA DESLOCAMENTO VERTICAL DO FUNDO MÓVEL DE PISCINAS
(71) D.R.A. MAQ - MANUTENÇÃO E COMÉRCIO DE MÁQUINAS E EQUIPAMENTOS ELETROELETRÔNICOS LTDA - ME. (BR/SC)
(72) RIVELINO DA SILVA

(21) BR 20 2016 003174-0 U2

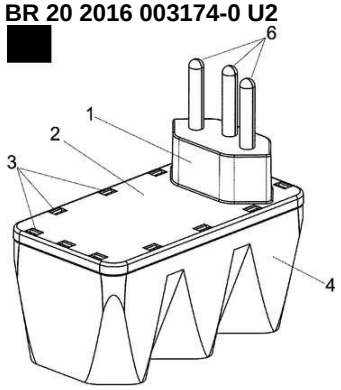

Código 3.1 - Publicação do Pedido de Patente ou de Certificado de Adição de Invenção
(22) 15/02/2016
(51) H01R 25/00 (2006.01)
(54) DISPOSIÇÃO CONSTRUTIVA EM MULTIPLICADOR DE TOMADAS ELÉTRICAS
(71) JOSÉ DOMINGUEZ (BR/SP)
(72) JOSÉ DOMINGUEZ

(21) BR 20 2016 003197-0 U2

Código 3.1 - Publicação do Pedido de Patente ou de Certificado de Adição de

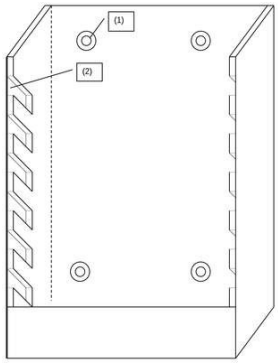

Invenção
(22) 16/02/2016
(51) A01G 9/02 (2006.01)
(52) A01G 9/022
(54) PERFIL VENEZIANA PARA JARDIM VERTICAL
(71) JAN KOPPAN JUNIOR (BR/GO)
(72) JAN KOPPAN JUNIOR

---

(21) BR 20 2016 003204-6 U2

Código 3.1 - Publicação do Pedido de Patente ou de Certificado de Adição de Invenção
(22) 16/02/2016
(51) F26B 9/06 (2006.01), F26B 3/08 (2006.01)
(52) F26B 9/063, F26B 3/08
(54) APERFEIÇOAMENTO INTRODUZIDO EM SECADOR DE GRÃOS
(71) CLARISTONI NUNES (BR/SC) , TIAGO MOREIRA DE FREITAS (BR/SP)
(72) CLARISTONI NUNES, TIAGO MOREIRA DE FREITAS

---

(21) BR 20 2016 003262-3 U2

Código 3.1 - Publicação do Pedido de Patente ou de Certificado de Adição de Invenção
(22) 16/02/2016
(51) F25D 25/02 (2006.01)
(52) F25D 25/025, F25D 25/027
(54) DISPOSIÇÃO CONSTRUTIVA INTRODUZIDA EM COMPARTIMENTO MODULAR PARA ELETRODOMÉSTICO DE REFRIGERAÇÃO
(71) WHIRLPOOL S.A. (BR/SP)
(72) LUIZ AFRANIO ALVES FERREIRA, LUIZ HENRIQUE TORMEN LONGO, PAULO CÉSAR ROSALES PALOMINO

---

(21) BR 20 2016 003278-0 U2

Código 3.1 - Publicação do Pedido de Patente ou de Certificado de Adição de Invenção
(22) 16/02/2016
(51) E04H 12/22 (2006.01), E02D 5/80 (2006.01), A45F 3/44 (2006.01)
(52) E04H 12/2223, E02D 5/801, A45F 3/44
(54) ESTACA DE FIXAÇÃO PARA ESTRUTURAS MÓVEIS
(71) ILMAR LAURINDO (BR/SC)
(72) ILMAR LAURINDO

---

(21) BR 20 2016 003283-6 U2

Código 3.1 - Publicação do Pedido de Patente ou de Certificado de Adição de Invenção
(22) 17/02/2016
(51) A44C 5/00 (2006.01), A61J 1/03 (2006.01), G04B 37/12 (2006.01), B65D

83/04 (2006.01)
(52) A44C 5/003, A61J 1/03, G04B 37/127, B65D 83/0463
(54) “DISPOSIÇÃO CONSTRUTIVA APLICADA EM PULSEIRA PORTA-CÁPSULAS”
(71) WILLY ADISAKA (BR/SP)
(72) WILLY ADISAKA

---

(21) BR 20 2016 003308-5 U2

Código 3.1 - Publicação do Pedido de Patente ou de Certificado de Adição de Invenção
(22) 17/02/2016
(51) F16K 7/16 (2006.01), F16K 41/12 (2006.01), F04B 43/02 (2006.01), F04B 9/14 (2006.01)
(52) F16K 7/16, F16K 41/12, F04B 43/02, F04B 9/14
(54) DISPOSIÇÃO APLICADA EM BOMBA DE DIAFRAGMA
(71) FORTLEV INDÚSTRIA E COMÉRCIO DE PLÁSTICOS LTDA (BR/BA)
(72) ANTÔNIO CARLOS TORRES

---

(21) BR 20 2016 003335-2 U2

Código 3.1 - Publicação do Pedido de Patente ou de Certificado de Adição de Invenção
(22) 17/02/2016
(51) A23N 1/00 (2006.01), B01D 11/02 (2006.01), B01D 33/21 (2006.01)
(52) A23L 1/2225, A23N 1/003, B01D 11/0276, B01D 33/215
(54) MÁQUINA PARA EXTRAÇÃO DE ÓLEO ESSENCIAL DE CÍTRICOS
(71) ISMAEL RAUBER (BR/SC)
(72) ISMAEL RAUBER

---

(21) BR 20 2016 003359-0 U2

Código 3.1 - Publicação do Pedido de Patente ou de Certificado de Adição de Invenção
(22) 18/02/2016
(51) B62K 5/00 (2013.01)
(52) B62K 5/00
(54) BICICLETA COMPOSTA DE QUADRO EM MADEIRA
(71) ERIVALDO DOS SANTOS (BR/PR)
(72) ERIVALDO DOS SANTOS

---

(21) BR 20 2016 003360-3 U2

Código 3.1 - Publicação do Pedido de Patente ou de Certificado de Adição de Invenção
(22) 18/02/2016
(51) A01C 3/06 (2006.01), A01D 90/10 (2006.01), B60P 1/36 (2006.01), B01F 13/00 (2006.01), B01F 13/10 (2006.01)
(52) A01C 3/066, A01D 90/10, B60P 1/36, B01F 13/004, B01F 13/1041
(54) ROTOR MEXEDOR INTERNO ANTIOBSTRUÇÃO PARA EQUIPAMENTO DISTRIBUIDOR DE MATERIAIS ORGÂNICOS

(71) TADATAKA MINAMI (BR/SP)
(72) TADATAKA MINAMI

---

(21) BR 20 2016 003372-7 U2

Código 3.1 - Publicação do Pedido de Patente ou de Certificado de Adição de Invenção
(22) 18/02/2016
(51) B66B 9/187 (2006.01)
(52) B66B 9/187
(54) DISPOSIÇÃO CONSTRUTIVA EM OTIMIZADOR DE GUINCHO PARA ELEVAÇÃO DE CARGA
(71) L M VERONEZE & CIA LTDA - ME (BR/PR)
(72) MARCELO VERONEZE

---

(21) BR 20 2016 003379-4 U2

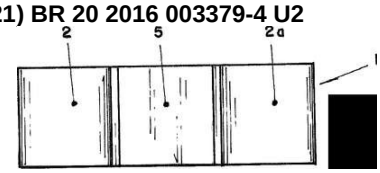

Código 3.1 - Publicação do Pedido de Patente ou de Certificado de Adição de Invenção
(22) 18/02/2016
(51) E04H 15/62 (2006.01)
(54) PONTEIRA
(71) REGINALDO FERREIRA FETI (BR/SP)
(72) REGINALDO FERREIRA FETI

---

(21) BR 20 2016 003392-1 U2

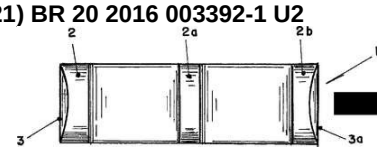

Código 3.1 - Publicação do Pedido de Patente ou de Certificado de Adição de Invenção
(22) 18/02/2016
(51) E04H 15/62 (2006.01)
(54) DISPOSIÇÃO EM PONTEIRA PARA BARRACA
(71) REGINALDO FERREIRA FETI (BR/SP)
(72) REGINALDO FERREIRA FETI

---

(21) BR 20 2016 003410-3 U2

Código 3.1 - Publicação do Pedido de Patente ou de Certificado de Adição de Invenção
(22) 18/02/2016
(51) B65D 21/02 (2006.01), E03B 3/03 (2006.01), B65D 88/10 (2006.01), E03B 1/04 (2006.01)
(52) B65D 21/0235, E03B 3/03, B65D 88/10, E03B 2001/047, B65D 21/0212, B65D 21/0223, B65D 21/0202
(54) CISTERNA EXTERNA EM MÓDULOS
(71) ROBERTO RIBEIRO ROCHA (BR/PR)
(72) ROBERTO RIBEIRO ROCHA

---

(21) BR 20 2016 003429-4 U2

Código 3.1 - Publicação do Pedido de Patente ou de Certificado de Adição de

	Invenção (22) 18/02/2016 (51) G10D 13/02 (2006.01) (52) G10D 13/021, G10D 13/026, G10D 13/023, G10D 13/025 (54) DISPOSIÇÃO INTRODUZIDA EM INSTRUMENTO DE PERCUSSÃO (71) DIEGO JOSE LUCAS DE OLIVEIRA (BR/MG) (72) DIEGO JOSE LUCAS DE OLIVEIRA
(21) BR 20 2016 003434-0 U2	Código 3.1 - Publicação do Pedido de Patente ou de Certificado de Adição de Invenção (22) 18/02/2016 (51) B08B 3/02 (2006.01), B05B 15/02 (2006.01) (52) B08B 3/026, B05B 15/025 (54) EQUIPAMENTO PARA LIMPEZA E HIGIENIZAÇÃO DE APARELHOS DE AR CONDICIONADO TIPO SPLIT PISO TETO E K7 (71) ALDAIR MACHADO (BR/MT) (72) ALDAIR MACHADO
(21) BR 20 2017 000379-0 U2	Código 3.1 - Publicação do Pedido de Patente ou de Certificado de Adição de Invenção (22) 06/01/2017 (30) 10/01/2016 CN 201620028528.4 (51) B22D 17/00 (2006.01), B22D 18/00 (2006.01) (52) B22D 17/00, B22D 18/00 (54) MECANISMO DE FIXAÇÃO DE BASTÃO DE ENCAIXE METÁLICO DE DERRAMAMENTO PARA RODAS DE AÇO FUNDIDO (71) AMSTED RAIL COMPANY, INC. (US) (72) SIJIN ZHANG, XUEFENG YU, JAMES HAROLD STRICKLAND, CHENGQUN YAN, ZHONGXIAN DU, CHANGLING HU
(21) BR 20 2017 000382-0 U2	Código 3.1 - Publicação do Pedido de Patente ou de Certificado de Adição de Invenção (22) 06/01/2017 (30) 10/01/2016 CN 201610019713.1 (51) B22C 9/28 (2006.01), B22D 17/00 (2006.01), B22D 18/00 (2006.01) (52) B22C 9/28, B22D 17/00, B22D 18/00 (54) UM SISTEMA DE CONTROLE DE PRESSÃO E MEIOS PARA DERRAMAMENTO SOB PRESSÃO DE RODAS DE AÇO FUNDIDO, COMPREENDENDO UM SISTEMA DE CONTROLE E UM CIRCUITO PRINCIPAL DE GÁS (71) AMSTED RAIL COMPANY, INC. (US) (72) ZHONGXIAN DU, HONGWEI MA, JAMES HAROLD STRICKLAND, SIJIN ZHANG, CHENGQUN YAN, JIANFEI SUN, FUYANG CAO

Código 3.8 - Retificação

Retificação da publicação do pedido por ter sido efetuada com incorreção que não impossibilita sua identificação. Tal publicação não implica na alteração da data de publicação do pedido de patente e nos prazos decorrentes da mesma.

---

(21) BR 10 2013 013252-7 A8

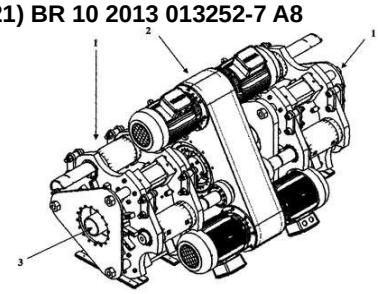

Código 3.8 - Retificação

(22) 28/05/2013

(51) B23K 20/12 (2006.01)

(54) MÁQUINA DE SOLDA POR FRICÇÃO A TOPO EM ELEMENTOS TUBULARES

(71) PETRÓLEO BRASILEIRO S.A. - PETROBRAS (BR/RJ) , UNIVERSIDADE FEDERAL DO RIO GRANDE DO SUL - UFRGS (BR/RS)

(72) VITOR JOSÉ FRAINER, FILIPE CANTELLI KROEFF, RAFAEL EUGENIO SANTOS, MARIANE CHLUDZINSKI, TELMO ROBERTO STROHAECHER, SIMON RICARDO SANANDRES, JOÃO CARLOS DE FREITAS, ANDRES FABRICIO FISCHDICK ACUÑA, LEONARDO DA PAIXÃO CARVALHO, GIOVANI DALPIAZ, PEDRO ALTOE FERREIRA, MARCELO TORRES PIZA PAES, FABIANO MATTEI

Referente ao código de despacho 3.1 publicado na RPI 2296 relativo ao campo INID (72) Nome do Inventor, considerem-se os atuais.

---

(21) BR 10 2013 019489-1 A8

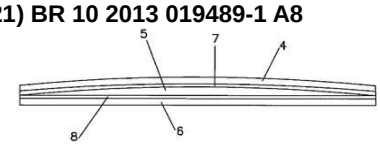

Código 3.8 - Retificação

(22) 31/07/2013

(51) B32B 27/04 (2006.01), B32B 7/12 (2006.01), A43B 19/00 (2006.01)

(54) PRODUTO COM ENTRETELA PARA CABEDAL DE CALÇADO QUE MANTÉM A DEFORMAÇÃO PLÁSTICA POR ALTA FREQUÊNCIA

(71) ENTRETEX DO BRASIL INDÚSTRIAS QUÍMICAS LTDA. (BR/RS)

(72) CARLOS ALBERTO PEREIRA

Referente ao Despacho de cód.3.1 publicado na RPI 2333 de 22/09/2015 tendo em vista erro no campo INID (54) Título, considere-se o atual.

---

(21) BR 10 2014 001753-4 A8

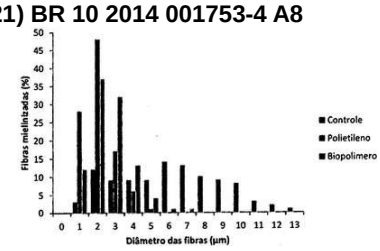

Código 3.8 - Retificação

(22) 24/01/2014

(51) A61L 27/20 (2006.01), A61L 27/58 (2006.01), A61F 2/44 (2006.01)

(54) TUBO BIOPOLIMÉRICO, PROCESSO DE OBTENÇÃO E SEUS USOS

(71) UFPE - UNIVERSIDADE FEDERAL DE PERNAMBUCO (BR/PE)

(72) RODRIGO FRAGOSO DE ANDRADE, IVSON BEZERRA DA SILVA, DENIELE BEZERRA LÓS, SILVIA REGINA ARRUDA DE MORAES

Referente ao cód.3.1 publicado na RPI 2361 de 05/04/2016 relativo ao INID (72) Nome do Inventor, considerem-se os atuais.

Código Pedido de Exame

Código 4.3 - Desarquivamento - Art. 33 parágrafo único da LPI.

Desarquivado o pedido arquivado por falta de pedido de exame (subitem 11.1), para prosseguir seu andamento.

(21) BR 10 2012 003396-8 A2	Código 4.3 - Desarquivamento - Art. 33 parágrafo único da LPI. (22) 15/02/2012 (71) Universidade Federal de Ouro Preto (BR/MG)
(21) BR 10 2012 004742-0 A2	Código 4.3 - Desarquivamento - Art. 33 parágrafo único da LPI. (22) 02/03/2012 (71) Universidade Federal de Ouro Preto (BR/MG)
(21) BR 10 2012 004744-6 A2	Código 4.3 - Desarquivamento - Art. 33 parágrafo único da LPI. (22) 02/03/2012 (71) Universidade Federal de Ouro Preto (BR/MG)
(21) BR 10 2012 004745-4 A2	Código 4.3 - Desarquivamento - Art. 33 parágrafo único da LPI. (22) 02/03/2012 (71) Universidade Federal de Ouro Preto (BR/MG)
(21) BR 10 2012 007799-0 A2	Código 4.3 - Desarquivamento - Art. 33 parágrafo único da LPI. (22) 04/04/2012 (71) GEMINO S.R.L (IT)
(21) BR 10 2012 008169-5 A2	Código 4.3 - Desarquivamento - Art. 33 parágrafo único da LPI. (22) 24/02/2012 (71) OSNIR YOSHIME WATANABE (BR/SP)
(21) BR 10 2012 010830-5 A2	Código 4.3 - Desarquivamento - Art. 33 parágrafo único da LPI. (22) 08/05/2012 (71) Comissao Nacional de Energia Nuclear (BR/RJ)
(21) BR 10 2012 010841-0 A2	Código 4.3 - Desarquivamento - Art. 33 parágrafo único da LPI. (22) 08/05/2012 (71) IVANI DE PAULO CARNEIRO (BR/SP)
(21) BR 10 2012 012827-6 A2	Código 4.3 - Desarquivamento - Art. 33 parágrafo único da LPI. (22) 29/05/2012

	(71) RICARDO AUGUSTO FITTIPALDI DIAS (BR/SP)
(21) BR 10 2012 015237-1 A2	Código 4.3 - Desarquivamento - Art. 33 parágrafo único da LPI. (22) 20/06/2012 (71) Euzebio Vieira Salles (BR/MG)
(21) BR 10 2012 017359-0 A2	Código 4.3 - Desarquivamento - Art. 33 parágrafo único da LPI. (22) 13/07/2012 (71) CRBS Tech Comércio de Eletro Eletrônicos Ltda (BR/RS)
(21) BR 10 2012 023580-3 A2	Código 4.3 - Desarquivamento - Art. 33 parágrafo único da LPI. (22) 04/09/2012 (71) Jônatas Araújo de Lacerda Júnior (BR/PB)
(21) BR 10 2012 026791-8 A2	Código 4.3 - Desarquivamento - Art. 33 parágrafo único da LPI. (22) 19/10/2012 (71) Agribio, Serviços, Ind. e Com. de Defensivos Alternativos Ltda ME (BR/RJ)
(21) BR 10 2012 027823-5 A2	Código 4.3 - Desarquivamento - Art. 33 parágrafo único da LPI. (22) 22/10/2012 (71) Selmos Luiz Gressler (BR/MS)
(21) BR 10 2013 013593-3 A2	Código 4.3 - Desarquivamento - Art. 33 parágrafo único da LPI. (22) 15/04/2013 (71) Universidade Federal do Piauí (BR/PI)
(21) BR 10 2013 017201-4 A2	Código 4.3 - Desarquivamento - Art. 33 parágrafo único da LPI. (22) 25/06/2013 (71) UNIVERSIDADE FEDERAL DA PARAIBA (BR/PB)
(21) BR 10 2013 020082-4 A2	Código 4.3 - Desarquivamento - Art. 33 parágrafo único da LPI. (22) 07/08/2013 (71) ALMEIDA E BALIEIRO ADVOGADOS ASSOCIADOS (BR/SP)
(21) BR 10 2013 020434-0 A2	Código 4.3 - Desarquivamento - Art. 33 parágrafo único da LPI. (22) 12/08/2013 (71) BRASIL TECNOLOGIA E SISTEMAS LTDA (BR/MG)
(21) BR 10 2013 028303-7 A2	Código 4.3 - Desarquivamento - Art. 33 parágrafo único da LPI. (22) 01/11/2013 (71) FACUNDO JOSÉ ANTELO (AR)

(21) BR 10 2013 030003-9 A2	Código 4.3 - Desarquivamento - Art. 33 parágrafo único da LPI. (22) 22/11/2013 (71) MATEUS PELEGRINO PEIXOTO (BR/RJ) , MARCELO PANARO DE MORAES ZAMITH (BR/MG) , EVANDRO DA SILVA MENDONÇA (BR/RJ) , MARK ERIK SCORTEGAGNA JOSELLI (BR/PR) , LEONARDO GOMES TOROK (BR/RJ) , ESTEBAN WALTER GONZALEZ CLUA (BR/RJ)
(21) BR 10 2013 030582-0 A2	Código 4.3 - Desarquivamento - Art. 33 parágrafo único da LPI. (22) 21/10/2013 (71) JESIEL MACIEL GOMES (BR/PA)
(21) BR 11 2014 000592-3 A2	Código 4.3 - Desarquivamento - Art. 33 parágrafo único da LPI. (22) 22/06/2012 (71) AUTOLIV ASP, INC. (US)
(21) BR 11 2014 003330-7 A2	Código 4.3 - Desarquivamento - Art. 33 parágrafo único da LPI. (22) 10/08/2012 (71) NINTENDO OF AMERICA INC. (US)
(21) BR 11 2014 003528-8 A2	Código 4.3 - Desarquivamento - Art. 33 parágrafo único da LPI. (22) 20/08/2012 (71) QUALCOMM INCORPORATED (US)
(21) BR 11 2014 004452-0 A2	Código 4.3 - Desarquivamento - Art. 33 parágrafo único da LPI. (22) 01/08/2012 (71) BAKER HUGHES INCORPORATED (US)
(21) BR 20 2012 008467-3 U2	Código 4.3 - Desarquivamento - Art. 33 parágrafo único da LPI. (22) 11/04/2012 (71) INT - Instituto Nacional de Tecnologia (BR/RJ)
(21) BR 20 2012 010818-1 U2	Código 4.3 - Desarquivamento - Art. 33 parágrafo único da LPI. (22) 17/04/2012 (71) MAURO ROBERTO MUMBACH (BR/SP)
(21) BR 20 2012 015228-8 U2	Código 4.3 - Desarquivamento - Art. 33 parágrafo único da LPI. (22) 20/06/2012 (71) TÉRCIO CAPARRÓS DE PAIVA (BR/SP)
(21) BR 20 2012 015783-2 U2	Código 4.3 - Desarquivamento - Art. 33 parágrafo único da LPI. (22) 12/06/2012 (71) RALF KRUGER D'ALMEIDA (BR/MT)

(21) BR 20 2012 017918-6 U2	Código 4.3 - Desarquivamento - Art. 33 parágrafo único da LPI. (22) 19/07/2012 (71) VICTOR AURÉLIO TOSIN (BR/PR)
(21) BR 20 2012 018465-1 U2	Código 4.3 - Desarquivamento - Art. 33 parágrafo único da LPI. (22) 25/07/2012 (71) JOSÉ CARLOS BEDRAN (BR/SP)
(21) BR 20 2012 019804-0 U2	Código 4.3 - Desarquivamento - Art. 33 parágrafo único da LPI. (22) 30/07/2012 (71) José Junior de Freitas (BR/PR)
(21) BR 20 2012 021323-6 U2	Código 4.3 - Desarquivamento - Art. 33 parágrafo único da LPI. (22) 24/08/2012 (71) Renato Araujo Papa (BR/MG)
(21) BR 20 2012 024744-0 U2	Código 4.3 - Desarquivamento - Art. 33 parágrafo único da LPI. (22) 28/09/2012 (71) Guilherme Roth dos Santos (BR/SC)
(21) BR 20 2012 025621-0 U2	Código 4.3 - Desarquivamento - Art. 33 parágrafo único da LPI. (22) 08/10/2012 (71) Indústria Mecânica NTC LTDA (BR/RS)
(21) BR 20 2013 016285-5 U2	Código 4.3 - Desarquivamento - Art. 33 parágrafo único da LPI. (22) 25/06/2013 (71) SILVANO MARTINS PORTELINHA (BR/PR)
(21) BR 20 2013 018537-5 U2	Código 4.3 - Desarquivamento - Art. 33 parágrafo único da LPI. (22) 19/07/2013 (71) IVO PUOSSO (BR/SP)
(21) BR 20 2013 019337-8 U2	Código 4.3 - Desarquivamento - Art. 33 parágrafo único da LPI. (22) 30/07/2013 (71) A 1 ENGENHARIA E GERENCIAMENTO LTDA (BR/PR)
(21) BR 20 2013 021256-9 U2	Código 4.3 - Desarquivamento - Art. 33 parágrafo único da LPI. (22) 20/08/2013 (71) CLADEMIR AVILA DA SILVA (BR/PR)
(21) BR 20 2013 022943-7 U2	Código 4.3 - Desarquivamento - Art. 33 parágrafo único da LPI.

	(22) 06/09/2013 (71) SERVIÇO SOCIAL DA INDÚSTRIA - SESI (BR/SP)
(21) BR 20 2013 026508-5 U2	Código 4.3 - Desarquivamento - Art. 33 parágrafo único da LPI. (22) 14/10/2013 (71) TIMEPLAST- IND. E COM. DE PLÁSTICOS INJETADOS LTDA- ME (BR/SP)
(21) BR 20 2014 009872-6 U2	Código 4.3 - Desarquivamento - Art. 33 parágrafo único da LPI. (22) 25/04/2014 (71) PAULO CELETI (BR/SP)
(21) MU 9000726-3 U2	Código 4.3 - Desarquivamento - Art. 33 parágrafo único da LPI. (22) 05/05/2010 (71) Oleak Indústria e Comércio Ltda (BR/SP)
(21) PI 1100481-9 A2	Código 4.3 - Desarquivamento - Art. 33 parágrafo único da LPI. (22) 03/02/2011 (71) Helio Soutoda Fonseca (BR/MG)

Código Exigências Técnicas e Formais

Código 6.1 - Exigência Técnica

Suspensão do andamento do pedido de patente que, para instrução regular, aguardará o atendimento ou contestação das exigências formuladas. O depositante poderá obter o parecer através do endereço eletrônico www.inpi.gov.br - No Acesso rápido – Faça uma busca - Patente. Para acessar, cadastre-se no Portal do INPI e use login e senha. A não manifestação do depositante no prazo de 90 (noventa) dias desta data acarretará o arquivamento definitivo do pedido.

---

(21) BR 11 2012 012255-0 A2
Código 6.1 - Exigência Técnica
(22) 12/11/2010
(71) Agco SA (FR)

---

(21) BR 11 2012 023550-8 A2
Código 6.1 - Exigência Técnica
(22) 18/03/2011
(71) The University Of Melbourne (AU)

---

(21) BR 11 2013 005051-9 A2
Código 6.1 - Exigência Técnica
(22) 08/10/2010
(71) Sanyo Foods Co., Ltd. (JP)

---

(21) BR 11 2013 009155-0 A2
Código 6.1 - Exigência Técnica
(22) 28/01/2011
(71) Arcam Ab (CH)

---

(21) BR 11 2013 010241-1 A2
Código 6.1 - Exigência Técnica
(22) 28/10/2011
(71) THE PROCTER & GAMBLE COMPANY (US)

---

(21) MU 8902701-9 U2
Código 6.1 - Exigência Técnica
(22) 11/11/2009
(71) LUCIANA PAULA DA SILVA BAYS (BR/SC)

---

(21) MU 9000770-0 U2
Código 6.1 - Exigência Técnica
(22) 28/05/2010
(71) MÁQUINAS AGRÍCOLAS JACTO S.A. (BR/SP)

---

(21) MU 9000871-5 U2
Código 6.1 - Exigência Técnica
(22) 11/03/2010
(71) Ergomen'Ar Montagem e Instalação de Sistema Ltda (BR/GO)

(21) MU 9001108-2 U2	Código 6.1 - Exigência Técnica (22) 06/07/2010 (71) Joel Aparecido Rodrigues da Fonseca (BR/PR)
(21) MU 9001416-2 U2	Código 6.1 - Exigência Técnica (22) 23/07/2010 (71) HYRAN TEIXEIRA JUNIOR (BR/SP) , VALMIR ANTONIO PÍCOLI (BR/SP) , KÁTIA ROSÂNGELA CHAVES GOMES (BR/SP)
(21) MU 9001540-1 U2	Código 6.1 - Exigência Técnica (22) 03/08/2010 (71) BRALMAX INDUSTRIA E COMERCIO DE PLASTICO LTDA. (BR/RJ)
(21) PI 0108711-8 A2	Código 6.1 - Exigência Técnica (22) 28/02/2001 (71) Chiron S.P.A. (IT)
(21) PI 0202458-6 A2	Código 6.1 - Exigência Técnica (22) 13/06/2002 (71) Fundação Butantan (BR/SP)
(21) PI 0215213-4 A2	Código 6.1 - Exigência Técnica (22) 04/12/2002 (71) Centro de Ingeniería Genética Y Biotecnología (CU)
(21) PI 0301159-3 A8	Código 6.1 - Exigência Técnica (22) 16/05/2003 (71) Dr. Franz Koehler Chemie GMBH. (DE)
(21) PI 0304558-7 A2	Código 6.1 - Exigência Técnica (22) 16/04/2003 (71) GODO KAISHA IP BRIDGE 1 (JP)
(21) PI 0308113-3 A2	Código 6.1 - Exigência Técnica (22) 07/03/2003 (71) Eisai R&D Management Co., Ltd. (JP)
(21) PI 0312068-6 A8	Código 6.1 - Exigência Técnica (22) 11/06/2003 (71) Merck Patent Gesellschaft MIT Beschränkter Haftung (DE)

(21) PI 0317687-8 A2	Código 6.1 - Exigência Técnica (22) 17/12/2003 (71) PANOPTES PHARMA GES.M.B.H. (AT)
(21) PI 0406801-7 A2	Código 6.1 - Exigência Técnica (22) 15/01/2004 (71) AstraZeneca AB (SE)
(21) PI 0408075-0 A2	Código 6.1 - Exigência Técnica (22) 08/03/2004 (71) Qualcomm Incorporated (US)
(21) PI 0408475-6 A2	Código 6.1 - Exigência Técnica (22) 27/02/2004 (71) Fabio Perini S.P.A. (IT)
(21) PI 0412827-3 A2	Código 6.1 - Exigência Técnica (22) 23/07/2004 (71) PC-TEL, Inc. (US)
(21) PI 0415016-3 A2	Código 6.1 - Exigência Técnica (22) 09/09/2004 (71) NOKIA TECHNOLOGIES OY (FI)
(21) PI 0416587-0 A2	Código 6.1 - Exigência Técnica (22) 12/11/2004 (71) Printetch Limited (GB)
(21) PI 0419152-8 A2	Código 6.1 - Exigência Técnica (22) 28/10/2004 (71) Telecom Italia S.P.A. (IT)
(21) PI 0419254-0 A2	Código 6.1 - Exigência Técnica (22) 21/12/2004 (71) ZTE CORPORATION (CN)
(21) PI 0500885-9 A2	Código 6.1 - Exigência Técnica (22) 23/03/2005 (71) CAM BRAZIL FABRICAÇÃO DE SISTEMAS AUTOMOTIVOS LTDA. (BR/SP)
(21) PI 0501801-3 A2	Código 6.1 - Exigência Técnica

	(22) 10/05/2005 (71) Michelin Recherche Et Technique S.A (CH) , Compagnie Generale Des Etablissements Michelin (FR)
(21) PI 0501900-1 A2	Código 6.1 - Exigência Técnica (22) 13/05/2005 (71) Universidade de São Paulo - USP (BR/SP)
(21) PI 0502428-5 A2	Código 6.1 - Exigência Técnica (22) 23/06/2005 (71) Samsung Electronics CO., LTD. (KR)
(21) PI 0505973-9 A2	Código 6.1 - Exigência Técnica (22) 07/03/2005 (71) Sanoh Kogyo Kabushiki Kaisha (JP)
(21) PI 0506906-8 A2	Código 6.1 - Exigência Técnica (22) 04/02/2005 (71) Active Biotech AB (SE)
(21) PI 0507869-5 A2	Código 6.1 - Exigência Técnica (22) 10/02/2005 (71) CL.COM S.R.L. (IT)
(21) PI 0508321-4 A2	Código 6.1 - Exigência Técnica (22) 02/03/2005 (71) TAKEDA GMBH (DE)
(21) PI 0509962-5 A2	Código 6.1 - Exigência Técnica (22) 22/03/2005 (71) Tetra Laval Holdings & Finance S A (CH)
(21) PI 0512217-1 A2	Código 6.1 - Exigência Técnica (22) 02/06/2005 (71) Eastman Kodak Company (US)
(21) PI 0515920-2 A2	Código 6.1 - Exigência Técnica (22) 24/08/2005 (71) INTERNATIONAL BUSINESS MACHINES CORPORATION (US)
(21) PI 0516672-1 A2	Código 6.1 - Exigência Técnica (22) 19/09/2005

	(71) Hewlett - Packard Development Company, L.P. (US)
(21) PI 0516836-8 A2	Código 6.1 - Exigência Técnica (22) 24/08/2005 (71) ALLERGAN INC. (US)
(21) PI 0517072-9 A2	Código 6.1 - Exigência Técnica (22) 19/10/2005 (71) Beaver-Visitec International (US), Inc. (US)
(21) PI 0517095-8 A2	Código 6.1 - Exigência Técnica (22) 04/11/2005 (71) MONSANTO TECHNOLOGY LLC (US)
(21) PI 0517301-9 A2	Código 6.1 - Exigência Técnica (22) 09/11/2005 (71) Chemetall Gmbh (DE)
(21) PI 0517739-1 A2	Código 6.1 - Exigência Técnica (22) 09/11/2005 (71) Chemetall Gmbh (DE)
(21) PI 0520086-5 A2	Código 6.1 - Exigência Técnica (22) 19/10/2005 (71) HÄLSSEN & LYON GMBH (DE)
(21) PI 0520320-1 A2	Código 6.1 - Exigência Técnica (22) 13/06/2005 (71) Aoyama Seisakusho CO., LTD. (JP)
(21) PI 0602451-3 A2	Código 6.1 - Exigência Técnica (22) 29/06/2006 (71) Xerox Corporation (US)
(21) PI 0603495-0 A2	Código 6.1 - Exigência Técnica (22) 18/08/2006 (71) Instituto de Tecnologia do Paraná (BR/PR)
(21) PI 0603797-6 A2	Código 6.1 - Exigência Técnica (22) 14/09/2006 (71) Sangari do Brasil Ltda. (BR/SP)

(21) PI 0604734-3 A2	Código 6.1 - Exigência Técnica (22) 22/11/2006 (71) The Esab Group, Inc. (US)
(21) PI 0604759-9 A2	Código 6.1 - Exigência Técnica (22) 14/11/2006 (71) Xerox Corporation (US)
(21) PI 0605819-1 A2	Código 6.1 - Exigência Técnica (22) 26/12/2006 (71) Duratex S.A (BR/SP)
(21) PI 0607205-4 A2	Código 6.1 - Exigência Técnica (22) 30/01/2006 (71) KONINKLIJKE PHILIPS N. V. (NL)
(21) PI 0607427-8 A2	Código 6.1 - Exigência Técnica (22) 09/02/2006 (71) NIPPON STEEL & SUMITOMO METAL CORPORATION (JP)
(21) PI 0609769-3 A2	Código 6.1 - Exigência Técnica (22) 24/03/2006 (71) 3M INNOVATIVE PROPERTIES COMPANY (US)
(21) PI 0610244-1 A2	Código 6.1 - Exigência Técnica (22) 30/05/2006 (71) Expro Meters, Inc. (US)
(21) PI 0610585-8 A2	Código 6.1 - Exigência Técnica (22) 28/03/2006 (71) NIKE INNOVATE C.V. (US)
(21) PI 0611600-0 A2	Código 6.1 - Exigência Técnica (22) 16/06/2006 (71) WYETH (US)
(21) PI 0612177-2 A2	Código 6.1 - Exigência Técnica (22) 14/03/2006 (71) ALBÉA LE TRÉPORT (FR)
(21) PI 0612409-7 A2	Código 6.1 - Exigência Técnica (22) 30/06/2006

	(71) ECOLAB INC. (US)
(21) PI 0612597-2 A2	Código 6.1 - Exigência Técnica (22) 07/07/2006 (71) Cidra Corporation (US)
(21) PI 0612763-0 A2	Código 6.1 - Exigência Técnica (22) 07/07/2006 (71) Cidra Corporation (US)
(21) PI 0613248-0 A2	Código 6.1 - Exigência Técnica (22) 13/06/2006 (71) DAIO PAPER CORPORATION. (JP)
(21) PI 0614283-4 A2	Código 6.1 - Exigência Técnica (22) 02/06/2006 (71) KIMBERLY -CLARK WORLDWIDE, INC. (US)
(21) PI 0614807-7 A2	Código 6.1 - Exigência Técnica (22) 10/08/2006 (71) SLEEP DIAGNOSTICS PTY LTD (AU)
(21) PI 0615006-3 A2	Código 6.1 - Exigência Técnica (22) 04/08/2006 (71) BAKER HUGHES INCORPORATED (US)
(21) PI 0615404-2 A2	Código 6.1 - Exigência Técnica (22) 29/05/2006 (71) Mahle International Gmbh (DE)
(21) PI 0615440-9 A2	Código 6.1 - Exigência Técnica (22) 28/08/2006 (71) NIPPON STEEL & SUMITOMO METAL CORPORATION (JP)
(21) PI 0616468-4 A2	Código 6.1 - Exigência Técnica (22) 06/11/2006 (71) HALLIBURTON ENERGY SERVICES, INC (US)
(21) PI 0617660-7 A2	Código 6.1 - Exigência Técnica (22) 18/10/2006 (71) PFISTER GMBH (DE)

(21) PI 0618375-1 A2	Código 6.1 - Exigência Técnica (22) 08/11/2006 (71) Saint-Gobain Emballage (FR)
(21) PI 0618487-1 A2	Código 6.1 - Exigência Técnica (22) 31/10/2006 (71) Michelin Recherche ET TecHnique S.A. (CH) , Total Petrochemicals France (FR) , Centre National De La Recherche Scientifique (FR) , Ecole Superieure de Chimie-Physique- Eletronique de Lyon (CPE) (FR) , Compagnie Generale Des Etablissements Michelin (FR)
(21) PI 0618592-4 A2	Código 6.1 - Exigência Técnica (22) 13/11/2006 (71) Akzo Nobel Coatings International B.V. (NL)
(21) PI 0619169-0 A2	Código 6.1 - Exigência Técnica (22) 05/12/2006 (71) PHILIP MORRIS PRODUCTS S.A (CH)
(21) PI 0619610-1 A2	Código 6.1 - Exigência Técnica (22) 21/11/2006 (71) Prad Research and Development Limited (GB)
(21) PI 0620212-8 A2	Código 6.1 - Exigência Técnica (22) 05/12/2006 (71) Horiba Abx Sas (FR)
(21) PI 0620574-7 A2	Código 6.1 - Exigência Técnica (22) 07/12/2006 (71) E.I. Du Pont de Nemours and Company (US)
(21) PI 0621493-2 A2	Código 6.1 - Exigência Técnica (22) 04/07/2006 (71) Essilor International (FR)
(21) PI 0700042-1 A2	Código 6.1 - Exigência Técnica (22) 12/01/2007 (71) Sonoco Development, Inc. (US)
(21) PI 0701328-0 A2	Código 6.1 - Exigência Técnica (22) 19/06/2007 (71) Ivan Alcantara Mota Junior (BR/CE) , Andre Montenegro de Holanda

	(BR/CE)
(21) PI 0701545-3 A2	Código 6.1 - Exigência Técnica (22) 23/04/2007 (71) Melquisedec Francisquini (BR/SP)
(21) PI 0702013-9 A2	Código 6.1 - Exigência Técnica (22) 27/04/2007 (71) HALLIBURTON ENERGY SERVICES INC (US)
(21) PI 0702971-3 A2	Código 6.1 - Exigência Técnica (22) 21/03/2007 (71) L'Oreal (FR)
(21) PI 0703323-0 A8	Código 6.1 - Exigência Técnica (22) 02/08/2007 (71) Innova S.A. (BR/RS)
(21) PI 0703508-0 A2	Código 6.1 - Exigência Técnica (22) 17/08/2007 (71) ROHM AND HAAS COMPANY (US)
(21) PI 0703967-0 A2	Código 6.1 - Exigência Técnica (22) 11/10/2007 (71) DEERE & COMPANY (US)
(21) PI 0704565-4 A2	Código 6.1 - Exigência Técnica (22) 18/09/2007 (71) Marcio Abud Marcelino (BR/SP) , Ederaldo Godoy Junior (BR/SP) , Maikon Vitor Artuzi Sandrini (BR/SP)
(21) PI 0705679-6 A2	Código 6.1 - Exigência Técnica (22) 21/11/2007 (71) Sumitomo Metal Mining Co., Ltd. (JP)
(21) PI 0708150-2 A2	Código 6.1 - Exigência Técnica (22) 02/01/2007 (71) Council OF Scientific & Industrial Research (IN)
(21) PI 0708183-9 A2	Código 6.1 - Exigência Técnica (22) 22/02/2007 (71) Lubrizol Advanced Materials, Inc. (US)

(21) PI 0708712-8 A2	Código 6.1 - Exigência Técnica (22) 07/03/2007 (71) John E. McElhiney (US)
(21) PI 0709284-9 A8	Código 6.1 - Exigência Técnica (22) 28/03/2007 (71) ASAHI KASEI KABUSHIKI KAISHA (JP)
(21) PI 0709684-4 A2	Código 6.1 - Exigência Técnica (22) 01/03/2007 (71) Contitech Antriebssysteme GMBH. (DE)
(21) PI 0709806-5 A2	Código 6.1 - Exigência Técnica (22) 28/03/2007 (71) Praxair Technology, Inc. (US)
(21) PI 0710031-0 A2	Código 6.1 - Exigência Técnica (22) 22/03/2007 (71) Avery Dennison Corporation (US)
(21) PI 0710620-3 A2	Código 6.1 - Exigência Técnica (22) 20/04/2007 (71) Kraton Polymers U.S. LLC (US)
(21) PI 0710625-4 A2	Código 6.1 - Exigência Técnica (22) 20/04/2007 (71) Kraton Polymers U.S. LLC (US)
(21) PI 0710907-5 A2	Código 6.1 - Exigência Técnica (22) 23/04/2007 (71) Sekisui Chemical Co., Ltd. (JP)
(21) PI 0710925-3 A2	Código 6.1 - Exigência Técnica (22) 27/04/2007 (71) 3M Innovative Properties Company (US)
(21) PI 0711056-1 A2	Código 6.1 - Exigência Técnica (22) 27/04/2007 (71) CEVA ANIMAL HEALTH LLC (US)
(21) PI 0711452-4 A2	Código 6.1 - Exigência Técnica

	(22) 20/04/2007 (71) EVONIK DEGUSSA GMBH (DE)
(21) PI 0712922-0 A2	Código 6.1 - Exigência Técnica (22) 24/05/2007 (71) Borealis Technology OY (FI)
(21) PI 0713078-3 A2	Código 6.1 - Exigência Técnica (22) 16/05/2007 (71) Heineken Supply Chain B.V. (NL)
(21) PI 0713544-0 A8	Código 6.1 - Exigência Técnica (22) 21/06/2007 (71) ASTRAZENECA AB (SE)
(21) PI 0714576-4 A2	Código 6.1 - Exigência Técnica (22) 11/05/2007 (71) Advanced Vehicle Concepts Limited (GB)
(21) PI 0714854-2 A2	Código 6.1 - Exigência Técnica (22) 02/10/2007 (71) Jouko Kalevi Kakko (BR/SP) , BBA - SISTEMAS DE ENVIDRAÇAMENTO LTDA - EPP (BR/SC)
(21) PI 0717044-0 A2	Código 6.1 - Exigência Técnica (22) 21/09/2007 (71) Halliburton Energy Services, Inc. (US)
(21) PI 0717549-3 A2	Código 6.1 - Exigência Técnica (22) 28/09/2007 (71) KONINKLIJKE PHILIPS N.V. (NL)
(21) PI 0719852-3 A2	Código 6.1 - Exigência Técnica (22) 01/10/2007 (71) Koken Ltd. (JP)
(21) PI 0720315-2 A2	Código 6.1 - Exigência Técnica (22) 12/12/2007 (71) Halliburton Energy Services, Inc. (US)
(21) PI 0805347-2 A2	Código 6.1 - Exigência Técnica (22) 10/12/2008

	(71) Andritz Inc. (US)
(21) PI 0812941-0 A2	Código 6.1 - Exigência Técnica (22) 12/06/2008 (71) Andritz OY (FI)
(21) PI 0817474-1 A2	Código 6.1 - Exigência Técnica (22) 26/09/2008 (71) Novozymes A/S (DK)
(21) PI 0817663-9 A2	Código 6.1 - Exigência Técnica (22) 03/10/2008 (71) Davy Process Technology Limited (GB)
(21) PI 0818330-9 A2	Código 6.1 - Exigência Técnica (22) 10/10/2008 (71) DSM Ip Assets B.V. (NL)
(21) PI 0902831-5 A2	Código 6.1 - Exigência Técnica (22) 31/08/2009 (71) KONINKLIJKE DOUWE EGBERTS B.V. (NL)
(21) PI 0903845-0 A2	Código 6.1 - Exigência Técnica (22) 03/09/2009 (71) Grasiele Ragnini Tafarelo (BR/PR)
(21) PI 0906966-6 A2	Código 6.1 - Exigência Técnica (22) 29/01/2009 (71) Cargill, Incorporated (US)
(21) PI 0908389-8 A2	Código 6.1 - Exigência Técnica (22) 29/01/2009 (71) Catalytic Distillation Technologies (US)
(21) PI 0910681-2 A2	Código 6.1 - Exigência Técnica (22) 24/04/2009 (71) Straitmark Holding Ag (CH)
(21) PI 0913115-9 A2	Código 6.1 - Exigência Técnica (22) 15/05/2009 (71) SOLVAY SOLEXIS S.P.A. (IT)

(21) PI 0915824-3 A2	Código 6.1 - Exigência Técnica (22) 19/06/2009 (71) Nestec S.A (CH)
(21) PI 0917919-4 A2	Código 6.1 - Exigência Técnica (22) 31/08/2009 (71) Los Alamos National Security, LLC (US) , University Of Maine System Board Of Trustees (US)
(21) PI 0918314-0 A2	Código 6.1 - Exigência Técnica (22) 23/12/2009 (71) SOREMARTEC S.A. (LUXEMBURGO) (LU)
(21) PI 0922426-2 A2	Código 6.1 - Exigência Técnica (22) 22/12/2009 (71) Kior, Inc. (US)
(21) PI 0923052-1 A2	Código 6.1 - Exigência Técnica (22) 26/11/2009 (71) Huntsman International LLC (US)
(21) PI 1007459-7 A2	Código 6.1 - Exigência Técnica (22) 29/01/2010 (71) STORA ENSO OYJ (FI)
(21) PI 1009646-9 A2	Código 6.1 - Exigência Técnica (22) 28/06/2010 (71) DOW GLOBAL TECHNOLOGIES LLC (US)
(21) PI 1015840-5 A8	Código 6.1 - Exigência Técnica (22) 14/09/2010 (71) LR 2 CHEMICAL TECHNOLOGY COMÉRCIO DE ESTRELIZANTES LTDA ME (BR/SP)
(21) PI 1101176-9 A2	Código 6.1 - Exigência Técnica (22) 31/03/2011 (71) Instituto Agronômico de Campinas (BR/SP)
(21) PI 1105786-6 A2	Código 6.1 - Exigência Técnica (22) 07/11/2011 (71) Universidade Federal do Paraná (BR/PR) , UNIVERSIDADE TECNOLÓGICA FEDERAL DO PARANÁ (BR/PR)

(21) PI 1105913-3 A2

Código 6.1 - Exigência Técnica

(22) 02/09/2011

(71) Neutrogena Corporation (US)

Código 6.6 - Exigência Formal

Suspensão do andamento do pedido de patente para que sejam apresentados documentos solicitados, dentre os quais, documentos relativos às objeções, buscas de anterioridade e resultados de exame para concessão de pedido correspondente em outros países, quando houver reivindicação de prioridade, documentos necessários à regularização do processo e exame do pedido, a tradução simples do documento hábil, caso esta tenha sido substituída pela declaração prevista na Lei nº 9.279/96. O depositante poderá obter o parecer através do endereço eletrônico www.inpi.gov.br - No Acesso rápido – Faça uma busca - Patente. Para acessar, cadastre-se no Portal do INPI e use login e senha. A não manifestação do depositante no prazo de 60 (sessenta) dias desta data acarretará o arquivamento do pedido.

---

(21) BR 10 2014 016694-7 A2
Código 6.6 - Exigência Formal
(22) 07/07/2014
(71) AGROFRESH INC. (US)

---

(21) BR 10 2014 016880-0 A2
Código 6.6 - Exigência Formal
(22) 09/07/2014
(71) AGROFRESH INC. (US)

---

(21) BR 10 2014 026455-8 A2
Código 6.6 - Exigência Formal
(22) 23/10/2014
(71) FUNDACAO EDUCACIONAL DE CRICIUMA (BR/SC) , CAMPOS NOVOS ENERGIA S.A (BR/SC) , BAESA-ENERGETICA BARRA GRANDE S/A (BR/RS) , SERRA DO FACAO ENERGIA S.A. (BR/GO)

---

(21) BR 10 2014 027071-0 A2
Código 6.6 - Exigência Formal
(22) 29/10/2014
(71) FMC CORPORATION (US)

---

(21) BR 11 2012 005776-6 A2
Código 6.6 - Exigência Formal
(22) 01/09/2010
(71) Nestec S.A (CH)

---

(21) BR 11 2012 008289-2 A2
Código 6.6 - Exigência Formal
(22) 11/10/2010
(71) Rich Products Corporation (US)

---

(21) BR 11 2012 016647-6 A2
Código 6.6 - Exigência Formal
(22) 05/01/2011

	(71) FMC Corporation (US)
(21) BR 11 2012 026705-1 A2	Código 6.6 - Exigência Formal (22) 21/04/2010 (71) Cordula Niedermaier-May (DE)
(21) PI 0312035-0 A2	Código 6.6 - Exigência Formal (22) 26/06/2003 (71) Nestec S.A. (CH)
(21) PI 0718080-2 A2	Código 6.6 - Exigência Formal (22) 04/10/2007 (71) Escola Superior de Biotecnologia (PT) , Joana Mafalda Patrício de Oliveira Fernandes Inácio (PT) , Maria Isabel Moreira da costa Franco (PT)
(21) PI 0910685-5 A2	Código 6.6 - Exigência Formal (22) 21/04/2009 (71) Sumitomo Chemical Company, Limited (JP)
(21) PI 1002729-7 A2	Código 6.6 - Exigência Formal (22) 26/08/2010 (71) Kraft Foods R & D, INC. (US)
(21) PI 1010779-7 A2	Código 6.6 - Exigência Formal (22) 06/05/2010 (71) Desmet Ballestra North America, Inc. (US)
(21) PI 1011588-9 A2	Código 6.6 - Exigência Formal (22) 24/06/2010 (71) Wisconsin Alumni Research Foundation (US)
(21) PI 1011820-9 A2	Código 6.6 - Exigência Formal (22) 23/06/2010 (71) Trouw International B.V. (NL)
(21) PI 1012763-1 A2	Código 6.6 - Exigência Formal (22) 27/06/2010 (71) RAMOT AT TEL AVIV UNIVERSITY LTD. (IL) , YISSUM RESEARCH DEVELOPMENT COMPANY OF THE HEBREW UNIVERSITY OF JERUSALEM LTD (IL)
(21) PI 1012899-9 A2	Código 6.6 - Exigência Formal

	(22) 07/06/2010 (71) N. V. Nutricia (NL)
(21) PI 1014410-2 A2	Código 6.6 - Exigência Formal (22) 28/04/2010 (71) Steriflow Limited (GB)
(21) PI 1014542-7 A2	Código 6.6 - Exigência Formal (22) 04/05/2010 (71) Nestec S.A. (CH)
(21) PI 1014553-2 A2	Código 6.6 - Exigência Formal (22) 04/05/2010 (71) Nestec S.A. (CH)
(21) PI 1015763-8 A2	Código 6.6 - Exigência Formal (22) 15/10/2010 (71) SERVIÇO NACIONAL DE APRENDIZAGEM INDUSTRIAL - SENAI /SP (BR/SP)
(21) PI 1016023-0 A2	Código 6.6 - Exigência Formal (22) 31/03/2010 (71) Indena S.P.A (IT)

Código 6.7 - Outras Exigências

Suspensão do andamento do pedido de patente para que seja feita a instrução regular do pedido de patente. O depositante poderá obter o parecer através do endereço eletrônico www.inpi.gov.br - No Acesso rápido – Faça uma busca - Patente. Para acessar, cadastre-se no Portal do INPI e use login e senha. A não manifestação do depositante no prazo de 90 (noventa) dias desta data acarretará o arquivamento definitivo do pedido.

---

(21) BR 11 2013 009414-1 A2

Código 6.7 - Outras Exigências
(22) 30/11/2010
(71) Dalian Institute of Chemical Physics, Chinese Academy of Sciences (CN)

---

(21) PI 0704541-7 A2

Código 6.7 - Outras Exigências
(22) 16/05/2007
(71) ECO INOVA TECNOLOGIAS E PRODUTOS SUSTENTÁVEIS LTDA (BR/SP)

---

(21) PI 1001036-0 A2

Código 6.7 - Outras Exigências
(22) 05/04/2010
(71) Jaime Luiz Scolaro (BR/SC)

Código Ciência de Parecer

Código 7.1 - Conhecimento de Parecer Técnico

Suspenso o andamento do pedido para que o depositante se manifeste, no prazo de 90 (noventa) dias desta data, quanto ao contido no parecer técnico. O parecer pode ser obtido através do endereço eletrônico www.inpi.gov.br - No Acesso rápido – Faça uma busca - Patente. Para acessar, cadastre-se no Portal do INPI e use login e senha. A não manifestação ou a manifestação considerada improcedente acarretará a manutenção do posicionamento técnico anterior.

---

(21) BR 10 2013 024833-9 A2

Código 7.1 - Conhecimento de Parecer Técnico
(22) 27/09/2013
(71) MARCOS VALADÃO ABI-ACKEL (BR/MG) , INÁCIO LOIOLA PEREIRA CAMPOS (BR/MG)

---

(21) BR 10 2014 024632-0 A2

Código 7.1 - Conhecimento de Parecer Técnico
(22) 12/09/2014
(71) UNIVERSIDADE FEDERAL DE SERGIPE (BR/SE)

---

(21) BR 10 2015 019456-0 A2

Código 7.1 - Conhecimento de Parecer Técnico
(22) 13/08/2015
(71) UNIVERSIDADE FEDERAL DE SANTA MARIA (BR/RS) , MUXFELDT, MARIN & CIA. LTDA (BR/RS) , ROMAGNOLE PRODUTOS ELÉTRICOS S.A (BR/PR)

---

(21) BR 10 2016 011991-0 A2

Código 7.1 - Conhecimento de Parecer Técnico
(22) 25/05/2016
(71) AMBITEC S/A (BR/SP)

---

(21) BR 11 2012 004904-6 A2

Código 7.1 - Conhecimento de Parecer Técnico
(22) 25/08/2010
(71) NIPPON STEEL & SUMITOMO METAL CORPORATION (JP)

---

(21) BR 11 2012 009203-0 A8

Código 7.1 - Conhecimento de Parecer Técnico
(22) 19/10/2010
(71) Outotec Oyj (FI)

---

(21) BR 11 2012 009205-7 A8

Código 7.1 - Conhecimento de Parecer Técnico
(22) 19/10/2010
(71) Outotec Oyj (FI)

(21) BR 11 2012 009795-4 A2	Código 7.1 - Conhecimento de Parecer Técnico (22) 27/10/2010 (71) Dow Agrosciences LLC (US)
(21) BR 11 2012 013207-5 A2	Código 7.1 - Conhecimento de Parecer Técnico (22) 17/12/2010 (71) Ajinomoto Co., Inc. (JP)
(21) BR 11 2012 013669-0 A2	Código 7.1 - Conhecimento de Parecer Técnico (22) 07/12/2010 (71) Baker Hughes Incorporated (US)
(21) BR 11 2012 013673-9 A2	Código 7.1 - Conhecimento de Parecer Técnico (22) 07/12/2010 (71) Baker Hughes Incorporated (US)
(21) BR 11 2012 013840-5 A2	Código 7.1 - Conhecimento de Parecer Técnico (22) 07/12/2010 (71) Baker Hughes Incorporated (US)
(21) BR 11 2012 013873-1 A2	Código 7.1 - Conhecimento de Parecer Técnico (22) 20/07/2010 (71) SINTOKOGIO, LTD. (JP)
(21) BR 11 2012 013996-7 A8	Código 7.1 - Conhecimento de Parecer Técnico (22) 10/12/2010 (71) Outotec OYJ (FI)
(21) BR 11 2012 020488-2 A2	Código 7.1 - Conhecimento de Parecer Técnico (22) 15/02/2011 (71) Federal-Mogul Corporation (US)
(21) BR 11 2012 027385-0 A2	Código 7.1 - Conhecimento de Parecer Técnico (22) 25/04/2011 (71) Sumitomo Chemical Company Limited (JP)
(21) BR 11 2012 027386-8 A2	Código 7.1 - Conhecimento de Parecer Técnico (22) 25/04/2011 (71) Sumitomo Chemical Company,Limited (JP)
(21) BR 11 2012 027538-0 A2	Código 7.1 - Conhecimento de Parecer Técnico (22) 29/04/2011

	(71) KLOX TECHNOLOGIES INC. (CA)
(21) BR 11 2012 028881-4 A2	Código 7.1 - Conhecimento de Parecer Técnico (22) 27/05/2011 (71) BASF SE (DE)
(21) BR 11 2013 000062-7 A2	Código 7.1 - Conhecimento de Parecer Técnico (22) 27/06/2011 (71) Bayer Intellectual Property GMBH (DE)
(21) BR 11 2013 000064-3 A2	Código 7.1 - Conhecimento de Parecer Técnico (22) 25/05/2011 (71) Bayer Intellectual Property GMBH (DE)
(21) BR 11 2013 005299-6 A2	Código 7.1 - Conhecimento de Parecer Técnico (22) 20/10/2011 (71) Avon Products, Inc. (US)
(21) BR 11 2013 006170-7 A2	Código 7.1 - Conhecimento de Parecer Técnico (22) 05/10/2011 (71) SHISEIDO COMPANY, LTD. (JP)
(21) BR 11 2013 007604-6 A2	Código 7.1 - Conhecimento de Parecer Técnico (22) 05/10/2011 (71) E.I. DU PONT DE NEMOURS AND COMPANY (US)
(21) BR 11 2013 007955-0 A2	Código 7.1 - Conhecimento de Parecer Técnico (22) 05/10/2011 (71) LUBRIZOL ADVANCED MATERIALS, INC. (US)
(21) BR 11 2013 010988-2 A2	Código 7.1 - Conhecimento de Parecer Técnico (22) 21/10/2011 (71) L'OREAL (FR)
(21) BR 11 2013 014028-3 A2	Código 7.1 - Conhecimento de Parecer Técnico (22) 15/11/2011 (71) UNILEVER N.V. (NL)
(21) BR 11 2013 014845-4 A2	Código 7.1 - Conhecimento de Parecer Técnico (22) 21/12/2011 (71) BEIERSDORF AG (DE)

(21) BR 11 2013 015428-4 A2	Código 7.1 - Conhecimento de Parecer Técnico (22) 21/12/2011 (71) BEIERSDORF AG (DE)
(21) BR 11 2013 031735-3 A2	Código 7.1 - Conhecimento de Parecer Técnico (22) 09/11/2011 (71) COLGATE-PALMOLIVE COMPANY (US)
(21) BR 11 2014 014127-4 A8	Código 7.1 - Conhecimento de Parecer Técnico (22) 21/12/2011 (71) COLGATE-PALMOLIVE COMPANY (US)
(21) BR 11 2016 023916-4 A2	Código 7.1 - Conhecimento de Parecer Técnico (22) 15/04/2015 (71) EARTH ALIVE CLEAN TECHNOLOGIES INC. (CA)
(21) BR 12 2016 007055-7 A2	Código 7.1 - Conhecimento de Parecer Técnico (22) 21/02/2002 (62) PI 0207769-8 21/02/2002 (71) ROVI GUIDES, INC. (US)
(21) BR 20 2013 002614-5 U2	Código 7.1 - Conhecimento de Parecer Técnico (22) 04/02/2013 (71) CNH LATIN AMERICA LTDA. (BR/MG)
(21) MU 8500572-0 U2	Código 7.1 - Conhecimento de Parecer Técnico (22) 29/03/2005 (71) Guilherme Stoliar (BR/SP)
(21) MU 8900344-6 U2	Código 7.1 - Conhecimento de Parecer Técnico (22) 05/02/2009 (71) Edson Ferreira de Oliveira (BR/MG)
(21) MU 9000933-9 U2	Código 7.1 - Conhecimento de Parecer Técnico (22) 21/05/2010 (71) Marcelo de Oliveira (BR/SC)
(21) MU 9001002-7 U2	Código 7.1 - Conhecimento de Parecer Técnico (22) 11/06/2010 (71) Pamdir Participações Ltda. (BR/SP)
(21) MU 9001135-0 U2	Código 7.1 - Conhecimento de Parecer Técnico

	(22) 20/07/2010 (71) Wilson Santos Filho (BR/SC)
(21) MU 9001175-9 U2	Código 7.1 - Conhecimento de Parecer Técnico (22) 17/02/2010 (71) Rodrigo Beledelli (BR/RS)
(21) MU 9001182-1 U2	Código 7.1 - Conhecimento de Parecer Técnico (22) 16/07/2010 (71) Orli Floriani (BR/SC) , Fábio Pinto Santiago (BR/SC)
(21) MU 9001247-0 U2	Código 7.1 - Conhecimento de Parecer Técnico (22) 30/06/2010 (71) GERALDO JOSÉ VANCETTO (BR/SP)
(21) MU 9001338-7 U2	Código 7.1 - Conhecimento de Parecer Técnico (22) 26/07/2010 (71) Antonio Domingos Trevisan (BR/SP)
(21) MU 9001503-7 U2	Código 7.1 - Conhecimento de Parecer Técnico (22) 08/10/2010 (71) Inacir Tancon (BR/SC)
(21) MU 9001504-5 U2	Código 7.1 - Conhecimento de Parecer Técnico (22) 26/03/2010 (71) Paulo Augusto Lopes Moraes (BR/PR)
(21) MU 9001852-4 U2	Código 7.1 - Conhecimento de Parecer Técnico (22) 27/10/2010 (71) Clademir Clemente Klein (BR/RS)
(21) MU 9002326-9 U2	Código 7.1 - Conhecimento de Parecer Técnico (22) 06/12/2010 (71) Aguinaldo Gomes Rodrigues (BR/PR)
(21) PI 0203860-9 A2	Código 7.1 - Conhecimento de Parecer Técnico (22) 23/09/2002 (71) Xerox Corporation (US)
(21) PI 0208103-2 A2	Código 7.1 - Conhecimento de Parecer Técnico (22) 11/03/2002 (71) DSM IP Assets B.V. (NL)

(21) PI 0312625-0 A2	Código 7.1 - Conhecimento de Parecer Técnico (22) 08/07/2003 (71) Mcgraw-Edison Company (US)
(21) PI 0312657-9 A2	Código 7.1 - Conhecimento de Parecer Técnico (22) 16/07/2003 (71) NOKIA TECHNOLOGIES OY (FI)
(21) PI 0313004-5 A2	Código 7.1 - Conhecimento de Parecer Técnico (22) 06/02/2003 (62) PI 0302968-9 06/02/2003 (71) Samsung Electronics Co., Ltd. (KR)
(21) PI 0314024-5 A2	Código 7.1 - Conhecimento de Parecer Técnico (22) 02/09/2003 (71) Bristol-Myers Squibb Company (US)
(21) PI 0316916-2 A2	Código 7.1 - Conhecimento de Parecer Técnico (22) 18/12/2003 (71) TEVA SANTÉ (FR)
(21) PI 0401851-6 A2	Código 7.1 - Conhecimento de Parecer Técnico (22) 27/05/2004 (71) MICROSOFT TECHNOLOGY LICENSING, LLC (US)
(21) PI 0403831-2 A2	Código 7.1 - Conhecimento de Parecer Técnico (22) 27/05/2004 (71) MICROSOFT TECHNOLOGY LICENSING, LLC (US)
(21) PI 0407916-7 A2	Código 7.1 - Conhecimento de Parecer Técnico (22) 20/02/2004 (71) Sew-Eurodrive Gmbh & Co. Kg (DE)
(21) PI 0410597-4 A2	Código 7.1 - Conhecimento de Parecer Técnico (22) 18/06/2004 (71) Mitsubishi Materials (JP)
(21) PI 0412175-9 A2	Código 7.1 - Conhecimento de Parecer Técnico (22) 16/07/2004 (71) INTERDIGITAL TECHNOLOGY CORPORATION (US)

(21) PI 0412635-1 A2	Código 7.1 - Conhecimento de Parecer Técnico (22) 15/10/2004 (71) INTERDIGITAL TECHNOLOGY CORPORATION (US)
(21) PI 0414374-4 A2	Código 7.1 - Conhecimento de Parecer Técnico (22) 20/07/2004 (71) Tenneco Automotive Operating Company INC. (US)
(21) PI 0417494-1 A2	Código 7.1 - Conhecimento de Parecer Técnico (22) 13/11/2004 (71) SCHAEFFLER TECHNOLOGIES AG & CO. KG (DE)
(21) PI 0501419-0 A2	Código 7.1 - Conhecimento de Parecer Técnico (22) 25/04/2005 (71) Commscope Solutions Properties, Llc (US)
(21) PI 0502586-9 A2	Código 7.1 - Conhecimento de Parecer Técnico (22) 24/06/2005 (71) MICROSOFT TECHNOLOGY LICENSING, LLC (US)
(21) PI 0503313-6 A8	Código 7.1 - Conhecimento de Parecer Técnico (22) 04/08/2005 (71) The Yokohama Rubber Co., Ltd. (JP)
(21) PI 0505417-6 A2	Código 7.1 - Conhecimento de Parecer Técnico (22) 08/12/2005 (71) Lincoln Global, Inc. (US)
(21) PI 0507175-5 A2	Código 7.1 - Conhecimento de Parecer Técnico (22) 27/01/2005 (71) Aspect Medical Systems, INC. (US)
(21) PI 0509216-7 A2	Código 7.1 - Conhecimento de Parecer Técnico (22) 22/03/2005 (71) FUNAI ELECTRIC COMPANY LTD (JP)
(21) PI 0509579-4 A2	Código 7.1 - Conhecimento de Parecer Técnico (22) 06/12/2005 (71) Ricoh Company, Ltd. (JP)
(21) PI 0512731-9 A2	Código 7.1 - Conhecimento de Parecer Técnico (22) 06/07/2005

	(71) Colonix Limited (GB)
(21) PI 0512770-0 A2	Código 7.1 - Conhecimento de Parecer Técnico (22) 07/07/2005 (71) Eaton Corporation (US)
(21) PI 0515713-7 A2	Código 7.1 - Conhecimento de Parecer Técnico (22) 21/09/2005 (71) Hewlett-Packard Development Company, L.P. (US)
(21) PI 0516220-3 A8	Código 7.1 - Conhecimento de Parecer Técnico (22) 17/10/2005 (71) ETHICON, INC. (US)
(21) PI 0516711-6 A2	Código 7.1 - Conhecimento de Parecer Técnico (22) 03/11/2005 (71) Pen-One, Inc (US)
(21) PI 0516902-0 A2	Código 7.1 - Conhecimento de Parecer Técnico (22) 23/11/2005 (71) E.I. Du Pont de Nemours And Company (US)
(21) PI 0517176-8 A2	Código 7.1 - Conhecimento de Parecer Técnico (22) 13/12/2005 (71) Fraunhofer-Gesellschaft Zur Förderung Der Angewandten Forschung E.V. (DE)
(21) PI 0518367-7 A2	Código 7.1 - Conhecimento de Parecer Técnico (22) 29/11/2005 (71) LG CHEM, LTD. (KR)
(21) PI 0519140-8 A2	Código 7.1 - Conhecimento de Parecer Técnico (22) 19/12/2005 (71) KONINKLIJKE PHILIPS N. V. (NL)
(21) PI 0601259-0 A2	Código 7.1 - Conhecimento de Parecer Técnico (22) 10/01/2006 (71) Eduardo de Rizo Pirani (BR/SP)
(21) PI 0601371-6 A2	Código 7.1 - Conhecimento de Parecer Técnico (22) 04/04/2006 (71) VIAVI SOLUTIONS INC (US)

(21) PI 0602465-3 A2	Código 7.1 - Conhecimento de Parecer Técnico (22) 18/04/2006 (71) Construction Research & Technology GMBH (DE)
(21) PI 0602584-6 A2	Código 7.1 - Conhecimento de Parecer Técnico (22) 26/06/2006 (71) Sérgio Henrique Pedroso (BR/SC)
(21) PI 0602874-8 A2	Código 7.1 - Conhecimento de Parecer Técnico (22) 18/07/2006 (71) Fábio César Knihs (BR/SC)
(21) PI 0603233-8 A2	Código 7.1 - Conhecimento de Parecer Técnico (22) 24/07/2006 (71) Marcio Rosenberg Beznos (BR/SP)
(21) PI 0603563-9 A2	Código 7.1 - Conhecimento de Parecer Técnico (22) 14/08/2006 (71) Mineração Jundu Ltda (BR/SP)
(21) PI 0603725-9 A2	Código 7.1 - Conhecimento de Parecer Técnico (22) 22/08/2006 (71) Ailton Rizo Borges (BR/PR)
(21) PI 0604052-7 A2	Código 7.1 - Conhecimento de Parecer Técnico (22) 13/09/2006 (71) Whirlpool S.A. (BR/SP)
(21) PI 0604278-3 A2	Código 7.1 - Conhecimento de Parecer Técnico (22) 17/10/2006 (71) Xerox Corporation (US)
(21) PI 0604714-9 A2	Código 7.1 - Conhecimento de Parecer Técnico (22) 15/09/2006 (71) Johnson & Johnson (US)
(21) PI 0604757-2 A2	Código 7.1 - Conhecimento de Parecer Técnico (22) 14/11/2006 (71) Xerox Corporation (US)
(21) PI 0606082-0 A2	Código 7.1 - Conhecimento de Parecer Técnico

	(22) 17/05/2006 (71) Geraldo Lúcio Tiago Filho (BR/MG) , Universidade Federal de Itajubá (UNIFEI) (BR/MG)
(21) PI 0606826-0 A2	Código 7.1 - Conhecimento de Parecer Técnico (22) 20/01/2006 (71) MERCK SHARP & DOHME B.V. (NL)
(21) PI 0607428-6 A2	Código 7.1 - Conhecimento de Parecer Técnico (22) 09/02/2006 (71) NIPPON STEEL & SUMITOMO METAL CORPORATION (JP)
(21) PI 0607762-5 A2	Código 7.1 - Conhecimento de Parecer Técnico (22) 20/03/2006 (71) NOVO NORDISK A/S (DK)
(21) PI 0608068-5 A2	Código 7.1 - Conhecimento de Parecer Técnico (22) 03/03/2006 (71) Thomson Global Resources (CH)
(21) PI 0608393-5 A2	Código 7.1 - Conhecimento de Parecer Técnico (22) 06/03/2006 (71) ILLINOIS TOOL WORKS INC (US)
(21) PI 0608830-9 A2	Código 7.1 - Conhecimento de Parecer Técnico (22) 01/03/2006 (71) SONY CORPORATION (JP)
(21) PI 0610792-3 A2	Código 7.1 - Conhecimento de Parecer Técnico (22) 12/05/2006 (71) SERAC GROUP (FR)
(21) PI 0611077-0 A2	Código 7.1 - Conhecimento de Parecer Técnico (22) 05/06/2006 (71) L&P Property Management Company (US)
(21) PI 0612768-1 A2	Código 7.1 - Conhecimento de Parecer Técnico (22) 07/07/2006 (71) Cidra Corporation (US)
(21) PI 0613788-1 A2	Código 7.1 - Conhecimento de Parecer Técnico (22) 27/06/2006

	(71) KSR IP HOLDINGS LLC (US)
(21) PI 0613885-3 A2	Código 7.1 - Conhecimento de Parecer Técnico (22) 25/07/2006 (71) SNPSHOT TRUSTEE LIMITED (NZ)
(21) PI 0614206-0 A2	Código 7.1 - Conhecimento de Parecer Técnico (22) 10/05/2006 (71) IGM RESINS ITALIA S.R.L. (IT)
(21) PI 0614244-3 A2	Código 7.1 - Conhecimento de Parecer Técnico (22) 07/08/2006 (71) Coopervision International Holding Company, LP (BB)
(21) PI 0614433-0 A2	Código 7.1 - Conhecimento de Parecer Técnico (22) 03/08/2006 (71) THE PROCTER & GAMBLE COMPANY (US)
(21) PI 0614567-1 A2	Código 7.1 - Conhecimento de Parecer Técnico (22) 28/07/2006 (71) ALOYS WOBBEN (DE)
(21) PI 0614841-7 A2	Código 7.1 - Conhecimento de Parecer Técnico (22) 18/09/2006 (71) Fisher Controls International LLC (US)
(21) PI 0615000-4 A2	Código 7.1 - Conhecimento de Parecer Técnico (22) 14/08/2006 (71) SIEMENS AKTIENGESELLSCHAFT (DE)
(21) PI 0615060-8 A2	Código 7.1 - Conhecimento de Parecer Técnico (22) 22/08/2006 (71) SYNTHES GMBH (CH)
(21) PI 0615401-8 A2	Código 7.1 - Conhecimento de Parecer Técnico (22) 02/06/2006 (71) KIMBERLY CLARK WORLDWIDE INC (US)
(21) PI 0615592-8 A2	Código 7.1 - Conhecimento de Parecer Técnico (22) 30/08/2006 (71) SIEMENS AKTIENGESELLSCHAFT (DE)

(21) PI 0617493-0 A2	Código 7.1 - Conhecimento de Parecer Técnico (22) 12/10/2006 (71) Fin-Ceramica Faenza SpA (IT)
(21) PI 0617666-6 A2	Código 7.1 - Conhecimento de Parecer Técnico (22) 04/09/2006 (71) Dentsply Detrey Gmbh (DE)
(21) PI 0618170-8 A2	Código 7.1 - Conhecimento de Parecer Técnico (22) 03/11/2006 (71) Cidra Corporation (US)
(21) PI 0618428-6 A2	Código 7.1 - Conhecimento de Parecer Técnico (22) 08/11/2006 (71) Basf Catalysts LLC (US)
(21) PI 0618842-7 A2	Código 7.1 - Conhecimento de Parecer Técnico (22) 15/09/2006 (71) Ultradent Products Inc. (US)
(21) PI 0619621-7 A2	Código 7.1 - Conhecimento de Parecer Técnico (22) 01/12/2006 (71) Dak Americas, LLC (US)
(21) PI 0620227-6 A2	Código 7.1 - Conhecimento de Parecer Técnico (22) 18/12/2006 (71) Ruag Ammotec GMBH (DE)
(21) PI 0620876-2 A2	Código 7.1 - Conhecimento de Parecer Técnico (22) 20/11/2006 (71) Exxonmobil Upstream Research Company (US)
(21) PI 0621163-1 A2	Código 7.1 - Conhecimento de Parecer Técnico (22) 22/12/2006 (71) NALCO COMPANY (US)
(21) PI 0621546-7 A2	Código 7.1 - Conhecimento de Parecer Técnico (22) 14/04/2006 (71) Diversey, Inc. (US)
(21) PI 0621614-5 A2	Código 7.1 - Conhecimento de Parecer Técnico (22) 03/10/2006

	(71) Star Syringe Limited (GB)
(21) PI 0621893-8 A2	Código 7.1 - Conhecimento de Parecer Técnico (22) 04/12/2006 (71) Illycaffe' S.P.A. (IT)
(21) PI 0700215-7 A2	Código 7.1 - Conhecimento de Parecer Técnico (22) 31/01/2007 (71) Johnson & Johnson (US)
(21) PI 0700244-0 A2	Código 7.1 - Conhecimento de Parecer Técnico (22) 07/02/2007 (71) Johnson & Johnson (US)
(21) PI 0700348-0 A2	Código 7.1 - Conhecimento de Parecer Técnico (22) 01/02/2007 (71) Mojave Tecnologia em Saneamento Ltda. (BR/PR)
(21) PI 0700453-2 A2	Código 7.1 - Conhecimento de Parecer Técnico (22) 22/02/2007 (71) Johnson & Johnson (US)
(21) PI 0700601-2 A2	Código 7.1 - Conhecimento de Parecer Técnico (22) 09/02/2007 (71) DURATRAY LATINOAMERICA SPA (CL)
(21) PI 0700628-4 A2	Código 7.1 - Conhecimento de Parecer Técnico (22) 02/03/2007 (71) SPERIAN HEARING PROTECTION, LLC (US)
(21) PI 0700992-5 A2	Código 7.1 - Conhecimento de Parecer Técnico (22) 29/01/2007 (71) Universidade Estadual de Campinas - UNICAMP (BR/SP)
(21) PI 0701079-6 A2	Código 7.1 - Conhecimento de Parecer Técnico (22) 15/05/2007 (71) Universidade Federal do Pará (BR/PA)
(21) PI 0701350-7 A2	Código 7.1 - Conhecimento de Parecer Técnico (22) 29/03/2007 (71) PRAD RESEARCH AND DEVELOPMENT N.V. (AN)

(21) PI 0701557-7 A2	Código 7.1 - Conhecimento de Parecer Técnico (22) 22/05/2007 (71) JESUS DE MOURA LEITE (BR/MG)
(21) PI 0701568-2 A2	Código 7.1 - Conhecimento de Parecer Técnico (22) 03/07/2007 (71) UNIVERSIDADE FEDERAL DO PARÁ - UFPA (BR/PA)
(21) PI 0701851-7 A2	Código 7.1 - Conhecimento de Parecer Técnico (22) 28/03/2007 (71) Joaquim Antônio Caracas Nogueira (BR/CE)
(21) PI 0701897-5 A2	Código 7.1 - Conhecimento de Parecer Técnico (22) 27/04/2007 (71) Giuseppe Jeffrey Arippol (BR/SP)
(21) PI 0702202-6 A2	Código 7.1 - Conhecimento de Parecer Técnico (22) 18/06/2007 (71) Universidade Federal do Rio Grande do Sul - UFRGS (BR/RS) , Fundação Universidade de Brasilia (BR/DF)
(21) PI 0702203-4 A2	Código 7.1 - Conhecimento de Parecer Técnico (22) 02/07/2007 (71) MARCO ADRIANI STRLE (BR/SC)
(21) PI 0702597-1 A2	Código 7.1 - Conhecimento de Parecer Técnico (22) 03/05/2007 (71) INTERCONTINENTAL GREAT BRANDS LLC (US)
(21) PI 0702800-8 A2	Código 7.1 - Conhecimento de Parecer Técnico (22) 25/06/2007 (71) Air Products And Chemical, INC. (US)
(21) PI 0702838-5 A8	Código 7.1 - Conhecimento de Parecer Técnico (22) 29/03/2007 (71) SIG Technology AG (SIG Technology Ltd.) (CH)
(21) PI 0702862-8 A2	Código 7.1 - Conhecimento de Parecer Técnico (22) 26/03/2007 (71) Meadwestvaco Corporation (US)
(21) PI 0702990-0 A2	Código 7.1 - Conhecimento de Parecer Técnico

	(22) 18/07/2007 (71) Apiário Polenectar Ltda Epp (BR/SP)
(21) PI 0703387-7 A2	Código 7.1 - Conhecimento de Parecer Técnico (22) 20/08/2007 (71) Fibralit Indústria e Comércio Ltda (BR/SP)
(21) PI 0703722-8 A2	Código 7.1 - Conhecimento de Parecer Técnico (22) 10/10/2007 (71) Truetzschler Gmbh & Co. Kg (DE)
(21) PI 0703728-7 A2	Código 7.1 - Conhecimento de Parecer Técnico (22) 22/03/2007 (71) Johnson & Johnson (US)
(21) PI 0704171-3 A2	Código 7.1 - Conhecimento de Parecer Técnico (22) 20/04/2007 (71) VETCO GRAY INC. (US)
(21) PI 0705164-6 A2	Código 7.1 - Conhecimento de Parecer Técnico (22) 25/10/2007 (71) FLEXROLL INDUSTRIA E COMERCIO DE MATRIZES LTDA EPP (BR/SP)
(21) PI 0705485-8 A2	Código 7.1 - Conhecimento de Parecer Técnico (22) 19/04/2007 (71) União Brasileira de Educação e Assistência - UBEA (BR/RS)
(21) PI 0705652-4 A2	Código 7.1 - Conhecimento de Parecer Técnico (22) 06/07/2007 (66) PI 0603489-6 06/07/2006 (71) Manoel Batista de Andrade (BR/DF)
(21) PI 0705722-9 A8	Código 7.1 - Conhecimento de Parecer Técnico (22) 01/10/2007 (71) Vetco Gray INC. (US)
(21) PI 0706442-0 A2	Código 7.1 - Conhecimento de Parecer Técnico (22) 05/01/2007 (71) Momentive Performance Materials Inc. (US)
(21) PI 0706447-0 A2	Código 7.1 - Conhecimento de Parecer Técnico (22) 26/12/2007

	(71) UNIVERSIDADE ESTADUAL DE LONDRINA (BR/PR)
(21) PI 0706472-1 A2	Código 7.1 - Conhecimento de Parecer Técnico (22) 16/01/2007 (71) MERCK SHARP & DOHME B.V. (NL)
(21) PI 0706575-2 A2	Código 7.1 - Conhecimento de Parecer Técnico (22) 13/01/2007 (71) INDIANA UNIVERSITY RESEARCH & TECHNOLOGY CORPORATION (US)
(21) PI 0706701-1 A2	Código 7.1 - Conhecimento de Parecer Técnico (22) 19/01/2007 (71) THE PROCTER & GAMBLE COMPANY (US)
(21) PI 0707016-0 A2	Código 7.1 - Conhecimento de Parecer Técnico (22) 09/02/2007 (71) BASELL POLIOLEFINE ITALIA S.R.L. (IT)
(21) PI 0707140-0 A2	Código 7.1 - Conhecimento de Parecer Técnico (22) 09/01/2007 (71) AKZO NOBEL COATINGS INTERNATIONAL B.V. (NL)
(21) PI 0707318-6 A2	Código 7.1 - Conhecimento de Parecer Técnico (22) 09/01/2007 (71) Evonik Degussa GMBH (DE)
(21) PI 0707382-8 A2	Código 7.1 - Conhecimento de Parecer Técnico (22) 31/01/2007 (71) Tyco Healthcare Group LP (US)
(21) PI 0707432-8 A2	Código 7.1 - Conhecimento de Parecer Técnico (22) 31/01/2007 (71) Ferno-Washington, Inc. (US)
(21) PI 0708205-3 A2	Código 7.1 - Conhecimento de Parecer Técnico (22) 23/02/2007 (71) 3M Innovative Properties Company (US)
(21) PI 0708502-8 A8	Código 7.1 - Conhecimento de Parecer Técnico (22) 02/03/2007 (71) Unistraw Patent Holdings Limited (MY)

(21) PI 0708840-0 A2	Código 7.1 - Conhecimento de Parecer Técnico (22) 29/03/2007 (71) Chevron Phillips Chemical Company LP (US)
(21) PI 0708978-3 A2	Código 7.1 - Conhecimento de Parecer Técnico (22) 16/03/2007 (71) KRATON POLYMERS U.S. LLC (US)
(21) PI 0709088-9 A2	Código 7.1 - Conhecimento de Parecer Técnico (22) 26/03/2007 (71) Kraton Polymers Research B.V. (NL)
(21) PI 0709225-3 A2	Código 7.1 - Conhecimento de Parecer Técnico (22) 30/03/2007 (71) Solvay Industrial Foils Management and Research (BE)
(21) PI 0709282-2 A2	Código 7.1 - Conhecimento de Parecer Técnico (22) 29/03/2007 (71) Merial Limited (US)
(21) PI 0709301-2 A2	Código 7.1 - Conhecimento de Parecer Técnico (22) 09/02/2007 (71) 3M INNOVATIVE PROPERETIES COMPANY (US)
(21) PI 0709464-7 A2	Código 7.1 - Conhecimento de Parecer Técnico (22) 04/04/2007 (71) E I Du Pont De Nemours And Company (US)
(21) PI 0709848-0 A2	Código 7.1 - Conhecimento de Parecer Técnico (22) 03/04/2007 (71) The University Of Sydney (AU)
(21) PI 0709881-2 A2	Código 7.1 - Conhecimento de Parecer Técnico (22) 05/04/2007 (71) Teijin Fibers Limited (JP)
(21) PI 0709982-7 A2	Código 7.1 - Conhecimento de Parecer Técnico (22) 11/04/2007 (71) bio-tec Biologische Naturverpackungen GMBH & Co. Kg (DE)
(21) PI 0710078-7 A2	Código 7.1 - Conhecimento de Parecer Técnico

	(22) 19/02/2007 (71) Aha Kunststofftechnik Gmbh (DE)
(21) PI 0710302-6 A2	Código 7.1 - Conhecimento de Parecer Técnico (22) 06/04/2007 (71) Aisapack Holding S.A. (CH)
(21) PI 0710534-7 A2	Código 7.1 - Conhecimento de Parecer Técnico (22) 20/04/2007 (71) Pilkington Group Limited (GB) , Pilkington Automotive Limited (GB)
(21) PI 0710818-4 A2	Código 7.1 - Conhecimento de Parecer Técnico (22) 20/04/2007 (71) NIPPON STEEL & SUMITOMO METAL CORPORATION (JP)
(21) PI 0710900-8 A2	Código 7.1 - Conhecimento de Parecer Técnico (22) 23/04/2007 (71) Nestec S.A. (CH)
(21) PI 0710906-7 A2	Código 7.1 - Conhecimento de Parecer Técnico (22) 24/04/2007 (71) Volastic CO. Limited (TH)
(21) PI 0711171-1 A2	Código 7.1 - Conhecimento de Parecer Técnico (22) 01/05/2007 (71) Converse Inc (US)
(21) PI 0711233-5 A2	Código 7.1 - Conhecimento de Parecer Técnico (22) 29/05/2007 (71) NALCO COMPANY (US)
(21) PI 0711462-1 A2	Código 7.1 - Conhecimento de Parecer Técnico (22) 11/05/2007 (71) Sekisui Chemical CO., LTD. (JP)
(21) PI 0711562-8 A2	Código 7.1 - Conhecimento de Parecer Técnico (22) 04/05/2007 (71) Holland Colours N.V. (NL)
(21) PI 0711621-7 A2	Código 7.1 - Conhecimento de Parecer Técnico (22) 15/05/2007 (71) Thyssenkrupp Steel AG (DE)

(21) PI 0711652-7 A2	Código 7.1 - Conhecimento de Parecer Técnico (22) 15/05/2007 (71) Thyssenkrupp Steel AG (DE)
(21) PI 0711660-8 A2	Código 7.1 - Conhecimento de Parecer Técnico (22) 12/04/2007 (71) Univation Technologies, LLC (US)
(21) PI 0711767-1 A2	Código 7.1 - Conhecimento de Parecer Técnico (22) 21/05/2007 (71) The Regents Of The University Of California (US)
(21) PI 0711853-8 A2	Código 7.1 - Conhecimento de Parecer Técnico (22) 27/04/2007 (71) Honda Motor Co., Ltd (JP) , Takata Corporation (JP)
(21) PI 0711912-7 A2	Código 7.1 - Conhecimento de Parecer Técnico (22) 18/05/2007 (71) Vetco Gray, Inc (US)
(21) PI 0712151-2 A2	Código 7.1 - Conhecimento de Parecer Técnico (22) 23/05/2007 (71) Kautex Textron Gmbh & Co. Kg (DE)
(21) PI 0712157-1 A2	Código 7.1 - Conhecimento de Parecer Técnico (22) 23/05/2007 (71) Kautex Textron Gmbh & Co. Kg (DE)
(21) PI 0712215-2 A2	Código 7.1 - Conhecimento de Parecer Técnico (22) 22/05/2007 (71) Nestec S.A. (CH)
(21) PI 0712768-5 A2	Código 7.1 - Conhecimento de Parecer Técnico (22) 07/06/2007 (71) Essilor International - Compagnie Generale D'Optique (FR) , Centre National de La Recherche Scientifique (FR)
(21) PI 0713043-0 A2	Código 7.1 - Conhecimento de Parecer Técnico (22) 12/06/2007 (71) BAYER INTELLECTUAL PROPERTY GMBH (DE)

(21) PI 0713202-6 A2	Código 7.1 - Conhecimento de Parecer Técnico (22) 11/07/2007 (71) E.I. DU PONT DE NEMOURS AND COMPANY (US)
(21) PI 0714113-0 A2	Código 7.1 - Conhecimento de Parecer Técnico (22) 24/04/2007 (71) E.I. DU PONT DE NEMOURS AND COMPANY (US)
(21) PI 0714445-8 A2	Código 7.1 - Conhecimento de Parecer Técnico (22) 11/07/2007 (71) Basf SE (DE)
(21) PI 0714569-1 A2	Código 7.1 - Conhecimento de Parecer Técnico (22) 13/07/2007 (71) Neoperl GMBH (DE)
(21) PI 0716762-8 A2	Código 7.1 - Conhecimento de Parecer Técnico (22) 13/09/2007 (71) ABBVIE INC. (US)
(21) PI 0716851-9 A2	Código 7.1 - Conhecimento de Parecer Técnico (22) 11/09/2007 (71) Alcon, Inc. (CH)
(21) PI 0718353-4 A2	Código 7.1 - Conhecimento de Parecer Técnico (22) 15/11/2007 (71) NATIONAL OILWELL VARCO, L.P. (US)
(21) PI 0718566-9 A2	Código 7.1 - Conhecimento de Parecer Técnico (22) 08/11/2007 (71) Zealand Pharma A/S (DK)
(21) PI 0718779-3 A2	Código 7.1 - Conhecimento de Parecer Técnico (22) 02/11/2007 (71) CP KELCO U.S., INC. (US)
(21) PI 0719018-2 A2	Código 7.1 - Conhecimento de Parecer Técnico (22) 21/11/2007 (71) Becton, Dickinson And Company (US)
(21) PI 0719037-9 A2	Código 7.1 - Conhecimento de Parecer Técnico (22) 21/11/2007

	(71) Becton, Dickinson And Company (US)
(21) PI 0719685-7 A2	Código 7.1 - Conhecimento de Parecer Técnico (22) 12/11/2007 (71) Prad Research And Development Limited (US)
(21) PI 0720069-2 A2	Código 7.1 - Conhecimento de Parecer Técnico (22) 14/11/2007 (71) Kimberly-Clark Wordwide, INC. (US)
(21) PI 0721269-0 A2	Código 7.1 - Conhecimento de Parecer Técnico (22) 25/01/2007 (71) Knauf Insulation Limited (GB)
(21) PI 0800696-2 A2	Código 7.1 - Conhecimento de Parecer Técnico (22) 23/01/2008 (71) Aktiebolaget SKF (SE)
(21) PI 0805201-8 A2	Código 7.1 - Conhecimento de Parecer Técnico (22) 04/12/2008 (71) Valtra do Brasil Ltda. (BR/SP)
(21) PI 0806023-1 A2	Código 7.1 - Conhecimento de Parecer Técnico (22) 25/11/2008 (71) Universidade Estadual de Londrina (BR/PR)
(21) PI 0810240-6 A2	Código 7.1 - Conhecimento de Parecer Técnico (22) 16/04/2008 (71) Monsanto Technology LLC (US)
(21) PI 0812913-4 A2	Código 7.1 - Conhecimento de Parecer Técnico (22) 13/06/2008 (71) MERCK SHARP & DOHME B.V. (NL)
(21) PI 0813391-3 A2	Código 7.1 - Conhecimento de Parecer Técnico (22) 13/06/2008 (71) N.V. Nutricia (NL)
(21) PI 0816337-5 A2	Código 7.1 - Conhecimento de Parecer Técnico (22) 12/09/2008 (71) Emery Oleochemicals GMBH (DE)

(21) PI 0816804-0 A2	Código 7.1 - Conhecimento de Parecer Técnico (22) 11/09/2008 (71) Shell International Research Maatschappij B.V. (NL)
(21) PI 0822434-0 A2	Código 7.1 - Conhecimento de Parecer Técnico (22) 30/05/2008 (71) KIMBERLY-CLARK WORLDWIDE, INC. (US)
(21) PI 0903750-0 A2	Código 7.1 - Conhecimento de Parecer Técnico (22) 04/06/2009 (71) Universidade Estadual de Londrina (BR/PR) , Fundação Araucária de Apoio ao Desenvolvimento Científico e Tecnológico do Paraná (BR/PR)
(21) PI 0907302-7 A2	Código 7.1 - Conhecimento de Parecer Técnico (22) 24/04/2009 (71) TECHNISCHE WERKE LUDWIGSHAFEN AG (DE)
(21) PI 0909953-0 A2	Código 7.1 - Conhecimento de Parecer Técnico (22) 16/06/2009 (71) EDWIN HENRICUS (NL)
(21) PI 0914040-9 A2	Código 7.1 - Conhecimento de Parecer Técnico (22) 06/10/2009 (71) UNION CARBIDE CHEMICALS & PLASTICS TECHNOLOGY LLC (US)
(21) PI 0917794-9 A2	Código 7.1 - Conhecimento de Parecer Técnico (22) 24/08/2009 (71) Force Technology (DK)
(21) PI 0917908-9 A2	Código 7.1 - Conhecimento de Parecer Técnico (22) 02/04/2009 (71) Lummus Technology INC. (US)
(21) PI 0918014-1 A2	Código 7.1 - Conhecimento de Parecer Técnico (22) 11/08/2009 (71) Lummus Technology Inc. (US)
(21) PI 0918569-0 A2	Código 7.1 - Conhecimento de Parecer Técnico (22) 28/08/2009 (71) Dall Energy Holding APS (DK)
(21) PI 0920084-3 A2	Código 7.1 - Conhecimento de Parecer Técnico

	(22) 01/12/2009 (71) Instituto Federal de Educação, Ciência e Tecnologia do Maranhão (BR/MA)
(21) PI 0921466-6 A2	Código 7.1 - Conhecimento de Parecer Técnico (22) 17/11/2009 (71) Arkema France (FR)
(21) PI 0923503-5 A2	Código 7.1 - Conhecimento de Parecer Técnico (22) 21/12/2009 (71) Kao Corporation (JP)
(21) PI 1000194-8 A2	Código 7.1 - Conhecimento de Parecer Técnico (22) 06/01/2010 (71) Reynaldo Dias de Moraes e Silva (BR/SP)
(21) PI 1002366-6 A2	Código 7.1 - Conhecimento de Parecer Técnico (22) 23/07/2010 (71) Jesse James Ferreira da Silva (BR/PR)
(21) PI 1002826-9 A2	Código 7.1 - Conhecimento de Parecer Técnico (22) 23/07/2010 (71) Jesse James Ferreira da Silva (BR/PR)
(21) PI 1005669-6 A2	Código 7.1 - Conhecimento de Parecer Técnico (22) 08/01/2010 (71) Chemtura Corporation (US)
(21) PI 1005867-2 A2	Código 7.1 - Conhecimento de Parecer Técnico (22) 09/04/2010 (71) Universidade Federal de Minas Gerais (BR/MG) , Ecovec (BR/MG)
(21) PI 1007257-8 A2	Código 7.1 - Conhecimento de Parecer Técnico (22) 21/01/2010 (71) Chemtura Corporation (US)
(21) PI 1008970-5 A2	Código 7.1 - Conhecimento de Parecer Técnico (22) 09/03/2010 (71) Nisshin Steel Co., Ltd. (JP)
(21) PI 1106970-8 A2	Código 7.1 - Conhecimento de Parecer Técnico (22) 20/12/2011 (71) Dow Global Technologies LLC (US)

(21) PI 1107089-7 A2

Código 7.1 - Conhecimento de Parecer Técnico

(22) 20/12/2011

(71) Dow Global Technologies LLC (US)

Código 7.3 - Republicação

Republicação por ter sido efetuada com incorreção.

(21) PI 0412611-4 A2	Código 7.3 - Republicação (22) 27/07/2004 (71) Hewlett-Packard Development Company, L.P. (US)
(21) PI 0604794-7 A2	Código 7.3 - Republicação (22) 14/11/2006 (71) EMS-Chemie AG (CH)

Código 7.4 - Ciência relacionada com o Art. 229-C da LPI

Comunicação ao usuário de que o pedido está sendo encaminhado para obtenção da anuência de que trata o Art. 229 da Lei nº 9.279/96, conforme redação dada pela Lei nº 10.196, de 14 de fevereiro de 2001 que alterou a Lei no 9.279/96, considerando a aprovação dos termos do Parecer nº 337/PGF/EA/2010. O processo pode ser visualizado através do endereço eletrônico www.inpi.gov.br - No Acesso rápido – Faça uma busca - Patente. Para acessar, cadastre-se no Portal do INPI e use login e senha.

---

(21) PI 0510119-0 A8

Código 7.4 - Ciência relacionada com o Art. 229-C da LPI
(22) 22/04/2005
(71) Cydex Pharmaceuticals, INC. (US)

---

(21) PI 0513849-3 A2

Código 7.4 - Ciência relacionada com o Art. 229-C da LPI
(22) 25/07/2005
(71) Allergan, INC. (US)

---

(21) PI 0515897-4 A2

Código 7.4 - Ciência relacionada com o Art. 229-C da LPI
(22) 22/09/2005
(71) ASTRAZENECA AB (SE)

---

(21) PI 0517391-4 A2

Código 7.4 - Ciência relacionada com o Art. 229-C da LPI
(22) 28/10/2005
(71) JAGOTEC AG (CH)

Código Anuidade do Pedido

Código 8.5 - Exigência de Complementação da Retribuição Anual

O depositante deverá complementar, de acordo com a tabela vigente na data da complementação, o pagamento da retribuição especificada, por meio do peticionamento eletrônico ou do formulário FQ002 acompanhado dos comprovantes dos pagamentos correspondentes ao cumprimento de exigência e a complementação da retribuição anual, no valor da retribuição adicional de que trata o art. 84º § 2º da Lei nº 9.279/96. O não cumprimento no prazo de 60 (sessenta) dias acarretará o arquivamento do pedido.

---

(21) BR 10 2012 001574-9 A2

Código 8.5 - Exigência de Complementação da Retribuição Anual
(22) 24/01/2012
(71) Willian Cleber de Oliveira (BR/PR)
Complementar a retribuição da 4ª anuidade, de acordo com tabela vigente, referente à guia de recolhimento 22150906226-7 e comprovar recolhimento da 5ª anuidade.

---

(21) BR 10 2013 023885-6 A2

Código 8.5 - Exigência de Complementação da Retribuição Anual
(22) 18/09/2013
(71) XJ GROUP CORPORATION (CN) , STATE GRID CORPORATION OF CHINA (CN)
Complementar a retribuição da 4ª anuidade, de acordo com tabela vigente, referente à guia de recolhimento 22161028731-7.

---

(21) BR 10 2013 026637-0 A2

Código 8.5 - Exigência de Complementação da Retribuição Anual
(22) 16/10/2013
(71) LINDAURA ANDRELINA DE SOUZA (BR/SP)
Complementar a retribuição da 3ª anuidade, de acordo com tabela vigente, referente à guia de recolhimento 22160082240-6.

---

(21) BR 10 2014 023655-4 A2

Código 8.5 - Exigência de Complementação da Retribuição Anual
(22) 23/09/2014
(71) PMMI PROJETOS MONTAGENS E MANUTENÇÃO INDUSTRIAL LTDA (BR/MG)
complementar a retribuição da(s) 3a. anuidade(s), de acordo com tabela vigente, referente à(s) guia(s) de recolhimento 0000221607845517.

---

(21) BR 20 2014 015732-3 U2

Código 8.5 - Exigência de Complementação da Retribuição Anual
(22) 25/06/2014
(71) IGUI WORLDWIDE PISCINAS LTDA (BR/SP)
Complementar a retribuição da 4ª anuidade, de acordo com tabela vigente,

	referente à guia de recolhimento 315886170630093-0.
(21) BR 20 2014 020162-4 U2	Código 8.5 - Exigência de Complementação da Retribuição Anual (22) 12/08/2014 (71) CUFFA USINAGEM LTDA - ME (BR/PR) Complementar a retribuição da 3ª anuidade, de acordo com tabela vigente, referente à guia de recolhimento 22170231671-2.
(21) C1 0001044-8 E2	Código 8.5 - Exigência de Complementação da Retribuição Anual (22) 18/02/2002 (61) PI 0001044-8 03/04/2000 (71) Maurício Chaves de Aguiar (BR) , Valdir do Nascimento (BR/RJ) Complementar a retribuição da 17ª e 18ª anuidades, de acordo com tabela vigente, referente às guias de recolhimento 22160531821-8 e 315886170679824-5, respectivamente e comprovar recolhimento da 16ª anuidade.
(21) MU 9101658-4 U2	Código 8.5 - Exigência de Complementação da Retribuição Anual (22) 29/08/2011 (71) JESSI ROBSON SILVA DE OLIVEIRA (BR/MG) Complementar a retribuição da 6ª anuidade, de acordo com tabela vigente, referente à guia de recolhimento 22160821127-9.
(21) PI 0703572-1 A2	Código 8.5 - Exigência de Complementação da Retribuição Anual (22) 23/10/2007 (71) JUSSARA D SANTA MARIA EIRELI - ME (BR/RS) Complementar a retribuição da 10ª anuidade, de acordo com tabela vigente, referente à guia de recolhimento 315886170640750-5.
(21) PI 0705354-1 A2	Código 8.5 - Exigência de Complementação da Retribuição Anual (22) 18/10/2007 (71) Carlos Alberto Alvarez Branco (BR/SP) Complementar a retribuição da 8ª, 9ª e 10ª anuidades, de acordo com tabela vigente, referente às guias de recolhimento 22150420829-8, 22160403920-0 e 22160860220-0, respectivamente.
(21) PI 0706190-0 A2	Código 8.5 - Exigência de Complementação da Retribuição Anual (22) 17/08/2007 (71) Hermínio de Souza Emílio (BR/ES) Complementar a retribuição da 10ª anuidade, de acordo com tabela vigente, referente à guia de recolhimento 22160908074-7.
(21) PI 0812937-1 A2	Código 8.5 - Exigência de Complementação da Retribuição Anual

	(22) 18/11/2008 (71) Esdras de Oliveira Nuño (BR/SP) Complementar a retribuição da 9ª anuidade, de acordo com tabela vigente, referente à guia de recolhimento 22170196108-8.
(21) PI 1003014-0 A2	Código 8.5 - Exigência de Complementação da Retribuição Anual (22) 13/08/2010 (71) Ecoplástico Ltda (BR/SP) Complementar a retribuição da 7ª anuidade, de acordo com tabela vigente, referente à guia de recolhimento 22160901305-5.
(21) PI 1004755-7 A2	Código 8.5 - Exigência de Complementação da Retribuição Anual (22) 17/11/2010 (71) Lincoln Carneiro Guimarães (BR/MG) Complementar a retribuição da 7ª anuidade, de acordo com tabela vigente, referente à guia de recolhimento 22170144288-9.

Código 8.6 - Arquivamento - Art. 86 da LPI

Arquivado o pedido por falta de pagamento da retribuição anual dentro do prazo ou por não cumprimento de exigência de complementação de pagamento da retribuição. Desta data corre o prazo de 3 (três) meses para o depositante requerer a restauração do andamento do pedido por meio do peticionamento eletrônico ou do formulário modelo FQ002 acompanhado dos comprovantes referentes ao pagamento da restauração e conforme o caso: da cópia do pagamento correspondente a retribuição anual paga fora do prazo; do pagamento correspondente a retribuição anual em débito; ou do pagamento correspondente a complementação no valor da retribuição adicional de que trata o art. 84º § 2º da Lei nº 9.279/96.

---

(21) BR 10 2012 000845-9 A2

Código 8.6 - Arquivamento - Art. 86 da LPI
(22) 13/01/2012
(71) EVOLUÇÕES ENERGIA LTDA (BR/MA)
Referente às 3ª, 4ª e 5ª anuidades.

---

(21) BR 10 2012 004217-7 A2

Código 8.6 - Arquivamento - Art. 86 da LPI
(22) 27/02/2012
(71) Claubio Sebastião Campos (BR/DF)
Referente às 3ª, 4ª e 5ª anuidades.

---

(21) BR 10 2012 004220-7 A2

Código 8.6 - Arquivamento - Art. 86 da LPI
(22) 27/02/2012
(71) Claubio Sebastião Campos (BR/DF)
Referente às 3ª, 4ª e 5ª anuidades.

---

(21) BR 10 2012 026695-4 A2

Código 8.6 - Arquivamento - Art. 86 da LPI
(22) 18/10/2012
(71) TORNIPLAST ARTEFATOS PLÁSTICOS LTDA (BR/SP)
Referente à 5ª anuidade.

---

(21) BR 10 2012 026805-1 A8

Código 8.6 - Arquivamento - Art. 86 da LPI
(22) 19/10/2012
(71) Ku, Feilung (CN)
Referente à 5ª anuidade.

---

(21) BR 10 2013 005775-4 A2

Código 8.6 - Arquivamento - Art. 86 da LPI
(22) 11/03/2013
(71) PES SEM DOR LTDA. EPP (BR/SP)
Referente às 3ª e 4ª anuidades.

(21) BR 10 2013 005974-9 A2	Código 8.6 - Arquivamento - Art. 86 da LPI (22) 13/03/2013 (71) ELEMENT DESIGN INTERNATIONAL PTY LTD (AU) Referente à 4ª anuidade.
(21) BR 10 2013 006062-3 A2	Código 8.6 - Arquivamento - Art. 86 da LPI (22) 14/03/2013 (71) MAURÍCIO JOSÉ ANCESCHI (BR/SP) Referente às 3ª e 4ª anuidades.
(21) BR 10 2013 007407-1 A2	Código 8.6 - Arquivamento - Art. 86 da LPI (22) 28/03/2013 (71) ANDRÉ ROMÃO LEÃO (BR/SP) Referente às 3ª e 4ª anuidades.
(21) BR 10 2013 010800-6 A2	Código 8.6 - Arquivamento - Art. 86 da LPI (22) 02/05/2013 (71) MARCELO JOSÉ GONÇALVES MELO (BR/SP) Referente às 3ª e 4ª anuidades.
(21) BR 10 2013 015924-7 A2	Código 8.6 - Arquivamento - Art. 86 da LPI (22) 05/06/2013 (71) MARIO EUGENIO SATURNO (BR/SP) Referente às 3ª e 4ª anuidades.
(21) BR 10 2013 026386-9 A2	Código 8.6 - Arquivamento - Art. 86 da LPI (22) 14/10/2013 (71) BENTAX DO BRASIL INDÚSTRIA E COMÉRCIO EIRELI (BR/ES) Referente à 4ª anuidade.
(21) BR 10 2013 026886-0 A2	Código 8.6 - Arquivamento - Art. 86 da LPI (22) 18/10/2013 (71) FUNDACAO CPQD - CENTRO DE PESQUISA E DESENVOLVIMENTO EM TELECOMUNICACOES (BR/SP) Referente à 4ª anuidade.
(21) BR 10 2013 027015-6 A2	Código 8.6 - Arquivamento - Art. 86 da LPI (22) 18/10/2013 (71) SUMITOMO RUBBER INDUSTRIES, LTD. (JP) Referente à 4ª anuidade.

(21) BR 10 2014 013902-8 A2	Código 8.6 - Arquivamento - Art. 86 da LPI (22) 09/06/2014 (71) SANDRA PEDROSA GARCIA DOS SANTOS (BR/SP) Referente à 3ª anuidade.
(21) BR 10 2014 013941-9 A2	Código 8.6 - Arquivamento - Art. 86 da LPI (22) 09/06/2014 (71) WHIRLPOOL CORPORATION (US) Referente à 3ª anuidade.
(21) BR 10 2014 014407-2 A2	Código 8.6 - Arquivamento - Art. 86 da LPI (22) 12/06/2014 (71) Biocelere Agroindustrial Ltda (BR/SP) Referente à 3ª anuidade.
(21) BR 10 2014 014651-2 A2	Código 8.6 - Arquivamento - Art. 86 da LPI (22) 16/06/2014 (71) JOÃO LUÍS GOMES DE BARROS (BR/SP) Referente à 3ª anuidade.
(21) BR 10 2014 014660-1 A2	Código 8.6 - Arquivamento - Art. 86 da LPI (22) 16/06/2014 (71) B. T. T. BRASIL THERMAL TECNOLOGY SERVICE IMPORTAÇÃO E EXPORTAÇÃO LTDA (BR/CE) Referente à 3ª anuidade.
(21) BR 10 2014 017090-1 A2	Código 8.6 - Arquivamento - Art. 86 da LPI (22) 10/07/2014 (71) DELPHI TECHNOLOGIES, INC. (US) Referente à 3ª anuidade.
(21) BR 10 2014 017106-1 A2	Código 8.6 - Arquivamento - Art. 86 da LPI (22) 10/07/2014 (71) TIAGO RIBEIRO DE OLIVEIRA (BR/SP) Referente à 3ª anuidade.
(21) BR 10 2014 017747-7 A2	Código 8.6 - Arquivamento - Art. 86 da LPI (22) 18/07/2014 (71) UNIVERSIDADE FEDERAL DO PARANÁ (BR/PR) Referente à 3ª anuidade.
(21) BR 10 2014 017845-7 A2	Código 8.6 - Arquivamento - Art. 86 da LPI (22) 21/07/2014

	(71) CODIFLEX INDÚSTRIA E COMÉRCIO DE MANUFATURADOS LTDA (BR/PR) Referente à 3ª anuidade.
(21) BR 10 2014 018103-2 A2	Código 8.6 - Arquivamento - Art. 86 da LPI (22) 23/07/2014 (71) RUY KLOHN (BR/RS) Referente à 3ª anuidade.
(21) BR 10 2014 018316-7 A2	Código 8.6 - Arquivamento - Art. 86 da LPI (22) 25/07/2014 (71) Bella Arte Utilidades para o Lar Ltda (BR/SC) Referente à 3ª anuidade.
(21) BR 10 2014 018452-0 A2	Código 8.6 - Arquivamento - Art. 86 da LPI (22) 27/07/2014 (71) SÉRGIO HERIBERTO DA COSTA (BR/MG) Referente à 3ª anuidade.
(21) BR 10 2014 018641-7 A2	Código 8.6 - Arquivamento - Art. 86 da LPI (22) 29/07/2014 (71) ADRIANO CARLOS MARI (BR/SP) Referente à 3ª anuidade.
(21) BR 10 2014 019086-4 A2	Código 8.6 - Arquivamento - Art. 86 da LPI (22) 01/08/2014 (71) FELICIO ALVES DE OLIVEIRA (BR/SC) Referente à 3ª anuidade.
(21) BR 10 2014 019484-3 A2	Código 8.6 - Arquivamento - Art. 86 da LPI (22) 06/08/2014 (71) Joilson Dias dos Santos (BR/SP) Referente à 3ª anuidade.
(21) BR 10 2014 019589-0 A2	Código 8.6 - Arquivamento - Art. 86 da LPI (22) 07/08/2014 (71) YOAV STEINMTEZ (BR/SP) Referente à 3ª anuidade.
(21) BR 10 2014 019890-3 A2	Código 8.6 - Arquivamento - Art. 86 da LPI (22) 11/08/2014 (71) FK-Biotecnologia S.A. (BR/RS)

	Referente à 3ª anuidade.
(21) BR 10 2014 020060-6 A2	Código 8.6 - Arquivamento - Art. 86 da LPI (22) 13/08/2014 (71) CLAUDIO FRANCISCO DA SILVA (BR/SP) Referente à 3ª anuidade.
(21) BR 10 2014 021293-0 A2	Código 8.6 - Arquivamento - Art. 86 da LPI (22) 28/08/2014 (71) GSG INTERNATIONAL S.P.A. (IT) Referente à 3ª anuidade.
(21) BR 10 2014 021315-5 A2	Código 8.6 - Arquivamento - Art. 86 da LPI (22) 28/08/2014 (71) CARLOS EDUARDO FERREIRA DE PINHO (BR/RJ) Referente à 3ª anuidade.
(21) BR 10 2014 022249-9 A2	Código 8.6 - Arquivamento - Art. 86 da LPI (22) 09/09/2014 (66) BR 10 2015 005424-6 11/03/2015 (71) MATHEUS RICARDO GONÇALVES GANZERT (BR/PR) Referente à 3ª anuidade.
(21) BR 10 2014 022620-6 A2	Código 8.6 - Arquivamento - Art. 86 da LPI (22) 12/09/2014 (71) INNOWA - INOVAÇÃO TECNOLOGICA DE PROJETOS TÉCNICOS E AMBIENTAIS LTDA (BR/PR) Referente à 3ª anuidade.
(21) BR 10 2014 022676-1 A2	Código 8.6 - Arquivamento - Art. 86 da LPI (22) 12/09/2014 (71) RAIMUNDO GONÇALVES DE ALMEIDA (BR/ES) Referente à 3ª anuidade.
(21) BR 10 2014 022830-6 A2	Código 8.6 - Arquivamento - Art. 86 da LPI (22) 15/09/2014 (71) UNIVERSIDADE FEDERAL DO PARANÁ (BR/PR) Referente à 3ª anuidade.
(21) BR 10 2014 023019-0 A2	Código 8.6 - Arquivamento - Art. 86 da LPI (22) 17/09/2014 (71) LUIZ ANTONIO BASALIA (BR/SP)

	Referente à 3ª anuidade.
(21) BR 10 2014 023231-1 A2	Código 8.6 - Arquivamento - Art. 86 da LPI (22) 18/09/2014 (71) Foxgraph Gráfica e Editora LTDA - EPP (BR/SP) Referente à 3ª anuidade.
(21) BR 10 2014 023340-7 A2	Código 8.6 - Arquivamento - Art. 86 da LPI (22) 19/09/2014 (71) RAFAEL TOBIAS VIDEIRA FRACA LAMEGO (BR/MG) , LUIZ HENRIQUE DE SOUZA (BR/MG) Referente à 3ª anuidade.
(21) BR 10 2014 024310-0 A2	Código 8.6 - Arquivamento - Art. 86 da LPI (22) 30/09/2014 (71) FRANCISCO CARLOS DA SILVA (BR/GO) , ALESSANDRO ELIAS EUSÉBIO (BR/DF) Referente à 3ª anuidade.
(21) BR 10 2014 024594-4 A2	Código 8.6 - Arquivamento - Art. 86 da LPI (22) 02/10/2014 (71) LUBIAN INDÚSTRIA E COMÉRCIO DE ARTEFATOS PLÁSTICOS LTDA ME (BR/SP) Referente à 3ª anuidade.
(21) BR 10 2014 024646-0 A2	Código 8.6 - Arquivamento - Art. 86 da LPI (22) 02/10/2014 (71) SYDNEI MITIDIERI SILVEIRA (BR/RS) , ROSEMARI DIAS (BR/RS) Referente à 3ª anuidade.
(21) BR 10 2014 024653-3 A2	Código 8.6 - Arquivamento - Art. 86 da LPI (22) 02/10/2014 (71) MILTON DAVIDSON SACRAMENTO (BR/MG) Referente à 3ª anuidade.
(21) BR 10 2014 025355-6 A2	Código 8.6 - Arquivamento - Art. 86 da LPI (22) 10/10/2014 (71) GENERAL ELECTRIC COMPANY (US) Referente à 3ª anuidade.
(21) BR 10 2014 026288-1 A2	Código 8.6 - Arquivamento - Art. 86 da LPI (22) 21/10/2014 (71) SIMON, S.A.U. (ES)

	Referente à 3ª anuidade.
(21) BR 10 2014 026356-0 A2	Código 8.6 - Arquivamento - Art. 86 da LPI (22) 22/10/2014 (71) AUSTEN PROCESSOS METALURGICOS LTDA (BR/MG) Referente à 3ª anuidade.
(21) BR 11 2012 002237-7 A2	Código 8.6 - Arquivamento - Art. 86 da LPI (22) 03/09/2010 (71) PRAD RESEARCH AND DEVELOPMENT LIMITED (VG) Referente às 6ª e 7ª anuidades.
(21) BR 11 2012 008056-3 A2	Código 8.6 - Arquivamento - Art. 86 da LPI (22) 18/08/2010 (71) Iogen Energy Corporation (CA) referente a 7ª anuidade
(21) BR 11 2012 008419-4 A2	Código 8.6 - Arquivamento - Art. 86 da LPI (22) 22/10/2010 (71) AIRCELLE (FR) Referente à 7ª anuidade.
(21) BR 11 2012 008976-5 A2	Código 8.6 - Arquivamento - Art. 86 da LPI (22) 19/10/2010 (71) SNECMA (FR) Referente à 7ª anuidade.
(21) BR 11 2012 009086-0 A2	Código 8.6 - Arquivamento - Art. 86 da LPI (22) 20/10/2010 (71) Samsung Eletronics Co., Ltd. (KR) Referente à 7ª anuidade.
(21) BR 11 2012 009150-6 A2	Código 8.6 - Arquivamento - Art. 86 da LPI (22) 19/10/2009 (71) Michelin Recherche Et Technique S.A (CH) , Société de Technologie Michelin (FR) Referente à 8ª anuidade.
(21) BR 11 2012 009257-0 A2	Código 8.6 - Arquivamento - Art. 86 da LPI (22) 21/10/2010 (71) Genentech, INC (US) Referente à 7ª anuidade.

(21) BR 11 2012 009290-1 A2
Código 8.6 - Arquivamento - Art. 86 da LPI
(22) 19/10/2010
(71) Sagem Defense Securite (FR)
Referente à 7ª anuidade.

(21) BR 11 2012 009291-0 A2
Código 8.6 - Arquivamento - Art. 86 da LPI
(22) 22/10/2010
(71) Bayer Healthcare LLC (US)
Referente à 7ª anuidade.

(21) BR 11 2012 009301-0 A2
Código 8.6 - Arquivamento - Art. 86 da LPI
(22) 19/10/2010
(71) Chevron U.S.A. Inc. (US)
Referente à 7ª anuidade.

(21) BR 11 2012 009327-4 A2
Código 8.6 - Arquivamento - Art. 86 da LPI
(22) 19/10/2010
(71) Cellzome Limited (GB)
Referente à 7ª anuidade.

(21) BR 11 2012 009392-4 A2
Código 8.6 - Arquivamento - Art. 86 da LPI
(22) 21/10/2010
(71) Hiok Nam Tay (SG)
Referente à 7ª anuidade.

(21) BR 11 2012 009476-9 A2
Código 8.6 - Arquivamento - Art. 86 da LPI
(22) 22/10/2010
(71) Future Engineering As (NO)
Referente à 7ª anuidade.

(21) BR 11 2012 009485-8 A2
Código 8.6 - Arquivamento - Art. 86 da LPI
(22) 20/10/2010
(71) Basf SE (DE)
Referente à 7ª anuidade.

(21) BR 11 2012 009495-5 A2
Código 8.6 - Arquivamento - Art. 86 da LPI
(22) 21/10/2010
(71) Taica Corporation (JP)
Referente à 7ª anuidade.

(21) BR 11 2012 009525-0 A2
Código 8.6 - Arquivamento - Art. 86 da LPI

	(22) 20/10/2010 (71) HALLIBURTON ENERGY SERVICES, INC. (US) Referente à 7ª anuidade.
(21) BR 11 2012 009805-5 A2	Código 8.6 - Arquivamento - Art. 86 da LPI (22) 26/10/2010 (71) Minpro Aktiebolag (SE) Referente à 7ª anuidade.
(21) BR 11 2012 010081-5 A2	Código 8.6 - Arquivamento - Art. 86 da LPI (22) 20/10/2010 (71) Sharp Kabushiki Kaisha (JP) Referente à 7ª anuidade.
(21) BR 11 2012 010192-7 A2	Código 8.6 - Arquivamento - Art. 86 da LPI (22) 22/10/2010 (71) Siemens aktiengesellschaft (DE) Referente à 7ª anuidade.
(21) BR 11 2012 010245-1 A2	Código 8.6 - Arquivamento - Art. 86 da LPI (22) 21/10/2010 (71) AGCC (JP) , AGC GLASS EUROPE (BE) Referente à 7ª anuidade.
(21) BR 11 2012 010560-4 A2	Código 8.6 - Arquivamento - Art. 86 da LPI (22) 01/11/2010 (71) Piramal Life Sciences Limited (IN) Referente às 4ª, 5ª e 6ª anuidades.
(21) BR 11 2012 010612-0 A2	Código 8.6 - Arquivamento - Art. 86 da LPI (22) 05/11/2010 (71) EVOLUTION ROBOTICS, INC. (US) Referente à 6ª anuidade.
(21) BR 11 2012 010619-8 A2	Código 8.6 - Arquivamento - Art. 86 da LPI (22) 05/11/2010 (71) HICK NAM TAY (SG) Referente às 5ª e 6ª anuidades.
(21) BR 11 2012 010656-2 A2	Código 8.6 - Arquivamento - Art. 86 da LPI (22) 12/10/2010 (71) Merck Patent Gmbh (DE)

	Referente às 6ª e 7ª anuidades.
(21) BR 11 2012 010795-0 A2	Código 8.6 - Arquivamento - Art. 86 da LPI (22) 05/11/2010 (71) ALLERGAN INC (US) Referente à 6ª anuidade.
(21) BR 11 2012 010821-2 A2	Código 8.6 - Arquivamento - Art. 86 da LPI (22) 26/10/2010 (71) Wearable, Inc. (US) Referente às 3ª, 4ª, 5ª, 6ª e 7ª anuidades.
(21) BR 11 2012 010896-4 A2	Código 8.6 - Arquivamento - Art. 86 da LPI (22) 19/10/2010 (71) Rio Tinto Alcan International Limited (CA) Referente à 7ª anuidade.
(21) BR 11 2012 011345-3 A2	Código 8.6 - Arquivamento - Art. 86 da LPI (22) 22/10/2010 (71) Eitl (FR) Referente à 7ª anuidade.
(21) BR 11 2012 012043-3 A2	Código 8.6 - Arquivamento - Art. 86 da LPI (22) 21/10/2010 (71) Erwin Junker Maschinenfabrik GMBH (DE) Referente à 7ª anuidade.
(21) BR 11 2012 020641-9 A2	Código 8.6 - Arquivamento - Art. 86 da LPI (22) 16/02/2011 (71) HENRY COMPANY LLC (US) Referente à 6ª anuidade.
(21) BR 11 2012 021593-0 A2	Código 8.6 - Arquivamento - Art. 86 da LPI (22) 24/02/2011 (71) Norman Neuhold (AT) , Nikolaus Chorinsky (AT) Referente à 5ª e 6ª anuidades.
(21) BR 11 2012 022212-0 A2	Código 8.6 - Arquivamento - Art. 86 da LPI (22) 02/03/2011 (71) LISBETH HELLSTRÖM (SE) , PER ENGSTRAND (SE) , TORBJÖRN CARLBERG (SE) , PER GRADIN (SE) , OYVIND GREGERSEN (NO) Referente à 4ª anuidade.

(21) BR 11 2012 023245-2 A2	Código 8.6 - Arquivamento - Art. 86 da LPI (22) 15/03/2011 (71) NTT Docomo, INC (JP) Referente à 6ª anuidade.
(21) BR 11 2012 024506-6 A2	Código 8.6 - Arquivamento - Art. 86 da LPI (22) 25/03/2011 (71) INNOSPEC LIMITED (GB) Referente às 4ª, 5ª e 6ª anuidades.
(21) BR 11 2012 024523-6 A2	Código 8.6 - Arquivamento - Art. 86 da LPI (22) 25/03/2011 (71) Holland, L.p (US) Referente às 4ª e 6ª anuidades.
(21) BR 11 2012 024693-3 A2	Código 8.6 - Arquivamento - Art. 86 da LPI (22) 12/04/2010 (71) Otis Elevator Company (US) Referente às 6ª e 7ª anuidades.
(21) BR 11 2012 027531-3 A2	Código 8.6 - Arquivamento - Art. 86 da LPI (22) 29/04/2011 (71) NASVAX LTD. (IL) , HADASIT MEDICAL RESEARCH SERVICE AND DEVELOPMENT CO. LTD. (IL) Referente às 5ª e 6ª anuidades.
(21) BR 11 2012 027737-5 A2	Código 8.6 - Arquivamento - Art. 86 da LPI (22) 27/04/2011 (71) KIMBERLY-CLARK WORLDWIDE, INC. (US) Referente à 6ª anuidade.
(21) BR 11 2012 027742-1 A2	Código 8.6 - Arquivamento - Art. 86 da LPI (22) 28/04/2011 (71) University Of Georgia Research Foundation, Inc. (US) Referente às 4ª, 5ª e 6ª anuidades.
(21) BR 11 2012 027767-7 A2	Código 8.6 - Arquivamento - Art. 86 da LPI (22) 20/04/2011 (71) Reckitt & Colman (Overseas) Limited (GB) Referente às 5ª e 6ª anuidades.

(21) BR 11 2012 027768-5 A2	Código 8.6 - Arquivamento - Art. 86 da LPI (22) 26/04/2011 (71) The Coca-Cola Company (US) Referente à 6ª anuidade.
(21) BR 11 2012 027806-1 A2	Código 8.6 - Arquivamento - Art. 86 da LPI (22) 28/04/2011 (71) The Regents Of The University Of Colorado, A Body Corporate (US) Referente à 6ª anuidade.
(21) BR 11 2012 027959-9 A2	Código 8.6 - Arquivamento - Art. 86 da LPI (22) 28/04/2011 (71) NTT Docomo, INC (JP) Referente à 6ª anuidade.
(21) BR 11 2012 028023-6 A2	Código 8.6 - Arquivamento - Art. 86 da LPI (22) 02/05/2011 (71) TENNECO AUTOMOTIVE OPERATING COMPANY INC. (US) Referente às 4ª, 5ª e 6ª anuidades.
(21) BR 11 2012 028138-0 A2	Código 8.6 - Arquivamento - Art. 86 da LPI (22) 29/04/2011 (71) Baker Hughes Incorporated (US) Referente à 6ª anuidade.
(21) BR 11 2012 028166-6 A2	Código 8.6 - Arquivamento - Art. 86 da LPI (22) 03/05/2011 (71) TAE HYUNG KIM (KR) Referente às 3ª, 4ª, 5ª e 6ª anuidades.
(21) BR 11 2012 028170-4 A2	Código 8.6 - Arquivamento - Art. 86 da LPI (22) 04/05/2011 (71) HVIDOVRE HOSPITAL (DK) Referente às 3ª, 4ª, 5ª e 6ª anuidades.
(21) BR 11 2012 028172-0 A2	Código 8.6 - Arquivamento - Art. 86 da LPI (22) 26/04/2011 (71) KONINKLIJKE PHILIPS ELECTRONICS N.V (NL) Referente às 4ª, 5ª e 6ª anuidades.
(21) BR 11 2012 028254-9 A2	Código 8.6 - Arquivamento - Art. 86 da LPI (22) 19/04/2011 (71) XICATO INC. (US)

	Referente às 4ª, 5ª e 6ª anuidades.
(21) BR 11 2012 028446-0 A2	Código 8.6 - Arquivamento - Art. 86 da LPI (22) 02/05/2011 (71) BAYER INTELLECTUAL PROPERTY GMBH (DE) Referente às 4ª, 5ª e 6ª anuidades.
(21) BR 11 2012 030611-1 A2	Código 8.6 - Arquivamento - Art. 86 da LPI (22) 31/05/2011 (71) SONY CORPORATION (JP) Referente às 3ª, 4ª, 5ª e 6ª anuidades.
(21) BR 11 2012 031136-0 A2	Código 8.6 - Arquivamento - Art. 86 da LPI (22) 08/06/2011 (71) Cambridge Enterprise Limited (GB) , BOEHRINGER INGELHEIM INTERNATIONAL GMBH (DE) Referente às 4ª, 5ª e 6ª anuidades.
(21) BR 11 2012 031174-3 A2	Código 8.6 - Arquivamento - Art. 86 da LPI (22) 21/09/2010 (71) Arvind Mallinath Lali (IN) Referente à 7ª anuidade.
(21) BR 11 2012 032153-6 A2	Código 8.6 - Arquivamento - Art. 86 da LPI (22) 16/06/2011 (71) YEDA RESEARCH AND DEVELOPMENT COMPANY LTD. (IL) Referente às 5ª e 6ª anuidades.
(21) BR 11 2013 000359-6 A2	Código 8.6 - Arquivamento - Art. 86 da LPI (22) 09/07/2010 (71) Seco Tools AB (SE) Referente à 7ª anuidade.
(21) BR 11 2013 008222-4 A2	Código 8.6 - Arquivamento - Art. 86 da LPI (22) 21/10/2010 (71) The Procter & Gamble Company (US) Referente à 7ª anuidade.
(21) BR 11 2013 009500-8 A2	Código 8.6 - Arquivamento - Art. 86 da LPI (22) 20/10/2011 (71) EASTMAN CHEMICAL COMPANY (US) Referente à 6ª anuidade.

(21) BR 11 2013 009502-4 A2
Código 8.6 - Arquivamento - Art. 86 da LPI
(22) 20/10/2011
(71) EASTMAN CHEMICAL COMPANY (US)
Referente à 6ª anuidade.

(21) BR 11 2013 009513-0 A2
Código 8.6 - Arquivamento - Art. 86 da LPI
(22) 20/10/2011
(71) Eastman Chemical Company (US)
Referente à 6ª anuidade.

(21) BR 11 2013 009526-1 A2
Código 8.6 - Arquivamento - Art. 86 da LPI
(22) 20/10/2011
(71) Oncotherapy Science, Inc. (JP)
Referente à 6ª anuidade.

(21) BR 11 2013 009532-6 A2
Código 8.6 - Arquivamento - Art. 86 da LPI
(22) 19/10/2011
(71) Danisco Us Inc. (US)
Referente à 6ª anuidade.

(21) BR 11 2013 009551-2 A2
Código 8.6 - Arquivamento - Art. 86 da LPI
(22) 19/10/2011
(71) Oxford Biotherapeutics LTD (GB)
Referente à 6ª anuidade.

(21) BR 11 2013 009583-0 A2
Código 8.6 - Arquivamento - Art. 86 da LPI
(22) 20/10/2011
(71) Dupont Nutrition Biosciences APS. (DK)
Referente à 6ª anuidade.

(21) BR 11 2013 009610-1 A2
Código 8.6 - Arquivamento - Art. 86 da LPI
(22) 21/10/2010
(71) HALLIBURTON ENERGY SERVICES, INC. (US)
Referente à 7ª anuidade.

(21) BR 11 2013 009687-0 A2
Código 8.6 - Arquivamento - Art. 86 da LPI
(22) 20/10/2011
(71) EASTMAN CHEMICAL COMPANY (US)
Referente à 6ª anuidade.

(21) BR 11 2013 009708-6 A2
Código 8.6 - Arquivamento - Art. 86 da LPI

	(22) 21/10/2011 (71) SONENDO, INC (US) Referente à 6ª anuidade.
(21) BR 11 2013 009747-7 A2	Código 8.6 - Arquivamento - Art. 86 da LPI (22) 20/10/2011 (71) HUAWEI TCHNOLOGIES CO., LTD. (CN) Referente à 6ª anuidade.
(21) BR 11 2013 009808-2 A2	Código 8.6 - Arquivamento - Art. 86 da LPI (22) 20/10/2011 (71) GEOSERVICES EQUIPEMENTS (FR) Referente à 6ª anuidade.
(21) BR 11 2013 009828-7 A2	Código 8.6 - Arquivamento - Art. 86 da LPI (22) 20/10/2011 (71) JANSSEN PHARMACEUTICA NV (BE) Referente à 6ª anuidade.
(21) BR 11 2013 009858-9 A2	Código 8.6 - Arquivamento - Art. 86 da LPI (22) 20/10/2011 (71) JANSSEN PHARMACEUTICA NV (BE) Referente à 6ª anuidade.
(21) BR 11 2013 009973-9 A2	Código 8.6 - Arquivamento - Art. 86 da LPI (22) 21/10/2011 (71) Sorin Group Italia S.R.L. (IT) Referente à 6ª anuidade.
(21) BR 11 2013 010054-0 A2	Código 8.6 - Arquivamento - Art. 86 da LPI (22) 20/10/2011 (71) LAERDAL MEDICAL AS (NO) Referente à 6ª anuidade.
(21) BR 11 2013 010067-2 A2	Código 8.6 - Arquivamento - Art. 86 da LPI (22) 20/10/2011 (71) QUALCOMM INCORPORATED (US) Referente à 6ª anuidade.
(21) BR 11 2013 010097-4 A2	Código 8.6 - Arquivamento - Art. 86 da LPI (22) 20/10/2011 (71) DSM IP ASSETS B.V. (NL)

	Referente à 6ª anuidade.
(21) BR 11 2013 010145-8 A2	Código 8.6 - Arquivamento - Art. 86 da LPI (22) 21/10/2011 (71) Nestec S.A (CH) Referente à 6ª anuidade.
(21) BR 11 2013 010322-1 A2	Código 8.6 - Arquivamento - Art. 86 da LPI (22) 21/10/2011 (71) OSAKEYHTIÖ SKF AKTIEBOLAG (FI) Referente à 6ª anuidade.
(21) BR 11 2013 010816-9 A2	Código 8.6 - Arquivamento - Art. 86 da LPI (22) 19/10/2011 (71) Maricap Oy (FI) Referente à 6ª anuidade.
(21) BR 11 2013 011055-4 A2	Código 8.6 - Arquivamento - Art. 86 da LPI (22) 25/10/2011 (71) GE Energy Power Conversion Technology Ltd (GB) Referente à 6ª anuidade.
(21) BR 11 2013 011672-2 A2	Código 8.6 - Arquivamento - Art. 86 da LPI (22) 20/10/2011 (71) DOW GLOBAL TECHNOLOGIES LLC (US) Referente à 6ª anuidade.
(21) BR 11 2013 011790-7 A2	Código 8.6 - Arquivamento - Art. 86 da LPI (22) 25/10/2011 (71) GE ENERGY POWER CONVERSION TECHNOLOGY LTD (GB) Referente à 6ª anuidade.
(21) BR 11 2013 014195-6 A2	Código 8.6 - Arquivamento - Art. 86 da LPI (22) 07/12/2011 (71) F. HOFFMANN-LA ROCHE AG (CH) Referente à 5ª anuidade.
(21) BR 11 2013 015108-0 A2	Código 8.6 - Arquivamento - Art. 86 da LPI (22) 19/10/2011 (71) DOW GLOBAL TECHNOLOGIES INC (US) Referente à 6ª anuidade.

(21) BR 11 2013 015117-0 A2
Código 8.6 - Arquivamento - Art. 86 da LPI
(22) 21/10/2011
(71) TESSERA, INC. (US)
Referente à 6ª anuidade.

(21) BR 11 2013 025696-6 A2
Código 8.6 - Arquivamento - Art. 86 da LPI
(22) 05/04/2012
(71) SPINEART SA (CH)
Referente às 4ª e 5ª anuidades.

(21) BR 11 2013 026320-2 A2
Código 8.6 - Arquivamento - Art. 86 da LPI
(22) 19/10/2011
(71) HALLIBURTON ENERGY SERVICER, INC. (US)
Referente à 6ª anuidade.

(21) BR 11 2013 027734-3 A2
Código 8.6 - Arquivamento - Art. 86 da LPI
(22) 04/05/2012
(71) ARIAD PHARMACEUTICALS, INC. (US)
Referente às 4ª e 5ª anuidades.

(21) BR 11 2013 031248-3 A2
Código 8.6 - Arquivamento - Art. 86 da LPI
(22) 08/06/2011
(71) JEANLIS BRITO ZANATTA (BR/SP)
Referente à 3ª anuidade.

(21) BR 11 2013 032123-7 A2
Código 8.6 - Arquivamento - Art. 86 da LPI
(22) 21/06/2012
(71) DENTSPLY IH AB (SE)
Referente à 5ª anuidade.

(21) BR 11 2013 032171-7 A2
Código 8.6 - Arquivamento - Art. 86 da LPI
(22) 13/06/2012
(71) BAYER TECHNOLOGY SERVICES GMBH (DE)
Referente às 4ª e 5ª anuidades.

(21) BR 11 2013 033871-7 A2
Código 8.6 - Arquivamento - Art. 86 da LPI
(22) 02/07/2012
(71) MARK GERLINGER LYMAN (US)
Referente às 4ª e 5ª anuidades.

(21) BR 11 2014 000028-0 A2
Código 8.6 - Arquivamento - Art. 86 da LPI
(22) 02/07/2012
(71) NVB COMPOSITES INTERNATIONAL UK LTD (GB)

	Referente às 3ª, 4ª e 5ª anuidades.
(21) BR 11 2014 000054-9 A2	Código 8.6 - Arquivamento - Art. 86 da LPI (22) 01/08/2012 (71) VOITH PATENT GMBH (DE) Referente às 3ª, 4ª e 5ª anuidades.
(21) BR 11 2014 000233-9 A2	Código 8.6 - Arquivamento - Art. 86 da LPI (22) 27/06/2012 (71) EATON CORPORATION (US) Referente à 5ª anuidade.
(21) BR 11 2014 000239-8 A2	Código 8.6 - Arquivamento - Art. 86 da LPI (22) 06/07/2012 (71) BP EXPLORATION OPERATING COMPANY LIMITED (GB) Referente às 4ª e 5ª anuidades.
(21) BR 11 2014 000539-7 A2	Código 8.6 - Arquivamento - Art. 86 da LPI (22) 21/06/2012 (71) GENERAL ELECTRIC COMPANY (US) Referente às 4ª e 5ª anuidades.
(21) BR 11 2014 000637-7 A2	Código 8.6 - Arquivamento - Art. 86 da LPI (22) 16/07/2012 (71) THE UNIVERSITY OF BIRMINGHAM (GB) Referente às 4ª e 5ª anuidades.
(21) BR 11 2014 001930-4 A2	Código 8.6 - Arquivamento - Art. 86 da LPI (22) 27/07/2012 (71) 9293-3720 QUÉBEC INC (CA) Referente às 4ª e 5ª anuidades.
(21) BR 11 2014 002628-9 A2	Código 8.6 - Arquivamento - Art. 86 da LPI (22) 03/08/2012 (71) INTITUTO PARA EL DESARROLLO BIOTECNOLÓGICO Y LA INNOVACIÓN S.A. (CL) Referente às 4ª e 5ª anuidades.
(21) BR 11 2014 002830-3 A2	Código 8.6 - Arquivamento - Art. 86 da LPI (22) 06/08/2012 (71) MOLTENI THERAPEUTICS S.R.L. (IT) Referente às 3ª, 4ª e 5ª anuidades.

(21) BR 11 2014 003026-0 A2	Código 8.6 - Arquivamento - Art. 86 da LPI (22) 10/05/2012 (71) SPINLABEL TECHNOLOGIES, INC. (US) Referente às 4ª e 5ª anuidades.
(21) BR 11 2014 003140-1 A2	Código 8.6 - Arquivamento - Art. 86 da LPI (22) 15/08/2012 (71) THE GOVERNING COUNCIL OF UNIVERSITY OF TORONTO (CA) , LANXESS DEUTSCHLAND GMBH (DE) Referente às 4ª e 5ª anuidades.
(21) BR 11 2014 003669-1 A2	Código 8.6 - Arquivamento - Art. 86 da LPI (22) 06/07/2012 (71) KOLLMORGEN CORPORATION (US) Referente às 4ª e 5ª anuidades.
(21) BR 11 2014 004009-5 A2	Código 8.6 - Arquivamento - Art. 86 da LPI (22) 22/08/2012 (71) SYLVIA R. HOFMANN (DE) Referente às 4ª e 5ª anuidades.
(21) BR 11 2014 004596-8 A2	Código 8.6 - Arquivamento - Art. 86 da LPI (22) 06/08/2012 (71) THYSSENKRUPP INDUSTRIAL SOLUTIONS GMBH (DE) Referente às 4ª e 5ª anuidades.
(21) BR 11 2014 005184-4 A2	Código 8.6 - Arquivamento - Art. 86 da LPI (22) 07/09/2012 (71) KYMENLAAKSON AMMATTIKORKEAKOULU OY (FI) Referente às 4ª e 5ª anuidades.
(21) BR 11 2014 005356-1 A2	Código 8.6 - Arquivamento - Art. 86 da LPI (22) 07/09/2012 (71) IMETRIKUS, INC. DBA NUMERA (US) Referente à 5ª anuidade.
(21) BR 11 2014 005362-6 A2	Código 8.6 - Arquivamento - Art. 86 da LPI (22) 07/09/2012 (71) MIDATECH LIMITED (GB) , IMMUNOTOPE, INC (US) Referente às 4ª e 5ª anuidades.

(21) BR 11 2014 005484-3 A2	Código 8.6 - Arquivamento - Art. 86 da LPI (22) 07/09/2012 (71) ANTI INDUSTRY PTY LTD (AU) Referente às 4ª e 5ª anuidades.
(21) BR 11 2014 005490-8 A2	Código 8.6 - Arquivamento - Art. 86 da LPI (22) 07/09/2012 (71) MERZ PHARMA GMBH & CO. KGAA (DE) Referente às 4ª e 5ª anuidades.
(21) BR 11 2014 005611-0 A2	Código 8.6 - Arquivamento - Art. 86 da LPI (22) 13/09/2012 (71) RUTGERS, THE STATE UNIVERSITY OF NEW JERSEY (US) , CHEVRON U.S.A. INC. (US) Referente às 4ª e 5ª anuidades.
(21) BR 11 2014 005617-0 A2	Código 8.6 - Arquivamento - Art. 86 da LPI (22) 19/10/2012 (71) ABBVIE INC. (US) Referente à 5ª anuidade.
(21) BR 11 2014 005806-7 A2	Código 8.6 - Arquivamento - Art. 86 da LPI (22) 21/10/2011 (71) PETRÓLEO BRASILEIRO S.A. - PETROBRÁS (BR/RJ) Referente às 3ª, 4ª, 5ª e 6ª anuidades.
(21) BR 11 2014 005858-0 A2	Código 8.6 - Arquivamento - Art. 86 da LPI (22) 14/09/2012 (71) EXELIXIS, INC. (US) , SANOFI (FR) Referente às 3ª, 4ª e 5ª anuidades.
(21) BR 11 2014 006099-1 A2	Código 8.6 - Arquivamento - Art. 86 da LPI (22) 31/08/2012 (71) GENERAL ELECTRIC COMPANY (US) Referente às 4ª e 5ª anuidades.
(21) BR 11 2014 006314-1 A2	Código 8.6 - Arquivamento - Art. 86 da LPI (22) 19/10/2012 (71) ABBVIE INC. (US) Referente à 5ª anuidade.
(21) BR 11 2014 006710-4 A2	Código 8.6 - Arquivamento - Art. 86 da LPI (22) 14/09/2012

	(71) COSKATA, INC. (US) Referente às 3ª, 4ª e 5ª anuidades.
(21) BR 11 2014 006798-8 A2	Código 8.6 - Arquivamento - Art. 86 da LPI (22) 25/09/2012 (71) SWEDISH ORPHAN BIOVITRUM AB (PUBL) (SE) Referente às 3ª, 4ª e 5ª anuidades.
(21) BR 11 2014 006820-8 A2	Código 8.6 - Arquivamento - Art. 86 da LPI (22) 21/09/2012 (71) TORAY INDUSTRIES, INC (JP) Referente às 4ª e 5ª anuidades.
(21) BR 11 2014 006837-2 A2	Código 8.6 - Arquivamento - Art. 86 da LPI (22) 30/07/2012 (71) TEKNIA MANUFACTURING GROUP, S.L (ES) Referente às 3ª, 4ª e 5ª anuidades.
(21) BR 11 2014 006850-0 A2	Código 8.6 - Arquivamento - Art. 86 da LPI (22) 20/09/2012 (71) MEADWESTVACO CORPORATION (US) Referente à 5ª anuidade.
(21) BR 11 2014 006905-0 A2	Código 8.6 - Arquivamento - Art. 86 da LPI (22) 24/09/2012 (71) AMY NEWBURGER (US) , KONSTANTINOS M. LAHANAS (US) Referente às 3ª, 4ª e 5ª anuidades.
(21) BR 11 2014 006948-4 A2	Código 8.6 - Arquivamento - Art. 86 da LPI (22) 24/07/2012 (71) SERVERGY, INC. (US) Referente às 4ª e 5ª anuidades.
(21) BR 11 2014 006963-8 A2	Código 8.6 - Arquivamento - Art. 86 da LPI (22) 16/08/2012 (71) RED LEAF RESOURCES, INC. (US) Referente às 3ª, 4ª e 5ª anuidades.
(21) BR 11 2014 007270-1 A2	Código 8.6 - Arquivamento - Art. 86 da LPI (22) 27/09/2012 (71) MEADWESTVACO CORPORATION (US) Referente à 5ª anuidade.

(21) BR 11 2014 008238-3 A2	Código 8.6 - Arquivamento - Art. 86 da LPI (22) 05/10/2012 (71) SHELL INTERNATIONALE RESEARCH MAATSCHAPPIJ B.V. (NL) Referente às 4ª e 5ª anuidades.
(21) BR 11 2014 008471-8 A2	Código 8.6 - Arquivamento - Art. 86 da LPI (22) 26/10/2012 (71) HALLIBURTON ENERGY SERVICES, INC (US) Referente à 5ª anuidade.
(21) BR 11 2014 008587-0 A2	Código 8.6 - Arquivamento - Art. 86 da LPI (22) 12/10/2012 (71) RIP BUOY HOLDINGS LIMITED (AU) Referente às 4ª e 5ª anuidades.
(21) BR 11 2014 008985-0 A2	Código 8.6 - Arquivamento - Art. 86 da LPI (22) 24/10/2012 (71) PHOENIX CONTACT GMBH & CO. KG (DE) Referente à 5ª anuidade.
(21) BR 11 2014 009104-8 A2	Código 8.6 - Arquivamento - Art. 86 da LPI (22) 22/10/2012 (71) NOXXON PHARMA AG (DE) Referente à 5ª anuidade.
(21) BR 11 2014 009179-0 A2	Código 8.6 - Arquivamento - Art. 86 da LPI (22) 19/10/2012 (71) GUILHERME BELTRÃO DE ALMEIDA (BR/PR) Referente às 3ª, 4ª e 5ª anuidades.
(21) BR 11 2014 009275-3 A8	Código 8.6 - Arquivamento - Art. 86 da LPI (22) 21/10/2011 (71) TOYOTA JIDOSHA KABUSHIKI KAISHA (JP) Referente à 6ª anuidade.
(21) BR 11 2014 009280-0 A2	Código 8.6 - Arquivamento - Art. 86 da LPI (22) 24/10/2012 (71) RUD KETTEN RIEGER & DIETEZ GMBH U. CO. KG (DE) Referente à 5ª anuidade.
(21) BR 11 2014 009315-6 A2	Código 8.6 - Arquivamento - Art. 86 da LPI

	(22) 16/10/2012 (71) THE GUITAMMER COMPANY (US) Referente às 4ª e 5ª anuidades.
(21) BR 11 2014 009342-3 A2	Código 8.6 - Arquivamento - Art. 86 da LPI (22) 19/10/2012 (71) KONINKLIJKE PHILIPS N.V. (NL) Referente à 5ª anuidade.
(21) BR 11 2014 009419-5 A2	Código 8.6 - Arquivamento - Art. 86 da LPI (22) 22/10/2012 (71) HUAWEI TECHNOLOGIES CO., LTD. (CN) Referente à 5ª anuidade.
(21) BR 11 2014 009463-2 A2	Código 8.6 - Arquivamento - Art. 86 da LPI (22) 22/10/2012 (71) STEVE ROHRING (US) Referente às 3ª, 4ª e 5ª anuidades.
(21) BR 11 2014 009525-6 A2	Código 8.6 - Arquivamento - Art. 86 da LPI (22) 19/10/2012 (71) CROWN PACKAGING TECHNOLOGY, INC (US) Referente à 5ª anuidade.
(21) BR 11 2014 009583-3 A2	Código 8.6 - Arquivamento - Art. 86 da LPI (22) 23/10/2012 (71) F. HOFFMANN-LA ROCHE AG (CH) Referente à 5ª anuidade.
(21) BR 11 2014 009641-4 A2	Código 8.6 - Arquivamento - Art. 86 da LPI (22) 24/10/2012 (71) NICO CORPORATION (US) Referente à 5ª anuidade.
(21) BR 11 2014 009649-0 A2	Código 8.6 - Arquivamento - Art. 86 da LPI (22) 22/10/2012 (71) KONINKLIJKE PHILIPS N.V. (NL) Referente à 5ª anuidade.
(21) BR 11 2014 009737-2 A2	Código 8.6 - Arquivamento - Art. 86 da LPI (22) 30/10/2012 (71) KAO CORPORATION (JP)

	Referente à 4ª anuidade.
(21) BR 11 2014 009768-2 A2	Código 8.6 - Arquivamento - Art. 86 da LPI (22) 25/10/2012 (71) LINDE AG (DE) Referente à 5ª anuidade.
(21) BR 11 2014 009778-0 A2	Código 8.6 - Arquivamento - Art. 86 da LPI (22) 26/10/2012 (71) DEKA PRODUCTS LIMITED PARTNERSHIP (US) Referente à 5ª anuidade.
(21) BR 11 2014 009782-8 A2	Código 8.6 - Arquivamento - Art. 86 da LPI (22) 22/10/2012 (71) ALBERT VANGURA (US) Referente à 5ª anuidade.
(21) BR 11 2014 009789-5 A2	Código 8.6 - Arquivamento - Art. 86 da LPI (22) 26/10/2011 (71) SEATTLE CHILDREN'S RESEARCH INSTITUTE (US) Referente à 6ª anuidade.
(21) BR 11 2014 009799-2 A2	Código 8.6 - Arquivamento - Art. 86 da LPI (22) 24/10/2012 (71) ABBVIE INC. (US) Referente à 5ª anuidade.
(21) BR 11 2014 009810-7 A2	Código 8.6 - Arquivamento - Art. 86 da LPI (22) 24/10/2012 (71) ABBVIE INC. (US) Referente à 5ª anuidade.
(21) BR 11 2014 009817-4 A2	Código 8.6 - Arquivamento - Art. 86 da LPI (22) 24/10/2012 (71) IRISS MEDICAL TECHNOLOGIES LIMITED (GB) Referente à 5ª anuidade.
(21) BR 11 2014 009821-2 A2	Código 8.6 - Arquivamento - Art. 86 da LPI (22) 11/10/2012 (71) DOW CORNING TORAY CO. LTD (JP) Referente às 3ª, 4ª e 5ª anuidades.

(21) BR 11 2014 009823-9 A2
Código 8.6 - Arquivamento - Art. 86 da LPI
(22) 23/10/2012
(71) FUJIFILM CORPORATION (JP)
Referente às 3ª, 4ª e 5ª anuidades.

(21) BR 11 2014 009840-9 A2
Código 8.6 - Arquivamento - Art. 86 da LPI
(22) 24/10/2011
(71) AKTIEBOLAGET SKF (SE)
Referente à 6ª anuidade.

(21) BR 11 2014 009902-2 A2
Código 8.6 - Arquivamento - Art. 86 da LPI
(22) 23/10/2012
(71) SANDVIK INTELLECTUAL PROPERTY AB (SE)
Referente à 5ª anuidade.

(21) BR 11 2014 009913-8 A2
Código 8.6 - Arquivamento - Art. 86 da LPI
(22) 26/10/2012
(71) NMC S.A. (BE)
Referente à 5ª anuidade.

(21) BR 11 2014 009919-7 A2
Código 8.6 - Arquivamento - Art. 86 da LPI
(22) 21/10/2012
(71) ERIK T. BOGAARD (US)
Referente à 5ª anuidade.

(21) BR 11 2014 009932-4 A2
Código 8.6 - Arquivamento - Art. 86 da LPI
(22) 26/10/2012
(71) CHONG KUN DANG PHARMACEUTICAL CORP. (KR)
Referente à 5ª anuidade.

(21) BR 11 2014 009939-1 A2
Código 8.6 - Arquivamento - Art. 86 da LPI
(22) 22/10/2012
(71) AIRCELLE (FR)
Referente à 5ª anuidade.

(21) BR 11 2014 009968-5 A2
Código 8.6 - Arquivamento - Art. 86 da LPI
(22) 24/10/2012
(71) PIONEER HI-BRED INTERNATIONAL, INC. (US) , E.I DU PONT DE NEMOURS AND COMPANY (US)
Referente à 5ª anuidade.

(21) BR 11 2014 009993-6 A2
Código 8.6 - Arquivamento - Art. 86 da LPI
(22) 24/10/2012

	(71) NOVARTIS AG (CH) Referente à 5ª anuidade.
(21) BR 11 2014 010012-8 A2	Código 8.6 - Arquivamento - Art. 86 da LPI (22) 26/10/2012 (71) BASF SE (DE) Referente à 5ª anuidade.
(21) BR 11 2014 010116-7 A8	Código 8.6 - Arquivamento - Art. 86 da LPI (22) 26/10/2012 (71) 3M INNOVATIVE PROPERTIES COMPANY (US) Referente à 5ª anuidade.
(21) BR 11 2014 010125-6 A2	Código 8.6 - Arquivamento - Art. 86 da LPI (22) 26/10/2012 (71) COMMISSARIAT À L'ENERGIE ATOMIQUE ET AUX ÉNERGIES ALTERNATIVES (FR) Referente à 5ª anuidade.
(21) BR 11 2014 010136-1 A2	Código 8.6 - Arquivamento - Art. 86 da LPI (22) 22/10/2012 (71) AIRCELLE (FR) Referente à 5ª anuidade.
(21) BR 11 2014 010155-8 A2	Código 8.6 - Arquivamento - Art. 86 da LPI (22) 25/10/2012 (71) TAPER-LOK CORPORATION (US) Referente à 5ª anuidade.
(21) BR 11 2014 010172-8 A2	Código 8.6 - Arquivamento - Art. 86 da LPI (22) 26/10/2012 (71) CITAMORA PROCESSES INC. (US) Referente à 5ª anuidade.
(21) BR 11 2014 010338-0 A2	Código 8.6 - Arquivamento - Art. 86 da LPI (22) 25/10/2012 (71) NATIONAL OILWELL VARCO, L.P. (US) Referente à 5ª anuidade.
(21) BR 11 2014 010349-6 A2	Código 8.6 - Arquivamento - Art. 86 da LPI (22) 23/10/2012 (71) EVONIK DEGUSSA GMBH (DE)

	Referente à 5ª anuidade.
(21) BR 11 2014 010573-1 A2	Código 8.6 - Arquivamento - Art. 86 da LPI (22) 25/10/2012 (71) ISTVÁN SZABÓ (HU) Referente à 5ª anuidade.
(21) BR 11 2014 010609-6 A2	Código 8.6 - Arquivamento - Art. 86 da LPI (22) 25/10/2012 (71) Alcatel Lucent (FR) Referente à 5ª anuidade.
(21) BR 11 2014 010782-3 A2	Código 8.6 - Arquivamento - Art. 86 da LPI (22) 01/11/2012 (71) GTX, INC (US) Referente às 3ª e 4ª anuidades.
(21) BR 11 2014 010954-0 A2	Código 8.6 - Arquivamento - Art. 86 da LPI (22) 26/10/2012 (71) Halliburton Energy Services, Inc. (US) Referente à 5ª anuidade.
(21) BR 11 2014 011008-5 A2	Código 8.6 - Arquivamento - Art. 86 da LPI (22) 08/11/2012 (71) EXELIXIS, INC (US) Referente às 3ª e 4ª anuidades.
(21) BR 11 2014 011145-6 A2	Código 8.6 - Arquivamento - Art. 86 da LPI (22) 25/10/2012 (71) UOP LLC (US) Referente à 5ª anuidade.
(21) BR 11 2014 012234-2 A2	Código 8.6 - Arquivamento - Art. 86 da LPI (22) 14/11/2012 (71) EVGENY ABUSHAEV (CA) Referente às 3ª e 4ª anuidades.
(21) BR 11 2014 012280-6 A2	Código 8.6 - Arquivamento - Art. 86 da LPI (22) 26/10/2012 (71) VICTAULIC COMPANY (US) Referente à 5ª anuidade.

(21) BR 11 2014 012308-0 A2
Código 8.6 - Arquivamento - Art. 86 da LPI
(22) 07/12/2012
(71) TICONA LLC (US)
Referente à 4ª anuidade.

(21) BR 11 2014 012352-7 A2
Código 8.6 - Arquivamento - Art. 86 da LPI
(22) 09/11/2012
(71) TRANSAORTIC MEDICAL, INC (US)
Referente à 4ª anuidade.

(21) BR 11 2014 013027-2 A2
Código 8.6 - Arquivamento - Art. 86 da LPI
(22) 01/11/2012
(71) GENERAL ELECTRIC COMPANY (US)
Referente à 4ª anuidade.

(21) BR 11 2014 013196-1 A2
Código 8.6 - Arquivamento - Art. 86 da LPI
(22) 30/11/2012
(71) SÜDDEUTSCHE GELENKSCHEIBENFABRIK GMBH & CO. KG (DE)
Referente à 4ª anuidade.

(21) BR 11 2014 013218-6 A2
Código 8.6 - Arquivamento - Art. 86 da LPI
(22) 30/11/2012
(71) NATURAL BIOTECHNOLOGY SPRL (BE)
Referente à 4ª anuidade.

(21) BR 11 2014 013380-8 A8
Código 8.6 - Arquivamento - Art. 86 da LPI
(22) 22/10/2012
(71) KIMBERLY-CLARK WORLDWIDE, INC. (US)
Referente à 5ª anuidade.

(21) BR 11 2014 013680-7 A2
Código 8.6 - Arquivamento - Art. 86 da LPI
(22) 05/12/2012
(71) PHILIPPE NOBILEAU (FR)
Referente à 4ª anuidade.

(21) BR 11 2014 014532-6 A2
Código 8.6 - Arquivamento - Art. 86 da LPI
(22) 10/12/2012
(71) BAYER INTELLECTUAL PROPERTY GMBH (DE)
Referente à 4ª anuidade.

(21) BR 11 2014 014571-7 A8
Código 8.6 - Arquivamento - Art. 86 da LPI
(22) 26/10/2012
(71) UOP LLC (US)

	Referente à 5ª anuidade.
(21) BR 11 2014 015041-9 A8	Código 8.6 - Arquivamento - Art. 86 da LPI (22) 24/10/2012 (71) UOP LLC (US) Referente à 5ª anuidade.
(21) BR 11 2014 015119-9 A2	Código 8.6 - Arquivamento - Art. 86 da LPI (22) 21/12/2012 (71) SHELL INTERNATIONALE RESEARCH MAATSCHAPPIJ B.V. (NL) Referente à 4ª anuidade.
(21) BR 11 2014 015178-4 A2	Código 8.6 - Arquivamento - Art. 86 da LPI (22) 19/12/2012 (71) HERBAL POWERS CORPORATION (US) , JUAN L HANCKE OROZCO (CL) , RAFAEL BURGOS (CL) Referente à 4ª anuidade.
(21) BR 11 2014 015221-7 A2	Código 8.6 - Arquivamento - Art. 86 da LPI (22) 17/12/2012 (71) BAYER INTELLECTUAL PROPERTY GMBH (DE) Referente à 4ª anuidade.
(21) BR 11 2014 015702-2 A2	Código 8.6 - Arquivamento - Art. 86 da LPI (22) 21/12/2012 (71) SHELL INTERNATIONALE RESEARCH MAATSCHAPPIJ B.V. (NL) Referente à 4ª anuidade.
(21) BR 11 2014 015996-3 A2	Código 8.6 - Arquivamento - Art. 86 da LPI (22) 28/12/2012 (71) E.I. DU PONT DE NEMOURS AND COMPANY (US) Referente à 4ª anuidade.
(21) BR 11 2014 017330-3 A2	Código 8.6 - Arquivamento - Art. 86 da LPI (22) 11/01/2013 (71) YOUWINENERGY (DE) Referente à 4ª anuidade.
(21) BR 11 2014 017332-0 A2	Código 8.6 - Arquivamento - Art. 86 da LPI (22) 11/01/2013 (71) YOUWINENERGY GMBH (DE) Referente à 4ª anuidade.

(21) BR 11 2014 024276-3 A2	Código 8.6 - Arquivamento - Art. 86 da LPI (22) 29/03/2013 (71) NUFORMIX LIMITED (GB) Referente à 4ª anuidade.
(21) BR 11 2014 029799-1 A2	Código 8.6 - Arquivamento - Art. 86 da LPI (22) 01/06/2012 (71) EXXONMOBIL RESEARCH AND ENGINEERING COMPANY (US) Referente à 4ª anuidade.
(21) BR 11 2014 030838-1 A2	Código 8.6 - Arquivamento - Art. 86 da LPI (22) 25/07/2013 (71) PORVAIR PLC (GB) Referente às 3ª e 4ª anuidades.
(21) BR 11 2014 030908-6 A2	Código 8.6 - Arquivamento - Art. 86 da LPI (22) 05/06/2013 (71) ELI LILLY AND COMPANY (US) Referente à 4ª anuidade.
(21) BR 11 2015 000834-8 A2	Código 8.6 - Arquivamento - Art. 86 da LPI (22) 18/07/2013 (71) Zoetis LLC (US) Referente à 4ª anuidade.
(21) BR 11 2015 002868-3 A2	Código 8.6 - Arquivamento - Art. 86 da LPI (22) 06/08/2013 (71) W. L. GORE & ASSOCIATES, INC. (US) Referente à 4ª anuidade.
(21) BR 11 2015 002932-9 A2	Código 8.6 - Arquivamento - Art. 86 da LPI (22) 07/08/2013 (71) UNIVERSITY OF NORTH TEXAS HEALTH SCIENCE CENTER (US) , THE UNITED STATES OF AMERICA, AS REPRESENTED BY THE SECRETARY, DEPARTMENT OF HEALTH AND HUMAN SERVICES (US) Referente às 3ª e 4ª anuidades.
(21) BR 11 2015 003053-0 A2	Código 8.6 - Arquivamento - Art. 86 da LPI (22) 13/08/2013 (71) BAYER PHARMA AKTIENGESELLSCHAFT (DE) Referente à 4ª anuidade.

(21) BR 11 2015 003072-6 A2	Código 8.6 - Arquivamento - Art. 86 da LPI (22) 30/07/2013 (71) CATERPILLAR INC. (US) Referente à 4ª anuidade.
(21) BR 11 2015 003364-4 A2	Código 8.6 - Arquivamento - Art. 86 da LPI (22) 28/12/2012 (71) GLASTON (TIANJIN) CO., LTD. (CN) Referente à 4ª anuidade.
(21) BR 11 2015 003538-8 A2	Código 8.6 - Arquivamento - Art. 86 da LPI (22) 19/08/2013 (71) BAYER CROPSCIENCE AG (DE) Referente à 4ª anuidade.
(21) BR 11 2015 003567-1 A2	Código 8.6 - Arquivamento - Art. 86 da LPI (22) 17/09/2013 (71) AIRCELLE (FR) Referente à 4ª anuidade.
(21) BR 11 2015 003572-8 A2	Código 8.6 - Arquivamento - Art. 86 da LPI (22) 13/08/2013 (71) KONGSKILDE INDUSTRIES A/S (DK) Referente à 4ª anuidade.
(21) BR 11 2015 005049-2 A2	Código 8.6 - Arquivamento - Art. 86 da LPI (22) 21/10/2013 (71) DEERE & COMPANY (US) Referente à 4ª anuidade.
(21) BR 11 2015 005180-4 A2	Código 8.6 - Arquivamento - Art. 86 da LPI (22) 09/09/2013 (71) BASF SE (DE) Referente à 4ª anuidade.
(21) BR 11 2015 005255-0 A2	Código 8.6 - Arquivamento - Art. 86 da LPI (22) 04/09/2013 (71) HSE HITIT SOLAR ENERJI A.S. (TR) Referente à 4ª anuidade.
(21) BR 11 2015 005448-0 A2	Código 8.6 - Arquivamento - Art. 86 da LPI

	(22) 21/10/2013 (71) HALLIBURTON ENERGY SERVICES , INC. (US) Referente à 4ª anuidade.
(21) BR 11 2015 005629-6 A2	Código 8.6 - Arquivamento - Art. 86 da LPI (22) 23/10/2013 (71) Halliburton Energy Services, Inc. (US) Referente à 4ª anuidade.
(21) BR 11 2015 006558-9 A2	Código 8.6 - Arquivamento - Art. 86 da LPI (22) 23/10/2013 (71) CIPLA LIMITED (IN) Referente à 4ª anuidade.
(21) BR 11 2015 007211-9 A2	Código 8.6 - Arquivamento - Art. 86 da LPI (22) 27/09/2013 (71) BASF SE (DE) Referente à 4ª anuidade.
(21) BR 11 2015 007357-3 A2	Código 8.6 - Arquivamento - Art. 86 da LPI (22) 04/10/2013 (71) IMMUNOGEN, INC. (US) Referente à 4ª anuidade.
(21) BR 11 2015 007426-0 A2	Código 8.6 - Arquivamento - Art. 86 da LPI (22) 04/10/2013 (71) LUIS HECTOR ALBERTO MARTINEZ RUANOVA (MX) Referente às 3ª e 4ª anuidades.
(21) BR 11 2015 007712-9 A2	Código 8.6 - Arquivamento - Art. 86 da LPI (22) 22/10/2013 (71) GIVAUDAN SA (CH) Referente à 4ª anuidade.
(21) BR 11 2015 008277-7 A2	Código 8.6 - Arquivamento - Art. 86 da LPI (22) 22/10/2013 (71) AIRBUS DEFENCE AND SPACE GMBH (DE) Referente à 4ª anuidade.
(21) BR 11 2015 008481-8 A2	Código 8.6 - Arquivamento - Art. 86 da LPI (22) 23/10/2013 (71) BASF SE (DE)

Referente à 4ª anuidade.

(21) BR 11 2015 008579-2 A2

Código 8.6 - Arquivamento - Art. 86 da LPI
(22) 22/10/2013
(71) DOW GLOBAL TECHNOLOGIES LLC (US)
Referente à 4ª anuidade.

(21) BR 11 2015 008643-8 A2

Código 8.6 - Arquivamento - Art. 86 da LPI
(22) 17/10/2012
(71) RUAG SCHWEIZ AG (CH)
Referente à 5ª anuidade.

(21) BR 11 2015 008664-0 A2

Código 8.6 - Arquivamento - Art. 86 da LPI
(22) 19/10/2012
(71) L & P PROPERTY MANAGEMENT COMPANY (US)
Referente à 5ª anuidade.

(21) BR 11 2015 008681-0 A2

Código 8.6 - Arquivamento - Art. 86 da LPI
(22) 21/10/2013
(71) GLAXOSMITHKLINE LLC (US)
Referente à 4ª anuidade.

(21) BR 11 2015 008705-1 A2

Código 8.6 - Arquivamento - Art. 86 da LPI
(22) 25/10/2013
(71) SNAPTRACK, INC. (US)
Referente à 4ª anuidade.

(21) BR 11 2015 008842-2 A2

Código 8.6 - Arquivamento - Art. 86 da LPI
(22) 24/10/2013
(71) JERRY KOCHANSKI (IE)
Referente à 4ª anuidade.

(21) BR 11 2015 008861-9 A2

Código 8.6 - Arquivamento - Art. 86 da LPI
(22) 22/10/2013
(71) TENNECO AUTOMOTIVE OPERATING COMPANY INC. (US)
Referente à 4ª anuidade.

(21) BR 11 2015 008918-6 A2

Código 8.6 - Arquivamento - Art. 86 da LPI
(22) 23/10/2013
(71) TENNECO AUTOMOTIVE OPERATING COMPANY INC. (US)
Referente à 4ª anuidade.

(21) BR 11 2015 008924-0 A2
Código 8.6 - Arquivamento - Art. 86 da LPI
(22) 21/10/2013
(71) GLAXOSMITHKLINE LLC (US)
Referente à 4ª anuidade.

(21) BR 11 2015 008928-3 A2
Código 8.6 - Arquivamento - Art. 86 da LPI
(22) 22/10/2013
(71) SAFEKICK LTD (GB)
Referente à 4ª anuidade.

(21) BR 11 2015 008939-9 A2
Código 8.6 - Arquivamento - Art. 86 da LPI
(22) 23/10/2013
(71) BASF SE (DE)
Referente à 4ª anuidade.

(21) BR 11 2015 008943-7 A2
Código 8.6 - Arquivamento - Art. 86 da LPI
(22) 23/10/2012
(71) Halliburton Energy Services, Inc. (US)
Referente à 5ª anuidade.

(21) BR 11 2015 008948-8 A2
Código 8.6 - Arquivamento - Art. 86 da LPI
(22) 18/10/2013
(71) RYTEC CORPORATION [US/US]; (US)
Referente às 3ª e 4ª anuidades.

(21) BR 11 2015 008955-0 A2
Código 8.6 - Arquivamento - Art. 86 da LPI
(22) 24/10/2013
(71) PHOENIX INNOVATION TECHNOLOGY INC. (CA)
Referente à 4ª anuidade.

(21) BR 11 2015 008964-0 A2
Código 8.6 - Arquivamento - Art. 86 da LPI
(22) 21/10/2013
(71) EPIFARMA S.R.L. (IT)
Referente à 4ª anuidade.

(21) BR 11 2015 008990-9 A2
Código 8.6 - Arquivamento - Art. 86 da LPI
(22) 25/10/2013
(71) Halliburton Energy Services, Inc. (US)
Referente à 4ª anuidade.

(21) BR 11 2015 009000-1 A2
Código 8.6 - Arquivamento - Art. 86 da LPI
(22) 22/10/2013
(71) TIDALYS (FR)

	Referente à 4ª anuidade.
(21) BR 11 2015 009012-5 A2	Código 8.6 - Arquivamento - Art. 86 da LPI (22) 24/10/2013 (71) MAGNA INTERNATIONAL INC (CA) Referente à 4ª anuidade.
(21) BR 11 2015 009064-8 A2	Código 8.6 - Arquivamento - Art. 86 da LPI (22) 24/10/2013 (71) MAGNA INTERNATIONAL INC (CA) Referente à 4ª anuidade.
(21) BR 11 2015 009072-9 A2	Código 8.6 - Arquivamento - Art. 86 da LPI (22) 22/10/2013 (71) STEALTH PEPTIDES INTERNATIONAL, INC. (MC) , HENRY FORD HEALTH SYSTEMS (US) Referente à 4ª anuidade.
(21) BR 11 2015 009076-1 A2	Código 8.6 - Arquivamento - Art. 86 da LPI (22) 23/10/2013 (71) FP MARANGONI INC. (CA) Referente à 4ª anuidade.
(21) BR 11 2015 009098-2 A2	Código 8.6 - Arquivamento - Art. 86 da LPI (22) 22/10/2013 (71) DEFENDI ITALY S.R.L (IT) Referente à 4ª anuidade.
(21) BR 11 2015 009106-7 A2	Código 8.6 - Arquivamento - Art. 86 da LPI (22) 22/10/2013 (71) I&I DEVELOPMENTS LIMITED (GB) Referente à 4ª anuidade.
(21) BR 11 2015 009113-0 A2	Código 8.6 - Arquivamento - Art. 86 da LPI (22) 25/10/2013 (71) Halliburton Energy Services, Inc. (US) Referente à 4ª anuidade.
(21) BR 11 2015 009128-8 A2	Código 8.6 - Arquivamento - Art. 86 da LPI (22) 23/10/2013 (71) GEORGETOWN UNIVERSITY (US) Referente à 4ª anuidade.

(21) BR 11 2015 009216-0 A2	Código 8.6 - Arquivamento - Art. 86 da LPI (22) 23/10/2013 (71) MERCK SHARP & DOHME CORP. (US) Referente à 4ª anuidade.
(21) BR 11 2015 009252-7 A2	Código 8.6 - Arquivamento - Art. 86 da LPI (22) 24/10/2013 (71) ABBOTT LABORATORIES (US) , ABBOTT GMBH & CO KG (DE) Referente à 4ª anuidade.
(21) BR 11 2015 009253-5 A2	Código 8.6 - Arquivamento - Art. 86 da LPI (22) 25/10/2013 (71) TATE & LYLE INGREDIENTS AMERICAS LLC (US) Referente à 4ª anuidade.
(21) BR 11 2015 009262-4 A2	Código 8.6 - Arquivamento - Art. 86 da LPI (22) 22/10/2013 (71) CLARIANT INTERNATIONAL LTD. (CH) Referente à 4ª anuidade.
(21) BR 11 2015 009263-2 A2	Código 8.6 - Arquivamento - Art. 86 da LPI (22) 23/10/2013 (71) ABB TECHNOLOGY AG (CH) Referente à 4ª anuidade.
(21) BR 11 2015 009265-9 A2	Código 8.6 - Arquivamento - Art. 86 da LPI (22) 24/10/2013 (71) REXNORD INDUSTRIES, LLC (US) Referente à 4ª anuidade.
(21) BR 11 2015 009311-6 A2	Código 8.6 - Arquivamento - Art. 86 da LPI (22) 24/10/2013 (71) SECO-E.P.B. (SOCIÉTÉ PAR ACTIONS SIMPLIFIÉE) (FR) Referente à 4ª anuidade.
(21) BR 11 2015 009336-1 A2	Código 8.6 - Arquivamento - Art. 86 da LPI (22) 25/10/2013 (71) JAMES MURPHY (GB) Referente à 4ª anuidade.
(21) BR 11 2015 009344-2 A2	Código 8.6 - Arquivamento - Art. 86 da LPI

	(22) 24/10/2013 (71) ABBOTT LABORATORIES (US) Referente à 4ª anuidade.
(21) BR 11 2015 009385-0 A2	Código 8.6 - Arquivamento - Art. 86 da LPI (22) 25/10/2013 (71) DOW GLOBAL TECHNOLOGIES LLC (US) Referente à 4ª anuidade.
(21) BR 11 2015 009401-5 A2	Código 8.6 - Arquivamento - Art. 86 da LPI (22) 10/10/2013 (71) GENERAL ELECTRIC COMPANY (US) Referente às 3ª e 4ª anuidades.
(21) BR 11 2015 009405-8 A2	Código 8.6 - Arquivamento - Art. 86 da LPI (22) 24/10/2013 (71) ANCORA S.P.A. (IT) Referente à 4ª anuidade.
(21) BR 11 2015 009408-2 A2	Código 8.6 - Arquivamento - Art. 86 da LPI (22) 24/10/2013 (71) BAXTER INTERNATIONAL INC. (US) , BAXTER HEALTHCARE S.A. (CH) Referente à 4ª anuidade.
(21) BR 11 2015 009445-7 A2	Código 8.6 - Arquivamento - Art. 86 da LPI (22) 23/10/2013 (71) MOOG UNNA GMBH (DE) Referente à 4ª anuidade.
(21) BR 11 2015 009529-1 A2	Código 8.6 - Arquivamento - Art. 86 da LPI (22) 25/10/2013 (71) HUNTLEIGH TECHNOLOGY LIMITED (GB) Referente à 4ª anuidade.
(21) BR 11 2015 009564-0 A2	Código 8.6 - Arquivamento - Art. 86 da LPI (22) 29/10/2013 (71) SHELL INTERNATIONALE RESEARCH MAATSCHAPPIJ B.V. (NL) Referente à 3ª anuidade.
(21) BR 11 2015 009599-2 A2	Código 8.6 - Arquivamento - Art. 86 da LPI (22) 24/10/2013 (71) COMPAGNIE INDUSTRIELLE ET FINANCIERE D'INGENIERIE "INGENICO (FR)

	Referente à 4ª anuidade.
(21) BR 11 2015 009726-0 A2	Código 8.6 - Arquivamento - Art. 86 da LPI (22) 16/10/2013 (71) CELLAY, INC. (US) Referente à 4ª anuidade.
(21) BR 11 2015 009836-3 A2	Código 8.6 - Arquivamento - Art. 86 da LPI (22) 25/10/2013 (71) SAMSUNG ELECTRONICS CO., LTD. (KR) Referente à 4ª anuidade.
(21) BR 11 2015 009896-7 A2	Código 8.6 - Arquivamento - Art. 86 da LPI (22) 07/10/2013 (71) GENERAL ELECTRIC COMPANY (US) Referente à 4ª anuidade.
(21) BR 11 2015 010839-3 A2	Código 8.6 - Arquivamento - Art. 86 da LPI (22) 11/07/2013 (71) TELEDYNE INSTRUMENTS, INC. (US) Referente à 4ª anuidade.
(21) BR 11 2015 010894-6 A2	Código 8.6 - Arquivamento - Art. 86 da LPI (22) 25/10/2013 (71) KONINKLIJKE PHILIPS N.V. (NL) Referente à 4ª anuidade.
(21) BR 11 2015 011055-0 A2	Código 8.6 - Arquivamento - Art. 86 da LPI (22) 01/11/2013 (71) VETCO GRAY, INC (US) Referente à 3ª anuidade.
(21) BR 11 2015 011784-8 A2	Código 8.6 - Arquivamento - Art. 86 da LPI (22) 22/11/2013 (71) HEINEKEN SUPPLY CHAIN B.V. (NL) Referente à 3ª anuidade.
(21) BR 11 2015 011800-3 A2	Código 8.6 - Arquivamento - Art. 86 da LPI (22) 22/10/2013 (71) FERRAN MESTRES ARMENGOL (ES) Referente à 4ª anuidade.

(21) BR 11 2015 012148-9 A2
Código 8.6 - Arquivamento - Art. 86 da LPI
(22) 18/11/2013
(71) BASF SE (DE)
Referente à 3ª anuidade.

(21) BR 11 2015 012234-5 A2
Código 8.6 - Arquivamento - Art. 86 da LPI
(22) 02/12/2013
(71) ONCOTHERAPY SCIENCE, INC. (JP)
Referente à 3ª anuidade.

(21) BR 11 2015 014517-5 A2
Código 8.6 - Arquivamento - Art. 86 da LPI
(22) 19/12/2012
(71) SCA HYGIENE PRODUCTS AB (SE)
Referente à 4ª anuidade.

(21) BR 11 2015 014521-3 A2
Código 8.6 - Arquivamento - Art. 86 da LPI
(22) 19/12/2012
(71) SCA HYGIENE PRODUCTS AB (SE)
Referente à 4ª anuidade.

(21) BR 11 2015 014526-4 A2
Código 8.6 - Arquivamento - Art. 86 da LPI
(22) 12/12/2013
(71) SECO TOOLS AB (SE)
Referente à 3ª anuidade.

(21) BR 11 2015 014763-1 A2
Código 8.6 - Arquivamento - Art. 86 da LPI
(22) 28/12/2012
(71) KORUNSKY VADIM (UA)
Referente à 3ª anuidade.

(21) BR 11 2015 016059-0 A2
Código 8.6 - Arquivamento - Art. 86 da LPI
(22) 24/10/2013
(71) XIAOMI INC. (CN)
Referente à 4ª anuidade.

(21) BR 11 2015 016440-4 A2
Código 8.6 - Arquivamento - Art. 86 da LPI
(22) 11/01/2013
(71) YNOWA FERRAMENTAS LTDA. (BR/PR)
Referente à 4ª anuidade.

(21) BR 11 2015 016744-6 A2
Código 8.6 - Arquivamento - Art. 86 da LPI
(22) 25/10/2013
(71) XIAOMI INC. (CN)

	Referente à 4ª anuidade.
(21) BR 11 2015 016828-0 A2	Código 8.6 - Arquivamento - Art. 86 da LPI (22) 17/01/2014 (71) FOOD SAFETY TECHNOLOGY, LLC (US) Referente à 3ª anuidade.
(21) BR 11 2015 017054-4 A2	Código 8.6 - Arquivamento - Art. 86 da LPI (22) 16/01/2014 (71) SERGE MENARD (FR) Referente à 3ª anuidade.
(21) BR 11 2015 017077-3 A2	Código 8.6 - Arquivamento - Art. 86 da LPI (22) 21/02/2014 (71) AIRCELLE (FR) Referente à 3ª anuidade.
(21) BR 11 2015 017339-0 A2	Código 8.6 - Arquivamento - Art. 86 da LPI (22) 24/01/2013 (71) LEE Chung-Liang (TW) , LI Po-Cheng (TW) Referente à 4ª anuidade.
(21) BR 11 2015 017567-8 A2	Código 8.6 - Arquivamento - Art. 86 da LPI (22) 17/10/2013 (71) PETRÓLEO BRASILEIRO S.A. - PETROBRÁS (BR/RJ) Referente às 3ª e 4ª anuidades.
(21) BR 11 2016 019593-0 A2	Código 8.6 - Arquivamento - Art. 86 da LPI (22) 24/02/2014 (71) NISSAN MOTOR CO. LTD. (JP) Referente à 3ª anuidade.
(21) BR 11 2016 022196-6 A2	Código 8.6 - Arquivamento - Art. 86 da LPI (22) 25/03/2014 (71) PROVIDES METALMECCANICA S.R.L. (IT) Referente à 3ª anuidade.
(21) BR 11 2016 023136-8 A2	Código 8.6 - Arquivamento - Art. 86 da LPI (22) 29/07/2014 (71) SPECIALIZED DESANDERS INC. (CA) Referente à 3ª anuidade.

(21) BR 13 2012 002390-2 E2	Código 8.6 - Arquivamento - Art. 86 da LPI (22) 02/02/2012 (61) PI 1106512-5 30/11/2011 (71) ELIZEU FERREIRA (BR/SP) , ALEXANDRE MARQUES TANGERINO (BR/SP) Referente à 3ª anuidade.
(21) BR 13 2012 030392-1 E2	Código 8.6 - Arquivamento - Art. 86 da LPI (22) 29/11/2012 (61) BR 10 2012 026695-4 18/10/2012 (71) TORNIPLAST ARTEFATOS PLÁSTICOS LTDA (BR/SP) Referente à 5ª anuidade.
(21) BR 13 2012 031962-3 E2	Código 8.6 - Arquivamento - Art. 86 da LPI (22) 14/12/2012 (61) BR 10 2012 026695-4 18/10/2012 (71) TORNIPLAST ARTEFATOS PLÁSTICOS LTDA (BR/SP) Referente à 5ª anuidade.
(21) BR 20 2012 026969-0 U2	Código 8.6 - Arquivamento - Art. 86 da LPI (22) 03/10/2012 (71) LIANA CECILIA RAPOSO SILVA (BR/AM) Referente às 3ª, 4ª e 5ª anuidades.
(21) BR 20 2013 005867-5 U2	Código 8.6 - Arquivamento - Art. 86 da LPI (22) 12/03/2013 (71) TIAGO DE ASSIS NOGUEIRA (BR/MG) Referente à 4ª anuidade.
(21) BR 20 2013 007932-0 U2	Código 8.6 - Arquivamento - Art. 86 da LPI (22) 02/04/2013 (71) GUANGDONG CHIGO AIR-CONDITIONING CO., LTD. (CN) Referente à 4ª anuidade.
(21) BR 20 2013 010803-6 U2	Código 8.6 - Arquivamento - Art. 86 da LPI (22) 02/05/2013 (71) Marcelo Carvalho (BR/MG) Referente às 3ª e 4ª anuidades.
(21) BR 20 2013 018380-1 U2	Código 8.6 - Arquivamento - Art. 86 da LPI (22) 18/07/2013 (71) GIOVANNI LEMOS MARQUES (BR/MG) Referente às 3ª e 4ª anuidades.

(21) BR 20 2014 011221-4 U2	Código 8.6 - Arquivamento - Art. 86 da LPI (22) 09/05/2014 (71) SILVANA MARIA NUNES LOURO (BR/RJ) Pagar restauração.
(21) BR 20 2014 014011-0 U2	Código 8.6 - Arquivamento - Art. 86 da LPI (22) 10/06/2014 (71) JOSÉ ROBERTO MIRANDA (BR/SP) , RICARDO BRAGA DE ARAÚJO (BR/SP) , PAULO FERNANDO TAMANINI (BR/SP) Referente à 3ª anuidade.
(21) BR 20 2014 014032-3 U2	Código 8.6 - Arquivamento - Art. 86 da LPI (22) 10/06/2014 (71) JOÃO VICTOR DE ALBUQUERQUE P. DE OLIVEIRA (BR/PE) Referente à 3ª anuidade.
(21) BR 20 2014 014970-3 U2	Código 8.6 - Arquivamento - Art. 86 da LPI (22) 18/06/2014 (71) Waslam Miguel dos Santos (BR/SP) Referente à 3ª anuidade.
(21) BR 20 2014 015616-5 U2	Código 8.6 - Arquivamento - Art. 86 da LPI (22) 24/06/2014 (71) ALYSON SILVA FALCÃO (BR/SP) Referente à 3ª anuidade.
(21) BR 20 2014 015729-3 U2	Código 8.6 - Arquivamento - Art. 86 da LPI (22) 25/06/2014 (71) ODAIR DE LISBOA (BR/SP) , CARLOS ALBERTO DA SILVA JUNIOR (BR/SP) Referente à 3ª anuidade.
(21) BR 20 2014 015952-0 U2	Código 8.6 - Arquivamento - Art. 86 da LPI (22) 27/06/2014 (71) TIAGO CARNEIRO XAVIER (BR/RS) Referente à 3ª anuidade.
(21) BR 20 2014 016585-7 U2	Código 8.6 - Arquivamento - Art. 86 da LPI (22) 03/07/2014 (71) ODIRLEI SCHUSTER (BR/SC) , FERNANDO LUIZ MICHELS (BR/SC) Pagar restauração.

(21) BR 20 2014 016730-2 U2	Código 8.6 - Arquivamento - Art. 86 da LPI (22) 07/07/2014 (71) S.G. INDÚSTRIA E COMÉRCIO DE PLÁSTICO E ELASTÔMEROS LTDA (BR/SP) Referente à 3ª anuidade.
(21) BR 20 2014 016994-1 U2	Código 8.6 - Arquivamento - Art. 86 da LPI (22) 10/07/2014 (71) BRIGIDO INACIO DE MORAES (BR/GO) Referente à 3ª anuidade.
(21) BR 20 2014 017772-3 U2	Código 8.6 - Arquivamento - Art. 86 da LPI (22) 08/07/2014 (71) JOSAFA CÂNDIDO DE ASSIS (BR/PR) Referente à 3ª anuidade.
(21) BR 20 2014 017897-5 U2	Código 8.6 - Arquivamento - Art. 86 da LPI (22) 21/07/2014 (71) METALURGICA VILA NOVA LTDA - ME (BR/PR) , ANOIR LUIZ ULSENHEIMER (BR/PR) , MAILSON ANTONIO BETINELLI (BR/PR) Referente à 3ª anuidade.
(21) BR 20 2014 018328-6 U2	Código 8.6 - Arquivamento - Art. 86 da LPI (22) 25/07/2014 (71) Adilson Moreira da Silva (BR/SP) Referente à 3ª anuidade.
(21) BR 20 2014 018336-7 U2	Código 8.6 - Arquivamento - Art. 86 da LPI (22) 25/07/2014 (71) FABIA GISELE DANIELLO RANGEL (BR/SP) , FLAVIA WANDERLY DANIELLO RODRIGUES (BR/SP) Referente à 3ª anuidade.
(21) BR 20 2014 019886-0 U2	Código 8.6 - Arquivamento - Art. 86 da LPI (22) 11/08/2014 (71) ANTONIO JOSE BORDÃO (BR/MG) , PAULO SILAS VIANA (BR/SP) Referente à 3ª anuidade.
(21) BR 20 2014 020565-4 U2	Código 8.6 - Arquivamento - Art. 86 da LPI (22) 21/08/2014 (71) EQUIPATEC EQUIPMENTOS E TECNOLOGIAS LTDA-ME (BR/RJ) Referente à 3ª anuidade.

(21) BR 20 2014 021145-0 U2	Código 8.6 - Arquivamento - Art. 86 da LPI (22) 27/08/2014 (71) CAIO AFONSO GONÇALVES (BR/SP) Referente à 3ª anuidade.
(21) BR 20 2014 021208-1 U2	Código 8.6 - Arquivamento - Art. 86 da LPI (22) 27/08/2014 (71) DOREL FRANCE (FR) Referente à 3ª anuidade.
(21) BR 20 2014 021639-7 U2	Código 8.6 - Arquivamento - Art. 86 da LPI (22) 01/09/2014 (71) EVASOLA INDÚSTRIA DE BORRACHAS LTDA (BR/RS) Referente à 3ª anuidade.
(21) BR 20 2014 021693-1 U2	Código 8.6 - Arquivamento - Art. 86 da LPI (22) 02/09/2014 (71) HELOISA HELENA GOMES DA SILVA (BR/RJ) Referente à 3ª anuidade.
(21) BR 20 2014 021860-8 U2	Código 8.6 - Arquivamento - Art. 86 da LPI (22) 04/09/2014 (71) PRADO FERREIRA INDÚSTRIA E COMÉRCIO DE COLCHÕES LTDA (BR/PR) Referente à 3ª anuidade.
(21) BR 20 2014 021888-8 U2	Código 8.6 - Arquivamento - Art. 86 da LPI (22) 04/09/2014 (71) METALÚRGICA COUSELO LTDA (BR/SP) Referente à 3ª anuidade.
(21) BR 20 2014 022160-9 U2	Código 8.6 - Arquivamento - Art. 86 da LPI (22) 08/09/2014 (71) HORBACH & CIA LTDA (BR/RS) Referente à 3ª anuidade.
(21) BR 20 2014 022383-0 U2	Código 8.6 - Arquivamento - Art. 86 da LPI (22) 10/09/2014 (71) AÇOS MACOM INDÚSTRIA E COMÉRCIO LTDA (BR/SP) Referente à 3ª anuidade.

(21) BR 20 2014 022752-6 U2
Código 8.6 - Arquivamento - Art. 86 da LPI
(22) 15/09/2014
(71) MARCELINO OZANO BORASCHI (BR/SP)
Referente à 3ª anuidade.

(21) BR 20 2014 023128-0 U2
Código 8.6 - Arquivamento - Art. 86 da LPI
(22) 18/09/2014
(71) CÉLIO CÂNDIDO ANDRADE (BR/MG)
Referente à 3ª anuidade.

(21) BR 20 2014 023553-7 U2
Código 8.6 - Arquivamento - Art. 86 da LPI
(22) 23/09/2014
(71) PH TRANSPORTES E CONSTRUÇÕES LTDA. (BR/MG)
Referente à 3ª anuidade.

(21) BR 20 2014 025049-8 U2
Código 8.6 - Arquivamento - Art. 86 da LPI
(22) 07/10/2014
(71) CRIPPA MÁQUINAS E EQUIPAMENTOS EIRELI (BR/SP)
Referente à 3ª anuidade.

(21) BR 20 2014 025947-9 U2
Código 8.6 - Arquivamento - Art. 86 da LPI
(22) 17/10/2014
(71) CLUBE DR ANTONIO AUGUSTO REIS NEVES (BR/SP)
Referente à 3ª anuidade.

(21) BR 20 2014 026219-4 U2
Código 8.6 - Arquivamento - Art. 86 da LPI
(22) 21/10/2014
(71) ECOETE ENGENHARIA E EQUIPAMENTOS PARA SANEAMENTO AMBIENTAL LTDA ME (BR/AM)
Referente à 3ª anuidade.

(21) BR 20 2014 026330-1 U2
Código 8.6 - Arquivamento - Art. 86 da LPI
(22) 22/10/2014
(71) ADHEMIR FOGASSA E ASSOCIADOS LTDA (BR/SP) , TORNEARIA MATSON LTDA - ME (BR/SC)
Referente à 3ª anuidade.

(21) BR 20 2014 026515-0 U2
Código 8.6 - Arquivamento - Art. 86 da LPI
(22) 23/10/2014
(71) COMBINE INDÚSTRIA E COMÉRCIO DE MÁQUINAS AGRÍCOLAS LTDA (BR/SP)
Referente à 3ª anuidade.

(21) C1 0803800-7 E2	Código 8.6 - Arquivamento - Art. 86 da LPI (22) 29/09/2010 (61) PI 0803800-7 22/08/2008 (71) JULIANO TADEU FLORES GONÇALVES (BR/RS) Referente à 9ª anuidade.
(21) MU 8902239-4 U2	Código 8.6 - Arquivamento - Art. 86 da LPI (22) 19/10/2009 (71) Jose Carlos de Aguiar (BR/SP) Referente à 8ª anuidade.
(21) MU 9000868-5 U2	Código 8.6 - Arquivamento - Art. 86 da LPI (22) 02/06/2010 (71) Karolina Celi Tavares Bezerra (BR/PB) Referente à 3ª, 5ª, 6ª e 7ª anuidades.
(21) MU 9000938-0 U2	Código 8.6 - Arquivamento - Art. 86 da LPI (22) 23/06/2010 (71) ANTONIO FERNANDES JUNIOR (BR/SP) Não apresentada a guia de cumprimento de exigência.
(21) MU 9102053-0 U2	Código 8.6 - Arquivamento - Art. 86 da LPI (22) 15/09/2011 (71) PAULO DANIEL GONÇALVES GANNAM (BR/MG) , FERNANDA QUEIROZ SIMÕES GANNAM (BR/MG) Referente ao despacho publicado na RPI 2332 de 15/09/2015.
(21) PI 0415628-5 A2	Código 8.6 - Arquivamento - Art. 86 da LPI (22) 21/10/2004 (71) Mcneil-Ppc, INC. (US) Referente à 13ª anuidade.
(21) PI 0516233-5 A2	Código 8.6 - Arquivamento - Art. 86 da LPI (22) 19/10/2005 (71) Pierre Fabre Medicament (FR) Referente à 12ª anuidade.
(21) PI 0516937-2 A2	Código 8.6 - Arquivamento - Art. 86 da LPI (22) 19/10/2005 (71) Max-Planck-Gesellschaft Zur Foerderung Der Wissenschaften E.V. (DE) Referente à 12ª anuidade.
(21) PI 0517030-3 A2	Código 8.6 - Arquivamento - Art. 86 da LPI

	(22) 19/10/2005 (71) NESTEC S.A (CH) Referente à 12ª anuidade.
(21) PI 0604614-2 A2	Código 8.6 - Arquivamento - Art. 86 da LPI (22) 19/10/2006 (71) Universidade Federal de Santa Catarina (BR/SC) Referente à 11ª anuidade.
(21) PI 0605995-3 A2	Código 8.6 - Arquivamento - Art. 86 da LPI (22) 18/10/2006 (71) Paulo Cesar Riani Costa (BR/SP) Referente à 11ª anuidade.
(21) PI 0608519-9 A2	Código 8.6 - Arquivamento - Art. 86 da LPI (22) 10/03/2006 (71) KRAFT FOODS HOLDINGS, INC. (US) Referente às 7ª, 8ª, 9ª, 10ª e 11ª anuidades.
(21) PI 0608585-7 A2	Código 8.6 - Arquivamento - Art. 86 da LPI (22) 27/12/2006 (71) SUNTORY HOLDINGS LIMITED (JP) Referente às 6ª, 7ª, 8ª, 9ª e 10ª anuidades.
(21) PI 0608595-4 A2	Código 8.6 - Arquivamento - Art. 86 da LPI (22) 27/12/2006 (71) SUNTORY HOLDINGS LIMITED (JP) Referente às 6ª, 7ª, 8ª, 9ª e 10ª anuidades.
(21) PI 0614469-1 A2	Código 8.6 - Arquivamento - Art. 86 da LPI (22) 12/07/2006 (71) MEYER FITOUSSI (IL) Referente às 7ª, 8ª, 9ª, 10ª e 11ª anuidades.
(21) PI 0617239-3 A2	Código 8.6 - Arquivamento - Art. 86 da LPI (22) 19/10/2006 (71) EASTMAN CHEMICAL COMPANY (US) Referente à 11ª anuidade.
(21) PI 0617430-2 A2	Código 8.6 - Arquivamento - Art. 86 da LPI (22) 18/10/2006 (71) ISCAR LTD. (IL)

Referente à 11ª anuidade.

(21) PI 0617502-3 A2

Código 8.6 - Arquivamento - Art. 86 da LPI
(22) 18/10/2006
(71) Schweitzer Engineering Laboratoires, Inc. (US)
Referente à 11ª anuidade.

(21) PI 0617615-1 A2

Código 8.6 - Arquivamento - Art. 86 da LPI
(22) 18/10/2006
(71) Schweitzer Engineering Laboratoires, Inc. (US)
Referente à 11ª anuidade.

(21) PI 0617638-0 A2

Código 8.6 - Arquivamento - Art. 86 da LPI
(22) 20/10/2006
(71) FMC Corporation (US)
Referente às 7ª, 8ª, 9ª, 10ª e 11ª anuidades.

(21) PI 0617641-0 A2

Código 8.6 - Arquivamento - Art. 86 da LPI
(22) 19/10/2006
(71) Clemson University (US)
Referente à 11ª anuidade.

(21) PI 0617656-9 A2

Código 8.6 - Arquivamento - Art. 86 da LPI
(22) 18/10/2006
(71) Schweitzer Engineering Laboratories, INC. (US)
Referente à 11ª anuidade.

(21) PI 0617973-8 A2

Código 8.6 - Arquivamento - Art. 86 da LPI
(22) 18/10/2006
(71) Peugeot Citroën Automobiles S.A (FR)
Referente à 11ª anuidade.

(21) PI 0619776-0 A2

Código 8.6 - Arquivamento - Art. 86 da LPI
(22) 18/10/2006
(71) Sandvik Intellectual Property AB (SE)
Referente à 11ª anuidade.

(21) PI 0704226-4 A2

Código 8.6 - Arquivamento - Art. 86 da LPI
(22) 18/10/2007
(71) Air Products and Chemicals, Inc. (US)
Referente à 10ª anuidade.

(21) PI 0705397-5 A2	Código 8.6 - Arquivamento - Art. 86 da LPI (22) 18/10/2007 (71) Orkli, S. Coop (ES) Referente à 10ª anuidade.
(21) PI 0715997-8 A2	Código 8.6 - Arquivamento - Art. 86 da LPI (22) 18/10/2007 (71) HYDRIL USA MANUFACTURING LLC (US) Referente à 10ª anuidade.
(21) PI 0718063-2 A2	Código 8.6 - Arquivamento - Art. 86 da LPI (22) 19/10/2007 (71) Construction Research & Technology GMBH (DE) Referente à 10ª anuidade.
(21) PI 0718118-3 A2	Código 8.6 - Arquivamento - Art. 86 da LPI (22) 26/10/2007 (71) LPATH, INC (US) Referente à 10ª anuidade.
(21) PI 0720064-1 A2	Código 8.6 - Arquivamento - Art. 86 da LPI (22) 12/12/2007 (71) Tir Technology LP (CA) Referente às 8ª e 9ª anuidades.
(21) PI 0810052-7 A2	Código 8.6 - Arquivamento - Art. 86 da LPI (22) 18/04/2008 (71) Shell International Research Maatschappij B.V. (NL) Referente à 9ª anuidade.
(21) PI 0810053-5 A2	Código 8.6 - Arquivamento - Art. 86 da LPI (22) 18/04/2008 (71) Shell International Research Maatschappij B.V. (NL) Referente à 9ª anuidade.
(21) PI 0812342-0 A2	Código 8.6 - Arquivamento - Art. 86 da LPI (22) 18/03/2008 (71) Evonik Röhm GMBH (DE) Referente às 8ª e 9ª anuidades.
(21) PI 0813025-6 A2	Código 8.6 - Arquivamento - Art. 86 da LPI (22) 25/07/2008 (71) ADOCIA (FR)

	Referente às 5ª, 6ª, 7ª, 8ª e 9ª anuidades.
(21) PI 0815350-7 A2	Código 8.6 - Arquivamento - Art. 86 da LPI (22) 11/08/2008 (71) The University Of Georgia Rsearch Foundation, INC. (US) Referente às 7ª, 8ª e 9ª anuidades.
(21) PI 0818075-0 A2	Código 8.6 - Arquivamento - Art. 86 da LPI (22) 15/10/2008 (71) M-I Swaco Norge AS (NO) , Oifield Mineral Solutions Limited (UK) Referente à 9ª anuidade.
(21) PI 0820691-0 A2	Código 8.6 - Arquivamento - Art. 86 da LPI (22) 23/10/2008 (71) ERNST MÜHLBAUER GMBH & CO KG (DE) , CHARITE UNIVERSITÄTSMEDIZIN BERLIN (DE) Referente à 9ª anuidade.
(21) PI 0904049-8 A2	Código 8.6 - Arquivamento - Art. 86 da LPI (22) 19/10/2009 (71) PGS Geophysical AS (NO) Referente à 8ª anuidade.
(21) PI 0913415-8 A2	Código 8.6 - Arquivamento - Art. 86 da LPI (22) 04/06/2009 (71) G. Patel (US) Referente à 8ª anuidade.
(21) PI 0913471-9 A2	Código 8.6 - Arquivamento - Art. 86 da LPI (22) 09/01/2009 (71) KERN INTERNATIONAL, INC. (US) Referente à 8ª anuidade.
(21) PI 0913483-2 A2	Código 8.6 - Arquivamento - Art. 86 da LPI (22) 09/01/2009 (71) KERN INTERNATIONAL, INC. (US) Referente à 8ª anuidade.
(21) PI 0914053-0 A2	Código 8.6 - Arquivamento - Art. 86 da LPI (22) 18/10/2009 (71) GENERAL ELECTRIC COMPANY (US) Referente à 8ª anuidade.

(21) PI 0914472-2 A2	Código 8.6 - Arquivamento - Art. 86 da LPI (22) 23/10/2009 (71) VITTORIO PERREGRINI (CH) Referente à 8ª anuidade.
(21) PI 0914533-8 A2	Código 8.6 - Arquivamento - Art. 86 da LPI (22) 19/10/2009 (71) GENERAL ELECTRIC COMPANY (US) Referente à 8ª anuidade.
(21) PI 0914534-6 A2	Código 8.6 - Arquivamento - Art. 86 da LPI (22) 20/10/2009 (71) SCANIA CV AB (SE) Referente à 8ª anuidade.
(21) PI 0916840-0 A2	Código 8.6 - Arquivamento - Art. 86 da LPI (22) 13/07/2009 (71) R.t.M. S.p.A (IT) , Gengroup S.r.L. (IT) , Matteo Baistrocchi (IT) Referente à 8ª anuidade.
(21) PI 0917402-8 A2	Código 8.6 - Arquivamento - Art. 86 da LPI (22) 04/08/2009 (71) NTT Docomo, Inc. (JP) Referente à 8ª anuidade.
(21) PI 0917753-1 A2	Código 8.6 - Arquivamento - Art. 86 da LPI (22) 19/10/2009 (71) JUAN LUIS RENDÓN GRANADOS (MX) Referente à 8ª anuidade.
(21) PI 0919562-9 A2	Código 8.6 - Arquivamento - Art. 86 da LPI (22) 22/10/2009 (71) SIEMENS INDUSTRY, INC. (US) Referente à 8ª anuidade.
(21) PI 0919648-0 A2	Código 8.6 - Arquivamento - Art. 86 da LPI (22) 19/10/2009 (71) F. Hoffmann-la Roche AG (CH) Referente à 8ª anuidade.
(21) PI 0919720-6 A2	Código 8.6 - Arquivamento - Art. 86 da LPI

	(22) 21/10/2009 (71) SYNTA PHARMACEUTICALS, CORP. (US) Referente à 8ª anuidade.
(21) PI 0919767-2 A2	Código 8.6 - Arquivamento - Art. 86 da LPI (22) 23/10/2009 (71) UC Group Ltd. (GB) Referente à 8ª anuidade.
(21) PI 0919770-2 A2	Código 8.6 - Arquivamento - Art. 86 da LPI (22) 19/10/2009 (71) Nissan Motor CO., Ltd. (JP) Referente à 8ª anuidade.
(21) PI 0919858-0 A2	Código 8.6 - Arquivamento - Art. 86 da LPI (22) 22/10/2009 (71) Santen Pharmaceutical CO., Ltd (JP) Referente à 8ª anuidade.
(21) PI 0919859-8 A2	Código 8.6 - Arquivamento - Art. 86 da LPI (22) 20/10/2009 (71) Spine View, Inc (US) Referente à 8ª anuidade.
(21) PI 0919869-5 A2	Código 8.6 - Arquivamento - Art. 86 da LPI (22) 22/10/2009 (71) HENKEL IP & HOLDING GMBH (DE) Referente à 8ª anuidade.
(21) PI 0919870-9 A2	Código 8.6 - Arquivamento - Art. 86 da LPI (22) 21/10/2009 (71) Nippon Telegraph And Telephone Corporation (JP) Referente à 8ª anuidade.
(21) PI 0919920-9 A2	Código 8.6 - Arquivamento - Art. 86 da LPI (22) 21/10/2009 (71) Acucela, INC. (US) Referente à 8ª anuidade.
(21) PI 0919930-6 A2	Código 8.6 - Arquivamento - Art. 86 da LPI (22) 23/10/2009 (71) Vertex Pharmaceuticals Incorporated (US)

Referente à 8ª anuidade.

---

(21) PI 0920037-1 A2

Código 8.6 - Arquivamento - Art. 86 da LPI
(22) 22/10/2009
(71) Graco Minnesota INC. (US)
Referente à 8ª anuidade.

---

(21) PI 0920324-9 A2

Código 8.6 - Arquivamento - Art. 86 da LPI
(22) 21/10/2009
(71) Nippon Telegraph And Telephone Corporation (JP)
Referente à 8ª anuidade.

---

(21) PI 0920447-4 A2

Código 8.6 - Arquivamento - Art. 86 da LPI
(22) 20/10/2009
(71) Thomson Licensing (FR)
Referente à 8ª anuidade.

---

(21) PI 0920563-2 A2

Código 8.6 - Arquivamento - Art. 86 da LPI
(22) 02/10/2009
(71) Grancrete, Inc (US)
Referente às 6ª, 7ª e 8ª anuidades.

---

(21) PI 0920597-7 A2

Código 8.6 - Arquivamento - Art. 86 da LPI
(22) 22/10/2009
(71) Nestec S.A (CH)
Referente à 8ª anuidade.

---

(21) PI 0920598-5 A2

Código 8.6 - Arquivamento - Art. 86 da LPI
(22) 23/10/2009
(71) Vertex Pharmaceuticals Incorporarted (US)
Referente à 8ª anuidade.

---

(21) PI 0920637-0 A2

Código 8.6 - Arquivamento - Art. 86 da LPI
(22) 23/10/2009
(71) Lotfi Miladi (FR)
Referente à 8ª anuidade.

---

(21) PI 0921192-6 A2

Código 8.6 - Arquivamento - Art. 86 da LPI
(22) 24/11/2009
(71) Applied Ft Composite Solutions Inc (US)
Referente à 7ª anuidade.

(21) PI 0922595-1 A2	Código 8.6 - Arquivamento - Art. 86 da LPI (22) 22/10/2009 (71) UOP LLC (US) Referente à 8ª anuidade.
(21) PI 1002919-2 A2	Código 8.6 - Arquivamento - Art. 86 da LPI (22) 05/08/2010 (71) INT - Instituto Nacional de Tecnologia (BR/RJ) Referente à 7ª anuidade.
(21) PI 1004066-8 A2	Código 8.6 - Arquivamento - Art. 86 da LPI (22) 18/10/2010 (71) Nilmar Alves Cavalcante Magalhães (BR/RJ) Referente à 7ª anuidade.
(21) PI 1004069-2 A2	Código 8.6 - Arquivamento - Art. 86 da LPI (22) 19/10/2010 (71) Siemens Aktiengesellschaft (DE) Referente à 7ª anuidade.
(21) PI 1004214-8 A2	Código 8.6 - Arquivamento - Art. 86 da LPI (22) 10/02/2010 (71) Frank's International, Inc. (US) Referente às 3ª, 4ª, 5ª, 6ª e 7ª anuidades.
(21) PI 1009160-2 A2	Código 8.6 - Arquivamento - Art. 86 da LPI (22) 18/10/2010 (71) FUNDAÇÃO CPQD - CENTRO DE PESQUISA E DESENVOLVIMENTO EM TELECOMUNICAÇÕES (BR/SP) Referente à 7ª anuidade.
(21) PI 1010179-9 A2	Código 8.6 - Arquivamento - Art. 86 da LPI (22) 01/06/2010 (71) ENERGY WHALETAIL TURBINE, S.L (ES) Referente às 4ª, 5ª, 6ª e 7ª anuidades.
(21) PI 1010366-0 A2	Código 8.6 - Arquivamento - Art. 86 da LPI (22) 19/10/2010 (71) Hubert Ostmeier (DE) Referente à 7ª anuidade.
(21) PI 1013107-8 A2	Código 8.6 - Arquivamento - Art. 86 da LPI (22) 04/06/2010

	(71) Hydac Filter Systems Gmbh (DE) , SMS Siemag Aktiengesellschaft (DE) Referente às 4ª, 5ª, 6ª e 7ª anuidades.
(21) PI 1101050-9 A2	Código 8.6 - Arquivamento - Art. 86 da LPI (22) 25/03/2011 (71) UNIVERSIDADE DE SÃO PAULO - USP (BR/SP) , FUNDAÇÃO DE AMPARO À PESQUISA DO ESTADO DE SÃO PAULO - FAPESP (BR/SP) referente a 4ª anuidade
(21) PI 1104249-4 A2	Código 8.6 - Arquivamento - Art. 86 da LPI (22) 17/10/2011 (71) INSTITUTO DE TECNOLOGIA JOSÉ ROCHA SÉRGIO CARDOSO (BR/PR) Referente à 6ª anuidade.
(21) PI 1104275-3 A2	Código 8.6 - Arquivamento - Art. 86 da LPI (22) 20/10/2011 (71) GRAZIELA CAJADO RICCIARDI (BR/SP) Referente à 6ª anuidade.
(21) PI 1104365-2 A2	Código 8.6 - Arquivamento - Art. 86 da LPI (22) 21/10/2011 (71) VETCO GRAY, INC. (US) Referente à 6ª anuidade.
(21) PI 1106404-8 A2	Código 8.6 - Arquivamento - Art. 86 da LPI (22) 13/09/2011 (71) Garp Industria e Comercio De Produtos Alimenticios LTDA (BR/SC) Referente 6a. anuidade.

Código 8.7 - Restauração

Notificação quanto à restauração do andamento do pedido.

(21) BR 10 2013 025540-8 A2	Código 8.7 - Restauração (22) 03/10/2013 (71) Janice Silvestri (BR/RS)
(21) BR 10 2013 025541-6 A2	Código 8.7 - Restauração (22) 03/10/2013 (71) Janice Silvestri (BR/RS)
(21) BR 10 2013 025543-2 A2	Código 8.7 - Restauração (22) 03/10/2013 (71) Janice Silvestri (BR/RS)
(21) BR 11 2013 000481-9 A2	Código 8.7 - Restauração (22) 08/07/2011 (71) Bonac Corporation (JP)
(21) BR 11 2013 006627-0 A2	Código 8.7 - Restauração (22) 23/09/2010 (71) REIJO VILJANEN (FI)
(21) BR 11 2015 018807-9 A2	Código 8.7 - Restauração (22) 30/01/2014 (71) BRASKEM S.A. (BR/BA)
(21) BR 20 2014 003605-4 U2	Código 8.7 - Restauração (22) 17/02/2014 (71) TIBRE INDÚSTRIA METALÚRGICA LTDA (BR/RS)
(21) MU 9002579-2 U2	Código 8.7 - Restauração (22) 02/12/2010 (71) Maria Cristina de Almeida Freitas Cardoso (BR/RS)

Código 8.8 - Despacho Anulado

Anulação do despacho por ter sido indevido. (A toda publicação que envolva anulação de ato ou despacho caberá justificativa no processo administrativo.)

---

(21) BR 10 2013 003411-8 A2

Código 8.8 - Despacho Anulado
(22) 14/02/2013
(71) UNIVERSIDADE FEDERAL FLUMINENSE (BR/RJ) , UNIVERSIDADE DE SAO PAULO - USP (BR/SP) , UNIVERSIDADE DO ESTADO DO RIO DE JANEIRO - UERJ (BR/RJ)
Referente RPI 2411 de 21/03/2017 - cód. 8.5

---

(21) BR 11 2012 030285-0 A8

Código 8.8 - Despacho Anulado
(22) 27/05/2011
(71) Apple Inc. (US)
Referente ao despacho publicado na rpi 2426 de 23/06/2017 .

---

(21) BR 11 2013 020598-9 A2

Código 8.8 - Despacho Anulado
(22) 16/02/2012
(71) VALERIA LUCILA SAINZ PRESTEL (ES)
Referente ao despacho publicado na rpi 2429 de 16/05/2017.

---

(21) BR 11 2013 024175-6 A2

Código 8.8 - Despacho Anulado
(22) 26/03/2012
(71) AVERY DENNISON CORPORATION (US)
Referente ao despacho publicado na rpi 2431 de 08/08/2017.

---

(21) BR 11 2013 025362-2 A2

Código 8.8 - Despacho Anulado
(22) 26/03/2012
(71) EATON ELECTRICAL IP GMBH & CO. KG (DE) , TYCO ELECTRONICS AMP GMBH (DE)
Referente ao despacho publicado na RPI 2431 de 08/08/2017.

---

(21) BR 11 2014 023687-9 A8

Código 8.8 - Despacho Anulado
(22) 26/03/2013
(71) DAIKIN INDUSTRIES, LTD. (JP)
Referente à RPI 2426 de 04/07/2017 - código 8.6.

---

(21) BR 11 2014 026747-2 A2

Código 8.8 - Despacho Anulado
(22) 26/03/2013
(71) QUALCOMM INCORPORATED (US)
Referente ao despacho publicado na rpi 2431 de 08/08/2017.

(21) BR 11 2014 029908-0 A2	Código 8.8 - Despacho Anulado (22) 27/05/2013 (71) EVOGENE LTD (IL) Referente ao despacho publicado na rpi 2431 de 08/08/2017.
(21) BR 11 2015 004985-0 A2	Código 8.8 - Despacho Anulado (22) 08/10/2013 (71) DÜRR SYSTEMS GMBH (DE) Referente à RPI 2431 de 08/08/2017 - código 8.6.
(21) BR 11 2015 007502-9 A2	Código 8.8 - Despacho Anulado (22) 02/10/2013 (71) QUALCOMM INCORPORATED (US) Referente ao despacho 8.6 publicado na RPI 2428 de 18/07/2017.
(21) MU 9103170-2 U2	Código 8.8 - Despacho Anulado (22) 01/09/2011 (71) Universidade Federal da Paraíba (BR/PB) Referente ao despacho 8.6 publicado na RPI 2427 de 11/07/2017.
(21) PI 0603879-4 A2	Código 8.8 - Despacho Anulado (22) 29/08/2006 (71) Empresa Brasileira de Pesquisa Agropecuária - Embrapa (BR/DF) Referente ao despacho publicado na rpi 2430 de 01/08/2017.
(21) PI 0701171-7 A2	Código 8.8 - Despacho Anulado (22) 04/06/2007 (71) MAURO DE ARAUJO LUZ (BR/RS) Referente ao despacho 8.11 publicado na RPI 2428 de 18/07/2017.
(21) PI 0902920-6 A2	Código 8.8 - Despacho Anulado (22) 17/08/2009 (71) IBRATEC ARTES GRÁFICAS LTDA (BR/SP) Referente ao despacho publicado na RPI 2419 de 16/05/2017.
(21) PI 0904020-0 A2	Código 8.8 - Despacho Anulado (22) 01/10/2009 (71) Fundação Oswaldo Cruz (BR/RJ) Referente ao despacho publicado na rpi 2430 de 01/08/2017.
(21) PI 0917333-1 A2	Código 8.8 - Despacho Anulado

	(22) 11/08/2009 (71) Pioneer Hi-Bred International, Inc (US) Referente ao despacho publicado na RPI 2361 de 05/04/2016.
(21) PI 1003850-7 A2	Código 8.8 - Despacho Anulado (22) 20/04/2010 (71) UNIVERSIDADE DE SÃO PAULO - USP (BR/SP) Referente ao despacho 8.5 publicado na RPI 2429 de 25/07/2017.
(21) PI 1012138-2 A8	Código 8.8 - Despacho Anulado (22) 29/04/2010 (71) Cooper Technologies Company (US) Referente ao despacho 8.5 publicado na RPI 2430 de 01/08/2017.
(21) PI 1106844-2 A2	Código 8.8 - Despacho Anulado (22) 11/10/2011 (71) Fundação Oswaldo Cruz (BR/RJ) , Universidade Federal do Paraná - UFPR (BR/PR) , Instituto de Biologia Molecular do Paraná - IBMP (BR/PR) , Universidade Federal do Rio Grande do Sul - UFRGS (BR/RS) Referente ao despacho publicado na rpi 2431 de 08/08/2017.

Código 8.11 - Manutenção do Arquivamento

Mantido o arquivamento do pedido uma vez que não foi requerida a restauração nos termos do disposto no art. 87 da Lei nº 9.279/96, encerrando a instância administrativa.

---

(21) BR 10 2012 012839-0 A2

Código 8.11 - Manutenção do Arquivamento
(22) 29/05/2012
(71) Rogério Riva Raymundo (BR/SP)
Em virtude do arquivamento publicado na RPI 2385 de 20-09-2016 e considerando ausência de manifestação dentro dos prazos legais, informo que cabe ser mantido o arquivamento do pedido de patente, conforme o disposto no artigo 12, da resolução 113/2013.

---

(21) BR 10 2013 015967-0 A2

Código 8.11 - Manutenção do Arquivamento
(22) 03/06/2013
(71) UNIVERSIDADE ESTADUAL DE SANTA CRUZ (BR/BA)
Em virtude do arquivamento publicado na RPI 2401 de 10-01-2017 e considerando ausência de manifestação dentro dos prazos legais, informo que cabe ser mantido o arquivamento do pedido de patente, conforme o disposto no artigo 12, da resolução 113/2013.

---

(21) BR 20 2013 008535-4 U2

Código 8.11 - Manutenção do Arquivamento
(22) 09/04/2013
(71) Marcelo Comparato Contrucci (BR/SP)
Em virtude do arquivamento publicado na RPI 2403 de 24-01-2017 e considerando ausência de manifestação dentro dos prazos legais, informo que cabe ser mantido o arquivamento do pedido de patente, conforme o disposto no artigo 12, da resolução 113/2013.

---

(21) BR 20 2013 014014-2 U2

Código 8.11 - Manutenção do Arquivamento
(22) 06/06/2013
(71) MARINHEIRO E SILVA LTDA (BR/GO)
Referente ao despacho publicado na RPI 2404 de 31/01/2017.

---

(21) MU 8802437-7 U2

Código 8.11 - Manutenção do Arquivamento
(22) 28/10/2008
(71) Gustavo Paiva Goulart (BR/RJ) , Lybio da Silva Quintas Junior (BR/RJ)
referente ao despacho 8.6 na RPI 2389 de 18/10/2016 e o despacho 15.7 na RPI 2415 de 18/04/2017.

---

(21) MU 8900830-8 U2

Código 8.11 - Manutenção do Arquivamento
(22) 08/05/2009

	(71) Paulo Celeti (BR/SP) Em virtude do arquivamento publicado na RPI 2406 de 14-02-2017 e considerando ausência de manifestação dentro dos prazos legais, informo que cabe ser mantido o arquivamento do pedido de patente, conforme o disposto no artigo 12, da resolução 113/2013.
(21) MU 9102866-3 U2	Código 8.11 - Manutenção do Arquivamento (22) 13/10/2011 (71) Alexandre Cunha Curry (BR/MG) Em virtude do arquivamento publicado na RPI 2405 de 07-02-2017 e considerando ausência de manifestação dentro dos prazos legais, informo que cabe ser mantido o arquivamento do pedido de patente, conforme o disposto no artigo 12, da resolução 113/2013.
(21) MU 9103066-8 U2	Código 8.11 - Manutenção do Arquivamento (22) 20/12/2011 (71) Sergio Leandro Kluczwski (BR/PR) Em virtude do arquivamento publicado na RPI 2418 de 09-05-2017 e considerando ausência de manifestação dentro dos prazos legais, informo que cabe ser mantido o arquivamento do pedido de patente, conforme o disposto no artigo 12, da resolução 113/2013.
(21) PI 0509084-9 A2	Código 8.11 - Manutenção do Arquivamento (22) 15/03/2005 (71) 3M Innovative Properties Company (US) Referente ao despacho publicado na RPI 2263 de 20/05/2014.
(21) PI 0518123-2 A2	Código 8.11 - Manutenção do Arquivamento (22) 15/09/2005 (71) Zumex, Maquinas Y Elementos, S.A. (ES) Em virtude do arquivamento publicado na RPI 2342 de 24-11-2015 e considerando ausência de manifestação dentro dos prazos legais, informo que cabe ser mantido o arquivamento do pedido de patente, conforme o disposto no artigo 12, da resolução 113/2013.
(21) PI 0715733-9 A8	Código 8.11 - Manutenção do Arquivamento (22) 22/08/2007 (71) Avdel UK LTD. (GB) Referente ao despacho publicado na RPI 2332 de 15/09/2015.
(21) PI 1000581-1 A2	Código 8.11 - Manutenção do Arquivamento (22) 24/02/2010 (71) Douglas Magalhães Cucio (BR/PR)

	Em virtude do arquivamento publicado na RPI 2418 de 09-05-2017 e considerando ausência de manifestação dentro dos prazos legais, informo que cabe ser mantido o arquivamento do pedido de patente, conforme o disposto no artigo 12, da resolução 113/2013.
(21) PI 1003890-6 A2	Código 8.11 - Manutenção do Arquivamento (22) 13/10/2010 (71) Jose Mateus da Silva (BR/MG) Em virtude do arquivamento publicado na RPI 2327 de 11-08-2015 e considerando ausência de manifestação dentro dos prazos legais, informo que cabe ser mantido o arquivamento do pedido de patente, conforme o disposto no artigo 12, da resolução 113/2013.
(21) PI 1014287-8 A2	Código 8.11 - Manutenção do Arquivamento (22) 20/05/2010 (71) Fisher Controls International LLC (US) Referente ao despacho publicado na RPI 2384 de 13/09/2016.
(21) PI 1102891-2 A2	Código 8.11 - Manutenção do Arquivamento (22) 28/06/2011 (71) Plascar Indústria de Componentes Plásticos LTDA (BR/SP) Em virtude do arquivamento publicado na RPI 2385 de 20-09-2016 e considerando ausência de manifestação dentro dos prazos legais, informo que cabe ser mantido o arquivamento do pedido de patente, conforme o disposto no artigo 12, da resolução 113/2013.

Código Decisão

Código 9.1 - Deferimento

Deferido o pedido de patente. Desta data corre o prazo de 60 (sessenta) dias para o pagamento da retribuição para expedição da carta-patente conforme a Resolução 72/2013. O pagamento desta retribuição poderá ainda ser efetuado dentro de 30 (trinta) dias subsequentes, independente de notificação na RPI, mediante pagamento de retribuição específica. O não pagamento da retribuição nos prazos acima determinados acarretará o arquivamento definitivo do pedido.

---

(21) BR 11 2012 009975-2 A2

Código 9.1 - Deferimento
(22) 23/09/2010
(54) PROCESSO PARA PRODUÇÃO DE UM PRODUTO DE CONFEITARIA CONGELADO
(71) UNILEVER N.V. (NL)

---

(21) BR 11 2012 010810-7 A2

Código 9.1 - Deferimento
(22) 07/10/2010
(54) PROCESSO PARA PRODUZIR UM SABOR VEGETAL CONCENTRADO, SABOR VEGETAL CONCENTRADO E MÉTODO PARA A PREPARAÇÃO DE UM ALIMENTO COM UM SABOR VEGETAL
(71) DSM Ip Assets B.V. (NL)

---

(21) BR 11 2012 012895-7 A2

Código 9.1 - Deferimento
(22) 29/11/2010
(54) MÉTODO PARA PRODUZIR O CARBONATO DE ETILENO E ETILENO GLICOL.
(71) Mitsubishi Chemical Corporation (JP)

---

(21) BR 11 2012 013832-4 A2

Código 9.1 - Deferimento
(22) 02/12/2010
(54) PRODUTO ALIMENTÍCIO CONTENDO GÁS QUE PODE SER INGERIDO POR MEIO DE COLHER TENDO UMA TEXTURA DE GEL E SEU PROCESSO DE PREPARAÇÃO
(71) Nestec S.A. (CH)

---

(21) BR 11 2012 015017-0 A2

Código 9.1 - Deferimento
(22) 15/12/2010
(54) COMPOSIÇÃO COSMÉTICA E PROCESSO COSMÉTICO
(71) L'OREAL (FR)

(21) BR 11 2012 030642-1 A2	Código 9.1 - Deferimento (22) 24/05/2011 (54) COMPOSIÇÃO DEPILATÓRIA (71) Reckitt & Colman (Overseas) Limited (GB)
(21) BR 11 2013 001672-8 A2	Código 9.1 - Deferimento (22) 13/12/2010 (54) PROCESSO PARA RECUPERAR ANIDRIDO MALÉICO DE UMA MISTURA DE REAÇÃO GASOSA (71) CONSER SPA (IT)
(21) BR 11 2013 001743-0 A2	Código 9.1 - Deferimento (22) 13/08/2010 (54) COMPOSIÇÃO BIOCIDA, E, MÉTODO PARA CONTROLAR CRESCIMENTO DE MICROORGANISMOS EM UM SISTEMA AQUOSO OU CONTENDO ÁGUA. (71) Dow Global Technologies LLC (US)
(21) BR 20 2016 012878-7 U2	Código 9.1 - Deferimento (22) 06/06/2016 (54) DISPOSIÇÃO APLICADA EM TANQUE COM RESERVATÓRIO PARA ÁGUA DE REUSO (71) ANTÔNIO CARLOS TORRES (BR/ES)
(21) MU 8802867-4 U2	Código 9.1 - Deferimento (22) 05/12/2008 (54) DISPOSIÇÃO CONSTRUTIVA INTRODUZIDA EM CONJUNTO DE TRAVAS COM DIMENSÕES VARIÁVEIS APLICADO EM EMBALAGEM DE ALIMENTOS EM GERAL (71) LUIZ CARLOS PRIESTER (BR/PR)
(21) MU 8900415-9 U2	Código 9.1 - Deferimento (22) 13/03/2009 (54) EQUIPAMENTO PARA REDUÇÃO DE ROTAÇÃO DE COMPONENTES DA COLHEITADEIRA (71) André Girardi (BR/SC)
(21) MU 8900554-6 U2	Código 9.1 - Deferimento (22) 17/04/2009 (54) MÁQUINA COLETORA DE PÓ PARA LIMPEZA DE TONER (71) Master Ink-Industria, Comercio e Serviços Ltda-Epp (BR/PR)
(21) MU 8901367-0 U2	Código 9.1 - Deferimento

	(22) 29/07/2009 (54) BOMBA DE DESLOCAMENTO PARA EFLUENTES PNEUMÁTICA (71) ANTONIO JONAS DAS NEVES TRIGO MUNIZ (BR/SP)
(21) MU 8902314-5 U2	Código 9.1 - Deferimento (22) 30/10/2009 (54) DISPOSIÇÃO INTRODUZIDA EM CONECTOR PARA JUNÇÃO DE ELETRODUTOS (71) Ronney Altmann Lorey (BR/SP)
(21) MU 8902678-0 U2	Código 9.1 - Deferimento (22) 27/11/2009 (54) ABRIGO ESCAMOTEADOR DESMONTÁVEL PARA LEITÕES (71) Neimar Antonio Colpani (BR/SC)
(21) MU 9000828-6 U2	Código 9.1 - Deferimento (22) 13/05/2010 (54) DISPOSIÇÃO CONSTRUTIVA APLICADA EM MÁQUINA EMPACOTADEIRA (71) Carlos Henrique Aldrovandi (BR/RS)
(21) MU 9001557-6 U2	Código 9.1 - Deferimento (22) 19/08/2010 (54) SUPORTE PARA ACONDICIONAMENTO E SUSTENTAÇÃO DE BALÕES INFLÁVEIS PARA DECORAÇÃO ATRAVÉS DA CRIAÇÃO DO FORMATO DE FLOR (71) Lauri Adolfo Scharf (BR/SC)
(21) MU 9001657-2 U2	Código 9.1 - Deferimento (22) 08/09/2010 (54) DISPOSIÇÃO CONSTRUTIVA APLICADA EM COLETOR EM MATERIAL BIOLÓGICO COM RECURSOS DE FILTRAÇÃO, DILUIÇÃO E SEDIMENTAÇÃO PARA EXECUÇÃO DE EXAMES PARASITOLÓGICOS (71) Francisco Leoncio Cerqueira (BR/SP)
(21) MU 9002057-0 U2	Código 9.1 - Deferimento (22) 24/11/2010 (54) NOVA DISPOSIÇÃO CONSTRUTIVA APLICADA EM MÁQUINA DE CONTAGEM E EMPACOTAMENTO DE DIFERENTES E PEQUENAS PEÇAS (71) Lufati Indústria e Comércio Ltda ME (BR/RS)
(21) MU 9103115-0 U2	Código 9.1 - Deferimento (22) 18/10/2011

(54) DISPOSIÇÃO TÉCNICA INTRODUZIDA EM CAVALETE ARTICULÁVEL
(71) CARLOS SANTILLI (BR/PR)

---

(21) PI 0010209-1 A2

Código 9.1 - Deferimento
(22) 04/05/2000
(54) COMPOSIÇÕES PARA O TRATAMENTO DE DESORDENS DO ESÔFAGO
(71) Reckitt Benckiser Healthcare (UK) Limited (GB)

---

(21) PI 0111015-2 A2

Código 9.1 - Deferimento
(22) 24/05/2001
(54) Composto antagonista de receptor A2a de adenosina, composição farmacêutica compreendendo o mesmo, seu uso e processos para a preparação de compostos intermediários
(71) Merck Sharp & Dohme Corp. (US)

---

(21) PI 0113331-4 A2

Código 9.1 - Deferimento
(22) 15/08/2001
(54) DERIVADOS DE FENILALANINA OU SEUS SAIS PARMACEUTICAMENTE ACEITÁVEIS, ANTAGONISTA DE INTEGRINA ALFA 4, AGENTE TERAPÊUTICO OU AGENTE PREVENTIVO PARA DOENÇAS INFLAMATÓRIAS, E, COMPOSIÇÃO FARMACÊUTICA
(71) EA PHARMA CO., LTD. (JP)

---

(21) PI 0216033-1 A2

Código 9.1 - Deferimento
(22) 05/04/2002
(54) TERAPIA DE IMUNIZAÇÃO À BASE DE PEPTÍDIO PARA TRATAMENTO DE ARTERIOSCLEROSE E DESENVOLVIMENTO DE ENSAIO À BASE DE PEPTÍDIO PARA DETERMINAÇÃO DE RESPOSTAS IMUNES CONTRA LIPOPROTEÍNA OXIDADA DE BAIXA DENSIDADE
(62) PI 0208685-9 05/04/2002
(71) CARDIOVAX, LLC (US)

---

(21) PI 0216049-8 A2

Código 9.1 - Deferimento
(22) 05/04/2002
(54) TERAPIA DE IMUNIZAÇÃO À BASE DE PEPTÍDEO PARA TRATAMENTO DE ARTERIOSCLEROSE E DESENVOLVIMENTO DE ENSAIO À BASE DE PEPTÍDEO PARA DETERMINAÇÃO DE RESPOSTAS IMUNOLÓGICAS CONTRA LIPOPROTEÍNA OXIDADA DE BAIXA DENSIDADE
(62) PI 0208685-9 05/04/2002
(71) CARDIOVAX, LLC (US)

---

(21) PI 0301020-1 A8

Código 9.1 - Deferimento

(22) 15/04/2003
(54) “MÉTODO PARA AGENDAMENTO DE ACESSO DE CANAL EM UMA REDE SEM FIO, MÉTODO PARA AGENDAR TRANSMISSÃO DE DADOS EM UMA REDE SEM FIO, SISTEMA DE REDE SEM FIO PARA CONTROLE DE ACESSO DE CANAL EM UMA REDE SEM FIO, DISPOSITIVO DE COMPUTAÇÃO SEM FIO, E PONTO DE ACESSO SEM FIO"
(71) MICROSOFT TECHNOLOGY LICENSING, LLC (US)

---

(21) PI 0302880-1 A2
Código 9.1 - Deferimento
(22) 13/08/2003
(54) MÉTODO PARA CALIBRAR REMOTAMENTE UM SENSOR EM UMA COMBINADA ASSOCIADA COM UM TRANSPORTADOR DE GRÃO, E, SISTEMA PARA CALIBRAR UM SENSOR DE FLUXO DE MASSA EM UM MONITOR DE ESCOAMENTO DE UMA COMBINADA
(71) Deere & Company (US)

---

(21) PI 0306788-2 A2
Código 9.1 - Deferimento
(22) 07/01/2003
(54) MÉTODO PARA SELECIONAR UM NÓ DE REDE DE PONTO DE CONEXÃO PARA UMA ESTAÇÃO MÓVEL, SISTEMA DE COMUNICAÇÕES MÓVEL, REGISTRO DE ASSINANTE, E, NÓ DE REDE DE SERVIÇO
(71) NOKIA TECHNOLOGIES OY (FI)

---

(21) PI 0306836-6 A2
Código 9.1 - Deferimento
(22) 05/09/2003
(54) SENSOR DE PASTA DE CARBONO COMBINADA COM POLÍMEROS CONDUTORES PARA A DETECÇÃO DE COMPOSTOS ORGÂNICOS E INORGÂNICOS PRESENTES EM LÍQUIDOS E PROCESSO DE FABRICACÃO DE SENSOR
(71) EMBRAPA - Empresa Brasileira de Pesquisa Agropecuária (BR/DF)

---

(21) PI 0311181-4 A2
Código 9.1 - Deferimento
(22) 15/05/2003
(54) Compostos imidazólicos e composições farmacêuticas que os compreende
(71) Pierre Fabre Medicament (FR)

---

(21) PI 0312651-0 A8
Código 9.1 - Deferimento
(22) 09/07/2003
(54) BETA-AMINO ALCOÓIS N-MONOSSUBSTITUÍDOS E SEUS PROCESSOS DE PREPARAÇÃO
(71) Lonza AG (Lonza SA) (Lonza LTD) (CH)

---

(21) PI 0314882-3 A2
Código 9.1 - Deferimento

(22) 24/10/2003
(54) PROCESSO PARA PREPARAR UMA COMPOSIÇÃO TÓPICA CONTENDO ACETONIDA DE FLUOCINOLONA, HIDROQUINONA E TRETINONÍNA PARA APLICAÇÃO TÓPICA E COMPOSIÇÃO
(71) Galderma S.A. (CH)

---

(21) PI 0318767-5 A2
Código 9.1 - Deferimento
(22) 09/07/2003
(54) Conversão de mensagens curtas entre diferentes formatos para sistemas de comunicação sem fio
(62) PI 0312514-9 09/07/2003
(71) Qualcomm Incorporated (US)

---

(21) PI 0407975-2 A2
Código 9.1 - Deferimento
(22) 25/11/2004
(54) CARTUCHOS DE TINTA, DISPOSITIVO DE VÁLVULA, EQUIPAMENTOS DE GRAVAÇÃO DE JATO DE TINTA E MÉTODO DE SUPRIMENTO DE TINTA
(71) Brother Kogyo Kabushiki Kaisha (JP)

---

(21) PI 0410265-7 A2
Código 9.1 - Deferimento
(22) 12/05/2004
(54) MÉTODO E APARELHO DE SOLICITAÇÃO DE CONEXÃO RRC PARA COMUNICAÇÕES MÓVEIS
(71) LG Electronics Inc. (KR)

---

(21) PI 0410468-4 A2
Código 9.1 - Deferimento
(22) 23/05/2004
(54) IMPLANTE ESTRUTURAL DE CONDENSAÇÃO QUE FACILITA A INSERÇÃO
(71) Nobel Biocare Services AG (CH)

---

(21) PI 0413171-1 A2
Código 9.1 - Deferimento
(22) 15/06/2004
(54) MÉTODO DE PRODUZIR UM ADESIVO SENSÍVEL A PRESSÃO
(71) 3M Innovative Properties Company (US)

---

(21) PI 0415853-9 A2
Código 9.1 - Deferimento
(22) 21/10/2004
(54) PROCESSO PARA PREPARAR UM SAL DE CLORIDRATO DE TELAVANCINA
(71) THERAVANCE BIOPHARMA ANTIBIOTICS IP, LLC (US)

---

(21) PI 0415954-3 A2
Código 9.1 - Deferimento

	(22) 31/05/2004 (54) “APARELHO ELEVADOR UTILIZANDO UMA UNIDADE SENSORA PARA OBTER INFORMAÇÃO DE UM CARRO” (71) Mitsubishi Denki Kabushiki Kaisha (JP)
(21) PI 0417228-0 A2	Código 9.1 - Deferimento (22) 28/05/2004 (54) "DISPOSITIVO DE DETECÇÃO DE DESLIZAMENTO DO CABO DO ELEVADOR " (71) Mitsubishi Denki Kabushiki Kaisha (JP)
(21) PI 0417858-0 A2	Código 9.1 - Deferimento (22) 21/12/2004 (54) COMPOSTOS DERIVADOS DE ANILINA E COMPOSIÇÃO FARMACÊUTICA QUE OS COMPREENDE (71) H. Lundbeck A/S (DK)
(21) PI 0500378-4 A2	Código 9.1 - Deferimento (22) 09/02/2005 (54) PROCESSO PARA A FABRICAÇÃO DE UM VELO FIADO FEITO DE FILAMENTOS (71) Reifenhäuser Gmbh & Co. Maschinenfabrik (DE)
(21) PI 0501334-8 A2	Código 9.1 - Deferimento (22) 11/04/2005 (54) MEMBROS DE FORMAÇÃO DE IMAGEM FOTOCONDUTORES (71) Xerox Corporation (US)
(21) PI 0505658-6 A2	Código 9.1 - Deferimento (22) 28/12/2005 (54) SISTEMA DE PERFIL DE VEDAÇÃO PARA SELO DE TETO FLUTUANTE EM TANQUES DE ARMAZENAMENTO (71) Petroleo Brasileiro S.A. - PETROBRAS (BR/RJ)
(21) PI 0505861-9 A2	Código 9.1 - Deferimento (22) 09/12/2005 (54) DISPOSITIVO EXTRATOR DE EMBALAGEM DE BANDEJA DE PESAGEM (71) Máquinas Medianeira Ltda. (BR/RS)
(21) PI 0506949-1 A8	Código 9.1 - Deferimento (22) 20/01/2005 (54) MÁQUINA DE FUNDIÇÃO

(71) Yamaha Hatsudoki Kabushiki Kaisha (JP)

---

(21) PI 0507402-9 A8

Código 9.1 - Deferimento
(22) 24/01/2005
(54) TONER E MÉTODO DE FORMAÇÃO DE IMAGEM
(71) Ricoh Company, Limited (JP)

---

(21) PI 0507592-0 A8

Código 9.1 - Deferimento
(22) 09/02/2005
(54) "MÉTODO PARA GOVERNAR UM MOTOR DE IGNIÇÃO POR COMPRESSÃO E MOTOR DE COMBUSTÃO INTERNA DE IGNIÇÃO POR COMPRESSÃO"
(71) International Engine Intellectual Property Company, LLC (US)

---

(21) PI 0507681-1 A2

Código 9.1 - Deferimento
(22) 07/02/2005
(54) DISPOSITIVO E MÉTODO DE GRAVAÇÃO EM RELEVO E LAMINAÇÃO PARA PRODUZIR UM MATERIAL EM TIRA CONTÍNUA GRAVADO EM RELEVO COM UMA PLURALIDADE DE CAMADAS, BEM COMO PRODUTO ASSIM PRODUZIDO
(71) Fabio Perini S. P. A. (IT)

---

(21) PI 0508150-5 A2

Código 9.1 - Deferimento
(22) 14/03/2005
(54) TINTAS OU VERNIZES DE IMPRESSÃO OFFSET COM BAIXO ODOR E BAIXA MIGRAÇÃO
(71) Sun Chemical Corporation (US)

---

(21) PI 0508447-4 A2

Código 9.1 - Deferimento
(22) 03/03/2005
(54) MEDIDOR DE FLUXO CORIOLIS DE MÚLTIPLAS FASES
(71) Invensys Systems, Inc. (US)

---

(21) PI 0508637-0 A2

Código 9.1 - Deferimento
(22) 10/03/2005
(54) MÉTODO E APARELHO PARA MEDIÇÃO DE PARÂMETROS DE UM FLUXO ESTRATIFICADO
(71) Cidra Corporation (US)

---

(21) PI 0510012-7 A2

Código 9.1 - Deferimento
(22) 22/04/2005
(54) COMPOSIÇÃO DE PERFUME, PRODUTO DE CONSUMO, MÉTODO PARA REDUZIR OU EVITAR MAU CHEIRO, USO DE UMA COMPOSIÇÃO OU

	PRODUTO, E, MÉTODO PARA TESTAR UMA COMPOSIÇÃO PARA EFICÁCIA EM REDUZIR MAU CHEIRO EM TECIDO APÓS LAVAGEM EM UM SISTEMA DE DETERGENTE (71) GIVAUDAN SA (NL)
(21) PI 0514403-5 A2	Código 9.1 - Deferimento (22) 17/08/2005 (54) ESCOVA DE DENTES (71) Loops, LLC (US)
(21) PI 0515289-5 A2	Código 9.1 - Deferimento (22) 15/09/2005 (54) DISPOSITIVOS DE LIBERAÇÃO NASAL (71) OPTINOSE AS (NO)
(21) PI 0516821-0 A8	Código 9.1 - Deferimento (22) 20/01/2005 (54) PROCESSO PARA EMBALAR MERCADORIAS, ISTO É GÊNEROS ALIMENTÍCIOS, EMBALAGENS E KITS PARA SUA REALIZAÇÃO (71) Long Life S.r.l. (IT)
(21) PI 0517560-7 A2	Código 9.1 - Deferimento (22) 09/11/2005 (54) TRANSISTOR DE EFEITO DE CAMPO (71) Canon Kabushiki Kaisha (JP) , Tokyo Institute of Technology (JP)
(21) PI 0517706-5 A8	Código 9.1 - Deferimento (22) 09/11/2005 (54) PROCESSO PARA PRODUÇÃO DE UM REVESTIMENTO DE REPARO SOBRE UMA SUPERFÍCIE METÁLICA REVESTIDA (71) CHEMETALL GMBH (DE)
(21) PI 0518174-7 A2	Código 9.1 - Deferimento (22) 14/11/2005 (54) INICIALIZAÇÃO DE SEMENTE EXATA EM BITS PARA GERADORES DE NÚMEROS PSEUDO-ALEATÓRIOS USADOS EM UM SISTEMA DE VÍDEO (71) THOMSON LICENSING (FR)
(21) PI 0519727-9 A2	Código 9.1 - Deferimento (22) 16/12/2005 (54) RECIPIENTE DE FOLHA (71) BOEHRINGER INGELHEIM INTERNATIONAL GMBH (DE)

(21) PI 0520069-5 A2	Código 9.1 - Deferimento (22) 18/02/2005 (54) DISPOSITIVO PARA VEDAÇÃO DE SACOS CONTENDO MATERIAIS EM PÓ OU EM GRÃO (71) FLSmidth A/S (DK)
(21) PI 0520100-4 A2	Código 9.1 - Deferimento (22) 28/10/2005 (54) INSTALAÇÃO DE ELEVADOR (71) Thyssenkrupp Elevator AG (DE)
(21) PI 0520150-0 A2	Código 9.1 - Deferimento (22) 29/03/2005 (54) MEDIDOR DE VAZÃO CORIOLIS E MÉTODO PARA DETERMINAÇÃO DE CARACTERÍSTICAS DE ESCOAMENTO (71) MICRO MOTION, INC. (US)
(21) PI 0520432-1 A2	Código 9.1 - Deferimento (22) 15/07/2005 (54) "CABO" (71) PRYSMIAN CAVI E SISTEMI ENERGIA S.R.L. (IT)
(21) PI 0520555-7 A2	Código 9.1 - Deferimento (22) 19/09/2005 (54) “APARELHOS ELETRÔNICOS DE MEDIDOR E MÉTODO PARA DETERMINAR UM PARÂMETRO DE RIGIDEZ DE UM MEDIDOR DE FLUXO” (71) MICRO MOTION, INC. (US)
(21) PI 0601390-2 A2	Código 9.1 - Deferimento (22) 06/04/2006 (54) USO DE INIBIDORES DE PROTEASES DE BAUHINIA BAUHINIOIDES E/OU ENTEROLOBIUM CONTORTISILIQUUM (71) Universidade Federal de São Paulo - UNIFESP (BR/SP) , Fundação de Amparo à Pesquisa do Estado de São Paulo - FAPESP (BR/SP)
(21) PI 0601932-3 A2	Código 9.1 - Deferimento (22) 26/05/2006 (54) "MÉTODO PARA DETERMINAR UMA COBERTURA DE AQUISIÇÃO" (71) PGS Geophysical AS (NO)
(21) PI 0605433-1 A2	Código 9.1 - Deferimento (22) 22/11/2006 (54) ARRANJO DE ACIONAMENTO DE REGISTRO

(71) Duratex S.A (BR/SP)

(21) PI 0606175-3 A8
Código 9.1 - Deferimento
(22) 27/01/2006
(54) ESTRUTURA DE FIXAÇÃO DE RESOLVEDOR
(71) TOYOTA JIDOSHA KABUSHIKI KAISHA (JP) , TAMAGAWA SEIKI CO., LTD. (JP)

(21) PI 0606601-1 A2
Código 9.1 - Deferimento
(22) 11/01/2006
(54) DISPOSITIVO DE CONTROLE DE PRESSÃO, RECIPIENTE, E, MÉTODOS PARA PREPARAR UM RECIPIENTE DE BEBIDA E PARA FABRICAR UM DISPOSITIVO DE CONTROLE DE PRESSÃO
(71) HEINEKEN SUPPLY CHAIN B.V. (NL)

(21) PI 0608108-8 A2
Código 9.1 - Deferimento
(22) 24/04/2006
(54) SISTEMA DE VISUALIZAÇÃO DE INFORMAÇÃO SOBREPOSTA A IMAGEM REAL
(71) YDREAMS-INFORMÁTICA, S.A. (PT)

(21) PI 0609703-0 A2
Código 9.1 - Deferimento
(22) 20/03/2006
(54) COMPOSTOS DE ÉSTER DE ÁCIDO BENZÓICO, COMPOSIÇÕES, USOS, E MÉTODOS RELACIONADOS AOS MESMOS
(71) FERRER INTERNACIONAL, S.A. (ES)

(21) PI 0610979-9 A2
Código 9.1 - Deferimento
(22) 23/02/2006
(54) TAMPÃO ABSORVENTE DE MODO DUPLO
(71) KIMBERLY-CLARK WORLDWIDE, INC (US)

(21) PI 0613112-3 A2
Código 9.1 - Deferimento
(22) 11/07/2006
(54) DOCUMENTO DO TIPO LIVRO, EM PARTICULAR DOCUMENTO DE IDENTIFICAÇÃO
(71) BUNDESDRUCKEREI GMBH (DE)

(21) PI 0613740-7 A2
Código 9.1 - Deferimento
(22) 21/07/2006
(54) COPOLÍMERO EM BLOCO SULFONADO INSOLÚVEL EM ÁGUA, ARTIGO, MEMBRANA PERMEÁVEL SELETIVA, NÚCLEO ABSORVENTE PARA UM ARTIGO DE HIGIENE PESSOAL, PEÇA DE VESTUÁRIO, PANO

	TECIDO OU NÃO TECIDO, E, MÉTODO PARA VARIAR AS PROPRIEDADES DE TRANSPORTE DE UM VAZAMENTO DE FILME DE UM COPOLÍMERO EM BLOCO SULFONADO (71) KRATON POLYMERS RESEARCH B.V. (NL)
(21) PI 0614000-9 A2	Código 9.1 - Deferimento (22) 28/06/2006 (54) PRODUTO ABRASIVO, RESINA RETICULADA, COMPOSIÇÃO CURÁVEL, PROCESSO DE PREPARAÇÃO DO PRODUTO ABRASIVO E PROCESSO DE ABRASÃO (71) SAINT-GOBAIN ABRASIVES, INC. (US)
(21) PI 0614246-0 A2	Código 9.1 - Deferimento (22) 07/08/2006 (54) Método de produzir uma pluralidade de lentes de contato (71) Coopervision International Holding Company, LP (BB)
(21) PI 0614338-5 A2	Código 9.1 - Deferimento (22) 01/08/2006 (54) PLANTAS DE ALGODÃO TOLERANTES A HERBICIDA E PROCESSOS PARA A IDENTIFICAÇÃO DAS MESMAS (71) BAYER CROPSCIENCE NV (BE)
(21) PI 0615269-4 A2	Código 9.1 - Deferimento (22) 24/08/2006 (54) ELEMENTO DE FILTRO E PROCESSO PARA A PRODUÇÃO DE UM ELEMENTO DE FILTRO (71) Mann+Hummel GMBH (DE)
(21) PI 0615343-7 A2	Código 9.1 - Deferimento (22) 12/09/2006 (54) CONTACTOR DE MOTOR DE ARRANQUE DE MOTOR TÉRMICO (71) Valeo Equipements Electriques Moteur (FR)
(21) PI 0615534-0 A2	Código 9.1 - Deferimento (22) 26/07/2006 (54) PROCESSO PARA CONTROLAR E AJUSTAR A OPERAÇÃO DE UM DISPOSITIVO ATUADO POR MOTOR ELÉTRICO, APARELHO PARA CONTROLAR E AJUSTAR A OPERAÇÃO DE UM DISPOSITIVO ATUADO POR UM MOTOR ELÉTRICO E MÁQUINA PARA PREPARAR E/OU DISPENSAR BEBIDAS OU ALIMENTOS (71) Rhea Vendors S.P.A. (IT)

(21) PI 0616349-1 A2

Código 9.1 - Deferimento
(22) 26/09/2006
(54) PROCESSO PARA O REVESTIMENTO DE OBJETOS, OS QUAIS SÃO PARTÍCULAS DE POLÍMERO E PROCESSO PARA A PREPARAÇÃO DE OBJETOS POLIMÉRICOS CONTENDO ADITIVO
(71) DSM IP ASSETS B.V (NL)

(21) PI 0616775-6 A2

Código 9.1 - Deferimento
(22) 29/09/2006
(54) COMPOSIÇÃO DE POLIURETANO ENDURECÍVEL COM UMIDADE CONTENDO COMPOSTOS CONTENDO ALDIMINO, USO DA MESMA, PROCESSOS DE COLAGEM E SELAGEM E ARTIGOS COLADO E SELADO
(71) SIKA TECHNOLOGY AG (SE)

(21) PI 0616846-9 A2

Código 9.1 - Deferimento
(22) 03/10/2006
(54) PREPARAÇÃO DE PIGMENTO
(71) AKZO NOBEL COATINGS INTERNATIONAL B.V. (NL)

(21) PI 0618115-5 A2

Código 9.1 - Deferimento
(22) 28/09/2006
(54) Máquina para invólucro de tampa de moldagem por compressão
(71) SACMI COOPERATIVA MECCANICI IMOLA SOCIETÁ COOPERATIVA (IT)

(21) PI 0618405-7 A2

Código 9.1 - Deferimento
(22) 02/10/2006
(54) ARTIGO COMPÓSITO, PROCESSO PARA FABRICAR UM ARTIGO COMPÓSITO, ARTIGO LAMINADO, E TAPETE
(71) Dow Global Technologies INC. (US)

(21) PI 0619609-8 A2

Código 9.1 - Deferimento
(22) 24/11/2006
(54) SISTEMA DE CÉLULA DE COMBUSTÍVEL E ARTIGO MÓVEL
(71) Toyota Jidosha Kabushiki Kaisha (JP)

(21) PI 0619997-6 A2

Código 9.1 - Deferimento
(22) 29/11/2006
(54) SISTEMA INTEGRADO, PROCESSO PARA FABRICAÇÃO EM LINHA, MOLDE FLEXÍVEL RETRÁTIL E MÉTODO DE CONSTRUÇÃO DE RESIDÊNCIAS MODULARES INDUSTRIALIZADAS
(71) Carlos García, Vélez Y Cortazar (MX)

(21) PI 0621116-0 A2

Código 9.1 - Deferimento

(22) 21/12/2006
(54) PROCESSO CONTÍNUO DE PRODUÇÃO DE POLI (TEREFTALATO DE TRIMETILENO)
(71) E.I. DU PONT DE NEMOURS AND COMPANY (US)

---

(21) PI 0621846-6 A2
Código 9.1 - Deferimento
(22) 10/07/2006
(54) ELETRÓLITO EM PASTA E BATERIA DE LÍTIO RECARREGÁVEL CONTENDO O MESMO
(71) LG Chem, Ltd (KR)

---

(21) PI 0700540-7 A2
Código 9.1 - Deferimento
(22) 19/01/2007
(54) DISPOSIÇÕES CONSTRUTIVAS INTRODUZIDAS EM MÁQUINA SOPRADORA DE TERMOPLÁSTICOS DE UMA OU DE DUAS ESTAÇÕES DE SOPRO
(71) Multi Pack Plas Indústria e Comércio de Máquinas Ltda. - EPP (BR/SP)

---

(21) PI 0701297-7 A2
Código 9.1 - Deferimento
(22) 23/03/2007
(54) CÁPSULA EXTERNA COM SOBRETAMPA, PARA ACOPLAMENTO EM CONJUNTO SAIA TAMPA DE FECHAMENTO DE RECIPIENTES
(71) Joaquim Alfredo Gomes da Costa (BR/SP)

---

(21) PI 0702474-6 A2
Código 9.1 - Deferimento
(22) 12/07/2007
(54) SISTEMA DE SEGURANÇA DE COFRES DE EQUIPAMENTOS BANCÁRIOS
(71) TECNOLOGIA BANCÁRIA S/A (BR/SP)

---

(21) PI 0702926-8 A2
Código 9.1 - Deferimento
(22) 14/06/2007
(54) "MÉTODO PARA A PRODUÇÃO DE DISPOSITIVOS DISPENSADORES LAVATÓRIOS SEM GAIOLA"
(71) Reckitt Benckiser LLC (US)

---

(21) PI 0704429-1 A2
Código 9.1 - Deferimento
(22) 03/12/2007
(54) CABO DE FIBRA SINTÉTICA E PROCESSO PARA O MONITORAMENTO DA DURABILIDADE DE UM CABO DE FIBRA SINTÉTICA
(71) INVENTIO AKTIENGESELLSCHAFT (CH)

---

(21) PI 0707667-3 A8
Código 9.1 - Deferimento

(22) 28/11/2007
(54) ELEMENTO SANITÁRIO EMBUTIDO COM PELO MENOS UM CANAL BYPASS OU DE LIMPEZA AO QUAL É CONJUGADA UMA VÁLVULA
(71) NEOPERL GMBH (DE)

---

(21) PI 0710059-0 A2
Código 9.1 - Deferimento
(22) 03/04/2007
(54) MÉTODO E DISPOSITIVO PARA TRATAMENTO DE GARRAFAS OU RECIPIENTES SEMELHANTES
(71) KHS GMBH (DE)

---

(21) PI 0711059-6 A2
Código 9.1 - Deferimento
(22) 27/04/2007
(54) INSETICIDA
(71) CEVA ANIMAL HEALTH LLC (US)

---

(21) PI 0712641-7 A2
Código 9.1 - Deferimento
(22) 21/06/2007
(54) "APARELHO DE TELA"
(71) METACO INC. (JP)

---

(21) PI 0712711-1 A2
Código 9.1 - Deferimento
(22) 14/05/2007
(54) MÉTODO PARA PRODUZIR UMA BEBIDA TRANSLÚCIDA FERMENTADA POR LEVEDURA
(71) Heineken Supply Chain B. V. (NL)

---

(21) PI 0715930-7 A2
Código 9.1 - Deferimento
(22) 30/08/2007
(54) Processo para a hidrólise enzimática de cargas de alimentação lignocelulósicas pré-tratadas e mistura de enzima celulase
(71) Iogen Energy Corporation (CA)

---

(21) PI 0716440-8 A2
Código 9.1 - Deferimento
(22) 11/08/2007
(54) Sistema e método para expressar proteína de plastídeo em plastídeo de célula hospedeira recombinante, bem como método para estimular a produção de gás hidrogênio através da expressão de proteína de plastídeo em plastídeo de célula
(71) Richard E. Wagner (US) , University Of Geneva (CH)

---

(21) PI 0721980-6 A2
Código 9.1 - Deferimento
(22) 03/09/2007

(54) FIBRAS DE MÚLTIPLOS COMPONENTES
(71) Sca Hygiene Products AB (SE)

---

(21) PI 0803894-5 A2
Código 9.1 - Deferimento
(22) 06/08/2008
(54) TINTA COM MUDANÇA DE FASE CURÁVEL POR RADIAÇÃO E PROCESSO
(71) Xerox Corporation (US)

---

(21) PI 0810483-2 A2
Código 9.1 - Deferimento
(22) 14/05/2008
(54) SISTEMA HÍBRIDO DE DISPENSAÇÃO DE ADESIVO DE FUSÃO OU OUTRO MATERIAL TERMOPLÁSTICO
(71) Illinois Tool Works , INC. (US)

---

(21) PI 0811130-8 A2
Código 9.1 - Deferimento
(22) 02/05/2008
(54) "PROCESSO PARA DESIDRATAÇÃO DE UM OU MAIS ÁLCOOIS"
(71) Ineos Europe Limited (GB)

---

(21) PI 0814638-1 A2
Código 9.1 - Deferimento
(22) 19/07/2008
(54) REATOR DE PIRÓLISE
(71) BTG Bioloquids B.V. (NL)

---

(21) PI 0815913-0 A2
Código 9.1 - Deferimento
(22) 30/07/2008
(54) COMPOSIÇÃO DE MISTURAS ANTIOXIDANTES APROPRIADAS PARA USO EM BIODIESEL.
(71) SI GROUP, INC. (US)

---

(21) PI 0816820-2 A2
Código 9.1 - Deferimento
(22) 25/03/2008
(54) INSTALAÇÃO E PROCESSO PARA RECUPERAÇÃO OTIMIZADA DE ÓLEO
(71) S.P.C.M SA (FR)

---

(21) PI 0817243-9 A2
Código 9.1 - Deferimento
(22) 25/09/2008
(54) USO DE UM DETERGENTE CONTENDO NITROGÊNIO E UM ADITIVO INTENSIFICADOR DE DESEMPENHO EM UMA COMPOSIÇÃO DE COMBUTÍVEL DIESEL
(71) Innospec Limited (GB)

(21) PI 0817462-8 A2	Código 9.1 - Deferimento (22) 25/09/2008 (54) USO DE UM ADITIVO EM UMA COMPOSIÇÃO DE COMBUSTÍVEL DIESEL. (71) Innospec Limited (GB)
(21) PI 0819905-1 A2	Código 9.1 - Deferimento (22) 24/11/2008 (54) Forno tubular para o tratamento térmico de produtos, uso e método para operar o referido forno, bem como forno por lotes (71) Umicore AG & CO. KG (DE)
(21) PI 0820478-0 A2	Código 9.1 - Deferimento (22) 05/11/2008 (54) MÉTODO PARA A PRODUÇÃO DE AÇÚCARES SOLÚVEIS A PARTIR DE UM MATERIAL CONTENDO CELULOSE (71) University Of Central Florida Research Foundation, INC (US)
(21) PI 0820616-3 A2	Código 9.1 - Deferimento (22) 27/11/2008 (54) PROCESSO DE COMBUSTÃO (71) ITEA S.P.A. (IT)
(21) PI 0820869-7 A2	Código 9.1 - Deferimento (22) 09/12/2008 (54) FORMULAÇÃO DE GRAXA CONTENDO UM ESPESSANTE E UM ÓLEO BASE COMPREENDENDO UM ÓLEO BASE DERIVADO DE FISCHER-TROPSCH, E, USO DE UM ÓLEO BASE COMPREENDENDO UM ÓLEO BASE DERIVADO DE FISCHER-TROPSCH EM UMA FORMULAÇÃO DE GRAXA (71) Shell Internationale Research Maatschappij B.V. (NL)
(21) PI 0900411-4 A2	Código 9.1 - Deferimento (22) 19/01/2009 (54) ADITIVO ALIMENTAR EMPREGADO NA FORMULAÇÃO DE UMA PREPARAÇÃO PROBIÓTICA, O SEU USO E O PROCESSO DE FABRICAÇÃO DO MESMO (71) Ismael Maciel de Mancilha (BR/SP) , Talita de Paula e Mancilha (BR/SP) , Tamara de Paula e Mancilha (BR/SP) , Taíza de Paula e Mancilha (BR/SP)
(21) PI 0905091-4 A2	Código 9.1 - Deferimento (22) 05/06/2009

	(54) PROCESSO DE BENEFICIAMENTO PARA PRODUZIR CARVÃO LIMPO DE BAIXO TEOR DE CINZAS A PARTIR DE CARVÕES DE ALTO TEOR DE CINZAS (71) Tata Steel Limited (IN)
(21) PI 0905929-6 A2	Código 9.1 - Deferimento (22) 05/02/2009 (54) "CATALIZADOR DE CRAQUEAMENTO DE HIDROCARBONETO PARA PREPARO DE OLEFINA E MÉTODO PARA PREPARO DE CATALISADOR DE CRAQUEAMENTO DE HIDROCARBONETO PARA PREPARO DE OLEFINA" (71) SK INNOVATION CO., LTD. (KR)
(21) PI 0906585-7 A2	Código 9.1 - Deferimento (22) 12/02/2009 (54) PROCESSO PARA PRODUÇÃO DE ALCOÓIS GRAXOS (71) Lurgi Gmbh (DE)
(21) PI 0907018-4 A8	Código 9.1 - Deferimento (22) 23/02/2009 (54) HASTE OU FIO DE COBRE DE ALTA RESISTÊNCIA E ALTA CONDUTIVIDADE (71) Mitsubishi Shindoh Co., Ltd. (JP) , Mitsubishi Materials Corporation (JP)
(21) PI 0909813-5 A2	Código 9.1 - Deferimento (22) 26/03/2009 (54) "PROCESSOS PARA PREPARAÇÃO DE DERIVADOS DE ÁCIDO CICLO-HEXANOCARBOXÍLICO, E INTERMEDIÁRIO" (71) F. Hoffmann-La Roche AG (CH)
(21) PI 0911165-4 A2	Código 9.1 - Deferimento (22) 09/04/2009 (54) "PROCESSO PARA CONVERTER UM MATERIAL CARBONÁCEO EM UM PRODUTO DESEJADO, COMPREENDENDO UM OU MAIS HIDROCARBONETOS OU UM OU MAIS ÁLCOOIS" (71) Velocys Inc. (US)
(21) PI 0912797-6 A2	Código 9.1 - Deferimento (22) 15/05/2009 (54) "PROCESSOS DE PRODUÇÃO PARA A FABRICAÇÃO DE ÁCIDOS ETILENICAMENTE INSTAURADOS OU ÉSTERES DOS MESMOS, E DE PURIFICAÇÃO DO PRODUTO BRUTO DE ÁCIDO OU ÉSTER ETILENICAMENTE INSATURADO" (71) Lucite International UK Limited (GB)

(21) PI 0913061-6 A2	Código 9.1 - Deferimento (22) 14/05/2009 (54) MISTURA DE ÉSTER DE ALQUILA DE ÁCIDO OCTADECANOICO DE 9,10,12-TRIACILÓXI E ÉSTERES DE ALQUILA DE ÁCIDO GRAXO RICOS EM ÉSTER DE ALQUILA DE ÁCIDO OCTADECANOICO DE 9,10,12-TRIACILÓXI E PROCESSO PARA PREPARAÇÃO DESTES (71) Council of Scientific & Industrial Research (IN)
(21) PI 0914234-7 A2	Código 9.1 - Deferimento (22) 19/06/2009 (54) USO DE ESTABILIZANTES, PRODUTO DE CUIDADO CORPORAL, E, AGENTE DE LIMPEZA E TRATAMENTO DOMÉSTICO. (71) Basf SE (DE)
(21) PI 0914784-5 A2	Código 9.1 - Deferimento (22) 28/04/2009 (54) MÉTODOS DE TRATAMENTO DE UM MATERIAL PARA ALTERAR SUAS PROPRIEDADES, DE PROCESSAMENTO DE UM MATERIAL DE HIDROCARBONETO E DE PRODUÇÃO DE UM MATERIAL CONTENDO HIDROCARBONETO USANDO RADIAÇÃO (71) Xyleco, Inc. (US)
(21) PI 0921647-2 A2	Código 9.1 - Deferimento (22) 06/11/2009 (54) Método para produção de chapa de aço e tubo de aço para oleoduto (71) NIPPON STEEL & SUMITOMO METAL CORPORATION (JP)
(21) PI 0923004-1 A2	Código 9.1 - Deferimento (22) 17/12/2009 (54) PROCESSO PARA A PREPARAÇÃO DE HLC DE ÉSTER ETÍLICO DE ÁCIDO TRANS 4-AMINO-CICLOHEXIL ACÉTICO (71) Richter Gedeon Nyrt (HU)
(21) PI 0924443-3 A2	Código 9.1 - Deferimento (22) 13/03/2009 (54) MÉTODO DE EXTRAÇÃO DE MATÉRIA ORGÂNICA, MÉTODOS PARA RECUPERAÇÃO DE MATÉRIA ORGÂNICA, MÉTODO PARA AUMENTAR A RECUPERAÇÃO DE MATÉRIA ORGÂNICA, MÉTODO DE MODIFICAÇÃO DE COMPOSTOS DE ENXOFRE, MÉTODO PARA REDUÇÃO DA CORROSÃO E MÉTODO DE PREPARAÇÃO DE UM GÁS CONTENDO HIDROCARBONETOS (71) Green Source Energy LLC (US)

(21) PI 1002978-8 A2
Código 9.1 - Deferimento
(22) 27/08/2010
(54) COMPOSIÇÃO EM FORMA DE EMULSÃO ÓLEO-EM-ÁGUA E PROCESSO NÃO TERAPÊUTICO DE CUIDADO OU DE MAQUILAGEM DAS MATÉRIAS QUERATÍNICAS
(71) L'OREAL (FR)

(21) PI 1005117-1 A2
Código 9.1 - Deferimento
(22) 08/11/2010
(54) APERFEIÇOAMENTO EM IMPLEMENTO AGRÍCOLA NIVELADOR DE SOLO
(71) INDÚSTRIAS REUNIDAS COLOMBO LTDA (BR/SP)

(21) PI 1005626-2 A2
Código 9.1 - Deferimento
(22) 30/12/2010
(54) DISPOSITIVO GUIA DE REBARBADOR MANUAL DE PLACAS TIPO MAÇARICO
(71) Usinas Siderúrgicas de Minas Gerais S.A - USIMINAS (BR/MG)

(21) PI 1006238-6 A2
Código 9.1 - Deferimento
(22) 12/03/2010
(54) MÉTODO PARA O TRATAMENTO PESTICIDA DE PLANTAÇÕES E COMPOSIÇÃO
(71) BASF SE (DE)

(21) PI 1104552-3 A2
Código 9.1 - Deferimento
(22) 16/09/2011
(54) CONCENTRADO EMULSIONÁVEL PARA USO EM COSMÉTICOS, E, PROCESSO DE OBTENÇÃO DE CONCENTRADO EMULSIONÁVEL
(71) Oxiteno S.A.Indústria e Comércio (BR/SP)

(21) PI 1105992-3 A2
Código 9.1 - Deferimento
(22) 21/12/2011
(54) COMPOSIÇÃO PARA LIMPEZA DA PELE
(71) Johnson & Johnson Consumer Companies, Inc. (US)

(21) PI 1106007-7 A2
Código 9.1 - Deferimento
(22) 21/12/2011
(54) Composições que compreendem tensoativos não iônicos de poliglicerila, produto para cuidados pessoais e método de limpeza do corpo humano
(71) Johnson & Johnson Consumer Companies, Inc. (US)

(21) PI 1107358-6 A2
Código 9.1 - Deferimento

(22) 30/12/2011

(54) DISPOSITIVO DE MEDIÇÃO DE PRESSÃO E CONTROLE DE VAZÃO

(71) Embrapa - Empresa Brasileira de Pesquisa Agropecuária. (BR/DF)

Código 9.1.3 - Republicação

Republicação da publicação de deferimento por ter sido efetuada com incorreção.

---

(21) BR 12 2016 020470-7 B1

Código 9.1.3 - Republicação
(22) 22/09/2005
(54) ESTRUTURA DE CAPOTA DE CORPO DE VEÍCULO EM MOTOCICLETA
(62) PI 0516858-9 22/09/2005
(71) HONDA MOTOR CO., LTD. (JP)
(72) MASAAKI YAMAGUCHI, SONTAYA PHOLCHAROEN, HISASHI UMEZAWA, MAMORU OTSUBO, MAKOTO KODAMA
correção do número das petições compreendidas no quadro 1 do parecer técnico

---

(21) PI 0412135-0 A2

Código 9.1.3 - Republicação
(22) 16/06/2004
(54) TERMINAL DE COMUNICAÇÃO COMPREENDENDO UM PRIMEIRO MEMBRO DE TERMINAL E UM SEGUNDO MEMBRO DE TERMINAL, UM DISPOSITIVO DE ARTICULAÇÃO QUE CONECTA OS DITOS MEMBROS DE TERMINAL POR MEIO DO QUAL O TERMINAL PODE SER DOBRADO E DESDOBRADO, E UM ALTO-FALANTE, EM QUE O DISPOSITIVO DE ARTICULAÇÃO DEFINE UMA CAVIDADE À QUAL O DITO AUTO-FALANTE É CONECTADO ACUSTICAMENTE
(71) Sony Ericsson Mobile Communications AB (SE)
(72) Fredrik Stenmark
Republicação da publicação de deferimento por ter sido efetuada com incorreção.

---

(21) PI 0418556-0 A2

Código 9.1.3 - Republicação
(22) 26/03/2004
(54) MÉTODO DE MONITORAR MENSAGENS EM UM SISTEMA DE COMUNICAÇÕES MÓVEL, CONTROLADOR DE MENSAGEM, NÓ DE SISTEMA DE COMUNICAÇÕES, E, SISTEMA DE COMUNICAÇÕES MÓVEL
(71) TELEFONAKTIEBOLAGET LM ERICSSON (SE)
(72) Robert Skog, Peter Bleckert
Republicação da publicação de deferimento por ter sido efetuada com incorreção.

Código 9.1.4 - Retificação

Retificação da publicação de deferimento por ter sido efetuada com incorreção. Tal publicação não implica na alteração da data do deferimento e nos prazos decorrentes da mesma.

---

(21) MU 8900910-0 U2

Código 9.1.4 - Retificação

(22) 08/05/2009

(54) TRICICLO DE CARGA

(71) Marco Antonio Tavares Muzi (BR/PR)

O presente pedido teve um parecer de deferimento notificado na RPI n° 2426 de 04/07/2017, tendo sido constatado que esta notificação foi efetuada com incorreções no quadro de vias analisadas que montarão a carta patente

Código 9.2 - Indeferimento

Indeferido o pedido por não atender aos requisitos legais, conforme parecer técnico que pode ser obtido através do endereço eletrônico www.inpi.gov.br - No Acesso rápido - Faça uma busca – Patente. Para acessar, cadastre-se no Portal do INPI e use login e senha. Desta data corre o prazo de 60 (sessenta) dias para eventual recurso do depositante. No caso de pedido de certificado de adição indeferido por não ter o mesmo conceito inventivo, o depositante poderá, no prazo de recurso, requerer a sua transformação em pedido de patente de invenção ou modelo de utilidade, nos termos do Art. 76 § 4º da Lei nº 9.279/96.

---

(21) BR 10 2014 032202-7 A2

Código 9.2 - Indeferimento
(22) 22/12/2014
(54) ARMAÇÃO DE ÓCULOS COM ESPELHO RETROVISOR
(71) CECILIA MARQUES DA SILVA (BR/SP)

---

(21) BR 11 2012 000110-8 A2

Código 9.2 - Indeferimento
(22) 01/07/2010
(54) SISTEMA DE FORNECIMENTO DE SABOR EM PARTÍCULAS, MÉTODO PARA A SUA FABRICAÇÃO E O USO DO MESMO
(71) Cargill, Incorporated (US)

---

(21) BR 11 2012 006520-3 A2

Código 9.2 - Indeferimento
(22) 22/09/2010
(54) PÓ PARA BEBIDA LÁCTEA ACIDIFICADA E MÉTODO PARA SUA PRODUÇÃO
(71) Nestec S.A. (CH)

---

(21) BR 11 2012 008791-6 A2

Código 9.2 - Indeferimento
(22) 12/10/2010
(54) PRODUÇÃO DE RESÍDUOS COMESTÍVEIS A PARTIR DA PRODUÇÃO DE ETANOL.
(71) Xyleco, Inc. (US)

---

(21) BR 11 2012 020227-8 A2

Código 9.2 - Indeferimento
(22) 10/02/2011
(54) PREPARAÇÃO COSMÉTICA COM UM TEOR DE ARGINATOS DE ACILA
(71) Beiersdorf AG (DE)

---

(21) BR 11 2012 022037-3 A2

Código 9.2 - Indeferimento
(22) 28/02/2011
(54) COMPOSIÇÃO COSMÉTICA, PROCESSO DE TRATAMENTO COSMÉTICO, USO DE UMA COMPOSIÇÃO COSMÉTICA E USO DE UMA

	COMBINAÇÃO (71) L'OREAL (FR)
(21) BR 11 2012 022041-1 A2	Código 9.2 - Indeferimento (22) 28/02/2011 (54) COMPOSIÇÃO COSMÉTICA, PROCESSO DE TRATAMENTO COSMÉTICO NÃO TERAPÊUTICO PARA TRATAR AS MATÉRIAS QUERATÍNICAS E PROCESSO DE TRATAMENTO COSMÉTICO PARA ELIMINAR E/OU REDUZIR A CASPA (71) L'OREAL (FR)
(21) BR 11 2013 007470-1 A2	Código 9.2 - Indeferimento (22) 20/09/2011 (54) COMPOSIÇÃO DE ALTA PROTEÇÃO UVA/UVB E COMPOSIÇÃO COSMÉTICA TÓPICA (71) NATURA COSMÉTICOS S.A. (BR/SP)
(21) BR 12 2013 017743-4 A2	Código 9.2 - Indeferimento (22) 08/10/2003 (54) COMPOSIÇÃO ALIMENTÍCIA PARA LACTANTES CONTENDO NUCLEOTÍDEOS, SEU MÉTODO DE PREPARAÇÃO, BEM COMO O USO DOS REFERIDOS NUCLEOTÍDEOS (62) PI 0315152-2 08/10/2003 (71) WYETH (US)
(21) BR 20 2014 003369-1 U2	Código 9.2 - Indeferimento (22) 13/02/2014 (54) DISPOSIÇÃO CONSTRUTIVA INTRODUZIDA EM RECIPIENTE TIPO SACOLA (71) VOLMAR TADEU LIONZO (BR/RS)
(21) BR 20 2016 005281-0 U2	Código 9.2 - Indeferimento (22) 10/03/2016 (54) GARFO PANTOGRÁFICO PARA EMPILHADEIRA ACOPLÁVEL EM CAMINHÃO (71) AGILIFT INDUSTRIA DE EQUIPAMENTOS LOGISTICOS LTDA EPP (BR/RS)
(21) MU 8202150-3 U2	Código 9.2 - Indeferimento (22) 06/09/2002 (54) EQUIPAMENTO MÓVEL MEDIDOR DE VELOCIDADE DE VEÍCULOS (71) Mardônio Júnior Matos Duarte (BR/CE)

(21) MU 8602492-2 U2
Código 9.2 - Indeferimento
(22) 10/11/2006
(54) DISPOSIÇÃO INTRODUZIDA EM TAMPA COM LACRE PARA FRASCO OU SIMILAR
(71) Rosário Aulicino (BR/SP)

(21) MU 8701992-2 U2
Código 9.2 - Indeferimento
(22) 30/10/2007
(54) DISPOSIÇÃO CONSTRUTIVA APLICADA A LUMINÁRIA COM DIFUSOR RECUADO
(71) RONALDO MAFRA (BR/MG) , CAROLINA TORRES MAFRA (BR/MG) , NATALIA TORRES MAFRA (BR/MG) , GUSTAVO TORRES MAFRA (BR/MG)

(21) MU 8702129-3 U2
Código 9.2 - Indeferimento
(22) 27/08/2007
(54) DISPOSITIVO PARA CONTROLE DA CONTAMINAÇÃO MICROBIANA DOS FLUIDOS DE CORTE COM UTILIZAÇÃO DE RADIAÇÃO ULTRAVIOLETA
(71) Universidade Estadual Paulista "Júlio de Mesquita Filho" - UNESP (BR/SP)

(21) MU 8801416-9 U2
Código 9.2 - Indeferimento
(22) 18/04/2008
(54) CAPOTA MARÍTIMA ELÉTRICA COM CONTROLE REMOTO PARA PICK-UP COM ROLETE COM ROSCA
(71) Ademilson dos Reis de Mendonça (BR/MT)

(21) MU 8801911-0 U2
Código 9.2 - Indeferimento
(22) 25/08/2008
(54) DISPOSIÇÃO CONSTRUTIVA APLICADA EM TETEIRA PARA ORDENHA ANIMAL
(71) Jorge Luis da Silveira (BR/RS)

(21) MU 8802068-1 U2
Código 9.2 - Indeferimento
(22) 10/09/2008
(54) PAINEL SENSITIVO
(71) Electrolux Do Brasil S/A (BR/PR)

(21) MU 8802646-9 U2
Código 9.2 - Indeferimento
(22) 10/11/2008
(54) DISPOSIÇÃO CONSTRUTIVA INTRODUZIDA EM SUPORTE PARA TELEVISORES DE PLASMA OU LCD
(71) Multivisão Indústria e Comércio Ltda (BR/SP)

(21) MU 8900258-0 U2	Código 9.2 - Indeferimento (22) 19/02/2009 (54) REFLETOR PARA PISCINA (71) Fibermaq Equipamentos Ltda (BR/SP)
(21) MU 8900330-6 U2	Código 9.2 - Indeferimento (22) 13/03/2009 (54) ASPIRADOR DE PÓ PARA LIMPEZA DE FORROS E GRANDES ESTRUTURAS (71) Valdemir Luiz Franck (BR/SC)
(21) MU 8900508-2 U2	Código 9.2 - Indeferimento (22) 14/01/2009 (54) JARRA PARA SUCOS E SIMILARES COM AGITADOR (71) Roberto Carlos Partelli (BR/ES)
(21) MU 8900589-9 U2	Código 9.2 - Indeferimento (22) 01/04/2009 (54) DISPOSITIVO RASPADOR DE CORREIA TRANSPORTADORA (71) Usinas Siderúrgicas de Minas Gerais S.A - Usiminas (BR/MG)
(21) MU 8900896-0 U2	Código 9.2 - Indeferimento (22) 12/05/2009 (54) PROJETO DE NOTIFICAÇÃO EXPRESSA NEX (71) Marcelo Wandrey (BR/SC)
(21) MU 8901021-3 U2	Código 9.2 - Indeferimento (22) 25/05/2009 (54) BAGAGEIRO DE BARRAS PARA VEÍCULOS AUTOMOTORES COM FIXAÇÃO ATRAVÉS DE VENTOSAS COM ALAVANCAS (71) Augusto Menezes Maisonnave (BR/SC)
(21) MU 8901372-7 U2	Código 9.2 - Indeferimento (22) 14/07/2009 (54) DISPOSIÇÃO CONSTRUTIVA APLICADA EM EXPOSITOR PARA CADEADOS (71) Pado S A Industrial Comercial e Importadora (BR/SP)
(21) MU 8901377-8 U2	Código 9.2 - Indeferimento (22) 29/07/2009 (54) DISPOSIÇÃO CONSTRUTIVA INTRODUZIDA EM PORTA- MOEDA COM CONJUNTO DE ALVÉOLOS ESCALONADOS (71) Elton Luiz de Mello (BR/PR) , Jose Rubens Guedes (BR/PR)

(21) MU 8901632-7 U2	Código 9.2 - Indeferimento (22) 25/08/2009 (54) DISPOSIÇÕES INTRODUZIDAS EM EMBALAGEM PARA DISPENSAÇÃO DE MEDICAMENTOS EM CÁPSULAS, COMPRIMIDOS E/OU DRAGEAS (71) Fernando Pereira Luna (BR/SP)
(21) MU 8901668-8 U2	Código 9.2 - Indeferimento (22) 18/02/2009 (54) DISPOSIÇÃO TÉCNICA INTRODUZIDA EM PINO TRAVA PARA PORTAS EM GERAL (71) RODOLFO LUIS FUJII (BR/SP)
(21) MU 8901832-0 U2	Código 9.2 - Indeferimento (22) 28/09/2009 (54) DISPOSIÇÃO APLICADA EM PERFIL PARA JANELA METÁLICA E CONGÊNERE (71) Ullian Esquadrias Metalicas Ltda (BR/SP)
(21) MU 8901914-8 U2	Código 9.2 - Indeferimento (22) 11/09/2009 (54) DISPOSIÇÃO INTRODUZIDA EM PANO PARA LIMPEZA (71) ELEN E. PEREIRA (US)
(21) MU 8902139-8 U2	Código 9.2 - Indeferimento (22) 28/08/2009 (54) CONECTOR PARA ENGATE COM FILTRO E TAMPA (71) WILLIAM SANTOS LONGO (BR/SP)
(21) MU 8902172-0 U2	Código 9.2 - Indeferimento (22) 08/10/2009 (54) DISPOSITIVO ELETROMECÂNICO AUTOMÁTICO PARA ESTIRAMENTO E DOBRADURA DE CORTINAS PARA CABINES, HABITÁCULOS, COMPARTIMENTOS E AFINS (71) José Henrique Skroch Andretta (BR/PR) , Elsio Luiz Andretta (BR/PR)
(21) MU 8902184-3 U2	Código 9.2 - Indeferimento (22) 21/10/2009 (54) DISPOSITIVO AUXILIAR PARA TINGIR E/OU DESCOLORIR O CABELO EM CAMADAS E/OU FAIXAS E/OU SIMILARES (71) DENIS CORONATO MAZA ME (BR/SP)
(21) MU 8902248-3 U2	Código 9.2 - Indeferimento

(22) 15/10/2009
(54) DISPOSIÇÃO INTRODUZIDA EM GUIA PARA CONDUÇÃO DE FIOS ELÉTRICOS EM ELETRODUTOS
(71) CARLOS MANOEL GUARDIA (BR/SP)

---

(21) MU 8902478-8 U2
Código 9.2 - Indeferimento
(22) 28/09/2009
(54) CARIMBO MANUAL AUTOMÁTICO COM REFIL DUPLA FACE
(71) FE Indústria e Comércio de Carimbos Ltda Me (BR/SC)

---

(21) MU 8902562-8 U2
Código 9.2 - Indeferimento
(22) 23/11/2009
(54) MÁQUINA E MÉTODO PARA EMBALAR PEÇAS A PARTIR DE UM FILME EM ROLO COM EMBALAGENS
(71) VICTOR EDUARDO BASSO (BR/SP)

---

(21) MU 8902607-1 U2
Código 9.2 - Indeferimento
(22) 24/11/2009
(54) BASTIDOR PARA CONFINAMENTO DE PERSIANA COMUM DE LÂMINAS DE ALUMINIO OU PLÁSTICO PVC
(71) Alonso Lobato Romera (BR/SP)

---

(21) MU 8902753-1 U2
Código 9.2 - Indeferimento
(22) 29/10/2009
(54) COLETOR DE EXCREMENTO ANIMAL
(71) FERNANDO MESSIAS NETO (BR/SP)

---

(21) MU 8902870-8 U2
Código 9.2 - Indeferimento
(22) 07/12/2009
(54) BASTÃO DE CHOQUE COMPACTO EMPREGADO NA CONDUÇÃO DE ANIMAIS
(71) Cezar Valmor Padovani (BR/PR)

---

(21) MU 8902967-4 U2
Código 9.2 - Indeferimento
(22) 14/10/2009
(54) DISPOSIÇÃO APLICADA EM CADEIRA DESMONTÁVEL, COM SEUS COMPONENTES REFORÇADOS E EMBALADOS EM CAIXAS DE ESPESSURA REDUZIDA PARA MELHOR ARMAZENAMENTO E TRANSPORTE
(71) APARECIDO ORATI (BR/SP)

---

(21) MU 8902972-0 U2
Código 9.2 - Indeferimento
(22) 28/09/2009

(54) NOVA DISPOSIÇÃO CONSTRUTIVA DO COLETOR HOSPITALAR DE MATERIAIS PERFUROCORTANTES
(71) Rava Embalagens Ind. e Com. Ltda (BR/PB)

---

(21) MU 8902995-0 U2
Código 9.2 - Indeferimento
(22) 18/02/2009
(54) PRÁTICO BANHO MARIA ECOLOGICAMENTE CORRETO
(71) José Gotardo Spadetto (BR/ES)

---

(21) MU 8902996-8 U2
Código 9.2 - Indeferimento
(22) 27/02/2009
(54) HIGIÊNICO E ECOLÓGICO PRÁ CACHORRO MANUAL OU ELÉTRICO
(71) José Gotardo Spadetto (BR/ES)

---

(21) MU 8903005-2 U2
Código 9.2 - Indeferimento
(22) 03/12/2009
(54) SISTEMA ELETRÔNICO EMBARCADO, DE MONITORAMENTO DE TANQUES DE COMBUSTÍVEL
(71) Logtruck Tecnologia da Informação S/A. (BR/SC)

---

(21) MU 8903009-5 U2
Código 9.2 - Indeferimento
(22) 05/03/2009
(54) FOCO CIRÚRGICO CONTRA INFECÇÃO HOSPITALAR
(71) José Gotardo Spadetto (BR/ES)

---

(21) MU 8903128-8 U2
Código 9.2 - Indeferimento
(22) 01/12/2009
(54) LAPTOP-PROJETOR
(71) Luiz Felipe A. Giacomelli (BR/ES)

---

(21) MU 8903155-5 U2
Código 9.2 - Indeferimento
(22) 25/09/2009
(54) PROCESSO E APARELHO PARA A REMOÇÃO A SECO DE POEIRA A PARTIR DE E PARA A LIMPEZA DE GÁS PRODUZIDO DURANTE A PRODUÇÃO DE FERRO OU GASEIFICAÇÃO DE CARVÃO
(71) Siemens Vai Metals Technologies Gmbh & CO (AT)

---

(21) PI 0108165-9 A2
Código 9.2 - Indeferimento
(22) 05/02/2001
(54) USO DE PELO MENOS UMA PROTEASE ESTÁVEL EM ÁCIDO, PROCESSO PARA MELHORAR O VALOR NUTRICIONAL DE UM ALIMENTO PARA ANIMAIS/ ADITIVO DE ALIMENTO PARA ANIMAIS, COMPOSIÇÃO DE ALIMENTO PARA ANIMAIS, E, PROCESSO PARA TRATAR PROTEÍNAS

VEGETAIS
(71) DSM IP Assets B.V. (NL)

---

(21) PI 0207880-5 A2
Código 9.2 - Indeferimento
(22) 13/03/2002
(54) FORMULAÇÃO FARMACÊUTICA, PROCESSO PARA PREPARAÇÃO DA MESMA E USO DE FORMULAÇÃO SÓLIDA
(71) Lek Pharmaceutical And Chemical Company D.D. (SI)

---

(21) PI 0208472-4 A2
Código 9.2 - Indeferimento
(22) 28/03/2002
(54) MÉTODO PARA COMUNICAÇÃO ENTRE UMA PRIMEIRA ESTAÇÃO E UMA SEGUNDA ESTAÇÃO, SISTEMA DE COMUNICAÇÃO, ESTAÇÃO PARA UM SISTEMA DE COMUNICAÇÃO , E, EQUIPAMENTO DE USUÁRIO PARA COMUNICAÇÃO COM UMA ESTAÇÃO DE UM SISTEMA DE COMUNICAÇÃO POR UMA INTERFACE SEM FIOS
(71) NOKIA TECHNOLOGIES OY (FI)

---

(21) PI 0213948-0 A2
Código 9.2 - Indeferimento
(22) 06/11/2002
(54) FORMA DE DOSAGEM DE LIBERAÇÃO CONTROLADA DUAL
(71) OSMOTICA KERESKEDELMI ÉS SZOLGÁLGATO KFT (HU)

---

(21) PI 0216065-0 A2
Código 9.2 - Indeferimento
(22) 31/01/2002
(54) USO DE COMPOSTOS NA PREPARAÇÃO DE MEDICAMENTO PARA O TRATAMENTO DE DEPRESSÃO E/OU ANSIEDADE, COMPOSTOS E COMPOSIÇÃO FARMACÊUTICA
(62) PI 0206844-3 31/01/2002
(71) H. Lundbeck A/S (DK)

---

(21) PI 0301926-8 A8
Código 9.2 - Indeferimento
(22) 09/06/2003
(54) USO DO BIO-SPECKLE LASER COMO QUANTIFICADOR DE ATIVIDADE BIOLÓGICA - MEDIDOR DE UMIDADE, IDENTIFICADOR DE FUNGOS EM SEMENTES E QUANTIFICADOR DE ATIVIDADE EM SÊMEN ANIMAL OU HUMANO
(71) Fundação de Amparo à Pesquisa do Estado de Minas Gerais - FAPEMIG (BR/MG) , Universidade Federal de Lavras - UFLA (BR/MG)

---

(21) PI 0307196-0 A8
Código 9.2 - Indeferimento
(22) 23/01/2003
(54) IDRAPARINUX (SANORG 34006) PARA TRATAMENTO E PROFILAXIA

	SECUNDÁRIA DE EVENTOS TROMBOEMBÓLICOS VENOSOS EM PACIENTES COM TROMBOSE VENOSA PROFUNDA (71) Sanofi-Aventis (FR)
(21) PI 0309080-9 A2	Código 9.2 - Indeferimento (22) 02/04/2003 (54) FORMULAÇÃO DE AEROSSOL PARA A INALAÇÃO, QUE CONTÉM UM SAL DE TIOTRÓPIO (71) Boehringer Ingelheim Pharma GMBH & CO. KG (DE)
(21) PI 0311957-2 A2	Código 9.2 - Indeferimento (22) 06/06/2003 (54) PELÍCULA OU INVÓLUCRO DE ALIMENTOS EM DIVERSAS CAMADAS, PLANO OU TUBULAR (71) KUHNE ANLAGENBAU GMBH (DE)
(21) PI 0313681-7 A2	Código 9.2 - Indeferimento (22) 31/07/2003 (54) SISTEMA DE ENTREGA E APRESENTAÇÃO DINÂMICA DE RECURSOS DE MÍDIA DE GRANDE PORTE EM REDES RESTRITAS POR LARGURA DE BANDA (71) Disney Enterprises, INC (US)
(21) PI 0318816-7 A2	Código 9.2 - Indeferimento (22) 10/04/2003 (54) MÉTODO E APARELHO PARA CODIFICAÇÃO DE IMAGEM (62) PI 0318797-7 10/04/2003 (71) GODO KAISHA IP BRIDGE 1 (JP)
(21) PI 0400782-4 A2	Código 9.2 - Indeferimento (22) 26/03/2004 (54) MÁQUINA DE EMBRULHAR E MÉTODO PARA ENVOLVER UMA TELA DE PELÍCULA PLÁSTICA EM TORNO DE UM OBJETO (71) SIGNODE INTERNATIONAL IP HOLDINGS LLC (US)
(21) PI 0411474-4 A2	Código 9.2 - Indeferimento (22) 26/02/2004 (54) ALOCAÇÃO DE RECURSOS DINÂMICOS ESTENDIDOS PARA TRANSFERÊNCIA DE PACOTE DE DADOS (71) PANASONIC INTELLECTUAL PROPERTY CORPORATION OF AMERICA (US)
(21) PI 0413486-9 A2	Código 9.2 - Indeferimento

(22) 11/08/2004
(54) MÉTODOS PARA PROCESSAR SINAIS DE BIORRESPOSTA PROVENIENTES DE ORGANISMOS VIVENDO EM UM ESPAÇO VIVO BEM DEFINIDO E PARA ECLODIR OVOS DE INCUBAÇÃO, E, APARELHO PARA MEDIR, COM TERMÔMETROS INFRAVERMELHOS, AS TEMPERATURAS DOS OVOS DE INCUBAÇÃO
(71) PETERSIME NV (BE)

---

(21) PI 0416026-6 A2

Código 9.2 - Indeferimento
(22) 02/11/2004
(54) MÉTODO DE ATRIBUIÇÕES DE CANAIS EM SISTEMAS SEM FIO
(71) INTERDIGITAL TECHNOLOGY CORPORATION (US)

---

(21) PI 0418744-0 A2

Código 9.2 - Indeferimento
(22) 15/04/2004
(54) SISTEMA PARA INSTRUIR A REMOÇÃO DO TECIDO DE CATARATA
(71) Richard J. Mackool (US)

---

(21) PI 0502283-5 A2

Código 9.2 - Indeferimento
(22) 13/04/2005
(54) TRANSDUTOR DE CORRENTE DO TIPO BOBINA DE ROGOWSKI USANDO ELETRÔNICA DE BAIXO CUSTO
(71) Universidade Estadual de Campinas - UNICAMP (BR/SP) , Universidade Federal do Rio Grande do Sul - UFRGS (BR/RS)

---

(21) PI 0506033-8 A2

Código 9.2 - Indeferimento
(22) 21/09/2005
(54) PEÇAS DE GESSO DE ALTA RESISTÊNCIA E MÉTODO DE OBTENÇÃO DE TAIS PEÇAS
(71) Milton Ferreira de Souza (BR/SP)

---

(21) PI 0509960-9 A2

Código 9.2 - Indeferimento
(22) 15/03/2005
(54) MÉTODO PARA OPERAR UM CIRCUITO DE CONTROLE PARA UMA VÁLVULA DE CONTROLE, SISTEMA DE POSICIONAMENTO ADAPTADO PARA CONTROLAR UM ATUADOR PNEUMÁTICO ACOPLADO A UM ELEMENTO DE ESTRANGULAMENTO, E, MÉTODO PARA DETECTAR FALHAS EM UM CIRCUITO DE CONTROLE PARA UMA VÁLVULA DE CONTROLE
(71) Fisher Controls International LLC (US)

---

(21) PI 0512441-7 A2

Código 9.2 - Indeferimento
(22) 24/06/2005

(54) CONJUNTO TAMPA E TORNEIRA PARA PEQUENOS RECIPIENTES MUNIDO DE PELO MENOS UM SISTEMA DE POSICIONAMENTO E DE MANUTENÇÃO
(71) Scholle Corporation (US)

---

(21) PI 0513724-1 A2
Código 9.2 - Indeferimento
(22) 21/07/2005
(54) DISPOSITIVO PARA FECHAR UMA SAÍDA INTESTINAL NATURAL OU ARTIFICIAL
(71) Advanced Medical Balloons GmbH (DE)
Indefiro o pedido de acordo com o(s) artigo(s) 8º, 10, 13 e 25 da LPI.

---

(21) PI 0515537-1 A2
Código 9.2 - Indeferimento
(22) 20/09/2005
(54) DISPOSITIVO DE INJEÇÃO SEM AGULHA
(71) Crossject (FR)
Indefiro o pedido de acordo com o(s) artigo(s) 8º, 13 e 25 da LPI.

---

(21) PI 0517402-3 A2
Código 9.2 - Indeferimento
(22) 10/10/2005
(54) APERFEIÇOAMENTOS EM UM PRODUTO ABRANDADOR DE ÁGUA OU RELACIONADOS A UM PRODUTO ABRANDADOR DE ÁGUA
(71) RECKITT BENCKISER CALGON B.V. (NL)

---

(21) PI 0519876-3 A2
Código 9.2 - Indeferimento
(22) 23/02/2005
(54) MEDIDOR DE FLUXO DE ENTRADA ÚNICA E VÁRIAS SAÍDAS E MÉTODO PARA FORMAR TAL MEDIDOR
(71) MICRO MOTION, INC. (US)

---

(21) PI 0600316-8 A2
Código 9.2 - Indeferimento
(22) 26/01/2006
(54) CAIXA PARA RESÍDUOS QUÍMICOS
(71) BIO BRASIL BIOTECNOLOGIA LTDA - ME (BR/GO)

---

(21) PI 0601055-5 A2
Código 9.2 - Indeferimento
(22) 02/02/2006
(54) ESTAÇÃO DE TRATAMENTO DE EFLUENTES INORGÂNICOS E MÉTODO PARA TRATAMENTO DE EFLUENTES QUÍMICOS INORGÂNICOS
(71) VALE S.A (BR/RJ)

---

(21) PI 0602396-7 A2
Código 9.2 - Indeferimento
(22) 20/04/2006

(54) LIMITADOR DE CORRENTE MONOFÁSICO RESISTIVO SUPERCONDUTOR AUTODESMAGNETIZANTE DE BOBINAS CONCÊNTRICAS
(71) Universidade Estadual de Campinas - UNICAMP (BR/SP) , Faculdade Engenharia Química de Lorena - FAENQUIL (BR/SP) , Universidade Federal do Rio Grande do Sul - UFRGS (BR/RS)

---

(21) PI 0603932-4 A2

Código 9.2 - Indeferimento
(22) 20/03/2006
(54) ESPUMAS DE AMIDO RESISTENTES A TEMPERATURAS CORRESPONDENTES A FORNO CONVENCIONAL DOMÉSTICO, FORNO DE INDÚSTRIA ALIMENTÍCIA E FORNO DOMÉSTICO DE MICROONDAS
(71) Comissão Nacional de Energia Nuclear (BR/RJ) , CBPAK - Embalagens Eco-Sustentáveis (BR/SP)

---

(21) PI 0605782-9 A2

Código 9.2 - Indeferimento
(22) 29/12/2006
(54) APARELHO ROTAÇÃO VERTICAL
(71) Paulo Ziober Equipamentos Metalúrgicos Ltda - Me (BR/PR)

---

(21) PI 0606100-1 A2

Código 9.2 - Indeferimento
(22) 22/12/2006
(54) CONECTOR DE CISALHAMENTO EM CRISTA
(71) Universidade Federal de Minas Gerais (BR/MG)

---

(21) PI 0607957-1 A2

Código 9.2 - Indeferimento
(22) 25/01/2006
(54) SISTEMA CARREGADOR PORTÁTIL PARA UMA ESCOVA DE DENTES ACIONADA RECARREGÁVEL, ESCOVA DE DENTES ACIONADA RECARREGÁVEL, CARREGADOR PARA CARREGAR UM DISPOSITIVO RECARREGÁVEL, E, MÉTODO DE CARREGAR UM DISPOSITIVO RECARREGÁVEL
(71) COLGATE-PALMOLIVE COMPANY (US)

---

(21) PI 0610520-3 A2

Código 9.2 - Indeferimento
(22) 04/04/2006
(54) POLINUCLEOTÍDEO, VETOR, CONSTRUCTO DE DNA RECOMBINANTE, PROCESSOS PARA TRANSFORMAR UMA CÉLULA HOSPEDEIRA, PARA CONFERIR OU APERFEIÇOAR A RESISTÊNCIA A COLLETOTRICHUM E A PODRIDÃO DO COLMO, PARA ALTERAR O NÍVEL DE EXPRESSÃO DE UMA PROTEÍNA CAPAZ DE CONFERIR RESISTÊNCIA A COLLETOTRICHUM E A PODRIDÃO DO COLMO DE IDENTIFIÇÃO DE PLANTAS RESISTENTES A COLLETOTRICHUM, PARA DETERMINAR A

	PRESENÇA OU AUSÊNCIA DO LÓCUS DE RCG1, SISTEMA DE COMPUTADOR PARA IDENTIFICAR UMA PLANTA RESISTENTE A INFECÇÃO POR COLLETOTRICHUM, MARCADOR GENÉTICO, MÉTODOS PARA A PRODUÇÃO DE PLANTA E DE UM PRODUTO DE MILHO, E USOS (71) E.I. du Pont de Nemours & Company (US) , University of Delaware (US) , Pioneer Hi-Bred International, INC (US)
(21) PI 0612093-8 A2	Código 9.2 - Indeferimento (22) 13/06/2006 (54) DISPOSITIVO PARA FORNECER UMA TAXA RELATIVAMENTE CONSTANTE DE DISSOLUÇÃO DE UM ARTIGO SÓLIDO DENTRO DO MESMO (71) RECKITT BENCKISER (UK) LIMITED (GB)
(21) PI 0616863-9 A2	Código 9.2 - Indeferimento (22) 15/11/2006 (54) MÉTODO PARA A PRODUÇÃO DE UMA PLACA PARA IMPRESSÃO LITOGRÁFICA (71) AGFA GRAPHICS NV (BE)
(21) PI 0616955-4 A8	Código 9.2 - Indeferimento (22) 03/10/2006 (54) PROCESSOS PARA REDUÇÃO DO TEOR DE FORMALDEÍDO DE UM GÁS, MÉTODO PARA FABRICAÇÃO DE PRODUTOS DE PAINEL BASEADOS EM MADEIRA E SOLUÇÃO DE OXIDAÇÃO AQUOSA BÁSICA (71) UNIBOARD CANADA INC. (CA) , EXP Services Inc. (CA)
(21) PI 0617969-0 A2	Código 9.2 - Indeferimento (22) 02/10/2006 (54) USO DE UM ÂNODO E UM PREENCHIMENTO PARA PROTEGER O AÇO NA CONSTRUÇÃO DE CONCRETO REFORÇADO E COMBINAÇÃO DE UM ÂNODO E UM PREENCHIMENTO (71) Gareth Glass (GB) , Adrian Roberts (GB) , Nigel Davison (GB)
(21) PI 0618864-8 A2	Código 9.2 - Indeferimento (22) 22/11/2006 (54) PROCESSO E APARELHO PARA COLETAR E/OU REMOVER LODO (71) Ultra Aquatic Technology Pty Ltd (AU)
(21) PI 0621222-0 A2	Código 9.2 - Indeferimento (22) 15/09/2006 (54) REVESTIMENTO E ARTIGO REVESTIDO (71) DIAMONS INNOVATIONS, INC (US)

(21) PI 0702189-5 A2	Código 9.2 - Indeferimento (22) 02/05/2007 (54) PRODUTO E MÉTODO DE PREPARAÇÃO DE FLOCOS DE CEREAIS COZIDOS E REVESTIDOS COM CALDA AÇUCARADA COM MAIOR DIGESTIBILIDADE E CROCÂNCIA (71) SL CEREAIS E ALIMENTOS LTDA (BR/PR)
(21) PI 0703514-4 A2	Código 9.2 - Indeferimento (22) 20/08/2007 (54) MÉTODO PARA LIXIVIAÇÃO E FORMAÇÃO DE BRILHO EM ARGILAS DE CAULIM (71) VERTELLUS PERFORMANCE CHEMICALS LLC (US)
(21) PI 0703562-4 A2	Código 9.2 - Indeferimento (22) 10/08/2007 (54) PROCESSOS E SISTEMAS PARA A TRANSFORMAÇÃO EM POLPA DE MATERIAIS LIGNOCELULÓSICOS (71) ANDRITZ INC. (US)
(21) PI 0704810-6 A2	Código 9.2 - Indeferimento (22) 29/06/2007 (54) FILME ATIVO PARA REDUZIR O TEOR DE LACTOSE DO LEITE (71) Universidade Federal de Viçosa (BR/MG)
(21) PI 0706507-8 A2	Código 9.2 - Indeferimento (22) 13/01/2007 (54) FERTILIZANTE, MÉTODO PARA REDUZIR A SENSIBILIDADE DE DETONAÇÃO DE COMPOSIÇÕES CONTENDO NITRATO DE AMÔNIO, E MÉTODO DE MANEJO DE COMPOSIÇÕES FERTILIZANTES (71) Honeywell International INC. (US)
(21) PI 0706508-6 A2	Código 9.2 - Indeferimento (22) 13/01/2007 (54) FERTILIZANTE, MÉTODO PARA REDUZIR A SENSIBILIDADE DE DETONAÇÃO DE COMPOSIÇÕES CONTENDO NITRATO DE AMÔNIO, E MÉTODO DE MANEJO DE COMPOSIÇÕES FERTILIZANTES (71) Honeywell International INC. (US)
(21) PI 0709928-2 A2	Código 9.2 - Indeferimento (22) 04/04/2007 (54) FORNO E PROCESSO DE FUSÃO DE MATÉRIAS VITRIFICÁVEIS (71) Saint-Gobain Glass France (FR)

(21) PI 0711672-1 A2	Código 9.2 - Indeferimento (22) 16/05/2007 (54) USO DE ESPÉCIES BACTERIANAS NÃO-AGROBACTERIUM PARA TRANSFORMAÇÃO DE PLANTA (71) MONSANTO TECHNOLOGY LLC (US)
(21) PI 0714075-4 A2	Código 9.2 - Indeferimento (22) 03/08/2007 (54) FILME DE SUPERFÍCIE PROTETOR PARA LÍQUIDO (71) AQUATAIN TECHNOLOGIES PTY LTD (AU)
(21) PI 0714711-2 A2	Código 9.2 - Indeferimento (22) 13/07/2007 (54) ALTERANDO A COMPOSIÇÃO DE ÁCIDO GRAXO DO ARROZ (71) Commonwealth Scientific And Industrial Research Organisation (AU)
(21) PI 0716785-7 A2	Código 9.2 - Indeferimento (22) 11/09/2007 (54) CONVERSÃO DE CASCAS DE SOJA EM ETANOL E ADITIVOS ALIMENTARES COM ALTO TEOR DE PROTEÍNA (71) The Trustees Of Dartmouth College (US)
(21) PI 0717940-5 A2	Código 9.2 - Indeferimento (22) 29/10/2007 (54) PRODUTO E PROCESSO (71) RECKITT BENCKISER VANISH B.V. (NL)
(21) PI 0719961-9 A2	Código 9.2 - Indeferimento (22) 21/09/2007 (54) CLONAGEM, EXPRESSÃO E USO DE LISOFOSFOLIPASE DE ÁCIDO (71) AB Enzymes GMBH (DE)
(21) PI 0720005-6 A2	Código 9.2 - Indeferimento (22) 05/12/2007 (54) COMPOSIÇÕES DE REVESTIMENTO NÃO-AQUOSAS (71) The Sherwin-Williams Company (US)
(21) PI 0722143-6 A2	Código 9.2 - Indeferimento (22) 22/10/2007 (54) COMPOSIÇÃO, FLUIDO DE PERFURAÇÃO À BASE DE ÓLEO, E, MÉTODOS DE MANUTENÇÃO DA ATIVIDADE REOLÓGICA DE UM FLUIDO DE PERFURAÇÃO, E PARA FORNECER UM PERFIL REOLÓGICO

	SUBSTANCIALMENTE CONSTANTE DE UM FLUIDO DE PERFURAÇÃO (71) Elementis Specialties, Inc. (US)
(21) PI 0803545-8 A2	Código 9.2 - Indeferimento (22) 31/07/2008 (54) PROCESSO DE PRODUÇÃO DE BIO-ÓLEO POR CO-PROCESSAMENTO DE BIOMASSA EM UNIDADE DE COQUEAMENTO RETARDADO (71) Petróleo Brasileiro S/A - PETROBRAS (BR/RJ)
(21) PI 0804566-6 A2	Código 9.2 - Indeferimento (22) 22/10/2008 (54) MASSA CORRIDA NIVELADORA SEM LIXAÇÃO EM PÓ (71) Adelar Luiz Silvestro (BR/RS) , ALMO JORGE BRANDÃO (BR/RS)
(21) PI 0807006-7 A2	Código 9.2 - Indeferimento (22) 08/02/2008 (54) MÉTODOS DE RECUPERAR DE HIDROCARBONETOS DE MATERIAL HIDROCARBONETO USANDO UMA INFRAESTRUTURA CONSTRUÍDA E SISTEMAS ASSOCIADOS (71) Red Leaf Resources, Inc. (US)
(21) PI 0810948-6 A2	Código 9.2 - Indeferimento (22) 30/05/2008 (54) "COMPOSIÇÃO HIDRATANTE, USOS DA COMPOSIÇÃO E MÉTODO PARA HIDRATAR OU UMIDIFICAR A PELE" (71) GALDERMA RESEARCH & DEVELOPMENT (FR)
(21) PI 0817463-6 A2	Código 9.2 - Indeferimento (22) 25/09/2008 (54) COMPOSIÇÃO DE COMBUSTÍVEL DIESEL, PACOTE ADITIVO E USO DE UM ADITIVO EM UMA COMPOSIÇÃO DE COMBUSTÍVEL DIESEL. (71) Innospec Limited (GB)
(21) PI 0818890-4 A2	Código 9.2 - Indeferimento (22) 31/10/2008 (54) PRODUTO DE BEBIDA INSTANTÂNEA (71) Nestec S.A. (CH)
(21) PI 0900452-1 A2	Código 9.2 - Indeferimento (22) 17/02/2009 (54) EQUIPAMENTO PARA LAMINAR E/OU SOVAR MASSAS ALIMENTÍCIAS (71) G Paniz Indústria de Equipamentos para Alimentação Ltda (BR/RS)

(21) PI 0901948-0 A2	Código 9.2 - Indeferimento (22) 21/05/2009 (54) PROCESSO DE OBTENÇÃO DO CARVÃO VEGETAL QUE UTILIZA OS CONSTITUINTES GASOSOS EMITIDOS DURANTE A CARBONIZAÇÃO DA MATÉRIA VEGETAL COMO FONTE DE ENERGIA PARA O PROCESSO E CONFIGURAÇÃO CONSTRUTIVA DO RESPECTIVO EQUIPAMENTO (71) Álvaro Lúcio (BR/MG) , Antônio Delfino Santos Neto (BR/MG) , PCE Participações, Consultoria e Engenharia Ltda (BR/MG) , Vítor Sérgio de Sousa (BR/MG) , Campelo Participações e Consultorias Ltda (BR/MG)
(21) PI 0903932-5 A2	Código 9.2 - Indeferimento (22) 29/05/2009 (54) CORTADOR DE BOLSA DE ÓLEO DE PERU (71) REMINGTON HOLDINGS, LLC (US)
(21) PI 0917955-0 A2	Código 9.2 - Indeferimento (22) 31/07/2009 (54) PRODUÇÃO DE MICROCÁPSULAS COMPREENDENDO EXTRATOS DE PLANTA HIGROSCÓPICOS (71) DSM IP ASSETS B.V. (NL) Indefiro o pedido de acordo com o(s) artigo(s) 8, 11, 13 e 25 da LPI
(21) PI 0917958-5 A2	Código 9.2 - Indeferimento (22) 31/07/2009 (54) PRODUÇÃO DE MICROESFERAS COMPREENDENDO COMPOSTOS PROBIÓTICOS (71) DSM IP ASSETS B.V. (NL)
(21) PI 0922300-2 A2	Código 9.2 - Indeferimento (22) 18/11/2009 (54) PRODUTO DE CONFEITARIA GELADO E UM APARELHO E MÉTODO DE FABRICAÇÃO DO MESMO. (71) Nestec S.A. (CH)
(21) PI 1000892-6 A2	Código 9.2 - Indeferimento (22) 01/02/2010 (54) MISTURA À BASE DE FARELOS E CEREAIS, COM PROPRIEDADES FUNCIONAIS (71) América Alves de Andrade (BR/GO)
(21) PI 1001324-5 A2	Código 9.2 - Indeferimento (22) 27/04/2010

	(54) PROCESSO PARA OBTENÇÃO DE FARINHA DA FIBRA DO COCO VERDE (71) Luiz Fernando Santos Escouto (BR/SP) , Daniel Guimarães (BR/SP) , Talita Nascimento Villas Boas (BR/SP) , Eduardo Kiyoshi Higa (BR/SP) , Alice Yoshiko Tanaka (BR/SP) , Denise Custódio de Andrade Figueira (BR/SP)
(21) PI 1005469-3 A2	Código 9.2 - Indeferimento (22) 28/12/2010 (54) SUSPENSÃO CONCENTRADA EMULSIONÁVEL (71) Iharabras S/a Industrias Quimicas (BR/SP)
(21) PI 1105018-7 A2	Código 9.2 - Indeferimento (22) 25/11/2011 (54) COMPOSIÇÃO ODONTOLÓGICA PARA MICROABRASÃO E SEU USO (71) UNIVERSIDADE ESTADUAL DE CAMPINAS - UNICAMP (BR/SP)
(21) PI 1105114-0 A2	Código 9.2 - Indeferimento (22) 05/09/2011 (54) COMPOSIÇÃO COSMÉTICA (71) THERASKIN FARMACÊUTICA LTDA. (BR/SP)

Código 9.2.4 - Manutenção do Indeferimento

Mantido o indeferimento uma vez que não foi apresentado recurso dentro do prazo legal.

---

(21) PI 0311335-3 A2

Código 9.2.4 - Manutenção do Indeferimento
(22) 04/06/2003
(54) COMPOSIÇÕES DE XAMPU CONDICIONADOR QUE CONTÊM POLÍMEROS CONDICIONADORES CATIÔNICOS SELECIONADOS
(71) THE PROCTER & GAMBLE COMPANY (US)
MANTIDO O INDEFERIMENTO UMA VEZ QUE NÃO FOI APRESENTADO RECURSO DENTRO DO PRAZO LEGAL.

Código 9.2.4.1 - Publicação Anulada

Anulada a publicação da manutenção do indeferimento por ter sido indevida.

---

(21) MU 8801560-2 U2

Código 9.2.4.1 - Publicação Anulada
(22) 11/06/2008
(54) FITA ADESIVA ANTI-CHAMAS
(71) Missner & Missner Ltda (BR/SC)
ANULADA A PUBLICAÇÃO DA MANUTENÇÃO DO INDEFERIMENTO POR TER SIDO INDEVIDA.

Código Desistência

Código 10.1 - Desistência Homologada

Notificação da homologação da desistência do pedido de patente, apresentada pelo depositante, acarretando o encerramento do processo administrativo.

---

(21) BR 11 2013 017482-0 A2

Código 10.1 - Desistência Homologada
(22) 28/12/2011
(71) NEC CORPORATION (JP)
Homologada a desistência do pedido solicitada através da petição N° 860160074610 de 05/04/2016.

---

(21) BR 11 2014 022552-4 A8

Código 10.1 - Desistência Homologada
(22) 15/03/2013
(71) FERMENTALG (FR)
Homologada a desistência do pedido solicitada através da petição N° 870160010605 de 24/03/2016.

---

(21) BR 11 2016 019317-2 A2

Código 10.1 - Desistência Homologada
(22) 12/02/2015
(71) WM. WRIGLEY JR. COMPANY (US)
Homologada a desistência do pedido solicitada através da petição N° 870170033071 de 18/05/2017.

---

(21) PI 0924828-5 A2

Código 10.1 - Desistência Homologada
(22) 04/03/2009
(71) Nestec S.A (CH)
Homologada a desistência do pedido solicitada através da petição N° 860150278879 de 26/11/2015.

Código Arquivamento

Código 11.2 - Arquivamento - Art. 36 §1° da LPI

Arquivado definitivamente o pedido de patente, uma vez que não foi respondida a exigência formulada.

(21) BR 12 2014 008833-7 A2	Código 11.2 - Arquivamento - Art. 36 §1° da LPI (22) 17/12/2004 (62) PI 0417671-5 17/12/2004 (71) BASF AKTIENGESELLSCHAFT (DE)
(21) MU 8902387-0 U2	Código 11.2 - Arquivamento - Art. 36 §1° da LPI (22) 12/02/2009 (71) José Gotardo Spadetto (BR/ES)
(21) MU 8902648-9 U2	Código 11.2 - Arquivamento - Art. 36 §1° da LPI (22) 17/11/2009 (71) Lamifer Laminados do Brasil Ltda (BR/ES)
(21) MU 8902787-6 U2	Código 11.2 - Arquivamento - Art. 36 §1° da LPI (22) 04/12/2009 (71) MARIO AUGUSTO DE CASTRO (BR/SP)
(21) MU 8903131-8 U2	Código 11.2 - Arquivamento - Art. 36 §1° da LPI (22) 11/12/2009 (71) Claudio dos Santos Rodrigues (BR/RJ)
(21) PI 0113104-4 A2	Código 11.2 - Arquivamento - Art. 36 §1° da LPI (22) 07/08/2001 (71) Kao Corporation (JP)
(21) PI 0408772-0 A2	Código 11.2 - Arquivamento - Art. 36 §1° da LPI (22) 23/03/2004 (71) Lexmark International, Inc. (US)
(21) PI 0418387-8 A2	Código 11.2 - Arquivamento - Art. 36 §1° da LPI (22) 16/11/2004 (71) WELLA GMBH (DE)
(21) PI 0617529-5 A2	Código 11.2 - Arquivamento - Art. 36 §1° da LPI (22) 23/10/2006

	(71) Sidel Participations (FR)
(21) PI 0620979-3 A2	Código 11.2 - Arquivamento - Art. 36 §1° da LPI (22) 24/11/2006 (71) Evonik Degussa Gmbh (DE)
(21) PI 0811127-8 A2	Código 11.2 - Arquivamento - Art. 36 §1° da LPI (22) 09/05/2008 (71) Nestec S.A. (CH)
(21) PI 0900955-8 A2	Código 11.2 - Arquivamento - Art. 36 §1° da LPI (22) 17/03/2009 (71) Kraft Foods R & D, Inc. (US)

Código 11.4 - Arquivamento - Art. 38 § 2° da LPI

Arquivado definitivamente o pedido de patente, uma vez que não foi comprovado o pagamento da retribuição de expedição da carta-patente.

(21) PI 0405488-1 A2	Código 11.4 - Arquivamento - Art. 38 § 2° da LPI (22) 07/12/2004 (71) ELECTROLUX DO BRASIL S/A. (BR/PR)
(21) PI 0408127-7 A2	Código 11.4 - Arquivamento - Art. 38 § 2° da LPI (22) 05/03/2004 (71) TELEFONAKTIEBOLAGET LM ERICSSON (PUBL) (SE)
(21) PI 0409278-3 A2	Código 11.4 - Arquivamento - Art. 38 § 2° da LPI (22) 31/03/2004 (71) CFS GERMANY GMBH (DE)
(21) PI 0506667-0 A2	Código 11.4 - Arquivamento - Art. 38 § 2° da LPI (22) 05/01/2005 (71) AIRBUS OPERATIONS GMBH (DE)
(21) PI 0511426-8 A2	Código 11.4 - Arquivamento - Art. 38 § 2° da LPI (22) 19/05/2005 (71) CONOCOPHILLIPS COMPANY (US)
(21) PI 0513958-9 A2	Código 11.4 - Arquivamento - Art. 38 § 2° da LPI (22) 29/07/2005 (71) MCCONWAY & TORLEY, LLC (US)
(21) PI 0519379-6 A2	Código 11.4 - Arquivamento - Art. 38 § 2° da LPI (22) 20/12/2005 (71) Inergy Automotive Systems Research (BE)
(21) PI 0621621-8 A2	Código 11.4 - Arquivamento - Art. 38 § 2° da LPI (22) 20/12/2006 (71) GUARDIAN INDUSTRIES CORP. (US)
(21) PI 0816265-4 A2	Código 11.4 - Arquivamento - Art. 38 § 2° da LPI (22) 22/08/2008 (71) UNILEVER N.V. (NL)
(21) PI 0819772-5 A2	Código 11.4 - Arquivamento - Art. 38 § 2° da LPI

	(22) 13/11/2008 (71) THYSSENKRUPP UHDE GMBH (DE)
(21) PI 0821491-3 A2	Código 11.4 - Arquivamento - Art. 38 § 2° da LPI (22) 20/12/2008 (71) Cognis IP Management GMBH (DE)
(21) PI 0910910-2 A2	Código 11.4 - Arquivamento - Art. 38 § 2° da LPI (22) 09/04/2009 (71) MEXICHEM AMANCO HOLDING S.A. DE C.V. (MX)

Código 11.5 - Arquivamento - Art. 34 da LPI

Arquivado o pedido, uma vez que não foram atendidas as exigências previstas no Art. 34 da Lei nº 9.279/96. Desta data corre o prazo de 60 (sessenta) dias para eventual recurso do interessado.

(21) BR 11 2013 018053-6 A2	Código 11.5 - Arquivamento - Art. 34 da LPI (22) 13/01/2012 (71) DOW AGROSCIENCES LLC (US)
(21) BR 11 2013 018933-9 A2	Código 11.5 - Arquivamento - Art. 34 da LPI (22) 06/02/2012 (71) UNILEVER N.V (NL)
(21) PI 0620891-6 A2	Código 11.5 - Arquivamento - Art. 34 da LPI (22) 21/04/2006 (71) Yulex Corporation (US)

Código 11.6 - Arquivamento do Pedido – Art. 216 §2° da LPI

Arquivado definitivamente o pedido de patente, uma vez que não foi apresentada a procuração devida no prazo de 60 (sessenta) dias contados da prática do primeiro ato da parte no processo.

---

(21) BR 20 2017 001824-0

Código 11.6 - Arquivamento do Pedido – Art. 216 §2° da LPI

(22) 27/01/2017

(71) JAIME CASTELLI (BR/SP)

Código 11.6.1 - Arquivamento da Petição – Art. 216 §2º da LPI

Arquivada a petição, uma vez que não foi apresentada a procuração devida no prazo de 60 (sessenta) dias contados da prática do ato. Desta data corre o prazo de 60 (sessenta) dias para eventual recurso do interessado.

---

(21) BR 11 2012 007274-9

Código 11.6.1 - Arquivamento da Petição – Art. 216 §2º da LPI
(22) 29/09/2010
(71) ASIAN PRIME SOURCES LIMITED (CN)
Pedido retirado em relação ao Brasil por não atender às determinações referentes à entrada do pedido na fase nacional e por não ter cumprido exigência formulada na RPI nº 2422, de 06/06/2017.

---

(21) BR 11 2015 000483-0

Código 11.6.1 - Arquivamento da Petição – Art. 216 §2º da LPI
(22) 02/07/2013
(71) S-TARGET THERAPEUTICS GMBH (AT)
Promulga-se o arquivamento da petição de entrada na fase nacional por intempestividade de apresentação da procuração conforme apresentado no art. 216 § 2º da LPI (Lei 9279/1996) e da Resolução INPI-PR nº 77/2013, art. 31. Desta data, corre o prazo de 60 (sessenta) dias para eventual recurso do interessado conforme apresentado no art. 212 da LPI (Lei 9279/1996) e da Resolução INPI-PR nº 77/2013, art. 31, parágrafo único.

---

(21) BR 11 2015 019359-5

Código 11.6.1 - Arquivamento da Petição – Art. 216 §2º da LPI
(22) 12/02/2014
(71) DANIELI & C. OFFICINE MECCANICHE S.P.A. (IT)
Pedido retirado, uma vez que, segundo o Art. 216, inciso 2º, da LPI, o documento de procuração não foi protocolado em até 60 (sessenta) dias contados da entrada na fase nacional.

---

(21) BR 20 2013 034002-8 U2

Código 11.6.1 - Arquivamento da Petição – Art. 216 §2º da LPI
(22) 08/10/2013
(71) PAULO CESAR DE OLIVEIRA (BR/PR)
Referente à petição Nº 870170024472 de 12/04/2017.

---

(21) BR 20 2014 001125-6 U2

Código 11.6.1 - Arquivamento da Petição – Art. 216 §2º da LPI
(22) 14/01/2014
(71) EMERSON BELLOTTI (BR/SP)
Referente à petição Nº 870170035591 de 28/05/2017.

---

(21) BR 20 2014 001128-0 U2

Código 11.6.1 - Arquivamento da Petição – Art. 216 §2º da LPI
(22) 14/01/2014
(71) EMERSON BELLOTTI (BR/SP)

	Referenteà petição Nº 870170035592 de 28/05/2017.
(21) PI 1106069-7	Código 11.6.1 - Arquivamento da Petição – Art. 216 §2º da LPI (22) 16/03/2011 (71) Panasonic Corporation (JP) Pedido retirado em relação ao Brasil por não atender às determinações referentes à entrada do pedido na fase nacional e por não ter cumprido exigência formulada na RPI nº 2422, de 06/06/2017.

Código 11.11 - Arquivamento - Art. 17 § 2º da LPI

Arquivado definitivamente o pedido de patente, uma vez que foi efetuado depósito posterior nos termos do Art. 17 § 2º da Lei nº 9.279/96.

---

(21) BR 10 2016 011933-2

Código 11.11 - Arquivamento - Art. 17 § 2º da LPI
(22) 25/05/2016
(71) GRENDENE S.A. (BR/CE)
Prioridade Interna do BR102017011055-9 de 25/05/2017.

---

(21) BR 10 2016 012573-1

Código 11.11 - Arquivamento - Art. 17 § 2º da LPI
(22) 02/06/2016
(71) NELOGICA SISTEMAS DE SOFTWARE LTDA (BR/RS)
Prioridade Interna do BR102017011645-0 de 01/06/2017.

Código 11.13 - Despacho Anulado

Anulação do despacho de arquivamento do pedido por ter sido indevido. (A toda publicação que envolva anulação de ato ou despacho caberá justificativa no processo administrativo.)

---

(21) PI 0619225-4

Código 11.13 - Despacho Anulado
(22) 30/11/2006
(71) Domantis Limited (GB)
O despacho 11.6.1 está sendo anulado tendo por base a determinação do Diretor de Patentes, a qual é calcada no parecer nº 0003-2014 – AGU/PGF/PFE/INPI/COOPHI-LBC-1.0.

---

(21) PI 0904959-2 A2

Código 11.13 - Despacho Anulado
(22) 30/06/2009
(71) JOHANN RIETZLER (DE) , GEO ENERGÉTICA PARTICIPAÇÕES S.A. (BR/SP)
Em atendimento a decisão recursal publicada na RPI 2431 de 08/08/2017, foi reformado o arquivamento, sendo deste modo anulada a publicação 11.6.1 publicada na RP I2363 de 19/04/2016.

Código Recurso

Código 12.6 - Outros Recursos

Notificação de interposição de recurso ao Presidente do INPI contra a decisão proferida pela DIRPA, objetivando o reexame da matéria. Desta data corre o prazo de 60 (sessenta) dias para apresentação de contrarrazões por qualquer interessado. O depositante poderá obter cópia do recurso através do endereço eletrônico www.inpi.gov.br - No Acesso rápido – Faça uma busca - Patente. Para acessar, cadastre-se no Portal do INPI e use login e senha.

---

(21) BR 11 2012 033789-0

Código 12.6 - Outros Recursos
(22) 17/06/2011
(71) Cemex Research Group (CH)

---

(21) BR 11 2013 032569-0 A2

Código 12.6 - Outros Recursos
(22) 07/06/2012
(71) SHL GROUP AB (SE)

---

(21) PI 1101007-0 A2

Código 12.6 - Outros Recursos
(22) 01/03/2011
(71) Todas Válvulas Comercio de Equipamentos LTDA EPP (BR/SC)

Código Outros Referentes a Pedidos

Código 15.7 - Petição não Conhecida

(21) BR 10 2014 010723-1 A2	Código 15.7 - Petição não Conhecida (22) 05/05/2014 (71) WFIX INDÚSTRIA E COMÉRCIO DE FIXADORES LTDA. (BR/SP) Não conhecida a petição n° 800140115076 de 29/05/2014 em virtude do disposto no Art. 219, inciso II da LPI.
(21) BR 10 2015 011106-1	Código 15.7 - Petição não Conhecida (22) 14/05/2015 (71) DAVID NEVES VIEIRA ROSA (BR/PR) Não conhecida a petição n° 870170058023 de 11/08/2017 em virtude do disposto no Art. 219, inciso II da LPI.
(21) BR 10 2015 011421-4 A2	Código 15.7 - Petição não Conhecida (22) 07/05/2015 (71) LUIZ ANTONIO ALVES FERNANDES (BR/SP) Não conhecida a petição n° 870170053231 de 27/07/2017 em virtude do disposto no Art. 219, inciso II da LPI.
(21) BR 10 2016 005117-7	Código 15.7 - Petição não Conhecida (22) 08/03/2016 (71) VELOCINO LOURENÇO TONIETTO (BR/DF) Não conhecida a petição n°800160074843/RJ de 21/03/2016 em virtude do disposto no Art. 219, inciso II da LPI.
(21) BR 10 2016 021125-5	Código 15.7 - Petição não Conhecida (22) 13/09/2016 (71) CHRISTIANO SONKSEN (BR/RS) Não conhecida a petição 870170022411 , de 05/04/2017, em virtude do disposto no Art. 218, inciso I da LPI, uma vez que a mesma foi apresentada fora do prazo legal.
(21) BR 20 2013 011255-6 U2	Código 15.7 - Petição não Conhecida (22) 07/05/2013 (71) CÉSAR SIMÕES VAZ (BR/SP) Não conhecida a petição nº 870170056803 de 08/08/2017, em virtude do disposto no artº219, inciso II da LPI.

(21) BR 20 2013 012760-0	Código 15.7 - Petição não Conhecida (22) 10/05/2013 (71) UNIVERSIDADE ESTADUAL DE SANTA CRUZ (BR/BA) 15.7 - Não conhecida a petição 870170056164, de 04/07/2017, em virtude do disposto no Art. 218, inciso I da LPI.
(21) BR 20 2014 026241-0	Código 15.7 - Petição não Conhecida (22) 21/10/2014 (71) EDMILSON DA SILVA SUDRÉ (BR/SP) Não conhecida a petição 870170013722 de 03/03/2017 em virtude do disposto no Art. 218, inciso I da LPI, uma vez que a mesma foi apresentada fora do prazo legal.
(21) BR 20 2016 000782-3	Código 15.7 - Petição não Conhecida (22) 06/01/2016 (71) GILBERTO RENTZ (BR/PR) Não conhecida a petição n° 020170001469 de 25/04/2017 em virtude do disposto no Art. 219, inciso II da LPI.
(21) BR 20 2016 012735-7	Código 15.7 - Petição não Conhecida (22) 03/06/2016 (71) SERVIÇO NACIONAL DE APRENDIZAGEM INDUSTRIAL - SENAI/SP (BR/SP) Não conhecida a petição n° 870170050321 de 18/07/2017 em virtude do disposto no Art. 218, inciso I da LPI.
(21) MU 9001653-0 U2	Código 15.7 - Petição não Conhecida (22) 17/09/2010 (71) Orlaney Moraes Dias Castañon (BR/MT) Não conhecidas as petições nº 800170175202 de 05/06/2017 e 870170037647 de 03/06/2017 por motivo de haver petição de exame e desarquivamento do pedido anteriores válidas nos autos do processo, em virtude do disposto no Art. 219 inciso II da LPI, podendo ser solicitada a devolução de taxa das petições desconhecidas.
(21) MU 9001834-6 U2	Código 15.7 - Petição não Conhecida (22) 20/10/2010 (71) Flavio Pasquali (BR/SC) Não conhecida a petição nº 800170130515 de 25/04/2017 por motivo de haver petição de exame do pedido anterior válida nos autos do processo, em virtude do disposto no Art. 219 inciso II da LPI, podendo ser solicitada a devolução de taxa da petição desconhecida.

(21) PI 0417767-3 B1	Código 15.7 - Petição não Conhecida (22) 17/12/2004 (71) FMC CORPORATION. (US) A petição de 870170037288 de 02/06/2017 em virtude do disposto nos Arts. 218 ou 219 da LPI (Lei 9279 / 96) de 14/05/1996, é considerada como Petição Não Conhecida pela falta de fundamentação legal.
(21) PI 0605750-0 A2	Código 15.7 - Petição não Conhecida (22) 14/12/2006 (71) KELCO PET CARE PRODUTOS ANIMAIS LTDA. (BR/SP) Ref. a petição RJ870170044142 de 26/06/2017.
(21) PI 0914852-3 A2	Código 15.7 - Petição não Conhecida (22) 23/06/2009 (71) Sumitomo Metal Industries, Ltd. (JP) Petição nº 870170051473 de 21/07/2017 desconhecida com base no art. 219, inciso II da LPI, pois o ato foi praticado por "Nippon Steel & Sumitomo Metal Corporation", pessoa divergente do depositante da Entrada da Fase Nacional do pedido "Sumitomo Metal Industries, Ltd.".
(21) PI 0918697-2 A2	Código 15.7 - Petição não Conhecida (22) 31/12/2009 (71) DOW GLOBAL TECHNOLOGIES LLC (US) Petição nº 870170054537 de 31/07/2017 desconhecida com base no art. 219, inciso II da LPI, pois o ato foi praticado por "W. R. Grace & Co.-Conn", pessoa divergente do depositante da Entrada da Fase Nacional do pedido "Dow Global Technologies LLC".

Código 15.9 - Perda de Prioridade

(21) BR 11 2012 004597-0 A2	Código 15.9 - Perda de Prioridade (22) 16/12/2010 (71) Sony Corporation (JP) Perda da prioridade 2009-295580, de 25/12/2009, reivindicada no PCT/JP2010/007313, conforme as disposições previstas na Lei 9279, de 14/05/1996 (LPI), art. 16, § 7°, item 28, do Ato Normativo 128/97, e no art. 29 da Resolução INPI-PR 77/2013. Esta perda se deu pelo fato de não ter sido atendida a exigência publicada na RPI 2420, de 23/05/2017, conforme as disposições previstas na Lei 9279 de 14/05/1996 (LPI), art. 16, § 6°, item 27, do Ato Normativo 128/97, e no art. 2 da Resolução INPI-PR 179/2017.
(21) BR 11 2012 004704-3 A2	Código 15.9 - Perda de Prioridade (22) 02/09/2010 (71) Terry L. Duperon (US) , MICHAEL WOODLEY (US) Perda das prioridades US61/275,657 e US12/807,260, reivindicadas no PCT/US2010/002419, conforme as disposições previstas na Lei 9279, de 14/05/1996 (LPI), art. 16, § 7°, item 28, do Ato Normativo 128/97, e no art. 29 da Resolução INPI-PR 77/2013. Esta perda se deu pelo fato de não ter sido atendida a exigência publicada na RPI 2420, de 23/05/2017, conforme Ato Normativo 128/97, e no art. 2 da Resolução INPI-PR 179/2017.
(21) BR 11 2012 004723-0 A2	Código 15.9 - Perda de Prioridade (22) 01/09/2010 (71) Visa International Service Association (US) Perda da prioridade US61/239343, reivindicada no PCT/US2010/047582, conforme as disposições previstas na Lei 9279, de 14/05/1996 (LPI), art. 16, § 7°, item 28, do Ato Normativo 128/97, e no art. 29 da Resolução INPI-PR 77/2013. Esta perda se deu pelo fato de não ter sido atendida a exigência publicada na RPI 2420, de 23/05/2017, conforme as disposições previstas na Lei 9279 de 14/05/1996 (LPI), art. 16, § 6°, item 27, do Ato Normativo 128/97, e no art. 2 da Resolução INPI-PR 179/2017.
(21) BR 11 2012 013084-6 A2	Código 15.9 - Perda de Prioridade (22) 30/11/2010 (71) Isovoltaic AG (AT) Perda da prioridade AT A 1898/2009, reivindicada no PCT/AT2010/000463, conforme as disposições previstas na Lei 9279, de 14/05/1996 (LPI), art. 16, § 7°, item 28, do Ato Normativo 128/97, e no art. 29 da Resolução INPI-PR 77/2013. Esta perda se deu pelo fato de o depositante constante da petição de

requerimento do referido pedido PCT ser distinto daquele que depositou a prioridade reivindicada e não ter sido apresentado documento comprobatório de cessão, conforme as disposições previstas na Lei 9279 de 14/05/1996 (LPI), art. 16, § 6°, item 27, do Ato Normativo 128/97, e no art. 2 da Resolução INPI-PR 179/2017, nem ter sido apresentado resposta à exigência publicada na RPI 2420.

---

(21) BR 11 2012 015568-7 A2

Código 15.9 - Perda de Prioridade
(22) 22/12/2010
(71) Prad Research And Development Limited (VG)
Perda da prioridade US61/290,045, reivindicada no PCT/US2010/061727, conforme as disposições previstas na Lei 9279, de 14/05/1996 (LPI), art. 16, § 7°, item 28, do Ato Normativo 128/97, e no art. 29 da Resolução INPI-PR 77/2013. Esta perda se deu pelo fato de o depositante constante da petição de requerimento do referido pedido PCT ser distinto do que consta no documento comprobatório de cessão, conforme as disposições previstas na Lei 9279 de 14/05/1996 (LPI), art. 16, § 6°, item 27, do Ato Normativo 128/97, e no art. 2 da Resolução INPI-PR 179/2017.

---

(21) BR 11 2012 015570-9 A2

Código 15.9 - Perda de Prioridade
(22) 22/12/2010
(71) Prad Research And Development Limited (VG)
Perda da prioridade US61/290,093, reivindicada no PCT/US2010/061731, conforme as disposições previstas na Lei 9279, de 14/05/1996 (LPI), art. 16, § 7°, item 28, do Ato Normativo 128/97, e no art. 29 da Resolução INPI-PR 77/2013. Esta perda se deu pelo fato de o depositante constante da petição de requerimento do referido pedido PCT ser distinto do que consta no documento comprobatório de cessão, conforme as disposições previstas na Lei 9279 de 14/05/1996 (LPI), art. 16, § 6°, item 27, do Ato Normativo 128/97, e no art. 2 da Resolução INPI-PR 179/2017.

---

(21) BR 11 2012 015574-1 A2

Código 15.9 - Perda de Prioridade
(22) 22/12/2010
(71) Prad Research And Development Limited (VG)
Perda da prioridade US61/290,000, reivindicada no PCT/US2010/061718, conforme as disposições previstas na Lei 9279, de 14/05/1996 (LPI), art. 16, § 7°, item 28, do Ato Normativo 128/97, e no art. 29 da Resolução INPI-PR 77/2013. Esta perda se deu pelo fato de o depositante constante da petição de requerimento do referido pedido PCT ser distinto do que consta no documento comprobatório de cessão, conforme as disposições previstas na Lei 9279 de 14/05/1996 (LPI), art. 16, § 6°, item 27, do Ato Normativo 128/97, e no art. 2 da Resolução INPI-PR 179/2017.

(21) BR 11 2012 023266-5 A2

Código 15.9 - Perda de Prioridade
(22) 17/03/2011
(71) ONCE INNOVATIONS, INC. (US)
Perda da prioridade requerida US 61/314,617 de 17.03.2010, pois possui depositante diferente do informado na entrada na fase nacional e sua respectiva cessão não foi apresentada, motivo pelo qual será dada perda desta prioridade, conforme as disposições previstas na Lei 9.279 de 14/05/1996 (LPI) art. 16 § 7°.

(21) BR 11 2012 026188-6 A2

Código 15.9 - Perda de Prioridade
(22) 08/04/2011
(71) Air Products and Chemicals, Inc. (US)
Perda da prioridade EP 10159959.5 de 14/04/2010 reivindicada no PCT/EP2011/055559 de 08/04/2011, conforme as disposições previstas na Lei 9.279 de 14/05/1996 (LPI) art. 16 § 2°, item 28 do Ato Normativo 128/97 e no art. 29 da Resolução INPI-PR 77/2013. Esta perda se deu pelo fato de que o depositante constante da petição de requerimento de entrada na fase nacional não apresentou e não foi disponibilizado na biblioteca digital da OMPI o documento de prioridade ou documento equivalente, conforme as disposições previstas na Lei 9.279 de 14/05/1996 (LPI) art. 16 § 4°, item 24 do Ato Normativo 128/1997 e no art. 26 da Resolução INPI-PR 77/2013.

(21) BR 11 2012 027919-0 A2

Código 15.9 - Perda de Prioridade
(22) 10/05/2011
(71) Lotek Electronics Corporation (TW)
Perda da prioridade US 61/333,172 de 10/05/2010, conforme as disposições previstas na Lei 9.279 de 14/05/1996 (LPI) art. 16 § 7° e no art. 29 da Resolução INPI-PR 77/2013, por não atender ao disposto no art. 2 da Resolução INPI-PR 179/2017, pois não foi apresentada cessão da referida prioridade, que possui depositante diferente do depositante da Fase Nacional.

(21) BR 11 2013 009180-0 A2

Código 15.9 - Perda de Prioridade
(22) 14/10/2011
(71) Regado Biosciences, Inc. (US)

(21) BR 11 2013 010440-6 A2

Código 15.9 - Perda de Prioridade
(22) 27/10/2011
(71) Umicore (BE)
Perda da prioridade US61/408,118, reivindicada no PCT/EP2011/068828, conforme as disposições previstas na Lei 9279, de 14/05/1996 (LPI), art. 16, § 7°, item 28, do Ato Normativo 128/97, e no art. 29 da Resolução INPI-PR 77/2013. Esta perda se deu pelo fato de o depositante constante do documento de cessão apresentado na petição ser distinto daquele que depositou a

	prioridade reivindicada e não ter sido respondida a exigência publicada na RPI 2418, de 09/05/2017, conforme as disposições previstas na Lei 9279 de 14/05/1996 (LPI), art. 16, § 6°, item 27, do Ato Normativo 128/97, e no art. 2 da Resolução INPI-PR 179/2017.
(21) BR 11 2013 023369-9 A2	Código 15.9 - Perda de Prioridade (22) 24/09/2012 (71) WABTEC HOLDING CORP. (US) Perda da prioridade US 61/541,361 de 30/09/2011, conforme as disposições previstas na Lei 9.279 de 14/05/1996 (LPI) art. 16 § 7° e no art. 28 do Ato Normativo 128/1997, por não atender ao disposto no art. 27 do Ato Normativo 128/1997, pois não foi apresentada cessão da referida prioridade, que possui depositante diferente do depositante da Fase Nacional.
(21) BR 11 2013 023370-2 A2	Código 15.9 - Perda de Prioridade (22) 25/09/2012 (71) WABTEC HOLDING CORP. (US) Perda da prioridade US 61/541,181 de 30/09/2011, conforme as disposições previstas na Lei 9.279 de 14/05/1996 (LPI) art. 16 § 7° e no art. 28 do Ato Normativo 128/1997, por não atender ao disposto no art. 27 do Ato Normativo 128/1997, pois não foi apresentada cessão da referida prioridade, que possui depositante diferente do depositante da Fase Nacional
(21) BR 11 2013 033926-8 A2	Código 15.9 - Perda de Prioridade (22) 25/07/2012 (71) CONTINENTAL AUTOMOTIVE SYSTEMS, INC. (US) Perda da prioridade US 61/503,129 de 30/06/2011 reivindicada no PCT/US2012/048098, conforme as disposições previstas na Lei 9.279 de 14/05/1996 (LPI) art. 16 § 7°, Decreto nº. 635 de 21/08/1992 e Convenção da União de Paris (revista em Estocolmo 14/07/1967), art. 4º, alínea C, item 1. Esta perda se deu pelo fato do Brasil não aceitar restauração de prioridade (reserva do Brasil de acordo com a regra 49ter.1 alínea (g) e/ou 49ter.2 alínea (h) do Regulamento de Execução do PCT), restauração esta que foi concedida pela OMPI, já que o prazo para o depósito internacional com reivindicação de prioridade ultrapassou os 12 meses.
(21) BR 11 2015 000800-3 A2	Código 15.9 - Perda de Prioridade (22) 11/07/2013 (71) ROCHE GLYCART AG (CH) Perda da prioridade EP 12176299.1 de 13/07/2012, conforme as disposições previstas na Lei 9.279 de 14/05/1996 (LPI) art. 16 § 7° e no art. 29 da Resolução INPI-PR 77/2013, por não atender ao disposto no art. 2 da Resolução INPI-PR 179/2017, pois não foi apresentada cessão da referida

	prioridade, que possui depositante diferente do depositante da Fase Nacional.
(21) BR 11 2015 002639-7 A2	Código 15.9 - Perda de Prioridade (22) 17/08/2013 (71) INDIAN OIL CORPORATION LIMITED (IN) Perda da prioridade IN 2387/MUM/2012 de 17.08.2012 pois não foram apresentados e não foram disponibilizados na biblioteca digital da OMPI os documentos das prioridades ou documentos equivalentes, conforme as disposições previstas na Lei 9.279 de 14/05/1996 (LPI) art. 16 § 4°, item 24 do Ato Normativo 128/1997 e no art. 26 da Resolução INPI-PR 77/2013.
(21) BR 11 2015 004462-0 A2	Código 15.9 - Perda de Prioridade (22) 03/09/2013 (71) BIOGAIA AB [SE/SE] (SE) Perda da prioridade US61/696,277, reivindicada no PCT/EP2013/068202, conforme as disposições previstas na Lei 9279, de 14/05/1996 (LPI), art. 16, § 7°, item 28, do Ato Normativo 128/97, e no art. 29 da Resolução INPI-PR 77/2013. Esta perda se deu pelo fato de o depositante constante da petição de requerimento do referido pedido PCT ser distinto daquele que depositou a prioridade reivindicada e não ter sido apresentado documento comprobatório de cessão, conforme as disposições previstas na Lei 9279 de 14/05/1996 (LPI), art. 16, § 6°, item 27, do Ato Normativo 128/97, e no art. 2 da Resolução INPI-PR 179/2017.
(21) BR 11 2015 017834-0 A2	Código 15.9 - Perda de Prioridade (22) 28/01/2014 (71) THE SURE CHILL COMPANY LIMITED (GB) Perda da prioridade GB 1301494.9 de 28/01/2013, conforme as disposições previstas na Lei 9.279 de 14/05/1996 (LPI) art. 16 § 7° e no art. 29 da Resolução INPI-PR 77/2013, por não atender ao disposto no art. 2 da Resolução INPI-PR 179/2017, pois não foi apresentada cessão da referida prioridade, que possui depositante diferente do depositante da Fase Nacional.
(21) PI 0816728-1 A2	Código 15.9 - Perda de Prioridade (22) 05/09/2008 (71) Aalto University Foundation (FI) Perda da prioridade FI20075618 de 07/09/2007 por não cumprimento de exigência referente a comprovação de direito de prioridade
(21) PI 0818992-7 A2	Código 15.9 - Perda de Prioridade (22) 26/11/2008 (71) Frank's International, INC. (US) Perda das prioridades US60/990,762 de 28/11/2007 e US61/076,488 de

	27/06/2008 por não resposta de exigencia referente a comprovação de direito de prioridade
(21) PI 0918942-4 A2	Código 15.9 - Perda de Prioridade (22) 28/12/2009 (71) EVOGENE LTD (IL) Perda das prioridades US 61/193.830 de 29/12/2008 e US 61/213.577 de 22/06/2009, conforme as disposições previstas na Lei 9.279 de 14/05/1996 (LPI) art. 16 § 7° e no art. 29 da Resolução INPI-PR 77/2013, por não atenderem ao disposto no art. 2 da Resolução INPI-PR 179/2017, pois não foi apresentada cessão das referidas prioridades, que possuem depositantes diferentes do depositante da Fase Nacional.
(21) PI 0919013-9 A2	Código 15.9 - Perda de Prioridade (22) 15/09/2009 (71) AMS Research Corporation (US) Perda da prioridade US61/097106 de 15/09/2008 por não cumprimento de exigência referente a comprovação de direito de prioridade.
(21) PI 0919099-6 A2	Código 15.9 - Perda de Prioridade (22) 08/09/2009 (71) Fluid Management Operations LLC (US) Perda da prioridade US61/095,051 de 08/09/2009 por não cumprimento de exigência referente a direito de prioridade.
(21) PI 0921158-6 A2	Código 15.9 - Perda de Prioridade (22) 19/11/2009 (71) United States Gypsum Company (US) Perda da prioridade US 12/275,755 de 21/11/2008, conforme as disposições previstas na Lei 9.279 de 14/05/1996 (LPI) art. 16 § 7° e no art. 28 do Ato Normativo 128/1997, por não atender ao disposto no art. 27 do Ato Normativo 128/1997, pois não foi apresentada cessão da referida prioridade, que possui depositante diferente do depositante da Fase Nacional
(21) PI 0922517-0 A2	Código 15.9 - Perda de Prioridade (22) 23/12/2009 (71) Lg Electronics Inc. (KR) Perda das prioridades US61/142,257 de 02/01/2009, US61/142,613 de 05/01/2009, US61/159,803 de 13/03/2009 e KR10-2009-0106392 de 05/11/2009 por não cumprimento de exigência referente a direito de prioridade.
(21) PI 1004920-7 A2	Código 15.9 - Perda de Prioridade (22) 11/01/2010

	(71) UNIVERSITE LIBRE DE BRUXELLES (BE) Perda das prioridades EP09150475.3 de 13/01/2009 e US12/633,405 de 08/12/2009 por não cumprimento de exigência referente a direito de prioridade.
(21) PI 1006135-5 A2	Código 15.9 - Perda de Prioridade (22) 12/01/2010 (71) Danisco A/S (DK) , The BD Of Trustees Of The Univ. Pf Arkansas, Acting For & On Behalf Of The Univ. Arkansas (US) Perda das prioridades US61/143,990 de 12/01/2009 por não cumprimento de exigência referente a direito de prioridade.
(21) PI 1006177-0 A2	Código 15.9 - Perda de Prioridade (22) 12/01/2010 (71) Acess Business Group International LLC (US) Perda das prioridades US61/144,323 de 13/01/2009, US61/150,779 de 08/02/2009, US173,458 de 28/04/2009 e US61/238,177 de 30/08/2009 por não cumprimento de exigência referente a direito de prioridade.
(21) PI 1006826-0 A2	Código 15.9 - Perda de Prioridade (22) 07/01/2010 (71) Allergan, INC (US) Perda das prioridades US61/143,317 de 08/01/2009, US61/160,946 de 17/03/2009, US61/181,165 de 26/05/2009 e US61/181,353 de 27/05/2009 por não cumprimento de exigência referente a direito de prioridade.

Código 15.10 - Mudança de Natureza

Mudada a natureza e alterado o número do pedido.

---

(21) PI 0605466-8

Código 15.10 - Mudança de Natureza
(22) 30/11/2006
(54) HIGIENIZADOR DE ESCOVAS E/OU INSTRUMENTOS
(71) Bio Art Equipamentos Odontológicos Ltda (BR/SP)
Pedido renumerado devido a mudança de natureza de PI0605466 -8 para MU8603203-8.

---

(21) PI 0701272-1

Código 15.10 - Mudança de Natureza
(22) 20/04/2007
(54) SISTEMA TRANSDUTOR DE POSICIONAMENTO RELATIVO SOLIDÁRIO AO EIXO MOVIDO DE MOTORREDUTORES PARA PORTAS, PORTÕES E CONGÊNERES
(71) Flávio Aparecido Peres (BR/SP)
Pedido renumerado devido a mudança de natureza de PI0701272 -1 para MU8703074-8.

---

(21) PI 0805038-4

Código 15.10 - Mudança de Natureza
(22) 11/11/2008
(54) AERADOR FLUTUANTE
(71) EMICOL ELETRO ELETRÔNICA S/A. (BR/SP)
Pedido renumerado devido a mudança de natureza de PI0805038 -4 para MU8803461-5.

---

(21) PI 0904178-8

Código 15.10 - Mudança de Natureza
(22) 13/10/2009
(54) SISTEMA DE POSICIONAMENTO INDEXADO PARA CANCELAS AUTOMATIZADAS E CONGÊNERES
(71) Flávio Aparecido Peres (BR/SP)
Pedido renumerado devido a mudança de natureza de PI0904178 -8 para MU8903429-5.

Código 15.11 - Alteração de Classificação

Alterada a classificação do pedido para melhor adequação.

(21) BR 11 2012 020509-9 A2	Código 15.11 - Alteração de Classificação (22) 14/02/2011 (51) C07D 401/12 (2006.01), A01N 43/713 (2006.01), C07D 401/14 (2006.01), C07D 405/14 (2006.01), C07D 409/14 (2006.01), A01P 3/00 (2006.01) As Classificações Anteriores eram: C07D 401/12 , A01N 43/713 , C07D 401/14 , C07D 405/14 , C07D 409/14 , A01P 3/00
(21) BR 11 2012 020582-0 A2	Código 15.11 - Alteração de Classificação (22) 16/02/2011 (51) A01N 25/00 (2006.01), C07D 311/56 (2006.01), A01N 43/16 (2006.01) As Classificações Anteriores eram: C07D 311/56 , A01N 25/00 , A01N 43/16
(21) BR 11 2012 025037-0 A2	Código 15.11 - Alteração de Classificação (22) 29/03/2011 (51) A01N 25/08 (2006.01), A01N 25/12 (2006.01), A01N 59/02 (2006.01), A01N 31/00 (2006.01), A01N 25/04 (2006.01) As Classificações Anteriores eram: A01N 25/08 , A01N 25/12 , A01N 59/00 , A01N 31/00 , A01N 25/04
(21) BR 11 2012 026373-0 A2	Código 15.11 - Alteração de Classificação (22) 11/04/2011 (51) A01N 43/90 (2006.01), C07D 495/04 (2006.01) As Classificações Anteriores eram: C07D 495/04 , A01N 43/90
(21) BR 11 2012 027439-2 A2	Código 15.11 - Alteração de Classificação (22) 20/04/2011 (51) A01N 43/54 (2006.01), C07D 239/47 (2006.01), A01P 3/00 (2006.01) As Classificações Anteriores eram: A01N 43/54 , A61K 31/505
(21) BR 11 2013 014845-4 A2	Código 15.11 - Alteração de Classificação (22) 21/12/2011 (51) A61K 8/04 (2006.01), A61K 8/891 (2006.01), A61Q 15/00 (2006.01) As Classificações Anteriores eram: A61Q 15/00 , A61K 8/04 , A61K 8/26 , A61K 8/31 , A61K 8/37
(21) BR 11 2013 031735-3 A2	Código 15.11 - Alteração de Classificação (22) 09/11/2011 (51) A61K 8/04 (2006.01), A61K 8/02 (2006.01), A61Q 11/00 (2006.01), A61K

	8/25 (2006.01) As Classificações Anteriores eram: A61Q 11/00 , A61K 8/04 , A61K 8/25
(21) PI 0206692-0 A2	Código 15.11 - Alteração de Classificação (22) 07/02/2002 (51) A61K 35/36 (2006.01), C12M 3/06 (2006.01), C12M 3/00 (2006.01), A61P 17/02 (2006.01) As Classificações Anteriores eram: A61K 35/36 , C12N 5/08 , C12M 3/06 , C12M 3/00 , A61P 17/02
(21) PI 0306788-2 A2	Código 15.11 - Alteração de Classificação (22) 07/01/2003 (51) H04W 48/00 (2009.01) As Classificações Anteriores eram: H04Q 7/38 , H04Q 7/22 , H04L 12/56
(21) PI 0314121-7 A2	Código 15.11 - Alteração de Classificação (22) 19/09/2003 (51) A23L 2/52 (2006.01), A23L 33/175 (2016.01), A61K 31/195 (2006.01), A61K 31/198 (2006.01), A61K 31/405 (2006.01), A61K 31/4172 (2006.01), A61P 35/00 (2006.01) As Classificações Anteriores eram: A61K 31/195 , A61P 35/00 , A23L 1/29
(21) PI 0318767-5 A2	Código 15.11 - Alteração de Classificação (22) 09/07/2003 (51) H04L 12/58 (2006.01), H04W 4/14 (2009.01) (62) PI 0312514-9 09/07/2003 A Classificação Anterior era: H04Q 7/22
(21) PI 0401756-0 A2	Código 15.11 - Alteração de Classificação (22) 14/05/2004 (51) H04H 60/33 (2008.01), H04N 5/14 (2006.01) As Classificações Anteriores eram: H04N 7/173 , H04H 9/00
(21) PI 0401757-9 A2	Código 15.11 - Alteração de Classificação (22) 14/05/2004 (51) H04H 60/33 (2008.01), H04N 5/14 (2006.01) As Classificações Anteriores eram: H01H 9/00 , H04N 7/173
(21) PI 0405002-9 A8	Código 15.11 - Alteração de Classificação (22) 16/11/2004 (51) A61B 5/08 (2006.01) As Classificações Anteriores eram: A61B 5/0205 , A61B 5/08

(21) PI 0413294-7 A2	Código 15.11 - Alteração de Classificação (22) 06/08/2004 (51) C12Q 1/68 (2006.01) As Classificações Anteriores eram: G01N 27/12 , G12B 21/02 , G01N 33/543 , C12Q 1/68
(21) PI 0413463-0 A2	Código 15.11 - Alteração de Classificação (22) 05/08/2004 (51) E05B 65/00 (2006.01), E05G 1/026 (2006.01), E05G 1/00 (2006.01), E05C 9/02 (2006.01), E05C 19/00 (2006.01), G07F 19/00 (2006.01) A Classificação Anterior era: G06F 17/60
(21) PI 0415016-3 A2	Código 15.11 - Alteração de Classificação (22) 09/09/2004 (51) H04L 1/18 (2006.01), G08C 25/02 (2006.01), H04W 24/02 (2009.01), H04W 88/02 (2009.01) As Classificações Anteriores eram: H04Q 7/32 , H04L 1/18
(21) PI 0415951-9 A2	Código 15.11 - Alteração de Classificação (22) 28/10/2004 (51) G10L 19/00 (2013.01), G10L 21/02 (2013.01) As Classificações Anteriores eram: G01L 19/00 , G01L 21/02
(21) PI 0418398-3 A2	Código 15.11 - Alteração de Classificação (22) 16/07/2004 (51) B60K 25/00 (2006.01), H02K 7/102 (2006.01) As Classificações Anteriores eram: H02K 7/102 , B60K 25/00
(21) PI 0419152-8 A2	Código 15.11 - Alteração de Classificação (22) 28/10/2004 (51) H04Q 3/00 (2006.01) As Classificações Anteriores eram: H04Q 3/00 , H04L 12/24
(21) PI 0419210-9 A2	Código 15.11 - Alteração de Classificação (22) 02/12/2004 (51) H04W 24/02 (2009.01) A Classificação Anterior era: H04Q 7/20
(21) PI 0419346-6 A2	Código 15.11 - Alteração de Classificação (22) 28/10/2004 (51) G10L 19/00 (2013.01), G10L 21/02 (2013.01) (62) PI 0415951-9 28/10/2004 As Classificações Anteriores eram: G01L 19/00 , G01L 21/02

(21) PI 0501444-1 A2	Código 15.11 - Alteração de Classificação (22) 29/04/2005 (51) F16B 33/02 (2006.01), F16B 35/00 (2006.01), F16B 29/00 (2006.01), F16B 25/08 (2006.01) As Classificações Anteriores eram: F16B 25/08 , F16B 29/00 , F16B 33/02
(21) PI 0505301-3 A2	Código 15.11 - Alteração de Classificação (22) 17/11/2005 (51) F16B 7/04 (2006.01), E04B 9/28 (2006.01) A Classificação Anterior era: F16B 7/04
(21) PI 0506901-7 A2	Código 15.11 - Alteração de Classificação (22) 09/02/2005 (51) B65D 81/38 (2006.01), B65D 81/03 (2006.01), B65D 81/34 (2006.01), B65D 65/14 (2006.01), B65B 25/22 (2006.01) As Classificações Anteriores eram: B65D 81/34 , B65D 81/03
(21) PI 0509928-5 A2	Código 15.11 - Alteração de Classificação (22) 13/04/2005 (51) B21D 26/02 (2011.01), B30B 1/00 (2006.01) A Classificação Anterior era: B21D 26/02
(21) PI 0512537-5 A2	Código 15.11 - Alteração de Classificação (22) 21/06/2005 (51) A61B 5/00 (2006.01), G01N 33/49 (2006.01), A61B 5/026 (2006.01) As Classificações Anteriores eram: A61B 5/026 , G01N 33/49
(21) PI 0516836-8 A2	Código 15.11 - Alteração de Classificação (22) 24/08/2005 (51) A61K 8/99 (2006.01), A61K 8/64 (2006.01), A61K 8/66 (2006.01), A61K 8/02 (2006.01), A61Q 19/08 (2006.01) As Classificações Anteriores eram: A61K 9/16 , A61K 38/48 , A61K 8/99 , A61P 17/00 , A61K 38/16
(21) PI 0517095-8 A2	Código 15.11 - Alteração de Classificação (22) 04/11/2005 (51) C11B 1/10 (2006.01), C11B 3/02 (2006.01), C11B 3/04 (2006.01), C11B 3/06 (2006.01), C11B 3/14 (2006.01), A23D 9/00 (2006.01), A23B 9/22 (2006.01), A23L 3/34 (2006.01), C11B 1/02 (2006.01), A23L 33/105 (2016.01) As Classificações Anteriores eram: C11B 1/10 , C11B 3/02 , C11B 3/04 , C11B 3/06 , C11B 3/14 , A23L 1/30 , A23D 9/00 , A23B 9/22 , A23L 3/34 , C11B 1/02

(21) PI 0518715-0 A2	Código 15.11 - Alteração de Classificação (22) 24/11/2005 (51) F01P 11/10 (2006.01), B60K 11/04 (2006.01), F01P 3/18 (2006.01), F01P 3/20 (2006.01), F02G 1/055 (2006.01) As Classificações Anteriores eram: B60H 1/00 , F04D 19/00
(21) PI 0520102-0 A2	Código 15.11 - Alteração de Classificação (22) 17/02/2005 (51) A01N 1/00 (2006.01), A01N 1/02 (2006.01) As Classificações Anteriores eram: A01N 1/00 , A01N 1/02 , A61K 35/18
(21) PI 0605787-0 A2	Código 15.11 - Alteração de Classificação (22) 29/12/2006 (51) G06F 3/0346 (2013.01) A Classificação Anterior era: G06F 3/046
(21) PI 0608921-6 A2	Código 15.11 - Alteração de Classificação (22) 29/03/2006 (51) B65D 81/34 (2006.01), B65D 85/804 (2006.01), A47J 31/40 (2006.01) As Classificações Anteriores eram: B65D 81/00 , B65D 85/804 , A47J 31/40
(21) PI 0612373-2 A2	Código 15.11 - Alteração de Classificação (22) 21/02/2006 (51) G03C 1/73 (2006.01), C09K 9/02 (2006.01), G02B 5/23 (2006.01), C07D 279/06 (2006.01), C07D 319/04 (2006.01), C07D 339/06 (2006.01), C07D 339/08 (2006.01), C07D 311/92 (2006.01) As Classificações Anteriores eram: G03C 1/73 , C09K 9/02 , G02B 5/23 , C07D 279/06 , C07D 311/92 , C07D 319/04 , C07D 339/06 , C07D 339/08
(21) PI 0613227-8 A2	Código 15.11 - Alteração de Classificação (22) 26/04/2006 (51) C12P 21/04 (2006.01), A61K 38/18 (2006.01), A61P 17/02 (2006.01) A Classificação Anterior era: C12P 21/04
(21) PI 0614912-0 A2	Código 15.11 - Alteração de Classificação (22) 24/07/2006 (51) A01N 1/02 (2006.01), C12N 5/00 (2006.01), C12N 5/02 (2006.01) As Classificações Anteriores eram: A01N 1/02 , C12N 5/00 , C12N 5/02
(21) PI 0617581-3 A2	Código 15.11 - Alteração de Classificação (22) 27/09/2006 (51) B65D 30/22 (2006.01), B65D 81/34 (2006.01), B65D 30/02 (2006.01), A23L 7/161 (2016.01)

	As Classificações Anteriores eram: B65D 81/34 , B65D 30/22 , B65D 30/02 , A23L 7/161
(21) PI 0619216-5 A2	Código 15.11 - Alteração de Classificação (22) 14/11/2006 (51) B65D 43/02 (2006.01), B65D 51/20 (2006.01), B65D 77/20 (2006.01), B32B 7/12 (2006.01) As Classificações Anteriores eram: B65D 43/02 , B65D 51/20 , B65D 77/20
(21) PI 0620734-0 A2	Código 15.11 - Alteração de Classificação (22) 29/12/2006 (51) A23K 10/40 (2016.01), A23L 33/00 (2016.01), A23L 33/10 (2016.01), A23L 33/15 (2016.01), A23L 33/21 (2016.01) As Classificações Anteriores eram: A23K 1/16 , A23L 1/29 , A23L 1/30 , A23L 1/302 , A23L 1/308
(21) PI 0700153-3 A2	Código 15.11 - Alteração de Classificação (22) 31/01/2007 (51) A61B 17/072 (2006.01) A Classificação Anterior era: A61B 17/068
(21) PI 0710008-6 A2	Código 15.11 - Alteração de Classificação (22) 13/04/2007 (51) B32B 27/34 (2006.01), B32B 1/08 (2006.01), C08L 77/06 (2006.01), B29C 47/00 (2006.01) As Classificações Anteriores eram: B32B 27/32 , B32B 27/34
(21) PI 0710535-5 A2	Código 15.11 - Alteração de Classificação (22) 20/04/2007 (51) B32B 17/10 (2006.01), E06B 9/24 (2006.01) As Classificações Anteriores eram: B32B 17/10 , C03C 27/12 , B60Q 3/02
(21) PI 0710640-8 A2	Código 15.11 - Alteração de Classificação (22) 20/04/2007 (51) A61B 17/74 (2006.01), A61B 17/88 (2006.01), A61B 17/86 (2006.01) As Classificações Anteriores eram: A61B 17/78 , A61B 17/72
(21) PI 0710951-2 A2	Código 15.11 - Alteração de Classificação (22) 09/04/2007 (51) B29C 44/18 (2006.01), B29C 44/46 (2006.01), B29C 44/60 (2006.01), B29C 44/58 (2006.01), B65D 81/00 (2006.01), B65D 65/00 (2006.01) As Classificações Anteriores eram: B29C 44/18 , B29C 44/46 , B29C 44/60

(21) PI 0711478-8 A2	Código 15.11 - Alteração de Classificação (22) 11/05/2007 (51) C08F 2/00 (2006.01), C08F 2/34 (2006.01), B01J 8/24 (2006.01), C08F 10/00 (2006.01) As Classificações Anteriores eram: B01J 8/24 , C08F 10/00
(21) PI 0711486-9 A2	Código 15.11 - Alteração de Classificação (22) 03/05/2007 (51) A23L 27/12 (2016.01), A23L 3/50 (2006.01), A23P 10/30 (2016.01), A23P 10/22 (2016.01) As Classificações Anteriores eram: A23L 1/00 , A23L 1/22 , A23P 1/04
(21) PI 0714047-9 A2	Código 15.11 - Alteração de Classificação (22) 05/07/2007 (51) C08L 59/00 (2006.01), C04B 35/634 (2006.01), B22F 3/10 (2006.01) As Classificações Anteriores eram: B22F 3/10 , C04B 35/634 , C08L 59/00
(21) PI 0714113-0 A2	Código 15.11 - Alteração de Classificação (22) 24/04/2007 (51) B01D 53/58 (2006.01), B01D 53/52 (2006.01), C01C 1/14 (2006.01), C01C 1/18 (2006.01), C01C 1/24 (2006.01), C01B 25/28 (2006.01), C10K 1/10 (2006.01) As Classificações Anteriores eram: B01D 53/58 , C01C 1/18 , C10K 1/10 , C10L 3/10
(21) PI 0813940-7 A8	Código 15.11 - Alteração de Classificação (22) 13/06/2008 (51) A23L 33/145 (2016.01), A61K 31/353 (2006.01), A61K 35/74 (2006.01), A61K 36/48 (2006.01), A61P 19/10 (2006.01), A61P 35/00 (2006.01) As Classificações Anteriores eram: A23L 1/20 , A23L 1/00 , A23L 1/30 , A61K 31/353 , A61K 35/74 , A61K 36/48 , A61P 19/10 , A61P 35/00
(21) PI 0903750-0 A2	Código 15.11 - Alteração de Classificação (22) 04/06/2009 (51) G01N 33/12 (2006.01) As Classificações Anteriores eram: A22C 18/00 , B01J 12/00 , A23L 5/00
(21) PI 0909289-7 A2	Código 15.11 - Alteração de Classificação (22) 24/02/2009 (51) A23L 33/10 (2016.01), A61K 31/702 (2006.01), A61K 35/74 (2006.01), A23L 33/135 (2016.01), A23L 33/21 (2016.01), A61K 31/7016 (2006.01), A61K 35/747 (2015.01) As Classificações Anteriores eram: A23L 1/308 , A23L 1/30 , A61K 31/702 ,

	A61K 35/74
(21) PI 0915725-5 A2	Código 15.11 - Alteração de Classificação (22) 06/07/2009 (51) C07C 29/70 (2006.01), C11C 1/02 (2006.01), C11C 3/00 (2006.01), A23K 20/105 (2016.01), A23K 20/142 (2016.01), A23K 20/10 (2016.01), A23K 20/24 (2016.01), C07C 41/01 (2006.01) As Classificações Anteriores eram: C07C 29/12 , A23K 1/16 , A23K 1/175 , C11C 1/02 , C11D 9/00 , C11D 13/02 , A23K 1/18
(21) PI 1003646-6 A8	Código 15.11 - Alteração de Classificação (22) 08/09/2010 (51) G06F 19/16 (2011.01), C40B 30/02 (2006.01), C40B 30/04 (2006.01), A01N 63/00 (2006.01) As Classificações Anteriores eram: C40B 30/02 , C40B 30/04 , A01N 63/00

Código 15.12 - Renumeração

Alterada a numeração por ter sido numerado indevidamente.

(21) BR 11 2015 005977-5	Código 15.12 - Renumeração (22) 02/03/2015 (71) UNIVERSIDADE ESTADUAL DE SANTA CRUZ (BR/BA) Pedido renumerado de BR112015005977-5 para BR102015005977-9.
(21) BR 20 2016 026058-8	Código 15.12 - Renumeração (22) 07/11/2016 (71) RODRIGUES MUDAS E COCOS (BR/SP) Pedido renumerado de BR202016026058-8 para BR102016026058-2.
(21) BR 20 2012 000255-3	Código 15.12 - Renumeração (22) 02/07/2010 (71) Marina Biotech, Inc. (US) Pedido renumerado de BR212012000255-0 para BR112012000255-4.
(21) BR 10 2014 029214-4	Código 15.12 - Renumeração (22) 24/11/2014 (71) VALEV S.A. (BR/RJ) Pedido renumerado de BR102014029214-4 para BR112014029214-0.
(21) BR 10 2015 023217-9	Código 15.12 - Renumeração (22) 22/04/2014 (71) LA LUMIERE LLC (US) Pedido renumerado de BR102015023217-9 para BR112015023217-5.
(21) BR 10 2012 028683-1	Código 15.12 - Renumeração (22) 09/11/2012 (71) Carla Cristina Petri (BR/SC) , Rubens Adriane de Souza (BR/SC) Pedido renumerado de BR102012028683-1 para BR202012028683-7.
(21) BR 10 2013 031931-7	Código 15.12 - Renumeração (22) 11/12/2013 (71) QUÍMICA AMPARO LTDA. (BR/SP) Pedido renumerado de BR102013031931-7 para BR202013031931-2.
(21) BR 10 2016 030182-3	Código 15.12 - Renumeração (22) 21/12/2016 (71) ADILSON RODRIGUES (BR/MG)

Pedido renumerado de BR102016030182-3 para BR202016030182-9.

Código 15.21 - Numeração Anulada

Anulada a numeração do pedido de patente ou certificado de adição de invenção. A documentação ficará a disposição do depositante ou seu procurador pelo prazo de 180 dias desta publicação. A documentação não retirada será descartada.

---

(21) BR 10 2013 007452-7

Código 15.21 - Numeração Anulada
(22) 28/03/2013
(71) Lgtech Elevadores S.A. (BR/RS)

---

(21) BR 10 2013 009907-4

Código 15.21 - Numeração Anulada
(22) 23/04/2013
(71) RONALDO ANDRADE DE ARAÚJO BRANDÃO (BR/MG)

---

(21) BR 10 2013 011492-8

Código 15.21 - Numeração Anulada
(22) 30/04/2013
(71) AD OCEANUM INDÚSTRIA E COMÉRCIO LTDA (BR/SC) , LUIZ HENRIQUE BEIRÃO (BR/SC) , CESAR DAMIAN (BR/SC) , UNIVERSIDADE FEDERAL DE SANTA CATARINA (BR/SC) , FAZENDA MARINHA ATLÂNTICO SUL (BR/SC) , ALTERNATIVA PRODUÇÕES E COMÉRCIO DE PRODUTOS DE ORIGEM MARINHA LTDA. (BR/SC) , LAURO CONINCK JR. ME (BR/SC)

---

(21) BR 10 2013 017840-3

Código 15.21 - Numeração Anulada
(22) 01/07/2013
(71) JOSIAS DE OLIOVEIRA FERREIRA (BR/AL)

---

(21) BR 10 2013 027736-3

Código 15.21 - Numeração Anulada
(22) 29/10/2013
(71) SILVIO ANTONIO DA ROSA (BR/RS) , JOSÉ ELOI BORGES DA SILVA (BR/RS)

---

(21) BR 10 2013 028707-5

Código 15.21 - Numeração Anulada
(22) 07/11/2013
(71) LUIZ CLÁUDIO ZEPPINI (BR/SP)

---

(21) BR 10 2014 020150-5

Código 15.21 - Numeração Anulada
(22) 14/08/2014
(71) TORRES E PEDROSA COMÉRCIO DE ÁGUAS MINERAIS LTDA (BR/SP)
Conforme art. 21 da LPI

---

(21) BR 10 2015 004683-9

Código 15.21 - Numeração Anulada
(22) 03/03/2015

	(71) MARLON HERMANN (BR/SP) , ADEMAR PIAN EBONE (BR/SP)
(21) BR 10 2015 017431-4	Código 15.21 - Numeração Anulada (22) 21/07/2015 (71) FABIO CAMILO DEMONER (BR/PR) Conforme art. 21 da LPI
(21) BR 10 2015 021682-3	Código 15.21 - Numeração Anulada (22) 04/09/2015 (71) MARCELO SOUZA DE ASSIS (BR/SP) Conforme art. 21 da LPI
(21) BR 10 2015 022607-1	Código 15.21 - Numeração Anulada (22) 11/09/2015 (71) JOSÉ LOUREIRO DOS SANTOS JÚNIOR (BR/MG)
(21) BR 10 2016 000496-9	Código 15.21 - Numeração Anulada (22) 09/01/2016 (71) SERGIO DAMASCENO FERREIRA (BR/MG) , SERGIO DAMASCENO FERREIRA (BR/MG) Conforme art. 21 da LPI
(21) BR 10 2016 002990-2	Código 15.21 - Numeração Anulada (22) 12/02/2016 (71) DESSPON SANEAMENTO LTDA (BR/SP)
(21) BR 10 2016 009139-0	Código 15.21 - Numeração Anulada (22) 25/04/2016 (71) LUIZ CLAUDIO ZEPPINI (BR)
(21) BR 10 2016 010620-6	Código 15.21 - Numeração Anulada (22) 11/05/2016 (71) SEBASTIÃO ELLE DE CASTRO (BR/RJ) Conforme art. 21 da LPI
(21) BR 10 2016 011007-6	Código 15.21 - Numeração Anulada (22) 16/05/2016 (71) EDUARDO GONÇALVES DAVID (BR/RJ)
(21) BR 10 2016 016121-5	Código 15.21 - Numeração Anulada (22) 11/07/2016 (71) ANDRE LUIZ E SILVA (BR/MG)

(21) BR 10 2016 019155-6	Código 15.21 - Numeração Anulada (22) 18/08/2016 (71) LUIS FABRICIO BARBOSA ALVES (BR/DF)
(21) BR 10 2016 026983-0	Código 15.21 - Numeração Anulada (22) 17/11/2016 (71) ARTUR ADSOLFO MATTAR (BR/SP) Conforme art. 21 da LPI
(21) BR 10 2017 006817-0	Código 15.21 - Numeração Anulada (22) 03/04/2017 (71) UNIVERSIDADE FEDERAL DE CAMPINA GRANDE - PB (BR/PB)
(21) BR 10 2017 006879-0	Código 15.21 - Numeração Anulada (22) 04/04/2017 (71) UNIVERSIDADE DO VALE DO SAPUCAÍ (BR/MG)
(21) BR 10 2017 007726-8	Código 15.21 - Numeração Anulada (22) 13/04/2017 (71) IURY CARLOS DA SILVA (BR/GO)
(21) BR 10 2017 007845-0	Código 15.21 - Numeração Anulada (22) 17/04/2017 (71) RENATO ANDRADE DO AMARAL (BR/GO)
(21) BR 10 2017 011601-8	Código 15.21 - Numeração Anulada (22) 01/06/2017 (71) IGOR CARRARA PEREIRA (BR/RJ)
(21) BR 13 2014 006826-0	Código 15.21 - Numeração Anulada (22) 21/03/2014 (61) BR 10 2012 028343-3 06/11/2012 (71) SAVAS TORON GRAMMENOPOULOS (BR/SP)
(21) BR 20 2012 007149-0	Código 15.21 - Numeração Anulada (22) 29/03/2012 (71) AMAZONAS PRODUTOS PARA CALÇADOS LTDA. (BR/SP)
(21) BR 20 2012 010311-2	Código 15.21 - Numeração Anulada (22) 02/05/2012 (71) CESÁRIO TADEU PEIXOTO (BR/SP)

(21) BR 20 2012 010558-1	Código 15.21 - Numeração Anulada (22) 04/05/2012 (71) GUSTAVO MANZANO DE ALBUQUERQUE LOURENÇO (BR/SP)
(21) BR 20 2012 016630-0	Código 15.21 - Numeração Anulada (22) 05/07/2012 (71) Caribor Tecnologia Borracha Ltda (BR/SC) Conforme art. 21 da LPI
(21) BR 20 2012 017213-0	Código 15.21 - Numeração Anulada (22) 12/07/2012 (71) JOSÉ MARIA PULIDO GONZALO (BR/SP)
(21) BR 20 2012 023622-8	Código 15.21 - Numeração Anulada (22) 19/09/2012 (71) LRE Gestão de Ativos Ltda (BR/RS) Conforme art. 21 da LPI
(21) BR 20 2012 033832-2	Código 15.21 - Numeração Anulada (22) 14/12/2012 (71) TORNEARIA AGUIAS LTDA (BR/PR)
(21) BR 20 2013 004136-5	Código 15.21 - Numeração Anulada (22) 22/02/2013 (71) VDA Peças Serviços Ltda-Me (BR/GO) Conforme art. 21 da LPI
(21) BR 20 2013 011221-1	Código 15.21 - Numeração Anulada (22) 07/05/2013 (71) MG METODOS GRAFICO LTDA (BR/MG)
(21) BR 20 2013 011226-2	Código 15.21 - Numeração Anulada (22) 07/05/2013 (71) TELMA SUEMA RODRIGUES TAVARES (BR/RJ)
(21) BR 20 2013 011343-9	Código 15.21 - Numeração Anulada (22) 08/05/2013 (71) LILIAN AMARANTE (BR/RJ)
(21) BR 20 2013 026161-6	Código 15.21 - Numeração Anulada (22) 10/10/2013

	(71) ANTONIO FRANCISCO NEVES FILHO (BR/SP) Conforme art. 21 da LPI
(21) BR 20 2013 026409-7	Código 15.21 - Numeração Anulada (22) 14/10/2013 (71) EDMAR RODRIGUES MARQUES (BR/CE)
(21) BR 20 2013 027937-0	Código 15.21 - Numeração Anulada (22) 30/10/2013 (71) SÉRGIO JOSÉ GRILLO (BR/RS)
(21) BR 20 2013 028980-4	Código 15.21 - Numeração Anulada (22) 11/11/2013 (71) LG DO BRASIL COMERCIALIZADORA, IMPORTADORA E EXPORTADORA LTDA. (BR/SP) Conforme art. 21 da LPI
(21) BR 20 2013 032660-2	Código 15.21 - Numeração Anulada (22) 18/12/2013 (71) SUZIMARA & SARAHYBA CONSULTORIA E TREINAMENTO LTDA-EPP (BR/SP) Conforme art. 21 da LPI
(21) BR 20 2014 010830-6	Código 15.21 - Numeração Anulada (22) 06/05/2014 (71) ROGERIO ROSAS DO NASCIMENTO (BR/SP)
(21) BR 20 2014 013168-5	Código 15.21 - Numeração Anulada (22) 30/05/2014 (71) JOSÉ DOMINGUEZ (BR/SP)
(21) BR 20 2014 023241-4	Código 15.21 - Numeração Anulada (22) 19/09/2014 (71) MR TERMOPLÁSTICOS EIRELI ME (BR/SP)
(21) BR 20 2014 023826-9	Código 15.21 - Numeração Anulada (22) 25/09/2014 (71) CARLOS HENRIQUE KUDRJAWZEW DE MELLO DIAS (BR/SP)
(21) BR 20 2014 024993-7	Código 15.21 - Numeração Anulada (22) 07/10/2014 (71) RUBISMAR STOLF (BR/SP)

	Conforme art. 21 da LPI
(21) BR 20 2015 011159-8	Código 15.21 - Numeração Anulada (22) 14/05/2015 (71) RAFAEL ANTONIO BORGES (BR/SP)
(21) BR 20 2015 011486-4	Código 15.21 - Numeração Anulada (22) 23/04/2015 (71) GUSTAVO WIBRANTZ PICCOLI (BR/SC)
(21) BR 20 2015 017353-4	Código 15.21 - Numeração Anulada (22) 21/07/2015 (71) EDILSON PEREIRA DUARTE (BR)
(21) BR 20 2015 017474-3	Código 15.21 - Numeração Anulada (22) 22/07/2015 (71) MJ - INDÚSTRIA DE NUTRIÇÃO ANIMAL LTDA (BR/MT) Conforme art. 21 da LPI
(21) BR 20 2015 027034-3	Código 15.21 - Numeração Anulada (22) 24/10/2015 (71) JM TAPEÇARIA AUTOMOTIVA LTDA - ME (BR/PR)
(21) BR 20 2015 027208-7	Código 15.21 - Numeração Anulada (22) 27/10/2015 (71) JOSE NOGUEIRA FILHO (BR/MA) Conforme art. 21 da LPI
(21) BR 20 2016 014850-8	Código 15.21 - Numeração Anulada (22) 23/06/2016 (71) MIRON GAYDUTSCHENKO (BR/SP)
(21) BR 20 2016 023373-4	Código 15.21 - Numeração Anulada (22) 06/10/2016 (71) GISLAINE SILVA MAIA (BR/SP)
(21) BR 20 2017 002718-5	Código 15.21 - Numeração Anulada (22) 10/02/2017 (71) CLARIFY DESENVOLVIMENTO DE SISTEMAS LTDA. - EPP (BR/SP)
(21) BR 20 2017 002721-5	Código 15.21 - Numeração Anulada (22) 10/02/2017

	(71) EDSON RICARDO PINHEIRO (BR/SP)
(21) BR 20 2017 002722-3	Código 15.21 - Numeração Anulada (22) 10/02/2017 (71) VICENTE ARDITO JUNIOR (BR/SP)
(21) BR 20 2017 002726-6	Código 15.21 - Numeração Anulada (22) 10/02/2017 (71) JESSICA RIBEIRO BARLETTA COSTA (BR/RJ) , OSMAR BARLETTA (BR/SP)
(21) BR 20 2017 002797-5	Código 15.21 - Numeração Anulada (22) 10/02/2017 (71) ELIAS TAKESHI MATSUO (BR/SP)
(21) BR 20 2017 002895-5	Código 15.21 - Numeração Anulada (22) 13/02/2017 (71) ANARELLA PENHA MEIRELLES DE ANDRADE (BR/SP) , FERNANDO LUIZ BARCELLOS DE ANDRADE (BR/SP)
(21) BR 20 2017 003083-6	Código 15.21 - Numeração Anulada (22) 15/02/2017 (71) CÉLIO DOS REIS (BR/SP)
(21) BR 20 2017 003085-2	Código 15.21 - Numeração Anulada (22) 15/02/2017 (71) MARINALVA PIRES DA SILVA (BR/BA)
(21) BR 20 2017 003203-0	Código 15.21 - Numeração Anulada (22) 16/02/2017 (71) SIDNEY SABINO FERREIRA BRANDAO (BR/SP)
(21) BR 20 2017 006681-4	Código 15.21 - Numeração Anulada (22) 31/03/2017 (71) SERVIÇO NACIONAL DE APRENDIZAGEM INDUSTRIAL (BR/MA)
(21) PI 1100501-7	Código 15.21 - Numeração Anulada (22) 04/02/2011 (71) Grameyer Equipamentos Eletrônicos Ltda (BR/SC)

Código 15.22.1 - Devolução de Prazo Negada

Negada a solicitação de devolução de prazo uma vez que não ficou comprovada a justa causa conforme definida no Art. 221 da Lei nº 9.279/96. A cópia do parecer poderá ser obtida através do endereço eletrônico www.inpi.gov.br - No Acesso rápido – Faça uma busca - Patente. Para acessar, cadastre-se no Portal do INPI e use login e senha. Desta data corre o prazo de 60 (sessenta) dias para eventual recurso do interessado.

---

(21) PI 0309245-3 A2

Código 15.22.1 - Devolução de Prazo Negada

(22) 03/04/2003

(71) Devi Pesticides Private Limited (IN)

Tendo em vista que o interessado não atendeu o que determina o artigo 221 da LPI, bem como seu parágrafo 1º, sugiro o não reconhecimento da justa causa como impeditiva da prática do ato legal.

Código 15.23 - Pedido “SUB JUDICE”

Notificação de ação judicial referente a pedido.

---

(21) PI 9816188-1 B1

Código 15.23 - Pedido “SUB JUDICE”
(22) 21/12/1998
(71) Syngenta Participations AG (CH)
INPI-52400.132685/2017 @ Origem: Juízo da 09ª Vara Federal do Rio de Janeiro @ Processo Nº 0114054-14.2017.4.02.5101 @ Ação Ordinária @ Autor: SYGENTA Participations AG @ Réu: NUFARM Indústria Química e Farmacêutica SA e Instituto Nacional da Propriedade Industrial - INPI.

Código 15.24 - Notificação de requerimento de exame prioritário de pedido de patente

Notifica-se o requerimento de exame prioritário do pedido de patente. A concessão do exame prioritário condiciona-se à publicação do pedido de patente, ao requerimento de exame, a adimplência das retribuições anuais e ao atendimento da legislação específica.

(21) BR 10 2013 022484-7 A2	Código 15.24 - Notificação de requerimento de exame prioritário de pedido de patente (22) 03/09/2013 (71) MARCELO MELLÃO SKAF (BR/SP)
(21) BR 10 2014 015453-1 A2	Código 15.24 - Notificação de requerimento de exame prioritário de pedido de patente (22) 24/06/2014 (71) CARLOS WALTER FLISTER (BR/RS)
(21) BR 10 2014 015455-8 A2	Código 15.24 - Notificação de requerimento de exame prioritário de pedido de patente (22) 24/06/2014 (71) CARLOS WALTER FLISTER (BR/RS)
(21) BR 10 2014 015465-5 A2	Código 15.24 - Notificação de requerimento de exame prioritário de pedido de patente (22) 24/06/2014 (71) CARLOS WALTER FLISTER (BR/RS)
(21) BR 10 2014 016366-2 A2	Código 15.24 - Notificação de requerimento de exame prioritário de pedido de patente (22) 01/07/2014 (71) CARLOS WALTER FLISTER (BR/RS)
(21) BR 10 2014 023935-9 A2	Código 15.24 - Notificação de requerimento de exame prioritário de pedido de patente (22) 26/09/2014 (71) LUIS AUGUSTO BIAZZI (BR/SP)
(21) BR 10 2015 003610-8 A2	Código 15.24 - Notificação de requerimento de exame prioritário de pedido de patente (22) 20/02/2015 (71) Tadashi SHINJO (JP)

(21) BR 10 2015 010558-4 A2	Código 15.24 - Notificação de requerimento de exame prioritário de pedido de patente (22) 08/05/2015 (71) LAURO EDUARDO MULLER (BR/SP)
(21) BR 10 2015 014177-7 A2	Código 15.24 - Notificação de requerimento de exame prioritário de pedido de patente (22) 16/06/2015 (71) LAURO EDUARDO MULLER (BR/SP)
(21) BR 10 2015 014636-1 A2	Código 15.24 - Notificação de requerimento de exame prioritário de pedido de patente (22) 18/06/2015 (71) MTA METALURGICA LTDA (BR/RS)
(21) BR 10 2015 015244-2 A2	Código 15.24 - Notificação de requerimento de exame prioritário de pedido de patente (22) 24/06/2015 (71) INSTITUTO FEDERAL DE EDUCAÇÃO, CIÊNCIA E TECNOLOGIA DO SUL DE MINAS GERAIS - IFSULDEMINAS (BR/MG) , CANDIDO, BORTONI & TITO LTDA EPP (BR/SP)
(21) BR 11 2013 029367-5 A2	Código 15.24 - Notificação de requerimento de exame prioritário de pedido de patente (22) 11/05/2012 (71) BRITISH AMERICAN TOBACCO (INVESTMENTS) LIMITED. (GB)
(21) BR 11 2014 002596-7 A2	Código 15.24 - Notificação de requerimento de exame prioritário de pedido de patente (22) 01/08/2012 (71) SIU, Sam Siu Wai (CN)
(21) BR 11 2014 006916-6 A2	Código 15.24 - Notificação de requerimento de exame prioritário de pedido de patente (22) 21/09/2012 (71) NORMA U.S. HOLDING LLC (US)
(21) BR 11 2016 003430-9 A2	Código 15.24 - Notificação de requerimento de exame prioritário de pedido de patente (22) 19/08/2014 (71) CHAVA ROTSHTEIN (IL) , PABLO KAPLAN (IL)

(21) BR 20 2012 018584-4 U2	Código 15.24 - Notificação de requerimento de exame prioritário de pedido de patente (22) 26/07/2012 (71) Roberto Juan Castro (BR/RS)
(21) BR 20 2012 026030-7 U2	Código 15.24 - Notificação de requerimento de exame prioritário de pedido de patente (22) 11/10/2012 (71) Onofre Geovane de Mendonça (BR/MG) , RAFAEL BARBOSA MONTEIRO (BR/RJ)
(21) BR 20 2015 014116-0 U2	Código 15.24 - Notificação de requerimento de exame prioritário de pedido de patente (22) 15/06/2015 (71) DIEGO GIACOMASSO VERGILIO (BR/SP)
(21) BR 20 2015 017746-7 U2	Código 15.24 - Notificação de requerimento de exame prioritário de pedido de patente (22) 24/07/2015 (71) FLÁVIO APARECIDO PERES (BR/SP)
(21) BR 20 2015 019263-6 U2	Código 15.24 - Notificação de requerimento de exame prioritário de pedido de patente (22) 11/08/2015 (71) RAFIK ANTOUN MOUSSA (BR/SP)
(21) MU 9002441-9 U2	Código 15.24 - Notificação de requerimento de exame prioritário de pedido de patente (22) 03/12/2010 (71) SAMUEL VICTORIO (BR/SP)
(21) MU 9100692-9 U2	Código 15.24 - Notificação de requerimento de exame prioritário de pedido de patente (22) 08/04/2011 (71) Roberto Tomei (BR/SC)
(21) PI 0113110-9 A2	Código 15.24 - Notificação de requerimento de exame prioritário de pedido de patente (22) 07/08/2001 (71) JOHNSON & JOHNSON (US)

(21) PI 0213522-1 B8	Código 15.24 - Notificação de requerimento de exame prioritário de pedido de patente (22) 21/10/2002 (71) MSD ITALIA S.R.L. (IT)
(21) PI 0307702-0 A2	Código 15.24 - Notificação de requerimento de exame prioritário de pedido de patente (22) 14/02/2003 (71) Chugai Seiyaku Kabushiki Kaisha (JP)
(21) PI 0410260-6 A2	Código 15.24 - Notificação de requerimento de exame prioritário de pedido de patente (22) 14/05/2004 (71) Immunogen, Inc. (US)
(21) PI 0411629-1 A2	Código 15.24 - Notificação de requerimento de exame prioritário de pedido de patente (22) 12/05/2004 (71) Doron Rigel (IL)
(21) PI 0415373-1 A2	Código 15.24 - Notificação de requerimento de exame prioritário de pedido de patente (22) 13/10/2004 (71) Array Biopharma, Inc. (US) , F. HOFFMANN-LA ROCHE L TD. (CH)
(21) PI 0415448-7 A2	Código 15.24 - Notificação de requerimento de exame prioritário de pedido de patente (22) 12/10/2004 (71) Immunogen, Inc. (US)
(21) PI 0501380-1 A2	Código 15.24 - Notificação de requerimento de exame prioritário de pedido de patente (22) 11/04/2005 (71) Higino Italo Germani (BR/RS)
(21) PI 0509595-6 A2	Código 15.24 - Notificação de requerimento de exame prioritário de pedido de patente (22) 03/05/2005 (71) Bristol-Myers Squibb Company (US)
(21) PI 0513601-6 A2	Código 15.24 - Notificação de requerimento de exame prioritário de pedido de patente (22) 22/07/2005

	(71) Genentech, Inc. (US)
(21) PI 0513847-7 A2	Código 15.24 - Notificação de requerimento de exame prioritário de pedido de patente (22) 25/07/2005 (71) Boehringer Ingelheim International GmbH (DE)
(21) PI 0515033-7 A2	Código 15.24 - Notificação de requerimento de exame prioritário de pedido de patente (22) 09/09/2005 (71) Teva Pharmaceutical Industries, Ltd. (IL)
(21) PI 0516299-8 A2	Código 15.24 - Notificação de requerimento de exame prioritário de pedido de patente (22) 19/10/2005 (71) Genentech, INC. (US)
(21) PI 0518760-5 A2	Código 15.24 - Notificação de requerimento de exame prioritário de pedido de patente (22) 02/12/2005 (71) MERCK SHARP & DOHME CORP. (US)
(21) PI 0520875-0 A2	Código 15.24 - Notificação de requerimento de exame prioritário de pedido de patente (22) 25/07/2005 (71) Boehringer Ingelheim International GmbH (DE)
(21) PI 0608605-5 A2	Código 15.24 - Notificação de requerimento de exame prioritário de pedido de patente (22) 08/05/2006 (71) NOVARTIS AG (CH)
(21) PI 0615026-8 A2	Código 15.24 - Notificação de requerimento de exame prioritário de pedido de patente (22) 18/08/2006 (71) ABBVIE INC. (US)
(21) PI 0702706-0 A2	Código 15.24 - Notificação de requerimento de exame prioritário de pedido de patente (22) 20/07/2007 (71) HUMBERTO LUCIANO DE OLIVEIRA (BR/MG)

(21) PI 0720552-0 A2	Código 15.24 - Notificação de requerimento de exame prioritário de pedido de patente (22) 18/12/2007 (71) Genentech, INC. (US)
(21) PI 0817182-3 A2	Código 15.24 - Notificação de requerimento de exame prioritário de pedido de patente (22) 29/10/2008 (71) GENENTECH INC (US)
(21) PI 0903785-3 A2	Código 15.24 - Notificação de requerimento de exame prioritário de pedido de patente (22) 05/06/2009 (71) WILSON MOLINA RIBAS (BR/SP)
(21) PI 0916138-4 A2	Código 15.24 - Notificação de requerimento de exame prioritário de pedido de patente (22) 20/11/2009 (71) GENENTECH, INC. (US)
(21) PI 1003853-1 A8	Código 15.24 - Notificação de requerimento de exame prioritário de pedido de patente (22) 22/09/2010 (71) Elias Francisco da Silva (BR/SP)
(21) PI 9811803-0 B1	Código 15.24 - Notificação de requerimento de exame prioritário de pedido de patente (22) 21/07/1998 (71) ETHYPHARM (FR)

Código 15.32 - Decisão Anulada

Anulação da decisão referente a qualquer um dos subitens anteriores por ter sido indevida. (A toda publicação que envolva anulação de ato ou despacho caberá justificativa no processo administrativo.)

---

(21) BR 11 2012 018878-0 A2

Código 15.32 - Decisão Anulada
(22) 31/03/2011
(71) Telefonaktiebolaget LM Ericsson (publ) (SE)
Anulação da decisão código 15.9 na RPI n° 2427 de 11/07/2017, por ter sido indevida.

---

(21) PI 0921099-7 A2

Código 15.32 - Decisão Anulada
(22) 16/11/2009
(71) Dsm Ip Assets B.V (NL)
Anulação da decisão código 15.9 na RPI n° 2428 de 18/07/2017, por ter sido indevida.

Código Concessão de Patente e Certificado de Adição de Invenção

Código 16.1 - Concessão de Patente ou Certificado de Adição de Invenção

Expedição da carta-patente ou do certificado de adição de invenção. O título acha-se à disposição do interessado no setor competente do INPI. Desta data corre o prazo de 6 (seis) meses para interposição de nulidade administrativa por qualquer interessado (Art. 51 da Lei nº 9.279/96). O certificado de adição é acessório da patente, tem a data final de vigência desta e a acompanha para todos os efeitos legais. As Cartas Patentes ou Certificados de Adição de Invenção concedidos de acordo com o Artigo 38 da Lei 9.279/96, por ocasião da expedição da Carta Patente, podem ser acessadas através do endereço eletrônico www.inpi.gov.br - No Acesso rápido – Faça uma busca - Patente. Para acessar, cadastre-se no Portal do INPI e use login e senha.

---

(11) BR 10 2012 030734-0 B1

Código 16.1 - Concessão de Patente ou Certificado de Adição de Invenção
(22) 03/12/2012
(43) 16/09/2014
(51) B05D 5/12 (2006.01), H01L 51/46 (2006.01)
(54) PROCESSO PARA PRODUZIR FILMES FINOS DE MULTICAMADAS, FILMES FINOS DE MULTICAMADAS, CÉLULAS SOLARES FOTOELETROQUÍMICAS ORGÂNICAS E USO DAS CÉLULAS SOLARES FOTOELETROQUÍMICAS ORGÂNICAS
(73) UNIVERSIDADE ESTADUAL DE CAMPINAS - UNICAMP (BR/SP)
(72) LUIZ CARLOS PIMENTEL ALMEIDA, ANA FLÁVIA NOGUEIRA
Prazo de Validade: 20 (vinte) anos contados a partir de 03/12/2012, observadas as condições legais.

---

(11) BR 10 2013 008358-5 B1

Código 16.1 - Concessão de Patente ou Certificado de Adição de Invenção
(22) 05/04/2013
(30) 05/04/2012 US 13/506,227
(43) 19/01/2016
(51) E21B 33/13 (2006.01), E21B 43/10 (2006.01)
(54) Método para instalar e cimentar um liner em um poço, método para instalar um liner em um poço, dispersor do fluxo de retorno e conjunto de liner
(73) SCHLUMBERGER B.V. (NL)
(72) MICHAEL J. HARRIS, MARTIN ALFRED STULBERG
Prazo de Validade: 20 (vinte) anos contados a partir de 05/04/2013, observadas as condições legais.

---

(11) BR 11 2012 002992-4 B1

Código 16.1 - Concessão de Patente ou Certificado de Adição de Invenção
(22) 12/08/2009
(51) A61K 8/34 (2006.01), A61Q 11/00 (2006.01)

(54) COMPOSIÇÃO PARA CUIDADO ORAL, COMPOSIÇÃO E USO DE UM SESQUITERPENÓIDE.
(73) Colgate-Palmolive Company (US)
(72) Andre Michelle Morgan, Davide Miksa, Laurence Du-Thumm, Michael Prencipe, Gregory Szewczyk, Evangelia S. Arvanitidou, LYNDSAY SCHAEFFER-KORBYLO
Prazo de Validade: 20 (vinte) anos contados a partir de 12/08/2009, observadas as condições legais.

---

(11) BR 11 2013 011562-9 B1

Código 16.1 - Concessão de Patente ou Certificado de Adição de Invenção
(22) 12/11/2010
(51) A61K 8/27 (2006.01), A61K 8/34 (2006.01), A61K 8/37 (2006.01), A61K 8/49 (2006.01), A61Q 11/00 (2006.01)
(54) ENXÁGUE BUCAL E MÉTODO COSMÉTICO PARA MELHORAR A SAÚDE ORAL
(73) COLGATE - PALMOLIVE COMPANY (US)
(72) CATHERINE LEWUS, GREGORY SZEWEZYK, SARITA MELLO, KIMDRA SMITH-WEBSTER, JASON NESTA, RENSL DILLON, EVANGELINA S. ARVANITIDOU, CHRISTINE CUIULE
Prazo de Validade: 20 (vinte) anos contados a partir de 12/11/2010, observadas as condições legais.

---

(11) BR 12 2013 006464-8 B1

Código 16.1 - Concessão de Patente ou Certificado de Adição de Invenção
(22) 27/12/2006
(30) 25/04/2006 US 11/411,203
(51) E21B 33/06 (2006.01)
(54) MECANISMO PARA PARTIR UMA ESTRUTURA TUBULAR DE UM POÇO
(62) PI 0621572-6 27/12/2006
(73) National Oilwell Varco, L.P. (US)
(72) Frank Benjamin Springett, James Dennis Brugman
Prazo de Validade: 10 (dez) anos contados a partir de 22/08/2017, observadas as condições legais.

---

(11) BR 12 2014 030928-7 B1

Código 16.1 - Concessão de Patente ou Certificado de Adição de Invenção
(22) 10/10/2008
(30) 10/10/2007 CN 200710163128.X
(43) 08/09/2015
(51) H04W 56/00 (2009.01)
(54) MÉTODO E APARELHO DE CODIFICAÇÃO DE SINAL DE SINCRONIZAÇÃO DE QUADRO
(62) PI 0809935-9 10/10/2008
(73) HUAWEI TECHNOLOGIES CO., LTD. (CN)
(72) Fredrik Berggren, Branislav Popovic
Prazo de Validade: 20 (vinte) anos contados a partir de 10/10/2008, observadas

	as condições legais.
(11) BR 12 2014 033084-7 B1	Código 16.1 - Concessão de Patente ou Certificado de Adição de Invenção (22) 08/07/2005 (30) 09/07/2004 US 60/521,846 (51) A23L 1/211 (2006.01), A23C 11/10 (2006.01), A01H 5/10 (2006.01) (54) MÉTODO PARA ANALISAR PROPRIEDADES PRODUTORAS DE ODOR DE SOJA (62) PI 0513067-0 08/07/2005 (73) MONSANTO TECHNOLOGY LLC (US) (72) NEAL A. BRINGE, ROBERT G. ORTH Prazo de Validade: 10 (dez) anos contados a partir de 22/08/2017, observadas as condições legais.
(11) BR 12 2016 003091-1 B1	Código 16.1 - Concessão de Patente ou Certificado de Adição de Invenção (22) 30/01/2008 (30) 31/01/2007 US 60/898,535 (51) A01N 37/42 (2006.01), A01N 25/22 (2006.01), A01N 25/12 (2006.01) (54) FORMULAÇÃO DE GRÂNULO, E, PROCESSO PARA PREPARAR UMA FORMULAÇÃO DE GRÂNULO (62) PI 0807029-6 30/01/2008 (73) VALENT BIOSCIENCES CORPORATION (US) (72) YUEH WANG, AHSAN LONE, JOHN LOPEZ, BRUCE BALDI Prazo de Validade: 20 (vinte) anos contados a partir de 30/01/2008, observadas as condições legais.
(11) BR 12 2016 025777-0 B1	Código 16.1 - Concessão de Patente ou Certificado de Adição de Invenção (22) 29/09/2003 (51) G01F 1/84 (2006.01) (54) APARELHOS E MÉTODOS DE DIAGNÓSTICO PARA UM MEDIDOR DE FLUXO DE CORIOLIS (62) PI 0318511-7 29/09/2003 (73) MICRO MOTION, INC. (US) (72) CHARLES PAUL STACK, ANDREW TIMOTHY PATTEN, MARC ALLAN BUTTLER, GRAEME RALPH DUFFILL Prazo de Validade: 10 (dez) anos contados a partir de 22/08/2017, observadas as condições legais.
(11) BR 20 2014 014620-8 Y1	Código 16.1 - Concessão de Patente ou Certificado de Adição de Invenção (22) 16/06/2014 (43) 08/03/2016 (51) F04D 29/42 (2006.01), A01K 63/04 (2006.01), C02F 7/00 (2006.01) (54) CARENAGEM PARA PROTEÇÃO E VENTILAÇÃO DE MOTOR DE

AERADOR DE SUPERFÍCIE PARA MEIOS AQUÁTICOS
(73) André Luís do Nascimento (BR/SC)
(72) André Luís do Nascimento
Prazo de Validade: 15 (quinze) anos contados a partir de 16/06/2014, observadas as condições legais.

---

(11) BR 20 2014 015004-3 Y1

Código 16.1 - Concessão de Patente ou Certificado de Adição de Invenção
(22) 18/06/2014
(43) 06/01/2015
(51) B65D 5/74 (2006.01)
(54) DISPOSIÇÃO CONSTRUTIVA INTRODUZIDA EM SISTEMA DE ABERTURA DE EMBALAGENS
(73) EDILBERTO ACACIO DA SILVA (BR/SP)
(72) EDILBERTO ACACIO DA SILVA
Prazo de Validade: 15 (quinze) anos contados a partir de 18/06/2014, observadas as condições legais.

---

(11) BR 20 2014 018173-9 Y1

Código 16.1 - Concessão de Patente ou Certificado de Adição de Invenção
(22) 23/07/2014
(43) 15/12/2015
(51) G01F 15/08 (2006.01)
(54) DISPOSIÇÃO CONSTRUTIVA INTRODUZIDA EM CAVALETE PARA HIDRÔMETRO
(73) JOSE LUIS SANDE GOIRIZ (BR/SP)
(72) JOSE LUIS SANDE GOIRIZ
Prazo de Validade: 15 (quinze) anos contados a partir de 23/07/2014, observadas as condições legais.

---

(11) MU 8500009-4 Y1

Código 16.1 - Concessão de Patente ou Certificado de Adição de Invenção
(22) 05/01/2005
(43) 15/08/2006
(51) B60K 17/06 (2006.01)
(54) DISPOSITIVO DE ENGATE FÁCIL AUTOMÁTICO
(73) Gascom Equipamentos Industriais Ltda. (BR/SP)
(72) Jairo Ferreira Lima
Prazo de Validade: 7 (sete) anos contados a partir de 22/08/2017, observadas as condições legais.

---

(11) MU 8503592-0 Y1

Código 16.1 - Concessão de Patente ou Certificado de Adição de Invenção
(22) 05/04/2005
(43) 28/11/2006
(51) E03D 3/10 (2006.01)
(54) DISPOSIÇÃO CONSTRUTIVA APLICADA A DESCARGA DE VASOS

SANITÁRIOS UTILIZANDO AR COMPRIMIDO
(73) JAIR SCHERRER LEITÃO (BR/MG)
(72) Jair Scherrer Leitão
Prazo de Validade: 7 (sete) anos contados a partir de 22/08/2017, observadas as condições legais.

---

(11) MU 8600014-4 Y1

Código 16.1 - Concessão de Patente ou Certificado de Adição de Invenção
(22) 05/01/2006
(43) 26/12/2006
(51) F04D 9/02 (2006.01)
(54) BOMBA CENTRÍFUGA AUTO ASPIRANTE COM ESCORVA AUTOMÁTICA
(73) JOÃO ROBERTO DE FREITAS ESCOBAR (BR/SP)
(72) João Roberto de Freitas Escobar
Prazo de Validade: 7 (sete) anos contados a partir de 22/08/2017, observadas as condições legais.

---

(11) MU 8602994-0 Y1

Código 16.1 - Concessão de Patente ou Certificado de Adição de Invenção
(22) 10/07/2006
(43) 26/02/2008
(51) E06C 7/00 (2006.01), E06C 7/16 (2006.01)
(54) ESCADA COM ELEMENTOS DE PROTEÇÃO INDIVIDUAL DE SEGURANÇA PARA SERVIÇO EM ESTRUTURAS ELETRIFICADAS
(73) Reynaldo Anthony dos Reis Soares (BR/PA)
(72) Reynaldo Anthony dos Reis Soares
Prazo de Validade: 7 (sete) anos contados a partir de 22/08/2017, observadas as condições legais.

---

(11) MU 8701655-9 Y1

Código 16.1 - Concessão de Patente ou Certificado de Adição de Invenção
(22) 06/09/2007
(43) 22/04/2009
(51) E04H 1/12 (2006.01), B61B 1/02 (2006.01), E01F 1/00 (2006.01), E04B 1/348 (2006.01)
(54) ABRIGO MODULAR COM PISO ELEVADO PARA EMBARQUE E DESEMBARQUE DE PASSAGEIROS
(73) UNIVERSIDADE FEDERAL DO RIO DE JANEIRO (BR/RJ)
(72) Ricardo Wagner, Saulo Francesconi do Valle, Felipe Igarashi Martins
Prazo de Validade: 7 (sete) anos contados a partir de 22/08/2017, observadas as condições legais.

---

(11) MU 8801723-0 Y1

Código 16.1 - Concessão de Patente ou Certificado de Adição de Invenção
(22) 11/07/2008
(43) 23/02/2010

(51) B41K 1/00 (2006.01)
(54) CARIMBO DE BOLSO
(73) F E INDUSTRIA E COMÉRCIO DE CARIMBOS LTDA EPP (BR/SC)
(72) FELIPE SOARES NUNES
Prazo de Validade: 7 (sete) anos contados a partir de 22/08/2017, observadas as condições legais.

---

(11) MU 8801736-2 Y1

Código 16.1 - Concessão de Patente ou Certificado de Adição de Invenção
(22) 14/07/2008
(43) 27/04/2010
(51) F16C 11/00 (2006.01), E05F 1/00 (2006.01), E05F 7/00 (2006.01), E06B 3/32 (2006.01)
(54) PIVÔ COM REGULAGEM EXCÊNTRICA
(73) Idenilson Gomes Abade (BR/MG)
(72) Idenilson Gomes Abade
Prazo de Validade: 7 (sete) anos contados a partir de 22/08/2017, observadas as condições legais.

---

(11) MU 8900783-2 Y1

Código 16.1 - Concessão de Patente ou Certificado de Adição de Invenção
(22) 08/04/2009
(43) 04/05/2010
(51) B04B 1/10 (2006.01), B04B 1/00 (2006.01), B04B 7/08 (2006.01), B04B 7/00 (2006.01)
(54) DISPOSIÇÃO INTRODUZIDA EM TAMBOR ROTATIVO CÔNICO PARA PURGA DE LICOR MÃE
(73) Roberto Dedini (BR/SP)
(72) Roberto Dedini
Prazo de Validade: 7 (sete) anos contados a partir de 22/08/2017, observadas as condições legais.

---

(11) MU 8901054-0 Y1

Código 16.1 - Concessão de Patente ou Certificado de Adição de Invenção
(22) 29/05/2009
(43) 19/04/2011
(51) B62B 9/00 (2006.01)
(54) DISPOSITIVO DE TRAVAMENTO
(73) Galzerano Indústria de Carrinhos e Berços LTDA (BR/SP)
(72) Giovanni Antonio Galzerano
Prazo de Validade: 7 (sete) anos contados a partir de 22/08/2017, observadas as condições legais.

---

(11) MU 8901406-5 Y1

Código 16.1 - Concessão de Patente ou Certificado de Adição de Invenção
(22) 29/06/2009
(43) 09/03/2011

(51) F25D 29/00 (2006.01), F25D 21/12 (2006.01)
(54) ESTRUTURA DE FIXAÇÃO
(73) Electrolux do Brasil SA (BR/PR)
(72) Alyson Soltovski
Prazo de Validade: 7 (sete) anos contados a partir de 22/08/2017, observadas as condições legais.

---

(11) MU 8901752-8 Y1

Código 16.1 - Concessão de Patente ou Certificado de Adição de Invenção
(22) 28/05/2009
(43) 18/01/2011
(51) G09F 9/00 (2006.01), E04H 12/02 (2006.01)
(54) DISPOSIÇÃO CONSTRUTIVA APLICADA A PLACA COM POSTE EM FORMATO DE SETA
(73) Duplo7 do Brasil Indústria do Design, Comércio de Suprimentos Ltda-Me (BR/PR)
(72) Alcion Bubniak
Prazo de Validade: 7 (sete) anos contados a partir de 22/08/2017, observadas as condições legais.

---

(11) MU 8901814-1 Y1

Código 16.1 - Concessão de Patente ou Certificado de Adição de Invenção
(22) 31/08/2009
(43) 05/10/2010
(51) B63B 35/79 (2006.01), B63B 35/85 (2006.01)
(54) DISPOSIÇÃO CONSTRUTIVA INTRODUZIDA EM CILINDRO PLÁSTICO PARA FIXAÇÃO E ALINHAMENTO DE QUILHAS EM PRANCHAS DE SURFE
(73) Antonio Garcia (BR/SC)
(72) Antonio Garcia
Prazo de Validade: 15 (quinze) anos contados a partir de 31/08/2009, observadas as condições legais.

---

(11) MU 9000120-6 Y1

Código 16.1 - Concessão de Patente ou Certificado de Adição de Invenção
(22) 26/01/2010
(43) 31/05/2011
(51) A47L 13/00 (2006.01)
(54) DISPOSIÇÃO EM BASE ARTICULADA PARA UTENSÍLIO DE LIMPEZA
(73) Bettanin Industrial S/A (BR/RS)
(72) Dante Bettanin
Prazo de Validade: 15 (quinze) anos contados a partir de 26/01/2010, observadas as condições legais.

---

(11) MU 9002600-4 Y1

Código 16.1 - Concessão de Patente ou Certificado de Adição de Invenção
(22) 09/12/2010
(43) 07/07/2015

(51) D06F 1/02 (2006.01)
(54) "TANQUE DE LAVAR ROUPA COM BANDEJA RETRÁTIL".
(73) Josmar Ferreira Alencar (BR/CE)
(72) Josmar Ferreira Alencar
Prazo de Validade: 15 (quinze) anos contados a partir de 09/12/2010, observadas as condições legais.

---

(11) PI 0113101-0 B1

Código 16.1 - Concessão de Patente ou Certificado de Adição de Invenção
(22) 28/07/2001
(30) 09/08/2000 EP 00117088.5
(51) A61K 31/337 (2006.01), A61P 1/14 (2006.01)
(54) USO DE ORLISTAT E MEDICAMENTO ORAL PARA TRATAMENTO, REDUÇÃO OU PREVENÇÃO DE DISPEPSIA FUNCIONAL DEPOIS DA INGESTÃO DE ALIMENTOS
(73) F. Hoffmann-La Roche AG (CH)
(72) Christine Feinle, Michael Fried, Thomas Rades, Hans Lengsfeld
Prazo de Validade: 10 (dez) anos contados a partir de 22/08/2017, observadas as condições legais.

---

(11) PI 0114575-4 B1

Código 16.1 - Concessão de Patente ou Certificado de Adição de Invenção
(22) 05/10/2001
(30) 10/10/2000 CN 00130711.8; 13/01/2001 CN 01101446.6
(51) C07H 21/04 (2006.01), C12P 19/34 (2006.01), C12Q 1/68 (2006.01)
(54) SONDA DE HIBRIDIZAÇÃO DE ÁCIDO NUCLÉICO DE FILAMENTO DUPLO, REAÇÃO DE AMPLIFICAÇÃO E DETECÇÃO EM TEMPO REAL, E, ENSAIO PARA DETECTAR UMA SEQUÊNCIA ALVO DE ÁCIDO NUCLÉICO
(73) University of Medicine and Dentistry of New Jersey (US)
(72) Qingge Li, Jixuan Liang, Guoyan Luan
Prazo de Validade: 10 (dez) anos contados a partir de 22/08/2017, observadas as condições legais.

---

(11) PI 0114669-6 B1

Código 16.1 - Concessão de Patente ou Certificado de Adição de Invenção
(22) 17/10/2001
(30) 18/10/2000 US 09/691,440
(51) G10L 21/0364 (2013.01), G10L 19/012 (2013.01), G10L 25/78 (2013.01)
(54) Método de codificação de voz, sistema receptor e transmissor do sinal de voz para codificador e decodificar o sinal de entrada, codificador, decodificador, estação móvel e elemento de rede
(73) NOKIA TECHNOLOGIES OY (FI)
(72) Pasi Ojala, Jani Rotola-Pukkila, Hannu Mikkola, JANNE VAINIO
Prazo de Validade: 10 (dez) anos contados a partir de 22/08/2017, observadas as condições legais.

(11) PI 0115601-2 B1

Código 16.1 - Concessão de Patente ou Certificado de Adição de Invenção
(22) 26/11/2001
(30) 27/11/2000 US 60/253,170
(51) G10L 19/012 (2013.01)
(54) Método para gerar ruído de conforto na comunicação de voz, sistema, decodificador de voz e codificador de voz
(73) NOKIA TECHNOLOGIES OY (FI)
(72) Jani Rotola-Pukkila, Janne Vainio, Hannu Mikkola
Prazo de Validade: 10 (dez) anos contados a partir de 22/08/2017, observadas as condições legais.

(11) PI 0200736-3 B1

Código 16.1 - Concessão de Patente ou Certificado de Adição de Invenção
(22) 12/03/2002
(30) 13/08/2001 US 09/928,727
(43) 29/04/2003
(51) G10D 13/02 (2006.01)
(54) PELE DE TAMBOR
(73) Remo, INC. (US)
(72) Remo D. Belli
Prazo de Validade: 10 (dez) anos contados a partir de 22/08/2017, observadas as condições legais.

(11) PI 0205088-9 B1

Código 16.1 - Concessão de Patente ou Certificado de Adição de Invenção
(22) 19/04/2002
(30) 20/04/2001 JP 2001-123344; 24/04/2001 JP 2001-125648; 16/05/2001 JP 2001-146144; 14/06/2001 JP 2001-179926; 19/06/2001 JP 2001-184540; 09/11/2001 JP 2001-343998
(51) G05B 13/00 (2006.01)
(54) SISTEMA DE CONTROLE PARA PLANTA
(73) Honda Giken Kogyo Kabushiki Kaisha (JP)
(72) Yuji Yasui, Yoshihisa Iwaki, Jun Takahashi
Prazo de Validade: 10 (dez) anos contados a partir de 22/08/2017, observadas as condições legais.

(11) PI 0206777-3 B1

Código 16.1 - Concessão de Patente ou Certificado de Adição de Invenção
(22) 29/11/2002
(30) 29/11/2001 US 60/333,763; 29/11/2001 US 60/333,767; 17/01/2002 JP 2002-008859; 12/04/2002 JP 2002-110748; 26/04/2002 JP 2002-127101; 09/07/2002 US 60/394,312; 03/10/2002 JP 2002-291264
(51) H04N 19/86 (2014.01)
(54) Método de remoção de distorção de codificação
(73) GODO KAISHA IP BRIDGE 1 (JP)
(72) Shinya Kadono, Sheng Mei Shen, Teck Wee Foo, Chak Joo Lee, Zhong Xue

Prazo de Validade: 10 (dez) anos contados a partir de 22/08/2017, observadas as condições legais.

---

(11) PI 0208736-7 B1

Código 16.1 - Concessão de Patente ou Certificado de Adição de Invenção
(22) 21/03/2002
(30) 21/03/2001 US 60/402.564; 21/03/2001 US 60/254.976; 20/12/2001 US 60/341.223
(51) H04L 29/06 (2006.01)
(54) Metodo e aparelho para fornecer conteúdo a dispositvos de mídia
(73) BLACKBERRY LIMITED (CA)
(72) Jay D. Steele, Kenneth J. Whatmough, Shaun R. Johansen, Jon- David K. Lacey, Julian Paas, Rakesh K. Arora, Laura Doktorova, John P. Hayman, Scott J. Hayman, Christopher D. Billard
Prazo de Validade: 10 (dez) anos contados a partir de 22/08/2017, observadas as condições legais.

---

(11) PI 0302388-5 B1

Código 16.1 - Concessão de Patente ou Certificado de Adição de Invenção
(22) 16/07/2003
(30) 17/07/2002 JP 207799/2002
(43) 08/09/2004
(51) B60W 10/18 (2006.01)
(54) SISTEMA DE TRAÇÃO
(73) Honda Giken Kogyo Kabushiki Kaisha (JP)
(72) Hiroshi Tanaka
Prazo de Validade: 10 (dez) anos contados a partir de 22/08/2017, observadas as condições legais.

---

(11) PI 0308995-9 B1

Código 16.1 - Concessão de Patente ou Certificado de Adição de Invenção
(22) 03/04/2003
(30) 05/04/2002 EP 02 076346.2
(51) A23K 1/165 (2006.01), A23K 1/16 (2006.01), A23K 1/18 (2006.01)
(54) COMPOSIÇÃO PARA USO NA MELHORA OU CONSERVAÇÃO DA ABSORÇÃO DE VITAMINA E EM UM ANIMAL DE ESTIMAÇÃO
(73) Nestec S.A (CH)
(72) Gerardo Perez-Camargo, Avinash Patil, Carolyn Jean Cupp, Armand Malnoe
Prazo de Validade: 10 (dez) anos contados a partir de 22/08/2017, observadas as condições legais.

---

(11) PI 0312065-1 B1

Código 16.1 - Concessão de Patente ou Certificado de Adição de Invenção
(22) 30/04/2003
(30) 26/06/2002 US 10/180.414
(51) H04W 36/00 (2009.01), H04W 76/04 (2009.01)

(54) MÉTODO E APARELHO PARA IMPLEMENTAR TRANSFERÊNCIAS SUAVES BIDIRECIONAIS ENTRE REDES SEM FIO ATRAVÉS DO CONTROLE DE PORTAL DE MÍDIA
(73) GOOGLE TECHNOLOGY HOLDINGS LLC (US)
(72) Shaowei Pan, Jinzhong Zhang, Angel Fernando Favila, Nicholas Labun
Prazo de Validade: 10 (dez) anos contados a partir de 22/08/2017, observadas as condições legais.

---

(11) PI 0318442-0 B1

Código 16.1 - Concessão de Patente ou Certificado de Adição de Invenção
(22) 08/08/2003
(51) A61L 24/00 (2006.01), A61L 27/56 (2006.01)
(54) MÉTODO PARA IMPREGNAÇÃO DE UM MATERIAL SUBSTITUTO DE OSSO POROSO
(73) Synthes Gmbh (CH)
(72) Flavio Hoerger
Prazo de Validade: 10 (dez) anos contados a partir de 22/08/2017, observadas as condições legais.

---

(11) PI 0400867-7 B1

Código 16.1 - Concessão de Patente ou Certificado de Adição de Invenção
(22) 02/03/2004
(43) 08/11/2005
(51) G01N 23/225 (2006.01)
(54) ESPECTROMETRIA DE ESPALHAMENTO DE RAIOS X (EERX) ASSOCIADA A QUIMIOMETRIA
(73) Universidade Estadual de Campinas - Unicamp (BR/SP)
(72) Maria Izabel Maretti Silveira Bueno, Aline Moreira de Souza, Martha Teresa Pantoja de Oliveira Castro
Prazo de Validade: 10 (dez) anos contados a partir de 22/08/2017, observadas as condições legais.

---

(11) PI 0401588-6 B1

Código 16.1 - Concessão de Patente ou Certificado de Adição de Invenção
(22) 14/04/2004
(43) 22/11/2005
(51) F25B 39/02 (2006.01)
(54) ELEMENTO FIXADOR DE EVAPORADOR
(73) WHIRLPOOL S.A. (BR/SP)
(72) Claiton Emílio do Amaral, José Alberto Corrêa Salles, Guilherme Klitzke Giesbrecht, Edson Luiz Izui, Jaime King Chin, Tadeu Vicente Bonassa, Alexandre Malezzan Fleig
Prazo de Validade: 10 (dez) anos contados a partir de 22/08/2017, observadas as condições legais.

---

(11) PI 0406404-6 B1

Código 16.1 - Concessão de Patente ou Certificado de Adição de Invenção

(22) 22/07/2004
(30) 24/10/2003 US 10/693.658
(51) G06F 7/00 (2006.01)
(54) Sistema para suportar operações de arquivo remoto transacionadas entre um dispositivo local e um dispositivo remoto, e método para implementar uma operação de arquivo remoto transacionada em um dispositivo local
(73) MICROSOFT TECHNOLOGY LICENSING, LLC (US)
(72) Pradeep Jnana Madhavarapu, Shishir Pardikar, Balan Sethu Raman, Serendra Verma, Jon Cargille, Jacob Lacouture
Prazo de Validade: 10 (dez) anos contados a partir de 22/08/2017, observadas as condições legais.

---

(11) PI 0408757-7 B1

Código 16.1 - Concessão de Patente ou Certificado de Adição de Invenção
(22) 24/03/2004
(30) 25/03/2003 US 10/397.027
(51) H04L 7/00 (2006.01)
(54) MÉTODO E SISTEMA PARA SINCRONIZAÇÃO EM UM RECEPTOR DE CHAVEAMENTO DE DESLOCAMENTO DE FREQÜÊNCIA
(73) GOOGLE TECHNOLOGY HOLDINGS LLC (US)
(72) Stephen Carsello, Mark A. Goldberg
Prazo de Validade: 10 (dez) anos contados a partir de 22/08/2017, observadas as condições legais.

---

(11) PI 0410012-3 B1

Código 16.1 - Concessão de Patente ou Certificado de Adição de Invenção
(22) 26/04/2004
(30) 06/05/2003 ES P-200301131
(51) G02B 6/48 (2006.01), G02B 6/44 (2006.01), H02G 1/02 (2006.01)
(54) MÉTODO DE INSTALAR UMA LINHA DE ANTENA ÓPTICA
(73) Prysmian Cables y Sistemas, S.L. (ES)
(72) Lluis Sales I Casals
Prazo de Validade: 10 (dez) anos contados a partir de 22/08/2017, observadas as condições legais.

---

(11) PI 0410672-5 B1

Código 16.1 - Concessão de Patente ou Certificado de Adição de Invenção
(22) 22/06/2004
(30) 27/06/2003 US 10/608,663
(51) G05D 16/10 (2006.01), G05D 7/00 (2006.01)
(54) SISTEMA DE VÁLVULA E MÉTODO PARA OPERAR UM SISTEMA DE VÁLVULA DE CONTROLE
(73) Fisher Controls International LLC (US)
(72) Justin Wade Hart, David Blair Davis, Gregg Alan Schneider, Steven Ernest Berry
Prazo de Validade: 10 (dez) anos contados a partir de 22/08/2017, observadas

	as condições legais.
(11) PI 0411242-3 B1	Código 16.1 - Concessão de Patente ou Certificado de Adição de Invenção (22) 02/06/2004 (30) 12/06/2003 US 60/478,431 (51) G06K 9/00 (2006.01), G01N 15/14 (2006.01) (54) SISTEMA DE EXAME BIOLÓGICO (73) Cytyc Corporation (US) (72) David Zahniser Prazo de Validade: 10 (dez) anos contados a partir de 22/08/2017, observadas as condições legais.
(11) PI 0411625-9 B1	Código 16.1 - Concessão de Patente ou Certificado de Adição de Invenção (22) 06/07/2004 (30) 14/07/2003 CH 01232/03 (51) H04L 9/32 (2006.01), H04L 29/06 (2006.01) (54) MÉTODO PARA PROTEGER UM CERTIFICADO ELETRÔNICO (73) Nagravision S.A. (CH) (72) Philippe Stransky Prazo de Validade: 10 (dez) anos contados a partir de 22/08/2017, observadas as condições legais.
(11) PI 0413548-2 B1	Código 16.1 - Concessão de Patente ou Certificado de Adição de Invenção (22) 13/08/2004 (30) 13/08/2003 CH 01 398/03 (51) B21B 1/46 (2006.01), B21B 31/10 (2006.01) (54) PROCEDIMENTO PARA PROLONGAR O CICLO DE FUNDIÇÃO DURANTE A FUNDIÇÃO DE TIRAS COM DOIS ROLOS, BEM COMO UMA INSTALAÇÃO PARA EXECUTAR O PROCEDIMENTO (73) Main Management Inspiration AG (CH) , SMS GROUP GMBH (DE) (72) Heinrich A. Marti, Jacques Barbé Prazo de Validade: 10 (dez) anos contados a partir de 22/08/2017, observadas as condições legais.
(11) PI 0413756-6 B1	Código 16.1 - Concessão de Patente ou Certificado de Adição de Invenção (22) 20/08/2004 (30) 20/08/2003 US 60/496938; 13/08/2004 US 10/932,374 (51) C07C 271/22 (2006.01), A61K 31/195 (2006.01) (54) COMPOSTO, MÉTODOS PARA TRATAR OU EVITAR ESPASTICIDADE OU UM SINTOMA DE ESPASTICIDADE, DOENÇA DE REFLUXO GASTRO-ESOFÁGICO, VÍCIO EM DROGA, VÍCIO EM OU ABUSO DE ÁLCOOL, OU VÍCIO EM OU ABUSO DE NICOTINA, E TOSSE OU ÊMESE EM UM PACIENTE, E, COMPOSIÇÃO FARMACÊUTICA

(73) Xenoport, Inc (US)
(72) Mark A. Gallop, Fenmei Yao, Maria J. Ludwikow, Thu Phan, Ge Peng
Prazo de Validade: 10 (dez) anos contados a partir de 22/08/2017, observadas as condições legais.

---

(11) PI 0415688-9 B1

Código 16.1 - Concessão de Patente ou Certificado de Adição de Invenção
(22) 29/10/2004
(30) 03/11/2003 US 10/700,366
(51) H01R 13/646 (2011.01), H01R 13/428 (2006.01)
(54) CONJUNTO DE CONEXÃO CO-AXIAL, PAR DE PEGAS E MÉTODO DE MONTAGEM DE UM PAR DE PEGAS
(73) ADC TELECOMMUNICATIONS, INC. (US)
(72) M'Hamed Anis Khemakhem, Kenneth Allen Skluzacek
Prazo de Validade: 10 (dez) anos contados a partir de 22/08/2017, observadas as condições legais.

---

(11) PI 0416500-4 B1

Código 16.1 - Concessão de Patente ou Certificado de Adição de Invenção
(22) 07/10/2004
(30) 12/11/2003 EP 03 026039.2
(51) B24D 5/06 (2006.01), B24D 7/18 (2006.01)
(54) FERRAMENTA DE ESMERILHAR DIVIDIDA
(73) BSH Holice A.S. (CZ)
(72) Erwin Junker
Prazo de Validade: 10 (dez) anos contados a partir de 22/08/2017, observadas as condições legais.

---

(11) PI 0418680-0 B1

Código 16.1 - Concessão de Patente ou Certificado de Adição de Invenção
(22) 29/07/2004
(30) 03/05/2004 US 10/838,935
(51) G06T 17/00 (2006.01)
(54) Método para processar uma hierarquia de objetos visuais de programa de computação para criar uma mistura de imagens bidimensionais (2D) e imagens tridimensionais (3D) como saída de um computador e meio legível por computador codificado com uma estrutura de dados de objeto
(73) MICROSOFT TECHNOLOGY LICENSING, LLC (US)
(72) Greg D. Schechter, Joseph S. Beda, Gregory D. Swedberg, Adam M. Smith
Prazo de Validade: 10 (dez) anos contados a partir de 22/08/2017, observadas as condições legais.

---

(11) PI 0419350-4 B1

Código 16.1 - Concessão de Patente ou Certificado de Adição de Invenção
(22) 23/06/2004
(30) 24/06/2003 US 60/482,229
(51) B22D 11/00 (2006.01)

(54) MÉTODO E APARELHO DE LINGOTAMENTO PARA PRODUÇÃO DE LINGOTES METÁLICOS COMPOSTOS E LINGOTE DE METAL COMPOSTO
(62) PI 0411851-0 23/06/2004
(73) NOVELIS INC. (CA)
(72) Mark Douglas Anderson, Kenneth Takeo Kubo, Todd F. Bischoff, Wayne J. Fenton, Eric W. Reeves, Brent Spendlove, Robert Bruce Wagstaff
Prazo de Validade: 10 (dez) anos contados a partir de 22/08/2017, observadas as condições legais.

---

(11) PI 0501171-0 B1

Código 16.1 - Concessão de Patente ou Certificado de Adição de Invenção
(22) 23/03/2005
(30) 27/04/2004 US 10/832798
(43) 10/01/2006
(51) G06F 9/45 (2006.01)
(54) Método em um dispositivo de computação para fazer cumprir uma política de segurança
(73) MICROSOFT TECHNOLOGY LICENSING, LLC (US)
(72) Arthur H. Baker
Prazo de Validade: 10 (dez) anos contados a partir de 22/08/2017, observadas as condições legais.

---

(11) PI 0501650-9 B1

Código 16.1 - Concessão de Patente ou Certificado de Adição de Invenção
(22) 07/04/2005
(30) 11/05/2004 US 60/570.124; 30/06/2004 US 10/880.848
(43) 10/01/2006
(51) G06F 17/30 (2006.01)
(54) Método para aplicar um patch de software a múltiplas instâncias de um módulo executável e memória de armazenamento legível por computador
(73) MICROSOFT TECHNOLOGY LICENSING, LLC (US)
(72) Anthony Blumfield, Gilad Golan, Jason Garms, Saud A. Alshibani, Scott A. Field
Prazo de Validade: 10 (dez) anos contados a partir de 22/08/2017, observadas as condições legais.

---

(11) PI 0501998-2 B1

Código 16.1 - Concessão de Patente ou Certificado de Adição de Invenção
(22) 09/06/2005
(43) 30/01/2007
(51) G06Q 10/06 (2012.01), G06F 9/44 (2006.01), H04L 12/24 (2006.01), G06F 17/30 (2006.01)
(54) DISPOSITIVO E MÉTODO PARA MODELAGEM DE SISTEMAS DE INFORMAÇÃO
(73) Rogério Atem de Carvalho (BR/RJ)
(72) Rogério Atem de Carvalho
Prazo de Validade: 10 (dez) anos contados a partir de 22/08/2017, observadas

as condições legais.

(11) PI 0502151-0 B1

Código 16.1 - Concessão de Patente ou Certificado de Adição de Invenção
(22) 22/06/2005
(43) 13/02/2007
(51) E21B 49/08 (2006.01), E21B 47/017 (2012.01)
(54) APARELHO PARA DETERMINAÇÃO DE CARACTERÍSTICAS DE UMA FORMAÇÃO GEOLÓGICA SUBTERRÂNEA, E MÉTODO PARA DETERMINAÇÃO DE CARACTERÍSTICAS DE UMA FORMAÇÃO SUBTERRÂNEA
(73) Schlumberger Surenco, S.A. (PA)
(72) Troy Fields, Oivind Brockmeier, Edward Harrigan, Bunker Hill, Charles Fensky, Ali Aghbali, Christopher Del Campo
Prazo de Validade: 10 (dez) anos contados a partir de 22/08/2017, observadas as condições legais.

(11) PI 0503345-4 B1

Código 16.1 - Concessão de Patente ou Certificado de Adição de Invenção
(22) 10/05/2005
(43) 23/01/2007
(51) G01N 33/28 (2006.01), H01J 49/26 (2006.01)
(54) PROCESSO PARA IDENTIFICAÇÃO DE GASOLINAS ADULTERADAS POR SOLVENTES DE DETECÇÃO DE MARCADORES QUÍMICOS POR ESPECTROMETRIA DE MASSAS COM IONIZAÇÃO À PRESSÃO ATMOSFÉRICA
(73) Universidade Estadual de Campinas - Unicamp (BR/SP)
(72) Marcos Nogueira Eberlin, Daniella Vasconcellos Augusti, Renato Haddad, Rodinei Augusti
Prazo de Validade: 10 (dez) anos contados a partir de 22/08/2017, observadas as condições legais.

(11) PI 0503456-6 B1

Código 16.1 - Concessão de Patente ou Certificado de Adição de Invenção
(22) 18/08/2005
(43) 10/04/2007
(51) B65D 41/32 (2006.01)
(54) DISPOSIÇÃO CONSTRUTIVA INTRODUZIDA EM TAMPA
(73) Giovanni Bergamaschi (BR/SP)
(72) Giovanni Bergamaschi
Prazo de Validade: 10 (dez) anos contados a partir de 22/08/2017, observadas as condições legais.

(11) PI 0505081-2 B1

Código 16.1 - Concessão de Patente ou Certificado de Adição de Invenção
(22) 30/11/2005
(30) 30/12/2004 US 11/026.380

(43) 12/09/2006
(51) G06F 9/455 (2006.01), G06T 15/00 (2011.01), G06F 13/10 (2006.01)
(54) SISTEMAS E MÉTODOS PARA VIRTUALIZAÇÃO DE SUBSISTEMAS GRÁFICOS
(73) MICROSOFT TECHNOLOGY LICENSING, LLC (US)
(72) David R. Blythe
Prazo de Validade: 10 (dez) anos contados a partir de 22/08/2017, observadas as condições legais.

---

(11) PI 0505420-6 B1

Código 16.1 - Concessão de Patente ou Certificado de Adição de Invenção
(22) 08/12/2005
(30) 09/12/2004 US 10/950,012
(43) 22/04/2008
(51) E21B 47/13 (2012.01)
(54) Sistema de comunicação para uso em um furo de poço, e método para a transmissão de sinais ao longo de um furo de poço
(73) Prad Research and Development N.V. (NL)
(72) Herve Ohmer
Prazo de Validade: 10 (dez) anos contados a partir de 22/08/2017, observadas as condições legais.

---

(11) PI 0505636-5 B1

Código 16.1 - Concessão de Patente ou Certificado de Adição de Invenção
(22) 26/12/2005
(30) 04/01/2005 SE 0500019-5
(43) 19/09/2006
(51) G01N 3/00 (2006.01)
(54) DISPOSIÇÃO E MÉTODO DE ANÁLISE DA RESISTÊNCIA DE ESPÉCIME DE TESTE DE MATERIAL REDUTÍVEL QUE CONTÉM FERRO
(73) LUOSSAVAARA-KIIRUNAVAARA AB (SE)
(72) Anders Apelqvist, Kjell-Ove Mickelsson, Seija Forsmo, Urban Holmdahl
Prazo de Validade: 10 (dez) anos contados a partir de 22/08/2017, observadas as condições legais.

---

(11) PI 0510268-5 B1

Código 16.1 - Concessão de Patente ou Certificado de Adição de Invenção
(22) 26/04/2005
(30) 26/04/2004 SE 0401061-7
(51) A47C 27/06 (2006.01), B68G 9/00 (2006.01)
(54) COLCHÃO DE MOLAS, MÉTODO DE FABRICAÇÃO DE UM COLCHÃO DE MOLAS, E DISPOSITIVO PARA A FABRICAÇÃO DE COLCHÕES DE MOLA
(73) ST Jernfjadrar AB (SE)
(72) Kenneth Edling
Prazo de Validade: 10 (dez) anos contados a partir de 22/08/2017, observadas

as condições legais.

(11) PI 0510643-5 B1

Código 16.1 - Concessão de Patente ou Certificado de Adição de Invenção
(22) 25/05/2005
(30) 27/05/2004 GB 0411858.4
(51) A61M 16/04 (2006.01)
(54) APARELHO PARA USO NO ESTABELECIMENTO DE UMA VIA AÉREA ARTIFICIAL EM UM PACIENTE
(73) INDIAN OCEAN MEDICAL INC (SC)
(72) Peter Jeffrey Young
Prazo de Validade: 10 (dez) anos contados a partir de 22/08/2017, observadas as condições legais.

(11) PI 0511721-6 B1

Código 16.1 - Concessão de Patente ou Certificado de Adição de Invenção
(22) 04/08/2005
(30) 16/08/2004 US 60/601,876; 16/08/2004 US 60/601,883
(51) B05B 11/00 (2006.01), B65D 83/16 (2006.01)
(54) DISPOSITIVO DE DISTRIBUIÇÃO DE LÍQUIDO
(73) Warner-Lambert Company LLC (US)
(72) Bradford Stephen Grant
Prazo de Validade: 10 (dez) anos contados a partir de 22/08/2017, observadas as condições legais.

(11) PI 0511940-5 B1

Código 16.1 - Concessão de Patente ou Certificado de Adição de Invenção
(22) 10/06/2005
(30) 10/06/2004 FR 0406257
(51) C21C 7/00 (2006.01)
(54) FIO REVESTIDO
(73) AFFIVAL (FR)
(72) André Poulalion
Prazo de Validade: 10 (dez) anos contados a partir de 22/08/2017, observadas as condições legais.

(11) PI 0512853-6 B1

Código 16.1 - Concessão de Patente ou Certificado de Adição de Invenção
(22) 14/06/2005
(30) 02/07/2004 FR 04 07455
(51) C21C 5/34 (2006.01)
(54) MÉTODO E DISPOSITIVO PARA O CONTROLE VIBRATÓRIO DA FORMAÇÃO DE BOLHAS DE UM BANHO METÁLICO
(73) ARCELORMITTAL FRANCE (FR)
(72) Marc Burty, Charles Pusse, Patrick Wetta, Francis Sulin, Claude Bertoletti, Yves Borneque, Daniel Pernet, Eric Carioli
Prazo de Validade: 10 (dez) anos contados a partir de 22/08/2017, observadas

	as condições legais.
(11) PI 0513241-0 B1	Código 16.1 - Concessão de Patente ou Certificado de Adição de Invenção (22) 11/07/2005 (30) 14/07/2004 AT A1198/2004 (51) H02P 7/28 (2006.01), H02P 7/295 (2006.01), H02P 7/292 (2006.01), H02M 5/25 (2006.01) (54) Processo para o Comando de um Dispositivo de Extinção para uma Ponte Retificadora de Corrente com Realimentação e Dispositivo de Extinção para uma Ponte Retificadora de Corrente com Realimentação (73) SIEMENS AKTIENGESELLSCHAFT (DE) (72) Thomas Biribauer, Franz Hackl, Wilfried Hofmüller, Heinz Pichorner, Wilhelm Ritschel, Franz Wöhrer Prazo de Validade: 10 (dez) anos contados a partir de 22/08/2017, observadas as condições legais.
(11) PI 0514385-3 B1	Código 16.1 - Concessão de Patente ou Certificado de Adição de Invenção (22) 18/07/2005 (30) 22/09/2004 DE 10 2004 045 802.2 (51) G01N 21/45 (2006.01), G01N 21/95 (2006.01), G01N 21/88 (2006.01), G01B 9/02 (2006.01), G01B 11/24 (2006.01), G01B 11/30 (2006.01), G01J 3/45 (2006.01) (54) SISTEMA INTERFEROMÉTRICO E PROCESSO PARA OPERAR UM SISTEMA INTERFEROMÉTRICO (73) Robert Bosch Gmbh (DE) (72) Jochen Strähle, Ulrich Kallmann, Rahmi Gencoglu, Uwe Kasten Prazo de Validade: 10 (dez) anos contados a partir de 22/08/2017, observadas as condições legais.
(11) PI 0519197-1 B1	Código 16.1 - Concessão de Patente ou Certificado de Adição de Invenção (22) 22/12/2005 (30) 23/12/2004 DE 10 2004 062 266.3; 23/12/2004 DE 10 2004 062 267.1 (51) H01H 1/00 (2006.01), H01H 3/00 (2006.01), G01R 31/333 (2006.01) (54) PROCESSO E DISPOSITIVO PARA A OPERAÇÃO SEGURA DE UM APARELHO DE COMUTAÇÃO E APARELHO DE COMUTAÇÃO (73) SIEMENS AKTIENGESELLSCHAFT (DE) (72) PETER HARTINGER, NORBERT MITLMEIER, LUDWIG NIEBLER, FRITZ POHL, NORBERT ZIMMERMANN Prazo de Validade: 10 (dez) anos contados a partir de 22/08/2017, observadas as condições legais.
(11) PI 0519321-4 B1	Código 16.1 - Concessão de Patente ou Certificado de Adição de Invenção (22) 26/12/2005

(30) 11/01/2005 JP 2005-004533
(51) G03G 9/08 (2006.01), G03G 9/087 (2006.01), G03G 9/10 (2006.01)
(54) TONER E REVELADOR, APARELHO REVELADOR, CARTUCHO DO PROCESSO, APARELHO FORMADOR DE IMAGEM E MÉTODO DE FORMAÇÃO DE IMAGEM
(73) Ricoh Company, Ltd. (JP)
(72) Hideki Sugiura, Shinya Nakayama
Prazo de Validade: 10 (dez) anos contados a partir de 22/08/2017, observadas as condições legais.

---

(11) PI 0519815-1 B1

Código 16.1 - Concessão de Patente ou Certificado de Adição de Invenção
(22) 08/12/2005
(30) 11/01/2005 JP 2005-004041
(51) C21D 9/46 (2006.01), B21B 37/00 (2006.01), B21B 37/76 (2006.01), C22C 38/00 (2006.01), C22C 38/06 (2006.01), C22C 38/58 (2006.01)
(54) MÉTODO PARA CONTROLAR O RESFRIAMENTO DE UMA FOLHA DE AÇO
(73) NIPPON STEEL & SUMITOMO METAL CORPORATION (JP)
(72) Riki Okamoto, Noriyuki Hishinuma, Hidenori Miyata, Hirozaku Taniguchi
Prazo de Validade: 10 (dez) anos contados a partir de 22/08/2017, observadas as condições legais.

---

(11) PI 0520717-7 B1

Código 16.1 - Concessão de Patente ou Certificado de Adição de Invenção
(22) 02/12/2005
(51) C22B 1/16 (2006.01)
(54) MÉTODO PARA FABRICAR MINÉRIO DE FERRO SINTERIZADO COM BASE NA SINTERIZAÇÃO
(73) Kyouzai Kogyo CO., Ltd (JP)
(72) Tadahiro Inazumi, Akio Uehara, Kazunari Hashiyama
Prazo de Validade: 10 (dez) anos contados a partir de 22/08/2017, observadas as condições legais.

---

(11) PI 0601174-8 B1

Código 16.1 - Concessão de Patente ou Certificado de Adição de Invenção
(22) 13/04/2006
(30) 16/04/2005 DE 10 2005 017 574.0
(43) 19/12/2006
(51) C22C 9/04 (2006.01)
(54) LIGA DE COBRE-ZINCO
(73) Diehl Metall Stiftung & CO. KG (DE)
(72) Meinrad Holderied, Friedrich Gebhard
Prazo de Validade: 10 (dez) anos contados a partir de 22/08/2017, observadas as condições legais.

(11) PI 0605373-4 B1

Código 16.1 - Concessão de Patente ou Certificado de Adição de Invenção
(22) 22/12/2006
(30) 27/12/2005 JP 2005-374793
(43) 16/10/2007
(51) B62H 5/00 (2006.01), B62H 5/02 (2006.01), B60R 25/02 (2013.01)
(54) DISPOSITIVO DE TRAVA VEICULAR
(73) Honda Motor Co. LTD. (JP)
(72) Yoshihisa Hirose, Ekkawit Boonsuk, Hirokazu Hara, Norihiro Imada
Prazo de Validade: 10 (dez) anos contados a partir de 22/08/2017, observadas as condições legais.

(11) PI 0606703-4 B1

Código 16.1 - Concessão de Patente ou Certificado de Adição de Invenção
(22) 13/01/2006
(30) 14/01/2005 GB 0500646.5
(51) G01K 11/28 (2006.01)
(54) REFLETOR ACÚSTICO
(73) The Secretary of State For Defence (GB)
(72) JOHN DARREN SMITH, DAVID EMERY, DUNCAN PAUL WILLIAMS
Prazo de Validade: 10 (dez) anos contados a partir de 22/08/2017, observadas as condições legais.

(11) PI 0608052-9 B1

Código 16.1 - Concessão de Patente ou Certificado de Adição de Invenção
(22) 03/03/2006
(30) 04/03/2005 US 60/658,962
(51) C08L 23/06 (2006.01), C08F 210/16 (2006.01)
(54) COMPOSIÇÃO, PROCESSO DE POLIMERIZAÇÃO POR INICIAÇÃO VIA RADICAIS LIVRES E ARTIGO
(73) Dow Global Technologies, Inc (US)
(72) Thomas Oswald, Andrea M. Rhodius, Christopher R. Eddy, Christopher W. Conrad
Prazo de Validade: 10 (dez) anos contados a partir de 22/08/2017, observadas as condições legais.

(11) PI 0609046-0 B1

Código 16.1 - Concessão de Patente ou Certificado de Adição de Invenção
(22) 25/01/2006
(30) 25/02/2005 US 60/656474
(51) B01D 21/01 (2006.01), C02F 1/56 (2006.01), C02F 1/52 (2006.01), C01F 7/14 (2006.01), C01F 7/06 (2006.01), C08J 3/02 (2006.01), B01F 3/08 (2006.01)
(54) MÉTODO PARA FLOCULAÇÃO E SEPARAÇÃO DE SÓLIDOS SUSPENSOS DE UMA CORRENTE DE PROCESSO INDUSTRIAL CONTENDO SÓLIDOS SUSPENSOS
(73) Cytec Technology Corp (US)
(72) FRANKLYN A. BALLENTINE, MORRIS LEWELLYN

Prazo de Validade: 10 (dez) anos contados a partir de 22/08/2017, observadas as condições legais.

---

(11) PI 0609818-5 B1

Código 16.1 - Concessão de Patente ou Certificado de Adição de Invenção
(22) 15/03/2006
(30) 17/03/2005 US PCT/US2005/008917; 16/09/2005 US 60/717,863
(51) D01F 6/30 (2006.01), C08F 297/08 (2006.01), C08F 295/00 (2006.01), C08F 4/646 (2006.01)
(54) FIBRA OBTENÍVEL DE OU COMPREENDENDO UM INTERPOLÍMERO EM MULTIBLOCO DE PROPILENO/a- OLEFINA, FIBRA OBTENÍVEL DE OU COMPREENDENDO PELO MENOS UM INTERPOLÍMERO EM MULTIBLOCO DE PROPILENO E a-OLEFINA C2 OU C4-20, PANO, FIO E MÉTODO PARA FABRICAR UMA FIBRA
(73) DOW GLOBAL TECHNOLOGIES INC. (US)
(72) BENJAMIN C. POON, Yunwa Wilson Cheung, Shih-Yaw Lai, Ashish Sen, Hongyu Chen, Yeun-Yuen D. Chiu, Rajen M. Patel, Andy C. Chang, Antonios K. Doufas, Hong Peng
Prazo de Validade: 10 (dez) anos contados a partir de 22/08/2017, observadas as condições legais.

---

(11) PI 0611938-7 B1

Código 16.1 - Concessão de Patente ou Certificado de Adição de Invenção
(22) 05/06/2006
(30) 17/06/2005 US 11/156,113
(51) B29C 57/00 (2006.01), B65D 41/34 (2006.01), B29C 69/02 (2006.01)
(54) APARELHO E MÉTODO PARA INVERTER UM FLANGE DE BATENTE EM UM FECHAMENTO INDICADOR DE FALSIFICAÇÃO
(73) SACMI COOPERATIVA MECCANICI IMOLA SOCIETÁ COOPERATIVA (IT)
(72) DANIEL L. MATTICE
Prazo de Validade: 10 (dez) anos contados a partir de 22/08/2017, observadas as condições legais.

---

(11) PI 0613173-5 B1

Código 16.1 - Concessão de Patente ou Certificado de Adição de Invenção
(22) 07/07/2006
(30) 08/07/2005 JP 2005-200682
(51) C22C 38/00 (2006.01), C22C 38/12 (2006.01), C22C 38/32 (2006.01)
(54) AÇO DE BAIXA LIGA RESISTENTE A TRINCAMENTO INDUZIDO POR SULFETO PARA PRODUTOS TUBULARES EM CAMPOS PETROLÍFEROS
(73) NIPPON STEEL & SUMITOMO METAL CORPORATION (JP)
(72) TOMOHIKO OMURA, KENJI KOBAYASHI
Prazo de Validade: 10 (dez) anos contados a partir de 22/08/2017, observadas as condições legais.

---

(11) PI 0614495-0 B1

Código 16.1 - Concessão de Patente ou Certificado de Adição de Invenção

(22) 26/04/2006
(51) B65D 25/20 (2006.01), B65D 1/48 (2006.01), B65D 6/36 (2006.01), B65D 21/02 (2006.01)
(54) ENCAIXE DE REFORÇO
(73) AIKO CO., LTD. (JP)
(72) MASARU NISHIGAKI
Prazo de Validade: 10 (dez) anos contados a partir de 22/08/2017, observadas as condições legais.

---

(11) PI 0616214-2 B1

Código 16.1 - Concessão de Patente ou Certificado de Adição de Invenção
(22) 31/08/2006
(30) 15/09/2005 US 11/227.919
(51) C08G 18/10 (2006.01), C08G 18/22 (2006.01), C08G 18/28 (2006.01), C08G 18/71 (2006.01)
(54) PROCESSO PARA A FABRICAÇÃO DE RESINA DE POLIURETANO SILILADO CURÁVEL POR UMIDADE E COMPOSIÇÃO DE PRÉ-POLÍMERO DE POLIURETANO TERMINADA EM ISOCIANATO SILILADO CURÁVEL POR UMIDADE
(73) MOMENTIVE PERFORMANCE MATERIALS INC. (US)
(72) YURUN YANG, MISTY HUANG
Prazo de Validade: 10 (dez) anos contados a partir de 22/08/2017, observadas as condições legais.

---

(11) PI 0616807-8 B1

Código 16.1 - Concessão de Patente ou Certificado de Adição de Invenção
(22) 27/09/2006
(30) 06/10/2005 EP 05 109292.2
(51) C09B 11/04 (2006.01), C09B 49/12 (2006.01), A61Q 5/10 (2006.01), A61K 8/49 (2006.01), A61K 8/46 (2006.01)
(54) "CORANTES DE TRIARILMETANO, E MÉTODO PARA TINTURA DE FIBRAS E COMPOSIÇÃO PARA TINGIR O CABELO HUMANO".
(73) CIBA SPECIALTY CHEMICALS HOLDING INC (CH)
(72) CHRISTIAN CREMER, OLOF WALLQUIST
Prazo de Validade: 10 (dez) anos contados a partir de 22/08/2017, observadas as condições legais.

---

(11) PI 0617138-9 B1

Código 16.1 - Concessão de Patente ou Certificado de Adição de Invenção
(22) 25/08/2006
(30) 26/08/2005 US 2005904653
(51) A45D 20/50 (2006.01), A45D 1/14 (2006.01), A45D 1/04 (2006.01), A45D 2/40 (2006.01)
(54) DISPOSITIVO PARA PENTEAR
(73) Joseph Mourad (AU)
(72) Joseph Mourad
Prazo de Validade: 10 (dez) anos contados a partir de 22/08/2017, observadas

	as condições legais.
(11) PI 0620473-2 B1	Código 16.1 - Concessão de Patente ou Certificado de Adição de Invenção (22) 15/11/2006 (30) 15/11/2005 US 11/274,620 (51) D01F 1/00 (2006.01), D01F 6/60 (2006.01) (54) Processo para a fiação de um filamento de poliamida (73) Invista Technologies S.A.R.L. (CH) (72) Ronald E. Steele, Gregory D. D' Arcy Prazo de Validade: 10 (dez) anos contados a partir de 22/08/2017, observadas as condições legais.
(11) PI 0620953-0 B1	Código 16.1 - Concessão de Patente ou Certificado de Adição de Invenção (22) 05/01/2006 (51) G09F 19/00 (2006.01), G09F 15/00 (2006.01) (54) CORPO OCO TRONCO-CÔNICO ESPECÍFICO O QUAL PODE SER ESTABILIZADO POR PRESSÃO DE AR POSITIVA E PODE SER ANCORADO SOBRE UMA SUPERFÍCIE SUBJACENTE ATRAVÉS DE MEIOS DE ESCORAMENTO (73) Red Bull Gmbh (AT) (72) Michael Arnold, Martin Jehart Prazo de Validade: 10 (dez) anos contados a partir de 22/08/2017, observadas as condições legais.
(11) PI 0621049-0 B1	Código 16.1 - Concessão de Patente ou Certificado de Adição de Invenção (22) 23/01/2006 (51) E21B 34/00 (2006.01), G01B 7/14 (2006.01), E21B 43/119 (2006.01) (54) FERRAMENTA DE POÇO PARA USO EM ASSOCIAÇÃO COM UM POÇO SUBTERRÂNEO (73) Welldynamics, INC. (US) (72) Robert W.Gissler Prazo de Validade: 10 (dez) anos contados a partir de 22/08/2017, observadas as condições legais.
(11) PI 0622215-3 B1	Código 16.1 - Concessão de Patente ou Certificado de Adição de Invenção (22) 22/12/2006 (51) B29D 30/16 (2006.01), B29D 30/30 (2006.01), B60C 9/02 (2006.01) (54) PROCESSO PARA FABRICAR UM PNEU, E, PNEU (73) Pirelli Tyre S.P.A. (IT) (72) Gianni Mancini, Marco Cantu, Giorgia Sgalari, Maurizio Marchini Prazo de Validade: 10 (dez) anos contados a partir de 22/08/2017, observadas as condições legais.

(11) PI 0700277-7 B1

Código 16.1 - Concessão de Patente ou Certificado de Adição de Invenção
(22) 14/02/2007
(30) 14/02/2006 JP 2006-037085
(43) 06/11/2007
(51) B60R 21/20 (2011.01), B62J 27/00 (2006.01)
(54) MÓDULO DE AIR-BAG PARA USO EM VEÍCULOS
(73) Honda Motor Co., Ltd. (JP)
(72) Tadanori Horiuchi, Haruka Tsuda
Prazo de Validade: 10 (dez) anos contados a partir de 22/08/2017, observadas as condições legais.

(11) PI 0704413-5 B1

Código 16.1 - Concessão de Patente ou Certificado de Adição de Invenção
(22) 30/11/2007
(30) 04/12/2006 EP 06 125290.4
(43) 22/07/2008
(51) D07B 1/14 (2006.01)
(54) CABO DE FIBRA SINTÉTICA E PROCESSO PARA O MONITORAMENTO DA DURABILIDADE DE CABO DE FIBRA SINTÉTICA
(73) INVENTIO AKTIENGESELLSCHAFT (CH)
(72) CLAUDIO DE ANGELIS
Prazo de Validade: 20 (vinte) anos contados a partir de 30/11/2007, observadas as condições legais.

(11) PI 0707202-3 B1

Código 16.1 - Concessão de Patente ou Certificado de Adição de Invenção
(22) 22/01/2007
(30) 23/01/2006 US 60/761,109; 27/10/2006 US 60/854,891
(51) C12N 9/20 (2006.01)
(54) VARIANTE, SEQÜÊNCIA DE DNA, VETOR DE EXPRESSEÃO, MICROORGANISMO TRANGÊNICO, E, MÉTODO DE PRODUZIR UMA VARIANTE DE LIPASE
(73) Novozymes Inc. (US) , Novozymes A/S (DK)
(72) Jesper Vind, Jürgen Carsten Franz Knötzel, Kim Borch, Allan Svendsen, Thomas Honger Callisen, Debbie Yaver, Mads Eskelund Bjornvad, Peter Kamp Hansen, Haiyan Ge, Michael Lamsa
Prazo de Validade: 10 (dez) anos contados a partir de 22/08/2017, observadas as condições legais.

(11) PI 0710305-0 B1

Código 16.1 - Concessão de Patente ou Certificado de Adição de Invenção
(22) 04/04/2007
(30) 06/04/2006 EP 06 007255.0
(51) A01N 43/56 (2006.01), A01P 3/00 (2006.01), A01N 43/40 (2006.01), A01N 43/653 (2006.01), A01N 43/50 (2006.01), A01N 37/34 (2006.01)
(54) COMPOSIÇÃO E MÉTODO DE CONTROLE DE DOENÇAS CAUSADAS POR FITOPATÓGENOS

(73) Syngenta Participations AG (CH)
(72) Ulrich Johannes Haas, Colin Edward Mills, Christoph Neumann
Prazo de Validade: 10 (dez) anos contados a partir de 22/08/2017, observadas as condições legais.

---

(11) PI 0710349-2 B1

Código 16.1 - Concessão de Patente ou Certificado de Adição de Invenção
(22) 03/05/2007
(30) 03/05/2006 IT VI2006A000131; 11/07/2006 IT VI2006A000216; 19/10/2006 IT VI2006A000307
(51) E05F 3/20 (2006.01)
(54) ESTRUTURA ARTICULADA PARA PORTAS DE AUTOFECHAMENTO OU SIMILARES, PARTICULARMENTE PORTAS DE VIDRO OU SIMILARES E CONJUNTO PARA A INCORPORAÇÃO DESTA ESTRUTURA
(73) GOSIO DIANORA (IT)
(72) BACCHETTI LUCIANO
Prazo de Validade: 10 (dez) anos contados a partir de 22/08/2017, observadas as condições legais.

---

(11) PI 0711124-0 B1

Código 16.1 - Concessão de Patente ou Certificado de Adição de Invenção
(22) 20/04/2007
(51) D03D 35/00 (2006.01), D03D 47/36 (2006.01), D03D 49/16 (2006.01), D03D 47/34 (2006.01)
(54) Tear, em particular um tear de fita
(73) TEXTILMA AG (CH)
(72) Francisco Speich
Prazo de Validade: 10 (dez) anos contados a partir de 22/08/2017, observadas as condições legais.

---

(11) PI 0719930-9 B1

Código 16.1 - Concessão de Patente ou Certificado de Adição de Invenção
(22) 30/10/2007
(30) 07/12/2006 US 11/635,385; 14/06/2007 US 11/818,529
(51) C11D 17/04 (2006.01), D21H 21/18 (2006.01)
(54) Produto de Limpeza
(73) Kimberly-Clark Worldwide, INC. (US)
(72) Thomas Joseph Dyer, Michael R. Lostocco, Deborah Joy Nickel, Troy M. Runge, Kenneth J. Zwick, Mike Goulet, Jeffrey J. Timm, Perry H. Clough, Michael John Rekoske
Prazo de Validade: 20 (vinte) anos contados a partir de 30/10/2007, observadas as condições legais.

---

(11) PI 0720226-1 B1

Código 16.1 - Concessão de Patente ou Certificado de Adição de Invenção
(22) 07/12/2007
(30) 07/12/2006 US 60/873,602

(51) C12N 1/21 (2006.01), C12N 15/82 (2006.01), A01H 1/00 (2006.01)
(54) "VETOR E MÉTODOS DE SELEÇÃO PARA UMA CÉLULA DE PLANTA COMPREENDENDO UM POLINUCLEOTÍDEO QUE CODIFICA UMA PROTEÍNA QUE TEM ATIVIDADE DE FOSFINOTRICINA ACETIL TRANSFERASE, DE USO DE UM GENE DE RESISTÊNCIA A FOSFINOTRICINA COMO UM MARCADOR DE RESISTÊNCIA EM CÉLULAS DE PLANTA, PARA GERAÇÃO DE CÉLULAS DE PLANTA, PLANTAS, E SEUS PROPAGADOS RESISTENTES À FOSFINOTRICINA, E DE CONTROLE DE PELO MENOS UMA ERVA DANINHA EM UM CAMPO".
(73) Dow Agrosciences LLC (US)
(72) Justin M. Lira, Terry R. Wright, Sean M. Russell, Donald J. Merlo, Nicole L. Arnold, Andrew E. Robinson, Kelley A. Smith, STEVEN ROBERT WEBB
Prazo de Validade: 20 (vinte) anos contados a partir de 07/12/2007, observadas as condições legais.

---

(11) PI 0804003-6 B1

Código 16.1 - Concessão de Patente ou Certificado de Adição de Invenção
(22) 12/09/2008
(43) 22/02/2012
(51) A43D 21/00 (2006.01)
(54) Dispositivo para conformação de componentes de cabedal e processo de conformação de componentes de cabedal
(73) MÁQUINAS SAZI LTDA (BR/RS)
(72) Antônio Patrício Zini
Prazo de Validade: 20 (vinte) anos contados a partir de 12/09/2008, observadas as condições legais.

---

(11) PI 0804120-2 B1

Código 16.1 - Concessão de Patente ou Certificado de Adição de Invenção
(22) 09/09/2008
(43) 06/07/2010
(51) C10G 11/18 (2006.01), C10J 3/06 (2006.01), C01B 3/44 (2006.01), C07C 4/06 (2006.01)
(54) MÉTODO PARA PRODUÇÃO DE ETENO E GÁS DE SÍNTESE EM LEITO FLUIDIZADO CIRCULANTE
(73) Petróleo Brasileiro S/A - PETROBRAS (BR/RJ)
(72) Andrea de Rezende Pinho, Fabio Leal Mendes, Mauro Silva, Keiji Maeshiro, Antonio Wahib Bogossian Khalil, Julio Amilcar Ramos Cabral, Luis Fernando Soares de Azevedo, Daniel Santos de Albuquerque
Prazo de Validade: 20 (vinte) anos contados a partir de 09/09/2008, observadas as condições legais.

---

(11) PI 0806068-1 B1

Código 16.1 - Concessão de Patente ou Certificado de Adição de Invenção
(22) 19/12/2008
(43) 21/09/2010
(51) A01B 3/24 (2006.01)

(54) IMPLEMENTO AGRÍCOLA
(73) Shane P. Kelly (AU) , Peter L. Kelly (AU)
(72) Shane P. Kelly, Peter L. Kelly
Prazo de Validade: 20 (vinte) anos contados a partir de 19/12/2008, observadas as condições legais.

---

(11) PI 0807026-1 B1

Código 16.1 - Concessão de Patente ou Certificado de Adição de Invenção
(22) 01/02/2008
(30) 01/02/2007 JP 2007-023397
(51) C07F 11/00 (2006.01)
(54) Aquilxantato de molibidênio, uso do mesmo, e, composição lubrificante
(73) SHELL INTERNATIONAL RESEARCH MAATSHAPPIJ B.V. (NL)
(72) Noriaki Shinoda, Yoshihiko Aihara, Eiji Nagatomi
Prazo de Validade: 20 (vinte) anos contados a partir de 01/02/2008, observadas as condições legais.

---

(11) PI 0808777-6 B1

Código 16.1 - Concessão de Patente ou Certificado de Adição de Invenção
(22) 25/03/2008
(30) 16/04/2007 IB PCTIB2007051354
(51) C07C 251/40 (2006.01), C07C 255/07 (2006.01)
(54) DERIVADOS DE 4-DODECENO COMO INGREDIENTES DE PERFUME
(73) Firmenich SA (CH)
(72) Jean Marc Gaudin, Wessel- Jan Kos
Prazo de Validade: 20 (vinte) anos contados a partir de 25/03/2008, observadas as condições legais.

---

(11) PI 0814611-0 B1

Código 16.1 - Concessão de Patente ou Certificado de Adição de Invenção
(22) 17/07/2008
(30) 17/07/2007 GB 0713799.5
(51) C11D 3/00 (2006.01), C11D 3/37 (2006.01), C11D 3/43 (2006.01), C11D 1/62 (2006.01), C11D 3/16 (2006.01)
(54) COMPOSIÇÃO, PROCESSO PARA PREPARAR UMA COMPOSIÇÃO, E, USO DE UMA COMPOSIÇÃO
(73) Byotrol PLC (GB)
(72) Ulrich W. Schwarz, Stephen Brian Falder
Prazo de Validade: 20 (vinte) anos contados a partir de 17/07/2008, observadas as condições legais.

---

(11) PI 0816860-1 B1

Código 16.1 - Concessão de Patente ou Certificado de Adição de Invenção
(22) 11/09/2008
(30) 18/09/2007 US 60/973.336
(51) C10G 45/02 (2006.01), C10G 45/32 (2006.01), C10G 65/06 (2006.01)
(54) PROCESSO PARA A DESSULFURIZAÇÃO PROFUNDA DE GASOLINA

DE PIRÓLISE PESADA
(73) SHELL INTERNATIONALE RESEARCH MAATSCHAPPIJ B.V. (NL)
(72) Paul Benjerman Himelfarb
Prazo de Validade: 20 (vinte) anos contados a partir de 11/09/2008, observadas as condições legais.

---

(11) PI 0816866-0 B1

Código 16.1 - Concessão de Patente ou Certificado de Adição de Invenção
(22) 18/09/2008
(30) 18/09/2007 DE 10 2007 044 726.6; 05/03/2008 DE 10 2008 012 734.5
(51) C10J 3/48 (2006.01), C10J 3/52 (2006.01), C10J 3/84 (2006.01)
(54) REATOR DE GASEIFICAÇÃO E PROCESSO PARA GASEIFICAÇÃO DE CORRENTE ARRASTADA.
(73) Uhde Gmbh (DE)
(72) Johannes Kowoll, Eberhard Kuske, Ralf Abraham, Max Heinritz- Adrian
Prazo de Validade: 20 (vinte) anos contados a partir de 18/09/2008, observadas as condições legais.

---

(11) PI 0817747-3 B1

Código 16.1 - Concessão de Patente ou Certificado de Adição de Invenção
(22) 13/09/2008
(30) 26/09/2007 EP 07 117232.4
(51) C07C 227/16 (2006.01), C07C 229/30 (2006.01)
(54) PROCESSO PARA A PREPARAÇÃO DE DERIVADOS DE ÁCIDO 2-DI-HALOGENOACIL-3-AMINO-ACRÍLICO
(73) BAYER INTELLECTUAL PROPERTY GMBH (DE)
(72) Sergii Pazenok, Norbert Lui
Prazo de Validade: 20 (vinte) anos contados a partir de 13/09/2008, observadas as condições legais.

---

(11) PI 0820796-8 B1

Código 16.1 - Concessão de Patente ou Certificado de Adição de Invenção
(22) 20/11/2008
(30) 11/12/2007 EP 07023925.6
(51) B01J 8/02 (2006.01), F28D 9/00 (2006.01)
(54) SISTEMA DE SUPORTE PARA PLACAS TROCADORAS DE CALOR EM REATORES QUÍMICOS ISOTÉRMICOS
(73) METHANOL CASALE S.A. (CH)
(72) Rizzi, Enrico, Filippi, Ermanno, Tarozzo, Mirco
Prazo de Validade: 20 (vinte) anos contados a partir de 20/11/2008, observadas as condições legais.

---

(11) PI 0820885-9 B1

Código 16.1 - Concessão de Patente ou Certificado de Adição de Invenção
(22) 12/12/2008
(30) 13/12/2007 US 61/013,603
(51) C07K 16/18 (2006.01), G01N 33/53 (2006.01)

(54) "ANTICORPO OU FRAGUIMENTO DO MESMO, CÉLULA DE HIBRIDOMA, POLINUCLEOTÍDEO, POLIPEPTÍDEO COMPREENDENDOUM DOMÍNIO DE CADEIA PESADA OU LEVE DE ANTICORPO, MÉTODO PARA DETECÇÃO DE GRAVIDEZ EM UM ANIMAL BOVINO, KIT E MÉTODO DE PURIFICAÇÃO DE UM ANTÍGENO PRINCIPAL ASSOCIADO À GRAVIDEZ (PAG)".
(73) Monsanto Technolgoy LLC (US) , The Curators Of The University Of Missouri (US)
(72) Nagappan Mathialagan, R. Michael Roberts, Michael F. Grath, Jonathan Green
Prazo de Validade: 20 (vinte) anos contados a partir de 12/12/2008, observadas as condições legais.

---

(11) PI 0823086-2 B1

Código 16.1 - Concessão de Patente ou Certificado de Adição de Invenção
(22) 02/12/2008
(30) 21/08/2008 JP 2008-212760
(51) C22B 1/20 (2006.01), C22B 1/16 (2006.01), F27B 21/08 (2006.01)
(54) MÉTODO PARA PRODUÇÃO DE MINÉRIO SINTERIZADO E MÁQUINA DE SINTERIZAÇÃO
(73) Jfe Steel Corporation (JP)
(72) Nobuyuki Oyama, Katsuhiro Iwasaki, Hideki Kadoya, Yasuo Nagashima, Hiroshi Tako
Prazo de Validade: 20 (vinte) anos contados a partir de 02/12/2008, observadas as condições legais.

---

(11) PI 0900148-4 B1

Código 16.1 - Concessão de Patente ou Certificado de Adição de Invenção
(22) 23/01/2009
(43) 11/10/2011
(51) C13B 5/00 (2011.01)
(54) DISPOSITIVO EQUALIZADOR DA OSCILAÇÃO DIFERENCIAL DOS MANCAIS SUPERIORES DE MOENDAS DE CANA-DE- AÇÚCAR
(73) EMPRAL PIRACICABA DESENVOLVIMENTO DE EQUIPAMENTOS LTDA. (BR/SP)
(72) Sidney Brunelli
Prazo de Validade: 20 (vinte) anos contados a partir de 23/01/2009, observadas as condições legais.

---

(11) PI 0902906-0 B1

Código 16.1 - Concessão de Patente ou Certificado de Adição de Invenção
(22) 31/03/2009
(30) 01/04/2008 JP 2008-095021; 13/03/2009 JP 2009-061630
(51) C21D 8/02 (2006.01), B21B 1/38 (2006.01), B21B 3/00 (2006.01), C22C 38/00 (2006.01), C22C 38/14 (2006.01), C22C 38/38 (2006.01)
(54) MÉTODO DE PRODUÇÃO DE CHAPA DE AÇO GROSSA COM ALTA RESISTÊNCIA À TRAÇÃO

(73) NIPPON STEEL & SUMITOMO METAL CORPORATION (JP)
(72) Manabu Hoshino, Masaaki Fujioka, Yoichi Tanaka, Masanori Minagawa
Prazo de Validade: 20 (vinte) anos contados a partir de 31/03/2009, observadas as condições legais.

---

(11) PI 0903645-8 B1

Código 16.1 - Concessão de Patente ou Certificado de Adição de Invenção
(22) 21/09/2009
(30) 23/09/2008 US 61/099551; 18/08/2009 US 12/542856
(43) 01/06/2010
(51) A01D 41/12 (2006.01), A01D 57/01 (2006.01)
(54) GUIA DE CORRENTE PARA UMA UNIDADE DE FILEIRA
(73) Deere & Company (US)
(72) Kent S. Brown, Timothy F. Christensen
Prazo de Validade: 20 (vinte) anos contados a partir de 21/09/2009, observadas as condições legais.

---

(11) PI 0904761-1 B1

Código 16.1 - Concessão de Patente ou Certificado de Adição de Invenção
(22) 20/11/2009
(43) 05/07/2011
(51) C21C 5/52 (2006.01)
(54) PROCESSO DE INCORPORAÇÃO DE SILÍCIO EM FERROLIGAS EM FORNOS ELÉTRICOS DE REDUÇÃO
(73) Giovanni Savini (BR/MG) , Mauro Rodrigues de Almeida (BR/MG) , Marcio dos Santos Lamas da Silva (BR/MG)
(72) Giovanni Savini, Mauro Rodrigues de Almeida, Marcio dos Santos Lamas da Silva
Prazo de Validade: 20 (vinte) anos contados a partir de 20/11/2009, observadas as condições legais.

---

(11) PI 0908991-8 B1

Código 16.1 - Concessão de Patente ou Certificado de Adição de Invenção
(22) 11/03/2009
(30) 18/03/2008 JP 2008-069937
(51) C07C 227/16 (2006.01), C07C 229/30 (2006.01), C07D 231/14 (2006.01)
(54) MÉTODO PARA PRODUZIR DERIVADO DE ÁCIDO ACILACÉTICO CONTENDO FLÚOR, MÉTODO PARA PRODUZIR DERIVADO DE ÉSTER DE ÁCIDO PIRAZOLCARBOXÍLICO CONTENDO FLÚOR E MÉTODO PARA PRODUZIR DERIVADO DE ÁCIDO PIRAZOLCARBOXÍLIXO CONTENDO FLÚOR
(73) MITSUI CHEMICALS AGRO, INC. (JP)
(72) Hideki Umetani, Takeshi Kakimoto, Yoji Aoki
Prazo de Validade: 20 (vinte) anos contados a partir de 11/03/2009, observadas as condições legais.

(11) PI 0909349-4 B1

Código 16.1 - Concessão de Patente ou Certificado de Adição de Invenção
(22) 02/03/2009
(30) 03/03/2008 JP 2008-051498
(51) C07C 45/29 (2006.01), C07C 49/08 (2006.01), B01J 21/06 (2006.01), C07B 61/00 (2006.01), C12P 7/28 (2006.01)
(54) PROCESSO PARA PRODUZIR ACETONA A PARTIR DE BIOETANOL
(73) METAWATER CO., LTD (JP) , National University Corporation Hokkaido University (JP)
(72) Takao Masuda, Teruoki Tago, Tetsuya Yanase, Hirokazu Tsuboi
Prazo de Validade: 20 (vinte) anos contados a partir de 02/03/2009, observadas as condições legais.

(11) PI 0911865-9 B1

Código 16.1 - Concessão de Patente ou Certificado de Adição de Invenção
(22) 29/04/2009
(30) 02/05/2008 US 61/050171
(51) C10L 1/04 (2006.01), C10L 1/06 (2006.01), C10L 1/08 (2006.01), C10L 1/16 (2006.01)
(54) COMPOSIÇÃO DE COMBUSTÍVEL, MÉTODO PARA PRODUZIR UMA COMPOSIÇÃO DE COMBUSTÍVEL, VEÍCULO, E, MÉTODO PARA ACIONAR UM MOTOR
(73) AMYRIS, INC. (US)
(72) Jason A. Ryder
Prazo de Validade: 20 (vinte) anos contados a partir de 29/04/2009, observadas as condições legais.

(11) PI 0914536-2 B1

Código 16.1 - Concessão de Patente ou Certificado de Adição de Invenção
(22) 19/06/2009
(30) 27/06/2008 EP 08159265.1
(51) C07D 285/08 (2006.01), A01N 43/82 (2006.01)
(54) TIADIAZOLILOXIFENILAMIDINAS, PROCESSO PARA SUA PREPARAÇÃO E SEUS USOS, COMPOSIÇÃO E PROCESSO PARA COMBATER MICROORGANISMOS INDESEJÁVEIS, E SEMENTE RESISTENTE A MICROORGANISMOS INDESEJÁVEIS
(73) BAYER INTELLECTUAL PROPERTY GMBH (DE)
(72) ULRIKE WACHENDORFF-NEUMANN, HIROYUKI HADANO, KLAUS KUNZ, PIERRE CRISTAU, JÖRG NICO GREUL, ULRICH HEINEMANN, OSWALD ORT, THOMAS SEITZ, ARND VOERSTE, PETER DAHMEN, KLAUS TIETJEN
Prazo de Validade: 20 (vinte) anos contados a partir de 19/06/2009, observadas as condições legais.

(11) PI 0915047-1 B1

Código 16.1 - Concessão de Patente ou Certificado de Adição de Invenção
(22) 08/06/2009
(30) 09/06/2008 GB 08 10554.6

(51) A01N 43/40 (2006.01), A01N 25/02 (2006.01), A01N 37/22 (2006.01), A01N 37/26 (2006.01), A01N 37/40 (2006.01), A01N 41/06 (2006.01), A01N 41/10 (2006.01), A01N 43/10 (2006.01), A01N 43/64 (2006.01), A01N 43/70 (2006.01), A01N 47/36 (2006.01), A01N 57/20 (2006.01), A01P 13/02 (2006.01)
(54) MÉTODO PARA SELETIVAMENTE CONTROLAR ERVAS DANINHAS EM UM LOCAL INCLUINDO PLANTAS DA SAFRA E ERVAS DANINHAS, COMPOSIÇÃO HERBICIDA LÍQUIDA TENDO MENOS DE 5% V/V DE ÁGUA E USO DE UM REGULADOR DE PH
(73) Syngenta Participations Ag (CH) , SYNGENTA LIMITED (GB)
(72) Jeffrey David Fowler, Gavin John Hall, Carl Andrew Formstone, Stefan Michael Hass
Prazo de Validade: 20 (vinte) anos contados a partir de 08/06/2009, observadas as condições legais.

---

(11) PI 0915067-6 B1

Código 16.1 - Concessão de Patente ou Certificado de Adição de Invenção
(22) 15/06/2009
(30) 13/06/2008 JP 2008-155991
(51) B22C 9/06 (2006.01), B22C 3/00 (2006.01), B22D 17/00 (2006.01), B22D 17/20 (2006.01), B22D 17/22 (2006.01)
(54) MÉTODO DE FUNDIÇÃO DE LIGA À BASE DE FERRO SEMILÍQUIDA OU SEMISSÓLIDA E MOLDE PARA A FUNDIÇÃO
(73) NIPPON STEEL & SUMITOMO METAL CORPORATION (JP)
(72) Yoshiaki Shia
Prazo de Validade: 20 (vinte) anos contados a partir de 15/06/2009, observadas as condições legais.

---

(11) PI 0920359-1 B1

Código 16.1 - Concessão de Patente ou Certificado de Adição de Invenção
(22) 05/10/2009
(30) 17/10/2008 JP 2008-268729; 30/04/2009 JP 2009-111390
(51) C07D 207/08 (2006.01), C07D 401/04 (2006.01), C07D 401/12 (2006.01), C07D 401/14 (2006.01), C07D 403/04 (2006.01), C07D 403/12 (2006.01), C07D 403/14 (2006.01), C07D 405/12 (2006.01), C07D 405/14 (2006.01), C07D 409/12 (2006.01), C07D 409/14 (2006.01), C07D 413/12 (2006.01), C07D 417/04 (2006.01), C07D 417/14 (2006.01), A01N 43/36 (2006.01)
(54) (HETERO) ARILPIRROLIDINAS PESTICIDAS, SEUS USOS, PESTICIDA, FARMACÊUTICOS, E MÉTODO PARA CONTROLAR PESTES ANIMAIS QUE CAUSAM DANO À PLANTA
(73) BAYER INTELLECTUAL PROPERTY GMBH (DE)
(72) Jun Mihara, Tetsuya Murata, Daiei Yamazaki, Yasushi Yoneta, Koichi Araki, Norio Sasaki, Kei Domon, Mamorau Hatazawa, Eiichi Shimojo, Teruyuki Ichihara, Masashi Ataka, Katsuhiko Shibuya, ULRICH GÖRGENS
Prazo de Validade: 20 (vinte) anos contados a partir de 05/10/2009, observadas as condições legais.

(11) PI 0923273-7 B1

Código 16.1 - Concessão de Patente ou Certificado de Adição de Invenção
(22) 23/11/2009
(30) 22/12/2008 UA 200814666; 30/06/2009 UA 200906849
(51) A61K 31/713 (2006.01), A61K 47/22 (2006.01), A61P 35/00 (2006.01)
(54) AGENTE ANITUMOR E MÉTODOS PARA SUA PRODUÇÃO E ESTABILIZAÇÃO
(73) Sokyrko Oleg Sergeevich (UA)
(72) Ilima Iliodorovna Volchenskova, Nadezhda Nikolaevna Maydanevich
Prazo de Validade: 20 (vinte) anos contados a partir de 23/11/2009, observadas as condições legais.

(11) PI 1001088-2 B1

Código 16.1 - Concessão de Patente ou Certificado de Adição de Invenção
(22) 19/04/2010
(30) 21/04/2009 US 12/427331
(43) 17/12/2013
(51) A01B 71/08 (2006.01), A01D 75/18 (2006.01), B62D 25/10 (2006.01)
(54) CONJUNTO DE PROTETOR DE PLANTA SOB O CHASSI PARA UM VEÍCULO
(73) Deere & Company (US)
(72) Joshua J. Fausch, Brandon Cy Carlson, Scott Matthew Buse, Garry Eugene Baxter
Prazo de Validade: 20 (vinte) anos contados a partir de 19/04/2010, observadas as condições legais.

(11) PI 1003240-1 B1

Código 16.1 - Concessão de Patente ou Certificado de Adição de Invenção
(22) 03/08/2010
(30) 03/08/2009 US 12/534,649
(43) 10/04/2012
(51) A61K 8/29 (2006.01), A61K 8/362 (2006.01), A61Q 11/00 (2006.01)
(54) Composições para tratamento da sensibilidade dental e método não terapêutico para tratamento de dentes sensíveis
(73) Mcneil-Ppc, INC. (US)
(72) Deepak Sharma
Prazo de Validade: 20 (vinte) anos contados a partir de 03/08/2010, observadas as condições legais.

(11) PI 1005561-4 B1

Código 16.1 - Concessão de Patente ou Certificado de Adição de Invenção
(22) 15/12/2010
(30) 18/12/2009 EP 09425510.6
(43) 22/02/2012
(51) A01N 25/02 (2006.01), A01N 35/02 (2006.01), A01N 35/08 (2006.01), A01N 37/34 (2006.01), A01P 1/00 (2006.01)
(54) COMPOSIÇÃO DESINFETANTE
(73) Dow Italia Divisione Commerciale SR.L (IT) , Dow Global Technologies, Inc.

(US)
(72) Antonio Arzu, Ute Helmine Bertheas, Paul Foley, Stephanie Lynn Hughes, Philip Alexander Keene, Pierre Marie Lenoir
Prazo de Validade: 20 (vinte) anos contados a partir de 15/12/2010, observadas as condições legais.

---

(11) PI 1008757-5 B1

Código 16.1 - Concessão de Patente ou Certificado de Adição de Invenção
(22) 11/02/2010
(30) 11/02/2009 EP 09152506.3
(51) A23D 7/00 (2006.01), A23D 7/005 (2006.01), A23L 2/52 (2006.01), A23L 1/30 (2006.01), A23L 1/035 (2006.01)
(54) EMULSÕES DE PUFA DE ALTA CONCENTRAÇÃO
(73) DSM Ip Assets B.V. (NL)
(72) Karl Manfred Voelker, Thomas Lindemann, Denis Hug
Prazo de Validade: 20 (vinte) anos contados a partir de 11/02/2010, observadas as condições legais.

---

(11) PI 1101364-8 B1

Código 16.1 - Concessão de Patente ou Certificado de Adição de Invenção
(22) 10/03/2011
(43) 16/04/2013
(51) E02D 7/06 (2006.01), E02D 13/00 (2006.01)
(54) Bate estacas movimentado sobre rodas ou esteiras com torre articulável
(73) Ney Kenji Higaskino (BR/PR)
(72) Ney Kenji Higaskino
Prazo de Validade: 20 (vinte) anos contados a partir de 10/03/2011, observadas as condições legais.

---

(11) PI 9809215-4 B1

Código 16.1 - Concessão de Patente ou Certificado de Adição de Invenção
(22) 19/03/1998
(30) 08/05/1997 US 08/854.016
(51) A61K 7/00 (2006.01)
(54) COMPOSIÇÃO EMULSIFICANTE PARA FORMULAÇÕES DE TRATAMENTO DA PELE
(73) ISP Investments Inc. (US)
(72) Mark Rerek, Elliott Zucker, Gerhard Dahms
Prazo de Validade: 10 (dez) anos contados a partir de 22/08/2017, observadas as condições legais.

---

(11) PI 9816295-0 B1

Código 16.1 - Concessão de Patente ou Certificado de Adição de Invenção
(22) 03/03/1998
(43) 13/03/2001
(51) C07K 14/325 (2006.01), C12N 15/32 (2006.01), C12N 15/75 (2006.01), C12N 5/14 (2006.01), A01H 5/10 (2006.01), A01H 5/00 (2006.01)

(54) MÉTODO DE CONTROLE DE INFESTAÇÃO DE UMA PLANTA DE SOJA POR UM INSETO DA FAMÍLIA TORTRICIDAE

(62) PI 9803639-4 03/03/1998

(73) MONSANTO TECHNOLOGY LLC (US)

(72) Kathryn H. Kolacz

Prazo de Validade: 10 (dez) anos contados a partir de 22/08/2017, observadas as condições legais.

Código 16.3 - Retificação

Retificação da publicação da concessão da patente por ter sido efetuada com incorreção que não impossibilita sua identificação. Tal publicação não implica na alteração da data de publicação da concessão da patente e nos prazos decorrentes da mesma.

---

(11) BR 11 2013 006230-4 B8

Código 16.3 - Retificação
(22) 20/09/2011
(30) 21/09/2010 US 61/384,748; 21/09/2010 DE 10178045.0
(45) 23/05/2017
(51) C07D 231/22 (2006.01)
(54) PROCESSO PARA A PREPARAÇÃO DE UMA N- FENILHIDROXILAMINA SUBSTITUÍDA
(73) BASF SE (DE)
(72) ALEXANDER KORTE, MARCO COPPOLA, MICHAEL PUHL
Prazo de Validade: 20 (vinte) anos contados a partir de 20/09/2011, observadas as condições legais. (co) Referente à publicação na RPI 2420 de 25/05/2017 quanto ao titular e o paìs de uma das prioridades.

---

(11) BR 11 2013 009935-6 B8

Código 16.3 - Retificação
(22) 22/12/2011
(30) 29/12/2010 US 61/427,855; 24/10/2011 US 61/550,675
(45) 01/08/2017
(51) C07D 471/04 (2006.01), A01N 43/54 (2006.01)
(54) COMPOSTOS
(73) E.I. DU PONT DE NEMOURS AND COMPANY (US)
(72) THOMAS FRANCIS PAHUTSKI JR.
Prazo de Validade: 20 (vinte) anos contados a partir de 22/12/2011, observadas as condições legais. (co) Referente à publicação na RPI 2430 de 01/08/2017 quanto ao endereço do titular.

---

(11) MU 8303244-4 Y8

Código 16.3 - Retificação
(22) 18/12/2003
(45) 16/10/2012
(51) B65G 57/03 (2006.01)
(54) POSICIONADOR AUTOMÁTICO DE PRODUTOS EMBALADOS PARA ENFARDAMENTO
(73) Indústria de Máquinas Kreis Ltda. (BR/SC)
(72) Eduardo Schmidt
Prazo de Validade: 7 (sete) anos contados a partir de 16/10/2012, observadas as condições legais. (co) Referente à publicação na RPI 2180 de 16/10/2012, a fim de fazer constar o apostilamento determinado na decisão da 25ª Vara

Federal do Rio de Janeiro. Processo nº 0160045- 18.2014.4.02.5101 - INPI-52400.138376/2014-91

(11) MU 8800031-1 Y8

Código 16.3 - Retificação
(22) 12/02/2008
(45) 16/11/2016
(51) E06B 9/322 (2006.01)
(54) DISPOSITIVO RECOLHEDOR MANUAL DE PERSIANAS DE ENROLAR
(73) ANTONIO BENEDITO CARDOSO (BR/SP) , FÁBIO GADIOLI (BR/SP)
(72) Antonio Benedito Cardoso, Fábio Gadioli
Prazo de Validade: 7 (sete) anos contados a partir de 16/11/2016, observadas as condições legais. (co) Referente à publicação na RPI 2393 de 03/11/2016 quanto ao Titular.

(11) MU 8803183-7 Y8

Código 16.3 - Retificação
(22) 20/06/2008
(45) 18/07/2017
(51) B65D 5/02 (2006.01), B65D 5/66 (2006.01), B65D 43/16 (2006.01)
(54) DISPOSIÇÃO CONSTRUTIVA DE FECHAMENTO APLICADA EM CAIXA FLIP-TOP
(73) UNILEVER N.V. (NL) , IMPRESSORA PARANAENSE S/A (BR/PR)
(72) LEONICE CABRAL FERREIRA, MARIANA ATEM SASSAMORI
Prazo de Validade: 7 (sete) anos contados a partir de 18/07/2017, observadas as condições legais. (co) Referente à publicação na RPI 2428 de 18/07/2017 quanto ao endereço do Titular.

(11) PI 0015031-2 B8

Código 16.3 - Retificação
(22) 26/10/2000
(30) 26/10/1999 EP 99203523.8; 26/10/1999 EP 99203524.6
(45) 30/05/2017
(51) C12N 15/82 (2006.01), C12N 9/10 (2006.01), C07K 14/47 (2006.01), A61K 38/00 (2006.01), A01H 5/00 (2006.01)
(54) MÉTODO PARA PROVER UMA PLANTA TRANSGÊNICA CAPAZ DE EXPRESSAR UM ANTICORPO COM GALACTOSILAÇÃO TERMINAL E MÉTODO PARA OBTENÇÃO DE UMA GLICOPROTEÍNA DESEJADA OU FRAGMENTO FUNCIONAL DA MESMA
(73) STICHTING DIENST LANDBOUWKUNDIG ONDERZOEK (NL)
(72) Hendrikus Antonius Cornelis Bakker, Hendrik Jan Bosch
Prazo de Validade: 10 (dez) anos contados a partir de 30/05/2017, observadas as condições legais. (co) Referente à publicação na RPI 2421 de 30/05/2017 quanto ao erro na pàgina do quadro reivindicatório.

(11) PI 0302124-6 B8

Código 16.3 - Retificação

(22) 26/06/2003
(30) 27/06/2002 US 10/185,826
(45) 01/04/2014
(51) E21B 19/00 (2006.01)
(54) SISTEMA DE INJEÇÃO DE PRODUTO QUÍMICO PARA CONTROLAR A DISTRIBUIÇÃO DE FLUIDO QUÍMICO A PARTIR DE UM CONDUTO DE SUPRIMENTO E MÉTODO PARA CONTROLAR A DISTRIBUIÇÃO DE UM FLUIDO QUÍMICO A PARTIR DE UM CONDUTO DE SUPRIMENTO PARA DENTRO DE UM POÇO
(73) RICHARD R. WATSON (US)
(72) Richard R. Watson
Prazo de Validade: 10 (dez) anos contados a partir de 01/04/2014, observadas as condições legais. (co) Referente à publicação na RPI 2256 de 01/04/2014 quanto à formatação do documento.

---

(11) PI 0416616-7 B8

Código 16.3 - Retificação
(22) 29/10/2004
(30) 19/11/2003 US 60/523.090
(45) 11/04/2017
(51) C22B 3/10 (2006.01), C22B 34/10 (2006.01), C22B 3/06 (2006.01)
(54) PROCESSO PARA LIXIVIAÇÃO DE TITÂNIO A PARTIR DE UM MATERIAL DE MINÉRIO CONTENDO TITÂNIO
(73) PROCESS RESEARCH ORTECH INC. (CA)
(72) VAIKUNTUM I. LAKSHMANAN, Ramamritham Sridhar, Bryn G. Harris, George Puvvada, Benjamin Chun Pong Chan
Prazo de Validade: 10 (dez) anos contados a partir de 11/04/2017, observadas as condições legais. (co) Referente à publicação na RPI 2414 de 11/04/2017 quanto ao nome do Inventor.

---

(11) PI 0501957-5 B8

Código 16.3 - Retificação
(22) 31/05/2005
(30) 30/07/2004 US 10/903.781
(45) 13/06/2017
(51) G06F 17/21 (2006.01), G06F 17/30 (2006.01)
(54) Método, sistema e aparelho para prover acesso a modelos de pasta de trabalho através de chamadas de função remotas
(73) MICROSOFT TECHNOLOGY LICENSING, LLC (US)
(72) Charles D. Ellis, Dan Y. Khen, Eran Megiddo, Ira Levin, Liviu Asnash, Simon Peyton-Jones
Prazo de Validade: 10 (dez) anos contados a partir de 13/06/2017, observadas as condições legais. (co) Referente à publicação na RPI 2423 de 13/06/2017 quanto à correção das páginas trocadas para os Desenhos.

---

(11) PI 0514875-8 B8

Código 16.3 - Retificação

(22) 26/08/2005
(30) 03/09/2004 EP PCT/EP2004/009846
(45) 18/07/2017
(51) A23L 1/228 (2006.01), A23L 1/22 (2006.01), A23L 1/229 (2006.01), A23L 1/227 (2006.01)
(54) Auxiliar de arte culinária estável em prateleira, uso do mesmo, seu processo de preparação, método para conferir e/ou intensificar a deliciosidade em uma refeição e método para proporcionar convenientemente as características de xian aos alimentos
(73) Nestec S.A. (CH)
(72) Wen Sze Lien, Zhu Gao, Yong Fu Wang, Béatrice Lado, Yan Xi Jin, Fabien Robert, Ahmed Bousbaine, Nadji Rekhif, Christopher Brimelow
Prazo de Validade: 10 (dez) anos contados a partir de 18/07/2017, observadas as condições legais. (co) Corrigído conforme solicitado referente RPI/2428 de 18/07/2017. Quanto as páginas do relatório descritivo.

---

(11) PI 0600195-5 B8

Código 16.3 - Retificação
(22) 30/01/2006
(30) 31/01/2005 EP 05290212.9
(45) 25/07/2017
(51) C08L 33/08 (2006.01), C08L 33/10 (2006.01)
(54) Composição aquosa para gel de cabelo
(73) Rohm and Haas Company (US)
(72) Jennifer Reichl Collin, ANDREA CLAUDETTE KEENAM, Wai Kin Albert Lee, Paul Francis David Reeve, Fanwen Zeng
Prazo de Validade: 10 (dez) anos contados a partir de 25/07/2017, observadas as condições legais. (co) Referente à publicação na RPI 2429 de 25.07.2017, quanto ao nome do inventor

---

(11) PI 0601192-6 B8

Código 16.3 - Retificação
(22) 25/01/2006
(30) 25/01/2005 US 11/041,197
(45) 18/07/2017
(51) B01D 11/04 (2006.01)
(54) Sedimentador cilíndrico para utilização com um material de fase leve e um material de fase pesada e método para construção do mesmo
(73) SPX FLOW, INC (US)
(72) Michael A. Giralico, Michael Joseph Preston
Prazo de Validade: 10 (dez) anos contados a partir de 18/07/2017, observadas as condições legais. (co) Referente à publicação na RPI 2428 de 18.07.2017, quanto ao título

---

(11) PI 0607540-1 B8

Código 16.3 - Retificação
(22) 13/04/2006

(30) 13/04/2005 US 60/670,892
(45) 09/05/2017
(51) G01N 33/569 (2006.01), C12N 7/02 (2006.01)
(54) ENSAIO PARA A PRODUÇÃO DE CIRCOVÍRUS PORCINO
(73) MERIAL, INC. (US)
(72) Patrice Allibert, Lionel Pierre Cupillard, Jean Reyes
Prazo de Validade: 10 (dez) anos contados a partir de 09/05/2017, observadas as condições legais. (co) Referente à publicação na RPI 2418 de 09/05/2017 quanto ao endereço do titular.

---

(11) PI 0703321-4 B8

Código 16.3 - Retificação
(22) 30/07/2007
(30) 31/07/2006 FR 06 07049
(45) 12/04/2016
(51) C10J 3/00 (2006.01)
(54) PROCESSO DE PREPARO DE UMA CARGA, CONTENDO BIOMASSA, VISANDO A UMA GASEIFICAÇÃO POSTERIOR
(73) IFP (FR)
(72) Eric Lemaire, Nicolas Boudet
Prazo de Validade: 20 (vinte) anos contados a partir de 30/07/2007, observadas as condições legais. (co) Referente à publicação na RPI 2362 de 12/04/2016 quanto aos dados da Prioridade Unionista.

---

(11) PI 0720097-8 B8

Código 16.3 - Retificação
(22) 11/12/2007
(30) 11/12/2006 EP 06 025516.3
(45) 06/06/2017
(51) C07F 9/38 (2006.01)
(54) COMPOSTOS DE FOSFONATO
(73) ITALMATCH CHEMICALS S.P.A. (IT)
(72) Patrick P. Notté, JAN H. J. VAN BREE, Albert Devaux
Prazo de Validade: 20 (vinte) anos contados a partir de 11/12/2007, observadas as condições legais. (co) Referente à publicação na RPI 2422 de 06.06.2017, quanto ao nome do titular.

---

(11) PI 0807700-2 B8

Código 16.3 - Retificação
(22) 26/02/2008
(30) 26/02/2007 FR 07 01338; 12/10/2007 FR 07 58272
(45) 14/02/2017
(51) A23F 5/12 (2006.01), A23F 3/32 (2006.01), A23L 2/395 (2006.01), A23P 10/28 (2016.01)
(54) PRODUTO COMPACTADO, PROCESSO PARA PREPARAÇÃO DO MESMO E PROCESSO DE PREPARAÇÃO DE BEBIDA QUENTE
(73) EUROTAB (FR)

(72) Gilles Rubinstenn, Paul Branlard, Jacques Brosse
Prazo de Validade: 20 (vinte) anos contados a partir de 26/02/2008, observadas as condições legais. (co) Corrigído conforme solicitado referente RPI/2406 de 14/02/2017. Quanto ao endereço do titular.

---

(11) PI 0808970-1 B8

Código 16.3 - Retificação
(22) 21/03/2008
(30) 23/03/2007 IB PCT/IB2007/001677
(45) 14/02/2017
(51) C12P 7/02 (2006.01), C12P 7/26 (2006.01), C12N 15/09 (2006.01), C12N 9/02 (2006.01)
(54) MICRORGANISMOS E MÉTODOS DE PRODUÇÃO DE 1,2-PROPANODIOL E ACETOL
(73) METABOLIC EXPLORER (FR)
(72) Philippe Soucaille, Isabelle Meynial-Salles, François Voelker, Rainer Figge
Prazo de Validade: 20 (vinte) anos contados a partir de 21/03/2008, observadas as condições legais. (co) Corrigído conforme solicitado referente RPI/2406 de 14/02/2017. Quanto ao endereço do titular.

---

(11) PI 0818368-6 B8

Código 16.3 - Retificação
(22) 25/09/2008
(30) 11/10/2007 GB 0719848.4
(45) 24/01/2017
(51) A61L 9/14 (2006.01), C09K 3/30 (2006.01), A61L 101/02 (2006.01), A61L 101/32 (2006.01)
(54) COMPOSIÇÕES EM AEROSSOL
(73) Reckitt & Colman (Overseas) Limited (UK)
(72) Chris Bates, ERIN CORSTANJE, CHRIS JONES, Maud Portier, Hannah Tipple
Prazo de Validade: 20 (vinte) anos contados a partir de 25/09/2008, observadas as condições legais. (co) Corrigído conforme solicitado referente RPI/2403 de 24/01/2017. Quanto ao nome do invetor.

---

(11) PI 0902603-7 B8

Código 16.3 - Retificação
(22) 29/07/2009
(30) 24/09/2008 FR 0856414; 28/11/2008 FR 0858078
(45) 01/11/2016
(51) A61K 8/49 (2006.01), A61K 8/44 (2006.01), A61K 8/46 (2006.01), A61Q 17/04 (2006.01), A61Q 19/00 (2006.01)
(54) USO COSMÉTICO DE PELO MENOS UM COMPOSTO DITIOLANO, COMPOSTO DITIOLANO, COMPOSIÇÃO E PROCESSO COSMÉTICO DE PREPARAÇÃO DA PELE PARA O SOL
(73) L'ORÉAL (FR)
(72) XAVIER MARAT, KARINE LUCET-LEVANNIER, LAURENT MARROT

Prazo de Validade: 20 (vinte) anos contados a partir de 29/07/2009, observadas as condições legais. (co) Referente à publicação na RPI 2391 de 01.11.2016, quanto ao endereço do titular

---

(11) PI 0906906-2 B8

Código 16.3 - Retificação
(22) 08/04/2009
(30) 09/04/2008 US 61/043,452; 14/07/2008 US 61/080,437
(45) 25/07/2017
(51) C07C 45/68 (2006.01), C07D 261/04 (2006.01), C07C 45/74 (2006.01), C07C 49/80 (2006.01), C07C 25/13 (2006.01)
(54) Métodos para preparar um composto e compostos
(73) E.I. DU PONT DE NEMOURS AND COMPANY (US)
(72) GARY DAVID ANNIS
Prazo de Validade: 20 (vinte) anos contados a partir de 08/04/2009, observadas as condições legais. (co) Corrigído conforme solicitado referente RPI/2429 de 25/07/2017. Quanto ao endereço do titular.

---

(11) PI 1003060-3 B8

Código 16.3 - Retificação
(22) 04/08/2010
(45) 07/03/2017
(51) A61K 36/889 (2006.01), B01D 15/08 (2006.01), A61P 17/18 (2006.01)
(54) PROCESSO DE OBTENÇÃO DE EXTRATOS PARCIALMENTE PURIFICADOS DE COMPOSTOS ANTIOXIDANTES DE FRUTOS DE PALMEIRAS DO GÊNERO EUTERPE
(73) AMAZON DREAMS INDÚSTRIA E COMÉRCIO S.A. (BR/PA) , UNIVERSIDADE FEDERAL DO PARÁ - UFPA (BR/PA)
(72) Hervé Louis Ghislan Rogez, Braz Viana Sarubi Neto, Fabio Gomes Moura
Prazo de Validade: 20 (vinte) anos contados a partir de 04/08/2010, observadas as condições legais. (co) Referente à publicação na RPI 2409 de 07/03/2017 quanto ao Titular.

---

(11) PI 9813391-8 B8

Código 16.3 - Retificação
(22) 03/12/1998
(30) 03/12/1997 DE 197 53 681.6; 17/07/1998 EP 98113415.8
(45) 04/07/2017
(51) C07K 14/505 (2006.01), C12N 15/16 (2006.01), C12N 15/85 (2006.01), C12N 5/06 (2010.01), C12N 5/08 (2010.01), C12N 5/10 (2006.01), A61K 38/18 (2006.01)
(54) PROCESSO PARA PRODUZIR UMA COMPOSIÇÃO DE EPO E PROCESSO PARA AUMENTAR A ATIVIDADE ESPECÍFICA DE UMA COMPOSIÇÃO DE EPO
(73) ROCHE DIAGNOSTICS GMBH (DE)
(72) Josef Burg, Karl-Heinz Sellinger, Anton Haselbeck, HANS KOLL
Prazo de Validade: 10 (dez) anos contados a partir de 04/07/2017, observadas

as condições legais. (co) Referente à publicação na RPI 2426 de 04/07/2017 quanto ao nome do Inventor.

Código Notificação de Decisão Judicial

Código 19.1 - Notificação de Decisão Judicial

Comunicação de decisão judicial referente à patente.

---

(11) PI 0208450-3 B1

Código 19.1 - Notificação de Decisão Judicial
(45) 19/04/2011
(73) Thompson Couplings Limited (AU)
INPI-52400.090323/2017-24@Seção 25ª Vara Federal do Rio de Janeiro@Processo nº 0116492-13.2017.4.02.5101@Autor: THOMPSON COUPLINGS LIMITED@Réu: INPI - INSTITUTO NACIONAL DA PROPRIEDADE INDUSTRIAL
Decisão: Ante o exposto, HOMOLOGO O RECONHECIMENTO DA PROCEDÊNCIA DO PEDIDO, JULGANDO EXTINTO O PROCESSO, COM RESOLUÇÃO DE MÉRITO, nos termos do art. 487, inciso III, alínea “a” do novo Código de Processo Civil, para declarar a anulação do despacho 24.10 (referente à manutenção da extinção) e de republicação do despacho 21.6 (relativo à extinção da patente), diante da falta de intimação dos novos procuradores legais da Autora. Deverá a Autarquia providenciar a anotação e publicação desta decisão na Revista da Propriedade Industrial, para ciência de terceiros, na forma prevista do art. 175, §2º, da Lei nº 9.279/96.

---

(11) PI 9607800-6 B1

Código 19.1 - Notificação de Decisão Judicial
(45) 28/05/2002
(73) Les Traitements des Eaux Poseidon Inc. (CA)
INPI-52400.002390/2008@Seção 31ª Vara Federal do Rio de Janeiro @Processo nº0804700-36.2008.4.02.5101@Autor: NEOFIBER INDÚSTRIA E COMÉRCIO DE MÁQUINAS LTDA @ Réu: LES TRAITEMENTS DES EAUX POSEIDON INC e INPI - INSTITUTO NACIONAL DA PROPRIEDADE INDUSTRIAL
Decisão: Isto posto, JULGO EXTINTO O PROCESSO, sem resolução do mérito, nos termos do art. 267, VI, do CPC.

---

(11) PI 9702231-4 B1

Código 19.1 - Notificação de Decisão Judicial
(45) 11/07/2017
(73) MERCK & CO., INC. (US)
INPI-52400.002406/2013-41@Seção: 2ª Vara Federal do Rio de Janeiro @Processo: n°0037360-77.2012.4.02.5101@Autor: MERCK SHARP & DOHME CORP @Réu: INSTITUTO NACIONAL DA PROPRIEDADE INDUSTRIAL INPI – e AGÊNCIA NACIONAL DE VIGILÂNCIA SANITÁRIA - ANVISA
Decisão: Com efeito, a complexidade da matéria e os reflexos do entendimento da magistrada consubstanciado na concessão da liminar na sentença e a

execução provisória da mesma em todos os seus termos, não se afigura prudente diante das repercussões de ordem econômica e social que certamente irão advir com expedição da carta-patente da autora (PI 9702231-4), antes mesmo do trânsito em julgado da sentença, situação que caracteriza o risco de dano grave ou de difícil reparação a ensejar a concessão do efeito suspensivo pleiteado pelo INPI (art. 1.012, §4°do CPC/15). Releve-se que o caso em tela refere-se a patente de medicamento, matéria de extrema complexidade e controvertida em sede dos Tribunais. Ante o exposto, concedo liminarmente o efeito suspensivo à eficácia da sentença, nos termos do art. 1.012, §4° do CPC/15.

Código Extinção de Patente e Certificado de Adição de Invenção

Código 21.6 - Extinção da patente para fins da restauração nos termos do art. 87 da LPI.

Extinção da patente por falta de pagamento da retribuição anual, por pagamento da retribuição anual fora do prazo ou por não cumprimento de exigência de complementação de pagamento da retribuição anual. Desta data corre o prazo de 3 (três) meses para o titular requerer a restauração da patente. A restauração deve ser requerida por meio do peticionamento eletrônico ou formulário FQ002, acompanhado dos comprovantes dos pagamentos correspondentes à restauração e a retribuição annual ou sua complementação no valor da retribuição adicional de que trata o art. 84º § 2º da Lei nº 9.279/96, sob pena da manutenção da extinção de acordo com o disposto no inciso IV do art. 78 da Lei nº 9.279/96.

(11) BR 12 2014 009388-8 B1	Código 21.6 - Extinção da patente para fins da restauração nos termos do art. 87 da LPI. (45) 28/04/2015 (62) PI 0401750-1 13/05/2004 (73) THE GOODYEAR TIRE & RUBBER COMPANY (US) Referente 13a. anuidade.
(11) MU 8503091-0 Y1	Código 21.6 - Extinção da patente para fins da restauração nos termos do art. 87 da LPI. (45) 22/12/2015 (73) Truck Center Equipamentos Automotivos Ltda (BR/PR) Referente à 12ª anuidade.
(11) MU 8602302-0 Y1	Código 21.6 - Extinção da patente para fins da restauração nos termos do art. 87 da LPI. (45) 10/02/2016 (73) Rudimar Alzir Grillo (BR/RS) Referente à 11ª anuidade.
(11) MU 8803033-4 Y1	Código 21.6 - Extinção da patente para fins da restauração nos termos do art. 87 da LPI. (45) 31/05/2016 (73) HELMUT ALFONS BERNAUER (BR/SP) Referente à 9ª anuidade.
(11) MU 8902240-8 Y1	Código 21.6 - Extinção da patente para fins da restauração nos termos do art. 87 da LPI. (45) 06/06/2017

	(73) Caio - Induscar Indústria e Comércio de Carrocerias Ltda. (BR/SP) Referente à 8ª anuidade.
(11) PI 0003139-9 B1	Código 21.6 - Extinção da patente para fins da restauração nos termos do art. 87 da LPI. (45) 19/05/2009 (73) Renato Luiz Nunes (BR/PR) , Carlos Magno Nunes (BR/PR) Referente à 12ª, 13ª, 14ª, 15ª, 16ª e 17ª anuidades.
(11) PI 0104617-9 B1	Código 21.6 - Extinção da patente para fins da restauração nos termos do art. 87 da LPI. (45) 16/06/2015 (73) Schweitzer Engineering Laboratories,INC. (US) Referente à 16ª anuidade.
(11) PI 0107368-0 B1	Código 21.6 - Extinção da patente para fins da restauração nos termos do art. 87 da LPI. (45) 08/09/2010 (73) Dainichiseika Color & Chemicals Mfg. Co., Ltd. (JP) Referente ao despacho 24.2, RPI 2399 de 27-12-2016.
(11) PI 0315532-3 B1	Código 21.6 - Extinção da patente para fins da restauração nos termos do art. 87 da LPI. (45) 26/01/2016 (73) Outotec Oyj (FI) Referente à 14ª anuidade.
(11) PI 0404473-8 B1	Código 21.6 - Extinção da patente para fins da restauração nos termos do art. 87 da LPI. (45) 12/08/2014 (73) José Coelho da Silva (BR/SP) , ANTONIO GILDO PETRONGARI (BR/SP) , MANOEL RODRIGUES RENTROIA (BR/SP) Referente à 13ª anuidade.
(11) PI 0404492-4 B1	Código 21.6 - Extinção da patente para fins da restauração nos termos do art. 87 da LPI. (45) 03/11/2015 (73) Ingenium Digitalização e Eficiência para Empresas Ltda. (BR/SP) Referente à 13ª anuidade.
(11) PI 0404672-2 B1	Código 21.6 - Extinção da patente para fins da restauração nos termos do art. 87 da LPI. (45) 13/12/2011

	(73) Ary de Almeida Prado Júnior (BR/PR) Referente ao despacho 24.2, RPI 2398 de 20-12-2016.
(11) PI 0415700-1 B1	Código 21.6 - Extinção da patente para fins da restauração nos termos do art. 87 da LPI. (45) 19/01/2016 (73) Saint-Gobain Glass France (FR) Referente à 13ª anuidade.
(11) PI 0504830-3 B1	Código 21.6 - Extinção da patente para fins da restauração nos termos do art. 87 da LPI. (45) 19/07/2016 (73) Natura Cosméticos S.A. (BR/SP) Referente à 12ª anuidade.
(11) PI 0516619-5 B1	Código 21.6 - Extinção da patente para fins da restauração nos termos do art. 87 da LPI. (45) 10/02/2016 (73) BRANDEIS UNIVERSITY (US) Referente à 12ª anuidade.
(11) PI 0600079-7 B1	Código 21.6 - Extinção da patente para fins da restauração nos termos do art. 87 da LPI. (45) 15/07/2014 (73) Universidade Estadual do Centro Oeste-Unicentro (BR/PR) Referente ao despacho 24.2, RPI 2423 de 13-06-2017.
(11) PI 0804757-0 B1	Código 21.6 - Extinção da patente para fins da restauração nos termos do art. 87 da LPI. (45) 19/02/2013 (73) Francisco Wilmar Simm (BR/PR) Referente à 9ª anuidade.
(11) PI 0905614-9 B1	Código 21.6 - Extinção da patente para fins da restauração nos termos do art. 87 da LPI. (45) 16/05/2017 (73) VALE INCO LIMITED (CA) Referente ao despacho 24.2 publicado na RPI 2421 de 30/05/2017.
(11) PI 9205476-5 B1	Código 21.6 - Extinção da patente para fins da restauração nos termos do art. 87 da LPI. (45) 06/02/2001 (73) Max Reinhard (DE)

	Referente às 17ª e 18ª anuidades.
(11) PI 9407019-9 B1	Código 21.6 - Extinção da patente para fins da restauração nos termos do art. 87 da LPI. (45) 08/08/2000 (73) Tetra Laval Holdings & Finance S.A. (CH) Referente à 11ª, 12ª, 13ª, 14ª, 15ª, 16ª, 17ª, 18ª, 19ª e 20ª anuidades.
(11) PI 9407097-0 B1	Código 21.6 - Extinção da patente para fins da restauração nos termos do art. 87 da LPI. (45) 03/10/2000 (73) International Industrial Engineering S.A. (BE) Referente à 10ª, 11ª, 12ª, 13ª, 14ª, 15ª, 16ª, 17ª, 18ª, 19ª e 20ª anuidades.
(11) PI 9504564-3 B1	Código 21.6 - Extinção da patente para fins da restauração nos termos do art. 87 da LPI. (45) 14/12/1999 (73) Indústria e Comércio Pizzoli S/A (BR/SP) Referente à 6ª, 7ª, 8ª, 9ª, 10ª, 11ª, 12ª, 13ª, 14ª, 15ª, 16ª, 17ª, 18ª, 19ª e 20ª anuidades.
(11) PI 9509998-0 B1	Código 21.6 - Extinção da patente para fins da restauração nos termos do art. 87 da LPI. (45) 02/08/2005 (73) F. Hoffmann-La Roche AG (CH) Referente à 12ª, 13ª, 14ª, 15ª, 16ª, 17ª, 18ª, 19ª e 20ª anuidades.
(11) PI 9608822-2 B1	Código 21.6 - Extinção da patente para fins da restauração nos termos do art. 87 da LPI. (45) 11/06/2002 (73) Astra Aktiebolag (SE) Referente à 15ª, 16ª, 17ª, 18ª, 19ª e 20ª anuidades.
(11) PI 9705570-0 B1	Código 21.6 - Extinção da patente para fins da restauração nos termos do art. 87 da LPI. (45) 28/10/2003 (73) Gerdau Açominas S/A (BR/MG) Referente ao despacho 24.2, RPI 2395 de 29-11-2016.
(11) PI 9707097-1 B1	Código 21.6 - Extinção da patente para fins da restauração nos termos do art. 87 da LPI. (45) 19/06/2007 (73) Petróleo Brasileiro S.A. - Petrobras (BR/RJ)

	Referente à 11ª, 14ª, 15ª, 16ª, 17ª, 18ª, 19ª e 20ª anuidades.
(11) PI 9802950-9 B1	Código 21.6 - Extinção da patente para fins da restauração nos termos do art. 87 da LPI. (45) 30/08/2005 (73) Empresa Brasileira de Pesquisa Agropecuária - EMBRAPA (BR/CE) , Sindicato dos Produtores de Frutas do Estado do Ceará - SINDIFRUTA (BR/CE) Referente à 14ª, 17ª, 18ª e 19ª anuidades.
(11) PI 9805491-0 B1	Código 21.6 - Extinção da patente para fins da restauração nos termos do art. 87 da LPI. (45) 15/02/2005 (73) Gilberto Aschidamini (BR/RS) Referente 15a., 16a., 17a. e 18a. anuidade(s)
(11) PI 9806132-1 B1	Código 21.6 - Extinção da patente para fins da restauração nos termos do art. 87 da LPI. (45) 05/12/2006 (73) Jipangu Inc. (JP) Referente à 12ª, 13ª, 14ª, 15ª, 16ª, 17ª, 18ª e 19ª anuidades.
(11) PI 9806439-8 B1	Código 21.6 - Extinção da patente para fins da restauração nos termos do art. 87 da LPI. (45) 11/11/2003 (73) YKK Corporation (JP) Referente 18a. anuidade.
(11) PI 9807547-0 B1	Código 21.6 - Extinção da patente para fins da restauração nos termos do art. 87 da LPI. (45) 15/02/2005 (73) Robert Bosch GmbH (DE) Referente 16a., 17a. e 18a. anuidade(s)
(11) PI 9812755-1 B1	Código 21.6 - Extinção da patente para fins da restauração nos termos do art. 87 da LPI. (45) 16/12/2008 (73) The Procter & Gamble Company (US) Referente 17a., 18a. e 19a. anuidade(s)
(11) PI 9816506-2 B1	Código 21.6 - Extinção da patente para fins da restauração nos termos do art. 87 da LPI. (45) 01/09/2015

	(73) Célio Poppi (BR/SP) Referente à 19ª anuidade.
(11) PI 9901613-3 B8	Código 21.6 - Extinção da patente para fins da restauração nos termos do art. 87 da LPI. (45) 05/08/2003 (73) Kabushiki Kaisha Toyoda Jidoshokki Seisakusho (JP) Referente 17a. e 18a. anuidade(s).
(11) PI 9901692-3 B1	Código 21.6 - Extinção da patente para fins da restauração nos termos do art. 87 da LPI. (45) 31/05/2011 (73) Xerox Corporation (US) Referente 17a. e 18a. anuidade(s).
(11) PI 9903604-5 B1	Código 21.6 - Extinção da patente para fins da restauração nos termos do art. 87 da LPI. (45) 26/11/2002 (73) Murilo Pessoa de Oliveira (BR/RJ) Referente 15a., 16a., 17a., e 18a. anuidade(s)
(11) PI 9904538-9 B1	Código 21.6 - Extinção da patente para fins da restauração nos termos do art. 87 da LPI. (45) 01/03/2006 (73) Nelson Guilherme Bardini (BR/SP) , Pedro Luiz Cavalheiro (BR/SP) , Ayres Antonio Paes de Oliveira (BR/SP) Referente 16a., 17a. e 18a. anuidade(s)
(11) PI 9905617-8 B1	Código 21.6 - Extinção da patente para fins da restauração nos termos do art. 87 da LPI. (45) 11/08/2009 (73) Serviço de Apoio às Micro e Pequenas Empresas do Ceará - SEBRAE/CE (BR/CE) , Empresa Brasileira de Pesquisa Agropecuária - EMBRAPA (BR/DF) , Sindicato dos Produtores de Frutas do Estado do Ceará - SINDIFRUTA (BR/CE) Referente 14a., 15a., 16a., 17a. e 18a. anuidade(s)
(11) PI 9906043-4 B1	Código 21.6 - Extinção da patente para fins da restauração nos termos do art. 87 da LPI. (45) 02/12/2008 (73) Adírcio José Palomo (BR/SP) , Amauri de Jesus Fernandes (BR/SP) Referente 16a. e 17a. anuidade(s)

(11) PI 9910586-1 B1	Código 21.6 - Extinção da patente para fins da restauração nos termos do art. 87 da LPI. (45) 15/08/2006 (73) Stjernfjädrar AB (SE) Referente 18a. anuidade.
(11) PI 9911027-0 B1	Código 21.6 - Extinção da patente para fins da restauração nos termos do art. 87 da LPI. (45) 05/06/2007 (73) Eugene A. Pankake (US) Referente 16a., 17a. e 18a. anuidade(s)
(11) PI 9912254-5 B1	Código 21.6 - Extinção da patente para fins da restauração nos termos do art. 87 da LPI. (45) 07/04/2009 (73) PPG Industries Ohio, Inc. (US) Referente à 13ª 14ª, 15ª, 16ª, 17ª e 18ª anuidades.
(11) PI 9914205-8 B1	Código 21.6 - Extinção da patente para fins da restauração nos termos do art. 87 da LPI. (45) 19/11/2013 (73) Basf Aktiengesellschaft (DE) Referente 17a. e 18a. anuidade(s)
(11) PI 9915787-0 B1	Código 21.6 - Extinção da patente para fins da restauração nos termos do art. 87 da LPI. (45) 26/01/2010 (73) Dr. Gottschall Instruction Gesellschaft für Technische Chromatographie mbH (DE) Referente 15a., 16a. e 17a. anuidade(s).
(11) PI 9917444-8 B1	Código 21.6 - Extinção da patente para fins da restauração nos termos do art. 87 da LPI. (45) 14/07/2009 (73) E.I. du Pont de Nemours and Company (US) Referente ao despacho 24.2, RPI 2423 de 13-06-2017.

Código 21.8 - Despacho Anulado

Anulação do despacho da extinção da patente por ter sido indevido. (A toda publicação que envolva anulação de ato ou despacho caberá justificativa no processo administrativo.)

---

(11) PI 0004264-1 B1

Código 21.8 - Despacho Anulado

(45) 02/06/2009

(73) EMBRAPA - Empresa Brasileira de Pesquisa Agropecuária (BR/DF)

Referente RPI 2532 de 15/08/2017 - cód. 21.6

Código Outros Referentes a Patentes/Certificados de Adição de Invenção

Código 22.15 - Patente “SUB JUDICE”

Notificação de ação judicial referente a patente.

---

(11) PI 0409250-3 B1

Código 22.15 - Patente “SUB JUDICE”
(45) 11/07/2017
(73) NOVARTIS AG (CH) , MITSUBISHI TANABE PHARMA CORPORATION (JP)
INPI-52400.132664/2017 @ Origem: Juízo da 31ª Vara Federal do Rio de Janeiro @ Processo Nº 0153744-50.2017.4.02.5101 @ Ação de Nulidade de Ato Administrativo com Pedido de Tutela de Urgência @ Autor: EMS SA @ Réu: NOVARTIS AG, MITSUBISHI TANABE Pharma Corporation e Instituto Nacional da Propriedade Industrial - INPI.

Código Anuidade de Patente

Código 24.2 - Exigência de Complementação da Retribuição Anual

O titular deverá complementar, de acordo com a tabela vigente na data da complementação, o recolhimento da retribuição anual especificada, por meio do peticionamento eletrônico ou formulário modelo FQ002 acompanhado dos comprovantes dos pagamentos correspondentes ao cumprimento da exigência e a complementação da retribuição anual no valor da retribuição adicional de que trata o art. 84º § 2º da Lei nº 9.279/96. O não cumprimento no prazo de 60 (sessenta) dias acarretará a extinção da patente nos termos do art. 87 da Lei nº 9.279/96.

---

(11) MU 8403644-3 Y1

Código 24.2 - Exigência de Complementação da Retribuição Anual
(45) 01/03/2016
(73) Vanderley de Paula (BR/SP)
Complementar a retribuição da 13ª anuidade, de acordo com tabela vigente, referente à guia de recolhimento 22160929358-9.

---

(11) MU 8501104-5 Y1

Código 24.2 - Exigência de Complementação da Retribuição Anual
(45) 10/11/2015
(73) Albery Luiz Brock (BR/CE)
Complementar a retribuição da 12ª anuidade, de acordo com tabela vigente, referente à guia de recolhimento 22160619197-1.

---

(11) MU 8601067-0 Y1

Código 24.2 - Exigência de Complementação da Retribuição Anual
(45) 03/05/2016
(73) Usinas Siderúrgicas de Minas Gerais S/A - USIMINAS (BR/MG)
Complementar a retribuição da 11ª anuidade, de acordo com tabela vigente, referente à guia de recolhimento 22160606521-6.

---

(11) MU 8602066-8 Y1

Código 24.2 - Exigência de Complementação da Retribuição Anual
(45) 15/12/2015
(73) NEUSA MARIA REINERT PEREIRA (BR/SC) , DANTE REINERT PEREIRA (BR/SP) , DANE PEREIRA DE ABREU. (BR/SC)
Complementar a retribuição da 11ª anuidade, de acordo com tabela vigente, referente à guia de recolhimento 22160786682-4.

---

(11) MU 8602175-3 Y1

Código 24.2 - Exigência de Complementação da Retribuição Anual
(45) 22/12/2015
(73) Horácio de Almeida Júnior (BR/SP)
Complementar a retribuição da 11ª anuidade, de acordo com tabela vigente, referente à guia de recolhimento 22160926821-5.

(11) MU 8602249-0 Y1	Código 24.2 - Exigência de Complementação da Retribuição Anual (45) 14/10/2014 (73) JOÃO DA SILVA GARROTE (BR/GO) Complementar a retribuição da 10ª e 11ª anuidades, de acordo com tabela vigente, referente às guias de recolhimento 22150629889-8 e 22160697799-1.
(11) MU 8801999-3 Y1	Código 24.2 - Exigência de Complementação da Retribuição Anual (45) 23/08/2016 (73) Dallon Metais e Derivados Ltda (BR/PR) Complementar a retribuição da 9ª anuidade, de acordo com tabela vigente, referente à guia de recolhimento 22160638894-5.
(11) MU 9101024-1 Y1	Código 24.2 - Exigência de Complementação da Retribuição Anual (45) 22/09/2015 (73) NILCE NEIA RAMOS CUNHA (BR/SP) Complementar a retribuição da 6ª anuidade, de acordo com tabela vigente, referente à guia de recolhimento 22160650650-6.
(11) PI 0211516-6 B1	Código 24.2 - Exigência de Complementação da Retribuição Anual (45) 07/02/2012 (73) Trelleborg CRP Ltd. (GB) Complementar a retribuição da 11ª anuidade, de acordo com tabela vigente, referente à guia de recolhimento 92120636889-5 e comprovar recolhimento da 15ª anuidade.
(11) PI 0212325-8 B1	Código 24.2 - Exigência de Complementação da Retribuição Anual (45) 27/05/2014 (73) Auburn University (US) Complementar a retribuição da 15ª anuidade, de acordo com tabela vigente, referente à guia de recolhimento 92160737605-8.
(11) PI 0315757-1 B1	Código 24.2 - Exigência de Complementação da Retribuição Anual (45) 30/06/2015 (73) Auburn University (US) Complementar a retribuição da 14ª anuidade, de acordo com tabela vigente, referente à guia de recolhimento 92160960200-4.
(11) PI 0602097-6 B1	Código 24.2 - Exigência de Complementação da Retribuição Anual (45) 04/04/2017 (73) UNIVERSIDADE ESTADUAL DE CAMPINAS - UNICAMP (BR/SP) , SABIC INNOVATIVE PLASTICS SOUTH AMERICA - INDÚSTRIA E COMÉRCIO DE PLÁSTICOS LTDA. (BR/SP)

	Complementar a retribuição da 12ª anuidade, de acordo com tabela vigente, referente à guia de recolhimento 22170549241-4.
(11) PI 9800123-0 B1	Código 24.2 - Exigência de Complementação da Retribuição Anual (45) 05/12/2006 (73) Gerdau Açominas S/A (BR/MG) Complementar a retribuição da 15ª anuidade, de acordo com tabela vigente, referente à guia de recolhimento 22111293337-3 e comprovar recolhimento da 17ª e 18ª anuidades.

Código 24.4 - Restauração

Notificação quanto à restauração da patente.

(11) MU 9001210-0 Y1	Código 24.4 - Restauração (45) 06/09/2016 (73) NELSON CURY (BR/SP)
(11) PI 0015354-0 B1	Código 24.4 - Restauração (45) 10/02/2009 (73) GE OIL & GAS UK LIMITED (GB)
(11) PI 0015459-8 B1	Código 24.4 - Restauração (45) 20/05/2008 (73) Scania CV Aktiebolag (SE)
(11) PI 0114878-8 B1	Código 24.4 - Restauração (45) 21/09/2010 (73) Scania CV Aktiebolag (SE)
(11) PI 9804478-8 B1	Código 24.4 - Restauração (45) 27/07/2010 (73) Tama Plastic Industry (IL)
(11) PI 9806719-2 B1	Código 24.4 - Restauração (45) 27/09/2005 (73) Scania CV AB (SE)
(11) PI 9907085-5 B1	Código 24.4 - Restauração (45) 06/06/2006 (73) Dec International, INC. (US)
(11) PI 9910868-2 B1	Código 24.4 - Restauração (45) 25/02/2009 (73) Scania CV Aktiebolag (publ) (SE)
(11) PI 9915600-8 B1	Código 24.4 - Restauração (45) 16/12/2008 (73) Nova Chemicals (International) S.A. (CH)

Código 24.5 - Despacho Anulado

Anulação do despacho referente a qualquer um dos subitens por ter sido indevido. (A toda publicação que envolva anulação de ato ou despacho caberá justificativa no processo administrativo.)

---

(11) PI 9806025-2 B1

Código 24.5 - Despacho Anulado
(45) 14/07/2009
(73) Koninklijke Philips Electronics N.V. (NL) , France Telecom (FR) , Telediffusion de France (FR)
Referente ao despacho 24.10 publicado na RPI 2413 de 04/04/2017.

---

(11) PI 9900901-3 B1

Código 24.5 - Despacho Anulado
(45) 25/05/2004
(73) PR Gama Participações Ltda. (BR/PE)
Anulado o despacho publicado na RPI 2360 de 29/03/2016 conforme decisão judicial de tutela antecipada publicada na RPI 2432 de 15/08/2017.

Código 24.10 - Manutenção da Extinção - Art. 78 inciso IV da LPI

(11) PI 0108223-0 B1	Código 24.10 - Manutenção da Extinção - Art. 78 inciso IV da LPI (45) 17/11/2009 (73) Potentica AG (CH) Em virtude da extinção publicada na RPI 2385 de 20-09-2016 e considerando ausência de manifestação dentro dos prazos legais, informo que cabe ser mantida a extinção da patente e seus certificados, conforme o disposto no artigo 12, da resolução 113/2013.
(11) PI 0405922-0 B1	Código 24.10 - Manutenção da Extinção - Art. 78 inciso IV da LPI (45) 24/12/2013 (73) YKK Corporation (JP) Em virtude da extinção publicada na RPI 2330 de 01-09-2015 e considerando ausência de manifestação dentro dos prazos legais, informo que cabe ser mantida a extinção da patente e seus certificados, conforme o disposto no artigo 12, da resolução 113/2013.
(11) PI 9702747-2 B1	Código 24.10 - Manutenção da Extinção - Art. 78 inciso IV da LPI (45) 02/04/2002 (73) Eaton Corporation (US) MANUTENÇÃO DA EXTINÇÃO - ART. 78 INCISO IV DA LPI

Código Anotação de Alteração de nome e/ou sede, de Transferência e de Limitação ou Ônus de Pedido, Patente e Certificado de Adição de Invenção

Código 25.1 - Transferência Deferida

Notificação do deferimento da transferência requerida. Desta data corre o prazo de 60 (sessenta) dias para eventual recurso do interessado.

(21) BR 10 2013 022347-6 A2	Código 25.1 - Transferência Deferida (22) 02/09/2013 (71) UNIVERSIDADE FEDERAL DE PERNAMBUCO – UFPE (BR/PE)
(21) BR 11 2012 000201-5 A2	Código 25.1 - Transferência Deferida (22) 15/06/2010 (71) GOLDEN VALLEY HOLDINGS LIMITED (WS)
(21) BR 11 2012 001150-2 A2	Código 25.1 - Transferência Deferida (22) 02/11/2010 (71) SNAPTRACK, INC. (US)
(21) BR 11 2012 010994-4 A2	Código 25.1 - Transferência Deferida (22) 21/10/2010 (71) ETHICON LLC (US)
(21) BR 11 2012 010995-2 A2	Código 25.1 - Transferência Deferida (22) 21/10/2010 (71) ETHICON LLC (US)
(21) BR 11 2012 011000-4 A2	Código 25.1 - Transferência Deferida (22) 21/10/2010 (71) ETHICON LLC (US)
(21) BR 11 2012 024517-1 A2	Código 25.1 - Transferência Deferida (22) 01/03/2011 (71) EVONIK DEGUSSA GMBH (DE)
(21) BR 11 2013 010755-3 A2	Código 25.1 - Transferência Deferida (22) 15/11/2011 (71) RES USA, LLC. (US)
(21) BR 11 2013 011403-7 A2	Código 25.1 - Transferência Deferida (22) 04/11/2011

	(71) GOOGLE TECHNOLOGY HOLDINGS LLC (US)
(21) BR 11 2014 006874-7 A2	Código 25.1 - Transferência Deferida (22) 18/09/2012 (71) ETHICON LLC (US)
(21) BR 11 2014 028096-7 A2	Código 25.1 - Transferência Deferida (22) 09/05/2013 (71) ETHICON LLC (US)
(21) BR 11 2014 028125-4 A2	Código 25.1 - Transferência Deferida (22) 13/05/2013 (71) ETHICON LLC (US)
(21) BR 11 2014 029242-6 A2	Código 25.1 - Transferência Deferida (22) 22/05/2013 (71) ETHICON LLC (US)
(21) BR 11 2015 005847-7 A2	Código 25.1 - Transferência Deferida (22) 16/09/2013 (71) ETHICON LLC (US)
(21) BR 11 2015 021871-7 A2	Código 25.1 - Transferência Deferida (22) 20/02/2014 (71) ETHICON LLC (US)
(21) BR 12 2012 014312-0 A2	Código 25.1 - Transferência Deferida (22) 23/02/2006 (62) PI 0607881-8 23/02/2006 (71) SNAPTRACK, INC (US)
(21) BR 12 2012 019401-8 A2	Código 25.1 - Transferência Deferida (22) 23/02/2006 (62) PI 0607881-8 23/02/2006 (71) SNAPTRACK, INC (US)
(21) BR 12 2012 019775-0 A2	Código 25.1 - Transferência Deferida (22) 23/02/2006 (62) PI 0607879-6 23/02/2006 (71) SNAPTRACK, INC (US)
(21) BR 20 2014 020391-0 U2	Código 25.1 - Transferência Deferida

	(22) 19/08/2014 (71) ALEXANDRE DE OLIVEIRA UCHÔA CAVALCANTI (BR/PE)
(11) MU 8801549-1 Y1	Código 25.1 - Transferência Deferida (22) 19/06/2008 (45) 04/04/2017 (73) LUPATECH S.A. (BR/RS)
(21) MU 9002568-7 U2	Código 25.1 - Transferência Deferida (22) 20/08/2010 (71) THOMAZ E THOMAZ LTDA (BR/SP)
(21) MU 9100584-1 U2	Código 25.1 - Transferência Deferida (22) 24/03/2011 (71) VANDERLEI SALVADOR BAGNATO. (BR/SP)
(21) MU 9100958-8 U2	Código 25.1 - Transferência Deferida (22) 10/05/2011 (71) THOMAZ E THOMAZ LTDA (BR/SP)
(11) MU 9101712-2 Y1	Código 25.1 - Transferência Deferida (22) 12/08/2011 (45) 02/06/2015 (73) ALESSANDRA FELIZARI (BR/RS)
(21) MU 9102060-3 U2	Código 25.1 - Transferência Deferida (22) 26/09/2011 (71) B&G PESQUISA E DESENVOLVIMENTO EM SISTEMAS ELETRICOS LTDA. (BR/PE) , CENTRO DE GESTÃO DE TECNOLOGIA E INOVAÇÃO - CGTI (BR/PE) , TERMOPERNAMBUCO S/A (BR/RJ)
(21) MU 9102070-0 U2	Código 25.1 - Transferência Deferida (22) 26/09/2011 (71) CENTRO DE GESTÃO DE TECNOLOGIA E INOVAÇÃO - CGTI (BR/PE) , TERMOPERNAMBUCO S/A (BR/PE)
(21) MU 9102933-3 U2	Código 25.1 - Transferência Deferida (22) 17/08/2011 (71) AMBIENTE VERDE INDÚSTRIA LTDA. (BR/RS)
(11) PI 0007834-4 B1	Código 25.1 - Transferência Deferida (22) 24/01/2000

	(45) 07/04/2015 (73) SNAPTRACK, INC. (US)
(11) PI 0009100-6 B1	Código 25.1 - Transferência Deferida (22) 22/03/2000 (45) 29/03/2016 (73) SNAPTRACK, INC. (US)
(11) PI 0405628-0 B1	Código 25.1 - Transferência Deferida (22) 08/10/2004 (45) 18/02/2014 (73) MITSUBISHI CHEMICAL CORPORATION (JP)
(21) PI 0414105-9 A2	Código 25.1 - Transferência Deferida (22) 20/08/2004 (71) RAQUALIA PHARMA INC. (JP)
(11) PI 0415552-1 B1	Código 25.1 - Transferência Deferida (22) 05/11/2004 (45) 29/04/2014 (73) MITSUBISHI CHEMICAL CORPORATION (JP)
(11) PI 0613980-9 B1	Código 25.1 - Transferência Deferida (22) 19/07/2006 (45) 23/08/2011 (71) KYOKUTOH CO. LTD (JP)
(21) PI 0617027-7 A2	Código 25.1 - Transferência Deferida (22) 11/09/2006 (71) ALIGN FOOTWEAR, LLC (US)
(21) PI 0618094-9 A2	Código 25.1 - Transferência Deferida (22) 01/11/2006 (71) SEQIRUS UK LIMITED (GB)
(21) PI 0621746-0 A2	Código 25.1 - Transferência Deferida (22) 10/10/2006 (71) HYUNDAI ELECTRIC & ENERGY SYSTEMS CO., LTD (KR)
(21) PI 0707300-3 A2	Código 25.1 - Transferência Deferida (22) 26/01/2007 (71) SEQIRUS UK LIMITED (GB)

(21) PI 0713150-0 A2	Código 25.1 - Transferência Deferida (22) 15/06/2007 (71) SEQIRUS UK LIMITED (GB)
(21) PI 0713175-5 A2	Código 25.1 - Transferência Deferida (22) 18/07/2007 (71) COBARR S.R.L. (IT) , M&G USA CORPORATION (US)
(21) PI 0714129-7 A2	Código 25.1 - Transferência Deferida (22) 02/07/2007 (71) OCEANEERING AS (NO)
(21) PI 0718099-3 A2	Código 25.1 - Transferência Deferida (22) 29/10/2007 (71) DONG-A ST CO., LTD. (KR)
(21) PI 0718615-0 A2	Código 25.1 - Transferência Deferida (22) 13/11/2007 (71) ELASTAGEN PTY LTD (AU)
(21) PI 0720017-0 A2	Código 25.1 - Transferência Deferida (22) 11/12/2007 (71) KONINKLIJKE PHILIPS ELECTRONICS N.V. (NL)
(21) PI 0721651-3 A2	Código 25.1 - Transferência Deferida (22) 01/08/2007 (71) GLAXO GROUP LIMITED (GB)
(21) PI 0807319-8 A2	Código 25.1 - Transferência Deferida (22) 22/02/2008 (71) HOVIONE SCIENTIA LIMITED (IE)
(21) PI 0812936-3 A2	Código 25.1 - Transferência Deferida (22) 02/06/2008 (71) CAMILA REGINA DA SILVA (BR/SP)
(21) PI 0813235-6 A2	Código 25.1 - Transferência Deferida (22) 16/06/2008 (71) ZOETIS SERVICES LLC (US)
(21) PI 0814254-8 A2	Código 25.1 - Transferência Deferida

	(22) 12/06/2008 (71) INCYTE HOLDINGS CORPORATION (US)
(21) PI 0816938-1 A2	Código 25.1 - Transferência Deferida (22) 22/09/2008 (71) ZOETIS SERVICES LLC (US)
(21) PI 0819938-8 A2	Código 25.1 - Transferência Deferida (22) 04/12/2008 (71) ZOETIS SERVICES LLC (US)
(21) PI 0907083-4 A2	Código 25.1 - Transferência Deferida (22) 28/01/2009 (71) SYNGENTA PARTICIPATIONS AG (CH)
(21) PI 0910572-7 A2	Código 25.1 - Transferência Deferida (22) 17/04/2009 (71) FLAMEL IRELAND LIMITED (IE)
(21) PI 0911987-6 A2	Código 25.1 - Transferência Deferida (22) 16/05/2009 (71) ETHICON ENDO-SURGERY LLC (US)
(21) PI 0921603-0 A2	Código 25.1 - Transferência Deferida (22) 28/10/2009 (71) GOOGLE TECHNOLOGY HOLDINGS LLC (US)
(21) PI 0921607-3 A2	Código 25.1 - Transferência Deferida (22) 30/10/2009 (71) GOOGLE TECHNOLOGY HOLDINGS LLC (US)
(21) PI 0921767-3 A2	Código 25.1 - Transferência Deferida (22) 28/10/2009 (71) GOOGLE TECHNOLOGY HOLDINGS LLC (US)
(21) PI 0922998-1 A2	Código 25.1 - Transferência Deferida (22) 18/12/2009 (71) SYNGENTA CROP PROTECTION AG (CH)
(21) PI 0923825-5 A2	Código 25.1 - Transferência Deferida (22) 28/12/2009 (71) NUTRINOVA NUTRITION SPECIALTIES & FOOD INGREDIENTS GMBH

	(DE)
(21) PI 1006883-0 A2	Código 25.1 - Transferência Deferida (22) 10/03/2010 (71) MITSUBISHI HITACHI POWER SYSTEMS ENVIRONMENTAL SOLUTIONS, LTD. (JP)
(21) PI 1006992-5 A2	Código 25.1 - Transferência Deferida (22) 26/01/2010 (71) SYNGENTA CROP PROTECTION AG (CH)
(21) PI 1007166-0 A2	Código 25.1 - Transferência Deferida (22) 26/01/2010 (71) SIGNODE INTERNATIONAL IP HOLDINGS LLC (US)
(21) PI 1007232-2 A2	Código 25.1 - Transferência Deferida (22) 21/01/2010 (71) RES USA, LLC. (US)
(21) PI 1007379-5 A2	Código 25.1 - Transferência Deferida (22) 06/01/2010 (71) GALENAGEN, LLC (US)
(21) PI 1009203-0 A2	Código 25.1 - Transferência Deferida (22) 09/07/2010 (71) MITSUBISHI HITACHI POWER SYSTEMS ENVIRONMENTAL SOLUTIONS, LTD. (JP)
(21) PI 1011150-6 A2	Código 25.1 - Transferência Deferida (22) 28/05/2010 (71) RTL MATERIALS LTD (GB)
(21) PI 1011171-9 A2	Código 25.1 - Transferência Deferida (22) 21/05/2010 (71) SEQIRUS UK LIMITED (GB)
(21) PI 1013890-0 A2	Código 25.1 - Transferência Deferida (22) 09/04/2010 (71) GOOGLE TECHNOLOGY HOLDINGS LLC (US)
(21) PI 1013900-1 A2	Código 25.1 - Transferência Deferida (22) 23/04/2010

	(71) GOOGLE TECHNOLOGY HOLDINGS LLC (US)
(21) PI 1014968-6 A2	Código 25.1 - Transferência Deferida (22) 09/04/2010 (71) NOV DOWNHOLE EURASIA LIMITED (GB)
(21) PI 1102143-8 A2	Código 25.1 - Transferência Deferida (22) 20/05/2011 (71) GAREN AUTOMAÇÃO S/A (BR/SP)
(21) PI 1104576-0 A2	Código 25.1 - Transferência Deferida (22) 26/09/2011 (71) ITAPEBI GERAÇÃO DE ENERGIA S/A (BR/RJ) , TERMOPERNAMBUCO S.A. (BR/RJ) , CENTRO DE GESTÃO DE TECNOLOGIA E INOVAÇÃO - CGTI (BR/RJ)
(11) PI 9605663-0 B1	Código 25.1 - Transferência Deferida (22) 22/11/1996 (45) 09/06/2015 (73) BASF SE (DE)
(11) PI 9815813-9 B1	Código 25.1 - Transferência Deferida (22) 14/04/1998 (45) 01/11/2011 (73) SNAPTRACK, INC. (US)
(11) PI 9816361-2 B1	Código 25.1 - Transferência Deferida (22) 14/04/1998 (45) 08/07/2014 (62) PI 9815813-9 14/04/1998 (73) SNAPTRACK, INC. (US)
(11) PI 9906949-0 B1	Código 25.1 - Transferência Deferida (22) 15/09/1999 (45) 06/10/2015 (73) OMNITRACS, LLC (US)
(11) PI 9909673-0 B1	Código 25.1 - Transferência Deferida (22) 12/04/1999 (45) 01/11/2011 (73) SNAPTRACK, INC. (US)

(11) PI 9909783-4 B1
Código 25.1 - Transferência Deferida
(22) 12/04/1999
(45) 07/10/2014
(73) SNAPTRACK, INC. (US)

(11) PI 9909982-9 B1
Código 25.1 - Transferência Deferida
(22) 13/04/1999
(45) 25/11/2014
(73) SNAPTRACK, INC. (US)

(11) PI 9910228-5 B1
Código 25.1 - Transferência Deferida
(22) 13/04/1999
(45) 18/10/2016
(73) SNAPTRACK, INC. (US)

(11) PI 9910229-3 B1
Código 25.1 - Transferência Deferida
(22) 13/04/1999
(45) 28/01/2014
(73) SNAPTRACK, INC. (US)

(11) PI 9911439-9 B1
Código 25.1 - Transferência Deferida
(22) 13/04/1999
(45) 12/08/2014
(73) SNAPTRACK, INC. (US)

(11) PI 9912895-0 B1
Código 25.1 - Transferência Deferida
(22) 15/07/1999
(45) 23/09/2014
(73) SNAPTRACK, INC. (US)

Código 25.2 - Transferência Indeferida

Notificação do indeferimento da transferência requerida. Desta data corre o prazo de 60 (sessenta) dias para eventual recurso do interessado.

---

(21) BR 10 2012 009046-5 A8

Código 25.2 - Transferência Indeferida
(22) 17/04/2012
(71) Hod Pesquisa Desenvolvimento e Participações S.A. (BR/MG)
Indeferido o pedido de transferência contido na petição 014150000351 de 05/03/2015, conforme disposto no art. 59 da Lei 9279 de 14/05/1996, pelo fato do pedido de patente ter sido arquivado definitivamente na RPI 2330 de 01/09/2015.

---

(21) BR 10 2013 000855-9 A2

Código 25.2 - Transferência Indeferida
(22) 14/01/2013
(71) FRANCISCO MARIA AYALA BARRETO (BR/PR)
Indeferido o pedido de transferência contido na petição 015130003736 de 18/12/2013, conforme disposto no art. 59 da Lei 9279 de 14/05/1996, pelo fato do pedido de patente ter sido arquivado definitivamente na RPI 2376 de 19/07/2016.

---

(21) BR 10 2013 008935-4 A2

Código 25.2 - Transferência Indeferida
(22) 12/04/2013
(71) MARIA AMELIA CERINO - ME (BR/SP)
Indeferido o pedido de transferência contido na petição 018150004432 de 08/04/2015, conforme disposto no art. 59 da Lei 9279 de 14/05/1996, pelo fato do pedido de patente ter sido arquivado definitivamente na RPI 2403 de 24/01/2017.

---

(21) BR 10 2013 015436-9 A2

Código 25.2 - Transferência Indeferida
(22) 19/06/2013
(71) WALTER LUIS ALVES DA SILVA (BR/SP) , JAIR GOMES DA SILVA (BR/SC)
Indeferido o pedido de transferência contido na petição 018140004501 de 24/02/2014, conforme disposto no art. 59 da Lei 9279 de 14/05/1996, pelo fato do pedido de patente ter sido arquivado definitivamente na RPI 2404 de 31/01/2017.

---

(21) BR 10 2014 004317-9 A2

Código 25.2 - Transferência Indeferida
(22) 24/02/2014
(71) NIKE INTERNATIONAL LTD. (US)
Indeferido o pedido de transferência contido na petição 860140153832 de 10/09/2014, conforme disposto no art. 59 da Lei 9279 de 14/05/1996, pelo fato

	do pedido de patente ter sido arquivado definitivamente na RPI 2423 de 13/06/2017.
(21) BR 10 2014 006120-7 A2	Código 25.2 - Transferência Indeferida (22) 14/03/2014 (71) NIKE INTERNATIONAL LTD (US) Indeferido o pedido de transferência contido na petição 860140153935 de 10/09/2014, conforme disposto no art. 59 da Lei 9279 de 14/05/1996, pelo fato do pedido de patente ter sido arquivado definitivamente na RPI 2424 de 20/06/2017.
(21) PI 0404994-2 A2	Código 25.2 - Transferência Indeferida (22) 11/11/2004 (71) COPPE/UFRJ - Coordenação dos Programas de Pós Graduação de Engenharia da Universidade Federal do Rio de Janeiro (BR/RJ) , First Line Indústria e Comércio S/A (BR/RJ) Indeferido o pedido de transferência contido na petição 20050050202 de 13/06/2005, por ausência de cumprimento da exigência publicada na RPI nº 2416, de 25/04/2017.
(21) PI 0809223-0 A2	Código 25.2 - Transferência Indeferida (22) 25/03/2008 (71) Airbus Operations (FR) Indeferido o pedido de transferência contido na petição 20110138224 de 29/12/2011, por ausência de cumprimento da exigência publicada na RPI nº 2411, de 21/03/2017.
(21) PI 1003216-9 A2	Código 25.2 - Transferência Indeferida (22) 16/03/2010 (71) Wacker Neuson Corporation (US) Indeferido o pedido de transferência contido na petição 020120033543 de 17/04/2012, conforme disposto no art. 59 da Lei 9279 de 14/05/1996, pelo fato do pedido de patente ter sido arquivado definitivamente na RPI 2226 de 03/09/2013
(21) PI 1014941-4 A2	Código 25.2 - Transferência Indeferida (22) 14/06/2010 (71) SOCIETE DE TECHNOLOGIE MICHELIN (FR) , MICHELIN RECHERCHE ET TECHNIQUE S.A. (CH) Indeferido o pedido de transferência contido na petição 020120085924 de 13/09/2012, conforme disposto no art. 59 da Lei 9279 de 14/05/1996, pelo fato do pedido de patente ter sido arquivado definitivamente na RPI 2413 de 04/04/2017.

(21) PI 1100248-4 A2	Código 25.2 - Transferência Indeferida (22) 21/02/2011 (71) União Brasileira de Educação e Assistência (BR/RS) Indeferido o pedido de transferência contido na petição 020110073710 de 13/07/2011, conforme disposto no art. 59 da Lei 9279 de 14/05/1996, pelo fato do pedido de patente ter sofrido o despacho 15.7 na RPI 2240 de 04/02/2014.
(21) PI 1104523-0 A2	Código 25.2 - Transferência Indeferida (22) 15/09/2011 (71) YOMASA DA AMAZÔNIA LTDA (BR/AM) Indeferido o pedido de transferência contido na petição 018120029515 de 10/08/2012, conforme disposto no art. 59 da Lei 9279 de 14/05/1996, pelo fato do pedido de patente ter sido arquivado definitivamente na RPI 2379 de 09/08/2016.
(11) PI 9806026-0 B1	Código 25.2 - Transferência Indeferida (22) 03/07/1998 (45) 23/05/2006 (71) Luk Getriebe-Systeme Gmbh (DE) , Robert Bosch Gmbh (DE) Indeferido o pedido de transferência contido na petição 870160046520 de 25/08/2016, conforme disposto no art. 59 da Lei 9279 de 14/05/1996, pelo fato da patente ter sido extinta na RPI 2401 de 10/01/2017.
(11) PI 9902337-7 B1	Código 25.2 - Transferência Indeferida (22) 19/03/1999 (45) 11/04/2006 (73) LuK Lamellen und Kupplungsbau Beteiligungs KG (DE) Indeferido o pedido de transferência contido na petição 870160045795 de 23/08/2016, conforme disposto no art. 59 da Lei 9279 de 14/05/1996, pelo fato da patente ter sido extinta na RPI 2420 de 23/05/2017.
(21) PI 9917731-5 A2	Código 25.2 - Transferência Indeferida (22) 17/12/1999 (62) PI 9905902-9 17/12/1999 (71) Pfizer Products Inc. (US) Indeferido o pedido de transferência contido na petição 020130054555 de 21/06/2013,conforme disposto no art. 59 da Lei 9279 de 14/05/1996, pelo fato do pedido de patente ter sido indeferido na RPI 2306 de 17/03/2015.

Código 25.3 - Transferência em Exigência

Exigência referente ao pedido de transferência requerida. Desta data corre o prazo de 60 (sessenta) dias para cumprimento da exigência formulada, sob pena de indeferimento da transferência.

---

(21) BR 12 2015 032742-3 A2

Código 25.3 - Transferência em Exigência
(22) 18/04/2013
(62) BR 11 2014 026184-9 18/04/2013
(71) MERIAL LIMITED (US)
A fim de atender a transferência, requerida através da petição 870170052827 de 26/06/2017, é necessário enviar novo documento de cessão devidamente notorizado, legalizado ou com a Apostila, segundo a Convenção de Haia, bem como sua tradução juramentada, pois o enviado se refere apenas ao PI0512580-4.

---

(11) MU 8102205-0 Y1

Código 25.3 - Transferência em Exigência
(22) 22/08/2001
(45) 18/10/2011
(73) LUIS ADOLFO MARTINS (BR/SP)
A fim de atender a transferência, requerida através da petição nº 870160072965 de 05/12/2016, é necessário que o documento de cessão tenha as assinaturas com firmas reconhecidas do cedente e do cessionário.

---

(21) PI 1010069-5 A2

Código 25.3 - Transferência em Exigência
(22) 25/06/2010
(71) SAVIENT PHARMACEUTICALS, INC. (US)
A fim de atender a transferência requerida através da petição nº 018140021489 de 05/12/2014, é necessário apresentar a tradução juramentada do documento de cessão.

Código 25.4 - Alteração de Nome Deferida

Notificação do deferimento da alteração de nome requerida. Desta data corre o prazo de 60 (sessenta) dias para eventual recurso do interessado.

(21) BR 10 2014 011471-8 A2	Código 25.4 - Alteração de Nome Deferida (22) 13/05/2014 (71) THYSSENKRUPP BRASIL LTDA. (BR/SP)
(21) BR 10 2014 014152-9 A2	Código 25.4 - Alteração de Nome Deferida (22) 11/06/2014 (71) D2TI SOLUÇÕES INTEGRADAS LTDA (BR/MA)
(21) BR 11 2014 007639-1 A2	Código 25.4 - Alteração de Nome Deferida (22) 19/09/2012 (71) OERLIKON SURFACE SOLUTIONS AG, PFÄFFIKON (CH)
(21) BR 11 2014 011351-3 A2	Código 25.4 - Alteração de Nome Deferida (22) 09/11/2012 (71) GILEAD APOLLO, LLC (US)
(21) BR 11 2015 023638-3 A2	Código 25.4 - Alteração de Nome Deferida (22) 17/03/2014 (71) DISPENSING DYNAMICS INTERNATIONAL, LLC (US)
(21) BR 11 2015 028152-4 A2	Código 25.4 - Alteração de Nome Deferida (22) 08/05/2014 (71) GILEAD APOLLO, LLC (US)
(21) BR 11 2015 028171-0 A2	Código 25.4 - Alteração de Nome Deferida (22) 08/05/2014 (71) GILEAD APOLLO, LLC (US)
(21) BR 11 2015 028173-7 A2	Código 25.4 - Alteração de Nome Deferida (22) 08/05/2014 (71) GILEAD APOLLO, LLC (US)
(21) BR 11 2015 028214-8 A2	Código 25.4 - Alteração de Nome Deferida (22) 08/05/2014 (71) GILEAD APOLLO, LLC (US)
(21) BR 11 2016 012412-0 A2	Código 25.4 - Alteração de Nome Deferida

	(22) 04/11/2014 (71) OPTIMER PERFORMANCE FIBERS, LLC (US)
(21) BR 11 2016 022765-4 A2	Código 25.4 - Alteração de Nome Deferida (22) 21/04/2015 (71) GE RENEWABLE TECHNOLOGIES (FR)
(21) BR 11 2016 024146-0 A2	Código 25.4 - Alteração de Nome Deferida (22) 24/03/2015 (71) GE RENEWABLE TECHNOLOGIES (FR)
(21) BR 11 2016 024438-9 A2	Código 25.4 - Alteração de Nome Deferida (22) 17/04/2015 (71) GE RENEWABLE TECHNOLOGIES (FR)
(11) MU 8601553-2 Y1	Código 25.4 - Alteração de Nome Deferida (22) 27/07/2006 (45) 28/07/2015 (73) DIXIE TOGA LTDA. (BR/SP)
(21) MU 8701038-0 U2	Código 25.4 - Alteração de Nome Deferida (22) 02/05/2007 (71) DIXIE TOGA LTDA. (BR/SP)
(11) PI 0112387-4 B1	Código 25.4 - Alteração de Nome Deferida (22) 31/01/2001 (45) 28/07/2009 (71) ARCONIC OIL & GAS INC. (US)
(11) PI 0114536-3 B1	Código 25.4 - Alteração de Nome Deferida (22) 21/09/2001 (45) 07/04/2009 (71) ARCONIC INC. (US)
(11) PI 0116422-8 B1	Código 25.4 - Alteração de Nome Deferida (22) 04/10/2001 (45) 13/07/2010 (71) ARCONIC INC. (US)
(21) PI 0210019-3 A2	Código 25.4 - Alteração de Nome Deferida (22) 22/05/2002 (71) BIAL-PORTELA & CA, S.A. (PT)

(11) PI 0211233-7 B1	Código 25.4 - Alteração de Nome Deferida (22) 12/07/2002 (45) 19/02/2013 (73) COBARR S.R.L. (IT)
(11) PI 0300927-0 B1	Código 25.4 - Alteração de Nome Deferida (22) 02/04/2003 (45) 05/03/2013 (73) DWT ENGENHARIA S/C LTDA - EPP (BR/SP)
(11) PI 0301529-7 B1	Código 25.4 - Alteração de Nome Deferida (22) 30/05/2003 (45) 31/05/2016 (73) MAGNETI MARELLI COFAP FABRICADORA DE PEÇAS LTDA. (BR/SP)
(11) PI 0309419-7 B1	Código 25.4 - Alteração de Nome Deferida (22) 17/04/2003 (45) 07/07/2015 (73) ARCONIC INC. (US)
(11) PI 0315625-7 B1	Código 25.4 - Alteração de Nome Deferida (22) 17/11/2003 (45) 04/06/2013 (73) ARCONIC INC. (US)
(21) PI 0406978-1 A2	Código 25.4 - Alteração de Nome Deferida (22) 21/01/2004 (71) UNIUM INC. (US)
(11) PI 0507899-7 B1	Código 25.4 - Alteração de Nome Deferida (22) 11/02/2005 (45) 24/11/2015 (73) ARCONIC INC. (US)
(11) PI 0516815-5 B1	Código 25.4 - Alteração de Nome Deferida (22) 01/11/2005 (45) 10/03/2015 (73) BIAL-PORTELA & CA, S.A. (PT)
(21) PI 0518148-8 A2	Código 25.4 - Alteração de Nome Deferida (22) 13/10/2005

	(71) ARCONIC INC. (US)
(21) PI 0606252-0 A2	Código 25.4 - Alteração de Nome Deferida (22) 13/01/2006 (71) BIAL-PORTELA & CA, S.A. (PT)
(21) PI 0615970-2 A2	Código 25.4 - Alteração de Nome Deferida (22) 21/04/2006 (71) BIAL-PORTELA & CA, S.A. (PT)
(21) PI 0621280-8 A2	Código 25.4 - Alteração de Nome Deferida (22) 08/12/2006 (71) DPX FINE CHEMICALS AUSTRIA GMBH & COKG (AT)
(11) PI 0707638-0 B1	Código 25.4 - Alteração de Nome Deferida (22) 26/01/2007 (45) 29/08/2017 (73) VALMET TECHNOLOGIES, INC. (FI)
(21) PI 0709526-0 A2	Código 25.4 - Alteração de Nome Deferida (22) 18/04/2007 (71) ROBERT BOSCH AUTOMOTIVE STEERING VENDÔME (FR)
(21) PI 0711019-7 A2	Código 25.4 - Alteração de Nome Deferida (22) 16/05/2007 (71) ROBERT BOSCH AUTOMOTIVE STEERING VENDÔME (FR)
(21) PI 0713664-1 A2	Código 25.4 - Alteração de Nome Deferida (22) 14/06/2007 (71) BAYER CONSUMER CARE HOLDINGS LLC (US)
(21) PI 0717173-0 A2	Código 25.4 - Alteração de Nome Deferida (22) 21/09/2007 (71) BAYER CONSUMER CARE HOLDINGS LLC (US)
(21) PI 0717178-1 A2	Código 25.4 - Alteração de Nome Deferida (22) 21/09/2007 (71) BAYER CONSUMER CARE HOLDINGS LLC (US)
(21) PI 0720295-4 A2	Código 25.4 - Alteração de Nome Deferida (22) 12/11/2007 (71) AUTOMATIK PLASTICS MACHINERY GMBH (DE) , POLYMETRIX AG

	(CH)
(21) PI 0800643-1 A2	Código 25.4 - Alteração de Nome Deferida (22) 12/03/2008 (71) GE RENEWABLE TECHNOLOGIES (FR)
(11) PI 0810531-6 B1	Código 25.4 - Alteração de Nome Deferida (22) 11/04/2008 (45) 30/08/2016 (73) ARCONIC INC. (US)
(21) PI 0810610-0 A2	Código 25.4 - Alteração de Nome Deferida (22) 28/04/2008 (71) ARCONIC INC. (US)
(21) PI 0811045-0 A2	Código 25.4 - Alteração de Nome Deferida (22) 11/04/2008 (71) ARCONIC INC. (US)
(21) PI 0815905-0 A2	Código 25.4 - Alteração de Nome Deferida (22) 17/09/2008 (71) ARCONIC INC. (US)
(21) PI 0816245-0 A2	Código 25.4 - Alteração de Nome Deferida (22) 12/08/2008 (71) NOKIA SOLUTIONS AND NETWORKS OY (FI)
(21) PI 0821569-3 A2	Código 25.4 - Alteração de Nome Deferida (22) 19/12/2008 (71) CONSTELLIUM ISSOIRE (FR)
(21) PI 0907911-4 A2	Código 25.4 - Alteração de Nome Deferida (22) 13/01/2009 (71) DOW GLOBAL TECHNOLOGIES, LLC. (US)
(21) PI 0920382-6 A2	Código 25.4 - Alteração de Nome Deferida (22) 07/10/2009 (71) ARCONIC INC. (US)
(21) PI 0921356-2 A2	Código 25.4 - Alteração de Nome Deferida (22) 10/11/2009 (71) BLACKBERRY LIMITED (CA)

(21) PI 0922618-4 A2	Código 25.4 - Alteração de Nome Deferida (22) 25/11/2009 (71) BLACKBERRY LIMITED (CA)
(21) PI 0923516-7 A2	Código 25.4 - Alteração de Nome Deferida (22) 15/12/2009 (71) BLACKBERRY LIMITED (CA)
(21) PI 0924966-4 A2	Código 25.4 - Alteração de Nome Deferida (22) 30/04/2009 (71) XURA, INC. (US)
(21) PI 0925079-4 A2	Código 25.4 - Alteração de Nome Deferida (22) 30/04/2009 (71) XURA, INC. (US)
(21) PI 1000146-8 A2	Código 25.4 - Alteração de Nome Deferida (22) 05/01/2010 (71) DWT ENGENHARIA LTDA - EPP. (BR/SP)
(21) PI 1001735-6 A8	Código 25.4 - Alteração de Nome Deferida (22) 10/06/2010 (71) HI TECHNOLOGIES S.A. (BR/PR)
(21) PI 1007092-3 A2	Código 25.4 - Alteração de Nome Deferida (22) 18/03/2010 (71) CHONG KUN DANG HOLDINGS CORP. (KR)
(21) PI 1008430-4 A2	Código 25.4 - Alteração de Nome Deferida (22) 12/02/2010 (71) OXFORD UNIVERSITY INNOVATION LIMITED (GB)
(21) PI 1010800-9 A2	Código 25.4 - Alteração de Nome Deferida (22) 03/05/2010 (71) CONSTELLIUM ISSOIRE (FR)
(21) PI 1011039-9 A2	Código 25.4 - Alteração de Nome Deferida (22) 26/04/2010 (71) TE CONNECTIVITY GERMANY GMBH (DE)
(21) PI 1011306-1 A2	Código 25.4 - Alteração de Nome Deferida

	(22) 27/05/2010 (71) NEOTHETICS, INC. (US)
(21) PI 1011415-7 A2	Código 25.4 - Alteração de Nome Deferida (22) 10/05/2010 (71) ALSTOM TECHNOLOGY LTD. (CH)
(11) PI 9905069-2 B1	Código 25.4 - Alteração de Nome Deferida (22) 05/10/1999 (45) 14/02/2006 (73) MAGNETI MARELLI COFAP FABRICADORA DE PEÇAS LTDA. (BR/SP)
(11) PI 9907712-4 B1	Código 25.4 - Alteração de Nome Deferida (22) 28/01/1999 (45) 26/09/2006 (71) ARCONIC INC. (US)
(11) PI 9913660-0 B1	Código 25.4 - Alteração de Nome Deferida (22) 27/08/1999 (45) 14/12/2010 (71) ARCONIC INC. (US)
(11) PI 9917680-7 B1	Código 25.4 - Alteração de Nome Deferida (22) 27/08/1999 (45) 27/12/2016 (62) PI 9913660-0 27/08/1999 (73) ARCONIC INC. (US)

Código 25.5 - Alteração de Nome Indeferida

Notificação do indeferimento da alteração de nome requerida. Desta data corre o prazo de 60 (sessenta) dias para eventual recurso do interessado.

---

(21) BR 10 2012 002936-7 A2

Código 25.5 - Alteração de Nome Indeferida
(22) 09/02/2012
(71) Intertechnique (FR)
Indeferido o pedido de alteração de nome contido na petição 020140033427 de 10/11/2014, conforme disposto no art. 59 da Lei 9279 de 14/05/1996, pelo fato do pedido de patente ter sido arquivado definitivamente na RPI 2330 de 01/09/2015.

---

(21) BR 10 2012 019989-0 A2

Código 25.5 - Alteração de Nome Indeferida
(22) 10/08/2012
(71) Intertechnique (FR)
Indeferido o pedido de alteração contido na petição 020140033432 de 10/11/2014, conforme disposto no art. 59 da Lei 9279 de 14/05/1996, pelo fato do pedido de patente ter sido arquivado definitivamente na RPI 2376 de 19/07/2016.

---

(21) BR 10 2012 031841-5 A2

Código 25.5 - Alteração de Nome Indeferida
(22) 13/12/2012
(71) BRAERG - GRUPO BRASILEIRO DE PESQUISAS ESPECIALIZADAS LTDA (BR/SP)
Indeferido o pedido de alteração de nome contido na petição 870170013192 de 01/03/2017, conforme disposto no art. 59 da Lei 9279 de 14/05/1996, pelo fato do pedido de patente ter sido indeferido na RPI 2349 de 12/01/2016 com decisão mantida em grau de recurso publicado na RPI 2396 de 06/12/2016.

---

(21) BR 10 2013 014129-1 A2

Código 25.5 - Alteração de Nome Indeferida
(22) 07/06/2013
(71) LLK ENGENHARIA E COMÉRCIO LTDA EPP (BR/MG)
Indeferido o pedido de alteração de nome contido na petição 016150000866 de 26/05/2015, conforme disposto no art. 59 da Lei 9279 de 14/05/1996, pelo fato do pedido de patente ter sido arquivado definitivamente na RPI 2404 de 31/01/2017.

---

(21) BR 10 2013 015831-3 A2

Código 25.5 - Alteração de Nome Indeferida
(22) 21/06/2013
(71) INTERTECHNIQUE (FR)
Indeferido o pedido de alteração de nome contido na petição 020140033433 de 10/11/2014, conforme disposto no art. 59 da Lei 9279 de 14/05/1996, pelo fato

	do pedido de patente ter sido arquivado definitivamente na RPI 2407 de 21/02/2017.
(11) MU 8302520-0 Y1	Código 25.5 - Alteração de Nome Indeferida (22) 13/10/2003 (45) 09/04/2013 (73) Tecnopack Embalagens Ltda. (BR/MG) Indeferido o pedido de alteração de nome contido na petição 014140001866 de 25/109/2014, conforme disposto no art. 59 da Lei 9279 de 14/05/1996, pelo fato da patente ter sido extinta na RPI 2429 de 25/07/2017.
(21) PI 0113096-0 A2	Código 25.5 - Alteração de Nome Indeferida (22) 06/08/2001 (71) Diebold, Incorporated (US) Indeferido o pedido de transferência contido na petição 870170058576 de 14/08/2017, conforme disposto no art. 59 da Lei 9279 de 14/05/1996, pelo fato do pedido de patente ter sido indeferido na RPI 2310 de 14/04/2015 com decisão mantida em grau de recurso publicado na RPI 2378 de 02/08/2016.
(21) PI 0205938-0 A2	Código 25.5 - Alteração de Nome Indeferida (22) 17/08/2002 (71) Luk Lamellen Und Kupplungsbau Beteiligungs KG (DE) Indeferido o pedido de alteração de nome contido na petição 870160046447 de 24/08/2016, conforme disposto no art. 59 da Lei 9279 de 14/05/1996, pelo fato do pedido de patente ter sido indeferido na RPI 2332 de 15/09/2015.
(21) PI 0316873-5 A2	Código 25.5 - Alteração de Nome Indeferida (22) 15/12/2003 (71) Outokumpu Technology Oy (FI) Indeferido o pedido de alteração de nome contido na petição 020140001067 de 10/01/2014, por ausência de cumprimento da exigência publicada na RPI nº 2290, de 25/11/2014
(21) PI 0410282-7 A2	Código 25.5 - Alteração de Nome Indeferida (22) 11/05/2004 (71) Portela & C.A., S.A. (PT) Indeferido o pedido de alteração de nome contido na petição 020090080670 de 24/08/2009, constante no PI0209554-8, conforme disposto no art. 59 da Lei 9279 de 14/05/1996, pelo fato do pedido de patente ter sido arquivado definitivamente na RPI 2178 de 02/10/2012.
(21) PI 0418951-5 A2	Código 25.5 - Alteração de Nome Indeferida (22) 05/07/2004

(71) Bankinter S/A (ES) , ABANCA CORPORACÍON BANCARIA S.A. (ES)
Indeferido o pedido de alteração de nome contido na petição 870160073043 de 06/12/2016, por não se tratar de alteração de nome e sim transferência de titular, a qual já foi publicada na RPI 2430.

---

(21) PI 0513383-1 A2

Código 25.5 - Alteração de Nome Indeferida
(22) 13/07/2005
(71) Portela & C.A., S.A (PT)
Indeferido o pedido de alteração de nome contido na petição 020090080670 de 24/08/2009, constante no PI0209554-8, conforme disposto no art. 59 da Lei 9279 de 14/05/1996, pelo fato do pedido de patente ter sido arquivado definitivamente na RPI 2178 de 02/10/2012.

---

(11) PI 0518075-9 B8

Código 25.5 - Alteração de Nome Indeferida
(22) 06/10/2005
(45) 29/10/2014
(73) QUEST INTERNATIONAL SERVICES B.V. (NL)
Indeferido o pedido de alteração de nome contido na petição 20140025947 de 21/08/2014, por não haver alteração a ser efetuada, visto que a patente já está no nome para o qual é solicitada a alteração de nome.

---

(21) PI 1003551-6 A2

Código 25.5 - Alteração de Nome Indeferida
(22) 13/09/2010
(71) Yomasa Comercial e Industrial Ltda (BR/SP)
Indeferido o pedido de alteração de nome contido na petição 018130023569 de 12/07/2013, conforme disposto no art. 59 da Lei 9279 de 14/05/1996, pelo fato do pedido de patente ter sido arquivado definitivamente na RPI 2260 de 29/04/2014.

---

(21) PI 1100860-1 A2

Código 25.5 - Alteração de Nome Indeferida
(22) 10/03/2011
(71) Rosa Maria Lima (BR/CE)
Indeferido o pedido de alteração de nome contido na petição 860160059497 de 16/03/2016, conforme disposto no art. 59 da Lei 9279 de 14/05/1996, pelo fato do pedido de patente ter sido arquivado definitivamente na RPI 2378 de 02/08/2016.

---

(11) PI 9508528-9 B1

Código 25.5 - Alteração de Nome Indeferida
(22) 08/02/1995
(45) 02/05/2000
(71) Schaeffler KG (DE)
Indeferido o pedido de alteração de nome contido na petição 860150157845 de 24/07/2015, conforme disposto no art. 59 da Lei 9279 de 14/05/1996, pelo fato

da patente ter sido extinta na RPI 2338 de 27/10/2015.

(11) PI 9707676-7 B1

Código 25.5 - Alteração de Nome Indeferida
(22) 13/02/1997
(45) 01/10/2002
(71) MOTOROLA MOBILITY, INC. (US)
Indeferido o pedido de alteração de nome contido na petição 870160005048 de 18/02/2016, conforme disposto no art. 59 da Lei 9279 de 14/05/1996, pelo fato da extinção da patente ter sido publicada na RPI 2414 de 11/04/2017.

(21) PI 9901654-0 A2

Código 25.5 - Alteração de Nome Indeferida
(22) 27/05/1999
(71) Diebold, Incorporated (US)
Indeferido o pedido de alteração de nome contido na petição 870170058488 de 14/08/2017, conforme disposto no art. 59 da Lei 9279 de 14/05/1996, pelo fato do pedido de patente ter sido indeferido na RPI 2069 de 31/08/2010 com decisão mantida em grau de recurso publicado na RPI 2349 de 12/01/2016.

(21) PI 9901656-7 A2

Código 25.5 - Alteração de Nome Indeferida
(22) 27/05/1999
(71) Diebold, Incorporated (US)
Indeferido o pedido de alteração de nome contido na petição 870170058526 de 14/08/2017, conforme disposto no art. 59 da Lei 9279 de 14/05/1996, pelo fato do pedido de patente ter sido indeferido na RPI 2062 de 13/07/2010 com decisão mantida em grau de recurso publicado na RPI 2288 de 11/11/2014.

(11) PI 9915081-6 B1

Código 25.5 - Alteração de Nome Indeferida
(22) 05/11/1999
(45) 31/12/2013
(73) Sisvel International S.A. (LU)
Indeferido o pedido de alteração de nome contido na petição 020120006826 de 26/01/2012, conforme disposto no art. 59 da Lei 9279 de 14/05/1996, pelo fato deste ter sido contemplado com o despacho 25.1 publicado na RPI 2212 de 28/05/2013. Este despacho não altera o despacho 25.1 publicado na RPI 2212 de 28/05/2013.

Código 25.6 - Alteração de Nome em Exigência

Exigência referente ao pedido de alteração de nome requerida. Desta data corre o prazo de 60 (sessenta) dias para cumprimento da exigência formulada, sob pena de indeferimento da alteração.

---

(21) BR 11 2013 001762-7 A2

Código 25.6 - Alteração de Nome em Exigência
(22) 15/07/2011
(71) Xantrex Technology Inc. (US)
A fim de atender a alteração de nome requerida através da petição 020130074836 de 06/09/2013, é necessário o envio da tradução juramentada dos documentos enviados que não estiverem na língua vernácula.

---

(21) PI 0400115-0 A2

Código 25.6 - Alteração de Nome em Exigência
(22) 23/01/2004
(71) Coppe/Ufrj-Coordenação dos Programas de Pós Graduação de Engenharia da Universidade Federal do Rio de Janeiro (BR/RJ)
A fim de atender a alteração de nome requerida através da petição 870170056105, de 04/08/2017, é necessário o pagamento de outra guia do tipo 248 para a alteração de sede solicitada na mesma petição, além do pagamento da guia 207 de cumprimento de exigência.

---

(21) PI 0813180-5 A2

Código 25.6 - Alteração de Nome em Exigência
(22) 17/06/2008
(71) Total Raffinage Marketing (FR) , Cray Valley SA (FR)
A fim de atender a alteração de nome requerida através da petição 870170056228 de 07/08/2017, é necessário a notorização e a legalização consular ou Apostila, segundo a Convenção de Haia, dos documentos apresentados.

---

(21) PI 1008471-1 A2

Código 25.6 - Alteração de Nome em Exigência
(22) 26/02/2010
(71) Forlong & Maisey Ltd t/a Instrument Supplies (NZ)
A fim de atender a alteração de nome requerida através da petição nº 870170020385, de 28/03/2017, é necessário esclarecer a divergência entre o nome da titular do pedido e o nome da empresa que teve seu nome alterado, apresentar a tradução juramentada do documento, além da guia de cumprimento de exigência.

---

(21) PI 1011226-0 A2

Código 25.6 - Alteração de Nome em Exigência
(22) 16/02/2010
(71) Giuliani Internacional Limited (IE)
A fim de atender a alteração de nome requerida através da petição nº

860150054368 , de 31/03/2015 é necessário apresentar a tradução juramentada do documento que comprova a alteração de nome.

Código 25.7 - Alteração de Sede Deferida

Notificação do deferimento da alteração de Sede requerida. Desta data corre o prazo de 60 (sessenta) dias para eventual recurso do interessado.

(21) BR 11 2012 000687-8 A2	Código 25.7 - Alteração de Sede Deferida (22) 05/10/2010 (71) KANEKA CORPORATION (JP) , RIVER SEIKO CORPORATION (JP)
(21) BR 11 2013 010319-1 A2	Código 25.7 - Alteração de Sede Deferida (22) 21/10/2011 (71) SWISS KRONO TEC AG (CH)
(21) BR 11 2014 017302-8 A8	Código 25.7 - Alteração de Sede Deferida (22) 21/12/2012 (71) SWISS KRONO TEC AG (CH)
(21) BR 11 2014 018100-4 A2	Código 25.7 - Alteração de Sede Deferida (22) 17/01/2013 (71) TIN LLC (US)
(21) BR 11 2014 018146-2 A8	Código 25.7 - Alteração de Sede Deferida (22) 25/01/2013 (71) SWISS KRONO TEC AG (CH)
(21) BR 11 2015 006799-9 A2	Código 25.7 - Alteração de Sede Deferida (22) 26/09/2013 (71) TIN LLC (US)
(21) BR 11 2015 009245-4 A2	Código 25.7 - Alteração de Sede Deferida (22) 15/10/2013 (71) TIN LLC (US)
(21) BR 11 2015 009351-5 A2	Código 25.7 - Alteração de Sede Deferida (22) 06/11/2013 (71) SWISS KRONO TEC AG (CH)
(21) BR 11 2016 005287-0 A2	Código 25.7 - Alteração de Sede Deferida (22) 11/09/2014 (71) EAGLE BIOLOGICS, INC. (US)
(21) BR 11 2016 005309-5 A2	Código 25.7 - Alteração de Sede Deferida

	(22) 11/09/2014 (71) EAGLE BIOLOGICS, INC. (US)
(21) BR 12 2014 015439-9 A2	Código 25.7 - Alteração de Sede Deferida (22) 05/02/2004 (62) PI 0407243-0 05/02/2004 (71) MARS, INCORPORATED (US)
(21) BR 12 2014 032366-2 A2	Código 25.7 - Alteração de Sede Deferida (22) 18/12/2009 (62) PI 0922401-7 18/12/2009 (71) BRUNKEBERG SYSTEMS AB (SE)
(21) BR 12 2017 009691-5 A2	Código 25.7 - Alteração de Sede Deferida (22) 06/05/2004 (62) PI 0410345-9 06/05/2004 (71) BIOVERATIV THERAPEUTICS INC (US)
(21) PI 0716548-0 A2	Código 25.7 - Alteração de Sede Deferida (22) 30/08/2007 (71) ZOETIS SERVICES LLC (US)
(21) PI 0720120-6 A2	Código 25.7 - Alteração de Sede Deferida (22) 07/08/2007 (71) ZOETIS SERVICES LLC (US)
(21) PI 0802606-8 A2	Código 25.7 - Alteração de Sede Deferida (22) 25/03/2008 (71) SWISS KRONO TEC AG (CH)
(21) PI 0815337-0 A2	Código 25.7 - Alteração de Sede Deferida (22) 08/08/2008 (71) SWISS KRONO TEC AG (CH)
(21) PI 0818345-7 A2	Código 25.7 - Alteração de Sede Deferida (22) 08/10/2008 (71) MICRODOSE THERAPEUTX, INC. (US)
(21) PI 0818762-2 A2	Código 25.7 - Alteração de Sede Deferida (22) 15/10/2008 (71) PALADIN LABS INC. (CA) , PALADIN LABS EUROPE LIMITED (IE) , LABOPHARM (BARBADOS) LIMITED (BB)

(21) PI 0823263-6 A2	Código 25.7 - Alteração de Sede Deferida (22) 25/03/2008 (62) PI 0802606-8 25/03/2008 (71) SWISS KRONO TEC AG (CH)
(21) PI 0908546-7 A2	Código 25.7 - Alteração de Sede Deferida (22) 06/03/2009 (71) BLACKBERRY LIMITED (CA)
(21) PI 0913091-8 A2	Código 25.7 - Alteração de Sede Deferida (22) 29/05/2009 (71) MOTOROLA MOBILITY, INC. (US)
(21) PI 0917459-1 A2	Código 25.7 - Alteração de Sede Deferida (22) 10/08/2009 (71) ZOETIS SERVICES LLC (US)
(21) PI 1003036-0 A2	Código 25.7 - Alteração de Sede Deferida (22) 25/08/2010 (71) KSB BOMBAS HIDRÁULICAS S/A (BR/SP)
(21) PI 1006683-7 A2	Código 25.7 - Alteração de Sede Deferida (22) 08/04/2010 (71) KONINKLIJKE PHILIPS N.V. (NL)
(21) PI 1006684-5 A2	Código 25.7 - Alteração de Sede Deferida (22) 17/02/2010 (71) KONINKLIJKE PHILIPS N.V. (NL)
(21) PI 1006689-6 A2	Código 25.7 - Alteração de Sede Deferida (22) 18/02/2010 (71) KONINKLIJKE PHILIPS N.V. (NL)
(21) PI 1006691-8 A2	Código 25.7 - Alteração de Sede Deferida (22) 25/03/2010 (71) KONINKLIJKE PHILIPS N.V. (NL)
(21) PI 1006705-1 A2	Código 25.7 - Alteração de Sede Deferida (22) 15/03/2010 (71) KONINKLIJKE PHILIPS N.V. (NL)

(21) PI 1006708-6 A8	Código 25.7 - Alteração de Sede Deferida (22) 15/03/2010 (71) KONINKLIJKE PHILIPS N.V. (NL)
(21) PI 1006836-8 A2	Código 25.7 - Alteração de Sede Deferida (22) 15/01/2010 (71) BLACKBERRY LIMITED (CA)
(21) PI 1007132-6 A2	Código 25.7 - Alteração de Sede Deferida (22) 23/04/2010 (71) KONINKLIJKE PHILIPS N.V. (NL)
(21) PI 1009047-9 A2	Código 25.7 - Alteração de Sede Deferida (22) 06/05/2010 (71) KONINKLIJKE PHILIPS N.V. (NL)
(21) PI 1009439-3 A2	Código 25.7 - Alteração de Sede Deferida (22) 01/03/2010 (71) SWISS KRONO TEC AG (CH)
(21) PI 1011194-8 A2	Código 25.7 - Alteração de Sede Deferida (22) 21/05/2010 (71) MICRODOSE THERAPEUTX, INC. (US)

Código 25.8 - Alteração de Sede Indeferida

Notificação do indeferimento da alteração de Sede requerida. Desta data corre o prazo de 60 (sessenta) dias para eventual recurso do interessado.

---

(21) BR 11 2012 033078-0 A2

Código 25.8 - Alteração de Sede Indeferida
(22) 24/06/2011
(71) ZETROZ LLC (US)
Indeferido o pedido de alteração de sede contido na petição 020130085079 de 25/10/2013, conforme disposto no art. 59 da Lei 9279 de 14/05/1996, pelo fato do pedido de patente ter sido arquivado definitivamente na RPI 2431 de 08/08/2017.

---

(21) PI 1007984-0 A2

Código 25.8 - Alteração de Sede Indeferida
(22) 12/02/2010
(71) CHARGEPOINT TECHNOLOGY LIMITED (GB)
Indeferido o pedido de alteração de sede contido na petição 860150031842 de 25/02/2015, por não haver alteração a ser efetuada, visto que o endereço da titular do pedido já é o mencionado na petição.

---

(21) PI 1104651-1 A2

Código 25.8 - Alteração de Sede Indeferida
(22) 29/08/2011
(71) FÁBIO OSNEI SANTANA (BR/SP) , GABRIEL MOREIRA NEVES (BR/SP) , JONATAN PATRIK RODRIGUES GOMES (BR/SP) , UBICHARA LINDBERG MATOS DA SILVA (BR/SP) , VINÍCIUS DE OLIVEIRA (BR/SP)
Indeferido o pedido de alteração de sede contido na petição 020120070834 de 30/07/2012, conforme disposto no art. 59 da Lei 9279 de 14/05/1996, pelo fato do pedido de patente ter sido arquivado definitivamente na RPI 2315 de 19/05/2015.

Código 25.12 - Publicação Anulada

Anulada a publicação de qualquer um dos subitens anteriores por ter sido efetuada com incorreção.

---

(21) PI 0804349-3 A2

Código 25.12 - Publicação Anulada

(22) 16/10/2008

(71) SENERGEN ENERGIA RENOVÁVEL S.A. (BR/SP)

Anulado o despacho 25.1, publicado na RPI 2416 de 25/04/2017, por ter sido indevido.

Código 25.13 - Anotação de Limitação ou Ônus

Notificação referente à anotação de limitação ou ônus conforme indicado no complemento.

---

(21) BR 20 2015 022681-6 U2

Código 25.13 - Anotação de Limitação ou Ônus
(22) 11/09/2015
(71) GUILHERME CARLONI SIMOCELI (BR/SP)
(72) GUILHERME CARLONI SIMOCELI
De acordo com o art. 59, II, da Lei 9279/96, fica anotado, por ordem do MM. Juiz Federal Massimo Palazzolo nos autos do agravo de instrumento, o levantamento da indisponibilidade do BR 20 2015 022681-6, publicado na RPI 2427 de 11/07/2017, que tem como agravante GUILHERME CARLONI SIMOCELI.

Código Projeto Piloto - PPH

Código 28.1 - Solicitação Concedida

O pedido de patente está apto a participar do Projeto Piloto PPH, uma vez que o requerimento apresentado atende ao disposto na Resolução INPI nº 154/2015.

---

(21) BR 11 2014 013538-0 A8

Código 28.1 - Solicitação Concedida
(22) 13/12/2012
(71) JVC KENWOOD CORPORATION (JP)
O pedido de patente está apto a participar do Projeto Piloto PPH, uma vez que o requerimento apresentado atende ao disposto na resolução que trata do Projeto.

---

(21) BR 11 2014 015665-4 A2

Código 28.1 - Solicitação Concedida
(22) 17/01/2013
(71) NEC CORPORATION (JP)
O pedido de patente está apto a participar do Projeto Piloto PPH, uma vez que o requerimento apresentado atende ao disposto na resolução que trata do Projeto.

---

(21) BR 11 2014 026444-9 A2

Código 28.1 - Solicitação Concedida
(22) 26/04/2013
(71) VALLOUREC OIL AND GAS FRANCE (FR)
O pedido de patente está apto a participar do Projeto Piloto PPH, uma vez que o requerimento apresentado atende ao disposto na resolução que trata do Projeto.

---

(21) BR 11 2014 031638-4 A2

Código 28.1 - Solicitação Concedida
(22) 24/05/2013
(71) NTT DOCOMO, INC. (JP)
O pedido de patente está apto a participar do Projeto Piloto PPH, uma vez que o requerimento apresentado atende ao disposto na resolução que trata do Projeto.

---

(21) BR 11 2015 025873-5 A2

Código 28.1 - Solicitação Concedida
(22) 04/04/2014
(71) EXCELERATE LIQUEFACTION SOLUTIONS, LLC (US)
O pedido de patente está apto a participar do Projeto Piloto PPH, uma vez que o requerimento apresentado atende ao disposto na resolução que trata do Projeto.

(21) BR 11 2015 032906-3 A2	Código 28.1 - Solicitação Concedida (22) 04/07/2014 (71) NEC CORPORATION (JP) O pedido de patente está apto a participar do Projeto Piloto PPH, uma vez que o requerimento apresentado atende ao disposto na resolução que trata do Projeto.
(21) BR 11 2016 002505-9 A2	Código 28.1 - Solicitação Concedida (22) 23/07/2014 (71) NISSHIN STEEL CO., LTD (JP) O pedido de patente está apto a participar do Projeto Piloto PPH, uma vez que o requerimento apresentado atende ao disposto na resolução que trata do Projeto.
(21) PI 0917098-7 A2	Código 28.1 - Solicitação Concedida (22) 04/08/2009 (71) HUAWEI TECHNOLOGIES CO., LTD. (CN) O pedido de patente está apto a participar do Projeto Piloto PPH, uma vez que o requerimento apresentado atende ao disposto na resolução que trata do Projeto.