INSTITUTO NACIONAL DA PROPRIEDADE INDUSTRIAL

Revista da Propriedade Industrial

Nº 2432
15 de Agosto de 2017

Patentes

Seção VI

REPÚBLICA FEDERATIVA DO BRASIL

Presidente

Michel Temer

MINISTÉRIO DA INDÚSTRIA, COMÉRCIO EXTERIOR E SERVIÇOS

Ministro da Indústria, Comércio Exterior e Serviços

Marcos Pereira

INSTITUTO NACIONAL DA PROPRIEDADE INDUSTRIAL

Presidente

Luiz Otávio Pimentel

De conformidade com a Lei nº 5.648 de 11 de dezembro de 1970, esta é a publicação oficial do Instituto Nacional da Propriedade Industrial, órgão vinculado ao Ministério da Indústria, Comércio Exterior e Serviços, República Federativa do Brasil, que publica todos os seus atos, despachos e decisões relativos ao sistema de propriedade industrial no Brasil, compreendendo Marcas e Patentes, bem como os referentes a contratos de Transferência de Tecnologia e assuntos correlatos, além dos que dizem respeito ao registro de programas de computador como direito autoral.

As established by Law nº 5.648 of december 11, 1970, this is the official publication of the National Institute of Industrial Property, an office under the Ministry of Industry, Foreign Trade and Services, Federative Republic of Brazil, which publishes all its official acts, orders anddecisions regarding the industrial property system in Brazil, comprising Trademarks and Patents, as well as those refering to Technology Transfer agreements and related matters, besides those regarding software registering as copyright.

D´après la Loi nº 5.648 du 11 décembre 1970, cellesi est la publication officielle de l'Institut National de la Propriété Industrielle, unoffice lié au Ministère de l'Industrie, du Commerce Extérieur et des Services, République Fédérative du Brésil, qui publie tous ses actes,ordres et décisions concernant le système de la propriété industrielle au Brésil, y compris marques et brevets, aussi que ceuxréférents aux contracts de transfert de technologie et des sujets afférents, en outre que ceux se rapportant à l'enregistrement desprogrammes d ´ordinateur comme droit d'auteur.

Según estabelece la Ley nº 5.648 de 11 diciembre 1970, esta es la publicación oficial del Instituto Nacional de la PropiedadIndustrial, oficina vinculada al Ministerio dela Industria, Comercio Exterior y Servicios, República Federativa del Brasil, que publica todossus actos, ordenes y decisiónes referentes al sistema de propiedad industrial en Brasil, comprendendo marcas y patentes así quelos referentes a contractos de transferencia de tecnologia y asuntos corelacionados, además de los referentes al registro deprogramas de ordenador como derecho de autor.

Laut Gezets Nr. 5.648 vom 11. dezember 1970, ist dies das Amtsblatt des Nationalen Instituts für gewerbliches Eigentum (INPI), eines Organs des Bundesministerium für Industrie, Handel und Dienstleistungen, der Bundesrepublik Brasilien, welches alleAmtshandlungen, Beschlüsse und Entscheidungen über gewerbliches Eigentum in Brasilien, einschliesslich Warenzeichen und Patente, ebenso wie auch Übertragunsvertrage von Technologie und Computerprogramme als Urheberrecht veroffentlicht.

DIRETORIA DE PATENTES, PROGRAMAS DE COMPUTADOR e TOPOGRAFIAS DE CIRCUITOS INTEGRADOS - DIRPA

PATENTES

PEDIDOS E CONCESSÕES:
PATENTE DE INVENÇÃO
MODELO DE UTILIDADE
CERTIFICADO DE ADIÇÃO DE INVENÇÃO

Índice Geral:

Código Presidência - Recurso....6
Código 100 - Recurso conhecido e provido. Reformada a Decisão recorrida e deferido o pedido....6
Código 111 - Recurso conhecido e negado provimento. Mantido o indeferimento do pedido....11
Código 120 - Tome Conhecimento do Parecer Técnico....12
Código 121 - Exigência....13
Código 131 - Recurso Não Conhecido....14
Código 137 - Petição Prejudicada....15
Código Pedido Internacional PCT/BR Designado ou Eleito....16
Código 1.1 - Publicação Internacional – PCT. Apresentação de petição de requerimento de entrada na fase nacional....16
Código 1.1.3 - Republicação....54
Código 1.2 - Notificação – Pedido Retirado – PCT....55
Código 1.2.1 - Publicação Anulada....65
Código 1.3 - Notificação - Fase Nacional - PCT....66
Código 1.3.1 - Retificação....1950
Código 1.5 - Exigências Diversas....1952
Código 1.5.1 - Publicação Anulada....1987
Código 1.5.3 - Exigência Anulada....1988
Código Depósito....1990
Código 2.1 - Pedido de Patente ou Certificado de Adição de Invenção depositado....1990
Código 2.4 - Notificação de Depósito do Pedido Dividido - Art 26 inciso I da LPI....2018
Código 2.5 - Exigência - Art. 21 da LPI....2019
Código 2.6 - Publicação Anulada....2035
Código 2.10 - Requerimento de Pedido de Patente ou Certificado de Adição de Invenção....2036
Código Publicação do Pedido....2113
Código 3.1 - Publicação do Pedido de Patente ou de Certificado de Adição de Invenção....2113
Código 3.2 - Publicação Antecipada....2148
Código 3.8 - Retificação....2149
Código Pedido de Exame....2150
Código 4.3 - Desarquivamento - Art. 33 parágrafo único da LPI....2150
Código Exigências Técnicas e Formais....2153
Código 6.1 - Exigência Técnica....2153
Código 6.6 - Exigência Formal....2167
Código 6.8 - Exigência Anulada....2170
Código 6.9 - Publicação Anulada....2171
Código Ciência de Parecer....2172
Código 7.1 - Conhecimento de Parecer Técnico....2172
Código Anuidade do Pedido....2194
Código 8.5 - Exigência de Complementação da Retribuição Anual....2194
Código 8.6 - Arquivamento - Art. 86 da LPI....2198
Código 8.7 - Restauração....2273
Código 8.8 - Despacho Anulado....2277
Código 8.11 - Manutenção do Arquivamento....2280
Código Decisão....2282
Código 9.1 - Deferimento....2282
Código 9.1.2 - Publicação Anulada....2317
Código 9.1.4 - Retificação....2318
Código 9.2 - Indeferimento....2319
Código 9.2.4 - Manutenção do Indeferimento....2334
Código Desistência....2361
Código 10.1 - Desistência Homologada....2361
Código 10.9 - Retirada Homologada Art. 29 § 1º da LPI....2362
Código Arquivamento....2363

Código 11.2 - Arquivamento - Art. 36 §1° da LPI....2363
Código 11.6.1 - Arquivamento da Petição – Art. 216 §2º da LPI....2364
Código 11.11 - Arquivamento - Art. 17 § 2º da LPI....2365
Código 11.14 - Publicação Anulada....2366
Código 11.17 - Arquivamento do pedido de Certificado de Adição de Invenção – Art. 77 da LPI....2375
Código Recurso....2376
Código 12.2 - Recurso Contra o Indeferimento....2376
Código 12.6 - Outros Recursos....2382
Código Outros Referentes a Pedidos....2384
Código 15.7 - Petição não Conhecida....2384
Código 15.9 - Perda de Prioridade....2386
Código 15.10 - Mudança de Natureza....2399
Código 15.11 - Alteração de Classificação....2400
Código 15.12 - Renumeração....2409
Código 15.21 - Numeração Anulada....2410
Código 15.22 - Devolução de Prazo Concedida....2418
Código 15.22.1 - Devolução de Prazo Negada....2419
Código 15.24 - Notificação de requerimento de exame prioritário de pedido de patente....2420
Código 15.24.2 - Concedido o exame prioritário do pedido de patente....2421
Código 15.24.3 - Negado o exame prioritário do pedido de patente....2423
Código 15.30 - Publicação Anulada....2424
Código Concessão de Patente e Certificado de Adição de Invenção....2425
Código 16.1 - Concessão de Patente ou Certificado de Adição de Invenção....2425
Código Notificação de Decisão Judicial....2451
Código 19.1 - Notificação de Decisão Judicial....2451
Código Extinção de Patente e Certificado de Adição de Invenção....2453
Código 21.6 - Extinção da patente para fins da restauração nos termos do art. 87 da LPI....2453
Código 21.8 - Despacho Anulado....2476
Código Outros Referentes a Patentes/Certificados de Adição de Invenção....2477
Código 22.2 - Petição Não Conhecida....2477
Código 22.15 - Patente “SUB JUDICE”....2478
Código Anuidade de Patente....2479
Código 24.2 - Exigência de Complementação da Retribuição Anual....2479
Código 24.4 - Restauração....2480
Código 24.5 - Despacho Anulado....2481
Código 24.10 - Manutenção da Extinção - Art. 78 inciso IV da LPI....2482
Código Anotação de Alteração de nome e/ou sede, de Transferência e de Limitação ou Ônus de Pedido, Patente e Certificado de Adição de Invenção....2484
Código 25.1 - Transferência Deferida....2484
Código 25.2 - Transferência Indeferida....2499
Código 25.3 - Transferência em Exigência....2502
Código 25.4 - Alteração de Nome Deferida....2504
Código 25.5 - Alteração de Nome Indeferida....2509
Código 25.7 - Alteração de Sede Deferida....2512
Código 25.8 - Alteração de Sede Indeferida....2518
Código 25.9 - Alteração de Sede em Exigência....2519
Código 25.11 - Republicação....2520
Código Patentes Verdes....2521
Código 27.2 - Solicitação Concedida....2521
Código 27.7 - Publicação anulada....2521

Código Presidência - Recurso

Código 100 - Recurso conhecido e provido. Reformada a Decisão recorrida e deferido o pedido

(21) BR 10 2012 008340-0 A2	Código 100 - Recurso conhecido e provido. Reformada a Decisão recorrida e deferido o pedido (22) 19/03/2012 (71) NEW STEEL SOLUÇÕES SUSTENTÁVEIS S.A. (BR/RJ) Recorrente: O depositante. Despacho: Recurso conhecido e provido. Reformada a decisão recorrida e deferido o pedido. Desta data corre o prazo de 60 (sessenta) dias para o pagamento da retribuição para expedição da Carta-Patente. [100]
(21) BR 11 2012 010808-5 A2	Código 100 - Recurso conhecido e provido. Reformada a Decisão recorrida e deferido o pedido (22) 05/10/2010 (71) DSM IP ASSETS B.V. (NL) Recorrente: O depositante. Despacho: Recurso conhecido e provido. Reformada a decisão recorrida e deferido o pedido. Desta data corre o prazo de 60 (sessenta) dias para o pagamento da retribuição para expedição da Carta-Patente. [100]
(21) BR 12 2013 009191-2 A2	Código 100 - Recurso conhecido e provido. Reformada a Decisão recorrida e deferido o pedido (22) 04/03/2004 (62) PI 0408980-4 04/03/2004 (71) Alcoa Inc. (US) Recorrente: O depositante. Despacho: Recurso conhecido e provido. Reformada a decisão recorrida e deferido o pedido. Desta data corre o prazo de 60 (sessenta) dias para o pagamento da retribuição para expedição da Carta-Patente. [100]
(21) BR 12 2014 029560-0 A2	Código 100 - Recurso conhecido e provido. Reformada a Decisão recorrida e deferido o pedido (22) 25/09/2001 (62) PI 0114199-6 25/09/2001 (71) PIONEER HI-BRED INTERNATIONAL, INC. (US) Recorrente: O depositante. Despacho: Recurso conhecido e provido. Reformada a decisão recorrida e deferido o pedido. Desta data corre o prazo de 60 (sessenta) dias para o

	pagamento da retribuição para expedição da Carta-Patente. [100]
(21) PI 0011737-4 A2	Código 100 - Recurso conhecido e provido. Reformada a Decisão recorrida e deferido o pedido (22) 09/06/2000 (71) Merial (FR) Recorrente: O depositante. Despacho: Recurso conhecido e provido. Reformada a decisão recorrida e deferido o pedido. Desta data corre o prazo de 60 (sessenta) dias para o pagamento da retribuição para expedição da Carta-Patente. [100]
(21) PI 0101486-2 A2	Código 100 - Recurso conhecido e provido. Reformada a Decisão recorrida e deferido o pedido (22) 17/04/2001 (71) Cristália Produtos Químicos Farmacêuticos LTDA. (BR/SP) Recorrente: O depositante. Despacho: Recurso conhecido e provido. Reformada a decisão recorrida e deferido o pedido. Desta data corre o prazo de 60 (sessenta) dias para o pagamento da retribuição para expedição da Carta-Patente. [100]
(21) PI 0108152-7 A2	Código 100 - Recurso conhecido e provido. Reformada a Decisão recorrida e deferido o pedido (22) 06/02/2001 (71) DOMPÉ FARMACEUTICI S.P.A (IT) Recorrente: O depositante. Despacho: Recurso conhecido e provido. Reformada a decisão recorrida e deferido o pedido. Desta data corre o prazo de 60 (sessenta) dias para o pagamento da retribuição para expedição da Carta-Patente. [100]
(21) PI 0109712-1 A2	Código 100 - Recurso conhecido e provido. Reformada a Decisão recorrida e deferido o pedido (22) 30/03/2001 (71) Shionogi & CO., LTD. (JP) Recorrente: O depositante. Despacho: Recurso conhecido e provido. Reformada a decisão recorrida e deferido o pedido. Desta data corre o prazo de 60 (sessenta) dias para o pagamento da retribuição para expedição da Carta-Patente. [100]
(21) PI 0111142-6 A2	Código 100 - Recurso conhecido e provido. Reformada a Decisão recorrida e deferido o pedido (22) 23/05/2001 (71) CENTRE NATIONAL DE LA RECHERCHE SCIENTIFIQUE (CNRS) (FR) Recorrente: O depositante.

	Despacho: Recurso conhecido e provido. Reformada a decisão recorrida e deferido o pedido. Desta data corre o prazo de 60 (sessenta) dias para o pagamento da retribuição para expedição da Carta-Patente. [100]
(21) PI 0112799-3 A2	Código 100 - Recurso conhecido e provido. Reformada a Decisão recorrida e deferido o pedido (22) 19/07/2001 (71) F. Hoffmann-La Roche AG (CH) Recorrente: O depositante. Despacho: Recurso conhecido e provido. Reformada a decisão recorrida e deferido o pedido. Desta data corre o prazo de 60 (sessenta) dias para o pagamento da retribuição para expedição da Carta-Patente. [100]
(21) PI 0205419-1 A8	Código 100 - Recurso conhecido e provido. Reformada a Decisão recorrida e deferido o pedido (22) 20/12/2002 (71) INSTITUTO ALBERTO LUIZ COIMBRA DE PÓS GRADUAÇÃO E PESQUISA DE ENGENHARIA - COPPE/UFRJ (BR/RJ) Recorrente: O depositante. Despacho: Recurso conhecido e provido. Reformada a decisão recorrida e deferido o pedido. Desta data corre o prazo de 60 (sessenta) dias para o pagamento da retribuição para expedição da Carta-Patente. [100]
(21) PI 0205966-5 A2	Código 100 - Recurso conhecido e provido. Reformada a Decisão recorrida e deferido o pedido (22) 03/09/2002 (71) Sony Corporation (JP) Recorrente: O depositante. Despacho: Recurso conhecido e provido. Reformada a decisão recorrida e deferido o pedido. Desta data corre o prazo de 60 (sessenta) dias para o pagamento da retribuição para expedição da Carta-Patente. [100]
(21) PI 0208652-2 A2	Código 100 - Recurso conhecido e provido. Reformada a Decisão recorrida e deferido o pedido (22) 02/04/2002 (71) Pharmacia Corporation (US) Recorrente: O depositante. Despacho: Recurso conhecido e provido. Reformada a decisão recorrida e deferido o pedido. Desta data corre o prazo de 60 (sessenta) dias para o pagamento da retribuição para expedição da Carta-Patente. [100]
(21) PI 0211439-9 A2	Código 100 - Recurso conhecido e provido. Reformada a Decisão recorrida e deferido o pedido

	(22) 10/05/2002 (71) ISP Investments Inc. (US) Recorrente: O depositante. Despacho: Recurso conhecido e provido. Reformada a decisão recorrida e deferido o pedido. Desta data corre o prazo de 60 (sessenta) dias para o pagamento da retribuição para expedição da Carta-Patente. [100]
(21) PI 0215777-2 A2	Código 100 - Recurso conhecido e provido. Reformada a Decisão recorrida e deferido o pedido (22) 09/05/2002 (71) Institute Of Materia Medica, Chinese Academy Of Medical Sciences (CN) Recorrente: O depositante. Despacho: Recurso conhecido e provido. Reformada a decisão recorrida e deferido o pedido. Desta data corre o prazo de 60 (sessenta) dias para o pagamento da retribuição para expedição da Carta-Patente. [100]
(21) PI 0315315-0 A2	Código 100 - Recurso conhecido e provido. Reformada a Decisão recorrida e deferido o pedido (22) 13/04/2003 (71) Celgene Corporation (US) Recorrente: O depositante. Despacho: Recurso conhecido e provido. Reformada a decisão recorrida e deferido o pedido. Desta data corre o prazo de 60 (sessenta) dias para o pagamento da retribuição para expedição da Carta-Patente. [100]
(21) PI 9611229-8 A2	Código 100 - Recurso conhecido e provido. Reformada a Decisão recorrida e deferido o pedido (22) 23/10/1996 (71) Merck Sharp & Dohme Corp. (US) Recorrente: O depositante. Despacho: Recurso conhecido e provido. Reformada a decisão recorrida e deferido o pedido. Desta data corre o prazo de 60 (sessenta) dias para o pagamento da retribuição para expedição da Carta-Patente. [100]
(21) PI 9807464-4 A2	Código 100 - Recurso conhecido e provido. Reformada a Decisão recorrida e deferido o pedido (22) 20/02/1998 (71) Genentech, Inc. (US) Recorrente: O depositante. Despacho: Recurso conhecido e provido. Reformada a decisão recorrida e deferido o pedido. Desta data corre o prazo de 60 (sessenta) dias para o pagamento da retribuição para expedição da Carta-Patente. [100]

(21) PI 9908182-2 A2	Código 100 - Recurso conhecido e provido. Reformada a Decisão recorrida e deferido o pedido (22) 26/02/1999 (71) Straumann Holding AG (CH) Recorrente: O depositante. Despacho: Recurso conhecido e provido. Reformada a decisão recorrida e deferido o pedido. Desta data corre o prazo de 60 (sessenta) dias para o pagamento da retribuição para expedição da Carta-Patente. [100]
(21) PI 9913945-6 A2	Código 100 - Recurso conhecido e provido. Reformada a Decisão recorrida e deferido o pedido (22) 24/09/1999 (71) Diabact AB (SE) Recorrente: O depositante. Despacho: Recurso conhecido e provido. Reformada a decisão recorrida e deferido o pedido. Desta data corre o prazo de 60 (sessenta) dias para o pagamento da retribuição para expedição da Carta-Patente. [100]

Código 111 - Recurso conhecido e negado provimento. Mantido o indeferimento do pedido

(21) PI 0215875-2 A2	Código 111 - Recurso conhecido e negado provimento. Mantido o indeferimento do pedido (22) 02/10/2002 (71) JOSÉ SIVALDO DE SOUZA (BR/SP) Recorrente: O depositante. Despacho: Recurso conhecido e negado provimento. Mantido o indeferimento do pedido. [111]
(21) PI 1106262-2 A8	Código 111 - Recurso conhecido e negado provimento. Mantido o indeferimento do pedido (22) 12/08/2011 (71) DAVID TENG PONG (CN) Recorrente: O depositante. Despacho: Recurso conhecido e negado provimento. Mantido o indeferimento do pedido. [111]

Código 120 - Tome Conhecimento do Parecer Técnico

A cópia do parecer poderá ser obtida através do endereço eletrônico www.inpi.gov.br - No Acesso rápido - Faça uma busca - Patente. Para acessar, cadastre-se no Portal do INPI e use login e senha.

---

(21) MU 8302107-8 U2

Código 120 - Tome Conhecimento do Parecer Técnico
(22) 15/08/2003
(71) Élio Jovart Bueno de Camargo (BR/SP)
Recorrente: O depositante.
Despacho: Tome conhecimento do parecer técnico e se manifeste no prazo de 60(sessenta) dias desta publicação. [120]

---

(21) PI 0721756-0

Código 120 - Tome Conhecimento do Parecer Técnico
(22) 13/12/2007
(71) Cosma Engeneering Europe AG (AT)
Recorrente: O depositante.
Despacho: Tome conhecimento do parecer técnico e se manifeste no prazo de 60 (sessenta) dias. [120]

---

(21) PI 0804315-9 A2

Código 120 - Tome Conhecimento do Parecer Técnico
(22) 02/10/2008
(71) ALESSANDRO GIURANNO (BR/SP)
Recorrente: O depositante.
Despacho: Tome conhecimento do parecer técnico e se manifeste no prazo de 60(sessenta) dias desta publicação. [120]

Código 121 - Exigência

A cópia do parecer poderá ser obtida através do endereço eletrônico www.inpi.gov.br - No Acesso rápido - Faça uma busca - Patente. Para acessar, cadastre-se no Portal do INPI e use login e senha.

---

(21) MU 8902546-6 U2

Código 121 - Exigência
(22) 19/11/2009
(71) Manoel Torres Sobrinho (BR/SP)
Recorrente: O depositante.
Despacho: Cumpra as exigências do parecer técnico no prazo de 60(sessenta) dias desta publicação. [121]

---

(21) PI 0107574-8 A2

Código 121 - Exigência
(22) 09/01/2001
(71) Bayer CropScience N.V. (BE)
Recorrente: O depositante.
Despacho: Cumpra as exigências do parecer técnico no prazo de 60(sessenta) dias desta publicação. [121]

---

(21) PI 0213054-8 A2

Código 121 - Exigência
(22) 27/09/2002
(71) LUBRIZOL SPECIALTY PRODUCTS, INC. (US)
Recorrente: O depositante.
Despacho: Cumpra as exigências do parecer técnico no prazo de 60(sessenta) dias desta publicação. [121]

Código 131 - Recurso Não Conhecido

(21) BR 20 2013 007450-6 U2	Código 131 - Recurso Não Conhecido (22) 28/03/2013 (71) JOÃO CARLOS GONÇALVES BERIGO (BR/SP) Recorrente: O depositante. Despacho: De acordo com o artigo 219 inciso II da Lei 9.279/1996 o recurso interposto através da petição 870170045824 de 30/06/2017, é não conhecido por não conter fundamentação legal. [131]

Código 137 - Petição Prejudicada

(21) BR 11 2013 015747-0	Código 137 - Petição Prejudicada (22) 17/10/2011 (71) HOLCIM TECHNOLOGY LTD (CH) Despacho: Prejudicada a petição de recurso nº 870160066631 de 11/11/2016, por perda de objeto, já que o despacho que a motivou (código 1.2) foi anulado na RPI 2394 de 22/11/2016. [137]
(21) BR 11 2013 019013-2	Código 137 - Petição Prejudicada (22) 24/01/2012 (71) ELCAM MEDICAL AGRICULTURAL COOPERATIVE ASSOCIATION LTD. (IL) Despacho: Prejudicada a petição de recurso nº 870160072330 de 02/12/2016, por perda de objeto, já que o despacho que a motivou (código 1.2) foi anulado na RPI 2396 de 06/12/2016. [137]
(21) BR 11 2013 029420-5	Código 137 - Petição Prejudicada (22) 17/05/2012 (71) SMITH & NEPHEW, INC. (US) Despacho: Prejudicada a petição de recurso nº 870170021376 de 31/03/2017, por perda de objeto, já que o despacho que a motivou (código 1.2) foi anulado na RPI 2414 de 11/04/2017. [137]

Código Pedido Internacional PCT/BR Designado ou Eleito

Código 1.1 - Publicação Internacional – PCT. Apresentação de petição de requerimento de entrada na fase nacional

Comunicação da publicação internacional do pedido internacional nos termos do Tratado de Cooperação em matéria de Patentes – PCT e da apresentação de petição de requerimento de entrada na fase nacional. Documento publicado disponível no endereço eletrônico http://www.wipo.int/pct/en do sistema PATENTSCOPE® Search Service da Organização Mundial de Propriedade Intelectual – OMPI.

---

(21) BR 11 2013 012802-0

Código 1.1 - Publicação Internacional – PCT. Apresentação de petição de requerimento de entrada na fase nacional
(30) 23/11/2010 US 12/952,373; 24/08/2011 US 13/216,329
(51) B01F 3/08 (2006.01), B01F 5/06 (2006.01), B01F 15/04 (2006.01), B01F 13/00 (2006.01), E21B 21/06 (2006.01)
(86) PCT US2011/061719 de 21/11/2011
(87) WO 2012/071351 de 31/05/2012

---

(21) BR 11 2013 012822-4

Código 1.1 - Publicação Internacional – PCT. Apresentação de petição de requerimento de entrada na fase nacional
(30) 23/11/2010 DE 10 2010 052 248.1
(51) B63H 5/14 (2006.01)
(86) PCT EP2011/005823 de 18/11/2011
(87) WO 2012/069164 de 31/05/2012

---

(21) BR 11 2013 012857-7

Código 1.1 - Publicação Internacional – PCT. Apresentação de petição de requerimento de entrada na fase nacional
(30) 24/11/2010 IT BS2010A000190
(51) B22D 17/22 (2006.01), B29C 45/73 (2006.01)
(86) PCT IB2011/055248 de 23/11/2011
(87) WO 2012/069998 de 31/05/2012

---

(21) BR 11 2013 012858-5

Código 1.1 - Publicação Internacional – PCT. Apresentação de petição de requerimento de entrada na fase nacional
(30) 24/11/2010 US 61/416.927
(51) A61K 39/395 (2006.01), A61K 39/00 (2006.01)
(86) PCT US2011/061785 de 22/11/2011
(87) WO 2012/071381 de 31/05/2012

---

(21) BR 11 2013 013015-6

Código 1.1 - Publicação Internacional – PCT. Apresentação de petição de requerimento de entrada na fase nacional

	(30) 26/11/2010 JP 2010-263211 (51) C23C 2/06 (2006.01), C23C 2/12 (2006.01), C23C 8/14 (2006.01), C23C 8/18 (2006.01), C23C 28/00 (2006.01) (86) PCT JP2011/077882 de 25/11/2011 (87) WO 2012/070695 de 31/05/2012
(21) BR 11 2013 013076-8	Código 1.1 - Publicação Internacional – PCT. Apresentação de petição de requerimento de entrada na fase nacional (30) 03/12/2010 EP 10193737.3 (51) B66B 5/00 (2006.01) (86) PCT EP2011/071063 de 25/11/2011 (87) WO 2012/072517 de 07/06/2012
(21) BR 11 2013 013460-7	Código 1.1 - Publicação Internacional – PCT. Apresentação de petição de requerimento de entrada na fase nacional (30) 16/12/2010 US 61/459,760; 18/03/2011 US 61/465,425; 10/05/2011 US 61/484,650; 02/08/2011 US 61/574,485; 08/11/2011 US 61/557,295 (51) G01N 33/53 (2006.01), A61K 39/395 (2006.01) (86) PCT US2011/065410 de 16/12/2011 (87) WO 2012/083132 de 21/06/2012
(21) BR 11 2013 014048-8	Código 1.1 - Publicação Internacional – PCT. Apresentação de petição de requerimento de entrada na fase nacional (30) 07/12/2010 KR 10-2010-0124312 (51) F03D 9/00 (2006.01), F03D 3/04 (2006.01) (86) PCT KR2011/002003 de 23/03/2011 (87) WO 2012/077861 de 14/06/2012
(21) BR 11 2013 014341-0	Código 1.1 - Publicação Internacional – PCT. Apresentação de petição de requerimento de entrada na fase nacional (30) 09/12/2010 IN 3764/CHE/2010 (51) A01N 31/00 (2006.01), A61K 31/095 (2006.01) (86) PCT IN2011/000832 de 07/12/2011 (87) WO 2012/077135 de 14/06/2012
(21) BR 11 2013 014871-3	Código 1.1 - Publicação Internacional – PCT. Apresentação de petição de requerimento de entrada na fase nacional (30) 21/12/2010 US 61/425555 (51) C08F 8/32 (2006.01), C01B 21/14 (2006.01), C08F 2/32 (2006.01), C08F 20/02 (2006.01), B01D 21/01 (2006.01), C01F 7/06 (2006.01), C08F 20/56 (2006.01) (86) PCT US2011/065718 de 19/12/2011 (87) WO 2012/087862 de 28/06/2012

(21) BR 11 2013 015043-2	Código 1.1 - Publicação Internacional – PCT. Apresentação de petição de requerimento de entrada na fase nacional (30) 28/01/2011 CN 201110031639.2 (51) A63H 17/14 (2006.01), A63H 17/00 (2006.01), A63H 18/08 (2006.01) (86) PCT CN2012/070556 de 19/01/2012 (87) WO 2012/100707 de 02/08/2012
(21) BR 11 2013 015658-9	Código 1.1 - Publicação Internacional – PCT. Apresentação de petição de requerimento de entrada na fase nacional (30) 21/12/2010 US 10196092.0 (51) A61K 47/40 (2006.01), A61K 49/08 (2006.01), A61K 51/10 (2006.01), A61K 51/04 (2006.01), A61P 35/00 (2006.01) (86) PCT IB2011/055730 de 16/12/2011 (87) WO 2012/085789 de 28/06/2012
(21) BR 11 2013 015680-5	Código 1.1 - Publicação Internacional – PCT. Apresentação de petição de requerimento de entrada na fase nacional (51) A61F 5/00 (2006.01) (86) PCT CN2011/001437 de 26/08/2011 (87) WO 2012/083581 de 28/06/2012
(21) BR 11 2013 015898-0	Código 1.1 - Publicação Internacional – PCT. Apresentação de petição de requerimento de entrada na fase nacional (30) 22/12/2010 US 61/426356 (86) PCT US2011/065591 de 16/12/2011 (87) WO WO/2012/087838 de 28/06/2012
(21) BR 11 2013 016452-2	Código 1.1 - Publicação Internacional – PCT. Apresentação de petição de requerimento de entrada na fase nacional (30) 27/12/2010 US 61/427,362; 04/02/2011 EP 11 153434.3 (51) A61M 5/24 (2006.01), A61M 5/315 (2006.01), A61M 5/145 (2006.01) (86) PCT EP2011/073818 de 22/12/2011 (87) WO 2012/089620 de 05/07/2012
(21) BR 11 2013 016455-7	Código 1.1 - Publicação Internacional – PCT. Apresentação de petição de requerimento de entrada na fase nacional (30) 27/12/2010 CH 2180/10 (51) B65G 17/38 (2006.01), F16G 13/10 (2006.01) (86) PCT CH2011/000302 de 19/12/2011 (87) WO 2012/088615 de 05/07/2012
(21) BR 11 2013 016654-1	Código 1.1 - Publicação Internacional – PCT. Apresentação de petição de

	requerimento de entrada na fase nacional (30) 11/01/2011 RU 2011101479 (51) C07C 319/24 (2006.01), B01J 31/16 (2006.01), B01J 23/89 (2006.01), A61K 31/095 (2006.01), A61K 31/28 (2006.01), A61K 31/30 (2006.01), A61P 31/12 (2006.01), A61P 7/04 (2006.01), A61K 38/06 (2006.01) (86) PCT RU2011/001055 de 30/12/2011 (87) WO 2012/096595 de 19/07/2012
(21) BR 11 2017 010835-6	Código 1.1 - Publicação Internacional – PCT. Apresentação de petição de requerimento de entrada na fase nacional (30) 24/11/2014 US 62/083,549 (51) C01G 49/08 (2006.01), C22B 34/12 (2006.01) (86) PCT US2015/062383 de 24/11/2015 (87) WO 2016/085961 de 02/06/2016
(21) BR 11 2017 010873-9	Código 1.1 - Publicação Internacional – PCT. Apresentação de petição de requerimento de entrada na fase nacional (30) 24/11/2014 US 14/552,263 (51) B23P 17/00 (2006.01), E04C 3/00 (2006.01), E04G 21/00 (2006.01), E04G 21/14 (2006.01), E04H 12/00 (2006.01) (86) PCT US2015/051892 de 24/09/2015 (87) WO 2017/111878 de 29/06/2017
(21) BR 11 2017 015447-1	Código 1.1 - Publicação Internacional – PCT. Apresentação de petição de requerimento de entrada na fase nacional (86) PCT PT2015/000006 de 19/01/2015 (87) WO WO/2016/118030 de 28/07/2016
(21) BR 11 2017 016511-2	Código 1.1 - Publicação Internacional – PCT. Apresentação de petição de requerimento de entrada na fase nacional (30) 03/02/2015 JP 2015-019583 (51) B01D 53/94 (2006.01), B01D 53/96 (2006.01), B01J 23/50 (2006.01), B01J 23/96 (2006.01), F01N 3/023 (2006.01), F01N 3/035 (2006.01), F01N 3/08 (2006.01), F01N 3/10 (2006.01), F01N 3/20 (2006.01), F01N 3/24 (2006.01) (86) PCT JP2016/052739 de 29/01/2016 (87) WO 2016/125709 de 11/08/2016
(21) BR 11 2017 016512-0	Código 1.1 - Publicação Internacional – PCT. Apresentação de petição de requerimento de entrada na fase nacional (30) 30/04/2015 US 62/155,269 (51) E02B 3/04 (2006.01), E02B 3/06 (2006.01), E02B 3/10 (2006.01), E02B 7/00 (2006.01), E02B 7/02 (2006.01), E02B 7/20 (2006.01) (86) PCT US2016/029851 de 28/04/2016

	(87) WO 2016/176489 de 03/11/2016
(21) BR 11 2017 016513-9	Código 1.1 - Publicação Internacional – PCT. Apresentação de petição de requerimento de entrada na fase nacional (30) 14/01/2016 EP 16151346.0 (51) B65D 75/58 (2006.01) (86) PCT EP2016/081971 de 20/12/2016 (87) WO 2017/068203 de 27/04/2017
(21) BR 11 2017 016515-5	Código 1.1 - Publicação Internacional – PCT. Apresentação de petição de requerimento de entrada na fase nacional (51) A61F 6/00 (2006.01), A61F 6/04 (2006.01) (86) PCT ES2015/070072 de 03/02/2015 (87) WO 2016/124798 de 11/08/2016
(21) BR 11 2017 016522-8	Código 1.1 - Publicação Internacional – PCT. Apresentação de petição de requerimento de entrada na fase nacional (30) 19/02/2015 JP 2015-031082 (51) C08F 8/00 (2006.01), C08C 19/25 (2006.01), C08K 3/36 (2006.01) (86) PCT JP2016/054869 de 19/02/2016 (87) WO 2016/133202 de 25/08/2016
(21) BR 11 2017 016524-4	Código 1.1 - Publicação Internacional – PCT. Apresentação de petição de requerimento de entrada na fase nacional (30) 25/02/2015 US 14/631,423 (51) B64C 5/02 (2006.01), B64C 5/06 (2006.01), B64D 27/04 (2006.01) (86) PCT BR2016/000016 de 19/02/2016 (87) WO 2016/134433 de 01/09/2016
(21) BR 11 2017 016527-9	Código 1.1 - Publicação Internacional – PCT. Apresentação de petição de requerimento de entrada na fase nacional (51) B65H 51/20 (2006.01), B65H 63/036 (2006.01) (86) PCT IB2015/000349 de 13/02/2015 (87) WO 2016/128784 de 18/08/2016
(21) BR 11 2017 016532-5	Código 1.1 - Publicação Internacional – PCT. Apresentação de petição de requerimento de entrada na fase nacional (30) 02/02/2015 ES U201530109 (51) E02F 3/76 (2006.01) (86) PCT ES2016/070060 de 02/02/2016 (87) WO 2016/124804 de 11/08/2016
(21) BR 11 2017 016534-1	Código 1.1 - Publicação Internacional – PCT. Apresentação de petição de

	requerimento de entrada na fase nacional (30) 03/02/2015 KR 10-2015-0016793; 13/08/2015 KR 10-2015-0114641 (51) A61N 1/05 (2006.01), A61N 1/36 (2006.01) (86) PCT KR2016/001140 de 02/02/2016 (87) WO 2016/126087 de 11/08/2016
(21) BR 11 2017 016545-7	Código 1.1 - Publicação Internacional – PCT. Apresentação de petição de requerimento de entrada na fase nacional (30) 03/02/2015 GB 1501805.4; 14/05/2015 GB 1508311.6; 03/06/2015 GB 1509652.2; 23/07/2015 GB 1513046.1; 15/10/2015 GB 1518258.7; 04/11/2015 GB 1519484.8; 24/11/2015 GB 1520771.5; 18/12/2015 GB 1522450.4 (51) A61L 15/24 (2006.01), A61L 15/26 (2006.01), A61L 15/40 (2006.01), A61L 15/42 (2006.01) (86) PCT GB2016/050253 de 03/02/2016 (87) WO 2016/124926 de 11/08/2016
(21) BR 11 2017 016546-5	Código 1.1 - Publicação Internacional – PCT. Apresentação de petição de requerimento de entrada na fase nacional (30) 08/04/2015 DE 10 2015 105 337.3 (51) F01L 1/053 (2006.01), F01L 13/00 (2006.01), F16F 1/04 (2006.01) (86) PCT EP2016/057347 de 04/04/2016 (87) WO 2016/162306 de 13/10/2016
(21) BR 11 2017 016552-0	Código 1.1 - Publicação Internacional – PCT. Apresentação de petição de requerimento de entrada na fase nacional (30) 13/02/2015 US 14/622.599 (51) A61L 27/16 (2006.01), A61L 27/50 (2006.01), A61F 2/24 (2006.01) (86) PCT US2015/042530 de 28/07/2015 (87) WO 2016/130173 de 18/08/2016
(21) BR 11 2017 016554-6	Código 1.1 - Publicação Internacional – PCT. Apresentação de petição de requerimento de entrada na fase nacional (30) 24/09/2015 KR 10-2015-0135925 (51) B22D 11/124 (2006.01), B22D 11/22 (2006.01) (86) PCT KR2016/005922 de 03/06/2016 (87) WO 2017/052030 de 30/03/2017
(21) BR 11 2017 016558-9	Código 1.1 - Publicação Internacional – PCT. Apresentação de petição de requerimento de entrada na fase nacional (30) 05/02/2015 DE 10 2015 101 691.5 (51) C03C 3/097 (2006.01), C03C 4/00 (2006.01), C03C 4/02 (2006.01), C03C 4/20 (2006.01), C03C 10/00 (2006.01), C03C 21/00 (2006.01) (86) PCT EP2016/051881 de 29/01/2016

	(87) WO 2016/124486 de 11/08/2016
(21) BR 11 2017 016559-7	Código 1.1 - Publicação Internacional – PCT. Apresentação de petição de requerimento de entrada na fase nacional (30) 06/02/2015 FR 1550927 (51) B60W 10/113 (2012.01), B60K 1/02 (2006.01), B60K 6/48 (2007.10), B60K 6/547 (2007.10), F16H 61/688 (2006.01), F16H 3/00 (2006.01), F16H 3/08 (2006.01) (86) PCT FR2016/050188 de 29/01/2016 (87) WO 2016/124839 de 11/08/2016
(21) BR 11 2017 016562-7	Código 1.1 - Publicação Internacional – PCT. Apresentação de petição de requerimento de entrada na fase nacional (30) 03/02/2015 GB 1501799.9; 02/11/2015 GB 1519344.4 (51) C08B 37/00 (2006.01) (86) PCT EP2016/052201 de 02/02/2016 (87) WO 2016/124608 de 11/08/2016
(21) BR 11 2017 016563-5	Código 1.1 - Publicação Internacional – PCT. Apresentação de petição de requerimento de entrada na fase nacional (30) 03/02/2015 FR 1550835 (51) B29C 47/08 (2006.01), B29C 47/38 (2006.01), B29C 47/92 (2006.01) (86) PCT EP2016/052139 de 02/02/2016 (87) WO 2016/124570 de 11/08/2016
(21) BR 11 2017 016576-7	Código 1.1 - Publicação Internacional – PCT. Apresentação de petição de requerimento de entrada na fase nacional (30) 02/02/2015 US 14/612,270 (51) G01S 11/04 (2006.01) (86) PCT US2016/012841 de 11/01/2016 (87) WO 2016/126378 de 11/08/2016
(21) BR 11 2017 016577-5	Código 1.1 - Publicação Internacional – PCT. Apresentação de petição de requerimento de entrada na fase nacional (30) 02/02/2015 ES P 201530127 (51) G01N 27/07 (2006.01) (86) PCT ES2016/070039 de 25/01/2016 (87) WO 2016/124800 de 11/08/2016
(21) BR 11 2017 016578-3	Código 1.1 - Publicação Internacional – PCT. Apresentação de petição de requerimento de entrada na fase nacional (30) 02/02/2015 SE 1550104-2 (51) C13K 1/02 (2006.01), C12P 7/10 (2006.01), D21C 1/04 (2006.01)

	(86) PCT SE2016/050034 de 20/01/2016 (87) WO 2016/126185 de 11/08/2016
(21) BR 11 2017 016580-5	Código 1.1 - Publicação Internacional – PCT. Apresentação de petição de requerimento de entrada na fase nacional (30) 03/02/2015 US 14/612,479 (51) B26F 3/02 (2006.01), C09J 7/02 (2006.01) (86) PCT CA2016/050018 de 08/01/2016 (87) WO 2016/123694 de 11/08/2016
(21) BR 11 2017 016588-0	Código 1.1 - Publicação Internacional – PCT. Apresentação de petição de requerimento de entrada na fase nacional (30) 17/12/2015 AU 2015905246; 04/08/2016 AU 2016903071 (51) A47B 91/02 (2006.01), A47B 91/16 (2006.01) (86) PCT AU2016/051242 de 16/12/2016 (87) WO 2017/100852 de 22/06/2017
(21) BR 11 2017 016591-0	Código 1.1 - Publicação Internacional – PCT. Apresentação de petição de requerimento de entrada na fase nacional (30) 04/02/2015 US 62/111,859 (51) C12N 15/82 (2006.01) (86) PCT US2016/016639 de 04/02/2016 (87) WO 2016/126990 de 11/08/2016
(21) BR 11 2017 016592-9	Código 1.1 - Publicação Internacional – PCT. Apresentação de petição de requerimento de entrada na fase nacional (30) 04/02/2015 EP 15153728.9 (51) B65B 9/10 (2006.01), B65B 51/30 (2006.01), B65B 61/24 (2006.01), B65B 61/28 (2006.01), B29C 65/00 (2006.01), B29C 65/02 (2006.01) (86) PCT EP2016/052112 de 02/02/2016 (87) WO 2016/124559 de 11/08/2016
(21) BR 11 2017 016594-5	Código 1.1 - Publicação Internacional – PCT. Apresentação de petição de requerimento de entrada na fase nacional (30) 04/02/2015 EP 15153730.5 (51) B65B 9/10 (2006.01), B65B 51/30 (2006.01), B65B 61/28 (2006.01), B65B 61/24 (2006.01), B29C 65/74 (2006.01) (86) PCT EP2016/052113 de 02/02/2016 (87) WO 2016/124560 de 11/08/2016
(21) BR 11 2017 016596-1	Código 1.1 - Publicação Internacional – PCT. Apresentação de petição de requerimento de entrada na fase nacional (30) 04/02/2015 JP 2015-020709; 23/06/2015 KR 10-2015-0089091

	(51) A61K 31/4439 (2006.01), A61K 31/437 (2006.01), A61K 31/4178 (2006.01), A61K 31/4196 (2006.01), C07D 401/14 (2006.01), C07D 403/14 (2006.01), C07D 471/04 (2006.01) (86) PCT KR2016/000647 de 21/01/2016 (87) WO 2016/126028 de 11/08/2016
(21) BR 11 2017 016599-6	Código 1.1 - Publicação Internacional – PCT. Apresentação de petição de requerimento de entrada na fase nacional (30) 06/02/2015 US 14/616407 (51) A01N 25/22 (2006.01), A01N 37/40 (2006.01), A01N 39/02 (2006.01), A01N 57/20 (2006.01) (86) PCT EP2016/051752 de 28/01/2016 (87) WO 2016/124467 de 11/08/2016
(21) BR 11 2017 016602-0	Código 1.1 - Publicação Internacional – PCT. Apresentação de petição de requerimento de entrada na fase nacional (30) 03/02/2015 FR 1550841 (51) H04L 29/08 (2006.01), H04W 4/00 (2009.01), F21V 33/00 (2006.01), H04W 4/02 (2009.01), A45D 34/00 (2006.01), A45D 33/32 (2006.01) (86) PCT FR2016/050226 de 03/02/2016 (87) WO 2016/124857 de 11/08/2016
(21) BR 11 2017 016604-6	Código 1.1 - Publicação Internacional – PCT. Apresentação de petição de requerimento de entrada na fase nacional (51) G06K 19/07 (2006.01), E21B 33/13 (2006.01) (86) PCT US2015/020732 de 16/03/2015 (87) WO 2016/148683 de 22/09/2016
(21) BR 11 2017 016605-4	Código 1.1 - Publicação Internacional – PCT. Apresentação de petição de requerimento de entrada na fase nacional (51) F04C 18/16 (2006.01) (86) PCT JP2015/053826 de 12/02/2015 (87) WO 2016/129083 de 18/08/2016
(21) BR 11 2017 016607-0	Código 1.1 - Publicação Internacional – PCT. Apresentação de petição de requerimento de entrada na fase nacional (51) E21B 47/09 (2006.01), E21B 33/12 (2006.01) (86) PCT US2015/023689 de 31/03/2015 (87) WO 2016/159992 de 06/10/2016
(21) BR 11 2017 016609-7	Código 1.1 - Publicação Internacional – PCT. Apresentação de petição de requerimento de entrada na fase nacional (30) 06/02/2015 US 62/113,146

	(51) H04W 48/16 (2009.01) (86) PCT EP2016/052526 de 05/02/2016 (87) WO 2016/124750 de 11/08/2016
(21) BR 11 2017 016612-7	Código 1.1 - Publicação Internacional – PCT. Apresentação de petição de requerimento de entrada na fase nacional (30) 05/02/2015 JP 2015-021626; 05/02/2015 JP 2015-021627; 05/02/2015 JP 2015-021629; 05/02/2015 JP 2015-021628 (51) C03C 27/12 (2006.01), B32B 7/02 (2006.01), B32B 27/20 (2006.01) (86) PCT JP2016/053521 de 05/02/2016 (87) WO 2016/125896 de 11/08/2016
(21) BR 11 2017 016614-3	Código 1.1 - Publicação Internacional – PCT. Apresentação de petição de requerimento de entrada na fase nacional (30) 02/02/2015 US 62/110,665 (51) C12N 1/14 (2006.01), C12P 7/16 (2006.01) (86) PCT IL2016/050116 de 02/02/2016 (87) WO 2016/125153 de 11/08/2016
(21) BR 11 2017 016616-0	Código 1.1 - Publicação Internacional – PCT. Apresentação de petição de requerimento de entrada na fase nacional (30) 05/02/2015 JP 2015-021626; 05/02/2015 JP 2015-021627; 05/02/2015 JP 2015-021629; 05/02/2015 JP 2015-021628 (51) C03C 27/12 (2006.01), B32B 7/02 (2006.01), B32B 27/20 (2006.01) (86) PCT JP2016/053522 de 05/02/2016 (87) WO 2016/125897 de 11/08/2016
(21) BR 11 2017 016618-6	Código 1.1 - Publicação Internacional – PCT. Apresentação de petição de requerimento de entrada na fase nacional (30) 05/02/2015 US 62/112275 (51) B01J 37/08 (2006.01), B01J 35/00 (2006.01), B01J 37/02 (2006.01), B01J 21/04 (2006.01), B01J 23/00 (2006.01), B01J 23/44 (2006.01), B01J 23/46 (2006.01), B01D 53/94 (2006.01) (86) PCT GB2016/050273 de 05/02/2016 (87) WO 2016/124943 de 11/08/2016
(21) BR 11 2017 016622-4	Código 1.1 - Publicação Internacional – PCT. Apresentação de petição de requerimento de entrada na fase nacional (30) 05/02/2015 JP 2015-021626; 05/02/2015 JP 2015-021627; 05/02/2015 JP 2015-021629; 05/02/2015 JP 2015-021628 (51) C03C 27/12 (2006.01), B32B 7/02 (2006.01), B32B 27/20 (2006.01) (86) PCT JP2016/053520 de 05/02/2016 (87) WO 2016/125895 de 11/08/2016

(21) BR 11 2017 016623-2	Código 1.1 - Publicação Internacional – PCT. Apresentação de petição de requerimento de entrada na fase nacional (30) 11/03/2015 US 62/131,339 (51) E21B 47/00 (2006.01), G01R 33/44 (2006.01) (86) PCT US2016/017069 de 09/02/2016 (87) WO 2016/144460 de 15/09/2016
(21) BR 11 2017 016625-9	Código 1.1 - Publicação Internacional – PCT. Apresentação de petição de requerimento de entrada na fase nacional (51) E21B 17/18 (2006.01), E21B 4/02 (2006.01) (86) PCT US2015/023729 de 31/03/2015 (87) WO 2016/160000 de 06/10/2016
(21) BR 11 2017 016626-7	Código 1.1 - Publicação Internacional – PCT. Apresentação de petição de requerimento de entrada na fase nacional (30) 03/02/2015 KR 10-2015-0016971 (51) C12N 15/70 (2006.01), C12N 9/10 (2006.01) (86) PCT KR2015/014344 de 28/12/2015 (87) WO 2016/126006 de 11/08/2016
(21) BR 11 2017 016627-5	Código 1.1 - Publicação Internacional – PCT. Apresentação de petição de requerimento de entrada na fase nacional (30) 06/02/2015 US 62/112,694 (51) H04W 24/06 (2009.01), H04W 36/08 (2009.01), H04W 84/12 (2009.01) (86) PCT IB2016/050447 de 29/01/2016 (87) WO 2016/125055 de 11/08/2016
(21) BR 11 2017 016628-3	Código 1.1 - Publicação Internacional – PCT. Apresentação de petição de requerimento de entrada na fase nacional (30) 06/02/2015 CH 160/15 (51) B29C 45/00 (2006.01), B65D 41/00 (2006.01), C08G 63/181 (2006.01), C08G 63/672 (2006.01), C08G 63/91 (2006.01), C08L 67/02 (2006.01), B29L 31/00 (2006.01) (86) PCT EP2016/051129 de 20/01/2016 (87) WO 2016/124404 de 11/08/2016
(21) BR 11 2017 016629-1	Código 1.1 - Publicação Internacional – PCT. Apresentação de petição de requerimento de entrada na fase nacional (30) 02/02/2015 US 14/611,350 (51) F16G 11/00 (2006.01), B29C 45/14 (2006.01), B29C 65/00 (2006.01) (86) PCT US2016/014469 de 22/01/2016 (87) WO 2016/133646 de 25/08/2016

(21) BR 11 2017 016630-5	Código 1.1 - Publicação Internacional – PCT. Apresentação de petição de requerimento de entrada na fase nacional (30) 04/02/2015 GB 1501823.7 (51) E21B 7/06 (2006.01) (86) PCT GB2016/050189 de 28/01/2016 (87) WO 2016/124890 de 11/08/2016
(21) BR 11 2017 016635-6	Código 1.1 - Publicação Internacional – PCT. Apresentação de petição de requerimento de entrada na fase nacional (51) A61F 2/24 (2006.01), A61F 2/07 (2013.01) (86) PCT EP2015/052305 de 04/02/2015 (87) WO 2016/124235 de 11/08/2016
(21) BR 11 2017 016636-4	Código 1.1 - Publicação Internacional – PCT. Apresentação de petição de requerimento de entrada na fase nacional (30) 13/02/2015 EP 15305218.8 (51) A61K 39/395 (2006.01) (86) PCT EP2016/053068 de 12/02/2016 (87) WO 2016/128564 de 18/08/2016
(21) BR 11 2017 016640-2	Código 1.1 - Publicação Internacional – PCT. Apresentação de petição de requerimento de entrada na fase nacional (30) 05/02/2015 JP 2015-021626; 05/02/2015 JP 2015-021627; 05/02/2015 JP 2015-021629; 05/02/2015 JP 2015-021628 (51) C03C 27/12 (2006.01), B32B 7/02 (2006.01), B32B 17/10 (2006.01), B32B 27/22 (2006.01) (86) PCT JP2016/053519 de 05/02/2016 (87) WO 2016/125894 de 11/08/2016
(21) BR 11 2017 016647-0	Código 1.1 - Publicação Internacional – PCT. Apresentação de petição de requerimento de entrada na fase nacional (30) 03/02/2015 US 62/111,262; 10/12/2015 US 14/965,458 (51) H04L 1/18 (2006.01) (86) PCT US2015/065337 de 11/12/2015 (87) WO 2016/126330 de 11/08/2016
(21) BR 11 2017 016648-8	Código 1.1 - Publicação Internacional – PCT. Apresentação de petição de requerimento de entrada na fase nacional (30) 02/02/2015 AU 2015100112; 02/02/2015 AU 2051900302 (51) G07C 9/00 (2006.01) (86) PCT AU2016/050008 de 12/01/2016 (87) WO 2016/123662 de 11/08/2016

(21) BR 11 2017 016651-8	Código 1.1 - Publicação Internacional – PCT. Apresentação de petição de requerimento de entrada na fase nacional (30) 06/02/2015 IT AN2015A000013 (51) B05D 5/08 (2006.01) (86) PCT IT2016/000028 de 04/02/2016 (87) WO 2016/125199 de 11/08/2016
(21) BR 11 2017 016652-6	Código 1.1 - Publicação Internacional – PCT. Apresentação de petição de requerimento de entrada na fase nacional (30) 03/02/2015 IT MI2015A000139 (51) A61K 31/355 (2006.01), A61K 8/49 (2006.01), A61K 9/00 (2006.01), A61K 47/44 (2006.01), A61P 17/00 (2006.01), A61P 27/16 (2006.01) (86) PCT EP2016/051215 de 21/01/2016 (87) WO 2016/124408 de 11/08/2016
(21) BR 11 2017 016660-7	Código 1.1 - Publicação Internacional – PCT. Apresentação de petição de requerimento de entrada na fase nacional (51) D21H 27/26 (2006.01), B32B 27/00 (2006.01), D21H 17/35 (2006.01), D21H 17/37 (2006.01) (86) PCT IB2015/050851 de 04/02/2015 (87) WO 2016/124977 de 11/08/2016
(21) BR 11 2017 016663-1	Código 1.1 - Publicação Internacional – PCT. Apresentação de petição de requerimento de entrada na fase nacional (30) 04/02/2015 US 62/112058; 04/05/2015 US 62/156684; 06/10/2015 US 62/237922; 08/10/2015 US 62/238941; 15/01/2016 US 62/279612; 15/01/2016 US 62/279614; 15/01/2016 US 62/279610 (51) C12N 15/113 (2010.01), A61K 31/712 (2006.01) (86) PCT US2016/016646 de 04/02/2016 (87) WO 2016/126995 de 11/08/2016
(21) BR 11 2017 016675-5	Código 1.1 - Publicação Internacional – PCT. Apresentação de petição de requerimento de entrada na fase nacional (30) 03/02/2015 SE 1550108-3 (51) B01D 11/04 (2006.01) (86) PCT IB2016/050497 de 01/02/2016 (87) WO 2016/125068 de 11/08/2016
(21) BR 11 2017 016676-3	Código 1.1 - Publicação Internacional – PCT. Apresentação de petição de requerimento de entrada na fase nacional (30) 03/02/2015 SE 1550109-1 (51) B01D 11/04 (2006.01)

	(86) PCT IB2016/050496 de 01/02/2016 (87) WO 2016/125067 de 11/08/2016
(21) BR 11 2017 016680-1	Código 1.1 - Publicação Internacional – PCT. Apresentação de petição de requerimento de entrada na fase nacional (30) 05/02/2015 DE 10 2015 202 053.3; 07/05/2015 DE 10 2015 208 527.9; 04/08/2015 DE 10 2015 214 872.6 (51) H01B 3/40 (2006.01), C08K 5/3445 (2006.01), H02K 3/30 (2006.01) (86) PCT EP2016/050958 de 19/01/2016 (87) WO 2016/124387 de 11/08/2016
(21) BR 11 2017 016681-0	Código 1.1 - Publicação Internacional – PCT. Apresentação de petição de requerimento de entrada na fase nacional (30) 06/02/2015 US 62/113,153; 12/06/2015 US 62/174,942 (51) C12N 15/12 (2006.01), C12N 15/86 (2006.01), A61K 48/00 (2006.01), A61K 39/42 (2006.01), A61P 35/00 (2006.01) (86) PCT US2016/016682 de 05/02/2016 (87) WO 2016/127015 de 11/08/2016
(21) BR 11 2017 016683-6	Código 1.1 - Publicação Internacional – PCT. Apresentação de petição de requerimento de entrada na fase nacional (30) 25/02/2015 US 62/120,426 (51) C23C 2/02 (2006.01), C21D 8/02 (2006.01), C23C 2/06 (2006.01), C23C 2/28 (2006.01), C21D 9/46 (2006.01), C21D 1/20 (2006.01) (86) PCT US2016/019428 de 24/02/2016 (87) WO 2016/138185 de 01/09/2016
(21) BR 11 2017 016684-4	Código 1.1 - Publicação Internacional – PCT. Apresentação de petição de requerimento de entrada na fase nacional (30) 06/02/2015 FI 20155076 (51) C12P 19/02 (2006.01) (86) PCT FI2016/050076 de 05/02/2016 (87) WO 2016/124822 de 11/08/2016
(21) BR 11 2017 016687-9	Código 1.1 - Publicação Internacional – PCT. Apresentação de petição de requerimento de entrada na fase nacional (30) 12/02/2015 FR FR 1551140 (51) B01J 19/24 (2006.01) (86) PCT FR2016/050229 de 03/02/2016 (87) WO 2016/128647 de 18/08/2016
(21) BR 11 2017 016688-7	Código 1.1 - Publicação Internacional – PCT. Apresentação de petição de requerimento de entrada na fase nacional

	(30) 04/02/2015 EP 15153820.4 (51) C07K 14/415 (2006.01) (86) PCT EP2016/052019 de 01/02/2016 (87) WO 2016/124515 de 11/08/2016
(21) BR 11 2017 016689-5	Código 1.1 - Publicação Internacional – PCT. Apresentação de petição de requerimento de entrada na fase nacional (30) 05/02/2015 KR 10-2015-0018182; 20/07/2015 CN 201510426945.4 (51) A61K 9/20 (2006.01), A61K 47/38 (2006.01) (86) PCT KR2016/000221 de 11/01/2016 (87) WO 2016/126012 de 11/08/2016
(21) BR 11 2017 016691-7	Código 1.1 - Publicação Internacional – PCT. Apresentação de petição de requerimento de entrada na fase nacional (30) 03/02/2015 US 62/111,346 (51) C09C 1/48 (2006.01) (86) PCT US2016/015941 de 01/02/2016 (87) WO 2016/126599 de 11/08/2016
(21) BR 11 2017 016692-5	Código 1.1 - Publicação Internacional – PCT. Apresentação de petição de requerimento de entrada na fase nacional (30) 03/02/2015 US 62/111,341 (51) C23C 16/513 (2006.01), F01D 25/24 (2006.01), F28F 27/02 (2006.01) (86) PCT US2016/015942 de 01/02/2016 (87) WO 2016/126600 de 11/08/2016
(21) BR 11 2017 016694-1	Código 1.1 - Publicação Internacional – PCT. Apresentação de petição de requerimento de entrada na fase nacional (30) 09/02/2015 FR 1551004 (51) B25J 21/02 (2006.01), B01L 1/04 (2006.01), G21F 7/04 (2006.01), E06B 1/62 (2006.01) (86) PCT EP2016/052624 de 08/02/2016 (87) WO 2016/128352 de 18/08/2016
(21) BR 11 2017 016695-0	Código 1.1 - Publicação Internacional – PCT. Apresentação de petição de requerimento de entrada na fase nacional (51) A61B 17/80 (2006.01) (86) PCT EP2015/054055 de 26/02/2015 (87) WO 2016/134775 de 01/09/2016
(21) BR 11 2017 016697-6	Código 1.1 - Publicação Internacional – PCT. Apresentação de petição de requerimento de entrada na fase nacional (30) 06/02/2015 CH 159/15

	(51) B29D 22/00 (2006.01), B29C 49/00 (2006.01), B29C 49/12 (2006.01), B65D 1/02 (2006.01), C08G 63/181 (2006.01), C08G 63/672 (2006.01), C08G 63/91 (2006.01), C08L 67/02 (2006.01), B29L 31/00 (2006.01) (86) PCT EP2016/051128 de 20/01/2016 (87) WO 2016/124403 de 11/08/2016
(21) BR 11 2017 016704-2	Código 1.1 - Publicação Internacional – PCT. Apresentação de petição de requerimento de entrada na fase nacional (30) 11/02/2015 AT A 50099/2015 (51) B30B 11/20 (2006.01) (86) PCT AT2016/050027 de 11/02/2016 (87) WO 2016/127196 de 18/08/2016
(21) BR 11 2017 016705-0	Código 1.1 - Publicação Internacional – PCT. Apresentação de petição de requerimento de entrada na fase nacional (30) 03/02/2015 US 62/111,404; 27/04/2015 US 62/153,272; 28/04/2015 US 62/154,008; 15/09/2015 US 62/218,956; 24/11/2015 US 62/259,129 (51) C12Q 1/68 (2006.01), C12N 15/00 (2006.01), C12N 15/19 (2006.01), C12N 15/62 (2006.01), C07K 14/00 (2006.01) (86) PCT US2016/016306 de 03/02/2016 (87) WO 2016/126781 de 11/08/2016
(21) BR 11 2017 016711-5	Código 1.1 - Publicação Internacional – PCT. Apresentação de petição de requerimento de entrada na fase nacional (30) 06/02/2015 EP 15154190.1 (51) B05D 7/14 (2006.01) (86) PCT EP2016/051789 de 28/01/2016 (87) WO 2016/124475 de 11/08/2016
(21) BR 11 2017 016720-4	Código 1.1 - Publicação Internacional – PCT. Apresentação de petição de requerimento de entrada na fase nacional (30) 04/02/2015 US 62/111,943 (51) D21H 21/16 (2006.01) (86) PCT CA2016/050087 de 02/02/2016 (87) WO 2016/123701 de 11/08/2016
(21) BR 11 2017 016721-2	Código 1.1 - Publicação Internacional – PCT. Apresentação de petição de requerimento de entrada na fase nacional (30) 06/02/2015 US 14/615,993 (51) G01N 21/64 (2006.01), G01N 33/52 (2006.01) (86) PCT US2016/016941 de 08/02/2016 (87) WO 2016/127158 de 11/08/2016

(21) BR 11 2017 016724-7	Código 1.1 - Publicação Internacional – PCT. Apresentação de petição de requerimento de entrada na fase nacional (30) 27/02/2015 US 62/121943 (51) A01N 33/04 (2006.01), A01N 37/40 (2006.01), A01P 1/00 (2006.01), A01P 3/00 (2006.01) (86) PCT US2016/018613 de 19/02/2016 (87) WO 2016/137830 de 01/09/2016
(21) BR 11 2017 016727-1	Código 1.1 - Publicação Internacional – PCT. Apresentação de petição de requerimento de entrada na fase nacional (30) 04/02/2015 FR 1550878 (51) F27B 9/40 (2006.01), C21D 11/00 (2006.01), F27D 19/00 (2006.01), G01G 19/03 (2006.01) (86) PCT IB2016/050567 de 04/02/2016 (87) WO 2016/125096 de 11/08/2016
(21) BR 11 2017 016728-0	Código 1.1 - Publicação Internacional – PCT. Apresentação de petição de requerimento de entrada na fase nacional (30) 06/02/2015 JP 2015-021774 (51) C04B 35/66 (2006.01) (86) PCT JP2016/053611 de 08/02/2016 (87) WO 2016/125910 de 11/08/2016
(21) BR 11 2017 016729-8	Código 1.1 - Publicação Internacional – PCT. Apresentação de petição de requerimento de entrada na fase nacional (30) 05/02/2015 EP 15154007.7 (51) A01N 37/46 (2006.01) (86) PCT EP2016/052551 de 05/02/2016 (87) WO 2016/124764 de 11/08/2016
(21) BR 11 2017 016733-6	Código 1.1 - Publicação Internacional – PCT. Apresentação de petição de requerimento de entrada na fase nacional (30) 05/02/2015 FR 1550886 (51) B60C 15/02 (2006.01), B60C 5/16 (2006.01) (86) PCT EP2016/050688 de 14/01/2016 (87) WO 2016/124366 de 11/08/2016
(21) BR 11 2017 016734-4	Código 1.1 - Publicação Internacional – PCT. Apresentação de petição de requerimento de entrada na fase nacional (30) 16/02/2015 IT VR2015A000021 (51) A61L 27/16 (2006.01), A61L 27/18 (2006.01), A61L 27/46 (2006.01) (86) PCT IB2016/050818 de 16/02/2016 (87) WO 2016/132288 de 25/08/2016

(21) BR 11 2017 016745-0	Código 1.1 - Publicação Internacional – PCT. Apresentação de petição de requerimento de entrada na fase nacional (30) 05/02/2015 EP 15153876.6 (51) C08F 236/12 (2006.01) (86) PCT EP2016/050082 de 05/01/2016 (87) WO 2016/124342 de 11/08/2016
(21) BR 11 2017 016746-8	Código 1.1 - Publicação Internacional – PCT. Apresentação de petição de requerimento de entrada na fase nacional (30) 06/02/2015 US 62/112,851; 19/05/2015 US 62/163,560 (51) B60C 23/00 (2006.01), B60C 23/06 (2006.01), B60C 29/06 (2006.01), F16L 29/00 (2006.01), F16L 37/00 (2006.01) (86) PCT US2016/016557 de 04/02/2016 (87) WO 2016/126936 de 11/08/2016
(21) BR 11 2017 016748-4	Código 1.1 - Publicação Internacional – PCT. Apresentação de petição de requerimento de entrada na fase nacional (30) 05/02/2015 FR 1550903 (51) B65D 83/38 (2006.01), B65D 83/42 (2006.01), B65D 83/32 (2006.01), B65D 83/48 (2006.01) (86) PCT EP2016/052237 de 03/02/2016 (87) WO 2016/124622 de 11/08/2016
(21) BR 11 2017 016749-2	Código 1.1 - Publicação Internacional – PCT. Apresentação de petição de requerimento de entrada na fase nacional (51) A61F 5/48 (2006.01) (86) PCT SE2015/050132 de 06/02/2015 (87) WO 2016/126180 de 11/08/2016
(21) BR 11 2017 016751-4	Código 1.1 - Publicação Internacional – PCT. Apresentação de petição de requerimento de entrada na fase nacional (30) 06/02/2015 EP 15154135.6 (51) C08C 19/14 (2006.01), B60C 1/00 (2006.01), C08C 19/20 (2006.01) (86) PCT EP2016/050065 de 05/01/2016 (87) WO 2016/124340 de 11/08/2016
(21) BR 11 2017 016752-2	Código 1.1 - Publicação Internacional – PCT. Apresentação de petição de requerimento de entrada na fase nacional (30) 06/02/2015 US 62/113340; 09/02/2015 US 62/113990 (51) C12Q 1/68 (2006.01), C07H 21/02 (2006.01) (86) PCT US2016/016799 de 05/02/2016 (87) WO 2016/127067 de 11/08/2016

(21) BR 11 2017 016753-0	Código 1.1 - Publicação Internacional – PCT. Apresentação de petição de requerimento de entrada na fase nacional (30) 06/02/2015 IT BS2015A000017 (51) A41H 43/00 (2006.01), A41H 43/04 (2006.01) (86) PCT IB2016/050362 de 25/01/2016 (87) WO 2016/125043 de 11/08/2016
(21) BR 11 2017 016754-9	Código 1.1 - Publicação Internacional – PCT. Apresentação de petição de requerimento de entrada na fase nacional (30) 05/02/2015 US 62/112,574; 15/07/2015 US 14/799,820 (51) H04W 24/08 (2009.01), H04L 29/06 (2006.01), H04W 84/12 (2009.01) (86) PCT US2015/062090 de 23/11/2015 (87) WO 2016/126303 de 11/08/2016
(21) BR 11 2017 016755-7	Código 1.1 - Publicação Internacional – PCT. Apresentação de petição de requerimento de entrada na fase nacional (30) 09/02/2015 ES U201530133 (51) G09F 21/02 (2006.01) (86) PCT ES2015/070303 de 15/04/2015 (87) WO 2016/128587 de 18/08/2016
(21) BR 11 2017 016756-5	Código 1.1 - Publicação Internacional – PCT. Apresentação de petição de requerimento de entrada na fase nacional (30) 20/02/2015 US US 62/118,613 (51) H01B 13/14 (2006.01), H01B 3/44 (2006.01), H01B 7/02 (2006.01) (86) PCT US2016/016047 de 02/02/2016 (87) WO 2016/133693 de 25/08/2016
(21) BR 11 2017 016758-1	Código 1.1 - Publicação Internacional – PCT. Apresentação de petição de requerimento de entrada na fase nacional (30) 05/02/2015 US 62/112,527; 26/08/2015 US 14/836,733 (51) H01L 23/498 (2006.01), H01F 17/00 (2006.01) (86) PCT US2016/016458 de 03/02/2016 (87) WO 2016/126881 de 11/08/2016
(21) BR 11 2017 016759-0	Código 1.1 - Publicação Internacional – PCT. Apresentação de petição de requerimento de entrada na fase nacional (30) 03/02/2015 EP 15000310.1 (51) A61K 9/00 (2006.01), A61K 38/48 (2006.01), A61K 47/26 (2006.01), A61Q 19/08 (2006.01), A61M 5/31 (2006.01) (86) PCT EP2015/002600 de 22/12/2015 (87) WO 2016/124213 de 11/08/2016

(21) BR 11 2017 016761-1	Código 1.1 - Publicação Internacional – PCT. Apresentação de petição de requerimento de entrada na fase nacional (30) 06/02/2015 US 14/615,968 (51) A23L 3/3472 (2006.01), A23L 3/349 (2006.01), A23L 3/3508 (2006.01), A23B 4/18 (2006.01), A23B 4/20 (2006.01) (86) PCT IB2016/000178 de 08/02/2016 (87) WO 2016/125015 de 11/08/2016
(21) BR 11 2017 016762-0	Código 1.1 - Publicação Internacional – PCT. Apresentação de petição de requerimento de entrada na fase nacional (30) 04/02/2015 US 62/111,958 (51) C07K 14/435 (2006.01), C07K 14/325 (2006.01), C12Q 1/68 (2006.01) (86) PCT US2016/014008 de 20/01/2016 (87) WO 2016/126417 de 11/08/2016
(21) BR 11 2017 016764-6	Código 1.1 - Publicação Internacional – PCT. Apresentação de petição de requerimento de entrada na fase nacional (30) 05/02/2015 EP 15154035.8 (51) E21B 43/017 (2006.01) (86) PCT IB2016/050605 de 05/02/2016 (87) WO 2016/125114 de 11/08/2016
(21) BR 11 2017 016766-2	Código 1.1 - Publicação Internacional – PCT. Apresentação de petição de requerimento de entrada na fase nacional (30) 06/02/2015 US 62/113,134 (51) A61K 31/216 (2006.01), A61K 31/575 (2006.01) (86) PCT US2016/016694 de 05/02/2016 (87) WO 2016/127019 de 11/08/2016
(21) BR 11 2017 016771-9	Código 1.1 - Publicação Internacional – PCT. Apresentação de petição de requerimento de entrada na fase nacional (30) 26/02/2015 EP 15156800.3 (51) B65B 25/00 (2006.01), B65B 25/06 (2006.01), B65B 31/02 (2006.01), B65B 31/04 (2006.01), B65B 51/30 (2006.01), B65B 53/02 (2006.01) (86) PCT EP2016/054054 de 26/02/2016 (87) WO 2016/135277 de 01/09/2016
(21) BR 11 2017 016772-7	Código 1.1 - Publicação Internacional – PCT. Apresentação de petição de requerimento de entrada na fase nacional (30) 04/02/2015 EP PCT/EP2015/052345 (51) A61K 38/17 (2006.01), A61K 39/02 (2006.01), A61K 9/16 (2006.01), A61K 35/74 (2006.01)

	(86) PCT EP2015/075484 de 02/11/2015 (87) WO 2016/124266 de 11/08/2016
(21) BR 11 2017 016774-3	Código 1.1 - Publicação Internacional – PCT. Apresentação de petição de requerimento de entrada na fase nacional (30) 06/02/2015 US 62/113,251 (51) C09K 3/30 (2006.01), C09K 5/04 (2006.01) (86) PCT US2016/016336 de 03/02/2016 (87) WO 2016/126799 de 11/08/2016
(21) BR 11 2017 016776-0	Código 1.1 - Publicação Internacional – PCT. Apresentação de petição de requerimento de entrada na fase nacional (30) 05/02/2015 US 62/112,257; 22/03/2015 US 62/136,530 (51) C07C 327/00 (2006.01), C07C 327/38 (2006.01), C07C 327/40 (2006.01), C07C 327/44 (2006.01), C07D 277/16 (2006.01), C07D 279/08 (2006.01), A61K 31/165 (2006.01), A61K 31/436 (2006.01), A61K 31/505 (2006.01), A61K 31/517 (2006.01), A61K 31/519 (2006.01), A61K 39/00 (2006.01), A61P 35/00 (2006.01), A61K 31/4353 (2006.01), A61K 31/4745 (2006.01) (86) PCT IL2016/050134 de 04/02/2016 (87) WO 2016/125169 de 11/08/2016
(21) BR 11 2017 016778-6	Código 1.1 - Publicação Internacional – PCT. Apresentação de petição de requerimento de entrada na fase nacional (30) 06/02/2015 FR 1550956 (51) G01N 33/28 (2006.01) (86) PCT EP2016/052451 de 05/02/2016 (87) WO 2016/124721 de 11/08/2016
(21) BR 11 2017 016780-8	Código 1.1 - Publicação Internacional – PCT. Apresentação de petição de requerimento de entrada na fase nacional (30) 05/02/2015 US 62/112,290 (51) B29C 67/00 (2006.01), B33Y 30/00 (2015.01) (86) PCT US2016/016332 de 03/02/2016 (87) WO 2016/126796 de 11/08/2016
(21) BR 11 2017 016781-6	Código 1.1 - Publicação Internacional – PCT. Apresentação de petição de requerimento de entrada na fase nacional (30) 05/02/2015 IT PCT/IT2015/000026 (51) F41A 9/55 (2006.01), F41A 9/70 (2006.01), F41A 17/72 (2006.01), F41A 19/12 (2006.01), F41A 19/14 (2006.01), F41A 19/33 (2006.01), F41A 21/34 (2006.01), F41C 23/04 (2006.01), F41G 1/02 (2006.01), F41A 3/54 (2006.01), F41A 5/02 (2006.01), F41A 11/00 (2006.01), F41A 15/14 (2006.01), F41A 19/27 (2006.01), F41A 9/69 (2006.01), F41A 5/08 (2006.01)

	(86) PCT IT2015/000026 de 05/02/2015 (87) WO 2016/125196 de 11/08/2016
(21) BR 11 2017 016786-7	Código 1.1 - Publicação Internacional – PCT. Apresentação de petição de requerimento de entrada na fase nacional (30) 25/02/2015 DE 10 2015 002 260.1; 26/03/2015 EP 15000897.7 (51) B01D 53/04 (2006.01), B01J 8/00 (2006.01), B01J 8/02 (2006.01) (86) PCT EP2016/000130 de 26/01/2016 (87) WO 2016/134816 de 01/09/2016
(21) BR 11 2017 016787-5	Código 1.1 - Publicação Internacional – PCT. Apresentação de petição de requerimento de entrada na fase nacional (51) E21B 47/12 (2006.01) (86) PCT US2015/021805 de 20/03/2015 (87) WO 2016/153466 de 29/09/2016
(21) BR 11 2017 016789-1	Código 1.1 - Publicação Internacional – PCT. Apresentação de petição de requerimento de entrada na fase nacional (30) 11/02/2015 US 62/114,618 (51) C12N 9/02 (2006.01) (86) PCT EP2016/052835 de 10/02/2016 (87) WO 2016/128470 de 18/08/2016
(21) BR 11 2017 016791-3	Código 1.1 - Publicação Internacional – PCT. Apresentação de petição de requerimento de entrada na fase nacional (30) 06/02/2015 US 62/113.077 (51) G01N 21/27 (2006.01), G01N 21/64 (2006.01), C12Q 1/68 (2006.01) (86) PCT US2016/016730 de 05/02/2016 (87) WO 2016/127032 de 11/08/2016
(21) BR 11 2017 016792-1	Código 1.1 - Publicação Internacional – PCT. Apresentação de petição de requerimento de entrada na fase nacional (30) 06/02/2015 US 62/112.964 (51) G01N 21/27 (2006.01) (86) PCT US2016/016832 de 05/02/2016 (87) WO 2016/127090 de 11/08/2016
(21) BR 11 2017 016793-0	Código 1.1 - Publicação Internacional – PCT. Apresentação de petição de requerimento de entrada na fase nacional (30) 26/02/2015 US 14/632,799 (51) B65D 65/46 (2006.01), B65D 75/38 (2006.01), B65D 81/32 (2006.01), B65D 75/24 (2006.01), C11D 17/04 (2006.01) (86) PCT US2016/019452 de 25/02/2016

	(87) WO 2016/138198 de 01/09/2016
(21) BR 11 2017 016794-8	Código 1.1 - Publicação Internacional – PCT. Apresentação de petição de requerimento de entrada na fase nacional (30) 06/02/2015 EP 15154226.3 (51) A61Q 13/00 (2006.01), A61K 8/84 (2006.01), A61K 8/11 (2006.01), B01J 13/16 (2006.01), C11B 9/00 (2006.01) (86) PCT EP2016/052522 de 05/02/2016 (87) WO 2016/124746 de 11/08/2016
(21) BR 11 2017 016798-0	Código 1.1 - Publicação Internacional – PCT. Apresentação de petição de requerimento de entrada na fase nacional (30) 06/02/2015 US 62/113.058 (51) G01N 21/27 (2006.01), G01N 21/64 (2006.01) (86) PCT US2016/016821 de 05/02/2016 (87) WO 2016/127082 de 11/08/2016
(21) BR 11 2017 016799-9	Código 1.1 - Publicação Internacional – PCT. Apresentação de petição de requerimento de entrada na fase nacional (51) C22C 38/00 (2006.01), C21D 9/46 (2006.01) (86) PCT JP2015/054860 de 20/02/2015 (87) WO 2016/132545 de 25/08/2016
(21) BR 11 2017 016801-4	Código 1.1 - Publicação Internacional – PCT. Apresentação de petição de requerimento de entrada na fase nacional (30) 19/02/2015 US US 14/625,813 (51) E21B 47/12 (2006.01), E21B 47/18 (2006.01) (86) PCT US2016/018464 de 18/02/2016 (87) WO 2016/134143 de 25/08/2016
(21) BR 11 2017 016802-2	Código 1.1 - Publicação Internacional – PCT. Apresentação de petição de requerimento de entrada na fase nacional (30) 06/02/2015 PL P.411136 (51) A24F 47/00 (2006.01) (86) PCT EP2016/052397 de 04/02/2016 (87) WO 2016/124695 de 11/08/2016
(21) BR 11 2017 016803-0	Código 1.1 - Publicação Internacional – PCT. Apresentação de petição de requerimento de entrada na fase nacional (30) 25/02/2015 JP PCT/JP2015/055464 (51) C22C 38/00 (2006.01) (86) PCT JP2016/055074 de 22/02/2016 (87) WO 2016/136672 de 01/09/2016

(21) BR 11 2017 016808-1	Código 1.1 - Publicação Internacional – PCT. Apresentação de petição de requerimento de entrada na fase nacional (30) 05/02/2015 GB 1501930.0 (51) G01N 33/574 (2006.01), A61K 39/00 (2006.01) (86) PCT GB2016/050277 de 05/02/2016 (87) WO 2016/124947 de 11/08/2016
(21) BR 11 2017 016809-0	Código 1.1 - Publicação Internacional – PCT. Apresentação de petição de requerimento de entrada na fase nacional (30) 13/02/2015 EP 15155022.5 (51) C11D 1/72 (2006.01), C11D 1/14 (2006.01), C11D 1/83 (2006.01), C11D 3/37 (2006.01) (86) PCT EP2016/052829 de 10/02/2016 (87) WO 2016/128466 de 18/08/2016
(21) BR 11 2017 016810-3	Código 1.1 - Publicação Internacional – PCT. Apresentação de petição de requerimento de entrada na fase nacional (30) 13/02/2015 EP 15155021.7 (51) C11D 1/72 (2006.01), C11D 1/83 (2006.01), C11D 3/37 (2006.01) (86) PCT EP2016/052790 de 10/02/2016 (87) WO 2016/128441 de 18/08/2016
(21) BR 11 2017 016813-8	Código 1.1 - Publicação Internacional – PCT. Apresentação de petição de requerimento de entrada na fase nacional (30) 06/02/2015 IT MI2015A000163 (51) C22B 1/00 (2006.01) (86) PCT IB2016/050606 de 05/02/2016 (87) WO 2016/125115 de 11/08/2016
(21) BR 11 2017 016814-6	Código 1.1 - Publicação Internacional – PCT. Apresentação de petição de requerimento de entrada na fase nacional (30) 06/02/2015 US 62/113.077; 06/02/2015 US 62/113.183; 06/02/2015 US 62/113.118; 06/02/2015 US 62/112.964; 06/02/2015 US 62/113.058 (51) G01N 21/27 (2006.01), G01N 21/64 (2006.01) (86) PCT US2016/016882 de 05/02/2016 (87) WO 2016/127124 de 11/08/2016
(21) BR 11 2017 016815-4	Código 1.1 - Publicação Internacional – PCT. Apresentação de petição de requerimento de entrada na fase nacional (30) 05/02/2015 GB 1501941.7 (51) C12N 15/82 (2006.01), A01H 5/12 (2006.01) (86) PCT GB2016/050260 de 04/02/2016

	(87) WO 2016/124932 de 11/08/2016
(21) BR 11 2017 016816-2	Código 1.1 - Publicação Internacional – PCT. Apresentação de petição de requerimento de entrada na fase nacional (30) 13/02/2015 EP 15155023.3 (51) C11D 1/14 (2006.01), C11D 1/83 (2006.01), C11D 3/37 (2006.01) (86) PCT EP2016/052782 de 10/02/2016 (87) WO 2016/128433 de 18/08/2016
(21) BR 11 2017 016817-0	Código 1.1 - Publicação Internacional – PCT. Apresentação de petição de requerimento de entrada na fase nacional (30) 25/03/2015 EP 15160735.5 (51) C07D 401/14 (2006.01), C07D 213/75 (2006.01), C07D 401/12 (2006.01), A61K 31/444 (2006.01), A61K 31/506 (2006.01) (86) PCT IB2016/051631 de 23/03/2016 (87) WO 2016/151499 de 29/09/2016
(21) BR 11 2017 016819-7	Código 1.1 - Publicação Internacional – PCT. Apresentação de petição de requerimento de entrada na fase nacional (30) 04/02/2015 CN 201510058257.7; 26/01/2016 CN 201610052158.2 (51) C07D 461/00 (2006.01), C07D 519/00 (2006.01), A61P 9/10 (2006.01) (86) PCT CN2016/073143 de 02/02/2016 (87) WO 2016/124129 de 11/08/2016
(21) BR 11 2017 016820-0	Código 1.1 - Publicação Internacional – PCT. Apresentação de petição de requerimento de entrada na fase nacional (30) 05/02/2015 US 62/112,287; 05/02/2016 US 15/017,278 (51) G06Q 50/30 (2012.01) (86) PCT US2016/016858 de 05/02/2016 (87) WO 2016/127109 de 11/08/2016
(21) BR 11 2017 016821-9	Código 1.1 - Publicação Internacional – PCT. Apresentação de petição de requerimento de entrada na fase nacional (30) 06/02/2015 US 62/112807 (51) C07K 14/395 (2006.01) (86) PCT US2016/016822 de 05/02/2016 (87) WO 2016/127083 de 11/08/2016
(21) BR 11 2017 016825-1	Código 1.1 - Publicação Internacional – PCT. Apresentação de petição de requerimento de entrada na fase nacional (30) 11/02/2015 EP 15154659.5 (51) H04W 36/30 (2009.01), H04W 36/36 (2009.01), H04W 76/02 (2009.01), H04W 76/04 (2009.01)

	(86) PCT EP2016/052283 de 03/02/2016 (87) WO 2016/128277 de 18/08/2016
(21) BR 11 2017 016835-9	Código 1.1 - Publicação Internacional – PCT. Apresentação de petição de requerimento de entrada na fase nacional (30) 16/02/2015 DE 10 2015 001 825.6 (51) B66C 21/00 (2006.01), B66B 9/06 (2006.01), E21F 13/04 (2006.01) (86) PCT EP2016/050607 de 14/01/2016 (87) WO 2016/131566 de 25/08/2016
(21) BR 11 2017 016837-5	Código 1.1 - Publicação Internacional – PCT. Apresentação de petição de requerimento de entrada na fase nacional (30) 25/02/2015 JP 2015-035568; 27/03/2015 JP 2015-065613 (51) C07C 311/21 (2006.01) (86) PCT JP2016/000836 de 17/02/2016 (87) WO 2016/136203 de 01/09/2016
(21) BR 11 2017 016838-3	Código 1.1 - Publicação Internacional – PCT. Apresentação de petição de requerimento de entrada na fase nacional (30) 06/02/2015 EP 15154212.3 (51) C10M 141/12 (2006.01) (86) PCT EP2016/052302 de 03/02/2016 (87) WO 2016/124653 de 11/08/2016
(21) BR 11 2017 016839-1	Código 1.1 - Publicação Internacional – PCT. Apresentação de petição de requerimento de entrada na fase nacional (30) 06/02/2015 US 14/615,969 (51) H04W 52/52 (2009.01), H04B 17/13 (2015.01), H03G 3/30 (2006.01) (86) PCT US2016/012539 de 07/01/2016 (87) WO 2016/126368 de 11/08/2016
(21) BR 11 2017 016840-5	Código 1.1 - Publicação Internacional – PCT. Apresentação de petição de requerimento de entrada na fase nacional (30) 04/02/2015 JP 2015-020603 (51) B32B 15/08 (2006.01), B32B 27/30 (2006.01), B32B 3/28 (2006.01), B32B 3/30 (2006.01) (86) PCT US2016/015882 de 01/02/2016 (87) WO 2016/126571 de 11/08/2016
(21) BR 11 2017 016841-3	Código 1.1 - Publicação Internacional – PCT. Apresentação de petição de requerimento de entrada na fase nacional (30) 10/02/2015 EP 15154431.9 (51) A01N 25/06 (2006.01), A01N 25/30 (2006.01), A01N 43/653 (2006.01),

	A01N 43/54 (2006.01) (86) PCT EP2016/052268 de 03/02/2016 (87) WO 2016/128273 de 18/08/2016
(21) BR 11 2017 016848-0	Código 1.1 - Publicação Internacional – PCT. Apresentação de petição de requerimento de entrada na fase nacional (30) 05/02/2015 US 62/112.310; 01/02/2016 US 15/012,560 (51) H04L 1/16 (2006.01), H04L 1/00 (2006.01) (86) PCT US2016/016084 de 02/02/2016 (87) WO 2016/126653 de 11/08/2016
(21) BR 11 2017 016851-0	Código 1.1 - Publicação Internacional – PCT. Apresentação de petição de requerimento de entrada na fase nacional (30) 13/02/2015 US 14/622.057 (51) F16H 55/30 (2006.01), B60B 27/02 (2006.01), B60B 27/04 (2006.01), F16D 1/112 (2006.01), F16D 1/116 (2006.01), F16H 57/00 (2006.01) (86) PCT US2016/016489 de 04/02/2016 (87) WO 2016/130390 de 18/08/2016
(21) BR 11 2017 016852-9	Código 1.1 - Publicação Internacional – PCT. Apresentação de petição de requerimento de entrada na fase nacional (30) 04/02/2015 EP 15153835.2 (51) A61N 5/06 (2006.01), A01K 29/00 (2006.01), A23C 9/158 (2006.01), A61K 35/20 (2006.01), A01K 1/12 (2006.01) (86) PCT EP2016/052031 de 01/02/2016 (87) WO 2016/124521 de 11/08/2016
(21) BR 11 2017 016854-5	Código 1.1 - Publicação Internacional – PCT. Apresentação de petição de requerimento de entrada na fase nacional (30) 06/02/2015 FR 1550970 (51) G01N 25/18 (2006.01) (86) PCT FR2016/050253 de 05/02/2016 (87) WO 2016/124870 de 11/08/2016
(21) BR 11 2017 016859-6	Código 1.1 - Publicação Internacional – PCT. Apresentação de petição de requerimento de entrada na fase nacional (30) 17/02/2015 IT VI2015A000046 (51) G05D 16/16 (2006.01) (86) PCT IB2016/050843 de 17/02/2016 (87) WO 2016/132300 de 25/08/2016
(21) BR 11 2017 016860-0	Código 1.1 - Publicação Internacional – PCT. Apresentação de petição de requerimento de entrada na fase nacional

	(30) 05/02/2015 US 62/112,216 (51) C09J 9/00 (2006.01), C09J 7/02 (2006.01) (86) PCT US2016/016774 de 05/02/2016 (87) WO 2016/127056 de 11/08/2016
(21) BR 11 2017 016869-3	Código 1.1 - Publicação Internacional – PCT. Apresentação de petição de requerimento de entrada na fase nacional (30) 06/02/2015 DE 10 2015 101 751.2 (51) B65B 3/02 (2006.01), B65B 3/06 (2006.01), B65B 43/14 (2006.01), B65B 43/26 (2006.01), B65B 43/50 (2006.01), B65B 43/52 (2006.01), B65B 37/02 (2006.01), B65B 51/14 (2006.01), B65B 55/06 (2006.01), B65B 55/10 (2006.01), B65B 57/12 (2006.01), B65B 57/14 (2006.01), B65B 57/16 (2006.01), B65B 59/02 (2006.01) (86) PCT EP2015/078619 de 04/12/2015 (87) WO 2016/124275 de 11/08/2016
(21) BR 11 2017 016873-1	Código 1.1 - Publicação Internacional – PCT. Apresentação de petição de requerimento de entrada na fase nacional (51) H02J 5/00 (2006.01), F02N 11/04 (2006.01), H02P 9/08 (2006.01), B60L 11/14 (2006.01), B64D 41/00 (2006.01), F02N 11/08 (2006.01) (86) PCT US2015/016330 de 18/02/2015 (87) WO 2016/133502 de 25/08/2016
(21) BR 11 2017 016875-8	Código 1.1 - Publicação Internacional – PCT. Apresentação de petição de requerimento de entrada na fase nacional (51) C09K 8/42 (2006.01) (86) PCT US2015/018586 de 04/03/2015 (87) WO 2016/140656 de 09/09/2016
(21) BR 11 2017 016877-4	Código 1.1 - Publicação Internacional – PCT. Apresentação de petição de requerimento de entrada na fase nacional (30) 09/02/2015 SE 1550142-2 (51) B65D 5/70 (2006.01), B65D 5/06 (2006.01), B65D 5/54 (2006.01) (86) PCT EP2016/051719 de 27/01/2016 (87) WO 2016/128218 de 18/08/2016
(21) BR 11 2017 016880-4	Código 1.1 - Publicação Internacional – PCT. Apresentação de petição de requerimento de entrada na fase nacional (30) 16/10/2015 US 62/242,828; 30/10/2015 US 62/249,018 (51) C12Q 1/68 (2006.01), A01K 67/00 (2006.01) (86) PCT US2016/057115 de 14/10/2016 (87) WO 2017/066622 de 20/04/2017

(21) BR 11 2017 016883-9	Código 1.1 - Publicação Internacional – PCT. Apresentação de petição de requerimento de entrada na fase nacional (30) 05/02/2015 EP 15154028.3 (51) C07D 413/14 (2006.01), C07D 413/10 (2006.01), C07D 417/10 (2006.01), A61K 31/439 (2006.01), A61K 31/4155 (2006.01), A61K 31/4178 (2006.01), A61K 31/5377 (2006.01), A61K 31/496 (2006.01), A61K 31/4196 (2006.01), A61K 31/4192 (2006.01), A61K 31/427 (2006.01), A61P 35/00 (2006.01) (86) PCT EP2016/052523 de 05/02/2016 (87) WO 2016/124747 de 11/08/2016
(21) BR 11 2017 016891-0	Código 1.1 - Publicação Internacional – PCT. Apresentação de petição de requerimento de entrada na fase nacional (30) 13/02/2015 US 62/115,937 (51) D06M 15/267 (2006.01), D06M 15/564 (2006.01), C08F 214/08 (2006.01), C08F 220/36 (2006.01), C08F 220/58 (2006.01) (86) PCT US2016/016713 de 05/02/2016 (87) WO 2016/130415 de 18/08/2016
(21) BR 11 2017 016897-9	Código 1.1 - Publicação Internacional – PCT. Apresentação de petição de requerimento de entrada na fase nacional (30) 09/02/2015 US 62/113,905; 10/06/2015 US 62/173,511 (51) C12P 21/02 (2006.01), C12N 9/12 (2006.01) (86) PCT US2016/017113 de 09/02/2016 (87) WO 2016/130523 de 18/08/2016
(21) BR 11 2017 016898-7	Código 1.1 - Publicação Internacional – PCT. Apresentação de petição de requerimento de entrada na fase nacional (30) 05/02/2015 EP 15153915.2 (51) F23D 14/22 (2006.01) (86) PCT EP2016/052134 de 02/02/2016 (87) WO 2016/124567 de 11/08/2016
(21) BR 11 2017 016899-5	Código 1.1 - Publicação Internacional – PCT. Apresentação de petição de requerimento de entrada na fase nacional (30) 09/02/2015 FR 1551013 (51) F04D 29/54 (2006.01), F01D 5/14 (2006.01), F01D 25/28 (2006.01), F02K 3/06 (2006.01), F04D 29/66 (2006.01), F04D 29/68 (2006.01) (86) PCT FR2016/050274 de 09/02/2016 (87) WO 2016/128664 de 18/08/2016
(21) BR 11 2017 016902-9	Código 1.1 - Publicação Internacional – PCT. Apresentação de petição de requerimento de entrada na fase nacional (30) 12/02/2015 US 62/115,468; 13/11/2015 US 62/255,259

	(51) A61K 31/496 (2006.01), A61K 39/395 (2006.01) (86) PCT US2016/017602 de 11/02/2016 (87) WO 2016/130839 de 18/08/2016
(21) BR 11 2017 016903-7	Código 1.1 - Publicação Internacional – PCT. Apresentação de petição de requerimento de entrada na fase nacional (30) 13/02/2015 FR 1551216 (51) H01B 3/56 (2006.01), H02B 13/055 (2006.01) (86) PCT EP2016/053079 de 12/02/2016 (87) WO 2016/128571 de 18/08/2016
(21) BR 11 2017 016904-5	Código 1.1 - Publicação Internacional – PCT. Apresentação de petição de requerimento de entrada na fase nacional (30) 06/02/2015 NO 20150175 (51) E21B 33/12 (2006.01), E21B 33/128 (2006.01) (86) PCT EP2016/052497 de 05/02/2016 (87) WO 2016/124735 de 11/08/2016
(21) BR 11 2017 016906-1	Código 1.1 - Publicação Internacional – PCT. Apresentação de petição de requerimento de entrada na fase nacional (30) 06/02/2015 US 62/113,212 (51) B01L 7/00 (2006.01), G01N 21/64 (2006.01), G01N 35/02 (2006.01) (86) PCT US2016/016856 de 05/02/2016 (87) WO 2016/127107 de 11/08/2016
(21) BR 11 2017 016908-8	Código 1.1 - Publicação Internacional – PCT. Apresentação de petição de requerimento de entrada na fase nacional (30) 09/02/2015 US 62/113696 (51) B01J 23/42 (2006.01), B01J 23/44 (2006.01), B01J 29/00 (2006.01), B01J 21/04 (2006.01), B01J 21/08 (2006.01), B01J 21/06 (2006.01), B01J 23/34 (2006.01) (86) PCT US2016/016949 de 08/02/2016 (87) WO 2016/130456 de 18/08/2016
(21) BR 11 2017 016909-6	Código 1.1 - Publicação Internacional – PCT. Apresentação de petição de requerimento de entrada na fase nacional (30) 11/02/2015 EP 15154764.3 (51) A61K 31/4439 (2006.01) (86) PCT EP2016/052787 de 10/02/2016 (87) WO 2016/128438 de 18/08/2016
(21) BR 11 2017 016913-4	Código 1.1 - Publicação Internacional – PCT. Apresentação de petição de requerimento de entrada na fase nacional

	(30) 06/02/2015 US 62/112.980 (51) C12M 1/22 (2006.01), C12M 1/00 (2006.01), G01N 35/00 (2006.01), G01N 35/02 (2006.01) (86) PCT EP2016/052336 de 04/02/2016 (87) WO 2016/124665 de 11/08/2016
(21) BR 11 2017 016916-9	Código 1.1 - Publicação Internacional – PCT. Apresentação de petição de requerimento de entrada na fase nacional (30) 05/02/2015 AU 2015-900362; 05/02/2015 SG 10201500882V (51) B65G 1/02 (2006.01), B65G 1/04 (2006.01), B65G 1/137 (2006.01), G05D 1/02 (2006.01) (86) PCT IB2016/000080 de 03/02/2016 (87) WO 2016/125000 de 11/08/2016
(21) BR 11 2017 016929-0	Código 1.1 - Publicação Internacional – PCT. Apresentação de petição de requerimento de entrada na fase nacional (51) E21B 34/06 (2006.01) (86) PCT US2015/022273 de 24/03/2015 (87) WO 2016/153490 de 29/09/2016
(21) BR 11 2017 016932-0	Código 1.1 - Publicação Internacional – PCT. Apresentação de petição de requerimento de entrada na fase nacional (30) 06/02/2015 US 62/113,006 (51) G01N 21/64 (2006.01) (86) PCT US2016/016827 de 05/02/2016 (87) WO 2016/127086 de 11/08/2016
(21) BR 11 2017 016935-5	Código 1.1 - Publicação Internacional – PCT. Apresentação de petição de requerimento de entrada na fase nacional (30) 06/02/2015 US 62/113.118 (51) G01N 21/27 (2006.01), G01N 21/64 (2006.01) (86) PCT US2016/016817 de 05/02/2016 (87) WO 2016/127080 de 11/08/2016
(21) BR 11 2017 016937-1	Código 1.1 - Publicação Internacional – PCT. Apresentação de petição de requerimento de entrada na fase nacional (30) 06/02/2015 US 62/112.910 (51) G01N 21/64 (2006.01) (86) PCT US2016/016886 de 05/02/2016 (87) WO 2016/127128 de 11/08/2016
(21) BR 11 2017 016941-0	Código 1.1 - Publicação Internacional – PCT. Apresentação de petição de requerimento de entrada na fase nacional

	(30) 05/02/2015 AU 2015-900362; 05/02/2015 SG 10201500882V (51) G01C 21/20 (2006.01) (86) PCT IB2016/000081 de 03/02/2016 (87) WO 2016/125001 de 11/08/2016
(21) BR 11 2017 016946-0	Código 1.1 - Publicação Internacional – PCT. Apresentação de petição de requerimento de entrada na fase nacional (30) 09/02/2015 EP 15154318.8 (51) A23J 3/14 (2006.01), A23J 3/18 (2006.01) (86) PCT NL2016/050090 de 08/02/2016 (87) WO 2016/129998 de 18/08/2016
(21) BR 11 2017 016951-7	Código 1.1 - Publicação Internacional – PCT. Apresentação de petição de requerimento de entrada na fase nacional (30) 27/02/2015 US 62/121,766 (51) A47L 13/16 (2006.01), C08J 7/18 (2006.01) (86) PCT US2016/016530 de 04/02/2016 (87) WO 2016/137707 de 01/09/2016
(21) BR 11 2017 016952-5	Código 1.1 - Publicação Internacional – PCT. Apresentação de petição de requerimento de entrada na fase nacional (30) 17/04/2015 EP 15164045.5 (51) A61K 38/48 (2006.01), A61K 39/395 (2006.01) (86) PCT EP2016/057662 de 07/04/2016 (87) WO 2016/166014 de 20/10/2016
(21) BR 11 2017 016955-0	Código 1.1 - Publicação Internacional – PCT. Apresentação de petição de requerimento de entrada na fase nacional (30) 27/02/2015 JP 2015-038111 (51) A61K 8/02 (2006.01), A45D 34/04 (2006.01), A61K 8/06 (2006.01), A61Q 5/06 (2006.01), A61Q 5/12 (2006.01) (86) PCT JP2016/055161 de 23/02/2016 (87) WO 2016/136704 de 01/09/2016
(21) BR 11 2017 016956-8	Código 1.1 - Publicação Internacional – PCT. Apresentação de petição de requerimento de entrada na fase nacional (30) 09/02/2015 US 14/617,896 (51) G06F 17/50 (2006.01), H01L 21/768 (2006.01), H01L 23/48 (2006.01) (86) PCT US2016/014032 de 20/01/2016 (87) WO 2016/130289 de 18/08/2016
(21) BR 11 2017 016961-4	Código 1.1 - Publicação Internacional – PCT. Apresentação de petição de requerimento de entrada na fase nacional

	(30) 19/02/2015 FR 1551439 (51) F28F 27/00 (2006.01), G05B 23/02 (2006.01) (86) PCT FR2016/050381 de 19/02/2016 (87) WO 2016/132079 de 25/08/2016
(21) BR 11 2017 016965-7	Código 1.1 - Publicação Internacional – PCT. Apresentação de petição de requerimento de entrada na fase nacional (30) 25/03/2015 EP 15160823.9 (51) A47J 31/44 (2006.01) (86) PCT EP2016/056638 de 24/03/2016 (87) WO 2016/151108 de 29/09/2016
(21) BR 11 2017 016966-5	Código 1.1 - Publicação Internacional – PCT. Apresentação de petição de requerimento de entrada na fase nacional (30) 23/02/2015 US 62/119,636 (51) G06Q 40/02 (2012.01), G06Q 20/14 (2012.01) (86) PCT US2016/019103 de 23/02/2016 (87) WO 2016/137977 de 01/09/2016
(21) BR 11 2017 016967-3	Código 1.1 - Publicação Internacional – PCT. Apresentação de petição de requerimento de entrada na fase nacional (30) 20/04/2015 JP 2015-086301 (51) C22C 38/00 (2006.01), C21D 8/12 (2006.01), C25F 1/00 (2006.01) (86) PCT JP2016/062339 de 19/04/2016 (87) WO 2016/171117 de 27/10/2016
(21) BR 11 2017 016970-3	Código 1.1 - Publicação Internacional – PCT. Apresentação de petição de requerimento de entrada na fase nacional (30) 09/02/2015 US 62/113,740; 29/01/2016 US 15/010,572 (51) B01D 46/00 (2006.01), B01D 46/10 (2006.01), B01D 46/42 (2006.01), B01D 50/00 (2006.01) (86) PCT US2016/016927 de 08/02/2016 (87) WO 2016/130450 de 18/08/2016
(21) BR 11 2017 016971-1	Código 1.1 - Publicação Internacional – PCT. Apresentação de petição de requerimento de entrada na fase nacional (30) 09/02/2015 FR 1551011 (51) F01D 9/04 (2006.01), F04D 29/68 (2006.01) (86) PCT FR2016/050275 de 09/02/2016 (87) WO 2016/128665 de 18/08/2016
(21) BR 11 2017 016973-8	Código 1.1 - Publicação Internacional – PCT. Apresentação de petição de requerimento de entrada na fase nacional

	(30) 09/02/2015 US 62/113,807 (51) A61K 39/395 (2006.01), A61K 31/4196 (2006.01), A61K 31/6615 (2006.01) (86) PCT US2016/017075 de 09/02/2016 (87) WO 2016/130502 de 18/08/2016
(21) BR 11 2017 016975-4	Código 1.1 - Publicação Internacional – PCT. Apresentação de petição de requerimento de entrada na fase nacional (30) 27/02/2015 FR 1551673 (51) C07C 227/08 (2006.01), C07C 229/08 (2006.01), C07C 51/363 (2006.01), C07C 53/16 (2006.01), C07C 53/19 (2006.01), C12P 7/52 (2006.01) (86) PCT FR2016/050364 de 17/02/2016 (87) WO 2016/135397 de 01/09/2016
(21) BR 11 2017 016977-0	Código 1.1 - Publicação Internacional – PCT. Apresentação de petição de requerimento de entrada na fase nacional (30) 13/02/2015 LV P-15-14; 10/02/2016 LV P-16-06 (51) C07D 213/71 (2006.01), C07D 311/20 (2006.01), C07D 215/36 (2006.01), C07D 217/22 (2006.01), C07C 311/00 (2006.01), C07D 239/42 (2006.01), C07D 239/47 (2006.01), C07D 239/48 (2006.01), C07D 251/22 (2006.01), C07D 487/04 (2006.01), A61K 31/4402 (2006.01), A61K 31/47 (2006.01), A61K 31/505 (2006.01), A61K 31/18 (2006.01) (86) PCT LV2016/000001 de 11/02/2016 (87) WO 2016/129983 de 18/08/2016
(21) BR 11 2017 016978-9	Código 1.1 - Publicação Internacional – PCT. Apresentação de petição de requerimento de entrada na fase nacional (30) 17/02/2015 JP 2015-028306 (51) F16F 9/32 (2006.01), B60G 11/16 (2006.01) (86) PCT JP2016/053409 de 04/02/2016 (87) WO 2016/132925 de 25/08/2016
(21) BR 11 2017 016985-1	Código 1.1 - Publicação Internacional – PCT. Apresentação de petição de requerimento de entrada na fase nacional (30) 09/02/2015 US 62/113882 (51) B22D 11/04 (2006.01), B22D 11/22 (2006.01) (86) PCT US2016/017092 de 09/02/2016 (87) WO 2016/130510 de 18/08/2016
(21) BR 11 2017 016986-0	Código 1.1 - Publicação Internacional – PCT. Apresentação de petição de requerimento de entrada na fase nacional (30) 09/02/2015 EP PCT/EP2015/052633; 09/02/2015 BE BE2015/5064 (51) C12M 1/00 (2006.01), C12M 1/40 (2006.01), C12M 3/00 (2006.01), C12M 3/04 (2006.01)

	(86) PCT EP2016/052644 de 08/02/2016 (87) WO 2016/128361 de 18/08/2016
(21) BR 11 2017 016991-6	Código 1.1 - Publicação Internacional – PCT. Apresentação de petição de requerimento de entrada na fase nacional (30) 25/03/2015 CN PCT/CN2015/000202 (51) C07D 471/04 (2006.01), A61K 31/4375 (2006.01) (86) PCT IB2016/051633 de 23/03/2016 (87) WO 2016/151500 de 29/09/2016
(21) BR 11 2017 016994-0	Código 1.1 - Publicação Internacional – PCT. Apresentação de petição de requerimento de entrada na fase nacional (30) 19/03/2015 US 62/135657 (51) B01D 53/94 (2006.01) (86) PCT US2016/023103 de 18/03/2016 (87) WO 2016/149606 de 22/09/2016
(21) BR 11 2017 016996-7	Código 1.1 - Publicação Internacional – PCT. Apresentação de petição de requerimento de entrada na fase nacional (30) 17/02/2015 JP 2015-028628 (51) A01N 43/90 (2006.01), A01N 25/00 (2006.01), A01N 25/04 (2006.01), A01N 25/22 (2006.01), A01P 7/02 (2006.01) (86) PCT JP2016/054085 de 12/02/2016 (87) WO 2016/133011 de 25/08/2016
(21) BR 11 2017 016997-5	Código 1.1 - Publicação Internacional – PCT. Apresentação de petição de requerimento de entrada na fase nacional (30) 09/02/2015 IT TO2015A000086 (51) A61K 9/16 (2006.01) (86) PCT EP2015/081187 de 23/12/2015 (87) WO 2016/128098 de 18/08/2016
(21) BR 11 2017 016999-1	Código 1.1 - Publicação Internacional – PCT. Apresentação de petição de requerimento de entrada na fase nacional (30) 10/02/2015 US 62/114190 (51) B01J 20/22 (2006.01), A01K 1/015 (2006.01) (86) PCT US2016/017216 de 09/02/2016 (87) WO 2016/130595 de 18/08/2016
(21) BR 11 2017 017000-0	Código 1.1 - Publicação Internacional – PCT. Apresentação de petição de requerimento de entrada na fase nacional (30) 18/02/2015 SE 1550176-0 (51) B60L 11/18 (2006.01), B60W 10/06 (2006.01), B60W 10/18 (2006.01),

	B60W 10/26 (2006.01) (86) PCT SE2016/050124 de 18/02/2016 (87) WO 2016/133451 de 25/08/2016
(21) BR 11 2017 017004-3	Código 1.1 - Publicação Internacional – PCT. Apresentação de petição de requerimento de entrada na fase nacional (30) 27/02/2015 DE 10 2015 203 566.2 (51) A61K 8/06 (2006.01), A61K 8/97 (2006.01), A61K 8/34 (2006.01), A61K 8/35 (2006.01) (86) PCT EP2016/052613 de 08/02/2016 (87) WO 2016/134963 de 01/09/2016
(21) BR 11 2017 017009-4	Código 1.1 - Publicação Internacional – PCT. Apresentação de petição de requerimento de entrada na fase nacional (30) 10/02/2015 EP 15154554.8; 08/10/2015 EP 15188982.1 (51) A61K 9/20 (2006.01), A61K 9/48 (2006.01), A61K 47/18 (2006.01), C07D 403/04 (2006.01), A61K 31/498 (2006.01) (86) PCT EP2016/052743 de 09/02/2016 (87) WO 2016/128411 de 18/08/2016
(21) BR 11 2017 017010-8	Código 1.1 - Publicação Internacional – PCT. Apresentação de petição de requerimento de entrada na fase nacional (30) 18/02/2015 SE 1550178-6 (51) B60L 11/18 (2006.01), B60W 10/06 (2006.01), B60W 10/18 (2006.01), B60W 10/26 (2006.01) (86) PCT SE2016/050126 de 18/02/2016 (87) WO 2016/133453 de 25/08/2016
(21) BR 11 2017 017013-2	Código 1.1 - Publicação Internacional – PCT. Apresentação de petição de requerimento de entrada na fase nacional (30) 09/02/2015 JP 2015-023098 (51) C09J 201/00 (2006.01), B29C 65/48 (2006.01) (86) PCT JP2016/053872 de 09/02/2016 (87) WO 2016/129610 de 18/08/2016
(21) BR 11 2017 017014-0	Código 1.1 - Publicação Internacional – PCT. Apresentação de petição de requerimento de entrada na fase nacional (30) 27/02/2015 US US 62/126,097 (51) C09D 123/00 (2006.01), C09D 7/12 (2006.01), B01J 2/30 (2006.01), B05D 1/02 (2006.01) (86) PCT US2016/019583 de 25/02/2016 (87) WO 2016/138277 de 01/09/2016

(21) BR 11 2017 017016-7	Código 1.1 - Publicação Internacional – PCT. Apresentação de petição de requerimento de entrada na fase nacional (30) 09/02/2015 GB 1502104.1 (51) A42B 1/08 (2006.01) (86) PCT EP2016/052735 de 09/02/2016 (87) WO 2016/128404 de 18/08/2016
(21) BR 11 2017 017018-3	Código 1.1 - Publicação Internacional – PCT. Apresentação de petição de requerimento de entrada na fase nacional (30) 16/02/2015 GB 1502581.0 (51) F16L 59/14 (2006.01), F16L 9/12 (2006.01), F16L 9/18 (2006.01) (86) PCT IB2016/000342 de 11/02/2016 (87) WO 2016/132230 de 25/08/2016
(21) BR 11 2017 017019-1	Código 1.1 - Publicação Internacional – PCT. Apresentação de petição de requerimento de entrada na fase nacional (30) 09/03/2015 EP 15382104.6 (51) B21D 22/02 (2006.01), B21D 22/20 (2006.01), B21D 37/16 (2006.01) (86) PCT EP2016/054885 de 08/03/2016 (87) WO 2016/142367 de 15/09/2016
(21) BR 11 2017 017028-0	Código 1.1 - Publicação Internacional – PCT. Apresentação de petição de requerimento de entrada na fase nacional (30) 10/02/2015 US 62/114,578 (51) C12N 15/113 (2010.01) (86) PCT US2016/017207 de 09/02/2016 (87) WO 2016/130589 de 18/08/2016
(21) BR 11 2017 017029-9	Código 1.1 - Publicação Internacional – PCT. Apresentação de petição de requerimento de entrada na fase nacional (30) 09/02/2015 US 62/114,034 (51) A61K 47/48 (2006.01), C12N 9/96 (2006.01) (86) PCT US2016/017189 de 09/02/2016 (87) WO 2016/130573 de 18/08/2016
(21) BR 11 2017 017032-9	Código 1.1 - Publicação Internacional – PCT. Apresentação de petição de requerimento de entrada na fase nacional (30) 11/02/2015 EP 15154685.0; 04/12/2015 EP 15197976.2 (51) A61P 35/00 (2006.01), A61K 31/435 (2006.01), A61K 31/502 (2006.01), C07D 401/14 (2006.01), C07D 405/14 (2006.01), C07D 413/14 (2006.01), C07D 217/04 (2006.01), C07D 217/12 (2006.01), C07D 217/22 (2006.01), C07D 401/06 (2006.01), C07D 401/12 (2006.01), C07D 237/28 (2006.01), C07D 405/04 (2006.01), C07D 405/12 (2006.01), C07D 409/14 (2006.01)

	(86) PCT EP2016/052828 de 10/02/2016 (87) WO 2016/128465 de 18/08/2016
(21) BR 11 2017 017034-5	Código 1.1 - Publicação Internacional – PCT. Apresentação de petição de requerimento de entrada na fase nacional (30) 09/02/2015 US 62/114,023; 30/04/2015 US 14/700,597 (51) G09G 3/30 (2006.01) (86) PCT US2016/017099 de 09/02/2016 (87) WO 2016/130515 de 18/08/2016
(21) BR 11 2017 017035-3	Código 1.1 - Publicação Internacional – PCT. Apresentação de petição de requerimento de entrada na fase nacional (30) 10/02/2015 AU 2015900421 (51) G01N 1/14 (2006.01) (86) PCT AU2016/050077 de 10/02/2016 (87) WO 2016/127211 de 18/08/2016
(21) BR 11 2017 017037-0	Código 1.1 - Publicação Internacional – PCT. Apresentação de petição de requerimento de entrada na fase nacional (30) 10/02/2015 US 62/114,544; 19/09/2015 US 62/220,997 (51) C12N 15/86 (2006.01) (86) PCT US2016/017210 de 09/02/2016 (87) WO 2016/130591 de 18/08/2016
(21) BR 11 2017 017039-6	Código 1.1 - Publicação Internacional – PCT. Apresentação de petição de requerimento de entrada na fase nacional (30) 09/02/2015 US 14/617,598 (51) H04L 5/14 (2006.01), H04B 1/525 (2015.01) (86) PCT CN2016/072197 de 26/01/2016 (87) WO 2016/127801 de 18/08/2016
(21) BR 11 2017 017043-4	Código 1.1 - Publicação Internacional – PCT. Apresentação de petição de requerimento de entrada na fase nacional (30) 09/02/2015 WO PCT/IB2015/000347 (51) A61K 8/34 (2006.01), A61K 8/60 (2006.01), A61K 8/73 (2006.01), A61Q 19/08 (2006.01), C08B 37/08 (2006.01), C08J 3/075 (2006.01) (86) PCT EP2016/052682 de 09/02/2016 (87) WO 2016/128374 de 18/08/2016

Código 1.1.3 - Republicação

Republicação da publicação da notificação da publicação internacional e da apresentação de petição de requerimento de entrada na fase nacional por ter sido efetuada com incorreção.

---

(21) BR 11 2012 018878-0 A2

Código 1.1.3 - Republicação

(30) 09/11/2010 US 61/411,693

(51) H04W 72/04 (2009.01)

(86) PCT SE2011/050373 de 31/03/2011

(87) WO 2012/064249 de 18/05/2012

Código 1.2 - Notificação – Pedido Retirado – PCT

Notificação da retirada do pedido internacional de patente depositado nos termos do Tratado de Cooperação em Matéria de Patentes – PCT no Brasil por não terem sido cumpridas as determinações referentes à entrada na fase nacional disciplinadas nos artigos 22 (designação) ou 39 (eleição) do PCT. Desta data corre o prazo de 60 (sessenta) dias para eventual recurso do interessado.

---

(21) BR 11 2012 002882-0

Código 1.2 - Notificação – Pedido Retirado – PCT
(22) 09/07/2010
(71) KONINKLIJKE PHILIPS ELECTRONICS N.V. (NL)
(86) PCT IB2010/053147 de 09/07/2010
(87) WO 2011/018718 de 17/02/2011
Pedido retirado em relação ao Brasil por não atender às determinações referentes à entrada do pedido na fase nacional e por não ter cumprido exigência formulada na RPI nº 2420, de 23/05/2017.

---

(21) BR 11 2012 004632-2

Código 1.2 - Notificação – Pedido Retirado – PCT
(22) 04/09/2010
(71) Dieffenbacher Gmbh Maschinen-Und Anlagenbau (DE)
(86) PCT EP2010/005447 de 04/09/2010
(87) WO 2011/026642 de 10/03/2011
Pedido retirado em relação ao Brasil por não atender às determinações referentes à entrada do pedido na fase nacional e por não ter cumprido exigência formulada na RPI nº 2420, de 23/05/2017.

---

(21) BR 11 2012 006236-0

Código 1.2 - Notificação – Pedido Retirado – PCT
(22) 01/10/2010
(71) Bayer Materialscience AG (DE)
(86) PCT EP2010/064631 de 01/10/2010
(87) WO 2011/042361 de 14/04/2011
Pedido retirado em relação ao Brasil por não atender às determinações referentes à entrada do pedido na fase nacional e por não ter cumprido exigência formulada na RPI nº 2420, de 23/05/2017.

---

(21) BR 11 2012 006338-3

Código 1.2 - Notificação – Pedido Retirado – PCT
(22) 20/09/2010
(71) I-POINT BEHEER B.V. (NL)
(86) PCT NL2010/050609 de 20/09/2010
(87) WO 2011/037456 de 31/03/2011
Pedido retirado em relação ao Brasil por não atender às determinações referentes à entrada do pedido na fase nacional e por não ter cumprido exigência formulada na RPI nº 2420, de 23/05/2017.

(21) BR 11 2012 006347-2	Código 1.2 - Notificação – Pedido Retirado – PCT (22) 07/09/2010 (71) 3RD BRAND PTE. LTD. (SG) (86) PCT SG2010/000330 de 07/09/2010 (87) WO 2011/037536 de 31/03/2011 Pedido retirado em relação ao Brasil por não atender às determinações referentes à entrada do pedido na fase nacional e por não ter cumprido exigência formulada na RPI nº 2420, de 23/05/2017.
(21) BR 11 2012 006351-0	Código 1.2 - Notificação – Pedido Retirado – PCT (22) 28/09/2010 (71) DAIKIN INDUSTRIES LTD. (JP) (86) PCT JP2010/005822 de 28/09/2010 (87) WO 2011/036899 de 31/03/2011 Pedido retirado em relação ao Brasil por não atender às determinações referentes à entrada do pedido na fase nacional e por não ter cumprido exigência formulada na RPI nº 2420, de 23/05/2017.
(21) BR 11 2012 006354-5	Código 1.2 - Notificação – Pedido Retirado – PCT (22) 17/09/2010 (71) KONINKLIJKE PHILIPS ELECTRONICS N. V. (NL) (86) PCT IB2010/054221 de 17/09/2010 (87) WO 2011/036617 de 31/03/2011 Pedido retirado em relação ao Brasil por não atender às determinações referentes à entrada do pedido na fase nacional e por não ter cumprido exigência formulada na RPI nº 2420, de 23/05/2017.
(21) BR 11 2012 006355-3	Código 1.2 - Notificação – Pedido Retirado – PCT (22) 17/08/2010 (71) KONINKLIJKE PHILIPS ELECTRONICS N. V. (NL) (86) PCT IB2010/053715 de 17/08/2010 (87) WO 2011/036578 de 31/03/2011 Pedido retirado em relação ao Brasil por não atender às determinações referentes à entrada do pedido na fase nacional e por não ter cumprido exigência formulada na RPI nº 2420, de 23/05/2017.
(21) BR 11 2012 006362-6	Código 1.2 - Notificação – Pedido Retirado – PCT (22) 27/08/2010 (71) LIO, PANG-CHIAN (TW) (86) PCT CN2010/076415 de 27/08/2010 (87) WO 2011/035677 de 31/03/2011 Pedido retirado em relação ao Brasil por não atender às determinações

	referentes à entrada do pedido na fase nacional e por não ter cumprido exigência formulada na RPI nº 2420, de 23/05/2017.
(21) BR 11 2012 006445-2	Código 1.2 - Notificação – Pedido Retirado – PCT (22) 21/09/2010 (71) TELEFÔNICA S.A. (ES) (86) PCT US2010/049632 de 21/09/2010 (87) WO 2011/037910 de 31/03/2011 Pedido retirado em relação ao Brasil por não atender às determinações referentes à entrada do pedido na fase nacional e por não ter cumprido exigência formulada na RPI nº 2420, de 23/05/2017.
(21) BR 11 2012 006449-5	Código 1.2 - Notificação – Pedido Retirado – PCT (22) 12/08/2010 (71) TELEFONICA, S.A. (ES) (86) PCT ES2010/070555 de 12/08/2010 (87) WO 2011/036322 de 31/03/2011 Pedido retirado em relação ao Brasil por não atender às determinações referentes à entrada do pedido na fase nacional e por não ter cumprido exigência formulada na RPI nº 2420, de 23/05/2017.
(21) BR 11 2012 013007-2	Código 1.2 - Notificação – Pedido Retirado – PCT (22) 30/11/2010 (71) NANOSCALE COMPONENTS, INC (US) , UNIVERSITY OF MAINE SYSTEM BOARD OF TRUSTEES (US) (86) PCT US2010/058420 de 30/11/2010 (87) WO 2011/066569 de 03/06/2011 Pedido retirado em relação ao Brasil por não atender às determinações referentes à entrada do pedido na fase nacional e por não ter cumprido exigência formulada na RPI nº 2420, de 23/05/2017.
(21) BR 11 2012 013015-3	Código 1.2 - Notificação – Pedido Retirado – PCT (22) 24/06/2010 (71) GEBR. BODE GMBH & CO. KG (DE) (86) PCT EP2010/059003 de 24/06/2010 (87) WO 2011/067001 de 09/06/2011 Pedido retirado em relação ao Brasil por não atender às determinações referentes à entrada do pedido na fase nacional e por não ter cumprido exigência formulada na RPI nº 2420, de 23/05/2017.
(21) BR 11 2012 015684-5	Código 1.2 - Notificação – Pedido Retirado – PCT (22) 07/04/2011 (71) New Order Intellectual Property Investments (ZA)

	(86) PCT ZA2011/000020 de 07/04/2011 (87) WO 2012/009731 de 19/01/2012 Pedido retirado em relação ao Brasil por não atender às determinações referentes à entrada do pedido na fase nacional e por não ter cumprido exigência formulada na RPI nº 2420, de 23/05/2017.
(21) BR 11 2012 028307-3	Código 1.2 - Notificação – Pedido Retirado – PCT (22) 26/04/2011 (71) Pepsico, Inc. (US) (86) PCT US2011/033927 de 26/04/2011 (87) WO 2011/139683 de 10/11/2011 Pedido retirado por não cumprimento da exigência publicada na RPI 2420 de 23/05/2017
(21) BR 11 2012 031019-4	Código 1.2 - Notificação – Pedido Retirado – PCT (22) 08/06/2010 (71) LEAR CORPORATION (US) (86) PCT US2010/037725 de 08/06/2010 (87) WO 2011/155926 de 15/12/2011 Pedido retirado em relação ao Brasil por não atender às determinações referentes à entrada do pedido na fase nacional e por não cumprimento da exigência formulada na RPI nº 2420 de 23/05/2017.
(21) BR 11 2012 032495-0	Código 1.2 - Notificação – Pedido Retirado – PCT (22) 17/06/2011 (71) JJK MEDICAL LTD (GB) (86) PCT EP2011/060130 de 17/06/2011 (87) WO 2011/161017 de 29/12/2011 Pedido retirado em relação ao Brasil por não atender às determinações referentes à entrada do pedido na fase nacional e por não ter cumprido exigência formulada na RPI nº 2420, de 23/05/2017.
(21) BR 11 2012 032662-7	Código 1.2 - Notificação – Pedido Retirado – PCT (22) 21/06/2011 (71) Alstom Hydro France (FR) (86) PCT FR2011/051428 de 21/06/2011 (87) WO 2011/161374 de 29/12/2011 Pedido retirado em relação ao Brasil por não atender às determinações referentes à entrada do pedido na fase nacional e por não cumprimento da exigência formulada na RPI nº 2420 de 23/05/2017.
(21) BR 11 2012 032667-8	Código 1.2 - Notificação – Pedido Retirado – PCT (22) 24/06/2011

	(71) OMARCO NETWORK SOLUTIONS LIMITED (GB) (86) PCT IB2011/052800 de 24/06/2011 (87) WO 2011/161661 de 29/12/2011
(21) BR 11 2012 033641-0	Código 1.2 - Notificação – Pedido Retirado – PCT (22) 30/06/2011 (71) Nestec S.A. (CH) (86) PCT EP2011/061010 de 30/06/2011 (87) WO 2012/001106 de 05/01/2012 Pedido retirado em relação ao Brasil por não atender às determinações referentes à entrada do pedido na fase nacional e por não ter cumprido exigência formulada na RPI nº 2420, de 23/05/2017.
(21) BR 11 2013 022208-5	Código 1.2 - Notificação – Pedido Retirado – PCT (22) 02/03/2012 (71) BERG LLC (US) (86) PCT US2012/027615 de 02/03/2012 (87) WO 2012/119129 de 07/09/2012 Pedido retirado em relação ao Brasil, devido a intempestividade da apresentação do documento de Procuração em até 60 (sessenta) dias da entrada na fase nacional e da falta de apresentação do quadro reivindicatório traduzido junto à petição inicial.
(21) BR 11 2015 018831-1	Código 1.2 - Notificação – Pedido Retirado – PCT (22) 05/02/2014 (71) BRIGHAM YOUNG UNIVERSITY (US) (86) PCT US2014/014946 de 05/02/2014 (87) WO 2014/124051 de 14/08/2014 Pedido considerado retirado em relação ao Brasil por não ter sido apresentado o quadro reivindicatório completo traduzido para o Português no ato da entrada na fase nacional, conforme o Art.6° da Resolução INPI 77/2013.
(21) PI 0819563-3	Código 1.2 - Notificação – Pedido Retirado – PCT (22) 18/12/2008 (71) AKZO NOBEL N.V. (NL) (86) PCT EP2008/067871 de 18/12/2008 (87) WO 2009/080697 de 02/07/2009 Pedido retirado por não cumprimento da exigência publicada na RPI 2420 de 23/05/2017
(21) PI 0819804-7	Código 1.2 - Notificação – Pedido Retirado – PCT (22) 13/11/2008 (71) Rudolphus Johannes Adrianus Maria Cornelissen (NL) , Godefridus

	Josephus Maria Verhees (NL) , Elisabeth Petronella Maria Rijpert (NL) (86) PCT NL2008/050720 de 13/11/2008 (87) WO 2009/064179 de 22/05/2009 Pedido retirado em relação ao Brasil por não atender às determinações referentes à entrada do pedido na fase nacional e por não cumprimento da exigência formulada na RPI nº 2420 de 23/05/2017.
(21) PI 0822057-3	Código 1.2 - Notificação – Pedido Retirado – PCT (22) 10/12/2008 (71) Glaxo Group Limited (GB) (86) PCT US2008/086131 de 10/12/2008 (87) WO 2009/076387 de 18/06/2009 Pedido retirado em relação ao Brasil por não atender às determinações referentes à entrada do pedido na fase nacional e por não cumprimento da exigência formulada na RPI nº 2420 de 23/05/2017.
(21) PI 0822421-8	Código 1.2 - Notificação – Pedido Retirado – PCT (22) 28/03/2008 (71) Nu Skin International, Inc (US) , Nox Technologies, Inc. (US) (86) PCT US2008/058683 de 28/03/2008 (87) WO 2009/120214 de 01/10/2009 Pedido retirado em relação ao Brasil por não atender às determinações referentes à entrada do pedido na fase nacional e por não cumprimento da exigência formulada na RPI nº 2420 de 23/05/2017
(21) PI 0906258-0	Código 1.2 - Notificação – Pedido Retirado – PCT (22) 08/01/2009 (71) Syneron Medical LTD. (IL) (86) PCT IL2009/000033 de 08/01/2009 (87) WO 2009/090632 de 23/07/2009 Pedido retirado em relação ao Brasil por não atender às determinações referentes à entrada do pedido na fase nacional e por não cumprimento da exigência formulada na RPI nº 2420 de 23/05/2017.
(21) PI 0906338-2	Código 1.2 - Notificação – Pedido Retirado – PCT (22) 24/03/2009 (71) BIOVATION, LLC (US) (86) PCT US2009/001827 de 24/03/2009 (87) WO 2009/120311 de 01/10/2009 Pedido retirado em relação ao Brasil por não atender às determinações referentes à entrada do pedido na fase nacional e por não cumprimento da exigência formulada na RPI nº 2420 de 23/05/2017.

(21) PI 0909618-3	Código 1.2 - Notificação – Pedido Retirado – PCT (22) 14/05/2009 (71) KONINKLIJKE PHILIPS ELECRONICS N.V (NL) , COLD SPRING HARBOR LABORATORY (US) (86) PCT IB2009/052006 de 14/05/2009 (87) WO 2009/144611 de 03/12/2009 Pedido retirado em relação ao Brasil por não atender às determinações referentes à entrada do pedido na fase nacional e por não cumprimento da exigência formulada na RPI nº 2421 de 30/05/2017.
(21) PI 0913459-0	Código 1.2 - Notificação – Pedido Retirado – PCT (22) 16/09/2009 (71) KCI LICENSING, INC. (US) (86) PCT US2009/057182 de 16/09/2009 (87) WO 2010/033613 de 25/03/2010 Pedido retirado em relação ao Brasil por não atender às determinações referentes à entrada do pedido na fase nacional e por não cumprimento da exigência formulada na RPI nº 2421 de 30/05/2017.
(21) PI 0913478-6	Código 1.2 - Notificação – Pedido Retirado – PCT (22) 03/09/2009 (71) Q TECHNOLOGIES, INC. (US) (86) PCT US2009/004975 de 03/09/2009 (87) WO 2010/027472 de 11/03/2010 Pedido retirado em relação ao Brasil por não atender às determinações referentes à entrada do pedido na fase nacional e por não cumprimento da exigência formulada na RPI nº 2421 de 30/05/2017
(21) PI 0913479-4	Código 1.2 - Notificação – Pedido Retirado – PCT (22) 08/09/2009 (71) GLOBAL ONBOARD PARTNERS, LLC. (US) (86) PCT US2009/056207 de 08/09/2009 (87) WO 2010/028352 de 11/03/2010 Pedido retirado em relação ao Brasil por não atender às determinações referentes à entrada do pedido na fase nacional e por não cumprimento da exigência formulada na RPI nº 2421 de 30/05/2017.
(21) PI 0914342-4	Código 1.2 - Notificação – Pedido Retirado – PCT (22) 20/10/2009 (71) BEYOND OBLIVION INC. (US) (86) PCT US2009/061309 de 20/10/2009 (87) WO 2010/048171 de 29/04/2010 Pedido retirado em relação ao Brasil por não atender às determinações

	referentes à entrada do pedido na fase nacional e por não cumprimento da exigência formulada na RPI nº 2421 de 30/05/2017.
(21) PI 0914390-4	Código 1.2 - Notificação – Pedido Retirado – PCT (22) 15/05/2009 (71) KCI LICENSING INC, (US) (86) PCT US2009/044226 de 15/05/2009 (87) WO 2010/051067 de 06/05/2010 Pedido retirado em relação ao Brasil por não atender às determinações referentes à entrada do pedido na fase nacional e por não cumprimento da exigência formulada na RPI nº 2421 de 30/05/2017.
(21) PI 0914489-7	Código 1.2 - Notificação – Pedido Retirado – PCT (22) 28/10/2009 (71) GALDERMA RESEARCH & DEVELOPMENT (FR) (86) PCT EP2009/064238 de 28/10/2009 (87) WO 2010/049462 de 06/05/2010 Pedido retirado em relação ao Brasil por não atender às determinações referentes à entrada do pedido na fase nacional e por não cumprimento da exigência formulada na RPI nº 2421 de 30/05/2017.
(21) PI 0918885-1	Código 1.2 - Notificação – Pedido Retirado – PCT (22) 28/10/2009 (71) Grünenthal GMBH (DE) (86) PCT EP2009/007723 de 28/10/2009 (87) WO 2010/049146 de 06/05/2010 Pedido retirado em relação ao Brasil por não atender às determinações referentes à entrada do pedido na fase nacional e por não cumprimento da exigência formulada na RPI nº 2421 de 30/05/2017.
(21) PI 0919274-3	Código 1.2 - Notificação – Pedido Retirado – PCT (22) 24/09/2009 (71) Vertex Pharmaceuticals Incorporated (US) (86) PCT US2009/058218 de 24/09/2009 (87) WO 2010/036799 de 01/04/2010 Pedido retirado em relação ao Brasil por não atender às determinações referentes à entrada do pedido na fase nacional e por não cumprimento da exigência formulada na RPI nº 2421 de 30/05/2017.
(21) PI 0920579-9	Código 1.2 - Notificação – Pedido Retirado – PCT (22) 07/10/2009 (71) Dow Corning Corporation (US) (86) PCT EP2009/063054 de 07/10/2009

	(87) WO 2010/043529 de 22/04/2010 Pedido retirado em relação ao Brasil por não atender às determinações referentes à entrada do pedido na fase nacional e por não cumprimento da exigência formulada na RPI nº 2421 de 30/05/2017.
(21) PI 0921748-7	Código 1.2 - Notificação – Pedido Retirado – PCT (22) 22/10/2009 (71) Boehring Ingelheim Vetmedica, INC. (US) (86) PCT US2009/061610 de 22/10/2009 (87) WO 2010/051210 de 06/05/2010 Pedido retirado em relação ao Brasil por não atender às determinações referentes à entrada do pedido na fase nacional e por não cumprimento da exigência formulada na RPI nº 2420 de 23/05/2017.
(21) PI 1006108-8	Código 1.2 - Notificação – Pedido Retirado – PCT (22) 07/01/2010 (71) Extremity Medical LLC (US) (86) PCT US2010/000052 de 07/01/2010 (87) WO 2010/080714 de 15/07/2010 Pedido retirado em relação ao Brasil por não atender às determinações referentes à entrada do pedido na fase nacional e por não cumprimento da exigência formulada na RPI nº 2421 de 30/05/2017.
(21) PI 1006256-4	Código 1.2 - Notificação – Pedido Retirado – PCT (22) 22/03/2010 (71) LAILA PHARMACEUTICALS PVT LTD (IN) (86) PCT IN2010/000166 de 22/03/2010 (87) WO 2010/109482 de 30/09/2010 Pedido retirado em relação ao Brasil por não atender às determinações referentes à entrada do pedido na fase nacional e por não cumprimento da exigência formulada na RPI nº 2421 de 30/05/2017.
(21) PI 1006944-5	Código 1.2 - Notificação – Pedido Retirado – PCT (22) 09/02/2010 (71) Albemarle Europe Sprl. (BE) (86) PCT EP2010/051595 de 09/02/2010 (87) WO 2010/092056 de 19/08/2010 Pedido retirado em relação ao Brasil por não atender às determinações referentes à entrada do pedido na fase nacional e por não cumprimento da exigência formulada na RPI nº 2421 de 30/05/2017.
(21) PI 1009882-8	Código 1.2 - Notificação – Pedido Retirado – PCT (22) 17/03/2010

	(71) Pneumoflex Systems, LLC (US) (86) PCT US2010/027662 de 17/03/2010 (87) WO 2010/107912 de 23/09/2010 Pedido retirado em relação ao Brasil por não atender às determinações referentes à entrada do pedido na fase nacional e por não cumprimento da exigência formulada na RPI nº 2421 de 30/05/2017.
(21) PI 1010116-0	Código 1.2 - Notificação – Pedido Retirado – PCT (22) 01/07/2010 (71) MEDICINELODGE, INC. DBA IMDS CO-INNOVATION (US) (86) PCT US2010/040796 de 01/07/2010 (87) WO 2011/003002 de 06/01/2011 Pedido retirado em relação ao Brasil por não atender às determinações referentes à entrada do pedido na fase nacional e por não cumprimento da exigência formulada na RPI nº 2421 de 30/05/2017.

Código 1.2.1 - Publicação Anulada

Anulação da publicação da retirada do pedido por ter sido indevida.

---

(21) BR 11 2012 033789-0

Código 1.2.1 - Publicação Anulada
(22) 17/06/2011
(30) 18/06/2010 FR 10/02587
(71) Cemex Research Group (CH)
(86) PCT IB2011/001376 de 17/06/2011
(87) WO 2011/158105 de 22/12/2011
publicação da RPI 2430 anulada, devido a problema de digitalização verificado.

Código 1.3 - Notificação - Fase Nacional - PCT

Notificação da entrada na fase nacional brasileira do pedido internacional de patente depositado nos termos do Tratado de Cooperação em Matéria de Patentes – PCT. O prazo para requerimento do pedido de exame, conforme art. 33 da Lei nº 9.279/96, é de 36 (trinta e seis) meses contado da data do depósito internacional.

---

(21) BR 11 2012 000159-0 A2

Código 1.3 - Notificação - Fase Nacional - PCT
(22) 01/07/2010
(30) 07/07/2009 EP 09164767.7
(51) A47J 43/044 (2006.01), A47J 43/07 (2006.01), B01F 7/24 (2006.01), B01F 7/30 (2006.01)
(54) DISPOSITIVO MISTURADOR PARA SUBSTANCIAS MISTURAVEIS E PROCESSADOR DE ALIMENTOS
(71) KONINKLIJKE PHILIPS ELECTRNICS N. V. (NL)
(72) HARALD FILIPITSCH, HEIMO OBERSTEINER
(85) 04/01/2012
(86) PCT IB2010/053016 de 01/07/2010
(87) WO 2011/004291 de 13/01/2011

---

(21) BR 11 2012 000267-8 A2

Código 1.3 - Notificação - Fase Nacional - PCT
(22) 06/07/2010
(30) 10/07/2009 EP 09165127.3
(51) A61B 5/103 (2006.01), A61B 5/11 (2006.01), G08B 21/02 (2006.01)
(54) MÉTODO DE DETERMINAÇÃO DE UM RISCO DE CAIR DE UM USUARIO, DISPOSITIVO DE PREVENÇÃO A QUEDAS E PRODUTO DE PROGRAMA DE COMPUTADOR
(71) KONINKLIJKE PHILIPS ELECTRNICS N. V. (NL)
(72) WARNER RUDOLPH THEOPHILE TEN KATE
(85) 05/01/2012
(86) PCT IB2010/053090 de 06/07/2010
(87) WO 2011/004322 de 13/01/2011

---

(21) BR 11 2012 001263-0 A2

Código 1.3 - Notificação - Fase Nacional - PCT
(22) 20/07/2010
(30) 20/07/2009 US 61/226,969
(51) A01H 5/00 (2006.01), C12N 15/29 (2006.01), C12N 15/82 (2006.01), C07K 14/415 (2006.01)
(54) PLANTAS TRANSGêNICAS COM BIOMASSA AUMENTADA
(71) Ceres, INC. (US)
(72) Chuan-Yin Wu, Han-Suk Kim, Gerard Magpantay, Fasong Zhou, Julissa Sosa, Greg Nadzan, ROGER I. PENNELL, Wuyi Wang, MIRCEA ACHIRILOAIE
(85) 18/01/2012

(86) PCT US2010/042602 de 20/07/2010
(87) WO 2011/011412 de 27/01/2011

---

(21) BR 11 2012 004597-0 A2

Código 1.3 - Notificação - Fase Nacional - PCT
(22) 16/12/2010
(30) 25/12/2009 JP P2009-295580
(51) H02J 1/00 (2006.01), G06F 1/26 (2006.01)
(54) "SERVIDOR DE ENERGIA, E, MÉTODO PARA SERVIR ENERGIA ELÉTRICA A UMA PLURALIDADE DE DISPOSITIVOS"
(71) Sony Corporation (JP)
(72) Shigeru Tajima
(85) 29/02/2012
(86) PCT JP2010/007313 de 16/12/2010
(87) WO 2011/077675 de 30/06/2011
Será publicada a perda da prioridade reivindicada, devido a falta de atendimento à exigência publicada na RPI 2420, de 23/05/2017.

---

(21) BR 11 2012 004704-3 A2

Código 1.3 - Notificação - Fase Nacional - PCT
(22) 02/09/2010
(30) 02/09/2009 US 61/275,657; 01/09/2010 US 12/807,260
(51) E02B 5/08 (2006.01), B01D 29/00 (2006.01), C02F 1/00 (2006.01), B01D 33/00 (2006.01)
(54) APARELHO DE PLACA FINA PARA REMOÇÃO DE DETRITOS DA ÁGUA.
(71) Terry L. Duperon (US) , MICHAEL WOODLEY (US)
(72) Terry L. Duperon, Michael Woodley
(85) 01/03/2012
(86) PCT US2010/002419 de 02/09/2010
(87) WO 2011/028282 de 10/03/2011
Será publicada a perda das prioridades reivindicadas, devido a falta de atendimento à exigência publicada na RPI 2420, de 23/05/2017.

---

(21) BR 11 2012 004723-0 A2

Código 1.3 - Notificação - Fase Nacional - PCT
(22) 01/09/2010
(30) 02/09/2009 US 61/239343
(51) G06Q 40/00 (2006.01), G06Q 20/00 (2006.01)
(54) MÉTODO, SERVIDOR DE TRANSFERÊNCIA DE VALOR E MÍDIA LEGÍVEL POR COMPUTADOR NÃO TEMPORÁRIA
(71) Visa International Service Association (US)
(72) Susan French, John Tullis
(85) 01/03/2012
(86) PCT US2010/047582 de 01/09/2010
(87) WO 2011/028840 de 10/03/2011
Será publicada a perda da prioridade reivindicada, devido a falta de

atendimento à exigência publicada na RPI 2420, de 23/05/2017.

---

(21) BR 11 2012 004944-5 A2

Código 1.3 - Notificação - Fase Nacional - PCT
(22) 26/05/2010
(30) 07/09/2009 CN 200910161961.X
(51) H04W 24/02 (2009.01)
(54) MÉTODO DE DESATIVAÇÃO DE SERVIÇO E DISPOSITIVO PARA O MESMO
(71) ZTE Corporation (CN)
(72) Xinyu Liu, Jie Yan, Chang Shu, Meng he
(85) 05/03/2012
(86) PCT CN2010/073271 de 26/05/2010
(87) WO 2011/026357 de 10/03/2011
Tomando por base o Art. 220 da LPI, a resposta à exigência, apresentada em 03/07/2017, através da petição nº 870170046143, será aproveitada como resposta à exigência publicada em 18/07/2017. De acordo com a requerente a guia de depósito foi assinada por Jorge Luiz Aguiar, devidamente qualificado na procuração apresentada juntamente, com o requerimento de depósito, o que esclarece a exigência publicada na RPI 2428 de 18/07/17.

---

(21) BR 11 2012 005364-7 A2

Código 1.3 - Notificação - Fase Nacional - PCT
(22) 09/09/2010
(30) 09/09/2009 US 61/241,022; 25/10/2009 US 61/254,735; 15/12/2009 US 61/286,776; 04/02/2010 US 61/301,212
(51) F16B 37/04 (2006.01), F16B 5/02 (2006.01)
(54) FIXADOR DE PAINEL, ARMAÇÃO DE PAINEL E MÉTODOS DE ARMAÇÃO E INSTALAÇÃO
(71) The Monadnock Company (US)
(72) Igor Komsitsky, Javier Torres, Steve Misias, Florent Verdier
(85) 09/03/2012
(86) PCT US2010/048184 de 09/09/2010
(87) WO 2011/031806 de 17/03/2011

---

(21) BR 11 2012 005652-2 A2

Código 1.3 - Notificação - Fase Nacional - PCT
(22) 29/12/2009
(30) 14/09/2009 IN 2224/CHE/2009
(51) C07D 401/12 (2006.01), C07D 471/10 (2006.01), C07D 471/12 (2006.01), A61K 31/4704 (2006.01), A61P 25/00 (2006.01)
(54) COMPOSTO, PROCESSO PARA A PREPARAÇÃO DO COMPOSTO, COMPOSIÇÃO FARMACÊUTICA E MÉTODO PARA O TRATAMENTO DE UMA DESORDEM DO SISTEMA NERVOSO CENTRAL
(71) SUVEN LIFE SCIENCES LIMITED (IN)
(72) ABDUL MOHAMMED, ISHTIYAQUE AHMAD, PRADEEP JAYARAJAN, NAGARAJ VISHWOTTAM KANDIKERE, ANIL KARBHARI SHINDE, RAMA

	SASTRI KAMBHAMPATI, GOPINADH BHYRAPUNENI, JYOTHSNA RAVULA, SRIRAMACHANDRA MURTHY PATNALA, VENKATESWARLU JASTI, RAMAKRISHNA NIROGI (85) 14/03/2012 (86) PCT IN2009/000745 de 29/12/2009 (87) WO 2011/030349 de 17/03/2011
(21) BR 11 2012 010164-1 A2	Código 1.3 - Notificação - Fase Nacional - PCT (22) 29/10/2010 (30) 23/12/2009 EP 09 180570.5 (51) E21B 47/00 (2006.01), E21B 47/10 (2006.01) (54) FERRAMENTA DE PERFILAGEM DE BOLHA (71) WELLTEC A/S (DK) (72) JORGEN HALLUNDBAEK, ULRIK WEILAND ROBENHAGEN, JIMMY KJAERSGAARD-RASMUSSEN (85) 30/04/2012 (86) PCT EP2010/066448 de 29/10/2010 (87) WO 2011/051432 de 05/05/2011
(21) BR 11 2012 010390-3 A2	Código 1.3 - Notificação - Fase Nacional - PCT (22) 02/11/2010 (30) 02/11/2009 US 12/611,069 (51) F24F 11/02 (2006.01), F24F 7/06 (2006.01), F24F 7/10 (2006.01), F25B 41/04 (2006.01) (54) "REFRIGERAÇÃO DE CENTRO DE DADOS" (71) Exaflop LLC (US) (72) Andrew B. Carlson, Jimmy Clidaras (85) 02/05/2012 (86) PCT US2010/055139 de 02/11/2010 (87) WO 2011/053988 de 05/05/2011
(21) BR 11 2012 010459-4 A2	Código 1.3 - Notificação - Fase Nacional - PCT (22) 03/11/2010 (30) 04/11/2009 US 12/612.127 (51) C03B 37/018 (2006.01) (54) MÉTODOS PARA FORMAR UMA PARTE DE REVESTIMENTO DE UMA FIBRA ÓTICA A PARTIR DE UMA FULIGEM DE VIDRO PELETIZADO (71) Corning Incorported (US) (72) Robert Brett Desorcie, Peter Joseph Ronco, Roger A. Rose, Pushkar Tandon (85) 03/05/2012 (86) PCT US2010/055212 de 03/11/2010 (87) WO 2011/056820 de 12/05/2011

(21) BR 11 2012 010560-4 A2

Código 1.3 - Notificação - Fase Nacional - PCT
(22) 01/11/2010
(30) 05/11/2009 US 61/258,272
(51) C07D 263/34 (2006.01), C07D 277/56 (2006.01), C07D 277/82 (2006.01), C07D 417/12 (2006.01), A61K 31/421 (2006.01), A61K 31/426 (2006.01), A61K 31/428 (2006.01), A61K 31/4439 (2006.01), A61P 3/06 (2006.01), A61P 3/10 (2006.01)
(54) COMPOSTOS DE CARBOXI OXAZOL OU TIAZOL AS DGAT - 1 INIBIDORES ÚTEIS PARA O TRATAMENTO DE OBESIDADE.
(71) Piramal Life Sciences Limited (IN)
(72) RAVINDRA DNYANDEV JADHAV, Rajiv Sharma, Kishorkumar Shivajirao Kadam, Shivaji Sadashiv Kandre
(85) 04/05/2012
(86) PCT IB2010/054930 de 01/11/2010
(87) WO 2011/055289 de 12/05/2011

(21) BR 11 2012 010612-0 A2

Código 1.3 - Notificação - Fase Nacional - PCT
(22) 05/11/2010
(30) 06/11/2009 US 91/280,678
(51) G05D 1/02 (2006.01)
(54) DISPOSITIVO MÓVEL CONFIGURADO PARA NAVEGAR EM SUPERFÍCIE E MÉTODO PARA NAVEGAR EM SUPERFÍCIE COM DISPOSITIVO MÓVEL
(71) EVOLUTION ROBOTICS, INC. (US)
(72) MICHAEL S. STOUT, GABRIEL FRANCIS BRISSON, ENRICO DI BERNARDO, PAOLO PIRJANIAN, DHIRAJ GOEL, JAMES PHILIP CASE, MICHAEL J. DOOLEY
(85) 04/05/2012
(86) PCT US2010/055740 de 05/11/2010
(87) WO 2011/057153 de 12/05/2011

(21) BR 11 2012 010619-8 A2

Código 1.3 - Notificação - Fase Nacional - PCT
(22) 05/11/2010
(30) 05/11/2009 US 61/258,581; 08/11/2009 US 61/259,180
(51) H01L 27/146 (2006.01)
(54) MATRIZ DE GUIA DE LUZ OTIMIZADO PARA UM SENSOR DE IMAGEM
(71) HICK NAM TAY (SG)
(72) HICK NAM TAY
(85) 04/05/2012
(86) PCT IB2010/055049 de 05/11/2010
(87) WO 2011/055344 de 12/05/2011

(21) BR 11 2012 010656-2 A2

Código 1.3 - Notificação - Fase Nacional - PCT

(22) 12/10/2010
(30) 07/11/2009 EP 09 013988.2
(51) A61K 31/4706 (2006.01), A61K 31/4709 (2006.01), C07D 401/12 (2006.01), C07D 401/14 (2006.01), C07D 471/04 (2006.01), A61P 35/00 (2006.01)
(54) HEEROARILAMINOAQUINOLINAS COMO INIBIDORES DE CINASE RECEPTORA TGF-BETA
(71) Merck Patent Gmbh (DE)
(72) Alfred Jonczyk, Christiane Amendt, Frank Zenke
(85) 04/05/2012
(86) PCT EP2010/006239 de 12/10/2010
(87) WO 2011/054433 de 12/05/2011

---

(21) BR 11 2012 010692-9 A2

Código 1.3 - Notificação - Fase Nacional - PCT
(22) 27/10/2010
(30) 05/11/2009 FR 0957824
(51) C04B 7/21 (2006.01), C04B 28/14 (2006.01), C04B 18/08 (2006.01)
(54) AGLUTINANTE HIDRÁULICO, CONCRETO, ARGAMASSA, ARGAMASSA PRÉ-MISTURADA, ELEMENTO PRÉ-FABRICADO, TIJOLO, PLACA, BLOCO OU PAINEL DE REVESTIMENTO, E, PROCESSO DE PREPARAÇÃO DE UM MATERIAL DE CONSTRUÇÃO
(71) Saint-Gobain Weber (FR)
(72) Frank Hesselbarth, Udo Dudda
(85) 04/05/2012
(86) PCT FR2010/052300 de 27/10/2010
(87) WO 2011/055063 de 12/05/2011

---

(21) BR 11 2012 010795-0 A2

Código 1.3 - Notificação - Fase Nacional - PCT
(22) 05/11/2010
(30) 05/11/2009 US 61/258,308
(51) A61K 9/00 (2006.01), A61K 31/4025 (2006.01), A61K 47/10 (2006.01), A61K 47/26 (2006.01), A61P 27/06 (2006.01)
(54) FORMULAÇÕES OFTÁLMICAS CONTENDO GAMA LACTAMS SUBSTITUÍDAS E MÉTODOS PARA USO DAS MESMAS
(71) ALLERGAN INC (US)
(72) ANURADHA GORE, ROBERT S. JORDAN, AJAY P. PARASHAR, Chetan P. Pujara, Richard S. Graham, MU-LAN LEE
(85) 07/05/2012
(86) PCT US2010/055685 de 05/11/2010
(87) WO 2011/057108 de 12/05/2011

---

(21) BR 11 2012 010821-2 A2

Código 1.3 - Notificação - Fase Nacional - PCT
(22) 26/10/2010
(30) 26/10/2009 US 61/255.002
(51) G06F 13/16 (2006.01), G06F 13/368 (2006.01), G06F 13/38 (2006.01)

(54) "ACESSO CONCOMITANTEA UM POOL DE MEMÓRIA COMPARTILHADA ENTRE UM DISPOSITIVO DE ACESSO DE BLOCO E UM DISPOSITIVO DE ACESSO DE GRÁFICO"
(71) Wearable, Inc. (US)
(72) Matthew H. Klapman, Brian E. Mastenbrook
(85) 26/04/2012
(86) PCT US2010/054172 de 26/10/2010
(87) WO 2011/056612 de 12/05/2011

---

(21) BR 11 2012 013084-6 A2

Código 1.3 - Notificação - Fase Nacional - PCT
(22) 30/11/2010
(30) 01/12/2009 AT a 1898/2009
(51) B32B 27/20 (2006.01), B32B 27/34 (2006.01), C08K 3/22 (2006.01), H01L 31/048 (2006.01)
(54) MÓDULO SOLAR E CORPO COEXTRUDADO.
(71) Isovoltaic AG (AT)
(72) Günther Mikats
(85) 31/05/2012
(86) PCT AT2010/000463 de 30/11/2010
(87) WO 2011/066595 de 09/06/2011
Será publicada a perda da prioridade reivindicada, devido a falta de atendimento à exigência publicada na RPI 2420, de 23/05/2017.

---

(21) BR 11 2012 015568-7 A2

Código 1.3 - Notificação - Fase Nacional - PCT
(22) 22/12/2010
(30) 24/12/2009 US 61/290,045
(51) E21B 47/01 (2006.01)
(54) PACOTE ELETRÔNICO, CONJUNTO DENTRO DE POÇO PARA DISPOSIÇÃO EM UM POÇO, MÉTODO
(71) Prad Research And Development Limited (VG)
(72) Ruben Martinez, Adan Diaz
(85) 25/06/2012
(86) PCT US2010/061727 de 22/12/2010
(87) WO 2011/079171 de 30/06/2011
Será publicada a perda da prioridade reivindicada, devido a divergência no documento de cessão de direito e ao não atendimento à exigência publicada na RPI 2420, de 23/05/2017.

---

(21) BR 11 2012 015570-9 A2

Código 1.3 - Notificação - Fase Nacional - PCT
(22) 22/12/2010
(30) 24/12/2009 US 61/290,093
(51) E21B 47/01 (2006.01), E21B 49/00 (2006.01)
(54) INTERFACE PARA ACOPLAR A UMA DE UMA VARIEDADE DE DIFERENTES FERRAMENTAS DENTRO DO POÇO ACIONADAS

HIDRAULICAMENTE MODULARES, CONJUNTO DE ACIONAMENTO PARA UM SISTEMA DENTRO DO POÇO, FERRAMENTA DENTRO DO POÇO ACIONADA HIDRAULICAMENTE MODULAR, SISTEMA DENTRO DO POÇO MODULAR, E MÉTODO PARA REALIZAR UMA APLICAÇÃO EM UM POÇO COM UM SISTEMA MODULAR
(71) Prad Research And Development Limited (VG)
(72) Ruben Martinez, Luis Parra
(85) 25/06/2012
(86) PCT US2010/061731 de 22/12/2010
(87) WO 2011/079173 de 30/06/2011
Será publicada a perda da prioridade reivindicada, devido a divergência no documento de cessão de direito e ao não atendimento à exigência publicada na RPI 2420, de 23/05/2017.

---

(21) BR 11 2012 015574-1 A2

Código 1.3 - Notificação - Fase Nacional - PCT
(22) 22/12/2010
(30) 23/12/2009 US 61/290,000
(51) E21B 33/12 (2006.01), E21B 23/08 (2006.01), E21B 47/06 (2006.01)
(54) MÉTODO DE FIXAÇÃO DE UM MECANISMO DE ISOLAMENTO DE POÇO RADIALMENTE EXPANSÍVEL EM UM POÇO, FERRAMENTA DE FIXAÇÃO DE AQUISIÇÃO DE DADOS, E CONJUNTO PARA FORNECER ISOLAMENTO EM UM POÇO
(71) Prad Research And Development Limited (VG)
(72) Ruben Martinez, Sarah Blake
(85) 25/06/2012
(86) PCT US2010/061718 de 22/12/2010
(87) WO 2011/079169 de 30/06/2011
Será publicada a perda da prioridade reivindicada, devido a divergência no documento de cessão de direito e ao não atendimento à exigência publicada na RPI 2420, de 23/05/2017.

---

(21) BR 11 2012 017131-3 A2

Código 1.3 - Notificação - Fase Nacional - PCT
(22) 12/01/2011
(30) 12/01/2010 US 61294270; 15/10/2010 US 61393675; 17/12/2010 US 61424408
(51) A61K 38/00 (2006.01), C07K 1/00 (2006.01)
(54) ANTAGONISTAS WNT E MÉTODOS DE TRATAMENTO E TRIAGEM.
(71) ONCOMED PHARMACEUTICALS, INC. (US)
(72) Sanjeev H. Satyal, Satyajit Sujit Kumar Mitra, Austin L. Gurney
(85) 11/07/2012
(86) PCT US2011/020994 de 12/01/2011
(87) WO 2011/088123 de 21/07/2011

---

(21) BR 11 2012 018943-3 A2

Código 1.3 - Notificação - Fase Nacional - PCT

(22) 04/02/2011
(30) 04/02/2010 JP 2010-023455
(51) A61K 39/395 (2006.01), A61K 31/337 (2006.01), A61K 31/475 (2006.01), A61K 31/675 (2006.01), A61P 35/00 (2006.01), A61P 35/02 (2006.01), A61P 43/00 (2006.01), C07K 16/30 (2006.01)
(54) MEDICAMENTO PARA O TRATAMENTO E\OU PREVENÇÃO DO CÂNCER
(71) TORAY INDUSTRIES (SA)
(72) TAKAYOSHI IDO, FUMIYOSHI OKANO, YOSHINORI NARITA
(85) 30/07/2012
(86) PCT JP2011/052414 de 04/02/2011
(87) WO 2011/096535 de 11/08/2011

---

(21) BR 11 2012 020641-9 A2

Código 1.3 - Notificação - Fase Nacional - PCT
(22) 16/02/2011
(30) 17/02/2010 US 61/305,402
(51) B32B 3/00 (2006.01), B32B 11/00 (2006.01)
(54) "BARREIRA ARQUITETÔNICA MITIGANTE DE MICROBIOS,ENVELOPES DE EDIFICAÇÃO CONJUNTO ARQUITETÔNICO MÉTODO DE PREPAÇÃO DE UMA BRREIRA ARQUITEÔNICA E EMULÇÃO PARA USO NA PREPARAÇÃO DE UMA BARREIRA ARQUITETONICA
(71) HENRY COMPANY LLC (US)
(72) JOHN DRACOPOULOS, LIONEL BORENSTEIN, SHAWN MELANCON
(85) 17/08/2012
(86) PCT US2011/024990 de 16/02/2011
(87) WO 2011/103124 de 25/08/2011

---

(21) BR 11 2012 021357-1 A2

Código 1.3 - Notificação - Fase Nacional - PCT
(22) 13/11/2010
(30) 26/02/2010 CN 201010117125.4
(51) C23C 18/20 (2006.01), C23C 18/38 (2006.01), C23C 18/32 (2006.01)
(54) "MÉTODO PARA PREPARAR ARTIGO DE PLÁSTICO E ARTIGO DE PLÁSTICO"
(71) BYD COMPANY LIMITED (CN) , SHENZHEN BYD AUTO R&D COMPANY LIMITED (CN)
(72) QING GONG, LIANG ZHOU, WEIFENG MIAO, XIONG ZHANG
(85) 24/08/2012
(86) PCT CN2010/078700 de 13/11/2010
(87) WO 2011/103755 de 01/09/2011

---

(21) BR 11 2012 021359-8 A2

Código 1.3 - Notificação - Fase Nacional - PCT
(22) 12/01/2011
(30) 13/04/2010 CN 2010101455311
(51) G10L 19/00 (2013.01), G10L 19/02 (2013.01), G10L 19/14 (2006.01)

(54) MÉTODO DE CODIFICAÇÃO HIERÁRQUICA DE ÁUDIO, MÉTODO DE DESCODIFICAÇÃO HIERÁRQUICA DE ÁUDIO, MÉTODO DE CODIFICAÇÃO HIERÁRQUICA DE ÁUDIO PARA SINAIS TRANSITÓRIOS, MÉTODO DE DESCODIFICAÇÃO HIERÁRQUICA PARA SINAIS TRANSITÓRIOS , E, SISTEMA DE CODIFICAÇÃO HIERÁRQUICA DE ÁUDIO
(71) ZTE CORPORATION (CN)
(72) KE PENG, GUOMING CHEN, HAO YUAN, DONGPING JIANG, JIALI LI
(85) 24/08/2012
(86) PCT CN2011/070206 de 12/01/2011
(87) WO 2011/127757 de 20/10/2011

---

(21) BR 11 2012 023140-5 A2

Código 1.3 - Notificação - Fase Nacional - PCT
(22) 15/09/2011
(51) H04L 29/08 (2006.01), G06F 17/30 (2006.01), H04N 21/231 (2011.01)
(54) MÉTODO E SISTEMA DE SUBSTITUIÇÃO DE CACHE.
(71) Ericson Telecomunicações S.A (BR/SP)
(72) Djamel Sadok, Josilene Aires Moreira, Márcio de Mendonça Neves, Victor Souza
(85) 13/09/2012
(86) PCT IB2011/002156 de 15/09/2011
(87) WO 2013/038220 de 21/03/2013

---

(21) BR 11 2012 023177-4 A2

Código 1.3 - Notificação - Fase Nacional - PCT
(22) 18/03/2011
(30) 19/03/2010 AU 2010901172; 26/11/2010 AU 2010905238
(51) A61B 17/16 (2006.01)
(54) BROCA DE PERFURAÇÃO
(71) CPL Holdings PTY LTD (AU)
(72) Liam Patrick Ellis
(85) 13/09/2012
(86) PCT AU2011/000317 de 18/03/2011
(87) WO 2011/113115 de 22/09/2011

---

(21) BR 11 2012 023245-2 A2

Código 1.3 - Notificação - Fase Nacional - PCT
(22) 15/03/2011
(30) 15/03/2010 JP 2010-057871
(51) H04W 16/26 (2009.01), H04W 28/04 (2009.01)
(54) MÉTODO DE COMUNICAÇÃO MÓVEL E NÓ DE TRANSMISSÃO.
(71) NTT Docomo, INC (JP)
(72) Hideaki Takahashi, Wuri Andarmawanti Hapsari, Anil Umesh, Mikio Iwamura, Minami Ishii
(85) 14/09/2012
(86) PCT JP2011/056082 de 15/03/2011

(87) WO 2011/115122 de 22/09/2011

---

(21) BR 11 2012 023249-5 A2

Código 1.3 - Notificação - Fase Nacional - PCT
(22) 15/03/2011
(30) 16/03/2010 CN 201010125169.1; 06/05/2010 CN 201010164379.1
(51) H04B 7/06 (2006.01)
(54) SISTEMA DE COMUNICAÇÃO SEM FIO, ESTAÇÃO BASE, TERMINAL E MÉTODO DE GERAÇÃO DE LIVRO DE CÓDIGO.
(71) Panasonic Corporation (JP)
(72) Hui Tong, Masayuki Hoshino, Ming Xu, Seigo Nakao, Daichi Imamura
(85) 14/09/2012
(86) PCT CN2011/071812 de 15/03/2011
(87) WO 2011/113344 de 22/09/2011

---

(21) BR 11 2012 023261-4 A2

Código 1.3 - Notificação - Fase Nacional - PCT
(22) 15/03/2011
(30) 15/03/2010 EP 10156537.2; 09/04/2010 EP 10159463.8; 09/04/2010 EP 10159461.2; 23/04/2010 EP 10160840.4; 27/04/2010 EP 10161125.9
(51) C07C 1/24 (2006.01), C07C 11/00 (2006.01), C07C 11/08 (2006.01), C07C 11/09 (2006.01), B01J 29/06 (2006.01), B01J 29/40 (2006.01), B01J 29/85 (2006.01), C07C 6/04 (2006.01), C07C 11/06 (2006.01)
(54) PRODUÇÃO DE PROPILENO ATRAVÉS DE DESIDRATAÇÃO E ISOMERIZAÇÃO SIMULTÂNEA DO ESQUELETO DE ISOBUTANOL SOBRE CATALISADORES ÁCIDOS SEGUIDAS DE METÁTESE
(71) Total Research & Technology Feluy (BE)
(72) Walter Vermeiren, Cindy Adam, Delphine Minoux
(85) 14/09/2012
(86) PCT EP2011/053905 de 15/03/2011
(87) WO 2011/113836 de 22/09/2011

---

(21) BR 11 2012 023262-2 A2

Código 1.3 - Notificação - Fase Nacional - PCT
(22) 15/03/2011
(30) 15/03/2010 EP 10156537.2; 09/04/2010 EP 10159463.8; 27/04/2010 EP 10161125.9
(51) C07C 1/24 (2006.01), C07C 11/00 (2006.01), C07C 11/08 (2006.01), C07C 11/09 (2006.01), B01J 29/06 (2006.01), B01J 29/40 (2006.01), B01J 29/85 (2006.01)
(54) DESIDRATAÇÃO SIMULTÂNEA E ISOMERIZAÇÃO DO ESQUELETO DE ISOBUTANOL EM CATALISADORES ÁCIDOS
(71) Total Research & Technology Feluy (BE)
(72) Cindy Adam, Delphine Minoux, Nikolai Nesterenko, Sander Van Donk, Jean-Pierre Dath
(85) 14/09/2012
(86) PCT EP2011/053902 de 15/03/2011

(87) WO 2011/113834 de 22/09/2011

---

(21) BR 11 2012 023265-7 A2

Código 1.3 - Notificação - Fase Nacional - PCT
(22) 11/03/2011
(30) 19/03/2010 EP 10156995.2
(51) H05B 37/02 (2006.01), G08C 19/28 (2006.01), H04L 29/12 (2006.01)
(54) DISPOSITIVO PARA A SELEÇÃO DE FONTE LUMINOSA, SISTEMA DE ILUMINAÇÃO E USO DE UM DISPOSITIVO PARA A SELEÇÃO DE UMA FONTE LUMINOSA
(71) KONINKLIJKE PHILPS ELECTRONICS N.V. (NL)
(72) GEORGE FREDERIC YIANINI, JACO DEN DULK, HENDRICUS THEODORUS GERARDUS MARIA PENNING DE VRIES, LUCIUS THEODORUS VINKENVLEUGEL
(85) 14/09/2012
(86) PCT IB2011/051028 de 11/03/2011
(87) WO 2011/114269 de 22/09/2011

---

(21) BR 11 2012 023266-5 A2

Código 1.3 - Notificação - Fase Nacional - PCT
(22) 17/03/2011
(30) 17/03/2010 US 61/314,617; 17/03/2010 US 61/314,761
(51) F21S 8/00 (2006.01)
(54) "MÉTODO PARA ILUMINAR AVES DIURNAS COM FONTES DE LUZ ARTIFICIAIS E APARELHO DE ILUMINAÇÃO ESPECTRALMENTE ADAPTADO PARA ILUMINAR AVES DIURNAS"
(71) ONCE INNOVATIONS, INC. (US)
(72) ZDENKO GRAJCAR
(85) 14/09/2012
(86) PCT US2011/028910 de 17/03/2011
(87) WO 2011/116251 de 22/09/2011

---

(21) BR 11 2012 023269-0 A2

Código 1.3 - Notificação - Fase Nacional - PCT
(22) 03/03/2011
(30) 22/03/2010 DE 102010012286.6; 26/03/2010 DE 102010013052.4
(51) C01B 17/04 (2006.01)
(54) DISPOSITIVO PARA A CONDENSAÇÃO, SEPARAÇÃO E ARMAZENAMENTO DE ENXOFRE LÍQUIDO, E, PROCESSO PARA A CONDENSAÇÃO, SEPARAÇÃO ARMAZENAMENTO DE ENXOFRE LÍQUIDO
(71) THYSSENKRUPP UHDE GMBH (DE)
(72) HOLGER THIELERT
(85) 14/09/2012
(86) PCT EP2011/001058 de 03/03/2011
(87) WO 2011/116876 de 29/09/2011

(21) BR 11 2012 024523-6 A2

Código 1.3 - Notificação - Fase Nacional - PCT
(22) 25/03/2011
(30) 26/03/2010 US 12/661965
(51) B23P 6/00 (2006.01)
(54) MÉTODOS PARA REPARAR UMA ESTRUTURA METÁLICA E UM TRILHO, COMBINAÇÃO DE TRILHO DE INSERTO DE REPARO, E, INSERTO DE REPARO DE SOLDA DE ESTADO SÓLIDO
(71) Holland, L.p (US)
(72) Richard F. Kral, Shane A. Mayhill, David P. Workman
(85) 26/09/2012
(86) PCT US2011/000556 de 25/03/2011
(87) WO 2011/119238 de 29/09/2011

(21) BR 11 2012 024693-3 A2

Código 1.3 - Notificação - Fase Nacional - PCT
(22) 12/04/2010
(51) B66B 1/18 (2006.01), B66B 1/34 (2006.01)
(54) MÉTODO PARA CONTROLAR UM SISTEMA DE ELEVADOR, E, SISTEMA DE ELEVADOR
(71) Otis Elevator Company (US)
(72) Jannah A. Stanley, Ashley Kaminski
(85) 27/09/2012
(86) PCT US2010/030678 de 12/04/2010
(87) WO 2011/129803 de 20/10/2011

(21) BR 11 2012 024872-3 A2

Código 1.3 - Notificação - Fase Nacional - PCT
(22) 29/03/2011
(30) 29/03/2010 EP 10305317.9
(51) A61K 39/00 (2006.01), C07K 14/11 (2006.01), C07K 14/145 (2006.01), C07K 14/44 (2006.01)
(54) COMPOSIÇÕES FARMACÊUTICAS COMPREENDENDO UM POLIPEPTÍDEO CONTENDO PELO MENOS UM MOTIVO CXXC E ANTÍGENOS HETERÓLOGOS E SEUS USOS
(71) Inserm (Institut National de La Sante Et de La Recherche Medicale) (FR) , Centre National De La Recherche Scientifique - CNRS (FR) , Universite Pierre Et Marie Curie (Paris 6) (FR) , Assistance Publique Hopitaux de Paris (FR) , Consejo Nacional de Investigaciones Cientificas Y Tecnicas (Conicet) (AR) , Universidad Catolica de Cordoba (UCC) (AR)
(72) David Klatzmann, Eliane Piaggio, Hugo Lujan
(85) 28/09/2012
(86) PCT EP2011/054866 de 29/03/2011
(87) WO 2011/120994 de 06/10/2011

(21) BR 11 2012 026188-6 A2

Código 1.3 - Notificação - Fase Nacional - PCT
(22) 08/04/2011

(30) 14/04/2010 EP 10159959.5
(51) B02C 13/14 (2006.01), B02C 13/28 (2006.01)
(54) MÉTODO DE IMPACTO CÔNICO, E MÉTODO DE COMINUIR UM MATERIAL
(71) Air Products and Chemicals, Inc. (US)
(72) Jean-Philippe Trembley, Neil Robert Hansford
(85) 11/10/2012
(86) PCT EP2011/055559 de 08/04/2011
(87) WO 2011/128274 de 20/10/2011

---

(21) BR 11 2012 026353-6 A2

Código 1.3 - Notificação - Fase Nacional - PCT
(22) 08/04/2011
(30) 12/04/2010 US 12/758,291
(51) A23L 1/025 (2006.01)
(54) MÉTODO PARA PROCESSAR BIOMASSA E APARELHO PARA SEPARAR COMPONENTES UNIDOS PRESENTES EM UM MEIO FLUÍDO
(71) INDUSTRIAS CENTLI. S.A. DE C.V. (MX)
(72) FERNANDO ROBERTO PAZ-BRIZ, FERNANDO ROBERTO PAZ-ALCAZAR
(85) 15/10/2012
(86) PCT IB2011/000770 de 08/04/2011
(87) WO 2011/128751 de 20/10/2011

---

(21) BR 11 2012 027732-4 A2

Código 1.3 - Notificação - Fase Nacional - PCT
(22) 27/04/2011
(30) 28/04/2010 US 61/328,723; 08/11/2010 US 61/411,101; 25/01/2011 US 61/435,973
(51) A61M 37/00 (2006.01), A61M 5/158 (2006.01)
(54) "DISPOSITIVO PARA ADMINISTRAÇÃO DE UM FÁRMACO CONTRA ARTRITE REUMATOIDE ATRAVÉS DE UMA BARREIRA DÉRMICA E MÉTODO PARA FORMAÇÃO DO MESMO"
(71) KIMBERLY-CLARK WORLDWIDE, INC. (US)
(72) RUSSELL FREDERICK ROSS
(85) 29/10/2012
(86) PCT IB2011/051861 de 27/04/2011
(87) WO 2011/135530 de 03/11/2011

---

(21) BR 11 2012 027733-2 A2

Código 1.3 - Notificação - Fase Nacional - PCT
(22) 27/04/2011
(30) 28/04/2010 US 61/328,723; 22/11/2010 US 61/416,057
(51) A61M 37/00 (2006.01), A61M 5/158 (2006.01), A61K 48/00 (2006.01)
(54) "DISPOSITIVO PARA ADMINISTRAÇÃO DE UMA CONSTRUÇÃO DE SIRNA ATRAVÉS DE UMA BARREIRA DÉRMICA E MÉTODO PARA FORMAÇÃO DO MESMO"

(71) KIMBERLY-CLARK WORLDWIDE, INC. (US)
(72) RUSSELL FREDERICK ROSS
(85) 29/10/2012
(86) PCT IB2011/051862 de 27/04/2011
(87) WO 2011/135531 de 03/11/2011

---

(21) BR 11 2012 027735-9 A2

Código 1.3 - Notificação - Fase Nacional - PCT
(22) 27/04/2011
(30) 28/04/2010 US 61/328,723; 08/11/2010 US 61/411,071; 25/01/2011 US 61/435,939
(51) A61M 37/00 (2006.01), A61M 5/158 (2006.01)
(54) "CONJUNTO DE MICROAGULHAS COMPÓSITO, EMPLASTRO TRANSDÉRMICO E MÉTODO PARA FORMAÇÃO DE UM CONJUNTO DE MICROAGULHAS COMPÓSITO"
(71) KIMBERLY -CLARK WORLDWIDE, INC (US)
(72) RUSSELL FREDERICK ROSS
(85) 29/10/2012
(86) PCT IB2011/051864 de 27/04/2011
(87) WO 2011/135532 de 03/11/2011

---

(21) BR 11 2012 027737-5 A2

Código 1.3 - Notificação - Fase Nacional - PCT
(22) 27/04/2011
(30) 08/11/2010 US 61/411,071; 25/01/2011 US 61/435,939
(51) A61M 37/00 (2006.01), A61M 5/158 (2006.01)
(54) "MÉTODO PARA FORMAÇÃO DE UM CONJUNTO DE MICROAGULHAS, CONJUNTO DE MICROAGULHAS MOLDADAS POR INJEÇÃO E EMPLASTRO TRANSDÉRMICO"
(71) KIMBERLY-CLARK WORLDWIDE, INC. (US)
(72) RUSSELL FREDERICK ROSS
(85) 29/10/2012
(86) PCT IB2011/051860 de 27/04/2011
(87) WO 2012/020332 de 16/02/2012

---

(21) BR 11 2012 027740-5 A2

Código 1.3 - Notificação - Fase Nacional - PCT
(22) 29/04/2011
(30) 29/04/2010 US 61/329,381
(51) A61K 31/7076 (2006.01), A61K 31/7072 (2006.01), A61K 38/16 (2006.01), A61P 31/00 (2006.01)
(54) COMPOSIÇÕES CONTENDO NUCLEOSÍDEOS DE PURINA E PIRIMIDINA, PEPTÍDEOS E MAGANÊS E SEUS USOS.
(71) THE HENRY M. JACKSON FOUNDATION FOR THE ADVANCEMENT OF MILITARY MEDICINE, INC. (US)
(72) Michael J. Daly, Elena K. Gaidamakova
(85) 29/10/2012

(86) PCT US2011/034484 de 29/04/2011
(87) WO 2011/139881 de 10/11/2011

---

(21) BR 11 2012 027742-1 A2

Código 1.3 - Notificação - Fase Nacional - PCT
(22) 28/04/2011
(30) 28/04/2010 US 61/328,879; 05/08/2010 US 61/370,919
(51) C08G 73/04 (2006.01), C08J 7/04 (2006.01), C08J 7/18 (2006.01), C09D 179/02 (2006.01), D06M 13/48 (2006.01)
(54) POLÍMEROS RETICULÁVEIS FOTOQUÍMICA, MÉTODOS DE PREPARAÇÃO DE POLÍMEROS RETICULÁVEIS POR FOTOQUÍMICA, MÉTODOS DE USO DE POLÍMEROS RETICULÁVEIS POR FOTOQUÍMICA E MÉTODOS DE PREPARAÇÃO DE ARTIGOS CONTENDO POLÍMEROS RETICULÁVEIS POR FOTOQUÍMICA
(71) University Of Georgia Research Foundation, Inc. (US)
(72) Janson Locklin, Vikram Dhende
(85) 29/10/2012
(86) PCT US2011/034268 de 28/04/2011
(87) WO 2011/139817 de 10/11/2011

---

(21) BR 11 2012 027755-3 A2

Código 1.3 - Notificação - Fase Nacional - PCT
(22) 27/04/2010
(51) H04W 48/16 (2009.01)
(54) ATUALIZAÇÃO DE INFORMAÇÕES DE SELEÇÃO DE REDE
(71) Nokia Siemens Networks Oy. (FI)
(72) Jari Pekka Mustajarvi
(85) 29/10/2012
(86) PCT EP2010/055582 de 27/04/2010
(87) WO 2011/134496 de 03/11/2011

---

(21) BR 11 2012 027756-1 A2

Código 1.3 - Notificação - Fase Nacional - PCT
(22) 27/04/2011
(30) 30/04/2010 EP 10161557.3
(51) H01J 37/32 (2006.01), H05H 1/24 (2006.01)
(54) ELETRODO PARA PROCESSO PLASMA DBD
(71) AGC Glass Europe (BE)
(72) Eric Tixhon, Eric Michel, Joseph Leclercq
(85) 29/10/2012
(86) PCT EP2011/056621 de 27/04/2011
(87) WO 2011/134978 de 03/11/2011

---

(21) BR 11 2012 027757-0 A2

Código 1.3 - Notificação - Fase Nacional - PCT
(22) 28/04/2011
(30) 28/04/2010 CN 201010158450.5

(51) H04W 24/02 (2009.01)
(54) MÉTODO E APARELHO PARA DETERMINAR O ESTADO DE MOBILIDADE DO TERMINAL
(71) HUAWEI TECHNOLOGIES CO., LTD. (CN)
(72) Dengkum Xiao, Peng Yuan, Anjian Li, Yuan He, Jing Han, Chunfeng Yao
(85) 29/10/2012
(86) PCT CN2011/073456 de 28/04/2011
(87) WO 2011/134409 de 03/11/2011

---

(21) BR 11 2012 027759-6 A2

Código 1.3 - Notificação - Fase Nacional - PCT
(22) 27/04/2011
(30) 27/04/2010 DK PA 2010 00379; 07/05/2010 US 61/395,119; 15/10/2010 DK PA 2010 00941; 04/03/2011 DK PA 2011 00149; 31/03/2011 US 61/470,170
(51) C07K 14/575 (2006.01), A61K 38/22 (2006.01), C07K 14/595 (2006.01), C07K 19/00 (2006.01)
(54) CONJUGADOS DE PEPTÍDEOS DE AGONISTAS DE RECEPTORES GLP-1 E GASTRINA E SEU USO
(71) Zealand Pharma A/S. (DK)
(72) Trine Skovlund Ryge Neerup, Torben 0sterlund, Jakob Lind Tolborg, Keld Fosgerau, Ulrika Martensson, Marianne Brorson, Kamilla Rolsted
(85) 29/10/2012
(86) PCT DK2011/050133 de 27/04/2011
(87) WO 2011/134471 de 03/11/2011

---

(21) BR 11 2012 027760-0 A2

Código 1.3 - Notificação - Fase Nacional - PCT
(22) 04/02/2011
(30) 27/04/2010 US 12/768,246
(51) B65D 6/00 (2006.01)
(54) CONTÊINER COM PAREDES LATERAIS DOBRÁVEIS UMA EM CIMA DA OUTRA
(71) Ifco Systems GMBH (DE)
(72) Richard Kellerer, Christian Barth
(85) 29/10/2012
(86) PCT EP2011/000539 de 04/02/2011
(87) WO 2011/134557 de 03/11/2011

---

(21) BR 11 2012 027766-9 A2

Código 1.3 - Notificação - Fase Nacional - PCT
(22) 20/04/2011
(30) 30/04/2010 GB 1007238.7
(51) A47K 5/12 (2006.01)
(54) SISTEMA DE DISTRIBUIÇÃO DE LÍQUIDO
(71) Reckitt & Colmann (Overseas) Limited (GB)
(72) Jacobus Simon Petrus Van Diepen, CHRISTOPHER LEONARD PADAIN
(85) 29/10/2012

(86) PCT GB2011/050781 de 20/04/2011
(87) WO 2011/135336 de 03/11/2011

---

(21) BR 11 2012 027767-7 A2

Código 1.3 - Notificação - Fase Nacional - PCT
(22) 20/04/2011
(30) 30/04/2010 GB 1007232.0
(51) A47K 5/12 (2006.01)
(54) SISTEMA DE DISTRIBUIÇÃO DE LÍQUIDO
(71) Reckitt & Colman (Overseas) Limited (GB)
(72) Jacobus Simon Petrus Van Diepen, Xianzhi Zhou, Christopen Leonard Padain
(85) 29/10/2012
(86) PCT GB2011/050784 de 20/04/2011
(87) WO 2011/135338 de 03/11/2011

---

(21) BR 11 2012 027768-5 A2

Código 1.3 - Notificação - Fase Nacional - PCT
(22) 26/04/2011
(30) 28/04/2010 CH 625/10
(51) B67D 1/04 (2006.01)
(54) DISPENSOR COM BOTÃO DE PRESSÃO PARA GARRAFAS COM BEBIDAS CARBONATADAS
(71) The Coca-Cola Company (US)
(72) Samuel O. Nyambi, Fritz Seelhofel
(85) 29/10/2012
(86) PCT EP2011/056522 de 26/04/2011
(87) WO 2011/134928 de 03/11/2011

---

(21) BR 11 2012 027806-1 A2

Código 1.3 - Notificação - Fase Nacional - PCT
(22) 28/04/2011
(30) 29/04/2010 US 61/329,444
(51) B01D 53/22 (2006.01)
(54) MEMBRANAS DE SILICOALUMINOFOSFATO CRISTALINO (SAPO), MÉTODO PARA SUA PREPARAÇÃO E MÉTODO PARA SEPARAÇÃO DE UM PRIMEIRO COMPONENTE DE GÁS DE UMA MISTURA DE GÁS CONTENDO PELO MENOS UM PRIMEIRO E UM SEGUNDO COMPONENTE DE GÁS
(71) The Regents Of The University Of Colorado, A Body Corporate (US)
(72) John L. Falconer, Yanfeng Zhang, Begum Tokay, Richard D. Noble
(85) 29/10/2012
(86) PCT US2011/034292 de 28/04/2011
(87) WO 2011/137227 de 03/11/2011

---

(21) BR 11 2012 027808-8 A2

Código 1.3 - Notificação - Fase Nacional - PCT
(22) 26/04/2011

(30) 30/04/2010 US 61/330,003; 27/05/2010 US 12/788,632
(51) G08C 17/00 (2006.01)
(54) MÉTODOS E APARELHOS PARA PRESERVAR RECURSOS DE BATERIA EM UM DISPOSITIVO DE COMUNICAÇÃO MÓVEL
(71) Apple Inc. (US)
(72) Shiehlie Wang, Ben-Heng Juang
(85) 29/10/2012
(86) PCT US2011/033999 de 26/04/2011
(87) WO 2011/137128 de 03/11/2011

---

(21) BR 11 2012 027810-0 A2

Código 1.3 - Notificação - Fase Nacional - PCT
(22) 27/04/2011
(30) 30/04/2010 JP 2010-105323; 05/11/2010 JP 2010-249128
(51) H04B 1/04 (2006.01), H04W 52/22 (2009.01)
(54) DISPOSITIVO DE COMUNICAÇÃO SEM FIO E MÉTODO PARA CONTROLAR A POTÊNCIA DE TRANSMISSÃO
(71) Panasonic Corporation (JP)
(72) Takashi Iwai, Daichi Imamura, Akihiko Nishio, Yoshihiko Ogawa, Shinsuke Takaoka
(85) 29/10/2012
(86) PCT JP2011/002479 de 27/04/2011
(87) WO 2011/135858 de 03/11/2011

---

(21) BR 11 2012 027817-7 A2

Código 1.3 - Notificação - Fase Nacional - PCT
(22) 22/04/2011
(30) 29/04/2010 IT RM2010A000203
(51) F24J 2/07 (2006.01), F24J 2/34 (2006.01), F24H 7/02 (2006.01), F24H 7/04 (2006.01), F28D 20/00 (2006.01), F28F 13/00 (2006.01), F28F 21/02 (2006.01)
(54) DISPOSITIVO DE TRANSPORTE E ARMAZENAMENTO E SISTEMA COM ALTA EFICIÊNCIA.
(71) Magaldi Industrie S.R.L. (IT)
(72) Mario Magaldi, GENNARO DE MICHELE
(85) 29/10/2012
(86) PCT IB2011/051769 de 22/04/2011
(87) WO 2011/135501 de 03/11/2011

---

(21) BR 11 2012 027918-1 A2

Código 1.3 - Notificação - Fase Nacional - PCT
(22) 05/05/2011
(30) 05/05/2010 US 61/331,797; 04/05/2011 US 13/100,801
(51) H04L 5/00 (2006.01), H04B 7/04 (2006.01), H04W 88/04 (2009.01)
(54) ESPAÇO DE BUSCA EXPANDIDO PARA R-PDCCH EM LTE-A
(71) Qualcomm Incorporated (US)
(72) Peter Gaal, Wanshi Chen, Juan Montojo

(85) 30/10/2012
(86) PCT US2011/035414 de 05/05/2011
(87) WO 2011/140384 de 10/11/2011

---

(21) BR 11 2012 027919-0 A2

Código 1.3 - Notificação - Fase Nacional - PCT
(22) 10/05/2011
(30) 10/05/2010 US 61/333,172; 09/05/2011 US 13/103,752
(51) F21S 9/00 (2006.01)
(54) PROTETOR DE REDIRECIONAMENTO DE LUZ DE LUMINÁRIA LED
(71) Lotek Electronics Corporation (TW)
(72) Shih Chang Wang, Pin-Hao Hsu, Yi-Kai Cheng, Chin-Wang Tu
(85) 30/10/2012
(86) PCT US2011/035848 de 10/05/2011
(87) WO 2011/143164 de 17/11/2011

---

(21) BR 11 2012 027920-3 A2

Código 1.3 - Notificação - Fase Nacional - PCT
(22) 29/04/2011
(30) 30/04/2010 AU 2010901834
(51) E02F 9/28 (2006.01)
(54) CONJUNTO DE DESGASTE
(71) Bradken Resources Pty Limited (AU)
(72) Daniel Freund, Mark Hurley, David Hoad, Matthew Reushle
(85) 30/10/2012
(86) PCT AU2011/000487 de 29/04/2011
(87) WO 2011/134014 de 03/11/2011

---

(21) BR 11 2012 027926-2 A2

Código 1.3 - Notificação - Fase Nacional - PCT
(22) 08/04/2011
(30) 30/04/2010 JP 2010-104730
(51) C09D 11/00 (2006.01), B41J 2/01 (2006.01), B41M 5/00 (2006.01)
(54) TINTA PARA GRAVAÇÃO A JATO DE TINTA E DISPOSITIVO PARA GRAVAÇÃO A JATO DE TINTA USANDO A MESMA
(71) Ricoh Company, LTD. (JP)
(72) Shin Hasegawa, HIROYUKI FUSHIMI
(85) 30/10/2012
(86) PCT JP2011/059329 de 08/04/2011
(87) WO 2011/136037 de 03/11/2011

---

(21) BR 11 2012 027942-4 A2

Código 1.3 - Notificação - Fase Nacional - PCT
(22) 18/05/2011
(30) 20/05/2010 EP 10163371.7
(51) C08G 65/26 (2006.01)
(54) DERIVADO DE (2-HIDROXIFENIL) METANO, PROCESSO PARA A

PREPARAÇÃO DOS COMPOSTOS, E, USO DOS COMPOSTOS.
(71) Basf SE (DE)
(72) Marta Reinoso Garcia, Günter Oetter, Vandana Kurkal-Siebert, Björn Heinz, Christian Bittner, Markus Hansch, Roman Benedikt Raether
(85) 30/10/2012
(86) PCT EP2011/058011 de 18/05/2011
(87) WO 2011/144643 de 24/11/2011

---

(21) BR 11 2012 027945-9 A2

Código 1.3 - Notificação - Fase Nacional - PCT
(22) 29/04/2011
(30) 30/04/2010 GB 1007353.4
(51) G21G 1/00 (2006.01), A61K 51/02 (2006.01)
(54) MÉTODO PARA A GERAÇÃO DE 223RA DE PUREZA FARMACEUTICAMENTE TOLERÁVEL, 223RA, E, COMPOSIÇÃO FARMACÊUTICA.
(71) Algeta Asa (NO)
(72) Jan Roger Karlson, Peer Borretzen
(85) 30/10/2012
(86) PCT EP2011/002156 de 29/04/2011
(87) WO 2011/134672 de 03/11/2011

---

(21) BR 11 2012 027949-1 A2

Código 1.3 - Notificação - Fase Nacional - PCT
(22) 13/04/2011
(30) 30/04/2010 US 12/770,992
(51) G06F 17/00 (2006.01), G06F 3/14 (2006.01)
(54) MÉTODO E SISTEMA PARA TEMPORARIAMENTE FORMATAR E COLOCAR DADOS EM GRÁFICO E MEIO DE ARMAZENAMENTO LEGÍVEL POR COMPUTADOR
(71) Microsoft Corporation (US)
(72) Samuel Chow Radakovitz, Brian Scott Ruble
(85) 30/10/2012
(86) PCT US2011/032383 de 13/04/2011
(87) WO 2011/136932 de 03/11/2011

---

(21) BR 11 2012 027950-5 A2

Código 1.3 - Notificação - Fase Nacional - PCT
(22) 20/04/2011
(30) 20/05/2010 US 61/346,866; 28/09/2010 US 12/892,834
(51) G06F 9/50 (2006.01)
(54) "OBJETOS DE SUBBUFFER"
(71) Aplle Inc. (US)
(72) Aaftab. A. Munshi, Ian R. Ollman
(85) 30/10/2012
(86) PCT US2011/033282 de 20/04/2011

(87) WO 2011/146197 de 24/11/2011

---

(21) BR 11 2012 027951-3 A2

Código 1.3 - Notificação - Fase Nacional - PCT
(22) 29/04/2011
(30) 07/05/2010 SE 1000470-3
(51) B41F 13/08 (2006.01)
(54) CILINDRO DE CHAPA, E, IMPRESSORA.
(71) Tetra Laval Holdings & Finance SA (CH)
(72) Ingvar Andersson, Thomas Pettersson, Ola Rehnström, Peter Ohman
(85) 30/10/2012
(86) PCT SE2011/050530 de 29/04/2011
(87) WO 2011/139215 de 10/11/2011

---

(21) BR 11 2012 027959-9 A2

Código 1.3 - Notificação - Fase Nacional - PCT
(22) 28/04/2011
(30) 30/04/2010 JP 2010-106008
(51) H04W 72/14 (2009.01), H04W 52/16 (2009.01)
(54) "MÉTODO DE COMUNICAÇÃO MÓVEL E ESTAÇÃO MÓVEL"
(71) NTT Docomo, INC (JP)
(72) Anil Umesh, Mikio Iwamura
(85) 30/10/2012
(86) PCT JP2011/060350 de 28/04/2011
(87) WO 2011/136314 de 03/11/2011

---

(21) BR 11 2012 028000-7 A2

Código 1.3 - Notificação - Fase Nacional - PCT
(22) 18/05/2011
(30) 18/05/2010 US 61/345,641
(51) A61K 47/00 (2006.01)
(54) COMPOSIÇÕES E MÉTODOS PARA TRATAMENTO DE DOENÇAS AUTOIMUNES E OUTRAS
(71) Cerulean Pharma Inc. (US)
(72) Scott D. Eliasof
(85) 31/10/2012
(86) PCT US2011/037025 de 18/05/2011
(87) WO 2011/146638 de 24/11/2011

---

(21) BR 11 2012 028011-2 A2

Código 1.3 - Notificação - Fase Nacional - PCT
(22) 14/04/2011
(30) 07/05/2010 FR 1053602
(51) B60J 10/04 (2006.01), B60J 10/00 (2006.01)
(54) MÉTODO PARA ESTIMAR UMA QUANTIDADE DE AR FRESCO , SUPORTE DE GRAVAÇÃO DE INFORMAÇÕES E AVALIADOR PARA O REFERIDO MÉTODO, E VEÍCULO PROVIDO COM REFERIDO AVALIADOR

(71) PEUGEOT CITROEN AUTOMOBILES S.A. (FR)
(72) FRÉDÉRIC TRELLE
(85) 31/10/2012
(86) PCT FR2011/050653 de 14/04/2011
(87) WO 2011/135220 de 03/11/2011

---

(21) BR 11 2012 028017-1 A2

Código 1.3 - Notificação - Fase Nacional - PCT
(22) 06/05/2011
(30) 07/05/2010 NO 20100660
(51) G01V 1/38 (2006.01), G01V 1/16 (2006.01)
(54) APARELHO DE GRAVAÇÃO DE CABO SÍSMICO NO FUNDO DO OCEANO, MÉTODO DE DESDOBRAMENTO DE APARELHO DE GRAVAÇÃO DE CABO SÍSMICO NO FUNDO DO OCEANO E MÉTODO DE RECUPERAÇÃO DE APARELHO DE GRAVAÇÃO DE CABO SÍSMICO NO FUNDO DO OCEANO
(71) MAGSEIS AS (NO)
(72) JAN GATEMAN, IVAR GIMSE
(85) 31/10/2012
(86) PCT NO2011/000147 de 06/05/2011
(87) WO 2011/139159 de 10/11/2011

---

(21) BR 11 2012 028023-6 A2

Código 1.3 - Notificação - Fase Nacional - PCT
(22) 02/05/2011
(30) 05/05/2010 US 12/774,140
(51) F01N 3/28 (2006.01), B01D 53/94 (2006.01), F01N 3/20 (2006.01)
(54) SISTEMA DE TRATAMENTO DE GÁS DE ESCAPE PARA REDUZIR EMISSÕES DE UM MOTOR
(71) TENNECO AUTOMOTIVE OPERATING COMPANY INC. (US)
(72) RYAN A. FLOYD, JOHN LOWRY
(85) 31/10/2012
(86) PCT US2011/034758 de 02/05/2011
(87) WO 2011/139953 de 10/11/2011

---

(21) BR 11 2012 028034-1 A2

Código 1.3 - Notificação - Fase Nacional - PCT
(22) 28/02/2011
(30) 23/07/2010 JP 2010-165694; 06/10/2010 JP 2010-226376; 29/11/2010 JP 2010-265222
(51) B22C 11/00 (2006.01), B22C 9/10 (2006.01), B22C 11/04 (2006.01), B22C 15/02 (2006.01)
(54) UM MÉTODO DE MOLDAGEM SEM CAIXAS DE MOLDAR E UMA MÁQUINA DE MOLDAGEM SEM CAIXAS DE MOLDAR
(71) Sintokogio, Ltd. (JP)
(72) Toshihiko Oya, Kazunori Ogura
(85) 31/10/2012

(86) PCT JP2011/054535 de 28/02/2011
(87) WO 2012/011300 de 26/01/2012

---

(21) BR 11 2012 028065-1 A2

Código 1.3 - Notificação - Fase Nacional - PCT
(22) 27/04/2011
(30) 31/05/2010 DE 10 2010 029 499.3
(51) C07C 69/30 (2006.01), C07C 69/33 (2006.01), C07C 69/78 (2006.01), C11C 3/02 (2006.01), A61K 8/37 (2006.01), A61Q 1/00 (2006.01), A61Q 5/00 (2006.01), A61Q 17/04 (2006.01), A61Q 19/04 (2006.01)
(54) ÉSTERES PARCIAIS DE POLIOL PARA APLICAÇÃO EM COSMÉTICOS
(71) EVONIK DEGUSSA GMBH (DE)
(72) Hans Henning Wenk, Jürgen Meyer, Oliver Springer, Mike Farwick, Klaus Jenni, Wolfgang Berkels, Frank Unger
(85) 31/10/2012
(86) PCT EP2011/056616 de 27/04/2011
(87) WO 2011/151114 de 08/12/2011

---

(21) BR 11 2012 028070-8 A2

Código 1.3 - Notificação - Fase Nacional - PCT
(22) 03/05/2010
(51) H04W 72/12 (2009.01), H04W 72/10 (2009.01), H04W 28/14 (2009.01)
(54) MÉTODO E APARELHO PARA TRANSMISSÃO DE RELATÓRIO DE ESTADO DE BUFFER NA REDE SEM FIO
(71) Alcatel Lucent (FR)
(72) Pingping Wen, Tao Yang
(85) 31/10/2012
(86) PCT CN2010/072401 de 03/05/2010
(87) WO 2011/137576 de 10/11/2011

---

(21) BR 11 2012 028097-0 A2

Código 1.3 - Notificação - Fase Nacional - PCT
(22) 02/05/2011
(30) 03/05/2010 US 61/330,604
(51) G01B 9/04 (2006.01)
(54) LIGAÇÃO DE MICROSCÓPIOS PARA ANÁLISE DE OBJETOS QUE COMPREENDEM MARCAS DE FERRAMENTAS
(71) Forensic Technology Wai Inc. (CA)
(72) Alain Beauchamp, Danny Roberge, Benoît Perron
(85) 31/10/2012
(86) PCT CA2011/000521 de 02/05/2011
(87) WO 2011/137518 de 10/11/2011

---

(21) BR 11 2012 028138-0 A2

Código 1.3 - Notificação - Fase Nacional - PCT
(22) 29/04/2011
(30) 03/05/2010 US 61330757; 06/08/2010 US 61371355

(51) E21B 10/52 (2006.01), E21B 10/16 (2006.01)
(54) ELEMENTOS DE CORTE,FERRAMENTAS DE PERFURAÇÃO SUBTERRÂNEA,E MÉTODOS DE FORMAÇÃO DE TAIS ELEMENTOS E FERRAMENTAS DE CORTE.
(71) Baker Hughes Incorporated (US)
(72) Danny E. Scott, Nicholas J. Lyons, Juan Miguel Bilen, Oliver Matthews, Rudolf Carl Pessier
(85) 01/11/2012
(86) PCT US2011/034614 de 29/04/2011
(87) WO 2011/139903 de 10/11/2011

---

(21) BR 11 2012 028155-0 A2

Código 1.3 - Notificação - Fase Nacional - PCT
(22) 02/05/2011
(30) 02/05/2010 US 61/330,359; 14/07/2010 IL PCT/IL2010/000565; 10/01/2011 US 61/431,084
(51) A61F 5/445 (2006.01)
(54) CONJUNTOS DESCARTÁVEIS PARA OSTOMIA
(71) STIMATIX GI LTD. (IL)
(72) DAVI HANUKA, MEIR OR
(85) 01/11/2012
(86) PCT IB2011/051938 de 02/05/2011
(87) WO 2011/138731 de 10/11/2011

---

(21) BR 11 2012 028163-1 A2

Código 1.3 - Notificação - Fase Nacional - PCT
(22) 12/05/2011
(30) 08/06/2010 EP 10165239.4
(51) C11B 9/00 (2006.01), C07C 49/115 (2006.01), C07C 49/21 (2006.01), C07C 49/557 (2006.01)
(54) CETONAS BICÍCLICAS COMO INGREDIENTES DE PERFUMARIA.
(71) Firmenich SA (CH)
(72) Anthony A. Birkbeck
(85) 01/11/2012
(86) PCT IB2011/052084 de 12/05/2011
(87) WO 2011/154859 de 15/12/2011

---

(21) BR 11 2012 028166-6 A2

Código 1.3 - Notificação - Fase Nacional - PCT
(22) 03/05/2011
(30) 03/05/2010 KR 20-2010-0004659; 01/09/2010 KR 10-2010-0085223; 02/03/2011 KR 20-2011-0001717; 07/03/2011 KR 20-2011-0001930; 02/05/2011 KR 20-2011-0003768
(51) B60N 2/26 (2006.01), B60N 2/28 (2006.01)
(54) CADEIRA INFANTIL PARA CARRO COM UMA BANHEIRA
(71) TAE HYUNG KIM (KR)
(72) TAE HYUNG KIM

(85) 01/11/2012
(86) PCT KR2011/003317 de 03/05/2011
(87) WO 2011/139078 de 10/11/2011

---

(21) BR 11 2012 028170-4 A2

Código 1.3 - Notificação - Fase Nacional - PCT
(22) 04/05/2011
(30) 04/05/2010 EP 10161843.7
(51) G01N 33/50 (2006.01), G01N 33/569 (2006.01), G01N 33/68 (2006.01)
(54) MÉTODO PARA GERAR UMA RESPOSTA IMUNOLÓGICA MEDIADA POR CÉLULA ESPECÍFICA DE ANTÍGENO DE TESTE
(71) HVIDOVRE HOSPITAL (DK)
(72) MORTEN RUHWALD, JESPER EUGEN-OLSEN, PERNILLE RAVN, MARTINE GROSOS AABYE
(85) 01/11/2012
(86) PCT DK2011/000041 de 04/05/2011
(87) WO 2011/137902 de 10/11/2011

---

(21) BR 11 2012 028172-0 A2

Código 1.3 - Notificação - Fase Nacional - PCT
(22) 26/04/2011
(30) 06/05/2010 EP 10162113.4
(51) H01L 25/075 (2006.01), H01J 61/40 (2006.01), F21S 8/00 (2006.01), H01K 1/32 (2006.01)
(54) FONTE DE LUZ E USO DA FONTE DE LUZ
(71) KONINKLIJKE PHILIPS ELECTRONICS N.V (NL)
(72) MAURICE ALEXANDER HUGO DONNERS
(85) 01/11/2012
(86) PCT IB2011/051804 de 26/04/2011
(87) WO 2011/138707 de 10/11/2011

---

(21) BR 11 2012 028186-0 A2

Código 1.3 - Notificação - Fase Nacional - PCT
(22) 10/05/2011
(30) 10/05/2010 US 12/800,173
(51) H04W 12/12 (2009.01), H04W 12/06 (2009.01)
(54) MÉTODO PARA AUTORIZAÇÃO AUDÍVEL PARA REGISTRO EM UMA REDE SEM FIO E SISTEMA SEM FIO
(71) INTEL CORPOPATION (US)
(72) MARC MEYLEMANS, GARY A. MARTZ JR.
(85) 01/11/2012
(86) PCT US2011/035949 de 10/05/2011
(87) WO 2011/143235 de 17/11/2011

---

(21) BR 11 2012 028196-8 A2

Código 1.3 - Notificação - Fase Nacional - PCT
(22) 05/04/2011

(30) 03/05/2010 US 61/330,837; 07/12/2010 US 12/962,045
(51) H04J 11/00 (2006.01), H04W 72/04 (2009.01), H04W 88/02 (2009.01), H04B 7/04 (2006.01)
(54) TÉCNICAS PARA FORMAÇÃO DE SINAIS PARA TRANSMISSÃO USANDO UMA REDE SEM FIO
(71) INTEL CORPORATION (US)
(72) YUAN ZHU, QINGHUA LI, XIANGYING YANG, XIAOGANG CHEN
(85) 01/11/2012
(86) PCT US2011/031180 de 05/04/2011
(87) WO 2011/139458 de 10/11/2011

---

(21) BR 11 2012 028231-0 A2

Código 1.3 - Notificação - Fase Nacional - PCT
(22) 09/05/2011
(30) 11/05/2010 US 61/333,300
(51) C07D 239/48 (2006.01), A61K 31/505 (2006.01), A61P 35/00 (2006.01)
(54) COMPOSTO, SÍNTESE, COMPOSIÇÃO E UTILIZAÇÃO EM QUESTÃO
(71) KRISANI BIOSCIENCES (P) LTD (IN)
(72) MAHESH KANDULA
(85) 05/11/2012
(86) PCT IB2011/001971 de 09/05/2011
(87) WO 2011/154846 de 15/12/2011

---

(21) BR 11 2012 028232-8 A2

Código 1.3 - Notificação - Fase Nacional - PCT
(22) 07/03/2011
(30) 11/05/2010 KR 10-2010-0043753
(51) A61L 27/60 (2006.01), A61L 27/40 (2006.01), A61L 27/48 (2006.01), A61L 27/54 (2006.01)
(54) COMPOSIÇÃO DE PREENCHEDOR DÉRMICO, E, MÉTODO DE PREPARAR A MESMA
(71) Jo. Kang Seon (KR) , Joe. Siyeong (KR) , Jo. Jaeyoung (KR)
(72) Jo. Kang Seon
(85) 05/11/2012
(86) PCT KR2011/001556 de 07/03/2011
(87) WO 2011/142530 de 17/11/2011

---

(21) BR 11 2012 028240-9 A2

Código 1.3 - Notificação - Fase Nacional - PCT
(22) 17/05/2011
(30) 17/05/2010 FR 1053800; 16/12/2010 FR 1060660
(51) A61B 17/80 (2006.01), A61B 17/70 (2006.01)
(54) "SISTEMA PARA RETER UM MEMBRO DE ANCORAGEM EM UMA PEÇA IMPLANTÁVEL"
(71) Medicrea International (FR)
(72) Denys Sournac, David Ryan
(85) 05/11/2012

(86) PCT IB2011/052151 de 17/05/2011
(87) WO 2011/145047 de 24/11/2011

---

(21) BR 11 2012 028241-7 A2

Código 1.3 - Notificação - Fase Nacional - PCT
(22) 18/08/2010
(30) 04/05/2010 RU 2010118498; 06/05/2010 KR 10-2010-0042681; 27/05/2010 US 12/789,265
(51) D21C 1/06 (2006.01), D21C 3/02 (2006.01), D21C 11/00 (2006.01), D21C 11/10 (2006.01)
(54) "MÉTODO E SISTEMA PARA PROCESSAMENTO DE POLPA USANDO EXTRAÇÃO CÁUSTICA A FRIO COM REUSO DE FILTRADO ALCALINO".
(71) Bahia Specialty Cellulose SA (BR/BA)
(72) Marcelo Moreira Leite
(85) 05/11/2012
(86) PCT IB2010/002244 de 18/08/2010
(87) WO 2011/138633 de 10/11/2011

---

(21) BR 11 2012 028247-6 A2

Código 1.3 - Notificação - Fase Nacional - PCT
(22) 05/05/2011
(30) 05/05/2010 US 61/343,977; 04/11/2010 US 61/456,349
(51) B05B 11/00 (2006.01)
(54) DISPOSITIVO E MÉTODO DE PULVERIZAçãO DE LÍQUIDO
(71) DISPENSING TECHNOLOGIES B.V., (NL)
(72) JOSEPH WILHELMUS JOHANNES MAAS, WILHELMUS PETRUS LAMBERTUS HURKMANS, AARON HALEVA
(85) 05/11/2012
(86) PCT US2011/000805 de 05/05/2011
(87) WO 2011/139383 de 10/11/2011

---

(21) BR 11 2012 028253-0 A2

Código 1.3 - Notificação - Fase Nacional - PCT
(22) 03/05/2011
(30) 03/05/2010 US 61/330,729
(51) F01K 25/00 (2006.01)
(54) SISTEMA PARA GERAR VAPOR E MÉTODO PARA GERAR VAPOR
(71) POWERDYNE, INC. (US)
(72) GEOFFREY HIRSON, GUS F. SHOUSE
(85) 05/11/2012
(86) PCT US2011/034986 de 03/05/2011
(87) WO 2011/140080 de 10/11/2011

---

(21) BR 11 2012 028254-9 A2

Código 1.3 - Notificação - Fase Nacional - PCT
(22) 19/04/2011
(30) 04/05/2010 US 61/331,225; 19/04/2011 US 13/089,317; 19/04/2011 US

13/089,316
(51) H05B 33/08 (2006.01), H05B 37/02 (2006.01), F21V 19/00 (2006.01), F21K 99/00 (2010.01)
(54) DISPOSITIVO DE ILUMINAÇÃO BASEADO EM LED, MÉTODO DE INTERFACE ELÉTRICA E APARELHO
(71) XICATO INC. (US)
(72) GERARD HARBERS, GREGORY W. ENG., CHRISTOPHER R. REED, PETER K. TSENG, JOHN S. YRIBERRI
(85) 05/11/2012
(86) PCT US2011/033015 de 19/04/2011
(87) WO 2011/139548 de 10/11/2011

---

(21) BR 11 2012 028260-3 A2

Código 1.3 - Notificação - Fase Nacional - PCT
(22) 27/04/2011
(30) 07/05/2010 IT BG2010A 000025
(51) B65B 25/14 (2006.01), B65B 59/00 (2006.01)
(54) MÁQUINA AUTOMÁTICA PARA EMPACOTAR CARRETÉIS TÊXTEIS E PRODUTOS SEMELHANTES
(71) PLM IMPIANTI S.R.L. (IT)
(72) LUCA EMILIO GUGLIELMO RAVASIO, MASSIMO CORTINOVIS
(85) 05/11/2012
(86) PCT EP2011/056679 de 27/04/2011
(87) WO 2011/138204 de 10/11/2011

---

(21) BR 11 2012 028400-2 A2

Código 1.3 - Notificação - Fase Nacional - PCT
(22) 06/05/2011
(30) 06/05/2010 HU P1000243
(51) C07D 215/26 (2006.01), C07D 401/06 (2006.01), C07D 401/12 (2006.01), C07D 401/14 (2006.01), C07D 413/12 (2006.01), A61K 31/4709 (2006.01), A61K 31/47 (2006.01), A61P 9/10 (2006.01), A61P 25/28 (2006.01)
(54) DERIVADOS DE 8-HIDRÓXI-QUINOLINA
(71) "Avidin" Kutató, Fejlesztõ és Kereskedelmi Korlátol Felelõsségû Tár (HU) , Ubichem Kutató Korlátolt Felelõsségû Társaság (HU)
(72) PUSKÁS, László, SZABÓ, Csaba, KANIZSAI, Iván, GYURIS, Márió, MADÁCSI, Ramóna, ÓZSVÁRI, Béla, FEHÉR, Liliána, TAMÁS, Gábor
(85) 06/11/2012
(86) PCT HU2011/000043 de 06/05/2011
(87) WO 2011/148208 de 01/12/2011

---

(21) BR 11 2012 028442-8 A2

Código 1.3 - Notificação - Fase Nacional - PCT
(22) 11/04/2011
(30) 06/05/2010 FR 1053534
(51) A61K 8/81 (2006.01), A61K 47/32 (2006.01), A61Q 1/00 (2006.01), A61Q 5/00 (2006.01), A61Q 17/04 (2006.01), A61Q 19/00 (2006.01), C08K 5/06

(2006.01), C08K 5/10 (2006.01), C08L 33/00 (2006.01)
(54) NOVO LÁTEX REVERSO AUTORREVERSÍVEL, E SUA UTILIZAÇÃO COMO AGENTE DE ESPESSAMENTO EM UMA COMPOSIÇÃO COSMÉTICA
(71) Societe D'Exploitation De Produits Pour Les Industries Chimiques SEPPIC (FR)
(72) Olivier Braun, Paul Mallo
(85) 06/11/2012
(86) PCT FR2011/050816 de 11/04/2011
(87) WO 2011/138533 de 10/11/2011

---

(21) BR 11 2012 028446-0 A2

Código 1.3 - Notificação - Fase Nacional - PCT
(22) 02/05/2011
(30) 07/05/2010 DE 10 2010 019 701.7
(51) C08G 18/02 (2006.01), C08G 18/08 (2006.01), C08G 18/10 (2006.01), C08G 18/18 (2006.01), C08G 18/79 (2006.01)
(54) ELASTÔMEROS DE POLIURETANO, MÉTODO PARA A PRODUÇÃO DESTES E USO DOS MESMOS
(71) BAYER INTELLECTUAL PROPERTY GMBH (DE)
(72) JENS KRAUSE, MANFRED SCHMIDT
(85) 06/11/2012
(86) PCT EP2011/056955 de 02/05/2011
(87) WO 2011/138275 de 10/11/2011

---

(21) BR 11 2012 028806-7 A2

Código 1.3 - Notificação - Fase Nacional - PCT
(22) 11/05/2011
(30) 11/05/2010 US 61/333,618; 21/10/2010 US 61/405,571; 21/10/2010 US 61/405,524
(51) A61K 49/10 (2006.01), A61K 49/06 (2006.01), A61K 51/04 (2006.01), A61P 9/00 (2006.01), A61P 25/00 (2006.01)
(54) COMPOSIÇÕES, MÉTODOS E SISTEMAS PARA A SÍNTESE E USO DE AGENTES DE IMAGIOLOGIA
(71) Lantheus Medical Imaging, Inc. (US)
(72) Ajay Purohit, Pedro Benites, Edward H. Cheesman, Joel Lazewatsky, Veronica Lee, Richard R. Cesati III, Richard Looby, Heike S. Radeke
(85) 09/11/2012
(86) PCT US2011/036142 de 11/05/2011
(87) WO 2011/143360 de 17/11/2011

---

(21) BR 11 2012 028859-8 A2

Código 1.3 - Notificação - Fase Nacional - PCT
(22) 01/04/2011
(30) 12/05/2010 FR 1053712
(51) C07K 16/00 (2006.01), C07K 16/28 (2006.01), C07K 16/30 (2006.01)
(54) "NOVOS ANTICORPOS 12G MUTANTES HUMANIZADOS E SEUS FRAGMENTOS,DIRIGIDO CONTRA O HORMÔNIO ANTI-MULLERIANO

HUMANO RECEPTOR TIPO II"
(71) LFB Biotechnologies (FR)
(72) Christian Behrens, Universite Montpellier I, Centre National de Lutte Contre le Cancer, I.N.S.E.R.M (Institute National de Santé et de la Recherche Médi
(85) 12/11/2012
(86) PCT FR2011/050745 de 01/04/2011
(87) WO 2011/141653 de 17/11/2011

---

(21) BR 11 2012 028873-3 A2

Código 1.3 - Notificação - Fase Nacional - PCT
(22) 12/05/2011
(30) 12/05/2010 EP 10162741.2; 13/07/2010 EP 10169374.5
(51) B65D 85/804 (2006.01), A47J 31/22 (2006.01)
(54) SUPORTE E CÁPSULA PARA A PREPARAÇÃO DE UMA BEBIDA POR CENTRIFUGAÇÃO, SISTEMA E MÉTODO PARA A PREPARAÇÃO DE UMA BEBIDA POR CENTRIFUGAÇÃO
(71) Nestec S.A. (CH)
(72) Christian Jarisch, Alexandre Perentes, Stephan Kaeser, Carlo Magri, Arnaud Gerbaulet, Thomas Kaeser, Daniel Abegglen
(85) 12/11/2012
(86) PCT EP2011/057670 de 12/05/2011
(87) WO 2011/141535 de 17/11/2011

---

(21) BR 11 2012 028874-1 A2

Código 1.3 - Notificação - Fase Nacional - PCT
(22) 12/05/2011
(30) 12/05/2010 EP 10162741.2; 13/07/2010 EP 10169374.5
(51) B65D 85/804 (2006.01), A47J 31/22 (2006.01)
(54) CÁPSULA PARA PREPARAR UMA BEBIDA POR MEIO DE CENTRIFUGAÇÃO, SISTEMA E MÉTODO PARA A PREPARAÇÃO DE UMA BEBIDA POR MEIO DE CENTRIFUGAÇÃO
(71) Nestec S.A (CH)
(72) Christian Jarisch, Alexandre Perentes, Stephan Kaeser, Carlo Magri, Arnaud Gerbaulet, Thomas Kaeser, Daniel Abegglen
(85) 12/11/2012
(86) PCT EP2011/057657 de 12/05/2011
(87) WO 2011/141532 de 17/11/2011

---

(21) BR 11 2012 029107-6 A2

Código 1.3 - Notificação - Fase Nacional - PCT
(22) 13/05/2011
(30) 14/05/2010 FR 10 53769
(51) B25J 9/16 (2006.01), G05B 19/408 (2006.01)
(54) PROCESSO DE COMANDO DE UMA CÉLULA DE TRABALHO AUTOMATIZADA
(71) Staubli Faverges (FR)
(72) Joly, Luc, Bonnet Des Tuves, Jean Michel, Pertin, François, Vogt, Gérald

(85) 14/11/2012
(86) PCT FR2011/051076 de 13/05/2011
(87) WO 2011/141683 de 17/11/2011

---

(21) BR 11 2012 029119-0 A2

Código 1.3 - Notificação - Fase Nacional - PCT
(22) 10/05/2011
(30) 20/05/2010 EP 1016355.0
(51) C08L 23/14 (2006.01), C08J 5/18 (2006.01)
(54) COMPOSIÇÕES DE POLÍMERO DE PROPILENO
(71) Basell Poliolefine Italia S.R,.L. (IT)
(72) Paola Massari, Marco Ciarafoni, Tiziana Caputo
(85) 14/11/2012
(86) PCT EP2011/057475 de 10/05/2011
(87) WO 2011/144489 de 24/11/2011

---

(21) BR 11 2012 029270-6 A2

Código 1.3 - Notificação - Fase Nacional - PCT
(22) 31/03/2011
(30) 18/05/2010 EP EP10005195.2
(51) A01P 3/00 (2006.01), A01P 7/04 (2006.01), A01N 25/02 (2006.01), A01N 33/20 (2006.01), A01N 43/653 (2006.01)
(54) COMPOSIÇÕES BIOCIDAS,E, USO DE LACTADO DE ISOAMILA.
(71) COGNIS IP MANAGEMENT GMBH (DE)
(72) Stephanie Merlet, Stefan Busch, Jurgen Roder, Oliver Meinert
(85) 16/11/2012
(86) PCT EP2011/001620 de 31/03/2011
(87) WO 2011/144273 de 24/11/2011

---

(21) BR 11 2012 029677-9 A2

Código 1.3 - Notificação - Fase Nacional - PCT
(22) 20/05/2011
(30) 25/05/2010 EP EP10163828
(51) C11D 1/62 (2006.01), C11D 3/00 (2006.01), C11D 17/04 (2006.01)
(54) PRODUTO EMBALADO DE CONDICIONAMENTO DE TECIDO E PROCESSO PARA CONDICIONAR UM TECIDO
(71) Unilever N.V. (NL)
(72) Tamara Marie Ross
(85) 22/11/2012
(86) PCT EP2011/058272 de 20/05/2011
(87) WO 2011/147752 de 01/12/2011

---

(21) BR 11 2012 029826-7 A2

Código 1.3 - Notificação - Fase Nacional - PCT
(22) 24/05/2011
(30) 26/05/2012 DE 102010021637.2; 22/07/2012 EP 10170413.8

(51) C07D 471/04 (2006.01), A61K 31/437 (2006.01), A61P 9/00 (2006.01), A61P 15/00 (2006.01)
(54) USO DE ESTIMULADORES SGC, DE FORMA ISOLADA OU EM COMBINAÇÃO COM INIBIDORES DE PDES PARA O TRATAMENTO DA ESCLEROSE SISTÊMICA (SSC).
(71) Bayer Intellectual Property GMBH (DE)
(72) Claudia Hirth-Dietrich, Peter Sandner, Johannes-Peter Stasch, Andreas Knorr, Georges Von Degenfeld, Michael Hahn, Markus Follmann
(85) 23/11/2012
(86) PCT EP2011/058433 de 24/05/2011
(87) WO 2011/147810 de 01/12/2011

---

(21) BR 11 2012 030611-1 A2

Código 1.3 - Notificação - Fase Nacional - PCT
(22) 31/05/2011
(30) 09/06/2010 JP 5241-131890
(51) H04N 19/50 (2014.01), H04N 19/105 (2014.01), H04N 19/136 (2014.01), H04N 19/176 (2014.01), H04N 19/189 (2014.01), H04N 19/19 (2014.01), H04N 19/423 (2014.01), H04N 19/46 (2014.01), H04N 19/503 (2014.01), H04N 19/51 (2014.01), H04N 19/513 (2014.01), H04N 19/60 (2014.01), H04N 19/61 (2014.01), H04N 19/70 (2014.01), H04N 19/80 (2014.01), H04N 19/82 (2014.01), H04N 19/85 (2014.01), H04N 19/91 (2014.01)
(54) DISPOSITIVO E MÉTODO DE DECODIFICAÇÃO DE IMAGEM, E, DISPOSITIVO DE CODIFICAÇÃO DE IMAGEM
(71) SONY CORPORATION (JP)
(72) Kenji Kondo
(85) 30/11/2012
(86) PCT JP2011/062453 de 31/05/2011
(87) WO 2011/155364 de 15/12/2011

---

(21) BR 11 2012 031023-2 A2

Código 1.3 - Notificação - Fase Nacional - PCT
(22) 09/06/2011
(30) 09/06/2010 IL 206262
(51) B64F 1/00 (2006.01)
(54) VEÍCULO PARA REBOCAR UMA AERONAVE, MÉTODO PARA DIRIGIR OPERAÇÃO DE UM VEÍCULO E SISTEMA QUE INCLUI UMA AERONAVE
(71) ISRAEL AEROSPACE INDUSTRIES LTD (IL)
(72) RAPHAEL E. LEVY, RAN BRAIER, ARIE PERRY
(85) 05/12/2012
(86) PCT IL2011/000457 de 09/06/2011
(87) WO 2011/154952 de 15/12/2011

---

(21) BR 11 2012 031025-9 A2

Código 1.3 - Notificação - Fase Nacional - PCT
(22) 31/05/2011
(30) 18/08/2010 CN 201010259170.3

(51) H04W 4/08 (2009.01), H04W 60/06 (2009.01), H04W 4/10 (2009.01)
(54) MÉTODO DE PARTICIPAÇÃO EM UMA CHAMADA EM GRUPO E SISTEMA DE PARTICIPAÇÃO EM UMA CHAMADA EM GRUPO
(71) ZTE CORPORATION (CN)
(72) XIU SHI
(85) 05/12/2012
(86) PCT CN2011/075004 de 31/05/2011
(87) WO 2012/022183 de 23/02/2012

---

(21) BR 11 2012 031027-5 A2

Código 1.3 - Notificação - Fase Nacional - PCT
(22) 10/03/2011
(30) 08/06/2010 DE 10 2010 023 062.6
(51) B65G 17/20 (2006.01), B65G 17/38 (2006.01), B65G 23/14 (2006.01)
(54) "DISPOSITIVO DE TRANSPORTE PARA O TRANSPORTE DE, EM PARTICULAR, ARTIGOS DE PEÇAS, NOMEDAMENTE PRODUTOS FARMACÊUTICOS, COM UMA PISTA DE TRANSPORTE E UM CONJUNTO DE CARRO DE DESLOCAMENTO ACIONÁVEL DISPOSTO SOBRE A PISTA DE TRANSPORTE
(71) BÖHRER GMBH (DE)
(72) MANFRED BOHRER
(85) 05/12/2012
(86) PCT DE2011/000245 de 10/03/2011
(87) WO 2011/153974 de 15/12/2011

---

(21) BR 11 2012 031111-5 A2

Código 1.3 - Notificação - Fase Nacional - PCT
(22) 21/04/2011
(30) 09/06/2010 US 12/796,962
(51) C03B 23/025 (2006.01)
(54) MÉTODO PARA FORMAR LÂMINAS DE VIDRO E ESTAÇÃO DE PRENSA DE LÂMINA DE VIDRO
(71) GLASSTECH, INC. (US)
(72) DAVID B. NITSCHKE, MACE L. ODNEAL, ASHOKA G. JINKA, DEAN M. NITSCHKE
(85) 06/12/2012
(86) PCT US2011/033416 de 21/04/2011
(87) WO 2011/156058 de 15/12/2011

---

(21) BR 11 2012 031174-3 A2

Código 1.3 - Notificação - Fase Nacional - PCT
(22) 21/09/2010
(30) 10/06/2010 IN 1762/MUM/2010
(51) C08B 37/00 (2006.01), C08H 7/00 (2011.01), D21C 3/02 (2006.01)
(54) PROCESSO DE FRACIONAMENTO DE BIOMASSA
(71) Arvind Mallinath Lali (IN)
(72) Arvind Mallinath Lali, Jayesh Suman Varavadekar, Prathamesh

Chandrashekhar
(85) 06/12/2012
(86) PCT IN2010/000634 de 21/09/2010
(87) WO 2011/154967 de 15/12/2011

---

(21) BR 11 2012 032502-7 A2

Código 1.3 - Notificação - Fase Nacional - PCT
(22) 24/06/2011
(30) 25/06/2010 EP 10167431.5
(51) B41F 9/02 (2006.01), B41F 21/08 (2006.01), B41F 21/10 (2006.01), B41F 22/00 (2006.01), B41F 33/00 (2006.01), B41F 21/00 (2006.01)
(54) SISTEMA DE INSPEÇÃO PARA A INSPEÇÃO EM LINHA DE UM MATERIAL DE MANTA OU FOLHA EM UMA IMPRESSORA DE TALHO-DOCE, IMPRESSORA DE TALHO-DOCE E IMPRESSORA DE TALHO-DOCE ALIMENTADA POR FOLHAS
(71) KBA- NOTASYS SA. (CH)
(72) JOHANNES GEORG SCHAEDE, THOMAS TÜRKE, VOLKMAR ROLF SCHWITZKY
(85) 19/12/2012
(86) PCT IB2011/052791 de 24/06/2011
(87) WO 2011/161656 de 29/12/2011

---

(21) BR 11 2013 000478-9 A2

Código 1.3 - Notificação - Fase Nacional - PCT
(22) 07/07/2011
(30) 08/07/2010 CN 201010222842.3
(51) C07K 14/415 (2006.01), C12N 15/82 (2006.01)
(54) GENE JAZ5A DE RESISTÊNCIA AO CALOR DE PLANTA E USO DO MESMO
(71) SHANGHAI INSTITUTES FOR BIOLOGICAL SCIENCES, CHINESE ACADEMY OF SCIENCES (CN)
(72) CHUAN-BAO SUN, YU-KE HE
(85) 08/01/2013
(86) PCT NL2011/050499 de 07/07/2011
(87) WO 2012/005591 de 12/01/2012

---

(21) BR 11 2013 001291-9 A2

Código 1.3 - Notificação - Fase Nacional - PCT
(22) 12/07/2011
(30) 19/07/2010 FR 1055844
(51) A61J 3/07 (2006.01), A61K 9/48 (2006.01)
(54) DISPOSITIVO, E, INSTALAÇÃO DE UNIÃO DE, PELO MENOS, DUAS CÁPSULAS DE MEDICAMENTO POR COLAGEM
(71) Duo-Ge (FR)
(72) El Glaoui, Mehdi, El Glaoui, Guillaume, Hoffelt, Jean, Fontaine, Jean-Pierre
(85) 18/01/2013
(86) PCT FR2011/051655 de 12/07/2011

(87) WO 2012/017149 de 09/02/2012

---

(21) BR 11 2013 003450-5 A2

Código 1.3 - Notificação - Fase Nacional - PCT
(22) 16/08/2011
(30) 16/08/2010 US 61/374,159; 15/02/2011 US 61/443,008; 19/07/2011 US 61/509,260
(51) C07K 16/00 (2006.01), C07K 16/46 (2006.01)
(54) MÉTODOS PARA A GERAÇÃO DE ANTICORPOS MULTIESPECÍFICOS E MULTIVALENTES.
(71) Novimmune S.A. (CH)
(72) NICOLAS FISCHER, Giovanni Magistrelli, Franck Gueneau, Ulla Ravn, GREG ELSON
(85) 14/02/2013
(86) PCT IB2011/002664 de 16/08/2011
(87) WO 2012/023053 de 23/02/2012

---

(21) BR 11 2013 005046-2 A2

Código 1.3 - Notificação - Fase Nacional - PCT
(22) 05/09/2011
(30) 03/09/2010 US 61/380,084; 03/09/2010 EP 10305952.3
(51) C12Q 1/68 (2006.01)
(54) MÉTODOS ANALÍTICOS PARA ÁCIDOS NUCLEÍCOS LIVRES DE CÉLULA E APLICAÇÕES
(71) CENTRE NATIONAL DE LA RECHERCHE SCIENTIFIQUE (C.N.R.S.) (FR)
(72) ALAIN THIERRY, FRANCK MOLINA
(85) 01/03/2013
(86) PCT EP2011/065333 de 05/09/2011
(87) WO 2012/028746 de 08/03/2012

---

(21) BR 11 2013 005074-8 A2

Código 1.3 - Notificação - Fase Nacional - PCT
(22) 05/09/2011
(30) 03/09/2010 GB 1014645.4
(51) A61M 15/00 (2006.01), B05B 11/00 (2006.01), B65D 83/20 (2006.01), G01F 3/38 (2006.01)
(54) DISPOSITIVO DE MEDIÇÃO DE FLUÍDOS DE UM VOLUME DE CONTENÇÃO E RECIPIENTE DE MATERIAL FLUÍDO A SER LIBERADO EM DOSES MEDIDAS
(71) RAYMOND JOHN BACON (GB)
(72) RAYMOND JOHN BACON
(85) 01/03/2013
(86) PCT GB2011/051657 de 05/09/2011
(87) WO 2012/028889 de 08/03/2012

---

(21) BR 11 2013 007999-1 A2

Código 1.3 - Notificação - Fase Nacional - PCT

(22) 06/10/2011
(30) 08/10/2010 US 61/391,137
(51) A61B 19/00 (2006.01)
(54) SISTEMA PARA RASTREAR UMA PARTE FUNCIONAL DE UM INSTRUMENTO DURANTE UM PROCEDIMENTO DE INTERVENÇÃO E EXIBIR IMAGENS DINÂMICAS CORRESPONDENTES A UMA PARTE FUNCIONAL DO INSTRUMENTO E MÉTODO PARA RASTREAR UMA PARTE FUNCIONAL DE UM INSTRUMENTO E EXIBIR IMAGENS DINÂMICAS CORRESPONDENTES A UMA PARTE FUNCIONAL DO INSTRUMENTO
(71) KONINKLIJKE PHILIPS ELECTRONICS N.V (NL)
(72) ADRIEN EMMANUEL DESJARDINS, GERT WIM 'T HOOFT, RAYMOND CHAN, ROBERT MANZKE, GUY SHECHTER, CHRISTOPHER STEPHEN HALL
(85) 03/04/2013
(86) PCT IB2011/054400 de 06/10/2011
(87) WO 2012/046202 de 12/04/2012

---

(21) BR 11 2013 009180-0 A2

Código 1.3 - Notificação - Fase Nacional - PCT
(22) 14/10/2011
(30) 14/10/2010 US 61/393,191
(51) C12N 15/115 (2010.01), A61K 31/7088 (2006.01)
(54) MODULADORES DE ÁCIDOS NUCLEICOS DE CLEC-2.
(71) Regado Biosciences, Inc. (US)
(72) Juliana M. Layzer, Sanjov K. Mahanty, Samuel C. Wolff, CATHERINE C. REDICK, Christopher P. Rusconi
(85) 15/04/2013
(86) PCT US2011/056422 de 14/10/2011
(87) WO 2012/051571 de 19/04/2012

---

(21) BR 11 2013 010440-6 A2

Código 1.3 - Notificação - Fase Nacional - PCT
(22) 27/10/2011
(30) 29/10/2010 US 61/408,118; 16/12/2010 EP 10015716.3
(51) H01M 4/38 (2006.01), H01M 4/134 (2010.01), H01M 10/0525 (2010.01), C01G 53/00 (2006.01), C22C 19/00 (2006.01)
(54) MATERIAL ATIVO DE ELETRODO NEGATIVO PARA UMA BATERIA DE ÍONS LÍTIO,E, PROCESSO PARA PREPARAR O MESMO
(71) Umicore (BE)
(72) Michael Gilles, Driesen, Kris, Put, Stijn
(85) 29/04/2013
(86) PCT EP2011/068828 de 27/10/2011
(87) WO 2012/055948 de 03/05/2012
Será publicada a perda da prioridade reivindicada, devido a divergência verificada no documento de cessão apresentado e a falta de resposta à exigência publicada na RPI 2418, de 09/05/2017.

(21) BR 11 2013 014195-6 A2

Código 1.3 - Notificação - Fase Nacional - PCT
(22) 07/12/2011
(30) 09/12/2010 EP 10382332.4; 09/12/2010 EP 10194391.8
(51) G01N 33/574 (2006.01)
(54) MÉTODO PARA A IDENTIFICAÇÃO DE UM PACIENTE, COMPOSIÇÃO, USO DE BEVACIZUMABE PARA A PREPARAÇÃO DE UMA COMPOSIÇÃO FARMACÊUTICA, MÉTODO PARA O TRATAMENTO DE UM DISTÚRBIO PROLIFERATIVO E COMPOSIÇÃO, USO OU MÉTODO
(71) F. HOFFMANN-LA ROCHE AG (CH)
(72) JUAN DE LA HABA-RODRIGUEZ, PEDRO SÁNCHEZ-ROVIRA
(85) 07/06/2013
(86) PCT EP2011/072026 de 07/12/2011
(87) WO 2012/076582 de 14/06/2012

(21) BR 11 2013 014688-5 A2

Código 1.3 - Notificação - Fase Nacional - PCT
(22) 13/12/2011
(30) 13/12/2010 US 61/459,446
(51) C12N 1/21 (2006.01), C12N 15/74 (2006.01), C12N 15/70 (2006.01), C12P 7/46 (2006.01), C12P 7/02 (2006.01)
(54) MÉTODO DE PRODUÇÃO DE ÁCIDO SUCCÍNICO E OUTROS QUÍMICOS USANDO ESTOQUE DE ALIMENTAÇÃO CONTENDO SUCROSE
(71) MYRIANT CORPORATION (US)
(72) SUDHANSHU DOLE, R. ROGERS YOCUM, THERON HERMANN, XIAOHUI YU
(85) 12/06/2013
(86) PCT US2011/064598 de 13/12/2011
(87) WO 2012/082720 de 21/06/2012

(21) BR 11 2013 016072-1 A2

Código 1.3 - Notificação - Fase Nacional - PCT
(22) 16/12/2011
(30) 24/12/2010 FR 1061249
(51) C01B 15/047 (2006.01), C22B 60/02 (2006.01)
(54) PROCESSO DE CONVERSÃO DE UO3 E/OU DE U3O8 EM UO4
(71) COMURHEX SOCIETE POUR LA CONVERSION DE L'URANIUM EN METAL ET HEXAFLUORURE (FR)
(72) BERTRAND MOREL, DAVID AMARAGGI, FRANCIS ABRAHAM, MEHDI ARAB, MURIELLE RIVENET, RUDY THOMAS
(85) 24/06/2013
(86) PCT EP2011/073132 de 16/12/2011
(87) WO 2012/084740 de 28/06/2012

(21) BR 11 2013 017594-0 A2

Código 1.3 - Notificação - Fase Nacional - PCT
(22) 12/01/2012

(30) 14/01/2011 US 61/432,947
(51) B01J 20/30 (2006.01), B01J 20/20 (2006.01)
(54) PRODUÇÃO DE ABSORVENTE BIOCARBONIZADO A PARTIR DE DIGESTOR ANAERÓBICO
(71) DJA TECHNOLOGIES INC. (CA)
(72) DONALD W. KIRK, JOHN W. GRAYDON, ANDREW J. WHITE
(85) 09/07/2013
(86) PCT CA2012/000022 de 12/01/2012
(87) WO 2012/094736 de 19/07/2012

---

(21) BR 11 2013 017670-9 A2

Código 1.3 - Notificação - Fase Nacional - PCT
(22) 10/01/2012
(30) 10/01/2011 US 61/431,304; 21/12/2011 US 61/578,655
(51) A61K 31/497 (2006.01)
(54) PROCESSOS DE PREPARAÇÃO DE ISOQUINOLINONAS E FORMAS SÓLIDAS DE ISOQUINOLINONAS
(71) INFINITY PHARMACEUTICALS, INC. (US)
(72) PINGDA REN, MICHAEL MARTIN, PAUL ISBESTER, BENJAMIN S. LANE, JASON KROPP
(85) 10/07/2013
(86) PCT US2012/020831 de 10/01/2012
(87) WO 2012/097000 de 19/07/2012

---

(21) BR 11 2013 017707-1 A2

Código 1.3 - Notificação - Fase Nacional - PCT
(22) 12/01/2012
(30) 12/01/2011 US 13/005,468
(51) A45D 24/10 (2006.01), A45D 24/04 (2006.01), A45D 20/50 (2006.01)
(54) FERRAMENTA DE MODELAGEM DE CABELO, ESCOVA DE CABELO GIRATÓRIO E MÉTODO DE ESCOVAÇÃO DO CABELO
(71) M. M. & R. PRODUCTS, INC. (US)
(72) MICHAEL RAGOSTA, CLAUDIO MARINO, BRUNO MEGLIO, DAVID J. RICHMOND, HOWARD C. RICHMOND
(85) 10/07/2013
(86) PCT US2012/021131 de 12/01/2012
(87) WO 2012/097188 de 19/07/2012

---

(21) BR 11 2013 017768-3 A2

Código 1.3 - Notificação - Fase Nacional - PCT
(22) 27/12/2011
(30) 30/12/2010 US 61/428,303
(51) A23G 3/34 (2006.01)
(54) BALA DURA COM AÇÚCAR REDUZIDO
(71) WM. WRIGLEY JR. COMPANY (US)
(72) CHIA-HUA HSU, DAVID G. BARKALOW, BARBARA STAWSKI
(85) 28/06/2013

(86) PCT US2011/067361 de 27/12/2011
(87) WO 2012/092255 de 05/07/2012

---

(21) BR 11 2013 017878-7 A2

Código 1.3 - Notificação - Fase Nacional - PCT
(22) 13/01/2012
(30) 13/01/2011 EP 11150835.4
(51) A61K 31/5585 (2006.01), A61K 35/28 (2006.01), C12N 5/078 (2010.01)
(54) MÉTODO PARA MELHORAR O ENXERTO DE CÉLULAS- TRONCO HEMATOPOÉTICAS E COMPOSIÇÕES DERIVADAS
(71) SCIPHARM SÀRL (LU)
(72) FREISSMUTH, MICHAEL, BERGMAYR, CHRISTIAN, HUSSAIN, FILZA, ZEBEDIN-BRANDL, EVA-MARIA
(85) 12/07/2013
(86) PCT EP2012/050484 de 13/01/2012
(87) WO 2012/095511 de 19/07/2012

---

(21) BR 11 2013 018417-5 A2

Código 1.3 - Notificação - Fase Nacional - PCT
(22) 19/01/2012
(30) 19/01/2011 US 61/434,196
(51) A61K 38/17 (2006.01), C07K 14/775 (2006.01), A61P 3/10 (2006.01)
(54) APOLIPROTEÍNA AIV COMO UM PEPTÍDEO ANTIDIABÉTICO
(71) UNIVERSITY OF CINCINNATI (US)
(72) PATRICK TSO, SEAN DAVIDSON, STEPHEN WOODS, FEI WANG
(85) 18/07/2013
(86) PCT US2012/021802 de 19/01/2012
(87) WO 2012/100010 de 26/07/2012

---

(21) BR 11 2013 018852-9 A2

Código 1.3 - Notificação - Fase Nacional - PCT
(22) 27/01/2012
(30) 27/01/2011 FR 1150651
(51) C07D 471/04 (2006.01), A61K 31/4162 (2006.01), A61P 35/00 (2006.01)
(54) DERIVADOS DO TIPO AZAINDAZOL OU DIAZAINDAZOL COMO MEDICAMENTO
(71) PIERRE FABRE MEDICAMENT (FR)
(72) BACHIR EL KALOUN, KARIM BEDJEGUELAL, RÉMI RABOT, ANNA KRUCZYNSKI, PHILIPPE SCHMIT, MICHEL PEREZ, NICOLAS RAHIER
(85) 23/07/2013
(86) PCT EP2012/051283 de 27/01/2012
(87) WO 2012/101239 de 02/08/2012

---

(21) BR 11 2013 019898-2 A2

Código 1.3 - Notificação - Fase Nacional - PCT
(22) 07/02/2012
(30) 07/02/2011 US 61/440,249

(51) C10G 3/00 (2006.01), C10L 1/02 (2006.01)
(54) MÉTODO DE FABRICAÇÃO DE COMPOSTO C8+, MÉTODO DE FABRICAÇÃO DE UM PRODUTO DE COMBUSTÍVEL, COMPOSIÇÃO DE COMBUSTÍVEL DE JATO, COMPOSIÇÃO DE COMBUSTÍVEL DIESEL E COMPOSIÇÃO DE ÓLEO PESADO
(71) VIRENT, INC. (US)
(72) PAUL BLOMMEL, BRICE DALLY, WARREN LYMAN, RANDY CORTRIGHT
(85) 05/08/2013
(86) PCT US2012/024144 de 07/02/2012
(87) WO 2012/109241 de 16/08/2012

---

(21) BR 11 2013 020102-9 A2

Código 1.3 - Notificação - Fase Nacional - PCT
(22) 07/02/2012
(30) 08/02/2011 EP 11000984.2
(51) H02M 3/158 (2006.01)
(54) DISPOSIÇÃO DE CONTROLE DE CONVERSOR, MÉTODO PARA REGULAR A TENSÃO DE SAÍDA DE UM CONVERSOR DE ENERGIA DE FONTE DE CC E MÉTODO DE CONTROLE
(71) GE ENERGY POWER CONVERSION TECHNOLOGY LTD. (GB)
(72) LIHUA HU
(85) 07/08/2013
(86) PCT EP2012/052003 de 07/02/2012
(87) WO 2012/107423 de 16/08/2012

---

(21) BR 11 2013 020112-6 A2

Código 1.3 - Notificação - Fase Nacional - PCT
(22) 07/02/2012
(30) 07/02/2011 US 61/440,303
(51) A61G 7/015 (2006.01), A61G 7/018 (2006.01), A47C 17/16 (2006.01)
(54) SISTEMA DE RETENÇÃO DE COLCHÃO PARA LEITOS AJUSTÁVEIS E LEITO AJUSTÁVEL
(71) ERGOMOTION, INC. (US)
(72) ALAIN CLENET, JOSEPH ERMALOVICH
(85) 07/08/2013
(86) PCT US2012/024088 de 07/02/2012
(87) WO 2012/109200 de 16/08/2012

---

(21) BR 11 2013 021716-2 A2

Código 1.3 - Notificação - Fase Nacional - PCT
(22) 23/02/2012
(30) 28/02/2011 US 13/036.351; 28/04/2011 US 13/096.049
(51) A61F 2/01 (2006.01), A61L 27/58 (2006.01), A61F 2/90 (2013.01)
(54) FILTRO VASCULAR ABSORVÍVEL
(71) ADIENT MEDICAL, INC. (US)
(72) MITCHELL D. EGGERS
(85) 26/08/2013

(86) PCT US2012/026398 de 23/02/2012
(87) WO 2012/118696 de 07/09/2012

---

(21) BR 11 2013 023369-9 A2

Código 1.3 - Notificação - Fase Nacional - PCT
(22) 24/09/2012
(30) 30/09/2011 US 61/541,361
(51) B61D 19/02 (2006.01)
(54) ESTRUTURA DE PLACA DE BASE AJUSTÁVEL PARA UMA PORTA DE UM VEÍCULO DE TRÂNSITO.
(71) WABTEC HOLDING CORP. (US)
(72) MATTHEW CHAPMAN
(85) 12/09/2013
(86) PCT US2012/056853 de 24/09/2012
(87) WO 2013/048944 de 04/04/2013

---

(21) BR 11 2013 023370-2 A2

Código 1.3 - Notificação - Fase Nacional - PCT
(22) 25/09/2012
(30) 30/09/2011 US 61/541,181
(51) E05D 7/04 (2006.01)
(54) CONJUNTO PARA AJUSTAR A ALTURA DE UMA PORTA EM UM VEÍCULO DE TRÂNSITO.
(71) WABTEC HOLDING CORP. (US)
(72) MATTEW CHAPMAN
(85) 12/09/2013
(86) PCT US2012/057044 de 25/09/2012
(87) WO 2013/049017 de 04/04/2013

---

(21) BR 11 2013 024938-2 A2

Código 1.3 - Notificação - Fase Nacional - PCT
(22) 29/03/2012
(30) 31/03/2011 US 13/077,077
(51) C08L 71/03 (2006.01), C08L 75/08 (2006.01), C08G 71/04 (2006.01), C08G 65/26 (2006.01), C08G 65/336 (2006.01)
(54) COMPOSIÇÕES DE POLÍMERO SILIADO ENDURECÍVEIS PELA UMIDADE COM ADESÃO MELHORADA AO CONCRETO
(71) MOMENTIVE PERFORMANCE MATERIALS INC. (US)
(72) MISTY W. HUANG, JERIES I. NESHEIWAT
(85) 27/09/2013
(86) PCT US2012/031124 de 29/03/2012
(87) WO 2012/135443 de 04/10/2012

---

(21) BR 11 2013 024954-4 A2

Código 1.3 - Notificação - Fase Nacional - PCT
(22) 22/03/2012

(30) 01/04/2011 EP 11160900.4; 08/04/2011 US 61/473215
(51) C09C 1/02 (2006.01), D21H 17/00 (2006.01)
(54) PROCESSO PARA PREPARAR AS PARTÍCULAS DE PIGMENTO AUTOLIGANTES, SUSPENSÃO DE PARTÍCULA DE PIGMENTO AUTOLIGANTE, E, USO DE UMA SUSPENSÃO DE PARTÍCULA DE PIGMENTO AUTOLIGANTE
(71) OMYA INTERNATIONAL AG (CH)
(72) PATRICK A. C. GANE, MATTHIAS BURI, SAMUEL RENTSCH, JULIE BRIDY
(85) 27/09/2013
(86) PCT EP2012/055053 de 22/03/2012
(87) WO 2012/130702 de 04/10/2012

---

(21) BR 11 2013 031689-6 A2

Código 1.3 - Notificação - Fase Nacional - PCT
(22) 12/06/2012
(30) 13/06/2011 US 61/496,223
(51) G01N 33/53 (2006.01), G01N 33/68 (2006.01), G01N 33/543 (2006.01), G01N 33/52 (2006.01)
(54) MICROARRANJOS DE BAIXA DENSIDADE PARA QUANTIFICAÇÃO DE PROTEÍNA RELACIONADA À VACINA, DETERMINAÇÃO DE POTÊNCIA E AVALIAÇÃO DE EFICÁCIA
(71) INDEVR, INC. (US)
(72) KATHY L. ROWLEN
(85) 09/12/2013
(86) PCT US2012/042093 de 12/06/2012
(87) WO 2012/174014 de 20/12/2012

---

(21) BR 11 2013 031710-8 A2

Código 1.3 - Notificação - Fase Nacional - PCT
(22) 08/06/2012
(30) 17/06/2011 IT MI2011A001091; 27/06/2011 US 61/501337
(51) B29D 30/46 (2006.01)
(54) PROCESSO E APARELHO PARA CONSTRUIR PNEUS PARA RODAS DE VEÍCULO
(71) PIRELLI TYRE S.P.A (IT)
(72) GIANNI PORTINARI, LORENZO PULICI
(85) 09/12/2013
(86) PCT IB2012/052905 de 08/06/2012
(87) WO 2012/172462 de 20/12/2012

---

(21) BR 11 2013 031711-6 A2

Código 1.3 - Notificação - Fase Nacional - PCT
(22) 22/06/2012
(30) 24/06/2011 US 61/500648
(51) C10L 1/185 (2006.01), C07C 43/20 (2006.01), C10M 129/16 (2006.01),

C10M 171/00 (2006.01), C10L 1/00 (2006.01)
(54) COMPOSTO, E, MÉTODO PARA MARCAR UM HIDROCARBONETO DE PETRÓLEO OU UM COMBUSTÍVEL LÍQUIDO DERIVADO BIOLOGICAMENTE
(71) ANGUS CHEMICAL COMPANY (US)
(72) GEORGE D. GREEN, RAYMOND SWEDO
(85) 09/12/2013
(86) PCT US2012/043718 de 22/06/2012
(87) WO 2012/177987 de 27/12/2012

---

(21) BR 11 2013 031716-7 A2

Código 1.3 - Notificação - Fase Nacional - PCT
(22) 07/06/2012
(30) 10/06/2011 US 61/495,472
(51) A61K 31/7068 (2006.01), A61K 31/7072 (2006.01), A61K 31/7076 (2006.01), A61K 31/708 (2006.01), A61P 31/12 (2006.01), C07H 19/10 (2006.01), C07H 19/20 (2006.01)
(54) MÉTODO DE TRATAR FEBRE DA DENGUE
(71) F.HOFFMANN-LA ROCHE AG (CH)
(72) HASSAN JAVANBAKHT, KLAUS KLUMPP, SUPING REN, ZHUMING ZHANG
(85) 09/12/2013
(86) PCT EP2012/060781 de 07/06/2012
(87) WO 2012/168348 de 13/12/2012

---

(21) BR 11 2013 031718-3 A2

Código 1.3 - Notificação - Fase Nacional - PCT
(22) 31/08/2011
(30) 10/06/2011 CN 201110155698.0
(51) B01D 50/00 (2006.01), B01D 47/06 (2006.01), B01D 47/14 (2006.01), B01D 49/02 (2006.01)
(54) PROCESSO E TORRE DE REMOÇÃO DE PÓ PARA MISTURA DE ÓLEO E GÁS
(71) JINAN ECO-ENERGY TECHNOLOGY CO., LTD (CN)
(72) BIN NIU, XIAOLU NIU
(85) 09/12/2013
(86) PCT CN2011/079140 de 31/08/2011
(87) WO 2012/167513 de 13/12/2012

---

(21) BR 11 2013 031723-0 A2

Código 1.3 - Notificação - Fase Nacional - PCT
(22) 10/05/2012
(30) 10/06/2011 US 61/495,619
(51) C12N 15/80 (2006.01), C12N 15/64 (2006.01), C12N 15/65 (2006.01), C12N 15/113 (2010.01)
(54) SISTEMAS DE EXPRESSÃO E MANIPULAÇÃO GENÉTICA E PARA SUBFILOS PUCCINIOMYCOTINA E USTILAGINOMYCOTINA

(71) TEMASEK LIFE SCIENCES LABORATORY LIMITED (SG)
(72) LIANG HUI JI, YAN BIN LIU, CHONG MEI JOHN KOH, LONG HUA SUN
(85) 10/12/2013
(86) PCT SG2012/000164 de 10/05/2012
(87) WO 2012/169969 de 13/12/2012

---

(21) BR 11 2013 031733-7 A2

Código 1.3 - Notificação - Fase Nacional - PCT
(22) 26/06/2012
(30) 27/06/2011 US 61/501,451; 30/06/2011 US 61/503,047
(51) H02B 1/04 (2006.01)
(54) MÓDULO DE DISJUNTOR E MÉTODO PARA ATERRAR ELETRICAMENTE UM DISJUNTOR EM UM PAINEL
(71) EATON CORPORATION (US)
(72) PATRICK WELLINGTON MILLS, KEVIN FRANCIS HANLEY, JAMES MICHAEL MCCORMICK, RICHARD GEORGE BENSHOFF
(85) 10/12/2013
(86) PCT US2012/044196 de 26/06/2012
(87) WO 2013/003345 de 03/01/2013

---

(21) BR 11 2013 031749-3 A2

Código 1.3 - Notificação - Fase Nacional - PCT
(22) 21/06/2012
(30) 21/06/2011 US 61/499,404
(51) H05K 1/00 (2006.01)
(54) MECANISMO DE BARRAMENTO E MÉTODO DE FORMAR UM MECANISMO DE BARRAMENTO
(71) EATON CORPORATION (US)
(72) PATRICK WELLINGTON MILLS, JAMES MICHAEL MCCORMICK, RICHARD GEORGE BENSHOFF
(85) 10/12/2013
(86) PCT US2012/043463 de 21/06/2012
(87) WO 2012/177826 de 27/12/2012

---

(21) BR 11 2013 032058-3 A2

Código 1.3 - Notificação - Fase Nacional - PCT
(22) 18/01/2012
(30) 14/06/2011 US 13/134646
(51) F16J 15/28 (2006.01)
(54) MÉTODO DE FABRICAR UMA VEDAÇÃO PARA MANCAL
(71) AMSTED RAIL COMPANY, INC (US)
(72) BRYAN J. SPURLOCK, DWIGHT A. MARCELLUS
(85) 12/12/2013
(86) PCT US2012/000032 de 18/01/2012

(87) WO 2012/173652 de 20/12/2012

(21) BR 11 2013 032073-7 A2

Código 1.3 - Notificação - Fase Nacional - PCT
(22) 13/06/2012
(30) 15/06/2011 US 61/497.461
(51) F16H 59/02 (2006.01)
(54) MONTAGEM DE FIXAÇÃO
(71) KEY SAFETY SYSTEMS, INC. (US)
(72) BYRON SPENCER
(85) 12/12/2013
(86) PCT US2012/042156 de 13/06/2012
(87) WO 2012/174052 de 20/12/2012

(21) BR 11 2013 032123-7 A2

Código 1.3 - Notificação - Fase Nacional - PCT
(22) 21/06/2012
(30) 15/07/2011 EP 11174181.5; 15/07/2011 US 61/508,313
(51) A61M 25/00 (2006.01)
(54) MONTAGEM DE DISPOSITIVO MÉDICO
(71) DENTSPLY IH AB (SE)
(72) JAN UTAS, ROBERT WESTMAN
(85) 13/12/2013
(86) PCT EP2012/061929 de 21/06/2012
(87) WO 2013/010745 de 24/01/2013

(21) BR 11 2013 032171-7 A2

Código 1.3 - Notificação - Fase Nacional - PCT
(22) 13/06/2012
(30) 14/06/2011 DE 10 2011 077 492.0
(51) C09D 11/00 (2006.01), H01B 1/24 (2006.01), H05K 1/09 (2006.01)
(54) FORMULAÇÃO AQUOSA DE TINTA CONTENDO PRATA PARA A PRODUÇÃO DE ESTRUTURAS ELETRICAMENTE CONDUTORAS, E MÉTODO DE IMPRESSÃO A JATO DE TINTA PARA A PRODUÇÃO DE TAIS ESTRUTURAS ELETRICAMENTE CONDUTORAS
(71) BAYER TECHNOLOGY SERVICES GMBH (DE)
(72) VENKATARAMANAN BALASUBRAMANIAM, DANIEL RUDHARDT, FRANK SICKING, STEFANIE EIDEN
(85) 13/12/2013
(86) PCT EP2012/061157 de 13/06/2012
(87) WO 2012/171936 de 20/12/2012

(21) BR 11 2013 032499-6 A2

Código 1.3 - Notificação - Fase Nacional - PCT
(22) 08/06/2012

(30) 23/06/2011 US 61/500,407
(51) A01H 1/00 (2006.01)
(54) MOLÉCULAS DE NUCLEICO CODIFICANDO ENZIMAS QUE CONFEREM PARA JUTA RESISTENCIA Á DOENÇAS
(71) BANGLADESH JUTE RESEARCH INSTITUTE (BD)
(72) MAQSUDUL ALAM, HASEENA KHAN, MAHBOOB ZAMAN, MOHAMMED KAMAL UDDIN, MOHAMMED SAMIUL HAQUE, MOHAMMED SHAHIDUL ISLAM, MUHAMMAD SHAFIUL AZAM, NIAZ MAHMOOD
(85) 17/12/2013
(86) PCT US2012/041467 de 08/06/2012
(87) WO 2012/177418 de 27/12/2012

---

(21) BR 11 2013 033177-1 A2

Código 1.3 - Notificação - Fase Nacional - PCT
(22) 20/06/2011
(51) C12N 15/64 (2006.01), C12N 15/81 (2006.01), C12N 15/90 (2006.01)
(54) MÉTODO PARA SELECIONAR UMA CÉLULA DE LEVEDURA TRANSFORMADA, CASSETE, VETOR E SEU MÉTODO DE OBTENÇÃO E KIT
(71) AMIKANA BIOLOGICS (FR)
(72) CHRISTÈLE PERNIN-EAST, PABLO GLUSCHANKOF
(85) 20/12/2013
(86) PCT IB2011/002254 de 20/06/2011
(87) WO 2012/176016 de 27/12/2012

---

(21) BR 11 2013 033389-8 A2

Código 1.3 - Notificação - Fase Nacional - PCT
(22) 29/05/2012
(30) 27/06/2011 EP 11171522.3
(51) C07C 237/06 (2006.01), C07D 209/08 (2006.01), C07D 217/06 (2006.01), C07D 265/36 (2006.01), C07D 295/185 (2006.01), C07D 295/182 (2006.01), A61K 31/165 (2006.01), A61P 25/00 (2006.01)
(54) DERIVADOS DE ARILALQUILAMINOCARBO-XAMIDA FLUORADOS
(71) NEWRON PHARMACEUTICALS S.P.A. (IT)
(72) PAOLO PEVARELLO
(85) 24/12/2013
(86) PCT EP2012/060006 de 29/05/2012
(87) WO 2013/000651 de 03/01/2013

---

(21) BR 11 2013 033514-9 A2

Código 1.3 - Notificação - Fase Nacional - PCT
(22) 27/06/2012
(30) 27/06/2011 US 61/501,392
(51) G06F 17/15 (2006.01), G06T 5/00 (2006.01)
(54) APLICAÇÃO DE APROXIMAÇÃO NUMÉRICA RÁPIDA DE CONVOLUÇÕES COM FILTROS PARA PROPÓSITOS DE PROCESSAMENTO DE IMAGEM

(71) YISSUM RESEARCH DEVELOPMENT COMPANY OF THE HEBREW UNIVERSITY OF JERUSALEM LTD. (FR)
(72) DANIEL LISCHINSKI, RAANAN FATTAL, ZEEV FARBMAN
(85) 26/12/2013
(86) PCT IB2012/053251 de 27/06/2012
(87) WO 2013/001467 de 03/01/2013

---

(21) BR 11 2013 033554-8 A2

Código 1.3 - Notificação - Fase Nacional - PCT
(22) 27/06/2012
(30) 27/06/2011 US 61/501,654; 27/06/2011 US 61/501,594
(51) F02B 75/28 (2006.01), F02B 25/08 (2006.01)
(54) CONTROLE DE POLUENTE E EFICIÊNCIA APERFEIÇOADA ATRAVÉS DE CONTROLE DE OPERAÇÃO DE MOTOR MULTI- VARIÁVEL
(71) PINNACLE ENGINES, INC (US)
(72) JAMES M. CLEEVES, MICHAEL A. WILLCOX
(85) 26/12/2013
(86) PCT US2012/044471 de 27/06/2012
(87) WO 2013/003501 de 03/01/2013

---

(21) BR 11 2013 033871-7 A2

Código 1.3 - Notificação - Fase Nacional - PCT
(22) 02/07/2012
(30) 30/06/2011 US 61/503610; 07/07/2011 US 61/505444; 14/09/2011 US 61/534567; 09/04/2012 US 61/621869; 02/07/2012 US 13/540412
(51) C10L 5/40 (2006.01)
(54) MÉTODO PARA DESMEMBRAR FARDOS DE MATERIAL DE BIOMASSA
(71) MARK GERLINGER LYMAN (US)
(72) MARK GERLINGER LYMAN
(85) 30/12/2013
(86) PCT US2012/045307 de 02/07/2012
(87) WO 2013/003855 de 03/01/2013

---

(21) BR 11 2013 033881-4 A2

Código 1.3 - Notificação - Fase Nacional - PCT
(22) 04/07/2012
(30) 05/07/2011 JP 2011-149605
(51) A61M 35/00 (2006.01), A45D 34/04 (2006.01), A61J 1/05 (2006.01)
(54) APLICADOR
(71) KAKEN PHARMACEUTICAL CO., LTD. (JP)
(72) MASAHIRO UETA, RYOUHEI SAKAGUCHI, RYOUJI TAKEI, KATSUMI SASAMA, KATSUYA TAGUCHI
(85) 30/12/2013
(86) PCT JP2012/004352 de 04/07/2012
(87) WO 2013/005434 de 10/01/2013

(21) BR 11 2013 033926-8 A2

Código 1.3 - Notificação - Fase Nacional - PCT
(22) 25/07/2012
(30) 30/06/2011 US 61/503,129
(51) B62D 13/06 (2006.01), B62D 15/02 (2006.01)
(54) ENTRADA ELETRÔNICA DE CAMINHO PARA A MARCHA À RÉ DE REBOQUE AUTÔNOMA OU SEMIAUTÔNOMA
(71) CONTINENTAL AUTOMOTIVE SYSTEMS, INC. (US)
(72) JEREMY J. MCCLAIN, JILL ANNE PALAZZOLO
(85) 30/12/2013
(86) PCT US2012/048098 de 25/07/2012
(87) WO 2013/003866 de 03/01/2013

(21) BR 11 2014 008202-2 A2

Código 1.3 - Notificação - Fase Nacional - PCT
(22) 05/10/2012
(30) 07/10/2011 EP PCT/EP2011/067604; 05/04/2012 EP 12163319.2
(51) C07K 16/18 (2006.01), G01N 33/68 (2006.01), A61K 39/00 (2006.01)
(54) ANTICORPO, PROCESSO PARA PRODUÇÃO DO ANTICORPO, POLINUCLEOTÍDEO, COMPOSIÇÃO FARMACÊUTICA, KITS DE TESTE, EPÍTOPO, LINHAGEM CELULAR, VETOR, CÉLULA HOSPEDEIRA E MÉTODOS
(71) AC IMMUNE S.A. (CH) , KATHOLIEKE UNIVERSITEIT LEUVEN (US)
(72) ANDREA PFEIFER, ANDREAS MUHS, FRED VAN LEUVEN, MARIA PHILGREN, OSKAR ADOLFSSON
(85) 04/04/2014
(86) PCT EP2012/069783 de 05/10/2012
(87) WO 2013/050567 de 11/04/2013

(21) BR 11 2014 024675-0 A2

Código 1.3 - Notificação - Fase Nacional - PCT
(22) 02/04/2013
(30) 02/04/2012 US 61/619,324
(51) C12N 9/04 (2006.01), C12N 9/02 (2006.01), C12N 9/10 (2006.01), C12N 9/12 (2006.01), C12N 9/88 (2006.01), C12N 9/90 (2006.01), C12N 9/00 (2006.01)
(54) CÉLULA HOSPEDEIRA RECOMBINANTE, CULTURA CELULAR
(71) REG LIFE SCIENCES, LLC. (US)
(72) DEREK L. GREENFIELD, ANDREAS W. SCHIRMER, ELIZABETH J. CLARKE, ELI S. GROBAN, BERNARDO M. DA COSTA, ZHIHAO HU
(85) 02/10/2014
(86) PCT US2013/035037 de 02/04/2013
(87) WO 2013/152051 de 10/10/2013

(21) BR 11 2014 025396-0 A2

Código 1.3 - Notificação - Fase Nacional - PCT
(22) 12/04/2013

(30) 13/04/2012 EP 12382144.9; 29/05/2012 US 61/652647; 27/07/2012 EP 12382303.1; 28/12/2012 US 61/746888
(51) A61K 8/64 (2006.01)
(54) COMPOSTO, COMPOSIÇÃO COSMÉTICA OU FARMACÊUTICA, E, USO DE UM COMPOSTO.
(71) LUBRIZOL ADVANCED MATERIALS, INC. (US)
(72) ANTONIO FERRER MONTIEL, GREGORIO FERNÁNDEZ BALLESTER, JOSÉ MARÍA GARCÍA ANTÓN, CRISTINA CARREÑO SERRAÏMA, NÚRIA ALMIÑANA DOMÉNECH, RAQUEL DELGADO GONZÁLEZ
(85) 10/10/2014
(86) PCT EP2013/057656 de 12/04/2013
(87) WO 2013/153191 de 17/10/2013

---

(21) BR 11 2014 025519-9 A2

Código 1.3 - Notificação - Fase Nacional - PCT
(22) 12/03/2013
(30) 13/04/2012 US 61/623,711
(51) C12N 9/12 (2006.01)
(54) MICRORGANISMO RECOMBINANTE E MÉTODO PARA PRODUÇÃO DE UMA AMIDA GRAXA.
(71) REG LIFE SCIENCES, LLC. (US)
(72) JASON J. LUTES, STEPHEN DELCARDAYRE
(85) 13/10/2014
(86) PCT US2013/030502 de 12/03/2013
(87) WO 2013/154721 de 17/10/2013

---

(21) BR 11 2014 028083-5 A2

Código 1.3 - Notificação - Fase Nacional - PCT
(22) 24/04/2013
(30) 09/05/2012 ES P 201230695
(51) A61C 8/00 (2006.01), A61C 13/265 (2006.01)
(54) SISTEMA DE PRÓTESE DENTÁRIA.
(71) DENTISEL, S.L. (ES)
(72) XAVIER COSTA CODINA
(85) 10/11/2014
(86) PCT ES2013/070263 de 24/04/2013
(87) WO 2013/167775 de 14/11/2013

---

(21) BR 11 2014 028106-8 A2

Código 1.3 - Notificação - Fase Nacional - PCT
(22) 08/05/2013
(30) 10/05/2012 US 61/645.547; 13/07/2012 US 61/671.640; 02/11/2012 US 61/722.070; 08/02/2013 US 61/762.812
(51) C07K 16/28 (2006.01), A61K 39/395 (2006.01), A61K 47/48 (2006.01), A61P 35/00 (2006.01), C07K 16/00 (2006.01), C07K 16/30 (2006.01), C12N 15/13 (2006.01), C12N 15/85 (2006.01), C12N 5/10 (2006.01), C12P 21/08 (2006.01), G01N 30/72 (2006.01)

(54) CONSTRUCTOS DE ANTICORPO MONOVALENTE DE BRAÇO SIMPLES E USOS DOS MESMOS
(71) ZYMEWORKS INC. (CA)
(72) SURJIT BHIMARAO DIXIT, GORDON YIU KON NG, THOMAS SPRETER VON KREUDENSTEIN
(85) 10/11/2014
(86) PCT CA2013/050358 de 08/05/2013
(87) WO 2013/166604 de 14/11/2013

---

(21) BR 11 2014 028122-0 A2

Código 1.3 - Notificação - Fase Nacional - PCT
(22) 10/05/2013
(30) 11/05/2012 US 61/646,174
(51) C12Q 1/68 (2006.01), C12N 15/11 (2006.01)
(54) Método Para Triar o Princípio ou a Predisposição ao Princípio de Neoplasma no Intestino Grosso ou Para Monitorar Neoplasma no Intestino Grosso em Indivíduo
(71) CLINICAL GENOMICS PTY LTD (AU) , COMMONWEALTH SCIENTIFIC AND INDUSTRIAL RESEARCH ORGANISATION (AU)
(72) Peter MOLLOY, Lawrence LAPOINTE, Susanne PEDERSEN
(85) 10/11/2014
(86) PCT AU2013/000481 de 10/05/2013
(87) WO 2013/166558 de 14/11/2013

---

(21) BR 11 2014 028130-0 A2

Código 1.3 - Notificação - Fase Nacional - PCT
(22) 09/05/2013
(30) 11/05/2012 GB 1208293.9
(51) C07K 7/08 (2006.01), A61K 39/35 (2006.01)
(54) SAL DE CLORIDRATO DE UM PEPTÍDEO, COMPOSIÇÃO FARMACÊUTICA, USO DE UM SAL DE CLORIDRATO, USO DE UMA COMPOSIÇÃO FARMACÊUTICA, E, MÉTODO PARA EVITAR OU TRATAR ALERGIA A GATOS
(71) CIRCASSIA LIMITED (GB)
(72) Paul Laidler, Imre Farkas
(85) 11/11/2014
(86) PCT GB2013/051201 de 09/05/2013
(87) WO 2013/167897 de 14/11/2013

---

(21) BR 11 2014 028154-8 A2

Código 1.3 - Notificação - Fase Nacional - PCT
(22) 21/05/2013
(30) 21/05/2012 US 61/649,654
(51) C12P 21/02 (2006.01), C07K 14/37 (2006.01)

(54) PRODUÇÃO DE HIDROFOBINA A PARTIR DE TRICODERMA
(71) DANISCO US INC. (US)
(72) MICHAEL WARD, MICHAEL WARD
(85) 11/11/2014
(86) PCT US2013/042007 de 21/05/2013
(87) WO 2013/177153 de 28/11/2013

---

(21) BR 11 2014 028160-2 A2

Código 1.3 - Notificação - Fase Nacional - PCT
(22) 10/05/2013
(30) 11/05/2012 US 61/646.119; 15/03/2013 US 13/842.523
(51) A61K 39/395 (2006.01)
(54) USO DE MOLÉCULAS DE LIGAÇÃO À SEMAFORINA-4D PARA PROMOVER NEUROGÊNESE APÓS ACIDENTE VASCULAR CEREBRAL
(71) VACCINEX, INC. (US)
(72) ERNEST S. SMITH, MAURICE ZAUDERER
(85) 11/11/2014
(86) PCT US2013/040661 de 10/05/2013
(87) WO 2013/170221 de 14/11/2013

---

(21) BR 11 2014 028636-1 A2

Código 1.3 - Notificação - Fase Nacional - PCT
(22) 16/05/2013
(30) 16/05/2012 US 61/647814; 04/06/2012 US 13/488043
(51) A61K 47/48 (2006.01)
(54) MÉTODOS PARA CONJUGAR UM POLÍMERO SOLÚVEL EM ÁGUA A UMA METADE DE CARBOIDRATO OXIDADA DE UMA PROTEÍNA, E PARA PREPARAR UM POLÍMERO SOLÚVEL EM ÁGUA E UM GRUPO AMINO-OXI REAGENTE COM PSA- AMINO-OXI, E, PROTEÍNA TERAPÊUTICA MODIFICADA
(71) BAXTER INTERNATIONAL INC. (US) , BAXTER HEALTHCARE S.A. (CH)
(72) JUERGEN SIEKMANN, STEFAN HAIDER, HANSPETER ROTTENSTEINER, PETER TURECEK
(85) 17/11/2014
(86) PCT US2013/041280 de 16/05/2013
(87) WO 2013/173543 de 21/11/2013

---

(21) BR 11 2014 028637-0 A2

Código 1.3 - Notificação - Fase Nacional - PCT
(22) 16/05/2013
(30) 16/05/2012 US 61/647,858; 27/10/2012 US 61/719,394; 14/03/2013 US 61/785,529
(51) C12N 15/11 (2006.01), C07H 21/00 (2006.01), C12N 15/63 (2006.01), A61K 31/7088 (2006.01)
(54) COMPOSIÇÕES E MÉTODOS PARA MODULAÇÃO DA EXPRESSÃO DA FAMÍLIA DE GENES SMN
(71) RANA THERAPEUTICS, INC (US) , THE GENERAL HOSPITAL

CORPORATION D/B/A MASSACHUSETTS GENERAL HOSPITAL (US)
(72) ARTHUR M. KRIEG, ROMESH SUBRAMANIAN, JAMES MCSWIGGEN, JEANNIE T. LEE
(85) 17/11/2014
(86) PCT US2013/041440 de 16/05/2013
(87) WO 2013/173638 de 21/11/2013

---

(21) BR 11 2014 028639-6 A2

Código 1.3 - Notificação - Fase Nacional - PCT
(22) 16/05/2013
(30) 16/05/2012 US 61/648,016; 16/05/2012 US 61/648,021; 16/05/2012 US 61/647,858; 16/05/2012 US 61/647,925; 16/05/2012 US 61/647,886; 16/05/2012 US 61/647,901; 16/05/2012 US 61/648,041; 16/05/2012 US 61/647,949; 16/05/2012 US 61/648,051; 16/05/2012 US 61/648,058; 27/10/2012 US 61/719,394; 14/03/2013 US 61/785,778; 14/03/2013 US 61/785,832; 14/03/2013 US 61/785,885; 14/03/2013 US 61/785,529; 14/03/2013 US 61/786,232; 14/03/2013 US 61/785,956
(51) C12N 15/11 (2006.01), A61K 48/00 (2006.01)
(54) COMPOSIÇÕES E MÉTODOS PARA MODULAÇÃO DA EXPRESSÃO GENÉTICA
(71) RANA THERAPEUTICS, INC (US) , THE GENERAL HOSPITAL CORPORATION D/B/A MASSACHUSETTS GENERAL HOSPITAL (US)
(72) ARTHUR M. KRIEG, ROMESH SUBRAMANIAN, JAMES MCSWIGGEN, JEANNIE T. LEE
(85) 17/11/2014
(86) PCT US2013/041461 de 16/05/2013
(87) WO 2013/173652 de 21/11/2013

---

(21) BR 11 2014 028641-8 A2

Código 1.3 - Notificação - Fase Nacional - PCT
(22) 16/05/2013
(30) 16/05/2012 US 61/648,051
(51) C12N 15/11 (2006.01), C07H 21/00 (2006.01), A61K 31/7088 (2006.01), A61P 25/00 (2006.01)
(54) COMPOSIÇÕES E MÉTODOS PARA MODULAÇÃO DA EXPRESSÃO DE MECP2
(71) RANA THERAPEUTICS, INC (US) , THE GENERAL HOSPITAL CORPORATION D/B/A MASSACHUSETTS GENERAL HOSPITAL (US)
(72) ARTHUR M. KRIEG, ROMESH SUBRAMANIAN, JAMES MCSWIGGEN, JEANNIE T. LEE
(85) 17/11/2014
(86) PCT US2013/041394 de 16/05/2013
(87) WO 2013/173608 de 21/11/2013

---

(21) BR 11 2014 028644-2 A2

Código 1.3 - Notificação - Fase Nacional - PCT
(22) 16/05/2013

(30) 16/05/2012 US 61/647,925; 14/03/2013 US 61/785,832
(51) C12N 15/11 (2006.01), C07H 21/00 (2006.01), C12N 15/63 (2006.01), A61K 31/7088 (2006.01)
(54) COMPOSIÇÕES E MÉTODOS PARA MODULAÇÃO DA EXPRESSÃO DE ATP2A2
(71) RANA THERAPEUTICS, INC (US) , THE GENERAL HOSPITAL CORPORATION D/B/A MASSACHUSETTS GENERAL HOSPITAL (US)
(72) ARTHUR M. KRIEG, ROMESH SUBRAMANIAN, JAMES MCSWIGGEN, JEANNIE T. LEE
(85) 17/11/2014
(86) PCT US2013/041381 de 16/05/2013
(87) WO 2013/173598 de 21/11/2013

---

(21) BR 11 2014 028646-9 A2

Código 1.3 - Notificação - Fase Nacional - PCT
(22) 16/05/2013
(30) 16/05/2012 US 61/648,041; 14/03/2013 US 61/785,885
(51) C12N 15/11 (2006.01), C07H 21/00 (2006.01), C12N 15/63 (2006.01), A61K 31/7088 (2006.01), A61P 35/00 (2006.01)
(54) COMPOSIÇÕES E MÉTODOS PARA MODULAÇÃO DA EXPRESSÃO DE PTEN
(71) RANA THERAPEUTICS, INC (US) , THE GENERAL HOSPITAL CORPORATION D/B/A MASSACHUSETTS GENERAL HOSPITAL (US)
(72) ARTHUR M. KRIEG, ROMESH SUBRAMANIAN, JAMES MCSWIGGEN, JEANNIE T. LEE
(85) 17/11/2014
(86) PCT US2013/041389 de 16/05/2013
(87) WO 2013/173605 de 21/11/2013

---

(21) BR 11 2014 028857-7 A2

Código 1.3 - Notificação - Fase Nacional - PCT
(22) 24/05/2013
(30) 25/05/2012 US 61/651,669; 20/08/2012 US 61/691,083; 19/10/2012 US 61/715,907; 01/02/2013 US 61/759,520; 14/03/2013 US 61/781,629
(51) A61K 31/5377 (2006.01)
(54) MODULDORES DE RECEPTOR DE GLUCOCORTICÓIDE DE AZADECALINA FUNDIDA COM HETEROARIL-CETONA.
(71) CORCEPT THERAPEUTICS, INC. (US)
(72) HUNT, HAZEL, JOHNSON, TONY, RAY, NICHOLAS, WALTERS, IAIN
(85) 19/11/2014
(86) PCT US2013/042732 de 24/05/2013
(87) WO 2013/177559 de 28/11/2013

---

(21) BR 11 2014 029184-5 A2

Código 1.3 - Notificação - Fase Nacional - PCT
(22) 21/05/2013
(30) 24/05/2012 US 13/479.486

(51) C12N 15/63 (2006.01), C12N 15/70 (2006.01), C12N 15/12 (2006.01), A61K 31/7088 (2006.01), A61P 31/00 (2006.01)
(54) VACINAÇÃO DE ANIMAIS PARA ELICITAR UMA RESPOSTA IMUNE PROTETORA CONTRA INFESTAÇÕES POR CARRAPATO E TRANSMISSÃO DE PATÓGENO TRANSPORTADO POR CARRAPATO
(71) The United States of America, as represented by The Secretary of Agriculture (US)
(72) FELICITO GUERRERO JR., ADALBERTO A. PEREZ DE LEON
(85) 24/11/2014
(86) PCT US2013/041990 de 21/05/2013
(87) WO 2013/177142 de 28/11/2013

---

(21) BR 11 2014 029219-1 A2

Código 1.3 - Notificação - Fase Nacional - PCT
(22) 23/05/2013
(30) 23/05/2012 US 61/650.883; 30/10/2012 US 61/720.102; 14/11/2012 IB PCT/IB2012/056424
(51) C07K 16/24 (2006.01), A61K 39/395 (2006.01)
(54) MOLÉCULAS DE LIGAÇÃO DE IL-6
(71) ARGEN-X B.V. (NL)
(72) CHRISTOPHE BLANCHETOT, Johannes DE HAARD, Torsten DREIER, Natalie DE JONGE, SEBASTIAN PAUL VAN DER WONING, NICOLAS ONGENAE
(85) 24/11/2014
(86) PCT IB2013/054271 de 23/05/2013
(87) WO 2013/175427 de 28/11/2013

---

(21) BR 11 2014 029312-0 A2

Código 1.3 - Notificação - Fase Nacional - PCT
(22) 23/05/2013
(30) 24/05/2012 US 61/651.131; 23/04/2013 US 61/814.890; 23/04/2013 US 61/814.892; 23/04/2013 US 61/814.899; 23/04/2013 US 61/814.888
(51) C12N 15/113 (2010.01)
(54) COMPOSIÇÕES E MÉTODOS PARA SILENCIAMENTO DA EXPRESSÃO GÊNICA
(71) A.B. SEEDS LTD. (IL)
(72) AMIR AVNIEL, EFRAT LIDOR-NILI, RUDY MAOR, OFIR MEIR, ORLY NOIVIRT-BRIK, OSNAT YANAI-AZULAY
(85) 24/11/2014
(86) PCT IL2013/050447 de 23/05/2013
(87) WO 2013/175480 de 28/11/2013

---

(21) BR 11 2014 029409-7 A2

Código 1.3 - Notificação - Fase Nacional - PCT
(22) 23/05/2013

(30) 25/05/2012 US 61/651,642; 12/03/2013 US 61/776,918
(51) C07K 14/00 (2006.01), C07K 14/76 (2006.01), C07K 17/00 (2006.01)
(54) DOMÍNIOS DE LIGAÇÃO CONSENSO NÃO NATURAIS DE ALBUMINA
(71) JANSSEN BIOTECH, INC. (US)
(72) STEVEN JACOBS
(85) 25/11/2014
(86) PCT US2013/042429 de 23/05/2013
(87) WO 2013/177398 de 28/11/2013

---

(21) BR 11 2014 029417-8 A2

Código 1.3 - Notificação - Fase Nacional - PCT
(22) 13/05/2013
(30) 25/05/2012 US 61/651,933; 04/09/2012 US 61/696,612
(51) C12N 5/0783 (2010.01)
(54) MÉTODOS PARA MANIPULAR CÉLULA T RESISTENTE ALOGÊNICA E IMUNOSSUPRESSORA PARA IMUNOTERAPIA
(71) CELLECTIS (FR)
(72) ROMAN GALETTO, AGNES GOUBLE, STEPHANIE GROSSE, CECILE MANNIOUI, LAURENT POIROT, ANDREW SCHARENBERG, JULIANNE SMITH
(85) 25/11/2014
(86) PCT US2013/040755 de 13/05/2013
(87) WO 2013/176915 de 28/11/2013

---

(21) BR 11 2014 029548-4 A2

Código 1.3 - Notificação - Fase Nacional - PCT
(22) 12/03/2013
(30) 30/05/2012 JP 2012-123724; 30/05/2012 JP 2012-123728
(51) C12N 15/09 (2006.01), C08F 36/08 (2006.01), C12N 1/21 (2006.01), C12N 9/88 (2006.01), C12P 5/02 (2006.01)
(54) POLINUCLEOTÍDEO, PROTEÍNA, VETOR DE EXPRESSÃO, TRANSFORMANTE, E, MÉTODOS PARA PRODUZIR UMA PROTEÍNA, UM MONÔMERO DE ISOPRENO E UM POLÍMERO DE ISOPRENO
(71) BRIDGESTONE CORPORATION E AJINOMOTO CO., INC. (JP)
(72) Yasuyuki Hayashi, Minako Harada, Saaya Takaoka, Yasuo Fukushima, Keiichi Yokoyama, Yosuke Nishio, Yoshinori Tajima, Yoko Mihara, Kunio Nakata
(85) 26/11/2014
(86) PCT JP2013/056866 de 12/03/2013
(87) WO 2013/179722 de 05/12/2013

---

(21) BR 11 2014 029741-0 A2

Código 1.3 - Notificação - Fase Nacional - PCT
(22) 31/05/2013
(30) 01/06/2012 US 61/654,672; 12/03/2013 US 61/778,208

(51) A61K 39/00 (2006.01), A61K 38/00 (2006.01)
(54) COMPOSIÇÕES COMPREENDENDO UM APTÂMERO ANTI- PDGF E UM ANTAGONISTA VEGF
(71) OPHTHOTECH CORPORATION (US)
(72) RICHARD EVERETT, BYEONG SEON CHANG
(85) 27/11/2014
(86) PCT US2013/043536 de 31/05/2013
(87) WO 2013/181495 de 05/12/2013

---

(21) BR 11 2014 029756-8 A2

Código 1.3 - Notificação - Fase Nacional - PCT
(22) 30/05/2013
(30) 30/05/2012 JP 2012-123781; 09/08/2012 JP 2012-177311
(51) C07K 16/32 (2006.01), A61K 39/395 (2006.01), A61P 29/00 (2006.01), A61P 35/00 (2006.01), C07K 16/28 (2006.01), C07K 16/46 (2006.01), G01N 33/15 (2006.01), G01N 33/50 (2006.01), G01N 33/531 (2006.01), C12N 15/09 (2006.01)
(54) MOLÉCULA DE LIGAÇÃO A ANTÍGENO ESPECÍFICA DE TECIDO ALVO
(71) CHUGAI SEIYAKU KABUSHIKI KAISHA (JP)
(72) TOMOYUKI IGAWA, SHIGERO TAMBA, KANAKO TATSUMI, SHUN SHIMIZU, SHOJIRO KADONO
(85) 28/11/2014
(86) PCT JP2013/064975 de 30/05/2013
(87) WO 2013/180200 de 05/12/2013

---

(21) BR 11 2014 029788-6 A2

Código 1.3 - Notificação - Fase Nacional - PCT
(22) 24/05/2013
(30) 30/05/2012 EP 12004148.8; 30/05/2012 US 61/652.913
(51) C12N 15/86 (2006.01), C12N 5/071 (2010.01)
(54) MÉTODO PARA EXPRESSAR PELO MENOS UMA SEQUÊNCIA HETERÓLOGA DE ÁCIDO NUCLEICO EM UMA CÉLULA, CÉLULA OU POPULAÇÃO DE CÉLULAS E COMPOSIÇÃO FARMACÊUTICA.
(71) AMVAC AG (CH)
(72) MARIAN WIEGAND
(85) 28/11/2014
(86) PCT EP2013/001547 de 24/05/2013
(87) WO 2013/178344 de 05/12/2013

---

(21) BR 11 2014 029799-1 A2

Código 1.3 - Notificação - Fase Nacional - PCT
(22) 01/06/2012
(51) C12Q 1/68 (2006.01)
(54) PROMOTORES E TERMINADORES PARA USO EM CÉLULAS EUCARIÓTICAS
(71) EXXONMOBIL RESEARCH AND ENGINEERING COMPANY (US)

(72) JANE C. SCHNEIDER, BO LIU, REKHA SESHADRI
(85) 28/11/2014
(86) PCT US2012/040541 de 01/06/2012
(87) WO 2013/180734 de 05/12/2013

---

(21) BR 11 2014 030347-9 A2

Código 1.3 - Notificação - Fase Nacional - PCT
(22) 06/06/2013
(30) 06/06/2012 US 61/656,242; 25/02/2013 US 61/768,905
(51) A61K 39/00 (2006.01), A61K 39/21 (2006.01), A61K 31/00 (2006.01), A61K 31/19 (2006.01)
(54) VACINA
(71) Bionor Immuno AS (NO)
(72) LARS HØIE, ANKER LUNDEMOSE, MATS ÖKVIST, ARNT OVE HOVDEN, MAJA SOMMERFELT GRØNVOLD, VIDAR WENDEL HANSEN, BIRGER SØRENSEN
(85) 04/12/2014
(86) PCT EP2013/061752 de 06/06/2013
(87) WO 2013/182662 de 12/12/2013

---

(21) BR 11 2014 030348-7 A2

Código 1.3 - Notificação - Fase Nacional - PCT
(22) 04/06/2013
(30) 04/06/2012 US 61/655,367
(51) A61K 38/26 (2006.01)
(54) VARIANTES DE OXM PEGUILADAS
(71) OPKO BIOLOGICS LTD. (IL)
(72) UDI EYAL FIMA, OREN HERSHKOVITZ
(85) 04/12/2014
(86) PCT IL2013/050481 de 04/06/2013
(87) WO 2013/183052 de 12/12/2013

---

(21) BR 11 2014 030372-0 A2

Código 1.3 - Notificação - Fase Nacional - PCT
(22) 07/06/2013
(30) 08/06/2012 US 61/657,184
(51) C07K 16/28 (2006.01), A61P 29/00 (2006.01), A61K 39/395 (2006.01)
(54) ANTICORPO ANTI-TRKA HUMANIZADO OU FRAGMENTO DO MESMO, COMPOSIÇÃO E ARTIGO DE MANUFATURA
(71) GLENMARK PHARMACEUTICALS S.A. (CH)
(72) STANISLAS BLEIN, ROMAIN OLLIER, DARKO SKEGRO
(85) 04/12/2014
(86) PCT IB2013/054688 de 07/06/2013
(87) WO 2013/183032 de 12/12/2013

(21) BR 11 2014 030378-9 A2

Código 1.3 - Notificação - Fase Nacional - PCT
(22) 05/06/2013
(30) 05/06/2012 US 13/488628
(51) A01K 67/027 (2006.01), C07K 16/00 (2006.01), C07K 16/40 (2006.01), C12N 15/85 (2006.01)
(54) MÉTODOS PARA PREPARAR UMA PROTEÍNA DE LIGAÇÃO AO ANTÍGENO BIESPECÍFICO, E PARA SELECIONAR DOIS DOMÍNIOS VARIÁVEIS DE CADEIA PESADA DE IMUNOGLOBULINA HUMANA PARA USO EM PROTEÍNA DE LIGAÇÃO AO ANTÍGENO BIESPECÍFICO, E, CÉLULA HOSPEDEIRA
(71) REGENERON PHARMACEUTICALS, INC. (US)
(72) Robert Babb, JOHN MCWHIRTER, LYNN MACDONALD, SEAN STEVENS, SAMUEL DAVIS, DAVID R. BUCKLER, KAROLINA A. HOSIAWA, ANDREW J. MURPHY
(85) 04/12/2014
(86) PCT US2013/044257 de 05/06/2013
(87) WO 2013/184761 de 12/12/2013

(21) BR 11 2014 030577-3 A2

Código 1.3 - Notificação - Fase Nacional - PCT
(22) 07/06/2012
(51) A61K 31/4375 (2006.01)
(54) DIHIDRONAFTIRIDINAS E COMPOSTOS RELACIONADOS ÚTEIS COMO INIBIDORES DE QUINASE PARA O TRATAMENTO DE DOENÇAS PROLIFERATIVAS
(71) DECIPHERA PHARMACEUTICALS LLC (US)
(72) DANIEL L. FLYNN, MICHAEL D. KAUFMAN
(85) 05/12/2014
(86) PCT US2012/041378 de 07/06/2012
(87) WO 2013/184119 de 12/12/2013

(21) BR 11 2014 030578-1 A2

Código 1.3 - Notificação - Fase Nacional - PCT
(22) 04/06/2013
(30) 06/06/2012 CN 201210185004.2
(51) A61K 36/8964 (2006.01), A61K 36/756 (2006.01), A61K 36/744 (2006.01), A61K 36/718 (2006.01), A61K 36/708 (2006.01), A61K 36/539 (2006.01), A61K 36/515 (2006.01), A61K 36/489 (2006.01), A61K 36/42 (2006.01), A61K 36/29 (2006.01), A61K 36/288 (2006.01), A61K 36/185 (2006.01), A61P 1/00 (2006.01)
(54) "MÉTODOS E COMPOSIÇÕES PARA MELHORAR A POPULAÇÃO DA MICROBIOTA INTESTINAL"
(71) SHANGHAI JIAO TONG UNIVERSITY (CN) , PERFECT (CHINA) CO., LTD (CN)

(72) LIPING ZHAO, GUANG NING, LINGHUA WANG, MENGHUI ZHANG, XIAOJUN ZHANG, XIAOYAN PANG, XIAOYING LI, XU ZHANG, YIFEI ZHANG, YUFENG ZHAO
(85) 05/12/2014
(86) PCT CN2013/076709 de 04/06/2013
(87) WO 2013/182038 de 12/12/2013

---

(21) BR 11 2014 030633-8 A2

Código 1.3 - Notificação - Fase Nacional - PCT
(22) 24/05/2013
(30) 08/06/2012 US 61/657,501
(51) C12N 9/26 (2006.01)
(54) VARIANTE DE ALFA-AMILASES COM ATIVIDADE INTENSIFICADA EM POLÍMEROS DE AMIDO
(71) DANISCO US INC. (US)
(72) RICHARD R. BOTT, LUIS G. CASCAO-PEREIRA, DAVID A. ESTELL, MARC KOLKMAN, DAVID E. WILDES
(85) 08/12/2014
(86) PCT US2013/042702 de 24/05/2013
(87) WO 2014/007921 de 09/01/2014

---

(21) BR 11 2014 030713-0 A2

Código 1.3 - Notificação - Fase Nacional - PCT
(22) 09/06/2013
(30) 08/06/2012 US 61/657292
(51) C12N 1/21 (2006.01), C12N 15/53 (2006.01), C12N 15/60 (2006.01), C12N 15/63 (2006.01), C12P 7/16 (2006.01)
(54) BACTÉRIA ISOLADA, PLASMÍDEO, PROCESSOS PARA A CONVERSÃO DE CO E/OU CO2 EM 2-BUTANOL E EM METIL ETIL CETONA, E, ÁCIDO NUCLEICO.
(71) LANZATECH NEW ZEALAND LIMITED (NZ)
(72) ALEXANDER MUELLER, MICHAEL KOEPKE, FUNGMIN LIEW
(85) 08/12/2014
(86) PCT US2013/044865 de 09/06/2013
(87) WO 2013/185123 de 12/12/2013

---

(21) BR 11 2014 030833-0 A2

Código 1.3 - Notificação - Fase Nacional - PCT
(22) 12/06/2013
(30) 12/06/2012 US 61/658,419
(51) C12P 5/02 (2006.01), B09B 3/00 (2006.01), C02F 11/04 (2006.01)
(54) MÉTODO DE PRODUÇÃO DE BIOMETANO, E SUBSTRATO DE BIOMETANO LÍQUIDO
(71) RENESCIENCE A/S (DK)
(72) JACOB WAGNER JENSEN, GEORG ØRNSKOV RØNSCH, SEBASTIAN BUCH ANTONSEN

(85) 09/12/2014
(86) PCT DK2013/050194 de 12/06/2013
(87) WO 2013/185778 de 19/12/2013

---

(21) BR 11 2014 030852-7 A2

Código 1.3 - Notificação - Fase Nacional - PCT
(22) 07/03/2013
(30) 12/06/2012 US 61/658466; 22/06/2012 US 61/663131
(51) A01K 67/027 (2006.01), C07K 16/28 (2006.01), C07K 16/40 (2006.01), C07K 16/46 (2006.01)
(54) CAMUNDONGO, CÉLULA OU TECIDO, MÉTODOS PARA FABRICAR UMA POPULAÇÃO DE ANTICORPOS HUMANOS, PARA MODIFICAR UM LOCAL DA CADEIA PESADA DA IMUNOGLOBULINA DE UM CAMUNDONGO, E PARA GERAR UM ANTICORPO ESPECÍFICO CONTRA UM ANTÍGENO
(71) REGENERON PHARMACEUTICALS, INC. (US)
(72) LYNN MACDONALD, JOHN MCWHIRTER, NAXIN TU, SEAN STEVENS, ANDREW J. MURPHY
(85) 09/12/2014
(86) PCT US2013/029624 de 07/03/2013
(87) WO 2013/187953 de 19/12/2013

---

(21) BR 11 2014 030869-1 A2

Código 1.3 - Notificação - Fase Nacional - PCT
(22) 12/06/2013
(30) 15/06/2012 US 61/660,232
(51) C07K 16/00 (2006.01), A61K 39/395 (2006.01)
(54) ANTICORPOS ANTAGONISTAS APRIMORADOS CONTRA GDF-8 E SEUS USOS
(71) PFIZER INC. (US)
(72) JAMES REASONER APGAR, MICHELLE MARIE MADER, KEVIN DELOS PARRIS
(85) 10/12/2014
(86) PCT IB2013/054810 de 12/06/2013
(87) WO 2013/186719 de 19/12/2013

---

(21) BR 11 2014 030908-6 A2

Código 1.3 - Notificação - Fase Nacional - PCT
(22) 05/06/2013
(30) 11/06/2012 US 61/658,110
(51) C07K 14/50 (2006.01), A61K 38/18 (2006.01)
(54) VARIANTES DE FATOR 21 DE CRESCIMENTO DE FIBROBLASTO
(71) ELI LILLY AND COMPANY (US)
(72) RYAN JAMES DARLING, CRAIG DUANE DICKINSON, DAVID ALBERT DRIVER, MALGORZATA DONATA GONCIARZ
(85) 10/12/2014

(86) PCT US2013/044192 de 05/06/2013
(87) WO 2013/188182 de 19/12/2013

---

(21) BR 11 2014 030957-4 A2

Código 1.3 - Notificação - Fase Nacional - PCT
(22) 01/07/2013
(30) 02/07/2012 CN PCT/CN2012/078040
(51) C07K 14/37 (2006.01), C12N 9/42 (2006.01), C12N 15/63 (2006.01), C12P 19/00 (2006.01)
(54) POLIPEPTÍDEO ISOLADO COM ATIVIDADE DE XILANASE, POLINUCLEOTÍDEO ISOLADO, CÉLULA HOSPEDEIRA RECOMBINANTE, MÉTODOS PARA PRODUÇÃO DE UM POLIPEPTÍDEO, PARA PRODUÇÃO DE UM MUTANTE DE UMA CÉLULA PATERNA, PARA INIBIÇÃO DA EXPRESSÃO DE UM POLIPEPTÍDEO E PARA PRODUÇÃO DE UMA PROTEÍNA, PLANTA, PARTE DE PLANTA OU CÉLULA DE PLANTA TRANSGÊNICA, MOLÉCULA DE RNA DE DUPLA FITA INIBITÓRIA, PROCESSOS PARA A DEGRADAÇÃO DE UM MATERIAL CELULÓSICO OU CONTENDO XILANA, PARA PRODUÇÃO DE UM PRODUTO DE FERMENTAÇÃO, E PARA FERMENTAÇÃO DE UM MATERIAL CELULÓSICO OU CONTENDO XILANA, FORMULAÇÃO DE CALDO COMPLETO OU COMPOSIÇÃO DE CULTURA DE CÉLULAS, E, VARIANTE DE UM POLIPEPTÍDEO
(71) NOVOZYMES A/S (DK)
(72) Lan Tang, YU ZHANG, YE LIU
(85) 10/12/2014
(86) PCT CN2013/078609 de 01/07/2013
(87) WO 2014/005499 de 09/01/2014

---

(21) BR 11 2014 031028-9 A2

Código 1.3 - Notificação - Fase Nacional - PCT
(22) 11/06/2013
(30) 11/06/2012 US 61/658,237
(51) C12P 21/08 (2006.01), C07K 16/00 (2006.01), C07H 21/04 (2006.01)
(54) PROTEÍNA DE LIGAÇÃO AO ANTÍGENO ISOLADO, ÁCIDO NUCLÉICO ISOLADO, VETOR DE EXPRESSÃO, CÉLULA HOSPEDEIRA, MÉTODO PARA PRODUZIR UMA PROTEÍNA DE LIGAÇÃO AO ANTÍGENO, COMPOSIÇÃO, MÉTODO PARA REDUZIR OU BLOQUEAR A ATIVIDADE DE MIOSTATINA, ACTIVIN A OU GDF-11, MÉTODO PARA AUMENTAR A FIRMEZA DA MASSA MUSCULAR OU AUMENTAR A PROPORÇÃO DA FIRMEZA DA MASSA MUSCULAR PARA MASSA ADIPOSO EM UM INDIVÍDUO NECESSITADO DO REFERIDO TRATAMENTO, MÉTODO PARA TRATAR OU PREVENIR UMA DOENÇA PREJUDICIAL DO MÚSCULO EM UM INDIVÍDUO SOFRENDO DO REFERIDO DISTÚRBIO E ANTICORPO RECEPTOR DUPLO ANTAGONISTA
(71) AMGEN INC. (US)
(72) HUIQUAN HAN, XIAOLAN ZHOU, QING CHEN, MEI-MEI TSAI

(85) 11/12/2014
(86) PCT US2013/045245 de 11/06/2013
(87) WO 2013/188448 de 19/12/2013

---

(21) BR 11 2014 031133-1 A2

Código 1.3 - Notificação - Fase Nacional - PCT
(22) 13/06/2013
(30) 13/06/2012 US 61/659,198
(51) A61K 39/12 (2006.01), C12N 7/00 (2006.01)
(54) VACINAS REORDENADAS DE BTV E AHSV
(71) MERIAL LIMITED (US) , THE UNIVERSITY COURT OF THE UNIVERSITY OF GLASGOW (GB)
(72) MASSIMO PALMARINI, PASCAL HUDELET, JEAN- CHRISTOPHE AUDONNET, SANDRO FILIPE NUNES
(85) 11/12/2014
(86) PCT US2013/045667 de 13/06/2013
(87) WO 2013/188673 de 19/12/2013

---

(21) BR 11 2014 031241-9 A2

Código 1.3 - Notificação - Fase Nacional - PCT
(22) 12/06/2013
(30) 14/06/2012 EP 12172010.6
(51) C07K 14/62 (2006.01)
(54) ANÁLOGOS DE PEPTÍDEO EXENDINA-4
(71) SANOFI (FR)
(72) TORSTEN HAACK, MICHAEL WAGNER, BERND HENKEL, SIEGFRIED STENGELIN, ANDREAS EVERS
(85) 12/12/2014
(86) PCT EP2013/062090 de 12/06/2013
(87) WO 2013/186240 de 19/12/2013

---

(21) BR 11 2015 000201-3 A2

Código 1.3 - Notificação - Fase Nacional - PCT
(22) 03/07/2013
(30) 06/07/2012 US 61/668,688
(51) B01D 27/14 (2006.01), C07K 1/34 (2006.01)
(54) PROCESSO DE ACABAMENTO DE ENVASE PARA SOLUÇÕES DE PEPTÍDEO
(71) 3-D MATRIX, INC. (US)
(72) MASAHIRO NOHARA, YUYA HASEGAWA
(85) 06/01/2015
(86) PCT US2013/049327 de 03/07/2013
(87) WO 2014/008400 de 09/01/2014

---

(21) BR 11 2015 000213-7 A2

Código 1.3 - Notificação - Fase Nacional - PCT
(22) 29/06/2013

(30) 06/07/2012 US 61/668.975; 27/02/2013 US 61/770.257
(51) A61K 39/245 (2006.01), C07K 14/045 (2006.01), C12N 7/02 (2006.01)
(54) COMPLEXOS DE PROTEÍNAS DE CITOMEGALOVÍRUS
(71) NOVARTIS AG (CH)
(72) ANDREA CARFI, YINGXIA WEN
(85) 06/01/2015
(86) PCT EP2013/063750 de 29/06/2013
(87) WO 2014/005959 de 09/01/2014

---

(21) BR 11 2015 000282-0 A2

Código 1.3 - Notificação - Fase Nacional - PCT
(22) 08/07/2013
(30) 09/07/2012 JP 2012-153986
(51) A01N 43/40 (2006.01), C12N 9/00 (2006.01)
(54) GENES BIOSSINTÉTICOS UK-2 E MÉTODOS PARA AUMENTAR A PRODUTIVIDADE DO UK-2 USANDO OS MESMOS
(71) MEIJI SEIKA PHARMA CO., LTD. (JP)
(72) KOEI KOBAYASHI, NAOMI SUMIDA, KOJI YANAI
(85) 07/01/2015
(86) PCT JP2013/069081 de 08/07/2013
(87) WO 2014/010714 de 16/01/2014

---

(21) BR 11 2015 000370-2 A2

Código 1.3 - Notificação - Fase Nacional - PCT
(22) 03/07/2013
(30) 10/07/2012 US 61/669,967; 19/09/2012 US 61/702,916
(51) A61K 39/395 (2006.01), A61K 39/00 (2006.01)
(54) ANTICORPOS MONOCLONAIS PARA USO EM DIAGNÓSTICO E TERAPIA DE CÂNCERES E DOENÇA AUTOIMUNE
(71) BOARD OF REGENTS, THE UNIVERSITY OF TEXAS SYSTEM (US)
(72) JEFFREY MOLLDREM, ANNA SERGEEVA
(85) 08/01/2015
(86) PCT US2013/049368 de 03/07/2013
(87) WO 2014/011489 de 16/01/2014

---

(21) BR 11 2015 000388-5 A2

Código 1.3 - Notificação - Fase Nacional - PCT
(22) 12/07/2013
(30) 13/07/2012 BR 1020120174219
(51) A61K 38/17 (2006.01), A61P 3/04 (2006.01)
(54) PEPTÍDEO MODIFICADO, LIGANTE DE RECEPTORES CB, KIT, PROCESSO IN VITRO PARA AVALIAÇÃO DE LIGAÇÃO A RECEPTORES CB, USOS, COMPOSIÇÃO FARMACÊUTICA PARA MODULAR A ATIVIDADE DE RECEPTORES CB
(71) PROTEIMAX BIOTECNOLOGIA LTDA (BR/SP)
(72) Andrea Sterman Heimann

(85) 08/01/2015
(86) PCT BR2013/000251 de 12/07/2013
(87) WO 2014/008567 de 16/01/2014

---

(21) BR 11 2015 000434-2 A2

Código 1.3 - Notificação - Fase Nacional - PCT
(22) 08/07/2013
(30) 09/07/2012 US 61/669,268; 15/11/2012 US 61/726,742
(51) A61K 47/48 (2006.01), A61P 35/00 (2006.01)
(54) IMUNOCONJUGADOS, FORMULAÇÃO FARMACÊUTICA, MÉTODOS DE TRATAMENTO E MÉTODO DE INIBIÇÃO DA PROLIFERAÇÃO DE UMA CÊLULA POSITIVA PARA CD79b
(71) GENENTECH, INC. (US)
(72) PAUL POLAKIS, ANDREW POLSON, BING ZHENG, SHANG- FAN YU, SUSAN DIANE SPENCER
(85) 08/01/2015
(86) PCT US2013/049519 de 08/07/2013
(87) WO 2014/011521 de 16/01/2014

---

(21) BR 11 2015 000449-0 A2

Código 1.3 - Notificação - Fase Nacional - PCT
(22) 09/07/2013
(30) 09/07/2012 EP 12305821.6; 10/07/2012 US 61/669866
(51) C07K 16/28 (2006.01)
(54) ANTICORPOS DA FAMÍLIA ANTI-DR5, ANTICORPOS DA FAMÍLIA ANTI-DR5 MULTIVALENTES OU BIESPECÍFICOS E MÉTODOS DE USO DOS MESMOS
(71) INTERNATIONAL - DRUG - DEVELOPMENT - BIOTECH (FR)
(72) CLAUDINE BRIGITTE FERNANDE VERMOT-DESROCHES, OLIVIER FRÉDÉRIC SUBIGER, LAURENCE FRANÇOISE JEANNE-MARIE BOURDIN
(85) 08/01/2015
(86) PCT EP2013/064466 de 09/07/2013
(87) WO 2014/009358 de 16/01/2014

---

(21) BR 11 2015 000465-2 A2

Código 1.3 - Notificação - Fase Nacional - PCT
(22) 08/07/2013
(30) 10/07/2012 US 13/545,514
(51) A01N 1/02 (2006.01)
(54) TRANSPORTADOR DE ÓRGÃO COM GERAÇÃO DE OXIGÊNIO
(71) LIFELINE SCIENTIFIC, INC. (US)
(72) CHRISTOPHER P. STEINMAN, DAVID KRAVITZ, AARON R. FERBER, ROSS LOCKWOOD, RODNEY H. MONSON, EVAN D. SHAPIRO
(85) 09/01/2015
(86) PCT US2013/049594 de 08/07/2013

(87) WO 2014/011562 de 16/01/2014

(21) BR 11 2015 000641-8 A2

Código 1.3 - Notificação - Fase Nacional - PCT
(22) 18/07/2013
(30) 18/07/2012 EP 12176980.6; 18/07/2012 EP 12176978.0
(51) C07K 14/705 (2006.01), C12N 15/62 (2006.01)
(54) VARIANTES DE CD95-FC ENCURTADOS
(71) APOGENIX GMBH (DE)
(72) OLIVER HILL, CHRISTIAN GIEFFERS, MEINOLF THIEMANN
(85) 12/01/2015
(86) PCT EP2013/065248 de 18/07/2013
(87) WO 2014/013037 de 23/01/2014

(21) BR 11 2015 000710-4 A2

Código 1.3 - Notificação - Fase Nacional - PCT
(22) 12/07/2013
(30) 12/07/2012 US 61/670,681; 26/10/2012 US 61/718.801; 03/05/2013 EP 13166465.8; 18/06/2013 EP 13172515.2; 26/06/2013 EP 13173818.9
(51) C12N 15/11 (2006.01), A61K 48/00 (2006.01), A61K 31/7088 (2006.01)
(54) OLIGONUCLEOTÍDEOS PARA FAZER UMA ALTERAÇÃO NA SEQUÊNCIA DE UM PRESENTE ALVO DE MOLÉCULA DE RNA EM UMA CÉLULA VIVA
(71) PROQR THERAPEUTICS B.V. (NL)
(72) DANIEL ANTON DE BOER, TITA RITSEMA
(85) 12/01/2015
(86) PCT NL2013/050534 de 12/07/2013
(87) WO 2014/011053 de 16/01/2014

(21) BR 11 2015 000732-5 A2

Código 1.3 - Notificação - Fase Nacional - PCT
(22) 18/07/2013
(30) 18/07/2012 EP 12176978.0; 18/07/2012 EP 12176980.6
(51) C07K 14/705 (2006.01), C12N 15/62 (2006.01)
(54) COMPOSIÇÃO COMPREENDENDO UMA MISTURA DE ISOFORMAS DE CD95-FC
(71) APOGENIX GMBH (DE)
(72) OLIVER HILL, CHRISTIAN GIEFFERS, MEINOLF THIEMANN
(85) 13/01/2015
(86) PCT EP2013/065250 de 18/07/2013
(87) WO 2014/013039 de 23/01/2014

(21) BR 11 2015 000776-7 A2

Código 1.3 - Notificação - Fase Nacional - PCT

(22) 12/07/2013
(30) 13/07/2012 US 61/671.421; 16/01/2013 US 61/753.184; 15/03/2013 US 61/789.156; 23/05/2013 US 61/826.747
(51) A61K 39/395 (2006.01)
(54) AGENTES DE LIGAÇÃO À RSPO3 E USOS DOS MESMOS
(71) ONCOMED PHARMACEUTICALS, INC. (US)
(72) AUSTIN L. GURNEY, CHRISTOPHER J. BOND
(85) 13/01/2015
(86) PCT US2013/050300 de 12/07/2013
(87) WO 2014/012007 de 16/01/2014

---

(21) BR 11 2015 000800-3 A2

Código 1.3 - Notificação - Fase Nacional - PCT
(22) 11/07/2013
(30) 13/07/2012 EP 12176299.1
(51) C07K 16/22 (2006.01), C07K 16/46 (2006.01), C07K 16/28 (2006.01)
(54) ANTICORPOS ANTI-VEGF / ANTI-ANG-2 BIESPECÍFICOS E SEU USO NO TRATAMENTO DE ENFERMIDADES VASCULARES OCULARES
(71) ROCHE GLYCART AG (CH)
(72) HARALD DUERR, FRANK HERTING, CHRISTIAN KLEIN, JOERG REGULA, MATTHIAS RUETH, KAY-GUNNAR STUBENRAUCH
(85) 13/01/2015
(86) PCT EP2013/064672 de 11/07/2013
(87) WO 2014/009465 de 16/01/2014

---

(21) BR 11 2015 000804-6 A2

Código 1.3 - Notificação - Fase Nacional - PCT
(22) 12/07/2013
(30) 13/07/2012 US 61/671.655; 13/07/2012 US 61/671.656; 14/07/2012 US 61/671.722; 14/07/2012 US 61/671.724
(51) A61K 31/7125 (2006.01)
(54) CONTROLE QUIRAL
(71) WAVE LIFE SCIENCES PTE. LTD. (SG)
(72) DAVID BUTLER, NAOKI IWAMOTO, MEENA, NENAD SVRZIKAPA, GREGORY L. VERDINE, IVAN ZLATEV
(85) 13/01/2015
(86) PCT US2013/050407 de 12/07/2013
(87) WO 2014/012081 de 16/01/2014

---

(21) BR 11 2015 000834-8 A2

Código 1.3 - Notificação - Fase Nacional - PCT
(22) 18/07/2013
(30) 19/07/2012 US 61/673,298; 26/11/2012 US 61/729,736
(51) C07K 14/11 (2006.01), A61K 39/145 (2006.01), C07K 16/10 (2006.01)
(54) COMPOSIÇÕES DO VÍRUS DA GRIPE BOVINA
(71) Zoetis LLC (US)

(72) SIAO-KUN W. WELCH
(85) 14/01/2015
(86) PCT US2013/050982 de 18/07/2013
(87) WO 2014/015091 de 23/01/2014

---

(21) BR 11 2015 000920-4 A2

Código 1.3 - Notificação - Fase Nacional - PCT
(22) 19/07/2013
(30) 19/07/2012 EP 12177172.9; 19/07/2012 US 61/673.596
(51) C12N 1/14 (2006.01), C12N 9/10 (2006.01), C12N 9/00 (2006.01), C12N 9/04 (2006.01), C12N 9/20 (2006.01), C12P 21/02 (2006.01)
(54) CEPA DEFICIENTE EM AGSE
(71) DSM IP ASSETS B.V. (NL)
(72) NOËL NICOLAAS MARIA ELISABETH VAN PEIJ, MARTINA BEISHUIZEN, PETER JOZEF IDA VAN DE VONDERVOORT
(85) 15/01/2015
(86) PCT EP2013/065348 de 19/07/2013
(87) WO 2014/013074 de 23/01/2014

---

(21) BR 11 2015 000921-2 A2

Código 1.3 - Notificação - Fase Nacional - PCT
(22) 19/07/2013
(30) 19/07/2012 EP 12177173.7; 19/07/2012 EP 12177171.1; 19/07/2012 US 61/673.589; 19/07/2012 US 61/673.607
(51) C12N 1/15 (2006.01), C12N 9/24 (2006.01), C12N 9/26 (2006.01), C12N 9/00 (2006.01), C12P 21/02 (2006.01), C12N 9/30 (2006.01), C12N 9/04 (2006.01)
(54) CEPA DEFICIENTE EM AMILASE
(71) DSM IP ASSETS B.V. (NL)
(72) NOËL NICOLAAS MARIA ELISABETH VAN PEIJ, MARTINA BEISHUIZEN, PETER JOZEF IDA VAN DE VONDERVOORT
(85) 15/01/2015
(86) PCT EP2013/065347 de 19/07/2013
(87) WO 2014/013073 de 23/01/2014

---

(21) BR 11 2015 000924-7 A2

Código 1.3 - Notificação - Fase Nacional - PCT
(22) 18/07/2013
(30) 19/07/2012 EP 12305882.8
(51) C12N 9/64 (2006.01), G01N 33/68 (2006.01)
(54) MÉTODO PARA A PURIFICAÇÃO DO FATOR VII TRANSGÊNICO
(71) LABORATOIRE FRANCAIS DU FRACTIONNEMENT ET DES BIOTECHNOLOGIES (FR)
(72) Damien BATAILLE, MICHEL NOGRE
(85) 15/01/2015
(86) PCT EP2013/065205 de 18/07/2013

(87) WO 2014/013024 de 23/01/2014

(21) BR 11 2015 000950-6 A2

Código 1.3 - Notificação - Fase Nacional - PCT
(22) 18/07/2013
(30) 19/07/2012 US 61/673,556
(51) C12P 7/06 (2006.01), C12N 9/14 (2006.01)
(54) MÉTODO DE HIDRÓLISE DE UM MATERIAL CELULÓSICO PRÉ-TRATADO, PROCESSO DE PRODUÇÃO DE UM PRODUTO DE FERMENTAÇÃO, E, COMPOSIÇÃO
(71) NOVOZYMES A/S (DK)
(72) Ye Chen, Jiyin Liu, Terry Green, Mark V. Stevens, Hui Xu
(85) 15/01/2015
(86) PCT US2013/051084 de 18/07/2013
(87) WO 2014/018368 de 30/01/2014

(21) BR 11 2015 000952-2 A2

Código 1.3 - Notificação - Fase Nacional - PCT
(22) 21/11/2012
(30) 24/07/2012 US 61/675,020; 21/11/2012 US 13/683,604
(51) C12Q 1/68 (2006.01)
(54) COMPOSIÇÕES E MÉTODOS PCR ALTAMENTE MULTIPLEX
(71) NATERA, INC. (US)
(72) BERNHARD ZIMMERMANN, MATTHEW HILL, PHILIPPE GILBERT LACROUTE, MICHAEL DODD
(85) 15/01/2015
(86) PCT US2012/066339 de 21/11/2012
(87) WO 2014/018080 de 30/01/2014

(21) BR 11 2015 000982-4 A2

Código 1.3 - Notificação - Fase Nacional - PCT
(22) 16/07/2013
(30) 16/07/2012 US 61/672,114
(51) C12N 15/10 (2006.01), C12N 15/63 (2006.01)
(54) PROCESSO PARA A CONCEPÇÃO DE GRANDES SEQUÊNCIAS DE DNA REPETIDAS OTIMIZADAS PELO CÓDON DIVERGENTES
(71) DOW AGROSCIENCES LLC (US)
(72) DONALD J. MERLO, IGNACIO LARRINUA, SCOTT BEVAN
(85) 15/01/2015
(86) PCT US2013/050744 de 16/07/2013
(87) WO 2014/014950 de 23/01/2014

(21) BR 11 2015 000998-0 A2

Código 1.3 - Notificação - Fase Nacional - PCT

(22) 18/07/2013
(30) 18/07/2012 EP 12176974.9
(51) A61K 39/395 (2006.01), A61K 38/17 (2006.01), C07K 14/705 (2006.01), C07K 16/28 (2006.01), G01N 33/569 (2006.01)
(54) INIBIDORES DA VIA DE SINALIZAÇÃO CD95 PARA TRATAMENTO DE MDS E SEUS USOS
(71) APOGENIX GMBH (DE)
(72) HARALD FRICKE, MICHAELA FONTENAY, CLAUDIA KUNZ
(85) 15/01/2015
(86) PCT EP2013/065245 de 18/07/2013
(87) WO 2014/013036 de 23/01/2014

---

(21) BR 11 2015 001020-2 A2

Código 1.3 - Notificação - Fase Nacional - PCT
(22) 11/07/2013
(30) 17/07/2012 US 61/672,398
(51) A61K 39/145 (2006.01), C12N 7/00 (2006.01), A61P 31/04 (2006.01)
(54) VACINAS DE INFLUENZA SUÍNA ATENUADA E MÉTODOS DE PRODUÇÃO E UTILIZAÇÃO DAS MESMAS
(71) MERIAL LIMITED (US)
(72) BENJAMIN M. HAUSE
(85) 15/01/2015
(86) PCT US2013/050000 de 11/07/2013
(87) WO 2014/014726 de 23/01/2014

---

(21) BR 11 2015 001052-0 A2

Código 1.3 - Notificação - Fase Nacional - PCT
(22) 18/07/2013
(30) 19/07/2012 US 61/673,446; 08/03/2013 US 61/774,694
(51) C12Q 1/68 (2006.01)
(54) MÉTODOS PARA DISTINGUIR UM POLINUCLEOTÍDEO ALVO, PARA CONTROLAR O MOVIMENTO DE UM POLINUCLEOTÍDEO, CONSTRUTO, SENSOR PARA DISTINGUIR UM POLINUCLEOTÍDEO ALVO, USO DE UM CONSTRUTO, KIT, E, APARELHO PARA DISTINGUIR POLINUCLEOTÍDEO ALVOS EM UMA AMOSTRA
(71) OXFORD NANOPORE TECHNOLOGIES LIMITED (GB)
(72) ANDREW HERON, James Clarke, Ruth Moysey, Jayne Wallace, Mark Bruce, Lakmal Jayasinghe, Domenico Caprotti, Szabolcs Soeroes, Luke McNeill, Mihaela Misca
(85) 16/01/2015
(86) PCT GB2013/051928 de 18/07/2013
(87) WO 2014/013262 de 23/01/2014

(21) BR 11 2015 001054-7 A2

Código 1.3 - Notificação - Fase Nacional - PCT
(22) 18/07/2013
(30) 19/07/2012 US 61/673,452; 08/03/2013 US 61/774,862
(51) C12N 9/14 (2006.01), C12N 9/12 (2006.01)
(54) HELICASE FORMADA A PARTIR DE UM OU MAIS MONÔMEROS, CONSTRUTO, MÉTODOS PARA CARACTERIZAR UM POLINUCLEOTÍDEO ALVO, SENSOR PARA A CARACTERIZAÇÃO DE UM POLINUCLEOTÍDEO ALVO, E, USO DE UMA HELICASE
(71) OXFORD NANOPORE TECHNOLOGIES LIMITED (GB)
(72) ANDREW HERON, James Clarke, Ruth Moysey, Jayne Wallace, Mark Bruce, Lakmal Jayasinghe, Domenico Caprotti, Szabolcs Soeroes, Luke McNeill, David Alves, Rebecca Bowen, John Milton
(85) 16/01/2015
(86) PCT GB2013/051925 de 18/07/2013
(87) WO 2014/013260 de 23/01/2014

(21) BR 11 2015 001064-4 A2

Código 1.3 - Notificação - Fase Nacional - PCT
(22) 15/07/2013
(30) 19/07/2012 US 61/673,630
(51) A61K 39/00 (2006.01)
(54) ANTICORPO ESPECÍFICO PARA CD22 E MÉTODOS DE USO DOS MESMOS
(71) Redwood Bioscience, Inc. (US)
(72) DAVID RABUKA, ROBERT GEORGE EDWARD HOLGATE, FRANCIS JOSEPH CARR
(85) 16/01/2015
(86) PCT US2013/050489 de 15/07/2013
(87) WO 2014/014821 de 23/01/2014

(21) BR 11 2015 001091-1 A2

Código 1.3 - Notificação - Fase Nacional - PCT
(22) 19/07/2013
(30) 20/07/2012 US 61/673,913
(51) C12P 17/04 (2006.01)
(54) MÉTODOS DE OXIDAÇÃO DE 5-HIDROXIMETILFURFURAL, DE ÁCIDO 5-HIDROXIMETIL-2-FURANCARBOXÍLICO, E DE ÁCIDO FORMILFURANCARBOXÍLICO
(71) NOVOZYMES A/S (DK)
(72) Lisbeth Kalum, Marc Dominique Morant, Henrik Lund, Jacob Jensen, Ingrida Lapainaite, Niels Henrik Soerensen, Sven Pedersen, Lars Henrik Østergaard, FENG XU
(85) 16/01/2015
(86) PCT US2013/051272 de 19/07/2013

(87) WO 2014/015256 de 23/01/2014

(21) BR 11 2015 001134-9 A2

Código 1.3 - Notificação - Fase Nacional - PCT
(22) 18/07/2013
(30) 19/07/2012 GB 1212848.4; 12/02/2013 GB 1302468.2
(51) A61K 31/711 (2006.01), C12N 5/0797 (2010.01), A61P 25/28 (2006.01), A61P 11/00 (2006.01), A61P 9/00 (2006.01), A61K 35/30 (2006.01)
(54) MICROPARTÍCULAS DE CÉLULAS TRONCO
(71) RENEURON LIMITED (GB)
(72) John SINDEN, Lara STEVANATO, Randolph CORTELING
(85) 16/01/2015
(86) PCT GB2013/051923 de 18/07/2013
(87) WO 2014/013258 de 23/01/2014

(21) BR 11 2015 001145-4 A2

Código 1.3 - Notificação - Fase Nacional - PCT
(22) 24/07/2013
(30) 24/07/2012 EP 12305907.3; 25/07/2012 EP 12305912.3
(51) A61K 39/12 (2006.01), A61K 39/295 (2006.01)
(54) COMPOSIÇÃO DE VACINA PARA USO EM UM MÉTODO DE PROTEÇÃO DE UM INDIVÍDUO HUMANO CONTRA A DOENÇA DA DENGUE, KIT COMPREENDENDO A MESMA E SEU USO
(71) SANOFI PASTEUR (FR)
(72) ALAIN BOUCKENOOGHE, REMI FORRAT, JEAN LANG, MELANIE SAVILLE, NADIA TORNIEPORTH
(85) 19/01/2015
(86) PCT EP2013/065667 de 24/07/2013
(87) WO 2014/016360 de 30/01/2014

(21) BR 11 2015 001149-7 A2

Código 1.3 - Notificação - Fase Nacional - PCT
(22) 19/07/2013
(30) 19/07/2012 IT RM2012A000350
(51) A61K 47/48 (2006.01), A61K 49/18 (2006.01), A61P 29/00 (2006.01)
(54) NANOCONSTRUÇÕES COM ATIVIDADE FARMACOLÓGICA
(71) UNIVERSITA' DEGLI STUDI DI MILANO - BICOCCA (IT) , UNIVERSITA' DEGLI STUDI DI MILANO (IT)
(72) FRANCESCA GRANUCCI, DAVIDE PROSPERI, IVAN ZANONI, FABIO RUGGERO MARIA CORSI, MIRIAM COLOMBO
(85) 19/01/2015
(86) PCT IB2013/055943 de 19/07/2013
(87) WO 2014/013473 de 23/01/2014

(21) BR 11 2015 001157-8 A2	Código 1.3 - Notificação - Fase Nacional - PCT (22) 19/07/2013 (30) 20/07/2012 EP 12177377.4 (51) G01N 33/68 (2006.01), G06F 19/00 (2011.01) (54) MÉTODO PARA AUMENTAR O SUCESSO DA IMPLANTAÇÃO EM FERTILIZAÇÃO ASSISTIDA (71) MATRICELAB INNOVE (FR) (72) NATHALIE LEDÉE, MARIE PETITBARAT (85) 19/01/2015 (86) PCT EP2013/065355 de 19/07/2013 (87) WO 2014/013079 de 23/01/2014
(21) BR 11 2015 001219-1 A2	Código 1.3 - Notificação - Fase Nacional - PCT (22) 02/08/2012 (51) C08F 230/02 (2006.01), C08F 220/10 (2006.01), C09D 133/04 (2006.01) (54) COMPOSIÇÃO DE UMA DISPERSÃO AQUOSA (71) DOW GLOBAL TECHNOLOGIES LLC (US) , ROHM AND HAAS COMPANY (US) (72) QIAOQIAO CAI, JUNYU CHEN, XIANGTING DONG, TINGKE ZHANG, JAMES BOHLING (85) 19/01/2015 (86) PCT CN2012/079540 de 02/08/2012 (87) WO 2014/019184 de 06/02/2014
(21) BR 11 2015 001233-7 A2	Código 1.3 - Notificação - Fase Nacional - PCT (22) 19/07/2013 (30) 19/07/2012 JP 2012-160483 (51) H02H 7/045 (2006.01), H01F 27/34 (2006.01), H01H 9/54 (2006.01), H01H 9/56 (2006.01), H01H 33/00 (2006.01), H01H 33/59 (2006.01) (54) APARELHO SUPRESSOR DE CORRENTE DE EXCITAÇÃO DE IRRUPÇÃO E MÉTODO SUPRESSOR DE CORRENTE DE EXCITAÇÃO DE IRRUPÇÃO (71) KABUSHIKI KAISHA TOSHIBA (JP) (72) KEI KAWASAKI, TADASHI KOSHIZUKA, SHIRO MARUYAMA, MINORU SAITO, NORIYUKI NAGAYAMA (85) 19/01/2015 (86) PCT JP2013/069635 de 19/07/2013 (87) WO 2014/014081 de 23/01/2014
(21) BR 11 2015 001234-5 A2	Código 1.3 - Notificação - Fase Nacional - PCT (22) 12/07/2013

(30) 19/07/2012 KR 10-2012-0078921
(51) A61M 37/00 (2006.01), A61M 5/158 (2006.01)
(54) DISPOSITIVO DE BOCAL PARA UM DISPOSITIVO DE INJEÇÃO E MINIMAMENTE INVASIVO E DISPOSITIVO DE INJEÇÃO MINIMAMENTE INVASIVO.
(71) AMOREPACIFIC CORPORATION (KR)
(72) JIN WOO PARK, MIN KYOUNG KWON, JI HYE JANG, JOON HO BAE, JIN KYU CHOI
(85) 19/01/2015
(86) PCT KR2013/006270 de 12/07/2013
(87) WO 2014/014239 de 23/01/2014

---

(21) BR 11 2015 001277-9 A2

Código 1.3 - Notificação - Fase Nacional - PCT
(22) 10/07/2013
(30) 20/07/2012 CN PCT/CN2012/078918
(51) C08G 69/26 (2006.01)
(54) POLIAMIDA , PROCESSO PARA A PREPARAÇÃO DE UMA POLIAMIDA , USO DA POLIAMIDA , ARTIGOS OBTIDOS A PARTIR DA POLIAMIDA E COMPOSIÇÃO
(71) RHODIA OPERATIONS (FR)
(72) STÉPHANE JEOL, FLORYAN DECAMPO, LEON ZHU
(85) 20/01/2015
(86) PCT EP2013/064581 de 10/07/2013
(87) WO 2014/012829 de 23/01/2014

---

(21) BR 11 2015 001363-5 A2

Código 1.3 - Notificação - Fase Nacional - PCT
(22) 19/07/2013
(30) 20/07/2012 US 61/673.867; 11/10/2012 US 61/712.721; 02/11/2012 US 13/667.400; 02/11/2012 US 13/667.388; 01/05/2013 US 13/874.523
(51) G06F 17/20 (2006.01)
(54) MÉTODO E SISTEMA PARA INFERIR A INTENÇÃO DE UM USUÁRIO EM UMA ENTRADA DE BUSCA EM UM SISTEMA DE INTERAÇÃO CONVERSACIONAL
(71) VEVEO, INC. (US)
(72) RAKESH BARVE, MURALI ARAVAMUDAN, SASHIKUMAR VENKATARAMAN, GIRISH WELLING
(85) 21/01/2015
(86) PCT US2013/051288 de 19/07/2013
(87) WO 2014/015267 de 23/01/2014

---

(21) BR 11 2015 002553-6 A2

Código 1.3 - Notificação - Fase Nacional - PCT
(22) 25/07/2013
(30) 14/08/2012 US 61/682,794; 26/09/2012 US 13/627,685; 21/12/2012 IN 3955/DEL/2012

(51) C10G 33/04 (2006.01)
(54) MÉTODOS PARA RESOLVER UMA EMULSÃO E COMPOSIÇÃO DE DESEMULSIFICAÇÃO
(71) GENERAL ELECTRIC COMPANY (US)
(72) KARL DOUGLAS KUKLENZ, CATO RUSSELL MCDANIEL, KURT JASON GINSEL, MOHAN KUMAR K.R., NIMESHKUMAR KANTILAL PATEL, ROBERTO GUTIERREZ, VENKATESAN MANI
(85) 05/02/2015
(86) PCT US2013/052019 de 25/07/2013
(87) WO 2014/028193 de 20/02/2014

---

(21) BR 11 2015 002615-0 A2

Código 1.3 - Notificação - Fase Nacional - PCT
(22) 12/07/2013
(30) 13/08/2012 DE 10 2012 214 347.5
(51) F16D 13/75 (2006.01), F16D 25/12 (2006.01)
(54) ELEMENTO DE OPERAÇÃO COMPENSADOR DE DESGASTE PARA UMA EMBREAGEM
(71) ZF FRIEDRICHSHAFEN AG (DE)
(72) FRED MÄDER
(85) 06/02/2015
(86) PCT EP2013/064750 de 12/07/2013
(87) WO 2014/026807 de 20/02/2014

---

(21) BR 11 2015 002617-6 A2

Código 1.3 - Notificação - Fase Nacional - PCT
(22) 07/03/2013
(30) 06/08/2012 US 61/680,163
(51) G06Q 40/00 (2006.01)
(54) GERENCIAMENTO DE RISCO DE PERDA ATRAVÉS DE MÚLTIPLOS FOROS
(71) CFPH, LLC (US)
(72) GERARD PHELAN, JACOB LOVELESS
(85) 06/02/2015
(86) PCT US2013/029622 de 07/03/2013
(87) WO 2014/025389 de 13/02/2014

---

(21) BR 11 2015 002639-7 A2

Código 1.3 - Notificação - Fase Nacional - PCT
(22) 17/08/2013
(30) 17/08/2012 IN 2387/MUM/2012
(51) B01J 20/10 (2006.01), B01J 20/12 (2006.01), B01J 20/28 (2006.01), B01J 20/30 (2006.01)
(54) ABSORVENTE PARA A REMOÇÃO DE CON-CARBONO E METAIS CONTAMINANTES PRESENTES EM MATÉRIAS PRIMAS DE HIDROCARBONETO

(71) INDIAN OIL CORPORATION LIMITED (IN)
(72) KARTHIKEYANI, ARUMUGAM VELAYUTHAM, KUVETTU, MOHAN PRABHU, SARKAR, BISWANATH, SAIDULU, G., CHOUDHURY, SHIBA PRASAD, PANDE, SUDHIR KUMAR, MAHANT, ARVIND, KUMAR, BRIJESH, RAJAGOPAL, SANTANAM, MALHOTRA, RAVINDER KUMAR, CHIDAMBARAM, VELUSAMY
(85) 06/02/2015
(86) PCT IB2013/056697 de 17/08/2013
(87) WO 2014/027336 de 20/02/2014

---

(21) BR 11 2015 002776-8 A2

Código 1.3 - Notificação - Fase Nacional - PCT
(22) 25/07/2013
(30) 09/08/2012 CL 2218-2012
(51) C21D 1/20 (2006.01), C22C 38/18 (2006.01)
(54) MÉTODO DE DE PRODUÇÃO DE AÇO FUNDIDO DE ALTA RESISTÊNCIA AO DESGASTE E AÇO COM AS REFERIDAS CARACTERÍSTICAS
(71) COMPAÑÍA ELECTRO METALÚRGICA S.A (CL)
(72) RICARDO LEIVA ILLANES, RAOUL MEUNIER ARTIGAS
(85) 09/02/2015
(86) PCT CL2013/000047 de 25/07/2013
(87) WO 2014/022944 de 13/02/2014

---

(21) BR 11 2015 002805-5 A2

Código 1.3 - Notificação - Fase Nacional - PCT
(22) 07/08/2013
(30) 07/08/2012 US 61/680.620; 18/06/2013 US 61/836.594
(51) A61K 36/02 (2006.01), A61P 17/00 (2006.01)
(54) COMPOSIÇÃO TÓPICA COMPREENDENDO BACTÉRIAS TRANSFORMADAS QUE EXPRESSAM UM COMPOSTO DE INTERESSE
(71) TOPGENIX, INC. (US)
(72) NOGA QVIT-RAZ, TAHEL ALTMAN
(85) 09/02/2015
(86) PCT US2013/054026 de 07/08/2013
(87) WO 2014/025938 de 13/02/2014

---

(21) BR 11 2015 002818-7 A2

Código 1.3 - Notificação - Fase Nacional - PCT
(22) 19/11/2014
(30) 26/06/2014 CN 201410300209.X
(51) H04N 21/235 (2011.01)
(54) MÉTODO E DISPOSITIVO PARA AQUISIÇÃO DE INFORMAÇÃO
(71) XIAOMI INC. (CN)
(72) WANG, WU SUN, RONGXIN GAO, HONG JI, HUADONG LIU
(85) 09/02/2015

(86) PCT CN2014/091609 de 19/11/2014
(87) WO 2015/196709 de 30/12/2015

---

(21) BR 11 2015 002828-4 A2

Código 1.3 - Notificação - Fase Nacional - PCT
(22) 09/08/2012
(51) C07K 14/435 (2006.01), C07K 7/08 (2006.01), C12N 5/074 (2010.01), A61K 38/17 (2006.01), A61K 38/10 (2006.01), A61P 19/00 (2006.01), A61P 21/00 (2006.01)
(54) USO DE POLIPEPTÍDEOS DERIVADOS DE PEDF PARA A PROMOÇÃO DE REGENERAÇÃO OU ARTERIOGÊNESE DO MÚSCULO OU TENDÃO
(71) MACKAY MEMORIAL HOSPITAL (TW)
(72) YEOU-PING TSAO, TSUNG-CHUAN HO
(85) 09/02/2015
(86) PCT CN2012/079897 de 09/08/2012
(87) WO 2014/023007 de 13/02/2014

---

(21) BR 11 2015 002932-9 A2

Código 1.3 - Notificação - Fase Nacional - PCT
(22) 07/08/2013
(30) 10/08/2012 US 61/682,057
(51) A61K 47/48 (2006.01), A61K 9/107 (2006.01), A61K 31/351 (2006.01), A61K 31/415 (2006.01), A61K 31/337 (2006.01), A61P 35/00 (2006.01), C07K 14/47 (2006.01), C07K 7/06 (2006.01), C07K 7/08 (2006.01)
(54) VEÍCULO DE ENTREGA DE FÁRMACO
(71) UNIVERSITY OF NORTH TEXAS HEALTH SCIENCE CENTER (US) , THE UNITED STATES OF AMERICA, AS REPRESENTED BY THE SECRETARY, DEPARTMENT OF HEALTH AND HUMAN SERVICES (US)
(72) ANDRAS G. LACKO, ALAN T. REMALEY
(85) 10/02/2015
(86) PCT US2013/053953 de 07/08/2013
(87) WO 2014/025890 de 13/02/2014

---

(21) BR 11 2015 003053-0 A2

Código 1.3 - Notificação - Fase Nacional - PCT
(22) 13/08/2013
(30) 16/08/2012 DE 10 2012 214 602.4; 08/02/2013 DE 10 2013 202 104.6
(51) C07D 401/14 (2006.01), C07D 413/14 (2006.01), C07D 401/04 (2006.01), C07D 401/10 (2006.01), C07D 401/12 (2006.01), C07D 403/10 (2006.01), C07D 403/14 (2006.01), C07D 409/10 (2006.01), C07D 413/04 (2006.01), C07D 413/10 (2006.01), C07D 417/10 (2006.01), C07D 243/02 (2006.01), A61K 31/55 (2006.01), A61P 35/00 (2006.01)
(54) COMPOSTOS; USO DO COMPOSTO; FORMULAÇÃO FARMACÊUTICA; E INTERMEDIÁRIOS DA FÓRMULA GERAL (LA).
(71) BAYER PHARMA AKTIENGESELLSCHAFT (DE)
(72) STEPHAN SIEGEL, STEFAN BÄURLE, ARWED CLEVE, BERNARD

HAENDLER, AMAURY ERNESTO FERNANDEZ- MONTALVAN, URSULA MÖNNING, SABINE KRAUSE, PASCALE LEJEUNE, NORBERT SCHMEES, MATTHIAS BUSEMANN, SIMON HOLTON, JOACHIM KUHNKE
(85) 11/02/2015
(86) PCT EP2013/066931 de 13/08/2013
(87) WO 2014/026997 de 20/02/2014

---

(21) BR 11 2015 003065-3 A2

Código 1.3 - Notificação - Fase Nacional - PCT
(22) 15/08/2013
(30) 15/08/2012 US 13/586,159
(51) H04W 4/12 (2009.01), H04W 4/00 (2009.01)
(54) SINCRONIZAÇÃO DE MENSAGEM COM PROPRIEDADES ESTENDIDAS
(71) MICROSOFT TECHNOLOGY LICENSING (US)
(72) ABY JOHN, REEMA SARDANA
(85) 11/02/2015
(86) PCT US2013/055064 de 15/08/2013
(87) WO 2014/028693 de 20/02/2014

---

(21) BR 11 2015 003072-6 A2

Código 1.3 - Notificação - Fase Nacional - PCT
(22) 30/07/2013
(30) 17/08/2012 US 13/588,804
(51) F16H 61/02 (2006.01), F16H 61/04 (2006.01)
(54) MÁQUINA E MÉTODO PARA OPERAR UMA MÁQUINA
(71) CATERPILLAR INC. (US)
(72) MICHAEL A. WEBER
(85) 11/02/2015
(86) PCT US2013/052638 de 30/07/2013
(87) WO 2014/028208 de 20/02/2014

---

(21) BR 11 2015 003075-0 A2

Código 1.3 - Notificação - Fase Nacional - PCT
(22) 08/08/2013
(30) 15/08/2012 CN 201210290637.X
(51) H04W 72/10 (2009.01)
(54) MÉTODO DE ALOCAÇÃO DE RECURSOS, E, ESTAÇÃO DE BASE
(71) COMBA TELECOM SYSTEMS (CHINA) LTD. (CN)
(72) HANGUANG WU
(85) 11/02/2015
(86) PCT CN2013/081098 de 08/08/2013
(87) WO 2014/026566 de 20/02/2014

---

(21) BR 11 2015 003109-9 A2

Código 1.3 - Notificação - Fase Nacional - PCT
(22) 19/08/2013

(30) 22/08/2012 US 61/692018
(51) A61P 3/10 (2006.01), A61K 31/4184 (2006.01), A61K 31/415 (2006.01), A61K 31/454 (2006.01)
(54) COMPOSTO, COMPOSIÇÃO, USO DE UM COMPOSTO, E, MÉTODOS PARA TRATAR OU PREVENIR UM DISTÚRBIO, CONDIÇÃO OU DOENÇA E PARA TRATAR DIABETES MELLITUS TIPO 2.
(71) MERCK SHARP & DOHME CORP. (US)
(72) JAMES M. APGAR, ASHOK ARASAPPAN, TESFAYE BIFTU, PING CHEN, DANQING FENG, ERIN GUIDRY, JACQUELINE HICKS, AHMET KEKEC, KENNETH LEAVITT, BING LI, TROY MCCRACKEN, IYASSU SEBHAT, XIAOXIA QIAN, LAN WEI, ROBERT WILKENING, ZHICAI WU
(85) 11/02/2015
(86) PCT US2013/055528 de 19/08/2013
(87) WO 2014/031515 de 27/02/2014

---

(21) BR 11 2015 003117-0 A2

Código 1.3 - Notificação - Fase Nacional - PCT
(22) 06/09/2013
(30) 13/09/2012 JP 2012-201718; 18/01/2013 JP 2013-007278
(51) F16C 29/06 (2006.01)
(54) CORPO-GUIA E DISPOSITIVO GUIADOR DE MOVIMENTO DOTADO DO MESMO
(71) THK CO., LTD. (THK KABUSHIKI KAISHA) (JP)
(72) KAORU HOSHIDE, HIROAKI MOCHIZUKI, HIROOMI KURIBAYASHI, AKITO KANEKO
(85) 12/02/2015
(86) PCT JP2013/074063 de 06/09/2013
(87) WO 2014/042089 de 20/03/2014

---

(21) BR 11 2015 003287-7 A2

Código 1.3 - Notificação - Fase Nacional - PCT
(22) 16/08/2013
(30) 20/08/2012 US 61/684,967; 19/12/2012 US 13/720,872
(51) G03B 3/04 (2006.01), G03B 3/10 (2006.01), H04N 5/225 (2006.01)
(54) SENSOR DINAMICAMENTE CURVADO PARA LENTE DE ZOOM ÓPTICO
(71) MICROSOFT CORPORATION (US)
(72) BRIAN K. GUENTER, NEEL S. JOSHI
(85) 13/02/2015
(86) PCT US2013/055227 de 16/08/2013
(87) WO 2014/031453 de 27/02/2014

---

(21) BR 11 2015 003364-4 A2

Código 1.3 - Notificação - Fase Nacional - PCT
(22) 28/12/2012
(30) 26/09/2012 CN 201210365056.8
(51) C03B 33/10 (2006.01), B26D 1/06 (2006.01)

(54) MECANISMO DE CORTE DE PLACAS DE MATERIAL E O MÉTODO DE UTILIZAÇÃO DOS MESMOS
(71) GLASTON (TIANJIN) CO., LTD. (CN)
(72) Huade QIN
(85) 13/02/2015
(86) PCT CN2012/087768 de 28/12/2012
(87) WO 2014/048043 de 03/04/2014

---

(21) BR 11 2015 003538-8 A2

Código 1.3 - Notificação - Fase Nacional - PCT
(22) 19/08/2013
(30) 24/08/2012 EP 12181642.5; 14/12/2012 EP 12197130.3
(51) A01N 27/00 (2006.01), A01N 63/00 (2006.01), A01N 63/04 (2006.01), A01N 63/02 (2006.01), A01N 25/00 (2006.01), A01P 3/00 (2006.01), A01P 5/00 (2006.01), A01P 7/02 (2006.01)
(54) COMPOSIÇÃO QUE COMPREENDE UMA MISTURA DE TERPENOS PESTICIDAS E UM AGENTE DE CONTROLE BIOLÓGICO
(71) BAYER CROPSCIENCE AG (DE)
(72) ELKE HELLWEGE, WOLFRAM ANDERSCH, KLAUS STENZEL
(85) 19/02/2015
(86) PCT EP2013/067260 de 19/08/2013
(87) WO 2014/029747 de 27/02/2014

---

(21) BR 11 2015 003563-9 A2

Código 1.3 - Notificação - Fase Nacional - PCT
(22) 20/09/2013
(30) 21/09/2012 DE 102012108942.6
(51) F01N 3/20 (2006.01)
(54) UNIDADE DE ENTREGA PARA UM ADITIVO LÍQUIDO
(71) EMITEC GESELLSCHAFT FÜR EMISSIONSTECHNOLOGIE MBH (DE)
(72) JULIE FERREIRA, FREDERIC SUPERNAT, BADOUAL LOIC, PHILIPPE MERTES, ERIC FIORUCCI, GEORGES MAGUIN
(85) 19/02/2015
(86) PCT EP2013/069543 de 20/09/2013
(87) WO 2014/044785 de 27/03/2014

---

(21) BR 11 2015 003566-3 A2

Código 1.3 - Notificação - Fase Nacional - PCT
(22) 20/08/2013
(30) 20/08/2012 US 13/589,679
(51) A61M 5/31 (2006.01)
(54) DISPOSITIVOS MÉDICOS PARA A PREVENÇÃO DE REFLUXO SANGUINEO E MÉTODOS DE USO
(71) BECTON DICKINSON AND COMPANY (US)
(72) GIRUM YEMANE TEKESTE

(85) 19/02/2015
(86) PCT US2013/055773 de 20/08/2013
(87) WO 2014/031628 de 27/02/2014

---

(21) BR 11 2015 003567-1 A2

Código 1.3 - Notificação - Fase Nacional - PCT
(22) 17/09/2013
(30) 18/09/2012 FR 1258720
(51) B29C 67/00 (2006.01), B29L 23/00 (2006.01), B29C 70/32 (2006.01), B29B 11/16 (2006.01)
(54) MÉTODO PARA FABRICAR PARTES DE MATERIAL COMPÓSITO COM PRÉ-FORMAS OBTIDAS POR TECELAGEM DE CONTORNO E INSTALAÇÃO PARA FABRICAR AS MESMAS
(71) AIRCELLE (FR)
(72) BERTRAND DESJOYEAUX
(85) 19/02/2015
(86) PCT FR2013/052133 de 17/09/2013
(87) WO 2014/044963 de 27/03/2014

---

(21) BR 11 2015 003572-8 A2

Código 1.3 - Notificação - Fase Nacional - PCT
(22) 13/08/2013
(30) 21/08/2012 DK PA 2012 00514
(51) A01B 63/24 (2006.01), A01B 63/26 (2006.01), A01B 63/28 (2006.01), A01B 63/30 (2006.01)
(54) UM DISPOSITIVO AGRÍCOLA
(71) KONGSKILDE INDUSTRIES A/S (DK)
(72) OLE GREEN
(85) 19/02/2015
(86) PCT DK2013/050262 de 13/08/2013
(87) WO 2014/029403 de 27/02/2014

---

(21) BR 11 2015 003577-9 A2

Código 1.3 - Notificação - Fase Nacional - PCT
(22) 02/09/2013
(30) 31/08/2012 FR 1202348
(51) C01B 33/193 (2006.01), C08K 3/36 (2006.01)
(54) PROCESSO PARA A PREPARAÇÃO DE SÍLICAS PRECIPITADAS, SÍLICAS PRECIPITADAS E SEUS USOS, EM PARTICULAR PARA O •REFORÇO DE POLÍMEROS
(71) RHODIA OPERATIONS (FR)
(72) CÉDRIC BOIVIN, LAURENT GUY, ERIC PERIN, KILANI LAMIRI
(85) 19/02/2015
(86) PCT EP2013/068104 de 02/09/2013
(87) WO 2014/033300 de 06/03/2014

(21) BR 11 2015 003648-1 A2

Código 1.3 - Notificação - Fase Nacional - PCT
(22) 22/08/2013
(30) 29/08/2012 US 13/598,395
(51) H04N 21/2668 (2011.01), H04N 21/658 (2011.01), H04N 21/6587 (2011.01)
(54) MÉTODO E APARELHO PARA INSERÇÃO DE ANÚNCIO EM UM SINAL DE VIDEO EM UM DISPOSITIVO RECEPTOR QUE NÃO POSSUI UM RECEPTOR DE GRAVAÇÃO DE VIDEO DIGITAL (NÃO-DVR)
(71) THE DIRECTV GROUP, INC. (US)
(72) TAM T. LEMINH
(85) 20/02/2015
(86) PCT US2013/056279 de 22/08/2013
(87) WO 2014/035800 de 06/03/2014

(21) BR 11 2015 003652-0 A2

Código 1.3 - Notificação - Fase Nacional - PCT
(22) 31/08/2012
(51) C11D 3/37 (2006.01), C08F 220/06 (2006.01)
(54) DETERGENTES PARA LAVAGEM DE ROUPAS E COMPOSIÇÕES DE LIMPEZA QUE COMPREENDEM POLÍMEROS CONTENDO GRUPO CARBOXILA
(71) THE PROCTER & GAMBLE COMPANY (US)
(72) XIAOLI WANG, BRIAN JOSEPH LOUGHNANE, XIAOYAN LIU, JEFFREY SCOTT DUPONT, ATSURO YONEDA, DAISUKE MICHITAKA
(85) 20/02/2015
(86) PCT CN2012/080819 de 31/08/2012
(87) WO 2014/032267 de 06/03/2014

(21) BR 11 2015 003690-2 A2

Código 1.3 - Notificação - Fase Nacional - PCT
(22) 21/08/2013
(30) 22/08/2012 EP 12181360.4
(51) C12N 9/54 (2006.01)
(54) POLIPEPTÍDEO ISOLADO, COMPOSIÇÃO, USO DE UMA COMPOSIÇÃO, POLINUCLEOTÍDEO ISOLADO, CONSTRUCTO DE ACIDO NUCLEICO OU VETOR DE EXPRESSÃO, CÉLULA HOSPEDEIRA RECOMBINANTE, E, MÉTODOS DE PRODUÇÃO DO POLIPEPTÍDEO E DE PRODUÇÃO DE UMA PROTEÍNA
(71) NOVOZYMES A/S (DK)
(72) ASTRID BENIE, PETER RAHBEK ØSTERGAARD, MORTEN GJERMANSEN
(85) 20/02/2015
(86) PCT EP2013/067412 de 21/08/2013
(87) WO 2014/029821 de 27/02/2014

(21) BR 11 2015 003704-6 A2

Código 1.3 - Notificação - Fase Nacional - PCT
(22) 02/08/2013

(30) 27/08/2012 JP 2012-187028
(51) G09G 5/00 (2006.01), G09G 3/20 (2006.01)
(54) "DISPOSITIVO, MÉTODO E SISTEMA DE EXIBIÇAO DE IMAGEM, E, TERMINAL E MÉTODO DE COMUNICAÇAO DE INFORMAÇAO
(71) SONY CORPORATION (JP)
(72) HIROSHI MUKAWA
(85) 20/02/2015
(86) PCT JP2013/070978 de 02/08/2013
(87) WO 2014/034378 de 06/03/2014

---

(21) BR 11 2015 004462-0 A2

Código 1.3 - Notificação - Fase Nacional - PCT
(22) 03/09/2013
(30) 03/09/2012 US 61/696,277
(51) C12R 1/225 (2006.01), C12Q 1/02 (2006.01), C12N 1/20 (2006.01)
(54) MÉTODOS PARA SELEÇÃO DE AGENTES PARA TRATAMENTO DE DISTÚRBIOS DA MOTILIDADE INTESTINAL E DA DOR, ESTIRPES BACTERIANAS RESULTANTES E SEU USO.
(71) BIOGAIA AB [SE/SE] (SE)
(72) KUNZE, WOLFGANG, BIENENSTOCK, JOHN, CONNOLLY, EAMONN
(85) 27/02/2015
(86) PCT EP2013/068202 de 03/09/2013
(87) WO 2014/033330 de 06/03/2014
Será publicada a perda da prioridade reivindicada, devido a falta de apresentação do documento de cessão de direito em até 60 (sessenta) dias da entrada na fase nacional.

---

(21) BR 11 2015 005073-5 A2

Código 1.3 - Notificação - Fase Nacional - PCT
(22) 13/06/2013
(30) 13/09/2012 US 61/700,371; 01/11/2012 US 61/721,037; 13/11/2012 US 61/725,498
(51) A61M 5/00 (2006.01)
(54) APLICADOR CONFIGURADO PARA A ADMINISTRAÇÃO DE UMA COMPOSIÇÃO DE MELHORIA DE PELE PARA UMA PELE E/OU SUBCÚTIS DE UM SUJEITO, MÉTODO PARA PREENCHER UMA DOBRA, RUGA, LINHA OU ÁREA DEPRIMIDA INDESEJADOS NA PELE E/OU SUB CUTIS DE UM SUJEITO, MICROAGULHA E MÉTODO PARA MANUFATURAR UMA MICROAGULHA.
(71) AMIR AVRAHAM (IL)
(72) AMIR AVRAHAM
(85) 06/03/2015
(86) PCT IL2013/050510 de 13/06/2013
(87) WO 2014/041531 de 20/03/2014

---

(21) BR 11 2015 005152-9 A2

Código 1.3 - Notificação - Fase Nacional - PCT

(22) 04/08/2014
(30) 16/08/2013 EP 13180716.6
(51) G01S 19/14 (2010.01)
(54) SISTEMA E MÉTODO PARA A DETECÇÃO DE DEFORMAÇÃO FÍSICA DE UM POSTE, E PRODUTO DE PROGRAMA DE COMPUTADOR
(71) KONINKLIJKE PHILIPS N.V. (NL)
(72) ENGEL JOHANNES KNIBBE
(85) 09/03/2015
(86) PCT EP2014/066671 de 04/08/2014
(87) WO 2015/022213 de 19/02/2015

---

(21) BR 11 2015 005168-5 A2

Código 1.3 - Notificação - Fase Nacional - PCT
(22) 10/09/2013
(30) 10/09/2012 US 61/699,122; 13/03/2013 US 61/780,540
(51) C07J 63/00 (2006.01), A61K 31/56 (2006.01), A61P 29/00 (2006.01)
(54) DERIVADOS DE C17-ALCANODIILA E ALQUENODIILA DE ÁCIDO OLEANÓLICO E MÉTODOS DE USO DOS MESMOS
(71) REATA PHARMACEUTICALS, INC. (US)
(72) CHRISTOPHER F. BENDER, XIN JIANG, ERIC ANDERSON, MELEAN VISNICK
(85) 09/03/2015
(86) PCT US2013/059027 de 10/09/2013
(87) WO 2014/040060 de 13/03/2014

---

(21) BR 11 2015 005171-5 A2

Código 1.3 - Notificação - Fase Nacional - PCT
(22) 06/09/2013
(30) 07/09/2012 US 61/698.379
(51) A61K 39/395 (2006.01), A61K 31/496 (2006.01), A61P 35/02 (2006.01)
(54) TERAPIA COMBINADA DE UM ANTICORPO ANTI-CD20 DE TIPO II COM UM INIBIDOR SELETIVO DE BCL-2
(71) GENENTECH, INC. (US) , F. HOFFMANN-LA ROCHE AG (CH)
(72) DEEPAK SAMPATH, CHRISTIAN KLEIN, WAYNE JOHN FAIRBROTHER
(85) 09/03/2015
(86) PCT US2013/058557 de 06/09/2013
(87) WO 2014/039855 de 13/03/2014

---

(21) BR 11 2015 005179-0 A2

Código 1.3 - Notificação - Fase Nacional - PCT
(22) 16/08/2013
(30) 04/10/2012 US 61/709,548; 04/10/2012 EP 12187210.5
(51) C08G 18/28 (2006.01), C08G 18/75 (2006.01), C08G 18/67 (2006.01), C08G 18/62 (2006.01), C08G 18/79 (2006.01), C09D 175/04 (2006.01), C09D 133/16 (2006.01)

(54) COMPOSIÇÃO DE MATERIAL DE REVESTIMENTO NÃO AQUOSA, USO DA MESMA, MÉTODO DE REVESTIMENTO E SISTEMA DE ENERGIA EÓLICA.
(71) BASF COATINGS GMBH (DE)
(72) GÜNTER KLEIN, PETER HOFFMANN, ANDREAS FEIGL, FABIAN NIEDERMAIR, NORBERT STEIDL, BURKHARD WALTHER
(85) 09/03/2015
(86) PCT EP2013/067151 de 16/08/2013
(87) WO 2014/053268 de 10/04/2014

---

(21) BR 11 2015 005180-4 A2

Código 1.3 - Notificação - Fase Nacional - PCT
(22) 09/09/2013
(30) 10/09/2012 EP 12183721.5; 10/09/2012 US 61/698,739
(51) C08F 2/22 (2006.01), C08F 2/40 (2006.01)
(54) MÉTODO PARA A PRODUÇÃO DE NANOPARTÍCULAS HÍBRIDAS CONTENDO PELO MENOS UM MATERIAL INORGÂNICO E PELO MENOS UM MATERIAL ORGÂNICO POLIMÉRICO, NANOPARTÍCULAS CORRESPONDENTES E SEU USO.
(71) BASF SE (DE)
(72) WOLFGANG GERLINGER, BERND SACHWEH, LENA HECHT, MARION WINKELMANN, HEIKE SCHUCHMANN
(85) 09/03/2015
(86) PCT EP2013/068580 de 09/09/2013
(87) WO 2014/037554 de 13/03/2014

---

(21) BR 11 2015 005196-0 A2

Código 1.3 - Notificação - Fase Nacional - PCT
(22) 19/09/2013
(30) 17/10/2012 IT FI2012A000213
(51) B65H 20/16 (2006.01)
(54) ELEMENTO DE ARRASTE PARA ARRASTAR MATERIAIS DISPOSTOS NA FORMA DE TRAMA CONTÍNUA.
(71) FUTURA S.P.A. (IT)
(72) GIOVACCHINO GIURLANI, ROBERTO GASPARI
(85) 09/03/2015
(86) PCT IT2013/000251 de 19/09/2013
(87) WO 2014/061043 de 24/04/2014

---

(21) BR 11 2015 005200-2 A2

Código 1.3 - Notificação - Fase Nacional - PCT
(22) 10/09/2013
(30) 10/09/2012 US 61/699,199
(51) C07J 63/00 (2006.01), A61K 31/56 (2006.01), A61P 29/00 (2006.01)
(54) DERIVADOS DE C17-HETEROARIL DE ÁCIDO OLEANÓLICO E MÉTODOS DE USO DOS MESMOS
(71) REATA PHARMACEUTICALS, INC. (US)

(72) XIN JIANG, CHRISTOPHER F. BENDER, MELEAN VISNICK
(85) 09/03/2015
(86) PCT US2013/059015 de 10/09/2013
(87) WO 2014/040056 de 13/03/2014

---

(21) BR 11 2015 005233-9 A2

Código 1.3 - Notificação - Fase Nacional - PCT
(22) 05/09/2013
(30) 10/09/2012 DE 20 2012 103 442.5; 01/10/2012 DE 20 2012 103 754.8
(51) C09J 7/04 (2006.01), B60R 16/02 (2006.01)
(54) FITA ADESIVA, EM PARTICULAR FITA ENVOLTÓRIA PARA AGRUPAMENTO DE CABOS EM AUTOMÓVEIS
(71) CERTOPLAST TECHNISCHE KLEBEHÄNDER GMBH (DE)
(72) PETER RAMBUSCH
(85) 09/03/2015
(86) PCT EP2013/068348 de 05/09/2013
(87) WO 2014/037431 de 13/03/2014

---

(21) BR 11 2015 005255-0 A2

Código 1.3 - Notificação - Fase Nacional - PCT
(22) 04/09/2013
(30) 10/09/2012 TR 2012/10302
(51) F01K 3/12 (2006.01), F03G 6/06 (2006.01), F22B 1/00 (2006.01), F28D 20/00 (2006.01)
(54) SISTEMA DE ENERGIA SOLAR
(71) HSE HITIT SOLAR ENERJI A.S. (TR)
(72) RAHMI OGUZ CAPAN
(85) 10/03/2015
(86) PCT EP2013/068266 de 04/09/2013
(87) WO 2014/037386 de 13/03/2014

---

(21) BR 11 2015 005259-2 A2

Código 1.3 - Notificação - Fase Nacional - PCT
(22) 09/09/2013
(30) 10/09/2012 US 61/698.916; 30/11/2012 US 61/797.179; 05/12/2012 US 61/797.356
(51) A61K 39/395 (2006.01)
(54) ANTICORPOS ANTI-MCAM E MÉTODOS DE USO ASSOCIADOS
(71) PROTHENA BIOSCIENCES LIMITED (IE)
(72) KENNETH FLANAGAN, JEANNE BAKER, THEODORE A. YEDNOCK
(85) 10/03/2015
(86) PCT US2013/058773 de 09/09/2013
(87) WO 2014/039975 de 13/03/2014

(21) BR 11 2015 005277-0 A2

Código 1.3 - Notificação - Fase Nacional - PCT
(22) 12/09/2013
(30) 12/09/2012 JP 2012-200480
(51) C12N 15/09 (2006.01), A61K 35/14 (2006.01), A61P 35/00 (2006.01), C07K 14/725 (2006.01), C07K 16/28 (2006.01), C12N 5/0783 (2010.01), C12N 5/10 (2006.01), C12Q 1/68 (2006.01), G01N 33/53 (2006.01), G01N 37/00 (2006.01)
(54) GENES DE RECEPTOR DE CÉLULA T DE AUXILIAR ESPECÍFICA DE ANTÍGENO
(71) INTERNATIONAL INSTITUTE OF CANCER IMMUNOLOGY, INC. (JP)
(72) HARUO SUGIYAMA, FUMIHIRO FUJIKI
(85) 10/03/2015
(86) PCT JP2013/074748 de 12/09/2013
(87) WO 2014/042226 de 20/03/2014

(21) BR 11 2015 007211-9 A2

Código 1.3 - Notificação - Fase Nacional - PCT
(22) 27/09/2013
(30) 01/10/2012 US 61/708,065; 08/11/2012 EP 12191844.5
(51) A01N 37/42 (2006.01), A01P 21/00 (2006.01), A01P 3/00 (2006.01)
(54) MISTURAS SINÉRGICAS, COMPOSIÇÃO PESTICIDA, MÉTODO PARA O CONTROLE, MÉTODO PARA O APRIMORAMENTO DE SAÚDE, MÉTODO PARA A PROTEÇÃO E MATERIAL DE PROPAGAÇÃO.
(71) BASF SE (DE)
(72) MARKUS GEWEHR
(85) 31/03/2015
(86) PCT EP2013/070149 de 27/09/2013
(87) WO 2014/053398 de 10/04/2014

(21) BR 11 2015 007212-7 A2

Código 1.3 - Notificação - Fase Nacional - PCT
(22) 25/10/2013
(30) 26/10/2012 EP 12190150.8
(51) C12P 13/12 (2006.01), C12P 11/00 (2006.01), C12P 19/40 (2006.01), C12P 21/02 (2006.01), C12N 9/10 (2006.01)
(54) MÉTODO PARA PRODUZIR L-METIONINA, PARA PREPARAR UMA MOLÉCULA DE ÁCIDO NUCLEICO, PARA A PRODUÇÃO DE S-ADENOSILMETIONINA, PARA A PRODUÇÃO DE CISTEÍNA, PARA A PRODUÇÃO DE GLUTATIONA, PARA A PRODUÇÃO DE 2-OXO-4-METILTIOBUTANOATO, ENZIMA, PROTEÍNA, MOLÉCULA DE ÁCIDO NUCLEICO, VETOR, CÉLULA HOSPEDEIRA E USO DE UMA PROTEÍNA
(71) ADISSEO FRANCE S.A.S. (FR)
(72) MURIEL MERKAMM, DOMINIQUE LOUIS, DOMINIQUE THOMAS, KARINE JAILLARDON, PHILIPPE MARLIERE
(85) 31/03/2015

(86) PCT EP2013/072380 de 25/10/2013
(87) WO 2014/064244 de 01/05/2014
Com base na Resolução 81/2013, solicita-se a apresentação da declaração referente ao conteúdo de listagem de sequência.

---

(21) BR 11 2015 007214-3 A2

Código 1.3 - Notificação - Fase Nacional - PCT
(22) 15/10/2013
(30) 16/10/2012 US 61/714,558
(51) C07D 487/04 (2006.01), A61K 31/4985 (2006.01)
(54) COMPOSTO, MÉTODO PARA A INIBIÇÃO DA ATIVIDADE DE QUINASE, MÉTODO PARA O TRATAMENTO, COMPOSIÇÃO, UTILIZAÇÃO DE UM COMPOSTO E INVENÇÃO
(71) F. HOFFMANN-LA ROCHE AG (CH)
(72) DANIEL JON BURDICK, HUIFEN CHEN, SHUMEI WANG, WEIRU WANG
(85) 31/03/2015
(86) PCT EP2013/071496 de 15/10/2013
(87) WO 2014/060395 de 24/04/2014

---

(21) BR 11 2015 007314-0 A2

Código 1.3 - Notificação - Fase Nacional - PCT
(22) 02/10/2013
(30) 02/10/2012 EP 12306198.8
(51) A61K 9/19 (2006.01)
(54) FORMULAÇÃO CONTENDO UM VÍRUS E O USO DA MESMA
(71) TRANSGENE SA (FR)
(72) CLAUDE SENE, MÉLINA CHASLE
(85) 31/03/2015
(86) PCT EP2013/070590 de 02/10/2013
(87) WO 2014/053571 de 10/04/2014

---

(21) BR 11 2015 007315-8 A2

Código 1.3 - Notificação - Fase Nacional - PCT
(22) 27/09/2013
(30) 01/10/2012 US 61/708,059; 13/02/2013 US 61/763,970; 18/07/2013 US 61/847,586
(51) A01N 43/56 (2006.01), A01P 7/02 (2006.01), A01P 5/00 (2006.01)
(54) MISTURAS ATIVAS COMO PESTICIDA QUE COMPREENDEM COMPOSTOS DE ANTRANILAMIDA
(71) BASF SE (DE)
(72) KARSTEN KÖRBER, DEBORAH L. CULBERTSON, FLORIAN KAISER, FRANZ JOSEF BRAUN, JEAN-YVES WACH, JÜRGEN LANGEWALD, KOSHI GUNJIMA, MATTHIAS POHLMAN, MICHAEL DAVID, PRASHANT DESHMUKH, W. DAVID ROGERS
(85) 31/03/2015
(86) PCT EP2013/070159 de 27/09/2013

(87) WO 2014/053404 de 10/04/2014

(21) BR 11 2015 007357-3 A2

Código 1.3 - Notificação - Fase Nacional - PCT
(22) 04/10/2013
(30) 04/10/2012 US 61/709.871
(51) A23J 1/10 (2006.01), A61K 47/48 (2006.01), C07K 16/46 (2006.01)
(54) USO DE UMA MEMBRANA DE TROCA IÔNICA PARA REMOVER IMPUREZAS DE CONJUGADOS DE AGENTE DE LIGAÇÃO A CELULA AGENTE CITOTÓXICO
(71) IMMUNOGEN, INC. (US)
(72) XINFANG LI, WENJIE CHENG
(85) 01/04/2015
(86) PCT US2013/063503 de 04/10/2013
(87) WO 2014/055893 de 10/04/2014

(21) BR 11 2015 007358-1 A2

Código 1.3 - Notificação - Fase Nacional - PCT
(22) 04/10/2013
(30) 04/10/2012 US 61/709.891
(51) C12M 1/12 (2006.01), B01D 39/14 (2006.01)
(54) USO DE MEMBRANA PVDF PARA PURIFICAR CONJUGADOS AGENTE DE LIGAÇÃO DE CÉLULA-AGENTE CITOTÓXICO
(71) IMMUNOGEN, INC. (US)
(72) XIAOXI KEVIN CHEN, XINFANG LI
(85) 01/04/2015
(86) PCT US2013/063480 de 04/10/2013
(87) WO 2014/055877 de 10/04/2014

(21) BR 11 2015 007362-0 A2

Código 1.3 - Notificação - Fase Nacional - PCT
(22) 18/12/2013
(30) 28/12/2012 US 61/746,665; 09/05/2013 US 13/890,750
(51) H04L 29/06 (2006.01), H04W 12/08 (2009.01), H04N 21/258 (2011.01), H04N 21/45 (2011.01)
(54) SERVIDOR DE GERENCIAMENTO DE CONTAS, DISPOSITIVOS DE SERVIÇOS E DE COMUNICAÇÃO E MÉTODO DE VINCULAÇÃO DE DISPOSITIVO DE COMUNICAÇÃO A CONTA
(71) SLING MEDIA INC. (US)
(72) David Randolph EYLER
(85) 01/04/2015
(86) PCT US2013/076105 de 18/12/2013
(87) WO 2014/105564 de 03/07/2014

(21) BR 11 2015 007377-8 A2

Código 1.3 - Notificação - Fase Nacional - PCT

(22) 04/10/2013
(30) 05/10/2012 US 61/710,154
(51) A01H 1/00 (2006.01), A01H 5/00 (2006.01), A01P 7/00 (2006.01)
(54) UTILIZAÇÃO DE Cry1Ea EM COMBINAÇÕES PARA MANEJO DE INSETOS LAGARTAS DO CARTUCHO RESISTENTES
(71) DOW AGROSCIENCES LLC (US)
(72) JOEL J. SHEETS, KENNETH E. NARVA, STEPHANIE BURTON, ELISABETH A. CALDWELL
(85) 01/04/2015
(86) PCT US2013/063485 de 04/10/2013
(87) WO 2014/055881 de 10/04/2014

---

(21) BR 11 2015 007417-0 A2

Código 1.3 - Notificação - Fase Nacional - PCT
(22) 04/09/2013
(30) 02/10/2012 US 61/708,909
(51) C12N 15/09 (2006.01), C12N 15/11 (2006.01), C12N 15/63 (2006.01)
(54) COMPOSIÇÕES E MÉTODOS PARA MODULAR A LOCALIZAÇÃO DE POLIPEPTÍDEOS EM PLANTAS
(71) PRESIDENT AND FELLOWS OF HARVARD COLLEGE (US)
(72) JEFFREY C. WAY, MATTHEW MATTOZZI, MATHIAS J. VOGES
(85) 01/04/2015
(86) PCT US2013/057974 de 04/09/2013
(87) WO 2014/055195 de 10/04/2014

---

(21) BR 11 2015 007426-0 A2

Código 1.3 - Notificação - Fase Nacional - PCT
(22) 04/10/2013
(30) 05/10/2012 MX MX/A/2012/011572
(51) A01G 9/02 (2006.01)
(54) UNIDADE DE SUSPENÇÃO VERTICAL DUPLA EM FORMA DE SACOS PARA O CULTIVO HIDROPÔNICO DE PLANTAS, PAINEL DE UNIDADE DE SUSPENÇÃO VERTICAIS DUPLOS EM FORMA DE SACOS E ESTRUTURA PARA ESTUFAS
(71) LUIS HECTOR ALBERTO MARTINEZ RUANOVA (MX)
(72) LUIS HECTOR ALBERTO MARTINEZ RUANOVA
(85) 01/04/2015
(86) PCT MX2013/000123 de 04/10/2013
(87) WO 2014/054936 de 10/04/2014

---

(21) BR 11 2015 007429-4 A2

Código 1.3 - Notificação - Fase Nacional - PCT
(22) 25/02/2014
(30) 23/07/2013 KR 10-2013-0086977
(51) A23L 1/23 (2006.01)
(54) MÉTODO PARA PREPARAR UM AROMA NATURAL NEUTRO

(71) CJ CHEILJEDANG CORPORATION (KR)
(72) SUNG HUNG LEE, SO YOUN EOM, JAE SEUNG PARK, EUN SEON OH, KWANG HEE LEE, SUK MIN JANG, DAE IK KANG, WON DAE CHUNG
(85) 01/04/2015
(86) PCT KR2014/001490 de 25/02/2014
(87) WO 2015/012466 de 29/01/2015

---

(21) BR 11 2015 007432-4 A2

Código 1.3 - Notificação - Fase Nacional - PCT
(22) 02/10/2013
(30) 02/10/2012 US 61/709,072
(51) A61K 39/00 (2006.01), C07K 14/35 (2006.01)
(54) COMPOSIÇÕES E MÉTODOS PARA IMUNOTERAPIA
(71) MEMORIAL SLOAN-KETTERING CANCER CENTER (US)
(72) CHRISTOPHER C. KLOSS, MICHAEL SADELAIN
(85) 01/04/2015
(86) PCT US2013/063097 de 02/10/2013
(87) WO 2014/055668 de 10/04/2014

---

(21) BR 11 2015 008509-1 A2

Código 1.3 - Notificação - Fase Nacional - PCT
(22) 15/10/2013
(30) 15/10/2012 US 61/714,036
(51) B01D 25/12 (2006.01), G01N 21/53 (2006.01)
(54) APARELHO DE FILTRO DE IDENTIFICAÇÃO DE TURVAÇÃO, SISTEMAS E MÉTODOS DO MESMO
(71) FLSMIDTH A/S (DK) , MIKE PHILLIPS (US)
(72) MIKE PHILLIPS, FLEMMING JØRGENSEN, ROBERT SINGER, ANDERS FOUGNER, ALEXANDER HELM
(85) 15/04/2015
(86) PCT US2013/065034 de 15/10/2013
(87) WO 2014/062670 de 24/04/2014

---

(21) BR 11 2015 008531-8 A2

Código 1.3 - Notificação - Fase Nacional - PCT
(22) 15/10/2013
(30) 18/10/2012 US 13/655,024
(51) B01J 19/18 (2006.01), B01J 4/00 (2006.01), C08F 10/00 (2006.01)
(54) SISTEMA E MÉTODO PARA A PREPARAÇÃO DO CATALISADOR
(71) CHEVRON PHILLIPS CHEMICAL COMPANY LP (US)
(72) ELIZABETH A. BENHAM, ALBERT P. MASINO, QING YANG, RANDY S. MUNINGER, REBECCA A. GONZALES
(85) 16/04/2015
(86) PCT US2013/064984 de 15/10/2013
(87) WO 2014/062643 de 24/04/2014

(21) BR 11 2015 008643-8 A2	Código 1.3 - Notificação - Fase Nacional - PCT (22) 17/10/2012 (51) B29C 65/00 (2006.01), B64C 1/06 (2006.01), F16B 5/01 (2006.01), F16B 11/00 (2006.01), G01N 3/08 (2006.01) (54) MÉTODOS E SISTEMAS PARA A PRODUÇÃO DE UM DISPOSITIVO DE PRODUTO DE PAINEL E PARA O TESTE DE UMA RESISTÊNCIA DE CARGA DA CONEXÃO , DISPOSITIVO DE VEDAÇÃO E POSICIONAMENTO , CONJUNTO DE FERRAMENTA AUXILIAR DE MONTAGEM , DISPOSITIVO DE PRODUTO DE PAINEL , USO DE UM DISPOSITIVO DE PRODUTO DE PAINEL , E , VEÍCULO AÉREO E/OU ESPACIAL . (71) RUAG SCHWEIZ AG (CH) (72) STEFAN KÖGL (85) 16/04/2015 (86) PCT EP2012/070549 de 17/10/2012 (87) WO 2014/060027 de 24/04/2014
(21) BR 11 2015 008713-2 A2	Código 1.3 - Notificação - Fase Nacional - PCT (22) 08/10/2013 (30) 18/10/2012 FR 1259952 (51) F01D 7/00 (2006.01), B64C 11/30 (2006.01), F04D 29/36 (2006.01), F04D 29/66 (2006.01) (54) DISPOSITIVO DE COMANDO DO PASSO DAS PÁS DE UM ROTOR DE VENTOINHA, VENTOINHA DE UMA TURBOMÁQUINA E PROCESSO DE CONTROLE DO PASSO DAS PÁS DE UM ROTOR DE VENTOINHA (71) SNECMA (FR) (72) ADRIEN FABRE, NORBERT LARTIGUE (85) 17/04/2015 (86) PCT FR2013/052402 de 08/10/2013 (87) WO 2014/060681 de 24/04/2014
(21) BR 11 2015 008714-0 A2	Código 1.3 - Notificação - Fase Nacional - PCT (22) 17/10/2013 (30) 19/10/2012 FR 1259982 (51) A61B 17/88 (2006.01) (54) SISTEMA PARA A FIXAÇÃO DE UM MATERIAL DE OSTEOSSÍNTESE (71) TEKNIMED (FR) (72) ALAIN LEONARD, CAROLE LEONARD, CYRIL SENDER, GAUTIER HALBIN, NOUREDINE SAHRAOUI, OLIVIER LIGNON (85) 17/04/2015 (86) PCT FR2013/052478 de 17/10/2013 (87) WO 2014/060702 de 24/04/2014

(21) BR 11 2015 008797-3 A2

Código 1.3 - Notificação - Fase Nacional - PCT
(22) 17/10/2013
(30) 19/10/2012 EP 12356025.2; 27/11/2012 US 61/730,251
(51) A01N 43/56 (2006.01), A01N 57/20 (2006.01), A01N 43/80 (2006.01)
(54) COMBINAÇÕES DE COMPOSTO ATIVOS, MÉTODOS PARA O CONTROLE DOS FUNGOS, UTILIZAÇÃO DE COMBINAÇÕES, SEMENTES, MÉTODO PARA A PROTEÇÃO DOS VEGETAIS E MÉTODOS PARA O CONTROLE SELETIVO DOS VEGETAIS
(71) BAYER CROPSCIENCE AG (DE)
(72) PIERRE CRISTAU, PETER DAHMEN
(85) 17/04/2015
(86) PCT EP2013/071694 de 17/10/2013
(87) WO 2014/060502 de 24/04/2014

(21) BR 11 2015 008948-8 A2

Código 1.3 - Notificação - Fase Nacional - PCT
(22) 18/10/2013
(30) 22/10/2012 US 61/716,811
(51) E06B 9/17 (2006.01)
(54) SISTEMA DE SENSOR PARA DETECTAR MOVIMENTO DE PORTAS DE ENROLAR E MÉTODO DE USO
(71) RYTEC CORPORATION [US/US]; (US)
(72) SCHUMACHER,ANDREW, EGGERT, CURTIS
(85) 20/04/2015
(86) PCT US2013/065635 de 18/10/2013
(87) WO 2014/066158 de 01/05/2014

(21) BR 11 2015 009367-1 A2

Código 1.3 - Notificação - Fase Nacional - PCT
(22) 27/08/2013
(30) 28/10/2012 US 61/719,486; 13/01/2013 US 61/751,919; 14/02/2013 US 61/764,611; 15/02/2013 US 61/765,402; 22/02/2013 EP PCT/EP2013/053625; 22/02/2013 EP PCT/EP2013/053626; 22/02/2013 EP PCT/EP2013/053628; 22/02/2013 EP PCT/EP2013/053629; 22/02/2013 US PCT/US2013/027393; 22/02/2013 EP PCT/EP2013/053630; 22/02/2013 EP PCT/EP2013/053631; 24/02/2013 US 13/775,230; 24/02/2013 US 13/775,238; 24/02/2013 US 13/775,239; 24/02/2013 US 13/775,229; 24/02/2013 US 13/775,240; 24/02/2013 US 13/775,242; 24/02/2013 US 13/775,241; 20/06/2013 US 61/837,262; 16/08/2013 US 61/866,734
(51) C10G 3/00 (2006.01), C07C 37/54 (2006.01), C08H 7/00 (2011.01)
(54) PROCESSO PARA A CONVERSÃO DE UMA CORRENTE DE ALIMENTAÇÃO.
(71) BIOCHEMTEX S.P.A. (IT)
(72) KRISHNA SHARMA, AARON MURRAY, STEVEN RYBA
(85) 27/04/2015

	(86) PCT EP2013/067734 de 27/08/2013 (87) WO 2014/063852 de 01/05/2014
(21) BR 11 2015 009368-0 A2	Código 1.3 - Notificação - Fase Nacional - PCT (22) 31/10/2013 (30) 12/11/2012 CN 201210452167.2 (51) B23K 9/00 (2006.01), B23K 9/04 (2006.01) (54) MÉTODO PARA FABRICAR UM ARTIGO GIRATÓRIO E ARTIGO GIRATÓRIO (71) GENERAL ELECTRIC COMPANY (US) (72) WEN TAN, GUOSHUANG CAI, HONGYUAN SHEN, LEI YANG, RENWEI YUAN, YANMIN LI, YONG LIU, ZHIXUE PENG (85) 27/04/2015 (86) PCT US2013/067675 de 31/10/2013 (87) WO 2014/074379 de 15/05/2014
(21) BR 11 2015 009369-8 A2	Código 1.3 - Notificação - Fase Nacional - PCT (22) 21/10/2013 (30) 30/10/2012 US 61/720,124 (51) F21S 11/00 (2006.01), F21S 19/00 (2006.01) (54) ELEMENTO DE ILUMINAÇÃO E SISTEMA DE ILUMINAÇÃO. (71) 3M INNOVATIVE PROPERTIES COMPANY (US) (72) DAVID G. FREIER, THOMAS R. J. CORRIGAN, VADIM N. SAVVATEEV (85) 27/04/2015 (86) PCT US2013/065840 de 21/10/2013 (87) WO 2014/070495 de 08/05/2014
(21) BR 11 2015 009400-7 A2	Código 1.3 - Notificação - Fase Nacional - PCT (22) 09/07/2013 (30) 28/10/2012 US 61/719,486; 13/01/2013 US 61/751,919; 14/02/2013 US 61/764,611; 15/02/2013 US 61/765,402; 22/02/2013 EP PCT/EP2013/053628; 22/02/2013 EP PCT/EP2013/053629; 22/02/2013 EP PCT/EP2013/053630; 22/02/2013 EP PCT/EP2013/053631; 22/02/2013 US PCT/US2013/027393; 22/02/2013 EP PCT/EP2013/053625; 22/02/2013 EP PCT/EP2013/053626; 24/02/2013 US 13/775,238; 24/02/2013 US 13/775,239; 24/02/2013 US 13/775,230; 24/02/2013 US 13/775,240; 24/02/2013 US 13/775,229; 24/02/2013 US 13/775,241; 24/02/2013 US 13/775,242; 20/06/2013 US 61/837,262 (51) C10G 3/00 (2006.01), C10G 45/02 (2006.01), C07C 37/56 (2006.01), C10G 45/04 (2006.01), C10G 45/06 (2006.01) (54) PROCESSO PARA A CONVERSÃO DE UMA CORRENTE DE ALIMENTAÇÃO (71) BIOCHEMTEX S.P.A. (IT) (72) KRISHNA SHARMA, AARON MURRAY, DAN GASTALDO, GULIZ ARF ELLIOTT, STEVEN RYBA

(85) 27/04/2015
(86) PCT EP2013/064456 de 09/07/2013
(87) WO 2014/063842 de 01/05/2014

---

(21) BR 11 2015 009401-5 A2

Código 1.3 - Notificação - Fase Nacional - PCT
(22) 10/10/2013
(30) 29/10/2012 US 13/663,116
(51) B23P 6/00 (2006.01), F01D 5/00 (2006.01)
(54) MÉTODO DE GERENCIAMENTO TÉRMICO PARA COMPONENTES DE MOTOR E FERRAMENTA DE GERENCIAMENTO TÉRMICO LOCALIZADO
(71) GENERAL ELECTRIC COMPANY (US)
(72) TIMOTHY J. TRAPP, GREG FIRESTONE, JEFFREY ROOT, THOMAS FROATS BRODERICK
(85) 27/04/2015
(86) PCT US2013/064285 de 10/10/2013
(87) WO 2014/074262 de 15/05/2014

---

(21) BR 11 2015 009412-0 A2

Código 1.3 - Notificação - Fase Nacional - PCT
(22) 30/10/2012
(51) C09K 5/10 (2006.01)
(54) COMPOSIÇÃO DE FLUIDO ECONOMIZADOR DE ENERGIA
(71) HYDROMX INTERNATIONAL KIMYA SANAYI VE TICARET ANONIM SIRKETI (TR)
(72) UMIT OZDORUK
(85) 27/04/2015
(86) PCT IB2012/056018 de 30/10/2012
(87) WO 2014/068367 de 08/05/2014

---

(21) BR 11 2015 009428-7 A2

Código 1.3 - Notificação - Fase Nacional - PCT
(22) 28/10/2013
(30) 29/10/2012 CN 201210421466.X
(51) C08G 18/72 (2006.01), C08G 18/79 (2006.01), C08G 18/48 (2006.01), C08G 18/30 (2006.01), C08J 3/03 (2006.01), B01F 17/52 (2006.01)
(54) COMPOSIÇÃO, E, EMULSÃO
(71) DOW GLOBAL TECHNOLOGIES LLC E ROHM AND HAAS COMPANY (US) , ROHM AND HAAS COMPANY (US)
(72) YONGCHUN CHEN, SHILING ZHANG, Guoling Hou, Ling Yuan
(85) 27/04/2015
(86) PCT CN2013/086024 de 28/10/2013
(87) WO 2014/067430 de 08/05/2014

---

(21) BR 11 2015 009429-5 A2

Código 1.3 - Notificação - Fase Nacional - PCT
(22) 11/12/2012

(51) H02K 5/10 (2006.01)
(54) SISTEMA DE DRENO PARA MÁQUINAS ELÉTRICAS E MÁQUINAS ELÉTRICAS COMPREENDENDO O MESMO.
(71) WEG EQUIPAMENTOS ELÉTRICOS S.A - MOTORES (BR/SC)
(72) CASSIANO ANTUNES CEZÁRIO, THIAGO SCHWINDEN LEAL
(85) 27/04/2015
(86) PCT BR2012/000512 de 11/12/2012
(87) WO 2014/089645 de 19/06/2014

---

(21) BR 11 2015 009430-9 A2

Código 1.3 - Notificação - Fase Nacional - PCT
(22) 21/12/2012
(51) H02K 5/18 (2006.01), F28F 3/02 (2006.01), F28F 3/04 (2006.01)
(54) SISTEMA DE TROCA TÉRMICA PARA CARCAÇAS DE MÁQUINAS ELÉTRICAS GIRANTES.
(71) WEG EQUIPAMENTOS ELÉTRICOS S/A - MOTORES (BR/SC)
(72) CASSIANO ANTUNES CEZARIO
(85) 27/04/2015
(86) PCT BR2012/000541 de 21/12/2012
(87) WO 2014/094082 de 26/06/2014

---

(21) BR 11 2015 009431-7 A2

Código 1.3 - Notificação - Fase Nacional - PCT
(22) 28/10/2013
(30) 29/10/2012 CN 201210421396.8
(51) B01F 17/00 (2006.01), C08G 18/72 (2006.01), C08G 18/28 (2006.01)
(54) COMPOSIÇÃO, E, EMULSÃO
(71) DOW GLOBAL TECHNOLOGIES LLC E ROHM AND HAAS COMPANY (US)
(72) YONGCHUN CHEN, Guoling Hou, SHILING ZHANG
(85) 27/04/2015
(86) PCT CN2013/086025 de 28/10/2013
(87) WO 2014/067431 de 08/05/2014

---

(21) BR 11 2015 009433-3 A2

Código 1.3 - Notificação - Fase Nacional - PCT
(22) 28/10/2013
(30) 29/10/2012 CN 201210421446.2
(51) C08G 18/72 (2006.01), C08G 18/79 (2006.01), C08G 18/48 (2006.01), C08G 18/30 (2006.01), C08J 3/03 (2006.01), B01F 17/52 (2006.01)
(54) COMPOSIÇÃO, E, EMULSÃO
(71) DOW GLOBAL TECHNOLOGIES LLC E ROHM AND HAAS COMPANY (US)
(72) YONGCHUN CHEN, SHILING ZHANG, Guoling Hou, Mai Chen
(85) 27/04/2015
(86) PCT CN2013/086027 de 28/10/2013

(87) WO 2014/067432 de 08/05/2014

---

(21) BR 11 2015 009459-7 A2

Código 1.3 - Notificação - Fase Nacional - PCT
(22) 26/08/2013
(30) 29/10/2012 DE 102012110327.5
(51) C08J 7/04 (2006.01), C08G 18/78 (2006.01), C08G 18/79 (2006.01), C08G 18/08 (2006.01), C08G 18/12 (2006.01), C09D 175/06 (2006.01), C08G 18/42 (2006.01)
(54) FOLHA DEFORMÁVEL
(71) BENECKE-KALIKO AG (DE) , Bayer MaterialScience AG (DE)
(72) DIRK IBEN, HEINO KOCH, STEFAN REUSCH, UWE KLIPPERT, MARTIN MELCHIORS, MARC CLAUDIUS SCHRINNER, HEINZ DIETMAR GEWISS
(85) 27/04/2015
(86) PCT EP2013/067602 de 26/08/2013
(87) WO 2014/067690 de 08/05/2014

---

(21) BR 11 2015 009474-0 A2

Código 1.3 - Notificação - Fase Nacional - PCT
(22) 01/11/2013
(30) 01/11/2012 US 13/666,651
(51) H04L 29/08 (2006.01), H04L 12/24 (2006.01)
(54) MÉTODO PARA DETERMINAR UM OU MAIS ATRIBUTOS DE UMA PROPRIEDADE UTILIZANDO UM GRUPO DE INCUBAÇÃO, SISTEMA DE COMPUTADOR E PRODUTO DE PROGRAMA DE COMPUTADOR
(71) MICROSOFT CORPORATION (US)
(72) MARWAN BATROUNI, JASON DREW ZIONS, OCTAVIAN HORNOIU
(85) 28/04/2015
(86) PCT US2013/067907 de 01/11/2013
(87) WO 2014/071094 de 08/05/2014

---

(21) BR 11 2015 009495-3 A2

Código 1.3 - Notificação - Fase Nacional - PCT
(22) 29/10/2013
(30) 31/10/2012 US 13/665,431
(51) F01D 11/02 (2006.01)
(54) MONTAGEM DE VEDAÇÃO, MÉTODO DE FABRICAÇÃO DE SEGMENTO DE DISPOSITIVO DE VEDAÇÃO E MÁQUINA ROTATÓRIA
(71) GENERAL ELECTRIC COMPANY (US)
(72) RAHUL ANIL BIDKAR, AZAM MIHIR THATTE, HRISHIKESH VISHVAS DEO, MATTHEW MICHAEL LANGENDERFER
(85) 28/04/2015
(86) PCT US2013/067356 de 29/10/2013
(87) WO 2014/070802 de 08/05/2014

(21) BR 11 2015 009512-7 A2

Código 1.3 - Notificação - Fase Nacional - PCT
(22) 21/10/2013
(30) 29/10/2012 FR 1260299
(51) B62D 25/08 (2006.01)
(54) PROCESSO DE FABRICAÇÃO DE UM PISO TRASEIRO DE UM VEÍCULO AUTOMOTIVO, E, PISO TRASEIRO DE UM VEÍCULO AUTOMOTIVO.
(71) RENAULT S.A.S. (FR)
(72) VERO, EMMANUEL, VIVERO, FRANCOIS, DJEKOUANE, KARIM
(85) 28/04/2015
(86) PCT FR2013/052501 de 21/10/2013
(87) WO 2014/068215 de 08/05/2014

(21) BR 11 2015 009551-8 A2

Código 1.3 - Notificação - Fase Nacional - PCT
(22) 14/10/2013
(30) 01/11/2012 EP 12190931.1
(51) C02F 1/50 (2006.01), B01D 39/20 (2006.01)
(54) FILTRO PARA PURIFICAÇÃO DE ÁGUA, DISPOSITIVO E PROCESSO DE PREPARAÇÃO DE FILTRO
(71) UNILEVER N.V. (NL)
(72) JAIDEEP CHATTERJEE, RAJEESH KUMAR RAMACHANDRAN, SANTOSH KUMAR GUPTA, SUMA MATTATHIL SUKUMARAN
(85) 28/04/2015
(86) PCT EP2013/071411 de 14/10/2013
(87) WO 2014/067771 de 08/05/2014

(21) BR 11 2015 009564-0 A2

Código 1.3 - Notificação - Fase Nacional - PCT
(22) 29/10/2013
(30) 31/10/2012 EP 12190907.1; 30/11/2012 EP 12195132.1
(51) C07C 1/20 (2006.01)
(54) PROCESSOS PARA A PREPARAÇÃO DE UM PRODUTO OLEFÍNICO E PARA A PRODUÇÃO DE UM PRODUTO OLEFÍNICO.
(71) SHELL INTERNATIONALE RESEARCH MAATSCHAPPIJ B.V. (NL)
(72) ANTONIUS GIJSBERTUS JOHANNES KLOTH, SIVAKUMAR SADASIVAN VIJAYAKUMARI, JEROEN VAN WESTRENEN
(85) 28/04/2015
(86) PCT EP2013/072630 de 29/10/2013
(87) WO 2014/067958 de 08/05/2014

(21) BR 11 2015 009604-2 A2

Código 1.3 - Notificação - Fase Nacional - PCT
(22) 01/11/2013
(30) 01/11/2012 US 13/666,691
(51) H04L 12/24 (2006.01)
(54) EQUILÍBRIO DE CARGA CDN NA NUVEM

(71) MICROSOFT CORPORATION (US)
(72) MARWAN BATROUNI, JASON DREW ZIONS, OCTAVIAN HORNOIU
(85) 28/04/2015
(86) PCT US2013/067906 de 01/11/2013
(87) WO 2014/071093 de 08/05/2014

---

(21) BR 11 2015 009663-8 A2

Código 1.3 - Notificação - Fase Nacional - PCT
(22) 05/11/2012
(51) E21B 47/00 (2006.01)
(54) SISTEMA, MÉTODO E PRODUTO DE PROGRAMA DE COMPUTADOR PARA MODELAGEM DE EVENTO DE FURO DE POÇO USANDO DADOS DE MARGEM
(71) LANDMARK GRAPHICS CORPORATION (US)
(72) ROBELLO SAMUEL, OLIVIER ROGER GERMAIN
(85) 29/04/2015
(86) PCT US2012/063555 de 05/11/2012
(87) WO 2014/070207 de 08/05/2014

---

(21) BR 11 2015 009684-0 A2

Código 1.3 - Notificação - Fase Nacional - PCT
(22) 30/10/2013
(30) 30/10/2012 US 61/720,350; 09/11/2012 US 61/724,858
(51) C07K 16/40 (2006.01)
(54) MÉTODOS TERAPÊUTICOS E DE DIAGNÓSTICO RELACIONADOS À LISIL OXIDASE-TIPO 2 (LOXL2)
(71) GILEAD SCIENCES, INC. (US)
(72) JEFFREY D. BORNSTEIN, JOANNE I. ADAMKEWICZ, VICTORIA SMITH, SUSAN K. LYMAN, JASON CHIEN, XIAOMING LI, LIXIN SHAO
(85) 29/04/2015
(86) PCT US2013/067591 de 30/10/2013
(87) WO 2014/070939 de 08/05/2014

---

(21) BR 11 2015 009696-4 A2

Código 1.3 - Notificação - Fase Nacional - PCT
(22) 02/10/2013
(30) 02/11/2012 US 13/667,491
(51) G06F 15/00 (2006.01), H04N 1/46 (2006.01)
(54) DISPOSITIVO E MÉTODO PARA IMPRESSÃO COM TINTA BRANCA COMO UMA IMPRESSÃO A CORES
(71) ELECTRONICS FOR IMAGING, INC. (CA)
(72) SRIKRISHNA NUDURUMATI, HOLGER SCHUPPAN, RANJITH RAMACHANDRAN
(85) 29/04/2015

(86) PCT US2013/063036 de 02/10/2013
(87) WO 2014/070358 de 08/05/2014

---

(21) BR 11 2015 009705-7 A2

Código 1.3 - Notificação - Fase Nacional - PCT
(22) 28/10/2013
(30) 05/11/2012 CU 2012-0153
(51) A61K 39/12 (2006.01)
(54) ANTÍGENO VACINAL QUIMÉRICO CONTRA O VÍRUS DA HEPATITE C, COMPOSIÇÃO DE VACINA, USO DE UM ANTÍGENO VACINAL QUIMÉRICO, E, EPÍTOPO ESPECÍFICO PARA LINFÓCITOS T AUXILIARES
(71) CENTRO DE INGENIERÍA GENÉTICA Y BIOTECNOLOGÍA (CU)
(72) Santiago Dueñas Carrera, Daylen Aguilar Noriega, Yalena Amador Cañizares, Liz Alvarez-Lajonchere Ponce de Leon, Gillian Martinez Donato, Sonia Gonzalez Blanco
(85) 29/04/2015
(86) PCT CU2013/000006 de 28/10/2013
(87) WO 2014/067498 de 08/05/2014

---

(21) BR 11 2015 009726-0 A2

Código 1.3 - Notificação - Fase Nacional - PCT
(22) 16/10/2013
(30) 31/10/2012 US 61/720,665
(51) C12Q 1/68 (2006.01)
(54) MÉTODOS E KITS PARA A REALIZAÇÃO DE HIBRIDIZAÇÃO IN SITU
(71) CELLAY, INC. (US)
(72) JOAN AURICH-COSTA, ELIZABETH EWEN, MICHAEL GILDEA
(85) 29/04/2015
(86) PCT US2013/065279 de 16/10/2013
(87) WO 2014/070460 de 08/05/2014

---

(21) BR 11 2015 009742-1 A2

Código 1.3 - Notificação - Fase Nacional - PCT
(22) 30/10/2013
(30) 30/10/2012 FR 1260341
(51) D21H 27/26 (2006.01), B44C 5/04 (2006.01), D21H 27/28 (2006.01), D21H 17/68 (2006.01), D21H 21/00 (2006.01)
(54) PAPEL DECORATIVO PARA UM LAMINADO DECORATIVO DE ALTA PRESSÃO, DE BAIXA PRESSÃO OU CONTINUAMENTE PRESSIONADO, PROCESSO PARA PREPARAÇÃO DE UM PAPEL DECORATIVO, LAMINADO DE ALTA PRESSÃO, DE BAIXA PRESSÃO OU CONTINUAMENTE PRESSIONADO, E USO DE PARTÍCULAS DE UM MATERIAL DE PREENCHIMENTO.
(71) MUNKSJÖ ARCHES (FR)
(72) CLAUDE PERRIN, HÉLÈNE VILLAUME
(85) 29/04/2015

(86) PCT IB2013/059796 de 30/10/2013
(87) WO 2014/068502 de 08/05/2014

---

(21) BR 11 2015 009746-4 A2

Código 1.3 - Notificação - Fase Nacional - PCT
(22) 04/11/2013
(30) 05/11/2012 US 61/722,434
(51) A61K 38/46 (2006.01), A61P 25/28 (2006.01)
(54) AGENTE QUE AUMENTA ATIVIDADE DE GLICOCEREBROSIDASE EM MAMÍFEROS
(71) GENZYME CORPORATION (US)
(72) SERGIO PABLO SARDI, LAMYA SHIHABUDDIN, SENG CHENG
(85) 29/04/2015
(86) PCT US2013/068242 de 04/11/2013
(87) WO 2014/071282 de 08/05/2014

---

(21) BR 11 2015 009787-1 A2

Código 1.3 - Notificação - Fase Nacional - PCT
(22) 07/11/2013
(30) 07/11/2012 US 13/670,484
(51) H04L 29/06 (2006.01), H04W 4/00 (2009.01), H04W 12/06 (2009.01), H04W 12/08 (2009.01), H04W 48/18 (2009.01), H04W 84/18 (2009.01)
(54) ACESSO A RECURSO BASEADO EM POLÍTICA VIA NFC
(71) MICROSOFT CORPORATION (US)
(72) EDMUND NIGHTINGALE, PAUL BARHAM, BRIAN LAMACCHIA
(85) 29/04/2015
(86) PCT US2013/068959 de 07/11/2013
(87) WO 2014/074721 de 15/05/2014

---

(21) BR 11 2015 009896-7 A2

Código 1.3 - Notificação - Fase Nacional - PCT
(22) 07/10/2013
(30) 16/11/2012 US 13/678,979
(51) G01D 5/353 (2006.01)
(54) APARELHO, TUBULAÇÃO E MÉTODO COM BASE ÓPTICA PARA OS PARÂMETROS DE CAPTAÇÃO
(71) GENERAL ELECTRIC COMPANY (US)
(72) GLEN PETER KOSTE, BOON KWEE LEE, HUA XIA, RAYMOND VERLE JENSEN, SACHIN NARAHARI DEKATE, VICTOR PETROVICH OSTROVERKHOV, WILLIAM ALBERT CHALLENER
(85) 30/04/2015
(86) PCT US2013/063608 de 07/10/2013
(87) WO 2014/077974 de 22/05/2014

(21) BR 11 2015 010053-8 A2

Código 1.3 - Notificação - Fase Nacional - PCT
(22) 05/12/2012
(51) G01V 1/00 (2006.01)
(54) MÉTODO PARA CONVERTER DADOS SÍSMICOS TRIDIMENSIONAIS DE UM DOMÍNIO DO TEMPO PARA UM DOMÍNIO DA PROFUNDIDADE E DISPOSITIVO PORTADOR DE PROGRAMA
(71) LANDMARK GRAPHICS CORPORATION (US)
(72) JACKY M. WIENER, MICHAEL JOHN EBERHARD, STEWART ARTHUR LEVIN
(85) 04/05/2015
(86) PCT US2012/067989 de 05/12/2012
(87) WO 2014/088571 de 12/06/2014

---

(21) BR 11 2015 010093-7 A2

Código 1.3 - Notificação - Fase Nacional - PCT
(22) 21/10/2013
(30) 07/11/2012 AU 2012904908
(51) A62D 3/33 (2007.01), C02F 1/52 (2006.01), C22B 3/12 (2006.01), C01F 7/02 (2006.01)
(54) TRATAMENTO DE RESÍDUOS ALCALINOS DE BAUXITA
(71) RIO TINTO ALCAN INTERNATIONAL LIMITED (CA)
(72) JOHN VICTOR ANDERSON, JEAN-MARC ROUSSEAUX, GUY PELOQUIN, BEN O'BRIEN
(85) 05/05/2015
(86) PCT CA2013/050792 de 21/10/2013
(87) WO 2014/071513 de 15/05/2014

---

(21) BR 11 2015 010151-8 A2

Código 1.3 - Notificação - Fase Nacional - PCT
(22) 06/11/2013
(30) 06/11/2012 SE 1251259-6
(51) B63C 1/02 (2006.01)
(54) DISPOSIÇÃO PARA DESMANCHE DE NAVIOS E MÉTODO CORRESPONDENTE
(71) DOGRA, ERIK (SE)
(72) ERIKSÉN, KJELL
(85) 05/05/2015
(86) PCT SE2013/051305 de 06/11/2013
(87) WO 2014/074061 de 15/05/2014

---

(21) BR 11 2015 010155-0 A2

Código 1.3 - Notificação - Fase Nacional - PCT
(22) 07/11/2013
(30) 07/11/2012 GB 1220053.1
(51) F16K 1/12 (2006.01)

(54) VÁLVULA DE MANGA MOTORIZADA, E, MÉTODO PARA FORMAR A MESMA
(71) NORGREN LIMITED (GB)
(72) DAVIES, HYWEL
(85) 05/05/2015
(86) PCT GB2013/052919 de 07/11/2013
(87) WO 2014/072715 de 15/05/2014

---

(21) BR 11 2015 010160-7 A2

Código 1.3 - Notificação - Fase Nacional - PCT
(22) 06/11/2013
(30) 07/11/2012 US 61/723531
(51) A61B 3/10 (2006.01), A61B 3/103 (2006.01), A61B 3/113 (2006.01)
(54) APARELHO PARA OPERAR UM SENSOR
(71) CLARITY MEDICAL SYSTEMS, INC. (US)
(72) YAN ZHOU, BRADFORD CHEW, WILLIAM SHEA
(85) 05/05/2015
(86) PCT US2013/068723 de 06/11/2013
(87) WO 2014/074590 de 15/05/2014

---

(21) BR 11 2015 010161-5 A2

Código 1.3 - Notificação - Fase Nacional - PCT
(22) 06/11/2013
(30) 07/11/2012 US 61/723531
(51) A61B 3/10 (2006.01), A61B 3/103 (2006.01), A61B 3/113 (2006.01)
(54) SENSOR DE FRENTE DE ONDA
(71) CLARITY MEDICAL SYSTEMS, INC. (US)
(72) YAN ZHOU, BRADFORD CHEW, WILLIAM SHEA
(85) 05/05/2015
(86) PCT US2013/068786 de 06/11/2013
(87) WO 2014/074623 de 15/05/2014

---

(21) BR 11 2015 010162-3 A2

Código 1.3 - Notificação - Fase Nacional - PCT
(22) 06/11/2013
(30) 07/11/2012 US 61/723531
(51) A61B 3/10 (2006.01), A61B 3/113 (2006.01), A61B 3/103 (2006.01)
(54) SENSOR DE FRENTE DE ONDA
(71) CLARITY MEDICAL SYSTEMS, INC. (US)
(72) YAN ZHOU, BRADFORD CHEW, WILLIAM SHEA
(85) 05/05/2015
(86) PCT US2013/068801 de 06/11/2013
(87) WO 2014/074636 de 15/05/2014

---

(21) BR 11 2015 010163-1 A2

Código 1.3 - Notificação - Fase Nacional - PCT
(22) 06/11/2013

(30) 07/11/2012 US 61/723531
(51) A61B 3/10 (2006.01), A61B 3/103 (2006.01), A61B 3/113 (2006.01)
(54) SENSOR DE FRENTE DE ONDA.
(71) CLARITY MEDICAL SYSTEMS, INC. (US)
(72) YAN ZHOU, BRADFORD CHEW, WILLIAM SHEA
(85) 05/05/2015
(86) PCT US2013/068746 de 06/11/2013
(87) WO 2014/074598 de 15/05/2014

---

(21) BR 11 2015 010169-0 A2

Código 1.3 - Notificação - Fase Nacional - PCT
(22) 06/11/2013
(30) 07/11/2012 US 61/723531
(51) A61B 3/10 (2006.01), A61B 3/103 (2006.01), A61B 3/113 (2006.01)
(54) SENSOR DE FRENTE DE ONDA
(71) CLARITY MEDICAL SYSTEMS, INC. (US)
(72) YAN ZHOU, BRADFORD CHEW, WILLIAM SHEA
(85) 05/05/2015
(86) PCT US2013/068676 de 06/11/2013
(87) WO 2014/074573 de 15/05/2014

---

(21) BR 11 2015 010195-0 A2

Código 1.3 - Notificação - Fase Nacional - PCT
(22) 20/12/2013
(30) 21/12/2012 EP 12198990.9
(51) C09K 8/508 (2006.01)
(54) UTILIZAÇÃO DE UMA COMPOSIÇÃO DE SILICATO DE POLIUREIA EM UM MÉTODO DE FORTALECIMENTO DE UM POÇO DE PETRÓLEO, UM POÇO DE GÁS OU UM POÇO DE ÁGUA E MÉTODO DE FORTALECIMENTO DE UM POÇO DE PETRÓLEO, UM POÇO DE GÁS OU UM POÇO DE ÁGUA.
(71) BASF SE (DE)
(72) SHANE MC DONNELL, OSCAR LAFUENTE CERDA, BURKHARD WALTHER, RADOSLAW KIERAT
(85) 05/05/2015
(86) PCT EP2013/077666 de 20/12/2013
(87) WO 2014/096349 de 26/06/2014

---

(21) BR 11 2015 010198-4 A2

Código 1.3 - Notificação - Fase Nacional - PCT
(22) 08/11/2013
(30) 09/11/2012 US 61/724,733
(51) C12P 7/64 (2006.01)
(54) COMPOSIÇÕES E MÉTODOS PARA A PRODUÇÃO BIOLÓGICA DE DERIVADOS DE ÁCIDO GRAXO.
(71) CALYSTA, INC. (US)
(72) JOSHUA SILVERMAN
(85) 05/05/2015

(86) PCT US2013/069252 de 08/11/2013
(87) WO 2014/074886 de 15/05/2014

---

(21) BR 11 2015 010216-6 A2

Código 1.3 - Notificação - Fase Nacional - PCT
(22) 01/11/2013
(30) 05/11/2012 US 61/722466
(51) A01P 13/00 (2006.01), A01N 43/84 (2006.01)
(54) COMPOSIÇÃO AGRÍCOLA, E, MÉTODOS PARA O CONTROLE DE AMARANTO E PARA FORNECER CONTROLE DE AMARANTO RESIDUAL EM UMA ÁREA A SER PLANTADA COMA PLANTAS DE CULTIVO
(71) VALENT U.S.A. CORPORATION (US)
(72) JIMMY R. ETHERIDGE, JOHN ANDREW PAWLAK
(85) 05/05/2015
(86) PCT US2013/067933 de 01/11/2013
(87) WO 2014/071112 de 08/05/2014

---

(21) BR 11 2015 010242-5 A2

Código 1.3 - Notificação - Fase Nacional - PCT
(22) 09/11/2012
(51) G01B 11/02 (2006.01)
(54) OTIMIZAÇÃO E AVALIAÇÃO DE DESEMPENHO DE PROJETO DE ELEMENTO COMPUTACIONAL INTEGRADO
(71) Halliburton Energy Services, Inc. (US)
(72) DINGDING CHEN, CHRISTOPHER MICHAEL JONES, DAVID L. PERKINS, LI GAO
(85) 06/05/2015
(86) PCT US2012/064346 de 09/11/2012
(87) WO 2014/074108 de 15/05/2014

---

(21) BR 11 2015 010394-4 A2

Código 1.3 - Notificação - Fase Nacional - PCT
(22) 08/11/2012
(51) A47L 15/00 (2006.01)
(54) MÉTODO DE DETECTAR UM ESTADO DE FUNCIONAMENTO DE UMA MÁQUINA DE LAVAR LOUÇA, DISPOSITIVO PARA DETECTAR UM ESTADO DE FUNCIONAMENTO DE UMA MÁQUINA DE LAVAR LOUÇA, MÁQUINA DE LAVAR LOUÇA, PROGRAMA DE COMPUTADOR E PRODUTO DE PROGRAMA DE COMPUTADOR
(71) ELECTROLUX HOME PRODUCTS CORPORATION N.V. (BE)
(72) PER-ERIK PERS, PETTER SVANBOM
(85) 07/05/2015
(86) PCT EP2012/072203 de 08/11/2012
(87) WO 2014/071980 de 15/05/2014

(21) BR 11 2015 010414-2 A2

Código 1.3 - Notificação - Fase Nacional - PCT
(22) 09/11/2012
(51) B60K 6/12 (2006.01), B60K 17/356 (2006.01), E02F 9/22 (2006.01), F15B 1/02 (2006.01)
(54) MÉTODO DE CONTROLE DE TREM DE TRAÇÃO DE VEÍCULO.
(71) VOLVO TRUCK CORPORATION (SE)
(72) LENA LARSSON, ALFRED JOHANSSON
(85) 07/05/2015
(86) PCT SE2012/000184 de 09/11/2012
(87) WO 2014/074032 de 15/05/2014

(21) BR 11 2015 010423-1 A2

Código 1.3 - Notificação - Fase Nacional - PCT
(22) 07/11/2013
(30) 09/11/2012 FR 1260660
(51) A61K 8/365 (2006.01), A61Q 5/04 (2006.01), A61K 8/41 (2006.01), A61K 8/34 (2006.01)
(54) PROCESSO DE ALISAMENTO/RELAXAMENTO DAS FIBRAS QUERATÍNICAS.
(71) L'OREAL (FR)
(72) LAURENCE PAUL
(85) 07/05/2015
(86) PCT FR2013/052669 de 07/11/2013
(87) WO 2014/072645 de 15/05/2014

(21) BR 11 2015 010435-5 A2

Código 1.3 - Notificação - Fase Nacional - PCT
(22) 07/11/2013
(30) 07/11/2012 US 61/723.591
(51) E21B 33/06 (2006.01)
(54) ARMAZENAMENTO SUBMARINO DE ENERGIA PARA PREVENTORES DE EXPLOSÃO (BOP)
(71) ASPIN KEMP & ASSOCIATES HOLDINGS CORP. (CA) , TRANSOCEAN SEDCO FOREX VENTURES LIMITED (KY)
(72) EDWARD P. BOURGEAU, JASON ASPIN
(85) 07/05/2015
(86) PCT US2013/069002 de 07/11/2013
(87) WO 2014/074747 de 15/05/2014

(21) BR 11 2015 010449-5 A2

Código 1.3 - Notificação - Fase Nacional - PCT
(22) 08/11/2013
(30) 09/11/2012 US 61/724901
(51) A61Q 5/00 (2006.01), A61Q 5/10 (2006.01)
(54) MÉTODOS PARA ALTERAR A APARÊNCIA DO CABELO E PARA MINIMIZAR DANOS AO CABELO DURANTE UM PROCESSO PARA

CLAREAR O CABELO.
(71) L'OREAL (FR)
(72) MICHAEL DEGEORGE, LISA SALVEMINI
(85) 07/05/2015
(86) PCT US2013/069136 de 08/11/2013
(87) WO 2014/074812 de 15/05/2014

---

(21) BR 11 2015 010468-1 A2

Código 1.3 - Notificação - Fase Nacional - PCT
(22) 07/11/2013
(30) 07/11/2012 US 13/670,824
(51) F16H 59/08 (2006.01), F16H 61/12 (2010.01), F16H 61/16 (2006.01)
(54) MÉTODO DE ENDEREÇAMENTO E CORREÇÃO DE FALTA DE COMBINAÇÃO ENTRE A POSIÇÃO DE MUDANÇA E A MARCHA DE TRANSMISSÃO REAL
(71) KOSTAL OF AMERICA (US) , FCA US LLC (US)
(72) BRIAN L. WAGONER, EUGENE KARPINSKY, MATTHEW S. MARTIN, MICHAEL F. TEFEND, STEVEN R. HOSKINS, RENEE L. STUDEBAKER, FADI KORKIS, YI ZHU, KALPESHKUMAR PATEL, MICHAEL TAI THANH TRAN, AHMAD SAHIB
(85) 07/05/2015
(86) PCT US2013/068901 de 07/11/2013
(87) WO 2014/074688 de 15/05/2014

---

(21) BR 11 2015 010556-4 A2

Código 1.3 - Notificação - Fase Nacional - PCT
(22) 22/10/2013
(30) 13/11/2012 US 61/725,591; 20/02/2013 US 13/771,115
(51) G21C 17/06 (2006.01)
(54) MÉTODO PARA VALIDAR SINAIS DE SAÍDA DE DETECTORES INTERNOS À CUBA DO REATOR NUCLEAR
(71) WESTINGHOUSE ELECTRIC COMPANY, LLC (US)
(72) DAVID J. KRIEG, WILLIAM A. BOYD, NICHOLAS A. BACHMANN
(85) 08/05/2015
(86) PCT US2013/066066 de 22/10/2013
(87) WO 2014/120294 de 07/08/2014

---

(21) BR 11 2015 010601-3 A2

Código 1.3 - Notificação - Fase Nacional - PCT
(22) 08/11/2013
(30) 09/11/2012 US 61/724,781; 16/11/2012 US 13/679,245; 18/07/2013 US 13/945,160; 30/09/2013 US 61/884,436; 30/09/2013 US 61/884,319; 30/09/2013 US 61/884,315
(51) A61K 9/16 (2006.01), A61K 39/00 (2006.01)
(54) PÓS PULMONARES DE DENSIDADE ULTRA BAIXA.
(71) CIVITAS THERAPEUTICS, INC. (US)

(72) MICHAEL M. LIPP, RICHARD P. BATYCKY
(85) 08/05/2015
(86) PCT US2013/069107 de 08/11/2013
(87) WO 2014/074797 de 15/05/2014

---

(21) BR 11 2015 010603-0 A2

Código 1.3 - Notificação - Fase Nacional - PCT
(22) 08/11/2013
(30) 09/11/2012 US 61/724,781; 16/11/2012 US 13/679,245; 18/07/2013 US 13/945,160; 30/09/2013 US 61/884,436; 30/09/2013 US 61/884,319; 30/09/2013 US 61/884,315
(51) A61K 9/12 (2006.01), A61K 31/137 (2006.01)
(54) CÁPSULAS DE LEVODOPA DE DOSE ALTA PARA O USO PULMONAR.
(71) CIVITAS THERAPEUTICS, INC. (US)
(72) KEVIN D. KEE, ERNEST D. PENACHIO, ABHIJIT KAMERKAR, MICHAEL M. LIPP, RICHARD P. BATYCKY
(85) 08/05/2015
(86) PCT US2013/069102 de 08/11/2013
(87) WO 2014/074795 de 15/05/2014

---

(21) BR 11 2015 010605-6 A2

Código 1.3 - Notificação - Fase Nacional - PCT
(22) 11/11/2013
(30) 09/11/2012 US 61/724,804; 12/04/2013 US 61/811,324
(51) A61F 13/00 (2006.01)
(54) PELÍCULA POLIMÉRICA PARA O ARMAZENAMENTO DE PRODUTOS AGRÍCOLAS, RECIPIENTES PRODUZIDOS A PARTIR DO MESMO E MÉTODOS RELACIONADOS AO ARMAZENAMENTO DE PRODUTOS AGRÍCOLAS
(71) RACHEL DOVE (US)
(72) RACHEL DOVE
(85) 08/05/2015
(86) PCT US2013/069446 de 11/11/2013
(87) WO 2014/074992 de 15/05/2014

---

(21) BR 11 2015 010608-0 A2

Código 1.3 - Notificação - Fase Nacional - PCT
(22) 07/11/2013
(30) 12/11/2012 EP 12192207.4
(51) C09J 5/06 (2006.01)
(54) PASTA AGLUTINANTE DE TERMOFUSÃO DE POLIOLEFINA REATIVA PARA FERRAMENTAS DE ALUMÍNIO SEM REVESTIMENTO E USOS DESTA COMO UMA TERMOFUSÃO DE LAMINAÇÃO.
(71) SIKA TECHNOLOGY AG (CH)
(72) DOREEN JANKE, KAI PASCHKOWSKI
(85) 08/05/2015
(86) PCT EP2013/073257 de 07/11/2013

(87) WO 2014/072396 de 15/05/2014

---

(21) BR 11 2015 010656-0 A2

Código 1.3 - Notificação - Fase Nacional - PCT
(22) 08/11/2013
(30) 09/11/2012 US 61/724,842
(51) A61B 18/20 (2006.01), A61B 19/00 (2006.01), A61F 2/16 (2006.01), A61K 9/14 (2006.01), G02B 3/10 (2006.01), G02C 7/06 (2006.01)
(54) LENTE REFRATIVA MULTIFOCAL PROGRESSIVA DE FORMA LIVRE PARA CIRURGIA DE CATARATA E REFRATIVA
(71) STAAR Surgical Co. (US)
(72) IVAIR GONTIJO, THOMAS PAUL, ALEXI OSSIPOV
(85) 11/05/2015
(86) PCT US2013/069323 de 08/11/2013
(87) WO 2014/074937 de 15/05/2014

---

(21) BR 11 2015 010798-2 A2

Código 1.3 - Notificação - Fase Nacional - PCT
(22) 14/11/2013
(30) 14/11/2012 DE 10 2012 220 765.1
(51) C22C 21/02 (2006.01), B22D 18/04 (2006.01), B22D 21/00 (2006.01), F16J 1/01 (2006.01)
(54) MÉTODO PARA PRODUZIR UM COMPONENTE DE MOTOR, COMPONENTE DE MOTOR E USO DE UMA LIGA DE ALUMÍNIO
(71) FEDERAL-MOGUL NÜRNBERG GMBH (DE)
(72) ROMAN MORGENSTERN, KLAUS LADES, SCOTT KENNINGLEY, PHILIPP KOCH, ROBERT WILLARD, RAINER WEISS, ISABELLA SOBOTA, MARTIN POPP
(85) 12/05/2015
(86) PCT EP2013/073812 de 14/11/2013
(87) WO 2014/076174 de 22/05/2014

---

(21) BR 11 2015 010799-0 A2

Código 1.3 - Notificação - Fase Nacional - PCT
(22) 13/11/2013
(30) 13/11/2012 FR 12/60808; 13/11/2012 US 61/725,775; 14/11/2012 FR 12/60855; 14/11/2012 US 61/726,349
(51) A61K 38/28 (2006.01), A61K 9/00 (2006.01), A61K 47/26 (2006.01), A61K 47/34 (2006.01)
(54) COMPOSIÇÃO EM SOLUÇÃO AQUOSA, FORMULAÇÃO FARMACÊUTICA, E, USO DE PELO MENOS UM COMPOSTO ANIÔNICO FUNCIONALIZADO.
(71) ADOCIA (FR)
(72) OLIVIER SOULA, GÉRARD SOULA, EMMANUEL DAUTY, RICHARD CHARVET
(85) 12/05/2015

(86) PCT FR2013/052736 de 13/11/2013
(87) WO 2014/076423 de 22/05/2014

---

(21) BR 11 2015 010800-8 A2

Código 1.3 - Notificação - Fase Nacional - PCT
(22) 12/11/2013
(30) 14/11/2012 FI 20126198
(51) C22B 15/00 (2006.01), F27D 3/00 (2006.01)
(54) MÉTODO PARA FUSÃO DE SULFETOS DE METAL NÃO FERROSOS EM UM FORNO DE FUSÃO EM SUSPENSÃO E RESPECTIVO FORNO DE FUSÃO EM SUSPENSÃO
(71) OUTOTEC (FINLAND) OY (FI)
(72) LAURI PESONEN, PETER BJÖRKLUND
(85) 12/05/2015
(86) PCT FI2013/051065 de 12/11/2013
(87) WO 2014/076368 de 22/05/2014

---

(21) BR 11 2015 010825-3 A2

Código 1.3 - Notificação - Fase Nacional - PCT
(22) 12/11/2013
(30) 13/11/2012 JP 2012-249030; 07/11/2013 JP 2013-231059
(51) C22C 21/00 (2006.01), F28F 21/08 (2006.01)
(54) MATERIAL REVESTIDO DE LIGA DE ALUMÍNIO, E, TROCADOR DE CALOR
(71) UACJ CORPORATION (JP)
(72) Shusuke Otsuki, Shoei Teshima, Kouichi Nakashita, Kouta Hagihara, Toshikazu Tanaka, Ryoko Fujimura, Naoki Yamashita, Hirokazu Tanaka
(85) 12/05/2015
(86) PCT JP2013/080522 de 12/11/2013
(87) WO 2014/077237 de 22/05/2014

---

(21) BR 11 2015 010836-9 A2

Código 1.3 - Notificação - Fase Nacional - PCT
(22) 12/11/2013
(30) 12/11/2012 US 61/725,284
(51) C08G 63/02 (2006.01), C08G 63/12 (2006.01), C08L 67/00 (2006.01)
(54) ÉSTERES POLICETAIS RETICULÁVEIS, MÉTODOS DE FABRICAÇÃO E SEUS RESPECTIVOS USOS
(71) SEGETIS, INC. (US)
(72) BRIAN D. MULLEN, ERICH JOSEPH MOLITOR
(85) 12/05/2015
(86) PCT US2013/069626 de 12/11/2013
(87) WO 2014/075051 de 15/05/2014

---

(21) BR 11 2015 010839-3 A2

Código 1.3 - Notificação - Fase Nacional - PCT

(22) 11/07/2013
(30) 20/11/2012 US 13/682,526
(51) H01R 13/11 (2006.01), H01R 13/187 (2006.01), H01R 13/523 (2006.01), H01R 4/20 (2006.01)
(54) CONEXÃO ELÉTRICA SEM SOLDA
(71) TELEDYNE INSTRUMENTS, INC. (US)
(72) MARK A. BAZENAS, DANIEL J. HAWKINS, CHESTER P. PIECHOWIAK
(85) 12/05/2015
(86) PCT US2013/050112 de 11/07/2013
(87) WO 2014/081479 de 30/05/2014

---

(21) BR 11 2015 010849-0 A2

Código 1.3 - Notificação - Fase Nacional - PCT
(22) 11/11/2013
(30) 12/11/2012 GB 1220280.0
(51) A24B 15/28 (2006.01), A24D 3/02 (2006.01), A24D 3/06 (2006.01)
(54) PRODUTO DE TABACO, OU PARTE DESTE, CONTENDO UMA CÁPSULA DE NÚCLEO EM CASCA E PROCESSO DE FABRICAÇÃO E USO DE UMA CÁPSULA DE NÚCLEO EM CASCA EM UM PRODUTO DE TABACO OU DE PARTE DESTE
(71) BRITISH AMERICAN TOBACCO (INVESTMENTS) LIMITED. (GB)
(72) EDWARD AWTY, JANE NICHOLLS, ANTOINE JEAN MEINERS, ALEXANDRE ZEGELS, MATHIEU ZANGO
(85) 12/05/2015
(86) PCT GB2013/052951 de 11/11/2013
(87) WO 2014/072735 de 15/05/2014

---

(21) BR 11 2015 010945-4 A2

Código 1.3 - Notificação - Fase Nacional - PCT
(22) 07/11/2013
(30) 13/11/2012 SE 1251284-4
(51) D01F 9/17 (2006.01), C08G 18/64 (2006.01)
(54) PRODUTO INTERMEDIÁRIO TERMOPLÁSTICO TERMICAMENTE REATIVO E MÉTODO DE FABRICAÇAO DO MESMO
(71) STORA ENSO OYJ (FI)
(72) GAROFF, NIKLAS, ARESKOGH, DIMITRI, GELLERSTEDT, GÖRAN, WALTER, STEPHAN, MANVI, PAVAN KUMAR, SEIDE, GUNNAR, GRIES, THOMAS
(85) 13/05/2015
(86) PCT IB2013/059965 de 07/11/2013
(87) WO 2014/076612 de 22/05/2014

---

(21) BR 11 2015 010949-7 A2

Código 1.3 - Notificação - Fase Nacional - PCT
(22) 13/11/2013
(30) 13/11/2012 IT RM2012A000555
(51) A61P 1/10 (2006.01), A61K 31/045 (2006.01), A61K 35/64 (2006.01)

(54) COMPOSIÇÃO PARA USO RETAL, PROCESSO, EMBALAGEM, E KIT DE PARTES
(71) ABOCA S.P.A. SOCIETÀ AGRICOLA (IT)
(72) VALENTINO MERCATI
(85) 13/05/2015
(86) PCT IB2013/060094 de 13/11/2013
(87) WO 2014/076639 de 22/05/2014

---

(21) BR 11 2015 010952-7 A2

Código 1.3 - Notificação - Fase Nacional - PCT
(22) 25/10/2013
(30) 13/11/2012 US 13/675,829
(51) E21B 23/00 (2006.01)
(54) SISTEMA PARA ALIMENTAR UMA CARGA ELÉTRICA, SISTEMA, E MÉTODO PARA CONTROLAR UMA CARGA ELÉTRICA
(71) SCHLUMBERGER TECHNOLOGY B.V. (NL)
(72) RAMON HERNANDEZ MARTI, JOHN PARRY, DUDI RENDUSARA
(85) 13/05/2015
(86) PCT US2013/066741 de 25/10/2013
(87) WO 2014/078055 de 22/05/2014

---

(21) BR 11 2015 010954-3 A2

Código 1.3 - Notificação - Fase Nacional - PCT
(22) 13/11/2013
(30) 13/11/2012 US 61/725,694
(51) G10L 19/005 (2013.01)
(54) MÉTODO PARA DETERMINAR UM MODO DE CODIFICAÇÃO, MÉTODO PARA CODIFICAR ÁUDIO, E MÉTODO PARA DECODIFICAR ÁUDIO
(71) SAMSUNG ELECTRONICS CO., LTD. (KR)
(72) KI-HYUN CHOO, ANTON VICTOROVICH POROV, KONSTANTIN SERGEEVICH OSIPOV, NAM-SUK LEE
(85) 13/05/2015
(86) PCT KR2013/010310 de 13/11/2013
(87) WO 2014/077591 de 22/05/2014

---

(21) BR 11 2015 010965-9 A2

Código 1.3 - Notificação - Fase Nacional - PCT
(22) 12/11/2013
(30) 14/11/2012 GB 1220481.4
(51) C08G 18/76 (2006.01), C08J 3/12 (2006.01), C08J 3/205 (2006.01), C08J 7/06 (2006.01), C09D 7/00 (2006.01), C08K 5/00 (2006.01), A61L 15/56 (2006.01), G01N 31/22 (2006.01), A61F 13/42 (2006.01)
(54) ARTIGO PARA INDICAR A PRESENÇA DE UMIDADE, MATERIAL, DISPOSITIVO PARA INDICAR A PRESENÇA DE UMIDADE EM UM LOCAL, MÉTODO DE FABRICAÇÃO DE UM ARTIGO OU DE UM MATERIAL E MÉTODO PARA DETECTAR UMIDADE EM UM LOCAL ALVO
(71) MÖLNLYCKE HEALTH CARE (SE)

(72) BRYAN GREENER
(85) 13/05/2015
(86) PCT GB2013/052982 de 12/11/2013
(87) WO 2014/076467 de 22/05/2014

---

(21) BR 11 2015 010971-3 A2

Código 1.3 - Notificação - Fase Nacional - PCT
(22) 20/11/2013
(30) 20/11/2012 US 61/728,378
(51) A61K 9/127 (2006.01)
(54) MÉTODO MELHORADO PARA A PREPARAÇÃO DE VINCRISTINA ENCAPSULADA EM LIPOSSOMA PARA USO TERAPÊUTICO
(71) SPECTRUM PHARMACEUTICALS, INC. (US) , TEKMIRA PHARMACEUTICALS CORPORATION (CA)
(72) WILLIAM T. MONTE, CHRISTOPHER JAMES BARBOSA, THOMAS PHILIP WEBER
(85) 13/05/2015
(86) PCT US2013/071096 de 20/11/2013
(87) WO 2014/081887 de 30/05/2014

---

(21) BR 11 2015 011003-7 A2

Código 1.3 - Notificação - Fase Nacional - PCT
(22) 15/11/2013
(30) 16/11/2012 US 61/727414
(51) C10M 141/10 (2006.01), C10N 30/00 (2006.01)
(54) COMPOSIÇÃO LUBRIFICANTE, MÉTODO PARA LUBRIFICAR UM SISTEMA, E, PACOTE DE ADITIVOS
(71) BASF SE (DE)
(72) KEVIN J. DESANTIS, MICHAEL D. HOEY, ALFRED KARL JUNG, PHIL RABBAT, STEPHEN JONES
(85) 13/05/2015
(86) PCT US2013/070357 de 15/11/2013
(87) WO 2014/078691 de 22/05/2014

---

(21) BR 11 2015 011005-3 A2

Código 1.3 - Notificação - Fase Nacional - PCT
(22) 15/11/2013
(30) 16/11/2012 US 61/727414
(51) C10M 141/10 (2006.01), C10M 141/06 (2006.01), C10M 149/10 (2006.01), C10N 30/00 (2006.01)
(54) COMPOSIÇÃO LUBRIFICANTE, E, MÉTODOS PARA LUBRIFICAR UM SISTEMA COMPREENDENDO UMA VEDAÇÃO DE FLUOROPOLÍMERO E PARA USO DE UM COMPOSTO DE EPÓXIDO
(71) BASF SE (DE)
(72) KEVIN J. DESANTIS, MICHAEL D. HOEY, ALFRED KARL JUNG, PHIL RABBAT, STEPHEN JONES
(85) 13/05/2015

(86) PCT US2013/070376 de 15/11/2013
(87) WO 2014/078702 de 22/05/2014

---

(21) BR 11 2015 011055-0 A2

Código 1.3 - Notificação - Fase Nacional - PCT
(22) 01/11/2013
(30) 16/11/2012 US 13/679,789
(51) E21B 33/06 (2006.01), E21B 47/12 (2006.01), E21B 47/00 (2006.01)
(54) SISTEMA DE COMUNICAÇÃO DE FERRAMENTA DE ASSENTAMENTO, SISTEMA DE COMUNICAÇÃO SUBMARINA E MÉTODOS
(71) VETCO GRAY, INC (US)
(72) CHAD ERIC YATES, DALE NORMAN
(85) 14/05/2015
(86) PCT US2013/067934 de 01/11/2013
(87) WO 2014/078094 de 22/05/2014

---

(21) BR 11 2015 011093-2 A2

Código 1.3 - Notificação - Fase Nacional - PCT
(22) 04/11/2013
(30) 14/11/2012 US 13/676,655
(51) E21B 21/10 (2006.01)
(54) SISTEMA, E SISTEMA DE PERFURAÇÃO
(71) SCHLUMBERGER TECHNOLOGY B.V. (NL)
(72) KENT DAVID HARMS, JEREMY T. MURPHY, MICHAEL J. STUCKER, WILLIAM E. BRENNAN III, ALBERT HOEFEL, STEVEN G. VILLAREAL, JULIAN J. POP
(85) 14/05/2015
(86) PCT US2013/068200 de 04/11/2013
(87) WO 2014/078105 de 22/05/2014

---

(21) BR 11 2015 011108-4 A2

Código 1.3 - Notificação - Fase Nacional - PCT
(22) 15/11/2013
(30) 15/11/2012 FR 12/60889
(51) C05F 11/08 (2006.01)
(54) COMPOSIÇÃO DESTINADA AO TRATAMENTO DE IMERSÃO DE UMA PLANTA, COMPOSIÇÃO PARTICULADA, MÉTODO DE PREPARAÇÃO DE UMA COMPOSIÇÃO, USO DE UMA COMPOSIÇÃO, USO DE UM POLISSACARÍDEO RAMIFICADO, MÉTODO PARA FORNECER UMA SUBSTÂNCIA DE INTERESSE ÀS RAÍZES DE UMA PLANTA E MÉTODO DE PLANTAÇÃO DE UMA PLANTA
(71) AGRAUXINE (FR)
(72) ANTOINE COUTANT, BACHAR BLAL, MAUD-CÉCILE REVEILLAUD
(85) 14/05/2015
(86) PCT EP2013/073999 de 15/11/2013
(87) WO 2014/076263 de 22/05/2014

(21) BR 11 2015 011110-6 A2

Código 1.3 - Notificação - Fase Nacional - PCT
(22) 31/10/2013
(30) 15/11/2012 US 13/678,166
(51) E21B 33/03 (2006.01), E21B 33/04 (2006.01)
(54) CONJUNTOS DE CABEÇA DE POÇO E MÉTODO PARA FORMAR UMA VEDAÇÃO
(71) VETCO GRAY, INC. (US)
(72) DAVID L. FORD, DANIEL C. BENSON, JEFFREY A. RAYNAL, NICHOLAS P. GETTE, PHILIP J. POTTER
(85) 14/05/2015
(86) PCT US2013/067718 de 31/10/2013
(87) WO 2014/078089 de 22/05/2014

(21) BR 11 2015 011116-5 A2

Código 1.3 - Notificação - Fase Nacional - PCT
(22) 14/11/2013
(30) 16/11/2012 JP 2012-252519
(51) B60G 11/14 (2006.01), B60G 3/28 (2006.01), B60G 15/06 (2006.01), F16F 1/06 (2006.01)
(54) SUSPENSÃO DO TIPO ESCORA E MOLA HELICOIDAL DE COMPRESSÃO DE SUSPENSÃO
(71) NHK SPRING CO., LTD. (JP)
(72) KENJI YAMAMOTOYA, HIDETO ENOMOTO, KEN TAKAHASHI, TOSHIAKI SATO, MITSUHIRO SUGIYAMA, YOSHIO KOBAYASHI, TAICHI INAGE, TOMOTAKE KATO, AKIHIKO NISHIKAWA, MASAHIRO UMEZAWA, MICHIHIKO AYADA, SUGURU KAJIGAYA
(85) 14/05/2015
(86) PCT JP2013/080810 de 14/11/2013
(87) WO 2014/077326 de 22/05/2014

(21) BR 11 2015 011122-0 A2

Código 1.3 - Notificação - Fase Nacional - PCT
(22) 14/11/2013
(30) 16/11/2012 JP 2012-252520
(51) B60G 11/14 (2006.01), B60G 9/04 (2006.01), F16F 1/06 (2006.01)
(54) SUSPENSÃO DO TIPO AÇÃO DE JOELHO E MOLA HELICOIDAL DE COMPRESSÃO DE SUSPENSÃO
(71) NHK SPRING CO., LTD. (JP)
(72) KENJI YAMAMOTOYA, HIDETO ENOMOTO, KEN TAKAHASHI, TOSHIAKI SATO, MITSUHIRO SUGIYAMA, YOSHIO KOBAYASHI, TAICHI INAGE, TOMOTAKE KATO, AKIHIKO NISHIKAWA, MASAHIRO UMEZAWA, MICHIHIKO AYADA, SUGURU KAJIGAYA
(85) 14/05/2015
(86) PCT JP2013/080811 de 14/11/2013
(87) WO 2014/077327 de 22/05/2014

(21) BR 11 2015 011184-0 A2

Código 1.3 - Notificação - Fase Nacional - PCT
(22) 18/12/2013
(30) 21/12/2012 US 61/740,519
(51) A01D 57/02 (2006.01), A01D 57/03 (2006.01), A01D 57/04 (2006.01)
(54) DENTES DE CARRETEL CONTROLADOS POR CAME DUPLO
(71) AGCO Corporation (US)
(72) DUSTIN JOST
(85) 15/05/2015
(86) PCT US2013/075982 de 18/12/2013
(87) WO 2014/100105 de 26/06/2014

(21) BR 11 2015 011189-0 A2

Código 1.3 - Notificação - Fase Nacional - PCT
(22) 10/02/2014
(30) 06/03/2013 FR PCT/FR2013/050479
(51) C23C 2/06 (2006.01), C23C 2/20 (2006.01), C23C 2/26 (2006.01)
(54) PROCESSO DE FABRICAÇÃO DE UMA CHAPA, CHAPA, PEÇA OBTIDA POR DEFORMAÇÃO DE UMA CHAPA E VEÍCULO TERRESTRE A MOTOR
(71) ARCELOMITTAL INVESTIGACION Y DESARROLO, S.L. (ES)
(72) JEAN-MICHEL MATAIGNE, DIDIER DAUCHELLE, FLORENCE BERTRAND
(85) 15/05/2015
(86) PCT IB2014/058879 de 10/02/2014
(87) WO 2014/135999 de 12/09/2014

(21) BR 11 2015 011238-2 A2

Código 1.3 - Notificação - Fase Nacional - PCT
(22) 15/11/2013
(30) 15/11/2012 US 61/726,872; 13/11/2013 US 14/078,879
(51) E21B 43/12 (2006.01), E21B 44/00 (2006.01)
(54) FERRAMENTA
(71) SCHLUMBERGER TECHNOLOGY B.V. (NL)
(72) CHEN TAO, PIERRE-YVES CORRE, NATHAN LANDSIEDEL, SYLVAIN BEDOUET
(85) 15/05/2015
(86) PCT US2013/070234 de 15/11/2013
(87) WO 2014/078621 de 22/05/2014

(21) BR 11 2015 011240-4 A2

Código 1.3 - Notificação - Fase Nacional - PCT
(22) 14/11/2013
(30) 16/11/2012 US 13/678,810
(51) B07B 1/28 (2006.01), B07B 1/42 (2006.01)
(54) SISTEMA, E MÉTODO

(71) M - I L.L.C. (US)
(72) BRADLEY N. JONES, THOMAS GEEHAN
(85) 15/05/2015
(86) PCT US2013/070109 de 14/11/2013
(87) WO 2014/078543 de 22/05/2014

---

(21) BR 11 2015 011478-4 A2

Código 1.3 - Notificação - Fase Nacional - PCT
(22) 20/11/2013
(30) 20/11/2012 US 61/728,649
(51) C07K 19/00 (2006.01), A61K 38/16 (2006.01), A61P 3/10 (2006.01)
(54) AGENTES FARMACÊUTICOS DE PEPTÍDEO APERFEIÇOADOS PARA RESISTÊNCIA À INSULINA
(71) MEDERIS DIABETES, LLC (US)
(72) JOHN J. NESTOR
(85) 19/05/2015
(86) PCT US2013/071077 de 20/11/2013
(87) WO 2014/081872 de 30/05/2014

---

(21) BR 11 2015 011518-7 A2

Código 1.3 - Notificação - Fase Nacional - PCT
(22) 21/11/2013
(30) 21/11/2012 US 61/729,148; 13/03/2013 US 61/779,439
(51) C07K 16/22 (2006.01), C07K 16/18 (2006.01), C07K 16/32 (2006.01), C07K 16/28 (2006.01), C07K 16/46 (2006.01), C07K 19/00 (2006.01), A61K 39/395 (2006.01), A61P 19/08 (2006.01)
(54) IMUNOGLOBULINAS HETERODIMÉRICAS
(71) AMGEN INC. (US)
(72) GUNASEKARAM KANNAN, MONICA FLORIO, ZHI LIU, WEI YAN
(85) 19/05/2015
(86) PCT US2013/071289 de 21/11/2013
(87) WO 2014/081955 de 30/05/2014

---

(21) BR 11 2015 011541-1 A2

Código 1.3 - Notificação - Fase Nacional - PCT
(22) 29/11/2012
(51) C12N 15/117 (2010.01), A61K 31/711 (2006.01), A61P 37/00 (2006.01)
(54) OLIGONUCLEOTÍDEO INIBIDOR E USO DO MESMO
(71) SBI BIOTECH CO., LTD. (JP)
(72) EIJI ESASH, LIYING WANG, YONGLI YU
(85) 19/05/2015
(86) PCT CN2012/085547 de 29/11/2012
(87) WO 2014/082254 de 05/06/2014

(21) BR 11 2015 011542-0 A2

Código 1.3 - Notificação - Fase Nacional - PCT
(22) 19/11/2013
(30) 19/11/2012 US 61/728,067; 22/08/2013 US 61/869,020
(51) G06F 19/00 (2011.01)
(54) ANÁLISE DIGITAL DE ANALITOS MOLECULARES COM USO DE DETECÇÃO DE MOLÉCULA ÚNICA
(71) APTON BIOSYSTEMS, INC. (US)
(72) BRYAN P. STAKER, NIANDONG LIU, BART LEE STAKER, MICHAEL DAVID MCLAUGHLIN
(85) 19/05/2015
(86) PCT US2013/070797 de 19/11/2013
(87) WO 2014/078855 de 22/05/2014

(21) BR 11 2015 011543-8 A2

Código 1.3 - Notificação - Fase Nacional - PCT
(22) 14/11/2013
(30) 19/11/2012 US 61/727,931
(51) H01B 3/00 (2006.01), H01B 13/00 (2006.01)
(54) COMPOSIÇÃO DE REVESTIMENTO PARA CABOS DE CÂMARA E ELEVAÇÃO
(71) GENERAL CABLE TECHNOLOGIES CORP. (US)
(72) JU HUANG, AMJAD F. ABU-ALI, JAMES D. MALKEMUS, SCOTT M. BROWN
(85) 19/05/2015
(86) PCT US2013/070104 de 14/11/2013
(87) WO 2014/078540 de 22/05/2014

(21) BR 11 2015 011544-6 A2

Código 1.3 - Notificação - Fase Nacional - PCT
(22) 20/11/2013
(30) 20/11/2012 US 61/728,450; 15/03/2013 US 61/792,731
(51) C12N 9/04 (2006.01), C12N 9/02 (2006.01), C12N 9/10 (2006.01), C12N 9/88 (2006.01), C12P 7/06 (2006.01)
(54) ELÉTRON CONSUMINDO O MODO DE PRODUÇÃO DE ETANOL PARA REMOVER A FORMAÇÃO DE GLICEROL EM S. CEREVISIAE
(71) LALLEMAND HUNGARY LIQUIDITY MANAGEMENT LLC (HU)
(72) ARTHUR J. SHAW IV, AARON ARGYROS, TRISHA BARRETT
(85) 19/05/2015
(86) PCT US2013/070964 de 20/11/2013
(87) WO 2014/081803 de 30/05/2014

(21) BR 11 2015 011548-9 A2

Código 1.3 - Notificação - Fase Nacional - PCT
(22) 18/11/2013

(30) 20/11/2012 US 61/728,365; 11/03/2013 US 61/775,753
(51) C12N 15/82 (2006.01), C07K 14/195 (2006.01), C07K 14/37 (2006.01), C07K 14/415 (2006.01)
(54) POLINUCLEOTÍDEO RECOMBINANTE, CASSETE DE EXPRESSÃO, CÉLULA HOSPEDEIRA, PLANTA TRANSGÊNICA, SEMENTE TRANSGÊNICA, MÉTODO PARA MODULAÇÃO DE ABSORÇÃO, MÉTODO PARA AUMENTO DA ATIVIDADE, MÉTODO PARA MODIFICAÇÃO DE ABSORÇÃO
(71) PIONEER HI-BRED INTERNATIONAL, INC. (US)
(72) Rajeev Gupta, ZHENGLIN HOU, Dale F. Loussaert, Bo Shen, L. Kent Wood
(85) 19/05/2015
(86) PCT US2013/070603 de 18/11/2013
(87) WO 2014/081673 de 30/05/2014

---

(21) BR 11 2015 011563-2 A2

Código 1.3 - Notificação - Fase Nacional - PCT
(22) 19/11/2013
(30) 22/11/2012 JP 2012-256262
(51) F01P 11/10 (2006.01), F01P 5/02 (2006.01)
(54) DISPOSITIVO DE VENTILADOR DE ARREFECIMENTO PARA VEÍCULOS
(71) TOYOTA JIDOSHA KABUSHIKI KAISHA (JP)
(72) EIJI ISHIKAWA, TSUYOSHI SEIKE, YUSUKE HOSHIKAWA, SUNAO HIROTA
(85) 20/05/2015
(86) PCT JP2013/081196 de 19/11/2013
(87) WO 2014/080914 de 30/05/2014

---

(21) BR 11 2015 011576-4 A2

Código 1.3 - Notificação - Fase Nacional - PCT
(22) 07/12/2012
(51) C02F 9/14 (2006.01)
(54) PROCESSOS DE BIORREATOR DE MEMBRANA.
(71) GENERAL ELECTRIC COMPANY (US)
(72) SIJING WANG, JEFFREY GERARD PEETERS, LEI WANG, NICHOLAS WILLIAM H. ADAMS, WAJAHAT HUSSAIN SYED, YING ZHOU
(85) 20/05/2015
(86) PCT CN2012/086148 de 07/12/2012
(87) WO 2014/086033 de 12/06/2014

---

(21) BR 11 2015 011581-0 A2

Código 1.3 - Notificação - Fase Nacional - PCT
(22) 19/11/2013
(30) 20/11/2012 US 61/728,466; 15/03/2013 US 61/790,434
(51) C12N 15/82 (2006.01)

(54) INSERÇÃO DE DNA DE TRANSFERÊNCIA MEDIADO POR TAL
(71) J.R. SIMPLOT COMPANY (US)
(72) CAIUS M. ROMMENS, HUI DUAN, TROY J. WEEKS
(85) 20/05/2015
(86) PCT US2013/070815 de 19/11/2013
(87) WO 2014/081729 de 30/05/2014

---

(21) BR 11 2015 011583-7 A2

Código 1.3 - Notificação - Fase Nacional - PCT
(22) 20/11/2013
(30) 20/11/2012 US 61/728,662
(51) C07K 14/47 (2006.01)
(54) MÉTODO PARA AUMENTAR O VOLUME HIDRODINÂMICO DE POLIPEPTÍDEOS LIGANDO A PEPTÍDEOS CARBÓXI TERMINAL DE GONADOTROFINA
(71) OPKO BIOLOGICS LTD. (IL)
(72) OREN HERSHKOVITZ, AHUVA BAR-ILAN
(85) 20/05/2015
(86) PCT IL2013/050960 de 20/11/2013
(87) WO 2014/080401 de 30/05/2014

---

(21) BR 11 2015 011589-6 A2

Código 1.3 - Notificação - Fase Nacional - PCT
(22) 27/11/2013
(30) 27/11/2012 US 61/730,186
(51) C07K 14/11 (2006.01), A61K 39/145 (2006.01), A61K 38/16 (2006.01), C12N 15/44 (2006.01)
(54) ANTÍGENOS AMPLAMENTE REATIVOS COMPUTACIONALMENTE OPTIMIZADOS PARA INFLUENZA H1N1
(71) UNIVERSITY OF PITTSBURGH OF THE COMMONWEALTH SYSTEM OF HIGHER EDUCATION (US)
(72) TED M. ROSS, DONALD M. CARTER, JR., COREY J. CREVAR
(85) 20/05/2015
(86) PCT US2013/072279 de 27/11/2013
(87) WO 2014/085616 de 05/06/2014

---

(21) BR 11 2015 011593-4 A2

Código 1.3 - Notificação - Fase Nacional - PCT
(22) 21/11/2013
(30) 21/11/2012 US 61/728,914; 21/11/2012 US 61/728,906; 21/11/2012 US 61/728,912; 14/03/2013 US 61/728,550; 08/04/2013 US 61/809,541
(51) A61K 38/39 (2006.01), A61K 38/00 (2006.01), C07K 14/00 (2006.01)
(54) MOLÉCULAS DE LIGAÇÃO AO DOMÍNIO DE FIBRONECTINA TIPO III DE EGFR E C-MET

(71) JANSSEN BIOTECH, INC. (US)
(72) MARK ANDERSON, RICARDO ATTAR, MICHAEL DIEM, LINUS HYUN, STEVEN JACOBS, ALASTAIR KING, DONNA KLEIN, SHERI MOORES, KARYN O'NEIL, KRISTEN PICHA
(85) 20/05/2015
(86) PCT US2013/071267 de 21/11/2013
(87) WO 2014/081944 de 30/05/2014

---

(21) BR 11 2015 011604-3 A2

Código 1.3 - Notificação - Fase Nacional - PCT
(22) 24/12/2013
(30) 21/12/2012 JP 2012-280304
(51) G01N 33/574 (2006.01), A61K 39/395 (2006.01), A61K 45/00 (2006.01), A61P 1/16 (2006.01), A61P 35/00 (2006.01), G01N 33/48 (2006.01), G01N 33/53 (2006.01), C07K 16/30 (2006.01)
(54) AGENTE TERAPÊUTICO DIRECIONADO A GPC3 PARA ADMINISTRAÇÃO A PACIENTES PARA OS QUAIS TERAPIA COM AGENTE TERAPÊUTICO DIRECIONADO A GPC3 É EFICAZ
(71) CHUGAI SEIYAKU KABUSHIKI KAISHA (JP)
(72) TOSHIHIKO OHTOMO, JUN AMANO, MIKIKO NAKAMURA
(85) 20/05/2015
(86) PCT JP2013/007529 de 24/12/2013
(87) WO 2014/097648 de 26/06/2014

---

(21) BR 11 2015 011610-8 A2

Código 1.3 - Notificação - Fase Nacional - PCT
(22) 10/12/2013
(30) 12/12/2012 US 61/736,344
(51) C12N 9/42 (2006.01), C12P 19/14 (2006.01), C11D 3/386 (2006.01), C12N 15/80 (2006.01)
(54) VARIANTES DE CELOBIO-HIDROLASES
(71) DANISCO US INC. (US)
(72) RICHARD R. BOTT, MARIA FOUKARAKI, RONALDUS HOMMES, THIJIS KAPER, BRADLEY R. KELEMEN, SLAVKO KRALJ, IGOR NIKOLAEV, MATS SANDGREN, JOHANNES VAN LIESHOUT, SANDER VAN STIGT THANS
(85) 20/05/2015
(86) PCT US2013/074020 de 10/12/2013
(87) WO 2014/093287 de 19/06/2014

---

(21) BR 11 2015 011622-1 A2

Código 1.3 - Notificação - Fase Nacional - PCT
(22) 04/10/2013
(30) 20/11/2012 US 13/681,853
(51) B60B 35/00 (2006.01)

(54) MONTAGEM MODULAR DE SEMI EIXO PARA USO COM VEÍCULOS DE CORRIDA E OUTROS VEÍCULOS
(71) MITCHELL Z. DZIEKONSKI (US)
(72) MITCHELL Z. DZIEKONSKI
(85) 20/05/2015
(86) PCT US2013/000228 de 04/10/2013
(87) WO 2014/081444 de 30/05/2014

---

(21) BR 11 2015 011624-8 A2

Código 1.3 - Notificação - Fase Nacional - PCT
(22) 04/10/2013
(30) 20/11/2012 US 13/681,831
(51) B60B 35/12 (2006.01)
(54) SISTEMA DE SEMI EIXO PARA USO COM KARTS E OUTROS VEÍCULOS
(71) MITCHELL Z. DZIEKONSKI (US)
(72) MITCHELL Z. DZIEKONSKI
(85) 20/05/2015
(86) PCT US2013/000229 de 04/10/2013
(87) WO 2014/081445 de 30/05/2014

---

(21) BR 11 2015 011649-3 A2

Código 1.3 - Notificação - Fase Nacional - PCT
(22) 14/11/2013
(30) 21/11/2012 IN 3333/MUM/2012; 03/01/2013 EP 13150090.2
(51) A47K 3/28 (2006.01), A61H 33/02 (2006.01), B05B 7/08 (2006.01)
(54) EQUIPAMENTO DE DUCHA SUSTENTÁVEL
(71) UNILEVER N.V. (NL)
(72) NIMISH HARSHADRAI SHAH, VENKATESH SHANKAR
(85) 20/05/2015
(86) PCT EP2013/073837 de 14/11/2013
(87) WO 2014/079768 de 30/05/2014

---

(21) BR 11 2015 011654-0 A2

Código 1.3 - Notificação - Fase Nacional - PCT
(22) 19/11/2013
(30) 20/11/2012 US 13/682,336
(51) B01J 19/24 (2006.01), B01J 19/18 (2006.01), C08F 2/00 (2006.01)
(54) PRODUÇÃO DE POLIOLEFINA COM MÚLTIPLOS REATORES DE POLIMERIZAÇÃO
(71) CHEVRON PHILLIPS CHEMICAL COMPANY LP (US)
(72) MARUTI BHANDARKAR, ELIZABETH A. BENHAM, CATHERINE M. GILL, REBECCA A. GONZALES, SCOTT E. KUFELD, JOEL A. MUTCHLER, THANH NGUYEN, TIMOTHY O. ODI
(85) 20/05/2015
(86) PCT US2013/070675 de 19/11/2013

(87) WO 2014/081684 de 30/05/2014

(21) BR 11 2015 011717-1 A2

Código 1.3 - Notificação - Fase Nacional - PCT
(22) 21/11/2013
(30) 21/11/2012 US 61/728,912; 14/03/2013 US 61/782,550; 08/04/2013 US 61/809,541; 12/08/2013 US 61/864,717; 18/10/2013 US 61/892,797
(51) C07K 16/00 (2006.01)
(54) ANTICORPOS BIESPECÍFICOS PARA EGFR/C-MET
(71) JANSSEN BIOTECH, INC. (US)
(72) MARK CHIU, SHERI MOORES, JOOST NEIJSSEN, Paul Parren, Janine Schuurman
(85) 21/05/2015
(86) PCT US2013/071288 de 21/11/2013
(87) WO 2014/081954 de 30/05/2014

(21) BR 11 2015 011739-2 A2

Código 1.3 - Notificação - Fase Nacional - PCT
(22) 13/11/2013
(30) 22/11/2012 CN 201210478723.3
(51) E02D 3/046 (2006.01)
(54) MECANISMO DE ELEVAÇÃO ACIONADO POR CILINDRO DE MÁQUINA DE COMPACTAÇÃO E MÁQUINA DE COMPACTAÇÃO
(71) HUNAN SANY INTELLIGENT CONTROL EQUIPMENT CO., LTD. (CN) , SANY HEAVY INDUSTRY CO., LTD. (CN)
(72) XIAOGANG YI, ZUOLIANG ZHANG, DONG LI, ZHEKUI QUAN
(85) 21/05/2015
(86) PCT CN2013/087034 de 13/11/2013
(87) WO 2014/079332 de 30/05/2014

(21) BR 11 2015 011784-8 A2

Código 1.3 - Notificação - Fase Nacional - PCT
(22) 22/11/2013
(30) 22/11/2012 NL 2009864
(51) B67D 1/04 (2006.01)
(54) RECIPIENTE DE BEBIDA, E, UNIDADE DE DISPENSAÇÃO DE BEBIDA.
(71) HEINEKEN SUPPLY CHAIN B.V. (NL)
(72) PETER ALBERT IRMA VAN DAMME
(85) 21/05/2015
(86) PCT NL2013/050841 de 22/11/2013
(87) WO 2014/081294 de 30/05/2014

(21) BR 11 2015 011795-3 A2

Código 1.3 - Notificação - Fase Nacional - PCT
(22) 26/11/2013

(30) 28/11/2012 US 61/730,789
(51) F02F 1/00 (2006.01), F01P 3/02 (2006.01)
(54) MOTOR COM SISTEMA DE REFRIGERAÇÃO
(71) CUMMINS, INC. (US)
(72) Mathew CLARK, Nathaniel P. HASSALL, John Jerl III PURCELL
(85) 21/05/2015
(86) PCT US2013/071835 de 26/11/2013
(87) WO 2014/085377 de 05/06/2014

---

(21) BR 11 2015 011841-0 A2

Código 1.3 - Notificação - Fase Nacional - PCT
(22) 22/11/2013
(30) 22/11/2012 FR 12 61137
(51) F16L 21/035 (2006.01), F16L 57/06 (2006.01)
(54) JUNÇÃO TUBULAR.
(71) SAINT-GOBAIN PAM (FR)
(72) JOHAN GRASSER, GABRIEL GRASSI, PIERRE GENELOT
(85) 22/05/2015
(86) PCT EP2013/074476 de 22/11/2013
(87) WO 2014/079974 de 30/05/2014

---

(21) BR 11 2015 012001-6 A2

Código 1.3 - Notificação - Fase Nacional - PCT
(22) 06/12/2013
(30) 10/12/2012 US 13/709,559
(51) F01D 5/28 (2006.01)
(54) ARTIGO COMPÓSITO E PÁ OU PALHETA COMPÓSITA
(71) GENERAL ELECTRIC COMPANY (US)
(72) NICHOLAS JOSEPH KRAY, DONG-JIN SHIM, GREGORY CARL GEMEINHARDT, PEGGY LYNN BAEHMANN, SCOTT ROGER FINN
(85) 25/05/2015
(86) PCT US2013/073506 de 06/12/2013
(87) WO 2014/093153 de 19/06/2014

---

(21) BR 11 2015 012017-2 A2

Código 1.3 - Notificação - Fase Nacional - PCT
(22) 21/11/2014
(30) 25/11/2013 US 61/908,444
(51) A01H 5/00 (2006.01), C12N 15/82 (2006.01)
(54) SEQUÊNCIA DE NUCLEOTÍDEO QUE CODIFICA PROTEÍNA ZÍPER HOMEOBOX-LEUCINA HAT22 (OROTEÍNA HD-ZIP 22) DE CORCHORUS OLITORIUS E CORCHORUS CAPSULARIS E MÉTODOS DE USO
(71) BANGLADESH JUTE RESEARCH INSTITUTE (BD)
(72) MAQSUDUL ALAM, MOHAMMED SHAHIDUL ISLAM, BORHAN AHMED, MOHAMMED SAMIUL HAQUE, MOHAMMED MONJURUL ALAM
(85) 25/05/2015

(86) PCT US2014/066772 de 21/11/2014
(87) WO 2015/077538 de 28/05/2015

---

(21) BR 11 2015 012059-8 A2

Código 1.3 - Notificação - Fase Nacional - PCT
(22) 15/10/2013
(30) 27/11/2012 US 61/730,433; 14/03/2013 US 13/828,358
(51) A61B 17/80 (2006.01), A61B 17/86 (2006.01)
(54) PLACA DE FUSÃO ORTOPÉDICA E PARAFUSO DE COMPRESSÃO
(71) WRIGHT MEDICAL TECHNOLOGY, INC. (US)
(72) Alan, G. TAYLOR, Rebecca, H. WAHL, Ronald, G. LITKE
(85) 25/05/2015
(86) PCT US2013/065093 de 15/10/2013
(87) WO 2014/084974 de 05/06/2014

---

(21) BR 11 2015 012090-3 A2

Código 1.3 - Notificação - Fase Nacional - PCT
(22) 18/12/2013
(30) 21/12/2012 EP 12198904.0; 08/07/2013 EP 13175469.9
(51) C07K 16/28 (2006.01), C07K 16/30 (2006.01), C07K 14/705 (2006.01), C07K 19/00 (2006.01), C07K 14/74 (2006.01)
(54) PROTEÍNA MULTIFUNCIONAL MULTIVALENTE E FORMULAÇÃO FARMACÊUTICA
(71) F. HOFFMANN-LA ROCHE AG (CH)
(72) GUY GEORGES, HENDRIK KNOETGEN, MARTINA SCHMITTNAEGEL, SABINE IMHOF-JUNG
(85) 26/05/2015
(86) PCT EP2013/077109 de 18/12/2013
(87) WO 2014/096015 de 26/06/2014

---

(21) BR 11 2015 012098-9 A2

Código 1.3 - Notificação - Fase Nacional - PCT
(22) 12/11/2013
(30) 29/11/2012 CN PCT/CN2012/085557; 14/01/2013 EP 13151135.4
(51) A61K 8/49 (2006.01), A61Q 5/00 (2006.01), A61K 8/81 (2006.01), A61K 8/23 (2006.01), A61Q 5/02 (2006.01), A61Q 5/12 (2006.01), A61K 8/891 (2006.01)
(54) COMPOSIÇÃO AQUOSA E MÉTODO DE TRATAMENTO DO CABELO
(71) UNILEVER N.V. (NL)
(72) DOREEN HENTRICH, ADAM JOHN LIMER, ADAM PETER JARVIS, KATARZYNA ELZBIETA KITA-TOKARCZYK, SCOTT ROBSON
(85) 26/05/2015
(86) PCT EP2013/073607 de 12/11/2013
(87) WO 2014/082851 de 05/06/2014

(21) BR 11 2015 012112-8 A2

Código 1.3 - Notificação - Fase Nacional - PCT
(22) 26/11/2013
(30) 27/11/2012 EP 12382468.2; 29/01/2013 GB 1301571.4
(51) A61K 39/00 (2006.01), A61K 45/06 (2006.01), A61P 35/04 (2006.01)
(54) AGENTE, PRODUTO E USO
(71) FUNDACIÓN PEDRO BARRIÉ DE LA MAZA, CONDE DE FENOSA (ES) , SERGAS (ES) , UNIVERSITY OF SANTIAGO DE COMPOSTELA (ES) , FUNDACIÓN RAMÓN DOMINGUEZ (ES)
(72) Alexandre de la Fuente Gonzalez, Rafael Lopez, Miguel Abal Posada
(85) 26/05/2015
(86) PCT EP2013/074794 de 26/11/2013
(87) WO 2014/083019 de 05/06/2014

(21) BR 11 2015 012123-3 A2

Código 1.3 - Notificação - Fase Nacional - PCT
(22) 26/11/2013
(30) 26/11/2012 US 61/729,994
(51) A61K 35/38 (2006.01), A61P 1/00 (2006.01), C07K 14/195 (2006.01)
(54) COMPOSIÇÕES PARA A RECEPÇÃO DE UMA MICROBIOTA FECAL E MÉTODOS PARA PRODUZIR E USAR AS MESMAS.
(71) THOMAS JULIUS BORODY (AU)
(72) THOMAS JULIUS BORODY
(85) 26/05/2015
(86) PCT AU2013/001362 de 26/11/2013
(87) WO 2014/078911 de 30/05/2014

(21) BR 11 2015 012135-7 A2

Código 1.3 - Notificação - Fase Nacional - PCT
(22) 29/11/2013
(30) 28/11/2012 US 61/730,639; 27/09/2013 US 61/883,969
(51) A01H 1/02 (2006.01), A01G 7/00 (2006.01), A01N 61/00 (2006.01), B05B 5/03 (2006.01)
(54) COMPOSIÇÃO DE PÓLEN VIÁVEL, MÉTODO PARA DISTRIBUIÇÃO DE PÓLEN VIÁVEL EM UMA ANGIOSPERMA, MÉTODO PARA DISTRIBUIÇÃO DE PÓLEN VIÁVEL, E SISTEMA PARA FORNECER A DISTRIBUIÇÃO DE PÓLEN
(71) POLLEN-TECH LLC (US)
(72) TOM BROWN
(85) 26/05/2015
(86) PCT US2013/072500 de 29/11/2013
(87) WO 2014/085774 de 05/06/2014

(21) BR 11 2015 012147-0 A2

Código 1.3 - Notificação - Fase Nacional - PCT
(22) 15/11/2013

(30) 27/11/2012 US 61/730,075; 27/11/2012 EP 12194411.0
(51) C07D 249/10 (2006.01), C07D 303/22 (2006.01), A01N 43/653 (2006.01)
(54) COMPOSTOS DE 2-[FENOXI-FENIL]-1-[1,2,4]TRIAZOL-1-IL- ETANOL SUBSTITUÍDO E SEU USO COMO FUNGICIDAS
(71) BASF SE (DE)
(72) WASSILIOS GRAMMENOS, ANA ESCRIBANO CUESTA, BERND MÜLLER, EGON HADEN, ERICA MAY WILSON LAUTERWASSER, IAN ROBERT CRAIG, JAN KLAAS LOHMANN, JOCHEN DIETZ, NADEGE BOUDET, THOMAS GROTE
(85) 26/05/2015
(86) PCT EP2013/073906 de 15/11/2013
(87) WO 2014/082871 de 05/06/2014

---

(21) BR 11 2015 012148-9 A2

Código 1.3 - Notificação - Fase Nacional - PCT
(22) 18/11/2013
(30) 27/11/2012 US 61/730,091; 27/11/2012 EP 12194433.4; 09/01/2013 EP 13150668.5
(51) C07D 249/10 (2006.01), C07D 303/22 (2006.01), A01N 43/653 (2006.01)
(54) COMPOSTOS, COMPOSIÇÃO, USO DE UM COMPOSTO, MÉTODO PARA COMBATER FUNGOS NOCIVOS, SEMENTE, PROCESSO PARA A PREPARAÇÃO DOS COMPOSTOS E COMPOSTOS INTERMEDIÁRIOS
(71) BASF SE (DE)
(72) WASSILIOS GRAMMENOS, ANA ESCRIBANO CUESTA, BERND MÜLLER, EGON HADEN, ERICA MAY WILSON LAUTERWASSER, IAN ROBERT CRAIG, JAN KLAAS LOHMANN, JOCHEN DIETZ, NADEGE BOUDET, THOMAS GROTE
(85) 26/05/2015
(86) PCT EP2013/074009 de 18/11/2013
(87) WO 2014/082880 de 05/06/2014

---

(21) BR 11 2015 012152-7 A2

Código 1.3 - Notificação - Fase Nacional - PCT
(22) 27/11/2013
(30) 27/11/2012 US 61/730.378; 15/03/2013 US 61/788.968
(51) C07K 14/65 (2006.01), C07K 7/08 (2006.01), C12N 1/00 (2006.01), C12N 15/62 (2006.01), A61K 38/30 (2006.01)
(54) PROTEÍNAS DE FUSÃO DE ENZIMA LISOSSÔMICA TERAPÊUTICA DIRECIONADA E USOS DAS MESMAS
(71) BIOMARIN PHARMACEUTICAL INC. (US)
(72) MIKA AOYAGI-SCHARBER, TERESA MARGARET CHRISTIANSON, MELITA DVORAK-EWELL, DANIEL J. WENDT, SHINONG LONG, JONATHAN LEBOWITZ, DANIEL SOLOMON GOLD
(85) 26/05/2015
(86) PCT US2013/072287 de 27/11/2013
(87) WO 2014/085621 de 05/06/2014

(21) BR 11 2015 012153-5 A2

Código 1.3 - Notificação - Fase Nacional - PCT
(22) 12/11/2013
(30) 29/11/2012 CN PCT/CN2012/08555; 14/01/2013 EP 13151136.2
(51) A61K 8/49 (2006.01), A61Q 5/00 (2006.01), A61K 8/81 (2006.01)
(54) COMPOSIÇÃO AQUOSA PARA CUIDADO DOS CABELOS E UTILIZAÇÃO DE UM COPOLÍMERO
(71) UNILEVER N.V. (NL)
(72) JOANNA SUSAN DAWSON, ADAM JOHN LIMER, ADAM PATER JARVIS, DOREEN HENTRICH, KATARZYNA ELZBIETA KITA- TOKARCZYK
(85) 26/05/2015
(86) PCT EP2013/073571 de 12/11/2013
(87) WO 2014/082846 de 05/06/2014

(21) BR 11 2015 012154-3 A2

Código 1.3 - Notificação - Fase Nacional - PCT
(22) 18/11/2013
(30) 27/11/2012 US 61/730,076; 27/11/2012 EP 12194416.9
(51) C07D 249/10 (2006.01), C07D 303/22 (2006.01), A01N 43/653 (2006.01)
(54) COMPOSTOS DE 2-[FENOXI-FENIL]-1-[1,2,4]TRIAZOL-1-IL- ETANOL SUBSTITUÍDO E SEU USO COMO FUNGICIDAS
(71) BASF SE (DE)
(72) WASSILIOS GRAMMENOS, ANA ESCRIBANO CUESTA, BERND MÜLLER, EGON HADEN, ERICA MAY WILSON LAUTERWASSER, IAN ROBERT CRAIG, JAN KLAAS LOHMANN, JOCHEN DIETZ, NADEGE BOUDET, THOMAS GROTE
(85) 26/05/2015
(86) PCT EP2013/074010 de 18/11/2013
(87) WO 2014/082881 de 05/06/2014

(21) BR 11 2015 012155-1 A2

Código 1.3 - Notificação - Fase Nacional - PCT
(22) 27/01/2014
(30) 25/01/2013 EP 13152702.0; 25/01/2013 EP 13152704.6; 23/10/2013 EP PCT/EP2013/072149
(51) H05B 6/64 (2006.01)
(54) PORTA DE FORNO, CHASSIS E FORNO DE MICRO-ONDAS OU UM APARELHO COM FUNÇÃO DE AQUECIMENTO POR MICRO-ONDAS
(71) ELECTROLUX HOME PRODUCTS CORPORATION N.V. (BE)
(72) ARND HOFMANN, KLAUS SCHLÖTTERER-FRATOIANNI
(85) 26/05/2015
(86) PCT EP2014/051480 de 27/01/2014
(87) WO 2014/114778 de 31/07/2014

(21) BR 11 2015 012162-4 A2

Código 1.3 - Notificação - Fase Nacional - PCT
(22) 08/11/2013

(30) 27/11/2012 PT 106679
(51) A61K 9/00 (2006.01), A61K 9/10 (2006.01), A61K 31/65 (2006.01)
(54) FORMULAÇÃO DE SUSPENSÃO TÓPICA, MÉTODO PARA TRATAR UMA INFECÇÃO OU INFLAMAÇÃO DE PELE, MÉTODO PARA TRATAR UMA CONDIÇÃO OU DOENÇA OFTÁLMICA, COMPOSIÇÃO DE SUSPENSÃO TÓPICA, E FORMULAÇÃO DE SUSPENSÃO DE MINOCICLINA TÓPICA PARA TRATAR UM INDIVÍDUO AFLIGIDO COM ACNE VULGARIS
(71) HOVIONE SCIENTIA LIMITED (IE)
(72) MOHAMMAD SALMAN, ARTURO ANGEL, VIJAYA SWAMINATHAN
(85) 26/05/2015
(86) PCT GB2013/052939 de 08/11/2013
(87) WO 2014/083311 de 05/06/2014

---

(21) BR 11 2015 012181-0 A2

Código 1.3 - Notificação - Fase Nacional - PCT
(22) 16/01/2014
(30) 18/01/2013 EP 13151903.5
(51) B62D 29/00 (2006.01), B29C 44/18 (2006.01), B60J 5/04 (2006.01)
(54) ELEMENTO DE REFORÇO PARA SEÇÃO FECHADA E MÉTODO DE FABRICAÇÃO
(71) SIKA TECHNOLOGY AG (CH)
(72) VINCENT BELPAIRE, LAURENT ORY, STEPHAN NIGGEMANN
(85) 26/05/2015
(86) PCT EP2014/050828 de 16/01/2014
(87) WO 2014/111480 de 24/07/2014

---

(21) BR 11 2015 012209-4 A2

Código 1.3 - Notificação - Fase Nacional - PCT
(22) 20/11/2013
(30) 29/11/2012 JP 2012-260680; 12/08/2013 JP 2013-167312
(51) C07D 257/04 (2006.01), A01N 43/713 (2006.01), A01P 3/00 (2006.01), A01P 7/04 (2006.01), C07D 405/12 (2006.01)
(54) COMPOSTO DE TETRAZOLINONA E APLICAÇÕES DO MESMO
(71) SUMITOMO CHEMICAL CO., LTD. (JP)
(72) NAO HASEGAWA, SADAYUKI ARIMORI, YUICHI MATSUZAKI
(85) 26/05/2015
(86) PCT JP2013/081828 de 20/11/2013
(87) WO 2014/084223 de 05/06/2014

---

(21) BR 11 2015 012234-5 A2

Código 1.3 - Notificação - Fase Nacional - PCT
(22) 02/12/2013
(30) 04/12/2012 US 61/733,279
(51) C07K 7/00 (2006.01), A61K 31/7088 (2006.01), A61K 39/00 (2006.01), A61P 35/00 (2006.01), C07K 16/00 (2006.01), C12N 1/15 (2006.01), C12N 1/19 (2006.01), C12N 1/21 (2006.01), C12N 15/09 (2006.01)

(54) PEPTÍDIOS SEMA5B E VACINAS CONTENDO OS MESMOS
(71) ONCOTHERAPY SCIENCE, INC. (JP)
(72) TAKUYA TSUNODA, RYUJI OSAWA, SACHIKO YOSHIMURA, TOMOHISA WATANABE
(85) 27/05/2015
(86) PCT JP2013/007051 de 02/12/2013
(87) WO 2014/087626 de 12/06/2014

---

(21) BR 11 2015 012238-8 A2

Código 1.3 - Notificação - Fase Nacional - PCT
(22) 10/12/2013
(30) 11/12/2012 US 61/735,823
(51) C07K 14/435 (2006.01)
(54) AGONISTAS DE GLUCAGON/GLP-1 PARA O TRATAMENTO DE OBESIDADE
(71) MEDIMMUNE LIMITED (GB)
(72) BALAJI AGORAM, MADELEINE ANTONSSON, MARIA BEDNAREK, NICOLE BURMEISTER, LAMBERTUS BENTHEM, DAVID FAIRMAN, MARIA FRITSCH-FREDIN, RONALD JACKSON, RASMUS JANSSON LOFMARK, JACQUELINE METCALFE
(85) 27/05/2015
(86) PCT IB2013/003191 de 10/12/2013
(87) WO 2014/091316 de 19/06/2014

---

(21) BR 11 2015 012239-6 A2

Código 1.3 - Notificação - Fase Nacional - PCT
(22) 26/11/2013
(30) 27/11/2012 US 61/730.391; 08/03/2013 US 61/775.419
(51) C12Q 1/68 (2006.01)
(54) COMPOSIÇÕES E MÉTODOS DE DIAGNÓSTICO DE TUMORES DE TIREOIDE
(71) PONTIFICIA UNIVERSIDAD CATÓLICA DE CHILE (CL)
(72) HERNAN EUGENIO GONZALEZ DIAZ, SERGIO VARGAS SALAS, JOSE RODRIGO WALDEMAR MARTINEZ SOLIS
(85) 27/05/2015
(86) PCT US2013/071970 de 26/11/2013
(87) WO 2014/085434 de 05/06/2014

---

(21) BR 11 2015 012257-4 A2

Código 1.3 - Notificação - Fase Nacional - PCT
(22) 06/11/2013
(30) 28/11/2012 EP 12194599.2
(51) B02C 2/00 (2006.01), B02C 23/02 (2006.01)
(54) MONTAGEM DE GUIA DE ALIMENTAÇÃO DE TREMONHA DE TRITURADOR".

(71) SANDVIK INTELLECTUAL PROPERTY AB (SE)
(72) PATRIC MALMQVIST, MIKAEL M. LARSSON, BENGT-ARNE ERIKSSON, AXEL BERGMAN, FREDRIK ERIKSSON
(85) 27/05/2015
(86) PCT EP2013/073097 de 06/11/2013
(87) WO 2014/082822 de 05/06/2014

---

(21) BR 11 2015 012260-4 A2

Código 1.3 - Notificação - Fase Nacional - PCT
(22) 12/11/2013
(30) 29/11/2012 US 61/731,383; 11/11/2013 US 14/076,624
(51) C08F 214/18 (2006.01), C08F 214/22 (2006.01)
(54) PROCESSO PARA SINTETIZAR COPOLÍMEROS COMPREENDENDO UNIDADES DE TRANS-1, 3, 3, 3- TETRAFLUOROPROPENO E UNIDADES DE FLUORETO DE VINILIDENO, COPOLÍMERO, MÉTODO PARA IMPEDIR INCRUSTAÇÃO BIOLÓGICA EM UM ARTIGO DE FABRICAÇÃO, E MÉTODO PARA PREPARAR UM POLÍMERO
(71) HONEYWELL INTERNATIONAL INC. (US)
(72) CHANGQING LU, ANDREW J. POSS, RAJIV R SINGH, DAVID NALEWAJEK, CHERYL CANTLON
(85) 27/05/2015
(86) PCT US2013/069637 de 12/11/2013
(87) WO 2014/085079 de 05/06/2014

---

(21) BR 11 2015 012772-0 A2

Código 1.3 - Notificação - Fase Nacional - PCT
(22) 03/12/2013
(30) 03/12/2012 GB 1221737.8; 11/06/2013 GB 1310339.5
(51) H01H 9/00 (2006.01), H01H 19/56 (2006.01)
(54) DISPOSIÇÃO DE DERIVAÇÃO PARA UM TRANSFORMADOR, E MÉTODO DE DERIVAÇÃO COM RELAÇÃO A UM TRANSFORMADOR
(71) JIANPING HOU (CA) , ZHENG CHEN (CA) , ROY HORNE (GB) , DAVID SIMON FISHMAN (GB) , MIN CHEN (GB)
(72) MIN CHEN
(85) 01/06/2015
(86) PCT GB2013/000525 de 03/12/2013
(87) WO 2014/087123 de 12/06/2014

---

(21) BR 11 2015 012830-0 A2

Código 1.3 - Notificação - Fase Nacional - PCT
(22) 04/12/2012
(51) F02D 41/24 (2006.01)
(54) MÉTODO E SISTEMA PARA CONTROLE DE INJEÇÃO DE COMBUSTÍVEL
(71) VOLVO TRUCK CORPORATION (SE)
(72) FOUFAS, JOHANNES, LARSSON, JOHAN

(85) 02/06/2015
(86) PCT EP2012/004988 de 04/12/2012
(87) WO 2014/086380 de 12/06/2014

---

(21) BR 11 2015 013293-6 A2

Código 1.3 - Notificação - Fase Nacional - PCT
(22) 10/12/2013
(30) 12/12/2012 FR 12/61918
(51) F02K 1/72 (2006.01), B64D 29/08 (2006.01)
(54) REVERSOR DE EMPUXO PARA UMA NACELA DE UM MOTOR TURBOJATO E NACELA PARA UM MOTOR TURBOJATO.
(71) AIRCELLE (FR)
(72) PIERRE CARUEL
(85) 08/06/2015
(86) PCT FR2013/053014 de 10/12/2013
(87) WO 2014/091140 de 19/06/2014

---

(21) BR 11 2015 013297-9 A2

Código 1.3 - Notificação - Fase Nacional - PCT
(22) 20/12/2012
(51) C05F 5/00 (2006.01), C02F 3/12 (2006.01), C02F 3/28 (2006.01), C02F 3/30 (2006.01), C05F 17/00 (2006.01)
(54) SISTEMA E PROCESSO PARA TRATAR VINHAÇA.
(71) GENERAL ELECTRIC COMPANY (US)
(72) LUIS ARNOLDO CARTHERY JR., BRIAN ARNTSEN, CLAYTON ZABEU, FERNANDO CARLOS BARATA LIMA, MARCUS VINICIUS GUERINI VALLERO, WILLIAM A. BONKOSKI
(85) 08/06/2015
(86) PCT US2012/070992 de 20/12/2012
(87) WO 2014/098874 de 26/06/2014

---

(21) BR 11 2015 013301-0 A2

Código 1.3 - Notificação - Fase Nacional - PCT
(22) 18/11/2013
(30) 20/12/2012 US 13/722,502
(51) F17C 7/04 (2006.01), B64D 37/30 (2006.01)
(54) CONJUNTO DE TANQUE CRIOGÊNICO E MÉTODO PARA REGULAR A PRESSÃO DENTRO DE UM TANQUE CRIOGÊNICO
(71) GENERAL ELECTRIC COMPANY (US)
(72) CHING-JEN TANG, LAURA MICHELE HUDY
(85) 08/06/2015
(86) PCT US2013/070542 de 18/11/2013
(87) WO 2014/099203 de 26/06/2014

---

(21) BR 11 2015 013330-4 A2

Código 1.3 - Notificação - Fase Nacional - PCT
(22) 03/12/2013

(30) 10/12/2012 US 61/735,346
(51) G09F 9/33 (2006.01), G09F 9/302 (2006.01), G09F 27/00 (2006.01)
(54) ENCAPSULAMENTO DE ELEMENTOS EMISSORES DE LUZ SOBRE UM MÓDULO DE EXIBIÇÃO
(71) DAKTRONICS, INC. (US)
(72) SHANNON LEE MUTSCHELKNAUS, JORDAN GAB, NATHAN LANE NEARMAN, RYAN J. NIELSEN
(85) 08/06/2015
(86) PCT US2013/072834 de 03/12/2013
(87) WO 2014/093057 de 19/06/2014

---

(21) BR 11 2015 013345-2 A2

Código 1.3 - Notificação - Fase Nacional - PCT
(22) 06/12/2013
(30) 06/12/2012 US 61/734,313; 02/10/2013 US 61/885,734
(51) A61B 17/322 (2006.01), A61M 31/00 (2006.01), A61M 37/00 (2006.01)
(54) DISPOSITIVOS MÉDICOS DE MATRIZ DE PIXEL E MÉTODOS
(71) SRGI HOLDINGS LLC (US)
(72) EDWARD KNOWLTON
(85) 08/06/2015
(86) PCT US2013/073678 de 06/12/2013
(87) WO 2014/089488 de 12/06/2014

---

(21) BR 11 2015 013439-4 A2

Código 1.3 - Notificação - Fase Nacional - PCT
(22) 11/12/2013
(30) 12/12/2012 DE 10 2012 024 285.9
(51) E05B 85/26 (2014.01)
(54) MÉTODO PARA A PRODUÇÃO DE FECHADURAS DE VEÍCULOS AUTOMOTORES E FECHADURA DE VEÍCULO AUTOMOTOR.
(71) KIEKERT AKTIENGESELLSCHAFT (DE)
(72) THORSTEN BENDEL, WERNER POHLE, THOMAS WALDMANN
(85) 09/06/2015
(86) PCT DE2013/000773 de 11/12/2013
(87) WO 2014/090218 de 19/06/2014

---

(21) BR 11 2015 013441-6 A2

Código 1.3 - Notificação - Fase Nacional - PCT
(22) 11/12/2013
(30) 12/12/2012 DE 10 2012 024 303.0
(51) E05B 85/26 (2014.01), E05B 77/36 (2014.01)
(54) MÉTODO PARA PRODUÇÃO DAS PEÇAS DE CONJUNTO DE TRAVAMENTO E FECHO DE VEÍCULO AUTOMOTOR COM LINGUETA ROTATIVA E LINGUETE DE TRAVAMENTO
(71) KIEKERT AKTIENGESELLSCHAFT (DE)
(72) THORSTEN BENDEL, WERNER POHLE, THOMAS WALDMANN

(85) 09/06/2015
(86) PCT DE2013/000771 de 11/12/2013
(87) WO 2014/090216 de 19/06/2014

---

(21) BR 11 2015 013502-1 A2

Código 1.3 - Notificação - Fase Nacional - PCT
(22) 09/12/2013
(30) 11/12/2012 GB 1222241.0
(51) A01N 1/02 (2006.01)
(54) MÉTODO DE CONGELAMENTO FAZENDO USO DE UM NUCLEADOR MINERAL
(71) ASYMPTOTE LTD (GB) , UNIVERSITY OF LEEDS (GB)
(72) BENJAMIN JOHN MURRAY, THOMAS FRANCIS WHALE, JAMES ATKINSON, GEORGE JOHN MORRIS
(85) 10/06/2015
(86) PCT GB2013/053239 de 09/12/2013
(87) WO 2014/091216 de 19/06/2014

---

(21) BR 11 2015 013563-3 A2

Código 1.3 - Notificação - Fase Nacional - PCT
(22) 11/12/2013
(30) 11/12/2012 DE 10 2012 024 210.7
(51) E05B 85/26 (2014.01), E05B 77/40 (2014.01)
(54) MÉTODO PARA PRODUÇÃO E MONTAGEM DAS PEÇAS DE CONJUNTO DE TRAVAMENTO, LINGUETA ROTATIVA E LINGUETE DE TRAVAMENTO, DE FECHO DE VEÍCULO AUTOMOTOR E FECHO DE VEÍCULO AUTOMOTOR.
(71) KIEKERT AKTIENGESELLSCHAFT (DE)
(72) THORSTEN BENDEL, WERNER POHLE, THOMAS WALDMANN
(85) 10/06/2015
(86) PCT DE2013/000768 de 11/12/2013
(87) WO 2014/090213 de 19/06/2014

---

(21) BR 11 2015 013574-9 A2

Código 1.3 - Notificação - Fase Nacional - PCT
(22) 20/12/2013
(30) 14/02/2013 EP 13155146.7
(51) C09D 11/02 (2006.01), B41M 1/10 (2006.01), B41M 3/14 (2006.01), C09D 11/10 (2006.01)
(54) COMPOSIÇÃO DE TINTA DE ENTALHE, DOCUMENTO DE SEGURANÇA, PADRÃO OU RECURSO DE SEGURANÇA IMPRESSO, PROCESSO PARA IMPRIMIR O MESMO, USO DA COMPOSIÇÃO DE TINTA DE ENTALHE E USO DO PADRÃO OU RECURSO DE SEGURANÇA.
(71) SICPA HOLDING SA (CH)
(72) OLIVIER LEFEBVRE, PATRICK MAGNIN
(85) 10/06/2015
(86) PCT EP2013/077566 de 20/12/2013

(87) WO 2014/124718 de 21/08/2014

(21) BR 11 2015 013577-3 A2

Código 1.3 - Notificação - Fase Nacional - PCT
(22) 11/12/2013
(30) 11/12/2012 DE 10 2012 024 209.3
(51) E05B 85/26 (2014.01)
(54) MÉTODO PARA PRODUÇÃO DAS PEÇAS DE CONJUNTO DE TRAVAMENTO, LINGUETA ROTATIVA E LINGUETE DE TRAVAMENTO, DE UM FECHO DE VEÍCULO AUTOMOTOR E FECHO DE VEÍCULO AUTOMOTOR.
(71) KIEKERT AKTIENGESELLSCHAFT (DE)
(72) THORSTEN BENDEL, WERNER POHLE, THOMAS WALDMANN
(85) 10/06/2015
(86) PCT DE2013/000770 de 11/12/2013
(87) WO 2014/090215 de 19/06/2014

(21) BR 11 2015 013578-1 A2

Código 1.3 - Notificação - Fase Nacional - PCT
(22) 02/12/2013
(30) 12/12/2012 EP 12196636.0
(51) D21C 3/00 (2006.01), D21C 3/02 (2006.01), D21C 3/04 (2006.01), D21C 3/22 (2006.01), D21C 9/10 (2006.01), D21C 11/08 (2006.01)
(54) MÉTODO PARA PRODUÇÃO DE CELULOSE A PARTIR DE MATERIAL CONTENDO LIGNOCELULOSE E USO DOS SAIS ÁCIDO DITIÔNICO PARA REDUÇÃO DA CONCENTRAÇÃO DE SUBSTÂNCIAS MALCHEIROSAS.
(71) BASF SE (DE) , TCHNISCHE UNIVERSITÄT DRESDEN (DE)
(72) STEFFEN FISCHER, CHRISTIAN BÄURICH, STEFAN ERREN, DIETER SCHÖNHABER, MARTIN SCHACHTL
(85) 10/06/2015
(86) PCT EP2013/075193 de 02/12/2013
(87) WO 2014/090609 de 19/06/2014

(21) BR 11 2015 013603-6 A2

Código 1.3 - Notificação - Fase Nacional - PCT
(22) 12/12/2013
(30) 12/12/2012 EP 12196615.4
(51) C07C 319/06 (2006.01), C07C 319/22 (2006.01), C07C 319/24 (2006.01), C07C 323/09 (2006.01), C07C 323/34 (2006.01)
(54) MÉTODO PARA PREPARAR BIS (3-AMINOFENIL) DISSULFETOS E 3-AMINOTIÓIS
(71) BAYER CROPSCIENCE AG (DE)
(72) THOMAS HIMMLER, JULIA JOHANNA HAHN
(85) 10/06/2015
(86) PCT EP2013/076301 de 12/12/2013
(87) WO 2014/090913 de 19/06/2014

(21) BR 11 2015 013672-9 A2

Código 1.3 - Notificação - Fase Nacional - PCT
(22) 11/12/2013
(30) 12/12/2012 US 61/736,151; 18/12/2012 EP 12197917.3; 29/10/2013 US 61/897,018
(51) A01N 25/12 (2006.01), A01N 53/00 (2006.01), A01N 43/36 (2006.01), A01N 47/02 (2006.01)
(54) COMPOSIÇÃO GRANULAR PESTICIDA EXTRUDADA, MÉTODO PARA CONTROLAR FUNGOS FITOPATOGÊNICOS E PROCESSO PARA PREPARAR GRÂNULOS PESTICIDA EXTRUDADOS
(71) BASF CORPORATION (US)
(72) RONALD O. RICHARDSON
(85) 11/06/2015
(86) PCT US2013/074447 de 11/12/2013
(87) WO 2014/093518 de 19/06/2014

(21) BR 11 2015 013709-1 A2

Código 1.3 - Notificação - Fase Nacional - PCT
(22) 02/12/2013
(30) 19/12/2012 EP 12198229.2
(51) A23F 3/14 (2006.01), A23L 1/308 (2006.01), A23L 1/0534 (2006.01)
(54) BEBIDA DE CHÁ PRONTA PARA CONSUMO E MÉTODO PARA PREPARAR UMA BEBIDA DE CHÁ PRONTA PARA O CONSUMO
(71) UNILEVER N.V. (NL)
(72) REMCO JOHANNES KOPPERT, KRASSIMIR PETKOV VELIKOV
(85) 11/06/2015
(86) PCT EP2013/075216 de 02/12/2013
(87) WO 2014/095323 de 26/06/2014

(21) BR 11 2015 013711-3 A2

Código 1.3 - Notificação - Fase Nacional - PCT
(22) 11/12/2013
(30) 11/12/2012 US 61/735,852; 02/04/2013 US 61/807,629; 23/04/2013 US 61/814,944
(51) A61L 27/52 (2006.01), A61F 13/02 (2006.01), A61L 27/58 (2006.01), A61L 15/64 (2006.01)
(54) MEMBRANAS EM HIDROGEL PARA PREVENÇÃO DE ADERÊNCIA
(71) BOARD OF REGENTS, THE UNIVERSITY OF TEXAS SYSTEM (US)
(72) CHRISTINE E. SCHMIDT
(85) 11/06/2015
(86) PCT US2013/074388 de 11/12/2013
(87) WO 2014/093489 de 19/06/2014

(21) BR 11 2015 013713-0 A2

Código 1.3 - Notificação - Fase Nacional - PCT
(22) 06/06/2013
(30) 18/06/2012 US 61/660,857; 18/06/2012 EP 12172438.9

(51) A01N 25/30 (2006.01), A01N 25/24 (2006.01), A01N 25/22 (2006.01), A01N 43/653 (2006.01), A01N 43/56 (2006.01), C08G 65/08 (2006.01)
(54) COMPOSIÇÃO, MÉTODO DE PREPARAÇÃO DA COMPOSIÇÃO, ALCOXILATO E MÉTODO PARA O CONTROLE DOS FUNGOS FITOPATOGÊNICOS
(71) BASF SE (DE)
(72) MURAT MERTOGLU, ANDREAS KUNST, BENEDIKT CRONE, CHRISTIAN KÖNIG, RAINER BERGHAUS
(85) 11/06/2015
(86) PCT EP2013/061648 de 06/06/2013
(87) WO 2013/189745 de 27/12/2013

---

(21) BR 11 2015 013717-2 A2

Código 1.3 - Notificação - Fase Nacional - PCT
(22) 16/12/2013
(30) 20/12/2012 US 61/740,106; 20/12/2012 US 61/740,087; 20/12/2012 US 61/740,076; 20/12/2012 US 61/740,119; 20/12/2012 US 61/740,127
(51) C08B 37/00 (2006.01)
(54) COMPOSIÇÃO E MÉTODO DE PRODUÇÃO DE UM COMPOSTO
(71) E.I. DU PONT DE NEMOURS AND COMPANY (US)
(72) JAYME L. PAULLIN, ANDREA M. PERTICONE, RAHUL B. KASAT, T. JOSEPH DENNES
(85) 11/06/2015
(86) PCT US2013/075285 de 16/12/2013
(87) WO 2014/099724 de 26/06/2014

---

(21) BR 11 2015 013804-7 A2

Código 1.3 - Notificação - Fase Nacional - PCT
(22) 16/12/2013
(30) 14/12/2012 US 61/737,499
(51) G01C 11/06 (2006.01), G01C 11/30 (2006.01), G01B 11/25 (2006.01), G06T 7/00 (2006.01)
(54) APARELHO E MÉTODO PARA MEDIÇÃO TRIDIMENSIONAL DE SUPERFÍCIE
(71) BP CORPORATION NORTH AMERICA INC. (US)
(72) ARNAUD DUMONT, FRED JALLON, PATRICK RAYMOND, JASON KESTNER, MADHAV PARIMI
(85) 12/06/2015
(86) PCT US2013/075354 de 16/12/2013
(87) WO 2014/133646 de 04/09/2014

---

(21) BR 11 2015 013827-6 A2

Código 1.3 - Notificação - Fase Nacional - PCT
(22) 04/12/2013
(30) 13/12/2012 US 13/713,232
(51) B01J 19/00 (2006.01), B01J 19/18 (2006.01), C08F 2/00 (2006.01)
(54) PRODUÇÃO DE POLIETILENO COM MÚLTIPLOS REATORES DE

POLIMERIZAÇÃO
(71) CHEVRON PHILLIPS CHEMICAL COMPANY LP (US)
(72) MARUTI BHANDARKAR, ELIZABETH A. BENHAM, CATHERINE M. GILL, REBECCA A. GONZALES, SCOTT E. KUFELD, JOEL A. MUTCHLER, THANH NGUYEN, TIMOTHY O. ODI
(85) 12/06/2015
(86) PCT US2013/073031 de 04/12/2013
(87) WO 2014/093082 de 19/06/2014

---

(21) BR 11 2015 013831-4 A2

Código 1.3 - Notificação - Fase Nacional - PCT
(22) 14/01/2014
(30) 29/01/2013 US 13/753,212
(51) C09K 8/03 (2006.01), E21B 43/22 (2006.01)
(54) ADITIVO DE POÇO SECO E MÉTODO
(71) HALLIBURTON ENERGY SERVICES, INC (US)
(72) DALE E. JAMISON, Charles Landis, JAY DEVILLE, CATO MCDANIEL
(85) 12/06/2015
(86) PCT US2014/011472 de 14/01/2014
(87) WO 2014/120434 de 07/08/2014

---

(21) BR 11 2015 013850-0 A2

Código 1.3 - Notificação - Fase Nacional - PCT
(22) 11/12/2013
(30) 13/12/2012 US 61/736,897
(51) C07C 51/46 (2006.01), C07C 7/06 (2006.01), C07B 63/02 (2006.01)
(54) DESIDRATAÇÃO DE ÁCIDO ACÉTICO POR DESTILAÇÃO AZEOTRÓPICA NA PRODUÇÃO DE UM ÁCIDO AROMATICO
(71) INVISTA TECHNOLOGIES S.A.R.L. (CH)
(72) ALAN MACPHERSON URE
(85) 12/06/2015
(86) PCT US2013/074375 de 11/12/2013
(87) WO 2014/093482 de 19/06/2014

---

(21) BR 11 2015 013856-0 A2

Código 1.3 - Notificação - Fase Nacional - PCT
(22) 12/12/2013
(30) 14/12/2012 EP 12275205.8; 14/12/2012 GB 1222606.4
(51) G01S 7/292 (2006.01), G01S 7/41 (2006.01)
(54) MÉTODO PARA MITIGAR OS EFEITOS DE PROPAGAÇÃO ANÔMALA EM UM SISTEMA DE RADAR, SISTEMA DE RADAR, E, MEIO DE ARMAZENAMENTO LEGÍVEL POR COMPUTADOR
(71) BAE SYSTEMS PLC (GB)
(72) Bryan Robinson, Noel Turner, Philip Trevelyan Edwards
(85) 12/06/2015
(86) PCT GB2013/053263 de 12/12/2013

(87) WO 2014/091230 de 19/06/2014

---

(21) BR 11 2015 013891-8 A2

Código 1.3 - Notificação - Fase Nacional - PCT
(22) 11/12/2013
(30) 13/12/2012 IT C02012A000059
(51) F01D 5/14 (2006.01)
(54) PALHETA DE UMA TURBOMÁQUINA, TURBOMÁQUINA E MÉTODO PARA FABRICAR UMA PALHETA
(71) NUOVO PIGNONE SRL (IT)
(72) LORENZO COSI, FRANCESCO PIRACCINI, IACOPO GIOVANETTI, MIRCO INNOCENTI, PIERLUIGI TOZZI
(85) 12/06/2015
(86) PCT EP2013/076294 de 11/12/2013
(87) WO 2014/090907 de 19/06/2014

---

(21) BR 11 2015 014068-8 A2

Código 1.3 - Notificação - Fase Nacional - PCT
(22) 06/12/2013
(30) 13/12/2012 FR 1261981
(51) F16C 33/10 (2006.01)
(54) ÓRGÃO DE GUIA EM FORMA DE ANEL METÁLICO PARA UMA MONTAGEM COM ATRITO E COM CAPACIDADE DE ARTICULAÇÃO E/OU DESLIZAMENTO DE UM EIXO
(71) H.E.F. (FR)
(72) PATRICK VILLEMAGNE, GEORGES GODARD
(85) 15/06/2015
(86) PCT FR2013/052965 de 06/12/2013
(87) WO 2014/091123 de 19/06/2014

---

(21) BR 11 2015 014498-5 A2

Código 1.3 - Notificação - Fase Nacional - PCT
(22) 18/12/2013
(30) 24/12/2012 CN PCT/CN2012/087267; 24/12/2012 CN PCT/CN2012/087301; 01/02/2013 EP 13153664.1; 01/02/2013 EP 13153662.5
(51) A61K 8/19 (2006.01), A61K 8/89 (2006.01), A61K 8/92 (2006.01), A61Q 1/02 (2006.01)
(54) COMPOSIÇÃO COSMÉTICA, MÉTODO PARA MELHORAR AS CARACTERÍSTICAS DA PELE E USO DE UMA COMPOSIÇÃO.
(71) UNILEVER N.V. (NL)
(72) MINGQI AO, CAIGEN YUAN, HANGSHENG LI, XIUXIA WANG
(85) 18/06/2015
(86) PCT CN2013/089870 de 18/12/2013
(87) WO 2014/101702 de 03/07/2014

---

(21) BR 11 2015 014517-5 A2

Código 1.3 - Notificação - Fase Nacional - PCT

(22) 19/12/2012
(51) A47K 10/16 (2006.01)
(54) EMBALAGEM QUE COMPREENDE UMA PILHA DE MATERIAL DE MANTA DOBRADO EM Z
(71) SCA HYGIENE PRODUCTS AB (SE)
(72) BENGTSSON, MATTIAS, ELGLUND, GUNNEL, LARSSON, BJÖRN
(85) 18/06/2015
(86) PCT SE2012/051436 de 19/12/2012
(87) WO 2014/098667 de 26/06/2014

---

(21) BR 11 2015 014521-3 A2

Código 1.3 - Notificação - Fase Nacional - PCT
(22) 19/12/2012
(51) A47K 10/16 (2006.01)
(54) EMBALAGEM QUE COMPREENDE UMA PILHA DE MATERIAL DE MANTA DOBRADO EM Z ".
(71) SCA HYGIENE PRODUCTS AB (SE)
(72) BENGTSSON , MATTIAS, ELGLUND , GUNNEL, LARSSON , BJÖRN
(85) 18/06/2015
(86) PCT SE2012/051437 de 19/12/2012
(87) WO 2014/098668 de 26/06/2014

---

(21) BR 11 2015 014524-8 A2

Código 1.3 - Notificação - Fase Nacional - PCT
(22) 06/11/2013
(30) 19/12/2012 EP 12198165.8
(51) B01D 1/18 (2006.01), B01J 2/04 (2006.01)
(54) MÉTODO PARA TRANSFORMAR UMA SEÇÃO DE PELETIZAÇÃO, INCLUINDO UMA TORRE DE PELETIZAÇÃO, ESPECIFICAMENTE, EM UMA INSTALAÇÃO PARA SÍNTESE DE UREIA
(71) CASALE SA (CH)
(72) BEDETTI, GIANFRANCO
(85) 18/06/2015
(86) PCT EP2013/073102 de 06/11/2013
(87) WO 2014/095151 de 26/06/2014

---

(21) BR 11 2015 014525-6 A2

Código 1.3 - Notificação - Fase Nacional - PCT
(22) 19/12/2012
(51) B65H 45/24 (2006.01), A47K 10/16 (2006.01), A47K 10/34 (2006.01)
(54) PILHA DE MATERIAL DE MANTA DOBRADO PARA PRODUTOS DE HIGIENE
(71) SCA HYGIENE PRODUCTS AB (SE)
(72) ANDERSSON , ANDERS, LARSSON , BJÖRN, ANDERSSON , INGER, BENGTSSON , MATTIAS
(85) 18/06/2015
(86) PCT SE2012/051438 de 19/12/2012

(87) WO 2014/098669 de 26/06/2014

---

(21) BR 11 2015 014526-4 A2

Código 1.3 - Notificação - Fase Nacional - PCT
(22) 12/12/2013
(30) 19/12/2012 EP 12197927.2
(51) B23B 27/10 (2006.01), B23B 27/08 (2006.01)
(54) ACOPLAMENTO PARA UM SISTEMA DE REFRIGERAÇÃO EM UMA FERRAMENTA DE CORTE E UMA LÂMINA
(71) SECO TOOLS AB (SE)
(72) THELIN, JIMMY, ELOFSSON, JOHAN, JONSSON, MATS
(85) 18/06/2015
(86) PCT EP2013/076311 de 12/12/2013
(87) WO 2014/095545 de 26/06/2014

---

(21) BR 11 2015 014573-6 A2

Código 1.3 - Notificação - Fase Nacional - PCT
(22) 18/12/2013
(30) 18/12/2012 US 13/719,054
(51) G01V 1/40 (2006.01), G01V 1/46 (2006.01)
(54) MÉTODO PARA INVESTIGAR UMA FORMAÇÃO CIRCUNDANDO UM FURO DE POÇO, E SISTEMA PARA INVESTIGAR UMA FORMAÇÃO CIRCUNDANDO UM FURO DE POÇO
(71) PRAD RESEARCH AND DEVELOPMENT LIMITED (GB)
(72) JACQUES ORBAN
(85) 18/06/2015
(86) PCT IB2013/061063 de 18/12/2013
(87) WO 2014/097158 de 26/06/2014

---

(21) BR 11 2015 014575-2 A2

Código 1.3 - Notificação - Fase Nacional - PCT
(22) 18/12/2013
(30) 18/12/2012 US 13/719,081
(51) G01V 1/42 (2006.01)
(54) SUBSISTEMA RECEPTOR SÍSMICO PARA INVESTIGAÇÕES DE FUNDO DE POÇO, E MÉTODO PARA INVESTIGAÇÕES DE FUNDO DE POÇO.
(71) PRAD RESEARCH AND DEVELOPMENT LIMITED (GB)
(72) JACQUES ORBAN
(85) 18/06/2015
(86) PCT IB2013/061070 de 18/12/2013
(87) WO 2014/097162 de 26/06/2014

---

(21) BR 11 2015 014594-9 A2

Código 1.3 - Notificação - Fase Nacional - PCT
(22) 18/12/2013
(30) 18/12/2012 US 61/738,526
(51) H04N 21/25 (2011.01), H04N 21/45 (2011.01)

(54) SISTEMA E MÉTODO PARA OFERECER CONTEÚDO DE VÍDEO MULTIMÍDIA CASADO
(71) VADIO, INC. (US)
(72) ROBERT BRYCE CLEMMER, SAM OLUSEGUN OLUWALANA, ELLIOT ALLEN SWAN, MATHEW DAVID POLZIN, JUSTIN DAVID DUNLAP
(85) 18/06/2015
(86) PCT US2013/076312 de 18/12/2013
(87) WO 2014/100293 de 26/06/2014

---

(21) BR 11 2015 014595-7 A2

Código 1.3 - Notificação - Fase Nacional - PCT
(22) 19/12/2013
(30) 21/12/2012 US 61/740,877
(51) B32B 23/10 (2006.01), E04B 1/62 (2006.01)
(54) MATERIAL COMPÓSITO PARA FORMAÇÃO DE UMA BARREIRA TÉRMICA E MÉTODO PARA FORMÁ-LA.
(71) RYTEC CORPORATION [US/US] (US)
(72) MALINOWSKI, JEFFREY, T.
(85) 18/06/2015
(86) PCT US2013/076627 de 19/12/2013
(87) WO 2014/100445 de 26/06/2014

---

(21) BR 11 2015 014599-0 A2

Código 1.3 - Notificação - Fase Nacional - PCT
(22) 13/12/2013
(30) 21/12/2012 EP 12198960.2
(51) G10K 11/16 (2006.01), B29C 44/18 (2006.01)
(54) ELEMENTO DE ISOLAMENTO, ELEMENTO DE ISOLAMENTO EXPANDIDO, USO DO MESMO E MÉTODO PARA ISOLAMENTO
(71) SIKA TECHNOLOGY AG (CH)
(72) VINCENT BELPAIRE, GUILLAUME LECROART, NICOLAS BRICHET, LIONEL GILOT
(85) 18/06/2015
(86) PCT EP2013/076522 de 13/12/2013
(87) WO 2014/095620 de 26/06/2014

---

(21) BR 11 2015 014600-7 A2

Código 1.3 - Notificação - Fase Nacional - PCT
(22) 20/12/2012
(51) A61F 13/537 (2006.01)
(54) ARTIGO ABSORVENTE COM CONFORTO AUMENTADO
(71) SCA HYGIENE PRODUCTS AB (SE)
(72) BAGGER-SJÖBÄCK, ANNA
(85) 18/06/2015
(86) PCT SE2012/051461 de 20/12/2012
(87) WO 2014/098678 de 26/06/2014

(21) BR 11 2015 014603-1 A2	Código 1.3 - Notificação - Fase Nacional - PCT (22) 20/12/2012 (51) A61F 13/537 (2006.01) (54) ARTIGO ABSORVENTE COM CONFORTO MELHORADO". (71) SCA HYGIENE PRODUCTS AB (SE) (72) ABBAS, SHABIRA, BAGGER-SJÖBÄCK, ANNA, BURVALL, ANGELICA, PALMQVIST, LISA (85) 18/06/2015 (86) PCT SE2012/051460 de 20/12/2012 (87) WO 2014/098677 de 26/06/2014
(21) BR 11 2015 014605-8 A2	Código 1.3 - Notificação - Fase Nacional - PCT (22) 07/03/2014 (30) 18/03/2013 EP 13159745.2 (51) C08K 3/26 (2006.01), C08K 3/28 (2006.01), C08K 3/32 (2006.01), H01B 3/42 (2006.01), C08J 5/00 (2006.01) (54) USO DE COMPOSIÇÕES DE MOLDAGEM TERMOPLÁSTICA E REVESTIMENTO DE CABO OU REVESTIMENTO DE GUIA DE ONDA ÓPTICA. (71) BASF SE (DE) (72) SIMON KNIESEL, PETER EIBECK, RAINER KLENZ (85) 18/06/2015 (86) PCT EP2014/054430 de 07/03/2014 (87) WO 2014/146912 de 25/09/2014
(21) BR 11 2015 014607-4 A2	Código 1.3 - Notificação - Fase Nacional - PCT (22) 16/12/2013 (30) 20/12/2012 EP 12198569.1 (51) C22C 38/02 (2006.01), C21D 9/14 (2006.01), C22C 38/44 (2006.01), C22C 38/46 (2006.01) (54) AÇO BAINÍTICO PARA COMPONENTE DE PERFURAÇÃO DE ROCHA (71) SANDVIK INTELLECTUAL PROPERTY AB (SE) (72) LINDÉN, JOHAN, ANTONSSON, TOMAS (85) 18/06/2015 (86) PCT EP2013/076740 de 16/12/2013 (87) WO 2014/095747 de 26/06/2014
(21) BR 11 2015 014608-2 A2	Código 1.3 - Notificação - Fase Nacional - PCT (22) 06/12/2013 (30) 21/12/2012 FR 12 03568 (51) A43B 1/04 (2006.01), A43B 23/02 (2006.01), A41B 11/00 (2006.01), A43B 9/10 (2006.01) (54) CALÇADO FABRICADO A PARTIR DE UMA MEIA E DE UMA

ESTRUTURA DE REFORÇO
(71) SALOMON S.A.S. (FR)
(72) BÉATRICE BOUCHER, GÉRARD GAUTIER
(85) 18/06/2015
(86) PCT FR2013/000323 de 06/12/2013
(87) WO 2014/096560 de 26/06/2014

---

(21) BR 11 2015 014610-4 A2

Código 1.3 - Notificação - Fase Nacional - PCT
(22) 20/12/2012
(51) B62D 6/00 (2006.01)
(54) MÉTODO E DISPOSIÇÃO PARA UM SISTEMA DE DIREÇÃO ELÉTRICO
(71) VOLVO TRUCK CORPORATION (SE)
(72) PREIJERT, STEFAN
(85) 18/06/2015
(86) PCT SE2012/000214 de 20/12/2012
(87) WO 2014/098655 de 26/06/2014

---

(21) BR 11 2015 014611-2 A2

Código 1.3 - Notificação - Fase Nacional - PCT
(22) 16/12/2013
(30) 21/12/2012 BE 2012/0876
(51) B65D 77/04 (2006.01), B65D 81/38 (2006.01), B65D 81/32 (2006.01)
(54) EMBALAGEM PARA PRODUTOS DE CONSUMO, ESPECIALMENTE GÊNEROS ALIMENTÍCIOS E USO DE UMA EMBALAGEM COMPREENDENDO UM RECIPIENTE DUPLO.
(71) JEAN-LOUIS MALOUX (BE)
(72) JEAN-LOUIS MALOUX
(85) 18/06/2015
(86) PCT EP2013/076755 de 16/12/2013
(87) WO 2014/095755 de 26/06/2014

---

(21) BR 11 2015 014613-9 A2

Código 1.3 - Notificação - Fase Nacional - PCT
(22) 17/12/2013
(30) 18/12/2012 FR 1262195
(51) C08J 9/28 (2006.01), A61L 15/44 (2006.01), B29C 44/12 (2006.01)
(54) PROCESSO DE INCORPORAÇÃO DE AO MENOS UM COSMÉTICO OU AGENTE ATIVO FARMACÊUTICO SOLÚVEL EM ÁGUA EM UMA ESPUMA DE POLÍMERO HIDROFÍLICO.
(71) LABORATOIRES URGO (FR)
(72) JEAN-MARC HENRI MAURICE PERNOT, ANNE-LAURE RAVENET
(85) 18/06/2015
(86) PCT FR2013/053111 de 17/12/2013
(87) WO 2014/096668 de 26/06/2014

(21) BR 11 2015 014616-3 A2

Código 1.3 - Notificação - Fase Nacional - PCT
(22) 09/12/2013
(30) 19/12/2012 EP 12198027.0
(51) C08G 18/66 (2006.01), C08G 18/72 (2006.01), C08G 18/79 (2006.01), C08G 18/20 (2006.01), C08G 18/32 (2006.01), C08G 18/42 (2006.01), C08K 5/3415 (2006.01)
(54) PROCESSO PARA PRODUZIR PEÇAS MOLDADAS DE POLIURETANO, PEÇA MOLDADA DE POLIURETANO E USO DE UMA PEÇA MOLDADA DE POLIURETANO.
(71) BASF SE (DE)
(72) ANDRE KAMM, MARCO ORTALDA
(85) 18/06/2015
(86) PCT EP2013/075878 de 09/12/2013
(87) WO 2014/095438 de 26/06/2014

(21) BR 11 2015 014644-9 A2

Código 1.3 - Notificação - Fase Nacional - PCT
(22) 06/12/2013
(30) 21/12/2012 FR 12 03567
(51) A43B 23/02 (2006.01), A43B 23/04 (2006.01)
(54) ARTIGO DE CALÇADO COM ESTRUTURA SIMPLIFICADA
(71) SALOMON S.A.S. (FR)
(72) BÉATRICE BOUCHER, GÉRARD GAUTIER
(85) 18/06/2015
(86) PCT FR2013/000325 de 06/12/2013
(87) WO 2014/096561 de 26/06/2014

(21) BR 11 2015 014681-3 A2

Código 1.3 - Notificação - Fase Nacional - PCT
(22) 23/12/2013
(30) 28/12/2012 IT MI2012A002248
(51) F17D 1/16 (2006.01)
(54) MÉTODO PARA REDUZIR A QUEDA DE PRESSÃO ASSOCIADA A UM FLUIDO SUBMETIDO A UM FLUXO TURBULENTO
(71) VERSALIS S.P.A (IT)
(72) CHIARA PISERI, LUCILLA DEL GAUDIO, Alessandro Casalini, SALVATORE COPPOLA, DAVIDE MALINVERNO, ROMANO LIMA
(85) 18/06/2015
(86) PCT EP2013/077874 de 23/12/2013
(87) WO 2014/102226 de 03/07/2014

(21) BR 11 2015 014713-5 A2

Código 1.3 - Notificação - Fase Nacional - PCT
(22) 13/09/2013
(30) 20/12/2012 US 61/740,159

(51) B60W 30/188 (2012.01), B60W 10/06 (2006.01), B60W 10/103 (2012.01), F16H 61/47 (2010.01), F16H 61/462 (2010.01)
(54) SISTEMA E MÉTODO PARA REDUZIR O CONSUMO DE COMBUSTÍVEL DE UM VEÍCULO DE TRABALHO
(71) CNH INDUSTRIAL AMERICA LLC (US)
(72) HAIBO GUO, YANMING HOU, YUN XING
(85) 19/06/2015
(86) PCT US2013/059659 de 13/09/2013
(87) WO 2014/099061 de 26/06/2014

---

(21) BR 11 2015 014744-5 A2

Código 1.3 - Notificação - Fase Nacional - PCT
(22) 13/09/2013
(30) 20/12/2012 US 61/740,137
(51) B60W 10/02 (2006.01), B60W 10/18 (2006.01), B60W 30/18 (2006.01), B60W 10/11 (2012.01), B60K 26/02 (2006.01)
(54) MÉTODO PARA CONTROLAR A OPERAÇÃO DE UM VEÍCULO DE TRABALHO QUE INCLUI UMA TRANSMISSÃO DE MUDANÇA DE POTÊNCIA E SISTEMA PARA CONTROLAR A OPERAÇÃO DE UM VEÍCULO DE TRABALHO
(71) CNH INDUSTRIAL AMERICA LLC (US)
(72) GARTH HARVEY BULGRIEN, PAWEL KUROS, PETER J. DIX
(85) 19/06/2015
(86) PCT US2013/059654 de 13/09/2013
(87) WO 2014/099060 de 26/06/2014

---

(21) BR 11 2015 014763-1 A2

Código 1.3 - Notificação - Fase Nacional - PCT
(22) 28/12/2012
(30) 19/12/2012 UA A201214584
(51) A01K 85/01 (2006.01), A01K 91/06 (2006.01), A01K 97/02 (2006.01), D06F 39/02 (2006.01)
(54) RECIPIENTE PARA O FORNECIMENTO E DISTRIBUIÇÃO DE ISCA, ALIMENTOS OU SUBSTÂNCIA FARMACÊUTICA PARA PEIXES OU PARA A DISSOLUÇÃO DE SUBSTÂNCIA NO AMBIENTE AQUÁTICO
(71) KORUNSKY VADIM (UA)
(72) KORUNSKY VADIM
(85) 19/06/2015
(86) PCT UA2012/000120 de 28/12/2012
(87) WO 2014/055051 de 10/04/2014

---

(21) BR 11 2015 014785-2 A2

Código 1.3 - Notificação - Fase Nacional - PCT
(22) 04/11/2013

(30) 27/12/2012 AR 2012 0105043
(51) A61K 31/702 (2006.01), A61L 26/00 (2006.01), A61P 17/02 (2006.01), A61F 13/00 (2006.01), A61L 15/10 (2006.01), A61L 15/14 (2006.01)
(54) FORMAÇÃO DE CROSTA ARTIFICIAL POROSA SEMIPERMEÁVEL
(71) PARSIVAL VEGA VILLAVICENCIO (AR)
(72) PARSIVAL VEGA VILLAVICENCIO, MIGUEL EDUARDO BATTISTA
(85) 19/06/2015
(86) PCT PE2013/000010 de 04/11/2013
(87) WO 2014/104898 de 03/07/2014

---

(21) BR 11 2015 014793-3 A2

Código 1.3 - Notificação - Fase Nacional - PCT
(22) 21/02/2014
(30) 26/02/2013 US 61/769.289; 06/03/2013 US 13/787.396
(51) B01J 19/00 (2006.01), C12Q 1/68 (2006.01), G01N 27/447 (2006.01)
(54) SUPERFÍCIES PADRONIZADAS COM GEL
(71) ILLUMINA, INC. (US)
(72) STEVEN M. BARNARD, M. SHANE BOWEN, MARIA CANDELARIA ROGERT BACIGALUPO, Wayne N. GEORGE, Andrew A. BROWN, JAMES TSAY
(85) 19/06/2015
(86) PCT US2014/017786 de 21/02/2014
(87) WO 2014/133905 de 04/09/2014

---

(21) BR 11 2015 014827-1 A2

Código 1.3 - Notificação - Fase Nacional - PCT
(22) 26/03/2013
(30) 21/12/2012 US 13/723,378
(51) G01S 19/38 (2010.01)
(54) SISTEMA DE DETERMINAÇÃO DE DADOS DE VIA FÉRREA E MÉTODO DE DETERMINAÇÃO DE DADOS DE VIA FÉRREA COMPUTADORIZADO
(71) WABTEC HOLDING CORP. (US) (US)
(72) MICHAEL CHARLES KIRCHNER, JEFFREY D. KERNWEIN, CHAD E. DIEFENDERFER, MATTHEW T. WALL
(85) 19/06/2015
(86) PCT US2013/033783 de 26/03/2013
(87) WO 2014/098951 de 26/06/2014

---

(21) BR 11 2015 014872-7 A2

Código 1.3 - Notificação - Fase Nacional - PCT
(22) 20/12/2013
(30) 21/12/2012 GB 1223276.5
(51) C07K 16/46 (2006.01), C07K 16/28 (2006.01), C07K 16/18 (2006.01)
(54) ANTICORPOS DE FABV DE LIGADOR ÚNICO E MÉTODOS DE PRODUZIR OS MESMOS

(71) UCB BIOPHARMA SPRL (BE)
(72) EMMA DAVE, SAM PHILIP HEYWOOD, DAVID PAUL HUMPHREYS
(85) 19/06/2015
(86) PCT EP2013/077758 de 20/12/2013
(87) WO 2014/096390 de 26/06/2014

---

(21) BR 11 2015 014926-0 A2

Código 1.3 - Notificação - Fase Nacional - PCT
(22) 20/12/2013
(30) 21/12/2012 EP 12198839.8
(51) A61L 24/10 (2006.01)
(54) COMPOSIÇÕES SELANTES
(71) THROMBOTARGETS EUROPE, S.L. (ES)
(72) JUAN RÁMON RODRÍGUEZ FERNÁNDEZ-ALBA, JESÚS MURAT MORENO
(85) 19/06/2015
(86) PCT EP2013/077674 de 20/12/2013
(87) WO 2014/096354 de 26/06/2014

---

(21) BR 11 2015 014932-4 A2

Código 1.3 - Notificação - Fase Nacional - PCT
(22) 20/12/2013
(30) 20/12/2012 US 61/739,869; 13/06/2013 US 61/834,544
(51) C05F 11/00 (2006.01), C05F 15/00 (2006.01)
(54) COMPOSIÇÕES LÍQUIDAS DE DICIANDIAMIDA E/OU TRIAMIDA ALQUIL TIOFOSFÓRICA E SEU USO EM APLICAÇÕES AGRÍCOLAS
(71) RHODIA OPERATIONS (FR)
(72) MARIVI ORTIZ-SUAREZ, THOMAS RUCH, KRISH SHANMUGA
(85) 19/06/2015
(86) PCT US2013/076858 de 20/12/2013
(87) WO 2014/100561 de 26/06/2014

---

(21) BR 11 2015 014987-1 A2

Código 1.3 - Notificação - Fase Nacional - PCT
(22) 20/12/2013
(30) 20/12/2012 US 61/739.968
(51) C12N 15/113 (2010.01), A61K 31/7088 (2006.01)
(54) APRIMORADAS COMPOSIÇÕES QUE PULAM ÉXON PARA O TRATAMENTO DA DISTROFIA MUSCULAR
(71) SAREPTA THERAPEUTICS, INC. (US)
(72) RICHARD K. BESTWICK, DIANE ELIZABETH FRANK
(85) 22/06/2015
(86) PCT US2013/077216 de 20/12/2013
(87) WO 2014/100714 de 26/06/2014

(21) BR 11 2015 015003-9 A2

Código 1.3 - Notificação - Fase Nacional - PCT
(22) 18/12/2013
(30) 27/12/2012 US 61/746,148
(51) A01D 41/12 (2006.01), A01F 12/00 (2006.01), A01F 12/44 (2006.01)
(54) DESLIGAMENTO DE DUTO DE AR
(71) AGCO Corporation (US)
(72) JARED KINDER, ALAN MORR, DEBORAH HONAS
(85) 22/06/2015
(86) PCT US2013/076057 de 18/12/2013
(87) WO 2014/105556 de 03/07/2014

(21) BR 11 2015 015004-7 A2

Código 1.3 - Notificação - Fase Nacional - PCT
(22) 23/12/2013
(30) 21/12/2012 AT A1334/2012
(51) H02K 33/16 (2006.01), H01F 7/16 (2006.01)
(54) DISPOSITIVO MAGNÉTICO COMPREENDENDO UMA UNIDADE DE ACELERAÇÃO QUE ATUA SOBRE O TRADUTOR.
(71) SEH LIMITED (MT)
(72) HEIN, JÉRÉMY, MARSCHNER VON HELMREICH, MARTIN
(85) 22/06/2015
(86) PCT EP2013/077888 de 23/12/2013
(87) WO 2014/096444 de 26/06/2014

(21) BR 11 2015 015005-5 A2

Código 1.3 - Notificação - Fase Nacional - PCT
(22) 21/12/2012
(51) G06Q 30/06 (2012.01), G06F 17/30 (2006.01), G06K 9/82 (2006.01), G06Q 30/02 (2012.01)
(54) SISTEMA E MÉTODO PARA AJUDAR A LOCALIZAÇÃO E ESCOLHER UM ITEM DESEJADO EM UM LOCAL DE ARMAZENAMENTO
(71) SCA HYGIENE PRODUCTS AB (SE)
(72) VARTIAINEN, KENT, STAHL, SHADI
(85) 22/06/2015
(86) PCT SE2012/051484 de 21/12/2012
(87) WO 2014/098687 de 26/06/2014

(21) BR 11 2015 015006-3 A2

Código 1.3 - Notificação - Fase Nacional - PCT
(22) 20/12/2013
(30) 21/12/2012 SE 1200782-9
(51) C23C 16/36 (2006.01), B23B 27/14 (2006.01), B23C 5/20 (2006.01), B23K 26/36 (2006.01), C23C 16/40 (2006.01), C23C 16/56 (2006.01)

(54) FERRAMENTA DE CORTE REVESTIDA E MÉTODO PARA MANUFATURAÇÃO DA MESMA.
(71) SANDVIK INTELLECTUAL PROPERTY AB (SE)
(72) BJÖRMANDER , CARL
(85) 22/06/2015
(86) PCT EP2013/077665 de 20/12/2013
(87) WO 2014/096348 de 26/06/2014

---

(21) BR 11 2015 015007-1 A2

Código 1.3 - Notificação - Fase Nacional - PCT
(22) 20/12/2013
(30) 21/12/2012 US 61/745,174; 14/03/2013 US 61/783,056
(51) A61K 9/00 (2006.01), A01N 1/00 (2006.01), A01N 37/00 (2006.01)
(54) COMPOSIÇÕES GERMICIDAS QUE COMPREENDEM MISTURA DE ÁCIDO CARBOXÍLICO E USO COMO DESINFETANTES TÓPICOS.
(71) DELAVAL HOLDING AB (SE)
(72) BUCHALOVA, MARIA, SKENDER, ALEX
(85) 22/06/2015
(86) PCT SE2013/051588 de 20/12/2013
(87) WO 2014/098759 de 26/06/2014

---

(21) BR 11 2015 015008-0 A2

Código 1.3 - Notificação - Fase Nacional - PCT
(22) 21/12/2012
(51) G08B 21/18 (2006.01), A61F 13/42 (2006.01), G01N 33/497 (2006.01), G01N 33/62 (2006.01)
(54) MÉTODO E SISTEMA PARA A DETECÇÃO DE URINA E/OU FEZES".
(71) SCA HYGIENE PRODUCTS AB (SE)
(72) CARNEY, JOSHUA, JOHANSSON, PÄR, JÖNSSON, ANDRES
(85) 22/06/2015
(86) PCT SE2012/051488 de 21/12/2012
(87) WO 2014/098690 de 26/06/2014

---

(21) BR 11 2015 015010-1 A2

Código 1.3 - Notificação - Fase Nacional - PCT
(22) 21/12/2012
(51) G08B 21/18 (2006.01)
(54) MÉTODO E SISTEMA PARA DETERMINAR A LOCALIZAÇÃO DE UM INSULTO FECAL
(71) SCA HYGIENE PRODUCTS AB (SE)
(72) CARNEY, JOSHUA, CARLÉN, HENRIK
(85) 22/06/2015
(86) PCT SE2012/051489 de 21/12/2012
(87) WO 2014/098691 de 26/06/2014

---

(21) BR 11 2015 015011-0 A2

Código 1.3 - Notificação - Fase Nacional - PCT

(22) 16/12/2013
(30) 21/12/2012 SE PCT/SE2012/000216
(51) F01P 3/20 (2006.01), B60K 6/12 (2006.01), F01P 7/14 (2006.01)
(54) SISTEMA DE REFRIGERAÇÃO PARA UM VEÍCULO HÍBRIDO MECANICAMENTE E HIDRAULICAMENTE ENERGIZADO
(71) VOLVO TRUCK CORPORATION (SE)
(72) ALM, FILIP, KOVAC, ALEKSANDAR
(85) 22/06/2015
(86) PCT SE2013/000194 de 16/12/2013
(87) WO 2014/098697 de 26/06/2014

---

(21) BR 11 2015 015013-6 A2

Código 1.3 - Notificação - Fase Nacional - PCT
(22) 21/12/2012
(51) A61F 13/84 (2006.01), A61B 5/20 (2006.01)
(54) DISPOSIÇÃO DE TESTE DE FLUIDO DO CORPO PARA UM ARTIGO ABSORVENTE.
(71) SCA HYGIENE PRODUCTS AB (SE)
(72) CARNEY, JOSHUA
(85) 22/06/2015
(86) PCT SE2012/051496 de 21/12/2012
(87) WO 2014/098695 de 26/06/2014

---

(21) BR 11 2015 015028-4 A2

Código 1.3 - Notificação - Fase Nacional - PCT
(22) 20/12/2013
(30) 21/12/2012 US 61/740,605
(51) C07D 487/04 (2006.01), A61K 31/5517 (2006.01), A61P 19/00 (2006.01), A61P 35/00 (2006.01)
(54) DÍMEROS PIRROLOBENZODIAZEPINAS ASSIMÉTRICOS PARA USO NO TRATAMENTO DE DOENÇAS PROLIFERATIVAS E AUTOIMUNES
(71) SPIROGEN SÀRL (CH)
(72) PHILIP WILSON HOWARD
(85) 22/06/2015
(86) PCT EP2013/077695 de 20/12/2013
(87) WO 2014/096365 de 26/06/2014

---

(21) BR 11 2015 015045-4 A2

Código 1.3 - Notificação - Fase Nacional - PCT
(22) 20/12/2013
(30) 21/12/2012 US 61/740.856; 14/06/2013 US 61/835.310
(51) C12N 7/06 (2006.01), A61K 35/76 (2006.01), A61P 35/00 (2006.01)
(54) PARTÍCULAS NÃO REPLICANTES DERIVADAS DE VÍRUS E SUAS UTILIZAÇÕES
(71) OTTAWA HOSPITAL RESEARCH INSTITUTE (CA)
(72) DAVID CONRAD, CORY BATENCHUK, FABRICE LEBOEUF, John Cameron Bell

(85) 22/06/2015
(86) PCT CA2013/051009 de 20/12/2013
(87) WO 2014/094182 de 26/06/2014

---

(21) BR 11 2015 015050-0 A2

Código 1.3 - Notificação - Fase Nacional - PCT
(22) 26/12/2013
(30) 27/12/2012 US 61/746,303; 06/09/2013 US 61/874,660
(51) G01N 33/574 (2006.01), C12Q 1/68 (2006.01)
(54) MÉTODOS PARA DIAGNOSTICAR MELANOMA E CARCINOMA DA CÉLULA BASAL EM UM INDIVÍDUO, PARA DETERMINAR PROBABILIDADE DE RESPONDER AO TRATAMENTO COM UM INIBIDOR DE QUINASE EM UM INDIVÍDUO COM MELANOMA OU CARCINOMA DA CÉLULA BASAL E PARA TRATAR MELANOMA OU CARCINOMA DA CÉLULA BASAL EM UM INDIVÍDUO
(71) QUEST DIAGNOSTICS INVESTMENTS INCORPORATED (US)
(72) Daniel M. Jones, Yongbao Wang, Shere Billouin-Frazier, Justin Windham
(85) 22/06/2015
(86) PCT US2013/077832 de 26/12/2013
(87) WO 2014/105966 de 03/07/2014

---

(21) BR 11 2015 015064-0 A2

Código 1.3 - Notificação - Fase Nacional - PCT
(22) 26/12/2013
(30) 27/12/2012 CN 201210579047.9
(51) F27B 21/00 (2006.01)
(54) MÉTODO E SISTEMA PARA CONTROLAR A QUANTIDADE DE AR DA CAIXA-DE-AR DO CARRINHO DE SINTERIZAÇÃO.
(71) ZHONGYE CHANGTIAN INTERNATIONAL ENGINEERING CO., LTD. (CN)
(72) LIXIN YUAN, CHAO SUN, YANGQUAN LU, WEIJIE SHEN, PENGSGHUANG GAO
(85) 22/06/2015
(86) PCT CN2013/090513 de 26/12/2013
(87) WO 2014/101785 de 03/07/2014

---

(21) BR 11 2015 015080-2 A2

Código 1.3 - Notificação - Fase Nacional - PCT
(22) 21/01/2014
(30) 22/01/2013 EP 13152262.5; 22/01/2013 EP 13152264.1; 22/01/2013 EP 13152265.8
(51) C08G 18/75 (2006.01), C08G 18/79 (2006.01), C08G 18/12 (2006.01), C09D 175/12 (2006.01), C08G 18/30 (2006.01)
(54) MEMBRANA DE IMPERMEABILIZAÇÃO LÍQUIDO-APLICADA PARA TELHADOS, COMPREENDENDO UMA ALDIMINA DE CADEIA LONGA.
(71) SIKA TECHNOLOGY AG (CH)

(72) URS BURCKHARDT, URSULA STADELMANN, HANS HÄBERLE, MICHAEL BYRNE, MARK GATRELL, ALEXANDER COWARD
(85) 22/06/2015
(86) PCT EP2014/051140 de 21/01/2014
(87) WO 2014/114643 de 31/07/2014

---

(21) BR 11 2015 015138-8 A2

Código 1.3 - Notificação - Fase Nacional - PCT
(22) 16/12/2013
(30) 27/12/2012 CU 2012-0179
(51) A61K 39/12 (2006.01), C07K 14/005 (2006.01)
(54) COMPOSIÇÃO DE VACINA CONTRA O VÍRUS DA DENGUE
(71) CENTRO DE INGENIERÍA GENÉTICA Y BIOTECNOLOGÍA (CU)
(72) LISSET HERMIDA CRUZ, LÁZARO GIL GONZÁLEZ, ALIENYS IZQUIERDO OLIVA, ERNESTO MARCOS LÓPEZ, EDITH SUZARTE PORTAL, GERARDO ENRIQUE GUILLEN NIETO, MARÍA GUADALUPE GUZMÁN TIRADO, IRIS VALDÉS PRADO, LAURA LAZO VAZQUEZ, ANGELICA DE LA CARIDAD GARCIA ARECHAVALETA, MAYLING ALVAREZ VERA, JORGE CASTRO VELAZCO, LÁZARO LÓPEZ FERNÁNDEZ, ROSA LISET RAMÍREZ BARTUTIS, YUSLEIDI DE LA CARIDAD PÉREZ FUENTES, OLGA LIDIA PÉREZ GUEVARA, YAREMY ROMERO FERNÁNDEZ
(85) 23/06/2015
(86) PCT CU2013/000008 de 16/12/2013
(87) WO 2014/101903 de 03/07/2014

---

(21) BR 11 2015 015148-5 A2

Código 1.3 - Notificação - Fase Nacional - PCT
(22) 26/12/2013
(30) 27/12/2012 EP 12306691.2; 27/12/2012 EP 12306694.6
(51) A61K 39/395 (2006.01), A61P 35/00 (2006.01), C12Q 1/68 (2006.01), C07K 16/28 (2006.01), A61K 47/48 (2006.01)
(54) ANTICORPOS ANTI-LAMP1 E CONJUGADOS DE ANTICORPO-DROGA, E USOS DOS MESMOS
(71) SANOFI (FR)
(72) YVES BAUDAT, FRANCIS BLANCHE, BÉATRICE CAMERON, TARIK DABDOUBI, ANNE-MARIE LEFEBVRE, MAGALI MATHIEU, ANA MERINO-TRIGO, MANOEL NUNES
(85) 23/06/2015
(86) PCT EP2013/078017 de 26/12/2013
(87) WO 2014/102299 de 03/07/2014

---

(21) BR 11 2015 015176-0 A2

Código 1.3 - Notificação - Fase Nacional - PCT
(22) 18/12/2013
(30) 24/12/2012 CN PCT/CN2012/087267; 24/12/2012 CN

PCT/CN2012/087301; 01/02/2013 EP 13153664.1; 01/02/2013 EP 13153662.5
(51) A61K 8/19 (2006.01), A61K 8/34 (2006.01), A61K 8/36 (2006.01), A61K 8/89 (2006.01), A61K 8/92 (2006.01)
(54) USO DE UMA COMPOSIÇÃO COSMÉTICA E MÉTODO PARA APRIMORAR A OPACIDADE DE LONGA DURAÇÃO
(71) UNILEVER N.V. (NL)
(72) MINGQI AO, CAIGEN YUAN, HANGSHENG LI, NARESH DHIRAJLAL GHATLIA, QIANG QIU, XIUXIA WANG
(85) 23/06/2015
(86) PCT CN2013/089848 de 18/12/2013
(87) WO 2014/101699 de 03/07/2014

---

(21) BR 11 2015 015189-2 A2

Código 1.3 - Notificação - Fase Nacional - PCT
(22) 23/12/2012
(51) F01N 3/00 (2006.01)
(54) MÉTODO DE OPERAÇÃO DE UM MOTOR A DIESEL E DISPOSIÇÃO DE MOTOR A DIESEL POSSUINDO MODOS DE OPERAÇÃO PLURAIS
(71) MACK TRUCKS, INC. (US)
(72) BERGH, PATRIK, MORRIS, HEATH, DAHL, JOHAN
(85) 23/06/2015
(86) PCT US2012/071547 de 23/12/2012
(87) WO 2014/098916 de 26/06/2014

---

(21) BR 11 2015 015198-1 A2

Código 1.3 - Notificação - Fase Nacional - PCT
(22) 20/12/2013
(30) 24/12/2012 GB 1223386.2
(51) C07K 14/02 (2006.01), A61K 39/29 (2006.01), C12N 7/00 (2006.01), A61K 39/12 (2006.01), A61P 35/00 (2006.01)
(54) COMPOSIÇÃO FARMACÊUTICA, PEPTÍDEO DE 15 A 60 AMINOÁCIDOS EM COMPRIMENTO, MÉTODO DE TRATAR OU PREVENIR INFECÇÃO POR HBV, E, USO DE UMA COMPOSIÇÃO
(71) VAXIN UK LIMITED (GB)
(72) Bertrand Victor Gilbert Georges, Carlton Bradley Brown
(85) 23/06/2015
(86) PCT GB2013/053410 de 20/12/2013
(87) WO 2014/102540 de 03/07/2014

---

(21) BR 11 2015 015242-2 A2

Código 1.3 - Notificação - Fase Nacional - PCT
(22) 03/01/2014
(30) 03/01/2013 EP 13150187.6
(51) A61K 38/44 (2006.01), A61K 47/48 (2006.01), C12N 9/02 (2006.01), A61P 17/00 (2006.01), A61P 17/16 (2006.01), A61P 35/00 (2006.01)
(54) PEPTÍDEOS INIBIDORES DE NOX-1 SELETIVOS E USOS DOS

MESMOS
(71) UNIVERSITE BORDEAUX (FR) , INSERM (FR)
(72) HAMID REZA REZVANI, FRÉDERIC MAZURIER, ALAIN TAIEB, L'EMIRA GHIDA HARFOUCHE
(85) 24/06/2015
(86) PCT EP2014/050063 de 03/01/2014
(87) WO 2014/106649 de 10/07/2014

---

(21) BR 11 2015 015262-7 A2

Código 1.3 - Notificação - Fase Nacional - PCT
(22) 14/02/2014
(30) 01/03/2013 JP 2013-040951
(51) C01B 25/42 (2006.01), C07D 251/54 (2006.01)
(54) PROCESSO PARA PRODUZIR UM PIROFOSFATO
(71) ADEKA CORPORATION (JP)
(72) HARADA, GENTA, YONEZAWA, YUTAKA, NAKAMURA, MICHIO, OKAMOTO, YURI, OMORI, KOHEI
(85) 24/06/2015
(86) PCT JP2014/053459 de 14/02/2014
(87) WO 2014/132814 de 04/09/2014

---

(21) BR 11 2015 015268-6 A2

Código 1.3 - Notificação - Fase Nacional - PCT
(22) 24/12/2013
(30) 27/12/2012 US 61/746366
(51) A61K 47/48 (2006.01), C07K 14/34 (2006.01), C12N 15/73 (2006.01)
(54) MÉTODO PARA PRODUZIR CRM197
(71) GLYCOVAXYN AG (CH) , EIDGENÖSSISCHE MATERIALPRÜFUNGS- UND FORSCHUNGSANSTALT (CH)
(72) Julian Ihssen, Michael Kowarik, Linda Christiane Thöny-Meyer
(85) 24/06/2015
(86) PCT EP2013/077968 de 24/12/2013
(87) WO 2014/102265 de 03/07/2014

---

(21) BR 11 2015 015285-6 A2

Código 1.3 - Notificação - Fase Nacional - PCT
(22) 25/11/2013
(30) 27/12/2012 US 61/746,302
(51) B62J 1/12 (2006.01)
(54) ASSENTO, ASSENTO DE VEÍCULO, E ASSENTO DE MOTOCICLETA
(71) ROHO, INC. (US) , HIGH END SEATING SOLUTIONS (US)
(72) LARS ROULUND, ANTHONY ERIC II SPROUSE, STEVEN ROSS PEYTON
(85) 24/06/2015
(86) PCT US2013/071572 de 25/11/2013

(87) WO 2014/105316 de 03/07/2014

---

(21) BR 11 2015 015286-4 A2

Código 1.3 - Notificação - Fase Nacional - PCT
(22) 21/01/2014
(30) 22/01/2013 EP 13152264.1
(51) C08G 18/75 (2006.01), C08G 18/79 (2006.01), C08G 18/12 (2006.01), C09D 175/12 (2006.01), C08G 18/30 (2006.01)
(54) MEMBRANA DE IMPERMEABILIZAÇÃO LÍQUIDO-APLICADA PARA TELHADOS, COMPREENDENDO UMA TRIALDIMINA.
(71) SIKA TECHNOLOGY AG (CH)
(72) MICHAEL BYRNE, MARK GATRELL, ALEXANDER COWARD, URS BURCKHARDT
(85) 24/06/2015
(86) PCT EP2014/051137 de 21/01/2014
(87) WO 2014/114641 de 31/07/2014

---

(21) BR 11 2015 015288-0 A2

Código 1.3 - Notificação - Fase Nacional - PCT
(22) 21/01/2014
(30) 22/01/2013 EP 13152260.9
(51) C08G 18/12 (2006.01), C08G 18/48 (2006.01), C08G 18/76 (2006.01), C08G 18/79 (2006.01)
(54) MEMBRANAS DE IMPERMEABILIZAÇÃO COM APLICAÇÃO LÍQUIDA PARA TELHADOS.
(71) SIKA TECHNOLOGY AG (CH)
(72) STEFAN KISLIG, MARC BALMER
(85) 24/06/2015
(86) PCT EP2014/051134 de 21/01/2014
(87) WO 2014/114639 de 31/07/2014

---

(21) BR 11 2015 015289-9 A2

Código 1.3 - Notificação - Fase Nacional - PCT
(22) 23/12/2013
(30) 24/12/2012 US 61/745.707
(51) C07K 16/28 (2006.01), A61K 39/395 (2006.01), A61P 35/00 (2006.01)
(54) PROTEÍNAS QUE SE LIGAM AO RECEPTOR DE PROLACTINA E USOS DAS MESMAS
(71) ABBVIE INC. (US)
(72) MARK ANDERSON, JIEYI WANG, ARCHANA THAKUR, DEBRA CHAO, CHUNG-MING HSIEH, QIAN ZHANG, EDWARD B. REILLY, ENRICO L. DIGIAMMARINO, KENTON L. LONGENECKER, RUSSELL A. JUDGE, DAVID A. EGAN, CHARLES W. HUTCHINS
(85) 24/06/2015
(86) PCT US2013/077452 de 23/12/2013

(87) WO 2014/105810 de 03/07/2014

---

(21) BR 11 2015 015312-7 A2

Código 1.3 - Notificação - Fase Nacional - PCT
(22) 17/01/2014
(30) 18/01/2013 US 61/754,260
(51) H04L 1/18 (2006.01)
(54) VALORES DE ARO EM ALOCAÇÃO DE RECURSOS DE PUCCH PARA EPDCCH EM TDD.
(71) NOKIA SOLUTIONS AND NETWORKS OY (FI)
(72) LI ZHANG, TIMO ERKKI LUNTTILA, ESA TAPANI TIIROLA
(85) 24/06/2015
(86) PCT EP2014/050859 de 17/01/2014
(87) WO 2014/111495 de 24/07/2014

---

(21) BR 11 2015 015329-1 A2

Código 1.3 - Notificação - Fase Nacional - PCT
(22) 23/12/2013
(30) 28/12/2012 EP 12 199606.0; 28/12/2012 US 61/746,861
(51) C12N 15/80 (2006.01), C07K 14/37 (2006.01), C12R 1/885 (2006.01), C12N 1/14 (2006.01)
(54) GENES/ELEMENTOS GENÉTICOS ASSOCIADOS AO COMPROMETIMENTO DE ACASALAMENTO EM TRICHODERMA REESEI QM6A E SEUS DERIVADOS E PROCESSOS PARA SUA IDENTIFICAÇÃO
(71) AB ENZYMES GMBH (DE)
(72) CHRISTIAN P. KUBICEK, RITA LINKE, BERNHARD SEIBOTH, THOMAS HAARMANN, PATRICK LORENZ
(85) 24/06/2015
(86) PCT EP2013/077910 de 23/12/2013
(87) WO 2014/102241 de 03/07/2014

---

(21) BR 11 2015 015474-3 A2

Código 1.3 - Notificação - Fase Nacional - PCT
(22) 27/12/2013
(30) 27/12/2012 EP 12306690.4
(51) C07D 235/30 (2006.01), A61K 31/4184 (2006.01), A61P 25/28 (2006.01)
(54) SAIS SULFATO DE N-(3-(4-(3-(DI-ISOBUTILAMINO)PROPIL) PIPERAZIN-1-IL)PROPIL)-1H-BENZO[D]IMIDAZOL-2-AMINA, SEU PREPARO E USO DOS MESMOS
(71) INSERM (INSTITUT NATIONAL DE LA SANTÉ ET DE LA RECHERCHE MÉDICALE) (FR) , ALZPROTECT (FR) , UNIVERSITE DE LILLE 2 DROIT ET SANTE (FR)
(72) STÉPHANE BURLET, CÉCILIA ESTRELLA, MATHIEU BARRIER, PATRICIA MELNYK, NICOLAS SERGEANT, LUC BUEE, PHILIPPE VERWAERDE
(85) 25/06/2015

(86) PCT EP2013/078068 de 27/12/2013
(87) WO 2014/102339 de 03/07/2014

---

(21) BR 11 2015 015478-6 A2

Código 1.3 - Notificação - Fase Nacional - PCT
(22) 28/07/2014
(51) H01L 25/065 (2006.01), H01L 23/48 (2006.01)
(54) ENCAPSULAMENTO DE CHIP SEMICONDUTOR DE MÓDULO DE MÚLTIPLOS CHIPS APRESENTANDO DENSA FIAÇÃO DE ENCAPSULAMENTO
(71) INTEL CORPORATION (US)
(72) CHUAN HU, CHIA-PIN CHIU, JOHANNA SWAN
(85) 26/06/2015
(86) PCT US2014/048510 de 28/07/2014
(87) WO 2016/018237 de 04/02/2016

---

(21) BR 11 2015 015490-5 A2

Código 1.3 - Notificação - Fase Nacional - PCT
(22) 27/12/2013
(30) 27/12/2012 JP 2012-284827; 27/12/2012 US 61/746,457
(51) C07D 471/10 (2006.01), A61K 31/499 (2006.01), A61K 45/00 (2006.01), A61P 31/18 (2006.01), A61P 43/00 (2006.01), C12N 15/09 (2006.01)
(54) DERIVADOS DE ESPIROPIRIDO[1,2-a]PIRAZINA SUBSTITUÍDOS E USO MEDICINAL DOS MESMOS COMO INIBIDOR DE HIV INTEGRASE
(71) JAPAN TOBACCO INC. (JP)
(72) SUSUMU MIYAZAKI, HIROTAKA ISOSHIMA, KENGO OSHITA, SEIJI KAWASHITA, NOBORU NAGAHASHI, MASAKAZU TERASHITA
(85) 26/06/2015
(86) PCT JP2013/085059 de 27/12/2013
(87) WO 2014/104279 de 03/07/2014

---

(21) BR 11 2015 015505-7 A2

Código 1.3 - Notificação - Fase Nacional - PCT
(22) 26/12/2013
(30) 28/12/2012 AR P20120105083
(51) A61K 39/02 (2006.01)
(54) PEPTÍDEOS ANTIMICROBIANOS, COMPOSIÇÕES QUE OS COMPREENDEM E SUAS UTILIZAÇÕES
(71) CONSEJO NACIONAL DE INVESTIGACIONES CIENTÍFICAS Y TÉCNICAS (CONICET) (AR) , INIS BIOTECH LLC (US) , UNIVERSIDAD NACIONAL DE QUILMES (AR)
(72) PAULO MAFFIA
(85) 26/06/2015
(86) PCT IB2013/061346 de 26/12/2013
(87) WO 2014/106798 de 10/07/2014

(21) BR 11 2015 015542-1 A2

Código 1.3 - Notificação - Fase Nacional - PCT
(22) 30/12/2013
(30) 28/12/2012 US 61/747,067
(51) C07K 16/18 (2006.01), G01N 33/574 (2006.01)
(54) ANTICORPOS MONOCLONAIS HUMANIZADOS E MÉTODOS DE USO PARA DIAGNÓSTICO E TRATAMENTO DE CÂNCER DE PÂNCREAS E COLO
(71) PRECISION BIOLOGICS, INC. (US)
(72) XUE-PING WANG, PHILIP M. ARLEN
(85) 26/06/2015
(86) PCT US2013/078290 de 30/12/2013
(87) WO 2014/106176 de 03/07/2014

(21) BR 11 2015 015586-3 A2

Código 1.3 - Notificação - Fase Nacional - PCT
(22) 27/12/2013
(30) 28/12/2012 JP 2012-289043
(51) C12P 19/04 (2006.01), C12N 1/20 (2006.01)
(54) CELULOSE BACTERIANA PRODUZIDA POR UMA BACTÉRIA, E, BACTÉRIA
(71) Kenji TAJIMA (JP) , Ryota KOSE (JP)
(72) Kenji TAJIMA, Ryota KOSE, Hiroaki SAKURAI
(85) 26/06/2015
(86) PCT JP2013/085163 de 27/12/2013
(87) WO 2014/104318 de 03/07/2014

(21) BR 11 2015 015594-4 A2

Código 1.3 - Notificação - Fase Nacional - PCT
(22) 30/12/2013
(30) 27/12/2012 EP 12199502.1; 20/02/2013 EP 13156021.1
(51) C12N 9/88 (2006.01), C12P 7/24 (2006.01), C12N 15/52 (2006.01)
(54) CÉLULA HOSPEDEIRA RECOMBINANTE PARA PRODUÇÃO BIOSSINTÉTICA
(71) RHODIA OPERATIONS (FR)
(72) ODILE RAMAEN, RUDY PANDJAITAN, VICENT SAUVEPLANE
(85) 26/06/2015
(86) PCT EP2013/078117 de 30/12/2013
(87) WO 2014/102368 de 03/07/2014

(21) BR 11 2015 015767-0 A2

Código 1.3 - Notificação - Fase Nacional - PCT
(22) 23/12/2013
(30) 31/12/2012 NL 2010074

(51) C12N 1/20 (2006.01), C12R 1/01 (2006.01), C02F 3/34 (2006.01), A01C 3/00 (2006.01)
(54) BACTÉRIAS E CONSÓRCIOS PARA A REDUÇÃO DE EMISSÃO DE AMÔNIA E/OU METANO EM ESTERCO OU NO SOLO
(71) RINAGRO B.V. (NL)
(72) RINZE JOUSTRA
(85) 29/06/2015
(86) PCT NL2013/050949 de 23/12/2013
(87) WO 2014/104883 de 03/07/2014

---

(21) BR 11 2015 015776-9 A2

Código 1.3 - Notificação - Fase Nacional - PCT
(22) 23/12/2013
(30) 31/12/2012 US 61/747,400; 30/05/2013 US 61/829,037
(51) C12P 7/18 (2006.01), C12P 7/44 (2006.01), C12P 13/00 (2006.01), C12P 7/42 (2006.01), C12N 15/63 (2006.01)
(54) MÉTODO PARA BIOSSINTETIZAR UM PRODUTO E HOSPEDEIRO RECOMBINANTE
(71) INVISTA TECHNOLOGIES S.A.R.L. (CH)
(72) ADRIANA LEONORA BOTES, ALEX VAN ECK CONRADIE, CHANGLIN CHEN, PAUL S. PEARLMAN
(85) 29/06/2015
(86) PCT US2013/077423 de 23/12/2013
(87) WO 2014/105796 de 03/07/2014

---

(21) BR 11 2015 015777-7 A2

Código 1.3 - Notificação - Fase Nacional - PCT
(22) 23/12/2013
(30) 31/12/2012 US 61/747,409; 30/05/2013 US 61/829,092
(51) C12P 7/18 (2006.01), C12P 7/42 (2006.01), C12P 7/44 (2006.01), C12P 13/00 (2006.01), C12N 15/63 (2006.01)
(54) MÉTODO PARA BIOSSINTETIZAR UM PRODUTO E HOSPEDEIRO RECOMBINANTE
(71) INVISTA TECHNOLOGIES S.A.R.L. (CH)
(72) ADRIANA LEONORA BOTES, ALEX VAN ECK CONRADIE, CHANGLIN CHEN, PAUL S. PEARLMAN
(85) 29/06/2015
(86) PCT US2013/077411 de 23/12/2013
(87) WO 2014/105788 de 03/07/2014

---

(21) BR 11 2015 015778-5 A2

Código 1.3 - Notificação - Fase Nacional - PCT
(22) 23/12/2013
(30) 31/12/2012 US 61/747,406; 30/05/2013 US 61/829,088
(51) C12P 7/18 (2006.01), C12N 15/63 (2006.01), C12P 7/42 (2006.01), C12P 7/44 (2006.01), C12P 13/00 (2006.01)

(54) MÉTODO PARA BIOSSINTETIZAR UM PRODUTO E HOSPEDEIRO RECOMBINANTE
(71) INVISTA TECHNOLOGIES S.A.R.L. (CH)
(72) ADRIANA LEONORA BOTES, CHANGLIN CHEN, PAUL S. PEARLMAN, ALEX VAN ECK CONRADIE
(85) 29/06/2015
(86) PCT US2013/077413 de 23/12/2013
(87) WO 2014/105790 de 03/07/2014

---

(21) BR 11 2015 015781-5 A2

Código 1.3 - Notificação - Fase Nacional - PCT
(22) 23/12/2013
(30) 31/12/2012 US 61/747,405; 30/05/2013 US 61/829,087
(51) C12P 7/18 (2006.01), C12P 13/00 (2006.01), C12P 13/02 (2006.01), C12P 7/42 (2006.01), C12P 7/44 (2006.01)
(54) MÉTODO PARA BIOSSINTETIZAR UM PRODUTO E HOSPEDEIRO RECOMBINANTE
(71) INVISTA TECHNOLOGIES S.A.R.L. (CH)
(72) ADRIANA LEONORA BOTES, CHANGLIN CHEN, PAUL S. PEARLMAN, ALEX VAN ECK CONRADIE
(85) 29/06/2015
(86) PCT US2013/077430 de 23/12/2013
(87) WO 2014/105797 de 03/07/2014

---

(21) BR 11 2015 015782-3 A2

Código 1.3 - Notificação - Fase Nacional - PCT
(22) 23/12/2013
(30) 31/12/2012 US 61/747,402; 30/05/2013 US 61/829,125
(51) C12P 7/18 (2006.01), C12P 7/42 (2006.01), C12P 7/44 (2006.01), C12P 13/00 (2006.01)
(54) MÉTODO PARA BIOSSINTETIZAR UM PRODUTO E HOSPEDEIRO RECOMBINANTE
(71) INVISTA TECHNOLOGIES S.A.R.L. (CH)
(72) ADRIANA LEONORA BOTES, CHANGLIN CHEN, PAUL S. PEARLMAN, ALEX VAN ECK CONRADIE
(85) 29/06/2015
(86) PCT US2013/077419 de 23/12/2013
(87) WO 2014/105793 de 03/07/2014

---

(21) BR 11 2015 015783-1 A2

Código 1.3 - Notificação - Fase Nacional - PCT
(22) 23/12/2013
(30) 31/12/2012 US 61/747,419; 30/05/2013 US 61/829,137
(51) C12P 7/18 (2006.01), C12N 15/63 (2006.01), C12P 7/42 (2006.01), C12P 7/44 (2006.01), C12P 13/00 (2006.01)
(54) MÉTODO PARA BIOSSINTETIZAR UM PRODUTO E HOSPEDEIRO RECOMBINANTE

(71) INVISTA TECHNOLOGIES S.A.R.L. (CH)
(72) ADRIANA LEONORA BOTES, CHANGLIN CHEN, PAUL S. PEARLMAN, ALEX VAN ECK CONRADIE
(85) 29/06/2015
(86) PCT US2013/077420 de 23/12/2013
(87) WO 2014/105794 de 03/07/2014

---

(21) BR 11 2015 015784-0 A2

Código 1.3 - Notificação - Fase Nacional - PCT
(22) 23/12/2013
(30) 31/12/2012 US 61/747,454; 30/05/2013 US 61/829,163
(51) C12P 7/18 (2006.01), C12N 15/63 (2006.01), C12P 7/42 (2006.01), C12P 7/44 (2006.01), C12P 13/00 (2006.01)
(54) MÉTODO PARA BIOSSINTETIZAR UM PRODUTO E HOSPEDEIRO RECOMBINANTE
(71) INVISTA TECHNOLOGIES S.A.R.L. (CH)
(72) ADRIANA LEONORA BOTES, ALEX VAN ECK CONRADIE
(85) 29/06/2015
(86) PCT US2013/077445 de 23/12/2013
(87) WO 2014/105805 de 03/07/2014

---

(21) BR 11 2015 015822-6 A2

Código 1.3 - Notificação - Fase Nacional - PCT
(22) 24/02/2014
(30) 26/02/2013 EP 13156675.4
(51) C07K 16/30 (2006.01), A61K 39/395 (2006.01), A61P 35/00 (2006.01)
(54) ANTICORPO ISOLADO, ÁCIDO NUCLEICO, CÉLULA HOSPEDEIRA, MÉTODO PARA PRODUZIR UM ANTICORPO, PARA TRATAR UM INDIVÍDUO E PARA INDUZIR LISE CELULAR, IMUNOCONJUGADO, FORMULAÇÃO FARMACÊUTICA E USO DO ANTICORPO
(71) ROCHE GLYCART AG (CH)
(72) THOMAS HOFER, RALF HOSSE, EKKEHARD MOESSNER
(85) 30/06/2015
(86) PCT EP2014/053495 de 24/02/2014
(87) WO 2014/131715 de 04/09/2014

---

(21) BR 11 2015 015824-2 A2

Código 1.3 - Notificação - Fase Nacional - PCT
(22) 24/02/2014
(30) 26/02/2013 EP 13156686.1
(51) C07K 16/28 (2006.01), C07K 16/30 (2006.01), A61K 39/395 (2006.01), A61P 35/00 (2006.01)
(54) MOLÉCULA, POLINUCLEOTÍDEO, VETOR, CÉLULA HOSPEDEIRA, MÉTODO PARA PRODUZIR A MOLÉCULA, COMPOSIÇÃO FARMACÊUTICA, USO DA MOLÉCULA, MÉTODO DE TRATAMENTO DE UMA DOENÇA E MÉTODO PARA INDUZIR A LISE DE UMA CÉLULA

(71) ROCHE GLYCART AG (CH)
(72) MARINA BACAC, THOMAS HOFER, RALF HOSSE, CHRISTIANE JAEGER, CHRISTIAN KLEIN, EKKEHARD MOESSNER, PABLO UMANA, TINA WEINZIERL
(85) 30/06/2015
(86) PCT EP2014/053490 de 24/02/2014
(87) WO 2014/131712 de 04/09/2014

---

(21) BR 11 2015 015826-9 A2

Código 1.3 - Notificação - Fase Nacional - PCT
(22) 18/12/2013
(30) 02/01/2013 US 61/748,132; 02/01/2013 EP 13150010.0
(51) A01H 1/00 (2006.01), A01H 5/00 (2006.01), C12N 15/82 (2006.01)
(54) MÉTODO PARA A PRODUÇÃO DE UMA PLANTA TRANSGÊNICA, MOLÉCULA DE ÁCIDO NUCLEICO ISOLADA, POLIPEPTÍDEO ISOLADO, CONSTRUCTO, PLANTA TRANSGÊNICA, USO DE UM ÁCIDO NUCLEICO ISOLADO, PLANTA E PARTES COLETÁVEIS
(71) BASF PLANT SCIENCE COMPANY GMBH (DE) , UNIVERSITEIT GENT (BE) , VIB VZW (BE)
(72) Christophe REUZEAU
(85) 30/06/2015
(86) PCT IB2013/061092 de 18/12/2013
(87) WO 2014/106789 de 10/07/2014

---

(21) BR 11 2015 015828-5 A2

Código 1.3 - Notificação - Fase Nacional - PCT
(22) 17/01/2014
(30) 29/01/2013 EP 13152968.7
(51) A01H 5/10 (2006.01), C07K 14/415 (2006.01), C12N 15/82 (2006.01)
(54) MÉTODOS PARA AUMENTAR A RESISTÊNCIA AOS FUNGOS, PARA A PRODUÇÃO DE UMA PLANTA TRANSGÊNICA, PARA A PRODUÇÃO DE UM PRODUTO E PARA CULTIVAR UMA PLANTA RESISTENTE A FUNGOS, CONSTRUCTO DE VETOR RECOMBINANTE, PLANTA TRANSGÊNICA, USO DE QUALQUER UM DOS ÁCIDOS NUCLEICOS EXÓGENOS, PARTE QUE PODE SER COLHIDA DE UMA PLANTA TRANSGÊNICA E PRODUTO DERIVADO DE UMA PLANTA
(71) BASF PLANT SCIENCE COMPANY GMBH (DE)
(72) HOLGER SCHULTHEISS, RALF FLACHMANN, TOBIAS MENTZEL
(85) 30/06/2015
(86) PCT EP2014/050879 de 17/01/2014
(87) WO 2014/118018 de 07/08/2014

---

(21) BR 11 2015 015834-0 A2

Código 1.3 - Notificação - Fase Nacional - PCT

(22) 23/01/2014
(30) 24/01/2013 JP 2013-011536; 24/01/2013 JP 2013-011538
(51) C12N 15/09 (2006.01), C12N 1/21 (2006.01), C12P 1/00 (2006.01)
(54) MICRO-ORGANISMO QUE POSSUI CICLO DE FIXAÇÃO DE DIÓXIDO CARBONO NELE INTRODUZIDO
(71) MITSUI CHEMICALS, INC. (JP)
(72) TOMONORI HIDESAKI, RYOTA FUJII, YOSHIKO MATSUMOTO, ANJALI MADHAVAN, SU SUN CHONG
(85) 30/06/2015
(86) PCT JP2014/051402 de 23/01/2014
(87) WO 2014/115815 de 31/07/2014

---

(21) BR 11 2015 015875-7 A2

Código 1.3 - Notificação - Fase Nacional - PCT
(22) 10/02/2014
(30) 11/02/2013 US 61/850,238
(51) B65D 5/46 (2006.01), B65D 5/02 (2006.01)
(54) EMBALAGEM PARA ACONDICIONAR UMA PLURALIDADE DE ARTIGOS, BLANQUETA PARA FORMAR UMA EMBALAGEM, E MÉTODO DE FORMAR UMA EMBALAGEM
(71) GRAPHIC PACKAGING INTERNATIONAL, INC. (US)
(72) RAYMOND R. SPIVEY, JEAN-MANUEL GOMES, COLIN P. FORD, YANG LI WEI
(85) 30/06/2015
(86) PCT US2014/015526 de 10/02/2014
(87) WO 2014/124355 de 14/08/2014

---

(21) BR 11 2015 015888-9 A2

Código 1.3 - Notificação - Fase Nacional - PCT
(22) 31/12/2013
(30) 31/12/2012 MA 35519
(51) A01N 25/08 (2006.01), A01N 25/12 (2006.01), A01N 31/08 (2006.01), A01N 31/16 (2006.01), A01N 31/06 (2006.01), A01N 35/02 (2006.01), A01P 1/00 (2006.01), A23K 1/16 (2006.01), A23K 1/175 (2006.01), A61K 47/02 (2006.01), A61K 9/14 (2006.01)
(54) COMPOSIÇÃO QUE COMBINA TANTO ATIVIDADES ANTIMICROBIANAS QUANTO DE ADSORÇÃO DE TOXINAS; MÉTODO PARA ADE FABRICAÇÃO DA DITA COMPOSIÇÃO; E USO DE UMADA COMPOSIÇÃO
(71) ADNANE REMMAL (MA)
(72) AHMED REDA CHAMI
(85) 30/06/2015
(86) PCT MA2013/000054 de 31/12/2013
(87) WO 2014/104868 de 03/07/2014

---

(21) BR 11 2015 015901-0 A2

Código 1.3 - Notificação - Fase Nacional - PCT

(22) 23/12/2013
(30) 31/12/2012 US 61/747,602; 11/03/2013 US 13/793,693
(51) G21C 17/00 (2006.01)
(54) MÉTODO, APARELHO E PRODUTO DE PROGRAMA DE COMPUTADOR PARA COMPARAR UMA PLURALIDADE DE INSUMOS AGRÍCOLAS.
(71) PIONEER HI-BRED INTERNATIONAL, INC. (US)
(72) DONALD P. AVEY, PHILLIP L. BAX
(85) 30/06/2015
(86) PCT US2013/077560 de 23/12/2013
(87) WO 2014/105852 de 03/07/2014

---

(21) BR 11 2015 015948-6 A2

Código 1.3 - Notificação - Fase Nacional - PCT
(22) 09/01/2014
(30) 09/01/2013 US 61/750,693
(51) C12N 9/16 (2006.01)
(54) MÉTODOS PARA A PURIFICAÇÃO DE ARILSULFATASE A
(71) SHIRE HUMAN GENETIC THERAPIES, INC. (US)
(72) DAVE NICHOLS, IGOR QUINONES-GARCIA, BEE LIN CHEANG, MEI HUEI JANG
(85) 01/07/2015
(86) PCT US2014/010856 de 09/01/2014
(87) WO 2014/110246 de 17/07/2014

---

(21) BR 11 2015 016447-1 A2

Código 1.3 - Notificação - Fase Nacional - PCT
(22) 07/01/2014
(30) 09/01/2013 IT TO2013A000012
(51) C07K 16/28 (2006.01), A61K 39/395 (2006.01), A61P 35/00 (2006.01)
(54) NOVOS FRAGMENTOS DE ANTICORPOS, COMPOSIÇÕES E USOS DOS MESMOS
(71) METHERESIS TRANSLATIONAL RESEARCH S.A. (CH)
(72) ELISA VIGNA, Paolo Michieli, Paolo Maria Comoglio
(85) 08/07/2015
(86) PCT IB2014/058098 de 07/01/2014
(87) WO 2014/108829 de 17/07/2014

---

(21) BR 11 2015 016492-7 A2

Código 1.3 - Notificação - Fase Nacional - PCT
(22) 08/01/2014
(30) 08/01/2013 US US 61/750,043
(51) C07C 69/16 (2006.01), A61K 31/22 (2006.01), A61P 13/12 (2006.01), A61P 9/10 (2006.01), A61P 35/00 (2006.01), A61P 25/00 (2006.01), A61P 29/00 (2006.01)
(54) COMPOSTOS CBD FLUORADOS, COMPOSIÇÕES E USOS
(71) UNIVERSIDADE DE SÃO PAULO - USP (BR/SP) , UNIVERSIDADE

FEDERAL DO RIO GRANDE DO SUL - UFRGS (BR/RS) , YISSUM RESEARCH DEVELOPMENT COMPANY OF THE HEBREW UNIVERSITY OF JERUSALEM LTD. (IL)
(72) JOSÉ ALEXANDRE DE SOUZA CRIPPA, ANTONIO WALDO ZUARDI, FLAVIO PEREIRA KAPCZINSKI, JAIME EDUARDO CECILIO HALLAK, FRANCISCO SILVEIRA GUIMARÃES, AVIVA BREUER, RAPHAEL MECHOULAM
(85) 08/07/2015
(86) PCT IL2014/050023 de 08/01/2014
(87) WO 2014/108899 de 17/07/2014

---

(21) BR 11 2015 016561-3 A2

Código 1.3 - Notificação - Fase Nacional - PCT
(22) 10/01/2013
(51) C07K 16/00 (2006.01), C07K 16/28 (2006.01), C07K 16/36 (2006.01), A61K 39/395 (2006.01)
(54) MÉTODOS PARA AUMENTAR A CITOTOXICIDADE DEPENDENTE DE COMPLEMENTO E CITOTOXICIDADE MEDIADA POR CÉLULA DEPENDENTE DE ANTICORPO DE UM POLIPEPTÍDEO PRECURSOR, PARA TRATAMENTO DE UMA DOENÇA E PARA FORMAR IMAGEM DE PELO MENOS UMA PARTE DO CORPO DE UM HUMANO OU OUTRO MAMÍFERO, VARIANTES DE UM POLIPEPTÍDEO PRECURSOR E DE UM ANTICORPO PRECURSOR, COMPOSIÇÃO, E, KIT DE PARTES
(71) GENMAB B.V. (NL)
(72) Paul Parren, Frank Beurskens, Rob N. de Jong, Sandra Verploegen, Aran Frank Labrijn, Janine Schuurman
(85) 09/07/2015
(86) PCT EP2013/050429 de 10/01/2013
(87) WO 2014/108198 de 17/07/2014

---

(21) BR 11 2015 016595-8 A2

Código 1.3 - Notificação - Fase Nacional - PCT
(22) 13/01/2014
(30) 14/01/2013 EP 13151106.5; 14/01/2013 US 61/752,244
(51) C12N 15/117 (2010.01), A61K 31/7088 (2006.01), C07H 21/00 (2006.01), A61P 29/00 (2006.01), A61P 37/02 (2006.01)
(54) OLIGUNUCLEOTÍDEOS INIBITÓRIOS E SEUS USOS EM TERAPIA
(71) SAREPTA THERAPEUTICS, INC. (US)
(72) EUGEN UHLMANN, MARION JURK, Thomas Lehmann
(85) 10/07/2015
(86) PCT EP2014/050453 de 13/01/2014
(87) WO 2014/108529 de 17/07/2014

(21) BR 11 2015 016644-0 A2

Código 1.3 - Notificação - Fase Nacional - PCT
(22) 13/01/2014
(30) 11/01/2013 US 61/751,816; 12/07/2013 US 13/941,211; 25/11/2013 US 61/908,634
(51) A23L 1/212 (2006.01)
(54) MÉTODOS E COMPOSIÇÕES PARA CONSUMÍVEIS
(71) IMPOSSIBLE FOODS INC. (US)
(72) MARIJA VRLJIC, SERGEY SOLOMATIN, RACHEL FRASER, PATRICK O' REILLY BROWN, JESSICA KARR, CELESTE HOLZ- SCHIETINGER, MICHAEL EISEN, RANJANI VARADAN
(85) 10/07/2015
(86) PCT US2014/011361 de 13/01/2014
(87) WO 2014/110539 de 17/07/2014

(21) BR 11 2015 016652-0 A2

Código 1.3 - Notificação - Fase Nacional - PCT
(22) 10/01/2014
(30) 11/01/2013 US 61/751,648
(51) C12N 15/82 (2006.01)
(54) MATERIAL E MÉTODOS PARA AUMENTAR CRESCIMENTO E RENDIMENTO DE PLANTA
(71) UNIVERSITY OF FLORIDA RESEARCH FOUNDATION, INC. (US)
(72) MATIAS KIRST
(85) 10/07/2015
(86) PCT US2014/011128 de 10/01/2014
(87) WO 2014/110431 de 17/07/2014

(21) BR 11 2015 016658-0 A2

Código 1.3 - Notificação - Fase Nacional - PCT
(22) 13/01/2014
(30) 11/01/2013 US 61/751,816; 12/07/2013 US 13/941,211; 25/11/2013 US 61/908,634
(51) A23D 7/005 (2006.01), A23D 9/013 (2006.01), A23L 1/30 (2006.01)
(54) MÉTODOS E COMPOSIÇÕES PARA AFETAR O PERFIL DE SABOR E AROMA DE CONSUMÍVEIS
(71) IMPOSSIBLE FOODS INC. (US)
(72) RACHEL FRASER, PATRICK O' REILLY BROWN, JESSICA KARR, CELESTE HOLZ-SCHIETINGER, ELYSIA COHN
(85) 10/07/2015
(86) PCT US2014/011347 de 13/01/2014
(87) WO 2014/110532 de 17/07/2014

(21) BR 11 2015 016694-6 A2

Código 1.3 - Notificação - Fase Nacional - PCT

(22) 13/01/2014
(30) 11/01/2013 US 61/751,470
(51) C12P 19/34 (2006.01), C12N 15/09 (2006.01), C12Q 1/68 (2006.01), G01N 30/06 (2006.01), G01N 21/29 (2006.01)
(54) INSTRUMENTO ANALÍTICO PARA AMOSTRAS BIOLÓGICAS
(71) DOUGLAS SCIENTIFIC. (US)
(72) MARK WHALEN, CHARLES GERVAIS, ANTHONY SANBORN, ANDREW HAUG, DAREN COOK, SATISH RAI, HANS A. MISCHE, STEPHEN A. JUDICE, DANIEL J. SHAFFER
(85) 10/06/2015
(86) PCT US2014/011267 de 13/01/2014
(87) WO 2014/110494 de 17/07/2014

---

(21) BR 11 2015 016712-8 A2

Código 1.3 - Notificação - Fase Nacional - PCT
(22) 24/01/2014
(30) 25/01/2013 US 61/756,996; 13/12/2013 US 61/915,733
(51) A61K 38/16 (2006.01), A61K 38/17 (2006.01), A61P 21/00 (2006.01)
(54) FOLISTATINA NO TRATAMENTO DISTROFIA MUSCULAR DE DUCHENNE
(71) SHIRE HUMAN GENETIC THERAPIES, INC. (US)
(72) ROCHELLE MINEAU
(85) 13/07/2015
(86) PCT US2014/012996 de 24/01/2014
(87) WO 2014/116981 de 31/07/2014

---

(21) BR 11 2015 016730-6 A2

Código 1.3 - Notificação - Fase Nacional - PCT
(22) 14/01/2014
(30) 14/01/2013 FR 13 50300
(51) B01J 20/22 (2006.01), B01J 20/32 (2006.01), B01J 20/28 (2006.01), B01D 53/02 (2006.01)
(54) MEIO REATIVO, PROCESSO DE SEPARAÇÃO DE CO2, PROCESSO DE TRATAMENTO DE GÁS NATURAL E REATOR PARA A SEPARAÇÃO DE CO2
(71) CENTRE NATIONAL DE LA RECHERCHE SCIENTIFIQUE (FR) , INSTITUT NATIONAL POLYTECHNIQUE DE TOULOUSE (FR) , UNIVERSITE DE PAU ET DES PAYS DE L'ADOUR (FR)
(72) JEAN-PHILIPPE STÉPHANE TORRE, FRÉDÉRIC CÉDRIC PLANTIER, MEHRDJI HEMATI, CHRISTOPHE DICHARRY, HAROLD MAFFRE, EVE PERE
(85) 13/07/2015
(86) PCT EP2014/050626 de 14/01/2014
(87) WO 2014/108568 de 17/07/2014

---

(21) BR 11 2015 016761-6 A2

Código 1.3 - Notificação - Fase Nacional - PCT

(22) 10/01/2014
(30) 14/01/2013 EP 13151210.5
(51) C09D 125/14 (2006.01), C09D 133/04 (2006.01)
(54) TINTA MICROESTRUTURADA
(71) ACTEGA TERRA GMBH (DE)
(72) CZUDAJ VIOLETTA, KAMPHUIS, FRANK, KOHLER, MARTIN, MELZER, UTA
(85) 13/07/2015
(86) PCT EP2014/050359 de 10/01/2014
(87) WO 2014/108491 de 17/07/2014

---

(21) BR 11 2015 016769-1 A2

Código 1.3 - Notificação - Fase Nacional - PCT
(22) 13/01/2014
(30) 15/01/2013 GB 1300683.8
(51) C07K 14/47 (2006.01)
(54) PEPTÍDIOS
(71) APITOPE INTERNATIONAL NV (BE) , MERCK SERONO S.A. (CH)
(72) DAVID WRAITH, HEATHER STREETER, LAURENCE ORDONEZ
(85) 13/07/2015
(86) PCT IB2014/058234 de 13/01/2014
(87) WO 2014/111841 de 24/07/2014

---

(21) BR 11 2015 016780-2 A2

Código 1.3 - Notificação - Fase Nacional - PCT
(22) 13/01/2014
(30) 15/01/2013 GB 1300684.6
(51) C07K 14/705 (2006.01)
(54) PEPTÍDIOS
(71) APITOPE INTERNATIONAL NV (BE) , MERCK SERONO S.A. (CH)
(72) DAVID WRAITH, HEATHER STREETER
(85) 13/07/2015
(86) PCT IB2014/058233 de 13/01/2014
(87) WO 2014/111840 de 24/07/2014

---

(21) BR 11 2015 016790-0 A2

Código 1.3 - Notificação - Fase Nacional - PCT
(22) 04/02/2013
(51) A61K 9/50 (2006.01), A61K 9/10 (2006.01), A61K 9/48 (2006.01), A61K 51/08 (2006.01), A61K 47/42 (2006.01), A61K 47/08 (2006.01), A61K 47/48 (2006.01), A61K 49/22 (2006.01), A61P 7/02 (2006.01), A61P 31/00 (2006.01), A61P 35/00 (2006.01)
(54) PREPARAÇÃO MEDICINAL SOB A FORMA DE ESPUMA PARA A LIBERAÇÃO PROLONGADA DE MEDICAMENTOS E SISTEMA PARA OBTENÇÃO DA PREPARAÇÃO MEDICINAL
(71) ABDO FARRET NETO (BR/RS) , EDUARDO DANTAS BAPTISTA DE

FARIA (BR/RN) , FERNANDA NERVO RAFFIN (BR/RN)
(72) ABDO FARRET NETO, EDUARDO DANTAS BAPTISTA DE FARIA, FERNANDA NERVO RAFFIN
(85) 14/07/2015
(86) PCT BR2013/000038 de 04/02/2013
(87) WO 2014/117232 de 07/08/2014

---

(21) BR 11 2015 016828-0 A2

Código 1.3 - Notificação - Fase Nacional - PCT
(22) 17/01/2014
(30) 17/01/2013 US 13/743,945
(51) C01B 13/11 (2006.01)
(54) UNIDADE DE FORNECIMENTO DE LÍQUIDO OZONIZA-DO
(71) FOOD SAFETY TECHNOLOGY, LLC (US)
(72) DANIEL W. LYNN
(85) 14/07/2015
(86) PCT US2014/012088 de 17/01/2014
(87) WO 2014/113699 de 24/07/2014

---

(21) BR 11 2015 016833-7 A2

Código 1.3 - Notificação - Fase Nacional - PCT
(22) 14/01/2014
(30) 14/01/2013 US 61/752.232; 27/08/2013 US 61/870.570
(51) A01K 67/027 (2006.01), C12N 5/07 (2010.01), C12N 15/63 (2006.01), C12N 15/85 (2006.01)
(54) GADO SEM CHIFRES
(71) RECOMBINETICS, INC. (US)
(72) SCOTT C. FAHRENKRUG, DANIEL F. CARLSON
(85) 14/07/2015
(86) PCT US2014/011418 de 14/01/2014
(87) WO 2014/110552 de 17/07/2014

---

(21) BR 11 2015 016837-0 A2

Código 1.3 - Notificação - Fase Nacional - PCT
(22) 15/01/2014
(30) 15/01/2013 US 61/752,703
(51) A01N 63/00 (2006.01)
(54) MÉTODOS E COMPOSIÇÕES PARA CONTROLE DE PRAGA DE PLANTAS
(71) MONSANTO TECHNOLOGY LLC (US)
(72) MICHAEL J. CRAWFORD, XIANGQIAN LI, BARRY J. SHORTT, DERYCK JEREMY WILLIAMS
(85) 14/07/2015
(86) PCT US2014/011594 de 15/01/2014
(87) WO 2014/113423 de 24/07/2014

(21) BR 11 2015 016839-6 A2	Código 1.3 - Notificação - Fase Nacional - PCT (22) 13/12/2013 (30) 15/01/2013 FR 1350339 (51) B60K 11/04 (2006.01), B60K 11/08 (2006.01), B60R 19/02 (2006.01), B62D 25/08 (2006.01) (54) OBTURADOR, DISPOSIÇÃO DE COMPARTIMENTO DE MOTOR DE VEÍCULO, E, DOBRADIÇA. (71) RENAULT S.A.S. (FR) (72) GHIONOIU, IONUT AURELIAN (85) 14/07/2015 (86) PCT EP2013/076508 de 13/12/2013 (87) WO 2014/111211 de 24/07/2014
(21) BR 11 2015 016850-7 A2	Código 1.3 - Notificação - Fase Nacional - PCT (22) 14/01/2014 (30) 14/01/2013 SE 1350042-6 (51) A61B 17/34 (2006.01) (54) DISPOSITIVO CIRÚRGICO AUXILIAR (71) KIRK PROMOTION LTD (SE) (72) FORSELL, PETER (85) 14/07/2015 (86) PCT SE2014/050031 de 14/01/2014 (87) WO 2014/109706 de 17/07/2014
(21) BR 11 2015 016851-5 A2	Código 1.3 - Notificação - Fase Nacional - PCT (22) 13/01/2014 (30) 14/01/2013 SE 1350040-0 (51) E03F 5/22 (2006.01), E03C 1/122 (2006.01) (54) ESTAÇÃO DE BOMBEAMENTO. (71) XYLEM IP MANAGEMENT S.À.R.L. (LU) (72) REIMER, JENS, PORATH, PER (85) 14/07/2015 (86) PCT IB2014/058217 de 13/01/2014 (87) WO 2014/108869 de 17/07/2014
(21) BR 11 2015 016877-9 A2	Código 1.3 - Notificação - Fase Nacional - PCT (22) 27/01/2014 (30) 25/01/2013 EP 13152684.0 (51) B01J 2/30 (2006.01), C04B 40/00 (2006.01), C04B 14/04 (2006.01), C04B 24/16 (2006.01), C04B 103/14 (2006.01) (54) ADITIVO PARA COMPOSIÇÕES QUE ASSENTAM HIDRAULICAMENTE ,

PROCESSO PARA PREPARAR UM ADITIVO, USO DE ADITIVO E MISTURA DE MATERIAL DE CONSTRUÇÃO
(71) BASF SE (DE)
(72) CHRISTOPH HESSE, MANFRED BICHLER, ALEXANDER KRAUS, LUC NICOLEAU, TORBEN GÄDT, MARTIN WINKLBAUER
(85) 14/07/2015
(86) PCT EP2014/051494 de 27/01/2014
(87) WO 2014/114784 de 31/07/2014

---

(21) BR 11 2015 016883-3 A2

Código 1.3 - Notificação - Fase Nacional - PCT
(22) 09/01/2014
(30) 14/01/2013 US 13/740,428
(51) H01Q 13/08 (2006.01)
(54) ANTENA DE PAINEL DE CAMADA DE REDISTRIBUIÇÃO TRASEIRA
(71) INTEL CORPORATION (US)
(72) RUCHIR SARASWAT, NICHOLAS P. COWLEY, UWE ZILLMANN
(85) 14/07/2015
(86) PCT US2014/010895 de 09/01/2014
(87) WO 2014/110273 de 17/07/2014

---

(21) BR 11 2015 016885-0 A2

Código 1.3 - Notificação - Fase Nacional - PCT
(22) 14/01/2013
(51) F02M 37/22 (2006.01), B01D 27/08 (2006.01)
(54) CARTUCHO DE FILTRO, MONTAGEM DE FILTRO
(71) CLARCOR ENGINE MOBILE SOLUTIONS, LLC (US)
(72) JUSTIN R. PRIBANIC, TIMOTHY M. SASUR
(85) 14/07/2015
(86) PCT US2013/021406 de 14/01/2013
(87) WO 2014/109767 de 17/07/2014

---

(21) BR 11 2015 016917-1 A2

Código 1.3 - Notificação - Fase Nacional - PCT
(22) 14/01/2014
(30) 15/01/2013 US 61/752,726; 11/12/2013 US 61/914,804
(51) A61K 9/00 (2006.01), A61K 9/28 (2006.01), A61K 31/785 (2006.01)
(54) FORMA DE DOSAGEM ORAL DE RETENÇÃO GÁSTRICA, COMPOSIÇÃO FARMACÊUTICA, E, MÉTODOS DE ADMINISTRAÇÃO DE UM SEQUESTRANTE DE ÁCIDO BILIAR E DE TRATAMENTO DE UM INDIVÍDUO QUE SOFRE DE UMA DOENÇA
(71) IRONWOOD PHARMACEUTICALS, INC. (US)
(72) Vasu Sethuraman, David Bruce Hedden, Kristen Marie Leskow
(85) 15/07/2015
(86) PCT US2014/011450 de 14/01/2014
(87) WO 2014/113377 de 24/07/2014

(21) BR 11 2015 016967-8 A2

Código 1.3 - Notificação - Fase Nacional - PCT
(22) 14/01/2014
(30) 15/01/2013 US 61/752,453
(51) A61C 8/00 (2006.01), A61C 13/00 (2006.01), A61K 35/32 (2006.01)
(54) APARELHO E MÉTODOS PARA PRODUÇÃO DE ENXERTO ÓSSEO DENTÁRIO.
(71) KOMETABIO INC. (US)
(72) LARI SAPOZNIKOV, ITZHAK BINDERMAN, MEIER SAHAR
(85) 15/07/2015
(86) PCT IL2014/050037 de 14/01/2014
(87) WO 2014/111925 de 24/07/2014

(21) BR 11 2015 016977-5 A2

Código 1.3 - Notificação - Fase Nacional - PCT
(22) 17/01/2014
(30) 17/01/2013 EP 13305053.4
(51) C12Q 1/70 (2006.01)
(54) MIRNA-124 COMO UM BIOMARCADOR
(71) ABIVAX (FR) , CENTRE NATIONAL DE LA RECHERCHE SCIENTIFIQUE (FR) , INSTITUT CURIE (FR) , UNIVERSITE DE MONTPELLIER (FR)
(72) JAMAL TAZI, DIDIER SCHERRER, AUDE GARCEL, NOËLIE CAMPOS, ROMAIN NAJMAN, FLORENCE MAHUTEAU-BETZER
(85) 15/07/2015
(86) PCT IB2014/058359 de 17/01/2014
(87) WO 2014/111892 de 24/07/2014

(21) BR 11 2015 016982-1 A2

Código 1.3 - Notificação - Fase Nacional - PCT
(22) 16/01/2014
(30) 16/01/2013 IB PCT/IB2013/001480
(51) C07K 14/71 (2006.01)
(54) POLIPEPTÍDEO DE RECEPTOR 3 DE FATOR DE CRESCIMENTO SOLÚVEL (FGR3) PARA USO NA PREVENÇÃO OU TRATAMENTO DE TRANSTORNOS DE RETARDO DE CRESCIMENTO ESQUELÉTICO
(71) INSERM (INSTITUT NATIONAL DE LA SANTÉ ET DE LA RECHERCHE MÉDICALE) (FR) , UNIVERSITE PAUL SABATIER TOULOUSE III (FR)
(72) ELVIRE GOUZE
(85) 15/07/2015
(86) PCT EP2014/050800 de 16/01/2014
(87) WO 2014/111467 de 24/07/2014

(21) BR 11 2015 017005-6 A2

Código 1.3 - Notificação - Fase Nacional - PCT
(22) 16/01/2014
(30) 16/01/2013 US 61/753,273

(51) C12N 9/02 (2006.01), C12N 15/53 (2006.01), C12P 7/04 (2006.01)
(54) ACIL-ACP REDUTASE COM PROPRIEDADES MELHORADAS
(71) REG LIFE SCIENCES, LLC (US)
(72) MATHEW RUDE, NA TRINH, ANDREAS SCHIRMER, JACOB GANO
(85) 16/07/2015
(86) PCT US2014/011859 de 16/01/2014
(87) WO 2014/113571 de 24/07/2014

---

(21) BR 11 2015 017054-4 A2

Código 1.3 - Notificação - Fase Nacional - PCT
(22) 16/01/2014
(30) 16/01/2013 FR 1300080; 21/02/2013 FR 1300393
(51) B63B 35/32 (2006.01)
(54) NAVIO PARA RECUPERAÇÃO DE RESÍDUOS DO OCEANO.
(71) SERGE MENARD (FR)
(72) SERGE MENARD
(85) 16/07/2015
(86) PCT EP2014/000111 de 16/01/2014
(87) WO 2014/111258 de 24/07/2014

---

(21) BR 11 2015 017055-2 A2

Código 1.3 - Notificação - Fase Nacional - PCT
(22) 16/01/2014
(30) 16/01/2013 US 61/753,428; 17/01/2013 US 61/753,433
(51) C08K 3/04 (2006.01), C08K 3/34 (2006.01), C08K 9/04 (2006.01), C08K 9/06 (2006.01), C08L 7/00 (2006.01)
(54) COMPOSTOS ELASTOMÉRICOS QUE EXIBEM RESISTÊNCIA MECÂNICA E ELASTICIDADE ELEVADAS E DE LONGA DURAÇÃO E DISPOSITIVOS CONTENDO OS MESMOS
(71) GREENSPENSE LTD (IL)
(72) ADAM SCHWARTZ, GADI HAR-SHAI
(85) 16/07/2015
(86) PCT IL2014/050060 de 16/01/2014
(87) WO 2014/111940 de 24/07/2014

---

(21) BR 11 2015 017077-3 A2

Código 1.3 - Notificação - Fase Nacional - PCT
(22) 21/02/2014
(30) 22/02/2013 FR 13/51594
(51) D03C 9/06 (2006.01), D03C 13/00 (2006.01)
(54) TEAR DE TECELAGEM DO TIPO INCLUINDO UM SISTEMA DE FORNECIMENTO DE ENROLAMENTO DE FIOS, UM SISTEMA DE SEQUENCIAMENTO DE ENROLAMENTO DE FIOS COM QUADROS, UM PENTE DE BATIMENTO E UM SISTEMA DE INSERÇÃO DE FIO DE TRAMA TÊXTIL, MÉTODO DE TECELAGEM E PRÉ-FORMA DE TECIDO
(71) AIRCELLE (FR)

(72) JULIEN BARDY, BORIS DUCHAMP, XAVIER LEGRAND
(85) 16/07/2015
(86) PCT FR2014/050361 de 21/02/2014
(87) WO 2014/128417 de 28/08/2014

---

(21) BR 11 2015 017093-5 A2

Código 1.3 - Notificação - Fase Nacional - PCT
(22) 14/01/2014
(30) 17/01/2013 KR 10-2013-0005211
(51) C08F 10/10 (2006.01), C10G 7/02 (2006.01)
(54) MÉTODO PARA PREPARAR POLIBUTENO
(71) DAELIM INDUSTRIAL CO., LTD (KR)
(72) KIM, MYEONG SEOK, PARK, MIN SUP, SEO, HYUNG JAE, LEE, SE HYUN
(85) 16/07/2015
(86) PCT KR2014/000391 de 14/01/2014
(87) WO 2014/112768 de 24/07/2014

---

(21) BR 11 2015 017094-3 A2

Código 1.3 - Notificação - Fase Nacional - PCT
(22) 20/01/2014
(30) 22/01/2013 EP 13152197.3
(51) G10L 19/008 (2013.01)
(54) APARELHO E MÉTODO PARA CODIFICAÇÃO DE OBJETO DE ÁUDIO ESPACIAL EMPREGANDO OBJETOS OCULTOS PARA MANIPULAÇÃO DA MISTURA DE SINAL
(71) FRAUNHOFER-GESELLSCHAFT ZUR FORDERUNG DER ANGEWANDTEN FORSCHUNG E.V (DE)
(72) KASTINER, THORSTEN, HERRE, JURGEN, RIDDERBUSCH, FALKO, FALCH, CORNELIA
(85) 16/07/2015
(86) PCT EP2014/051046 de 20/01/2014
(87) WO 2014/114599 de 31/07/2014

---

(21) BR 11 2015 017143-5 A2

Código 1.3 - Notificação - Fase Nacional - PCT
(22) 23/01/2014
(30) 31/01/2013 US 61/759,332
(51) A61K 38/48 (2006.01), A61K 31/437 (2006.01), A61K 31/5377 (2006.01), A61P 7/04 (2006.01)
(54) COMPOSIÇÕES E MÉTODOS PARA NEUTRALIZAÇÃO DE INIBIÇÃO DE FATOR XA
(71) PFIZER INC. (US) , THE CHILDREN'S HOSPITAL OF PHILADELPHIA (US)
(72) RODNEY CAMIRE, JOACHIM FRUEBIS, DEBRA D. PITTMAN
(85) 17/07/2015
(86) PCT IB2014/058494 de 23/01/2014

(87) WO 2014/118677 de 07/08/2014

(21) BR 11 2015 017152-4 A2

Código 1.3 - Notificação - Fase Nacional - PCT
(22) 17/01/2014
(30) 18/01/2013 US 67/754,122
(51) B65G 39/12 (2006.01)
(54) EIXO DE PEÇAS MÚLTIPLAS
(71) JOY MM DELAWARE, INC. (US)
(72) DAVID R. WHITE, TODD W. KIRKPATRICK
(85) 17/07/2015
(86) PCT US2014/012098 de 17/01/2014
(87) WO 2014/113705 de 24/07/2014

(21) BR 11 2015 017169-9 A2

Código 1.3 - Notificação - Fase Nacional - PCT
(22) 17/01/2014
(30) 18/01/2013 US 61/754,329
(51) B01D 35/027 (2006.01)
(54) MEIO DE FILTRAÇÃO DE PROFUNDIDADE DE CANAL
(71) KUSS FILTRATION, INC. (US)
(72) JULIE ANNE GRABER, GARY L. RICKLE, DALE RAY ESTEPP, ANDREW GORDON PLATT
(85) 17/07/2015
(86) PCT US2014/012048 de 17/01/2014
(87) WO 2014/113670 de 24/07/2014

(21) BR 11 2015 017173-7 A2

Código 1.3 - Notificação - Fase Nacional - PCT
(22) 28/01/2014
(30) 28/01/2013 US 61/757,253; 28/01/2013 EP 13152853.1
(51) A01H 1/00 (2006.01), A01H 5/00 (2006.01), C12N 15/82 (2006.01)
(54) MÉTODO PARA MELHORAR UMA OU MAIS CARACTERÍSTICAS, PLANTAS, CONSTRUCTO E SEU USO, CÉLULA HOSPEDEIRA, MÉTODO PARA A PRODUÇÃO DE UMA PLANTA TRANSGÊNICA, PARTE QUE PODE SER COLHIDA, PRODUTO DERIVADO, MÉTODO PARA FABRICAR UM PRODUTO, DNA CROMOSSÔMICO RECOMBINANTE, MOLÉCULA DE ÁCIDO NUCLEICO E SEU USO, POLIPEPTÍDEO, CASSETE E VETOR
(71) BASF PLANT SCIENCE COMPANY GMBH (DE)
(72) Valerie FRANKARD
(85) 17/07/2015
(86) PCT IB2014/058598 de 28/01/2014
(87) WO 2014/115123 de 31/07/2014

(21) BR 11 2015 017236-9 A2

Código 1.3 - Notificação - Fase Nacional - PCT
(22) 03/02/2014
(30) 04/02/2013 FR 13 50930
(51) C12N 9/64 (2006.01), A61K 38/48 (2006.01), C12N 15/12 (2006.01)
(54) MUTANTES DE FATOR X
(71) LABORATOIRE FRANCAIS DU FRACTIONNEMENT ET DES BIOTECHNOLOGIES (FR)
(72) JEAN-LUC PLANTIER
(85) 20/07/2015
(86) PCT FR2014/050191 de 03/02/2014
(87) WO 2014/118481 de 07/08/2014

(21) BR 11 2015 017242-3 A2

Código 1.3 - Notificação - Fase Nacional - PCT
(22) 28/01/2014
(30) 28/01/2013 US 61/757,571
(51) C07K 16/28 (2006.01), A61K 39/395 (2006.01)
(54) ANTICORPOS ANTI-FLT-1 NO TRATAMENTO DA DISTROFIA MUSCULAR DE DUCHENNE
(71) SHIRE HUMAN GENETIC THERAPIES, INC. (US) , REGENTS OF THE UNIVERSITY OF MINNESOTA (US)
(72) SERENE JOSIAH, THOMAS M. LUBY, ATSUSHI ASAKURA, DENNIS KEEFE, LAWRENCE CHARNAS
(85) 20/07/2015
(86) PCT US2014/013402 de 28/01/2014
(87) WO 2014/117160 de 31/07/2014

(21) BR 11 2015 017259-8 A2

Código 1.3 - Notificação - Fase Nacional - PCT
(22) 22/01/2014
(30) 25/01/2013 KR 10-2013-0008719
(51) D06F 37/22 (2006.01)
(54) MÁQUINA DE LAVAR.
(71) SAMSUNG ELECTRONICS CO., LTD. (KR)
(72) JEONG HOON KANG, MIN SUNG KIM, DONG HA JUNG, DOO YOUNG RYU
(85) 20/07/2015
(86) PCT KR2014/000613 de 22/01/2014
(87) WO 2014/116017 de 31/07/2014

(21) BR 11 2015 017261-0 A2

Código 1.3 - Notificação - Fase Nacional - PCT
(22) 22/01/2014
(30) 25/01/2013 KR 10 - 2013 - 0008720

(51) D06F 37/22 (2006.01)
(54) BALANCEADOR MONTADO EM UM TAMBOR DE UMA MÁQUINA DE LAVAR PARA COMPENSAR A CARGA NÃO BALANCEADA GERADA NO TAMBOR DURANTE A ROTAÇÃO DO TAMBOR.
(71) SAMSUNG ELECTRONICS CO., LTD (KR)
(72) DONG HA JUNG, JEONG HOON KANG, MIN SUNG KIM, DOO YOUNG RYU
(85) 20/07/2015
(86) PCT KR2014/000612 de 22/01/2014
(87) WO 2014/116016 de 31/07/2014

---

(21) BR 11 2015 017275-0 A2

Código 1.3 - Notificação - Fase Nacional - PCT
(22) 05/02/2014
(30) 08/02/2013 EP 13154589.9
(51) C08G 18/67 (2006.01), C08G 18/76 (2006.01)
(54) SÍNTESE DE POLÍMEROS DE POLIURETANO ATRAVÉS DE QUÍMICA CLICK COM AZIDA-ALCINO COM COBRE PARA REVESTIMENTOS, ADESIVOS SELANTES E APLICAÇÕES DE ELASTÔMERO.
(71) SIKA TECHNOLOGY AG (CH)
(72) NEIL CARTER, IAN MARTIN, ALEXANDER COWARD, MARK GATRELL, MICHAEL BYRNE, JOHN E. CULLEN, PETER CORMACK
(85) 20/07/2015
(86) PCT EP2014/052207 de 05/02/2014
(87) WO 2014/122153 de 14/08/2014

---

(21) BR 11 2015 017292-0 A2

Código 1.3 - Notificação - Fase Nacional - PCT
(22) 08/01/2014
(30) 21/01/2013 DE 10 2013 200 846.5
(51) C23C 28/00 (2006.01)
(54) ELEMENTO DESLIZANTE, PARTICULARMENTE UM ANEL DE PISTÃO, COM UM REVESTIMENTO
(71) FEDERAL-MOGUL BURSCHEID GMBH (DE)
(72) IVANOV, YURIY, KENNEDY, MARCUS, LAMMERS, RALF, ZINNABOLD, MICHAEL
(85) 20/07/2015
(86) PCT EP2014/050207 de 08/01/2014
(87) WO 2014/111294 de 24/07/2014

---

(21) BR 11 2015 017339-0 A2

Código 1.3 - Notificação - Fase Nacional - PCT
(22) 24/01/2013
(51) A61F 5/41 (2006.01)
(54) DISPOSITIVO DE SUCÇÃO A VÁCUO
(71) LEE Chung-Liang (TW) , LI Po-Cheng (TW)
(72) LEE Chung-Liang, LI Po-Cheng

(85) 21/07/2015
(86) PCT CN2013/070909 de 24/01/2013
(87) WO 2014/113945 de 31/07/2014

---

(21) BR 11 2015 017372-1 A2

Código 1.3 - Notificação - Fase Nacional - PCT
(22) 22/01/2014
(30) 22/01/2013 SE 1350063-2; 22/01/2013 US 61/755,264
(51) G01N 33/49 (2006.01)
(54) BIOMARCADORES DERIVADOS DE PLAQUETA UTILIZADOS NO DIAGNÓSTICO DE CÂNCER.
(71) NEOPROTEOMICS AB (SE)
(72) FRANZÈN, BO, AUER, GERT, BECKER, SUSANNE, LOMNYTSKA, MARTA, GEMOLL, TIMO, HABERMANN, JENS
(85) 21/07/2015
(86) PCT SE2014/050075 de 22/01/2014
(87) WO 2014/116170 de 31/07/2014

---

(21) BR 11 2015 017376-4 A2

Código 1.3 - Notificação - Fase Nacional - PCT
(22) 17/12/2013
(30) 22/01/2013 IT FI2013A000017
(51) B65H 31/30 (2006.01), B65H 31/32 (2006.01), B65H 45/24 (2006.01)
(54) MÁQUINA PARA FORMAÇÃO DE PACOTES NUMERADOS DE FOLHAS DE PAPEL INTERCALADAS
(71) UNITED CONVERTING S.R.L. (IT)
(72) GIUSEPPE LUPI, GIANLUCA GIOMETTI, ANGELO TORRI
(85) 21/07/2015
(86) PCT IT2013/000349 de 17/12/2013
(87) WO 2014/115180 de 31/07/2014

---

(21) BR 11 2015 017385-3 A2

Código 1.3 - Notificação - Fase Nacional - PCT
(22) 11/02/2014
(30) 15/02/2013 EP 13155497.4
(51) F16B 11/00 (2006.01), B29C 65/52 (2006.01)
(54) PROCESSO E ARRANJO PARA A PRODUÇÃO DE UM MEMBRO ESTRUTURAL REFORÇADO.
(71) SIKA TECHNOLOGY AG (CH)
(72) VINCENT BELPAIRE, MICHAEL MEIER, KURT BERLI, MARTIN WÄGER
(85) 21/07/2015
(86) PCT EP2014/052607 de 11/02/2014
(87) WO 2014/124924 de 21/08/2014

---

(21) BR 11 2015 017412-4 A2

Código 1.3 - Notificação - Fase Nacional - PCT

(22) 11/02/2014
(30) 14/02/2013 US 13/767,013
(51) F16C 33/38 (2006.01)
(54) ROLAMENTO DE ESFERAS DE CONTATO ANGULAR
(71) NEW HAMPSHIRE BALL BEARINGS, INC. (US)
(72) ALEX METRIKIN
(85) 21/07/2015
(86) PCT US2014/015831 de 11/02/2014
(87) WO 2014/126930 de 21/08/2014

---

(21) BR 11 2015 017454-0 A2

Código 1.3 - Notificação - Fase Nacional - PCT
(22) 22/01/2014
(30) 28/01/2013 NO 20130149
(51) E21B 43/017 (2006.01), E21B 7/04 (2006.01), E21B 15/04 (2006.01)
(54) DISPOSITIVO DE CONDUTOR INCLINADO
(71) NEODRILL AS (NO)
(72) HARALD STRAND
(85) 22/07/2015
(86) PCT NO2014/050012 de 22/01/2014
(87) WO 2014/116119 de 31/07/2014

---

(21) BR 11 2015 017504-0 A2

Código 1.3 - Notificação - Fase Nacional - PCT
(22) 16/01/2014
(30) 05/02/2013 DE 10 2013 001 982.6
(51) B05B 15/12 (2006.01), B01D 46/42 (2006.01)
(54) DISPOSITIVO PARA SEPARAR EXCESSO DE ASPERSÃO
(71) EISENMANN SE (DE)
(72) JÜRGEN RÖCKLE, DANIEL SLUKA
(85) 22/07/2015
(86) PCT EP2014/000106 de 16/01/2014
(87) WO 2014/121888 de 14/08/2014

---

(21) BR 11 2015 017567-8 A2

Código 1.3 - Notificação - Fase Nacional - PCT
(22) 17/10/2013
(51) C10G 11/00 (2006.01)
(54) PROCESSO DE CRAQUEAMENTO CATALITICO FLUIDO PARA A MAXIMIZAÇÃO DE DESTILADOS MÉDIOS
(71) PETRÓLEO BRASILEIRO S.A. - PETROBRÁS (BR/RJ)
(72) William Richard Gilbert Richard, Edison Morgado Junior Morgado, Paulo Cesar Peixoto Bugueta Peixoto
(85) 23/07/2015

(86) PCT BR2013/000427 de 17/10/2013
(87) WO 2015/054757 de 23/04/2015

---

(21) BR 11 2015 017597-0 A2

Código 1.3 - Notificação - Fase Nacional - PCT
(22) 27/01/2014
(30) 28/01/2013 KR 10-2013-0009282
(51) C07D 401/12 (2006.01), A61K 31/517 (2006.01)
(54) MÉTODO PARA PREPARAÇÃO DE 1-(4-(4-(3,4-DICLORO-2-FLUOROFENILAMINO)-7-METOXIQUINAZOLIN-6- ILOXI) PIPERIDIN-1-IL)PROP-2-EN-1-ONA
(71) HANMI PHARM, CO., LTD. (KR)
(72) KEUK CHAN BANG, JAE HYUK JUNG, YOUNG HO MOON
(85) 23/07/2015
(86) PCT KR2014/000752 de 27/01/2014
(87) WO 2014/116070 de 31/07/2014

---

(21) BR 11 2015 017598-8 A2

Código 1.3 - Notificação - Fase Nacional - PCT
(22) 24/01/2013
(51) D21C 11/04 (2006.01)
(54) MÉTODO PARA PRODUÇÃO DE LIGNINA DE ALTA PUREZA
(71) VALMET AB (SE)
(72) TIKKA, PANU
(85) 23/07/2015
(86) PCT SE2013/050051 de 24/01/2013
(87) WO 2014/116150 de 31/07/2014

---

(21) BR 11 2015 017707-7 A2

Código 1.3 - Notificação - Fase Nacional - PCT
(22) 31/01/2014
(30) 31/01/2013 GB 1301758.7
(51) H02K 1/20 (2006.01), H02K 3/24 (2006.01), H02K 21/24 (2006.01), H02K 1/08 (2006.01), H02K 9/197 (2006.01)
(54) FOLGA PARA RESFRIAMENTO DE SAPATA
(71) YASA MOTORS LIMITED (GB)
(72) TIMOTHY WOOLMER, ANDREW COURT, CHARLES KING, MARK EAST, JON BARKER
(85) 24/07/2015
(86) PCT GB2014/050261 de 31/01/2014
(87) WO 2014/118554 de 07/08/2014

---

(21) BR 11 2015 017711-5 A2

Código 1.3 - Notificação - Fase Nacional - PCT
(22) 27/01/2014

(30) 25/01/2013 FI 20135077
(51) A01N 37/34 (2006.01), A01N 25/30 (2006.01), A01N 37/36 (2006.01), A01P 1/00 (2006.01)
(54) COMPOSIÇÃO DE BIOCIDA E MÉTODO PARA TRATAR ÁGUA
(71) KEMIRA OYJ (FI)
(72) KOLARI, MARKO, RAUTIAINEN, JUKKA
(85) 24/07/2015
(86) PCT FI2014/050060 de 27/01/2014
(87) WO 2014/114851 de 31/07/2014

---

(21) BR 11 2015 017834-0 A2

Código 1.3 - Notificação - Fase Nacional - PCT
(22) 28/01/2014
(30) 28/01/2013 GB 1301494.9
(51) F25D 16/00 (2006.01), F25D 17/02 (2006.01), F25D 31/00 (2006.01)
(54) APARELHO DE REFRIGERAÇÃO
(71) THE SURE CHILL COMPANY LIMITED (GB)
(72) Ian TANSLEY
(85) 27/07/2015
(86) PCT GB2014/050218 de 28/01/2014
(87) WO 2014/114958 de 31/07/2014

---

(21) BR 11 2015 017841-3 A2

Código 1.3 - Notificação - Fase Nacional - PCT
(22) 30/01/2014
(30) 30/01/2013 US 61/758,416; 23/07/2013 US 61/857,462
(51) G02C 7/06 (2006.01)
(54) PROCESSO DE FABRICAÇÃO DE UMA LENTE DE CONTATO ACOMODATIVA MOLE
(71) ONEFOCUS TECHNOLOGY, LLC (US)
(72) STEVEN B. WAITE, AMITAVA GUPTA, URBAN SCHNELL
(85) 27/07/2015
(86) PCT US2014/013859 de 30/01/2014
(87) WO 2014/120928 de 07/08/2014

---

(21) BR 11 2015 017845-6 A2

Código 1.3 - Notificação - Fase Nacional - PCT
(22) 27/01/2014
(30) 28/01/2013 US 61/757,590; 27/01/2014 US 14/164,780
(51) F01K 23/10 (2006.01), F01K 25/08 (2006.01)
(54) PROCESSO PARA CONTROLAR A ACELERAÇÃO DA VÁLVULA DE ENERGIA DURANTE UM CICLO DE RANKINE DE DIÓXIDO DE CARBONO DE TURBINA SUPERCRÍTICA
(71) ECHOGEN POWER SYSTEMS, L.L.C. (US)
(72) BRETT A. BOWAN
(85) 27/07/2015

(86) PCT US2014/013170 de 27/01/2014
(87) WO 2014/117074 de 31/07/2014

---

(21) BR 11 2015 017889-8 A2

Código 1.3 - Notificação - Fase Nacional - PCT
(22) 24/01/2014
(30) 28/01/2013 CN 201310051398.7; 28/01/2013 CN 201320076547.0
(51) F16K 1/36 (2006.01), F16K 1/46 (2006.01), F16K 1/32 (2006.01), F16K 17/22 (2006.01)
(54) DISPOSITIVO DE PISTÃO E REGULADOR DE PRESSÃO USANDO O MESMO
(71) FISHER JEON GAS EQUIPMENT (CHENGDU) CO., LTD (CN)
(72) YANWEI LEI, MIN QIU, XUAN YU
(85) 27/07/2015
(86) PCT CN2014/071302 de 24/01/2014
(87) WO 2014/114256 de 31/07/2014

---

(21) BR 11 2015 017935-5 A2

Código 1.3 - Notificação - Fase Nacional - PCT
(22) 05/02/2014
(30) 05/02/2013 US 61/760,863
(51) F24J 2/54 (2006.01), F24J 2/52 (2006.01)
(54) SISTEMA SOLAR FOTOVOLTAICO DE RASTREAMENTO, E MÉTODOS PARA INSTALAR OU PARA USAR TAL SISTEMA SOLAR FOTOVOLTAICO DE RASTREAMENTO
(71) HELIOSLITE (FR)
(72) ETIENNE MENARD
(85) 28/07/2015
(86) PCT IB2014/000114 de 05/02/2014
(87) WO 2014/122518 de 14/08/2014

---

(21) BR 11 2015 017989-4 A2

Código 1.3 - Notificação - Fase Nacional - PCT
(22) 15/11/2013
(30) 13/02/2013 KR 10-2013-0015501
(51) H04N 21/45 (2011.01), H04N 21/25 (2011.01)
(54) APARELHO DE EXIBIÇÃO, E MÉTODO PARA CONTROLAR UM APARELHO DE EXIBIÇÃO
(71) SAMSUNG ELECTRONICS CO., LTD. (KR)
(72) SANG-KWON LEE, SUNG-WAN KOO, SANG-HEE KIM, JUNG-A KIM, JONG-WOO KIM, YUN-HEE CHOI
(85) 28/07/2015
(86) PCT KR2013/010368 de 15/11/2013
(87) WO 2014/126327 de 21/08/2014

(21) BR 11 2015 018062-0 A2

Código 1.3 - Notificação - Fase Nacional - PCT
(22) 23/01/2014
(30) 29/01/2013 US 13/753,294
(51) C08F 4/659 (2006.01), C08F 4/64 (2006.01), C08F 210/16 (2006.01), C08F 10/02 (2006.01)
(54) NOVAS COMPOSIÇÕES DE CATALISADOR E MÉTODOS PARA PREPARAR E USAR AS MESMAS
(71) CHEVRON PHILLIPS CHEMICAL COMPANY LP (US)
(72) MARK L. HLAVINKA, QING YANG
(85) 28/07/2015
(86) PCT US2014/012723 de 23/01/2014
(87) WO 2014/120548 de 07/08/2014

(21) BR 11 2015 018405-7 A2

Código 1.3 - Notificação - Fase Nacional - PCT
(22) 03/02/2014
(30) 04/02/2013 EP 13153834.0; 04/02/2013 EP 13153829.0; 04/02/2013 EP 13153833.2; 04/02/2013 EP 13153828.2; 04/02/2013 EP 13153823.3; 04/02/2013 EP 13153837.3; 04/02/2013 EP 13153841.5; 04/02/2013 EP 13153836.5; 04/02/2013 EP 13153831.6; 04/02/2013 EP 13153821.7; 04/02/2013 EP 13153835.7; 04/02/2013 EP 13153825.8; 04/02/2013 EP 13153839.9; 04/02/2013 EP 13153824.1; 04/02/2013 EP 13153840.7; 26/02/2013 EP 13156696.0; 26/02/2013 EP 13156690.3; 26/02/2013 EP 13156685.3; 26/02/2013 EP 13156694.5; 26/02/2013 EP 13156684.6; 26/02/2013 EP 13156698.6; 26/02/2013 EP 13156682.0; 26/02/2013 EP 13156679.6; 26/02/2013 EP 13156701.8; 26/02/2013 EP 13156693.7; 26/02/2013 EP 13156688.7; 26/02/2013 EP 13156678.8; 26/02/2013 EP 13156692.9; 26/02/2013 EP 13156703.4; 26/02/2013 EP 13156702.6
(51) C12N 9/24 (2006.01), C12R 1/645 (2006.01)
(54) POLIPEPTÍDEO DE DEGRADAÇÃO DE CARBOIDRATO E SEUS USOS
(71) DSM IP ASSETS B.V. (NL)
(72) ALRIK PIETER LOS, RENÉ MARCEL DE JONG, MAAIKE APPELDOORN
(85) 31/07/2015
(86) PCT EP2014/051998 de 03/02/2014
(87) WO 2014/118360 de 07/08/2014

(21) BR 11 2015 018415-4 A2

Código 1.3 - Notificação - Fase Nacional - PCT
(22) 13/02/2014
(30) 15/02/2013 US 61/765,204; 13/03/2013 US 13/800,413
(51) C07K 14/015 (2006.01), C12N 7/00 (2006.01)
(54) PARVOVIROSE 5B DE SUÍNO, MÉTODOS DE USO E VACINA
(71) BOEHRINGER INGELHEIM VETMEDICA, INC. (US)

(72) ARUN V. IYER, DIANNA M. MURPHY JORDAN, ABBY RAE PATTERSON, MICHAEL B. ROOF, ERIC MARTIN VAUGHN, JOSEPH GILBERT VICTORIA, CALLIE ANN VISEK
(85) 31/07/2015
(86) PCT US2014/016165 de 13/02/2014
(87) WO 2014/127084 de 21/08/2014

---

(21) BR 11 2015 018422-7 A2

Código 1.3 - Notificação - Fase Nacional - PCT
(22) 05/02/2014
(30) 06/02/2013 EP 13154179.9
(51) A23K 1/165 (2006.01), C12N 9/52 (2006.01), A23K 1/18 (2006.01)
(54) USOS DE UM POLIPEPTÍDEO ISOLADO COM ATIVIDADE DE PROTEASE E DE PELO MENOS UM POLIPEPTÍDEO, POLIPEPTÍDEO VARIANTE, COMPOSIÇÃO, POLINUCLEOTÍDEO ISOLADO, CONSTRUCTO DE ÁCIDO NUCLEICO OU VETOR DE EXPRESSÃO, CÉLULA HOSPEDEIRA RECOMBINANTE, MÉTODOS PARA PRODUÇÃO DE UM POLIPEPTÍDEO, PARA MELHORIA DO VALOR NUTRICIONAL DE UMA RAÇÃO ANIMAL E PARA TRATAMENTO DE PROTEÍNAS, PLANTA, PARTE DE PLANTA OU CÉLULA DE PLANTA TRANSGÊNICA, ADITIVO DE RAÇÃO ANIMAL, E, RAÇÃO ANIMAL
(71) NOVOZYMES A/S (DK)
(72) Robert Piotr Olinski, Peter Rahbek Oestergaard, Katrine Fruergaard Pontoppidan, Tine Hoff
(85) 31/07/2015
(86) PCT EP2014/052218 de 05/02/2014
(87) WO 2014/122161 de 14/08/2014

---

(21) BR 11 2015 018436-7 A2

Código 1.3 - Notificação - Fase Nacional - PCT
(22) 03/02/2014
(30) 04/02/2013 GB 1301944.3; 06/04/2013 GB 1306229.4; 12/04/2013 GB 1306672.5; 28/06/2013 GB 1311661.1; 20/11/2013 GB 1320532.3
(51) B65D 41/20 (2006.01)
(54) RECIPIENTE COM FECHAMENTO NÃO REMOVÍVEL PARA FACILITAR A DISTRIBUIÇÃO DE CONTEÚDO
(71) MARK ANTHONY BRADLEY (IE)
(72) MARK ANTHONY BRADLEY
(85) 31/07/2015
(86) PCT IB2014/000208 de 03/02/2014
(87) WO 2014/118628 de 07/08/2014

---

(21) BR 11 2015 018450-2 A2

Código 1.3 - Notificação - Fase Nacional - PCT
(22) 30/01/2014
(30) 04/02/2013 EP 13153918.1

(51) C09D 5/00 (2006.01), C09D 183/08 (2006.01), C08G 77/26 (2006.01), C08G 77/28 (2006.01)
(54) PRÉ - TRATAMENTO COM ESTABILIDADE DE ARMAZENAMENTO E ADESÃO MELHORADA.
(71) SIKA TECHNOLOGY AG (CH)
(72) RETO DOHNER, BRITTA STUDIGER, WOLF - RÜDIGER HUCK
(85) 31/07/2015
(86) PCT EP2014/051765 de 30/01/2014
(87) WO 2014/118259 de 07/08/2014

---

(21) BR 11 2015 018452-9 A2

Código 1.3 - Notificação - Fase Nacional - PCT
(22) 31/01/2014
(30) 01/02/2013 US 13/756,921; 12/03/2013 US 13/797,093; 03/06/2013 US 13/908,239
(51) G06F 12/16 (2006.01)
(54) REDUNDÂNCIA REDUZIDA NOS DADOS ARMAZENADOS.
(71) SYMBOLIC IO CORPORATION (US)
(72) BRIAN IGNOMIRELLO, S'UIHONG LIANG
(85) 31/07/2015
(86) PCT US2014/014225 de 31/01/2014
(87) WO 2014/121109 de 07/08/2014

---

(21) BR 11 2015 018690-4 A2

Código 1.3 - Notificação - Fase Nacional - PCT
(22) 18/03/2014
(30) 20/03/2013 KR 10-2013-0029971
(51) F24F 1/00 (2011.01)
(54) CONDICIONADOR DE AR.
(71) SAMSUNG ELECTRONICS CO., LTD. (KR)
(72) HYUN JOO JEON, DAE GYU KANG, SEON UK NA, YONG HO SEO
(85) 04/08/2015
(86) PCT KR2014/002267 de 18/03/2014
(87) WO 2014/148793 de 25/09/2014

---

(21) BR 11 2015 018708-0 A2

Código 1.3 - Notificação - Fase Nacional - PCT
(22) 05/02/2014
(30) 05/02/2013 US 61/761,190; 21/01/2014 EP 14305082.1
(51) C07K 16/46 (2006.01), C07K 16/30 (2006.01)
(54) AGENTE DE IMAGEM IMUNO PARA USO COM TERAPIA CONJUGADA DE ANTICORPO-FÁRMACO
(71) SANOFI (FR)
(72) JOCHEN KRUIP, SUSANTA K. SARKAR, MATHIAS GEBAUER, CHRISTIAN LANGE, INGO FOCKEN
(85) 04/08/2015
(86) PCT IB2014/000279 de 05/02/2014

(87) WO 2014/122529 de 14/08/2014

(21) BR 11 2015 018713-7 A2

Código 1.3 - Notificação - Fase Nacional - PCT
(22) 05/02/2014
(30) 05/02/2013 US 61/761,188; 21/01/2014 EP 14 305081.3
(51) C07K 16/30 (2006.01), A61K 51/10 (2006.01), C07K 16/44 (2006.01)
(54) AGENTE DE FORMAÇÃO DE IMAGEM IMUNO PARA USO COM TERAPIA DE CONJUGADO DE FÁRMACO - ANTICORPO
(71) SANOFI (FR) , THE BOARD OF TRUSTEES OF THE LELAND STANFORD JUNIOR UNIVERSITY (US)
(72) JOCHEN KRUIP, SANJIV S. GAMBHIR, SUSANTA K. SARKAR, MATHIAS GEBAUER, CHRISTIAN LANGE, INGO FOCKEN, RICHARD KIMURA, ARUTSELVAN NATARAJAN, OHAD ILOVICH
(85) 04/08/2015
(86) PCT US2014/014903 de 05/02/2014
(87) WO 2014/124026 de 14/08/2014

(21) BR 11 2015 018770-6 A2

Código 1.3 - Notificação - Fase Nacional - PCT
(22) 03/02/2014
(30) 06/02/2013 DE 10 2013 002 013.1
(51) E04D 13/08 (2006.01)
(54) SISTEMA DE COMPONENTES QUE FORMA UM SEPARADOR DE ÁGUA DA CHUVA PARA UM TUBO DESCENDENTE QUANDO MONTADO
(71) WISY AG HAUSTECHNIKSYSTEME, FILTERTECHNIK (DE)
(72) Arnold Denk, Jan Maurer
(85) 05/08/2015
(86) PCT DE2014/000037 de 03/02/2014
(87) WO 2014/121779 de 14/08/2014

(21) BR 11 2015 018828-1 A2

Código 1.3 - Notificação - Fase Nacional - PCT
(22) 26/02/2014
(30) 26/02/2013 KR 10-2013-0020703
(51) C07K 14/62 (2006.01), C07K 17/08 (2006.01), A61K 38/28 (2006.01), A61P 3/10 (2006.01)
(54) CONJUGADO DE INSULINA SÍTIO-ESPECÍFICO
(71) HANMI PHARM CO., LTD. (KR)
(72) Myung Hyun Jang, Dae Jin Kim, Sang Youn Hwang, Hyun Uk Kim, Sung Youb Jung, Se Chang Kwon
(85) 05/08/2015
(86) PCT KR2014/001597 de 26/02/2014
(87) WO 2014/133327 de 04/09/2014

(21) BR 11 2015 018829-0 A2

Código 1.3 - Notificação - Fase Nacional - PCT
(22) 05/02/2014
(30) 05/02/2013 US 61/761,012
(51) A61K 47/00 (2006.01), A61K 48/00 (2006.01), C07H 21/02 (2006.01), A61K 47/48 (2006.01)
(54) NANOPARTÍCULAS BIODEGRADÁVEIS E CLINICAMENTE COMPATÍVEIS COMO VEÍCULOS DE DISTRIBUIÇÃO DE FÁRMACOS
(71) 1GLOBE HEALTH INSTITUTE LLC (US)
(72) CHIANG J. LI, YOUZHI LI, KEYUR GADA, VAIBHAV SAXENA, XIAOSHU DAI, JOSEPH PRATA, NAMITA DODWADKAR
(85) 05/08/2015
(86) PCT US2014/014751 de 05/02/2014
(87) WO 2014/123935 de 14/08/2014

(21) BR 11 2015 018840-0 A2

Código 1.3 - Notificação - Fase Nacional - PCT
(22) 13/11/2014
(30) 25/11/2013 EP 13194208.8
(51) F21V 9/00 (2006.01), F21V 9/16 (2006.01), G02B 5/28 (2006.01), F21Y 101/02 (2006.01), F21Y 103/00 (2006.01)
(54) DISPOSIÇÃO DE ILUMINAÇÃO
(71) KONINKLIJKE PHILIPS N.V. (NL)
(72) TEWE HIEPKE HEEMSTRA
(85) 06/08/2015
(86) PCT EP2014/074422 de 13/11/2014
(87) WO 2015/074934 de 28/05/2015

(21) BR 11 2015 018872-9 A2

Código 1.3 - Notificação - Fase Nacional - PCT
(22) 06/02/2014
(30) 06/02/2013 US 61/761,490; 03/10/2013 US 61/886,442
(51) C12N 15/81 (2006.01), C12N 9/10 (2006.01), C12N 9/02 (2006.01), C12N 9/90 (2006.01), A23L 2/60 (2006.01), A23L 1/236 (2006.01), C12P 15/00 (2006.01)
(54) MÉTODOS PARA A PRODUÇÃO APERFEIÇOADA DE REBAUDIOSÍDEO D E REBAUDIOSÍDEO M
(71) EVOLVA SA (CH)
(72) MICHAEL DALGAARD MIKKELSEN, JORGEN HANSEN, ERNESTO SIMON, FEDEREICO BRIANZA, ANGELIKA SEMMLER, KIM OLSSON, SIMON CARLSEN, LOUIS DÜRING, ALEXEI OUSPENSKI, PAULA HICKS
(85) 06/08/2015
(86) PCT EP2014/052363 de 06/02/2014

(87) WO 2014/122227 de 14/08/2014

(21) BR 11 2015 018898-2 A2

Código 1.3 - Notificação - Fase Nacional - PCT
(22) 07/02/2014
(30) 08/02/2013 US 61/762,408; 14/03/2013 US 61/785,126
(51) A01N 43/00 (2006.01), A61K 31/00 (2006.01), A01N 43/54 (2006.01), A61K 31/505 (2006.01)
(54) INIBIDORES DE ERK E USOS DOS MESMOS
(71) CELGENE AVILOMICS RESEARCH, INC. (US)
(72) NADIA HAQ, DEQIANG NIU, RUSSELL C. PETTER, LIXIN QIAO, JUSWINDER SINGH, ZHENDONG ZHU
(85) 06/08/2015
(86) PCT US2014/015256 de 07/02/2014
(87) WO 2014/124230 de 14/08/2014

(21) BR 11 2015 018899-0 A2

Código 1.3 - Notificação - Fase Nacional - PCT
(22) 07/02/2014
(30) 08/02/2013 US 61/762,563
(51) C07K 16/30 (2006.01), A61P 35/00 (2006.01), A61K 47/48 (2006.01)
(54) SÍTIOS ESPECÍFICOS PARA MODIFICAÇÃO DE ANTICORPOS PARA PREPARAÇÃO DE IMUNOCONJUGADOS
(71) Irm LLC (BM)
(72) BERNHARD HUBERT GEIERSTANGER, WEIJIA OU, TETSUO UNO
(85) 06/08/2015
(86) PCT US2014/015393 de 07/02/2014
(87) WO 2014/124316 de 14/08/2014

(21) BR 11 2015 018908-3 A2

Código 1.3 - Notificação - Fase Nacional - PCT
(22) 06/02/2014
(30) 06/02/2013 US 61/761,473; 15/03/2013 US 61/791,162
(51) A61K 38/00 (2006.01), A61P 39/06 (2006.01), A01N 43/16 (2006.01), A01N 37/10 (2006.01)
(54) TRATAMENTO DE DANOS DE DNA E DISFUNÇÃO MITOCONDRIAL USANDO SUCO DE FRUTA DE PALMA
(71) BRANDEIS UNIVERSITY (US) , MALAYSIAN PALM OIL BOARD (MY)
(72) ADAM E. OSBORNE, LAWRENCE J. WANGH, KENNETH C. HAYES, Ravigadevi SAMBANTHAMURTHI
(85) 06/08/2015
(86) PCT US2014/015110 de 06/02/2014
(87) WO 2014/124140 de 14/08/2014

(21) BR 11 2015 018924-5 A2

Código 1.3 - Notificação - Fase Nacional - PCT
(22) 10/02/2014
(30) 08/02/2013 US 61/762,830; 08/02/2013 US 61/762,831; 19/11/2013 US 61/906,074
(51) G01N 33/53 (2006.01), G01N 33/573 (2006.01)
(54) FERRAMENTAS DIAGNÓSTICAS PARA PROGNOSTICAR O INÍCIO DA PRÉ-ECLÂMPSIA
(71) UNIVERSITY OF IOWA RESEARCH FOUNDATION (US)
(72) JUSTIN L. GROBE, MARK K. SANTILLAN
(85) 06/08/2015
(86) PCT US2014/015627 de 10/02/2014
(87) WO 2014/124392 de 14/08/2014

(21) BR 11 2015 018987-3 A2

Código 1.3 - Notificação - Fase Nacional - PCT
(22) 10/02/2014
(30) 08/02/2013 AU 2013900411
(51) A61K 31/35 (2006.01), A61P 31/04 (2006.01)
(54) MÉTODOS PARA TRATAMENTO DE INFEÇÕES MICROBIANAS, INCLUINDO MASTITE.
(71) LUODA PHARMA PTY LTD (AU)
(72) STEPHEN PAGE, SANJAY GARG
(85) 07/08/2015
(86) PCT AU2014/000102 de 10/02/2014
(87) WO 2014/121343 de 14/08/2014

(21) BR 11 2015 018989-0 A2

Código 1.3 - Notificação - Fase Nacional - PCT
(22) 21/02/2014
(30) 22/02/2013 EP PCT/EP2013/000526
(51) A61K 39/395 (2006.01), C07K 16/28 (2006.01), A61K 39/39 (2006.01)
(54) COMBINAÇÃO DE VACINAÇÃO E INIBIÇÃO DA VIA DE PD-1
(71) Curevac GmbH (DE)
(72) MARIOLA FOTIN-MLECZEK, KARL-JOSEF KALLEN, JOCHEN PROBST
(85) 07/08/2015
(86) PCT EP2014/000461 de 21/02/2014
(87) WO 2014/127917 de 28/08/2014

(21) BR 11 2015 018990-3 A2

Código 1.3 - Notificação - Fase Nacional - PCT
(22) 10/02/2014
(30) 08/02/2013 AU 2013900412
(51) A61K 31/35 (2006.01), A61K 9/06 (2006.01), A61K 31/194 (2006.01), A61K 31/04 (2006.01), A61P 31/10 (2006.01), A61M 35/00 (2006.01)
(54) MÉTODOS PARA TRATAMENTO DE INFECÇÕES MICROBIANAS

TÓPICAS.
(71) LUODA PHARMA PTY LTD (AU)
(72) STEPHEN PAGE
(85) 07/08/2015
(86) PCT AU2014/000101 de 10/02/2014
(87) WO 2014/121342 de 14/08/2014

---

(21) BR 11 2016 018805-5 A2

Código 1.3 - Notificação - Fase Nacional - PCT
(22) 19/02/2015
(30) 21/02/2014 JP 2014-032280
(51) C23C 14/06 (2006.01), B23B 27/14 (2006.01), B32B 15/01 (2006.01)
(54) PELÍCULA DE REVESTIMENTO DURA E MÉTODO DE FORMAÇÃO DA MESMA
(71) KABUSHIKI KAISHA KOBE SEIKO SHO (KOBE STEEL, LTD.) (JP)
(72) HIROAKI NII, KENJI YAMAMOTO
(85) 16/08/2016
(86) PCT JP2015/054694 de 19/02/2015
(87) WO 2015/125898 de 27/08/2015
Publicação automática da admissibilidade da fase nacional depositado via PCT . Tratado de cooperação em matéria de Patentes, conforme Instrução Normativa nº 02, de 06/06/2017 publicada na RPI nº 2422, de 06/06/2017.

---

(21) BR 11 2016 018806-3 A2

Código 1.3 - Notificação - Fase Nacional - PCT
(22) 16/03/2015
(30) 17/03/2014 EP 14160184.9
(51) A61L 27/32 (2006.01), A61L 24/00 (2006.01)
(54) PASTA IMPLANTÁVEL E SEU USO
(71) BONALIVE BIOMATERIALS OY (FI)
(72) LORENZO DRAGO, CARLO LUCA ROMANO, JIMMY LUCCHESI, FREDRIK OLLILA
(85) 16/08/2016
(86) PCT EP2015/055392 de 16/03/2015
(87) WO 2015/140088 de 24/09/2015
Publicação automática da admissibilidade da fase nacional depositado via PCT . Tratado de cooperação em matéria de Patentes, conforme Instrução Normativa nº 02, de 06/06/2017 publicada na RPI nº 2422, de 06/06/2017.

---

(21) BR 11 2016 018808-0 A2

Código 1.3 - Notificação - Fase Nacional - PCT
(22) 18/03/2015
(30) 20/03/2014 US 61/968,286; 27/12/2014 US 14/583,650
(51) H04W 72/04 (2009.01), H04W 68/00 (2009.01), H04W 88/02 (2009.01), H04W 88/08 (2009.01)
(54) TÉCNICAS DE ALOCAÇÃO DE RECURSOS PARA COMUNICAÇÕES DE DISPOSITIVO-PARA-DISPOSITIVO (D2D)

(71) INTEL CORPORATION (US)
(72) SERGEY PANTELEEV, ALEXEY KHORYAEV, DEBDEEP CHATTERJEE
(85) 16/08/2016
(86) PCT US2015/021169 de 18/03/2015
(87) WO 2015/142994 de 24/09/2015
Publicação automática da admissibilidade da fase nacional depositado via PCT . Tratado de cooperação em matéria de Patentes, conforme Instrução Normativa nº 02, de 06/06/2017 publicada na RPI nº 2422, de 06/06/2017.

---

(21) BR 11 2016 018809-8 A2

Código 1.3 - Notificação - Fase Nacional - PCT
(22) 13/02/2015
(30) 17/02/2014 US 61/940,595; 11/04/2014 US 61/978,701; 12/02/2015 US 14//620,377
(51) H04W 16/14 (2009.01), H04W 24/10 (2009.01), H04W 72/12 (2009.01), H04B 7/26 (2006.01), H04W 74/04 (2009.01), H04W 84/04 (2009.01), H04W 84/12 (2009.01), H04W 88/10 (2009.01)
(54) MEDIÇÕES DE TRANSMISSÃO ADAPTÁVEL DE SENTIR PORTADORA (CSAT) EM ESPECTRO COMPARTILHADO
(71) QUALCOMM INCORPORATED (US)
(72) TAMER ADEL KADOUS, AHMED KAMEL SADEK, TINGFANG JI, MINGXI FAN
(85) 16/08/2016
(86) PCT US2015/015903 de 13/02/2015
(87) WO 2015/123573 de 20/08/2015
Publicação automática da admissibilidade da fase nacional depositado via PCT . Tratado de cooperação em matéria de Patentes, conforme Instrução Normativa nº 02, de 06/06/2017 publicada na RPI nº 2422, de 06/06/2017.

---

(21) BR 11 2016 018810-1 A2

Código 1.3 - Notificação - Fase Nacional - PCT
(22) 09/04/2015
(30) 09/04/2014 JP 2014-080241
(51) C03C 27/12 (2006.01), B60J 1/00 (2006.01)
(54) FILME INTERMEDIÁRIO PARA VIDRO DE PARA-BRISA DE VEÍCULO, CORPO ENROLADO, E VIDRO DE PARA-BRISA DE VEÍCULO
(71) SEKISUI CHEMICAL CO., LTD (JP)
(72) KAZUHIKO NAKAYAMA, HIROAKI INUI, HIROFUMI KITANO
(85) 16/08/2016
(86) PCT JP2015/061143 de 09/04/2015
(87) WO 2015/156365 de 15/10/2015
Publicação automática da admissibilidade da fase nacional depositado via PCT . Tratado de cooperação em matéria de Patentes, conforme Instrução Normativa nº 02, de 06/06/2017 publicada na RPI nº 2422, de 06/06/2017.

---

(21) BR 11 2016 018811-0 A2

Código 1.3 - Notificação - Fase Nacional - PCT

(22) 10/02/2015
(30) 24/02/2014 US 61/943,805
(51) A61F 9/007 (2006.01), A61B 17/30 (2006.01)
(54) INSTRUMENTO CIRÚRGICO COM CONDIÇÃO DE EXTREMIDADE OTIMIZADA PARA ADESÃO
(71) NOVARTIS AG (CH)
(72) GUIDO VEZZU, RETO GRUEEBLER
(85) 16/08/2016
(86) PCT EP2015/052791 de 10/02/2015
(87) WO 2015/124467 de 27/08/2015
Publicação automática da admissibilidade da fase nacional depositado via PCT . Tratado de cooperação em matéria de Patentes, conforme Instrução Normativa nº 02, de 06/06/2017 publicada na RPI nº 2422, de 06/06/2017.

---

(21) BR 11 2016 018814-4 A2

Código 1.3 - Notificação - Fase Nacional - PCT
(22) 04/03/2014
(51) H04N 19/61 (2014.01)
(54) MODO DE VIRADA E SALTO DE BLOCO EM PREDIÇÃO DE CÓPIA INTRABLOCO
(71) MICROSOFT TECHNOLOGY LICENSING, LLC (US)
(72) BIN LI, JIZHENG XU, FENG WU
(85) 16/08/2016
(86) PCT CN2014/072824 de 04/03/2014
(87) WO 2015/131323 de 11/09/2015
Publicação automática da admissibilidade da fase nacional depositado via PCT . Tratado de cooperação em matéria de Patentes, conforme Instrução Normativa nº 02, de 06/06/2017 publicada na RPI nº 2422, de 06/06/2017.

---

(21) BR 11 2016 018816-0 A2

Código 1.3 - Notificação - Fase Nacional - PCT
(22) 13/03/2015
(30) 14/03/2014 US 61/953,369
(51) F01K 13/02 (2006.01), F01K 11/02 (2006.01), F01K 25/00 (2006.01)
(54) SISTEMA DE GESTÃO DE INTERRUPÇÃO PÓS-MOTOR PARA UM SISTEMA DE CICLO DE RANKINE, VEÍCULO E MÉTODO PARA GERENCIAR UMA CONDIÇÃO DE PRESSÃO DE FLUIDO DE TRABALHO EM UM SISTEMA DE CICLO DE RANKINE
(71) EATON CORPORATION (US)
(72) BRADLEY KARL WRIGHT JR., MATTHEW JAMES FORTINI
(85) 16/08/2016
(86) PCT US2015/020447 de 13/03/2015
(87) WO 2015/138897 de 17/09/2015
Publicação automática da admissibilidade da fase nacional depositado via PCT . Tratado de cooperação em matéria de Patentes, conforme Instrução Normativa nº 02, de 06/06/2017 publicada na RPI nº 2422, de 06/06/2017.

(21) BR 11 2016 018820-9 A2

Código 1.3 - Notificação - Fase Nacional - PCT
(22) 12/03/2015
(30) 12/03/2014 US 61/951,827
(51) G06F 9/455 (2006.01), E21B 43/12 (2006.01), G06G 7/48 (2006.01)
(54) MÉTODO IMPLEMENTADO EM COMPUTADOR, SISTEMA PARA SIMULAR A PRODUÇÃO DE FLUIDO EM UM SISTEMA DE MÚLTIPLOS RESERVATÓRIOS COM UMA REDE DE SUPERFÍCIE COMUM E MEIO DE ARMAZENAMENTO LEGÍVEL POR COMPUTADOR
(71) LANDMARK GRAPHICS CORPORATION (US)
(72) TERRY WONG, GRAHAM C. FLEMING
(85) 16/08/2016
(86) PCT US2015/020297 de 12/03/2015
(87) WO 2015/138809 de 17/09/2015
Publicação automática da admissibilidade da fase nacional depositado via PCT . Tratado de cooperação em matéria de Patentes, conforme Instrução Normativa nº 02, de 06/06/2017 publicada na RPI nº 2422, de 06/06/2017.

(21) BR 11 2016 018821-7 A2

Código 1.3 - Notificação - Fase Nacional - PCT
(22) 27/03/2015
(30) 03/04/2014 EP 14163339.6
(51) C22C 21/00 (2006.01)
(54) LIGA DE BRONZE DE ALUMÍNIO, PRODUTO DE BRONZE DE ALUMÍNIO E MÉTODO PARA PRODUZIR UM PRODUTO PRODUZIDO A PARTIR DE UM BRONZE DE ALUMÍNIO
(71) OTTO FUCHS - KOMMANDITGESELLSCHAFT (DE)
(72) HERMANN GUMMERT, BJÖRN REETZ, THOMAS PLETT
(85) 16/08/2016
(86) PCT EP2015/056672 de 27/03/2015
(87) WO 2015/150245 de 08/10/2015
Publicação automática da admissibilidade da fase nacional depositado via PCT . Tratado de cooperação em matéria de Patentes, conforme Instrução Normativa nº 02, de 06/06/2017 publicada na RPI nº 2422, de 06/06/2017.

(21) BR 11 2016 018822-5 A2

Código 1.3 - Notificação - Fase Nacional - PCT
(22) 08/12/2014
(30) 18/02/2014 JP 2014-028712
(51) B60G 21/055 (2006.01), B21D 39/00 (2006.01), B21D 53/88 (2006.01), F16B 4/00 (2006.01), F16B 7/14 (2006.01)
(54) ESTRUTURA DE PRODUTO SEMIACABADO PARA MEMBRO DE RESTRIÇÃO DE MOVIMENTO, APARELHO PARA FIXAR PRODUTO SEMIACABADO A MEMBRO DE BARRA, ESTRUTURA PARA A FIXAÇÃO DE PRODUTO SEMIACABADO E DE MEMBRO DE BARRA, E MÉTODO DE FIXAÇÃO DE PRODUTO SEMIACABADO

(71) NHK SPRING CO., LTD. (JP) , NHK SPRING PRODUCTION COMPANY (JP)
(72) KENJI KATSUNO
(85) 16/08/2016
(86) PCT JP2014/082453 de 08/12/2014
(87) WO 2015/125381 de 27/08/2015
Publicação automática da admissibilidade da fase nacional depositado via PCT . Tratado de cooperação em matéria de Patentes, conforme Instrução Normativa nº 02, de 06/06/2017 publicada na RPI nº 2422, de 06/06/2017.

---

(21) BR 11 2016 018824-1 A2

Código 1.3 - Notificação - Fase Nacional - PCT
(22) 17/02/2015
(30) 21/02/2014 US 61/943,067
(51) B65D 5/54 (2006.01)
(54) CAIXA CONVERTÍVEL COM PAINÉIS DE VENTILAÇÃO IMPLEMENTÁVEIS PARA TRANSPORTE E EXIBIÇÃO DE PRODUTOS ALIMENTARES
(71) KRAFT FOODS GROUP BRANDS LLC (US)
(72) LAURA G. HUMPHREY, AMELIA S. PRESHER, CHRISTOPHER W. DUNKLE, WALTER D. KEEFE JR., JOSEPH STALLINGS
(85) 16/08/2016
(86) PCT US2015/016123 de 17/02/2015
(87) WO 2015/126813 de 27/08/2015
Publicação automática da admissibilidade da fase nacional depositado via PCT . Tratado de cooperação em matéria de Patentes, conforme Instrução Normativa nº 02, de 06/06/2017 publicada na RPI nº 2422, de 06/06/2017.

---

(21) BR 11 2016 018826-8 A2

Código 1.3 - Notificação - Fase Nacional - PCT
(22) 19/02/2015
(30) 19/02/2014 US 61/942,020; 20/10/2014 US 62/065,797
(51) A61K 35/52 (2006.01)
(54) ANTICORPO PARA DISTORCER A PROPORÇÃO ENTRE OS SEXOS E MÉTODOS PARA USO DO MESMO
(71) UNIVERSITY OF TENNESSEE RESEARCH FOUNDATION (US)
(72) J. LANNETT EDWARDS, LOUISA A. RISPOLI, F. NEAL SCHRICK
(85) 16/08/2016
(86) PCT US2015/016589 de 19/02/2015
(87) WO 2015/127055 de 27/08/2015
Publicação automática da admissibilidade da fase nacional depositado via PCT . Tratado de cooperação em matéria de Patentes, conforme Instrução Normativa nº 02, de 06/06/2017 publicada na RPI nº 2422, de 06/06/2017.

---

(21) BR 11 2016 018829-2 A2

Código 1.3 - Notificação - Fase Nacional - PCT
(22) 30/01/2015

(30) 19/02/2014 US 14/183,568
(51) H04R 3/00 (2006.01), H04N 21/422 (2011.01), H04N 21/4223 (2011.01)
(54) ARRANJO DE MICROFONE ORIENTADO PARA IMAGEM.
(71) ECHOSTAR TECHNOLOGIES L.L.C. (US)
(72) SHOUNAK MITRA, FRED EARL STARKS
(85) 16/08/2016
(86) PCT US2015/013640 de 30/01/2015
(87) WO 2015/126594 de 27/08/2015
Publicação automática da admissibilidade da fase nacional depositado via PCT . Tratado de cooperação em matéria de Patentes, conforme Instrução Normativa nº 02, de 06/06/2017 publicada na RPI nº 2422, de 06/06/2017.

---

(21) BR 11 2016 018830-6 A2

Código 1.3 - Notificação - Fase Nacional - PCT
(22) 19/02/2015
(30) 21/02/2014 US 14/186,789
(51) G01V 3/12 (2006.01), G01V 3/30 (2006.01), E21B 49/00 (2006.01)
(54) FERRAMENTA ELETROMAGNÉTICA TRANSIENTE MONTADA EM TUBO DE CONDUTIVIDADE REDUZIDA
(71) BAKER HUGHES INCORPORATED. (US)
(72) GREGORY B. ITSKOVICH, STEVEN A. MORRIS, TERUHIKO HAGIWARA
(85) 16/08/2016
(86) PCT US2015/016503 de 19/02/2015
(87) WO 2015/127010 de 27/08/2015
Publicação automática da admissibilidade da fase nacional depositado via PCT . Tratado de cooperação em matéria de Patentes, conforme Instrução Normativa nº 02, de 06/06/2017 publicada na RPI nº 2422, de 06/06/2017.

---

(21) BR 11 2016 018831-4 A2

Código 1.3 - Notificação - Fase Nacional - PCT
(22) 06/02/2015
(30) 18/02/2014 US 61/941,308; 07/03/2014 US 14/200,684
(51) H01L 23/13 (2006.01), H01L 23/498 (2006.01), H01F 17/00 (2006.01), H01L 49/02 (2006.01)
(54) PACOTE DE BAIXO PERFIL COM DISPOSITIVO PASSIVO
(71) QUALCOMM INCORPORATED (US)
(72) MARIO FRANCISCO VELEZ, DAEIK DANIEL KIM, YOUNG KYU SONG, XIAONAN ZHANG, JONGHAE KIM, CHANGHAN HOBIE YUN, CHENGJIE ZUO
(85) 16/08/2016
(86) PCT US2015/014895 de 06/02/2015
(87) WO 2015/126640 de 27/08/2015
Publicação automática da admissibilidade da fase nacional depositado via PCT . Tratado de cooperação em matéria de Patentes, conforme Instrução Normativa nº 02, de 06/06/2017 publicada na RPI nº 2422, de 06/06/2017.

(21) BR 11 2016 018833-0 A2

Código 1.3 - Notificação - Fase Nacional - PCT
(22) 24/03/2015
(30) 24/03/2014 US 61/969,785
(51) H04W 48/08 (2009.01), H04W 48/18 (2009.01), H04W 48/16 (2009.01), H04W 28/02 (2009.01), H04W 88/02 (2009.01)
(54) TÉCNICAS PARA APLICAÇÃO COORDENADA DE REGRAS DE SELEÇÃO DE REDE SEM FIOS E ENCAMINHAMENTO DE TRÁFEGO
(71) INTEL IP CORPORATION (US)
(72) VIVEK GUPTA
(85) 16/08/2016
(86) PCT US2015/022250 de 24/03/2015
(87) WO 2015/148507 de 01/10/2015
Publicação automática da admissibilidade da fase nacional depositado via PCT . Tratado de cooperação em matéria de Patentes, conforme Instrução Normativa nº 02, de 06/06/2017 publicada na RPI nº 2422, de 06/06/2017.

(21) BR 11 2016 018834-9 A2

Código 1.3 - Notificação - Fase Nacional - PCT
(22) 04/03/2015
(30) 20/03/2014 US 61/968,281; 26/11/2014 US 14/554,221
(51) H04W 88/08 (2009.01), H04W 48/08 (2009.01), H04W 76/04 (2009.01), H04W 52/02 (2009.01)
(54) ENODEB E UE PARA LIGAR E DESLIGAR CÉLULA DINÂMICA
(71) INTEL IP CORPORATION (US)
(72) SEUNGHEE HAN, YOUN HYOUNG HEO, HONG HE, JONG-KAE FWU, HWAN-JOON KWON
(85) 16/08/2016
(86) PCT US2015/018764 de 04/03/2015
(87) WO 2015/142520 de 24/09/2015
Publicação automática da admissibilidade da fase nacional depositado via PCT . Tratado de cooperação em matéria de Patentes, conforme Instrução Normativa nº 02, de 06/06/2017 publicada na RPI nº 2422, de 06/06/2017.

(21) BR 11 2016 018837-3 A2

Código 1.3 - Notificação - Fase Nacional - PCT
(22) 18/02/2015
(30) 18/02/2014 US 61/941,173
(51) H04L 27/00 (2006.01), H04B 1/00 (2006.01), H04W 72/12 (2009.01)
(54) SELEÇÃO DE ANTENA EM REDES LTE/LTE-A COM ESPECTRO NÃO LICENCIADO
(71) QUALCOMM INCORPORATED (US)
(72) TAO LUO, DURGA PRASAD MALLADI, XILIANG LUO, YONGBIN WEI
(85) 16/08/2016
(86) PCT US2015/016341 de 18/02/2015
(87) WO 2015/126916 de 27/08/2015
Publicação automática da admissibilidade da fase nacional depositado via

PCT . Tratado de cooperação em matéria de Patentes, conforme Instrução Normativa nº 02, de 06/06/2017 publicada na RPI nº 2422, de 06/06/2017.

---

(21) BR 11 2016 018838-1 A2

Código 1.3 - Notificação - Fase Nacional - PCT
(22) 17/02/2015
(30) 18/02/2014 US 61/941,039; 20/08/2014 US 14/464,290
(51) H04W 48/02 (2009.01)
(54) MECANISMO DE DESSINTONIZAÇÃO APERFEIÇOADO DURANTE PROCEDIMENTO DE SINALIZAÇÃO EM COMUNICAÇÕES DE VÁRIAS ASSINATURAS
(71) QUALCOMM INCORPORATED (US)
(72) SITARAMANJANEYULU KANAMARLAPUDI, ANSAH AHMED SHEIK, SATHISH KRISHNAMOORTHY
(85) 16/08/2016
(86) PCT US2015/016197 de 17/02/2015
(87) WO 2015/126842 de 27/08/2015
Publicação automática da admissibilidade da fase nacional depositado via PCT . Tratado de cooperação em matéria de Patentes, conforme Instrução Normativa nº 02, de 06/06/2017 publicada na RPI nº 2422, de 06/06/2017.

---

(21) BR 11 2016 018840-3 A2

Código 1.3 - Notificação - Fase Nacional - PCT
(22) 19/02/2015
(30) 21/02/2014 ZA 2014/01318
(51) G06Q 20/32 (2012.01), G06Q 20/40 (2012.01), G06Q 20/38 (2012.01)
(54) MÉTODOS PARA TRANSMITIR E PARA RECEBER INFORMAÇÃO DE TRANSAÇÃO, SISTEMA, E, PRODUTOS DE PROGRAMA DE COMPUTADOR
(71) VISA INTERNATIONAL SERVICE ASSOCIATION (US)
(72) ALAN JOSEPH O'REGAN, HORATIO NELSON HUXHAM, TARA ANNE MOSS, HOUGH ARIE VAN WYK
(85) 16/08/2016
(86) PCT IB2015/051265 de 19/02/2015
(87) WO 2015/125099 de 27/08/2015
Publicação automática da admissibilidade da fase nacional depositado via PCT . Tratado de cooperação em matéria de Patentes, conforme Instrução Normativa nº 02, de 06/06/2017 publicada na RPI nº 2422, de 06/06/2017.

---

(21) BR 11 2016 018842-0 A2

Código 1.3 - Notificação - Fase Nacional - PCT
(22) 25/02/2015
(30) 26/02/2014 JP 2014-034792
(51) A61K 31/4166 (2006.01), A61K 9/20 (2006.01), A61P 13/12 (2006.01)
(54) AGENTE DE SUPRESSÃO DE PROGRESSO OU DE APERFEIÇOAMENTO PARA DOENÇA CRÔNICA DO RIM
(71) NIPPON ZOKI PHARMACEUTICAL CO., LTD. (JP)
(72) KAZUHARU IENAGA

(85) 16/08/2016
(86) PCT JP2015/055397 de 25/02/2015
(87) WO 2015/129750 de 03/09/2015
Publicação automática da admissibilidade da fase nacional depositado via PCT . Tratado de cooperação em matéria de Patentes, conforme Instrução Normativa nº 02, de 06/06/2017 publicada na RPI nº 2422, de 06/06/2017.

---

(21) BR 11 2016 018843-8 A2

Código 1.3 - Notificação - Fase Nacional - PCT
(22) 19/09/2014
(30) 19/02/2014 US 14/184,042
(51) A61B 5/11 (2006.01)
(54) MONITOR DE SAÚDE
(71) LUMIRA LTD. (GB)
(72) THOMAS P. BLACKADAR, DAVID P. MONAHAN, PAUL J. GAUDET, THOMAS J. QUINLAN
(85) 16/08/2016
(86) PCT US2014/056532 de 19/09/2014
(87) WO 2015/126459 de 27/08/2015
Publicação automática da admissibilidade da fase nacional depositado via PCT . Tratado de cooperação em matéria de Patentes, conforme Instrução Normativa nº 02, de 06/06/2017 publicada na RPI nº 2422, de 06/06/2017.

---

(21) BR 11 2016 018844-6 A2

Código 1.3 - Notificação - Fase Nacional - PCT
(22) 16/02/2015
(30) 17/02/2014 US 61/940,580
(51) D04H 1/4374 (2012.01), D04H 13/00 (2006.01)
(54) ARTIGO DE ESFREGAÇÃO E MÉTODO PARA FABRICAÇÃO DO MESMO
(71) 3M INNOVATIVE PROPERTIES COMPANY (US)
(72) JAMES P. ENDLE, JOHN M. BRANDNER, LAUREN K. CARLSON, ROBERT J. MAKI, STEPHEN M. SANOCKI
(85) 16/08/2016
(86) PCT US2015/016046 de 16/02/2015
(87) WO 2015/123635 de 20/08/2015
Publicação automática da admissibilidade da fase nacional depositado via PCT . Tratado de cooperação em matéria de Patentes, conforme Instrução Normativa nº 02, de 06/06/2017 publicada na RPI nº 2422, de 06/06/2017.

---

(21) BR 11 2016 018846-2 A2

Código 1.3 - Notificação - Fase Nacional - PCT
(22) 21/01/2015
(30) 27/02/2014 EP 14156990.5
(51) F02D 41/02 (2006.01), F02D 41/08 (2006.01), F02D 41/14 (2006.01), F02D 29/06 (2006.01), F02D 35/02 (2006.01)
(54) MÉTODO PARA OPERAR UM SISTEMA QUE COMPREENDE UM

GERADOR E UM MOTOR DE COMBUSTÃO INTERNA, APARELHO DE CONTROLE DE LOOP ABERTO E DE LOOP FECHADO, E O DITO SISTEMA
(71) SIEMENS AKTIENGESELLSCHAFT (DE)
(72) ANDREAS KLOTZEK
(85) 16/08/2016
(86) PCT EP2015/051136 de 21/01/2015
(87) WO 2015/128121 de 03/09/2015
Publicação automática da admissibilidade da fase nacional depositado via PCT . Tratado de cooperação em matéria de Patentes, conforme Instrução Normativa nº 02, de 06/06/2017 publicada na RPI nº 2422, de 06/06/2017.

---

(21) BR 11 2016 018848-9 A2

Código 1.3 - Notificação - Fase Nacional - PCT
(22) 27/02/2015
(30) 28/02/2014 US 61/946,623
(51) B60P 1/28 (2006.01), F16C 11/04 (2006.01)
(54) CONEXÃO PIVÔ PARA UMA CAÇAMBA DE CAMINHÃO
(71) ESCO CORPORATION (US)
(72) IAN RISSMAN, MATTHEW J. DUNFORD, PAUL L. HEAPHY, GORDON SIMPSON, PO-SHEN PAUL CHOU, CARYOLYN SHAPIRO, DARRIN HARDING, THOMAS J. MCCALL, RYAN J. KREITZBERG
(85) 16/08/2016
(86) PCT US2015/018176 de 27/02/2015
(87) WO 2015/131147 de 03/09/2015
Publicação automática da admissibilidade da fase nacional depositado via PCT . Tratado de cooperação em matéria de Patentes, conforme Instrução Normativa nº 02, de 06/06/2017 publicada na RPI nº 2422, de 06/06/2017.

---

(21) BR 11 2016 018849-7 A2

Código 1.3 - Notificação - Fase Nacional - PCT
(22) 18/02/2015
(30) 18/02/2014 EP 14155506.0; 18/02/2014 EP 14155508.6; 18/02/2014 US 61/940,857; 31/07/2014 EP 14179416.4
(51) A61F 2/24 (2006.01)
(54) SISTEMA E MÉTODO DE COLOCAÇÃO DE IMPLANTE DE ANULOPLASTIA
(71) MEDTENTIA INTERNATIONAL LTD OY (FI)
(72) HANS-REINHARD ZERKOWSKI, OLLI KERÄNEN, GER O'CARROLL, MARK PUGH, ADRIAN MORAN
(85) 16/08/2016
(86) PCT EP2015/053421 de 18/02/2015
(87) WO 2015/124632 de 27/08/2015
Publicação automática da admissibilidade da fase nacional depositado via PCT . Tratado de cooperação em matéria de Patentes, conforme Instrução Normativa nº 02, de 06/06/2017 publicada na RPI nº 2422, de 06/06/2017.

(21) BR 11 2016 018850-0 A2

Código 1.3 - Notificação - Fase Nacional - PCT
(22) 16/02/2015
(30) 18/02/2014 IT BO2014A000077; 12/03/2014 IT BO2014A000124
(51) A61F 13/15 (2006.01)
(54) PROCESSO E MÁQUINA PARA FORMAR UM ARTIGO ABSORVENTE SANITÁRIO
(71) GDM S.P.A. (IT)
(72) MATTEO PIANTONI, VALERIO SOLI
(85) 16/08/2016
(86) PCT IB2015/051137 de 16/02/2015
(87) WO 2015/125059 de 27/08/2015
Publicação automática da admissibilidade da fase nacional depositado via PCT . Tratado de cooperação em matéria de Patentes, conforme Instrução Normativa nº 02, de 06/06/2017 publicada na RPI nº 2422, de 06/06/2017.

(21) BR 11 2016 018851-9 A2

Código 1.3 - Notificação - Fase Nacional - PCT
(22) 19/02/2015
(30) 21/02/2014 US 61/942,656; 02/04/2014 EP 14163258.8
(51) C07C 37/02 (2006.01), C07C 37/62 (2006.01), C07C 41/16 (2006.01), C07C 51/16 (2006.01), C07C 65/21 (2006.01), C07C 43/225 (2006.01), C07C 39/30 (2006.01), C07C 39/28 (2006.01)
(54) PROCESSO PARA FORNECER UM COMPOSTO
(71) BASF SE (DE)
(72) ERIC GEORGE KLAUBER, MICHAEL RACK, THOMAS ZIERKE, NICOLE HOLUB, GERALD SCHMELEBECK, JUNMIN JI, DAVID CORTES
(85) 16/08/2016
(86) PCT EP2015/053453 de 19/02/2015
(87) WO 2015/124651 de 27/08/2015
Publicação automática da admissibilidade da fase nacional depositado via PCT . Tratado de cooperação em matéria de Patentes, conforme Instrução Normativa nº 02, de 06/06/2017 publicada na RPI nº 2422, de 06/06/2017.

(21) BR 11 2016 018852-7 A2

Código 1.3 - Notificação - Fase Nacional - PCT
(22) 24/03/2015
(30) 26/03/2014 EP 14161738.1
(51) H02K 1/18 (2006.01), H02K 5/26 (2006.01), H02K 5/02 (2006.01)
(54) MÁQUINA ELÉTRICA
(71) ABB SCHWEIZ AG (CH)
(72) JOONAS HELANDER, MORITZ GRÜN, ARI VARTIAINEN
(85) 16/08/2016
(86) PCT EP2015/056201 de 24/03/2015
(87) WO 2015/144670 de 01/10/2015
Publicação automática da admissibilidade da fase nacional depositado via PCT . Tratado de cooperação em matéria de Patentes, conforme Instrução

Normativa nº 02, de 06/06/2017 publicada na RPI nº 2422, de 06/06/2017.

---

(21) BR 11 2016 018853-5 A2

Código 1.3 - Notificação - Fase Nacional - PCT
(22) 12/02/2015
(30) 18/02/2014 US 61/941,260; 27/08/2014 US 14/470,350
(51) H04W 52/02 (2009.01), H04W 76/04 (2009.01)
(54) COMUTAÇÃO DO ESTADO DCH PARA NÃO DCH DO EQUIPAMENTO DE USUÁRIO NO UMTS
(71) QUALCOMM INCORPORATED (US)
(72) SITARAMANJANEYULU KANAMARLAPUDI, SHARIF AHSANUL MATIN, DEEPU ALEX, ANSAH AHMED SHEIK
(85) 16/08/2016
(86) PCT US2015/015553 de 12/02/2015
(87) WO 2015/126714 de 27/08/2015
Publicação automática da admissibilidade da fase nacional depositado via PCT . Tratado de cooperação em matéria de Patentes, conforme Instrução Normativa nº 02, de 06/06/2017 publicada na RPI nº 2422, de 06/06/2017.

---

(21) BR 11 2016 018854-3 A2

Código 1.3 - Notificação - Fase Nacional - PCT
(22) 10/02/2015
(30) 18/02/2014 EP 14155585.4
(51) A61K 6/083 (2006.01), A61C 5/00 (2006.01)
(54) ?COMPOSIÇÃO DENTAL E O USO DAS MESMAS?
(71) 3M INNOVATIVE PROPERTIES COMPANY (US)
(72) ADRIAN S. ECKERT, MICHAEL M. CUB, BETTINA HAILAND, MARION B. KESTEL, CHRISTOPH THALACKER, KARSTEN DEDE
(85) 16/08/2016
(86) PCT US2015/015160 de 10/02/2015
(87) WO 2015/126666 de 27/08/2015
Publicação automática da admissibilidade da fase nacional depositado via PCT . Tratado de cooperação em matéria de Patentes, conforme Instrução Normativa nº 02, de 06/06/2017 publicada na RPI nº 2422, de 06/06/2017.

---

(21) BR 11 2016 018855-1 A2

Código 1.3 - Notificação - Fase Nacional - PCT
(22) 18/02/2015
(30) 18/02/2014 US 61/941,018
(51) C07H 15/24 (2006.01), A01H 1/04 (2006.01), A23L 1/09 (2006.01)
(54) PROCESSO PARA SEPARAÇÃO, ISOLAMENTO E CARACTERIZAÇÃO DE GLICOSÍDEOS DE ESTEVIOL
(71) MCNEIL NUTRITIONALS, LLC (US)
(72) STEVEN J. CATANI, JUAN NAVIA
(85) 16/08/2016
(86) PCT US2015/016269 de 18/02/2015
(87) WO 2015/126876 de 27/08/2015

Publicação automática da admissibilidade da fase nacional depositado via PCT . Tratado de cooperação em matéria de Patentes, conforme Instrução Normativa nº 02, de 06/06/2017 publicada na RPI nº 2422, de 06/06/2017.

---

(21) BR 11 2016 018856-0 A2

Código 1.3 - Notificação - Fase Nacional - PCT
(22) 24/02/2015
(30) 26/02/2014 US 14/190,301
(51) E21B 33/04 (2006.01)
(54) CONJUNTO DE VEDAÇÃO, CONJUNTO DE CABEÇA DE POÇO E MÉTODO PARA VEDAR UM ESPAÇO
(71) VETCO GRAY, INC. (US)
(72) MICHAEL SHAW
(85) 16/08/2016
(86) PCT US2015/017181 de 24/02/2015
(87) WO 2015/130624 de 03/09/2015
Publicação automática da admissibilidade da fase nacional depositado via PCT . Tratado de cooperação em matéria de Patentes, conforme Instrução Normativa nº 02, de 06/06/2017 publicada na RPI nº 2422, de 06/06/2017.

---

(21) BR 11 2016 018857-8 A2

Código 1.3 - Notificação - Fase Nacional - PCT
(22) 18/02/2015
(30) 27/02/2014 JP 2014-036731
(51) B21K 1/08 (2006.01), B21J 5/08 (2006.01)
(54) APARELHO PARA FORMAR UM BLOCO BRUTO PARA ACABAR A FORJADURA PARA UMA ÁRVORE DE MANIVELAS FORJADA PARA UM MOTOR COM 4 CILINDROS E MÉTODO PARA FABRICAR UMA ÁRVORE DE MANIVELAS FORJADA PARA UM MOTOR COM QUATRO CILINDROS QUE USE O MESMO
(71) NIPPON STEEL & SUMITOMO METAL CORPORATION (JP)
(72) JUNICHI OKUBO, KENJI TAMURA, KUNIHIRO YOSHIDA
(85) 16/08/2016
(86) PCT JP2015/000735 de 18/02/2015
(87) WO 2015/129201 de 03/09/2015
Publicação automática da admissibilidade da fase nacional depositado via PCT . Tratado de cooperação em matéria de Patentes, conforme Instrução Normativa nº 02, de 06/06/2017 publicada na RPI nº 2422, de 06/06/2017.

---

(21) BR 11 2016 018858-6 A2

Código 1.3 - Notificação - Fase Nacional - PCT
(22) 17/03/2015
(30) 20/03/2014 SE 1450326-2
(51) B60K 6/365 (2007.10), B60K 1/02 (2006.01), B60K 6/40 (2007.10), B60K 6/445 (2007.10), B60W 10/06 (2006.01), B60W 10/08 (2006.01), B60W 10/26 (2006.01), B60W 10/30 (2006.01), B60W 20/00 (2006.01)
(54) MÉTODO PARA CONTROLAR UM SISTEMA DE TRANSMISSÃO A FIM

DE OTIMIZAR CONSUMO DE COMBUSTÍVEL
(71) SCANIA CV AB (SE)
(72) MATHIAS BJÖRKMAN, NIKLAS PETTERSSON, JOHAN LINDSTRÖM, MIKAEL BERGQUIST
(85) 16/08/2016
(86) PCT SE2015/050293 de 17/03/2015
(87) WO 2015/142253 de 24/09/2015
Publicação automática da admissibilidade da fase nacional depositado via PCT . Tratado de cooperação em matéria de Patentes, conforme Instrução Normativa nº 02, de 06/06/2017 publicada na RPI nº 2422, de 06/06/2017.

---

(21) BR 11 2016 018860-8 A2

Código 1.3 - Notificação - Fase Nacional - PCT
(22) 18/02/2015
(30) 19/02/2014 EP 14155671.2
(51) B32B 37/22 (2006.01), B32B 39/00 (2006.01)
(54) PROCESSO PARA PRODUÇÃO CONTÍNUA DE MATERIAIS COMPÓSITOS EM MULTICAMADAS, E, USINA DE PRODUÇÃO PARA REALIZAÇÃO DO PROCESSO PARA PRODUÇÃO DE COMPÓSITOS EM MULTICAMADAS
(71) BASF SE (DE)
(72) JÜRGEN HERRMANN
(85) 16/08/2016
(86) PCT EP2015/053353 de 18/02/2015
(87) WO 2015/124587 de 27/08/2015
Publicação automática da admissibilidade da fase nacional depositado via PCT . Tratado de cooperação em matéria de Patentes, conforme Instrução Normativa nº 02, de 06/06/2017 publicada na RPI nº 2422, de 06/06/2017.

---

(21) BR 11 2016 018861-6 A2

Código 1.3 - Notificação - Fase Nacional - PCT
(22) 02/03/2015
(30) 06/03/2014 EP 14158146.2
(51) A47J 31/06 (2006.01), A47J 31/36 (2006.01)
(54) UNIDADE DE INFUSÃO PARA UMA MÁQUINA DE PREPARO DE ALIMENTOS
(71) NESTEC S.A. (CH)
(72) PHILIPPE DUMUR, FABIEN LUDOVIC AGON, YOUCEF AIT BOUZIAD
(85) 16/08/2016
(86) PCT EP2015/054306 de 02/03/2015
(87) WO 2015/132203 de 11/09/2015
Publicação automática da admissibilidade da fase nacional depositado via PCT . Tratado de cooperação em matéria de Patentes, conforme Instrução Normativa nº 02, de 06/06/2017 publicada na RPI nº 2422, de 06/06/2017.

---

(21) BR 11 2016 018865-9 A2

Código 1.3 - Notificação - Fase Nacional - PCT

(22) 17/03/2015
(30) 20/03/2014 SE 1450315-5
(51) B60K 6/365 (2007.10), B60K 1/02 (2006.01), B60K 6/40 (2007.10), B60K 6/445 (2007.10), B60K 6/547 (2007.10), B60W 10/06 (2006.01), B60W 10/08 (2006.01), B60W 10/26 (2006.01), B60W 10/30 (2006.01), B60W 20/00 (2006.01)
(54) MÉTODO PARA CONTROLAR UM SISTEMA DE TRANSMISSÃO HÍBRIDO A FIM DE OTIMIZAR TORQUE A PARTIR DE MOTOR A COMBUSTÃO DISPOSTO NO SISTEMA DE TRANSMISSÃO
(71) SCANIA CV AB (SE)
(72) MATHIAS BJÖRKMAN, NIKLAS PETTERSSON, JOHAN LINDSTRÖM, MIKAEL BERGQUIST
(85) 16/08/2016
(86) PCT SE2015/050294 de 17/03/2015
(87) WO 2015/142254 de 24/09/2015
Publicação automática da admissibilidade da fase nacional depositado via PCT . Tratado de cooperação em matéria de Patentes, conforme Instrução Normativa nº 02, de 06/06/2017 publicada na RPI nº 2422, de 06/06/2017.

---

(21) BR 11 2016 018866-7 A2

Código 1.3 - Notificação - Fase Nacional - PCT
(22) 04/07/2014
(30) 24/04/2014 CN 201410169452.2
(51) G06F 21/46 (2013.01)
(54) DISPOSITIVO E MÉTODO DE VERIFICAÇÃO DE SENHA
(71) SMART ELECTRONIC INDUSTRIAL (DONG GUAN) CO., LTD. (CN)
(72) ZHENG, LI
(85) 16/08/2016
(86) PCT CN2014/081681 de 04/07/2014
(87) WO 2015/161565 de 29/10/2015
Publicação automática da admissibilidade da fase nacional depositado via PCT . Tratado de cooperação em matéria de Patentes, conforme Instrução Normativa nº 02, de 06/06/2017 publicada na RPI nº 2422, de 06/06/2017.

---

(21) BR 11 2016 018867-5 A2

Código 1.3 - Notificação - Fase Nacional - PCT
(22) 18/02/2015
(30) 19/02/2014 NO 20140216
(51) B65G 1/04 (2006.01), F25D 13/04 (2006.01)
(54) SISTEMA DE ARMAZENAMENTO RESFRIADO
(71) JAKOB HATTELAND LOGISTICS AS (NO)
(72) INGVAR HOGNALAND
(85) 16/08/2016
(86) PCT EP2015/053390 de 18/02/2015
(87) WO 2015/124610 de 27/08/2015
Publicação automática da admissibilidade da fase nacional depositado via

PCT . Tratado de cooperação em matéria de Patentes, conforme Instrução Normativa nº 02, de 06/06/2017 publicada na RPI nº 2422, de 06/06/2017.

---

(21) BR 11 2016 018868-3 A2

Código 1.3 - Notificação - Fase Nacional - PCT
(22) 17/03/2015
(30) 20/03/2014 SE 1450325-4
(51) B60W 10/113 (2012.01), B60K 6/365 (2007.10), B60K 6/40 (2007.10), B60K 6/445 (2007.10), B60K 6/547 (2007.10), B60W 10/06 (2006.01), B60W 10/08 (2006.01), B60W 20/00 (2006.01), B60W 30/19 (2012.01), F16H 61/688 (2006.01), F16H 3/72 (2006.01)
(54) MÉTODO PARA CONTROLAR UMA LINHA DE ACIONAMENTO HÍBRIDA PARA REDUZIR PERDAS ELÉTRICAS
(71) SCANIA CV AB (SE)
(72) MATHIAS BJÖRKMAN, NIKLAS PETTERSSON, JOHAN LINDSTRÖM, MIKAEL BERGQUIST
(85) 16/08/2016
(86) PCT SE2015/050305 de 17/03/2015
(87) WO 2015/142265 de 24/09/2015
Publicação automática da admissibilidade da fase nacional depositado via PCT . Tratado de cooperação em matéria de Patentes, conforme Instrução Normativa nº 02, de 06/06/2017 publicada na RPI nº 2422, de 06/06/2017.

---

(21) BR 11 2016 018869-1 A2

Código 1.3 - Notificação - Fase Nacional - PCT
(22) 02/04/2015
(30) 04/04/2014 EP 14305491.4
(51) C07D 401/12 (2006.01), C07D 207/26 (2006.01), A61K 31/402 (2006.01), A61K 31/4439 (2006.01), A61P 3/00 (2006.01)
(54) COMPOSTOS DE INDANONA SUBSTITUÍDOS COMO MODULADORES DE GPR119 PARA O TRATAMENTO DE DIABETES, OBESIDADE, DISLIPIDEMIA E DOENÇAS RELACIONADAS
(71) SANOFI (FR)
(72) LOTHAR SCHWINK, CHRISTIAN BUNING, HEINER GLOMBIK, MATTHIAS GOSSEL, DIETER KADEREIT, NIS HALLAND, MATTHIAS LOHMANN, CHRISTOPH PÖVERLEIN, KURT RITTER
(85) 16/08/2016
(86) PCT EP2015/057413 de 02/04/2015
(87) WO 2015/150563 de 08/10/2015
Publicação automática da admissibilidade da fase nacional depositado via PCT . Tratado de cooperação em matéria de Patentes, conforme Instrução Normativa nº 02, de 06/06/2017 publicada na RPI nº 2422, de 06/06/2017.

---

(21) BR 11 2016 018870-5 A2

Código 1.3 - Notificação - Fase Nacional - PCT
(22) 20/02/2015
(30) 28/02/2014 JP 2014-037652

(51) B21K 1/08 (2006.01), B21J 5/08 (2006.01), F16C 3/08 (2006.01)
(54) DISPOSITIVO PARA FORMAR BLOCO BRUTO DE FORJADURA DE ACABAMENTO PARA ÁRVORE DE MANIVELAS FORJADA DE MOTOR COM SEIS CILINDROS EM LINHA E MÉTODO PARA A FABRICAÇÃO DE ÁRVORE DE MANIVELAS FORJADA DE MOTOR COM SEIS CILINDROS EM LINHA COM O USO DO DITO DISPOSITIVO
(71) NIPPON STEEL & SUMITOMO METAL CORPORATION (JP)
(72) JUNICHI OKUBO, KENJI TAMURA, KUNIHIRO YOSHIDA
(85) 16/08/2016
(86) PCT JP2015/000807 de 20/02/2015
(87) WO 2015/129217 de 03/09/2015
Publicação automática da admissibilidade da fase nacional depositado via PCT . Tratado de cooperação em matéria de Patentes, conforme Instrução Normativa nº 02, de 06/06/2017 publicada na RPI nº 2422, de 06/06/2017.

---

(21) BR 11 2016 018871-3 A2

Código 1.3 - Notificação - Fase Nacional - PCT
(22) 18/02/2015
(30) 19/02/2014 US 61/941,720
(51) A61K 39/12 (2006.01)
(54) VACINA ESTÁVEL EM MEIO LÍQUIDO, E, MÉTODOS PARA AJUDAR NA PROTEÇÃO DE UM SUÍNO CONTRA O VÍRUS DA SÍNDROME REPRODUTIVA E RESPIRATÓRIA SUÍNA E PARA PRODUZIR A VACINA ESTÁVEL EM MEIO LÍQUIDO
(71) INTERVET INTERNATIONAL B.V. (NL)
(72) KEVIN O'CONNELL, ZHISONG QIAO, BRAD EDDY, ERIN STRAIT
(85) 16/08/2016
(86) PCT EP2015/053364 de 18/02/2015
(87) WO 2015/124594 de 27/08/2015
Publicação automática da admissibilidade da fase nacional depositado via PCT . Tratado de cooperação em matéria de Patentes, conforme Instrução Normativa nº 02, de 06/06/2017 publicada na RPI nº 2422, de 06/06/2017.

---

(21) BR 11 2016 018872-1 A2

Código 1.3 - Notificação - Fase Nacional - PCT
(22) 16/02/2015
(30) 17/02/2014 FR 1451215; 17/02/2014 FR 1451216; 10/10/2014 FR 1402282; 10/10/2014 FR 1402281
(51) G01N 33/573 (2006.01), G01N 33/68 (2006.01), G01N 33/50 (2006.01), G01N 21/25 (2006.01), A61B 5/00 (2006.01), A61N 5/10 (2006.01)
(54) MÉTODO PREDITIVO DE CARACTERIZAR A RADIOSENSIBILIDADE E REAÇÃO TECIDUAL DE UM PACIENTE PARA RADIAÇÃO DE IONIZAÇÃO TERAPÊUTICA
(71) UNIVERSITE CLAUDE BERNARD LYON 1 (FR) , CENTRE NATIONAL DE LA RECHERCHE SCIENTIFIQUE (FR) , CENTRE LEON BERARD (FR) , INSTITUT NATIONAL DE LA SANTÉ ET DE LA RECHERCHE MÉDICALE (FR)

(72) NICOLAS FORAY, ADELINE GRANZOTTO, CLÉMENT DEVIC
(85) 16/08/2016
(86) PCT FR2015/050365 de 16/02/2015
(87) WO 2015/121596 de 20/08/2015
Publicação automática da admissibilidade da fase nacional depositado via PCT . Tratado de cooperação em matéria de Patentes, conforme Instrução Normativa nº 02, de 06/06/2017 publicada na RPI nº 2422, de 06/06/2017.

---

(21) BR 11 2016 018878-0 A2

Código 1.3 - Notificação - Fase Nacional - PCT
(22) 16/02/2015
(30) 18/02/2014 EP 14155611.8
(51) C10L 1/197 (2006.01), C08L 23/08 (2006.01)
(54) COPOLÍMERO, COMPOSIÇÃO DE POLÍMERO, E, USO DE UM COPOLÍMERO
(71) BASF SE (DE)
(72) IVETTE GARCIA CASTRO, STEFAN FRENZEL, MARIA HEUKEN, JENNIFER JACKSON
(85) 16/08/2016
(86) PCT EP2015/053212 de 16/02/2015
(87) WO 2015/124529 de 27/08/2015
Publicação automática da admissibilidade da fase nacional depositado via PCT . Tratado de cooperação em matéria de Patentes, conforme Instrução Normativa nº 02, de 06/06/2017 publicada na RPI nº 2422, de 06/06/2017.

---

(21) BR 11 2016 018880-2 A2

Código 1.3 - Notificação - Fase Nacional - PCT
(22) 21/01/2015
(30) 19/02/2014 SE 1450198-5
(51) A61L 2/08 (2006.01), B65B 55/08 (2006.01), G21K 5/00 (2006.01), H01J 37/07 (2006.01), H01J 37/24 (2006.01)
(54) APARELHO DE ESTERILIZAÇÃO, E, MÉTODO PARA ESTERILIZAR UMA PLURALIDADE DE RECIPIENTES DE ACONDICIONAMENTO
(71) TETRA LAVAL HOLDINGS & FINANCE S.A. (CH)
(72) JONAS DICKNER, HÅKAN MELLBIN, ROGER LINDGREN, MATS ÅKESSON
(85) 16/08/2016
(86) PCT EP2015/051075 de 21/01/2015
(87) WO 2015/124358 de 27/08/2015
Publicação automática da admissibilidade da fase nacional depositado via PCT . Tratado de cooperação em matéria de Patentes, conforme Instrução Normativa nº 02, de 06/06/2017 publicada na RPI nº 2422, de 06/06/2017.

---

(21) BR 11 2016 018881-0 A2

Código 1.3 - Notificação - Fase Nacional - PCT
(22) 04/03/2014
(51) H04W 28/24 (2009.01), H04L 29/06 (2006.01), H04W 4/00 (2009.01),

H04W 28/26 (2009.01)
(54) MÉTODOS, DISPOSITIVO SEM FIO, ESTAÇÃO BASE DE RÁDIO E SEGUNDO NÓ DE REDE PARA GERENCIAR PORTADOR EPS
(71) TELEFONAKTIEBOLAGET LM ERICSSON (PUBL) (SE)
(72) JOACHIM SACHS, GUNNAR MILDH, MIKAEL HÖÖK, MAGNUS FRODIGH, ERIK DAHLMAN, HARALD KALLIN
(85) 16/08/2016
(86) PCT SE2014/050263 de 04/03/2014
(87) WO 2015/133945 de 11/09/2015
Publicação automática da admissibilidade da fase nacional depositado via PCT . Tratado de cooperação em matéria de Patentes, conforme Instrução Normativa nº 02, de 06/06/2017 publicada na RPI nº 2422, de 06/06/2017.

---

(21) BR 11 2016 018882-9 A2

Código 1.3 - Notificação - Fase Nacional - PCT
(22) 20/01/2015
(30) 19/02/2014 US 61/941.801; 21/11/2014 US 14/550.178
(51) H01Q 1/38 (2006.01), H01Q 13/10 (2006.01)
(54) ANTENA
(71) KYMETA CORPORATION (US)
(72) ADAM BILY, NATHAN KUNDTZ, MIKALA JOHNSON
(85) 16/08/2016
(86) PCT US2015/012077 de 20/01/2015
(87) WO 2015/126550 de 27/08/2015
Publicação automática da admissibilidade da fase nacional depositado via PCT . Tratado de cooperação em matéria de Patentes, conforme Instrução Normativa nº 02, de 06/06/2017 publicada na RPI nº 2422, de 06/06/2017.

---

(21) BR 11 2016 018885-3 A2

Código 1.3 - Notificação - Fase Nacional - PCT
(22) 30/01/2015
(30) 18/02/2014 EP 14155561.5
(51) B01J 10/00 (2006.01), B01J 19/24 (2006.01), B01J 3/04 (2006.01), B01J 4/02 (2006.01), C07D 251/60 (2006.01)
(54) REATOR COMBINADO PARA SÍNTESE DE ALTA PRESSÃO DE MELAMINA
(71) CASALE SA (CH)
(72) ENRICO RIZZI
(85) 16/08/2016
(86) PCT EP2015/051950 de 30/01/2015
(87) WO 2015/124409 de 27/08/2015
Publicação automática da admissibilidade da fase nacional depositado via PCT . Tratado de cooperação em matéria de Patentes, conforme Instrução Normativa nº 02, de 06/06/2017 publicada na RPI nº 2422, de 06/06/2017.

---

(21) BR 11 2016 018886-1 A2

Código 1.3 - Notificação - Fase Nacional - PCT

(22) 11/03/2015
(30) 13/03/2014 EP 14159326.9
(51) A61K 9/14 (2006.01), A61K 9/19 (2006.01), A61K 9/51 (2006.01), A61K 31/4045 (2006.01), A61P 43/00 (2006.01)
(54) FORMULAÇÃO FARMACÊUTICA, PROCESSO PARA A PREPARAÇÃO DE UMA FORMULAÇÃO FARMACÊUTICA, NANOPARTÍCULAS, PROCESSO PARA A PREPARAÇÃO DE NANOPARTÍCULAS, USO DE NANOPARTÍCULAS E KIT
(71) CHIESI FARMACEUTICI S.P.A. (IT)
(72) ANNAMARIA SOLIANI RASCHINI, AKIF EMRE TÜRELI, EVA MARIE PRINZ
(85) 16/08/2016
(86) PCT EP2015/055092 de 11/03/2015
(87) WO 2015/135997 de 17/09/2015
Publicação automática da admissibilidade da fase nacional depositado via PCT . Tratado de cooperação em matéria de Patentes, conforme Instrução Normativa nº 02, de 06/06/2017 publicada na RPI nº 2422, de 06/06/2017.

---

(21) BR 11 2016 018889-6 A2

Código 1.3 - Notificação - Fase Nacional - PCT
(22) 18/02/2015
(30) 18/02/2014 GB 1402845.0
(51) H02K 21/24 (2006.01), H02K 1/27 (2006.01), H02K 3/18 (2006.01), H02K 3/24 (2006.01), H02K 9/19 (2006.01)
(54) SISTEMAS DE REFRIGERAÇÃO DE MÁQUINA
(71) YASA MOTORS LIMITED (GB)
(72) TIM WOOLMER
(85) 16/08/2016
(86) PCT GB2015/050465 de 18/02/2015
(87) WO 2015/124922 de 27/08/2015
Publicação automática da admissibilidade da fase nacional depositado via PCT . Tratado de cooperação em matéria de Patentes, conforme Instrução Normativa nº 02, de 06/06/2017 publicada na RPI nº 2422, de 06/06/2017.

---

(21) BR 11 2016 018890-0 A2

Código 1.3 - Notificação - Fase Nacional - PCT
(22) 16/02/2015
(30) 18/02/2014 US 61/940,988
(51) H01H 45/04 (2006.01), H01H 50/04 (2006.01), H01H 50/14 (2006.01), H01R 25/16 (2006.01)
(54) CONJUNTOS DE INTERCONEXÃO E DE COMUTAÇÃO
(71) LABINAL, LLC (US)
(72) PATRICK WELLINGTON MILLS, JAMES MICHAEL MCCORMICK, JEFFREY ALAN MUCKEFUSE
(85) 16/08/2016
(86) PCT US2015/016038 de 16/02/2015

(87) WO 2015/126786 de 27/08/2015
Publicação automática da admissibilidade da fase nacional depositado via PCT . Tratado de cooperação em matéria de Patentes, conforme Instrução Normativa nº 02, de 06/06/2017 publicada na RPI nº 2422, de 06/06/2017.

---

(21) BR 11 2016 018892-6 A2

Código 1.3 - Notificação - Fase Nacional - PCT
(22) 12/02/2015
(30) 21/02/2014 EP 14156165.4
(51) C09C 1/02 (2006.01)
(54) PROCESSO PARA PREPARAÇÃO DE UM PRODUTO DE CARGA MINERAL, PRODUTO DE CARGA MINERAL, E, USO DE UM PRODUTO DE CARGA MINERAL
(71) OMYA INTERNATIONAL AG (CH)
(72) SAMUEL RENTSCH, RENÉ VINZENZ BLUM, PATRICK A.C. GANE
(85) 16/08/2016
(86) PCT EP2015/053000 de 12/02/2015
(87) WO 2015/124494 de 27/08/2015
Publicação automática da admissibilidade da fase nacional depositado via PCT . Tratado de cooperação em matéria de Patentes, conforme Instrução Normativa nº 02, de 06/06/2017 publicada na RPI nº 2422, de 06/06/2017.

---

(21) BR 11 2016 018893-4 A2

Código 1.3 - Notificação - Fase Nacional - PCT
(22) 26/02/2015
(30) 28/02/2014 JP 2014-039334
(51) B60N 2/427 (2006.01), B60N 2/68 (2006.01), B60R 21/207 (2006.01)
(54) ASSENTO DE VEÍCULO
(71) TS TECH CO., LTD. (JP)
(72) JINICHI TANABE, AKIMITSU KURIHARA
(85) 16/08/2016
(86) PCT JP2015/055697 de 26/02/2015
(87) WO 2015/129824 de 03/09/2015
Publicação automática da admissibilidade da fase nacional depositado via PCT . Tratado de cooperação em matéria de Patentes, conforme Instrução Normativa nº 02, de 06/06/2017 publicada na RPI nº 2422, de 06/06/2017.

---

(21) BR 11 2016 018894-2 A2

Código 1.3 - Notificação - Fase Nacional - PCT
(22) 18/02/2015
(30) 18/02/2014 IT MO2014A000034
(51) B24B 41/04 (2006.01)
(54) MANDRIL APERFEIÇOADO PARA DIMENSIONAMENTO, ALISAMENTO, OU POLIMENTO DE MATERIAIS ROCHOSOS A PARTIR DE CABEÇOTES ABRASIVOS ROTACIONAIS
(71) PEDRINI SPA AD UNICO SOCIO (IT)
(72) GIAMBATTISTA PEDRINI

(85) 16/08/2016
(86) PCT IB2015/000185 de 18/02/2015
(87) WO 2015/124990 de 27/08/2015
Publicação automática da admissibilidade da fase nacional depositado via PCT . Tratado de cooperação em matéria de Patentes, conforme Instrução Normativa nº 02, de 06/06/2017 publicada na RPI nº 2422, de 06/06/2017.

---

(21) BR 11 2016 018895-0 A2

Código 1.3 - Notificação - Fase Nacional - PCT
(22) 27/01/2015
(30) 19/02/2014 US 61/941.801; 16/06/2014 US 62/012.897; 21/11/2014 US 14/550209
(51) H01Q 1/38 (2006.01), H01Q 13/10 (2006.01)
(54) ANTENA E MÉTODO DE OPERAÇÃO DA REFERIDA ANTENA
(71) KYMETA CORPORATION (US)
(72) ADAM BILY, NATHAN KUNDTZ, MIKALA JOHNSON
(85) 16/08/2016
(86) PCT US2015/013099 de 27/01/2015
(87) WO 2015/126578 de 27/08/2015
Publicação automática da admissibilidade da fase nacional depositado via PCT . Tratado de cooperação em matéria de Patentes, conforme Instrução Normativa nº 02, de 06/06/2017 publicada na RPI nº 2422, de 06/06/2017.

---

(21) BR 11 2016 018896-9 A2

Código 1.3 - Notificação - Fase Nacional - PCT
(22) 11/02/2015
(30) 19/02/2014 EP 14155767.8
(51) A61B 5/08 (2006.01), G01N 33/497 (2006.01), A61M 16/00 (2006.01)
(54) SISTEMA PARA FORNECER UMA INDICAÇÃO DE SÍNDROME DE DESCONFORTO RESPIRATÓRIO AGUDO DE UM PACIENTE, MÉTODO, NOCTANO, E, N-OCTANO PARA USO NO DIAGNÓSTICO DE ARDS
(71) KONINKLIJKE PHILIPS N.V. (NL)
(72) JOHANNES WEDA, TEUNIS JOHANNES VINK, YUANYUE WANG, LIEUWE DURK JACOBUS BOS, TAMARA MATHEA ELISABETH NIJSEN
(85) 16/08/2016
(86) PCT EP2015/052806 de 11/02/2015
(87) WO 2015/124468 de 27/08/2015
Publicação automática da admissibilidade da fase nacional depositado via PCT . Tratado de cooperação em matéria de Patentes, conforme Instrução Normativa nº 02, de 06/06/2017 publicada na RPI nº 2422, de 06/06/2017.

---

(21) BR 11 2016 018898-5 A2

Código 1.3 - Notificação - Fase Nacional - PCT
(22) 30/01/2015
(30) 18/02/2014 DE 10 2014 202 963.5; 18/02/2014 US 61/940875
(51) C08G 65/332 (2006.01), C07C 67/08 (2006.01)
(54) PROCESSO PARA PREPARAR ÉSTERES (MET)ACRÍLICOS DE

ÁLCOOIS CONTENDO POLIALCÓXI, E, MÉTODO DE USO DE ÉSTERES (MET)ACRÍLICOS DE ÁLCOOIS CONTENDO POLIALCÓXI
(71) BASF SE (DE)
(72) ANDREA MISSKE, UWE MEISENBURG, JOCHEN PETZOLDT, VIRGINIE BETTE, BOLETTE URTEL, JEAN-MARC BALLIN
(85) 16/08/2016
(86) PCT EP2015/051881 de 30/01/2015
(87) WO 2015/124403 de 27/08/2015
Publicação automática da admissibilidade da fase nacional depositado via PCT . Tratado de cooperação em matéria de Patentes, conforme Instrução Normativa nº 02, de 06/06/2017 publicada na RPI nº 2422, de 06/06/2017.

---

(21) BR 11 2016 018901-9 A2

Código 1.3 - Notificação - Fase Nacional - PCT
(22) 25/02/2015
(30) 26/03/2014 US 14/226,656
(51) H04W 76/02 (2009.01), H04W 80/10 (2009.01), H04W 12/08 (2009.01), H04W 72/04 (2009.01)
(54) SISTEMAS, MÉTODOS E DISPOSITIVOS PARA ESTABELECIMENTO DISTRIBUÍDO DE UMA SESSÃO DISPOSITIVO-A-DISPOSITIVO
(71) INTEL IP CORPORATION (US)
(72) ANDREAS SCHMIDT, MAIK BIENAS, ACHIM LUFT
(85) 16/08/2016
(86) PCT US2015/017483 de 25/02/2015
(87) WO 2015/148034 de 01/10/2015
Publicação automática da admissibilidade da fase nacional depositado via PCT . Tratado de cooperação em matéria de Patentes, conforme Instrução Normativa nº 02, de 06/06/2017 publicada na RPI nº 2422, de 06/06/2017.

---

(21) BR 11 2016 018902-7 A2

Código 1.3 - Notificação - Fase Nacional - PCT
(22) 20/02/2014
(51) G06Q 30/02 (2012.01)
(54) SISTEMA DE COMUNICAÇÃO DE INTERVALO DE TEMPO
(71) IMAGOTAG GMBH (AT)
(72) ANDREAS RÖSSL, ANDREAS HECHENBLAICKNER, CHRISTIAN FRIESSNEGG
(85) 16/08/2016
(86) PCT EP2014/053376 de 20/02/2014
(87) WO 2015/124197 de 27/08/2015
Publicação automática da admissibilidade da fase nacional depositado via PCT . Tratado de cooperação em matéria de Patentes, conforme Instrução Normativa nº 02, de 06/06/2017 publicada na RPI nº 2422, de 06/06/2017.

---

(21) BR 11 2016 018903-5 A2

Código 1.3 - Notificação - Fase Nacional - PCT
(22) 23/03/2015

(30) 28/03/2014 JP 2014-067445
(51) C22C 19/05 (2006.01), C22C 5/04 (2006.01), C22C 30/00 (2006.01), C22F 1/10 (2006.01), C22F 1/00 (2006.01)
(54) LIGA RESISTENTE AO CALOR BASEADA EM N I-IR E PROCESSO PARA A PRODUÇÃO DA MESMA
(71) TANAKA KIKINZOKU KOGYO K.K. (JP)
(72) KIYOHITO ISHIDA, TOSHIHIRO OMORI, YUTAKA SATO, KUNIHIRO TANAKA, MUNEKI NAKAMURA, KOICHI SAKAIRI, TATSUYA NAKAZAWA
(85) 16/08/2016
(86) PCT JP2015/058785 de 23/03/2015
(87) WO 2015/146931 de 01/10/2015
Publicação automática da admissibilidade da fase nacional depositado via PCT . Tratado de cooperação em matéria de Patentes, conforme Instrução Normativa nº 02, de 06/06/2017 publicada na RPI nº 2422, de 06/06/2017.

---

(21) BR 11 2016 018905-1 A2

Código 1.3 - Notificação - Fase Nacional - PCT
(22) 20/02/2014
(51) B65D 1/02 (2006.01)
(54) BASE DE VÁCUO PARA RECIPIENTE
(71) AMCOR LIMITED. (AU)
(72) PETER A. BATES, RICHARD J. STEIH
(85) 16/08/2016
(86) PCT US2014/017424 de 20/02/2014
(87) WO 2015/126404 de 27/08/2015
Publicação automática da admissibilidade da fase nacional depositado via PCT . Tratado de cooperação em matéria de Patentes, conforme Instrução Normativa nº 02, de 06/06/2017 publicada na RPI nº 2422, de 06/06/2017.

---

(21) BR 11 2016 018908-6 A2

Código 1.3 - Notificação - Fase Nacional - PCT
(22) 21/04/2015
(30) 25/04/2014 JP 2014-090950
(51) F16L 11/133 (2006.01), B32B 1/08 (2006.01), B32B 5/22 (2006.01)
(54) MÉTODO DE FABRICAÇÃO DE MANGUEIRA MARINHA E MANGUEIRA MARINHA
(71) THE YOKOHAMA RUBBER CO., LTD. (JP)
(72) TOMOHIRO MORITA
(85) 16/08/2016
(86) PCT JP2015/062069 de 21/04/2015
(87) WO 2015/163308 de 29/10/2015
Publicação automática da admissibilidade da fase nacional depositado via PCT . Tratado de cooperação em matéria de Patentes, conforme Instrução Normativa nº 02, de 06/06/2017 publicada na RPI nº 2422, de 06/06/2017.

---

(21) BR 11 2016 018909-4 A2

Código 1.3 - Notificação - Fase Nacional - PCT

(22) 09/02/2015
(30) 17/02/2014 IN 738/CHE/2014
(51) A61K 9/16 (2006.01), A61K 9/50 (2006.01), A61K 31/138 (2006.01)
(54) COMPOSIÇÃO FARMACÊUTICA OU NUTRACÊUTICA COM CARACTERÍSTICAS DE LIBERAÇÃO SUSTENTADA E COM RESISTÊNCIA CONTRA A INFLUÊNCIA DE ETANOL.
(71) EVONIK RÖHM GMBH (DE)
(72) SHRADDHA SANJEEV JOSHI, PRIYANKA PARAB, HARSH SHAH, PREETI PATIL, SMITHA SHETTY
(85) 16/08/2016
(86) PCT EP2015/052610 de 09/02/2015
(87) WO 2015/121189 de 20/08/2015
Publicação automática da admissibilidade da fase nacional depositado via PCT . Tratado de cooperação em matéria de Patentes, conforme Instrução Normativa nº 02, de 06/06/2017 publicada na RPI nº 2422, de 06/06/2017.

---

(21) BR 11 2016 018913-2 A2

Código 1.3 - Notificação - Fase Nacional - PCT
(22) 05/02/2015
(30) 17/02/2014 EP 14155372.7
(51) C07D 471/04 (2006.01), C07D 498/04 (2006.01), C07D 473/40 (2006.01), C07D 213/74 (2006.01), C07D 213/73 (2006.01), A01N 43/90 (2006.01)
(54) DERIVADOS DE HETEROCICLO BICÍCLICO CONDENSADO 2-(HET)ARIL-SUBSTITUÍDO COMO AGENTES DE CONTROLE DE PRAGAS
(71) BAYER CROPSCIENCE AKTIENGESELLSCHAFT (DE)
(72) RÜDIGER FISCHER, BERND ALIG, KERSTIN ILG, OLGA MALSAM, ULRICH GÖRGENS, ANDREAS TURBERG, JUN LI, SERGEY ZHERSH, ALEXANDER ARLT
(85) 16/08/2016
(86) PCT EP2015/052351 de 05/02/2015
(87) WO 2015/121136 de 20/08/2015
Publicação automática da admissibilidade da fase nacional depositado via PCT . Tratado de cooperação em matéria de Patentes, conforme Instrução Normativa nº 02, de 06/06/2017 publicada na RPI nº 2422, de 06/06/2017.

---

(21) BR 11 2016 018914-0 A2

Código 1.3 - Notificação - Fase Nacional - PCT
(22) 13/02/2015
(30) 17/02/2014 EP 14155320.6
(51) C07D 209/42 (2006.01), A01N 43/38 (2006.01)
(54) INDOLE E BENZIMIDAZOLECARBOXAMIDA COMO INSECTICIDAS E ACARICIDAS
(71) BAYER CROPSCIENCE AKTIENGESELLSCHAFT (DE)
(72) MARKUS HEIL, EIKE KEVIN HEILMANN, WERNER HALLENBACH, KERSTIN ILG, ULRICH GÖRGENS
(85) 16/08/2016

(86) PCT EP2015/053065 de 13/02/2015
(87) WO 2015/121406 de 20/08/2015
Publicação automática da admissibilidade da fase nacional depositado via PCT . Tratado de cooperação em matéria de Patentes, conforme Instrução Normativa nº 02, de 06/06/2017 publicada na RPI nº 2422, de 06/06/2017.

---

(21) BR 11 2016 018915-9 A2

Código 1.3 - Notificação - Fase Nacional - PCT
(22) 06/02/2015
(30) 19/02/2014 US 14/184,517
(51) H01Q 21/08 (2006.01)
(54) MATRIZ CELULAR VERTICAL DE FEIXE DUPLO.
(71) HUAWEI TECHNOLOGIES CO., LTD. (CN)
(72) SENGLEE FOO
(85) 16/08/2016
(86) PCT CN2015/072422 de 06/02/2015
(87) WO 2015/124067 de 27/08/2015
Publicação automática da admissibilidade da fase nacional depositado via PCT . Tratado de cooperação em matéria de Patentes, conforme Instrução Normativa nº 02, de 06/06/2017 publicada na RPI nº 2422, de 06/06/2017.

---

(21) BR 11 2016 018916-7 A2

Código 1.3 - Notificação - Fase Nacional - PCT
(22) 17/02/2015
(30) 17/02/2014 US 61/940,609
(51) A61B 17/16 (2006.01)
(54) FERRAMENTA ÓSSEA FLEXÍVEL, MÉTODO DE AVANÇO DE UMA FERRAMENTA ÓSSEA FLEXÍVEL EM UM OSSO, CONJUNTO PARA AJUSTE DE UMA FERRAMENTA ÓSSEA FLEXÍVEL E MÉTODO DE AJUSTE DE UMA FERRAMENTA ÓSSEA FLEXÍVEL
(71) T.A.G.MEDICAL DEVICES AGRICULTURE COOPERATIVE LTD (IL)
(72) LEON SLOBITKER, RAN WEISMAN
(85) 16/08/2016
(86) PCT IL2015/050178 de 17/02/2015
(87) WO 2015/121869 de 20/08/2015
Publicação automática da admissibilidade da fase nacional depositado via PCT . Tratado de cooperação em matéria de Patentes, conforme Instrução Normativa nº 02, de 06/06/2017 publicada na RPI nº 2422, de 06/06/2017.

---

(21) BR 11 2016 018917-5 A2

Código 1.3 - Notificação - Fase Nacional - PCT
(22) 13/03/2015
(30) 24/03/2014 US 61/969,781; 15/12/2014 US 14/570,457
(51) H04W 28/06 (2009.01), H04W 76/02 (2009.01), H04W 72/04 (2009.01), H04W 88/08 (2009.01)
(54) APARELHOS, SISTEMAS E MÉTODOS PARA DIFERENCIAÇÃO DE DIMENSÃO DA CARGA ÚTIL (PAYLOAD) PARA DESCOBERTA D2D

(71) INTEL IP CORPORATION (US)
(72) GANG XIONG, DEBDEEP CHATTERJEE
(85) 16/08/2016
(86) PCT US2015/020437 de 13/03/2015
(87) WO 2015/148158 de 01/10/2015
Publicação automática da admissibilidade da fase nacional depositado via PCT . Tratado de cooperação em matéria de Patentes, conforme Instrução Normativa nº 02, de 06/06/2017 publicada na RPI nº 2422, de 06/06/2017.

---

(21) BR 11 2016 018919-1 A2

Código 1.3 - Notificação - Fase Nacional - PCT
(22) 17/03/2015
(30) 20/03/2014 SE 1450321-3
(51) B60K 6/365 (2007.10), B60K 1/02 (2006.01), B60K 6/445 (2007.10), B60W 10/06 (2006.01), B60W 10/08 (2006.01), B60W 10/26 (2006.01), B60W 20/00 (2006.01), B60K 6/40 (2007.10), B60W 10/30 (2006.01)
(54) MÉTODO PARA CONTROLAR UM SISTEMA DE TRANSMISSÃO HÍBRIDO
(71) SCANIA CV AB (SE)
(72) MATHIAS BJÖRKMAN, NIKLAS PETTERSSON, JOHAN LINDSTRÖM, MIKAEL BERGQUIST
(85) 16/08/2016
(86) PCT SE2015/050295 de 17/03/2015
(87) WO 2015/142255 de 24/09/2015
Publicação automática da admissibilidade da fase nacional depositado via PCT . Tratado de cooperação em matéria de Patentes, conforme Instrução Normativa nº 02, de 06/06/2017 publicada na RPI nº 2422, de 06/06/2017.

---

(21) BR 11 2016 018920-5 A2

Código 1.3 - Notificação - Fase Nacional - PCT
(22) 15/08/2014
(30) 19/02/2014 JP 2014-029933; 14/08/2014 JP 2014-165104
(51) A61F 2/915 (2013.01)
(54) ENDOPRÓTESE ALTAMENTE FLEXÍVEL
(71) BIOMEDICAL SOLUTIONS INC. (JP)
(72) YASUHIRO SHOBAYASHI
(85) 16/08/2016
(86) PCT JP2014/071469 de 15/08/2014
(87) WO 2015/125320 de 27/08/2015
Publicação automática da admissibilidade da fase nacional depositado via PCT . Tratado de cooperação em matéria de Patentes, conforme Instrução Normativa nº 02, de 06/06/2017 publicada na RPI nº 2422, de 06/06/2017.

---

(21) BR 11 2016 018921-3 A2

Código 1.3 - Notificação - Fase Nacional - PCT
(22) 03/02/2015
(30) 19/02/2014 US 61/941,908; 21/08/2014 US 14/465,442

(51) H04L 27/36 (2006.01)
(54) COMBINAÇÃO E AJUSTE DE QUADRATURA
(71) QUALCOMM INCORPORATED (US)
(72) HONG SUN KIM, JAMES IAN JAFFEE, PAUL SHEEHY, JEREMY DARREN DUNWORTH, CHENG-HAN WANG, PRASAD SRINIVASA SIVA GUDEM, OJAS MAHENDRA CHOKSI, JUNGDONG PARK
(85) 16/08/2016
(86) PCT US2015/014265 de 03/02/2015
(87) WO 2015/126616 de 27/08/2015
Publicação automática da admissibilidade da fase nacional depositado via PCT . Tratado de cooperação em matéria de Patentes, conforme Instrução Normativa nº 02, de 06/06/2017 publicada na RPI nº 2422, de 06/06/2017.

---

(21) BR 11 2016 018923-0 A2

Código 1.3 - Notificação - Fase Nacional - PCT
(22) 17/03/2015
(30) 20/03/2014 SE 1450327-0
(51) B60K 6/365 (2007.10), B60K 1/02 (2006.01), B60K 6/40 (2007.10), B60K 6/445 (2007.10), B60K 6/547 (2007.10), B60W 10/06 (2006.01), B60W 10/08 (2006.01), B60W 20/00 (2006.01), B60W 10/113 (2012.01), F16H 3/08 (2006.01), F16H 3/091 (2006.01), F16H 3/72 (2006.01)
(54) MÉTODO PARA CONTROLAR SISTEMA DE TRANSMISSÃO HÍBRIDO
(71) SCANIA CV AB (SE)
(72) MATHIAS BJÖRKMAN, NIKLAS PETTERSSON, JOHAN LINDSTRÖM, MIKAEL BERGQUIST
(85) 16/08/2016
(86) PCT SE2015/050301 de 17/03/2015
(87) WO 2015/142261 de 24/09/2015
Publicação automática da admissibilidade da fase nacional depositado via PCT . Tratado de cooperação em matéria de Patentes, conforme Instrução Normativa nº 02, de 06/06/2017 publicada na RPI nº 2422, de 06/06/2017.

---

(21) BR 11 2016 018925-6 A2

Código 1.3 - Notificação - Fase Nacional - PCT
(22) 26/03/2015
(30) 31/03/2014 EP 14162654.9
(51) C07D 307/36 (2006.01)
(54) PROCESSO PARA A PRODUÇÃO DE FURANO E SEUS DERIVADOS
(71) SHELL INTERNATIONALE RESEARCH MAATSCHAPPIJ B.V. (NL)
(72) SPIKE HIDDE WADMAN, JEAN PAUL ANDRE MARIE JOSEPH GHISLAIN LANGE
(85) 16/08/2016
(86) PCT EP2015/056628 de 26/03/2015
(87) WO 2015/150238 de 08/10/2015
Publicação automática da admissibilidade da fase nacional depositado via PCT . Tratado de cooperação em matéria de Patentes, conforme Instrução

Normativa nº 02, de 06/06/2017 publicada na RPI nº 2422, de 06/06/2017.

---

(21) BR 11 2016 018926-4 A2

Código 1.3 - Notificação - Fase Nacional - PCT
(22) 18/02/2015
(30) 18/02/2014 EP 14155580.5
(51) A61K 6/083 (2006.01)
(54) ?COMPOSIÇÃO DENTAL E USO DA MESMA?
(71) 3M INNOVATIVE PROPERTIES COMPANY (US)
(72) ADRIAN ECKERT, MICHAEL CUB, BETTINA HAILAND, MARION KESTEL, CHRISTOPH THALACKER, KARSTEN DEDE, UWE HOHEISEL, REINHOLD HECHT, HENRY LOLL, BERNHARD HOFMANN
(85) 16/08/2016
(86) PCT US2015/016246 de 18/02/2015
(87) WO 2015/126862 de 27/08/2015
Publicação automática da admissibilidade da fase nacional depositado via PCT . Tratado de cooperação em matéria de Patentes, conforme Instrução Normativa nº 02, de 06/06/2017 publicada na RPI nº 2422, de 06/06/2017.

---

(21) BR 11 2016 018928-0 A2

Código 1.3 - Notificação - Fase Nacional - PCT
(22) 17/03/2015
(30) 20/03/2014 SE 1450317-1
(51) B60K 6/365 (2007.10), B60K 1/02 (2006.01), B60K 6/445 (2007.10), B60K 6/547 (2007.10), B60W 10/06 (2006.01), B60W 10/08 (2006.01), F16H 3/091 (2006.01), B60K 6/40 (2007.10), B60W 20/00 (2006.01)
(54) MÉTODO PARA PARTIDA DE VEÍCULO COM UM SISTEMA DE TRANSMISSÃO HÍBRIDO
(71) SCANIA CV AB (SE)
(72) JOHAN LINDSTRÖM, MATHIAS BJÖRKMAN, NIKLAS PETTERSSON, MIKAEL BERGQUIST
(85) 16/08/2016
(86) PCT SE2015/050308 de 17/03/2015
(87) WO 2015/142268 de 24/09/2015
Publicação automática da admissibilidade da fase nacional depositado via PCT . Tratado de cooperação em matéria de Patentes, conforme Instrução Normativa nº 02, de 06/06/2017 publicada na RPI nº 2422, de 06/06/2017.

---

(21) BR 11 2016 018929-9 A2

Código 1.3 - Notificação - Fase Nacional - PCT
(22) 20/02/2015
(30) 21/02/2014 US 61/942,804
(51) C05C 9/00 (2006.01), C05G 3/00 (2006.01), C05C 1/00 (2006.01), C05D 9/00 (2006.01), B01J 20/04 (2006.01)
(54) COMPOSIÇÕES FERTILIZANTES E PROCESSOS DE FABRICAÇÃO DAS MESMAS
(71) ALCOA INC. (US)

(72) DAVID F. IWIG, RAYMOND J. KILMER, CHARLES L. DOBBS, JUDODINE NICHOLS, JOHN R. SMITH, MARK L. WEAVER, SHANNON L. I. PARKS, MIKHAIL GERSHENZON
(85) 16/08/2016
(86) PCT US2015/016840 de 20/02/2015
(87) WO 2015/127219 de 27/08/2015
Publicação automática da admissibilidade da fase nacional depositado via PCT . Tratado de cooperação em matéria de Patentes, conforme Instrução Normativa nº 02, de 06/06/2017 publicada na RPI nº 2422, de 06/06/2017.

---

(21) BR 11 2016 018930-2 A2

Código 1.3 - Notificação - Fase Nacional - PCT
(22) 23/02/2015
(30) 24/02/2014 IT TV2014A000029
(51) B23D 57/00 (2006.01), B28D 1/08 (2006.01)
(54) ESTRUTURA DE MÚLTIPLOS ARAMES PARA CORTAR BLOCOS DE MATERIAL DE PEDRA EM PLACAS
(71) DARIO TONCELLI (IT)
(72) DARIO TONCELLI
(85) 16/08/2016
(86) PCT IB2015/051346 de 23/02/2015
(87) WO 2015/125122 de 27/08/2015
Publicação automática da admissibilidade da fase nacional depositado via PCT . Tratado de cooperação em matéria de Patentes, conforme Instrução Normativa nº 02, de 06/06/2017 publicada na RPI nº 2422, de 06/06/2017.

---

(21) BR 11 2016 018931-0 A2

Código 1.3 - Notificação - Fase Nacional - PCT
(22) 18/02/2015
(30) 19/02/2014 US 61/941,674; 12/09/2014 US 14/485,605
(51) H04L 29/06 (2006.01), H04W 4/00 (2009.01), H04W 4/02 (2009.01), H04W 12/08 (2009.01)
(54) MÉTODO, APARELHOS E MEIO DE ARMAZENAMENTO DE COMUTAÇÃO AUTOMÁTICA DE MODOS E CAPACIDADES DE CONTROLE DE MODO EM UM DISPOSITIVO DE COMUNICAÇÃO SEM FIO
(71) QUALCOMM INCORPORATED (US)
(72) DAPHNA ZEILINGOLD, STEPHEN ALTON SPRIGG, RONEN STERN, VICKI CHRISTINE MEALER-BURKE, MICHAEL-DAVID NAKAYOSHI CANOY, ERIC DARNELL LARKIN SR., KRISTIN PARSLEY ATKINS, SUSAN LYNN SILVEIRA
(85) 16/08/2016
(86) PCT US2015/016404 de 18/02/2015
(87) WO 2015/126958 de 27/08/2015
Publicação automática da admissibilidade da fase nacional depositado via PCT . Tratado de cooperação em matéria de Patentes, conforme Instrução Normativa nº 02, de 06/06/2017 publicada na RPI nº 2422, de 06/06/2017.

(21) BR 11 2016 018933-7 A2

Código 1.3 - Notificação - Fase Nacional - PCT
(22) 05/03/2015
(30) 05/03/2014 IT PO2014A000001
(51) D06B 3/28 (2006.01), D06C 19/00 (2006.01)
(54) ?MÉTODO E MÁQUINA PARA TRATAR TECIDOS TÊXTEIS COM UM FLUXO DE AR AJUSTÁVEL?
(71) BIANCALANI S.R.L. (IT)
(72) MASSIMO BIANCALANI, RICCARDO RAVAGLI
(85) 16/08/2016
(86) PCT IB2015/051626 de 05/03/2015
(87) WO 2015/132757 de 11/09/2015
Publicação automática da admissibilidade da fase nacional depositado via PCT . Tratado de cooperação em matéria de Patentes, conforme Instrução Normativa nº 02, de 06/06/2017 publicada na RPI nº 2422, de 06/06/2017.

(21) BR 11 2016 018935-3 A2

Código 1.3 - Notificação - Fase Nacional - PCT
(22) 11/02/2015
(30) 20/02/2014 US 14/185.827
(51) A61M 25/00 (2006.01), A61M 39/16 (2006.01), A61M 39/20 (2006.01)
(54) ?TAMPA COM ABERTURA DE ACESSO IV PARA FORNECIMENTO DE PROTEÇÃO ANTIMICROBIANA?
(71) BECTON, DICKINSON AND COMPANY (US)
(72) YIPING MA, SIDDARTH SHEVGOOR,
(85) 16/08/2016
(86) PCT US2015/015482 de 11/02/2015
(87) WO 2015/126701 de 27/08/2015
Publicação automática da admissibilidade da fase nacional depositado via PCT . Tratado de cooperação em matéria de Patentes, conforme Instrução Normativa nº 02, de 06/06/2017 publicada na RPI nº 2422, de 06/06/2017.

(21) BR 11 2016 018938-8 A2

Código 1.3 - Notificação - Fase Nacional - PCT
(22) 18/02/2015
(30) 18/02/2014 US 61/941,233
(51) A61K 31/203 (2006.01), A61K 38/16 (2006.01), C07K 14/535 (2006.01), A61P 31/04 (2006.01)
(54) COMPOSIÇÕES E MÉTODOS PARA O TRATAMENTO DE NEUTROPENIA
(71) CHILDREN'S HOSPITAL LOS ANGELES (US)
(72) LINGTAO WU
(85) 16/08/2016
(86) PCT US2015/016447 de 18/02/2015
(87) WO 2015/126989 de 27/08/2015
Publicação automática da admissibilidade da fase nacional depositado via

PCT . Tratado de cooperação em matéria de Patentes, conforme Instrução Normativa nº 02, de 06/06/2017 publicada na RPI nº 2422, de 06/06/2017.

---

(21) BR 11 2016 018940-0 A2

Código 1.3 - Notificação - Fase Nacional - PCT
(22) 18/02/2015
(30) 19/02/2014 US 61/941,754; 19/10/2014 US 62/065,741
(51) F24J 2/38 (2006.01)
(54) DISPOSITIVOS, SISTEMAS E MÉTODOS DE LIMITADOR DE TORÇÃO E LIMITADORES DE TORÇÃO INCORPORANDO RASTREADORES SOLARES
(71) RONALD P. CORIO (US)
(72) RONALD P. CORIO
(85) 16/08/2016
(86) PCT US2015/016290 de 18/02/2015
(87) WO 2015/126890 de 27/08/2015
Publicação automática da admissibilidade da fase nacional depositado via PCT . Tratado de cooperação em matéria de Patentes, conforme Instrução Normativa nº 02, de 06/06/2017 publicada na RPI nº 2422, de 06/06/2017.

---

(21) BR 11 2016 018941-8 A2

Código 1.3 - Notificação - Fase Nacional - PCT
(22) 11/02/2015
(30) 18/02/2014 US 61/941,472; 19/11/2014 US 14/548,127
(51) B28B 19/00 (2006.01), B05C 5/02 (2006.01)
(54) SISTEMA DE DISPENSAÇÃO E MISTURA DE PASTA FLUIDA COM CONJUNTO GERADOR DE IMPULSOS E MÉTODO PARA USO DO MESMO
(71) UNITED STATES GYPSUM COMPANY (US)
(72) JAMES R. WITTBOLD, CHRIS C. LEE, WILLIAM J. RAGO
(85) 16/08/2016
(86) PCT US2015/015305 de 11/02/2015
(87) WO 2015/126685 de 27/08/2015
Publicação automática da admissibilidade da fase nacional depositado via PCT . Tratado de cooperação em matéria de Patentes, conforme Instrução Normativa nº 02, de 06/06/2017 publicada na RPI nº 2422, de 06/06/2017.

---

(21) BR 11 2016 018943-4 A2

Código 1.3 - Notificação - Fase Nacional - PCT
(22) 18/02/2015
(30) 18/02/2014 US 61/941,313
(51) F28D 9/00 (2006.01)
(54) ?CONJUNTO E MÉTODO PARA ARREFECIMENTO?
(71) FORCED PHYSICS LLC (US)
(72) SCOTT DAVIS, DAVID BINGER
(85) 16/08/2016
(86) PCT US2015/016369 de 18/02/2015
(87) WO 2015/126934 de 27/08/2015
Publicação automática da admissibilidade da fase nacional depositado via

PCT . Tratado de cooperação em matéria de Patentes, conforme Instrução Normativa nº 02, de 06/06/2017 publicada na RPI nº 2422, de 06/06/2017.

---

(21) BR 11 2016 018944-2 A2

Código 1.3 - Notificação - Fase Nacional - PCT
(22) 25/02/2015
(30) 26/02/2014 FI 20145183
(51) C02F 9/00 (2006.01), C02F 1/52 (2006.01), C02F 1/66 (2006.01), C01F 7/06 (2006.01), C02F 1/38 (2006.01), C02F 1/24 (2006.01), C02F 11/12 (2006.01), C02F 11/14 (2006.01), C02F 101/10 (2006.01), C02F 103/10 (2006.01)
(54) MÉTODO PARA REMOVER SULFATO DE ÁGUA RESIDUAL
(71) OUTOTEC (FINLAND) OY (FI)
(72) MIKA MARTIKAINEN
(85) 16/08/2016
(86) PCT FI2015/050108 de 25/02/2015
(87) WO 2015/128541 de 03/09/2015
Publicação automática da admissibilidade da fase nacional depositado via PCT . Tratado de cooperação em matéria de Patentes, conforme Instrução Normativa nº 02, de 06/06/2017 publicada na RPI nº 2422, de 06/06/2017.

---

(21) BR 11 2016 018945-0 A2

Código 1.3 - Notificação - Fase Nacional - PCT
(22) 10/02/2015
(30) 17/02/2014 US 61/940,611
(51) C08L 23/08 (2006.01)
(54) COMPOSIÇÕES DE POLIETILENO E ARTIGOS FEITOS DAS MESMAS
(71) DOW GLOBAL TECHNOLOGIES LLC (US) , CD POLYTECH INC (US)
(72) DANE CHANG, STANLEY P. DUDEK
(85) 16/08/2016
(86) PCT US2015/015169 de 10/02/2015
(87) WO 2015/123187 de 20/08/2015
Publicação automática da admissibilidade da fase nacional depositado via PCT . Tratado de cooperação em matéria de Patentes, conforme Instrução Normativa nº 02, de 06/06/2017 publicada na RPI nº 2422, de 06/06/2017.

---

(21) BR 11 2016 018947-7 A2

Código 1.3 - Notificação - Fase Nacional - PCT
(22) 20/02/2015
(30) 20/02/2014 CN PCT/CN2014/072295
(51) H04W 28/26 (2009.01), H04W 72/12 (2009.01)
(54) CONFIGURAÇÃO DE DUPLEXAÇÃO DE DOMÍNIO DE TEMPO PARA EIMTA
(71) QUALCOMM INCORPORATED (US)
(72) PENG CHENG, NENG WANG, CHAO WEI, WANSHI CHEN, PETER GAAL, HAO XU, JILEI HOU
(85) 16/08/2016

(86) PCT CN2015/073237 de 20/02/2015
(87) WO 2015/124112 de 27/08/2015
Publicação automática da admissibilidade da fase nacional depositado via PCT . Tratado de cooperação em matéria de Patentes, conforme Instrução Normativa nº 02, de 06/06/2017 publicada na RPI nº 2422, de 06/06/2017.

---

(21) BR 11 2016 018948-5 A2

Código 1.3 - Notificação - Fase Nacional - PCT
(22) 20/02/2015
(30) 21/02/2014 US 61/943,262; 28/02/2014 US 61/946,480; 23/12/2014 US 62/096,468
(51) A61K 31/5395 (2006.01), A61P 17/00 (2006.01)
(54) SAIS E FORMA SÓLIDA DE INIBIDOR DE BTK
(71) PRINCIPIA BIOPHARMA INC. (US)
(72) MOHAMMAD REZA MASJEDIZADEH, STEVEN GOURLAY
(85) 16/08/2016
(86) PCT US2015/016963 de 20/02/2015
(87) WO 2015/127310 de 27/08/2015
Publicação automática da admissibilidade da fase nacional depositado via PCT . Tratado de cooperação em matéria de Patentes, conforme Instrução Normativa nº 02, de 06/06/2017 publicada na RPI nº 2422, de 06/06/2017.

---

(21) BR 11 2016 018952-3 A2

Código 1.3 - Notificação - Fase Nacional - PCT
(22) 20/02/2015
(30) 20/02/2014 US 61/942,512; 05/03/2014 US 61/948,074; 19/02/2015 US 14/626,539
(51) H04W 52/02 (2009.01)
(54) PROTOCOLO DE BAIXA LATÊNCIA E BAIXA ENERGIA PARA PERMUTA DE DADOS
(71) QUALCOMM INCORPORATED (US)
(72) ANDY I-FONG YU, HONGHAO LIU, ANDREI TUDORANCEA, ZEESHAN ASAD SARDAR, LAKSHMI NARAYANA MACHA
(85) 17/08/2016
(86) PCT US2015/016790 de 20/02/2015
(87) WO 2015/127184 de 27/08/2015
Publicação automática da admissibilidade da fase nacional depositado via PCT . Tratado de cooperação em matéria de Patentes, conforme Instrução Normativa nº 02, de 06/06/2017 publicada na RPI nº 2422, de 06/06/2017.

---

(21) BR 11 2016 018953-1 A2

Código 1.3 - Notificação - Fase Nacional - PCT
(22) 23/02/2015
(30) 21/02/2014 US 61/943,287; 19/11/2014 US 62/082,019
(51) A61M 25/00 (2006.01)
(54) MÉTODO PARA MANUTENÇÃO DE CATETERES URETRAIS
(71) AVADIM TECHNOLOGIES, INC. (US)

(72) STEVEN THOMAS WOODY
(85) 17/08/2016
(86) PCT US2015/017151 de 23/02/2015
(87) WO 2015/127390 de 27/08/2015
Publicação automática da admissibilidade da fase nacional depositado via PCT . Tratado de cooperação em matéria de Patentes, conforme Instrução Normativa nº 02, de 06/06/2017 publicada na RPI nº 2422, de 06/06/2017.

---

(21) BR 11 2016 018954-0 A2

Código 1.3 - Notificação - Fase Nacional - PCT
(22) 24/03/2014
(51) G02B 27/02 (2006.01), G02B 7/02 (2006.01)
(54) MÉTODO DE OTIMIZAÇÃO DA GEOMETRIA DE UMA LENTE OFTÁLMICA SEMIACABADA EM UM CONJUNTO DE LENTES OFTÁLMICAS SEMIACABADAS
(71) CARL ZEISS VISION INC. (US) , CARL ZEISS VISION INTERNATIONAL GMBH (DE)
(72) ANDREW WOODLAND, JONATHAN DEEDS
(85) 17/08/2016
(86) PCT US2014/031560 de 24/03/2014
(87) WO 2015/147777 de 01/10/2015
Publicação automática da admissibilidade da fase nacional depositado via PCT . Tratado de cooperação em matéria de Patentes, conforme Instrução Normativa nº 02, de 06/06/2017 publicada na RPI nº 2422, de 06/06/2017.

---

(21) BR 11 2016 018956-6 A2

Código 1.3 - Notificação - Fase Nacional - PCT
(22) 24/03/2015
(30) 27/03/2014 US 14/227,943
(51) H04W 28/02 (2009.01), H04W 52/02 (2009.01), H04W 88/08 (2009.01), H04W 88/06 (2009.01)
(54) ECONOMIA DE ENERGIA E DESCARGA DE TRÁFEGO DE DISPOSITIVO
(71) INTEL CORPORATION (US)
(72) JING ZHU, SATISH CHANDRA JHA
(85) 17/08/2016
(86) PCT US2015/022156 de 24/03/2015
(87) WO 2015/148449 de 01/10/2015
Publicação automática da admissibilidade da fase nacional depositado via PCT . Tratado de cooperação em matéria de Patentes, conforme Instrução Normativa nº 02, de 06/06/2017 publicada na RPI nº 2422, de 06/06/2017.

---

(21) BR 11 2016 018957-4 A2

Código 1.3 - Notificação - Fase Nacional - PCT
(22) 10/04/2015
(30) 10/04/2014 UA u 2014 03770; 10/04/2015 UA a 2015 03346
(51) A61K 31/14 (2006.01), A61P 11/00 (2006.01), A61P 31/04 (2006.01), A61P

31/02 (2006.01)
(54) ?USO DE DECAMETOXINA COMO AGENTE ANTIMICROBIANO CONTRA BACTÉRIA DO GÊNERO BULKHOLDERIA OU BACTÉRIA DA ESPÉCIE PSEUDOMONAS AERUGINOSA?
(71) MYKOLA IVANOVYCH GUMENIUK (UA)
(72) MYKOLA IVANOVYCH GUMENIUK, NATALIIA GRYGORIVNA GOROVENKO, NATALIIA MYKOLAIVNA DERKACH
(85) 17/08/2016
(86) PCT UA2015/000032 de 10/04/2015
(87) WO 2015/156753 de 15/10/2015
Publicação automática da admissibilidade da fase nacional depositado via PCT . Tratado de cooperação em matéria de Patentes, conforme Instrução Normativa nº 02, de 06/06/2017 publicada na RPI nº 2422, de 06/06/2017.

---

(21) BR 11 2016 018958-2 A2

Código 1.3 - Notificação - Fase Nacional - PCT
(22) 20/02/2015
(30) 21/02/2014 US 61/943,261; 19/02/2015 US 14/626,198
(51) G06F 3/0488 (2013.01), G06F 3/0346 (2013.01), G06F 3/0354 (2013.01)
(54) GESTOS AÉREOS DE CANETA DE ULTRASSOM
(71) QUALCOMM INCORPORATED (US)
(72) NATHAN ALTMAN, NICCOLO PADOVANI, GILAD BORNSTEIN
(85) 17/08/2016
(86) PCT US2015/016758 de 20/02/2015
(87) WO 2015/127167 de 27/08/2015
Publicação automática da admissibilidade da fase nacional depositado via PCT . Tratado de cooperação em matéria de Patentes, conforme Instrução Normativa nº 02, de 06/06/2017 publicada na RPI nº 2422, de 06/06/2017.

---

(21) BR 11 2016 018961-2 A2

Código 1.3 - Notificação - Fase Nacional - PCT
(22) 17/02/2015
(30) 17/02/2014 US 61/940,516; 13/03/2014 US 14/208,670
(51) A23C 3/00 (2006.01)
(54) SISTEMA PARA ASSAR SOB DEMANDA AUTOMATIZADO
(71) WHITE INNOVATION D.M 2012 LTD. (IL)
(72) DORON MARCO, AYELET CARASSO
(85) 17/08/2016
(86) PCT IL2015/050182 de 17/02/2015
(87) WO 2015/121871 de 20/08/2015
Publicação automática da admissibilidade da fase nacional depositado via PCT . Tratado de cooperação em matéria de Patentes, conforme Instrução Normativa nº 02, de 06/06/2017 publicada na RPI nº 2422, de 06/06/2017.

---

(21) BR 11 2016 018962-0 A2

Código 1.3 - Notificação - Fase Nacional - PCT
(22) 18/03/2015

(30) 26/03/2014 US 14/225,829
(51) H04W 28/02 (2009.01), H04W 48/18 (2009.01), H04W 48/08 (2009.01), H04W 88/06 (2009.01)
(54) SELEÇÃO DE ACESSO À REDE COM BASE EM SERVIÇO DE SUBSISTEMA DE MÍDIA DE PROTOCOLO DE INTERNET
(71) INTEL IP CORPORATION (US)
(72) FREDERIC JOLY, VIVEK G. GUPTA, ALEXANDRE SASO STOJANOVSKI
(85) 17/08/2016
(86) PCT US2015/021157 de 18/03/2015
(87) WO 2015/148196 de 01/10/2015
Publicação automática da admissibilidade da fase nacional depositado via PCT . Tratado de cooperação em matéria de Patentes, conforme Instrução Normativa nº 02, de 06/06/2017 publicada na RPI nº 2422, de 06/06/2017.

---

(21) BR 11 2016 018963-9 A2

Código 1.3 - Notificação - Fase Nacional - PCT
(22) 18/02/2015
(30) 27/02/2014 JP 2014-036730
(51) B21K 1/08 (2006.01), B21J 5/08 (2006.01)
(54) APARELHO PARA CONFORMAR UM BLOCO BRUTO PARA FORJAMENTO DE ACABAMENTO PARA UM EIXO DE MANIVELA FORJADO PARA UM MOTOR DE TRÊS CILINDROS E MÉTODO PARA FABRICAÇÃO DE UM EIXO DE MANIVELA FORJADO PARA UM MOTOR DE TRÊS CILINDROS COM O USO DO MESMO
(71) NIPPON STEEL & SUMITOMO METAL CORPORATION (JP)
(72) JUNICHI OKUBO, KENJI TAMURA, KUNIHIRO YOSHIDA
(85) 17/08/2016
(86) PCT JP2015/000772 de 18/02/2015
(87) WO 2015/129208 de 03/09/2015
Publicação automática da admissibilidade da fase nacional depositado via PCT . Tratado de cooperação em matéria de Patentes, conforme Instrução Normativa nº 02, de 06/06/2017 publicada na RPI nº 2422, de 06/06/2017.

---

(21) BR 11 2016 018965-5 A2

Código 1.3 - Notificação - Fase Nacional - PCT
(22) 13/03/2015
(30) 14/03/2014 JP 2014-051348
(51) D03D 1/02 (2006.01), B60R 21/235 (2006.01), D03D 15/00 (2006.01), D06C 7/02 (2006.01)
(54) TECIDO-BASE PARA AIRBAG E MÉTODO PARA FABRICAR O MESMO
(71) TORAY INDUSTRIES, INC. (JP)
(72) DAISUKE YOKOI
(85) 17/08/2016
(86) PCT JP2015/057535 de 13/03/2015
(87) WO 2015/137495 de 17/09/2015
Publicação automática da admissibilidade da fase nacional depositado via

PCT . Tratado de cooperação em matéria de Patentes, conforme Instrução Normativa nº 02, de 06/06/2017 publicada na RPI nº 2422, de 06/06/2017.

---

(21) BR 11 2016 018967-1 A2

Código 1.3 - Notificação - Fase Nacional - PCT
(22) 26/02/2015
(30) 27/02/2014 CN 201410069542.4
(51) H01H 33/00 (2006.01), H01H 33/02 (2006.01), H01H 33/52 (2006.01), H01H 33/666 (2006.01)
(54) DISJUNTOR DE ARTICULAÇÃO MECÂNICA
(71) SIEMENS AKTIENGESELLSCHAFT (DE)
(72) THOMAS CHYLA, YIN CHUAN JIA, XIAN YONG ZHOU
(85) 17/08/2016
(86) PCT EP2015/054077 de 26/02/2015
(87) WO 2015/128435 de 03/09/2015
Publicação automática da admissibilidade da fase nacional depositado via PCT . Tratado de cooperação em matéria de Patentes, conforme Instrução Normativa nº 02, de 06/06/2017 publicada na RPI nº 2422, de 06/06/2017.

---

(21) BR 11 2016 018968-0 A2

Código 1.3 - Notificação - Fase Nacional - PCT
(22) 19/02/2015
(30) 21/02/2014 US 61/943,147; 06/03/2014 US 61/949,154; 19/05/2014 US 14/281,220
(51) G06N 3/04 (2006.01), G06N 7/00 (2006.01), G06N 3/08 (2006.01)
(54) INTERFERÊNCIA E APRENDIZADO BASEADOS EM EVENTO PARA REDES BAYESIANAS PULSANTES ALEATÓRIAS
(71) QUALCOMM INCORPORATED (US)
(72) XIN WANG, BARDIA FALLAH BEHABADI, AMIR KHOSROWSHAHI
(85) 17/08/2016
(86) PCT US2015/016665 de 19/02/2015
(87) WO 2015/127110 de 27/08/2015
Publicação automática da admissibilidade da fase nacional depositado via PCT . Tratado de cooperação em matéria de Patentes, conforme Instrução Normativa nº 02, de 06/06/2017 publicada na RPI nº 2422, de 06/06/2017.

---

(21) BR 11 2016 018969-8 A2

Código 1.3 - Notificação - Fase Nacional - PCT
(22) 26/02/2015
(30) 28/02/2014 DE 10 2014 203 744.1
(51) H01B 7/29 (2006.01), H02K 3/02 (2006.01), H02K 3/40 (2006.01), H02K 3/52 (2006.01)
(54) PAPEL DE BLINDAGEM CONDUTOR DE EFEITO CORONA, EM PARTICULAR PARA BLINDAGEM EXTERNA DE EFEITO CORONA
(71) SIEMENS AKTIENGESELLSCHAFT (DE)
(72) BERNHARD KLAUSSNER, JIRI LANG, STEFFEN LANG, ALEXANDER LITINSKY, GUIDO SCHMIDT, CHRISTIAN SCHULZ-DROST, KLAUS

SCHÄFER, CHRISTIAN STAUBACH, FLORIAN EDER
(85) 17/08/2016
(86) PCT EP2015/054070 de 26/02/2015
(87) WO 2015/128432 de 03/09/2015
Publicação automática da admissibilidade da fase nacional depositado via PCT . Tratado de cooperação em matéria de Patentes, conforme Instrução Normativa nº 02, de 06/06/2017 publicada na RPI nº 2422, de 06/06/2017.

---

(21) BR 11 2016 018973-6 A2

Código 1.3 - Notificação - Fase Nacional - PCT
(22) 18/02/2015
(30) 20/02/2014 IT MI2014A000251
(51) A61K 36/9066 (2006.01), A61K 36/28 (2006.01), A61K 36/758 (2006.01), A61P 19/02 (2006.01), A61P 29/00 (2006.01), A61P 25/02 (2006.01), A61K 31/12 (2006.01), A61K 31/685 (2006.01)
(54) COMPOSIÇÃO E USO DE UMA COMPOSIÇÃO
(71) INDENA S.P.A (IT)
(72) EZIO BOMBARDELLI
(85) 17/08/2016
(86) PCT EP2015/053399 de 18/02/2015
(87) WO 2015/124616 de 27/08/2015
Publicação automática da admissibilidade da fase nacional depositado via PCT . Tratado de cooperação em matéria de Patentes, conforme Instrução Normativa nº 02, de 06/06/2017 publicada na RPI nº 2422, de 06/06/2017.

---

(21) BR 11 2016 018974-4 A2

Código 1.3 - Notificação - Fase Nacional - PCT
(22) 24/02/2015
(30) 25/02/2014 DE 10 2014 002 441.5
(51) F42B 12/34 (2006.01), F42B 30/02 (2006.01)
(54) PROJÉTIL DE DEFORMAÇÃO LIGADO
(71) RUAG AMMOTEC GMBH (DE)
(72) BERND KRAUSE
(85) 17/08/2016
(86) PCT EP2015/053853 de 24/02/2015
(87) WO 2015/128331 de 03/09/2015
Publicação automática da admissibilidade da fase nacional depositado via PCT . Tratado de cooperação em matéria de Patentes, conforme Instrução Normativa nº 02, de 06/06/2017 publicada na RPI nº 2422, de 06/06/2017.

---

(21) BR 11 2016 018976-0 A2

Código 1.3 - Notificação - Fase Nacional - PCT
(22) 12/02/2015
(30) 21/02/2014 US 14/187,053
(51) H04L 5/00 (2006.01), H04L 5/14 (2006.01), H04L 5/16 (2006.01), H04W 52/00 (2009.01), H04W 72/00 (2009.01)
(54) APARELHO E MÉTODOS PARA COMUNICAÇÃO DE DUPLEXAÇÃO

TOTAL
(71) QUALCOMM INCORPORATED (US)
(72) SAMEL CELEBI, LUCA BLESSENT
(85) 17/08/2016
(86) PCT US2015/015526 de 12/02/2015
(87) WO 2015/126708 de 27/08/2015
Publicação automática da admissibilidade da fase nacional depositado via PCT . Tratado de cooperação em matéria de Patentes, conforme Instrução Normativa nº 02, de 06/06/2017 publicada na RPI nº 2422, de 06/06/2017.

---

(21) BR 11 2016 018977-9 A2

Código 1.3 - Notificação - Fase Nacional - PCT
(22) 26/02/2015
(30) 28/03/2014 US 14/229,573
(51) H04L 27/26 (2006.01), H04L 5/00 (2006.01), H04L 25/02 (2006.01)
(54) COLEÇÃO DE PADRÕES DE SINAL DE REFERÊNCIA DE DEMODULAÇÃO CONCEBIDA NO EQUIPAMENTO DE USUÁRIO
(71) INTEL IP CORPORATION (US)
(72) HONGLEI MIAO, BILJANA BADIC, RAJARAJAN BALRAJ
(85) 17/08/2016
(86) PCT US2015/017782 de 26/02/2015
(87) WO 2015/148045 de 01/10/2015
Publicação automática da admissibilidade da fase nacional depositado via PCT . Tratado de cooperação em matéria de Patentes, conforme Instrução Normativa nº 02, de 06/06/2017 publicada na RPI nº 2422, de 06/06/2017.

---

(21) BR 11 2016 018978-7 A2

Código 1.3 - Notificação - Fase Nacional - PCT
(22) 18/02/2015
(30) 18/02/2014 US 61/941,365
(51) G01N 33/68 (2006.01)
(54) ENSAIOS DE DEPURAÇÃO DE SUBSTRATO PARA ENZIMAS LISOSSOMAIS
(71) SHIRE HUMAN GENETIC THERAPIES, INC (US)
(72) VIJAY CHHAJLANI
(85) 17/08/2016
(86) PCT US2015/016394 de 18/02/2015
(87) WO 2015/126953 de 27/08/2015
Publicação automática da admissibilidade da fase nacional depositado via PCT . Tratado de cooperação em matéria de Patentes, conforme Instrução Normativa nº 02, de 06/06/2017 publicada na RPI nº 2422, de 06/06/2017.

---

(21) BR 11 2016 018983-3 A2

Código 1.3 - Notificação - Fase Nacional - PCT
(22) 13/02/2015
(30) 25/02/2014 ES 201430257
(51) A61M 16/04 (2006.01), A61M 16/08 (2006.01), A61M 16/00 (2006.01)

(54) DISPOSITIVO DE PRESSÃO POSITIVA CONTÍNUA
(71) MEDCOM FLOW S.A (ES)
(72) PEDRO ACHA GANDARIAS, JUAN SAGALÉS MAÑAS, ALEJANDRO ROCA DE VIÑALS DELGADO, ALBERTO CALAF ALCADE
(85) 17/08/2016
(86) PCT EP2015/053078 de 13/02/2015
(87) WO 2015/128207 de 03/09/2015
Publicação automática da admissibilidade da fase nacional depositado via PCT . Tratado de cooperação em matéria de Patentes, conforme Instrução Normativa nº 02, de 06/06/2017 publicada na RPI nº 2422, de 06/06/2017.

---

(21) BR 11 2016 018985-0 A2

Código 1.3 - Notificação - Fase Nacional - PCT
(22) 13/02/2015
(30) 21/02/2014 EP 14156110.0
(51) C09C 1/02 (2006.01)
(54) PROCESSO PARA A PREPARAÇÃO DE UM PRODUTO DE CARGA MINERAL, PRODUTO DE CARGA MINERAL, E, USO DE UM PRODUTO DE CARGA MINERAL
(71) OMYA INTERNATIONAL AG (CH)
(72) SAMUEL RENTSCH, FABIO IPPOLITO, MATTHIAS BURI, PATRICK A. C. GANE
(85) 17/08/2016
(86) PCT EP2015/053069 de 13/02/2015
(87) WO 2015/124500 de 27/08/2015
Publicação automática da admissibilidade da fase nacional depositado via PCT . Tratado de cooperação em matéria de Patentes, conforme Instrução Normativa nº 02, de 06/06/2017 publicada na RPI nº 2422, de 06/06/2017.

---

(21) BR 11 2016 018987-6 A2

Código 1.3 - Notificação - Fase Nacional - PCT
(22) 08/12/2014
(30) 07/03/2014 US 14/200650
(51) G08G 5/04 (2006.01), G01C 23/00 (2006.01), G08G 5/00 (2006.01), G08G 5/06 (2006.01)
(54) SISTEMA E MÉTODO PARA AUXILIAR MANOBRA EM SOLO DE UMA AERONAVE, E, SISTEMA A BORDO
(71) THE BOEING COMPANY (US)
(72) JOSHUA J. BAER, ADAM M. THOREEN, PETER N. WYCKOFF
(85) 17/08/2016
(86) PCT US2014/069163 de 08/12/2014
(87) WO 2015/134078 de 11/09/2015
Publicação automática da admissibilidade da fase nacional depositado via PCT . Tratado de cooperação em matéria de Patentes, conforme Instrução Normativa nº 02, de 06/06/2017 publicada na RPI nº 2422, de 06/06/2017.

(21) BR 11 2016 018988-4 A2

Código 1.3 - Notificação - Fase Nacional - PCT
(22) 18/02/2015
(30) 18/02/2014 US 61/940,968
(51) G01N 33/569 (2006.01)
(54) MÉTODOS E SISTEMAS PARA A DETECÇÃO RÁPIDA DE MICRORGANISMOS USANDO ANTICORPOS LIVRES
(71) LABORATORY CORPORATION OF AMERICA HOLDINGS (US)
(72) DWIGHT LYMAN ANDERSON, JOSE S. GIL, BEN BARRETT HOPKINS, STEPHEN ERIC ERICKSON, EKATERINA KOVACHEVA
(85) 17/08/2016
(86) PCT US2015/016430 de 18/02/2015
(87) WO 2015/126976 de 27/08/2015
Publicação automática da admissibilidade da fase nacional depositado via PCT . Tratado de cooperação em matéria de Patentes, conforme Instrução Normativa nº 02, de 06/06/2017 publicada na RPI nº 2422, de 06/06/2017.

(21) BR 11 2016 018991-4 A2

Código 1.3 - Notificação - Fase Nacional - PCT
(22) 28/02/2014
(51) B26B 21/52 (2006.01)
(54) CABO DE LÂMINA DE BARBEAR E LÂMINA DE BARBEAR
(71) BIC-VIOLEX SA (GR)
(72) SPIROS GRATSIAS, IOANNIS-MARIOS PSIMADAS, GEORGIOS GEORGAKIS, EFSTRATIOS CHRISTOFIDELLIS
(85) 17/08/2016
(86) PCT EP2014/054008 de 28/02/2014
(87) WO 2015/128000 de 03/09/2015
Publicação automática da admissibilidade da fase nacional depositado via PCT . Tratado de cooperação em matéria de Patentes, conforme Instrução Normativa nº 02, de 06/06/2017 publicada na RPI nº 2422, de 06/06/2017.

(21) BR 11 2016 018993-0 A2

Código 1.3 - Notificação - Fase Nacional - PCT
(22) 17/02/2015
(30) 18/02/2014 US 61/941,315; 17/02/2015 US 14/624,377
(51) B65B 29/00 (2006.01), A23F 5/10 (2006.01), B65B 31/02 (2006.01), B25J 21/02 (2006.01), B65B 57/00 (2006.01)
(54) MÉTODO PARA ACONDICIONAMENTO DE CAFÉ, E, SISTEMAS PARA ACONDICIONAMENTO DE GRÃOS DE CAFÉ E PARA CONTROLAR PROCESSAMENTO E ACONDICIONAMENTO DE CAFÉ
(71) MIRADA RESEARCH AND DEVELOPMENT, INC. (US)
(72) NEIL M. DAY
(85) 17/08/2016
(86) PCT US2015/016215 de 17/02/2015
(87) WO 2015/126852 de 27/08/2015
Publicação automática da admissibilidade da fase nacional depositado via

PCT . Tratado de cooperação em matéria de Patentes, conforme Instrução Normativa nº 02, de 06/06/2017 publicada na RPI nº 2422, de 06/06/2017.

---

(21) BR 11 2016 018994-9 A2

Código 1.3 - Notificação - Fase Nacional - PCT
(22) 17/02/2015
(30) 21/02/2014 US 14/187,189
(51) H04L 5/00 (2006.01), H04W 24/10 (2009.01), H04W 76/02 (2009.01)
(54) PADRÃO DE SINALIZAÇÃO SRS PARA MEDIÇÕES DE CANAL D2D
(71) QUALCOMM INCORPORATED (US)
(72) QIAO LI, SAURABHA RANGRAO TAVILDAR, BILAL SADIQ
(85) 17/08/2016
(86) PCT US2015/016198 de 17/02/2015
(87) WO 2015/126843 de 27/08/2015
Publicação automática da admissibilidade da fase nacional depositado via PCT . Tratado de cooperação em matéria de Patentes, conforme Instrução Normativa nº 02, de 06/06/2017 publicada na RPI nº 2422, de 06/06/2017.

---

(21) BR 11 2016 018995-7 A2

Código 1.3 - Notificação - Fase Nacional - PCT
(22) 10/07/2014
(30) 28/02/2014 EP PCT/EP2014/054008
(51) B26B 21/52 (2006.01)
(54) CABO DE APARELHO DE BARBEAR E APARELHO DE BARBEAR
(71) BIC-VIOLEX SA (GR)
(72) SPIROS GRATSIAS, IOANNIS-MARIOS PSIMADAS, GEORGIOS GEORGAKIS, EFSTRATIOS CHRISTOFIDELLIS
(85) 17/08/2016
(86) PCT EP2014/064805 de 10/07/2014
(87) WO 2015/128009 de 03/09/2015
Publicação automática da admissibilidade da fase nacional depositado via PCT . Tratado de cooperação em matéria de Patentes, conforme Instrução Normativa nº 02, de 06/06/2017 publicada na RPI nº 2422, de 06/06/2017.

---

(21) BR 11 2016 018996-5 A2

Código 1.3 - Notificação - Fase Nacional - PCT
(22) 18/02/2015
(30) 19/02/2014 US 14/184,308
(51) B01D 53/22 (2006.01), B01D 71/32 (2006.01)
(54) PROCESSO PARA SEPARAÇÃO DE DOIS COMPONENTES
(71) MEMBRANE TECHNOLOGY AND RESEARCH, INC. (US) , YOSHIYUKI OKAMOTO (US) , YASUHIRO KOIKE (JP)
(72) ZHENJIE HE, TIMOTHY C. MERKEL, YOSHIYUKI OKAMOTO, YASUHIRO KOIKE
(85) 17/08/2016
(86) PCT US2015/016347 de 18/02/2015
(87) WO 2015/126920 de 27/08/2015

Publicação automática da admissibilidade da fase nacional depositado via PCT . Tratado de cooperação em matéria de Patentes, conforme Instrução Normativa nº 02, de 06/06/2017 publicada na RPI nº 2422, de 06/06/2017.

---

(21) BR 11 2016 018997-3 A2

Código 1.3 - Notificação - Fase Nacional - PCT
(22) 18/02/2015
(30) 20/02/2014 US 61/942272
(51) C07D 487/04 (2006.01), A61K 31/519 (2006.01), A61P 35/00 (2006.01), A61P 37/00 (2006.01), A61P 29/00 (2006.01)
(54) COMPOSTO, COMPOSIÇÕES FARMACÊUTICA E DE VACINA, USO DE UM COMPOSTO, E, MÉTODO DE TRATAMENTO OU PREVENÇÃO DE UMA DOENÇA ALÉRGICA OU OUTRA CONDIÇÃO INFLAMATÓRIA, UMA DOENÇA INFECCIOSA OU CÂNCER
(71) GLAXOSMITHKLINE INTELLECTUAL PROPERTY (NO. 2) LIMITED (GB)
(72) KEITH BIGGADIKE, AURELIE CECILE CHAMPIGNY, DIANE MARY COE, DANIEL TERENCE TAPE, STEPHEN ALLAN SMITH
(85) 17/08/2016
(86) PCT EP2015/053359 de 18/02/2015
(87) WO 2015/124591 de 27/08/2015
Publicação automática da admissibilidade da fase nacional depositado via PCT . Tratado de cooperação em matéria de Patentes, conforme Instrução Normativa nº 02, de 06/06/2017 publicada na RPI nº 2422, de 06/06/2017.

---

(21) BR 11 2016 018998-1 A2

Código 1.3 - Notificação - Fase Nacional - PCT
(22) 24/02/2015
(30) 26/02/2014 IN 544/DEL/2014; 11/04/2014 US 61/978,457
(51) A01N 59/06 (2006.01), A61K 33/06 (2006.01), A61K 33/08 (2006.01), A23K 1/175 (2006.01)
(54) AGLUTINANTE DE TOXINA
(71) KEMIN INDUSTRIES, INC. (US)
(72) UMESH BALAKRISHNAN, RAJENDRA MOORTHY
(85) 17/08/2016
(86) PCT US2015/017270 de 24/02/2015
(87) WO 2015/130664 de 03/09/2015
Publicação automática da admissibilidade da fase nacional depositado via PCT . Tratado de cooperação em matéria de Patentes, conforme Instrução Normativa nº 02, de 06/06/2017 publicada na RPI nº 2422, de 06/06/2017.

---

(21) BR 11 2016 019001-7 A2

Código 1.3 - Notificação - Fase Nacional - PCT
(22) 13/02/2015
(30) 21/02/2014 US 61/943,221; 12/02/2015 US 14/621,153
(51) G06F 3/041 (2006.01)
(54) SISTEMAS E MÉTODOS PARA PRECISÃO DE TELA SENSÍVEL AO TOQUE APRIMORADA

(71) QUALCOMM INCORPORATED (US)
(72) QIANG GAO, WILLIAM YEE-MING HUANG, HSUN WEI DAVID WONG, TERESA KA KI NG, REX WANG, CAROL KING MUI LAW, SUHAIL JALIL
(85) 17/08/2016
(86) PCT US2015/015898 de 13/02/2015
(87) WO 2015/126759 de 27/08/2015
Publicação automática da admissibilidade da fase nacional depositado via PCT . Tratado de cooperação em matéria de Patentes, conforme Instrução Normativa nº 02, de 06/06/2017 publicada na RPI nº 2422, de 06/06/2017.

---

(21) BR 11 2016 019005-0 A2

Código 1.3 - Notificação - Fase Nacional - PCT
(22) 20/02/2015
(30) 20/02/2014 AU 2014900539
(51) B65D 81/26 (2006.01), B65D 81/24 (2006.01), B65D 30/08 (2006.01), B65D 85/50 (2006.01), B65B 25/02 (2006.01), A01F 25/00 (2006.01)
(54) DISPOSITIVO PARA ARMAZENAMENTO DE PRODUTOS FRESCOS E MÉTODO DE ARMAZENAMENTO
(71) SWAY INTERNATIONAL PTY LTD (AU)
(72) PINI, PEITA
(85) 17/08/2016
(86) PCT AU2015/050066 de 20/02/2015
(87) WO 2015/123731 de 27/08/2015
Publicação automática da admissibilidade da fase nacional depositado via PCT . Tratado de cooperação em matéria de Patentes, conforme Instrução Normativa nº 02, de 06/06/2017 publicada na RPI nº 2422, de 06/06/2017.

---

(21) BR 11 2016 019008-4 A2

Código 1.3 - Notificação - Fase Nacional - PCT
(22) 10/02/2015
(30) 24/02/2014 US 14/187,395
(51) A61B 17/072 (2006.01)
(54) CARTUCHO DE GRAMPOS QUE INCLUI UM GRAMPO FARPADO
(71) ETHICON ENDO-SURGERY, LLC (PR)
(72) EMILY A. SCHELLIN, TAYLOR W. ARONHALT, MICHAEL J. VENDELY, FREDERICK E. IV SHELTON
(85) 17/08/2016
(86) PCT US2015/015101 de 10/02/2015
(87) WO 2015/126656 de 27/08/2015
Publicação automática da admissibilidade da fase nacional depositado via PCT . Tratado de cooperação em matéria de Patentes, conforme Instrução Normativa nº 02, de 06/06/2017 publicada na RPI nº 2422, de 06/06/2017.

---

(21) BR 11 2016 019009-2 A2

Código 1.3 - Notificação - Fase Nacional - PCT
(22) 25/11/2014
(30) 24/02/2014 US 61/912189; 09/04/2014 US 14/248646

(51) A61N 1/37 (2006.01), A61N 1/362 (2006.01)
(54) APARELHO PARA IDENTIFICAR PERDA DE CAPTURA EM UM DISPOSITIVO DE MARCA-PASSO
(71) MEDTRONIC, INC. (US)
(72) WADE M. DEMMER, DOUGLAS A. PETERSON
(85) 17/08/2016
(86) PCT US2014/067337 de 25/11/2014
(87) WO 2015/126493 de 27/08/2015
Publicação automática da admissibilidade da fase nacional depositado via PCT . Tratado de cooperação em matéria de Patentes, conforme Instrução Normativa nº 02, de 06/06/2017 publicada na RPI nº 2422, de 06/06/2017.

---

(21) BR 11 2016 019010-6 A2

Código 1.3 - Notificação - Fase Nacional - PCT
(22) 13/03/2015
(30) 18/03/2014 US 14/218,678
(51) G06F 17/27 (2006.01), G10L 15/00 (2013.01), G06F 17/30 (2006.01), G06Q 10/00 (2006.01)
(54) PLATAFORMA E DEPÓSITO DE ENTIDADE NOMEADA
(71) MICROSOFT TECHNOLOGY LICENSING, LLC (US)
(72) SILVIU-PETRU CUCERZAN
(85) 17/08/2016
(86) PCT US2015/020313 de 13/03/2015
(87) WO 2015/142626 de 24/09/2015
Publicação automática da admissibilidade da fase nacional depositado via PCT . Tratado de cooperação em matéria de Patentes, conforme Instrução Normativa nº 02, de 06/06/2017 publicada na RPI nº 2422, de 06/06/2017.

---

(21) BR 11 2016 019011-4 A2

Código 1.3 - Notificação - Fase Nacional - PCT
(22) 17/02/2015
(30) 18/02/2014 GB 1402811.2
(51) B60R 9/10 (2006.01)
(54) BARRA DE SUPORTE E CARREGADOR DE BICICLETA
(71) C.P. WITTER LIMITED (GB)
(72) MARTIN IAN DICKINSON
(85) 17/08/2016
(86) PCT GB2015/050454 de 17/02/2015
(87) WO 2015/124915 de 27/08/2015
Publicação automática da admissibilidade da fase nacional depositado via PCT . Tratado de cooperação em matéria de Patentes, conforme Instrução Normativa nº 02, de 06/06/2017 publicada na RPI nº 2422, de 06/06/2017.

---

(21) BR 11 2016 019012-2 A2

Código 1.3 - Notificação - Fase Nacional - PCT
(22) 19/02/2015
(30) 20/02/2014 EP 14155937.7; 05/12/2014 EP 14196431.2

(51) C12P 13/00 (2006.01), C12P 7/40 (2006.01)
(54) PRODUÇÃO DE ANILINA ATRAVÉS DE ANTRANILATO
(71) COVESTRO DEUTSCHLAND AG (DE)
(72) GERNOT JAEGER, AMGAD SALAH MOUSSA, JORGEN MAGNUS
(85) 17/08/2016
(86) PCT EP2015/053524 de 19/02/2015
(87) WO 2015/124686 de 27/08/2015
Publicação automática da admissibilidade da fase nacional depositado via PCT . Tratado de cooperação em matéria de Patentes, conforme Instrução Normativa nº 02, de 06/06/2017 publicada na RPI nº 2422, de 06/06/2017.

---

(21) BR 11 2016 019016-5 A2

Código 1.3 - Notificação - Fase Nacional - PCT
(22) 26/01/2015
(30) 17/02/2014 US 14/182.136
(51) B65B 27/12 (2006.01), B30B 9/30 (2006.01)
(54) MÉTODO PARA CONTEINERIZAÇÃO DE UM FARDO DE MATERIAL COMPRESSÍVEL SEM TIRAS
(71) SIGNODE INDUSTRIAL GROUP LLC (US)
(72) ANDREW J. NYCKOWSKI, TIMOTHY B. PEARSON
(85) 17/08/2016
(86) PCT US2015/012900 de 26/01/2015
(87) WO 2015/123010 de 20/08/2015
Publicação automática da admissibilidade da fase nacional depositado via PCT . Tratado de cooperação em matéria de Patentes, conforme Instrução Normativa nº 02, de 06/06/2017 publicada na RPI nº 2422, de 06/06/2017.

---

(21) BR 11 2016 019018-1 A2

Código 1.3 - Notificação - Fase Nacional - PCT
(22) 21/02/2014
(51) G05B 23/02 (2006.01), B64F 5/00 (2006.01)
(54) MÉTODOS PARA DETERMINAR DESEMPENHO GLOBAL DE SISTEMAS DE AR-CONDICIONADO
(71) TALERIS GLOBAL LLP (GB)
(72) BRIAN DAVID LARDER, ROBERT WILLIAM HORABIN, CHRISTOPHER JOSEPH CATT, JULIA ANN HOWARD, DANIEL JAMES HEATH, JOHAN ARNOLD SMIT, FRANK BEAVEN, MARK JOHN ROBBINS
(85) 17/08/2016
(86) PCT GB2014/050507 de 21/02/2014
(87) WO 2015/124888 de 27/08/2015
Publicação automática da admissibilidade da fase nacional depositado via PCT . Tratado de cooperação em matéria de Patentes, conforme Instrução Normativa nº 02, de 06/06/2017 publicada na RPI nº 2422, de 06/06/2017.

---

(21) BR 11 2016 019019-0 A2

Código 1.3 - Notificação - Fase Nacional - PCT
(22) 26/01/2015

(30) 17/02/2014 US 61/940,643
(51) B01F 5/04 (2006.01)
(54) ASPIRADOR
(71) NYLONCRAFT, INC. (US)
(72) MATTHEW BURNHAM, AMY BACKHUS
(85) 17/08/2016
(86) PCT US2015/012879 de 26/01/2015
(87) WO 2015/123009 de 20/08/2015
Publicação automática da admissibilidade da fase nacional depositado via PCT . Tratado de cooperação em matéria de Patentes, conforme Instrução Normativa nº 02, de 06/06/2017 publicada na RPI nº 2422, de 06/06/2017.

---

(21) BR 11 2016 019020-3 A2

Código 1.3 - Notificação - Fase Nacional - PCT
(22) 18/03/2015
(30) 21/03/2014 EP 14161190.5
(51) A61K 31/525 (2006.01), A23L 1/302 (2006.01), A61P 3/00 (2006.01), A61P 3/04 (2006.01), A61P 3/08 (2006.01), A61P 3/10 (2006.01)
(54) ADMINISTRAÇÃO DE VITAMINA B2 À MÃE PARA A PREVENÇÃO DE ADIPOSIDADE AUMENTADA, PESO EXCESSIVO OU OBESIDADE DA PROGÊNIE
(71) NESTEC S.A. (CH)
(72) CYRUS COOPER, PETER DAVID GLUCKMAN, KEITH MALCOLM GODFREY, CATHERINE MACE, IRMA SILVA ZOLEZZI
(85) 17/08/2016
(86) PCT EP2015/055732 de 18/03/2015
(87) WO 2015/140233 de 24/09/2015
Publicação automática da admissibilidade da fase nacional depositado via PCT . Tratado de cooperação em matéria de Patentes, conforme Instrução Normativa nº 02, de 06/06/2017 publicada na RPI nº 2422, de 06/06/2017.

---

(21) BR 11 2016 019026-2 A2

Código 1.3 - Notificação - Fase Nacional - PCT
(22) 16/02/2015
(30) 18/02/2014 IT MC2014A000016
(51) A43B 13/41 (2006.01), A43B 13/38 (2006.01), A43B 17/00 (2006.01), A43B 7/14 (2006.01)
(54) SAPATO APRIMORADO
(71) ENRICO CUINI SIGNED S.R.L. (SM)
(72) ENRICO CUINI
(85) 17/08/2016
(86) PCT EP2015/053200 de 16/02/2015
(87) WO 2015/124523 de 27/08/2015
Publicação automática da admissibilidade da fase nacional depositado via PCT . Tratado de cooperação em matéria de Patentes, conforme Instrução Normativa nº 02, de 06/06/2017 publicada na RPI nº 2422, de 06/06/2017.

(21) BR 11 2016 019027-0 A2

Código 1.3 - Notificação - Fase Nacional - PCT
(22) 20/02/2015
(30) 20/02/2014 US 61/942,386
(51) A61K 39/00 (2006.01)
(54) FORMULAÇÕES PARA LIBERAÇÃO NO INTESTINO DELGADO
(71) VAXART, INC. (US)
(72) SEAN TUCKER, GEORGE TRAGER
(85) 17/08/2016
(86) PCT US2015/016921 de 20/02/2015
(87) WO 2015/127278 de 27/08/2015
Publicação automática da admissibilidade da fase nacional depositado via PCT . Tratado de cooperação em matéria de Patentes, conforme Instrução Normativa nº 02, de 06/06/2017 publicada na RPI nº 2422, de 06/06/2017.

(21) BR 11 2016 019033-5 A2

Código 1.3 - Notificação - Fase Nacional - PCT
(22) 20/02/2014
(51) C07C 67/08 (2006.01), C08K 5/00 (2006.01)
(54) COMPOSIÇÃO DE PLASTIFICANTE, PLASTISOL, REVESTIMENTO DE PÓ, AUXÍLIO DE EXTRUSÃO E DE MOLDAGEM E MÉTODO PARA A PREPARAÇÃO DE UM DI- ÉSTER AROMÁTICO
(71) BASF SE (DE)
(72) UWE STORZUM, BORIS BREITSCHEIDEL, KEVIN SCOTT TODD, JASON DAVID VEINOT
(85) 17/08/2016
(86) PCT US2014/017261 de 20/02/2014
(87) WO 2015/126391 de 27/08/2015
Publicação automática da admissibilidade da fase nacional depositado via PCT . Tratado de cooperação em matéria de Patentes, conforme Instrução Normativa nº 02, de 06/06/2017 publicada na RPI nº 2422, de 06/06/2017.

(21) BR 11 2016 019037-8 A2

Código 1.3 - Notificação - Fase Nacional - PCT
(22) 25/02/2015
(30) 27/02/2014 US 61/945,523; 08/04/2014 EP 14163894.0
(51) C09D 133/06 (2006.01), C09D 4/00 (2006.01), C08L 33/06 (2006.01)
(54) RESINA ACRÍLICA COM FUNCIONALIDADE EPÓXI, COMPOSIÇÃO DE REVESTIMENTO EM PÓ, E SUBSTRATO REVESTIDO COM UMA COMPOSIÇÃO DE REVESTIMENTO EM PÓ
(71) AKZO NOBEL COATINGS INTERNATIONAL B.V. (NL)
(72) GARY ROBERT LARSON, JUSTIN E. WILHELM, DOUGLAS S. CINOMAN
(85) 17/08/2016
(86) PCT EP2015/053903 de 25/02/2015
(87) WO 2015/128361 de 03/09/2015
Publicação automática da admissibilidade da fase nacional depositado via

PCT . Tratado de cooperação em matéria de Patentes, conforme Instrução Normativa nº 02, de 06/06/2017 publicada na RPI nº 2422, de 06/06/2017.

---

(21) BR 11 2016 019039-4 A2

Código 1.3 - Notificação - Fase Nacional - PCT
(22) 02/04/2015
(30) 04/04/2014 EP 14305494.8
(51) C07D 231/56 (2006.01), A61K 31/416 (2006.01), A61K 31/4192 (2006.01), A61K 31/4745 (2006.01), C07D 249/18 (2006.01), C07D 471/04 (2006.01), A61P 3/00 (2006.01)
(54) HETEROCICLOS FUNDIDOS SUBSTITUÍDOS COMO MODULADORES GPR119 PARA O TRATAMENTO DE DIABETES, OBESIDADE, DISLIPIDEMIA E DISTÚRBIOS RELACIONADOS
(71) SANOFI (FR)
(72) LOTHAR SCHWINK, CHRISTIAN BUNING, HEINER GLOMBIK, MATTHIAS GOSSEL, DIETER KADEREIT, NIS HALLAND, MATTHIAS LOHMANN, CHRISTOPH PÖVERLEIN, KURT RITTER
(85) 17/08/2016
(86) PCT EP2015/057414 de 02/04/2015
(87) WO 2015/150564 de 08/10/2015
Publicação automática da admissibilidade da fase nacional depositado via PCT . Tratado de cooperação em matéria de Patentes, conforme Instrução Normativa nº 02, de 06/06/2017 publicada na RPI nº 2422, de 06/06/2017.

---

(21) BR 11 2016 019040-8 A2

Código 1.3 - Notificação - Fase Nacional - PCT
(22) 18/02/2015
(30) 18/02/2014 US 61/941475
(51) F16B 13/06 (2006.01)
(54) FIXADOR DE FACE ÚNICA, E, CONJUNTO DE FIXADOR
(71) CENTRIX LLC (US)
(72) TRAVIS D. MCCLURE
(85) 17/08/2016
(86) PCT US2015/016457 de 18/02/2015
(87) WO 2015/130533 de 03/09/2015
Publicação automática da admissibilidade da fase nacional depositado via PCT . Tratado de cooperação em matéria de Patentes, conforme Instrução Normativa nº 02, de 06/06/2017 publicada na RPI nº 2422, de 06/06/2017.

---

(21) BR 11 2016 019042-4 A2

Código 1.3 - Notificação - Fase Nacional - PCT
(22) 12/02/2015
(30) 21/02/2014 EP 14156184.5; 09/07/2014 US 62/022,298
(51) H04N 1/64 (2006.01), H04N 9/67 (2006.01)
(54) CODIFICADOR DE VÍDEO COM UMA ENTRADA PARA OBTER UM VÍDEO DE UMA FONTE DE VÍDEO, MÉTODO DE CODIFICAÇÃO DE VÍDEO, SINAL DE CODIFICAÇÃO DE VÍDEO (S_IM), MÉTODO DE DECODIFICAÇÃO

DE VÍDEO, PRODUTO DE MEMÓRIA COMO UM DISCO BLU-RAY OU UM CARTÃO DE MEMÓRIA DE ESTADO SÓLIDO, MÉTODO PARA OPERAÇÃO DE UMA COMUNICAÇÃO DE VÍDEO ATRAVÉS DE UMA REDE DE UMA FONTE DE VÍDEO PARA UM DECODIFICADOR, E, PRODUTO DE PROGRAMA DE COMPUTADOR
(71) KONINKLIJKE PHILIPS N.V. (NL)
(72) JEROEN HUBERT CHRISTOFFEL JACOBUS STESSEN, RENATUS JOSEPHUS VAN DER VLEUTEN, JOHANNES GERARDUS RIJK VAN MOURIK, RUTGER NIJLAND
(85) 17/08/2016
(86) PCT EP2015/052931 de 12/02/2015
(87) WO 2015/124486 de 27/08/2015
Publicação automática da admissibilidade da fase nacional depositado via PCT . Tratado de cooperação em matéria de Patentes, conforme Instrução Normativa nº 02, de 06/06/2017 publicada na RPI nº 2422, de 06/06/2017.

---

(21) BR 11 2016 019044-0 A2

Código 1.3 - Notificação - Fase Nacional - PCT
(22) 19/02/2015
(30) 19/02/2014 CN PCT/CN2014/072265
(51) B32B 27/08 (2006.01), B32B 27/32 (2006.01)
(54) FILME MULTICAMADAS, MÉTODOS DE FABRICAÇÃO DO MESMO E ARTIGOS COMPREENDENDO O MESMO
(71) DOW GLOBAL TECHNOLOGIES LLC (US)
(72) YUSHAN HU, ARNALDO LORENZO, RAJEN M. PATEL, GARY R. MARCHAND, XIAOBING YUN
(85) 17/08/2016
(86) PCT US2015/016607 de 19/02/2015
(87) WO 2015/127071 de 27/08/2015
Publicação automática da admissibilidade da fase nacional depositado via PCT . Tratado de cooperação em matéria de Patentes, conforme Instrução Normativa nº 02, de 06/06/2017 publicada na RPI nº 2422, de 06/06/2017.

---

(21) BR 11 2016 019046-7 A2

Código 1.3 - Notificação - Fase Nacional - PCT
(22) 09/02/2015
(30) 10/02/2014 FR 1451016; 03/07/2014 MY PI2014001989
(51) B32B 17/10 (2006.01), G07C 9/00 (2006.01), G07B 15/00 (2011.01), F21V 33/00 (2006.01), G02B 6/02 (2006.01)
(54) CONJUNTO VÍTREO LUMINOSO
(71) SAINT-GOBAIN GLASS FRANCE (FR)
(72) ANNE GIERENS, RICHARD WOLFF, KAMEL CHAHBOUNE, JINGWEI ZHANG
(85) 10/08/2016
(86) PCT FR2015/050306 de 09/02/2015
(87) WO 2015/118280 de 13/08/2015

Publicação automática da admissibilidade da fase nacional depositado via PCT . Tratado de cooperação em matéria de Patentes, conforme Instrução Normativa nº 02, de 06/06/2017 publicada na RPI nº 2422, de 06/06/2017.

---

(21) BR 11 2016 019047-5 A2

Código 1.3 - Notificação - Fase Nacional - PCT
(22) 17/02/2015
(30) 18/02/2014 ES P201430209
(51) E02D 27/42 (2006.01), F03D 11/04 (2006.01)
(54) SAPATA PRÉ-FABRICADA PARA TORRES EÓLICAS
(71) INNEO TORRES S.L. (ES)
(72) JOSE EMILIO JIMENO CHUECA, JOSE LUIS LLEYDA DIONIS, JOSE SALUSTIANO SERNA GARCÍA-CONDE
(85) 17/08/2016
(86) PCT ES2015/070101 de 17/02/2015
(87) WO 2015/124815 de 27/08/2015
Publicação automática da admissibilidade da fase nacional depositado via PCT . Tratado de cooperação em matéria de Patentes, conforme Instrução Normativa nº 02, de 06/06/2017 publicada na RPI nº 2422, de 06/06/2017.

---

(21) BR 11 2016 019049-1 A2

Código 1.3 - Notificação - Fase Nacional - PCT
(22) 27/02/2015
(30) 06/03/2014 US 14/199,685
(51) H04L 29/06 (2006.01), G06F 21/10 (2013.01)
(54) LICENCIAMENTO UTILIZANDO UMA INFRAESTRUTURA EM NUVEM DE TROCA PÚBLICA DE MENSAGENS
(71) MICROSOFT TECHNOLOGY LICENSING, LLC (US)
(72) XIANG AO, MINGQIANG XU, QIUFANG SHI, GANG XUE
(85) 17/08/2016
(86) PCT US2015/017868 de 27/02/2015
(87) WO 2015/134290 de 11/09/2015
Publicação automática da admissibilidade da fase nacional depositado via PCT . Tratado de cooperação em matéria de Patentes, conforme Instrução Normativa nº 02, de 06/06/2017 publicada na RPI nº 2422, de 06/06/2017.

---

(21) BR 11 2016 019050-5 A2

Código 1.3 - Notificação - Fase Nacional - PCT
(22) 18/02/2014
(51) A61K 8/67 (2006.01), A61K 8/27 (2006.01), A61K 8/19 (2006.01), A61Q 11/00 (2006.01)
(54) COMPOSIÇÕES LÍQUIDAS ORAIS
(71) UNITED LABORATORIES, INC. (PH)
(72) JOYCE BEDELIA B. SANTOS, KENNIE U. DEE
(85) 17/08/2016
(86) PCT PH2014/000007 de 18/02/2014
(87) WO 2015/126265 de 27/08/2015

Publicação automática da admissibilidade da fase nacional depositado via PCT . Tratado de cooperação em matéria de Patentes, conforme Instrução Normativa nº 02, de 06/06/2017 publicada na RPI nº 2422, de 06/06/2017.

---

(21) BR 11 2016 019051-3 A2

Código 1.3 - Notificação - Fase Nacional - PCT
(22) 12/02/2015
(30) 28/03/2014 JP 2014-069879
(51) F02M 37/10 (2006.01), F02M 37/00 (2006.01)
(54) DISPOSITIVO DE FORNECIMENTO DE COMBUSTÍVEL
(71) KEIHIN CORPORATION (JP)
(72) TOSHIHIKO NAITO
(85) 17/08/2016
(86) PCT JP2015/053828 de 12/02/2015
(87) WO 2015/146336 de 01/10/2015
Publicação automática da admissibilidade da fase nacional depositado via PCT . Tratado de cooperação em matéria de Patentes, conforme Instrução Normativa nº 02, de 06/06/2017 publicada na RPI nº 2422, de 06/06/2017.

---

(21) BR 11 2016 019052-1 A2

Código 1.3 - Notificação - Fase Nacional - PCT
(22) 08/12/2014
(30) 28/02/2014 DE 10 2014 203 766.2
(51) H04L 29/06 (2006.01), H04L 9/32 (2006.01)
(54) MÉTODO PARA GERAR UMA MENSAGEM COMPREENDENDO UM CERTIFICADO DE UM DISPOSITIVO, MÉTODO PARA AUTORIZAR UM DISPOSITIVO POR MEIO DE UMA MENSAGEM, MENSAGEM, PRIMEIRO DISPOSITIVO PARA GERAR UMA MENSAGEM, E SEGUNDO DISPOSITIVO PARA AUTORIZAR UM DISPOSITIVO POR MEIO DE UMA MENSAGEM
(71) SIEMENS AKTIENGESELLSCHAFT (DE)
(72) RAINER FALK, STEFFEN FRIES
(85) 17/08/2016
(86) PCT EP2014/076868 de 08/12/2014
(87) WO 2015/128014 de 03/09/2015
Publicação automática da admissibilidade da fase nacional depositado via PCT . Tratado de cooperação em matéria de Patentes, conforme Instrução Normativa nº 02, de 06/06/2017 publicada na RPI nº 2422, de 06/06/2017.

---

(21) BR 11 2016 019053-0 A2

Código 1.3 - Notificação - Fase Nacional - PCT
(22) 18/02/2015
(30) 18/02/2014 US 61/941,325
(51) C30B 33/04 (2006.01), C30B 31/22 (2006.01)
(54) MÉTODO PARA FABRICAR UMA PASTILHA (WAFER) DE SILÍCIO, MÉTODO PARA FABRICAR UMA PASTILHA DE SILÍCIO, MÉTODO PARA FABRICAR UMA PLURALIDADE DE PASTILHAS DE SILÍCIO, E APARELHO PARA FABRICAR UMA PLURALIDADE DE PASTILHAS DE SILÍCIO A PARTIR

DE UMA PEÇA DE TRABALHO DE SILÍCIO EM ZONA FUNDIDA
(71) RAYTON SOLAR INC. (US)
(72) ANDREW X. YAKUB, JAMES BENJAMIN ROSENZWEIG, MARK STANLEY GOORSKY
(85) 17/08/2016
(86) PCT US2015/016436 de 18/02/2015
(87) WO 2015/126980 de 27/08/2015
Publicação automática da admissibilidade da fase nacional depositado via PCT . Tratado de cooperação em matéria de Patentes, conforme Instrução Normativa nº 02, de 06/06/2017 publicada na RPI nº 2422, de 06/06/2017.

---

(21) BR 11 2016 019054-8 A2

Código 1.3 - Notificação - Fase Nacional - PCT
(22) 11/04/2014
(30) 06/03/2014 US 61/948,829
(51) C02F 5/10 (2006.01), C02F 103/32 (2006.01), C02F 103/02 (2006.01)
(54) COMPOSIÇÃO E MÉTODO PARA O CONTROLE DE INCRUSTAÇÕES EM SISTEMAS EVAPORATIVOS REGULADOS
(71) SOLENIS TECHNOLOGIES CAYMAN, L.P. (CH)
(72) CHRISTIAN FLOCKEN, JAY C. HENDERSON, CHRISTINA MOERING
(85) 17/08/2016
(86) PCT US2014/033724 de 11/04/2014
(87) WO 2015/134048 de 11/09/2015
Publicação automática da admissibilidade da fase nacional depositado via PCT . Tratado de cooperação em matéria de Patentes, conforme Instrução Normativa nº 02, de 06/06/2017 publicada na RPI nº 2422, de 06/06/2017.

---

(21) BR 11 2016 019056-4 A2

Código 1.3 - Notificação - Fase Nacional - PCT
(22) 18/02/2015
(30) 19/02/2014 FI 20140049
(51) F16K 17/04 (2006.01), F16K 31/12 (2006.01), G05D 16/00 (2006.01)
(54) MÉTODO PARA MANTER A PRESSÃO DE ESCOAMENTO DE FLUIDOS EM UM SISTEMA A UM NÍVEL PREDEFINIDO, E, MECANISMO PARA MANTER A PRESSÃO DE ESCOAMENTO DE FLUIDOS EM UM SISTEMA A UM NÍVEL PREDEFINIDO
(71) SOLAR WATER SOLUTIONS OY (FI)
(72) HEIKKI ANTERO POHJOLA
(85) 17/08/2016
(86) PCT FI2015/050096 de 18/02/2015
(87) WO 2015/124833 de 27/08/2015
Publicação automática da admissibilidade da fase nacional depositado via PCT . Tratado de cooperação em matéria de Patentes, conforme Instrução Normativa nº 02, de 06/06/2017 publicada na RPI nº 2422, de 06/06/2017.

---

(21) BR 11 2016 019058-0 A2

Código 1.3 - Notificação - Fase Nacional - PCT

(22) 20/02/2015
(30) 21/02/2014 EP 14156143.1
(51) C08J 3/22 (2006.01), C08L 43/04 (2006.01), H01B 1/24 (2006.01), H01B 3/44 (2006.01)
(54) MISTURAS DE POLÍMEROS
(71) BOREALIS AG (AT)
(72) TAKASHI UEMATSU, OLA FAGRELL, ÅSA HERMANSSON, ÅSA LINDER
(85) 17/08/2016
(86) PCT EP2015/053554 de 20/02/2015
(87) WO 2015/124701 de 27/08/2015
Publicação automática da admissibilidade da fase nacional depositado via PCT . Tratado de cooperação em matéria de Patentes, conforme Instrução Normativa nº 02, de 06/06/2017 publicada na RPI nº 2422, de 06/06/2017.

---

(21) BR 11 2016 019059-9 A2

Código 1.3 - Notificação - Fase Nacional - PCT
(22) 19/02/2015
(30) 19/02/2014 CN PCT/CN2014/072260
(51) B32B 7/12 (2006.01), B32B 27/08 (2006.01), B32B 27/32 (2006.01), B32B 9/00 (2006.01), B32B 9/04 (2006.01)
(54) FILME ORIENTADO COEXTRUDIDO VEDÁVEL DE ALTO DESEMPENHO, MÉTODOS DE FABRICAÇÃO DO MESMO E ARTIGOS COMPREENDENDO O MESMO
(71) DOW GLOBAL TECHNOLOGIES LLC (US) , ROHM AND HAAS COMPANY (US)
(72) FENGYI SU, JIANPING PAN, XIAOBING YUN, RAJEN M. PATEL, YUSHAN HU, YONG CHEN
(85) 17/08/2016
(86) PCT US2015/016610 de 19/02/2015
(87) WO 2015/127073 de 27/08/2015
Publicação automática da admissibilidade da fase nacional depositado via PCT . Tratado de cooperação em matéria de Patentes, conforme Instrução Normativa nº 02, de 06/06/2017 publicada na RPI nº 2422, de 06/06/2017.

---

(21) BR 11 2016 019064-5 A2

Código 1.3 - Notificação - Fase Nacional - PCT
(22) 04/02/2015
(30) 18/02/2014 US 61/940,981
(51) B01L 7/00 (2006.01)
(54) APARELHO, SISTEMAS E MÉTODOS PARA FORNECER CICLADORES TÉRMICOS ESCALÁVEIS E ISOLAR DISPOSITIVOS TERMELÉTRICOS
(71) LIFE TECHNOLOGIES CORPORATION (US)
(72) CHEE KIONG LIM, WAY XUANG LEE, WUH KEN LOH, CHEE WEE CHING, CHIN YONG KOO, SIEW YING KOH, TIONG HAN TOH, KUAN MOON BOO, SOO YONG LAU
(85) 17/08/2016

(86) PCT US2015/014357 de 04/02/2015
(87) WO 2015/126621 de 27/08/2015
Publicação automática da admissibilidade da fase nacional depositado via PCT . Tratado de cooperação em matéria de Patentes, conforme Instrução Normativa nº 02, de 06/06/2017 publicada na RPI nº 2422, de 06/06/2017.

---

(21) BR 11 2016 019065-3 A2

Código 1.3 - Notificação - Fase Nacional - PCT
(22) 03/02/2015
(30) 19/02/2014 IT MI2014A000238
(51) C25C 1/00 (2006.01), C25C 7/02 (2006.01), C25C 7/06 (2006.01)
(54) ESTRUTURA ANÓDICA PARA CÉLULAS DE ELETROPRODUÇÃO, SISTEMAS PARA DEPOSIÇÃO DE METAL EM UMA USINA DE ELETROPRODUÇÃO DE METAL, E MÉTODOS PARA DEPOSIÇÃO DE METAL EM UMA USINA DE ELETROPRODUÇÃO DE METAL
(71) INDUSTRIE DE NORA S.P.A. (IT)
(72) FELIX PRADO PUEO
(85) 17/08/2016
(86) PCT EP2015/052122 de 03/02/2015
(87) WO 2015/079072 de 04/06/2015
Publicação automática da admissibilidade da fase nacional depositado via PCT . Tratado de cooperação em matéria de Patentes, conforme Instrução Normativa nº 02, de 06/06/2017 publicada na RPI nº 2422, de 06/06/2017.

---

(21) BR 11 2016 019066-1 A2

Código 1.3 - Notificação - Fase Nacional - PCT
(22) 09/02/2015
(30) 18/02/2014 US 61/941,160
(51) B05C 5/02 (2006.01)
(54) MÉTODO E APARELHO PARA FORMAÇÃO DE ARTIGOS COM REVESTIMENTOS NÃO UNIFORMES
(71) 3M INNOVATIVE PROPERTIES COMPANY (US)
(72) GARY W. MAIER, DANIEL R. FRONEK, ALAN J. HOLLO, MARTIN J.O. WIDENBRANT, WAYNE D. MEREDYK
(85) 17/08/2016
(86) PCT US2015/014956 de 09/02/2015
(87) WO 2015/126645 de 27/08/2015
Publicação automática da admissibilidade da fase nacional depositado via PCT . Tratado de cooperação em matéria de Patentes, conforme Instrução Normativa nº 02, de 06/06/2017 publicada na RPI nº 2422, de 06/06/2017.

---

(21) BR 11 2016 019067-0 A2

Código 1.3 - Notificação - Fase Nacional - PCT
(22) 17/02/2015
(30) 17/02/2014 JP 2014-027478
(51) B32B 7/12 (2006.01)
(54) ADESIVO SENSÍVEL À PRESSÃO

(71) 3M INNOVATIVE PROPERTIES COMPANY (US)
(72) MASAKI YODA
(85) 17/08/2016
(86) PCT US2015/016139 de 17/02/2015
(87) WO 2015/123667 de 20/08/2015
Publicação automática da admissibilidade da fase nacional depositado via PCT . Tratado de cooperação em matéria de Patentes, conforme Instrução Normativa nº 02, de 06/06/2017 publicada na RPI nº 2422, de 06/06/2017.

---

(21) BR 11 2016 019069-6 A2

Código 1.3 - Notificação - Fase Nacional - PCT
(22) 17/02/2015
(30) 17/02/2014 EP 14382054-6
(51) C12P 17/12 (2006.01), C12R 1/465 (2006.01), A61K 31/445 (2006.01)
(54) PROCESSO MICROBIOLÓGICO
(71) GLAXOSMITHKLINE INTELLECTUAL PROPERTY DEVELOPMENT LIMITED (GB)
(72) EMIILIO ALVAREZ-RUIZ, ANDREW JOHN COLLINS, ALISON SARAH DANN, ANDREW PETER FOSBERRY, SARAH JANE READY, MARIA JESUS VAZQUEZ MUNIZ
(85) 17/08/2016
(86) PCT EP2015/053282 de 17/02/2015
(87) WO 2015/121488 de 20/08/2015
Publicação automática da admissibilidade da fase nacional depositado via PCT . Tratado de cooperação em matéria de Patentes, conforme Instrução Normativa nº 02, de 06/06/2017 publicada na RPI nº 2422, de 06/06/2017.

---

(21) BR 11 2016 019070-0 A2

Código 1.3 - Notificação - Fase Nacional - PCT
(22) 18/02/2014
(51) B07B 1/46 (2006.01), B07B 1/52 (2006.01)
(54) CAIXA DE PENEIRAMENTO MODULAR
(71) YUKSELIS MAKINA SANAYI VE TICARET ANONIM SIRKETI (TR)
(72) KUNDURACI, SEDAT
(85) 17/08/2016
(86) PCT TR2014/000046 de 18/02/2014
(87) WO 2015/126335 de 27/08/2015
Publicação automática da admissibilidade da fase nacional depositado via PCT . Tratado de cooperação em matéria de Patentes, conforme Instrução Normativa nº 02, de 06/06/2017 publicada na RPI nº 2422, de 06/06/2017.

---

(21) BR 11 2016 019071-8 A2

Código 1.3 - Notificação - Fase Nacional - PCT
(22) 11/03/2015
(30) 11/03/2014 DK PA201470119
(51) C07K 14/74 (2006.01), C12N 5/0783 (2010.01)
(54) MÉTODO PARA GERAR CÉLULAS T COMPATÍVEIS PARA O

TRANSPLANTE ALOGÊNICO
(71) CELLECTIS (FR)
(72) LAURENT POIROT, DAVID SOURDIVE, PHILIPPE DUCHATEAU, JEAN-PIERRE CABANIOLS
(85) 17/08/2016
(86) PCT EP2015/055097 de 11/03/2015
(87) WO 2015/136001 de 17/09/2015
Publicação automática da admissibilidade da fase nacional depositado via PCT . Tratado de cooperação em matéria de Patentes, conforme Instrução Normativa nº 02, de 06/06/2017 publicada na RPI nº 2422, de 06/06/2017.

---

(21) BR 11 2016 019072-6 A2

Código 1.3 - Notificação - Fase Nacional - PCT
(22) 12/02/2015
(30) 06/03/2014 DE 10 2014 204 146.5
(51) B61L 19/06 (2006.01), B61L 27/00 (2006.01)
(54) MÉTODO PARA CONTROLAR UM VEÍCULO FERROVIÁRIO CONECTADO A UM SISTEMA CBTC E SISTEMA CBTC COM PELO MENOS UM VEÍCULO FERROVIÁRIO
(71) SIEMENS AKTIENGESELLSCHAFT (DE)
(72) ANDRE LEHMANN, THOMAS LINDNER, KARSTEN RAHN, FRAUKE SCHOSSIG, STEFFEN UECKERT
(85) 17/08/2016
(86) PCT EP2015/052981 de 12/02/2015
(87) WO 2015/132061 de 11/09/2015
Publicação automática da admissibilidade da fase nacional depositado via PCT . Tratado de cooperação em matéria de Patentes, conforme Instrução Normativa nº 02, de 06/06/2017 publicada na RPI nº 2422, de 06/06/2017.

---

(21) BR 11 2016 019073-4 A2

Código 1.3 - Notificação - Fase Nacional - PCT
(22) 20/02/2015
(30) 21/02/2014 FR 1451428
(51) E21B 41/00 (2006.01), E21B 7/15 (2006.01)
(54) SISTEMA PARA A PERFURAÇÃO ROTATIVA POR DESCARGAS ELÉTRICAS
(71) I.T.H.P.P (FR)
(72) FRÉDÉRIC BAYOL, BONI DRAMANE, JEAN-LOUIS GAUSSEN, CHRISTOPHE GOEPFERT
(85) 17/08/2016
(86) PCT EP2015/053634 de 20/02/2015
(87) WO 2015/124733 de 27/08/2015
Publicação automática da admissibilidade da fase nacional depositado via PCT . Tratado de cooperação em matéria de Patentes, conforme Instrução Normativa nº 02, de 06/06/2017 publicada na RPI nº 2422, de 06/06/2017.

(21) BR 11 2016 019074-2 A2

Código 1.3 - Notificação - Fase Nacional - PCT
(22) 25/02/2015
(30) 28/02/2014 JP 2014-039836
(51) A01N 25/28 (2006.01), A01N 25/12 (2006.01), A01N 25/26 (2006.01), A01N 25/32 (2006.01), A01N 43/80 (2006.01), A01P 13/02 (2006.01)
(54) COMPOSIÇÃO AGROQUÍMICA PARA TRATAMENTO DE FOLHAGEM
(71) KUMIAI CHEMICAL INDUSTRY CO. LTD (JP)
(72) HIROKAZU ARAI, YUKIKO NAKAJIMA, TOSHIHIRO IKEUCHI, ATSUSHI SATO
(85) 17/08/2016
(86) PCT JP2015/055348 de 25/02/2015
(87) WO 2015/129729 de 03/09/2015
Publicação automática da admissibilidade da fase nacional depositado via PCT . Tratado de cooperação em matéria de Patentes, conforme Instrução Normativa nº 02, de 06/06/2017 publicada na RPI nº 2422, de 06/06/2017.

---

(21) BR 11 2016 019075-0 A2

Código 1.3 - Notificação - Fase Nacional - PCT
(22) 18/02/2015
(30) 19/02/2014 US 61/941,826; 13/02/2015 US 14/621,623
(51) A62B 35/00 (2006.01), F16B 45/02 (2006.01)
(54) ?CONECTOR?
(71) D B INDUSTRIES, LLC (US)
(72) JUDD J. PERNER
(85) 17/08/2016
(86) PCT US2015/016272 de 18/02/2015
(87) WO 2015/126878 de 27/08/2015
Publicação automática da admissibilidade da fase nacional depositado via PCT . Tratado de cooperação em matéria de Patentes, conforme Instrução Normativa nº 02, de 06/06/2017 publicada na RPI nº 2422, de 06/06/2017.

---

(21) BR 11 2016 019076-9 A2

Código 1.3 - Notificação - Fase Nacional - PCT
(22) 15/05/2015
(30) 15/05/2014 US 61/993,576; 07/05/2015 US 14/706,098
(51) H01Q 3/24 (2006.01)
(54) MÉTODOS PARA FORMAÇÃO DE FEIXE EFICIENTE E DISPOSITIVO DE CONTROLE DE REDE UTILIZANDO OS MESMOS.
(71) MEDIATEK INC. (CN)
(72) CHIA-HAO YU, MING-PO CHANG, JIANN-CHING GUEY
(85) 17/08/2016
(86) PCT CN2015/079025 de 15/05/2015
(87) WO 2015/172737 de 19/11/2015
Publicação automática da admissibilidade da fase nacional depositado via PCT . Tratado de cooperação em matéria de Patentes, conforme Instrução Normativa nº 02, de 06/06/2017 publicada na RPI nº 2422, de 06/06/2017.

(21) BR 11 2016 019081-5 A2

Código 1.3 - Notificação - Fase Nacional - PCT
(22) 19/02/2015
(30) 20/02/2014 EP 14155936.9; 05/12/2014 EP 14196432.0
(51) C12R 1/38 (2006.01), C12R 1/15 (2006.01), C12P 13/02 (2006.01), C12P 13/04 (2006.01)
(54) ESTIRPE RECOMBINANTE PRODUTORA DE O- AMINOBENZOATO E PRODUÇÃO FERMENTATIVA DE ANILINA A PARTIR DE RECURSOS RENOVÁVEIS VIA ÁCIDO 2- AMINOBENZOICO
(71) COVESTRO DEUTSCHLAND AG (DE)
(72) GERNOT JAEGER, JORGEN MAGNUS, AMGAD SALAH MOUSSA, GÜNTER OLF, GIULIO LOLLI, SWANTJE BEHNKEN, JUNG-WON YOUN, MOHAMMAD YALFANI, GEORG SPRENGER
(85) 17/08/2016
(86) PCT EP2015/053526 de 19/02/2015
(87) WO 2015/124687 de 27/08/2015
Publicação automática da admissibilidade da fase nacional depositado via PCT . Tratado de cooperação em matéria de Patentes, conforme Instrução Normativa nº 02, de 06/06/2017 publicada na RPI nº 2422, de 06/06/2017.

(21) BR 11 2016 019083-1 A2

Código 1.3 - Notificação - Fase Nacional - PCT
(22) 16/05/2014
(30) 20/02/2014 ES 201430250
(51) H04W 68/00 (2009.01), H04M 3/42 (2006.01), H04W 4/12 (2009.01)
(54) SISTEMA PARA NOTIFICAÇÃO DE ASSINANTE DE DESTINO SOBRE CHAMADA
(71) OBSCHESTVO S OGRANICHENNOY OTVETSTVENNOSTYU "BIG DATA TEHNOLOGI" (RU)
(72) MARIYA DMITRIEVNA EROSHENKO
(85) 17/08/2016
(86) PCT RU2014/000352 de 16/05/2014
(87) WO 2015/126274 de 27/08/2015
Publicação automática da admissibilidade da fase nacional depositado via PCT . Tratado de cooperação em matéria de Patentes, conforme Instrução Normativa nº 02, de 06/06/2017 publicada na RPI nº 2422, de 06/06/2017.

(21) BR 11 2016 019084-0 A2

Código 1.3 - Notificação - Fase Nacional - PCT
(22) 23/02/2015
(30) 19/02/2014 US 61/941,708; 17/02/2015 KR 10-2015-0024183
(51) H04L 27/34 (2006.01), H03M 13/27 (2006.01), H03M 13/11 (2006.01)
(54) APARELHO TRANSMISSOR, E MÉTODO DE INTERCALAÇÃO DE UM APARELHO TRANSMISSOR
(71) SAMSUNG ELECTRONICS CO., LTD. (KR)
(72) SE-HO MYUNG, HONG-SIL JEONG, KYUNG-JOONG KIM

(85) 17/08/2016
(86) PCT KR2015/001695 de 23/02/2015
(87) WO 2015/126194 de 27/08/2015
Publicação automática da admissibilidade da fase nacional depositado via PCT . Tratado de cooperação em matéria de Patentes, conforme Instrução Normativa nº 02, de 06/06/2017 publicada na RPI nº 2422, de 06/06/2017.

---

(21) BR 11 2016 019085-8 A2

Código 1.3 - Notificação - Fase Nacional - PCT
(22) 23/02/2015
(30) 21/02/2014 DE 20 2014 100 795.4
(51) A47F 3/04 (2006.01), F25D 23/02 (2006.01)
(54) FREEZER, E TAMPA DE COBERTURA
(71) REMIS GESELLSCHAFT FÜR ENTWICKLUNG UND VERTRIEB VON TECHNISCHEN ELEMENTEN MBH (DE)
(72) RALF TOSCHEK, CARSTEN WELLER
(85) 17/08/2016
(86) PCT EP2015/053751 de 23/02/2015
(87) WO 2015/124774 de 27/08/2015
Publicação automática da admissibilidade da fase nacional depositado via PCT . Tratado de cooperação em matéria de Patentes, conforme Instrução Normativa nº 02, de 06/06/2017 publicada na RPI nº 2422, de 06/06/2017.

---

(21) BR 11 2016 019086-6 A2

Código 1.3 - Notificação - Fase Nacional - PCT
(22) 24/02/2014
(51) E21B 43/013 (2006.01), E21B 43/12 (2006.01), C09K 8/52 (2006.01), C10L 1/32 (2006.01), F17D 1/05 (2006.01)
(54) A PREVENÇÃO DE INSTABILIDADES DE ONDA DE SURTO EM LINHAS DE FLUXO DE CONDENSADO DE GÁS DE TRÊS FASES
(71) STATOIL PETROLEUM AS (NO)
(72) MAGNUS NORDSVEEN, ROBERT ORR, BJØRN MELAND, TERJE SIRA
(85) 17/08/2016
(86) PCT EP2014/053531 de 24/02/2014
(87) WO 2015/124214 de 27/08/2015
Publicação automática da admissibilidade da fase nacional depositado via PCT . Tratado de cooperação em matéria de Patentes, conforme Instrução Normativa nº 02, de 06/06/2017 publicada na RPI nº 2422, de 06/06/2017.

---

(21) BR 11 2016 019087-4 A2

Código 1.3 - Notificação - Fase Nacional - PCT
(22) 20/02/2014
(51) B30B 11/08 (2006.01), B30B 15/00 (2006.01), B30B 15/02 (2006.01)
(54) PRENSA DE MESA ROTATIVA COMPREENDENDO UMA TORRE E UM MÉTODO PARA PROVER AJUSTE APRIMORADO DE PARTES DA PRENSA DE MESA ROTATIVA
(71) GEA PROCESS ENGINEERING NV (BE)

(72) JAN VOGELEER, IVO VAN DEN MOOTER, FREDDY GERARD LUC VANDENBROUCKE, JORIS VANDERPUTTEN, NICOLAS ROBIN, FREDERIK DETOBEL
(85) 17/08/2016
(86) PCT IB2014/000180 de 20/02/2014
(87) WO 2015/124958 de 27/08/2015
Publicação automática da admissibilidade da fase nacional depositado via PCT . Tratado de cooperação em matéria de Patentes, conforme Instrução Normativa nº 02, de 06/06/2017 publicada na RPI nº 2422, de 06/06/2017.

---

(21) BR 11 2016 019088-2 A2

Código 1.3 - Notificação - Fase Nacional - PCT
(22) 20/02/2015
(30) 20/02/2014 US 61/942,473; 20/02/2015 US 14/627,462
(51) D04B 21/20 (2006.01), D04B 1/22 (2006.01)
(54) LUVA TRICOTADA PASSÍVEL DE ENROLAMENTO E SEM TORÇÃO E MÉTODO DE CONTRUÇÃO DA MESMA
(71) FEDERAL-MOGUL POWERTRAIN LLC (US)
(72) ALEXA A. WOODRUFF, CASSIE M. MALLOY
(85) 17/08/2016
(86) PCT US2015/016836 de 20/02/2015
(87) WO 2015/127216 de 27/08/2015
Publicação automática da admissibilidade da fase nacional depositado via PCT . Tratado de cooperação em matéria de Patentes, conforme Instrução Normativa nº 02, de 06/06/2017 publicada na RPI nº 2422, de 06/06/2017.

---

(21) BR 11 2016 019089-0 A2

Código 1.3 - Notificação - Fase Nacional - PCT
(22) 23/02/2015
(30) 27/02/2014 FR 1451598
(51) C03B 23/027 (2006.01), C03B 23/03 (2006.01)
(54) CURVATURA POR GRAVIDADE EM UM SUPORTE DUPLO
(71) SAINT-GOBAIN GLASS FRANCE (FR)
(72) THIERRY OLIVIER, UDAYAN PARAMBAN
(85) 17/08/2016
(86) PCT FR2015/050434 de 23/02/2015
(87) WO 2015/128573 de 03/09/2015
Publicação automática da admissibilidade da fase nacional depositado via PCT . Tratado de cooperação em matéria de Patentes, conforme Instrução Normativa nº 02, de 06/06/2017 publicada na RPI nº 2422, de 06/06/2017.

---

(21) BR 11 2016 019090-4 A2

Código 1.3 - Notificação - Fase Nacional - PCT
(22) 28/02/2014
(30) 18/02/2014 US 61/941,387; 27/02/2014 US 61/945,746
(51) A61K 31/55 (2006.01), A61P 25/04 (2006.01), A61P 25/30 (2006.01)
(54) MÉTODOS PARA O TRATAMENTO AGUDO E A LONGO PRAZO DA

DEPENDÊNCIA DE DROGAS
(71) DEMERX, INC. (US)
(72) LAWRENCE FRIEDHOFF
(85) 17/08/2016
(86) PCT US2014/019692 de 28/02/2014
(87) WO 2015/126434 de 27/08/2015
Publicação automática da admissibilidade da fase nacional depositado via PCT . Tratado de cooperação em matéria de Patentes, conforme Instrução Normativa nº 02, de 06/06/2017 publicada na RPI nº 2422, de 06/06/2017.

---

(21) BR 11 2016 019092-0 A2

Código 1.3 - Notificação - Fase Nacional - PCT
(22) 18/02/2015
(30) 20/02/2014 IL 231054
(51) A61B 1/008 (2006.01)
(54) APARELHO PARA AVANÇO AO LONGO DE UMA TRAJETÓRIA CURVA PREDETERMINADA E MÉTODO PARA A SUA OPERAÇÃO
(71) TZONY SIEGAL (IL)
(72) TZONY SIEGAL
(85) 17/08/2016
(86) PCT IL2015/050186 de 18/02/2015
(87) WO 2015/125140 de 27/08/2015
Publicação automática da admissibilidade da fase nacional depositado via PCT . Tratado de cooperação em matéria de Patentes, conforme Instrução Normativa nº 02, de 06/06/2017 publicada na RPI nº 2422, de 06/06/2017.

---

(21) BR 11 2016 019093-9 A2

Código 1.3 - Notificação - Fase Nacional - PCT
(22) 21/05/2015
(30) 27/05/2014 EP 14382192.4; 17/10/2014 EP 14382400.1; 17/10/2014 EP 14382401.9
(51) A61K 45/06 (2006.01), A61K 31/53 (2006.01), A61K 31/573 (2006.01), A61P 17/00 (2006.01)
(54) COMBINAÇÃO
(71) ALMIRALL, S.A. (ES)
(72) NURIA GODESSART MARINA, CRISTINA BALAGUE PELAEZ
(85) 17/08/2016
(86) PCT EP2015/061312 de 21/05/2015
(87) WO 2015/181055 de 03/12/2015
Publicação automática da admissibilidade da fase nacional depositado via PCT . Tratado de cooperação em matéria de Patentes, conforme Instrução Normativa nº 02, de 06/06/2017 publicada na RPI nº 2422, de 06/06/2017.

---

(21) BR 11 2016 019094-7 A2

Código 1.3 - Notificação - Fase Nacional - PCT
(22) 19/02/2015
(30) 19/02/2014 US 61/941,943

(51) A01P 7/04 (2006.01), A01N 25/28 (2006.01), A01N 53/06 (2006.01)
(54) FORMULAÇÕES DE TRATAMENTO DE SEMENTE ENCAPSULADA DE PIRETROIDE DE ELEVADA CARGA
(71) FMC CORPORATION (US)
(72) LAIBIN BRUCE YAN, RODERICK G. MCLEOD, JOHN E. KIBBEE, WILLIAM M. SCHERZINGER IV
(85) 17/08/2016
(86) PCT US2015/016585 de 19/02/2015
(87) WO 2015/127051 de 27/08/2015
Publicação automática da admissibilidade da fase nacional depositado via PCT . Tratado de cooperação em matéria de Patentes, conforme Instrução Normativa nº 02, de 06/06/2017 publicada na RPI nº 2422, de 06/06/2017.

---

(21) BR 11 2016 019096-3 A2

Código 1.3 - Notificação - Fase Nacional - PCT
(22) 28/02/2014
(51) A61M 1/16 (2006.01)
(54) SISTEMA PARA O FORNECIMENTO DE UM FILTRO ARTERIAL INTEGRADO EM UM OXIGENADOR, MINIMIZANDO VOLUME DE ENCHIMENTO ADICIONADO
(71) SORIN GROUP ITALIA S.R.L. (IT)
(72) STEFANO REGGIANI
(85) 17/08/2016
(86) PCT IT2014/000058 de 28/02/2014
(87) WO 2015/128886 de 03/09/2015
Publicação automática da admissibilidade da fase nacional depositado via PCT . Tratado de cooperação em matéria de Patentes, conforme Instrução Normativa nº 02, de 06/06/2017 publicada na RPI nº 2422, de 06/06/2017.

---

(21) BR 11 2016 019097-1 A2

Código 1.3 - Notificação - Fase Nacional - PCT
(22) 04/03/2015
(30) 07/03/2014 US 14/201,780
(51) H04L 29/06 (2006.01)
(54) DETECÇÃO AUTOMÁTICA DE MÉTODOS DE AUTENTICAÇÃO POR UMA PORTA DE COMUNICAÇÃO
(71) MICROSOFT TECHNOLOGY LICENSING, LLC (US)
(72) SHARON LAIVAND, MEIR MENDELOVICH, SHAI KARIV, RAN DOLEV
(85) 17/08/2016
(86) PCT US2015/018559 de 04/03/2015
(87) WO 2015/134554 de 11/09/2015
Publicação automática da admissibilidade da fase nacional depositado via PCT . Tratado de cooperação em matéria de Patentes, conforme Instrução Normativa nº 02, de 06/06/2017 publicada na RPI nº 2422, de 06/06/2017.

---

(21) BR 11 2016 019099-8 A2

Código 1.3 - Notificação - Fase Nacional - PCT

(22) 19/02/2015
(30) 19/02/2014 EP 14155794.2
(51) A61F 13/00 (2006.01), A61F 13/02 (2006.01), A61F 15/00 (2006.01)
(54) BANDAGEM DE PELÍCULA ADESIVA PARA COMPRESSÃO MÉDICA
(71) SWISS VX VENENTHERAPIE UND FORSCHUNG GMBH (CH)
(72) JOHANN CHRISTOF RAGG
(85) 17/08/2016
(86) PCT EP2015/053500 de 19/02/2015
(87) WO 2015/124669 de 27/08/2015
Publicação automática da admissibilidade da fase nacional depositado via PCT . Tratado de cooperação em matéria de Patentes, conforme Instrução Normativa nº 02, de 06/06/2017 publicada na RPI nº 2422, de 06/06/2017.

---

(21) BR 11 2016 019103-0 A2

Código 1.3 - Notificação - Fase Nacional - PCT
(22) 11/02/2015
(30) 20/02/2014 US 14/185,831
(51) A61L 29/06 (2006.01), A61L 29/14 (2006.01), A61L 29/16 (2006.01)
(54) INSERÇÕES ANTIMICROBIANAS PARA DISPOSITIVOS MÉDICOS
(71) BECTON, DICKINSON AND COMPANY (US)
(72) SIDDARTH SHEVGOOR, JONATHAN KARL BURKHOLZ, HUIBIN LIU, YIPING MA, MING ZHOU
(85) 17/08/2016
(86) PCT US2015/015478 de 11/02/2015
(87) WO 2015/126699 de 27/08/2015
Publicação automática da admissibilidade da fase nacional depositado via PCT . Tratado de cooperação em matéria de Patentes, conforme Instrução Normativa nº 02, de 06/06/2017 publicada na RPI nº 2422, de 06/06/2017.

---

(21) BR 11 2016 019105-6 A2

Código 1.3 - Notificação - Fase Nacional - PCT
(22) 20/02/2015
(30) 21/02/2014 US 61/943,005; 07/10/2014 US 62/061,020; 06/02/2015 US 62/113,285
(51) H01M 4/1395 (2010.01)
(54) PREPARAÇÃO DE MATERIAL DE NANO SILÍCIO PARA ESTRUTURAS DE PARTÍCULAS DE GRUPO IVA FUNCIONALIZADAS
(71) KRATOS LLC (US)
(72) TIMOTHY NEWBOUND, LESLIE MATTHEWS, JEFF NORRIS, JAROSLAW SYZDEK
(85) 17/08/2016
(86) PCT US2015/016934 de 20/02/2015
(87) WO 2015/127290 de 27/08/2015
Publicação automática da admissibilidade da fase nacional depositado via PCT . Tratado de cooperação em matéria de Patentes, conforme Instrução Normativa nº 02, de 06/06/2017 publicada na RPI nº 2422, de 06/06/2017.

(21) BR 11 2016 019106-4 A2

Código 1.3 - Notificação - Fase Nacional - PCT
(22) 17/02/2015
(30) 21/02/2014 US 61/966,355
(51) B65D 71/14 (2006.01), B65D 71/16 (2006.01)
(54) EMBALAGEM DE TRANSPORTE PARA ACONDICIONAR UMA PLURALIDADE DE ARTIGOS, BLANQUETA PARA FORMAR UMA EMBALAGEM DE TRANSPORTE PARA ACONDICIONAR UMA PLURALIDADE DE ARTIGOS, E MÉTODO DE FORMAR UMA EMBALAGEM DE TRANSPORTE PARA ACONDICIONAR UMA PLURALIDADE DE ARTIGOS
(71) GRAPHIC PACKAGING INTERNATIONAL, INC. (US)
(72) MARK ZAMMIT, ROBERT L. SUTHERLAND, KEVIN T. MAY
(85) 17/08/2016
(86) PCT US2015/016089 de 17/02/2015
(87) WO 2015/126800 de 27/08/2015
Publicação automática da admissibilidade da fase nacional depositado via PCT . Tratado de cooperação em matéria de Patentes, conforme Instrução Normativa nº 02, de 06/06/2017 publicada na RPI nº 2422, de 06/06/2017.

(21) BR 11 2016 019107-2 A2

Código 1.3 - Notificação - Fase Nacional - PCT
(22) 27/02/2015
(30) 07/03/2014 US 14/201,442
(51) G06F 12/14 (2006.01)
(54) EFICIÊNCIAS DE SISTEMA DE OPERAÇÃO / HIPERVISOR PARA NÍVEIS DE PRIVILÉGIO SUBDIVIDIDOS
(71) MICROSOFT TECHNOLOGY LICENSING, LLC (US)
(72) ANDREAS JUERGEN LACHENMANN, JOHN JOSEPH RICHARDSON, HOLGER CHRISTOPH KENN
(85) 17/08/2016
(86) PCT US2015/017873 de 27/02/2015
(87) WO 2015/134295 de 11/09/2015
Publicação automática da admissibilidade da fase nacional depositado via PCT . Tratado de cooperação em matéria de Patentes, conforme Instrução Normativa nº 02, de 06/06/2017 publicada na RPI nº 2422, de 06/06/2017.

(21) BR 11 2016 019108-0 A2

Código 1.3 - Notificação - Fase Nacional - PCT
(22) 17/02/2015
(30) 18/02/2014 US 61/941,387; 18/02/2014 US 61/941,390; 27/02/2014 US 61/945,746; 28/02/2014 US PCT/US2014/019692; 03/03/2014 US 14/195,822; 13/03/2014 US 61/952,731; 13/03/2014 US 61/952,733; 13/03/2014 US 61/952,738; 13/03/2014 US 61/952,741; 13/03/2014 US 61/952,727; 13/03/2014 US 61/952,744; 30/05/2014 US 62/005,841; 30/05/2014 US 62/005,847; 30/05/2014 US 62/005,851; 30/05/2014 US 62/005,855; 30/05/2014 US 14/292,632; 30/05/2014 US 62/005,858; 03/06/2014 US 62/007,346; 14/07/2014

US 62/024,388; 05/08/2014 US 62/033,538; 08/08/2014 US 62/035,335; 12/09/2014 US 14/485,514
(51) A61K 31/55 (2006.01), A61P 25/04 (2006.01), A61P 25/30 (2006.01)
(54) MÉTODOS TERAPÊUTICOS EMPREGANDO NORIBOGAÍNA E COMPOSTOS RELACIONADOS
(71) DEMERX, INC. (US)
(72) LAWRENCE FRIEDHOFF, EMELINE MAILLET, HOLGER WEIS
(85) 17/08/2016
(86) PCT US2015/016186 de 17/02/2015
(87) WO 2015/126836 de 27/08/2015
Publicação automática da admissibilidade da fase nacional depositado via PCT . Tratado de cooperação em matéria de Patentes, conforme Instrução Normativa nº 02, de 06/06/2017 publicada na RPI nº 2422, de 06/06/2017.

---

(21) BR 11 2016 019109-9 A2

Código 1.3 - Notificação - Fase Nacional - PCT
(22) 18/02/2015
(30) 20/02/2014 US 14/184,788
(51) H04W 48/18 (2009.01), H04W 84/18 (2009.01), A61B 5/00 (2006.01), H04W 4/22 (2009.01), H04W 88/04 (2009.01), H04W 88/06 (2009.01)
(54) INTERFACE AÉREA DE USO MÉDICO
(71) QUALCOMM INCORPORATED (US)
(72) EUGENE DANTSKER, KABIR SURESH KASARGOD, MUHAMMED IBRAHIM SEZAN
(85) 17/08/2016
(86) PCT US2015/016412 de 18/02/2015
(87) WO 2015/126964 de 27/08/2015
Publicação automática da admissibilidade da fase nacional depositado via PCT . Tratado de cooperação em matéria de Patentes, conforme Instrução Normativa nº 02, de 06/06/2017 publicada na RPI nº 2422, de 06/06/2017.

---

(21) BR 11 2016 019110-2 A2

Código 1.3 - Notificação - Fase Nacional - PCT
(22) 10/03/2015
(30) 10/03/2014 DE 20 2014 101 064.5; 26/08/2014 DE 20 2014 103 984.8
(51) B05B 11/00 (2006.01), B05B 1/30 (2006.01), B05B 15/06 (2006.01)
(54) DISPENSADOR
(71) RPC BRAMLAGE GMBH (DE)
(72) SABINE GÖTTKE
(85) 17/08/2016
(86) PCT EP2015/054874 de 10/03/2015
(87) WO 2015/135891 de 17/09/2015
Publicação automática da admissibilidade da fase nacional depositado via PCT . Tratado de cooperação em matéria de Patentes, conforme Instrução Normativa nº 02, de 06/06/2017 publicada na RPI nº 2422, de 06/06/2017.

(21) BR 11 2016 019112-9 A2

Código 1.3 - Notificação - Fase Nacional - PCT
(22) 25/02/2015
(30) 27/02/2014 IL 231230; 27/02/2014 US 61/945,167
(51) C07K 14/75 (2006.01), A61L 24/10 (2006.01)
(54) FORMULAÇÃO SUPLEMENTADA COM PLASMA
(71) OMRIX BIOPHARMACEUTICALS LTD. (IL)
(72) ROBERTO MEIDLER, ELENA GRIMBERG, OLEG BELYAEV, YONIT TIBERMAN, ISRAEL NUR, TAMAR AUERBACH-NEVO
(85) 17/08/2016
(86) PCT IL2015/000010 de 25/02/2015
(87) WO 2015/128858 de 03/09/2015
Publicação automática da admissibilidade da fase nacional depositado via PCT . Tratado de cooperação em matéria de Patentes, conforme Instrução Normativa nº 02, de 06/06/2017 publicada na RPI nº 2422, de 06/06/2017.

(21) BR 11 2016 019116-1 A2

Código 1.3 - Notificação - Fase Nacional - PCT
(22) 21/02/2015
(30) 21/02/2014 US 61/943,127; 21/02/2014 US 61/943,134; 03/03/2014 US 61/947,326; 08/07/2014 US 62/022,087
(51) H02J 3/38 (2006.01), H02J 7/35 (2006.01), H01L 31/02 (2006.01), H02S 40/32 (2014.01)
(54) SISTEMA E MÉTODO PARA GERENCIAR A POTÊNCIA DE UMA CÉLULA FOTOVOLTAICA
(71) SOLARLYTICS, INC. (US)
(72) ROBERT P. MCNAMARA, DOUGLAS M. RAYMOND
(85) 17/08/2016
(86) PCT US2015/016981 de 21/02/2015
(87) WO 2015/127323 de 27/08/2015
Publicação automática da admissibilidade da fase nacional depositado via PCT . Tratado de cooperação em matéria de Patentes, conforme Instrução Normativa nº 02, de 06/06/2017 publicada na RPI nº 2422, de 06/06/2017.

(21) BR 11 2016 019122-6 A2

Código 1.3 - Notificação - Fase Nacional - PCT
(22) 10/02/2015
(30) 21/02/2014 JP 2014-031417
(51) B41J 29/17 (2006.01), B41J 2/01 (2006.01), B65H 5/00 (2006.01), D06B 11/00 (2006.01)
(54) APARELHO DE GRAVAÇÃO E MÉTODO DE LIMPEZA DE APARELHO DE GRAVAÇÃO
(71) SEIKO EPSON CORPORATION (JP)
(72) KENJI YAMAGUCHI
(85) 17/08/2016
(86) PCT JP2015/000615 de 10/02/2015
(87) WO 2015/125440 de 27/08/2015

Publicação automática da admissibilidade da fase nacional depositado via PCT . Tratado de cooperação em matéria de Patentes, conforme Instrução Normativa nº 02, de 06/06/2017 publicada na RPI nº 2422, de 06/06/2017.

---

(21) BR 11 2016 019124-2 A2

Código 1.3 - Notificação - Fase Nacional - PCT
(22) 17/02/2015
(30) 24/02/2014 FR 1451437
(51) C10L 1/14 (2006.01), C10L 1/19 (2006.01), C10L 1/222 (2006.01), C10L 1/232 (2006.01), C10L 10/18 (2006.01)
(54) COMPOSIÇÃO DE ADITIVOS E COMBUSTÍVEL DE DESEMPENHO QUE COMPREENDE TAL COMPOSIÇÃO
(71) TOTAL MARKETING SERVICES (FR)
(72) GÉRALDINE PAPIN, JULIEN GUEIT
(85) 17/08/2016
(86) PCT EP2015/053346 de 17/02/2015
(87) WO 2015/124584 de 27/08/2015
Publicação automática da admissibilidade da fase nacional depositado via PCT . Tratado de cooperação em matéria de Patentes, conforme Instrução Normativa nº 02, de 06/06/2017 publicada na RPI nº 2422, de 06/06/2017.

---

(21) BR 11 2016 019129-3 A2

Código 1.3 - Notificação - Fase Nacional - PCT
(22) 17/02/2015
(30) 24/02/2014 JP 2014-033299
(51) B41J 2/01 (2006.01)
(54) APARELHO PARA FORMAÇÃO DE IMAGEM E UNIDADE DE DETECÇÃO DE DESCARGA
(71) RICOH COMPANY, LTD. (JP)
(72) SHINGO MASAOKA, SHOTARO TAKEUCHI, MASAHIKO HISADA, KENTA TAKAHASHI
(85) 17/08/2016
(86) PCT JP2015/054226 de 17/02/2015
(87) WO 2015/125762 de 27/08/2015
Publicação automática da admissibilidade da fase nacional depositado via PCT . Tratado de cooperação em matéria de Patentes, conforme Instrução Normativa nº 02, de 06/06/2017 publicada na RPI nº 2422, de 06/06/2017.

---

(21) BR 11 2016 019130-7 A2

Código 1.3 - Notificação - Fase Nacional - PCT
(22) 07/05/2015
(30) 08/05/2014 US 61/990,693; 28/07/2014 US 62/029,936; 24/12/2014 US 14/583,057
(51) H04W 88/06 (2009.01), H04W 28/02 (2009.01), H04W 48/10 (2009.01)
(54) SISTEMAS, DISPOSITIVOS E MÉTODOS PARA INTEROPERABILIDADE ENTRE UMA REDE DE SISTEMA UNIVERSAL DE TELECOMUNICAÇÕES MÓVEIS (UMTS) E UMA REDE DE ÁREA LOCAL SEM FIOS (WLAN)

(71) INTEL IP CORPORATION (US)
(72) ALEXANDER SIROTKIN, HYUNG-NAM CHOI, MO-HAN FONG, NAGEEN HIMAYAT, RICHARD BURBIDGE
(85) 17/08/2016
(86) PCT US2015/029740 de 07/05/2015
(87) WO 2015/171926 de 12/11/2015
Publicação automática da admissibilidade da fase nacional depositado via PCT . Tratado de cooperação em matéria de Patentes, conforme Instrução Normativa nº 02, de 06/06/2017 publicada na RPI nº 2422, de 06/06/2017.

---

(21) BR 11 2016 019132-3 A2

Código 1.3 - Notificação - Fase Nacional - PCT
(22) 17/02/2015
(30) 19/02/2014 DK PA201400086; 01/07/2014 DK PA 2014 00349
(51) C07D 211/72 (2006.01), C07D 227/10 (2006.01), C07D 401/12 (2006.01), C07D 405/12 (2006.01), C07D 413/12 (2006.01), C07D 413/14 (2006.01), C07D 417/12 (2006.01), A61K 31/435 (2006.01)
(54) 2-AMINO-3,5,5-TRIFLUORO-3,4,5,6-TETRA-HIDROPIRIDINAS COMO INIBIDORES DA BACE1 PARA O TRATAMENTO DA DOENÇA DE ALZHEIMER
(71) H. LUNDBECK A/S (DK)
(72) KARSTEN JUHL, MAURO MARIGO, LENA TAGMOSE, THOMAS JENSEN
(85) 17/08/2016
(86) PCT EP2015/053327 de 17/02/2015
(87) WO 2015/124576 de 27/08/2015
Publicação automática da admissibilidade da fase nacional depositado via PCT . Tratado de cooperação em matéria de Patentes, conforme Instrução Normativa nº 02, de 06/06/2017 publicada na RPI nº 2422, de 06/06/2017.

---

(21) BR 11 2016 019147-1 A2

Código 1.3 - Notificação - Fase Nacional - PCT
(22) 24/02/2015
(30) 28/02/2014 US 14/193,803
(51) G01D 4/00 (2006.01), H04W 84/18 (2009.01)
(54) SISTEMA E MÉTODO DE ROTEAMENTO DE DADOS
(71) GENERAL ELECTRIC COMPANY (US)
(72) JOHN ANDREW GEIGER
(85) 18/08/2016
(86) PCT US2015/017188 de 24/02/2015
(87) WO 2015/130627 de 03/09/2015
Publicação automática da admissibilidade da fase nacional depositado via PCT . Tratado de cooperação em matéria de Patentes, conforme Instrução Normativa nº 02, de 06/06/2017 publicada na RPI nº 2422, de 06/06/2017.

---

(21) BR 11 2016 019149-8 A2

Código 1.3 - Notificação - Fase Nacional - PCT
(22) 04/03/2015
(30) 04/03/2014 JP 2014-042061

(51) H02K 1/27 (2006.01)
(54) ROTOR
(71) DAIKIN INDUSTRIES, LTD. (JP) , OSAKA PREFECTURE UNIVERSITY PUBLIC CORPORATION (JP)
(72) TOSHINARI KONDOU, MASAYUKI SANADA, SHIGEO MORIMOTO, YUKINORI INOUE
(85) 18/08/2016
(86) PCT JP2015/001145 de 04/03/2015
(87) WO 2015/133134 de 11/09/2015
Publicação automática da admissibilidade da fase nacional depositado via PCT . Tratado de cooperação em matéria de Patentes, conforme Instrução Normativa nº 02, de 06/06/2017 publicada na RPI nº 2422, de 06/06/2017.

---

(21) BR 11 2016 019154-4 A2

Código 1.3 - Notificação - Fase Nacional - PCT
(22) 17/02/2015
(30) 18/03/2014 JP 2014-055131
(51) H02P 6/18 (2006.01)
(54) DISPOSITIVO DE CONVERSÃO DE ENERGIA QUE FORNECE ENERGIA A UM MOTOR INCLUÍDO EM UM CONDICIONADOR DE AR
(71) DAIKIN INDUSTRIES, LTD. (JP)
(72) KENTAROU TAOKA, SHINICHI ISHIZEKI, MOTONOBU IKEDA
(85) 18/08/2016
(86) PCT JP2015/000716 de 17/02/2015
(87) WO 2015/141124 de 24/09/2015
Publicação automática da admissibilidade da fase nacional depositado via PCT . Tratado de cooperação em matéria de Patentes, conforme Instrução Normativa nº 02, de 06/06/2017 publicada na RPI nº 2422, de 06/06/2017.

---

(21) BR 11 2016 019156-0 A2

Código 1.3 - Notificação - Fase Nacional - PCT
(22) 18/02/2015
(30) 19/02/2014 US 61/941,873; 17/02/2015 US 14/623,853
(51) C08B 1/00 (2006.01), C12P 7/08 (2006.01)
(54) PROCESSOS PARA SEPARAÇÃO DE INIBIDORES DE FERMENTAÇÃO A PARTIR DE UM HIDROLISADO DERIVADO DE BIOMASSA, E PROCESSO PARA SEPARAÇÃO E RECUPERAÇÃO DE UM INIBIDOR DE FERMENTAÇÃO A PARTIR DE UM HIDROLISADO DERIVADO DE BIOMASSA
(71) API INTELLECTUAL PROPERTY HOLDINGS, LLC (US)
(72) THEODORA RETSINA, JEAN-PIERRE MONCLIN, RYAN ZEBROSKI, ANASTASIOS TRYPAKIS, VESA PYLKKANEN
(85) 18/08/2016
(86) PCT US2015/016308 de 18/02/2015
(87) WO 2015/126899 de 27/08/2015
Publicação automática da admissibilidade da fase nacional depositado via PCT . Tratado de cooperação em matéria de Patentes, conforme Instrução

Normativa nº 02, de 06/06/2017 publicada na RPI nº 2422, de 06/06/2017.

---

(21) BR 11 2016 019161-7 A2

Código 1.3 - Notificação - Fase Nacional - PCT
(22) 20/02/2015
(30) 21/02/2014 US 61/942,956
(51) C07D 401/14 (2006.01), C07D 405/14 (2006.01), C07D 401/12 (2006.01), C07D 409/14 (2006.01), A61K 31/444 (2006.01), A61K 31/506 (2006.01), A61P 35/00 (2006.01)
(54) AMIDAS ANTIMITÓTICAS PARA O TRATAMENTO DE CÂNCER E DISTÚRBIOS PROLIFERATIVOS
(71) FROST BIOLOGIC, INC. (US)
(72) ADAM SIDDIQUI-JAIN
(85) 18/08/2016
(86) PCT US2015/016928 de 20/02/2015
(87) WO 2015/127284 de 27/08/2015
Publicação automática da admissibilidade da fase nacional depositado via PCT . Tratado de cooperação em matéria de Patentes, conforme Instrução Normativa nº 02, de 06/06/2017 publicada na RPI nº 2422, de 06/06/2017.

---

(21) BR 11 2016 019167-6 A2

Código 1.3 - Notificação - Fase Nacional - PCT
(22) 19/02/2014
(51) B24C 3/04 (2006.01)
(54) CABEÇOTE DE BOCAL
(71) ANT APPLIED NEW TECHNOLOGIES AG (DE)
(72) MARCO LINDE
(85) 18/08/2016
(86) PCT EP2014/053259 de 19/02/2014
(87) WO 2015/124182 de 27/08/2015
Publicação automática da admissibilidade da fase nacional depositado via PCT . Tratado de cooperação em matéria de Patentes, conforme Instrução Normativa nº 02, de 06/06/2017 publicada na RPI nº 2422, de 06/06/2017.

---

(21) BR 11 2016 019170-6 A2

Código 1.3 - Notificação - Fase Nacional - PCT
(22) 20/03/2014
(51) G06F 1/32 (2006.01)
(54) MÉTODO, APARELHO E SISTEMA PARA O CONTROLE DE CONSUMO DE POTÊNCIA DE HARDWARE NÃO USADO DE UMA INTERFACE DE LIGAÇÃO
(71) INTEL CORPORATION (US)
(72) VICKNESWARAN RAGAVAN
(85) 18/08/2016
(86) PCT US2014/031304 de 20/03/2014
(87) WO 2015/142336 de 24/09/2015
Publicação automática da admissibilidade da fase nacional depositado via

PCT . Tratado de cooperação em matéria de Patentes, conforme Instrução Normativa nº 02, de 06/06/2017 publicada na RPI nº 2422, de 06/06/2017.

---

(21) BR 11 2016 019171-4 A2

Código 1.3 - Notificação - Fase Nacional - PCT
(22) 12/02/2015
(30) 20/02/2014 US 14/184,956
(51) E21B 19/02 (2006.01), E21B 19/08 (2006.01)
(54) LUVA DE TRANSFERÊNCIA PARA SISTEMAS DE ASSENTAMENTO DE COMPLETAÇÃO
(71) FRANK'S INTERNATIONAL, LLC (US)
(72) LOGAN E. SMITH, JEREMY R. ANGELLE
(85) 18/08/2016
(86) PCT US2015/015642 de 12/02/2015
(87) WO 2015/126727 de 27/08/2015
Publicação automática da admissibilidade da fase nacional depositado via PCT . Tratado de cooperação em matéria de Patentes, conforme Instrução Normativa nº 02, de 06/06/2017 publicada na RPI nº 2422, de 06/06/2017.

---

(21) BR 11 2016 019181-1 A2

Código 1.3 - Notificação - Fase Nacional - PCT
(22) 26/02/2015
(30) 26/03/2014 JP 2014-083167
(51) H04R 7/12 (2006.01), H04R 1/24 (2006.01), H04R 9/06 (2006.01), H04R 17/00 (2006.01), H04R 23/02 (2006.01)
(54) ALTO-FALANTE UNIVERSAL
(71) SOUNDFUN! CO., LTD. (JP)
(72) KAZUNORI SATO, NOBUHIRO MIYAHARA, KENTARO MATSUOKA
(85) 19/08/2016
(86) PCT JP2015/055499 de 26/02/2015
(87) WO 2015/146446 de 01/10/2015
Publicação automática da admissibilidade da fase nacional depositado via PCT . Tratado de cooperação em matéria de Patentes, conforme Instrução Normativa nº 02, de 06/06/2017 publicada na RPI nº 2422, de 06/06/2017.

---

(21) BR 11 2016 019183-8 A2

Código 1.3 - Notificação - Fase Nacional - PCT
(22) 05/03/2015
(30) 14/03/2014 DE 10 2014 003 487.9
(51) B65D 1/02 (2006.01), A61J 1/06 (2006.01), B65D 1/09 (2006.01)
(54) RECIPIENTE COM UM DISPOSITIVO DE SEGURANÇA
(71) KOCHER-PLASTIK MASCHINENBAU GMBH (DE)
(72) MANFRED SCHRECKENHÖFER, ALEXANDER HAMMER
(85) 19/08/2016
(86) PCT EP2015/000497 de 05/03/2015
(87) WO 2015/135636 de 17/09/2015
Publicação automática da admissibilidade da fase nacional depositado via

PCT . Tratado de cooperação em matéria de Patentes, conforme Instrução Normativa nº 02, de 06/06/2017 publicada na RPI nº 2422, de 06/06/2017.

---

(21) BR 11 2016 019185-4 A2

Código 1.3 - Notificação - Fase Nacional - PCT
(22) 19/03/2015
(30) 19/03/2014 JP 2014-055851
(51) C08K 5/05 (2006.01), C08J 3/24 (2006.01), C08K 5/06 (2006.01), C08L 101/08 (2006.01), C08L 101/14 (2006.01), C07C 43/13 (2006.01)
(54) AGENTE DE RETICULAÇÃO DE RESINA DE ABSORÇÃO DE ÁGUA
(71) NAGASE CHEMTEX CORPORATION (JP)
(72) TETSUYA HOSOMI, MASATO FUSHIKI, TOYOHIRO NAGANO
(85) 19/08/2016
(86) PCT JP2015/058257 de 19/03/2015
(87) WO 2015/141780 de 24/09/2015
Publicação automática da admissibilidade da fase nacional depositado via PCT . Tratado de cooperação em matéria de Patentes, conforme Instrução Normativa nº 02, de 06/06/2017 publicada na RPI nº 2422, de 06/06/2017.

---

(21) BR 11 2016 019186-2 A2

Código 1.3 - Notificação - Fase Nacional - PCT
(22) 11/02/2015
(30) 21/02/2014 IN 863/CHE/2014
(51) G05B 23/02 (2006.01)
(54) SISTEMA DE MONITORAMENTO DE FALHAS PARA UMA AERONAVE E MÉTODO PARA MONITORAR UMA REDE ELÉTRICA
(71) GE AVIATION SYSTEMS LLC (US)
(72) FRAZER LESLIE PEREIRA
(85) 19/08/2016
(86) PCT US2015/015326 de 11/02/2015
(87) WO 2015/126686 de 27/08/2015
Publicação automática da admissibilidade da fase nacional depositado via PCT . Tratado de cooperação em matéria de Patentes, conforme Instrução Normativa nº 02, de 06/06/2017 publicada na RPI nº 2422, de 06/06/2017.

---

(21) BR 11 2016 019187-0 A2

Código 1.3 - Notificação - Fase Nacional - PCT
(22) 02/03/2015
(30) 07/03/2014 US 14/200,937
(51) H02M 1/12 (2006.01), H02M 7/162 (2006.01), H02M 7/521 (2006.01), H02M 3/158 (2006.01), H02M 1/00 (2007.01), H02M 7/483 (2007.01)
(54) SISTEMAS CONVERSORES DE CORRENTE CONTÍNUA DE ALTA TENSÃO HÍBRIDA
(71) GENERAL ELECTRIC COMPANY (US)
(72) RANJAN KUMAR GUPTA, LUIS JOSE GARCES, RAVISEKHAR NADIMPALLI RAJU
(85) 19/08/2016

(86) PCT US2015/018224 de 02/03/2015
(87) WO 2015/134346 de 11/09/2015
Publicação automática da admissibilidade da fase nacional depositado via PCT . Tratado de cooperação em matéria de Patentes, conforme Instrução Normativa nº 02, de 06/06/2017 publicada na RPI nº 2422, de 06/06/2017.

---

(21) BR 11 2016 019188-9 A2

Código 1.3 - Notificação - Fase Nacional - PCT
(22) 17/02/2015
(30) 19/02/2014 EP 14155782.7
(51) A01N 43/56 (2006.01), A01N 43/653 (2006.01), A01P 7/00 (2006.01), A01P 21/00 (2006.01)
(54) COMPOSIÇÕES FUNGICIDAS DE ALCÓXIAMIDAS DE PIRAZOLE ÁCIDO CARBOXÍLICO
(71) BAYER CROPSCIENCE AKTIENGESELLSCHAFT (DE)
(72) PIERRE-YVES COQUERON, ULRIKE WACHENDORFF- NEUMANN, SEBASTIAN HOFFMANN, PHILIPPE DESBORDES, PIERRE CRISTAU, PETER DAHMEN
(85) 19/08/2016
(86) PCT EP2015/053250 de 17/02/2015
(87) WO 2015/124543 de 27/08/2015
Publicação automática da admissibilidade da fase nacional depositado via PCT . Tratado de cooperação em matéria de Patentes, conforme Instrução Normativa nº 02, de 06/06/2017 publicada na RPI nº 2422, de 06/06/2017.

---

(21) BR 11 2016 019190-0 A2

Código 1.3 - Notificação - Fase Nacional - PCT
(22) 17/02/2015
(30) 19/02/2014 EP 14155785.0
(51) A01N 43/42 (2006.01), A01N 43/56 (2006.01), A01P 7/00 (2006.01), A01P 21/00 (2006.01)
(54) COMPOSIÇÕES FUNGICIDAS DE ALCÓXIAMIDAS DE PIRAZOLE ÁCIDO CARBOXÍLICO
(71) BAYER CROPSCIENCE AKTIENGESELLSCHAFT (DE)
(72) SEBASTIAN HOFFMANN, ULRIKE WACHENDORFF-NEUMANN, PIERRE-YVES COQUERON, PIERRE CRISTAU, PHILIPPE DESBORDES, PETER DAHMEN
(85) 19/08/2016
(86) PCT EP2015/053249 de 17/02/2015
(87) WO 2015/124542 de 27/08/2015
Publicação automática da admissibilidade da fase nacional depositado via PCT . Tratado de cooperação em matéria de Patentes, conforme Instrução Normativa nº 02, de 06/06/2017 publicada na RPI nº 2422, de 06/06/2017.

---

(21) BR 11 2016 019191-9 A2

Código 1.3 - Notificação - Fase Nacional - PCT
(22) 25/02/2015

(30) 25/02/2014 JP 2014-034466
(51) C03C 27/12 (2006.01), B32B 17/10 (2006.01), B32B 27/30 (2006.01)
(54) PELÍCULA INTERCAMADA PARA VIDRO LAMINADO, MÉTODO PARA FABRICAR PELÍCULA INTERCAMADA PARA VIDRO LAMINADO, E VIDRO LAMINADO
(71) SEKISUI CHEMICAL CO., LTD (JP)
(72) KOUHEI YAMAGUCHI, MASAKI YAMAMOTO, DAISUKE NAKAJIMA, IZUMI MATSUMOTO, MASAKI MATSUDOU
(85) 19/08/2016
(86) PCT JP2015/055439 de 25/02/2015
(87) WO 2015/129758 de 03/09/2015
Publicação automática da admissibilidade da fase nacional depositado via PCT . Tratado de cooperação em matéria de Patentes, conforme Instrução Normativa nº 02, de 06/06/2017 publicada na RPI nº 2422, de 06/06/2017.

---

(21) BR 11 2016 019192-7 A2

Código 1.3 - Notificação - Fase Nacional - PCT
(22) 24/04/2014
(51) H01L 21/265 (2006.01), H01L 21/66 (2006.01), H01L 21/00 (2006.01)
(54) SISTEMA PARA A FABRICAÇÃO DE UM DISPOSITIVO DE ELEMENTO COMPUTACIONAL INTEGRADO, MÉTODO PARA A FABRICAÇÃO DE UM DISPOSITIVO DE ELEMENTO COMPUTACIONAL INTEGRADO E MEIO LEGÍVEL POR COMPUTADOR NÃO TRANSITÓRIO
(71) HALLIBURTON ENERGY SERVICES, INC. (US)
(72) JAMES M. PRICE, ADITYA B. NAYAK, DAVID L. PERKINS
(85) 19/08/2016
(86) PCT US2014/035240 de 24/04/2014
(87) WO 2015/163875 de 29/10/2015
Publicação automática da admissibilidade da fase nacional depositado via PCT . Tratado de cooperação em matéria de Patentes, conforme Instrução Normativa nº 02, de 06/06/2017 publicada na RPI nº 2422, de 06/06/2017.

---

(21) BR 11 2016 019193-5 A2

Código 1.3 - Notificação - Fase Nacional - PCT
(22) 21/02/2014
(51) G05B 23/02 (2006.01)
(54) MÉTODO PARA DIAGNOSTICAR UMA FALHA EM UM SISTEMA DE CONTROLE DE TEMPERATURA DE CABINE DE UM SISTEMA DE AR-CONDICIONADO DE UMA AERONAVE
(71) TALERIS GLOBAL LLP (GB)
(72) ROBERT WILLIAM HORABIN, JULIA ANN HOWARD, FRANK BEAVEN
(85) 19/08/2016
(86) PCT GB2014/050510 de 21/02/2014
(87) WO 2015/124891 de 27/08/2015
Publicação automática da admissibilidade da fase nacional depositado via PCT . Tratado de cooperação em matéria de Patentes, conforme Instrução

Normativa nº 02, de 06/06/2017 publicada na RPI nº 2422, de 06/06/2017.

---

(21) BR 11 2016 019194-3 A2

Código 1.3 - Notificação - Fase Nacional - PCT
(22) 20/02/2015
(30) 21/02/2014 US US 14/187,114
(51) H02H 7/04 (2006.01), H01F 27/10 (2006.01), H05K 7/20 (2006.01)
(54) ?SISTEMA DE TRANSFORMADORES ATUALIZÁVEIS EM CAMPO?
(71) VARENTEC, INC. (US)
(72) DEEPAKRAJ M. DIVAN, ANISH PRASAI
(85) 19/08/2016
(86) PCT US2015/016835 de 20/02/2015
(87) WO 2015/127215 de 27/08/2015
Publicação automática da admissibilidade da fase nacional depositado via PCT . Tratado de cooperação em matéria de Patentes, conforme Instrução Normativa nº 02, de 06/06/2017 publicada na RPI nº 2422, de 06/06/2017.

---

(21) BR 11 2016 019198-6 A2

Código 1.3 - Notificação - Fase Nacional - PCT
(22) 09/03/2015
(30) 07/03/2014 US 61/949,943
(51) H01Q 1/24 (2006.01)
(54) MEDIDOR DE SERVIÇOS PÚBLICOS E COBERTURAS PARA UM MEDIDOR DE SERVIÇOS PÚBLICOS
(71) GENERAL ELECTRIC COMPANY (US)
(72) STEVEN BIETZ
(85) 19/08/2016
(86) PCT US2015/019542 de 09/03/2015
(87) WO 2015/135000 de 11/09/2015
Publicação automática da admissibilidade da fase nacional depositado via PCT . Tratado de cooperação em matéria de Patentes, conforme Instrução Normativa nº 02, de 06/06/2017 publicada na RPI nº 2422, de 06/06/2017.

---

(21) BR 11 2016 019199-4 A2

Código 1.3 - Notificação - Fase Nacional - PCT
(22) 10/03/2015
(30) 18/03/2014 IT RM2014A000138
(51) A61K 8/97 (2006.01), A61K 9/00 (2006.01), A61K 9/02 (2006.01), A61K 47/44 (2006.01), A61K 9/20 (2006.01), A61K 9/48 (2006.01), A61K 35/00 (2006.01), A61K 35/64 (2006.01)
(54) COMPOSIÇÃO, BASE OU COBERTURA PARA UMA FORMULAÇÃO FARMACÊUTICA, VETERINÁRIA OU COSMÉTICA OU PARA UM DISPOSITIVO MÉDICO, FORMULAÇÃO FARMACÊUTICA, VETERINÁRIA OU COSMÉTICA, FORMULAÇÃO SOB A FORMA DE SUPOSITÓRIO OU ÓVULO VAGINAL, FORMULAÇÃO SOB A FORMA DE CÁPSULA DE GELATINA DURA OU MOLE, COMPRIMIDO, COMPRIMIDO ENCAPSULADO, FORMULAÇÃO SOB A FORMA DE PELÍCULA, BASTÃO CUTÂNEO, PROTETOR LABIAL OU

BATOM, PROCESSO PARA A PREPARAÇÃO DA COMPOSIÇÃO, E PROCESSO PARA A PREPARAÇÃO DA FORMULAÇÃO FARMACÊUTICA, VETERINÁRIA OU COSMÉTICA
(71) ABOCA S.P.A. SOCIETÀ AGRICOLA (IT)
(72) VALENTINO MERCATI, LUCA RAMPOLDI
(85) 19/08/2016
(86) PCT IB2015/051722 de 10/03/2015
(87) WO 2015/140666 de 24/09/2015
Publicação automática da admissibilidade da fase nacional depositado via PCT . Tratado de cooperação em matéria de Patentes, conforme Instrução Normativa nº 02, de 06/06/2017 publicada na RPI nº 2422, de 06/06/2017.

---

(21) BR 11 2016 019203-6 A2

Código 1.3 - Notificação - Fase Nacional - PCT
(22) 17/02/2015
(30) 21/02/2014 SG 10201400143U
(51) G06Q 40/02 (2012.01)
(54) SISTEMA PARA FACILITAR UM EMPRÉSTIMO FINANCEIRO, MÉTODO PARA FACILITAR UM EMPRÉSTIMO FINANCEIRO, E, FACILITADOR CENTRAL DE EMPRÉSTIMOS E POUPANÇA
(71) EINNOVATIONS HOLDINGS PTE. LTD. (SG)
(72) ORLANDO B. VEA, ANGELITO M. VILLANUEVA, AGUSTIN L. SANTIAGO
(85) 19/08/2016
(86) PCT SG2015/050024 de 17/02/2015
(87) WO 2015/126331 de 27/08/2015
Publicação automática da admissibilidade da fase nacional depositado via PCT . Tratado de cooperação em matéria de Patentes, conforme Instrução Normativa nº 02, de 06/06/2017 publicada na RPI nº 2422, de 06/06/2017.

---

(21) BR 11 2016 019204-4 A2

Código 1.3 - Notificação - Fase Nacional - PCT
(22) 27/02/2014
(51) F03B 13/14 (2006.01), F03B 13/20 (2006.01)
(54) ARRANJO DE CONVERSÃO DE ENERGIA DAS ONDAS
(71) MACIEJ STAMIRSKI (PL)
(72) MACIEJ STAMIRSKI
(85) 19/08/2016
(86) PCT PL2014/000016 de 27/02/2014
(87) WO 2015/130181 de 03/09/2015
Publicação automática da admissibilidade da fase nacional depositado via PCT . Tratado de cooperação em matéria de Patentes, conforme Instrução Normativa nº 02, de 06/06/2017 publicada na RPI nº 2422, de 06/06/2017.

---

(21) BR 11 2016 019206-0 A2

Código 1.3 - Notificação - Fase Nacional - PCT
(22) 13/04/2015
(30) 17/04/2014 EP 14165048.1

(51) A61Q 11/00 (2006.01), A61K 8/02 (2006.01), A61K 8/19 (2006.01), A61K 8/73 (2006.01)
(54) COMPOSIÇÃO E MÉTODO PARA LIMPEZA DOS DENTES
(71) UNILEVER NV (NL)
(72) ALEXANDER THOMAS ASHCROFT, WILLIAM JOHN WILSON
(85) 19/08/2016
(86) PCT EP2015/057921 de 13/04/2015
(87) WO 2015/158638 de 22/10/2015
Publicação automática da admissibilidade da fase nacional depositado via PCT . Tratado de cooperação em matéria de Patentes, conforme Instrução Normativa nº 02, de 06/06/2017 publicada na RPI nº 2422, de 06/06/2017.

---

(21) BR 11 2016 019207-9 A2

Código 1.3 - Notificação - Fase Nacional - PCT
(22) 14/01/2015
(30) 20/02/2014 US 14/185,568
(51) G08B 21/24 (2006.01)
(54) ?DISPENSADOR PARA HIGIENE DAS MÃOS PARA LOCAL DE PRESTAÇÃO DE CUIDADOS PORTÁTIL E ELETRONICAMENTE MONITORADO QUE TEM RECURSOS DE SEGURANÇA?
(71) DEB IP LIMITED (GB)
(72) DEAN PHILIP LIMBERT, NIGEL GAYLARD, JOHN HINES, CHRISTOPHER LANG, ROBERT BUTLER, DAVID CREAGHAN, PAUL DODDS
(85) 19/08/2016
(86) PCT US2015/011328 de 14/01/2015
(87) WO 2015/126538 de 27/08/2015
Publicação automática da admissibilidade da fase nacional depositado via PCT . Tratado de cooperação em matéria de Patentes, conforme Instrução Normativa nº 02, de 06/06/2017 publicada na RPI nº 2422, de 06/06/2017.

---

(21) BR 11 2016 019208-7 A2

Código 1.3 - Notificação - Fase Nacional - PCT
(22) 23/02/2015
(30) 24/02/2014 DE 10 2014 102 374.9
(51) G01N 29/11 (2006.01), G01N 29/26 (2006.01), G01N 29/265 (2006.01)
(54) MÉTODO PARA TESTAGEM DE UMA PEÇA DE TRABALHO USANDO ULTRASSOM
(71) AREVA GMBH (DE)
(72) FELIX KÖBER, KERSTIN SCHOLZ, EDGAR ZAUS
(85) 19/08/2016
(86) PCT EP2015/053699 de 23/02/2015
(87) WO 2015/124762 de 27/08/2015
Publicação automática da admissibilidade da fase nacional depositado via PCT . Tratado de cooperação em matéria de Patentes, conforme Instrução Normativa nº 02, de 06/06/2017 publicada na RPI nº 2422, de 06/06/2017.

(21) BR 11 2016 019209-5 A2

Código 1.3 - Notificação - Fase Nacional - PCT
(22) 27/02/2015
(30) 28/02/2014 EP 14157153.9
(51) C08F 2/01 (2006.01), C08F 2/34 (2006.01)
(54) PROCESSO DE POLIMERIZAÇÃO DE OLEFINAS
(71) BOREALIS AG (AT)
(72) VASILEIOS KANELLOPOULOS, APOSTOLOS KRALLIS, MOHAMMAD AL-HAJ ALI, RAVINDRA TUPE
(85) 19/08/2016
(86) PCT EP2015/054149 de 27/02/2015
(87) WO 2015/128469 de 03/09/2015
Publicação automática da admissibilidade da fase nacional depositado via PCT . Tratado de cooperação em matéria de Patentes, conforme Instrução Normativa nº 02, de 06/06/2017 publicada na RPI nº 2422, de 06/06/2017.

(21) BR 11 2016 019210-9 A2

Código 1.3 - Notificação - Fase Nacional - PCT
(22) 03/03/2015
(30) 04/03/2014 JP 2014-041624
(51) H04L 12/741 (2013.01), H04L 12/717 (2013.01)
(54) DISPOSITIVO DE PROCESSAMENTO DE PACOTE, MÉTODO DE PROCESSAMENTO DE PACOTE E PROGRAMA
(71) NEC CORPORATION (JP)
(72) TOMOHISA YOKOTA
(85) 19/08/2016
(86) PCT JP2015/056143 de 03/03/2015
(87) WO 2015/133448 de 11/09/2015
Publicação automática da admissibilidade da fase nacional depositado via PCT . Tratado de cooperação em matéria de Patentes, conforme Instrução Normativa nº 02, de 06/06/2017 publicada na RPI nº 2422, de 06/06/2017.

(21) BR 11 2016 019212-5 A2

Código 1.3 - Notificação - Fase Nacional - PCT
(22) 13/04/2015
(30) 17/04/2014 EP 14165049.9
(51) A61Q 11/00 (2006.01), A61K 8/02 (2006.01), A61K 8/19 (2006.01), A61K 8/73 (2006.01)
(54) COMPOSIÇÃO SÓLIDA PARA OS CUIDADOS ORAIS E UTILIZAÇÕES DE CARRAGENA NO COMPRIMIDO
(71) UNILEVER NV (NL)
(72) ALEXANDER THOMAS ASHCROFT, WILLIAM JOHN WILSON
(85) 19/08/2016
(86) PCT EP2015/057922 de 13/04/2015
(87) WO 2015/158639 de 22/10/2015
Publicação automática da admissibilidade da fase nacional depositado via

PCT . Tratado de cooperação em matéria de Patentes, conforme Instrução Normativa nº 02, de 06/06/2017 publicada na RPI nº 2422, de 06/06/2017.

---

(21) BR 11 2016 019213-3 A2

Código 1.3 - Notificação - Fase Nacional - PCT
(22) 19/02/2015
(30) 20/02/2014 EP 14156010.2
(51) C07D 401/04 (2006.01), C07D 277/82 (2006.01), C07D 263/58 (2006.01), A61K 31/428 (2006.01), A61P 25/18 (2006.01)
(54) COMPOSTO, PROCESSO PARA A PREPARAÇÃO DE UM COMPOSTO, COMPOSIÇÃO FARMACÊUTICA
(71) TAKEDA PHARMACEUTICAL COMPANY LIMITED (JP)
(72) CHARLOTTE FIELDHOUSE, ANGELA GLEN, TATSUHIKO FUJIMOTO, JOHN STEPHEN ROBINSON
(85) 19/08/2016
(86) PCT GB2015/050482 de 19/02/2015
(87) WO 2015/124934 de 27/08/2015
Publicação automática da admissibilidade da fase nacional depositado via PCT . Tratado de cooperação em matéria de Patentes, conforme Instrução Normativa nº 02, de 06/06/2017 publicada na RPI nº 2422, de 06/06/2017.

---

(21) BR 11 2016 019216-8 A2

Código 1.3 - Notificação - Fase Nacional - PCT
(22) 20/02/2015
(30) 21/02/2014 US 61/942,708
(51) C04B 16/06 (2006.01)
(54) FIBRAS DE POLPA INTENSIFICADAS NA SUPERFÍCIE EM CIMENTO DE FIBRA
(71) DOMTAR PAPER COMPANY, LLC (US)
(72) BRUNO MARCOCCIA, HARSHAD PANDE, BRIAN WESTER
(85) 19/08/2016
(86) PCT US2015/016858 de 20/02/2015
(87) WO 2015/127233 de 27/08/2015
Publicação automática da admissibilidade da fase nacional depositado via PCT . Tratado de cooperação em matéria de Patentes, conforme Instrução Normativa nº 02, de 06/06/2017 publicada na RPI nº 2422, de 06/06/2017.

---

(21) BR 11 2016 019217-6 A2

Código 1.3 - Notificação - Fase Nacional - PCT
(22) 19/02/2015
(30) 20/02/2014 EP 14156011.0
(51) C07D 213/74 (2006.01), C07D 239/42 (2006.01), C07D 249/06 (2006.01), C07D 271/07 (2006.01), C07D 231/12 (2006.01), A61K 31/44 (2006.01), A61K 31/506 (2006.01), A61P 25/18 (2006.01)
(54) COMPOSTO, PROCESSO PARA A PREPARAÇÃO DE UM COMPOSTO, COMPOSIÇÃO FARMACÊUTICA
(71) TAKEDA PHARMACEUTICAL COMPANY LIMITED (JP)

(72) CHARLOTTE FIELDHOUSE, ANGELA GLEN, STEPHANIE MAINE, TATSUHIKO FUJIMOTO, JOHN STEPHEN ROBINSON
(85) 19/08/2016
(86) PCT GB2015/050480 de 19/02/2015
(87) WO 2015/124932 de 27/08/2015
Publicação automática da admissibilidade da fase nacional depositado via PCT . Tratado de cooperação em matéria de Patentes, conforme Instrução Normativa nº 02, de 06/06/2017 publicada na RPI nº 2422, de 06/06/2017.

---

(21) BR 11 2016 019218-4 A2

Código 1.3 - Notificação - Fase Nacional - PCT
(22) 26/01/2015
(30) 20/02/2014 EP 14155989.8
(51) C11D 3/20 (2006.01), C11D 3/33 (2006.01), C11D 3/39 (2006.01), C11D 3/37 (2006.01), C11D 3/10 (2006.01), C11D 3/08 (2006.01), C11D 1/66 (2006.01)
(54) COMPOSIÇÃO PARA MÁQUINA DE LAVAR LOUÇA COM ZERO FOSFATO EM FORMATO DE DOSE ÚNICA, USO DE UM OU MAIS POLÍMEROS DE POLICARBOXILATO E USO DE UMA COMPOSIÇÃO
(71) UNILEVER N.V. (NL)
(72) OLAF CORNELIS PETRUS BEERS, THOMAS ANDREAS BUITELAAR, MICHAËL CAROLUS MARIA GRIBNAU
(85) 19/08/2016
(86) PCT EP2015/051464 de 26/01/2015
(87) WO 2015/124384 de 27/08/2015
Publicação automática da admissibilidade da fase nacional depositado via PCT . Tratado de cooperação em matéria de Patentes, conforme Instrução Normativa nº 02, de 06/06/2017 publicada na RPI nº 2422, de 06/06/2017.

---

(21) BR 11 2016 019219-2 A2

Código 1.3 - Notificação - Fase Nacional - PCT
(22) 31/12/2014
(30) 28/02/2014 CN 201410073951.1
(51) H02P 21/00 (2006.01)
(54) MÉTODO E DISPOSITIVO DE CONTROLE DE VELOCIDADE DE ROTAÇÃO DE MOTOR E SISTEMA DE CONTROLE DE MOTOR
(71) BEIJING AEONMED CO., LTD. (CN)
(72) YAJING FAN
(85) 19/08/2016
(86) PCT CN2014/095779 de 31/12/2014
(87) WO 2015/127821 de 03/09/2015
Publicação automática da admissibilidade da fase nacional depositado via PCT . Tratado de cooperação em matéria de Patentes, conforme Instrução Normativa nº 02, de 06/06/2017 publicada na RPI nº 2422, de 06/06/2017.

---

(21) BR 11 2016 019220-6 A2

Código 1.3 - Notificação - Fase Nacional - PCT

(22) 10/02/2015
(30) 21/02/2014 EP 14156227.2
(51) B41M 5/333 (2006.01)
(54) MATERIAL DE GRAVAÇÃO SENSÍVEL AO CALOR
(71) MITSUBISHI HITEC PAPER EUROPE GMBH (DE)
(72) GERHARD STORK, DIANA VALENTINA BECERRA SIABATO, MATTHIAS NEUKIRCH
(85) 19/08/2016
(86) PCT EP2015/052750 de 10/02/2015
(87) WO 2015/124462 de 27/08/2015
Publicação automática da admissibilidade da fase nacional depositado via PCT . Tratado de cooperação em matéria de Patentes, conforme Instrução Normativa nº 02, de 06/06/2017 publicada na RPI nº 2422, de 06/06/2017.

---

(21) BR 11 2016 019221-4 A2

Código 1.3 - Notificação - Fase Nacional - PCT
(22) 24/02/2014
(51) G06F 9/455 (2006.01), G06G 7/48 (2006.01), E21B 44/00 (2006.01)
(54) MÉTODO PARA A SELEÇÃO DE UM CENÁRIO DE PROJETO DE ENGENHARIA PARA UM ALVO POTENCIAL DO ATIVO POR MODELAGEM DE ATIVO TOTAL E DISPOSITIVO DE TRANSPORTE DE PROGRAMA NÃO TRANSITÓRIO
(71) LANDMARK GRAPHICS CORPORATION (US)
(72) THOMAS MANUEL ORTIZ, RONALD GORDON CUDE, OLIVIER ROGER GERMAIN, LAURENCE REID
(85) 19/08/2016
(86) PCT US2014/018038 de 24/02/2014
(87) WO 2015/126423 de 27/08/2015
Publicação automática da admissibilidade da fase nacional depositado via PCT . Tratado de cooperação em matéria de Patentes, conforme Instrução Normativa nº 02, de 06/06/2017 publicada na RPI nº 2422, de 06/06/2017.

---

(21) BR 11 2016 019222-2 A2

Código 1.3 - Notificação - Fase Nacional - PCT
(22) 05/03/2015
(30) 07/03/2014 CN 201410083866.3
(51) F28F 3/08 (2006.01), F28D 9/00 (2006.01)
(54) PLACA DE TRANSFERÊNCIA DE CALOR PARA TROCADOR DE CALOR DO TIPO COM PLACA E TROCADOR DE CALOR DO TIPO COM PLACA EQUIPADO COM A REFERIDA PLACA DE TRANSFERÊNCIA DE CALOR
(71) DANFOSS MICRO CHANNEL HEAT EXCHANGER (JIAXING) CO., LTD. (CN)
(72) ZHIFENG ZHANG, WENJIAN WEI
(85) 19/08/2016
(86) PCT CN2015/073690 de 05/03/2015
(87) WO 2015/131834 de 11/09/2015

	Publicação automática da admissibilidade da fase nacional depositado via PCT . Tratado de cooperação em matéria de Patentes, conforme Instrução Normativa nº 02, de 06/06/2017 publicada na RPI nº 2422, de 06/06/2017.
(21) BR 11 2016 019223-0 A2	Código 1.3 - Notificação - Fase Nacional - PCT (22) 18/02/2015 (30) 21/02/2014 EP 14156113.4 (51) A61K 9/08 (2006.01), A61K 47/10 (2006.01), A61K 47/36 (2006.01), A61K 31/4418 (2006.01), A61P 31/10 (2006.01) (54) COMPOSIÇÃO ANTIFÚNGICA TÓPICA PARA O TRATAMENTO DA ONICOMICOSE (71) POLICHEM S.A. (LU) (72) FEDERICO MAILLAND, DANIELA CERIANI, GIULIANA IOB, SIMONE SARNO (85) 19/08/2016 (86) PCT EP2015/053352 de 18/02/2015 (87) WO 2015/124586 de 27/08/2015 Publicação automática da admissibilidade da fase nacional depositado via PCT . Tratado de cooperação em matéria de Patentes, conforme Instrução Normativa nº 02, de 06/06/2017 publicada na RPI nº 2422, de 06/06/2017.
(21) BR 11 2016 019225-7 A2	Código 1.3 - Notificação - Fase Nacional - PCT (22) 14/01/2015 (30) 21/02/2014 EP 14156074.8 (51) A01N 25/04 (2006.01), A01N 43/56 (2006.01), A01N 47/24 (2006.01), A01N 37/46 (2006.01) (54) COMPOSIÇÃO, MÉTODO PARA A PREPARAÇÃO DA COMPOSIÇÃO, UTILIZAÇÃO DO ÉTER DE CELULOSE, MÉTODO PARA O CONTROLE DE FUNGOS, SEMENTE E MÉTODO PARA A PROTEÇÃO DO MATERIAL DE PROPAGAÇÃO DO VEGETAL (71) BASF SE (DE) (72) EVGUENI KLIMOV, KATHARINE KLAMCZYNSKI (85) 19/08/2016 (86) PCT EP2015/050575 de 14/01/2015 (87) WO 2015/124330 de 27/08/2015 Publicação automática da admissibilidade da fase nacional depositado via PCT . Tratado de cooperação em matéria de Patentes, conforme Instrução Normativa nº 02, de 06/06/2017 publicada na RPI nº 2422, de 06/06/2017.
(21) BR 11 2016 019226-5 A2	Código 1.3 - Notificação - Fase Nacional - PCT (22) 25/02/2015 (30) 25/02/2014 EP 14156559.8; 05/12/2014 EP 14196583.0 (51) H01F 27/36 (2006.01), H01F 17/04 (2006.01), H01F 27/04 (2006.01), H01F 27/02 (2006.01)

(54) INDUTOR
(71) HÖGANÄS AB (PUBL) (SE)
(72) FREDRIK AF EKSTRÖM
(85) 19/08/2016
(86) PCT EP2015/053895 de 25/02/2015
(87) WO 2015/128354 de 03/09/2015
Publicação automática da admissibilidade da fase nacional depositado via PCT . Tratado de cooperação em matéria de Patentes, conforme Instrução Normativa nº 02, de 06/06/2017 publicada na RPI nº 2422, de 06/06/2017.

---

(21) BR 11 2016 019227-3 A2

Código 1.3 - Notificação - Fase Nacional - PCT
(22) 02/02/2015
(30) 21/02/2014 IT TO2014A000145
(51) C10G 1/02 (2006.01), C10B 11/00 (2006.01), C10B 19/00 (2006.01), C10B 53/07 (2006.01), C10G 1/10 (2006.01)
(54) MÉTODO E PLANTA PARA A ELIMINAÇÃO DE RESÍDUOS COMPOSTOS DE MATERIAIS PLÁSTICOS E BIOMASSAS
(71) GIUSEPPE BENZI (IT)
(72) GIUSEPPE BENZI
(85) 19/08/2016
(86) PCT IT2015/000015 de 02/02/2015
(87) WO 2015/125166 de 27/08/2015
Publicação automática da admissibilidade da fase nacional depositado via PCT . Tratado de cooperação em matéria de Patentes, conforme Instrução Normativa nº 02, de 06/06/2017 publicada na RPI nº 2422, de 06/06/2017.

---

(21) BR 11 2016 019230-3 A2

Código 1.3 - Notificação - Fase Nacional - PCT
(22) 13/02/2015
(30) 21/02/2014 IT TO2014A000144
(51) B82Y 30/00 (2011.01), C04B 35/488 (2006.01)
(54) PROCESSO PARA PRODUZIR MATERIAIS COMPÓSITOS CERÂMICOS MULTIFÁSICOS À BASE DE ZIRCÔNIA
(71) POLITECNICO DI TORINO (IT) , INSTITUT NATIONAL DES SCIENCES APPLIQUEES DE LYON (FR) , DOCERAM MEDICAL CERAMICS GMBH (DE) , UNIVERSITE CLAUDE BERNARD LYON 1 (UCBL) (FR) , CENTRE NATIONAL DE LA RECHERCHE SCIENTIFIQUE (FR)
(72) LAURA MONTANARO, PAOLA PALMERO, JEROME CHEVALIER, HELEN REVERON, TOBIAS FUERDERER
(85) 19/08/2016
(86) PCT IT2015/000036 de 13/02/2015
(87) WO 2015/125167 de 27/08/2015
Publicação automática da admissibilidade da fase nacional depositado via PCT . Tratado de cooperação em matéria de Patentes, conforme Instrução Normativa nº 02, de 06/06/2017 publicada na RPI nº 2422, de 06/06/2017.

(21) BR 11 2016 019234-6 A2

Código 1.3 - Notificação - Fase Nacional - PCT
(22) 23/02/2015
(30) 19/02/2014 US 61/941,676; 21/05/2014 US 62/001,170; 05/01/2015 KR 10-2015-0000671
(51) H03M 13/27 (2006.01), H03M 13/11 (2006.01), H04L 1/00 (2006.01)
(54) APARELHO TRANSMISSOR, E MÉTODO DE INTERCALAÇÃO DE UM APARELHO TRANSMISSOR
(71) SAMSUNG ELECTRONICS CO., LTD. (KR)
(72) KYUNG-JOONG KIM, SE-HO MYUNG, HONG-SIL JEONG, ANSORREGUI DANIEL LOBETE, BELKACEM MOUHOUCHE
(85) 19/08/2016
(86) PCT KR2015/001694 de 23/02/2015
(87) WO 2015/126193 de 27/08/2015
Publicação automática da admissibilidade da fase nacional depositado via PCT . Tratado de cooperação em matéria de Patentes, conforme Instrução Normativa nº 02, de 06/06/2017 publicada na RPI nº 2422, de 06/06/2017.

(21) BR 11 2016 019237-0 A2

Código 1.3 - Notificação - Fase Nacional - PCT
(22) 26/01/2015
(30) 21/02/2014 KR 10-2014-0020749; 23/09/2014 KR 10-2014-0127191
(51) G09F 9/00 (2006.01)
(54) DISPOSITIVO DOBRÁVEL
(71) SAMSUNG ELECTRONICS CO., LTD. (KR)
(72) HO-SEONG SEO, KYUNG-WAN PARK, GA-EUN LEE, JI-HYUN JUNG, SHI-YUN CHO
(85) 19/08/2016
(86) PCT KR2015/000773 de 26/01/2015
(87) WO 2015/126068 de 27/08/2015
Publicação automática da admissibilidade da fase nacional depositado via PCT . Tratado de cooperação em matéria de Patentes, conforme Instrução Normativa nº 02, de 06/06/2017 publicada na RPI nº 2422, de 06/06/2017.

(21) BR 11 2016 019238-9 A2

Código 1.3 - Notificação - Fase Nacional - PCT
(22) 19/02/2015
(30) 21/02/2014 BE BE2014/0120
(51) E01C 19/00 (2006.01)
(54) MÁQUINA PARA EXECUÇÃO DE PAVIMENTOS DE CONCRETO
(71) CONSULTING CASTERS FRANÇOIS BVBA (BE)
(72) CASTERS, FRANÇOIS
(85) 19/08/2016
(86) PCT IB2015/051260 de 19/02/2015
(87) WO 2015/125097 de 27/08/2015
Publicação automática da admissibilidade da fase nacional depositado via

PCT . Tratado de cooperação em matéria de Patentes, conforme Instrução Normativa nº 02, de 06/06/2017 publicada na RPI nº 2422, de 06/06/2017.

---

(21) BR 11 2016 019240-0 A2

Código 1.3 - Notificação - Fase Nacional - PCT
(22) 11/02/2015
(30) 20/02/2014 US 14/185,820
(51) A61F 13/40 (2006.01)
(54) SISTEMAS E MÉTODOS PARA FORNECER UM APLICADOR DE DISPENSAÇÃO ANTIMICROBIANO
(71) BECTON, DICKINSON AND COMPANY (US)
(72) MINH QUANG HOANG, HUIBIN LIU, JONATHAN KARL BURKHOLZ, BRYAN G. DAVIS
(85) 19/08/2016
(86) PCT US2015/015480 de 11/02/2015
(87) WO 2015/126700 de 27/08/2015
Publicação automática da admissibilidade da fase nacional depositado via PCT . Tratado de cooperação em matéria de Patentes, conforme Instrução Normativa nº 02, de 06/06/2017 publicada na RPI nº 2422, de 06/06/2017.

---

(21) BR 11 2016 019243-5 A2

Código 1.3 - Notificação - Fase Nacional - PCT
(22) 24/02/2015
(30) 24/02/2014 GB 1403231.2
(51) B65H 23/02 (2006.01), B31D 1/02 (2006.01), G09F 3/00 (2006.01)
(54) MÉTODO E APARELHO PARA FABRICAÇÃO DE UMA FITA ADESIVA
(71) ESSENTRA PACKAGING & SECURITY LIMITED (GB)
(72) PHILIP ALLEN
(85) 19/08/2016
(86) PCT EP2015/053779 de 24/02/2015
(87) WO 2015/124786 de 27/08/2015
Publicação automática da admissibilidade da fase nacional depositado via PCT . Tratado de cooperação em matéria de Patentes, conforme Instrução Normativa nº 02, de 06/06/2017 publicada na RPI nº 2422, de 06/06/2017.

---

(21) BR 11 2016 019244-3 A2

Código 1.3 - Notificação - Fase Nacional - PCT
(22) 05/03/2015
(30) 17/09/2014 US US 62/051,755
(51) B65G 15/34 (2006.01), B32B 5/00 (2006.01), C08K 3/36 (2006.01)
(54) COMPOSIÇÃO DE BORRACHA ECOLOGICAMENTE CORRETA
(71) WCCO BELTING, INC. (US)
(72) MARK BEYER
(85) 19/08/2016
(86) PCT US2015/019016 de 05/03/2015
(87) WO 2016/043805 de 24/03/2016
Publicação automática da admissibilidade da fase nacional depositado via

PCT . Tratado de cooperação em matéria de Patentes, conforme Instrução Normativa nº 02, de 06/06/2017 publicada na RPI nº 2422, de 06/06/2017.

---

(21) BR 11 2016 019245-1 A2

Código 1.3 - Notificação - Fase Nacional - PCT
(22) 20/02/2015
(30) 21/02/2014 US 61/966,335
(51) F16K 47/02 (2006.01), F16K 1/22 (2006.01), F16K 17/04 (2006.01), F16K 17/02 (2006.01), F16K 17/40 (2006.01)
(54) UNIDADE DE VÁLVULA DE ALÍVIO DE PRESSÃO GIRATÓRIA
(71) BS&B INNOVATION LIMITED (IE)
(72) GEOFFREY BRAZIER, JOHN TOMASKO
(85) 19/08/2016
(86) PCT US2015/016904 de 20/02/2015
(87) WO 2015/127268 de 27/08/2015
Publicação automática da admissibilidade da fase nacional depositado via PCT . Tratado de cooperação em matéria de Patentes, conforme Instrução Normativa nº 02, de 06/06/2017 publicada na RPI nº 2422, de 06/06/2017.

---

(21) BR 11 2016 019248-6 A2

Código 1.3 - Notificação - Fase Nacional - PCT
(22) 12/02/2015
(30) 20/02/2014 US 61/942,261
(51) C07C 51/42 (2006.01)
(54) PROCESSO E SISTEMA PARA A PRODUÇÃO DE ÁCIDO ACRÍLICO.
(71) ARKEMA INC. (US)
(72) MICHAEL S. DECOURCY
(85) 19/08/2016
(86) PCT US2015/015520 de 12/02/2015
(87) WO 2015/126704 de 27/08/2015
Publicação automática da admissibilidade da fase nacional depositado via PCT . Tratado de cooperação em matéria de Patentes, conforme Instrução Normativa nº 02, de 06/06/2017 publicada na RPI nº 2422, de 06/06/2017.

---

(21) BR 11 2016 019250-8 A2

Código 1.3 - Notificação - Fase Nacional - PCT
(22) 20/02/2015
(30) 21/02/2014 US 61/942,694
(51) D21H 11/16 (2006.01)
(54) FIBRAS DE POLPA INTENSIFICADAS NA SUPERFÍCIE NUMA SUPERFÍCIE DE SUBSTRATO
(71) DOMTAR PAPER COMPANY, LLC (US)
(72) BRUNO MARCOCCIA, HARSHAD PANDE, ROBERT M. WILLIAMS
(85) 19/08/2016
(86) PCT US2015/016865 de 20/02/2015
(87) WO 2015/127239 de 27/08/2015
Publicação automática da admissibilidade da fase nacional depositado via

PCT . Tratado de cooperação em matéria de Patentes, conforme Instrução Normativa nº 02, de 06/06/2017 publicada na RPI nº 2422, de 06/06/2017.

---

(21) BR 11 2016 019251-6 A2

Código 1.3 - Notificação - Fase Nacional - PCT
(22) 24/02/2015
(30) 24/02/2014 GB 1403230.4
(51) B65H 23/02 (2006.01), B31D 1/02 (2006.01), G09F 3/00 (2006.01)
(54) MÉTODO E APARELHO PARA FABRICAÇÃO DE UMA FITA ADESIVA
(71) ESSENTRA PACKAGING & SECURITY LIMITED (GB)
(72) PHILIP ALLEN
(85) 19/08/2016
(86) PCT EP2015/053784 de 24/02/2015
(87) WO 2015/124787 de 27/08/2015
Publicação automática da admissibilidade da fase nacional depositado via PCT . Tratado de cooperação em matéria de Patentes, conforme Instrução Normativa nº 02, de 06/06/2017 publicada na RPI nº 2422, de 06/06/2017.

---

(21) BR 11 2016 019256-7 A2

Código 1.3 - Notificação - Fase Nacional - PCT
(22) 13/02/2015
(30) 20/02/2014 US 14/184,896
(51) E21B 19/14 (2006.01), E21B 19/16 (2006.01)
(54) SISTEMA DE SUPORTE DE JUNTAS TUBULARES, APARELHO DE EXTENSÃO E PROCESSO DE SUPORTE DE JUNTAS TUBULARES
(71) FRANK'S INTERNATIONAL, LLC (US)
(72) LOGAN E. SMITH, JEREMY R. ANGELLE
(85) 19/08/2016
(86) PCT US2015/015751 de 13/02/2015
(87) WO 2015/126740 de 27/08/2015
Publicação automática da admissibilidade da fase nacional depositado via PCT . Tratado de cooperação em matéria de Patentes, conforme Instrução Normativa nº 02, de 06/06/2017 publicada na RPI nº 2422, de 06/06/2017.

---

(21) BR 11 2016 019257-5 A2

Código 1.3 - Notificação - Fase Nacional - PCT
(22) 19/02/2015
(30) 19/02/2014 IN 574/MUM/2014
(51) A01N 25/28 (2006.01), A01N 53/00 (2006.01), A01N 47/22 (2006.01), A01N 43/60 (2006.01), A01P 7/04 (2006.01)
(54) COMPOSIÇÃO DE GRÂNULOS DISPERSÍVEIS EM ÁGUA
(71) DEEPAK SHAH (IN)
(72) DEEPAK SHAH
(85) 19/08/2016
(86) PCT IN2015/000096 de 19/02/2015
(87) WO 2015/125156 de 27/08/2015
Publicação automática da admissibilidade da fase nacional depositado via

PCT . Tratado de cooperação em matéria de Patentes, conforme Instrução Normativa nº 02, de 06/06/2017 publicada na RPI nº 2422, de 06/06/2017.

---

(21) BR 11 2016 019258-3 A2

Código 1.3 - Notificação - Fase Nacional - PCT
(22) 18/02/2015
(30) 19/02/2014 US 14/184.448
(51) G06F 3/0481 (2013.01), G06F 3/0482 (2013.01), G06F 3/0483 (2013.01)
(54) INTERFACE GRÁFICA DO USUÁRIO COM PAINEL DE EXPANSÃO
(71) NAGRAVISION SA (CH)
(72) LUDOVIC PIERRE
(85) 19/08/2016
(86) PCT EP2015/053412 de 18/02/2015
(87) WO 2015/124625 de 27/08/2015
Publicação automática da admissibilidade da fase nacional depositado via PCT . Tratado de cooperação em matéria de Patentes, conforme Instrução Normativa nº 02, de 06/06/2017 publicada na RPI nº 2422, de 06/06/2017.

---

(21) BR 11 2016 019259-1 A2

Código 1.3 - Notificação - Fase Nacional - PCT
(22) 19/02/2015
(30) 20/03/2014 US 61/968,283; 23/12/2014 US 14/581,619
(51) H04L 1/00 (2006.01), H04L 27/34 (2006.01)
(54) MÉTODOS, SISTEMAS E DISPOSITIVOS PARA SINALIZAÇÃO DE ESQUEMA DE MODULAÇÃO E CODIFICAÇÃO PARA O CANAL DE CONTROLE COMUM
(71) INTEL IP CORPORATION (US)
(72) ALEXEI DAVYDOV, HWAN-JOON KWON, SEUNGHEE HAN
(85) 19/08/2016
(86) PCT US2015/016643 de 19/02/2015
(87) WO 2015/142469 de 24/09/2015
Publicação automática da admissibilidade da fase nacional depositado via PCT . Tratado de cooperação em matéria de Patentes, conforme Instrução Normativa nº 02, de 06/06/2017 publicada na RPI nº 2422, de 06/06/2017.

---

(21) BR 11 2016 019261-3 A2

Código 1.3 - Notificação - Fase Nacional - PCT
(22) 18/02/2015
(30) 18/02/2014 US 61/941.269
(51) C01B 31/04 (2006.01), F01C 1/107 (2006.01), F04C 2/107 (2006.01)
(54) ESTATOR ELASTOMÉRICO APERFEIÇOADO DE GRAFENO
(71) REME TECHNOLOGIES, LLC (US)
(72) JOSHUA ALAN SICILIAN
(85) 19/08/2016
(86) PCT US2015/016397 de 18/02/2015
(87) WO 2015/126955 de 27/08/2015
Publicação automática da admissibilidade da fase nacional depositado via

PCT . Tratado de cooperação em matéria de Patentes, conforme Instrução Normativa nº 02, de 06/06/2017 publicada na RPI nº 2422, de 06/06/2017.

---

(21) BR 11 2016 019263-0 A2

Código 1.3 - Notificação - Fase Nacional - PCT
(22) 16/02/2015
(30) 18/02/2014 US 61/941.356
(51) E21B 33/02 (2006.01), E21B 33/06 (2006.01), E21B 33/068 (2006.01)
(54) MÉTODO E APARELHO PARA SUBSTITUIÇÃO DE MANGUEIRA SUBMARINA
(71) TRANSOCEAN SEDCO FOREX VENTURES LIMITED (KY)
(72) HARINDER SINGH ARYA
(85) 19/08/2016
(86) PCT US2015/016013 de 16/02/2015
(87) WO 2015/126776 de 27/08/2015
Publicação automática da admissibilidade da fase nacional depositado via PCT . Tratado de cooperação em matéria de Patentes, conforme Instrução Normativa nº 02, de 06/06/2017 publicada na RPI nº 2422, de 06/06/2017.

---

(21) BR 11 2016 019264-8 A2

Código 1.3 - Notificação - Fase Nacional - PCT
(22) 19/02/2015
(30) 21/02/2014 GB 1403056.3; 24/12/2014 GB 1423184.9
(51) H04B 1/3827 (2015.01)
(54) GERADOR DE SINAL DE CORREÇÃO
(71) TRUST TECHNOLOGY WORLD - DMCC (AE)
(72) WAYNE BUTNER
(85) 19/08/2016
(86) PCT EP2015/053528 de 19/02/2015
(87) WO 2015/124689 de 27/08/2015
Publicação automática da admissibilidade da fase nacional depositado via PCT . Tratado de cooperação em matéria de Patentes, conforme Instrução Normativa nº 02, de 06/06/2017 publicada na RPI nº 2422, de 06/06/2017.

---

(21) BR 11 2016 019265-6 A2

Código 1.3 - Notificação - Fase Nacional - PCT
(22) 20/02/2015
(30) 21/02/2014 US 14/186,769
(51) E02F 3/04 (2006.01), B65G 47/40 (2006.01), B65G 17/12 (2006.01)
(54) ?BALDE PARA UM ELEVADOR DE BALDE?
(71) TAPCO, INC. (US)
(72) PAUL D. TAYLOR
(85) 19/08/2016
(86) PCT US2015/016795 de 20/02/2015
(87) WO 2015/127188 de 27/08/2015
Publicação automática da admissibilidade da fase nacional depositado via PCT . Tratado de cooperação em matéria de Patentes, conforme Instrução

Normativa nº 02, de 06/06/2017 publicada na RPI nº 2422, de 06/06/2017.

---

(21) BR 11 2016 019266-4 A2

Código 1.3 - Notificação - Fase Nacional - PCT
(22) 20/02/2015
(30) 23/02/2014 US 61/943,437; 11/03/2014 US 61/951,269
(51) A01N 43/80 (2006.01)
(54) USO DE COMPOSTOS 3-ISOXAZOLIDINONA COMO HERBICIDAS SELETIVOS
(71) FMC CORPORATION (US)
(72) JAMES F. WALTER, PAUL NICHOLSON, ALISON BURNETT, JAMES LAPPIN, GURINDERBIR CHAHAL, SANDRA SHINN, FRANK J. D'AMICO JR.
(85) 19/08/2016
(86) PCT US2015/016892 de 20/02/2015
(87) WO 2015/127259 de 27/08/2015
Publicação automática da admissibilidade da fase nacional depositado via PCT . Tratado de cooperação em matéria de Patentes, conforme Instrução Normativa nº 02, de 06/06/2017 publicada na RPI nº 2422, de 06/06/2017.

---

(21) BR 11 2016 019270-2 A2

Código 1.3 - Notificação - Fase Nacional - PCT
(22) 23/02/2015
(30) 21/02/2014 EP 14305246.2; 06/06/2014 EP 14171611.8
(51) H04W 8/18 (2009.01), H04W 8/04 (2009.01)
(54) MÉTODO, SISTEMA, PRODUTO DE PROGRAMA DE COMPUTADOR E NÓ DE RECICLAGEM PARA REDE DE COMUNICAÇÃO CELULAR
(71) BUZZINBEES (FR)
(72) MICHEL ANSLOT, PHILIPPE BOUCKAERT, JEAN-RENÉ BOUVIER
(85) 19/08/2016
(86) PCT EP2015/053762 de 23/02/2015
(87) WO 2015/124782 de 27/08/2015
Publicação automática da admissibilidade da fase nacional depositado via PCT . Tratado de cooperação em matéria de Patentes, conforme Instrução Normativa nº 02, de 06/06/2017 publicada na RPI nº 2422, de 06/06/2017.

---

(21) BR 11 2016 019271-0 A2

Código 1.3 - Notificação - Fase Nacional - PCT
(22) 10/02/2015
(30) 21/02/2014 US 14/186.160
(51) C07C 7/04 (2006.01), C07C 7/10 (2006.01), C07C 15/46 (2006.01), C07C 11/02 (2006.01)
(54) ?USO DE AGENTE DE NEUTRALIZAÇÃO EM PRODUÇÃO DE OLEFINA OU ESTIRENO?
(71) ECOLAB USA INC. (US)
(72) THEODORE C. ARNST, JONATHAN MASERE
(85) 19/08/2016
(86) PCT US2015/015170 de 10/02/2015

(87) WO 2015/126669 de 27/08/2015
Publicação automática da admissibilidade da fase nacional depositado via PCT . Tratado de cooperação em matéria de Patentes, conforme Instrução Normativa nº 02, de 06/06/2017 publicada na RPI nº 2422, de 06/06/2017.

---

(21) BR 11 2016 019272-9 A2

Código 1.3 - Notificação - Fase Nacional - PCT
(22) 23/02/2015
(30) 21/02/2014 EP 14305245.4
(51) H04W 8/18 (2009.01)
(54) MÉTODO EM UMA REDE DE COMUNICAÇÃO CELULAR, PRODUTO DE PROGRAMA DE COMPUTADOR, NÓ DE LIBERAÇÃO E SISTEMA PARA UMA REDE DE COMUNICAÇÃO CELULAR
(71) BUZZINBEES (FR)
(72) MICHEL ANSLOT, PHILIPPE BOUCKAERT, JEAN-RENÉ BOUVIER
(85) 19/08/2016
(86) PCT EP2015/053761 de 23/02/2015
(87) WO 2015/124781 de 27/08/2015
Publicação automática da admissibilidade da fase nacional depositado via PCT . Tratado de cooperação em matéria de Patentes, conforme Instrução Normativa nº 02, de 06/06/2017 publicada na RPI nº 2422, de 06/06/2017.

---

(21) BR 11 2016 019273-7 A2

Código 1.3 - Notificação - Fase Nacional - PCT
(22) 11/02/2015
(30) 20/02/2014 US 14/185,139; 02/04/2014 FR 1452900
(51) B65D 47/18 (2006.01), B65D 47/20 (2006.01)
(54) DISPOSITIVO DE ACONDICIONAMENTO E DISTRIBUIÇÃO DE UM PRODUTO COM PONTEIRA DOSADORA
(71) SIVEL (FR) , HORUS PHARMA (FR)
(72) JACQUES POZZI
(85) 19/08/2016
(86) PCT FR2015/050330 de 11/02/2015
(87) WO 2015/124844 de 27/08/2015
Publicação automática da admissibilidade da fase nacional depositado via PCT . Tratado de cooperação em matéria de Patentes, conforme Instrução Normativa nº 02, de 06/06/2017 publicada na RPI nº 2422, de 06/06/2017.

---

(21) BR 11 2016 019276-1 A2

Código 1.3 - Notificação - Fase Nacional - PCT
(22) 24/02/2015
(30) 24/02/2014 US 14/187,923
(51) E21B 17/02 (2006.01), E21B 17/20 (2006.01), H01R 13/52 (2006.01)
(54) DISPOSITIVO DE TRANSMISSÃO DE CANO COM FIO DE ACOPLADOR DIRECIONAL ELETROMAGNÉTICO
(71) BAKER HUGHES INCORPORATED. (US)
(72) THOMAS BRATSCHKE

(85) 19/08/2016
(86) PCT US2015/017275 de 24/02/2015
(87) WO 2015/127433 de 27/08/2015
Publicação automática da admissibilidade da fase nacional depositado via PCT . Tratado de cooperação em matéria de Patentes, conforme Instrução Normativa nº 02, de 06/06/2017 publicada na RPI nº 2422, de 06/06/2017.

---

(21) BR 11 2016 019279-6 A2

Código 1.3 - Notificação - Fase Nacional - PCT
(22) 30/01/2015
(30) 27/02/2014 US 14/192,116
(51) A61K 9/48 (2006.01), A61K 9/06 (2006.01), A61K 9/08 (2006.01), A61K 47/30 (2006.01)
(54) COMPOSIÇÕES ACIONÁVEIS PARA LIBERAÇÃO CONTROLADA DE DOIS ESTÁGIOS DE QUÍMICA PROATIVA USANDO ALDEÍDOS
(71) KIMBERLY-CLARK WORLDWIDE, INC. (US)
(72) XUEDONG SONG, YIMING WENG
(85) 19/08/2016
(86) PCT IB2015/050720 de 30/01/2015
(87) WO 2015/128757 de 03/09/2015
Publicação automática da admissibilidade da fase nacional depositado via PCT . Tratado de cooperação em matéria de Patentes, conforme Instrução Normativa nº 02, de 06/06/2017 publicada na RPI nº 2422, de 06/06/2017.

---

(21) BR 11 2016 019281-8 A2

Código 1.3 - Notificação - Fase Nacional - PCT
(22) 09/03/2015
(30) 20/03/2014 US 61/968,282; 28/04/2014 US 61/985,391; 08/05/2014 US 61/990,619; 24/12/2014 US 14/582,612
(51) H04L 1/18 (2006.01), H04L 27/26 (2006.01)
(54) APARELHOS E MÉTODOS PARA A REDUÇÃO DO TAMANHO DO BUFFER SOFT EM DISPOSITIVOS MTC
(71) INTEL IP CORPORATION (US)
(72) GANG XIONG, SEUNGHEE HAN
(85) 19/08/2016
(86) PCT US2015/019453 de 09/03/2015
(87) WO 2015/142553 de 24/09/2015
Publicação automática da admissibilidade da fase nacional depositado via PCT . Tratado de cooperação em matéria de Patentes, conforme Instrução Normativa nº 02, de 06/06/2017 publicada na RPI nº 2422, de 06/06/2017.

---

(21) BR 11 2016 019283-4 A2

Código 1.3 - Notificação - Fase Nacional - PCT
(22) 27/01/2015
(30) 21/02/2014 US 61/943,176
(51) H04W 56/00 (2009.01), H04J 3/06 (2006.01)
(54) ?MÉTODO PARA COMPENSAÇÃO DE DESVIO DE RELÓGIO ATRAVÉS

DE UM PROCESSADOR DE UM NÓ EM UMA REDE, MEIO LEGÍVEL POR COMPUTADOR NÃO TRANSITÓRIO, NÓ E SISTEMA?
(71) LANDIS+GYR INNOVATIONS, INC. (US)
(72) JAMES HARTMAN
(85) 19/08/2016
(86) PCT US2015/013030 de 27/01/2015
(87) WO 2015/126577 de 27/08/2015
Publicação automática da admissibilidade da fase nacional depositado via PCT . Tratado de cooperação em matéria de Patentes, conforme Instrução Normativa nº 02, de 06/06/2017 publicada na RPI nº 2422, de 06/06/2017.

---

(21) BR 11 2016 019285-0 A2

Código 1.3 - Notificação - Fase Nacional - PCT
(22) 14/01/2015
(30) 27/02/2014 US 14/191,617
(51) A47L 13/40 (2006.01), B08B 6/00 (2006.01)
(54) MÉTODO E SISTEMA DE REMOÇÃO DE MICROORGANISMOS SEM PRODUTOS QUÍMICOS
(71) KIMBERLY-CLARK WORLDWIDE, INC. (US)
(72) JOSE K. ABRAHAM, PAIGE ANUNSON, KATHLEEN C. ENGELBRECHT, DAVID W. KOENIG
(85) 19/08/2016
(86) PCT IB2015/050283 de 14/01/2015
(87) WO 2015/128749 de 03/09/2015
Publicação automática da admissibilidade da fase nacional depositado via PCT . Tratado de cooperação em matéria de Patentes, conforme Instrução Normativa nº 02, de 06/06/2017 publicada na RPI nº 2422, de 06/06/2017.

---

(21) BR 11 2016 019287-7 A2

Código 1.3 - Notificação - Fase Nacional - PCT
(22) 04/02/2015
(30) 20/03/2014 US 61/968,269; 28/04/2014 US 61/985,355; 26/11/2014 US 14/555,259
(51) H04L 5/00 (2006.01), H04L 27/26 (2006.01)
(54) MELHORAMENTO DO SINAL DE REFERÊNCIA PARA CÉLULA PARTILHADA
(71) INTEL IP CORPORATION (US)
(72) DAE JUNG YOON, SEUNGHEE HAN, YANG TANG
(85) 19/08/2016
(86) PCT US2015/014368 de 04/02/2015
(87) WO 2015/142433 de 24/09/2015
Publicação automática da admissibilidade da fase nacional depositado via PCT . Tratado de cooperação em matéria de Patentes, conforme Instrução Normativa nº 02, de 06/06/2017 publicada na RPI nº 2422, de 06/06/2017.

---

(21) BR 11 2016 019289-3 A2

Código 1.3 - Notificação - Fase Nacional - PCT

(22) 16/07/2014
(30) 27/02/2014 US 14/191,967
(51) A61B 5/05 (2006.01), A61B 5/055 (2006.01)
(54) MÉTODOS PARA AVALIAR A CONDIÇÃO DE SAÚDE USANDO UMA BOBINA ÚNICA PARA GERAÇÃO DE IMAGEM DE TOMOGRAFIA POR INDUÇÃO MAGNÉTICA
(71) KIMBERLY-CLARK WORLDWIDE, INC. (US)
(72) JOSEPH R. FELDKAMP, SHAWN JEFFERY SULLIVAN
(85) 19/08/2016
(86) PCT IB2014/063154 de 16/07/2014
(87) WO 2015/128706 de 03/09/2015
Publicação automática da admissibilidade da fase nacional depositado via PCT . Tratado de cooperação em matéria de Patentes, conforme Instrução Normativa nº 02, de 06/06/2017 publicada na RPI nº 2422, de 06/06/2017.

---

(21) BR 11 2016 019297-4 A2

Código 1.3 - Notificação - Fase Nacional - PCT
(22) 04/03/2014
(51) H04N 19/61 (2014.01)
(54) COMUTAÇÃO ADAPTÁVEL DE ESPAÇOS DE COR, TAXAS DE AMOSTRAGEM DE COR E/OU PROFUNDIDADES DE BITS
(71) MICROSOFT TECHNOLOGY LICENSING, LLC (US)
(72) BIN LI, JIZHENG XU, FENG WU
(85) 23/08/2016
(86) PCT CN2014/072847 de 04/03/2014
(87) WO 2015/131328 de 11/09/2015
Publicação automática da admissibilidade da fase nacional depositado via PCT . Tratado de cooperação em matéria de Patentes, conforme Instrução Normativa nº 02, de 06/06/2017 publicada na RPI nº 2422, de 06/06/2017.

---

(21) BR 11 2016 019298-2 A2

Código 1.3 - Notificação - Fase Nacional - PCT
(22) 09/03/2015
(30) 12/03/2014 US 14/207,255
(51) G08C 17/02 (2006.01)
(54) CONTROLE DE DISPOSITIVO REMOTO VIA DETECÇÃO DE OLHAR
(71) MICROSOFT TECHNOLOGY LICENSING, LLC (US)
(72) WEERAPAN WILAIRAT, VAIBHAV THUKRAL, IBRAHIM EDEN, DAVID NISTER
(85) 23/08/2016
(86) PCT US2015/019346 de 09/03/2015
(87) WO 2015/138271 de 17/09/2015
Publicação automática da admissibilidade da fase nacional depositado via PCT . Tratado de cooperação em matéria de Patentes, conforme Instrução Normativa nº 02, de 06/06/2017 publicada na RPI nº 2422, de 06/06/2017.

(21) BR 11 2016 019299-0 A2

Código 1.3 - Notificação - Fase Nacional - PCT
(22) 26/02/2015
(30) 28/02/2014 US 61/946,663
(51) A61M 5/178 (2006.01)
(54) DISPOSITIVOS E MÉTODOS DE ACESSO PERICÁRDICO
(71) SENTREHEART, INC. (US)
(72) GREGORY W. FUNG, ARNOLD M. ESCANO
(85) 23/08/2016
(86) PCT US2015/017849 de 26/02/2015
(87) WO 2015/130987 de 03/09/2015
Publicação automática da admissibilidade da fase nacional depositado via PCT . Tratado de cooperação em matéria de Patentes, conforme Instrução Normativa nº 02, de 06/06/2017 publicada na RPI nº 2422, de 06/06/2017.

(21) BR 11 2016 019302-4 A2

Código 1.3 - Notificação - Fase Nacional - PCT
(22) 27/02/2015
(30) 28/02/2014 US 61/966,736
(51) B65D 5/50 (2006.01), B65D 71/16 (2006.01)
(54) EMBALAGEM PARA ACOMODAR UMA PLURALIDADE DE RECIPIENTES, COMBINAÇÃO DE UMA BLANQUETA, E MÉTODO DE FORMAÇÃO DE UMA EMBALAGEM DESTINADA A ACOMODAR UMA PLURALIDADE DE RECIPIENTES
(71) GRAPHIC PACKAGING INTERNATIONAL, INC. (US)
(72) JOHN MURDICK HOLLEY JR., COLIN P. FORD
(85) 23/08/2016
(86) PCT US2015/017959 de 27/02/2015
(87) WO 2015/131030 de 03/09/2015
Publicação automática da admissibilidade da fase nacional depositado via PCT . Tratado de cooperação em matéria de Patentes, conforme Instrução Normativa nº 02, de 06/06/2017 publicada na RPI nº 2422, de 06/06/2017.

(21) BR 11 2016 019303-2 A2

Código 1.3 - Notificação - Fase Nacional - PCT
(22) 27/02/2015
(30) 27/02/2014 US 61/945,437
(51) A61K 8/27 (2006.01), A61Q 11/00 (2006.01), G01N 33/50 (2006.01)
(54) MÉTODO PARA MEDIR ZINCO BIODISPONÍVEL
(71) THE PROCTER & GAMBLE COMPANY (US)
(72) JOHN CHRISTIAN HAUGHT, KOTIKANYADANAM TATACHAR SREEKRISHNA, YAKANG LIN
(85) 23/08/2016
(86) PCT US2015/017894 de 27/02/2015
(87) WO 2015/130999 de 03/09/2015
Publicação automática da admissibilidade da fase nacional depositado via PCT . Tratado de cooperação em matéria de Patentes, conforme Instrução

Normativa nº 02, de 06/06/2017 publicada na RPI nº 2422, de 06/06/2017.

---

(21) BR 11 2016 019304-0 A2

Código 1.3 - Notificação - Fase Nacional - PCT
(22) 27/02/2015
(30) 10/03/2014 US 61/950,614; 29/04/2014 US 14/264,735
(51) G06F 9/50 (2006.01)
(54) GERENCIAMENTO DE RECURSO DINÂMICO PARA APLICATIVOS DE PROCESSO MÚLTIPLO
(71) MICROSOFT TECHNOLOGY LICENSING, LLC (US)
(72) TIMOTHY M. KURTZMAN, DAVID A. WHITECHAPEL, ABOLADE GBADEGESIN, ADINA M. TRUFINESCU, JEREMY P. ROBINSON, SAMARTH H. SHAH, AKHILESH KAZA, ANDREW CLINICK
(85) 23/08/2016
(86) PCT US2015/017889 de 27/02/2015
(87) WO 2015/138150 de 17/09/2015
Publicação automática da admissibilidade da fase nacional depositado via PCT . Tratado de cooperação em matéria de Patentes, conforme Instrução Normativa nº 02, de 06/06/2017 publicada na RPI nº 2422, de 06/06/2017.

---

(21) BR 11 2016 019306-7 A2

Código 1.3 - Notificação - Fase Nacional - PCT
(22) 11/03/2015
(30) 11/03/2014 US 61/950,981
(51) H04B 3/46 (2006.01), H04B 3/487 (2015.01)
(54) DISPOSITIVOS, SISTEMAS E MÉTODOS DE COMUNICAÇÃO
(71) LANTIQ DEUTSCHLAND GMBH (DE)
(72) VLADIMIR OKSMAN
(85) 23/08/2016
(86) PCT EP2015/055083 de 11/03/2015
(87) WO 2015/135993 de 17/09/2015
Publicação automática da admissibilidade da fase nacional depositado via PCT . Tratado de cooperação em matéria de Patentes, conforme Instrução Normativa nº 02, de 06/06/2017 publicada na RPI nº 2422, de 06/06/2017.

---

(21) BR 11 2016 019308-3 A2

Código 1.3 - Notificação - Fase Nacional - PCT
(22) 19/02/2015
(30) 21/02/2014 EP 14000633.9
(51) A23L 1/015 (2006.01), C11B 3/00 (2006.01), C11B 3/04 (2006.01), C11B 3/16 (2006.01)
(54) COMPOSIÇÃO PARA DEGOMAGEM ENZIMÁTICA DE ÓLEOS
(71) CLARIANT PRODUKTE (DEUTSCHLAND) GMBH (DE)
(72) ULRICH SOHLING, KIRSTIN SUCK, PAUL BUBENHEIM
(85) 23/08/2016
(86) PCT EP2015/053504 de 19/02/2015
(87) WO 2015/124672 de 27/08/2015

	Publicação automática da admissibilidade da fase nacional depositado via PCT . Tratado de cooperação em matéria de Patentes, conforme Instrução Normativa nº 02, de 06/06/2017 publicada na RPI nº 2422, de 06/06/2017.
(21) BR 11 2016 019309-1 A2	Código 1.3 - Notificação - Fase Nacional - PCT (22) 27/02/2015 (30) 28/02/2014 SE 1430027-1 (51) A61M 1/28 (2006.01) (54) APARELHO PARA ULTRAFILTRAÇÃO DE UM PACIENTE, MÉTODO PARA A ULTRAFILTRAÇÃO DE UM PACIENTE, E USO DE UM FLUIDO PERITONEAL PARA O TRATAMENTO DE SUPER-HIDRATAÇÃO DEVIDO À INSUFICIÊNCIA CARDÍACA CONGESTIVA PELA ULTRAFILTRAÇÃO PERITONEAL (71) TRIOMED AB (SE) (72) ANDERS WALLENÅS, LARS WRAMNER, STEFAN LANDHOLM (85) 23/08/2016 (86) PCT SE2015/000011 de 27/02/2015 (87) WO 2015/130205 de 03/09/2015 Publicação automática da admissibilidade da fase nacional depositado via PCT . Tratado de cooperação em matéria de Patentes, conforme Instrução Normativa nº 02, de 06/06/2017 publicada na RPI nº 2422, de 06/06/2017.
(21) BR 11 2016 019312-1 A2	Código 1.3 - Notificação - Fase Nacional - PCT (22) 20/02/2015 (30) 20/02/2014 US 61/942,293 (51) H02B 13/035 (2006.01), H01H 11/00 (2006.01) (54) SISTEMA DE ISOLAMENTO PARA MECANISMO DE COMUTAÇÃO MODULAR, MÉTODO PARA FABRICAR UM SISTEMA DE ISOLAMENTO PARA MECANISMO DE COMUTAÇÃO MODULAR, SISTEMA DE ISOLAMENTO PARA MECANISMO DE COMUTAÇÃO E MÓDULO PARA MECANISMO DE COMUTAÇÃO ISOLADO (71) COOPER TECHNOLOGIES COMPANY (US) (72) PAUL NEWCOMB STOVING, ROBERT RAYMOND SCHUETZ, ROSE ELLEN WEISBURGH, WILLIAM ROBERT LUOMA, JOSEPH ALLEN CARMICHAEL, BRIAN ANDREW KORVES, LAURENCE JAMES GEIST, JOSEPH MICHAEL HREN (85) 23/08/2016 (86) PCT US2015/016880 de 20/02/2015 (87) WO 2015/127251 de 27/08/2015 Publicação automática da admissibilidade da fase nacional depositado via PCT . Tratado de cooperação em matéria de Patentes, conforme Instrução Normativa nº 02, de 06/06/2017 publicada na RPI nº 2422, de 06/06/2017.
(21) BR 11 2016 019314-8 A2	Código 1.3 - Notificação - Fase Nacional - PCT

(22) 10/02/2015
(30) 05/02/2014 US 62/087,905; 05/02/2014 US 62/087,911; 11/02/2014 US 61/938,472; 11/02/2014 US 61/938,466; 18/04/2014 US 61/981,291; 28/04/2014 US 61/985,151; 01/08/2014 US 62/032,383; 05/12/2014 US 62/088,196; 05/12/2014 US 62/087,914
(51) C08F 2/34 (2006.01), C08F 210/02 (2006.01), C08F 210/16 (2006.01), C08F 4/6592 (2006.01)
(54) MÉTODO PARA PRODUZIR POLIETILENO E POLIETILENO DO MESMO.
(71) UNIVATION TECHNOLOGIES, LLC (US)
(72) TIMOTHY M. BOLLER, CHING-TAI LUE, FRANCIS C. RIX, C. JEFF HARLAN, JAMES M. FARLEY, FATHI D. HUSSEIN, DONGMING LI, DANIEL P. ZILKER, STEVEN A. BEST
(85) 11/08/2016
(86) PCT US2015/015132 de 10/02/2015
(87) WO 2015/123172 de 20/08/2015
Publicação automática da admissibilidade da fase nacional depositado via PCT . Tratado de cooperação em matéria de Patentes, conforme Instrução Normativa nº 02, de 06/06/2017 publicada na RPI nº 2422, de 06/06/2017.

---

(21) BR 11 2016 019316-4 A2

Código 1.3 - Notificação - Fase Nacional - PCT
(22) 26/02/2015
(30) 28/02/2014 EP 14157320.4
(51) E02F 9/28 (2006.01)
(54) PROTEÇÃO LATERAL PARA UM LÁBIO DE ESCAVADEIRA DE ARRASTO
(71) CATERPILLAR WORK TOOLS B.V. (NL)
(72) WILLEM J. HOOIJMANS
(85) 23/08/2016
(86) PCT EP2015/054095 de 26/02/2015
(87) WO 2015/128441 de 03/09/2015
Publicação automática da admissibilidade da fase nacional depositado via PCT . Tratado de cooperação em matéria de Patentes, conforme Instrução Normativa nº 02, de 06/06/2017 publicada na RPI nº 2422, de 06/06/2017.

---

(21) BR 11 2016 019317-2 A2

Código 1.3 - Notificação - Fase Nacional - PCT
(22) 12/02/2015
(30) 13/02/2014 US 61/939,700
(51) B65D 75/04 (2006.01)
(54) EMBALAGEM FLEXÍVEL
(71) WM. WRIGLEY JR. COMPANY (US)
(72) RUSSELL STACY-RYAN, YOICHIRO ISHIKAWA
(85) 12/08/2016
(86) PCT US2015/015584 de 12/02/2015
(87) WO 2015/123404 de 20/08/2015

Publicação automática da admissibilidade da fase nacional depositado via PCT . Tratado de cooperação em matéria de Patentes, conforme Instrução Normativa nº 02, de 06/06/2017 publicada na RPI nº 2422, de 06/06/2017.

---

(21) BR 11 2016 019319-9 A2

Código 1.3 - Notificação - Fase Nacional - PCT
(22) 11/03/2014
(51) G01V 1/40 (2006.01), G01V 1/50 (2006.01), G01V 1/48 (2006.01)
(54) MÉTODO PARA VALIDAR UMA CURVA DE PROFUNDIDADE-PROFUNDIDADE E DISPOSITIVO TRANSPORTADOR DE PROGRAMA NÃO TRANSITÓRIO
(71) LANDMARK GRAPHICS CORPORATION (US)
(72) NAM XUAN NGUYEN, EUGENE CAREY HEIRICHS
(85) 23/08/2016
(86) PCT US2014/023716 de 11/03/2014
(87) WO 2015/137932 de 17/09/2015
Publicação automática da admissibilidade da fase nacional depositado via PCT . Tratado de cooperação em matéria de Patentes, conforme Instrução Normativa nº 02, de 06/06/2017 publicada na RPI nº 2422, de 06/06/2017.

---

(21) BR 11 2016 019320-2 A2

Código 1.3 - Notificação - Fase Nacional - PCT
(22) 18/02/2015
(30) 24/02/2014 CN 201410062041.3
(51) G01F 1/66 (2006.01)
(54) CONJUNTO DE CIRCUITOS DE RECEPÇÃO E DE TRANSMISSÃO DE SINAL ULTRASSÔNICO, SISTEMA ULTRASSÔNICO E MÉTODO
(71) GENERAL ELECTRIC COMPANY (US)
(72) JIANLIN LI, WEIHUA SHANG, FENGSU LIU, RAN NIU, HENG WU, XIN QU, LONGTAO YUAN
(85) 23/08/2016
(86) PCT US2015/016339 de 18/02/2015
(87) WO 2015/126914 de 27/08/2015
Publicação automática da admissibilidade da fase nacional depositado via PCT . Tratado de cooperação em matéria de Patentes, conforme Instrução Normativa nº 02, de 06/06/2017 publicada na RPI nº 2422, de 06/06/2017.

---

(21) BR 11 2016 019321-0 A2

Código 1.3 - Notificação - Fase Nacional - PCT
(22) 19/03/2015
(30) 24/03/2014 JP 2014-060583
(51) C08L 101/14 (2006.01), B01J 20/26 (2006.01), B01J 20/30 (2006.01), C08K 5/05 (2006.01), C08L 101/08 (2006.01)
(54) COMPOSIÇÃO DE AGENTE DE RETICULAÇÃO PARA RESINA ABSORVENTE DE ÁGUA
(71) NAGASE CHEMTEX CORPORATION (JP)
(72) TETSUYA HOSOMI, MASATO FUSHIKI, TOYOHIRO NAGANO

(85) 23/08/2016
(86) PCT JP2015/058268 de 19/03/2015
(87) WO 2015/146784 de 01/10/2015
Publicação automática da admissibilidade da fase nacional depositado via PCT . Tratado de cooperação em matéria de Patentes, conforme Instrução Normativa nº 02, de 06/06/2017 publicada na RPI nº 2422, de 06/06/2017.

---

(21) BR 11 2016 019322-9 A2

Código 1.3 - Notificação - Fase Nacional - PCT
(22) 26/02/2015
(30) 28/02/2014 DE 20 2014 100 927.2
(51) B29B 11/16 (2006.01)
(54) PRODUÇÃO DE PRÉ-FORMAS CURVADAS
(71) DEUTSCHES ZENTRUM FÜR LUFT- UND RAUMFAHRT E.V. (DE)
(72) ARNE STAHL, HENRIK BORGWARDT, CHRISTIAN HÜHNE
(85) 23/08/2016
(86) PCT EP2015/054049 de 26/02/2015
(87) WO 2015/128425 de 03/09/2015
Publicação automática da admissibilidade da fase nacional depositado via PCT . Tratado de cooperação em matéria de Patentes, conforme Instrução Normativa nº 02, de 06/06/2017 publicada na RPI nº 2422, de 06/06/2017.

---

(21) BR 11 2016 019323-7 A2

Código 1.3 - Notificação - Fase Nacional - PCT
(22) 27/02/2014
(51) H04W 16/32 (2009.01)
(54) ESTAÇÃO DE BASE, CÉLULA PEQUENA, E MÉTODO PARA ESCALONAR RECURSO DE ENLACE DE COMUNICAÇÕES
(71) HUAWEI TECHNOLOGIES CO., LTD. (CN)
(72) LEI HUANG, JIAN LI, YONGMING LIANG
(85) 23/08/2016
(86) PCT CN2014/072621 de 27/02/2014
(87) WO 2015/127618 de 03/09/2015
Publicação automática da admissibilidade da fase nacional depositado via PCT . Tratado de cooperação em matéria de Patentes, conforme Instrução Normativa nº 02, de 06/06/2017 publicada na RPI nº 2422, de 06/06/2017.

---

(21) BR 11 2016 019327-0 A2

Código 1.3 - Notificação - Fase Nacional - PCT
(22) 10/02/2015
(30) 11/02/2014 US 61/938,466; 11/02/2014 US 61/938,472; 18/04/2014 US 61/981,291; 28/04/2014 US 61/985,151; 01/08/2014 US 62/032,383; 05/12/2014 US 62/088,196; 05/12/2014 US 62/087,905; 05/12/2014 US 62/087,914; 05/12/2014 US 62/087,911
(51) C08F 210/02 (2006.01), C08F 4/6592 (2006.01), C08F 2/34 (2006.01)
(54) MÉTODO PARA PREPARAR COPOLÍMEROS DE ETILENO
(71) UNIVATION TECHNOLOGIES, LLC (US)

(72) FRANCIS C. RIX, CHING-TAI LUE, C. JEFF HARLAN, LAUGHLIN G. MCCULOUGH
(85) 11/08/2016
(86) PCT US2015/015123 de 10/02/2015
(87) WO 2015/123166 de 20/08/2015
Publicação automática da admissibilidade da fase nacional depositado via PCT . Tratado de cooperação em matéria de Patentes, conforme Instrução Normativa nº 02, de 06/06/2017 publicada na RPI nº 2422, de 06/06/2017.

---

(21) BR 11 2016 019330-0 A2

Código 1.3 - Notificação - Fase Nacional - PCT
(22) 24/03/2014
(51) E21B 33/12 (2006.01), E21B 17/00 (2006.01)
(54) PACKER, MÉTODO PARA CONSTRUÇÃO DE UM PACKER LIBERÁVEL, E, SISTEMA DE POÇO
(71) HALLIBURTON ENERGY SERVICES, INC. (US)
(72) RYAN ZHE CONG FOONG, DANIEL LORNG YON WONG, IRIS SOK YEE KAM, YIT LONG RAYMOND CHUA
(85) 23/08/2016
(86) PCT US2014/031613 de 24/03/2014
(87) WO 2015/147787 de 01/10/2015
Publicação automática da admissibilidade da fase nacional depositado via PCT . Tratado de cooperação em matéria de Patentes, conforme Instrução Normativa nº 02, de 06/06/2017 publicada na RPI nº 2422, de 06/06/2017.

---

(21) BR 11 2016 019333-4 A2

Código 1.3 - Notificação - Fase Nacional - PCT
(22) 02/04/2015
(30) 08/04/2014 IT MI2014A000647
(51) A61L 27/18 (2006.01), A61L 27/34 (2006.01), A61L 27/58 (2006.01), A61L 31/06 (2006.01), A61L 31/10 (2006.01), A61L 31/14 (2006.01)
(54) DISPOSITIVO REABSORVÍVEL PARA A RECONSTRUÇÃO DE CARTILAGEM
(71) ANTONIO SAMBUSSETI (IT)
(72) ANTONIO SAMBUSSETI
(85) 23/08/2016
(86) PCT IB2015/052436 de 02/04/2015
(87) WO 2015/155651 de 15/10/2015
Publicação automática da admissibilidade da fase nacional depositado via PCT . Tratado de cooperação em matéria de Patentes, conforme Instrução Normativa nº 02, de 06/06/2017 publicada na RPI nº 2422, de 06/06/2017.

---

(21) BR 11 2016 019338-5 A2

Código 1.3 - Notificação - Fase Nacional - PCT
(22) 28/01/2015
(30) 28/02/2014 US 61/946,092
(51) B65D 5/54 (2006.01)

(54) MERCADORIAS EMPACOTADAS DE FÁCIL ABERTURA
(71) KIMBERLY-CLARK WORLDWIDE, INC. (US)
(72) ANDREW DAVID ZILLGES
(85) 23/08/2016
(86) PCT US2015/013236 de 28/01/2015
(87) WO 2015/130422 de 03/09/2015
Publicação automática da admissibilidade da fase nacional depositado via PCT . Tratado de cooperação em matéria de Patentes, conforme Instrução Normativa nº 02, de 06/06/2017 publicada na RPI nº 2422, de 06/06/2017.

---

(21) BR 11 2016 019340-7 A2

Código 1.3 - Notificação - Fase Nacional - PCT
(22) 12/03/2015
(30) 14/03/2014 IN 752/DEL/2014; 13/05/2014 EP 14168105.6
(51) C09D 5/00 (2006.01)
(54) COMPOSIÇÃO DE REVESTIMENTO, MÉTODO DE PROTEÇÃO DE SUBSTRATO CONTRA EROSÃO PELA CHUVA OU EROSÃO DE PARTÍCULA SÓLIDA, SUBSTRATO REVESTIDO, E USO DE UM OU MAIS ÉSTERES COM A ESTRUTURA DA FÓRMULA (2)
(71) AKZO NOBEL COATINGS INTERNATIONAL B.V. (NL)
(72) MATTHEW WOULDHAVE, BIJOY KANATT, SEBASTIAAN J.A. HESSELINK, MICHAEL DAVID DONKIN
(85) 23/08/2016
(86) PCT EP2015/055121 de 12/03/2015
(87) WO 2015/136018 de 17/09/2015
Publicação automática da admissibilidade da fase nacional depositado via PCT . Tratado de cooperação em matéria de Patentes, conforme Instrução Normativa nº 02, de 06/06/2017 publicada na RPI nº 2422, de 06/06/2017.

---

(21) BR 11 2016 019342-3 A2

Código 1.3 - Notificação - Fase Nacional - PCT
(22) 05/03/2015
(30) 07/03/2014 US 61/949,680
(51) C07C 291/02 (2006.01), A61K 31/15 (2006.01), A61P 17/18 (2006.01), A61Q 19/08 (2006.01)
(54) COMPOSTOS DE NITRONA E SEU USO EM CUIDADO PESSOAL
(71) DOW GLOBAL TECHNOLOGIES LLC (US)
(72) GEORGE DAVID GREEN, RAYMOND J. SWEDO
(85) 23/08/2016
(86) PCT US2015/018846 de 05/03/2015
(87) WO 2015/134688 de 11/09/2015
Publicação automática da admissibilidade da fase nacional depositado via PCT . Tratado de cooperação em matéria de Patentes, conforme Instrução Normativa nº 02, de 06/06/2017 publicada na RPI nº 2422, de 06/06/2017.

---

(21) BR 11 2016 019345-8 A2

Código 1.3 - Notificação - Fase Nacional - PCT

(22) 09/03/2015
(30) 11/03/2014 EP 14158878.0
(51) C07D 323/00 (2006.01), C08K 5/14 (2006.01), C10L 1/18 (2006.01)
(54) COMPOSIÇÃO, PROCESSO PARA PREPARAR UMA COMPOSIÇÃO DE PERÓXIDO DE CETONA CÍCLICA, COMPOSIÇÃO DE PERÓXIDO, E USO DA COMPOSIÇÃO
(71) AKZO NOBEL CHEMICALS INTERNATIONAL B.V. (NL)
(72) JAN MARTIJN VAN DER SCHUUR, JOHAN NUYSINK, RENAUD CHARLES JOSEPH MILLET, BART FISCHER
(85) 23/08/2016
(86) PCT EP2015/054800 de 09/03/2015
(87) WO 2015/135865 de 17/09/2015
Publicação automática da admissibilidade da fase nacional depositado via PCT . Tratado de cooperação em matéria de Patentes, conforme Instrução Normativa nº 02, de 06/06/2017 publicada na RPI nº 2422, de 06/06/2017.

---

(21) BR 11 2016 019347-4 A2

Código 1.3 - Notificação - Fase Nacional - PCT
(22) 21/01/2015
(30) 24/02/2014 US 14/187,386
(51) A61B 17/064 (2006.01), A61B 17/072 (2006.01)
(54) CAMADAS IMPLANTÁVEIS E MÉTODOS PARA ALTERAR UMA OU MAIS PROPRIEDADES DE CAMADAS IMPLANTÁVEIS PARA USO COM INSTRUMENTOS PRENDEDORES
(71) ETHICON ENDO-SURGERY, LLC (PR)
(72) EMILY A. SCHELLIN, MICHAEL J. VENDELY, LAUREN S. WEANER, CHRISTOPHER W. WIDENHOUSE, TAYLOR W. ARONHALT, DONALD L. REYNOLDS II, MICHAEL J. MILLER, FREDERICK E. SHELTON IV, TREVOR J. BARTON
(85) 23/08/2016
(86) PCT US2015/012130 de 21/01/2015
(87) WO 2015/126552 de 27/08/2015
Publicação automática da admissibilidade da fase nacional depositado via PCT . Tratado de cooperação em matéria de Patentes, conforme Instrução Normativa nº 02, de 06/06/2017 publicada na RPI nº 2422, de 06/06/2017.

---

(21) BR 11 2016 019348-2 A2

Código 1.3 - Notificação - Fase Nacional - PCT
(22) 13/03/2015
(30) 14/03/2014 US 61/953,061
(51) C11B 3/02 (2006.01)
(54) ÓLEOS BIORRENOVÁVEIS INSUFLADOS E EXTRAÍDOS
(71) CARGILL, INCORPORATED (US)
(72) TODD L. KURTH, FRANK P. LOCHEL, SUZANNE STAUDUHAR, HASSAN ALI TABATABAEE
(85) 23/08/2016

(86) PCT US2015/020536 de 13/03/2015
(87) WO 2015/138958 de 17/09/2015
Publicação automática da admissibilidade da fase nacional depositado via PCT . Tratado de cooperação em matéria de Patentes, conforme Instrução Normativa nº 02, de 06/06/2017 publicada na RPI nº 2422, de 06/06/2017.

---

(21) BR 11 2016 019349-0 A2

Código 1.3 - Notificação - Fase Nacional - PCT
(22) 17/03/2015
(30) 20/03/2014 SE 1450322-1
(51) B60W 10/113 (2012.01), B60K 1/02 (2006.01), B60K 6/365 (2007.10), B60K 6/40 (2007.10), B60K 6/445 (2007.10), B60K 6/547 (2007.10), B60W 10/06 (2006.01), B60W 10/08 (2006.01), B60W 20/00 (2006.01)
(54) MÉTODO PARA CONTROLAR UM SISTEMA DE TRANSMISSÃO DE VEÍCULO HÍBRIDO
(71) SCANIA CV AB (SE)
(72) MATHIAS BJÖRKMAN, NIKLAS PETTERSSON, MIKAEL BERGQUIST, JOHAN LINDSTRÖM
(85) 23/08/2016
(86) PCT SE2015/050303 de 17/03/2015
(87) WO 2015/142263 de 24/09/2015
Publicação automática da admissibilidade da fase nacional depositado via PCT . Tratado de cooperação em matéria de Patentes, conforme Instrução Normativa nº 02, de 06/06/2017 publicada na RPI nº 2422, de 06/06/2017.

---

(21) BR 11 2016 019351-2 A2

Código 1.3 - Notificação - Fase Nacional - PCT
(22) 31/03/2014
(51) H04L 12/66 (2006.01), H04L 12/721 (2013.01)
(54) SISTEMA DE COMUNICAÇÃO, MÉTODO DE COMUNICAÇÃO, DISPOSITIVO DE RETRANSMISSÃO E PROGRAMA DE COMUNICAÇÃO
(71) FUJITSU LIMITED (JP)
(72) TETSU YAMAMOTO
(85) 23/08/2016
(86) PCT JP2014/059514 de 31/03/2014
(87) WO 2015/151184 de 08/10/2015
Publicação automática da admissibilidade da fase nacional depositado via PCT . Tratado de cooperação em matéria de Patentes, conforme Instrução Normativa nº 02, de 06/06/2017 publicada na RPI nº 2422, de 06/06/2017.

---

(21) BR 11 2016 019352-0 A2

Código 1.3 - Notificação - Fase Nacional - PCT
(22) 17/03/2015
(30) 20/03/2014 SE 1450318-9
(51) F02N 11/04 (2006.01), B60K 1/02 (2006.01), B60W 10/06 (2006.01), B60W 10/08 (2006.01), B60W 10/115 (2012.01), B60K 6/365 (2007.10), B60K 6/547 (2007.10), F16H 3/091 (2006.01)

(54) MÉTODO PARA INICIAR MOTOR A COMBUSTÃO EM UM SISTEMA DE TRANSMISSÃO HÍBRIDO
(71) SCANIA CV AB (SE)
(72) JOHAN LINDSTRÖM, MATHIAS BJÖRKMAN, NIKLAS PETTERSSON, MIKAEL BERGQUIST
(85) 23/08/2016
(86) PCT SE2015/050307 de 17/03/2015
(87) WO 2015/142267 de 24/09/2015
Publicação automática da admissibilidade da fase nacional depositado via PCT . Tratado de cooperação em matéria de Patentes, conforme Instrução Normativa nº 02, de 06/06/2017 publicada na RPI nº 2422, de 06/06/2017.

---

(21) BR 11 2016 019354-7 A2

Código 1.3 - Notificação - Fase Nacional - PCT
(22) 16/04/2014
(51) E21B 47/12 (2006.01), E21B 47/14 (2006.01), G01V 1/40 (2006.01)
(54) MÉTODO PARA AVALIAR POÇO OU INSPEÇÃO DE TUBULAÇÃO, APARELHO PARA REALIZAR AVALIAÇÃO DE POÇO OU INSPEÇÃO DE TUBULAÇÃO E SISTEMA
(71) HALLIBURTON ENERGY SERVICES, INC (US)
(72) YINGHUI LU, ARTHUR CHENG, ZHIJUAN ZHANG, TATIANA GILSTRAP, ROB EPSTEIN
(85) 23/08/2016
(86) PCT US2014/034314 de 16/04/2014
(87) WO 2015/160340 de 22/10/2015
Publicação automática da admissibilidade da fase nacional depositado via PCT . Tratado de cooperação em matéria de Patentes, conforme Instrução Normativa nº 02, de 06/06/2017 publicada na RPI nº 2422, de 06/06/2017.

---

(21) BR 11 2016 019356-3 A2

Código 1.3 - Notificação - Fase Nacional - PCT
(22) 25/02/2015
(30) 25/02/2014 JP 2014-034467
(51) C03C 27/12 (2006.01), B32B 17/10 (2006.01), B32B 27/00 (2006.01)
(54) FOLHA DE PLÁSTICO, MÉTODO PARA FABRICAR FOLHA DE PLÁSTICO, FILME DE INTERCAMADAS PARA VIDRO LAMINADO, E VIDRO LAMINADO
(71) SEKISUI CHEMICAL CO., LTD (JP)
(72) KOUHEI YAMAGUCHI, MASAKI YAMAMOTO, DAISUKE NAKAJIMA, IZUMI MATSUMOTO, MASAKI MATSUDOU
(85) 23/08/2016
(86) PCT JP2015/055440 de 25/02/2015
(87) WO 2015/129759 de 03/09/2015
Publicação automática da admissibilidade da fase nacional depositado via PCT . Tratado de cooperação em matéria de Patentes, conforme Instrução Normativa nº 02, de 06/06/2017 publicada na RPI nº 2422, de 06/06/2017.

(21) BR 11 2016 019357-1 A2

Código 1.3 - Notificação - Fase Nacional - PCT
(22) 25/02/2015
(30) 26/02/2014 FR 1451541
(51) A21D 6/00 (2006.01), A21D 8/06 (2006.01), A21D 13/00 (2006.01)
(54) PROCESSO PARA PRODUZIR UM ALIMENTO À BASE DE MASSA FOLHADA FERMENTADA OU MASSA FOLHADA E PRODUTO ALIMENTÍCIO CONGELADO OU ULTRACONGELADO
(71) VAMIX N.V. (BE)
(72) PHILIPPE DOUAIRE, ANDRÉ DE LAPORTE
(85) 23/08/2016
(86) PCT EP2015/053921 de 25/02/2015
(87) WO 2015/128371 de 03/09/2015
Publicação automática da admissibilidade da fase nacional depositado via PCT . Tratado de cooperação em matéria de Patentes, conforme Instrução Normativa nº 02, de 06/06/2017 publicada na RPI nº 2422, de 06/06/2017.

(21) BR 11 2016 019360-1 A2

Código 1.3 - Notificação - Fase Nacional - PCT
(22) 10/02/2015
(30) 24/02/2014 US 14/187,390
(51) A61B 17/072 (2006.01), A61B 17/00 (2006.01), B29C 55/00 (2006.01), B29C 43/52 (2006.01)
(54) CAMADAS IMPLANTÁVEIS E MÉTODOS PARA MODIFICAR A FORMA DE CAMADAS IMPLANTÁVEIS PARA USO COM UM INSTRUMENTO DE FIXAÇÃO CIRÚRGICA
(71) ETHICON ENDO-SURGERY, LLC (PR)
(72) MICHAEL J. VENDELY, MARK D. TIMMER, JACKIE J. DONNERS, DONALD L. REYNOLDS II, TAYLOR W. ARONHALT, TREVOR J. BARTON
(85) 23/08/2016
(86) PCT US2015/015103 de 10/02/2015
(87) WO 2015/126658 de 27/08/2015
Publicação automática da admissibilidade da fase nacional depositado via PCT . Tratado de cooperação em matéria de Patentes, conforme Instrução Normativa nº 02, de 06/06/2017 publicada na RPI nº 2422, de 06/06/2017.

(21) BR 11 2016 019361-0 A2

Código 1.3 - Notificação - Fase Nacional - PCT
(22) 27/02/2015
(30) 27/02/2014 IN 701/MUM/2014; 29/09/2014 IN 3106/MUM/2014
(51) C08F 6/26 (2006.01)
(54) ?PROCESSO PARA PREPARAR PRODUTOS DE UHMWPE ORIENTADO TERMICAMENTE CONDUTIVO E PRODUTOS OBTIDOS A PARTIR DOS MESMOS?
(71) RELIANCE INDUSTRIES LIMITED (IN)
(72) AJIT BEHARI MATHUR, SHIVAJI VIJAY KADAM, SATYA SRINIVASA RAO

GANDHAM, UMA SANKAR SATPATHY, KRISHNA RENGANATH SARMA, NANUBHAI FULJIBHAI PATEL, GAURANG MANILAL MEHTA, YOGINI MAHESHBHAI AMIN, AMIT KUMAR PUNAMCHAND SHAH, VIRAL KUMAR PATEL, RAKSH VIR JASRA, DEVESH KUMAR SHUKLA, ASHISHKUMAR INDRAVADAN PAREKH
(85) 23/08/2016
(86) PCT IB2015/051459 de 27/02/2015
(87) WO 2015/128843 de 03/09/2015
Publicação automática da admissibilidade da fase nacional depositado via PCT . Tratado de cooperação em matéria de Patentes, conforme Instrução Normativa nº 02, de 06/06/2017 publicada na RPI nº 2422, de 06/06/2017.

---

(21) BR 11 2016 019366-0 A2

Código 1.3 - Notificação - Fase Nacional - PCT
(22) 24/02/2015
(30) 28/02/2014 US 61/946,269; 30/09/2014 US 62/057,551
(51) C07C 51/15 (2006.01), C07C 53/08 (2006.01), C07C 51/573 (2006.01)
(54) PROCESSO DE PRODUÇÃO DE ÁCIDO ACÉTICO
(71) LYONDELLBASELL ACETYLS, LLC. (US)
(72) NOEL HALLINAN, BRIAN A. SALISBURY, DANIEL F. WHITE, DAVID L. RAMAGE
(85) 23/08/2016
(86) PCT US2015/017332 de 24/02/2015
(87) WO 2015/130682 de 03/09/2015
Publicação automática da admissibilidade da fase nacional depositado via PCT . Tratado de cooperação em matéria de Patentes, conforme Instrução Normativa nº 02, de 06/06/2017 publicada na RPI nº 2422, de 06/06/2017.

---

(21) BR 11 2016 019367-9 A2

Código 1.3 - Notificação - Fase Nacional - PCT
(22) 17/03/2015
(30) 20/03/2014 SE 1450323-9
(51) B60W 10/113 (2012.01), B60K 1/02 (2006.01), B60K 6/365 (2007.10), B60K 6/40 (2007.10), B60K 6/445 (2007.10), B60K 6/547 (2007.10), B60W 10/06 (2006.01), B60W 10/08 (2006.01), B60W 20/00 (2006.01), F16H 61/688 (2006.01)
(54) MÉTODO PARA CONTROLAR SISTEMA DE TRANSMISSÃO DE VEÍCULO HÍBRIDO
(71) SCANIA CV AB (SE)
(72) JOHAN LINDSTRÖM, MATHIAS BJÖRKMAN, NIKLAS PETTERSSON, MIKAEL BERGQUIST
(85) 23/08/2016
(86) PCT SE2015/050297 de 17/03/2015
(87) WO 2015/142257 de 24/09/2015
Publicação automática da admissibilidade da fase nacional depositado via PCT . Tratado de cooperação em matéria de Patentes, conforme Instrução

Normativa nº 02, de 06/06/2017 publicada na RPI nº 2422, de 06/06/2017.

---

(21) BR 11 2016 019369-5 A2

Código 1.3 - Notificação - Fase Nacional - PCT
(22) 21/02/2015
(30) 22/02/2014 GB 1403195.9
(51) B60G 21/055 (2006.01), F16C 23/04 (2006.01), F16C 27/06 (2006.01), F16F 1/04 (2006.01), F16F 1/16 (2006.01), F16C 11/08 (2006.01)
(54) CONJUNTO DE PINO RESILIENTE
(71) CRAIG DRUST (GB)
(72) CRAIG DRUST
(85) 23/08/2016
(86) PCT GB2015/000061 de 21/02/2015
(87) WO 2015/124896 de 27/08/2015
Publicação automática da admissibilidade da fase nacional depositado via PCT . Tratado de cooperação em matéria de Patentes, conforme Instrução Normativa nº 02, de 06/06/2017 publicada na RPI nº 2422, de 06/06/2017.

---

(21) BR 11 2016 019371-7 A2

Código 1.3 - Notificação - Fase Nacional - PCT
(22) 27/02/2015
(30) 27/02/2014 US 61/945,567
(51) A61B 17/12 (2006.01)
(54) MICROESPIRAIS DE ENQUADRAMENTO EMBÓLICAS
(71) INCUMEDX, INC (US)
(72) BE THI LE, ARMANDO GARZA, REGINA COELI VELASCO, AMIEL RICHARD AGUILAR, BERCHELL JOHN YEE, GREGORY EDWIN MIRIGIAN
(85) 23/08/2016
(86) PCT US2015/018074 de 27/02/2015
(87) WO 2015/131081 de 03/09/2015
Publicação automática da admissibilidade da fase nacional depositado via PCT . Tratado de cooperação em matéria de Patentes, conforme Instrução Normativa nº 02, de 06/06/2017 publicada na RPI nº 2422, de 06/06/2017.

---

(21) BR 11 2016 019374-1 A2

Código 1.3 - Notificação - Fase Nacional - PCT
(22) 10/02/2015
(30) 24/02/2014 US 14/187,389
(51) A61B 17/072 (2006.01), A61B 17/068 (2006.01)
(54) CONJUNTOS DE CAMADA IMPLANTÁVEIS
(71) ETHICON ENDO-SURGERY, LLC (PR)
(72) EMILY A. SCHELLIN, MICHAEL J. VENDELY, LAUREN S. WEANER, FREDERICK E. IV SHELTON, TAYLOR W. ARONHALT
(85) 23/08/2016
(86) PCT US2015/015106 de 10/02/2015
(87) WO 2015/126660 de 27/08/2015
Publicação automática da admissibilidade da fase nacional depositado via

PCT . Tratado de cooperação em matéria de Patentes, conforme Instrução Normativa nº 02, de 06/06/2017 publicada na RPI nº 2422, de 06/06/2017.

---

(21) BR 11 2016 019375-0 A2

Código 1.3 - Notificação - Fase Nacional - PCT
(22) 19/02/2015
(30) 25/02/2014 JP 2014-033852; 24/10/2014 JP 2014-216851
(51) G01N 17/00 (2006.01), G01N 3/32 (2006.01)
(54) MÉTODO DE TESTE DE RACHADURA POR CORROSÃO SOB TENSÃO PARA AMBIENTES DE ÁLCOOL
(71) JFE STEEL CORPORATION (JP)
(72) ITARU SAMUSAWA, KAZUHIKO SHIOTANI
(85) 23/08/2016
(86) PCT JP2015/000801 de 19/02/2015
(87) WO 2015/129215 de 03/09/2015
Publicação automática da admissibilidade da fase nacional depositado via PCT . Tratado de cooperação em matéria de Patentes, conforme Instrução Normativa nº 02, de 06/06/2017 publicada na RPI nº 2422, de 06/06/2017.

---

(21) BR 11 2016 019382-2 A2

Código 1.3 - Notificação - Fase Nacional - PCT
(22) 19/02/2015
(30) 24/02/2014 FR 1451447
(51) C04B 35/80 (2006.01), D03D 11/00 (2006.01)
(54) PEÇA FEITA A PARTIR DE ÓXIDO/MATERIAL COMPÓSITO DE ÓXIDO PARA REFORÇO 3D E MÉTODO PARA A FABRICAÇÃO DA MESMA
(71) HERAKLES (FR)
(72) PASCAL DISS, ERIC BOUILLON, ERIC LAVASSERIE
(85) 23/08/2016
(86) PCT FR2015/050405 de 19/02/2015
(87) WO 2015/124872 de 27/08/2015
Publicação automática da admissibilidade da fase nacional depositado via PCT . Tratado de cooperação em matéria de Patentes, conforme Instrução Normativa nº 02, de 06/06/2017 publicada na RPI nº 2422, de 06/06/2017.

---

(21) BR 11 2016 019383-0 A2

Código 1.3 - Notificação - Fase Nacional - PCT
(22) 16/10/2015
(30) 17/10/2014 US 14/517,394
(51) G06F 13/42 (2006.01), H04L 29/12 (2006.01)
(54) SISTEMAS PARA AJUSTE DO ENDEREÇO DE UM MÓDULO
(71) LEXMARK INTERNATIONAL, INC. (US)
(72) ADAM AHNE
(85) 23/08/2016
(86) PCT US2015/055972 de 16/10/2015
(87) WO 2016/061476 de 21/04/2016
Publicação automática da admissibilidade da fase nacional depositado via

PCT . Tratado de cooperação em matéria de Patentes, conforme Instrução Normativa nº 02, de 06/06/2017 publicada na RPI nº 2422, de 06/06/2017.

---

(21) BR 11 2016 019386-5 A2

Código 1.3 - Notificação - Fase Nacional - PCT
(22) 25/03/2015
(30) 25/03/2014 EP 14305425.2
(51) H04L 9/08 (2006.01), H04L 9/32 (2006.01), H04L 9/12 (2006.01)
(54) MÉTODO PARA GERENCIAR UMA CHAVE DE SENHA DE USO ÚNICO, E DISPOSITIVO USUÁRIO
(71) GEMALTO S.A. (FR)
(72) MARTIN LANSLER, SÉBASTIEN PETIT, GUILLAUME PIERQUIN
(85) 23/08/2016
(86) PCT EP2015/056354 de 25/03/2015
(87) WO 2015/144747 de 01/10/2015
Publicação automática da admissibilidade da fase nacional depositado via PCT . Tratado de cooperação em matéria de Patentes, conforme Instrução Normativa nº 02, de 06/06/2017 publicada na RPI nº 2422, de 06/06/2017.

---

(21) BR 11 2016 019387-3 A2

Código 1.3 - Notificação - Fase Nacional - PCT
(22) 21/01/2015
(30) 24/02/2014 US 14/187,384
(51) A61B 17/064 (2006.01), A61B 17/072 (2006.01)
(54) SISTEMA DE FIXAÇÃO COMPREENDENDO UM TRAVAMENTO DO MEMBRO DE DISPARO
(71) ETHICON ENDO-SURGERY, LLC (PR)
(72) TAYLOR W. ARONHALT, FREDERICK E. IV SHELTON, MICHAEL J. VENDELY, EMILY A. SCHELLIN, MARK S. ZEINER
(85) 23/08/2016
(86) PCT US2015/012134 de 21/01/2015
(87) WO 2015/126554 de 27/08/2015
Publicação automática da admissibilidade da fase nacional depositado via PCT . Tratado de cooperação em matéria de Patentes, conforme Instrução Normativa nº 02, de 06/06/2017 publicada na RPI nº 2422, de 06/06/2017.

---

(21) BR 11 2016 019392-0 A2

Código 1.3 - Notificação - Fase Nacional - PCT
(22) 19/02/2015
(30) 24/02/2014 EP 10 2014 102 330.7
(51) F16F 1/366 (2006.01), F16F 3/02 (2006.01)
(54) UNIDADE DE MOLA DE SUSPENSÃO PARA UM CHASSI DE VEÍCULO
(71) THYSSENKRUPP FEDERN UND STABILISATOREN GMBH (DE)
(72) MARCEL GROSS, DIETER LECHNER, GERHARD SCHARR
(85) 23/08/2016
(86) PCT EP2015/053536 de 19/02/2015
(87) WO 2015/124693 de 27/08/2015

	Publicação automática da admissibilidade da fase nacional depositado via PCT . Tratado de cooperação em matéria de Patentes, conforme Instrução Normativa nº 02, de 06/06/2017 publicada na RPI nº 2422, de 06/06/2017.
(21) BR 11 2016 019393-8 A2	Código 1.3 - Notificação - Fase Nacional - PCT (22) 23/02/2015 (30) 21/02/2014 EP 14156146.4; 10/12/2014 EP 14197253.9 (51) A01N 63/04 (2006.01), C07K 14/37 (2006.01) (54) USO DE UMA CEPA DE TRICHODERMA LONGIBRACHIATUM, COMPOSIÇÃO, USO DE UMA PROTEÍNA, MÉTODO PARA PRODUZIR UMA PROTEÍNA, CEPA MK1 DE TRICHODERMA LONGIBRACHIATUM, SEMENTE, E MÉTODO PARA CULTIVAR UM NÚMERO DE PLANTAS (71) KOPPERT B.V. (NL) (72) MATTEO LORITO, MICHELINA RUOCCO, FRANCESCO VINALE, SHERIDAN LOIS WOO (85) 23/08/2016 (86) PCT NL2015/050115 de 23/02/2015 (87) WO 2015/126256 de 27/08/2015 Publicação automática da admissibilidade da fase nacional depositado via PCT . Tratado de cooperação em matéria de Patentes, conforme Instrução Normativa nº 02, de 06/06/2017 publicada na RPI nº 2422, de 06/06/2017.
(21) BR 11 2016 019394-6 A2	Código 1.3 - Notificação - Fase Nacional - PCT (22) 20/02/2015 (30) 28/02/2014 US 14/194,053 (51) C08F 4/64 (2006.01), C08K 5/04 (2006.01), C08K 5/03 (2006.01), C08K 5/23 (2006.01) (54) SISTEMA DE INICIADOR DE POLIMERIZAÇÃO E PROCESSO DE POLIMERIZAÇÃO (71) ELANTAS PDG, INC. (US) (72) THOMAS J. MURRAY, HETA S. RAVAL (85) 23/08/2016 (86) PCT US2015/016780 de 20/02/2015 (87) WO 2015/130565 de 03/09/2015 Publicação automática da admissibilidade da fase nacional depositado via PCT . Tratado de cooperação em matéria de Patentes, conforme Instrução Normativa nº 02, de 06/06/2017 publicada na RPI nº 2422, de 06/06/2017.
(21) BR 11 2016 019396-2 A2	Código 1.3 - Notificação - Fase Nacional - PCT (22) 20/02/2015 (30) 26/02/2014 JP 2014-035439 (51) B60H 1/00 (2006.01), B60H 1/12 (2006.01), B60H 1/32 (2006.01) (54) DISPOSITIVO DE AR CONDICIONADO VEICULAR (71) DENSO CORPORATION (JP)

(72) TATSUROU KYUTO
(85) 23/08/2016
(86) PCT JP2015/000804 de 20/02/2015
(87) WO 2015/129216 de 03/09/2015
Publicação automática da admissibilidade da fase nacional depositado via PCT . Tratado de cooperação em matéria de Patentes, conforme Instrução Normativa nº 02, de 06/06/2017 publicada na RPI nº 2422, de 06/06/2017.

---

(21) BR 11 2016 019397-0 A2

Código 1.3 - Notificação - Fase Nacional - PCT
(22) 30/01/2015
(30) 26/02/2014 DE 10 2014 203 452.3
(51) F16D 13/70 (2006.01)
(54) DISPOSITIVO DE EMBREAGEM
(71) SCHAEFFLER TECHNOLOGIES AG & CO. KG (DE)
(72) FARUK BULUT
(85) 23/08/2016
(86) PCT DE2015/200047 de 30/01/2015
(87) WO 2015/127929 de 03/09/2015
Publicação automática da admissibilidade da fase nacional depositado via PCT . Tratado de cooperação em matéria de Patentes, conforme Instrução Normativa nº 02, de 06/06/2017 publicada na RPI nº 2422, de 06/06/2017.

---

(21) BR 11 2016 019398-9 A2

Código 1.3 - Notificação - Fase Nacional - PCT
(22) 10/02/2015
(30) 24/02/2014 US 14/187,385
(51) A61B 17/072 (2006.01)
(54) CAMADAS IMPLANTÁVEIS COMPREENDENDO UMA REGIÃO PRESSIONADA
(71) ETHICON ENDO-SURGERY, LLC (PR)
(72) EMILY A. SCHELLIN, MICHAEL J. VENDELY, LAUREN S. WEANER, TAYLOR W. ARONHALT
(85) 23/08/2016
(86) PCT US2015/015099 de 10/02/2015
(87) WO 2015/126655 de 27/08/2015
Publicação automática da admissibilidade da fase nacional depositado via PCT . Tratado de cooperação em matéria de Patentes, conforme Instrução Normativa nº 02, de 06/06/2017 publicada na RPI nº 2422, de 06/06/2017.

---

(21) BR 11 2016 019399-7 A2

Código 1.3 - Notificação - Fase Nacional - PCT
(22) 19/02/2015
(30) 24/02/2014 DE 10 2014 102 335.8
(51) F16F 1/368 (2006.01), F16F 3/02 (2006.01)
(54) UNIDADE DE MOLA DE SUSPENSÃO PARA UM CHASSI DE VEÍCULO PARA A DISPOSIÇÃO ENTRE UMA CARROCERIA DE VEÍCULO E UM

SUPORTE DA RODA
(71) THYSSENKRUPP FEDERN UND STABILISATOREN GMBH (DE)
(72) DIETER LECHNER, MARCEL GROSS, GERHARD SCHARR
(85) 23/08/2016
(86) PCT EP2015/053534 de 19/02/2015
(87) WO 2015/124692 de 27/08/2015
Publicação automática da admissibilidade da fase nacional depositado via PCT . Tratado de cooperação em matéria de Patentes, conforme Instrução Normativa nº 02, de 06/06/2017 publicada na RPI nº 2422, de 06/06/2017.

---

(21) BR 11 2016 019400-4 A2

Código 1.3 - Notificação - Fase Nacional - PCT
(22) 11/04/2014
(51) G01V 3/18 (2006.01), G01V 3/28 (2006.01), G01V 3/30 (2006.01), G01V 3/38 (2006.01), G01V 3/36 (2006.01)
(54) SISTEMA, MÉTODO, E, MEIO DE ARMAZENAMENTO NÃO TRANSITÓRIO LEGÍVEL POR COMPUTADOR
(71) HALLIBURTON ENERGY SERVICES, INC. (US)
(72) DAGANG WU
(85) 23/08/2016
(86) PCT US2014/033848 de 11/04/2014
(87) WO 2015/156823 de 15/10/2015
Publicação automática da admissibilidade da fase nacional depositado via PCT . Tratado de cooperação em matéria de Patentes, conforme Instrução Normativa nº 02, de 06/06/2017 publicada na RPI nº 2422, de 06/06/2017.

---

(21) BR 11 2016 019403-9 A2

Código 1.3 - Notificação - Fase Nacional - PCT
(22) 18/02/2015
(30) 24/02/2014 IT BS2014A000048
(51) D04B 15/14 (2006.01), D04B 15/06 (2006.01)
(54) MÁQUINA DE MALHARIA CIRCULAR PARA ARTIGOS DE MALHA OU MALHARIA DE MEIAS; E LAMELA
(71) SANTONI S.P.A. (IT)
(72) ETTORE LONATI, FAUSTO LONATI
(85) 23/08/2016
(86) PCT IB2015/051237 de 18/02/2015
(87) WO 2015/125087 de 27/08/2015
Publicação automática da admissibilidade da fase nacional depositado via PCT . Tratado de cooperação em matéria de Patentes, conforme Instrução Normativa nº 02, de 06/06/2017 publicada na RPI nº 2422, de 06/06/2017.

---

(21) BR 11 2016 019404-7 A2

Código 1.3 - Notificação - Fase Nacional - PCT
(22) 30/01/2015
(30) 25/02/2014 JP 2014-034130
(51) B22D 11/115 (2006.01)

(54) MÉTODO DE FUNDIÇÃO CONTÍNUA DE AÇO
(71) NIPPON STEEL & SUMITOMO METAL CORPORATION (JP)
(72) NOBUHIRO OKADA
(85) 23/08/2016
(86) PCT JP2015/052627 de 30/01/2015
(87) WO 2015/129382 de 03/09/2015
Publicação automática da admissibilidade da fase nacional depositado via PCT . Tratado de cooperação em matéria de Patentes, conforme Instrução Normativa nº 02, de 06/06/2017 publicada na RPI nº 2422, de 06/06/2017.

---

(21) BR 11 2016 019405-5 A2

Código 1.3 - Notificação - Fase Nacional - PCT
(22) 25/02/2015
(30) 27/02/2014 EP 14157006.9
(51) A01N 25/28 (2006.01), A01N 47/12 (2006.01), C09D 5/14 (2006.01)
(54) MICROCÁPSULAS, PROCESSO PARA PRODUZIR MICROCÁPSULAS, AGENTE BIOCIDA, USO DE MICROCÁPSULAS, E MÉTODO PARA CONTROLAR MICRO- ORGANISMOS EM MATERIAIS TÉCNICOS OU PARA PROTEGER MATERIAIS TÉCNICOS CONTRA ALTERAÇÃO POR MICRO-ORGANISMOS OU INFESTAÇÃO COM MICRO- ORGANISMOS
(71) LANXESS DEUTSCHLAND GMBH (DE)
(72) HERMANN UHR, KATRIN MÖWS, MONIKA LAMORATTA
(85) 23/08/2016
(86) PCT EP2015/053942 de 25/02/2015
(87) WO 2015/128382 de 03/09/2015
Publicação automática da admissibilidade da fase nacional depositado via PCT . Tratado de cooperação em matéria de Patentes, conforme Instrução Normativa nº 02, de 06/06/2017 publicada na RPI nº 2422, de 06/06/2017.

---

(21) BR 11 2016 019407-1 A2

Código 1.3 - Notificação - Fase Nacional - PCT
(22) 20/02/2015
(30) 21/02/2014 US 61/942.755
(51) C12P 21/08 (2006.01), C12N 15/10 (2006.01), C40B 50/06 (2006.01)
(54) PROJETO DE NOVO DE PROTEÍNAS ALOSTÉRICAS
(71) PRESIDENT AND FELLOWS OF HARVARD COLLEGE (US)
(72) GEORGE M. CHURCH, SRIVATSAN RAMAN, NOAH D. TAYLOR
(85) 23/08/2016
(86) PCT US2015/016868 de 20/02/2015
(87) WO 2015/127242 de 27/08/2015
Publicação automática da admissibilidade da fase nacional depositado via PCT . Tratado de cooperação em matéria de Patentes, conforme Instrução Normativa nº 02, de 06/06/2017 publicada na RPI nº 2422, de 06/06/2017.

---

(21) BR 11 2016 019412-8 A2

Código 1.3 - Notificação - Fase Nacional - PCT
(22) 29/01/2015

(30) 24/02/2014 GB 1403184.3
(51) A23F 5/08 (2006.01), A23F 5/12 (2006.01), A23F 5/14 (2006.01), B65D 85/804 (2006.01)
(54) COMPOSIÇÃO DE CAFÉ.
(71) KONINKLIJKE DOUWE EGBERTS B.V. (NL)
(72) JULIE ALMANT
(85) 23/08/2016
(86) PCT IB2015/000115 de 29/01/2015
(87) WO 2015/124981 de 27/08/2015
Publicação automática da admissibilidade da fase nacional depositado via PCT . Tratado de cooperação em matéria de Patentes, conforme Instrução Normativa nº 02, de 06/06/2017 publicada na RPI nº 2422, de 06/06/2017.

---

(21) BR 11 2016 019414-4 A2

Código 1.3 - Notificação - Fase Nacional - PCT
(22) 25/02/2014
(51) H04W 36/16 (2009.01)
(54) MÉTODO E APARELHO PARA RELATAR RECURSO DA FREQUÊNCIA DO ESPECTRO NÃO LICENCIADO.
(71) HUAWEI TECHNOLOGIES CO., LTD. (CN)
(72) WEI QUAN, XIAODONG YONG YANG, ZHENXING HU, BINGZHAO LI, JIAN ZHANG
(85) 23/08/2016
(86) PCT CN2014/072521 de 25/02/2014
(87) WO 2015/127592 de 03/09/2015
Publicação automática da admissibilidade da fase nacional depositado via PCT . Tratado de cooperação em matéria de Patentes, conforme Instrução Normativa nº 02, de 06/06/2017 publicada na RPI nº 2422, de 06/06/2017.

---

(21) BR 11 2016 019415-2 A2

Código 1.3 - Notificação - Fase Nacional - PCT
(22) 20/02/2015
(30) 24/02/2014 GB 1403169.4
(51) F03D 7/02 (2006.01), F03D 11/00 (2006.01), F03B 13/26 (2006.01), F03B 17/06 (2006.01)
(54) MÉTODO E SISTEMA PARA MELHORAR A EFICIÊNCIA DE CAPTAÇÃO DE ENERGIA A PARTIR DE UM DISPOSITIVO DE CAPTAÇÃO DE ENERGIA
(71) SGURRENERGY LIMITED (GB)
(72) IAN IRVINE
(85) 23/08/2016
(86) PCT GB2015/050501 de 20/02/2015
(87) WO 2015/124946 de 27/08/2015
Publicação automática da admissibilidade da fase nacional depositado via PCT . Tratado de cooperação em matéria de Patentes, conforme Instrução Normativa nº 02, de 06/06/2017 publicada na RPI nº 2422, de 06/06/2017.

(21) BR 11 2016 019416-0 A2

Código 1.3 - Notificação - Fase Nacional - PCT
(22) 12/02/2015
(30) 28/03/2014 JP 2014-069876
(51) F02M 37/10 (2006.01), F02M 37/00 (2006.01), F02M 37/20 (2006.01)
(54) DISPOSITIVO DE SUPRIMENTO DE COMBUSTÍVEL
(71) KEIHIN CORPORATION (JP)
(72) TOSHIHIKO NAITO
(85) 23/08/2016
(86) PCT JP2015/053827 de 12/02/2015
(87) WO 2015/146335 de 01/10/2015
Publicação automática da admissibilidade da fase nacional depositado via PCT . Tratado de cooperação em matéria de Patentes, conforme Instrução Normativa nº 02, de 06/06/2017 publicada na RPI nº 2422, de 06/06/2017.

(21) BR 11 2016 019417-9 A2

Código 1.3 - Notificação - Fase Nacional - PCT
(22) 23/02/2015
(30) 25/02/2014 DE 10 2014 102 452.4
(51) C21D 8/10 (2006.01), C21D 9/14 (2006.01), C22C 38/04 (2006.01)
(54) ?PROCESSO PARA A PRODUÇÃO DE TUBOS, TUBO SEM COSTURA E USO DE UM TUBO?
(71) VALLOUREC DEUTSCHLAND GMBH (DE)
(72) TANJA SCHMIDT, FERID GERCEKOGLU
(85) 23/08/2016
(86) PCT EP2015/053707 de 23/02/2015
(87) WO 2015/128282 de 03/09/2015
Publicação automática da admissibilidade da fase nacional depositado via PCT . Tratado de cooperação em matéria de Patentes, conforme Instrução Normativa nº 02, de 06/06/2017 publicada na RPI nº 2422, de 06/06/2017.

(21) BR 11 2016 019419-5 A2

Código 1.3 - Notificação - Fase Nacional - PCT
(22) 24/02/2015
(30) 24/02/2014 US 14/188,315
(51) G05F 1/70 (2006.01)
(54) SISTEMA PARA CONTROLAR UMA MICRORREDE, MEIOS LEGÍVEIS POR COMPUTADOR E POR MÁQUINA TANGÍVEL E SISTEMA DE CONTROLE
(71) GENERAL ELECTRIC COMPANY (US)
(72) AMIRHOSSEIN HAJIMIRAGHA, MOHAMMAD REZA DADASH ZADEH, IULIAN RADUCANU
(85) 23/08/2016
(86) PCT US2015/017333 de 24/02/2015
(87) WO 2015/127456 de 27/08/2015
Publicação automática da admissibilidade da fase nacional depositado via PCT . Tratado de cooperação em matéria de Patentes, conforme Instrução

Normativa nº 02, de 06/06/2017 publicada na RPI nº 2422, de 06/06/2017.

---

(21) BR 11 2016 019421-7 A2

Código 1.3 - Notificação - Fase Nacional - PCT
(22) 24/02/2015
(30) 28/02/2014 IN 708/MUM/2014
(51) C07D 207/16 (2006.01), C07D 207/00 (2006.01), C07C 211/38 (2006.01)
(54) PROCESSO ECONÔMICO PARA VILDAGLIPTINA
(71) HIKAL LIMITED (IN)
(72) SWAPNIL SURENDRA MOHILE, SANDEEP RAMESHRAO TAPKIR, MANOJ VINAYAK PATIL, ASHOK KUMAR GANGOPADHYAY, PETER DAVID NIGHTINGALE
(85) 23/08/2016
(86) PCT IB2015/000219 de 24/02/2015
(87) WO 2015/128718 de 03/09/2015
Publicação automática da admissibilidade da fase nacional depositado via PCT . Tratado de cooperação em matéria de Patentes, conforme Instrução Normativa nº 02, de 06/06/2017 publicada na RPI nº 2422, de 06/06/2017.

---

(21) BR 11 2016 019424-1 A2

Código 1.3 - Notificação - Fase Nacional - PCT
(22) 21/01/2015
(30) 24/02/2014 US 14/187,383
(51) A61B 17/064 (2006.01), A61B 17/072 (2006.01)
(54) CAMADAS IMPLANTÁVEIS E MÉTODOS PARA MODIFICAR AS CAMADAS IMPLANTÁVEIS PARA SEREM USADAS EM INSTRUMENTOS DE FECHAMENTO CIRÚRGICO
(71) ETHICON ENDO-SURGERY, LLC (PR)
(72) EMILY A. SCHELLIN, MICHAEL J. VENDELY, LAUREN S. WEANER, FREDERICK E. SHELTON IV, TAYLOR W. ARONHALT, DONALD L. REYNOLDS II, MARK D. TIMMER, JACKIE J. DONNERS, TREVOR J. BARTON
(85) 23/08/2016
(86) PCT US2015/012162 de 21/01/2015
(87) WO 2015/126556 de 27/08/2015
Publicação automática da admissibilidade da fase nacional depositado via PCT . Tratado de cooperação em matéria de Patentes, conforme Instrução Normativa nº 02, de 06/06/2017 publicada na RPI nº 2422, de 06/06/2017.

---

(21) BR 11 2016 019427-6 A2

Código 1.3 - Notificação - Fase Nacional - PCT
(22) 13/02/2015
(30) 24/02/2014 US 61/943,757; 14/04/2014 IT MI2014A 000698
(51) C07C 29/09 (2006.01), C12P 7/18 (2006.01), C12P 7/42 (2006.01), C07C 31/18 (2006.01), C07C 31/20 (2006.01), C07C 31/26 (2006.01)
(54) PROCESSO INTEGRADO PARA A PRODUÇÃO DE PELO MENOS UMA POLPA CELULÓSICA

(71) BIOCHEMTEX S.P.A. (IT)
(72) MARCO BERNARDI, PATRIZIA FERRANDO, SRINIVASAN RAGHAVENDRAN, ANDREA BONANNI, ALESSANDRA FRATTINI, DARIO GIORDANO
(85) 23/08/2016
(86) PCT EP2015/053062 de 13/02/2015
(87) WO 2015/124498 de 27/08/2015
Publicação automática da admissibilidade da fase nacional depositado via PCT . Tratado de cooperação em matéria de Patentes, conforme Instrução Normativa nº 02, de 06/06/2017 publicada na RPI nº 2422, de 06/06/2017.

---

(21) BR 11 2016 019429-2 A2

Código 1.3 - Notificação - Fase Nacional - PCT
(22) 20/02/2015
(30) 23/02/2014 US 61/943,428; 23/02/2014 US 61/943,435; 24/10/2014 US 14/523,679
(51) G06F 21/40 (2013.01)
(54) MÉTODO DE AUTENTICAÇÃO DE AGENTE DE CONFIANÇA PARA DISPOSITIVOS MÓVEIS
(71) QUALCOMM INCORPORATED (US)
(72) JONATHAN CHARLES GRIFFITHS, ELIZA YINGZI DU, DAVID WILLIAM BURNS, MUHAMMED IBRAHIM SEZAN
(85) 23/08/2016
(86) PCT US2015/016883 de 20/02/2015
(87) WO 2015/127253 de 27/08/2015
Publicação automática da admissibilidade da fase nacional depositado via PCT . Tratado de cooperação em matéria de Patentes, conforme Instrução Normativa nº 02, de 06/06/2017 publicada na RPI nº 2422, de 06/06/2017.

---

(21) BR 11 2016 019430-6 A2

Código 1.3 - Notificação - Fase Nacional - PCT
(22) 29/01/2015
(30) 24/02/2014 DE DE 10 2014 102 333.1
(51) B65B 43/24 (2006.01), B31B 1/74 (2006.01), B31B 3/00 (2006.01)
(54) ?APARELHO E MÉTODO PARA PRÉ-DOBRAR MANGAS DE EMBALAGEM?
(71) SIG TECHNOLOGY AG (CH)
(72) BERND VON BIRGELEN, MARKUS JENKEL, KLAUS NABER
(85) 23/08/2016
(86) PCT EP2015/051794 de 29/01/2015
(87) WO 2015/124396 de 27/08/2015
Publicação automática da admissibilidade da fase nacional depositado via PCT . Tratado de cooperação em matéria de Patentes, conforme Instrução Normativa nº 02, de 06/06/2017 publicada na RPI nº 2422, de 06/06/2017.

---

(21) BR 11 2016 019432-2 A2

Código 1.3 - Notificação - Fase Nacional - PCT

(22) 24/02/2015
(30) 25/02/2014 GB 1403260.1
(51) A61K 38/17 (2006.01), A61K 38/51 (2006.01), A61K 48/00 (2006.01), A61P 27/00 (2006.01)
(54) TRATAMENTO DA DEGENERAÇÃO DA RETINA USANDO TERAPIA GENÉTICA
(71) THE UNIVERSITY OF MANCHESTER (GB)
(72) ROBERT LUCAS, PAUL BISHOP, JASMINA CEHAJIC- KAPETANOVIC
(85) 23/08/2016
(86) PCT GB2015/050516 de 24/02/2015
(87) WO 2015/128624 de 03/09/2015
Publicação automática da admissibilidade da fase nacional depositado via PCT . Tratado de cooperação em matéria de Patentes, conforme Instrução Normativa nº 02, de 06/06/2017 publicada na RPI nº 2422, de 06/06/2017.

---

(21) BR 11 2016 019434-9 A2

Código 1.3 - Notificação - Fase Nacional - PCT
(22) 10/02/2015
(30) 21/02/2014 DE 10 2014 002 200.5; 20/09/2014 DE 10 2014 014 215.9
(51) B62D 35/00 (2006.01), B62D 37/02 (2006.01)
(54) ?DISPOSITIVO DE SPOILER TRASEIRO PARA UM VEÍCULO AUTOMÓVEL?
(71) WABCO EUROPE BVBA (BE)
(72) THOMAS DIECKMANN, DAVID INKERMANN, CHISTOPHER NEUMANN, GRANDERT MARCEL RITA VAN RAEMDONCK
(85) 23/08/2016
(86) PCT EP2015/000275 de 10/02/2015
(87) WO 2015/124271 de 27/08/2015
Publicação automática da admissibilidade da fase nacional depositado via PCT . Tratado de cooperação em matéria de Patentes, conforme Instrução Normativa nº 02, de 06/06/2017 publicada na RPI nº 2422, de 06/06/2017.

---

(21) BR 11 2016 019435-7 A2

Código 1.3 - Notificação - Fase Nacional - PCT
(22) 20/02/2015
(30) 21/02/2014 GB 1403053.0
(51) H04B 1/3827 (2015.01)
(54) REGISTRO DE RADIAÇÃO DANOSA POTENCIAL
(71) TRUST TECHNOLOGY WORLD - DMCC (AE)
(72) WAYNE BUTNER
(85) 23/08/2016
(86) PCT EP2015/053651 de 20/02/2015
(87) WO 2015/124744 de 27/08/2015
Publicação automática da admissibilidade da fase nacional depositado via PCT . Tratado de cooperação em matéria de Patentes, conforme Instrução Normativa nº 02, de 06/06/2017 publicada na RPI nº 2422, de 06/06/2017.

(21) BR 11 2016 019441-1 A2

Código 1.3 - Notificação - Fase Nacional - PCT
(22) 05/03/2015
(30) 09/03/2014 US 61/950,139; 31/05/2014 US 62/006,102
(51) A61B 5/00 (2006.01), A61B 5/04 (2006.01), A61B 5/0476 (2006.01), A61B 5/0402 (2006.01), A61B 5/0408 (2006.01), A41D 1/00 (2006.01), H01B 7/04 (2006.01), H01B 7/40 (2006.01), D02G 3/32 (2006.01), D02G 3/36 (2006.01)
(54) TIRA CONDUTORA ELÁSTICA E MÉTODOS DE SEU USO
(71) HEALTHWATCH LTD. (IL)
(72) BOAZ SHOSHANI, URI AMIR
(85) 23/08/2016
(86) PCT IL2015/050239 de 05/03/2015
(87) WO 2015/136521 de 17/09/2015
Publicação automática da admissibilidade da fase nacional depositado via PCT . Tratado de cooperação em matéria de Patentes, conforme Instrução Normativa nº 02, de 06/06/2017 publicada na RPI nº 2422, de 06/06/2017.

(21) BR 11 2016 019444-6 A2

Código 1.3 - Notificação - Fase Nacional - PCT
(22) 20/02/2015
(30) 20/02/2014 GB 1403039.9
(51) H03M 7/40 (2006.01), H04N 19/00 (2014.01)
(54) MÉTODOS E DISPOSITIVOS PARA CODIFICAÇÃO E DECODIFICAÇÃO DE FONTE DE DADOS ENVOLVENDO COMPRESSÃO DE SÍMBOLO
(71) GURULOGIC MICROSYSTEMS OY (FI)
(72) OSSI KALEVO, TUOMAS KÄRKKÄINEN, ARTUR HUHTANIEMI
(85) 23/08/2016
(86) PCT EP2015/025008 de 20/02/2015
(87) WO 2015/124324 de 27/08/2015
Publicação automática da admissibilidade da fase nacional depositado via PCT . Tratado de cooperação em matéria de Patentes, conforme Instrução Normativa nº 02, de 06/06/2017 publicada na RPI nº 2422, de 06/06/2017.

(21) BR 11 2016 019445-4 A2

Código 1.3 - Notificação - Fase Nacional - PCT
(22) 03/02/2015
(30) 27/02/2014 US 61/945,652; 08/10/2014 US 14/509,710
(51) H04L 1/00 (2006.01), H04B 1/00 (2006.01), H04B 7/155 (2006.01)
(54) SISTEMA DE TRANSPORTE DE FREQUÊNCIA DE RÁDIO EM PACOTES
(71) KRATOS INTEGRAL HOLDINGS, LLC (US)
(72) WILLIAM T. ASIANO, DOUGLAS J. HEATH, DANIEL J. SULLIVAN, JOHN J. MELESKI, TIMOTHY JAMES ORNDORFF, THAD JAY GENRICH
(85) 23/08/2016
(86) PCT US2015/014287 de 03/02/2015
(87) WO 2015/130434 de 03/09/2015
Publicação automática da admissibilidade da fase nacional depositado via

PCT . Tratado de cooperação em matéria de Patentes, conforme Instrução Normativa nº 02, de 06/06/2017 publicada na RPI nº 2422, de 06/06/2017.

---

(21) BR 11 2016 019446-2 A2

Código 1.3 - Notificação - Fase Nacional - PCT
(22) 22/02/2015
(30) 23/02/2014 US 61/943,379; 20/02/2015 US 14//628,211
(51) G06K 9/00 (2006.01)
(54) BOTÃO DE AUTENTICAÇÃO ULTRASSÔNICO
(71) QUALCOMM INCORPORATED (US)
(72) SURYAPRAKASH GANTI, SRIKANTH CHILUKURU, LIVINGSTONE SONG, KOSTADIN DIMITROV DJORDJEV, JACK CONWAY KITCHENS, JOHN SCHNEIDER, NICHOLAS IAN BUCHAN, LEONARD EUGENE FENNELL, HRISHIKESH VIJAYKUMAR PANCHAWAGH, ASHISH HINGER, NAI-KUEI KUO, KOLLENGODE NARAYANAN, SAMIR KUMAR GUPTA, TIMOTHY DICKINSON, MAX HAMEL, MUHAMMED IBRAHIM SEZAN, DAVID WILLIAM BURNS, EUGENE DANTSKER
(85) 23/08/2016
(86) PCT US2015/016998 de 22/02/2015
(87) WO 2015/127335 de 27/08/2015
Publicação automática da admissibilidade da fase nacional depositado via PCT . Tratado de cooperação em matéria de Patentes, conforme Instrução Normativa nº 02, de 06/06/2017 publicada na RPI nº 2422, de 06/06/2017.

---

(21) BR 11 2016 019450-0 A2

Código 1.3 - Notificação - Fase Nacional - PCT
(22) 23/02/2015
(30) 24/02/2014 US 61/943,714; 30/04/2014 US 14/266,627
(51) B65G 53/30 (2006.01), C04B 18/12 (2006.01)
(54) ENCHIMENTO, MÉTODOS DE PREPARAÇÃO E USO
(71) ACTIVE MINERALS INTERNATIONAL, LLC (US)
(72) ROBERT J. PURCELL, DENNIS C. PARKER, PAUL FENDLEY, RUDOLF M. COETZEE, STEVEN B. FELDMAN
(85) 23/08/2016
(86) PCT US2015/017087 de 23/02/2015
(87) WO 2015/127360 de 27/08/2015
Publicação automática da admissibilidade da fase nacional depositado via PCT . Tratado de cooperação em matéria de Patentes, conforme Instrução Normativa nº 02, de 06/06/2017 publicada na RPI nº 2422, de 06/06/2017.

---

(21) BR 11 2016 019451-9 A2

Código 1.3 - Notificação - Fase Nacional - PCT
(22) 17/02/2015
(30) 24/02/2014 FR 1451438
(51) C10L 1/14 (2006.01), C10L 1/19 (2006.01), C10L 1/222 (2006.01), C10L 1/232 (2006.01), C10L 10/18 (2006.01)
(54) ?COMPOSIÇÃO DE ADITIVOS E COMBUSTÍVEL DE DESEMPENHO

QUE COMPREENDE TAL COMPOSIÇÃO
(71) TOTAL MARKETING SERVICES (FR)
(72) GÉRALDINE PAPIN, THOMAS DUBOIS, JULIEN GUEIT
(85) 23/08/2016
(86) PCT EP2015/053326 de 17/02/2015
(87) WO 2015/124575 de 27/08/2015
Publicação automática da admissibilidade da fase nacional depositado via PCT . Tratado de cooperação em matéria de Patentes, conforme Instrução Normativa nº 02, de 06/06/2017 publicada na RPI nº 2422, de 06/06/2017.

---

(21) BR 11 2016 019452-7 A2

Código 1.3 - Notificação - Fase Nacional - PCT
(22) 20/02/2015
(30) 23/02/2014 US 61/943,428; 23/02/2014 US 61/943,435; 24/10/2014 US 14/523,689
(51) H04L 29/06 (2006.01), G06F 21/31 (2013.01), H04W 12/06 (2009.01)
(54) AUTENTICAÇÃO CONTÍNUA COM UM DISPOSITIVO MÓVEL
(71) QUALCOMM INCORPORATED (US)
(72) ELIZA YINGZI DU, SURYAPRAKASH GANTI, MUHAMMED IBRAHIM SEZAN, JONATHAN CHARLES GRIFFITHS, DAVID WILLIAM BURNS, SAMIR GUPTA
(85) 23/08/2016
(86) PCT US2015/016887 de 20/02/2015
(87) WO 2015/127256 de 27/08/2015
Publicação automática da admissibilidade da fase nacional depositado via PCT . Tratado de cooperação em matéria de Patentes, conforme Instrução Normativa nº 02, de 06/06/2017 publicada na RPI nº 2422, de 06/06/2017.

---

(21) BR 11 2016 019454-3 A2

Código 1.3 - Notificação - Fase Nacional - PCT
(22) 21/11/2014
(30) 12/03/2014 CN 2014100911495
(51) H04W 72/04 (2009.01), H04W 72/12 (2009.01)
(54) MÉTODO DE ALOCAÇÃO DE RECURSO E CONTROLADOR DE ESTAÇÃO DE BASE
(71) HUAWEI TECHNOLOGIES CO., LTD. (CN)
(72) JIA HE, ZIMING YU, MIAOMIAO ZHANG
(85) 23/08/2016
(86) PCT CN2014/091938 de 21/11/2014
(87) WO 2015/135338 de 17/09/2015
Publicação automática da admissibilidade da fase nacional depositado via PCT . Tratado de cooperação em matéria de Patentes, conforme Instrução Normativa nº 02, de 06/06/2017 publicada na RPI nº 2422, de 06/06/2017.

---

(21) BR 11 2016 019455-1 A2

Código 1.3 - Notificação - Fase Nacional - PCT
(22) 16/02/2015

(30) 24/02/2014 US 61/943,760; 17/12/2014 US 14/573,075
(51) H04W 72/12 (2009.01)
(54) TÉCNICAS PARA VIABILIZAÇÃO DE TRANSMISSÕES ASSÍNCRONAS DE DUPLEXAÇÃO DE DIVISÃO DE TEMPO EM UMA BANDA DE ESPECTRO DE FREQUÊNCIA DE RÁDIO NÃO-LICENCIADA
(71) QUALCOMM INCORPORATED (US)
(72) ALEKSANDAR DAMNJANOVIC, WANSHI CHEN, NAGA BHUSHAN, PETER GAAL, KIRAN KUMAR SOMASUNDARAM, TAO LUO, YONGBIN WEI, DURGA PRASAD MALLADI, HAO XU, TINGFANG JI
(85) 23/08/2016
(86) PCT US2015/016030 de 16/02/2015
(87) WO 2015/126783 de 27/08/2015
Publicação automática da admissibilidade da fase nacional depositado via PCT . Tratado de cooperação em matéria de Patentes, conforme Instrução Normativa nº 02, de 06/06/2017 publicada na RPI nº 2422, de 06/06/2017.

---

(21) BR 11 2016 019459-4 A2

Código 1.3 - Notificação - Fase Nacional - PCT
(22) 24/02/2015
(30) 24/02/2014 US 61/944,030; 24/02/2014 US 61/944,026; 25/02/2014 US 61/944,515
(51) B65B 31/04 (2006.01)
(54) DISPOSITIVO DE MANUSEIO DE FILME INFLÁVEL
(71) PREGIS INNOVATIVE PACKAGING LLC (US)
(72) THOMAS D. WETSCH
(85) 23/08/2016
(86) PCT US2015/017402 de 24/02/2015
(87) WO 2015/127481 de 27/08/2015
Publicação automática da admissibilidade da fase nacional depositado via PCT . Tratado de cooperação em matéria de Patentes, conforme Instrução Normativa nº 02, de 06/06/2017 publicada na RPI nº 2422, de 06/06/2017.

---

(21) BR 11 2016 019460-8 A2

Código 1.3 - Notificação - Fase Nacional - PCT
(22) 24/02/2015
(30) 24/02/2014 US 61/944,026; 24/02/2015 US 14/630,586
(51) B31B 1/00 (2006.01)
(54) DISPOSITIVO DE FORMULAÇÃO CONTROLADA PARA FAZER MATERIAIS DE EMBALAGEM
(71) PREGIS INNOVATIVE PACKAGING LLC (US)
(72) THOMAS D. WETSCH, KEITH MARANTO
(85) 23/08/2016
(86) PCT US2015/017390 de 24/02/2015
(87) WO 2015/127473 de 27/08/2015
Publicação automática da admissibilidade da fase nacional depositado via PCT . Tratado de cooperação em matéria de Patentes, conforme Instrução

Normativa nº 02, de 06/06/2017 publicada na RPI nº 2422, de 06/06/2017.

---

(21) BR 11 2016 019462-4 A2

Código 1.3 - Notificação - Fase Nacional - PCT
(22) 12/02/2015
(30) 12/02/2014 GB 1402431.9
(51) C07D 491/14 (2006.01), A61K 31/519 (2006.01), A61P 35/02 (2006.01)
(54) COMPOSTOS HETEROCÍCLICOS TRICÍCLICOS COMO INIBIDORES DE FOSFOINOSOTIDA 3-CINASE.
(71) KARUS THERAPEUTICS LTD (GB)
(72) ALEXANDER RICHARD LIAM CECIL, FRANCK ALEXANDRE SILVA, STEPHEN JOSEPH SHUTTLEWORTH
(85) 11/08/2016
(86) PCT GB2015/050396 de 12/02/2015
(87) WO 2015/121657 de 20/08/2015
Publicação automática da admissibilidade da fase nacional depositado via PCT . Tratado de cooperação em matéria de Patentes, conforme Instrução Normativa nº 02, de 06/06/2017 publicada na RPI nº 2422, de 06/06/2017.

---

(21) BR 11 2016 019471-3 A2

Código 1.3 - Notificação - Fase Nacional - PCT
(22) 22/09/2015
(30) 14/10/2014 US 62/063,536; 20/08/2015 US 62/207,618
(51) A61B 5/15 (2006.01), A61B 5/151 (2006.01), B01L 3/00 (2006.01), B01L 3/02 (2006.01), A61B 10/00 (2006.01)
(54) ADMINISTRAÇÃO DE AMOSTRA DE SANGUE USANDO ESPUMA DE CÉLULA ABERTA
(71) BECTON, DICKINSON AND COMPANY (US)
(72) ALEXANDER JAMES BLAKE, MILAN IVOSEVIC, RYAN W. MUTHARD
(85) 11/08/2016
(86) PCT US2015/051490 de 22/09/2015
(87) WO 2016/060795 de 21/04/2016
Publicação automática da admissibilidade da fase nacional depositado via PCT . Tratado de cooperação em matéria de Patentes, conforme Instrução Normativa nº 02, de 06/06/2017 publicada na RPI nº 2422, de 06/06/2017.

---

(21) BR 11 2016 019473-0 A2

Código 1.3 - Notificação - Fase Nacional - PCT
(22) 12/03/2015
(30) 19/03/2014 US 61/955,487
(51) C07D 413/12 (2006.01), C07D 417/12 (2006.01), C07D 498/04 (2006.01), C07D 513/04 (2006.01), A61K 31/505 (2006.01), A61P 11/06 (2006.01)
(54) HETEROARILAS INIBIDORAS DE SIK
(71) BOEHRINGER INGELHEIM INTERNATIONAL GMBH (DE)
(72) GEORG DAHMANN, MATTHIAS HOFFMANN, JASNA KLICIC, DAVID JAMES LAMB, CLIVE MCCARTHY, SPENCER NAPIER, KAREN PARRISH, JOHN SCOTT, JENNIFER L. SWANTEK FITZGERALD, EDWARD WALKER

(85) 24/08/2016
(86) PCT EP2015/055228 de 12/03/2015
(87) WO 2015/140051 de 24/09/2015
Publicação automática da admissibilidade da fase nacional depositado via PCT . Tratado de cooperação em matéria de Patentes, conforme Instrução Normativa nº 02, de 06/06/2017 publicada na RPI nº 2422, de 06/06/2017.

---

(21) BR 11 2016 019474-8 A2

Código 1.3 - Notificação - Fase Nacional - PCT
(22) 27/02/2015
(30) 14/03/2014 JP 2014-052287
(51) C10M 105/08 (2006.01), C10M 107/20 (2006.01), C09K 5/04 (2006.01), C10M 105/38 (2006.01), C10N 20/00 (2006.01), C10N 30/00 (2006.01), C10N 40/30 (2006.01)
(54) ÓLEO DE REFRIGERADOR E COMPOSIÇÃO DE FLUIDO DE TRABALHO DE REFRIGERADOR
(71) JX NIPPON OIL & ENERGY CORPORATION (JP) , ASAHI GLASS COMPANY, LIMITED (JP)
(72) HITOSHI TAKAHASHI, TSUTOMU TAKAHASHI, AKIRA TADA, SOUICHIROU KONNO
(85) 24/08/2016
(86) PCT JP2015/055926 de 27/02/2015
(87) WO 2015/137166 de 17/09/2015
Publicação automática da admissibilidade da fase nacional depositado via PCT . Tratado de cooperação em matéria de Patentes, conforme Instrução Normativa nº 02, de 06/06/2017 publicada na RPI nº 2422, de 06/06/2017.

---

(21) BR 11 2016 019480-2 A2

Código 1.3 - Notificação - Fase Nacional - PCT
(22) 24/02/2015
(30) 24/02/2014 KR 10-2014-0021618 2014; 07/11/2014 KR 10-2014-0154250 2014
(51) A61M 25/06 (2006.01), A61M 25/16 (2006.01)
(54) CATETER SEGURO
(71) MEDIFIRST CO., LTD. (KP)
(72) KEUN SHIK KIM
(85) 24/08/2016
(86) PCT KR2015/001735 de 24/02/2015
(87) WO 2015/126218 de 27/08/2015
Publicação automática da admissibilidade da fase nacional depositado via PCT . Tratado de cooperação em matéria de Patentes, conforme Instrução Normativa nº 02, de 06/06/2017 publicada na RPI nº 2422, de 06/06/2017.

---

(21) BR 11 2016 019481-0 A2

Código 1.3 - Notificação - Fase Nacional - PCT
(22) 24/02/2015
(30) 24/02/2014 IN 636/MUM/2014

(51) B65B 55/00 (2006.01)
(54) ?SISTEMA PARA ACONDICIONAR UM MOTOR DE VEÍCULO?
(71) MAHINDRA AND MAHINDRA LIMITED (IN)
(72) SAMIR RAMESH RAWTE, RADHAKRISHNAN JANAKIRAMAN, RICHARD PAUL HAAS, ARAVIND SOURIRAJAN BHARADWAJ
(85) 24/08/2016
(86) PCT IB2015/051360 de 24/02/2015
(87) WO 2015/125124 de 27/08/2015
Publicação automática da admissibilidade da fase nacional depositado via PCT . Tratado de cooperação em matéria de Patentes, conforme Instrução Normativa nº 02, de 06/06/2017 publicada na RPI nº 2422, de 06/06/2017.

---

(21) BR 11 2016 019482-9 A2

Código 1.3 - Notificação - Fase Nacional - PCT
(22) 21/05/2015
(30) 21/05/2014 EP 14169192.3
(51) A24F 47/00 (2006.01)
(54) SUBSTRATO FORMADOR DE AEROSSOL E SISTEMA DE DISTRIBUIÇÃO DE AEROSSOL
(71) PHILIP MORRIS PRODUCTS S.A. (CH)
(72) OLEG MIRONOV, IHAR NIKOLAEVICH ZINOVIK
(85) 24/08/2016
(86) PCT EP2015/061217 de 21/05/2015
(87) WO 2015/177263 de 26/11/2015
Publicação automática da admissibilidade da fase nacional depositado via PCT . Tratado de cooperação em matéria de Patentes, conforme Instrução Normativa nº 02, de 06/06/2017 publicada na RPI nº 2422, de 06/06/2017.

---

(21) BR 11 2016 019485-3 A2

Código 1.3 - Notificação - Fase Nacional - PCT
(22) 23/02/2015
(30) 24/02/2014 US 61/943,767; 10/06/2014 US 62/010,343; 13/02/2015 US 14/622,407
(51) H04W 74/08 (2009.01)
(54) PROCEDIMENTO DE COMPENSAÇÃO PARA TEMPO DE OPORTUNIDADE DE TRANSMISSÃO EM EXCESSO
(71) QUALCOMM INCORPORATED (US)
(72) MAARTEN MENZO WENTINK
(85) 24/08/2016
(86) PCT US2015/017138 de 23/02/2015
(87) WO 2015/127382 de 27/08/2015
Publicação automática da admissibilidade da fase nacional depositado via PCT . Tratado de cooperação em matéria de Patentes, conforme Instrução Normativa nº 02, de 06/06/2017 publicada na RPI nº 2422, de 06/06/2017.

---

(21) BR 11 2016 019487-0 A2

Código 1.3 - Notificação - Fase Nacional - PCT

(22) 05/03/2015
(30) 07/03/2014 US 61/949,490
(51) C07D 401/14 (2006.01), C07D 401/04 (2006.01), C07D 409/14 (2006.01), C07D 417/14 (2006.01), A61K 31/454 (2006.01), A61P 3/10 (2006.01)
(54) INIBIDORES DE DI-HIDROPIRIDINONA MGAT2 TETRAZOLONA-SUBSTITUÍDOS
(71) BRISTOL-MYERS SQUIBB COMPANY (US)
(72) SALEEM AHMAD
(85) 24/08/2016
(86) PCT US2015/018870 de 05/03/2015
(87) WO 2015/134699 de 11/09/2015
Publicação automática da admissibilidade da fase nacional depositado via PCT . Tratado de cooperação em matéria de Patentes, conforme Instrução Normativa nº 02, de 06/06/2017 publicada na RPI nº 2422, de 06/06/2017.

---

(21) BR 11 2016 019488-8 A2

Código 1.3 - Notificação - Fase Nacional - PCT
(22) 24/02/2015
(30) 26/02/2014 US 14/190,337
(51) E21B 47/00 (2006.01), G01V 3/18 (2006.01), G01R 33/44 (2006.01)
(54) INVERSÕES DE T2 COM ARTEFATOS DE MOVIMENTO REDUZIDOS
(71) BAKER HUGHES INCORPORATED. (US)
(72) MARTIN BLANZ, HOLGER FRANK THERN, RADU COMAN
(85) 24/08/2016
(86) PCT US2015/017276 de 24/02/2015
(87) WO 2015/130666 de 03/09/2015
Publicação automática da admissibilidade da fase nacional depositado via PCT . Tratado de cooperação em matéria de Patentes, conforme Instrução Normativa nº 02, de 06/06/2017 publicada na RPI nº 2422, de 06/06/2017.

---

(21) BR 11 2016 019489-6 A2

Código 1.3 - Notificação - Fase Nacional - PCT
(22) 16/02/2015
(30) 24/02/2014 US 61/943,755; 25/11/2014 US 14/553,789
(51) H04W 72/04 (2009.01), H04W 16/14 (2009.01)
(54) TÉCNICAS PARA POSSIBILITAR AS TRANSMISSÕES ASSÍNCRONAS EM UMA BANDA DE ESPECTRO DE FREQUÊNCIA DE RÁDIO NÃO LICENCIADA
(71) QUALCOMM INCORPORATED (US)
(72) ALEKSANDAR DAMNJANOVIC, WANSHI CHEN, NAGA BHUSHAN, PETER GAAL, KIRAN KUMAR SOMASUNDARAM, TAO LUO, YONGBIN WEI, DURGA PRASAD MALLADI, HAO XU, TINGFANG JI
(85) 24/08/2016
(86) PCT US2015/016029 de 16/02/2015
(87) WO 2015/126782 de 27/08/2015
Publicação automática da admissibilidade da fase nacional depositado via

PCT . Tratado de cooperação em matéria de Patentes, conforme Instrução Normativa nº 02, de 06/06/2017 publicada na RPI nº 2422, de 06/06/2017.

---

(21) BR 11 2016 019490-0 A2

Código 1.3 - Notificação - Fase Nacional - PCT
(22) 26/02/2015
(30) 26/02/2014 NL PCT/NL2014/050118
(51) E04F 15/02 (2006.01)
(54) ?PAINEL INTERCONECTÁVEL COM PAINÉIS SIMILARES PARA FORMAR UM REVESTIMENTO; REVESTIMENTO E MÉTODO DE MONTAGEM DE PAINÉIS INTERCONECTÁVEIS?
(71) INNOVATIONS 4 FLOORING HOLDING N.V. (CW)
(72) EDDY ALBERIC BOUCKÉ, JOHAN CHRISTIAAN RIETVELDT
(85) 24/08/2016
(86) PCT NL2015/050120 de 26/02/2015
(87) WO 2015/130169 de 03/09/2015
Publicação automática da admissibilidade da fase nacional depositado via PCT . Tratado de cooperação em matéria de Patentes, conforme Instrução Normativa nº 02, de 06/06/2017 publicada na RPI nº 2422, de 06/06/2017.

---

(21) BR 11 2016 019492-6 A2

Código 1.3 - Notificação - Fase Nacional - PCT
(22) 26/02/2015
(30) 27/02/2014 EP 14382072.8
(51) E02F 3/815 (2006.01), E02F 9/28 (2006.01)
(54) ESTRUTURA FRONTAL PARA UM DISPOSITIVO DE TRAVAMENTO PARA PRENDER UMA PARTE DE DESGASTE À LÂMINA DE UMA MÁQUINA DE REMOÇÃO DE TERRA, E DISPOSITIVOS DE TRAVAMENTO PARA PRENDER UMA PARTE DE DESGASTE À LÂMINA DE UMA MÁQUINA DE REMOÇÃO DE TERRA
(71) METALOGENIA RESEARCH & TECHNOLOGIES S.L. (ES)
(72) JORGE TRIGINER BOIXEDA, JAVIER ROL
(85) 24/08/2016
(86) PCT EP2015/054089 de 26/02/2015
(87) WO 2015/128439 de 03/09/2015
Publicação automática da admissibilidade da fase nacional depositado via PCT . Tratado de cooperação em matéria de Patentes, conforme Instrução Normativa nº 02, de 06/06/2017 publicada na RPI nº 2422, de 06/06/2017.

---

(21) BR 11 2016 019494-2 A2

Código 1.3 - Notificação - Fase Nacional - PCT
(22) 24/02/2014
(51) G08G 1/16 (2006.01), G01C 21/28 (2006.01)
(54) APARELHO DE CÁLCULO DE AUTOPOSIÇÃO E MÉTODO DE CÁLCULO DE AUTOPOSIÇÃO
(71) NISSAN MOTOR CO. LTD. (JP)
(72) ICHIRO YAMAGUCHI, HIDEKAZU NISHIUCHI

(85) 24/08/2016
(86) PCT JP2014/054316 de 24/02/2014
(87) WO 2015/125300 de 27/08/2015
Publicação automática da admissibilidade da fase nacional depositado via PCT . Tratado de cooperação em matéria de Patentes, conforme Instrução Normativa nº 02, de 06/06/2017 publicada na RPI nº 2422, de 06/06/2017.

---

(21) BR 11 2016 019495-0 A2

Código 1.3 - Notificação - Fase Nacional - PCT
(22) 26/02/2015
(30) 28/02/2014 EP 14157321.2
(51) E02F 9/28 (2006.01)
(54) ENVOLTÓRIO DE REBORDO PARA UM REBORDO DE CAÇAMBA DE ARRASTO
(71) CATERPILLAR WORK TOOLS B.V. (NL)
(72) WILLEM HOOIJMANS
(85) 24/08/2016
(86) PCT EP2015/054096 de 26/02/2015
(87) WO 2015/128442 de 03/09/2015
Publicação automática da admissibilidade da fase nacional depositado via PCT . Tratado de cooperação em matéria de Patentes, conforme Instrução Normativa nº 02, de 06/06/2017 publicada na RPI nº 2422, de 06/06/2017.

---

(21) BR 11 2016 019496-9 A2

Código 1.3 - Notificação - Fase Nacional - PCT
(22) 19/02/2015
(30) 24/02/2014 US 61/943,816; 18/02/2015 US 14/625,401
(51) H04W 74/08 (2009.01)
(54) SOLICITAÇÃO CURTA PARA ENVIAR QUADRO
(71) QUALCOMM INCORPORATED (US)
(72) MAARTEN MENZO WENTINK
(85) 24/08/2016
(86) PCT US2015/016567 de 19/02/2015
(87) WO 2015/127042 de 27/08/2015
Publicação automática da admissibilidade da fase nacional depositado via PCT . Tratado de cooperação em matéria de Patentes, conforme Instrução Normativa nº 02, de 06/06/2017 publicada na RPI nº 2422, de 06/06/2017.

---

(21) BR 11 2016 019498-5 A2

Código 1.3 - Notificação - Fase Nacional - PCT
(22) 23/02/2015
(30) 24/02/2014 US 61/943,821; 13/02/2015 US 14/622,580
(51) H04W 74/08 (2009.01)
(54) EVITAR ESPAÇO INTERQUADRO ESTENDIDO
(71) QUALCOMM INCORPORATED (US)
(72) MAARTEN MENZO WENTINK
(85) 24/08/2016

(86) PCT US2015/017119 de 23/02/2015
(87) WO 2015/127367 de 27/08/2015
Publicação automática da admissibilidade da fase nacional depositado via PCT . Tratado de cooperação em matéria de Patentes, conforme Instrução Normativa nº 02, de 06/06/2017 publicada na RPI nº 2422, de 06/06/2017.

---

(21) BR 11 2016 019501-9 A2

Código 1.3 - Notificação - Fase Nacional - PCT
(22) 19/02/2015
(30) 24/02/2014 US 61/943,816; 18/02/2015 US 14/625,408
(51) H04B 7/26 (2006.01), H04W 28/06 (2009.01)
(54) SOLICITAÇÃO CURTA PARA ENVIAR QUADRO
(71) QUALCOMM INCORPORATED (US)
(72) MAARTEN MENZO WENTINK
(85) 24/08/2016
(86) PCT US2015/016649 de 19/02/2015
(87) WO 2015/127100 de 27/08/2015
Publicação automática da admissibilidade da fase nacional depositado via PCT . Tratado de cooperação em matéria de Patentes, conforme Instrução Normativa nº 02, de 06/06/2017 publicada na RPI nº 2422, de 06/06/2017.

---

(21) BR 11 2016 019502-7 A2

Código 1.3 - Notificação - Fase Nacional - PCT
(22) 28/02/2014
(51) G01V 3/16 (2006.01), B64D 3/00 (2006.01), G09F 21/12 (2006.01), H01R 24/58 (2011.01)
(54) PLATAFORMA AEROTRANSPORTADA PARA AERONAVE COMPORTANDO MEIOS CORRETORES DE EQUILÍBRIO E ATRELAGEM ASSOCIADA
(71) ACTION COMMUNICATION (FR)
(72) ALEXIS GIORDANA
(85) 24/08/2016
(86) PCT FR2014/050452 de 28/02/2014
(87) WO 2015/189483 de 17/12/2015
Publicação automática da admissibilidade da fase nacional depositado via PCT . Tratado de cooperação em matéria de Patentes, conforme Instrução Normativa nº 02, de 06/06/2017 publicada na RPI nº 2422, de 06/06/2017.

---

(21) BR 11 2016 019508-6 A2

Código 1.3 - Notificação - Fase Nacional - PCT
(22) 24/03/2014
(51) G06F 13/24 (2006.01)
(54) SINCRONIZAÇÃO DE PROCESSAMENTO DE INTERRUPÇÃO PARA REDUZIR O CONSUMO DE ENERGIA
(71) INTEL CORPORATION (US)
(72) GAUTHAM N. CHINYA, HONG WANG, HUAJIN SUN, PER HAMMARLUND, REZA FORTAS, THIAM WAH LOH

(85) 24/08/2016
(86) PCT CN2014/073926 de 24/03/2014
(87) WO 2015/143594 de 01/10/2015
Publicação automática da admissibilidade da fase nacional depositado via PCT . Tratado de cooperação em matéria de Patentes, conforme Instrução Normativa nº 02, de 06/06/2017 publicada na RPI nº 2422, de 06/06/2017.

---

(21) BR 11 2016 019511-6 A2

Código 1.3 - Notificação - Fase Nacional - PCT
(22) 27/02/2015
(30) 28/02/2014 US 61/946,124
(51) A61K 31/00 (2006.01), A61K 31/519 (2006.01), A61K 45/06 (2006.01), A61P 35/02 (2006.01)
(54) INIBIDORES DE JAK1 PARA O TRATAMENTO DE SÍNDROMES MIELODISPLÁSICAS
(71) INCYTE CORPORATION (US)
(72) KRISHNA VADDI
(85) 24/08/2016
(86) PCT US2015/017963 de 27/02/2015
(87) WO 2015/131031 de 03/09/2015
Publicação automática da admissibilidade da fase nacional depositado via PCT . Tratado de cooperação em matéria de Patentes, conforme Instrução Normativa nº 02, de 06/06/2017 publicada na RPI nº 2422, de 06/06/2017.

---

(21) BR 11 2016 019513-2 A2

Código 1.3 - Notificação - Fase Nacional - PCT
(22) 17/03/2015
(30) 20/03/2014 SE 1450310-6
(51) B60K 6/365 (2007.10), B60K 1/02 (2006.01), B60K 6/445 (2007.10), B60K 6/547 (2007.10), B60W 10/06 (2006.01), B60W 10/08 (2006.01), F16H 3/091 (2006.01), B60K 6/40 (2007.10), B60W 20/00 (2006.01), F02N 11/04 (2006.01)
(54) MÉTODO PARA INICIAR MOTOR A COMBUSTÃO EM UM SISTEMA DE TRANSMISSÃO HÍBRIDO
(71) SCANIA CV AB (SE)
(72) JOHAN LINDSTRÖM, MATHIAS BJÖRKMAN, NIKLAS PETTERSSON, MIKAEL BERGQUIST
(85) 24/08/2016
(86) PCT SE2015/050306 de 17/03/2015
(87) WO 2015/142266 de 24/09/2015
Publicação automática da admissibilidade da fase nacional depositado via PCT . Tratado de cooperação em matéria de Patentes, conforme Instrução Normativa nº 02, de 06/06/2017 publicada na RPI nº 2422, de 06/06/2017.

---

(21) BR 11 2016 019514-0 A2

Código 1.3 - Notificação - Fase Nacional - PCT
(22) 24/02/2015
(30) 25/02/2014 GB 1403298.1

(51) B66C 13/02 (2006.01), B66D 1/52 (2006.01)
(54) SISTEMA DE IÇAMENTO SUBMARINO DE MÚLTIPLOS CABOS
(71) TECHNIP FRANCE (FR)
(72) DAVID CANNELL, RAMESH BABU KANTE, DAVID FRASER
(85) 24/08/2016
(86) PCT IB2015/000494 de 24/02/2015
(87) WO 2015/128733 de 03/09/2015
Publicação automática da admissibilidade da fase nacional depositado via PCT . Tratado de cooperação em matéria de Patentes, conforme Instrução Normativa nº 02, de 06/06/2017 publicada na RPI nº 2422, de 06/06/2017.

---

(21) BR 11 2016 019515-9 A2

Código 1.3 - Notificação - Fase Nacional - PCT
(22) 13/02/2015
(30) 25/02/2014 IT MI2014A 000287
(51) C07C 29/141 (2006.01), C07C 29/60 (2006.01), C07C 29/00 (2006.01)
(54) PROCESSO CONTÍNUO PARA A PRODUÇÃO DE UMA CORRENTE DE POLIÓIS
(71) BIOCHEMTEX S.P.A. (IT)
(72) MARCO BERNARDI, IRENE BOZZANO, DANIELA TODARO
(85) 24/08/2016
(86) PCT EP2015/053053 de 13/02/2015
(87) WO 2015/128202 de 03/09/2015
Publicação automática da admissibilidade da fase nacional depositado via PCT . Tratado de cooperação em matéria de Patentes, conforme Instrução Normativa nº 02, de 06/06/2017 publicada na RPI nº 2422, de 06/06/2017.

---

(21) BR 11 2016 019516-7 A2

Código 1.3 - Notificação - Fase Nacional - PCT
(22) 17/03/2015
(30) 20/03/2014 SE 1450319-7
(51) F02N 11/04 (2006.01), B60K 1/02 (2006.01), B60W 10/02 (2006.01), B60W 10/06 (2006.01), B60W 10/08 (2006.01), B60W 10/115 (2012.01), B60K 6/365 (2007.10), B60K 6/547 (2007.10), F16H 3/091 (2006.01)
(54) MÉTODO PARA DAR PARTIDA EM UM MOTOR A COMBUSTÃO EM UM SISTEMA DE TRANSMISSÃO HÍBRIDO
(71) SCANIA CV AB (SE)
(72) MATHIAS BJÖRKMAN, NIKLAS PETTERSSON, JOHAN LINDSTRÖM, MIKAEL BERGQUIST
(85) 24/08/2016
(86) PCT SE2015/050309 de 17/03/2015
(87) WO 2015/142269 de 24/09/2015
Publicação automática da admissibilidade da fase nacional depositado via PCT . Tratado de cooperação em matéria de Patentes, conforme Instrução Normativa nº 02, de 06/06/2017 publicada na RPI nº 2422, de 06/06/2017.

(21) BR 11 2016 019518-3 A2

Código 1.3 - Notificação - Fase Nacional - PCT
(22) 25/02/2015
(30) 25/02/2014 US 61/944,189; 10/07/2014 US 62/022,916; 05/09/2014 US 62/046,783
(51) A61K 31/401 (2006.01), A61P 37/00 (2006.01), A61K 31/416 (2006.01)
(54) COMPOSTO, COMPOSIÇÃO FARMACÊUTICA, MÉTODO PARA TRATAMENTO DE UM DISTÚRBIO, E, USO DE UM COMPOSTO
(71) ACHILLION PHARMACEUTICALS, INC. (US)
(72) QIUPING WANG, VENKAT RAO GADHACHANDA, GODWIN PAIS, AKIHIRO HASHIMOTO, DAWEI CHEN, XIANGZHU WANG, ATUL AGARWAL, MILIND DESHPANDE, AVINASH S. PHADKE, JASON ALLAN WILES
(85) 24/08/2016
(86) PCT US2015/017538 de 25/02/2015
(87) WO 2015/130795 de 03/09/2015
Publicação automática da admissibilidade da fase nacional depositado via PCT . Tratado de cooperação em matéria de Patentes, conforme Instrução Normativa nº 02, de 06/06/2017 publicada na RPI nº 2422, de 06/06/2017.

(21) BR 11 2016 019519-1 A2

Código 1.3 - Notificação - Fase Nacional - PCT
(22) 24/02/2014
(51) G08G 1/16 (2006.01), G01C 21/28 (2006.01)
(54) ?APARELHO DE CÁLCULO DE AUTO-POSIÇÃO E MÉTODO DE CÁLCULO DE AUTO-POSIÇÃO?
(71) NISSAN MOTOR CO. LTD. (JP)
(72) ICHIRO YAMAGUCHI, HIDEKAZU NISHIUCHI
(85) 24/08/2016
(86) PCT JP2014/054311 de 24/02/2014
(87) WO 2015/125297 de 27/08/2015
Publicação automática da admissibilidade da fase nacional depositado via PCT . Tratado de cooperação em matéria de Patentes, conforme Instrução Normativa nº 02, de 06/06/2017 publicada na RPI nº 2422, de 06/06/2017.

(21) BR 11 2016 019521-3 A2

Código 1.3 - Notificação - Fase Nacional - PCT
(22) 14/05/2015
(30) 15/05/2014 US 61/993,963; 27/03/2015 US 14/670,575
(51) H04W 4/12 (2009.01), H04W 4/18 (2009.01), B65D 25/00 (2006.01)
(54) DISPOSITIVOS ELETRÔNICOS PROGRAMÁVEIS EM RECIPIENTES
(71) MEDEA INC. (US)
(72) BRANDON S. LAIDLAW, MARGARET L. TAYLOR, JED PUTTERMAN
(85) 24/08/2016
(86) PCT US2015/030896 de 14/05/2015
(87) WO 2015/175836 de 19/11/2015
Publicação automática da admissibilidade da fase nacional depositado via PCT . Tratado de cooperação em matéria de Patentes, conforme Instrução

Normativa nº 02, de 06/06/2017 publicada na RPI nº 2422, de 06/06/2017.

---

(21) BR 11 2016 019522-1 A2

Código 1.3 - Notificação - Fase Nacional - PCT
(22) 17/02/2015
(30) 25/02/2014 AT A 129/2014
(51) F27B 7/20 (2006.01), C04B 7/43 (2006.01), F27B 15/00 (2006.01), F27D 13/00 (2006.01)
(54) ?DISPOSITIVO PARA PRÉ-AQUECER FARINHA CRUA DE CIMENTO PARA PRODUÇÃO DE CLÍNQUER?
(71) HOLCIM TECHNOLOGY LTD (CH)
(72) URS GASSER
(85) 24/08/2016
(86) PCT IB2015/000174 de 17/02/2015
(87) WO 2015/128714 de 03/09/2015
Publicação automática da admissibilidade da fase nacional depositado via PCT . Tratado de cooperação em matéria de Patentes, conforme Instrução Normativa nº 02, de 06/06/2017 publicada na RPI nº 2422, de 06/06/2017.

---

(21) BR 11 2016 019523-0 A2

Código 1.3 - Notificação - Fase Nacional - PCT
(22) 13/02/2015
(30) 25/02/2014 US 14/189,823
(51) G06F 1/20 (2006.01)
(54) CONTROLE DE FLUXO DE CALOR ATIVO COM CAMADAS TERMOELÉTRICAS
(71) QUALCOMM INCORPORATED (US)
(72) HEE JUN PARK, VICTOR ADRIAN CHIRIAC, JON JAMES ANDERSON, ALEX KUANG-HSUAN TU
(85) 24/08/2016
(86) PCT US2015/015874 de 13/02/2015
(87) WO 2015/130493 de 03/09/2015
Publicação automática da admissibilidade da fase nacional depositado via PCT . Tratado de cooperação em matéria de Patentes, conforme Instrução Normativa nº 02, de 06/06/2017 publicada na RPI nº 2422, de 06/06/2017.

---

(21) BR 11 2016 019526-4 A2

Código 1.3 - Notificação - Fase Nacional - PCT
(22) 25/02/2015
(30) 25/02/2014 US 61/944,189; 10/07/2014 US 62/022,916; 05/09/2014 US 62/046,783
(51) A61K 31/401 (2006.01), A61P 37/00 (2006.01), A61K 31/416 (2006.01)
(54) COMPOSTO, COMPOSIÇÃO FARMACÊUTICA, MÉTODO PARA O TRATAMENTO DE UM DISTÚRBIO MEDIADO PELA VIA DE COMPLEMENTO, E, USO DE UM COMPOSTO
(71) ACHILLION PHARMACEUTICALS, INC. (US)
(72) VENKAT RAO GADHACHANDA, QIUPING WANG, GODWIN PAIS,

AKIHIRO HASHIMOTO, DAWEI CHEN, XIANGZHU WANG, ATUL AGARWAL, MILIND DESHPANDE, JASON ALLAN WILES, AVINASH PHADKE
(85) 24/08/2016
(86) PCT US2015/017593 de 25/02/2015
(87) WO 2015/130838 de 03/09/2015
Publicação automática da admissibilidade da fase nacional depositado via PCT . Tratado de cooperação em matéria de Patentes, conforme Instrução Normativa nº 02, de 06/06/2017 publicada na RPI nº 2422, de 06/06/2017.

---

(21) BR 11 2016 019527-2 A2

Código 1.3 - Notificação - Fase Nacional - PCT
(22) 25/02/2015
(30) 26/02/2014 IN 977/CHE/2014
(51) G05B 13/04 (2006.01)
(54) SISTEMA E MÉTODO PARA A OTIMIZAÇÃO AVANÇADA DE OPERAÇÃO DE DIGESTOR CONTÍNUO
(71) ABB SCHWEIZ AG (CH)
(72) ABHIJIT BADWE, RAMESH SATINI
(85) 24/08/2016
(86) PCT IB2015/051393 de 25/02/2015
(87) WO 2015/128808 de 03/09/2015
Publicação automática da admissibilidade da fase nacional depositado via PCT . Tratado de cooperação em matéria de Patentes, conforme Instrução Normativa nº 02, de 06/06/2017 publicada na RPI nº 2422, de 06/06/2017.

---

(21) BR 11 2016 019528-0 A2

Código 1.3 - Notificação - Fase Nacional - PCT
(22) 25/02/2015
(30) 25/02/2014 US 61/944,189; 10/07/2014 US 62/022,916; 05/09/2014 US 62/046,783
(51) A61K 31/519 (2006.01)
(54) COMPOSTO, COMPOSIÇÃO FARMACÊUTICA, MÉTODO PARA TRATAMENTO DE UM DISTÚRBIO MEDIADO PELA VIA DE COMPLEMENTO, E, USO DE UM COMPOSTO
(71) ACHILLION PHARMACEUTICALS, INC. (US)
(72) VENKAT RAO GADHACHANDA, GODWIN PAIS, AKIHIRO HASHIMOTO, QIUPING WANG, DAWEI CHEN, XIANGZHU WANG, ATUL AGARWAL, MILIND DESHPANDE, AVINASH S. PHADKE, JASON ALLAN WILES
(85) 24/08/2016
(86) PCT US2015/017597 de 25/02/2015
(87) WO 2015/130842 de 03/09/2015
Publicação automática da admissibilidade da fase nacional depositado via PCT . Tratado de cooperação em matéria de Patentes, conforme Instrução Normativa nº 02, de 06/06/2017 publicada na RPI nº 2422, de 06/06/2017.

---

(21) BR 11 2016 019529-9 A2

Código 1.3 - Notificação - Fase Nacional - PCT

(22) 25/02/2015
(30) 25/02/2014 US 61/944,438
(51) G06T 7/00 (2006.01), G06K 9/00 (2006.01)
(54) RASTREAMENTO DA CONTEMPLAÇÃO DOS OLHOS
(71) EYEVERIFY INC. (US)
(72) SASHI K. SARIPALLE, REZA R. DERAKHSHANI, VIKAS GOTTEMUKKULA
(85) 24/08/2016
(86) PCT US2015/017604 de 25/02/2015
(87) WO 2015/130849 de 03/09/2015
Publicação automática da admissibilidade da fase nacional depositado via PCT . Tratado de cooperação em matéria de Patentes, conforme Instrução Normativa nº 02, de 06/06/2017 publicada na RPI nº 2422, de 06/06/2017.

---

(21) BR 11 2016 019530-2 A2

Código 1.3 - Notificação - Fase Nacional - PCT
(22) 25/02/2015
(30) 25/02/2014 US 61/944,189; 10/07/2014 US 62/022,916; 05/09/2014 US 62/046,783
(51) C07D 401/14 (2006.01), C07D 403/14 (2006.01), C07D 471/04 (2006.01)
(54) COMPOSTO, COMPOSIÇÃO FARMACÊUTICA, MÉTODO PARA O TRATAMENTO DE UM DISTÚRBIO MEDIADO PELA VIA DE COMPLEMENTO, E, USO DE UM COMPOSTO
(71) ACHILLION PHARMACEUTICALS, INC. (US)
(72) JASON ALLAN WILES, AKIHIRO HASHIMOTO, VENKAT RAO GADHACHANDA, GODWIN PAIS, QIUPING WANG, DAWEI CHEN, XIANGZHU WANG, ATUL AGARWAL, MILIND DESHPANDE, AVINASH S. PHADKE
(85) 24/08/2016
(86) PCT US2015/017600 de 25/02/2015
(87) WO 2015/130845 de 03/09/2015
Publicação automática da admissibilidade da fase nacional depositado via PCT . Tratado de cooperação em matéria de Patentes, conforme Instrução Normativa nº 02, de 06/06/2017 publicada na RPI nº 2422, de 06/06/2017.

---

(21) BR 11 2016 019531-0 A2

Código 1.3 - Notificação - Fase Nacional - PCT
(22) 24/02/2015
(30) 27/02/2014 US 14/192,838; 27/02/2014 US 14/192,821
(51) B01F 7/22 (2006.01), B01F 7/16 (2006.01)
(54) MISTURADOR, MÉTODO PARA DISPERSÃO DE UM ADITIVO NUM FLUIDO, E APARELHO PARA MISTURAR UM ADITIVO E UM FLUIDO
(71) SCHLUMBERGER TECHNOLOGY B.V. (NL)
(72) RAJESH LUHARUKA, GOCHA CHOCHUA, HAU NGUYEN- PHUC, MARK AYYAD
(85) 24/08/2016

(86) PCT US2015/017175 de 24/02/2015
(87) WO 2015/130619 de 03/09/2015
Publicação automática da admissibilidade da fase nacional depositado via PCT . Tratado de cooperação em matéria de Patentes, conforme Instrução Normativa nº 02, de 06/06/2017 publicada na RPI nº 2422, de 06/06/2017.

---

(21) BR 11 2016 019532-9 A2

Código 1.3 - Notificação - Fase Nacional - PCT
(22) 25/02/2015
(30) 25/02/2014 US 61/944,189; 10/07/2014 US 62/022,916; 05/09/2014 US 62/046,783
(51) C07D 401/14 (2006.01), C07D 403/14 (2006.01), C07D 471/04 (2006.01)
(54) COMPOSTO, COMPOSIÇÃO FARMACEUTICAMENTE ACEITÁVEL, MÉTODO PARA TRATAMENTO DE UM DISTÚRBIO, E, USO DE UM COMPOSTO
(71) ACHILLION PHARMACEUTICALS, INC. (US)
(72) AVINASH S. PHADKE, XIANGZHU WANG, DAWEI CHEN, AKIHIRO HASHIMOTO, VENKAT RAO GADHACHANDA, GODWIN PAIS, QIUPING WANG, ATUL AGARWAL, MILIND DESHPANDE, JASON ALLAN WILES
(85) 24/08/2016
(86) PCT US2015/017609 de 25/02/2015
(87) WO 2015/130854 de 03/09/2015
Publicação automática da admissibilidade da fase nacional depositado via PCT . Tratado de cooperação em matéria de Patentes, conforme Instrução Normativa nº 02, de 06/06/2017 publicada na RPI nº 2422, de 06/06/2017.

---

(21) BR 11 2016 019533-7 A2

Código 1.3 - Notificação - Fase Nacional - PCT
(22) 27/02/2015
(30) 27/02/2014 US 61/945,431
(51) A61K 35/17 (2015.01), A61K 35/15 (2015.01), A61P 35/00 (2006.01)
(54) TERAPIA CELULAR ADOTIVA USANDO UM AGONISTA DE RECEPTOR GAMA ÓRFÃO RELACIONADO COM RECEPTOR DE ÁCIDO RETINOICO E MÉTODOS TERAPÊUTICOS RELACIONADOS
(71) LYCERA CORPORATION (US)
(72) GARY D. GLICK, PETER L. TOOGOOD, XIAO HU, THOMAS DANIEL AICHER, LAURA LEE CELESTE, XIKUI LIU, CLARKE B. TAYLOR, CHAD A. VAN HUIS
(85) 24/08/2016
(86) PCT US2015/017977 de 27/02/2015
(87) WO 2015/131035 de 03/09/2015
Publicação automática da admissibilidade da fase nacional depositado via PCT . Tratado de cooperação em matéria de Patentes, conforme Instrução Normativa nº 02, de 06/06/2017 publicada na RPI nº 2422, de 06/06/2017.

---

(21) BR 11 2016 019535-3 A2

Código 1.3 - Notificação - Fase Nacional - PCT

(22) 25/02/2015
(30) 25/02/2014 US 61/944,498
(51) G06K 9/00 (2006.01)
(54) DETECÇÃO DE FALSIFICAÇÃO POR BIOIMPEDÂNCIA
(71) HID GLOBAL CORPORATION (US)
(72) ROBERT K. ROWE, NATHANIEL I. MATTER
(85) 24/08/2016
(86) PCT US2015/017557 de 25/02/2015
(87) WO 2015/130809 de 03/09/2015
Publicação automática da admissibilidade da fase nacional depositado via PCT . Tratado de cooperação em matéria de Patentes, conforme Instrução Normativa nº 02, de 06/06/2017 publicada na RPI nº 2422, de 06/06/2017.

---

(21) BR 11 2016 019536-1 A2

Código 1.3 - Notificação - Fase Nacional - PCT
(22) 03/03/2015
(30) 05/03/2014 EP 14000781.6
(51) B32B 38/14 (2006.01), B65D 65/02 (2006.01)
(54) MÉTODO PARA A FORMAÇÃO DE MATERIAL DE EMBALAGEM, MATERIAL DE EMBALAGEM E USO DO MESMO
(71) AMCOR FLEXIBLES UK LIMITED (GB)
(72) PAUL BLACKMAN
(85) 24/08/2016
(86) PCT EP2015/000477 de 03/03/2015
(87) WO 2015/131996 de 11/09/2015
Publicação automática da admissibilidade da fase nacional depositado via PCT . Tratado de cooperação em matéria de Patentes, conforme Instrução Normativa nº 02, de 06/06/2017 publicada na RPI nº 2422, de 06/06/2017.

---

(21) BR 11 2016 019537-0 A2

Código 1.3 - Notificação - Fase Nacional - PCT
(22) 13/02/2015
(30) 27/02/2014 JP 2014-037225
(51) A61M 11/02 (2006.01)
(54) KIT DE NEBULIZADOR, E, NEBULIZADOR
(71) OMRON HEALTHCARE CO., LTD. (JP)
(72) YOICHI SASAI, SHINICHI ITO
(85) 24/08/2016
(86) PCT JP2015/053912 de 13/02/2015
(87) WO 2015/129478 de 03/09/2015
Publicação automática da admissibilidade da fase nacional depositado via PCT . Tratado de cooperação em matéria de Patentes, conforme Instrução Normativa nº 02, de 06/06/2017 publicada na RPI nº 2422, de 06/06/2017.

---

(21) BR 11 2016 019538-8 A2

Código 1.3 - Notificação - Fase Nacional - PCT
(22) 02/07/2015

(30) 07/07/2014 FR 1456524
(51) B29C 70/84 (2006.01), B29L 31/30 (2006.01), B29C 70/44 (2006.01), B29C 70/48 (2006.01), B29C 31/08 (2006.01), B29C 35/02 (2006.01), B29C 65/00 (2006.01), B29C 70/08 (2006.01)
(54) PROCESSO DE FABRICAÇÃO DE PEÇA DE MATERIAL COMPÓSITO COMPORTANDO, PELO MENOS, UMA PORÇÃO FORMANDO PORÇÃO DE INTRODUÇÃO DE ESFORÇO OU SUPERESPESSURA LOCAL
(71) SAFRAN (FR)
(72) ROBIN MANDEL, PATRICK DUNLEAVY, EMILIE TROUSSET
(85) 24/08/2016
(86) PCT FR2015/051837 de 02/07/2015
(87) WO 2016/005686 de 14/01/2016
Publicação automática da admissibilidade da fase nacional depositado via PCT . Tratado de cooperação em matéria de Patentes, conforme Instrução Normativa nº 02, de 06/06/2017 publicada na RPI nº 2422, de 06/06/2017.

---

(21) BR 11 2016 019540-0 A2

Código 1.3 - Notificação - Fase Nacional - PCT
(22) 18/02/2015
(30) 27/02/2014 JP 2014-037584
(51) A61K 31/428 (2006.01), A61K 9/70 (2006.01), A61K 47/10 (2006.01), A61K 47/12 (2006.01), A61K 47/14 (2006.01), A61K 47/18 (2006.01), A61K 47/38 (2006.01)
(54) PREPARAÇÃO DE FITA
(71) MEDRX CO., LTD. (JP)
(72) NOBORU TATSUMI, MAKIKO TAKEMOTO, HIDETOSHI HAMAMOTO
(85) 24/08/2016
(86) PCT JP2015/054493 de 18/02/2015
(87) WO 2015/129527 de 03/09/2015
Publicação automática da admissibilidade da fase nacional depositado via PCT . Tratado de cooperação em matéria de Patentes, conforme Instrução Normativa nº 02, de 06/06/2017 publicada na RPI nº 2422, de 06/06/2017.

---

(21) BR 11 2016 019541-8 A2

Código 1.3 - Notificação - Fase Nacional - PCT
(22) 14/01/2015
(30) 04/03/2014 EP 14157625.6
(51) C03B 33/07 (2006.01), C03B 33/09 (2006.01)
(54) MÉTODO PARA CORTE DE UMA CAMADA DE VIDRO ULTRAFINA LAMINADA
(71) SAINT-GOBAIN GLASS FRANCE (FR)
(72) LI-YA YEH
(85) 24/08/2016
(86) PCT EP2015/050540 de 14/01/2015
(87) WO 2015/132008 de 11/09/2015
Publicação automática da admissibilidade da fase nacional depositado via

PCT . Tratado de cooperação em matéria de Patentes, conforme Instrução Normativa nº 02, de 06/06/2017 publicada na RPI nº 2422, de 06/06/2017.

---

(21) BR 11 2016 019542-6 A2

Código 1.3 - Notificação - Fase Nacional - PCT
(22) 19/12/2014
(30) 26/02/2014 EP 14156847.7; 26/02/2014 EP 14156855.0
(51) C12N 15/87 (2006.01), C08F 8/32 (2006.01), A61K 48/00 (2006.01), A61K 9/16 (2006.01)
(54) COMPOSIÇÃO FARMACÊUTICA, USO DE UMA COMPOSIÇÃO FARMACÊUTICA, E, MÉTODO PARA DISPENSAÇÃO SISTÊMICA DE RNA E/OU PROTEÍNA TRADUZIDA DO MESMO A UM SUJEITO
(71) ETHRIS GMBH (DE)
(72) CHRISTIAN DOHMEN, MAXIMILIAN UTZINGER, GÜNTHER HASENPUSCH, CARSTEN RUDOLPH, CHRISTIAN PLANK
(85) 24/08/2016
(86) PCT EP2014/078922 de 19/12/2014
(87) WO 2015/128030 de 03/09/2015
Publicação automática da admissibilidade da fase nacional depositado via PCT . Tratado de cooperação em matéria de Patentes, conforme Instrução Normativa nº 02, de 06/06/2017 publicada na RPI nº 2422, de 06/06/2017.

---

(21) BR 11 2016 019543-4 A2

Código 1.3 - Notificação - Fase Nacional - PCT
(22) 18/02/2015
(30) 25/02/2014 EP 14156561.4
(51) E21D 9/06 (2006.01), B05B 7/00 (2006.01)
(54) GERADOR DE ESPUMA PARA UMA TUNELADORA DE ESCUDO CONTRA A PRESSÃO DO SOLO, E MÉTODO PARA CONDICIONAR MATERIAL ESCAVADO DO SOLO COMO MEIO DE SUPORTE PARA UM ESCUDO CONTRA A PRESSÃO DO SOLO DE UMA TUNELADORA
(71) MC-BAUCHEMIE MÜLLER GMBH & CO. KG (DE) , PORR BAU GMBH (AT)
(72) NORBERT HÖRLEIN, EUGEN KLEEN
(85) 24/08/2016
(86) PCT EP2015/053400 de 18/02/2015
(87) WO 2015/128235 de 03/09/2015
Publicação automática da admissibilidade da fase nacional depositado via PCT . Tratado de cooperação em matéria de Patentes, conforme Instrução Normativa nº 02, de 06/06/2017 publicada na RPI nº 2422, de 06/06/2017.

---

(21) BR 11 2016 019544-2 A2

Código 1.3 - Notificação - Fase Nacional - PCT
(22) 13/03/2015
(30) 24/03/2014 US 61/969,782; 04/11/2014 US 14/532,751
(51) H04W 28/02 (2009.01), H04W 76/02 (2009.01), H04W 88/08 (2009.01)
(54) NÓ B EVOLUÍDO, ENTIDADE DE GERENCIAMENTO DE MOBILIDADE,

EQUIPAMENTO DE USUÁRIO E MÉTODOS PARA O SUPORTE DE SERVIÇOS ASSISTIDOS E NÃO ASSISTIDOS
(71) INTEL IP CORPORATION (US)
(72) ANA LUCIA PINHEIRO', CANDY YIU, MARTA MARTINEZ TARRADELL
(85) 24/08/2016
(86) PCT US2015/020431 de 13/03/2015
(87) WO 2015/148157 de 01/10/2015
Publicação automática da admissibilidade da fase nacional depositado via PCT . Tratado de cooperação em matéria de Patentes, conforme Instrução Normativa nº 02, de 06/06/2017 publicada na RPI nº 2422, de 06/06/2017.

---

(21) BR 11 2016 019545-0 A2

Código 1.3 - Notificação - Fase Nacional - PCT
(22) 17/02/2015
(30) 27/02/2014 EP 14157057.2
(51) C11D 3/36 (2006.01), C11D 17/04 (2006.01), B07B 1/00 (2006.01)
(54) CÁPSULA MULTICOMPARTIMENTADA DE DETERGENTE PARA LAVAGEM DE ROUPA SOLÚVEL EM ÁGUA E MÉTODO DE PREPARAÇÃO DE UMA CÁPSULA
(71) UNILEVER N.V. (NL)
(72) RAJAT ARORA, MARK JOHN HENRY, KERRY ELIZABETH HODKINSON
(85) 24/08/2016
(86) PCT EP2015/053301 de 17/02/2015
(87) WO 2015/128223 de 03/09/2015
Publicação automática da admissibilidade da fase nacional depositado via PCT . Tratado de cooperação em matéria de Patentes, conforme Instrução Normativa nº 02, de 06/06/2017 publicada na RPI nº 2422, de 06/06/2017.

---

(21) BR 11 2016 019546-9 A2

Código 1.3 - Notificação - Fase Nacional - PCT
(22) 05/02/2015
(30) 27/02/2014 CN 201410068306.0
(51) D21H 21/36 (2006.01)
(54) MÉTODO PARA FABRICAÇÃO DE PAPEL
(71) ECOLAB USA INC. (US)
(72) WENLI TU, YUMEI LU, ZHI CHEN, YULIN ZHAO
(85) 24/08/2016
(86) PCT US2015/014600 de 05/02/2015
(87) WO 2015/130442 de 03/09/2015
Publicação automática da admissibilidade da fase nacional depositado via PCT . Tratado de cooperação em matéria de Patentes, conforme Instrução Normativa nº 02, de 06/06/2017 publicada na RPI nº 2422, de 06/06/2017.

---

(21) BR 11 2016 019547-7 A2

Código 1.3 - Notificação - Fase Nacional - PCT
(22) 25/02/2015
(30) 25/02/2014 NL 2012322

(51) A01K 41/00 (2006.01), A01K 43/00 (2006.01)
(54) PROCESSO PARA PRODUZIR GALINHA JOVEM
(71) HATCHTECH GROUP B.V. (NL)
(72) TJITZE METER
(85) 24/08/2016
(86) PCT NL2015/050116 de 25/02/2015
(87) WO 2015/130166 de 03/09/2015
Publicação automática da admissibilidade da fase nacional depositado via PCT . Tratado de cooperação em matéria de Patentes, conforme Instrução Normativa nº 02, de 06/06/2017 publicada na RPI nº 2422, de 06/06/2017.

---

(21) BR 11 2016 019548-5 A2

Código 1.3 - Notificação - Fase Nacional - PCT
(22) 24/02/2014
(51) G08G 1/16 (2006.01), G01C 21/28 (2006.01)
(54) DISPOSITIVO DE CÁLCULO DE AUTO-LOCALIZAÇÃO E METODO DE CÁLCULO DE AUTO-LOCALIZAÇÃO
(71) NISSAN MOTOR CO. LTD. (JP)
(72) ICHIRO YAMAGUCHI, HIDEKAZU NISHIUCHI
(85) 24/08/2016
(86) PCT JP2014/054313 de 24/02/2014
(87) WO 2015/125298 de 27/08/2015
Publicação automática da admissibilidade da fase nacional depositado via PCT . Tratado de cooperação em matéria de Patentes, conforme Instrução Normativa nº 02, de 06/06/2017 publicada na RPI nº 2422, de 06/06/2017.

---

(21) BR 11 2016 019549-3 A2

Código 1.3 - Notificação - Fase Nacional - PCT
(22) 25/02/2014
(51) C11D 1/72 (2006.01), C11D 3/04 (2006.01), C11D 3/50 (2006.01), C11D 11/00 (2006.01)
(54) COMPOSIÇÃO E SOLUÇÃO DE LIMPEZA SANITÁRIA AQUOSA, MÉTODO PARA LIMPAR UMA SUPERFÍCIE SANITÁRIA, E, USO DE UMA COMPOSIÇÃO DE LIMPEZA SANITÁRIA OU UMA SOLUÇÃO DE LIMPEZA SANITÁRIA AQUOSA
(71) ECOLAB USA INC. (US)
(72) ANDREA SCHWERTER, THOMAS HANSEN
(85) 24/08/2016
(86) PCT EP2014/053638 de 25/02/2014
(87) WO 2015/127962 de 03/09/2015
Publicação automática da admissibilidade da fase nacional depositado via PCT . Tratado de cooperação em matéria de Patentes, conforme Instrução Normativa nº 02, de 06/06/2017 publicada na RPI nº 2422, de 06/06/2017.

---

(21) BR 11 2016 019550-7 A2

Código 1.3 - Notificação - Fase Nacional - PCT
(22) 15/01/2016

(30) 26/03/2015 US 62/138,944; 01/07/2015 US 14/789,648
(51) G06Q 30/02 (2012.01), H04W 4/08 (2009.01), G06Q 50/10 (2012.01)
(54) DISPOSITIVO ELETRÔNICO COM ACESSO DE REDE POR MEIO DE PROXY DE DISPOSITIVO MÓVEL
(71) MEDEA INC. (US)
(72) JED PUTTERMAN, BRANDON S. LAIDLAW, MARGARET L. TAYLOR
(85) 24/08/2016
(86) PCT US2016/013630 de 15/01/2016
(87) WO 2016/153584 de 29/09/2016
Publicação automática da admissibilidade da fase nacional depositado via PCT . Tratado de cooperação em matéria de Patentes, conforme Instrução Normativa nº 02, de 06/06/2017 publicada na RPI nº 2422, de 06/06/2017.

---

(21) BR 11 2016 019552-3 A2

Código 1.3 - Notificação - Fase Nacional - PCT
(22) 24/02/2015
(30) 28/02/2014 FR 1451645
(51) A45D 1/04 (2006.01)
(54) APARELHO DE PENTEADO A VAPOR COM BASE REDUZIDA
(71) SEB S.A. (FR)
(72) EDDY NGO
(85) 24/08/2016
(86) PCT FR2015/050440 de 24/02/2015
(87) WO 2015/128576 de 03/09/2015
Publicação automática da admissibilidade da fase nacional depositado via PCT . Tratado de cooperação em matéria de Patentes, conforme Instrução Normativa nº 02, de 06/06/2017 publicada na RPI nº 2422, de 06/06/2017.

---

(21) BR 11 2016 019557-4 A2

Código 1.3 - Notificação - Fase Nacional - PCT
(22) 19/02/2015
(30) 26/02/2014 US 61/944,971; 13/11/2014 US 14/540,894
(51) G06F 3/041 (2006.01), G06F 3/044 (2006.01)
(54) OTIMIZAÇÃO PARA HOSPEDEIRO COM BASE EM PROCESSAMENTO DE CONTATO
(71) QUALCOMM INCORPORATED (US)
(72) WILLIAM YEE-MING HUANG, MOHAMED IMTIAZ AHMED, HSUN WEI DAVID WONG, RAGHUKUL TILAK, QIANG GAO, SUHAIL JALIL, TERESA KA KI NG, CAROL KING MUI LAW, REX WANG
(85) 24/08/2016
(86) PCT US2015/016670 de 19/02/2015
(87) WO 2015/130553 de 03/09/2015
Publicação automática da admissibilidade da fase nacional depositado via PCT . Tratado de cooperação em matéria de Patentes, conforme Instrução Normativa nº 02, de 06/06/2017 publicada na RPI nº 2422, de 06/06/2017.

(21) BR 11 2016 019562-0 A2

Código 1.3 - Notificação - Fase Nacional - PCT
(22) 24/02/2015
(30) 25/02/2014 US 14/189,262
(51) H04L 29/06 (2006.01)
(54) FORNECIMENTO DE CERTIFICADOS DIGITAIS EM UM AMBIENTE DE REDE
(71) AMAZON TECHNOLOGIES, INC. (US)
(72) PETER ZACHARY BOWEN
(85) 24/08/2016
(86) PCT US2015/017232 de 24/02/2015
(87) WO 2015/130648 de 03/09/2015
Publicação automática da admissibilidade da fase nacional depositado via PCT . Tratado de cooperação em matéria de Patentes, conforme Instrução Normativa nº 02, de 06/06/2017 publicada na RPI nº 2422, de 06/06/2017.

(21) BR 11 2016 019563-9 A2

Código 1.3 - Notificação - Fase Nacional - PCT
(22) 24/02/2015
(30) 27/02/2014 DE 10 2014 002 649.3
(51) A61M 39/20 (2006.01), A61M 39/10 (2006.01), F16B 39/30 (2006.01), A61M 39/16 (2006.01), B65D 41/04 (2006.01)
(54) CONECTOR ROSQUEADO PARA SISTEMAS MEDICINAIS DE MANGUEIRA E SISTEMAS MEDICINAIS DE MANGUEIRA DOTADOS DE UM CONECTOR ROSQUEADO.
(71) FRESENIUS MEDICAL CARE DEUTSCHLAND GMBH (DE)
(72) UWE LAPP, LOTHAR LEICK, RALF MÜLLER, PETER URBAN
(85) 24/08/2016
(86) PCT EP2015/053789 de 24/02/2015
(87) WO 2015/128310 de 03/09/2015
Publicação automática da admissibilidade da fase nacional depositado via PCT . Tratado de cooperação em matéria de Patentes, conforme Instrução Normativa nº 02, de 06/06/2017 publicada na RPI nº 2422, de 06/06/2017.

(21) BR 11 2016 019566-3 A2

Código 1.3 - Notificação - Fase Nacional - PCT
(22) 27/02/2015
(30) 19/03/2014 DE 10 2014 205 066.9
(51) C03C 23/00 (2006.01), B23K 26/00 (2006.01), B41M 5/26 (2006.01), C03B 27/00 (2006.01)
(54) ARTIGO DE VIDRO TEMPERADO COM GRAVAÇÃO A LASER DE SUBSUPERFÍCIE E MÉTODO DE PRODUÇÃO.
(71) SCHOTT AG (DE) , SCHOTT ORIM SANAYI VE TICARET A.S. (TR)
(72) HÜDA KARAGÖZ, AXEL CURDT
(85) 24/08/2016
(86) PCT EP2015/054109 de 27/02/2015
(87) WO 2015/139929 de 24/09/2015

Publicação automática da admissibilidade da fase nacional depositado via PCT . Tratado de cooperação em matéria de Patentes, conforme Instrução Normativa nº 02, de 06/06/2017 publicada na RPI nº 2422, de 06/06/2017.

---

(21) BR 11 2016 019567-1 A2

Código 1.3 - Notificação - Fase Nacional - PCT
(22) 24/02/2015
(30) 27/02/2014 DE 10 2014 002 650.7
(51) A61M 39/20 (2006.01), A61M 39/10 (2006.01), F16B 39/30 (2006.01)
(54) CONECTOR DE PARAFUSO PARA SISTEMAS DE MANGUEIRA MÉDICA E UM SISTEMA DE MANGUEIRA MÉDICA QUE TEM UM CONECTOR DE PARAFUSO
(71) FRESENIUS MEDICAL CARE DEUTSCHLAND GMBH (DE)
(72) MARTIN LAUER
(85) 24/08/2016
(86) PCT EP2015/053841 de 24/02/2015
(87) WO 2015/128325 de 03/09/2015
Publicação automática da admissibilidade da fase nacional depositado via PCT . Tratado de cooperação em matéria de Patentes, conforme Instrução Normativa nº 02, de 06/06/2017 publicada na RPI nº 2422, de 06/06/2017.

---

(21) BR 11 2016 019572-8 A2

Código 1.3 - Notificação - Fase Nacional - PCT
(22) 23/02/2015
(30) 25/02/2014 US 14/188,986
(51) C09K 5/04 (2006.01), F25B 1/04 (2006.01)
(54) UTILIZAÇÃO DE R-1233 EM REFRIGERADORES LÍQUIDOS
(71) ARKEMA INC. (US)
(72) BRETT L. VAN HORN, PHILIPPE BONNET, LAURENT ABBAS
(85) 24/08/2016
(86) PCT US2015/017032 de 23/02/2015
(87) WO 2015/130589 de 03/09/2015
Publicação automática da admissibilidade da fase nacional depositado via PCT . Tratado de cooperação em matéria de Patentes, conforme Instrução Normativa nº 02, de 06/06/2017 publicada na RPI nº 2422, de 06/06/2017.

---

(21) BR 11 2016 019573-6 A2

Código 1.3 - Notificação - Fase Nacional - PCT
(22) 05/03/2015
(30) 21/03/2014 EP 14161141.8
(51) D06F 39/14 (2006.01), D06F 58/04 (2006.01), D06F 58/22 (2006.01), D06F 58/24 (2006.01)
(54) MÁQUINA DE LAVANDERIA
(71) ELECTROLUX APPLIANCES AKTIEBOLAG (SE)
(72) ANDREA CONTARINI, MASSIMO VIERO
(85) 24/08/2016
(86) PCT EP2015/054608 de 05/03/2015

(87) WO 2015/139966 de 24/09/2015
Publicação automática da admissibilidade da fase nacional depositado via PCT . Tratado de cooperação em matéria de Patentes, conforme Instrução Normativa nº 02, de 06/06/2017 publicada na RPI nº 2422, de 06/06/2017.

---

(21) BR 11 2016 019575-2 A2

Código 1.3 - Notificação - Fase Nacional - PCT
(22) 23/02/2015
(30) 27/02/2014 US 14/191,809
(51) A61B 17/88 (2006.01)
(54) MÉTODO E APARELHO PARA USO DE UMA PLACA DE COMPRESSÃO
(71) BIOMEDICAL ENTERPRISES, INC. (US)
(72) DANIEL F. CHENEY
(85) 24/08/2016
(86) PCT US2015/017095 de 23/02/2015
(87) WO 2015/130609 de 03/09/2015
Publicação automática da admissibilidade da fase nacional depositado via PCT . Tratado de cooperação em matéria de Patentes, conforme Instrução Normativa nº 02, de 06/06/2017 publicada na RPI nº 2422, de 06/06/2017.

---

(21) BR 11 2016 019579-5 A2

Código 1.3 - Notificação - Fase Nacional - PCT
(22) 27/02/2015
(30) 28/02/2014 JP 2014-039281
(51) G01N 33/493 (2006.01), G01N 21/49 (2006.01), G01N 21/64 (2006.01), G01N 33/48 (2006.01), G01N 33/483 (2006.01)
(54) MÉTODO PARA ANÁLISE DE AMOSTRA DE URINA, REAGENTE PARA ANÁLISE DE AMOSTRA DE URINA E KIT DE REAGENTE PARA ANÁLISE DE AMOSTRA DE URINA
(71) SYSMEX CORPORATION (JP)
(72) AKINORI KAWAI
(85) 24/08/2016
(86) PCT JP2015/055897 de 27/02/2015
(87) WO 2015/129869 de 03/09/2015
Publicação automática da admissibilidade da fase nacional depositado via PCT . Tratado de cooperação em matéria de Patentes, conforme Instrução Normativa nº 02, de 06/06/2017 publicada na RPI nº 2422, de 06/06/2017.

---

(21) BR 11 2016 019581-7 A2

Código 1.3 - Notificação - Fase Nacional - PCT
(22) 25/02/2015
(30) 26/02/2014 DE 20 2014 001 801.4
(51) B66C 23/84 (2006.01), B66C 23/94 (2006.01)
(54) GUINDASTE
(71) LIEBHERR-COMPONENTS BIBERACH GMBH (DE)
(72) THOMAS MÜNST, GERHARD SCHMID, HARALD WANNER
(85) 24/08/2016

(86) PCT EP2015/000436 de 25/02/2015
(87) WO 2015/128086 de 03/09/2015
Publicação automática da admissibilidade da fase nacional depositado via PCT . Tratado de cooperação em matéria de Patentes, conforme Instrução Normativa nº 02, de 06/06/2017 publicada na RPI nº 2422, de 06/06/2017.

---

(21) BR 11 2016 019582-5 A2

Código 1.3 - Notificação - Fase Nacional - PCT
(22) 20/02/2015
(30) 25/02/2014 DE 10 2014 102 450.8
(51) G02B 5/02 (2006.01), G01N 21/88 (2006.01), G01N 21/90 (2006.01), F21V 8/00 (2006.01)
(54) DISPOSITIVO DE INSPEÇÃO QUE TEM UMA LENTE DE FILME INVERSA
(71) KHS GMBH (DE)
(72) CARSTEN BUCHWALD, JÜRGEN-PETER HERRMANN, MARIUS MICHAEL HERRMANN, WOLFGANG SCHORN
(85) 24/08/2016
(86) PCT EP2015/053656 de 20/02/2015
(87) WO 2015/128264 de 03/09/2015
Publicação automática da admissibilidade da fase nacional depositado via PCT . Tratado de cooperação em matéria de Patentes, conforme Instrução Normativa nº 02, de 06/06/2017 publicada na RPI nº 2422, de 06/06/2017.

---

(21) BR 11 2016 019583-3 A2

Código 1.3 - Notificação - Fase Nacional - PCT
(22) 03/02/2015
(30) 21/03/2014 EP 14161005.5
(51) C08F 10/06 (2006.01), C08L 23/16 (2006.01), C08F 2/00 (2006.01)
(54) COPOLÍMERO DE PROPILENO HETEROFÁSICO, PROCESSO PARA PREPARAÇÃO DE UM COPOLÍMERO DE PROPILENO HETEROFÁSICO, E, ARTIGO
(71) BOREALIS AG (AT)
(72) JINGBO WANG, PETAR DOSHEV, MARKUS GAHLEITNER, JOHANNA LILJA
(85) 24/08/2016
(86) PCT EP2015/052198 de 03/02/2015
(87) WO 2015/139875 de 24/09/2015
Publicação automática da admissibilidade da fase nacional depositado via PCT . Tratado de cooperação em matéria de Patentes, conforme Instrução Normativa nº 02, de 06/06/2017 publicada na RPI nº 2422, de 06/06/2017.

---

(21) BR 11 2016 019585-0 A2

Código 1.3 - Notificação - Fase Nacional - PCT
(22) 20/02/2015
(30) 25/02/2014 JP 2014-034543; 19/11/2014 JP 2014-234852
(51) F16C 35/063 (2006.01), F16C 19/08 (2006.01), F16C 33/80 (2006.01),

F16C 35/067 (2006.01)
(54) UNIDADE DE MANCAL
(71) NSK LTD. (JP)
(72) YUKI SAKAGUCHI, MARCOS VILODRES CAMPANHA, ANDERSON JOSE LEMES DA SILVA
(85) 24/08/2016
(86) PCT JP2015/054872 de 20/02/2015
(87) WO 2015/129589 de 03/09/2015
Publicação automática da admissibilidade da fase nacional depositado via PCT . Tratado de cooperação em matéria de Patentes, conforme Instrução Normativa nº 02, de 06/06/2017 publicada na RPI nº 2422, de 06/06/2017.

---

(21) BR 11 2016 019586-8 A2

Código 1.3 - Notificação - Fase Nacional - PCT
(22) 24/03/2015
(30) 24/03/2014 US 61/969,780
(51) H04W 12/04 (2009.01), H04W 88/06 (2009.01), H04W 88/10 (2009.01), H04W 76/02 (2009.01)
(54) APARELHO, SISTEMA E MÉTODO PARA PROTEGER AS COMUNICAÇÕES DE UM EQUIPAMENTO DE USUÁRIO EM UMA REDE DE ÁREA LOCAL SEM FIO
(71) INTEL IP CORPORATION (US)
(72) ALEXANDER SIROTKIN, ALEXANDRE S. STOJANOVSKI, JING ZHU, NAGEEN HIMAYAT, PINGPING ZONG
(85) 24/08/2016
(86) PCT US2015/022125 de 24/03/2015
(87) WO 2015/148434 de 01/10/2015
Publicação automática da admissibilidade da fase nacional depositado via PCT . Tratado de cooperação em matéria de Patentes, conforme Instrução Normativa nº 02, de 06/06/2017 publicada na RPI nº 2422, de 06/06/2017.

---

(21) BR 11 2016 019587-6 A2

Código 1.3 - Notificação - Fase Nacional - PCT
(22) 05/02/2015
(30) 28/02/2014 US 14/193,125
(51) E02F 9/28 (2006.01), E02F 3/40 (2006.01)
(54) SISTEMA DE RETENÇÃO DE ENVOLTÓRIO QUE TEM INSERTO DE RESSALTO SUBSTITUÍVEL
(71) CATERPILLAR INC. (US)
(72) PHILLIP JOHN KUNZ
(85) 24/08/2016
(86) PCT US2015/014602 de 05/02/2015
(87) WO 2015/130443 de 03/09/2015
Publicação automática da admissibilidade da fase nacional depositado via PCT . Tratado de cooperação em matéria de Patentes, conforme Instrução Normativa nº 02, de 06/06/2017 publicada na RPI nº 2422, de 06/06/2017.

(21) BR 11 2016 019589-2 A2

Código 1.3 - Notificação - Fase Nacional - PCT
(22) 24/02/2014
(51) G08G 1/16 (2006.01), G01C 21/28 (2006.01)
(54) DISPOSITIVO DE CÁLCULO DE AUTOLOCALIZAÇÃO E MÉTODO DE CÁLCULO DE AUTOLOCALIZAÇÃO
(71) NISSAN MOTOR CO. LTD. (JP)
(72) ICHIRO YAMAGUCHI, HIDEKAZU NISHIUCHI
(85) 24/08/2016
(86) PCT JP2014/054315 de 24/02/2014
(87) WO 2015/125299 de 27/08/2015
Publicação automática da admissibilidade da fase nacional depositado via PCT . Tratado de cooperação em matéria de Patentes, conforme Instrução Normativa nº 02, de 06/06/2017 publicada na RPI nº 2422, de 06/06/2017.

(21) BR 11 2016 019590-6 A2

Código 1.3 - Notificação - Fase Nacional - PCT
(22) 10/02/2015
(30) 26/02/2014 US 61/944598
(51) C08G 14/073 (2006.01), C08J 5/24 (2006.01), C08L 79/06 (2006.01)
(54) RESINA DE BENZOXAZINA HÍBRIDA, MÉTODOS PARA PRODUZIR RESINA DE BENZOXAZINA HÍBRIDA E UM COMPOSTO PRÉ-IMPREGNADO OU FIBRA NA FORMA PRÉ- IMPREGNADA, COMPOSIÇÃO, ARTIGO CURADO, USO DE UMA COMPOSIÇÃO TERMOFIXA, E, COMPOSTO PRÉ-IMPREGNADO OU FIBRA NA FORMA PRÉ-IMPREGNADA
(71) HUNTSMAN ADVANCED MATERIALS AMERICAS LLC (US)
(72) DONG WANG, DEREK S. KINCAID, RONALD C. SMITH, JR., BRADLEY RECHICHAR
(85) 24/08/2016
(86) PCT US2015/015192 de 10/02/2015
(87) WO 2015/130464 de 03/09/2015
Publicação automática da admissibilidade da fase nacional depositado via PCT . Tratado de cooperação em matéria de Patentes, conforme Instrução Normativa nº 02, de 06/06/2017 publicada na RPI nº 2422, de 06/06/2017.

(21) BR 11 2016 019591-4 A2

Código 1.3 - Notificação - Fase Nacional - PCT
(22) 18/03/2015
(30) 19/05/2014 DE 10 2014 209 391.0
(51) F16J 9/14 (2006.01), F16J 9/20 (2006.01)
(54) ANEL DE PISTÃO COM RANHURA NA DIREÇÃO CIRCUNFERENTE
(71) FEDERAL-MOGUL FRIEDBERG GMBH (DE)
(72) MARKUS MAHL
(85) 24/08/2016
(86) PCT EP2015/055621 de 18/03/2015
(87) WO 2015/176843 de 26/11/2015

Publicação automática da admissibilidade da fase nacional depositado via PCT . Tratado de cooperação em matéria de Patentes, conforme Instrução Normativa nº 02, de 06/06/2017 publicada na RPI nº 2422, de 06/06/2017.

---

(21) BR 11 2016 019592-2 A2

Código 1.3 - Notificação - Fase Nacional - PCT
(22) 27/02/2015
(30) 28/02/2014 JP 2014-039880
(51) C07D 403/12 (2006.01), C07D 401/14 (2006.01), C07D 405/14 (2006.01), C07D 231/14 (2006.01), C07D 401/12 (2006.01), C07D 405/12 (2006.01), C07D 409/12 (2006.01), C07D 417/14 (2006.01), C07D 493/08 (2006.01), A61K 31/4155 (2006.01), A61P 29/00 (2006.01)
(54) COMPOSTO, MÉTODO DE TRATAMENTO OU PREVENÇÃO DE UMA DOENÇA, E, COMPOSIÇÃO FARMACÊUTICA
(71) TEIJIN PHARMA LIMITED (JP) , AMGEN INC. (US)
(72) HILARY PLAKE BECK, SHON KEITH BOOKER, HOWARD BREGMAN, VICTOR J. CEE, NAGASREE CHAKKA, TIMOTHY D. CUSHING, OLEG EPSTEIN, BRIAN M. FOX, STEPHANIE GEUNS-MEYER, XIAOLIN HAO, KENTA HIBIYA, JUN HIRATA, ZIHAO HUA, JASON HUMAN, SHINJI KAKUDA, RYOTA NAKAJIMA, PATRICIA LOPEZ, STEVEN H. OLSON, KAZUHISA OKADA, LEWIS D. PENNINGTON, HIROYUKI OONO, KEIKO SHIMADA, KOSUKE SASAKI, RYAN D. WHITE, YOUNGSOOK SHIN, SHUYAN YI, RYAN P. WURZ, XIAO MEI ZHENG
(85) 24/08/2016
(86) PCT JP2015/056584 de 27/02/2015
(87) WO 2015/129926 de 03/09/2015
Publicação automática da admissibilidade da fase nacional depositado via PCT . Tratado de cooperação em matéria de Patentes, conforme Instrução Normativa nº 02, de 06/06/2017 publicada na RPI nº 2422, de 06/06/2017.

---

(21) BR 11 2016 019593-0 A2

Código 1.3 - Notificação - Fase Nacional - PCT
(22) 24/02/2014
(51) G08G 1/16 (2006.01), G01C 21/28 (2006.01)
(54) APARELHO DE CÁLCULO DE AUTOPOSIÇÃO E MÉTODO DE CÁLCULO DE AUTOPOSIÇÃO
(71) NISSAN MOTOR CO. LTD. (JP)
(72) ICHIRO YAMAGUCHI, HIDEKAZU NISHIUCHI
(85) 24/08/2016
(86) PCT JP2014/054317 de 24/02/2014
(87) WO 2015/125301 de 27/08/2015
Publicação automática da admissibilidade da fase nacional depositado via PCT . Tratado de cooperação em matéria de Patentes, conforme Instrução Normativa nº 02, de 06/06/2017 publicada na RPI nº 2422, de 06/06/2017.

---

(21) BR 11 2016 019597-3 A2

Código 1.3 - Notificação - Fase Nacional - PCT

(22) 24/02/2015
(30) 26/02/2014 US 14/191,334
(51) H04W 72/04 (2009.01)
(54) SINALIZAÇÃO PARA REUTILIZAÇÃO DE FREQUÊNCIA FRACIONADA (FFR) PARA COMUNICAÇÕES D2D
(71) QUALCOMM INCORPORATED (US)
(72) QIAO LI, SAURABHA RANGRAO TAVILDAR, BILAL SADIQ
(85) 24/08/2016
(86) PCT US2015/017272 de 24/02/2015
(87) WO 2015/130665 de 03/09/2015
Publicação automática da admissibilidade da fase nacional depositado via PCT . Tratado de cooperação em matéria de Patentes, conforme Instrução Normativa nº 02, de 06/06/2017 publicada na RPI nº 2422, de 06/06/2017.

---

(21) BR 11 2016 019598-1 A2

Código 1.3 - Notificação - Fase Nacional - PCT
(22) 20/06/2014
(30) 27/02/2014 IN 994/CHE/2014
(51) B07C 5/342 (2006.01)
(54) MÁQUINA MELHORADA PARA A CLASSIFICAÇÃO DE OBJETOS IRREGULARES DE TAMANHO PEQUENO E PROCESSO PARA TAL
(71) NANOPIX INTEGRATED SOFTWARE SOLUTIONS PRIVATE LIMITED (IN)
(72) VIJAPUR ANUP, KRISH SASISEKAR
(85) 24/08/2016
(86) PCT IN2014/000413 de 20/06/2014
(87) WO 2015/128872 de 03/09/2015
Publicação automática da admissibilidade da fase nacional depositado via PCT . Tratado de cooperação em matéria de Patentes, conforme Instrução Normativa nº 02, de 06/06/2017 publicada na RPI nº 2422, de 06/06/2017.

---

(21) BR 11 2016 019602-3 A2

Código 1.3 - Notificação - Fase Nacional - PCT
(22) 16/02/2015
(30) 26/02/2014 US 61/944,788; 11/12/2014 US 14/567,573
(51) H04L 5/00 (2006.01), H04L 27/00 (2006.01)
(54) TÉCNICAS PARA RELATAR INFORMAÇÃO SOBRE O ESTADO DO CANAL (CSI) PARA UMA FAIXA DE ESPECTRO DE RADIOFREQUÊNCIA SEM LICENÇA
(71) QUALCOMM INCORPORATED (US)
(72) TAO LUO, WANSHI CHEN
(85) 24/08/2016
(86) PCT US2015/016031 de 16/02/2015
(87) WO 2015/130504 de 03/09/2015
Publicação automática da admissibilidade da fase nacional depositado via PCT . Tratado de cooperação em matéria de Patentes, conforme Instrução

Normativa nº 02, de 06/06/2017 publicada na RPI nº 2422, de 06/06/2017.

---

(21) BR 11 2016 019604-0 A2

Código 1.3 - Notificação - Fase Nacional - PCT
(22) 19/02/2015
(30) 24/03/2014 US 61/969,787; 23/12/2014 US 14/582,023
(51) H04W 28/02 (2009.01), H04W 74/08 (2009.01), H04W 84/12 (2009.01), H04W 88/02 (2009.01), H04W 88/08 (2009.01)
(54) SISTEMAS E MÉTODOS PARA GERENCIAMENTO DE CONTENÇÃO E ESTIMATIVA DE QUALIDADE DE SERVIÇO EM REDES SEM FIOS HETEROGÊNEAS
(71) INTEL IP CORPORATION (US)
(72) HUANING NIU, JEONGHO JEON, MO-HAN FONG, NAGEEN HIMAYAT, SERGEY ANDREEV, SHU-PING YEH, YEVGENI KOUCHERAVY, MIKHAIL GERASIMENKO
(85) 24/08/2016
(86) PCT US2015/016501 de 19/02/2015
(87) WO 2015/148017 de 01/10/2015
Publicação automática da admissibilidade da fase nacional depositado via PCT . Tratado de cooperação em matéria de Patentes, conforme Instrução Normativa nº 02, de 06/06/2017 publicada na RPI nº 2422, de 06/06/2017.

---

(21) BR 11 2016 019605-8 A2

Código 1.3 - Notificação - Fase Nacional - PCT
(22) 06/01/2015
(30) 26/02/2014 JP 2014-034929; 04/08/2014 JP 2014-158777; 05/12/2014 JP 2014-247194
(51) G03G 9/087 (2006.01), G03G 9/08 (2006.01)
(54) TONER, REVELADOR E DISPOSITIVO DE FORMAÇÃO DE IMAGEM
(71) RICOH COMPANY, LTD. (JP)
(72) HIROSHI YAMADA, TSUYOSHI SUGIMOTO, SUSUMU CHIBA, SHINSUKE NAGAI, KOHSUKE NAGATA, SHINYA NAKAYAMA, YUKA MIZOGUCHI, SUZUKA AMEMORI
(85) 24/08/2016
(86) PCT JP2015/050111 de 06/01/2015
(87) WO 2015/129289 de 03/09/2015
Publicação automática da admissibilidade da fase nacional depositado via PCT . Tratado de cooperação em matéria de Patentes, conforme Instrução Normativa nº 02, de 06/06/2017 publicada na RPI nº 2422, de 06/06/2017.

---

(21) BR 11 2016 019607-4 A2

Código 1.3 - Notificação - Fase Nacional - PCT
(22) 24/02/2015
(30) 25/02/2014 IN 526/DEL/2014
(51) C07H 1/00 (2006.01), C07H 1/02 (2006.01), C07H 15/04 (2006.01), A61K 31/7008 (2006.01), A61K 39/00 (2006.01), A61P 31/04 (2006.01)
(54) OLIGÔMEROS SINTÉTICOS DE SOROGRUPO X DE NEISSERIA

MENINGITIS E PROCESSO DE PREPARAÇÃO DOS MESMOS
(71) MSD WELLCOME TRUST HILLEMAN LABORATORIES PVT. LTD. (IN)
(72) DAVINDER GILL, KISHORE HARALE, MANOJ KUMAR CHHIKARA
(85) 24/08/2016
(86) PCT IB2015/051370 de 24/02/2015
(87) WO 2015/128797 de 03/09/2015
Publicação automática da admissibilidade da fase nacional depositado via PCT . Tratado de cooperação em matéria de Patentes, conforme Instrução Normativa nº 02, de 06/06/2017 publicada na RPI nº 2422, de 06/06/2017.

---

(21) BR 11 2016 019608-2 A2

Código 1.3 - Notificação - Fase Nacional - PCT
(22) 24/02/2015
(30) 25/02/2014 IN 527/DEL/2014
(51) C08B 37/00 (2006.01), A61K 39/095 (2006.01)
(54) PROCESSO A JUSANTE PARA PURIFICAÇÃO DE POLISSACARÍDEOS
(71) MSD WELLCOME TRUST HILLEMAN LABORATORIES PVT. LTD. (IN)
(72) DAVINDER GILL, MANOJ KUMAR CHHIKARA, SANDEEP SHARMA, SARMAD HANIF, NEERAJ JOSHI
(85) 24/08/2016
(86) PCT IB2015/051371 de 24/02/2015
(87) WO 2015/128798 de 03/09/2015
Publicação automática da admissibilidade da fase nacional depositado via PCT . Tratado de cooperação em matéria de Patentes, conforme Instrução Normativa nº 02, de 06/06/2017 publicada na RPI nº 2422, de 06/06/2017.

---

(21) BR 11 2016 019615-5 A2

Código 1.3 - Notificação - Fase Nacional - PCT
(22) 24/02/2015
(30) 28/02/2014 JP 2014-039169
(51) C21D 8/12 (2006.01), B23K 15/00 (2006.01), H01F 1/16 (2006.01), H01F 41/02 (2006.01)
(54) FOLHA DE AÇO ELÉTRICA ORIENTADA POR GRÃO PARA TRANSFORMADOR DE BAIXO RUÍDO E MÉTODO DE FABRICAÇÃO DA REFERIDA FOLHA
(71) JFE STEEL CORPORATION (JP)
(72) HIROAKI TODA, SHIGEHIRO TAKAJO, MICHIRO KOMATSUBARA
(85) 24/08/2016
(86) PCT JP2015/000934 de 24/02/2015
(87) WO 2015/129255 de 03/09/2015
Publicação automática da admissibilidade da fase nacional depositado via PCT . Tratado de cooperação em matéria de Patentes, conforme Instrução Normativa nº 02, de 06/06/2017 publicada na RPI nº 2422, de 06/06/2017.

---

(21) BR 11 2016 019617-1 A2

Código 1.3 - Notificação - Fase Nacional - PCT
(22) 11/03/2014

(51) C09J 133/08 (2006.01), C09J 133/06 (2006.01)
(54) COMPOSIÇÃO ADESIVA AQUOSA
(71) ROHM AND HAAS COMPANY (US)
(72) MIAO YANG, YIN XUE
(85) 25/08/2016
(86) PCT CN2014/073173 de 11/03/2014
(87) WO 2015/135122 de 17/09/2015
Publicação automática da admissibilidade da fase nacional depositado via PCT . Tratado de cooperação em matéria de Patentes, conforme Instrução Normativa nº 02, de 06/06/2017 publicada na RPI nº 2422, de 06/06/2017.

---

(21) BR 11 2016 019620-1 A2

Código 1.3 - Notificação - Fase Nacional - PCT
(22) 10/03/2015
(30) 10/03/2014 US 61/950,602
(51) B32B 1/08 (2006.01), B32B 27/32 (2006.01), F16L 11/04 (2006.01)
(54) TUBO FLEXÍVEL MULTICAMADAS E MÉTODOS PARA PREPARAR O MESMO
(71) SAINT-GOBAIN PERFORMANCE PLASTICS CORPORATION (US)
(72) WAYNE EDWARD GARVER, GERALD H. LING, CHARLES S. GOLUB, KATHRYN J. MORRIS, MARK F. COLTON
(85) 25/08/2016
(86) PCT US2015/019682 de 10/03/2015
(87) WO 2015/138433 de 17/09/2015
Publicação automática da admissibilidade da fase nacional depositado via PCT . Tratado de cooperação em matéria de Patentes, conforme Instrução Normativa nº 02, de 06/06/2017 publicada na RPI nº 2422, de 06/06/2017.

---

(21) BR 11 2016 019621-0 A2

Código 1.3 - Notificação - Fase Nacional - PCT
(22) 25/02/2015
(30) 28/02/2014 DE 10 2014 203 740.9
(51) H01B 3/52 (2006.01), H01B 7/29 (2006.01), H02K 3/02 (2006.01), H02K 3/40 (2006.01)
(54) SISTEMA DE BLINDAGEM DE EFEITO CORONA, EM PARTICULAR SISTEMA DE BLINDAGEM EXTERNA DE EFEITO CORONA PARA UMA MÁQUINA ELÉTRICA
(71) SIEMENS AKTIENGESELLSCHAFT (DE)
(72) BERNHARD KLAUSSNER, JIRI LANG, STEFFEN LANG, ALEXANDER LITINSKY, GUIDO SCHMIDT, CHRISTIAN SCHULZ-DROST, KLAUS SCHÄFER, CHRISTIAN STAUBACH
(85) 25/08/2016
(86) PCT EP2015/053911 de 25/02/2015
(87) WO 2015/128367 de 03/09/2015
Publicação automática da admissibilidade da fase nacional depositado via PCT . Tratado de cooperação em matéria de Patentes, conforme Instrução

Normativa nº 02, de 06/06/2017 publicada na RPI nº 2422, de 06/06/2017.

---

(21) BR 11 2016 019622-8 A2

Código 1.3 - Notificação - Fase Nacional - PCT
(22) 21/05/2015
(30) 21/05/2014 EP 14169188.1
(51) A24F 47/00 (2006.01)
(54) DISPOSITIVO DE AQUECIMENTO POR INDUÇÃO E SISTEMA GERADOR DE AEROSSOL
(71) PHILIP MORRIS PRODUCTS S.A. (CH)
(72) OLEG MIRONOV
(85) 25/08/2016
(86) PCT EP2015/061198 de 21/05/2015
(87) WO 2015/177253 de 26/11/2015
Publicação automática da admissibilidade da fase nacional depositado via PCT . Tratado de cooperação em matéria de Patentes, conforme Instrução Normativa nº 02, de 06/06/2017 publicada na RPI nº 2422, de 06/06/2017.

---

(21) BR 11 2016 019625-2 A2

Código 1.3 - Notificação - Fase Nacional - PCT
(22) 11/03/2014
(51) C09J 133/08 (2006.01), C09J 133/06 (2006.01)
(54) COMPOSIÇÃO ADESIVA AQUOSA
(71) ROHM AND HAAS COMPANY (US)
(72) MIAO YANG, YIN XUE
(85) 25/08/2016
(86) PCT CN2014/073168 de 11/03/2014
(87) WO 2015/135119 de 17/09/2015
Publicação automática da admissibilidade da fase nacional depositado via PCT . Tratado de cooperação em matéria de Patentes, conforme Instrução Normativa nº 02, de 06/06/2017 publicada na RPI nº 2422, de 06/06/2017.

---

(21) BR 11 2016 019633-3 A2

Código 1.3 - Notificação - Fase Nacional - PCT
(22) 09/03/2015
(30) 19/03/2014 EP 14160681.4
(51) A24F 47/00 (2006.01)
(54) PLANO MONOLÍTICO COM CONTATOS ELÉTRICOS E MÉTODOS DE FABRICAÇÃO DO MESMO
(71) PHILIP MORRIS PRODUCTS S.A. (CH)
(72) DOMINIQUE BERNAUER, FELIX FERNANDO
(85) 25/08/2016
(86) PCT EP2015/054823 de 09/03/2015
(87) WO 2015/139985 de 24/09/2015
Publicação automática da admissibilidade da fase nacional depositado via PCT . Tratado de cooperação em matéria de Patentes, conforme Instrução

Normativa nº 02, de 06/06/2017 publicada na RPI nº 2422, de 06/06/2017.

---

(21) BR 11 2016 019634-1 A2

Código 1.3 - Notificação - Fase Nacional - PCT
(22) 18/03/2015
(30) 18/03/2014 US 61/954,752
(51) C07D 417/14 (2006.01), C07D 487/04 (2006.01), A61K 31/427 (2006.01), A61K 31/497 (2006.01), A61K 31/4439 (2006.01), A61K 31/4709 (2006.01), A61K 31/4985 (2006.01), A61P 35/00 (2006.01)
(54) COMPOSTO, COMPOSIÇÃO FARMACÊUTICA, MÉTODO DE TRATAMENTO DE UMA DOENÇA OU DISTÚRBIO, EQUIPAMENTO PARA O TRATAMENTO DE UMA CONDIÇÃO MEDIADA E UTILIZAÇÃO DE UM COMPOSTO
(71) F. HOFFMANN-LA ROCHE AG (CH)
(72) JASON BURCH, HUIFEN CHEN, XIAOJING WANG
(85) 25/08/2016
(86) PCT EP2015/055596 de 18/03/2015
(87) WO 2015/140189 de 24/09/2015
Publicação automática da admissibilidade da fase nacional depositado via PCT . Tratado de cooperação em matéria de Patentes, conforme Instrução Normativa nº 02, de 06/06/2017 publicada na RPI nº 2422, de 06/06/2017.

---

(21) BR 11 2016 019638-4 A2

Código 1.3 - Notificação - Fase Nacional - PCT
(22) 03/03/2015
(30) 12/03/2014 JP 2014-049163
(51) G01N 25/72 (2006.01), G01J 5/48 (2006.01)
(54) MÉTODO DE INSPEÇÃO DE SUPERFÍCIE DE TUBO DE AÇO, DISPOSITIVO DE INSPEÇÃO DE SUPERFÍCIE DE TUBO DE AÇO, SISTEMA DE FABRICAÇÃO DE TUBO DE AÇO, MÉTODO DE IDENTIFICAÇÃO DE ÁREA COM FORMAÇÃO DE DEFEITO EM UM TUBO DE AÇO E MÉTODO DE FABRICAÇÃO DE TUBO DE AÇO
(71) JFE STEEL CORPORATION (JP)
(72) YUKINORI IIZUKA, HIROAKI ONO, TOSHIFUMI KODAMA, AKIHIRO OGAWA
(85) 25/08/2016
(86) PCT JP2015/056246 de 03/03/2015
(87) WO 2015/137200 de 17/09/2015
Publicação automática da admissibilidade da fase nacional depositado via PCT . Tratado de cooperação em matéria de Patentes, conforme Instrução Normativa nº 02, de 06/06/2017 publicada na RPI nº 2422, de 06/06/2017.

---

(21) BR 11 2016 019639-2 A2

Código 1.3 - Notificação - Fase Nacional - PCT
(22) 26/02/2014
(51) A62B 7/14 (2006.01), A62B 9/02 (2006.01), G05D 16/20 (2006.01), G05D 16/06 (2006.01)

(54) REDUTOR DE PRESSÃO DE GÁS COM SISTEMA MESTRE ELETRICAMENTE ACIONADO
(71) ZODIAC AEROTECHNICS (FR)
(72) MATTHIEU FROMAGE
(85) 25/08/2016
(86) PCT IB2014/000372 de 26/02/2014
(87) WO 2015/128690 de 03/09/2015
Publicação automática da admissibilidade da fase nacional depositado via PCT . Tratado de cooperação em matéria de Patentes, conforme Instrução Normativa nº 02, de 06/06/2017 publicada na RPI nº 2422, de 06/06/2017.

---

(21) BR 11 2016 019641-4 A2

Código 1.3 - Notificação - Fase Nacional - PCT
(22) 26/02/2015
(30) 26/02/2014 NL 2012330; 15/05/2014 NL 2012820
(51) B65B 43/12 (2006.01), B31B 19/98 (2006.01), B65B 43/14 (2006.01), B65D 71/50 (2006.01), B65D 85/62 (2006.01), B65D 75/58 (2006.01)
(54) CONJUNTO PARA ARMAZENAR UMA PLURALIDADE DE RECIPIENTES FLEXÍVEIS, USO DE UM CONJUNTO DE UM OU MAIS ELEMENTOS DE GUIA, DE PREFERÊNCIA, ELEMENTO DE GUIA, ELEMENTO DE GUIA PARA TRANSPORTAR UMA FILA DE RECIPIENTES, MÉTODO DE ARMAZENAMENTO DE UMA PLURALIDADE DE RECIPIENTES FLEXÍVEIS, E MÉTODO DE REMOÇÃO DE RECIPIENTES FLEXÍVEIS COM BICOS DE DISPENSAÇÃO
(71) FUJI SEAL INTERNATIONAL, INC. (JP)
(72) JEROEN GERRIT ANTON GEBBINK, STIJN ANTONIUS PETRUS VERHOEVEN
(85) 25/08/2016
(86) PCT EP2015/054052 de 26/02/2015
(87) WO 2015/128427 de 03/09/2015
Publicação automática da admissibilidade da fase nacional depositado via PCT . Tratado de cooperação em matéria de Patentes, conforme Instrução Normativa nº 02, de 06/06/2017 publicada na RPI nº 2422, de 06/06/2017.

---

(21) BR 11 2016 019644-9 A2

Código 1.3 - Notificação - Fase Nacional - PCT
(22) 26/02/2015
(30) 26/02/2014 US 61/944,717
(51) B01J 31/02 (2006.01), C08G 18/22 (2006.01), C08G 18/18 (2006.01)
(54) COMPOSIÇÕES DE CATALISADOR E MÉTODOS PARA FAZER ESPUMA
(71) AIR PRODUCTS AND CHEMICALS, INC (US)
(72) ROBERT FRANCIS HOFFMAN, JAMES DOUGLAS TOBIAS, JEAN LOUISE VINCENT, TIMOTHY J. MILLER
(85) 25/08/2016
(86) PCT US2015/017764 de 26/02/2015

(87) WO 2015/130939 de 03/09/2015
Publicação automática da admissibilidade da fase nacional depositado via PCT . Tratado de cooperação em matéria de Patentes, conforme Instrução Normativa nº 02, de 06/06/2017 publicada na RPI nº 2422, de 06/06/2017.

---

(21) BR 11 2016 019645-7 A2

Código 1.3 - Notificação - Fase Nacional - PCT
(22) 04/03/2015
(30) 04/03/2014 IT RM2014A000100
(51) C10B 53/07 (2006.01), C10G 1/10 (2006.01), C08J 11/12 (2006.01)
(54) ?PROCESSO TERMOQUÍMICO PARA RECUPERAR MATÉRIA DE REFUGO DE PLÁSTICO REFORÇADO COM FIBRA DE VIDRO?
(71) KOREC S.R.L. (IT)
(72) ELIO SANTACESARIA, RICCARDO TESSER, SALVATORE MALLARDO, ROSA VITIELLO, MARTINO DI SERIO, ANTONELLO DIMICCOLI, LAURA SAVIANO
(85) 25/08/2016
(86) PCT IB2015/051593 de 04/03/2015
(87) WO 2015/162505 de 29/10/2015
Publicação automática da admissibilidade da fase nacional depositado via PCT . Tratado de cooperação em matéria de Patentes, conforme Instrução Normativa nº 02, de 06/06/2017 publicada na RPI nº 2422, de 06/06/2017.

---

(21) BR 11 2016 019649-0 A2

Código 1.3 - Notificação - Fase Nacional - PCT
(22) 23/02/2015
(30) 25/02/2014 IN 663/MUM/2014
(51) A61M 15/00 (2006.01)
(54) DISPOSITIVO DE INALAÇÃO
(71) LUPIN LIMITED (IN)
(72) VISHWAJIT BHIDE, RAGHURAM AMPERAYANI PATTABHI, ROHINI PIMPLE, BISHU CHOUBEY
(85) 25/08/2016
(86) PCT IB2015/051350 de 23/02/2015
(87) WO 2015/128789 de 03/09/2015
Publicação automática da admissibilidade da fase nacional depositado via PCT . Tratado de cooperação em matéria de Patentes, conforme Instrução Normativa nº 02, de 06/06/2017 publicada na RPI nº 2422, de 06/06/2017.

---

(21) BR 11 2016 019650-3 A2

Código 1.3 - Notificação - Fase Nacional - PCT
(22) 25/02/2015
(30) 28/02/2014 JP 2014-039084
(51) B22D 41/32 (2006.01), B22D 11/10 (2006.01), C04B 35/103 (2006.01)
(54) REFRATÁRIO PARA FUNDIÇÃO DE AÇO, PLACA PARA UM DISPOSITIVO DE BOCAL DESLIZANTE, E, MÉTODO PARA PRODUZIR UM REFRATÁRIO PARA FUNDIÇÃO DE AÇO

(71) KROSAKIHARIMA CORPORATION (JP)
(72) TARO MAKINO, KAZUO ITO, KEIICHIRO AKAMINE
(85) 25/08/2016
(86) PCT JP2015/055388 de 25/02/2015
(87) WO 2015/129745 de 03/09/2015
Publicação automática da admissibilidade da fase nacional depositado via PCT . Tratado de cooperação em matéria de Patentes, conforme Instrução Normativa nº 02, de 06/06/2017 publicada na RPI nº 2422, de 06/06/2017.

---

(21) BR 11 2016 019651-1 A2

Código 1.3 - Notificação - Fase Nacional - PCT
(22) 27/02/2015
(30) 28/02/2014 SE 1450231-4; 21/09/2014 SE 1451109-1
(51) B65D 47/04 (2006.01), F16K 1/30 (2006.01)
(54) MEMBRO DE ESTABILIZAÇÃO, VÁLVULA E RECIPIENTE DE AEROSSOL, E, MÉTODO PARA PROVER UM RECIPIENTE DE AEROSSOL
(71) PURPLE HOLDING AB (SE)
(72) MIKAEL SAHLSTRÖM, KENNETH HAGMAN
(85) 25/08/2016
(86) PCT SE2015/050233 de 27/02/2015
(87) WO 2015/130220 de 03/09/2015
Publicação automática da admissibilidade da fase nacional depositado via PCT . Tratado de cooperação em matéria de Patentes, conforme Instrução Normativa nº 02, de 06/06/2017 publicada na RPI nº 2422, de 06/06/2017.

---

(21) BR 11 2016 019653-8 A2

Código 1.3 - Notificação - Fase Nacional - PCT
(22) 26/03/2015
(30) 28/02/2014 US 61/946,137; 02/03/2015 US 14/635,548
(51) B08B 3/02 (2006.01)
(54) UNIDADE DE MÁQUINA, UNIDADE DE LAVADORA, E, MÉTODO PARA MOVIMENTAÇÃO DE UM ROBÔ PARA FORA DE UM INVÓLUCRO
(71) FIVES CINETIC CORP. (US)
(72) DAVID L. STOCKERT, KEVIN A. HEIKKINEN, TIMOTHY P. TRISTANI
(85) 25/08/2016
(86) PCT US2015/022663 de 26/03/2015
(87) WO 2015/131208 de 03/09/2015
Publicação automática da admissibilidade da fase nacional depositado via PCT . Tratado de cooperação em matéria de Patentes, conforme Instrução Normativa nº 02, de 06/06/2017 publicada na RPI nº 2422, de 06/06/2017.

---

(21) BR 11 2016 019654-6 A2

Código 1.3 - Notificação - Fase Nacional - PCT
(22) 26/02/2015
(30) 27/02/2014 DE 102014203617.8
(51) F01N 3/28 (2006.01), F01N 13/18 (2010.01), B01D 53/88 (2006.01), B01J 35/04 (2006.01), F01N 13/00 (2010.01)

(54) MÓDULO DE CATALISADOR, UNIDADE DE MONTAGEM, E, MÉTODO PARA PRODUZIR UM MÓDULO DE CATALISADOR
(71) JOHNSON MATTHEY CATALYSTS (GERMANY) GMBH (DE)
(72) ROBERT KLEUDERLEIN, UDO KLUMPP
(85) 25/08/2016
(86) PCT GB2015/050564 de 26/02/2015
(87) WO 2015/128659 de 03/09/2015
Publicação automática da admissibilidade da fase nacional depositado via PCT . Tratado de cooperação em matéria de Patentes, conforme Instrução Normativa nº 02, de 06/06/2017 publicada na RPI nº 2422, de 06/06/2017.

---

(21) BR 11 2016 019656-2 A2

Código 1.3 - Notificação - Fase Nacional - PCT
(22) 27/02/2015
(30) 28/02/2014 GB 1403547.1
(51) B60L 11/18 (2006.01), H02J 5/00 (2006.01), H02J 7/02 (2006.01)
(54) COXIM E SISTEMA DE TRANSFERÊNCIA DE POTÊNCIA INDUTIVA, E, MÉTODO PARA OPERAR UM COXIM DE TRANSFERÊNCIA DE POTÊNCIA INDUTIVA
(71) BOMBARDIER PRIMOVE GMBH (DE)
(72) SIMON WECHSLER, DOMINIK ANDERS
(85) 25/08/2016
(86) PCT EP2015/054106 de 27/02/2015
(87) WO 2015/128450 de 03/09/2015
Publicação automática da admissibilidade da fase nacional depositado via PCT . Tratado de cooperação em matéria de Patentes, conforme Instrução Normativa nº 02, de 06/06/2017 publicada na RPI nº 2422, de 06/06/2017.

---

(21) BR 11 2016 019658-9 A2

Código 1.3 - Notificação - Fase Nacional - PCT
(22) 27/02/2015
(30) 27/02/2014 US 61/945,755
(51) B29C 55/18 (2006.01), B29C 47/04 (2006.01), B29C 55/02 (2006.01)
(54) PROCESSO PARA ESTIRAR UMA PELÍCULA OU UM CONJUNTO DE PELÍCULAS, PROCESSO PARA PRODUZIR UM PRODUTO COM PELÍCULA, PRODUTO COM PELÍCULA, PROCESSO PARA ORIENTAR SEGMENTOS DE ESTIRAMENTO DE UMA PELÍCULA OU UM CONJUNTO DE PELÍCULAS, PRODUTO, PROCESSO PARA ESTIRAR UMA PELÍCULA OU UM CONJUNTO DE PELÍCULAS, APARELHO, E, APARELHO PARA ESTIRAR UMA PELÍCULA OU UM CONJUNTO DE PELÍCULAS
(71) OLE-BENDT RASMUSSEN (CH)
(72) OLE-BENDT RASMUSSEN
(85) 25/08/2016
(86) PCT EP2015/054146 de 27/02/2015
(87) WO 2015/128467 de 03/09/2015
Publicação automática da admissibilidade da fase nacional depositado via

PCT . Tratado de cooperação em matéria de Patentes, conforme Instrução Normativa nº 02, de 06/06/2017 publicada na RPI nº 2422, de 06/06/2017.

---

(21) BR 11 2016 019660-0 A2

Código 1.3 - Notificação - Fase Nacional - PCT
(22) 26/02/2015
(30) 27/02/2014 DE 102014203618.6
(51) F01N 3/28 (2006.01), B01D 53/88 (2006.01), B01J 35/04 (2006.01), F01N 13/18 (2010.01), F01N 13/00 (2010.01)
(54) MÓDULO DE CATALISADOR, UNIDADE DE MONTAGEM, E, MÉTODO PARA PRODUZIR UM MÓDULO DE CATALISADOR
(71) JOHNSON MATTHEY CATALYSTS (GERMANY) GMBH (DE)
(72) ROBERT KLEUDERLEIN, UDO KLUMPP
(85) 25/08/2016
(86) PCT GB2015/050563 de 26/02/2015
(87) WO 2015/128658 de 03/09/2015
Publicação automática da admissibilidade da fase nacional depositado via PCT . Tratado de cooperação em matéria de Patentes, conforme Instrução Normativa nº 02, de 06/06/2017 publicada na RPI nº 2422, de 06/06/2017.

---

(21) BR 11 2016 019661-9 A2

Código 1.3 - Notificação - Fase Nacional - PCT
(22) 26/02/2015
(30) 28/02/2014 DE 102014203748.4
(51) F01N 3/28 (2006.01), F01N 13/18 (2010.01), B01J 35/04 (2006.01), F01N 13/00 (2010.01), B01J 35/02 (2006.01)
(54) APARELHO CONVERSOR CATALÍTICO, FERRAMENTA DE MANIPULAÇÃO PARA MANIPULAÇÃO DE UMA CAIXA DE ELEMENTO DE UM APARELHO CONVERSOR CATALÍTICO, E, CAIXA DE ELEMENTO PARA UM APARELHO CONVERSOR CATALÍTICO
(71) JOHNSON MATTHEY CATALYSTS (GERMANY) GMBH (DE)
(72) KAI KLINDER
(85) 25/08/2016
(86) PCT GB2015/050565 de 26/02/2015
(87) WO 2015/128660 de 03/09/2015
Publicação automática da admissibilidade da fase nacional depositado via PCT . Tratado de cooperação em matéria de Patentes, conforme Instrução Normativa nº 02, de 06/06/2017 publicada na RPI nº 2422, de 06/06/2017.

---

(21) BR 11 2016 019663-5 A2

Código 1.3 - Notificação - Fase Nacional - PCT
(22) 27/02/2015
(30) 28/02/2014 GB 1403548.9
(51) B60L 11/18 (2006.01), H02J 5/00 (2006.01), H02J 7/00 (2006.01), H02J 7/02 (2006.01)
(54) COXIM DE TRANSFERÊNCIA DE POTÊNCIA INDUTIVA, E, MÉTODO PARA OPERAR UM COXIM DE TRANSFERÊNCIA DE POTÊNCIA INDUTIVA

(71) BOMBARDIER PRIMOVE GMBH (DE)
(72) SIMON WECHSLER, ROMAN GUNT
(85) 25/08/2016
(86) PCT EP2015/054216 de 27/02/2015
(87) WO 2015/128498 de 03/09/2015
Publicação automática da admissibilidade da fase nacional depositado via PCT . Tratado de cooperação em matéria de Patentes, conforme Instrução Normativa nº 02, de 06/06/2017 publicada na RPI nº 2422, de 06/06/2017.

---

(21) BR 11 2016 019666-0 A2

Código 1.3 - Notificação - Fase Nacional - PCT
(22) 25/03/2015
(30) 26/03/2014 US 14/225,656
(51) G06F 17/30 (2006.01)
(54) MECANISMO PARA GERENCIAR EXPERIÊNCIA DE REPRODUÇÃO INTERROMPIDA PARA ITENS DE MÍDIA EM LISTAS DE REPRODUÇÃO
(71) GOOGLE INC. (US)
(72) JUSTIN LEWIS, RUXANDRA GEORGIANA PAUN
(85) 25/08/2016
(86) PCT US2015/022533 de 25/03/2015
(87) WO 2015/148698 de 01/10/2015
Publicação automática da admissibilidade da fase nacional depositado via PCT . Tratado de cooperação em matéria de Patentes, conforme Instrução Normativa nº 02, de 06/06/2017 publicada na RPI nº 2422, de 06/06/2017.

---

(21) BR 11 2016 019667-8 A2

Código 1.3 - Notificação - Fase Nacional - PCT
(22) 12/02/2015
(30) 28/02/2014 JP 2014-039780
(51) C09J 175/04 (2006.01), C09J 11/06 (2006.01), C09J 133/00 (2006.01), F21S 8/10 (2006.01)
(54) ADESIVO FUNDIDO A QUENTE CURÁVEL POR UMIDADE PARA APARELHOS DE ILUMINAÇÃO
(71) HENKEL AG & CO. KGAA (DE)
(72) SHINGO TSUNO, MASAAKI DOBASHI, TOMONORI TAKAHASHI, TAKAHIDE MORISHITA
(85) 25/08/2016
(86) PCT JP2015/054509 de 12/02/2015
(87) WO 2015/129529 de 03/09/2015
Publicação automática da admissibilidade da fase nacional depositado via PCT . Tratado de cooperação em matéria de Patentes, conforme Instrução Normativa nº 02, de 06/06/2017 publicada na RPI nº 2422, de 06/06/2017.

---

(21) BR 11 2016 019668-6 A2

Código 1.3 - Notificação - Fase Nacional - PCT
(22) 12/02/2015
(30) 27/02/2014 JP 2014-037370

(51) B01J 27/24 (2006.01), B01J 27/22 (2006.01), C01B 21/06 (2006.01), C01B 31/30 (2006.01), C01C 1/04 (2006.01)
(54) CATALISADOR DE METAL SUPORTADO E MÉTODO DE SÍNTESE DE AMÔNIA QUE UTILIZA O MESMO
(71) JAPAN SCIENCE AND TECHNOLOGY AGENCY (JP) , TOKYO INSTITUTE OF TECHNOLOGY (JP)
(72) HIDEO HOSONO, MICHIKAZU HARA, MASAAKI KITANO, TOSHIHARU YOKOYAMA, YASUNORI INOUE, SHINJI KAMBARA
(85) 25/08/2016
(86) PCT JP2015/053853 de 12/02/2015
(87) WO 2015/129471 de 03/09/2015
Publicação automática da admissibilidade da fase nacional depositado via PCT . Tratado de cooperação em matéria de Patentes, conforme Instrução Normativa nº 02, de 06/06/2017 publicada na RPI nº 2422, de 06/06/2017.

---

(21) BR 11 2016 019669-4 A2

Código 1.3 - Notificação - Fase Nacional - PCT
(22) 13/02/2015
(30) 25/02/2014 CN 201410065195.8
(51) C07D 471/04 (2006.01), C07D 239/48 (2006.01), C07D 413/04 (2006.01), C07D 413/14 (2006.01), C07D 401/12 (2006.01), C07D 401/04 (2006.01), C07D 401/14 (2006.01), C07D 403/04 (2006.01), C07D 491/08 (2006.01), A61K 31/506 (2006.01), A61K 31/5377 (2006.01), A61K 31/53 (2006.01), A61K 31/553 (2006.01), A61K 31/5386 (2006.01), A61P 35/00 (2006.01), A61P 3/10 (2006.01), A61P 37/02 (2006.01), A61P 25/28 (2006.01), A61P 9/00 (2006.01)
(54) COMPOSTO, COMPOSIÇÃO FARMACÊUTICA E USO DE UM COMPOSTO
(71) SHANGHAI HAIYAN PHARMACEUTICAL TECHNOLOGY CO., LTD. (CN) , YANGTZE RIVER PHARMACEUTICAL GROUP CO., LTD. (CN)
(72) JIONG LAN, YUNZHOU JIN, FUSHENG ZHOU, JING XIE, SIDA SHEN, YI HU, WEI LIU, QIANG LV
(85) 25/08/2016
(86) PCT CN2015/073044 de 13/02/2015
(87) WO 2015/127872 de 03/09/2015
Publicação automática da admissibilidade da fase nacional depositado via PCT . Tratado de cooperação em matéria de Patentes, conforme Instrução Normativa nº 02, de 06/06/2017 publicada na RPI nº 2422, de 06/06/2017.

---

(21) BR 11 2016 019670-8 A2

Código 1.3 - Notificação - Fase Nacional - PCT
(22) 25/02/2015
(30) 26/02/2014 US 61/944,588; 19/12/2014 US 62/094,091
(51) C07D 409/12 (2006.01), A01N 43/36 (2006.01), A01N 43/40 (2006.01), A01N 43/56 (2006.01), A01N 43/80 (2006.01), C07D 413/12 (2006.01), C07D 417/12 (2006.01), C07D 263/16 (2006.01), C07D 207/22 (2006.01)
(54) COMPOSTOS, COMPOSIÇÃO AGRÍCOLA OU VETERINÁRIA,

UTILIZAÇÃO DE UM COMPOSTO E MÉTODO PARA A PROTEÇÃO DO MATERIAL DE PROPAGAÇÃO DOS VEGETAIS
(71) BASF SE (DE)
(72) PASCAL BINDSCHÄDLER, WOLFGANG VON DEYN
(85) 25/08/2016
(86) PCT EP2015/053899 de 25/02/2015
(87) WO 2015/128358 de 03/09/2015
Publicação automática da admissibilidade da fase nacional depositado via PCT . Tratado de cooperação em matéria de Patentes, conforme Instrução Normativa nº 02, de 06/06/2017 publicada na RPI nº 2422, de 06/06/2017.

---

(21) BR 11 2016 019671-6 A2

Código 1.3 - Notificação - Fase Nacional - PCT
(22) 30/01/2015
(30) 12/03/2014 US 61/951,891
(51) B01D 17/02 (2006.01)
(54) SEPARADOR DE TUBO DE FLUXO DIVISOR COM RETENTOR DE AREIA
(71) EXXONMOBIL UPSTREAM RESEARCH COMPANY (US)
(72) SCOTT M. WHITNEY, PER REIDAR LARNHOLM
(85) 25/08/2016
(86) PCT US2015/013883 de 30/01/2015
(87) WO 2015/138055 de 17/09/2015
Publicação automática da admissibilidade da fase nacional depositado via PCT . Tratado de cooperação em matéria de Patentes, conforme Instrução Normativa nº 02, de 06/06/2017 publicada na RPI nº 2422, de 06/06/2017.

---

(21) BR 11 2016 019674-0 A2

Código 1.3 - Notificação - Fase Nacional - PCT
(22) 21/05/2015
(30) 21/05/2014 EP 14169193.1
(51) A24F 47/00 (2006.01)
(54) SUBSTRATO FORMADOR DE AEROSSOL E SISTEMA DE DISTRIBUIÇÃO DE AEROSSOL
(71) PHILIP MORRIS PRODUCTS S.A. (CH)
(72) OLEG MIRONOV, IHAR NIKOLAEVICH ZINOVIK
(85) 25/08/2016
(86) PCT EP2015/061218 de 21/05/2015
(87) WO 2015/177264 de 26/11/2015
Publicação automática da admissibilidade da fase nacional depositado via PCT . Tratado de cooperação em matéria de Patentes, conforme Instrução Normativa nº 02, de 06/06/2017 publicada na RPI nº 2422, de 06/06/2017.

---

(21) BR 11 2016 019677-5 A2

Código 1.3 - Notificação - Fase Nacional - PCT
(22) 26/02/2015
(30) 27/02/2014 JP 2014-037341

(51) C12N 5/071 (2010.01), A61L 27/00 (2006.01), C12M 3/00 (2006.01), C12N 5/0735 (2010.01), C12N 5/077 (2010.01), C12N 5/0775 (2010.01), C12N 5/10 (2006.01)
(54) MÉTODO DE PRODUÇÃO DE AGREGADO CELULAR PARA AUTO-ORGANIZAÇÃO
(71) PUBLIC UNIVERSITY CORPORATION YOKOHAMA CITY UNIVERSITY (JP) , NATIONAL UNIVERSITY CORPORATION SAITAMA UNIVERSITY (JP)
(72) TAKANORI TAKEBE, HIDEKI TANIGUCHI, HIROSHI YOSHIKAWA
(85) 25/08/2016
(86) PCT JP2015/055695 de 26/02/2015
(87) WO 2015/129822 de 03/09/2015
Publicação automática da admissibilidade da fase nacional depositado via PCT . Tratado de cooperação em matéria de Patentes, conforme Instrução Normativa nº 02, de 06/06/2017 publicada na RPI nº 2422, de 06/06/2017.

---

(21) BR 11 2016 019679-1 A2

Código 1.3 - Notificação - Fase Nacional - PCT
(22) 27/02/2015
(30) 27/02/2014 EP 14157013.5
(51) F16L 58/10 (2006.01), E21B 43/10 (2006.01)
(54) MÉTODO E SISTEMA PARA ENCAMISAR UMA COLUNA DE TUBULAÇÃO, E, CAMISA
(71) SHELL INTERNATIONALE RESEARCH MAATSCHAPPIJ B.V. (NL)
(72) PETRUS CORNELIS KRIESELS, BOO YOUNG YANG, HEATHER L. GOWER
(85) 25/08/2016
(86) PCT EP2015/054115 de 27/02/2015
(87) WO 2015/128454 de 03/09/2015
Publicação automática da admissibilidade da fase nacional depositado via PCT . Tratado de cooperação em matéria de Patentes, conforme Instrução Normativa nº 02, de 06/06/2017 publicada na RPI nº 2422, de 06/06/2017.

---

(21) BR 11 2016 019680-5 A2

Código 1.3 - Notificação - Fase Nacional - PCT
(22) 27/02/2015
(30) 27/02/2014 US 61/945,444
(51) F02M 25/07 (2006.01), F01N 3/20 (2006.01), F01N 3/023 (2006.01), F01N 3/035 (2006.01), F01N 3/08 (2006.01), F01N 3/10 (2006.01), B01D 53/94 (2006.01), B01J 29/00 (2006.01), F02M 25/10 (2006.01), B01J 23/34 (2006.01), F01N 13/00 (2010.01)
(54) SISTEMA DE ESCAPE PARA UM MOTOR DE COMBUSTÃO INTERNA
(71) JOHNSON MATTHEY PUBLIC LIMITED COMPANY (GB)
(72) GUY RICHARD CHANDLER, ALEXANDER NICHOLAS MICHAEL GREEN, PAUL RICHARD PHILIPS
(85) 25/08/2016
(86) PCT GB2015/050567 de 27/02/2015

(87) WO 2015/128662 de 03/09/2015
Publicação automática da admissibilidade da fase nacional depositado via PCT . Tratado de cooperação em matéria de Patentes, conforme Instrução Normativa nº 02, de 06/06/2017 publicada na RPI nº 2422, de 06/06/2017.

---

(21) BR 11 2016 019682-1 A2

Código 1.3 - Notificação - Fase Nacional - PCT
(22) 24/02/2015
(30) 25/02/2014 US 61/944,340; 21/07/2014 US 62/027,139; 08/08/2014 US 62/035,221; 22/10/2014 US 62/067,350
(51) A61K 9/14 (2006.01)
(54) FORMULAÇÕES DE POLÍMEROS PARA ESTÍMULO NASOLACRIMAL
(71) OCULEVE, INC. (US)
(72) JAMES DONALD LOUDIN, AMITAVA GUPTA, JOHN WARDLE, CHRISTOPHER WILLIAM STIVERS, MARIE DVORAK CHRIST, F. RICHARD CHRIST, ANAND DORAISWAMY
(85) 25/08/2016
(86) PCT US2015/017379 de 24/02/2015
(87) WO 2015/130707 de 03/09/2015
Publicação automática da admissibilidade da fase nacional depositado via PCT . Tratado de cooperação em matéria de Patentes, conforme Instrução Normativa nº 02, de 06/06/2017 publicada na RPI nº 2422, de 06/06/2017.

---

(21) BR 11 2016 019684-8 A2

Código 1.3 - Notificação - Fase Nacional - PCT
(22) 24/02/2015
(30) 28/02/2014 US 61/946,168; 17/02/2015 US 14/623,812
(51) A61B 17/32 (2006.01)
(54) INSTRUMENTO CIRÚRGICO ULTRASSÔNICO COM CONJUNTO DE CABO REMOVÍVEL
(71) ETHICON ENDO-SURGERY, LLC (PR)
(72) JOHN A. HIBNER, RICHARD P. NUCHOLS, GREGORY W. JOHNSON
(85) 25/08/2016
(86) PCT US2015/017178 de 24/02/2015
(87) WO 2015/130621 de 03/09/2015
Publicação automática da admissibilidade da fase nacional depositado via PCT . Tratado de cooperação em matéria de Patentes, conforme Instrução Normativa nº 02, de 06/06/2017 publicada na RPI nº 2422, de 06/06/2017.

---

(21) BR 11 2016 019685-6 A2

Código 1.3 - Notificação - Fase Nacional - PCT
(22) 17/12/2014
(30) 13/03/2014 US 61/952,547
(51) G01L 7/08 (2006.01), G01L 9/00 (2006.01), G01L 1/16 (2006.01)
(54) DETECÇÃO DE PRESSÃO PASSIVA
(71) CHEVRON U.S.A. INC. (US)
(72) JAMES DANIEL MONTOYA

(85) 25/08/2016
(86) PCT US2014/070964 de 17/12/2014
(87) WO 2015/138029 de 17/09/2015
Publicação automática da admissibilidade da fase nacional depositado via PCT . Tratado de cooperação em matéria de Patentes, conforme Instrução Normativa nº 02, de 06/06/2017 publicada na RPI nº 2422, de 06/06/2017.

---

(21) BR 11 2016 019687-2 A2

Código 1.3 - Notificação - Fase Nacional - PCT
(22) 17/02/2015
(30) 26/02/2014 DE 10 2014 102 493.1
(51) H01L 25/11 (2006.01), H01L 23/473 (2006.01), H01L 23/00 (2006.01), H01L 23/32 (2006.01)
(54) TIRISTOR TIPO DISCO, E DISPOSIÇÃO DE MEIOS DE FIXAÇÃO E DE UM TIRISTOR TIPO DISCO
(71) INFINEON TECHNOLOGIES BIPOLAR GMBH & CO. KG (DE) , SIEMENS AKTIENGESELLSCHAFT (DE)
(72) MARIO SCHENK, JENS PRZYBILLA, REINER BARTHELMESS, JÖRG DORN
(85) 25/08/2016
(86) PCT EP2015/053289 de 17/02/2015
(87) WO 2015/128220 de 03/09/2015
Publicação automática da admissibilidade da fase nacional depositado via PCT . Tratado de cooperação em matéria de Patentes, conforme Instrução Normativa nº 02, de 06/06/2017 publicada na RPI nº 2422, de 06/06/2017.

---

(21) BR 11 2016 019689-9 A2

Código 1.3 - Notificação - Fase Nacional - PCT
(22) 16/03/2015
(30) 16/03/2014 US 61/953,880
(51) A61M 5/00 (2006.01), A61M 25/02 (2006.01)
(54) DISPOSITIVO DE INTERFACE DE PELE TENDO UM DISPOSITIVO DE LIGAÇÃO À PELE E MÉTODO PARA IMPLANTE DO MESMO
(71) NUPULSE, INC. (US)
(72) BRIAN H. NOVACK
(85) 25/08/2016
(86) PCT US2015/020803 de 16/03/2015
(87) WO 2015/142753 de 24/09/2015
Publicação automática da admissibilidade da fase nacional depositado via PCT . Tratado de cooperação em matéria de Patentes, conforme Instrução Normativa nº 02, de 06/06/2017 publicada na RPI nº 2422, de 06/06/2017.

---

(21) BR 11 2016 019690-2 A2

Código 1.3 - Notificação - Fase Nacional - PCT
(22) 23/02/2015
(30) 28/02/2014 GB 1403599.2
(51) C05D 9/02 (2006.01), C05G 3/00 (2006.01), C05G 3/02 (2006.01), C05G

3/06 (2006.01)
(54) CONCENTRADO AGROQUÍMICO; MÉTODO DE PREPARAÇÃO DE UM CONCENTRADO AGROQUÍMICO; FORMULAÇÃO AGROQUÍMICA; MÉTODO DE FORMAÇÃO DE UMA FORMULAÇÃO AGROQUÍMICA; USO DE UM COPOLÍMERO DE ESTIRENO (MET)ACRÍLICO; MÉTODO DE TRATAMENTO DE VEGETAÇÃO PARA O CONTROLE DE PRAGAS
(71) CRODA INTERNATIONAL PLC (GB)
(72) MÁRCIA FERNANDA HERGERT PEREIRA WERNER
(85) 25/08/2016
(86) PCT GB2015/050507 de 23/02/2015
(87) WO 2015/128620 de 03/09/2015
Publicação automática da admissibilidade da fase nacional depositado via PCT . Tratado de cooperação em matéria de Patentes, conforme Instrução Normativa nº 02, de 06/06/2017 publicada na RPI nº 2422, de 06/06/2017.

---

(21) BR 11 2016 019692-9 A2

Código 1.3 - Notificação - Fase Nacional - PCT
(22) 01/12/2014
(30) 12/03/2014 CN 201410090386.X
(51) G10L 25/78 (2013.01)
(54) MÉTODO PARA DETECTAR SINAL DE ÁUDIO E APARELHO
(71) HUAWEI TECHNOLOGIES CO., LTD. (CN)
(72) ZHE WANG
(85) 25/08/2016
(86) PCT CN2014/092694 de 01/12/2014
(87) WO 2015/135344 de 17/09/2015
Publicação automática da admissibilidade da fase nacional depositado via PCT . Tratado de cooperação em matéria de Patentes, conforme Instrução Normativa nº 02, de 06/06/2017 publicada na RPI nº 2422, de 06/06/2017.

---

(21) BR 11 2016 019695-3 A2

Código 1.3 - Notificação - Fase Nacional - PCT
(22) 27/02/2015
(30) 28/02/2014 US 61/946,677
(51) A61P 7/10 (2006.01)
(54) USO DE UM INIBIDOR DE ESTEARASE C1 RECOMBINANTE PARA INIBIR ATAQUE AGUDO DE ANGIOEDEMA HEREDITÁRIO
(71) SANTARUS, INC. (US)
(72) MARK C. TOTORITIS
(85) 25/08/2016
(86) PCT US2015/018187 de 27/02/2015
(87) WO 2015/131154 de 03/09/2015
Publicação automática da admissibilidade da fase nacional depositado via PCT . Tratado de cooperação em matéria de Patentes, conforme Instrução Normativa nº 02, de 06/06/2017 publicada na RPI nº 2422, de 06/06/2017.

(21) BR 11 2016 019697-0 A2

Código 1.3 - Notificação - Fase Nacional - PCT
(22) 25/02/2014
(51) H02J 17/00 (2006.01)
(54) SISTEMA DE ALIMENTAÇÃO DE ENERGIA SEM FIO E DISPOSITIVO DE TRANSMISSÃO DE ENERGIA
(71) NISSAN MOTOR CO. LTD. (JP)
(72) TOMOFUMI OKAMOTO
(85) 25/08/2016
(86) PCT JP2014/054520 de 25/02/2014
(87) WO 2015/128942 de 03/09/2015
Publicação automática da admissibilidade da fase nacional depositado via PCT . Tratado de cooperação em matéria de Patentes, conforme Instrução Normativa nº 02, de 06/06/2017 publicada na RPI nº 2422, de 06/06/2017.

(21) BR 11 2016 019699-6 A2

Código 1.3 - Notificação - Fase Nacional - PCT
(22) 27/05/2015
(30) 02/06/2014 US 62/006.467
(51) A61Q 19/02 (2006.01), A61K 31/00 (2006.01)
(54) COMPOSIÇÃO DE ILUMINAÇÃO TÓPICA E MÉTODOS DE USO DA MESMA
(71) AVON PRODUCTS, INC. (US)
(72) UMA SANTHANAM
(85) 25/08/2016
(86) PCT US2015/032566 de 27/05/2015
(87) WO 2015/187417 de 10/12/2015
Publicação automática da admissibilidade da fase nacional depositado via PCT . Tratado de cooperação em matéria de Patentes, conforme Instrução Normativa nº 02, de 06/06/2017 publicada na RPI nº 2422, de 06/06/2017.

(21) BR 11 2016 019701-1 A2

Código 1.3 - Notificação - Fase Nacional - PCT
(22) 26/02/2015
(30) 26/02/2014 US 61/944,719
(51) H04L 1/18 (2006.01), H04L 1/00 (2006.01)
(54) MÉTODO E SISTEMA PARA COLETAR DADOS A PARTIR DE UM PONTO DE EXTREMIDADE EM UMA REDE
(71) LANDIS+GYR INNOVATIONS, INC. (US)
(72) JAMES S. DAVIS, ERIC KRAMER, SIVA SUTHRAM, BONNY HICKS
(85) 25/08/2016
(86) PCT US2015/017709 de 26/02/2015
(87) WO 2015/130914 de 03/09/2015
Publicação automática da admissibilidade da fase nacional depositado via PCT . Tratado de cooperação em matéria de Patentes, conforme Instrução Normativa nº 02, de 06/06/2017 publicada na RPI nº 2422, de 06/06/2017.

(21) BR 11 2016 019704-6 A2

Código 1.3 - Notificação - Fase Nacional - PCT
(22) 17/02/2015
(30) 26/02/2014 RU RU2014107111
(51) G21C 13/04 (2006.01), H02G 3/22 (2006.01)
(54) ENTRADA DE CABO COM ISOLAMENTO ATRAVÉS DE UMA PAREDE EXTERNA E INTERNA DE UM ESCUDO DE CONTENÇÃO DE UMA USINA DE ENERGIA NUCLEAR
(71) JOINT STOCK COMPANY "ATOMENERGOPROEKT" (RU)
(72) MUSTAFIN, MARAT RENADOVICH, GERASIMENKO, ALEKSANDR GRIGORYEVICH, TSAPALIKOV, VALENTIN IVANOVICH, IVANOV, NIKOLAI ANATOLYEVICH, NOVIKOV, GENNADY ALEKSEEVICH, TIKHOMIROV, ARNOLD BORISOVICH, KHAUSTOV, IVAN MIKHAILOVICH
(85) 25/08/2016
(86) PCT RU2015/000100 de 17/02/2015
(87) WO 2015/130194 de 03/09/2015
Publicação automática da admissibilidade da fase nacional depositado via PCT . Tratado de cooperação em matéria de Patentes, conforme Instrução Normativa nº 02, de 06/06/2017 publicada na RPI nº 2422, de 06/06/2017.

(21) BR 11 2016 019705-4 A2

Código 1.3 - Notificação - Fase Nacional - PCT
(22) 27/02/2015
(30) 27/02/2014 DE 10 2014 203 515.5
(51) B05D 7/14 (2006.01), B05D 1/18 (2006.01), C09D 5/08 (2006.01), B05D 3/02 (2006.01)
(54) MÉTODO DE REVESTIMENTO DE SUPERFÍCIES METÁLICAS DE SUBSTRATOS E OBJETOS REVESTIDOS DE ACORDO COM ESTE MÉTODO
(71) CHEMETALL GMBH (DE)
(72) WOLFGANG BREMSER, MARTIN DROLL, OLIVER SEEWALD, EVGENIJA NIESEN-WARKENTIN, LARS SCHACHTSIEK, MANUEL TRAUT, MICHAEL SCHWAMB, DANIEL WASSERFALLEN, VERA SOTKE, ALIAKSANDR FRENKEL, RON EILINGHOFF, STEPHANIE GEROLD, NAWEL KHELFALLAH
(85) 25/08/2016
(86) PCT EP2015/054105 de 27/02/2015
(87) WO 2015/128449 de 03/09/2015
Publicação automática da admissibilidade da fase nacional depositado via PCT . Tratado de cooperação em matéria de Patentes, conforme Instrução Normativa nº 02, de 06/06/2017 publicada na RPI nº 2422, de 06/06/2017.

(21) BR 11 2016 019706-2 A2

Código 1.3 - Notificação - Fase Nacional - PCT
(22) 26/02/2015
(30) 26/02/2014 US 61/945,092
(51) B05B 11/00 (2006.01)

(54) DISPOSITIVO DE DISPENSAÇÃO DE LÍQUIDO
(71) DISPENSING TECHNOLOGIES B.V. (NL)
(72) WILHELMUS JOHANNES JOSEPH MAAS, PAULO NERVO, PETRUS LAMBERTUS WILHELMUS HURKMANS
(85) 25/08/2016
(86) PCT EP2015/054101 de 26/02/2015
(87) WO 2015/128446 de 03/09/2015
Publicação automática da admissibilidade da fase nacional depositado via PCT . Tratado de cooperação em matéria de Patentes, conforme Instrução Normativa nº 02, de 06/06/2017 publicada na RPI nº 2422, de 06/06/2017.

---

(21) BR 11 2016 019712-7 A2

Código 1.3 - Notificação - Fase Nacional - PCT
(22) 25/02/2014
(51) H02J 17/00 (2006.01)
(54) SISTEMA DE FONTE DE ALIMENTAÇÃO SEM FIO E DISPOSITIVO DE TRANSMISSÃO DE ENERGIA
(71) NISSAN MOTOR CO. LTD. (JP)
(72) TOMOFUMI OKAMOTO
(85) 25/08/2016
(86) PCT JP2014/054510 de 25/02/2014
(87) WO 2015/128938 de 03/09/2015
Publicação automática da admissibilidade da fase nacional depositado via PCT . Tratado de cooperação em matéria de Patentes, conforme Instrução Normativa nº 02, de 06/06/2017 publicada na RPI nº 2422, de 06/06/2017.

---

(21) BR 11 2016 019714-3 A2

Código 1.3 - Notificação - Fase Nacional - PCT
(22) 24/02/2015
(30) 25/02/2014 JP 2014-034394; 24/03/2014 JP 2014-060711
(51) C07C 2/08 (2006.01), C07C 11/107 (2006.01), C08F 2/00 (2006.01), C08F 10/00 (2006.01), C07B 61/00 (2006.01)
(54) MÉTODO PARA PRODUZIR UM POLÍMERO DE BAIXO PESO MOLECULAR DE A-OLEFINA
(71) MITSUBISHI CHEMICAL CORPORATION (JP)
(72) SATOSHI TODA, HIROKI EMOTO
(85) 25/08/2016
(86) PCT JP2015/055304 de 24/02/2015
(87) WO 2015/129712 de 03/09/2015
Publicação automática da admissibilidade da fase nacional depositado via PCT . Tratado de cooperação em matéria de Patentes, conforme Instrução Normativa nº 02, de 06/06/2017 publicada na RPI nº 2422, de 06/06/2017.

---

(21) BR 11 2016 019720-8 A2

Código 1.3 - Notificação - Fase Nacional - PCT
(22) 27/02/2015
(30) 27/02/2014 US 61/966,613

(51) A62C 3/04 (2006.01), A62C 35/02 (2006.01), A62C 35/13 (2006.01), A62C 37/36 (2006.01), A62C 37/08 (2006.01), A62C 37/44 (2006.01), A62C 99/00 (2010.01)
(54) SISTEMA DE INIBIÇÃO E ISOLAMENTO
(71) BS&B INNOVATION LIMITED (IE)
(72) HUGHIE LEAHY, FREDERICK BERGMAN, GEOFFREY BRAZIER
(85) 25/08/2016
(86) PCT US2015/018008 de 27/02/2015
(87) WO 2015/131048 de 03/09/2015
Publicação automática da admissibilidade da fase nacional depositado via PCT . Tratado de cooperação em matéria de Patentes, conforme Instrução Normativa nº 02, de 06/06/2017 publicada na RPI nº 2422, de 06/06/2017.

---

(21) BR 11 2016 019721-6 A2

Código 1.3 - Notificação - Fase Nacional - PCT
(22) 27/02/2015
(30) 28/02/2014 JP 2014-039282
(51) G01N 33/493 (2006.01), G01N 21/49 (2006.01), G01N 21/64 (2006.01), G01N 33/483 (2006.01)
(54) MÉTODO PARA A ANÁLISE DE AMOSTRA DE URINA, REAGENTE PARA A ANÁLISE DE AMOSTRA DE URINA, E KIT DE REAGENTE PARA ANÁLISE DE AMOSTRA DE URINA
(71) SYSMEX CORPORATION (JP)
(72) AKINORI KAWAI, YUJI ITOSE
(85) 25/08/2016
(86) PCT JP2015/055883 de 27/02/2015
(87) WO 2015/129863 de 03/09/2015
Publicação automática da admissibilidade da fase nacional depositado via PCT . Tratado de cooperação em matéria de Patentes, conforme Instrução Normativa nº 02, de 06/06/2017 publicada na RPI nº 2422, de 06/06/2017.

---

(21) BR 11 2016 019722-4 A2

Código 1.3 - Notificação - Fase Nacional - PCT
(22) 09/01/2015
(30) 31/03/2014 CN 201410124973.6
(51) E02F 3/80 (2006.01), E01H 5/06 (2006.01)
(54) LIMPA-NEVE LATERAL INCLUINDO NIVELADOR DE SOLO
(71) XUZHOU XUGONG ROAD-CONSTRUCTION MACHINERY CO., L TD (CN)
(72) ZONGHUA SONG, CHENGPENG GU, HONGQIANG QI, SHENGLI LU, QINGXUAN MENG, JU HE, JUNJIE DUAN, YANG FAN, QIANGDA ZHANG, CONG XIONG, CHAOHAI CHEN, GUANGDONG GONG
(85) 25/08/2016
(86) PCT CN2015/070418 de 09/01/2015
(87) WO 2015/149574 de 08/10/2015
Publicação automática da admissibilidade da fase nacional depositado via

PCT . Tratado de cooperação em matéria de Patentes, conforme Instrução Normativa nº 02, de 06/06/2017 publicada na RPI nº 2422, de 06/06/2017.

---

(21) BR 11 2016 019723-2 A2

Código 1.3 - Notificação - Fase Nacional - PCT
(22) 26/02/2015
(30) 26/02/2014 US US 61/966,648
(51) H04W 56/00 (2009.01), H04W 52/02 (2009.01)
(54) MÉTODO E PRIMEIRO NÓ PARA MANTER SINCRONIZAÇÃO COM TERMINAIS DE BAIXA POTÊNCIA EM UMA REDE DE SALTO DE CANAL SINCRONIZADA NO TEMPO?
(71) LANDIS+GYR INNOVATIONS, INC. (US)
(72) JEFFREY SHUDARK, CHRISTOPHER CALVERT
(85) 25/08/2016
(86) PCT US2015/017625 de 26/02/2015
(87) WO 2015/130869 de 03/09/2015
Publicação automática da admissibilidade da fase nacional depositado via PCT . Tratado de cooperação em matéria de Patentes, conforme Instrução Normativa nº 02, de 06/06/2017 publicada na RPI nº 2422, de 06/06/2017.

---

(21) BR 11 2016 019725-9 A2

Código 1.3 - Notificação - Fase Nacional - PCT
(22) 19/12/2014
(30) 21/03/2014 US 61/968,417
(51) H04W 72/04 (2009.01)
(54) MÉTODO, SISTEMA E DISPOSITIVO PARA MUDAR UM INTERVALO DE TEMPO DE TRANSMISSÃO
(71) TELEFONAKTIEBOLAGET LM ERICSSON (PUBL) (SE)
(72) SAIRAMESH NAMMI, MARK CURRAN, CAGATAY KONUSKAN, GERARDO AGNI MEDINA ACOSTA
(85) 25/08/2016
(86) PCT EP2014/078724 de 19/12/2014
(87) WO 2015/139795 de 24/09/2015
Publicação automática da admissibilidade da fase nacional depositado via PCT . Tratado de cooperação em matéria de Patentes, conforme Instrução Normativa nº 02, de 06/06/2017 publicada na RPI nº 2422, de 06/06/2017.

---

(21) BR 11 2016 019726-7 A2

Código 1.3 - Notificação - Fase Nacional - PCT
(22) 26/02/2015
(30) 28/02/2014 US 61/946558
(51) H02P 27/06 (2006.01), H02P 21/14 (2006.01)
(54) MÉTODO E SISTEMA LIMITADOR DE TENSÃO DE QUATRO QUADRANTES, E, DISPOSITIVO DE ARMAZENAMENTO LEGÍVEL POR COMPUTADOR
(71) BAE SYSTEMS CONTROLS INC. (US)
(72) ROBERT J. VOVOS, ARTHUR P. LYONS

(85) 25/08/2016
(86) PCT US2015/017700 de 26/02/2015
(87) WO 2015/130908 de 03/09/2015
Publicação automática da admissibilidade da fase nacional depositado via PCT . Tratado de cooperação em matéria de Patentes, conforme Instrução Normativa nº 02, de 06/06/2017 publicada na RPI nº 2422, de 06/06/2017.

---

(21) BR 11 2016 019727-5 A2

Código 1.3 - Notificação - Fase Nacional - PCT
(22) 25/02/2015
(30) 25/02/2014 AT A 50141/2014
(51) E02D 5/80 (2006.01)
(54) FUNDAÇÃO DO PAVIMENTO E MÉTODO PARA A FORMAÇÃO DE UM FUNDAMENTO DO SOLO
(71) WILHELM HECHENBLAICKNER (AT)
(72) WILHELM HECHENBLAICKNER
(85) 25/08/2016
(86) PCT AT2015/050051 de 25/02/2015
(87) WO 2015/127488 de 03/09/2015
Publicação automática da admissibilidade da fase nacional depositado via PCT . Tratado de cooperação em matéria de Patentes, conforme Instrução Normativa nº 02, de 06/06/2017 publicada na RPI nº 2422, de 06/06/2017.

---

(21) BR 11 2016 019729-1 A2

Código 1.3 - Notificação - Fase Nacional - PCT
(22) 26/02/2015
(30) 28/02/2014 US 61/946,556
(51) B60L 15/20 (2006.01), B60L 11/18 (2006.01)
(54) MÉTODO E SISTEMA PARA AMORTECIMENTO DE TORÇÃO DE UMA LINHA DE ACIONAMENTO DE TRAÇÃO ELÉTRICA, E, DISPOSITIVO DE ARMAZENAMENTO LEGÍVEL POR COMPUTADOR
(71) BAE SYSTEMS CONTROLS INC. (US)
(72) ROBERT J. VOVOS, JAMES A. DUPUY, ARTHUR P. LYONS
(85) 25/08/2016
(86) PCT US2015/017684 de 26/02/2015
(87) WO 2015/130901 de 03/09/2015
Publicação automática da admissibilidade da fase nacional depositado via PCT . Tratado de cooperação em matéria de Patentes, conforme Instrução Normativa nº 02, de 06/06/2017 publicada na RPI nº 2422, de 06/06/2017.

---

(21) BR 11 2016 019730-5 A2

Código 1.3 - Notificação - Fase Nacional - PCT
(22) 25/02/2015
(30) 27/02/2014 US 61/945737
(51) C07K 16/28 (2006.01)
(54) MÉTODO PARA TRATAMENTO OU PREVENÇÃO DE DOENÇA PULMONAR OBSTRUTIVA CRÔNICA EM UM INDIVÍDUO

(71) GILEAD SCIENCES, INC. (US)
(72) DAVID L. GOSSAGE, JOSEPH HAW-LING LIN, VICTORIA SMITH, MARIA VAYSBERG
(85) 25/08/2016
(86) PCT US2015/017562 de 25/02/2015
(87) WO 2015/130813 de 03/09/2015
Publicação automática da admissibilidade da fase nacional depositado via PCT . Tratado de cooperação em matéria de Patentes, conforme Instrução Normativa nº 02, de 06/06/2017 publicada na RPI nº 2422, de 06/06/2017.

---

(21) BR 11 2016 019731-3 A2

Código 1.3 - Notificação - Fase Nacional - PCT
(22) 24/02/2015
(30) 26/02/2014 US 61/944654
(51) H01H 51/10 (2006.01), H01H 71/14 (2006.01)
(54) DISPOSITIVO DE INTERRUPÇÃO DE CIRCUITO
(71) LABINAL, LLC (US)
(72) PATRICK WELLINGTON MILLS, JAMES MICHAEL MCCORMICK, DAVID MICHAEL GEIER
(85) 25/08/2016
(86) PCT US2015/017241 de 24/02/2015
(87) WO 2015/130649 de 03/09/2015
Publicação automática da admissibilidade da fase nacional depositado via PCT . Tratado de cooperação em matéria de Patentes, conforme Instrução Normativa nº 02, de 06/06/2017 publicada na RPI nº 2422, de 06/06/2017.

---

(21) BR 11 2016 019732-1 A2

Código 1.3 - Notificação - Fase Nacional - PCT
(22) 12/02/2015
(30) 26/02/2014 US 14/190984
(51) G08C 17/02 (2006.01)
(54) MÉTODO PARA GERAR UM AMBIENTE VIRTUAL, DISPOSITIVO MÓVEL, E, MEIO LEGÍVEL POR COMPUTADOR NÃO TRANSITÓRIO
(71) SAVANT SYSTEMS, LLC (US)
(72) ROBERT P. MADONNA, MICHAEL C. SILVA, NICHOLAS J. CIPOLLO, ANDREW R. HAMM
(85) 25/08/2016
(86) PCT US2015/015628 de 12/02/2015
(87) WO 2015/130475 de 03/09/2015
Publicação automática da admissibilidade da fase nacional depositado via PCT . Tratado de cooperação em matéria de Patentes, conforme Instrução Normativa nº 02, de 06/06/2017 publicada na RPI nº 2422, de 06/06/2017.

---

(21) BR 11 2016 019733-0 A2

Código 1.3 - Notificação - Fase Nacional - PCT
(22) 27/02/2015
(30) 28/02/2014 GB 1403536.4

(51) C07D 471/04 (2006.01), C07D 519/00 (2006.01), A61K 31/519 (2006.01), A61P 35/00 (2006.01)
(54) COMPOSTO, COMPOSIÇÃO FARMACÊUTICA, E, USO DE UM COMPOSTO
(71) CANCER RESEARCH TECHNOLOGY LIMITED (GB)
(72) HANNAH WOODWARD, PAOLO INNOCENTI, SEBASTIEN NAUD, JULIAN BLAGG, SWEN HOELDER
(85) 25/08/2016
(86) PCT GB2015/050590 de 27/02/2015
(87) WO 2015/128676 de 03/09/2015
Publicação automática da admissibilidade da fase nacional depositado via PCT . Tratado de cooperação em matéria de Patentes, conforme Instrução Normativa nº 02, de 06/06/2017 publicada na RPI nº 2422, de 06/06/2017.

---

(21) BR 11 2016 019734-8 A2

Código 1.3 - Notificação - Fase Nacional - PCT
(22) 23/02/2015
(30) 28/02/2014 EP 14157220.6
(51) H03F 3/193 (2006.01), H03F 1/22 (2006.01), H03F 1/26 (2006.01)
(54) AMPLIFICADOR, DISPOSITIVO DE COMUNICAÇÃO SEM FIO, RECEPTOR, E, MÉTODO PARA OPERAR EM MÚLTIPLAS BANDAS DE FREQUÊNCIA
(71) TELEFONAKTIEBOLAGET LM ERICSSON (PUBL) (SE)
(72) PETE SIVONEN, JARKKO JUSSILA, SAMI VILHONEN
(85) 25/08/2016
(86) PCT EP2015/053728 de 23/02/2015
(87) WO 2015/128289 de 03/09/2015
Publicação automática da admissibilidade da fase nacional depositado via PCT . Tratado de cooperação em matéria de Patentes, conforme Instrução Normativa nº 02, de 06/06/2017 publicada na RPI nº 2422, de 06/06/2017.

---

(21) BR 11 2016 019737-2 A2

Código 1.3 - Notificação - Fase Nacional - PCT
(22) 27/02/2015
(30) 28/02/2014 US 61/946142
(51) C07C 271/40 (2006.01), C07C 271/66 (2006.01)
(54) COMPOSTO, COMPOSIÇÃO FARMACÊUTICA, E, MÉTODO PARA TRATAR UMA DOENÇA RELACIONADA À REABSORÇÃO DE DOPAMINA
(71) SK BIOPHARMACEUTICALS CO. LTD. (KR)
(72) YOUNG SOON KANG, JIN YONG CHUNG, CHEOL YOUNG MAENG, HAN JU YI, KI HO LEE, JOON HEO, EUN HEE CHAE, YU JIN SHIN
(85) 25/08/2016
(86) PCT KR2015/001915 de 27/02/2015
(87) WO 2015/130121 de 03/09/2015
Publicação automática da admissibilidade da fase nacional depositado via PCT . Tratado de cooperação em matéria de Patentes, conforme Instrução

Normativa nº 02, de 06/06/2017 publicada na RPI nº 2422, de 06/06/2017.

---

(21) BR 11 2016 019742-9 A2

Código 1.3 - Notificação - Fase Nacional - PCT
(22) 25/02/2014
(51) H04L 29/12 (2006.01), H04W 36/00 (2009.01), H04W 48/02 (2009.01)
(54) RESOLUÇÃO DE ENDEREÇO DE REDE PARA INTERFUNCIONAMENTO ENTRE DOMÍNIO DE REDE CELULAR E DOMÍNIO DE REDE DE ÁREA LOCAL SEM FIO
(71) TELEFONAKTIEBOLAGET LM ERICSSON (PUBL) (SE)
(72) IVO SEDLACEK
(85) 25/08/2016
(86) PCT EP2014/053623 de 25/02/2014
(87) WO 2015/127958 de 03/09/2015
Publicação automática da admissibilidade da fase nacional depositado via PCT . Tratado de cooperação em matéria de Patentes, conforme Instrução Normativa nº 02, de 06/06/2017 publicada na RPI nº 2422, de 06/06/2017.

---

(21) BR 11 2016 019744-5 A2

Código 1.3 - Notificação - Fase Nacional - PCT
(22) 25/02/2015
(30) 25/02/2014 US 61/944.242
(51) A63B 21/02 (2006.01)
(54) DISPOSITIVO DE TREINO DE MADEIRA DO SALGUEIRO
(71) MARIEN ZANYK (US)
(72) MARIEN ZANYK
(85) 25/08/2016
(86) PCT US2015/017517 de 25/02/2015
(87) WO 2015/130779 de 03/09/2015
Publicação automática da admissibilidade da fase nacional depositado via PCT . Tratado de cooperação em matéria de Patentes, conforme Instrução Normativa nº 02, de 06/06/2017 publicada na RPI nº 2422, de 06/06/2017.

---

(21) BR 11 2016 019745-3 A2

Código 1.3 - Notificação - Fase Nacional - PCT
(22) 17/02/2015
(30) 26/02/2014 US 14/190507; 16/04/2014 US 14/254286
(51) B01D 37/03 (2006.01)
(54) MÉTODO PARA INTENSIFICAÇÃO DA REMOÇÃO DE ÁGUA
(71) ECOLAB USA INC. (US)
(72) CARL NICHOLAS URBANI
(85) 25/08/2016
(86) PCT US2015/016146 de 17/02/2015
(87) WO 2015/130511 de 03/09/2015
Publicação automática da admissibilidade da fase nacional depositado via PCT . Tratado de cooperação em matéria de Patentes, conforme Instrução

Normativa nº 02, de 06/06/2017 publicada na RPI nº 2422, de 06/06/2017.

---

(21) BR 11 2016 019746-1 A2

Código 1.3 - Notificação - Fase Nacional - PCT
(22) 27/02/2015
(30) 20/03/2014 KR 10-2014-0033041
(51) C07D 265/36 (2006.01), C07D 215/04 (2006.01), A61K 31/538 (2006.01), A61P 3/10 (2006.01)
(54) COMPOSTO REPRESENTADO PELA FÓRMULA 1, ISÔMERO ÓPTICO, OU SAL FARMACOLOGICAMENTE ACEITÁVEL DO MESMO, MÉTODO DE PREPARAÇÃO DO REFERIDO COMPOSTO, COMPOSIÇÃO FARMACOLÓGICA PARA O TRATAMENTO DE DOENÇA RELACIONADA AO PPARG
(71) HYUNDAI PHARM CO., LTD. (KR)
(72) IN HEE LEE, HEE IL CHAE, SE HOAN KIM, SOON YOUNG MOON, TAE YOUNG HA, HYO SUN CHOI, YOUNG SEOK KIM, CHUN HWA KIM, JAE KEOL RHEE
(85) 25/08/2016
(86) PCT KR2015/001941 de 27/02/2015
(87) WO 2015/141958 de 24/09/2015
Publicação automática da admissibilidade da fase nacional depositado via PCT . Tratado de cooperação em matéria de Patentes, conforme Instrução Normativa nº 02, de 06/06/2017 publicada na RPI nº 2422, de 06/06/2017.

---

(21) BR 11 2016 019747-0 A2

Código 1.3 - Notificação - Fase Nacional - PCT
(22) 25/02/2014
(51) H02J 17/00 (2006.01)
(54) SISTEMA DE FORNECIMENTO DE ENERGIA SEM FIO E DISPOSITIVO DE TRANSMISSÃO DE ENERGIA
(71) NISSAN MOTOR CO. LTD. (JP)
(72) TOMOFUMI OKAMOTO
(85) 25/08/2016
(86) PCT JP2014/054519 de 25/02/2014
(87) WO 2015/128941 de 03/09/2015
Publicação automática da admissibilidade da fase nacional depositado via PCT . Tratado de cooperação em matéria de Patentes, conforme Instrução Normativa nº 02, de 06/06/2017 publicada na RPI nº 2422, de 06/06/2017.

---

(21) BR 11 2016 019749-6 A2

Código 1.3 - Notificação - Fase Nacional - PCT
(22) 03/03/2015
(30) 04/03/2014 IN 741/MUM/2014
(51) C12N 1/12 (2006.01)
(54) APARELHO PARA MISTURAR PARTÍCULAS DE FLUXO DE MÚLTIPLAS FASES E MÉTODO DO MESMO
(71) RELIANCE INDUSTRIES LIMITED (IN)

(72) GANESH K VELUSWAMY, RAMCHANDRA KHOPKAR AVINASH
(85) 25/08/2016
(86) PCT IB2015/051535 de 03/03/2015
(87) WO 2015/132718 de 11/09/2015
Publicação automática da admissibilidade da fase nacional depositado via PCT . Tratado de cooperação em matéria de Patentes, conforme Instrução Normativa nº 02, de 06/06/2017 publicada na RPI nº 2422, de 06/06/2017.

---

(21) BR 11 2016 019750-0 A2

Código 1.3 - Notificação - Fase Nacional - PCT
(22) 27/02/2015
(30) 27/02/2014 US 61/945,312
(51) A23G 3/50 (2006.01), A23G 3/54 (2006.01), A23G 3/56 (2006.01)
(54) PRODUTO DE CONFEITARIA E MÉTODO DE PRODUÇÃO
(71) THE HERSHEY COMPANY (US)
(72) PETER MACHADO, JULIE HICKEY, YVETTE PASCUA CUBIDES
(85) 25/08/2016
(86) PCT US2015/017913 de 27/02/2015
(87) WO 2015/131006 de 03/09/2015
Publicação automática da admissibilidade da fase nacional depositado via PCT . Tratado de cooperação em matéria de Patentes, conforme Instrução Normativa nº 02, de 06/06/2017 publicada na RPI nº 2422, de 06/06/2017.

---

(21) BR 11 2016 019751-8 A2

Código 1.3 - Notificação - Fase Nacional - PCT
(22) 24/02/2015
(30) 25/02/2014 EP 14000669.3
(51) C09B 35/205 (2006.01), C09D 11/328 (2014.01), D06P 1/06 (2006.01)
(54) COMPOSTO, PROCESSO DE FABRICAÇÃO DO MESMO E PROCESSO DE TINGIMENTO E/OU ESTAMPAGEM DE UM SUBSTRATO ORGÂNICO
(71) ARCHROMA IP GMBH (CH)
(72) RAINER NUSSER, MARKUS GISLER
(85) 25/08/2016
(86) PCT EP2015/000425 de 24/02/2015
(87) WO 2015/128081 de 03/09/2015
Publicação automática da admissibilidade da fase nacional depositado via PCT . Tratado de cooperação em matéria de Patentes, conforme Instrução Normativa nº 02, de 06/06/2017 publicada na RPI nº 2422, de 06/06/2017.

---

(21) BR 11 2016 019752-6 A2

Código 1.3 - Notificação - Fase Nacional - PCT
(22) 24/02/2015
(30) 28/02/2014 GB 1403558.8
(51) B05D 3/04 (2006.01), B05D 3/14 (2006.01), B05D 7/22 (2006.01)
(54) REVESTIMENTO
(71) P2I LTD (GB)
(72) THOMAS HELLWIG, VICTORIA SULLIVAN

(85) 25/08/2016
(86) PCT GB2015/050521 de 24/02/2015
(87) WO 2015/128627 de 03/09/2015
Publicação automática da admissibilidade da fase nacional depositado via PCT . Tratado de cooperação em matéria de Patentes, conforme Instrução Normativa nº 02, de 06/06/2017 publicada na RPI nº 2422, de 06/06/2017.

---

(21) BR 11 2016 019753-4 A2

Código 1.3 - Notificação - Fase Nacional - PCT
(22) 27/02/2015
(30) 27/02/2014 AU 2014900641
(51) A01K 15/02 (2006.01), A63B 39/00 (2006.01), A63H 33/18 (2006.01)
(54) BRINQUEDO OU ACESSÓRIO PARA O TREINAMENTO ANIMAL
(71) MY CLEVER DOG PTY LTD (AU)
(72) GEORGE GILES CAMPBELL, JUSTIN ANTHONY DALEY
(85) 25/08/2016
(86) PCT AU2015/000112 de 27/02/2015
(87) WO 2015/127502 de 03/09/2015
Publicação automática da admissibilidade da fase nacional depositado via PCT . Tratado de cooperação em matéria de Patentes, conforme Instrução Normativa nº 02, de 06/06/2017 publicada na RPI nº 2422, de 06/06/2017.

---

(21) BR 11 2016 019754-2 A2

Código 1.3 - Notificação - Fase Nacional - PCT
(22) 28/02/2014
(51) H01B 7/04 (2006.01), H01B 7/18 (2006.01)
(54) CABO ELÉTRICO
(71) PRYSMIAN S.P.A. (IT) , ANDREW MAUNDER (US) , GONZALO CHAVARRIA (US)
(72) ANDREW MAUNDER, GONZALO CHAVARRIA
(85) 25/08/2016
(86) PCT US2014/019500 de 28/02/2014
(87) WO 2015/130308 de 03/09/2015
Publicação automática da admissibilidade da fase nacional depositado via PCT . Tratado de cooperação em matéria de Patentes, conforme Instrução Normativa nº 02, de 06/06/2017 publicada na RPI nº 2422, de 06/06/2017.

---

(21) BR 11 2016 019755-0 A2

Código 1.3 - Notificação - Fase Nacional - PCT
(22) 03/03/2015
(30) 03/03/2014 US 61/947,326; 08/07/2014 US 62/022,087; 20/02/2015 US 14/628,079
(51) H02J 3/38 (2006.01), H02J 7/35 (2006.01), H01L 31/02 (2006.01), H02S 40/32 (2014.01)
(54) MÉTODO E SISTEMA PARA APLICAÇÃO DE CAMPOS ELÉTRICOS A MÚLTIPLOS PAINÉIS SOLARES
(71) SOLARLYTICS, INC. (US)

(72) ROBERT P. MCNAMARA, DOUGLAS M. RAYMOND
(85) 25/08/2016
(86) PCT US2015/018552 de 03/03/2015
(87) WO 2015/134549 de 11/09/2015
Publicação automática da admissibilidade da fase nacional depositado via PCT . Tratado de cooperação em matéria de Patentes, conforme Instrução Normativa nº 02, de 06/06/2017 publicada na RPI nº 2422, de 06/06/2017.

---

(21) BR 11 2016 019756-9 A2

Código 1.3 - Notificação - Fase Nacional - PCT
(22) 27/02/2015
(30) 28/02/2014 JP 2014-039392; 30/01/2015 JP 2015-017565; 26/02/2015 JP 2015-036766
(51) G01N 33/543 (2006.01)
(54) DISPOSITIVO DE ENSAIO, KIT DE ENSAIO, ELEMENTO DE TRANSFERÊNCIA, MÉTODO DE FABRICAÇÃO DO DISPOSITIVO DE ENSAIO E MÉTODO DE ENSAIO
(71) RICOH COMPANY, LTD. (JP)
(72) RIE KOBAYASHI
(85) 25/08/2016
(86) PCT JP2015/056579 de 27/02/2015
(87) WO 2015/129924 de 03/09/2015
Publicação automática da admissibilidade da fase nacional depositado via PCT . Tratado de cooperação em matéria de Patentes, conforme Instrução Normativa nº 02, de 06/06/2017 publicada na RPI nº 2422, de 06/06/2017.

---

(21) BR 11 2016 019757-7 A2

Código 1.3 - Notificação - Fase Nacional - PCT
(22) 25/02/2015
(30) 28/02/2014 DE 10 2014 203 725.5; 28/02/2014 US 61/945,845
(51) B01J 32/00 (2006.01), B01J 23/887 (2006.01), B01J 23/70 (2006.01), B01J 23/00 (2006.01), C07C 51/235 (2006.01), C07C 51/31 (2006.01)
(54) CATALISADOR DE OXIDAÇÃO PROCESSOS PARA PRODUÇÃO DE UM CATALISADOR DE OXIDAÇÃO, PARA PREPARAÇÃO DE UM ÁCIDO CARBOXÍLICO ¿,¿-INSATURADO, PARA PREPARAÇÃO DE ANIDRIDO FTÁLICO E PARA DESIDROGENAÇÃO OXIDATIVA DE N-BUTENOS A BUTADIENO, E, USO DE UM CATALISADOR DE OXIDAÇÃO
(71) BASF SE (DE)
(72) ULRICH HAMMON, CATHRIN ALEXANDRA WELKER- NIEUWOUDT, JOSEF MACHT, CHRISTIAN WALSDORFF, CORNELIA DOBNER
(85) 25/08/2016
(86) PCT EP2015/053897 de 25/02/2015
(87) WO 2015/128356 de 03/09/2015
Publicação automática da admissibilidade da fase nacional depositado via PCT . Tratado de cooperação em matéria de Patentes, conforme Instrução Normativa nº 02, de 06/06/2017 publicada na RPI nº 2422, de 06/06/2017.

(21) BR 11 2016 019759-3 A2

Código 1.3 - Notificação - Fase Nacional - PCT
(22) 12/02/2015
(30) 27/02/2014 US 14/192,344
(51) E21B 19/02 (2006.01), E21B 19/06 (2006.01)
(54) TUBO DE PERFURAÇÃO, ELEVADOR DE ENVOLTÓRIO, MÉTODO E APARELHO PARA O MANUSEIO DE UM OU MAIS ELEMENTOS TUBULARES
(71) FRANK'S INTERNATIONAL, LLC (US)
(72) JEREMY R. ANGELLE, ROBERT L. THIBODEAUX, JAMES FONTENOT, JACOB CHU
(85) 25/08/2016
(86) PCT US2015/015714 de 12/02/2015
(87) WO 2015/130480 de 03/09/2015
Publicação automática da admissibilidade da fase nacional depositado via PCT . Tratado de cooperação em matéria de Patentes, conforme Instrução Normativa nº 02, de 06/06/2017 publicada na RPI nº 2422, de 06/06/2017.

(21) BR 11 2016 019760-7 A2

Código 1.3 - Notificação - Fase Nacional - PCT
(22) 18/02/2015
(30) 28/02/2014 DE 1020140026698
(51) H01R 13/432 (2006.01), H01R 13/436 (2006.01), H01R 43/16 (2006.01)
(54) CONECTOR PLUG-IN
(71) ERNI PRODUCTION GMBH & CO. KG (DE)
(72) JÜRGEN LAPPÖHN
(85) 25/08/2016
(86) PCT DE2015/100066 de 18/02/2015
(87) WO 2015/127926 de 03/09/2015
Publicação automática da admissibilidade da fase nacional depositado via PCT . Tratado de cooperação em matéria de Patentes, conforme Instrução Normativa nº 02, de 06/06/2017 publicada na RPI nº 2422, de 06/06/2017.

(21) BR 11 2016 019762-3 A2

Código 1.3 - Notificação - Fase Nacional - PCT
(22) 25/02/2015
(30) 28/02/2014 GB 1403597.6; 03/11/2014 GB 1419542.4
(51) A61M 1/00 (2006.01), A61M 39/22 (2006.01)
(54) ASPIRADORES
(71) ASPIRATE N GO LTD (GB)
(72) GEORGE GALLAGHER
(85) 25/08/2016
(86) PCT GB2015/050539 de 25/02/2015
(87) WO 2015/128638 de 03/09/2015
Publicação automática da admissibilidade da fase nacional depositado via PCT . Tratado de cooperação em matéria de Patentes, conforme Instrução

Normativa nº 02, de 06/06/2017 publicada na RPI nº 2422, de 06/06/2017.

---

(21) BR 11 2016 019765-8 A2

Código 1.3 - Notificação - Fase Nacional - PCT
(22) 13/02/2015
(30) 26/02/2014 EP 14156706.5
(51) C08F 220/54 (2006.01), C08F 2/04 (2006.01)
(54) POLÍMERO A ADEQUADO PARA USO NA MODELAGEM DOS CABELOS
(71) BASF SE (DE)
(72) DAVID GRAHAM, BIANCA SEELIG, SANDRA MACK, CHRISTOPH TONHAUSER, HANS-MARTIN HAAKE, VOLKER WENDEL, PATRICIA GRUND, MARTIN HAUKE, SYLVIA JECK, BJÖRN SCHRÖEDER
(85) 26/08/2016
(86) PCT EP2015/053066 de 13/02/2015
(87) WO 2015/128204 de 03/09/2015
Publicação automática da admissibilidade da fase nacional depositado via PCT . Tratado de cooperação em matéria de Patentes, conforme Instrução Normativa nº 02, de 06/06/2017 publicada na RPI nº 2422, de 06/06/2017.

---

(21) BR 11 2016 019766-6 A2

Código 1.3 - Notificação - Fase Nacional - PCT
(22) 24/02/2015
(30) 26/02/2014 EP 14156843.6
(51) A01N 57/12 (2006.01), A01P 3/00 (2006.01)
(54) USO DE HIDROGENOFOSFONATO DE ETILA E SEUS SAIS PARA CONTROLAR DETERMINADAS DOENÇAS EM PLANTAS DA FAMÍLIA MUSACEAE
(71) BAYER CROPSCIENCE AKTIENGESELLSCHAFT (DE)
(72) FRANCIS LEO DIAZ, BENITO E. ESCAMILLAN
(85) 26/08/2016
(86) PCT EP2015/053765 de 24/02/2015
(87) WO 2015/128299 de 03/09/2015
Publicação automática da admissibilidade da fase nacional depositado via PCT . Tratado de cooperação em matéria de Patentes, conforme Instrução Normativa nº 02, de 06/06/2017 publicada na RPI nº 2422, de 06/06/2017.

---

(21) BR 11 2016 019768-2 A2

Código 1.3 - Notificação - Fase Nacional - PCT
(22) 24/02/2015
(30) 06/03/2014 US 14/199,524
(51) H02K 5/16 (2006.01)
(54) SISTEMAS E MÉTODOS PARA IMPEDIR A ROTAÇÃO DE ROLAMENTOS DE ROTOR EM UM ESTATOR
(71) BAKER HUGHES INCORPORATED (US)
(72) RANDAL PERISHO, JOHN M. KNAPP, ANDREW J. BRASHER, JOHNEY W. STEPHENS, SEAN A. CAIN
(85) 26/08/2016

(86) PCT US2015/017282 de 24/02/2015
(87) WO 2015/134236 de 11/09/2015
Publicação automática da admissibilidade da fase nacional depositado via PCT . Tratado de cooperação em matéria de Patentes, conforme Instrução Normativa nº 02, de 06/06/2017 publicada na RPI nº 2422, de 06/06/2017.

---

(21) BR 11 2016 019769-0 A2

Código 1.3 - Notificação - Fase Nacional - PCT
(22) 02/03/2015
(30) 28/02/2014 US 61/946,384; 28/02/2014 US 61/946,374; 28/02/2014 US 61/946,395; 28/02/2014 US 61/946,433; 28/02/2014 US 61/946,405; 28/02/2014 US 61/946,422
(51) F04C 29/00 (2006.01), F04C 2/08 (2006.01), F04C 2/10 (2006.01), F04C 11/00 (2006.01), F04C 15/00 (2006.01)
(54) BOMBA INTEGRADA COM DOIS IMPULSIONADORES PRINCIPAIS INDEPENDENTEMENTE ACIONADOS
(71) PROJECT PHOENIX, LLC (US)
(72) THOMAS AFSHARI
(85) 26/08/2016
(86) PCT US2015/018342 de 02/03/2015
(87) WO 2015/131196 de 03/09/2015
Publicação automática da admissibilidade da fase nacional depositado via PCT . Tratado de cooperação em matéria de Patentes, conforme Instrução Normativa nº 02, de 06/06/2017 publicada na RPI nº 2422, de 06/06/2017.

---

(21) BR 11 2016 019773-9 A2

Código 1.3 - Notificação - Fase Nacional - PCT
(22) 19/03/2015
(30) 24/03/2014 US 14/223,931
(51) G06Q 30/06 (2012.01), G06Q 50/32 (2012.01), H04L 12/24 (2006.01)
(54) ANÁLISE DE DESEMPENHO DO USUÁRIO FINAL
(71) MICROSOFT TECHNOLOGY LICENSING, LLC (US)
(72) VENKATA KIRAN KUMAR MEDURI, PRAVJIT TIWANA
(85) 26/08/2016
(86) PCT US2015/021364 de 19/03/2015
(87) WO 2015/148238 de 01/10/2015
Publicação automática da admissibilidade da fase nacional depositado via PCT . Tratado de cooperação em matéria de Patentes, conforme Instrução Normativa nº 02, de 06/06/2017 publicada na RPI nº 2422, de 06/06/2017.

---

(21) BR 11 2016 019775-5 A2

Código 1.3 - Notificação - Fase Nacional - PCT
(22) 25/02/2015
(30) 27/02/2014 US 61/945,149; 07/03/2014 EP 14158379.9
(51) A01N 43/16 (2006.01), A01N 43/90 (2006.01), A01N 65/06 (2009.01), A01N 65/00 (2009.01)
(54) MÉTODOS PARA O CONTROLE DAS PRAGAS E UTILIZAÇÕES DE UM

OU MAIS COMPONENTES DA ÁRVORE DE GINKGO
(71) BASF SE (DE)
(72) DANIEL SÄLINGER, JOACHIM DICKHAUT, KARSTEN KÖRBER, WOLFGANG VON DEYN, RAFFAEL KOLLER, ARUN NARINE, JEAN-YVES WACH, JOCHEN DIETZ
(85) 26/08/2016
(86) PCT EP2015/053872 de 25/02/2015
(87) WO 2015/128338 de 03/09/2015
Publicação automática da admissibilidade da fase nacional depositado via PCT . Tratado de cooperação em matéria de Patentes, conforme Instrução Normativa nº 02, de 06/06/2017 publicada na RPI nº 2422, de 06/06/2017.

---

(21) BR 11 2016 019776-3 A2

Código 1.3 - Notificação - Fase Nacional - PCT
(22) 05/02/2015
(30) 27/02/2014 IT RE2014A000015
(51) B01D 35/143 (2006.01), F02M 37/22 (2006.01), B01D 36/00 (2006.01)
(54) CARTUCHO DE FILTRO E CONJUNTO DE FILTRO
(71) UFI FILTERS S.P.A. (IT)
(72) GIORGIO GIRONDI
(85) 26/08/2016
(86) PCT IB2015/000129 de 05/02/2015
(87) WO 2015/128711 de 03/09/2015
Publicação automática da admissibilidade da fase nacional depositado via PCT . Tratado de cooperação em matéria de Patentes, conforme Instrução Normativa nº 02, de 06/06/2017 publicada na RPI nº 2422, de 06/06/2017.

---

(21) BR 11 2016 019778-0 A2

Código 1.3 - Notificação - Fase Nacional - PCT
(22) 27/02/2015
(30) 27/02/2014 US 61/945,412
(51) A61P 3/04 (2006.01)
(54) COMPOSIÇÕES E MÉTODOS PARA A REDUÇÃO OU PREVENÇÃO DE ESTEATOSE HEPÁTICA
(71) NUSIRT SCIENCES, INC. (US)
(72) ZEMEL, MICHAEL, BRUCKBAUER, ANTJE
(85) 26/08/2016
(86) PCT US2015/018182 de 27/02/2015
(87) WO 2015/131152 de 03/09/2015
Publicação automática da admissibilidade da fase nacional depositado via PCT . Tratado de cooperação em matéria de Patentes, conforme Instrução Normativa nº 02, de 06/06/2017 publicada na RPI nº 2422, de 06/06/2017.

---

(21) BR 11 2016 019779-8 A2

Código 1.3 - Notificação - Fase Nacional - PCT
(22) 06/03/2015
(30) 07/03/2014 JP 2014-044688

(51) C07D 471/04 (2006.01), A01N 43/90 (2006.01), A01P 7/02 (2006.01), A01P 7/04 (2006.01), A61K 31/444 (2006.01), A61P 33/14 (2006.01)
(54) COMPOSTO HETEROCÍCLICO FUNDIDO E APLICAÇÃO PARA CONTROLE DE PESTE DO MESMO
(71) SUMITOMO CHEMICAL COMPANY, LIMITED (JP)
(72) TAKAMASA TANABE, HAJIME MIZUNO, HIROSHI OKAMOTO
(85) 26/08/2016
(86) PCT JP2015/056647 de 06/03/2015
(87) WO 2015/133603 de 11/09/2015
Publicação automática da admissibilidade da fase nacional depositado via PCT . Tratado de cooperação em matéria de Patentes, conforme Instrução Normativa nº 02, de 06/06/2017 publicada na RPI nº 2422, de 06/06/2017.

---

(21) BR 11 2016 019780-1 A2

Código 1.3 - Notificação - Fase Nacional - PCT
(22) 16/03/2015
(30) 02/04/2014 JP 2014-076264
(51) C22C 38/00 (2006.01), C22C 38/58 (2006.01), F16J 15/08 (2006.01)
(54) FOLHA DE AÇO INOXIDÁVEL AUSTENÍTICO PARA GAXETA E GAXETA
(71) NISSHIN STEEL CO., LTD (JP)
(72) NAOHITO KUMANO, KAZUNARI IMAKAWA, MANABU OKU
(85) 26/08/2016
(86) PCT JP2015/057623 de 16/03/2015
(87) WO 2015/151771 de 08/10/2015
Publicação automática da admissibilidade da fase nacional depositado via PCT . Tratado de cooperação em matéria de Patentes, conforme Instrução Normativa nº 02, de 06/06/2017 publicada na RPI nº 2422, de 06/06/2017.

---

(21) BR 11 2016 019781-0 A2

Código 1.3 - Notificação - Fase Nacional - PCT
(22) 12/03/2015
(30) 17/03/2014 NL 2012455
(51) A22C 13/00 (2006.01), A23L 1/317 (2006.01), A23P 1/12 (2006.01)
(54) ?MÉTODO PARA A PREPARAÇÃO DE UM MATERIAL DE REVESTIMENTO; AGENTE GELIFICANTE VISCOSO; MÉTODO PARA A PREPARAÇÃO DE PRODUTOS ALIMENTÍCIOS; E SISTEMA PARA A CO-EXTRUSÃO DE PRODUTOS ALIMENTÍCIOS.?
(71) MAREL TOWNSEND FURTHER PROCESSING B.V. (NL)
(72) GEERT JOHANNES LOK, JOHANNES MARINUS QUIRINUS KOOLS, JOHANNES MARTINUS MEULENDIJKS
(85) 26/08/2016
(86) PCT NL2015/050158 de 12/03/2015
(87) WO 2015/142168 de 24/09/2015
Publicação automática da admissibilidade da fase nacional depositado via PCT . Tratado de cooperação em matéria de Patentes, conforme Instrução Normativa nº 02, de 06/06/2017 publicada na RPI nº 2422, de 06/06/2017.

(21) BR 11 2016 019782-8 A2

Código 1.3 - Notificação - Fase Nacional - PCT
(22) 27/05/2014
(30) 26/03/2014 EP 14382106.4
(51) G06F 7/38 (2006.01), G06F 9/30 (2006.01)
(54) PROCESSADORES, MÉTODOS, SISTEMAS E INSTRUÇÕES DE ADIÇÃO DE VÍRGULA FLUTUANTE DE OPERANDO DE TRÊS FONTES
(71) INTEL CORPORATION (US)
(72) GUILLEM SOLE, MANEL FERNANDEZ, ROGER ESPASA
(85) 26/08/2016
(86) PCT US2014/039600 de 27/05/2014
(87) WO 2015/147895 de 01/10/2015
Publicação automática da admissibilidade da fase nacional depositado via PCT . Tratado de cooperação em matéria de Patentes, conforme Instrução Normativa nº 02, de 06/06/2017 publicada na RPI nº 2422, de 06/06/2017.

(21) BR 11 2016 019784-4 A2

Código 1.3 - Notificação - Fase Nacional - PCT
(22) 27/02/2015
(30) 27/02/2014 US 61/945,798; 20/02/2015 US 14/628,158
(51) H04W 8/00 (2009.01), H04W 84/18 (2009.01), H04W 4/02 (2009.01), H04W 16/28 (2009.01), H04W 74/08 (2009.01), H04L 29/08 (2006.01)
(54) DESCOBERTA BASEADA EM QUADRO ACIONADOR MELHORADO PARA UMA REDE CIENTE DE VIZINHO
(71) QUALCOMM INCORPORATED (US)
(72) YAN ZHOU, SANTOSH PAUL ABRAHAM, ALIREZA RAISSINIA
(85) 26/08/2016
(86) PCT US2015/018157 de 27/02/2015
(87) WO 2015/131134 de 03/09/2015
Publicação automática da admissibilidade da fase nacional depositado via PCT . Tratado de cooperação em matéria de Patentes, conforme Instrução Normativa nº 02, de 06/06/2017 publicada na RPI nº 2422, de 06/06/2017.

(21) BR 11 2016 019785-2 A2

Código 1.3 - Notificação - Fase Nacional - PCT
(22) 02/03/2015
(30) 03/03/2014 JP 2014-040783
(51) B01D 39/20 (2006.01), B01D 46/00 (2006.01), F01N 3/022 (2006.01)
(54) FILTRO COLMEIA, E PROCESSO PARA FABRICAÇÃO DE FILTRO COLMEIA
(71) SUMITOMO CHEMICAL COMPANY, LIMITED (JP)
(72) OSAMU YAMANISHI, MASATO SONODA
(85) 26/08/2016
(86) PCT JP2015/056100 de 02/03/2015
(87) WO 2015/133438 de 11/09/2015
Publicação automática da admissibilidade da fase nacional depositado via

PCT . Tratado de cooperação em matéria de Patentes, conforme Instrução Normativa nº 02, de 06/06/2017 publicada na RPI nº 2422, de 06/06/2017.

---

(21) BR 11 2016 019787-9 A2

Código 1.3 - Notificação - Fase Nacional - PCT
(22) 18/02/2015
(30) 26/02/2014 FR 1451564
(51) H04R 3/04 (2006.01), H04R 29/00 (2006.01)
(54) DISPOSITIVO PARA CONTROLAR UM ALTO-FALANTE
(71) DEVIALET (FR)
(72) EDUARDO MENDES, PIERRE-EMMANUEL CALMEL, ANTOINE PETROFF, JEAN-LOUP AFRESNE
(85) 26/08/2016
(86) PCT EP2015/053431 de 18/02/2015
(87) WO 2015/128238 de 03/09/2015
Publicação automática da admissibilidade da fase nacional depositado via PCT . Tratado de cooperação em matéria de Patentes, conforme Instrução Normativa nº 02, de 06/06/2017 publicada na RPI nº 2422, de 06/06/2017.

---

(21) BR 11 2016 019788-7 A2

Código 1.3 - Notificação - Fase Nacional - PCT
(22) 25/02/2015
(30) 26/02/2014 US 61/944,973
(51) C04B 14/04 (2006.01)
(54) SUSPENSÃO DE PARTICULADO INORGÂNICO TENDO VISCOSIDADE MELHORADA EM CISALHAMENTO ALTO
(71) IMERYS USA, INC. (US)
(72) ANTHONY V. LYONS, ROGER WYGANT, DANIEL J. PANFIL, CHRIS BOOTHBY, PHIL JONES
(85) 26/08/2016
(86) PCT US2015/017446 de 25/02/2015
(87) WO 2015/130743 de 03/09/2015
Publicação automática da admissibilidade da fase nacional depositado via PCT . Tratado de cooperação em matéria de Patentes, conforme Instrução Normativa nº 02, de 06/06/2017 publicada na RPI nº 2422, de 06/06/2017.

---

(21) BR 11 2016 019789-5 A2

Código 1.3 - Notificação - Fase Nacional - PCT
(22) 23/02/2015
(30) 27/02/2014 US 14/192,617
(51) H04W 52/02 (2009.01)
(54) MÉTODO E APARELHO PARA COMUNICAÇÃO A JUSANTE EFICIENTE DE POTÊNCIA EM REDES DE SENSOR
(71) QUALCOMM INCORPORATED (US)
(72) JANGWON LEE, RICHARD OLIVER FARLEY, GANG DING
(85) 26/08/2016
(86) PCT US2015/017082 de 23/02/2015

(87) WO 2015/130605 de 03/09/2015
Publicação automática da admissibilidade da fase nacional depositado via PCT . Tratado de cooperação em matéria de Patentes, conforme Instrução Normativa nº 02, de 06/06/2017 publicada na RPI nº 2422, de 06/06/2017.

---

(21) BR 11 2016 019790-9 A2

Código 1.3 - Notificação - Fase Nacional - PCT
(22) 18/02/2015
(30) 26/02/2014 FR 14 51563
(51) H04R 3/04 (2006.01), H04R 29/00 (2006.01)
(54) DISPOSITIVO PARA CONTROLAR UM ALTO-FALANTE
(71) DEVIALET (FR)
(72) EDUARDO MENDES, PIERRE-EMMANUEL CALMEL, ANTOINE PETROFF, JEAN-LOUP AFRESNE
(85) 26/08/2016
(86) PCT EP2015/053429 de 18/02/2015
(87) WO 2015/128237 de 03/09/2015
Publicação automática da admissibilidade da fase nacional depositado via PCT . Tratado de cooperação em matéria de Patentes, conforme Instrução Normativa nº 02, de 06/06/2017 publicada na RPI nº 2422, de 06/06/2017.

---

(21) BR 11 2016 019791-7 A2

Código 1.3 - Notificação - Fase Nacional - PCT
(22) 27/02/2015
(30) 27/02/2014 US 61/945,437; 20/10/2014 US 62/065,843
(51) A61K 8/84 (2006.01), A61K 9/00 (2006.01), A61K 31/00 (2006.01)
(54) MEDICAMENTO COM UMA PERCEPÇÃO DE SABOR AMARGO REDUZIDA
(71) THE PROCTER & GAMBLE COMPANY (US)
(72) YAKANG LIN, KOTI SREEKRISHNA, JASON WILLIAM NEWLON, MOLLY CHRISTINE FINDLEY
(85) 26/08/2016
(86) PCT US2015/017895 de 27/02/2015
(87) WO 2015/131000 de 03/09/2015
Publicação automática da admissibilidade da fase nacional depositado via PCT . Tratado de cooperação em matéria de Patentes, conforme Instrução Normativa nº 02, de 06/06/2017 publicada na RPI nº 2422, de 06/06/2017.

---

(21) BR 11 2016 019792-5 A2

Código 1.3 - Notificação - Fase Nacional - PCT
(22) 16/02/2015
(30) 26/02/2014 EP 14156750.3
(51) C08K 5/00 (2006.01), C08K 5/3492 (2006.01), C08K 5/521 (2006.01), C08K 5/524 (2006.01), C08K 5/5313 (2006.01), H01B 3/30 (2006.01)
(54) COMPOSIÇÃO E USO DA MESMA
(71) BASF SE (DE)
(72) OLIVER STEFFEN HENZE, OLIVER MUEHREN, HANS RUDOLPH,

SABINE MOELLER, ALEKSANDRA LEHMANN
(85) 26/08/2016
(86) PCT EP2015/053192 de 16/02/2015
(87) WO 2015/128213 de 03/09/2015
Publicação automática da admissibilidade da fase nacional depositado via PCT . Tratado de cooperação em matéria de Patentes, conforme Instrução Normativa nº 02, de 06/06/2017 publicada na RPI nº 2422, de 06/06/2017.

---

(21) BR 11 2016 019795-0 A2

Código 1.3 - Notificação - Fase Nacional - PCT
(22) 08/04/2015
(30) 08/04/2014 SE 1450433-6
(51) G08G 1/16 (2006.01), B60W 30/165 (2012.01), G05D 1/02 (2006.01)
(54) MÉTODO, DISPOSITIVO E SISTEMA PARA SUPORTAR A FORMAÇÃO DE PELOTÃO
(71) SCANIA CV AB (SE)
(72) KUO-YUN LIANG, ASSAD ALAM
(85) 26/08/2016
(86) PCT SE2015/050419 de 08/04/2015
(87) WO 2015/156731 de 15/10/2015
Publicação automática da admissibilidade da fase nacional depositado via PCT . Tratado de cooperação em matéria de Patentes, conforme Instrução Normativa nº 02, de 06/06/2017 publicada na RPI nº 2422, de 06/06/2017.

---

(21) BR 11 2016 019797-6 A2

Código 1.3 - Notificação - Fase Nacional - PCT
(22) 27/02/2015
(30) 28/02/2014 US 61/946075
(51) B01J 37/02 (2006.01), B01J 37/14 (2006.01), B01J 29/072 (2006.01), B01J 29/68 (2006.01), B01J 29/76 (2006.01), B01D 53/94 (2006.01), B01J 29/46 (2006.01), B01J 29/85 (2006.01)
(54) PROCESSOS PARA PRODUZIR UM CATALISADOR À BASE DE PENEIRA MOLECULAR DE SCR ATIVA E PARA FAZER UM MÓDULO DE CATALISADOR PARA ABATER ÓXIDOS DE NITROGÊNIO EM UMA CORRENTE DE GÁS POR REDUÇÃO CATALÍTICA SELETIVA, ZÉOLITO, E, FERRIERITA
(71) JOHNSON MATTHEY PUBLIC LIMITED COMPANY (GB)
(72) JILLIAN ELAINE COLLIER, PAUL DIDDAMS, DESIREE DURAN-MARTIN, XUNHUA MO, RAJ RAO RAJARAM
(85) 26/08/2016
(86) PCT GB2015/050579 de 27/02/2015
(87) WO 2015/128668 de 03/09/2015
Publicação automática da admissibilidade da fase nacional depositado via PCT . Tratado de cooperação em matéria de Patentes, conforme Instrução Normativa nº 02, de 06/06/2017 publicada na RPI nº 2422, de 06/06/2017.

(21) BR 11 2016 019799-2 A2

Código 1.3 - Notificação - Fase Nacional - PCT
(22) 08/05/2014
(51) G01N 21/25 (2006.01), G01N 21/01 (2006.01), G01N 21/39 (2006.01), G01N 23/22 (2006.01), G02B 5/20 (2006.01)
(54) DISPOSITIVO DE COMPUTAÇÃO ÓPTICO, E, MÉTODO
(71) HALLIBURTON ENERGY SERVICES, INC. (US)
(72) DAVID L. PERKINS, ROBERT PAUL FREESE, CHRISTOPER MICHAEL JONES, RICHARD NEAL GARDNER
(85) 26/08/2016
(86) PCT US2014/037254 de 08/05/2014
(87) WO 2015/171146 de 12/11/2015
Publicação automática da admissibilidade da fase nacional depositado via PCT . Tratado de cooperação em matéria de Patentes, conforme Instrução Normativa nº 02, de 06/06/2017 publicada na RPI nº 2422, de 06/06/2017.

(21) BR 11 2016 019800-0 A2

Código 1.3 - Notificação - Fase Nacional - PCT
(22) 24/02/2015
(30) 28/02/2014 US 14/193,389
(51) F16H 7/08 (2006.01)
(54) TENSOR DE CORREIA DO TIPO ZED, MÉTODO PARA NEUTRALIZAR AS FORÇAS DE CARGA DE CUBO EM UM TENSOR DE CORREIA DO TIPO ZED E MÉTODO DE MONTAGEM DE UM TENSOR DE CORREIA DO TIPO ZED
(71) DAYCO IP HOLDINGS, LLC (US)
(72) JAMES KEVIN LINDSTROM, KEVIN GERARD DUTIL, ANTHONY E. LANNUTTI, CHESTER E. DUFFIELD, ROBERT J. CRIST
(85) 26/08/2016
(86) PCT US2015/017229 de 24/02/2015
(87) WO 2015/130646 de 03/09/2015
Publicação automática da admissibilidade da fase nacional depositado via PCT . Tratado de cooperação em matéria de Patentes, conforme Instrução Normativa nº 02, de 06/06/2017 publicada na RPI nº 2422, de 06/06/2017.

(21) BR 11 2016 019804-2 A2

Código 1.3 - Notificação - Fase Nacional - PCT
(22) 26/02/2015
(30) 27/02/2014 IT MI 2014 A 000306
(51) A61K 9/00 (2006.01), A61K 47/02 (2006.01), A61K 31/135 (2006.01)
(54) PROCESSO PARA PRODUÇÃO DE UMA SOLUÇÃO ESTÁVEL, INJETÁVEL, DE BAIXA CONCENTRAÇÃO DE NORADRENALINA
(71) SINTETICA S.A. (CH)
(72) AUGUSTO MITIDIERI, ELISABETTA DONATI, NICOLA CARONZOLO
(85) 26/08/2016
(86) PCT EP2015/054021 de 26/02/2015
(87) WO 2015/128418 de 03/09/2015

Publicação automática da admissibilidade da fase nacional depositado via PCT . Tratado de cooperação em matéria de Patentes, conforme Instrução Normativa nº 02, de 06/06/2017 publicada na RPI nº 2422, de 06/06/2017.

---

(21) BR 11 2016 019805-0 A2

Código 1.3 - Notificação - Fase Nacional - PCT
(22) 26/02/2015
(30) 01/03/2014 US 61/966,709
(51) F16J 9/06 (2006.01)
(54) MONTAGEM DE ANEL DE CONTROLE DE ÓLEO
(71) MAHLE INTERNATIONAL GMBH (DE)
(72) STEVEN J. SYTSMA, THOMAS J. SMITH
(85) 26/08/2016
(86) PCT EP2015/053972 de 26/02/2015
(87) WO 2015/132112 de 11/09/2015
Publicação automática da admissibilidade da fase nacional depositado via PCT . Tratado de cooperação em matéria de Patentes, conforme Instrução Normativa nº 02, de 06/06/2017 publicada na RPI nº 2422, de 06/06/2017.

---

(21) BR 11 2016 019806-9 A2

Código 1.3 - Notificação - Fase Nacional - PCT
(22) 27/02/2015
(30) 27/02/2014 FI 20145191
(51) G01N 33/542 (2006.01)
(54) MÉTODO DE BIOANÁLISE À BASE DE PROTEÍNA PARA DETERMINAR A PRESENÇA DE ANTICORPOS SOLÚVEIS EM UMA AMOSTRA E KIT PARA O MESMO
(71) UNIVERSITY OF HELSINKI (FI)
(72) KLAUS HEDMAN, JUSSI HEPOJOKI, SATU HEPOJOKI, ANTTI VAHERI, OLLI VAPALAHTI
(85) 26/08/2016
(86) PCT FI2015/050117 de 27/02/2015
(87) WO 2015/128548 de 03/09/2015
Publicação automática da admissibilidade da fase nacional depositado via PCT . Tratado de cooperação em matéria de Patentes, conforme Instrução Normativa nº 02, de 06/06/2017 publicada na RPI nº 2422, de 06/06/2017.

---

(21) BR 11 2016 019807-7 A2

Código 1.3 - Notificação - Fase Nacional - PCT
(22) 27/02/2015
(30) 28/02/2014 JP 2014-039283
(51) G01N 33/493 (2006.01), G01N 21/49 (2006.01), G01N 21/64 (2006.01), G01N 33/483 (2006.01)
(54) MÉTODO DE ANÁLISE DE AMOSTRA DE URINA E KIT DE REAGENTE PARA ANÁLISE DE AMOSTRA DE URINA
(71) SYSMEX CORPORATION (JP)
(72) MASANORI KAWANO

(85) 26/08/2016
(86) PCT JP2015/055900 de 27/02/2015
(87) WO 2015/129870 de 03/09/2015
Publicação automática da admissibilidade da fase nacional depositado via PCT . Tratado de cooperação em matéria de Patentes, conforme Instrução Normativa nº 02, de 06/06/2017 publicada na RPI nº 2422, de 06/06/2017.

---

(21) BR 11 2016 019808-5 A2

Código 1.3 - Notificação - Fase Nacional - PCT
(22) 27/02/2015
(30) 27/02/2014 GB 1403455.7
(51) E21B 41/00 (2006.01), E21B 43/24 (2006.01), E21B 43/243 (2006.01)
(54) PRODUÇÃO DE HIDROCARBONETOS A PARTIR DE UMA FORMAÇÃO DE SUBSUPERFÍCIE
(71) STATOIL PETROLEUM AS (NO)
(72) MARGRETE HÅNES WESENBERG, HÅKON HØGSTØL
(85) 26/08/2016
(86) PCT EP2015/054215 de 27/02/2015
(87) WO 2015/128497 de 03/09/2015
Publicação automática da admissibilidade da fase nacional depositado via PCT . Tratado de cooperação em matéria de Patentes, conforme Instrução Normativa nº 02, de 06/06/2017 publicada na RPI nº 2422, de 06/06/2017.

---

(21) BR 11 2016 019810-7 A2

Código 1.3 - Notificação - Fase Nacional - PCT
(22) 27/02/2015
(30) 28/02/2014 US 61/946,682; 01/07/2014 US 62/019,777; 24/09/2014 US 62/054,620
(51) A61K 31/5517 (2006.01), A61P 35/00 (2006.01)
(54) TRATAMENTO DE ESTADOS CLÍNICOS ASSOCIADOS A HIPERINSULINEMIA
(71) TENSHA THERAPEUTICS, INC. (US)
(72) MICHAEL KAGEY, STEVEN B. LANDAU
(85) 26/08/2016
(86) PCT US2015/018118 de 27/02/2015
(87) WO 2015/131113 de 03/09/2015
Publicação automática da admissibilidade da fase nacional depositado via PCT . Tratado de cooperação em matéria de Patentes, conforme Instrução Normativa nº 02, de 06/06/2017 publicada na RPI nº 2422, de 06/06/2017.

---

(21) BR 11 2016 019812-3 A2

Código 1.3 - Notificação - Fase Nacional - PCT
(22) 19/02/2015
(30) 26/03/2014 US 14/225,634
(51) H04L 29/06 (2006.01), H04L 29/08 (2006.01)
(54) TRANSMISSÃO EM LINHA ADAPTATIVA
(71) INTEL CORPORATION (US)

(72) AHMED SOBHI, HANI ELGEBALY, MENNA GHONEIM, MOHAMED YOUSSEF SOLIMAN MOHAMED, WAFAA TAIE
(85) 26/08/2016
(86) PCT US2015/016494 de 19/02/2015
(87) WO 2015/148016 de 01/10/2015
Publicação automática da admissibilidade da fase nacional depositado via PCT . Tratado de cooperação em matéria de Patentes, conforme Instrução Normativa nº 02, de 06/06/2017 publicada na RPI nº 2422, de 06/06/2017.

---

(21) BR 11 2016 019813-1 A2

Código 1.3 - Notificação - Fase Nacional - PCT
(22) 01/07/2015
(30) 04/07/2014 DE 10 2014 009 889.3
(51) A61B 5/053 (2006.01), H01R 13/66 (2006.01), A61N 1/39 (2006.01)
(54) DISPOSITIVO PARA UM TOMÓGRAFO DE IMPEDÂNCIA
(71) DRÄGERWERK AG & CO. KGAA (DE)
(72) FRANK SATTLER, KARSTEN HILTAWSKY, JIAN HUA LI
(85) 26/08/2016
(86) PCT EP2015/001321 de 01/07/2015
(87) WO 2016/000822 de 07/01/2016
Publicação automática da admissibilidade da fase nacional depositado via PCT . Tratado de cooperação em matéria de Patentes, conforme Instrução Normativa nº 02, de 06/06/2017 publicada na RPI nº 2422, de 06/06/2017.

---

(21) BR 11 2016 019816-6 A2

Código 1.3 - Notificação - Fase Nacional - PCT
(22) 06/03/2015
(30) 07/03/2014 US 61/949,442
(51) C11D 17/04 (2006.01), B65D 65/46 (2006.01), C11D 3/43 (2006.01), C11D 3/20 (2006.01)
(54) COMPOSIÇÕES COMPREENDENDO UM AGENTE PUNGENTE
(71) THE PROCTER & GAMBLE COMPANY (US)
(72) PHILIP FRANK SOUTER, REGINE LABEQUE, GERARDUS JOHANNES STIJNTJES
(85) 26/08/2016
(86) PCT US2015/019091 de 06/03/2015
(87) WO 2015/134829 de 11/09/2015
Publicação automática da admissibilidade da fase nacional depositado via PCT . Tratado de cooperação em matéria de Patentes, conforme Instrução Normativa nº 02, de 06/06/2017 publicada na RPI nº 2422, de 06/06/2017.

---

(21) BR 11 2016 019818-2 A2

Código 1.3 - Notificação - Fase Nacional - PCT
(22) 27/02/2014
(51) H04W 72/12 (2009.01), H04W 72/04 (2009.01), H04B 7/26 (2006.01)
(54) EQUIPAMENTO DE USUÁRIO, DISPOSITIVO DO LADO DE REDE E MÉTODOS PARA ENVIAR DPCCH

(71) HUAWEI TECHNOLOGIES CO., LTD. (CN)
(72) XUELI MA, FAN WANG
(85) 26/08/2016
(86) PCT CN2014/072649 de 27/02/2014
(87) WO 2015/127628 de 03/09/2015
Publicação automática da admissibilidade da fase nacional depositado via PCT . Tratado de cooperação em matéria de Patentes, conforme Instrução Normativa nº 02, de 06/06/2017 publicada na RPI nº 2422, de 06/06/2017.

---

(21) BR 11 2016 019819-0 A2

Código 1.3 - Notificação - Fase Nacional - PCT
(22) 27/02/2015
(30) 27/02/2014 PT 107488
(51) H05B 1/02 (2006.01), F24D 13/02 (2006.01), H05B 3/26 (2006.01), H05B 3/34 (2006.01)
(54) SISTEMA PARA GESTÃO ATIVA DE ENERGIA EM PAREDES E/OU PAVIMENTOS DE BETÃO
(71) CMP-CIMENTOS MACEIRA E PATAIAS, S.A. (PT)
(72) ANGELA MARIA JESUS DE SEQUEIRA SERRA NUNES, VITOR MANUEL AIRES VERMELHUDO, BRUNA GABRIELA SILVESTRE MENDES PINTO DE MOURA, ANA RUTE DA SILVA SAMPAIO E PORTELA, JOANA DA FONSECA BRANQUINHO DE PAIS MONTEIRO, MIGUEL BRUNO VIEIRA RIBEIRO, JOANA DINIZ DA FONSECA, JOSÉ JOAQUIM POÇAS GONÇALVES, JOÃO LUÍS NETO GUIMARÃES PEREIRA, JOÃO MANUEL CARVALHO GOMES
(85) 26/08/2016
(86) PCT PT2015/000013 de 27/02/2015
(87) WO 2015/130183 de 03/09/2015
Publicação automática da admissibilidade da fase nacional depositado via PCT . Tratado de cooperação em matéria de Patentes, conforme Instrução Normativa nº 02, de 06/06/2017 publicada na RPI nº 2422, de 06/06/2017.

---

(21) BR 11 2016 019822-0 A2

Código 1.3 - Notificação - Fase Nacional - PCT
(22) 31/03/2015
(30) 06/05/2014 DE 10 2014 106 301.5
(51) G01N 33/72 (2006.01)
(54) DETERMINAÇÃO ENZIMÁTICA DE HBA1C
(71) DIASYS DIAGNOSTIC SYSTEMS GMBH (DE)
(72) GÜNTHER GORKA, YOSHIFUMI WATASU, ERWIN METZMANN, ALEXANDRA LEIN, HOLGER MÜLLER, MATTHIAS GRIMMLER
(85) 26/08/2016
(86) PCT EP2015/057024 de 31/03/2015
(87) WO 2015/169511 de 12/11/2015
Publicação automática da admissibilidade da fase nacional depositado via PCT . Tratado de cooperação em matéria de Patentes, conforme Instrução Normativa nº 02, de 06/06/2017 publicada na RPI nº 2422, de 06/06/2017.

(21) BR 11 2016 019826-3 A2

Código 1.3 - Notificação - Fase Nacional - PCT
(22) 28/02/2015
(30) 28/02/2014 CN 2014100727548
(51) C02F 9/14 (2006.01), C02F 3/32 (2006.01)
(54) ?BIORREATOR DE CAPTURA DE FÓTONS DE ESCALA SUPERGRANDE PARA PURIFICAÇÃO DE ÁGUA E MÉTODO DE OPERAÇÃO UTILIZANDO O MESMO?
(71) PHOTON ECO-CAPTURE PTY LTD (CN)
(72) JAMES Y HU
(85) 26/08/2016
(86) PCT CN2015/073453 de 28/02/2015
(87) WO 2015/127904 de 03/09/2015
Publicação automática da admissibilidade da fase nacional depositado via PCT . Tratado de cooperação em matéria de Patentes, conforme Instrução Normativa nº 02, de 06/06/2017 publicada na RPI nº 2422, de 06/06/2017.

(21) BR 11 2016 019827-1 A2

Código 1.3 - Notificação - Fase Nacional - PCT
(22) 24/03/2015
(30) 26/03/2014 EP 14161751.4
(51) H02K 1/18 (2006.01), H02K 5/26 (2006.01), H02K 5/02 (2006.01)
(54) MÁQUINA ELÉTRICA
(71) ABB SCHWEIZ AG (CH)
(72) JOONAS HELANDER, MORITZ GRÜN, ARI VARTIAINEN, RISTO PULKKINEN
(85) 26/08/2016
(86) PCT EP2015/056209 de 24/03/2015
(87) WO 2015/144677 de 01/10/2015
Publicação automática da admissibilidade da fase nacional depositado via PCT . Tratado de cooperação em matéria de Patentes, conforme Instrução Normativa nº 02, de 06/06/2017 publicada na RPI nº 2422, de 06/06/2017.

(21) BR 11 2016 019828-0 A2

Código 1.3 - Notificação - Fase Nacional - PCT
(22) 27/02/2015
(30) 28/02/2014 US 61/946,680; 23/12/2014 US 62/096,228
(51) A01N 47/40 (2006.01), A01N 47/46 (2006.01), A01P 21/00 (2006.01)
(54) TRATAMENTO DE CULTURA DE SEMENTE E MÉTODO DE PREPARAÇÃO DE UM TRATAMENTO DE CULTURA DE SEMENTE
(71) DREXEL CHEMICAL COMPANY (US)
(72) MILTON STANLEY BERNARD
(85) 26/08/2016
(86) PCT US2015/018061 de 27/02/2015
(87) WO 2015/131072 de 03/09/2015
Publicação automática da admissibilidade da fase nacional depositado via

PCT . Tratado de cooperação em matéria de Patentes, conforme Instrução Normativa nº 02, de 06/06/2017 publicada na RPI nº 2422, de 06/06/2017.

---

(21) BR 11 2016 019829-8 A2

Código 1.3 - Notificação - Fase Nacional - PCT
(22) 26/02/2015
(30) 26/02/2014 US 61/966,574
(51) F02C 3/04 (2006.01)
(54) MÉTODO PARA GERAR ENERGIA EM UM SISTEMA QUE INCLUI UM CICLO DE FLUIDO SUPERCRÍTICO E SISTEMA CONFIGURADO PARA GERAR ENERGIA
(71) PEREGRINE TURBINE TECHNOLOGIES, LLC (US)
(72) DAVID S. STAPP
(85) 26/08/2016
(86) PCT US2015/017679 de 26/02/2015
(87) WO 2015/130898 de 03/09/2015
Publicação automática da admissibilidade da fase nacional depositado via PCT . Tratado de cooperação em matéria de Patentes, conforme Instrução Normativa nº 02, de 06/06/2017 publicada na RPI nº 2422, de 06/06/2017.

---

(21) BR 11 2016 019830-1 A2

Código 1.3 - Notificação - Fase Nacional - PCT
(22) 27/02/2015
(30) 28/02/2014 EP 14157360.0; 05/05/2014 EP 14167066.1
(51) C07K 16/32 (2006.01)
(54) ANTICORPO BIESPECÍFICO, ANTICORPO, COMPOSIÇÃO FARMACÊUTICA, MÉTODO PARA TRATAR UM INDIVÍDUO TENDO UM TUMOR POSITIVO PARA ERBB-2, ERBB-3 OU ERBB-2/ERBB-3 OU EM RISCO DE TER O REFERIDO TUMOR, USO DO MÉTODO OU DO ANTICORPO, MÉTODO PARA NEUTRALIZAR A FORMAÇÃO DE UMA METÁSTASE EM UM INDIVÍDUO TENDO UM TUMOR POSITIVO PARA ERBB-2, ERBB-3 OU ERBB-2/ERBB-3 E USO DO ANTICORPO
(71) MERUS N.V. (NL)
(72) CECILIA ANNA WILHELMINA GEUIJEN, CORNELIS ADRIAAN DE KRUIF, MARK THROSBY, TON LOGTENBERG, ALEXANDER BERTHOLD HENDRIK BAKKER
(85) 26/08/2016
(86) PCT NL2015/050125 de 27/02/2015
(87) WO 2015/130173 de 03/09/2015
Publicação automática da admissibilidade da fase nacional depositado via PCT . Tratado de cooperação em matéria de Patentes, conforme Instrução Normativa nº 02, de 06/06/2017 publicada na RPI nº 2422, de 06/06/2017.

---

(21) BR 11 2016 019831-0 A2

Código 1.3 - Notificação - Fase Nacional - PCT
(22) 19/02/2015
(30) 28/02/2014 IT VI2014A000048

(51) B29C 67/00 (2006.01), G02B 26/08 (2006.01), G02B 26/10 (2006.01)
(54) MÁQUINA DE ESTEREOLITOGRAFIA E MÉTODO PARA PRODUZI-LA
(71) ETTORE MAURIZIO COSTABEBER (IT)
(72) ETTORE MAURIZIO COSTABEBER
(85) 26/08/2016
(86) PCT IB2015/051283 de 19/02/2015
(87) WO 2015/128783 de 03/09/2015
Publicação automática da admissibilidade da fase nacional depositado via PCT . Tratado de cooperação em matéria de Patentes, conforme Instrução Normativa nº 02, de 06/06/2017 publicada na RPI nº 2422, de 06/06/2017.

---

(21) BR 11 2016 019833-6 A2

Código 1.3 - Notificação - Fase Nacional - PCT
(22) 23/02/2015
(30) 28/02/2014 US 61/946,528; 22/10/2014 US 14/521,231
(51) H04L 12/911 (2013.01)
(54) INTRODUÇÃO DE PACOTES NÃO COMPRIMIDOS EM FLUXO DE COMPRESSÃO COM BASE NO CONTROLE DE FLUXO
(71) QUALCOMM INCORPORATED (US)
(72) SITARAMANJANEYULU KANAMARLAPUDI, ROHIT KAPOOR, SANJAY CHACKO VERGHESE
(85) 26/08/2016
(86) PCT US2015/017100 de 23/02/2015
(87) WO 2015/130612 de 03/09/2015
Publicação automática da admissibilidade da fase nacional depositado via PCT . Tratado de cooperação em matéria de Patentes, conforme Instrução Normativa nº 02, de 06/06/2017 publicada na RPI nº 2422, de 06/06/2017.

---

(21) BR 11 2016 019834-4 A2

Código 1.3 - Notificação - Fase Nacional - PCT
(22) 27/02/2015
(30) 28/02/2014 US 61/946065
(51) B01J 37/10 (2006.01), B01J 37/14 (2006.01), B01J 37/16 (2006.01), B01J 37/18 (2006.01), B01J 29/072 (2006.01), B01J 29/46 (2006.01), B01J 29/68 (2006.01), B01J 29/76 (2006.01), B01J 29/85 (2006.01), B01J 37/02 (2006.01), B01D 53/94 (2006.01)
(54) MÉTODO PARA PRODUZIR UM CATALISADOR, PENEIRA MOLECULAR, E, FERRIERITA
(71) JOHNSON MATTHEY PUBLIC LIMITED COMPANY (GB)
(72) GUY RICHARD CHANDLER, JILLIAN ELAINE COLLIER, ALEXANDER NICHOLAS MICHAEL GREEN, DESIREE DURAN-MARTIN, PAUL RICHARD PHILLIPS, RAJ RAO RAJARAM, STUART DAVID REID
(85) 26/08/2016
(86) PCT GB2015/050569 de 27/02/2015
(87) WO 2015/128663 de 03/09/2015
Publicação automática da admissibilidade da fase nacional depositado via

PCT . Tratado de cooperação em matéria de Patentes, conforme Instrução Normativa nº 02, de 06/06/2017 publicada na RPI nº 2422, de 06/06/2017.

---

(21) BR 11 2016 019835-2 A2

Código 1.3 - Notificação - Fase Nacional - PCT
(22) 24/02/2015
(30) 28/02/2014 IT BO2014A000101
(51) B65D 85/804 (2006.01)
(54) COPO PARA UMA CÁPSULA DE CAFÉ, CÁPSULA DE CAFÉ, MÉTODO PARA FAZER UM COPO, MÁQUINA PARA FAZER UM COPO, MÉTODO PARA A PREPARAÇÃO DE CAFÉ
(71) SACMI COOPERATIVA MECCANICI IMOLA SOCIETA' COOPERATIVA (IT)
(72) GIANNI MINGANTI
(85) 26/08/2016
(86) PCT IB2015/051374 de 24/02/2015
(87) WO 2015/128799 de 03/09/2015
Publicação automática da admissibilidade da fase nacional depositado via PCT . Tratado de cooperação em matéria de Patentes, conforme Instrução Normativa nº 02, de 06/06/2017 publicada na RPI nº 2422, de 06/06/2017.

---

(21) BR 11 2016 019838-7 A2

Código 1.3 - Notificação - Fase Nacional - PCT
(22) 23/03/2015
(30) 31/03/2014 US 61/972,722; 29/07/2014 JP 2014-153832
(51) G10L 19/02 (2013.01), H03M 7/30 (2006.01)
(54) CODIFICADOR, DECODIFICADOR, MÉTODO DE CODIFICAÇÃO, MÉTODO DE DECODIFICAÇÃO E PROGRAMA
(71) PANASONIC INTELLECTUAL PROPERTY CORPORATION OF AMERICA (US)
(72) SRIKANTH NAGISETTY, ZONG XIAN LIU, HIROYUKI EHARA
(85) 26/08/2016
(86) PCT JP2015/001601 de 23/03/2015
(87) WO 2015/151451 de 08/10/2015
Publicação automática da admissibilidade da fase nacional depositado via PCT . Tratado de cooperação em matéria de Patentes, conforme Instrução Normativa nº 02, de 06/06/2017 publicada na RPI nº 2422, de 06/06/2017.

---

(21) BR 11 2016 019839-5 A2

Código 1.3 - Notificação - Fase Nacional - PCT
(22) 26/02/2015
(30) 28/02/2014 US 61/946,410; 24/02/2015 US 14/630,518
(51) H04W 48/16 (2009.01)
(54) SOLICITAÇÃO DE RELATÓRIO SOBRE VIZINHOS INICIADA POR PONTO DE ACESSO
(71) QUALCOMM INCORPORATED (US)
(72) ABHISHEK PRAMOD PATIL, GEORGE CHERIAN, SANTOSH PAUL

ABRAHAM
(85) 26/08/2016
(86) PCT US2015/017670 de 26/02/2015
(87) WO 2015/130895 de 03/09/2015
Publicação automática da admissibilidade da fase nacional depositado via PCT . Tratado de cooperação em matéria de Patentes, conforme Instrução Normativa nº 02, de 06/06/2017 publicada na RPI nº 2422, de 06/06/2017.

---

(21) BR 11 2016 019840-9 A2

Código 1.3 - Notificação - Fase Nacional - PCT
(22) 26/02/2015
(30) 28/02/2014 EP 14305291.8; 28/02/2014 EP 14305293.4
(51) C01B 33/193 (2006.01), C08K 3/36 (2006.01)
(54) SÍLICA PRECIPITADA, PROCESSO PARA A FABRICAÇÃO DE UMA SÍLICA PRECIPITADA, COMPOSIÇÃO DE MATÉRIA, ARTIGO DE MANUFATURA, E, USO DE UMA SÍLICA PRECIPITADA
(71) RHODIA OPERATIONS (FR)
(72) LAURENT GUY, SYLVAINE NEVEU, CEDRIC BOIVIN, ERIC PERIN, ANNE-LAURE PINAULT
(85) 26/08/2016
(86) PCT EP2015/053988 de 26/02/2015
(87) WO 2015/128402 de 03/09/2015
Publicação automática da admissibilidade da fase nacional depositado via PCT . Tratado de cooperação em matéria de Patentes, conforme Instrução Normativa nº 02, de 06/06/2017 publicada na RPI nº 2422, de 06/06/2017.

---

(21) BR 11 2016 019841-7 A2

Código 1.3 - Notificação - Fase Nacional - PCT
(22) 26/02/2015
(30) 28/02/2014 FR 14/00511
(51) C01B 33/193 (2006.01), C08K 3/36 (2006.01), C09C 1/28 (2006.01), B60C 1/00 (2006.01)
(54) PROCESSO DE PREPARO DE UMA SÍLICA PRECIPITADA; SÍLICA PRECIPITADA; UTILIZAÇÃO; COMPOSIÇÃO DE POLÍMERO; ARTIGO; E PNEU
(71) RHODIA OPERATIONS (FR)
(72) CÉDRIC BOIVIN, LAURENT GUY, ERIC PERIN, KILANI LAMIRI
(85) 26/08/2016
(86) PCT EP2015/053995 de 26/02/2015
(87) WO 2015/154914 de 15/10/2015
Publicação automática da admissibilidade da fase nacional depositado via PCT . Tratado de cooperação em matéria de Patentes, conforme Instrução Normativa nº 02, de 06/06/2017 publicada na RPI nº 2422, de 06/06/2017.

---

(21) BR 11 2016 019842-5 A2

Código 1.3 - Notificação - Fase Nacional - PCT
(22) 26/02/2015

(30) 28/02/2014 US 61/946,620
(51) B29D 28/00 (2006.01), B29C 47/30 (2006.01), B29C 47/06 (2006.01)
(54) REDES, BANDAGEM ELÁSTICA E PRODUTO DE COMPRESSÃO
(71) 3M INNOVATIVE PROPERTIES COMPANY (US)
(72) RONALD W. AUSEN, THOMAS P. HANSCHEN, WILLIAM J. KOPECKY, MICHELLE L. LEGATT, DELONY L. LANGER- ANDERSON
(85) 26/08/2016
(86) PCT US2015/017719 de 26/02/2015
(87) WO 2015/130917 de 03/09/2015
Publicação automática da admissibilidade da fase nacional depositado via PCT . Tratado de cooperação em matéria de Patentes, conforme Instrução Normativa nº 02, de 06/06/2017 publicada na RPI nº 2422, de 06/06/2017.

---

(21) BR 11 2016 019844-1 A2

Código 1.3 - Notificação - Fase Nacional - PCT
(22) 23/02/2015
(30) 28/02/2014 EP 14157126.5
(51) C09C 1/58 (2006.01), C09D 17/00 (2006.01), C08K 9/00 (2006.01)
(54) NEGRO DE ACETILENO PELETIZADO
(71) ORION ENGINEERED CARBONS GMBH (DE)
(72) FLORIAN DIEHL, WERNER NIEDERMEIER, SILKE TEIKE, HELMUT KRIESCH
(85) 26/08/2016
(86) PCT EP2015/053701 de 23/02/2015
(87) WO 2015/128278 de 03/09/2015
Publicação automática da admissibilidade da fase nacional depositado via PCT . Tratado de cooperação em matéria de Patentes, conforme Instrução Normativa nº 02, de 06/06/2017 publicada na RPI nº 2422, de 06/06/2017.

---

(21) BR 11 2016 019845-0 A2

Código 1.3 - Notificação - Fase Nacional - PCT
(22) 26/02/2015
(30) 27/03/2014 US 14/227,775
(51) H04W 72/12 (2009.01), H04W 28/02 (2009.01)
(54) SISTEMAS, MÉTODOS E DISPOSITIVOS PARA SUPORTAR A ALOCAÇÃO DE RECURSOS DE RÁDIO CONSCIENTE DA QOS INTRA-QCI
(71) INTEL CORPORATION (US)
(72) JING ZHU, RATH VANNITHAMBY, YI GAI
(85) 26/08/2016
(86) PCT US2015/017753 de 26/02/2015
(87) WO 2015/148043 de 01/10/2015
Publicação automática da admissibilidade da fase nacional depositado via PCT . Tratado de cooperação em matéria de Patentes, conforme Instrução Normativa nº 02, de 06/06/2017 publicada na RPI nº 2422, de 06/06/2017.

---

(21) BR 11 2016 019846-8 A2

Código 1.3 - Notificação - Fase Nacional - PCT

(22) 26/02/2015
(30) 28/02/2014 FR 1400512
(51) B60C 1/00 (2006.01), C01B 33/193 (2006.01), C08K 3/36 (2006.01), C09C 1/28 (2006.01)
(54) PROCESSO PARA A PREPARAÇÃO DE UMA SÍLICA PRECIPITADA, SÍLICA PRECIPITADA, USO, COMPOSIÇÃO POLIMÉRICA, ARTIGO COMPREENDENDO PELO MENOS UMA COMPOSIÇÃO, E, PNEU
(71) RHODIA OPERATIONS (FR)
(72) CÉDRIC BOIVIN, LAURENT GUY, ERIC PERIN, KILANI LAMIRI
(85) 26/08/2016
(86) PCT EP2015/053993 de 26/02/2015
(87) WO 2015/128405 de 03/09/2015
Publicação automática da admissibilidade da fase nacional depositado via PCT . Tratado de cooperação em matéria de Patentes, conforme Instrução Normativa nº 02, de 06/06/2017 publicada na RPI nº 2422, de 06/06/2017.

---

(21) BR 11 2016 019847-6 A2

Código 1.3 - Notificação - Fase Nacional - PCT
(22) 02/03/2015
(30) 28/02/2014 GB 1403614.9
(51) G06Q 20/20 (2012.01)
(54) MÉTODO E SISTEMA DE PROCESSAMENTO DE TRANSAÇÃO DE PAGAMENTO DE COMPRAS E REEMBOLSO DE IMPOSTO PAGO SOBRE A MESMA
(71) MASTERCARD INTERNATIONAL INCORPORATED (US)
(72) RYAN LOOCK, JOHN AGLIALORO, VICTOR NORDENSON
(85) 26/08/2016
(86) PCT EP2015/054294 de 02/03/2015
(87) WO 2015/128506 de 03/09/2015
Publicação automática da admissibilidade da fase nacional depositado via PCT . Tratado de cooperação em matéria de Patentes, conforme Instrução Normativa nº 02, de 06/06/2017 publicada na RPI nº 2422, de 06/06/2017.

---

(21) BR 11 2016 019848-4 A2

Código 1.3 - Notificação - Fase Nacional - PCT
(22) 26/02/2015
(30) 26/02/2014 IN 683/MUM/2014
(51) B32B 3/14 (2006.01)
(54) MÉTODO E DISPOSITIVO DE TRANSFERÊNCIA DE IMPRESSÃO DE UM SUBSTRATO PARA UMA SUPERFÍCIE
(71) M/S. CAN IMAGE MEDIA TECH (IN)
(72) SUKHDEV MAHAJAN DAYARAM
(85) 26/08/2016
(86) PCT IN2015/000111 de 26/02/2015
(87) WO 2015/128881 de 03/09/2015
Publicação automática da admissibilidade da fase nacional depositado via

PCT . Tratado de cooperação em matéria de Patentes, conforme Instrução Normativa nº 02, de 06/06/2017 publicada na RPI nº 2422, de 06/06/2017.

---

(21) BR 11 2016 019850-6 A2

Código 1.3 - Notificação - Fase Nacional - PCT
(22) 26/02/2015
(30) 28/02/2014 US 61/946561
(51) G05B 17/02 (2006.01), H02P 31/00 (2006.01)
(54) MÉTODO, CONTROLADOR, E, DISPOSITIVO DE ARMAZENAMENTO LEGÍVEL POR COMPUTADOR
(71) BAE SYSTEMS CONTROLS INC. (US)
(72) ROBERT J. VOVOS, ARTHUR P. LYONS
(85) 26/08/2016
(86) PCT US2015/017639 de 26/02/2015
(87) WO 2015/130876 de 03/09/2015
Publicação automática da admissibilidade da fase nacional depositado via PCT . Tratado de cooperação em matéria de Patentes, conforme Instrução Normativa nº 02, de 06/06/2017 publicada na RPI nº 2422, de 06/06/2017.

---

(21) BR 11 2016 019851-4 A2

Código 1.3 - Notificação - Fase Nacional - PCT
(22) 26/02/2015
(30) 27/02/2014 EP 14156917.8
(51) H02M 3/155 (2006.01), H02M 1/00 (2007.01)
(54) MÉTODO DE CONTROLE DE UM CONVERSOR DE POTÊNCIA E CONVERSOR DE POTÊNCIA
(71) DANMARKS TEKNISKE UNIVERSITET (DK)
(72) MILOVAN KOVACEVIC, MICKEY P. MADSEN
(85) 26/08/2016
(86) PCT EP2015/053980 de 26/02/2015
(87) WO 2015/128398 de 03/09/2015
Publicação automática da admissibilidade da fase nacional depositado via PCT . Tratado de cooperação em matéria de Patentes, conforme Instrução Normativa nº 02, de 06/06/2017 publicada na RPI nº 2422, de 06/06/2017.

---

(21) BR 11 2016 019852-2 A2

Código 1.3 - Notificação - Fase Nacional - PCT
(22) 28/02/2014
(51) B01D 61/42 (2006.01), D21D 5/00 (2006.01)
(54) ?PROCESSO DE PURIFICAÇÃO PARA CELULOSE PARCIALMENTE HIDROLISADA?
(71) NORAM ENGINEERING AND CONSTRUCTORS LTD. (CA)
(72) JAMES M. LOCKHART, PETER G. SYMONS, J. DAVID GENDERS
(85) 26/08/2016
(86) PCT CA2014/050156 de 28/02/2014
(87) WO 2015/127531 de 03/09/2015
Publicação automática da admissibilidade da fase nacional depositado via

PCT . Tratado de cooperação em matéria de Patentes, conforme Instrução Normativa nº 02, de 06/06/2017 publicada na RPI nº 2422, de 06/06/2017.

---

(21) BR 11 2016 019853-0 A2

Código 1.3 - Notificação - Fase Nacional - PCT
(22) 24/02/2015
(30) 28/02/2014 US 61/945917; 04/12/2014 US 14/561215
(51) G06K 19/06 (2006.01), G06K 17/00 (2006.01)
(54) MÉTODO E SISTEMA PARA VERIFICAR UMA IDENTIDADE DE UM ITEM IMPRESSO NÃO VERIFICADO, E, SISTEMA PARA VERIFICAR A AUTENTICIDADE DE UM ITEM IMPRESSO
(71) SYS-TECH SOLUTIONS, INC. (US)
(72) MICHAEL L. SOBORSKI
(85) 26/08/2016
(86) PCT US2015/017357 de 24/02/2015
(87) WO 2015/130697 de 03/09/2015
Publicação automática da admissibilidade da fase nacional depositado via PCT . Tratado de cooperação em matéria de Patentes, conforme Instrução Normativa nº 02, de 06/06/2017 publicada na RPI nº 2422, de 06/06/2017.

---

(21) BR 11 2016 019859-0 A2

Código 1.3 - Notificação - Fase Nacional - PCT
(22) 27/02/2015
(30) 28/02/2014 GB 1403630.5; 09/02/2015 GB 1502110.8
(51) A61K 31/715 (2006.01), A61P 11/12 (2006.01)
(54) USO DE OLIGÔMEROS DE ALGINATO NO TRATAMENTO DE FIBROSE CÍSTICA E OUTRAS CONDIÇÕES ASSOCIADAS À FUNÇÃO DO CANAL IÔNICO DE CFTR DISFUNCIONAL
(71) ALGIPHARMA AS (NO)
(72) GUNNAR C. HANSSON, ANNA EDMUND, ASTRID HILDE MYRSET, ARNE DESSEN, EDVAR J ONSØYEN, PHILIP D. RYE
(85) 26/08/2016
(86) PCT EP2015/054207 de 27/02/2015
(87) WO 2015/128495 de 03/09/2015
Publicação automática da admissibilidade da fase nacional depositado via PCT . Tratado de cooperação em matéria de Patentes, conforme Instrução Normativa nº 02, de 06/06/2017 publicada na RPI nº 2422, de 06/06/2017.

---

(21) BR 11 2016 019860-3 A2

Código 1.3 - Notificação - Fase Nacional - PCT
(22) 14/02/2015
(30) 14/05/2014 DE 10 2014 007 046.8; 26/09/2014 DE 10 2014 014 451.8
(51) B60T 17/00 (2006.01)
(54) MÉTODO PARA OPERAR UM SISTEMA DE AR COMPRIMIDO DE UM VEÍCULO
(71) WABCO GMBH. (DE)
(72) STEFAN BRINKMANN, KONRAD FEYERABEND, BERND STRILKA

(85) 26/08/2016
(86) PCT EP2015/000331 de 14/02/2015
(87) WO 2015/172858 de 19/11/2015
Publicação automática da admissibilidade da fase nacional depositado via PCT . Tratado de cooperação em matéria de Patentes, conforme Instrução Normativa nº 02, de 06/06/2017 publicada na RPI nº 2422, de 06/06/2017.

---

(21) BR 11 2016 019861-1 A2

Código 1.3 - Notificação - Fase Nacional - PCT
(22) 12/02/2015
(30) 28/02/2014 US 61/946,051; 01/05/2014 US 14/267,394
(51) G06N 3/04 (2006.01), G06N 3/10 (2006.01)
(54) MÉTODO E APARELHO PARA IMPLANTAÇÃO EFICAZ DE MODELOS DE NEURÔNIO COMUNS
(71) QUALCOMM INCORPORATED (US)
(72) ANTHONY SARAH, JEFFREY ALEXANDER LEVIN, JEFFREY BAGINSKY GEHLHAAR
(85) 26/08/2016
(86) PCT US2015/015637 de 12/02/2015
(87) WO 2015/130476 de 03/09/2015
Publicação automática da admissibilidade da fase nacional depositado via PCT . Tratado de cooperação em matéria de Patentes, conforme Instrução Normativa nº 02, de 06/06/2017 publicada na RPI nº 2422, de 06/06/2017.

---

(21) BR 11 2016 019862-0 A2

Código 1.3 - Notificação - Fase Nacional - PCT
(22) 25/02/2015
(30) 26/02/2014 US 14/191,168
(51) G06F 9/50 (2006.01), G06F 9/445 (2006.01)
(54) DIAGNÓSTICO E OTIMIZAÇÃO DE CANAIS DE LIBERAÇÃO DE NUVEM
(71) GOOGLE INC (US)
(72) RAE WANG, KENNETH PAUL FISHKIN, CHRIS SMITH
(85) 26/08/2016
(86) PCT US2015/017476 de 25/02/2015
(87) WO 2015/130755 de 03/09/2015
Publicação automática da admissibilidade da fase nacional depositado via PCT . Tratado de cooperação em matéria de Patentes, conforme Instrução Normativa nº 02, de 06/06/2017 publicada na RPI nº 2422, de 06/06/2017.

---

(21) BR 11 2016 019863-8 A2

Código 1.3 - Notificação - Fase Nacional - PCT
(22) 11/12/2014
(30) 28/03/2014 EP 14162187.0
(51) C08G 18/64 (2006.01), C08G 18/70 (2006.01), C08G 18/10 (2006.01), C08G 18/12 (2006.01), C08L 97/02 (2006.01), C08J 5/04 (2006.01)
(54) MATERIAL COMPÓSITO DE FIBRA NATURAL ORGÂNICA REFORÇADO, PROCESSO PARA FAZER O MATERIAL COMPÓSITO, E, USO DE UM

MATERIAL COMPÓSITO
(71) HUNTSMAN INTERNATIONAL LLC (US)
(72) THOMAS JULIEN JONCHERAY, JAN VANDENBROECK
(85) 26/08/2016
(86) PCT EP2014/077315 de 11/12/2014
(87) WO 2015/144267 de 01/10/2015
Publicação automática da admissibilidade da fase nacional depositado via PCT . Tratado de cooperação em matéria de Patentes, conforme Instrução Normativa nº 02, de 06/06/2017 publicada na RPI nº 2422, de 06/06/2017.

---

(21) BR 11 2016 019864-6 A2

Código 1.3 - Notificação - Fase Nacional - PCT
(22) 26/02/2015
(30) 28/03/2014 US 14/229,529
(51) H04L 5/00 (2006.01), H04L 25/02 (2006.01)
(54) GERAÇÃO E SINALIZAÇÃO DE RETORNO PELO EQUIPAMENTO DE USUÁRIO PARA SUPORTAR A TRANSMISSÃO DE UM SINAL DE REFERÊNCIA DE DEMODULAÇÃO ADAPTATIVO
(71) INTEL IP CORPORATION (US)
(72) BILJANA BADIC, CHUN-HSUAN KUO, HONGLEI MIAO, RAJARAJAN BALRAJ
(85) 26/08/2016
(86) PCT US2015/017747 de 26/02/2015
(87) WO 2015/148041 de 01/10/2015
Publicação automática da admissibilidade da fase nacional depositado via PCT . Tratado de cooperação em matéria de Patentes, conforme Instrução Normativa nº 02, de 06/06/2017 publicada na RPI nº 2422, de 06/06/2017.

---

(21) BR 11 2016 019865-4 A2

Código 1.3 - Notificação - Fase Nacional - PCT
(22) 26/05/2015
(30) 11/07/2014 KR 10-2014-0087410
(51) B60N 2/48 (2006.01), A47C 7/38 (2006.01)
(54) DISPOSITIVO DE MOVIMENTO DE APOIO PARA CABEÇA.
(71) WOOBO TECH CO., LTD. (KR)
(72) HAE IL JEONG
(85) 26/08/2016
(86) PCT KR2015/005248 de 26/05/2015
(87) WO 2016/006822 de 14/01/2016
Publicação automática da admissibilidade da fase nacional depositado via PCT . Tratado de cooperação em matéria de Patentes, conforme Instrução Normativa nº 02, de 06/06/2017 publicada na RPI nº 2422, de 06/06/2017.

---

(21) BR 11 2016 019867-0 A2

Código 1.3 - Notificação - Fase Nacional - PCT
(22) 03/03/2015
(30) 04/03/2014 FR 1451735

(51) G10K 11/168 (2006.01), E04B 9/00 (2006.01)
(54) CONJUNTO DE ABSORÇÃO DE SOM DE ALTA E BAIXA FREQUÊNCIA.
(71) JEAN-MARC SCHERRER (FR)
(72) JEAN-MARC SCHERRER
(85) 26/08/2016
(86) PCT FR2015/050509 de 03/03/2015
(87) WO 2015/132521 de 11/09/2015
Publicação automática da admissibilidade da fase nacional depositado via PCT . Tratado de cooperação em matéria de Patentes, conforme Instrução Normativa nº 02, de 06/06/2017 publicada na RPI nº 2422, de 06/06/2017.

---

(21) BR 11 2016 019869-7 A2

Código 1.3 - Notificação - Fase Nacional - PCT
(22) 10/02/2015
(30) 07/03/2014 US 61/949,309
(51) B60C 11/12 (2006.01), B60C 11/13 (2006.01)
(54) BANDA DE RODAGEM DE PNEU QUE APRESENTA UM SULCO
(71) BRIDGESTONE AMERICAS TIRE OPERATIONS, LLC (US)
(72) JIE JIN, CORY WILLIAMS, JOSEPH C. WOODWARD
(85) 26/08/2016
(86) PCT US2015/015108 de 10/02/2015
(87) WO 2015/134158 de 11/09/2015
Publicação automática da admissibilidade da fase nacional depositado via PCT . Tratado de cooperação em matéria de Patentes, conforme Instrução Normativa nº 02, de 06/06/2017 publicada na RPI nº 2422, de 06/06/2017.

---

(21) BR 11 2016 019873-5 A2

Código 1.3 - Notificação - Fase Nacional - PCT
(22) 27/02/2015
(30) 28/02/2014 US 61/946.662
(51) E21B 47/00 (2006.01), G01V 11/00 (2006.01), E21B 49/00 (2006.01)
(54) MÉTODO, E MÉTODO PARA A DETERMINAÇÃO DO MERGULHO E AZIMUTE DE UMA FORMAÇÃO DE SUBSUPERFÍCIE
(71) SCHLUMBERGER TECHNOLOGY B.V. (NL)
(72) SUSHIL SHETTY, JOHN RASMUS, CHRISTOPHER MORRISS, KOJI ITO, SHAHZAD ASIF, VITTORIO PICCO
(85) 26/08/2016
(86) PCT US2015/017930 de 27/02/2015
(87) WO 2015/131016 de 03/09/2015
Publicação automática da admissibilidade da fase nacional depositado via PCT . Tratado de cooperação em matéria de Patentes, conforme Instrução Normativa nº 02, de 06/06/2017 publicada na RPI nº 2422, de 06/06/2017.

---

(21) BR 11 2016 019874-3 A2

Código 1.3 - Notificação - Fase Nacional - PCT
(22) 28/02/2015
(30) 28/02/2014 US 61/946,647; 27/02/2015 US 14/634,106

(51) H03M 13/09 (2006.01)
(54) ALOCAÇÃO DE BIT ATRAVÉS DE UM BARRAMENTO COMPARTILHADO PARA FACILITAR UMA OTIMIZAÇÃO DE DETECÇÃO DE ERRO
(71) QUALCOMM INCORPORATED (US)
(72) SHOICHIRO SENGOKU
(85) 26/08/2016
(86) PCT US2015/018202 de 28/02/2015
(87) WO 2015/131164 de 03/09/2015
Publicação automática da admissibilidade da fase nacional depositado via PCT . Tratado de cooperação em matéria de Patentes, conforme Instrução Normativa nº 02, de 06/06/2017 publicada na RPI nº 2422, de 06/06/2017.

---

(21) BR 11 2016 019876-0 A2

Código 1.3 - Notificação - Fase Nacional - PCT
(22) 02/03/2015
(30) 05/03/2014 US 14/197,884
(51) G06K 5/00 (2006.01)
(54) MÉTODO E SISTEMA PARA IDENTIFICAÇÃO SEGURA DO CONSUMIDOR
(71) MASTERCARD INTERNATIONAL INCORPORATED (US)
(72) CHRISTOPHER A. GUINEY, TRAVIS M. CARPENTER
(85) 26/08/2016
(86) PCT US2015/018307 de 02/03/2015
(87) WO 2015/134385 de 11/09/2015
Publicação automática da admissibilidade da fase nacional depositado via PCT . Tratado de cooperação em matéria de Patentes, conforme Instrução Normativa nº 02, de 06/06/2017 publicada na RPI nº 2422, de 06/06/2017.

---

(21) BR 11 2016 019879-4 A2

Código 1.3 - Notificação - Fase Nacional - PCT
(22) 27/02/2015
(30) 10/03/2014 US 14/203,469
(51) H04N 5/77 (2006.01), G11B 27/034 (2006.01), H04N 1/21 (2006.01), H04N 9/82 (2006.01), H04N 21/845 (2011.01), H04N 21/258 (2011.01)
(54) ANIMAÇÃO DE FOTO E/OU VÍDEO BASEADA EM METADADOS
(71) MICROSOFT TECHNOLOGY LICENSING, LLC (US)
(72) AARON JOSEPH SAUVÉ, JEFFERY G. ARNOLD, KATHRYN C. LEMSON
(85) 26/08/2016
(86) PCT US2015/017885 de 27/02/2015
(87) WO 2015/138146 de 17/09/2015
Publicação automática da admissibilidade da fase nacional depositado via PCT . Tratado de cooperação em matéria de Patentes, conforme Instrução Normativa nº 02, de 06/06/2017 publicada na RPI nº 2422, de 06/06/2017.

---

(21) BR 11 2016 019881-6 A2

Código 1.3 - Notificação - Fase Nacional - PCT
(22) 27/02/2015

(30) 28/02/2014 US 61/946,358; 27/03/2014 US 61/971,376; 23/12/2014 US 62/096,231
(51) C07D 491/048 (2006.01), C07D 495/04 (2006.01)
(54) INIBIDORES DE TYK2 E USOS DOS MESMOS
(71) NIMBUS LAKSHMI, INC. (US)
(72) CRAIG E. MASSE, JEREMY ROBERT GREENWOOD, DONNA L. ROMERO, GERALDINE C. HARRIMAN, RONALD T. WESTER, MEE SHELLEY, JOSHUA JAHMIL KENNEDY-SMITH, MARKUS DAHLGREN
(85) 26/08/2016
(86) PCT US2015/018071 de 27/02/2015
(87) WO 2015/131080 de 03/09/2015
Publicação automática da admissibilidade da fase nacional depositado via PCT . Tratado de cooperação em matéria de Patentes, conforme Instrução Normativa nº 02, de 06/06/2017 publicada na RPI nº 2422, de 06/06/2017.

---

(21) BR 11 2016 019884-0 A2

Código 1.3 - Notificação - Fase Nacional - PCT
(22) 23/07/2015
(30) 24/07/2014 IT MI2014A001350
(51) C07F 7/28 (2006.01), C09D 11/02 (2006.01), C08K 5/00 (2006.01)
(54) DERIVADO DE TITÂNIO ORGÂNICO E PROCESSO PARA A PREPARAÇÃO DO MESMO, TINTA CONTENDO O DERIVADO E MÉTODO DE IMPRESSÃO DIGITAL EM CERÂMICA QUE USA A TINTA
(71) GRAZIANO VIGNALI (IT)
(72) FABRIZIO GUIZZARDI, GRAZIANO VIGNALI
(85) 26/08/2016
(86) PCT EP2015/066868 de 23/07/2015
(87) WO 2016/012538 de 28/01/2016
Publicação automática da admissibilidade da fase nacional depositado via PCT . Tratado de cooperação em matéria de Patentes, conforme Instrução Normativa nº 02, de 06/06/2017 publicada na RPI nº 2422, de 06/06/2017.

---

(21) BR 11 2016 019885-9 A2

Código 1.3 - Notificação - Fase Nacional - PCT
(22) 16/02/2015
(30) 26/02/2014 JP 2014-035791
(51) B41N 1/14 (2006.01), B41C 1/10 (2006.01), G03F 7/00 (2006.01), G03F 7/004 (2006.01), G03F 7/027 (2006.01), G03F 7/38 (2006.01)
(54) MÉTODO PARA PROCESSAR PRECURSOR DE PLACA LITOGRÁFICA DO TIPO DE DESENVOLVIMENTO EM PRENSA E MÉTODO DE IMPRESSÃO
(71) FUJIFILM CORPORATION (JP)
(72) KOJI WARIISHI
(85) 26/08/2016
(86) PCT JP2015/054145 de 16/02/2015
(87) WO 2015/129504 de 03/09/2015
Publicação automática da admissibilidade da fase nacional depositado via

PCT . Tratado de cooperação em matéria de Patentes, conforme Instrução Normativa nº 02, de 06/06/2017 publicada na RPI nº 2422, de 06/06/2017.

---

(21) BR 11 2016 019888-3 A2

Código 1.3 - Notificação - Fase Nacional - PCT
(22) 26/02/2015
(30) 28/02/2014 GB 1403561.2
(51) C11D 9/26 (2006.01), C11D 13/16 (2006.01)
(54) ?USO, BASE DE SABÃO PARA PREPARAR UM SABÃO SÓLIDO, PROCESSO PARA A PRODUÇÃO DE UM SABÃO, PRODUTO DE SABÃO E SABÃO SÓLIDO?,
(71) COSMETIC WARRIORS LIMITED (GB)
(72) MARK CONSTANTINE, MARGARET CONSTANTINE, HELEN ELIZABETH BROSEN
(85) 26/08/2016
(86) PCT GB2015/050550 de 26/02/2015
(87) WO 2015/128649 de 03/09/2015
Publicação automática da admissibilidade da fase nacional depositado via PCT . Tratado de cooperação em matéria de Patentes, conforme Instrução Normativa nº 02, de 06/06/2017 publicada na RPI nº 2422, de 06/06/2017.

---

(21) BR 11 2016 019894-8 A2

Código 1.3 - Notificação - Fase Nacional - PCT
(22) 25/02/2015
(30) 28/02/2014 NL 2012334
(51) C11B 1/10 (2006.01), C11B 1/00 (2006.01), B01D 17/02 (2006.01)
(54) PROCESSO PARA A RECUPERAÇÃO DE LIPÍDIOS OU HIDROCARBONETOS
(71) TECHNISCHE UNIVERSITEIT DELFT (NL)
(72) MARIA CLAUDIA CUELLAR SOARES, LUCAS ANTONIUS MARIA VAN DER WIELEN, ARJAN SEBASTIAAN HEERES
(85) 26/08/2016
(86) PCT NL2015/050117 de 25/02/2015
(87) WO 2015/130167 de 03/09/2015
Publicação automática da admissibilidade da fase nacional depositado via PCT . Tratado de cooperação em matéria de Patentes, conforme Instrução Normativa nº 02, de 06/06/2017 publicada na RPI nº 2422, de 06/06/2017.

---

(21) BR 11 2016 019902-2 A2

Código 1.3 - Notificação - Fase Nacional - PCT
(22) 26/02/2015
(30) 03/03/2014 DE 20 2014 100 953.1
(51) F01M 1/10 (2006.01), B60K 11/00 (2006.01), F01P 5/02 (2006.01), F01M 5/00 (2006.01), F01M 11/03 (2006.01)
(54) DISPOSITIVO PARA O ESFRIAMENTO DE UM FLUIDO
(71) AUTOKÜHLER GMBH & CO. KG (DE)
(72) HANS-JÜRGEN PALM

(85) 29/08/2016
(86) PCT EP2015/054034 de 26/02/2015
(87) WO 2015/132124 de 11/09/2015
Publicação automática da admissibilidade da fase nacional depositado via PCT . Tratado de cooperação em matéria de Patentes, conforme Instrução Normativa nº 02, de 06/06/2017 publicada na RPI nº 2422, de 06/06/2017.

---

(21) BR 11 2016 019903-0 A2

Código 1.3 - Notificação - Fase Nacional - PCT
(22) 06/03/2015
(30) 07/03/2014 AT A 50167/2014
(51) F16B 5/01 (2006.01), F16B 5/02 (2006.01)
(54) DISPOSITIVO PARA CONEXÃO DE UM ELEMENTO ESTRUTURAL COM UM ELEMENTO RETENTOR SEPARADO DELE
(71) FACC AG (AT)
(72) CHRISTOPH HASELBERGER, BERNHARD KAMMERER
(85) 29/08/2016
(86) PCT AT2015/050060 de 06/03/2015
(87) WO 2015/131218 de 11/09/2015
Publicação automática da admissibilidade da fase nacional depositado via PCT . Tratado de cooperação em matéria de Patentes, conforme Instrução Normativa nº 02, de 06/06/2017 publicada na RPI nº 2422, de 06/06/2017.

---

(21) BR 11 2016 019904-9 A2

Código 1.3 - Notificação - Fase Nacional - PCT
(22) 23/02/2015
(30) 28/02/2014 GB 1403550.5
(51) C11D 3/39 (2006.01), C11D 3/37 (2006.01), C11D 11/00 (2006.01)
(54) COMPOSIÇÃO
(71) RECKITT BENCKISER (BRANDS) LIMITED (GB) , HUNTSMAN INTERNATIONAL LLC. (US)
(72) CHRIS JONES, LAURA ROSCIOLI, FABIO COSTINITI, ANNA MARCHIANI, ELISA NARDO, SIMONE SCOIZZATO, DORA ZAMUNER, ALESSANDRA ANDREOLI, LAURA RADICE, ELISA SCOMPARIN
(85) 29/08/2016
(86) PCT GB2015/050505 de 23/02/2015
(87) WO 2015/128619 de 03/09/2015
Publicação automática da admissibilidade da fase nacional depositado via PCT . Tratado de cooperação em matéria de Patentes, conforme Instrução Normativa nº 02, de 06/06/2017 publicada na RPI nº 2422, de 06/06/2017.

---

(21) BR 11 2016 019908-1 A2

Código 1.3 - Notificação - Fase Nacional - PCT
(22) 16/04/2015
(30) 16/04/2014 EP 14164901.2
(51) C08J 3/02 (2006.01), C08J 3/09 (2006.01), C08J 3/11 (2006.01), C08G 69/32 (2006.01), C08J 5/04 (2006.01), D01F 6/60 (2006.01), C08J 11/08

(2006.01), D06M 13/00 (2006.01), D06B 9/00 (2006.01), D06M 23/10 (2006.01)
(54) MÉTODO PARA SOLDAR ARAMIDA/ FIBRAS DE ARAMIDA
(71) PROIONIC GMBH (AT)
(72) ROLAND KALB, BURGHARDT SCHMIDT
(85) 29/08/2016
(86) PCT EP2015/058337 de 16/04/2015
(87) WO 2015/158866 de 22/10/2015
Publicação automática da admissibilidade da fase nacional depositado via PCT . Tratado de cooperação em matéria de Patentes, conforme Instrução Normativa nº 02, de 06/06/2017 publicada na RPI nº 2422, de 06/06/2017.

---

(21) BR 11 2016 019910-3 A2

Código 1.3 - Notificação - Fase Nacional - PCT
(22) 02/02/2015
(30) 28/02/2014 JP 2014-038686
(51) B65G 35/08 (2006.01), B61B 13/00 (2006.01), B62D 65/18 (2006.01)
(54) DISPOSITIVO DE TRANSPORTE QUE UTILIZA CARRO
(71) DAIFUKU CO., LTD. (JP)
(72) NOBUHIRO KOZASA, KATSUYOSHI TSUTSUMIDA, HIDETOSHI TAKAHASHI, KATSUTOSHI EBANA, GENTOKU FUJII, TOMONORI IWASAKI, GENTOKU FUJII
(85) 29/08/2016
(86) PCT JP2015/052798 de 02/02/2015
(87) WO 2015/129389 de 03/09/2015
Publicação automática da admissibilidade da fase nacional depositado via PCT . Tratado de cooperação em matéria de Patentes, conforme Instrução Normativa nº 02, de 06/06/2017 publicada na RPI nº 2422, de 06/06/2017.

---

(21) BR 11 2016 019911-1 A2

Código 1.3 - Notificação - Fase Nacional - PCT
(22) 16/05/2014
(51) F16H 61/30 (2006.01), F16H 63/38 (2006.01)
(54) SISTEMA DE TROCA DE ENGRENAGEM
(71) KONGSBERG AUTOMOTIVE AS (NO)
(72) DANIEL NORHEIM
(85) 29/08/2016
(86) PCT EP2014/060155 de 16/05/2014
(87) WO 2015/172852 de 19/11/2015
Publicação automática da admissibilidade da fase nacional depositado via PCT . Tratado de cooperação em matéria de Patentes, conforme Instrução Normativa nº 02, de 06/06/2017 publicada na RPI nº 2422, de 06/06/2017.

---

(21) BR 11 2016 019914-6 A2

Código 1.3 - Notificação - Fase Nacional - PCT
(22) 09/03/2015
(30) 10/03/2014 US 14/202,098
(51) A61K 31/375 (2006.01), A61K 47/10 (2006.01), A61K 9/00 (2006.01), A61K

31/765 (2006.01), A61K 33/04 (2006.01), A61K 33/14 (2006.01), A61P 1/10 (2006.01)
(54) MÉTODO DE LIMPEZA DO CÓLON
(71) NORGINE BV (NL)
(72) LUCY CLAYTON, ALASDAIR COCKETT, MARK CHRISTODOULOU, IAN DAVIDSON, LYNN FARRAG, MARC HALPHEN, LEIGHTON JONES, VANIK PETROSSIAN, PETER STEIN, DAVID TISI, ALEX UNGAR, JEFFREY WORTHINGTON
(85) 29/08/2016
(86) PCT EP2015/054856 de 09/03/2015
(87) WO 2015/135880 de 17/09/2015
Publicação automática da admissibilidade da fase nacional depositado via PCT . Tratado de cooperação em matéria de Patentes, conforme Instrução Normativa nº 02, de 06/06/2017 publicada na RPI nº 2422, de 06/06/2017.

---

(21) BR 11 2016 019916-2 A2

Código 1.3 - Notificação - Fase Nacional - PCT
(22) 27/02/2015
(30) 28/02/2014 US 14/193,374
(51) D06M 15/53 (2006.01), A61L 2/07 (2006.01), A61B 19/02 (2006.01)
(54) TRATAMENTO COM TENSOATIVO, INVÓLUCRO DE ESTERILIZAÇÃO, MÉTODO DE REDUÇÃO DA OCORRÊNCIA DE PACOTES ÚMIDOS PÓS-ESTERILIZAÇÃO
(71) AVENT, INC. (US)
(72) CATHERINE J. TURNBOW, ROGER B. QUINCY III, STEVEN SPENCER
(85) 05/09/2016
(86) PCT US2015/018028 de 27/02/2015
(87) WO 2015/131054 de 03/09/2015
Publicação automática da admissibilidade da fase nacional depositado via PCT . Tratado de cooperação em matéria de Patentes, conforme Instrução Normativa nº 02, de 06/06/2017 publicada na RPI nº 2422, de 06/06/2017.

---

(21) BR 11 2016 019919-7 A2

Código 1.3 - Notificação - Fase Nacional - PCT
(22) 27/02/2015
(30) 28/02/2014 US 61/946,541
(51) A63B 21/06 (2006.01), A63B 21/062 (2006.01), A63B 23/02 (2006.01), A63B 23/12 (2006.01)
(54) APARELHO PARA EXERCÍCIOS FÍSICOS FUNCIONAIS
(71) HOIST FITNESS SYSTEMS, INC. (US)
(72) BRUCE HOCKRIDGE
(85) 29/08/2016
(86) PCT US2015/017919 de 27/02/2015
(87) WO 2015/131008 de 03/09/2015
Publicação automática da admissibilidade da fase nacional depositado via PCT . Tratado de cooperação em matéria de Patentes, conforme Instrução

Normativa nº 02, de 06/06/2017 publicada na RPI nº 2422, de 06/06/2017.

---

(21) BR 11 2016 019921-9 A2

Código 1.3 - Notificação - Fase Nacional - PCT
(22) 26/02/2015
(30) 01/03/2014 DE 10 2014 003 082.2
(51) A01N 25/04 (2006.01), A01N 59/24 (2006.01)
(54) COMPOSIÇÃO EMULSIONÁVEL OU AUTOEMULSIONANTE CONTENDO CIANAMIDA
(71) ALZCHEM AG (DE)
(72) THOMAS GÜTHNER
(85) 29/08/2016
(86) PCT EP2015/054051 de 26/02/2015
(87) WO 2015/132129 de 11/09/2015
Publicação automática da admissibilidade da fase nacional depositado via PCT . Tratado de cooperação em matéria de Patentes, conforme Instrução Normativa nº 02, de 06/06/2017 publicada na RPI nº 2422, de 06/06/2017.

---

(21) BR 11 2016 019922-7 A2

Código 1.3 - Notificação - Fase Nacional - PCT
(22) 03/03/2015
(30) 05/03/2014 DE 10 2014 102 880.5
(51) F16D 48/04 (2006.01), B60K 23/02 (2006.01)
(54) AMPLIFICADOR DE POTÊNCIA DE ACOPLAMENTO COM MEIOS DINÂMICOS ESPECÍFICOS DE VEDAÇÃO DISPOSTOS NA ÁREA DA HASTE DO ÊMBOLO
(71) KNORR-BREMSE SYSTEME FÜR NUTZFAHRZEUGE GMBH (DE)
(72) LEVENTE HÖS, TIBOR TASNÁDI
(85) 29/08/2016
(86) PCT EP2015/054364 de 03/03/2015
(87) WO 2015/132233 de 11/09/2015
Publicação automática da admissibilidade da fase nacional depositado via PCT . Tratado de cooperação em matéria de Patentes, conforme Instrução Normativa nº 02, de 06/06/2017 publicada na RPI nº 2422, de 06/06/2017.

---

(21) BR 11 2016 019923-5 A2

Código 1.3 - Notificação - Fase Nacional - PCT
(22) 19/03/2014
(51) H02M 7/487 (2007.01), H02M 7/515 (2007.01), H02M 7/757 (2006.01)
(54) MÉTODO PARA CONVERSÃO DE POTÊNCIA E CONVERSOR DE POTÊNCIA
(71) GENERAL ELECTRIC COMPANY (US)
(72) DI ZHANG, LUIS JOSE GARCES, ANDREW ALLEN ROCKHILL
(85) 29/08/2016
(86) PCT US2014/031178 de 19/03/2014
(87) WO 2015/142324 de 24/09/2015
Publicação automática da admissibilidade da fase nacional depositado via

PCT . Tratado de cooperação em matéria de Patentes, conforme Instrução Normativa nº 02, de 06/06/2017 publicada na RPI nº 2422, de 06/06/2017.

---

(21) BR 11 2016 019924-3 A2

Código 1.3 - Notificação - Fase Nacional - PCT
(22) 03/03/2015
(30) 03/03/2014 US 61/947,402
(51) A61B 5/05 (2006.01)
(54) SISTEMAS E MÉTODOS PARA MONITORAMENTO POSIÇÃO DO PACIENTE
(71) VARIAN MEDICAL SYSTEMS, INC. (US)
(72) HASSAN MOSTAFAVI
(85) 29/08/2016
(86) PCT US2015/018520 de 03/03/2015
(87) WO 2015/134521 de 11/09/2015
Publicação automática da admissibilidade da fase nacional depositado via PCT . Tratado de cooperação em matéria de Patentes, conforme Instrução Normativa nº 02, de 06/06/2017 publicada na RPI nº 2422, de 06/06/2017.

---

(21) BR 11 2016 019927-8 A2

Código 1.3 - Notificação - Fase Nacional - PCT
(22) 07/04/2014
(51) E21B 10/00 (2006.01)
(54) MÉTODO PARA FABRICAR UMA FERRAMENTA DE PERFILAGEM DE FURO DE POÇO, MÉTODO IMPLEMENTADO POR COMPUTADOR, MÉTODO PARA FABRICAR UMA FERRAMENTA DE FUNDO DE POÇO, E, SISTEMA
(71) HALLIBURTON ENERGY SERVICES, INC. (US)
(72) BURKAY DONDERICI
(85) 29/08/2016
(86) PCT US2014/033198 de 07/04/2014
(87) WO 2015/156765 de 15/10/2015
Publicação automática da admissibilidade da fase nacional depositado via PCT . Tratado de cooperação em matéria de Patentes, conforme Instrução Normativa nº 02, de 06/06/2017 publicada na RPI nº 2422, de 06/06/2017.

---

(21) BR 11 2016 019931-6 A2

Código 1.3 - Notificação - Fase Nacional - PCT
(22) 11/12/2015
(30) 22/12/2014 EP 14199531.6
(51) G02B 21/00 (2006.01), G02B 21/22 (2006.01), G02B 21/36 (2006.01)
(54) MÉTODO PARA A CAPTURA SIMULTÂNEA DE DADOS DE IMAGEM EM MÚLTIPLAS PROFUNDIDADES DE UMA AMOSTRA E SISTEMA DE IMAGEAMENTO PARA A CAPTURA SIMULTÂNEA DE DADOS DE IMAGEM DE UMA AMOSTRA EM MÚLTIPLAS PROFUNDIDADES
(71) KONINKLIJKE PHILIPS N.V. (NL)
(72) BAS HULSKEN

(85) 29/08/2016
(86) PCT EP2015/079331 de 11/12/2015
(87) WO 2016/102200 de 30/06/2016
Publicação automática da admissibilidade da fase nacional depositado via PCT . Tratado de cooperação em matéria de Patentes, conforme Instrução Normativa nº 02, de 06/06/2017 publicada na RPI nº 2422, de 06/06/2017.

---

(21) BR 11 2016 019932-4 A2

Código 1.3 - Notificação - Fase Nacional - PCT
(22) 08/05/2015
(51) A61K 8/365 (2006.01), A61K 8/43 (2006.01), A61K 8/67 (2006.01), A61Q 11/00 (2006.01), A61K 8/73 (2006.01), A61K 8/81 (2006.01), A61K 8/23 (2006.01), A61K 31/155 (2006.01)
(54) SISTEMA ANTIPIGMENTAÇÃO PARA UM ENXAGUATÓRIO BUCAL, ENXAGUATÓRIO BUCAL, MÉTODO PARA A PREVENÇÃO E TRATAMENTO COSMÉTICO E TERAPÊUTICO DE PLACA E GENGIVITE, MÉTODO PARA A PREVENÇÃO DE MANCHAS SOBRE A SUPERFÍCIE DOS DENTES E USOS DO ENXAGUATÓRIO BUCAL
(71) CURASEPT ADS S.R.L. (IT)
(72) LORENZO BOIOCCHI
(85) 29/08/2016
(86) PCT EP2015/060260 de 08/05/2015
(87) WO 2016/112998 de 21/07/2016
Publicação automática da admissibilidade da fase nacional depositado via PCT . Tratado de cooperação em matéria de Patentes, conforme Instrução Normativa nº 02, de 06/06/2017 publicada na RPI nº 2422, de 06/06/2017.

---

(21) BR 11 2016 019938-3 A2

Código 1.3 - Notificação - Fase Nacional - PCT
(22) 27/02/2015
(30) 28/02/2014 US 61/946,376
(51) A24F 47/00 (2006.01)
(54) DISPOSITIVO DE VAPORIZAÇÃO ELETRÔNICO E COMPONENTES DO MESMO
(71) ALTRIA CLIENT SERVICES LLC (US)
(72) EDMOND J. CADIEUX, DOUGLAS A. BURTON, BARRY S. SMITH, PETER LIPOWICZ, PATRICK J. COBLER
(85) 29/08/2016
(86) PCT US2015/018035 de 27/02/2015
(87) WO 2015/131058 de 03/09/2015
Publicação automática da admissibilidade da fase nacional depositado via PCT . Tratado de cooperação em matéria de Patentes, conforme Instrução Normativa nº 02, de 06/06/2017 publicada na RPI nº 2422, de 06/06/2017.

---

(21) BR 11 2016 019941-3 A2

Código 1.3 - Notificação - Fase Nacional - PCT
(22) 03/03/2015

(30) 06/03/2014 FR 1451824
(51) F01D 9/04 (2006.01)
(54) SETOR DE ESTATOR PARA UM MOTOR DE TURBINA, E UM MÉTODO DE FABRICA-LO
(71) HERAKLES (FR) , SAFRAN AIRCRAFT ENGINES (FR)
(72) ERIC FREMONT
(85) 29/08/2016
(86) PCT FR2015/050512 de 03/03/2015
(87) WO 2015/132523 de 11/09/2015
Publicação automática da admissibilidade da fase nacional depositado via PCT . Tratado de cooperação em matéria de Patentes, conforme Instrução Normativa nº 02, de 06/06/2017 publicada na RPI nº 2422, de 06/06/2017.

---

(21) BR 11 2016 019942-1 A2

Código 1.3 - Notificação - Fase Nacional - PCT
(22) 27/02/2015
(30) 28/02/2014 US 61/946.601; 28/02/2014 US 61/946.592; 26/08/2014 US 62/042.066
(51) B29C 47/00 (2006.01), B29D 28/00 (2006.01), B29C 47/30 (2006.01)
(54) REDE POLIMÉRICA DE FITAS E FILAMENTOS E MÉTODOS PARA PRODUÇÃO DA MESMA
(71) 3M INNOVATIVE PROPERTIES COMPANY (US)
(72) LEIGH E. WOOD, LORI-ANN S. PRIOLEAU, RONALD W. AUSEN, WILLIAM J. KOPECKY, MICHELLE L. LEGATT, WEI ZHANG, DELONY L. LANGER-ANDERSON, THOMAS B. GALUSH
(85) 29/08/2016
(86) PCT US2015/018024 de 27/02/2015
(87) WO 2015/131052 de 03/09/2015
Publicação automática da admissibilidade da fase nacional depositado via PCT . Tratado de cooperação em matéria de Patentes, conforme Instrução Normativa nº 02, de 06/06/2017 publicada na RPI nº 2422, de 06/06/2017.

---

(21) BR 11 2016 019943-0 A2

Código 1.3 - Notificação - Fase Nacional - PCT
(22) 21/05/2015
(30) 21/05/2014 EP 14169194.9
(51) A24F 47/00 (2006.01)
(54) SUBSTRATO FORMADOR DE AEROSSOL E SISTEMA DE DISTRIBUIÇÃO DE AEROSSOL
(71) PHILIP MORRIS PRODUCTS S.A. (CH)
(72) OLEG MIRONOV
(85) 29/08/2016
(86) PCT EP2015/061219 de 21/05/2015
(87) WO 2015/177265 de 26/11/2015
Publicação automática da admissibilidade da fase nacional depositado via PCT . Tratado de cooperação em matéria de Patentes, conforme Instrução

Normativa nº 02, de 06/06/2017 publicada na RPI nº 2422, de 06/06/2017.

---

(21) BR 11 2016 019944-8 A2

Código 1.3 - Notificação - Fase Nacional - PCT
(22) 26/02/2015
(30) 28/02/2014 US 14/193,902
(51) B01D 61/14 (2006.01), C02F 1/44 (2006.01), C10G 33/06 (2006.01), B01D 71/56 (2006.01), B01D 69/14 (2006.01)
(54) MÉTODO PARA SEPARAR UMA CORRENTE DE EMULSÃO DE FLUIDO E MÉTODO PARA SEPARAR UMA CORRENTE DE EMULSÃO DE FLUIDO EM UMA CORRENTE DE HIDROCARBONETO E UMA CORRENTE AQUOSA
(71) PPG INDUSTRIES OHIO, INC. (US)
(72) QUNHUI GUO, CAROL L. KNOX, TRUMAN WILT, PETER L. VOTRUBA-DRZAL, CHARLES F. KAHLE, GREGORY J. MCCOLLUM
(85) 29/08/2016
(86) PCT US2015/017788 de 26/02/2015
(87) WO 2015/130951 de 03/09/2015
Publicação automática da admissibilidade da fase nacional depositado via PCT . Tratado de cooperação em matéria de Patentes, conforme Instrução Normativa nº 02, de 06/06/2017 publicada na RPI nº 2422, de 06/06/2017.

---

(21) BR 11 2016 019945-6 A2

Código 1.3 - Notificação - Fase Nacional - PCT
(22) 06/03/2015
(30) 07/03/2014 US 61/949,438
(51) C11D 17/04 (2006.01), B65D 65/46 (2006.01), C11D 3/43 (2006.01)
(54) COMPOSIÇÕES COMPREENDENDO UM AGENTE AMARGANTE
(71) THE PROCTER & GAMBLE COMPANY (US)
(72) PHILIP FRANK SOUTER, REGINE LABEQUE
(85) 29/08/2016
(86) PCT US2015/019090 de 06/03/2015
(87) WO 2015/134828 de 11/09/2015
Publicação automática da admissibilidade da fase nacional depositado via PCT . Tratado de cooperação em matéria de Patentes, conforme Instrução Normativa nº 02, de 06/06/2017 publicada na RPI nº 2422, de 06/06/2017.

---

(21) BR 11 2016 019946-4 A2

Código 1.3 - Notificação - Fase Nacional - PCT
(22) 03/03/2015
(30) 04/03/2014 SE 1450240-5
(51) B62D 35/00 (2006.01)
(54) MÉTODO E SISTEMA PARA ASSEGURAR FUNÇÃO ACEITÁVEL DE UM DISPOSITIVO DE GUIA DE AR EM UM VEÍCULO
(71) SCANIA CV AB (SE)
(72) JONNY JOHANSSON, PETER ISRAELSSON, DAVID LARSSON
(85) 29/08/2016
(86) PCT SE2015/050238 de 03/03/2015

(87) WO 2015/133965 de 11/09/2015
Publicação automática da admissibilidade da fase nacional depositado via PCT . Tratado de cooperação em matéria de Patentes, conforme Instrução Normativa nº 02, de 06/06/2017 publicada na RPI nº 2422, de 06/06/2017.

---

(21) BR 11 2016 019947-2 A2

Código 1.3 - Notificação - Fase Nacional - PCT
(22) 09/03/2015
(30) 07/03/2014 JP 2014-045689
(51) C22C 38/00 (2006.01), C21D 9/48 (2006.01), C22C 38/60 (2006.01)
(54) CHAPA DE AÇO DE ALTO/MÉDIO CARBONO E MÉTODO DE PRODUÇÃO DA MESMA
(71) NIPPON STEEL & SUMITOMO METAL CORPORATION (JP)
(72) KENGO TAKEDA, TOSHIMASA TOMOKIYO, YASUSHI TSUKANO, TAKASHI ARAMAKI
(85) 29/08/2016
(86) PCT JP2015/056825 de 09/03/2015
(87) WO 2015/133644 de 11/09/2015
Publicação automática da admissibilidade da fase nacional depositado via PCT . Tratado de cooperação em matéria de Patentes, conforme Instrução Normativa nº 02, de 06/06/2017 publicada na RPI nº 2422, de 06/06/2017.

---

(21) BR 11 2016 019949-9 A2

Código 1.3 - Notificação - Fase Nacional - PCT
(22) 03/03/2015
(30) 28/03/2014 IN 1143/MUM/2014
(51) C10L 1/32 (2006.01)
(54) ?CONVERSÃO HIDROTÉRMICA AUXILIADA POR CATALISADOR DE BIOMASSA PARA BIO-ÓLEO BRUTO?
(71) RELIANCE INDUSTRIES LIMITED (IN)
(72) KSHUDIRAM MANTRI, CHIDAMBARAM MANDAN, RAMESH BHUJADE, NAGESH SHARMA, RAKSH VIR JASRA
(85) 29/08/2016
(86) PCT IB2015/051541 de 03/03/2015
(87) WO 2015/145279 de 01/10/2015
Publicação automática da admissibilidade da fase nacional depositado via PCT . Tratado de cooperação em matéria de Patentes, conforme Instrução Normativa nº 02, de 06/06/2017 publicada na RPI nº 2422, de 06/06/2017.

---

(21) BR 11 2016 019951-0 A2

Código 1.3 - Notificação - Fase Nacional - PCT
(22) 24/07/2014
(30) 03/03/2014 GB 1403703.0
(51) A01D 41/16 (2006.01)
(54) ACOPLAMENTO DE CONDUTO AUTOMÁTICO
(71) AGCO CORPORATION (US)
(72) FREDERIC DUCROQUET, STEVEN TIPPERY, EMMANUEL MAGISSON

(85) 29/08/2016
(86) PCT US2014/047931 de 24/07/2014
(87) WO 2015/134055 de 11/09/2015
Publicação automática da admissibilidade da fase nacional depositado via PCT . Tratado de cooperação em matéria de Patentes, conforme Instrução Normativa nº 02, de 06/06/2017 publicada na RPI nº 2422, de 06/06/2017.

---

(21) BR 11 2016 019953-7 A2

Código 1.3 - Notificação - Fase Nacional - PCT
(22) 11/03/2015
(30) 12/03/2014 EP 14159263.4
(51) D01G 15/88 (2006.01)
(54) ARAME DE GUARNIÇÃO E PROCESSO PARA A PRODUÇÃO DE FIBRAS NÃO TECIDAS EMPILHADAS
(71) GROZ-BECKERT KG (DE)
(72) BERNHARD BOCHT
(85) 29/08/2016
(86) PCT EP2015/055057 de 11/03/2015
(87) WO 2015/135982 de 17/09/2015
Publicação automática da admissibilidade da fase nacional depositado via PCT . Tratado de cooperação em matéria de Patentes, conforme Instrução Normativa nº 02, de 06/06/2017 publicada na RPI nº 2422, de 06/06/2017.

---

(21) BR 11 2016 019955-3 A2

Código 1.3 - Notificação - Fase Nacional - PCT
(22) 26/02/2015
(30) 04/03/2014 EP 14157717.1
(51) C07D 487/04 (2006.01), A01N 43/90 (2006.01)
(54) DERIVADOS HETEROBICÍCLICOS MICROBICIDAS.
(71) SYNGENTA PARTICIPATIONS AG (CH)
(72) LAURA QUARANTA, STEPHAN TRAH, FARHAN BOU HAMDAN, CLEMENS LAMBERTH
(85) 29/08/2016
(86) PCT EP2015/054080 de 26/02/2015
(87) WO 2015/132133 de 11/09/2015
Publicação automática da admissibilidade da fase nacional depositado via PCT . Tratado de cooperação em matéria de Patentes, conforme Instrução Normativa nº 02, de 06/06/2017 publicada na RPI nº 2422, de 06/06/2017.

---

(21) BR 11 2016 019956-1 A2

Código 1.3 - Notificação - Fase Nacional - PCT
(22) 03/02/2015
(30) 28/02/2014 JP 2014-038879
(51) F16L 19/03 (2006.01)
(54) UNIDADE DE JUNTA
(71) KABUSHIKI KAISHA KOBE SEIKO SHO (KOBE STEEL, LTD.) (JP)
(72) KENJI NAGURA, HITOSHI TAKAGI

(85) 29/08/2016
(86) PCT JP2015/052901 de 03/02/2015
(87) WO 2015/129396 de 03/09/2015
Publicação automática da admissibilidade da fase nacional depositado via PCT . Tratado de cooperação em matéria de Patentes, conforme Instrução Normativa nº 02, de 06/06/2017 publicada na RPI nº 2422, de 06/06/2017.

---

(21) BR 11 2016 019960-0 A2

Código 1.3 - Notificação - Fase Nacional - PCT
(22) 21/05/2015
(30) 27/05/2014 EP 14382192.4; 17/10/2014 EP 14382400.1; 17/10/2014 EP 14382401.9
(51) A61K 45/06 (2006.01), A61K 31/53 (2006.01), A61K 31/573 (2006.01), A61P 17/00 (2006.01)
(54) USO MÉDICO
(71) ALMIRALL, S.A. (ES)
(72) NURIA GODESSART MARINA, CRISTINA BALAGUE PELAEZ
(85) 29/08/2016
(86) PCT EP2015/061308 de 21/05/2015
(87) WO 2015/181053 de 03/12/2015
Publicação automática da admissibilidade da fase nacional depositado via PCT . Tratado de cooperação em matéria de Patentes, conforme Instrução Normativa nº 02, de 06/06/2017 publicada na RPI nº 2422, de 06/06/2017.

---

(21) BR 11 2016 019962-6 A2

Código 1.3 - Notificação - Fase Nacional - PCT
(22) 25/02/2015
(30) 27/02/2014 GB 1403507.5
(51) H01Q 3/26 (2006.01), H04B 7/08 (2006.01)
(54) APARELHO QUE COMPREENDE UMA REDE DE ANTENAS
(71) PHASOR SOLUTIONS LIMITED (GB)
(72) RICHARD HAMMOND MAYO
(85) 29/08/2016
(86) PCT GB2015/050532 de 25/02/2015
(87) WO 2015/128632 de 03/09/2015
Publicação automática da admissibilidade da fase nacional depositado via PCT . Tratado de cooperação em matéria de Patentes, conforme Instrução Normativa nº 02, de 06/06/2017 publicada na RPI nº 2422, de 06/06/2017.

---

(21) BR 11 2016 019965-0 A2

Código 1.3 - Notificação - Fase Nacional - PCT
(22) 04/03/2015
(30) 14/03/2014 AU A 186/2014
(51) B30B 9/12 (2006.01)
(54) PRENSA DE PARAFUSO
(71) ANDRITZ AG (AT)
(72) PETER ORTNER, WOLFGANG MAGOR

(85) 29/08/2016
(86) PCT EP2015/054526 de 04/03/2015
(87) WO 2015/135810 de 17/09/2015
Publicação automática da admissibilidade da fase nacional depositado via PCT . Tratado de cooperação em matéria de Patentes, conforme Instrução Normativa nº 02, de 06/06/2017 publicada na RPI nº 2422, de 06/06/2017.

---

(21) BR 11 2016 019966-9 A2

Código 1.3 - Notificação - Fase Nacional - PCT
(22) 11/03/2015
(30) 14/03/2014 US 14/212,916
(51) G06F 3/0488 (2013.01), G06F 3/041 (2006.01)
(54) ROTEAMENTO DE TRILHA CONDUTIVA PARA SENSORES DE VISOR E MOLDURA
(71) MICROSOFT TECHNOLOGY LICENSING, LLC (US)
(72) ANDREW N. CADY, CHRISTOPHER A. WHITMAN, STEVEN NABIL BATICHE, THOMAS CHARLES OLIVER, RAJESH MANOHAR DIGHDE
(85) 29/08/2016
(86) PCT US2015/019811 de 11/03/2015
(87) WO 2015/138526 de 17/09/2015
Publicação automática da admissibilidade da fase nacional depositado via PCT . Tratado de cooperação em matéria de Patentes, conforme Instrução Normativa nº 02, de 06/06/2017 publicada na RPI nº 2422, de 06/06/2017.

---

(21) BR 11 2016 019968-5 A2

Código 1.3 - Notificação - Fase Nacional - PCT
(22) 02/03/2015
(30) 03/03/2014 US 61/947,398
(51) A61K 31/4523 (2006.01)
(54) USO DE ERIBULINA E INIBIDORES DE MTOR COMO TERAPIA DE COMBINAÇÃO PARA O TRATAMENTO DE CÂNCER
(71) EISAI R&D MANAGEMENT CO., LTD. (JP)
(72) BRUCE A. LITTLEFIELD, YASUHIRO FUNAHASHI, TOSHIMITSU UENAKA
(85) 29/08/2016
(86) PCT US2015/018335 de 02/03/2015
(87) WO 2015/134399 de 11/09/2015
Publicação automática da admissibilidade da fase nacional depositado via PCT . Tratado de cooperação em matéria de Patentes, conforme Instrução Normativa nº 02, de 06/06/2017 publicada na RPI nº 2422, de 06/06/2017.

---

(21) BR 11 2016 019969-3 A2

Código 1.3 - Notificação - Fase Nacional - PCT
(22) 06/03/2015
(30) 07/03/2014 DE 10 2014 204 265.8
(51) C08K 5/00 (2006.01), C08L 63/00 (2006.01)
(54) SISTEMAS DE RESINA DE EPÓXI FOTOCURÁVEL

(71) HENKEL AG & CO. KGAA (DE)
(72) MELAINE HAGENBUCHER, MARTIN HORNUNG
(85) 29/08/2016
(86) PCT EP2015/054697 de 06/03/2015
(87) WO 2015/132372 de 11/09/2015
Publicação automática da admissibilidade da fase nacional depositado via PCT . Tratado de cooperação em matéria de Patentes, conforme Instrução Normativa nº 02, de 06/06/2017 publicada na RPI nº 2422, de 06/06/2017.

---

(21) BR 11 2016 019970-7 A2

Código 1.3 - Notificação - Fase Nacional - PCT
(22) 02/03/2015
(30) 28/02/2014 US 61/946.400; 31/05/2014 US 62/006.120
(51) B25J 5/00 (2006.01), B25J 19/02 (2006.01), E21F 17/00 (2006.01)
(54) SISTEMA E MÉTODO PARA AVALIAÇÃO E REMOÇÃO DE BLOQUEIOS
(71) PENGUIN AUTOMATED SYSTEMS INC. (CA)
(72) GREGORY BAIDEN, YASSIAH BISSIRI
(85) 29/08/2016
(86) PCT CA2015/000126 de 02/03/2015
(87) WO 2015/127545 de 03/09/2015
Publicação automática da admissibilidade da fase nacional depositado via PCT . Tratado de cooperação em matéria de Patentes, conforme Instrução Normativa nº 02, de 06/06/2017 publicada na RPI nº 2422, de 06/06/2017.

---

(21) BR 11 2016 019973-1 A2

Código 1.3 - Notificação - Fase Nacional - PCT
(22) 23/02/2015
(30) 27/02/2014 US 61/945,456
(51) A41D 13/11 (2006.01)
(54) RESPIRADOR QUE TEM CORREIAS ELÁSTICAS COM ESTRUTURA ABERTA
(71) 3M INNOVATIVE PROPERTIES COMPANY (US)
(72) NHAT HA T. NGUYEN, RONALD W. AUSEN, THOMAS J. XUE, SEYED A. ANGADJIVAND
(85) 29/08/2016
(86) PCT US2015/017036 de 23/02/2015
(87) WO 2015/130591 de 03/09/2015
Publicação automática da admissibilidade da fase nacional depositado via PCT . Tratado de cooperação em matéria de Patentes, conforme Instrução Normativa nº 02, de 06/06/2017 publicada na RPI nº 2422, de 06/06/2017.

---

(21) BR 11 2016 019974-0 A2

Código 1.3 - Notificação - Fase Nacional - PCT
(22) 11/03/2015
(30) 11/03/2014 SE 1450270-2
(51) B60K 1/04 (2006.01), B60R 16/04 (2006.01), H01M 10/625 (2014.01)
(54) INSTALAÇÃO DE COMPONENTES HÍBRIDOS EM UM VEÍCULO

(71) SCANIA CV AB (SE)
(72) ALEXEI TSYCHKOV, CHRISTIAN NESS
(85) 29/08/2016
(86) PCT SE2015/050271 de 11/03/2015
(87) WO 2015/137869 de 17/09/2015
Publicação automática da admissibilidade da fase nacional depositado via PCT . Tratado de cooperação em matéria de Patentes, conforme Instrução Normativa nº 02, de 06/06/2017 publicada na RPI nº 2422, de 06/06/2017.

---

(21) BR 11 2016 019976-6 A2

Código 1.3 - Notificação - Fase Nacional - PCT
(22) 25/06/2014
(30) 28/04/2014 US 61/985.456; 25/06/2014 US 14/314.623; 25/06/2014 EP EP14173880.7
(51) G06Q 50/32 (2012.01)
(54) CAPTURA E ENVIO DE MULTIMÍDIA COMO MENSAGENS ELETRÔNICAS
(71) FACEBOOK, INC. (US)
(72) BENJAMIN S. LANGHOLZ, LUCY CONGYUN ZHANG
(85) 29/08/2016
(86) PCT US2014/044138 de 25/06/2014
(87) WO 2015/167590 de 05/11/2015
Publicação automática da admissibilidade da fase nacional depositado via PCT . Tratado de cooperação em matéria de Patentes, conforme Instrução Normativa nº 02, de 06/06/2017 publicada na RPI nº 2422, de 06/06/2017.

---

(21) BR 11 2016 019979-0 A2

Código 1.3 - Notificação - Fase Nacional - PCT
(22) 27/02/2015
(30) 28/02/2014 US 14/193,374
(51) D06M 15/53 (2006.01), A61L 2/07 (2006.01), A61B 19/02 (2006.01)
(54) TRATAMENTO COM TENSOATIVO, INVÓLUCRO DE ESTERILIZAÇÃO, MÉTODO DE REDUÇÃO DA OCORRÊNCIA DE PACOTES ÚMIDOS PÓS-ESTERILIZAÇÃO
(71) AVENT, INC. (US)
(72) CATHERINE J. TURNBOW, ROGER B. QUINCY III, STEVEN SPENCER
(85) 29/08/2016
(86) PCT US2015/018028 de 27/02/2015
(87) WO 2015/131054 de 03/09/2015
Publicação automática da admissibilidade da fase nacional depositado via PCT . Tratado de cooperação em matéria de Patentes, conforme Instrução Normativa nº 02, de 06/06/2017 publicada na RPI nº 2422, de 06/06/2017.

---

(21) BR 11 2016 019980-4 A2

Código 1.3 - Notificação - Fase Nacional - PCT
(22) 19/02/2015
(30) 06/03/2014 DE 10 2014 204 098.1

(51) F02M 57/00 (2006.01)
(54) MÉTODO PARA REGULAGEM DE UM INJETOR COMMON RAIL
(71) ROBERT BOSCH GMBH (DE)
(72) RALPH KOBER, HOLGER RAPP, FABIAN FISCHER, MARCO BEIER, STEFAN STEIN
(85) 30/08/2016
(86) PCT EP2015/053463 de 19/02/2015
(87) WO 2015/132074 de 11/09/2015
Publicação automática da admissibilidade da fase nacional depositado via PCT . Tratado de cooperação em matéria de Patentes, conforme Instrução Normativa nº 02, de 06/06/2017 publicada na RPI nº 2422, de 06/06/2017.

---

(21) BR 11 2016 019983-9 A2

Código 1.3 - Notificação - Fase Nacional - PCT
(22) 03/02/2015
(30) 06/03/2014 US 61/948,547; 29/09/2014 US 62/056,646
(51) G01N 15/14 (2006.01)
(54) SISTEMAS E MÉTODOS PARA DIAGNOSTICAR UM SISTEMA FLUÍDICO E DETERMINAR AJUSTES DE PROCESSAMENTO DE DADOS PARA CITÔMETRO DE FLUXO
(71) LIFE TECHNOLOGIES CORPORATION (US)
(72) GREGORY KADUCHAK, JACE AKERLUND, JASON MALKIN, MICHAEL WARD
(85) 30/08/2016
(86) PCT US2015/014210 de 03/02/2015
(87) WO 2015/134139 de 11/09/2015
Publicação automática da admissibilidade da fase nacional depositado via PCT . Tratado de cooperação em matéria de Patentes, conforme Instrução Normativa nº 02, de 06/06/2017 publicada na RPI nº 2422, de 06/06/2017.

---

(21) BR 11 2016 019984-7 A2

Código 1.3 - Notificação - Fase Nacional - PCT
(22) 19/03/2015
(30) 19/03/2014 JP 2014-057041
(51) B23B 27/14 (2006.01), B23B 51/00 (2006.01), B23C 5/16 (2006.01)
(54) FERRAMENTA DE CERMET
(71) TUNGALOY CORPORATION (JP)
(72) DAISUKE TAKESAWA
(85) 30/08/2016
(86) PCT JP2015/058154 de 19/03/2015
(87) WO 2015/141757 de 24/09/2015
Publicação automática da admissibilidade da fase nacional depositado via PCT . Tratado de cooperação em matéria de Patentes, conforme Instrução Normativa nº 02, de 06/06/2017 publicada na RPI nº 2422, de 06/06/2017.

---

(21) BR 11 2016 019985-5 A2

Código 1.3 - Notificação - Fase Nacional - PCT

(22) 17/03/2015
(30) 31/03/2014 EP 14162938.6
(51) A24F 47/00 (2006.01)
(54) SISTEMA GERADOR DE AEROSSOL AQUECIDO ELETRICAMENTE
(71) PHILIP MORRIS PRODUCTS S.A. (CH)
(72) OLEG MIRONOV
(85) 30/08/2016
(86) PCT EP2015/055590 de 17/03/2015
(87) WO 2015/150068 de 08/10/2015
Publicação automática da admissibilidade da fase nacional depositado via PCT . Tratado de cooperação em matéria de Patentes, conforme Instrução Normativa nº 02, de 06/06/2017 publicada na RPI nº 2422, de 06/06/2017.

---

(21) BR 11 2016 019987-1 A2

Código 1.3 - Notificação - Fase Nacional - PCT
(22) 26/03/2015
(30) 31/03/2014 IT BO2014A000176
(51) B28B 1/26 (2006.01), B28B 1/28 (2006.01)
(54) MÁQUINA PARA A PRODUÇÃO DE PRODUTOS DE CERÂMICA
(71) SACMI COOPERATIVA MECCANICI IMOLA SOCIETA' COOPERATIVA (IT)
(72) FRANCESCO FONTANA, GIORGIO SARANI
(85) 30/08/2016
(86) PCT IB2015/052241 de 26/03/2015
(87) WO 2015/150992 de 08/10/2015
Publicação automática da admissibilidade da fase nacional depositado via PCT . Tratado de cooperação em matéria de Patentes, conforme Instrução Normativa nº 02, de 06/06/2017 publicada na RPI nº 2422, de 06/06/2017.

---

(21) BR 11 2016 019991-0 A2

Código 1.3 - Notificação - Fase Nacional - PCT
(22) 12/03/2015
(30) 13/03/2014 EP 14159528.0
(51) C07H 15/203 (2006.01), A61K 31/7016 (2006.01), A61P 25/02 (2006.01), C08G 69/10 (2006.01), G01N 33/66 (2006.01)
(54) LIGANTES DE CARBOIDRATO QUE SE LIGAM A ANTICORPOS DE IGM CONTRA GLICOPROTEÍNA ASSOCIADA À MIELINA
(71) UNIVERSITAET BASEL (CH)
(72) BEAT ERNST, RUBEN HERRENDORFF, ANDREAS STECK, FAN YANG
(85) 30/08/2016
(86) PCT EP2015/055140 de 12/03/2015
(87) WO 2015/136027 de 17/09/2015
Publicação automática da admissibilidade da fase nacional depositado via PCT . Tratado de cooperação em matéria de Patentes, conforme Instrução Normativa nº 02, de 06/06/2017 publicada na RPI nº 2422, de 06/06/2017.

(21) BR 11 2016 019994-4 A2

Código 1.3 - Notificação - Fase Nacional - PCT
(22) 31/03/2015
(30) 03/04/2014 EP 14163433.7
(51) G02C 7/02 (2006.01)
(54) MÉTODO PARA A PRODUÇÃO DE UMA LENTE OFTÁLMICA PROGRESSIVA PERSONALIZADA
(71) ESSILOR INTERNATIONAL (COMPAGNIE GÉNÉRALE D'OPTIQUE) (FR)
(72) BÉRANGÈRE GRANGER, SÉBASTIEN FRICKER
(85) 30/08/2016
(86) PCT EP2015/057133 de 31/03/2015
(87) WO 2015/150432 de 08/10/2015
Publicação automática da admissibilidade da fase nacional depositado via PCT . Tratado de cooperação em matéria de Patentes, conforme Instrução Normativa nº 02, de 06/06/2017 publicada na RPI nº 2422, de 06/06/2017.

(21) BR 11 2016 019995-2 A2

Código 1.3 - Notificação - Fase Nacional - PCT
(22) 03/03/2015
(30) 17/03/2014 US 61/954,351
(51) C07D 401/14 (2006.01), C07D 413/14 (2006.01), C07D 401/04 (2006.01), A61K 31/506 (2006.01), A61K 31/4545 (2006.01), A61K 31/5377 (2006.01), A61P 3/00 (2006.01), C07D 491/08 (2006.01), C07D 487/04 (2006.01)
(54) INIBIDORES DE DIACILGLICEROL ACILTRANSFERASE 2 PARA USO NO TRATAMENTO DE DISTÚRBIOS METABÓLICOS E RELACIONADOS
(71) PFIZER INC. (US)
(72) SHAWN CABRAL, KENTARO FUTATSUGI, DAVID HEPWORTH, KIM HUARD, DANIEL WEI-SHUNG KUNG, SUVI TUULA MARJUKKA ORR, KUN SONG
(85) 30/08/2016
(86) PCT IB2015/051560 de 03/03/2015
(87) WO 2015/140658 de 24/09/2015
Publicação automática da admissibilidade da fase nacional depositado via PCT . Tratado de cooperação em matéria de Patentes, conforme Instrução Normativa nº 02, de 06/06/2017 publicada na RPI nº 2422, de 06/06/2017.

(21) BR 11 2016 019997-9 A2

Código 1.3 - Notificação - Fase Nacional - PCT
(22) 05/03/2015
(30) 07/03/2014 JP 2014-044880
(51) C12P 7/62 (2006.01), C12N 9/10 (2006.01)
(54) MÉTODO PARA PRODUZIR ÉSTER DE ÁCIDO METACRÍLICO E SINTASE DE ÉSTER DE ÁCIDO METACRÍLICO
(71) MITSUBISHI RAYON CO., LTD. (JP)
(72) YASUHISA ASANO, EIJI SATO, FUJIO YU, WATARU MIZUNASHI
(85) 30/08/2016
(86) PCT JP2015/001186 de 05/03/2015

(87) WO 2015/133146 de 11/09/2015
Publicação automática da admissibilidade da fase nacional depositado via PCT . Tratado de cooperação em matéria de Patentes, conforme Instrução Normativa nº 02, de 06/06/2017 publicada na RPI nº 2422, de 06/06/2017.

---

(21) BR 11 2016 019998-7 A2

Código 1.3 - Notificação - Fase Nacional - PCT
(22) 11/03/2015
(30) 17/03/2014 JP 2014-053181
(51) C10G 29/24 (2006.01), C10L 3/10 (2006.01)
(54) COMPOSIÇÃO PARA REMOÇÃO DE COMPOSTOS CONTENDO ENXOFRE
(71) KURARAY CO., LTD. (JP)
(72) JUNICHI FUJI, RYOKO MIYAZAKI, TAKAHIRO SUZUKI
(85) 30/08/2016
(86) PCT JP2015/057114 de 11/03/2015
(87) WO 2015/141535 de 24/09/2015
Publicação automática da admissibilidade da fase nacional depositado via PCT . Tratado de cooperação em matéria de Patentes, conforme Instrução Normativa nº 02, de 06/06/2017 publicada na RPI nº 2422, de 06/06/2017.

---

(21) BR 11 2016 020002-0 A2

Código 1.3 - Notificação - Fase Nacional - PCT
(22) 27/02/2015
(30) 03/03/2014 FR 14/51683
(51) B62D 5/04 (2006.01)
(54) MÉTODO DE GESTÃO DE DIREÇÃO ASSISTIDA E FILTRO PARA A DETECÇÃO DE TRANSIÇÕES DENTRO DE UM SINAL RUIDOSO
(71) JTEKT EUROPE (FR)
(72) SÉBASTIEN BOURDREZ, PASCAL MOULAIRE, CHRISTOPHE RAVIER
(85) 30/08/2016
(86) PCT FR2015/050471 de 27/02/2015
(87) WO 2015/132508 de 11/09/2015
Publicação automática da admissibilidade da fase nacional depositado via PCT . Tratado de cooperação em matéria de Patentes, conforme Instrução Normativa nº 02, de 06/06/2017 publicada na RPI nº 2422, de 06/06/2017.

---

(21) BR 11 2016 020013-6 A2

Código 1.3 - Notificação - Fase Nacional - PCT
(22) 25/03/2015
(30) 28/03/2014 US 14/229,411
(51) G06Q 30/02 (2012.01)
(54) CONSTRUÇÃO DE CONFIANÇA DE USUÁRIO NA CRIAÇÃO DE PERFIL E RECOMENDAÇÕES COM BASE NA INTERAÇÃO GERENCIADA COM USUÁRIO
(71) MICROSOFT TECHNOLOGY LICENSING, LLC (US)
(72) MARGEIGH J. NOVOTNY, STUART S. BOTTOM, LEE DICKS CLARK

(85) 30/08/2016
(86) PCT US2015/022346 de 25/03/2015
(87) WO 2015/148583 de 01/10/2015
Publicação automática da admissibilidade da fase nacional depositado via PCT . Tratado de cooperação em matéria de Patentes, conforme Instrução Normativa nº 02, de 06/06/2017 publicada na RPI nº 2422, de 06/06/2017.

---

(21) BR 11 2016 020014-4 A2

Código 1.3 - Notificação - Fase Nacional - PCT
(22) 24/02/2015
(30) 04/03/2014 US 14/196,570
(51) B64D 27/26 (2006.01)
(54) ESTRUTURA DE SUPORTE PARA A FIXAÇÃO DE UM MOTOR DE AERONAVE A UMA ASA
(71) MRA SYSTEMS, INC. (US)
(72) ALLEN MADSEN WOOLLEY, BRIAN KELBY CLEGG, MICHAEL SCOTT JUST, RAMESHCHANDRA DAHYABHAI PATEL
(85) 30/08/2016
(86) PCT US2015/017267 de 24/02/2015
(87) WO 2015/134234 de 11/09/2015
Publicação automática da admissibilidade da fase nacional depositado via PCT . Tratado de cooperação em matéria de Patentes, conforme Instrução Normativa nº 02, de 06/06/2017 publicada na RPI nº 2422, de 06/06/2017.

---

(21) BR 11 2016 020016-0 A2

Código 1.3 - Notificação - Fase Nacional - PCT
(22) 18/03/2015
(30) 03/04/2014 DE 20 2014 101 581.7
(51) H01R 9/26 (2006.01)
(54) BLOCO DE TERMINAIS ELÉTRICOS CONFIGURÁVEL
(71) WEIDMÜLLER INTERFACE GMBH & CO. KG (DE)
(72) RALF HENKE, TORSTEN DIEKMANN, JÖRG DIELMANN, JAN MEIER
(85) 30/08/2016
(86) PCT EP2015/055633 de 18/03/2015
(87) WO 2015/150075 de 08/10/2015
Publicação automática da admissibilidade da fase nacional depositado via PCT . Tratado de cooperação em matéria de Patentes, conforme Instrução Normativa nº 02, de 06/06/2017 publicada na RPI nº 2422, de 06/06/2017.

---

(21) BR 11 2016 020018-7 A2

Código 1.3 - Notificação - Fase Nacional - PCT
(22) 19/10/2015
(30) 20/10/2014 US 62/066,110
(51) A01N 29/02 (2006.01), A01N 33/18 (2006.01), A01N 37/34 (2006.01), A01N 59/02 (2006.01), A01P 1/00 (2006.01), A01P 3/00 (2006.01), A01P 5/00 (2006.01), A01P 7/04 (2006.01)
(54) MÉTODO PARA REDUÇÃO DE EMISSÕES VOLÁTEIS DA FUMIGAÇÃO

DO SOLO
(71) ACTAGRO, LLC (US)
(72) THOMAS J. GERECKE, HUSEIN AJWA, GREGORY A. CRAWFORD, TAHA REZAI, JOHN BREEN, MONTELL L. BAYER
(85) 30/08/2016
(86) PCT US2015/056270 de 19/10/2015
(87) WO 2016/064756 de 28/04/2016
Publicação automática da admissibilidade da fase nacional depositado via PCT . Tratado de cooperação em matéria de Patentes, conforme Instrução Normativa nº 02, de 06/06/2017 publicada na RPI nº 2422, de 06/06/2017.

---

(21) BR 11 2016 020019-5 A2

Código 1.3 - Notificação - Fase Nacional - PCT
(22) 03/03/2015
(30) 03/03/2014 AT GM 50031/2014
(51) F16J 15/32 (2006.01), F16L 17/035 (2006.01)
(54) ?VEDAÇÃO?
(71) HENN GMBH & CO KG. (AT)
(72) HARALD HARTMANN
(85) 30/08/2016
(86) PCT AT2015/050054 de 03/03/2015
(87) WO 2015/131213 de 11/09/2015
Publicação automática da admissibilidade da fase nacional depositado via PCT . Tratado de cooperação em matéria de Patentes, conforme Instrução Normativa nº 02, de 06/06/2017 publicada na RPI nº 2422, de 06/06/2017.

---

(21) BR 11 2016 020023-3 A2

Código 1.3 - Notificação - Fase Nacional - PCT
(22) 17/04/2015
(30) 18/04/2014 US 61/981576
(51) E21B 49/00 (2006.01), E21B 47/26 (2012.01), G06F 9/455 (2006.01)
(54) MÉTODO E SISTEMA PARA AVALIAÇÃO DE PROPRIEDADES DE FORMAÇÃO COM BASE EM MEDIÇÕES DE PROCESSAMENTO DE INDUÇÃO DE MÚLTIPLOS COMPONENTES, E, MEIO DE ARMAZENAMENTO LEGÍVEL POR COMPUTADOR
(71) HALLIBURTON ENERGY SERVICES, INC. (US)
(72) JUNSHENG HOU, BURKAY DONDERICI, DAGANG WU
(85) 30/08/2016
(86) PCT US2015/026516 de 17/04/2015
(87) WO 2015/161282 de 22/10/2015
Publicação automática da admissibilidade da fase nacional depositado via PCT . Tratado de cooperação em matéria de Patentes, conforme Instrução Normativa nº 02, de 06/06/2017 publicada na RPI nº 2422, de 06/06/2017.

---

(21) BR 11 2016 020025-0 A2

Código 1.3 - Notificação - Fase Nacional - PCT
(22) 26/11/2014

(30) 22/05/2014 IT FI2014A000119
(51) B65H 19/28 (2006.01), B65H 19/22 (2006.01), B65H 19/29 (2006.01)
(54) MÉTODO PARA A APLICAÇÃO DE COLA EM NÚCLEOS TUBULARES PARA A PRODUÇÃO DE ROLOS DE MATERIAL DE PAPEL, E DISPOSITIVO PARA DISTRIBUIR COLA SOBRE NÚCLEOS TUBULARES DE MATERIAL CARTONADO
(71) FUTURA S.P.A. (IT)
(72) FABIO PERINI
(85) 30/08/2016
(86) PCT IT2014/000314 de 26/11/2014
(87) WO 2015/177815 de 26/11/2015
Publicação automática da admissibilidade da fase nacional depositado via PCT . Tratado de cooperação em matéria de Patentes, conforme Instrução Normativa nº 02, de 06/06/2017 publicada na RPI nº 2422, de 06/06/2017.

---

(21) BR 11 2016 020026-8 A2

Código 1.3 - Notificação - Fase Nacional - PCT
(22) 04/03/2015
(30) 06/03/2014 EP 14158098.5
(51) G06F 19/00 (2011.01)
(54) SISTEMA DE SERVIÇO NO CAMPO DE COLETAR LEITE MATERNO HUMANO OU NO CAMPO DA DRENAGEM MÉDICA, UNIDADE BASE, MEIO DE DADOS MÓVEL DE UM SISTEMA DE SERVIÇO E PRODUTO
(71) MEDELA HOLDING AG (CH)
(72) MATTHIAS HAAS, BEDA WEBER
(85) 30/08/2016
(86) PCT EP2015/054457 de 04/03/2015
(87) WO 2015/132278 de 11/09/2015
Publicação automática da admissibilidade da fase nacional depositado via PCT . Tratado de cooperação em matéria de Patentes, conforme Instrução Normativa nº 02, de 06/06/2017 publicada na RPI nº 2422, de 06/06/2017.

---

(21) BR 11 2016 020029-2 A2

Código 1.3 - Notificação - Fase Nacional - PCT
(22) 13/03/2015
(30) 14/03/2014 US 61/952,913
(51) G02F 1/155 (2006.01)
(54) DISPOSITIVO ÓPTICO ELETROATIVO
(71) PPG INDUSTRIES OHIO, INC. (US)
(72) ANIL KUMAR, TRUMAN WILT, PETER L. VOTRUBA-DRZAL
(85) 30/08/2016
(86) PCT US2015/020391 de 13/03/2015
(87) WO 2015/187226 de 10/12/2015
Publicação automática da admissibilidade da fase nacional depositado via PCT . Tratado de cooperação em matéria de Patentes, conforme Instrução Normativa nº 02, de 06/06/2017 publicada na RPI nº 2422, de 06/06/2017.

(21) BR 11 2016 020030-6 A2

Código 1.3 - Notificação - Fase Nacional - PCT
(22) 25/03/2015
(30) 28/03/2014 FI 20145293
(51) B02C 1/04 (2006.01), B02C 21/02 (2006.01), B02C 1/02 (2006.01)
(54) TRITURADOR DE MANDÍBULA, INSTALAÇÃO DE TRITURAÇÃO E MÉTODO PARA USAR UM TRITURADOR DE MANDÍBULA
(71) METSO MINERALS, INC. (FI)
(72) JARI JONKKA
(85) 30/08/2016
(86) PCT FI2015/050201 de 25/03/2015
(87) WO 2015/144987 de 01/10/2015
Publicação automática da admissibilidade da fase nacional depositado via PCT . Tratado de cooperação em matéria de Patentes, conforme Instrução Normativa nº 02, de 06/06/2017 publicada na RPI nº 2422, de 06/06/2017.

(21) BR 11 2016 020034-9 A2

Código 1.3 - Notificação - Fase Nacional - PCT
(22) 24/03/2015
(30) 27/03/2014 US 61/971,232
(51) A61K 9/00 (2006.01)
(54) DISPERSÕES DE SÓLIDO EM ÓLEO EM ÁGUA SECADAS POR ASPERSÃO PARA INALAÇÃO DE INGREDIENTES FARMACÊUTICOS ATIVOS
(71) NOVARTIS AG (CH)
(72) DANIEL HUANG, NAGARAJA RAO, TRIXIE TAN, DANFORTH MILLER, JEFFRY WEERS
(85) 30/08/2016
(86) PCT IB2015/052151 de 24/03/2015
(87) WO 2015/145353 de 01/10/2015
Publicação automática da admissibilidade da fase nacional depositado via PCT . Tratado de cooperação em matéria de Patentes, conforme Instrução Normativa nº 02, de 06/06/2017 publicada na RPI nº 2422, de 06/06/2017.

(21) BR 11 2016 020036-5 A2

Código 1.3 - Notificação - Fase Nacional - PCT
(22) 11/02/2015
(30) 04/03/2014 DE 10 2014 203 868.5
(51) A61Q 1/00 (2006.01), A61Q 15/00 (2006.01), A61Q 17/04 (2006.01), A61Q 19/00 (2006.01), A61K 8/85 (2006.01), B01F 17/00 (2006.01), C07C 69/33 (2006.01), A61K 8/86 (2006.01)
(54) ?ÉSTERES DE POLIGLICEROL COM UMA DISTRIBUIÇÃO ESPECÍFICA DE OLIGÔMEROS DO POLIGLICEROL?
(71) EVONIK DEGUSSA GMBH (DE)
(72) ACHIM FRIEDRICH, JÜRGEN MEYER, JAN MARIAN VON HOF, OLIVER SPRINGER, PETER MUSS

(85) 30/08/2016
(86) PCT EP2015/052812 de 11/02/2015
(87) WO 2015/132053 de 11/09/2015
Publicação automática da admissibilidade da fase nacional depositado via PCT . Tratado de cooperação em matéria de Patentes, conforme Instrução Normativa nº 02, de 06/06/2017 publicada na RPI nº 2422, de 06/06/2017.

---

(21) BR 11 2016 020044-6 A2

Código 1.3 - Notificação - Fase Nacional - PCT
(22) 06/03/2015
(30) 06/03/2014 US 61/949.100; 05/03/2015 US 14/639.699
(51) A61F 2/95 (2013.01), A61F 2/962 (2013.01)
(54) ?APARELHO PARA CONTRAÇÃO E EXPANSÃO DE DISPOSITIVO MÉDICO IMPLANTÁVEL?
(71) W.L. GORE & ASSOCIATES, INC. (US)
(72) CRAIG W. IRWIN, JAMES D. SILVERMAN
(85) 30/08/2016
(86) PCT US2015/019271 de 06/03/2015
(87) WO 2015/134917 de 11/09/2015
Publicação automática da admissibilidade da fase nacional depositado via PCT . Tratado de cooperação em matéria de Patentes, conforme Instrução Normativa nº 02, de 06/06/2017 publicada na RPI nº 2422, de 06/06/2017.

---

(21) BR 11 2016 020045-4 A2

Código 1.3 - Notificação - Fase Nacional - PCT
(22) 28/04/2014
(51) G04R 20/14 (2013.01), G04G 5/00 (2013.01), H04N 21/438 (2011.01)
(54) RECEPTOR DE DIFUSÃO DIGITAL, E, MÉTODOS DE CORREÇÃO DE TEMPO E DE CORREÇÃO DE DIFERENÇA DE TEMPO
(71) MITSUBISHI ELECTRIC CORPORATION (JP)
(72) MAKI YUKAWA, TADATOSHI OKUBO, KATSUHIKO HONDA, MASATO KUWAHARA
(85) 30/08/2016
(86) PCT JP2014/061877 de 28/04/2014
(87) WO 2015/166535 de 05/11/2015
Publicação automática da admissibilidade da fase nacional depositado via PCT . Tratado de cooperação em matéria de Patentes, conforme Instrução Normativa nº 02, de 06/06/2017 publicada na RPI nº 2422, de 06/06/2017.

---

(21) BR 11 2016 020048-9 A2

Código 1.3 - Notificação - Fase Nacional - PCT
(22) 25/02/2015
(30) 10/03/2014 NL 2012386
(51) A22C 21/00 (2006.01)
(54) DISPOSITIVOS PARA MUDAR A ORIENTAÇÃO DE PRODUTOS DE ABATE, E MÉTODO PARA O USO DE UM DISPOSITIVO
(71) MAREL STORK POULTRY PROCESSING B.V. (NL)

(72) JOHANNES HENRICUS MARIA VAN MIL, ERIK HENDRIKUS WERNER PETERS, TIM SANDER RIJERSE
(85) 30/08/2016
(86) PCT NL2015/050119 de 25/02/2015
(87) WO 2015/137799 de 17/09/2015
Publicação automática da admissibilidade da fase nacional depositado via PCT . Tratado de cooperação em matéria de Patentes, conforme Instrução Normativa nº 02, de 06/06/2017 publicada na RPI nº 2422, de 06/06/2017.

---

(21) BR 11 2016 020051-9 A2

Código 1.3 - Notificação - Fase Nacional - PCT
(22) 24/12/2014
(30) 17/03/2014 JP 2014-053955
(51) G01N 3/10 (2006.01), B64F 5/00 (2006.01), G01N 3/36 (2006.01)
(54) APARELHO DE TESTE DE RESISTÊNCIA DE AERONAVE E MÉTODO DE TESTE DE RESISTÊNCIA DE AERONAVE
(71) MITSUBISHI AIRCRAFT CORPORATION (JP)
(72) SHUNSUKE TABA, TOSHIO NAKAMURA, KAORU TSUKIGASE, KEISUKE KUMAGAI, TOSHIYASU FUKUOKA
(85) 30/08/2016
(86) PCT JP2014/006426 de 24/12/2014
(87) WO 2015/140863 de 24/09/2015
Publicação automática da admissibilidade da fase nacional depositado via PCT . Tratado de cooperação em matéria de Patentes, conforme Instrução Normativa nº 02, de 06/06/2017 publicada na RPI nº 2422, de 06/06/2017.

---

(21) BR 11 2016 020054-3 A2

Código 1.3 - Notificação - Fase Nacional - PCT
(22) 27/02/2015
(30) 03/03/2014 FR 14/51682
(51) B62D 5/04 (2006.01)
(54) MÉTODO DE GESTÃO DE UMA DIREÇÃO ASSISTIDA E MÓDULO DE GESTÃO DE DIREÇÃO ASSISTIDA ESTRUTURADO OU PROGRAMADO PARA IMPLEMENTAR UM MÉTODO
(71) JTEKT EUROPE (FR)
(72) SÉBASTIEN BOURDREZ, PASCAL MOULAIRE, CHRISTOPHE RAVIER
(85) 30/08/2016
(86) PCT FR2015/050473 de 27/02/2015
(87) WO 2015/132509 de 11/09/2015
Publicação automática da admissibilidade da fase nacional depositado via PCT . Tratado de cooperação em matéria de Patentes, conforme Instrução Normativa nº 02, de 06/06/2017 publicada na RPI nº 2422, de 06/06/2017.

---

(21) BR 11 2016 020055-1 A2

Código 1.3 - Notificação - Fase Nacional - PCT
(22) 29/01/2015
(30) 06/03/2014 CA 2844886

(51) B29C 43/00 (2006.01), B29C 45/00 (2006.01), B65D 43/16 (2006.01), B65D 47/08 (2006.01), C08L 23/08 (2006.01), G01N 3/36 (2006.01), G01M 5/00 (2006.01), G01M 99/00 (2011.01)
(54) ARTICULAÇÃO DE POLIETILENO POR RADIAÇÃO RETICULADA
(71) NOVA CHEMICALS (INTERNATIONAL) S.A. (CH)
(72) JASON RYCROFT, GILBERT ARNOULD, MATTHEW BOTROS, WILLIAM MCGRORY
(85) 30/08/2016
(86) PCT IB2015/050664 de 29/01/2015
(87) WO 2015/132680 de 11/09/2015
Publicação automática da admissibilidade da fase nacional depositado via PCT . Tratado de cooperação em matéria de Patentes, conforme Instrução Normativa nº 02, de 06/06/2017 publicada na RPI nº 2422, de 06/06/2017.

---

(21) BR 11 2016 020056-0 A2

Código 1.3 - Notificação - Fase Nacional - PCT
(22) 03/03/2015
(30) 03/03/2014 GB 1403731.1
(51) B22F 9/24 (2006.01), B22F 1/00 (2006.01), C30B 7/14 (2006.01), H05K 1/09 (2006.01)
(54) FORMULAÇÕES NANOMÉTRICAS DE COBRE
(71) P.V. NANO CELL LTD. (IL)
(72) FERNANDO DE LA VEGA, SEMYON MELAMED
(85) 30/08/2016
(86) PCT IB2015/051536 de 03/03/2015
(87) WO 2015/132719 de 11/09/2015
Publicação automática da admissibilidade da fase nacional depositado via PCT . Tratado de cooperação em matéria de Patentes, conforme Instrução Normativa nº 02, de 06/06/2017 publicada na RPI nº 2422, de 06/06/2017.

---

(21) BR 11 2016 020057-8 A2

Código 1.3 - Notificação - Fase Nacional - PCT
(22) 05/03/2015
(30) 07/03/2014 US 61/949,506
(51) C07D 401/14 (2006.01), C07D 401/04 (2006.01), C07D 409/04 (2006.01), C07D 409/14 (2006.01), C07D 417/14 (2006.01), A61K 31/4418 (2006.01), A61K 31/444 (2006.01), A61K 31/506 (2006.01), A61P 3/00 (2006.01), A61P 9/00 (2006.01)
(54) INIBIDORES DE MGAT2 DE DI-HIDROPIRIDINONA PARA USO NO TRATAMENTO DE DISTÚRBIOS METABÓLICOS
(71) BRISTOL-MYERS SQUIBB COMPANY (US)
(72) WEI MENG, GUOHUA ZHAO
(85) 30/08/2016
(86) PCT US2015/018874 de 05/03/2015
(87) WO 2015/134701 de 11/09/2015
Publicação automática da admissibilidade da fase nacional depositado via

PCT . Tratado de cooperação em matéria de Patentes, conforme Instrução Normativa nº 02, de 06/06/2017 publicada na RPI nº 2422, de 06/06/2017.

---

(21) BR 11 2016 020062-4 A2

Código 1.3 - Notificação - Fase Nacional - PCT
(22) 24/04/2015
(30) 25/04/2014 JP 2014-092102
(51) C07D 401/04 (2006.01), A61P 25/24 (2006.01), A61P 25/28 (2006.01), A61P 35/00 (2006.01), A61P 35/02 (2006.01), A61P 43/00 (2006.01), A61K 31/5377 (2006.01)
(54) CRISTAL DE COMPOSTO TETRACÍCLICO
(71) CHUGAI SEIYAKU KABUSHIKI KAISHA (JP)
(72) KOTA TANAKA, TAKAMITSU UETO
(85) 30/08/2016
(86) PCT JP2015/062516 de 24/04/2015
(87) WO 2015/163447 de 29/10/2015
Publicação automática da admissibilidade da fase nacional depositado via PCT . Tratado de cooperação em matéria de Patentes, conforme Instrução Normativa nº 02, de 06/06/2017 publicada na RPI nº 2422, de 06/06/2017.

---

(21) BR 11 2016 020064-0 A2

Código 1.3 - Notificação - Fase Nacional - PCT
(22) 12/03/2014
(51) H01Q 1/28 (2006.01), G01S 13/88 (2006.01), H01Q 7/00 (2006.01), H01Q 11/14 (2006.01), H04B 7/02 (2006.01)
(54) SISTEMA DE ANTENA PARA DIVERSIDADE DE POLARIZAÇÕES
(71) SAAB AB (SE)
(72) HANS HELLSTEN
(85) 30/08/2016
(86) PCT SE2014/050304 de 12/03/2014
(87) WO 2015/137853 de 17/09/2015
Publicação automática da admissibilidade da fase nacional depositado via PCT . Tratado de cooperação em matéria de Patentes, conforme Instrução Normativa nº 02, de 06/06/2017 publicada na RPI nº 2422, de 06/06/2017.

---

(21) BR 11 2016 020066-7 A2

Código 1.3 - Notificação - Fase Nacional - PCT
(22) 31/03/2015
(30) 31/03/2014 US 14/230,404
(51) G10L 21/0208 (2013.01)
(54) SUPRESSÃO DE TRANSIENTE DEPENDENTE DE SITUAÇÃO.
(71) GOOGLE INC. (US)
(72) JAN SKOGLUND, ALEJANDRO LUEBS
(85) 30/08/2016
(86) PCT US2015/023500 de 31/03/2015
(87) WO 2015/153553 de 08/10/2015
Publicação automática da admissibilidade da fase nacional depositado via

PCT . Tratado de cooperação em matéria de Patentes, conforme Instrução Normativa nº 02, de 06/06/2017 publicada na RPI nº 2422, de 06/06/2017.

---

(21) BR 11 2016 020070-5 A2

Código 1.3 - Notificação - Fase Nacional - PCT
(22) 13/03/2015
(30) 14/03/2014 US 61/953,138
(51) G01V 1/00 (2006.01), G01V 1/38 (2006.01), G01V 1/28 (2006.01)
(54) APRIMORAMENTOS DE AMOSTRAGEM ESPECIAL E FORMAÇÃO DE ARRANJOS QUE USAM AQUISIÇÃO DE FONTE SIMULTÂNEA E POPCORN.
(71) BP CORPORATION NORTH AMERICA INC. (US)
(72) RAYMOND LEE ABMA, ALLAN ROSS
(85) 30/08/2016
(86) PCT US2015/020477 de 13/03/2015
(87) WO 2015/138923 de 17/09/2015
Publicação automática da admissibilidade da fase nacional depositado via PCT . Tratado de cooperação em matéria de Patentes, conforme Instrução Normativa nº 02, de 06/06/2017 publicada na RPI nº 2422, de 06/06/2017.

---

(21) BR 11 2016 020071-3 A2

Código 1.3 - Notificação - Fase Nacional - PCT
(22) 23/01/2015
(30) 11/03/2014 US 14/204,509
(51) F04D 13/02 (2006.01)
(54) DISPOSITIVO ROTATÓRIO QUE TEM UM ACOPLAMENTO MAGNÉTICO RADIAL
(71) PEOPLEFLO MANUFACTURING, INC (US)
(72) WILLIAM R. BLANKEMEIER, CLARK J. SHAFER, RADOSAV TRNINICH, JORGE G. MURPHY, JAMES A. NARD, JASON M. SEXTON
(85) 30/08/2016
(86) PCT US2015/012598 de 23/01/2015
(87) WO 2015/138049 de 17/09/2015
Publicação automática da admissibilidade da fase nacional depositado via PCT . Tratado de cooperação em matéria de Patentes, conforme Instrução Normativa nº 02, de 06/06/2017 publicada na RPI nº 2422, de 06/06/2017.

---

(21) BR 11 2016 020073-0 A2

Código 1.3 - Notificação - Fase Nacional - PCT
(22) 01/04/2015
(30) 01/04/2014 US 61/973,593
(51) A01D 41/127 (2006.01)
(54) IMPLEMENTO AGRÍCOLA E APARELHO, SISTEMAS E MÉTODOS DE MONITORAMENTO DE OPERADOR DE IMPLEMENTO
(71) PRECISION PLANTING LLC (US)
(72) JUSTIN KOCH, WILLIAM FRANK, DOUG SAUDER
(85) 30/08/2016
(86) PCT US2015/023949 de 01/04/2015

(87) WO 2015/153809 de 08/10/2015
Publicação automática da admissibilidade da fase nacional depositado via PCT . Tratado de cooperação em matéria de Patentes, conforme Instrução Normativa nº 02, de 06/06/2017 publicada na RPI nº 2422, de 06/06/2017.

---

(21) BR 11 2016 020075-6 A2

Código 1.3 - Notificação - Fase Nacional - PCT
(22) 16/03/2015
(30) 17/03/2014 DE 10 2014 103 598.4
(51) B65H 57/02 (2006.01), D01H 5/00 (2006.01)
(54) GUIA DE TIRA PARA GUIAR TIRAS DE FIBRA NA REGIÃO DE ENTRADA DA ESTRUTURA DE ESTIRAGEM, ESTRUTURA DE ESTIRAGEM COM TREM DE ESTIRAGEM
(71) RIETER INGOLSTADT GMBH (DE)
(72) OTMAR KOVACS, JÜRGEN MÜLLER, IMADETTIN KARALAR
(85) 30/08/2016
(86) PCT EP2015/055391 de 16/03/2015
(87) WO 2015/140087 de 24/09/2015
Publicação automática da admissibilidade da fase nacional depositado via PCT . Tratado de cooperação em matéria de Patentes, conforme Instrução Normativa nº 02, de 06/06/2017 publicada na RPI nº 2422, de 06/06/2017.

---

(21) BR 11 2016 020079-9 A2

Código 1.3 - Notificação - Fase Nacional - PCT
(22) 20/03/2015
(30) 21/03/2014 KR 10-2014-0033182
(51) D06F 37/10 (2006.01), D06F 37/18 (2006.01), D06F 37/28 (2006.01), D06F 39/14 (2006.01)
(54) APARELHO DE TRATAMENTO DE VESTUÁRIO
(71) LG ELECTRONICS INC. (KR)
(72) ARAM LEE, JAESEOK KIM, INCHEOL KANG
(85) 30/08/2016
(86) PCT KR2015/002773 de 20/03/2015
(87) WO 2015/142124 de 24/09/2015
Publicação automática da admissibilidade da fase nacional depositado via PCT . Tratado de cooperação em matéria de Patentes, conforme Instrução Normativa nº 02, de 06/06/2017 publicada na RPI nº 2422, de 06/06/2017.

---

(21) BR 11 2016 020082-9 A2

Código 1.3 - Notificação - Fase Nacional - PCT
(22) 13/01/2015
(30) 21/03/2014 CN 201410108478.6
(51) G10L 19/005 (2013.01)
(54) MÉTODO PARA DECODIFICAÇÃO DE FLUXO DE BIT DE FALA/ÁUDIO, DECODIFICADOR PARA DECODIFICAÇÃO DE FLUXO DE BIT DE FALA/ÁUDIO E MEIO DE ARMAZENAMENTO DE COMPUTADOR
(71) HUAWEI TECHNOLOGIES CO., LTD. (CN)

(72) XINGTAO ZHANG, ZEXIN LIU, LEI MIAO
(85) 30/08/2016
(86) PCT CN2015/070594 de 13/01/2015
(87) WO 2015/139521 de 24/09/2015
Publicação automática da admissibilidade da fase nacional depositado via PCT . Tratado de cooperação em matéria de Patentes, conforme Instrução Normativa nº 02, de 06/06/2017 publicada na RPI nº 2422, de 06/06/2017.

---

(21) BR 11 2016 020084-5 A2

Código 1.3 - Notificação - Fase Nacional - PCT
(22) 20/03/2015
(30) 25/03/2014 IT VI2014A000069
(51) B29C 67/00 (2006.01), G06F 17/50 (2006.01)
(54) MÉTODO PARA DEFINIR PONTOS, MÉTODO DE PROJEÇÃO DE UM MODELO TRIDIMENSIONAL, PROGRAMA DE COMPUTADOR E DISPOSITIVO DE PROCESSAMENTO ELETRÔNICO
(71) DWS S.R.L. (IT)
(72) ALESSANDRO MAROZIN
(85) 30/08/2016
(86) PCT IB2015/052057 de 20/03/2015
(87) WO 2015/145318 de 01/10/2015
Publicação automática da admissibilidade da fase nacional depositado via PCT . Tratado de cooperação em matéria de Patentes, conforme Instrução Normativa nº 02, de 06/06/2017 publicada na RPI nº 2422, de 06/06/2017.

---

(21) BR 11 2016 020089-6 A2

Código 1.3 - Notificação - Fase Nacional - PCT
(22) 05/03/2015
(30) 05/03/2014 GB 1403889.7
(51) G21K 1/02 (2006.01), H01J 35/08 (2006.01)
(54) COLIMADOR DE RAIOS-X
(71) ADAPTIX LIMITED (GB)
(72) GIL TRAVISH, MARK EVANS, ROBERT STEVENS
(85) 30/08/2016
(86) PCT GB2015/050637 de 05/03/2015
(87) WO 2015/132593 de 11/09/2015
Publicação automática da admissibilidade da fase nacional depositado via PCT . Tratado de cooperação em matéria de Patentes, conforme Instrução Normativa nº 02, de 06/06/2017 publicada na RPI nº 2422, de 06/06/2017.

---

(21) BR 11 2016 020091-8 A2

Código 1.3 - Notificação - Fase Nacional - PCT
(22) 05/03/2015
(30) 05/03/2014 GB 1403901.0
(51) A61B 6/00 (2006.01), H01J 35/06 (2006.01), H01J 35/30 (2006.01)
(54) GERADOR DE RAIOS-X
(71) ADAPTIX LIMITED (GB)

(72) MARK EVANS, ROBERT STEVENS, GIL TRAVISH
(85) 30/08/2016
(86) PCT GB2015/050639 de 05/03/2015
(87) WO 2015/132595 de 11/09/2015
Publicação automática da admissibilidade da fase nacional depositado via PCT . Tratado de cooperação em matéria de Patentes, conforme Instrução Normativa nº 02, de 06/06/2017 publicada na RPI nº 2422, de 06/06/2017.

---

(21) BR 11 2016 020093-4 A2

Código 1.3 - Notificação - Fase Nacional - PCT
(22) 04/03/2015
(30) 18/03/2014 US 14/218,269
(51) E21B 17/10 (2006.01)
(54) CONJUNTOS DE BUCHA DE DESGASTE
(71) VETCO GRAY, INC. (US)
(72) DANIEL CALEB BENSON, DAVID LAWRENCE FORD, STEPHEN DAVID PETERS
(85) 31/08/2016
(86) PCT US2015/018568 de 04/03/2015
(87) WO 2015/142514 de 24/09/2015
Publicação automática da admissibilidade da fase nacional depositado via PCT . Tratado de cooperação em matéria de Patentes, conforme Instrução Normativa nº 02, de 06/06/2017 publicada na RPI nº 2422, de 06/06/2017.

---

(21) BR 11 2016 020096-9 A2

Código 1.3 - Notificação - Fase Nacional - PCT
(22) 30/04/2015
(30) 13/05/2014 DE 10 2014 006 835.8
(51) B07C 5/34 (2006.01), B67C 3/00 (2006.01), G01N 21/90 (2006.01)
(54) DISPOSITIVO DE TESTE PARA VERIFICAR PRODUTOS DO RECIPIENTE
(71) KOCHER-PLASTIK MASCHINENBAU GMBH (DE)
(72) HEINO PRINZ
(85) 31/08/2016
(86) PCT EP2015/000883 de 30/04/2015
(87) WO 2015/172865 de 19/11/2015
Publicação automática da admissibilidade da fase nacional depositado via PCT . Tratado de cooperação em matéria de Patentes, conforme Instrução Normativa nº 02, de 06/06/2017 publicada na RPI nº 2422, de 06/06/2017.

---

(21) BR 11 2016 020097-7 A2

Código 1.3 - Notificação - Fase Nacional - PCT
(22) 05/02/2015
(30) 12/03/2014 EP 14159195.8; 12/08/2014 EP 14180690.1
(51) A01N 25/30 (2006.01), A01N 43/653 (2006.01), A01N 43/56 (2006.01), A01P 3/00 (2006.01), C07C 69/96 (2006.01)
(54) COMPOSIÇÃO AGROQUÍMICA, MÉTODO DE PREPARAÇÃO DE UMA

COMPOSIÇÃO AGROQUÍMICA, ALCOXILATO, MÉTODO DE CONTROLE DE FUNGOS FITOPATOGÊNICOS, SEMENTE E USO DO ALCOXILATO
(71) BASF SE (DE)
(72) BJÖRN THOMAS HAHN, RAINER BERGHAUS, MARTIN SEMAR, HANS-CHRISTIAN RATHS
(85) 31/08/2016
(86) PCT EP2015/052449 de 05/02/2015
(87) WO 2015/135701 de 17/09/2015
Publicação automática da admissibilidade da fase nacional depositado via PCT . Tratado de cooperação em matéria de Patentes, conforme Instrução Normativa nº 02, de 06/06/2017 publicada na RPI nº 2422, de 06/06/2017.

---

(21) BR 11 2016 020099-3 A2

Código 1.3 - Notificação - Fase Nacional - PCT
(22) 26/03/2015
(30) 28/03/2014 EP 14162444.5; 17/03/2015 EP 15159396.9
(51) C11D 17/04 (2006.01), C11D 3/42 (2006.01)
(54) ARTIGO DE DOSE UNITÁRIA SOLÚVEL EM ÁGUA
(71) THE PROCTER & GAMBLE COMPANY (US)
(72) ALAN THOMAS BROOKER, PHILIP FRANK SOUTER, ROBBY RENILDE FRANÇOIS KEULEERS
(85) 31/08/2016
(86) PCT US2015/022697 de 26/03/2015
(87) WO 2015/148782 de 01/10/2015
Publicação automática da admissibilidade da fase nacional depositado via PCT . Tratado de cooperação em matéria de Patentes, conforme Instrução Normativa nº 02, de 06/06/2017 publicada na RPI nº 2422, de 06/06/2017.

---

(21) BR 11 2016 020100-0 A2

Código 1.3 - Notificação - Fase Nacional - PCT
(22) 11/03/2015
(30) 11/03/2014 EP 14158836.8
(51) A46B 9/02 (2006.01), A46D 1/00 (2006.01)
(54) CABEÇA PARA UM IMPLEMENTO PARA TRATAMENTO BUCAL
(71) THE PROCTER & GAMBLE COMPANY (US)
(72) ULRICH STÖRKEL, ALEXANDER HILSCHER, CHRISTIAN MANDL, HEIDRUN SCHMELCHER, JOCHEN GANNINGER, JOCHEN KAWERAU, KATHI BALLMAIER, UWE JUNGNICKEL, BENEDIKT HEIL, EVA KAISER, MARLIS HÜBNER, ANDREAS BIRK, FRANZISKA SCHMID, CHRISTINE HIELSCHER, BRITTA STOCKINGER, SIMONE BERTRAND
(85) 31/08/2016
(86) PCT US2015/019900 de 11/03/2015
(87) WO 2015/138572 de 17/09/2015
Publicação automática da admissibilidade da fase nacional depositado via PCT . Tratado de cooperação em matéria de Patentes, conforme Instrução Normativa nº 02, de 06/06/2017 publicada na RPI nº 2422, de 06/06/2017.

(21) BR 11 2016 020101-9 A2

Código 1.3 - Notificação - Fase Nacional - PCT
(22) 30/03/2015
(30) 31/03/2014 EP 14162727.3
(51) A61K 9/00 (2006.01), A61K 47/02 (2006.01), A61K 9/19 (2006.01), A61K 31/519 (2006.01), A61P 9/10 (2006.01), A61P 25/00 (2006.01)
(54) COMPOSIÇÃO FARMACÊUTICA SÓLIDA, UTILIZAÇÃO DE UMA COMPOSIÇÃO FARMACÊUTICA, COMPOSIÇÃO FARMACÊUTICA LIOFILIZADA, MÉTODOS PARA A PREPARAÇÃO DE UMA COMPOSIÇÃO FARMACÊUTICA E PARA A PREPARAÇÃO DE UMA SOLUÇÃO, UTILIZAÇÃO DA COMPOSIÇÃO FARMACÊUTICA LIOFILIZADA E MÉTODO PARA O TRATAMENTO DE UMA DOENÇA
(71) VASOPHARM GMBH (DE)
(72) PETER SCHEURER, FRANK TEGTMEIER, REINHARD SCHINZEL
(85) 31/08/2016
(86) PCT EP2015/056824 de 30/03/2015
(87) WO 2015/150294 de 08/10/2015
Publicação automática da admissibilidade da fase nacional depositado via PCT . Tratado de cooperação em matéria de Patentes, conforme Instrução Normativa nº 02, de 06/06/2017 publicada na RPI nº 2422, de 06/06/2017.

(21) BR 11 2016 020103-5 A2

Código 1.3 - Notificação - Fase Nacional - PCT
(22) 11/03/2015
(30) 14/03/2014 US 14/210,538
(51) H04L 12/911 (2013.01)
(54) COMPUTAÇÃO DE PROGRAMAÇÕES DE LONGO PRAZO PARA TRANSFERÊNCIAS DE DADOS POR UMA REDE DE ÁREA AMPLA
(71) MICROSOFT TECHNOLOGY LICENSING, LLC (US)
(72) SRIKANTH KANDULA, ISHAI MENACHE, ROY SCHWARTZ
(85) 31/08/2016
(86) PCT US2015/019808 de 11/03/2015
(87) WO 2015/138523 de 17/09/2015
Publicação automática da admissibilidade da fase nacional depositado via PCT . Tratado de cooperação em matéria de Patentes, conforme Instrução Normativa nº 02, de 06/06/2017 publicada na RPI nº 2422, de 06/06/2017.

(21) BR 11 2016 020104-3 A2

Código 1.3 - Notificação - Fase Nacional - PCT
(22) 26/03/2015
(30) 04/04/2014 FR 1453022
(51) C07C 45/37 (2006.01), C07C 47/22 (2006.01)
(54) PROCESSO DE SÍNTESE DIRETA DE (MET)ACROLEÍNA A PARTIR DE ÉTERES E/OU ACETAIS
(71) ARKEMA FRANCE (FR)
(72) JEAN-LUC DUBOIS

(85) 31/08/2016
(86) PCT FR2015/050769 de 26/03/2015
(87) WO 2015/150666 de 08/10/2015
Publicação automática da admissibilidade da fase nacional depositado via PCT . Tratado de cooperação em matéria de Patentes, conforme Instrução Normativa nº 02, de 06/06/2017 publicada na RPI nº 2422, de 06/06/2017.

---

(21) BR 11 2016 020105-1 A2

Código 1.3 - Notificação - Fase Nacional - PCT
(22) 06/03/2015
(30) 07/03/2014 US 61/949,871; 18/03/2014 US 61/955,192
(51) A61B 5/083 (2006.01), A61B 5/097 (2006.01), A61B 5/08 (2006.01)
(54) APARELHO, DISPOSITIVO DE MONITORAMENTO E MÉTODOS DE DIRECIONAMENTO DA RESPIRAÇÃO INALADA E EXALADA PARA UM ANALISADOR
(71) SPIROMETRIX, INC. (US)
(72) SOLOMON SSENYANGE, RYAN R. LEARD, PATRICK L. RHODES, JEMAL D. ZIKRIA
(85) 31/08/2016
(86) PCT US2015/019226 de 06/03/2015
(87) WO 2015/134895 de 11/09/2015
Publicação automática da admissibilidade da fase nacional depositado via PCT . Tratado de cooperação em matéria de Patentes, conforme Instrução Normativa nº 02, de 06/06/2017 publicada na RPI nº 2422, de 06/06/2017.

---

(21) BR 11 2016 020106-0 A2

Código 1.3 - Notificação - Fase Nacional - PCT
(22) 09/03/2015
(30) 07/03/2014 GB 1404092.7
(51) F16L 1/20 (2006.01), F16L 1/235 (2006.01), F16L 1/26 (2006.01)
(54) TRANSPORTE E INSTALAÇÃO DE ELEMENTOS SUBMARINOS ALONGADOS
(71) SUBSEA 7 LIMITED (GB)
(72) FRANCISCO JAVIER TINOCO, KEE CHIEN TING
(85) 31/08/2016
(86) PCT GB2015/050679 de 09/03/2015
(87) WO 2015/132613 de 11/09/2015
Publicação automática da admissibilidade da fase nacional depositado via PCT . Tratado de cooperação em matéria de Patentes, conforme Instrução Normativa nº 02, de 06/06/2017 publicada na RPI nº 2422, de 06/06/2017.

---

(21) BR 11 2016 020108-6 A2

Código 1.3 - Notificação - Fase Nacional - PCT
(22) 29/01/2015
(30) 07/03/2014 JP 2014-045206
(51) H02J 7/00 (2006.01), B60L 11/18 (2006.01)
(54) DISPOSITIVO DE CONTROLE DE TRANSMISSÃO E RECEPÇÃO DE

ENERGIA DE VEÍCULO
(71) TOYOTA JIDOSHA KABUSHIKI KAISHA (JP)
(72) NOBUYUKI NAKAGAWA, RYO TANAKA
(85) 31/08/2016
(86) PCT JP2015/052567 de 29/01/2015
(87) WO 2015/133210 de 11/09/2015
Publicação automática da admissibilidade da fase nacional depositado via PCT . Tratado de cooperação em matéria de Patentes, conforme Instrução Normativa nº 02, de 06/06/2017 publicada na RPI nº 2422, de 06/06/2017.

---

(21) BR 11 2016 020109-4 A2

Código 1.3 - Notificação - Fase Nacional - PCT
(22) 03/03/2015
(30) 03/03/2014 US 61/947,194
(51) B64F 1/02 (2006.01), E01C 9/00 (2006.01)
(54) MATERIAIS E ESTRUTURAS MACROMODELADOS PARA SISTEMAS DE RETENÇÃO DE VEÍCULOS
(71) ENGINEERED ARRESTING SYSTEMS CORPORATION (US)
(72) YOUHONG LI, MARCOS VILLA-GONZALEZ, SILVIA C. VALENTINI, YIJIAN SHI, HONG ZOU, MICHAEL GALBUS
(85) 31/08/2016
(86) PCT US2015/018441 de 03/03/2015
(87) WO 2015/134463 de 11/09/2015
Publicação automática da admissibilidade da fase nacional depositado via PCT . Tratado de cooperação em matéria de Patentes, conforme Instrução Normativa nº 02, de 06/06/2017 publicada na RPI nº 2422, de 06/06/2017.

---

(21) BR 11 2016 020110-8 A2

Código 1.3 - Notificação - Fase Nacional - PCT
(22) 26/02/2015
(30) 07/03/2014 US 14/200.202; 16/05/2014 US 14/279.580
(51) F02B 33/44 (2006.01)
(54) MOTOR DE COMBUSTÃO INTERNA DE QUATRO CICLOS COM COMPRESSÃO ARREFECIDA PRÉ-ESTÁGIO
(71) FILIP KRISTANI (US)
(72) FILIP KRISTANI
(85) 31/08/2016
(86) PCT US2015/017770 de 26/02/2015
(87) WO 2015/134274 de 11/09/2015
Publicação automática da admissibilidade da fase nacional depositado via PCT . Tratado de cooperação em matéria de Patentes, conforme Instrução Normativa nº 02, de 06/06/2017 publicada na RPI nº 2422, de 06/06/2017.

---

(21) BR 11 2016 020113-2 A2

Código 1.3 - Notificação - Fase Nacional - PCT
(22) 26/02/2015
(30) 04/03/2014 DK PA 2014 70103

(51) B25J 13/08 (2006.01), B25J 9/16 (2006.01)
(54) SISTEMA DE SEGURANÇA PARA ROBÔ INDUSTRIAL
(71) UNIVERSAL ROBOTS A/S (DK)
(72) OESTERGAARD, ESBEN H., ZIEBA, GRZEGORZ, BRANDT, DAVID
(85) 31/08/2016
(86) PCT DK2015/050038 de 26/02/2015
(87) WO 2015/131904 de 11/09/2015
Publicação automática da admissibilidade da fase nacional depositado via PCT . Tratado de cooperação em matéria de Patentes, conforme Instrução Normativa nº 02, de 06/06/2017 publicada na RPI nº 2422, de 06/06/2017.

---

(21) BR 11 2016 020114-0 A2

Código 1.3 - Notificação - Fase Nacional - PCT
(22) 17/03/2015
(30) 19/03/2014 DE 10 2014 205 085.5
(51) G21C 19/07 (2006.01), G21C 19/40 (2006.01)
(54) ELEMENTOS DE REFRIGERAÇÃO PARA REFRIGERAR O LÍQUIDO REFRIGERANTE EM UM TANQUE DE ELEMENTO COMBUSTÍVEL, SISTEMA ASSOCIADO, TANQUE DE ELEMENTO COMBUSTÍVEL E INSTALAÇÃO DE TECNOLOGIA NUCLEAR
(71) AREVA GMBH (DE)
(72) THOMAS FUCHS, LEO ORNOT, MARKUS RECK, MATTHIAS REUTER
(85) 31/08/2016
(86) PCT EP2015/055532 de 17/03/2015
(87) WO 2015/140154 de 24/09/2015
Publicação automática da admissibilidade da fase nacional depositado via PCT . Tratado de cooperação em matéria de Patentes, conforme Instrução Normativa nº 02, de 06/06/2017 publicada na RPI nº 2422, de 06/06/2017.

---

(21) BR 11 2016 020115-9 A2

Código 1.3 - Notificação - Fase Nacional - PCT
(22) 26/02/2015
(30) 07/03/2014 US 14/200.234; 22/05/2014 US 14/285.169
(51) F02B 29/04 (2006.01)
(54) MOTOR DE COMBUSTÃO INTERNA DE DOIS CICLOS COM COMPRESSÃO ARREFECIDA PRÉ-ESTÁGIO
(71) FILIP KRISTANI (US)
(72) FILIP KRISTANI
(85) 31/08/2016
(86) PCT US2015/017774 de 26/02/2015
(87) WO 2015/134275 de 11/09/2015
Publicação automática da admissibilidade da fase nacional depositado via PCT . Tratado de cooperação em matéria de Patentes, conforme Instrução Normativa nº 02, de 06/06/2017 publicada na RPI nº 2422, de 06/06/2017.

---

(21) BR 11 2016 020116-7 A2

Código 1.3 - Notificação - Fase Nacional - PCT

(22) 16/04/2015
(30) 05/05/2014 IT FI2014A000102
(51) B65G 59/06 (2006.01), B65H 67/06 (2006.01), B65G 47/68 (2006.01)
(54) DISPOSITIVO PARA CONTROLAR UM FLUXO DE NÚCLEOS TUBULARES DE MATERIAL CARTONADO ADAPTADOS PARA PRODUZIR TORAS DE MATERIAL DE PAPEL E PRETENDIDOS A SEREM ARMAZENADAS NUM PONTO DE COLETA SITUADO MAIS ADIANTE DO MESMO DISPOSITIVO
(71) FUTURA S.P.A. (IT)
(72) FABIO PERINI
(85) 31/08/2016
(86) PCT IT2015/000106 de 16/04/2015
(87) WO 2015/170353 de 12/11/2015
Publicação automática da admissibilidade da fase nacional depositado via PCT . Tratado de cooperação em matéria de Patentes, conforme Instrução Normativa nº 02, de 06/06/2017 publicada na RPI nº 2422, de 06/06/2017.

---

(21) BR 11 2016 020117-5 A2

Código 1.3 - Notificação - Fase Nacional - PCT
(22) 16/03/2015
(30) 26/03/2014 EP 14161798.5; 02/04/2014 EP 14163135.8
(51) C07D 249/08 (2006.01), A01P 3/00 (2006.01), A01N 43/653 (2006.01)
(54) COMPOSTOS, COMPOSIÇÃO, UTILIZAÇÃO DE UM COMPOSTO, MÉTODO PARA O COMBATE DOS FUNGOS FITOPATOGÊNICOS E SEMENTE
(71) BASF SE (DE)
(72) WASSILIOS GRAMMENOS, NADEGE BOUDET, BERND MÜLLER, MARIA ANGELICA QUINTERO PALOMAR, ANA ESCRIBANO CUESTA, ERICA MAY WILSON LAUTERWASSER, JAN KLAAS LOHMANN, THOMAS GROTE, MANUEL KRETSCHMER, IAN ROBERT CRAIG
(85) 31/08/2016
(86) PCT EP2015/055456 de 16/03/2015
(87) WO 2015/144480 de 01/10/2015
Publicação automática da admissibilidade da fase nacional depositado via PCT . Tratado de cooperação em matéria de Patentes, conforme Instrução Normativa nº 02, de 06/06/2017 publicada na RPI nº 2422, de 06/06/2017.

---

(21) BR 11 2016 020120-5 A2

Código 1.3 - Notificação - Fase Nacional - PCT
(22) 03/03/2015
(30) 03/03/2014 FR 1451673
(51) A61F 13/06 (2006.01), A61F 13/08 (2006.01), A61F 13/10 (2006.01)
(54) ?ÓRTESES DE COMPRESSÃO, E, PROCESSO DE FABRICAÇÃO DE UMA ÓRTESE DE COMPRESSÃO?
(71) SIGVARIS AG (CH)
(72) XAVIER BAZOUD, JULIEN DUHEN

(85) 31/08/2016
(86) PCT EP2015/054410 de 03/03/2015
(87) WO 2015/132256 de 11/09/2015
Publicação automática da admissibilidade da fase nacional depositado via PCT . Tratado de cooperação em matéria de Patentes, conforme Instrução Normativa nº 02, de 06/06/2017 publicada na RPI nº 2422, de 06/06/2017.

---

(21) BR 11 2016 020122-1 A2

Código 1.3 - Notificação - Fase Nacional - PCT
(22) 11/03/2015
(30) 11/03/2014 US 14/204,856
(51) H02J 3/00 (2006.01), G06Q 50/06 (2012.01)
(54) SISTEMA PARA GERENCIAMENTO DE SERVIÇO PÚBLICO, MEIO LEGÍVEL POR COMPUTADOR NÃO TRANSITÓRIO E MÉTODO PARA GERENCIAMENTO DE SERVIÇO PÚBLICO
(71) GENERAL ELECTRIC COMPANY (US)
(72) ANDRE CRAIG HENRIQUES, RAMON JUAN SAN ANDRES, VERNON MEADOWS, MARC KARL LOSEE
(85) 31/08/2016
(86) PCT US2015/019835 de 11/03/2015
(87) WO 2015/138535 de 17/09/2015
Publicação automática da admissibilidade da fase nacional depositado via PCT . Tratado de cooperação em matéria de Patentes, conforme Instrução Normativa nº 02, de 06/06/2017 publicada na RPI nº 2422, de 06/06/2017.

---

(21) BR 11 2016 020127-2 A2

Código 1.3 - Notificação - Fase Nacional - PCT
(22) 26/02/2015
(30) 06/03/2014 US 14/199,173
(51) A61B 17/00 (2006.01), A61M 5/31 (2006.01), A61M 5/315 (2006.01), A61M 5/19 (2006.01), B05B 11/00 (2006.01)
(54) MÉTODOS E DISPOSITIVOS PARA FORMAR REVESTIMENTOS BIOMÉDICOS USANDO RAZÕES DE MISTURA VARIÁVEIS DE COMPOSIÇÕES COM MÚLTIPLAS PARTES
(71) ETHICON, INC. (US)
(72) DENNIS D. JAMIOLKOWSKI, AN-MIN JASON SUNG, LEO B. KRIKSUNOV
(85) 31/08/2016
(86) PCT US2015/017717 de 26/02/2015
(87) WO 2015/134267 de 11/09/2015
Publicação automática da admissibilidade da fase nacional depositado via PCT . Tratado de cooperação em matéria de Patentes, conforme Instrução Normativa nº 02, de 06/06/2017 publicada na RPI nº 2422, de 06/06/2017.

---

(21) BR 11 2016 020128-0 A2

Código 1.3 - Notificação - Fase Nacional - PCT
(22) 12/03/2015

(30) 17/03/2014 US 14/216,514
(51) G06F 17/30 (2006.01)
(54) SERVIÇO DE COLETA DE ATIVO ATRAVÉS DA CAPTURA DE CONTEÚDO
(71) MICROSOFT TECHNOLOGY LICENSING, LLC (US)
(72) IAN MIKUTEL, ELEAZAR VEGA-GONZALEZ, LEE RIEFBERG
(85) 31/08/2016
(86) PCT US2015/020051 de 12/03/2015
(87) WO 2015/142596 de 24/09/2015
Publicação automática da admissibilidade da fase nacional depositado via PCT . Tratado de cooperação em matéria de Patentes, conforme Instrução Normativa nº 02, de 06/06/2017 publicada na RPI nº 2422, de 06/06/2017.

---

(21) BR 11 2016 020129-9 A2

Código 1.3 - Notificação - Fase Nacional - PCT
(22) 05/03/2014
(51) C09J 7/02 (2006.01), C09J 7/04 (2006.01)
(54) SUBSTRATO DE POLÍMERO TERMICAMENTE SENSÍVEL REVESTIDO POR ADESIVO, PROCESSO PARA SUA PRODUÇÃO E SEU USO
(71) NOVAMELT GMBH KLEBSTOFFTECHNOLOGIE (DE)
(72) STEFAN MUNDT
(85) 31/08/2016
(86) PCT EP2014/054248 de 05/03/2014
(87) WO 2015/131938 de 11/09/2015
Publicação automática da admissibilidade da fase nacional depositado via PCT . Tratado de cooperação em matéria de Patentes, conforme Instrução Normativa nº 02, de 06/06/2017 publicada na RPI nº 2422, de 06/06/2017.

---

(21) BR 11 2016 020131-0 A2

Código 1.3 - Notificação - Fase Nacional - PCT
(22) 26/03/2015
(30) 28/03/2014 EP 14162444.5; 17/03/2015 EP 15159390.2
(51) C11D 17/04 (2006.01), C11D 3/33 (2006.01), C11D 3/36 (2006.01)
(54) ARTIGO EM DOSE UNITÁRIA SOLÚVEL EM ÁGUA
(71) THE PROCTER & GAMBLE COMPANY (US)
(72) ALAN THOMAS BROOKER, PHILIP FRANK SOUTER, ROBBY RENILDE FRANÇOIS KEULEERS
(85) 31/08/2016
(86) PCT US2015/022693 de 26/03/2015
(87) WO 2015/148780 de 01/10/2015
Publicação automática da admissibilidade da fase nacional depositado via PCT . Tratado de cooperação em matéria de Patentes, conforme Instrução Normativa nº 02, de 06/06/2017 publicada na RPI nº 2422, de 06/06/2017.

---

(21) BR 11 2016 020135-3 A2

Código 1.3 - Notificação - Fase Nacional - PCT
(22) 09/03/2015

(30) 03/04/2014 US 61/974,765
(51) A61K 39/395 (2006.01), A61K 31/517 (2006.01), A61K 45/06 (2006.01), A61P 35/00 (2006.01)
(54) COMBINAÇÕES DE TERAPÊUTICOS DE CÂNCER
(71) MERCK PATENT GMBH (DE)
(72) BAYARD R. HUCK, ERIK WILKER, ANDREAS MACHL, REMIGIUSZ KALETA
(85) 31/08/2016
(86) PCT EP2015/000525 de 09/03/2015
(87) WO 2015/149909 de 08/10/2015
Publicação automática da admissibilidade da fase nacional depositado via PCT . Tratado de cooperação em matéria de Patentes, conforme Instrução Normativa nº 02, de 06/06/2017 publicada na RPI nº 2422, de 06/06/2017.

---

(21) BR 11 2016 020137-0 A2

Código 1.3 - Notificação - Fase Nacional - PCT
(22) 11/03/2015
(30) 19/03/2014 JP 2014-055718
(51) C22C 21/00 (2006.01), B21B 1/22 (2006.01), B21B 3/00 (2006.01), B23K 1/00 (2006.01), B23K 20/04 (2006.01), B23K 35/22 (2006.01), B23K 35/28 (2006.01), C22F 1/047 (2006.01), C22F 1/05 (2006.01), C22F 1/053 (2006.01), C22F 1/00 (2006.01)
(54) MATERIAL DE LIGA DE ALUMÍNIO CLADEADO, MÉTODO, E PERMUTADOR DE CALOR
(71) UACJ CORPORATION (JP)
(72) MAKOTO ANDO, AKIO NIIKURA
(85) 31/08/2016
(86) PCT JP2015/001342 de 11/03/2015
(87) WO 2015/141193 de 24/09/2015
Publicação automática da admissibilidade da fase nacional depositado via PCT . Tratado de cooperação em matéria de Patentes, conforme Instrução Normativa nº 02, de 06/06/2017 publicada na RPI nº 2422, de 06/06/2017.

---

(21) BR 11 2016 020142-6 A2

Código 1.3 - Notificação - Fase Nacional - PCT
(22) 10/03/2015
(30) 11/03/2014 US 61/951,514; 27/05/2014 US 14/287,904
(51) G06F 9/44 (2006.01)
(54) MÉTODOS E SISTEMAS PARA A GERAÇÃO EM TEMPO DE EXECUÇÃO DINÂMICO DE APLICATIVOS PERSONALIZADOS
(71) TELEFONAKTIEBOLAGET LM ERICSSON (PUBL) (SE)
(72) HENRI TORGEMANE, BENJAMIN HALSTED, OLIVER UNTER ECKER
(85) 31/08/2016
(86) PCT IB2015/051740 de 10/03/2015
(87) WO 2015/136445 de 17/09/2015
Publicação automática da admissibilidade da fase nacional depositado via

PCT . Tratado de cooperação em matéria de Patentes, conforme Instrução Normativa nº 02, de 06/06/2017 publicada na RPI nº 2422, de 06/06/2017.

---

(21) BR 11 2016 020143-4 A2

Código 1.3 - Notificação - Fase Nacional - PCT
(22) 06/03/2015
(30) 07/03/2014 US 61/949,433
(51) C11D 17/04 (2006.01), B65D 65/46 (2006.01), C11D 3/43 (2006.01), C11D 3/20 (2006.01)
(54) COMPOSIÇÕES COMPREENDENDO UM AGENTE PENETRANTE
(71) THE PROCTER & GAMBLE COMPANY (US)
(72) PHILIP FRANK SOUTER, REGINE LABEQUE
(85) 31/08/2016
(86) PCT US2015/019089 de 06/03/2015
(87) WO 2015/134827 de 11/09/2015
Publicação automática da admissibilidade da fase nacional depositado via PCT . Tratado de cooperação em matéria de Patentes, conforme Instrução Normativa nº 02, de 06/06/2017 publicada na RPI nº 2422, de 06/06/2017.

---

(21) BR 11 2016 020146-9 A2

Código 1.3 - Notificação - Fase Nacional - PCT
(22) 12/03/2015
(30) 17/03/2014 US 14/216,603
(51) G06F 17/30 (2006.01)
(54) AUTORIZAÇÃO PERSISTENTE DE BOOKMARKLET
(71) MICROSOFT TECHNOLOGY LICENSING, LLC (US)
(72) IAN MIKUTEL, SCOTT KURTZEBORN, LEE RIEFBERG, ELEAZAR VEGA-GONZALEZ, HAN JUNG, YAN LU
(85) 31/08/2016
(86) PCT US2015/020052 de 12/03/2015
(87) WO 2015/142597 de 24/09/2015
Publicação automática da admissibilidade da fase nacional depositado via PCT . Tratado de cooperação em matéria de Patentes, conforme Instrução Normativa nº 02, de 06/06/2017 publicada na RPI nº 2422, de 06/06/2017.

---

(21) BR 11 2016 020147-7 A2

Código 1.3 - Notificação - Fase Nacional - PCT
(22) 20/03/2015
(30) 21/03/2014 FR 1452407
(51) B29C 49/02 (2006.01), B29B 11/02 (2006.01), B29B 11/04 (2006.01), B29C 49/42 (2006.01), B29C 49/78 (2006.01), B29C 65/08 (2006.01), B29C 65/78 (2006.01), B29C 65/00 (2006.01), B29C 53/54 (2006.01), B29K 105/00 (2006.01), B29C 49/08 (2006.01)
(54) MÁQUINA PARA MOLDAGEM A SOPRO DE ARTIGOS, TAIS COMO RECIPIENTES
(71) SERAC GROUP (FR)
(72) STYLIANOS ELEFTHERIOU

(85) 31/08/2016
(86) PCT EP2015/056022 de 20/03/2015
(87) WO 2015/140335 de 24/09/2015
Publicação automática da admissibilidade da fase nacional depositado via PCT . Tratado de cooperação em matéria de Patentes, conforme Instrução Normativa nº 02, de 06/06/2017 publicada na RPI nº 2422, de 06/06/2017.

---

(21) BR 11 2016 020148-5 A2

Código 1.3 - Notificação - Fase Nacional - PCT
(22) 27/02/2015
(30) 10/03/2014 US 61/950,620; 29/04/2014 US 14/264,838
(51) G06F 9/50 (2006.01)
(54) GERENCIAMENTO DE RECURSOS COM BASE EM PERFIS DE UTILIZAÇÃO DE RECURSO ESPECÍFICOS PARA DISPOSITIVO OU ESPECÍFICOS PARA USUÁRIO
(71) MICROSOFT TECHNOLOGY LICENSING, LLC (US)
(72) TIMOTHY M. KURTZMAN, DAVID A. WHITECHAPEL, ABODALE GBADEGESIN, ADINA M. TRUFINESCU, JEREMY P. ROBINSON, SAMARTH H. SHAH, AKHILESH KAZA, ANDREW CLINICK
(85) 31/08/2016
(86) PCT US2015/017892 de 27/02/2015
(87) WO 2015/138152 de 17/09/2015
Publicação automática da admissibilidade da fase nacional depositado via PCT . Tratado de cooperação em matéria de Patentes, conforme Instrução Normativa nº 02, de 06/06/2017 publicada na RPI nº 2422, de 06/06/2017.

---

(21) BR 11 2016 020149-3 A2

Código 1.3 - Notificação - Fase Nacional - PCT
(22) 06/03/2015
(30) 07/03/2014 FR 1451884
(51) B32B 5/02 (2006.01), B32B 13/12 (2006.01)
(54) PLACA ACÚSTICA À BASE DE GESSO
(71) SAINT-GOBAIN PLACO (FR)
(72) KATARZYNA CHUDA, CAROLINE DEMATHIEU-ROELTGEN, VÉRONIQUE CHOPIN, CARL RIDDLE, JEREMY SIMONS
(85) 31/08/2016
(86) PCT FR2015/050550 de 06/03/2015
(87) WO 2015/132536 de 11/09/2015
Publicação automática da admissibilidade da fase nacional depositado via PCT . Tratado de cooperação em matéria de Patentes, conforme Instrução Normativa nº 02, de 06/06/2017 publicada na RPI nº 2422, de 06/06/2017.

---

(21) BR 11 2016 020155-8 A2

Código 1.3 - Notificação - Fase Nacional - PCT
(22) 13/03/2015
(30) 13/03/2014 GB 1404468.9
(51) C07C 69/533 (2006.01), C07C 69/593 (2006.01)

(54) PROCESSO ENVOLVENDO METÁTESE CRUZADA DE OLEFINAS
(71) GIVAUDAN SA (CH)
(72) PAUL NICHOLAS DAVEY, MARTIN ALAN LOVCHIK, ANDREAS GOEKE, KRISZTIAN LORINCZ, FLORIAN TOTH, LEVENTE ONDI
(85) 31/08/2016
(86) PCT EP2015/055343 de 13/03/2015
(87) WO 2015/136093 de 17/09/2015
Publicação automática da admissibilidade da fase nacional depositado via PCT . Tratado de cooperação em matéria de Patentes, conforme Instrução Normativa nº 02, de 06/06/2017 publicada na RPI nº 2422, de 06/06/2017.

---

(21) BR 11 2016 020159-0 A2

Código 1.3 - Notificação - Fase Nacional - PCT
(22) 05/03/2015
(30) 05/03/2014 EP 14157935.9
(51) C09D 5/10 (2006.01), C09D 7/12 (2006.01)
(54) COMPOSIÇÃO DE REVESTIMENTO, KIT DE PARTES QUE CONTÉM UMA COMPOSIÇÃO DE REVESTIMENTO, ESTRUTURA REVESTIDA, E MÉTODO PARA REVESTIR UMA ESTRUTURA DE METAL
(71) HEMPEL A/S (DK)
(72) MARIA BILURBINA CAMPS, ANDREAS LUNDTANG PAULSEN, JOSEP PALASI BARGALLO, TEREZA VOSTRACKÁ
(85) 31/08/2016
(86) PCT EP2015/054689 de 05/03/2015
(87) WO 2015/132366 de 11/09/2015
Publicação automática da admissibilidade da fase nacional depositado via PCT . Tratado de cooperação em matéria de Patentes, conforme Instrução Normativa nº 02, de 06/06/2017 publicada na RPI nº 2422, de 06/06/2017.

---

(21) BR 11 2016 020160-4 A2

Código 1.3 - Notificação - Fase Nacional - PCT
(22) 10/03/2015
(30) 14/03/2014 EP 14159900.1
(51) C08F 110/02 (2006.01), C08F 110/06 (2006.01), C08F 210/06 (2006.01), C08F 4/657 (2006.01), C08F 4/02 (2006.01), C08F 4/651 (2006.01)
(54) COMPONENTES CATALISADORES PARA POLIMERIZAÇÃO DE OLEFINAS
(71) BASELL POLIOLEFINE ITALIA S.R.L. (IT)
(72) SIMONA GUIDOTTI, TIZIANO DALL'OCCO, DARIO LIGUORI, GIAMPIERO MORINI, FABRIZIO PIEMONTESI, GIANNI VITALE
(85) 31/08/2016
(86) PCT EP2015/054900 de 10/03/2015
(87) WO 2015/135903 de 17/09/2015
Publicação automática da admissibilidade da fase nacional depositado via PCT . Tratado de cooperação em matéria de Patentes, conforme Instrução Normativa nº 02, de 06/06/2017 publicada na RPI nº 2422, de 06/06/2017.

(21) BR 11 2016 020161-2 A2

Código 1.3 - Notificação - Fase Nacional - PCT
(22) 02/04/2014
(51) E21B 47/017 (2012.01), E21B 49/00 (2006.01), G01V 1/52 (2006.01)
(54) MÉTODO E SISTEMA PARA MANUTENÇÃO DE UMA JANELA LIMPA PARA ANÁLISE DE FLUIDO
(71) HALLIBURTON ENERGY SERVICES, INC. (US)
(72) MICHAEL T. PELLETIER, DAVID L. PERKINS
(85) 31/08/2016
(86) PCT US2014/032634 de 02/04/2014
(87) WO 2015/152909 de 08/10/2015
Publicação automática da admissibilidade da fase nacional depositado via PCT . Tratado de cooperação em matéria de Patentes, conforme Instrução Normativa nº 02, de 06/06/2017 publicada na RPI nº 2422, de 06/06/2017.

(21) BR 11 2016 020162-0 A2

Código 1.3 - Notificação - Fase Nacional - PCT
(22) 16/02/2015
(30) 07/03/2014 JP 2014-045763
(51) H04N 19/30 (2014.01), H04N 19/70 (2014.01), H04N 21/236 (2011.01)
(54) ?DISPOSITIVOS E MÉTODOS DE TRANSMISSÃO E DE RECEPÇÃO?
(71) SONY CORPORATION (JP)
(72) IKUO TSUKAGOSHI
(85) 31/08/2016
(86) PCT JP2015/054090 de 16/02/2015
(87) WO 2015/133250 de 11/09/2015
Publicação automática da admissibilidade da fase nacional depositado via PCT . Tratado de cooperação em matéria de Patentes, conforme Instrução Normativa nº 02, de 06/06/2017 publicada na RPI nº 2422, de 06/06/2017.

(21) BR 11 2016 020163-9 A2

Código 1.3 - Notificação - Fase Nacional - PCT
(22) 27/02/2015
(30) 03/03/2014 FR 1451668
(51) A61C 1/08 (2006.01)
(54) FERRAMENTA DE PERFURAÇÃO PARA CIRURGIA DENTÁRIA DE IMPLANTES
(71) WAM (FR)
(72) MATTHIEU SIADOUS
(85) 31/08/2016
(86) PCT FR2015/050481 de 27/02/2015
(87) WO 2015/132513 de 11/09/2015
Publicação automática da admissibilidade da fase nacional depositado via PCT . Tratado de cooperação em matéria de Patentes, conforme Instrução Normativa nº 02, de 06/06/2017 publicada na RPI nº 2422, de 06/06/2017.

(21) BR 11 2016 020165-5 A2

Código 1.3 - Notificação - Fase Nacional - PCT
(22) 07/10/2014
(30) 18/03/2014 JP 2014-055184
(51) H04W 24/02 (2009.01), H04W 36/08 (2009.01)
(54) APARELHO DE CONTROLE, APARELHO DE ESTAÇÃO DE BASE, TERMINAL DE RÁDIO E MÉTODO PARA ATUALIZAR TABELA DE RELAÇÕES DE VIZINHANÇA
(71) NEC CORPORATION (JP)
(72) MASATO SHINDO
(85) 31/08/2016
(86) PCT JP2014/005101 de 07/10/2014
(87) WO 2015/140848 de 24/09/2015
Publicação automática da admissibilidade da fase nacional depositado via PCT . Tratado de cooperação em matéria de Patentes, conforme Instrução Normativa nº 02, de 06/06/2017 publicada na RPI nº 2422, de 06/06/2017.

(21) BR 11 2016 020166-3 A2

Código 1.3 - Notificação - Fase Nacional - PCT
(22) 05/03/2015
(30) 05/03/2014 US 61/948118
(51) B01D 53/52 (2006.01), C01C 1/12 (2006.01)
(54) ?SISTEMA E MÉTODO PARA SEPARAÇÃO DE SULFETO DE HIDROGÊNIO E AMÔNIA?
(71) BECHTEL HYDROCARBON TECHNOLOGY SOLUTIONS, INC. (US)
(72) MARTIN TAYLOR, CHARLES KIMTANTAS
(85) 31/08/2016
(86) PCT US2015/019009 de 05/03/2015
(87) WO 2015/134774 de 11/09/2015
Publicação automática da admissibilidade da fase nacional depositado via PCT . Tratado de cooperação em matéria de Patentes, conforme Instrução Normativa nº 02, de 06/06/2017 publicada na RPI nº 2422, de 06/06/2017.

(21) BR 11 2016 020170-1 A2

Código 1.3 - Notificação - Fase Nacional - PCT
(22) 03/03/2015
(30) 13/03/2014 EP 14159497.8
(51) F01D 5/30 (2006.01), F04D 29/32 (2006.01)
(54) PALHETA DE TURBINA E MÉTODO PARA PRODUÇÃO DE UMA DISPOSIÇÃO DE PALHETA DE TURBINA EM UMA FENDA DE UMA TURBOMÁQUINA
(71) SIEMENS AKTIENGESELLSCHAFT (DE)
(72) ARMIN DE LAZZER
(85) 31/08/2016
(86) PCT EP2015/054339 de 03/03/2015
(87) WO 2015/135787 de 17/09/2015

Publicação automática da admissibilidade da fase nacional depositado via PCT . Tratado de cooperação em matéria de Patentes, conforme Instrução Normativa nº 02, de 06/06/2017 publicada na RPI nº 2422, de 06/06/2017.

---

(21) BR 11 2016 020171-0 A2

Código 1.3 - Notificação - Fase Nacional - PCT
(22) 04/03/2015
(30) 05/03/2014 US 61/948529; 08/10/2014 US 62/061417
(51) C12Q 1/68 (2006.01), A01N 43/54 (2006.01)
(54) ?MÉTODOS PARA TRATAMENTO DE DEPRESSÃO E/OU TRANSTORNO DEPRESSIVO MAIOR EM UM INDIVÍDUO E DO COMPROMETIMENTO COGNITIVO EM UM INDIVÍDUO SOFRENDO DE DEPRESSÃO E/OU MDD, MÉTODOS PARA DETERMINAR A PROBABILIDADE DE QUE UM INDIVÍDUO QUE SOFRE DE DEPRESSÃO E/OU MDD EXPERIMENTARÁ UM EFEITO DE TRATAMENTO APRIMORADO QUANDO TRATADO COM VORTIOXETINA, PARA DETERMINAR A PROBABILIDADE DE QUE UM INDIVÍDUO QUE SOFRE DE DEPRESSÃO E/OU MDD RESPONDERÁ FAVORAVELMENTE AO TRATAMENTO COM VORTIOXETINA, PARA DETERMINAR A PROBABILIDADE DE QUE UM INDIVÍDUO QUE SOFRE DE (A) COMPROMETIMENTO COGNITIVO E (B) DEPRESSÃO E/OU MDD EXPERIMENTARÁ UM EFEITO DE TRATAMENTO APRIMORADO QUANDO TRATADO COM VORTIOXETINA E PARA DETERMINAR A PROBABILIDADE DE QUE UM INDIVÍDUO QUE SOFRE DE (A) COMPROMETIMENTO COGNITIVO E (B) DEPRESSÃO E/OU MDD RESPONDERÁ FAVORAVELMENTE AO TRATAMENTO COM VORTIOXETINA, E, KIT?
(71) TAKEDA PHARMACEUTICAL COMPANY LIMITED (JP)
(72) JARLATH FFRENCH-MULLEN, ERIC LAI
(85) 31/08/2016
(86) PCT US2015/018701 de 04/03/2015
(87) WO 2015/134585 de 11/09/2015
Publicação automática da admissibilidade da fase nacional depositado via PCT . Tratado de cooperação em matéria de Patentes, conforme Instrução Normativa nº 02, de 06/06/2017 publicada na RPI nº 2422, de 06/06/2017.

---

(21) BR 11 2016 020172-8 A2

Código 1.3 - Notificação - Fase Nacional - PCT
(22) 24/02/2015
(30) 04/03/2014 US 61/947,561
(51) B60G 11/27 (2006.01), B62D 61/12 (2006.01), B60T 13/66 (2006.01), B60T 7/00 (2006.01), B60T 17/18 (2006.01)
(54) INTERTRAVAMENTO DE FREIO DE MÃO PARA EIXO DE ELEVAÇÃO AUTOMÁTICA
(71) HENDRICKSON USA, L.L.C. (US)
(72) SEAN LINDSAY
(85) 31/08/2016

(86) PCT US2015/017214 de 24/02/2015
(87) WO 2015/134231 de 11/09/2015
Publicação automática da admissibilidade da fase nacional depositado via PCT . Tratado de cooperação em matéria de Patentes, conforme Instrução Normativa nº 02, de 06/06/2017 publicada na RPI nº 2422, de 06/06/2017.

---

(21) BR 11 2016 020177-9 A2

Código 1.3 - Notificação - Fase Nacional - PCT
(22) 06/06/2014
(30) 24/03/2014 US 14/222,961
(51) A61M 1/36 (2006.01)
(54) FILTROS FLEXÍVEIS DE FLUIDO BIOLÓGICO
(71) FENWAL, INC. (US)
(72) PAOLO VERRI, DANIEL LYNN, SCOTT DAY
(85) 31/08/2016
(86) PCT US2014/041210 de 06/06/2014
(87) WO 2015/147896 de 01/10/2015
Publicação automática da admissibilidade da fase nacional depositado via PCT . Tratado de cooperação em matéria de Patentes, conforme Instrução Normativa nº 02, de 06/06/2017 publicada na RPI nº 2422, de 06/06/2017.

---

(21) BR 11 2016 020180-9 A2

Código 1.3 - Notificação - Fase Nacional - PCT
(22) 02/03/2015
(30) 05/03/2014 US 14/197,916
(51) B01D 53/26 (2006.01)
(54) CONTROLADOR E MÉTODO DE PURGA DE SECADOR DE AR.
(71) BENDIX COMMERCIAL VEHICLE SYSTEMS LLC (US)
(72) DAVID J. PFEFFERL, CORY J. HAMILTON, ANDRAS SIPOS, AARON S. WILFING, LEONARDO QUINN
(85) 31/08/2016
(86) PCT US2015/018251 de 02/03/2015
(87) WO 2015/134362 de 11/09/2015
Publicação automática da admissibilidade da fase nacional depositado via PCT . Tratado de cooperação em matéria de Patentes, conforme Instrução Normativa nº 02, de 06/06/2017 publicada na RPI nº 2422, de 06/06/2017.

---

(21) BR 11 2016 020181-7 A2

Código 1.3 - Notificação - Fase Nacional - PCT
(22) 03/03/2015
(30) 03/03/2014 US 61/947,378
(51) A01N 43/26 (2006.01)
(54) COMPOSIÇÕES DE ÁCIDO LIPOICO ÉSTER COLINA E MÉTODOS DE USO.
(71) ENCORE VISION, INC. (US)
(72) WILLIAM H. GARNER, MARGARET H. GARNER, WILLIAM R. BURNS
(85) 31/08/2016

(86) PCT US2015/018505 de 03/03/2015
(87) WO 2015/134510 de 11/09/2015
Publicação automática da admissibilidade da fase nacional depositado via PCT . Tratado de cooperação em matéria de Patentes, conforme Instrução Normativa nº 02, de 06/06/2017 publicada na RPI nº 2422, de 06/06/2017.

---

(21) BR 11 2016 020183-3 A2

Código 1.3 - Notificação - Fase Nacional - PCT
(22) 26/02/2015
(30) 05/03/2014 EP 14305319.7
(51) C01B 33/193 (2006.01), B60C 1/00 (2006.01), C08K 3/36 (2006.01), C09C 1/30 (2006.01)
(54) SÍLICA PRECIPITADA, PROCESSO PARA A FABRICAÇÃO DE UMA SÍLICA PRECIPITADA, COMPOSIÇÃO, ARTIGO FABRICADO, E, USO DE UMA SÍLICA PRECIPITADA
(71) RHODIA OPERATIONS (FR)
(72) LAURENT GUY, SYLVAINE NEVEU, CÉDRIC BOIVIN, ERIC PERIN, ANNE-LAURE PINAULT
(85) 31/08/2016
(86) PCT EP2015/053997 de 26/02/2015
(87) WO 2015/132120 de 11/09/2015
Publicação automática da admissibilidade da fase nacional depositado via PCT . Tratado de cooperação em matéria de Patentes, conforme Instrução Normativa nº 02, de 06/06/2017 publicada na RPI nº 2422, de 06/06/2017.

---

(21) BR 11 2016 020184-1 A2

Código 1.3 - Notificação - Fase Nacional - PCT
(22) 04/03/2014
(51) F03D 11/00 (2006.01), F03D 9/00 (2006.01), F16C 19/54 (2006.01), F03D 1/06 (2006.01)
(54) TRANSMISSÃO DE TURBINA EÓLICA
(71) NABRAWIND SL (ES)
(72) ENEKO SANZ PASCUAL, HELY RICARDO SAVII COSTA
(85) 31/08/2016
(86) PCT ES2014/000037 de 04/03/2014
(87) WO 2015/132420 de 11/09/2015
Publicação automática da admissibilidade da fase nacional depositado via PCT . Tratado de cooperação em matéria de Patentes, conforme Instrução Normativa nº 02, de 06/06/2017 publicada na RPI nº 2422, de 06/06/2017.

---

(21) BR 11 2016 020185-0 A2

Código 1.3 - Notificação - Fase Nacional - PCT
(22) 10/02/2015
(30) 12/03/2014 DE 10 2014 204 598.3
(51) F16B 25/00 (2006.01), B21K 25/00 (2006.01), B21K 1/44 (2006.01)
(54) ?PARAFUSO DE DOIS AÇOS COM UNIÃO POR EXTRUSÃO E PROCESSO PARA FABRICAR UM PARAFUSO DESSES?

(71) EJOT GMBH & CO. KG (DE)
(72) DIETER GROTMANN, TOBIAS KETTNER
(85) 31/08/2016
(86) PCT EP2015/052762 de 10/02/2015
(87) WO 2015/135710 de 17/09/2015
Publicação automática da admissibilidade da fase nacional depositado via PCT . Tratado de cooperação em matéria de Patentes, conforme Instrução Normativa nº 02, de 06/06/2017 publicada na RPI nº 2422, de 06/06/2017.

---

(21) BR 11 2016 020187-6 A2

Código 1.3 - Notificação - Fase Nacional - PCT
(22) 02/03/2015
(30) 04/03/2014 DE 10 2014 203 913.4
(51) F16C 33/20 (2006.01), F16C 43/02 (2006.01), F16C 17/02 (2006.01), F16C 33/04 (2006.01)
(54) BUCHA DE MANCAL DE DESLIZAMENTO COM SUPERFÍCIE DE REVESTIMENTO CILÍNDRICA
(71) FEDERAL-MOGUL WIESBADEN GMBH (DE)
(72) STEFAN RITTMANN, KLAUS KIRCHHOF, MATEUSZ MICHALSKI
(85) 31/08/2016
(86) PCT EP2015/054273 de 02/03/2015
(87) WO 2015/132188 de 11/09/2015
Publicação automática da admissibilidade da fase nacional depositado via PCT . Tratado de cooperação em matéria de Patentes, conforme Instrução Normativa nº 02, de 06/06/2017 publicada na RPI nº 2422, de 06/06/2017.

---

(21) BR 11 2016 020189-2 A2

Código 1.3 - Notificação - Fase Nacional - PCT
(22) 19/03/2015
(30) 24/03/2014 US 14/223,995
(51) H04L 12/24 (2006.01)
(54) IDENTIFICAÇÃO DE OPÇÕES DE RESOLUÇÃO DE PROBLEMAS PARA SOLUCIONAR FALHAS DE REDE
(71) MICROSOFT TECHNOLOGY LICENSING, LLC (US)
(72) NAVENDU JAIN, RAHUL POTHARAJU
(85) 31/08/2016
(86) PCT US2015/021360 de 19/03/2015
(87) WO 2015/148234 de 01/10/2015
Publicação automática da admissibilidade da fase nacional depositado via PCT . Tratado de cooperação em matéria de Patentes, conforme Instrução Normativa nº 02, de 06/06/2017 publicada na RPI nº 2422, de 06/06/2017.

---

(21) BR 11 2016 020191-4 A2

Código 1.3 - Notificação - Fase Nacional - PCT
(22) 27/02/2015
(30) 05/03/2014 DE 10 2014 102 913.5
(51) C21C 5/00 (2006.01), F27D 3/16 (2006.01), F27D 19/00 (2006.01)

(54) MÉTODO PARA A OPERAÇÃO DE UM FORNO DE CUBA
(71) THYSSENKRUPP STEEL EUROPE AG (DE) , THYSSENKRUPP AG (DE)
(72) MARTIN KANNAPPEL, RAINER KLOCK
(85) 31/08/2016
(86) PCT EP2015/054173 de 27/02/2015
(87) WO 2015/132159 de 11/09/2015
Publicação automática da admissibilidade da fase nacional depositado via PCT . Tratado de cooperação em matéria de Patentes, conforme Instrução Normativa nº 02, de 06/06/2017 publicada na RPI nº 2422, de 06/06/2017.

---

(21) BR 11 2016 020194-9 A2

Código 1.3 - Notificação - Fase Nacional - PCT
(22) 05/03/2015
(30) 11/03/2014 DE 10 2014 204 449.9
(51) B29C 65/56 (2006.01), B21J 15/02 (2006.01), B29C 65/64 (2006.01), B29K 105/06 (2006.01), B29K 101/12 (2006.01), B29K 101/10 (2006.01), B29K 307/04 (2006.01), B29K 309/08 (2006.01), B29K 277/00 (2006.01)
(54) ?MÉTODO PARA A JUNÇÃO DE COMPONENTES DOS QUAIS UM DELES CONSISTE EM UM MATERIAL PLÁSTICO REFORÇADO POR FIBRA?
(71) EJOT GMBH & CO. KG (DE)
(72) DIETER KITTEL
(85) 31/08/2016
(86) PCT EP2015/054596 de 05/03/2015
(87) WO 2015/135824 de 17/09/2015
Publicação automática da admissibilidade da fase nacional depositado via PCT . Tratado de cooperação em matéria de Patentes, conforme Instrução Normativa nº 02, de 06/06/2017 publicada na RPI nº 2422, de 06/06/2017.

---

(21) BR 11 2016 020195-7 A2

Código 1.3 - Notificação - Fase Nacional - PCT
(22) 24/03/2015
(30) 27/03/2014 US 14/227,704
(51) H01R 13/74 (2006.01), H01R 12/70 (2011.01), H01R 12/72 (2011.01), H01R 13/6582 (2011.01), H01R 13/6594 (2011.01)
(54) CONECTORES DE DISPOSITIVO DE COMPUTAÇÃO
(71) MICROSOFT TECHNOLOGY LICENSING, LLC (US)
(72) ROBYN REBECCA REED MCLAUGHLIN, ANDREW WILLIAM HILL, NATHAN THOME, JAN RAKEN, JOHN STEPHEN CAMPBELL
(85) 31/08/2016
(86) PCT US2015/022101 de 24/03/2015
(87) WO 2015/148419 de 01/10/2015
Publicação automática da admissibilidade da fase nacional depositado via PCT . Tratado de cooperação em matéria de Patentes, conforme Instrução Normativa nº 02, de 06/06/2017 publicada na RPI nº 2422, de 06/06/2017.

---

(21) BR 11 2016 020196-5 A2

Código 1.3 - Notificação - Fase Nacional - PCT

(22) 05/03/2015
(30) 05/03/2014 US 61/948112
(51) C01C 1/00 (2006.01)
(54) SISTEMA E MÉTODO PARA PURIFICAÇÃO DE AMÔNIA
(71) BECHTEL HYDROCARBON TECHNOLOGY SOLUTIONS, INC. (US)
(72) MARTIN TAYLOR
(85) 31/08/2016
(86) PCT US2015/019015 de 05/03/2015
(87) WO 2015/134778 de 11/09/2015
Publicação automática da admissibilidade da fase nacional depositado via PCT . Tratado de cooperação em matéria de Patentes, conforme Instrução Normativa nº 02, de 06/06/2017 publicada na RPI nº 2422, de 06/06/2017.

---

(21) BR 11 2016 020197-3 A2

Código 1.3 - Notificação - Fase Nacional - PCT
(22) 26/02/2015
(30) 20/03/2014 EP 14160841.4
(51) A61K 6/083 (2006.01)
(54) MISTURA DE MONÔMEROS PARA A PREPARAÇÃO MATERIAIS DENTÁRIOS
(71) IVOCLAR VIVADENT AG (LI)
(72) NORBERT MOSZNER, PETER BURTSCHER, ALEXANDROS GIANASMIDIS
(85) 31/08/2016
(86) PCT EP2015/000449 de 26/02/2015
(87) WO 2015/139811 de 24/09/2015
Publicação automática da admissibilidade da fase nacional depositado via PCT . Tratado de cooperação em matéria de Patentes, conforme Instrução Normativa nº 02, de 06/06/2017 publicada na RPI nº 2422, de 06/06/2017.

---

(21) BR 11 2016 020198-1 A2

Código 1.3 - Notificação - Fase Nacional - PCT
(22) 10/03/2015
(30) 13/03/2014 US 14/209,331
(51) H04L 29/06 (2006.01)
(54) AUTENTICAÇÃO E EMPARELHAMENTO DE DISPOSITIVOS COM O USO DE UM CÓDIGO LEGÍVEL POR MÁQUINA
(71) MICROSOFT TECHNOLOGY LICENSING, LLC (US)
(72) IAN MILLIGAN, ABHISHEK AGARWAL, JOHN SANDERS, JOSHUA S. BOLDUC, DAVID GRAY, SKJI CONKLIN, GARY CALDWELL
(85) 31/08/2016
(86) PCT US2015/019550 de 10/03/2015
(87) WO 2015/138367 de 17/09/2015
Publicação automática da admissibilidade da fase nacional depositado via PCT . Tratado de cooperação em matéria de Patentes, conforme Instrução Normativa nº 02, de 06/06/2017 publicada na RPI nº 2422, de 06/06/2017.

(21) BR 11 2016 020199-0 A2

Código 1.3 - Notificação - Fase Nacional - PCT
(22) 09/03/2015
(30) 07/03/2014 US 61/949,808; 18/04/2014 US 61/981,515
(51) A61K 31/415 (2006.01)
(54) INIBIDORES DE CALICREÍNA PLASMÁTICA DE HUMANO
(71) BIOCRYST PHARMACEUTICALS, INC. (US)
(72) PRAVIN L. KOTIAN, YARLAGADDA S. BABU, MINWAN WU, VENKAT R. CHINTAREDDY, V. SATISH KUMAR, WEIHE ZHANG
(85) 31/08/2016
(86) PCT US2015/019535 de 09/03/2015
(87) WO 2015/134998 de 11/09/2015
Publicação automática da admissibilidade da fase nacional depositado via PCT . Tratado de cooperação em matéria de Patentes, conforme Instrução Normativa nº 02, de 06/06/2017 publicada na RPI nº 2422, de 06/06/2017.

(21) BR 11 2016 020200-7 A2

Código 1.3 - Notificação - Fase Nacional - PCT
(22) 26/03/2015
(30) 28/03/2014 EP 14162442.9; 17/03/2015 EP 15159385.2
(51) C11D 17/04 (2006.01)
(54) ARTIGO EM DOSE UNITÁRIA SOLÚVEL EM ÁGUA
(71) THE PROCTER & GAMBLE COMPANY (US)
(72) PHILIP FRANK SOUTER, ALAN THOMAS BROOKER, ROBBY RENILDE FRANÇOIS KEULEERS
(85) 31/08/2016
(86) PCT US2015/022662 de 26/03/2015
(87) WO 2015/148763 de 01/10/2015
Publicação automática da admissibilidade da fase nacional depositado via PCT . Tratado de cooperação em matéria de Patentes, conforme Instrução Normativa nº 02, de 06/06/2017 publicada na RPI nº 2422, de 06/06/2017.

(21) BR 11 2016 020201-5 A2

Código 1.3 - Notificação - Fase Nacional - PCT
(22) 17/03/2015
(30) 19/03/2014 EP 14001006.7
(51) B44B 5/00 (2006.01), B30B 1/00 (2006.01)
(54) ?CHAPA DE PRESSÃO OU CORREIA SEM FIM COM TRANSPONDER RFID?
(71) HUECK RHEINISCHE GMBH (DE)
(72) WOLFGANG STOFFEL
(85) 31/08/2016
(86) PCT EP2015/055511 de 17/03/2015
(87) WO 2015/140140 de 24/09/2015
Publicação automática da admissibilidade da fase nacional depositado via PCT . Tratado de cooperação em matéria de Patentes, conforme Instrução

Normativa nº 02, de 06/06/2017 publicada na RPI nº 2422, de 06/06/2017.

---

(21) BR 11 2016 020204-0 A2

Código 1.3 - Notificação - Fase Nacional - PCT
(22) 28/04/2015
(30) 29/04/2014 AT A311/2014
(51) A21C 15/00 (2006.01)
(54) SISTEMA E MÉTODO PARA FORMAR BLOCOS DE WAFER
(71) HAAS FOOD EQUIPMENT GMBH (AT)
(72) MICHAEL DOLKOWSKI, JOHANNES HAAS, JOSEF HAAS, STEFAN JIRASCHEK, FLORIAN KREINER, JÜRGEN REITHNER
(85) 31/08/2016
(86) PCT EP2015/059147 de 28/04/2015
(87) WO 2015/165877 de 05/11/2015
Publicação automática da admissibilidade da fase nacional depositado via PCT . Tratado de cooperação em matéria de Patentes, conforme Instrução Normativa nº 02, de 06/06/2017 publicada na RPI nº 2422, de 06/06/2017.

---

(21) BR 11 2016 020207-4 A2

Código 1.3 - Notificação - Fase Nacional - PCT
(22) 03/03/2015
(30) 05/03/2014 DE 10 2014 203 964.9
(51) C12N 9/10 (2006.01), C12N 9/14 (2006.01), C12N 9/88 (2006.01), C12N 9/90 (2006.01), C08L 33/04 (2006.01)
(54) GRÂNULOS QUE COMPREENDEM ISOMALTULOSE SINTASE
(71) EVONIK DEGUSSA GMBH (DE)
(72) FRANK HELLMERS, THOMAS HÜLLER, THOMAS DASSINGER, OLIVER THUM
(85) 31/08/2016
(86) PCT EP2015/054361 de 03/03/2015
(87) WO 2015/132230 de 11/09/2015
Publicação automática da admissibilidade da fase nacional depositado via PCT . Tratado de cooperação em matéria de Patentes, conforme Instrução Normativa nº 02, de 06/06/2017 publicada na RPI nº 2422, de 06/06/2017.

---

(21) BR 11 2016 020208-2 A2

Código 1.3 - Notificação - Fase Nacional - PCT
(22) 04/02/2015
(30) 04/03/2014 US 14/196,170
(51) G01K 11/32 (2006.01)
(54) ?MÉTODO DE DETERMINAR CARACTERÍSTICAS TÉRMICAS DE SUBSUPERFÍCIE TERRESTRE SOBRE UMA ÁREA?
(71) UNDERGROUND SYSTEMS, INC. (US)
(72) DAVID W. PURNHAGEN, CHUNCHUAN XU, PAUL A. ALEX
(85) 31/08/2016
(86) PCT US2015/014400 de 04/02/2015
(87) WO 2015/134142 de 11/09/2015

	Publicação automática da admissibilidade da fase nacional depositado via PCT . Tratado de cooperação em matéria de Patentes, conforme Instrução Normativa nº 02, de 06/06/2017 publicada na RPI nº 2422, de 06/06/2017.
(21) BR 11 2016 020209-0 A2	Código 1.3 - Notificação - Fase Nacional - PCT (22) 16/10/2015 (30) 17/10/2014 US 14/517,324 (51) G06F 13/40 (2006.01) (54) MÉTODOS PARA DEFINIÇÃO DO ENDEREÇO DE UM MÓDULO (71) LEXMARK INTERNATIONAL, INC. (US) (72) ADAM AHNE (85) 31/08/2016 (86) PCT US2015/055966 de 16/10/2015 (87) WO 2016/061472 de 21/04/2016 Publicação automática da admissibilidade da fase nacional depositado via PCT . Tratado de cooperação em matéria de Patentes, conforme Instrução Normativa nº 02, de 06/06/2017 publicada na RPI nº 2422, de 06/06/2017.
(21) BR 11 2016 020212-0 A2	Código 1.3 - Notificação - Fase Nacional - PCT (22) 23/03/2015 (30) 27/03/2014 US 14/227,492 (51) G10L 15/30 (2013.01), G10L 15/183 (2013.01) (54) ESQUEMA FLEXÍVEL PARA CUSTOMIZAÇÃO DE MODELO DE LINGUAGEM (71) MICROSOFT TECHNOLOGY LICENSING, LLC (US) (72) MICHAEL LEVIT, HERNAN GUELMAN, SHUANGYU CHANG, SARANGARAJAN PARTHASARATHY, BENOIT DUMOULIN (85) 31/08/2016 (86) PCT US2015/021921 de 23/03/2015 (87) WO 2015/148333 de 01/10/2015 Publicação automática da admissibilidade da fase nacional depositado via PCT . Tratado de cooperação em matéria de Patentes, conforme Instrução Normativa nº 02, de 06/06/2017 publicada na RPI nº 2422, de 06/06/2017.
(21) BR 11 2016 020214-7 A2	Código 1.3 - Notificação - Fase Nacional - PCT (22) 09/03/2015 (30) 11/03/2014 US 61/951,352; 11/03/2014 US 14/204,967 (51) A61B 17/80 (2006.01) (54) PLACA ÓSSEA (71) DEPUY SYNTHES PRODUCTS, INC. (US) (72) STEFAN WOLF, THIS AEBI (85) 31/08/2016 (86) PCT US2015/019414 de 09/03/2015 (87) WO 2015/138303 de 17/09/2015

Publicação automática da admissibilidade da fase nacional depositado via PCT . Tratado de cooperação em matéria de Patentes, conforme Instrução Normativa nº 02, de 06/06/2017 publicada na RPI nº 2422, de 06/06/2017.

---

(21) BR 11 2016 020215-5 A2

Código 1.3 - Notificação - Fase Nacional - PCT
(22) 12/03/2015
(30) 17/03/2014 US 14/216,990
(51) G06F 17/30 (2006.01)
(54) ARQUITETURA DE PROCESSADOR DE ÁRVORE DE DECISÃO PARALELA
(71) MICROSOFT TECHNOLOGY LICENSING, LLC (US)
(72) DOUGLAS C. BURGER, JAMES R. LARUS, ANDREW PUTNAM, JAN GRAY
(85) 31/08/2016
(86) PCT US2015/020050 de 12/03/2015
(87) WO 2015/142595 de 24/09/2015
Publicação automática da admissibilidade da fase nacional depositado via PCT . Tratado de cooperação em matéria de Patentes, conforme Instrução Normativa nº 02, de 06/06/2017 publicada na RPI nº 2422, de 06/06/2017.

---

(21) BR 11 2016 020217-1 A2

Código 1.3 - Notificação - Fase Nacional - PCT
(22) 16/10/2015
(30) 17/10/2014 US 14/517.394; 04/05/2015 US 14/703.376
(51) G06F 13/42 (2006.01)
(54) MÉTODOS E APARELHOS PARA AJUSTAR O ENDEREÇO DE UM MÓDULO USANDO UM RELÓGIO
(71) LEXMARK INTERNATIONAL, INC. (US)
(72) JAMES RONALD BOOTH, ADAM J. AHNE
(85) 31/08/2016
(86) PCT US2015/055979 de 16/10/2015
(87) WO 2016/061480 de 21/04/2016
Publicação automática da admissibilidade da fase nacional depositado via PCT . Tratado de cooperação em matéria de Patentes, conforme Instrução Normativa nº 02, de 06/06/2017 publicada na RPI nº 2422, de 06/06/2017.

---

(21) BR 11 2016 020218-0 A2

Código 1.3 - Notificação - Fase Nacional - PCT
(22) 19/03/2015
(30) 24/03/2014 US 14/223,468
(51) G10L 15/16 (2006.01), G10L 15/06 (2013.01), G10L 15/20 (2006.01)
(54) RECONHECIMENTO DE VOZ MISTURADA
(71) MICROSOFT TECHNOLOGY LICENSING, LLC (US)
(72) DONG YU, CHAO WENG, MICHAEL L. SELTZER, JAMES DROPPO
(85) 31/08/2016
(86) PCT US2015/021363 de 19/03/2015

(87) WO 2015/148237 de 01/10/2015
Publicação automática da admissibilidade da fase nacional depositado via PCT . Tratado de cooperação em matéria de Patentes, conforme Instrução Normativa nº 02, de 06/06/2017 publicada na RPI nº 2422, de 06/06/2017.

---

(21) BR 11 2016 020219-8 A2

Código 1.3 - Notificação - Fase Nacional - PCT
(22) 03/03/2015
(30) 13/03/2014 US 61/952,280
(51) A61L 27/52 (2006.01), A61F 2/16 (2006.01)
(54) HIDROGÉIS DE FORMA ALTERÁVEL DESENCADEADA POR LUZ E SEU USO EM DISPOSITIVOS ÓPTICOS
(71) CALIFORNIA INSTITUTE OF TECHNOLOGY (US)
(72) ROBERT H. GRUBBS
(85) 31/08/2016
(86) PCT US2015/018406 de 03/03/2015
(87) WO 2015/138187 de 17/09/2015
Publicação automática da admissibilidade da fase nacional depositado via PCT . Tratado de cooperação em matéria de Patentes, conforme Instrução Normativa nº 02, de 06/06/2017 publicada na RPI nº 2422, de 06/06/2017.

---

(21) BR 11 2016 020220-1 A2

Código 1.3 - Notificação - Fase Nacional - PCT
(22) 25/03/2015
(30) 28/03/2014 US 14/229,304
(51) G06Q 30/02 (2012.01)
(54) RECOMENDAÇÃO PERSONALIZADA COM BASE NA DECLARAÇÃO EXPLÍCITA DO USUÁRIO
(71) MICROSOFT TECHNOLOGY LICENSING, LLC (US)
(72) SANDEEP PARUCHURI, ROBERT HOWARD, JARED ADAM BROWN, COLLEEN ELIZABETH HAMILTON, PAUL ROBERT NASH
(85) 31/08/2016
(86) PCT US2015/022347 de 25/03/2015
(87) WO 2015/148584 de 01/10/2015
Publicação automática da admissibilidade da fase nacional depositado via PCT . Tratado de cooperação em matéria de Patentes, conforme Instrução Normativa nº 02, de 06/06/2017 publicada na RPI nº 2422, de 06/06/2017.

---

(21) BR 11 2016 020221-0 A2

Código 1.3 - Notificação - Fase Nacional - PCT
(22) 25/03/2015
(30) 28/03/2014 US 14/229,196
(51) G06F 1/16 (2006.01), H04M 1/02 (2006.01), A45C 11/00 (2006.01)
(54) COMPONENTE MECÂNICO DE CONEXÃO E RETENÇÃO
(71) MICROSOFT TECHNOLOGY LICENSING, LLC (US)
(72) IVAN ANDREW MCCRACKEN, HUA WANG, KARSTEN AAGAARD, DAVID OTTO III WHITT, ANDREW E. WINTER

(85) 31/08/2016
(86) PCT US2015/022353 de 25/03/2015
(87) WO 2015/148590 de 01/10/2015
Publicação automática da admissibilidade da fase nacional depositado via PCT . Tratado de cooperação em matéria de Patentes, conforme Instrução Normativa nº 02, de 06/06/2017 publicada na RPI nº 2422, de 06/06/2017.

---

(21) BR 11 2016 020223-6 A2

Código 1.3 - Notificação - Fase Nacional - PCT
(22) 16/03/2015
(30) 14/03/2014 US 61/953,521
(51) C07D 235/02 (2006.01), A61K 31/41 (2006.01), A61K 31/4164 (2006.01), A61K 31/4166 (2006.01), A61K 31/421 (2006.01), A61K 31/427 (2006.01), A61K 31/437 (2006.01), A61K 31/4375 (2006.01), A61K 31/4439 (2006.01), A61K 31/4709 (2006.01), A61K 31/497 (2006.01), A61K 31/498 (2006.01), A61K 31/4985 (2006.01), A61K 31/501 (2006.01), A61K 31/506 (2006.01), A61P 1/00 (2006.01), A61P 9/10 (2006.01), A61P 11/00 (2006.01), A61P 13/02 (2006.01), A61P 25/00 (2006.01), A61P 29/00 (2006.01), A61P 37/02 (2006.01), A61P 43/00 (2006.01), C07D 263/52 (2006.01), C07D 401/12 (2006.01), C07D 401/14 (2006.01), C07D 403/06 (2006.01), C07D 403/10 (2006.01), C07D 403/12 (2006.01), C07D 403/14 (2006.01), C07D 405/14 (2006.01), C07D 409/10 (2006.01), C07D 409/14 (2006.01), C07D 413/06 (2006.01), C07D 413/14 (2006.01), C07D 417/06 (2006.01), C07D 417/10 (2006.01), C07D 417/14 (2006.01), C07D 471/04 (2006.01), C07D 473/00 (2006.01), C07D 487/04 (2006.01), C07D 491/048 (2006.01), C07D 491/056 (2006.01)
(54) COMPOSTO, USO DESTE, MÉTODO PARA O TRATAMENTO DE UMA CONDIÇÃO OU TRANSTORNO, COMPOSIÇÃO FARMACÊUTICA E PROCESSO PARA PREPARÁ-LA
(71) RAQUALIA PHARMA INC. (JP)
(72) YUJI SHISHIDO, MASASHI OHMI, KAZUO ANDO
(85) 31/08/2016
(86) PCT JP2015/001454 de 16/03/2015
(87) WO 2015/136947 de 17/09/2015
Publicação automática da admissibilidade da fase nacional depositado via PCT . Tratado de cooperação em matéria de Patentes, conforme Instrução Normativa nº 02, de 06/06/2017 publicada na RPI nº 2422, de 06/06/2017.

---

(21) BR 11 2016 020224-4 A2

Código 1.3 - Notificação - Fase Nacional - PCT
(22) 31/03/2015
(30) 31/03/2014 JP 2014-074806; 31/03/2014 JP 2014-074807
(51) C03C 27/12 (2006.01), B32B 17/10 (2006.01), B32B 27/18 (2006.01), B60J 1/00 (2006.01)
(54) INTERCAMADA PARA VIDRO LAMINADO, INTERCAMADA PARA VIDRO LAMINADO LUMINESCENTE E VIDRO LAMINADO
(71) SEKISUI CHEMICAL CO., LTD (JP)

(72) YUUSUKE OOTA, YASUYUKI IZU
(85) 31/08/2016
(86) PCT JP2015/060221 de 31/03/2015
(87) WO 2015/152277 de 08/10/2015
Publicação automática da admissibilidade da fase nacional depositado via PCT . Tratado de cooperação em matéria de Patentes, conforme Instrução Normativa nº 02, de 06/06/2017 publicada na RPI nº 2422, de 06/06/2017.

---

(21) BR 11 2016 020225-2 A2

Código 1.3 - Notificação - Fase Nacional - PCT
(22) 26/03/2015
(30) 28/03/2014 EP 14162444.5; 17/03/2015 EP 15159387.8
(51) C11D 17/04 (2006.01), C11D 3/33 (2006.01), C11D 3/36 (2006.01)
(54) ARTIGO EM DOSE UNITÁRIA SOLÚVEL EM ÁGUA
(71) THE PROCTER & GAMBLE COMPANY (US)
(72) ALAN THOMAS BROOKER, PHILIP FRANK SOUTER, ROBBY RENILDE FRANÇOIS KEULEERS
(85) 31/08/2016
(86) PCT US2015/022688 de 26/03/2015
(87) WO 2015/148777 de 01/10/2015
Publicação automática da admissibilidade da fase nacional depositado via PCT . Tratado de cooperação em matéria de Patentes, conforme Instrução Normativa nº 02, de 06/06/2017 publicada na RPI nº 2422, de 06/06/2017.

---

(21) BR 11 2016 020227-9 A2

Código 1.3 - Notificação - Fase Nacional - PCT
(22) 19/03/2015
(30) 09/04/2014 EP 14164002.9
(51) A61B 5/00 (2006.01), A61B 7/00 (2006.01), A61B 1/273 (2006.01), A23L 1/00 (2006.01)
(54) TÉCNICA PARA DETERMINAR UMA DEFICIÊNCIA DE DEGLUTIÇÃO
(71) NESTEC S.A. (CH)
(72) MICHAEL JEDWAB, ADAM BURBIDGE
(85) 31/08/2016
(86) PCT EP2015/055740 de 19/03/2015
(87) WO 2015/154960 de 15/10/2015
Publicação automática da admissibilidade da fase nacional depositado via PCT . Tratado de cooperação em matéria de Patentes, conforme Instrução Normativa nº 02, de 06/06/2017 publicada na RPI nº 2422, de 06/06/2017.

---

(21) BR 11 2016 020233-3 A2

Código 1.3 - Notificação - Fase Nacional - PCT
(22) 14/03/2014
(51) A61K 31/7076 (2006.01)
(54) COMPOSIÇÕES DE COMPOSTOS SELENO ORGÂNICOS E MÉTODOS DE USO DOS MESMOS
(71) ALLTECH INC. (US)

(72) RONAN POWER, ZI-JIAN LAN, ALEXANDROS YIANNIKOURIS
(85) 01/09/2016
(86) PCT US2014/029542 de 14/03/2014
(87) WO 2015/137983 de 17/09/2015
Publicação automática da admissibilidade da fase nacional depositado via PCT . Tratado de cooperação em matéria de Patentes, conforme Instrução Normativa nº 02, de 06/06/2017 publicada na RPI nº 2422, de 06/06/2017.

---

(21) BR 11 2016 020236-8 A2

Código 1.3 - Notificação - Fase Nacional - PCT
(22) 06/02/2015
(30) 06/03/2014 JP 2014-043534
(51) F02M 55/02 (2006.01), B23K 35/22 (2006.01), B23K 35/30 (2006.01), C22C 9/06 (2006.01)
(54) TUBO DE COMBUSTÍVEL AUTOMOTIVO CONSTITUÍDO DE AÇO INOXIDÁVEL
(71) USUI KOKUSAI SANGYO KAISHA LIMITED (JP)
(72) MOTOHARU SUGIYAMA, IYOSHI WATANABE, KENGO MUROFUSHI
(85) 01/09/2016
(86) PCT JP2015/053384 de 06/02/2015
(87) WO 2015/133222 de 11/09/2015
Publicação automática da admissibilidade da fase nacional depositado via PCT . Tratado de cooperação em matéria de Patentes, conforme Instrução Normativa nº 02, de 06/06/2017 publicada na RPI nº 2422, de 06/06/2017.

---

(21) BR 11 2016 020237-6 A2

Código 1.3 - Notificação - Fase Nacional - PCT
(22) 22/04/2015
(30) 09/05/2014 US 14/274,074
(51) A61B 1/07 (2006.01), A61B 3/10 (2006.01), A61B 8/10 (2006.01)
(54) SONDAS DE IMAGIOLOGIA UTILIZANDO ACIONADORES ELETROSTÁTICOS
(71) NOVARTIS AG (CH)
(72) BARRY WHEATLEY
(85) 01/09/2016
(86) PCT US2015/027115 de 22/04/2015
(87) WO 2015/171317 de 12/11/2015
Publicação automática da admissibilidade da fase nacional depositado via PCT . Tratado de cooperação em matéria de Patentes, conforme Instrução Normativa nº 02, de 06/06/2017 publicada na RPI nº 2422, de 06/06/2017.

---

(21) BR 11 2016 020238-4 A2

Código 1.3 - Notificação - Fase Nacional - PCT
(22) 05/03/2015
(30) 31/03/2014 US 61/973,230; 04/03/2015 US 14/639,058
(51) H04L 1/00 (2006.01), H04J 11/00 (2006.01), H04B 1/7107 (2011.01), H04W 24/10 (2009.01), H04B 7/06 (2006.01)

(54) RELATÓRIO CSI COM CAPACIDADES DE RECEPTOR DIFERENTES
(71) QUALCOMM INCORPORATED (US)
(72) TAO LUO, MICHAEL LEE MCCLOUD, BRIAN CLARKE BANISTER, PETER GAAL, ALEKSANDAR DAMNJANOVIC, YONGBIN WEI, HAO XU, TINGFANG JI, SIDDHARTHA MALLIK, ALEXEI YURIEVITCH GOROKHOV, ARUMUGAM CHENDAMARAI KANNAN
(85) 01/09/2016
(86) PCT US2015/018953 de 05/03/2015
(87) WO 2015/153051 de 08/10/2015
Publicação automática da admissibilidade da fase nacional depositado via PCT . Tratado de cooperação em matéria de Patentes, conforme Instrução Normativa nº 02, de 06/06/2017 publicada na RPI nº 2422, de 06/06/2017.

---

(21) BR 11 2016 020239-2 A2

Código 1.3 - Notificação - Fase Nacional - PCT
(22) 19/02/2015
(30) 03/03/2014 US 14/195,525
(51) H01L 27/02 (2006.01), H01L 21/8234 (2006.01), H01L 27/088 (2006.01), H01L 27/118 (2006.01)
(54) CÉLULA PADRÃO DE ALTO DESEMPENHO
(71) QUALCOMM INCORPORATED (US)
(72) XIANGDONG CHEN, OHSANG KWON, FOUA VANG, ANIMESH DATTA, SEID HADI RASOULI
(85) 01/09/2016
(86) PCT US2015/016690 de 19/02/2015
(87) WO 2015/134202 de 11/09/2015
Publicação automática da admissibilidade da fase nacional depositado via PCT . Tratado de cooperação em matéria de Patentes, conforme Instrução Normativa nº 02, de 06/06/2017 publicada na RPI nº 2422, de 06/06/2017.

---

(21) BR 11 2016 020240-6 A2

Código 1.3 - Notificação - Fase Nacional - PCT
(22) 04/03/2015
(30) 04/03/2014 US 61/947,748
(51) C07K 1/02 (2006.01), C07K 1/107 (2006.01), C07K 14/60 (2006.01)
(54) PROCESSO PARA SÍNTESE EM FASE LÍQUIDA DE H-INP-(D) BAL-(D)TRP-PHE-APC-NH2, E SAIS FARMACEUTICAMENTE ACEITÁVEIS DO MESMO
(71) MOTUS THERAPEUTICS, INC. (US)
(72) KAREL DECROOS, OLIVIER TITEUX
(85) 01/09/2016
(86) PCT US2015/018589 de 04/03/2015
(87) WO 2015/134567 de 11/09/2015
Publicação automática da admissibilidade da fase nacional depositado via PCT . Tratado de cooperação em matéria de Patentes, conforme Instrução Normativa nº 02, de 06/06/2017 publicada na RPI nº 2422, de 06/06/2017.

(21) BR 11 2016 020249-0 A2

Código 1.3 - Notificação - Fase Nacional - PCT
(22) 27/02/2015
(30) 03/03/2014 NL 2012351
(51) E21B 33/064 (2006.01), E21B 15/02 (2006.01), E21B 19/00 (2006.01), B63B 35/44 (2006.01)
(54) EMBARCAÇÃO DE PERFURAÇÃO FORA DA COSTA, MÉTODOS DE PERFURAÇÃO E DE ABAIXAMENTO DE UM BOP
(71) ITREC B.V. (NL)
(72) JOOP ROODENBURG, DIEDERICK BERNARDUS WIJNING
(85) 01/09/2016
(86) PCT NL2015/050122 de 27/02/2015
(87) WO 2015/133892 de 11/09/2015
Publicação automática da admissibilidade da fase nacional depositado via PCT . Tratado de cooperação em matéria de Patentes, conforme Instrução Normativa nº 02, de 06/06/2017 publicada na RPI nº 2422, de 06/06/2017.

(21) BR 11 2016 020250-3 A2

Código 1.3 - Notificação - Fase Nacional - PCT
(22) 03/03/2015
(30) 04/03/2014 US 14/196,743
(51) H04B 17/14 (2015.01), H04B 17/19 (2015.01), H04B 1/40 (2006.01)
(54) TRANSCEPTOR DE TESTE AUTOMÁTICO EMBUTIDO ANALÓGICO
(71) QUALCOMM INCORPORATED (US)
(72) HAIM MENDEL WEISSMAN, LIOR RAVIV
(85) 01/09/2016
(86) PCT US2015/018517 de 03/03/2015
(87) WO 2015/134519 de 11/09/2015
Publicação automática da admissibilidade da fase nacional depositado via PCT . Tratado de cooperação em matéria de Patentes, conforme Instrução Normativa nº 02, de 06/06/2017 publicada na RPI nº 2422, de 06/06/2017.

(21) BR 11 2016 020251-1 A2

Código 1.3 - Notificação - Fase Nacional - PCT
(22) 04/04/2014
(51) G01N 21/84 (2006.01), G01N 1/28 (2006.01), G01N 1/10 (2006.01), E21B 43/00 (2006.01), E21B 47/00 (2006.01), G02B 21/00 (2006.01), G01V 8/00 (2006.01)
(54) MÉTODOS PARA UTILIZAÇÃO DE FLUIDOS EM OPERAÇÕES DE TRATAMENTO SUBTERRÂNEO
(71) MULTI-CHEM GROUP, LLC. (US)
(72) KAI HE, LIANG XU
(85) 01/09/2016
(86) PCT US2014/032993 de 04/04/2014
(87) WO 2015/152942 de 08/10/2015
Publicação automática da admissibilidade da fase nacional depositado via

PCT . Tratado de cooperação em matéria de Patentes, conforme Instrução Normativa nº 02, de 06/06/2017 publicada na RPI nº 2422, de 06/06/2017.

---

(21) BR 11 2016 020252-0 A2

Código 1.3 - Notificação - Fase Nacional - PCT
(22) 02/03/2015
(30) 03/03/2014 NL 2012349
(51) B63B 35/44 (2006.01), E21B 19/09 (2006.01), E21B 19/00 (2006.01), B63B 3/14 (2006.01)
(54) ?MÉTODO PARA MANUSEIO DE COLUNA ASCENDENTE EM UMA EMBARCAÇÃO DE PERFURAÇÃO FORA DA COSTA, E, EMBARCAÇÃO DE PERFURAÇÃO FORA DA COSTA?
(71) ITREC B.V. (NL)
(72) JOOP ROODENBURG, DIEDERICK BERNARDUS WIJNING
(85) 01/09/2016
(86) PCT EP2015/054305 de 02/03/2015
(87) WO 2015/132202 de 11/09/2015
Publicação automática da admissibilidade da fase nacional depositado via PCT . Tratado de cooperação em matéria de Patentes, conforme Instrução Normativa nº 02, de 06/06/2017 publicada na RPI nº 2422, de 06/06/2017.

---

(21) BR 11 2016 020254-6 A2

Código 1.3 - Notificação - Fase Nacional - PCT
(22) 17/02/2015
(30) 04/03/2014 GB 1403788.1
(51) B01J 8/06 (2006.01), B01J 19/32 (2006.01)
(54) ?ARRANJO DE CATALISADOR, PROCESSO PARA REALIZAR UMA REAÇÃO, E, USO DE UM APARELHO OU DE UM PROCESSO?
(71) JOHNSON MATTHEY PUBLIC LIMITED COMPANY (GB)
(72) PETER WILLIAM FARNELL
(85) 01/09/2016
(86) PCT GB2015/050448 de 17/02/2015
(87) WO 2015/132556 de 11/09/2015
Publicação automática da admissibilidade da fase nacional depositado via PCT . Tratado de cooperação em matéria de Patentes, conforme Instrução Normativa nº 02, de 06/06/2017 publicada na RPI nº 2422, de 06/06/2017.

---

(21) BR 11 2016 020256-2 A2

Código 1.3 - Notificação - Fase Nacional - PCT
(22) 20/02/2015
(30) 04/03/2014 US 61/947,971; 19/02/2015 US 14/626,679
(51) G06F 3/042 (2006.01)
(54) TELA DE DISPLAY INTERATIVO DE ÁREA GRANDE
(71) QUALCOMM INCORPORATED (US)
(72) JOHN MICHAEL WYRWAS, RUSSELL WAYNE GRUHLKE, KHURSHID SYED ALAM, KALIN MITKOV ATANASSOV, VIKAS RAMACHANDRA, HASIB AHMED SIDDIQUI, JAMES WILSON NASH, ROBERT MITCHELL KLEIMAN,

ALBRECHT JOHANNES LINDNER, EVGENI PETROVICH GOUSEV
(85) 01/09/2016
(86) PCT US2015/016800 de 20/02/2015
(87) WO 2015/134207 de 11/09/2015
Publicação automática da admissibilidade da fase nacional depositado via PCT . Tratado de cooperação em matéria de Patentes, conforme Instrução Normativa nº 02, de 06/06/2017 publicada na RPI nº 2422, de 06/06/2017.

---

(21) BR 11 2016 020258-9 A2

Código 1.3 - Notificação - Fase Nacional - PCT
(22) 03/03/2015
(30) 04/03/2014 US 14/195,997
(51) G01C 21/36 (2006.01), G01C 21/34 (2006.01), G01S 19/34 (2010.01), H04K 3/00 (2006.01), H04M 1/725 (2006.01), G06F 1/32 (2006.01)
(54) CONSUMO REDUZIDO DE ENERGIA E EXPERIÊNCIA APERFEIÇOADA DE USUÁRIO AO NAVEGAR AO LONGO DE ROTAS FAMILIARES
(71) QUALCOMM INCORPORATED (US)
(72) KOUSHIK ANNAPUREDDY, KEIR FINLOW-BATES
(85) 01/09/2016
(86) PCT US2015/018426 de 03/03/2015
(87) WO 2015/134451 de 11/09/2015
Publicação automática da admissibilidade da fase nacional depositado via PCT . Tratado de cooperação em matéria de Patentes, conforme Instrução Normativa nº 02, de 06/06/2017 publicada na RPI nº 2422, de 06/06/2017.

---

(21) BR 11 2016 020260-0 A2

Código 1.3 - Notificação - Fase Nacional - PCT
(22) 19/03/2015
(30) 20/03/2014 US 61/968,037
(51) A61K 31/09 (2006.01), A61P 1/16 (2006.01)
(54) TRATAMENTO DE DOENÇAS COLESTÁTICAS INTRA- HEPÁTICAS
(71) CYMABAY THERAPEUTICS, INC. (US)
(72) POL BOUDES, CHARLES A. MCWHERTER
(85) 01/09/2016
(86) PCT US2015/021502 de 19/03/2015
(87) WO 2015/143178 de 24/09/2015
Publicação automática da admissibilidade da fase nacional depositado via PCT . Tratado de cooperação em matéria de Patentes, conforme Instrução Normativa nº 02, de 06/06/2017 publicada na RPI nº 2422, de 06/06/2017.

---

(21) BR 11 2016 020261-9 A2

Código 1.3 - Notificação - Fase Nacional - PCT
(22) 19/03/2015
(30) 27/03/2014 IT BO2014A000167
(51) B65D 85/10 (2006.01)
(54) MAÇO PARA PRODUTOS DE TABACO, EM ESPECIAL CIGARROS
(71) G.D S.P.A. (IT)

(72) ROBERTO POLLONI, LORENA D'ALFONSO, GIUSEPPE MARCHITTO, STEFANO NEGRINI
(85) 01/09/2016
(86) PCT IB2015/052025 de 19/03/2015
(87) WO 2015/145312 de 01/10/2015
Publicação automática da admissibilidade da fase nacional depositado via PCT . Tratado de cooperação em matéria de Patentes, conforme Instrução Normativa nº 02, de 06/06/2017 publicada na RPI nº 2422, de 06/06/2017.

---

(21) BR 11 2016 020262-7 A2

Código 1.3 - Notificação - Fase Nacional - PCT
(22) 03/03/2015
(30) 04/03/2014 US 14/197,000
(51) H04W 48/10 (2009.01), H04W 24/02 (2009.01), H04W 84/04 (2009.01), H04W 84/12 (2009.01)
(54) PUBLICIDADE POR TECNOLOGIA DE ACESSO INTER-RÁDIO EM UMA IMPLANTAÇÃO DE TECNOLOGIA DE ACESSO INTER-RÁDIO
(71) QUALCOMM INCORPORATED (US)
(72) CHIRAG SURESHBHAI PATEL, MEHMET YAVUZ, RAJAT PRAKASH
(85) 01/09/2016
(86) PCT US2015/018418 de 03/03/2015
(87) WO 2015/134445 de 11/09/2015
Publicação automática da admissibilidade da fase nacional depositado via PCT . Tratado de cooperação em matéria de Patentes, conforme Instrução Normativa nº 02, de 06/06/2017 publicada na RPI nº 2422, de 06/06/2017.

---

(21) BR 11 2016 020263-5 A2

Código 1.3 - Notificação - Fase Nacional - PCT
(22) 24/02/2015
(30) 04/03/2014 SE 1450237-1
(51) C02F 3/00 (2006.01), C02F 3/12 (2006.01), C02F 3/30 (2006.01)
(54) ESTAÇÃO DE TRATAMENTO E MÉTODO PARA CONTROLAR A MESMA
(71) XYLEM IP MANAGEMENT S.À R.L. (LU)
(72) LARS UBY
(85) 01/09/2016
(86) PCT IB2015/051372 de 24/02/2015
(87) WO 2015/132695 de 11/09/2015
Publicação automática da admissibilidade da fase nacional depositado via PCT . Tratado de cooperação em matéria de Patentes, conforme Instrução Normativa nº 02, de 06/06/2017 publicada na RPI nº 2422, de 06/06/2017.

---

(21) BR 11 2016 020268-6 A2

Código 1.3 - Notificação - Fase Nacional - PCT
(22) 03/03/2015
(30) 04/03/2014 US 14/196,935
(51) H04M 1/60 (2006.01), H04M 1/725 (2006.01), H04W 4/04 (2009.01), H04L 29/08 (2006.01)

(54) GERENCIAMENTO DE RECURSOS ASSOCIADOS A UM EQUIPAMENTO DE USUÁRIO BASEADO EM UMA LOCALIZAÇÃO DO EQUIPAMENTO DE USUÁRIO EM UM VEÍCULO
(71) QUALCOMM INCORPORATED (US)
(72) WILLIAM LLOYD ATKINSON, TUNG CHUEN KWONG, BENJAMIN KOON PAN CHAN, HENRY HING LAW, WILSON HUNG YU
(85) 01/09/2016
(86) PCT US2015/018444 de 03/03/2015
(87) WO 2015/134465 de 11/09/2015
Publicação automática da admissibilidade da fase nacional depositado via PCT . Tratado de cooperação em matéria de Patentes, conforme Instrução Normativa nº 02, de 06/06/2017 publicada na RPI nº 2422, de 06/06/2017.

---

(21) BR 11 2016 020269-4 A2

Código 1.3 - Notificação - Fase Nacional - PCT
(22) 17/02/2015
(30) 04/03/2014 GB 1403787.3
(51) B01J 8/06 (2006.01), B01J 19/32 (2006.01)
(54) ?APARELHO E PROCESSO PARA REFORMA A VAPOR DE HIDROCARBONETOS, E, USO DE UM APARELHO OU DE UM PROCESSO?
(71) JOHNSON MATTHEY PUBLIC LIMITED COMPANY (GB)
(72) KENNETH CHLAPIK, PETER WILLIAM FARNELL
(85) 01/09/2016
(86) PCT GB2015/050447 de 17/02/2015
(87) WO 2015/132555 de 11/09/2015
Publicação automática da admissibilidade da fase nacional depositado via PCT . Tratado de cooperação em matéria de Patentes, conforme Instrução Normativa nº 02, de 06/06/2017 publicada na RPI nº 2422, de 06/06/2017.

---

(21) BR 11 2016 020271-6 A2

Código 1.3 - Notificação - Fase Nacional - PCT
(22) 27/03/2015
(30) 27/03/2014 US 61/971,478
(51) C11D 1/42 (2006.01), C11D 1/72 (2006.01), C11D 3/30 (2006.01), C11D 3/386 (2006.01), C11D 1/48 (2006.01), C11D 3/37 (2006.01)
(54) COMPOSIÇÕES DE LIMPEZA CONTENDO UMA POLIÉTER AMINA
(71) THE PROCTER & GAMBLE COMPANY (US)
(72) FRANK HULSKOTT, BRIAN JOSEPH LOUGHNANE, STEFANO SCIALLA, SOPHIA EBERT, BJOERN LUDOLPH, CHRISTOF WIGBERS, STEFFEN MAAS, DIETER BOECKH, CHRISTIAN EIDAMSHAUS
(85) 01/09/2016
(86) PCT US2015/022927 de 27/03/2015
(87) WO 2015/148890 de 01/10/2015
Publicação automática da admissibilidade da fase nacional depositado via PCT . Tratado de cooperação em matéria de Patentes, conforme Instrução Normativa nº 02, de 06/06/2017 publicada na RPI nº 2422, de 06/06/2017.

(21) BR 11 2016 020272-4 A2

Código 1.3 - Notificação - Fase Nacional - PCT
(22) 02/03/2015
(30) 04/03/2014 GB 1403795.6
(51) C09K 8/524 (2006.01), C09K 8/528 (2006.01)
(54) ?PROCESSO PARA O TRATAMENTO DE DANO DE FORMAÇÃO EM UMA FORMAÇÃO SUBTERRÂNEA, E, USO DE UMA CICLODEXTRINA?
(71) CLEANSORB LIMITED (GB)
(72) RALPH EDMUND HARRIS
(85) 01/09/2016
(86) PCT GB2015/050598 de 02/03/2015
(87) WO 2015/132570 de 11/09/2015
Publicação automática da admissibilidade da fase nacional depositado via PCT . Tratado de cooperação em matéria de Patentes, conforme Instrução Normativa nº 02, de 06/06/2017 publicada na RPI nº 2422, de 06/06/2017.

(21) BR 11 2016 020273-2 A2

Código 1.3 - Notificação - Fase Nacional - PCT
(22) 05/03/2015
(30) 05/03/2014 US 61/948,141
(51) B64F 1/02 (2006.01), E01C 9/00 (2006.01), C04B 26/16 (2006.01)
(54) PARTÍCULAS DE DENSIDADE BAIXA PARA SISTEMAS DE PARADA DE VEÍCULO
(71) ENGINEERED ARRESTING SYSTEMS CORPORATION (US)
(72) SHAWN DOHERTY, SILVIA C. VALENTINI
(85) 01/09/2016
(86) PCT US2015/018881 de 05/03/2015
(87) WO 2015/134707 de 11/09/2015
Publicação automática da admissibilidade da fase nacional depositado via PCT . Tratado de cooperação em matéria de Patentes, conforme Instrução Normativa nº 02, de 06/06/2017 publicada na RPI nº 2422, de 06/06/2017.

(21) BR 11 2016 020275-9 A2

Código 1.3 - Notificação - Fase Nacional - PCT
(22) 03/03/2015
(30) 04/03/2014 US 61/947780
(51) C11B 3/00 (2006.01), C11C 3/00 (2006.01)
(54) ?MÉTODO PARA DEGOMAGEM E ESTERIFICAÇÃO DE UM ÓLEO?
(71) BASF SE (DE)
(72) JOSEPH P. BORST, KENNETH L. ZACK, MICHAEL G. KOCH
(85) 01/09/2016
(86) PCT US2015/018484 de 03/03/2015
(87) WO 2015/134495 de 11/09/2015
Publicação automática da admissibilidade da fase nacional depositado via PCT . Tratado de cooperação em matéria de Patentes, conforme Instrução Normativa nº 02, de 06/06/2017 publicada na RPI nº 2422, de 06/06/2017.

(21) BR 11 2016 020276-7 A2

Código 1.3 - Notificação - Fase Nacional - PCT
(22) 17/03/2015
(30) 19/03/2014 DE 10 2014 205 086.3
(51) F25B 23/00 (2006.01)
(54) CIRCUITO DE REFERIGERAÇÃO BIFÁSICO, PASSIVO
(71) AREVA GMBH (DE)
(72) THOMAS FUCHS, LEO ORNOT, MARKUS RECK, MATTHIAS REUTER
(85) 01/09/2016
(86) PCT EP2015/055529 de 17/03/2015
(87) WO 2015/140151 de 24/09/2015
Publicação automática da admissibilidade da fase nacional depositado via PCT . Tratado de cooperação em matéria de Patentes, conforme Instrução Normativa nº 02, de 06/06/2017 publicada na RPI nº 2422, de 06/06/2017.

(21) BR 11 2016 020277-5 A2

Código 1.3 - Notificação - Fase Nacional - PCT
(22) 25/02/2015
(30) 03/03/2014 EP 14157511.8; 10/03/2014 US 61/950319
(51) D21H 19/38 (2006.01), D21H 19/44 (2006.01), D21H 19/60 (2006.01), D21H 21/52 (2006.01)
(54) COMPOSIÇÃO DE REVESTIMENTO LÍQUIDO, PROCESSOS PARA PRODUZIR UMA COMPOSIÇÃO DE REVESTIMENTO LÍQUIDO E UM MATERIAL DE ACONDICIONAMENTO, MATERIAL DE ACONDICIONAMENTO, E, USOS DE UMA COMPOSIÇÃO E DE UM MATERIAL DE ACONDICIONAMENTO
(71) OMYA INTERNATIONAL AG (CH)
(72) STEFFEN OHR, GUENTER WIMMER, PHILIPP HUNZIKER, MICHAEL KÄSSBERGER, JOACHIM SCHOELKOPF
(85) 01/09/2016
(86) PCT EP2015/053888 de 25/02/2015
(87) WO 2015/132101 de 11/09/2015
Publicação automática da admissibilidade da fase nacional depositado via PCT . Tratado de cooperação em matéria de Patentes, conforme Instrução Normativa nº 02, de 06/06/2017 publicada na RPI nº 2422, de 06/06/2017.

(21) BR 11 2016 020278-3 A2

Código 1.3 - Notificação - Fase Nacional - PCT
(22) 03/03/2015
(30) 04/03/2014 EP 14157636.3
(51) C07D 487/04 (2006.01), A61K 31/4188 (2006.01), A61K 31/5377 (2006.01), A61K 31/496 (2006.01)
(54) DERIVADOS DE 1,2-DIIDRO-3H PIRROLO[1,2- C]IMIDAZOL-3- ONA ANTIBACTERIANOS
(71) ACTELION PHARMACEUTICALS LTD. (CH)
(72) GAELLE CHAPOUX, JEAN-CHRISTOPHE GAUVIN, PHILIPPE

PANCHAUD, JEAN-LUC SPECKLIN, JEAN-PHILIPPE SURIVET, CHRISTINE SCHMITT, AZELY MIRRE
(85) 01/09/2016
(86) PCT EP2015/054358 de 03/03/2015
(87) WO 2015/132228 de 11/09/2015
Publicação automática da admissibilidade da fase nacional depositado via PCT . Tratado de cooperação em matéria de Patentes, conforme Instrução Normativa nº 02, de 06/06/2017 publicada na RPI nº 2422, de 06/06/2017.

---

(21) BR 11 2016 020279-1 A2

Código 1.3 - Notificação - Fase Nacional - PCT
(22) 04/03/2015
(30) 05/03/2014 US 61/948249; 04/03/2015 US 14/638344
(51) C01B 3/38 (2006.01), C01B 13/02 (2006.01)
(54) ?MÉTODOS PARA PRODUZIR UM GÁS DE SÍNTESE EM UM SISTEMA DE REFORMA E PARA PRODUZIR UM PRODUTO DE HIDROCARBONETO LÍQUIDO A PARTIR DE UM PROCESSO DE FISCHER-TROPSCH?
(71) PRAXAIR TECHNOLOGY, INC. (US)
(72) SHRIKAR CHAKRAVARTI, KENNETH L. BURGERS, RAYMOND F. DRNEVICH, INES C. STUCKERT
(85) 01/09/2016
(86) PCT US2015/018719 de 04/03/2015
(87) WO 2015/134598 de 11/09/2015
Publicação automática da admissibilidade da fase nacional depositado via PCT . Tratado de cooperação em matéria de Patentes, conforme Instrução Normativa nº 02, de 06/06/2017 publicada na RPI nº 2422, de 06/06/2017.

---

(21) BR 11 2016 020280-5 A2

Código 1.3 - Notificação - Fase Nacional - PCT
(22) 26/02/2015
(30) 07/03/2014 US 61/949,524
(51) A61B 17/17 (2006.01), A61B 17/80 (2006.01)
(54) INSTRUMENTO DE GUIA SEPARÁVEL PARA IMPLANTE ANATÔMICO
(71) DEPUY SYNTHES PRODUCTS, INC. (US)
(72) ALFRED NIEDERBERGER, JOHANN FIERLBECK
(85) 01/09/2016
(86) PCT US2015/017730 de 26/02/2015
(87) WO 2015/134271 de 11/09/2015
Publicação automática da admissibilidade da fase nacional depositado via PCT . Tratado de cooperação em matéria de Patentes, conforme Instrução Normativa nº 02, de 06/06/2017 publicada na RPI nº 2422, de 06/06/2017.

---

(21) BR 11 2016 020281-3 A2

Código 1.3 - Notificação - Fase Nacional - PCT
(22) 09/02/2015
(30) 05/03/2014 US 61/948,204
(51) A63B 47/00 (2006.01), A63B 67/04 (2006.01)

(54) CONJUNTO SERVIDOR ROBÔ PARA SERVIR BOLAS DE TÊNIS DE MESA
(71) NEWGY INDUSTRIES, INC. (US)
(72) LAWRENCE MICHAEL THOMAN, BURAK CEVIK
(85) 01/09/2016
(86) PCT US2015/014966 de 09/02/2015
(87) WO 2015/134151 de 11/09/2015
Publicação automática da admissibilidade da fase nacional depositado via PCT . Tratado de cooperação em matéria de Patentes, conforme Instrução Normativa nº 02, de 06/06/2017 publicada na RPI nº 2422, de 06/06/2017.

---

(21) BR 11 2016 020282-1 A2

Código 1.3 - Notificação - Fase Nacional - PCT
(22) 03/03/2015
(30) 05/03/2014 US 61/948,123; 02/03/2015 US 14/635,610
(51) H04W 72/12 (2009.01), H04W 88/06 (2009.01)
(54) CAPACIDADE DE TRANSMISSÃO APERFEIÇOADA EM DISPOSITIVOS DE MULTI-RAT
(71) QUALCOMM INCORPORATED (US)
(72) APPALA NAGA RAJU BODDURU, BINIL FRANCIS JOSEPH, VENKATA APPALA NAIDU BABBADI
(85) 01/09/2016
(86) PCT US2015/018451 de 03/03/2015
(87) WO 2015/134471 de 11/09/2015
Publicação automática da admissibilidade da fase nacional depositado via PCT . Tratado de cooperação em matéria de Patentes, conforme Instrução Normativa nº 02, de 06/06/2017 publicada na RPI nº 2422, de 06/06/2017.

---

(21) BR 11 2016 020283-0 A2

Código 1.3 - Notificação - Fase Nacional - PCT
(22) 13/02/2015
(30) 06/03/2014 EP 14158128.0
(51) A61B 5/00 (2006.01), A61B 5/024 (2006.01)
(54) APARELHO DE DETERMINAÇÃO DE PROPRIEDADE FISIOLÓGICA, MÉTODO DE DETERMINAÇÃO DE PROPRIEDADE FISIOLÓGICA, E PROGRAMA DE COMPUTADOR PARA DETERMINAR UMA PROPRIEDADE FISIOLÓGICA
(71) KONINKLIJKE PHILIPS N.V. (NL)
(72) CRISTIAN NICOLAE PRESURA
(85) 01/09/2016
(86) PCT EP2015/053037 de 13/02/2015
(87) WO 2015/132063 de 11/09/2015
Publicação automática da admissibilidade da fase nacional depositado via PCT . Tratado de cooperação em matéria de Patentes, conforme Instrução Normativa nº 02, de 06/06/2017 publicada na RPI nº 2422, de 06/06/2017.

(21) BR 11 2016 020285-6 A2

Código 1.3 - Notificação - Fase Nacional - PCT
(22) 05/03/2015
(30) 05/03/2014 US 61/948484
(51) H04B 10/27 (2013.01)
(54) ?SISTEMA, E, MÉTODOS PARA OPERAR E PARA ROTEAMENTO DE SINAIS EM UM SISTEMA DE ANTENAS DISTRIBUÍDAS?
(71) DALI SYSTEMS CO. LTD. (KY)
(72) SHAWN PATRICK STAPLETON, SASA TRAJKOVIC, WOLFGANG WEBER
(85) 01/09/2016
(86) PCT US2015/018893 de 05/03/2015
(87) WO 2015/134714 de 11/09/2015
Publicação automática da admissibilidade da fase nacional depositado via PCT . Tratado de cooperação em matéria de Patentes, conforme Instrução Normativa nº 02, de 06/06/2017 publicada na RPI nº 2422, de 06/06/2017.

(21) BR 11 2016 020286-4 A2

Código 1.3 - Notificação - Fase Nacional - PCT
(22) 04/03/2015
(30) 05/03/2014 US 14/197,875
(51) H04W 52/02 (2009.01), H04W 48/16 (2009.01), H04W 48/12 (2009.01), H04W 88/08 (2009.01), H04W 16/28 (2009.01)
(54) SISTEMAS E MÉTODOS PARA DESCOBRIR PONTOS DE ACESSO (AP) EM REDES SEM FIO OPERANDO NA FAIXA DE 60 GHZ
(71) QUALCOMM INCORPORATED (US)
(72) ALEXANDER GANTMAN, VLADIMIR KONDRATIEV
(85) 01/09/2016
(86) PCT US2015/018695 de 04/03/2015
(87) WO 2015/134582 de 11/09/2015
Publicação automática da admissibilidade da fase nacional depositado via PCT . Tratado de cooperação em matéria de Patentes, conforme Instrução Normativa nº 02, de 06/06/2017 publicada na RPI nº 2422, de 06/06/2017.

(21) BR 11 2016 020289-9 A2

Código 1.3 - Notificação - Fase Nacional - PCT
(22) 22/01/2015
(30) 21/03/2014 EP 14001053.9
(51) H04W 72/12 (2009.01)
(54) EQUIPAMENTO DE USUÁRIO DE TRANSMISSÃO PARA TRANSMITIR DADOS PARA UM EQUIPAMENTO DE USUÁRIO DE RECEPÇÃO SOBRE UMA CONEXÃO DE LIGAÇÃO DIRETA EM UM SISTEMA DE COMUNICAÇÃO, E MÉTODO DE COMUNICAÇÃO PARA SOLICITAR RECURSOS ATRAVÉS DE UM EQUIPAMENTO DE USUÁRIO DE TRANSMISSÃO EM UM SISTEMA DE COMUNICAÇÃO, EM QUE OS DADOS DEVEM SER TRANSMITIDOS DO EQUIPAMENTO DE USUÁRIO DE TRANSMISSÃO PARA UM EQUIPAMENTO DE USUÁRIO DE RECEPÇÃO

ATRAVÉS DE UMA LIGAÇÃO DIRETA
(71) SUN PATENT TRUST (US)
(72) JOACHIM LOEHR, PRATEEK BASU MALLICK
(85) 01/09/2016
(86) PCT EP2015/051231 de 22/01/2015
(87) WO 2015/139862 de 24/09/2015
Publicação automática da admissibilidade da fase nacional depositado via PCT . Tratado de cooperação em matéria de Patentes, conforme Instrução Normativa nº 02, de 06/06/2017 publicada na RPI nº 2422, de 06/06/2017.

---

(21) BR 11 2016 020290-2 A2

Código 1.3 - Notificação - Fase Nacional - PCT
(22) 03/03/2015
(30) 03/03/2014 NL 2012355
(51) B63B 35/44 (2006.01), E21B 19/09 (2006.01)
(54) EMBARCAÇÃO DE PERFURAÇÃO FORA DA COSTA, E, MÉTODO DE PERFURAÇÃO DE UM FURO DE POÇO MARÍTIMO
(71) ITREC B.V. (NL)
(72) JOOP ROODENBURG, DIEDERICK BERNARDUS WIJNING
(85) 01/09/2016
(86) PCT NL2015/050131 de 03/03/2015
(87) WO 2015/133895 de 11/09/2015
Publicação automática da admissibilidade da fase nacional depositado via PCT . Tratado de cooperação em matéria de Patentes, conforme Instrução Normativa nº 02, de 06/06/2017 publicada na RPI nº 2422, de 06/06/2017.

---

(21) BR 11 2016 020291-0 A2

Código 1.3 - Notificação - Fase Nacional - PCT
(22) 03/03/2015
(30) 03/03/2014 NL 2012354
(51) B63B 35/44 (2006.01), E21B 19/00 (2006.01), E21B 19/09 (2006.01)
(54) SISTEMA DE PERFURAÇÃO FORA DA COSTA, E, MÉTODO DE PERFURAÇÃO DE UM FURO DE POÇO MARÍTIMO
(71) ITREC B.V. (NL)
(72) JOOP ROODENBURG, DIEDERICK BERNARDUS WIJNING
(85) 01/09/2016
(86) PCT NL2015/050132 de 03/03/2015
(87) WO 2015/133896 de 11/09/2015
Publicação automática da admissibilidade da fase nacional depositado via PCT . Tratado de cooperação em matéria de Patentes, conforme Instrução Normativa nº 02, de 06/06/2017 publicada na RPI nº 2422, de 06/06/2017.

---

(21) BR 11 2016 020296-1 A2

Código 1.3 - Notificação - Fase Nacional - PCT
(22) 05/03/2015
(30) 05/03/2014 US 61/948,433; 04/03/2015 US 14/638,290
(51) H04L 29/06 (2006.01), H04L 9/32 (2006.01), H04W 12/06 (2009.01), H04W

4/00 (2009.01)
(54) UTILIZAÇÃO DE LOGIN FEDERADO DE USUÁRIO FINAL PARA DETECÇÃO DE UMA BRECHA EM UM CANAL CRIPTOGRAFADO POR PERMUTA DE CHAVE
(71) QUALCOMM INCORPORATED (US)
(72) PHIL TIEN NGUYEN, CAMERON ALLEN GEORGE MCDONALD, GREGORY BURNS
(85) 01/09/2016
(86) PCT US2015/019006 de 05/03/2015
(87) WO 2015/134771 de 11/09/2015
Publicação automática da admissibilidade da fase nacional depositado via PCT . Tratado de cooperação em matéria de Patentes, conforme Instrução Normativa nº 02, de 06/06/2017 publicada na RPI nº 2422, de 06/06/2017.

---

(21) BR 11 2016 020297-0 A2

Código 1.3 - Notificação - Fase Nacional - PCT
(22) 04/03/2015
(30) 04/03/2014 GB 1403806.1
(51) A01M 1/20 (2006.01)
(54) DISPOSITIVO DISPENSADOR DE ATIVO CONTROLADO REMOTAMENTE
(71) RECKITT BENCKISER (BRANDS) LIMITED (GB)
(72) MATIAS CARIDE
(85) 01/09/2016
(86) PCT GB2015/050625 de 04/03/2015
(87) WO 2015/132589 de 11/09/2015
Publicação automática da admissibilidade da fase nacional depositado via PCT . Tratado de cooperação em matéria de Patentes, conforme Instrução Normativa nº 02, de 06/06/2017 publicada na RPI nº 2422, de 06/06/2017.

---

(21) BR 11 2016 020299-6 A2

Código 1.3 - Notificação - Fase Nacional - PCT
(22) 10/03/2015
(30) 05/05/2014 DE 10 2014 208 331.1
(51) F16D 25/08 (2006.01)
(54) DISPOSIÇÃO DE ROLAMENTO DE DESENGATE, E EMBREAGEM COMPREENDENDO UM COMPARTIMENTO DE EMBREAGEM COM UMA DISPOSIÇÃO DE ROLAMENTO DE DESENGATE
(71) SCHAEFFLER TECHNOLOGIES AG & CO. KG (DE)
(72) TIAGO BATALHA, RUDONIEL CORREA CURY
(85) 01/09/2016
(86) PCT DE2015/200139 de 10/03/2015
(87) WO 2015/169300 de 12/11/2015
Publicação automática da admissibilidade da fase nacional depositado via PCT . Tratado de cooperação em matéria de Patentes, conforme Instrução Normativa nº 02, de 06/06/2017 publicada na RPI nº 2422, de 06/06/2017.

(21) BR 11 2016 020300-3 A2

Código 1.3 - Notificação - Fase Nacional - PCT
(22) 27/02/2015
(30) 03/03/2014 DE 10 2014 102 773.6
(51) G05B 19/418 (2006.01)
(54) MÉTODO PARA REPRODUZIR UM PROCESSO DE PRODUÇÃO EM UM AMBIENTE VIRTUAL
(71) DE-STA-CO EUROPE GMBH (DE)
(72) JOHN SMITH, WILLIAN DUNCAN MORGAN, ANDREW NEIL BICKFORD
(85) 01/09/2016
(86) PCT DE2015/100079 de 27/02/2015
(87) WO 2015/131878 de 11/09/2015
Publicação automática da admissibilidade da fase nacional depositado via PCT . Tratado de cooperação em matéria de Patentes, conforme Instrução Normativa nº 02, de 06/06/2017 publicada na RPI nº 2422, de 06/06/2017.

(21) BR 11 2016 020301-1 A2

Código 1.3 - Notificação - Fase Nacional - PCT
(22) 11/02/2015
(30) 05/03/2014 US 61/948,440; 10/02/2015 US 14/618,606
(51) H04L 5/00 (2006.01), H04W 76/06 (2009.01)
(54) CONFIGURAÇÃO DE TEMPORIZADOR PARA CÉLULAS SECUNDÁRIAS EM REDES LTE/LTE-A QUE USAM ESPECTRO NÃO LICENCIADO
(71) QUALCOMM INCORPORATED (US)
(72) SRIVINAS YERRAMALLI, WANSHI CHEN, TAO LUO
(85) 01/09/2016
(86) PCT US2015/015359 de 11/02/2015
(87) WO 2015/134161 de 11/09/2015
Publicação automática da admissibilidade da fase nacional depositado via PCT . Tratado de cooperação em matéria de Patentes, conforme Instrução Normativa nº 02, de 06/06/2017 publicada na RPI nº 2422, de 06/06/2017.

(21) BR 11 2016 020302-0 A2

Código 1.3 - Notificação - Fase Nacional - PCT
(22) 03/03/2015
(30) 03/03/2014 US 61/947,011
(51) B29C 49/28 (2006.01), B29C 49/30 (2006.01), B29C 49/42 (2006.01)
(54) COMPONENTE DE MÁQUINA QUE FACILITA O MOVIMENTO DE UMA BASE DE MOLDE
(71) AMCOR LIMITED (AU)
(72) THEODORE F. EBERLE, KIRK EDWARD MAKI
(85) 01/09/2016
(86) PCT US2015/018395 de 03/03/2015
(87) WO 2015/134429 de 11/09/2015
Publicação automática da admissibilidade da fase nacional depositado via PCT . Tratado de cooperação em matéria de Patentes, conforme Instrução

Normativa nº 02, de 06/06/2017 publicada na RPI nº 2422, de 06/06/2017.

---

(21) BR 11 2016 020306-2 A2

Código 1.3 - Notificação - Fase Nacional - PCT
(22) 19/02/2015
(30) 05/03/2014 JP 2014-043115
(51) G08B 25/10 (2006.01), G08B 31/00 (2006.01), G08C 15/00 (2006.01), G08C 17/00 (2006.01), H04M 11/04 (2006.01), H04W 4/04 (2009.01)
(54) SISTEMA DE RESPOSTA A DESASTRE, MÉTODO DE RESPOSTA A DESASTRE, DISPOSITIVO DE DETECÇÃO DE DESASTRE E MÉTODO DE PROCESSAMENTO DOS MESMOS
(71) NEC CORPORATION (JP)
(72) YOUTAROU NODA
(85) 01/09/2016
(86) PCT JP2015/000776 de 19/02/2015
(87) WO 2015/133076 de 11/09/2015
Publicação automática da admissibilidade da fase nacional depositado via PCT . Tratado de cooperação em matéria de Patentes, conforme Instrução Normativa nº 02, de 06/06/2017 publicada na RPI nº 2422, de 06/06/2017.

---

(21) BR 11 2016 020307-0 A2

Código 1.3 - Notificação - Fase Nacional - PCT
(22) 27/02/2015
(30) 05/03/2014 SE 1450243-9
(51) D21D 1/30 (2006.01), B02C 7/12 (2006.01), D21B 1/14 (2006.01)
(54) MÉTODO E DISPOSIÇÃO PARA EQUALIZAÇÃO DE FLUXO DE FIBRA EM UM REFINADOR
(71) VALMET AB (SE)
(72) THOMMY LINDBLOM
(85) 01/09/2016
(86) PCT SE2015/050230 de 27/02/2015
(87) WO 2015/133962 de 11/09/2015
Publicação automática da admissibilidade da fase nacional depositado via PCT . Tratado de cooperação em matéria de Patentes, conforme Instrução Normativa nº 02, de 06/06/2017 publicada na RPI nº 2422, de 06/06/2017.

---

(21) BR 11 2016 020313-5 A2

Código 1.3 - Notificação - Fase Nacional - PCT
(22) 03/03/2015
(30) 03/03/2014 NO 20140272
(51) C05D 9/02 (2006.01), C05G 3/00 (2006.01), C05C 9/00 (2006.01)
(54) MÉTODO PARA INCORPORAÇÃO DE MICRONUTRIENTES NO INVÓLUCRO EXTERNO DE PARTÍCULAS BASEADAS EM UREIA
(71) YARA INTERNATIONAL ASA (NO)
(72) FRANCOIS LEDOUX
(85) 01/09/2016
(86) PCT EP2015/054416 de 03/03/2015

(87) WO 2015/132258 de 11/09/2015
Publicação automática da admissibilidade da fase nacional depositado via PCT . Tratado de cooperação em matéria de Patentes, conforme Instrução Normativa nº 02, de 06/06/2017 publicada na RPI nº 2422, de 06/06/2017.

---

(21) BR 11 2016 020314-3 A2

Código 1.3 - Notificação - Fase Nacional - PCT
(22) 03/03/2015
(30) 03/03/2014 NO 20140271
(51) C05C 1/02 (2006.01), C05D 9/02 (2006.01), C05G 3/00 (2006.01)
(54) MÉTODO PARA FORNECER UM REVESTIMENTO INORGÂNICO PARA PARTÍCULAS COM BASE EM NITRATO DE AMÔNIO
(71) YARA INTERNATIONAL ASA (NO)
(72) FRANCOIS LEDOUX
(85) 01/09/2016
(86) PCT EP2015/054424 de 03/03/2015
(87) WO 2015/132261 de 11/09/2015
Publicação automática da admissibilidade da fase nacional depositado via PCT . Tratado de cooperação em matéria de Patentes, conforme Instrução Normativa nº 02, de 06/06/2017 publicada na RPI nº 2422, de 06/06/2017.

---

(21) BR 11 2016 020321-6 A2

Código 1.3 - Notificação - Fase Nacional - PCT
(22) 31/03/2015
(30) 31/03/2014 EP 14162698.6
(51) B01J 13/10 (2006.01), B01J 13/20 (2006.01)
(54) APRIMORAMENTOS EM OU RELACIONADOS A COMPOSTOS ORGÂNICOS
(71) GIVAUDAN SA (CH)
(72) STEPHANE BONE, ADDI FADEL, CÉDRIC GEFFROY
(85) 02/09/2016
(86) PCT EP2015/056997 de 31/03/2015
(87) WO 2015/150370 de 08/10/2015
Publicação automática da admissibilidade da fase nacional depositado via PCT . Tratado de cooperação em matéria de Patentes, conforme Instrução Normativa nº 02, de 06/06/2017 publicada na RPI nº 2422, de 06/06/2017.

---

(21) BR 11 2016 020322-4 A2

Código 1.3 - Notificação - Fase Nacional - PCT
(22) 27/02/2015
(30) 03/03/2014 EP 14157451.7
(51) A01N 43/56 (2006.01), A01N 51/00 (2006.01), A01N 47/40 (2006.01), A01N 43/40 (2006.01), A01N 43/78 (2006.01), A01P 7/00 (2006.01)
(54) COMBINAÇÕES INSETICIDAS SINÉRGICAS CONTENDO PIRAZOLE-5-CARBOXAMIDA E OUTRO INSETICIDA
(71) BAYER CROPSCIENCE AKTIENGESELLSCHAFT (DE)
(72) WOLFGANG THIELERT, LEONARDO PITTA, HOLGER WECKWERT,

MICHAEL MAUE
(85) 02/09/2016
(86) PCT EP2015/054122 de 27/02/2015
(87) WO 2015/132144 de 11/09/2015
Publicação automática da admissibilidade da fase nacional depositado via PCT . Tratado de cooperação em matéria de Patentes, conforme Instrução Normativa nº 02, de 06/06/2017 publicada na RPI nº 2422, de 06/06/2017.

---

(21) BR 11 2016 020323-2 A2

Código 1.3 - Notificação - Fase Nacional - PCT
(22) 02/03/2015
(30) 03/03/2014 EP 14157449.1
(51) A01N 43/56 (2006.01), A01N 41/10 (2006.01), A01N 43/713 (2006.01), A01N 37/34 (2006.01), A01P 7/00 (2006.01)
(54) COMBINAÇÕES INSETICIDAS SINÉRGICAS CONTENDO PIRAZOLE-5-CARBOXAMIDA E INSETICIDAS DE DIAMIDO
(71) BAYER CROPSCIENCE AKTIENGESELLSCHAFT (DE)
(72) WOLFGANG THIELERT, MICHAEL MAUE, LEONARDO PITTA, HOLGER WECKWERT
(85) 02/09/2016
(86) PCT EP2015/054231 de 02/03/2015
(87) WO 2015/132168 de 11/09/2015
Publicação automática da admissibilidade da fase nacional depositado via PCT . Tratado de cooperação em matéria de Patentes, conforme Instrução Normativa nº 02, de 06/06/2017 publicada na RPI nº 2422, de 06/06/2017.

---

(21) BR 11 2016 020324-0 A2

Código 1.3 - Notificação - Fase Nacional - PCT
(22) 27/02/2015
(30) 03/03/2014 EP 14157448.3
(51) A01N 43/56 (2006.01), A01N 37/38 (2006.01), A01N 31/14 (2006.01), A01N 47/02 (2006.01), A01N 55/00 (2006.01), A01N 29/12 (2006.01)
(54) COMBINAÇÕES DE COMPOSTO ATIVO COM PROPRIEDADES INSETICIDAS
(71) BAYER CROPSCIENCE AKTIENGESELLSCHAFT (DE)
(72) WOLFGANG THIELERT, MICHAEL MAUE, LEONARDO PITTA, HOLGER WECKWERT
(85) 02/09/2016
(86) PCT EP2015/054107 de 27/02/2015
(87) WO 2015/132140 de 11/09/2015
Publicação automática da admissibilidade da fase nacional depositado via PCT . Tratado de cooperação em matéria de Patentes, conforme Instrução Normativa nº 02, de 06/06/2017 publicada na RPI nº 2422, de 06/06/2017.

---

(21) BR 11 2016 020327-5 A2

Código 1.3 - Notificação - Fase Nacional - PCT
(22) 27/02/2015

(30) 03/03/2014 EP 14157447.5
(51) A01N 43/56 (2006.01), A01N 43/90 (2006.01), A01N 43/40 (2006.01), A01N 57/16 (2006.01), A01N 47/34 (2006.01), A01N 65/00 (2009.01)
(54) COMBINAÇÕES DE COMPOSTO ATIVO COM PROPRIEDADES INSETICIDAS
(71) BAYER CROPSCIENCE AKTIENGESELLSCHAFT (DE)
(72) WOLFGANG THIELERT, MICHAEL MAUE, LEONARDO PITTA, HOLGER WECKWERT
(85) 02/09/2016
(86) PCT EP2015/054117 de 27/02/2015
(87) WO 2015/132143 de 11/09/2015
Publicação automática da admissibilidade da fase nacional depositado via PCT . Tratado de cooperação em matéria de Patentes, conforme Instrução Normativa nº 02, de 06/06/2017 publicada na RPI nº 2422, de 06/06/2017.

---

(21) BR 11 2016 020330-5 A2

Código 1.3 - Notificação - Fase Nacional - PCT
(22) 25/02/2015
(30) 05/03/2014 DE 10 2014 204 045.0
(51) B65G 25/02 (2006.01)
(54) DISPOSITIVO DE TRANSPORTE PARA ARTIGOS A SEREM TRANSPORTADOS
(71) OPTIMA CONSUMER GMBH (DE)
(72) WERNER POLIFKE, KLAUS LOBER, OLIVER KÜBLER
(85) 02/09/2016
(86) PCT EP2015/053959 de 25/02/2015
(87) WO 2015/132108 de 11/09/2015
Publicação automática da admissibilidade da fase nacional depositado via PCT . Tratado de cooperação em matéria de Patentes, conforme Instrução Normativa nº 02, de 06/06/2017 publicada na RPI nº 2422, de 06/06/2017.

---

(21) BR 11 2016 020331-3 A2

Código 1.3 - Notificação - Fase Nacional - PCT
(22) 06/03/2015
(30) 07/03/2014 US 61/949,995
(51) A23L 3/3526 (2006.01), A01N 3/00 (2006.01), C07K 14/425 (2006.01), C07K 14/435 (2006.01), C07K 14/78 (2006.01)
(54) PRESERVAÇÃO BASEADA EM BIOPOLÍMERO DE PRODUTOS PERECÍVEIS
(71) TUFTS UNIVERSITY (US)
(72) FIORENZO OMENETTO, DAVID KAPLAN, BENEDETTO MARELLI, MARK BRENCKLE
(85) 02/09/2016
(86) PCT US2015/019163 de 06/03/2015
(87) WO 2015/134865 de 11/09/2015
Publicação automática da admissibilidade da fase nacional depositado via

PCT . Tratado de cooperação em matéria de Patentes, conforme Instrução Normativa nº 02, de 06/06/2017 publicada na RPI nº 2422, de 06/06/2017.

---

(21) BR 11 2016 020332-1 A2

Código 1.3 - Notificação - Fase Nacional - PCT
(22) 02/03/2015
(30) 03/03/2014 DE 10 2014 203 802.2
(51) B60B 3/14 (2006.01), F16B 5/02 (2006.01), F16B 41/00 (2006.01)
(54) ELEMENTO DE FIXAÇÃO E MÉTODO PARA FIXAR UMA RODA EM UM VEÍCULO
(71) BERRANG ENTWICKLUNGSGMBH (DE)
(72) JOACHIM HERMES
(85) 02/09/2016
(86) PCT EP2015/054262 de 02/03/2015
(87) WO 2015/132184 de 11/09/2015
Publicação automática da admissibilidade da fase nacional depositado via PCT . Tratado de cooperação em matéria de Patentes, conforme Instrução Normativa nº 02, de 06/06/2017 publicada na RPI nº 2422, de 06/06/2017.

---

(21) BR 11 2016 020334-8 A2

Código 1.3 - Notificação - Fase Nacional - PCT
(22) 24/02/2015
(30) 05/03/2014 US 14/198,051
(51) E21B 33/12 (2006.01), E21B 23/00 (2006.01)
(54) EMBALAGEM PARA ELEMENTOS ELETRÔNICOS EM MONTAGENS DE INTERIOR DE POÇO
(71) BAKER HUGHES INCORPORATED. (US)
(72) WEIQIANG WANG, ROBERT REINERTSEN, EDWARD GLENN BURROUGHS, BERND DREYER, CORD HUBER
(85) 02/09/2016
(86) PCT US2015/017280 de 24/02/2015
(87) WO 2015/134235 de 11/09/2015
Publicação automática da admissibilidade da fase nacional depositado via PCT . Tratado de cooperação em matéria de Patentes, conforme Instrução Normativa nº 02, de 06/06/2017 publicada na RPI nº 2422, de 06/06/2017.

---

(21) BR 11 2016 020335-6 A2

Código 1.3 - Notificação - Fase Nacional - PCT
(22) 02/03/2015
(30) 03/03/2014 IT MO2014A000050
(51) E02F 3/43 (2006.01), E02F 9/20 (2006.01), E02F 9/22 (2006.01), F15B 13/042 (2006.01)
(54) MÁQUINA DE TRABALHO TENDO UM IMPLEMENTO HIDRAULICAMENTE OPERADO
(71) CNH INDUSTRIAL ITALIA S.P.A. (IT)
(72) ADRIANO GARRAMONE, ANDREA GRAVILI, GIANPIERO NEGRI, GIUSEPPINA RAZETTO, MARCO PIETRO CIARROCCHI

(85) 02/09/2016
(86) PCT EP2015/054252 de 02/03/2015
(87) WO 2015/132178 de 11/09/2015
Publicação automática da admissibilidade da fase nacional depositado via PCT . Tratado de cooperação em matéria de Patentes, conforme Instrução Normativa nº 02, de 06/06/2017 publicada na RPI nº 2422, de 06/06/2017.

---

(21) BR 11 2016 020336-4 A2

Código 1.3 - Notificação - Fase Nacional - PCT
(22) 02/03/2015
(30) 07/03/2014 US 61/949.377; 07/03/2014 US 61/949.387
(51) C11D 1/66 (2006.01), C11D 3/10 (2006.01)
(54) COMPOSIÇÃO DE DETERGENTE QUE REALIZA TANTO UMA FUNÇÃO DE LIMPEZA QUANTO DE ENXÁGUE
(71) ECOLAB USA INC. (US)
(72) MONIQUE ROERDINK-LANDER, CARTER M. SILVERNAIL, ERIN JANE DAHLQUIST HOWLETT, KERRIE E. WALTERS
(85) 02/09/2016
(86) PCT US2015/018352 de 02/03/2015
(87) WO 2015/134404 de 11/09/2015
Publicação automática da admissibilidade da fase nacional depositado via PCT . Tratado de cooperação em matéria de Patentes, conforme Instrução Normativa nº 02, de 06/06/2017 publicada na RPI nº 2422, de 06/06/2017.

---

(21) BR 11 2016 020337-2 A2

Código 1.3 - Notificação - Fase Nacional - PCT
(22) 18/03/2015
(30) 20/03/2014 US 14/220,486
(51) G06F 21/62 (2013.01)
(54) TÉCNICAS PARA FORNECER SEGURANÇA DE REDE ATRAVÉS DE CONTAS FORNECIDAS JUST-IN-TIME
(71) MICROSOFT TECHNOLOGY LICENSING, LLC (US)
(72) SHANE BRADY, SIDDHARTHA MATHUR, RAJALAKSHMI DANI, SANTOSH KUMAR, LUKE SCHOEN, DAVID HETHERINGTON
(85) 02/09/2016
(86) PCT US2015/021120 de 18/03/2015
(87) WO 2015/142965 de 24/09/2015
Publicação automática da admissibilidade da fase nacional depositado via PCT . Tratado de cooperação em matéria de Patentes, conforme Instrução Normativa nº 02, de 06/06/2017 publicada na RPI nº 2422, de 06/06/2017.

---

(21) BR 11 2016 020339-9 A2

Código 1.3 - Notificação - Fase Nacional - PCT
(22) 11/02/2015
(30) 04/03/2014 EP 14157596.9
(51) A01M 25/00 (2006.01), A01N 25/32 (2006.01), A01P 11/00 (2006.01), A01N 43/16 (2006.01)

(54) BLOCO DE ISCA E MÉTODOS PARA A PRODUÇÃO DO BLOCO DE ISCA E PARA O CONTROLE DE ROEDORES
(71) BASF AGRO B.V. (NL)
(72) LARS WEICHEL, SHARON HUGHES
(85) 02/09/2016
(86) PCT EP2015/052848 de 11/02/2015
(87) WO 2015/132054 de 11/09/2015
Publicação automática da admissibilidade da fase nacional depositado via PCT . Tratado de cooperação em matéria de Patentes, conforme Instrução Normativa nº 02, de 06/06/2017 publicada na RPI nº 2422, de 06/06/2017.

---

(21) BR 11 2016 020344-5 A2

Código 1.3 - Notificação - Fase Nacional - PCT
(22) 05/03/2015
(30) 05/03/2014 US 61/948,135; 02/05/2014 US 61/987,784
(51) F16F 15/12 (2006.01)
(54) AMORTECEDOR DE VIBRAÇÃO TORCIONAL, SISTEMA DE ACIONAMENTO DE ACESSÓRIO DA EXTREMIDADE FRONTAL E MÉTODO PARA A SUBSTITUIÇÃO DOS ELEMENTOS ELASTOMÉRICOS EM UM AMORTECEDOR DE VIBRAÇÃO TORCIONAL
(71) DAYCO IP HOLDINGS, LLC (US)
(72) SUHALE MANZOOR
(85) 02/09/2016
(86) PCT US2015/018890 de 05/03/2015
(87) WO 2015/134712 de 11/09/2015
Publicação automática da admissibilidade da fase nacional depositado via PCT . Tratado de cooperação em matéria de Patentes, conforme Instrução Normativa nº 02, de 06/06/2017 publicada na RPI nº 2422, de 06/06/2017.

---

(21) BR 11 2016 020345-3 A2

Código 1.3 - Notificação - Fase Nacional - PCT
(22) 04/03/2014
(51) F03D 11/04 (2006.01), E04H 12/00 (2006.01)
(54) SISTEMA DE CONEXÃO PARA CONECTAR UMA TORRE TRELIÇADA E UMA NACELE DE UMA TURBINA EÓLICA COM PELO MENOS DUAS PÁS
(71) NABRAWIND SL (ES)
(72) ENEKO SANZ PASCUAL, RICARDO HELY SAVII COSTA
(85) 02/09/2016
(86) PCT ES2014/000036 de 04/03/2014
(87) WO 2015/150593 de 08/10/2015
Publicação automática da admissibilidade da fase nacional depositado via PCT . Tratado de cooperação em matéria de Patentes, conforme Instrução Normativa nº 02, de 06/06/2017 publicada na RPI nº 2422, de 06/06/2017.

---

(21) BR 11 2016 020347-0 A2

Código 1.3 - Notificação - Fase Nacional - PCT
(22) 05/03/2015

(30) 05/03/2014 US 61/948226
(51) G02B 27/22 (2006.01), G02B 27/01 (2006.01)
(54) UM VISOR DE REALIDADE AUMENTADA EM 3D PORTÁTIL E MÉTODO, QUE PODE INCLUIR ÓPTICA DE FORMAÇÃO DE IMAGEM INTEGRAL EM 3D.
(71) ARIZONA BOARD OF REGENTS ON BEHALF OF THE UNIVERSITY OF ARIZONA (US) , UNIVERSITY OF CONNECTICUT (US)
(72) HONG HUA, BAHRAM JAVIDI
(85) 02/09/2016
(86) PCT US2015/018951 de 05/03/2015
(87) WO 2015/134740 de 11/09/2015
Publicação automática da admissibilidade da fase nacional depositado via PCT . Tratado de cooperação em matéria de Patentes, conforme Instrução Normativa nº 02, de 06/06/2017 publicada na RPI nº 2422, de 06/06/2017.

---

(21) BR 11 2016 020348-8 A2

Código 1.3 - Notificação - Fase Nacional - PCT
(22) 05/03/2015
(30) 05/03/2014 EP 14157770.0
(51) A61F 2/852 (2013.01), A61F 2/06 (2013.01), A61F 2/82 (2013.01)
(54) CONJUNTO DE STENT COM DIVERSOS LÚMENES E MÉTODO DE PRODUÇÃO DE UM COMPONENTE DE CORPO PRINCIPAL PARA UM GRUPO PROSTÉTICO
(71) CARDIATIS S.A. (BE)
(72) NOUREDDINE FRID
(85) 02/09/2016
(86) PCT EP2015/054583 de 05/03/2015
(87) WO 2015/132329 de 11/09/2015
Publicação automática da admissibilidade da fase nacional depositado via PCT . Tratado de cooperação em matéria de Patentes, conforme Instrução Normativa nº 02, de 06/06/2017 publicada na RPI nº 2422, de 06/06/2017.

---

(21) BR 11 2016 020351-8 A2

Código 1.3 - Notificação - Fase Nacional - PCT
(22) 27/01/2015
(30) 14/03/2014 DE 10 2014 003 640.5
(51) G01C 19/5726 (2012.01), G01C 25/00 (2006.01)
(54) ?MÉTODO PARA OTIMIZAR O TEMPO DE LIGAÇÃO DE UM GIROSCÓPIO DE CORIOLIS E GIROSCÓPIO DE CORIOLIS?
(71) NORTHROP GRUMMAN LITEF GMBH. (DE)
(72) WOLFRAM GEIGER
(85) 02/09/2016
(86) PCT EP2015/000151 de 27/01/2015
(87) WO 2015/135614 de 17/09/2015
Publicação automática da admissibilidade da fase nacional depositado via PCT . Tratado de cooperação em matéria de Patentes, conforme Instrução

Normativa nº 02, de 06/06/2017 publicada na RPI nº 2422, de 06/06/2017.

---

(21) BR 11 2016 020352-6 A2

Código 1.3 - Notificação - Fase Nacional - PCT
(22) 03/03/2015
(30) 05/03/2014 IT MI2014A000339
(51) B63B 27/14 (2006.01), B63B 27/36 (2006.01)
(54) BARCO COM ESCOTILHA DE POPA
(71) FERRETTI S.P.A. (IT)
(72) ANDREA FRABETTI
(85) 02/09/2016
(86) PCT IB2015/051550 de 03/03/2015
(87) WO 2015/132725 de 11/09/2015
Publicação automática da admissibilidade da fase nacional depositado via PCT . Tratado de cooperação em matéria de Patentes, conforme Instrução Normativa nº 02, de 06/06/2017 publicada na RPI nº 2422, de 06/06/2017.

---

(21) BR 11 2016 020353-4 A2

Código 1.3 - Notificação - Fase Nacional - PCT
(22) 04/03/2015
(30) 05/03/2014 US 61/966,858
(51) H01F 5/00 (2006.01)
(54) CONDUTOR DE DUPLA HÉLICE COM OITO CONECTORES E CAMPOS CONTRARROTATIVOS
(71) MEDICAL ENERGETICS, LTD. (IE)
(72) DAVID SCHMIDT
(85) 02/09/2016
(86) PCT EP2015/054552 de 04/03/2015
(87) WO 2015/132315 de 11/09/2015
Publicação automática da admissibilidade da fase nacional depositado via PCT . Tratado de cooperação em matéria de Patentes, conforme Instrução Normativa nº 02, de 06/06/2017 publicada na RPI nº 2422, de 06/06/2017.

---

(21) BR 11 2016 020355-0 A2

Código 1.3 - Notificação - Fase Nacional - PCT
(22) 03/03/2015
(30) 05/03/2014 IT MI2014A000336
(51) B63B 27/14 (2006.01), B63B 19/08 (2006.01)
(54) BARCO COM ESCOTILHA DE POPA COM MOVIMENTO INTEGRADO
(71) FERRETTI S.P.A. (IT)
(72) ANDREA FRABETTI
(85) 02/09/2016
(86) PCT IB2015/051540 de 03/03/2015
(87) WO 2015/132721 de 11/09/2015
Publicação automática da admissibilidade da fase nacional depositado via PCT . Tratado de cooperação em matéria de Patentes, conforme Instrução

Normativa nº 02, de 06/06/2017 publicada na RPI nº 2422, de 06/06/2017.

---

(21) BR 11 2016 020356-9 A2

Código 1.3 - Notificação - Fase Nacional - PCT
(22) 03/03/2015
(30) 03/03/2014 JP 2014-041066; 26/12/2014 JP 2014-266504
(51) C07H 17/07 (2006.01), A23L 1/226 (2006.01), A23L 1/302 (2006.01), A23L 2/52 (2006.01), A61K 8/67 (2006.01), A61K 31/7048 (2006.01), A61P 9/00 (2006.01), A61P 31/12 (2006.01), A61P 35/00 (2006.01), A61Q 19/00 (2006.01), A61Q 19/10 (2006.01), C12P 19/44 (2006.01)
(54) COMPOSIÇÃO DE GLICOSIL HESPERETINA, PRODUTO ALIMENTÍCIO, MÉTODO PARA PRODUZIR GLICOSIL HESPERETINA E MÉTODO PARA REDUZIR OS SABORES DIVERSOS DE UM PRODUTO COMPREENDENDO GLICOSIL HESPERETINA
(71) HAYASHIBARA CO., LTD. (JP)
(72) MITSUYUKI KAMBE, KOICHI NISHI, AKIKO YASUDA, HITOSHI MITSUZUMI, TOSHIO ARIYASU, AKIRA KAWASHIMA
(85) 02/09/2016
(86) PCT JP2015/056230 de 03/03/2015
(87) WO 2015/133483 de 11/09/2015
Publicação automática da admissibilidade da fase nacional depositado via PCT . Tratado de cooperação em matéria de Patentes, conforme Instrução Normativa nº 02, de 06/06/2017 publicada na RPI nº 2422, de 06/06/2017.

---

(21) BR 11 2016 020358-5 A2

Código 1.3 - Notificação - Fase Nacional - PCT
(22) 04/03/2015
(30) 04/03/2014 EP 14157725.4
(51) C02F 3/10 (2006.01), C02F 3/20 (2006.01), B01F 5/10 (2006.01), B01F 7/16 (2006.01), B01D 63/02 (2006.01), C02F 3/22 (2006.01)
(54) REATOR DE BIOFILME AERADO EM MEMBRANA (MABR)
(71) OXYMEM LIMITED (IE)
(72) EOIN SYRON, WAYNE BYRNE
(85) 02/09/2016
(86) PCT EP2015/054480 de 04/03/2015
(87) WO 2015/132291 de 11/09/2015
Publicação automática da admissibilidade da fase nacional depositado via PCT . Tratado de cooperação em matéria de Patentes, conforme Instrução Normativa nº 02, de 06/06/2017 publicada na RPI nº 2422, de 06/06/2017.

---

(21) BR 11 2016 020360-7 A2

Código 1.3 - Notificação - Fase Nacional - PCT
(22) 13/03/2015
(30) 14/03/2014 US 61/953,733
(51) H04M 11/06 (2006.01), H04L 12/801 (2013.01)
(54) TRANSCEPTOR DE LINHA DE ASSINANTE DIGITAL, DSL, OU G.FAST/G.HN, SISTEMA, MÉTODO PARA OPERAR UM TRANSCEPTOR

DSL/G.FAST/G.HN, MÉTODO PARA OPERAR UM SISTEMA E TERMINAL DE LINHA ÓTICA
(71) LANTIQ BETEILIGUNGS-GMBH & CO. KG (DE)
(72) RAJ KUMAR JAIN
(85) 02/09/2016
(86) PCT EP2015/055355 de 13/03/2015
(87) WO 2015/136098 de 17/09/2015
Publicação automática da admissibilidade da fase nacional depositado via PCT . Tratado de cooperação em matéria de Patentes, conforme Instrução Normativa nº 02, de 06/06/2017 publicada na RPI nº 2422, de 06/06/2017.

---

(21) BR 11 2016 020365-8 A2

Código 1.3 - Notificação - Fase Nacional - PCT
(22) 16/03/2015
(30) 18/03/2014 JP 2014-054863
(51) F02D 41/00 (2006.01), F02D 21/08 (2006.01), F02D 41/14 (2006.01), B60L 1/00 (2006.01), B60W 10/00 (2006.01)
(54) VEÍCULO E MÉTODO DE CONTROLE PARA VEÍCULO
(71) TOYOTA JIDOSHA KABUSHIKI KAISHA (JP)
(72) HITOKI SUGIMOTO
(85) 02/09/2016
(86) PCT IB2015/000335 de 16/03/2015
(87) WO 2015/140619 de 24/09/2015
Publicação automática da admissibilidade da fase nacional depositado via PCT . Tratado de cooperação em matéria de Patentes, conforme Instrução Normativa nº 02, de 06/06/2017 publicada na RPI nº 2422, de 06/06/2017.

---

(21) BR 11 2016 020367-4 A2

Código 1.3 - Notificação - Fase Nacional - PCT
(22) 03/03/2015
(30) 17/03/2014 US 14/215,429
(51) A61L 27/36 (2006.01)
(54) MATRIZ PLEURAL DESCELULARIZADA
(71) ETHICON, INC. (US)
(72) SRIDEVI DHANARAJ, CHANDRA M. VALMIKINATHAN, CHARITO BUENSUCESO, AGNIESZKA SEYDA
(85) 02/09/2016
(86) PCT US2015/018421 de 03/03/2015
(87) WO 2015/142509 de 24/09/2015
Publicação automática da admissibilidade da fase nacional depositado via PCT . Tratado de cooperação em matéria de Patentes, conforme Instrução Normativa nº 02, de 06/06/2017 publicada na RPI nº 2422, de 06/06/2017.

---

(21) BR 11 2016 020369-0 A2

Código 1.3 - Notificação - Fase Nacional - PCT
(22) 02/03/2015
(30) 03/03/2014 US 61/946,986

(51) A61B 17/02 (2006.01)
(54) AFASTADOR DE TECIDO E LÂMINA PARA USO COM UM AFASTADOR DE TECIDO
(71) ALPHATEC SPINE, INC. (US)
(72) WILLIAM REIMELS
(85) 02/09/2016
(86) PCT US2015/018270 de 02/03/2015
(87) WO 2015/134367 de 11/09/2015
Publicação automática da admissibilidade da fase nacional depositado via PCT . Tratado de cooperação em matéria de Patentes, conforme Instrução Normativa nº 02, de 06/06/2017 publicada na RPI nº 2422, de 06/06/2017.

---

(21) BR 11 2016 020370-4 A2

Código 1.3 - Notificação - Fase Nacional - PCT
(22) 04/03/2015
(30) 05/03/2014 US 61/948163
(51) A01N 43/40 (2006.01)
(54) COMPOSIÇÃO AGRÍCOLA, E, MÉTODO PARA CONTROLAR ERVAS DANINHAS
(71) VALENT USA CORPORATION (US)
(72) MATTHEW TERRENCE KIRKPATRICK, JOHN ANDREW PAWLAK
(85) 02/09/2016
(86) PCT US2015/018654 de 04/03/2015
(87) WO 2015/134573 de 11/09/2015
Publicação automática da admissibilidade da fase nacional depositado via PCT . Tratado de cooperação em matéria de Patentes, conforme Instrução Normativa nº 02, de 06/06/2017 publicada na RPI nº 2422, de 06/06/2017.

---

(21) BR 11 2016 020371-2 A2

Código 1.3 - Notificação - Fase Nacional - PCT
(22) 02/03/2015
(30) 12/03/2014 EP 14159039.8; 08/08/2014 EP 14180379.1
(51) C08G 18/62 (2006.01), C08G 18/79 (2006.01), C08G 63/20 (2006.01), C09D 175/06 (2006.01), C08G 18/40 (2006.01), C08G 18/42 (2006.01)
(54) COMPOSIÇÃO DE REVESTIMENTO, MÉTODO PARA REVESTIR UM SUBSTRATO, E, USO DE UMA COMPOSIÇÃO DE REVESTIMENTO
(71) BASF SE (DE)
(72) HARALD SCHÄFER, DAVID TÜRP, OLIVER NEU, RAINER ERHARDT, DANIEL FLOJHAR, THORSTEN PAUEN, ANGELIKA MARIA STEINBRECHER, MONIKA HABERECHT
(85) 02/09/2016
(86) PCT EP2015/054255 de 02/03/2015
(87) WO 2015/135779 de 17/09/2015
Publicação automática da admissibilidade da fase nacional depositado via PCT . Tratado de cooperação em matéria de Patentes, conforme Instrução Normativa nº 02, de 06/06/2017 publicada na RPI nº 2422, de 06/06/2017.

(21) BR 11 2016 020372-0 A2

Código 1.3 - Notificação - Fase Nacional - PCT
(22) 03/03/2015
(30) 04/03/2014 US 61/947772
(51) D01C 1/00 (2006.01), A01N 25/00 (2006.01)
(54) ?COMPOSIÇÃO E MÉTODO PARA DESLINTAMENTO DE SEMENTES DE ALGODÃO?
(71) BASF SE (DE)
(72) JOSEPH P. BORST, KENNETH L. ZACK
(85) 02/09/2016
(86) PCT US2015/018485 de 03/03/2015
(87) WO 2015/134496 de 11/09/2015
Publicação automática da admissibilidade da fase nacional depositado via PCT . Tratado de cooperação em matéria de Patentes, conforme Instrução Normativa nº 02, de 06/06/2017 publicada na RPI nº 2422, de 06/06/2017.

(21) BR 11 2016 020373-9 A2

Código 1.3 - Notificação - Fase Nacional - PCT
(22) 04/03/2015
(30) 05/03/2014 US 61/948503; 06/10/2014 US 62/060124
(51) A61K 9/00 (2006.01), C12N 1/16 (2006.01), C12N 1/00 (2006.01), A61K 45/00 (2006.01)
(54) COMPOSIÇÃO, E, MÉTODOS PARA MINISTRAÇÃO EFICIENTE DE UMA VACINA A UM INDIVÍDUO, PARA PRODUÇÃO DE UMA CÉLULA DENDRÍTICA INCUBADA, PARA TRATAMENTO DE UMA DOENÇA INFECCIOSA, PARA TRATAMENTO DE CÂNCER, PARA PREPARAÇÃO DE UMA COMPOSIÇÃO, PARA MINISTRAÇÃO EFICIENTE DE UM MATERIAL BIOLÓGICO A UM INDIVÍDUO E PARA PRODUZIR UMA MISTURA DE CÉLULAS
(71) ORBIS HEALTH SOLUTIONS LLC (US)
(72) THOMAS E. WAGNER
(85) 02/09/2016
(86) PCT US2015/018728 de 04/03/2015
(87) WO 2015/134606 de 11/09/2015
Publicação automática da admissibilidade da fase nacional depositado via PCT . Tratado de cooperação em matéria de Patentes, conforme Instrução Normativa nº 02, de 06/06/2017 publicada na RPI nº 2422, de 06/06/2017.

(21) BR 11 2016 020376-3 A2

Código 1.3 - Notificação - Fase Nacional - PCT
(22) 04/03/2015
(30) 04/03/2014 US 61/947,611
(51) C08J 5/12 (2006.01)
(54) PELÍCULA INVIOLÁVEL
(71) AVERY DENNISON CORPORATION (US)
(72) SOHAIL AKHTER, ANIL KUMAR DUBEY, AMIT SHARMA
(85) 02/09/2016

(86) PCT US2015/018759 de 04/03/2015
(87) WO 2015/134628 de 11/09/2015
Publicação automática da admissibilidade da fase nacional depositado via PCT . Tratado de cooperação em matéria de Patentes, conforme Instrução Normativa nº 02, de 06/06/2017 publicada na RPI nº 2422, de 06/06/2017.

---

(21) BR 11 2016 020378-0 A2

Código 1.3 - Notificação - Fase Nacional - PCT
(22) 06/03/2015
(30) 06/03/2014 EP 14158178.5
(51) F21V 7/00 (2006.01), F21V 8/00 (2006.01), F21V 5/02 (2006.01)
(54) ?LUZ?
(71) ORTANA ELEKTRONIK YAZILIM TAAH. SAN. VE TIC. A.S. (TR)
(72) UMUT AYDIN, BIRHAN UGUZ
(85) 02/09/2016
(86) PCT EP2015/054788 de 06/03/2015
(87) WO 2015/132408 de 11/09/2015
Publicação automática da admissibilidade da fase nacional depositado via PCT . Tratado de cooperação em matéria de Patentes, conforme Instrução Normativa nº 02, de 06/06/2017 publicada na RPI nº 2422, de 06/06/2017.

---

(21) BR 11 2016 020380-1 A2

Código 1.3 - Notificação - Fase Nacional - PCT
(22) 10/02/2015
(30) 17/03/2014 EP 14160182.3
(51) F16D 3/38 (2006.01), F16C 33/78 (2006.01)
(54) VEDAÇÃO E UNIDADE DE ELEMENTO TRANSVERSAL PARA JUNTAS UNIVERSAIS
(71) SPICER GELENKWELLENBAU GMBH (DE)
(72) TOBIAS HESS, THOMAS STEIN, STEFAN BÜRVENICH
(85) 02/09/2016
(86) PCT EP2015/052796 de 10/02/2015
(87) WO 2015/139886 de 24/09/2015
Publicação automática da admissibilidade da fase nacional depositado via PCT . Tratado de cooperação em matéria de Patentes, conforme Instrução Normativa nº 02, de 06/06/2017 publicada na RPI nº 2422, de 06/06/2017.

---

(21) BR 11 2016 020381-0 A2

Código 1.3 - Notificação - Fase Nacional - PCT
(22) 06/03/2015
(30) 06/03/2014 US 61/949,215
(51) A61K 31/7068 (2006.01), A61P 35/00 (2006.01)
(54) SISTEMAS E MÉTODOS PARA LIBERAÇÃO DE DROGAS PARA TRATAMENTO DO CÂNCER DE BEXIGA COM GENCITABINA?
(71) TARIS BIOMEDICAL LLC (US)
(72) DENNIS GIESING, HEEJIN LEE, KAREN DANIEL
(85) 02/09/2016

(86) PCT US2015/019262 de 06/03/2015
(87) WO 2015/134911 de 11/09/2015
Publicação automática da admissibilidade da fase nacional depositado via PCT . Tratado de cooperação em matéria de Patentes, conforme Instrução Normativa nº 02, de 06/06/2017 publicada na RPI nº 2422, de 06/06/2017.

---

(21) BR 11 2016 020382-8 A2

Código 1.3 - Notificação - Fase Nacional - PCT
(22) 20/03/2015
(30) 25/03/2014 US 14/225,181
(51) G06F 3/01 (2006.01), H04N 21/488 (2011.01)
(54) LEGENDA OCULTA INTELIGENTE HABILITADA POR RASTREAMENTO OCULAR
(71) MICROSOFT TECHNOLOGY LICENSING, LLC (US)
(72) WEERAPAN WILAIRAT, VAIBHAV THUKRAL
(85) 02/09/2016
(86) PCT US2015/021619 de 20/03/2015
(87) WO 2015/148276 de 01/10/2015
Publicação automática da admissibilidade da fase nacional depositado via PCT . Tratado de cooperação em matéria de Patentes, conforme Instrução Normativa nº 02, de 06/06/2017 publicada na RPI nº 2422, de 06/06/2017.

---

(21) BR 11 2016 020383-6 A2

Código 1.3 - Notificação - Fase Nacional - PCT
(22) 04/03/2015
(30) 06/03/2014 DE 10 2014 102 974.7
(51) B21D 35/00 (2006.01), B62D 27/00 (2006.01), B21D 7/00 (2006.01), B21D 9/01 (2006.01), B21D 22/00 (2006.01), B21D 26/02 (2011.01), B21D 28/00 (2006.01), B21D 31/00 (2006.01), B23K 1/00 (2006.01)
(54) MÉTODO PARA ADAPTAÇÃO INDIVIDUALIZADA DA FORMA DE ELEMENTOS DE INTERSECÇÃO DE UMA ESTRUTURA DE SUPORTE
(71) THYSSENKRUPP STEEL EUROPE AG (DE)
(72) ANDREAS COTT, ERIK HILFRICH, JOSEPH GEORG KEVENHÖRSTER, OLIVER MERTENS, LOTHAR PATBERG, MARCUS RAUHUT, RALF STEGMEYER
(85) 02/09/2016
(86) PCT EP2015/054510 de 04/03/2015
(87) WO 2015/132300 de 11/09/2015
Publicação automática da admissibilidade da fase nacional depositado via PCT . Tratado de cooperação em matéria de Patentes, conforme Instrução Normativa nº 02, de 06/06/2017 publicada na RPI nº 2422, de 06/06/2017.

---

(21) BR 11 2016 020385-2 A2

Código 1.3 - Notificação - Fase Nacional - PCT
(22) 23/02/2015
(30) 05/03/2014 US 14/197.932; 10/04/2014 US 14/250.021
(51) G01K 3/04 (2006.01), G01N 31/22 (2006.01), A61L 2/28 (2006.01)

(54) INDICADOR DE MEDIÇÃO DUPLO
(71) AMERICAN STERILIZER COMPANY (US)
(72) HARRY BALA, MARK BALA
(85) 02/09/2016
(86) PCT US2015/017090 de 23/02/2015
(87) WO 2015/134220 de 11/09/2015
Publicação automática da admissibilidade da fase nacional depositado via PCT . Tratado de cooperação em matéria de Patentes, conforme Instrução Normativa nº 02, de 06/06/2017 publicada na RPI nº 2422, de 06/06/2017.

---

(21) BR 11 2016 020387-9 A2

Código 1.3 - Notificação - Fase Nacional - PCT
(22) 24/02/2015
(30) 12/03/2014 US 61/951,640
(51) A61K 45/06 (2006.01), A61K 31/4155 (2006.01), A61K 31/519 (2006.01), A61P 35/00 (2006.01), A61P 35/02 (2006.01)
(54) COMBINAÇÃO COMPREENDENDO UM INIBIDOR DA BTK E UM INIBIDOR DA AKT
(71) NOVARTIS AG (CH)
(72) RAKESH KUMAR, KIMBERLY A. ROBELL
(85) 02/09/2016
(86) PCT IB2015/051380 de 24/02/2015
(87) WO 2015/136398 de 17/09/2015
Publicação automática da admissibilidade da fase nacional depositado via PCT . Tratado de cooperação em matéria de Patentes, conforme Instrução Normativa nº 02, de 06/06/2017 publicada na RPI nº 2422, de 06/06/2017.

---

(21) BR 11 2016 020388-7 A2

Código 1.3 - Notificação - Fase Nacional - PCT
(22) 03/03/2015
(30) 03/03/2014 US 14/194,911
(51) F02M 35/112 (2006.01)
(54) DISTRIBUIDOR DE ADMISSÃO
(71) MKC FLOW, LLC (US)
(72) KEITH WILSON
(85) 02/09/2016
(86) PCT US2015/018479 de 03/03/2015
(87) WO 2015/134492 de 11/09/2015
Publicação automática da admissibilidade da fase nacional depositado via PCT . Tratado de cooperação em matéria de Patentes, conforme Instrução Normativa nº 02, de 06/06/2017 publicada na RPI nº 2422, de 06/06/2017.

---

(21) BR 11 2016 020389-5 A2

Código 1.3 - Notificação - Fase Nacional - PCT
(22) 06/03/2015
(30) 06/03/2014 GB 1403944.0
(51) A61K 31/501 (2006.01), A61P 25/00 (2006.01), A61P 25/14 (2006.01)

(54) DERIVADOS DE PIRAZIDINA PARA USO NA PREVENÇÃO OU TRATAMENTO DE UM DISTÚRBIO ATÁXICO
(71) TAKEDA PHARMACEUTICAL COMPANY LIMITED (JP)
(72) SARAH ALMOND
(85) 02/09/2016
(86) PCT GB2015/050654 de 06/03/2015
(87) WO 2015/132608 de 11/09/2015
Publicação automática da admissibilidade da fase nacional depositado via PCT . Tratado de cooperação em matéria de Patentes, conforme Instrução Normativa nº 02, de 06/06/2017 publicada na RPI nº 2422, de 06/06/2017.

---

(21) BR 11 2016 020390-9 A2

Código 1.3 - Notificação - Fase Nacional - PCT
(22) 04/03/2015
(30) 05/03/2014 FR 1451793
(51) B01D 53/14 (2006.01), C23C 16/44 (2006.01)
(54) PROCESSO DE TRATAMENTO DE GÁS EFLUENTE, E, USO DE UM ÓLEO MINERAL NAFTÊNICO
(71) HERAKLES (FR)
(72) JEAN-FRANÇOIS POTIN, BERNARD DELPERIER
(85) 02/09/2016
(86) PCT FR2015/050523 de 04/03/2015
(87) WO 2015/132527 de 11/09/2015
Publicação automática da admissibilidade da fase nacional depositado via PCT . Tratado de cooperação em matéria de Patentes, conforme Instrução Normativa nº 02, de 06/06/2017 publicada na RPI nº 2422, de 06/06/2017.

---

(21) BR 11 2016 020392-5 A2

Código 1.3 - Notificação - Fase Nacional - PCT
(22) 05/03/2014
(51) H04L 12/725 (2013.01)
(54) DISPOSITIVO DE NÓ DE ACESSO PARA ENCAMINHAR PACOTES DE DADOS
(71) HUAWEI TECHNOLOGIES CO., LTD. (CN)
(72) HENRIK LUNDQVIST, GEORGE KOUDOURIDIS, PETTERI KELA
(85) 02/09/2016
(86) PCT EP2014/054266 de 05/03/2014
(87) WO 2015/131943 de 11/09/2015
Publicação automática da admissibilidade da fase nacional depositado via PCT . Tratado de cooperação em matéria de Patentes, conforme Instrução Normativa nº 02, de 06/06/2017 publicada na RPI nº 2422, de 06/06/2017.

---

(21) BR 11 2016 020393-3 A2

Código 1.3 - Notificação - Fase Nacional - PCT
(22) 02/03/2015
(30) 05/03/2014 EP 14157788.2
(51) A61M 16/16 (2006.01), A61M 16/14 (2006.01), A61M 11/00 (2006.01),

A61M 16/08 (2006.01), A61M 16/10 (2006.01), B05B 1/06 (2006.01), B05B 1/08 (2006.01)
(54) UMIDIFICADOR PARA UMIDIFICAR UM AEROSSOL
(71) FRAUNHOFER-GESELLSCHAFT ZUR FÖRDERUNG DER ANGEWANDTEN FORSCHUNG E.V. (DE)
(72) PETER IWATSCHENKO, GERHARD POHLMANN
(85) 02/09/2016
(86) PCT EP2015/054240 de 02/03/2015
(87) WO 2015/132172 de 11/09/2015
Publicação automática da admissibilidade da fase nacional depositado via PCT . Tratado de cooperação em matéria de Patentes, conforme Instrução Normativa nº 02, de 06/06/2017 publicada na RPI nº 2422, de 06/06/2017.

---

(21) BR 11 2016 020395-0 A2

Código 1.3 - Notificação - Fase Nacional - PCT
(22) 04/03/2015
(30) 06/03/2014 FR 1451828
(51) H04L 12/12 (2006.01), H04L 12/46 (2006.01), H04W 52/02 (2009.01)
(54) MÉTODO E DISPOSITIVO PARA INTERCONECTAR UMA PRIMEIRA REDE DE COMUNICAÇÃO E UMA SEGUNDA REDE DE COMUNICAÇÃO
(71) SAGEMCOM BROADBAND SAS (FR)
(72) ERIC MASERA, NICOLAS DANGY-CAYE, ANTONIE ROCQUELAY
(85) 02/09/2016
(86) PCT EP2015/054503 de 04/03/2015
(87) WO 2015/132296 de 11/09/2015
Publicação automática da admissibilidade da fase nacional depositado via PCT . Tratado de cooperação em matéria de Patentes, conforme Instrução Normativa nº 02, de 06/06/2017 publicada na RPI nº 2422, de 06/06/2017.

---

(21) BR 11 2016 020398-4 A2

Código 1.3 - Notificação - Fase Nacional - PCT
(22) 03/03/2015
(30) 04/03/2014 KR 10-2014-0025733; 04/03/2014 KR 10-2014-0025746; 04/03/2014 KR 10-2014-0025747
(51) D06F 39/02 (2006.01)
(54) MÁQUINA DE LAVAGEM
(71) LG ELECTRONICS INC. (KR)
(72) BOSUNG SEO, MYUNGHUN IM
(85) 02/09/2016
(86) PCT KR2015/002050 de 03/03/2015
(87) WO 2015/133798 de 11/09/2015
Publicação automática da admissibilidade da fase nacional depositado via PCT . Tratado de cooperação em matéria de Patentes, conforme Instrução Normativa nº 02, de 06/06/2017 publicada na RPI nº 2422, de 06/06/2017.

---

(21) BR 11 2016 020399-2 A2

Código 1.3 - Notificação - Fase Nacional - PCT

(22) 05/03/2015
(30) 06/03/2014 IT AQ2014A000001
(51) E06B 5/10 (2006.01), E05B 65/10 (2006.01)
(54) PORTA QUE PODE SER ABERTA NO CASO DE UMA FALHA ESTRUTURAL
(71) LUCA FALLAOLITA (IT)
(72) FALLAOLITA, LUCA
(85) 02/09/2016
(86) PCT IB2015/051627 de 05/03/2015
(87) WO 2015/132758 de 11/09/2015
Publicação automática da admissibilidade da fase nacional depositado via PCT . Tratado de cooperação em matéria de Patentes, conforme Instrução Normativa nº 02, de 06/06/2017 publicada na RPI nº 2422, de 06/06/2017.

---

(21) BR 11 2016 020403-4 A2

Código 1.3 - Notificação - Fase Nacional - PCT
(22) 03/03/2014
(51) H04W 48/20 (2009.01)
(54) MÉTODO PARA REPORTAR E RECEBER INFORMAÇÃO, UE E DISPOSITIVO DE REDE.
(71) HUAWEI TECHNOLOGIES CO., LTD. (CN)
(72) MIN XU, XIAOYING XU, XIAOXIAO ZHENG, FANGFU GUO
(85) 02/09/2016
(86) PCT CN2014/072802 de 03/03/2014
(87) WO 2015/131312 de 11/09/2015
Publicação automática da admissibilidade da fase nacional depositado via PCT . Tratado de cooperação em matéria de Patentes, conforme Instrução Normativa nº 02, de 06/06/2017 publicada na RPI nº 2422, de 06/06/2017.

---

(21) BR 11 2016 020409-3 A2

Código 1.3 - Notificação - Fase Nacional - PCT
(22) 01/04/2014
(30) 03/03/2014 US 61/947,019; 07/03/2014 US 61/949,271; 21/03/2014 US 61/968,839; 31/03/2014 US 61/972,807
(51) G21H 1/12 (2006.01), H05H 1/48 (2006.01)
(54) SISTEMAS GERADORES DE POTÊNCIA FOTOVOLTAICA E MÉTODOS RELACIONADOS
(71) BRILLIANT LIGHT POWER, INC. (US)
(72) RANDELL MILLS
(85) 02/09/2016
(86) PCT US2014/032584 de 01/04/2014
(87) WO 2015/134047 de 11/09/2015
Publicação automática da admissibilidade da fase nacional depositado via PCT . Tratado de cooperação em matéria de Patentes, conforme Instrução Normativa nº 02, de 06/06/2017 publicada na RPI nº 2422, de 06/06/2017.

(21) BR 11 2016 020410-7 A2

Código 1.3 - Notificação - Fase Nacional - PCT
(22) 27/03/2015
(30) 31/03/2014 WO PCT/EP2014/056468
(51) B41M 3/00 (2006.01), B41M 5/28 (2006.01), C09D 11/00 (2006.01), C09D 11/30 (2014.01), C09D 11/50 (2014.01), C09K 19/58 (2006.01), B41M 3/14 (2006.01), B42D 25/305 (2014.01), B42D 25/364 (2014.01)
(54) ITEM E MERCADORIA, MARCAÇÃO DOS MESMOS, MÉTODOS PARA MARCAÇÃO, IDENTIFICAÇÃO, AUTENTICAÇÃO, MONITORAMENTO E RASTREAMENTO DOS MESMOS E MÉTODO PARA ESTABELECIMENTO E MELHORAMENTO DE DETECTABILIDADE
(71) SICPA HOLDING SA (CH)
(72) ERIC DECOUX, TRISTAN JAUZEIN
(85) 02/09/2016
(86) PCT EP2015/056679 de 27/03/2015
(87) WO 2015/150246 de 08/10/2015
Publicação automática da admissibilidade da fase nacional depositado via PCT . Tratado de cooperação em matéria de Patentes, conforme Instrução Normativa nº 02, de 06/06/2017 publicada na RPI nº 2422, de 06/06/2017.

(21) BR 11 2016 020414-0 A2

Código 1.3 - Notificação - Fase Nacional - PCT
(22) 04/03/2015
(30) 05/03/2014 EP 14157871.6; 21/03/2014 EP 14161065.9
(51) B63B 1/38 (2006.01), B63B 59/04 (2006.01)
(54) USO DE UM SISTEMA DE LUBRIFICAÇÃO A AR PARA REDUZIR CRESCIMENTO MARINHO EM UM NAVIO
(71) SILVERSTREAM TECHNOLOGIES B.V. (NL)
(72) JOHANNES JOHANNESSON, NOAH SILBERSCHMIDT, JØRGEN CLAUSEN
(85) 02/09/2016
(86) PCT NL2015/050137 de 04/03/2015
(87) WO 2015/133901 de 11/09/2015
Publicação automática da admissibilidade da fase nacional depositado via PCT . Tratado de cooperação em matéria de Patentes, conforme Instrução Normativa nº 02, de 06/06/2017 publicada na RPI nº 2422, de 06/06/2017.

(21) BR 11 2016 020415-8 A2

Código 1.3 - Notificação - Fase Nacional - PCT
(22) 04/03/2015
(30) 05/03/2014 EP 14157871.6
(51) B63B 1/38 (2006.01)
(54) SISTEMA DE LUBRIFICAÇÃO A AR E NAVIO COMPREENDENDO TAL UM SISTEMA
(71) SILVERSTREAM TECHNOLOGIES B.V. (NL)
(72) JOHANNES JOHANNESSON, NOAH SILBERSCHMIDT, JØRGEN CLAUSEN

(85) 02/09/2016
(86) PCT NL2015/050136 de 04/03/2015
(87) WO 2015/133900 de 11/09/2015
Publicação automática da admissibilidade da fase nacional depositado via PCT . Tratado de cooperação em matéria de Patentes, conforme Instrução Normativa nº 02, de 06/06/2017 publicada na RPI nº 2422, de 06/06/2017.

---

(21) BR 11 2016 020416-6 A2

Código 1.3 - Notificação - Fase Nacional - PCT
(22) 04/03/2015
(30) 05/03/2014 EP 14157871.6
(51) B63B 1/38 (2006.01)
(54) SISTEMA DE LUBRUFICAÇÃO A AR E NAVIO COMPREENDENDO TAL SISTEMA
(71) SILVERSTREAM TECHNOLOGIES B.V. (NL)
(72) JOHANNES JOHANNESSON, NOAH SILBERSCHMIDT, JØRGEN CLAUSEN
(85) 02/09/2016
(86) PCT NL2015/050135 de 04/03/2015
(87) WO 2015/133899 de 11/09/2015
Publicação automática da admissibilidade da fase nacional depositado via PCT . Tratado de cooperação em matéria de Patentes, conforme Instrução Normativa nº 02, de 06/06/2017 publicada na RPI nº 2422, de 06/06/2017.

---

(21) BR 11 2016 020435-2 A2

Código 1.3 - Notificação - Fase Nacional - PCT
(22) 17/03/2015
(30) 18/03/2014 EP 14160528.7
(51) E21B 41/00 (2006.01), E21B 47/00 (2006.01)
(54) MÉTODO E APARELHO PARA VERIFICAR UM MODELO DE POÇO
(71) WELLTEC A/S (DK)
(72) JENS BARFOED, MALENE ULLERIKS NIELSEN
(85) 05/09/2016
(86) PCT EP2015/055506 de 17/03/2015
(87) WO 2015/140136 de 24/09/2015
Publicação automática da admissibilidade da fase nacional depositado via PCT . Tratado de cooperação em matéria de Patentes, conforme Instrução Normativa nº 02, de 06/06/2017 publicada na RPI nº 2422, de 06/06/2017.

---

(21) BR 11 2016 020436-0 A2

Código 1.3 - Notificação - Fase Nacional - PCT
(22) 06/03/2014
(51) F03D 11/00 (2006.01)
(54) SISTEMA DE MEDIÇÃO DE DESCARGA PARA UMA TURBINA EÓLICA
(71) GLOBAL LIGHTNING PROTECTION SERVICES A/S (DK)
(72) KIM BERTELSEN, THOMAS HOLM KROGH, SØREN FIND MADSEN
(85) 05/09/2016

(86) PCT DK2014/050048 de 06/03/2014
(87) WO 2015/131900 de 11/09/2015
Publicação automática da admissibilidade da fase nacional depositado via PCT . Tratado de cooperação em matéria de Patentes, conforme Instrução Normativa nº 02, de 06/06/2017 publicada na RPI nº 2422, de 06/06/2017.

---

(21) BR 11 2016 020437-9 A2

Código 1.3 - Notificação - Fase Nacional - PCT
(22) 26/02/2015
(30) 13/03/2014 JP 2014-049884; 15/12/2014 JP 2014-253117
(51) A61F 13/15 (2006.01), A61F 13/49 (2006.01), A61F 13/496 (2006.01)
(54) MÉTODO DE PRODUÇÃO PARA FRALDA DESCARTÁVEL DO TIPO ROUPA ÍNTIMA E FRALDA DESCARTÁVEL DE TIPO ROUPA ÍNTIMA QUE PODE SER PRODUZIDA POR TAL MÉTODO
(71) DAIO PAPER CORPORATION (JP)
(72) YOSUKE MORI, SADANAO MANABE
(85) 05/09/2016
(86) PCT JP2015/055559 de 26/02/2015
(87) WO 2015/137129 de 17/09/2015
Publicação automática da admissibilidade da fase nacional depositado via PCT . Tratado de cooperação em matéria de Patentes, conforme Instrução Normativa nº 02, de 06/06/2017 publicada na RPI nº 2422, de 06/06/2017.

---

(21) BR 11 2016 020439-5 A2

Código 1.3 - Notificação - Fase Nacional - PCT
(22) 05/03/2015
(30) 06/03/2014 US 61/948,957; 09/12/2014 US 62/089,713
(51) A61K 31/437 (2006.01), A61P 29/00 (2006.01), C07D 487/04 (2006.01)
(54) COMPOSIÇÕES DE GRAPIPRANT E MÉTODOS PARA USO DAS MESMAS
(71) ARATANA THERAPEUTICS, INC. (US)
(72) LESLEY RAUSCH-DERRA, TAMARA NEWBOLD, GOPINATH DEVARAJ, AKEMI SHIRAISHI
(85) 05/09/2016
(86) PCT US2015/019037 de 05/03/2015
(87) WO 2015/134792 de 11/09/2015
Publicação automática da admissibilidade da fase nacional depositado via PCT . Tratado de cooperação em matéria de Patentes, conforme Instrução Normativa nº 02, de 06/06/2017 publicada na RPI nº 2422, de 06/06/2017.

---

(21) BR 11 2016 020440-9 A2

Código 1.3 - Notificação - Fase Nacional - PCT
(22) 13/03/2015
(30) 14/03/2014 US 61/953,416
(51) A01N 31/06 (2006.01), A23L 3/3472 (2006.01), A23L 3/3508 (2006.01), A01N 37/04 (2006.01), A01P 1/00 (2006.01)
(54) COMPOSIÇÕES ANTIMICROBIANAS DE ÁCIDO ORGÂNICO

(71) SOLENIS TECHNOLOGIES, L.P. (CH)
(72) ZHAOQING LIU, CORINNE E. CONSALO, JOHN S. CHAPMAN
(85) 05/09/2016
(86) PCT IB2015/000727 de 13/03/2015
(87) WO 2015/136366 de 17/09/2015
Publicação automática da admissibilidade da fase nacional depositado via PCT . Tratado de cooperação em matéria de Patentes, conforme Instrução Normativa nº 02, de 06/06/2017 publicada na RPI nº 2422, de 06/06/2017.

---

(21) BR 11 2016 020441-7 A2

Código 1.3 - Notificação - Fase Nacional - PCT
(22) 26/02/2015
(30) 12/03/2014 JP 2014-049111
(51) A61F 13/15 (2006.01), A61F 13/49 (2006.01), A61F 13/496 (2006.01)
(54) FRALDA DESCARTÁVEL DE TIPO ROUPA ÍNTIMA
(71) DAIO PAPER CORPORATION (JP)
(72) YASUKO ISHIKAWA, SHUNJI SENO
(85) 05/09/2016
(86) PCT JP2015/055558 de 26/02/2015
(87) WO 2015/137128 de 17/09/2015
Publicação automática da admissibilidade da fase nacional depositado via PCT . Tratado de cooperação em matéria de Patentes, conforme Instrução Normativa nº 02, de 06/06/2017 publicada na RPI nº 2422, de 06/06/2017.

---

(21) BR 11 2016 020442-5 A2

Código 1.3 - Notificação - Fase Nacional - PCT
(22) 03/03/2015
(30) 05/03/2014 US 61/948,212
(51) E21B 43/267 (2006.01)
(54) PROPANTE SECO DE AUTOSSUSPENSÃO, FLUIDO AQUOSO DE FRATURAMENTO, MÉTODO DE FRATURAMENTO DE UMA FORMAÇÃO GEOLÓGICA E MÉTODO PARA PRODUZIR O PROPANTE DE AUTOSSUSPENSÃO
(71) SELF-SUSPENDING PROPPANT LLC. (US)
(72) DAVID S. SOANE, ROBERT P. MAHONEY, MARIE K. HERRING, KEVIN P. KINCAID, PHILIP WUTHRICH
(85) 05/09/2016
(86) PCT US2015/018374 de 03/03/2015
(87) WO 2015/134414 de 11/09/2015
Publicação automática da admissibilidade da fase nacional depositado via PCT . Tratado de cooperação em matéria de Patentes, conforme Instrução Normativa nº 02, de 06/06/2017 publicada na RPI nº 2422, de 06/06/2017.

---

(21) BR 11 2016 020443-3 A2

Código 1.3 - Notificação - Fase Nacional - PCT
(22) 24/03/2014
(30) 04/03/2014 KR 10-2014-0025692

(51) B60R 1/06 (2006.01), B60R 1/08 (2006.01)
(54) ESPELHO LATERAL PARA VEÍCULOS
(71) BULLSONE CO., LTD. (KR)
(72) JIN-GU KIM, SUNG-KOO LEE, JIN-WOOK BAEK, GANG LEE, HO-CHEOL LEE
(85) 05/09/2016
(86) PCT KR2014/002459 de 24/03/2014
(87) WO 2015/133673 de 11/09/2015
Publicação automática da admissibilidade da fase nacional depositado via PCT . Tratado de cooperação em matéria de Patentes, conforme Instrução Normativa nº 02, de 06/06/2017 publicada na RPI nº 2422, de 06/06/2017.

---

(21) BR 11 2016 020444-1 A2

Código 1.3 - Notificação - Fase Nacional - PCT
(22) 05/03/2015
(30) 06/03/2014 US 61/949,006; 30/07/2014 US 61/996,961
(51) A61K 31/437 (2006.01), C07D 487/04 (2006.01)
(54) FORMAS CRISTALINAS DE GRAPIPRANT
(71) ARATANA THERAPEUTICS, INC. (US)
(72) TAMARA NEWBOLD, MELISSA SMITH, CHRIS SEEKAMP, ROBERT WENSLOW, XIA LU
(85) 05/09/2016
(86) PCT US2015/019043 de 05/03/2015
(87) WO 2015/134797 de 11/09/2015
Publicação automática da admissibilidade da fase nacional depositado via PCT . Tratado de cooperação em matéria de Patentes, conforme Instrução Normativa nº 02, de 06/06/2017 publicada na RPI nº 2422, de 06/06/2017.

---

(21) BR 11 2016 020445-0 A2

Código 1.3 - Notificação - Fase Nacional - PCT
(22) 24/02/2015
(30) 05/03/2014 JP 2014-043207
(51) F01N 3/023 (2006.01), F01N 3/021 (2006.01), F02D 41/02 (2006.01)
(54) APARELHO DE CONTROLE PARA MOTOR DE COMBUSTÃO INTERNA
(71) TOYOTA JIDOSHA KABUSHIKI KAISHA (JP)
(72) ISAMU GOTO
(85) 05/09/2016
(86) PCT IB2015/000220 de 24/02/2015
(87) WO 2015/132642 de 11/09/2015
Publicação automática da admissibilidade da fase nacional depositado via PCT . Tratado de cooperação em matéria de Patentes, conforme Instrução Normativa nº 02, de 06/06/2017 publicada na RPI nº 2422, de 06/06/2017.

---

(21) BR 11 2016 020446-8 A2

Código 1.3 - Notificação - Fase Nacional - PCT
(22) 06/03/2015
(30) 07/03/2014 US 61/949,283

(51) B32B 17/10 (2006.01), B32B 27/20 (2006.01), C08J 5/18 (2006.01)
(54) FILMES DE POLIÉSTER TINGIDOS EXTRUSADOS DURÁVEIS
(71) 3M INNOVATIVE PROPERTIES COMPANY (US)
(72) CHRISTOPHER A. HAAK, JOSEPH M. ZOBOROWSKI
(85) 05/09/2016
(86) PCT US2015/019085 de 06/03/2015
(87) WO 2015/134824 de 11/09/2015
Publicação automática da admissibilidade da fase nacional depositado via PCT . Tratado de cooperação em matéria de Patentes, conforme Instrução Normativa nº 02, de 06/06/2017 publicada na RPI nº 2422, de 06/06/2017.

---

(21) BR 11 2016 020447-6 A2

Código 1.3 - Notificação - Fase Nacional - PCT
(22) 23/10/2015
(30) 31/03/2015 CN 201520193141.x
(51) H04B 7/155 (2006.01), H04B 7/04 (2006.01)
(54) SISTEMA ATIVO DE ANTENAS DISTRIBUÍDAS E UNIDADE DE RETRANSMISSÃO DO MESMO
(71) COMBA TELECOM TECHNOLOGY (GUANGZHOU) CO., LTD. (CN)
(72) SONG CAO, HAILONG DENG, HUI ZHANG, YUWEN ZHANG
(85) 05/09/2016
(86) PCT CN2015/092694 de 23/10/2015
(87) WO 2016/155295 de 06/10/2016
Publicação automática da admissibilidade da fase nacional depositado via PCT . Tratado de cooperação em matéria de Patentes, conforme Instrução Normativa nº 02, de 06/06/2017 publicada na RPI nº 2422, de 06/06/2017.

---

(21) BR 11 2016 020448-4 A2

Código 1.3 - Notificação - Fase Nacional - PCT
(22) 10/03/2015
(30) 10/03/2014 FR 1451948
(51) F16L 15/04 (2006.01), F16L 21/02 (2006.01), F16L 47/16 (2006.01)
(54) ACOPLAMENTO DE TUBO
(71) SAINT-GOBAIN PERFORMANCE PLASTICS CORPORATION (US) , SAINT-GOBAIN PERFORMANCE PLASTICS FRANCE (FR)
(72) YVES STEFANI, ROLAND LUCOTTE
(85) 05/09/2016
(86) PCT US2015/019717 de 10/03/2015
(87) WO 2015/138457 de 17/09/2015
Publicação automática da admissibilidade da fase nacional depositado via PCT . Tratado de cooperação em matéria de Patentes, conforme Instrução Normativa nº 02, de 06/06/2017 publicada na RPI nº 2422, de 06/06/2017.

---

(21) BR 11 2016 020449-2 A2

Código 1.3 - Notificação - Fase Nacional - PCT
(22) 14/03/2014
(51) B23K 35/30 (2006.01), C22C 38/08 (2006.01)

(54) LIGA À BASE DE FERRO, MÉTODO PARA FABRICAR UMA TIRA EM UMA LIGA, TIRA, MÉTODO PARA FABRICAR UM FIO DE SOLDAGEM, FIO DE SOLDAGEM E USO DA LIGA
(71) APERAM (LU)
(72) PIERRE-LOUIS REYDET, FANNY JOUVENCEAU, ROLAND PANIER
(85) 05/09/2016
(86) PCT IB2014/059819 de 14/03/2014
(87) WO 2015/136333 de 17/09/2015
Publicação automática da admissibilidade da fase nacional depositado via PCT . Tratado de cooperação em matéria de Patentes, conforme Instrução Normativa nº 02, de 06/06/2017 publicada na RPI nº 2422, de 06/06/2017.

---

(21) BR 11 2016 020451-4 A2

Código 1.3 - Notificação - Fase Nacional - PCT
(22) 11/02/2015
(30) 30/05/2014 US 14/292,226
(51) A43B 1/04 (2006.01), A43B 23/02 (2006.01), A43B 23/04 (2006.01)
(54) MÉTODO DE FABRICAÇÃO DE UM ARTIGO DE CALÇADO INCLUINDO TEAR UM COMPONENTE DE MALHA DE CONSTRUÇÃO DE MALHA-URDIDURA FORMANDO UMA PARTE DE INVÓLUCRO SEM EMENDA
(71) NIKE INNOVATE C.V. (US)
(72) JULIE A. HUFFMAN, AMY LYTTLE, THOMAS G. BELL
(85) 05/09/2016
(86) PCT US2015/015340 de 11/02/2015
(87) WO 2015/183348 de 03/12/2015
Publicação automática da admissibilidade da fase nacional depositado via PCT . Tratado de cooperação em matéria de Patentes, conforme Instrução Normativa nº 02, de 06/06/2017 publicada na RPI nº 2422, de 06/06/2017.

---

(21) BR 11 2016 020452-2 A2

Código 1.3 - Notificação - Fase Nacional - PCT
(22) 11/06/2015
(30) 20/06/2014 DE 10 2014 108 699.6
(51) F16L 19/00 (2006.01), F16L 19/025 (2006.01)
(54) DISPOSIÇÃO DE ACOPLAMENTO PARA UM ACOPLAMENTO ROSCADO
(71) ALFRED KÄRCHER GMBH & CO. KG (DE)
(72) CHRISTIAN LANGER, BENJAMIN WEISS, RALPH SEITTER
(85) 05/09/2016
(86) PCT EP2015/063034 de 11/06/2015
(87) WO 2015/193164 de 23/12/2015
Publicação automática da admissibilidade da fase nacional depositado via PCT . Tratado de cooperação em matéria de Patentes, conforme Instrução Normativa nº 02, de 06/06/2017 publicada na RPI nº 2422, de 06/06/2017.

(21) BR 11 2016 020455-7 A2

Código 1.3 - Notificação - Fase Nacional - PCT
(22) 02/03/2015
(30) 04/03/2014 FR 1451723
(51) H04N 19/117 (2014.01), H04N 19/70 (2014.01), H04N 19/156 (2014.01), H04N 19/82 (2014.01)
(54) MÉTODO E DISPOSITIVO PARA MODIFICAR UM FLUXO DE VÍDEO BINÁRIO, SISTEMA PARA COMUNICAR UM FLUXO DE VÍDEO BINÁRIO, PRODUTO DE PROGRAMA DE COMPUTADOR E MEIOS DE ARMAZENAMENTO
(71) SAGEMCOM BROADBAND SAS (FR)
(72) DENIS CHARMET
(85) 05/09/2016
(86) PCT EP2015/054323 de 02/03/2015
(87) WO 2015/132209 de 11/09/2015
Publicação automática da admissibilidade da fase nacional depositado via PCT . Tratado de cooperação em matéria de Patentes, conforme Instrução Normativa nº 02, de 06/06/2017 publicada na RPI nº 2422, de 06/06/2017.

(21) BR 11 2016 020456-5 A2

Código 1.3 - Notificação - Fase Nacional - PCT
(22) 06/03/2015
(30) 06/03/2014 US 61/948,930; 05/03/2015 US 14/639,309
(51) E21B 33/16 (2006.01)
(54) ?MÉTODO PARA REVESTIR UMA ABERTURA DE POÇO SUBMARINO E SISTEMA DE TAMPÃO DE LIBERAÇÃO?
(71) WEATHERFORD TECHNOLOGY HOLDINGS, LLC (US)
(72) GREGORY GERARD GASPARD, DOUGLAS BRIAN FARLEY
(85) 05/09/2016
(86) PCT US2015/019092 de 06/03/2015
(87) WO 2015/134830 de 11/09/2015
Publicação automática da admissibilidade da fase nacional depositado via PCT . Tratado de cooperação em matéria de Patentes, conforme Instrução Normativa nº 02, de 06/06/2017 publicada na RPI nº 2422, de 06/06/2017.

(21) BR 11 2016 020457-3 A2

Código 1.3 - Notificação - Fase Nacional - PCT
(22) 03/03/2015
(30) 04/03/2014 US 61/947,834
(51) G06F 17/30 (2006.01), G06F 17/27 (2006.01)
(54) MÉTODO DE BUSCA POR IMPRESSÕES DIGITAIS DE ÁUDIO ARMAZENADAS EM UM BANCO DE DADOS DENTRO DE UM SISTEMA DE DETECÇÃO DE IMPRESSÕES DIGITAIS DE ÁUDIO
(71) INTERACTIVE INTELLIGENCE GROUP, INC. (US)
(72) FELIX IMMANUEL WYSS, ANANTH NAGARAJA IYER, SRINATH CHELUVARAJA
(85) 05/09/2016

(86) PCT US2015/018429 de 03/03/2015
(87) WO 2015/134452 de 11/09/2015
Publicação automática da admissibilidade da fase nacional depositado via PCT . Tratado de cooperação em matéria de Patentes, conforme Instrução Normativa nº 02, de 06/06/2017 publicada na RPI nº 2422, de 06/06/2017.

---

(21) BR 11 2016 020458-1 A2

Código 1.3 - Notificação - Fase Nacional - PCT
(22) 05/03/2015
(30) 10/03/2014 US 61/950,447
(51) A61K 8/34 (2006.01), A61Q 5/12 (2006.01), A61K 8/81 (2006.01), A61K 8/92 (2006.01)
(54) AGENTES SENSORIAIS DE CUIDADO DO CABELO
(71) DOW GLOBAL TECHNOLOGIES LLC (US) , ROHM AND HAAS COMPANY (US)
(72) THOMAS P. CLARK, KINJALBAHEN JOSHI, KATHLEEN KELLER, JOHN W. KRAMER, YING O'CONNOR, THOMAS H. PETERSON, CURTIS SCHWARTZ, QICHUN WAN
(85) 05/09/2016
(86) PCT US2015/018918 de 05/03/2015
(87) WO 2015/138210 de 17/09/2015
Publicação automática da admissibilidade da fase nacional depositado via PCT . Tratado de cooperação em matéria de Patentes, conforme Instrução Normativa nº 02, de 06/06/2017 publicada na RPI nº 2422, de 06/06/2017.

---

(21) BR 11 2016 020459-0 A2

Código 1.3 - Notificação - Fase Nacional - PCT
(22) 02/03/2015
(30) 04/03/2014 IN 729/MUM/2014
(51) B01J 31/04 (2006.01), B01J 20/00 (2006.01), C07C 2/68 (2006.01)
(54) ?PRECURSORES DE FLUIDO IÔNICO?
(71) RELIANCE INDUSTRIES LIMITED (IN)
(72) PARASU VEERA UPPARA, PAVANKUMAR ADURI, SUBARNA SHYAMROY
(85) 05/09/2016
(86) PCT IB2015/051508 de 02/03/2015
(87) WO 2015/132706 de 11/09/2015
Publicação automática da admissibilidade da fase nacional depositado via PCT . Tratado de cooperação em matéria de Patentes, conforme Instrução Normativa nº 02, de 06/06/2017 publicada na RPI nº 2422, de 06/06/2017.

---

(21) BR 11 2016 020460-3 A2

Código 1.3 - Notificação - Fase Nacional - PCT
(22) 01/08/2014
(30) 06/03/2014 US 14/199,300
(51) B01F 3/12 (2006.01), B01F 7/18 (2006.01), B01F 7/00 (2006.01), B22C 5/04 (2006.01)

(54) DISPOSITIVO DE MISTURAÇÃO, MÉTODO PARA MISTURAR PASTA E SISTEMA DE PÁS
(71) GENERAL ELECTRIC COMPANY (US)
(72) BERNARD PATRICK BEWLAY, STEPHEN FRANCIS BANCHERI, JOAN MCKIEVER, BRIAN MICHAEL ELLIS, NICHOLAS VINCENT MCLASKY
(85) 05/09/2016
(86) PCT US2014/049350 de 01/08/2014
(87) WO 2015/134057 de 11/09/2015
Publicação automática da admissibilidade da fase nacional depositado via PCT . Tratado de cooperação em matéria de Patentes, conforme Instrução Normativa nº 02, de 06/06/2017 publicada na RPI nº 2422, de 06/06/2017.

---

(21) BR 11 2016 020461-1 A2

Código 1.3 - Notificação - Fase Nacional - PCT
(22) 02/03/2015
(30) 03/03/2014 IT MO2014A0000513
(51) F16H 61/433 (2010.01)
(54) CARREGADOR DE RODAS COMPACTO
(71) CNH INDUSTRIAL ITALIA S.P.A. (IT)
(72) PAOLO FERRACIN, ADRIANO GARRAMONE, ANDREA GRAVILI, GIANPIERO NEGRI, GIUSEPPINA RAZETTO, MICHAEL READ, MARCO PIETRO CIARROCCHI
(85) 05/09/2016
(86) PCT EP2015/054246 de 02/03/2015
(87) WO 2015/132175 de 11/09/2015
Publicação automática da admissibilidade da fase nacional depositado via PCT . Tratado de cooperação em matéria de Patentes, conforme Instrução Normativa nº 02, de 06/06/2017 publicada na RPI nº 2422, de 06/06/2017.

---

(21) BR 11 2016 020465-4 A2

Código 1.3 - Notificação - Fase Nacional - PCT
(22) 19/02/2015
(30) 05/03/2014 FR 14 51775
(51) A01N 59/16 (2006.01), A01N 43/24 (2006.01), A01N 25/28 (2006.01), A01P 9/00 (2006.01)
(54) PARTÍCULA MOLUSCICIDA, ISCA MOLUSCICIDA E PROCESSO DE COMBATE A MOLUSCOS NOCIVOS
(71) DE SANGOSSE (FR)
(72) FRÉDÉRIC MERCIER
(85) 05/09/2016
(86) PCT EP2015/053510 de 19/02/2015
(87) WO 2015/132076 de 11/09/2015
Publicação automática da admissibilidade da fase nacional depositado via PCT . Tratado de cooperação em matéria de Patentes, conforme Instrução Normativa nº 02, de 06/06/2017 publicada na RPI nº 2422, de 06/06/2017.

(21) BR 11 2016 020466-2 A2

Código 1.3 - Notificação - Fase Nacional - PCT
(22) 27/01/2015
(30) 23/05/2014 CN 201410223020.5
(51) H01P 1/18 (2006.01), H01Q 3/32 (2006.01)
(54) COMUTADOR DE FASE DIELÉTRICO
(71) COMBA TELECOM TECHNOLOGY (GUANGZHOU) LTD. (CN)
(72) LIU, PEITAO, SU, GUOSHENG, BU, BINLONG, XUE, FENGZHANG, SUN, SHANQIU
(85) 05/09/2016
(86) PCT CN2015/071659 de 27/01/2015
(87) WO 2015/176552 de 26/11/2015
Publicação automática da admissibilidade da fase nacional depositado via PCT . Tratado de cooperação em matéria de Patentes, conforme Instrução Normativa nº 02, de 06/06/2017 publicada na RPI nº 2422, de 06/06/2017.

(21) BR 11 2016 020469-7 A2

Código 1.3 - Notificação - Fase Nacional - PCT
(22) 16/03/2015
(30) 17/03/2014 JP 2014-054186
(51) C08L 29/04 (2006.01), B32B 27/30 (2006.01), B32B 27/32 (2006.01), B65D 65/40 (2006.01), B65D 77/06 (2006.01), C08K 5/098 (2006.01), C08L 23/08 (2006.01), C08L 23/26 (2006.01)
(54) COMPOSIÇÃO DE RESINA, ESTRUTURA DE CAMADAS MÚLTIPLAS, E RECIPIENTE INTERNO DE BOLSA-EM-CAIXA
(71) KURARAY CO., LTD. (JP)
(72) WATARU HIROSE
(85) 05/09/2016
(86) PCT JP2015/057621 de 16/03/2015
(87) WO 2015/141610 de 24/09/2015
Publicação automática da admissibilidade da fase nacional depositado via PCT . Tratado de cooperação em matéria de Patentes, conforme Instrução Normativa nº 02, de 06/06/2017 publicada na RPI nº 2422, de 06/06/2017.

(21) BR 11 2016 020473-5 A2

Código 1.3 - Notificação - Fase Nacional - PCT
(22) 03/03/2015
(30) 03/03/2014 US 61/966,724
(51) B65G 47/14 (2006.01)
(54) APARELHO TRANSPORTADOR DE DESLOCAMENTO E RETENÇÃO E MÉTODO PARA TRANSPORTAR ENCOMENDAS
(71) FIVES INTRALOGISTICS CORP. (US)
(72) STEVEN VANN SCHROADER
(85) 05/09/2016
(86) PCT US2015/000034 de 03/03/2015
(87) WO 2015/134109 de 11/09/2015
Publicação automática da admissibilidade da fase nacional depositado via

PCT . Tratado de cooperação em matéria de Patentes, conforme Instrução Normativa nº 02, de 06/06/2017 publicada na RPI nº 2422, de 06/06/2017.

---

(21) BR 11 2016 020474-3 A2

Código 1.3 - Notificação - Fase Nacional - PCT
(22) 07/04/2014
(51) E21B 43/30 (2006.01), E21B 47/00 (2006.01), G01V 1/30 (2006.01)
(54) MÉTODO PARA MODELAGEM DE UMA FERRAMENTA DE PERFURAÇÃO DE FUNDO DE POÇO, MEIO LEGÍVEL POR COMPUTADOR NÃO TRANSITÓRIO, SISTEMA DE MODELAGEM DA FERRAMENTA DE PERFURAÇÃO NO FUNDO DO POÇO E SISTEMA DE PERFURAÇÃO
(71) HALLIBURTON ENERGY SERVICES, INC (US)
(72) SHILIN CHEN
(85) 05/09/2016
(86) PCT US2014/033193 de 07/04/2014
(87) WO 2015/156764 de 15/10/2015
Publicação automática da admissibilidade da fase nacional depositado via PCT . Tratado de cooperação em matéria de Patentes, conforme Instrução Normativa nº 02, de 06/06/2017 publicada na RPI nº 2422, de 06/06/2017.

---

(21) BR 11 2016 020475-1 A2

Código 1.3 - Notificação - Fase Nacional - PCT
(22) 30/05/2014
(51) G01V 8/10 (2006.01), G01N 21/25 (2006.01), G01N 21/01 (2006.01), E21B 47/00 (2006.01)
(54) MÉTODO
(71) HALLIBURTON ENERGY SERVICES, INC. (US)
(72) ROBERT PAUL FREESE, TIAN HE, CHRISTOPHER MICHAEL JONES
(85) 05/09/2016
(86) PCT US2014/040266 de 30/05/2014
(87) WO 2015/183310 de 03/12/2015
Publicação automática da admissibilidade da fase nacional depositado via PCT . Tratado de cooperação em matéria de Patentes, conforme Instrução Normativa nº 02, de 06/06/2017 publicada na RPI nº 2422, de 06/06/2017.

---

(21) BR 11 2016 020476-0 A2

Código 1.3 - Notificação - Fase Nacional - PCT
(22) 03/03/2015
(30) 03/03/2014 DE 10 2014 003 159.4; 03/03/2014 DE 20 2014 004 906.8
(51) C12M 1/107 (2006.01), C12M 1/00 (2006.01), C12P 5/02 (2006.01)
(54) PROCESSO PARA A PREPARAÇÃO DE UM PREPARADO DE BIOMASSA, E, DISPOSITIVO PARA EMPREGO NA EXECUÇÃO DO PROCESSO
(71) MWK BIONIK GMBH (DE)
(72) MATTHIAS WACKERBAUER
(85) 05/09/2016
(86) PCT EP2015/000482 de 03/03/2015

(87) WO 2015/132000 de 11/09/2015
Publicação automática da admissibilidade da fase nacional depositado via PCT . Tratado de cooperação em matéria de Patentes, conforme Instrução Normativa nº 02, de 06/06/2017 publicada na RPI nº 2422, de 06/06/2017.

---

(21) BR 11 2016 020477-8 A2

Código 1.3 - Notificação - Fase Nacional - PCT
(22) 07/04/2014
(51) E21B 47/16 (2006.01), G01V 1/40 (2006.01)
(54) ?SISTEMA E MÉTODO DE TELEMETRIA ACÚSTICA TIPO EM POÇO, E, TRANSMISSOR TIPO EM POÇO?
(71) HALLIBURTON ENERGY SERVICES, INC. (US)
(72) DONALD KYLE, MICHAEL LINLEY FRIPP, GREGORY THOMAS WERKHEISER
(85) 05/09/2016
(86) PCT US2014/033217 de 07/04/2014
(87) WO 2015/156768 de 15/10/2015
Publicação automática da admissibilidade da fase nacional depositado via PCT . Tratado de cooperação em matéria de Patentes, conforme Instrução Normativa nº 02, de 06/06/2017 publicada na RPI nº 2422, de 06/06/2017.

---

(21) BR 11 2016 020480-8 A2

Código 1.3 - Notificação - Fase Nacional - PCT
(22) 07/03/2015
(30) 13/04/2014 US 61/978,970
(51) B60C 11/11 (2006.01)
(54) PNEU QUE INCLUI BARRAS CURVAS
(71) BRIDGESTONE AMERICAS TIRE OPERATIONS, LLC (US)
(72) KEVIN J. KOSMAC, DENNIS W. SNYDER, ANDREW T. MIKLIC, RICHARD S. PARR, EDWARD L. SMELTZER
(85) 05/09/2016
(86) PCT US2015/019327 de 07/03/2015
(87) WO 2015/160445 de 22/10/2015
Publicação automática da admissibilidade da fase nacional depositado via PCT . Tratado de cooperação em matéria de Patentes, conforme Instrução Normativa nº 02, de 06/06/2017 publicada na RPI nº 2422, de 06/06/2017.

---

(21) BR 11 2016 020483-2 A2

Código 1.3 - Notificação - Fase Nacional - PCT
(22) 06/03/2015
(30) 06/03/2014 US 61/948,929
(51) A61B 17/04 (2006.01)
(54) ANCORAGEM DE SUTURA SEM NÓ DE DUAS PEÇAS
(71) SMITH & NEPHEW, INC. (US)
(72) NEHAL NAVINBHAI PATEL, MATTHEW EDWIN KOSKI, GEOFFREY IAN KARASIC
(85) 05/09/2016

(86) PCT US2015/019175 de 06/03/2015
(87) WO 2015/134872 de 11/09/2015
Publicação automática da admissibilidade da fase nacional depositado via PCT . Tratado de cooperação em matéria de Patentes, conforme Instrução Normativa nº 02, de 06/06/2017 publicada na RPI nº 2422, de 06/06/2017.

---

(21) BR 11 2016 020484-0 A2

Código 1.3 - Notificação - Fase Nacional - PCT
(22) 06/03/2015
(30) 07/03/2014 US 61/949862
(51) B24B 33/04 (2006.01)
(54) FERRAMENTA E MÉTODO PARA BRUNIMENTO DE UM COMPONENTE TUBULAR DE UM LOCAL DE POÇO
(71) NATIONAL OILWELL VARCO, L.P. (US)
(72) LENDON W. RICHARDSON, JR., TRENTON P. CARROLL
(85) 05/09/2016
(86) PCT US2015/019287 de 06/03/2015
(87) WO 2015/134930 de 11/09/2015
Publicação automática da admissibilidade da fase nacional depositado via PCT . Tratado de cooperação em matéria de Patentes, conforme Instrução Normativa nº 02, de 06/06/2017 publicada na RPI nº 2422, de 06/06/2017.

---

(21) BR 11 2016 020485-9 A2

Código 1.3 - Notificação - Fase Nacional - PCT
(22) 04/04/2014
(51) E21B 49/08 (2006.01), E21B 47/00 (2006.01)
(54) MÉTODO PARA AVALIAR FORMAÇÃO DE FUNDO DE POÇO E SISTEMA PARA AVALIAÇÃO DE FORMAÇÃO DE FUNDO DE POÇO
(71) HALLIBURTON ENERGY SERVICES, INC (US)
(72) MATHEW D. ROWE
(85) 05/09/2016
(86) PCT US2014/032999 de 04/04/2014
(87) WO 2015/152943 de 08/10/2015
Publicação automática da admissibilidade da fase nacional depositado via PCT . Tratado de cooperação em matéria de Patentes, conforme Instrução Normativa nº 02, de 06/06/2017 publicada na RPI nº 2422, de 06/06/2017.

---

(21) BR 11 2016 020486-7 A2

Código 1.3 - Notificação - Fase Nacional - PCT
(22) 06/03/2015
(30) 06/03/2014 US 61/948,792
(51) A61K 31/4745 (2006.01), A61K 31/47 (2006.01), A61K 9/08 (2006.01), A61P 35/00 (2006.01)
(54) DIETA PARA O TRATAMENTO DE CÂNCER
(71) UNIVERSITY OF SOUTHERN CALIFORNIA (US)
(72) VALTER D. LONGO, STEFANO DI BIASE
(85) 05/09/2016

(86) PCT US2015/019102 de 06/03/2015
(87) WO 2015/134837 de 11/09/2015
Publicação automática da admissibilidade da fase nacional depositado via PCT . Tratado de cooperação em matéria de Patentes, conforme Instrução Normativa nº 02, de 06/06/2017 publicada na RPI nº 2422, de 06/06/2017.

---

(21) BR 11 2016 020490-5 A2

Código 1.3 - Notificação - Fase Nacional - PCT
(22) 10/03/2014
(51) G06T 17/05 (2011.01)
(54) MÉTODO PARA MODELAR SUPERFÍCIES GEOLÓGICAS, E, DISPOSITIVO TRANSPORTADOR DE PROGRAMA NÃO TRANSITÓRIO
(71) LANDMARK GRAPHICS CORPORATION (US)
(72) THOMAS CHESTER DAFFIN
(85) 05/09/2016
(86) PCT US2014/022820 de 10/03/2014
(87) WO 2015/137916 de 17/09/2015
Publicação automática da admissibilidade da fase nacional depositado via PCT . Tratado de cooperação em matéria de Patentes, conforme Instrução Normativa nº 02, de 06/06/2017 publicada na RPI nº 2422, de 06/06/2017.

---

(21) BR 11 2016 020493-0 A2

Código 1.3 - Notificação - Fase Nacional - PCT
(22) 12/03/2015
(30) 13/03/2014 US 61/967,257
(51) A61B 17/56 (2006.01)
(54) DISPOSITIVO E MÉTODO PARA ALOENXERTOS
(71) THE CURATORS OF THE UNIVERSITY OF MISSOURI (US)
(72) FERRIS M. PFEIFFER, JAMES L. COOK, JAMES P. STANNARD
(85) 05/09/2016
(86) PCT US2015/020168 de 12/03/2015
(87) WO 2015/138718 de 17/09/2015
Publicação automática da admissibilidade da fase nacional depositado via PCT . Tratado de cooperação em matéria de Patentes, conforme Instrução Normativa nº 02, de 06/06/2017 publicada na RPI nº 2422, de 06/06/2017.

---

(21) BR 11 2016 020496-4 A2

Código 1.3 - Notificação - Fase Nacional - PCT
(22) 22/07/2014
(30) 04/03/2014 US 61/947,722
(51) C05G 1/00 (2006.01), C05B 7/00 (2006.01), C05D 9/00 (2006.01), C05G 3/00 (2006.01), G05G 5/00 (2006.01)
(54) FERTILIZANTE À BASE DE FÓSFORO ZINCO E MANGANÊS
(71) COMPASS MINERALS MANITOBA INC. (CA)
(72) MARK GOODWIN, KERRY GREEN
(85) 05/09/2016
(86) PCT CA2014/050691 de 22/07/2014

(87) WO 2015/131261 de 11/09/2015
Publicação automática da admissibilidade da fase nacional depositado via PCT . Tratado de cooperação em matéria de Patentes, conforme Instrução Normativa nº 02, de 06/06/2017 publicada na RPI nº 2422, de 06/06/2017.

---

(21) BR 11 2016 020497-2 A2

Código 1.3 - Notificação - Fase Nacional - PCT
(22) 31/10/2014
(30) 04/03/2014 JP 2014-041909; 24/07/2014 JP 2014-150765
(51) C21B 7/24 (2006.01), G01B 15/04 (2006.01), G01S 7/03 (2006.01), G01S 13/89 (2006.01)
(54) MÉTODO PARA CARREGAR E DEPOSITAR SUBSTÂNCIA CARREGADA EM ALTO-FORNO, DISPOSITIVO DE DETECÇÃO DE SUPERFÍCIE DE SUBSTÂNCIA CARREGADA E MÉTODO PARA OPERAR ALTO FORNO
(71) WADECO CO., LTD. (JP)
(72) HAYAE KAYANO, KENJI KUROSE
(85) 05/09/2016
(86) PCT JP2014/079114 de 31/10/2014
(87) WO 2015/133005 de 11/09/2015
Publicação automática da admissibilidade da fase nacional depositado via PCT . Tratado de cooperação em matéria de Patentes, conforme Instrução Normativa nº 02, de 06/06/2017 publicada na RPI nº 2422, de 06/06/2017.

---

(21) BR 11 2016 020498-0 A2

Código 1.3 - Notificação - Fase Nacional - PCT
(22) 21/05/2015
(30) 21/05/2014 EP 14169191.5
(51) A24F 47/00 (2006.01), H05B 6/10 (2006.01)
(54) DISPOSITIVO DE AQUECIMENTO INDUTIVO, SISTEMA DE DISTRIBUIÇÃO DE AEROSSOL COMPREENDENDO UM DISPOSITIVO DE AQUECIMENTO INDUTIVO E MÉTODO DE OPERAÇÃO DOS MESMOS
(71) PHILIP MORRIS PRODUCTS S.A. (CH)
(72) OLEG FURSA, OLEG MIRONOV, IHAR NIKOLAEVICH ZINOVIK
(85) 05/09/2016
(86) PCT EP2015/061202 de 21/05/2015
(87) WO 2015/177257 de 26/11/2015
Publicação automática da admissibilidade da fase nacional depositado via PCT . Tratado de cooperação em matéria de Patentes, conforme Instrução Normativa nº 02, de 06/06/2017 publicada na RPI nº 2422, de 06/06/2017.

---

(21) BR 11 2016 020501-4 A2

Código 1.3 - Notificação - Fase Nacional - PCT
(22) 26/02/2015
(30) 06/03/2014 US 14/198,985
(51) B65H 45/08 (2006.01), B65H 45/22 (2006.01)
(54) MÉTODO E APARELHO PARA PLISSAR OU CONFORMAR UMA MANTA
(71) THE PROCTER & GAMBLE COMPANY (US)

(72) JANSON MATTHEW ORNDORFF
(85) 05/09/2016
(86) PCT US2015/017714 de 26/02/2015
(87) WO 2015/134264 de 11/09/2015
Publicação automática da admissibilidade da fase nacional depositado via PCT . Tratado de cooperação em matéria de Patentes, conforme Instrução Normativa nº 02, de 06/06/2017 publicada na RPI nº 2422, de 06/06/2017.

---

(21) BR 11 2016 020507-3 A2

Código 1.3 - Notificação - Fase Nacional - PCT
(22) 04/03/2015
(30) 07/03/2014 ES P201430312
(51) F03D 11/04 (2006.01), E04H 12/34 (2006.01), E04H 12/12 (2006.01)
(54) SISTEMA CONSTRUTIVO PARA TORRES EÓLICAS
(71) INNEO TORRES S.L. (ES)
(72) JOSE EMILIO JIMENO CHUECA, JOSE LUIS LLEYDA DIONIS, JOSÉ SALUSTIANO SERNA GARCÍA-CONDE
(85) 05/09/2016
(86) PCT ES2015/070156 de 04/03/2015
(87) WO 2015/132438 de 11/09/2015
Publicação automática da admissibilidade da fase nacional depositado via PCT . Tratado de cooperação em matéria de Patentes, conforme Instrução Normativa nº 02, de 06/06/2017 publicada na RPI nº 2422, de 06/06/2017.

---

(21) BR 11 2016 020508-1 A2

Código 1.3 - Notificação - Fase Nacional - PCT
(22) 11/03/2015
(30) 12/03/2014 US 61/951,614; 13/05/2014 US 61/992,316; 09/03/2015 US 14/641,903
(51) C10B 1/04 (2006.01), C10B 55/00 (2006.01), F27D 1/10 (2006.01), F27D 1/14 (2006.01)
(54) REVESTIMENTO INTERNO PARA TAMBOR DE COQUEIFICAÇÃO DE AÇÃO RETARDADA
(71) EXXONMOBIL RESEARCH AND ENGINEERING COMPANY (US)
(72) CHRISTOPHER S. HINSON, CHRISTOPHER JOHN FOWLER, DAVID SCOTT SINCLAIR, ADAM GARRETT SUSONG, ROBERT LEE ANTRAM, JOHN ROGER PETERSON
(85) 05/09/2016
(86) PCT US2015/019832 de 11/03/2015
(87) WO 2015/138534 de 17/09/2015
Publicação automática da admissibilidade da fase nacional depositado via PCT . Tratado de cooperação em matéria de Patentes, conforme Instrução Normativa nº 02, de 06/06/2017 publicada na RPI nº 2422, de 06/06/2017.

---

(21) BR 11 2016 020509-0 A2

Código 1.3 - Notificação - Fase Nacional - PCT
(22) 05/03/2015

(30) 07/03/2014 GB 1404089.3; 18/07/2014 GB 1412817.7
(51) A45D 2/00 (2006.01), A45D 6/02 (2006.01), A45D 2/36 (2006.01)
(54) DISPOSITIVO, E, MÉTODO PARA MODELAR CABELO
(71) HD3 LIMITED (GB)
(72) ALFREDO DEBENEDICTIS, MARK CHRISTOPHER HUGHES, JANUSZ LUCIEN HOLLAND
(85) 05/09/2016
(86) PCT GB2015/050638 de 05/03/2015
(87) WO 2015/132594 de 11/09/2015
Publicação automática da admissibilidade da fase nacional depositado via PCT . Tratado de cooperação em matéria de Patentes, conforme Instrução Normativa nº 02, de 06/06/2017 publicada na RPI nº 2422, de 06/06/2017.

---

(21) BR 11 2016 020511-1 A2

Código 1.3 - Notificação - Fase Nacional - PCT
(22) 04/03/2015
(30) 06/03/2014 US 14/199,884
(51) H04W 48/12 (2009.01), H04W 48/18 (2009.01), H04W 88/06 (2009.01)
(54) DESCOBERTA DE TECNOLOGIA CRUZADA SUPLEMENTAR
(71) QUALCOMM INCORPORATED (US)
(72) JAMES KELLEMAN, JAMES SIENICKI
(85) 05/09/2016
(86) PCT US2015/018790 de 04/03/2015
(87) WO 2015/134642 de 11/09/2015
Publicação automática da admissibilidade da fase nacional depositado via PCT . Tratado de cooperação em matéria de Patentes, conforme Instrução Normativa nº 02, de 06/06/2017 publicada na RPI nº 2422, de 06/06/2017.

---

(21) BR 11 2016 020514-6 A2

Código 1.3 - Notificação - Fase Nacional - PCT
(22) 06/03/2015
(30) 06/03/2014 US 61/948,800; 06/03/2014 US 61/948,924
(51) A61B 17/14 (2006.01)
(54) MÉTODO, IMPLANTE E INSTRUMENTOS PARA EXPANSÃO PERCUTÂNEA DO CANAL VERTEBRAL
(71) INNOVATIVE SURGICAL DESIGNS, INC. (US)
(72) D. GREG ANDERSON, WAYNE BEAMS, ED MORRIS, JONATHAN RINEHART
(85) 05/09/2016
(86) PCT US2015/019281 de 06/03/2015
(87) WO 2015/134926 de 11/09/2015
Publicação automática da admissibilidade da fase nacional depositado via PCT . Tratado de cooperação em matéria de Patentes, conforme Instrução Normativa nº 02, de 06/06/2017 publicada na RPI nº 2422, de 06/06/2017.

---

(21) BR 11 2016 020515-4 A2

Código 1.3 - Notificação - Fase Nacional - PCT

(22) 03/03/2014
(51) H02G 3/22 (2006.01), H01R 13/523 (2006.01), H02G 15/013 (2006.01), H02G 15/14 (2006.01)
(54) MONTAGEM DE PENETRADOR ELÉTRICO
(71) FMC TECHNOLOGIES, INC. (US)
(72) ANDREI M. STRIKOVSKI
(85) 05/09/2016
(86) PCT US2014/019981 de 03/03/2014
(87) WO 2015/133992 de 11/09/2015
Publicação automática da admissibilidade da fase nacional depositado via PCT . Tratado de cooperação em matéria de Patentes, conforme Instrução Normativa nº 02, de 06/06/2017 publicada na RPI nº 2422, de 06/06/2017.

---

(21) BR 11 2016 020519-7 A2

Código 1.3 - Notificação - Fase Nacional - PCT
(22) 02/03/2015
(30) 05/03/2014 EP 14157865.8
(51) A61M 11/06 (2006.01), A61M 15/00 (2006.01), A61M 16/20 (2006.01), B05B 1/32 (2006.01), B05B 7/14 (2006.01), F16K 15/14 (2006.01), F16K 15/18 (2006.01), A61M 16/00 (2006.01), A61M 39/24 (2006.01), A61M 16/16 (2006.01)
(54) DISPOSITIVO PARA FORNECER UMA QUANTIDADE CONSTANTE DE AEROSSOL
(71) FRAUNHOFER-GESELLSCHAFT ZUR FÖRDERUNG DER ANGEWANDTEN FORSCHUNG E.V. (DE)
(72) PETER IWATSCHENKO, GERHARD POHLMANN
(85) 05/09/2016
(86) PCT EP2015/054244 de 02/03/2015
(87) WO 2015/132174 de 11/09/2015
Publicação automática da admissibilidade da fase nacional depositado via PCT . Tratado de cooperação em matéria de Patentes, conforme Instrução Normativa nº 02, de 06/06/2017 publicada na RPI nº 2422, de 06/06/2017.

---

(21) BR 11 2016 020520-0 A2

Código 1.3 - Notificação - Fase Nacional - PCT
(22) 25/02/2015
(30) 03/03/2014 US 61/947,300
(51) C10M 105/42 (2006.01), C10M 105/32 (2006.01)
(54) DIÉSTERES RAMIFICADOS PARA O USO COMO UMA MATÉRIA-PRIMA E EM APLICAÇÕES LUBRIFICANTES
(71) ELEVANCE RENEWABLE SCIENCES, INC (US)
(72) JONATHAN BREKAN, JORDAN QUINN, KYLE MANDLA, RYAN LITTICH
(85) 05/09/2016
(86) PCT US2015/017498 de 25/02/2015
(87) WO 2015/134251 de 11/09/2015
Publicação automática da admissibilidade da fase nacional depositado via

PCT . Tratado de cooperação em matéria de Patentes, conforme Instrução Normativa nº 02, de 06/06/2017 publicada na RPI nº 2422, de 06/06/2017.

---

(21) BR 11 2016 020521-9 A2

Código 1.3 - Notificação - Fase Nacional - PCT
(22) 17/03/2015
(30) 28/03/2014 JP 2014-067920
(51) B29C 70/06 (2006.01), B32B 5/08 (2006.01), B32B 5/12 (2006.01), B64C 1/00 (2006.01), B64C 1/14 (2006.01), B64C 3/26 (2006.01), B29K 105/08 (2006.01), B29L 31/30 (2006.01)
(54) ESTRUTURA DE MATERIAL COMPÓSITO, ASA DE AVIÃO E FUSELAGEM DE AVIÃO DOTADAS DA MESMA E MÉTODO PARA FABRICAÇÃO DE ESTRUTURA DE MATERIAL COMPÓSITO
(71) MITSUBISHI HEAVY INDUSTRIES, LTD. (JP)
(72) MASAHIRO KASHIWAGI, YOSHINORI NONAKA, TOSHIO ABE
(85) 05/09/2016
(86) PCT JP2015/057786 de 17/03/2015
(87) WO 2015/146690 de 01/10/2015
Publicação automática da admissibilidade da fase nacional depositado via PCT . Tratado de cooperação em matéria de Patentes, conforme Instrução Normativa nº 02, de 06/06/2017 publicada na RPI nº 2422, de 06/06/2017.

---

(21) BR 11 2016 020522-7 A2

Código 1.3 - Notificação - Fase Nacional - PCT
(22) 17/12/2014
(30) 06/03/2014 EP 14158195.9
(51) A61C 15/02 (2006.01)
(54) LIMPADOR INTERDENTAL
(71) TEPE MUNHYGIENPRODUKTER AB (SE)
(72) PAUL WALLSTRÖM, JAN-INGE LARSSON, ALEXANDER DINGIZIAN
(85) 05/09/2016
(86) PCT EP2014/078338 de 17/12/2014
(87) WO 2015/011299 de 29/01/2015
Publicação automática da admissibilidade da fase nacional depositado via PCT . Tratado de cooperação em matéria de Patentes, conforme Instrução Normativa nº 02, de 06/06/2017 publicada na RPI nº 2422, de 06/06/2017.

---

(21) BR 11 2016 020524-3 A2

Código 1.3 - Notificação - Fase Nacional - PCT
(22) 26/02/2015
(30) 06/03/2014 US 14/199,002
(51) B65B 47/06 (2006.01), B29C 65/00 (2006.01), B65B 51/14 (2006.01), B65B 9/02 (2006.01), B65B 9/04 (2006.01), B65B 39/00 (2006.01)
(54) MÉTODO E APARELHO PARA CONFORMAR MONTAS EM UM SISTEMA DE FORMAÇÃO, PREENCHIMENTO E VEDAÇÃO VERTICAL
(71) THE PROCTER & GAMBLE COMPANY (US)
(72) JASON MATTHEW ORNDORFF

(85) 05/09/2016
(86) PCT US2015/017715 de 26/02/2015
(87) WO 2015/134265 de 11/09/2015
Publicação automática da admissibilidade da fase nacional depositado via PCT . Tratado de cooperação em matéria de Patentes, conforme Instrução Normativa nº 02, de 06/06/2017 publicada na RPI nº 2422, de 06/06/2017.

---

(21) BR 11 2016 020525-1 A2

Código 1.3 - Notificação - Fase Nacional - PCT
(22) 26/02/2015
(30) 12/03/2014 JP 2014-049110
(51) A61F 13/496 (2006.01)
(54) FRALDA DESCARTÁVEL DE TIPO ROUPA ÍNTIMA
(71) DAIO PAPER CORPORATION (JP)
(72) YOSUKE MORI
(85) 05/09/2016
(86) PCT JP2015/055557 de 26/02/2015
(87) WO 2015/137127 de 17/09/2015
Publicação automática da admissibilidade da fase nacional depositado via PCT . Tratado de cooperação em matéria de Patentes, conforme Instrução Normativa nº 02, de 06/06/2017 publicada na RPI nº 2422, de 06/06/2017.

---

(21) BR 11 2016 020526-0 A2

Código 1.3 - Notificação - Fase Nacional - PCT
(22) 27/02/2015
(30) 05/03/2014 JP 2014-043206
(51) F01N 9/00 (2006.01), F01N 3/10 (2006.01), F02D 41/14 (2006.01), F02D 41/00 (2006.01), F02D 11/10 (2006.01), F02D 41/02 (2006.01)
(54) APARELHO DE CONTROLE PARA MOTOR DE COMBUSTÃO INTERNA SUPRIMINDO EMISSÕES DE FUMAÇA BRANCA
(71) TOYOTA JIDOSHA KABUSHIKI KAISHA (JP)
(72) ISAMU GOTO
(85) 05/09/2016
(86) PCT IB2015/000249 de 27/02/2015
(87) WO 2015/132644 de 11/09/2015
Publicação automática da admissibilidade da fase nacional depositado via PCT . Tratado de cooperação em matéria de Patentes, conforme Instrução Normativa nº 02, de 06/06/2017 publicada na RPI nº 2422, de 06/06/2017.

---

(21) BR 11 2016 020527-8 A2

Código 1.3 - Notificação - Fase Nacional - PCT
(22) 05/03/2015
(30) 05/03/2014 US 61/948,203
(51) B26B 21/00 (2006.01)
(54) APARELHO DE BARBEAR DE DUPLA FACE
(71) MACK-RAY, INC. (US)
(72) RAYMOND A. LIBERATORE

(85) 05/09/2016
(86) PCT US2015/018872 de 05/03/2015
(87) WO 2015/134700 de 11/09/2015
Publicação automática da admissibilidade da fase nacional depositado via PCT . Tratado de cooperação em matéria de Patentes, conforme Instrução Normativa nº 02, de 06/06/2017 publicada na RPI nº 2422, de 06/06/2017.

---

(21) BR 11 2016 020529-4 A2

Código 1.3 - Notificação - Fase Nacional - PCT
(22) 11/02/2015
(30) 07/03/2014 US 14/201265
(51) C11D 3/32 (2006.01), C11D 1/02 (2006.01), C11D 3/43 (2006.01)
(54) COMPOSIÇÕES, SAL TENSOATIVO ANIÔNICO, E, MÉTODO DE REMOÇÃO DE ASFALTO, MANCHAS VERMELHAS DE ALIMENTOS OU PRETAS OLEOSAS DE UMA SUPERFÍCIE
(71) ECOLAB USA INC. (US)
(72) AMANDA RUTH BLATTNER, CHARLES ALLEN HODGE, MARK DENNIS LEVITT, NATHAN D. PEITERSEN
(85) 05/09/2016
(86) PCT US2015/015466 de 11/02/2015
(87) WO 2015/134163 de 11/09/2015
Publicação automática da admissibilidade da fase nacional depositado via PCT . Tratado de cooperação em matéria de Patentes, conforme Instrução Normativa nº 02, de 06/06/2017 publicada na RPI nº 2422, de 06/06/2017.

---

(21) BR 11 2016 020530-8 A2

Código 1.3 - Notificação - Fase Nacional - PCT
(22) 26/02/2015
(30) 06/03/2014 US 14/199,040
(51) B29C 65/00 (2006.01), B65B 51/14 (2006.01), B65B 9/02 (2006.01), B65B 9/04 (2006.01), B65B 51/30 (2006.01), B65B 39/00 (2006.01)
(54) MÉTODO E APARELHO PARA VEDAR DUAS MANTAS DE MATERIAL MÓVEIS EM CONJUNTO, CUJAS MANTAS TÊM PORÇÕES QUE SÃO NÃO ? PLANARES
(71) THE PROCTER & GAMBLE COMPANY (US)
(72) JASON MATTHEW ORNDORFF, SHAWN CHRISTOPHER LOTTA, GAVIN JOHN BROAD
(85) 05/09/2016
(86) PCT US2015/017716 de 26/02/2015
(87) WO 2015/134266 de 11/09/2015
Publicação automática da admissibilidade da fase nacional depositado via PCT . Tratado de cooperação em matéria de Patentes, conforme Instrução Normativa nº 02, de 06/06/2017 publicada na RPI nº 2422, de 06/06/2017.

---

(21) BR 11 2016 020531-6 A2

Código 1.3 - Notificação - Fase Nacional - PCT
(22) 06/03/2015

(30) 10/03/2014 GB 1404178.4; 04/02/2015 GB 1501859.1
(51) A61K 8/34 (2006.01), A61K 8/365 (2006.01), A61K 8/60 (2006.01), A61Q 19/10 (2006.01), A61K 8/02 (2006.01), A61K 8/19 (2006.01), A61K 8/20 (2006.01)
(54) PRODUTO COSMÉTICO SÓLIDO E PROCESSO PARA A SUA PRODUÇÃO
(71) COSMETIC WARRIORS LIMITED (GB)
(72) MARK CONSTANTINE, MARGARET JOAN CONSTANTINE, HELEN ELIZABETH AMBROSEN
(85) 05/09/2016
(86) PCT GB2015/050656 de 06/03/2015
(87) WO 2015/136246 de 17/09/2015
Publicação automática da admissibilidade da fase nacional depositado via PCT . Tratado de cooperação em matéria de Patentes, conforme Instrução Normativa nº 02, de 06/06/2017 publicada na RPI nº 2422, de 06/06/2017.

---

(21) BR 11 2016 020536-7 A2

Código 1.3 - Notificação - Fase Nacional - PCT
(22) 05/03/2015
(30) 07/03/2014 US 61/949,842; 04/03/2015 US 14/638,815
(51) H04L 12/18 (2006.01)
(54) TRANSMISSÂO DE MENSAGENS BASEADA EM EQUIDADE EM REDE SEM FIO
(71) QUALCOMM INCORPORATED (US)
(72) SOO BUM LEE, ABHISHEK PRAMOD PATIL, GEORGE CHERIAN
(85) 06/09/2016
(86) PCT US2015/019030 de 05/03/2015
(87) WO 2015/134788 de 11/09/2015
Publicação automática da admissibilidade da fase nacional depositado via PCT . Tratado de cooperação em matéria de Patentes, conforme Instrução Normativa nº 02, de 06/06/2017 publicada na RPI nº 2422, de 06/06/2017.

---

(21) BR 11 2016 020539-1 A2

Código 1.3 - Notificação - Fase Nacional - PCT
(22) 27/02/2015
(30) 07/03/2014 US 61/949,851; 30/10/2014 US 14/528,935
(51) G06K 9/62 (2006.01), G06K 9/46 (2006.01)
(54) GERENCIAMENTO DE FOTO
(71) QUALCOMM INCORPORATED (US)
(72) SACHIN SUBHASH TALATHI, DAVID JONATHAN JULIAN
(85) 06/09/2016
(86) PCT US2015/018107 de 27/02/2015
(87) WO 2015/134328 de 11/09/2015
Publicação automática da admissibilidade da fase nacional depositado via PCT . Tratado de cooperação em matéria de Patentes, conforme Instrução Normativa nº 02, de 06/06/2017 publicada na RPI nº 2422, de 06/06/2017.

(21) BR 11 2016 020543-0 A2

Código 1.3 - Notificação - Fase Nacional - PCT
(22) 16/03/2015
(30) 14/03/2014 JP 2014-051085; 29/08/2014 JP 2014-175572
(51) B23K 11/11 (2006.01), B23K 11/00 (2006.01), B23K 11/16 (2006.01), B60R 19/04 (2006.01), B60R 19/34 (2006.01), B62D 25/04 (2006.01), B62D 25/08 (2006.01), B62D 25/20 (2006.01), C22C 38/00 (2006.01), C22C 38/38 (2006.01)
(54) ESTRUTURA SOLDADA E MÉTODO PARA FABRICAÇÃO DE ESTRUTURA SOLDADA
(71) NIPPON STEEL & SUMITOMO METAL CORPORATION (JP)
(72) YOSHIAKI NAKAZAWA, TOHRU OKADA, YASUHIRO ITO, MASANORI YASUYAMA, YASUNORI SAWA
(85) 06/09/2016
(86) PCT JP2015/057656 de 16/03/2015
(87) WO 2015/137512 de 17/09/2015
Publicação automática da admissibilidade da fase nacional depositado via PCT . Tratado de cooperação em matéria de Patentes, conforme Instrução Normativa nº 02, de 06/06/2017 publicada na RPI nº 2422, de 06/06/2017.

(21) BR 11 2016 020544-8 A2

Código 1.3 - Notificação - Fase Nacional - PCT
(22) 23/02/2015
(30) 07/03/2014 US 14/201,261
(51) G06T 5/00 (2006.01), H04N 13/00 (2006.01)
(54) REALCE CONSCIENTE DE PROFUNDIDADE PARA VÍDEO ESTÉREO
(71) QUALCOMM INCORPORATED (US)
(72) SHILPI SAHU, MAINAK BISWAS
(85) 06/09/2016
(86) PCT US2015/017104 de 23/02/2015
(87) WO 2015/134222 de 11/09/2015
Publicação automática da admissibilidade da fase nacional depositado via PCT . Tratado de cooperação em matéria de Patentes, conforme Instrução Normativa nº 02, de 06/06/2017 publicada na RPI nº 2422, de 06/06/2017.

(21) BR 11 2016 020545-6 A2

Código 1.3 - Notificação - Fase Nacional - PCT
(22) 10/03/2015
(30) 11/03/2014 DE 20 2014 002 263.1; 24/04/2014 DE 20 2014 003 465.6
(51) B66C 23/28 (2006.01)
(54) DISPOSITIVO DE ELEVAÇÃO PARA UM GUINDASTE GIRATÓRIO DE TORRE
(71) LIEBHERR-WERK BIBERACH GMBH (DE)
(72) ALFRED HESS, WILLI ACKERMANN
(85) 06/09/2016
(86) PCT EP2015/000529 de 10/03/2015
(87) WO 2015/135645 de 17/09/2015

Publicação automática da admissibilidade da fase nacional depositado via PCT . Tratado de cooperação em matéria de Patentes, conforme Instrução Normativa nº 02, de 06/06/2017 publicada na RPI nº 2422, de 06/06/2017.

---

(21) BR 11 2016 020546-4 A2

Código 1.3 - Notificação - Fase Nacional - PCT
(22) 09/03/2015
(30) 11/03/2014 EP 14305354.4
(51) A61F 2/24 (2006.01)
(54) VÁLVULA DE MONOFOLÍOLO PROTÉTICA E DISPOSITIVO DE APLICAÇÃO
(71) EPYGON (FR)
(72) MARCIO SCORSIN, ENRICO PASQUINO, SERGIO CASALEGNO
(85) 06/09/2016
(86) PCT EP2015/054861 de 09/03/2015
(87) WO 2015/135883 de 17/09/2015
Publicação automática da admissibilidade da fase nacional depositado via PCT . Tratado de cooperação em matéria de Patentes, conforme Instrução Normativa nº 02, de 06/06/2017 publicada na RPI nº 2422, de 06/06/2017.

---

(21) BR 11 2016 020547-2 A2

Código 1.3 - Notificação - Fase Nacional - PCT
(22) 06/03/2015
(30) 07/03/2014 DE 10 2014 003 017.2
(51) A43B 3/10 (2006.01), A43B 13/12 (2006.01), A43B 13/18 (2006.01), A43B 13/20 (2006.01), A43B 7/14 (2006.01), B29D 35/14 (2010.01)
(54) CALÇADO COMPREENDENDO UMA SOLA ELÁSTICA INTERMEDIÁRIA
(71) ENQUIRING EYE GMBH (DE) , KLÖCKNER DESMA SCHUHMASCHINEN GMBH (DE)
(72) URSULA MARSCHALL, AXEL SEUSER, LARS KERSPE
(85) 06/09/2016
(86) PCT EP2015/054763 de 06/03/2015
(87) WO 2015/132400 de 11/09/2015
Publicação automática da admissibilidade da fase nacional depositado via PCT . Tratado de cooperação em matéria de Patentes, conforme Instrução Normativa nº 02, de 06/06/2017 publicada na RPI nº 2422, de 06/06/2017.

---

(21) BR 11 2016 020549-9 A2

Código 1.3 - Notificação - Fase Nacional - PCT
(22) 05/03/2015
(30) 08/03/2014 EP 14000827.7
(51) C08K 5/00 (2006.01), C08K 5/3435 (2006.01)
(54) COMPOSIÇÃO REMOVEDORA DE OXIGÊNIO PARA MATERIAL PLÁSTICO
(71) CLARIANT INTERNATIONAL LTD. (CH)
(72) FLAVIO FAVA, PASCAL STEFFANUT
(85) 06/09/2016

(86) PCT EP2015/000492 de 05/03/2015
(87) WO 2015/135635 de 17/09/2015
Publicação automática da admissibilidade da fase nacional depositado via PCT . Tratado de cooperação em matéria de Patentes, conforme Instrução Normativa nº 02, de 06/06/2017 publicada na RPI nº 2422, de 06/06/2017.

---

(21) BR 11 2016 020553-7 A2

Código 1.3 - Notificação - Fase Nacional - PCT
(22) 06/03/2015
(30) 07/03/2014 US 61/949,858; 30/01/2015 US 62/110,141
(51) G01N 27/02 (2006.01)
(54) MÉTODO PARA DETECTAR OU QUANTIFICAR ANALITOS, CIRCUITO DE SENSOR, DISPOSITIVO DETECÇÃO E QUANTIFICAÇÃO, MÉTODO PARA DETECÇÃO OU QUANTIFICÇÃO DE SUBSTÂNCIA, DISPOSITIVO PORTÁTIL, MÉTODO PARA CALIBRAÇÃO E ESTOJO
(71) BOARD OF REGENTS, THE UNIVERSITY OF TEXAS SYSTEM (US)
(72) SHALINI PRASAD, ANJAN PANNEER SELVAM
(85) 06/09/2016
(86) PCT US2015/019158 de 06/03/2015
(87) WO 2015/134862 de 11/09/2015
Publicação automática da admissibilidade da fase nacional depositado via PCT . Tratado de cooperação em matéria de Patentes, conforme Instrução Normativa nº 02, de 06/06/2017 publicada na RPI nº 2422, de 06/06/2017.

---

(21) BR 11 2016 020556-1 A2

Código 1.3 - Notificação - Fase Nacional - PCT
(22) 06/03/2015
(30) 07/03/2014 US 61/949,664
(51) C07D 401/06 (2006.01), C07C 275/06 (2006.01), C07C 275/26 (2006.01), C07D 401/12 (2006.01), C07D 211/58 (2006.01), C07D 211/60 (2006.01), C07D 211/94 (2006.01), C07D 211/96 (2006.01), C07D 213/00 (2006.01)
(54) COMPOSTOS, COMPOSIÇÃO FARMACÊUTICA, MÉTODO DE MODULAÇÃO DA ATIVIDADE DO RECEPTOR DE GRELINA E MÉTODO PARA O TRATAMENTO DE UMA DOENÇA
(71) HELSINN HEALTHCARE SA (CH)
(72) CLAUDIO GIULIANO, SILVINA GARCIA RUBIO, ANTOINE DAINA, ANGELO GUAINAZZI, CLAUDIO PIETRA
(85) 06/09/2016
(86) PCT US2015/019112 de 06/03/2015
(87) WO 2015/134839 de 11/09/2015
Publicação automática da admissibilidade da fase nacional depositado via PCT . Tratado de cooperação em matéria de Patentes, conforme Instrução Normativa nº 02, de 06/06/2017 publicada na RPI nº 2422, de 06/06/2017.

---

(21) BR 11 2016 020557-0 A2

Código 1.3 - Notificação - Fase Nacional - PCT
(22) 23/03/2015

(30) 24/03/2014 US 14/223,364
(51) H04B 3/46 (2006.01), H01R 13/6474 (2011.01), H01R 13/6469 (2011.01)
(54) APARELHO DE TESTE TOMADA DE COMUNICAÇÕES DE ALTA VELOCIDADE E MÉTODOS DE OPERAR O MESMO
(71) SENTINEL CONNECTOR SYSTEMS, INC. (US)
(72) BRETT ROBINSON
(85) 06/09/2016
(86) PCT US2015/022029 de 23/03/2015
(87) WO 2015/148386 de 01/10/2015
Publicação automática da admissibilidade da fase nacional depositado via PCT . Tratado de cooperação em matéria de Patentes, conforme Instrução Normativa nº 02, de 06/06/2017 publicada na RPI nº 2422, de 06/06/2017.

---

(21) BR 11 2016 020566-9 A2

Código 1.3 - Notificação - Fase Nacional - PCT
(22) 04/03/2015
(30) 07/03/2014 CN PCT/CN2014/073068; 25/07/2014 CN PCT/CN2014/083027; 16/01/2015 CN PCT/CN2015/070895
(51) C07D 487/04 (2006.01), A61K 31/4985 (2006.01), C07D 498/04 (2006.01), C07D 513/04 (2006.01), A61P 31/12 (2006.01)
(54) NOVAS HETEROARIL-DIIDRO-PIRIMIDINAS FUNDIDAS NA POSIÇÃO 6 PARA O TRATAMENTO E PROFILAXIA DA INFECÇÃO PELO VÍRUS DA HEPATITE B
(71) F. HOFFMANN-LA ROCHE AG (CH)
(72) LEI GUO, TAISHAN HU, BUYU KOU, XIANFENG LIN, HONG SHEN, HOUGUANG SHI, SHIXIANG YAN, WEIXING ZHANG, ZHISEN ZHANG, MINGWEI ZHOU, WEI ZHU
(85) 06/09/2016
(86) PCT EP2015/054454 de 04/03/2015
(87) WO 2015/132276 de 11/09/2015
Publicação automática da admissibilidade da fase nacional depositado via PCT . Tratado de cooperação em matéria de Patentes, conforme Instrução Normativa nº 02, de 06/06/2017 publicada na RPI nº 2422, de 06/06/2017.

---

(21) BR 11 2016 020570-7 A2

Código 1.3 - Notificação - Fase Nacional - PCT
(22) 05/03/2015
(30) 07/03/2014 US 61/949,631
(51) C12M 1/16 (2006.01), C12Q 1/04 (2006.01), C12Q 1/06 (2006.01), G01N 33/52 (2006.01), G01N 33/569 (2006.01)
(54) DISPOSITIVO PARA CULTIVAR E DETECTAR MICRORGANISMOS E MÉTODO DE DETECÇÃO DE UMA BACTÉRIA AERÓBIA EM UMA AMOSTRA
(71) 3M INNOVATIVE PROPERTIES COMPANY (US)
(72) SAILAJA CHANDRAPATI, TERA M. NORDBY
(85) 06/09/2016
(86) PCT US2015/018844 de 05/03/2015

(87) WO 2015/134686 de 11/09/2015
Publicação automática da admissibilidade da fase nacional depositado via PCT . Tratado de cooperação em matéria de Patentes, conforme Instrução Normativa nº 02, de 06/06/2017 publicada na RPI nº 2422, de 06/06/2017.

---

(21) BR 11 2016 020573-1 A2

Código 1.3 - Notificação - Fase Nacional - PCT
(22) 05/03/2015
(30) 07/03/2014 GB 1404049.7
(51) A61C 8/00 (2006.01)
(54) IMPLANTE DENTÁRIO
(71) NOBEL BIOCARE SERVICES AG (CH)
(72) JAN HALL, FREDRIK KULLBERG
(85) 06/09/2016
(86) PCT EP2015/054570 de 05/03/2015
(87) WO 2015/132323 de 11/09/2015
Publicação automática da admissibilidade da fase nacional depositado via PCT . Tratado de cooperação em matéria de Patentes, conforme Instrução Normativa nº 02, de 06/06/2017 publicada na RPI nº 2422, de 06/06/2017.

---

(21) BR 11 2016 020574-0 A2

Código 1.3 - Notificação - Fase Nacional - PCT
(22) 05/03/2015
(30) 07/03/2014 GB 1404047.1
(51) A61C 8/00 (2006.01)
(54) IMPLANTE DENTÁRIO
(71) NOBEL BIOCARE SERVICES AG (CH)
(72) JAN HALL, STEFAN LUNDGREN, GÖRAN BERGMAN, FREDRIK KULLBERG
(85) 06/09/2016
(86) PCT EP2015/054591 de 05/03/2015
(87) WO 2015/132331 de 11/09/2015
Publicação automática da admissibilidade da fase nacional depositado via PCT . Tratado de cooperação em matéria de Patentes, conforme Instrução Normativa nº 02, de 06/06/2017 publicada na RPI nº 2422, de 06/06/2017.

---

(21) BR 11 2016 020575-8 A2

Código 1.3 - Notificação - Fase Nacional - PCT
(22) 05/03/2015
(30) 07/03/2014 GB 1404011.7
(51) A61L 27/06 (2006.01), A61C 8/00 (2006.01), A61L 27/56 (2006.01)
(54) COMPOSIÇÃO DE SUPERFÍCIE DE IMPLANTE
(71) NOBEL BIOCARE SERVICES AG (CH)
(72) JAN HALL
(85) 06/09/2016
(86) PCT EP2015/054573 de 05/03/2015
(87) WO 2015/132325 de 11/09/2015

Publicação automática da admissibilidade da fase nacional depositado via PCT . Tratado de cooperação em matéria de Patentes, conforme Instrução Normativa nº 02, de 06/06/2017 publicada na RPI nº 2422, de 06/06/2017.

---

(21) BR 11 2016 020576-6 A2

Código 1.3 - Notificação - Fase Nacional - PCT
(22) 05/03/2015
(30) 06/03/2014 JP 2014-043909
(51) F16C 17/02 (2006.01), F04C 18/02 (2006.01), F04C 29/00 (2006.01), F16C 33/20 (2006.01)
(54) MÁQUINA DE FLUIDO TIPO SUPORTE E ROLAMENTO
(71) TAIHO KOGYO CO., LTD. (JP)
(72) AKIRA SAWAMOTO, MASANORI AKIZUKI
(85) 06/09/2016
(86) PCT JP2015/056491 de 05/03/2015
(87) WO 2015/133571 de 11/09/2015
Publicação automática da admissibilidade da fase nacional depositado via PCT . Tratado de cooperação em matéria de Patentes, conforme Instrução Normativa nº 02, de 06/06/2017 publicada na RPI nº 2422, de 06/06/2017.

---

(21) BR 11 2016 020577-4 A2

Código 1.3 - Notificação - Fase Nacional - PCT
(22) 04/02/2016
(30) 06/02/2015 EP 15154050.7
(51) D06F 81/00 (2006.01)
(54) DISPOSITIVO DE TRATAMENTO DE PEÇAS DE VESTUÁRIO
(71) KONINKLIJKE PHILIPS N.V. (NL)
(72) POOI YEOW KUAN
(85) 06/09/2016
(86) PCT EP2016/052416 de 04/02/2016
(87) WO 2016/124705 de 11/08/2016
Publicação automática da admissibilidade da fase nacional depositado via PCT . Tratado de cooperação em matéria de Patentes, conforme Instrução Normativa nº 02, de 06/06/2017 publicada na RPI nº 2422, de 06/06/2017.

---

(21) BR 11 2016 020581-2 A2

Código 1.3 - Notificação - Fase Nacional - PCT
(22) 03/03/2015
(30) 10/03/2014 SG 10201400510Q
(51) E03F 1/00 (2006.01), E03F 5/20 (2006.01)
(54) MÉTODO PARA PREPARAR UM APARELHO DE DRENAGEM PARA SIFONAR LÍQUIDO, E UM APARELHO DE DRENAGEM
(71) BOON PEN CHUA (SG)
(72) BOON PEN CHUA
(85) 06/09/2016
(86) PCT SG2015/000066 de 03/03/2015
(87) WO 2015/137875 de 17/09/2015

Publicação automática da admissibilidade da fase nacional depositado via PCT . Tratado de cooperação em matéria de Patentes, conforme Instrução Normativa nº 02, de 06/06/2017 publicada na RPI nº 2422, de 06/06/2017.

---

(21) BR 11 2016 020582-0 A2

Código 1.3 - Notificação - Fase Nacional - PCT
(22) 23/02/2015
(30) 10/03/2014 US 14/203,289
(51) H01F 38/14 (2006.01), H01F 27/26 (2006.01)
(54) ALOJAMENTO PARA BOBINA DE INDUÇÃO DE VEÍCULO ELÉTRICO COM ESTRUTURA DE INTERENGATE PARA CONJUNTOS DE TILE DE FERRITA
(71) QUALCOMM INCORPORATED (US)
(72) SIMON PETER ISLINGER
(85) 06/09/2016
(86) PCT US2015/017121 de 23/02/2015
(87) WO 2015/138113 de 17/09/2015
Publicação automática da admissibilidade da fase nacional depositado via PCT . Tratado de cooperação em matéria de Patentes, conforme Instrução Normativa nº 02, de 06/06/2017 publicada na RPI nº 2422, de 06/06/2017.

---

(21) BR 11 2016 020583-9 A2

Código 1.3 - Notificação - Fase Nacional - PCT
(22) 27/02/2015
(30) 10/03/2014 US 61/950,641; 22/10/2014 US 14/520,710
(51) G06K 9/00 (2006.01), H04N 5/232 (2006.01)
(54) PREVENÇÃO DE PISCADA E OLHAR DESVIADO EM IMAGENS FOTOGRÁFICAS
(71) QUALCOMM INCORPORATED (US)
(72) REGAN BLYTHE TOWAL, SOMDEB MAJUMDAR
(85) 06/09/2016
(86) PCT US2015/018150 de 27/02/2015
(87) WO 2015/138169 de 17/09/2015
Publicação automática da admissibilidade da fase nacional depositado via PCT . Tratado de cooperação em matéria de Patentes, conforme Instrução Normativa nº 02, de 06/06/2017 publicada na RPI nº 2422, de 06/06/2017.

---

(21) BR 11 2016 020585-5 A2

Código 1.3 - Notificação - Fase Nacional - PCT
(22) 10/03/2015
(30) 10/03/2014 US 61/950,455
(51) H04N 21/443 (2011.01)
(54) APARELHO E MÉTODO PARA CONTROLAR UMA CONEXÃO DE ÁUDIO/VÍDEO EM UM DISPOSITIVO
(71) THOMSON LICENSING (FR)
(72) JOHN FITZPATRICK
(85) 06/09/2016

(86) PCT US2015/019571 de 10/03/2015
(87) WO 2015/138373 de 17/09/2015
Publicação automática da admissibilidade da fase nacional depositado via PCT . Tratado de cooperação em matéria de Patentes, conforme Instrução Normativa nº 02, de 06/06/2017 publicada na RPI nº 2422, de 06/06/2017.

---

(21) BR 11 2016 020586-3 A2

Código 1.3 - Notificação - Fase Nacional - PCT
(22) 26/02/2015
(30) 06/03/2014 EP 14305324.7
(51) G11B 27/034 (2006.01), G11B 27/28 (2006.01)
(54) MÉTODO E DISPOSITIVO PARA PROCESSAMENTO DE UMA FIGURAÇÃO
(71) THOMSON LICENSING (FR)
(72) JEAN-CLAUDE CHEVET, FABRICE URBAN, CHRISTEL CHAMARET
(85) 06/09/2016
(86) PCT EP2015/054035 de 26/02/2015
(87) WO 2015/132125 de 11/09/2015
Publicação automática da admissibilidade da fase nacional depositado via PCT . Tratado de cooperação em matéria de Patentes, conforme Instrução Normativa nº 02, de 06/06/2017 publicada na RPI nº 2422, de 06/06/2017.

---

(21) BR 11 2016 020587-1 A2

Código 1.3 - Notificação - Fase Nacional - PCT
(22) 20/02/2015
(30) 11/03/2014 US 14/204,542
(51) H03B 5/12 (2006.01)
(54) OSCILADOR CONTROLADO POR TENSÃO DE BAIXO RUÍDO E BAIXO CONSUMO (VCO) USANDO DEGENERAÇÃO DE TRANSCONDUTÂNCIA (GM)
(71) QUALCOMM INCORPORATED (US)
(72) THINH CAT NGUYEN, JEONGSIK YANG, ROGER THOMAS BROCKENBROUGH, SHEN WANG, ARA BICAKCI, ANUP SAVLA
(85) 06/09/2016
(86) PCT US2015/016900 de 20/02/2015
(87) WO 2015/138105 de 17/09/2015
Publicação automática da admissibilidade da fase nacional depositado via PCT . Tratado de cooperação em matéria de Patentes, conforme Instrução Normativa nº 02, de 06/06/2017 publicada na RPI nº 2422, de 06/06/2017.

---

(21) BR 11 2016 020591-0 A2

Código 1.3 - Notificação - Fase Nacional - PCT
(22) 19/03/2015
(30) 20/03/2014 EP 14160824.0
(51) A61K 6/00 (2006.01), A61K 6/083 (2006.01)
(54) MATERIAIS DENTÁRIOS DE CURA DUAL E FOTOPOLIMERIZÁVEIS COM BASE NOS DERIVADOS DE TIOUREIA

(71) IVOCLAR VIVADENT AG (LI)
(72) NORBERT MOSZNER, PETER BURTSCHER, ALEXANDROS GIANASMIDIS
(85) 06/09/2016
(86) PCT EP2015/055858 de 19/03/2015
(87) WO 2015/140276 de 24/09/2015
Publicação automática da admissibilidade da fase nacional depositado via PCT . Tratado de cooperação em matéria de Patentes, conforme Instrução Normativa nº 02, de 06/06/2017 publicada na RPI nº 2422, de 06/06/2017.

---

(21) BR 11 2016 020592-8 A2

Código 1.3 - Notificação - Fase Nacional - PCT
(22) 26/03/2015
(30) 31/03/2014 US 61/972,703; 18/06/2014 US 14/307,759
(51) G06F 9/50 (2006.01)
(54) ESCALADA DE CARGA PREDITIVA PARA SERVIÇOS
(71) MICROSOFT TECHNOLOGY LICENSING, LLC (US)
(72) STEPHEN SICILIANO, CHARLES LAMANNA, ILYA GREBNOV
(85) 06/09/2016
(86) PCT US2015/022605 de 26/03/2015
(87) WO 2015/153243 de 08/10/2015
Publicação automática da admissibilidade da fase nacional depositado via PCT . Tratado de cooperação em matéria de Patentes, conforme Instrução Normativa nº 02, de 06/06/2017 publicada na RPI nº 2422, de 06/06/2017.

---

(21) BR 11 2016 020593-6 A2

Código 1.3 - Notificação - Fase Nacional - PCT
(22) 20/03/2015
(30) 25/03/2014 US 14/225,096
(51) G06F 9/44 (2006.01)
(54) SISTEMAS OPERACIONAIS SELECIONÁVEIS POR USUÁRIO
(71) MICROSOFT TECHNOLOGY LICENSING, LLC (US)
(72) JEFFREY M. PAUL, ROSS F. HEWIT, ROBERT ZHU, HEONMIN LIM
(85) 06/09/2016
(86) PCT US2015/021623 de 20/03/2015
(87) WO 2015/148280 de 01/10/2015
Publicação automática da admissibilidade da fase nacional depositado via PCT . Tratado de cooperação em matéria de Patentes, conforme Instrução Normativa nº 02, de 06/06/2017 publicada na RPI nº 2422, de 06/06/2017.

---

(21) BR 11 2016 020594-4 A2

Código 1.3 - Notificação - Fase Nacional - PCT
(22) 10/03/2015
(30) 11/03/2014 FR FR1400584
(51) A61M 5/14 (2006.01), A61B 18/04 (2006.01), A61M 5/142 (2006.01), A61M 5/44 (2006.01)
(54) PEÇA DE MÃO PARA INJETAR VAPOR EM UM VASO ANIMAL OU

HUMANO, E SISTEMA COMPREENDENDO UMA PEÇA DE MÃO
(71) MIRAVAS (FR)
(72) NICOLAS RAUBER
(85) 06/09/2016
(86) PCT FR2015/050587 de 10/03/2015
(87) WO 2015/136211 de 17/09/2015
Publicação automática da admissibilidade da fase nacional depositado via PCT . Tratado de cooperação em matéria de Patentes, conforme Instrução Normativa nº 02, de 06/06/2017 publicada na RPI nº 2422, de 06/06/2017.

---

(21) BR 11 2016 020595-2 A2

Código 1.3 - Notificação - Fase Nacional - PCT
(22) 05/03/2015
(30) 06/03/2014 US 61/948,976
(51) B62D 5/06 (2006.01), B62D 5/08 (2006.01)
(54) SISTEMA DE DIREÇÃO PARA UM VEÍCULO E ARRANJO DE VÁLVULA DE COMUTAÇÃO DE REAÇÃO DE CARGA PARA UM CIRCUITO DE DIREÇÃO HIDROSTÁTICO
(71) EATON CORPORATION (US)
(72) AARON KELLY KRAHN
(85) 06/09/2016
(86) PCT US2015/018879 de 05/03/2015
(87) WO 2015/134706 de 11/09/2015
Publicação automática da admissibilidade da fase nacional depositado via PCT . Tratado de cooperação em matéria de Patentes, conforme Instrução Normativa nº 02, de 06/06/2017 publicada na RPI nº 2422, de 06/06/2017.

---

(21) BR 11 2016 020598-7 A2

Código 1.3 - Notificação - Fase Nacional - PCT
(22) 17/02/2015
(30) 07/03/2014 US 14/201.510
(51) F16F 15/123 (2006.01), F16J 15/16 (2006.01), F16H 55/46 (2006.01), F16H 55/36 (2006.01)
(54) DESACOPLADOR DE ISOLAMENTO
(71) GATES CORPORATION (US)
(72) ALEXANDER SERKH
(85) 06/09/2016
(86) PCT US2015/016138 de 17/02/2015
(87) WO 2015/134180 de 11/09/2015
Publicação automática da admissibilidade da fase nacional depositado via PCT . Tratado de cooperação em matéria de Patentes, conforme Instrução Normativa nº 02, de 06/06/2017 publicada na RPI nº 2422, de 06/06/2017.

---

(21) BR 11 2016 020602-9 A2

Código 1.3 - Notificação - Fase Nacional - PCT
(22) 05/08/2014
(30) 18/03/2014 US 61/954,809

(51) B01D 53/04 (2006.01), C07C 7/13 (2006.01), C10L 3/10 (2006.01), C10G 5/02 (2006.01)
(54) REMOÇÃO SEQUENCIAL DE NGLS A PARTIR DE UMA CORRENTE DE GÁS NATURAL
(71) DOW GLOBAL TECHNOLOGIES LLC (US)
(72) SCOTT T. MATTEUCCI, H. ROBERT GOLTZ, AJAY N. BADHWAR, NICHOLAS J. SHURGOTT, JONATHAN W. LEISTER
(85) 06/09/2016
(86) PCT US2014/049784 de 05/08/2014
(87) WO 2015/142380 de 24/09/2015
Publicação automática da admissibilidade da fase nacional depositado via PCT . Tratado de cooperação em matéria de Patentes, conforme Instrução Normativa nº 02, de 06/06/2017 publicada na RPI nº 2422, de 06/06/2017.

---

(21) BR 11 2016 020604-5 A2

Código 1.3 - Notificação - Fase Nacional - PCT
(22) 02/03/2015
(30) 12/03/2014 US 61/951,717
(51) A61B 8/12 (2006.01), A61B 8/00 (2006.01), A61B 8/08 (2006.01), G01L 1/22 (2006.01)
(54) SISTEMA, E, MÉTODO
(71) KONINKLIJKE PHILIPS N.V. (NL)
(72) MICHAEL PESZYNSKI, CARMEN GOODWIN, DANIEL THOMAS NAHILL, BENJAMIN C. SANCETTA, BANGYAN ZHANG
(85) 06/09/2016
(86) PCT IB2015/051507 de 02/03/2015
(87) WO 2015/136402 de 17/09/2015
Publicação automática da admissibilidade da fase nacional depositado via PCT . Tratado de cooperação em matéria de Patentes, conforme Instrução Normativa nº 02, de 06/06/2017 publicada na RPI nº 2422, de 06/06/2017.

---

(21) BR 11 2016 020607-0 A2

Código 1.3 - Notificação - Fase Nacional - PCT
(22) 06/03/2015
(30) 06/03/2014 GB 1403969.7
(51) A61K 31/198 (2006.01), A61P 3/04 (2006.01)
(54) COMPOSTOS PARA USO NO CONTROLE DA GORDURA CORPORAL
(71) HELGA REFSUM (NO)
(72) AMANY ELSHORBAGY, HELGA REFSUM
(85) 06/09/2016
(86) PCT GB2015/050662 de 06/03/2015
(87) WO 2015/132610 de 11/09/2015
Publicação automática da admissibilidade da fase nacional depositado via PCT . Tratado de cooperação em matéria de Patentes, conforme Instrução Normativa nº 02, de 06/06/2017 publicada na RPI nº 2422, de 06/06/2017.

(21) BR 11 2016 020609-6 A2

Código 1.3 - Notificação - Fase Nacional - PCT
(22) 23/03/2015
(30) 24/03/2014 US 14/223,405
(51) H04B 3/46 (2006.01), H01R 13/6474 (2011.01), H01R 13/6469 (2011.01)
(54) APARELHO DE TESTE PARA UM CONECTOR DE COMUNICAÇÕES CRUZADO DE ALTA VELOCIDADE E MÉTODOS PARA OPERAR O MESMO
(71) SENTINEL CONNECTOR SYSTEMS, INC. (US)
(72) BRETT ROBINSON
(85) 06/09/2016
(86) PCT US2015/022032 de 23/03/2015
(87) WO 2015/148388 de 01/10/2015
Publicação automática da admissibilidade da fase nacional depositado via PCT . Tratado de cooperação em matéria de Patentes, conforme Instrução Normativa nº 02, de 06/06/2017 publicada na RPI nº 2422, de 06/06/2017.

(21) BR 11 2016 020611-8 A2

Código 1.3 - Notificação - Fase Nacional - PCT
(22) 02/03/2015
(30) 12/03/2014 US 61/951,895; 19/12/2014 US 14/577,783
(51) H04L 5/00 (2006.01), H04L 27/00 (2006.01), H04W 16/14 (2009.01)
(54) TÉCNICAS PARA TRANSMITIR SINAIS DE REFERÊNCIA DE POSICIONAMENTO EM UMA BANDA DE ESPECTRO DE RADIOFREQUÊNCIA NÃO LICENCIADA
(71) QUALCOMM INCORPORATED (US)
(72) SHIMMAN ARVIND PATEL, WANSHI CHEN, TAO LUO
(85) 06/09/2016
(86) PCT US2015/018287 de 02/03/2015
(87) WO 2015/138178 de 17/09/2015
Publicação automática da admissibilidade da fase nacional depositado via PCT . Tratado de cooperação em matéria de Patentes, conforme Instrução Normativa nº 02, de 06/06/2017 publicada na RPI nº 2422, de 06/06/2017.

(21) BR 11 2016 020618-5 A2

Código 1.3 - Notificação - Fase Nacional - PCT
(22) 11/03/2015
(30) 12/03/2014 JP 2014-048897
(51) C12N 15/09 (2006.01), A61K 31/711 (2006.01), A61K 31/712 (2006.01), A61K 31/7125 (2006.01), A61P 21/00 (2006.01), C12N 15/113 (2010.01)
(54) OLIGÔMERO ANTISSENTIDO, COMPOSIÇÃO FARMACÊUTICA E MÉTODO PARA TRATAMENTO DE DISTROFIA MUSCULAR, E, USO DE UM OLIGÔMERO ANTISSENTIDO
(71) NIPPON SHINYAKU CO., LTD. (JP) , NATIONAL CENTER OF NEUROLOGY AND PSYCHIATRY (JP)
(72) TATSUSHI WAKAYAMA, HARUNA SEO, YOUHEI SATOU, SHIN'ICHI TAKEDA, TETSUYA NAGATA
(85) 06/09/2016

(86) PCT JP2015/057180 de 11/03/2015
(87) WO 2015/137409 de 17/09/2015
Publicação automática da admissibilidade da fase nacional depositado via PCT . Tratado de cooperação em matéria de Patentes, conforme Instrução Normativa nº 02, de 06/06/2017 publicada na RPI nº 2422, de 06/06/2017.

---

(21) BR 11 2016 020620-7 A2

Código 1.3 - Notificação - Fase Nacional - PCT
(22) 17/04/2015
(30) 17/04/2014 US 2014-085627
(51) C22C 38/00 (2006.01), C21D 8/00 (2006.01), C22C 38/60 (2006.01)
(54) AÇO INOXIDÁVEL AUSTENÍTICO E MÉTODO PARA PRODUÇÃO DO MESMO
(71) NIPPON STEEL & SUMITOMO METAL CORPORATION (JP)
(72) ETSUO DAN, MASAAKI TERUNUMA, TAKAHIRO OSUKI, TOMOHIKO OMURA, JUN NAKAMURA
(85) 06/09/2016
(86) PCT JP2015/002121 de 17/04/2015
(87) WO 2015/159554 de 22/10/2015
Publicação automática da admissibilidade da fase nacional depositado via PCT . Tratado de cooperação em matéria de Patentes, conforme Instrução Normativa nº 02, de 06/06/2017 publicada na RPI nº 2422, de 06/06/2017.

---

(21) BR 11 2016 020621-5 A2

Código 1.3 - Notificação - Fase Nacional - PCT
(22) 16/03/2015
(30) 17/03/2014 JP 2014-053235
(51) C07D 405/12 (2006.01), A61K 31/443 (2006.01), A61K 31/4433 (2006.01), A61K 31/4439 (2006.01), A61K 31/4545 (2006.01), A61K 31/496 (2006.01), A61K 31/5377 (2006.01), A61P 35/00 (2006.01), A61P 35/02 (2006.01), A61P 43/00 (2006.01), C07D 405/14 (2006.01), C07D 417/14 (2006.01)
(54) COMPOSTO, COMPOSIÇÃO FARMACÊUTICA, INIBIDOR DE ATIVIDADE DA ENZIMA EZH1 E/OU EZH2, AGENTE TERAPÊUTICO PARA TUMORES, E, AGENTE ANTITUMOR
(71) DAIICHI SANKYO COMPANY, LIMITED (JP)
(72) OSAMU KANNO, JUN WATANABE, TAKAO HORIUCHI, AKIRA NAKAO, KEISUKE SUZUKI, TOMONORI YAMASAKI, NOBUAKI ADACHI, DAISUKE HONMA, YOSHITO HAMADA
(85) 06/09/2016
(86) PCT JP2015/057652 de 16/03/2015
(87) WO 2015/141616 de 24/09/2015
Publicação automática da admissibilidade da fase nacional depositado via PCT . Tratado de cooperação em matéria de Patentes, conforme Instrução Normativa nº 02, de 06/06/2017 publicada na RPI nº 2422, de 06/06/2017.

---

(21) BR 11 2016 020622-3 A2

Código 1.3 - Notificação - Fase Nacional - PCT

(22) 11/03/2015
(30) 11/03/2014 AU 2014900824
(51) F04D 13/08 (2006.01), F04D 7/04 (2006.01)
(54) BOMBA SUBMERGÍVEL E MÉTODO DE BOMBEAMENTO DE UM FLUIDO
(71) PUMPENG PTY LTD (AU)
(72) PAUL MENEGHEL, TONY MURRAY
(85) 06/09/2016
(86) PCT AU2015/000137 de 11/03/2015
(87) WO 2015/135020 de 17/09/2015
Publicação automática da admissibilidade da fase nacional depositado via PCT . Tratado de cooperação em matéria de Patentes, conforme Instrução Normativa nº 02, de 06/06/2017 publicada na RPI nº 2422, de 06/06/2017.

---

(21) BR 11 2016 020623-1 A2

Código 1.3 - Notificação - Fase Nacional - PCT
(22) 09/03/2015
(30) 09/03/2014 US 61/950167
(51) A01N 27/00 (2006.01)
(54) MÉTODO PARA AUMENTAR O TEOR DE ÓLEO DO FRUTO DA PALMEIRA DE ÓLEO DE PALMA
(71) VALENT BIOSCIENCES CORPORATION (US)
(72) ANDREW RATH, PETER D. PETRACEK, GREGORY D. VENBURG, WARREN E. SHAFER
(85) 06/09/2016
(86) PCT US2015/019419 de 09/03/2015
(87) WO 2015/138307 de 17/09/2015
Publicação automática da admissibilidade da fase nacional depositado via PCT . Tratado de cooperação em matéria de Patentes, conforme Instrução Normativa nº 02, de 06/06/2017 publicada na RPI nº 2422, de 06/06/2017.

---

(21) BR 11 2016 020624-0 A2

Código 1.3 - Notificação - Fase Nacional - PCT
(22) 18/03/2014
(51) C10M 169/04 (2006.01), C10N 10/04 (2006.01), C10N 20/02 (2006.01), C10N 20/04 (2006.01), C10N 30/12 (2006.01), C10N 40/04 (2006.01)
(54) LUBRIFICANTE RESISTENTE À CORROSÃO
(71) DOW GLOBAL TECHNOLOGIES LLC (US)
(72) MARTIN R. GREAVES, JIANGBO MA
(85) 06/09/2016
(86) PCT CN2014/073624 de 18/03/2014
(87) WO 2015/139209 de 24/09/2015
Publicação automática da admissibilidade da fase nacional depositado via PCT . Tratado de cooperação em matéria de Patentes, conforme Instrução Normativa nº 02, de 06/06/2017 publicada na RPI nº 2422, de 06/06/2017.

(21) BR 11 2016 020626-6 A2

Código 1.3 - Notificação - Fase Nacional - PCT
(22) 17/03/2015
(30) 27/03/2014 IN 883/DEL/2014
(51) C07B 57/00 (2006.01), C07C 249/04 (2006.01), C07C 249/14 (2006.01)
(54) PROCESSO APERFEIÇOADO PARA A PREPARAÇÃO DE EXAMETAZIMA
(71) JUBILANT LIFE SCIENCES LIMITED (IN)
(72) SUJAY BISWAS, VIKAS BANSAL, ROHIT CHAKRAVARTY, MOKKAPATI UMAMAHESHWAR PRASAD, MUKESH MASAND, DHARAM VIR
(85) 06/09/2016
(86) PCT IB2015/051928 de 17/03/2015
(87) WO 2015/145302 de 01/10/2015
Publicação automática da admissibilidade da fase nacional depositado via PCT . Tratado de cooperação em matéria de Patentes, conforme Instrução Normativa nº 02, de 06/06/2017 publicada na RPI nº 2422, de 06/06/2017.

(21) BR 11 2016 020630-4 A2

Código 1.3 - Notificação - Fase Nacional - PCT
(22) 11/03/2015
(30) 12/03/2014 GB 1404328.5
(51) G01D 5/26 (2006.01), G01D 11/30 (2006.01)
(54) ?MÉTODOS PARA IMPLANTAR UM CONJUNTO DE SENSORES, PARA SENSOREAR UMA PROPRIEDADE, PARA IMPLANTAR UM CONJUNTO DE FIBRAS ÓPTICAS PARA UMA REDE DE COMUNICAÇÃO, PARA COMUNICAR EM UMA REDE DE COMUNICAÇÃO, PARA CONFIGURAR UMA REDE DE COMUNICAÇÃO E PARA FABRICAR UM CONJUNTO DE FIBRAS ÓPTICAS OU UM CONJUNTO DE SENSORES, ESTRUTURA, E, CONJUNTOS DE FIBRAS ÓPTICAS E DE SENSORES?
(71) RTL MATERIALS LTD (GB)
(72) ANDREW JAMES DATON-LOVETT
(85) 06/09/2016
(86) PCT GB2015/050716 de 11/03/2015
(87) WO 2015/136286 de 17/09/2015
Publicação automática da admissibilidade da fase nacional depositado via PCT . Tratado de cooperação em matéria de Patentes, conforme Instrução Normativa nº 02, de 06/06/2017 publicada na RPI nº 2422, de 06/06/2017.

(21) BR 11 2016 020636-3 A2

Código 1.3 - Notificação - Fase Nacional - PCT
(22) 12/03/2015
(30) 12/03/2014 US 61/951,989; 07/08/2014 US 62/034,673; 11/03/2015 US 14/645,044
(51) H04L 1/00 (2006.01), H04L 1/18 (2006.01)
(54) RELAXAMENTO DE TEMPO DE RESPOSTA FOR HIGH EFFICIENCY WLAN
(71) QUALCOMM INCORPORATED (US)

(72) BIN TIAN, SAMEER VERMANI, ALBERT VAN ZELST, DIDIER JOHANNES RICHARD VAN NEE
(85) 06/09/2016
(86) PCT US2015/020107 de 12/03/2015
(87) WO 2015/138685 de 17/09/2015
Publicação automática da admissibilidade da fase nacional depositado via PCT . Tratado de cooperação em matéria de Patentes, conforme Instrução Normativa nº 02, de 06/06/2017 publicada na RPI nº 2422, de 06/06/2017.

---

(21) BR 11 2016 020644-4 A2

Código 1.3 - Notificação - Fase Nacional - PCT
(22) 10/03/2015
(30) 11/03/2014 CZ PV 2014-150
(51) A61K 47/48 (2006.01), A61K 31/728 (2006.01), A61P 35/00 (2006.01), C08B 37/00 (2006.01)
(54) CONJUGADO DE UM OLIGÔMERO DE ÁCIDO HIALURÔNICO OU UM SAL DO MESMO, MÉTODO DE PREPARAÇÃO E USO
(71) CONTIPRO BIOTECH S.R.O. (CZ)
(72) IVANA BASARABOVA, KRISTINA NESPOROVA, LEOS HROMEK, ONDREJ KOTLAND, PETRA SEDOVA, RADOVAN BUFFA, TEREZA EHLOVA, VLADIMIR VELEBNY
(85) 06/09/2016
(86) PCT CZ2015/000018 de 10/03/2015
(87) WO 2015/135511 de 17/09/2015
Publicação automática da admissibilidade da fase nacional depositado via PCT . Tratado de cooperação em matéria de Patentes, conforme Instrução Normativa nº 02, de 06/06/2017 publicada na RPI nº 2422, de 06/06/2017.

---

(21) BR 11 2016 020647-9 A2

Código 1.3 - Notificação - Fase Nacional - PCT
(22) 04/03/2015
(30) 06/03/2014 DE 10 2014 102 989.5
(51) B02C 4/28 (2006.01)
(54) PRENSA DE ROLOS COM DOIS CILINDROS, E, MÉTODO PARA A OPERAÇÃO DE UMA PRENSA DE ROLOS
(71) THYSSENKRUPP INDUSTRIAL SOLUTIONS AG (DE) , THYSSENKRUPP AG (DE)
(72) HEINZ SCHRÖDER, SILVIO LORENZ, DIRK SCHEFER
(85) 06/09/2016
(86) PCT EP2015/054513 de 04/03/2015
(87) WO 2015/132302 de 11/09/2015
Publicação automática da admissibilidade da fase nacional depositado via PCT . Tratado de cooperação em matéria de Patentes, conforme Instrução Normativa nº 02, de 06/06/2017 publicada na RPI nº 2422, de 06/06/2017.

---

(21) BR 11 2016 020648-7 A2

Código 1.3 - Notificação - Fase Nacional - PCT

(22) 26/02/2015
(30) 12/03/2014 JP 2014-049108; 18/09/2014 JP 2014-190187
(51) A61F 13/15 (2006.01), A61F 13/49 (2006.01), A61F 13/494 (2006.01)
(54) FRALDA DESCARTÁVEL DE TIPO ROUPA ÍNTIMA E MÉTODO DE PRODUÇÃO PARA A MESMA
(71) DAIO PAPER CORPORATION (JP)
(72) YOSUKE MORI, SADANAO MANABE, TAKASHI HAGI
(85) 06/09/2016
(86) PCT JP2015/055561 de 26/02/2015
(87) WO 2015/137130 de 17/09/2015
Publicação automática da admissibilidade da fase nacional depositado via PCT . Tratado de cooperação em matéria de Patentes, conforme Instrução Normativa nº 02, de 06/06/2017 publicada na RPI nº 2422, de 06/06/2017.

---

(21) BR 11 2016 020649-5 A2

Código 1.3 - Notificação - Fase Nacional - PCT
(22) 06/03/2015
(30) 06/03/2014 US 61/949,092; 06/03/2015 US 14/640,426
(51) F16L 55/26 (2006.01), F16L 55/28 (2006.01), F16L 55/30 (2006.01), F16L 55/40 (2006.01), F16L 101/30 (2006.01)
(54) SISTEMA PARA MANUTENÇÃO DE CONDUTOS E TUBOS EM UM SISTEMA DE TUBULAÇÃO
(71) DOUGLAS W. MOTZNO (US)
(72) DOUGLAS W. MOTZNO
(85) 06/09/2016
(86) PCT US2015/019268 de 06/03/2015
(87) WO 2015/134915 de 11/09/2015
Publicação automática da admissibilidade da fase nacional depositado via PCT . Tratado de cooperação em matéria de Patentes, conforme Instrução Normativa nº 02, de 06/06/2017 publicada na RPI nº 2422, de 06/06/2017.

---

(21) BR 11 2016 020650-9 A2

Código 1.3 - Notificação - Fase Nacional - PCT
(22) 04/03/2015
(30) 07/03/2014 US 61/949,805; 20/02/2015 US 14/627,836
(51) H04W 72/04 (2009.01)
(54) SISTEMAS E MÉTODOS PARA OFDM COM ESPAÇAMENTO DE SUBPORTADORA E DURAÇÃO DE SÍMBOLO FLEXÍVEIS
(71) HUAWEI TECHNOLOGIES CO., LTD. (CN)
(72) JIANGLEI MA, MING JIA
(85) 06/09/2016
(86) PCT CN2015/073646 de 04/03/2015
(87) WO 2015/131827 de 11/09/2015
Publicação automática da admissibilidade da fase nacional depositado via PCT . Tratado de cooperação em matéria de Patentes, conforme Instrução Normativa nº 02, de 06/06/2017 publicada na RPI nº 2422, de 06/06/2017.

(21) BR 11 2016 020651-7 A2

Código 1.3 - Notificação - Fase Nacional - PCT
(22) 12/03/2015
(30) 12/03/2014 US 61/951,746; 22/05/2014 US 62/001,834
(51) H04W 8/00 (2009.01)
(54) COMUNICAÇÃO DISPOSITIVO A DISPOSITIVO EM UM SISTEMA DE COMUNICAÇÃO CELULAR
(71) TELEFONAKTIEBOLAGET LM ERICSSON (PUBL) (SE)
(72) BENGT LINDOFF, STEFANO SORRENTINO
(85) 06/09/2016
(86) PCT EP2015/055187 de 12/03/2015
(87) WO 2015/136040 de 17/09/2015
Publicação automática da admissibilidade da fase nacional depositado via PCT . Tratado de cooperação em matéria de Patentes, conforme Instrução Normativa nº 02, de 06/06/2017 publicada na RPI nº 2422, de 06/06/2017.

(21) BR 11 2016 020652-5 A2

Código 1.3 - Notificação - Fase Nacional - PCT
(22) 02/03/2015
(30) 11/03/2014 US 14/205,226
(51) G06F 21/64 (2013.01), H04L 9/06 (2006.01), H04L 9/32 (2006.01), H04L 29/06 (2006.01)
(54) PROTEÇÃO À INTEGRIDADE DE DADOS CONTRA ATAQUES DE REVERSÃO PARA USO COM SISTEMAS EMPREGANDO INDICADORES DE CÓDIGO DE AUTENTICAÇÃO DE MENSAGEM
(71) QUALCOMM INCORPORATED (US)
(72) BILLY BOB BRUMLEY, VINOTH KUMAR DEIVASIGAMANI, SATISH NITHIANANDAN ANAND
(85) 06/09/2016
(86) PCT US2015/018359 de 02/03/2015
(87) WO 2015/138180 de 17/09/2015
Publicação automática da admissibilidade da fase nacional depositado via PCT . Tratado de cooperação em matéria de Patentes, conforme Instrução Normativa nº 02, de 06/06/2017 publicada na RPI nº 2422, de 06/06/2017.

(21) BR 11 2016 020654-1 A2

Código 1.3 - Notificação - Fase Nacional - PCT
(22) 06/03/2015
(30) 07/03/2014 CN 201410083256.3; 07/03/2014 CN 201420103574.7; 19/09/2014 CN 201410484473.3; 19/09/2014 CN 201420542180.1
(51) G01N 23/04 (2006.01)
(54) APARELHO DE FORMAÇÃO DE PONTO VOADOR E MÉTODO DE PROJETO
(71) POWERSCAN COMPANY LIMITED (CN)
(72) YANHUA WANG, YANFENG CAO, SHAOFENG WANG, ZHENG LIU
(85) 06/09/2016

(86) PCT CN2015/073762 de 06/03/2015
(87) WO 2015/131847 de 11/09/2015
Publicação automática da admissibilidade da fase nacional depositado via PCT . Tratado de cooperação em matéria de Patentes, conforme Instrução Normativa nº 02, de 06/06/2017 publicada na RPI nº 2422, de 06/06/2017.

---

(21) BR 11 2016 020655-0 A2

Código 1.3 - Notificação - Fase Nacional - PCT
(22) 05/03/2015
(30) 28/03/2014 FR 1452695
(51) B60H 1/00 (2006.01)
(54) CAIXA DE ADMISSÃO DE AR PARA INSTALAÇÃO DE VENTILAÇÃO DE VEÍCULO AUTOMÓVEL
(71) VALEO SYSTEMES THERMIQUES (FR)
(72) PHILIPPE PIERRES, JAN LISKA, ARMELLE ALMORI
(85) 06/09/2016
(86) PCT EP2015/054672 de 05/03/2015
(87) WO 2015/144418 de 01/10/2015
Publicação automática da admissibilidade da fase nacional depositado via PCT . Tratado de cooperação em matéria de Patentes, conforme Instrução Normativa nº 02, de 06/06/2017 publicada na RPI nº 2422, de 06/06/2017.

---

(21) BR 11 2016 020657-6 A2

Código 1.3 - Notificação - Fase Nacional - PCT
(22) 02/02/2015
(30) 06/03/2014 KR 10-2014-0026568
(51) A61C 13/263 (2006.01), A61C 13/267 (2006.01), A61C 8/00 (2006.01)
(54) ACESSÓRIO PARA FIXAÇÃO DE DENTE POSTIÇO
(71) JE WON WANG (KR)
(72) JE WON WANG
(85) 06/09/2016
(86) PCT KR2015/001053 de 02/02/2015
(87) WO 2015/133733 de 11/09/2015
Publicação automática da admissibilidade da fase nacional depositado via PCT . Tratado de cooperação em matéria de Patentes, conforme Instrução Normativa nº 02, de 06/06/2017 publicada na RPI nº 2422, de 06/06/2017.

---

(21) BR 11 2016 020658-4 A2

Código 1.3 - Notificação - Fase Nacional - PCT
(22) 03/03/2015
(30) 12/03/2014 US 14/207,338
(51) G01R 19/00 (2006.01), H02M 3/158 (2006.01), H02M 1/00 (2007.01)
(54) CONTROLE DE MODO DE CORRENTE MÉDIA DE CONVERSORES DE POTÊNCIA DE COMUTAÇÃO MULTIFÁSICA
(71) QUALCOMM INCORPORATED (US)
(72) MUKESH BANSAL, QADEER A. KHAN, CHUNLEI SHI
(85) 06/09/2016

(86) PCT US2015/018425 de 03/03/2015
(87) WO 2015/138189 de 17/09/2015
Publicação automática da admissibilidade da fase nacional depositado via PCT . Tratado de cooperação em matéria de Patentes, conforme Instrução Normativa nº 02, de 06/06/2017 publicada na RPI nº 2422, de 06/06/2017.

---

(21) BR 11 2016 020659-2 A2

Código 1.3 - Notificação - Fase Nacional - PCT
(22) 06/03/2015
(30) 07/03/2014 US 61/949,692; 30/09/2014 US 62/057,769
(51) C12N 15/10 (2006.01), C12Q 1/68 (2006.01)
(54) COMPOSIÇÃO E MÉTODO PARA ESTABILIZAÇÃO DE ÁCIDOS NUCLEICOS EM AMOSTRAS BIOLÓGICAS
(71) DNA GENOTEK INC. (CA)
(72) HYMAN CHAIM BIRNBOIM, LINDSAY POZZA, CARLOS ALBERTO MERINO HERNANDEZ, EVGUENI VLADIMIROVITCH DOUKHANINE
(85) 06/09/2016
(86) PCT CA2015/050173 de 06/03/2015
(87) WO 2015/131291 de 11/09/2015
Publicação automática da admissibilidade da fase nacional depositado via PCT . Tratado de cooperação em matéria de Patentes, conforme Instrução Normativa nº 02, de 06/06/2017 publicada na RPI nº 2422, de 06/06/2017.

---

(21) BR 11 2016 020661-4 A2

Código 1.3 - Notificação - Fase Nacional - PCT
(22) 02/03/2015
(30) 11/03/2014 US 14/205,230
(51) H04L 9/06 (2006.01), G09C 1/00 (2006.01)
(54) CHAVES DE CRIPTOGRAFIA DINÂMICAS PARA USO COM SISTEMAS DE CRIPTOGRAFIA XTS EMPREGANDO CIFRAS COM RODADAS REDUZIDAS
(71) QUALCOMM INCORPORATED (US)
(72) BILLY BOB BRUMLEY, VINOTH KUMAR DEIVASIGAMANI, SATISH NITHIANANDAN ANAND
(85) 06/09/2016
(86) PCT US2015/018357 de 02/03/2015
(87) WO 2015/138179 de 17/09/2015
Publicação automática da admissibilidade da fase nacional depositado via PCT . Tratado de cooperação em matéria de Patentes, conforme Instrução Normativa nº 02, de 06/06/2017 publicada na RPI nº 2422, de 06/06/2017.

---

(21) BR 11 2016 020662-2 A2

Código 1.3 - Notificação - Fase Nacional - PCT
(22) 06/03/2015
(30) 06/03/2014 US 61/984,964
(51) G09B 23/28 (2006.01)
(54) MÉTODOS E DISPOSITIVOS PARA EXIBIR TENDÊNCIA E

VARIABILIDADE EM UM CONJUNTO DE DADOS FISIOLÓGICOS
(71) RESPIRATORY MOTION, INC. (US)
(72) JORDAN BRAYANOV, MALCOLM BOCK, MIKE LALLI, JENNY FREEMAN, COLIN M. MACNABB
(85) 06/09/2016
(86) PCT US2015/019196 de 06/03/2015
(87) WO 2015/134880 de 11/09/2015
Publicação automática da admissibilidade da fase nacional depositado via PCT . Tratado de cooperação em matéria de Patentes, conforme Instrução Normativa nº 02, de 06/06/2017 publicada na RPI nº 2422, de 06/06/2017.

---

(21) BR 11 2016 020663-0 A2

Código 1.3 - Notificação - Fase Nacional - PCT
(22) 27/08/2014
(30) 13/03/2014 JP 2014-049931
(51) B22D 11/10 (2006.01), B22D 41/50 (2006.01), B22D 41/56 (2006.01)
(54) ?APARELHO PARA MOLDAGEM CONTÍNUA DE CHAPA?
(71) SHINAGAWA REFRACTORIES CO., LTD. (JP)
(72) KENJI YAMAMOTO, YOSHIFUMI SHIGETA, MOTOTSUGU OSADA, ATSUSHI TAKATA
(85) 06/09/2016
(86) PCT JP2014/072462 de 27/08/2014
(87) WO 2015/136736 de 17/09/2015
Publicação automática da admissibilidade da fase nacional depositado via PCT . Tratado de cooperação em matéria de Patentes, conforme Instrução Normativa nº 02, de 06/06/2017 publicada na RPI nº 2422, de 06/06/2017.

---

(21) BR 11 2016 020664-9 A2

Código 1.3 - Notificação - Fase Nacional - PCT
(22) 11/03/2015
(30) 12/03/2014 US 61/951,575
(51) B01D 53/94 (2006.01), B01J 37/02 (2006.01), F01N 3/28 (2006.01)
(54) FILTRO, PROCESSO PARA SUA FABRICAÇÃO, SEU USO, SISTEMA E MÉTODO DE TRATAMENTO E USO DE CUO
(71) BASF SE (DE) , BASF CORPORATION (US)
(72) GERD GRUBERT, ALFRED PUNKE, TORSTEN NEUBAUER, MARCUS HILGENDORFF, CHUNG-ZONG WAN, YUEJIN LI, MATTHEW CAUDLE
(85) 06/09/2016
(86) PCT IB2015/051772 de 11/03/2015
(87) WO 2015/136461 de 17/09/2015
Publicação automática da admissibilidade da fase nacional depositado via PCT . Tratado de cooperação em matéria de Patentes, conforme Instrução Normativa nº 02, de 06/06/2017 publicada na RPI nº 2422, de 06/06/2017.

---

(21) BR 11 2016 020665-7 A2

Código 1.3 - Notificação - Fase Nacional - PCT
(22) 06/03/2015

(30) 07/03/2014 US 61/949,889; 03/03/2015 US 14/636,826
(51) B60T 8/17 (2006.01), B60T 8/172 (2006.01), B64C 25/42 (2006.01), G08G 5/00 (2006.01)
(54) MÉTODO PARA RELATAR CONDIÇÃO DE PISTA COM O USO DE SISTEMA DE CONTROLE DE FREIO
(71) HYDRO-AIRE, INC. (US)
(72) RONALD RABY, JOHN GOWAN, GREGG DUANE BUTTERFIELD
(85) 06/09/2016
(86) PCT US2015/019234 de 06/03/2015
(87) WO 2015/134898 de 11/09/2015
Publicação automática da admissibilidade da fase nacional depositado via PCT . Tratado de cooperação em matéria de Patentes, conforme Instrução Normativa nº 02, de 06/06/2017 publicada na RPI nº 2422, de 06/06/2017.

---

(21) BR 11 2016 020668-1 A2

Código 1.3 - Notificação - Fase Nacional - PCT
(22) 09/03/2015
(30) 07/03/2014 US 61/949,738
(51) C12N 5/02 (2006.01), C12M 1/00 (2006.01), C12M 3/08 (2006.01), A01H 5/00 (2006.01)
(54) MÉTODO PARA ISOLAR UM EMBRIÃO, MÉTODO DE REGENERAR UMA PLANTA, MÉTODO DE EXTRAÇÃO DE UM EMBRIÃO
(71) PIONEER HI-BRED INTERNATIONAL, INC. (US)
(72) CLIFFORD P. HUNTER, JEFFREY DALE WILLE
(85) 06/09/2016
(86) PCT US2015/019444 de 09/03/2015
(87) WO 2015/134970 de 11/09/2015
Publicação automática da admissibilidade da fase nacional depositado via PCT . Tratado de cooperação em matéria de Patentes, conforme Instrução Normativa nº 02, de 06/06/2017 publicada na RPI nº 2422, de 06/06/2017.

---

(21) BR 11 2016 020670-3 A2

Código 1.3 - Notificação - Fase Nacional - PCT
(22) 06/03/2015
(30) 07/03/2014 US 61/949,819
(51) A01H 4/00 (2006.01)
(54) MÉTODO DE EXTRAÇÃO DE UM EMBRIÃO, SISTEMA PARA A EXTRAÇÃO DE UM EMBRIÃO
(71) PIONEER HI-BRED INTERNATIONAL, INC. (US) , E.I. DU PONT DE NEMOURS AND COMPANY (US)
(72) DONALD H. BRUNK, MARK WILLIAM DEAVER, CHRISTOPHER ALLEN JANSSEN, JOSHUA LUKE MONGAN, PATRICK RYAN MULLINS, LARRY CHARLES MOSHER, JACOB PATRICK SUTHER, JEFFREY DALE WILLE
(85) 06/09/2016
(86) PCT US2015/019145 de 06/03/2015
(87) WO 2015/134852 de 11/09/2015

Publicação automática da admissibilidade da fase nacional depositado via PCT . Tratado de cooperação em matéria de Patentes, conforme Instrução Normativa nº 02, de 06/06/2017 publicada na RPI nº 2422, de 06/06/2017.

---

(21) BR 11 2016 020680-0 A2

Código 1.3 - Notificação - Fase Nacional - PCT
(22) 03/03/2015
(30) 11/03/2014 DE 102014204465.0
(51) C08G 18/48 (2006.01), C08G 18/67 (2006.01), C08G 18/75 (2006.01), C08G 18/40 (2006.01), C08G 18/42 (2006.01), C09J 175/16 (2006.01), C08L 23/08 (2006.01), C08L 33/12 (2006.01), C08F 30/02 (2006.01), C08K 5/521 (2006.01), C09J 133/00 (2006.01), B32B 7/12 (2006.01), B32B 27/30 (2006.01), C08F 2/48 (2006.01)
(54) SUBSTÂNCIA ADESIVA TERMOFUSÍVEL REATIVA A UV PARA A LAMINAÇÃO DE LÂMINAS TRANSPARENTES
(71) HENKEL AG & CO. KGAA (DE)
(72) THOMAS MORGENEYER, JÜRGEN LOTZ, CLAUDIA MECKEL- JONAS
(85) 08/09/2016
(86) PCT EP2015/054423 de 03/03/2015
(87) WO 2015/135800 de 17/09/2015
Publicação automática da admissibilidade da fase nacional depositado via PCT . Tratado de cooperação em matéria de Patentes, conforme Instrução Normativa nº 02, de 06/06/2017 publicada na RPI nº 2422, de 06/06/2017.

---

(21) BR 11 2016 020681-9 A2

Código 1.3 - Notificação - Fase Nacional - PCT
(22) 17/03/2015
(30) 19/03/2014 JP 2014-056706
(51) C08L 25/12 (2006.01), C08K 3/22 (2006.01), C08L 51/04 (2006.01)
(54) COMPOSIÇÃO DE RESINA TERMOPLÁSTICA E ARTIGO MOLDADO DE RESINA
(71) UMG ABS, LTD. (JP)
(72) HIROSHI TANIGAWA, SHIGEKI HAMAMOTO, KOJI HIRATA, HIROTOSHI SAITOU
(85) 08/09/2016
(86) PCT JP2015/057843 de 17/03/2015
(87) WO 2015/141661 de 24/09/2015
Publicação automática da admissibilidade da fase nacional depositado via PCT . Tratado de cooperação em matéria de Patentes, conforme Instrução Normativa nº 02, de 06/06/2017 publicada na RPI nº 2422, de 06/06/2017.

---

(21) BR 11 2016 020686-0 A2

Código 1.3 - Notificação - Fase Nacional - PCT
(22) 28/01/2015
(30) 12/03/2014 EP 14159049.7
(51) F01D 25/12 (2006.01), F01K 13/02 (2006.01), F01D 5/00 (2006.01)
(54) UNIDADE DE TURBINA A VAPOR E MÉTODO PARA ESFRIAMENTO DE

UMA TURBINA A VAPOR
(71) SIEMENS AKTIENGESELLSCHAFT (DE)
(72) EDWIN GOBRECHT, STEFAN RIEMANN, GERTA ZIMMER
(85) 08/09/2016
(86) PCT EP2015/051660 de 28/01/2015
(87) WO 2015/135681 de 17/09/2015
Publicação automática da admissibilidade da fase nacional depositado via PCT . Tratado de cooperação em matéria de Patentes, conforme Instrução Normativa nº 02, de 06/06/2017 publicada na RPI nº 2422, de 06/06/2017.

---

(21) BR 11 2016 020691-6 A2

Código 1.3 - Notificação - Fase Nacional - PCT
(22) 09/03/2015
(30) 11/03/2014 US 61/950,878
(51) C08B 37/00 (2006.01), C11D 3/22 (2006.01)
(54) COMPOSIÇÃO, MÉTODOS PARA A PRODUÇÃO DE UM COMPOSTO, PARA O AUMENTO DA CAPACIDADE DE ADJUVANTE E PARA O TRATAMENTO DE UM MATERIAL
(71) E. I. DU PONT DE NEMOURS AND COMPANY (US)
(72) RAKESH NAMBIAR, JAYME L. PAULLIN, ANDREA M. PERTICONE, T. JOSEPH DENNES
(85) 08/09/2016
(86) PCT US2015/019372 de 09/03/2015
(87) WO 2015/138283 de 17/09/2015
Publicação automática da admissibilidade da fase nacional depositado via PCT . Tratado de cooperação em matéria de Patentes, conforme Instrução Normativa nº 02, de 06/06/2017 publicada na RPI nº 2422, de 06/06/2017.

---

(21) BR 11 2016 020693-2 A2

Código 1.3 - Notificação - Fase Nacional - PCT
(22) 19/03/2014
(51) H01F 27/34 (2006.01), H01F 27/42 (2006.01)
(54) MÉTODO E SISTEMA PARA COMPENSAÇÃO DE COMPONENTES CC EM SISTEMA ELÉTRICO
(71) SIEMENS AKTIENGESELLSCHAFT (DE)
(72) FLORIAN BACHINGER, PATRIK ERNST, PETER HAMBERGER, CLEMENS KEPLINGER, JÜRGEN LOTTES, GEORG PILZ, MARKUS WIESINGER
(85) 08/09/2016
(86) PCT EP2014/055500 de 19/03/2014
(87) WO 2015/139743 de 24/09/2015
Publicação automática da admissibilidade da fase nacional depositado via PCT . Tratado de cooperação em matéria de Patentes, conforme Instrução Normativa nº 02, de 06/06/2017 publicada na RPI nº 2422, de 06/06/2017.

---

(21) BR 11 2016 020695-9 A2

Código 1.3 - Notificação - Fase Nacional - PCT

(22) 03/03/2015
(30) 13/03/2014 EP 14159494.5
(51) F01K 3/00 (2006.01)
(54) USINA DE ENERGIA A VAPOR E MÉTODO PARA OPERAR A USINA
(71) SIEMENS AKTIENGESELLSCHAFT (DE)
(72) RACHID DHIMA, KAKHI NASKIDASHVILI
(85) 08/09/2016
(86) PCT EP2015/054355 de 03/03/2015
(87) WO 2015/135791 de 17/09/2015
Publicação automática da admissibilidade da fase nacional depositado via PCT . Tratado de cooperação em matéria de Patentes, conforme Instrução Normativa nº 02, de 06/06/2017 publicada na RPI nº 2422, de 06/06/2017.

---

(21) BR 11 2016 020696-7 A2

Código 1.3 - Notificação - Fase Nacional - PCT
(22) 11/03/2015
(30) 11/03/2014 GB 1404263.4
(51) B65D 90/00 (2006.01), B65D 88/12 (2006.01)
(54) DISPOSITIVO PARA SUSTENTAR UM TESTEIRO REMOVÍVEL DE PORTA, MÉTODO DE REMOÇÃO DE UM TESTEIRO REMOVÍVEL DE PORTA DE UM CONTÊINER, E USO DE UMA PORTA DE UM CONTÊINER DE TETO ABERTO E DE UM DISPOSITIVO
(71) PILKINGTON GROUP LIMITED (GB)
(72) ANDY HOPKINS, MARTIN SAINT, IAN ROSCOE, ERIC WARD
(85) 08/09/2016
(86) PCT GB2015/050709 de 11/03/2015
(87) WO 2015/136280 de 17/09/2015
Publicação automática da admissibilidade da fase nacional depositado via PCT . Tratado de cooperação em matéria de Patentes, conforme Instrução Normativa nº 02, de 06/06/2017 publicada na RPI nº 2422, de 06/06/2017.

---

(21) BR 11 2016 020699-1 A2

Código 1.3 - Notificação - Fase Nacional - PCT
(22) 02/03/2015
(30) 10/03/2014 US 61/950,284
(51) C09D 133/08 (2006.01), C08F 220/18 (2006.01), C08F 230/08 (2006.01), C09D 143/04 (2006.01), C09J 4/06 (2006.01), C09J 133/08 (2006.01), C09J 143/04 (2006.01)
(54) COMPOSIÇÃO DE REVESTIMENTO CONFORMÁVEL, FILME CONFORMÁVEL E ARTIGO MULTICAMADA
(71) 3M INNOVATIVE PROPERTIES COMPANY (US)
(72) ROBERT A. ASMUS, HAE-SEUNG LEE, DONG-WEI ZHU
(85) 08/09/2016
(86) PCT US2015/018261 de 02/03/2015
(87) WO 2015/138175 de 17/09/2015
Publicação automática da admissibilidade da fase nacional depositado via

PCT . Tratado de cooperação em matéria de Patentes, conforme Instrução Normativa nº 02, de 06/06/2017 publicada na RPI nº 2422, de 06/06/2017.

---

(21) BR 11 2016 020700-9 A2

Código 1.3 - Notificação - Fase Nacional - PCT
(22) 22/04/2015
(30) 23/04/2014 IT MO2014A000110
(51) B29C 43/18 (2006.01), B29C 43/36 (2006.01), B65D 51/24 (2006.01), B29L 31/56 (2006.01)
(54) MÉTODO E APARELHO PARA MOLDAGEM POR COMPRESSÃO DE UMA CERTA QUANTIDADE DE MATERIAL POLIMÉRICO EM CONTATO COM UM CORPO EM FORMATO DE COPO
(71) SACMI COOPERATIVA MECCANICI IMOLA SOCIETA' COOPERATIVA (IT)
(72) ALESSANDRO FALZONI, CRISTIAN SPADONI
(85) 08/09/2016
(86) PCT IB2015/052942 de 22/04/2015
(87) WO 2015/162572 de 29/10/2015
Publicação automática da admissibilidade da fase nacional depositado via PCT . Tratado de cooperação em matéria de Patentes, conforme Instrução Normativa nº 02, de 06/06/2017 publicada na RPI nº 2422, de 06/06/2017.

---

(21) BR 11 2016 020704-1 A2

Código 1.3 - Notificação - Fase Nacional - PCT
(22) 27/02/2015
(30) 12/03/2014 RU 2014109441
(51) C07K 5/06 (2006.01), C07K 5/037 (2006.01), A61K 38/05 (2006.01), A61P 31/12 (2006.01), A61P 31/14 (2006.01), A61P 31/20 (2006.01), A61P 31/04 (2006.01), A61P 27/02 (2006.01), A61P 11/00 (2006.01), A61P 11/06 (2006.01), A61P 1/04 (2006.01), A61P 1/16 (2006.01)
(54) COMPOSTOS DE AMIDA E MÉTODOS PARA A PRODUÇÃO E USO DOS MESMOS
(71) OBSCHESTVO S OGRANICHENNOI OTVETSTVENNOSTIYU "PHARMENTERPRISES" (RU)
(72) VLADIMIR EVGENIEVICH NEBOLSIN, TATYANA ALEXANDROVNA KROMOVA
(85) 08/09/2016
(86) PCT RU2015/000121 de 27/02/2015
(87) WO 2015/137846 de 17/09/2015
Publicação automática da admissibilidade da fase nacional depositado via PCT . Tratado de cooperação em matéria de Patentes, conforme Instrução Normativa nº 02, de 06/06/2017 publicada na RPI nº 2422, de 06/06/2017.

---

(21) BR 11 2016 020705-0 A2

Código 1.3 - Notificação - Fase Nacional - PCT
(22) 27/02/2015
(30) 12/03/2014 US 61/952,000; 10/04/2014 US 14/249,762

(51) G06N 3/04 (2006.01), G06K 9/62 (2006.01)
(54) RECONSTRUÇÃO DE SINAL ANÁLOGO E RECONHECIMENTO ATRAVÉS DA MODULAÇÃO SUBLIMIAR
(71) QUALCOMM INCORPORATED (US)
(72) RYAN MICHAEL CAREY, VICTOR HOKKIU CHAN
(85) 08/09/2016
(86) PCT US2015/017910 de 27/02/2015
(87) WO 2015/138161 de 17/09/2015
Publicação automática da admissibilidade da fase nacional depositado via PCT . Tratado de cooperação em matéria de Patentes, conforme Instrução Normativa nº 02, de 06/06/2017 publicada na RPI nº 2422, de 06/06/2017.

---

(21) BR 11 2016 020707-6 A2

Código 1.3 - Notificação - Fase Nacional - PCT
(22) 28/04/2015
(30) 29/04/2014 AT A 310/2014
(51) A21B 5/02 (2006.01)
(54) FORNO DE ASSAMENTO
(71) HAAS FOOD EQUIPMENT GMBH (AT)
(72) MARKUS BIBARIC, PETER BUCZOLITS, JOHANNES HAAS, JOSEF HAAS, STEFAN JIRASCHEK, KARL KNIRSCH, MARKUS SCHELLER, MICHAEL SCHUCK
(85) 08/09/2016
(86) PCT EP2015/059133 de 28/04/2015
(87) WO 2015/165868 de 05/11/2015
Publicação automática da admissibilidade da fase nacional depositado via PCT . Tratado de cooperação em matéria de Patentes, conforme Instrução Normativa nº 02, de 06/06/2017 publicada na RPI nº 2422, de 06/06/2017.

---

(21) BR 11 2016 020710-6 A2

Código 1.3 - Notificação - Fase Nacional - PCT
(22) 10/03/2015
(30) 11/03/2014 US 61/951211; 01/04/2014 US 61/973329
(51) F01N 3/20 (2006.01)
(54) ?SISTEMA DE REDUÇÃO CATALÍTICA SELETIVA, MÉTODO PARA REDUZIR A QUANTIDADE DE ÓXIDOS DE NITROGÊNIO FORMADOS NO ESCAPE DE UM MOTOR, E, ENTRADA DO SISTEMA DE REDUÇÃO CATALÍTICA SELETIVA?
(71) JOHNSON MATTHEY CATALYSTS (GERMANY) GMBH (DE)
(72) ILIR PILURI, DIRK REICHERT
(85) 08/09/2016
(86) PCT GB2015/050691 de 10/03/2015
(87) WO 2015/136262 de 17/09/2015
Publicação automática da admissibilidade da fase nacional depositado via PCT . Tratado de cooperação em matéria de Patentes, conforme Instrução Normativa nº 02, de 06/06/2017 publicada na RPI nº 2422, de 06/06/2017.

(21) BR 11 2016 020711-4 A2

Código 1.3 - Notificação - Fase Nacional - PCT
(22) 12/03/2015
(30) 28/03/2014 FR 1400759
(51) B61B 12/10 (2006.01)
(54) SISTEMA DE TRANSPORTE POR CABO
(71) POMA (FR)
(72) THIERRY TRIOLIER, MATHIEU BABAZ, FRANÇOIS LLOVERA
(85) 08/09/2016
(86) PCT FR2015/050621 de 12/03/2015
(87) WO 2015/145019 de 01/10/2015
Publicação automática da admissibilidade da fase nacional depositado via PCT . Tratado de cooperação em matéria de Patentes, conforme Instrução Normativa nº 02, de 06/06/2017 publicada na RPI nº 2422, de 06/06/2017.

(21) BR 11 2016 020712-2 A2

Código 1.3 - Notificação - Fase Nacional - PCT
(22) 10/03/2015
(30) 11/03/2014 US 61/950941
(51) F01N 3/20 (2006.01)
(54) SISTEMA DE REDUÇÃO CATALÍTICA SELETIVA, E, MÉTODO PARA REDUZIR A QUANTIDADE DE ÓXIDOS DE NITROGÊNIO FORMADOS NO ESCAPE DE UM MOTOR
(71) JOHNSON MATTHEY CATALYSTS (GERMANY) GMBH (DE)
(72) DANIEL KUEGEL, ILIR PILURI, DIRK REICHERT
(85) 08/09/2016
(86) PCT GB2015/050692 de 10/03/2015
(87) WO 2015/136263 de 17/09/2015
Publicação automática da admissibilidade da fase nacional depositado via PCT . Tratado de cooperação em matéria de Patentes, conforme Instrução Normativa nº 02, de 06/06/2017 publicada na RPI nº 2422, de 06/06/2017.

(21) BR 11 2016 020713-0 A2

Código 1.3 - Notificação - Fase Nacional - PCT
(22) 01/12/2014
(30) 19/03/2014 CN 201410101859.1
(51) G10L 19/002 (2013.01)
(54) MÉTODO E APARELHO PARA PROCESSAMENTO DE SINAL
(71) HUAWEI TECHNOLOGIES CO., LTD. (CN)
(72) XUAN ZHOU, LEI MIAO, ZEXIN LIU
(85) 08/09/2016
(86) PCT CN2014/092658 de 01/12/2014
(87) WO 2015/139477 de 24/09/2015
Publicação automática da admissibilidade da fase nacional depositado via PCT . Tratado de cooperação em matéria de Patentes, conforme Instrução Normativa nº 02, de 06/06/2017 publicada na RPI nº 2422, de 06/06/2017.

(21) BR 11 2016 020715-7 A2

Código 1.3 - Notificação - Fase Nacional - PCT
(22) 06/03/2015
(30) 07/03/2014 CN 201410083872.9
(51) B01J 25/00 (2006.01), B01J 25/02 (2006.01)
(54) CATALISADOR COMPÓSITO, MÉTODO PARA ATIVAR UM CATALISADOR COMPÓSITO, MÉTODO PARA PREPARAR UM CATALISADOR, CATALISADOR DE RANEY ATIVADO E USO DE UM CATALISADOR ATIVADO
(71) CHINA PETROLEUM & CHEMICAL CORPORATION (CN) , BEIJING RESEARCH INSTITUTE OF CHEMICAL INDUSTRY, CHINA PETROLEUM & CHEMICAL CORPORATION (CN)
(72) WEI DAI, SHULIANG LU, HAIBIN JIANG, GUOQING WANG, XIAOHONG ZHANG, HUI PENG, JINLIANG QIAO
(85) 08/09/2016
(86) PCT CN2015/073783 de 06/03/2015
(87) WO 2015/131852 de 11/09/2015
Publicação automática da admissibilidade da fase nacional depositado via PCT . Tratado de cooperação em matéria de Patentes, conforme Instrução Normativa nº 02, de 06/06/2017 publicada na RPI nº 2422, de 06/06/2017.

(21) BR 11 2016 020717-3 A2

Código 1.3 - Notificação - Fase Nacional - PCT
(22) 06/03/2015
(30) 07/03/2014 US 14/200,630
(51) C08G 75/00 (2006.01), B05D 5/00 (2006.01), C09D 4/00 (2006.01), C08G 75/02 (2006.01), C09J 181/00 (2006.01), C09J 181/02 (2006.01), C08L 63/04 (2006.01), C08L 81/00 (2006.01), C08L 81/02 (2006.01)
(54) COMPOSIÇÃO, VEDANTE CURADO E MÉTODO PARA USAR A COMPOSIÇÃO
(71) PRC-DESOTO INTERNATIONAL, INC. (US)
(72) LAWRENCE G. ANDERSON, JUEXIAO CAI, MARK P. BOWMAN, RENHE LIN
(85) 08/09/2016
(86) PCT US2015/019118 de 06/03/2015
(87) WO 2015/134843 de 11/09/2015
Publicação automática da admissibilidade da fase nacional depositado via PCT . Tratado de cooperação em matéria de Patentes, conforme Instrução Normativa nº 02, de 06/06/2017 publicada na RPI nº 2422, de 06/06/2017.

(21) BR 11 2016 020718-1 A2

Código 1.3 - Notificação - Fase Nacional - PCT
(22) 06/03/2015
(30) 07/03/2014 US 14/200,569
(51) C09J 175/04 (2006.01), C08G 18/75 (2006.01), C08G 18/50 (2006.01), C08G 18/52 (2006.01), C08G 18/67 (2006.01), C08G 18/10 (2006.01), C08G

75/02 (2006.01)
(54) PRÉ-POLÍMERO CONTENDO URETANO COM TERMINAÇÃO ACEPTOR DE MICHAEL, COMPOSIÇÃO E SELANTE CURADO
(71) PRC-DESOTO INTERNATIONAL, INC. (US)
(72) RAQUEL KELEDJIAN, MARFI ITO, RENHE LIN
(85) 08/09/2016
(86) PCT US2015/019209 de 06/03/2015
(87) WO 2015/134885 de 11/09/2015
Publicação automática da admissibilidade da fase nacional depositado via PCT . Tratado de cooperação em matéria de Patentes, conforme Instrução Normativa nº 02, de 06/06/2017 publicada na RPI nº 2422, de 06/06/2017.

---

(21) BR 11 2016 020719-0 A2

Código 1.3 - Notificação - Fase Nacional - PCT
(22) 02/04/2014
(51) E21B 47/01 (2006.01), G01V 3/08 (2006.01)
(54) ACOPLADOR DE REVESTIMENTO E MÉTODO PARA MONITORAMENTO ELETROMAGNÉTICO PERMANENTE
(71) HALLIBURTON ENERGY SERVICES, INC (US)
(72) GLENN A. WILSON, BURKAY DONDERICI
(85) 08/09/2016
(86) PCT US2014/032692 de 02/04/2014
(87) WO 2015/152917 de 08/10/2015
Publicação automática da admissibilidade da fase nacional depositado via PCT . Tratado de cooperação em matéria de Patentes, conforme Instrução Normativa nº 02, de 06/06/2017 publicada na RPI nº 2422, de 06/06/2017.

---

(21) BR 11 2016 020724-6 A2

Código 1.3 - Notificação - Fase Nacional - PCT
(22) 03/03/2015
(30) 10/03/2014 CN PCT/CN2014/073121
(51) H04W 72/04 (2009.01)
(54) MÉTODO DE TRANSMISSÃO DE DADOS E DISPOSITIVO PARA COMUNICAÇÕES
(71) HUAWEI TECHNOLOGIES CO., LTD. (CN)
(72) JINFANG ZHANG, WEI ZHANG, CHENGHUI PENG
(85) 08/09/2016
(86) PCT CN2015/073576 de 03/03/2015
(87) WO 2015/135430 de 17/09/2015
Publicação automática da admissibilidade da fase nacional depositado via PCT . Tratado de cooperação em matéria de Patentes, conforme Instrução Normativa nº 02, de 06/06/2017 publicada na RPI nº 2422, de 06/06/2017.

---

(21) BR 11 2016 020725-4 A2

Código 1.3 - Notificação - Fase Nacional - PCT
(22) 06/03/2015
(30) 07/03/2014 US 14/200,253

(51) B29C 67/00 (2006.01), G05B 19/4099 (2006.01), G06T 15/00 (2011.01)
(54) IMPRESSORA TRIDIMENSIONAL
(71) POLAR 3D LLC (US)
(72) WILLIAM JOSEPH STEELE
(85) 08/09/2016
(86) PCT US2015/019199 de 06/03/2015
(87) WO 2015/134882 de 11/09/2015
Publicação automática da admissibilidade da fase nacional depositado via PCT . Tratado de cooperação em matéria de Patentes, conforme Instrução Normativa nº 02, de 06/06/2017 publicada na RPI nº 2422, de 06/06/2017.

---

(21) BR 11 2016 020726-2 A2

Código 1.3 - Notificação - Fase Nacional - PCT
(22) 16/03/2015
(30) 20/03/2014 JP 2014-057390
(51) F28F 3/08 (2006.01), F28D 9/00 (2006.01)
(54) TROCADOR DE CALOR
(71) SUMITOMO PRECISION PRODUCTS CO., LTD. (JP)
(72) YASUHIRO FUJITA, HIROYUKI TAKAHASHI, AKIHIRO TANABE
(85) 08/09/2016
(86) PCT JP2015/057732 de 16/03/2015
(87) WO 2015/141634 de 24/09/2015
Publicação automática da admissibilidade da fase nacional depositado via PCT . Tratado de cooperação em matéria de Patentes, conforme Instrução Normativa nº 02, de 06/06/2017 publicada na RPI nº 2422, de 06/06/2017.

---

(21) BR 11 2016 020727-0 A2

Código 1.3 - Notificação - Fase Nacional - PCT
(22) 25/02/2015
(30) 12/03/2014 EP 14159041.4
(51) G03B 17/00 (2006.01), G03B 35/00 (2006.01)
(54) ?APARELHO DE CÂMERA MULTIPLANAR?
(71) RAM SRIKANTH MIRLAY (IN)
(72) RAM SRIKANTH MIRLAY
(85) 08/09/2016
(86) PCT IN2015/000108 de 25/02/2015
(87) WO 2016/135739 de 01/09/2016
Publicação automática da admissibilidade da fase nacional depositado via PCT . Tratado de cooperação em matéria de Patentes, conforme Instrução Normativa nº 02, de 06/06/2017 publicada na RPI nº 2422, de 06/06/2017.

---

(21) BR 11 2016 020728-9 A2

Código 1.3 - Notificação - Fase Nacional - PCT
(22) 11/03/2015
(30) 11/03/2014 US 61/951309; 17/03/2014 US 61/954358
(51) C22C 21/00 (2006.01)
(54) ?LIGA DE ALUMÍNIO, EXTRUSÃO TENDO UMA ESTRUTURA DE GRÃO

FINO, E, MÉTODO PARA FORMAÇÃO DE ALUMÍNIO?
(71) SAPA EXTRUSIONS, INC. (US)
(72) DAVID A. LUKASAK
(85) 08/09/2016
(86) PCT US2015/019867 de 11/03/2015
(87) WO 2015/138551 de 17/09/2015
Publicação automática da admissibilidade da fase nacional depositado via PCT . Tratado de cooperação em matéria de Patentes, conforme Instrução Normativa nº 02, de 06/06/2017 publicada na RPI nº 2422, de 06/06/2017.

---

(21) BR 11 2016 020729-7 A2

Código 1.3 - Notificação - Fase Nacional - PCT
(22) 13/03/2015
(30) 13/03/2014 US 61/952,706
(51) H04W 4/24 (2009.01), H04B 17/00 (2006.01)
(54) SISTEMA PARA FORNECIMENTO DE PLANO DE SERVIÇO DE DADOS A UM USUÁRIO, E, MÉTODO PARA FORNECIMENTO DE PLANO DE SERVIÇO DE DADOS A UM USUÁRIO
(71) CHIKKA PTE LTD (SG)
(72) DENNIS MENDIOLA
(85) 08/09/2016
(86) PCT SG2015/050036 de 13/03/2015
(87) WO 2015/137886 de 17/09/2015
Publicação automática da admissibilidade da fase nacional depositado via PCT . Tratado de cooperação em matéria de Patentes, conforme Instrução Normativa nº 02, de 06/06/2017 publicada na RPI nº 2422, de 06/06/2017.

---

(21) BR 11 2016 020731-9 A2

Código 1.3 - Notificação - Fase Nacional - PCT
(22) 05/03/2015
(30) 07/03/2014 US 14/200.546
(51) C25D 3/06 (2006.01), C25D 5/10 (2006.01), C25D 5/12 (2006.01), C25D 5/14 (2006.01), C25B 1/02 (2006.01)
(54) PASSIVAÇÃO DE CROMO MICRO-DESCONTINUADO DEPOSITADO A PARTIR DE UM ELETRÓLITO TRIVALENTE
(71) MACDERMID ACUMEN, INC. (US)
(72) MARC MERTENS, RICHARD TOOTH, RODERICK D.HERDMAN, TERENCE CLARKE, TREVOR PEARSON
(85) 08/09/2016
(86) PCT US2015/018848 de 05/03/2015
(87) WO 2015/134690 de 11/09/2015
Publicação automática da admissibilidade da fase nacional depositado via PCT . Tratado de cooperação em matéria de Patentes, conforme Instrução Normativa nº 02, de 06/06/2017 publicada na RPI nº 2422, de 06/06/2017.

---

(21) BR 11 2016 020732-7 A2

Código 1.3 - Notificação - Fase Nacional - PCT

(22) 06/03/2015
(30) 07/03/2014 US 61/949.407
(51) C07D 471/14 (2006.01), A61K 45/06 (2006.01), A61P 35/00 (2006.01)
(54) INTENSIFICADOR DE INIBIDORES DE ZESTE HOMÓLOGO 2
(71) GLAXOSMITHKLINE INTELLECTUAL PROPERTY (NO. 2) LIMITED (GB)
(72) WILLIAM HENRY MILLER, STUART PAUL ROMERIL, SHARAD KUMAR VERMA, XINRONG TIAN
(85) 08/09/2016
(86) PCT IB2015/051649 de 06/03/2015
(87) WO 2015/132765 de 11/09/2015
Publicação automática da admissibilidade da fase nacional depositado via PCT . Tratado de cooperação em matéria de Patentes, conforme Instrução Normativa nº 02, de 06/06/2017 publicada na RPI nº 2422, de 06/06/2017.

---

(21) BR 11 2016 020733-5 A2

Código 1.3 - Notificação - Fase Nacional - PCT
(22) 04/03/2015
(30) 10/03/2014 IT BS2014A000055
(51) D04B 1/26 (2006.01)
(54) VESTIMENTA DE COBERTURA PARA OS PÉS, MÉTODO PARA FABRICAR TAL VESTIMENTA DE COBERTURA PARA OS PÉS E UMA MÁQUINA CIRCULAR PARA ARTIGOS DE MALHA OU MEIAS
(71) STEPS HOLDING B.V. (NL)
(72) GIANMARIO PEDRINI
(85) 08/09/2016
(86) PCT EP2015/054518 de 04/03/2015
(87) WO 2015/135809 de 17/09/2015
Publicação automática da admissibilidade da fase nacional depositado via PCT . Tratado de cooperação em matéria de Patentes, conforme Instrução Normativa nº 02, de 06/06/2017 publicada na RPI nº 2422, de 06/06/2017.

---

(21) BR 11 2016 020735-1 A2

Código 1.3 - Notificação - Fase Nacional - PCT
(22) 06/03/2015
(30) 10/03/2014 IT RM2014A000115
(51) A23N 3/04 (2006.01), A23N 4/04 (2006.01), B65G 47/24 (2006.01), B65G 47/26 (2006.01)
(54) MÁQUINA PARA RECONHECIMENTO E A ORIENTAÇÃO DE FRUTAS E MÉTODO
(71) FOOD MACHINERY CRESCENZO S.R.L. (IT)
(72) BIAGIO CRESCENZO, PASQUALE FEDELE
(85) 08/09/2016
(86) PCT IB2015/051641 de 06/03/2015
(87) WO 2015/136420 de 17/09/2015
Publicação automática da admissibilidade da fase nacional depositado via PCT . Tratado de cooperação em matéria de Patentes, conforme Instrução

Normativa nº 02, de 06/06/2017 publicada na RPI nº 2422, de 06/06/2017.

---

(21) BR 11 2016 020736-0 A2

Código 1.3 - Notificação - Fase Nacional - PCT
(22) 09/04/2015
(30) 10/04/2014 DE 10 2014 005 315.6
(51) B23K 20/12 (2006.01), B29C 65/00 (2006.01)
(54) DISPOSITIVO E PROCESSO PARA A DETECÇÃO DAS FORÇAS MECÂNICAS NA PONTA DO PINO DE SOLDA NO PROCESSO DE SOLDAGEM POR FRICÇÃO E MISTURA MECÂNICA
(71) GRENZEBACH MASCHINENBAU GMBH (DE)
(72) MARKUS WEIGL
(85) 08/09/2016
(86) PCT DE2015/000177 de 09/04/2015
(87) WO 2015/154744 de 15/10/2015
Publicação automática da admissibilidade da fase nacional depositado via PCT . Tratado de cooperação em matéria de Patentes, conforme Instrução Normativa nº 02, de 06/06/2017 publicada na RPI nº 2422, de 06/06/2017.

---

(21) BR 11 2016 020738-6 A2

Código 1.3 - Notificação - Fase Nacional - PCT
(22) 04/03/2015
(30) 11/03/2014 US 61/951,065; 31/10/2014 US 62/073,365
(51) A61K 9/22 (2006.01), A61K 47/38 (2006.01), A61K 47/22 (2006.01)
(54) COMPOSIÇÃO DE LIBERAÇÃO CONTROLADA E MÉTODO
(71) FMC CORPORATION (US)
(72) HUI S. YANG, HUA MA, KEVIN STOKES
(85) 08/09/2016
(86) PCT US2015/018743 de 04/03/2015
(87) WO 2015/138200 de 17/09/2015
Publicação automática da admissibilidade da fase nacional depositado via PCT . Tratado de cooperação em matéria de Patentes, conforme Instrução Normativa nº 02, de 06/06/2017 publicada na RPI nº 2422, de 06/06/2017.

---

(21) BR 11 2016 020740-8 A2

Código 1.3 - Notificação - Fase Nacional - PCT
(22) 26/02/2015
(30) 11/03/2014 EP 14305355.1
(51) A61F 2/24 (2006.01)
(54) VÁLVULA-STENT CARDÍACA E DISPOSITIVO DE APLICAÇÃO PARA TAL VÁLVULA
(71) EPYGON (FR)
(72) MARCIO SCORSIN, ENRICO PASQUINO, MARCO GARD, CLAUDIO PICCOLI
(85) 08/09/2016
(86) PCT EP2015/054057 de 26/02/2015
(87) WO 2015/135763 de 17/09/2015

Publicação automática da admissibilidade da fase nacional depositado via PCT . Tratado de cooperação em matéria de Patentes, conforme Instrução Normativa nº 02, de 06/06/2017 publicada na RPI nº 2422, de 06/06/2017.

---

(21) BR 11 2016 020742-4 A2

Código 1.3 - Notificação - Fase Nacional - PCT
(22) 12/03/2015
(30) 13/03/2014 EP 14159474.7
(51) F16K 31/128 (2006.01), F16K 1/12 (2006.01)
(54) ARRANJO DE VÁLVULA PILOTO, E SISTEMA DE DISTRIBUIÇÃO DE FLUIDO
(71) IMI HYDRONIC ENGINEERING INTERNATIONAL SA (CH)
(72) PETER VOLOVEC, SLAVE LAZOV
(85) 08/09/2016
(86) PCT EP2015/055136 de 12/03/2015
(87) WO 2015/136025 de 17/09/2015
Publicação automática da admissibilidade da fase nacional depositado via PCT . Tratado de cooperação em matéria de Patentes, conforme Instrução Normativa nº 02, de 06/06/2017 publicada na RPI nº 2422, de 06/06/2017.

---

(21) BR 11 2016 020744-0 A2

Código 1.3 - Notificação - Fase Nacional - PCT
(22) 11/03/2015
(30) 11/03/2014 SE 1450269-4
(51) B29C 45/76 (2006.01), B29C 45/54 (2006.01)
(54) ?MÉTODO E UNIDADE DE CONTROLE PARA UM SISTEMA DE MOLDAGEM POR INJEÇÃO, E, SISTEMA DE MOLDAGEM POR INJEÇÃO?
(71) TETRA LAVAL HOLDINGS & FINANCE S.A. (CH)
(72) PETER LINDBERG
(85) 08/09/2016
(86) PCT EP2015/055100 de 11/03/2015
(87) WO 2015/136004 de 17/09/2015
Publicação automática da admissibilidade da fase nacional depositado via PCT . Tratado de cooperação em matéria de Patentes, conforme Instrução Normativa nº 02, de 06/06/2017 publicada na RPI nº 2422, de 06/06/2017.

---

(21) BR 11 2016 020745-9 A2

Código 1.3 - Notificação - Fase Nacional - PCT
(22) 05/03/2015
(30) 07/03/2014 FR 1451874
(51) H04W 48/16 (2009.01), H04W 84/12 (2009.01)
(54) MÉTODO DE DETERMINAÇÃO E TERMINAL, PRODUTO DE PROGRAMA COMPUTACIONAL E MEIO DE ARMAZENAMENTO CORRESPONDENTES
(71) THOMSON LICENSING (FR)
(72) FRÉDÉRIC ALBERT, LUDOVIC JEANNE, JEAN-CLAUDE COLMAGRO
(85) 08/09/2016

(86) PCT EP2015/054680 de 05/03/2015
(87) WO 2015/132362 de 11/09/2015
Publicação automática da admissibilidade da fase nacional depositado via PCT . Tratado de cooperação em matéria de Patentes, conforme Instrução Normativa nº 02, de 06/06/2017 publicada na RPI nº 2422, de 06/06/2017.

---

(21) BR 11 2016 020746-7 A2

Código 1.3 - Notificação - Fase Nacional - PCT
(22) 11/03/2015
(30) 11/03/2014 US 14/204485; 23/06/2014 EP 14173457.4
(51) G06T 15/50 (2011.01), G06T 11/00 (2006.01), G01N 23/00 (2006.01), G01N 23/225 (2006.01)
(54) MÉTODOS PARA ANÁLISE DE UMA AMOSTRA E PARA COMBINAR IMAGENS DE MINERALOGIA DE UMA AMOSTRA IMPLEMENTADO POR COMPUTADOR, APARELHO DE FEIXE DE PARTÍCULA CARREGADA, E, PRODUTO DE PROGRAMA DE COMPUTADOR
(71) FEI COMPANY (US)
(72) GARTH HOWELL, MICHAEL JAMES OWEN, LEONARDO SALAZAR, DAVID HABERLAH, ERIC GOERGEN
(85) 08/09/2016
(86) PCT US2015/019989 de 11/03/2015
(87) WO 2015/138619 de 17/09/2015
Publicação automática da admissibilidade da fase nacional depositado via PCT . Tratado de cooperação em matéria de Patentes, conforme Instrução Normativa nº 02, de 06/06/2017 publicada na RPI nº 2422, de 06/06/2017.

---

(21) BR 11 2016 020747-5 A2

Código 1.3 - Notificação - Fase Nacional - PCT
(22) 05/03/2015
(30) 07/03/2014 US 61/949,853
(51) A01C 11/02 (2006.01)
(54) DISPOSITIVO PARA PLANTIO DE SEMENTES DE JARDIM
(71) BLOOMERS EDUTAINMENT LLC (US)
(72) CYNTHIA WYLIE, CASSONDRA HEGYES
(85) 08/09/2016
(86) PCT US2015/018891 de 05/03/2015
(87) WO 2015/134713 de 11/09/2015
Publicação automática da admissibilidade da fase nacional depositado via PCT . Tratado de cooperação em matéria de Patentes, conforme Instrução Normativa nº 02, de 06/06/2017 publicada na RPI nº 2422, de 06/06/2017.

---

(21) BR 11 2016 020748-3 A2

Código 1.3 - Notificação - Fase Nacional - PCT
(22) 12/03/2015
(30) 13/03/2014 EP 14159465.5
(51) F16K 31/128 (2006.01), F16K 1/12 (2006.01)
(54) VÁLVULA PILOTO, E, SISTEMA DE DISTRIBUIÇÃO DE FLUIDO

(71) IMI HYDRONIC ENGINEERING INTERNATIONAL SA (CH)
(72) PETER VOLOVEC, SLAVE LAZOV
(85) 08/09/2016
(86) PCT EP2015/055128 de 12/03/2015
(87) WO 2015/136021 de 17/09/2015
Publicação automática da admissibilidade da fase nacional depositado via PCT . Tratado de cooperação em matéria de Patentes, conforme Instrução Normativa nº 02, de 06/06/2017 publicada na RPI nº 2422, de 06/06/2017.

---

(21) BR 11 2016 020750-5 A2

Código 1.3 - Notificação - Fase Nacional - PCT
(22) 08/05/2015
(51) H04W 52/18 (2009.01)
(54) MÉTODO E DISPOSITIVO PARA CONTROLE DE GANHO DE UNIDADE DE RETRANSMISSÃO DE DAS ATIVO E UNIDADE DE RETRANSMISSÃO
(71) COMBA TELECOM TECHNOLOGY (GUANGZHOU) CO., LTD. (CN)
(72) HAILONG DENG, HUI ZHANG, SONG CAO, YUWEN ZHANG
(85) 08/09/2016
(86) PCT CN2015/078568 de 08/05/2015
(87) WO 2016/179750 de 17/11/2016
Publicação automática da admissibilidade da fase nacional depositado via PCT . Tratado de cooperação em matéria de Patentes, conforme Instrução Normativa nº 02, de 06/06/2017 publicada na RPI nº 2422, de 06/06/2017.

---

(21) BR 11 2016 020751-3 A2

Código 1.3 - Notificação - Fase Nacional - PCT
(22) 13/03/2015
(30) 26/03/2014 DE 10 2014 004 331.2
(51) B23K 20/12 (2006.01)
(54) DISPOSITIVO E MÉTODO PARA AUMENTAR A QUALIDADE DO CORDÃO DE SOLDA EM SOLDAGEM POR FRICÇÃO
(71) GRENZEBACH MASCHINENBAU GMBH (DE)
(72) MARKUS WEIGL
(85) 08/09/2016
(86) PCT DE2015/000116 de 13/03/2015
(87) WO 2015/144115 de 01/10/2015
Publicação automática da admissibilidade da fase nacional depositado via PCT . Tratado de cooperação em matéria de Patentes, conforme Instrução Normativa nº 02, de 06/06/2017 publicada na RPI nº 2422, de 06/06/2017.

---

(21) BR 11 2016 020761-0 A2

Código 1.3 - Notificação - Fase Nacional - PCT
(22) 13/03/2015
(30) 13/03/2014 US 14/210.118
(51) A61M 25/00 (2006.01), A61M 31/00 (2006.01), A61K 31/337 (2006.01), A61K 31/436 (2006.01)
(54) ?REVESTIMENTO E COMPOSIÇÃO DE FÁRMACO?

(71) W.L. GORE & ASSOCIATES, INC. (US)
(72) PAUL D. DRUMHELLER, ROBERT L. CLEEK, TODD J. JOHNSON, THERESA A. HOLLAND
(85) 08/09/2016
(86) PCT EP2015/055366 de 13/03/2015
(87) WO 2015/136106 de 17/09/2015
Publicação automática da admissibilidade da fase nacional depositado via PCT . Tratado de cooperação em matéria de Patentes, conforme Instrução Normativa nº 02, de 06/06/2017 publicada na RPI nº 2422, de 06/06/2017.

---

(21) BR 11 2016 020762-9 A2

Código 1.3 - Notificação - Fase Nacional - PCT
(22) 13/03/2015
(30) 13/03/2014 US 61/952,270
(51) G01T 1/167 (2006.01), G01T 1/161 (2006.01)
(54) ?DETECÇÃO DE ISÓTOPO NUCLEAR EM TEMPO REAL?
(71) BRACCO DIAGNOSTICS, INC (US)
(72) JAMES HOWARD MCQUAID, ADRIAN D. NUNN, PAUL ROBERT STEINMEYER
(85) 08/09/2016
(86) PCT US2015/020461 de 13/03/2015
(87) WO 2015/138910 de 17/09/2015
Publicação automática da admissibilidade da fase nacional depositado via PCT . Tratado de cooperação em matéria de Patentes, conforme Instrução Normativa nº 02, de 06/06/2017 publicada na RPI nº 2422, de 06/06/2017.

---

(21) BR 11 2016 020764-5 A2

Código 1.3 - Notificação - Fase Nacional - PCT
(22) 09/03/2015
(30) 10/03/2014 GB 1404139.6
(51) A61K 31/485 (2006.01), A61K 9/00 (2006.01), A61K 47/10 (2006.01), A61K 47/22 (2006.01), A61K 9/08 (2006.01), A61P 25/36 (2006.01), A61P 25/04 (2006.01)
(54) SOLUÇÕES DE BUPRENORFINA DE LIBERAÇÃO SUSTENTADA
(71) INDIVIOR UK LIMITED (GB)
(72) MINGXING ZHOU, RICHARD NORTON
(85) 08/09/2016
(86) PCT GB2015/050676 de 09/03/2015
(87) WO 2015/136253 de 17/09/2015
Publicação automática da admissibilidade da fase nacional depositado via PCT . Tratado de cooperação em matéria de Patentes, conforme Instrução Normativa nº 02, de 06/06/2017 publicada na RPI nº 2422, de 06/06/2017.

---

(21) BR 11 2016 020768-8 A2

Código 1.3 - Notificação - Fase Nacional - PCT
(22) 25/02/2015
(30) 07/03/2014 US 14/200,231

(51) C12R 1/24 (2006.01), C12N 1/22 (2006.01), C12R 1/225 (2006.01), A23K 1/00 (2006.01), A23K 3/03 (2006.01)
(54) ?COMPOSIÇÃO PARA USO COMO UM INOCULANTE DE SILAGEM, CULTURA BIOLOGICAMENTE PURA E MÉTODO PARA TRATAMENTO DE MATERIAL VEGETAL PRÉ- ENSILADO?
(71) PIONEER HI-BRED INTERNATIONAL, INC. (US)
(72) ELIZABETH HARMAN, WILLIAM RUTHERFORD, BRENDA KAY SMILEY
(85) 08/09/2016
(86) PCT US2015/017516 de 25/02/2015
(87) WO 2015/134254 de 11/09/2015
Publicação automática da admissibilidade da fase nacional depositado via PCT . Tratado de cooperação em matéria de Patentes, conforme Instrução Normativa nº 02, de 06/06/2017 publicada na RPI nº 2422, de 06/06/2017.

---

(21) BR 11 2016 020769-6 A2

Código 1.3 - Notificação - Fase Nacional - PCT
(22) 20/03/2015
(30) 25/03/2014 US 61/970,202; 23/04/2014 US 14/259,293; 14/07/2014 US 14/330,456
(51) A61M 5/00 (2006.01)
(54) DISPOSITIVO DE PROTEÇÃO DE MICROVÁLVULA DINÂMICA DE PONTA FECHADA
(71) SUREFIRE MEDICAL, INC. (US)
(72) BRYAN PINCHUK, JAMES E. CHOMAS, DAVID BENJAMIN JAROCH, ARAVIND AREPALLY
(85) 08/09/2016
(86) PCT US2015/021633 de 20/03/2015
(87) WO 2015/148284 de 01/10/2015
Publicação automática da admissibilidade da fase nacional depositado via PCT . Tratado de cooperação em matéria de Patentes, conforme Instrução Normativa nº 02, de 06/06/2017 publicada na RPI nº 2422, de 06/06/2017.

---

(21) BR 11 2016 020773-4 A2

Código 1.3 - Notificação - Fase Nacional - PCT
(22) 27/02/2015
(30) 07/03/2014 JP 2014-045722
(51) B41J 29/38 (2006.01), B41J 2/01 (2006.01)
(54) APARELHO DE GRAVAÇÃO E MÉTODO PARA GRAVAÇÃO
(71) SEIKO EPSON CORPORATION (JP)
(72) HIROAKI SAKAI
(85) 08/09/2016
(86) PCT JP2015/001059 de 27/02/2015
(87) WO 2015/133109 de 11/09/2015
Publicação automática da admissibilidade da fase nacional depositado via PCT . Tratado de cooperação em matéria de Patentes, conforme Instrução Normativa nº 02, de 06/06/2017 publicada na RPI nº 2422, de 06/06/2017.

(21) BR 11 2016 020775-0 A2

Código 1.3 - Notificação - Fase Nacional - PCT
(22) 10/03/2015
(30) 11/03/2014 EP 14305348.6
(51) A61K 38/20 (2006.01), A61P 37/08 (2006.01)
(54) USO DE INTERLEUCINA-2
(71) UNIVERSITE PIERRE ET MARIE CURIE (PARIS 6) (FR) , ASSISTANCE PUBLIQUE - HÔPITAUX DE PARIS (FR) , CENTRE NATIONAL DE LA RECHERCHE SCIENTIFIQUE (FR)
(72) DAVID KLATZMANN, BERTRAND BELLIER
(85) 08/09/2016
(86) PCT EP2015/054991 de 10/03/2015
(87) WO 2015/135956 de 17/09/2015
Publicação automática da admissibilidade da fase nacional depositado via PCT . Tratado de cooperação em matéria de Patentes, conforme Instrução Normativa nº 02, de 06/06/2017 publicada na RPI nº 2422, de 06/06/2017.

(21) BR 11 2016 020776-9 A2

Código 1.3 - Notificação - Fase Nacional - PCT
(22) 16/03/2015
(30) 19/03/2014 US 14/219,921
(51) G06F 3/0488 (2013.01)
(54) CALIBRAÇÃO DE TECLADO VIRTUAL
(71) GOOGLE INC. (US)
(72) CHARLES B. WOODHULL, JAMES TANNER
(85) 08/09/2016
(86) PCT US2015/020772 de 16/03/2015
(87) WO 2015/142740 de 24/09/2015
Publicação automática da admissibilidade da fase nacional depositado via PCT . Tratado de cooperação em matéria de Patentes, conforme Instrução Normativa nº 02, de 06/06/2017 publicada na RPI nº 2422, de 06/06/2017.

(21) BR 11 2016 020777-7 A2

Código 1.3 - Notificação - Fase Nacional - PCT
(22) 11/03/2015
(30) 13/03/2014 DE 10 2014 204 682.3
(51) B01D 53/94 (2006.01), F01N 3/00 (2006.01)
(54) SISTEMA DE CATALISADOR PARA A REDUÇÃO DE GASES DE ESCAPE NOCIVOS DE VEÍCULOS COM MOTORES DE COMBUSTÃO A GASOLINA OPERADOS PREPONDERANTEMENTE, E, MÉTODO PARA A REDUÇÃO DE GASES DE ESCAPE NOCIVOS DE VEÍCULOS COM MOTORES DE COMBUSTÃO A GASOLINA OPERADOS PREPONDERANTEMENTE
(71) UMICORE AG & CO. KG (DE)
(72) JAN SCHOENHABER, MARCUS SCHMIDT, FRANK ADAM
(85) 08/09/2016

(86) PCT EP2015/055061 de 11/03/2015
(87) WO 2015/135983 de 17/09/2015
Publicação automática da admissibilidade da fase nacional depositado via PCT . Tratado de cooperação em matéria de Patentes, conforme Instrução Normativa nº 02, de 06/06/2017 publicada na RPI nº 2422, de 06/06/2017.

---

(21) BR 11 2016 020779-3 A2

Código 1.3 - Notificação - Fase Nacional - PCT
(22) 11/03/2015
(30) 11/03/2014 IN 815/MUM/2014
(51) C07D 401/04 (2006.01), C07D 243/38 (2006.01)
(54) COMPOSTOS DE ALVEJAMENTO A CÉLULAS-TRONCO CANCERÍGENAS
(71) GODAVARI BIOREFINERIES LIMITED (IN)
(72) SANGEETA SRIVASTAVA, MAITHILI ATHAVALE, KEDAR SHUKRE, GAYATRI MORE
(85) 08/09/2016
(86) PCT IN2015/050020 de 11/03/2015
(87) WO 2015/136557 de 17/09/2015
Publicação automática da admissibilidade da fase nacional depositado via PCT . Tratado de cooperação em matéria de Patentes, conforme Instrução Normativa nº 02, de 06/06/2017 publicada na RPI nº 2422, de 06/06/2017.

---

(21) BR 11 2016 020785-8 A2

Código 1.3 - Notificação - Fase Nacional - PCT
(22) 17/03/2015
(30) 28/03/2014 JP 2014-067925
(51) F16F 9/38 (2006.01), B29C 33/42 (2006.01), B29C 49/00 (2006.01), B29C 49/48 (2006.01), F16J 3/04 (2006.01)
(54) CAPA PARA POEIRA, AMORTECEDOR E MÉTODO PARA FABRICAR CAPA PARA POEIRA
(71) KYB CORPORATION (JP)
(72) KAZUMA ANDO, MASAHIRO MIWA
(85) 08/09/2016
(86) PCT JP2015/057919 de 17/03/2015
(87) WO 2015/146720 de 01/10/2015
Publicação automática da admissibilidade da fase nacional depositado via PCT . Tratado de cooperação em matéria de Patentes, conforme Instrução Normativa nº 02, de 06/06/2017 publicada na RPI nº 2422, de 06/06/2017.

---

(21) BR 11 2016 020793-9 A2

Código 1.3 - Notificação - Fase Nacional - PCT
(22) 11/03/2015
(30) 12/03/2014 US 14/206,449
(51) H02P 9/10 (2006.01)
(54) SISTEMA DE GERAÇÃO DE POTÊNCIA DE CORRENTE ALTERNADA, DISPOSITIVO E MÉTODO PARA CONTROLAR UMA SAÍDA DE UM

GERADOR DE CORRENTE ALTERNADA
(71) GENERAL ELECTRIC COMPANY (US)
(72) EDWARD GEORGE BENYA JR., JAMETRA FRAJAI STITT
(85) 09/09/2016
(86) PCT US2015/019871 de 11/03/2015
(87) WO 2015/138554 de 17/09/2015
Publicação automática da admissibilidade da fase nacional depositado via PCT . Tratado de cooperação em matéria de Patentes, conforme Instrução Normativa nº 02, de 06/06/2017 publicada na RPI nº 2422, de 06/06/2017.

---

(21) BR 11 2016 020801-3 A2

Código 1.3 - Notificação - Fase Nacional - PCT
(22) 14/07/2014
(30) 10/03/2014 MX MX/a/2014/002826
(51) A61M 1/36 (2006.01)
(54) ?PLACA-MÃE TÊXTIL COM MODULAR E PROJETO INTERCAMBIÁVEIS PARA MONITORAR, INFORMAR E CONTROLAR?
(71) PAULINO VACAS JACQUES (MX)
(72) PAULINO VACAS JACQUES
(85) 09/09/2016
(86) PCT MX2014/000104 de 14/07/2014
(87) WO 2015/137794 de 17/09/2015
Publicação automática da admissibilidade da fase nacional depositado via PCT . Tratado de cooperação em matéria de Patentes, conforme Instrução Normativa nº 02, de 06/06/2017 publicada na RPI nº 2422, de 06/06/2017.

---

(21) BR 11 2016 020802-1 A2

Código 1.3 - Notificação - Fase Nacional - PCT
(22) 03/03/2015
(30) 14/03/2014 US 61/953,126
(51) G06F 19/00 (2011.01)
(54) SISTEMA PARA OTIMIZAÇÃO DAS CONFIGURAÇÕES DE ALARME DE UM ALGORITMO DE ALARMES CLÍNICOS, E, MÉTODO DE OTIMIZAÇÃO DAS CONFIGURAÇÕES DE ALARME DE UM ALGORITMO DE ALARMES CLÍNICOS
(71) KONINKLIJKE PHILIPS N.V. (NL)
(72) STIJN DE WAELE, LARRY NIELSEN, LIN YANG
(85) 09/09/2016
(86) PCT IB2015/051530 de 03/03/2015
(87) WO 2015/136406 de 17/09/2015
Publicação automática da admissibilidade da fase nacional depositado via PCT . Tratado de cooperação em matéria de Patentes, conforme Instrução Normativa nº 02, de 06/06/2017 publicada na RPI nº 2422, de 06/06/2017.

---

(21) BR 11 2016 020807-2 A2

Código 1.3 - Notificação - Fase Nacional - PCT
(22) 10/03/2015

(30) 10/03/2014 MX MX/a/2014/002826
(51) G06F 3/01 (2006.01), G06F 1/16 (2006.01)
(54) ?MATRIZ TÊXTEIS COM MODULAR E PROJETO INTERCAMBIÁVEIS PARA MONITORAR, INFORMAR E CONTROLAR?
(71) PAULINO VACAS JACQUES (MX)
(72) PAULINO VACAS JACQUES
(85) 09/09/2016
(86) PCT MX2015/000040 de 10/03/2015
(87) WO 2015/137795 de 17/09/2015
Publicação automática da admissibilidade da fase nacional depositado via PCT . Tratado de cooperação em matéria de Patentes, conforme Instrução Normativa nº 02, de 06/06/2017 publicada na RPI nº 2422, de 06/06/2017.

---

(21) BR 11 2016 020808-0 A2

Código 1.3 - Notificação - Fase Nacional - PCT
(22) 12/03/2015
(30) 12/03/2014 IT MI2014A000393
(51) B60R 19/18 (2006.01), B60R 19/22 (2006.01), F16F 7/12 (2006.01)
(54) ELEMENTO POLIMÉRICO DE ABSORÇÃO DE CHOQUE PARA UM VEÍCULO, MEMBRO LATERAL LONGITUDINAL E VEÍCULO
(71) TRES S.R.L. (IT)
(72) STEFANIA ZANNIER
(85) 09/09/2016
(86) PCT IB2015/051800 de 12/03/2015
(87) WO 2015/136476 de 17/09/2015
Publicação automática da admissibilidade da fase nacional depositado via PCT . Tratado de cooperação em matéria de Patentes, conforme Instrução Normativa nº 02, de 06/06/2017 publicada na RPI nº 2422, de 06/06/2017.

---

(21) BR 11 2016 020810-2 A2

Código 1.3 - Notificação - Fase Nacional - PCT
(22) 18/03/2015
(30) 18/03/2014 IT CO2014A000007
(51) F02C 7/232 (2006.01), F02C 7/236 (2006.01), F02C 9/32 (2006.01), F02C 7/264 (2006.01), F02C 7/26 (2006.01), F02C 9/28 (2006.01), F02C 7/228 (2006.01)
(54) MÉTODO PARA ACIONAR UMA TURBINA A GÁS, MÉTODO PARA ATUALIZAR UM APARELHO E APARELHO PARA REGULAR O FLUXO DE COMBUSTÍVEL EM UMA TURBINA A GÁS
(71) NUOVO PIGNONE SRL (IT)
(72) GIUSEPPE D'ALESSANDRO, MARTA MAMPRESO
(85) 09/09/2016
(86) PCT EP2015/055647 de 18/03/2015
(87) WO 2015/140200 de 24/09/2015
Publicação automática da admissibilidade da fase nacional depositado via PCT . Tratado de cooperação em matéria de Patentes, conforme Instrução

Normativa nº 02, de 06/06/2017 publicada na RPI nº 2422, de 06/06/2017.

---

(21) BR 11 2016 020813-7 A2

Código 1.3 - Notificação - Fase Nacional - PCT
(22) 06/05/2015
(30) 27/05/2014 US 62/003228
(51) E21B 44/00 (2006.01), E21B 21/08 (2006.01), E21B 43/12 (2006.01)
(54) ?MÉTODO PARA REGULAR PRESSÃO DE FUNDO DE POÇO, SISTEMA DE PERFURAÇÃO PARA PERFURAÇÃO DE PRESSÃO GERENCIADA, E, PRODUTO DE PROGRAMA DE COMPUTADOR?
(71) HALLIBURTON ENERGY SERVICES, INC. (US)
(72) ROBELLO SAMUEL, JAMES RANDOLPH LOVORN
(85) 09/09/2016
(86) PCT US2015/029431 de 06/05/2015
(87) WO 2015/183492 de 03/12/2015
Publicação automática da admissibilidade da fase nacional depositado via PCT . Tratado de cooperação em matéria de Patentes, conforme Instrução Normativa nº 02, de 06/06/2017 publicada na RPI nº 2422, de 06/06/2017.

---

(21) BR 11 2016 020815-3 A2

Código 1.3 - Notificação - Fase Nacional - PCT
(22) 09/03/2015
(30) 12/03/2014 US 61/951980; 09/03/2015 US 14/642285
(51) C08G 63/00 (2006.01)
(54) POLÍMERO, COMPOSIÇÃO POLIMÉRICA, E, MÉTODO DE PREPARAÇÃO DE UM POLÍMERO
(71) HEXION INC. (US)
(72) ADAM DANIEL DOWDEN, HARDEN CHRISTOPHER WREN, TODD ROSS MILLER
(85) 09/09/2016
(86) PCT US2015/019478 de 09/03/2015
(87) WO 2015/138334 de 17/09/2015
Publicação automática da admissibilidade da fase nacional depositado via PCT . Tratado de cooperação em matéria de Patentes, conforme Instrução Normativa nº 02, de 06/06/2017 publicada na RPI nº 2422, de 06/06/2017.

---

(21) BR 11 2016 020817-0 A2

Código 1.3 - Notificação - Fase Nacional - PCT
(22) 11/03/2015
(30) 11/03/2014 IT MI2014A000383
(51) A61B 17/11 (2006.01)
(54) DISPOSITIVO ABSORVÍVEL PARA A LIGAÇÃO E A RECONSTRUÇÃO DE UM LIGAMENTO
(71) ANTONIO SAMBUSSETI (IT)
(72) ANTONIO SAMBUSSETI
(85) 09/09/2016
(86) PCT EP2015/055045 de 11/03/2015

(87) WO 2015/135975 de 17/09/2015
Publicação automática da admissibilidade da fase nacional depositado via PCT . Tratado de cooperação em matéria de Patentes, conforme Instrução Normativa nº 02, de 06/06/2017 publicada na RPI nº 2422, de 06/06/2017.

---

(21) BR 11 2016 020818-8 A2

Código 1.3 - Notificação - Fase Nacional - PCT
(22) 17/10/2014
(30) 13/03/2014 CN 201410091109.0; 13/03/2014 CN 201410091133.4
(51) G06F 3/01 (2006.01)
(54) APARELHO DE TECLADO, E, CONJUNTO DE COMPUTADOR
(71) ACOOO (BEIJING) LIMITED (CN)
(72) ZHEN YAO
(85) 09/09/2016
(86) PCT CN2014/088836 de 17/10/2014
(87) WO 2015/135320 de 17/09/2015
Publicação automática da admissibilidade da fase nacional depositado via PCT . Tratado de cooperação em matéria de Patentes, conforme Instrução Normativa nº 02, de 06/06/2017 publicada na RPI nº 2422, de 06/06/2017.

---

(21) BR 11 2016 020823-4 A2

Código 1.3 - Notificação - Fase Nacional - PCT
(22) 10/03/2015
(30) 11/03/2014 DE 10 2014 103 251.9
(51) B41F 13/08 (2006.01), B41F 27/10 (2006.01), B41F 31/26 (2006.01)
(54) ROLETE DE IMPRESSÃO E MÉTODO PARA A MONTAGEM DE UM ROLETE DE IMPRESSÃO
(71) INOMETA GMBH (DE)
(72) CHRISTIAN GÖHNER
(85) 09/09/2016
(86) PCT DE2015/100094 de 10/03/2015
(87) WO 2015/135532 de 17/09/2015
Publicação automática da admissibilidade da fase nacional depositado via PCT . Tratado de cooperação em matéria de Patentes, conforme Instrução Normativa nº 02, de 06/06/2017 publicada na RPI nº 2422, de 06/06/2017.

---

(21) BR 11 2016 020825-0 A2

Código 1.3 - Notificação - Fase Nacional - PCT
(22) 18/03/2015
(30) 18/03/2014 FR 1452219
(51) C12N 1/12 (2006.01), C12N 1/06 (2006.01), A23L 1/30 (2006.01)
(54) MÉTODO PARA A PERMEABILIZAÇÃO TÉRMICA DE UMA BIOMASSA DE MICROALGAS
(71) ROQUETTE FRERES (FR)
(72) DAMIEN PASSE, SAMUEL PATINIER, MARILYNE GUILLEMANT
(85) 09/09/2016
(86) PCT FR2015/050658 de 18/03/2015

(87) WO 2015/140467 de 24/09/2015
Publicação automática da admissibilidade da fase nacional depositado via PCT . Tratado de cooperação em matéria de Patentes, conforme Instrução Normativa nº 02, de 06/06/2017 publicada na RPI nº 2422, de 06/06/2017.

---

(21) BR 11 2016 020826-9 A2

Código 1.3 - Notificação - Fase Nacional - PCT
(22) 16/03/2015
(30) 26/03/2014 FR 1452580
(51) C08L 53/02 (2006.01), C08F 255/04 (2006.01), C08F 287/00 (2006.01), B29C 47/02 (2006.01), B29C 45/14 (2006.01), B60J 10/02 (2006.01), C03C 17/30 (2006.01), C08K 5/54 (2006.01), C08L 23/06 (2006.01), E06B 3/54 (2006.01), C08K 5/5419 (2006.01), C08L 23/12 (2006.01), C08L 23/16 (2006.01)
(54) COMPOSIÇÃO DE ELASTÔMERO TERMOPLÁSTICO PARA ENCAPSULAÇÃO
(71) SAINT-GOBAIN GLASS FRANCE (FR)
(72) SYLVAIN THIMONIER
(85) 09/09/2016
(86) PCT FR2015/050634 de 16/03/2015
(87) WO 2015/145021 de 01/10/2015
Publicação automática da admissibilidade da fase nacional depositado via PCT . Tratado de cooperação em matéria de Patentes, conforme Instrução Normativa nº 02, de 06/06/2017 publicada na RPI nº 2422, de 06/06/2017.

---

(21) BR 11 2016 020827-7 A2

Código 1.3 - Notificação - Fase Nacional - PCT
(22) 14/03/2014
(51) E01F 9/018 (2006.01), E04H 12/08 (2006.01)
(54) ?POSTE DE ILUMINAÇÃO PÚBLICA?
(71) SAFETY PRODUCT (BE)
(72) ALBERT MAES, CAROLIEN WILLEMS
(85) 09/09/2016
(86) PCT EP2014/055161 de 14/03/2014
(87) WO 2015/135594 de 17/09/2015
Publicação automática da admissibilidade da fase nacional depositado via PCT . Tratado de cooperação em matéria de Patentes, conforme Instrução Normativa nº 02, de 06/06/2017 publicada na RPI nº 2422, de 06/06/2017.

---

(21) BR 11 2016 020828-5 A2

Código 1.3 - Notificação - Fase Nacional - PCT
(22) 26/02/2015
(30) 26/03/2014 JP 2014-063791
(51) B01D 71/34 (2006.01), B01D 69/08 (2006.01), B01D 71/44 (2006.01), D01F 6/12 (2006.01)
(54) MEMBRANA DE FIBRA OCA E MÉTODO PARA PRODUZIR MEMBRANA DE FIBRA OCA

(71) KURARAY CO., LTD. (JP)
(72) YOUHEI YABUNO, TSUKASA YOSHITOSHI, YUSUKE HAYASHI
(85) 09/09/2016
(86) PCT JP2015/055686 de 26/02/2015
(87) WO 2015/146469 de 01/10/2015
Publicação automática da admissibilidade da fase nacional depositado via PCT . Tratado de cooperação em matéria de Patentes, conforme Instrução Normativa nº 02, de 06/06/2017 publicada na RPI nº 2422, de 06/06/2017.

---

(21) BR 11 2016 020829-3 A2

Código 1.3 - Notificação - Fase Nacional - PCT
(22) 29/01/2015
(30) 18/03/2014 JP 2014-055144
(51) H04W 16/14 (2009.01), H04W 72/04 (2009.01), H04W 74/08 (2009.01), H04W 84/12 (2009.01)
(54) ?DISPOSITIVO?
(71) SONY CORPORATION (JP)
(72) HIROAKI TAKANO
(85) 09/09/2016
(86) PCT JP2015/052585 de 29/01/2015
(87) WO 2015/141293 de 24/09/2015
Publicação automática da admissibilidade da fase nacional depositado via PCT . Tratado de cooperação em matéria de Patentes, conforme Instrução Normativa nº 02, de 06/06/2017 publicada na RPI nº 2422, de 06/06/2017.

---

(21) BR 11 2016 020830-7 A2

Código 1.3 - Notificação - Fase Nacional - PCT
(22) 09/03/2015
(30) 14/03/2014 US 61/953,261
(51) C08K 5/32 (2006.01), C08L 23/10 (2006.01)
(54) COMPOSIÇÃO DE POLIOLEFINA HETEROFÁSICA MODIFICADA
(71) MILLIKEN & COMPANY (US)
(72) JOSEPH J. PETERSON, SCOTT R. TRENOR, JASON D. SPRINKLE
(85) 09/09/2016
(86) PCT US2015/019410 de 09/03/2015
(87) WO 2015/138300 de 17/09/2015
Publicação automática da admissibilidade da fase nacional depositado via PCT . Tratado de cooperação em matéria de Patentes, conforme Instrução Normativa nº 02, de 06/06/2017 publicada na RPI nº 2422, de 06/06/2017.

---

(21) BR 11 2016 020831-5 A2

Código 1.3 - Notificação - Fase Nacional - PCT
(22) 10/03/2015
(30) 10/03/2014 US 61/950,378; 10/03/2014 US 61/950,722; 26/11/2014 US 62/084,976; 16/01/2015 US 62/104,503
(51) A01N 65/00 (2009.01), A01N 65/22 (2009.01), A61K 36/00 (2006.01), A61K 36/13 (2006.01), A61K 36/752 (2006.01)

(54) COMPOSIÇÕES BOTÂNICAS ANTIMICROBIANAS
(71) THE TRUSTEES OF COLUMBIA UNIVERSITY IN THE CITY OF NEW YORK (US)
(72) SHANTA M. MODAK, ARNAB KUMAR GHOSH, LAUSERPINA CARAOS
(85) 09/09/2016
(86) PCT US2015/019744 de 10/03/2015
(87) WO 2015/138479 de 17/09/2015
Publicação automática da admissibilidade da fase nacional depositado via PCT . Tratado de cooperação em matéria de Patentes, conforme Instrução Normativa nº 02, de 06/06/2017 publicada na RPI nº 2422, de 06/06/2017.

---

(21) BR 11 2016 020832-3 A2

Código 1.3 - Notificação - Fase Nacional - PCT
(22) 10/03/2015
(30) 11/03/2014 IT RM2014A000119
(51) C08F 2/32 (2006.01), C08F 20/00 (2006.01), C08L 33/00 (2006.01)
(54) PROCESSO PARA PREPARAR UM POLÍMERO ACRÍLICO LIVRE DE ACRILAMIDA, POLÍMERO ACRÍLICO, COMPOSIÇÃO POLIMÉRICA, USO DA COMPOSIÇÃO POLIMÉRICA, MÉTODO PARA LIMPEZA DE ESGOTO OU LODO, MÉTODO DE COAGULAÇÃO OU RETENÇÃO DE MISTURAS PARA MOINHOS DE PAPEL, PARA PRODUÇÃO DE PAPEL OU PAPELÃO, MÉTODO PARA DESEMULSIFICAÇÃO OU ESPESSAMENTO DE PRODUTOS DE PROCESSAMENTO DA INDÚSTRIA PETROQUÍMICA OU DE EXTRAÇÃO E MÉTODO PARA ESPESSAMENTO DE PRODUTOS DA INDÚSTRIA DE DETERGENTES OU DE COSMÉTICOS
(71) ITALMATCH CHEMICALS S.P.A. (IT)
(72) ANTONIO ALBERTO LUCIO BARBIERI, MANUELA CRISCI
(85) 09/09/2016
(86) PCT IB2015/051733 de 10/03/2015
(87) WO 2015/136438 de 17/09/2015
Publicação automática da admissibilidade da fase nacional depositado via PCT . Tratado de cooperação em matéria de Patentes, conforme Instrução Normativa nº 02, de 06/06/2017 publicada na RPI nº 2422, de 06/06/2017.

---

(21) BR 11 2016 020836-6 A2

Código 1.3 - Notificação - Fase Nacional - PCT
(22) 04/03/2015
(30) 12/03/2014 FR 1452026
(51) F28F 9/02 (2006.01), F28D 1/03 (2006.01)
(54) DISPOSITIVO DE CONEXÃO PARA TROCADOR DE CALOR E TROCADOR DE CALOR EQUIPADO COM O DITO DISPOSITIVO DE CONEXÃO
(71) VALEO SYSTEMES THERMIQUES (FR)
(72) SYLVAIN MOREAU, MOHAMED IBRAHIMI, FRANÇOIS BUSSON
(85) 09/09/2016
(86) PCT EP2015/054530 de 04/03/2015

(87) WO 2015/135813 de 17/09/2015
Publicação automática da admissibilidade da fase nacional depositado via PCT . Tratado de cooperação em matéria de Patentes, conforme Instrução Normativa nº 02, de 06/06/2017 publicada na RPI nº 2422, de 06/06/2017.

---

(21) BR 11 2016 020838-2 A2

Código 1.3 - Notificação - Fase Nacional - PCT
(22) 13/03/2015
(30) 14/03/2014 US 61/953,384
(51) G01R 33/36 (2006.01)
(54) SISTEMA E MÉTODO PARA IMAGEM DE MULTICANAL E BAIXO CAMPO
(71) THE GENERAL HOSPITAL CORPORATION (US)
(72) MATTHEW S. ROSEN, LAWRENCE L. WALD, CRISTEN LAPIERRE
(85) 09/09/2016
(86) PCT US2015/020509 de 13/03/2015
(87) WO 2015/138939 de 17/09/2015
Publicação automática da admissibilidade da fase nacional depositado via PCT . Tratado de cooperação em matéria de Patentes, conforme Instrução Normativa nº 02, de 06/06/2017 publicada na RPI nº 2422, de 06/06/2017.

---

(21) BR 11 2016 020841-2 A2

Código 1.3 - Notificação - Fase Nacional - PCT
(22) 03/03/2015
(30) 14/03/2014 EP 14159811.0; 22/08/2014 EP 14182047.2
(51) G10L 19/08 (2013.01)
(54) ?CODIFICADOR, DECODIFICADOR E MÉTODO PARA CODIFICAÇÃO E DECODIFICAÇÃO?
(71) FRAUNHOFER-GESELLSCHAFT ZUR FÖRDERUNG DER ANGEWANDTEN FORSCHUNG E.V. (DE)
(72) TOM BÄCKSTRÖM, JOHANNES FISCHER, CHRISTIAN HELMRICH
(85) 09/09/2016
(86) PCT EP2015/054396 de 03/03/2015
(87) WO 2015/135797 de 17/09/2015
Publicação automática da admissibilidade da fase nacional depositado via PCT . Tratado de cooperação em matéria de Patentes, conforme Instrução Normativa nº 02, de 06/06/2017 publicada na RPI nº 2422, de 06/06/2017.

---

(21) BR 11 2016 020842-0 A2

Código 1.3 - Notificação - Fase Nacional - PCT
(22) 10/03/2015
(30) 10/03/2014 JP 2014-046517
(51) C21B 9/04 (2006.01), F27D 1/14 (2006.01)
(54) BLOCO DEFLETOR E ESTRUTURA DE SUPORTE
(71) NIPPON STEEL & SUMIKIN ENGINEERING CO., LTD. (JP) , NS PLANT DESIGNING CORPORATION (JP)
(72) HIRONOBU ISHIKAWA, SHOJI FURUTACHI, HIROZAKU ITOH
(85) 09/09/2016

(86) PCT JP2015/057003 de 10/03/2015
(87) WO 2015/137336 de 17/09/2015
Publicação automática da admissibilidade da fase nacional depositado via PCT . Tratado de cooperação em matéria de Patentes, conforme Instrução Normativa nº 02, de 06/06/2017 publicada na RPI nº 2422, de 06/06/2017.

---

(21) BR 11 2016 020843-9 A2

Código 1.3 - Notificação - Fase Nacional - PCT
(22) 10/03/2015
(30) 10/03/2014 EP 14305344.5
(51) A01H 4/00 (2006.01)
(54) MÉTODOS DE PRODUÇÃO DE SEMENTES HÍBRIDAS DE CEREAIS, USO DE UM HERBICIDA, USO DE PLANTAS MACHO FÉRTEIS E USO DE UMA FERRAMENTA DE APLICAÇÃO DE PRODUTO QUÍMICO
(71) LIMAGRAIN EUROPE (FR)
(72) THOMAS JOLLIFFE, MARK GLEW, MARK RUSLING, ALAIN MURIGNEUX, PIERRICK VARENNE
(85) 09/09/2016
(86) PCT EP2015/054963 de 10/03/2015
(87) WO 2015/135940 de 17/09/2015
Publicação automática da admissibilidade da fase nacional depositado via PCT . Tratado de cooperação em matéria de Patentes, conforme Instrução Normativa nº 02, de 06/06/2017 publicada na RPI nº 2422, de 06/06/2017.

---

(21) BR 11 2016 020845-5 A2

Código 1.3 - Notificação - Fase Nacional - PCT
(22) 10/03/2015
(30) 10/03/2014 US 61/950375
(51) G08B 21/24 (2006.01)
(54) MONITORAMENTO DE CONFORMIDADE DE HIGIENIZAÇÃO
(71) GOJO INDUSTRIES, INC. (US)
(72) MARK MOORE
(85) 09/09/2016
(86) PCT US2015/019592 de 10/03/2015
(87) WO 2015/138384 de 17/09/2015
Publicação automática da admissibilidade da fase nacional depositado via PCT . Tratado de cooperação em matéria de Patentes, conforme Instrução Normativa nº 02, de 06/06/2017 publicada na RPI nº 2422, de 06/06/2017.

---

(21) BR 11 2016 020848-0 A2

Código 1.3 - Notificação - Fase Nacional - PCT
(22) 17/02/2015
(30) 17/03/2014 EP 14160211.0
(51) C11D 3/40 (2006.01), C09B 29/08 (2006.01), C09B 31/047 (2006.01), C09B 31/08 (2006.01), C09B 33/02 (2006.01), C11D 3/42 (2006.01)
(54) MÉTODO DOMÉSTICO DE TRATAMENTO DE TECIDO
(71) UNILEVER N.V. (NL)

(72) STEPHEN NORMAN BATCHELOR, JAYNE MICHELLE BIRD
(85) 09/09/2016
(86) PCT EP2015/053277 de 17/02/2015
(87) WO 2015/139903 de 24/09/2015
Publicação automática da admissibilidade da fase nacional depositado via PCT . Tratado de cooperação em matéria de Patentes, conforme Instrução Normativa nº 02, de 06/06/2017 publicada na RPI nº 2422, de 06/06/2017.

---

(21) BR 11 2016 020851-0 A2

Código 1.3 - Notificação - Fase Nacional - PCT
(22) 07/03/2015
(30) 11/03/2014 US 61/950,937; 06/03/2015 US 14/640,255
(51) C08B 15/00 (2006.01), C08B 37/14 (2006.01), C12P 7/06 (2006.01)
(54) PROCESSO PARA PRODUÇÃO DE POLPA DE FELPA E ETANOL A PARTIR DO BAGAÇO OU PALHA DE CANA DE AÇÚCAR, PROCESSO PARA PRODUÇÃO DE POLPA DE FELPA E ETANOL A PARTIR DE PALHA DE MILHO, E PROCESSO PARA PRODUÇÃO DE POLPA E ETANOL A PARTIR DO BAGAÇO OU PALHA DE CANA DE AÇÚCAR
(71) API INTELLECTUAL PROPERTY HOLDINGS, LLC (US)
(72) THEODORA RETSINA, VESA PYLKKANEN
(85) 09/09/2016
(86) PCT US2015/019324 de 07/03/2015
(87) WO 2015/138260 de 17/09/2015
Publicação automática da admissibilidade da fase nacional depositado via PCT . Tratado de cooperação em matéria de Patentes, conforme Instrução Normativa nº 02, de 06/06/2017 publicada na RPI nº 2422, de 06/06/2017.

---

(21) BR 11 2016 020852-8 A2

Código 1.3 - Notificação - Fase Nacional - PCT
(22) 11/12/2014
(30) 10/03/2014 JP 2014-046598
(51) F04C 27/00 (2006.01), F04C 18/16 (2006.01), F04C 29/00 (2006.01), F16J 15/16 (2006.01), F16J 15/18 (2006.01), F16J 15/28 (2006.01), F16J 15/34 (2006.01)
(54) COMPRESSOR HELICOIDAL ISENTO DE ÓLEO
(71) KABUSHIKI KAISHA KOBE SEIKO SHO (KOBE STEEL, LTD.) (JP)
(72) YOSHIO YANO, TOSHIYUKI MIYATAKE
(85) 09/09/2016
(86) PCT JP2014/082812 de 11/12/2014
(87) WO 2015/136803 de 17/09/2015
Publicação automática da admissibilidade da fase nacional depositado via PCT . Tratado de cooperação em matéria de Patentes, conforme Instrução Normativa nº 02, de 06/06/2017 publicada na RPI nº 2422, de 06/06/2017.

---

(21) BR 11 2016 020854-4 A2

Código 1.3 - Notificação - Fase Nacional - PCT
(22) 12/03/2015

(30) 12/03/2014 US 61/952118
(51) A61K 9/127 (2006.01), A61K 31/00 (2006.01)
(54) COMPOSIÇÃO LIPOSSÔMICA, MÉTODO PARA MELHORAR A PRODUÇÃO DE UMA COMPOSIÇÃO LIPOSSÔMICA, E, PROCESSO PARA PRODUÇÃO DE UMA COMPOSIÇÃO LIPOSSÔMICA
(71) GLAXOSMITHKLINE BIOLOGICALS S.A. (BE)
(72) NUPUR DUTTA, HARDEEP OBEROI, DAVID BURKHART, JAY T. EVANS
(85) 09/09/2016
(86) PCT IB2015/051810 de 12/03/2015
(87) WO 2015/136480 de 17/09/2015
Publicação automática da admissibilidade da fase nacional depositado via PCT . Tratado de cooperação em matéria de Patentes, conforme Instrução Normativa nº 02, de 06/06/2017 publicada na RPI nº 2422, de 06/06/2017.

---

(21) BR 11 2016 020855-2 A2

Código 1.3 - Notificação - Fase Nacional - PCT
(22) 10/03/2015
(30) 10/03/2014 US 61/950,397
(51) B65D 17/00 (2006.01)
(54) EXTREMO DE LATA DE BEBIDA
(71) CROWN PACKAGING TECHNOLOGY, INC. (US)
(72) BRENDAN KEANE, BRIAN FIELDS, VIVEK DOSHI
(85) 09/09/2016
(86) PCT US2015/019642 de 10/03/2015
(87) WO 2015/138413 de 17/09/2015
Publicação automática da admissibilidade da fase nacional depositado via PCT . Tratado de cooperação em matéria de Patentes, conforme Instrução Normativa nº 02, de 06/06/2017 publicada na RPI nº 2422, de 06/06/2017.

---

(21) BR 11 2016 020856-0 A2

Código 1.3 - Notificação - Fase Nacional - PCT
(22) 27/05/2014
(51) G01N 27/04 (2006.01), G01N 27/07 (2006.01), G01N 27/08 (2006.01), G01P 5/08 (2006.01), G01F 1/58 (2006.01)
(54) CONJUNTO DE MEDIÇÃO PARA DETERMINAR UMA RESISTÊNCIA ELÉTRICA DE UM FLUIDO NUM FURO DE POÇO, CONJUNTO PARA DETERMINAR UMA RESISTÊNCIA ELÉTRICA DE UM FLUIDO NUM FURO DE POÇO E MÉTODO
(71) HALLIBURTON ENERGY SERVICES, INC. (US)
(72) CLOVIS SATYRO BONAVIDES, AVINASH VINAYAK TAWARE, HUA XIA
(85) 09/09/2016
(86) PCT US2014/039553 de 27/05/2014
(87) WO 2015/183238 de 03/12/2015
Publicação automática da admissibilidade da fase nacional depositado via PCT . Tratado de cooperação em matéria de Patentes, conforme Instrução Normativa nº 02, de 06/06/2017 publicada na RPI nº 2422, de 06/06/2017.

(21) BR 11 2016 020857-9 A2

Código 1.3 - Notificação - Fase Nacional - PCT
(22) 12/03/2015
(30) 12/03/2014 US 61/952124
(51) A61K 9/127 (2006.01)
(54) ?COMPOSIÇÃO LIPOSSÔMICA, E, PROCESSO PARA PRODUÇÃO MELHORADA DE UMA COMPOSIÇÃO LIPOSSÔMICA PARA MINISTRAÇÃO POR VIA MUCOSA?
(71) GLAXOSMITHKLINE BIOLOGICALS S.A. (BE)
(72) NUPUR DUTTA, HARDEEP OBEROI, DAVID BURKHART, JAY T. EVANS
(85) 09/09/2016
(86) PCT IB2015/051807 de 12/03/2015
(87) WO 2015/136479 de 17/09/2015
Publicação automática da admissibilidade da fase nacional depositado via PCT . Tratado de cooperação em matéria de Patentes, conforme Instrução Normativa nº 02, de 06/06/2017 publicada na RPI nº 2422, de 06/06/2017.

(21) BR 11 2016 020858-7 A2

Código 1.3 - Notificação - Fase Nacional - PCT
(22) 08/04/2014
(51) G01V 3/18 (2006.01), E21B 47/00 (2006.01)
(54) FERRAMENTA DE IMAGEAMENTO PARA USO NUM POÇO QUE PENETRA UMA FORMAÇÃO SUBTERRÂNEA, MÉTODO PARA IMAGEAR RESISTIVIDADE E SISTEMA DE IMAGEAMENTO DE POÇO
(71) HALLIBURTON ENERGY SERVICES, INC. (US)
(72) LUIS EMILIO SAN MARTIN
(85) 09/09/2016
(86) PCT US2014/033355 de 08/04/2014
(87) WO 2015/156784 de 15/10/2015
Publicação automática da admissibilidade da fase nacional depositado via PCT . Tratado de cooperação em matéria de Patentes, conforme Instrução Normativa nº 02, de 06/06/2017 publicada na RPI nº 2422, de 06/06/2017.

(21) BR 11 2016 020863-3 A2

Código 1.3 - Notificação - Fase Nacional - PCT
(22) 29/01/2015
(30) 07/04/2014 DE 10 2014 206 661.1
(51) F16C 19/36 (2006.01), F16C 33/46 (2006.01), F16C 41/04 (2006.01), F16C 43/04 (2006.01)
(54) ROLAMENTO DE ROLOS CÔNICOS, MÉTODO PARA A PRODUÇÃO DE UM ROLAMENTO DE ROLOS CÔNICOS, E, MÉTODO PARA A MONTAGEM DE UM ROLAMENTO DE ROLOS CÔNICOS
(71) SCHAEFFLER TECHNOLOGIES AG & CO. KG (DE)
(72) BERNHARD WILM
(85) 09/09/2016
(86) PCT DE2015/200041 de 29/01/2015

(87) WO 2015/154758 de 15/10/2015
Publicação automática da admissibilidade da fase nacional depositado via PCT . Tratado de cooperação em matéria de Patentes, conforme Instrução Normativa nº 02, de 06/06/2017 publicada na RPI nº 2422, de 06/06/2017.

---

(21) BR 11 2016 020867-6 A2

Código 1.3 - Notificação - Fase Nacional - PCT
(22) 07/04/2015
(30) 10/04/2014 US 61/978127
(51) E21B 47/00 (2006.01), G01V 3/18 (2006.01), G01V 3/38 (2006.01)
(54) ?MÉTODO DE MONITORAMENTO DE CORROSÃO, E, SISTEMA DE CONTROLE DE CORROSÃO?
(71) HALLIBURTON ENERGY SERVICES, INC. (US)
(72) DAGANG WU, BURKAY DONDERICI
(85) 09/09/2016
(86) PCT US2015/024690 de 07/04/2015
(87) WO 2015/157270 de 15/10/2015
Publicação automática da admissibilidade da fase nacional depositado via PCT . Tratado de cooperação em matéria de Patentes, conforme Instrução Normativa nº 02, de 06/06/2017 publicada na RPI nº 2422, de 06/06/2017.

---

(21) BR 11 2016 020868-4 A2

Código 1.3 - Notificação - Fase Nacional - PCT
(22) 05/03/2015
(30) 07/04/2014 DE 10 2014 104 883.0; 20/05/2014 DE 10 2014 107 079.8
(51) D01G 15/88 (2006.01)
(54) GUARNIÇÃO INTEIRAMENTE DE AÇO PARA UMA CARDA OU PERCHA PARA O PROCESSAMENTO DE FIBRAS TÊXTEIS
(71) TRÜTZSCHLER GMBH & CO. KG (DE)
(72) PETER GÄBLER
(85) 09/09/2016
(86) PCT EP2015/000498 de 05/03/2015
(87) WO 2015/154837 de 15/10/2015
Publicação automática da admissibilidade da fase nacional depositado via PCT . Tratado de cooperação em matéria de Patentes, conforme Instrução Normativa nº 02, de 06/06/2017 publicada na RPI nº 2422, de 06/06/2017.

---

(21) BR 11 2016 020870-6 A2

Código 1.3 - Notificação - Fase Nacional - PCT
(22) 11/02/2015
(30) 11/03/2014 EP 14382086.8
(51) C21D 1/09 (2006.01), B23K 26/082 (2014.01), C21D 9/30 (2006.01)
(54) MÉTODO DE ENDURECIMENTO A LASER DE UMA SUPERFÍCIE DE UMA PEÇA DE TRABALHO; MÉTODO DE ENDURECIMENTO A LASER DE SUPERFÍCIES DE MUNHÕES DE UM VIRABREQUIM; MÉTODO PARA ENDURECIMENTO DE ÁREAS DE SUPERFÍCIE DE PELO MENOS DOIS VIRABREQUINS; APARELHO PARA ENDURECIMENTO DE UMA ÁREA DE

	SUPERFÍCIE DE UMA PEÇA DE TRABALHO; APARELHO PARA ENDURECIMENTO A LASER DE SUPERFÍCIES DE MUNHÕES DE UM VIRABREQUIM; E APARELHO PARA ENDURECIMENTO A LASER SIMULTÂNEO DE SUPERFÍCIES DE MUNHÕES DE VIRABREQUIM (71) ETXE-TAR, S.A. (ES) (72) JESÚS DOMÍNGUEZ, PAULA SANCHO, OLATZ BILBAO (85) 09/09/2016 (86) PCT EP2015/052879 de 11/02/2015 (87) WO 2015/135715 de 17/09/2015 Publicação automática da admissibilidade da fase nacional depositado via PCT . Tratado de cooperação em matéria de Patentes, conforme Instrução Normativa nº 02, de 06/06/2017 publicada na RPI nº 2422, de 06/06/2017.
(21) BR 11 2016 020872-2 A2	Código 1.3 - Notificação - Fase Nacional - PCT (22) 10/03/2015 (30) 26/03/2014 EP 14161650.8 (51) B23K 11/02 (2006.01), B23K 11/00 (2006.01) (54) SOLDA ENTRE EXTREMIDADES DE CABO DE AÇO, MÉTODO E APARELHO PARA IMPLEMENTAR TAL SOLDA (71) NV BEKAERT SA (BE) (72) TOM GOMMERS, GEERT MALFAIT (85) 09/09/2016 (86) PCT EP2015/054920 de 10/03/2015 (87) WO 2015/144427 de 01/10/2015 Publicação automática da admissibilidade da fase nacional depositado via PCT . Tratado de cooperação em matéria de Patentes, conforme Instrução Normativa nº 02, de 06/06/2017 publicada na RPI nº 2422, de 06/06/2017.
(21) BR 11 2016 020874-9 A2	Código 1.3 - Notificação - Fase Nacional - PCT (22) 10/03/2015 (30) 10/03/2014 US 61/950,502; 22/09/2014 US 62/053,338 (51) B65F 1/14 (2006.01) (54) APARELHO PARA ESTERILIZAR E ARMAZENAR EQUIPAMENTOS (71) PMBS, LLC (US) (72) MICHELE MAUZERALL, MARYELLEN KEENAN, ALEXIS WEBB (85) 09/09/2016 (86) PCT US2015/019771 de 10/03/2015 (87) WO 2015/153084 de 08/10/2015 Publicação automática da admissibilidade da fase nacional depositado via PCT . Tratado de cooperação em matéria de Patentes, conforme Instrução Normativa nº 02, de 06/06/2017 publicada na RPI nº 2422, de 06/06/2017.
(21) BR 11 2016 020875-7 A2	Código 1.3 - Notificação - Fase Nacional - PCT (22) 07/04/2015

(30) 10/04/2014 US 61/978126
(51) E21B 47/00 (2006.01), G01V 3/18 (2006.01), G01V 3/38 (2006.01)
(54) MÉTODO E SISTEMA PARA MONITORAR CORROSÃO DE MÚLTIPLAS COLUNAS
(71) HALLIBURTON ENERGY SERVICES, INC. (US)
(72) DAGANG WU, BURKAY DONDERICI
(85) 09/09/2016
(86) PCT US2015/024688 de 07/04/2015
(87) WO 2015/157268 de 15/10/2015
Publicação automática da admissibilidade da fase nacional depositado via PCT . Tratado de cooperação em matéria de Patentes, conforme Instrução Normativa nº 02, de 06/06/2017 publicada na RPI nº 2422, de 06/06/2017.

---

(21) BR 11 2016 020876-5 A2

Código 1.3 - Notificação - Fase Nacional - PCT
(22) 08/03/2015
(30) 10/03/2014 IT RM2014A000110
(51) G06Q 30/00 (2006.01)
(54) MÉTODO DE USO DE UM CÓDIGO DE IDENTIFICAÇÃO DE PRODUTO ÚNICO
(71) ALESSANDRO CAPORUSSO (IT)
(72) ALESSANDRO CAPORUSSO
(85) 09/09/2016
(86) PCT IB2015/051688 de 08/03/2015
(87) WO 2015/136426 de 17/09/2015
Publicação automática da admissibilidade da fase nacional depositado via PCT . Tratado de cooperação em matéria de Patentes, conforme Instrução Normativa nº 02, de 06/06/2017 publicada na RPI nº 2422, de 06/06/2017.

---

(21) BR 11 2016 020877-3 A2

Código 1.3 - Notificação - Fase Nacional - PCT
(22) 11/03/2015
(30) 11/03/2014 US 61/951,074; 11/03/2014 US 61/951,092; 11/03/2014 US 61/951,112; 21/08/2014 US 62/040,136
(51) A61K 31/4178 (2006.01), A61K 9/20 (2006.01), A61K 9/22 (2006.01), A61K 9/24 (2006.01), A61K 9/28 (2006.01)
(54) FORMAS DE DOSAGEM SÓLIDA DE LIBERAÇÃO PROLONGADA DE ONDANSETRON PARA TRATAR QUAISQUER SINTOMAS DENTRE NÁUSEA, VÔMITO OU DIARREIA
(71) REDHILL BIOPHARMA LTD. (IL)
(72) REZA FATHI, GILEAD RADAY, GUY GOLDBERG
(85) 09/09/2016
(86) PCT IB2015/000997 de 11/03/2015
(87) WO 2015/136377 de 17/09/2015
Publicação automática da admissibilidade da fase nacional depositado via PCT . Tratado de cooperação em matéria de Patentes, conforme Instrução

Normativa nº 02, de 06/06/2017 publicada na RPI nº 2422, de 06/06/2017.

---

(21) BR 11 2016 020880-3 A2

Código 1.3 - Notificação - Fase Nacional - PCT
(22) 05/03/2015
(30) 09/04/2014 NL 2012599
(51) G01G 19/06 (2006.01)
(54) DISPOSITIVO E MÉTODO PARA PESAGEM DE PRODUTOS DE ABATE
(71) MAREL STORK POULTRY PROCESSING B.V. (NL)
(72) ERIK HENDRIKUS WERNER PETERS, GERARDUS JOSEF GERTRUDIS REINTJES, TIM SANDER RIJERSE
(85) 09/09/2016
(86) PCT NL2015/050138 de 05/03/2015
(87) WO 2015/156663 de 15/10/2015
Publicação automática da admissibilidade da fase nacional depositado via PCT . Tratado de cooperação em matéria de Patentes, conforme Instrução Normativa nº 02, de 06/06/2017 publicada na RPI nº 2422, de 06/06/2017.

---

(21) BR 11 2016 020881-1 A2

Código 1.3 - Notificação - Fase Nacional - PCT
(22) 13/03/2015
(30) 14/03/2014 DE 10 2014 103 506.2
(51) A61M 1/16 (2006.01), A61M 39/12 (2006.01), F16K 7/12 (2006.01)
(54) CASSETE PARA TRATAMENTO SANGUÍNEO COM VÁLVULA DE FILME DENTADO, BEM COMO APARELHO PARA TRATAMENTO SANGUÍNEO.
(71) FRESENIUS MEDICAL CARE DEUTSCHLAND GMBH (DE)
(72) MARTIN LAUER
(85) 09/09/2016
(86) PCT EP2015/055320 de 13/03/2015
(87) WO 2015/136083 de 17/09/2015
Publicação automática da admissibilidade da fase nacional depositado via PCT . Tratado de cooperação em matéria de Patentes, conforme Instrução Normativa nº 02, de 06/06/2017 publicada na RPI nº 2422, de 06/06/2017.

---

(21) BR 11 2016 020884-6 A2

Código 1.3 - Notificação - Fase Nacional - PCT
(22) 10/03/2014
(51) G08G 1/16 (2006.01)
(54) DISPOSITIVO DE DETECÇÃO DE SINAL DE TRÂNSITO E MÉTODO DE DETECÇÃO DE SINAL DE TRÂNSITO
(71) NISSAN MOTOR CO. LTD. (JP)
(72) TAKAHIKO OKI, HIDEKAZU NISHIUCHI
(85) 09/09/2016
(86) PCT JP2014/056195 de 10/03/2014
(87) WO 2015/136601 de 17/09/2015
Publicação automática da admissibilidade da fase nacional depositado via PCT . Tratado de cooperação em matéria de Patentes, conforme Instrução

Normativa nº 02, de 06/06/2017 publicada na RPI nº 2422, de 06/06/2017.

---

(21) BR 11 2016 020890-0 A2

Código 1.3 - Notificação - Fase Nacional - PCT
(22) 06/03/2015
(30) 12/03/2014 FR 14/52,059
(51) H02K 5/20 (2006.01)
(54) MÁQUINA ELÉTRICA ROTATIVA, VARIEDADE DE PELO MENOS DUAS MÁQUINAS ELÉTRICAS ROTATIVAS COM ALOJAMENTOS IDÊNTICOS E SEU MÉTODO DE FABRICAÇÃO
(71) MOTEURS LEROY-SOMER (FR)
(72) THIERRY PERA, PHILIPPE CICILIANI, BERNARD CORBERAND
(85) 09/09/2016
(86) PCT IB2015/051646 de 06/03/2015
(87) WO 2015/136422 de 17/09/2015
Publicação automática da admissibilidade da fase nacional depositado via PCT . Tratado de cooperação em matéria de Patentes, conforme Instrução Normativa nº 02, de 06/06/2017 publicada na RPI nº 2422, de 06/06/2017.

---

(21) BR 11 2016 020894-3 A2

Código 1.3 - Notificação - Fase Nacional - PCT
(22) 12/03/2015
(30) 12/03/2014 US 61/951,603
(51) G01B 11/02 (2006.01), G01V 8/10 (2006.01), G01N 21/17 (2006.01), G02F 1/01 (2006.01)
(54) IMAGEAMENTO EM TEMPO REAL APERFEIÇOADO DIGITALMENTE PARA A PREVISÃO, APLICAÇÃO E INSPEÇÃO DE REVESTIMENTOS
(71) THE SHERWIN-WILLIAMS COMPANY (US)
(72) MICHAEL PAUL YAJKO
(85) 09/09/2016
(86) PCT US2015/020089 de 12/03/2015
(87) WO 2015/138676 de 17/09/2015
Publicação automática da admissibilidade da fase nacional depositado via PCT . Tratado de cooperação em matéria de Patentes, conforme Instrução Normativa nº 02, de 06/06/2017 publicada na RPI nº 2422, de 06/06/2017.

---

(21) BR 11 2016 020896-0 A2

Código 1.3 - Notificação - Fase Nacional - PCT
(22) 24/03/2015
(30) 24/03/2014 NZ 622869
(51) A61K 31/365 (2006.01), A61K 31/43 (2006.01), A61K 31/00 (2006.01), A61K 33/00 (2006.01), A61P 33/10 (2006.01)
(54) FORMULAÇÕES ANTI-HELMÍNTICAS VETERINÁRIAS ESTÁVEIS
(71) DONAGHYS LIMITED (NZ)
(72) KAREN YERITSYAN
(85) 09/09/2016
(86) PCT NZ2015/000018 de 24/03/2015

(87) WO 2015/147655 de 01/10/2015
Publicação automática da admissibilidade da fase nacional depositado via PCT . Tratado de cooperação em matéria de Patentes, conforme Instrução Normativa nº 02, de 06/06/2017 publicada na RPI nº 2422, de 06/06/2017.

---

(21) BR 11 2016 020898-6 A2

Código 1.3 - Notificação - Fase Nacional - PCT
(22) 10/03/2014
(51) G08G 1/16 (2006.01)
(54) DISPOSITIVO DE DETECÇÃO DE SINAL DE TRÂNSITO E MÉTODO DE DETECÇÃO DE SINAL DE TRÂNSITO
(71) NISSAN MOTOR CO. LTD. (JP)
(72) TAKAHIKO OKI, HIDEKAZU NISHIUCHI
(85) 09/09/2016
(86) PCT JP2014/056136 de 10/03/2014
(87) WO 2015/136594 de 17/09/2015
Publicação automática da admissibilidade da fase nacional depositado via PCT . Tratado de cooperação em matéria de Patentes, conforme Instrução Normativa nº 02, de 06/06/2017 publicada na RPI nº 2422, de 06/06/2017.

---

(21) BR 11 2016 020899-4 A2

Código 1.3 - Notificação - Fase Nacional - PCT
(22) 04/04/2014
(51) B24C 1/04 (2006.01), B24C 7/00 (2006.01)
(54) SISTEMA DE CORTE POR SUSPENSÃO DE ÁGUA E ABRASIVO
(71) ANT APPLIED NEW TECHNOLOGIES AG (DE)
(72) MARCO LINDE
(85) 09/09/2016
(86) PCT EP2014/056814 de 04/04/2014
(87) WO 2015/149867 de 08/10/2015
Publicação automática da admissibilidade da fase nacional depositado via PCT . Tratado de cooperação em matéria de Patentes, conforme Instrução Normativa nº 02, de 06/06/2017 publicada na RPI nº 2422, de 06/06/2017.

---

(21) BR 11 2016 020901-0 A2

Código 1.3 - Notificação - Fase Nacional - PCT
(22) 04/03/2015
(30) 12/03/2014 EP 14159028.1
(51) C08L 23/08 (2006.01)
(54) COMPOSIÇÃO TERMOPLÁSTICA, COMPOSTO, PROCESSO PARA FAZER UMA COMPOSIÇÃO, ISOLADOR ACÚSTICO, CAMADA DE BARREIRA DE UM SISTEMA MASSA-MOLA E PEÇA AUTOMOTIVA
(71) AUTONEUM MANAGEMENT AG (CH)
(72) PIERRE DANIERE, SANTIAGO CLARA, WILFRED JUNGHANS
(85) 09/09/2016
(86) PCT EP2015/054540 de 04/03/2015
(87) WO 2015/135815 de 17/09/2015

Publicação automática da admissibilidade da fase nacional depositado via PCT . Tratado de cooperação em matéria de Patentes, conforme Instrução Normativa nº 02, de 06/06/2017 publicada na RPI nº 2422, de 06/06/2017.

---

(21) BR 11 2016 020902-8 A2

Código 1.3 - Notificação - Fase Nacional - PCT
(22) 11/03/2015
(30) 11/03/2014 US 14/205,209
(51) H04L 29/06 (2006.01), H04N 7/16 (2011.01), H04W 4/20 (2009.01), H04N 21/80 (2011.01), H04W 4/14 (2009.01), H04W 4/18 (2009.01), H04W 88/06 (2009.01), H04W 84/04 (2009.01)
(54) UM PROCESSO E UM SISTEMA PARA CRIAR UM CANAL DE COMUNICAÇÃO SEGURO ENTRE DOIS MÓDULOS DE SEGURANÇA
(71) NAGRAVISION SA (CH)
(72) TELEMACO MELIA, PIERRE SARDA
(85) 09/09/2016
(86) PCT EP2015/055076 de 11/03/2015
(87) WO 2015/135991 de 17/09/2015
Publicação automática da admissibilidade da fase nacional depositado via PCT . Tratado de cooperação em matéria de Patentes, conforme Instrução Normativa nº 02, de 06/06/2017 publicada na RPI nº 2422, de 06/06/2017.

---

(21) BR 11 2016 020906-0 A2

Código 1.3 - Notificação - Fase Nacional - PCT
(22) 02/03/2015
(30) 11/03/2014 US 14/204,989
(51) G06F 3/042 (2006.01), G06F 3/0354 (2013.01)
(54) APARELHOS E MÉTODOS PARA FACILITAR COMUNICAÇÕES SEM FIO COM BASE EM DEIXAS DE USUÁRIO IMPLÍCITAS
(71) QUALCOMM INCORPORATED (US)
(72) XIQUAN CUI, EVGENI PETROVICH GOUSEV, RUSSELL WAYNE GRUHLKE
(85) 09/09/2016
(86) PCT US2015/018253 de 02/03/2015
(87) WO 2015/138173 de 17/09/2015
Publicação automática da admissibilidade da fase nacional depositado via PCT . Tratado de cooperação em matéria de Patentes, conforme Instrução Normativa nº 02, de 06/06/2017 publicada na RPI nº 2422, de 06/06/2017.

---

(21) BR 11 2016 020907-9 A2

Código 1.3 - Notificação - Fase Nacional - PCT
(22) 06/03/2015
(30) 10/03/2014 US 14/203,063
(51) G06F 3/01 (2006.01), H04M 1/725 (2006.01)
(54) APARELHOS E MÉTODOS PARA FACILITAR COMUNICAÇÕES SEM FIO COM BASE EM DEIXAS DE USUÁRIO IMPLÍCITAS
(71) QUALCOMM INCORPORATED (US)

(72) JILL SAYURI IWASAKI, BENNETT MICHAEL KING, KEXI LIU, MARTIN HANS RENSCHLER
(85) 09/09/2016
(86) PCT US2015/019283 de 06/03/2015
(87) WO 2015/138258 de 17/09/2015
Publicação automática da admissibilidade da fase nacional depositado via PCT . Tratado de cooperação em matéria de Patentes, conforme Instrução Normativa nº 02, de 06/06/2017 publicada na RPI nº 2422, de 06/06/2017.

---

(21) BR 11 2016 020914-1 A2

Código 1.3 - Notificação - Fase Nacional - PCT
(22) 27/02/2015
(30) 10/03/2014 JP 2014-046245
(51) B01J 37/02 (2006.01), B01J 37/08 (2006.01), B01J 21/12 (2006.01), B01J 23/882 (2006.01), B01J 23/883 (2006.01), B01J 27/185 (2006.01), C10G 45/08 (2006.01), B01J 31/02 (2006.01), B01J 35/10 (2006.01)
(54) CATALISADOR DE HIDROTRATAMENTO, MÉTODO DE PRODUÇÃO DO CATALISADOR E PROCESSO DE HIDROTRATAMENTO PARA ÓLEO DE HIDROCARBONETOS UTILIZANDO O CATALISADOR
(71) NIPPON KETJEN CO., LTD. (JP)
(72) KENJI NONAKA, YUUKI KANAI, YASUO TOYOSHI, YOUHEI NISHIMORI, TOYOKAZU KOBAYASHI
(85) 09/09/2016
(86) PCT JP2015/001018 de 27/02/2015
(87) WO 2015/136873 de 17/09/2015
Publicação automática da admissibilidade da fase nacional depositado via PCT . Tratado de cooperação em matéria de Patentes, conforme Instrução Normativa nº 02, de 06/06/2017 publicada na RPI nº 2422, de 06/06/2017.

---

(21) BR 11 2016 020917-6 A2

Código 1.3 - Notificação - Fase Nacional - PCT
(22) 11/03/2015
(30) 11/03/2014 IN 814/MUM/2014
(51) C07D 513/04 (2006.01)
(54) COMPOSTOS PARA ERRADICAR OU INIBIR A PROLIFERAÇÃO DE CÉLULAS-TRONCO CANCERÍGENAS
(71) GODAVARI BIOREFINERIES LIMITED (IN)
(72) SANGEETA SRIVASTAVA, MAITHILI ATHAVALE, KEDAR SHUKRE, GAYATRI MORE
(85) 09/09/2016
(86) PCT IN2015/050019 de 11/03/2015
(87) WO 2015/136556 de 17/09/2015
Publicação automática da admissibilidade da fase nacional depositado via PCT . Tratado de cooperação em matéria de Patentes, conforme Instrução Normativa nº 02, de 06/06/2017 publicada na RPI nº 2422, de 06/06/2017.

(21) BR 11 2016 020931-1 A2

Código 1.3 - Notificação - Fase Nacional - PCT
(22) 26/03/2014
(51) G06F 17/30 (2006.01)
(54) INTENÇÃO DE CLIENTE EM UM AMBIENTE DE PESQUISA INTEGRADO
(71) MICROSOFT TECHNOLOGY LICENSING, LLC (US)
(72) PAUL RAFF, XIAO HUANG, YICHAO CAI, RUI MA, C. AIDAN CROOK, AN YAN
(85) 12/09/2016
(86) PCT CN2014/074110 de 26/03/2014
(87) WO 2015/143639 de 01/10/2015
Publicação automática da admissibilidade da fase nacional depositado via PCT . Tratado de cooperação em matéria de Patentes, conforme Instrução Normativa nº 02, de 06/06/2017 publicada na RPI nº 2422, de 06/06/2017.

(21) BR 11 2016 020932-0 A2

Código 1.3 - Notificação - Fase Nacional - PCT
(22) 30/03/2015
(30) 31/03/2014 JP 2014-073681; 31/03/2014 JP 2014-073882
(51) F16H 61/00 (2006.01), F01M 11/00 (2006.01), F16H 57/04 (2010.01)
(54) ESTRUTURA DE FORNECIMENTO DE ÓLEO PARA UNIDADE DE POTÊNCIA
(71) HONDA MOTOR CO., LTD. (JP)
(72) HIROYUKI SUGIURA, NORIYUKI SUZUKI, KINYA MIZUNO, YASUSHI FUJIMOTO
(85) 12/09/2016
(86) PCT JP2015/059864 de 30/03/2015
(87) WO 2015/152130 de 08/10/2015
Publicação automática da admissibilidade da fase nacional depositado via PCT . Tratado de cooperação em matéria de Patentes, conforme Instrução Normativa nº 02, de 06/06/2017 publicada na RPI nº 2422, de 06/06/2017.

(21) BR 11 2016 020933-8 A2

Código 1.3 - Notificação - Fase Nacional - PCT
(22) 12/03/2015
(30) 13/03/2014 US 61/952,812
(51) A61K 31/397 (2006.01), A61K 31/4025 (2006.01), A61K 31/416 (2006.01), A61K 31/428 (2006.01), A61K 31/4245 (2006.01), A61K 31/4439 (2006.01), A61K 31/517 (2006.01), A61K 31/5377 (2006.01), A61K 31/553 (2006.01), A61K 45/06 (2006.01), A61P 35/00 (2006.01)
(54) COMBINAÇÃO TERAPÊUTICA, COMPOSIÇÃO FARMACÊUTICA, UTILIZAÇÃO DE UMA COMBINAÇÃO TERAPÊUTICA E MÉTODO PARA O TRATAMENTO DE UMA DOENÇA OU CONDIÇÃO
(71) F. HOFFMANN-LA ROCHE AG (CH)
(72) JEFFREY H. HAGER, EDNA CHOW MANEVAL, NICHOLAS D. SMITH, LORI FRIEDMAN, DEEPAK SAMPATH
(85) 12/09/2016

(86) PCT EP2015/055119 de 12/03/2015
(87) WO 2015/136016 de 17/09/2015
Publicação automática da admissibilidade da fase nacional depositado via PCT . Tratado de cooperação em matéria de Patentes, conforme Instrução Normativa nº 02, de 06/06/2017 publicada na RPI nº 2422, de 06/06/2017.

---

(21) BR 11 2016 020934-6 A2

Código 1.3 - Notificação - Fase Nacional - PCT
(22) 16/03/2015
(30) 24/03/2014 JP 2014-059595
(51) F28F 9/02 (2006.01), F28D 9/02 (2006.01), F28F 3/10 (2006.01)
(54) TROCADOR DE CALOR
(71) SUMITOMO PRECISION PRODUCTS CO., LTD. (JP)
(72) YASUHIRO FUJITA, HIROYUKI TAKAHASHI, AKIHIRO TANABE
(85) 12/09/2016
(86) PCT JP2015/057730 de 16/03/2015
(87) WO 2015/146678 de 01/10/2015
Publicação automática da admissibilidade da fase nacional depositado via PCT . Tratado de cooperação em matéria de Patentes, conforme Instrução Normativa nº 02, de 06/06/2017 publicada na RPI nº 2422, de 06/06/2017.

---

(21) BR 11 2016 020937-0 A2

Código 1.3 - Notificação - Fase Nacional - PCT
(22) 19/03/2015
(30) 19/03/2014 US 61/955,615
(51) C07D 213/26 (2006.01), C07D 257/04 (2006.01), C07D 401/06 (2006.01), A61K 31/41 (2006.01), A61K 31/4439 (2006.01), A61P 31/04 (2006.01)
(54) PROCESSO DE COMPOSTO ANTIFÚNGICO
(71) VIAMET PHARMACEUTICALS, INC. (US) , THE UNITED STATES OF AMERICA, AS REPRESENTED BY THE SECRETARY, DEPARTMENT OF HEALTH & HUMAN SERVICES (US)
(72) WILLIAM J. HOEKSTRA, CHRISTOPHER M. YATES, MARK BEHNKE, ASAF ALIMARDANOV, SCOTT A. DAVID, DOUGLAS FRANKLIN FRY
(85) 12/09/2016
(86) PCT US2015/021491 de 19/03/2015
(87) WO 2015/143172 de 24/09/2015
Publicação automática da admissibilidade da fase nacional depositado via PCT . Tratado de cooperação em matéria de Patentes, conforme Instrução Normativa nº 02, de 06/06/2017 publicada na RPI nº 2422, de 06/06/2017.

---

(21) BR 11 2016 020938-9 A2

Código 1.3 - Notificação - Fase Nacional - PCT
(22) 26/03/2015
(30) 31/03/2014 US 61/972,706; 18/06/2014 US 14/307,745
(51) G06F 9/50 (2006.01)
(54) CAPACIDADE ALVO DE IDENTIFICAÇÃO DINÂMICA QUANDO DO ESCALONAMENTO DE RECURSOS DE NUVEM

(71) MICROSOFT TECHNOLOGY LICENSING, LLC (US)
(72) STEPHEN SICILIANO, CHARLES LAMANNA, ILYA GREBNOV
(85) 12/09/2016
(86) PCT US2015/022604 de 26/03/2015
(87) WO 2015/153242 de 08/10/2015
Publicação automática da admissibilidade da fase nacional depositado via PCT . Tratado de cooperação em matéria de Patentes, conforme Instrução Normativa nº 02, de 06/06/2017 publicada na RPI nº 2422, de 06/06/2017.

---

(21) BR 11 2016 020941-9 A2

Código 1.3 - Notificação - Fase Nacional - PCT
(22) 13/03/2014
(51) A61K 8/04 (2006.01), A61K 8/26 (2006.01), A61K 8/891 (2006.01), A61K 8/73 (2006.01), A61Q 15/00 (2006.01), B65D 83/14 (2006.01)
(54) COMPOSIÇÕES ANTIPERSPIRANTES EM AEROSSOL, PRODUTOS E MÉTODOS
(71) THE PROCTER & GAMBLE COMPANY (US)
(72) DAVID FREDERICK SWAILE, ANN CHRISTINE ZOLLER, ELTON LUIS MENON, RAJEEV KUMAR PASSI
(85) 12/09/2016
(86) PCT US2014/026056 de 13/03/2014
(87) WO 2015/137952 de 17/09/2015
Publicação automática da admissibilidade da fase nacional depositado via PCT . Tratado de cooperação em matéria de Patentes, conforme Instrução Normativa nº 02, de 06/06/2017 publicada na RPI nº 2422, de 06/06/2017.

---

(21) BR 11 2016 020944-3 A2

Código 1.3 - Notificação - Fase Nacional - PCT
(22) 11/07/2014
(30) 14/04/2014 US 61/979374
(51) E21B 21/06 (2006.01), E21B 21/01 (2006.01)
(54) CONTÊINER INTERMODAL, PLANTA DE FLUIDO DE PERFURAÇÃO MÓVEL, E, MÉTODO DE MONTAGEM DE UMA PLANTA DE FLUIDO DE PERFURAÇÃO MÓVEL
(71) HALLIBURTON ENERGY SERVICES, INC. (US)
(72) PIPER SHAWN WALKER, LAWRENCE LEPERE, TERRY WAYNE BROWN, JAMES ANDREW FINKLE, RON CRAWFORD, RYLLEE TETTLETON, LARRY WOLFSON
(85) 12/09/2016
(86) PCT US2014/046388 de 11/07/2014
(87) WO 2015/160374 de 22/10/2015
Publicação automática da admissibilidade da fase nacional depositado via PCT . Tratado de cooperação em matéria de Patentes, conforme Instrução Normativa nº 02, de 06/06/2017 publicada na RPI nº 2422, de 06/06/2017.

---

(21) BR 11 2016 020945-1 A2

Código 1.3 - Notificação - Fase Nacional - PCT

(22) 09/10/2014
(30) 11/03/2014 US 61/951,516; 23/09/2014 US 14/493,348
(51) F24C 15/00 (2006.01), F24C 15/18 (2006.01), A47J 37/00 (2006.01), F25D 21/14 (2006.01)
(54) CHURRASQUEIRA VERTICAL COM MÓDULO DE BANDEJA DE GOTEJAMENTO EXTERNO
(71) BONNIE LEE BUZICK (US) , ROBERT JAMES BAIR (US)
(72) BONNIE LEE BUZICK, ROBERT JAMES BAIR, RONALD EUGENE HUNT
(85) 12/09/2016
(86) PCT US2014/059942 de 09/10/2014
(87) WO 2015/138007 de 17/09/2015
Publicação automática da admissibilidade da fase nacional depositado via PCT . Tratado de cooperação em matéria de Patentes, conforme Instrução Normativa nº 02, de 06/06/2017 publicada na RPI nº 2422, de 06/06/2017.

---

(21) BR 11 2016 020946-0 A2

Código 1.3 - Notificação - Fase Nacional - PCT
(22) 11/03/2015
(30) 11/03/2014 GB 1404274.1
(51) B01D 69/08 (2006.01), B01D 71/70 (2006.01), C02F 3/12 (2006.01)
(54) MEMBRANA DE FIBRA OCA DE REATOR DE BIOFILME AERADO
(71) UNIVERSITY COLLEGE DUBLIN, NATIONAL UNIVERSITY OF IRELAND, DUBLIN (IE)
(72) EOIN CASEY, EOIN SYRON
(85) 12/09/2016
(86) PCT EP2015/055047 de 11/03/2015
(87) WO 2015/135977 de 17/09/2015
Publicação automática da admissibilidade da fase nacional depositado via PCT . Tratado de cooperação em matéria de Patentes, conforme Instrução Normativa nº 02, de 06/06/2017 publicada na RPI nº 2422, de 06/06/2017.

---

(21) BR 11 2016 020950-8 A2

Código 1.3 - Notificação - Fase Nacional - PCT
(22) 13/03/2015
(30) 14/03/2014 US 61/953462
(51) C08J 5/04 (2006.01), C07C 51/367 (2006.01), C08J 5/06 (2006.01), C07C 59/52 (2006.01), C07C 59/54 (2006.01)
(54) ?MÉTODO PARA LIGAR QUIMICAMENTE UMA RESINA FENÓLICA COM UM MATERIAL DE TECIDO SINTÉTICO, COMPOSIÇÃO DE BORRACHA REFORÇADA COM TECIDO SINTÉTICO, ARTIGO REFORÇADO COM TECIDO SINTÉTICO, E, PROCESSO PARA PREPARAÇÃO DE UM COMPOSTO DE ÁCIDO GRAXO FENÓLICO?
(71) SI GROUP, INC. (US)
(72) TIMOTHY EDWARD BANACH, GARY ROBIDEAU, L. SCOTT HOWARD, GENNARO BARBIERO
(85) 12/09/2016

(86) PCT US2015/020530 de 13/03/2015
(87) WO 2015/138955 de 17/09/2015
Publicação automática da admissibilidade da fase nacional depositado via PCT . Tratado de cooperação em matéria de Patentes, conforme Instrução Normativa nº 02, de 06/06/2017 publicada na RPI nº 2422, de 06/06/2017.

---

(21) BR 11 2016 020951-6 A2

Código 1.3 - Notificação - Fase Nacional - PCT
(22) 11/03/2015
(30) 13/03/2014 EP 14159496.0
(51) A23K 1/00 (2006.01), A23C 9/00 (2006.01), A23K 1/16 (2006.01), A23K 1/18 (2006.01), A61K 31/201 (2006.01), A61K 31/202 (2006.01)
(54) ?ALIMENTAÇÃO DE RUMINANTE GRANULADA, PROCESSO PARA PREPARAÇÃO DE UMA ALIMENTAÇÃO DE RUMINANTE, MÉTODO DE ALTERAR A CONCENTRAÇÃO DA GORDURA DE LEITE NO LEITE QUE É PRODUZIDO POR UM RUMINANTE LACTANTE, E, LEITE?
(71) BASF SE (DE)
(72) ARNULF TRÖSCHER, UWE OBERFRANK
(85) 12/09/2016
(86) PCT EP2015/055006 de 11/03/2015
(87) WO 2015/135961 de 17/09/2015
Publicação automática da admissibilidade da fase nacional depositado via PCT . Tratado de cooperação em matéria de Patentes, conforme Instrução Normativa nº 02, de 06/06/2017 publicada na RPI nº 2422, de 06/06/2017.

---

(21) BR 11 2016 020954-0 A2

Código 1.3 - Notificação - Fase Nacional - PCT
(22) 19/03/2015
(30) 21/03/2014 FR 1452398
(51) E04F 15/02 (2006.01), E04F 13/08 (2006.01)
(54) ?SISTEMA PARA FIXAÇÃO DE LÂMINAS PARA FORMAR UM PISO ELEVADO OU PAVIMENTO?
(71) ARCHITECTURE DU BOIS (FR)
(72) WILFRIED ANDRES, ERIC JUNG
(85) 12/09/2016
(86) PCT FR2015/050685 de 19/03/2015
(87) WO 2015/140475 de 24/09/2015
Publicação automática da admissibilidade da fase nacional depositado via PCT . Tratado de cooperação em matéria de Patentes, conforme Instrução Normativa nº 02, de 06/06/2017 publicada na RPI nº 2422, de 06/06/2017.

---

(21) BR 11 2016 020955-9 A2

Código 1.3 - Notificação - Fase Nacional - PCT
(22) 12/03/2015
(30) 13/03/2014 JP 2014-050426
(51) D07B 1/06 (2006.01)
(54) FIO

(71) HI-LEX CORPORATION (JP)
(72) AKIRA TSUDA, TOMO SAKAGUCHI
(85) 12/09/2016
(86) PCT JP2015/057358 de 12/03/2015
(87) WO 2015/137462 de 17/09/2015
Publicação automática da admissibilidade da fase nacional depositado via PCT . Tratado de cooperação em matéria de Patentes, conforme Instrução Normativa nº 02, de 06/06/2017 publicada na RPI nº 2422, de 06/06/2017.

---

(21) BR 11 2016 020956-7 A2

Código 1.3 - Notificação - Fase Nacional - PCT
(22) 12/03/2015
(30) 13/03/2014 US 14/210,064
(51) G06F 9/54 (2006.01), G06F 1/32 (2006.01)
(54) SISTEMA E MÉTODO PARA FORNECER COMUNICAÇÃO ENTRE PROCESSADORES CIENTE DE RELÓGIO DINÂMICO E DIMENSIONAMENTO DE TENSÃO (DCVS)
(71) QUALCOMM INCORPORATED (US)
(72) KRISHNA VSSR VANKA, SHIRISH KUMAR AGARWAL, SRAVAN KUMAR AMBAPURAM
(85) 12/09/2016
(86) PCT US2015/020195 de 12/03/2015
(87) WO 2015/138733 de 17/09/2015
Publicação automática da admissibilidade da fase nacional depositado via PCT . Tratado de cooperação em matéria de Patentes, conforme Instrução Normativa nº 02, de 06/06/2017 publicada na RPI nº 2422, de 06/06/2017.

---

(21) BR 11 2016 020957-5 A2

Código 1.3 - Notificação - Fase Nacional - PCT
(22) 27/02/2015
(30) 13/03/2014 US 14/210,053
(51) G06T 19/00 (2011.01), G09G 5/02 (2006.01)
(54) CRIAR UMA COR REALÍSTICA PARA UM OBJETO VIRTUAL EM UM AMBIENTE DE REALIDADE AUMENTADA
(71) QUALCOMM INCORPORATED (US)
(72) ERICK MENDEZ MENDEZ
(85) 12/09/2016
(86) PCT US2015/018171 de 27/02/2015
(87) WO 2015/138170 de 17/09/2015
Publicação automática da admissibilidade da fase nacional depositado via PCT . Tratado de cooperação em matéria de Patentes, conforme Instrução Normativa nº 02, de 06/06/2017 publicada na RPI nº 2422, de 06/06/2017.

---

(21) BR 11 2016 020958-3 A2

Código 1.3 - Notificação - Fase Nacional - PCT
(22) 12/03/2015
(30) 13/03/2014 US 14/207,754

(51) G06F 21/55 (2013.01), G06F 11/30 (2006.01), G06Q 50/00 (2006.01), H04L 29/06 (2006.01)
(54) ANÁLISE COMPORTAMENTAL PARA ASSEGURAR DISPOSITIVOS PERIFÉRICOS
(71) QUALCOMM INCORPORATED (US)
(72) VINAY SRIDHARA, RAJARSHI GUPTA
(85) 12/09/2016
(86) PCT US2015/020228 de 12/03/2015
(87) WO 2015/138757 de 17/09/2015
Publicação automática da admissibilidade da fase nacional depositado via PCT . Tratado de cooperação em matéria de Patentes, conforme Instrução Normativa nº 02, de 06/06/2017 publicada na RPI nº 2422, de 06/06/2017.

---

(21) BR 11 2016 020959-1 A2

Código 1.3 - Notificação - Fase Nacional - PCT
(22) 16/04/2014
(51) H01H 1/023 (2006.01), H01H 1/0233 (2006.01), H01H 1/0237 (2006.01)
(54) PONTA DE CONTATO ELÉTRICO PARA APLICAÇÕES DE COMUTAÇÃO E DISPOSITIVO DE COMUTAÇÃO ELÉTRICA
(71) ABB SCHWEIZ AG (CH)
(72) GUNNAR JOHANSSON, DAVID KARLÉN, ERIK JOHANSSON, REINHARD SIMON
(85) 12/09/2016
(86) PCT EP2014/057695 de 16/04/2014
(87) WO 2015/158373 de 22/10/2015
Publicação automática da admissibilidade da fase nacional depositado via PCT . Tratado de cooperação em matéria de Patentes, conforme Instrução Normativa nº 02, de 06/06/2017 publicada na RPI nº 2422, de 06/06/2017.

---

(21) BR 11 2016 020960-5 A2

Código 1.3 - Notificação - Fase Nacional - PCT
(22) 20/03/2015
(30) 27/03/2014 DE 10 2014 205 717.5; 26/09/2014 DE 10 2014 219 568.3
(51) B60R 22/20 (2006.01), B60R 22/18 (2006.01)
(54) ASSENTO DE VEÍCULO
(71) JOHNSON CONTROLS COMPONENTS GMBH & CO. KG (DE)
(72) ANDREAS DIEHL, MICHAEL WAGNER, HENNING SCHNEIDER, ANDREA BURR, KARSTEN RAUDONAT
(85) 12/09/2016
(86) PCT EP2015/055876 de 20/03/2015
(87) WO 2015/144573 de 01/10/2015
Publicação automática da admissibilidade da fase nacional depositado via PCT . Tratado de cooperação em matéria de Patentes, conforme Instrução Normativa nº 02, de 06/06/2017 publicada na RPI nº 2422, de 06/06/2017.

---

(21) BR 11 2016 020961-3 A2

Código 1.3 - Notificação - Fase Nacional - PCT

(22) 06/06/2014
(30) 24/03/2014 US 14/223,831
(51) A61M 1/36 (2006.01), B01D 39/08 (2006.01)
(54) FILTROS DE FLUIDO BIOLÓGICO COM QUADRO MOLDADO E MÉTODOS PARA FABRICAR TAIS FILTROS
(71) FENWAL, INC. (US)
(72) DANIEL LYNN, PATRICK FLANAGAN, JAMES CHRZAN
(85) 12/09/2016
(86) PCT US2014/041217 de 06/06/2014
(87) WO 2015/147898 de 01/10/2015
Publicação automática da admissibilidade da fase nacional depositado via PCT . Tratado de cooperação em matéria de Patentes, conforme Instrução Normativa nº 02, de 06/06/2017 publicada na RPI nº 2422, de 06/06/2017.

---

(21) BR 11 2016 020963-0 A2

Código 1.3 - Notificação - Fase Nacional - PCT
(22) 14/03/2014
(51) C12Q 1/68 (2006.01), C12N 15/29 (2006.01)
(54) MARCADORES LIGADOS À RESISTÊNCIA AO NEMATOIDE RENIFORME
(71) DOW AGROSCIENCES LLC (US)
(72) RAMESH BUYYARAPU, RUIHUA REN, MUSTAFA G. MCPHERSON, SIVA P. KUMPATLA, CHANDRA-SHEKARA A. CHANNABASAVARADHYA, JOSEPH W. SPINKS, KELLY PARLIAMENT
(85) 12/09/2016
(86) PCT US2014/028369 de 14/03/2014
(87) WO 2015/137972 de 17/09/2015
Publicação automática da admissibilidade da fase nacional depositado via PCT . Tratado de cooperação em matéria de Patentes, conforme Instrução Normativa nº 02, de 06/06/2017 publicada na RPI nº 2422, de 06/06/2017.

---

(21) BR 11 2016 020972-9 A2

Código 1.3 - Notificação - Fase Nacional - PCT
(22) 05/03/2015
(30) 10/03/2014 EP 14305341.1
(51) H04L 12/24 (2006.01), H04L 29/08 (2006.01), G06F 9/445 (2006.01)
(54) CONEXÃO AUTOMÁTICA DE UM MODEM DE DADOS MÓVEIS A UM DISPOSITIVO CPE
(71) THOMSON LICENSING (FR)
(72) DAVY HAEGDORENS
(85) 12/09/2016
(86) PCT EP2015/054565 de 05/03/2015
(87) WO 2015/135820 de 17/09/2015
Publicação automática da admissibilidade da fase nacional depositado via PCT . Tratado de cooperação em matéria de Patentes, conforme Instrução Normativa nº 02, de 06/06/2017 publicada na RPI nº 2422, de 06/06/2017.

(21) BR 11 2016 020973-7 A2

Código 1.3 - Notificação - Fase Nacional - PCT
(22) 10/03/2014
(51) G08G 1/16 (2006.01)
(54) DISPOSITIVO DE DETECÇÃO DE LUZ DE TRÁFEGO E MÉTODO DE DETECÇÃO DE LUZ DE TRÁFEGO
(71) NISSAN MOTOR CO. LTD. (JP)
(72) TAKAHIKO OKI, HIDEKAZU NISHIUCHI
(85) 12/09/2016
(86) PCT JP2014/056196 de 10/03/2014
(87) WO 2015/136602 de 17/09/2015
Publicação automática da admissibilidade da fase nacional depositado via PCT . Tratado de cooperação em matéria de Patentes, conforme Instrução Normativa nº 02, de 06/06/2017 publicada na RPI nº 2422, de 06/06/2017.

(21) BR 11 2016 020974-5 A2

Código 1.3 - Notificação - Fase Nacional - PCT
(22) 11/03/2015
(30) 11/03/2014 US 61/951,390; 11/03/2014 US 61/951,364
(51) G06F 15/173 (2006.01)
(54) TÉCNICAS PARA MECANISMO DE RETRANSMISSÃO DE MENSAGENS
(71) IEX GROUP, INC (US)
(72) JAMES MICHAEL CAPE, ROBERT PARK, ALLEN ZHANG, ZORAN PERKOV, LIETING YU, PRERAK PUKHRAJ SANGHVI, BEAU TATEYAMA, CONSTANTINE SOKOLOFF, ERIC QUINLAN
(85) 12/09/2016
(86) PCT US2015/019912 de 11/03/2015
(87) WO 2015/138581 de 17/09/2015
Publicação automática da admissibilidade da fase nacional depositado via PCT . Tratado de cooperação em matéria de Patentes, conforme Instrução Normativa nº 02, de 06/06/2017 publicada na RPI nº 2422, de 06/06/2017.

(21) BR 11 2016 020976-1 A2

Código 1.3 - Notificação - Fase Nacional - PCT
(22) 12/03/2015
(30) 12/03/2014 US 61/951,623
(51) G06F 9/455 (2006.01), E21B 44/00 (2006.01), G06G 7/48 (2006.01)
(54) SISTEMA BASEADO EM COMPUTADOR PARA PROJETAR UM POÇO DE PETRÓLEO HORIZONTAL, MÉTODO BASEADO EM COMPUTADOR PARA PROJETAR UM POÇO DE PETRÓLEO HORIZONTAL E MEIO LEGÍVEL POR COMPUTADOR
(71) LANDMARK GRAPHICS CORPORATION (US)
(72) LUIS ALFREDO PABON, DANIEL ALBERTO REVILLA, LIBERTAD SANCHEZ
(85) 12/09/2016
(86) PCT US2015/020176 de 12/03/2015

(87) WO 2015/138724 de 17/09/2015
Publicação automática da admissibilidade da fase nacional depositado via PCT . Tratado de cooperação em matéria de Patentes, conforme Instrução Normativa nº 02, de 06/06/2017 publicada na RPI nº 2422, de 06/06/2017.

---

(21) BR 11 2016 020977-0 A2

Código 1.3 - Notificação - Fase Nacional - PCT
(22) 29/04/2014
(51) E21B 7/00 (2006.01), E21B 44/00 (2006.01), E21B 17/18 (2006.01)
(54) SISTEMA DE PERFURAÇÃO, MÉTODO DE PERFURAÇÃO DE UM FURO DE POÇO EM UMA FORMAÇÃO TERRESTRE E COMPOSIÇÃO DE FUNDO PARA PERFURAÇÃO DE UM FURO DE POÇO EM UMA FORMAÇÃO DE TERRA
(71) HALLIBURTON ENERGY SERVICES, INC (US)
(72) MICHAEL J. STRACHAN
(85) 12/09/2016
(86) PCT US2014/035873 de 29/04/2014
(87) WO 2015/167458 de 05/11/2015
Publicação automática da admissibilidade da fase nacional depositado via PCT . Tratado de cooperação em matéria de Patentes, conforme Instrução Normativa nº 02, de 06/06/2017 publicada na RPI nº 2422, de 06/06/2017.

---

(21) BR 11 2016 020979-6 A2

Código 1.3 - Notificação - Fase Nacional - PCT
(22) 23/04/2014
(51) G01B 11/16 (2006.01)
(54) ?APARELHO, MÉTODO, MEIO DE ARMAZENAMENTO LEGÍVEL POR COMPUTADOR NÃO TRANSITÓRIO, PROGRAMA DE COMPUTADOR, E, SISTEMA?
(71) HALLIBURTON MANAGEMENT LIMITED (GB)
(72) ADRIAN E SMITH (FALECIDO), MATTHEW HAY HENDERSON, PAUL BROWN
(85) 12/09/2016
(86) PCT US2014/035137 de 23/04/2014
(87) WO 2015/163869 de 29/10/2015
Publicação automática da admissibilidade da fase nacional depositado via PCT . Tratado de cooperação em matéria de Patentes, conforme Instrução Normativa nº 02, de 06/06/2017 publicada na RPI nº 2422, de 06/06/2017.

---

(21) BR 11 2016 020980-0 A2

Código 1.3 - Notificação - Fase Nacional - PCT
(22) 13/03/2015
(30) 14/03/2014 NZ 622444
(51) G01N 21/64 (2006.01), C12Q 1/04 (2006.01), G06K 9/00 (2006.01), G01J 3/44 (2006.01)
(54) DETECÇÃO DE SUBSTÂNCIA OU DE CONTAMINAÇÃO
(71) VERITIDE LIMITED (NZ)

(72) JOON KOO CHOI, CRAIG SIMON TUFFNELL, JAMES MARTIN BOULTON
(85) 12/09/2016
(86) PCT NZ2015/050026 de 13/03/2015
(87) WO 2015/137828 de 17/09/2015
Publicação automática da admissibilidade da fase nacional depositado via PCT . Tratado de cooperação em matéria de Patentes, conforme Instrução Normativa nº 02, de 06/06/2017 publicada na RPI nº 2422, de 06/06/2017.

---

(21) BR 11 2016 020981-8 A2

Código 1.3 - Notificação - Fase Nacional - PCT
(22) 16/03/2015
(30) 14/03/2014 US 14/211,125
(51) B23K 35/362 (2006.01), B23K 35/00 (2006.01), B23K 35/36 (2006.01), B23K 35/02 (2006.01)
(54) COMPOSIÇÕES DE UM FLUXO SOB A FORMA DE PASTA, COMPOSIÇÕES DE UM FLUXO SOB A FORMA DE PÓ, E PROCESSOS DE PREPARAÇÃO DE UM FLUXO ISENTO DE ÁCIDO BÓRICO
(71) LINCOLN GLOBAL, INC. (US)
(72) ROBERT A. HOWARD
(85) 12/09/2016
(86) PCT IB2015/000331 de 16/03/2015
(87) WO 2015/136360 de 17/09/2015
Publicação automática da admissibilidade da fase nacional depositado via PCT . Tratado de cooperação em matéria de Patentes, conforme Instrução Normativa nº 02, de 06/06/2017 publicada na RPI nº 2422, de 06/06/2017.

---

(21) BR 11 2016 020983-4 A2

Código 1.3 - Notificação - Fase Nacional - PCT
(22) 13/03/2015
(30) 14/03/2014 US 14/211,994; 27/03/2014 US 14/227,365
(51) A61L 27/24 (2006.01), A61L 27/48 (2006.01), C08L 33/12 (2006.01)
(54) COMPOSIÇÃO DE IMPLANTE ALOPLÁSTICO, E MÉTODO DE AUMENTO DE TECIDO MOLE
(71) SUNEVA MEDICAL, INC. (US)
(72) LOUIS MASI
(85) 12/09/2016
(86) PCT US2015/020384 de 13/03/2015
(87) WO 2015/138858 de 17/09/2015
Publicação automática da admissibilidade da fase nacional depositado via PCT . Tratado de cooperação em matéria de Patentes, conforme Instrução Normativa nº 02, de 06/06/2017 publicada na RPI nº 2422, de 06/06/2017.

---

(21) BR 11 2016 020985-0 A2

Código 1.3 - Notificação - Fase Nacional - PCT
(22) 17/03/2015
(30) 18/03/2014 JP 2014-054590; 20/06/2014 JP 2014-127746; 18/07/2014 JP

2014-148349
(51) C09K 5/04 (2006.01), F25B 1/00 (2006.01)
(54) COMPOSIÇÃO PARA SISTEMA DE CICLO DE CALOR E SISTEMA DE CICLO DE CALOR
(71) ASAHI GLASS COMPANY, LIMITED (JP)
(72) KATSUYA UENO, KATSUYA FUJII, HIROSHI YAMAMOTO
(85) 12/09/2016
(86) PCT JP2015/057902 de 17/03/2015
(87) WO 2015/141677 de 24/09/2015
Publicação automática da admissibilidade da fase nacional depositado via PCT . Tratado de cooperação em matéria de Patentes, conforme Instrução Normativa nº 02, de 06/06/2017 publicada na RPI nº 2422, de 06/06/2017.

---

(21) BR 11 2016 020986-9 A2

Código 1.3 - Notificação - Fase Nacional - PCT
(22) 27/11/2014
(30) 10/03/2014 IT VR2014A000059
(51) A61B 17/88 (2006.01)
(54) DISPOSITIVO EXTRATOR PARA REMOÇÃO DE CIMENTO ÓSSEO DE UMA CAVIDADE ÓSSEA
(71) TECRES S.P.A. (IT)
(72) FACCIOLI, GIOVANNI
(85) 12/09/2016
(86) PCT IB2014/066385 de 27/11/2014
(87) WO 2015/136342 de 17/09/2015
Publicação automática da admissibilidade da fase nacional depositado via PCT . Tratado de cooperação em matéria de Patentes, conforme Instrução Normativa nº 02, de 06/06/2017 publicada na RPI nº 2422, de 06/06/2017.

---

(21) BR 11 2016 020987-7 A2

Código 1.3 - Notificação - Fase Nacional - PCT
(22) 12/03/2015
(30) 12/03/2014 US 61/951,651
(51) G01N 33/68 (2006.01)
(54) ?MÉTODO DE IDENTIFICAÇÃO DE RECEPTORES DE ALOENXERTO RENAL EM RISCO DE LESÕES CRÔNICAS?
(71) ICAHN SCHOOL OF MEDICINE AT MOUNT SINAI (US) , WESTERN SYDNEY LOCAL HEALTH DISTRICT (AU)
(72) BARBARA MURPHY, WEIJIA ZHANG, PHILIP J. O'CONNELL
(85) 12/09/2016
(86) PCT US2015/020291 de 12/03/2015
(87) WO 2015/138803 de 17/09/2015
Publicação automática da admissibilidade da fase nacional depositado via PCT . Tratado de cooperação em matéria de Patentes, conforme Instrução Normativa nº 02, de 06/06/2017 publicada na RPI nº 2422, de 06/06/2017.

(21) BR 11 2016 020988-5 A2

Código 1.3 - Notificação - Fase Nacional - PCT
(22) 13/03/2015
(30) 14/03/2014 US 61/953331
(51) G10L 25/51 (2013.01), G10L 19/02 (2013.01)
(54) MÉTODO E CODIFICADOR PARA CODIFICAÇÃO DE UM SINAL DE ÁUDIO, DISPOSITIVO DE COMUNICAÇÃO, PROGRAMA DE COMPUTADOR, E, PORTADOR
(71) TELEFONAKTIEBOLAGET LM ERICSSON (PUBL) (SE)
(72) ERIK NORVELL, VOLODYA GRANCHAROV
(85) 12/09/2016
(86) PCT EP2015/055306 de 13/03/2015
(87) WO 2015/136078 de 17/09/2015
Publicação automática da admissibilidade da fase nacional depositado via PCT . Tratado de cooperação em matéria de Patentes, conforme Instrução Normativa nº 02, de 06/06/2017 publicada na RPI nº 2422, de 06/06/2017.

(21) BR 11 2016 020989-3 A2

Código 1.3 - Notificação - Fase Nacional - PCT
(22) 12/03/2015
(30) 12/03/2014 KR 10-2014-0028920
(51) C07D 241/12 (2006.01), A61K 31/496 (2006.01), A61P 29/00 (2006.01)
(54) COMPOSTO REPRESENTADO PELA SEGUINTE FÓRMULA, COMPOSIÇÃO FARMACÊUTICA, MÉTODO PARA A PREVENÇÃO OU TRATAMENTO, E, USO DE COMPOSIÇÕES
(71) CHONG KUN DANG PHARMACEUTICAL CORP. (KR)
(72) HYESEUNG SONG, CHANGGON LEE, DALYONG KWAK, JAEYOUNG LEE, SUYEAL BAE, YUNTAE KIM, DAEKWON BAE, NINA HA, MISEON BAE, JIHYUN KIM
(85) 12/09/2016
(86) PCT KR2015/002417 de 12/03/2015
(87) WO 2015/137750 de 17/09/2015
Publicação automática da admissibilidade da fase nacional depositado via PCT . Tratado de cooperação em matéria de Patentes, conforme Instrução Normativa nº 02, de 06/06/2017 publicada na RPI nº 2422, de 06/06/2017.

(21) BR 11 2016 020990-7 A2

Código 1.3 - Notificação - Fase Nacional - PCT
(22) 13/06/2014
(30) 25/03/2014 US 61/969912
(51) H04W 74/08 (2009.01), H04L 27/26 (2006.01)
(54) TRANSMISSOR E RECEPTOR DE PREÂMBULO, SISTEMA TRANSMISSOR E RECEPTOR DE PREÂMBULO, NÓ DE REDE, MÉTODOS PARA TRANSMITIR UMA SEQUÊNCIA DE PREÂMBULO E PARA RECEBER UM SINAL DE RÁDIO E DETECTAR UMA SEQUÊNCIA DE PREÂMBULO, E, PROGRAMA DE COMPUTADOR
(71) TELEFONAKTIEBOLAGET LM ERICSSON (PUBL) (SE)

(72) HENRIK SAHLIN, MATTIAS FRENNE, HÅKAN ANDERSSON, JOHAN FURUSKOG, PETER NAUCLÉR
(85) 12/09/2016
(86) PCT EP2014/062383 de 13/06/2014
(87) WO 2015/144256 de 01/10/2015
Publicação automática da admissibilidade da fase nacional depositado via PCT . Tratado de cooperação em matéria de Patentes, conforme Instrução Normativa nº 02, de 06/06/2017 publicada na RPI nº 2422, de 06/06/2017.

---

(21) BR 11 2016 020992-3 A2

Código 1.3 - Notificação - Fase Nacional - PCT
(22) 18/12/2014
(30) 14/03/2014 DK PA 2014 70125
(51) E21B 47/18 (2006.01)
(54) ?MÉTODO E MECANISMO DE ATIVAÇÃO PARA ATIVAR UMA FERRAMENTA DE FURO ABAIXO?
(71) ADVANCETECH APS (DK)
(72) SIGURD SOLEM
(85) 12/09/2016
(86) PCT DK2014/050441 de 18/12/2014
(87) WO 2015/135548 de 17/09/2015
Publicação automática da admissibilidade da fase nacional depositado via PCT . Tratado de cooperação em matéria de Patentes, conforme Instrução Normativa nº 02, de 06/06/2017 publicada na RPI nº 2422, de 06/06/2017.

---

(21) BR 11 2016 020996-6 A2

Código 1.3 - Notificação - Fase Nacional - PCT
(22) 17/03/2015
(30) 26/03/2014 US 61/970,394
(51) A01K 45/00 (2006.01)
(54) APARELHO DE PROCESSAMENTO DE OVOS E MÉTODO DE SUPORTE DE OVOS
(71) ZOETIS SERVICES LLC (US)
(72) WILLIAM DONGWOOK SUH
(85) 12/09/2016
(86) PCT US2015/020845 de 17/03/2015
(87) WO 2015/148175 de 01/10/2015
Publicação automática da admissibilidade da fase nacional depositado via PCT . Tratado de cooperação em matéria de Patentes, conforme Instrução Normativa nº 02, de 06/06/2017 publicada na RPI nº 2422, de 06/06/2017.

---

(21) BR 11 2016 020998-2 A2

Código 1.3 - Notificação - Fase Nacional - PCT
(22) 11/03/2015
(30) 11/03/2014 GB 1404301.2; 26/11/2014 GB 1421019.9
(51) C07K 7/62 (2006.01), A61K 38/12 (2006.01)
(54) DERIVADOS DE POLIMIXINA E SEU USO NA TERAPIA DE

COMBINAÇÃO JUNTO COM ANTIBIÓTICOS DIFERENTES
(71) NEW PHARMA LICENCE HOLDINGS LIMITED (MT)
(72) PAMELA BROWN, MICHAEL DAWSON, MONA SIMONOVIC, STEVEN BOAKES, ESTHER DUPERCHY, STEVEN JAMES STANWAY, ANTOINETTE WILSON, STEPHEN FREDERICK MOSS
(85) 12/09/2016
(86) PCT EP2015/055046 de 11/03/2015
(87) WO 2015/135976 de 17/09/2015
Publicação automática da admissibilidade da fase nacional depositado via PCT . Tratado de cooperação em matéria de Patentes, conforme Instrução Normativa nº 02, de 06/06/2017 publicada na RPI nº 2422, de 06/06/2017.

---

(21) BR 11 2016 020999-0 A2

Código 1.3 - Notificação - Fase Nacional - PCT
(22) 09/03/2015
(30) 11/03/2014 US 14/204.241
(51) C25D 5/10 (2006.01)
(54) GALVANOPLASTIA DE METAIS SOBRE SUBSTRATOS DE ÓXIDO CONDUTOR
(71) MACDERMID ACUMEN, INC. (US)
(72) DAVID W. MINSEK
(85) 12/09/2016
(86) PCT US2015/019351 de 09/03/2015
(87) WO 2015/138274 de 17/09/2015
Publicação automática da admissibilidade da fase nacional depositado via PCT . Tratado de cooperação em matéria de Patentes, conforme Instrução Normativa nº 02, de 06/06/2017 publicada na RPI nº 2422, de 06/06/2017.

---

(21) BR 11 2016 021001-8 A2

Código 1.3 - Notificação - Fase Nacional - PCT
(22) 16/03/2015
(30) 14/03/2014 US 61/953,379
(51) A61K 9/08 (2006.01), A61M 11/02 (2006.01), A61M 15/08 (2006.01), A61K 31/485 (2006.01), A61K 47/02 (2006.01), A61K 47/18 (2006.01)
(54) DISPOSITIVO ADAPTADO PARA ADMINISTRAÇÃO POR VIA NASAL DE UMA COMPOSIÇÃO FARMACÊUTICA A UM PACIENTE, DISPOSITIVO DE USO ÚNICO, KIT, FORMULAÇÃO FARMACÊUTICA PARA ADMINISTRAÇÃO INTRANASAL, USO DE UMA QUANTIDADE TERAPEUTICAMENTE EFICAZ, MÉTODO DE TRATAMENTO DE OVERDOSE DE OPIOIDES OU UM SEU SINTOMA, E, MÉTODO DE INVERSÃO COMPLETA OU PARCIAL DA DEPRESSÃO NARCÓTICA OU DA DEPRESSÃO RESPIRATÓRIA INDUZIDA POR OPIOIDES EM UM PACIENTE
(71) OPIANT PHARMACEUTICALS, INC. (US)
(72) ROGER CRYSTAL, MICHAEL BRENNER WEISS
(85) 12/09/2016
(86) PCT IB2015/000941 de 16/03/2015

(87) WO 2015/136373 de 17/09/2015
Publicação automática da admissibilidade da fase nacional depositado via PCT . Tratado de cooperação em matéria de Patentes, conforme Instrução Normativa nº 02, de 06/06/2017 publicada na RPI nº 2422, de 06/06/2017.

---

(21) BR 11 2016 021005-0 A2

Código 1.3 - Notificação - Fase Nacional - PCT
(22) 09/03/2015
(30) 12/03/2014 WO PCT/IB2014/001272
(51) D21C 9/00 (2006.01), D21C 9/147 (2006.01), D21C 9/16 (2006.01), D21H 11/20 (2006.01), D21C 3/02 (2006.01)
(54) FIBRA DE PAPEL KRAFT DE BAIXA VISCOSIDADE DE TEOR AUMENTADO DE CARBOXILA E PROCESSOS DE PRODUÇÃO E DE UTILIZAÇÃO DA MESMA
(71) GP CELLULOSE GMBH (CH)
(72) ARTHUR J. NONNI, CHARLES E.COURCHENE, BLAIR RODERICK CARTER
(85) 12/09/2016
(86) PCT US2015/019479 de 09/03/2015
(87) WO 2015/138335 de 17/09/2015
Publicação automática da admissibilidade da fase nacional depositado via PCT . Tratado de cooperação em matéria de Patentes, conforme Instrução Normativa nº 02, de 06/06/2017 publicada na RPI nº 2422, de 06/06/2017.

---

(21) BR 11 2016 021011-5 A2

Código 1.3 - Notificação - Fase Nacional - PCT
(22) 12/03/2015
(30) 13/03/2014 US 61/952,505; 22/05/2014 US 14/285,488
(51) A61K 31/40 (2006.01), A61K 31/56 (2006.01)
(54) COMPOSIÇÃO TÓPICA ANIDRA
(71) BODOR LABORATORIES, INC. (US)
(72) NICHOLAS S. BODOR, JOHN J. KOLENG, DAVID ANGULO
(85) 12/09/2016
(86) PCT US2015/020253 de 12/03/2015
(87) WO 2015/138776 de 17/09/2015
Publicação automática da admissibilidade da fase nacional depositado via PCT . Tratado de cooperação em matéria de Patentes, conforme Instrução Normativa nº 02, de 06/06/2017 publicada na RPI nº 2422, de 06/06/2017.

---

(21) BR 11 2016 021015-8 A2

Código 1.3 - Notificação - Fase Nacional - PCT
(22) 04/02/2015
(30) 12/03/2014 JP 2014-048570
(51) G01C 21/36 (2006.01), B60R 16/02 (2006.01), G08G 1/0969 (2006.01), G08G 1/16 (2006.01)
(54) DISPOSITIVO DE OPERAÇÃO DE VEÍCULO
(71) NISSAN MOTOR CO. LTD. (JP)

(72) TSUYOSHI SAKUMA
(85) 12/09/2016
(86) PCT JP2015/053063 de 04/02/2015
(87) WO 2015/137012 de 17/09/2015
Publicação automática da admissibilidade da fase nacional depositado via PCT . Tratado de cooperação em matéria de Patentes, conforme Instrução Normativa nº 02, de 06/06/2017 publicada na RPI nº 2422, de 06/06/2017.

---

(21) BR 11 2016 021016-6 A2

Código 1.3 - Notificação - Fase Nacional - PCT
(22) 24/03/2015
(30) 31/03/2014 EP 14162587.1
(51) C07D 498/22 (2006.01), A61K 31/395 (2006.01), A61P 31/04 (2006.01)
(54) MISTURA POLIMÓRFICA DE RIFAXIMINA E SUA UTILIZAÇÃO PARA A PREPARAÇÃO DE FORMULAÇÕES SÓLIDAS
(71) EUTICALS SPA (IT)
(72) PARIDE GRISENTI, MARIA ARGESE, DANIELE PENGO, MARIA DONATA GRILLI, EMANUELA FUMAGALLI, GIUSEPPE MOTTA
(85) 12/09/2016
(86) PCT EP2015/056304 de 24/03/2015
(87) WO 2015/150171 de 08/10/2015
Publicação automática da admissibilidade da fase nacional depositado via PCT . Tratado de cooperação em matéria de Patentes, conforme Instrução Normativa nº 02, de 06/06/2017 publicada na RPI nº 2422, de 06/06/2017.

---

(21) BR 11 2016 021018-2 A2

Código 1.3 - Notificação - Fase Nacional - PCT
(22) 09/03/2015
(30) 14/03/2014 US 14/211,861
(51) H04W 64/00 (2009.01)
(54) SISTEMA E MÉTODO PARA DETERMINAR UM LOCAL PARA UM DISPOSITIVO DE COMUNICAÇÃO SEM FIO
(71) QUALCOMM INCORPORATED (US)
(72) STEPHEN JOSEPH BEAUREGARD, PRAVEEN DUA
(85) 12/09/2016
(86) PCT US2015/019450 de 09/03/2015
(87) WO 2015/138324 de 17/09/2015
Publicação automática da admissibilidade da fase nacional depositado via PCT . Tratado de cooperação em matéria de Patentes, conforme Instrução Normativa nº 02, de 06/06/2017 publicada na RPI nº 2422, de 06/06/2017.

---

(21) BR 11 2016 021021-2 A2

Código 1.3 - Notificação - Fase Nacional - PCT
(22) 13/03/2015
(30) 13/03/2014 US 61/952,332; 13/03/2015 US 14/657,383; 13/03/2015 US 14/657,357
(51) A61B 5/00 (2006.01), A61B 5/01 (2006.01), A61B 10/00 (2006.01)

(54) APARELHO E MÉTODO PARA DETECTAR A PRESENÇA DE CÂNCER
(71) FIRST SENSE MEDICAL LLC (US)
(72) PAUL ANGOTT, PAVAN VEMPATY, STEVEN HENKE, AJAY MUDUNURI
(85) 12/09/2016
(86) PCT US2015/020442 de 13/03/2015
(87) WO 2015/138893 de 17/09/2015
Publicação automática da admissibilidade da fase nacional depositado via PCT . Tratado de cooperação em matéria de Patentes, conforme Instrução Normativa nº 02, de 06/06/2017 publicada na RPI nº 2422, de 06/06/2017.

---

(21) BR 11 2016 021023-9 A2

Código 1.3 - Notificação - Fase Nacional - PCT
(22) 11/03/2015
(30) 11/03/2014 US US 61/951,165; 11/03/2015 US US 14/645,338
(51) A61K 9/00 (2006.01), A61K 47/10 (2006.01), A61K 9/12 (2006.01), A61K 31/00 (2006.01)
(54) COMPOSIÇÕES DE CORTICOSTEROIDES TÓPICOS
(71) PROMIUS PHARMA, LLC (US)
(72) KANDAVALLI, SATEESH, SAHUKAR, PRIYADARSHANI, OKUMU, FRANKLIN
(85) 12/09/2016
(86) PCT US2015/020031 de 11/03/2015
(87) WO 2015/138650 de 17/09/2015
Publicação automática da admissibilidade da fase nacional depositado via PCT . Tratado de cooperação em matéria de Patentes, conforme Instrução Normativa nº 02, de 06/06/2017 publicada na RPI nº 2422, de 06/06/2017.

---

(21) BR 11 2016 021026-3 A2

Código 1.3 - Notificação - Fase Nacional - PCT
(22) 11/03/2015
(30) 12/03/2014 NL 2012414; 12/03/2014 US 14/207,139
(51) E01C 13/02 (2006.01), E01C 13/08 (2006.01)
(54) ESTRUTURA DE CAMPO DE ESPORTES E MÓDULOS E MÉTODO PARA A FORMAÇÃO DA MESMA
(71) PERMAVOID LIMITED (GB)
(72) CAROLUS HERMANUS VAN RAAM, ANDREW BRYAN SHUTTLEWORTH, PAUL DAVID CULLETON
(85) 12/09/2016
(86) PCT EP2015/055032 de 11/03/2015
(87) WO 2015/135972 de 17/09/2015
Publicação automática da admissibilidade da fase nacional depositado via PCT . Tratado de cooperação em matéria de Patentes, conforme Instrução Normativa nº 02, de 06/06/2017 publicada na RPI nº 2422, de 06/06/2017.

---

(21) BR 11 2016 021028-0 A2

Código 1.3 - Notificação - Fase Nacional - PCT
(22) 10/03/2015

(30) 19/03/2014 US 61/955,330
(51) C08G 65/333 (2006.01), C08L 61/20 (2006.01), C08L 71/02 (2006.01), C08J 9/14 (2006.01)
(54) POLÍMEROS RETICULADOS BIODEGRADÁVEIS
(71) DOW GLOBAL TECHNOLOGIES LLC (US)
(72) PAUL FOLEY, XIN JIN, MARK F. SONNENSCHEIN, NICOLE L. WAGNER, CHAOFANG YUE
(85) 12/09/2016
(86) PCT US2015/019593 de 10/03/2015
(87) WO 2015/142564 de 24/09/2015
Publicação automática da admissibilidade da fase nacional depositado via PCT . Tratado de cooperação em matéria de Patentes, conforme Instrução Normativa nº 02, de 06/06/2017 publicada na RPI nº 2422, de 06/06/2017.

---

(21) BR 11 2016 021029-8 A2

Código 1.3 - Notificação - Fase Nacional - PCT
(22) 11/03/2015
(30) 12/03/2014 US 61/952,083
(51) G10D 3/14 (2006.01), G10D 3/12 (2006.01)
(54) DISPOSITIVO PARA SUBSTITUIÇÃO DE CORDAS EM INSTRUMENTOS MUSICAIS
(71) THEODORE BUXHOEVEDEN CURRAN (US)
(72) THEODORE BUXHOEVEDEN CURRAN
(85) 12/09/2016
(86) PCT US2015/019903 de 11/03/2015
(87) WO 2015/138574 de 17/09/2015
Publicação automática da admissibilidade da fase nacional depositado via PCT . Tratado de cooperação em matéria de Patentes, conforme Instrução Normativa nº 02, de 06/06/2017 publicada na RPI nº 2422, de 06/06/2017.

---

(21) BR 11 2016 021032-8 A2

Código 1.3 - Notificação - Fase Nacional - PCT
(22) 13/03/2015
(30) 14/03/2014 US 61/953,473; 12/03/2015 US 14/656,543
(51) H03F 3/189 (2006.01), H03F 3/21 (2006.01), H04B 1/10 (2006.01)
(54) AMPLIFICADOR DE POTÊNCIA DE ÚNICA ENTRADA E MÚLTIPLA SAÍDA
(71) QUALCOMM INCORPORATED (US)
(72) SUSANNE PAUL, MARIUS GOLDENBERG
(85) 12/09/2016
(86) PCT US2015/020450 de 13/03/2015
(87) WO 2015/138900 de 17/09/2015
Publicação automática da admissibilidade da fase nacional depositado via PCT . Tratado de cooperação em matéria de Patentes, conforme Instrução Normativa nº 02, de 06/06/2017 publicada na RPI nº 2422, de 06/06/2017.

(21) BR 11 2016 021033-6 A2

Código 1.3 - Notificação - Fase Nacional - PCT
(22) 13/03/2014
(51) H04N 19/597 (2014.01)
(54) CODIFICAÇÃO DE MODO INTRA DE PROFUNDIDADE RESTRITA PARA CODIFICAÇÃO DE VÍDEO 3D
(71) QUALCOMM INCORPORATED (US)
(72) HONGBIN LIU, YING CHEN
(85) 12/09/2016
(86) PCT CN2014/073346 de 13/03/2014
(87) WO 2015/135169 de 17/09/2015
Publicação automática da admissibilidade da fase nacional depositado via PCT . Tratado de cooperação em matéria de Patentes, conforme Instrução Normativa nº 02, de 06/06/2017 publicada na RPI nº 2422, de 06/06/2017.

---

(21) BR 11 2016 021034-4 A2

Código 1.3 - Notificação - Fase Nacional - PCT
(22) 12/03/2015
(30) 13/03/2014 US 61/952,477; 09/05/2014 US 61/990,967
(51) A61K 9/00 (2006.01), A61K 47/18 (2006.01), A61K 47/22 (2006.01), A61K 31/198 (2006.01)
(54) COMPOSIÇÃO FARMACÊUTICA, USO DE TAL COMPOSIÇÃO, MÉTODO PARA TRATAR UMA DOENÇA E KIT
(71) NEURODERM LTD (IL)
(72) ORON YACOBY-ZEEVI
(85) 12/09/2016
(86) PCT IL2015/050258 de 12/03/2015
(87) WO 2015/136538 de 17/09/2015
Publicação automática da admissibilidade da fase nacional depositado via PCT . Tratado de cooperação em matéria de Patentes, conforme Instrução Normativa nº 02, de 06/06/2017 publicada na RPI nº 2422, de 06/06/2017.

---

(21) BR 11 2016 021036-0 A2

Código 1.3 - Notificação - Fase Nacional - PCT
(22) 12/03/2015
(30) 12/03/2014 EP 14159194.1
(51) A01K 67/027 (2006.01), A61K 39/00 (2006.01), A61P 3/10 (2006.01), C07K 16/18 (2006.01)
(54) NOVOS COMPOSTOS CAPAZES DE ANTAGONIZAR DANO A CÉLULA SS E TOLERÂNCIA A GLICOSE DEFICIENTE INDUZIDOS POR POLIPEPTÍDEO AMILÓIDE DA ILHOTA
(71) NEURIMMUNE HOLDING AG (CH) , UNIVERSITY OF ZURICH (CH)
(72) GRIMM, JAN, PH.D., HEITZ, FABRICE, PH.D., WIRTH, FABIAN, WELT, TOBIAS, M.D.
(85) 12/09/2016
(86) PCT EP2015/055238 de 12/03/2015
(87) WO 2015/136055 de 17/09/2015

Publicação automática da admissibilidade da fase nacional depositado via PCT . Tratado de cooperação em matéria de Patentes, conforme Instrução Normativa nº 02, de 06/06/2017 publicada na RPI nº 2422, de 06/06/2017.

---

(21) BR 11 2016 021037-9 A2

Código 1.3 - Notificação - Fase Nacional - PCT
(22) 11/03/2015
(30) 11/03/2014 US 61/951,374; 11/03/2015 US 14/644,674
(51) G06F 9/45 (2006.01)
(54) SISTEMAS E MÉTODOS PARA SINCRONIZAÇÃO DE DADOS E GERENCIAMENTO DE FAILOVER
(71) IEX GROUP, INC (US)
(72) JAMES MICHAEL CAPE, ROBERT PARK, ALLEN ZHANG, ZORAN PERKOV, LIETING YU, PRERAK PUKHRAJ SANGHVI, BEAU TATEYAMA, CONSTANTINE SOKOLOFF, ERIC QUINLAN
(85) 12/09/2016
(86) PCT US2015/019920 de 11/03/2015
(87) WO 2015/138586 de 17/09/2015
Publicação automática da admissibilidade da fase nacional depositado via PCT . Tratado de cooperação em matéria de Patentes, conforme Instrução Normativa nº 02, de 06/06/2017 publicada na RPI nº 2422, de 06/06/2017.

---

(21) BR 11 2016 021038-7 A2

Código 1.3 - Notificação - Fase Nacional - PCT
(22) 13/03/2015
(30) 14/03/2014 US 61/953,582
(51) C12Q 1/68 (2006.01), C07H 21/04 (2006.01)
(54) MÉTODOS PARA MONITORAR TERAPIAS IMUNOSUPRESSORAS EM UM RECEPTOR DE TRANSPLANTE
(71) CAREDX, INC. (US)
(72) ROBERT WOODWARD, MARICA GRSKOVIC, JIM YEE, MITCH NELLES, DAVID HILLER
(85) 12/09/2016
(86) PCT US2015/020603 de 13/03/2015
(87) WO 2015/138997 de 17/09/2015
Publicação automática da admissibilidade da fase nacional depositado via PCT . Tratado de cooperação em matéria de Patentes, conforme Instrução Normativa nº 02, de 06/06/2017 publicada na RPI nº 2422, de 06/06/2017.

---

(21) BR 11 2016 021039-5 A2

Código 1.3 - Notificação - Fase Nacional - PCT
(22) 11/03/2015
(30) 11/03/2014 DE 10 2014 103 217.9; 27/11/2014 DE 10 2014 117 459.3
(51) B60C 23/00 (2006.01), B60C 23/10 (2006.01)
(54) DISPOSITIVO DE FORNECIMENTO DE MEIO PRESSURIZADO, UNIDADE DE RODAS COM UM DISPOSITIVO DE MEIO PRESSURIZADO E SISTEMA DISTRIBUÍDO PARA O FORNECIMENTO DE MEIO

PRESSURIZADO
(71) ILLINOIS TOOL WORKS INC (US)
(72) KLEMENS GROSSE-VEHNE, KONSTANTIN TSIBERIDIS
(85) 12/09/2016
(86) PCT EP2015/055102 de 11/03/2015
(87) WO 2015/136006 de 17/09/2015
Publicação automática da admissibilidade da fase nacional depositado via PCT . Tratado de cooperação em matéria de Patentes, conforme Instrução Normativa nº 02, de 06/06/2017 publicada na RPI nº 2422, de 06/06/2017.

---

(21) BR 11 2016 021041-7 A2

Código 1.3 - Notificação - Fase Nacional - PCT
(22) 11/03/2015
(30) 11/03/2014 NL 2012405; 11/03/2014 US 61/951,222
(51) C08G 63/181 (2006.01)
(54) MÉTODO DE PREPARAÇÃO DE POLIÉSTER SOB CONDIÇÕES ESPECÍFICAS DE ESTERIFICAÇÃO
(71) FURANIX TECHNOLOGIES B.V. (NL)
(72) JEFFREY JOHN KOLSTAD, MATHEUS ADRIANUS DAM, BING WANG, ROBERT JOSEPH SCHIAVONE, MARION L. ANDREWS, EDWARD E. PASCHKE
(85) 12/09/2016
(86) PCT NL2015/050151 de 11/03/2015
(87) WO 2015/137804 de 17/09/2015
Publicação automática da admissibilidade da fase nacional depositado via PCT . Tratado de cooperação em matéria de Patentes, conforme Instrução Normativa nº 02, de 06/06/2017 publicada na RPI nº 2422, de 06/06/2017.

---

(21) BR 11 2016 021042-5 A2

Código 1.3 - Notificação - Fase Nacional - PCT
(22) 14/04/2015
(30) 14/04/2014 EP 14164651.3
(51) C01B 31/00 (2006.01), C01B 31/02 (2006.01), H01M 4/36 (2006.01), H01M 4/587 (2010.01), H01M 4/133 (2010.01)
(54) RESVESTIMENTO DE CARBONO AMORFO DE PARTÍCULAS CARBONÁCEAS A PARTIR DE DISPERSÕES INCLUINDO COMPOSTOS ORGÂNICOS ANFIFÍLICOS
(71) IMERYS GRAPHITE & CARBON SWITZERLAND LTD. (CH)
(72) JULIE MICHAUD, MICHAEL SPAHR, SIMONE ZÜRCHER
(85) 12/09/2016
(86) PCT EP2015/058112 de 14/04/2015
(87) WO 2015/158741 de 22/10/2015
Publicação automática da admissibilidade da fase nacional depositado via PCT . Tratado de cooperação em matéria de Patentes, conforme Instrução Normativa nº 02, de 06/06/2017 publicada na RPI nº 2422, de 06/06/2017.

(21) BR 11 2016 021043-3 A2

Código 1.3 - Notificação - Fase Nacional - PCT
(22) 11/03/2015
(30) 11/03/2014 NL 2012407; 11/03/2014 US 61/951,217
(51) C08G 63/181 (2006.01)
(54) POLIÉSTER, COMPOSIÇÃO E MÉTODO PARA A PREPARAÇÃO DE UM POLIÉSTER
(71) FURANIX TECHNOLOGIES B.V. (NL)
(72) JEFFREY JOHN KOLSTAD, BING WANG, ROBERT JOSEPH SCHIAVONE, MARION L. ANDREWS, EDWARD E. PASCHKE, JESPER VAN BERKEL
(85) 12/09/2016
(86) PCT NL2015/050152 de 11/03/2015
(87) WO 2015/137805 de 17/09/2015
Publicação automática da admissibilidade da fase nacional depositado via PCT . Tratado de cooperação em matéria de Patentes, conforme Instrução Normativa nº 02, de 06/06/2017 publicada na RPI nº 2422, de 06/06/2017.

---

(21) BR 11 2016 021045-0 A2

Código 1.3 - Notificação - Fase Nacional - PCT
(22) 10/03/2015
(30) 11/03/2014 US 61/951,519
(51) B23D 61/02 (2006.01), B23D 65/00 (2006.01)
(54) APARELHO E MÉTODOS PARA PRODUZIR UM MEMBRO PLANO A PARTIR DE SEÇÕES
(71) BARON INVESTMENTS LLC (US)
(72) ANTHONY BARATTA
(85) 12/09/2016
(86) PCT US2015/019787 de 10/03/2015
(87) WO 2015/138509 de 17/09/2015
Publicação automática da admissibilidade da fase nacional depositado via PCT . Tratado de cooperação em matéria de Patentes, conforme Instrução Normativa nº 02, de 06/06/2017 publicada na RPI nº 2422, de 06/06/2017.

---

(21) BR 11 2016 021046-8 A2

Código 1.3 - Notificação - Fase Nacional - PCT
(22) 11/03/2015
(30) 11/03/2014 NL 2012406; 11/03/2014 US 61/951,213
(51) C08G 63/181 (2006.01)
(54) POLIÉSTER, COMPOSIÇÃO E MÉTODO PARA A PREPARAÇÃO DE UM POLIÉSTER
(71) FURANIX TECHNOLOGIES B.V. (NL)
(72) JEFFREY JOHN KOLSTAD, GERARDUS JOHANNES MARIA GRUTER, MATHEUS ADRIANUS DAM, BING WANG, ROBERT JOSEPH SCHIAVONE, MARION L. ANDREWS, EDWARD E. PASCHKE, JESPER GABRIËL VAN BERKEL
(85) 12/09/2016

(86) PCT NL2015/050154 de 11/03/2015
(87) WO 2015/137807 de 17/09/2015
Publicação automática da admissibilidade da fase nacional depositado via PCT . Tratado de cooperação em matéria de Patentes, conforme Instrução Normativa nº 02, de 06/06/2017 publicada na RPI nº 2422, de 06/06/2017.

---

(21) BR 11 2016 021047-6 A2

Código 1.3 - Notificação - Fase Nacional - PCT
(22) 11/03/2015
(30) 11/03/2014 NL 2012408; 11/03/2014 US 61/951,229
(51) C08G 63/181 (2006.01)
(54) PROCESSO PARA AUMENTAR A MASSA MOLECULAR DE UM POLIÉSTER
(71) FURANIX TECHNOLOGIES B.V. (NL)
(72) JEFFREY JOHN KOLSTAD, GERARDUS JOHANNES MARIA GRUTER, MATHEUS ADRIANUS DAM, JESPER GABRIËL VAN BERKEL, ROBERT JOSEPH SCHIAVONE, MARION L. ANDREWS
(85) 12/09/2016
(86) PCT NL2015/050153 de 11/03/2015
(87) WO 2015/137806 de 17/09/2015
Publicação automática da admissibilidade da fase nacional depositado via PCT . Tratado de cooperação em matéria de Patentes, conforme Instrução Normativa nº 02, de 06/06/2017 publicada na RPI nº 2422, de 06/06/2017.

---

(21) BR 11 2016 021048-4 A2

Código 1.3 - Notificação - Fase Nacional - PCT
(22) 11/03/2015
(30) 12/03/2014 US 14/205631
(51) G01N 33/53 (2006.01), G01N 33/543 (2006.01)
(54) SISTEMA E MÉTODO PARA TESTE DE IMUNOENSAIO DE FLUXO LATERAL
(71) AMERICAN BIO MEDICA CORPORATION (US)
(72) DOUGLAS CASTERLIN, LARRY FERRINGO, IAN SULLIVAN, ROB BERNSTINE, RICH REILLY, PABLO ARROYO, STAN CIPKOWSKI
(85) 12/09/2016
(86) PCT US2015/019877 de 11/03/2015
(87) WO 2015/138558 de 17/09/2015
Publicação automática da admissibilidade da fase nacional depositado via PCT . Tratado de cooperação em matéria de Patentes, conforme Instrução Normativa nº 02, de 06/06/2017 publicada na RPI nº 2422, de 06/06/2017.

---

(21) BR 11 2016 021051-4 A2

Código 1.3 - Notificação - Fase Nacional - PCT
(22) 18/03/2015
(30) 29/03/2014 DE 10 2014 004 829.2
(51) B67D 7/42 (2010.01)
(54) ADAPTADOR DE ENCHIMENTO COM UMA INTERFACE PARA O

ACOPLAMENTO DE UM PUNHO
(71) DÜRR SOMAC GMBH (DE)
(72) THOMAS ACHATZ, ERIC SELBMANN, FRANK WIELAND
(85) 13/09/2016
(86) PCT DE2015/000140 de 18/03/2015
(87) WO 2015/149740 de 08/10/2015
Publicação automática da admissibilidade da fase nacional depositado via PCT . Tratado de cooperação em matéria de Patentes, conforme Instrução Normativa nº 02, de 06/06/2017 publicada na RPI nº 2422, de 06/06/2017.

---

(21) BR 11 2016 021052-2 A2

Código 1.3 - Notificação - Fase Nacional - PCT
(22) 20/03/2015
(30) 03/04/2014 EP 14163453.5
(51) D04B 35/02 (2006.01), D04B 35/04 (2006.01)
(54) FERRAMENTA DE TRICÔ PARA MÁQUINAS DE TRICÔ
(71) GROZ-BECKERT KG (DE)
(72) JÖRG SAUTER
(85) 13/09/2016
(86) PCT EP2015/055987 de 20/03/2015
(87) WO 2015/150123 de 08/10/2015
Publicação automática da admissibilidade da fase nacional depositado via PCT . Tratado de cooperação em matéria de Patentes, conforme Instrução Normativa nº 02, de 06/06/2017 publicada na RPI nº 2422, de 06/06/2017.

---

(21) BR 11 2016 021055-7 A2

Código 1.3 - Notificação - Fase Nacional - PCT
(22) 13/03/2015
(30) 14/03/2014 US 14/213,402
(51) E21B 43/12 (2006.01), E21B 47/00 (2006.01)
(54) MÉTODOS E APARELHO PARA CALIBRAR CONTROLADORES DE BOMBA DE VARETA PARA UTILIZAÇÃO EM POÇOS
(71) BRISTOL, INC., D/B/A REMOTE AUTOMATION SOLUTIONS (US)
(72) THOMAS MATTHEW MILLS
(85) 13/09/2016
(86) PCT US2015/020322 de 13/03/2015
(87) WO 2015/138824 de 17/09/2015
Publicação automática da admissibilidade da fase nacional depositado via PCT . Tratado de cooperação em matéria de Patentes, conforme Instrução Normativa nº 02, de 06/06/2017 publicada na RPI nº 2422, de 06/06/2017.

---

(21) BR 11 2016 021057-3 A2

Código 1.3 - Notificação - Fase Nacional - PCT
(22) 24/03/2015
(30) 27/03/2014 US 61/970,980
(51) H04W 64/00 (2009.01)
(54) NÓ E MÉTODO PARA MANIPULAÇÃO DE MEDIÇÃO DE RÁDIO

(71) TELEFONAKTIEBOLAGET LM ERICSSON (PUBL) (SE)
(72) IANA SIOMINA
(85) 13/09/2016
(86) PCT SE2015/050350 de 24/03/2015
(87) WO 2015/147735 de 01/10/2015
Publicação automática da admissibilidade da fase nacional depositado via PCT . Tratado de cooperação em matéria de Patentes, conforme Instrução Normativa nº 02, de 06/06/2017 publicada na RPI nº 2422, de 06/06/2017.

---

(21) BR 11 2016 021060-3 A2

Código 1.3 - Notificação - Fase Nacional - PCT
(22) 13/03/2015
(30) 13/03/2014 EP 14159436.6
(51) C08L 97/00 (2006.01), C08L 95/00 (2006.01)
(54) COMPOSIÇÃO DE BETUME
(71) NEDERLANDSE ORGANISATIE VOOR TOEGEPAST-NATUURWETENSCHAPPELIJK ONDERZOEK TNO (NL)
(72) THEODOOR MAXIMILIAAN SLAGHEK, DAVE VAN VLIET, CECILE GIEZEN, INGRID KARIN HAAKSMAN
(85) 13/09/2016
(86) PCT NL2015/050163 de 13/03/2015
(87) WO 2015/137813 de 17/09/2015
Publicação automática da admissibilidade da fase nacional depositado via PCT . Tratado de cooperação em matéria de Patentes, conforme Instrução Normativa nº 02, de 06/06/2017 publicada na RPI nº 2422, de 06/06/2017.

---

(21) BR 11 2016 021061-1 A2

Código 1.3 - Notificação - Fase Nacional - PCT
(22) 13/03/2015
(30) 14/03/2014 US 61/953,370
(51) A61B 5/055 (2006.01), G01R 33/387 (2006.01), G01R 33/385 (2006.01)
(54) SISTEMA E MÉTODO PARA IMAGEAMENTO DE VOLUME ESPIRAL
(71) THE GENERAL HOSPITAL CORPORATION (US)
(72) MATTHEW S. ROSEN, MATHIEU SARRACANIE, NAJAT SALAMEH
(85) 13/09/2016
(86) PCT US2015/020517 de 13/03/2015
(87) WO 2015/138946 de 17/09/2015
Publicação automática da admissibilidade da fase nacional depositado via PCT . Tratado de cooperação em matéria de Patentes, conforme Instrução Normativa nº 02, de 06/06/2017 publicada na RPI nº 2422, de 06/06/2017.

---

(21) BR 11 2016 021062-0 A2

Código 1.3 - Notificação - Fase Nacional - PCT
(22) 13/03/2015
(30) 14/03/2014 FR 1452157
(51) C22C 19/05 (2006.01), C22C 30/00 (2006.01)
(54) ?LIGA À BASE DE NÍQUEL DE ENDURECIMENTO POR PRECIPITAÇÃO,

PARTE PRODUZIDA A PARTIR DA DITA LIGA E MÉTODO DE FABRICAÇÃO DA MESMA?
(71) AUBERT & DUVAL (FR)
(72) CORALINE CROZET, ALEXANDRE DEVAUX
(85) 13/09/2016
(86) PCT EP2015/055346 de 13/03/2015
(87) WO 2015/136094 de 17/09/2015
Publicação automática da admissibilidade da fase nacional depositado via PCT . Tratado de cooperação em matéria de Patentes, conforme Instrução Normativa nº 02, de 06/06/2017 publicada na RPI nº 2422, de 06/06/2017.

---

(21) BR 11 2016 021064-6 A2

Código 1.3 - Notificação - Fase Nacional - PCT
(22) 10/03/2015
(30) 14/03/2014 AT A 50190/2014
(51) F42B 12/28 (2006.01), F42B 12/22 (2006.01)
(54) PROJÉTIL
(71) HIRTENBERGER DEFENCE SYSTEMS GMBH & CO KG (AT)
(72) PETER PICHLER, CHRISTIAN MÜLLER, MARTIN EMSENHUBER, BERNHARD MAYER
(85) 13/09/2016
(86) PCT AT2015/050062 de 10/03/2015
(87) WO 2015/135013 de 17/09/2015
Publicação automática da admissibilidade da fase nacional depositado via PCT . Tratado de cooperação em matéria de Patentes, conforme Instrução Normativa nº 02, de 06/06/2017 publicada na RPI nº 2422, de 06/06/2017.

---

(21) BR 11 2016 021067-0 A2

Código 1.3 - Notificação - Fase Nacional - PCT
(22) 13/03/2015
(30) 13/03/2014 US 61/952,859
(51) H04W 8/08 (2009.01)
(54) DISPOSITIVO DE NÓ B EVOLUÍDO DE CÉLULAS PEQUENAS E MÉTODO REALIZADO POR DITO DISPOSITIVO
(71) INTERDIGITAL PATENT HOLDINGS, INC. (US)
(72) SAAD AHMAD, GUANZHOU WANG, LI-HSIANG SUN, AMIR HELMY
(85) 13/09/2016
(86) PCT US2015/020459 de 13/03/2015
(87) WO 2015/138908 de 17/09/2015
Publicação automática da admissibilidade da fase nacional depositado via PCT . Tratado de cooperação em matéria de Patentes, conforme Instrução Normativa nº 02, de 06/06/2017 publicada na RPI nº 2422, de 06/06/2017.

---

(21) BR 11 2016 021073-5 A2

Código 1.3 - Notificação - Fase Nacional - PCT
(22) 13/03/2014
(51) H04N 13/00 (2006.01)

(54) PREDIÇÃO RESIDUAL AVANÇADA SIMPLIFICADA PARA 3D- HEVC
(71) QUALCOMM INCORPORATED (US)
(72) HONGBIN LIU, YING CHEN
(85) 13/09/2016
(86) PCT CN2014/073353 de 13/03/2014
(87) WO 2015/135172 de 17/09/2015
Publicação automática da admissibilidade da fase nacional depositado via PCT . Tratado de cooperação em matéria de Patentes, conforme Instrução Normativa nº 02, de 06/06/2017 publicada na RPI nº 2422, de 06/06/2017.

---

(21) BR 11 2016 021074-3 A2

Código 1.3 - Notificação - Fase Nacional - PCT
(22) 16/03/2015
(30) 14/03/2014 FR 1452159
(51) B67D 1/16 (2006.01), B67D 1/00 (2006.01), B67D 1/04 (2006.01), B67D 1/08 (2006.01), B67D 1/12 (2006.01)
(54) DISPOSITIVO DE DISPENSAÇÃO DE BEBIDA, SISTEMA DE CONTROLE E MÉTODO DE DISPENSAÇÃO DE BEBIDA
(71) NDMAC SYSTEMS (FR)
(72) JEAN-FRANÇOIS ISTIN
(85) 13/09/2016
(86) PCT EP2015/055382 de 16/03/2015
(87) WO 2015/136115 de 17/09/2015
Publicação automática da admissibilidade da fase nacional depositado via PCT . Tratado de cooperação em matéria de Patentes, conforme Instrução Normativa nº 02, de 06/06/2017 publicada na RPI nº 2422, de 06/06/2017.

---

(21) BR 11 2016 021076-0 A2

Código 1.3 - Notificação - Fase Nacional - PCT
(22) 25/03/2015
(30) 28/03/2014 FR 1452688
(51) C03C 17/34 (2006.01)
(54) VIDRAÇA MUNIDA DE UM EMPILHAMENTO DE CAMADAS FINAS PARA A PROTEÇÃO SOLAR
(71) SAINT-GOBAIN GLASS FRANCE (FR)
(72) ALEXANDRE MAILLET, CONSTANCE MAGNE, ROSIANA AGUIAR
(85) 13/09/2016
(86) PCT FR2015/050762 de 25/03/2015
(87) WO 2015/145073 de 01/10/2015
Publicação automática da admissibilidade da fase nacional depositado via PCT . Tratado de cooperação em matéria de Patentes, conforme Instrução Normativa nº 02, de 06/06/2017 publicada na RPI nº 2422, de 06/06/2017.

---

(21) BR 11 2016 021077-8 A2

Código 1.3 - Notificação - Fase Nacional - PCT
(22) 24/03/2015
(30) 31/03/2014 JP 2014-073981

(51) B22D 17/22 (2006.01), B22C 9/06 (2006.01), B22D 27/08 (2006.01)
(54) DISPOSITIVO DE MOLDE DE FUNDIÇÃO E MÉTODO DE FUNDIÇÃO
(71) KEIHIN CORPORATION (JP)
(72) TETSUYA UEHARA, FUMIHIRO SAKUMA
(85) 13/09/2016
(86) PCT JP2015/058808 de 24/03/2015
(87) WO 2015/151911 de 08/10/2015
Publicação automática da admissibilidade da fase nacional depositado via PCT . Tratado de cooperação em matéria de Patentes, conforme Instrução Normativa nº 02, de 06/06/2017 publicada na RPI nº 2422, de 06/06/2017.

---

(21) BR 11 2016 021080-8 A2

Código 1.3 - Notificação - Fase Nacional - PCT
(22) 06/03/2015
(30) 20/03/2014 GB 1404983.7
(51) A45D 20/50 (2006.01), A45D 20/12 (2006.01), A46B 9/02 (2006.01)
(54) ACESSÓRIO PARA APARELHO PORTÁTIL
(71) DYSON TECHNOLOGY LIMITED (GB)
(72) ALASDAIR MACLAINE, ROBERT TWEEDIE
(85) 13/09/2016
(86) PCT GB2015/050661 de 06/03/2015
(87) WO 2015/140507 de 24/09/2015
Publicação automática da admissibilidade da fase nacional depositado via PCT . Tratado de cooperação em matéria de Patentes, conforme Instrução Normativa nº 02, de 06/06/2017 publicada na RPI nº 2422, de 06/06/2017.

---

(21) BR 11 2016 021081-6 A2

Código 1.3 - Notificação - Fase Nacional - PCT
(22) 31/03/2014
(51) H04W 16/10 (2009.01)
(54) APARELHO E MÉTODO PARA RETRANSMISSÃO DE SINAL, E SISTEMA DE COMUNICAÇÃO
(71) FUJITSU LIMITED (JP)
(72) YUEQIAO XU, HONGCHAO LI, HUA ZHOU
(85) 13/09/2016
(86) PCT CN2014/074468 de 31/03/2014
(87) WO 2015/149252 de 08/10/2015
Publicação automática da admissibilidade da fase nacional depositado via PCT . Tratado de cooperação em matéria de Patentes, conforme Instrução Normativa nº 02, de 06/06/2017 publicada na RPI nº 2422, de 06/06/2017.

---

(21) BR 11 2016 021082-4 A2

Código 1.3 - Notificação - Fase Nacional - PCT
(22) 12/03/2015
(30) 13/03/2014 US 61/952,558; 02/09/2014 US 62/044,800; 12/03/2015 US 14/645,676
(51) H02G 3/14 (2006.01), E02D 29/14 (2006.01), E05B 65/52 (2006.01)

(54) GABINETE ANTIFURTO PARA SERVIÇOS DA REDE PÚBLICA
(71) HUBBELL INCORPORATED (US)
(72) WILEY RICK TIPTON, JOHN THOMAS POLK, GREG GLENN ISAACSON, MICHAEL EDWARD FISHER, PAUL STEVEN TRAMM
(85) 13/09/2016
(86) PCT US2015/020219 de 12/03/2015
(87) WO 2015/138749 de 17/09/2015
Publicação automática da admissibilidade da fase nacional depositado via PCT . Tratado de cooperação em matéria de Patentes, conforme Instrução Normativa nº 02, de 06/06/2017 publicada na RPI nº 2422, de 06/06/2017.

---

(21) BR 11 2016 021086-7 A2

Código 1.3 - Notificação - Fase Nacional - PCT
(22) 02/02/2015
(30) 15/04/2014 US 61/979874
(51) E21B 7/12 (2006.01), E21B 33/035 (2006.01)
(54) ?SISTEMA DE PERFURAÇÃO SUBMARINO, E, MÉTODO PARA A FORMAÇÃO DE UM POÇO DE EXPLORAÇÃO SUBMARINO?
(71) HALLIBURTON ENERGY SERVICES, INC. (US)
(72) RON J. DIRKSEN, DERRICK WINSTON LEWIS, ISABEL CRISTINA POLETZKY, MATTHEW H. WIGGINS
(85) 13/09/2016
(86) PCT US2015/014057 de 02/02/2015
(87) WO 2015/160417 de 22/10/2015
Publicação automática da admissibilidade da fase nacional depositado via PCT . Tratado de cooperação em matéria de Patentes, conforme Instrução Normativa nº 02, de 06/06/2017 publicada na RPI nº 2422, de 06/06/2017.

---

(21) BR 11 2016 021094-8 A2

Código 1.3 - Notificação - Fase Nacional - PCT
(22) 28/02/2015
(30) 14/03/2014 JP 2014-051982
(51) B25J 18/02 (2006.01)
(54) ?MECANISMO DE BRAÇO EXTENSÍVEL E RETRÁTIL E BRAÇO ROBÓTICO?
(71) LIFE ROBOTICS INC. (JP)
(72) WOO-KEUN YOON
(85) 13/09/2016
(86) PCT JP2015/056006 de 28/02/2015
(87) WO 2015/137171 de 17/09/2015
Publicação automática da admissibilidade da fase nacional depositado via PCT . Tratado de cooperação em matéria de Patentes, conforme Instrução Normativa nº 02, de 06/06/2017 publicada na RPI nº 2422, de 06/06/2017.

---

(21) BR 11 2016 021096-4 A2

Código 1.3 - Notificação - Fase Nacional - PCT
(22) 12/03/2015

(30) 13/03/2014 US 61/952,180
(51) B01D 69/00 (2006.01), B01D 71/06 (2006.01)
(54) MEMBRANAS ASSIMÉTRICAS E MÉTODOS RELACIONADOS
(71) 3M INNOVATIVE PROPERTIES COMPANY (US)
(72) KWANTAI CHO, J. CLIFTON DELOZIER
(85) 13/09/2016
(86) PCT US2015/020173 de 12/03/2015
(87) WO 2015/138723 de 17/09/2015
Publicação automática da admissibilidade da fase nacional depositado via PCT . Tratado de cooperação em matéria de Patentes, conforme Instrução Normativa nº 02, de 06/06/2017 publicada na RPI nº 2422, de 06/06/2017.

---

(21) BR 11 2016 021097-2 A2

Código 1.3 - Notificação - Fase Nacional - PCT
(22) 15/04/2014
(51) E21B 21/08 (2006.01), E21B 47/26 (2012.01)
(54) MÉTODO E SISTEMA PARA DETERMINAR CONDIÇÕES DE FUNDO DE POÇO NUMA FORMAÇÃO SUBTERRÂNEA
(71) HALLIBURTON ENERGY SERVICES, INC. (US)
(72) W. V. ANDREW GRAVES, MATHEW D. ROWE
(85) 13/09/2016
(86) PCT US2014/034112 de 15/04/2014
(87) WO 2015/160328 de 22/10/2015
Publicação automática da admissibilidade da fase nacional depositado via PCT . Tratado de cooperação em matéria de Patentes, conforme Instrução Normativa nº 02, de 06/06/2017 publicada na RPI nº 2422, de 06/06/2017.

---

(21) BR 11 2016 021098-0 A2

Código 1.3 - Notificação - Fase Nacional - PCT
(22) 26/03/2015
(30) 28/03/2014 EP 14162420.5
(51) C04B 28/06 (2006.01), E04B 1/94 (2006.01), C04B 28/14 (2006.01), C09D 5/18 (2006.01), C04B 111/28 (2006.01)
(54) COMPOSIÇÃO COM DENSIDADE DE VOLUME DE 0,8 G/CM3 OU MENOS, COMPOSIÇÃO DE REVESTIMENTO, SUBSTRATO REVESTIDO, E MÉTODO DE PROTEÇÃO DE SUBSTRATO CONTRA INCÊNDIO
(71) AKZO NOBEL COATINGS INTERNATIONAL B.V. (NL)
(72) OWEN MORRIS, LUKAS HUWILER
(85) 13/09/2016
(86) PCT EP2015/056489 de 26/03/2015
(87) WO 2015/144796 de 01/10/2015
Publicação automática da admissibilidade da fase nacional depositado via PCT . Tratado de cooperação em matéria de Patentes, conforme Instrução Normativa nº 02, de 06/06/2017 publicada na RPI nº 2422, de 06/06/2017.

---

(21) BR 11 2016 021100-6 A2

Código 1.3 - Notificação - Fase Nacional - PCT

(22) 13/03/2015
(30) 14/03/2014 US 61/953455
(51) C08J 5/04 (2006.01), C08J 5/06 (2006.01), D06M 13/00 (2006.01)
(54) ?MÉTODO PARA LIGAR QUIMICAMENTE UMA RESINA FENÓLICA COM UM POLÍMERO NÃO FENÓLICO?
(71) SI GROUP, INC. (US) , AKZO NOBEL COATINGS INTERNATIONAL B.V. (NL)
(72) TIMOTHY EDWARD BANACH, DANIEL BODE, GUY STELLA, GARY CRAUN
(85) 13/09/2016
(86) PCT US2015/020537 de 13/03/2015
(87) WO 2015/138959 de 17/09/2015
Publicação automática da admissibilidade da fase nacional depositado via PCT . Tratado de cooperação em matéria de Patentes, conforme Instrução Normativa nº 02, de 06/06/2017 publicada na RPI nº 2422, de 06/06/2017.

---

(21) BR 11 2016 021101-4 A2

Código 1.3 - Notificação - Fase Nacional - PCT
(22) 27/04/2015
(30) 01/05/2014 US 61/987138
(51) F16B 35/04 (2006.01)
(54) ?SISTEMA?
(71) RESEARCH ENGINEERING & MANUFACTURING INC (US)
(72) ALAN PRITCHARD
(85) 13/09/2016
(86) PCT US2015/027788 de 27/04/2015
(87) WO 2015/168017 de 05/11/2015
Publicação automática da admissibilidade da fase nacional depositado via PCT . Tratado de cooperação em matéria de Patentes, conforme Instrução Normativa nº 02, de 06/06/2017 publicada na RPI nº 2422, de 06/06/2017.

---

(21) BR 11 2016 021104-9 A2

Código 1.3 - Notificação - Fase Nacional - PCT
(22) 26/03/2015
(30) 26/03/2014 NO 20140391
(51) G06N 5/00 (2006.01)
(54) ?SISTEMA E MÉTODO PARA GERIR DADOS DE SUBSOLO?
(71) GEOPLAYGROUND AS (NO)
(72) FLEMMING KJEILEN-EILERTSEN
(85) 13/09/2016
(86) PCT EP2015/056574 de 26/03/2015
(87) WO 2015/144829 de 01/10/2015
Publicação automática da admissibilidade da fase nacional depositado via PCT . Tratado de cooperação em matéria de Patentes, conforme Instrução Normativa nº 02, de 06/06/2017 publicada na RPI nº 2422, de 06/06/2017.

(21) BR 11 2016 021105-7 A2

Código 1.3 - Notificação - Fase Nacional - PCT
(22) 13/03/2015
(30) 14/03/2014 DE 10 2014 204 807.9
(51) B24B 5/42 (2006.01), B24B 49/02 (2006.01), B24B 49/04 (2006.01)
(54) MÉTODO E DISPOSITIVO PARA ESMERILHAMENTO DE GRANDES VIRABREQUINS
(71) ERWIN JUNKER GRINDING TECHNOLOGY A.S. (CZ)
(72) ERWIN JUNKER
(85) 13/09/2016
(86) PCT EP2015/055315 de 13/03/2015
(87) WO 2015/136081 de 17/09/2015
Publicação automática da admissibilidade da fase nacional depositado via PCT . Tratado de cooperação em matéria de Patentes, conforme Instrução Normativa nº 02, de 06/06/2017 publicada na RPI nº 2422, de 06/06/2017.

(21) BR 11 2016 021106-5 A2

Código 1.3 - Notificação - Fase Nacional - PCT
(22) 20/03/2015
(30) 31/03/2014 JP 2014-074061
(51) C08L 25/08 (2006.01), C08F 2/18 (2006.01), C08F 220/16 (2006.01), C08L 51/04 (2006.01), C08L 51/06 (2006.01)
(54) COMPOSIÇÃO DE RESINA TERMOPLÁSTICA E ARTIGO MOLDADO DA MESMA
(71) UMG ABS, LTD. (JP)
(72) KAZUHIKO MAEDA, HIRONORI MATSUYAMA
(85) 13/09/2016
(86) PCT JP2015/058443 de 20/03/2015
(87) WO 2015/151853 de 08/10/2015
Publicação automática da admissibilidade da fase nacional depositado via PCT . Tratado de cooperação em matéria de Patentes, conforme Instrução Normativa nº 02, de 06/06/2017 publicada na RPI nº 2422, de 06/06/2017.

(21) BR 11 2016 021107-3 A2

Código 1.3 - Notificação - Fase Nacional - PCT
(22) 18/03/2015
(30) 21/03/2014 US 61/968,480
(51) E21B 43/24 (2006.01), C09K 8/592 (2006.01)
(54) EXTRAÇÃO DE VAPOR ESCALONADA DE BETUME IN SITU
(71) DOW GLOBAL TECHNOLOGIES LLC (US)
(72) HARPREET SINGH, NAOKO AKIYA, WU CHEN, PAUL A. GILLIS, ABU MOKHTARUL HASSAN, ZUBIN B. KUVADIA, BIPLAB MUKHERJEE, JORGE H. PAZMINO, DEFNE KAYRAK TALAY
(85) 13/09/2016
(86) PCT US2015/021253 de 18/03/2015
(87) WO 2015/143034 de 24/09/2015
Publicação automática da admissibilidade da fase nacional depositado via

PCT . Tratado de cooperação em matéria de Patentes, conforme Instrução Normativa nº 02, de 06/06/2017 publicada na RPI nº 2422, de 06/06/2017.

---

(21) BR 11 2016 021108-1 A2

Código 1.3 - Notificação - Fase Nacional - PCT
(22) 19/05/2015
(30) 22/05/2014 DE 20 2014 102 405.0
(51) E05D 15/10 (2006.01), E05F 15/646 (2015.01), E05B 81/20 (2014.01), E05B 83/36 (2014.01)
(54) DISPOSITIVO DE BLOQUEIO PARA PORTAS VEICULARES COM CONECTOR DESLIZANTE, E, PORTA VEICULAR COM CONECTOR DESLIZANTE
(71) GEBR. BODE GMBH & CO. KG (DE)
(72) ANDREAS PELLEGRINI, ULRICH AREND
(85) 13/09/2016
(86) PCT EP2015/060992 de 19/05/2015
(87) WO 2015/177148 de 26/11/2015
Publicação automática da admissibilidade da fase nacional depositado via PCT . Tratado de cooperação em matéria de Patentes, conforme Instrução Normativa nº 02, de 06/06/2017 publicada na RPI nº 2422, de 06/06/2017.

---

(21) BR 11 2016 021110-3 A2

Código 1.3 - Notificação - Fase Nacional - PCT
(22) 11/02/2015
(30) 19/03/2014 IT BS2014A000063
(51) B66B 13/12 (2006.01), B66B 13/30 (2006.01), B66B 13/06 (2006.01)
(54) SISTEMA E CONJUNTO DE TRAVAMENTO PARA PORTAS DESLIZANTES
(71) WITTUR HOLDING GMBH (DE)
(72) ROBERTO ZAPPA
(85) 13/09/2016
(86) PCT IB2015/051023 de 11/02/2015
(87) WO 2015/140652 de 24/09/2015
Publicação automática da admissibilidade da fase nacional depositado via PCT . Tratado de cooperação em matéria de Patentes, conforme Instrução Normativa nº 02, de 06/06/2017 publicada na RPI nº 2422, de 06/06/2017.

---

(21) BR 11 2016 021111-1 A2

Código 1.3 - Notificação - Fase Nacional - PCT
(22) 15/04/2015
(30) 15/04/2014 US 61/979,601
(51) G06N 3/04 (2006.01), G06N 3/063 (2006.01), G11C 15/00 (2006.01)
(54) MÉTODOS, SISTEMAS E PRODUTOS DE PROGRAMA DE COMPUTADOR PARA COMPRESSÃO DE GRÁFICO NEUROMÓRFICO UTILIZANDO MEMÓRIAS ASSOCIATIVAS
(71) INTEL CORPORATION (US)
(72) MANUEL APARICIO, IV

(85) 13/09/2016
(86) PCT IB2015/052757 de 15/04/2015
(87) WO 2015/159242 de 22/10/2015
Publicação automática da admissibilidade da fase nacional depositado via PCT . Tratado de cooperação em matéria de Patentes, conforme Instrução Normativa nº 02, de 06/06/2017 publicada na RPI nº 2422, de 06/06/2017.

---

(21) BR 11 2016 021114-6 A2

Código 1.3 - Notificação - Fase Nacional - PCT
(22) 09/04/2015
(30) 15/04/2014 US 61/979,753
(51) C08G 69/16 (2006.01)
(54) MÉTODOS PARA PRODUZIR UMA POLIAMIDA E PARA PRODUZIR UM NYLON 6TENDO UMA FRAÇÃO EXTRAÍVEL DE OLIGÔMERO DE 2 A 10 POR CENTO
(71) BASF SE (DE)
(72) WILLIAM E. GRANT, GLENN B. SWANNER, ERIC S. NOON, CESAR G. ORTIZ, JOSEPH T. FLACK, ROLF-EGBERT GRUETZNER
(85) 13/09/2016
(86) PCT US2015/025139 de 09/04/2015
(87) WO 2015/160626 de 22/10/2015
Publicação automática da admissibilidade da fase nacional depositado via PCT . Tratado de cooperação em matéria de Patentes, conforme Instrução Normativa nº 02, de 06/06/2017 publicada na RPI nº 2422, de 06/06/2017.

---

(21) BR 11 2016 021118-9 A2

Código 1.3 - Notificação - Fase Nacional - PCT
(22) 13/03/2015
(30) 14/03/2014 GB 1404650.2; 26/02/2015 GB 1503238.6
(51) C22F 1/04 (2006.01), C22F 1/047 (2006.01), C22F 1/05 (2006.01)
(54) MÉTODO DE FORMAÇÃO DE UMA PEÇA DA LIGA DE CHAPA METÁLICA
(71) IMPERIAL INNOVATIONS LIMITED (GB) , IMPRESSION TECHNOLOGIES LIMITED (GB)
(72) GEORGE ADAM, DANIEL BALINT, TREVOR DEAN, JOHN DEAR, OMER EL FAKIR, ALISTAIR FOSTER, JIANGUO LIN, LILIANG WANG
(85) 13/09/2016
(86) PCT GB2015/050737 de 13/03/2015
(87) WO 2015/136299 de 17/09/2015
Publicação automática da admissibilidade da fase nacional depositado via PCT . Tratado de cooperação em matéria de Patentes, conforme Instrução Normativa nº 02, de 06/06/2017 publicada na RPI nº 2422, de 06/06/2017.

---

(21) BR 11 2016 021120-0 A2

Código 1.3 - Notificação - Fase Nacional - PCT
(22) 13/03/2015
(30) 14/03/2014 KR 10-2014-0030395; 03/04/2014 KR 10-2014-0040224;

13/03/2015 KR 10-2015-0034723
(51) G06F 21/78 (2013.01)
(54) MÉTODO E DISPOSITIVO DE GERENCIAMENTO DE DADOS CONFIDENCIAIS; MÉTODO E SISTEMA DE AUTENTICAÇÃO SEGURA
(71) ROWEM INC. (KR)
(72) GIHO YANG, JAE YEOB HWANG
(85) 13/09/2016
(86) PCT KR2015/002441 de 13/03/2015
(87) WO 2015/137760 de 17/09/2015
Publicação automática da admissibilidade da fase nacional depositado via PCT . Tratado de cooperação em matéria de Patentes, conforme Instrução Normativa nº 02, de 06/06/2017 publicada na RPI nº 2422, de 06/06/2017.

---

(21) BR 11 2016 021121-9 A2

Código 1.3 - Notificação - Fase Nacional - PCT
(22) 22/12/2014
(30) 28/03/2014 DE 10 2014 104 386.3
(51) B01D 53/26 (2006.01), B01D 53/22 (2006.01)
(54) CABEÇOTE DE ALOJAMENTO PARA UM EQUIPAMENTO DE SECAGEM DE AR COMPRIMIDO
(71) BEKO TECHNOLOGIES GMBH (DE)
(72) JOHANNES SINSTEDTEN, THOMAS PRIOR, JÖRG RAMBOW
(85) 13/09/2016
(86) PCT EP2014/078967 de 22/12/2014
(87) WO 2015/144270 de 01/10/2015
Publicação automática da admissibilidade da fase nacional depositado via PCT . Tratado de cooperação em matéria de Patentes, conforme Instrução Normativa nº 02, de 06/06/2017 publicada na RPI nº 2422, de 06/06/2017.

---

(21) BR 11 2016 021123-5 A2

Código 1.3 - Notificação - Fase Nacional - PCT
(22) 31/03/2015
(30) 31/03/2014 JP 2014-072607
(51) A61K 47/02 (2006.01), A61K 9/36 (2006.01), A61K 47/10 (2006.01), A61K 47/26 (2006.01)
(54) ?AGENTE DE REVESTIMENTO PARA UMA PREPARAÇÃO SÓLIDA, REVESTIMENTO, E, PREPARAÇÃO SÓLIDA REVESTIDA?
(71) TORAY INDUSTRIES, INC. (JP)
(72) SUGURU TAKAKI, KOTOE OHTA, YASUHIDE HORIUCHI
(85) 13/09/2016
(86) PCT JP2015/060039 de 31/03/2015
(87) WO 2015/152195 de 08/10/2015
Publicação automática da admissibilidade da fase nacional depositado via PCT . Tratado de cooperação em matéria de Patentes, conforme Instrução Normativa nº 02, de 06/06/2017 publicada na RPI nº 2422, de 06/06/2017.

(21) BR 11 2016 021124-3 A2

Código 1.3 - Notificação - Fase Nacional - PCT
(22) 24/03/2015
(30) 24/03/2014 DE 10 2014 103 983.1
(51) A47J 31/44 (2006.01), A47J 31/36 (2006.01), B65D 85/804 (2006.01)
(54) CÁPSULA DE DOSE INDIVIDUAL E PROCESSO PARA A PREPARAÇÃO DE UMA BEBIDA
(71) K-FEE SYSTEM GMBH (DE)
(72) MARC KRÜGER, GÜNTER EMPL
(85) 13/09/2016
(86) PCT EP2015/056306 de 24/03/2015
(87) WO 2015/144730 de 01/10/2015
Publicação automática da admissibilidade da fase nacional depositado via PCT . Tratado de cooperação em matéria de Patentes, conforme Instrução Normativa nº 02, de 06/06/2017 publicada na RPI nº 2422, de 06/06/2017.

(21) BR 11 2016 021126-0 A2

Código 1.3 - Notificação - Fase Nacional - PCT
(22) 14/03/2014
(51) G08C 19/16 (2006.01)
(54) MÓDULO CONVERSOR DE PROTOCOLO E MÉTODO PARA BIDIRECIONALMENTE TROCAR DADOS COM UM CONJUNTO DETECTOR DE GÁS E UM DISPOSITIVO EXTERNO
(71) SCOTT TECHNOLOGIES, INC. (US)
(72) EDWARD RUSSELL PROPST, JR., ANTHONY NICHOLAS DEBLASIO
(85) 13/09/2016
(86) PCT US2014/027004 de 14/03/2014
(87) WO 2015/137958 de 17/09/2015
Publicação automática da admissibilidade da fase nacional depositado via PCT . Tratado de cooperação em matéria de Patentes, conforme Instrução Normativa nº 02, de 06/06/2017 publicada na RPI nº 2422, de 06/06/2017.

(21) BR 11 2016 021127-8 A2

Código 1.3 - Notificação - Fase Nacional - PCT
(22) 13/03/2015
(30) 13/03/2014 IT TO2014A000200
(51) B29C 70/24 (2006.01)
(54) MÉTODO PARA PRODUZIR UMA PLACA DE COMPÓSITO
(71) ABET LAMINATI S.P.A. (IT)
(72) DARIO GASTALDI
(85) 13/09/2016
(86) PCT IB2015/051857 de 13/03/2015
(87) WO 2015/136498 de 17/09/2015
Publicação automática da admissibilidade da fase nacional depositado via PCT . Tratado de cooperação em matéria de Patentes, conforme Instrução Normativa nº 02, de 06/06/2017 publicada na RPI nº 2422, de 06/06/2017.

(21) BR 11 2016 021130-8 A2

Código 1.3 - Notificação - Fase Nacional - PCT
(22) 13/03/2015
(30) 14/03/2014 US 61/953,628
(51) A61K 47/12 (2006.01), A61K 47/28 (2006.01), A61K 47/34 (2006.01), A61K 9/107 (2006.01), A61K 9/51 (2006.01), A61K 31/5377 (2006.01)
(54) NANOPARTÍCULAS TERAPÊUTICAS COMPREENDENDO UM AGENTE TERAPÊUTICO E MÉTODOS PARA A SUA FABRICAÇÃO E USO
(71) PFIZER INC. (US)
(72) SHUBHA BAGRODIA, JENNIFER LAFONTAINE, ZACH LOVATT, EYOUNG SHIN, YOUNG HO SONG, GREG TROIANO, HONG WANG
(85) 13/09/2016
(86) PCT US2015/020343 de 13/03/2015
(87) WO 2015/138835 de 17/09/2015
Publicação automática da admissibilidade da fase nacional depositado via PCT . Tratado de cooperação em matéria de Patentes, conforme Instrução Normativa nº 02, de 06/06/2017 publicada na RPI nº 2422, de 06/06/2017.

(21) BR 11 2016 021136-7 A2

Código 1.3 - Notificação - Fase Nacional - PCT
(22) 13/03/2015
(30) 14/03/2014 US 61/953,105
(51) A23L 1/30 (2006.01), A61K 36/82 (2006.01), A61K 36/9066 (2006.01), A61K 36/9068 (2006.01), A61K 36/28 (2006.01), A61K 36/53 (2006.01), A61P 37/00 (2006.01), A61P 29/00 (2006.01)
(54) ALIMENTO SUPLEMENTAR
(71) NEW CHAPTER, INC. (US)
(72) JENNIFER MARIE TOOMEY, GRAHAM ROBERT RIGBY, PAUL SCHULICK
(85) 13/09/2016
(86) PCT US2015/020416 de 13/03/2015
(87) WO 2015/138877 de 17/09/2015
Publicação automática da admissibilidade da fase nacional depositado via PCT . Tratado de cooperação em matéria de Patentes, conforme Instrução Normativa nº 02, de 06/06/2017 publicada na RPI nº 2422, de 06/06/2017.

(21) BR 11 2016 021137-5 A2

Código 1.3 - Notificação - Fase Nacional - PCT
(22) 12/03/2015
(30) 13/03/2014 US 61/952,198
(51) A61J 15/00 (2006.01)
(54) SISTEMA E MÉTODO DE POSICIONAMENTO DE TUBO DE ALIMENTAÇÃO NASO/OROGÁSTRICO E TUBO DE ALIMENTAÇÃO NASO/OROGÁSTRICO DESCARTÁVEL
(71) ART HEALTHCARE LTD (IL)
(72) LIRON ELIA, GAVRIEL J. IDDAN
(85) 13/09/2016

(86) PCT IL2015/050262 de 12/03/2015
(87) WO 2015/136540 de 17/09/2015
Publicação automática da admissibilidade da fase nacional depositado via PCT . Tratado de cooperação em matéria de Patentes, conforme Instrução Normativa nº 02, de 06/06/2017 publicada na RPI nº 2422, de 06/06/2017.

---

(21) BR 11 2016 021138-3 A2

Código 1.3 - Notificação - Fase Nacional - PCT
(22) 13/03/2015
(30) 14/03/2014 US 61/953,659; 17/03/2014 US 61/954,404; 12/03/2015 US 14/656,071
(51) H03M 7/40 (2006.01), H04N 19/00 (2014.01)
(54) CODIFICAÇÃO DE NÍVEL DE COEFICIENTE EM UM PROCESSO DE CODIFICAÇÃO DE VÍDEO
(71) QUALCOMM INCORPORATED (US)
(72) RAJAN LAXMAN JOSHI, MARTA KARCZEWICZ
(85) 13/09/2016
(86) PCT US2015/020462 de 13/03/2015
(87) WO 2015/138911 de 17/09/2015
Publicação automática da admissibilidade da fase nacional depositado via PCT . Tratado de cooperação em matéria de Patentes, conforme Instrução Normativa nº 02, de 06/06/2017 publicada na RPI nº 2422, de 06/06/2017.

---

(21) BR 11 2016 021140-5 A2

Código 1.3 - Notificação - Fase Nacional - PCT
(22) 13/03/2015
(30) 14/03/2014 US 61/953,122; 12/03/2015 US 14/645,675
(51) G06T 7/00 (2006.01)
(54) DETECÇÃO DE MOVIMENTO DE CÂMERA COM BASE EM SENSOR PARA SLAM IRRESTRITO
(71) QUALCOMM INCORPORATED (US)
(72) CHRISTIAN PIRCHHEIM, CLEMENS ARTH, DIETER SCHMALSTIEG
(85) 13/09/2016
(86) PCT US2015/020320 de 13/03/2015
(87) WO 2015/138822 de 17/09/2015
Publicação automática da admissibilidade da fase nacional depositado via PCT . Tratado de cooperação em matéria de Patentes, conforme Instrução Normativa nº 02, de 06/06/2017 publicada na RPI nº 2422, de 06/06/2017.

---

(21) BR 11 2016 021141-3 A2

Código 1.3 - Notificação - Fase Nacional - PCT
(22) 16/03/2015
(30) 21/03/2014 IN 830/DEL/2014
(51) A61K 8/41 (2006.01), A61Q 5/00 (2006.01), A61K 8/92 (2006.01)
(54) AGENTE CONDICIONADOR DE ÓLEO DE CABELO
(71) DOW GLOBAL TECHNOLOGIES LLC (US)
(72) SANDEEP V. GADGIL, REJITH R. NAIR, SHAMIT PILLAY, MAHESH R.

SAWANT
(85) 13/09/2016
(86) PCT US2015/020643 de 16/03/2015
(87) WO 2015/142687 de 24/09/2015
Publicação automática da admissibilidade da fase nacional depositado via PCT . Tratado de cooperação em matéria de Patentes, conforme Instrução Normativa nº 02, de 06/06/2017 publicada na RPI nº 2422, de 06/06/2017.

---

(21) BR 11 2016 021142-1 A2

Código 1.3 - Notificação - Fase Nacional - PCT
(22) 13/03/2015
(30) 14/03/2014 US 61/953,573; 18/04/2014 US 61/981,645; 10/10/2014 US 62/062,637; 12/03/2015 US 14/656,482
(51) H04N 19/176 (2014.01), H04N 19/70 (2014.01), H04N 19/134 (2014.01), H04N 19/126 (2014.01), H04N 19/14 (2014.01), H04N 19/186 (2014.01), H04N 19/157 (2014.01), H04N 19/18 (2014.01)
(54) PARÂMETROS DE QUANTIZAÇÃO PARA CODIFICAÇÃO COM CONVERSÃO NO ESPAÇO DE CORES
(71) QUALCOMM INCORPORATED (US)
(72) LI ZHANG, JIANLE CHEN, MARTA KARCZEWICZ, JOEL SOLE ROJALS, WOO-SHIK KIM
(85) 13/09/2016
(86) PCT US2015/020543 de 13/03/2015
(87) WO 2015/138962 de 17/09/2015
Publicação automática da admissibilidade da fase nacional depositado via PCT . Tratado de cooperação em matéria de Patentes, conforme Instrução Normativa nº 02, de 06/06/2017 publicada na RPI nº 2422, de 06/06/2017.

---

(21) BR 11 2016 021143-0 A2

Código 1.3 - Notificação - Fase Nacional - PCT
(22) 13/03/2015
(30) 14/03/2014 US 14/214,285
(51) H03M 13/31 (2006.01)
(54) MÉTODO PARA UTILIZAR CÓDIGOS DE CORREÇÃO DE ERROS COM N FATORIAIS OU EXTENSÃO DE CCI
(71) QUALCOMM INCORPORATED (US)
(72) SHOICHIRO SENGOKU
(85) 13/09/2016
(86) PCT US2015/020531 de 13/03/2015
(87) WO 2015/138956 de 17/09/2015
Publicação automática da admissibilidade da fase nacional depositado via PCT . Tratado de cooperação em matéria de Patentes, conforme Instrução Normativa nº 02, de 06/06/2017 publicada na RPI nº 2422, de 06/06/2017.

---

(21) BR 11 2016 021144-8 A2

Código 1.3 - Notificação - Fase Nacional - PCT
(22) 13/03/2015

(30) 14/03/2014 US 61/953,573; 18/04/2014 US 61/981,645; 10/10/2014 US 62/062,637; 12/03/2015 US 14/656,516
(51) H04N 19/176 (2014.01), H04N 19/70 (2014.01), H04N 19/134 (2014.01), H04N 19/126 (2014.01), H04N 19/14 (2014.01), H04N 19/186 (2014.01), H04N 19/157 (2014.01), H04N 19/18 (2014.01), H04N 19/184 (2014.01)
(54) CODIFICAÇÃO POR CONVERSÃO DE ESPAÇO-COR ADAPTATVA DE BLOCO
(71) QUALCOMM INCORPORATED (US)
(72) LI ZHANG, JIANLE CHEN, MARTA KARCZEWICZ, JOEL SOLE ROJALS, WOO-SHIK KIM
(85) 13/09/2016
(86) PCT US2015/020514 de 13/03/2015
(87) WO 2015/138943 de 17/09/2015
Publicação automática da admissibilidade da fase nacional depositado via PCT . Tratado de cooperação em matéria de Patentes, conforme Instrução Normativa nº 02, de 06/06/2017 publicada na RPI nº 2422, de 06/06/2017.

---

(21) BR 11 2016 021146-4 A2

Código 1.3 - Notificação - Fase Nacional - PCT
(22) 13/03/2015
(30) 14/03/2014 US 61/953,667; 12/03/2015 US 14/656,087
(51) H04N 19/176 (2014.01), H04N 19/90 (2014.01), H04N 19/93 (2014.01)
(54) CODIFICAÇÃO DE VÍDEO BASEADA EM PALETA
(71) QUALCOMM INCORPORATED (US)
(72) WEI PU, FENG ZOU, RAJAN LAXMAN JOSHI, JOEL SOLE ROJALS, MARTA KARCZEWICZ
(85) 13/09/2016
(86) PCT US2015/020483 de 13/03/2015
(87) WO 2015/138927 de 17/09/2015
Publicação automática da admissibilidade da fase nacional depositado via PCT . Tratado de cooperação em matéria de Patentes, conforme Instrução Normativa nº 02, de 06/06/2017 publicada na RPI nº 2422, de 06/06/2017.

---

(21) BR 11 2016 021147-2 A2

Código 1.3 - Notificação - Fase Nacional - PCT
(22) 11/02/2015
(30) 14/03/2014 US 14/213,595
(51) G01C 21/20 (2006.01), H04W 4/02 (2009.01), H04W 4/04 (2009.01)
(54) MÉTODOS E APARELHOS PARA POSICIONAMENTO COM BASE EM USUÁRIO E DADOS DE ASSISTÊNCIA
(71) QUALCOMM INCORPORATED (US)
(72) SAI PRADEEP VENKATRAMAN, SAUMITRA MOHAN DAS, WEIHUA GAO, VINAY SRIDHARA
(85) 13/09/2016
(86) PCT US2015/015384 de 11/02/2015
(87) WO 2015/138074 de 17/09/2015

Publicação automática da admissibilidade da fase nacional depositado via PCT . Tratado de cooperação em matéria de Patentes, conforme Instrução Normativa nº 02, de 06/06/2017 publicada na RPI nº 2422, de 06/06/2017.

---

(21) BR 11 2016 021148-0 A2

Código 1.3 - Notificação - Fase Nacional - PCT
(22) 12/03/2015
(30) 14/03/2014 US 61/953,503; 11/03/2015 US 14/644,702
(51) H04N 19/182 (2014.01), H04N 19/176 (2014.01), H04N 19/86 (2014.01), H04N 19/122 (2014.01), H04N 19/117 (2014.01)
(54) FILTRAÇÃO EM DESBLOQUEIO USANDO DISTÂNCIA DE PIXEL
(71) QUALCOMM INCORPORATED (US)
(72) WOO-SHIK KIM, JIANLE CHEN, JOEL SOLE ROJALS, MARTA KARCZEWICZ
(85) 13/09/2016
(86) PCT US2015/020160 de 12/03/2015
(87) WO 2015/138714 de 17/09/2015
Publicação automática da admissibilidade da fase nacional depositado via PCT . Tratado de cooperação em matéria de Patentes, conforme Instrução Normativa nº 02, de 06/06/2017 publicada na RPI nº 2422, de 06/06/2017.

---

(21) BR 11 2016 021149-9 A2

Código 1.3 - Notificação - Fase Nacional - PCT
(22) 13/03/2015
(30) 14/03/2014 US 61/953,653; 12/01/2015 US 14/594,984
(51) F28F 13/00 (2006.01), G06F 1/16 (2006.01), G06F 1/18 (2006.01), G06F 1/20 (2006.01)
(54) DESIGN DE MATERIAL DE CAPA PARA REDUZIR A TEMPERATURA AO TOQUE
(71) QUALCOMM INCORPORATED (US)
(72) UNNIKRISHNAN VADAKKANMARUVEEDU, JON JAMES ANDERSON, VINAY MITTER, PENG WANG
(85) 13/09/2016
(86) PCT US2015/020559 de 13/03/2015
(87) WO 2015/138973 de 17/09/2015
Publicação automática da admissibilidade da fase nacional depositado via PCT . Tratado de cooperação em matéria de Patentes, conforme Instrução Normativa nº 02, de 06/06/2017 publicada na RPI nº 2422, de 06/06/2017.

---

(21) BR 11 2016 021150-2 A2

Código 1.3 - Notificação - Fase Nacional - PCT
(22) 10/03/2015
(30) 14/03/2014 US 61/953,511; 12/09/2014 US 14/485,501
(51) G06N 3/10 (2006.01)
(54) RETORNO CONTEXTUAL EM TEMPO REAL PARA DESENVOLVIMENTO MODELO
(71) QUALCOMM INCORPORATED (US)

(72) ANNE KATRIN KONERTZ, BARDIA FALLAH BEHABADI, JOEL SIMBULAN BERNARTE, ERIC MARTIN HALL, MARIA ELENA ROMERA JOLLIFF, CASIMIR MATTHEW WIERZYNSKI, MICHAEL ELLIOT SMOOT, JONATHAN NEAL BERLING
(85) 13/09/2016
(86) PCT US2015/019731 de 10/03/2015
(87) WO 2015/138466 de 17/09/2015
Publicação automática da admissibilidade da fase nacional depositado via PCT . Tratado de cooperação em matéria de Patentes, conforme Instrução Normativa nº 02, de 06/06/2017 publicada na RPI nº 2422, de 06/06/2017.

---

(21) BR 11 2016 021151-0 A2

Código 1.3 - Notificação - Fase Nacional - PCT
(22) 13/03/2015
(30) 14/03/2014 US 61/953,573; 18/04/2014 US 61/981,645; 10/10/2014 US 62/062,637; 12/03/2015 US 14/656,532
(51) H04N 19/176 (2014.01), H04N 19/70 (2014.01), H04N 19/126 (2014.01), H04N 19/14 (2014.01), H04N 19/186 (2014.01), H04N 19/157 (2014.01), H04N 19/18 (2014.01), H04N 19/102 (2014.01)
(54) TRANSFORMADA INVERSA DE ESPAÇO-COR TANTO PARA VÍDEO CODIFICADO COM PERDAS COMO SEM PERDAS
(71) QUALCOMM INCORPORATED (US)
(72) LI ZHANG, JIANLE CHEN, MARTA KARCZEWICZ
(85) 13/09/2016
(86) PCT US2015/020529 de 13/03/2015
(87) WO 2015/138954 de 17/09/2015
Publicação automática da admissibilidade da fase nacional depositado via PCT . Tratado de cooperação em matéria de Patentes, conforme Instrução Normativa nº 02, de 06/06/2017 publicada na RPI nº 2422, de 06/06/2017.

---

(21) BR 11 2016 021153-7 A2

Código 1.3 - Notificação - Fase Nacional - PCT
(22) 13/03/2015
(30) 14/03/2014 US 61/953,573; 18/04/2014 US 61/981,645; 10/10/2014 US 62/062,637; 12/03/2015 US 14/656,526
(51) H04N 19/176 (2014.01), H04N 19/70 (2014.01), H04N 19/134 (2014.01), H04N 19/126 (2014.01), H04N 19/14 (2014.01), H04N 19/186 (2014.01), H04N 19/157 (2014.01), H04N 19/18 (2014.01), H04N 19/184 (2014.01)
(54) MODIFICAÇÃO DE PROFUNDIDADES DE BITS NA CODIFICAÇÃO DE TRANSFORMADA DE ESPAÇO-COR
(71) QUALCOMM INCORPORATED (US)
(72) LI ZHANG, JIANLE CHEN, MARTA KARCZEWICZ, JOEL SOLE ROJALS, WOO-SHIK KIM
(85) 13/09/2016
(86) PCT US2015/020535 de 13/03/2015
(87) WO 2015/138957 de 17/09/2015

	Publicação automática da admissibilidade da fase nacional depositado via PCT . Tratado de cooperação em matéria de Patentes, conforme Instrução Normativa nº 02, de 06/06/2017 publicada na RPI nº 2422, de 06/06/2017.
(21) BR 11 2016 021154-5 A2	Código 1.3 - Notificação - Fase Nacional - PCT (22) 13/03/2015 (30) 14/03/2014 US 61/953,239 (51) C08F 220/06 (2006.01), C08F 2/22 (2006.01), C08F 222/02 (2006.01), C11D 3/37 (2006.01) (54) POLÍMEROS E COPOLÍMEROS DE ÁCIDO ITACÔNICO (71) LUBRIZOL ADVANCED MATERIALS, INC. (US) (72) KRISHNAN TAMARESELVY, FENG-LUNG GORDON HSU, BRITA BRIJMOHAN, FRANCINE I. SHUSTER, JOHN TA-YUAN LAI, GAURAV MAGO, YUNPENG ZHU, RANDY B. COLLINS (85) 13/09/2016 (86) PCT US2015/020408 de 13/03/2015 (87) WO 2015/138872 de 17/09/2015 Publicação automática da admissibilidade da fase nacional depositado via PCT . Tratado de cooperação em matéria de Patentes, conforme Instrução Normativa nº 02, de 06/06/2017 publicada na RPI nº 2422, de 06/06/2017.
(21) BR 11 2016 021155-3 A2	Código 1.3 - Notificação - Fase Nacional - PCT (22) 14/03/2014 (51) B22F 5/10 (2006.01), B21B 27/03 (2006.01), B22F 5/12 (2006.01), B22F 7/06 (2006.01), C22C 29/02 (2006.01) (54) ROLETE COMPOSTO (71) SANDVIK INTELLECTUAL PROPERTY AB (SE) (72) STEPHEN ANDREW HEWITT (85) 13/09/2016 (86) PCT IB2014/059793 de 14/03/2014 (87) WO 2015/136330 de 17/09/2015 Publicação automática da admissibilidade da fase nacional depositado via PCT . Tratado de cooperação em matéria de Patentes, conforme Instrução Normativa nº 02, de 06/06/2017 publicada na RPI nº 2422, de 06/06/2017.
(21) BR 11 2016 021159-6 A2	Código 1.3 - Notificação - Fase Nacional - PCT (22) 09/03/2015 (30) 14/03/2014 DE 10 2014 003 477.1 (51) H01R 13/64 (2006.01), H01R 13/645 (2006.01) (54) PROTEÇÃO DE POLARIDADE REVERSA (71) ERNI PRODUCTION GMBH & CO. KG (DE) (72) JÜRGEN LAPPÖHN (85) 13/09/2016 (86) PCT DE2015/100093 de 09/03/2015

(87) WO 2015/135531 de 17/09/2015
Publicação automática da admissibilidade da fase nacional depositado via PCT . Tratado de cooperação em matéria de Patentes, conforme Instrução Normativa nº 02, de 06/06/2017 publicada na RPI nº 2422, de 06/06/2017.

---

(21) BR 11 2016 021160-0 A2

Código 1.3 - Notificação - Fase Nacional - PCT
(22) 12/03/2015
(30) 14/03/2014 IN 858/MUM/2014
(51) C07D 471/08 (2006.01), C07C 251/36 (2006.01), C07D 211/56 (2006.01)
(54) PROCESSO PARA A PREPARAÇÃO DE (2S, 5R)-6-(BENZILOXI)-7-OXO-1,6- DIAZABICICLO [3.2.1] OCTANO-2- CARBOXILATO DE SÓDIO
(71) WOCKHARDT LIMITED (IN)
(72) VIJAY PRAKASH CHAVAN, KARUNA SURESH WANKHEDE, VIKAS VITHALRAO DESHMUKH, SATISH BHAVSAR, KIRAN RAMCHANDRA PATIL, RAVINDRA DATTATRAYA YEOLE, PRASAD KESHAV DESHPANDE, MAHESH VITHALBHAI PATEL
(85) 13/09/2016
(86) PCT IB2015/051794 de 12/03/2015
(87) WO 2015/136473 de 17/09/2015
Publicação automática da admissibilidade da fase nacional depositado via PCT . Tratado de cooperação em matéria de Patentes, conforme Instrução Normativa nº 02, de 06/06/2017 publicada na RPI nº 2422, de 06/06/2017.

---

(21) BR 11 2016 021165-0 A2

Código 1.3 - Notificação - Fase Nacional - PCT
(22) 20/03/2015
(30) 24/03/2014 JP 2014-060650
(51) G10L 19/02 (2013.01), G10L 19/00 (2013.01)
(54) DISPOSITIVO DE DECODIFICAÇÃO DE ÁUDIO, DISPOSITIVO DE CODIFICAÇÃO DE ÁUDIO, MÉTODO DE DECODIFICAÇÃO DE ÁUDIO, MÉTODO DE CODIFICAÇÃO DE ÁUDIO, PROGRAMA DE DECODIFICAÇÃO DE ÁUDIO, E PROGRAMA DE CODIFICAÇÃO DE ÁUDIO
(71) NTT DOCOMO, INC. (JP)
(72) KEI KIKUIRI, ATSUSHI YAMAGUCHI
(85) 14/09/2016
(86) PCT JP2015/058608 de 20/03/2015
(87) WO 2015/146860 de 01/10/2015
Publicação automática da admissibilidade da fase nacional depositado via PCT . Tratado de cooperação em matéria de Patentes, conforme Instrução Normativa nº 02, de 06/06/2017 publicada na RPI nº 2422, de 06/06/2017.

---

(21) BR 11 2016 021167-7 A2

Código 1.3 - Notificação - Fase Nacional - PCT
(22) 05/03/2015
(30) 17/03/2014 FR 14.52170

(51) C08L 77/12 (2006.01), C09J 177/12 (2006.01), A41H 43/04 (2006.01)
(54) COMPOSIÇÃO DE COPOLIAMIDA COM SENSAÇÃO MACIA
(71) ARKEMA FRANCE (FR)
(72) QUENTIN PINEAU, BRUNO D'HERBECOURT
(85) 14/09/2016
(86) PCT FR2015/050536 de 05/03/2015
(87) WO 2015/140441 de 24/09/2015
Publicação automática da admissibilidade da fase nacional depositado via PCT . Tratado de cooperação em matéria de Patentes, conforme Instrução Normativa nº 02, de 06/06/2017 publicada na RPI nº 2422, de 06/06/2017.

---

(21) BR 11 2016 021168-5 A2

Código 1.3 - Notificação - Fase Nacional - PCT
(22) 26/03/2015
(30) 27/03/2014 FI 20145286
(51) D21C 11/00 (2006.01)
(54) MÉTODO DE ALIMENTAÇÃO DE UM MEIO DE VEDAÇÃO EM UM FILTRO DE LICOR E UM FILTRO DE LICOR
(71) ANDRITZ OY (FI)
(72) TOMMI HAMMARBERG, MIKA KOTTILA, MATTI MANTSINEN, SIMO SUUTARI
(85) 14/09/2016
(86) PCT FI2015/050207 de 26/03/2015
(87) WO 2015/144992 de 01/10/2015
Publicação automática da admissibilidade da fase nacional depositado via PCT . Tratado de cooperação em matéria de Patentes, conforme Instrução Normativa nº 02, de 06/06/2017 publicada na RPI nº 2422, de 06/06/2017.

---

(21) BR 11 2016 021169-3 A2

Código 1.3 - Notificação - Fase Nacional - PCT
(22) 11/03/2015
(30) 16/03/2014 US 14/214,997
(51) A23L 3/10 (2006.01), A23L 3/14 (2006.01), A61L 2/04 (2006.01)
(54) SISTEMA E MÉTODO PARA AGITAR PRODUTOS EM UMA RETORTA
(71) JOHN BEAN TECHNOLOGIES CORPORATION (US)
(72) EDUARD HENDRIKUS JOHANNES DAMHUIS, BART ALUWÉ
(85) 14/09/2016
(86) PCT US2015/019854 de 11/03/2015
(87) WO 2015/142579 de 24/09/2015
Publicação automática da admissibilidade da fase nacional depositado via PCT . Tratado de cooperação em matéria de Patentes, conforme Instrução Normativa nº 02, de 06/06/2017 publicada na RPI nº 2422, de 06/06/2017.

---

(21) BR 11 2016 021171-5 A2

Código 1.3 - Notificação - Fase Nacional - PCT
(22) 06/03/2015
(30) 18/03/2014 JP 2014-054457

(51) C07D 215/04 (2006.01), C07D 215/08 (2006.01), C07B 53/00 (2006.01), C07B 61/00 (2006.01)
(54) PROCESSO PARA FABRICAÇÃO DE COMPOSTO OTICAMENTE ATIVO
(71) SUMITOMO CHEMICAL COMPANY, LIMITED (JP)
(72) TOMOAKI TAKAHASHI, SATORU UJITA
(85) 14/09/2016
(86) PCT JP2015/057395 de 06/03/2015
(87) WO 2015/141564 de 24/09/2015
Publicação automática da admissibilidade da fase nacional depositado via PCT . Tratado de cooperação em matéria de Patentes, conforme Instrução Normativa nº 02, de 06/06/2017 publicada na RPI nº 2422, de 06/06/2017.

---

(21) BR 11 2016 021176-6 A2

Código 1.3 - Notificação - Fase Nacional - PCT
(22) 16/03/2015
(30) 17/03/2014 EP 14160194.8
(51) C10G 2/00 (2006.01), C07C 1/04 (2006.01), B01J 23/75 (2006.01), B01J 21/06 (2006.01), B01J 37/18 (2006.01)
(54) MÉTODO PARA PARTIDA E OPERAÇÃO DE UM REATOR DE FISCHER-TROPSCH
(71) SHELL INTERNATIONALE RESEARCH MAATSCHAPPIJ B.V. (NL)
(72) ABHIJEET UDDHAVARAO AVHALE, ROBIN JOHN NASH, THOMAS JORIS REMANS, BAREND ROELAND VERMEER
(85) 14/09/2016
(86) PCT EP2015/055423 de 16/03/2015
(87) WO 2015/140100 de 24/09/2015
Publicação automática da admissibilidade da fase nacional depositado via PCT . Tratado de cooperação em matéria de Patentes, conforme Instrução Normativa nº 02, de 06/06/2017 publicada na RPI nº 2422, de 06/06/2017.

---

(21) BR 11 2016 021177-4 A2

Código 1.3 - Notificação - Fase Nacional - PCT
(22) 10/03/2015
(30) 18/03/2014 DE 10 2014 103 694.8; 18/03/2014 US 61/954663
(51) B01J 19/00 (2006.01), B01J 19/24 (2006.01), B01J 8/06 (2006.01)
(54) SISTEMA DE REATOR, E, USO DE UM SISTEMA DE REATOR
(71) BASF SE (DE)
(72) ULRICH HAMMON, THOMAS WALTER
(85) 14/09/2016
(86) PCT EP2015/054961 de 10/03/2015
(87) WO 2015/140008 de 24/09/2015
Publicação automática da admissibilidade da fase nacional depositado via PCT . Tratado de cooperação em matéria de Patentes, conforme Instrução Normativa nº 02, de 06/06/2017 publicada na RPI nº 2422, de 06/06/2017.

---

(21) BR 11 2016 021180-4 A2

Código 1.3 - Notificação - Fase Nacional - PCT

(22) 18/04/2014
(51) E21B 31/107 (2006.01), E21B 31/113 (2006.01), E21B 21/10 (2006.01)
(54) MÉTODO PARA PERFURAR UM FURO DE POÇO, SISTEMA DE PERFURAÇÃO, E, CONJUNTO DE PERCUSSOR PARA CONEXÃO A UM TUBO DE PERFURAÇÃO
(71) HALLIBURTON ENERGY SERVICES, INC. (US)
(72) MICHAEL J. STRACHAN
(85) 14/09/2016
(86) PCT US2014/034699 de 18/04/2014
(87) WO 2015/160365 de 22/10/2015
Publicação automática da admissibilidade da fase nacional depositado via PCT . Tratado de cooperação em matéria de Patentes, conforme Instrução Normativa nº 02, de 06/06/2017 publicada na RPI nº 2422, de 06/06/2017.

---

(21) BR 11 2016 021181-2 A2

Código 1.3 - Notificação - Fase Nacional - PCT
(22) 19/03/2015
(30) 19/03/2014 US 61/955.299
(51) A01N 43/90 (2006.01)
(54) ?SOLUÇÕES DE SILDENAFILA E MÉTODOS PARA PRODUZIR E USAR AS MESMAS?
(71) VIGOROUS SOLUTIONS LTD. (IL)
(72) MOSHE ROGOSNITZKY, MORRIS ABOOHI
(85) 14/09/2016
(86) PCT IB2015/052014 de 19/03/2015
(87) WO 2015/140748 de 24/09/2015
Publicação automática da admissibilidade da fase nacional depositado via PCT . Tratado de cooperação em matéria de Patentes, conforme Instrução Normativa nº 02, de 06/06/2017 publicada na RPI nº 2422, de 06/06/2017.

---

(21) BR 11 2016 021183-9 A2

Código 1.3 - Notificação - Fase Nacional - PCT
(22) 15/04/2015
(30) 23/04/2014 SE 1450479-9
(51) B60G 17/052 (2006.01), B60G 5/00 (2006.01)
(54) UNIDADE DE CONTROLE E MÉTODO PARA TRANSFERÊNCIA DE CARGA
(71) SCANIA CV AB (SE)
(72) TOBIAS ÖBERG
(85) 14/09/2016
(86) PCT SE2015/050438 de 15/04/2015
(87) WO 2015/163807 de 29/10/2015
Publicação automática da admissibilidade da fase nacional depositado via PCT . Tratado de cooperação em matéria de Patentes, conforme Instrução Normativa nº 02, de 06/06/2017 publicada na RPI nº 2422, de 06/06/2017.

(21) BR 11 2016 021185-5 A2

Código 1.3 - Notificação - Fase Nacional - PCT
(22) 18/03/2015
(30) 28/03/2014 EP 10 2014 205 808.2
(51) B61L 25/02 (2006.01), B60S 3/04 (2006.01), B61L 27/00 (2006.01), B61L 1/14 (2006.01)
(54) MÉTODO PARA CONDUZIR TRÁFEGO EM UMA REDE FERROVIÁRIA E REDE FERROVIÁRIA COM UMA INSTALAÇÃO DE MANUTENÇÃO DE TREM
(71) SIEMENS AKTIENGESELLSCHAFT (DE)
(72) MALTE HAMMERL, JACOB JOHANNES KOHLRUSS, GUNNAR LUDWIG
(85) 14/09/2016
(86) PCT EP2015/055604 de 18/03/2015
(87) WO 2015/144503 de 01/10/2015
Publicação automática da admissibilidade da fase nacional depositado via PCT . Tratado de cooperação em matéria de Patentes, conforme Instrução Normativa nº 02, de 06/06/2017 publicada na RPI nº 2422, de 06/06/2017.

(21) BR 11 2016 021186-3 A2

Código 1.3 - Notificação - Fase Nacional - PCT
(22) 25/03/2015
(30) 15/04/2014 US 14/252,944
(51) H04N 19/51 (2014.01), H04N 19/50 (2014.01), H04N 19/00 (2014.01)
(54) DETECÇÃO DE RECUOS EM ESTIMAÇÃO DE MOVIMENTO
(71) INTEL CORPORATION (US)
(72) ALEKSANDAR BERIC, MILOS MARKOVIC, VLADIMIR ILIC, VLADIMIR KOVACEVIC, ZDRAVKO PANTIC
(85) 14/09/2016
(86) PCT US2015/022542 de 25/03/2015
(87) WO 2015/160485 de 22/10/2015
Publicação automática da admissibilidade da fase nacional depositado via PCT . Tratado de cooperação em matéria de Patentes, conforme Instrução Normativa nº 02, de 06/06/2017 publicada na RPI nº 2422, de 06/06/2017.

(21) BR 11 2016 021187-1 A2

Código 1.3 - Notificação - Fase Nacional - PCT
(22) 17/03/2015
(30) 18/03/2014 US 61/954,674
(51) C07D 401/06 (2006.01), C07D 241/28 (2006.01), A61K 31/497 (2006.01), A61P 11/00 (2006.01)
(54) COMPOSTOS QUÍMICOS
(71) ASTRAZENECA AB (SE)
(72) SUSANNE ELISABETH BERGLUND, STEPHEN CONNOLLY, MARTIN HEMMERLING, NAFIZAL HOSSAIN, ANNA KRISTOFFERSSON, JOHAN RUNE MICHAEL LUNDKVIST, GRIGORIOS NIKITIDIS, LENA ELISABETH RIPA, IGOR SHAMOVSKY
(85) 14/09/2016
(86) PCT GB2015/050765 de 17/03/2015

(87) WO 2015/140527 de 24/09/2015
Publicação automática da admissibilidade da fase nacional depositado via PCT . Tratado de cooperação em matéria de Patentes, conforme Instrução Normativa nº 02, de 06/06/2017 publicada na RPI nº 2422, de 06/06/2017.

---

(21) BR 11 2016 021188-0 A2

Código 1.3 - Notificação - Fase Nacional - PCT
(22) 14/04/2014
(51) E21B 47/12 (2006.01), E21B 47/26 (2012.01)
(54) FERRAMENTA DE FUNDO DE POÇO, SISTEMA PARA GERAR UM SINAL E MÉTODO PARA GERAR UM SINAL A SER INJETADO NUMA FORMAÇÃO TERRESTRE
(71) HALLIBURTON ENERGY SERVICES, INC (US)
(72) XIAOHONG ZHANG, KUO HWI ROY TAN, ALBERTO QUINTERO
(85) 14/09/2016
(86) PCT US2014/034026 de 14/04/2014
(87) WO 2015/160327 de 22/10/2015
Publicação automática da admissibilidade da fase nacional depositado via PCT . Tratado de cooperação em matéria de Patentes, conforme Instrução Normativa nº 02, de 06/06/2017 publicada na RPI nº 2422, de 06/06/2017.

---

(21) BR 11 2016 021189-8 A2

Código 1.3 - Notificação - Fase Nacional - PCT
(22) 22/12/2014
(30) 19/03/2014 US 61/955,295
(51) F16H 48/06 (2006.01)
(54) CONJUNTO DIFERENCIAL
(71) EATON CORPORATION (US)
(72) BENJAMIN STEPHEN SHEEN
(85) 14/09/2016
(86) PCT US2014/071892 de 22/12/2014
(87) WO 2015/142397 de 24/09/2015
Publicação automática da admissibilidade da fase nacional depositado via PCT . Tratado de cooperação em matéria de Patentes, conforme Instrução Normativa nº 02, de 06/06/2017 publicada na RPI nº 2422, de 06/06/2017.

---

(21) BR 11 2016 021190-1 A2

Código 1.3 - Notificação - Fase Nacional - PCT
(22) 01/04/2015
(30) 02/04/2014 DE 10 2014 004 832.2; 23/10/2014 DE 10 2014 015 715.6
(51) H01R 13/58 (2006.01), H01R 13/436 (2006.01), H01R 13/52 (2006.01)
(54) CONECTOR ELÉTRICO MULTIPOLAR
(71) KOSTAL KONTAKT SYSTEME GMBH (DE)
(72) VOLKER THURAU, RENE REISSMANN, DANIEL REIMANN
(85) 14/09/2016
(86) PCT EP2015/057248 de 01/04/2015
(87) WO 2015/150486 de 08/10/2015

Publicação automática da admissibilidade da fase nacional depositado via PCT . Tratado de cooperação em matéria de Patentes, conforme Instrução Normativa nº 02, de 06/06/2017 publicada na RPI nº 2422, de 06/06/2017.

---

(21) BR 11 2016 021193-6 A2

Código 1.3 - Notificação - Fase Nacional - PCT
(22) 18/04/2014
(51) H01L 23/48 (2006.01), H01L 23/34 (2006.01)
(54) MÉTODO PARA FIXAR UM CHIP TENDO UMA PLURALIDADE DE ESFERAS DE SOLDA NUMA PLACA DE CIRCUITO, ADAPTADOR PARA FIXAR UM CHIP TENDO UMA PLURALIDADE DE ESFERAS DE SOLDA NUMA PLACA DE CIRCUITO E PLACA DE CIRCUITO
(71) HALLIBURTON ENERGY SERVICES, INC (US)
(72) OLEG BONDARENKO
(85) 14/09/2016
(86) PCT US2014/034609 de 18/04/2014
(87) WO 2015/160359 de 22/10/2015
Publicação automática da admissibilidade da fase nacional depositado via PCT . Tratado de cooperação em matéria de Patentes, conforme Instrução Normativa nº 02, de 06/06/2017 publicada na RPI nº 2422, de 06/06/2017.

---

(21) BR 11 2016 021196-0 A2

Código 1.3 - Notificação - Fase Nacional - PCT
(22) 27/03/2015
(30) 28/03/2014 EP PCT/EP2014/056341
(51) C21B 3/08 (2006.01)
(54) ?MÉTODO PARA SOLIDIFICAR ESCÓRIA DE AÇO LÍQUIDA
(71) RECOVAL BELGIUM (BE) , UNIVERSITÉ LIBRE DE BRUXELLES (BE)
(72) DIRK VAN MECHELEN, FRÉDÉRIQUE BOUILLOT, SANDHYA SHARMA, MARIE-PAULE DELPLANCKE
(85) 14/09/2016
(86) PCT EP2015/056777 de 27/03/2015
(87) WO 2015/144903 de 01/10/2015
Publicação automática da admissibilidade da fase nacional depositado via PCT . Tratado de cooperação em matéria de Patentes, conforme Instrução Normativa nº 02, de 06/06/2017 publicada na RPI nº 2422, de 06/06/2017.

---

(21) BR 11 2016 021197-9 A2

Código 1.3 - Notificação - Fase Nacional - PCT
(22) 13/03/2015
(30) 14/03/2014 US 61/953,355
(51) F25J 3/08 (2006.01)
(54) PROCESSO E APARELHO PARA REMOÇÃO DE HIDROCARBONETO PESADO DE GÁS NATURAL POBRE ANTES DA LIQUEFAÇÃO
(71) LUMMUS TECHNOLOGY INC. (US)
(72) THOMAS K. GASKIN, FEREIDOUN YAMIN, SANJIV N. PATEL, CATHERINE L. BALKO

(85) 14/09/2016
(86) PCT US2015/020360 de 13/03/2015
(87) WO 2015/138846 de 17/09/2015
Publicação automática da admissibilidade da fase nacional depositado via PCT . Tratado de cooperação em matéria de Patentes, conforme Instrução Normativa nº 02, de 06/06/2017 publicada na RPI nº 2422, de 06/06/2017.

---

(21) BR 11 2016 021200-2 A2

Código 1.3 - Notificação - Fase Nacional - PCT
(22) 13/03/2015
(30) 17/03/2014 AT A50191/2014
(51) A61B 5/00 (2006.01)
(54) DISPOSITIVO PARA DETERMINAR A CONDIÇÃO DE PELE DE UM INDIVÍDUO
(71) AIT AUSTRIAN INSTITUTE OF TECHNOLOGY GMBH (AT)
(72) ANDREAS OBERLEITNER, ROBERT LURF, MICHAEL MEINDL, BEISTEINER MARTIN
(85) 14/09/2016
(86) PCT AT2015/050064 de 13/03/2015
(87) WO 2015/139065 de 24/09/2015
Publicação automática da admissibilidade da fase nacional depositado via PCT . Tratado de cooperação em matéria de Patentes, conforme Instrução Normativa nº 02, de 06/06/2017 publicada na RPI nº 2422, de 06/06/2017.

---

(21) BR 11 2016 021201-0 A2

Código 1.3 - Notificação - Fase Nacional - PCT
(22) 17/03/2015
(30) 14/04/2014 EP 14164642.2
(51) H04B 3/54 (2006.01), A24F 47/00 (2006.01)
(54) MÉTODO E SISTEMA DE TRANSMISSÃO DE ENERGIA E DADOS
(71) PHILIP MORRIS PRODUCTS S.A. (CH)
(72) FELIX FERNANDO, DOMINIQUE BERNAUER
(85) 14/09/2016
(86) PCT EP2015/055561 de 17/03/2015
(87) WO 2015/158482 de 22/10/2015
Publicação automática da admissibilidade da fase nacional depositado via PCT . Tratado de cooperação em matéria de Patentes, conforme Instrução Normativa nº 02, de 06/06/2017 publicada na RPI nº 2422, de 06/06/2017.

---

(21) BR 11 2016 021202-9 A2

Código 1.3 - Notificação - Fase Nacional - PCT
(22) 16/03/2015
(30) 17/03/2014 US 61/954,267; 16/03/2015 US 14/659,296; 16/03/2015 US 14/659,327
(51) H04N 5/93 (2006.01)
(54) SERVIDOR PARA A CRIAÇÃO DE CLIPES DE MÍDIA
(71) CLIPCAST TECHNOLOGIES LLC (US)

(72) MANUEL JAIME, OLIVER MICHAELIS
(85) 14/09/2016
(86) PCT US2015/020816 de 16/03/2015
(87) WO 2015/142759 de 24/09/2015
Publicação automática da admissibilidade da fase nacional depositado via PCT . Tratado de cooperação em matéria de Patentes, conforme Instrução Normativa nº 02, de 06/06/2017 publicada na RPI nº 2422, de 06/06/2017.

---

(21) BR 11 2016 021206-1 A2

Código 1.3 - Notificação - Fase Nacional - PCT
(22) 24/04/2015
(30) 25/04/2014 JP 2014-092101
(51) A61K 31/5377 (2006.01), A61K 9/16 (2006.01), A61K 9/48 (2006.01), A61K 47/04 (2006.01), A61K 47/20 (2006.01), A61K 47/36 (2006.01), A61K 47/38 (2006.01), A61P 25/24 (2006.01), A61P 25/28 (2006.01), A61P 35/00 (2006.01), A61P 35/04 (2006.01), A61P 43/00 (2006.01)
(54) PREPARAÇÃO CONTENDO COMPOSTO TETRACÍCLICO EM DOSE ELEVADA
(71) CHUGAI SEIYAKU KABUSHIKI KAISHA (JP)
(72) TAKASHI TOMIMATSU, KENSUKE OKAZAKI, YUMI OGAWA, TAKAHIRO YAMAMURA
(85) 14/09/2016
(86) PCT JP2015/062520 de 24/04/2015
(87) WO 2015/163448 de 29/10/2015
Publicação automática da admissibilidade da fase nacional depositado via PCT . Tratado de cooperação em matéria de Patentes, conforme Instrução Normativa nº 02, de 06/06/2017 publicada na RPI nº 2422, de 06/06/2017.

---

(21) BR 11 2016 021207-0 A2

Código 1.3 - Notificação - Fase Nacional - PCT
(22) 27/02/2015
(30) 17/03/2014 EP 14160183.1; 26/03/2014 EP 14161799.3
(51) A61B 5/00 (2006.01), A61B 5/024 (2006.01)
(54) SISTEMA DE MONITORAMENTO DE FREQUÊNCIA CARDÍACA, MÉTODO PARA MONITORAMENTO DE UMA FREQUÊNCIA CARDÍACA DE UM USUÁRIO E PROGRAMA DE COMPUTADOR PARA MONITORAR UMA FREQUÊNCIA CARDÍACA
(71) KONINKLIJKE PHILIPS N.V. (NL)
(72) CRISTIAN NICOLAE PRESURA, DAVID ANTOINE CHRISTIAN MARIE ROOVERS, RUXANDRA VALENTINA BOBITI
(85) 14/09/2016
(86) PCT EP2015/054133 de 27/02/2015
(87) WO 2015/139930 de 24/09/2015
Publicação automática da admissibilidade da fase nacional depositado via PCT . Tratado de cooperação em matéria de Patentes, conforme Instrução Normativa nº 02, de 06/06/2017 publicada na RPI nº 2422, de 06/06/2017.

(21) BR 11 2016 021210-0 A2

Código 1.3 - Notificação - Fase Nacional - PCT
(22) 10/03/2015
(30) 18/03/2014 DE 10 2014 103 691.3; 18/03/2014 US 61/954669
(51) F28F 27/00 (2006.01)
(54) TROCADOR DE CALOR, CONJUNTO DE REATORES, MÉTODO PARA CONTROLAR A TEMPERATURA DE UM REATOR, E, USO DE UM TROCADOR DE CALOR
(71) BASF SE (DE)
(72) ULRICH HAMMON, THOMAS WALTER, ARMIN SCHRAUT
(85) 14/09/2016
(86) PCT EP2015/054962 de 10/03/2015
(87) WO 2015/140009 de 24/09/2015
Publicação automática da admissibilidade da fase nacional depositado via PCT . Tratado de cooperação em matéria de Patentes, conforme Instrução Normativa nº 02, de 06/06/2017 publicada na RPI nº 2422, de 06/06/2017.

(21) BR 11 2016 021214-2 A2

Código 1.3 - Notificação - Fase Nacional - PCT
(22) 16/03/2015
(30) 18/03/2014 EP 14160403.3; 30/06/2014 US 62/018,801
(51) H04N 21/485 (2011.01), H04N 21/2362 (2011.01), H04N 21/81 (2011.01)
(54) MÉTODO DE GERAÇÃO DE UM FLUXO DE DADOS DO ITEM DE CONTEÚDO AUDIOVISUAL, MÉTODO DE GERAÇÃO DE UM SINAL DE ÁUDIO PARA UM ITEM DE CONTEÚDO AUDIOVISUAL, APARELHO PARA GERAR UM FLUXO DE DADOS DO ITEM DE CONTEÚDO AUDIOVISUAL, APARELHO PARA GERAR UM SINAL DE ÁUDIO PARA UM ITEM DE CONTEÚDO AUDIOVISUAL, E, FLUXO DE DADOS DO ITEM DE CONTEÚDO AUDIOVISUAL
(71) KONINKLIJKE PHILIPS N.V. (NL)
(72) ROBERT ALBERTUS BRONDIJK, ARNOLDUS WERNER JOHANNES OOMEN, FRANSISCUS MARINUS JOZEPHUS DE BONT
(85) 14/09/2016
(86) PCT EP2015/055380 de 16/03/2015
(87) WO 2015/140082 de 24/09/2015
Publicação automática da admissibilidade da fase nacional depositado via PCT . Tratado de cooperação em matéria de Patentes, conforme Instrução Normativa nº 02, de 06/06/2017 publicada na RPI nº 2422, de 06/06/2017.

(21) BR 11 2016 021215-0 A2

Código 1.3 - Notificação - Fase Nacional - PCT
(22) 09/03/2015
(30) 19/03/2014 EP 14160641.8
(51) G06T 7/60 (2006.01), A61B 5/05 (2006.01), G01R 33/54 (2006.01)
(54) MÉTODO PARA DETERMINAR A ESPESSURA DA PAREDE DE UM DETALHE ANATÔMICO, SISTEMA DE IMAGEAMENTO POR RESSONÂNCIA

MAGNÉTICA, E, MÓDULO DE SOFTWARE PARA EXECUTAR O MÉTODO
(71) KONINKLIJKE PHILIPS N.V. (NL)
(72) TOBIAS RATKO VOIGT, STEFFEN WEISS, SASCHA KRUEGER
(85) 14/09/2016
(86) PCT EP2015/054798 de 09/03/2015
(87) WO 2015/139977 de 24/09/2015
Publicação automática da admissibilidade da fase nacional depositado via PCT . Tratado de cooperação em matéria de Patentes, conforme Instrução Normativa nº 02, de 06/06/2017 publicada na RPI nº 2422, de 06/06/2017.

---

(21) BR 11 2016 021216-9 A2

Código 1.3 - Notificação - Fase Nacional - PCT
(22) 23/02/2015
(30) 14/03/2014 US 14/212,004
(51) G06F 9/455 (2006.01), G06F 9/30 (2006.01), G06F 9/38 (2006.01), G06F 9/46 (2006.01)
(54) INSTRUÇÃO DE FIM DE TRANSÇÃO CONDICIONAL
(71) INTERNATIONAL BUSINESS MACHINES CORPORATION. (US)
(72) DAN GREINER, TIMOTHY SLEGEL, CHRISTIAN JACOBI, DONALD WILLIAM SCHMIDT, MARCEL MITRAN
(85) 14/09/2016
(86) PCT EP2015/053715 de 23/02/2015
(87) WO 2015/135742 de 17/09/2015
Publicação automática da admissibilidade da fase nacional depositado via PCT . Tratado de cooperação em matéria de Patentes, conforme Instrução Normativa nº 02, de 06/06/2017 publicada na RPI nº 2422, de 06/06/2017.

---

(21) BR 11 2016 021217-7 A2

Código 1.3 - Notificação - Fase Nacional - PCT
(22) 11/03/2015
(30) 14/03/2014 US 14/212,217
(51) G06F 12/08 (2006.01), G06F 9/38 (2006.01), G06F 9/46 (2006.01)
(54) AUMENTO DE PROTOCOLO DE COERÊNCIA PARA INDICAR O ESTADO DA TRANSAÇÃO
(71) INTERNATIONAL BUSINESS MACHINES CORPORATION. (US)
(72) ERIC MARK SCHWARZ, FADI YUSUF BUSABA, MICHAEL KARL GSCHWIND, TIMOTHY SLEGEL, VALENTINA SALAPURA, CHRISTIAN JACOBI, HAROLD WADE CAIN III
(85) 14/09/2016
(86) PCT EP2015/055019 de 11/03/2015
(87) WO 2015/135967 de 17/09/2015
Publicação automática da admissibilidade da fase nacional depositado via PCT . Tratado de cooperação em matéria de Patentes, conforme Instrução Normativa nº 02, de 06/06/2017 publicada na RPI nº 2422, de 06/06/2017.

---

(21) BR 11 2016 021218-5 A2

Código 1.3 - Notificação - Fase Nacional - PCT

(22) 14/03/2015
(30) 14/03/2014 GB 1404665.0
(51) A45D 34/04 (2006.01)
(54) APERFEIÇOAMENTOS EM OU RELACIONADOS A ESFERAS DESODORANTES
(71) OBRIST CLOSURES SWITZERLAND GMBH (CH)
(72) PATRICK SCHMIDT, DEREK HINDLE, RAINER GOEDE, PETER STOELBEN
(85) 14/09/2016
(86) PCT EP2015/055378 de 14/03/2015
(87) WO 2015/136114 de 17/09/2015
Publicação automática da admissibilidade da fase nacional depositado via PCT . Tratado de cooperação em matéria de Patentes, conforme Instrução Normativa nº 02, de 06/06/2017 publicada na RPI nº 2422, de 06/06/2017.

---

(21) BR 11 2016 021219-3 A2

Código 1.3 - Notificação - Fase Nacional - PCT
(22) 18/03/2015
(30) 18/03/2014 EP 14305381.7
(51) G09F 9/305 (2006.01), F21V 8/00 (2006.01), G09F 13/04 (2006.01), G09F 23/00 (2006.01)
(54) GRADIENTE DE INTENSIDADE DE TEXTURIZAÇÃO DE CONDUTO DE LUZ PARA DISPOSITIVOS ELETRÔNICOS
(71) THOMSON LICENSING (FR)
(72) VINCENT MALLET, CHRISTOPHER MICHAEL WILLIAM PROCTOR
(85) 14/09/2016
(86) PCT US2015/021270 de 18/03/2015
(87) WO 2015/143047 de 24/09/2015
Publicação automática da admissibilidade da fase nacional depositado via PCT . Tratado de cooperação em matéria de Patentes, conforme Instrução Normativa nº 02, de 06/06/2017 publicada na RPI nº 2422, de 06/06/2017.

---

(21) BR 11 2016 021221-5 A2

Código 1.3 - Notificação - Fase Nacional - PCT
(22) 27/02/2015
(30) 18/03/2014 EP 14160445.4
(51) A47J 37/12 (2006.01)
(54) APARELHO PARA PREPARAR ALIMENTOS
(71) KONINKLIJKE PHILIPS N.V. (NL)
(72) MARCEL SLADECEK, DAVIDE BONACCORSO
(85) 14/09/2016
(86) PCT EP2015/054178 de 27/02/2015
(87) WO 2015/139934 de 24/09/2015
Publicação automática da admissibilidade da fase nacional depositado via PCT . Tratado de cooperação em matéria de Patentes, conforme Instrução Normativa nº 02, de 06/06/2017 publicada na RPI nº 2422, de 06/06/2017.

(21) BR 11 2016 021224-0 A2

Código 1.3 - Notificação - Fase Nacional - PCT
(22) 13/03/2015
(30) 14/03/2014 US 14/212,344
(51) C22C 14/00 (2006.01)
(54) ARTIGO DE LIGA DE TITÂNIO NANOESTRUTURADO E MÉTODO PARA FABRICAR UMA LIGA DE TITÂNIO NANOESTRUTURADA
(71) MANHATTAN SCIENTIFICS, INC. (US)
(72) GIAN COLOMBO, VENKATA ANUMALESETTY, GRAHAM MCINTOSH, YULIYA MARDAKHAYEVA
(85) 14/09/2016
(86) PCT US2015/020389 de 13/03/2015
(87) WO 2015/199769 de 30/12/2015
Publicação automática da admissibilidade da fase nacional depositado via PCT . Tratado de cooperação em matéria de Patentes, conforme Instrução Normativa nº 02, de 06/06/2017 publicada na RPI nº 2422, de 06/06/2017.

(21) BR 11 2016 021226-6 A2

Código 1.3 - Notificação - Fase Nacional - PCT
(22) 24/03/2015
(30) 25/03/2014 JP 2014-062128
(51) A61F 13/47 (2006.01), A61F 13/49 (2006.01), A61F 13/533 (2006.01)
(54) ARTIGO ABSORVENTE
(71) UNICHARM CORPORATION (JP)
(72) NORIHIRO TOKITA, HIROKI GOHDA
(85) 14/09/2016
(86) PCT JP2015/058943 de 24/03/2015
(87) WO 2015/146991 de 01/10/2015
Publicação automática da admissibilidade da fase nacional depositado via PCT . Tratado de cooperação em matéria de Patentes, conforme Instrução Normativa nº 02, de 06/06/2017 publicada na RPI nº 2422, de 06/06/2017.

(21) BR 11 2016 021234-7 A2

Código 1.3 - Notificação - Fase Nacional - PCT
(22) 30/10/2015
(30) 15/01/2015 CN 201510020861.0
(51) G09G 3/34 (2006.01), G09G 5/10 (2006.01)
(54) ?MÉTODO E DISPOSITIVO PARA AJUSTAR O BRILHO DE UM VISOR?
(71) XIAOMI INC. (CN)
(72) GUOSHENG LI, ANYU LIU, HUI DU
(85) 14/09/2016
(86) PCT CN2015/093404 de 30/10/2015
(87) WO 2016/112730 de 21/07/2016
Publicação automática da admissibilidade da fase nacional depositado via PCT . Tratado de cooperação em matéria de Patentes, conforme Instrução Normativa nº 02, de 06/06/2017 publicada na RPI nº 2422, de 06/06/2017.

(21) BR 11 2016 021235-5 A2

Código 1.3 - Notificação - Fase Nacional - PCT
(22) 30/10/2015
(30) 13/01/2015 CN 201510017636.1
(51) H04N 5/20 (2006.01)
(54) ?MÉTODO DE PROCESSAMENTO DE IMAGEM, E, DISPOSITIVO ELETRÔNICO?
(71) XIAOMI INC. (CN)
(72) ANYU LIU, GUOSHENG LI, HUI DU
(85) 14/09/2016
(86) PCT CN2015/093401 de 30/10/2015
(87) WO 2016/112729 de 21/07/2016
Publicação automática da admissibilidade da fase nacional depositado via PCT . Tratado de cooperação em matéria de Patentes, conforme Instrução Normativa nº 02, de 06/06/2017 publicada na RPI nº 2422, de 06/06/2017.

(21) BR 11 2016 021236-3 A2

Código 1.3 - Notificação - Fase Nacional - PCT
(22) 05/11/2015
(30) 26/12/2014 CN 201410835843.3
(51) H01R 13/66 (2006.01), H01R 13/713 (2006.01)
(54) ?MÉTODO E DISPOSITIVO PARA LIGAR OU DESLIGAR UM SOQUETE?
(71) XIAOMI INC. (CN)
(72) XIN LIU, YUE LIANG, ENXING HOU
(85) 14/09/2016
(86) PCT CN2015/093904 de 05/11/2015
(87) WO 2016/101713 de 30/06/2016
Publicação automática da admissibilidade da fase nacional depositado via PCT . Tratado de cooperação em matéria de Patentes, conforme Instrução Normativa nº 02, de 06/06/2017 publicada na RPI nº 2422, de 06/06/2017.

(21) BR 11 2016 021238-0 A2

Código 1.3 - Notificação - Fase Nacional - PCT
(22) 30/10/2015
(30) 15/01/2015 CN 201510020749.7
(51) G06F 3/0488 (2013.01)
(54) ?MÉTODO PARA DISPARAR UMA EXECUÇÃO DE UMA INSTRUÇÃO DE OPERAÇÃO, E, APARELHO?
(71) XIAOMI INC. (CN)
(72) HONG WEN, HUI LI, BAISHU LIAO
(85) 14/09/2016
(86) PCT CN2015/093407 de 30/10/2015
(87) WO 2016/112731 de 21/07/2016
Publicação automática da admissibilidade da fase nacional depositado via PCT . Tratado de cooperação em matéria de Patentes, conforme Instrução Normativa nº 02, de 06/06/2017 publicada na RPI nº 2422, de 06/06/2017.

(21) BR 11 2016 021239-8 A2

Código 1.3 - Notificação - Fase Nacional - PCT
(22) 30/10/2015
(30) 08/01/2015 CN 201510010144.X; 11/02/2015 CN 201510072593.7
(51) H04M 1/725 (2006.01), G09G 5/10 (2006.01)
(54) ?MÉTODO E APARELHO PARA AJUSTAR UM BRILHO DE UMA TELA?
(71) XIAOMI INC. (CN)
(72) GUOSHENG LI, ANYU LIU, SHANRONG LIU
(85) 14/09/2016
(86) PCT CN2015/093408 de 30/10/2015
(87) WO 2016/110145 de 14/07/2016
Publicação automática da admissibilidade da fase nacional depositado via PCT . Tratado de cooperação em matéria de Patentes, conforme Instrução Normativa nº 02, de 06/06/2017 publicada na RPI nº 2422, de 06/06/2017.

(21) BR 11 2016 021240-1 A2

Código 1.3 - Notificação - Fase Nacional - PCT
(22) 10/03/2015
(30) 14/03/2014 US 61/953,686; 14/07/2014 US 62/024,437; 09/03/2015 US 14/642,585
(51) H04W 28/02 (2009.01), H04L 12/813 (2013.01)
(54) CONTROLE DE ACESSO COM BASE NO FILTRO DE PACOTES
(71) QUALCOMM INCORPORATED (US)
(72) JUN WANG, GEORGE CHERIAN, MASAKAZU SHIROTA, SULI ZHAO, ALEKSANDAR GOGIC, GIRIDHAR DHATI MANDYAM, HARIS ZISIMOPOULOS, ROOZBEH ATARIUS, CHARLES NUNG LO
(85) 14/09/2016
(86) PCT US2015/019737 de 10/03/2015
(87) WO 2015/138472 de 17/09/2015
Publicação automática da admissibilidade da fase nacional depositado via PCT . Tratado de cooperação em matéria de Patentes, conforme Instrução Normativa nº 02, de 06/06/2017 publicada na RPI nº 2422, de 06/06/2017.

(21) BR 11 2016 021241-0 A2

Código 1.3 - Notificação - Fase Nacional - PCT
(22) 13/03/2015
(30) 14/03/2014 AU 2014900873
(51) A61K 8/73 (2006.01), A61Q 3/04 (2006.01), A61K 8/35 (2006.01), A61K 8/37 (2006.01), A61K 8/34 (2006.01)
(54) REMOVEDOR DE ESMALTE DE UNHAS
(71) ROCHELLE ROSEMARIE MERCADO (AU) , FIONA LEE REEVE (AU)
(72) ROCHELLE ROSEMARIE MERCADO, FIONA LEE REEVE
(85) 14/09/2016
(86) PCT AU2015/000138 de 13/03/2015
(87) WO 2015/135021 de 17/09/2015
Publicação automática da admissibilidade da fase nacional depositado via

PCT . Tratado de cooperação em matéria de Patentes, conforme Instrução Normativa nº 02, de 06/06/2017 publicada na RPI nº 2422, de 06/06/2017.

---

(21) BR 11 2016 021242-8 A2

Código 1.3 - Notificação - Fase Nacional - PCT
(22) 30/10/2015
(30) 25/03/2015 CN 2015101132328.3
(51) H05B 37/02 (2006.01)
(54) ?MÉTODO E DISPOSITIVO PARA CONTROLAR LUMINESCÊNCIA?
(71) XIAOMI INC. (CN)
(72) LIN LIU, HUI DU, JINGMIN FENG
(85) 14/09/2016
(86) PCT CN2015/093411 de 30/10/2015
(87) WO 2016/150164 de 29/09/2016
Publicação automática da admissibilidade da fase nacional depositado via PCT . Tratado de cooperação em matéria de Patentes, conforme Instrução Normativa nº 02, de 06/06/2017 publicada na RPI nº 2422, de 06/06/2017.

---

(21) BR 11 2016 021243-6 A2

Código 1.3 - Notificação - Fase Nacional - PCT
(22) 09/03/2015
(30) 14/03/2014 JP 2014-052292; 24/12/2014 JP 2014-260415
(51) B29C 63/00 (2006.01), B29C 63/02 (2006.01), B60R 13/00 (2006.01)
(54) MÉTODO DE APLICAÇÃO E FILME
(71) 3M INNOVATIVE PROPERTIES COMPANY (US)
(72) MASAYUKI KUBOTA, TAISHI TOKUNAGA, TAKAYOSHI FUJINO, KATSUNORI SAKAI, HIROKI WAKAMATSU
(85) 14/09/2016
(86) PCT US2015/019415 de 09/03/2015
(87) WO 2015/138304 de 17/09/2015
Publicação automática da admissibilidade da fase nacional depositado via PCT . Tratado de cooperação em matéria de Patentes, conforme Instrução Normativa nº 02, de 06/06/2017 publicada na RPI nº 2422, de 06/06/2017.

---

(21) BR 11 2016 021248-7 A2

Código 1.3 - Notificação - Fase Nacional - PCT
(22) 18/03/2015
(30) 19/03/2014 US 61/955.283; 17/03/2015 US 14/660.233
(51) A61L 2/20 (2006.01)
(54) MÉTODO DE DESCONTAMINAÇÃO POR PERÓXIDO DE HIDROGÊNIO VAPORIZADO DE BAIXA CONCENTRAÇÃO E SATURAÇÃO REFORÇADA
(71) STERIS INC. (US)
(72) PAUL A. WIGET, TIMOTHY W. MEILANDER, IAIN MCVEY
(85) 14/09/2016
(86) PCT US2015/021191 de 18/03/2015
(87) WO 2015/143008 de 24/09/2015
Publicação automática da admissibilidade da fase nacional depositado via

PCT . Tratado de cooperação em matéria de Patentes, conforme Instrução Normativa nº 02, de 06/06/2017 publicada na RPI nº 2422, de 06/06/2017.

---

(21) BR 11 2016 021250-9 A2

Código 1.3 - Notificação - Fase Nacional - PCT
(22) 03/03/2015
(30) 23/03/2014 US 61/969,215
(51) C07K 14/745 (2006.01)
(54) AUMENTO DA EXPRESSÃO DE PROTEÍNA RECOMBINANTE COM COBRE
(71) ADVANTECH BIOSCIENCE FARMACÊUTICA LTDA (BR/SP)
(72) SADETTIN SEYIT OZTURK, MATTHEW VERON CAPLE
(85) 14/09/2016
(86) PCT BR2015/000025 de 03/03/2015
(87) WO 2015/143512 de 01/10/2015
Publicação automática da admissibilidade da fase nacional depositado via PCT . Tratado de cooperação em matéria de Patentes, conforme Instrução Normativa nº 02, de 06/06/2017 publicada na RPI nº 2422, de 06/06/2017.

---

(21) BR 11 2016 021256-8 A2

Código 1.3 - Notificação - Fase Nacional - PCT
(22) 12/03/2015
(30) 18/03/2014 IT BO2014A000138
(51) A61F 13/15 (2006.01)
(54) DISPOSITIVO PARA DOBRAGEM DE AO MENOS UM TECIDO CONTÍNUO QUE AVANÇA AO LONGO DE UMA PLANTA PARA A PRODUÇÃO DE ARTIGOS HIGIÊNICOS ABSORVENTES
(71) GDM S.P.A. (IT)
(72) MATTEO PIANTONI, VALERIO SOLI
(85) 15/09/2016
(86) PCT IB2015/051817 de 12/03/2015
(87) WO 2015/140675 de 24/09/2015
Publicação automática da admissibilidade da fase nacional depositado via PCT . Tratado de cooperação em matéria de Patentes, conforme Instrução Normativa nº 02, de 06/06/2017 publicada na RPI nº 2422, de 06/06/2017.

---

(21) BR 11 2016 021257-6 A2

Código 1.3 - Notificação - Fase Nacional - PCT
(22) 19/03/2015
(30) 19/03/2014 US 61/955,661
(51) C07D 401/06 (2006.01), C07D 405/06 (2006.01), C07D 213/127 (2006.01), C07D 257/04 (2006.01)
(54) 2-(2,4-DIFLUOROFENIL-1,1-DIFLÚOR-1-(5-SUBSTITUÍDO-PIRIDIN-2-IL)-3-(1H-TETRAZOL-1-IL)PROPAN-2-ÓIS E PROCESSOS PARA PREPARAÇÃO DOS MESMOS
(71) VIAMET PHARMACEUTICALS, INC. (US)
(72) WILLIAM J. HOEKSTRA, DANIEL KNUEPPEL, JIM RENGA, GREG

	WHITEKER, MICHAEL T. SULLENBERGER (85) 15/09/2016 (86) PCT US2015/021519 de 19/03/2015 (87) WO 2015/143188 de 24/09/2015 Publicação automática da admissibilidade da fase nacional depositado via PCT . Tratado de cooperação em matéria de Patentes, conforme Instrução Normativa nº 02, de 06/06/2017 publicada na RPI nº 2422, de 06/06/2017.
(21) BR 11 2016 021260-6 A2	Código 1.3 - Notificação - Fase Nacional - PCT (22) 19/03/2015 (30) 19/03/2014 US 61/955,680 (51) C07D 401/06 (2006.01), C07D 257/04 (2006.01), C07D 403/06 (2006.01) (54) 2-(2,4-DIFLUOROFENIL)-1,1-DIFLUORO-1-(5-SUBSTITUÍDA-PIRIDIN-2-IL)-3-(1H-TETRAZOL-1-IL)PROPAN-2-OIS E PROCESSOS PARA A SUA PREPARAÇÃO (71) VIAMET PHARMACEUTICALS, INC. (US) (72) WILLIAM J. HOEKSTRA, NAKYEN CHOY, CARL DEAMICIS, DANIEL KNUEPPEL, JIM RENGA, MICHAEL T. SULLENBERGER, GREG WHITEKER, YUANMING ZHU, GARY D. GUSTAFSON (85) 15/09/2016 (86) PCT US2015/021527 de 19/03/2015 (87) WO 2015/143192 de 24/09/2015 Publicação automática da admissibilidade da fase nacional depositado via PCT . Tratado de cooperação em matéria de Patentes, conforme Instrução Normativa nº 02, de 06/06/2017 publicada na RPI nº 2422, de 06/06/2017.
(21) BR 11 2016 021264-9 A2	Código 1.3 - Notificação - Fase Nacional - PCT (22) 16/03/2015 (30) 24/03/2014 US 61/969,374 (51) C09G 1/04 (2006.01), C09G 1/16 (2006.01) (54) ENCERADORES DE PISO FORTIFICADOS COM EPÓXI (71) ROHM AND HAAS COMPANY (US) , DOW GLOBAL TECHNOLOGIES LLC (US) (72) AFUA SARPONG KARIKARI, PAUL MERCANDO, THEODORE TYSAK, CAROLINE WOELFLE-GUPTA (85) 15/09/2016 (86) PCT US2015/020681 de 16/03/2015 (87) WO 2015/148163 de 01/10/2015 Publicação automática da admissibilidade da fase nacional depositado via PCT . Tratado de cooperação em matéria de Patentes, conforme Instrução Normativa nº 02, de 06/06/2017 publicada na RPI nº 2422, de 06/06/2017.
(21) BR 11 2016 021265-7 A2	Código 1.3 - Notificação - Fase Nacional - PCT (22) 18/03/2015

(30) 22/03/2014 DE 10 2014 205 371.4
(51) E05B 81/20 (2014.01), E05B 81/14 (2014.01), E05B 81/22 (2014.01), E05B 85/10 (2014.01), E05B 81/06 (2014.01)
(54) DISPOSIÇÃO DE FECHADURA DE AUTOMÓVEL
(71) BROSE SCHLIESSSYSTEME GMBH & CO. KG (DE)
(72) RAINER WIRTHS
(85) 15/09/2016
(86) PCT EP2015/055676 de 18/03/2015
(87) WO 2015/144526 de 01/10/2015
Publicação automática da admissibilidade da fase nacional depositado via PCT . Tratado de cooperação em matéria de Patentes, conforme Instrução Normativa nº 02, de 06/06/2017 publicada na RPI nº 2422, de 06/06/2017.

---

(21) BR 11 2016 021275-4 A2

Código 1.3 - Notificação - Fase Nacional - PCT
(22) 25/03/2015
(30) 16/04/2014 US 14/254,549
(51) B65H 35/08 (2006.01)
(54) LÂMINA DE PERFURAÇÃO PARA PERFURAR PRODUTOS DE PAPEL
(71) KIMBERLY-CLARK WORLDWIDE, INC. (US)
(72) JAMES LEO BAGGOT, WALTER F. MONTGOMERY, KEVIN B. SARTAIN, MATTHEW ROBERT WILSON
(85) 15/09/2016
(86) PCT IB2015/052200 de 25/03/2015
(87) WO 2015/159168 de 22/10/2015
Publicação automática da admissibilidade da fase nacional depositado via PCT . Tratado de cooperação em matéria de Patentes, conforme Instrução Normativa nº 02, de 06/06/2017 publicada na RPI nº 2422, de 06/06/2017.

---

(21) BR 11 2016 021280-0 A2

Código 1.3 - Notificação - Fase Nacional - PCT
(22) 17/03/2015
(30) 17/03/2014 JP 2014-053583; 17/03/2014 JP 2014-054062
(51) G02B 6/36 (2006.01)
(54) MÉTODO DE MANUFATURA DE CONECTOR ÓPTICO, CONECTOR ÓPTICO, E DISPOSITIVO DE INSERÇÃO DE FIBRA ÓPTICA
(71) FUJIKURA LTD (JP) , NIPPON TELEGRAPH AND TELEPHONE CORPORATION (JP)
(72) TAKASHI YAMAGUCHI, TAKAHARU MATSUDA, HUNG HUU LUONG, KAZUHIRO TAKIZAWA, KEISUKE YONEDA, KAZUTOSHI TAKAMIZAWA, YUJI AOYAGI, KATSUSHI NAKAYACHI
(85) 15/09/2016
(86) PCT JP2015/057930 de 17/03/2015
(87) WO 2015/141691 de 24/09/2015
Publicação automática da admissibilidade da fase nacional depositado via PCT . Tratado de cooperação em matéria de Patentes, conforme Instrução

Normativa nº 02, de 06/06/2017 publicada na RPI nº 2422, de 06/06/2017.

---

(21) BR 11 2016 021281-9 A2

Código 1.3 - Notificação - Fase Nacional - PCT
(22) 19/03/2015
(30) 28/03/2014 US 61/971,667
(51) H01M 4/06 (2006.01), H01M 4/24 (2006.01), H01M 4/32 (2006.01), H01M 4/525 (2010.01), H01M 10/30 (2006.01), H01M 6/04 (2006.01)
(54) MATERIAL DE CÁTODO ELETROQUIMICAMENTE ATIVO DE ÓXIDO DE NÍQUEL EM CAMADAS BETA-DESLITIADO, E BATERIA QUE INCLUI O DITO MATERIAL
(71) DURACELL U.S. OPERATIONS, INC. (US)
(72) JENNIFER ANNE NELSON, DAVID LLOYD ANGLIN, MARIAROSA BRUNDU, PAUL ALBERT CHRISTIAN
(85) 15/09/2016
(86) PCT US2015/021381 de 19/03/2015
(87) WO 2015/148245 de 01/10/2015
Publicação automática da admissibilidade da fase nacional depositado via PCT . Tratado de cooperação em matéria de Patentes, conforme Instrução Normativa nº 02, de 06/06/2017 publicada na RPI nº 2422, de 06/06/2017.

---

(21) BR 11 2016 021282-7 A2

Código 1.3 - Notificação - Fase Nacional - PCT
(22) 19/03/2015
(30) 19/03/2014 US 61/955,532
(51) C07D 413/06 (2006.01), C07D 295/215 (2006.01), C07D 405/06 (2006.01), A61P 31/04 (2006.01)
(54) PROCESSO PARA A PREPARAÇÃO DO COMPOSTO ANTI- FÚNGICO
(71) VIAMET PHARMACEUTICALS, INC. (US) , THE UNITED STATES OF AMERICA, AS REPRESENTED BY THE SECRETARY, DEPARTMENT OF HEALTH & HUMAN SERVICES (US)
(72) WILLIAM J. HOEKSTRA, CHRISTOPHER M. YATES, MARK BEHNKE, ASAF ALIMARDANOV, SCOTT A. DAVID, DOUGLAS FRANKLIN FRY
(85) 15/09/2016
(86) PCT US2015/021464 de 19/03/2015
(87) WO 2015/143154 de 24/09/2015
Publicação automática da admissibilidade da fase nacional depositado via PCT . Tratado de cooperação em matéria de Patentes, conforme Instrução Normativa nº 02, de 06/06/2017 publicada na RPI nº 2422, de 06/06/2017.

---

(21) BR 11 2016 021285-1 A2

Código 1.3 - Notificação - Fase Nacional - PCT
(22) 28/04/2014
(51) G01V 3/00 (2006.01)
(54) MÉTODO DE TRANSMITIR ALARMES DE COLISÃO PARA DISPOSITIVOS REMOTOS, PROGRAMA DE COMPUTADOR ARMAZENADO EM UM MEIO DE ARMAZENAMENTO LEGÍVEL POR COMPUTADOR NÃO

TRANSITÓRIO, E, APARELHO DE TRANSMITIR ALARMES DE COLISÃO PARA DISPOSITIVOS REMOTOS
(71) HALLIBURTON ENERGY SERVICES, INC. (US)
(72) JEREMY ALEXANDER GREENWOOD, INDRA DUTTA, KARTHIK BALASUBRAMANIAN
(85) 15/09/2016
(86) PCT US2014/035650 de 28/04/2014
(87) WO 2015/167424 de 05/11/2015
Publicação automática da admissibilidade da fase nacional depositado via PCT . Tratado de cooperação em matéria de Patentes, conforme Instrução Normativa nº 02, de 06/06/2017 publicada na RPI nº 2422, de 06/06/2017.

---

(21) BR 11 2016 021286-0 A2

Código 1.3 - Notificação - Fase Nacional - PCT
(22) 16/03/2015
(30) 17/03/2014 EP 14160190.6
(51) C10G 2/00 (2006.01), B01J 37/18 (2006.01), B01J 19/00 (2006.01), B01J 23/75 (2006.01), B01J 35/00 (2006.01)
(54) ?MÉTODO PARA A PARTIDA E A OPERAÇÃO DE UM REATOR DE FISCHER-TROPSCH?
(71) SHELL INTERNATIONALE RESEARCH MAATSCHAPPIJ B.V. (NL)
(72) GERRIT LEENDERT BEZEMER, CAROLUS MATTHIAS ANNA MARIA MESTERS, JOHAN PETER DEN BREEJEN
(85) 15/09/2016
(86) PCT EP2015/055421 de 16/03/2015
(87) WO 2015/140099 de 24/09/2015
Publicação automática da admissibilidade da fase nacional depositado via PCT . Tratado de cooperação em matéria de Patentes, conforme Instrução Normativa nº 02, de 06/06/2017 publicada na RPI nº 2422, de 06/06/2017.

---

(21) BR 11 2016 021288-6 A2

Código 1.3 - Notificação - Fase Nacional - PCT
(22) 23/12/2014
(30) 28/04/2014 US 61/985,338
(51) H04W 64/00 (2009.01), H04W 88/02 (2009.01)
(54) MÉTODO, APARELHO E SISTEMA PARA A MEDIÇÃO DE UMA POSIÇÃO DE UM EQUIPAMENTO DE USUÁRIO EM UMA REDE SEM FIOS
(71) INTEL IP CORPORATION (US)
(72) RUI HUANG, YANG TANG
(85) 15/09/2016
(86) PCT US2014/072166 de 23/12/2014
(87) WO 2015/167617 de 05/11/2015
Publicação automática da admissibilidade da fase nacional depositado via PCT . Tratado de cooperação em matéria de Patentes, conforme Instrução Normativa nº 02, de 06/06/2017 publicada na RPI nº 2422, de 06/06/2017.

(21) BR 11 2016 021289-4 A2

Código 1.3 - Notificação - Fase Nacional - PCT
(22) 17/03/2015
(30) 17/03/2014 NL 1040728; 10/10/2014 NL 1040991
(51) G01N 29/07 (2006.01), G01N 29/24 (2006.01), G01N 29/34 (2006.01)
(54) SISTEMA E MÉTODO PARA INSPEÇÃO DE TRILHO ULTRASSÔNICO MÓVEL
(71) SONIMEX B.V. (NL)
(72) PIETER BESTEBREURTJE
(85) 15/09/2016
(86) PCT NL2015/000012 de 17/03/2015
(87) WO 2015/142163 de 24/09/2015
Publicação automática da admissibilidade da fase nacional depositado via PCT . Tratado de cooperação em matéria de Patentes, conforme Instrução Normativa nº 02, de 06/06/2017 publicada na RPI nº 2422, de 06/06/2017.

(21) BR 11 2016 021290-8 A2

Código 1.3 - Notificação - Fase Nacional - PCT
(22) 18/03/2015
(30) 27/03/2014 US 61/970,926
(51) C10M 133/40 (2006.01), C10M 169/04 (2006.01), C10M 133/08 (2006.01), C10M 133/10 (2006.01), C10M 133/14 (2006.01), C10N 30/04 (2006.01), C10N 40/25 (2006.01)
(54) DISPERSANTE ADEQUADO PARA FORMULAÇÕES DE LUBRIFICANTE
(71) DOW GLOBAL TECHNOLOGIES LLC (US)
(72) CYNTHIA PIERRE, EDWARD D. DAUGS, PAUL R. ELOWE
(85) 15/09/2016
(86) PCT US2015/021134 de 18/03/2015
(87) WO 2015/148192 de 01/10/2015
Publicação automática da admissibilidade da fase nacional depositado via PCT . Tratado de cooperação em matéria de Patentes, conforme Instrução Normativa nº 02, de 06/06/2017 publicada na RPI nº 2422, de 06/06/2017.

(21) BR 11 2016 021296-7 A2

Código 1.3 - Notificação - Fase Nacional - PCT
(22) 02/04/2015
(30) 03/04/2014 EP 14163399.0
(51) A61K 47/18 (2006.01), A61K 9/00 (2006.01), A61M 11/00 (2006.01)
(54) NEBULIZAÇÃO DE IMUNOGLOBULINA
(71) CSL BEHRING AG (CH) , PARI PHARMA GMBH (DE) , MEDIZINISCHE HOCHSCHULE HANNOVER (DE)
(72) CÉDRIC PIERRE VONARBURG, KARIN STEINFUEHRER, ULRICH BAUMANN
(85) 15/09/2016
(86) PCT EP2015/057285 de 02/04/2015
(87) WO 2015/150510 de 08/10/2015
Publicação automática da admissibilidade da fase nacional depositado via

PCT . Tratado de cooperação em matéria de Patentes, conforme Instrução Normativa nº 02, de 06/06/2017 publicada na RPI nº 2422, de 06/06/2017.

---

(21) BR 11 2016 021297-5 A2

Código 1.3 - Notificação - Fase Nacional - PCT
(22) 05/05/2014
(51) C09K 8/52 (2006.01), C09K 8/524 (2006.01)
(54) MÉTODO DE INIBIR A FORMAÇÃO DE AGLOMERADOS DE HIDRATOS E COMPOSIÇÃO
(71) MULTI-CHEM GROUP, LLC. (US)
(72) LIANGWEI QU, FUNIAN ZHAO, YANQIU SUN, CURTIS CONKLE, ERICK J. ACOSTA
(85) 15/09/2016
(86) PCT US2014/036738 de 05/05/2014
(87) WO 2015/171104 de 12/11/2015
Publicação automática da admissibilidade da fase nacional depositado via PCT . Tratado de cooperação em matéria de Patentes, conforme Instrução Normativa nº 02, de 06/06/2017 publicada na RPI nº 2422, de 06/06/2017.

---

(21) BR 11 2016 021300-9 A2

Código 1.3 - Notificação - Fase Nacional - PCT
(22) 05/05/2014
(51) C09K 8/52 (2006.01)
(54) MÉTODO PARA INIBIR A FORMAÇÃO DE AGLOMERADOS DE HIDRATOS E COMPOSIÇÃO
(71) MULTI-CHEM GROUP, LLC. (US)
(72) LIANGWEI QU, YANQIU SUN, FUNIAN ZHAO, ERICK J. ACOSTA
(85) 15/09/2016
(86) PCT US2014/036747 de 05/05/2014
(87) WO 2015/171106 de 12/11/2015
Publicação automática da admissibilidade da fase nacional depositado via PCT . Tratado de cooperação em matéria de Patentes, conforme Instrução Normativa nº 02, de 06/06/2017 publicada na RPI nº 2422, de 06/06/2017.

---

(21) BR 11 2016 021301-7 A2

Código 1.3 - Notificação - Fase Nacional - PCT
(22) 24/04/2015
(30) 25/04/2014 US 61/984,673
(51) H04W 36/30 (2009.01), H04W 36/04 (2009.01)
(54) EQUIPAMENTO DE USUÁRIO E MÉTODOS PARA A INICIAÇÃO DE TRANSFERÊNCIA
(71) INTEL IP CORPORATION (US)
(72) CANDY YIU
(85) 15/09/2016
(86) PCT US2015/027471 de 24/04/2015
(87) WO 2015/164712 de 29/10/2015
Publicação automática da admissibilidade da fase nacional depositado via

PCT . Tratado de cooperação em matéria de Patentes, conforme Instrução Normativa nº 02, de 06/06/2017 publicada na RPI nº 2422, de 06/06/2017.

---

(21) BR 11 2016 021302-5 A2

Código 1.3 - Notificação - Fase Nacional - PCT
(22) 22/12/2014
(30) 29/05/2014 US 62/004,536
(51) B23F 21/16 (2006.01), B23F 5/22 (2006.01), B23F 15/00 (2006.01), F16H 55/08 (2006.01)
(54) APARELHO DE FRESAGEM DE ENGRENAGEM E MÉTODO PARA PRODUZIR UMA ENGRENAGEM
(71) EATON CORPORATION (US)
(72) BENJAMIN STEPHEN SHEEN
(85) 15/09/2016
(86) PCT US2014/071899 de 22/12/2014
(87) WO 2015/183342 de 03/12/2015
Publicação automática da admissibilidade da fase nacional depositado via PCT . Tratado de cooperação em matéria de Patentes, conforme Instrução Normativa nº 02, de 06/06/2017 publicada na RPI nº 2422, de 06/06/2017.

---

(21) BR 11 2016 021303-3 A2

Código 1.3 - Notificação - Fase Nacional - PCT
(22) 17/03/2015
(30) 18/03/2014 AU 2014900932
(51) A01N 55/10 (2006.01), A23L 3/358 (2006.01)
(54) MÉTODO DE CONTROLE DE INSETOS EM ALIMENTOS ARMAZENADOS, FORMULAÇÕES INSETICIDAS SÓLIDAS, E ALIMENTO
(71) PB IP LTD (AU)
(72) YONGLIN REN, MANJREE AGARWAL
(85) 15/09/2016
(86) PCT AU2015/050110 de 17/03/2015
(87) WO 2015/139084 de 24/09/2015
Publicação automática da admissibilidade da fase nacional depositado via PCT . Tratado de cooperação em matéria de Patentes, conforme Instrução Normativa nº 02, de 06/06/2017 publicada na RPI nº 2422, de 06/06/2017.

---

(21) BR 11 2016 021304-1 A2

Código 1.3 - Notificação - Fase Nacional - PCT
(22) 23/03/2015
(30) 27/03/2014 US 14/227,419
(51) H04L 29/06 (2006.01), H04L 9/08 (2006.01), H04L 9/32 (2006.01), H04W 12/04 (2009.01)
(54) TÉCNICAS PARA OPERAR UM SERVIÇO COM TOKENS DE AUTENTICAÇÃO GERADOS POR MÁQUINA
(71) MICROSOFT TECHNOLOGY LICENSING, LLC (US)
(72) LUKE SCHOEN, SANTOSH KUMAR, RAJALAKSHMI DANI, SIDDHARTHA MATHUR, SHANE BRADY, RAMESH ARIMILLI, DAVID

HETHERINGTON, VIKAS AHUJA
(85) 15/09/2016
(86) PCT US2015/021919 de 23/03/2015
(87) WO 2015/148331 de 01/10/2015
Publicação automática da admissibilidade da fase nacional depositado via PCT . Tratado de cooperação em matéria de Patentes, conforme Instrução Normativa nº 02, de 06/06/2017 publicada na RPI nº 2422, de 06/06/2017.

---

(21) BR 11 2016 021305-0 A2

Código 1.3 - Notificação - Fase Nacional - PCT
(22) 20/03/2015
(30) 20/03/2014 US 61/968297
(51) G01N 33/58 (2006.01)
(54) MÉTODO PARA DETERMINAR A FRAÇÃO DE UMA PROTEÍNA GLICADA EM UMA AMOSTRA, CONJUNTO DE REAGENTES PARA UM ENSAIO LOCI, E, DISPOSITIVO DE FLUXO LATERAL
(71) BIO-RAD LABORATORIES, INC. (US)
(72) VICTOR MANNEH, SERGEI SVAROVSKY, ANTHONY PRESTIGIACOMO
(85) 15/09/2016
(86) PCT US2015/021865 de 20/03/2015
(87) WO 2015/143394 de 24/09/2015
Publicação automática da admissibilidade da fase nacional depositado via PCT . Tratado de cooperação em matéria de Patentes, conforme Instrução Normativa nº 02, de 06/06/2017 publicada na RPI nº 2422, de 06/06/2017.

---

(21) BR 11 2016 021306-8 A2

Código 1.3 - Notificação - Fase Nacional - PCT
(22) 16/12/2015
(30) 17/12/2014 EP PCT/EP2014/078344
(51) B25B 25/00 (2006.01), B65D 63/06 (2006.01), B65B 13/02 (2006.01), B65B 13/34 (2006.01), B65D 63/08 (2006.01), B65D 63/04 (2006.01), B21D 39/03 (2006.01)
(54) FERRAMENTA PARA MONTAGEM DE UM GRAMPO DE TENSÃO
(71) OETIKER SCHWEIZ AG (CH)
(72) ROBERT SEELOS, NELSON DE VITTORI, PETER STEINER
(85) 15/09/2016
(86) PCT EP2015/079988 de 16/12/2015
(87) WO 2016/096983 de 23/06/2016
Publicação automática da admissibilidade da fase nacional depositado via PCT . Tratado de cooperação em matéria de Patentes, conforme Instrução Normativa nº 02, de 06/06/2017 publicada na RPI nº 2422, de 06/06/2017.

---

(21) BR 11 2016 021307-6 A2

Código 1.3 - Notificação - Fase Nacional - PCT
(22) 27/03/2015
(30) 31/03/2014 CN PCT/CN2014/074371; 27/06/2014 EP 14174651.1
(51) C09D 5/00 (2006.01)

(54) COMPOSIÇÃO PARA FORMAR UM REVESTIMENTO NA PARTE SUPERIOR DE UM SUBSTRATO, CAMADA DE REVESTIMENTO, MÉTODO PARA FORMAR UM REVESTIMENTO ANTI-IMPRESSÃO DIGITAL NA PARTE SUPERIOR DE UM SUBSTRATO, MÉTODO PARA DIFUSÃO E DESBOTAMENTO DE IMPRESSÕES DIGITAIS, MÉTODOS PARA AVALIAR E MELHORAR O DESEMPENHO ANTI- IMPRESSÃO DIGITAL DE UMA CAMADA DE REVESTIMENTO, E ARTIGO
(71) AKZO NOBEL COATINGS INTERNATIONAL B.V. (NL)
(72) JEN SHUENG TIANG, JUNBIAO LU
(85) 15/09/2016
(86) PCT EP2015/056671 de 27/03/2015
(87) WO 2015/150244 de 08/10/2015
Publicação automática da admissibilidade da fase nacional depositado via PCT . Tratado de cooperação em matéria de Patentes, conforme Instrução Normativa nº 02, de 06/06/2017 publicada na RPI nº 2422, de 06/06/2017.

---

(21) BR 11 2016 021308-4 A2

Código 1.3 - Notificação - Fase Nacional - PCT
(22) 18/03/2015
(30) 19/03/2014 KR 10-2014-0031912
(51) A43B 7/06 (2006.01), A43B 13/20 (2006.01)
(54) PLACA DE VÁLVULA DE RETENÇÃO PARA SAPATOS
(71) GOPASS CO., LTD. (KR) , SOO HYUN PARK (KR)
(72) SOO HYUN PARK, SOO HWAN PARK
(85) 15/09/2016
(86) PCT KR2015/002625 de 18/03/2015
(87) WO 2015/142052 de 24/09/2015
Publicação automática da admissibilidade da fase nacional depositado via PCT . Tratado de cooperação em matéria de Patentes, conforme Instrução Normativa nº 02, de 06/06/2017 publicada na RPI nº 2422, de 06/06/2017.

---

(21) BR 11 2016 021309-2 A2

Código 1.3 - Notificação - Fase Nacional - PCT
(22) 11/07/2014
(51) G01N 33/10 (2006.01), G01N 11/06 (2006.01), C12Q 1/40 (2006.01)
(54) MÉTODO PARA DETECÇÃO DE ALFA-AMILASE EM AÇÚCARES OU INTERMEDIÁRIOS
(71) PROZYN INDUSTRIA E COMERCIO LTDA (BR/SP)
(72) JADYR MENDES DE OLIVEIRA, MAURICIO SERGIO ESTELLER, RAFAEL FERRAZ ALVES, RAFAEL DE ARAÚJO BORGES
(85) 15/09/2016
(86) PCT BR2014/000228 de 11/07/2014
(87) WO 2016/004488 de 14/01/2016
Publicação automática da admissibilidade da fase nacional depositado via PCT . Tratado de cooperação em matéria de Patentes, conforme Instrução Normativa nº 02, de 06/06/2017 publicada na RPI nº 2422, de 06/06/2017.

(21) BR 11 2016 021310-6 A2

Código 1.3 - Notificação - Fase Nacional - PCT
(22) 21/04/2015
(30) 22/04/2014 JP 2014-088616
(51) C22C 21/00 (2006.01), B23K 20/04 (2006.01), C22F 1/05 (2006.01), C23C 26/00 (2006.01), F28F 19/06 (2006.01), F28F 21/08 (2006.01), C22F 1/00 (2006.01)
(54) MATERIAL DE REVESTIMENTO DE ALUMÍNIO, MATERIAL DE REVESTIMENTO DE ALUMÍNIO PARA TROCADORES DE CALOR, MÉTODO PARA PRODUZIR O MATERIAL DE REVESTIMENTO DE ALUMÍNIO, TROCADOR DE CALOR DE ALUMÍNIO, E MÉTODO PARA PRODUZIR O TROCADOR DE CALOR DE ALUMÍNIO
(71) UACJ CORPORATION (JP)
(72) KAZUKO TERAYAMA, YOSHIYUKI OYA, TAKATOSHI SHIMADA
(85) 15/09/2016
(86) PCT JP2015/002165 de 21/04/2015
(87) WO 2015/162911 de 29/10/2015
Publicação automática da admissibilidade da fase nacional depositado via PCT . Tratado de cooperação em matéria de Patentes, conforme Instrução Normativa nº 02, de 06/06/2017 publicada na RPI nº 2422, de 06/06/2017.

(21) BR 11 2016 021312-2 A2

Código 1.3 - Notificação - Fase Nacional - PCT
(22) 17/03/2015
(30) 20/03/2014 US 14/220,682
(51) A61B 5/20 (2006.01)
(54) MÉTODOS DE MONITORAMENTO DE EXERCÍCIOS, PROGRAMA DE COMPUTADOR, E SISTEMA PARA MONITORAR EXERCÍCIOS
(71) Q-TEC SYSTEMS LLC (US)
(72) ROGER, J. QUY
(85) 15/09/2016
(86) PCT US2015/020919 de 17/03/2015
(87) WO 2015/142817 de 24/09/2015
Publicação automática da admissibilidade da fase nacional depositado via PCT . Tratado de cooperação em matéria de Patentes, conforme Instrução Normativa nº 02, de 06/06/2017 publicada na RPI nº 2422, de 06/06/2017.

(21) BR 11 2016 021318-1 A2

Código 1.3 - Notificação - Fase Nacional - PCT
(22) 06/03/2015
(30) 20/03/2014 GB 1404982.9; 20/03/2014 GB 1404985.2
(51) A45D 20/50 (2006.01), A45D 20/12 (2006.01), A46B 9/02 (2006.01)
(54) ACESSÓRIO PARA APARELHO PORTÁTIL
(71) DYSON TECHNOLOGY LIMITED (GB)
(72) ALASDAIR MACLAINE
(85) 15/09/2016

(86) PCT GB2015/050659 de 06/03/2015
(87) WO 2015/140506 de 24/09/2015
Publicação automática da admissibilidade da fase nacional depositado via PCT . Tratado de cooperação em matéria de Patentes, conforme Instrução Normativa nº 02, de 06/06/2017 publicada na RPI nº 2422, de 06/06/2017.

---

(21) BR 11 2016 021319-0 A2

Código 1.3 - Notificação - Fase Nacional - PCT
(22) 17/02/2015
(30) 18/03/2014 JP 2014-054521
(51) G01G 19/387 (2006.01), B65G 27/16 (2006.01), B65G 47/14 (2006.01)
(54) DISPOSITIVO DE ALIMENTAÇÃO DE DISPERSÃO E DISPOSITIVO DE PESAGEM EM COMBINAÇÃO
(71) ISHIDA CO., LTD. (JP)
(72) TOSHIHARU KAGEYAMA, YUJI OKAMOTO
(85) 15/09/2016
(86) PCT JP2015/054330 de 17/02/2015
(87) WO 2015/141358 de 24/09/2015
Publicação automática da admissibilidade da fase nacional depositado via PCT . Tratado de cooperação em matéria de Patentes, conforme Instrução Normativa nº 02, de 06/06/2017 publicada na RPI nº 2422, de 06/06/2017.

---

(21) BR 11 2016 021325-4 A2

Código 1.3 - Notificação - Fase Nacional - PCT
(22) 17/03/2015
(30) 19/03/2014 JP 2014-057223
(51) C22C 21/00 (2006.01), B21B 1/46 (2006.01), B21B 3/00 (2006.01), B22D 11/06 (2006.01), C22F 1/04 (2006.01), F28F 21/08 (2006.01), C22F 1/00 (2006.01)
(54) MATERIAL DE ALETA DE LIGA DE ALUMÍNIO PARA TROCADORES DE CALOR, MÉTODO PARA PRODUZIR UM MATERIAL DE ALETA DE LIGA DE ALUMÍNIO PARA TROCADORES DE CALOR, E, TROCADOR DE CALOR AUTOMOTIVO
(71) UACJ CORPORATION (JP)
(72) ATSUSHI FUKUMOTO, JUNICHI MOCHIZUKI, AKIO NIIKURA
(85) 15/09/2016
(86) PCT JP2015/057961 de 17/03/2015
(87) WO 2015/141698 de 24/09/2015
Publicação automática da admissibilidade da fase nacional depositado via PCT . Tratado de cooperação em matéria de Patentes, conforme Instrução Normativa nº 02, de 06/06/2017 publicada na RPI nº 2422, de 06/06/2017.

---

(21) BR 11 2016 021327-0 A2

Código 1.3 - Notificação - Fase Nacional - PCT
(22) 13/03/2015
(30) 18/03/2014 US 61/954664
(51) H04W 52/32 (2009.01), H04W 52/38 (2009.01), H04W 56/00 (2009.01),

H04W 84/18 (2009.01), H04L 27/26 (2006.01), H04W 76/02 (2009.01), H04W 92/18 (2009.01)
(54) MÉTODO PARA ESTABELECER UMA POTÊNCIA DE UM SINAL DE SINCRONIZAÇÃO DE DISPOSITIVO A DISPOSITIVO SECUNDÁRIO, DISPOSITIVO SEM FIO, MÉTODO PARA DETERMINAR E TRANSMITIR UM DE UM DESVIO DE POTÊNCIA E UM LIMIAR DE POTÊNCIA PARA UM DISPOSITIVO SEM FIO, E, NÓ DE REDE
(71) TELEFONAKTIEBOLAGET LM ERICSSON (PUBL) (SE)
(72) ZHENSHAN ZHAO, STEFANO SORRENTINO
(85) 15/09/2016
(86) PCT SE2015/050287 de 13/03/2015
(87) WO 2015/142251 de 24/09/2015
Publicação automática da admissibilidade da fase nacional depositado via PCT . Tratado de cooperação em matéria de Patentes, conforme Instrução Normativa nº 02, de 06/06/2017 publicada na RPI nº 2422, de 06/06/2017.

---

(21) BR 11 2016 021329-7 A2

Código 1.3 - Notificação - Fase Nacional - PCT
(22) 12/03/2015
(30) 24/03/2014 JP 2014-060644
(51) H04N 19/70 (2014.01), H04N 19/30 (2014.01)
(54) APARELHOS E MÉTODOS DE CODIFICAÇÃO E DE DECODIFICAÇÃO DE IMAGEM, E, MEIO LEGÍVEL POR COMPUTADOR NÃO TRANSITÓRIO
(71) SONY CORPORATION (JP)
(72) OHJI NAKAGAMI, SHINOBU HATTORI
(85) 15/09/2016
(86) PCT JP2015/001397 de 12/03/2015
(87) WO 2015/146051 de 01/10/2015
Publicação automática da admissibilidade da fase nacional depositado via PCT . Tratado de cooperação em matéria de Patentes, conforme Instrução Normativa nº 02, de 06/06/2017 publicada na RPI nº 2422, de 06/06/2017.

---

(21) BR 11 2016 021333-5 A2

Código 1.3 - Notificação - Fase Nacional - PCT
(22) 20/03/2015
(30) 20/03/2014 DE 102014205195.9
(51) F03D 1/06 (2006.01)
(54) PÁ DE ROTOR DE USINA DE ENERGIA EÓLICA, CONEXÃO DE PÁ DE ROTOR DE USINA DE ENERGIA EÓLICA, MÉTODO PARA PRODUZIR UMA PÁ DE ROTOR DE USINA DE ENERGIA EÓLICA, E, USINA DE ENERGIA EÓLICA
(71) WOBBEN PROPERTIES GMBH (DE)
(72) ALEXANDER HOFFMANN
(85) 15/09/2016
(86) PCT EP2015/055925 de 20/03/2015
(87) WO 2015/140295 de 24/09/2015

Publicação automática da admissibilidade da fase nacional depositado via PCT . Tratado de cooperação em matéria de Patentes, conforme Instrução Normativa nº 02, de 06/06/2017 publicada na RPI nº 2422, de 06/06/2017.

---

(21) BR 11 2016 021334-3 A2

Código 1.3 - Notificação - Fase Nacional - PCT
(22) 25/02/2015
(30) 10/04/2014 US 61/977,773; 30/04/2014 US 14/265,799
(51) A61B 18/02 (2006.01)
(54) RESERVATÓRIO DE INFLUXO OU VÁLVULA DE CANISTER
(71) CHANNEL MEDSYSTEMS, INC. (US)
(72) DANIEL R. BURNETT, RIC COTE, WILLIAM W. MALECKI, BRIAN M. NEIL, DAVID BEAULIEU, BENJAMIN D. VOILES, VINCENT LOPRESTI
(85) 15/09/2016
(86) PCT US2015/017585 de 25/02/2015
(87) WO 2015/156914 de 15/10/2015
Publicação automática da admissibilidade da fase nacional depositado via PCT . Tratado de cooperação em matéria de Patentes, conforme Instrução Normativa nº 02, de 06/06/2017 publicada na RPI nº 2422, de 06/06/2017.

---

(21) BR 11 2016 021335-1 A2

Código 1.3 - Notificação - Fase Nacional - PCT
(22) 12/03/2015
(30) 18/03/2014 US 61/954.774
(51) G02B 6/44 (2006.01)
(54) ?REVESTIMENTO PARA UM CABO DE FIBRA ÓPTICA?
(71) CORNING OPTICAL COMMUNICATIONS LLC (US)
(72) ANNE GERMAINE BRINGUIER, BRANDON ROBERT WILLIAMSON
(85) 15/09/2016
(86) PCT US2015/020082 de 12/03/2015
(87) WO 2015/142604 de 24/09/2015
Publicação automática da admissibilidade da fase nacional depositado via PCT . Tratado de cooperação em matéria de Patentes, conforme Instrução Normativa nº 02, de 06/06/2017 publicada na RPI nº 2422, de 06/06/2017.

---

(21) BR 11 2016 021346-7 A2

Código 1.3 - Notificação - Fase Nacional - PCT
(22) 13/03/2015
(30) 17/03/2014 JP 2014-052943
(51) G06F 12/00 (2006.01), H04N 1/00 (2006.01)
(54) SISTEMA PARA PROCESSAMENTO DE INFORMAÇÃO, MÉTODO PARA CONTROLE DE PROCESSO DE DADOS, PROGRAMA E MÍDIA DE GRAVAÇÃO
(71) RICOH COMPANY, LTD. (JP)
(72) BIN RYUU
(85) 15/09/2016
(86) PCT JP2015/058392 de 13/03/2015

(87) WO 2015/141815 de 24/09/2015
Publicação automática da admissibilidade da fase nacional depositado via PCT . Tratado de cooperação em matéria de Patentes, conforme Instrução Normativa nº 02, de 06/06/2017 publicada na RPI nº 2422, de 06/06/2017.

---

(21) BR 11 2016 021347-5 A2

Código 1.3 - Notificação - Fase Nacional - PCT
(22) 02/02/2015
(30) 18/03/2014 JP 2014-055662; 24/07/2014 JP 2014-151057
(51) G03G 9/08 (2006.01), G03G 9/087 (2006.01)
(54) TONER, APARELHO DE FORMAÇÃO DE IMAGEM, MÉTODO DE FORMAÇÃO DE IMAGEM, E CARTUCHO DE PROCESSO
(71) RICOH COMPANY, LTD. (JP)
(72) TATSUYA DAN, TOHRU MORIYA, TOMOMI SUZUKI, KOHTAROH OGINO
(85) 15/09/2016
(86) PCT JP2015/053319 de 02/02/2015
(87) WO 2015/141321 de 24/09/2015
Publicação automática da admissibilidade da fase nacional depositado via PCT . Tratado de cooperação em matéria de Patentes, conforme Instrução Normativa nº 02, de 06/06/2017 publicada na RPI nº 2422, de 06/06/2017.

---

(21) BR 11 2016 021349-1 A2

Código 1.3 - Notificação - Fase Nacional - PCT
(22) 07/04/2015
(30) 08/04/2014 FR 1400848; 16/07/2014 FR 1401591
(51) A61F 13/62 (2006.01), A44B 18/00 (2006.01), B32B 5/26 (2006.01), D04H 13/00 (2006.01)
(54) PROCESSO PARA ESTABELECER UM APERTO DESENVOLVIDO POR UM ESTRATIFICADO E ESTRATIFICADO OBTIDO PELO PROCESSO
(71) APLIX (FR)
(72) NATHALIE MOINARD, THIERRY MARCHE
(85) 16/09/2016
(86) PCT EP2015/057441 de 07/04/2015
(87) WO 2015/155150 de 15/10/2015
Publicação automática da admissibilidade da fase nacional depositado via PCT . Tratado de cooperação em matéria de Patentes, conforme Instrução Normativa nº 02, de 06/06/2017 publicada na RPI nº 2422, de 06/06/2017.

---

(21) BR 11 2016 021355-6 A2

Código 1.3 - Notificação - Fase Nacional - PCT
(22) 17/03/2015
(30) 17/03/2014 FR 1452188
(51) G01F 1/69 (2006.01), G01K 1/08 (2006.01), G01K 7/16 (2006.01), G01K 13/02 (2006.01), H01C 1/028 (2006.01), H01B 3/08 (2006.01)
(54) MÉTODO DE FABRICAÇÃO DE UM ELEMENTO SENSÍVEL A UM PARÂMETRO FÍSICO DE UM FLUXO DE FLUIDO E ELEMENTO SENSÍVEL CORRESPONDENTE

(71) AUXITROL S.A. (FR)
(72) CHRISTIAN GRAS, CATHERINE DONAT
(85) 16/09/2016
(86) PCT EP2015/055583 de 17/03/2015
(87) WO 2015/140182 de 24/09/2015
Publicação automática da admissibilidade da fase nacional depositado via PCT . Tratado de cooperação em matéria de Patentes, conforme Instrução Normativa nº 02, de 06/06/2017 publicada na RPI nº 2422, de 06/06/2017.

---

(21) BR 11 2016 021356-4 A2

Código 1.3 - Notificação - Fase Nacional - PCT
(22) 18/12/2014
(51) C22C 38/00 (2006.01), C21D 8/02 (2006.01), C22C 38/04 (2006.01), C22C 38/60 (2006.01)
(54) AÇO, TANQUE DE LASTRO E PORÃO DE NAVIO USANDO O MESMO, E NAVIO FORNECIDO COM TANQUE DE LASTRO OU PORÃO
(71) NIPPON STEEL & SUMITOMO METAL CORPORATION (JP)
(72) KAZUYUKI KASHIMA, KIYONOBU SUGAE, TAKAYUKI KAMIMURA, HIDEAKI MIYUKI
(85) 16/09/2016
(86) PCT JP2014/083610 de 18/12/2014
(87) WO 2016/098234 de 23/06/2016
Publicação automática da admissibilidade da fase nacional depositado via PCT . Tratado de cooperação em matéria de Patentes, conforme Instrução Normativa nº 02, de 06/06/2017 publicada na RPI nº 2422, de 06/06/2017.

---

(21) BR 11 2016 021358-0 A2

Código 1.3 - Notificação - Fase Nacional - PCT
(22) 24/03/2015
(30) 26/03/2014 EP 14161750.6
(51) C08F 4/651 (2006.01), C08F 10/00 (2006.01)
(54) COMPONENTES CATALISADORES PARA POLIMERIZAÇÃO DE OLEFINAS
(71) BASELL POLIOLEFINE ITALIA S.R.L. (IT)
(72) ALESSANDRO MIGNOGNA, GIAMPIERO MORINI
(85) 16/09/2016
(86) PCT EP2015/056198 de 24/03/2015
(87) WO 2015/144668 de 01/10/2015
Publicação automática da admissibilidade da fase nacional depositado via PCT . Tratado de cooperação em matéria de Patentes, conforme Instrução Normativa nº 02, de 06/06/2017 publicada na RPI nº 2422, de 06/06/2017.

---

(21) BR 11 2016 021359-9 A2

Código 1.3 - Notificação - Fase Nacional - PCT
(22) 17/03/2015
(30) 17/03/2014 IT MI2014U000106
(51) E03B 7/07 (2006.01), F16L 37/107 (2006.01)

(54) CONJUNTO HIDRÁULICO PARA CONTROLAR UM LÍQUIDO
(71) R.P.E. S.R.L. (IT)
(72) ALBERTO LAVAZZA
(85) 16/09/2016
(86) PCT IB2015/051960 de 17/03/2015
(87) WO 2015/140720 de 24/09/2015
Publicação automática da admissibilidade da fase nacional depositado via PCT . Tratado de cooperação em matéria de Patentes, conforme Instrução Normativa nº 02, de 06/06/2017 publicada na RPI nº 2422, de 06/06/2017.

---

(21) BR 11 2016 021360-2 A2

Código 1.3 - Notificação - Fase Nacional - PCT
(22) 01/05/2015
(30) 02/05/2014 US 61/988,057
(51) E21B 47/00 (2006.01), G01V 1/40 (2006.01), G01V 1/46 (2006.01)
(54) SISTEMA, MÉTODO E MEIO LEGÍVEL POR COMPUTADOR
(71) HALLIBURTON ENERGY SERVICES, INC. (US)
(72) MARK ELLIOTT WILLIS, AMIT PADHI, DAVID BARFOOT
(85) 16/09/2016
(86) PCT US2015/028773 de 01/05/2015
(87) WO 2015/168538 de 05/11/2015
Publicação automática da admissibilidade da fase nacional depositado via PCT . Tratado de cooperação em matéria de Patentes, conforme Instrução Normativa nº 02, de 06/06/2017 publicada na RPI nº 2422, de 06/06/2017.

---

(21) BR 11 2016 021361-0 A2

Código 1.3 - Notificação - Fase Nacional - PCT
(22) 10/03/2015
(30) 17/03/2014 FI 20145241
(51) B02C 1/04 (2006.01), B02C 21/02 (2006.01)
(54) BRITADOR DE MANDÍBULAS E UNIDADE DE BRITAGEM
(71) METSO MINERALS, INC. (FI)
(72) RISTO SUTTI
(85) 16/09/2016
(86) PCT FI2015/050151 de 10/03/2015
(87) WO 2015/140393 de 24/09/2015
Publicação automática da admissibilidade da fase nacional depositado via PCT . Tratado de cooperação em matéria de Patentes, conforme Instrução Normativa nº 02, de 06/06/2017 publicada na RPI nº 2422, de 06/06/2017.

---

(21) BR 11 2016 021362-9 A2

Código 1.3 - Notificação - Fase Nacional - PCT
(22) 18/03/2015
(30) 19/03/2014 US 61/955,447; 17/04/2014 US 14/255,654
(51) A61C 1/08 (2006.01)
(54) POSICIONAMENTO E INSTALAÇÃO DE DISPOSITIVOS DE PERFURAÇÃO CIRÚRGICA E DISPOSITIVOS E SISTEMAS RELACIONADOS

(71) GRS GUIDE SYSTEM, INC. (US)
(72) MARK BENNETT JAMISON
(85) 16/09/2016
(86) PCT US2015/021259 de 18/03/2015
(87) WO 2015/143040 de 24/09/2015
Publicação automática da admissibilidade da fase nacional depositado via PCT . Tratado de cooperação em matéria de Patentes, conforme Instrução Normativa nº 02, de 06/06/2017 publicada na RPI nº 2422, de 06/06/2017.

---

(21) BR 11 2016 021363-7 A2

Código 1.3 - Notificação - Fase Nacional - PCT
(22) 26/02/2015
(30) 19/03/2014 DE 10 2014 003 904.8; 14/04/2014 DE 10 2014 005 494.2
(51) B23K 35/14 (2006.01), H01R 4/02 (2006.01)
(54) MÉTODO PARA REVESTIR UM TUBO TRANÇADO METÁLICO OU METALIZADO, TUBO TRANÇADO METÁLICO OU METALIZADO E DISPOSITIVO PARA REALIZAR UM MÉTODO PARA REVESTIR UM TUBO TRANÇADO METÁLICO OU METALIZADO
(71) FEW FAHRZEUGELEKTRIKWERK GMBH & CO. KG (DE)
(72) WERNER HARTMANN, DANIELA BEESE
(85) 16/09/2016
(86) PCT EP2015/054054 de 26/02/2015
(87) WO 2015/139928 de 24/09/2015
Publicação automática da admissibilidade da fase nacional depositado via PCT . Tratado de cooperação em matéria de Patentes, conforme Instrução Normativa nº 02, de 06/06/2017 publicada na RPI nº 2422, de 06/06/2017.

---

(21) BR 11 2016 021366-1 A2

Código 1.3 - Notificação - Fase Nacional - PCT
(22) 12/03/2015
(30) 18/03/2014 US 61/954.831
(51) G02B 6/44 (2006.01)
(54) ?REVESTIMENTO PARA UM CABO DE FIBRA ÓPTICA?
(71) CORNING OPTICAL COMMUNICATIONS LLC (US)
(72) ANNE GERMAINE BRINGUIER, WARREN WELBORN MCALPINE, BRANDON ROBERT WILLIAMSON
(85) 16/09/2016
(86) PCT US2015/020121 de 12/03/2015
(87) WO 2015/142608 de 24/09/2015
Publicação automática da admissibilidade da fase nacional depositado via PCT . Tratado de cooperação em matéria de Patentes, conforme Instrução Normativa nº 02, de 06/06/2017 publicada na RPI nº 2422, de 06/06/2017.

---

(21) BR 11 2016 021370-0 A2

Código 1.3 - Notificação - Fase Nacional - PCT
(22) 20/03/2015
(30) 20/03/2014 US 61/955,970; 31/03/2014 US 61/973,002

(51) A61P 35/00 (2006.01), C07K 14/705 (2006.01), C12N 5/0783 (2010.01)
(54) LINFÓCITOS QUE SE INFILTRAM NO TUMOR PARA TERAPIA CELULAR ADOTIVA
(71) H. LEE MOFFITT CANCER CENTER AND RESEARCH INSTITUTE, INC. (US) , UNIVERSITY OF SOUTH FLORIDA (US)
(72) AMOD A. SARNAIK, SHARI PILON-THOMAS, MARK MCLAUGHLIN, HAO LIU
(85) 16/09/2016
(86) PCT US2015/021759 de 20/03/2015
(87) WO 2015/143328 de 24/09/2015
Publicação automática da admissibilidade da fase nacional depositado via PCT . Tratado de cooperação em matéria de Patentes, conforme Instrução Normativa nº 02, de 06/06/2017 publicada na RPI nº 2422, de 06/06/2017.

---

(21) BR 11 2016 021371-8 A2

Código 1.3 - Notificação - Fase Nacional - PCT
(22) 16/03/2015
(30) 19/03/2014 EP 14160657.4
(51) A61L 15/34 (2006.01), A61L 15/58 (2006.01), A61K 9/70 (2006.01)
(54) SOBRE-EMPLASTRO COM COMPATIBILIDADE APERFEIÇOADA E UMA LONGA DURAÇÃO DE ADESÃO E PROCESSO PARA SUA PREPARAÇÃO
(71) LTS LOHMANN THERAPIE-SYSTEME AG (DE)
(72) GERHARD RITZDORF, THOMAS HILLE, PETRA BOTZEM, GABRIEL WAUER, MARLENE FUHRMANN
(85) 16/09/2016
(86) PCT EP2015/000579 de 16/03/2015
(87) WO 2015/139830 de 24/09/2015
Publicação automática da admissibilidade da fase nacional depositado via PCT . Tratado de cooperação em matéria de Patentes, conforme Instrução Normativa nº 02, de 06/06/2017 publicada na RPI nº 2422, de 06/06/2017.

---

(21) BR 11 2016 021372-6 A2

Código 1.3 - Notificação - Fase Nacional - PCT
(22) 21/05/2015
(30) 21/05/2014 EP 14169190.7
(51) A24F 47/00 (2006.01)
(54) DISPOSITIVO DE AQUECIMENTO POR INDUÇÃO E SISTEMA PARA GERAÇÃO DE AEROSSOL
(71) PHILIP MORRIS PRODUCTS S.A. (CH)
(72) IHAR NIKOLAEVICH ZINOVIK, OLEG MIRONOV
(85) 16/09/2016
(86) PCT EP2015/061199 de 21/05/2015
(87) WO 2015/177254 de 26/11/2015
Publicação automática da admissibilidade da fase nacional depositado via PCT . Tratado de cooperação em matéria de Patentes, conforme Instrução Normativa nº 02, de 06/06/2017 publicada na RPI nº 2422, de 06/06/2017.

(21) BR 11 2016 021377-7 A2

Código 1.3 - Notificação - Fase Nacional - PCT
(22) 18/03/2014
(51) B02C 25/00 (2006.01)
(54) MÉTODO PARA CONTROLAR A OPERAÇÃO DE UM BRITADOR, UNIDADE DE PROCESSAMENTO DE MATERIAL MINERAL, SISTEMA DE CONTROLE PARA CONTROLAR A OPERAÇÃO DE UM BRITADOR E PROGRAMA DE COMPUTADOR
(71) METSO MINERALS, INC. (FI)
(72) JOUNI MAHONEN, JOUNI RAHKOMAA, MARKO SALONEN
(85) 16/09/2016
(86) PCT FI2014/050199 de 18/03/2014
(87) WO 2015/140387 de 24/09/2015
Publicação automática da admissibilidade da fase nacional depositado via PCT . Tratado de cooperação em matéria de Patentes, conforme Instrução Normativa nº 02, de 06/06/2017 publicada na RPI nº 2422, de 06/06/2017.

(21) BR 11 2016 021378-5 A2

Código 1.3 - Notificação - Fase Nacional - PCT
(22) 26/03/2015
(30) 31/03/2014 US 14/231,228
(51) H04N 19/174 (2014.01), H04N 19/44 (2014.01), H04N 19/65 (2014.01), H04N 19/89 (2014.01), H04N 19/895 (2014.01)
(54) DECODIFICANDO E SINTETIZANDO QUADROS PARA DADOS DE VÍDEO INCOMPLETOS
(71) MICROSOFT TECHNOLOGY LICENSING, LLC (US)
(72) SEAN CALLAHAN
(85) 16/09/2016
(86) PCT US2015/022599 de 26/03/2015
(87) WO 2015/153237 de 08/10/2015
Publicação automática da admissibilidade da fase nacional depositado via PCT . Tratado de cooperação em matéria de Patentes, conforme Instrução Normativa nº 02, de 06/06/2017 publicada na RPI nº 2422, de 06/06/2017.

(21) BR 11 2016 021381-5 A2

Código 1.3 - Notificação - Fase Nacional - PCT
(22) 18/03/2015
(30) 18/03/2014 DE 10 2014 003 726.6
(51) B22F 3/03 (2006.01), B30B 15/06 (2006.01), B30B 11/02 (2006.01), B22F 3/00 (2006.01)
(54) PRENSA PARA A PRODUÇÃO DE PRÉ-FORMAS DIMENSIONALMENTE ESTÁVEIS E PROCESSO DE PRODUÇÃO
(71) GKN SINTER METALS ENGINEERING GMBH (DE)
(72) RAINER SCHMITT, ÜMIT AYDIN
(85) 16/09/2016
(86) PCT EP2015/055719 de 18/03/2015

(87) WO 2015/140228 de 24/09/2015
Publicação automática da admissibilidade da fase nacional depositado via PCT . Tratado de cooperação em matéria de Patentes, conforme Instrução Normativa nº 02, de 06/06/2017 publicada na RPI nº 2422, de 06/06/2017.

---

(21) BR 11 2016 021382-3 A2

Código 1.3 - Notificação - Fase Nacional - PCT
(22) 20/03/2015
(30) 25/03/2014 EP 14161605.2
(51) G10L 19/16 (2013.01), H03G 7/00 (2006.01)
(54) ?DISPOSITIVO CODIFICADOR DE ÁUDIO E UM DISPOSITIVO DECODIFICADOR DE ÁUDIO COM CODIFICAÇÃO DE GANHO EFICIENTE NO CONTROLE DE GAMA DINÂMICA?
(71) FRAUNHOFER-GESELLSCHAFT ZUR FÖRDERUNG DER ANGEWANDTEN FORSCHUNG E.V. (DE)
(72) FABIAN KÜCH, CHRISTIAN UHLE, MICHAEL KRATSCHMER, BERNHARD NEUGEBAUER, MICHAEL MEIER, STEPHAN SCHREINER
(85) 16/09/2016
(86) PCT EP2015/055945 de 20/03/2015
(87) WO 2015/144587 de 01/10/2015
Publicação automática da admissibilidade da fase nacional depositado via PCT . Tratado de cooperação em matéria de Patentes, conforme Instrução Normativa nº 02, de 06/06/2017 publicada na RPI nº 2422, de 06/06/2017.

---

(21) BR 11 2016 021384-0 A2

Código 1.3 - Notificação - Fase Nacional - PCT
(22) 19/03/2015
(30) 19/03/2014 US 61/955,767; 17/04/2014 US 61/981,149; 29/05/2014 US 62/004,550; 02/01/2015 US 62/099,426; 02/03/2015 US 62/127,261
(51) A63F 13/00 (2006.01)
(54) MÉTODO DE GERAR UMA ENTRADA EM UM SISTEMA DE LOCOMOÇÃO ONIDIRECIONAL
(71) VIRTUIX HOLDINGS, INC. (US)
(72) JAN GOETGELUK, RICARDO SOZA, DUANE BESTER, JAMES DOUGLAS SHUFFIELD
(85) 16/09/2016
(86) PCT US2015/021614 de 19/03/2015
(87) WO 2015/143251 de 24/09/2015
Publicação automática da admissibilidade da fase nacional depositado via PCT . Tratado de cooperação em matéria de Patentes, conforme Instrução Normativa nº 02, de 06/06/2017 publicada na RPI nº 2422, de 06/06/2017.

---

(21) BR 11 2016 021385-8 A2

Código 1.3 - Notificação - Fase Nacional - PCT
(22) 13/03/2015
(30) 18/03/2014 US 14/217,658
(51) F21V 7/22 (2006.01), F21V 29/85 (2015.01), F21V 29/505 (2015.01), F21V

29/506 (2015.01), F21Y 101/02 (2006.01)
(54) ?SISTEMA E CONJUNTO DE ILUMINAÇÃO E MÉTODO DE SISTEMA DE ILUMINAÇÃO?
(71) GE LIGHTING SOLUTIONS, LLC (US)
(72) GABRIEL MICHAEL SMITH, MARK J. MAYER, KOUSHIK SAHA, DENGKE CAI, MATTHEW STEVEN MRAKOVICH
(85) 16/09/2016
(86) PCT US2015/020374 de 13/03/2015
(87) WO 2015/142636 de 24/09/2015
Publicação automática da admissibilidade da fase nacional depositado via PCT . Tratado de cooperação em matéria de Patentes, conforme Instrução Normativa nº 02, de 06/06/2017 publicada na RPI nº 2422, de 06/06/2017.

---

(21) BR 11 2016 021388-2 A2

Código 1.3 - Notificação - Fase Nacional - PCT
(22) 20/03/2015
(30) 20/03/2014 SE 1450320-5
(51) A61K 31/19 (2006.01), A61P 19/00 (2006.01)
(54) ?COMPOSIÇÃO PARA USO NO TRATAMENTO DE DOR RELACIONADA A DISCO INTERVERTEBRAL?
(71) STAYBLE THERAPEUTICS AB (SE)
(72) KJELL OLMARKER
(85) 16/09/2016
(86) PCT EP2015/055991 de 20/03/2015
(87) WO 2015/140320 de 24/09/2015
Publicação automática da admissibilidade da fase nacional depositado via PCT . Tratado de cooperação em matéria de Patentes, conforme Instrução Normativa nº 02, de 06/06/2017 publicada na RPI nº 2422, de 06/06/2017.

---

(21) BR 11 2016 021389-0 A2

Código 1.3 - Notificação - Fase Nacional - PCT
(22) 19/02/2015
(30) 17/03/2014 US 14/215,114
(51) F25J 1/00 (2006.01), F25J 3/00 (2006.01)
(54) INSTALAÇÃO DE GÁS NATURAL LIQUEFEITO EMPREGANDO UM SISTEMA DE REFRIGERANTE MISTURADO OTIMIZADO
(71) BLACK & VEATCH CORPORATION (US)
(72) KYLE M. HABERBERGER, JASON M. MANNING, SHAWN D. HOFFART
(85) 16/09/2016
(86) PCT US2015/016551 de 19/02/2015
(87) WO 2015/142467 de 24/09/2015
Publicação automática da admissibilidade da fase nacional depositado via PCT . Tratado de cooperação em matéria de Patentes, conforme Instrução Normativa nº 02, de 06/06/2017 publicada na RPI nº 2422, de 06/06/2017.

---

(21) BR 11 2016 021390-4 A2

Código 1.3 - Notificação - Fase Nacional - PCT

(22) 05/03/2015
(30) 21/03/2014 FR 1452377
(51) A61Q 19/00 (2006.01), A61K 8/02 (2006.01)
(54) DISPOSITIVO ANIDRO, E, MÉTODO PARA PREPARAÇÃO EXTEMPORÂNEA DE UMA EMULSÃO COSMÉTICA DE USO ÚNICO
(71) GATTEFOSSE HOLDING (FR)
(72) FRÉDÉRIC DEMARNE
(85) 16/09/2016
(86) PCT FR2015/050549 de 05/03/2015
(87) WO 2015/140444 de 24/09/2015
Publicação automática da admissibilidade da fase nacional depositado via PCT . Tratado de cooperação em matéria de Patentes, conforme Instrução Normativa nº 02, de 06/06/2017 publicada na RPI nº 2422, de 06/06/2017.

---

(21) BR 11 2016 021391-2 A2

Código 1.3 - Notificação - Fase Nacional - PCT
(22) 09/03/2015
(30) 21/03/2014 SE 1450331-2
(51) A61L 2/08 (2006.01), H01J 29/04 (2006.01), B65B 55/08 (2006.01)
(54) GERADOR DE FEIXE DE ELÉTRONS, E, DISPOSITIVO DE ESTERILIZAÇÃO POR FEIXE DE ELÉTRONS
(71) TETRA LAVAL HOLDINGS & FINANCE S.A. (CH)
(72) DOMINIQUE CLOETTA, URS HOSTETTLER, WERNER HAAG, BIANCO SIMONE
(85) 16/09/2016
(86) PCT EP2015/054812 de 09/03/2015
(87) WO 2015/139982 de 24/09/2015
Publicação automática da admissibilidade da fase nacional depositado via PCT . Tratado de cooperação em matéria de Patentes, conforme Instrução Normativa nº 02, de 06/06/2017 publicada na RPI nº 2422, de 06/06/2017.

---

(21) BR 11 2016 021392-0 A2

Código 1.3 - Notificação - Fase Nacional - PCT
(22) 19/03/2014
(51) H04W 52/14 (2009.01)
(54) COMPARTILHAMENTO DE ENERGIA DE ENLACE ASCENDENTE EM CONECTIVIDADE DUPLA
(71) TELEFONAKTIEBOLAGET LM ERICSSON (PUBL) (SE)
(72) YUFEI BLANKENSHIP, DANIEL LARSSON, XINGHUA SONG
(85) 16/09/2016
(86) PCT CN2014/073678 de 19/03/2014
(87) WO 2015/139224 de 24/09/2015
Publicação automática da admissibilidade da fase nacional depositado via PCT . Tratado de cooperação em matéria de Patentes, conforme Instrução Normativa nº 02, de 06/06/2017 publicada na RPI nº 2422, de 06/06/2017.

(21) BR 11 2016 021393-9 A2

Código 1.3 - Notificação - Fase Nacional - PCT
(22) 29/05/2014
(30) 26/03/2014 CN 201420140109.0
(51) A61F 13/511 (2006.01)
(54) TECIDO NÃO TECIDO TRIDIMENSIONAL COM ESTRUTURA EM POROS
(71) XIAMEN YANJAN NEW MATERIAL CO., LTD. (CN)
(72) JIHUA XIE, JIQUAN XIE
(85) 16/09/2016
(86) PCT CN2014/078729 de 29/05/2014
(87) WO 2015/143772 de 01/10/2015
Publicação automática da admissibilidade da fase nacional depositado via PCT . Tratado de cooperação em matéria de Patentes, conforme Instrução Normativa nº 02, de 06/06/2017 publicada na RPI nº 2422, de 06/06/2017.

(21) BR 11 2016 021395-5 A2

Código 1.3 - Notificação - Fase Nacional - PCT
(22) 19/03/2015
(30) 19/03/2014 US 61/955358; 19/03/2014 US 61/955362; 28/08/2014 US 62/043042
(51) C12N 5/00 (2006.01), C12N 5/02 (2006.01)
(54) ?MÉTODOS DE GERAÇÃO DE UMA CÉLULA PLURIPOTENTE, DE PREPARAÇÃO DE UMA CÉLULA OU TECIDO E DE TERAPIA CELULAR AUTÓLOGA EM UM INDIVÍDUO EM NECESSIDADE DE TERAPIA CELULAR, ENSAIO, USO DE UMA CÉLULA PLURIPOTENTE, E, COMPOSIÇÃO?
(71) VCELL THERAPEUTICS, INC. (US)
(72) CHARLES A. VACANTI, KOJI KOJIMA
(85) 16/09/2016
(86) PCT US2015/021418 de 19/03/2015
(87) WO 2015/143125 de 24/09/2015
Publicação automática da admissibilidade da fase nacional depositado via PCT . Tratado de cooperação em matéria de Patentes, conforme Instrução Normativa nº 02, de 06/06/2017 publicada na RPI nº 2422, de 06/06/2017.

(21) BR 11 2016 021396-3 A2

Código 1.3 - Notificação - Fase Nacional - PCT
(22) 21/03/2014
(51) H04W 52/02 (2009.01)
(54) MÉTODOS E NÓS EM UMA REDE DE COMUNICAÇÃO SEM FIO
(71) HUAWEI TECHNOLOGIES CO., LTD. (CN)
(72) PABLO SOLDATI
(85) 16/09/2016
(86) PCT EP2014/055763 de 21/03/2014
(87) WO 2015/139778 de 24/09/2015
Publicação automática da admissibilidade da fase nacional depositado via PCT . Tratado de cooperação em matéria de Patentes, conforme Instrução

Normativa nº 02, de 06/06/2017 publicada na RPI nº 2422, de 06/06/2017.

---

(21) BR 11 2016 021397-1 A2

Código 1.3 - Notificação - Fase Nacional - PCT
(22) 05/03/2015
(30) 17/03/2014 US 61/954,150
(51) A61K 8/92 (2006.01), A61Q 17/04 (2006.01), A61Q 19/00 (2006.01), A61K 8/06 (2006.01)
(54) COMPOSIÇÃO UMECTANTE COM BASE EM ÁGUA E PROCESSO PARA MELHORAR AS PROPRIEDADES UMECTANTES DE UMA COMPOSIÇÃO UMECTANTE PREEXISTENTE
(71) MANTROSE-HAEUSER CO. INC. (US)
(72) WILLIAM E. BARRIE
(85) 16/09/2016
(86) PCT US2015/018853 de 05/03/2015
(87) WO 2015/142527 de 24/09/2015
Publicação automática da admissibilidade da fase nacional depositado via PCT . Tratado de cooperação em matéria de Patentes, conforme Instrução Normativa nº 02, de 06/06/2017 publicada na RPI nº 2422, de 06/06/2017.

---

(21) BR 11 2016 021398-0 A2

Código 1.3 - Notificação - Fase Nacional - PCT
(22) 09/03/2015
(30) 19/03/2014 FR 1452292
(51) B22C 7/02 (2006.01), B22C 9/04 (2006.01), B29C 65/00 (2006.01)
(54) ÁRVORE DE LINGOTAMENTO, E, MÉTODOS PARA MONTAR UMA ÁRVORE DE LINGOTAMENTO, PARA PRODUZIR UM MOLDE DE LINGOTAMENTO E PARA LINGOTAMENTO
(71) SAFRAN AIRCRAFT ENGINES (FR)
(72) FRANÇOIS MARQUES, OLIVIER GRISET
(85) 16/09/2016
(86) PCT FR2015/050578 de 09/03/2015
(87) WO 2015/140448 de 24/09/2015
Publicação automática da admissibilidade da fase nacional depositado via PCT . Tratado de cooperação em matéria de Patentes, conforme Instrução Normativa nº 02, de 06/06/2017 publicada na RPI nº 2422, de 06/06/2017.

---

(21) BR 11 2016 021403-0 A2

Código 1.3 - Notificação - Fase Nacional - PCT
(22) 18/06/2014
(51) H02K 13/00 (2006.01)
(54) DISPOSITIVO DE ANEL DESLIZANTE DE GERADOR DE CORRENTE ALTERNADA
(71) MITSUBISHI ELECTRIC CORPORATION (JP)
(72) SHINICHIRO MINAMI, KAZUNORI TANAKA, MITSUYASU OKAMOTO
(85) 16/09/2016
(86) PCT JP2014/066110 de 18/06/2014

(87) WO 2015/193987 de 23/12/2015
Publicação automática da admissibilidade da fase nacional depositado via PCT . Tratado de cooperação em matéria de Patentes, conforme Instrução Normativa nº 02, de 06/06/2017 publicada na RPI nº 2422, de 06/06/2017.

---

(21) BR 11 2016 021407-2 A2

Código 1.3 - Notificação - Fase Nacional - PCT
(22) 16/03/2015
(30) 24/03/2014 JP 2014-060486; 02/07/2014 JP 2014-136633
(51) G10L 19/22 (2013.01), G10L 19/24 (2013.01), G10L 19/008 (2013.01)
(54) ?DISPOSITIVO E MÉTODO DE DECODIFICAÇÃO, PELO MENOS UM MEIO DE ARMAZENAMENTO LEGÍVEL POR COMPUTADOR NÃO TRANSITÓRIO, E, DISPOSITIVO E MÉTODO DE CODIFICAÇÃO?
(71) SONY CORPORATION (JP)
(72) TORU CHINEN, MASAYUKI NISHIGUCHI, RUNYU SHI, MITSUYUKI HATANAKA, YUKI YAMAMOTO
(85) 16/09/2016
(86) PCT JP2015/001432 de 16/03/2015
(87) WO 2015/146057 de 01/10/2015
Publicação automática da admissibilidade da fase nacional depositado via PCT . Tratado de cooperação em matéria de Patentes, conforme Instrução Normativa nº 02, de 06/06/2017 publicada na RPI nº 2422, de 06/06/2017.

---

(21) BR 11 2016 021409-9 A2

Código 1.3 - Notificação - Fase Nacional - PCT
(22) 27/04/2015
(30) 28/04/2014 US 61/985,352; 27/04/2015 US 14/696,587
(51) H04W 72/12 (2009.01)
(54) TRANSMISSÃO SIMULTÂNEA DE PEDIDO DE AGENDAMENTO EM CONECTIVIDADE DUPLA
(71) INTEL IP CORPORATION (US)
(72) SEUNGHEE HAN, YUJIAN ZHANG, HONG HE
(85) 16/09/2016
(86) PCT US2015/027710 de 27/04/2015
(87) WO 2015/167981 de 05/11/2015
Publicação automática da admissibilidade da fase nacional depositado via PCT . Tratado de cooperação em matéria de Patentes, conforme Instrução Normativa nº 02, de 06/06/2017 publicada na RPI nº 2422, de 06/06/2017.

---

(21) BR 11 2016 021410-2 A2

Código 1.3 - Notificação - Fase Nacional - PCT
(22) 02/03/2015
(30) 19/03/2014 GB 1404908.4
(51) G07B 15/02 (2011.01), G06Q 20/08 (2012.01)
(54) INSPEÇÃO DE USUÁRIO DE SISTEMA DE TRANSPORTE
(71) MASTERCARD INTERNATIONAL INCORPORATED (US)
(72) MICHAEL J. COWEN, JAMES C NOE

(85) 16/09/2016
(86) PCT GB2015/050605 de 02/03/2015
(87) WO 2015/140502 de 24/09/2015
Publicação automática da admissibilidade da fase nacional depositado via PCT . Tratado de cooperação em matéria de Patentes, conforme Instrução Normativa nº 02, de 06/06/2017 publicada na RPI nº 2422, de 06/06/2017.

---

(21) BR 11 2016 021412-9 A2

Código 1.3 - Notificação - Fase Nacional - PCT
(22) 16/03/2015
(30) 17/03/2014 NL 2012458
(51) B29C 70/88 (2006.01), B29C 65/48 (2006.01), B29C 65/50 (2006.01), B29C 65/00 (2006.01), F16B 11/00 (2006.01), B32B 7/12 (2006.01), B32B 15/08 (2006.01), B32B 15/09 (2006.01), B32B 15/092 (2006.01), B32B 15/098 (2006.01), B32B 15/20 (2006.01), B32B 27/36 (2006.01), B32B 27/38 (2006.01), B32B 27/42 (2006.01), B32B 1/04 (2006.01)
(54) LAMINADO DE CAMADAS ADESIVAS E FOLHAS DE METAL MUTUAMENTE LIGADAS, E MÉTODO PARA A OBTENÇÃO DE TAL LAMINADO
(71) GTM-ADVANCED PRODUCTS B.V. (NL)
(72) JAN WILLEM GUNNINK, SIMON GUNNINK
(85) 16/09/2016
(86) PCT NL2015/050169 de 16/03/2015
(87) WO 2015/142170 de 24/09/2015
Publicação automática da admissibilidade da fase nacional depositado via PCT . Tratado de cooperação em matéria de Patentes, conforme Instrução Normativa nº 02, de 06/06/2017 publicada na RPI nº 2422, de 06/06/2017.

---

(21) BR 11 2016 021413-7 A2

Código 1.3 - Notificação - Fase Nacional - PCT
(22) 16/03/2015
(30) 17/03/2014 US 61/954,129
(51) H04N 19/70 (2014.01), H04N 19/157 (2014.01), G06T 9/00 (2006.01), H04N 19/172 (2014.01)
(54) MÉTODO, E APARELHO
(71) NOKIA TECHNOLOGIES OY (FI)
(72) JANI LAINEMA, DONE BUGDAYCI, KEMAL UGUR
(85) 16/09/2016
(86) PCT FI2015/050170 de 16/03/2015
(87) WO 2015/140400 de 24/09/2015
Publicação automática da admissibilidade da fase nacional depositado via PCT . Tratado de cooperação em matéria de Patentes, conforme Instrução Normativa nº 02, de 06/06/2017 publicada na RPI nº 2422, de 06/06/2017.

---

(21) BR 11 2016 021414-5 A2

Código 1.3 - Notificação - Fase Nacional - PCT
(22) 20/03/2015

(30) 24/03/2014 DE 10 2014 104 038.4
(51) B02C 4/32 (2006.01), B30B 3/04 (2006.01)
(54) PRENSA DE ROLOS PARA A TRITURAÇÃO DE MATERIAL GRANULAR
(71) THYSSENKRUPP INDUSTRIAL SOLUTIONS AG (DE) , THYSSENKRUPP AG (DE)
(72) HERBERT PINGEL, RALF MARTENS, SILVIO LORENZ, FRANK SCHROERS
(85) 16/09/2016
(86) PCT EP2015/055944 de 20/03/2015
(87) WO 2015/144586 de 01/10/2015
Publicação automática da admissibilidade da fase nacional depositado via PCT . Tratado de cooperação em matéria de Patentes, conforme Instrução Normativa nº 02, de 06/06/2017 publicada na RPI nº 2422, de 06/06/2017.

---

(21) BR 11 2016 021415-3 A2

Código 1.3 - Notificação - Fase Nacional - PCT
(22) 17/03/2015
(30) 17/03/2014 AU 2014900900
(51) A61K 31/695 (2006.01), A61K 31/14 (2006.01), A61K 31/155 (2006.01), A61L 9/14 (2006.01), A61K 8/25 (2006.01), A61K 8/43 (2006.01), A61K 8/41 (2006.01), A61P 31/10 (2006.01), A01N 55/10 (2006.01), A61Q 17/00 (2006.01), A61K 8/60 (2006.01), A61K 31/70 (2006.01), A61K 31/08 (2006.01)
(54) COMPOSIÇÃO DE HIGIENIZAÇÃO, MÉTODO DE HIGIENIZAÇÃO OU DESINFECÇÃO DA PELE, MÉTODO DE TRATAMENTO OU PREVENÇÃO DE UMA INFECÇÃO FÚNGICA DA PELE E MÉTODO DE DESODORIZAÇÃO E/OU HIGIENIZAÇÃO DO AR
(71) GFS CORPORATION AUS PTY LTD (AU)
(72) PAUL GEOFFREY SMYTH, MICHAEL PAUL BRALKOWSKI
(85) 16/09/2016
(86) PCT AU2015/050111 de 17/03/2015
(87) WO 2015/139085 de 24/09/2015
Publicação automática da admissibilidade da fase nacional depositado via PCT . Tratado de cooperação em matéria de Patentes, conforme Instrução Normativa nº 02, de 06/06/2017 publicada na RPI nº 2422, de 06/06/2017.

---

(21) BR 11 2016 021416-1 A2

Código 1.3 - Notificação - Fase Nacional - PCT
(22) 03/03/2015
(30) 21/03/2014 EP 14001067.9
(51) H04W 12/04 (2009.01), H04L 29/06 (2006.01)
(54) MÉTODO PARA ESTABELECER UM LINK DE COMUNICAÇÃO SEGURA ENTRE UMA ESTAÇÃO MÓVEL E UMA ESTAÇÃO DE BASE SECUNDÁRIA EM UM SISTEMA DE COMUNICAÇÃO MÓVEL, E SISTEMA DE COMUNICAÇÃO MÓVEL PARA ESTABELECER UM LINK DE COMUNICAÇÃO SEGURA ENTRE A ESTAÇÃO MÓVEL E A ESTAÇÃO DE BASE SECUNDÁRIA

(71) SUN PATENT TRUST (US)
(72) PRATEEK BASU MALLICK, JOACHIM LOEHR
(85) 16/09/2016
(86) PCT EP2015/054400 de 03/03/2015
(87) WO 2015/139947 de 24/09/2015
Publicação automática da admissibilidade da fase nacional depositado via PCT . Tratado de cooperação em matéria de Patentes, conforme Instrução Normativa nº 02, de 06/06/2017 publicada na RPI nº 2422, de 06/06/2017.

---

(21) BR 11 2016 021417-0 A2

Código 1.3 - Notificação - Fase Nacional - PCT
(22) 17/03/2015
(30) 19/03/2014 US 61/955244
(51) H04L 5/00 (2006.01)
(54) MÉTODO PARA SUPORTAR COMUNICAÇÃO POR RÁDIO ENTRE DISPOSITIVOS SEM FIO E UMA ESTAÇÃO BASE, ESTAÇÃO BASE DE UMA REDE SEM FIO, MÉTODO REALIZADO POR UM DISPOSITIVO SEM FIO, DISPOSITIVO SEM FIO, E, PRODUTO DE ARMAZENAMENTO DE PROGRAMA DE COMPUTADOR
(71) TELEFONAKTIEBOLAGET LM ERICSSON (PUBL) (SE)
(72) JUNG-FU CHENG, STEFAN PARKVALL, SOROUR FALAHATI, HAVISH KOORAPATY, DANIEL LARSSON, XINGHUA SONG, RUI FAN
(85) 16/09/2016
(86) PCT SE2015/050311 de 17/03/2015
(87) WO 2015/142271 de 24/09/2015
Publicação automática da admissibilidade da fase nacional depositado via PCT . Tratado de cooperação em matéria de Patentes, conforme Instrução Normativa nº 02, de 06/06/2017 publicada na RPI nº 2422, de 06/06/2017.

---

(21) BR 11 2016 021418-8 A2

Código 1.3 - Notificação - Fase Nacional - PCT
(22) 23/03/2015
(30) 21/03/2014 EP 14160990.9
(51) A46B 15/00 (2006.01), A61C 17/22 (2006.01)
(54) SISTEMA PARA TRATAMENTO DE UMA PARTE DO CORPO DE UMA PESSOA A SER TRATADA, MÉTODO PARA TRATAR UMA PARTE DO CORPO DE UMA PESSOA A SER TRATADA, E PROGRAMA DE COMPUTADOR
(71) KONINKLIJKE PHILIPS N.V. (NL)
(72) STEPHANUS JACOB GERARDUS TAMMINGA, SVEN WOLDBERG
(85) 16/09/2016
(86) PCT EP2015/056033 de 23/03/2015
(87) WO 2015/140340 de 24/09/2015
Publicação automática da admissibilidade da fase nacional depositado via PCT . Tratado de cooperação em matéria de Patentes, conforme Instrução Normativa nº 02, de 06/06/2017 publicada na RPI nº 2422, de 06/06/2017.

(21) BR 11 2016 021419-6 A2

Código 1.3 - Notificação - Fase Nacional - PCT
(22) 18/03/2015
(30) 19/03/2014 US 61/955.251
(51) C08F 220/10 (2006.01), C08K 5/17 (2006.01), C09J 4/06 (2006.01)
(54) CO-ACELERADOR DE AMINA PARA ADESIVOS ACRÍLICOS
(71) LORD CORPORATION (US)
(72) JOHN E. HILL, KIRK J. ABBEY
(85) 16/09/2016
(86) PCT US2015/021187 de 18/03/2015
(87) WO 2015/143005 de 24/09/2015
Publicação automática da admissibilidade da fase nacional depositado via PCT . Tratado de cooperação em matéria de Patentes, conforme Instrução Normativa nº 02, de 06/06/2017 publicada na RPI nº 2422, de 06/06/2017.

(21) BR 11 2016 021420-0 A2

Código 1.3 - Notificação - Fase Nacional - PCT
(22) 06/03/2015
(30) 11/04/2014 DE 10 2014 105 182.3
(51) D01H 5/14 (2006.01), D01G 19/10 (2006.01)
(54) PENTE RETILÍNEO FIXO PARA UMA PENTEADEIRA
(71) TRÜTZSCHLER GMBH & CO. KG (DE)
(72) ARMIN LEDER
(85) 16/09/2016
(86) PCT EP2015/000516 de 06/03/2015
(87) WO 2015/154841 de 15/10/2015
Publicação automática da admissibilidade da fase nacional depositado via PCT . Tratado de cooperação em matéria de Patentes, conforme Instrução Normativa nº 02, de 06/06/2017 publicada na RPI nº 2422, de 06/06/2017.

(21) BR 11 2016 021421-8 A2

Código 1.3 - Notificação - Fase Nacional - PCT
(22) 06/03/2015
(30) 20/03/2014 US 14/220294
(51) G01F 1/66 (2006.01), B06B 1/06 (2006.01), H04R 17/00 (2006.01)
(54) FLUXÔMETRO ULTRASSÔNICO, E, TRANSDUTOR ULTRASSÔNICO PARA USO EM UM FLUXÔMETRO ULTRASSÔNICO
(71) DANIEL MEASUREMENT AND CONTROL, INC. (US)
(72) ALEX MEZHERITSKY, CHARLES ROBERT ALLEN
(85) 16/09/2016
(86) PCT US2015/019137 de 06/03/2015
(87) WO 2015/142542 de 24/09/2015
Publicação automática da admissibilidade da fase nacional depositado via PCT . Tratado de cooperação em matéria de Patentes, conforme Instrução Normativa nº 02, de 06/06/2017 publicada na RPI nº 2422, de 06/06/2017.

(21) BR 11 2016 021422-6 A2

Código 1.3 - Notificação - Fase Nacional - PCT
(22) 12/03/2015
(30) 24/03/2014 EP 14161257.2
(51) B02C 17/18 (2006.01), B02C 17/24 (2006.01), B02C 25/00 (2006.01)
(54) MÉTODO E DISPOSIÇÃO PARA LIBERAR UMA CARGA ADERENTE DE UMA PAREDE INTERNA DE UM TUBO DE MOAGEM E TUBO DE MOAGEM
(71) SIEMENS AKTIENGESELLSCHAFT (DE)
(72) RUDOLF BÖHNLEIN, DIRK MENSING, JÜRGEN THUILOT, BERND WACKER
(85) 16/09/2016
(86) PCT EP2015/055212 de 12/03/2015
(87) WO 2015/144444 de 01/10/2015
Publicação automática da admissibilidade da fase nacional depositado via PCT . Tratado de cooperação em matéria de Patentes, conforme Instrução Normativa nº 02, de 06/06/2017 publicada na RPI nº 2422, de 06/06/2017.

(21) BR 11 2016 021424-2 A2

Código 1.3 - Notificação - Fase Nacional - PCT
(22) 02/03/2015
(30) 19/03/2014 GB 1404907.6
(51) G06Q 20/40 (2012.01)
(54) TRANSFERÊNCIA DE DADOS AUTOMÁTICA
(71) MASTERCARD INTERNATIONAL INCORPORATED (US)
(72) EDWARD W. JUDGE, ANOUSKA LADDS, MICHAEL J. COWEN, JAMES C NOE
(85) 16/09/2016
(86) PCT GB2015/050606 de 02/03/2015
(87) WO 2015/140503 de 24/09/2015
Publicação automática da admissibilidade da fase nacional depositado via PCT . Tratado de cooperação em matéria de Patentes, conforme Instrução Normativa nº 02, de 06/06/2017 publicada na RPI nº 2422, de 06/06/2017.

(21) BR 11 2016 021425-0 A2

Código 1.3 - Notificação - Fase Nacional - PCT
(22) 06/03/2015
(30) 20/03/2014 GB 1404986.0
(51) A45D 20/50 (2006.01), A46B 9/02 (2006.01), A45D 20/12 (2006.01)
(54) ACESSÓRIO PARA UM APARELHO PORTÁTIL
(71) DYSON TECHNOLOGY LIMITED (GB)
(72) ALASDAIR MICHAEL MACLAINE
(85) 16/09/2016
(86) PCT GB2015/050663 de 06/03/2015
(87) WO 2015/140508 de 24/09/2015
Publicação automática da admissibilidade da fase nacional depositado via PCT . Tratado de cooperação em matéria de Patentes, conforme Instrução

Normativa nº 02, de 06/06/2017 publicada na RPI nº 2422, de 06/06/2017.

---

(21) BR 11 2016 021429-3 A2

Código 1.3 - Notificação - Fase Nacional - PCT
(22) 17/03/2015
(30) 28/03/2014 JP 2014-067926
(51) F16F 9/32 (2006.01), F16F 1/12 (2006.01), F16F 9/54 (2006.01)
(54) AMORTECEDOR
(71) KYB CORPORATION (JP)
(72) KAZUMA ANDO
(85) 16/09/2016
(86) PCT JP2015/057916 de 17/03/2015
(87) WO 2015/146719 de 01/10/2015
Publicação automática da admissibilidade da fase nacional depositado via PCT . Tratado de cooperação em matéria de Patentes, conforme Instrução Normativa nº 02, de 06/06/2017 publicada na RPI nº 2422, de 06/06/2017.

---

(21) BR 11 2016 021430-7 A2

Código 1.3 - Notificação - Fase Nacional - PCT
(22) 17/03/2015
(30) 18/03/2014 US 61/954.771
(51) A61K 35/55 (2006.01), A61K 31/20 (2006.01), A61K 31/23 (2006.01), A61P 43/00 (2006.01)
(54) ?FERORMÔNIO PARA ACALMAR GATO?
(71) INSTITUT DE RECHERCHE EN SEMIOCHIMIE ET ETHOLOGIE APPLIQUEE (FR)
(72) PATRICK PAGEAT
(85) 16/09/2016
(86) PCT IB2015/000495 de 17/03/2015
(87) WO 2015/140631 de 24/09/2015
Publicação automática da admissibilidade da fase nacional depositado via PCT . Tratado de cooperação em matéria de Patentes, conforme Instrução Normativa nº 02, de 06/06/2017 publicada na RPI nº 2422, de 06/06/2017.

---

(21) BR 11 2016 021431-5 A2

Código 1.3 - Notificação - Fase Nacional - PCT
(22) 27/03/2015
(30) 28/03/2014 BE 2014/0217
(51) A61F 2/16 (2006.01)
(54) ?SISTEMA DE CONTROLE DE INJETOR DE LENTE INTRAOCULAR?
(71) PHYSIOL (BE)
(72) FABIAN KAEGI, ALAIN WOODTLI, CHRISTOPHE PAGNOULLE, DIMITRIYA BOZUKOVA
(85) 16/09/2016
(86) PCT EP2015/056737 de 27/03/2015
(87) WO 2015/144890 de 01/10/2015
Publicação automática da admissibilidade da fase nacional depositado via

PCT . Tratado de cooperação em matéria de Patentes, conforme Instrução Normativa nº 02, de 06/06/2017 publicada na RPI nº 2422, de 06/06/2017.

---

(21) BR 11 2016 021434-0 A2

Código 1.3 - Notificação - Fase Nacional - PCT
(22) 19/03/2014
(51) H04L 1/00 (2006.01)
(54) MÉTODO DE EQUIPARAÇÃO DE TAXA DE CÓDIGO POLAR E APARELHO DE EQUIPARAÇÃO DE TAXA
(71) HUAWEI TECHNOLOGIES CO., LTD. (CN)
(72) HUI SHEN, BIN LI, JUN CHEN
(85) 16/09/2016
(86) PCT CN2014/073719 de 19/03/2014
(87) WO 2015/139248 de 24/09/2015
Publicação automática da admissibilidade da fase nacional depositado via PCT . Tratado de cooperação em matéria de Patentes, conforme Instrução Normativa nº 02, de 06/06/2017 publicada na RPI nº 2422, de 06/06/2017.

---

(21) BR 11 2016 021437-4 A2

Código 1.3 - Notificação - Fase Nacional - PCT
(22) 19/03/2014
(51) H04W 76/06 (2009.01), H04W 76/02 (2009.01), H04W 76/00 (2009.01)
(54) MÉTODO E APARELHO DE PROGRAMAÇÃO SEMIPERSISTENTE (SPS)
(71) HUAWEI TECHNOLOGIES CO., LTD. (CN)
(72) ZHENZHEN CAO, BO LIN, JIE MA, YONGQIANG GAO
(85) 16/09/2016
(86) PCT CN2014/073716 de 19/03/2014
(87) WO 2015/139245 de 24/09/2015
Publicação automática da admissibilidade da fase nacional depositado via PCT . Tratado de cooperação em matéria de Patentes, conforme Instrução Normativa nº 02, de 06/06/2017 publicada na RPI nº 2422, de 06/06/2017.

---

(21) BR 11 2016 021438-2 A2

Código 1.3 - Notificação - Fase Nacional - PCT
(22) 21/03/2014
(51) H04W 72/04 (2009.01)
(54) MÉTODO DE CONFIGURAÇÃO, DISPOSITIVO DE REDE E EQUIPAMENTO DE USUÁRIO
(71) HUAWEI TECHNOLOGIES CO., LTD. (CN)
(72) TAO ZHANG, BO LIN
(85) 16/09/2016
(86) PCT CN2014/073906 de 21/03/2014
(87) WO 2015/139325 de 24/09/2015
Publicação automática da admissibilidade da fase nacional depositado via PCT . Tratado de cooperação em matéria de Patentes, conforme Instrução Normativa nº 02, de 06/06/2017 publicada na RPI nº 2422, de 06/06/2017.

(21) BR 11 2016 021443-9 A2

Código 1.3 - Notificação - Fase Nacional - PCT
(22) 17/03/2015
(30) 18/03/2014 IB PCT/IB2014/059927
(51) C07D 471/04 (2006.01), A61K 31/437 (2006.01), A61P 37/00 (2006.01)
(54) DERIVADOS DE ÁCIDO ACÉTICO AZAINDOL E SEU USO COMO MODULADORES DE RECEPTOR DE PROSTAGLANDINA D2
(71) ACTELION PHARMACEUTICALS LTD (CH)
(72) HAMED AISSAOUI, CHRISTOPH BOSS, PATRICK BOUIS, JULIEN HAZEMANN, ROMAIN SIEGRIST
(85) 16/09/2016
(86) PCT IB2015/051932 de 17/03/2015
(87) WO 2015/140701 de 24/09/2015
Publicação automática da admissibilidade da fase nacional depositado via PCT . Tratado de cooperação em matéria de Patentes, conforme Instrução Normativa nº 02, de 06/06/2017 publicada na RPI nº 2422, de 06/06/2017.

(21) BR 11 2016 021447-1 A2

Código 1.3 - Notificação - Fase Nacional - PCT
(22) 09/03/2015
(30) 18/03/2014 FR 14/52216
(51) G01L 5/22 (2006.01), B62D 5/04 (2006.01), G01M 17/06 (2006.01)
(54) MÉTODO PARA AVALIAR OS ATRITOS EM UM MECANISMO DE DIREÇÃO HIDRÁULICA EQUIPADO COM UM MOTOR AUXILIAR DESTINADO A PROVER UMA FORÇA DE ASSISTÊNCIA PARA MANOBRAR DITO MECANISMO DE DIREÇÃO
(71) JTEKT EUROPE (FR)
(72) SÉBASTIEN BOURDREZ, PASCAL MOULAIRE, CHRISTOPHE RAVIER
(85) 16/09/2016
(86) PCT FR2015/050572 de 09/03/2015
(87) WO 2015/140447 de 24/09/2015
Publicação automática da admissibilidade da fase nacional depositado via PCT . Tratado de cooperação em matéria de Patentes, conforme Instrução Normativa nº 02, de 06/06/2017 publicada na RPI nº 2422, de 06/06/2017.

(21) BR 11 2016 021449-8 A2

Código 1.3 - Notificação - Fase Nacional - PCT
(22) 18/03/2015
(30) 18/03/2014 US 14/217,524
(51) A61L 9/12 (2006.01), A61L 9/14 (2006.01)
(54) SISTEMA DE LIBERAÇÃO DE JATO DE TINTA QUE COMPREENDE UMA MISTURA DE FLUIDO APRIMORADA
(71) THE PROCTER & GAMBLE COMPANY (US)
(72) DANA PAUL GRUENBACHER, FAIZ FEISAL SHERMAN, STEPHAN GARY BUSH
(85) 16/09/2016

(86) PCT US2015/021221 de 18/03/2015
(87) WO 2015/143022 de 24/09/2015
Publicação automática da admissibilidade da fase nacional depositado via PCT . Tratado de cooperação em matéria de Patentes, conforme Instrução Normativa nº 02, de 06/06/2017 publicada na RPI nº 2422, de 06/06/2017.

---

(21) BR 11 2016 021450-1 A2

Código 1.3 - Notificação - Fase Nacional - PCT
(22) 04/02/2015
(30) 18/03/2014 JP 2014-054458
(51) B60W 50/10 (2012.01), G01C 21/00 (2006.01), G01C 21/36 (2006.01), G08G 1/16 (2006.01)
(54) DISPOSITIVO DE OPERAÇÃO DE VEÍCULO
(71) NISSAN MOTOR CO. LTD. (JP)
(72) TSUYOSHI SAKUMA
(85) 16/09/2016
(86) PCT JP2015/053035 de 04/02/2015
(87) WO 2015/141308 de 24/09/2015
Publicação automática da admissibilidade da fase nacional depositado via PCT . Tratado de cooperação em matéria de Patentes, conforme Instrução Normativa nº 02, de 06/06/2017 publicada na RPI nº 2422, de 06/06/2017.

---

(21) BR 11 2016 021451-0 A2

Código 1.3 - Notificação - Fase Nacional - PCT
(22) 17/03/2015
(30) 18/03/2014 FR 1452203
(51) B65D 75/00 (2006.01), B65D 83/00 (2006.01)
(54) EMBALAGEM COMPREENDENDO UMA BOLSA DESTINADA A CONTER UM PRODUTO E A PERMITIR SUA LIBERAÇÃO, PRODUTO ALIMENTAR E MÉTODO DE FABRICAÇÃO DO DISPOSITIVO
(71) SOCIETÉ D'EMBALLAGE ET DE CONDITIONNEMENT S.E.M.C.O. (MC)
(72) WENAEL REGNIER
(85) 16/09/2016
(86) PCT EP2015/055586 de 17/03/2015
(87) WO 2015/140185 de 24/09/2015
Publicação automática da admissibilidade da fase nacional depositado via PCT . Tratado de cooperação em matéria de Patentes, conforme Instrução Normativa nº 02, de 06/06/2017 publicada na RPI nº 2422, de 06/06/2017.

---

(21) BR 11 2016 021452-8 A2

Código 1.3 - Notificação - Fase Nacional - PCT
(22) 17/03/2014
(51) H04W 52/08 (2009.01)
(54) CONTROLADOR DE REDE DE RÁDIO, ESTAÇÃO BASE, TERMINAL, MÉTODO DE CONFIGURAÇÃO DE TRANSMISSÃO DE COMANDO TPC, MÉTODO DE TRANSMISSÃO DE COMANDO TPC
(71) HUAWEI TECHNOLOGIES CO., LTD. (CN)

(72) WENYING XU
(85) 16/09/2016
(86) PCT CN2014/073530 de 17/03/2014
(87) WO 2015/139178 de 24/09/2015
Publicação automática da admissibilidade da fase nacional depositado via PCT . Tratado de cooperação em matéria de Patentes, conforme Instrução Normativa nº 02, de 06/06/2017 publicada na RPI nº 2422, de 06/06/2017.

---

(21) BR 11 2016 021453-6 A2

Código 1.3 - Notificação - Fase Nacional - PCT
(22) 16/03/2015
(30) 18/03/2014 US 61/955,158; 13/03/2015 US 14/657,624
(51) H04N 19/30 (2014.01), H04N 19/70 (2014.01)
(54) DERIVAÇÃO DE INFORMAÇÕES DE UNIDADE DE NAL DE FIM DE SEQUÊNCIA PARA FLUXOS DE BITS COM MÚLTIPLAS CAMADAS
(71) QUALCOMM INCORPORATED (US)
(72) FNU HENDRY, ADARSH KRISHNAN RAMASUBRAMONIAN, YE-KUI WANG, VADIM SEREGIN
(85) 16/09/2016
(86) PCT US2015/020734 de 16/03/2015
(87) WO 2015/142725 de 24/09/2015
Publicação automática da admissibilidade da fase nacional depositado via PCT . Tratado de cooperação em matéria de Patentes, conforme Instrução Normativa nº 02, de 06/06/2017 publicada na RPI nº 2422, de 06/06/2017.

---

(21) BR 11 2016 021454-4 A2

Código 1.3 - Notificação - Fase Nacional - PCT
(22) 13/03/2015
(30) 17/03/2014 EP 14000983.8; 19/05/2014 EP 14168815.0
(51) B01D 39/20 (2006.01)
(54) PROCESSO DE RECICLAGEM DE METAL PESADO E MATERIAL ÚTIL EM TAL PROCESSO
(71) ETH ZURICH (CH)
(72) SREENATH BOLISETTY, RAFFAELE MEZZENGA
(85) 16/09/2016
(86) PCT EP2015/055323 de 13/03/2015
(87) WO 2015/140074 de 24/09/2015
Publicação automática da admissibilidade da fase nacional depositado via PCT . Tratado de cooperação em matéria de Patentes, conforme Instrução Normativa nº 02, de 06/06/2017 publicada na RPI nº 2422, de 06/06/2017.

---

(21) BR 11 2016 021455-2 A2

Código 1.3 - Notificação - Fase Nacional - PCT
(22) 03/03/2015
(30) 24/03/2014 CN 201410111164.1
(51) G01V 5/00 (2006.01), G01N 23/04 (2006.01)
(54) SISTEMA E MÉTODO PARA INSPEÇÃO POR RADIAÇÃO EM OBJETO

	MÓVEL (71) POWERSCAN COMPANY LIMITED (CN) (72) SHAOFENG WANG, XIONG YAN, YANFENG CAO, XIAOWEI HU (85) 16/09/2016 (86) PCT CN2015/073551 de 03/03/2015 (87) WO 2015/143971 de 01/10/2015 Publicação automática da admissibilidade da fase nacional depositado via PCT . Tratado de cooperação em matéria de Patentes, conforme Instrução Normativa nº 02, de 06/06/2017 publicada na RPI nº 2422, de 06/06/2017.
(21) BR 11 2016 021457-9 A2	Código 1.3 - Notificação - Fase Nacional - PCT (22) 20/01/2015 (30) 17/03/2014 US PCT/US2014/030265 (51) C08G 59/50 (2006.01) (54) AMINAS POLIFUNCIONAIS; COMPOSIÇÕES DE AMINA POLIFUNCIONAL; COMPOSIÇÃO INTERMEDIÁRIA DE AMINA POLIFUNCIONAL; UMA OU MAIS COMPOSIÇÕES DE LÁTEX DE AMINA POLIFUNCIONAL; E FORMULAÇÃO DE TINTA (71) ENNIS PAINT, INC. (US) , HAIBO LI (US) , KEVIN NEWELL (US) , JEREMY CHEEK (US) (72) HAIBO LI, KEVIN NEWELL, JEREMY CHEEK (85) 16/09/2016 (86) PCT US2015/012052 de 20/01/2015 (87) WO 2015/142416 de 24/09/2015 Publicação automática da admissibilidade da fase nacional depositado via PCT . Tratado de cooperação em matéria de Patentes, conforme Instrução Normativa nº 02, de 06/06/2017 publicada na RPI nº 2422, de 06/06/2017.
(21) BR 11 2016 021458-7 A2	Código 1.3 - Notificação - Fase Nacional - PCT (22) 17/03/2015 (30) 17/03/2014 US 61/954,296; 16/03/2015 US 14/659,122 (51) H04N 19/557 (2014.01), H04N 19/56 (2014.01) (54) MÉTODO PARA ESTIMATIVA DE MOVIMENTO DE DADOS DE VÍDEO NÃO NATURAL (71) QUALCOMM INCORPORATED (US) (72) KRISHNAKANTH RAPAKA, JOEL SOLE ROJALS, LI ZHANG, MARTA KARCZEWICZ (85) 16/09/2016 (86) PCT US2015/020940 de 17/03/2015 (87) WO 2015/142833 de 24/09/2015 Publicação automática da admissibilidade da fase nacional depositado via PCT . Tratado de cooperação em matéria de Patentes, conforme Instrução Normativa nº 02, de 06/06/2017 publicada na RPI nº 2422, de 06/06/2017.

(21) BR 11 2016 021461-7 A2

Código 1.3 - Notificação - Fase Nacional - PCT
(22) 19/03/2015
(30) 20/03/2014 ZA 2014/02081
(51) G06F 17/30 (2006.01), G06Q 30/02 (2012.01), H04W 4/14 (2009.01)
(54) MÉTODO E SISTEMA PARA CRIAR E GERIR UM ANÚNCIO PUBLICITÁRIO COMBINADO USANDO UM DISPOSITIVO MÓVEL
(71) GERT FREDERICK MEYER (ZA)
(72) GERT FREDERICK MEYER, GAVIN MANNING, GUY VAN DEN BERG
(85) 16/09/2016
(86) PCT IB2015/052010 de 19/03/2015
(87) WO 2015/140746 de 24/09/2015
Publicação automática da admissibilidade da fase nacional depositado via PCT . Tratado de cooperação em matéria de Patentes, conforme Instrução Normativa nº 02, de 06/06/2017 publicada na RPI nº 2422, de 06/06/2017.

(21) BR 11 2016 021462-5 A2

Código 1.3 - Notificação - Fase Nacional - PCT
(22) 16/03/2015
(30) 18/03/2014 US 61/954,936; 28/05/2014 US 14/289,181
(51) H04L 29/06 (2006.01), H04L 29/14 (2006.01)
(54) ACELERADOR DE TRANSPORTE QUE IMPLANTA FUNCIONALIDADE DE CONTROLE DE TRANSMISSÃO ESTENDIDA
(71) QUALCOMM INCORPORATED (US)
(72) YINIAN MAO, FATIH ULUPINAR, MICHAEL GEORGE LUBY, LORENZ CHRISTOPH MINDER
(85) 16/09/2016
(86) PCT US2015/020791 de 16/03/2015
(87) WO 2015/142748 de 24/09/2015
Publicação automática da admissibilidade da fase nacional depositado via PCT . Tratado de cooperação em matéria de Patentes, conforme Instrução Normativa nº 02, de 06/06/2017 publicada na RPI nº 2422, de 06/06/2017.

(21) BR 11 2016 021463-3 A2

Código 1.3 - Notificação - Fase Nacional - PCT
(22) 12/03/2015
(30) 17/03/2014 US 14/216,369
(51) H04N 19/42 (2014.01), H04N 19/60 (2014.01)
(54) SISTEMAS E MÉTODOS PARA TRANSFORMADAS DIRETAS DE BAIXA COMPLEXIDADE COM O USO DE CÁLCULOS COM BASE EM MALHA
(71) QUALCOMM INCORPORATED (US)
(72) IN SUK CHONG, YANG YU, XIANGLIN WANG, MARTA KARCZEWICZ
(85) 16/09/2016
(86) PCT US2015/020237 de 12/03/2015
(87) WO 2015/179010 de 26/11/2015
Publicação automática da admissibilidade da fase nacional depositado via PCT . Tratado de cooperação em matéria de Patentes, conforme Instrução

Normativa nº 02, de 06/06/2017 publicada na RPI nº 2422, de 06/06/2017.

---

(21) BR 11 2016 021464-1 A2

Código 1.3 - Notificação - Fase Nacional - PCT
(22) 16/03/2015
(30) 17/03/2014 US 61/954,366; 13/03/2015 US 14/658,014
(51) H04W 74/08 (2009.01), H04W 84/12 (2009.01), H04B 1/713 (2011.01)
(54) MÉTODOS E APARELHO PARA MULTIPLEXAÇÃO DE TRÁFEGO NÃO HIERARQUIZADO E/OU TRÁFEGO DE PONTO DE ACESSO
(71) QUALCOMM INCORPORATED (US)
(72) HEMANTH SAMPATH, SIMONE MERLIN, GEORGE CHERIAN, SRINIVAS KATAR, HAO ZHU
(85) 16/09/2016
(86) PCT US2015/020731 de 16/03/2015
(87) WO 2015/142724 de 24/09/2015
Publicação automática da admissibilidade da fase nacional depositado via PCT . Tratado de cooperação em matéria de Patentes, conforme Instrução Normativa nº 02, de 06/06/2017 publicada na RPI nº 2422, de 06/06/2017.

---

(21) BR 11 2016 021465-0 A2

Código 1.3 - Notificação - Fase Nacional - PCT
(22) 17/03/2015
(30) 18/03/2014 US 61/954,970; 28/05/2014 US 14/289,403
(51) H04L 29/06 (2006.01), H04L 29/08 (2006.01)
(54) ACELERADOR DE TRANSPORTE QUE IMPLANTA FUNCIONALIDADE DE GERENCIADOR DE SOLICITAÇÃO E DE GERENCIADOR DE CONEXÃO
(71) QUALCOMM INCORPORATED (US)
(72) MICHAEL GEORGE LUBY, LORENZ CHRISTOPH MINDER, YINIAN MAO
(85) 16/09/2016
(86) PCT US2015/021056 de 17/03/2015
(87) WO 2015/142913 de 24/09/2015
Publicação automática da admissibilidade da fase nacional depositado via PCT . Tratado de cooperação em matéria de Patentes, conforme Instrução Normativa nº 02, de 06/06/2017 publicada na RPI nº 2422, de 06/06/2017.

---

(21) BR 11 2016 021466-8 A2

Código 1.3 - Notificação - Fase Nacional - PCT
(22) 16/03/2015
(30) 17/03/2014 US 61/954,495; 12/03/2015 US 14/656,573
(51) H04N 19/30 (2014.01), H04N 19/156 (2014.01), H04N 19/44 (2014.01)
(54) DEFINIÇÕES DE NÍVEL PARA CODECS DE VÍDEO DE MÚLTIPLAS CAMADAS
(71) QUALCOMM INCORPORATED (US)
(72) YE-KUI WANG, KRISHNAKANTH RAPAKA, JIANLE CHEN, FNU HENDRY, ADARSH KRISHNAN RAMASUBRAMONIAN
(85) 16/09/2016
(86) PCT US2015/020662 de 16/03/2015

(87) WO 2015/142694 de 24/09/2015
Publicação automática da admissibilidade da fase nacional depositado via PCT . Tratado de cooperação em matéria de Patentes, conforme Instrução Normativa nº 02, de 06/06/2017 publicada na RPI nº 2422, de 06/06/2017.

---

(21) BR 11 2016 021467-6 A2

Código 1.3 - Notificação - Fase Nacional - PCT
(22) 30/01/2015
(30) 18/03/2014 US 61/955,150; 18/08/2014 US 62/038,568; 29/01/2015 US 14/608,819
(51) H04W 76/02 (2009.01), H04W 72/04 (2009.01), H04W 76/00 (2009.01), H04W 4/06 (2009.01), H04W 12/06 (2009.01)
(54) FLUXOS DE SINALIZAÇÃO E RELATÓRIO DE SITUAÇÃO DE ARMAZENAMENTO TEMPORÁRIO PARA UM GRUPO EM COMUNICAÇÃO DE DIFUSÃO DE DISPOSITIVO A DISPOSITIVO
(71) QUALCOMM INCORPORATED (US)
(72) SUDHIR KUMAR BAGHEL, SAURABHA RANGRAO TAVILDAR, SHAILESH PATIL, KAPIL GULATI, HARIS ZISIMOPOULOS
(85) 16/09/2016
(86) PCT US2015/013833 de 30/01/2015
(87) WO 2015/142431 de 24/09/2015
Publicação automática da admissibilidade da fase nacional depositado via PCT . Tratado de cooperação em matéria de Patentes, conforme Instrução Normativa nº 02, de 06/06/2017 publicada na RPI nº 2422, de 06/06/2017.

---

(21) BR 11 2016 021468-4 A2

Código 1.3 - Notificação - Fase Nacional - PCT
(22) 17/03/2015
(30) 18/03/2014 US 61/954.785
(51) A01N 37/06 (2006.01), A61K 31/215 (2006.01), A61K 31/231 (2006.01)
(54) ?COMPOSIÇÕES SEMIO-QUÍMICO PARA REDUZIR CONFLITOS SOCIAIS COM GATOS?
(71) INSTITUT DE RECHERCHE EN SEMIOCHIMIE ET ETHOLOGIE APPLIQUEE (FR)
(72) PATRICK PAGEAT
(85) 16/09/2016
(86) PCT IB2015/000633 de 17/03/2015
(87) WO 2015/140637 de 24/09/2015
Publicação automática da admissibilidade da fase nacional depositado via PCT . Tratado de cooperação em matéria de Patentes, conforme Instrução Normativa nº 02, de 06/06/2017 publicada na RPI nº 2422, de 06/06/2017.

---

(21) BR 11 2016 021469-2 A2

Código 1.3 - Notificação - Fase Nacional - PCT
(22) 12/03/2015
(30) 17/03/2014 US 61/954,483; 25/09/2014 US 14/496,129
(51) H04L 25/02 (2006.01), H04L 25/14 (2006.01)

(54) GERADOR DE PULSO DE RELÓGIO PARA SINALIZAÇÃO DE MÚLTIPLAS FASES
(71) QUALCOMM INCORPORATED (US)
(72) XIAOHUA KONG, CHENG ZHONG, SWARNA LATHA NAVUBOTHU
(85) 16/09/2016
(86) PCT US2015/020234 de 12/03/2015
(87) WO 2015/142620 de 24/09/2015
Publicação automática da admissibilidade da fase nacional depositado via PCT . Tratado de cooperação em matéria de Patentes, conforme Instrução Normativa nº 02, de 06/06/2017 publicada na RPI nº 2422, de 06/06/2017.

---

(21) BR 11 2016 021470-6 A2

Código 1.3 - Notificação - Fase Nacional - PCT
(22) 17/03/2015
(30) 18/03/2014 US 61/954,987; 28/05/2014 US 14/289,458
(51) H04L 1/00 (2006.01), H04L 29/06 (2006.01), H04L 29/08 (2006.01)
(54) ACELERADOR DE TRANSPORTE QUE IMPLANTA UTILIZAÇÃO SELETIVA DE FUNCIONALIDADE DE DADOS DE CONTEÚDO CODIFICADOS REDUNDANTES
(71) QUALCOMM INCORPORATED (US)
(72) MICHAEL GEORGE LUBY, SHRAVYA KUNAMALLA, LORENZ CHRISTOPH MINDER
(85) 16/09/2016
(86) PCT US2015/021019 de 17/03/2015
(87) WO 2015/142888 de 24/09/2015
Publicação automática da admissibilidade da fase nacional depositado via PCT . Tratado de cooperação em matéria de Patentes, conforme Instrução Normativa nº 02, de 06/06/2017 publicada na RPI nº 2422, de 06/06/2017.

---

(21) BR 11 2016 021471-4 A2

Código 1.3 - Notificação - Fase Nacional - PCT
(22) 16/03/2015
(30) 17/03/2014 IB PCT/IB2014/059883
(51) C07D 471/04 (2006.01), A61K 31/437 (2006.01), A61P 37/00 (2006.01)
(54) DERIVADOS DE ÁCIDO ACÉTICO AZAINDOL E SEU USO COMO MODULADORES DE RECEPTOR D2 DE PROSRTGLANDINA
(71) ACTELION PHARMACEUTICALS LTD. (CH)
(72) HAMED AISSAOUI, CHRISTOPH BOSS, PATRICK BOUIS, JULIEN HAZEMANN, ROMAIN SIEGRIST
(85) 16/09/2016
(86) PCT IB2015/051895 de 16/03/2015
(87) WO 2015/140684 de 24/09/2015
Publicação automática da admissibilidade da fase nacional depositado via PCT . Tratado de cooperação em matéria de Patentes, conforme Instrução Normativa nº 02, de 06/06/2017 publicada na RPI nº 2422, de 06/06/2017.

(21) BR 11 2016 021472-2 A2

Código 1.3 - Notificação - Fase Nacional - PCT
(22) 12/03/2015
(30) 17/03/2014 US 14/216,086
(51) H04N 19/18 (2014.01), H04N 19/61 (2014.01), H04N 19/176 (2014.01), H04N 19/122 (2014.01), H04N 19/132 (2014.01)
(54) SISTEMAS E MÉTODOS PARA TRANSFORMADAS DIRETAS DE BAIXA COMPLEXIDADE COM O USO DE COEFICIENTES REDUZIDOS A ZERO
(71) QUALCOMM INCORPORATED (US)
(72) IN SUK CHONG, YANG YU, XIANGLIN WANG, MARTA KARCZEWICZ
(85) 16/09/2016
(86) PCT US2015/020177 de 12/03/2015
(87) WO 2015/183375 de 03/12/2015
Publicação automática da admissibilidade da fase nacional depositado via PCT . Tratado de cooperação em matéria de Patentes, conforme Instrução Normativa nº 02, de 06/06/2017 publicada na RPI nº 2422, de 06/06/2017.

(21) BR 11 2016 021473-0 A2

Código 1.3 - Notificação - Fase Nacional - PCT
(22) 16/03/2015
(30) 18/03/2014 US 61/955,158; 13/03/2015 US 14/657,617
(51) H04N 19/70 (2014.01), H04N 19/31 (2014.01)
(54) DERIVAÇÃO DE INFORMAÇÃO DE INSTALAÇÃO DE ID TEMPORAL SPS PARA FLUXOS DE BITS DE MULTICAMADAS
(71) QUALCOMM INCORPORATED (US)
(72) FNU HENDRY, ADARSH KRISHNAN RAMASUBRAMONIAN, YE-KUI WANG, VADIM SEREGIN
(85) 16/09/2016
(86) PCT US2015/020691 de 16/03/2015
(87) WO 2015/142712 de 24/09/2015
Publicação automática da admissibilidade da fase nacional depositado via PCT . Tratado de cooperação em matéria de Patentes, conforme Instrução Normativa nº 02, de 06/06/2017 publicada na RPI nº 2422, de 06/06/2017.

(21) BR 11 2016 021475-7 A2

Código 1.3 - Notificação - Fase Nacional - PCT
(22) 13/03/2015
(30) 17/03/2014 US 61/954,545; 18/03/2014 US 61/955,140; 12/03/2015 US 14/656,447
(51) H04N 19/70 (2014.01), H04N 19/30 (2014.01)
(54) DISPOSITIVO E MÉTODO PARA CODIFICAÇÃO ESCALÁVEL DE INFORMAÇÃO DE VÍDEO
(71) QUALCOMM INCORPORATED (US)
(72) ADARSH KRISHNAN RAMASUBRAMONIAN, FNU HENDRY, YE-KUI WANG
(85) 16/09/2016
(86) PCT US2015/020469 de 13/03/2015

(87) WO 2015/142651 de 24/09/2015
Publicação automática da admissibilidade da fase nacional depositado via PCT . Tratado de cooperação em matéria de Patentes, conforme Instrução Normativa nº 02, de 06/06/2017 publicada na RPI nº 2422, de 06/06/2017.

---

(21) BR 11 2016 021476-5 A2

Código 1.3 - Notificação - Fase Nacional - PCT
(22) 17/03/2015
(30) 17/03/2014 US 61/954,551; 31/03/2014 US 61/973,104; 16/03/2015 US 14/659,213
(51) H04N 19/597 (2014.01), H04N 19/105 (2014.01), H04N 19/70 (2014.01), H04N 19/46 (2014.01), H04N 19/30 (2014.01), H04N 19/68 (2014.01)
(54) PROJETO DE VALOR DE POC PARA CODIFICAÇÃO DE VÍDEO MULTICAMADA
(71) QUALCOMM INCORPORATED (US)
(72) FNU HENDRY, ADARSH KRISHNAN RAMASUBRAMONIAN, YE-KUI WANG
(85) 16/09/2016
(86) PCT US2015/021065 de 17/03/2015
(87) WO 2015/142921 de 24/09/2015
Publicação automática da admissibilidade da fase nacional depositado via PCT . Tratado de cooperação em matéria de Patentes, conforme Instrução Normativa nº 02, de 06/06/2017 publicada na RPI nº 2422, de 06/06/2017.

---

(21) BR 11 2016 021477-3 A2

Código 1.3 - Notificação - Fase Nacional - PCT
(22) 17/03/2015
(30) 17/03/2014 US 61/953,985
(51) A61B 17/34 (2006.01)
(54) FIO-GUIA DE TUNELIZAÇÃO
(71) ARKIS BIOSCIENCES (US)
(72) CHAD ERIC SEAVER, JAMES CHRIS ARNOTT, JAMES ALEXANDER KILLEFFER
(85) 16/09/2016
(86) PCT US2015/020979 de 17/03/2015
(87) WO 2015/142857 de 24/09/2015
Publicação automática da admissibilidade da fase nacional depositado via PCT . Tratado de cooperação em matéria de Patentes, conforme Instrução Normativa nº 02, de 06/06/2017 publicada na RPI nº 2422, de 06/06/2017.

---

(21) BR 11 2016 021479-0 A2

Código 1.3 - Notificação - Fase Nacional - PCT
(22) 16/03/2015
(30) 18/03/2014 US 61/954,936; 28/05/2014 US 14/289,016
(51) H04L 29/06 (2006.01), H04L 29/08 (2006.01)
(54) ACELERADOR DE TRANSPORTE IMPLEMENTANDO FUNCIONALIDADE DE CONTROLE DE TRANSMISSÃO ESTENDIDA

(71) QUALCOMM INCORPORATED (US)
(72) YINIAN MAO, FATIH ULUPINAR, MICHAEL GEORGE LUBY, LORENZ CHRISTOPH MINDER
(85) 16/09/2016
(86) PCT US2015/020814 de 16/03/2015
(87) WO 2015/142758 de 24/09/2015
Publicação automática da admissibilidade da fase nacional depositado via PCT . Tratado de cooperação em matéria de Patentes, conforme Instrução Normativa nº 02, de 06/06/2017 publicada na RPI nº 2422, de 06/06/2017.

---

(21) BR 11 2016 021480-3 A2

Código 1.3 - Notificação - Fase Nacional - PCT
(22) 18/02/2015
(30) 17/03/2014 US 14/216,153
(51) G06F 21/32 (2013.01), H04L 29/06 (2006.01)
(54) MÉTODO E EQUIPAMENTO PARA AUTENTICAR USUÁRIO EM APARELHO MÓVEL
(71) QUALCOMM INCORPORATED (US)
(72) SAURABH SENSHARMA, ARVIND KULATHU RAMACHANDRAN, SEYFULLAH HALIT OGUZ, KHALED HELMI EL-MALEH
(85) 16/09/2016
(86) PCT US2015/016401 de 18/02/2015
(87) WO 2015/142461 de 24/09/2015
Publicação automática da admissibilidade da fase nacional depositado via PCT . Tratado de cooperação em matéria de Patentes, conforme Instrução Normativa nº 02, de 06/06/2017 publicada na RPI nº 2422, de 06/06/2017.

---

(21) BR 11 2016 021481-1 A2

Código 1.3 - Notificação - Fase Nacional - PCT
(22) 29/01/2015
(30) 19/03/2014 US 61/955,643; 28/01/2015 US 14/607,383
(51) H04W 76/02 (2009.01), H04W 72/14 (2009.01)
(54) PROGRAMAÇÃO DE COMUNICAÇÕES DISPOSITIVO A DISPOSITIVO? REFERÊNCIAS CRUZADAS
(71) QUALCOMM INCORPORATED (US)
(72) SHAILESH PATIL, SAURABHA RANGRAO TAVILDAR, SUDHIR KUMAR BAGHEL, KAPIL GULATI
(85) 16/09/2016
(86) PCT US2015/013526 de 29/01/2015
(87) WO 2015/142425 de 24/09/2015
Publicação automática da admissibilidade da fase nacional depositado via PCT . Tratado de cooperação em matéria de Patentes, conforme Instrução Normativa nº 02, de 06/06/2017 publicada na RPI nº 2422, de 06/06/2017.

---

(21) BR 11 2016 021482-0 A2

Código 1.3 - Notificação - Fase Nacional - PCT
(22) 30/01/2015

(30) 19/03/2014 US 61/955,601; 29/01/2015 US 14/609,003
(51) H04L 29/06 (2006.01), H04W 12/10 (2009.01)
(54) PREVENÇÃO DE ATAQUE REPETIDO NA DESCOBERTA, DISPOSITIVO PARA DISPOSITIVO, DE EVOLUÇÃO DE LONGO TERMO
(71) QUALCOMM INCORPORATED (US)
(72) HONG CHENG, SUDHIR KUMAR BAGHEL, ADRIAN EDWARD ESCOTT
(85) 16/09/2016
(86) PCT US2015/013804 de 30/01/2015
(87) WO 2015/142430 de 24/09/2015
Publicação automática da admissibilidade da fase nacional depositado via PCT . Tratado de cooperação em matéria de Patentes, conforme Instrução Normativa nº 02, de 06/06/2017 publicada na RPI nº 2422, de 06/06/2017.

---

(21) BR 11 2016 021483-8 A2

Código 1.3 - Notificação - Fase Nacional - PCT
(22) 12/03/2015
(30) 17/03/2014 US 14/216,205
(51) H04N 19/176 (2014.01), H04N 19/103 (2014.01), H04N 19/23 (2014.01), H04N 19/557 (2014.01), H04N 19/137 (2014.01)
(54) SISTEMAS E MÉTODOS PARA CRIPTAÇÃO DE BAIXA COMPLEXIDADE E DETECÇÃO EM PLANO DE FUNDO
(71) QUALCOMM INCORPORATED (US)
(72) IN SUK CHONG, SUNGWON LEE, XIANGLIN WANG, MARTA KARCZEWICZ
(85) 16/09/2016
(86) PCT US2015/020197 de 12/03/2015
(87) WO 2015/142618 de 24/09/2015
Publicação automática da admissibilidade da fase nacional depositado via PCT . Tratado de cooperação em matéria de Patentes, conforme Instrução Normativa nº 02, de 06/06/2017 publicada na RPI nº 2422, de 06/06/2017.

---

(21) BR 11 2016 021484-6 A2

Código 1.3 - Notificação - Fase Nacional - PCT
(22) 17/03/2015
(30) 17/03/2014 US 61/954,488; 16/03/2015 US 14/659,358
(51) H04N 19/126 (2014.01), H04N 19/157 (2014.01)
(54) PROCESSOS DE QUANTIZAÇÃO PARA MODULAÇÃO DE CÓDIGO DE PULSO DIFERENCIAL RESIDUAL
(71) QUALCOMM INCORPORATED (US)
(72) FENG ZOU, JOEL SOLE ROJALS, RAJAN LAXMAN JOSHI, CHAO PANG, MARTA KARCZEWICZ
(85) 16/09/2016
(86) PCT US2015/021028 de 17/03/2015
(87) WO 2015/142896 de 24/09/2015
Publicação automática da admissibilidade da fase nacional depositado via PCT . Tratado de cooperação em matéria de Patentes, conforme Instrução

Normativa nº 02, de 06/06/2017 publicada na RPI nº 2422, de 06/06/2017.

---

(21) BR 11 2016 021485-4 A2

Código 1.3 - Notificação - Fase Nacional - PCT
(22) 17/03/2015
(30) 17/03/2014 US 61/954,449; 16/03/2015 US 14/659,398
(51) H04N 19/105 (2014.01), H04N 19/46 (2014.01), H04N 19/30 (2014.01), H04N 19/136 (2014.01), H04N 19/18 (2014.01), H04N 19/593 (2014.01)
(54) PESQUISA DE ENCRIPTADOR COM BASE EM HASH PARA CÓPIA INTRABLOCO
(71) QUALCOMM INCORPORATED (US)
(72) CHAO PANG, XIANG LI, JOEL SOLE ROJALS, MARTA KARCZEWICZ
(85) 16/09/2016
(86) PCT US2015/020936 de 17/03/2015
(87) WO 2015/142829 de 24/09/2015
Publicação automática da admissibilidade da fase nacional depositado via PCT . Tratado de cooperação em matéria de Patentes, conforme Instrução Normativa nº 02, de 06/06/2017 publicada na RPI nº 2422, de 06/06/2017.

---

(21) BR 11 2016 021486-2 A2

Código 1.3 - Notificação - Fase Nacional - PCT
(22) 16/03/2015
(30) 19/03/2014 US 14/219,894
(51) G06K 9/00 (2006.01)
(54) MÉTODO E EQUIPAMENTO PARA ESTABELECER CONEXÃO ENTRE DISPOSITIVOS ELETRÔNICOS
(71) QUALCOMM INCORPORATED (US)
(72) KANG KIM, MIN-KYU PARK, YONGWOO CHO, KYU WOONG HWANG, DUCK-HOON KIM
(85) 16/09/2016
(86) PCT US2015/020710 de 16/03/2015
(87) WO 2015/142719 de 24/09/2015
Publicação automática da admissibilidade da fase nacional depositado via PCT . Tratado de cooperação em matéria de Patentes, conforme Instrução Normativa nº 02, de 06/06/2017 publicada na RPI nº 2422, de 06/06/2017.

---

(21) BR 11 2016 021487-0 A2

Código 1.3 - Notificação - Fase Nacional - PCT
(22) 20/02/2015
(30) 17/03/2014 US 61/954,287; 18/07/2014 US 14/335,296
(51) H04B 5/00 (2006.01), G01S 13/88 (2006.01), H02J 5/00 (2006.01)
(54) SISTEMAS, MÉTODOS E APARELHO PARA DETECÇÃO DE OBJETOS COM BASE EM RADAR EM UM ESPAÇO PREDETERMINADO
(71) QUALCOMM INCORPORATED (US)
(72) HANSPETER WIDMER, LUKAS SIEBER, ANDREAS DAETWYLER, MARKUS BITTNER
(85) 16/09/2016

(86) PCT US2015/016871 de 20/02/2015
(87) WO 2015/142475 de 24/09/2015
Publicação automática da admissibilidade da fase nacional depositado via PCT . Tratado de cooperação em matéria de Patentes, conforme Instrução Normativa nº 02, de 06/06/2017 publicada na RPI nº 2422, de 06/06/2017.

---

(21) BR 11 2016 021488-9 A2

Código 1.3 - Notificação - Fase Nacional - PCT
(22) 13/03/2015
(30) 17/03/2014 US 14/215,128
(51) H04B 1/403 (2015.01), H04B 7/08 (2006.01)
(54) COMPARTILHAMENTO DE ANTENA ÚNICA PARA MÚLTIPLAS CONEXÕES SEM FIO
(71) QUALCOMM INCORPORATED (US)
(72) HONGBO YAN, FRANCIS MING-MENG NGAI, DANIEL FRED FILIPOVIC, NING HE
(85) 16/09/2016
(86) PCT US2015/020588 de 13/03/2015
(87) WO 2015/142673 de 24/09/2015
Publicação automática da admissibilidade da fase nacional depositado via PCT . Tratado de cooperação em matéria de Patentes, conforme Instrução Normativa nº 02, de 06/06/2017 publicada na RPI nº 2422, de 06/06/2017.

---

(21) BR 11 2016 021489-7 A2

Código 1.3 - Notificação - Fase Nacional - PCT
(22) 13/03/2015
(30) 17/03/2014 US 61/954,536; 18/03/2014 US 61/955,152; 19/03/2014 US 61/955,763; 12/03/2015 US 14/656,469
(51) H04N 19/30 (2014.01), H04N 19/70 (2014.01), H04N 19/423 (2014.01)
(54) FLUSHING DE IMAGEM E INFERÊNCIA DE PARÂMETRO DE BUFFER DE IMAGEM DECODIFICADA PARA FLUXOS DE BIT DE MULTICAMADAS
(71) QUALCOMM INCORPORATED (US)
(72) ADARSH KRISHNAN RAMASUBRAMONIAN, YE-KUI WANG, FNU HENDRY
(85) 16/09/2016
(86) PCT US2015/020496 de 13/03/2015
(87) WO 2015/142655 de 24/09/2015
Publicação automática da admissibilidade da fase nacional depositado via PCT . Tratado de cooperação em matéria de Patentes, conforme Instrução Normativa nº 02, de 06/06/2017 publicada na RPI nº 2422, de 06/06/2017.

---

(21) BR 11 2016 021490-0 A2

Código 1.3 - Notificação - Fase Nacional - PCT
(22) 30/01/2015
(30) 19/03/2014 US 61/955,674; 29/01/2015 US 14/608,851
(51) H04W 72/12 (2009.01), H04L 1/00 (2006.01)
(54) TRANSMISSÃO E CONTEÚDO DE ATRIBUIÇÃO DE AGENDAMENTO

EM COMUNICAÇÕES SEM FIO
(71) QUALCOMM INCORPORATED (US)
(72) SAURABHA RANGRAO TAVILDAR, SUDHIR KUMAR BAGHEL, SHAILESH PATIL, KAPIL GULATI
(85) 16/09/2016
(86) PCT US2015/013796 de 30/01/2015
(87) WO 2015/142429 de 24/09/2015
Publicação automática da admissibilidade da fase nacional depositado via PCT . Tratado de cooperação em matéria de Patentes, conforme Instrução Normativa nº 02, de 06/06/2017 publicada na RPI nº 2422, de 06/06/2017.

---

(21) BR 11 2016 021492-7 A2

Código 1.3 - Notificação - Fase Nacional - PCT
(22) 05/03/2015
(30) 19/03/2014 US 14/219,696
(51) G06F 9/52 (2006.01), G06F 9/54 (2006.01)
(54) OPERAÇÕES ATÔMICAS COM BASE EM HARDWARE PARA DAR SUPORTE À COMUNICAÇÃO INTERTAREFA
(71) QUALCOMM INCORPORATED (US)
(72) ALEXEI VLADIMIROVICH BOURD, SWAPNIL PRADIPKUMAR SAKHARSHETE, FEI XU
(85) 16/09/2016
(86) PCT US2015/018987 de 05/03/2015
(87) WO 2015/142538 de 24/09/2015
Publicação automática da admissibilidade da fase nacional depositado via PCT . Tratado de cooperação em matéria de Patentes, conforme Instrução Normativa nº 02, de 06/06/2017 publicada na RPI nº 2422, de 06/06/2017.

---

(21) BR 11 2016 021493-5 A2

Código 1.3 - Notificação - Fase Nacional - PCT
(22) 20/03/2015
(30) 20/03/2014 EP 14160936.2
(51) A61B 5/024 (2006.01), A61B 5/00 (2006.01), G06F 19/00 (2011.01), A61B 5/0205 (2006.01), A61B 5/021 (2006.01), A61B 5/11 (2006.01), A61B 5/145 (2006.01)
(54) DETERMINAÇÃO DE INDICADOR DE RISCO DE SAÚDE
(71) BEATSTACK, AS (NO)
(72) ULRIK WISLOFF, CHRISTIAN RAGNAR GUTVIK
(85) 16/09/2016
(86) PCT EP2015/056025 de 20/03/2015
(87) WO 2015/140338 de 24/09/2015
Publicação automática da admissibilidade da fase nacional depositado via PCT . Tratado de cooperação em matéria de Patentes, conforme Instrução Normativa nº 02, de 06/06/2017 publicada na RPI nº 2422, de 06/06/2017.

---

(21) BR 11 2016 021498-6 A2

Código 1.3 - Notificação - Fase Nacional - PCT

(22) 20/03/2015
(30) 21/03/2014 US 61/968,763
(51) C07D 491/04 (2006.01), A61K 31/7068 (2006.01), A61P 31/14 (2006.01)
(54) COMPOSTOS DE AZABENZOFURANO CONTENDO CIANO PARA O TRATAMENTO DE HEPATITE C
(71) BRISTOL-MYERS SQUIBB COMPANY (US)
(72) TAO WANG, KYLE J. EASTMAN, ZHONGXING ZHANG, KYLE E. PARCELLA, ZHIWEI YIN, JOHN F. KADOW
(85) 19/09/2016
(86) PCT US2015/021638 de 20/03/2015
(87) WO 2015/143255 de 24/09/2015
Publicação automática da admissibilidade da fase nacional depositado via PCT . Tratado de cooperação em matéria de Patentes, conforme Instrução Normativa nº 02, de 06/06/2017 publicada na RPI nº 2422, de 06/06/2017.

---

(21) BR 11 2016 021500-1 A2

Código 1.3 - Notificação - Fase Nacional - PCT
(22) 20/03/2015
(30) 21/03/2014 DE 10 2014 205 330.7
(51) C08J 9/08 (2006.01), C08J 9/00 (2006.01), B29C 44/18 (2006.01), B62D 29/00 (2006.01)
(54) COMPOSIÇÕES TERMICAMENTE EXPANSÍVEIS
(71) HENKEL AG & CO. KGAA (DE)
(72) RAINER KOHLSTRUNG, KLAUS RAPPMANN
(85) 19/09/2016
(86) PCT EP2015/055885 de 20/03/2015
(87) WO 2015/140282 de 24/09/2015
Publicação automática da admissibilidade da fase nacional depositado via PCT . Tratado de cooperação em matéria de Patentes, conforme Instrução Normativa nº 02, de 06/06/2017 publicada na RPI nº 2422, de 06/06/2017.

---

(21) BR 11 2016 021501-0 A2

Código 1.3 - Notificação - Fase Nacional - PCT
(22) 28/03/2014
(51) C23C 2/06 (2006.01), C22C 18/04 (2006.01), C22C 23/04 (2006.01), C23C 2/26 (2006.01)
(54) CHAPA DE AÇO CHAPEADA QUE CONTÉM QUASE-CRISTAL
(71) NIPPON STEEL & SUMITOMO METAL CORPORATION (JP)
(72) KOHEI TOKUDA
(85) 19/09/2016
(86) PCT JP2014/059103 de 28/03/2014
(87) WO 2015/145721 de 01/10/2015
Publicação automática da admissibilidade da fase nacional depositado via PCT . Tratado de cooperação em matéria de Patentes, conforme Instrução Normativa nº 02, de 06/06/2017 publicada na RPI nº 2422, de 06/06/2017.

(21) BR 11 2016 021502-8 A2

Código 1.3 - Notificação - Fase Nacional - PCT
(22) 20/03/2015
(30) 09/04/2014 JP 2014-080448
(51) B21D 19/08 (2006.01), B21D 53/88 (2006.01)
(54) ARTIGO MOLDADO POR PRENSA, MEMBRO ESTRUTURAL AUTOMOTIVO DOTADO DO MESMO, E MÉTODO DE FABRICAÇÃO E DISPOSITIVO DE FABRICAÇÃO PARA O DITO ARTIGO MOLDADO POR PRENSA
(71) NIPPON STEEL & SUMITOMO METAL CORPORATION (JP)
(72) YASUHIRO ITO, YOSHIAKI NAKAZAWA
(85) 19/09/2016
(86) PCT JP2015/001561 de 20/03/2015
(87) WO 2015/155943 de 15/10/2015
Publicação automática da admissibilidade da fase nacional depositado via PCT . Tratado de cooperação em matéria de Patentes, conforme Instrução Normativa nº 02, de 06/06/2017 publicada na RPI nº 2422, de 06/06/2017.

(21) BR 11 2016 021503-6 A2

Código 1.3 - Notificação - Fase Nacional - PCT
(22) 26/02/2015
(30) 25/03/2014 IT BS2014A000071
(51) B65D 47/20 (2006.01), B65D 75/58 (2006.01)
(54) BICO PARA UMA BOLSA FLEXÍVEL PARA SUBSTÂNCIAS LÍQUIDAS OU SEMIDENSAS, CONJUNTO BOLSA-BICO E MÉTODO PARA A PREPARAÇÃO PARA A VENDA DE UM CONJUNTO BOLSA-BICO
(71) GUALA PACK S.P.A. (IT)
(72) STEFANO TAMARINDO
(85) 19/09/2016
(86) PCT IB2015/051428 de 26/02/2015
(87) WO 2015/145277 de 01/10/2015
Publicação automática da admissibilidade da fase nacional depositado via PCT . Tratado de cooperação em matéria de Patentes, conforme Instrução Normativa nº 02, de 06/06/2017 publicada na RPI nº 2422, de 06/06/2017.

(21) BR 11 2016 021507-9 A2

Código 1.3 - Notificação - Fase Nacional - PCT
(22) 26/03/2015
(30) 27/03/2014 EP 14161959.3
(51) C07D 487/04 (2006.01), A61K 31/519 (2006.01), A61P 35/00 (2006.01)
(54) DERIVADOS DE 4,5,6,7-TETRA-HIDRO-PIRAZOLO[1,5-A] PIRIMIDINA SUBSTITUÍDOS E DERIVADOS DE 2,3-DI-HIDRO-1H-IMIDAZO[1,2-B]PIRAZOL COMO INIBIDORES DO ROS1
(71) JANSSEN PHARMACEUTICA NV (BE)
(72) LAURENCE ANNE MEVELLEC, MATTHIEU LUDOVIC JEANTY, THIERRY FRANÇOIS ALAIN JEAN JOUSSEAUME
(85) 19/09/2016

(86) PCT EP2015/056501 de 26/03/2015
(87) WO 2015/144801 de 01/10/2015
Publicação automática da admissibilidade da fase nacional depositado via PCT . Tratado de cooperação em matéria de Patentes, conforme Instrução Normativa nº 02, de 06/06/2017 publicada na RPI nº 2422, de 06/06/2017.

---

(21) BR 11 2016 021509-5 A2

Código 1.3 - Notificação - Fase Nacional - PCT
(22) 21/05/2015
(30) 21/05/2014 EP 14169191.5
(51) A24F 47/00 (2006.01), H05B 6/10 (2006.01)
(54) DISPOSITIVO DE AQUECIMENTO INDUTIVO, SISTEMA DE DISTRIBUIÇÃO DE AEROSSOL COMPREENDENDO UM DISPOSITIVO DE AQUECIMENTO INDUTIVO E MÉTODO DE OPERAÇÃO DOS MESMOS
(71) PHILIP MORRIS PRODUCTS S.A. (CH)
(72) IHAR NIKOLAEVICH ZINOVIK, OLEG MIRONOV, OLEG FURSA
(85) 19/09/2016
(86) PCT EP2015/061201 de 21/05/2015
(87) WO 2015/177256 de 26/11/2015
Publicação automática da admissibilidade da fase nacional depositado via PCT . Tratado de cooperação em matéria de Patentes, conforme Instrução Normativa nº 02, de 06/06/2017 publicada na RPI nº 2422, de 06/06/2017.

---

(21) BR 11 2016 021510-9 A2

Código 1.3 - Notificação - Fase Nacional - PCT
(22) 13/03/2015
(30) 18/03/2014 US 61/954,690
(51) G02B 3/02 (2006.01), G02B 5/30 (2006.01), G02B 27/01 (2006.01), G02B 27/10 (2006.01), G02B 17/00 (2006.01), G02B 27/28 (2006.01), G02B 6/10 (2006.01), F21V 8/00 (2006.01)
(54) COMBINADOR DE IMAGEM DE PERFIL BAIXO PARA EXIBIÇÕES PRÓXIMAS DO OLHO
(71) 3M INNOVATIVE PROPERTIES COMPANY (US)
(72) ANDREW J. OUDERKIRK, ERIN A. MCDOWELL, TIMOTHY L. WONG
(85) 19/09/2016
(86) PCT US2015/020488 de 13/03/2015
(87) WO 2015/142654 de 24/09/2015
Publicação automática da admissibilidade da fase nacional depositado via PCT . Tratado de cooperação em matéria de Patentes, conforme Instrução Normativa nº 02, de 06/06/2017 publicada na RPI nº 2422, de 06/06/2017.

---

(21) BR 11 2016 021511-7 A2

Código 1.3 - Notificação - Fase Nacional - PCT
(22) 13/03/2015
(30) 17/03/2014 US 61/954.254
(51) E21B 36/00 (2006.01), E21B 43/36 (2006.01)
(54) SISTEMAS DE PRODUÇÃO DE CONDENSADO GASOSO DE LONGO

DESLOCAMENTO
(71) SHELL INTERNATIONALE RESEARCH MAATSCHAPPIJ B.V. (NL)
(72) JAMES GEORGE BROZE, GAURAV BHATNAGAR, KARTHIK RAMANATHAN
(85) 19/09/2016
(86) PCT US2015/020323 de 13/03/2015
(87) WO 2015/142629 de 24/09/2015
Publicação automática da admissibilidade da fase nacional depositado via PCT . Tratado de cooperação em matéria de Patentes, conforme Instrução Normativa nº 02, de 06/06/2017 publicada na RPI nº 2422, de 06/06/2017.

---

(21) BR 11 2016 021513-3 A2

Código 1.3 - Notificação - Fase Nacional - PCT
(22) 25/03/2015
(30) 28/03/2014 US 14/228,831
(51) E21B 47/00 (2006.01), G01V 3/18 (2006.01), G01V 3/38 (2006.01)
(54) INDICADOR DE POTENCIAL ESPONTÂNEO DE MEDIÇÃO DURANTE PERFURAÇÃO COM O USO DE MAGNETÔMETROS DIFERENCIAIS
(71) BAKER HUGHES INCORPORATED. (US)
(72) ROBERT A. ESTES
(85) 19/09/2016
(86) PCT US2015/022404 de 25/03/2015
(87) WO 2015/148612 de 01/10/2015
Publicação automática da admissibilidade da fase nacional depositado via PCT . Tratado de cooperação em matéria de Patentes, conforme Instrução Normativa nº 02, de 06/06/2017 publicada na RPI nº 2422, de 06/06/2017.

---

(21) BR 11 2016 021515-0 A2

Código 1.3 - Notificação - Fase Nacional - PCT
(22) 18/03/2015
(30) 20/03/2014 IT MI2014A000467
(51) A61B 18/14 (2006.01), A61B 18/00 (2006.01), A61B 18/02 (2006.01)
(54) CATETER, E, APARELHO PARA ABLAÇÃO DE TECIDOS
(71) ATRICATH S.P.A. (IT)
(72) ENRICO PERFLER
(85) 19/09/2016
(86) PCT IB2015/051998 de 18/03/2015
(87) WO 2015/140741 de 24/09/2015
Publicação automática da admissibilidade da fase nacional depositado via PCT . Tratado de cooperação em matéria de Patentes, conforme Instrução Normativa nº 02, de 06/06/2017 publicada na RPI nº 2422, de 06/06/2017.

---

(21) BR 11 2016 021517-6 A2

Código 1.3 - Notificação - Fase Nacional - PCT
(22) 27/03/2015
(30) 28/03/2014 JP 2014-069975; 28/03/2014 JP 2014-069976
(51) C03C 27/12 (2006.01), B32B 17/10 (2006.01), B32B 27/18 (2006.01),

B32B 27/30 (2006.01), C08K 5/103 (2006.01), C08K 5/3435 (2006.01), C08L 31/04 (2006.01)
(54) PELÍCULA INTERMEDIÁRIA PARA VIDRO LAMINADO, E VIDRO LAMINADO
(71) SEKISUI CHEMICAL CO., LTD (JP)
(72) TATSUYA IWAMOTO, SHOUGO YOSHIDA
(85) 19/09/2016
(86) PCT JP2015/059781 de 27/03/2015
(87) WO 2015/147302 de 01/10/2015
Publicação automática da admissibilidade da fase nacional depositado via PCT . Tratado de cooperação em matéria de Patentes, conforme Instrução Normativa nº 02, de 06/06/2017 publicada na RPI nº 2422, de 06/06/2017.

---

(21) BR 11 2016 021521-4 A2

Código 1.3 - Notificação - Fase Nacional - PCT
(22) 18/03/2015
(30) 21/03/2014 DK PA 2014 70139
(51) F16L 11/08 (2006.01)
(54) TUBO FLEXÍVEL, MÉTODO DE PRODUÇÃO DE UM TUBO FLEXÍVEL E TUBO ASCENDENTE HÍBRIDO
(71) NATIONAL OILWELL VARCO DENMARK I/S (DK)
(72) KRISTIAN GLEJBØL
(85) 19/09/2016
(86) PCT DK2015/050055 de 18/03/2015
(87) WO 2015/139708 de 24/09/2015
Publicação automática da admissibilidade da fase nacional depositado via PCT . Tratado de cooperação em matéria de Patentes, conforme Instrução Normativa nº 02, de 06/06/2017 publicada na RPI nº 2422, de 06/06/2017.

---

(21) BR 11 2016 021523-0 A2

Código 1.3 - Notificação - Fase Nacional - PCT
(22) 26/03/2015
(30) 26/03/2014 EP 14161792.8
(51) C10G 3/00 (2006.01), C10G 50/00 (2006.01), C10L 1/02 (2006.01), C07C 59/347 (2006.01)
(54) MÉTODO PARA CONVERSÃO TÉRMICA DE CETOÁCIDOS E HIDROTRATAMENTO DE HIDROCARBONETOS
(71) NESTE OYJ (FI)
(72) JUKKA PEKKA MYLLYOJA, RAMI PIILOLA
(85) 19/09/2016
(86) PCT FI2015/050209 de 26/03/2015
(87) WO 2015/144994 de 01/10/2015
Publicação automática da admissibilidade da fase nacional depositado via PCT . Tratado de cooperação em matéria de Patentes, conforme Instrução Normativa nº 02, de 06/06/2017 publicada na RPI nº 2422, de 06/06/2017.

(21) BR 11 2016 021524-9 A2

Código 1.3 - Notificação - Fase Nacional - PCT
(22) 12/05/2014
(30) 21/03/2014 DE 10 2014 004 194.8
(51) A63B 39/06 (2006.01), A63B 45/00 (2006.01), B29D 22/04 (2006.01), B29C 45/00 (2006.01), B29C 65/00 (2006.01)
(54) CORPO OCO SUBSTANCIALMENTE ESFÉRICO LIVRE DE CELULOIDE E FABRICAÇÃO DO MESMO
(71) WEENER PLASTIK GMBH (DE)
(72) GERHOLD FLOCKENHAGEN, MATTHIAS PROX, LIAM QUAID
(85) 19/09/2016
(86) PCT EP2014/001277 de 12/05/2014
(87) WO 2015/139712 de 24/09/2015
Publicação automática da admissibilidade da fase nacional depositado via PCT . Tratado de cooperação em matéria de Patentes, conforme Instrução Normativa nº 02, de 06/06/2017 publicada na RPI nº 2422, de 06/06/2017.

(21) BR 11 2016 021525-7 A2

Código 1.3 - Notificação - Fase Nacional - PCT
(22) 10/03/2015
(30) 14/04/2014 CN PCT/CN2014/075299; 27/05/2014 EP 14170003.9
(51) A61K 8/49 (2006.01), A61Q 1/02 (2006.01), A61K 8/87 (2006.01), A61K 8/73 (2006.01)
(54) COMPOSIÇÃO PARA OS CUIDADOS DA PELE E UTILIZAÇÕES DE UMA COMPOSIÇÃO E DE UM POLÍMERO
(71) UNILEVER NV (NL)
(72) STEPHEN NORMAN BATCHELOR, PETER FAIRLEY, NARESH DHIRAJLAL GHATLIA, ADAM JOHN LIMER, XUEZHI TANG, JIAN-RONG ZHANG
(85) 19/09/2016
(86) PCT EP2015/054878 de 10/03/2015
(87) WO 2015/158465 de 22/10/2015
Publicação automática da admissibilidade da fase nacional depositado via PCT . Tratado de cooperação em matéria de Patentes, conforme Instrução Normativa nº 02, de 06/06/2017 publicada na RPI nº 2422, de 06/06/2017.

(21) BR 11 2016 021528-1 A2

Código 1.3 - Notificação - Fase Nacional - PCT
(22) 18/03/2015
(30) 29/03/2014 DE 10 2014 004 824.1
(51) B67D 7/42 (2010.01), B67D 7/02 (2010.01)
(54) ADAPTADOR DE ENCHIMENTO (LINHA DE VENTILAÇÃO)
(71) DÜRR SOMAC GMBH (DE)
(72) THOMAS ACHATZ, ERIC SELBMANN, FRANK WIELAND
(85) 19/09/2016
(86) PCT DE2015/000138 de 18/03/2015
(87) WO 2015/149738 de 08/10/2015

Publicação automática da admissibilidade da fase nacional depositado via PCT . Tratado de cooperação em matéria de Patentes, conforme Instrução Normativa nº 02, de 06/06/2017 publicada na RPI nº 2422, de 06/06/2017.

---

(21) BR 11 2016 021529-0 A2

Código 1.3 - Notificação - Fase Nacional - PCT
(22) 27/03/2014
(51) H04N 9/64 (2006.01)
(54) AJUSTE DE QUANTIZAÇÃO/ESCALADA E QUANTIZAÇÃO/ESCALADA INVERSA AO ALTERNAR ÁREAS DE COR
(71) MICROSOFT TECHNOLOGY LICENSING, LLC (US)
(72) BIN LI, JIZHENG XU, J. GARY SULLIVAN
(85) 19/09/2016
(86) PCT CN2014/074197 de 27/03/2014
(87) WO 2015/143671 de 01/10/2015
Publicação automática da admissibilidade da fase nacional depositado via PCT . Tratado de cooperação em matéria de Patentes, conforme Instrução Normativa nº 02, de 06/06/2017 publicada na RPI nº 2422, de 06/06/2017.

---

(21) BR 11 2016 021530-3 A2

Código 1.3 - Notificação - Fase Nacional - PCT
(22) 19/03/2015
(30) 20/03/2014 US 61/968,157
(51) G05D 7/00 (2006.01)
(54) SISTEMA SEM FIO DE TEMPORIZADOR DE ÁGUA E DE CONTROLE DE VÁLVULA E MÉTODO DE UTILIZAÇÃO DO MESMO
(71) MELNOR, INC. (US)
(72) JUERGEN NIES, HA V. DUONG, VICKY A. MICHAEL, STEPHEN CAMPBELL BRASS, SHISHIR JHA, ALEXANDER PRESTON ATHEY
(85) 19/09/2016
(86) PCT US2015/021534 de 19/03/2015
(87) WO 2015/143198 de 24/09/2015
Publicação automática da admissibilidade da fase nacional depositado via PCT . Tratado de cooperação em matéria de Patentes, conforme Instrução Normativa nº 02, de 06/06/2017 publicada na RPI nº 2422, de 06/06/2017.

---

(21) BR 11 2016 021531-1 A2

Código 1.3 - Notificação - Fase Nacional - PCT
(22) 27/03/2015
(30) 28/03/2014 US 61/971,715
(51) C04B 28/04 (2006.01), C04B 40/00 (2006.01), C04B 103/00 (2006.01), C04B 111/00 (2006.01)
(54) COMPOSIÇÕES DE VMA DE POLISSACARÍDEO E PCE ESTÁVEIS PARA MISTURAS DE CONCRETO E SEUS USOS
(71) DOW GLOBAL TECHNOLOGIES LLC (US)
(72) ROBERT BAUMANN, MARC SCHMITZ, ANETTE WAGNER
(85) 19/09/2016

(86) PCT US2015/023034 de 27/03/2015
(87) WO 2015/148946 de 01/10/2015
Publicação automática da admissibilidade da fase nacional depositado via PCT . Tratado de cooperação em matéria de Patentes, conforme Instrução Normativa nº 02, de 06/06/2017 publicada na RPI nº 2422, de 06/06/2017.

---

(21) BR 11 2016 021535-4 A2

Código 1.3 - Notificação - Fase Nacional - PCT
(22) 19/03/2015
(30) 20/03/2014 US 61/955,976
(51) A61K 31/496 (2006.01)
(54) FORMULAÇÕES DE ARIPIPRAZOL TENDO VELOCIDADES DE INJEÇÃO AUMENTADAS
(71) ALKERMES PHARMA IRELAND LIMITED (IE)
(72) MIGALI B. HICKEY, JENNIFER VANDIVER
(85) 19/09/2016
(86) PCT US2015/021448 de 19/03/2015
(87) WO 2015/143145 de 24/09/2015
Publicação automática da admissibilidade da fase nacional depositado via PCT . Tratado de cooperação em matéria de Patentes, conforme Instrução Normativa nº 02, de 06/06/2017 publicada na RPI nº 2422, de 06/06/2017.

---

(21) BR 11 2016 021536-2 A2

Código 1.3 - Notificação - Fase Nacional - PCT
(22) 05/03/2015
(30) 21/03/2014 US 61/968694
(51) G01N 15/08 (2006.01), G01R 33/24 (2006.01), G01R 33/44 (2006.01)
(54) ?SUPORTE DE AMOSTRAS DE NÚCLEO PARA UTILIZAÇÃO COM UM ESPECTRÔMETRO DE RESSONÂNCIA MAGNÉTICA NUCLEAR OU INSTRUMENTO DE IMAGEM DE RESSONÂNCIA MAGNÉTICA?
(71) DAEDALUS INNOVATIONS LLC (US)
(72) RONALD W. PETERSON
(85) 19/09/2016
(86) PCT US2015/018871 de 05/03/2015
(87) WO 2015/142531 de 24/09/2015
Publicação automática da admissibilidade da fase nacional depositado via PCT . Tratado de cooperação em matéria de Patentes, conforme Instrução Normativa nº 02, de 06/06/2017 publicada na RPI nº 2422, de 06/06/2017.

---

(21) BR 11 2016 021537-0 A2

Código 1.3 - Notificação - Fase Nacional - PCT
(22) 20/03/2015
(30) 20/03/2014 FR 1452350
(51) B23Q 5/32 (2006.01), F16H 25/20 (2006.01), H02K 7/06 (2006.01), B23B 35/00 (2006.01)
(54) MÁQUINA-FERRAMENTA NOTADAMENTE DE PERFURAÇÃO
(71) AMVALOR (FR) , ADVANCED ENGINEERING & INNOVATION (ES)

(72) GEORGES MORARU, DIDIER FRANGEARD
(85) 19/09/2016
(86) PCT EP2015/056021 de 20/03/2015
(87) WO 2015/140334 de 24/09/2015
Publicação automática da admissibilidade da fase nacional depositado via PCT . Tratado de cooperação em matéria de Patentes, conforme Instrução Normativa nº 02, de 06/06/2017 publicada na RPI nº 2422, de 06/06/2017.

---

(21) BR 11 2016 021539-7 A2

Código 1.3 - Notificação - Fase Nacional - PCT
(22) 28/03/2014
(51) A61F 13/15 (2006.01), A61F 13/49 (2006.01), A61F 13/64 (2006.01)
(54) ARTIGO ABSORVENTE COM UM SISTEMA DE FIXAÇÃO COM RESÍDUO REDUZIDO E MÉTODO DE FABRICAÇÃO DO MESMO
(71) KIMBERLY-CLARK WORLDWIDE, INC. (US)
(72) JASON GENE CSIDA, REBECCA SUZANNE WALTER, PATRICK ROBERT LORD, KYLE MARK BARRIGER, ERIC-JOHN RAOUL GILGENBACH
(85) 19/09/2016
(86) PCT US2014/032220 de 28/03/2014
(87) WO 2015/147870 de 01/10/2015
Publicação automática da admissibilidade da fase nacional depositado via PCT . Tratado de cooperação em matéria de Patentes, conforme Instrução Normativa nº 02, de 06/06/2017 publicada na RPI nº 2422, de 06/06/2017.

---

(21) BR 11 2016 021540-0 A2

Código 1.3 - Notificação - Fase Nacional - PCT
(22) 24/03/2015
(30) 18/04/2014 US 14/256,076
(51) G06F 3/01 (2006.01), G06F 1/16 (2006.01)
(54) TÉCNICAS PARA UMA MELHORIA DAS INTERAÇÕES BASEADAS EM GESTOS PARA DISPOSITIVOS DE COMPUTAÇÃO VESTÍVEL
(71) INTEL CORPORATION (US)
(72) VALENTIN ANDREI
(85) 19/09/2016
(86) PCT US2015/022204 de 24/03/2015
(87) WO 2015/160481 de 22/10/2015
Publicação automática da admissibilidade da fase nacional depositado via PCT . Tratado de cooperação em matéria de Patentes, conforme Instrução Normativa nº 02, de 06/06/2017 publicada na RPI nº 2422, de 06/06/2017.

---

(21) BR 11 2016 021541-9 A2

Código 1.3 - Notificação - Fase Nacional - PCT
(22) 06/04/2015
(30) 10/04/2014 US 14/250,280
(51) G06F 3/01 (2006.01), G06F 3/16 (2006.01)
(54) MÉTODO E DISPOSITIVO DE RETORNO NÃO VISUAL DE MUDANÇA VISUAL EM UM RASTREAMENTO DE OLHAR

(71) MICROSOFT TECHNOLOGY LICENSING, LLC (US)
(72) WEERAPAN WILAIRAT, IBRAHIM EDEN, VAIBHAV THUKRAL, DAVID NISTER, VIVEK PRADEEP
(85) 19/09/2016
(86) PCT US2015/024409 de 06/04/2015
(87) WO 2015/157133 de 15/10/2015
Publicação automática da admissibilidade da fase nacional depositado via PCT . Tratado de cooperação em matéria de Patentes, conforme Instrução Normativa nº 02, de 06/06/2017 publicada na RPI nº 2422, de 06/06/2017.

---

(21) BR 11 2016 021542-7 A2

Código 1.3 - Notificação - Fase Nacional - PCT
(22) 17/03/2015
(30) 18/03/2014 US 61/954,715; 03/07/2014 US 62/020,570
(51) C07H 17/08 (2006.01), A61P 31/04 (2006.01)
(54) NOVOS POLIMORFOS E NOVOS ESTADOS SÓLIDOS DE TIACUMICINA B
(71) XELLIA PHARMACEUTICALS APS (DK)
(72) STEFAN KLUGE
(85) 19/09/2016
(86) PCT EP2015/055531 de 17/03/2015
(87) WO 2015/140153 de 24/09/2015
Publicação automática da admissibilidade da fase nacional depositado via PCT . Tratado de cooperação em matéria de Patentes, conforme Instrução Normativa nº 02, de 06/06/2017 publicada na RPI nº 2422, de 06/06/2017.

---

(21) BR 11 2016 021543-5 A2

Código 1.3 - Notificação - Fase Nacional - PCT
(22) 11/03/2015
(30) 07/05/2014 DE 10 2014 106 407.0
(51) B30B 11/00 (2006.01), B30B 9/30 (2006.01), B65B 63/02 (2006.01)
(54) ARRANJO DE COMPRESSOR PARA A COMPRESSÃO AUTOMÁTICA DE CAFÉ MOÍDO
(71) PROBAT-WERKE VON GIMBORN MASCHINENFABRIK GMBH (DE)
(72) TILO LECHNER
(85) 19/09/2016
(86) PCT EP2015/055031 de 11/03/2015
(87) WO 2015/169483 de 12/11/2015
Publicação automática da admissibilidade da fase nacional depositado via PCT . Tratado de cooperação em matéria de Patentes, conforme Instrução Normativa nº 02, de 06/06/2017 publicada na RPI nº 2422, de 06/06/2017.

---

(21) BR 11 2016 021545-1 A2

Código 1.3 - Notificação - Fase Nacional - PCT
(22) 16/04/2015
(30) 15/05/2014 DE 10 2014 209 180.2
(51) F16F 15/139 (2006.01), F16F 15/16 (2006.01)

(54) VOLANTE BIMASSA COM UMA PEÇA DE ENTRADA
(71) SCHAEFFLER TECHNOLOGIES AG & CO. KG (DE)
(72) YUN KAI LIM, STEPHAN HÄMISCH
(85) 19/09/2016
(86) PCT DE2015/200265 de 16/04/2015
(87) WO 2015/172780 de 19/11/2015
Publicação automática da admissibilidade da fase nacional depositado via PCT . Tratado de cooperação em matéria de Patentes, conforme Instrução Normativa nº 02, de 06/06/2017 publicada na RPI nº 2422, de 06/06/2017.

---

(21) BR 11 2016 021551-6 A2

Código 1.3 - Notificação - Fase Nacional - PCT
(22) 12/05/2015
(30) 18/06/2014 DE 10 2014 211 740.2
(51) F16F 15/14 (2006.01)
(54) DISPOSITIVO PENDULAR DE FORÇA CENTRÍFUGA
(71) SCHAEFFLER TECHNOLOGIES AG & CO. KG (DE)
(72) ALAIN RUSCH, ALEXANDER DUSHEV
(85) 19/09/2016
(86) PCT DE2015/200311 de 12/05/2015
(87) WO 2015/192839 de 23/12/2015
Publicação automática da admissibilidade da fase nacional depositado via PCT . Tratado de cooperação em matéria de Patentes, conforme Instrução Normativa nº 02, de 06/06/2017 publicada na RPI nº 2422, de 06/06/2017.

---

(21) BR 11 2016 021552-4 A2

Código 1.3 - Notificação - Fase Nacional - PCT
(22) 12/02/2015
(30) 26/03/2014 JP 2014-063910
(51) H04W 16/14 (2009.01), H04W 74/04 (2009.01)
(54) ?DISPOSITIVO E MÉTODO?
(71) SONY CORPORATION (JP)
(72) ATSUSHI YOSHIZAWA
(85) 19/09/2016
(86) PCT JP2015/053881 de 12/02/2015
(87) WO 2015/146340 de 01/10/2015
Publicação automática da admissibilidade da fase nacional depositado via PCT . Tratado de cooperação em matéria de Patentes, conforme Instrução Normativa nº 02, de 06/06/2017 publicada na RPI nº 2422, de 06/06/2017.

---

(21) BR 11 2016 021554-0 A2

Código 1.3 - Notificação - Fase Nacional - PCT
(22) 18/03/2015
(30) 21/03/2014 US 61/968657
(51) H05B 6/02 (2006.01)
(54) ?CONJUNTO DE INDUTOR PLANO DE DOIS LADOS, MÉTODO PARA AQUECIMENTO SIMULTÂNEO POR INDUÇÃO, E, CONJUNTO DE

EXTRAÇÃO PARA UM CONJUNTO DE INDUTOR?
(71) INDUCTOHEAT, INC. (US)
(72) JOHN AARON GOODWIN, VALERY I. RUDNEV
(85) 19/09/2016
(86) PCT US2015/021297 de 18/03/2015
(87) WO 2015/143059 de 24/09/2015
Publicação automática da admissibilidade da fase nacional depositado via PCT . Tratado de cooperação em matéria de Patentes, conforme Instrução Normativa nº 02, de 06/06/2017 publicada na RPI nº 2422, de 06/06/2017.

---

(21) BR 11 2016 021555-9 A2

Código 1.3 - Notificação - Fase Nacional - PCT
(22) 17/03/2015
(30) 31/03/2014 US 14/230,783
(51) B01D 39/16 (2006.01)
(54) TRAMA FIBROSA CONSTITUÍDA POR UM POLÍMERO CATIÔNICO PARA CAPTURAR MICRORGANISMOS
(71) KIMBERLY-CLARK WORLDWIDE, INC. (US)
(72) CINDY KORIR-MORRISON, JONATHAN HOFMEKLER, CESAR Z. MORALES, DAVID WILLIAM KOENIG, BAO TRONG DO
(85) 19/09/2016
(86) PCT IB2015/051962 de 17/03/2015
(87) WO 2015/150951 de 08/10/2015
Publicação automática da admissibilidade da fase nacional depositado via PCT . Tratado de cooperação em matéria de Patentes, conforme Instrução Normativa nº 02, de 06/06/2017 publicada na RPI nº 2422, de 06/06/2017.

---

(21) BR 11 2016 021559-1 A2

Código 1.3 - Notificação - Fase Nacional - PCT
(22) 20/03/2015
(30) 20/03/2014 EP 14160922.2
(51) F16C 17/20 (2006.01), F16C 21/00 (2006.01), F16C 17/10 (2006.01), F16C 19/38 (2006.01)
(54) ROLAMENTO DE EIXO HÍBRIDO, GERADOR EÓLICO COMPREENDENDO UM ROLAMENTO DE EIXO HÍBRIDO, USO DO ROLAMENTO DE EIXO HÍBRIDO E MÉTODO DE OPERAR O ROLAMENTO DE EIXO HÍBRIDO
(71) AREVA WIND GMBH (DE)
(72) SAMER MTAUWEG, JOACHIM ARNDT, KLAUS PISCHEL
(85) 19/09/2016
(86) PCT EP2015/055897 de 20/03/2015
(87) WO 2015/140286 de 24/09/2015
Publicação automática da admissibilidade da fase nacional depositado via PCT . Tratado de cooperação em matéria de Patentes, conforme Instrução Normativa nº 02, de 06/06/2017 publicada na RPI nº 2422, de 06/06/2017.

(21) BR 11 2016 021560-5 A2

Código 1.3 - Notificação - Fase Nacional - PCT
(22) 17/03/2015
(30) 27/03/2014 IT BS2014A000074
(51) B60B 17/00 (2006.01), B60B 35/02 (2006.01), B60B 35/04 (2006.01)
(54) ?VEIO DE RODADOS E RESPECTIVO MÉTODO PARA A INSPEÇÃO DE ULTRASSOM?
(71) LUCCHINI RS S.P.A. (IT)
(72) STEFANO CANTINI, STEVEN CERVELLO
(85) 19/09/2016
(86) PCT IB2015/051934 de 17/03/2015
(87) WO 2015/145303 de 01/10/2015
Publicação automática da admissibilidade da fase nacional depositado via PCT . Tratado de cooperação em matéria de Patentes, conforme Instrução Normativa nº 02, de 06/06/2017 publicada na RPI nº 2422, de 06/06/2017.

(21) BR 11 2016 021561-3 A2

Código 1.3 - Notificação - Fase Nacional - PCT
(22) 14/01/2015
(30) 20/03/2014 JP 2014-058259
(51) H04W 52/30 (2009.01), H04J 1/00 (2006.01), H04W 52/40 (2009.01), H04W 72/04 (2009.01)
(54) TERMINAL DE USUÁRIO, ESTAÇÃO-BASE SEM FIO E MÉTODO DE COMUNICAÇÃO SEM FIO
(71) NTT DOCOMO, INC. (JP)
(72) YUICHI KAKISHIMA, TOORU UCHINO, KAZUKI TAKEDA, SATOSHI NAGATA, HIDEAKI TAKAHASHI
(85) 19/09/2016
(86) PCT JP2015/050806 de 14/01/2015
(87) WO 2015/141258 de 24/09/2015
Publicação automática da admissibilidade da fase nacional depositado via PCT . Tratado de cooperação em matéria de Patentes, conforme Instrução Normativa nº 02, de 06/06/2017 publicada na RPI nº 2422, de 06/06/2017.

(21) BR 11 2016 021562-1 A2

Código 1.3 - Notificação - Fase Nacional - PCT
(22) 06/03/2015
(30) 31/03/2014 US US14/230,741
(51) B32B 27/12 (2006.01), B32B 27/08 (2006.01)
(54) LAMINADOS ELÁSTICOS DE VÁRIAS CAMADAS MICROTEXTURIZADOS COM RESISTÊNCIA E ELASTICIDADE REFORÇADAS E MÉTODOS DE FABRICAÇÃO
(71) KIMBERLY-CLARK WORLDWIDE, INC. (US)
(72) WANDUK LEE, PEIGUANG ZHOU, DAVIS-DANG HOANG NHAN, ALPHONSE CARL DEMARCO
(85) 19/09/2016
(86) PCT IB2015/051661 de 06/03/2015

(87) WO 2015/150937 de 08/10/2015
Publicação automática da admissibilidade da fase nacional depositado via PCT . Tratado de cooperação em matéria de Patentes, conforme Instrução Normativa nº 02, de 06/06/2017 publicada na RPI nº 2422, de 06/06/2017.

---

(21) BR 11 2016 021570-2 A2

Código 1.3 - Notificação - Fase Nacional - PCT
(22) 19/03/2015
(30) 21/03/2014 DE 20 2014 002 552.5
(51) B66C 13/16 (2006.01), B66C 15/00 (2006.01), B66D 1/54 (2006.01), B66B 7/12 (2006.01)
(54) DISPOSITIVO PARA DETERMINAÇÃO DOS CRITÉRIOS DE DESCARTE PARA SUBSTITUIÇÃO DE UM CABO EM USO EM DISPOSITIVOS DE LEVANTAMENTO
(71) LIEBHERR-COMPONENTS BIBERACH GMBH (DE)
(72) ILAKA MUPENDE, HORST ZERZA
(85) 19/09/2016
(86) PCT EP2015/000606 de 19/03/2015
(87) WO 2015/139842 de 24/09/2015
Publicação automática da admissibilidade da fase nacional depositado via PCT . Tratado de cooperação em matéria de Patentes, conforme Instrução Normativa nº 02, de 06/06/2017 publicada na RPI nº 2422, de 06/06/2017.

---

(21) BR 11 2016 021573-7 A2

Código 1.3 - Notificação - Fase Nacional - PCT
(22) 18/03/2015
(30) 18/03/2014 US 61/954,852; 18/03/2014 US 61/954,857
(51) C08L 71/12 (2006.01), C07C 43/11 (2006.01), C08J 5/00 (2006.01), C09D 171/12 (2006.01)
(54) ADITIVOS E TENSOATIVOS QUE CONTÊM AROMÁTICOS TRISSUBSTITUÍDOS E MÉTODOS PARA USO
(71) RHODIA OPERATIONS (FR)
(72) EUGENE J. ANDERSON, DEREK PAKENHAM, NEMESIO MARTINEZ-CASTRO, MICHAEL RHODES, LICHANG ZHOU
(85) 19/09/2016
(86) PCT US2015/021278 de 18/03/2015
(87) WO 2015/143050 de 24/09/2015
Publicação automática da admissibilidade da fase nacional depositado via PCT . Tratado de cooperação em matéria de Patentes, conforme Instrução Normativa nº 02, de 06/06/2017 publicada na RPI nº 2422, de 06/06/2017.

---

(21) BR 11 2016 021574-5 A2

Código 1.3 - Notificação - Fase Nacional - PCT
(22) 18/03/2015
(30) 18/03/2014 US 61/954,852; 18/03/2014 US 61/954,857
(51) C08F 212/32 (2006.01), C08L 23/08 (2006.01), C08L 33/08 (2006.01), C08L 101/04 (2006.01)

(54) MONÔMEROS, COPOLÍMEROS QUE CONTÊM AROMÁTICOS TRISSUBSTITUÍDOS E MÉTODOS PARA USO
(71) RHODIA OPERATIONS (FR)
(72) EUGENE J. ANDERSON, DEREK PAKENHAM, NEMESHIO MARTINEZ-CASTRO, JOSE P. RUIZ, MICHAEL RHODES
(85) 19/09/2016
(86) PCT US2015/021276 de 18/03/2015
(87) WO 2015/143049 de 24/09/2015
Publicação automática da admissibilidade da fase nacional depositado via PCT . Tratado de cooperação em matéria de Patentes, conforme Instrução Normativa nº 02, de 06/06/2017 publicada na RPI nº 2422, de 06/06/2017.

---

(21) BR 11 2016 021575-3 A2

Código 1.3 - Notificação - Fase Nacional - PCT
(22) 06/03/2015
(30) 31/03/2014 US US14/231,111
(51) B65D 83/08 (2006.01)
(54) RECIPIENTE DISPENSADOR COM PARTIÇÃO DISPENSADORA FLEXÍVEL
(71) KIMBERLY-CLARK WORLDWIDE, INC. (US)
(72) ROBERT M. HILL, KEVIN CHRISTOPHER POSSELL, CHRISTOPHER MARTIN PIEPER
(85) 19/09/2016
(86) PCT IB2015/051652 de 06/03/2015
(87) WO 2015/150935 de 08/10/2015
Publicação automática da admissibilidade da fase nacional depositado via PCT . Tratado de cooperação em matéria de Patentes, conforme Instrução Normativa nº 02, de 06/06/2017 publicada na RPI nº 2422, de 06/06/2017.

---

(21) BR 11 2016 021577-0 A2

Código 1.3 - Notificação - Fase Nacional - PCT
(22) 13/03/2015
(30) 19/03/2014 US 61/955,676; 12/03/2015 US 14/645,852
(51) H04W 72/04 (2009.01), H04L 1/18 (2006.01)
(54) SALTO TEMPORAL EM TRANSMISSÕES DE DISPOSITIVO PARA DISPOSITIVO
(71) QUALCOMM INCORPORATED (US)
(72) SAURABHA RANGRAO TAVILDAR, KAPIL GULATI, SHAILESH PATIL, SUDHIR KUMAR BAGHEL
(85) 19/09/2016
(86) PCT US2015/020341 de 13/03/2015
(87) WO 2015/142632 de 24/09/2015
Publicação automática da admissibilidade da fase nacional depositado via PCT . Tratado de cooperação em matéria de Patentes, conforme Instrução Normativa nº 02, de 06/06/2017 publicada na RPI nº 2422, de 06/06/2017.

(21) BR 11 2016 021578-8 A2

Código 1.3 - Notificação - Fase Nacional - PCT
(22) 18/03/2015
(30) 18/03/2014 US 61/954,857; 18/03/2014 US 61/954,852
(51) C08F 212/32 (2006.01), C08L 23/08 (2006.01), C08L 33/08 (2006.01), C08J 5/02 (2006.01), C07C 43/11 (2006.01)
(54) DISPERSANTES POLIMÉRICOS QUE CONTÊM AROMÁTICOS TRISSUBSTITUÍDOS
(71) RHODIA OPERATIONS (FR)
(72) NEMESHIO MARTINEZ-CASTRO, LICHANG ZHOU, EUGENE J. ANDERSON, BRIAN VEST
(85) 19/09/2016
(86) PCT US2015/021304 de 18/03/2015
(87) WO 2015/143063 de 24/09/2015
Publicação automática da admissibilidade da fase nacional depositado via PCT . Tratado de cooperação em matéria de Patentes, conforme Instrução Normativa nº 02, de 06/06/2017 publicada na RPI nº 2422, de 06/06/2017.

(21) BR 11 2016 021579-6 A2

Código 1.3 - Notificação - Fase Nacional - PCT
(22) 19/03/2014
(51) H04L 1/18 (2006.01)
(54) MÉTODO E APARELHO PARA PROCESSAMENTO DE RETROALIMENTAÇÃO E TRANSMISSÃO DE DADOS
(71) HUAWEI TECHNOLOGIES CO., LTD. (CN)
(72) ZHENXING HU, BINGZHAO LI, WEI QUAN, XIAODONG YANG, JIAN ZHANG
(85) 19/09/2016
(86) PCT CN2014/073701 de 19/03/2014
(87) WO 2015/139235 de 24/09/2015
Publicação automática da admissibilidade da fase nacional depositado via PCT . Tratado de cooperação em matéria de Patentes, conforme Instrução Normativa nº 02, de 06/06/2017 publicada na RPI nº 2422, de 06/06/2017.

(21) BR 11 2016 021580-0 A2

Código 1.3 - Notificação - Fase Nacional - PCT
(22) 19/03/2015
(30) 19/03/2014 US 61/955.777; 23/04/2014 US 61/983.423
(51) H04L 5/00 (2006.01), H04L 27/26 (2006.01)
(54) MÉTODO PARA TRANSMITIR E RECEBER SINAL DISPOSITIVO A DISPOSITIVO POR UE EM SISTEMA DE COMUNICAÇÃO SEM FIO E APARELHO PARA O MESMO
(71) LG ELECTRONICS INC. (KR)
(72) KIJUN KIM, HANBYUL SEO, HAKSEONG KIM
(85) 19/09/2016
(86) PCT KR2015/002687 de 19/03/2015
(87) WO 2015/142086 de 24/09/2015

Publicação automática da admissibilidade da fase nacional depositado via PCT . Tratado de cooperação em matéria de Patentes, conforme Instrução Normativa nº 02, de 06/06/2017 publicada na RPI nº 2422, de 06/06/2017.

---

(21) BR 11 2016 021581-8 A2

Código 1.3 - Notificação - Fase Nacional - PCT
(22) 31/03/2015
(30) 03/04/2014 EP 14163431.1
(51) C08G 18/18 (2006.01), C08G 18/22 (2006.01), C08G 18/16 (2006.01), C08G 18/48 (2006.01), C08G 18/76 (2006.01), C08G 18/09 (2006.01), C08J 9/14 (2006.01), C08G 101/00 (2006.01)
(54) PROCESSO PARA PRODUZIR UM POLI-ISOCIANURATO-POLIURETANO COMPREENDENDO ESPUMA RÍGIDA, COMPOSIÇÃO REATIVA COM ISOCIANATO, SISTEMA REATIVO, POLI-ISOCIANURATO COMPREENDENDO MATERIAL, E, USO DE UM POLI-ISOCIANURATO COMPREENDENDO MATERIAL
(71) HUNTSMAN INTERNATIONAL LLC (US)
(72) HUGO VERBEKE, ANJA ANNEKE VANHALLE
(85) 19/09/2016
(86) PCT EP2015/057079 de 31/03/2015
(87) WO 2015/150408 de 08/10/2015
Publicação automática da admissibilidade da fase nacional depositado via PCT . Tratado de cooperação em matéria de Patentes, conforme Instrução Normativa nº 02, de 06/06/2017 publicada na RPI nº 2422, de 06/06/2017.

---

(21) BR 11 2016 021583-4 A2

Código 1.3 - Notificação - Fase Nacional - PCT
(22) 14/04/2015
(30) 14/04/2014 US 61/979274
(51) C08L 63/02 (2006.01), C08G 59/06 (2006.01), C08F 4/04 (2006.01), C09D 163/02 (2006.01), C08L 71/00 (2006.01)
(54) MÉTODO PARA PRODUZIR UM POLÍMERO DE POLIÉTER DE ALTO PESO MOLECULAR, E, RECIPIENTE DE EMBALAGEM DE ALIMENTO E BEBIDA
(71) VALSPAR SOURCING, INC. (US)
(72) JEFFREY NIEDERST, ROBERT M. O'BRIEN, KEVIN ROMAGNOLI, MARK S. VON MAIER, LAN DENG, RICHARD H. EVANS, DAVID J. SANTURE, BENOIT PROUVOST
(85) 19/09/2016
(86) PCT US2015/025723 de 14/04/2015
(87) WO 2015/160788 de 22/10/2015
Publicação automática da admissibilidade da fase nacional depositado via PCT . Tratado de cooperação em matéria de Patentes, conforme Instrução Normativa nº 02, de 06/06/2017 publicada na RPI nº 2422, de 06/06/2017.

---

(21) BR 11 2016 021586-9 A2

Código 1.3 - Notificação - Fase Nacional - PCT

(22) 20/03/2015
(30) 27/03/2014 US 61/971,165
(51) C10G 1/04 (2006.01), C10G 33/04 (2006.01), E21B 43/16 (2006.01), E21B 43/24 (2006.01)
(54) MÉTODO PARA EXTRAIR BETUME DE AREIAS BETUMINOSAS
(71) DOW GLOBAL TECHNOLOGIES LLC (US)
(72) NAOKO AKIYA, EDWARD D. DAUGS, FELIPE A. DONATE, HARPREET SINGH
(85) 19/09/2016
(86) PCT US2015/021693 de 20/03/2015
(87) WO 2015/148296 de 01/10/2015
Publicação automática da admissibilidade da fase nacional depositado via PCT . Tratado de cooperação em matéria de Patentes, conforme Instrução Normativa nº 02, de 06/06/2017 publicada na RPI nº 2422, de 06/06/2017.

---

(21) BR 11 2016 021587-7 A2

Código 1.3 - Notificação - Fase Nacional - PCT
(22) 17/03/2015
(30) 20/03/2014 NO 20140354
(51) E21B 33/035 (2006.01), E21B 29/04 (2006.01), E21B 34/04 (2006.01)
(54) ÁRVORE DE NATAL VERTICAL E CONJUNTO DE INTERVENÇÃO DE FUNCIONAMENTO
(71) AKER SOLUTIONS AS (NO)
(72) HANS CHRISTIAN NILSEN
(85) 19/09/2016
(86) PCT NO2015/050050 de 17/03/2015
(87) WO 2015/142183 de 24/09/2015
Publicação automática da admissibilidade da fase nacional depositado via PCT . Tratado de cooperação em matéria de Patentes, conforme Instrução Normativa nº 02, de 06/06/2017 publicada na RPI nº 2422, de 06/06/2017.

---

(21) BR 11 2016 021588-5 A2

Código 1.3 - Notificação - Fase Nacional - PCT
(22) 16/03/2015
(30) 20/03/2014 US 61/968,255; 26/11/2014 US 14/555,380
(51) H02J 5/00 (2006.01), B60L 11/18 (2006.01), H02J 7/02 (2006.01), H02J 17/00 (2006.01)
(54) SISTEMA E MÉTODOS PARA A PROTEÇÃO DE FREQUÊNCIA EM CARREGAMENTO SEM FIO
(71) QUALCOMM INCORPORATED (US)
(72) NICHOLAS ATHOL KEELING, JONATHAN BEAVER, MICHAEL LE GALLAIS KISSIN
(85) 19/09/2016
(86) PCT US2015/020760 de 16/03/2015
(87) WO 2015/142734 de 24/09/2015
Publicação automática da admissibilidade da fase nacional depositado via

PCT . Tratado de cooperação em matéria de Patentes, conforme Instrução Normativa nº 02, de 06/06/2017 publicada na RPI nº 2422, de 06/06/2017.

---

(21) BR 11 2016 021590-7 A2

Código 1.3 - Notificação - Fase Nacional - PCT
(22) 19/03/2015
(30) 19/03/2014 GB 1404922.5
(51) A61K 31/444 (2006.01), A61K 31/55 (2006.01), A61P 25/00 (2006.01), C07D 471/10 (2006.01), C07D 498/10 (2006.01), C07D 519/00 (2006.01)
(54) COMPOSTOS FARMACÊUTICOS
(71) HEPTARES THERAPEUTICS LIMITED (GB)
(72) MILES STUART CONGREVE, GILES ALBERT BROWN, BENJAMIN GERALD TEHAN, MARK PICKWORTH, JULIE ELAINE CANSFIELD
(85) 19/09/2016
(86) PCT GB2015/050807 de 19/03/2015
(87) WO 2015/140559 de 24/09/2015
Publicação automática da admissibilidade da fase nacional depositado via PCT . Tratado de cooperação em matéria de Patentes, conforme Instrução Normativa nº 02, de 06/06/2017 publicada na RPI nº 2422, de 06/06/2017.

---

(21) BR 11 2016 021591-5 A2

Código 1.3 - Notificação - Fase Nacional - PCT
(22) 11/03/2015
(30) 20/03/2014 US 14/220,913
(51) H05K 1/02 (2006.01), H05K 1/14 (2006.01), H05K 3/36 (2006.01), H01L 23/48 (2006.01), H01L 27/01 (2006.01), H01L 23/538 (2006.01), H01L 23/64 (2006.01), H05K 3/34 (2006.01), H05K 1/16 (2006.01)
(54) INTEGRAÇÃO DE SUBSTRATO VIRADO PARA CIMA COM CONEXÃO DE ESFERA DE SOLDA EM PACOTE SEMICONDUTOR
(71) QUALCOMM INCORPORATED (US)
(72) DAEIK DANIEL KIM, JONGHAE KIM, CHENGJIE ZUO, CHANGHAN HOBIE YUN, MARIO FRANCISCO VELEZ, ROBERT PAUL MIKULKA
(85) 19/09/2016
(86) PCT US2015/020021 de 11/03/2015
(87) WO 2015/142591 de 24/09/2015
Publicação automática da admissibilidade da fase nacional depositado via PCT . Tratado de cooperação em matéria de Patentes, conforme Instrução Normativa nº 02, de 06/06/2017 publicada na RPI nº 2422, de 06/06/2017.

---

(21) BR 11 2016 021592-3 A2

Código 1.3 - Notificação - Fase Nacional - PCT
(22) 27/02/2015
(30) 20/03/2014 US 14/220,937
(51) H04L 9/00 (2006.01), G06F 21/60 (2013.01)
(54) PROTEÇÃO CONTRA ADULTERAÇÃO DE CHAVES
(71) QUALCOMM INCORPORATED (US)
(72) RON KEIDAR

(85) 19/09/2016
(86) PCT US2015/018173 de 27/02/2015
(87) WO 2015/183358 de 03/12/2015
Publicação automática da admissibilidade da fase nacional depositado via PCT . Tratado de cooperação em matéria de Patentes, conforme Instrução Normativa nº 02, de 06/06/2017 publicada na RPI nº 2422, de 06/06/2017.

---

(21) BR 11 2016 021593-1 A2

Código 1.3 - Notificação - Fase Nacional - PCT
(22) 18/03/2015
(30) 20/03/2014 JP 2014-057433; 30/10/2014 JP 2014-221120
(51) C09K 3/00 (2006.01), A61L 9/01 (2006.01), A61L 9/14 (2006.01), D06M 11/42 (2006.01), D06M 11/44 (2006.01), E04F 13/07 (2006.01), E04F 15/02 (2006.01)
(54) COMPOSIÇÃO REDUTORA DE ALERGÊNICOS, AGENTE PULVERIZADOR, AGENTE DE TRATAMENTO SUPERFICIAL, MÉTODO REDUTOR DE ALERGÊNICOS, ESTRUTURA TÊXTIL, E MATERIAL ARQUITETÔNICO PARA INTERIORES
(71) SC ENVIRONMENTAL SCIENCE CO., LTD. (JP)
(72) KEIICHIRO INUI
(85) 19/09/2016
(86) PCT JP2015/058021 de 18/03/2015
(87) WO 2015/141713 de 24/09/2015
Publicação automática da admissibilidade da fase nacional depositado via PCT . Tratado de cooperação em matéria de Patentes, conforme Instrução Normativa nº 02, de 06/06/2017 publicada na RPI nº 2422, de 06/06/2017.

---

(21) BR 11 2016 021594-0 A2

Código 1.3 - Notificação - Fase Nacional - PCT
(22) 19/03/2015
(30) 19/03/2014 US 61/955,551; 20/03/2014 US 61/968,113; 20/03/2014 US 61/968,131
(51) E21B 17/07 (2006.01), E21B 17/02 (2006.01), F16L 27/12 (2006.01)
(54) JUNTA CONTRÁTIL, E MÉTODO DE IMPLANTAÇÃO DE UMA JUNTA CONTRÁTIL
(71) SCHLUMBERGER TECHNOLOGY B.V. (NL)
(72) LEONID SEMIN, MARK GRATTAN
(85) 19/09/2016
(86) PCT US2015/021490 de 19/03/2015
(87) WO 2015/143171 de 24/09/2015
Publicação automática da admissibilidade da fase nacional depositado via PCT . Tratado de cooperação em matéria de Patentes, conforme Instrução Normativa nº 02, de 06/06/2017 publicada na RPI nº 2422, de 06/06/2017.

---

(21) BR 11 2016 021595-8 A2

Código 1.3 - Notificação - Fase Nacional - PCT
(22) 19/03/2015

(30) 19/03/2014 US 61/955,410; 05/01/2015 KR 10-2015-0000677
(51) H03M 13/27 (2006.01), H03M 13/11 (2006.01), H04L 1/00 (2006.01)
(54) APARELHO TRANSMISSOR, E MÉTODO DE INTERCALAÇÃO DE UM APARELHO TRANSMISSOR
(71) SAMSUNG ELECTRONICS CO., LTD. (KR)
(72) HONG-SIL JEONG, KYUNG-JOONG KIM, SE-HO MYUNG
(85) 19/09/2016
(86) PCT KR2015/002677 de 19/03/2015
(87) WO 2015/142076 de 24/09/2015
Publicação automática da admissibilidade da fase nacional depositado via PCT . Tratado de cooperação em matéria de Patentes, conforme Instrução Normativa nº 02, de 06/06/2017 publicada na RPI nº 2422, de 06/06/2017.

---

(21) BR 11 2016 021596-6 A2

Código 1.3 - Notificação - Fase Nacional - PCT
(22) 20/03/2015
(30) 21/03/2014 US 61/968,780
(51) A24F 47/00 (2006.01)
(54) APARELHO PARA POSSIBILITAR QUE MATERIAL FUMÁVEL SEJA AQUECIDO, ARTIGO DE MATERIAL FUMÁVEL
(71) BRITISH AMERICAN TOBACCO (INVESTMENTS) LIMITED (GB)
(72) DUANE ANTHONY KAUFMAN, JESSE EUGENE ROBINSON
(85) 19/09/2016
(86) PCT EP2015/055972 de 20/03/2015
(87) WO 2015/140312 de 24/09/2015
Publicação automática da admissibilidade da fase nacional depositado via PCT . Tratado de cooperação em matéria de Patentes, conforme Instrução Normativa nº 02, de 06/06/2017 publicada na RPI nº 2422, de 06/06/2017.

---

(21) BR 11 2016 021599-0 A2

Código 1.3 - Notificação - Fase Nacional - PCT
(22) 20/02/2015
(30) 18/03/2014 US 14/217,800; 26/11/2014 US 14/554,313
(51) G06F 9/44 (2006.01)
(54) SEQUÊNCIA DE INICIALIZAÇÃO COMUM PARA UTILITÁRIO DE CONTROLE CAPAZ DE SER INICIALIZADA EM ARQUITETURAS MÚLTIPLAS
(71) INTERNATIONAL BUSINESS MACHINES CORPORATION. (US)
(72) MICHAEL KARL GSCHWIND
(85) 19/09/2016
(86) PCT EP2015/053638 de 20/02/2015
(87) WO 2015/139917 de 24/09/2015
Publicação automática da admissibilidade da fase nacional depositado via PCT . Tratado de cooperação em matéria de Patentes, conforme Instrução Normativa nº 02, de 06/06/2017 publicada na RPI nº 2422, de 06/06/2017.

---

(21) BR 11 2016 021600-8 A2

Código 1.3 - Notificação - Fase Nacional - PCT

(22) 04/03/2015
(30) 20/03/2014 EP 14305392.4
(51) B65D 43/02 (2006.01), B01D 53/26 (2006.01), B65D 51/16 (2006.01)
(54) RECPIENTE PARA CONTER UM AGENTE ATIVO
(71) CLARIANT PRODUCTION (FRANCE) S.A.S. (FR)
(72) JACQUY LEBON
(85) 19/09/2016
(86) PCT EP2015/054482 de 04/03/2015
(87) WO 2015/139954 de 24/09/2015
Publicação automática da admissibilidade da fase nacional depositado via PCT . Tratado de cooperação em matéria de Patentes, conforme Instrução Normativa nº 02, de 06/06/2017 publicada na RPI nº 2422, de 06/06/2017.

---

(21) BR 11 2016 021602-4 A2

Código 1.3 - Notificação - Fase Nacional - PCT
(22) 09/03/2015
(30) 18/03/2014 US 14/217,840; 26/11/2014 US 14/554,806
(51) G06F 9/44 (2006.01), G06F 9/30 (2006.01)
(54) CONFIGURAÇÃO DE MODO DE ARQUITETURA EM UM SISTEMA DE COMPUTADOR
(71) INTERNATIONAL BUSINESS MACHINES CORPORATION. (US)
(72) MICHAEL KARL GSCHWIND
(85) 19/09/2016
(86) PCT EP2015/054850 de 09/03/2015
(87) WO 2015/139992 de 24/09/2015
Publicação automática da admissibilidade da fase nacional depositado via PCT . Tratado de cooperação em matéria de Patentes, conforme Instrução Normativa nº 02, de 06/06/2017 publicada na RPI nº 2422, de 06/06/2017.

---

(21) BR 11 2016 021603-2 A2

Código 1.3 - Notificação - Fase Nacional - PCT
(22) 09/03/2015
(30) 18/03/2014 US 14/217,824; 26/11/2014 US 14/554,675
(51) G06F 9/455 (2006.01), G06F 9/30 (2006.01)
(54) GERENCIAMENTO DE PROCESSAMENTO ASSOCIADO COM FACILIDADES DE ARQUITETURA SELECIONADAS
(71) INTERNATIONAL BUSINESS MACHINES CORPORATION. (US)
(72) MICHAEL KARL GSCHWIND
(85) 19/09/2016
(86) PCT EP2015/054841 de 09/03/2015
(87) WO 2015/139988 de 24/09/2015
Publicação automática da admissibilidade da fase nacional depositado via PCT . Tratado de cooperação em matéria de Patentes, conforme Instrução Normativa nº 02, de 06/06/2017 publicada na RPI nº 2422, de 06/06/2017.

---

(21) BR 11 2016 021613-0 A2

Código 1.3 - Notificação - Fase Nacional - PCT

(22) 27/02/2015
(30) 24/03/2014 US 14/223,578
(51) H01J 5/02 (2006.01), G05F 3/04 (2006.01), H01H 33/59 (2006.01)
(54) APERFEIÇOAMENTO DE FATOR DE POTÊNCIA EM SISTEMA DE ENERGIA DE CORRENTE ALTERNADA
(71) ADVANCED FUSION SYSTEMS LLC (US)
(72) CURTIS A. BIRNBACH
(85) 20/09/2016
(86) PCT US2015/017979 de 27/02/2015
(87) WO 2015/148050 de 01/10/2015

---

(21) BR 11 2016 021617-2 A2

Código 1.3 - Notificação - Fase Nacional - PCT
(22) 26/09/2014
(30) 20/03/2014 JP 2014-057689
(54) APARELHO PARA FABRICAÇÃO DE FOLHA E MÉTODO PARA FABRICAÇÃO DE FOLHA
(71) SEIKO EPSON CORPORATION (JP)
(72) YUKI OGUCHI, YOSHINOBU MONBETSU, MASAHIDE NAKAMURA
(85) 20/09/2016
(86) PCT JP2014/004951 de 26/09/2014
(87) WO 2015/140847 de 24/09/2015
Publicação automática da admissibilidade da fase nacional depositado via PCT . Tratado de cooperação em matéria de Patentes, conforme Instrução Normativa nº 02, de 06/06/2017 publicada na RPI nº 2422, de 06/06/2017.

---

(21) BR 11 2016 021639-3 A2

Código 1.3 - Notificação - Fase Nacional - PCT
(22) 04/03/2015
(30) 31/03/2014 JP 2014-070842
(51) B22D 18/04 (2006.01), B22D 18/08 (2006.01)
(54) MÉTODO DE FUNDIÇÃO E DISPOSITVO DE FUNDIÇÃO
(71) NISSAN MOTOR CO. LTD. (JP)
(72) TATSUYA MASUTA, SHUNSUKE OTA
(85) 21/09/2016
(86) PCT JP2015/056353 de 04/03/2015
(87) WO 2015/151701 de 08/10/2015
Publicação automática da admissibilidade da fase nacional depositado via PCT . Tratado de cooperação em matéria de Patentes, conforme Instrução Normativa nº 02, de 06/06/2017 publicada na RPI nº 2422, de 06/06/2017.

---

(21) BR 11 2016 021640-7 A2

Código 1.3 - Notificação - Fase Nacional - PCT
(22) 20/03/2015
(30) 21/03/2014 EP 14161199.6
(51) G02C 3/00 (2006.01), G02C 5/12 (2006.01), A45C 11/04 (2006.01), G02C

5/00 (2006.01)
(54) PINCENÊ, ELEMENTO DE RETENÇÃO, ESTOJO E CONJUNTO
(71) BINOPTICS (BE)
(72) EMMANUEL RADO, PIERRE ALEX
(85) 21/09/2016
(86) PCT EP2015/055995 de 20/03/2015
(87) WO 2015/140324 de 24/09/2015
Publicação automática da admissibilidade da fase nacional depositado via PCT . Tratado de cooperação em matéria de Patentes, conforme Instrução Normativa nº 02, de 06/06/2017 publicada na RPI nº 2422, de 06/06/2017.

---

(21) BR 11 2016 021641-5 A2

Código 1.3 - Notificação - Fase Nacional - PCT
(22) 27/03/2015
(30) 27/03/2014 US 61/971,410
(51) A61K 31/445 (2006.01), C07D 211/58 (2006.01), C08K 5/3435 (2006.01)
(54) POTENTES INIBIDORES DA EPÓXIDO HIDROLASE SOLÚVEIS
(71) EICOSIS, LLC (US)
(72) BRUCE D. HAMMOCK, KIN SING STEPHEN LEE, AHMET BORA INCEOGLU
(85) 21/09/2016
(86) PCT US2015/023048 de 27/03/2015
(87) WO 2015/148954 de 01/10/2015
Publicação automática da admissibilidade da fase nacional depositado via PCT . Tratado de cooperação em matéria de Patentes, conforme Instrução Normativa nº 02, de 06/06/2017 publicada na RPI nº 2422, de 06/06/2017.

---

(21) BR 11 2016 021642-3 A2

Código 1.3 - Notificação - Fase Nacional - PCT
(22) 13/03/2015
(30) 24/03/2014 GB 1405242.7
(51) H01R 13/11 (2006.01), H01R 13/193 (2006.01)
(54) CONTATO DE PLUGUE
(71) EATON INDUSTRIES (NETHERLANDS) B.V. (NL)
(72) JACOBUS EVERINK, SEBASTIANUS BOUMAN, AREND LAMMERS
(85) 21/09/2016
(86) PCT EP2015/055367 de 13/03/2015
(87) WO 2015/144466 de 01/10/2015
Publicação automática da admissibilidade da fase nacional depositado via PCT . Tratado de cooperação em matéria de Patentes, conforme Instrução Normativa nº 02, de 06/06/2017 publicada na RPI nº 2422, de 06/06/2017.

---

(21) BR 11 2016 021644-0 A2

Código 1.3 - Notificação - Fase Nacional - PCT
(22) 25/03/2015
(30) 25/03/2014 US 61/970,118
(51) A61K 39/39 (2006.01), A61K 9/127 (2006.01)

(54) FORMULAÇÃO ADJUVANTE NÃO TÓXICA, COMPREENDENDO COMPOSIÇÃO DE LIPOSSOMA CONTENDO MONOFOSFORIL LIPÍDIO A (MPLA) E SAPONINA
(71) THE GOVERNMENT OF THE UNITED STATES OF AMERICA AS REPRESENTED BY THE SECRETARY OF THE ARMY (US)
(72) CARL R. ALVING, ZOLTAN BECK
(85) 21/09/2016
(86) PCT US2015/022461 de 25/03/2015
(87) WO 2015/148648 de 01/10/2015
Publicação automática da admissibilidade da fase nacional depositado via PCT . Tratado de cooperação em matéria de Patentes, conforme Instrução Normativa nº 02, de 06/06/2017 publicada na RPI nº 2422, de 06/06/2017.

---

(21) BR 11 2016 021645-8 A2

Código 1.3 - Notificação - Fase Nacional - PCT
(22) 02/03/2015
(30) 27/03/2014 JP 2014-064916
(51) B41J 2/01 (2006.01), B05B 5/00 (2006.01), B05D 1/26 (2006.01), B41J 2/155 (2006.01)
(54) DISPOSITIVO E MÉTODO DE MARCAÇÃO DE JATO DE TINTA
(71) QUALICAPS CO., LTD. (JP)
(72) MASAHIRO SEO, HIROSHI SAKURAMOTO, YOSHIHISA KONISHI, TETSUHISA ISHIDA, MOTOHIRO YAGYU
(85) 21/09/2016
(86) PCT JP2015/056030 de 02/03/2015
(87) WO 2015/146493 de 01/10/2015
Publicação automática da admissibilidade da fase nacional depositado via PCT . Tratado de cooperação em matéria de Patentes, conforme Instrução Normativa nº 02, de 06/06/2017 publicada na RPI nº 2422, de 06/06/2017.

---

(21) BR 11 2016 021646-6 A2

Código 1.3 - Notificação - Fase Nacional - PCT
(22) 28/04/2014
(51) G01V 5/12 (2006.01), E21B 47/00 (2006.01)
(54) MÉTODO PARA MONITORAR UMA ESTRUTURA DE POÇO SUBTERRÂNEO E SISTEMA PARA MONITORAR UMA ESTRUTURA DE POÇO SUBTERRÂNEO
(71) HALLIBURTON ENERGY SERVICES, INC. (US)
(72) WEIJUN GUO, DANIEL FRANCOIS DORFFER
(85) 21/09/2016
(86) PCT US2014/035724 de 28/04/2014
(87) WO 2015/167433 de 05/11/2015
Publicação automática da admissibilidade da fase nacional depositado via PCT . Tratado de cooperação em matéria de Patentes, conforme Instrução Normativa nº 02, de 06/06/2017 publicada na RPI nº 2422, de 06/06/2017.

(21) BR 11 2016 021647-4 A2

Código 1.3 - Notificação - Fase Nacional - PCT
(22) 04/06/2014
(51) E21B 10/46 (2006.01), B22F 7/06 (2006.01), B23P 5/00 (2006.01)
(54) MÉTODO E APARELHO
(71) HALLIBURTON ENERGY SERVICES, INC. (US)
(72) GARY E. WEAVER
(85) 21/09/2016
(86) PCT US2014/040797 de 04/06/2014
(87) WO 2015/187135 de 10/12/2015
Publicação automática da admissibilidade da fase nacional depositado via PCT . Tratado de cooperação em matéria de Patentes, conforme Instrução Normativa nº 02, de 06/06/2017 publicada na RPI nº 2422, de 06/06/2017.

(21) BR 11 2016 021650-4 A2

Código 1.3 - Notificação - Fase Nacional - PCT
(22) 27/03/2015
(30) 27/03/2014 JP 2014-065520
(51) H02M 7/48 (2007.01), H02P 21/00 (2006.01), H02P 27/04 (2006.01), H02P 27/06 (2006.01)
(54) DISPOSITIVO DE CONVERSÃO DE ENERGIA
(71) DAIKIN INDUSTRIES, LTD. (JP)
(72) TOMOISA TANIGUCHI, MORIMITSU SEKIMOTO, TAKUROU OGAWA, EIJI TOOYAMA, NOBUO HAYASHI
(85) 21/09/2016
(86) PCT JP2015/001800 de 27/03/2015
(87) WO 2015/146197 de 01/10/2015
Publicação automática da admissibilidade da fase nacional depositado via PCT . Tratado de cooperação em matéria de Patentes, conforme Instrução Normativa nº 02, de 06/06/2017 publicada na RPI nº 2422, de 06/06/2017.

(21) BR 11 2016 021651-2 A2

Código 1.3 - Notificação - Fase Nacional - PCT
(22) 31/03/2015
(30) 31/03/2014 US 61/972,518
(51) A61B 1/00 (2006.01)
(54) ?DISPOSITIVO MÉDICO DIRECIONÁVEL?
(71) HUMAN EXTENSIONS LTD (IL)
(72) MORDEHAI SHOLEV, YUVAL BLYAKHMAN
(85) 21/09/2016
(86) PCT IL2015/050342 de 31/03/2015
(87) WO 2015/151093 de 08/10/2015
Publicação automática da admissibilidade da fase nacional depositado via PCT . Tratado de cooperação em matéria de Patentes, conforme Instrução Normativa nº 02, de 06/06/2017 publicada na RPI nº 2422, de 06/06/2017.

(21) BR 11 2016 021652-0 A2

Código 1.3 - Notificação - Fase Nacional - PCT

(22) 11/03/2015
(30) 24/03/2014 FR 1452474
(51) F01D 5/30 (2006.01)
(54) PEÇA DE REVOLUÇÃO PARA UM ROTOR DE TURBOMÁQUINA, ROTOR DE TURBOMÁQUINA, MÓDULO DE TURBOMÁQUINA E TURBOMÁQUINA ASSOCIADOS
(71) SAFRAN AIRCRAFT ENGINES (FR)
(72) NICOLAS TRAPPIER
(85) 21/09/2016
(86) PCT FR2015/050601 de 11/03/2015
(87) WO 2015/145016 de 01/10/2015
Publicação automática da admissibilidade da fase nacional depositado via PCT . Tratado de cooperação em matéria de Patentes, conforme Instrução Normativa nº 02, de 06/06/2017 publicada na RPI nº 2422, de 06/06/2017.

---

(21) BR 11 2016 021653-9 A2

Código 1.3 - Notificação - Fase Nacional - PCT
(22) 02/03/2015
(30) 28/03/2014 JP 2014-068611
(51) B41J 2/165 (2006.01)
(54) DISPOSITIVO E MÉTODO DE LIMPEZA DE CABEÇOTE DE JATO DE TINTA
(71) QUALICAPS CO., LTD. (JP)
(72) MASAHIRO SEO, YOSHIHISA KONISHI, TETSUHISA ISHIDA, MOTOHIRO YAGYU
(85) 21/09/2016
(86) PCT JP2015/056031 de 02/03/2015
(87) WO 2015/146494 de 01/10/2015
Publicação automática da admissibilidade da fase nacional depositado via PCT . Tratado de cooperação em matéria de Patentes, conforme Instrução Normativa nº 02, de 06/06/2017 publicada na RPI nº 2422, de 06/06/2017.

---

(21) BR 11 2016 021654-7 A2

Código 1.3 - Notificação - Fase Nacional - PCT
(22) 20/03/2015
(30) 21/03/2014 US 61/968,593; 11/04/2014 US 61/978,261; 16/06/2014 US 62/012,668; 31/07/2014 US 62/031,368; 25/09/2014 US 62/055,051; 26/11/2014 US 62/085,206; 19/03/2015 US 14/662,411
(51) A61B 5/00 (2006.01)
(54) SISTEMA PARA DETERMINAR A CONDIÇÃO FÍSICA DE UMA USUÁRIA, DISPOSITIVO, E, MÉTODO PARA DETERMINAR UMA CONDIÇÃO FÍSICA DE UMA USUÁRIA
(71) RAZZBERRY INC. (US)
(72) ALEXANDRA BARTON-SWEENEY
(85) 21/09/2016
(86) PCT US2015/021646 de 20/03/2015

(87) WO 2015/143259 de 24/09/2015
Publicação automática da admissibilidade da fase nacional depositado via PCT . Tratado de cooperação em matéria de Patentes, conforme Instrução Normativa nº 02, de 06/06/2017 publicada na RPI nº 2422, de 06/06/2017.

---

(21) BR 11 2016 021655-5 A2

Código 1.3 - Notificação - Fase Nacional - PCT
(22) 08/01/2015
(30) 21/03/2014 US 61/968,570
(51) H04W 24/02 (2009.01), H04W 36/00 (2009.01), H04W 76/02 (2009.01)
(54) OTIMIZAÇÃO DE ROBUSTEZ DE MOBILIDADE EM UMA REDE DE TELEFONIA CELULAR
(71) TELEFONAKTIEBOLAGET LM ERICSSON (PUBL) (SE)
(72) TORSTEN DUDDA, ANGELO CENTONZA, EMRE YAVUZ, MATS FOLKE, STEFAN WAGER
(85) 21/09/2016
(86) PCT EP2015/050271 de 08/01/2015
(87) WO 2015/139850 de 24/09/2015
Publicação automática da admissibilidade da fase nacional depositado via PCT . Tratado de cooperação em matéria de Patentes, conforme Instrução Normativa nº 02, de 06/06/2017 publicada na RPI nº 2422, de 06/06/2017.

---

(21) BR 11 2016 021657-1 A2

Código 1.3 - Notificação - Fase Nacional - PCT
(22) 31/03/2015
(30) 31/03/2014 JP 2014-073753
(51) C03C 27/12 (2006.01), C08K 5/10 (2006.01), C08L 29/14 (2006.01)
(54) FILME INTERMEDIÁRIO PARA VIDROS LAMINADOS, MÉTODO PARA PRODUZIR FILME INTERMEDIÁRIO PARA VIDROS LAMINADOS, E VIDRO LAMINADO
(71) SEKISUI CHEMICAL CO., LTD (JP)
(72) NAMI MINAKUCHI, TATSUYA IWAMOTO
(85) 21/09/2016
(86) PCT JP2015/060211 de 31/03/2015
(87) WO 2015/152274 de 08/10/2015
Publicação automática da admissibilidade da fase nacional depositado via PCT . Tratado de cooperação em matéria de Patentes, conforme Instrução Normativa nº 02, de 06/06/2017 publicada na RPI nº 2422, de 06/06/2017.

---

(21) BR 11 2016 021658-0 A2

Código 1.3 - Notificação - Fase Nacional - PCT
(22) 06/11/2014
(30) 24/03/2014 CN 201410112107.5
(51) G06F 3/14 (2006.01), G06F 17/30 (2006.01)
(54) MÉTODO DE APRESENTAÇÃO DE CONTEÚDO, MÉTODO DE PROMOVER MODO DE APRESENTAÇÃO DE CONTEÚDO, E TERMINAL INTELIGENTE

(71) HUAWEI TECHNOLOGIES CO., LTD. (CN)
(72) LI QIAN, SHANFU LI, JIALI FU, KANGMIN HUANG
(85) 21/09/2016
(86) PCT CN2014/090444 de 06/11/2014
(87) WO 2015/143875 de 01/10/2015
Publicação automática da admissibilidade da fase nacional depositado via PCT . Tratado de cooperação em matéria de Patentes, conforme Instrução Normativa nº 02, de 06/06/2017 publicada na RPI nº 2422, de 06/06/2017.

---

(21) BR 11 2016 021659-8 A2

Código 1.3 - Notificação - Fase Nacional - PCT
(22) 20/03/2015
(30) 21/03/2014 NZ 622789; 15/05/2014 NZ 625056; 11/06/2014 NZ 626151; 11/09/2014 NZ 631076; 24/11/2014 NZ 702243
(51) E04B 1/343 (2006.01), E04B 1/32 (2006.01), E04B 1/38 (2006.01), E04H 15/18 (2006.01), E04H 9/10 (2006.01)
(54) HABITAÇÃO TEMPORÁRIA DOBRÁVEL SEM MOLDURA E MÉTODO PARA PRODUZIR PAINÉIS PARA ESTA
(71) CHARLES CAULDER BREE (NZ)
(72) CHARLES CAULDER BREE
(85) 21/09/2016
(86) PCT NZ2015/000017 de 20/03/2015
(87) WO 2015/142189 de 24/09/2015
Publicação automática da admissibilidade da fase nacional depositado via PCT . Tratado de cooperação em matéria de Patentes, conforme Instrução Normativa nº 02, de 06/06/2017 publicada na RPI nº 2422, de 06/06/2017.

---

(21) BR 11 2016 021661-0 A2

Código 1.3 - Notificação - Fase Nacional - PCT
(22) 11/03/2015
(30) 25/03/2014 CN 201410114837.9
(51) G06F 9/445 (2006.01)
(54) MÉTODO E APARELHO DE INICIAÇÃO DE NÚCLEO CONFIÁVEL
(71) HUAWEI TECHNOLOGIES CO., LTD. (CN) , WUHAN UNIVERSITY (CN)
(72) ZHI LI, BO ZHAO, YONGKANG FEI
(85) 21/09/2016
(86) PCT CN2015/074003 de 11/03/2015
(87) WO 2015/143989 de 01/10/2015
Publicação automática da admissibilidade da fase nacional depositado via PCT . Tratado de cooperação em matéria de Patentes, conforme Instrução Normativa nº 02, de 06/06/2017 publicada na RPI nº 2422, de 06/06/2017.

---

(21) BR 11 2016 021662-8 A2

Código 1.3 - Notificação - Fase Nacional - PCT
(22) 10/03/2015
(30) 11/04/2014 US 14/251373
(51) A61Q 5/06 (2006.01), A61K 8/81 (2006.01), A61K 8/92 (2006.01), A61K

	8/02 (2006.01), A61K 8/04 (2006.01) (54) COMPOSIÇÕES E DISPERSÕES CONTENDO PARTÍCULAS COMPREENDENDO UM POLÍMERO (71) L'OREAL (FR) (72) JEAN-THIERRY SIMONNET, BRADFORD JOSEPH PISTORIO, CHARLES MICHAEL SANFORD SHAW, JIM MITCHELL SINGER (85) 21/09/2016 (86) PCT EP2015/054873 de 10/03/2015 (87) WO 2015/154928 de 15/10/2015 Publicação automática da admissibilidade da fase nacional depositado via PCT . Tratado de cooperação em matéria de Patentes, conforme Instrução Normativa nº 02, de 06/06/2017 publicada na RPI nº 2422, de 06/06/2017.
(21) BR 11 2016 021663-6 A2	Código 1.3 - Notificação - Fase Nacional - PCT (22) 27/03/2015 (30) 01/04/2014 IT TV2014A000051 (51) E05F 5/00 (2006.01), E05F 5/02 (2006.01) (54) ELEMENTO DE ENCONTRO PARA AMORTECEDORES DE PORTAS DE CORRER (71) BORTOLUZZI SISTEMI S.P.A. (IT) (72) GUIDO BORTOLUZZI, BRUNO SPONGA, ADRIANO GIROTTO, LUCIO MOLINER (85) 21/09/2016 (86) PCT IB2015/052262 de 27/03/2015 (87) WO 2015/150999 de 08/10/2015 Publicação automática da admissibilidade da fase nacional depositado via PCT . Tratado de cooperação em matéria de Patentes, conforme Instrução Normativa nº 02, de 06/06/2017 publicada na RPI nº 2422, de 06/06/2017.
(21) BR 11 2016 021664-4 A2	Código 1.3 - Notificação - Fase Nacional - PCT (22) 24/03/2015 (30) 26/03/2014 JP 2014-064267 (51) C09J 153/02 (2006.01), C09J 125/06 (2006.01), C09J 7/02 (2006.01) (54) ADESIVO SENSÍVEL À PRESSÃO TERMOFUSÍVEL (71) HENKEL AG & CO. KGAA (DE) (72) YUKIO ISOBE, ITSURO TOMATSU, TADASHI HAYAKAWA (85) 21/09/2016 (86) PCT JP2015/059826 de 24/03/2015 (87) WO 2015/147316 de 01/10/2015 Publicação automática da admissibilidade da fase nacional depositado via PCT . Tratado de cooperação em matéria de Patentes, conforme Instrução Normativa nº 02, de 06/06/2017 publicada na RPI nº 2422, de 06/06/2017.
(21) BR 11 2016 021665-2 A2	Código 1.3 - Notificação - Fase Nacional - PCT

(22) 21/05/2014
(30) 21/03/2014 RU 2014110978
(51) C10L 1/185 (2006.01), C10L 1/19 (2006.01), C10L 1/10 (2006.01), C10L 1/04 (2006.01)
(54) COMPOSIÇÃO DE BIOCOMBUSTÍVEL
(71) LIMITED LIABILITY COMPANY RECYCLE (RU)
(72) EVGENII VALENTINOVICH PANTELEEV, PAVEL EVGENIEVICH PANTELEEV, GALINA VIKTOROVNA PANTELEEVA
(85) 21/09/2016
(86) PCT RU2014/000364 de 21/05/2014
(87) WO 2015/142211 de 24/09/2015
Publicação automática da admissibilidade da fase nacional depositado via PCT . Tratado de cooperação em matéria de Patentes, conforme Instrução Normativa nº 02, de 06/06/2017 publicada na RPI nº 2422, de 06/06/2017.

---

(21) BR 11 2016 021666-0 A2

Código 1.3 - Notificação - Fase Nacional - PCT
(22) 27/03/2015
(30) 28/03/2014 JP 2014-067457
(51) C08L 93/04 (2006.01), C08K 5/375 (2006.01), C08K 5/524 (2006.01), C08L 53/02 (2006.01), C09J 11/06 (2006.01), C09J 153/02 (2006.01)
(54) RESINA ADERENTE, COMPOSIÇÃO ADESIVA SENSÍVEL À PRESSÃO INCLUINDO A MESMA, RESINA ADERENTE PARA ADESIVO SENSÍVEL À PRESSÃO FUNDIDO A QUENTE, COMPOSIÇÃO ADESIVA SENSÍVEL À PRESSÃO FUNDIDA A QUENTE, COMPOSIÇÃO ADESIVA SENSÍVEL À PRESSÃO BASEADA EM COPOLÍMERO EM BLOCOS DE DIENO CONJUGADO AO ESTIRENO, E COMPOSIÇÃO ADESIVA SENSÍVEL À PRESSÃO FUNDIDA A QUENTE BASEADA EM COPOLÍMERO EM BLOCOS DE DIENO CONJUGADO AO ESTIRENO
(71) ARAKAWA CHEMICAL INDUSTRIES, LTD. (JP)
(72) TAISUKE MATSUURA, TAKASHI NAKATANI
(85) 21/09/2016
(86) PCT JP2015/059767 de 27/03/2015
(87) WO 2015/147298 de 01/10/2015
Publicação automática da admissibilidade da fase nacional depositado via PCT . Tratado de cooperação em matéria de Patentes, conforme Instrução Normativa nº 02, de 06/06/2017 publicada na RPI nº 2422, de 06/06/2017.

---

(21) BR 11 2016 021669-5 A2

Código 1.3 - Notificação - Fase Nacional - PCT
(22) 20/02/2015
(30) 20/03/2014 US 61/955,954
(51) A61C 19/02 (2006.01), A61K 8/18 (2006.01), A61K 8/22 (2006.01)
(54) SISTEMAS DE EMBALAGEM INCLUINDO UMA COMPOSIÇÃO SACRIFICIAL
(71) ULTRADENT PRODUCTS, INC. (US)

(72) PETER M. ALLRED, DAN E. FISCHER
(85) 21/09/2016
(86) PCT US2015/016745 de 20/02/2015
(87) WO 2015/142471 de 24/09/2015
Publicação automática da admissibilidade da fase nacional depositado via PCT . Tratado de cooperação em matéria de Patentes, conforme Instrução Normativa nº 02, de 06/06/2017 publicada na RPI nº 2422, de 06/06/2017.

---

(21) BR 11 2016 021670-9 A2

Código 1.3 - Notificação - Fase Nacional - PCT
(22) 17/03/2015
(30) 24/03/2014 US 61/969,427
(51) A61B 5/00 (2006.01)
(54) SISTEMA DE MONITORAMENTO DE HIDRATAÇÃO
(71) PEPSICO, INC. (US)
(72) ASKER JEUKENDRUP, MARK KOVACS, ANDREW ANDERSON, JAMES CARTER, IAN ROLLO, GREGORY YEP, ANDREW LINTOTT, NICOLA MILLAR, ROBERT MILNER
(85) 21/09/2016
(86) PCT US2015/020972 de 17/03/2015
(87) WO 2015/148183 de 01/10/2015
Publicação automática da admissibilidade da fase nacional depositado via PCT . Tratado de cooperação em matéria de Patentes, conforme Instrução Normativa nº 02, de 06/06/2017 publicada na RPI nº 2422, de 06/06/2017.

---

(21) BR 11 2016 021671-7 A2

Código 1.3 - Notificação - Fase Nacional - PCT
(22) 23/03/2015
(30) 01/04/2014 SE 1450385-8
(51) G08G 1/16 (2006.01), B60W 30/06 (2006.01), B60W 30/12 (2006.01)
(54) MÉTODO E SISTEMA PARA AVALIAR O RISCO DE MUDANÇA DE PISTA DE TRÁFEGO DURANTE A CONDUÇÃO DE UM VEÍCULO NA FRENTE EM UMA ESTRADA COM PELO MENOS DUAS PISTAS DE TRÁFEGO VIZINHAS
(71) SCANIA CV AB (SE)
(72) JONNY ANDERSSON, LINUS BREDBERG
(85) 21/09/2016
(86) PCT SE2015/050342 de 23/03/2015
(87) WO 2015/152792 de 08/10/2015
Publicação automática da admissibilidade da fase nacional depositado via PCT . Tratado de cooperação em matéria de Patentes, conforme Instrução Normativa nº 02, de 06/06/2017 publicada na RPI nº 2422, de 06/06/2017.

---

(21) BR 11 2016 021673-3 A2

Código 1.3 - Notificação - Fase Nacional - PCT
(22) 24/03/2015
(30) 27/03/2014 US 14/227,029; 27/03/2014 US 14/227,036
(51) G06F 9/45 (2006.01), G06F 9/455 (2006.01)

(54) GERENCIAMENTO COM BASE EM DIRETIVAS HIERÁRQUICAS DE COMPORTAMENTOS DE TEMPO DE EXECUÇÃO
(71) MICROSOFT TECHNOLOGY LICENSING, LLC (US)
(72) JOHN LAWRENCE HAMBY, DAVID CHARLES WRIGHTON, MICHAL STREHOVSKY, MORGAN ASHER BROWN, FADI HANNA, TURGUT ISIK, MIRCEA TROFIN, FATMA DIDEM GOKBULUT, ROBERT YUNG-YI FU
(85) 21/09/2016
(86) PCT US2015/022105 de 24/03/2015
(87) WO 2015/148423 de 01/10/2015
Publicação automática da admissibilidade da fase nacional depositado via PCT . Tratado de cooperação em matéria de Patentes, conforme Instrução Normativa nº 02, de 06/06/2017 publicada na RPI nº 2422, de 06/06/2017.

---

(21) BR 11 2016 021674-1 A2

Código 1.3 - Notificação - Fase Nacional - PCT
(22) 23/03/2015
(30) 01/04/2014 SE 1450387-4
(51) G08G 1/16 (2006.01), B60W 30/08 (2006.01), B60W 30/12 (2006.01)
(54) MÉTODO E SISTEMA PARA AVALIAR O RISCO DE MUDANÇA DE PISTA DE TRÁFEGO DURANTE A CONDUÇÃO DE UM VEÍCULO NA FRENTE EM UMA ESTRADA COM PELO MENOS DUAS PISTAS DE TRÁFEGO VIZINHAS
(71) SCANIA CV AB (SE)
(72) JONNY ANDERSSON, LINUS BREDBERG
(85) 21/09/2016
(86) PCT SE2015/050346 de 23/03/2015
(87) WO 2015/152794 de 08/10/2015
Publicação automática da admissibilidade da fase nacional depositado via PCT . Tratado de cooperação em matéria de Patentes, conforme Instrução Normativa nº 02, de 06/06/2017 publicada na RPI nº 2422, de 06/06/2017.

---

(21) BR 11 2016 021681-4 A2

Código 1.3 - Notificação - Fase Nacional - PCT
(22) 23/03/2015
(30) 01/04/2014 SE 1450386-6
(51) G08G 1/16 (2006.01), B60W 30/08 (2006.01), B60W 30/12 (2006.01)
(54) MÉTODO E SISTEMA PARA AVALIAR O RISCO DE MUDANÇA DE PISTA DE TRÁFEGO DURANTE A CONDUÇÃO DE UM VEÍCULO NA FRENTE EM UMA ESTRADA COM PELO MENOS DUAS PISTAS DE TRÁFEGO VIZINHAS
(71) SCANIA CV AB (SE)
(72) JONNY ANDERSSON, LINUS BREDBERG
(85) 21/09/2016
(86) PCT SE2015/050344 de 23/03/2015
(87) WO 2015/152793 de 08/10/2015
Publicação automática da admissibilidade da fase nacional depositado via PCT . Tratado de cooperação em matéria de Patentes, conforme Instrução Normativa nº 02, de 06/06/2017 publicada na RPI nº 2422, de 06/06/2017.

(21) BR 11 2016 021683-0 A2

Código 1.3 - Notificação - Fase Nacional - PCT
(22) 03/02/2015
(30) 28/04/2014 US 61/985,394; 18/12/2014 US 14/575,870
(51) H04L 12/24 (2006.01), H04L 12/26 (2006.01), H04L 29/06 (2006.01)
(54) SISTEMA E MÉTODO DE MEDIÇÃO DE DESEMPENHO PARA PONTOS DE ACESSO DE REDES LOCAIS SEM FIOS
(71) INTEL IP CORPORATION (US)
(72) JOEY CHOU
(85) 21/09/2016
(86) PCT US2015/014227 de 03/02/2015
(87) WO 2015/167633 de 05/11/2015
Publicação automática da admissibilidade da fase nacional depositado via PCT . Tratado de cooperação em matéria de Patentes, conforme Instrução Normativa nº 02, de 06/06/2017 publicada na RPI nº 2422, de 06/06/2017.

---

(21) BR 11 2016 021684-9 A2

Código 1.3 - Notificação - Fase Nacional - PCT
(22) 24/03/2015
(30) 28/04/2014 US 61/985,350; 22/12/2014 US 14/578,961
(51) H04W 36/30 (2009.01), H04W 24/10 (2009.01)
(54) EQUIPAMENTO DE USUÁRIO E MÉTODOS PARA TRANSFERÊNCIA USANDO RELATÓRIOS DE MEDIÇÃO COM BASE EM MÚLTIPLOS EVENTOS
(71) INTEL IP CORPORATION (US)
(72) CANDY YIU, YUJIAN ZHANG, YOUN HYOUNG HEO, MO-HAN FONG
(85) 21/09/2016
(86) PCT US2015/022169 de 24/03/2015
(87) WO 2015/167697 de 05/11/2015
Publicação automática da admissibilidade da fase nacional depositado via PCT . Tratado de cooperação em matéria de Patentes, conforme Instrução Normativa nº 02, de 06/06/2017 publicada na RPI nº 2422, de 06/06/2017.

---

(21) BR 11 2016 021687-3 A2

Código 1.3 - Notificação - Fase Nacional - PCT
(22) 27/03/2015
(30) 28/04/2014 US 61/985,349; 27/03/2015 US 14/671,220
(51) H04W 76/04 (2009.01), H04W 76/06 (2009.01), H04W 52/02 (2009.01), H04W 88/08 (2009.01)
(54) COMUNICAÇÃO ATRAVÉS DE NÓS DE REDE DEDICADOS
(71) INTEL IP CORPORATION (US)
(72) SANGEETHA L. BANGOLAE, MARTA MARTINEZ TARRADELL, PUNEET K. JAIN, ANA LUCIA A. PINHEIRO, HYUNG-NAM CHOI, MO-HAN FONG, UMESH PHUYAL
(85) 21/09/2016
(86) PCT US2015/023083 de 27/03/2015

(87) WO 2015/167722 de 05/11/2015
Publicação automática da admissibilidade da fase nacional depositado via PCT . Tratado de cooperação em matéria de Patentes, conforme Instrução Normativa nº 02, de 06/06/2017 publicada na RPI nº 2422, de 06/06/2017.

---

(21) BR 11 2016 021690-3 A2

Código 1.3 - Notificação - Fase Nacional - PCT
(22) 21/01/2015
(30) 21/03/2014 US 61/968,423
(51) F27D 1/16 (2006.01)
(54) MATERIAL PARA REPARO DE REVESTIMENTO REFRATÁRIO
(71) VESUVIUS CRUCIBLE COMPANY (US)
(72) RYAN HERSHEY
(85) 21/09/2016
(86) PCT US2015/012204 de 21/01/2015
(87) WO 2015/142417 de 24/09/2015
Publicação automática da admissibilidade da fase nacional depositado via PCT . Tratado de cooperação em matéria de Patentes, conforme Instrução Normativa nº 02, de 06/06/2017 publicada na RPI nº 2422, de 06/06/2017.

---

(21) BR 11 2016 021692-0 A2

Código 1.3 - Notificação - Fase Nacional - PCT
(22) 09/07/2014
(30) 25/03/2014 US 61/969,905
(51) A61K 39/21 (2006.01), A61K 39/39 (2006.01), A61K 9/127 (2006.01)
(54) PROCESSOS PARA APERFEIÇOAMENTO DE POTÊNCIA IMUNOESTIMULADORA DE VACINAS ADSORVIDAS EM SAL DE ALUMÍNIO
(71) THE GOVERNMENT OF THE UNITED STATES OF AMERICA AS REPRESENTED BY THE SECRETARY OF THE ARMY (US)
(72) CARL R. ALVING, JEROME H. KIM, MANGALA RAO
(85) 21/09/2016
(86) PCT US2014/045940 de 09/07/2014
(87) WO 2015/147899 de 01/10/2015
Publicação automática da admissibilidade da fase nacional depositado via PCT . Tratado de cooperação em matéria de Patentes, conforme Instrução Normativa nº 02, de 06/06/2017 publicada na RPI nº 2422, de 06/06/2017.

---

(21) BR 11 2016 021697-0 A2

Código 1.3 - Notificação - Fase Nacional - PCT
(22) 27/04/2015
(30) 28/04/2014 US 61/985,389
(51) H04W 74/08 (2009.01), H04L 12/413 (2006.01)
(54) SELEÇÃO DE PROTOCOLO ESCUTE ANTES DE FALAR
(71) INTEL IP CORPORATION (US)
(72) HWAN-JOON KWON, JEONGHO JEON, JONG-KAE FWU, GANG XIONG, SHAFI BASHAR
(85) 21/09/2016

(86) PCT US2015/027811 de 27/04/2015
(87) WO 2015/168028 de 05/11/2015
Publicação automática da admissibilidade da fase nacional depositado via PCT . Tratado de cooperação em matéria de Patentes, conforme Instrução Normativa nº 02, de 06/06/2017 publicada na RPI nº 2422, de 06/06/2017.

---

(21) BR 11 2016 021701-2 A2

Código 1.3 - Notificação - Fase Nacional - PCT
(22) 02/03/2015
(30) 21/03/2014 US 14/222,493
(51) H04W 52/22 (2009.01), H04W 52/28 (2009.01)
(54) MÉTODO E APARELHO PARA POSICIONAR GERENCIAMENTO DE MEDIÇÃO
(71) QUALCOMM INCORPORATED (US)
(72) MEGHNA AGRAWAL, PRAVEEN DUA
(85) 21/09/2016
(86) PCT US2015/018227 de 02/03/2015
(87) WO 2015/142502 de 24/09/2015
Publicação automática da admissibilidade da fase nacional depositado via PCT . Tratado de cooperação em matéria de Patentes, conforme Instrução Normativa nº 02, de 06/06/2017 publicada na RPI nº 2422, de 06/06/2017.

---

(21) BR 11 2016 021705-5 A2

Código 1.3 - Notificação - Fase Nacional - PCT
(22) 24/03/2015
(30) 25/03/2014 US 61/970,122
(51) A61L 2/18 (2006.01)
(54) DISPOSITIVO DE LIMPEZA DE INSTRUMENTO MÉDICO E MÉTODOS DE USO RELACIONADOS
(71) RUHOF CORPORATION (US)
(72) LEE A. RUVINSKY, BERNARD E. ESQUENET, MARC B. ESQUENET
(85) 21/09/2016
(86) PCT US2015/022231 de 24/03/2015
(87) WO 2015/148495 de 01/10/2015
Publicação automática da admissibilidade da fase nacional depositado via PCT . Tratado de cooperação em matéria de Patentes, conforme Instrução Normativa nº 02, de 06/06/2017 publicada na RPI nº 2422, de 06/06/2017.

---

(21) BR 11 2016 021708-0 A2

Código 1.3 - Notificação - Fase Nacional - PCT
(22) 27/03/2015
(30) 28/04/2014 US 61/985,386
(51) H04W 12/04 (2009.01), H04W 36/14 (2009.01)
(54) SOLUÇÃO PARA PULAR O PROCEDIMENTO DE AUTENTICAÇÃO DURANTE A RECUPERAÇÃO DE FALHAS EM CIRCUITOS COMUTADOS (CSFB) PARA ENCURTAR O TEMPO DE CONFIGURAÇÃO DA CHAMADA
(71) INTEL IP CORPORATION (US)

(72) CHANG HONG SHAN, JEROME PARRON
(85) 21/09/2016
(86) PCT US2015/022960 de 27/03/2015
(87) WO 2015/167720 de 05/11/2015
Publicação automática da admissibilidade da fase nacional depositado via PCT . Tratado de cooperação em matéria de Patentes, conforme Instrução Normativa nº 02, de 06/06/2017 publicada na RPI nº 2422, de 06/06/2017.

---

(21) BR 11 2016 021711-0 A2

Código 1.3 - Notificação - Fase Nacional - PCT
(22) 20/03/2015
(30) 21/03/2014 US 61/969,011; 24/03/2014 US 61/969,586; 19/03/2015 US 14/663,225
(51) G10L 19/008 (2013.01), G10L 25/48 (2013.01)
(54) INSERÇÃO DE CANAIS DE ÁUDIO EM DESCRIÇÕES DE CAMPOS DE SOM
(71) QUALCOMM INCORPORATED (US)
(72) DIPANJAN SEN, NILS GÜNTHER PETERS
(85) 21/09/2016
(86) PCT US2015/021806 de 20/03/2015
(87) WO 2015/143355 de 24/09/2015
Publicação automática da admissibilidade da fase nacional depositado via PCT . Tratado de cooperação em matéria de Patentes, conforme Instrução Normativa nº 02, de 06/06/2017 publicada na RPI nº 2422, de 06/06/2017.

---

(21) BR 11 2016 021718-7 A2

Código 1.3 - Notificação - Fase Nacional - PCT
(22) 26/02/2015
(30) 27/03/2014 JP 2014-065498
(51) A61F 13/15 (2006.01), A61F 13/49 (2006.01), A61F 13/511 (2006.01)
(54) MÉTODO PARA A PRODUÇÃO DE ARTIGO ABSORVENTE E ARTIGO ABSORVENTE
(71) DAIO PAPER CORPORATION (JP)
(72) AKIE MORITANI
(85) 21/09/2016
(86) PCT JP2015/055560 de 26/02/2015
(87) WO 2015/146452 de 01/10/2015
Publicação automática da admissibilidade da fase nacional depositado via PCT . Tratado de cooperação em matéria de Patentes, conforme Instrução Normativa nº 02, de 06/06/2017 publicada na RPI nº 2422, de 06/06/2017.

---

(21) BR 11 2016 021719-5 A2

Código 1.3 - Notificação - Fase Nacional - PCT
(22) 18/03/2015
(30) 25/03/2014 US 61/970,350; 10/11/2014 US 62/077,376
(51) H04B 3/32 (2006.01), H04B 3/54 (2006.01), H04B 3/487 (2015.01)
(54) ATENUAÇÃO DE INTERFERÊNCIA

(71) LANTIQ BETEILIGUNGS-GMBH & CO. KG (DE)
(72) VLADIMIR OKSMAN
(85) 21/09/2016
(86) PCT EP2015/055731 de 18/03/2015
(87) WO 2015/144538 de 01/10/2015
Publicação automática da admissibilidade da fase nacional depositado via PCT . Tratado de cooperação em matéria de Patentes, conforme Instrução Normativa nº 02, de 06/06/2017 publicada na RPI nº 2422, de 06/06/2017.

---

(21) BR 11 2016 021720-9 A2

Código 1.3 - Notificação - Fase Nacional - PCT
(22) 03/04/2014
(51) A61J 1/10 (2006.01)
(54) BOLSA DE FLUIDO DE INJEÇÃO E PREPARAÇÃO DE INJEÇÃO
(71) BAXTER INTERNATIONAL INCORPORATED (US)
(72) YOSHIKAZU ISHINO, ZENICHIRO KAI, KOJI SUEYOSHI, KEN WATANABE
(85) 21/09/2016
(86) PCT JP2014/059887 de 03/04/2014
(87) WO 2015/151264 de 08/10/2015
Publicação automática da admissibilidade da fase nacional depositado via PCT . Tratado de cooperação em matéria de Patentes, conforme Instrução Normativa nº 02, de 06/06/2017 publicada na RPI nº 2422, de 06/06/2017.

---

(21) BR 11 2016 021722-5 A2

Código 1.3 - Notificação - Fase Nacional - PCT
(22) 19/03/2015
(30) 27/03/2014 NL 2012515
(51) B29D 30/00 (2006.01)
(54) ?SISTEMA DE DESCARREGAMENTO E MÉTODO PARA DESCARREGAR UM TRANSPORTADOR DE BANDA DE RODAGEM DE PNEU?
(71) VMI HOLLAND B.V (NL)
(72) HENK-JAN GROLLEMAN, ROEL KRAMER
(85) 21/09/2016
(86) PCT NL2015/050178 de 19/03/2015
(87) WO 2015/147637 de 01/10/2015
Publicação automática da admissibilidade da fase nacional depositado via PCT . Tratado de cooperação em matéria de Patentes, conforme Instrução Normativa nº 02, de 06/06/2017 publicada na RPI nº 2422, de 06/06/2017.

---

(21) BR 11 2016 021723-3 A2

Código 1.3 - Notificação - Fase Nacional - PCT
(22) 21/03/2014
(51) H04W 72/04 (2009.01), H04W 74/08 (2009.01)
(54) MÉTODOS, E APARELHOS
(71) NOKIA TECHNOLOGIES OY (FI)

(72) JUHA KORHONEN, ESA MALKAMAKI, CLAUDIO ROSA, CHUNLI WU
(85) 21/09/2016
(86) PCT CN2014/073853 de 21/03/2014
(87) WO 2015/139300 de 24/09/2015
Publicação automática da admissibilidade da fase nacional depositado via PCT . Tratado de cooperação em matéria de Patentes, conforme Instrução Normativa nº 02, de 06/06/2017 publicada na RPI nº 2422, de 06/06/2017.

---

(21) BR 11 2016 021725-0 A2

Código 1.3 - Notificação - Fase Nacional - PCT
(22) 24/03/2015
(30) 27/03/2014 US 14/227,036; 27/03/2014 US 14/227,029
(51) G06F 9/45 (2006.01), G06F 9/455 (2006.01)
(54) APOIO DE COMPORTAMENTO DINÂMICO EM PROGRAMAS ESTATISTICAMENTE COMPILADOS
(71) MICROSOFT TECHNOLOGY LICENSING, LLC (US)
(72) MICHAL STREHOVSKY, DAVID CHARLES WRIGHTON, ATSUSHI KANAMORI, MIRCEA TROFIN, RUDI MARTIN
(85) 21/09/2016
(86) PCT US2015/022106 de 24/03/2015
(87) WO 2015/148424 de 01/10/2015
Publicação automática da admissibilidade da fase nacional depositado via PCT . Tratado de cooperação em matéria de Patentes, conforme Instrução Normativa nº 02, de 06/06/2017 publicada na RPI nº 2422, de 06/06/2017.

---

(21) BR 11 2016 021726-8 A2

Código 1.3 - Notificação - Fase Nacional - PCT
(22) 31/03/2015
(30) 31/03/2014 US 61/972,580; 24/11/2014 US 62/083,745
(51) A61M 25/01 (2006.01), A61M 25/10 (2013.01), A61M 25/00 (2006.01)
(54) ESTRUTURAS DE CATETER PARA REDUZIR O USO DE FLUOROSCOPIA DURANTE OS PROCEDIMENTOS ENDOVASCULARES
(71) CLEARSTREAM TECHNOLOGIES LIMITED (IE)
(72) NICHOLAS LOREN BAJEMA, JIM C. BEASLEY, KEVIN BOYLE, ALEXANDER WILLIAM TESSMER, MARK NICHOLAS WRIGHT
(85) 21/09/2016
(86) PCT US2015/023574 de 31/03/2015
(87) WO 2015/153599 de 08/10/2015
Publicação automática da admissibilidade da fase nacional depositado via PCT . Tratado de cooperação em matéria de Patentes, conforme Instrução Normativa nº 02, de 06/06/2017 publicada na RPI nº 2422, de 06/06/2017.

---

(21) BR 11 2016 021727-6 A2

Código 1.3 - Notificação - Fase Nacional - PCT
(22) 20/04/2015
(30) 23/04/2014 EP 14165632.2
(51) A61K 31/444 (2006.01), A61K 31/519 (2006.01), A61P 25/28 (2006.01)

(54) ANTAGONISTAS DE MGLU2/3 PARA O TRATAMENTO DE INCAPACIDADES INTELECTUAIS
(71) F. HOFFMANN-LA ROCHE AG (CH)
(72) THERESA M. BALLARD, SILVIA GATTI MCARTHUR, MICHAEL SAXE, JUERGEN WICHMANN, THOMAS WOLTERING
(85) 21/09/2016
(86) PCT EP2015/058466 de 20/04/2015
(87) WO 2015/162076 de 29/10/2015
Publicação automática da admissibilidade da fase nacional depositado via PCT . Tratado de cooperação em matéria de Patentes, conforme Instrução Normativa nº 02, de 06/06/2017 publicada na RPI nº 2422, de 06/06/2017.

---

(21) BR 11 2016 021730-6 A2

Código 1.3 - Notificação - Fase Nacional - PCT
(22) 16/03/2015
(30) 24/03/2014 CN 201410110890.1; 10/03/2015 CN 201510104908.1
(51) C07D 401/10 (2006.01), C07D 401/14 (2006.01), C07D 401/12 (2006.01), C07D 413/10 (2006.01), C07D 491/08 (2006.01), C07D 498/08 (2006.01), C07D 487/04 (2006.01), C07D 413/12 (2006.01), C07D 413/14 (2006.01), C07D 417/12 (2006.01), C07D 417/14 (2006.01), C07D 471/04 (2006.01), C07D 215/38 (2006.01), C07D 405/12 (2006.01), C07D 487/08 (2006.01), C07D 471/08 (2006.01), A61K 31/4725 (2006.01), A61P 35/00 (2006.01), A61K 31/5377 (2006.01), A61K 31/496 (2006.01), A61K 31/5383 (2006.01), A61K 31/4985 (2006.01)
(54) DERIVADOS DE QUINOLINA COMO INIBIDORES DE SMO
(71) GUANGDONG ZHONGSHENG PHARMACEUTICAL CO., LTD. (CN)
(72) HAO WU, CHAOFENG LONG, JUN LIN, XIAOXIN CHEN, YUNHUI LI, ZHUOWEI LIU, CHANGQING WEI, LIJUAN CHEN, SHUHUI CHEN
(85) 21/09/2016
(86) PCT CN2015/074268 de 16/03/2015
(87) WO 2015/144001 de 01/10/2015
Publicação automática da admissibilidade da fase nacional depositado via PCT . Tratado de cooperação em matéria de Patentes, conforme Instrução Normativa nº 02, de 06/06/2017 publicada na RPI nº 2422, de 06/06/2017.

---

(21) BR 11 2016 021731-4 A2

Código 1.3 - Notificação - Fase Nacional - PCT
(22) 26/03/2015
(30) 26/03/2014 EP 14161666.4
(51) A23L 1/308 (2006.01), A23L 1/09 (2006.01)
(54) COMPOSIÇÃO DE CARBOIDRATO E PROCESSO PARA PREPARAR A COMPOSIÇÃO DE CARBOIDRATO
(71) CARGILL, INCORPORATED (US)
(72) RONNY LEONTINA MARCEL VERCAUTEREN
(85) 21/09/2016
(86) PCT US2015/022732 de 26/03/2015

(87) WO 2015/148795 de 01/10/2015
Publicação automática da admissibilidade da fase nacional depositado via PCT . Tratado de cooperação em matéria de Patentes, conforme Instrução Normativa nº 02, de 06/06/2017 publicada na RPI nº 2422, de 06/06/2017.

---

(21) BR 11 2016 021732-2 A2

Código 1.3 - Notificação - Fase Nacional - PCT
(22) 16/01/2015
(30) 26/03/2014 EP 14161685.4
(51) C01B 25/234 (2006.01)
(54) MÉTODO PARA PURIFICAR ÁCIDO FOSFÓRICO
(71) LXP GROUP GMBH (DE)
(72) FRIEDRICH STREFFER
(85) 21/09/2016
(86) PCT EP2015/050806 de 16/01/2015
(87) WO 2015/144321 de 01/10/2015
Publicação automática da admissibilidade da fase nacional depositado via PCT . Tratado de cooperação em matéria de Patentes, conforme Instrução Normativa nº 02, de 06/06/2017 publicada na RPI nº 2422, de 06/06/2017.

---

(21) BR 11 2016 021733-0 A2

Código 1.3 - Notificação - Fase Nacional - PCT
(22) 24/03/2015
(30) 24/03/2014 US 61/969,532
(51) B62D 53/08 (2006.01)
(54) SISTEMA DE CONTROLE DE SEGURANÇA DO ACOPLADOR DE QUINTA-RODA
(71) SAF-HOLLAND, INC. (US)
(72) AHMAD NIZAM MOHAMAD JEMBARI, GERALD W. HUNGERINK, BRIAN E. AINSWORTH
(85) 21/09/2016
(86) PCT US2015/022131 de 24/03/2015
(87) WO 2015/148438 de 01/10/2015
Publicação automática da admissibilidade da fase nacional depositado via PCT . Tratado de cooperação em matéria de Patentes, conforme Instrução Normativa nº 02, de 06/06/2017 publicada na RPI nº 2422, de 06/06/2017.

---

(21) BR 11 2016 021735-7 A2

Código 1.3 - Notificação - Fase Nacional - PCT
(22) 07/04/2014
(30) 24/03/2014 EP PCT/EP2014/055822
(51) F04C 25/02 (2006.01), F04C 18/16 (2006.01), F04C 28/06 (2006.01)
(54) MÉTODO DE BOMBEAMENTO EM UM SISTEMA DE BOMBAS DE VÁCUO E SISTEMA DE BOMBAS DE VÁCUO
(71) ATELIERS BUSCH S.A. (CH)
(72) DIDIER MÜLLER, JEAN-ERIC LARCHER, THÉODORE ILTCHEV
(85) 21/09/2016

(86) PCT EP2014/056938 de 07/04/2014
(87) WO 2015/144254 de 01/10/2015
Publicação automática da admissibilidade da fase nacional depositado via PCT . Tratado de cooperação em matéria de Patentes, conforme Instrução Normativa nº 02, de 06/06/2017 publicada na RPI nº 2422, de 06/06/2017.

---

(21) BR 11 2016 021736-5 A2

Código 1.3 - Notificação - Fase Nacional - PCT
(22) 27/03/2015
(30) 27/03/2014 US 61/971,240
(51) B44F 1/00 (2006.01), G02B 3/00 (2006.01), G02B 27/22 (2006.01), B42D 25/29 (2014.01), G09F 19/14 (2006.01)
(54) ?DISPOSITIVO ÓTICO QUE PRODUZ EFEITOS ÓTICOS DE TIPO CINTILANTE?
(71) VISUAL PHYSICS, LLC. (US)
(72) SAMUEL M. CAPE, JONATHAN D. GOSNELL, GREGORY R. JORDAN, SCOTT K. PALM
(85) 21/09/2016
(86) PCT US2015/022907 de 27/03/2015
(87) WO 2015/148878 de 01/10/2015
Publicação automática da admissibilidade da fase nacional depositado via PCT . Tratado de cooperação em matéria de Patentes, conforme Instrução Normativa nº 02, de 06/06/2017 publicada na RPI nº 2422, de 06/06/2017.

---

(21) BR 11 2016 021739-0 A2

Código 1.3 - Notificação - Fase Nacional - PCT
(22) 25/03/2015
(30) 25/03/2014 US 61/970,281
(51) C08G 65/30 (2006.01), C12N 5/00 (2006.01)
(54) MÉTODOS PARA PREPARAR UM POLOXÂMERO PARA USO EM MEIO DE CULTURA DE CÉLULA
(71) GENENTECH, INC. (US)
(72) GANESH PRASADH VISSVESVARAN, ROBERT DAVID KISS, STEVEN J. MEIER, INCHAN KWON, KARA CALHOUN, KATE WINCHESTER, AMELIA ADAMS, MARION GLENN, STEFAN KOENIG, ALAN DEESE
(85) 21/09/2016
(86) PCT US2015/022592 de 25/03/2015
(87) WO 2015/148736 de 01/10/2015
Publicação automática da admissibilidade da fase nacional depositado via PCT . Tratado de cooperação em matéria de Patentes, conforme Instrução Normativa nº 02, de 06/06/2017 publicada na RPI nº 2422, de 06/06/2017.

---

(21) BR 11 2016 021741-1 A2

Código 1.3 - Notificação - Fase Nacional - PCT
(22) 25/03/2015
(30) 28/03/2014 US 14/229,466
(51) G06F 1/16 (2006.01)

(54) CONEXÃO DE DISPOSITIVO DE ENTRADA
(71) MICROSOFT TECHNOLOGY LICENSING, LLC (US)
(72) THOMAS J. LONGO, ANDREW WILLIAM HILL, EUGENE LEE, JAMES H. WISE
(85) 21/09/2016
(86) PCT US2015/022350 de 25/03/2015
(87) WO 2015/148587 de 01/10/2015
Publicação automática da admissibilidade da fase nacional depositado via PCT . Tratado de cooperação em matéria de Patentes, conforme Instrução Normativa nº 02, de 06/06/2017 publicada na RPI nº 2422, de 06/06/2017.

---

(21) BR 11 2016 021745-4 A2

Código 1.3 - Notificação - Fase Nacional - PCT
(22) 20/01/2015
(30) 27/03/2014 JP 2014-066020
(51) A61F 13/496 (2006.01)
(54) ARTIGO ABSORVENTE
(71) UNICHARM CORPORATION (JP)
(72) JUN FUKASAWA
(85) 22/09/2016
(86) PCT JP2015/051379 de 20/01/2015
(87) WO 2015/146245 de 01/10/2015
Publicação automática da admissibilidade da fase nacional depositado via PCT . Tratado de cooperação em matéria de Patentes, conforme Instrução Normativa nº 02, de 06/06/2017 publicada na RPI nº 2422, de 06/06/2017.

---

(21) BR 11 2016 021747-0 A2

Código 1.3 - Notificação - Fase Nacional - PCT
(22) 24/03/2015
(30) 31/03/2014 NO 20140415
(51) E21B 19/16 (2006.01)
(54) APARELHO DE ACOPLAMENTO PARA CONECTAR DUAS SEÇÕES DE TUBO DE PERFURAÇÃO E MÉTODO PARA UTILIZAÇÃO DO MESMO
(71) WELLPARTNER AS (NO)
(72) CHRISTOPHER HAAKEN HEIDE, KENNETH SKINNES
(85) 22/09/2016
(86) PCT NO2015/050052 de 24/03/2015
(87) WO 2015/152729 de 08/10/2015
Publicação automática da admissibilidade da fase nacional depositado via PCT . Tratado de cooperação em matéria de Patentes, conforme Instrução Normativa nº 02, de 06/06/2017 publicada na RPI nº 2422, de 06/06/2017.

---

(21) BR 11 2016 021752-7 A2

Código 1.3 - Notificação - Fase Nacional - PCT
(22) 15/01/2015
(30) 25/03/2014 CN 201410114779.X
(51) C22C 38/14 (2006.01), C21D 7/13 (2006.01)

(54) PLACA DE AÇO COM LIMITE DE ELASTICIDADE EM NÍVEL DE 890 MPA E SENSIBILIDADE À RACHADURA DE SOLDAGEM BAIXA E MÉTODO PARA FABRICAR A MESMA
(71) BAOSHAN IRON & STEEL CO., LTD. (CN)
(72) LIANDENG YAO, SIXIN ZHAO, PENGJIAN WANG, YUCHUAN MIAO
(85) 22/09/2016
(86) PCT CN2015/070729 de 15/01/2015
(87) WO 2015/143932 de 01/10/2015
Publicação automática da admissibilidade da fase nacional depositado via PCT . Tratado de cooperação em matéria de Patentes, conforme Instrução Normativa nº 02, de 06/06/2017 publicada na RPI nº 2422, de 06/06/2017.

---

(21) BR 11 2016 021757-8 A2

Código 1.3 - Notificação - Fase Nacional - PCT
(22) 10/02/2015
(30) 25/03/2014 US 14/225,008
(51) F16D 65/095 (2006.01)
(54) CONJUNTO DE PASTILHAS DE FREIO COM CALÇO UNIVERSAL
(71) WOLVERINE ADVANCED MATERIALS, LLC (US)
(72) ABDUL-HAFIZ AHMED AFANEH, IRFAN A. BHATTI
(85) 22/09/2016
(86) PCT US2015/015244 de 10/02/2015
(87) WO 2015/147998 de 01/10/2015
Publicação automática da admissibilidade da fase nacional depositado via PCT . Tratado de cooperação em matéria de Patentes, conforme Instrução Normativa nº 02, de 06/06/2017 publicada na RPI nº 2422, de 06/06/2017.

---

(21) BR 11 2016 021758-6 A2

Código 1.3 - Notificação - Fase Nacional - PCT
(22) 26/03/2015
(30) 26/03/2014 EP 14161793.6
(51) C10G 50/00 (2006.01), C10L 1/06 (2006.01), C10G 3/00 (2006.01), C07C 59/347 (2006.01)
(54) MÉTODO PARA CONVERSÃO CATALÍTICA DE CETOÁCIDOS E HIDROTRATAMENTO EM HIDROCARBONETOS
(71) NESTE OYJ (FI)
(72) JUKKA PEKKA MYLLYOJA, RAMI PIILOLA
(85) 22/09/2016
(86) PCT FI2015/050208 de 26/03/2015
(87) WO 2015/144993 de 01/10/2015
Publicação automática da admissibilidade da fase nacional depositado via PCT . Tratado de cooperação em matéria de Patentes, conforme Instrução Normativa nº 02, de 06/06/2017 publicada na RPI nº 2422, de 06/06/2017.

---

(21) BR 11 2016 021761-6 A2

Código 1.3 - Notificação - Fase Nacional - PCT
(22) 23/03/2015

(30) 22/03/2014 US 61/969,132
(51) A61B 18/12 (2006.01)
(54) SISTEMAS PARA AUXILIAR UM CIRURGIÃO NA COLOCAÇÃO DE PELO MENOS UM DISPOSITIVO DE ABLAÇÃO E PARA ORIENTAR E EXECUTAR UM PROCEDIMENTO DE ABLAÇÃO E MÉTODO DE DESENVOLVIMENTO DE UM PLANO DE TRATAMENTO
(71) ENDOCARE, INC. (US)
(72) ALIND SAHAY, ROBERT J. RIKER, CRISTIAN ATRIA
(85) 22/09/2016
(86) PCT US2015/022010 de 23/03/2015
(87) WO 2015/148378 de 01/10/2015
Publicação automática da admissibilidade da fase nacional depositado via PCT . Tratado de cooperação em matéria de Patentes, conforme Instrução Normativa nº 02, de 06/06/2017 publicada na RPI nº 2422, de 06/06/2017.

---

(21) BR 11 2016 021763-2 A2

Código 1.3 - Notificação - Fase Nacional - PCT
(22) 07/04/2014
(51) F02N 11/10 (2006.01), F02N 15/10 (2006.01), F02N 7/08 (2006.01), F02D 41/22 (2006.01), F02D 41/06 (2006.01)
(54) MÉTODOS DE PARTIDA LENTA DE UM MOTOR DE RECIPROCAÇÃO E COM UM MOTOR DE PARTIDA PNEUMÁTICO
(71) GE AVIATION SYSTEMS LLC (US)
(72) JAMES ANDREW LILIE, BRIAN CHRISTOPHER KEMP, JAMES THOMAS ZALUSKY
(85) 22/09/2016
(86) PCT US2014/033174 de 07/04/2014
(87) WO 2015/156761 de 15/10/2015
Publicação automática da admissibilidade da fase nacional depositado via PCT . Tratado de cooperação em matéria de Patentes, conforme Instrução Normativa nº 02, de 06/06/2017 publicada na RPI nº 2422, de 06/06/2017.

---

(21) BR 11 2016 021764-0 A2

Código 1.3 - Notificação - Fase Nacional - PCT
(22) 20/03/2015
(30) 31/03/2014 JP 2014-074059
(51) B29C 67/00 (2006.01), B22F 3/105 (2006.01), B33Y 30/00 (2015.01)
(54) DISPOSITIVO DE DEPOSIÇÃO TRIDIMENSIONAL E MÉTODO DE DEPOSIÇÃO TRIDIMENSIONAL
(71) MITSUBISHI HEAVY INDUSTRIES, LTD. (JP)
(72) HITOSHI YOSHIMURA, YOSHIHARU OZAWA
(85) 22/09/2016
(86) PCT JP2015/058497 de 20/03/2015
(87) WO 2015/151865 de 08/10/2015
Publicação automática da admissibilidade da fase nacional depositado via PCT . Tratado de cooperação em matéria de Patentes, conforme Instrução

Normativa nº 02, de 06/06/2017 publicada na RPI nº 2422, de 06/06/2017.

---

(21) BR 11 2016 021766-7 A2

Código 1.3 - Notificação - Fase Nacional - PCT
(22) 26/03/2015
(30) 26/03/2014 JP 2014-063941; 26/03/2014 JP 2014-063944
(51) C22C 38/00 (2006.01), C21D 1/18 (2006.01), C22C 38/32 (2006.01), C22C 38/54 (2006.01), C21D 9/46 (2006.01)
(54) ELEMENTO CHAPA DE AÇO CONFORMADO A QUENTE DE ALTA RESISTÊNCIA
(71) NIPPON STEEL & SUMITOMO METAL CORPORATION (JP)
(72) KAZUO HIKIDA, SHINICHIRO TABATA, NOBUSATO KOJIMA, TAKAHIRO MORIKI
(85) 22/09/2016
(86) PCT JP2015/059491 de 26/03/2015
(87) WO 2015/147216 de 01/10/2015
Publicação automática da admissibilidade da fase nacional depositado via PCT . Tratado de cooperação em matéria de Patentes, conforme Instrução Normativa nº 02, de 06/06/2017 publicada na RPI nº 2422, de 06/06/2017.

---

(21) BR 11 2016 021768-3 A2

Código 1.3 - Notificação - Fase Nacional - PCT
(22) 11/03/2015
(30) 25/03/2014 EP 14161502.1
(51) C08B 37/00 (2006.01), C11D 3/22 (2006.01), C11D 17/06 (2006.01)
(54) ÉSTER DE CARBOXILATO DE POLISSACARÍDEO
(71) BASF SE (DE)
(72) NATALIA SHABELINA, HELMUT WITTELER, JÜRGEN DETERING, ULRICH SCHNEIDER, JESSICA NEUMANN
(85) 22/09/2016
(86) PCT EP2015/055056 de 11/03/2015
(87) WO 2015/144438 de 01/10/2015
Publicação automática da admissibilidade da fase nacional depositado via PCT . Tratado de cooperação em matéria de Patentes, conforme Instrução Normativa nº 02, de 06/06/2017 publicada na RPI nº 2422, de 06/06/2017.

---

(21) BR 11 2016 021778-0 A2

Código 1.3 - Notificação - Fase Nacional - PCT
(22) 23/03/2015
(30) 28/03/2014 JP 2014-067943
(51) C07D 403/12 (2006.01), A01N 43/713 (2006.01), A01P 3/00 (2006.01), A01P 7/04 (2006.01), A61K 31/4155 (2006.01), A61K 31/4439 (2006.01), A61P 33/00 (2006.01), A61P 33/10 (2006.01), A61P 33/14 (2006.01), C07D 401/14 (2006.01)
(54) COMPOSTO DE TETRAZOLINONA E APLICAÇÃO DO MESMO
(71) SUMITOMO CHEMICAL COMPANY, LIMITED (JP)
(72) KOICHIRO DOTA

(85) 22/09/2016
(86) PCT JP2015/059818 de 23/03/2015
(87) WO 2015/147313 de 01/10/2015
Publicação automática da admissibilidade da fase nacional depositado via PCT . Tratado de cooperação em matéria de Patentes, conforme Instrução Normativa nº 02, de 06/06/2017 publicada na RPI nº 2422, de 06/06/2017.

---

(21) BR 11 2016 021780-2 A2

Código 1.3 - Notificação - Fase Nacional - PCT
(22) 25/02/2015
(30) 28/03/2014 JP 2014-068947
(51) A43B 23/04 (2006.01), A43B 23/02 (2006.01), D04B 1/18 (2006.01), D04B 1/22 (2006.01)
(54) GÁSPEA DE SAPATO, E MÉTODO PARA TRICOTAR GÁSPEA DE SAPATO
(71) SHIMA SEIKI MFG., LTD. (JP)
(72) MASAMITSU IKENAKA, KENTA TERAI
(85) 22/09/2016
(86) PCT JP2015/055450 de 25/02/2015
(87) WO 2015/146444 de 01/10/2015
Publicação automática da admissibilidade da fase nacional depositado via PCT . Tratado de cooperação em matéria de Patentes, conforme Instrução Normativa nº 02, de 06/06/2017 publicada na RPI nº 2422, de 06/06/2017.

---

(21) BR 11 2016 021781-0 A2

Código 1.3 - Notificação - Fase Nacional - PCT
(22) 10/03/2015
(30) 14/04/2014 CN PCT/CN2014/075290; 27/05/2014 EP 14170002.1
(51) A61K 8/49 (2006.01), A61Q 1/02 (2006.01), A61K 8/87 (2006.01), A61K 8/73 (2006.01), A61K 8/29 (2006.01)
(54) COMPOSIÇÃO DE TRATAMENTO DE PELE E USO DE UMA COMPOSIÇÃO
(71) UNILEVER NV (NL)
(72) STEPHEN NORMAN BATCHELOR, PETER FAIRLEY, NARESH DHIRAJLAL GHATLIA, ADAM JOHN LIMER, XUEZHI TANG, JIAN-RONG ZHANG
(85) 22/09/2016
(86) PCT EP2015/054887 de 10/03/2015
(87) WO 2015/158467 de 22/10/2015
Publicação automática da admissibilidade da fase nacional depositado via PCT . Tratado de cooperação em matéria de Patentes, conforme Instrução Normativa nº 02, de 06/06/2017 publicada na RPI nº 2422, de 06/06/2017.

---

(21) BR 11 2016 021783-7 A2

Código 1.3 - Notificação - Fase Nacional - PCT
(22) 26/03/2014
(51) B66C 1/12 (2006.01), G01L 5/08 (2006.01), F16G 15/00 (2006.01), B63B

21/50 (2006.01)
(54) EQUIPAMENTO PARA DETERMINAÇÃO DE TRAÇÃO EM LINHAS DE ANCORAGEM
(71) JAIRO BASTOS DE ARAUJO (BR/RJ)
(72) FAUSTO ROBERTO VARELLA E SILVA
(85) 22/09/2016
(86) PCT BR2014/000097 de 26/03/2014
(87) WO 2015/157830 de 22/10/2015
Publicação automática da admissibilidade da fase nacional depositado via PCT . Tratado de cooperação em matéria de Patentes, conforme Instrução Normativa nº 02, de 06/06/2017 publicada na RPI nº 2422, de 06/06/2017.

---

(21) BR 11 2016 021784-5 A2

Código 1.3 - Notificação - Fase Nacional - PCT
(22) 10/04/2015
(30) 25/04/2014 US 61/984,455; 25/07/2014 US 14/341,052
(51) A61F 2/00 (2006.01)
(54) INSERTO VAGINAL
(71) KIMBERLY-CLARK WORLDWIDE, INC. (US)
(72) KYLE JOHN SCHUMAN, STEVEN CHARLES SCHAPEL, AMANDA R. ALTAN, MICHAEL ANDREW MALONEY, SEAN MICHAEL MALONEY, YOGESH KUMAR CHAUHAN
(85) 22/09/2016
(86) PCT IB2015/052630 de 10/04/2015
(87) WO 2015/162517 de 29/10/2015
Publicação automática da admissibilidade da fase nacional depositado via PCT . Tratado de cooperação em matéria de Patentes, conforme Instrução Normativa nº 02, de 06/06/2017 publicada na RPI nº 2422, de 06/06/2017.

---

(21) BR 11 2016 021786-1 A2

Código 1.3 - Notificação - Fase Nacional - PCT
(22) 23/03/2015
(30) 24/03/2014 US 61/969,390; 19/03/2015 US 14/662,916
(51) A01B 69/00 (2006.01), G05D 1/02 (2006.01)
(54) ?MÉTODO E SISTEMA PARA COORDENAR O CONTROLE DE PELO MENOS UM VEÍCULO AGRÍCOLA?
(71) CNH INDUSTRIAL AMERICA LLC (US)
(72) CHRISTOPHER A. FOSTER, ADAM R. RUSCIOLELLI, TYSON J. DOLLINGER, JOHN H. POSSELIUS, BRIAN R. RAY, TODD S. AZNAVORIAN
(85) 22/09/2016
(86) PCT US2015/021974 de 23/03/2015
(87) WO 2015/148363 de 01/10/2015
Publicação automática da admissibilidade da fase nacional depositado via PCT . Tratado de cooperação em matéria de Patentes, conforme Instrução Normativa nº 02, de 06/06/2017 publicada na RPI nº 2422, de 06/06/2017.

(21) BR 11 2016 021791-8 A2

Código 1.3 - Notificação - Fase Nacional - PCT
(22) 18/03/2015
(30) 29/03/2014 DE 10 2014 004 823.3
(51) B67D 7/02 (2010.01), B67D 7/06 (2010.01), B67D 7/42 (2010.01)
(54) ADAPTADOR DE ENCHIMENTO (ÂNGULO DE AJUSTE DA GARRA)
(71) DÜRR SOMAC GMBH (DE)
(72) THOMAS ACHATZ, ERIC SELBMANN, FRANK WIELAND
(85) 22/09/2016
(86) PCT DE2015/000136 de 18/03/2015
(87) WO 2015/149736 de 08/10/2015
Publicação automática da admissibilidade da fase nacional depositado via PCT . Tratado de cooperação em matéria de Patentes, conforme Instrução Normativa nº 02, de 06/06/2017 publicada na RPI nº 2422, de 06/06/2017.

(21) BR 11 2016 021793-4 A2

Código 1.3 - Notificação - Fase Nacional - PCT
(22) 11/03/2015
(30) 26/03/2014 US 14/226,142
(51) A61B 17/072 (2006.01), A61B 18/12 (2006.01), A61B 17/29 (2006.01)
(54) INSTRUMENTO CIRÚRGICO COMPREENDENDO UM SISTEMA SENSOR
(71) ETHICON ENDO-SURGERY, LLC (PR)
(72) RICHARD L. LEIMBACH, SHANE R. ADAMS, MARK D. OVERMYER, FREDERICK E. IV SHELTON
(85) 22/09/2016
(86) PCT US2015/019817 de 11/03/2015
(87) WO 2015/148112 de 01/10/2015
Publicação automática da admissibilidade da fase nacional depositado via PCT . Tratado de cooperação em matéria de Patentes, conforme Instrução Normativa nº 02, de 06/06/2017 publicada na RPI nº 2422, de 06/06/2017.

(21) BR 11 2016 021794-2 A2

Código 1.3 - Notificação - Fase Nacional - PCT
(22) 11/03/2015
(30) 24/03/2014 US 14/222,943
(51) A61B 17/00 (2006.01), A61B 17/32 (2006.01), A61B 18/00 (2006.01), A61B 18/14 (2006.01), A61B 17/28 (2006.01)
(54) PINÇA ULTRASSÔNICA
(71) ETHICON ENDO-SURGERY, LLC (PR)
(72) FOSTER B. STULEN, MICHAEL R. LAMPING, CORY G. KIMBALL, MICHAEL J. STOKES, EMRON J. HENRY
(85) 22/09/2016
(86) PCT US2015/019891 de 11/03/2015
(87) WO 2015/148121 de 01/10/2015
Publicação automática da admissibilidade da fase nacional depositado via PCT . Tratado de cooperação em matéria de Patentes, conforme Instrução

Normativa nº 02, de 06/06/2017 publicada na RPI nº 2422, de 06/06/2017.

---

(21) BR 11 2016 021796-9 A2

Código 1.3 - Notificação - Fase Nacional - PCT
(22) 02/04/2015
(30) 03/04/2014 EP 14163356.0
(51) C07D 401/12 (2006.01)
(54) COMPOSTO, COMPOSIÇÃO, MÉTODO DE CONTROLE DA VEGETAÇÃO E USO DE UM COMPOSTO
(71) BASF SE (DE)
(72) JULIA MAJOR, FLORIAN VOGT, FREDERICK CALO, THOMAS SEITZ, DOREEN SCHACHTSCHABEL, TREVOR WILLIAM NEWTON, KRISTIN HANZLIK, KLAUS KREUZ, STEFAN TRESCH, JOHANNES HUTZLER
(85) 22/09/2016
(86) PCT EP2015/057360 de 02/04/2015
(87) WO 2015/150541 de 08/10/2015
Publicação automática da admissibilidade da fase nacional depositado via PCT . Tratado de cooperação em matéria de Patentes, conforme Instrução Normativa nº 02, de 06/06/2017 publicada na RPI nº 2422, de 06/06/2017.

---

(21) BR 11 2016 021797-7 A2

Código 1.3 - Notificação - Fase Nacional - PCT
(22) 31/03/2015
(30) 31/03/2014 JP 2014-074230
(51) C03C 27/12 (2006.01), B32B 17/10 (2006.01), B32B 27/00 (2006.01), B32B 27/30 (2006.01)
(54) FILME INTERMEDIÁRIO PARA VIDRO LAMINADO E VIDRO LAMINADO
(71) SEKISUI CHEMICAL CO., LTD (JP)
(72) MASAKI YAMAMOTO, KOUHEI YAMAGUCHI, DAISUKE NAKAJIMA
(85) 22/09/2016
(86) PCT JP2015/060268 de 31/03/2015
(87) WO 2015/152301 de 08/10/2015
Publicação automática da admissibilidade da fase nacional depositado via PCT . Tratado de cooperação em matéria de Patentes, conforme Instrução Normativa nº 02, de 06/06/2017 publicada na RPI nº 2422, de 06/06/2017.

---

(21) BR 11 2016 021798-5 A2

Código 1.3 - Notificação - Fase Nacional - PCT
(22) 19/03/2015
(30) 28/03/2014 US 61/971,561
(51) D21H 17/10 (2006.01), D21H 17/68 (2006.01), D21H 21/12 (2006.01), D21H 21/24 (2006.01)
(54) COMPOSIÇÃO ANTIESPUMANTE, MÉTODO PARA CONTROLAR A ESPUMAÇÃO DURANTE UM PROCESSO DE FABRICAÇÃO DE PAPEL E MÉTODO PARA CONTROLAR A ESPUMAÇÃO EM UMA FÁBRICA DE PASTA DE PAPEL
(71) BUCKMAN LABORATORIES INTERNATIONAL, INC (US)

(72) GLENN MUDALY
(85) 22/09/2016
(86) PCT US2015/021352 de 19/03/2015
(87) WO 2015/148226 de 01/10/2015
Publicação automática da admissibilidade da fase nacional depositado via PCT . Tratado de cooperação em matéria de Patentes, conforme Instrução Normativa nº 02, de 06/06/2017 publicada na RPI nº 2422, de 06/06/2017.

---

(21) BR 11 2016 021799-3 A2

Código 1.3 - Notificação - Fase Nacional - PCT
(22) 28/03/2014
(51) A47C 1/032 (2006.01)
(54) DISPOSITIVO PARA SINCRONIZAÇÃO DA INCLINAÇÃO DO APOIO PARA AS COSTAS E DO ASSENTO DE UMA CADEIRA
(71) DONATI S.P.A. (IT)
(72) ARMANDO DONATI
(85) 22/09/2016
(86) PCT IB2014/060263 de 28/03/2014
(87) WO 2015/145216 de 01/10/2015
Publicação automática da admissibilidade da fase nacional depositado via PCT . Tratado de cooperação em matéria de Patentes, conforme Instrução Normativa nº 02, de 06/06/2017 publicada na RPI nº 2422, de 06/06/2017.

---

(21) BR 11 2016 021800-0 A2

Código 1.3 - Notificação - Fase Nacional - PCT
(22) 12/03/2015
(30) 26/03/2014 US 14/226,111
(51) A61B 17/068 (2006.01), A61B 19/00 (2006.01)
(54) SISTEMA DE INSTRUMENTO DE GRAMPEAMENTO CIRÚRGICO
(71) ETHICON ENDO-SURGERY, LLC (PR)
(72) RICHARD L. LEIMBACH, SHANE R. ADAMS, MARK D. OVERMYER, BRETT E. SWENSGARD, THOMAS W. LYTLE IV, FREDERICK E. SHELTON IV, KEVIN L. HOUSER
(85) 22/09/2016
(86) PCT US2015/020101 de 12/03/2015
(87) WO 2015/148140 de 01/10/2015
Publicação automática da admissibilidade da fase nacional depositado via PCT . Tratado de cooperação em matéria de Patentes, conforme Instrução Normativa nº 02, de 06/06/2017 publicada na RPI nº 2422, de 06/06/2017.

---

(21) BR 11 2016 021805-1 A2

Código 1.3 - Notificação - Fase Nacional - PCT
(22) 19/03/2015
(30) 24/03/2014 US 61/969530
(51) B01D 53/94 (2006.01), F01N 3/20 (2006.01), B01J 29/072 (2006.01), B01J 29/72 (2006.01), B01J 29/56 (2006.01)
(54) MÉTODO PARA REDUÇÃO DE EMISSÕES DE N2O EM UM GÁS DE

ESCAPE, E, SISTEMA PARA TRATAMENTO DE UM GÁS DE ESCAPE
(71) JOHNSON MATTHEY PUBLIC LIMITED COMPANY (GB)
(72) GUY RICHARD CHANDLER, HAI-YING CHEN, JILLIAN ELAINE COLLIER, JOSEPH MICHAEL FEDEYKO, ALEXANDER NICHOLAS MICHAEL GREEN
(85) 22/09/2016
(86) PCT GB2015/050817 de 19/03/2015
(87) WO 2015/145113 de 01/10/2015
Publicação automática da admissibilidade da fase nacional depositado via PCT . Tratado de cooperação em matéria de Patentes, conforme Instrução Normativa nº 02, de 06/06/2017 publicada na RPI nº 2422, de 06/06/2017.

---

(21) BR 11 2016 021806-0 A2

Código 1.3 - Notificação - Fase Nacional - PCT
(22) 30/03/2015
(30) 01/04/2014 EP 14162999.8
(51) C01F 5/10 (2006.01), C01B 7/03 (2006.01), C07C 51/02 (2006.01), C12P 7/40 (2006.01)
(54) DECOMPOSIÇÃO TÉRMICA DE CLORETO DE MAGNÉSIO
(71) PURAC BIOCHEM B.V. (NL)
(72) ANDRÉ BANIER DE HAAN, JEROEN BOKHOVE, FESIA LESTARI LAKSMANA
(85) 22/09/2016
(86) PCT EP2015/056895 de 30/03/2015
(87) WO 2015/150325 de 08/10/2015
Publicação automática da admissibilidade da fase nacional depositado via PCT . Tratado de cooperação em matéria de Patentes, conforme Instrução Normativa nº 02, de 06/06/2017 publicada na RPI nº 2422, de 06/06/2017.

---

(21) BR 11 2016 021808-6 A2

Código 1.3 - Notificação - Fase Nacional - PCT
(22) 13/01/2015
(30) 24/03/2014 US 14/223228
(51) G01F 1/42 (2006.01), G01F 15/14 (2006.01), G01K 1/14 (2006.01), G01K 13/02 (2006.01), G01D 11/30 (2006.01), G01F 23/14 (2006.01)
(54) TRANSMISSOR DE VARIÁVEL DE PROCESSO, VARIÁVEL DE PROCESSO, E, JUNTA DE PROCESSO PARA VEDAÇÃO
(71) ROSEMOUNT INC (US)
(72) ROBERT C. HEDTKE
(85) 22/09/2016
(86) PCT US2015/011129 de 13/01/2015
(87) WO 2015/147969 de 01/10/2015
Publicação automática da admissibilidade da fase nacional depositado via PCT . Tratado de cooperação em matéria de Patentes, conforme Instrução Normativa nº 02, de 06/06/2017 publicada na RPI nº 2422, de 06/06/2017.

(21) BR 11 2016 021810-8 A2

Código 1.3 - Notificação - Fase Nacional - PCT
(22) 12/08/2015
(30) 28/08/2014 US 14/471259
(51) H02M 5/27 (2006.01), H02M 5/00 (2006.01)
(54) MÉTODO PARA GERAÇÃO DE UMA TENSÃO VARIÁVEL DE SAÍDA, E, DISPOSITIVO DE CONTROLE
(71) DEERE & COMPANY (US)
(72) OLEG VODYAKHO, KENT D. WANNER
(85) 22/09/2016
(86) PCT US2015/044808 de 12/08/2015
(87) WO 2016/032751 de 03/03/2016
Publicação automática da admissibilidade da fase nacional depositado via PCT . Tratado de cooperação em matéria de Patentes, conforme Instrução Normativa nº 02, de 06/06/2017 publicada na RPI nº 2422, de 06/06/2017.

(21) BR 11 2016 021811-6 A2

Código 1.3 - Notificação - Fase Nacional - PCT
(22) 11/03/2015
(30) 26/03/2014 US 14/226,106
(51) A61B 17/072 (2006.01)
(54) SISTEMAS DE CONTROLE DE GERENCIAMENTO DE ENERGIA PARA INSTRUMENTOS CIRÚRGICOS
(71) ETHICON ENDO-SURGERY, LLC (PR)
(72) RICHARD L. LEIMBACK, MARK D. OVERMYER, SHANE R. ADAMS, BRETT E. SWENSGARD
(85) 22/09/2016
(86) PCT US2015/019818 de 11/03/2015
(87) WO 2015/148113 de 01/10/2015
Publicação automática da admissibilidade da fase nacional depositado via PCT . Tratado de cooperação em matéria de Patentes, conforme Instrução Normativa nº 02, de 06/06/2017 publicada na RPI nº 2422, de 06/06/2017.

(21) BR 11 2016 021812-4 A2

Código 1.3 - Notificação - Fase Nacional - PCT
(22) 24/03/2015
(30) 25/03/2014 US 61/970,169; 25/03/2014 US 61/970,011; 25/03/2014 US 61/970,157; 25/03/2014 US 61/970,076; 03/04/2014 US 61/974,760; 06/06/2014 US 62/008,762; 16/07/2014 US 62/025,039
(51) A46B 3/20 (2006.01), A46B 5/00 (2006.01), A46B 9/00 (2006.01), A46D 3/00 (2006.01)
(54) CABEÇA DA ESCOVA
(71) KONINKLIJKE PHILIPS N.V. (NL)
(72) EVAN DAK WAH DENGLER, GREGORY RUSS GODDARD, ERIC G. HALSNE
(85) 22/09/2016
(86) PCT IB2015/052145 de 24/03/2015

(87) WO 2015/145350 de 01/10/2015
Publicação automática da admissibilidade da fase nacional depositado via PCT . Tratado de cooperação em matéria de Patentes, conforme Instrução Normativa nº 02, de 06/06/2017 publicada na RPI nº 2422, de 06/06/2017.

---

(21) BR 11 2016 021814-0 A2

Código 1.3 - Notificação - Fase Nacional - PCT
(22) 26/03/2014
(51) H02K 1/18 (2006.01), H02K 15/02 (2006.01)
(54) ?NÚCLEO DE INDUZIDO DE MÁQUINA ELÉTRICA ROTATIVA, E, MÁQUINA ELÉTRICA ROTATIVA?
(71) MITSUBISHI ELECTRIC CORPORATION (JP)
(72) RYUICHI TAKIGUCHI, AKIRA HASHIMOTO, TAKANORI KOMATSU, KATSUNORI OKI, SATORU HASEGAWA, SUSUMU OSHIMA
(85) 22/09/2016
(86) PCT JP2014/058629 de 26/03/2014
(87) WO 2015/145631 de 01/10/2015
Publicação automática da admissibilidade da fase nacional depositado via PCT . Tratado de cooperação em matéria de Patentes, conforme Instrução Normativa nº 02, de 06/06/2017 publicada na RPI nº 2422, de 06/06/2017.

---

(21) BR 11 2016 021815-9 A2

Código 1.3 - Notificação - Fase Nacional - PCT
(22) 12/03/2015
(30) 26/03/2014 US 14/226,081
(51) A61B 17/068 (2006.01), A61B 17/072 (2006.01)
(54) SISTEMAS E MÉTODOS PARA CONTROLAR UM CIRCUITO SEGMENTADO
(71) ETHICON ENDO-SURGERY, LLC (PR)
(72) RICHARD L. LEIMBACH, SHANE R. ADAMS, MARK D. OVERMYER, BRETT E. SWENSGARD, THOMAS W. LYTLE IV, FREDERICK E. SHELTON IV, KEVIN L. HOUSER
(85) 22/09/2016
(86) PCT US2015/020091 de 12/03/2015
(87) WO 2015/148137 de 01/10/2015
Publicação automática da admissibilidade da fase nacional depositado via PCT . Tratado de cooperação em matéria de Patentes, conforme Instrução Normativa nº 02, de 06/06/2017 publicada na RPI nº 2422, de 06/06/2017.

---

(21) BR 11 2016 021816-7 A2

Código 1.3 - Notificação - Fase Nacional - PCT
(22) 11/03/2015
(30) 26/03/2014 EP 14161817.3; 30/06/2014 EP 14174997.8
(51) H04N 7/08 (2006.01), H04N 21/4363 (2011.01), H04N 21/435 (2011.01), H04N 5/765 (2006.01)
(54) TRANSMISSOR DISPOSTO PARA TRANSMITIR UM FLUXO DE DADOS, RECEPTOR DISPOSTO PARA RECEBER UM FLUXO DE DADOS, SISTEMA

DE TRANSMISSÃO, E, SINAL
(71) KONINKLIJKE PHILIPS N.V. (NL)
(72) LEENDERT TEUNIS ROZENDAAL, NICOLL BURLEIGH SHEPHERD
(85) 22/09/2016
(86) PCT EP2015/055014 de 11/03/2015
(87) WO 2015/144432 de 01/10/2015
Publicação automática da admissibilidade da fase nacional depositado via PCT . Tratado de cooperação em matéria de Patentes, conforme Instrução Normativa nº 02, de 06/06/2017 publicada na RPI nº 2422, de 06/06/2017.

---

(21) BR 11 2016 021818-3 A2

Código 1.3 - Notificação - Fase Nacional - PCT
(22) 20/03/2015
(30) 31/03/2014 CN PCT/CN2014/074380
(51) C08F 10/02 (2006.01), C08F 255/00 (2006.01)
(54) COMPOSIÇÕES POLIMÉRICAS RETICULÁVEIS COM COAGENTES DE RETICULAÇÃO DE ISOCIANURATO DE DIALIL, MÉTODOS PARA PREPARAR AS MESMAS, E ARTIGOS PREPARADOS DAS MESMAS
(71) DOW GLOBAL TECHNOLOGIES LLC (US)
(72) YU CAI, HONG LIANG ZHANG, YABIN SUN, JEFFREY M. COGEN, SAURAV S. SENGUPTA
(85) 22/09/2016
(86) PCT CN2015/074711 de 20/03/2015
(87) WO 2015/149632 de 08/10/2015
Publicação automática da admissibilidade da fase nacional depositado via PCT . Tratado de cooperação em matéria de Patentes, conforme Instrução Normativa nº 02, de 06/06/2017 publicada na RPI nº 2422, de 06/06/2017.

---

(21) BR 11 2016 021820-5 A2

Código 1.3 - Notificação - Fase Nacional - PCT
(22) 24/03/2015
(30) 25/03/2014 GB 1405277.3
(51) B01J 35/04 (2006.01), B01D 46/24 (2006.01), B05D 3/04 (2006.01), F01N 3/022 (2006.01), F01N 3/28 (2006.01), C04B 41/00 (2006.01)
(54) ?MÉTODO PARA REVESTIMENTO DE UM SUBSTRATO DE FILTRO COMPREENDENDO UMA PLURALIDADE DE CANAIS, E, APARELHO?
(71) JOHNSON MATTHEY PUBLIC LIMITED COMPANY (GB)
(72) KANESHALINGHAM ARULRAJ, JENITA BHANTOO, JAMIE SAVAGE, ANDREW SMITH, LIFENG WANG, DAISUKE YOKOTA
(85) 22/09/2016
(86) PCT GB2015/050858 de 24/03/2015
(87) WO 2015/145122 de 01/10/2015
Publicação automática da admissibilidade da fase nacional depositado via PCT . Tratado de cooperação em matéria de Patentes, conforme Instrução Normativa nº 02, de 06/06/2017 publicada na RPI nº 2422, de 06/06/2017.

(21) BR 11 2016 021821-3 A2

Código 1.3 - Notificação - Fase Nacional - PCT
(22) 20/03/2015
(30) 26/03/2014 EP 14382104.9
(51) B66B 9/187 (2006.01)
(54) SISTEMAS DE ELEVADORES
(71) AIP APS (DK)
(72) CARLOS LEGUA
(85) 22/09/2016
(86) PCT EP2015/055974 de 20/03/2015
(87) WO 2015/144593 de 01/10/2015
Publicação automática da admissibilidade da fase nacional depositado via PCT . Tratado de cooperação em matéria de Patentes, conforme Instrução Normativa nº 02, de 06/06/2017 publicada na RPI nº 2422, de 06/06/2017.

---

(21) BR 11 2016 021822-1 A2

Código 1.3 - Notificação - Fase Nacional - PCT
(22) 12/03/2015
(30) 26/03/2014 US 14/226,076
(51) A61B 17/072 (2006.01), A61B 17/00 (2006.01), A61B 17/29 (2006.01), A61B 19/00 (2006.01)
(54) GERENCIAMENTO DE ENERGIA ATRAVÉS DE CIRCUITO SEGMENTADO E PROTEÇÃO DE TENSÃO VARIÁVEL
(71) ETHICON ENDO-SURGERY, LLC (PR)
(72) RICHARD L. LEIMBACH, SHANE R. ADAMS, MARK D. OVERMYER, BRETT E. SWENSGARD, FREDERICK E. SHELTON IV, KEVIN L. HOUSER
(85) 22/09/2016
(86) PCT US2015/020095 de 12/03/2015
(87) WO 2015/148138 de 01/10/2015
Publicação automática da admissibilidade da fase nacional depositado via PCT . Tratado de cooperação em matéria de Patentes, conforme Instrução Normativa nº 02, de 06/06/2017 publicada na RPI nº 2422, de 06/06/2017.

---

(21) BR 11 2016 021823-0 A2

Código 1.3 - Notificação - Fase Nacional - PCT
(22) 11/03/2015
(30) 26/03/2014 US 14/226,094
(51) A61B 17/00 (2006.01), A61L 2/00 (2006.01)
(54) VERIFICAÇÃO DE NÚMERO DE TROCAS DE BATERIA/CONTAGEM DE PROCEDIMENTO
(71) ETHICON ENDO-SURGERY, LLC (PR)
(72) RICHARD L. LEIMBACK, SHANE R. ADAMS, MARK D. OVERMYER, BRETT E. SWENSGARD, THOMAS W. LYTLE IV, FREDERICK E. SHELTON IV, KEVIN L. HOUSER
(85) 22/09/2016
(86) PCT US2015/019820 de 11/03/2015
(87) WO 2015/148115 de 01/10/2015

Publicação automática da admissibilidade da fase nacional depositado via PCT . Tratado de cooperação em matéria de Patentes, conforme Instrução Normativa nº 02, de 06/06/2017 publicada na RPI nº 2422, de 06/06/2017.

---

(21) BR 11 2016 021826-4 A2

Código 1.3 - Notificação - Fase Nacional - PCT
(22) 09/03/2015
(30) 25/03/2014 US 61/969,886
(51) H04W 28/08 (2009.01), A61B 5/00 (2006.01)
(54) SISTEMA PARA MANTER UMA REDE DE ÁREA CORPORAL MÉDICA, MÉTODO PARA MANTER UMA REDE DE ÁREA CORPORAL MÉDICA, E, CONTROLADOR
(71) KONINKLIJKE PHILIPS N.V. (NL)
(72) DONG WANG
(85) 22/09/2016
(86) PCT IB2015/051696 de 09/03/2015
(87) WO 2015/145283 de 01/10/2015
Publicação automática da admissibilidade da fase nacional depositado via PCT . Tratado de cooperação em matéria de Patentes, conforme Instrução Normativa nº 02, de 06/06/2017 publicada na RPI nº 2422, de 06/06/2017.

---

(21) BR 11 2016 021828-0 A2

Código 1.3 - Notificação - Fase Nacional - PCT
(22) 19/02/2015
(30) 24/03/2014 US 61/969704
(51) H04W 52/02 (2009.01)
(54) ?MÉTODO PARA ATIVAR E DESATIVAR MÚLTIPLAS CÉLULAS SECUNDÁRIAS, DISPOSITIVO SEM FIO, MÉTODO EM UM PRIMEIRO NÓ DE REDE, E, PRIMEIRO NÓ DE REDE?
(71) TELEFONAKTIEBOLAGET LM ERICSSON (PUBL) (SE)
(72) MUHAMMAD KAZMI, IANA SIOMINA, CHRISTOPHER CALLENDER
(85) 22/09/2016
(86) PCT SE2015/050195 de 19/02/2015
(87) WO 2015/147720 de 01/10/2015
Publicação automática da admissibilidade da fase nacional depositado via PCT . Tratado de cooperação em matéria de Patentes, conforme Instrução Normativa nº 02, de 06/06/2017 publicada na RPI nº 2422, de 06/06/2017.

---

(21) BR 11 2016 021829-9 A2

Código 1.3 - Notificação - Fase Nacional - PCT
(22) 23/03/2015
(30) 24/03/2014 IT MI2014A000489
(51) B29D 30/48 (2006.01), B29D 30/50 (2006.01)
(54) ?PROCESSO E TAMBOR PARA ENLAÇAR ESTRUTURAS DE ANCORAGEM ANULARES?
(71) PIRELLI TYRE S.P.A. (IT)
(72) MAURIZIO MARCHINI, HENRIQUE SCARMAGNAN SARAIVA, MARCO

LEPORE, CHRISTIAN DE COL
(85) 22/09/2016
(86) PCT IB2015/052105 de 23/03/2015
(87) WO 2015/145327 de 01/10/2015
Publicação automática da admissibilidade da fase nacional depositado via PCT . Tratado de cooperação em matéria de Patentes, conforme Instrução Normativa nº 02, de 06/06/2017 publicada na RPI nº 2422, de 06/06/2017.

---

(21) BR 11 2016 021830-2 A2

Código 1.3 - Notificação - Fase Nacional - PCT
(22) 23/03/2015
(30) 28/03/2014 JP 2014-067941
(51) C07D 231/20 (2006.01), A01N 47/20 (2006.01), A01P 3/00 (2006.01), A01P 7/04 (2006.01), A61K 31/415 (2006.01), A61P 31/00 (2006.01), A61P 33/00 (2006.01), C07D 231/16 (2006.01)
(54) COMPOSTO AROMÁTICO E USOS DO MESMO
(71) SUMITOMO CHEMICAL COMPANY, LIMITED (JP)
(72) YUKI AKIOKA, TAKAYUKI SHIODA, SADAYUKI ARIMORI
(85) 22/09/2016
(86) PCT JP2015/059820 de 23/03/2015
(87) WO 2015/147314 de 01/10/2015
Publicação automática da admissibilidade da fase nacional depositado via PCT . Tratado de cooperação em matéria de Patentes, conforme Instrução Normativa nº 02, de 06/06/2017 publicada na RPI nº 2422, de 06/06/2017.

---

(21) BR 11 2016 021832-9 A2

Código 1.3 - Notificação - Fase Nacional - PCT
(22) 11/03/2015
(30) 26/03/2014 US 14/226,099
(51) A61B 17/068 (2006.01)
(54) CIRCUITO DE VERIFICAÇÃO DE ESTERILIZAÇÃO
(71) ETHICON ENDO-SURGERY, LLC (PR)
(72) RICHARD L. LEIMBACH, SHANE R. ADAMS, MARK D. OVERMYER, BRETT E. SWENSGARD, THOMAS W. LYTLE IV, FREDERICK E. SHELTON IV, KEVIN L. HOUSER
(85) 22/09/2016
(86) PCT US2015/019819 de 11/03/2015
(87) WO 2015/148114 de 01/10/2015
Publicação automática da admissibilidade da fase nacional depositado via PCT . Tratado de cooperação em matéria de Patentes, conforme Instrução Normativa nº 02, de 06/06/2017 publicada na RPI nº 2422, de 06/06/2017.

---

(21) BR 11 2016 021834-5 A2

Código 1.3 - Notificação - Fase Nacional - PCT
(22) 01/04/2015
(30) 04/04/2014 EP 14163575.5
(51) C08F 10/06 (2006.01), C08L 23/16 (2006.01), C08F 2/00 (2006.01)

(54) COPOLÍMERO DE PROPILENO HETEROPLÁSTICO, PROCESSO PARA PREPARAÇÃO DE UM COPOLÍMERO DE PROPILENO HETEROPLÁSTICO, E, ARTIGO
(71) BOREALIS AG (AT)
(72) JINGBO WANG, PETAR DOSHEV, MARKUS GAHLEITNER, PAULI LESKINEN
(85) 22/09/2016
(86) PCT EP2015/057200 de 01/04/2015
(87) WO 2015/150467 de 08/10/2015
Publicação automática da admissibilidade da fase nacional depositado via PCT . Tratado de cooperação em matéria de Patentes, conforme Instrução Normativa nº 02, de 06/06/2017 publicada na RPI nº 2422, de 06/06/2017.

---

(21) BR 11 2016 021835-3 A2

Código 1.3 - Notificação - Fase Nacional - PCT
(22) 25/03/2015
(30) 25/03/2014 NL 14161533.6
(51) C07K 7/08 (2006.01), C07K 14/47 (2006.01), C07K 7/54 (2006.01)
(54) ANÁLOGO CÍCLICO DA APELINA DE FÓRMULA GERAL X1-X2-X3-X4-X5-X6-X7-X8-X9-X10-X11-X12-X13-X14, COMPOSIÇÃO FARMACÊUTICA, E MÉTODO PARA PROPORCIONAR UM ANÁLOGO DA APELINA
(71) LANTHIOPEP B.V. (NL)
(72) RICK RINK
(85) 22/09/2016
(86) PCT NL2015/050191 de 25/03/2015
(87) WO 2015/147641 de 01/10/2015
Publicação automática da admissibilidade da fase nacional depositado via PCT . Tratado de cooperação em matéria de Patentes, conforme Instrução Normativa nº 02, de 06/06/2017 publicada na RPI nº 2422, de 06/06/2017.

---

(21) BR 11 2016 021836-1 A2

Código 1.3 - Notificação - Fase Nacional - PCT
(22) 13/03/2015
(30) 25/03/2014 MX MX/a/2014/003577
(51) C08F 222/02 (2006.01), C08L 35/00 (2006.01)
(54) TERPOLÍMERO, USO DE UM TERPOLÍMERO, PROCESSOS PARA OBTENÇÃO DE TERPOLÍMEROS E COPOLÍMERO
(71) INSTITUTO MEXICANO DEL PETRÓLEO (MX)
(72) MIRNA PONS JIMÉNEZ, RAÚL HERNÁNDEZ ALTAMIRANO, JOSÉ MANUEL MARTÍNEZ MAGADAN, ALEJANDRO RAMÍREZ ESTRADA, LUIS SILVESTRE ZAMUDIO RIVERA
(85) 22/09/2016
(86) PCT MX2015/000042 de 13/03/2015
(87) WO 2015/147623 de 01/10/2015
Publicação automática da admissibilidade da fase nacional depositado via

PCT . Tratado de cooperação em matéria de Patentes, conforme Instrução Normativa nº 02, de 06/06/2017 publicada na RPI nº 2422, de 06/06/2017.

---

(21) BR 11 2016 021837-0 A2

Código 1.3 - Notificação - Fase Nacional - PCT
(22) 20/03/2015
(30) 24/03/2014 US 14/223341
(51) C08B 11/00 (2006.01), C09K 17/32 (2006.01)
(54) ?COMPOSIÇÃO AQUOSA CONCENTRADA, E, MÉTODO PARA UMIDIFICAÇÃO DE SOLOS?
(71) LAMBERTI SPA (IT)
(72) ROCCO DI MODUGNO, DON SPIER, DARIO CHIAVACCI, CHIARA CIPRIANI, STEFANIA VECCHI, GIOVANNI FLORIDI, GIUSEPPE LI BASSI
(85) 22/09/2016
(86) PCT EP2015/055984 de 20/03/2015
(87) WO 2015/144596 de 01/10/2015
Publicação automática da admissibilidade da fase nacional depositado via PCT . Tratado de cooperação em matéria de Patentes, conforme Instrução Normativa nº 02, de 06/06/2017 publicada na RPI nº 2422, de 06/06/2017.

---

(21) BR 11 2016 021840-0 A2

Código 1.3 - Notificação - Fase Nacional - PCT
(22) 11/03/2015
(30) 26/03/2014 US 14/226,117
(51) A61B 17/068 (2006.01)
(54) GERENCIAMENTO DE ENERGIA ATRAVÉS DE OPÇÕES DE ESPERA DO CIRCUITO SEGMENTADO E CONTROLE DE ATIVAÇÃO
(71) ETHICON ENDO-SURGERY, LLC (PR)
(72) RICHARD L. LEIMBACK, SHANE R. ADAMS, BRETT E. SWENSGARD, MARK D. OVERMYER
(85) 22/09/2016
(86) PCT US2015/019821 de 11/03/2015
(87) WO 2015/148116 de 01/10/2015
Publicação automática da admissibilidade da fase nacional depositado via PCT . Tratado de cooperação em matéria de Patentes, conforme Instrução Normativa nº 02, de 06/06/2017 publicada na RPI nº 2422, de 06/06/2017.

---

(21) BR 11 2016 021841-8 A2

Código 1.3 - Notificação - Fase Nacional - PCT
(22) 19/03/2015
(30) 24/03/2014 FR 1452462
(51) F16H 57/04 (2010.01), F01D 25/18 (2006.01), F02C 7/36 (2006.01)
(54) ?CONJUNTO DE TRANSMISSÃO, E, MOTOR DE TURBINA?
(71) SAFRAN AIRCRAFT ENGINES (FR)
(72) AUGUSTIN CURLIER, YASSINE KRID
(85) 22/09/2016
(86) PCT FR2015/050669 de 19/03/2015

(87) WO 2015/145029 de 01/10/2015
Publicação automática da admissibilidade da fase nacional depositado via PCT . Tratado de cooperação em matéria de Patentes, conforme Instrução Normativa nº 02, de 06/06/2017 publicada na RPI nº 2422, de 06/06/2017.

---

(21) BR 11 2016 021843-4 A2

Código 1.3 - Notificação - Fase Nacional - PCT
(22) 24/03/2015
(30) 25/03/2014 US 14/224589
(51) B65D 41/04 (2006.01), B65D 1/02 (2006.01)
(54) ?RECIPIENTE REVEDÁVEL E EMBALAGEM DE FECHAMENTO?
(71) BASF CORPORATION (US)
(72) JOSEPH M. GALOWNIA, DAVID MUNSTERMAN, JAMES B. CARROLL, CHRISTOPHER J. VALOVIC, DANIEL MALMGREN
(85) 22/09/2016
(86) PCT US2015/022314 de 24/03/2015
(87) WO 2015/148555 de 01/10/2015
Publicação automática da admissibilidade da fase nacional depositado via PCT . Tratado de cooperação em matéria de Patentes, conforme Instrução Normativa nº 02, de 06/06/2017 publicada na RPI nº 2422, de 06/06/2017.

---

(21) BR 11 2016 021844-2 A2

Código 1.3 - Notificação - Fase Nacional - PCT
(22) 20/03/2015
(30) 24/03/2014 EP 14161266.3
(51) B67D 1/08 (2006.01)
(54) CONECTOR DE BARRIL PARA ACOPLAMENTO DE UMA LINHA DE DISTRIBUIÇÃO E UMA LINHA DE GÁS A UM BARRIL, CONJUNTO DE UM CONECTOR DE BARRIL, E MÉTODO PARA CONECTAR OU DESCONECTAR UM BARRIL A UMA VÁLVULA DE VAZAMENTO
(71) ANHEUSER-BUSCH INBEV S.A. (BE)
(72) DANIEL PEIRSMAN, STIJN VANDEKERCKHOVE
(85) 22/09/2016
(86) PCT EP2015/055971 de 20/03/2015
(87) WO 2015/144591 de 01/10/2015
Publicação automática da admissibilidade da fase nacional depositado via PCT . Tratado de cooperação em matéria de Patentes, conforme Instrução Normativa nº 02, de 06/06/2017 publicada na RPI nº 2422, de 06/06/2017.

---

(21) BR 11 2016 021845-0 A2

Código 1.3 - Notificação - Fase Nacional - PCT
(22) 09/03/2015
(30) 24/03/2014 SE 1450334-6
(51) A61L 2/08 (2006.01), B29C 49/42 (2006.01), H01J 5/18 (2006.01)
(54) ?EMISSOR DE FEIXE DE ELÉTRON, E, DISPOSITIVO DE ESTERILIZAÇÃO?
(71) TETRA LAVAL HOLDINGS & FINANCE SA (CH)

(72) URS HOSTETTLER
(85) 22/09/2016
(86) PCT EP2015/054814 de 09/03/2015
(87) WO 2015/144425 de 01/10/2015
Publicação automática da admissibilidade da fase nacional depositado via PCT . Tratado de cooperação em matéria de Patentes, conforme Instrução Normativa nº 02, de 06/06/2017 publicada na RPI nº 2422, de 06/06/2017.

---

(21) BR 11 2016 021850-7 A2

Código 1.3 - Notificação - Fase Nacional - PCT
(22) 24/03/2015
(30) 24/03/2014 EP 14161327.3
(51) B67D 1/00 (2006.01), B67D 1/04 (2006.01), B67D 1/08 (2006.01)
(54) APARELHO PARA DISPENSAR UMA BEBIDA
(71) ANHEUSER-BUSCH INBEV S.A. (BE)
(72) DANIEL PEIRSMAN, STIJN VANDEKERCKHOVE
(85) 22/09/2016
(86) PCT EP2015/056222 de 24/03/2015
(87) WO 2015/144685 de 01/10/2015
Publicação automática da admissibilidade da fase nacional depositado via PCT . Tratado de cooperação em matéria de Patentes, conforme Instrução Normativa nº 02, de 06/06/2017 publicada na RPI nº 2422, de 06/06/2017.

---

(21) BR 11 2016 021852-3 A2

Código 1.3 - Notificação - Fase Nacional - PCT
(22) 03/04/2015
(30) 04/04/2014 US 61/975,542
(51) B60T 13/52 (2006.01)
(54) VÁLVULA DE RETENÇÃO DE DERIVAÇÃO E DISPOSITIVO DE VENTURI APRESENTANDO A MESMA
(71) DAYCO IP HOLDINGS, LLC (US)
(72) ANDREW NIEDERT, BRIAN M. GRAICHEN
(85) 22/09/2016
(86) PCT US2015/024195 de 03/04/2015
(87) WO 2015/153939 de 08/10/2015
Publicação automática da admissibilidade da fase nacional depositado via PCT . Tratado de cooperação em matéria de Patentes, conforme Instrução Normativa nº 02, de 06/06/2017 publicada na RPI nº 2422, de 06/06/2017.

---

(21) BR 11 2016 021854-0 A2

Código 1.3 - Notificação - Fase Nacional - PCT
(22) 25/03/2015
(30) 25/03/2014 US 61/970.297
(51) A61F 13/511 (2006.01), A61F 13/512 (2006.01), A61F 13/513 (2006.01), A61F 13/15 (2006.01), B26F 1/38 (2006.01), B29C 59/04 (2006.01)
(54) ?FILME FORMADO COM MICROCÉLULAS E MACRODEPRESSÕES?
(71) TREDEGAR FILM PRODUCTS CORPORATION (US)

(72) PAUL EUGENE THOMAS
(85) 22/09/2016
(86) PCT US2015/022532 de 25/03/2015
(87) WO 2015/148697 de 01/10/2015
Publicação automática da admissibilidade da fase nacional depositado via PCT . Tratado de cooperação em matéria de Patentes, conforme Instrução Normativa nº 02, de 06/06/2017 publicada na RPI nº 2422, de 06/06/2017.

---

(21) BR 11 2016 021855-8 A2

Código 1.3 - Notificação - Fase Nacional - PCT
(22) 01/04/2015
(30) 24/10/2014 CN 201410577644.7; 24/10/2014 CN 201420621938.0
(51) A61M 5/158 (2006.01), A61M 25/06 (2006.01)
(54) AGULHA DE PUNÇÃO DE TRANSFUSÃO DE VEIA SEGURA DESCARTÁVEL
(71) GEMTIER MEDICAL (SHANGHAI) INC. (CN)
(72) YALING MAO
(85) 22/09/2016
(86) PCT CN2015/075658 de 01/04/2015
(87) WO 2016/062016 de 28/04/2016
Publicação automática da admissibilidade da fase nacional depositado via PCT . Tratado de cooperação em matéria de Patentes, conforme Instrução Normativa nº 02, de 06/06/2017 publicada na RPI nº 2422, de 06/06/2017.

---

(21) BR 11 2016 021856-6 A2

Código 1.3 - Notificação - Fase Nacional - PCT
(22) 25/03/2015
(30) 25/03/2014 US 61/970,159
(51) H04N 21/235 (2011.01), H04N 5/335 (2011.01)
(54) DEFINIÇÃO AUTOMÁTICA DE COMPORTAMENTO DO SISTEMA OU EXPERIÊNCIA DO USUÁRIO POR REGISTRO, COMPARTILHAMENTO E PROCESSAMENTO DE INFORMAÇÃO ASSOCIADA COM IMAGEM DE ÂNGULO AMPLO
(71) 6115187 CANADA INC. D/B/A IMMERVISION, INC. (CA)
(72) PIERRE KONEN, PASCALE NINI, JOCELYN PARENT, PATRICE ROULET, SIMON THIBAULT, HU ZHANG, MARIE-EVE GOSSELIN, VALENTIN BATAILLE, XIAOJUN DU
(85) 22/09/2016
(86) PCT CA2015/000192 de 25/03/2015
(87) WO 2015/143547 de 01/10/2015
Publicação automática da admissibilidade da fase nacional depositado via PCT . Tratado de cooperação em matéria de Patentes, conforme Instrução Normativa nº 02, de 06/06/2017 publicada na RPI nº 2422, de 06/06/2017.

---

(21) BR 11 2016 021870-1 A2

Código 1.3 - Notificação - Fase Nacional - PCT
(22) 18/03/2015

(30) 29/03/2014 DE 10 2014 004 828.4
(51) B67D 7/00 (2010.01), B67D 7/42 (2010.01), F16K 1/12 (2006.01)
(54) ADAPTADOR DE ENCHIMENTO COM UMA VÁLVULA COAXIAL
(71) DÜRR SOMAC GMBH (DE)
(72) THOMAS ACHATZ, ERIC SELBMANN, FRANK WIELAND
(85) 22/09/2016
(86) PCT DE2015/000139 de 18/03/2015
(87) WO 2015/149739 de 08/10/2015
Publicação automática da admissibilidade da fase nacional depositado via PCT . Tratado de cooperação em matéria de Patentes, conforme Instrução Normativa nº 02, de 06/06/2017 publicada na RPI nº 2422, de 06/06/2017.

---

(21) BR 11 2016 021871-0 A2

Código 1.3 - Notificação - Fase Nacional - PCT
(22) 04/02/2015
(30) 27/03/2014 US 61/971,310
(51) A61N 1/39 (2006.01), A61N 1/04 (2006.01)
(54) DESFIBRILADOR EXTERNO AUTOMATIZADO, TELA PARA INDICAR O STATUS DE PRONTIDÃO DE UM DESFIBRILADOR AUTOMÁTICO, SISTEMA, E MÉTODO PARA EXIBIR O STATUS DE UM DESFIBRILADOR EXTERNO AUTOMATIZADO
(71) KONINKLIJKE PHILIPS N.V. (NL)
(72) LUKASZ PAWEL KUTEK
(85) 22/09/2016
(86) PCT IB2015/050836 de 04/02/2015
(87) WO 2015/145272 de 01/10/2015
Publicação automática da admissibilidade da fase nacional depositado via PCT . Tratado de cooperação em matéria de Patentes, conforme Instrução Normativa nº 02, de 06/06/2017 publicada na RPI nº 2422, de 06/06/2017.

---

(21) BR 11 2016 021873-6 A2

Código 1.3 - Notificação - Fase Nacional - PCT
(22) 27/03/2015
(30) 27/03/2014 EP 14161883.5
(51) F21S 8/06 (2006.01), F21V 7/00 (2006.01)
(54) LUMINÁRIA
(71) PHILIPS LIGHTING HOLDING B.V. (NL)
(72) ELENA TIZIANA FERRARI, RONALD CORNELIS DE GIER, SILVIA MARIA BOOIJ
(85) 22/09/2016
(86) PCT EP2015/056816 de 27/03/2015
(87) WO 2015/144925 de 01/10/2015
Publicação automática da admissibilidade da fase nacional depositado via PCT . Tratado de cooperação em matéria de Patentes, conforme Instrução Normativa nº 02, de 06/06/2017 publicada na RPI nº 2422, de 06/06/2017.

(21) BR 11 2016 021877-9 A2

Código 1.3 - Notificação - Fase Nacional - PCT
(22) 25/03/2014
(51) B05B 1/32 (2006.01), B05B 11/00 (2006.01), B05B 17/00 (2006.01)
(54) APARELHOS PARA DISTRIBUIÇÃO DE LÍQUIDO, E MÉTODO PARA PULVERIZAR O LÍQUIDO EM HUMANOS
(71) CANDICE ALICE BOYNE (US)
(72) CANDICE ALICE BOYNE
(85) 22/09/2016
(86) PCT US2014/031786 de 25/03/2014
(87) WO 2015/147808 de 01/10/2015
Publicação automática da admissibilidade da fase nacional depositado via PCT . Tratado de cooperação em matéria de Patentes, conforme Instrução Normativa nº 02, de 06/06/2017 publicada na RPI nº 2422, de 06/06/2017.

---

(21) BR 11 2016 021879-5 A2

Código 1.3 - Notificação - Fase Nacional - PCT
(22) 05/03/2015
(30) 25/03/2014 GB 1405271.6
(51) A01N 25/04 (2006.01), A01N 59/16 (2006.01), A01N 59/20 (2006.01), A01P 3/00 (2006.01), A01P 1/00 (2006.01)
(54) CONCENTRADO AGROQUÍMICO, MÉTODO DE PREPARAÇÃO DE UM CONCENTRADO, FORMULAÇÃO AGROQUÍMICA, MÉTODO DE TRATAMENTO DE VEGETAÇÃO PARA O CONTROLE DE PRAGAS, E, USO DE UMA POLIAMIDA
(71) CRODA INTERNATIONAL PLC (GB)
(72) KATHRYN MARIE KNIGHT, JAMES ALEXANDER FLAVELL
(85) 22/09/2016
(86) PCT GB2015/050636 de 05/03/2015
(87) WO 2015/145105 de 01/10/2015
Publicação automática da admissibilidade da fase nacional depositado via PCT . Tratado de cooperação em matéria de Patentes, conforme Instrução Normativa nº 02, de 06/06/2017 publicada na RPI nº 2422, de 06/06/2017.

---

(21) BR 11 2016 021881-7 A2

Código 1.3 - Notificação - Fase Nacional - PCT
(22) 20/03/2015
(30) 31/03/2014 CN PCT/CN2014/074376
(51) C08L 23/00 (2006.01), C08F 255/02 (2006.01)
(54) COMPOSIÇÕES POLIMÉRICAS RETICULÁVEIS COM COAGENTE DE RETICULAÇÃO DE N,N,N?,N?,N??,N??-HEXA-ALIL-1,3,5-TRIAZINA-2,4,6-TRIAMINA, MÉTODOS PARA PREPARAR AS MESMAS, E ARTIGOS PREPARADOS DAS MESMAS
(71) DOW GLOBAL TECHNOLOGIES LLC (US)
(72) YABIN SUN, YU CAI, HONG LIANG ZHANG, SAURAV S. SENGUPTA, TIMOTHY J. PERSON, JEFFREY M. COGEN
(85) 22/09/2016

(86) PCT CN2015/074715 de 20/03/2015
(87) WO 2015/149634 de 08/10/2015
Publicação automática da admissibilidade da fase nacional depositado via PCT . Tratado de cooperação em matéria de Patentes, conforme Instrução Normativa nº 02, de 06/06/2017 publicada na RPI nº 2422, de 06/06/2017.

---

(21) BR 11 2016 021885-0 A2

Código 1.3 - Notificação - Fase Nacional - PCT
(22) 15/04/2015
(30) 16/04/2014 JP 2014-085026
(51) A01N 37/32 (2006.01), A01N 25/00 (2006.01), A01P 3/00 (2006.01)
(54) MÉTODO PARA CONTROLAR DOENÇAS DE PLANTAS
(71) NIHON NOHYAKU CO., LTD. (JP)
(72) KOJI BABA
(85) 22/09/2016
(86) PCT JP2015/061560 de 15/04/2015
(87) WO 2015/159913 de 22/10/2015
Publicação automática da admissibilidade da fase nacional depositado via PCT . Tratado de cooperação em matéria de Patentes, conforme Instrução Normativa nº 02, de 06/06/2017 publicada na RPI nº 2422, de 06/06/2017.

---

(21) BR 11 2016 021886-8 A2

Código 1.3 - Notificação - Fase Nacional - PCT
(22) 24/03/2014
(51) G09F 7/16 (2006.01)
(54) PAINEL DE IDENTIFICAÇÃO E MÉTODO PARA PRODUÇÃO DO MESMO
(71) NIENSTEDT GMBH (DE)
(72) LARS TERSTIEGE, MARKUS WILMS
(85) 22/09/2016
(86) PCT EP2014/055872 de 24/03/2014
(87) WO 2015/144205 de 01/10/2015
Publicação automática da admissibilidade da fase nacional depositado via PCT . Tratado de cooperação em matéria de Patentes, conforme Instrução Normativa nº 02, de 06/06/2017 publicada na RPI nº 2422, de 06/06/2017.

---

(21) BR 11 2016 021887-6 A2

Código 1.3 - Notificação - Fase Nacional - PCT
(22) 14/04/2015
(30) 17/04/2014 KR 10-2014-0045717
(51) D06F 58/22 (2006.01)
(54) SECADORA DE ROUPAS
(71) LG ELECTRONICS INC. (KR)
(72) JINHYOUK SHIN, WOOCHEOL KANG, MINSEONG KIM, SUNGJUN KIM
(85) 22/09/2016
(86) PCT KR2015/003731 de 14/04/2015
(87) WO 2015/160172 de 22/10/2015
Publicação automática da admissibilidade da fase nacional depositado via

PCT . Tratado de cooperação em matéria de Patentes, conforme Instrução Normativa nº 02, de 06/06/2017 publicada na RPI nº 2422, de 06/06/2017.

---

(21) BR 11 2016 021888-4 A2

Código 1.3 - Notificação - Fase Nacional - PCT
(22) 20/04/2015
(30) 21/04/2014 KR 10-2014-0047179
(51) D06F 58/22 (2006.01)
(54) SECADORA PARA ROUPAS
(71) LG ELECTRONICS INC. (KR)
(72) JINHYOUK SHIN, WOOCHEOL KANG, MINSEONG KIM, SUNGJUN KIM
(85) 22/09/2016
(86) PCT KR2015/003927 de 20/04/2015
(87) WO 2015/163654 de 29/10/2015
Publicação automática da admissibilidade da fase nacional depositado via PCT . Tratado de cooperação em matéria de Patentes, conforme Instrução Normativa nº 02, de 06/06/2017 publicada na RPI nº 2422, de 06/06/2017.

---

(21) BR 11 2016 021889-2 A2

Código 1.3 - Notificação - Fase Nacional - PCT
(22) 13/03/2015
(30) 25/03/2014 IN 1008/MUM/2014
(51) A61M 5/24 (2006.01), A61M 5/315 (2006.01)
(54) CANETA PARA APLICAÇÃO DE FLUIDO COM PONTO DE DOSE FINAL E RECURSOS DE AJUSTE DE DOSE MELHORADOS
(71) WOCKHARDT LIMITED (IN)
(72) MATTHEW STEPHENSON, BARRY KNIGHT, STEPHEN KNOWLES, UMESH JOSHI, ASHOK TYAGI
(85) 22/09/2016
(86) PCT IB2015/051843 de 13/03/2015
(87) WO 2015/145294 de 01/10/2015
Publicação automática da admissibilidade da fase nacional depositado via PCT . Tratado de cooperação em matéria de Patentes, conforme Instrução Normativa nº 02, de 06/06/2017 publicada na RPI nº 2422, de 06/06/2017.

---

(21) BR 11 2016 021895-7 A2

Código 1.3 - Notificação - Fase Nacional - PCT
(22) 26/03/2015
(30) 28/03/2014 JP 2014-069044
(51) A61B 10/00 (2006.01)
(54) PROGRAMA PARA PREVISÃO DO DIA DA OVULAÇÃO E MÉTODO DE PREVISÃO DO DIA DA OVULAÇÃO
(71) MTI LTD. (JP)
(72) KENTA SUZUKI, ICHIRO IGARI
(85) 23/09/2016
(86) PCT JP2015/059398 de 26/03/2015
(87) WO 2015/147174 de 01/10/2015

Publicação automática da admissibilidade da fase nacional depositado via PCT . Tratado de cooperação em matéria de Patentes, conforme Instrução Normativa nº 02, de 06/06/2017 publicada na RPI nº 2422, de 06/06/2017.

---

(21) BR 11 2016 021896-5 A2

Código 1.3 - Notificação - Fase Nacional - PCT
(22) 30/03/2015
(30) 01/04/2014 EP 14162983.2; 11/07/2014 EP 14176714.5; 01/10/2014 EP 14187223.4
(51) A61K 31/357 (2006.01), A61K 31/70 (2006.01), A61K 31/7034 (2006.01), A61K 31/7042 (2006.01), A61K 31/7056 (2006.01), A61P 1/16 (2006.01), A61P 3/00 (2006.01), A61P 3/10 (2006.01), A61P 9/00 (2006.01), A61P 9/10 (2006.01), A61P 9/12 (2006.01), A61P 19/00 (2006.01), A61K 47/16 (2006.01), A61K 31/7048 (2006.01)
(54) TRATAMENTO DE DISTÚRBIOS METABÓLICOS EM ANIMAIS EQUINOS
(71) BOEHRINGER INGELHEIM VETMEDICA GMBH (DE)
(72) DANIA BIRTE REICHE, NICOLE MOHREN, LAURA JOHNSTON, BRUCE SOMERVILLE, REBECCA K. VOTH
(85) 23/09/2016
(86) PCT EP2015/056840 de 30/03/2015
(87) WO 2015/150299 de 08/10/2015
Publicação automática da admissibilidade da fase nacional depositado via PCT . Tratado de cooperação em matéria de Patentes, conforme Instrução Normativa nº 02, de 06/06/2017 publicada na RPI nº 2422, de 06/06/2017.

---

(21) BR 11 2016 021898-1 A2

Código 1.3 - Notificação - Fase Nacional - PCT
(22) 27/03/2015
(30) 31/03/2014 US 61/972,812
(51) C08F 290/06 (2006.01), C08F 299/00 (2006.01)
(54) MODIFICADOR DE REOLOGIA DE POLÍMERO SINTÉTICO E SUBSTITUIÇÃO DE AGENTE DE RETENÇÃO DE ÁGUA PARA ÉTER DE CELULOSE EM COMPOSIÇÕES DE CIMENTO
(71) DOW GLOBAL TECHNOLOGIES LLC (US) , ROHM AND HAAS COMPANY (US)
(72) ROBERT BAUMANN, ADAM W. FREEMAN, PHILIP M. IMBESI, MARC SCHMITZ, HONGWEI SHEN, WEI-WEN TSAI, SIPEI ZHANG
(85) 23/09/2016
(86) PCT US2015/023039 de 27/03/2015
(87) WO 2015/153349 de 08/10/2015
Publicação automática da admissibilidade da fase nacional depositado via PCT . Tratado de cooperação em matéria de Patentes, conforme Instrução Normativa nº 02, de 06/06/2017 publicada na RPI nº 2422, de 06/06/2017.

---

(21) BR 11 2016 021899-0 A2

Código 1.3 - Notificação - Fase Nacional - PCT
(22) 07/04/2015

(30) 21/04/2014 US 14/257,605
(51) H04N 5/222 (2006.01), G06T 7/20 (2006.01)
(54) INTERATIVA QUE ESTILIZA MOVIMENTO DE CÂMERA
(71) MICROSOFT TECHNOLOGY LICENSING, LLC (US)
(72) NEEL SURESH JOSHI, DANIEL SCOTT MORRIS, MICHAEL F. COHEN
(85) 23/09/2016
(86) PCT US2015/024593 de 07/04/2015
(87) WO 2015/164062 de 29/10/2015
Publicação automática da admissibilidade da fase nacional depositado via PCT . Tratado de cooperação em matéria de Patentes, conforme Instrução Normativa nº 02, de 06/06/2017 publicada na RPI nº 2422, de 06/06/2017.

---

(21) BR 11 2016 021900-7 A2

Código 1.3 - Notificação - Fase Nacional - PCT
(22) 26/03/2015
(30) 28/03/2014 JP 2014-067942
(51) C07D 231/12 (2006.01), A01N 43/56 (2006.01), A01N 47/20 (2006.01), A01P 3/00 (2006.01), A01P 7/04 (2006.01), A61K 31/415 (2006.01), A61P 33/00 (2006.01), C07D 231/16 (2006.01), C07D 231/18 (2006.01), C07D 231/20 (2006.01)
(54) COMPOSTO AROMÁTICO E USOS DOS MESMOS
(71) SUMITOMO CHEMICAL COMPANY, LIMITED (JP)
(72) YUKI AKIOKA, TAKAYUKI SHIODA, SADAYUKI ARIMORI
(85) 23/09/2016
(86) PCT JP2015/060404 de 26/03/2015
(87) WO 2015/147336 de 01/10/2015
Publicação automática da admissibilidade da fase nacional depositado via PCT . Tratado de cooperação em matéria de Patentes, conforme Instrução Normativa nº 02, de 06/06/2017 publicada na RPI nº 2422, de 06/06/2017.

---

(21) BR 11 2016 021901-5 A2

Código 1.3 - Notificação - Fase Nacional - PCT
(22) 06/04/2015
(30) 08/04/2014 JP 2014-079489; 08/04/2014 JP 2014-079503
(51) C21D 9/50 (2006.01), B23K 31/00 (2006.01), C21D 1/42 (2006.01), C21D 9/04 (2006.01), E01B 5/02 (2006.01), H05B 6/36 (2006.01)
(54) DISPOSITIVO DE TRATAMENTO TÉRMICO, MÉTODO DE TRATAMENTO TÉRMICO E AÇO DE TRILHO
(71) NIPPON STEEL & SUMITOMO METAL CORPORATION (JP)
(72) KENICHI KARIMINE, MASAHARU UEDA, KENJI SAITA
(85) 23/09/2016
(86) PCT JP2015/060713 de 06/04/2015
(87) WO 2015/156243 de 15/10/2015
Publicação automática da admissibilidade da fase nacional depositado via PCT . Tratado de cooperação em matéria de Patentes, conforme Instrução Normativa nº 02, de 06/06/2017 publicada na RPI nº 2422, de 06/06/2017.

(21) BR 11 2016 021902-3 A2

Código 1.3 - Notificação - Fase Nacional - PCT
(22) 20/04/2015
(30) 31/03/2014 US 61/972,744
(51) C09K 3/22 (2006.01), A01G 13/00 (2006.01), C09K 17/32 (2006.01), C09K 17/18 (2006.01), C08L 21/02 (2006.01)
(54) BAIXO GRAU DE CARBOXIMETILCELULOSE DE SÓDIO DE SUBSTITUIÇÃO PARA ESTABILIZADOR DE SOLO E PELÍCULA RETARDADORA DE ÁGUA
(71) SOLENIS TECHNOLOGIES, L.P. (CH)
(72) ZOHA MOUSSA AL-BADRI, KURT JONATHAN BEERS, KIRILL BAKEEV
(85) 23/09/2016
(86) PCT US2015/026688 de 20/04/2015
(87) WO 2015/154095 de 08/10/2015
Publicação automática da admissibilidade da fase nacional depositado via PCT . Tratado de cooperação em matéria de Patentes, conforme Instrução Normativa nº 02, de 06/06/2017 publicada na RPI nº 2422, de 06/06/2017.

(21) BR 11 2016 021903-1 A2

Código 1.3 - Notificação - Fase Nacional - PCT
(22) 05/05/2015
(30) 07/05/2014 DE 10 2014 006 570.7
(51) A61F 2/66 (2006.01), B29C 65/54 (2006.01), B29C 65/78 (2006.01)
(54) PROCESSO PARA CONEXÃO DE PELO MENOS DOIS COMPONENTES ESTRUTURAIS DE UM COMPONENTE DE TECNOLOGIA ORTOPÉDICA, E COMPONENTE DE TECNOLOGIA ORTOPÉDICA COM PELO MENOS DOIS COMPONENTES ESTRUTURAIS
(71) OTTO BOCK HEALTHCARE GMBH (DE)
(72) CARSTEN MÖNICKE, DARSHAN RANE, TONY STEPHENSON
(85) 23/09/2016
(86) PCT EP2015/000917 de 05/05/2015
(87) WO 2015/169438 de 12/11/2015
Publicação automática da admissibilidade da fase nacional depositado via PCT . Tratado de cooperação em matéria de Patentes, conforme Instrução Normativa nº 02, de 06/06/2017 publicada na RPI nº 2422, de 06/06/2017.

(21) BR 11 2016 021904-0 A2

Código 1.3 - Notificação - Fase Nacional - PCT
(22) 13/02/2015
(30) 25/03/2014 AU 2014901058
(51) E04F 11/06 (2006.01)
(54) ESCADA?
(71) SEW-N-SEW PTY LTD (AU)
(72) PETER ROONEY, KAREN ROONEY
(85) 23/09/2016
(86) PCT AU2015/000082 de 13/02/2015

(87) WO 2015/143474 de 01/10/2015
Publicação automática da admissibilidade da fase nacional depositado via PCT . Tratado de cooperação em matéria de Patentes, conforme Instrução Normativa nº 02, de 06/06/2017 publicada na RPI nº 2422, de 06/06/2017.

---

(21) BR 11 2016 021905-8 A2

Código 1.3 - Notificação - Fase Nacional - PCT
(22) 24/03/2015
(30) 24/03/2014 JP 2014-060640
(51) B01D 65/02 (2006.01), B01D 61/14 (2006.01), B01D 65/06 (2006.01), B01D 69/08 (2006.01), C02F 1/44 (2006.01)
(54) MÉTODO E DISPOSITIVO PARA A OPERAÇÃO DE UM MÓDULO DA MEMBRANA DE SEPARAÇÃO
(71) TORAY INDUSTRIES, INC. (JP)
(72) SATOKO KANAMORI, AYA NISHIO, NORIHIRO TAKEUCHI
(85) 23/09/2016
(86) PCT JP2015/058942 de 24/03/2015
(87) WO 2015/146990 de 01/10/2015
Publicação automática da admissibilidade da fase nacional depositado via PCT . Tratado de cooperação em matéria de Patentes, conforme Instrução Normativa nº 02, de 06/06/2017 publicada na RPI nº 2422, de 06/06/2017.

---

(21) BR 11 2016 021908-2 A2

Código 1.3 - Notificação - Fase Nacional - PCT
(22) 25/03/2015
(30) 31/03/2014 CN 201410126376.7
(51) F16D 43/26 (2006.01), H01H 3/30 (2006.01), H01H 33/28 (2006.01)
(54) MECANISMO DE EMBREAGEM PARA DISPOSITIVO DE ARMAZENAMENTO DE ENERGIA EM DISJUNTOR ISOLADO A GÁS E DISJUNTOR ISOLADO A GÁS DO MESMO
(71) SIEMENS AKTIENGESELLSCHAFT (DE)
(72) GUO QIANG HUANG
(85) 23/09/2016
(86) PCT EP2015/056370 de 25/03/2015
(87) WO 2015/150182 de 08/10/2015
Publicação automática da admissibilidade da fase nacional depositado via PCT . Tratado de cooperação em matéria de Patentes, conforme Instrução Normativa nº 02, de 06/06/2017 publicada na RPI nº 2422, de 06/06/2017.

---

(21) BR 11 2016 021910-4 A2

Código 1.3 - Notificação - Fase Nacional - PCT
(22) 24/03/2015
(30) 24/03/2014 US 61/969,546
(51) C07D 471/04 (2006.01), C07D 401/04 (2006.01), C07D 403/04 (2006.01)
(54) PROCESSO DE PREPARAÇÃO DE 3-(3-(4-(1-AMINOCICLOBUTIL)FENIL)-5-FENIL-3H-IMIDAZO[4,5-B] PIRIDIN-2-IL)PIRIDIN-2-AMINA

(71) ARQULE, INC. (US)
(72) CRAIG BATES, JIAN-XIE CHEN, JIANMIN MAO, DAVID P. REED
(85) 23/09/2016
(86) PCT US2015/022177 de 24/03/2015
(87) WO 2015/148464 de 01/10/2015
Publicação automática da admissibilidade da fase nacional depositado via PCT . Tratado de cooperação em matéria de Patentes, conforme Instrução Normativa nº 02, de 06/06/2017 publicada na RPI nº 2422, de 06/06/2017.

---

(21) BR 11 2016 021911-2 A2

Código 1.3 - Notificação - Fase Nacional - PCT
(22) 13/03/2015
(30) 31/03/2014 EP 14162700.0
(51) H02K 1/24 (2006.01), H02K 7/04 (2006.01), H02K 15/12 (2006.01)
(54) ROTOR DE RELUTÂNCIA COM ESTABILIZAÇÃO MECÂNICA
(71) SIEMENS AKTIENGESELLSCHAFT (DE)
(72) MARION BALLWEG, KLAUS BÜTTNER, KLAUS KIRCHNER
(85) 23/09/2016
(86) PCT EP2015/055339 de 13/03/2015
(87) WO 2015/150055 de 08/10/2015
Publicação automática da admissibilidade da fase nacional depositado via PCT . Tratado de cooperação em matéria de Patentes, conforme Instrução Normativa nº 02, de 06/06/2017 publicada na RPI nº 2422, de 06/06/2017.

---

(21) BR 11 2016 021912-0 A2

Código 1.3 - Notificação - Fase Nacional - PCT
(22) 27/03/2015
(30) 28/03/2014 US 61/971,671; 16/03/2015 US 62/133,615
(51) C07B 37/04 (2006.01)
(54) MÉTODO PARA O ACOPLAMENTO DE UM PRIMEIRO COMPOSTO AROMÁTICO A UM SEGUNDO COMPOSTO AROMÁTICO
(71) DOW GLOBAL TECHNOLOGIES LLC (US) , DOW AGROSCIENCES LLC (US)
(72) PATRICK S. HANLEY, GREGORY T. WHITEKER, MATTHIAS S. OBER, WILLIAM J. KRUPER JR., ARKADY L. KRASOVSKIY
(85) 23/09/2016
(86) PCT US2015/023008 de 27/03/2015
(87) WO 2015/148931 de 01/10/2015
Publicação automática da admissibilidade da fase nacional depositado via PCT . Tratado de cooperação em matéria de Patentes, conforme Instrução Normativa nº 02, de 06/06/2017 publicada na RPI nº 2422, de 06/06/2017.

---

(21) BR 11 2016 021913-9 A2

Código 1.3 - Notificação - Fase Nacional - PCT
(22) 24/03/2015
(30) 24/03/2014 US 61/969,576; 23/03/2015 US 14/665,425
(51) D05B 19/02 (2006.01)

(54) MÉTODO DE MUDAR DINAMICAMENTE DENSIDADE DOS PONTOS PARA RENDIMENTO ÓTIMO DE ACOLCHOADORA
(71) L&P PROPERTY MANAGEMENT COMPANY (US)
(72) JOSHUA A. CARRIER, JOHN TONY GARRETT, JEFFERSON W. MYERS, TERRANCE L. MYERS, JASON B. TURNER
(85) 23/09/2016
(86) PCT US2015/022140 de 24/03/2015
(87) WO 2015/148443 de 01/10/2015
Publicação automática da admissibilidade da fase nacional depositado via PCT . Tratado de cooperação em matéria de Patentes, conforme Instrução Normativa nº 02, de 06/06/2017 publicada na RPI nº 2422, de 06/06/2017.

---

(21) BR 11 2016 021915-5 A2

Código 1.3 - Notificação - Fase Nacional - PCT
(22) 12/03/2015
(30) 26/03/2014 US 14/226,467
(51) G06F 3/01 (2006.01)
(54) RASTREAMENTO DE OLHAR BASEADO EM MAPEAMENTO HOMOGRÁFICO ADAPTÁVEL
(71) MICROSOFT TECHNOLOGY LICENSING, LLC (US)
(72) ZHENGYOU ZHANG, QIN CAI, ZICHENG LIU, JIA-BIN HUANG
(85) 23/09/2016
(86) PCT US2015/020178 de 12/03/2015
(87) WO 2015/179008 de 26/11/2015
Publicação automática da admissibilidade da fase nacional depositado via PCT . Tratado de cooperação em matéria de Patentes, conforme Instrução Normativa nº 02, de 06/06/2017 publicada na RPI nº 2422, de 06/06/2017.

---

(21) BR 11 2016 021920-1 A2

Código 1.3 - Notificação - Fase Nacional - PCT
(22) 09/04/2015
(30) 13/04/2014 US 61/978,950
(51) B60C 13/02 (2006.01)
(54) ALETAS DE RESFRIAMENTO PARA PARTE LATERAL
(71) BRIDGESTONE AMERICAS TIRE OPERATIONS, LLC (US)
(72) ALEKSANDR IAN SHMAGRANOFF, KEVIN E. SCHEIFELE, STEPHEN T. MIRANDA, TODD A. BUXTON
(85) 23/09/2016
(86) PCT US2015/025136 de 09/04/2015
(87) WO 2015/160625 de 22/10/2015
Publicação automática da admissibilidade da fase nacional depositado via PCT . Tratado de cooperação em matéria de Patentes, conforme Instrução Normativa nº 02, de 06/06/2017 publicada na RPI nº 2422, de 06/06/2017.

---

(21) BR 11 2016 021923-6 A2

Código 1.3 - Notificação - Fase Nacional - PCT
(22) 02/04/2015

(30) 02/04/2014 DE 10 2014 104 681.1
(51) A61G 13/04 (2006.01), A61G 13/06 (2006.01), A61G 13/08 (2006.01)
(54) COLUNA DA MESA CIRÚRGICA
(71) MAQUET GMBH (DE)
(72) ROLF REVENUS
(85) 23/09/2016
(86) PCT EP2015/057350 de 02/04/2015
(87) WO 2015/150535 de 08/10/2015
Publicação automática da admissibilidade da fase nacional depositado via PCT . Tratado de cooperação em matéria de Patentes, conforme Instrução Normativa nº 02, de 06/06/2017 publicada na RPI nº 2422, de 06/06/2017.

---

(21) BR 11 2016 021925-2 A2

Código 1.3 - Notificação - Fase Nacional - PCT
(22) 31/03/2015
(30) 07/04/2014 US 14/246,587
(51) F16M 11/10 (2006.01), F16M 11/20 (2006.01)
(54) SUPORTE QUE FACILITA POSICIONAR E ORIENTAR UM DISPOSITIVO DE COMPUTAÇÃO MÓVEL
(71) MICROSOFT TECHNOLOGY LICENSING, LLC (US)
(72) JONATHAN FAY, DANIEL FAY
(85) 23/09/2016
(86) PCT US2015/023454 de 31/03/2015
(87) WO 2015/157023 de 15/10/2015
Publicação automática da admissibilidade da fase nacional depositado via PCT . Tratado de cooperação em matéria de Patentes, conforme Instrução Normativa nº 02, de 06/06/2017 publicada na RPI nº 2422, de 06/06/2017.

---

(21) BR 11 2016 021928-7 A2

Código 1.3 - Notificação - Fase Nacional - PCT
(22) 17/02/2015
(30) 22/04/2014 DE 10 2014 105 613.2
(51) F01C 21/10 (2006.01), F04C 2/344 (2006.01), F04C 14/22 (2006.01), F04C 14/04 (2006.01)
(54) BOMBA DE PALHETAS COM VOLUME DE ENTREGA AJUSTÁVEL
(71) ROBERT BOSCH AUTOMOTIVE STEERING GMBH (DE)
(72) JOHANNES BURDIAK, UWE ZELLNER, RICHARD VOGT
(85) 23/09/2016
(86) PCT EP2015/053317 de 17/02/2015
(87) WO 2015/161939 de 29/10/2015
Publicação automática da admissibilidade da fase nacional depositado via PCT . Tratado de cooperação em matéria de Patentes, conforme Instrução Normativa nº 02, de 06/06/2017 publicada na RPI nº 2422, de 06/06/2017.

---

(21) BR 11 2016 021929-5 A2

Código 1.3 - Notificação - Fase Nacional - PCT
(22) 26/03/2015

(30) 26/03/2014 EP 14161766.2
(51) G01N 33/574 (2006.01)
(54) MÉTODO, DISPOSITIVO E CONJUNTO PARA A AVALIAÇÃO DA QUALIDADE DE UMA AMOSTRA DE PRODUTO, CONJUNTO DE DADOS, MEIO DE ARMAZENAMENTO DE DADOS, USO DOS ROTULADORES E MÉTODO PARA O FORNECIMENTO DE UMA COLEÇÃO DE PRODUTOS
(71) METANOMICS HEALTH GMBH (DE)
(72) BEATE KAMLAGE, OLIVER SCHMITZ, BIANCA BETHAN, PHILIPP SCHATZ, ERIK PETER
(85) 23/09/2016
(86) PCT IB2015/052243 de 26/03/2015
(87) WO 2015/145387 de 01/10/2015
Publicação automática da admissibilidade da fase nacional depositado via PCT . Tratado de cooperação em matéria de Patentes, conforme Instrução Normativa nº 02, de 06/06/2017 publicada na RPI nº 2422, de 06/06/2017.

---

(21) BR 11 2016 021931-7 A2

Código 1.3 - Notificação - Fase Nacional - PCT
(22) 31/03/2015
(30) 31/03/2014 JP 2014-073811
(51) C23C 2/06 (2006.01), C21D 1/18 (2006.01), C21D 9/00 (2006.01), C22C 18/00 (2006.01), C22C 38/00 (2006.01), C22C 38/58 (2006.01), C23C 2/28 (2006.01), B21D 22/20 (2006.01)
(54) MATERIAL DE AÇO PARA ESTAMPAGEM A QUENTE
(71) NIPPON STEEL & SUMITOMO METAL CORPORATION (JP)
(72) AKIHIRO SENGOKU, HIROSHI TAKEBAYASHI
(85) 23/09/2016
(86) PCT JP2015/060185 de 31/03/2015
(87) WO 2015/152263 de 08/10/2015
Publicação automática da admissibilidade da fase nacional depositado via PCT . Tratado de cooperação em matéria de Patentes, conforme Instrução Normativa nº 02, de 06/06/2017 publicada na RPI nº 2422, de 06/06/2017.

---

(21) BR 11 2016 021932-5 A2

Código 1.3 - Notificação - Fase Nacional - PCT
(22) 01/04/2015
(30) 04/04/2014 EP 14163554.0
(51) C07D 401/14 (2006.01), C07D 405/14 (2006.01), C07D 413/14 (2006.01), C07D 213/81 (2006.01), C07D 401/04 (2006.01), C07D 413/12 (2006.01), C07D 417/06 (2006.01), C07D 417/12 (2006.01), C07D 491/10 (2006.01), A61K 31/4439 (2006.01), A61P 29/00 (2006.01)
(54) PIRIDINA-2-CARBOXAMIDAS 5-6-DISSUBSTUÍDAS COMO AGONISTAS DO RECEPTOR CANABINOIDE
(71) F. HOFFMANN-LA ROCHE AG (CH) , EIDGENOESSISCHE TECHNISCHE HOCHSCHULE ZUERICH (CH)
(72) LUCA GOBBI, UWE GRETHER, MATTHIAS NETTEKOVEN, STEPHAN

ROEVER, MARK ROGERS-EVANS, ROGER SLAVIK
(85) 23/09/2016
(86) PCT EP2015/057144 de 01/04/2015
(87) WO 2015/150438 de 08/10/2015
Publicação automática da admissibilidade da fase nacional depositado via PCT . Tratado de cooperação em matéria de Patentes, conforme Instrução Normativa nº 02, de 06/06/2017 publicada na RPI nº 2422, de 06/06/2017.

---

(21) BR 11 2016 021934-1 A2

Código 1.3 - Notificação - Fase Nacional - PCT
(22) 10/03/2015
(30) 31/03/2014 US 61/972,628
(51) C07C 45/50 (2006.01)
(54) PROCESSO DE HIDROFORMILAÇÃO
(71) DOW TECHNOLOGY INVESTMENTS LLC (US)
(72) GLENN A. MILLER, THOMAS C. EISENSCHMID, MICHAEL A. BRAMMER, MICHAEL C. BECKER, RICK B. WATSON
(85) 23/09/2016
(86) PCT US2015/019560 de 10/03/2015
(87) WO 2015/153070 de 08/10/2015
Publicação automática da admissibilidade da fase nacional depositado via PCT . Tratado de cooperação em matéria de Patentes, conforme Instrução Normativa nº 02, de 06/06/2017 publicada na RPI nº 2422, de 06/06/2017.

---

(21) BR 11 2016 021936-8 A2

Código 1.3 - Notificação - Fase Nacional - PCT
(22) 26/03/2015
(30) 26/03/2014 EP 14161793.6; 22/12/2014 EP 14199725.4
(51) C10G 50/00 (2006.01), B01J 35/10 (2006.01), C07C 59/347 (2006.01), C10G 3/00 (2006.01)
(54) MÉTODOS PARA O AUMENTO DO PESO MOLECULAR DE UM ÁCIDO CETO E PARA A PRODUÇÃO DE HIDROCARBONETOS, PRODUTO DE REAÇÃO E COMPOSIÇÃO DE HIDROCARBONETOS
(71) NESTE OYJ (FI)
(72) MARINA LINDBLAD, ELIAS IKONEN, MAARIA SELÄNTAUS, MATS KÄLDSTRÖM
(85) 23/09/2016
(86) PCT EP2015/056655 de 26/03/2015
(87) WO 2015/144856 de 01/10/2015
Publicação automática da admissibilidade da fase nacional depositado via PCT . Tratado de cooperação em matéria de Patentes, conforme Instrução Normativa nº 02, de 06/06/2017 publicada na RPI nº 2422, de 06/06/2017.

---

(21) BR 11 2016 021937-6 A2

Código 1.3 - Notificação - Fase Nacional - PCT
(22) 24/03/2015
(30) 24/03/2014 EP 14161368.7

(51) C11D 17/04 (2006.01)
(54) ARTIGO DOSADOR UNITÁRIO PARA LAVAGEM DE ROUPAS
(71) THE PROCTER & GAMBLE COMPANY (US)
(72) ALAN THOMAS BROOKER, PHILIP FRANK SOUTER, ANDREW JOHN SMITH, JOSE DAVID BAEZ CHAVEZ
(85) 23/09/2016
(86) PCT US2015/022164 de 24/03/2015
(87) WO 2015/148455 de 01/10/2015
Publicação automática da admissibilidade da fase nacional depositado via PCT . Tratado de cooperação em matéria de Patentes, conforme Instrução Normativa nº 02, de 06/06/2017 publicada na RPI nº 2422, de 06/06/2017.

---

(21) BR 11 2016 021938-4 A2

Código 1.3 - Notificação - Fase Nacional - PCT
(22) 23/03/2015
(30) 25/03/2014 US 61/969,915; 08/12/2014 US 62/088,998
(51) E04G 21/32 (2006.01), E01F 13/00 (2006.01), E04H 17/14 (2006.01)
(54) BARREIRA DE SEGURANÇA DOBRÁVEL E POSTO DE SUPORTE
(71) JONATHAN JONNY MELIC (CA)
(72) JONATHAN JONNY MELIC
(85) 23/09/2016
(86) PCT CA2015/050225 de 23/03/2015
(87) WO 2015/143555 de 01/10/2015
Publicação automática da admissibilidade da fase nacional depositado via PCT . Tratado de cooperação em matéria de Patentes, conforme Instrução Normativa nº 02, de 06/06/2017 publicada na RPI nº 2422, de 06/06/2017.

---

(21) BR 11 2016 021939-2 A2

Código 1.3 - Notificação - Fase Nacional - PCT
(22) 13/03/2015
(30) 25/03/2014 EP 14161583.1
(51) D21C 9/10 (2006.01), D21B 1/04 (2006.01), D21B 1/06 (2006.01), D21B 1/12 (2006.01)
(54) PROCESSO PARA PRODUZIR E USO DE POLPA DE MADEIRA MECÂNICA BRANQUEADA
(71) BASF SE (DE)
(72) STEFAN ERREN, DIETER SCHÖNHABER, MARTIN SCHACHTL, PAVEL VASSILIEVITCH OSIPOV
(85) 23/09/2016
(86) PCT EP2015/055275 de 13/03/2015
(87) WO 2015/144455 de 01/10/2015
Publicação automática da admissibilidade da fase nacional depositado via PCT . Tratado de cooperação em matéria de Patentes, conforme Instrução Normativa nº 02, de 06/06/2017 publicada na RPI nº 2422, de 06/06/2017.

---

(21) BR 11 2016 021941-4 A2

Código 1.3 - Notificação - Fase Nacional - PCT

(22) 25/03/2015
(30) 26/03/2014 FR 1452568
(51) B65D 1/02 (2006.01), B67B 3/18 (2006.01)
(54) RECIPIENTE METÁLICO QUE COMPREENDE UM GARGALO METÁLICO ADAPTADO PARA RECEBER UM ELEMENTO DE VEDAÇÃO DO TIPO TAMPA COM ROSCA
(71) ARDAGH MP WEST FRANCE (FR)
(72) LUC JEAN-PIERRE VANON
(85) 23/09/2016
(86) PCT FR2015/050763 de 25/03/2015
(87) WO 2015/145074 de 01/10/2015
Publicação automática da admissibilidade da fase nacional depositado via PCT . Tratado de cooperação em matéria de Patentes, conforme Instrução Normativa nº 02, de 06/06/2017 publicada na RPI nº 2422, de 06/06/2017.

---

(21) BR 11 2016 021942-2 A2

Código 1.3 - Notificação - Fase Nacional - PCT
(22) 20/03/2015
(30) 31/03/2014 CN PCT/CN2014/074383
(51) C08F 10/02 (2006.01), C08F 255/00 (2006.01)
(54) COMPOSIÇÕES POLIMÉRICAS RETICULÁVEIS COM COAGENTES DE RETICULAÇÃO DE DIALILAMIDA, MÉTODOS PARA PREPARAR AS MESMAS, E ARTIGOS PREPARADOS DAS MESMAS
(71) DOW GLOBAL TECHNOLOGIES LLC (US)
(72) YU CAI, HONG LIANG ZHANG, YABIN SUN, JEFFREY M. COGEN, SAURAV S. SENGUPTA
(85) 23/09/2016
(86) PCT CN2015/074713 de 20/03/2015
(87) WO 2015/149633 de 08/10/2015
Publicação automática da admissibilidade da fase nacional depositado via PCT . Tratado de cooperação em matéria de Patentes, conforme Instrução Normativa nº 02, de 06/06/2017 publicada na RPI nº 2422, de 06/06/2017.

---

(21) BR 11 2016 021943-0 A2

Código 1.3 - Notificação - Fase Nacional - PCT
(22) 12/03/2015
(30) 26/03/2014 US 14/226,126
(51) A61B 17/068 (2006.01)
(54) SISTEMAS DE INTERFACE PARA USO COM INSTRUMENTOS CIRÚRGICOS
(71) ETHICON ENDO-SURGERY, LLC (PR)
(72) MARK D. OVERMYER, BRETT E. SWENSGARD, SHANE R. ADAMS, THOMAS W. LYTLE IV, RICHARD L. LEIMBACH, FREDERICK E. SHELTON IV, KEVIN L. HOUSER
(85) 23/09/2016
(86) PCT US2015/020083 de 12/03/2015

(87) WO 2015/148135 de 01/10/2015
Publicação automática da admissibilidade da fase nacional depositado via PCT . Tratado de cooperação em matéria de Patentes, conforme Instrução Normativa nº 02, de 06/06/2017 publicada na RPI nº 2422, de 06/06/2017.

---

(21) BR 11 2016 021945-7 A2

Código 1.3 - Notificação - Fase Nacional - PCT
(22) 11/03/2015
(30) 31/03/2014 DE 10 2014 104 480.0
(51) B65B 25/00 (2006.01), B65B 39/00 (2006.01), B65B 3/04 (2006.01), B65B 3/22 (2006.01), B67C 3/26 (2006.01), B67C 3/28 (2006.01)
(54) DISPOSITIVO PARA ALTERAR O FORMATO DE JATO DE PRODUTOS VERTÍVEIS, SEU USO E MÉTODO PARA SUA PRODUÇÃO
(71) SIG TECHNOLOGY AG (CH)
(72) RICHARD HEUSER, CHRISTIAN RABE
(85) 23/09/2016
(86) PCT EP2015/055020 de 11/03/2015
(87) WO 2015/150032 de 08/10/2015
Publicação automática da admissibilidade da fase nacional depositado via PCT . Tratado de cooperação em matéria de Patentes, conforme Instrução Normativa nº 02, de 06/06/2017 publicada na RPI nº 2422, de 06/06/2017.

---

(21) BR 11 2016 021946-5 A2

Código 1.3 - Notificação - Fase Nacional - PCT
(22) 11/03/2015
(30) 27/03/2014 EP 14162043.5; 15/05/2014 US 61/993317
(51) C07C 213/04 (2006.01), C07C 217/08 (2006.01)
(54) ?ETERAMINA, COMPOSIÇÃO, PROCESSO PARA FABRICAÇÃO DE UMA ETERAMINA, E, USO DE UMA ETERAMINA OU DE UMA COMPOSIÇÃO?
(71) BASF SE (DE)
(72) SOPHIA EBERT, BJÖRN LUDOLPH, CHRISTOF WILHELM WIGBERS, CHRISTIAN EIDAMSHAUS, DIETER BOECKH, FRANK HUELSKOETTER, BRIAN J. LOUGHNANE, AMY EICHSTADT WAUN, KEVIN CHRISTMAS, DARREN REES, STEFANO SCIALLA
(85) 23/09/2016
(86) PCT EP2015/055053 de 11/03/2015
(87) WO 2015/144436 de 01/10/2015
Publicação automática da admissibilidade da fase nacional depositado via PCT . Tratado de cooperação em matéria de Patentes, conforme Instrução Normativa nº 02, de 06/06/2017 publicada na RPI nº 2422, de 06/06/2017.

---

(21) BR 11 2016 021947-3 A2

Código 1.3 - Notificação - Fase Nacional - PCT
(22) 23/03/2015
(30) 24/03/2014 US 61/969,479
(51) C07D 413/14 (2006.01), C07D 417/14 (2006.01), A61K 31/499 (2006.01),

A61P 35/00 (2006.01)
(54) DERIVADOS DE OXAZOL SUBSTITUÍDOS COMO INIBIDORES DE TIROSINA-QUINASE DO BAÇO
(71) AB SCIENCE (FR)
(72) ABDELLAH BENJAHAD, JASON MARTIN, CLAIRE SCHALON, DIDIER PEZ, EMMANUEL CHEVENIER, FRANCK SANDRINELLI, WILLY PICOUL, ALAIN MOUSSY
(85) 23/09/2016
(86) PCT EP2015/056047 de 23/03/2015
(87) WO 2015/144614 de 01/10/2015
Publicação automática da admissibilidade da fase nacional depositado via PCT . Tratado de cooperação em matéria de Patentes, conforme Instrução Normativa nº 02, de 06/06/2017 publicada na RPI nº 2422, de 06/06/2017.

---

(21) BR 11 2016 021950-3 A2

Código 1.3 - Notificação - Fase Nacional - PCT
(22) 18/03/2015
(30) 26/03/2014 IT BO2014A000162
(51) B26D 7/08 (2006.01), B65B 69/00 (2006.01)
(54) DISPOSITIVO PARA SINGULARIZAR PRODUTOS AGRUPADOS EM EMBALAGENS DO TIPO BLISTER OU EMBALAGENS MÚLTIPLAS SIMILARES E MÉTODO PARA A SINGULARIZAÇÃO DE PRODUTOS AGRUPADOS EM EMBALAGENS DO TIPO BLISTER OU EMBALAGENS MÚLTIPLAS SIMILARES
(71) SWISSLOG ITALIA S.P.A. (IT)
(72) FLAVIO ESTE, LORENZO SPAGNA, LUCA NATALI
(85) 23/09/2016
(86) PCT IB2015/051993 de 18/03/2015
(87) WO 2015/145308 de 01/10/2015
Publicação automática da admissibilidade da fase nacional depositado via PCT . Tratado de cooperação em matéria de Patentes, conforme Instrução Normativa nº 02, de 06/06/2017 publicada na RPI nº 2422, de 06/06/2017.

---

(21) BR 11 2016 021952-0 A2

Código 1.3 - Notificação - Fase Nacional - PCT
(22) 25/03/2015
(30) 26/03/2014 IT MI2014A000514
(51) C04B 28/02 (2006.01), C04B 28/04 (2006.01), C04B 111/00 (2006.01), C04B 111/20 (2006.01)
(54) ?COMPOSIÇÃO FOTOCATALÍTICA À BASE DE CIMENTO E UTILIZAÇÃO DA MESMA?
(71) AM TECHNOLOGY LIMITED (GB)
(72) BERNARDONI, MASSIMO
(85) 23/09/2016
(86) PCT IB2015/052206 de 25/03/2015
(87) WO 2015/145375 de 01/10/2015

	Publicação automática da admissibilidade da fase nacional depositado via PCT . Tratado de cooperação em matéria de Patentes, conforme Instrução Normativa nº 02, de 06/06/2017 publicada na RPI nº 2422, de 06/06/2017.
(21) BR 11 2016 021953-8 A2	Código 1.3 - Notificação - Fase Nacional - PCT (22) 23/03/2015 (30) 25/03/2014 US 14/224,134 (51) G02B 23/02 (2006.01) (54) ?TELESCÓPIO E MATRIZ DE TELESCÓPIOS PARA USO EM ESPAÇONAVE? (71) UNIVERSITY OF FLORIDA RESEARCH FOUNDATION, INCORPORATED (US) (72) BO ZHAO, RAFAEL GUZMAN (85) 23/09/2016 (86) PCT US2015/021996 de 23/03/2015 (87) WO 2015/148371 de 01/10/2015 Publicação automática da admissibilidade da fase nacional depositado via PCT . Tratado de cooperação em matéria de Patentes, conforme Instrução Normativa nº 02, de 06/06/2017 publicada na RPI nº 2422, de 06/06/2017.
(21) BR 11 2016 021955-4 A2	Código 1.3 - Notificação - Fase Nacional - PCT (22) 19/03/2015 (30) 23/04/2014 NL 2012668 (51) B65H 18/10 (2006.01) (54) DISPOSITIVO PARA A REMOÇÃO DE UMA BANDA A PARTIR DE UMA BANDA DE RODAGEM DE PNEUMÁTICO (71) VMI HOLLAND B.V (NL) (72) ROEL KRAMER (85) 23/09/2016 (86) PCT NL2015/050179 de 19/03/2015 (87) WO 2015/163756 de 29/10/2015 Publicação automática da admissibilidade da fase nacional depositado via PCT . Tratado de cooperação em matéria de Patentes, conforme Instrução Normativa nº 02, de 06/06/2017 publicada na RPI nº 2422, de 06/06/2017.
(21) BR 11 2016 021957-0 A2	Código 1.3 - Notificação - Fase Nacional - PCT (22) 30/03/2015 (30) 31/03/2014 SE 1450382-5 (51) B32B 37/14 (2006.01), B32B 21/14 (2006.01), B44C 5/04 (2006.01), E04F 15/02 (2006.01) (54) TÁBUAS E PAINÉIS COMPÓSITOS (71) CERALOC INNOVATION AB (SE) (72) DARKO PERVAN (85) 23/09/2016

(86) PCT SE2015/050380 de 30/03/2015
(87) WO 2015/152802 de 08/10/2015
Publicação automática da admissibilidade da fase nacional depositado via PCT . Tratado de cooperação em matéria de Patentes, conforme Instrução Normativa nº 02, de 06/06/2017 publicada na RPI nº 2422, de 06/06/2017.

---

(21) BR 11 2016 021958-9 A2

Código 1.3 - Notificação - Fase Nacional - PCT
(22) 19/12/2014
(30) 11/04/2014 DE 102014105164.5
(51) B02C 4/30 (2006.01), B23P 11/02 (2006.01), H05B 6/10 (2006.01), H05B 6/14 (2006.01), H05B 6/44 (2006.01), H05B 6/42 (2006.01), B21B 27/00 (2006.01), B21B 28/02 (2006.01), B30B 11/16 (2006.01)
(54) MÉTODO E DISPOSITIVO PARA A DESMONTAGEM E MONTAGEM DE UMA MANGA ANELAR
(71) MASCHINENFABRIK KÖPPERN GMBH & CO. KG (DE)
(72) EGGERT DE WELDIGE, MAGNUS HÜLTER, JÖRG EHRKAMP
(85) 23/09/2016
(86) PCT EP2014/078844 de 19/12/2014
(87) WO 2015/154833 de 15/10/2015
Publicação automática da admissibilidade da fase nacional depositado via PCT . Tratado de cooperação em matéria de Patentes, conforme Instrução Normativa nº 02, de 06/06/2017 publicada na RPI nº 2422, de 06/06/2017.

---

(21) BR 11 2016 021959-7 A2

Código 1.3 - Notificação - Fase Nacional - PCT
(22) 24/03/2015
(30) 24/03/2014 US 61/969,789
(51) A61B 5/0215 (2006.01)
(54) TRANSPONDER DE BIOPRESSÃO DE SENSOR DUPLO IMPLANTÁVEL E MÉTODO DE CALIBRAÇÃO
(71) ARKIS BIOSCIENCES (US)
(72) CHAD ERIC SEAVER, JAMES CHRIS ARNOTT, JAMES ALEXANDER KILLEFFER
(85) 23/09/2016
(86) PCT US2015/022284 de 24/03/2015
(87) WO 2015/148533 de 01/10/2015
Publicação automática da admissibilidade da fase nacional depositado via PCT . Tratado de cooperação em matéria de Patentes, conforme Instrução Normativa nº 02, de 06/06/2017 publicada na RPI nº 2422, de 06/06/2017.

---

(21) BR 11 2016 021960-0 A2

Código 1.3 - Notificação - Fase Nacional - PCT
(22) 12/03/2015
(30) 26/03/2014 US 14/226,097
(51) A61B 17/068 (2006.01)
(54) INSTRUMENTO CIRÚRGICO QUE COMPEENDE SISTEMAS

INTERATIVOS
(71) ETHICON ENDO-SURGERY, LLC (PR)
(72) THOMAS W. LYTLE IV, MARK D. OVERMYER, SHANE R. ADAMS, RICHARD L. LEIMBACK, FREDERICK E. SHELTON IV, BRETT E. SWENSGARD, KEVIN L. HOUSER
(85) 23/09/2016
(86) PCT US2015/020080 de 12/03/2015
(87) WO 2015/148134 de 01/10/2015
Publicação automática da admissibilidade da fase nacional depositado via PCT . Tratado de cooperação em matéria de Patentes, conforme Instrução Normativa nº 02, de 06/06/2017 publicada na RPI nº 2422, de 06/06/2017.

---

(21) BR 11 2016 021962-7 A2

Código 1.3 - Notificação - Fase Nacional - PCT
(22) 10/04/2015
(30) 14/04/2014 US 61/979,231
(51) C07D 475/10 (2006.01), A61K 31/33 (2006.01)
(54) COMPOSTOS COMO MODULADORES DE ROR GAMA
(71) BOEHRINGER INGELHEIM INTERNATIONAL GMBH (DE)
(72) JOHANNA BAKONYI, STEVEN RICHARD BRUNETTE, DELPHINE COLLIN, ROBERT OWEN HUGHES, XIANG LI, SHUANG LIANG, ROBERT SIBLEY, MICHAEL ROBERT TURNER, LIFEN WU, QIANG ZHANG
(85) 23/09/2016
(86) PCT US2015/025328 de 10/04/2015
(87) WO 2015/160654 de 22/10/2015
Publicação automática da admissibilidade da fase nacional depositado via PCT . Tratado de cooperação em matéria de Patentes, conforme Instrução Normativa nº 02, de 06/06/2017 publicada na RPI nº 2422, de 06/06/2017.

---

(21) BR 11 2016 021964-3 A2

Código 1.3 - Notificação - Fase Nacional - PCT
(22) 19/03/2015
(30) 24/03/2014 JP 2014-060914
(51) B41J 17/32 (2006.01), B41J 2/32 (2006.01), B41J 3/36 (2006.01), B41J 15/04 (2006.01)
(54) CARTUCHO DE FITA
(71) SEIKO EPSON CORPORATION (JP)
(72) HIDEKI SAKANO, AKIHIRO SHINTANI
(85) 23/09/2016
(86) PCT JP2015/058315 de 19/03/2015
(87) WO 2015/146795 de 01/10/2015
Publicação automática da admissibilidade da fase nacional depositado via PCT . Tratado de cooperação em matéria de Patentes, conforme Instrução Normativa nº 02, de 06/06/2017 publicada na RPI nº 2422, de 06/06/2017.

---

(21) BR 11 2016 021965-1 A2

Código 1.3 - Notificação - Fase Nacional - PCT

(22) 19/03/2015
(30) 24/03/2014 JP 2014-060912
(51) B41J 15/04 (2006.01), B41J 3/36 (2006.01), B41J 17/32 (2006.01)
(54) CARTUCHO DE FITA
(71) SEIKO EPSON CORPORATION (JP)
(72) HIDEKI SAKANO, HIDEO SODEYAMA
(85) 23/09/2016
(86) PCT JP2015/058313 de 19/03/2015
(87) WO 2015/146793 de 01/10/2015
Publicação automática da admissibilidade da fase nacional depositado via PCT . Tratado de cooperação em matéria de Patentes, conforme Instrução Normativa nº 02, de 06/06/2017 publicada na RPI nº 2422, de 06/06/2017.

---

(21) BR 11 2016 021967-8 A2

Código 1.3 - Notificação - Fase Nacional - PCT
(22) 11/03/2015
(30) 26/03/2014 US 14/226,116
(51) A61B 17/068 (2006.01)
(54) INSTRUMENTO CIRÚRGICO QUE UTILIZA ADAPTAÇÃO DE SENSOR
(71) ETHICON ENDO-SURGERY, LLC (PR)
(72) RICHARD L. LEIMBACK, SHANE R. ADAMS, MARK D. OVERMYER, BRETT E. SWENSGARD, THOMAS W. LYTLE IV, FREDERICK E. SHELTON IV, KEVIN L. HOUSER
(85) 23/09/2016
(86) PCT US2015/019824 de 11/03/2015
(87) WO 2015/148119 de 01/10/2015
Publicação automática da admissibilidade da fase nacional depositado via PCT . Tratado de cooperação em matéria de Patentes, conforme Instrução Normativa nº 02, de 06/06/2017 publicada na RPI nº 2422, de 06/06/2017.

---

(21) BR 11 2016 021968-6 A2

Código 1.3 - Notificação - Fase Nacional - PCT
(22) 11/03/2015
(30) 26/03/2014 US 14/226,075
(51) A61B 17/072 (2006.01)
(54) INSTRUMENTO CIRÚRGICO MODULAR ENERGIZADO COM CONJUNTOS DE EIXO REMOVÍVEIS
(71) ETHICON ENDO-SURGERY, LLC (PR)
(72) RICHARD L. LEIMBACK, MARK D. OVERMYER, SHANE R. ADAMS
(85) 23/09/2016
(86) PCT US2015/019822 de 11/03/2015
(87) WO 2015/148117 de 01/10/2015
Publicação automática da admissibilidade da fase nacional depositado via PCT . Tratado de cooperação em matéria de Patentes, conforme Instrução Normativa nº 02, de 06/06/2017 publicada na RPI nº 2422, de 06/06/2017.

(21) BR 11 2016 021969-4 A2

Código 1.3 - Notificação - Fase Nacional - PCT
(22) 25/03/2015
(30) 28/03/2014 JP 2014-067944
(51) C07D 403/12 (2006.01), A01N 43/713 (2006.01), A01P 3/00 (2006.01), A01P 7/04 (2006.01)
(54) COMPOSTO DE TETRAZOLINONA E APLICAÇÃO DO MESMO
(71) SUMITOMO CHEMICAL COMPANY, LIMITED (JP)
(72) KOICHIRO DOTA
(85) 23/09/2016
(86) PCT JP2015/060305 de 25/03/2015
(87) WO 2015/147332 de 01/10/2015
Publicação automática da admissibilidade da fase nacional depositado via PCT . Tratado de cooperação em matéria de Patentes, conforme Instrução Normativa nº 02, de 06/06/2017 publicada na RPI nº 2422, de 06/06/2017.

(21) BR 11 2016 021970-8 A2

Código 1.3 - Notificação - Fase Nacional - PCT
(22) 12/03/2015
(30) 25/03/2014 US 61/969,938
(51) A01D 41/06 (2006.01), A01D 47/00 (2006.01)
(54) CONTROLE DE ALTURA DE CORTE E ÂNGULO DE UM CABEÇOTE DE COMBINADA
(71) MACDON INDUSTRIES LTD. (CA)
(72) JOHN EDWARD ENNS, ANDREW WILLIAM DEAN BELL
(85) 23/09/2016
(86) PCT CA2015/050187 de 12/03/2015
(87) WO 2015/143550 de 01/10/2015
Publicação automática da admissibilidade da fase nacional depositado via PCT . Tratado de cooperação em matéria de Patentes, conforme Instrução Normativa nº 02, de 06/06/2017 publicada na RPI nº 2422, de 06/06/2017.

(21) BR 11 2016 021971-6 A2

Código 1.3 - Notificação - Fase Nacional - PCT
(22) 18/03/2015
(30) 26/03/2014 US 61/970,532
(51) A01N 1/02 (2006.01), A61N 1/362 (2006.01), A61N 1/39 (2006.01)
(54) APARELHO PARA A MANUTENÇÃO DE CORAÇÕES CAPTADOS PARA TRANSPLANTE
(71) DARREN FREED (CA)
(72) DARREN FREED
(85) 23/09/2016
(86) PCT CA2015/050201 de 18/03/2015
(87) WO 2015/143552 de 01/10/2015
Publicação automática da admissibilidade da fase nacional depositado via PCT . Tratado de cooperação em matéria de Patentes, conforme Instrução Normativa nº 02, de 06/06/2017 publicada na RPI nº 2422, de 06/06/2017.

(21) BR 11 2016 021972-4 A2

Código 1.3 - Notificação - Fase Nacional - PCT
(22) 04/02/2015
(30) 26/03/2014 DE 10 2014 104 206.9
(51) F16B 21/08 (2006.01), F16B 5/06 (2006.01), B60R 13/02 (2006.01)
(54) CLIPE DE FIXAÇÃO E MÉTODO PARA PRODUZIR UM CLIPE DE FIXAÇÃO
(71) ILLINOIS TOOL WORKS INC (US)
(72) MARTIN KLUGE
(85) 23/09/2016
(86) PCT US2015/014381 de 04/02/2015
(87) WO 2015/147990 de 01/10/2015
Publicação automática da admissibilidade da fase nacional depositado via PCT . Tratado de cooperação em matéria de Patentes, conforme Instrução Normativa nº 02, de 06/06/2017 publicada na RPI nº 2422, de 06/06/2017.

(21) BR 11 2016 021974-0 A2

Código 1.3 - Notificação - Fase Nacional - PCT
(22) 11/03/2015
(30) 26/03/2014 US 14/226,093
(51) A61B 17/072 (2006.01), A61B 17/00 (2006.01)
(54) ALGORITMOS DE RETROINFORMAÇÃO PARA SISTEMAS DE EMERGÊNCIA MANUAL PARA INSTRUMENTOS CIRÚRGICOS
(71) ETHICON ENDO-SURGERY, LLC (PR)
(72) RICHARD L. LEIMBACK, SHANE R. ADAMS, MARK D. OVERMYER, BRETT E. SWENSGARD, THOMAS W. LYTLE IV, FREDERICK E. SHELTON IV, KEVIN L. HOUSER
(85) 23/09/2016
(86) PCT US2015/019823 de 11/03/2015
(87) WO 2015/148118 de 01/10/2015
Publicação automática da admissibilidade da fase nacional depositado via PCT . Tratado de cooperação em matéria de Patentes, conforme Instrução Normativa nº 02, de 06/06/2017 publicada na RPI nº 2422, de 06/06/2017.

(21) BR 11 2016 021976-7 A2

Código 1.3 - Notificação - Fase Nacional - PCT
(22) 28/10/2014
(30) 25/03/2014 CN 201410115041.5
(51) H04W 24/04 (2009.01), H04W 88/08 (2009.01)
(54) SISTEMA E MÉTODO PARA CONTROLAR ESTAÇÃO DE BASE DE RÁDIO, E DISPOSITIVO RELACIONADO
(71) HUAWEI TECHNOLOGIES CO., LTD. (CN)
(72) QINGYIN FANG
(85) 23/09/2016
(86) PCT CN2014/089715 de 28/10/2014
(87) WO 2015/143872 de 01/10/2015

Publicação automática da admissibilidade da fase nacional depositado via PCT . Tratado de cooperação em matéria de Patentes, conforme Instrução Normativa nº 02, de 06/06/2017 publicada na RPI nº 2422, de 06/06/2017.

---

(21) BR 11 2016 021977-5 A2

Código 1.3 - Notificação - Fase Nacional - PCT
(22) 06/11/2015
(30) 06/11/2014 CN 201410643618.X; 06/11/2014 CN 2014106638505.0
(51) G06K 7/00 (2006.01)
(54) MÉTODO E SISTEMA PARA IDENTIFICAR NÚMERO DE CONTÊINER
(71) NUCTECH COMPANY LIMITED (CN)
(72) WEIFENG YU, YANWEL XU, YONGMING WANG
(85) 23/09/2016
(86) PCT CN2015/093986 de 06/11/2015
(87) WO 2016/070842 de 12/05/2016
Publicação automática da admissibilidade da fase nacional depositado via PCT . Tratado de cooperação em matéria de Patentes, conforme Instrução Normativa nº 02, de 06/06/2017 publicada na RPI nº 2422, de 06/06/2017.

---

(21) BR 11 2016 021978-3 A2

Código 1.3 - Notificação - Fase Nacional - PCT
(22) 12/03/2015
(30) 26/03/2014 US 14/226,125
(51) A61B 17/072 (2006.01)
(54) INSTRUMENTO CIRÚRGICO COMPREENDENDO UM EIXO GIRATÓRIO
(71) ETHICON ENDO-SURGERY, LLC (PR)
(72) RICHARD L. LEIMBACK, ANDREW T. BECKMAN, DARWIN L. SCHULTZ, SHANE R. ADAMS
(85) 23/09/2016
(86) PCT US2015/020103 de 12/03/2015
(87) WO 2015/148141 de 01/10/2015
Publicação automática da admissibilidade da fase nacional depositado via PCT . Tratado de cooperação em matéria de Patentes, conforme Instrução Normativa nº 02, de 06/06/2017 publicada na RPI nº 2422, de 06/06/2017.

---

(21) BR 11 2016 021979-1 A2

Código 1.3 - Notificação - Fase Nacional - PCT
(22) 23/03/2015
(30) 26/03/2014 CN PCT/CN2014/074143
(51) A61K 31/166 (2006.01)
(54) COMPOSTO, COMPOSIÇÃO FARMACÊUTICA, USO DE UM COMPOSTO, E, MÉTODO PARA TRATAMENTO DE UMA DOENÇA OU DISTÚRBIO MEDIADO PELOS RECEPTORES DE QUINASE RELACIONADA COM TROPOMIOSINA
(71) MERCK SHARP & DOHME CORP. (US)
(72) HELEN MITCHELL, MARK E. FRALEY, ANDREW J. COOKE, CRAIG A. STUMP, YI HENG CHEN, DOUGLAS C. BESHORE, XU-FANG ZHANG,

CASEY C. MCCOMAS, KATHY SCHIRRIPA, MELODY MCWHERTER, SWATI P. MERCER, KEITH P. MOORE, PING LIU, HAROLD B. WOOD, CHUN SING LI, QINGHUA MAO
(85) 23/09/2016
(86) PCT US2015/022004 de 23/03/2015
(87) WO 2015/148373 de 01/10/2015
Publicação automática da admissibilidade da fase nacional depositado via PCT . Tratado de cooperação em matéria de Patentes, conforme Instrução Normativa nº 02, de 06/06/2017 publicada na RPI nº 2422, de 06/06/2017.

---

(21) BR 11 2016 021981-3 A2

Código 1.3 - Notificação - Fase Nacional - PCT
(22) 26/03/2015
(30) 31/03/2014 EP 14162693.7
(51) C08F 210/02 (2006.01), C08F 2/01 (2006.01), B01J 19/18 (2006.01)
(54) PROCESSO PARA A PREPARAÇÃO DE UM COPOLÍMERO DE ETILENO EM UM REATOR TUBULAR
(71) SAUDI BASIC INDUSTRIES CORPORATION (SA) , SABIC GLOBAL TECHNOLOGIES B.V. (NL)
(72) ROBERT CORNELLS BODEGOM VAN, JOANNES AUGUSTINUS MARIA KAN VAN, SJORS SLOTS
(85) 23/09/2016
(86) PCT EP2015/056549 de 26/03/2015
(87) WO 2015/150215 de 08/10/2015
Publicação automática da admissibilidade da fase nacional depositado via PCT . Tratado de cooperação em matéria de Patentes, conforme Instrução Normativa nº 02, de 06/06/2017 publicada na RPI nº 2422, de 06/06/2017.

---

(21) BR 11 2016 021982-1 A2

Código 1.3 - Notificação - Fase Nacional - PCT
(22) 02/04/2015
(30) 03/04/2014 EP 14163443.6; 05/09/2014 EP 14183747.6
(51) C07D 471/22 (2006.01), C07D 498/22 (2006.01), A61K 31/505 (2006.01), A61P 35/00 (2006.01)
(54) DERIVADOS DE PIRIMIDINA MACROCÍCLICOS
(71) JANSSEN PHARMACEUTICA N.V. (BE)
(72) GASTON STANISLAS MARCELLA DIELS, BRUNO SCHOENTJES, MATTHIAS LUC AIMÉ VERSELE, DIDIER JEAN-CLAUDE BERTHELOT, MARC WILLEMS, MARCEL VIELLEVOYE, WERNER CONSTANT JOHAN EMBRECHTS, BERTHOLD WROBLOWSKI, LIEVEN MEERPOEL
(85) 23/09/2016
(86) PCT EP2015/057399 de 02/04/2015
(87) WO 2015/150555 de 08/10/2015
Publicação automática da admissibilidade da fase nacional depositado via PCT . Tratado de cooperação em matéria de Patentes, conforme Instrução Normativa nº 02, de 06/06/2017 publicada na RPI nº 2422, de 06/06/2017.

(21) BR 11 2016 021985-6 A2

Código 1.3 - Notificação - Fase Nacional - PCT
(22) 26/03/2015
(30) 26/03/2014 US 61/970,839
(51) A61K 31/19 (2006.01), A61K 31/194 (2006.01), A61K 31/198 (2006.01), A61K 38/22 (2006.01), A61K 45/06 (2006.01), A61P 3/04 (2006.01), A61P 43/00 (2006.01), C07C 1/00 (2006.01)
(54) FORMULAÇÃO FARMACÊUTICA, MÉTODO PARA INDUZIR PERDA DE PESO OU REDUÇÃO DE GORDURA CORPORAL, MÉTODO PARA MELHORAR A HOMEOSTASE DA GLICOSE E COMPOSTO
(71) THE CHILDREN'S MEDICAL CENTER CORPORATION (US)
(72) RALPH MAZITSCHEK, UMUT ÖZCAM
(85) 23/09/2016
(86) PCT US2015/022746 de 26/03/2015
(87) WO 2015/148802 de 01/10/2015
Publicação automática da admissibilidade da fase nacional depositado via PCT . Tratado de cooperação em matéria de Patentes, conforme Instrução Normativa nº 02, de 06/06/2017 publicada na RPI nº 2422, de 06/06/2017.

(21) BR 11 2016 021988-0 A2

Código 1.3 - Notificação - Fase Nacional - PCT
(22) 25/03/2014
(51) H04W 72/04 (2009.01)
(54) MÉTODO E DISPOPSITIVO PARA OBTENÇÃO DE INFORMAÇÃO DE ESTADO DE CANAL
(71) HUAWEI TECHNOLOGIES CO., LTD. (CN)
(72) XIAOYAN BI, DAGENG CHEN, JIAN LI
(85) 23/09/2016
(86) PCT CN2014/074043 de 25/03/2014
(87) WO 2015/143627 de 01/10/2015
Publicação automática da admissibilidade da fase nacional depositado via PCT . Tratado de cooperação em matéria de Patentes, conforme Instrução Normativa nº 02, de 06/06/2017 publicada na RPI nº 2422, de 06/06/2017.

(21) BR 11 2016 021992-9 A2

Código 1.3 - Notificação - Fase Nacional - PCT
(22) 30/03/2015
(30) 28/03/2014 US 61/971,556
(51) G06F 19/00 (2011.01)
(54) MEIO LEGÍVEL POR COMPUTADOR, E, DISPOSITIVO DE COMUNICAÇÃO PESSOAL
(71) KONINKLIJKE PHILIPS N.V. (NL)
(72) MARIA F. HENDRICKSON, ANDREW J. BAMBURY, JAMES W. BRUETSCH, RAHUL J. SHAH, JOHN SILVA, CLIFFORD STRAW
(85) 23/09/2016
(86) PCT IB2015/052325 de 30/03/2015

(87) WO 2015/145405 de 01/10/2015
Publicação automática da admissibilidade da fase nacional depositado via PCT . Tratado de cooperação em matéria de Patentes, conforme Instrução Normativa nº 02, de 06/06/2017 publicada na RPI nº 2422, de 06/06/2017.

---

(21) BR 11 2016 021994-5 A2

Código 1.3 - Notificação - Fase Nacional - PCT
(22) 20/03/2015
(30) 24/03/2014 IT MI2014A000495
(51) A61K 8/37 (2006.01), A61K 8/67 (2006.01), A61Q 19/00 (2006.01), A61Q 19/10 (2006.01), A61K 8/97 (2006.01), A61K 8/06 (2006.01)
(54) FORMULAÇÃO PARA A HIGIENE PESSOAL
(71) BIO.LO.GA. S.R.L. (IT)
(72) GIORGIO PANIN
(85) 23/09/2016
(86) PCT EP2015/055927 de 20/03/2015
(87) WO 2015/144583 de 01/10/2015
Publicação automática da admissibilidade da fase nacional depositado via PCT . Tratado de cooperação em matéria de Patentes, conforme Instrução Normativa nº 02, de 06/06/2017 publicada na RPI nº 2422, de 06/06/2017.

---

(21) BR 11 2016 021995-3 A2

Código 1.3 - Notificação - Fase Nacional - PCT
(22) 25/03/2014
(51) G06Q 10/04 (2012.01), G06Q 10/06 (2012.01), G06F 17/27 (2006.01)
(54) SISTEMA E MÉTODO PARA PREDIZER O COMPORTAMENTO DE CENTRO DE CONTATO
(71) INTERACTIVE INTELLIGENCE , INC. (US)
(72) ANDY RAPHAEL GOUW, BAYU AJI WICAKSONO
(85) 23/09/2016
(86) PCT US2014/031685 de 25/03/2014
(87) WO 2015/147798 de 01/10/2015
Publicação automática da admissibilidade da fase nacional depositado via PCT . Tratado de cooperação em matéria de Patentes, conforme Instrução Normativa nº 02, de 06/06/2017 publicada na RPI nº 2422, de 06/06/2017.

---

(21) BR 11 2016 021996-1 A2

Código 1.3 - Notificação - Fase Nacional - PCT
(22) 25/03/2015
(30) 27/03/2014 GB 1405543.8
(51) C01F 7/00 (2006.01)
(54) ?MÉTODO DE PREPARAÇÃO DE UM HIDRÓXIDO DUPLO EM CAMADAS E, HIDRÓXIDO DUPLO EM CAMADAS A?
(71) SCG CHEMICALS CO., LTD. (TH)
(72) DERMOT O'HARE, CHUNPING CHEN, AUNCHANA WANGRIYA, ANCHALEE WANGARIYAKAWEE
(85) 23/09/2016

(86) PCT EP2015/056444 de 25/03/2015
(87) WO 2015/144778 de 01/10/2015
Publicação automática da admissibilidade da fase nacional depositado via PCT . Tratado de cooperação em matéria de Patentes, conforme Instrução Normativa nº 02, de 06/06/2017 publicada na RPI nº 2422, de 06/06/2017.

---

(21) BR 11 2016 021997-0 A2

Código 1.3 - Notificação - Fase Nacional - PCT
(22) 12/03/2015
(30) 26/03/2014 US 14/226,133
(51) A61B 17/068 (2006.01)
(54) SISTEMA DE INSTRUMENTO CIRÚRGICO MODULAR
(71) ETHICON ENDO-SURGERY, LLC (PR)
(72) MARK D. OVERMYER, KEVIN L. HOUSER, FREDERICK E. SHELTON IV, BRETT E. SWENSGARD, RICHARD L. LEIMBACH, THOMAS W. LYTLE IV, SHANE R. ADAMS
(85) 23/09/2016
(86) PCT US2015/020088 de 12/03/2015
(87) WO 2015/148136 de 01/10/2015
Publicação automática da admissibilidade da fase nacional depositado via PCT . Tratado de cooperação em matéria de Patentes, conforme Instrução Normativa nº 02, de 06/06/2017 publicada na RPI nº 2422, de 06/06/2017.

---

(21) BR 11 2016 021998-8 A2

Código 1.3 - Notificação - Fase Nacional - PCT
(22) 24/03/2015
(30) 02/04/2014 IT MI2014A000585
(51) B29D 30/16 (2006.01), B29D 30/28 (2006.01), B29D 30/30 (2006.01)
(54) MÉTODO E EQUIPAMENTO PARA CONTROLAR UM PROCESSO DE FABRICAÇÃO DE UM COMPONENTE DE UM PNEU PARA RODAS DE VEÍCULOS
(71) PIRELLI TYRE S.P.A. (IT)
(72) CESARE EMANUELE AMURRI
(85) 23/09/2016
(86) PCT IB2015/052152 de 24/03/2015
(87) WO 2015/150970 de 08/10/2015
Publicação automática da admissibilidade da fase nacional depositado via PCT . Tratado de cooperação em matéria de Patentes, conforme Instrução Normativa nº 02, de 06/06/2017 publicada na RPI nº 2422, de 06/06/2017.

---

(21) BR 11 2016 021999-6 A2

Código 1.3 - Notificação - Fase Nacional - PCT
(22) 22/04/2015
(30) 23/04/2014 US 14/260,257
(51) A23K 1/18 (2006.01), A23K 1/16 (2006.01), A23P 1/08 (2006.01)
(54) REVESTIMENTO DE ALIMENTO ESTÁVEL
(71) MARS, INCORPORATED (US)

(72) MARIA DELORES MARTINEZ-SERNA VILLAGRAN
(85) 23/09/2016
(86) PCT US2015/027089 de 22/04/2015
(87) WO 2015/164500 de 29/10/2015
Publicação automática da admissibilidade da fase nacional depositado via PCT . Tratado de cooperação em matéria de Patentes, conforme Instrução Normativa nº 02, de 06/06/2017 publicada na RPI nº 2422, de 06/06/2017.

---

(21) BR 11 2016 022001-3 A2

Código 1.3 - Notificação - Fase Nacional - PCT
(22) 05/03/2015
(30) 24/03/2014 US 14/223,685
(51) B29C 65/04 (2006.01), B65D 63/00 (2006.01), B65B 27/10 (2006.01)
(54) DISPOSITIVOS DE AMARRAÇÃO DE ENCORDOAMENTO DE CABO E MÉTODOS PARA UTILIZAR OS MESMOS
(71) IDEAL INDUSTRIES, INC. (US)
(72) ALAN E. ZANTOUT, ROBERT W. SUTTER, MICHAEL WEIBY, JAMES DAVIDSON
(85) 23/09/2016
(86) PCT US2015/018921 de 05/03/2015
(87) WO 2015/148084 de 01/10/2015
Publicação automática da admissibilidade da fase nacional depositado via PCT . Tratado de cooperação em matéria de Patentes, conforme Instrução Normativa nº 02, de 06/06/2017 publicada na RPI nº 2422, de 06/06/2017.

---

(21) BR 11 2016 022002-1 A2

Código 1.3 - Notificação - Fase Nacional - PCT
(22) 24/03/2015
(30) 26/03/2014 FR 1452597
(51) G01S 19/34 (2010.01), G01S 5/00 (2006.01), G01S 5/02 (2010.01)
(54) DISPOSITIVO AUTÔNOMO DE GEOLOCALIZAÇÃO COMUNICADOR
(71) AMESYS CONSEIL (FR)
(72) PATRICE GATTEL, PAUL-VINCENT BONZOM
(85) 23/09/2016
(86) PCT FR2015/050740 de 24/03/2015
(87) WO 2015/145061 de 01/10/2015
Publicação automática da admissibilidade da fase nacional depositado via PCT . Tratado de cooperação em matéria de Patentes, conforme Instrução Normativa nº 02, de 06/06/2017 publicada na RPI nº 2422, de 06/06/2017.

---

(21) BR 11 2016 022003-0 A2

Código 1.3 - Notificação - Fase Nacional - PCT
(22) 08/04/2015
(30) 08/04/2014 JP 2014-079601
(51) C23C 28/00 (2006.01), B32B 15/01 (2006.01), C23C 22/36 (2006.01), C25D 5/26 (2006.01), C25D 7/00 (2006.01)
(54) LÂMINA DE AÇO PLAQUEADA

(71) NIPPON STEEL & SUMITOMO METAL CORPORATION (JP)
(72) MASAO KUROSAKI, SHINICHI YAMAGUCHI
(85) 23/09/2016
(86) PCT JP2015/060961 de 08/04/2015
(87) WO 2015/156313 de 15/10/2015
Publicação automática da admissibilidade da fase nacional depositado via PCT . Tratado de cooperação em matéria de Patentes, conforme Instrução Normativa nº 02, de 06/06/2017 publicada na RPI nº 2422, de 06/06/2017.

---

(21) BR 11 2016 022004-8 A2

Código 1.3 - Notificação - Fase Nacional - PCT
(22) 12/03/2015
(30) 10/04/2014 US 14/249844
(51) B23B 29/04 (2006.01), B23B 27/00 (2006.01), B23B 27/04 (2006.01), B23B 27/14 (2006.01)
(54) ?INSERTO DE CORTE INDEXÁVEL, E, FERRAMENTA DE CORTE?
(71) ISCAR LTD. (IL)
(72) GIL HECHT
(85) 23/09/2016
(86) PCT IL2015/050259 de 12/03/2015
(87) WO 2015/155756 de 15/10/2015
Publicação automática da admissibilidade da fase nacional depositado via PCT . Tratado de cooperação em matéria de Patentes, conforme Instrução Normativa nº 02, de 06/06/2017 publicada na RPI nº 2422, de 06/06/2017.

---

(21) BR 11 2016 022005-6 A2

Código 1.3 - Notificação - Fase Nacional - PCT
(22) 30/03/2015
(30) 31/03/2014 JP 2014-070703; 09/03/2015 JP 2015-046083
(51) B21D 5/01 (2006.01), B21C 37/08 (2006.01)
(54) MÉTODOS E APARELHO PARA FORMAÇÃO DE TUBO DE AÇO USANDO FORMAÇÃO DE PRESSÃO DE CURVATURA DE TRÊS PONTOS
(71) JFE STEEL CORPORATION (JP)
(72) MASAYUKI HORIE, YUKUYA TAMURA, TOSHIHIRO MIWA, TOMOMI NISHIMURA, TOMIZO USHIO, KENJI TANIICHI
(85) 23/09/2016
(86) PCT JP2015/059835 de 30/03/2015
(87) WO 2015/152108 de 08/10/2015
Publicação automática da admissibilidade da fase nacional depositado via PCT . Tratado de cooperação em matéria de Patentes, conforme Instrução Normativa nº 02, de 06/06/2017 publicada na RPI nº 2422, de 06/06/2017.

---

(21) BR 11 2016 022006-4 A2

Código 1.3 - Notificação - Fase Nacional - PCT
(22) 24/03/2015
(30) 25/03/2014 FR 1452535
(51) C04B 28/06 (2006.01), C04B 28/16 (2006.01)

(54) AGLUTINANTE SULFOALUMINOSO BELÍTICO
(71) LAFARGE (FR)
(72) ELLIS GARTNER, VINCENT MORIN
(85) 23/09/2016
(86) PCT FR2015/050739 de 24/03/2015
(87) WO 2015/145060 de 01/10/2015
Publicação automática da admissibilidade da fase nacional depositado via PCT . Tratado de cooperação em matéria de Patentes, conforme Instrução Normativa nº 02, de 06/06/2017 publicada na RPI nº 2422, de 06/06/2017.

---

(21) BR 11 2016 022007-2 A2

Código 1.3 - Notificação - Fase Nacional - PCT
(22) 24/03/2015
(30) 24/03/2014 JP 2014-060786
(51) C22C 38/00 (2006.01), C21D 8/00 (2006.01), C21D 9/04 (2006.01), C22C 38/18 (2006.01), C22C 38/46 (2006.01)
(54) TRILHO E MÉTODO DE FABRICAÇÃO DO MESMO
(71) JFE STEEL CORPORATION (JP)
(72) TATSUMI KIMURA, YUKIO TAKASHIMA
(85) 23/09/2016
(86) PCT JP2015/001659 de 24/03/2015
(87) WO 2015/146150 de 01/10/2015
Publicação automática da admissibilidade da fase nacional depositado via PCT . Tratado de cooperação em matéria de Patentes, conforme Instrução Normativa nº 02, de 06/06/2017 publicada na RPI nº 2422, de 06/06/2017.

---

(21) BR 11 2016 022008-0 A2

Código 1.3 - Notificação - Fase Nacional - PCT
(22) 24/03/2015
(30) 24/03/2014 EP 14305423.7; 15/04/2014 EP 14305559.8
(51) H04S 3/00 (2006.01), G10L 19/008 (2013.01)
(54) MÉTODO E DISPOSITIVO PARA APLICAÇÃO DE COMPRESSÃO DA GAMA DINÂMICA A UM SINAL AMBISONICS DE ORDEM SUPERIOR
(71) DOLBY INTERNATIONAL AB (NL)
(72) JOHANNES BOEHM, FLORIAN KEILER
(85) 23/09/2016
(86) PCT EP2015/056206 de 24/03/2015
(87) WO 2015/144674 de 01/10/2015
Publicação automática da admissibilidade da fase nacional depositado via PCT . Tratado de cooperação em matéria de Patentes, conforme Instrução Normativa nº 02, de 06/06/2017 publicada na RPI nº 2422, de 06/06/2017.

---

(21) BR 11 2016 022009-9 A2

Código 1.3 - Notificação - Fase Nacional - PCT
(22) 10/06/2014
(51) H04L 7/02 (2006.01), H04L 12/40 (2006.01)
(54) ?MÉTODO PARA SINCRONIZAR UMA PLURALIDADE DE UNIDADES

RECEPTORAS ATRAVÉS DE UM BARRAMENTO DE REDE DE ÁREA DE CONTROLE, UNIDADE RECEPTORA, E, SISTEMA DE PERFILAGEM?
(71) HALLIBURTON ENERGY SERVICES, INC. (US)
(72) GUOSHENG JIN, XIAOHONG ZHANG, JONI POLILL LIE, ALBERTO QUINTERO, WILLIAM JOSEPH SCHAECHER
(85) 23/09/2016
(86) PCT US2014/041763 de 10/06/2014
(87) WO 2015/191053 de 17/12/2015
Publicação automática da admissibilidade da fase nacional depositado via PCT . Tratado de cooperação em matéria de Patentes, conforme Instrução Normativa nº 02, de 06/06/2017 publicada na RPI nº 2422, de 06/06/2017.

---

(21) BR 11 2016 022010-2 A2

Código 1.3 - Notificação - Fase Nacional - PCT
(22) 01/04/2015
(30) 25/03/2014 US 14/225,105
(51) F04B 47/02 (2006.01), E21B 43/12 (2006.01), E21B 47/00 (2006.01), F04B 49/06 (2006.01)
(54) MÉTODOS E APARELHOS PARA DETERMINAR PRODUÇÃO DE BOMBAS DE FUNDO DE POÇO
(71) BRISTOL, INC., D/B/A REMOTE AUTOMATION SOLUTIONS (US)
(72) THOMAS MATTHEW MILLS
(85) 23/09/2016
(86) PCT US2015/023763 de 01/04/2015
(87) WO 2015/149083 de 01/10/2015
Publicação automática da admissibilidade da fase nacional depositado via PCT . Tratado de cooperação em matéria de Patentes, conforme Instrução Normativa nº 02, de 06/06/2017 publicada na RPI nº 2422, de 06/06/2017.

---

(21) BR 11 2016 022012-9 A2

Código 1.3 - Notificação - Fase Nacional - PCT
(22) 26/03/2015
(30) 27/03/2014 US 61/970,965
(51) C08B 15/00 (2006.01), C08L 1/04 (2006.01)
(54) USO DE UM NANOMATERIAL À BASE DE CELULOSE NA FABRICAÇÃO DE UM MATERIAL, EXPLANTE, SEMENTE DE PLANTA, MEIO DE CRESCIMENTO, E MATERIAL À BASE DE CELULOSE
(71) MELODEA LTD. (IL)
(72) SHAUL LAPIDOT
(85) 23/09/2016
(86) PCT IL2015/050320 de 26/03/2015
(87) WO 2015/145442 de 01/10/2015
Publicação automática da admissibilidade da fase nacional depositado via PCT . Tratado de cooperação em matéria de Patentes, conforme Instrução Normativa nº 02, de 06/06/2017 publicada na RPI nº 2422, de 06/06/2017.

(21) BR 11 2016 022014-5 A2

Código 1.3 - Notificação - Fase Nacional - PCT
(22) 09/04/2015
(30) 11/04/2014 EP 14164368.4; 07/01/2015 EP 15150297.8
(51) A46B 9/02 (2006.01), A46B 9/04 (2006.01), A46B 9/06 (2006.01)
(54) CABEÇA DE UM IMPLEMENTO PARA TRATAMENTO BUCAL
(71) THE PROCTER & GAMBLE COMPANY (US)
(72) UWE JUNGNICKEL, MARLIS HUEBNER, KATHI BALLMAIER, SOEREN WASOW, FIONA HARRINGTON
(85) 23/09/2016
(86) PCT US2015/025017 de 09/04/2015
(87) WO 2015/157478 de 15/10/2015
Publicação automática da admissibilidade da fase nacional depositado via PCT . Tratado de cooperação em matéria de Patentes, conforme Instrução Normativa nº 02, de 06/06/2017 publicada na RPI nº 2422, de 06/06/2017.

(21) BR 11 2016 022015-3 A2

Código 1.3 - Notificação - Fase Nacional - PCT
(22) 25/03/2015
(30) 25/03/2014 EP 14161471.9
(51) C08G 18/48 (2006.01), C08G 18/66 (2006.01), C08G 18/76 (2006.01), C08K 5/00 (2006.01), C08K 5/13 (2006.01), C08G 18/24 (2006.01), C08G 18/32 (2006.01), F16L 11/00 (2006.01), C08G 18/42 (2006.01), C08G 18/44 (2006.01)
(54) POLIURETANO TERMOPLÁSTICO, PROCESSO PARA PREPARA-LO, SEU USO E MANGUEIRA
(71) BASF SE (DE)
(72) ELMAR POESELT, DIETER NITSCHKE, BIRTE LAHRMANN, DIRK KEMPFERT
(85) 23/09/2016
(86) PCT EP2015/056414 de 25/03/2015
(87) WO 2015/144765 de 01/10/2015
Publicação automática da admissibilidade da fase nacional depositado via PCT . Tratado de cooperação em matéria de Patentes, conforme Instrução Normativa nº 02, de 06/06/2017 publicada na RPI nº 2422, de 06/06/2017.

(21) BR 11 2016 022016-1 A2

Código 1.3 - Notificação - Fase Nacional - PCT
(22) 23/04/2015
(30) 24/04/2014 DE 10 2014 005 939.1
(51) C07D 307/89 (2006.01), B01J 23/22 (2006.01), B01J 8/04 (2006.01)
(54) ARRANJO DE CONVERSOR CATALÍTICO COM SUPERFÍCIE OTIMIZADA PARA PRODUÇÃO DE ANIDRIDO FTÁLICO
(71) CLARIANT INTERNATIONAL LTD. (CH)
(72) OLIVER RICHTER, GERHARD MESTL, FELIX SCHULZ, WERNER PITSCHI, NADINE FROMM, PETER SCHINKE
(85) 23/09/2016
(86) PCT EP2015/058854 de 23/04/2015

(87) WO 2015/162230 de 29/10/2015
Publicação automática da admissibilidade da fase nacional depositado via PCT . Tratado de cooperação em matéria de Patentes, conforme Instrução Normativa nº 02, de 06/06/2017 publicada na RPI nº 2422, de 06/06/2017.

---

(21) BR 11 2016 022017-0 A2

Código 1.3 - Notificação - Fase Nacional - PCT
(22) 23/03/2015
(30) 26/03/2014 CN PCT/CN2014/074143
(51) A61K 31/166 (2006.01)
(54) COMPOSTO, COMPOSIÇÃO FARMACÊUTICA, E, USO DE UM COMPOSTO
(71) MERCK SHARP & DOHME CORP. (US)
(72) HELEN MITCHELL, HAROLD B. WOOD, CHUN SING LI, QINGHUA MAO, ZHIQI QI
(85) 23/09/2016
(86) PCT US2015/021952 de 23/03/2015
(87) WO 2015/148354 de 01/10/2015
Publicação automática da admissibilidade da fase nacional depositado via PCT . Tratado de cooperação em matéria de Patentes, conforme Instrução Normativa nº 02, de 06/06/2017 publicada na RPI nº 2422, de 06/06/2017.

---

(21) BR 11 2016 022018-8 A2

Código 1.3 - Notificação - Fase Nacional - PCT
(22) 12/03/2015
(30) 26/03/2014 US 14/226,071
(51) A61B 17/068 (2006.01)
(54) CIRCUITO DE CONTROLE DE INSTRUMENTO CIRÚRGICO TENDO UM PROCESSADOR DE SEGURANÇA
(71) ETHICON ENDO-SURGERY, LLC (PR)
(72) RICHARD L. LEIMBACK, SHANE R. ADAMS, MARK D. OVERMYER, BRETT E. SWENSGARD, THOMAS W. LYTLE IV, FREDERICK E. SHELTON IV, KEVIN L. HOUSER
(85) 23/09/2016
(86) PCT US2015/020078 de 12/03/2015
(87) WO 2015/148133 de 01/10/2015
Publicação automática da admissibilidade da fase nacional depositado via PCT . Tratado de cooperação em matéria de Patentes, conforme Instrução Normativa nº 02, de 06/06/2017 publicada na RPI nº 2422, de 06/06/2017.

---

(21) BR 11 2016 022019-6 A2

Código 1.3 - Notificação - Fase Nacional - PCT
(22) 26/03/2015
(30) 27/03/2014 IL 231751
(51) A61B 17/3209 (2006.01), A61B 17/34 (2006.01), A61F 9/007 (2006.01)
(54) ?DISPOSITIVO MÉDICO PARA A CRIAÇÃO DE UM CANAL EM UM TECIDO BIOLÓGICO MACIO?

(71) SANOCULIS LTD. (IL) , TEL HASHOMER MEDICAL RESEARCH INFRASTRUCTURE AND SERVICES LTD. (IL)
(72) GILAD LAVI, YOSEPH GLOVINSKY, VADIM SHMUKLER, NIR ISRAELI
(85) 23/09/2016
(86) PCT IL2015/050324 de 26/03/2015
(87) WO 2015/145444 de 01/10/2015
Publicação automática da admissibilidade da fase nacional depositado via PCT . Tratado de cooperação em matéria de Patentes, conforme Instrução Normativa nº 02, de 06/06/2017 publicada na RPI nº 2422, de 06/06/2017.

---

(21) BR 11 2016 022020-0 A2

Código 1.3 - Notificação - Fase Nacional - PCT
(22) 27/03/2015
(30) 27/03/2014 JP 2014-066237
(51) A23C 21/04 (2006.01), A23D 7/00 (2006.01), A23L 1/00 (2006.01)
(54) ?COMPLEXO DE ÓLEO VEGETAL E PROTEÍNA DE SORO DE LEITE, COMPOSIÇÃO, MÉTODOS PARA PRODUZIR UM COMPLEXO DE ÓLEO VEGETAL E PROTEÍNA DE SORO DE LEITE E PARA CONCEDER UM SABOR OU UMA TEXTURA A UM ALIMENTO, E, ALIMENTO?
(71) AJINOMOTO CO., INC. (JP)
(72) MASAYO YAMANOSHITA, WAKABA IWASAKI
(85) 23/09/2016
(86) PCT JP2015/059546 de 27/03/2015
(87) WO 2015/147238 de 01/10/2015
Publicação automática da admissibilidade da fase nacional depositado via PCT . Tratado de cooperação em matéria de Patentes, conforme Instrução Normativa nº 02, de 06/06/2017 publicada na RPI nº 2422, de 06/06/2017.

---

(21) BR 11 2016 022023-4 A2

Código 1.3 - Notificação - Fase Nacional - PCT
(22) 26/03/2015
(30) 27/03/2014 US 61/971462
(51) B63B 21/29 (2006.01), B63B 21/48 (2006.01), B63B 21/50 (2006.01)
(54) ?MÉTODO PARA INSTALAÇÃO DE UM OU MAIS SISTEMAS DE ÂNCORA, E, SISTEMA DE ÂNCORA ORIENTÁVEL?
(71) INTERMOOR, INC. (US)
(72) THOMAS C. BAUER, KENNETH A. ULLRICH, MICHAEL J. COVELLO
(85) 23/09/2016
(86) PCT US2015/022719 de 26/03/2015
(87) WO 2015/148792 de 01/10/2015
Publicação automática da admissibilidade da fase nacional depositado via PCT . Tratado de cooperação em matéria de Patentes, conforme Instrução Normativa nº 02, de 06/06/2017 publicada na RPI nº 2422, de 06/06/2017.

---

(21) BR 11 2016 022026-9 A2

Código 1.3 - Notificação - Fase Nacional - PCT
(22) 20/03/2015

(30) 24/03/2014 IT VI2014A000067
(51) B29C 67/00 (2006.01), G06F 17/50 (2006.01)
(54) MÉTODO E EQUIPAMENTO IMPLEMENTADO POR COMPUTADOR PARA GERAR UMA REPRESENTAÇÃO NUMÉRICA DE UM OBJETO TRIDIMENSIONAL E PRODUTO DE PROGRAMA DE COMPUTADOR
(71) DWS S.R.L. (IT)
(72) ALESSANDRO MAROZIN
(85) 23/09/2016
(86) PCT IB2015/052066 de 20/03/2015
(87) WO 2015/145320 de 01/10/2015
Publicação automática da admissibilidade da fase nacional depositado via PCT . Tratado de cooperação em matéria de Patentes, conforme Instrução Normativa nº 02, de 06/06/2017 publicada na RPI nº 2422, de 06/06/2017.

---

(21) BR 11 2016 022030-7 A2

Código 1.3 - Notificação - Fase Nacional - PCT
(22) 18/03/2015
(30) 27/03/2014 DE 10 2014 004 348.7
(51) G07C 9/00 (2006.01), G06K 9/62 (2006.01), B42D 25/00 (2014.01)
(54) PROCESSO DE SEGURANÇA
(71) FRIEDRICH KISTERS (CH)
(72) FRIEDRICH KISTERS
(85) 23/09/2016
(86) PCT EP2015/055623 de 18/03/2015
(87) WO 2015/144508 de 01/10/2015
Publicação automática da admissibilidade da fase nacional depositado via PCT . Tratado de cooperação em matéria de Patentes, conforme Instrução Normativa nº 02, de 06/06/2017 publicada na RPI nº 2422, de 06/06/2017.

---

(21) BR 11 2016 022031-5 A2

Código 1.3 - Notificação - Fase Nacional - PCT
(22) 18/03/2015
(30) 27/03/2014 DE 10 2014 004 347.9
(51) G07C 9/00 (2006.01), G06K 9/62 (2006.01), B42D 25/00 (2014.01)
(54) MÉTODO DE AUTENTICAÇÃO E SISTEMA DE AUTENTICAÇÃO
(71) FRIEDRICH KISTERS (CH)
(72) FRIEDRICH KISTERS
(85) 23/09/2016
(86) PCT EP2015/055624 de 18/03/2015
(87) WO 2015/144509 de 01/10/2015
Publicação automática da admissibilidade da fase nacional depositado via PCT . Tratado de cooperação em matéria de Patentes, conforme Instrução Normativa nº 02, de 06/06/2017 publicada na RPI nº 2422, de 06/06/2017.

---

(21) BR 11 2016 022034-0 A2

Código 1.3 - Notificação - Fase Nacional - PCT
(22) 24/03/2015

(30) 24/03/2014 GB 1405259.1
(51) H04L 1/00 (2006.01), G01R 23/16 (2006.01)
(54) DETECÇÃO DE TRANSMISSÃO DE CHAMADAS SIMULTÂNEAS
(71) PARK AIR SYSTEMS LIMITED (GB)
(72) DESMOND KEITH PHILLIPS, PAUL ANDREW NOBLE
(85) 23/09/2016
(86) PCT GB2015/050878 de 24/03/2015
(87) WO 2015/145138 de 01/10/2015
Publicação automática da admissibilidade da fase nacional depositado via PCT . Tratado de cooperação em matéria de Patentes, conforme Instrução Normativa nº 02, de 06/06/2017 publicada na RPI nº 2422, de 06/06/2017.

---

(21) BR 11 2016 022035-8 A2

Código 1.3 - Notificação - Fase Nacional - PCT
(22) 24/03/2014
(51) H04W 52/14 (2009.01)
(54) MÉTODO PARA CONTROLAR POTÊNCIA DE ENLACE ASCENDENTE, EQUIPAMENTO DE USUÁRIO E ESTAÇÕES- BASE
(71) HUAWEI TECHNOLOGIES CO., LTD. (CN)
(72) BINGYU QU, CHUANFENG HE
(85) 23/09/2016
(86) PCT CN2014/073941 de 24/03/2014
(87) WO 2015/143600 de 01/10/2015
Publicação automática da admissibilidade da fase nacional depositado via PCT . Tratado de cooperação em matéria de Patentes, conforme Instrução Normativa nº 02, de 06/06/2017 publicada na RPI nº 2422, de 06/06/2017.

---

(21) BR 11 2016 022037-4 A2

Código 1.3 - Notificação - Fase Nacional - PCT
(22) 24/03/2015
(30) 25/03/2014 US 61/970,014
(51) B62D 7/18 (2006.01), B60T 1/06 (2006.01)
(54) JUNTAS DE DIREÇÃO FABRICADAS
(71) HENDRICKSON USA, L.L.C. (US)
(72) MICHAEL J. GOTTSCHALK, SCOTT KOHLER, MARK DANKOW, ANDREW WESTNEDGE
(85) 23/09/2016
(86) PCT US2015/022218 de 24/03/2015
(87) WO 2015/148485 de 01/10/2015
Publicação automática da admissibilidade da fase nacional depositado via PCT . Tratado de cooperação em matéria de Patentes, conforme Instrução Normativa nº 02, de 06/06/2017 publicada na RPI nº 2422, de 06/06/2017.

---

(21) BR 11 2016 022039-0 A2

Código 1.3 - Notificação - Fase Nacional - PCT
(22) 25/03/2015
(30) 26/03/2014 AU 2014901085

(51) A61K 31/4535 (2006.01), A61K 31/135 (2006.01), A61K 31/52 (2006.01), A23K 1/16 (2006.01), A23K 1/18 (2006.01)
(54) MÉTODO PARA APRIMORAR EFICÁCIA DE ALIMENTAÇÃO EM RUMINANTES
(71) RIVALEA (AUSTRALIA) PTY LTD (AU)
(72) CHERIE LOUISE COLLINS, BRIAN GERARD LUXFORD
(85) 23/09/2016
(86) PCT AU2015/000172 de 25/03/2015
(87) WO 2015/143483 de 01/10/2015
Publicação automática da admissibilidade da fase nacional depositado via PCT . Tratado de cooperação em matéria de Patentes, conforme Instrução Normativa nº 02, de 06/06/2017 publicada na RPI nº 2422, de 06/06/2017.

---

(21) BR 11 2016 022042-0 A2

Código 1.3 - Notificação - Fase Nacional - PCT
(22) 24/03/2015
(30) 24/03/2014 US 61/969,357
(51) G10L 19/008 (2013.01)
(54) MÉTODO PARA RENDERIZAR UM SINAL DE ÁUDIO, APARELHO PARA RENDERIZAR UM SINAL DE ÁUDIO, E MEIO DE GRAVAÇÃO LEGÍVEL POR COMPUTADOR
(71) SAMSUNG ELECTRONICS CO., LTD. (KR)
(72) SANG-BAE CHON, SUN-MIN KIM, HYUN JO
(85) 23/09/2016
(86) PCT KR2015/002891 de 24/03/2015
(87) WO 2015/147530 de 01/10/2015
Publicação automática da admissibilidade da fase nacional depositado via PCT . Tratado de cooperação em matéria de Patentes, conforme Instrução Normativa nº 02, de 06/06/2017 publicada na RPI nº 2422, de 06/06/2017.

---

(21) BR 11 2016 022044-7 A2

Código 1.3 - Notificação - Fase Nacional - PCT
(22) 27/08/2014
(30) 25/03/2014 US 61/970,145
(51) H04W 74/00 (2009.01), H04W 16/28 (2009.01), H04W 72/04 (2009.01), H04B 7/08 (2006.01), H01Q 3/00 (2006.01)
(54) SISTEMA E MÉTODO PARA ACESSO ALEATÓRIO FÍSICO BASEADO EM FEIXE
(71) TELEFONAKTIEBOLAGET LM ERICSSON (PUBL) (SE)
(72) MATTIAS FRENNE, QIANG ZHANG, HENRIK SAHLIN, STEFAN PARKVALL, JOHAN FURUSKOG, HÅKAN ANDERSSON
(85) 23/09/2016
(86) PCT SE2014/050986 de 27/08/2014
(87) WO 2015/147717 de 01/10/2015
Publicação automática da admissibilidade da fase nacional depositado via PCT . Tratado de cooperação em matéria de Patentes, conforme Instrução

Normativa nº 02, de 06/06/2017 publicada na RPI nº 2422, de 06/06/2017.

---

(21) BR 11 2016 022046-3 A2

Código 1.3 - Notificação - Fase Nacional - PCT
(22) 23/03/2015
(30) 24/03/2014 IB PCT/IB2014/060092
(51) C07D 401/14 (2006.01), C07D 413/14 (2006.01), C07D 417/14 (2006.01), C07D 471/04 (2006.01), A61K 31/4725 (2006.01), A61P 37/00 (2006.01), A61P 35/00 (2006.01), A61P 25/28 (2006.01)
(54) DERIVADOS DE 8-(PIPERAZIN-1-IL)-1,2,3,4-TETRAHIDRO-ISOQUINOLINA
(71) ACTELION PHARMACEUTICALS LTD (CH)
(72) EVA CAROFF, REMY CASTRO, THIERRY KIMMERLIN, EMMANUEL MEYER
(85) 23/09/2016
(86) PCT IB2015/052098 de 23/03/2015
(87) WO 2015/145322 de 01/10/2015
Publicação automática da admissibilidade da fase nacional depositado via PCT . Tratado de cooperação em matéria de Patentes, conforme Instrução Normativa nº 02, de 06/06/2017 publicada na RPI nº 2422, de 06/06/2017.

---

(21) BR 11 2016 022047-1 A2

Código 1.3 - Notificação - Fase Nacional - PCT
(22) 17/03/2015
(30) 27/03/2014 EP 14162047.6
(51) C07C 213/04 (2006.01), C07C 217/08 (2006.01)
(54) ETERAMINA, PROCESSO PARA FABRICAÇÃO DE UMA ETERAMINA, USO DE UMA ETERAMINA, E, USO DE UMA MISTURA DE ETERAMINA
(71) BASF SE (DE)
(72) SOPHIA EBERT, BJÖRN LUDOLPH, CHRISTOF WILHELM WIGBERS, DIETER BOECKH, FRANK HUELSKOETTER, STEFANO SCIALLA, KEVIN CHRISTMAS, DARREN REES, BRIAN J. LOUGHNANE
(85) 23/09/2016
(86) PCT EP2015/055562 de 17/03/2015
(87) WO 2015/144497 de 01/10/2015
Publicação automática da admissibilidade da fase nacional depositado via PCT . Tratado de cooperação em matéria de Patentes, conforme Instrução Normativa nº 02, de 06/06/2017 publicada na RPI nº 2422, de 06/06/2017.

---

(21) BR 11 2016 022049-8 A2

Código 1.3 - Notificação - Fase Nacional - PCT
(22) 27/03/2015
(30) 27/03/2014 US 14/226890
(51) C08L 9/06 (2006.01), C08L 25/16 (2006.01), C09K 8/32 (2006.01)
(54) FLUIDO DE PERFURAÇÃO, COMPOSIÇÃO DE FLUIDO DE PERFURAÇÃO, E, COPOLÍMERO DIBLOCO DE ISOPRENO- ESTIRENO SELETIVAMENTE HIDROGENADO

(71) KRATON POLYMERS U.S. LLC (US)
(72) ERIN MURPHY, ROBERT BENING
(85) 23/09/2016
(86) PCT US2015/023036 de 27/03/2015
(87) WO 2015/148948 de 01/10/2015
Publicação automática da admissibilidade da fase nacional depositado via PCT . Tratado de cooperação em matéria de Patentes, conforme Instrução Normativa nº 02, de 06/06/2017 publicada na RPI nº 2422, de 06/06/2017.

---

(21) BR 11 2016 022053-6 A2

Código 1.3 - Notificação - Fase Nacional - PCT
(22) 18/03/2015
(30) 25/03/2014 EP 14161606.0
(51) C22C 38/02 (2006.01), C22C 38/04 (2006.01), C22C 38/06 (2006.01), C22C 38/12 (2006.01), C22C 38/14 (2006.01), C21D 8/02 (2006.01)
(54) MÉTODO PARA A PRODUÇÃO DE UM PRODUTO PLANO DE AÇO
(71) THYSSENKRUPP STEEL EUROPE AG (DE) , THYSSENKRUPP AG (DE)
(72) ALEXANDER GAGANOV, WOLFGANG GERVERS, ANDREAS KERN, GABRIEL KOLEK, ELENA SCHAFFNIT, HANS-JOACHIM TSCHERSICH
(85) 23/09/2016
(86) PCT EP2015/055685 de 18/03/2015
(87) WO 2015/144529 de 01/10/2015
Publicação automática da admissibilidade da fase nacional depositado via PCT . Tratado de cooperação em matéria de Patentes, conforme Instrução Normativa nº 02, de 06/06/2017 publicada na RPI nº 2422, de 06/06/2017.

---

(21) BR 11 2016 022054-4 A2

Código 1.3 - Notificação - Fase Nacional - PCT
(22) 27/03/2015
(30) 28/03/2014 EP 14162399.1
(51) A61K 51/12 (2006.01), A61P 35/00 (2006.01)
(54) NANOESTRUTURA GLOBULAR, COMPOSIÇÃO, E ESTOJO PARA PREPARAÇÃO DE UMA COMPOSIÇÃO
(71) SPAGO NANOMEDICAL AB (SE)
(72) OSKAR AXELSSON, SANIA BÄCKSTRÖM, RODRIGO PETORAL JR
(85) 23/09/2016
(86) PCT EP2015/056739 de 27/03/2015
(87) WO 2015/144891 de 01/10/2015
Publicação automática da admissibilidade da fase nacional depositado via PCT . Tratado de cooperação em matéria de Patentes, conforme Instrução Normativa nº 02, de 06/06/2017 publicada na RPI nº 2422, de 06/06/2017.

---

(21) BR 11 2016 022057-9 A2

Código 1.3 - Notificação - Fase Nacional - PCT
(22) 23/03/2015
(30) 26/03/2014 EP 14161756.3
(51) C07D 487/04 (2006.01), A61K 31/551 (2006.01), A61P 1/16 (2006.01),

A61P 3/00 (2006.01), A61P 37/08 (2006.01)
(54) COMPOSTOS DE [1,4] DIAZEPINA CONDENSADOS COMO INIBIDORES DA PRODUÇÃO DE AUTOTAXINA (ATX) E ÁCIDO LISOFOSFATÍDICO (LPA)
(71) F. HOFFMANN-LA ROCHE AG (CH)
(72) DANIEL HUNZIKER, JÉRÔME HERT, HOLGER KUEHNE, PATRIZIO MATTEI, MARKUS RUDOLPH
(85) 23/09/2016
(86) PCT EP2015/056041 de 23/03/2015
(87) WO 2015/144609 de 01/10/2015
Publicação automática da admissibilidade da fase nacional depositado via PCT . Tratado de cooperação em matéria de Patentes, conforme Instrução Normativa nº 02, de 06/06/2017 publicada na RPI nº 2422, de 06/06/2017.

---

(21) BR 11 2016 022058-7 A2

Código 1.3 - Notificação - Fase Nacional - PCT
(22) 18/03/2015
(30) 25/03/2014 EP 14161607.8
(51) C22C 38/02 (2006.01), C22C 38/04 (2006.01), C22C 38/18 (2006.01), C21D 8/02 (2006.01)
(54) PRODUTO DE AÇO PLANO LAMINADO A QUENTE, E, MÉTODO PARA A FABRICAÇÃO DE UM PRODUTO DE AÇO PLANO FORMADO
(71) THYSSENKRUPP STEEL EUROPE AG (DE) , THYSSENKRUPP AG (DE)
(72) ANDREAS BONGARDS, SIGRUN VOSS, ROLAND SEBALD
(85) 23/09/2016
(86) PCT EP2015/055686 de 18/03/2015
(87) WO 2015/144530 de 01/10/2015
Publicação automática da admissibilidade da fase nacional depositado via PCT . Tratado de cooperação em matéria de Patentes, conforme Instrução Normativa nº 02, de 06/06/2017 publicada na RPI nº 2422, de 06/06/2017.

---

(21) BR 11 2016 022059-5 A2

Código 1.3 - Notificação - Fase Nacional - PCT
(22) 23/03/2015
(30) 26/03/2014 EP 14161760.5
(51) C07D 487/04 (2006.01), A61K 31/407 (2006.01), A61K 31/55 (2006.01), A61P 3/00 (2006.01), A61P 1/16 (2006.01)
(54) COMPOSTOS BICÍCLICOS COMO INIBIDORES DE PRODUÇÃO DA AUTOTAXINA (ATX) E ÁCIDO LISOFOSFATÍDICO (LPA)
(71) F. HOFFMANN-LA ROCHE AG (CH)
(72) PATRICK DI GIORGIO, JÉRÔME HERT, DANIEL HUNZIKER, HOLGER KUEHNE, PATRIZIO MATTEI, MARKUS RUDOLPH
(85) 23/09/2016
(86) PCT EP2015/056032 de 23/03/2015
(87) WO 2015/144605 de 01/10/2015
Publicação automática da admissibilidade da fase nacional depositado via PCT . Tratado de cooperação em matéria de Patentes, conforme Instrução

Normativa nº 02, de 06/06/2017 publicada na RPI nº 2422, de 06/06/2017.

---

(21) BR 11 2016 022063-3 A2

Código 1.3 - Notificação - Fase Nacional - PCT
(22) 19/03/2015
(30) 25/03/2014 US 14/224,459
(51) G01N 27/12 (2006.01), A61F 13/84 (2006.01)
(54) APARELHO PARA DETECÇÃO DE MUDANÇAS AMBIENTAIS
(71) THE PROCTER & GAMBLE COMPANY (US)
(72) GRANT EDWARD STRIEMER
(85) 23/09/2016
(86) PCT US2015/021355 de 19/03/2015
(87) WO 2015/148229 de 01/10/2015
Publicação automática da admissibilidade da fase nacional depositado via PCT . Tratado de cooperação em matéria de Patentes, conforme Instrução Normativa nº 02, de 06/06/2017 publicada na RPI nº 2422, de 06/06/2017.

---

(21) BR 11 2016 022065-0 A2

Código 1.3 - Notificação - Fase Nacional - PCT
(22) 19/03/2015
(30) 25/03/2014 US 14/224,495
(51) G01N 27/12 (2006.01)
(54) SISTEMA DE SENSOR PARA DETECTAR MUDANÇAS DE UMIDADE AMBIENTAL, O SISTEMA SENSOR COMPREENDENDO UMA MATRIZ POLIMÉRICA E UMA PLURALIDADE DE PARTÍCULAS CONDUTIVAS ALI EMBUTIDAS
(71) THE PROCTER & GAMBLE COMPANY (US)
(72) GRANT EDWARD STRIEMER
(85) 23/09/2016
(86) PCT US2015/021359 de 19/03/2015
(87) WO 2015/148233 de 01/10/2015
Publicação automática da admissibilidade da fase nacional depositado via PCT . Tratado de cooperação em matéria de Patentes, conforme Instrução Normativa nº 02, de 06/06/2017 publicada na RPI nº 2422, de 06/06/2017.

---

(21) BR 11 2016 022069-2 A2

Código 1.3 - Notificação - Fase Nacional - PCT
(22) 23/03/2015
(30) 26/03/2014 CN PCT/CN/2014/074145
(51) A61K 31/166 (2006.01), C07D 471/04 (2006.01)
(54) COMPOSTO, COMPOSIÇÃO FARMACÊUTICA, E, USO DE UM COMPOSTO
(71) MERCK SHARP & DOHME CORP. (US) , MSD R&D (CHINA) CO., LTD. (CN)
(72) HELEN MITCHELL, MARK E. FRALEY, ANDREW J. COOKE, YI-HENG CHEN, CRAIG A. STUMP, XU-FANG ZHANG, CASEY C. MCCOMAS, KATHY SCHIRRIPA, MELODY MCWHERTER, SWATI P. MERCER, KERIM

BABAOGLU, DONGFANG MENG, JANE WU, PING LIU, HAROLD B. WOOD, CHU SING LI, JIANMING BAO, ZHIQI QI, QINGHUA MAO
(85) 23/09/2016
(86) PCT US2015/021936 de 23/03/2015
(87) WO 2015/148344 de 01/10/2015
Publicação automática da admissibilidade da fase nacional depositado via PCT . Tratado de cooperação em matéria de Patentes, conforme Instrução Normativa nº 02, de 06/06/2017 publicada na RPI nº 2422, de 06/06/2017.

---

(21) BR 11 2016 022070-6 A2

Código 1.3 - Notificação - Fase Nacional - PCT
(22) 19/03/2015
(30) 25/03/2014 US 14/224,468
(51) G01N 27/30 (2006.01)
(54) APARELHO PARA DETECTAR MUDANÇAS DE PH NO AMBIENTE
(71) THE PROCTER & GAMBLE COMPANY (US)
(72) GRANT EDWARD STRIEMER
(85) 23/09/2016
(86) PCT US2015/021357 de 19/03/2015
(87) WO 2015/148231 de 01/10/2015
Publicação automática da admissibilidade da fase nacional depositado via PCT . Tratado de cooperação em matéria de Patentes, conforme Instrução Normativa nº 02, de 06/06/2017 publicada na RPI nº 2422, de 06/06/2017.

---

(21) BR 11 2016 022071-4 A2

Código 1.3 - Notificação - Fase Nacional - PCT
(22) 19/03/2015
(30) 25/03/2014 US 14/224,475
(51) G01N 27/12 (2006.01)
(54) APARELHO PARA DETECÇÃO DE MUDANÇAS DE UMIDADE AMBIENTAL
(71) THE PROCTER & GAMBLE COMPANY (US)
(72) GRANT EDWARD STRIEMER
(85) 23/09/2016
(86) PCT US2015/021358 de 19/03/2015
(87) WO 2015/148232 de 01/10/2015
Publicação automática da admissibilidade da fase nacional depositado via PCT . Tratado de cooperação em matéria de Patentes, conforme Instrução Normativa nº 02, de 06/06/2017 publicada na RPI nº 2422, de 06/06/2017.

---

(21) BR 11 2016 022072-2 A2

Código 1.3 - Notificação - Fase Nacional - PCT
(22) 19/03/2015
(30) 25/03/2014 US 14/224,441
(51) G01L 1/20 (2006.01), G01N 27/12 (2006.01), G01N 27/30 (2006.01), G01M 3/04 (2006.01)
(54) APARELHO PARA DETECÇÃO DE ESFORÇO EM MATERIAL

(71) THE PROCTER & GAMBLE COMPANY (US)
(72) GRANT EDWARD STRIEMER
(85) 23/09/2016
(86) PCT US2015/021353 de 19/03/2015
(87) WO 2015/148227 de 01/10/2015
Publicação automática da admissibilidade da fase nacional depositado via PCT . Tratado de cooperação em matéria de Patentes, conforme Instrução Normativa nº 02, de 06/06/2017 publicada na RPI nº 2422, de 06/06/2017.

---

(21) BR 11 2016 022073-0 A2

Código 1.3 - Notificação - Fase Nacional - PCT
(22) 19/03/2015
(30) 25/03/2014 US 14/224,449
(51) G01N 27/12 (2006.01)
(54) APARELHO PARA DETECÇÃO DE MUDANÇAS QUÍMICAS NO AMBIENTE, O SENSOR COMPREENDENDO UMA MATRIZ DE POLÍMERO SENSÍVEL E PARTÍCULAS CONDUTIVAS ALI EMBUTIDAS
(71) THE PROCTER & GAMBLE COMPANY (US)
(72) GRANT EDWARD STRIEMER
(85) 23/09/2016
(86) PCT US2015/021354 de 19/03/2015
(87) WO 2015/148228 de 01/10/2015
Publicação automática da admissibilidade da fase nacional depositado via PCT . Tratado de cooperação em matéria de Patentes, conforme Instrução Normativa nº 02, de 06/06/2017 publicada na RPI nº 2422, de 06/06/2017.

---

(21) BR 11 2016 022075-7 A2

Código 1.3 - Notificação - Fase Nacional - PCT
(22) 25/03/2015
(30) 25/03/2014 NO 20140382
(51) E21B 33/076 (2006.01), E21B 33/035 (2006.01), E21B 33/038 (2006.01)
(54) DISPOSIÇÃO DE FERRAMENTAS CONECTADA A UMA ÁRVORE DE NATAL E MÉTODOS PARA A INSTALAÇÃO E REMOÇÃO DE UMA ÁRVORE DE NATAL
(71) AKER SOLUTIONS AS (NO)
(72) KIM W. CHRISTENSEN, DAVID BROWN
(85) 23/09/2016
(86) PCT NO2015/050055 de 25/03/2015
(87) WO 2015/147651 de 01/10/2015
Publicação automática da admissibilidade da fase nacional depositado via PCT . Tratado de cooperação em matéria de Patentes, conforme Instrução Normativa nº 02, de 06/06/2017 publicada na RPI nº 2422, de 06/06/2017.

---

(21) BR 11 2016 022076-5 A2

Código 1.3 - Notificação - Fase Nacional - PCT
(22) 23/03/2015
(30) 24/03/2014 EP 14161285.3; 24/03/2014 US 61/969,332

(51) C12J 1/00 (2006.01), A23L 3/3472 (2006.01), A23L 3/3508 (2006.01)
(54) CONCENTRADOS DE VINAGRE NEUTRALIZADO E MISTURAS LÍQUIDAS DE QUALIDADE ALIMENTÍCIA CONTENDO OS DITOS CONCENTRADOS DE VINAGRE NEUTRALIZADO
(71) PURAC BIOCHEM B.V. (NL)
(72) LAMBERTUS HENRICUS ELISABETH ROOZEN, GERRIT ANTHON RENE HORST, ANJA NEUBAUER
(85) 23/09/2016
(86) PCT NL2015/050187 de 23/03/2015
(87) WO 2015/147638 de 01/10/2015
Publicação automática da admissibilidade da fase nacional depositado via PCT . Tratado de cooperação em matéria de Patentes, conforme Instrução Normativa nº 02, de 06/06/2017 publicada na RPI nº 2422, de 06/06/2017.

---

(21) BR 11 2016 022077-3 A2

Código 1.3 - Notificação - Fase Nacional - PCT
(22) 06/03/2015
(30) 26/03/2014 GB 1405446.4
(51) A01N 25/28 (2006.01), A01N 43/80 (2006.01), A01P 13/02 (2006.01)
(54) COMPOSIÇÃO HERBICIDA, UM MÉTODO PARA SUA PREPARAÇÃO E O USO DO MESMO
(71) JIANGSU ROTAM CHEMISTRY CO., LTD (CN)
(72) JAMES TIMOTHY BRISTOW, YIFAN WU
(85) 23/09/2016
(86) PCT CN2015/073733 de 06/03/2015
(87) WO 2015/143979 de 01/10/2015
Publicação automática da admissibilidade da fase nacional depositado via PCT . Tratado de cooperação em matéria de Patentes, conforme Instrução Normativa nº 02, de 06/06/2017 publicada na RPI nº 2422, de 06/06/2017.

---

(21) BR 11 2016 022079-0 A2

Código 1.3 - Notificação - Fase Nacional - PCT
(22) 24/03/2015
(30) 24/03/2014 US 61/969,797; 23/03/2015 US 14/665,953
(51) H04N 19/70 (2014.01), H04N 19/30 (2014.01)
(54) USO GENÉRICO DE MENSAGENS SEI HEVC PARA CODECS DE MÚLTIPLAS CAMADAS
(71) QUALCOMM INCORPORATED (US)
(72) YE-KUI WANG, ADARSH KRISHNAN RAMASUBRAMONIAN, FNU HENDRY
(85) 23/09/2016
(86) PCT US2015/022297 de 24/03/2015
(87) WO 2015/148545 de 01/10/2015
Publicação automática da admissibilidade da fase nacional depositado via PCT . Tratado de cooperação em matéria de Patentes, conforme Instrução Normativa nº 02, de 06/06/2017 publicada na RPI nº 2422, de 06/06/2017.

(21) BR 11 2016 022080-3 A2

Código 1.3 - Notificação - Fase Nacional - PCT
(22) 24/03/2015
(30) 24/03/2014 US 61/969,797; 23/03/2015 US 14/665,999
(51) H04N 19/70 (2014.01), H04N 19/89 (2014.01), H04N 19/30 (2014.01)
(54) USO GENÉRICO DE MENSAGENS DE SEI DE HEVC PARA CODECS DE MÚLTIPLAS CAMADAS
(71) QUALCOMM INCORPORATED (US)
(72) YE-KUI WANG, ADARSH KRISHNAN RAMASUBRAMONIAN, FNU HENDRY
(85) 23/09/2016
(86) PCT US2015/022303 de 24/03/2015
(87) WO 2015/148550 de 01/10/2015
Publicação automática da admissibilidade da fase nacional depositado via PCT . Tratado de cooperação em matéria de Patentes, conforme Instrução Normativa nº 02, de 06/06/2017 publicada na RPI nº 2422, de 06/06/2017.

(21) BR 11 2016 022081-1 A2

Código 1.3 - Notificação - Fase Nacional - PCT
(22) 23/03/2015
(30) 24/03/2014 US 14/224,027
(51) G01C 21/20 (2006.01), G01S 19/48 (2010.01)
(54) SISTEMA, MÉTODO E DISPOSITIVOS PARA ENTREGAR DADOS DE ASSISTÊNCIA A POSICIONAMENTO
(71) QUALCOMM INCORPORATED (US)
(72) SAI PRADEEP VENKATRAMAN, THANH LE NGUYEN, GENGSHENG ZHANG, WEIYI LIU
(85) 23/09/2016
(86) PCT US2015/022077 de 23/03/2015
(87) WO 2015/148405 de 01/10/2015
Publicação automática da admissibilidade da fase nacional depositado via PCT . Tratado de cooperação em matéria de Patentes, conforme Instrução Normativa nº 02, de 06/06/2017 publicada na RPI nº 2422, de 06/06/2017.

(21) BR 11 2016 022082-0 A2

Código 1.3 - Notificação - Fase Nacional - PCT
(22) 26/03/2015
(30) 26/03/2014 US 61/970,571; 25/03/2015 US 14/668,709
(51) H04L 29/12 (2006.01), H04W 8/26 (2009.01)
(54) MÉTODO E EQUIPAMENTO PARA ATRIBUIÇÃO RÁPIDA DE ENDEREÇOS IP
(71) QUALCOMM INCORPORATED (US)
(72) ABHISHEK PRAMOD PATIL, SANTOSH PAUL ABRAHAM, GEORGE CHERIAN
(85) 23/09/2016
(86) PCT US2015/022754 de 26/03/2015

(87) WO 2015/148805 de 01/10/2015
Publicação automática da admissibilidade da fase nacional depositado via PCT . Tratado de cooperação em matéria de Patentes, conforme Instrução Normativa nº 02, de 06/06/2017 publicada na RPI nº 2422, de 06/06/2017.

---

(21) BR 11 2016 022083-8 A2

Código 1.3 - Notificação - Fase Nacional - PCT
(22) 26/03/2014
(51) H04B 5/00 (2006.01)
(54) SISTEMA E MÉTODO PARA MELHORAR A EXPERIÊNCIA DO USUÁRIO DE APLICAÇÕES PARA COMPUTAÇÃO MÓVEL PONTO-A-PONTO COM BASE EM PROXIMIDADE
(71) QUALCOMM INCORPORATED (US)
(72) HAIJUN ZHAO, BRIAN SPENCER
(85) 23/09/2016
(86) PCT CN2014/074135 de 26/03/2014
(87) WO 2015/143647 de 01/10/2015
Publicação automática da admissibilidade da fase nacional depositado via PCT . Tratado de cooperação em matéria de Patentes, conforme Instrução Normativa nº 02, de 06/06/2017 publicada na RPI nº 2422, de 06/06/2017.

---

(21) BR 11 2016 022085-4 A2

Código 1.3 - Notificação - Fase Nacional - PCT
(22) 26/03/2015
(30) 26/03/2014 US 61/970,838; 25/03/2015 US 14/667,900
(51) H04N 19/94 (2014.01), H04N 19/80 (2014.01)
(54) DETERMINAÇÃO DE TAMANHO DE PALETA, ENTRADAS DE PALETA E FILTRAGEM DE BLOCOS CODIFICADOS POR PALETA EM CODIFICAÇÃO DE VÍDEO
(71) QUALCOMM INCORPORATED (US)
(72) FENG ZOU, WEI PU, RAJAN LAXMAN JOSHI, JOEL SOLE ROJALS, MARTA KARCZEWICZ
(85) 23/09/2016
(86) PCT US2015/022771 de 26/03/2015
(87) WO 2015/148814 de 01/10/2015
Publicação automática da admissibilidade da fase nacional depositado via PCT . Tratado de cooperação em matéria de Patentes, conforme Instrução Normativa nº 02, de 06/06/2017 publicada na RPI nº 2422, de 06/06/2017.

---

(21) BR 11 2016 022088-9 A2

Código 1.3 - Notificação - Fase Nacional - PCT
(22) 19/03/2015
(30) 26/03/2014 EP 14161796.9
(51) C11D 3/386 (2006.01)
(54) COMPOSIÇÃO DE DETERGENTE LÍQUIDO, USO DE UMA ALFA-AMILASE EM UMA COMPOSIÇÃO DE DETERGENTE LÍQUIDO E PROCESSO DE LAVAGEM DE TECIDOS

(71) UNILEVER N.V. (NL)
(72) VINCENT CHARLES MOLE, GLEB UREVICH PRIIMOV, DAWN RIGBY, ALASTAIR RICHARD SANDERSON
(85) 23/09/2016
(86) PCT EP2015/055805 de 19/03/2015
(87) WO 2015/144561 de 01/10/2015
Publicação automática da admissibilidade da fase nacional depositado via PCT . Tratado de cooperação em matéria de Patentes, conforme Instrução Normativa nº 02, de 06/06/2017 publicada na RPI nº 2422, de 06/06/2017.

---

(21) BR 11 2016 022092-7 A2

Código 1.3 - Notificação - Fase Nacional - PCT
(22) 20/03/2015
(30) 24/03/2014 CN PCT/CN2014/073959
(51) D06M 13/432 (2006.01), D06M 13/148 (2006.01), D06M 15/53 (2006.01), D06M 15/423 (2006.01), C07C 43/13 (2006.01), C07D 233/40 (2006.01)
(54) FORMULAÇÃO AQUOSA, PROCESSO PARA FORNECIMENTO DA MESMA, USO DA MESMA, PROCESSO PARA ACABAMENTO DE TECIDOS E TECIDOS
(71) BASF SE (DE)
(72) FRANK FUNKE, TAO WANG, SHARON TAN
(85) 23/09/2016
(86) PCT EP2015/056003 de 20/03/2015
(87) WO 2015/144600 de 01/10/2015
Publicação automática da admissibilidade da fase nacional depositado via PCT . Tratado de cooperação em matéria de Patentes, conforme Instrução Normativa nº 02, de 06/06/2017 publicada na RPI nº 2422, de 06/06/2017.

---

(21) BR 11 2016 022105-2 A2

Código 1.3 - Notificação - Fase Nacional - PCT
(22) 26/03/2015
(30) 27/03/2014 EP 14161950.2
(51) C07D 487/04 (2006.01), A61K 31/519 (2006.01), A61K 35/00 (2006.01)
(54) DERIVADOS DE 4,5,6,7-TETRA-HIDRO-PIRAZOLO[1,5-A] PIRAZINA SUBSTITUÍDOS E DERIVADOS DE 5,6,7,8-TETRA-HIDRO-4H-PIRAZOLO[1,5-A][1,4]DIAZEPINA COMO INIBIDORES DO ROS1
(71) JANSSEN PHARMACEUTICA NV (BE)
(72) LAURENCE ANNE MEVELLEC, ELISABETH THERESE JEANNE PASQUIER, SOPHIE DESCAMPS, GUILLAUME JEAN MAURICE MERCEY, BERTHOLD WROBLOWSKI, JORGE EDUARDO VIALARD, LIEVEN MEERPOEL, MATTHIEU LUDOVIC JEANTY, THIERRY FRANÇOIS ALAIN JEAN JOUSSEAUME
(85) 26/09/2016
(86) PCT EP2015/056498 de 26/03/2015
(87) WO 2015/144799 de 01/10/2015
Publicação automática da admissibilidade da fase nacional depositado via

PCT . Tratado de cooperação em matéria de Patentes, conforme Instrução Normativa nº 02, de 06/06/2017 publicada na RPI nº 2422, de 06/06/2017.

---

(21) BR 11 2016 022109-5 A2

Código 1.3 - Notificação - Fase Nacional - PCT
(22) 27/03/2015
(30) 13/04/2014 US 61/978,931
(51) B60C 11/04 (2006.01), B60C 11/117 (2006.01)
(54) PNEU COM SULCOS DE LARGURA VARIÁVEL
(71) BRIDGESTONE AMERICAS TIRE OPERATIONS, LLC (US) , BRIDGESTONE BANDAG, LLC (US)
(72) ALEKSANDR I. SHMAGRANOFF, DAVID M. SEVERYN, TODD A. BUXTON, ANDREW D. CERNY, STEPHEN T. MIRANDA
(85) 26/09/2016
(86) PCT US2015/022920 de 27/03/2015
(87) WO 2015/160490 de 22/10/2015
Publicação automática da admissibilidade da fase nacional depositado via PCT . Tratado de cooperação em matéria de Patentes, conforme Instrução Normativa nº 02, de 06/06/2017 publicada na RPI nº 2422, de 06/06/2017.

---

(21) BR 11 2016 022111-7 A2

Código 1.3 - Notificação - Fase Nacional - PCT
(22) 30/03/2015
(30) 28/03/2014 NL 2012527
(51) B63B 27/10 (2006.01)
(54) MÉTODO PARA ABAIXAR UMA ESTRUTURA SUBMARINA, TENDO UMA BASE DE SUPORTE SUBSTANCIALMENTE PLANA, NA ÁGUA, ATRAVÉS DA ZONA DE RESPINGO
(71) BLUEMARINE OFFSHORE YARD SERVICE B.V. (NL)
(72) KLAAS WOUT MASTEBROEK
(85) 26/09/2016
(86) PCT NL2015/050201 de 30/03/2015
(87) WO 2015/147647 de 01/10/2015
Publicação automática da admissibilidade da fase nacional depositado via PCT . Tratado de cooperação em matéria de Patentes, conforme Instrução Normativa nº 02, de 06/06/2017 publicada na RPI nº 2422, de 06/06/2017.

---

(21) BR 11 2016 022112-5 A2

Código 1.3 - Notificação - Fase Nacional - PCT
(22) 18/03/2015
(30) 31/03/2014 US 61/972,816
(51) C09D 5/14 (2006.01), A01N 25/10 (2006.01)
(54) COMPOSIÇÃO ANTIMICROBIANA AUTORREGENERATIVA E MÉTODO DE USO
(71) KIMBERLY-CLARK WORLDWIDE, INC. (US)
(72) DAVID W. KOENIG, DOUGLAS R. HOFFMAN, CINDY KORIR-MORRISON, AMY L. VANDEN HEUVEL

(85) 26/09/2016
(86) PCT US2015/021181 de 18/03/2015
(87) WO 2015/153119 de 08/10/2015
Publicação automática da admissibilidade da fase nacional depositado via PCT . Tratado de cooperação em matéria de Patentes, conforme Instrução Normativa nº 02, de 06/06/2017 publicada na RPI nº 2422, de 06/06/2017.

---

(21) BR 11 2016 022114-1 A2

Código 1.3 - Notificação - Fase Nacional - PCT
(22) 06/04/2015
(30) 11/04/2014 US 14/250,542
(51) H04N 19/46 (2014.01), A63F 13/355 (2014.01), H04N 19/136 (2014.01), H04N 19/17 (2014.01), A63F 13/53 (2014.01)
(54) CODIFICAÇÃO DE QUADRO UTILIZANDO SUGESTÕES
(71) MICROSOFT TECHNOLOGY LICENSING, LLC (US)
(72) SEAN CALLAHAN
(85) 26/09/2016
(86) PCT US2015/024411 de 06/04/2015
(87) WO 2015/157135 de 15/10/2015
Publicação automática da admissibilidade da fase nacional depositado via PCT . Tratado de cooperação em matéria de Patentes, conforme Instrução Normativa nº 02, de 06/06/2017 publicada na RPI nº 2422, de 06/06/2017.

---

(21) BR 11 2016 022115-0 A2

Código 1.3 - Notificação - Fase Nacional - PCT
(22) 28/05/2015
(30) 28/05/2014 DK PA 2014 70308
(51) B29C 45/40 (2006.01), F16F 7/00 (2006.01)
(54) FERRAMENTA DE MOLDE PARA MOLDAGEM POR INJEÇÃO
(71) LEGO A/S (DK)
(72) JENS STAMP LAMBAEK, STEEN BRUNO NEDERGAARD JENSEN
(85) 26/09/2016
(86) PCT DK2015/050137 de 28/05/2015
(87) WO 2015/180734 de 03/12/2015
Publicação automática da admissibilidade da fase nacional depositado via PCT . Tratado de cooperação em matéria de Patentes, conforme Instrução Normativa nº 02, de 06/06/2017 publicada na RPI nº 2422, de 06/06/2017.

---

(21) BR 11 2016 022117-6 A2

Código 1.3 - Notificação - Fase Nacional - PCT
(22) 27/03/2015
(30) 28/03/2014 GB 1405624.6
(51) C08F 2/38 (2006.01), C08F 2/20 (2006.01), C08F 8/12 (2006.01), C08F 218/08 (2006.01)
(54) MÉTODO DE PRODUÇÃO DE UM POLÍMERO RAMIFICADO, POLÍMERO RAMIFICADO E USOS DE TAL POLÍMERO
(71) SYNTHOMER (UK) LIMITED (GB)

(72) PETER SHAW, JON BATTY, VIRGINIE CHABROL, MONIKA FARRELL, LENA SAMBE
(85) 26/09/2016
(86) PCT GB2015/050937 de 27/03/2015
(87) WO 2015/145173 de 01/10/2015
Publicação automática da admissibilidade da fase nacional depositado via PCT . Tratado de cooperação em matéria de Patentes, conforme Instrução Normativa nº 02, de 06/06/2017 publicada na RPI nº 2422, de 06/06/2017.

---

(21) BR 11 2016 022118-4 A2

Código 1.3 - Notificação - Fase Nacional - PCT
(22) 19/02/2015
(30) 31/03/2014 US 14/230,111
(51) B01D 46/00 (2006.01), B01D 27/08 (2006.01)
(54) MONTAGEM DE FILTRO
(71) CATERPILLAR INC. (US)
(72) BRYANT A. MORRIS, JEFFREY R. RIES
(85) 26/09/2016
(86) PCT US2015/016582 de 19/02/2015
(87) WO 2015/153006 de 08/10/2015
Publicação automática da admissibilidade da fase nacional depositado via PCT . Tratado de cooperação em matéria de Patentes, conforme Instrução Normativa nº 02, de 06/06/2017 publicada na RPI nº 2422, de 06/06/2017.

---

(21) BR 11 2016 022119-2 A2

Código 1.3 - Notificação - Fase Nacional - PCT
(22) 28/04/2015
(30) 07/05/2014 EP 14167282.4
(51) F24C 15/10 (2006.01)
(54) SUPORTE PARA PANELAS COM PÉ ELÁSTICO E MÉTODO PARA A MONTAGEM DE UM PÉ ELÁSTICO EM UM SUPORTE PARA PANELA
(71) ELECTROLUX APPLIANCES AKTIEBOLAG (SE)
(72) GIUSEPPE LANDO, OSCAR ALBERTO SALAZAR
(85) 26/09/2016
(86) PCT EP2015/059160 de 28/04/2015
(87) WO 2015/169638 de 12/11/2015
Publicação automática da admissibilidade da fase nacional depositado via PCT . Tratado de cooperação em matéria de Patentes, conforme Instrução Normativa nº 02, de 06/06/2017 publicada na RPI nº 2422, de 06/06/2017.

---

(21) BR 11 2016 022120-6 A2

Código 1.3 - Notificação - Fase Nacional - PCT
(22) 26/03/2015
(30) 28/03/2014 JP 2014-067945
(51) C07D 257/04 (2006.01), A01N 43/713 (2006.01), A01P 3/00 (2006.01), A01P 7/04 (2006.01), C07D 401/12 (2006.01)
(54) COMPOSTO DE TETRAZOLINONA E APLICAÇÃO DO MESMO

(71) SUMITOMO CHEMICAL COMPANY, LIMITED (JP)
(72) KOICHIRO DOTA
(85) 26/09/2016
(86) PCT JP2015/060405 de 26/03/2015
(87) WO 2015/147337 de 01/10/2015
Publicação automática da admissibilidade da fase nacional depositado via PCT . Tratado de cooperação em matéria de Patentes, conforme Instrução Normativa nº 02, de 06/06/2017 publicada na RPI nº 2422, de 06/06/2017.

---

(21) BR 11 2016 022121-4 A2

Código 1.3 - Notificação - Fase Nacional - PCT
(22) 27/03/2015
(30) 28/03/2014 GB 1405627.9; 03/12/2014 GB 1421467.0
(51) C08F 218/08 (2006.01), C08F 2/26 (2006.01), C08F 2/20 (2006.01)
(54) AGENTE DE SUSPENSÃO SECUNDÁRIO PARA REAÇÃO DE POLIMERIZAÇÃO DE SUSPENSÃO
(71) SYNTHOMER (UK) LIMITED (GB)
(72) VIRGINIE CHABROL, JON BATTY, PETER SHAW, CHRISTOPHER DAVIS, MONIKA FARRELL
(85) 26/09/2016
(86) PCT GB2015/050939 de 27/03/2015
(87) WO 2015/145174 de 01/10/2015
Publicação automática da admissibilidade da fase nacional depositado via PCT . Tratado de cooperação em matéria de Patentes, conforme Instrução Normativa nº 02, de 06/06/2017 publicada na RPI nº 2422, de 06/06/2017.

---

(21) BR 11 2016 022122-2 A2

Código 1.3 - Notificação - Fase Nacional - PCT
(22) 26/03/2015
(30) 27/03/2014 US 61/970,949
(51) C07D 401/06 (2006.01), A01N 43/40 (2006.01), A01N 43/78 (2006.01), C07D 405/06 (2006.01), C07D 411/06 (2006.01), A61K 31/443 (2006.01), A61K 31/4436 (2006.01), A61K 31/4439 (2006.01), A61P 33/00 (2006.01), A01P 7/00 (2006.01)
(54) COMPOSTO DE N-ACILIMINO, COMPOSIÇÃO AGRÍCOLA OU VETERINÁRIA, UTILIZAÇÃO DE UM COMPOSTO, MÉTODOS PARA O COMBATE OU CONTROLE DAS PRAGAS, PARA A PROTEÇÃO DOS VEGETAIS E PARA A PROTEÇÃO DE MATERIAL
(71) BASF SE (DE)
(72) BIRGIT GOCKEL, MARTIN JOHN MCLAUGHLIN, KARSTEN KÖRBER, WOLFGANG VON DEYN, JOCHEN DIETZ, MATTHIAS POHLMAN, KENICHI KOJIMA
(85) 26/09/2016
(86) PCT EP2015/056532 de 26/03/2015
(87) WO 2015/144813 de 01/10/2015
Publicação automática da admissibilidade da fase nacional depositado via

PCT . Tratado de cooperação em matéria de Patentes, conforme Instrução Normativa nº 02, de 06/06/2017 publicada na RPI nº 2422, de 06/06/2017.

---

(21) BR 11 2016 022124-9 A2

Código 1.3 - Notificação - Fase Nacional - PCT
(22) 26/03/2015
(30) 28/03/2014 JP 2014-068306
(51) C08F 290/04 (2006.01), C08F 4/6592 (2006.01), C08F 255/02 (2006.01), C08L 23/10 (2006.01), C08L 51/06 (2006.01), C08L 55/00 (2006.01)
(54) RESINA À BASE DE OLEFINA, MÉTODO PARA SUA PRODUÇÃO E COMPOSIÇÃO DE RESINA À BASE DE PROPILENO
(71) MITSUI CHEMICALS, INC. (JP)
(72) YASUSHI YANAGIMOTO, TOMOAKI MATSUGI, AKIHIKO IWASHITA, TATSUYA NAKAMURA, KEITA ITAKURA, RYOICHI TSUNORI
(85) 26/09/2016
(86) PCT JP2015/059426 de 26/03/2015
(87) WO 2015/147187 de 01/10/2015
Publicação automática da admissibilidade da fase nacional depositado via PCT . Tratado de cooperação em matéria de Patentes, conforme Instrução Normativa nº 02, de 06/06/2017 publicada na RPI nº 2422, de 06/06/2017.

---

(21) BR 11 2016 022126-5 A2

Código 1.3 - Notificação - Fase Nacional - PCT
(22) 26/03/2015
(30) 27/03/2014 EP 14162001.3; 27/03/2014 EP 14161997.3
(51) A61K 9/00 (2006.01), A61K 47/26 (2006.01), A61K 31/00 (2006.01), A61K 9/16 (2006.01)
(54) COMPOSIÇÕES FARMACÊUTICAS COMPREENDENDO LEVOCETIRIZINA
(71) UCB FARCHIM S.A. (CH)
(72) DOMENICO FANARA, JONATHAN GOOLE, MICHEL DELEERS
(85) 26/09/2016
(86) PCT EP2015/056593 de 26/03/2015
(87) WO 2015/144830 de 01/10/2015
Publicação automática da admissibilidade da fase nacional depositado via PCT . Tratado de cooperação em matéria de Patentes, conforme Instrução Normativa nº 02, de 06/06/2017 publicada na RPI nº 2422, de 06/06/2017.

---

(21) BR 11 2016 022129-0 A2

Código 1.3 - Notificação - Fase Nacional - PCT
(22) 31/10/2014
(30) 30/04/2014 US 61/986,777
(51) B65D 65/14 (2006.01), B65D 83/08 (2006.01)
(54) ETIQUETA RELACRÁVEL COM ARTICULAÇÃO PARA USO EM UMA EMBALAGEM DISPENSER E A EMBALAGEM TENDO ESTA ETIQUETA
(71) KIMBERLY-CLARK WORLDWIDE, INC. (US)
(72) MATTHEW JAMES DUNCAN

(85) 26/09/2016
(86) PCT US2014/063285 de 31/10/2014
(87) WO 2015/167605 de 05/11/2015
Publicação automática da admissibilidade da fase nacional depositado via PCT . Tratado de cooperação em matéria de Patentes, conforme Instrução Normativa nº 02, de 06/06/2017 publicada na RPI nº 2422, de 06/06/2017.

---

(21) BR 11 2016 022130-3 A2

Código 1.3 - Notificação - Fase Nacional - PCT
(22) 23/03/2015
(30) 14/04/2014 CN PCT/CN2014/075300; 02/06/2014 EP 14170746.3
(51) A61K 8/25 (2006.01), A61K 8/34 (2006.01), A61K 8/73 (2006.01), A61K 8/898 (2006.01), A61K 8/06 (2006.01), A61Q 17/00 (2006.01), A61Q 13/00 (2006.01), A61Q 17/04 (2006.01), A61Q 19/02 (2006.01), A61Q 19/08 (2006.01)
(54) COMPOSIÇÃO DE TRATAMENTO PESSOAL ÓLEO-EM-ÁGUA E PROCESSO DE FABRICAÇÃO DE UMA COMPOSIÇÃO DE TRATAMENTO PESSOAL ÓLEO-EM-ÁGUA
(71) UNILEVER NV (NL)
(72) LI RAN, SU YUAN, QIQING ZHANG
(85) 26/09/2016
(86) PCT EP2015/056067 de 23/03/2015
(87) WO 2015/158499 de 22/10/2015
Publicação automática da admissibilidade da fase nacional depositado via PCT . Tratado de cooperação em matéria de Patentes, conforme Instrução Normativa nº 02, de 06/06/2017 publicada na RPI nº 2422, de 06/06/2017.

---

(21) BR 11 2016 022132-0 A2

Código 1.3 - Notificação - Fase Nacional - PCT
(22) 27/03/2015
(30) 28/03/2014 US 61/971552
(51) C07D 239/24 (2006.01), C07D 239/28 (2006.01), C07D 239/48 (2006.01), C07D 239/49 (2006.01)
(54) COMPOSTO, COMPOSIÇÃO FARMACÊUTICA, E, USO DE UM COMPOSTO OU DE UMA COMPOSIÇÃO FARMACÊUTICA
(71) CALITOR SCIENCES, LLC (US) , SUNSHINE LAKE PHARMA CO., LTD. (CN)
(72) NING XI, MINXIONG LI, XIAOBO LI, WEILONG DAI, TINGJIN WANG
(85) 26/09/2016
(86) PCT US2015/022864 de 27/03/2015
(87) WO 2015/148869 de 01/10/2015
Publicação automática da admissibilidade da fase nacional depositado via PCT . Tratado de cooperação em matéria de Patentes, conforme Instrução Normativa nº 02, de 06/06/2017 publicada na RPI nº 2422, de 06/06/2017.

---

(21) BR 11 2016 022133-8 A2

Código 1.3 - Notificação - Fase Nacional - PCT
(22) 26/03/2015

(30) 28/03/2014 US 14/229268
(51) E21B 33/06 (2006.01), E21B 33/064 (2006.01)
(54) ?CONJUNTO DE VEDAÇÃO DE UM CONTROLADOR PREVENTIVO DE ERUPÇÃO, CONTROLADOR PREVENTIVO DE ERUPÇÃO, E, MÉTODO PARA FORMAR UMA VEDAÇÃO EM TORNO DE UM FURO DE POÇO?
(71) NATIONAL OILWELL VARCO, L.P. (US)
(72) JOSEPH JAMES LIOTTA, ERIC TREVOR ENSLEY, CHRISTOPHER DALE JOHNSON
(85) 26/09/2016
(86) PCT US2015/022847 de 26/03/2015
(87) WO 2015/148858 de 01/10/2015
Publicação automática da admissibilidade da fase nacional depositado via PCT . Tratado de cooperação em matéria de Patentes, conforme Instrução Normativa nº 02, de 06/06/2017 publicada na RPI nº 2422, de 06/06/2017.

---

(21) BR 11 2016 022134-6 A2

Código 1.3 - Notificação - Fase Nacional - PCT
(22) 10/02/2015
(30) 26/03/2014 GB 1405414.2
(51) A61F 2/18 (2006.01), A61F 11/00 (2006.01), A61B 17/34 (2006.01)
(54) INTRODUTOR CIRÚRGICO
(71) NORTHWOOD MEDICAL INNOVATION LIMITED (GB)
(72) NORBERT VENANTIUS KANG-BUDIALAM, MARIE-CLAIRE HAINES
(85) 26/09/2016
(86) PCT GB2015/050356 de 10/02/2015
(87) WO 2015/145102 de 01/10/2015
Publicação automática da admissibilidade da fase nacional depositado via PCT . Tratado de cooperação em matéria de Patentes, conforme Instrução Normativa nº 02, de 06/06/2017 publicada na RPI nº 2422, de 06/06/2017.

---

(21) BR 11 2016 022135-4 A2

Código 1.3 - Notificação - Fase Nacional - PCT
(22) 23/03/2015
(30) 27/03/2014 IT VR2014A000076
(51) B29C 44/12 (2006.01), B29C 44/34 (2006.01), B29C 33/10 (2006.01)
(54) APARELHO E MÉTODO PARA FABRICAÇÃO DE PAINÉIS FEITOS DE MATERIAL PLÁSTICO EXPANDIDO
(71) MANNI S.P.A. (IT)
(72) GIUSEPPE MANNI
(85) 26/09/2016
(86) PCT EP2015/056130 de 23/03/2015
(87) WO 2015/144641 de 01/10/2015
Publicação automática da admissibilidade da fase nacional depositado via PCT . Tratado de cooperação em matéria de Patentes, conforme Instrução Normativa nº 02, de 06/06/2017 publicada na RPI nº 2422, de 06/06/2017.

(21) BR 11 2016 022137-0 A2

Código 1.3 - Notificação - Fase Nacional - PCT
(22) 31/03/2014
(51) F16L 1/16 (2006.01), E21B 43/013 (2006.01)
(54) DESENVOLVIMENTO E AMARRAÇÃO DIRETA DE TUBULAÇÕES SUBMARINAS
(71) STATOIL PETROLEUM AS (NO)
(72) JOHAN K. MOEN, GEIR ENDAL, ROLF MORTEN NES, STALE STORKERSEN
(85) 26/09/2016
(86) PCT EP2014/056477 de 31/03/2014
(87) WO 2015/149843 de 08/10/2015
Publicação automática da admissibilidade da fase nacional depositado via PCT . Tratado de cooperação em matéria de Patentes, conforme Instrução Normativa nº 02, de 06/06/2017 publicada na RPI nº 2422, de 06/06/2017.

(21) BR 11 2016 022138-9 A2

Código 1.3 - Notificação - Fase Nacional - PCT
(22) 02/04/2015
(30) 02/04/2014 FR 1452919
(51) E04C 1/41 (2006.01), C04B 38/10 (2006.01), C04B 41/00 (2006.01), C04B 111/00 (2006.01), C04B 111/10 (2006.01)
(54) PROCESSO DE FABRICAÇÃO DE UM BLOCO DE CONSTRUÇÃO COMPÓSITO ISOLANTE
(71) LAFARGE (FR)
(72) HÉLÈNE LOMBOIS-BURGER, CÉDRIC ROY, CHRISTOPHE LEVY
(85) 26/09/2016
(86) PCT EP2015/057388 de 02/04/2015
(87) WO 2015/150550 de 08/10/2015
Publicação automática da admissibilidade da fase nacional depositado via PCT . Tratado de cooperação em matéria de Patentes, conforme Instrução Normativa nº 02, de 06/06/2017 publicada na RPI nº 2422, de 06/06/2017.

(21) BR 11 2016 022140-0 A2

Código 1.3 - Notificação - Fase Nacional - PCT
(22) 31/03/2015
(30) 31/03/2014 JP 2014-073814
(51) C21D 1/18 (2006.01), B21D 22/20 (2006.01), C21D 9/00 (2006.01), C23C 2/06 (2006.01), C23C 2/28 (2006.01), C25D 5/26 (2006.01), C22C 18/00 (2006.01), C22C 38/00 (2006.01), C22C 38/58 (2006.01)
(54) AÇO ESTAMPADO A QUENTE
(71) NIPPON STEEL & SUMITOMO METAL CORPORATION (JP)
(72) AKIHIRO SENGOKU, HIROSHI TAKEBAYASHI
(85) 26/09/2016
(86) PCT JP2015/060235 de 31/03/2015
(87) WO 2015/152284 de 08/10/2015
Publicação automática da admissibilidade da fase nacional depositado via

PCT . Tratado de cooperação em matéria de Patentes, conforme Instrução Normativa nº 02, de 06/06/2017 publicada na RPI nº 2422, de 06/06/2017.

---

(21) BR 11 2016 022141-9 A2

Código 1.3 - Notificação - Fase Nacional - PCT
(22) 11/02/2015
(30) 11/04/2014 KR 10-2014-0043788
(51) B32B 27/36 (2006.01), B32B 27/18 (2006.01)
(54) FOLHA DE POLIÉSTER MULTICAMADA E PRODUTO MOLDADO DA MESMA
(71) SK CHEMICALS CO., LTD. (KR)
(72) SEOL-HEE LIM, SUNG-GI KIM
(85) 26/09/2016
(86) PCT KR2015/001385 de 11/02/2015
(87) WO 2015/156489 de 15/10/2015
Publicação automática da admissibilidade da fase nacional depositado via PCT . Tratado de cooperação em matéria de Patentes, conforme Instrução Normativa nº 02, de 06/06/2017 publicada na RPI nº 2422, de 06/06/2017.

---

(21) BR 11 2016 022144-3 A2

Código 1.3 - Notificação - Fase Nacional - PCT
(22) 13/03/2015
(30) 28/03/2014 EP 14162315.7
(51) H02K 1/14 (2006.01), H02K 1/16 (2006.01), H02K 1/18 (2006.01), H02K 3/38 (2006.01), H02K 15/00 (2006.01), H02K 15/12 (2006.01)
(54) MÉTODO DE PRODUÇÃO DE UMA PEÇA ATIVA ANULAR DE UMA MÁQUINA ELÉTRICA PARA UM IMPULSOR DE MOINHO, SEÇÃO EM FORMATO DE SEGMENTO DE ANEL, MÁQUINA ELÉTRICA PARA UM IMPULSOR DE MOINHO, MOINHO, E MÉTODO DE SERVIÇO
(71) SIEMENS AKTIENGESELLSCHAFT (DE)
(72) ULRICH HARTMANN, HORST KÜMMLEE, AXEL MÖHLE, PETER PETEREIT, MARIAN RAKOWICZ, KURT TISCHLER
(85) 26/09/2016
(86) PCT EP2015/055333 de 13/03/2015
(87) WO 2015/144463 de 01/10/2015
Publicação automática da admissibilidade da fase nacional depositado via PCT . Tratado de cooperação em matéria de Patentes, conforme Instrução Normativa nº 02, de 06/06/2017 publicada na RPI nº 2422, de 06/06/2017.

---

(21) BR 11 2016 022145-1 A2

Código 1.3 - Notificação - Fase Nacional - PCT
(22) 27/03/2015
(30) 28/03/2014 JP 2014-068268
(51) A01N 37/04 (2006.01), A01N 43/40 (2006.01), A01N 43/56 (2006.01), A01N 43/58 (2006.01), A01N 43/88 (2006.01), A01N 43/90 (2006.01), A01P 1/00 (2006.01), A01P 7/04 (2006.01), A01P 17/00 (2006.01)
(54) MÉTODO E COMPOSIÇÃO PARA CONTROLAR INFECÇÃO POR VÍRUS

DE PLANTA TRANSMITIDO POR PRAGAS ALADAS
(71) ISHIHARA SANGYO KAISHA, LTD. (JP)
(72) TAKAYUKI KASHIMA
(85) 26/09/2016
(86) PCT JP2015/059632 de 27/03/2015
(87) WO 2015/147263 de 01/10/2015
Publicação automática da admissibilidade da fase nacional depositado via PCT . Tratado de cooperação em matéria de Patentes, conforme Instrução Normativa nº 02, de 06/06/2017 publicada na RPI nº 2422, de 06/06/2017.

---

(21) BR 11 2016 022147-8 A2

Código 1.3 - Notificação - Fase Nacional - PCT
(22) 25/03/2015
(30) 28/03/2014 IT MI2014A000532
(51) B60C 23/04 (2006.01), H05K 1/03 (2006.01)
(54) ?DISPOSITIVO DE SENSOR DE PNEU, E, PNEU DE VEÍCULO?
(71) PIRELLI TYRE S.P.A. (IT)
(72) MARCO SABATINI, ALBERTO BOTTA, GAETAN BOULARD
(85) 26/09/2016
(86) PCT EP2015/056424 de 25/03/2015
(87) WO 2015/144770 de 01/10/2015
Publicação automática da admissibilidade da fase nacional depositado via PCT . Tratado de cooperação em matéria de Patentes, conforme Instrução Normativa nº 02, de 06/06/2017 publicada na RPI nº 2422, de 06/06/2017.

---

(21) BR 11 2016 022148-6 A2

Código 1.3 - Notificação - Fase Nacional - PCT
(22) 09/04/2015
(30) 11/04/2014 DE 102014105156.4; 20/06/2014 DE 102014108681.3
(51) B60T 13/70 (2006.01), B60T 13/66 (2006.01), B60T 13/68 (2006.01), B60T 13/26 (2006.01)
(54) DISPOSITIVO DE FREIO DE MOLA ELETROPNEUMÁTICO DE UM VEÍCULO A MOTOR COM UM AUMENTO ABRUPTO DE PRESSÃO AO LIBERAR O FREIO
(71) KNORR-BREMSE SYSTEME FÜR NUTZFAHRZEUGE GMBH (DE)
(72) MICHAEL HERGES, SARAH HEEG, ROBERT WEILAND, MORITZ KLUCZYNSKI
(85) 26/09/2016
(86) PCT EP2015/057646 de 09/04/2015
(87) WO 2015/155261 de 15/10/2015
Publicação automática da admissibilidade da fase nacional depositado via PCT . Tratado de cooperação em matéria de Patentes, conforme Instrução Normativa nº 02, de 06/06/2017 publicada na RPI nº 2422, de 06/06/2017.

---

(21) BR 11 2016 022149-4 A2

Código 1.3 - Notificação - Fase Nacional - PCT
(22) 24/03/2015

(30) 26/03/2014 FR 1452584
(51) F16L 11/08 (2006.01), G01M 3/28 (2006.01), F16L 11/20 (2006.01)
(54) CONDUTO FLEXÍVEL DE TRANSPORTE DE FLUIDO, MÉTODO DE FABRICAÇÃO E PROCESSO DE DETERMINAÇÃO ASSOCIADOS
(71) TECHNIP FRANCE (FR)
(72) JEAN-PAUL FERRAZ, EDOUARD LECOINTE
(85) 26/09/2016
(86) PCT EP2015/056289 de 24/03/2015
(87) WO 2015/144723 de 01/10/2015
Publicação automática da admissibilidade da fase nacional depositado via PCT . Tratado de cooperação em matéria de Patentes, conforme Instrução Normativa nº 02, de 06/06/2017 publicada na RPI nº 2422, de 06/06/2017.

---

(21) BR 11 2016 022151-6 A2

Código 1.3 - Notificação - Fase Nacional - PCT
(22) 24/03/2015
(30) 31/03/2014 US 61/972,670
(51) C11D 17/04 (2006.01), B65D 65/46 (2006.01)
(54) BOLSA SOLÚVEL EM ÁGUA
(71) THE PROCTER & GAMBLE COMPANY (US)
(72) MIGUEL BRANDT SANZ, ANDREA GABRIELE
(85) 26/09/2016
(86) PCT US2015/022175 de 24/03/2015
(87) WO 2015/153185 de 08/10/2015
Publicação automática da admissibilidade da fase nacional depositado via PCT . Tratado de cooperação em matéria de Patentes, conforme Instrução Normativa nº 02, de 06/06/2017 publicada na RPI nº 2422, de 06/06/2017.

---

(21) BR 11 2016 022153-2 A2

Código 1.3 - Notificação - Fase Nacional - PCT
(22) 02/04/2015
(30) 17/04/2014 EP 14165159.6
(51) A61K 8/73 (2006.01), A61K 8/97 (2006.01), A61Q 11/00 (2006.01), A61Q 5/00 (2006.01), A61K 36/886 (2006.01), A61K 31/715 (2006.01)
(54) EXTRATO DE ALOE VERA, COMPOSIÇÃO PARA OS CUIDADOS PESSOAIS, MÉTODO PARA O FORNECIMENTO DE IMUNIDADE INTENSIFICADA E UTILIZAÇÃO DO EXTRATO
(71) UNILEVER NV (NL)
(72) RAMITHA KALATHIL, AMITABHA MAJUMDAR, SUMAN MAJUMDER, JAGANNATH TADURI
(85) 26/09/2016
(86) PCT EP2015/057292 de 02/04/2015
(87) WO 2015/158555 de 22/10/2015
Publicação automática da admissibilidade da fase nacional depositado via PCT . Tratado de cooperação em matéria de Patentes, conforme Instrução Normativa nº 02, de 06/06/2017 publicada na RPI nº 2422, de 06/06/2017.

(21) BR 11 2016 022154-0 A2

Código 1.3 - Notificação - Fase Nacional - PCT
(22) 24/03/2015
(30) 24/03/2014 US 14/223,181
(51) C09D 5/44 (2006.01), C25D 13/14 (2006.01), F16L 58/10 (2006.01), E03B 7/00 (2006.01)
(54) MÉTODO E SEÇÃO DE TUBO REVESTIDA
(71) PPG INDUSTRIES OHIO, INC. (US)
(72) MICHAEL G. SANDALA, LORRAINE HSU, CRAIG A. WILSON
(85) 26/09/2016
(86) PCT US2015/022153 de 24/03/2015
(87) WO 2015/148447 de 01/10/2015
Publicação automática da admissibilidade da fase nacional depositado via PCT . Tratado de cooperação em matéria de Patentes, conforme Instrução Normativa nº 02, de 06/06/2017 publicada na RPI nº 2422, de 06/06/2017.

(21) BR 11 2016 022155-9 A2

Código 1.3 - Notificação - Fase Nacional - PCT
(22) 16/04/2014
(51) G01V 3/38 (2006.01), G01V 3/08 (2006.01), E21B 47/022 (2006.01)
(54) SISTEMA DE MONITORAMENTO ELETROMAGNÉTICO COM INTERVALO DE TEMPO PARA UMA FORMAÇÃO E MÉTODO DE MONITORAMENTO ELETROMAGNÉTICO COM INTERVALO DE TEMPO DE UMA FORMAÇÃO
(71) HALLIBURTON ENERGY SERVICES, INC (US)
(72) GLENN A. WILSON, BURKAY DONDERICI, AHMED FOUDA
(85) 26/09/2016
(86) PCT US2014/034416 de 16/04/2014
(87) WO 2015/160347 de 22/10/2015
Publicação automática da admissibilidade da fase nacional depositado via PCT . Tratado de cooperação em matéria de Patentes, conforme Instrução Normativa nº 02, de 06/06/2017 publicada na RPI nº 2422, de 06/06/2017.

(21) BR 11 2016 022157-5 A2

Código 1.3 - Notificação - Fase Nacional - PCT
(22) 30/03/2015
(30) 31/03/2014 US 14/230,041
(51) E02F 9/26 (2006.01), G01G 19/08 (2006.01)
(54) MÉTODO E APARELHO PARA DETERMINAR ATIVAMENTE UM PESO DE CARGA PARA EQUIPAMENTO DE ESCAVAÇÃO DE MINERAÇÃO, E MEIO QUE PODE SER LIDO POR COMPUTADOR
(71) SIEMENS INDUSTRY, INC. (US)
(72) JULIAN D. JAEGER
(85) 26/09/2016
(86) PCT US2015/023262 de 30/03/2015
(87) WO 2015/153412 de 08/10/2015

Publicação automática da admissibilidade da fase nacional depositado via PCT . Tratado de cooperação em matéria de Patentes, conforme Instrução Normativa nº 02, de 06/06/2017 publicada na RPI nº 2422, de 06/06/2017.

---

(21) BR 11 2016 022158-3 A2

Código 1.3 - Notificação - Fase Nacional - PCT
(22) 17/05/2014
(51) C09K 8/26 (2006.01), C09K 8/28 (2006.01), E21B 43/22 (2006.01)
(54) MÉTODO, FLUIDO DE IMERSÃO INVERTIDA E MÉTODO DE PREPARAÇÃO DE UM FLUIDO DE EMULSÃO INVERTIDA
(71) HALLIBURTON ENERGY SERVICES, INC. (US)
(72) PHILIP WAYNE LIVANEC, JAY PAUL DEVILLE, CHESNEE LAE DAVIS, JONATHAN PAUL WALKER
(85) 26/09/2016
(86) PCT US2014/038515 de 17/05/2014
(87) WO 2015/178874 de 26/11/2015
Publicação automática da admissibilidade da fase nacional depositado via PCT . Tratado de cooperação em matéria de Patentes, conforme Instrução Normativa nº 02, de 06/06/2017 publicada na RPI nº 2422, de 06/06/2017.

---

(21) BR 11 2016 022159-1 A2

Código 1.3 - Notificação - Fase Nacional - PCT
(22) 10/03/2015
(30) 31/03/2014 US 14/230,535
(51) A61K 8/25 (2006.01), A61K 8/34 (2006.01), A61K 8/36 (2006.01), A61Q 7/00 (2006.01), A61K 8/02 (2006.01), A61K 31/00 (2006.01), A61K 8/11 (2006.01)
(54) COMPOSIÇÕES E MÉTODOS PARA MELHORAR A APLICAÇÃO TÓPICA DE UM AGENTE DE BENEFÍCIO ÁCIDO
(71) JOHNSON & JOHNSON CONSUMER INC. (US)
(72) YING SUN, JEFFREY M. WU, ALI FASSIH
(85) 26/09/2016
(86) PCT US2015/019588 de 10/03/2015
(87) WO 2015/153073 de 08/10/2015
Publicação automática da admissibilidade da fase nacional depositado via PCT . Tratado de cooperação em matéria de Patentes, conforme Instrução Normativa nº 02, de 06/06/2017 publicada na RPI nº 2422, de 06/06/2017.

---

(21) BR 11 2016 022160-5 A2

Código 1.3 - Notificação - Fase Nacional - PCT
(22) 06/05/2014
(51) E21B 47/00 (2006.01), G01V 3/18 (2006.01), G01V 3/36 (2006.01)
(54) SISTEMA DE RESSONÂNCIA MAGNÉTICA NUCLEAR E MÉTODO
(71) HALLIBURTON ENERGY SERVICES, INC. (US)
(72) REBECCA JACHMANN, GEORGE DAVID GOODMAN
(85) 26/09/2016
(86) PCT US2014/037027 de 06/05/2014

(87) WO 2015/171124 de 12/11/2015
Publicação automática da admissibilidade da fase nacional depositado via PCT . Tratado de cooperação em matéria de Patentes, conforme Instrução Normativa nº 02, de 06/06/2017 publicada na RPI nº 2422, de 06/06/2017.

---

(21) BR 11 2016 022161-3 A2

Código 1.3 - Notificação - Fase Nacional - PCT
(22) 01/04/2015
(30) 08/04/2014 US 14/248,075
(51) H01Q 1/24 (2006.01), H01Q 1/52 (2006.01)
(54) CONJUNTO DE ISOLADOR CAPACITIVAMENTE ACOPLADO
(71) MICROSOFT TECHNOLOGY LICENSING, LLC (US)
(72) LUYI LIU
(85) 26/09/2016
(86) PCT US2015/023755 de 01/04/2015
(87) WO 2015/157047 de 15/10/2015
Publicação automática da admissibilidade da fase nacional depositado via PCT . Tratado de cooperação em matéria de Patentes, conforme Instrução Normativa nº 02, de 06/06/2017 publicada na RPI nº 2422, de 06/06/2017.

---

(21) BR 11 2016 022162-1 A2

Código 1.3 - Notificação - Fase Nacional - PCT
(22) 10/04/2015
(30) 16/04/2014 US 61/980,104
(51) F01D 25/16 (2006.01), F02C 7/06 (2006.01)
(54) ALOJAMENTO DE SUPORTE DE MANCAL E APARELHO DE MANCAL DE UM MOTOR DE TURBINA A GÁS
(71) GENERAL ELECTRIC COMPANY (US)
(72) MARK LEONARD HOPPER, ANDREW MICHAEL WATSON, PABLO GABRIEL PIAZZA
(85) 26/09/2016
(86) PCT US2015/025225 de 10/04/2015
(87) WO 2015/160635 de 22/10/2015
Publicação automática da admissibilidade da fase nacional depositado via PCT . Tratado de cooperação em matéria de Patentes, conforme Instrução Normativa nº 02, de 06/06/2017 publicada na RPI nº 2422, de 06/06/2017.

---

(21) BR 11 2016 022163-0 A2

Código 1.3 - Notificação - Fase Nacional - PCT
(22) 27/03/2015
(30) 27/03/2014 US 14/227,351
(51) C08G 18/61 (2006.01), C08G 18/62 (2006.01), C09D 175/04 (2006.01), C09D 5/00 (2006.01), B64F 5/00 (2006.01), C08G 77/26 (2006.01), B64D 15/00 (2006.01)
(54) MÉTODO PARA MITIGAR O ACÚMULO DE GELO SOBRE UM SUBSTRATO
(71) PPG INDUSTRIES OHIO, INC. (US)

(72) GUANGLIANG TANG, SCOTT J. MORAVEK, EDWARD F. RAKIEWICZ, DAVINA J. SCHWARTZMILLER, MICHAEL A. ZALICH, BRUCE A. CONNELLY, TODD M. ROPER
(85) 26/09/2016
(86) PCT US2015/022902 de 27/03/2015
(87) WO 2015/148876 de 01/10/2015
Publicação automática da admissibilidade da fase nacional depositado via PCT . Tratado de cooperação em matéria de Patentes, conforme Instrução Normativa nº 02, de 06/06/2017 publicada na RPI nº 2422, de 06/06/2017.

---

(21) BR 11 2016 022164-8 A2

Código 1.3 - Notificação - Fase Nacional - PCT
(22) 26/03/2015
(30) 26/03/2014 FR 1452581
(51) A47J 27/08 (2006.01)
(54) PANELA DE PRESSÃO QUE TEM MONTAGEM TIPO BAIONETA E MÉTODO DE FABRICAÇÃO RELACIONADO
(71) SEB S.A. (FR)
(72) THOMAS ANTOINE COLAS, ERIC CHAMEROY, HUBERT CHAILLARD
(85) 26/09/2016
(86) PCT FR2015/050786 de 26/03/2015
(87) WO 2015/145086 de 01/10/2015
Publicação automática da admissibilidade da fase nacional depositado via PCT . Tratado de cooperação em matéria de Patentes, conforme Instrução Normativa nº 02, de 06/06/2017 publicada na RPI nº 2422, de 06/06/2017.

---

(21) BR 11 2016 022165-6 A2

Código 1.3 - Notificação - Fase Nacional - PCT
(22) 26/03/2014
(51) B62D 1/06 (2006.01), B62D 6/00 (2006.01), B62D 15/02 (2006.01)
(54) DISPOSITIVO DE APRESENTAÇÃO DE INFORMAÇÕES DE VEÍCULO
(71) NISSAN MOTOR CO. LTD. (JP)
(72) AKIHIKO EBINA
(85) 26/09/2016
(86) PCT JP2014/058481 de 26/03/2014
(87) WO 2015/145605 de 01/10/2015
Publicação automática da admissibilidade da fase nacional depositado via PCT . Tratado de cooperação em matéria de Patentes, conforme Instrução Normativa nº 02, de 06/06/2017 publicada na RPI nº 2422, de 06/06/2017.

---

(21) BR 11 2016 022167-2 A2

Código 1.3 - Notificação - Fase Nacional - PCT
(22) 28/04/2015
(30) 28/04/2014 FI 20145390
(51) D21H 11/18 (2006.01), D21H 17/25 (2006.01)
(54) MÉTODO PARA A PRODUÇÃO DE UMA SUSPENSÃO DE CELULOSE MICROFIBRILADA, CELULOSE MICROFIBRILADA E USO DA MESMA

(71) KEMIRA OYJ (FI)
(72) MARCUS LILLANDT, TOM LUNDIN
(85) 26/09/2016
(86) PCT FI2015/050289 de 28/04/2015
(87) WO 2015/166141 de 05/11/2015
Publicação automática da admissibilidade da fase nacional depositado via PCT . Tratado de cooperação em matéria de Patentes, conforme Instrução Normativa nº 02, de 06/06/2017 publicada na RPI nº 2422, de 06/06/2017.

---

(21) BR 11 2016 022168-0 A2

Código 1.3 - Notificação - Fase Nacional - PCT
(22) 31/03/2015
(30) 31/03/2014 US 61/972,697; 30/03/2015 US 14/673,811
(51) D21B 1/04 (2006.01), D21H 11/10 (2006.01), D21H 11/12 (2006.01), D21C 1/04 (2006.01), D21C 9/10 (2006.01), C08B 1/00 (2006.01), C08B 15/08 (2006.01), C08B 37/14 (2006.01), C08H 7/00 (2011.01), C12P 7/10 (2006.01)
(54) PROCESSO PARA PRODUZIR UM PRODUTO DE PASTA
(71) API INTELLECTUAL PROPERTY HOLDINGS, LLC (US)
(72) THEODORA RETSINA
(85) 26/09/2016
(86) PCT US2015/023461 de 31/03/2015
(87) WO 2015/153534 de 08/10/2015
Publicação automática da admissibilidade da fase nacional depositado via PCT . Tratado de cooperação em matéria de Patentes, conforme Instrução Normativa nº 02, de 06/06/2017 publicada na RPI nº 2422, de 06/06/2017.

---

(21) BR 11 2016 022169-9 A2

Código 1.3 - Notificação - Fase Nacional - PCT
(22) 05/05/2014
(51) B22D 41/50 (2006.01)
(54) BOCAL REFRATÁRIO CERÂMICO PARA FUNDIÇÃO
(71) REFRACTORY INTELLECTUAL PROPERTY GMBH & CO. KG (AT)
(72) GERARD MCKILLEN
(85) 26/09/2016
(86) PCT US2014/036836 de 05/05/2014
(87) WO 2015/171114 de 12/11/2015
Publicação automática da admissibilidade da fase nacional depositado via PCT . Tratado de cooperação em matéria de Patentes, conforme Instrução Normativa nº 02, de 06/06/2017 publicada na RPI nº 2422, de 06/06/2017.

---

(21) BR 11 2016 022170-2 A2

Código 1.3 - Notificação - Fase Nacional - PCT
(22) 27/03/2015
(30) 28/03/2014 CN 201410126202.0; 29/10/2014 CN 201410596489.3
(51) C07D 417/14 (2006.01), A61K 31/5377 (2006.01), A61P 31/20 (2006.01), A61P 1/16 (2006.01), A61P 35/00 (2006.01)
(54) COMPOSTO, COMPOSIÇÃO FARMACÊUTICA, E, USO DE UM

COMPOSTO OU DE UMA COMPOSIÇÃO FARMACÊUTICA
(71) SUNSHINE LAKE PHARMA CO., LTD. (CN)
(72) YINGJUN ZHANG, QINGYUN REN, XINCHANG LIU, SIEGFRIED GOLDMANN
(85) 26/09/2016
(86) PCT CN2015/075299 de 27/03/2015
(87) WO 2015/144093 de 01/10/2015
Publicação automática da admissibilidade da fase nacional depositado via PCT . Tratado de cooperação em matéria de Patentes, conforme Instrução Normativa nº 02, de 06/06/2017 publicada na RPI nº 2422, de 06/06/2017.

---

(21) BR 11 2016 022171-0 A2

Código 1.3 - Notificação - Fase Nacional - PCT
(22) 26/03/2015
(30) 31/03/2014 US 61/973,030; 25/09/2014 US 14/497,236
(51) G06Q 10/10 (2012.01)
(54) VISUALIZAÇÃO IMERSIVA DE DOCUMENTO
(71) MICROSOFT TECHNOLOGY LICENSING, LLC (US)
(72) JOSEPH MASTERSON, JEREMY DE SOUZA, DAVID PAUL LIMONT, JIN MA, ELENA CATRINESCU, HAYLEY LYNN STEPLYK, DAVID LLOYD JR. MEYERS, JASON COOK, KENNETH FERN, NATHAN WADDOUPS
(85) 26/09/2016
(86) PCT US2015/022606 de 26/03/2015
(87) WO 2015/153244 de 08/10/2015
Publicação automática da admissibilidade da fase nacional depositado via PCT . Tratado de cooperação em matéria de Patentes, conforme Instrução Normativa nº 02, de 06/06/2017 publicada na RPI nº 2422, de 06/06/2017.

---

(21) BR 11 2016 022174-5 A2

Código 1.3 - Notificação - Fase Nacional - PCT
(22) 27/03/2015
(30) 27/03/2014 DE 10 2014 205 760.4
(51) B01J 35/04 (2006.01), B01J 37/00 (2006.01), B01J 37/10 (2006.01), B01J 29/04 (2006.01), B01J 29/08 (2006.01), B01J 29/40 (2006.01), B01J 29/50 (2006.01), B01J 29/65 (2006.01), B01J 29/85 (2006.01), B01J 29/83 (2006.01), B01J 29/70 (2006.01), B01J 23/10 (2006.01), B01J 23/22 (2006.01), B01J 21/06 (2006.01), B01D 53/56 (2006.01), F01N 3/20 (2006.01), B01J 29/00 (2006.01)
(54) ?PROCESSO PARA PRODUÇÃO DE UM CATALISADOR EXTRUDADO, E, CATALISADOR?
(71) JOHNSON MATTHEY PUBLIC LIMITED COMPANY (GB)
(72) JUERGEN BAUER, RALF DOTZEL, JÖRG WERNER MÜNCH
(85) 26/09/2016
(86) PCT GB2015/050951 de 27/03/2015
(87) WO 2015/145181 de 01/10/2015
Publicação automática da admissibilidade da fase nacional depositado via PCT . Tratado de cooperação em matéria de Patentes, conforme Instrução

Normativa nº 02, de 06/06/2017 publicada na RPI nº 2422, de 06/06/2017.

---

(21) BR 11 2016 022177-0 A2

Código 1.3 - Notificação - Fase Nacional - PCT
(22) 26/03/2015
(30) 26/03/2015 EP 14161759.7
(51) H04N 21/2385 (2011.01), H04N 21/2665 (2011.01), H04N 21/462 (2011.01)
(54) MÉTODO PARA OTIMIZAR A TRANSMISSÃO DE UM CONJUNTO DE CANAIS DE TELEVISÃO
(71) NAGRAVISION SA (CH)
(72) SALVATORE BOCCHETTI
(85) 26/09/2016
(86) PCT EP2015/056640 de 26/03/2015
(87) WO 2015/144850 de 01/10/2015
Publicação automática da admissibilidade da fase nacional depositado via PCT . Tratado de cooperação em matéria de Patentes, conforme Instrução Normativa nº 02, de 06/06/2017 publicada na RPI nº 2422, de 06/06/2017.

---

(21) BR 11 2016 022178-8 A2

Código 1.3 - Notificação - Fase Nacional - PCT
(22) 26/03/2014
(51) G08G 1/16 (2006.01), G08G 1/0969 (2006.01)
(54) APARELHO DE APRESENTAÇÃO DE INFORMAÇÃO E MÉTODO DE APRESENTAÇÃO DE INFORMAÇÃO
(71) NISSAN MOTOR CO. LTD. (JP)
(72) MASAMI FUNAKAWA
(85) 26/09/2016
(86) PCT JP2014/058483 de 26/03/2014
(87) WO 2015/145606 de 01/10/2015
Publicação automática da admissibilidade da fase nacional depositado via PCT . Tratado de cooperação em matéria de Patentes, conforme Instrução Normativa nº 02, de 06/06/2017 publicada na RPI nº 2422, de 06/06/2017.

---

(21) BR 11 2016 022179-6 A2

Código 1.3 - Notificação - Fase Nacional - PCT
(22) 27/03/2015
(30) 27/03/2014 DE 10 2014 205 783.3
(51) B01D 53/94 (2006.01), B01J 29/072 (2006.01), B01J 29/56 (2006.01), B01J 29/70 (2006.01), B01J 29/83 (2006.01), B01J 29/85 (2006.01), B01J 35/04 (2006.01), B01J 35/10 (2006.01), F01N 3/20 (2006.01), B01J 37/02 (2006.01), B01J 37/30 (2006.01), B01J 37/00 (2006.01)
(54) MÉTODO PARA REDUZIR ÓXIDOS DE NITROGÊNIO EM GÁS DE ESCAPE DE UM MOTOR DE COMBUSTÃO INTERNA POR REDUÇÃO CATALÍTICA SELETIVA
(71) JOHNSON MATTHEY PUBLIC LIMITED COMPANY (GB)
(72) JUERGEN BAUER, SOFIA LOPEZ-OROZCO, JOERG WERNER MUENCH

(85) 26/09/2016
(86) PCT GB2015/050947 de 27/03/2015
(87) WO 2015/145178 de 01/10/2015
Publicação automática da admissibilidade da fase nacional depositado via PCT . Tratado de cooperação em matéria de Patentes, conforme Instrução Normativa nº 02, de 06/06/2017 publicada na RPI nº 2422, de 06/06/2017.

---

(21) BR 11 2016 022180-0 A2

Código 1.3 - Notificação - Fase Nacional - PCT
(22) 26/03/2015
(30) 26/03/2014 US 14/226,686
(51) B29D 11/00 (2006.01), G02B 27/00 (2006.01)
(54) PRODUÇÃO DE LENTE DE ÓCULOS PELAS TÉCNICAS ADITIVAS DE MÚLTIPLAS CAMADAS
(71) INDIZEN OPTICAL TECHNOLOGIES, S.L. (ES)
(72) ANDREW J. MCKENZIE, DAVID MARK AMBLER, DANIEL CRESPO VAZQUEZ, JOSE ALONSO FERNANDEZ, JUAN ANTONIO QUIROGA
(85) 26/09/2016
(86) PCT IB2015/001351 de 26/03/2015
(87) WO 2015/162498 de 29/10/2015
Publicação automática da admissibilidade da fase nacional depositado via PCT . Tratado de cooperação em matéria de Patentes, conforme Instrução Normativa nº 02, de 06/06/2017 publicada na RPI nº 2422, de 06/06/2017.

---

(21) BR 11 2016 022181-8 A2

Código 1.3 - Notificação - Fase Nacional - PCT
(22) 27/03/2014
(51) A23L 1/0562 (2006.01), A23C 9/133 (2006.01), A23C 9/154 (2006.01)
(54) COMPOSIÇÃO LÁCTEA EDÍVEL SEGURÁVEL NA MÃO
(71) GENERAL MILLS, INC. (US)
(72) RONALD M. GIRARD
(85) 26/09/2016
(86) PCT US2014/031937 de 27/03/2014
(87) WO 2015/147822 de 01/10/2015
Publicação automática da admissibilidade da fase nacional depositado via PCT . Tratado de cooperação em matéria de Patentes, conforme Instrução Normativa nº 02, de 06/06/2017 publicada na RPI nº 2422, de 06/06/2017.

---

(21) BR 11 2016 022183-4 A2

Código 1.3 - Notificação - Fase Nacional - PCT
(22) 31/03/2015
(30) 31/03/2014 JP 2014-074517
(51) C03C 27/12 (2006.01), B32B 7/02 (2006.01), B32B 27/00 (2006.01), C08K 5/098 (2006.01), C08L 29/14 (2006.01), C08L 101/00 (2006.01)
(54) FILME INTERMEDIÁRIO PARA VIDRO LAMINADO, MÉTODO PARA PRODUZIR FILME INTERMEDIÁRIO PARA VIDRO LAMINADO, E VIDRO LAMINADO

(71) SEKISUI CHEMICAL CO., LTD (JP)
(72) KOUHEI YAMAGUCHI, RYUTA TSUNODA
(85) 26/09/2016
(86) PCT JP2015/060212 de 31/03/2015
(87) WO 2015/152275 de 08/10/2015
Publicação automática da admissibilidade da fase nacional depositado via PCT . Tratado de cooperação em matéria de Patentes, conforme Instrução Normativa nº 02, de 06/06/2017 publicada na RPI nº 2422, de 06/06/2017.

---

(21) BR 11 2016 022187-7 A2

Código 1.3 - Notificação - Fase Nacional - PCT
(22) 26/03/2015
(30) 27/03/2014 FR 1452650
(51) G01M 15/14 (2006.01)
(54) MÉTODO, EQUIPAMENTO E SISTEMA PARA ESTIMAR SE UM VALOR MEDIDO POR UM SENSOR DE PARÂMETRO FÍSICO DE UM DISPOSITIVO É NORMAL PARA UM VALOR DE PARÂMETRO DE OPERAÇÃO DO DISPOSITIVO, E PRODUTO DE PROGRAMA DE COMPUTADOR E MEIO DE ARMAZENAMENTO LEGÍVEIS POR UM EQUIPAMENTO DE COMPUTAÇÃO
(71) SAFRAN AIRCRAFT ENGINES (FR)
(72) AURÉLIE GOUBY, VALERIO GEREZ
(85) 26/09/2016
(86) PCT FR2015/050785 de 26/03/2015
(87) WO 2015/145085 de 01/10/2015
Publicação automática da admissibilidade da fase nacional depositado via PCT . Tratado de cooperação em matéria de Patentes, conforme Instrução Normativa nº 02, de 06/06/2017 publicada na RPI nº 2422, de 06/06/2017.

---

(21) BR 11 2016 022188-5 A2

Código 1.3 - Notificação - Fase Nacional - PCT
(22) 15/05/2014
(51) E21B 21/08 (2006.01), E21B 43/12 (2006.01)
(54) MÉTODO E SISTEMA PARA MONITORAR OPERAÇÕES DE PERFURAÇÃO
(71) HALLIBURTON ENERGY SERVICES, INC. (US)
(72) MATHEW DENNIS ROWE
(85) 26/09/2016
(86) PCT US2014/038223 de 15/05/2014
(87) WO 2015/174991 de 19/11/2015
Publicação automática da admissibilidade da fase nacional depositado via PCT . Tratado de cooperação em matéria de Patentes, conforme Instrução Normativa nº 02, de 06/06/2017 publicada na RPI nº 2422, de 06/06/2017.

---

(21) BR 11 2016 022190-7 A2

Código 1.3 - Notificação - Fase Nacional - PCT
(22) 17/12/2014
(30) 27/03/2014 CN 201410119539.9

(51) H04L 12/58 (2006.01), H04M 3/42 (2006.01)
(54) MÉTODO E DISPOSITIVO DE PROCESSAMENTO DE INFORMAÇÕES DE EMOÇÕES
(71) HUAWEI TECHNOLOGIES CO., LTD. (CN)
(72) HAO WU, KANGMIN HUANG, HE WEI
(85) 26/09/2016
(86) PCT CN2014/094120 de 17/12/2014
(87) WO 2015/143897 de 01/10/2015
Publicação automática da admissibilidade da fase nacional depositado via PCT . Tratado de cooperação em matéria de Patentes, conforme Instrução Normativa nº 02, de 06/06/2017 publicada na RPI nº 2422, de 06/06/2017.

---

(21) BR 11 2016 022191-5 A2

Código 1.3 - Notificação - Fase Nacional - PCT
(22) 16/05/2014
(51) C09K 8/524 (2006.01), E21B 43/26 (2006.01)
(54) MÉTODOS DE TRATAMENTO EM OPERAÇÕES SUBTERRÂNEAS
(71) MULTI-CHEM GROUP, LLC. (US)
(72) LIANGWEI QU, YING JIANG
(85) 26/09/2016
(86) PCT US2014/038389 de 16/05/2014
(87) WO 2015/174996 de 19/11/2015
Publicação automática da admissibilidade da fase nacional depositado via PCT . Tratado de cooperação em matéria de Patentes, conforme Instrução Normativa nº 02, de 06/06/2017 publicada na RPI nº 2422, de 06/06/2017.

---

(21) BR 11 2016 022192-3 A2

Código 1.3 - Notificação - Fase Nacional - PCT
(22) 31/03/2015
(30) 31/03/2014 US 61/972,961
(51) C08B 1/00 (2006.01), C08B 15/00 (2006.01), D21C 3/06 (2006.01), D21C 3/20 (2006.01), B82Y 30/00 (2011.01), B82Y 40/00 (2011.01), C08B 37/14 (2006.01), C13K 1/02 (2006.01), D21C 9/10 (2006.01)
(54) PROCESSO PARA PRODUZIR UM MATERIAL DE NANOCELULOSE
(71) API INTELLECTUAL PROPERTY HOLDINGS, LLC (US)
(72) KIMBERLY NELSON, THEODORA RETSINA, VESA PYLKKANEN, RYAN O'CONNOR
(85) 26/09/2016
(86) PCT US2015/023463 de 31/03/2015
(87) WO 2015/153536 de 08/10/2015
Publicação automática da admissibilidade da fase nacional depositado via PCT . Tratado de cooperação em matéria de Patentes, conforme Instrução Normativa nº 02, de 06/06/2017 publicada na RPI nº 2422, de 06/06/2017.

---

(21) BR 11 2016 022193-1 A2

Código 1.3 - Notificação - Fase Nacional - PCT
(22) 18/03/2015

(30) 24/03/2014 US 14/223,060
(51) H01L 21/00 (2006.01), H01L 21/02 (2006.01), H01L 27/00 (2006.01)
(54) ESTRUTURA SEMICONDUTORA UNIDA COM CAMADA SIGEC COMO BATENTE DE GRAVAÇÃO
(71) QUALCOMM INCORPORATED (US)
(72) STEPHEN A. FANELLI
(85) 26/09/2016
(86) PCT US2015/021243 de 18/03/2015
(87) WO 2015/148212 de 01/10/2015
Publicação automática da admissibilidade da fase nacional depositado via PCT . Tratado de cooperação em matéria de Patentes, conforme Instrução Normativa nº 02, de 06/06/2017 publicada na RPI nº 2422, de 06/06/2017.

---

(21) BR 11 2016 022195-8 A2

Código 1.3 - Notificação - Fase Nacional - PCT
(22) 17/03/2015
(30) 24/03/2014 US 61/969,747; 13/10/2014 US 14/513,155
(51) G06N 3/04 (2006.01)
(54) CODIFICAÇÃO DIFERENCIAL EM REDES NEURAIS
(71) QUALCOMM INCORPORATED (US)
(72) VENKATA SREEKANTA REDDY ANNAPUREDDY, DAVID JONATHAN JULIAN, REGAN BLYTHE TOWAL, YINYIN LIU
(85) 26/09/2016
(86) PCT US2015/021077 de 17/03/2015
(87) WO 2015/148189 de 01/10/2015
Publicação automática da admissibilidade da fase nacional depositado via PCT . Tratado de cooperação em matéria de Patentes, conforme Instrução Normativa nº 02, de 06/06/2017 publicada na RPI nº 2422, de 06/06/2017.

---

(21) BR 11 2016 022196-6 A2

Código 1.3 - Notificação - Fase Nacional - PCT
(22) 25/03/2014
(51) F28D 7/16 (2006.01), F28D 3/04 (2006.01), F28D 5/02 (2006.01)
(54) TROCADOR DE CALOR COMPACTO
(71) PROVIDES METALMECCANICA S.R.L. (IT)
(72) FRANCO PROVENZIANI
(85) 26/09/2016
(86) PCT IB2014/060129 de 25/03/2014
(87) WO 2015/145200 de 01/10/2015
Publicação automática da admissibilidade da fase nacional depositado via PCT . Tratado de cooperação em matéria de Patentes, conforme Instrução Normativa nº 02, de 06/06/2017 publicada na RPI nº 2422, de 06/06/2017.

---

(21) BR 11 2016 022197-4 A2

Código 1.3 - Notificação - Fase Nacional - PCT
(22) 27/03/2015
(30) 02/04/2014 EP 14163264.6

(51) B26D 5/08 (2006.01), B26D 5/12 (2006.01), B26D 7/08 (2006.01)
(54) DISPOSITIVO COM UMA LÂMINA PARA O PROCESSAMENTO DE UM PRODUTO
(71) A O SCHALLINOX GMBH (CH)
(72) CÉSAR CARRASCO
(85) 26/09/2016
(86) PCT EP2015/056724 de 27/03/2015
(87) WO 2015/150260 de 08/10/2015
Publicação automática da admissibilidade da fase nacional depositado via PCT . Tratado de cooperação em matéria de Patentes, conforme Instrução Normativa nº 02, de 06/06/2017 publicada na RPI nº 2422, de 06/06/2017.

---

(21) BR 11 2016 022198-2 A2

Código 1.3 - Notificação - Fase Nacional - PCT
(22) 26/03/2015
(30) 28/03/2014 US 61/972,085
(51) B29C 73/00 (2006.01), B29C 73/16 (2006.01), B60C 17/00 (2006.01)
(54) DISPOSITIVO PARA INFLAR E VEDAR UM OBJETO INFLÁVEL, MÉTODO DE INFLAÇÃO E VEDAÇÃO DE OBJETOS INFLÁVEIS, DISPOSITIVO PARA INFLAR E VEDAR UM PNEU PNEUMÁTICO, MÉTODO DE INFLAÇÃO E VEDAÇÃO DE UM PNEU PNEUMÁTICO, DISPOSITIVO INFALÍVEL PARA INFLAÇÃO E VEDAÇÃO DE UM PNEU PNEUMÁTICO, DISPOSITIVO DE LIBERAÇÃO DE AGENTE SELANTE A UM PNEU PNEUMÁTICO, E, MÉTODO PARA INJEÇÃO DE SELANTE AOS PNEUS PNEUMÁTICOS TENDO ALGUM GRAU DE PRESSÃO PRESENTE NOS DITOS PNEUS
(71) AMITAI FRANKLIN AHARON (IL)
(72) AMITAI FRANKLIN AHARON
(85) 26/09/2016
(86) PCT IL2015/050322 de 26/03/2015
(87) WO 2015/145443 de 01/10/2015
Publicação automática da admissibilidade da fase nacional depositado via PCT . Tratado de cooperação em matéria de Patentes, conforme Instrução Normativa nº 02, de 06/06/2017 publicada na RPI nº 2422, de 06/06/2017.

---

(21) BR 11 2016 022199-0 A2

Código 1.3 - Notificação - Fase Nacional - PCT
(22) 27/03/2015
(30) 27/03/2014 US 61/971,370
(51) A61Q 17/04 (2006.01)
(54) COMPOSIÇÕES E MÉTODOS DE PROTETORES SOLARES EM SPRAY
(71) INOLEX INVESTMENT CORPORATION (US)
(72) ROCCO BURGO, LORRAINE LAMPE
(85) 26/09/2016
(86) PCT US2015/023133 de 27/03/2015
(87) WO 2015/148999 de 01/10/2015

	Publicação automática da admissibilidade da fase nacional depositado via PCT . Tratado de cooperação em matéria de Patentes, conforme Instrução Normativa nº 02, de 06/06/2017 publicada na RPI nº 2422, de 06/06/2017.
(21) BR 11 2016 022200-8 A2	Código 1.3 - Notificação - Fase Nacional - PCT (22) 24/03/2015 (30) 24/03/2014 US 61/969,797; 23/03/2015 US 14/665,923 (51) H04N 19/70 (2014.01), H04N 19/89 (2014.01), H04N 19/30 (2014.01) (54) USO DE MENSAGENS SEI HASH DE IMAGEM DECODIFICADA POR HEVC PARA CODECS DE MÚLTIPLAS CAMADAS (71) QUALCOMM INCORPORATED (US) (72) YE-KUI WANG, ADARSH KRISHNAN RAMASUBRAMONIAN, FNU HENDRY (85) 26/09/2016 (86) PCT US2015/022286 de 24/03/2015 (87) WO 2015/148535 de 01/10/2015 Publicação automática da admissibilidade da fase nacional depositado via PCT . Tratado de cooperação em matéria de Patentes, conforme Instrução Normativa nº 02, de 06/06/2017 publicada na RPI nº 2422, de 06/06/2017.
(21) BR 11 2016 022201-6 A2	Código 1.3 - Notificação - Fase Nacional - PCT (22) 24/03/2015 (30) 24/03/2014 US 61/969,707; 31/03/2014 US 61/973,063; 23/03/2015 US 14/665,500 (51) H04N 21/258 (2011.01), H04L 29/06 (2006.01), H04N 21/442 (2011.01), H04N 21/45 (2011.01), H04N 21/81 (2011.01), H04N 21/845 (2011.01), H04N 21/854 (2011.01) (54) INSERÇÃO DE PROPAGANDA DIRECIONADA PARA DADOS DE MÍDIA DE FLUXO CONTÍNUO (71) QUALCOMM INCORPORATED (US) (72) CHARLES NUNG LO, THOMAS STOCKHAMMER, GORDON KENT WALKER, JUN WANG, NAGARAJU NAIK, CARLOS MARCELO DIAS PAZOS (85) 26/09/2016 (86) PCT US2015/022257 de 24/03/2015 (87) WO 2015/148513 de 01/10/2015 Publicação automática da admissibilidade da fase nacional depositado via PCT . Tratado de cooperação em matéria de Patentes, conforme Instrução Normativa nº 02, de 06/06/2017 publicada na RPI nº 2422, de 06/06/2017.
(21) BR 11 2016 022203-2 A2	Código 1.3 - Notificação - Fase Nacional - PCT (22) 25/03/2015 (30) 28/03/2014 DE 10 2014 104 458.4 (51) B66B 9/00 (2006.01) (54) SISTEMA DE ELEVADOR E MÉTODO PARA A OPERAÇÃO DE UM

SISTEMA DE ELEVADOR
(71) THYSSENKRUPP ELEVATOR AG (DE)
(72) EDUARD STEINHAUER
(85) 26/09/2016
(86) PCT EP2015/056451 de 25/03/2015
(87) WO 2015/144781 de 01/10/2015
Publicação automática da admissibilidade da fase nacional depositado via PCT . Tratado de cooperação em matéria de Patentes, conforme Instrução Normativa nº 02, de 06/06/2017 publicada na RPI nº 2422, de 06/06/2017.

---

(21) BR 11 2016 022204-0 A2

Código 1.3 - Notificação - Fase Nacional - PCT
(22) 23/03/2015
(30) 24/03/2014 US 14/222,909
(51) A61M 39/08 (2006.01), A61M 29/02 (2006.01), A61B 18/14 (2006.01), A61B 5/103 (2006.01), A61B 5/06 (2006.01), A61M 5/00 (2006.01)
(54) APARELHO MÉDICO PARA COMUNICAÇÃO FLUIDA
(71) BAYLIS MEDICAL COMPANY INC. (CA)
(72) URBANSKI, JOHN PAUL, SHAH, KRISHAN, MIRZA, MAHMOOD, VISRAM, NASHEED, HARTLEY, AMANDA
(85) 26/09/2016
(86) PCT IB2015/052118 de 23/03/2015
(87) WO 2015/145332 de 01/10/2015
Publicação automática da admissibilidade da fase nacional depositado via PCT . Tratado de cooperação em matéria de Patentes, conforme Instrução Normativa nº 02, de 06/06/2017 publicada na RPI nº 2422, de 06/06/2017.

---

(21) BR 11 2016 022205-9 A2

Código 1.3 - Notificação - Fase Nacional - PCT
(22) 23/03/2015
(30) 26/03/2014 US 61/970,594
(51) C09D 175/04 (2006.01), C08G 18/44 (2006.01), C08G 18/28 (2006.01)
(54) COMPOSIÇÕES DE POLIURETANO, FILMES E MÉTODOS DOS MESMOS
(71) 3M INNOVATIVE PROPERTIES COMPANY (US)
(72) CHARLIE C. HO, YONGSHANG LU, VIJAY RAJAMANI
(85) 26/09/2016
(86) PCT US2015/021979 de 23/03/2015
(87) WO 2015/148366 de 01/10/2015
Publicação automática da admissibilidade da fase nacional depositado via PCT . Tratado de cooperação em matéria de Patentes, conforme Instrução Normativa nº 02, de 06/06/2017 publicada na RPI nº 2422, de 06/06/2017.

---

(21) BR 11 2016 022206-7 A2

Código 1.3 - Notificação - Fase Nacional - PCT
(22) 20/03/2015
(30) 25/03/2014 FR 1452509

(51) G06F 9/445 (2006.01)
(54) PROCESSO E DISPOSITIVO DE CONTROLE PARA MUDAR O SISTEMA OPERACIONAL NOS NODOS DE SERVIÇO DE UM COMPUTADOR DE ALTO DESEMPENHO DE ALTO DESEMPENHO
(71) BULL S.A.S. (FR)
(72) JULIEN GEORGES, THIERRY ICETA, EMMANUEL FLACARD
(85) 26/09/2016
(86) PCT FR2015/050691 de 20/03/2015
(87) WO 2015/145035 de 01/10/2015
Publicação automática da admissibilidade da fase nacional depositado via PCT . Tratado de cooperação em matéria de Patentes, conforme Instrução Normativa nº 02, de 06/06/2017 publicada na RPI nº 2422, de 06/06/2017.

---

(21) BR 11 2016 022207-5 A2

Código 1.3 - Notificação - Fase Nacional - PCT
(22) 27/03/2015
(30) 01/04/2014 US 14/242,608
(51) G06F 17/30 (2006.01)
(54) AJUSTAR REPRESENTAÇÃO DE SERP COM BASE EM INTENÇÃO DE CONSULTA
(71) MICROSOFT TECHNOLOGY LICENSING, LLC (US)
(72) ELBIO RENATO ABIB, ASHISH GANDHE, GAURAV S. ANAND, ANDERSON AIZIRO, MICHAEL RYLAN HAWKINS, HOSSEIN SHAHBAZI
(85) 26/09/2016
(86) PCT US2015/022881 de 27/03/2015
(87) WO 2015/153309 de 08/10/2015
Publicação automática da admissibilidade da fase nacional depositado via PCT . Tratado de cooperação em matéria de Patentes, conforme Instrução Normativa nº 02, de 06/06/2017 publicada na RPI nº 2422, de 06/06/2017.

---

(21) BR 11 2016 022209-1 A2

Código 1.3 - Notificação - Fase Nacional - PCT
(22) 16/03/2015
(30) 28/03/2014 JP 2014-067947
(51) C07D 239/42 (2006.01), A01N 43/54 (2006.01), A01P 7/02 (2006.01), A01P 7/04 (2006.01), A61K 31/505 (2006.01), A61P 33/14 (2006.01)
(54) COMPOSTO DE PIRIMIDINA
(71) SUMITOMO CHEMICAL COMPANY, LIMITED (JP)
(72) HIDEKI UNEME, GANESH BALKRISHNA SALUNKE
(85) 26/09/2016
(86) PCT JP2015/058639 de 16/03/2015
(87) WO 2015/146870 de 01/10/2015
Publicação automática da admissibilidade da fase nacional depositado via PCT . Tratado de cooperação em matéria de Patentes, conforme Instrução Normativa nº 02, de 06/06/2017 publicada na RPI nº 2422, de 06/06/2017.

(21) BR 11 2016 022210-5 A2

Código 1.3 - Notificação - Fase Nacional - PCT
(22) 25/03/2015
(30) 26/03/2014 JP 2014-064590
(51) C07D 401/04 (2006.01), A61K 31/4725 (2006.01), A61P 3/10 (2006.01), A61P 13/12 (2006.01), A61P 43/00 (2006.01)
(54) COMPOSTO AMIDA
(71) ASTELLAS PHARMA INC. (JP)
(72) TAKAO OKUDA, EISUKE NOZAWA, TOHRU UGAWA, RYO MIZOGUCHI
(85) 26/09/2016
(86) PCT JP2015/059026 de 25/03/2015
(87) WO 2015/147020 de 01/10/2015
Publicação automática da admissibilidade da fase nacional depositado via PCT . Tratado de cooperação em matéria de Patentes, conforme Instrução Normativa nº 02, de 06/06/2017 publicada na RPI nº 2422, de 06/06/2017.

(21) BR 11 2016 022212-1 A2

Código 1.3 - Notificação - Fase Nacional - PCT
(22) 25/03/2015
(30) 26/03/2014 JP 2014-062990
(51) C08F 8/04 (2006.01), C08F 212/06 (2006.01), C08F 232/06 (2006.01)
(54) MÉTODO PARA PRODUZIR RESINA DE PETRÓLEO HIDROGENADA
(71) MARUZEN PETROCHEMICAL CO., LTD. (JP)
(72) YOSHIKAZU IIJIMA, KOICHIRO KANAI, YASUNORI HAYASHI, TAKESHI HARUNA
(85) 26/09/2016
(86) PCT JP2015/059046 de 25/03/2015
(87) WO 2015/147027 de 01/10/2015
Publicação automática da admissibilidade da fase nacional depositado via PCT . Tratado de cooperação em matéria de Patentes, conforme Instrução Normativa nº 02, de 06/06/2017 publicada na RPI nº 2422, de 06/06/2017.

(21) BR 11 2016 022216-4 A2

Código 1.3 - Notificação - Fase Nacional - PCT
(22) 21/03/2015
(30) 27/03/2014 JP 2014-066258
(51) B60S 1/08 (2006.01)
(54) ?MÉTODO E DISPOSITIVO PARA CONTROLE DO SISTEMA DE LIMPADOR DE PARA-BRISA?
(71) MITSUBA CORPORATION (JP)
(72) HIROKAZU SHODA, TOSHIYUKI AMAGASA
(85) 26/09/2016
(86) PCT JP2015/058635 de 21/03/2015
(87) WO 2015/146868 de 01/10/2015
Publicação automática da admissibilidade da fase nacional depositado via PCT . Tratado de cooperação em matéria de Patentes, conforme Instrução Normativa nº 02, de 06/06/2017 publicada na RPI nº 2422, de 06/06/2017.

(21) BR 11 2016 022220-2 A2

Código 1.3 - Notificação - Fase Nacional - PCT
(22) 31/03/2015
(30) 31/03/2014 DE 10 2014 206 022.2
(51) C08K 5/54 (2006.01), C08L 73/00 (2006.01), C08L 77/00 (2006.01), C08L 83/14 (2006.01)
(54) ?COMPONENTE HÍBRIDO DE METAL E PLÁSTICO?
(71) EVONIK DEGUSSA GMBH (DE)
(72) KARL KUHMANN, MAXIMILIAN GRUHN, OLIVIER FARGES, MARTIN RISTHAUS, KATHRIN LEHMANN
(85) 26/09/2016
(86) PCT EP2015/057080 de 31/03/2015
(87) WO 2015/150409 de 08/10/2015
Publicação automática da admissibilidade da fase nacional depositado via PCT . Tratado de cooperação em matéria de Patentes, conforme Instrução Normativa nº 02, de 06/06/2017 publicada na RPI nº 2422, de 06/06/2017.

(21) BR 11 2016 022221-0 A2

Código 1.3 - Notificação - Fase Nacional - PCT
(22) 18/03/2015
(30) 29/03/2014 DE 10 2014 004 822.5
(51) B67D 7/00 (2010.01), B67D 7/32 (2010.01), B67D 7/42 (2010.01)
(54) ADAPTADOR DE PREENCHIMENTO (VERIFICAÇÃO DE MANUTENÇÃO)
(71) DÜRR SOMAC GMBH (DE)
(72) THOMAS ACHATZ, ERIC SELBMANN, FRANK WIELAND, ANDRE GRIMM
(85) 26/09/2016
(86) PCT DE2015/000141 de 18/03/2015
(87) WO 2015/149741 de 08/10/2015
Publicação automática da admissibilidade da fase nacional depositado via PCT . Tratado de cooperação em matéria de Patentes, conforme Instrução Normativa nº 02, de 06/06/2017 publicada na RPI nº 2422, de 06/06/2017.

(21) BR 11 2016 022226-1 A2

Código 1.3 - Notificação - Fase Nacional - PCT
(22) 24/03/2015
(30) 24/03/2014 IT TO2014A000240
(51) B29D 30/32 (2006.01)
(54) TAMBOR PARA CONSTRUÇÃO DE CARCAÇA DE PNEU E SEU MÉTODO DE OPERAÇÃO
(71) MARANGONI MECCANICA S.P.A. (IT)
(72) VISCARDO BALDONI, FLAVIO BOSCOLO, DANILO PIZZINI
(85) 26/09/2016
(86) PCT IB2015/052159 de 24/03/2015
(87) WO 2015/145356 de 01/10/2015

Publicação automática da admissibilidade da fase nacional depositado via PCT . Tratado de cooperação em matéria de Patentes, conforme Instrução Normativa nº 02, de 06/06/2017 publicada na RPI nº 2422, de 06/06/2017.

---

(21) BR 11 2016 022227-0 A2

Código 1.3 - Notificação - Fase Nacional - PCT
(22) 04/06/2015
(30) 06/06/2014 CN 201410250942.5
(51) H05G 1/02 (2006.01), H05G 1/04 (2006.01), H05G 1/30 (2006.01)
(54) ?GERADOR DE RAIO-X COM COLIMAÇÃO AJUSTÁVEL?
(71) NUCTECH COMPANY LIMITED (CN) , TSINGHUA UNIVERSITY (CN)
(72) FUHUA DING, ZHIQIANG CHEN, ZIRAN ZHAO, WANLONG WU, LE TANG, YINGKANG JIN, YANJIE WEN
(85) 26/09/2016
(86) PCT CN2015/080780 de 04/06/2015
(87) WO 2015/185003 de 10/12/2015
Publicação automática da admissibilidade da fase nacional depositado via PCT . Tratado de cooperação em matéria de Patentes, conforme Instrução Normativa nº 02, de 06/06/2017 publicada na RPI nº 2422, de 06/06/2017.

---

(21) BR 11 2016 022229-6 A2

Código 1.3 - Notificação - Fase Nacional - PCT
(22) 26/03/2015
(30) 28/03/2014 US 14/228,708
(51) F16L 13/00 (2006.01), F16L 13/02 (2006.01), F16L 53/00 (2006.01)
(54) RESFRIADOR DE TUBULAÇÃO INTERNA
(71) CRC-EVANS PIPELINE INTERNATIONAL, INC. (US)
(72) SHANKAR RAJAGOPALAN, JOSE C. BOUCHE, JASON W. CURBO, JONATHON B. KETTLEKAMP, BRIAN L. KIRK, SIDDHARTH MALLICK
(85) 26/09/2016
(86) PCT US2015/022665 de 26/03/2015
(87) WO 2015/148765 de 01/10/2015
Publicação automática da admissibilidade da fase nacional depositado via PCT . Tratado de cooperação em matéria de Patentes, conforme Instrução Normativa nº 02, de 06/06/2017 publicada na RPI nº 2422, de 06/06/2017.

---

(21) BR 11 2016 022231-8 A2

Código 1.3 - Notificação - Fase Nacional - PCT
(22) 26/03/2015
(30) 26/03/2014 SG 10201400986P
(51) F01N 3/00 (2006.01), F01N 13/00 (2010.01), F23J 13/00 (2006.01), F01N 13/08 (2010.01), F01N 13/18 (2010.01), F23J 11/00 (2006.01)
(54) MÉTODO E APARELHO PARA MANIPULAÇÃO DE GÁS DE ESCAPE
(71) AZEN MANUFACTURING PTE LTD (SG)
(72) KHENG LEE BEK, CHEE MENG TAN
(85) 26/09/2016
(86) PCT SG2015/000096 de 26/03/2015

(87) WO 2015/147751 de 01/10/2015
Publicação automática da admissibilidade da fase nacional depositado via PCT . Tratado de cooperação em matéria de Patentes, conforme Instrução Normativa nº 02, de 06/06/2017 publicada na RPI nº 2422, de 06/06/2017.

---

(21) BR 11 2016 022233-4 A2

Código 1.3 - Notificação - Fase Nacional - PCT
(22) 22/05/2015
(30) 28/05/2014 CN PCT/CN2014/078644
(51) C07D 491/08 (2006.01), A61K 31/5386 (2006.01), A61P 25/00 (2006.01)
(54) DERIVADOS DE 5-OXA-2-AZABICICLO OCTAN-4-IL E 5-OXA-2-AZABICICLO[2.2.21]HEPTAN-4-IL COMO MODULADORES DE TAAR1
(71) F. HOFFMANN-LA ROCHE AG (CH)
(72) GIUSEPPE CECERE, GUIDO GALLEY, YIMIN HU, ROGER NORCROSS, PHILIPPE PFLIEGER, HONG SHEN
(85) 26/09/2016
(86) PCT EP2015/061348 de 22/05/2015
(87) WO 2015/181061 de 03/12/2015
Publicação automática da admissibilidade da fase nacional depositado via PCT . Tratado de cooperação em matéria de Patentes, conforme Instrução Normativa nº 02, de 06/06/2017 publicada na RPI nº 2422, de 06/06/2017.

---

(21) BR 11 2016 022234-2 A2

Código 1.3 - Notificação - Fase Nacional - PCT
(22) 20/03/2015
(30) 26/03/2014 US 61/970,432
(51) H01Q 1/38 (2006.01), H01Q 9/04 (2006.01), H01Q 9/42 (2006.01)
(54) ESTRUTURA DE ANTENA COM CARREGAMENTO DIELÉTRICO
(71) THOMSON LICENSING (FR)
(72) HENRI GIRARD
(85) 26/09/2016
(86) PCT US2015/021712 de 20/03/2015
(87) WO 2015/148298 de 01/10/2015
Publicação automática da admissibilidade da fase nacional depositado via PCT . Tratado de cooperação em matéria de Patentes, conforme Instrução Normativa nº 02, de 06/06/2017 publicada na RPI nº 2422, de 06/06/2017.

---

(21) BR 11 2016 022235-0 A2

Código 1.3 - Notificação - Fase Nacional - PCT
(22) 03/03/2015
(30) 25/03/2014 US 14/225.039
(51) A61K 8/43 (2006.01), A61K 8/41 (2006.01), A61K 8/72 (2006.01), A61Q 19/10 (2006.01), A61Q 19/00 (2006.01)
(54) COMPOSICÕES ANTIMICROBIANAS QUE CONTÊM INGREDIENTES ATIVOS CATIÔNICOS
(71) ECOLAB USA INC. (US)
(72) DANIEL E. PEDERSEN, CARTER M. SILVERNAIL, KERRIE E. WALTERS,

HILINA EMIRU
(85) 26/09/2016
(86) PCT US2015/018370 de 03/03/2015
(87) WO 2015/148063 de 01/10/2015
Publicação automática da admissibilidade da fase nacional depositado via PCT . Tratado de cooperação em matéria de Patentes, conforme Instrução Normativa nº 02, de 06/06/2017 publicada na RPI nº 2422, de 06/06/2017.

---

(21) BR 11 2016 022237-7 A2

Código 1.3 - Notificação - Fase Nacional - PCT
(22) 20/03/2015
(30) 28/03/2014 JP 2014-070372; 06/06/2014 JP 2014-118011
(51) C21B 5/00 (2006.01), C21B 7/20 (2006.01)
(54) MÉTODO PARA CARREGAR MATERIAL DE PARTIDA EM ALTO-FORNO
(71) JFE STEEL CORPORATION (JP)
(72) KAZUHIRA ICHIKAWA, TOSHIYUKI HIROSAWA, SHIRO WATAKABE
(85) 26/09/2016
(86) PCT JP2015/001596 de 20/03/2015
(87) WO 2015/146114 de 01/10/2015
Publicação automática da admissibilidade da fase nacional depositado via PCT . Tratado de cooperação em matéria de Patentes, conforme Instrução Normativa nº 02, de 06/06/2017 publicada na RPI nº 2422, de 06/06/2017.

---

(21) BR 11 2016 022240-7 A2

Código 1.3 - Notificação - Fase Nacional - PCT
(22) 12/03/2015
(30) 31/03/2014 EP 14162786.9
(51) C08F 8/50 (2006.01)
(54) MÉTODO PARA A FABRICAÇÃO DE POLIPROPILENO DE BAIXA EMISSÃO
(71) SABIC GLOBAL TECHNOLOGIES B.V. (NL)
(72) RICK BERCX, CHRISTELLE MARIE HÈLÈNE GREIN
(85) 26/09/2016
(86) PCT EP2015/055167 de 12/03/2015
(87) WO 2015/150042 de 08/10/2015
Publicação automática da admissibilidade da fase nacional depositado via PCT . Tratado de cooperação em matéria de Patentes, conforme Instrução Normativa nº 02, de 06/06/2017 publicada na RPI nº 2422, de 06/06/2017.

---

(21) BR 11 2016 022241-5 A2

Código 1.3 - Notificação - Fase Nacional - PCT
(22) 31/03/2015
(30) 02/04/2014 US 61/974,185; 16/06/2014 US 14/306,095
(51) G06F 9/44 (2006.01), G06F 9/54 (2006.01)
(54) CONTROLE E COMUNICAÇÃO DE INTERFACE DE USUÁRIO
(71) MICROSOFT TECHNOLOGY LICENSING, LLC (US)
(72) BRAD OLENICK, ALAA SHAKER, LEON EZEQUIEL WELICKI, ALVARO

RAHUL DIAS, SYED NADIR AHMED, MO WANG, RYAN A. JANSEN, MARK D. OVERHOLT, PRABIR KRISHNA SHRESTHA, AMIN BAGHERI, ZHAO YU, JULIO O. CASAL TERREROS, DASARADHA RAMU YALAMANCHILI
(85) 26/09/2016
(86) PCT US2015/023447 de 31/03/2015
(87) WO 2015/153525 de 08/10/2015
Publicação automática da admissibilidade da fase nacional depositado via PCT . Tratado de cooperação em matéria de Patentes, conforme Instrução Normativa nº 02, de 06/06/2017 publicada na RPI nº 2422, de 06/06/2017.

---

(21) BR 11 2016 022242-3 A2

Código 1.3 - Notificação - Fase Nacional - PCT
(22) 18/03/2015
(30) 25/03/2014 US 61/970,343; 17/03/2015 US 14/660,891
(51) H04W 4/06 (2009.01), H04L 29/06 (2006.01), H04W 88/04 (2009.01)
(54) ID DE CLIENTE E SUPORTE DE MÚLTIPLAS APLICAÇÕES PARA RELATÓRIO DE RECEPÇÃO
(71) QUALCOMM INCORPORATED (US)
(72) RALPH AKRAM GHOLMIEH, NAGARAJU NAIK, CARLOS MARCELO DIAS PAZOS
(85) 26/09/2016
(86) PCT US2015/021295 de 18/03/2015
(87) WO 2015/148221 de 01/10/2015
Publicação automática da admissibilidade da fase nacional depositado via PCT . Tratado de cooperação em matéria de Patentes, conforme Instrução Normativa nº 02, de 06/06/2017 publicada na RPI nº 2422, de 06/06/2017.

---

(21) BR 11 2016 022243-1 A2

Código 1.3 - Notificação - Fase Nacional - PCT
(22) 26/03/2015
(30) 28/03/2014 US 14/228,481
(51) B23K 5/08 (2006.01), B21B 39/00 (2006.01)
(54) SISTEMA DE CONTROLE E MÉTODO PARA CONSTRUÇÃO DE ESTRUTURA AFUNILADA
(71) KEYSTONE TOWER SYSTEMS, INC. (US)
(72) ROSALIND K. TAKATA, ERIC D. SMITH, DANIEL BRIDGERS, DANIEL AINGE, ALEXANDER H. SLOCUM
(85) 26/09/2016
(86) PCT US2015/022648 de 26/03/2015
(87) WO 2015/148756 de 01/10/2015
Publicação automática da admissibilidade da fase nacional depositado via PCT . Tratado de cooperação em matéria de Patentes, conforme Instrução Normativa nº 02, de 06/06/2017 publicada na RPI nº 2422, de 06/06/2017.

---

(21) BR 11 2016 022245-8 A2

Código 1.3 - Notificação - Fase Nacional - PCT
(22) 24/03/2015

(30) 24/03/2014 US 61/969,777; 23/03/2015 US 14/665,252
(51) H04N 21/235 (2011.01), H04N 21/234 (2011.01), H04N 21/437 (2011.01)
(54) PROCESSAMENTO DE CONTEÚDO DE MULTI-PERÍODOS CONTÍNUOS
(71) QUALCOMM INCORPORATED (US)
(72) THOMAS STOCKHAMMER
(85) 26/09/2016
(86) PCT US2015/022264 de 24/03/2015
(87) WO 2015/148519 de 01/10/2015
Publicação automática da admissibilidade da fase nacional depositado via PCT . Tratado de cooperação em matéria de Patentes, conforme Instrução Normativa nº 02, de 06/06/2017 publicada na RPI nº 2422, de 06/06/2017.

---

(21) BR 11 2016 022247-4 A2

Código 1.3 - Notificação - Fase Nacional - PCT
(22) 27/03/2015
(30) 27/03/2014 US 61/971,106
(51) C07C 209/28 (2006.01), C07C 231/02 (2006.01), C12P 13/00 (2006.01)
(54) SÍNTESE EFICAZ DE AMINAS E AMIDAS A PARTIR DE ÁLCOOIS E ALDEÍDOS COM O USO DE CATÁLISE EM CASCATA
(71) ARMANDO CÓRDOVA (SE) , PER BERGLUND (SE) , MATTIAS ANDERSON (SE) , SAMSON AFEWERKI (SE)
(72) ARMANDO CÓRDOVA, PER BERGLUND, MATTIAS ANDERSON, SAMSON AFEWERKI
(85) 26/09/2016
(86) PCT EP2015/056776 de 27/03/2015
(87) WO 2015/144902 de 01/10/2015
Publicação automática da admissibilidade da fase nacional depositado via PCT . Tratado de cooperação em matéria de Patentes, conforme Instrução Normativa nº 02, de 06/06/2017 publicada na RPI nº 2422, de 06/06/2017.

---

(21) BR 11 2016 022248-2 A2

Código 1.3 - Notificação - Fase Nacional - PCT
(22) 30/01/2015
(30) 28/03/2014 EP PCT/EP2014/056365
(51) H04L 27/34 (2006.01), H04L 1/00 (2006.01), H04W 72/12 (2009.01)
(54) MÉTODO E APARELHO PARA TRANSMISSÃO DE DADOS EM UM SISTEMA CELULAR DE DOWNLINK DE MÚLTIPLOS USUÁRIOS
(71) HUAWEI TECHNOLOGIES CO., LTD. (CN)
(72) ALBERTO GIUSEPPE PEROTTI, PABLO SOLDATI, BRANISLAV POPOVIC
(85) 26/09/2016
(86) PCT EP2015/051934 de 30/01/2015
(87) WO 2015/144343 de 01/10/2015
Publicação automática da admissibilidade da fase nacional depositado via PCT . Tratado de cooperação em matéria de Patentes, conforme Instrução

Normativa nº 02, de 06/06/2017 publicada na RPI nº 2422, de 06/06/2017.

---

(21) BR 11 2016 022249-0 A2

Código 1.3 - Notificação - Fase Nacional - PCT
(22) 16/03/2015
(30) 25/03/2014 US 61/970,340; 19/08/2014 US 14/463,085
(51) H04W 36/00 (2009.01), H04W 72/12 (2009.01), H04W 74/08 (2009.01), H04W 76/02 (2009.01), H04W 48/16 (2009.01)
(54) ATRASO DE UM GATILHO DE UM PEDIDO DE PROGRAMAÇÃO APÓS O HANDOVER
(71) QUALCOMM INCORPORATED (US)
(72) MOUAFFAC AMBRISS, MUTAZ ZUHIER AFIF SHUKAIR, SALIL SAWHNEY, DEEPAK KRISHNAMOORTHI
(85) 26/09/2016
(86) PCT US2015/020685 de 16/03/2015
(87) WO 2015/148164 de 01/10/2015
Publicação automática da admissibilidade da fase nacional depositado via PCT . Tratado de cooperação em matéria de Patentes, conforme Instrução Normativa nº 02, de 06/06/2017 publicada na RPI nº 2422, de 06/06/2017.

---

(21) BR 11 2016 022250-4 A2

Código 1.3 - Notificação - Fase Nacional - PCT
(22) 18/03/2015
(30) 24/03/2014 US 61/969,752; 15/09/2014 US 14/486,757
(51) G06N 3/04 (2006.01), G06N 3/08 (2006.01)
(54) PROPAGAÇÃO DE RETORNO DE TEMPORIZAÇÃO DE PULSAÇÃO COLD
(71) QUALCOMM INCORPORATED (US)
(72) DAVID JONATHAN JULIAN, SACHIN SUBHASH TALATHI
(85) 26/09/2016
(86) PCT US2015/021326 de 18/03/2015
(87) WO 2015/148224 de 01/10/2015
Publicação automática da admissibilidade da fase nacional depositado via PCT . Tratado de cooperação em matéria de Patentes, conforme Instrução Normativa nº 02, de 06/06/2017 publicada na RPI nº 2422, de 06/06/2017.

---

(21) BR 11 2016 022251-2 A2

Código 1.3 - Notificação - Fase Nacional - PCT
(22) 23/03/2015
(30) 24/03/2014 US 61/969,798; 20/03/2015 US 14/664,702
(51) H04N 19/597 (2014.01), H04N 19/159 (2014.01), H04N 19/70 (2014.01), H04N 19/30 (2014.01), H04N 19/196 (2014.01), H04N 19/61 (2014.01), H04N 19/107 (2014.01), H04N 19/187 (2014.01), H04N 19/167 (2014.01)
(54) USO DE MENSAGENS DE SEI DE HEVC ESPECÍFICAS PARA CODECS DE VÍDEO DE MULTICAMADA
(71) QUALCOMM INCORPORATED (US)
(72) FNU HENDRY, YE-KUI WANG, ADARSH KRISHNAN

RAMASUBRAMONIAN
(85) 26/09/2016
(86) PCT US2015/022012 de 23/03/2015
(87) WO 2015/148380 de 01/10/2015
Publicação automática da admissibilidade da fase nacional depositado via PCT . Tratado de cooperação em matéria de Patentes, conforme Instrução Normativa nº 02, de 06/06/2017 publicada na RPI nº 2422, de 06/06/2017.

---

(21) BR 11 2016 022252-0 A2

Código 1.3 - Notificação - Fase Nacional - PCT
(22) 26/03/2015
(30) 02/04/2014 EP 14163234.9
(51) B60P 3/40 (2006.01), B62D 61/10 (2006.01), B62D 21/14 (2006.01)
(54) TUBO DE EXTENSÃO MODULAR
(71) J.G.B.D. CONSULT SPRL (BE)
(72) HANS-JÖRG HABERNEGG
(85) 26/09/2016
(86) PCT EP2015/056499 de 26/03/2015
(87) WO 2015/150206 de 08/10/2015
Publicação automática da admissibilidade da fase nacional depositado via PCT . Tratado de cooperação em matéria de Patentes, conforme Instrução Normativa nº 02, de 06/06/2017 publicada na RPI nº 2422, de 06/06/2017.

---

(21) BR 11 2016 022253-9 A2

Código 1.3 - Notificação - Fase Nacional - PCT
(22) 23/03/2015
(30) 24/03/2014 US 61/969,798; 20/03/2015 US 14/664,699
(51) H04N 19/597 (2014.01), H04N 19/70 (2014.01), H04N 19/30 (2014.01), H04N 19/196 (2014.01), H04N 19/61 (2014.01), H04N 19/187 (2014.01), H04N 19/132 (2014.01)
(54) USO DE MENSAGENS DE SEI DE HEVC ESPECÍFICAS PARA CODECS DE VÍDEO DE MULTICAMADA
(71) QUALCOMM INCORPORATED (US)
(72) FNU HENDRY, YE-KUI WANG, ADARSH KRISHNAN RAMASUBRAMONIAN
(85) 26/09/2016
(86) PCT US2015/022005 de 23/03/2015
(87) WO 2015/148374 de 01/10/2015
Publicação automática da admissibilidade da fase nacional depositado via PCT . Tratado de cooperação em matéria de Patentes, conforme Instrução Normativa nº 02, de 06/06/2017 publicada na RPI nº 2422, de 06/06/2017.

---

(21) BR 11 2016 022254-7 A2

Código 1.3 - Notificação - Fase Nacional - PCT
(22) 23/03/2015
(30) 24/03/2014 US 14/223,091
(51) G06F 9/38 (2006.01)

(54) TRANSFERÊNCIA DE HISTÓRICO ESPECULATIVO EM PREVISORES DE RAMIFICAÇÃO PRIMORDIAL, E CIRCUITOS RELACIONADOS, MÉTODOS, E MEIO LEGÍVEL POR COMPUTADOR
(71) QUALCOMM INCORPORATED (US)
(72) RAMI MOHAMMAD AL SHEIKH, RAGURAM DAMODARAN
(85) 26/09/2016
(86) PCT US2015/021997 de 23/03/2015
(87) WO 2015/148372 de 01/10/2015
Publicação automática da admissibilidade da fase nacional depositado via PCT . Tratado de cooperação em matéria de Patentes, conforme Instrução Normativa nº 02, de 06/06/2017 publicada na RPI nº 2422, de 06/06/2017.

---

(21) BR 11 2016 022255-5 A2

Código 1.3 - Notificação - Fase Nacional - PCT
(22) 31/03/2015
(30) 31/03/2014 GB 1405807.7
(51) A61B 17/34 (2006.01), A61M 1/00 (2006.01)
(54) APARELHO DE EVACUAÇÃO DE FUMAÇA DE FLUXO VARIÁVEL
(71) LAPROSURGE LTD (GB)
(72) GEOFFREY GALLEY
(85) 26/09/2016
(86) PCT GB2015/050986 de 31/03/2015
(87) WO 2015/150783 de 08/10/2015
Publicação automática da admissibilidade da fase nacional depositado via PCT . Tratado de cooperação em matéria de Patentes, conforme Instrução Normativa nº 02, de 06/06/2017 publicada na RPI nº 2422, de 06/06/2017.

---

(21) BR 11 2016 022256-3 A2

Código 1.3 - Notificação - Fase Nacional - PCT
(22) 27/02/2015
(30) 25/03/2014 AU 2014901060
(51) E02F 9/28 (2006.01), B25B 27/00 (2006.01), B23P 19/04 (2006.01)
(54) FERRAMENTA DE REMOÇÃO / INSTALAÇÃO DE PINO DE RETENÇÃO E MÉTODO
(71) JUSTOY PTY LTD (AU)
(72) ROBERT IAN HEDLEY
(85) 26/09/2016
(86) PCT AU2015/050080 de 27/02/2015
(87) WO 2015/143498 de 01/10/2015
Publicação automática da admissibilidade da fase nacional depositado via PCT . Tratado de cooperação em matéria de Patentes, conforme Instrução Normativa nº 02, de 06/06/2017 publicada na RPI nº 2422, de 06/06/2017.

---

(21) BR 11 2016 022258-0 A2

Código 1.3 - Notificação - Fase Nacional - PCT
(22) 11/03/2015
(30) 25/03/2014 US 14/225,232

(51) H04N 7/14 (2006.01), H04L 29/08 (2006.01), H04N 21/2343 (2011.01), H04N 21/258 (2011.01)
(54) NEGOCIAÇÃO DE ORIENTAÇÃO DE VÍDEO
(71) QUALCOMM INCORPORATED (US)
(72) SHRIRAM GANESH, ARVIND SWAMINATHAN, NAVEEN KALLA
(85) 26/09/2016
(86) PCT US2015/019956 de 11/03/2015
(87) WO 2015/148125 de 01/10/2015
Publicação automática da admissibilidade da fase nacional depositado via PCT . Tratado de cooperação em matéria de Patentes, conforme Instrução Normativa nº 02, de 06/06/2017 publicada na RPI nº 2422, de 06/06/2017.

---

(21) BR 11 2016 022259-8 A2

Código 1.3 - Notificação - Fase Nacional - PCT
(22) 24/03/2015
(30) 25/03/2014 US 61/970,261; 23/03/2015 US 14/665,741
(51) H04W 48/08 (2009.01), H04W 36/00 (2009.01), H04W 84/12 (2009.01)
(54) APERFEIÇOAMENTO NA DIGITALIZAÇÃO INICIAL COM BASE DE UM RELATÓRIO VIZINHO GERADO POR UM PONTO DE ACESSO A PARTIR DA INFORMAÇÃO REPORTADA POR SUAS ESTAÇÕES ASSOCIADAS
(71) QUALCOMM INCORPORATED (US)
(72) GEORGE CHERIAN, ABHISHEK PRAMOD PATIL, SANTOSH PAUL ABRAHAM
(85) 26/09/2016
(86) PCT US2015/022172 de 24/03/2015
(87) WO 2015/148460 de 01/10/2015
Publicação automática da admissibilidade da fase nacional depositado via PCT . Tratado de cooperação em matéria de Patentes, conforme Instrução Normativa nº 02, de 06/06/2017 publicada na RPI nº 2422, de 06/06/2017.

---

(21) BR 11 2016 022261-0 A2

Código 1.3 - Notificação - Fase Nacional - PCT
(22) 25/03/2015
(30) 25/03/2014 US 61/970,257; 17/04/2014 US 61/981,105; 23/05/2014 US 62/002,668; 20/06/2014 US 62/015,327; 27/06/2014 US 62/018,461; 24/08/2014 US 62/041,119; 24/03/2015 US 14/667,411
(51) H04N 19/27 (2014.01), H04N 19/93 (2014.01)
(54) SINALIZAÇÃO DE PREDITOR DE PALETA COM CÓDIGO RUN LENGTH PARA CODIFICAÇÃO DE VÍDEO
(71) QUALCOMM INCORPORATED (US)
(72) MARTA KARCZEWICZ, WEI PU, VADIM SEREGIN, RAJAN LAXMAN JOSHI, JOEL SOLE ROJALS, FENG ZOU
(85) 26/09/2016
(86) PCT US2015/022468 de 25/03/2015
(87) WO 2015/148652 de 01/10/2015
Publicação automática da admissibilidade da fase nacional depositado via

PCT . Tratado de cooperação em matéria de Patentes, conforme Instrução Normativa nº 02, de 06/06/2017 publicada na RPI nº 2422, de 06/06/2017.

---

(21) BR 11 2016 022262-8 A2

Código 1.3 - Notificação - Fase Nacional - PCT
(22) 26/03/2015
(30) 26/03/2014 EP 14161674.8
(51) F03D 1/00 (2006.01), B66C 1/10 (2006.01), F03D 1/06 (2006.01)
(54) FERRAMENTA PARA MANIPULAR UM OBJETO LONGO E PESADO
(71) AREVA WIND GMBH (DE)
(72) MATHIAS MÜLLER
(85) 26/09/2016
(86) PCT EP2015/056606 de 26/03/2015
(87) WO 2015/144837 de 01/10/2015
Publicação automática da admissibilidade da fase nacional depositado via PCT . Tratado de cooperação em matéria de Patentes, conforme Instrução Normativa nº 02, de 06/06/2017 publicada na RPI nº 2422, de 06/06/2017.

---

(21) BR 11 2016 022263-6 A2

Código 1.3 - Notificação - Fase Nacional - PCT
(22) 18/03/2015
(30) 25/03/2014 GB 1405341.7
(51) B65G 47/14 (2006.01)
(54) UNIDADE DE ALIMENTAÇÃO, MÉTODO DE ALIMENTAÇÃO DE COMPONENTES, MÉTODO DE MONTAGEM DE UM ARTIGO, ARTIGO
(71) BRITISH AMERICAN TOBACCO (INVESTMENTS) LIMITED (GB)
(72) GARY FALLON, KIE SEON PARK, MARTIN FULLER, GEOFFREY VERNON, ANDREW CLEALL, JAMES STEMBRIDGE, THOMAS GRUNFELD
(85) 26/09/2016
(86) PCT EP2015/055694 de 18/03/2015
(87) WO 2015/144531 de 01/10/2015
Publicação automática da admissibilidade da fase nacional depositado via PCT . Tratado de cooperação em matéria de Patentes, conforme Instrução Normativa nº 02, de 06/06/2017 publicada na RPI nº 2422, de 06/06/2017.

---

(21) BR 11 2016 022264-4 A2

Código 1.3 - Notificação - Fase Nacional - PCT
(22) 11/03/2015
(30) 28/04/2014 US 61/985,387; 07/11/2014 US 14/535,651
(51) H04W 36/32 (2009.01), H04W 36/22 (2009.01), H04W 36/04 (2009.01), H04W 28/08 (2009.01)
(54) BALANCEAMENTO DE CARGA EM UMA REDE CELULAR SEM FIOS COM BASE NA MOBILIDADE DE EQUIPAMENTO DE USUÁRIO
(71) INTEL IP CORPORATION (US)
(72) CANDY YIU, YOUN HYOUNG HEO
(85) 26/09/2016
(86) PCT US2015/019999 de 11/03/2015

(87) WO 2015/167673 de 05/11/2015
Publicação automática da admissibilidade da fase nacional depositado via PCT . Tratado de cooperação em matéria de Patentes, conforme Instrução Normativa nº 02, de 06/06/2017 publicada na RPI nº 2422, de 06/06/2017.

---

(21) BR 11 2016 022265-2 A2

Código 1.3 - Notificação - Fase Nacional - PCT
(22) 29/01/2015
(30) 24/03/2014 US 61/969,699; 28/01/2015 US 14/607,327
(51) G06F 13/40 (2006.01), H04L 29/08 (2006.01), H04L 12/28 (2006.01)
(54) OPERAÇÕES DE GERENCIAMENTO DE ATRACAÇÃO ESPECÍFICAS DE VENDEDOR
(71) QUALCOMM INCORPORATED (US)
(72) XIAOLONG HUANG
(85) 26/09/2016
(86) PCT US2015/013475 de 29/01/2015
(87) WO 2015/147983 de 01/10/2015
Publicação automática da admissibilidade da fase nacional depositado via PCT . Tratado de cooperação em matéria de Patentes, conforme Instrução Normativa nº 02, de 06/06/2017 publicada na RPI nº 2422, de 06/06/2017.

---

(21) BR 11 2016 022266-0 A2

Código 1.3 - Notificação - Fase Nacional - PCT
(22) 24/03/2015
(30) 25/03/2014 US 61/970,290; 30/04/2014 US 14/266,642
(51) G06F 1/32 (2006.01)
(54) APARELHO, SISTEMA E MÉTODO PARA GERENCIAMENTO DE POTÊNCIA DINÂMICA ATRAVÉS DE PROCESSADORES HETEROGÊNEOS EM UM DOMÍNIO DE POTÊNCIA COMPARTILHADO
(71) QUALCOMM INCORPORATED (US)
(72) KRISHNA V.S.S.S.R. VANKA, HEE JUN PARK, SRAVAN KUMAR AMBAPURAM, SHIRISH KUMAR AGARWAL
(85) 26/09/2016
(86) PCT US2015/022326 de 24/03/2015
(87) WO 2015/148565 de 01/10/2015
Publicação automática da admissibilidade da fase nacional depositado via PCT . Tratado de cooperação em matéria de Patentes, conforme Instrução Normativa nº 02, de 06/06/2017 publicada na RPI nº 2422, de 06/06/2017.

---

(21) BR 11 2016 022267-9 A2

Código 1.3 - Notificação - Fase Nacional - PCT
(22) 26/03/2015
(30) 26/03/2014 JP 2014-063272
(51) D06B 11/00 (2006.01), B41J 2/01 (2006.01), D06P 7/00 (2006.01), B05C 5/00 (2006.01)
(54) APARELHO DE GRAVAÇÃO E MÉTODO DE GRAVAÇÃO
(71) SEIKO EPSON CORPORATION (JP)

(72) NORIHIRO YAMASHITA
(85) 26/09/2016
(86) PCT JP2015/001743 de 26/03/2015
(87) WO 2015/146182 de 01/10/2015
Publicação automática da admissibilidade da fase nacional depositado via PCT . Tratado de cooperação em matéria de Patentes, conforme Instrução Normativa nº 02, de 06/06/2017 publicada na RPI nº 2422, de 06/06/2017.

---

(21) BR 11 2016 022268-7 A2

Código 1.3 - Notificação - Fase Nacional - PCT
(22) 17/03/2015
(30) 26/03/2014 US 61/970,807; 16/03/2015 US 14/659,516
(51) G06N 3/04 (2006.01), G06N 3/08 (2006.01)
(54) TREINAMENTO, RECONHECIMENTO E GERAÇÃO EM UMA REDE DE EXTREMA CONVICÇÃO DE PICO (DBN)
(71) QUALCOMM INCORPORATED (US)
(72) VENKATA SREEKANTA REDDY ANNAPUREDDY, DAVID JONATHAN JULIAN, ANTHONY SARAH
(85) 26/09/2016
(86) PCT US2015/021092 de 17/03/2015
(87) WO 2015/148190 de 01/10/2015
Publicação automática da admissibilidade da fase nacional depositado via PCT . Tratado de cooperação em matéria de Patentes, conforme Instrução Normativa nº 02, de 06/06/2017 publicada na RPI nº 2422, de 06/06/2017.

---

(21) BR 11 2016 022269-5 A2

Código 1.3 - Notificação - Fase Nacional - PCT
(22) 16/03/2015
(30) 27/03/2014 US 14/227,872
(51) H04L 29/06 (2006.01), H04W 12/04 (2009.01), H04W 12/06 (2009.01), H04W 84/18 (2009.01)
(54) PROCEDIMENTO SEGURO E SIMPLIFICADO PARA LIGAR UMA REDE EM MALHA DE WI-FI SOCIAL
(71) QUALCOMM INCORPORATED (US)
(72) ABHISHEK PRAMOD PATIL, SOO BUM LEE, GEORGE CHERIAN, ALIREZA RAISSINIA, SANTOSH PAUL ABRAHAM
(85) 26/09/2016
(86) PCT US2015/020686 de 16/03/2015
(87) WO 2015/148165 de 01/10/2015
Publicação automática da admissibilidade da fase nacional depositado via PCT . Tratado de cooperação em matéria de Patentes, conforme Instrução Normativa nº 02, de 06/06/2017 publicada na RPI nº 2422, de 06/06/2017.

---

(21) BR 11 2016 022271-7 A2

Código 1.3 - Notificação - Fase Nacional - PCT
(22) 06/03/2015
(30) 27/03/2014 US 14/228,049

(51) H03F 3/45 (2006.01)
(54) SISTEMAS E MÉTODOS PARA DESLOCAMENTO DE NÍVEL DE MODO COMUM
(71) QUALCOMM INCORPORATED (US)
(72) MIAO LI, XIAOHUA KONG, ZHI ZHU, JIE XU
(85) 26/09/2016
(86) PCT US2015/019254 de 06/03/2015
(87) WO 2015/148095 de 01/10/2015
Publicação automática da admissibilidade da fase nacional depositado via PCT . Tratado de cooperação em matéria de Patentes, conforme Instrução Normativa nº 02, de 06/06/2017 publicada na RPI nº 2422, de 06/06/2017.

---

(21) BR 11 2016 022272-5 A2

Código 1.3 - Notificação - Fase Nacional - PCT
(22) 23/03/2015
(30) 27/03/2014 US 61/971,211; 20/03/2015 US 14/664,550
(51) H04B 1/28 (2006.01), H04B 1/30 (2006.01)
(54) PERCURSO DE RECEBIMENTO DE RETORNO COM MODO IF BAIXO
(71) QUALCOMM INCORPORATED (US)
(72) FARAMARZ SABOURI, SEYED AIDIN BASSAM, DESONG ZHAO, CARL THOMAS HARDIN, SAHAR NOZARI
(85) 26/09/2016
(86) PCT US2015/022061 de 23/03/2015
(87) WO 2015/148400 de 01/10/2015
Publicação automática da admissibilidade da fase nacional depositado via PCT . Tratado de cooperação em matéria de Patentes, conforme Instrução Normativa nº 02, de 06/06/2017 publicada na RPI nº 2422, de 06/06/2017.

---

(21) BR 11 2016 022273-3 A2

Código 1.3 - Notificação - Fase Nacional - PCT
(22) 18/03/2015
(30) 25/03/2014 GB 1405337.5
(51) B65G 47/14 (2006.01), A24C 5/00 (2006.01)
(54) UNIDADE DE ALIMENTAÇÃO, MÉTODO DE ALIMENTAÇÃO DE COMPONENTES, MÉTODO DE MONTAGEM DE UM ARTIGO, ARTIGO
(71) BRITISH AMERICAN TOBACCO (INVESTMENTS) LIMITED (GB)
(72) GARY FALLON, KIE SEON PARK, MARTIN FULLER, GEOFFREY VERNON, ANDREW CLEALL, JAMES STEMBRIDGE, THOMAS GRUNFELD
(85) 26/09/2016
(86) PCT EP2015/055635 de 18/03/2015
(87) WO 2015/144513 de 01/10/2015
Publicação automática da admissibilidade da fase nacional depositado via PCT . Tratado de cooperação em matéria de Patentes, conforme Instrução Normativa nº 02, de 06/06/2017 publicada na RPI nº 2422, de 06/06/2017.

---

(21) BR 11 2016 022274-1 A2

Código 1.3 - Notificação - Fase Nacional - PCT

(22) 25/03/2015
(30) 27/03/2014 US 61/971,052; 23/04/2014 US 61/982,941; 13/08/2014 US 14/458,550
(51) H04W 88/06 (2009.01), H04W 48/18 (2009.01), H04W 60/00 (2009.01)
(54) SELEÇÃO DE SISTEMA SEM FIO QUE DECOMPÕE EM FATORES DISPONIBILIDADE DE RECURSOS RF EM TELEFONE DE ACESSO DUPLO
(71) QUALCOMM INCORPORATED (US)
(72) SHIVANK NAYAK, FRANCIS MING-MENG NGAI, REZA SHAHIDI, QUIN FRANTTI, GADIGEPPA MALAGUND
(85) 26/09/2016
(86) PCT US2015/022552 de 25/03/2015
(87) WO 2015/148711 de 01/10/2015
Publicação automática da admissibilidade da fase nacional depositado via PCT . Tratado de cooperação em matéria de Patentes, conforme Instrução Normativa nº 02, de 06/06/2017 publicada na RPI nº 2422, de 06/06/2017.

---

(21) BR 11 2016 022275-0 A2

Código 1.3 - Notificação - Fase Nacional - PCT
(22) 25/03/2015
(30) 26/03/2014 US 61/970,800; 26/03/2014 US 61/970,816; 26/03/2014 US 61/970,826; 24/03/2015 US 14/667,547
(51) B60L 3/00 (2006.01), H02J 5/00 (2006.01), H02J 7/02 (2006.01), B60L 11/18 (2006.01)
(54) SISTEMAS, MÉTODOS E APARELHOS RELACIONADOS A GERENCIAMENTO DE CARGA SEM FIO
(71) QUALCOMM INCORPORATED (US)
(72) RAVI HALKER, DONALD GOSNELL, HECTOR RODRIGUEZ FIGUEROA, CHRISTIAN REYES, JAYAL MEHTA, NICHOLAS ATHOL KEELING, MICHAEL LE GALLAIS KISSIN
(85) 26/09/2016
(86) PCT US2015/022506 de 25/03/2015
(87) WO 2015/148678 de 01/10/2015
Publicação automática da admissibilidade da fase nacional depositado via PCT . Tratado de cooperação em matéria de Patentes, conforme Instrução Normativa nº 02, de 06/06/2017 publicada na RPI nº 2422, de 06/06/2017.

---

(21) BR 11 2016 022276-8 A2

Código 1.3 - Notificação - Fase Nacional - PCT
(22) 11/02/2015
(30) 27/03/2014 US 61/971,465; 10/02/2015 US 14/618,767
(51) H04L 5/00 (2006.01)
(54) MÉTODOS E APARELHOS PARA REDUÇÃO DE OVERHEAD DO DM-RS EM UL
(71) QUALCOMM INCORPORATED (US)
(72) WANSHI CHEN, PETER GAAL
(85) 26/09/2016

(86) PCT US2015/015487 de 11/02/2015
(87) WO 2015/148001 de 01/10/2015
Publicação automática da admissibilidade da fase nacional depositado via PCT . Tratado de cooperação em matéria de Patentes, conforme Instrução Normativa nº 02, de 06/06/2017 publicada na RPI nº 2422, de 06/06/2017.

---

(21) BR 11 2016 022277-6 A2

Código 1.3 - Notificação - Fase Nacional - PCT
(22) 27/03/2015
(30) 27/03/2014 US 14/227,235
(51) G06F 13/42 (2006.01), H04J 3/06 (2006.01), H04B 7/26 (2006.01)
(54) BARRAMENTO MULTIPLEXADO POR DIVISÃO DE TEMPO SERIAL COM LINHA DE SINCRONIZAÇÃO/PALAVRA DE CONTROLE BIDIRECIONAL
(71) QUALCOMM INCORPORATED (US)
(72) ZHILONG TANG, KHOSRO MOHAMMAD RABII, MATTHEW DAVID SIENKO
(85) 26/09/2016
(86) PCT US2015/023122 de 27/03/2015
(87) WO 2015/148992 de 01/10/2015
Publicação automática da admissibilidade da fase nacional depositado via PCT . Tratado de cooperação em matéria de Patentes, conforme Instrução Normativa nº 02, de 06/06/2017 publicada na RPI nº 2422, de 06/06/2017.

---

(21) BR 11 2016 022278-4 A2

Código 1.3 - Notificação - Fase Nacional - PCT
(22) 18/03/2015
(30) 25/03/2014 GB 1405340.9
(51) B65G 47/14 (2006.01)
(54) UNIDADE DE ALIMENTAÇÃO, MÉTODO DE ALIMENTAÇÃO DE COMPONENTES, MÉTODO DE MONTAGEM DE UM ARTIGO, ARTIGO
(71) BRITISH AMERICAN TOBACCO (INVESTMENTS) LIMITED (GB)
(72) GARY FALLON, KIE SEON PARK, MARTIN FULLER, GEOFFREY VERNON, ANDREW CLEALL, JAMES STEMBRIDGE, THOMAS GRUNFELD
(85) 26/09/2016
(86) PCT EP2015/055649 de 18/03/2015
(87) WO 2015/144515 de 01/10/2015
Publicação automática da admissibilidade da fase nacional depositado via PCT . Tratado de cooperação em matéria de Patentes, conforme Instrução Normativa nº 02, de 06/06/2017 publicada na RPI nº 2422, de 06/06/2017.

---

(21) BR 11 2016 022279-2 A2

Código 1.3 - Notificação - Fase Nacional - PCT
(22) 23/03/2015
(30) 27/03/2014 US 14/228,065
(51) G06N 3/04 (2006.01), G06N 3/10 (2006.01), G06K 9/00 (2006.01)
(54) REPRESENTAÇÃO DO OBJETO INVARIANTE DE IMAGENS QUE USAM REDES NEURAIS PULSANTES

(71) QUALCOMM INCORPORATED (US)
(72) PULKIT AGRAWAL, SOMDEB MAJUMDAR
(85) 26/09/2016
(86) PCT US2015/021991 de 23/03/2015
(87) WO 2015/148369 de 01/10/2015
Publicação automática da admissibilidade da fase nacional depositado via PCT . Tratado de cooperação em matéria de Patentes, conforme Instrução Normativa nº 02, de 06/06/2017 publicada na RPI nº 2422, de 06/06/2017.

---

(21) BR 11 2016 022280-6 A2

Código 1.3 - Notificação - Fase Nacional - PCT
(22) 24/03/2015
(30) 24/03/2014 CA 2,847,341; 24/03/2014 US 14/223,722; 24/02/2015 US 62/120,196; 12/03/2015 US 62/132,249; 13/03/2015 US 62/132,880
(51) E21B 43/12 (2006.01), E21B 43/295 (2006.01), E21B 43/34 (2006.01)
(54) DESVIADOR DE FLUXO, SISTEMA PARA PRODUZIR ÓLEO, SISTEMA PARA PROCESSAR PELO MENOS FLUIDOS DE RESERVATÓRIO, PROCESSO PARA PRODUZIR ÓLEO, OPERAÇÃO DE UM PROCESSO, PROCESSO PARA PRODUZIR FLUIDO
(71) PRODUCTION PLUS ENERGY SERVICES INC. (CA)
(72) JEFFREY CHARLES SAPONJA, ROBBIE SINGH HARI, DEAN TYMKO
(85) 26/09/2016
(86) PCT CA2015/000178 de 24/03/2015
(87) WO 2015/143539 de 01/10/2015
Publicação automática da admissibilidade da fase nacional depositado via PCT . Tratado de cooperação em matéria de Patentes, conforme Instrução Normativa nº 02, de 06/06/2017 publicada na RPI nº 2422, de 06/06/2017.

---

(21) BR 11 2016 022281-4 A2

Código 1.3 - Notificação - Fase Nacional - PCT
(22) 18/03/2015
(30) 25/03/2014 GB 1405342.5
(51) B65G 47/14 (2006.01), B65G 47/248 (2006.01), B65G 47/256 (2006.01), B65G 47/71 (2006.01)
(54) UNIDADE DE ALIMENTAÇÃO, MÉTODO PARA ALIMENTAR COMPONENTES A APARELHOS SUBSEQUENTES, MÉTODO PARA MONTAR UM ARTIGO E ARTIGO
(71) BRITISH AMERICAN TOBACCO (INVESTMENTS) LIMITED (GB)
(72) GARY FALLON, KIE SEON PARK, MARTIN FULLER, GEOFFREY VERNON, ANDREW CLEALL, JAMES STEMBRIDGE, THOMAS GRUNFELD
(85) 26/09/2016
(86) PCT EP2015/055705 de 18/03/2015
(87) WO 2015/144532 de 01/10/2015
Publicação automática da admissibilidade da fase nacional depositado via PCT . Tratado de cooperação em matéria de Patentes, conforme Instrução Normativa nº 02, de 06/06/2017 publicada na RPI nº 2422, de 06/06/2017.

(21) BR 11 2016 022282-2 A2

Código 1.3 - Notificação - Fase Nacional - PCT
(22) 20/03/2015
(30) 27/03/2014 US 14/226,955
(51) G06F 9/455 (2006.01), G06F 9/30 (2006.01), G06F 9/38 (2006.01), G06F 9/50 (2006.01)
(54) EQUIPAMENTO, MÉTODO E PRODUTO PROGRAMA DE COMPUTADOR PARA EXECUÇÃO DE SEGMENTOS MÚLTIPLOS EM COMPUTADOR
(71) INTERNATIONAL BUSINESS MACHINES CORPORATION (US)
(72) LISA CRANTON HELLER, FADI YUSUF BUSABA, MARK S. FARRELL
(85) 26/09/2016
(86) PCT EP2015/055942 de 20/03/2015
(87) WO 2015/144585 de 01/10/2015
Publicação automática da admissibilidade da fase nacional depositado via PCT . Tratado de cooperação em matéria de Patentes, conforme Instrução Normativa nº 02, de 06/06/2017 publicada na RPI nº 2422, de 06/06/2017.

(21) BR 11 2016 022283-0 A2

Código 1.3 - Notificação - Fase Nacional - PCT
(22) 16/03/2015
(30) 27/03/2014 US 14/226,986
(51) G06F 9/455 (2006.01), G06F 9/50 (2006.01)
(54) EQUIPAMENTO, MÉTODO E PRODUTO PROGRAMA DE COMPUTADOR PARA ÁREA DE CONTROLE PARA GERENCIAMENTO DE MÚLTIPLOS SEGMENTOS EM COMPUTADORES
(71) INTERNATIONAL BUSINESS MACHINES CORPORATION (US)
(72) LISA CRANTON HELLER, JONATHAN DAVID BRADBURY, JEFFREY PAUL KUBALA, MARK S. FARRELL, DAMIAN LEO OSISEK, DAN F. GREINER, TIMOTHY SLEGEL, FADI YUSUF BUSABA, DONALD WILLIAM SCHMIDT, CHARLES GAINEY JR
(85) 26/09/2016
(86) PCT EP2015/055442 de 16/03/2015
(87) WO 2015/144476 de 01/10/2015
Publicação automática da admissibilidade da fase nacional depositado via PCT . Tratado de cooperação em matéria de Patentes, conforme Instrução Normativa nº 02, de 06/06/2017 publicada na RPI nº 2422, de 06/06/2017.

(21) BR 11 2016 022284-9 A2

Código 1.3 - Notificação - Fase Nacional - PCT
(22) 16/03/2015
(30) 27/03/2014 US 14/226,947
(51) G06F 9/50 (2006.01), G06F 9/38 (2006.01)
(54) EQUIPAMENTO DE COMPUTADOR, MÉTODO E PRODUTO PROGRAMA DE COMPUTADOR PARA EXPANSÃO E CONTRAÇÃO DE ENDEREÇO EM EQUIPAMENTO COMPUTACIONAL MULTITAREFA

(71) INTERNATIONAL BUSINESS MACHINES CORPORATION (US)
(72) DAN F. GREINER, MARK S. FARRELL, DAMIAN LEO OSISEK, DONALD WILLIAM SCHMIDT, FADI YUSUF BUSABA, JEFFREY PAUL KUBALA, JONATHAN DAVID BRADBURY, LISA CRANTON HELLER, TIMOTHY SLEGEL, CHARLES GAINEY JR
(85) 26/09/2016
(86) PCT EP2015/055447 de 16/03/2015
(87) WO 2015/144479 de 01/10/2015
Publicação automática da admissibilidade da fase nacional depositado via PCT . Tratado de cooperação em matéria de Patentes, conforme Instrução Normativa nº 02, de 06/06/2017 publicada na RPI nº 2422, de 06/06/2017.

---

(21) BR 11 2016 022285-7 A2

Código 1.3 - Notificação - Fase Nacional - PCT
(22) 17/03/2015
(30) 27/03/2014 US 14/226,989
(51) G06F 9/50 (2006.01), G06F 9/38 (2006.01)
(54) EQUIPAMENTO DE COMPUTADOR, MÉTODO E PROGRAMA PRODUTO DE COMPUTADOR PARA RECUPERAÇÃO DA INFORMAÇÃO DA CAPACIDADE MULTITAREFA
(71) INTERNATIONAL BUSINESS MACHINES CORPORATION (US)
(72) DAN F. GREINER, MARK S. FARRELL, DAMIAN LEO OSISEK, DONALD WILLIAM SCHMIDT, FADI YUSUF BUSABA, JEFFREY PAUL KUBALA, JONATHAN DAVID BRADBURY, LISA CRANTON HELLER, TIMOTHY SLEGEL, CHARLES GAINEY JR
(85) 26/09/2016
(86) PCT EP2015/055516 de 17/03/2015
(87) WO 2015/144489 de 01/10/2015
Publicação automática da admissibilidade da fase nacional depositado via PCT . Tratado de cooperação em matéria de Patentes, conforme Instrução Normativa nº 02, de 06/06/2017 publicada na RPI nº 2422, de 06/06/2017.

---

(21) BR 11 2016 022289-0 A2

Código 1.3 - Notificação - Fase Nacional - PCT
(22) 27/03/2015
(30) 01/04/2014 US 61/973,729; 16/04/2014 US 14/254,681
(51) G06F 9/44 (2006.01), G06F 3/0482 (2013.01)
(54) INTERFACE DE USUÁRIO DE COMANDO PARA EXIBIR E ESCALAR CONTROLES E COMANDOS SELECIONÁVEIS
(71) MICROSOFT TECHNOLOGY LICENSING, LLC (US)
(72) MAYA RODRIG, EREZ KIKIN-GIL, CHARLES SCOTT WALKER, BENJAMIN REA HOWELL, HAN-WEN YEH, ALEXANDRE GRIGOROVITCH, DIEGO FELIPE MARTINEZ DIAZ
(85) 27/09/2016
(86) PCT US2015/022886 de 27/03/2015
(87) WO 2015/153313 de 08/10/2015

Publicação automática da admissibilidade da fase nacional depositado via PCT . Tratado de cooperação em matéria de Patentes, conforme Instrução Normativa nº 02, de 06/06/2017 publicada na RPI nº 2422, de 06/06/2017.

---

(21) BR 11 2016 022291-1 A2

Código 1.3 - Notificação - Fase Nacional - PCT
(22) 03/03/2015
(30) 14/04/2014 US 14/252,042
(51) H05B 37/02 (2006.01), H05B 33/08 (2006.01)
(54) CONJUNTO DE ILUMINAÇÃO EXTERNO E MÉTODO DE CONTROLE DE DISTRIBUIÇÃO DE LUZ
(71) GE LIGHTING SOLUTIONS, LLC (US)
(72) MARK J. MAYER, KOUSHIK SAHA, KEVIN CARR PAYNE
(85) 27/09/2016
(86) PCT US2015/018371 de 03/03/2015
(87) WO 2015/160434 de 22/10/2015
Publicação automática da admissibilidade da fase nacional depositado via PCT . Tratado de cooperação em matéria de Patentes, conforme Instrução Normativa nº 02, de 06/06/2017 publicada na RPI nº 2422, de 06/06/2017.

---

(21) BR 11 2016 022293-8 A2

Código 1.3 - Notificação - Fase Nacional - PCT
(22) 27/03/2015
(30) 28/03/2014 US 61/971,663
(51) A61K 8/38 (2006.01), A61Q 19/00 (2006.01), A61Q 19/08 (2006.01), A61K 9/00 (2006.01), A61K 9/12 (2006.01), A61K 8/04 (2006.01), A61K 31/327 (2006.01)
(54) COMPOSIÇÃO QUE CONTÉM PERÓXIDO DE BENZOÍLA, USO COSMÉTICO DE UMA COMPOSIÇÃO, MEDICAMENTO DESTINADO A UMA APLICAÇÃO TÓPICA SOBRE A PELE, KIT E PROCESSO DE PREPARAÇÃO DE UMA COMPOSIÇÃO AUTOESPUMANTE
(71) GALDERMA RESEARCH & DEVELOPMENT (FR)
(72) JEAN-CHRISTOPHE BUGE, KARINE NADAU-FOURCADE
(85) 27/09/2016
(86) PCT EP2015/056785 de 27/03/2015
(87) WO 2015/144907 de 01/10/2015
Publicação automática da admissibilidade da fase nacional depositado via PCT . Tratado de cooperação em matéria de Patentes, conforme Instrução Normativa nº 02, de 06/06/2017 publicada na RPI nº 2422, de 06/06/2017.

---

(21) BR 11 2016 022294-6 A2

Código 1.3 - Notificação - Fase Nacional - PCT
(22) 27/03/2015
(30) 02/04/2014 US 61/974,377; 06/08/2014 US 14/453,445
(51) G06F 9/44 (2006.01), G06F 3/0482 (2013.01)
(54) GERENCIADOR DE PAINEL DE INTERFACE DE USUÁRIO ADAPTATIVO
(71) MICROSOFT TECHNOLOGY LICENSING, LLC (US)

(72) JONATHAN S. KAUFTHAL, TRAVIS SPOMER, RYAN SLOAN
(85) 27/09/2016
(86) PCT US2015/022894 de 27/03/2015
(87) WO 2015/153319 de 08/10/2015
Publicação automática da admissibilidade da fase nacional depositado via PCT . Tratado de cooperação em matéria de Patentes, conforme Instrução Normativa nº 02, de 06/06/2017 publicada na RPI nº 2422, de 06/06/2017.

---

(21) BR 11 2016 022295-4 A2

Código 1.3 - Notificação - Fase Nacional - PCT
(22) 24/03/2015
(30) 27/03/2014 IN 1089/MUM/2014
(51) C07D 513/14 (2006.01), A61K 31/429 (2006.01), A61P 37/00 (2006.01)
(54) NOVOS COMPOSTOS FUNDIDOS DE IMIDAZOBENZOTIAZOL
(71) TORRENT PHARMACEUTICALS LIMITED (IN)
(72) PUNDLIK SHINDE, SANJAY SRIVASTAVA, DAVINDAR TULI, DEEPAK RAI, PRASHANT GJ, SHAILESH DESHPANDE, RAMESHCHANDRA GUPTA, VIJAY CHAUTHAIWALE, CHAITANYA DUTT
(85) 27/09/2016
(86) PCT IB2015/052124 de 24/03/2015
(87) WO 2015/145336 de 01/10/2015
Publicação automática da admissibilidade da fase nacional depositado via PCT . Tratado de cooperação em matéria de Patentes, conforme Instrução Normativa nº 02, de 06/06/2017 publicada na RPI nº 2422, de 06/06/2017.

---

(21) BR 11 2016 022296-2 A2

Código 1.3 - Notificação - Fase Nacional - PCT
(22) 12/05/2015
(30) 12/05/2014 US 14/275,219
(51) H01R 9/05 (2006.01)
(54) CONECTOR DE CABO COAXIAL COM RECURSOS DE COMPRESSÃO E ALINHAMENTO
(71) PCT INTERNATIONAL, INC. (US)
(72) TIMOTHY L. YOUTSEY
(85) 27/09/2016
(86) PCT US2015/030309 de 12/05/2015
(87) WO 2015/175491 de 19/11/2015
Publicação automática da admissibilidade da fase nacional depositado via PCT . Tratado de cooperação em matéria de Patentes, conforme Instrução Normativa nº 02, de 06/06/2017 publicada na RPI nº 2422, de 06/06/2017.

---

(21) BR 11 2016 022297-0 A2

Código 1.3 - Notificação - Fase Nacional - PCT
(22) 06/05/2015
(30) 08/05/2014 SE 1450544-0
(51) F01N 11/00 (2006.01), F01N 3/021 (2006.01), F01N 9/00 (2006.01)
(54) MÉTODO E SISTEMA PARA MONITORAMENTO DE UMA QUANTIDADE

FÍSICA RELACIONADA A UMA MASSA PARTICULADA EM PELO MENOS UM TUBO DE ESCAPAMENTO
(71) SCANIA CV AB (SE)
(72) BJÖRN BÖKELUND, KAROLIN ERWE
(85) 27/09/2016
(86) PCT SE2015/050499 de 06/05/2015
(87) WO 2015/171059 de 12/11/2015
Publicação automática da admissibilidade da fase nacional depositado via PCT . Tratado de cooperação em matéria de Patentes, conforme Instrução Normativa nº 02, de 06/06/2017 publicada na RPI nº 2422, de 06/06/2017.

---

(21) BR 11 2016 022298-9 A2

Código 1.3 - Notificação - Fase Nacional - PCT
(22) 01/04/2015
(30) 02/04/2014 US 61/973,942; 08/10/2014 US 62/061,591
(51) C07D 401/14 (2006.01), C07D 213/74 (2006.01), C07D 309/18 (2006.01), C07D 401/04 (2006.01), C07D 237/08 (2006.01), C07D 471/04 (2006.01), A61K 31/505 (2006.01), A61K 31/351 (2006.01), A61K 31/435 (2006.01), A61K 31/495 (2006.01), A61P 25/28 (2006.01)
(54) INIBIDORES DE BIARILCINASE
(71) BRISTOL-MYERS SQUIBB COMPANY (US)
(72) GUANGLIN LUO, LING CHEN, CAROLYN DIANE DZIERBA, JONATHAN L. DITTA, JOHN E. MACOR, JOANNE J. BRONSON
(85) 27/09/2016
(86) PCT US2015/023805 de 01/04/2015
(87) WO 2015/153720 de 08/10/2015
Publicação automática da admissibilidade da fase nacional depositado via PCT . Tratado de cooperação em matéria de Patentes, conforme Instrução Normativa nº 02, de 06/06/2017 publicada na RPI nº 2422, de 06/06/2017.

---

(21) BR 11 2016 022299-7 A2

Código 1.3 - Notificação - Fase Nacional - PCT
(22) 27/03/2015
(30) 28/03/2014 US 61/971,649
(51) A61K 8/368 (2006.01), A61K 8/38 (2006.01), A61Q 19/00 (2006.01), A61Q 19/08 (2006.01), A61K 47/10 (2006.01), A61K 47/26 (2006.01), A61K 9/06 (2006.01), A61K 47/32 (2006.01), A61K 9/10 (2006.01), A61K 47/38 (2006.01), A61K 9/12 (2006.01), A61K 8/04 (2006.01), A61K 31/192 (2006.01), A61K 31/327 (2006.01)
(54) COMPOSIÇÃO QUE CONTÉM ADAPALENO E PERÓXIDO DE BENZOÍLA, USO COSMÉTICO DE UMA COMPOSIÇÃO, MEDICAMENTO DESTINADO A UMA APLICAÇÃO TÓPICA, KIT E PROCESSO DE PREPARAÇÃO DE UMA COMPOSIÇÃO
(71) GALDERMA RESEARCH & DEVELOPMENT (FR)
(72) JEAN-CHRISTOPHE BUGE, KARINE NADAU-FOURCADE
(85) 27/09/2016

(86) PCT EP2015/056784 de 27/03/2015
(87) WO 2015/144906 de 01/10/2015
Publicação automática da admissibilidade da fase nacional depositado via PCT . Tratado de cooperação em matéria de Patentes, conforme Instrução Normativa nº 02, de 06/06/2017 publicada na RPI nº 2422, de 06/06/2017.

---

(21) BR 11 2016 022301-2 A2

Código 1.3 - Notificação - Fase Nacional - PCT
(22) 25/03/2015
(30) 31/03/2014 US 61/972,857
(51) A01H 5/00 (2006.01)
(54) CONTROLE DE ARROZ VERMELHO COM MESOTRIONA
(71) FMC CORPORATION (US)
(72) SANDRA L. SHINN, GURINDERBIR S. CHAHAL, FRANK J. D'AMICO JR.
(85) 27/09/2016
(86) PCT US2015/022386 de 25/03/2015
(87) WO 2015/153210 de 08/10/2015
Publicação automática da admissibilidade da fase nacional depositado via PCT . Tratado de cooperação em matéria de Patentes, conforme Instrução Normativa nº 02, de 06/06/2017 publicada na RPI nº 2422, de 06/06/2017.

---

(21) BR 11 2016 022304-7 A2

Código 1.3 - Notificação - Fase Nacional - PCT
(22) 01/04/2015
(30) 01/04/2014 JP 2014-075576
(51) B63B 25/02 (2006.01), B65G 67/60 (2006.01), B65G 69/20 (2006.01)
(54) MÉTODO DE TRATAMENTO DE MATERIAL A GRANEL CONTENDO ÁGUA E DISPOSITIVO PARA ADIÇÃO DE FLOCULANTE AO MATERIAL A GRANEL CONTENDO ÁGUA
(71) JFE STEEL CORPORATION (JP)
(72) YUKI KINUGASA, YASUTOSHI INOUE
(85) 27/09/2016
(86) PCT JP2015/001882 de 01/04/2015
(87) WO 2015/151524 de 08/10/2015
Publicação automática da admissibilidade da fase nacional depositado via PCT . Tratado de cooperação em matéria de Patentes, conforme Instrução Normativa nº 02, de 06/06/2017 publicada na RPI nº 2422, de 06/06/2017.

---

(21) BR 11 2016 022305-5 A2

Código 1.3 - Notificação - Fase Nacional - PCT
(22) 20/03/2015
(30) 28/03/2014 FR 1452694
(51) G01D 11/30 (2006.01), E21B 47/01 (2006.01), F16L 11/12 (2006.01), E21B 17/20 (2006.01)
(54) TUBO FLEXÍVEL FORNECIDO COM CADEIAS DE SENSORES DE MEDIÇÃO
(71) COMMISSARIAT A L'ENERGIE ATOMIQUE ET AUX ENERGIES

ALTERNATIVES (FR) , TECHNIP FRANCE (FR)
(72) LAURENT JOUANET, MIKAËL CARMONA, OLIVIER DELCROIX
(85) 27/09/2016
(86) PCT EP2015/055889 de 20/03/2015
(87) WO 2015/144575 de 01/10/2015
Publicação automática da admissibilidade da fase nacional depositado via PCT . Tratado de cooperação em matéria de Patentes, conforme Instrução Normativa nº 02, de 06/06/2017 publicada na RPI nº 2422, de 06/06/2017.

---

(21) BR 11 2016 022306-3 A2

Código 1.3 - Notificação - Fase Nacional - PCT
(22) 27/03/2015
(30) 28/03/2014 EP 14162309.0
(51) C07D 401/04 (2006.01), A01N 43/68 (2006.01), A01N 43/70 (2006.01), C07D 403/04 (2006.01), C07D 251/52 (2006.01), C07D 251/54 (2006.01)
(54) COMPOSTOS, COMPOSIÇÃO AGROQUÍMICA, MÉTODO DE CONTROLE DE VEGETAÇÃO INDESEJADA E USO DE COMPOSTO
(71) BASF SE (DE)
(72) JULIA MAJOR, FLORIAN VOGT, FREDERICK CALO, THOMAS SEITZ, DOREEN SCHACHTSCHABEL, TREVOR WILLIAM NEWTON, KRISTIN HANZLIK, KLAUS KREUZ, STEFAN TRESCH, JOHANNES HUTZLER
(85) 27/09/2016
(86) PCT EP2015/056711 de 27/03/2015
(87) WO 2015/144881 de 01/10/2015
Publicação automática da admissibilidade da fase nacional depositado via PCT . Tratado de cooperação em matéria de Patentes, conforme Instrução Normativa nº 02, de 06/06/2017 publicada na RPI nº 2422, de 06/06/2017.

---

(21) BR 11 2016 022309-8 A2

Código 1.3 - Notificação - Fase Nacional - PCT
(22) 27/03/2014
(51) B62D 1/06 (2006.01)
(54) DISPOSITIVO DE TRANSMISSÃO DE COMPORTAMENTO DE VEÍCULO
(71) NISSAN MOTOR CO. LTD. (JP)
(72) TSUYOSHI SAKUMA
(85) 27/09/2016
(86) PCT JP2014/058912 de 27/03/2014
(87) WO 2015/145674 de 01/10/2015
Publicação automática da admissibilidade da fase nacional depositado via PCT . Tratado de cooperação em matéria de Patentes, conforme Instrução Normativa nº 02, de 06/06/2017 publicada na RPI nº 2422, de 06/06/2017.

---

(21) BR 11 2016 022310-1 A2

Código 1.3 - Notificação - Fase Nacional - PCT
(22) 24/03/2015
(30) 28/03/2014 US 61/971,933
(51) A61L 2/28 (2006.01), C12Q 1/22 (2006.01), A61B 19/00 (2006.01)

(54) COMPOSIÇÃO PARA MONITORAMENTO DE LAVAGEM, DISPOSITIVO E MÉTODO DE USO
(71) 3M INNOVATIVE PROPERTIES COMPANY (US)
(72) FRANCOIS AHIMOU, RUTHANN R. DUDA, G. MARCO BOMMARITO, TIMOTHY J. NIES, KAI QIU
(85) 27/09/2016
(86) PCT US2015/022110 de 24/03/2015
(87) WO 2015/148427 de 01/10/2015
Publicação automática da admissibilidade da fase nacional depositado via PCT . Tratado de cooperação em matéria de Patentes, conforme Instrução Normativa nº 02, de 06/06/2017 publicada na RPI nº 2422, de 06/06/2017.

---

(21) BR 11 2016 022312-8 A2

Código 1.3 - Notificação - Fase Nacional - PCT
(22) 10/04/2015
(30) 14/04/2014 JP 2014-082916; 14/04/2014 JP 2014-082917
(51) C12P 7/06 (2006.01), C12P 7/40 (2006.01)
(54) MÉTODO PARA A PRODUÇÃO DE UM PRODUTO QUÍMICO
(71) TORAY INDUSTRIES, INC. (JP)
(72) KOJI KOBAYASHI, KENJI SAWAI, KATSUSHIGE YAMADA
(85) 27/09/2016
(86) PCT JP2015/061207 de 10/04/2015
(87) WO 2015/159812 de 22/10/2015
Publicação automática da admissibilidade da fase nacional depositado via PCT . Tratado de cooperação em matéria de Patentes, conforme Instrução Normativa nº 02, de 06/06/2017 publicada na RPI nº 2422, de 06/06/2017.

---

(21) BR 11 2016 022320-9 A2

Código 1.3 - Notificação - Fase Nacional - PCT
(22) 27/03/2015
(30) 28/04/2014 US 61/985,383; 26/02/2015 US 14/632,291
(51) H04L 5/00 (2006.01), H04L 1/00 (2006.01)
(54) MÉTODOS E SISTEMAS SEM FIOS DE ACESSO MÚLTIPLO NÃO ORTOGONAL (NOMA)
(71) INTEL IP CORPORATION (US)
(72) HWAN-JOON EDDY KWON, HYEJUNG JUNG, JONG-KAE J.K. FWU, UTSAW KUMAR, YUAN ZHU
(85) 27/09/2016
(86) PCT US2015/022869 de 27/03/2015
(87) WO 2015/167714 de 05/11/2015
Publicação automática da admissibilidade da fase nacional depositado via PCT . Tratado de cooperação em matéria de Patentes, conforme Instrução Normativa nº 02, de 06/06/2017 publicada na RPI nº 2422, de 06/06/2017.

---

(21) BR 11 2016 022321-7 A2

Código 1.3 - Notificação - Fase Nacional - PCT
(22) 26/03/2015

(30) 28/03/2014 US 14/229,192
(51) A01K 5/02 (2006.01)
(54) ALIMENTADOR DE LACTAÇÃO PARA PORCOS COM ATUADOR AJUSTÁVEL
(71) CTB, INC. (US)
(72) ANDREW J. RAUSCH
(85) 27/09/2016
(86) PCT US2015/022785 de 26/03/2015
(87) WO 2015/148823 de 01/10/2015
Publicação automática da admissibilidade da fase nacional depositado via PCT . Tratado de cooperação em matéria de Patentes, conforme Instrução Normativa nº 02, de 06/06/2017 publicada na RPI nº 2422, de 06/06/2017.

---

(21) BR 11 2016 022322-5 A2

Código 1.3 - Notificação - Fase Nacional - PCT
(22) 27/03/2015
(30) 29/03/2014 JP 2014-070654
(51) A23L 1/22 (2006.01), A23L 1/226 (2006.01)
(54) ?COMPOSIÇÃO AROMATIZANTE, MÉTODOS PARA PRODUÇÃO DE UM TEMPERO, PARA PRODUÇÃO DE UM ALIMENTO E PARA CONFERIR UMA SENSOREAÇÃO DE COZIMENTO, TEMPERO, E, ALIMENTO?
(71) AJINOMOTO CO., INC. (JP)
(72) MOMOKO KIMURA, TOSHIYUKI AOKI, RIE SUZUKI
(85) 27/09/2016
(86) PCT JP2015/059549 de 27/03/2015
(87) WO 2015/152023 de 08/10/2015
Publicação automática da admissibilidade da fase nacional depositado via PCT . Tratado de cooperação em matéria de Patentes, conforme Instrução Normativa nº 02, de 06/06/2017 publicada na RPI nº 2422, de 06/06/2017.

---

(21) BR 11 2016 022323-3 A2

Código 1.3 - Notificação - Fase Nacional - PCT
(22) 26/03/2015
(30) 27/03/2014 US US 61/971,345
(51) E21B 17/10 (2006.01), E21B 33/14 (2006.01)
(54) FERRAMENTA POSITIVA DE COLOCAÇÃO DE CIMENTO
(71) SLURRY SOLUTIONS INC. (CA)
(72) RANDY GOSSELIN, TREVOR JAMES MONTGOMERY
(85) 27/09/2016
(86) PCT CA2015/050236 de 26/03/2015
(87) WO 2015/143564 de 01/10/2015
Publicação automática da admissibilidade da fase nacional depositado via PCT . Tratado de cooperação em matéria de Patentes, conforme Instrução Normativa nº 02, de 06/06/2017 publicada na RPI nº 2422, de 06/06/2017.

---

(21) BR 11 2016 022327-6 A2

Código 1.3 - Notificação - Fase Nacional - PCT

(22) 27/03/2015
(30) 28/03/2014 JP 2014-069975; 28/03/2014 JP 2014-069976
(51) C03C 27/12 (2006.01), B32B 27/30 (2006.01), C08K 5/3435 (2006.01), C08L 31/04 (2006.01)
(54) FILME DE CAMADA INTERMEDIÁRIA PARA VIDRO LAMINADO, E VIDRO LAMINADO
(71) SEKISUI CHEMICAL CO., LTD (JP)
(72) TATSUYA IWAMOTO, SHOUGO YOSHIDA
(85) 27/09/2016
(86) PCT JP2015/059782 de 27/03/2015
(87) WO 2015/147303 de 01/10/2015
Publicação automática da admissibilidade da fase nacional depositado via PCT . Tratado de cooperação em matéria de Patentes, conforme Instrução Normativa nº 02, de 06/06/2017 publicada na RPI nº 2422, de 06/06/2017.

---

(21) BR 11 2016 022329-2 A2

Código 1.3 - Notificação - Fase Nacional - PCT
(22) 24/06/2014
(51) G06F 11/34 (2006.01)
(54) MÉTODO PARA PROCESSAMENTO DE DEFEITO, APARELHO RELACIONADO, E COMPUTADOR
(71) HUAWEI TECHNOLOGIES CO., LTD. (CN)
(72) GANG SONG
(85) 27/09/2016
(86) PCT CN2014/080618 de 24/06/2014
(87) WO 2015/196365 de 30/12/2015
Publicação automática da admissibilidade da fase nacional depositado via PCT . Tratado de cooperação em matéria de Patentes, conforme Instrução Normativa nº 02, de 06/06/2017 publicada na RPI nº 2422, de 06/06/2017.

---

(21) BR 11 2016 022331-4 A2

Código 1.3 - Notificação - Fase Nacional - PCT
(22) 01/04/2015
(30) 01/04/2014 GB 1405868.9; 23/01/2015 GB 1501119.0
(51) B01D 53/94 (2006.01)
(54) CATALISADOR DE OXIDAÇÃO, SISTEMA DE ESCAPE, VEÍCULO OU APARELHO, E, MÉTODO PARA TRATAMENTO DE UM GÁS DE ESCAPE
(71) JOHNSON MATTHEY PUBLIC LIMITED COMPANY (GB)
(72) ANDREW FRANCIS CHIFFEY, PAUL RICHARD PHILLIPS, FRANCOIS MOREAU, CHRISTOPHER DALY, MATTHEW O'BRIEN
(85) 27/09/2016
(86) PCT GB2015/051015 de 01/04/2015
(87) WO 2015/150805 de 08/10/2015
Publicação automática da admissibilidade da fase nacional depositado via PCT . Tratado de cooperação em matéria de Patentes, conforme Instrução Normativa nº 02, de 06/06/2017 publicada na RPI nº 2422, de 06/06/2017.

(21) BR 11 2016 022332-2 A2

Código 1.3 - Notificação - Fase Nacional - PCT
(22) 09/04/2015
(30) 06/05/2014 EP 14167220.4
(51) A23L 1/307 (2006.01), A23L 1/24 (2006.01)
(54) COMPOSIÇÃO, MÉTODO PARA A PREPARAÇÃO DE UMA COMPOSIÇÃO E UTILIZAÇÃO DA SEMENTE
(71) UNILEVER NV (NL)
(72) SUDARSHI TANUJA ANGELIQUE REGISMOND, ALEKSANDER ARIE RESZKA
(85) 27/09/2016
(86) PCT EP2015/057669 de 09/04/2015
(87) WO 2015/169527 de 12/11/2015
Publicação automática da admissibilidade da fase nacional depositado via PCT . Tratado de cooperação em matéria de Patentes, conforme Instrução Normativa nº 02, de 06/06/2017 publicada na RPI nº 2422, de 06/06/2017.

(21) BR 11 2016 022333-0 A2

Código 1.3 - Notificação - Fase Nacional - PCT
(22) 01/04/2015
(30) 01/04/2014 EP 14162996.4
(51) C07K 14/435 (2006.01)
(54) SULFAMIDASE MODIFICADA E PRODUÇÃO DA MESMA
(71) SWEDISH ORPHAN BIOVITRUM AB (PUBL) (SE)
(72) CHARLOTTA BERGHARD, ERIK NORDLING, STEFAN SVENSSON GELIUS, AGNETA TJERNBERG
(85) 27/09/2016
(86) PCT EP2015/057256 de 01/04/2015
(87) WO 2015/150490 de 08/10/2015
Publicação automática da admissibilidade da fase nacional depositado via PCT . Tratado de cooperação em matéria de Patentes, conforme Instrução Normativa nº 02, de 06/06/2017 publicada na RPI nº 2422, de 06/06/2017.

(21) BR 11 2016 022339-0 A2

Código 1.3 - Notificação - Fase Nacional - PCT
(22) 13/05/2015
(30) 16/05/2014 DE 10 2014 106 933.1
(51) C22C 9/04 (2006.01), F16C 33/00 (2006.01)
(54) LIGA DE LATÃO DE ALTA RESISTÊNCIA E PRODUTO DE LIGA DE LATÃO DE ALTA RESISTÊNCIA
(71) OTTO FUCHS KOMMANDITGESELLSCHAFT (DE)
(72) THOMAS PLETT, HERMANN GUMMERT, BJÖRN REETZ
(85) 27/09/2016
(86) PCT EP2015/060566 de 13/05/2015
(87) WO 2015/173291 de 19/11/2015
Publicação automática da admissibilidade da fase nacional depositado via

PCT . Tratado de cooperação em matéria de Patentes, conforme Instrução Normativa nº 02, de 06/06/2017 publicada na RPI nº 2422, de 06/06/2017.

---

(21) BR 11 2016 022340-3 A2

Código 1.3 - Notificação - Fase Nacional - PCT
(22) 27/03/2015
(30) 28/03/2014 US 61/971,658
(51) A61K 8/38 (2006.01), A61Q 19/10 (2006.01), A61K 9/00 (2006.01), A61K 9/12 (2006.01), A61K 8/04 (2006.01), A61K 31/327 (2006.01)
(54) COMPOSIÇÃO, USO COSMÉTICO DE UMA COMPOSIÇÃO, MEDICAMENTO E KIT
(71) GALDERMA RESEARCH & DEVELOPMENT (FR)
(72) JEAN-CHRISTOPHE BUGE, KARINE NADAU-FOURCADE
(85) 27/09/2016
(86) PCT EP2015/056783 de 27/03/2015
(87) WO 2015/144905 de 01/10/2015
Publicação automática da admissibilidade da fase nacional depositado via PCT . Tratado de cooperação em matéria de Patentes, conforme Instrução Normativa nº 02, de 06/06/2017 publicada na RPI nº 2422, de 06/06/2017.

---

(21) BR 11 2016 022342-0 A2

Código 1.3 - Notificação - Fase Nacional - PCT
(22) 30/03/2015
(30) 07/04/2014 EP 14163734.8; 30/01/2015 EP 15153207.4
(51) C07D 471/22 (2006.01), A61K 31/519 (2006.01), A61P 35/00 (2006.01)
(54) (5,6-DI-HIDRO)PIRIMIDO[4,5-E] INDOLIZINAS
(71) NETHERLANDS TRANSLATIONAL RESEARCH CENTER B.V. (NL)
(72) ADRIANUS PETRUS ANTONIUS DE MAN, ROGIER CHRISTIAN BUIJSMAN, JAN GERARD STERRENBURG, JOOST CORNELIS MARINUS UITDEHAAG, JOERI JOHANNES PETRUS DE WIT, GUIDO JENNY RUDOLF ZAMAN
(85) 27/09/2016
(86) PCT EP2015/056839 de 30/03/2015
(87) WO 2015/155042 de 15/10/2015
Publicação automática da admissibilidade da fase nacional depositado via PCT . Tratado de cooperação em matéria de Patentes, conforme Instrução Normativa nº 02, de 06/06/2017 publicada na RPI nº 2422, de 06/06/2017.

---

(21) BR 11 2016 022346-2 A2

Código 1.3 - Notificação - Fase Nacional - PCT
(22) 23/04/2015
(30) 24/04/2014 AT A 50301/2014
(51) F16L 13/14 (2006.01), B21D 39/04 (2006.01)
(54) ?MÓDULO DE CONECTORES?
(71) HENN GMBH & CO KG. (AT)
(72) HARALD HARTMANN
(85) 27/09/2016

(86) PCT AT2015/050101 de 23/04/2015
(87) WO 2015/161333 de 29/10/2015
Publicação automática da admissibilidade da fase nacional depositado via PCT . Tratado de cooperação em matéria de Patentes, conforme Instrução Normativa nº 02, de 06/06/2017 publicada na RPI nº 2422, de 06/06/2017.

---

(21) BR 11 2016 022347-0 A2

Código 1.3 - Notificação - Fase Nacional - PCT
(22) 07/04/2015
(30) 08/04/2014 FR 1400850
(51) A61F 13/62 (2006.01), A44B 18/00 (2006.01), B32B 5/02 (2006.01), B32B 5/12 (2006.01), B32B 5/14 (2006.01), B32B 5/26 (2006.01), B32B 7/04 (2006.01), B32B 27/12 (2006.01), D04H 1/08 (2006.01), D04H 3/14 (2006.01), D04H 11/00 (2006.01)
(54) CAMADA OU FITA COM FIVELAS, COMPORTANDO ZONAS COM FIXAÇÕES DIFERENCIAIS E FRALDA-CALÇA QUE COMPORTA ESSA CAMADA
(71) APLIX (FR)
(72) ANTHONY BERTRAND MAHE
(85) 27/09/2016
(86) PCT EP2015/057440 de 07/04/2015
(87) WO 2015/155149 de 15/10/2015
Publicação automática da admissibilidade da fase nacional depositado via PCT . Tratado de cooperação em matéria de Patentes, conforme Instrução Normativa nº 02, de 06/06/2017 publicada na RPI nº 2422, de 06/06/2017.

---

(21) BR 11 2016 022348-9 A2

Código 1.3 - Notificação - Fase Nacional - PCT
(22) 23/03/2015
(30) 27/03/2014 US 14/227.117
(51) G03G 15/08 (2006.01), G03G 15/16 (2006.01)
(54) DETECÇÃO DE NÍVEL DE TÔNER PARA UMA UNIDADE SUBSTITUÍVEL DE UM DISPOSITIVO FORMADOR DE IMAGEM
(71) LEXMARK INTERNATIONAL, INC. (US)
(72) MICHAEL CRAIG LEEMHUIS, JEFFREY ALAN ABLER, CHARLES ALAN BAST, TODD ALAN DUTTON, DAVID ANTHONY SCHNEIDER
(85) 27/09/2016
(86) PCT US2015/021947 de 23/03/2015
(87) WO 2015/148352 de 01/10/2015
Publicação automática da admissibilidade da fase nacional depositado via PCT . Tratado de cooperação em matéria de Patentes, conforme Instrução Normativa nº 02, de 06/06/2017 publicada na RPI nº 2422, de 06/06/2017.

---

(21) BR 11 2016 022349-7 A2

Código 1.3 - Notificação - Fase Nacional - PCT
(22) 28/03/2015
(30) 28/03/2014 US 61/971,942

(51) A61M 5/20 (2006.01)
(54) BOMBA MECÂNICA COMPACTA
(71) REPRO-MED SYSTEMS, INC. (US)
(72) ANDREW L. SEALFON
(85) 27/09/2016
(86) PCT US2015/023221 de 28/03/2015
(87) WO 2015/149050 de 01/10/2015
Publicação automática da admissibilidade da fase nacional depositado via PCT . Tratado de cooperação em matéria de Patentes, conforme Instrução Normativa nº 02, de 06/06/2017 publicada na RPI nº 2422, de 06/06/2017.

---

(21) BR 11 2016 022350-0 A2

Código 1.3 - Notificação - Fase Nacional - PCT
(22) 26/03/2015
(30) 28/03/2014 US 14/229,558
(51) E21B 47/01 (2006.01), E21B 17/00 (2006.01), E21B 47/017 (2012.01)
(54) ESTRUTURAS DE VEDAÇÃO E MATERIAIS PARA DISSIPAÇÃO E ATENUAÇÃO DE ENERGIA DE CHOQUE E VIBRAÇÃO E MÉTODOS RELACIONADOS
(71) BAKER HUGHES INCORPORATED. (US)
(72) OTTO N. FANINI, DWIGHT W. SWETT, EDGAR R. ALVAREZ, BRENT D. HOPE
(85) 27/09/2016
(86) PCT US2015/022790 de 26/03/2015
(87) WO 2015/148826 de 01/10/2015
Publicação automática da admissibilidade da fase nacional depositado via PCT . Tratado de cooperação em matéria de Patentes, conforme Instrução Normativa nº 02, de 06/06/2017 publicada na RPI nº 2422, de 06/06/2017.

---

(21) BR 11 2016 022352-7 A2

Código 1.3 - Notificação - Fase Nacional - PCT
(22) 23/02/2015
(30) 31/03/2014 EP 14162579.8
(51) B26B 19/20 (2006.01)
(54) DISPOSITIVO DE APARAGEM DE CABELOS E BARBA, E, ACESSÓRIO DE PENTE PARA FIXAÇÃO EM UM DISPOSITIVO DE APARAGEM DE CABELOS E BARBA
(71) KONINKLIJKE PHILIPS N.V. (NL)
(72) MARTIJN FRANS JOHAN NAB, THIBAULT PAUL FAUCON
(85) 27/09/2016
(86) PCT EP2015/053717 de 23/02/2015
(87) WO 2015/149993 de 08/10/2015
Publicação automática da admissibilidade da fase nacional depositado via PCT . Tratado de cooperação em matéria de Patentes, conforme Instrução Normativa nº 02, de 06/06/2017 publicada na RPI nº 2422, de 06/06/2017.

(21) BR 11 2016 022353-5 A2

Código 1.3 - Notificação - Fase Nacional - PCT
(22) 03/03/2015
(30) 31/03/2014 US 61/972,824
(51) A61B 8/00 (2006.01), A61B 8/08 (2006.01)
(54) SISTEMA PARA FORNECER ORIENTAÇÃO DE NAVEGAÇÃO A UM SONÓGRAFO, MÉTODO PARA FORNECER ORIENTAÇÃO DE NAVEGAÇÃO A UM SONÓGRAFO, E, MÍDIA NÃO TRANSITÓRIA LEGÍVEL POR COMPUTADOR
(71) KONINKLIJKE PHILIPS N.V. (NL)
(72) ROBERT JOSEPH SCHNEIDER, VIJAY PARTHASARATHY
(85) 27/09/2016
(86) PCT IB2015/051539 de 03/03/2015
(87) WO 2015/150932 de 08/10/2015
Publicação automática da admissibilidade da fase nacional depositado via PCT . Tratado de cooperação em matéria de Patentes, conforme Instrução Normativa nº 02, de 06/06/2017 publicada na RPI nº 2422, de 06/06/2017.

(21) BR 11 2016 022354-3 A2

Código 1.3 - Notificação - Fase Nacional - PCT
(22) 28/03/2014
(51) H04W 36/08 (2009.01)
(54) APARELHO DE TRANSFERÊNCIA E MÉTODO DE TRANSFERÊNCIA
(71) NOKIA SOLUTIONS AND NETWORKS OY (FI)
(72) YANG LIU, YANJI ZHANG, TSUNEHIKO CHIBA
(85) 27/09/2016
(86) PCT CN2014/000342 de 28/03/2014
(87) WO 2015/143578 de 01/10/2015
Publicação automática da admissibilidade da fase nacional depositado via PCT . Tratado de cooperação em matéria de Patentes, conforme Instrução Normativa nº 02, de 06/06/2017 publicada na RPI nº 2422, de 06/06/2017.

(21) BR 11 2016 022355-1 A2

Código 1.3 - Notificação - Fase Nacional - PCT
(22) 25/03/2015
(30) 28/04/2014 US 61/985,390; 15/12/2014 US 14/571,053
(51) H04W 24/08 (2009.01), H04W 24/10 (2009.01), H04W 88/08 (2009.01), H04J 11/00 (2006.01)
(54) EQUIPAMENTOS E MÉTODOS PARA MEDIÇÃO DE QUALIDADE DE SINAL DE REFERÊNCIA RECEBIDO
(71) INTEL IP CORPORATION (US)
(72) RUI HUANG, YANG TANG, YUJIAN ZHANG
(85) 27/09/2016
(86) PCT US2015/022399 de 25/03/2015
(87) WO 2015/167700 de 05/11/2015
Publicação automática da admissibilidade da fase nacional depositado via PCT . Tratado de cooperação em matéria de Patentes, conforme Instrução

Normativa nº 02, de 06/06/2017 publicada na RPI nº 2422, de 06/06/2017.

---

(21) BR 11 2016 022356-0 A2

Código 1.3 - Notificação - Fase Nacional - PCT
(22) 20/03/2015
(30) 28/03/2014 GB 1405611.3
(51) A01J 5/08 (2006.01), A01J 7/04 (2006.01), B05B 1/16 (2006.01), A01J 7/02 (2006.01)
(54) TETEIRA COM MEIOS DE BOCAL
(71) AN UDDER IP COMPANY LTD (GB)
(72) JAMES RICHARD JOHN DUKE
(85) 27/09/2016
(86) PCT GB2015/050838 de 20/03/2015
(87) WO 2015/145116 de 01/10/2015
Publicação automática da admissibilidade da fase nacional depositado via PCT . Tratado de cooperação em matéria de Patentes, conforme Instrução Normativa nº 02, de 06/06/2017 publicada na RPI nº 2422, de 06/06/2017.

---

(21) BR 11 2016 022357-8 A2

Código 1.3 - Notificação - Fase Nacional - PCT
(22) 23/03/2015
(30) 31/03/2014 EP 14162702.6
(51) A61B 6/03 (2006.01), A61B 5/02 (2006.01)
(54) APARELHO DE PROCESSAMENTO PARA PROCESSAR DADOS CARDÍACOS DE UM SER VIVO, APARELHO PARA AVALIAR DADOS CARDÍACOS DE UM SER VIVO, MÉTODO PARA AVALIAÇÃO DA ESTENOSE EM UMA ARTÉRIA DE UM SER VIVO, E, PRODUTO DE PROGRAMA DE COMPUTADOR PARA AVALIAÇÃO DA ESTENOSE EM UMA ARTÉRIA DE UM SER VIVO
(71) KONINKLIJKE PHILIPS N.V. (NL)
(72) HOLGER SCHMITT, SVEN PREVRHAL, HANNES NICKISCH
(85) 27/09/2016
(86) PCT EP2015/056036 de 23/03/2015
(87) WO 2015/150128 de 08/10/2015
Publicação automática da admissibilidade da fase nacional depositado via PCT . Tratado de cooperação em matéria de Patentes, conforme Instrução Normativa nº 02, de 06/06/2017 publicada na RPI nº 2422, de 06/06/2017.

---

(21) BR 11 2016 022358-6 A2

Código 1.3 - Notificação - Fase Nacional - PCT
(22) 27/03/2015
(30) 28/03/2014 IN 1131/MUM/2014
(51) B60H 1/32 (2006.01), F24F 5/00 (2006.01)
(54) REFRIGERADOR DE AR
(71) SYMPHONY LIMITED (IN)
(72) ACHAL BAKERI
(85) 27/09/2016

(86) PCT IN2015/000149 de 27/03/2015
(87) WO 2015/145465 de 01/10/2015
Publicação automática da admissibilidade da fase nacional depositado via PCT . Tratado de cooperação em matéria de Patentes, conforme Instrução Normativa nº 02, de 06/06/2017 publicada na RPI nº 2422, de 06/06/2017.

---

(21) BR 11 2016 022359-4 A2

Código 1.3 - Notificação - Fase Nacional - PCT
(22) 20/03/2015
(30) 31/03/2014 EP 14162599.6; 09/04/2014 US 61/977,180; 02/06/2014 US 62/006,512
(51) H02J 5/00 (2006.01), H02J 7/02 (2006.01), H02J 17/00 (2006.01)
(54) SISTEMA DE TRANSFERÊNCIA DE POTÊNCIA SEM FIO, TRANSMISSOR DE POTÊNCIA PARA UM SISTEMA DE TRANSFERÊNCIA DE POTÊNCIA SEM FIO, RECEPTOR DE POTÊNCIA PARA UM SISTEMA DE TRANSFERÊNCIA DE POTÊNCIA SEM FIO, MÉTODO PARA OPERAÇÃO DE UM SISTEMA DE TRANSFERÊNCIA DE POTÊNCIA SEM FIO, MÉTODO PARA OPERAÇÃO DE UM TRANSMISSOR DE POTÊNCIA PARA UM SISTEMA DE TRANSFERÊNCIA DE POTÊNCIA SEM FIO, E, MÉTODO PARA OPERAÇÃO DE UM RECEPTOR DE POTÊNCIA PARA UM SISTEMA DE TRANSFERÊNCIA DE POTÊNCIA SEM FIO
(71) KONINKLIJKE PHILIPS N.V. (NL)
(72) ANDRIES VAN WAGENINGEN, ANTONIUS ADRIAAN MARIA STARING
(85) 27/09/2016
(86) PCT EP2015/055864 de 20/03/2015
(87) WO 2015/150107 de 08/10/2015
Publicação automática da admissibilidade da fase nacional depositado via PCT . Tratado de cooperação em matéria de Patentes, conforme Instrução Normativa nº 02, de 06/06/2017 publicada na RPI nº 2422, de 06/06/2017.

---

(21) BR 11 2016 022360-8 A2

Código 1.3 - Notificação - Fase Nacional - PCT
(22) 01/04/2014
(51) F03D 1/00 (2006.01), E04H 12/34 (2006.01), E04H 12/20 (2006.01), F03D 11/04 (2006.01)
(54) SISTEMA PARA MONTAGEM DE UMA TURBINA EÓLICA, MÉTODO PARA MONTAGEM DA ANCORAGEM SUBAQUÁTICA DE UMA TURBINA EÓLICA MARÍTIMA, E, MÉTODO PARA MONTAGEM DE UMA TURBINA EÓLICA
(71) NABRAWIND TECHNOLOGIES SL (ES)
(72) ENEKO SANZ PASCUAL, HELY RICARDO SAVIL COSTA
(85) 27/09/2016
(86) PCT ES2014/000056 de 01/04/2014
(87) WO 2015/150594 de 08/10/2015
Publicação automática da admissibilidade da fase nacional depositado via PCT . Tratado de cooperação em matéria de Patentes, conforme Instrução

Normativa nº 02, de 06/06/2017 publicada na RPI nº 2422, de 06/06/2017.

---

(21) BR 11 2016 022361-6 A2

Código 1.3 - Notificação - Fase Nacional - PCT
(22) 26/03/2015
(30) 31/03/2014 EP 14162521.0
(51) A61M 1/00 (2006.01), A61M 1/06 (2006.01)
(54) KIT DE EXPRESSÃO PARA UMA BOMBA DE MAMA DESTINADA A EXTRAIR LEITE MATERNO DE UM MAMILO HUMANO, E BOMBA DE MAMA DESTINADA A EXTRAIR LEITE MATERNO DE UM MAMILO HUMANO
(71) KONINKLIJKE PHILIPS N.V. (NL)
(72) ARNOLD AALDERS, ROY EMILE PETRONELLA BEUNEN, LAURET FRANCISCA THEODORA STULEMEIJER
(85) 27/09/2016
(86) PCT EP2015/056575 de 26/03/2015
(87) WO 2015/150225 de 08/10/2015
Publicação automática da admissibilidade da fase nacional depositado via PCT . Tratado de cooperação em matéria de Patentes, conforme Instrução Normativa nº 02, de 06/06/2017 publicada na RPI nº 2422, de 06/06/2017.

---

(21) BR 11 2016 022362-4 A2

Código 1.3 - Notificação - Fase Nacional - PCT
(22) 24/03/2015
(30) 31/03/2014 EP 14162543.4
(51) B26B 19/20 (2006.01)
(54) DISPOSITIVO PARA APARAGEM DE CABELOS E BARBA, E ACESSÓRIO DE PENTE PARA FIXAÇÃO A UM DISPOSITIVO APARADOR DE CABELOS E BARBA
(71) KONINKLIJKE PHILIPS N.V. (NL)
(72) MARTIJN FRANS JOHAN NAB
(85) 27/09/2016
(86) PCT EP2015/056167 de 24/03/2015
(87) WO 2015/150151 de 08/10/2015
Publicação automática da admissibilidade da fase nacional depositado via PCT . Tratado de cooperação em matéria de Patentes, conforme Instrução Normativa nº 02, de 06/06/2017 publicada na RPI nº 2422, de 06/06/2017.

---

(21) BR 11 2016 022363-2 A2

Código 1.3 - Notificação - Fase Nacional - PCT
(22) 05/03/2015
(30) 17/04/2014 EP 14165080.4
(51) H05B 3/84 (2006.01), H05B 3/86 (2006.01)
(54) VIDRAÇA TRANSPARENTE COM REVESTIMENTO AQUECÍVEL
(71) SAINT-GOBAIN GLASS FRANCE (FR)
(72) BOJAN DIMITRIJEVIC, VALENTIN SCHULZ, GÜNTHER SCHALL
(85) 27/09/2016
(86) PCT EP2015/054556 de 05/03/2015

(87) WO 2015/158461 de 22/10/2015
Publicação automática da admissibilidade da fase nacional depositado via PCT . Tratado de cooperação em matéria de Patentes, conforme Instrução Normativa nº 02, de 06/06/2017 publicada na RPI nº 2422, de 06/06/2017.

---

(21) BR 11 2016 022364-0 A2

Código 1.3 - Notificação - Fase Nacional - PCT
(22) 24/03/2015
(30) 31/03/2014 EP 14162532.7
(51) A47J 43/046 (2006.01), A47J 43/07 (2006.01)
(54) PROCESSADOR DE ALIMENTOS ELÉTRICO
(71) KONINKLIJKE PHILIPS N.V. (NL)
(72) DIETER JOHANN MAIER, THOMAS SCHLUG
(85) 27/09/2016
(86) PCT EP2015/056168 de 24/03/2015
(87) WO 2015/150152 de 08/10/2015
Publicação automática da admissibilidade da fase nacional depositado via PCT . Tratado de cooperação em matéria de Patentes, conforme Instrução Normativa nº 02, de 06/06/2017 publicada na RPI nº 2422, de 06/06/2017.

---

(21) BR 11 2016 022366-7 A2

Código 1.3 - Notificação - Fase Nacional - PCT
(22) 16/06/2014
(30) 04/04/2014 US 61/975,025
(51) H04W 72/12 (2009.01), H04W 52/38 (2009.01), H04L 1/00 (2006.01), H04L 1/18 (2006.01)
(54) MÉTODO E ARRANJO PARA ADAPTAÇÃO DE TRANSMISSÃO DE UPLINK
(71) TELEFONAKTIEBOLAGET LM ERICSSON (PUBL) (SE)
(72) BENGT LINDOFF, JOAKIM AXMON
(85) 27/09/2016
(86) PCT EP2014/062585 de 16/06/2014
(87) WO 2015/149880 de 08/10/2015
Publicação automática da admissibilidade da fase nacional depositado via PCT . Tratado de cooperação em matéria de Patentes, conforme Instrução Normativa nº 02, de 06/06/2017 publicada na RPI nº 2422, de 06/06/2017.

---

(21) BR 11 2016 022367-5 A2

Código 1.3 - Notificação - Fase Nacional - PCT
(22) 31/03/2015
(30) 31/03/2014 EP 14162666.3
(51) H04L 29/06 (2006.01), H04W 12/08 (2009.01), H04W 12/06 (2009.01)
(54) SISTEMA DE COMUNICAÇÃO SEM FIOS, DISPOSITIVO PRINCIPAL PARA USO NO SISTEMA, MÓDULO PARA USO NO SISTEMA, MÉTODOS, E PROGRAMA DE COMPUTADOR PARA COMUNICAÇÃO SEM FIOS ENTRE UM DISPOSITIVO PRINCIPAL E UM MÓDULO
(71) KONINKLIJKE PHILIPS N.V. (NL)

(72) JOHANNES ARNOLDUS CORNELIS BERNSEN, WALTER DEES, FRANCISCUS ANTONIUS MARIA VAN DE LAAR
(85) 27/09/2016
(86) PCT EP2015/057123 de 31/03/2015
(87) WO 2015/150428 de 08/10/2015
Publicação automática da admissibilidade da fase nacional depositado via PCT . Tratado de cooperação em matéria de Patentes, conforme Instrução Normativa nº 02, de 06/06/2017 publicada na RPI nº 2422, de 06/06/2017.

---

(21) BR 11 2016 022368-3 A2

Código 1.3 - Notificação - Fase Nacional - PCT
(22) 02/04/2015
(30) 04/04/2014 EP 14305496.3
(51) C07D 401/14 (2006.01), C07D 413/14 (2006.01), A61K 31/4439 (2006.01), C07D 403/04 (2006.01), C07D 417/14 (2006.01), A61K 31/404 (2006.01), A61K 31/41 (2006.01), A61K 31/4196 (2006.01), A61K 31/42 (2006.01), A61K 31/421 (2006.01), A61K 31/425 (2006.01), A61P 3/00 (2006.01)
(54) COMPOSTOS ISOINDOLINONA COMO MODULADORES DE GPR119 PARA O TRATAMENTO DE DIABETES, OBESIDADE, DISLIPIDEMIA E DISTÚRBIOS RELACIONADOS
(71) SANOFI (FR)
(72) LOTHAR SCHWINK, CHRISTIAN BUNING, HEINER GLOMBIK, MATTHIAS GOSSEL, DIETER KADEREIT, NIS HALLAND, MATTHIAS LOHMANN, CHRISTOPH PÖVERLEIN, KURT RITTER
(85) 27/09/2016
(86) PCT EP2015/057415 de 02/04/2015
(87) WO 2015/150565 de 08/10/2015
Publicação automática da admissibilidade da fase nacional depositado via PCT . Tratado de cooperação em matéria de Patentes, conforme Instrução Normativa nº 02, de 06/06/2017 publicada na RPI nº 2422, de 06/06/2017.

---

(21) BR 11 2016 022370-5 A2

Código 1.3 - Notificação - Fase Nacional - PCT
(22) 11/03/2015
(30) 27/03/2014 EP 14161941.1
(51) B29C 61/00 (2006.01), C08G 18/48 (2006.01), C08G 18/32 (2006.01)
(54) PROCESSO PARA PRODUZIR CORPO MODELADO, O CORPO MODELADO E USO DE UM POLIURETANO TERMOPLÁSTICO
(71) BASF SE (DE)
(72) STEFAN BOKERN, FRANK PRISSOK, SEBASTIAN HARTWIG, ELMAR PÖSELT, JULIA GOESCHEL
(85) 27/09/2016
(86) PCT EP2015/055044 de 11/03/2015
(87) WO 2015/144435 de 01/10/2015
Publicação automática da admissibilidade da fase nacional depositado via PCT . Tratado de cooperação em matéria de Patentes, conforme Instrução

Normativa nº 02, de 06/06/2017 publicada na RPI nº 2422, de 06/06/2017.

---

(21) BR 11 2016 022371-3 A2

Código 1.3 - Notificação - Fase Nacional - PCT
(22) 19/03/2015
(30) 14/04/2014 CN PCT/CN2014/075304; 02/06/2014 EP 14170747.1
(51) A61K 8/25 (2006.01), A61K 8/34 (2006.01), A61K 8/73 (2006.01), A61K 8/898 (2006.01), A61K 8/06 (2006.01), A61Q 17/00 (2006.01), A61Q 13/00 (2006.01), A61Q 19/02 (2006.01), A61Q 19/08 (2006.01), A61Q 17/04 (2006.01)
(54) COMPOSIÇÃO E PROCESSO PARA A FABRICAÇÃO DE UMA COMPOSIÇÃO
(71) UNILEVER NV (NL)
(72) LI RAN, QIQING ZHANG
(85) 27/09/2016
(86) PCT EP2015/055824 de 19/03/2015
(87) WO 2015/158491 de 22/10/2015
Publicação automática da admissibilidade da fase nacional depositado via PCT . Tratado de cooperação em matéria de Patentes, conforme Instrução Normativa nº 02, de 06/06/2017 publicada na RPI nº 2422, de 06/06/2017.

---

(21) BR 11 2016 022372-1 A2

Código 1.3 - Notificação - Fase Nacional - PCT
(22) 27/03/2015
(30) 01/04/2014 US 14/242,394
(51) G06F 17/30 (2006.01)
(54) COMPLETAMENTO DE TAREFA PARA ENTRADA DE LINGUAGEM NATURAL
(71) MICROSOFT TECHNOLOGY LICENSING, LLC (US)
(72) KEVIN NIELS STRATVERT, YU-TING KUO, ANDREW PAUL MCGOVERN, XIAO WEI, GAURAV ANAND, THOMAS LIN, ADAM C. LUSCH
(85) 27/09/2016
(86) PCT US2015/022883 de 27/03/2015
(87) WO 2015/153310 de 08/10/2015
Publicação automática da admissibilidade da fase nacional depositado via PCT . Tratado de cooperação em matéria de Patentes, conforme Instrução Normativa nº 02, de 06/06/2017 publicada na RPI nº 2422, de 06/06/2017.

---

(21) BR 11 2016 022374-8 A2

Código 1.3 - Notificação - Fase Nacional - PCT
(22) 20/03/2015
(30) 31/03/2014 JP JP2014-071585; 12/03/2015 JP JP2015-049179
(51) A61F 13/15 (2006.01), A61F 13/496 (2006.01)
(54) MÉTODO PARA A PRODUÇÃO DE ESTRUTURA EXTENSÍVEL PARA ARTIGO ABSORVENTE, MÉTODO PARA A PRODUÇÃO DE FRALDA DESCARTÁVEL DE TIPO ROUPA ÍNTIMA, E FRALDA DESCARTÁVEL DE TIPO ROUPA ÍNTIMA
(71) DAIO PAPER CORPORATION (JP)

(72) TOMOTSUGU MATSUI, YOSUKE MORI, SHUNJI SENO, KENTO FUJIMA
(85) 27/09/2016
(86) PCT JP2015/058525 de 20/03/2015
(87) WO 2015/151871 de 08/10/2015
Publicação automática da admissibilidade da fase nacional depositado via PCT . Tratado de cooperação em matéria de Patentes, conforme Instrução Normativa nº 02, de 06/06/2017 publicada na RPI nº 2422, de 06/06/2017.

---

(21) BR 11 2016 022378-0 A2

Código 1.3 - Notificação - Fase Nacional - PCT
(22) 27/03/2015
(30) 28/03/2014 IN 837/MUM/2014
(51) C08J 9/00 (2006.01)
(54) PROCESSO PARA O PREPARO DE AGENTE ESPUMANTE COM ALTO PONTO DE FULGOR
(71) GODAVARI BIOREFINERIES LIMITED (IN)
(72) RAVINDRA GADHE, SHANUL PAGAR, SANGEETA SRIVASTAVA
(85) 27/09/2016
(86) PCT IB2015/052270 de 27/03/2015
(87) WO 2015/145394 de 01/10/2015
Publicação automática da admissibilidade da fase nacional depositado via PCT . Tratado de cooperação em matéria de Patentes, conforme Instrução Normativa nº 02, de 06/06/2017 publicada na RPI nº 2422, de 06/06/2017.

---

(21) BR 11 2016 022379-9 A2

Código 1.3 - Notificação - Fase Nacional - PCT
(22) 06/04/2015
(30) 07/04/2014 IN 1296/MUM/2014
(51) C12N 9/42 (2006.01)
(54) MÉTODO PARA HIDRÓLISE ENZIMÁTICA EFICIENTE DE MATERIAIS LIGNOCELULÓSICOS
(71) PRAJ INDUSTRIES LIMITED (IN)
(72) SASISANKER PADMANABHAN, SIDDHARTHA PAL, SHEREENA PANAKAL JOY
(85) 27/09/2016
(86) PCT IN2015/000159 de 06/04/2015
(87) WO 2015/155788 de 15/10/2015
Publicação automática da admissibilidade da fase nacional depositado via PCT . Tratado de cooperação em matéria de Patentes, conforme Instrução Normativa nº 02, de 06/06/2017 publicada na RPI nº 2422, de 06/06/2017.

---

(21) BR 11 2016 022393-4 A2

Código 1.3 - Notificação - Fase Nacional - PCT
(22) 15/07/2014
(30) 27/03/2014 US 14/227,859
(51) B60R 13/00 (2006.01)
(54) SISTEMA PARA ALTERAR A APARÊNCIA DE UMA SUPERFÍCIE DE

VEÍCULO, MÉTODO PARA ALTERAR A APARÊNCIA OU A TEXTURA DE SUPERFÍCIE DE VEÍCULO, E MÉTODO PARA ALTERAR A APARÊNCIA DE UMA SUPERFÍCIE DE VEÍCULO
(71) SRINIVAS S. DEVATHI (US)
(72) SRINIVAS S. DEVATHI
(85) 27/09/2016
(86) PCT US2014/046619 de 15/07/2014
(87) WO 2015/147900 de 01/10/2015
Publicação automática da admissibilidade da fase nacional depositado via PCT . Tratado de cooperação em matéria de Patentes, conforme Instrução Normativa nº 02, de 06/06/2017 publicada na RPI nº 2422, de 06/06/2017.

---

(21) BR 11 2016 022394-2 A2

Código 1.3 - Notificação - Fase Nacional - PCT
(22) 27/03/2015
(30) 27/03/2014 ES P201430442
(51) A61K 31/405 (2006.01), A61K 9/08 (2006.01), A61K 47/10 (2006.01), A61P 31/00 (2006.01)
(54) COMPOSIÇÃO FARMACEUTICAMENTE ACEITÁVEL, COMPOSIÇÃO NA FORMA DE UMA SOLUÇÃO INJETÁVEL FARMACEUTICAMENTE ACEITÁVEL, USO DA COMPOSIÇÃO, E, MÉTODO PARA A PREPARAÇÃO DA COMPOSIÇÃO INJETÁVEL FARMACEUTICAMENTE ACEITÁVEL
(71) SERVICIO ANDALUZ DE SALUD (ES) , UNIVERSIDAD DE GRANADA (ES)
(72) DARÍO ACUÑA CASTROVIEJO, GERMAINE ESCAMES ROSA, PABLO BUENO LARAÑO, ALFONSO MANSILLA ROSELLÓ, JOSÉ ANTONIO FERRÓN ORIHUELA, JOSÉ JORGE HERNÁNDEZ MAGDALENA, MIGUEL ÁNGEL CALLEJA HERNÁNDEZ, DESIRÉE GONZÁLEZ CALLEJAS, ANA COMINO PARDO, CARMEN OLMEDO MARTÍN, CARMEN VENEGAS MALDONADO
(85) 27/09/2016
(86) PCT ES2015/070236 de 27/03/2015
(87) WO 2015/144965 de 01/10/2015
Publicação automática da admissibilidade da fase nacional depositado via PCT . Tratado de cooperação em matéria de Patentes, conforme Instrução Normativa nº 02, de 06/06/2017 publicada na RPI nº 2422, de 06/06/2017.

---

(21) BR 11 2016 022395-0 A2

Código 1.3 - Notificação - Fase Nacional - PCT
(22) 30/03/2015
(30) 28/03/2014 EP 14162208.4
(51) G06F 19/00 (2011.01), G06Q 50/24 (2012.01)
(54) SISTEMA PARA USO NO CURSO DE UM TESTE CLÍNICO E/OU MEDICINA DE PRECISÃO, E, MÉTODO IMPLEMENTADO POR COMPUTADOR PARA USO NO CURSO DE UM TESTE CLÍNICO E/OU MEDICINA DE PRECISÃO

(71) CYTOLON DIGITAL HEALTH AG (DE)
(72) THOMAS KLEIN, MATTHIEU-PATRICK SCHAPRANOW, RALF SCHLIEHE-DIECKS
(85) 27/09/2016
(86) PCT EP2015/056894 de 30/03/2015
(87) WO 2015/144931 de 01/10/2015
Publicação automática da admissibilidade da fase nacional depositado via PCT . Tratado de cooperação em matéria de Patentes, conforme Instrução Normativa nº 02, de 06/06/2017 publicada na RPI nº 2422, de 06/06/2017.

---

(21) BR 11 2016 022398-5 A2

Código 1.3 - Notificação - Fase Nacional - PCT
(22) 31/03/2014
(51) B62K 23/06 (2006.01), B62L 3/02 (2006.01)
(54) DISPOSITIVO DE FREIO DE INTERTRAVAMENTO DE FREIO CABEADO INTEGRAL E FREIO HIDRÁULICO PARA MOTOCICLETA
(71) HONDA MOTOR CO., LTD. (JP)
(72) MASAYUKI TSUTSUI, AKIKO YORISHIGE, SEIJI UEDA, WASINEE WECHPIPATPOL, PAKPUM PROMMA
(85) 27/09/2016
(86) PCT TH2014/000020 de 31/03/2014
(87) WO 2015/152837 de 08/10/2015
Publicação automática da admissibilidade da fase nacional depositado via PCT . Tratado de cooperação em matéria de Patentes, conforme Instrução Normativa nº 02, de 06/06/2017 publicada na RPI nº 2422, de 06/06/2017.

---

(21) BR 11 2016 022399-3 A2

Código 1.3 - Notificação - Fase Nacional - PCT
(22) 26/03/2015
(30) 28/03/2014 JP 2014-068305
(51) C08F 10/00 (2006.01), C08F 4/62 (2006.01), C08F 4/646 (2006.01), C08F 4/6592 (2006.01), C08F 210/16 (2006.01)
(54) RESINA DE OLEFINA E MÉTODO PARA SUA PRODUÇÃO
(71) MITSUI CHEMICALS, INC. (JP)
(72) YASUSHI YANAGIMOTO, TOMOAKI MATSUGI, AKIHIKO IWASHITA, TATSUYA NAKAMURA, JUNJI SAITO
(85) 27/09/2016
(86) PCT JP2015/059425 de 26/03/2015
(87) WO 2015/147186 de 01/10/2015
Publicação automática da admissibilidade da fase nacional depositado via PCT . Tratado de cooperação em matéria de Patentes, conforme Instrução Normativa nº 02, de 06/06/2017 publicada na RPI nº 2422, de 06/06/2017.

---

(21) BR 11 2016 022401-9 A2

Código 1.3 - Notificação - Fase Nacional - PCT
(22) 03/04/2015
(30) 07/04/2014 EP 14163716.5

(51) A61B 8/06 (2006.01), A61B 8/08 (2006.01)
(54) MÉTODOS PARA USO COM UM SCANNER DE ULTRASSOM, TERAPÊUTICO E DE DIAGNÓSTICO, PROGRAMA DE COMPUTADOR, PRODUTO DE PROGRAMA DE COMPUTADOR, E, SISTEMA
(71) BRACCO SUISSE S.A. (CH)
(72) GILLES CASQUEIRO, EMMANUEL GAUD, MARCEL ARDITI, PETER FRINKING
(85) 27/09/2016
(86) PCT EP2015/097020 de 03/04/2015
(87) WO 2015/155380 de 15/10/2015
Publicação automática da admissibilidade da fase nacional depositado via PCT . Tratado de cooperação em matéria de Patentes, conforme Instrução Normativa nº 02, de 06/06/2017 publicada na RPI nº 2422, de 06/06/2017.

---

(21) BR 11 2016 022403-5 A2

Código 1.3 - Notificação - Fase Nacional - PCT
(22) 11/03/2015
(30) 28/04/2014 US 61/985,346; 17/11/2014 US 14/543,670
(51) H04W 28/26 (2009.01), H04W 74/08 (2009.01)
(54) RESERVA DE CANAL PARA OPERAÇÃO EM UM ESPECTRO NÃO LICENCIADO
(71) INTEL IP CORPORATION (US)
(72) HWAN-JOON KWON, JEONGHO JEON, MO-HAN FONG, PINGPING ZONG, QINGHUA LI, APOSTOLOS PAPATHANASSIOU, CHRISTIAN IBARS-CASAS, HUANING NIU
(85) 27/09/2016
(86) PCT US2015/019994 de 11/03/2015
(87) WO 2015/167672 de 05/11/2015
Publicação automática da admissibilidade da fase nacional depositado via PCT . Tratado de cooperação em matéria de Patentes, conforme Instrução Normativa nº 02, de 06/06/2017 publicada na RPI nº 2422, de 06/06/2017.

---

(21) BR 11 2016 022404-3 A2

Código 1.3 - Notificação - Fase Nacional - PCT
(22) 02/04/2015
(30) 04/04/2014 FI U20144081
(51) B66C 19/00 (2006.01), B66C 13/54 (2006.01)
(54) GUINDASTE MÓVEL
(71) KONECRANES GLOBAL CORPORATION (FI)
(72) ESA OJAPALO, JUHA SANTALA, HANNU OJA
(85) 27/09/2016
(86) PCT FI2015/050234 de 02/04/2015
(87) WO 2015/150639 de 08/10/2015
Publicação automática da admissibilidade da fase nacional depositado via PCT . Tratado de cooperação em matéria de Patentes, conforme Instrução Normativa nº 02, de 06/06/2017 publicada na RPI nº 2422, de 06/06/2017.

(21) BR 11 2016 022405-1 A2

Código 1.3 - Notificação - Fase Nacional - PCT
(22) 30/03/2015
(30) 28/03/2014 US 61/972,209; 28/03/2014 EP 14162158.1
(51) A61K 31/58 (2006.01), A61K 9/00 (2006.01), A61K 47/48 (2006.01), A61P 11/00 (2006.01)
(54) COMPOSIÇÕES DE CICLODEXTRINA E DERIVADO DE BUDESONIDA E MÉTODOS
(71) UNIVERSITE DE LIEGE (BE) , PAUL MAES (BE)
(72) PAUL MAES, DIDIER CATALDO, BRIGITTE EVRARD, GILLES DUFOUR, PASCAL DE TULLIO
(85) 27/09/2016
(86) PCT EP2015/056929 de 30/03/2015
(87) WO 2015/144938 de 01/10/2015
Publicação automática da admissibilidade da fase nacional depositado via PCT . Tratado de cooperação em matéria de Patentes, conforme Instrução Normativa nº 02, de 06/06/2017 publicada na RPI nº 2422, de 06/06/2017.

(21) BR 11 2016 022408-6 A2

Código 1.3 - Notificação - Fase Nacional - PCT
(22) 27/03/2015
(30) 28/03/2014 EP 14001158.6; 27/05/2014 EP 14001844.1
(51) C09B 29/01 (2006.01), C09B 67/18 (2006.01), C09B 69/04 (2006.01), C09B 29/033 (2006.01), C09B 62/002 (2006.01)
(54) COMPOSTO, COMPOSIÇÃO DE CORANTE, PROCESSO PARA A FABRICAÇÃO DE UMA COMPOSIÇÃO DE CORANTE, PROCESSO PARA O TINGIMENTO OU IMPRESSÃO DE UM SUBSTRATO, SUBSTRATO, USO DE UMA COMPOSIÇÃO DE CORANTE E USO DE PELO MENOS UMA ALCANOLAMINA
(71) ARCHROMA IP GMBH (CH)
(72) FRIEDRICH LEHR
(85) 27/09/2016
(86) PCT EP2015/000662 de 27/03/2015
(87) WO 2015/144315 de 01/10/2015
Publicação automática da admissibilidade da fase nacional depositado via PCT . Tratado de cooperação em matéria de Patentes, conforme Instrução Normativa nº 02, de 06/06/2017 publicada na RPI nº 2422, de 06/06/2017.

(21) BR 11 2016 022409-4 A2

Código 1.3 - Notificação - Fase Nacional - PCT
(22) 04/03/2015
(30) 28/03/2014 US 61/972,111; 03/03/2015 US 14/636,361
(51) H04L 5/00 (2006.01)
(54) DESENHO DE LATÊNCIA ULTRA BAIXA PARA LTE
(71) QUALCOMM INCORPORATED (US)
(72) HAO XU, DURGA PRASAD MALLADI, NAGA BHUSHAN, TINGFANG JI,

PETER GAAL, WANSHI CHEN, TAO LUO, YONGBIN WEI, ALEKSANDAR DAMNJANOVIC
(85) 27/09/2016
(86) PCT US2015/018697 de 04/03/2015
(87) WO 2015/148076 de 01/10/2015
Publicação automática da admissibilidade da fase nacional depositado via PCT . Tratado de cooperação em matéria de Patentes, conforme Instrução Normativa nº 02, de 06/06/2017 publicada na RPI nº 2422, de 06/06/2017.

---

(21) BR 11 2016 022410-8 A2

Código 1.3 - Notificação - Fase Nacional - PCT
(22) 25/03/2015
(30) 28/03/2014 US 61/972,066; 24/03/2015 US 14/666,928
(51) H04W 36/38 (2009.01), H04W 36/00 (2009.01), H04W 48/16 (2009.01)
(54) MÉTODOS E APARELHOS PARA SELEÇÃO DE SISTEMA DE COORDENAÇÃO DENTRE UM CONJUNTO DE NÓS
(71) QUALCOMM INCORPORATED (US)
(72) SRINIVASAN BALASUBRAMANIAN, ARVIND VARDARAJAN SANTHANAM, ABHISHEK BHATNAGAR
(85) 27/09/2016
(86) PCT US2015/022580 de 25/03/2015
(87) WO 2015/148731 de 01/10/2015
Publicação automática da admissibilidade da fase nacional depositado via PCT . Tratado de cooperação em matéria de Patentes, conforme Instrução Normativa nº 02, de 06/06/2017 publicada na RPI nº 2422, de 06/06/2017.

---

(21) BR 11 2016 022412-4 A2

Código 1.3 - Notificação - Fase Nacional - PCT
(22) 27/03/2015
(30) 28/03/2014 US 61/972,034; 26/03/2015 US 14/669,296
(51) H04W 12/08 (2009.01), H04W 4/00 (2009.01)
(54) PROVISIONAMENTO DE CREDENCIAIS EM COMUNICAÇÕES SEM FIO
(71) QUALCOMM INCORPORATED (US)
(72) MIGUEL GRIOT, GAVIN BERNARD HORN, STEFANO FACCIN
(85) 27/09/2016
(86) PCT US2015/023057 de 27/03/2015
(87) WO 2015/148959 de 01/10/2015
Publicação automática da admissibilidade da fase nacional depositado via PCT . Tratado de cooperação em matéria de Patentes, conforme Instrução Normativa nº 02, de 06/06/2017 publicada na RPI nº 2422, de 06/06/2017.

---

(21) BR 11 2016 022413-2 A2

Código 1.3 - Notificação - Fase Nacional - PCT
(22) 10/02/2015
(30) 28/03/2014 US 61/972,023; 09/02/2015 US 14/617,363
(51) H04W 24/10 (2009.01)
(54) GERENCIAMENTO DE REALIMENTAÇÃO FLEXÍVEL DE INFORMAÇÃO

DE ESTADO DE CANAL
(71) QUALCOMM INCORPORATED (US)
(72) WANSHI CHEN, PETER GAAL, HAO XU
(85) 27/09/2016
(86) PCT US2015/015196 de 10/02/2015
(87) WO 2015/147997 de 01/10/2015
Publicação automática da admissibilidade da fase nacional depositado via PCT . Tratado de cooperação em matéria de Patentes, conforme Instrução Normativa nº 02, de 06/06/2017 publicada na RPI nº 2422, de 06/06/2017.

---

(21) BR 11 2016 022414-0 A2

Código 1.3 - Notificação - Fase Nacional - PCT
(22) 26/03/2015
(30) 28/04/2014 US 61/985,342; 16/12/2014 US 14/572,309
(51) H04W 72/10 (2009.01), H04W 88/08 (2009.01)
(54) PRIORIDADE DE ACESSO DE CANAL PARA D2D DISTRIBUÍDO
(71) INTEL IP CORPORATION (US)
(72) HUANING NIU, QINGHUA LI, UTSAW KUMAR, YUAN ZHU
(85) 27/09/2016
(86) PCT US2015/022692 de 26/03/2015
(87) WO 2015/167707 de 05/11/2015
Publicação automática da admissibilidade da fase nacional depositado via PCT . Tratado de cooperação em matéria de Patentes, conforme Instrução Normativa nº 02, de 06/06/2017 publicada na RPI nº 2422, de 06/06/2017.

---

(21) BR 11 2016 022415-9 A2

Código 1.3 - Notificação - Fase Nacional - PCT
(22) 27/03/2015
(30) 28/03/2014 US 14/229,662
(51) H04W 52/02 (2009.01)
(54) USO DE RECURSO DE OTIMIZAÇÃO COM BASE NAS CONDIÇÕES DE CANAL E CONSUMO DE ENERGIA
(71) QUALCOMM INCORPORATED (US)
(72) MEHMET YAVUZ, CHIRAG SURESHBHAI PATEL, TAMER ADEL KADOUS, VINAY CHANDE
(85) 27/09/2016
(86) PCT US2015/023152 de 27/03/2015
(87) WO 2015/149012 de 01/10/2015
Publicação automática da admissibilidade da fase nacional depositado via PCT . Tratado de cooperação em matéria de Patentes, conforme Instrução Normativa nº 02, de 06/06/2017 publicada na RPI nº 2422, de 06/06/2017.

---

(21) BR 11 2016 022417-5 A2

Código 1.3 - Notificação - Fase Nacional - PCT
(22) 26/03/2015
(30) 28/03/2014 US 14/229,642
(51) H04W 52/02 (2009.01)

(54) ADAPTAÇÃO DE MODO DE OPERAÇÃO BASEADA EM RESTRIÇÕES DE CONDIÇÃO DE HARDWARE E CANAL
(71) QUALCOMM INCORPORATED (US)
(72) MEHMET YAVUZ, CHIRAG SURESHBHAI PATEL, TAMER ADEL KADOUS, VINAY CHANDE
(85) 27/09/2016
(86) PCT US2015/022836 de 26/03/2015
(87) WO 2015/148852 de 01/10/2015
Publicação automática da admissibilidade da fase nacional depositado via PCT . Tratado de cooperação em matéria de Patentes, conforme Instrução Normativa nº 02, de 06/06/2017 publicada na RPI nº 2422, de 06/06/2017.

---

(21) BR 11 2016 022424-8 A2

Código 1.3 - Notificação - Fase Nacional - PCT
(22) 19/03/2015
(30) 28/03/2014 US 14/228,567
(51) B05B 12/12 (2006.01)
(54) SISTEMA E MÉTODOS PARA DISPENSAÇÃO DE MATERIAL
(71) THE PROCTER & GAMBLE COMPANY (US)
(72) STEPHAN GARY BUSH, FAIZ FEISAL SHERMAN, STEPHAN JAMES ANDREAS MESCHKAT, THOMAS ELLIOT RABE
(85) 27/09/2016
(86) PCT US2015/021361 de 19/03/2015
(87) WO 2015/148235 de 01/10/2015
Publicação automática da admissibilidade da fase nacional depositado via PCT . Tratado de cooperação em matéria de Patentes, conforme Instrução Normativa nº 02, de 06/06/2017 publicada na RPI nº 2422, de 06/06/2017.

---

(21) BR 11 2016 022427-2 A2

Código 1.3 - Notificação - Fase Nacional - PCT
(22) 03/11/2014
(30) 28/03/2014 ES P201430457
(51) A23L 1/32 (2006.01), A23B 5/04 (2006.01), A23B 5/005 (2006.01)
(54) MÉTODO PARA PREPARAR OVOS FRITOS CONGELADOS
(71) INNOVATION FOODS 360, S.L. (ES)
(72) FRANCISCO JAVIER IZUEL SANZ
(85) 27/09/2016
(86) PCT ES2014/070820 de 03/11/2014
(87) WO 2015/144945 de 01/10/2015
Publicação automática da admissibilidade da fase nacional depositado via PCT . Tratado de cooperação em matéria de Patentes, conforme Instrução Normativa nº 02, de 06/06/2017 publicada na RPI nº 2422, de 06/06/2017.

---

(21) BR 11 2016 022429-9 A2

Código 1.3 - Notificação - Fase Nacional - PCT
(22) 27/03/2015
(30) 28/03/2014 US 14/228,288

(51) H03F 3/195 (2006.01), H03F 1/08 (2006.01), H03F 1/30 (2006.01), H03F 3/68 (2006.01), H03F 3/72 (2006.01)
(54) MITIGAÇÃO DO SINAL ESPÚRIO PARA AMPLIFICADOR DE AGREGAÇÃO DE PORTADORA
(71) QUALCOMM INCORPORATED (US)
(72) MEHMET UZUNKOL, RUI XU, AHMED ABDEL MONEM YOUSSEF, WINGCHING VINCENT LEUNG, EHAB AHMED SOBHY ABDEL GHANY, ALLEN HE, SANG HYUN WOO, LI- CHUNG CHANG
(85) 27/09/2016
(86) PCT US2015/022932 de 27/03/2015
(87) WO 2015/148893 de 01/10/2015
Publicação automática da admissibilidade da fase nacional depositado via PCT . Tratado de cooperação em matéria de Patentes, conforme Instrução Normativa nº 02, de 06/06/2017 publicada na RPI nº 2422, de 06/06/2017.

---

(21) BR 11 2016 022430-2 A2

Código 1.3 - Notificação - Fase Nacional - PCT
(22) 27/03/2015
(30) 28/03/2014 US 61/972,025; 26/03/2015 US 14/669,430
(51) H04W 48/18 (2009.01), H04W 88/06 (2009.01), H04W 12/06 (2009.01), H04W 88/10 (2009.01)
(54) SERVIÇO DE DESACOPLAMENTO E IDENTIFICAÇÃO DE PROVEDOR DE REDE EM COMUNICAÇÕES SEM FIO
(71) QUALCOMM INCORPORATED (US)
(72) MIGUEL GRIOT, GAVIN BERNARD HORN, STEFANO FACCIN
(85) 27/09/2016
(86) PCT US2015/023050 de 27/03/2015
(87) WO 2015/148955 de 01/10/2015
Publicação automática da admissibilidade da fase nacional depositado via PCT . Tratado de cooperação em matéria de Patentes, conforme Instrução Normativa nº 02, de 06/06/2017 publicada na RPI nº 2422, de 06/06/2017.

---

(21) BR 11 2016 022431-0 A2

Código 1.3 - Notificação - Fase Nacional - PCT
(22) 25/03/2015
(30) 27/03/2014 JP 2014-065419
(51) B41J 13/10 (2006.01), B41J 2/01 (2006.01), B41J 11/06 (2006.01)
(54) DISPOSITIVO DE FIXAÇÃO DE MEIO E APARELHO DE GRAVAÇÃO
(71) SEIKO EPSON CORPORATION (JP)
(72) NAOYUKI FUJIMORI
(85) 27/09/2016
(86) PCT JP2015/001696 de 25/03/2015
(87) WO 2015/146168 de 01/10/2015
Publicação automática da admissibilidade da fase nacional depositado via PCT . Tratado de cooperação em matéria de Patentes, conforme Instrução Normativa nº 02, de 06/06/2017 publicada na RPI nº 2422, de 06/06/2017.

(21) BR 11 2016 022432-9 A2

Código 1.3 - Notificação - Fase Nacional - PCT
(22) 27/03/2015
(30) 27/03/2014 JP 2014-067092; 27/03/2014 JP 2014-067093
(51) B65H 43/08 (2006.01), B41J 2/01 (2006.01), B41J 11/057 (2006.01)
(54) DISPOSITIVO DE TRANSPORTE DE MEIO, APARELHO PARA IMPRESSÃO E APARELHO DE EJEÇÃO DE LÍQUIDO
(71) SEIKO EPSON CORPORATION (JP)
(72) TOMOYA MUROTANI, MITSUTAKA IDE, HIROYUKI KOBAYASHI, HIDEYUKI KATAOKA
(85) 27/09/2016
(86) PCT JP2015/001792 de 27/03/2015
(87) WO 2015/146193 de 01/10/2015
Publicação automática da admissibilidade da fase nacional depositado via PCT . Tratado de cooperação em matéria de Patentes, conforme Instrução Normativa nº 02, de 06/06/2017 publicada na RPI nº 2422, de 06/06/2017.

(21) BR 11 2016 022433-7 A2

Código 1.3 - Notificação - Fase Nacional - PCT
(22) 27/03/2015
(30) 27/03/2014 GB 1405563.6
(51) C07D 301/02 (2006.01), C07C 213/02 (2006.01), C07D 303/14 (2006.01)
(54) PROCESSO PARA PREPARAÇÃO DE ALCANOL AMINAS ÚTEIS NA REMOÇÃO DE GÁS ÁCIDO A PARTIR DE UM FLUXO GASOSO
(71) THE QUEEN'S UNIVERSITY OF BELFAST (GB)
(72) MARTIN ATKINS, FERGAL COLEMAN, YOAN DELAVOUX
(85) 27/09/2016
(86) PCT GB2015/050952 de 27/03/2015
(87) WO 2015/145182 de 01/10/2015
Publicação automática da admissibilidade da fase nacional depositado via PCT . Tratado de cooperação em matéria de Patentes, conforme Instrução Normativa nº 02, de 06/06/2017 publicada na RPI nº 2422, de 06/06/2017.

(21) BR 11 2016 022434-5 A2

Código 1.3 - Notificação - Fase Nacional - PCT
(22) 27/03/2015
(30) 28/03/2014 EP 14162191.2
(51) C21D 8/02 (2006.01), C22C 38/00 (2006.01), C22C 38/02 (2006.01), C22C 38/06 (2006.01), C22C 38/42 (2006.01), C22C 38/44 (2006.01), C22C 38/50 (2006.01), C22C 38/54 (2006.01), C22C 38/58 (2006.01), C21D 6/00 (2006.01)
(54) AÇO INOXIDÁVEL AUSTENÍTICO
(71) OUTOKUMPU OYJ (FI)
(72) ARNO BREUER, GABRIELE BRÜCKNER, LINDA MOSECKER, WOLFGANG BLECK
(85) 27/09/2016
(86) PCT EP2015/056749 de 27/03/2015

(87) WO 2015/144896 de 01/10/2015
Publicação automática da admissibilidade da fase nacional depositado via PCT . Tratado de cooperação em matéria de Patentes, conforme Instrução Normativa nº 02, de 06/06/2017 publicada na RPI nº 2422, de 06/06/2017.

---

(21) BR 11 2016 022435-3 A2

Código 1.3 - Notificação - Fase Nacional - PCT
(22) 19/03/2015
(30) 27/03/2014 US 14/226,895
(51) G06F 9/46 (2006.01)
(54) PRESERVAÇÃO DE CONTEXTO DE THREAD EM UM SISTEMA DE COMPUTADOR MULTITHREADING
(71) INTERNATIONAL BUSINESS MACHINES CORPORATION. (US)
(72) DAN GREINER, MARK FARREL, DAMIAN LEO OSIEK, DONALD WILLIAM SCHMIDT, FADI YUSUF BUSABA, JEFFREY PAUL KUBALA, JONATHAN DAVID BRADBURY, LISA CRANTON HELLER, TIMOTHY SLEGEL
(85) 27/09/2016
(86) PCT EP2015/055744 de 19/03/2015
(87) WO 2015/144543 de 01/10/2015
Publicação automática da admissibilidade da fase nacional depositado via PCT . Tratado de cooperação em matéria de Patentes, conforme Instrução Normativa nº 02, de 06/06/2017 publicada na RPI nº 2422, de 06/06/2017.

---

(21) BR 11 2016 022436-1 A2

Código 1.3 - Notificação - Fase Nacional - PCT
(22) 06/03/2015
(30) 27/03/2014 US 14/227,003
(51) G06F 9/48 (2006.01), G06F 9/30 (2006.01), G06F 9/50 (2006.01)
(54) INSTRUÇÕES DE EXECUÇÃO VIRTUAL DE INÍCIO PARA A EXPEDIÇÃO DE MÚLTIPLAS THREADS EM UM COMPUTADOR
(71) INTERNATIONAL BUSINESS MACHINES CORPORATION. (US)
(72) LISA CRANTON HELLER, JEFFREY PAUL KUBALA, FADI YUSUF BUSABA, JONATHAN DAVID BRADBURY, MARK FARRELL, DAMIAN LEO OSISEK, DAN GREINER, TIMOTHY SLEGEL, DONALD WILLIAM SCHMIDT, CHARLES GAINEY, CHRISTIAN JACOBI
(85) 27/09/2016
(86) PCT EP2015/054731 de 06/03/2015
(87) WO 2015/144421 de 01/10/2015
Publicação automática da admissibilidade da fase nacional depositado via PCT . Tratado de cooperação em matéria de Patentes, conforme Instrução Normativa nº 02, de 06/06/2017 publicada na RPI nº 2422, de 06/06/2017.

---

(21) BR 11 2016 022437-0 A2

Código 1.3 - Notificação - Fase Nacional - PCT
(22) 12/03/2015
(30) 29/03/2014 IN 1192/MUM/2014
(51) C07D 471/08 (2006.01), C07D 211/60 (2006.01)

(54) PROCESSO PARA PREPARAÇÃO DE (2S,5R)-6-(BENZILOXI)-7 -OXO-1,6- DIAZABICICLO[3,2,1]OCTANO-2-CARBOXILATO DE SÓDIO
(71) WOCKHARDT LIMITED (IN)
(72) VIJAYKUMAR JAGDISHWAR PATIL, RAVIKUMAR TADIPARTHI, SATISH BIRAJDAR, MOHAMMAD USMAN SHAIKH, MAHESH VITHALBHAI PATEL
(85) 27/09/2016
(86) PCT IB2015/051797 de 12/03/2015
(87) WO 2015/150941 de 08/10/2015
Publicação automática da admissibilidade da fase nacional depositado via PCT . Tratado de cooperação em matéria de Patentes, conforme Instrução Normativa nº 02, de 06/06/2017 publicada na RPI nº 2422, de 06/06/2017.

---

(21) BR 11 2016 022438-8 A2

Código 1.3 - Notificação - Fase Nacional - PCT
(22) 26/03/2015
(30) 28/03/2014 CN PCT/CN2014/074294
(51) C07D 487/04 (2006.01), C07H 19/06 (2006.01), C07H 19/14 (2006.01), A61K 31/7064 (2006.01), A61K 31/7076 (2006.01), A61P 1/16 (2006.01)
(54) 4?-DERIVADOS DE NUCLEOSÍDEO SUBSTITUÍDOS COMO INIBIDORES DE TRANSCRIPTASE REVERSA DO HIV
(71) MERCK SHARP & DOHME CORP. (US)
(72) VINAY M. GIRIJAVALLABHAN, DAVID B. OLSEN, ZHIBO ZHANG, JIANMIN FU, BING-YU TANG
(85) 27/09/2016
(86) PCT US2015/022621 de 26/03/2015
(87) WO 2015/148746 de 01/10/2015
Publicação automática da admissibilidade da fase nacional depositado via PCT . Tratado de cooperação em matéria de Patentes, conforme Instrução Normativa nº 02, de 06/06/2017 publicada na RPI nº 2422, de 06/06/2017.

---

(21) BR 11 2016 022439-6 A2

Código 1.3 - Notificação - Fase Nacional - PCT
(22) 14/01/2015
(30) 29/03/2014 IN 1194/MUM/2014
(51) A61K 31/43 (2006.01), A61K 31/439 (2006.01), A61K 31/546 (2006.01), A61P 31/04 (2006.01)
(54) COMPOSIÇÕES FARMACÊUTICAS QUE COMPREENDEM CEFEPIMA OU SULBACTAMA
(71) WOCKHARDT LIMITED (IN)
(72) SACHIN BHAGWAT, MAHESH VITHALBHAI PATEL
(85) 27/09/2016
(86) PCT IB2015/050268 de 14/01/2015
(87) WO 2015/150926 de 08/10/2015
Publicação automática da admissibilidade da fase nacional depositado via PCT . Tratado de cooperação em matéria de Patentes, conforme Instrução Normativa nº 02, de 06/06/2017 publicada na RPI nº 2422, de 06/06/2017.

(21) BR 11 2016 022440-0 A2

Código 1.3 - Notificação - Fase Nacional - PCT
(22) 30/03/2015
(30) 10/04/2014 EP 14164173.8
(51) A61K 8/27 (2006.01), A61K 8/34 (2006.01), A61Q 5/06 (2006.01)
(54) MÉTODO DE MODELAÇÃO DE CABELO
(71) UNILEVER NV (NL)
(72) PREM KUMAR CHEYALAZHAGAN PAUL, SUSAN PYE
(85) 28/09/2016
(86) PCT EP2015/056866 de 30/03/2015
(87) WO 2015/155048 de 15/10/2015
Publicação automática da admissibilidade da fase nacional depositado via PCT . Tratado de cooperação em matéria de Patentes, conforme Instrução Normativa nº 02, de 06/06/2017 publicada na RPI nº 2422, de 06/06/2017.

(21) BR 11 2016 022443-4 A2

Código 1.3 - Notificação - Fase Nacional - PCT
(22) 22/04/2015
(30) 23/04/2014 EP 14165564.7
(51) A01N 43/68 (2006.01)
(54) COMBINAÇÃO HERBICIDA, UTILIZAÇÃO DA COMBINAÇÃO, FORMULAÇÃO HERBICIDA E COMPOSTOS DE FÓRMULA
(71) BASF SE (DE)
(72) JULIA MAJOR, FLORIAN VOGT, FREDERICK CALO, THOMAS SEITZ, DOREEN SCHACHTSCHABEL, TREVOR WILLIAM NEWTON, KRISTIN HANZLIK, JOHANNES HUTZLER, KLAUS KREUZ, STEFAN TRESCH
(85) 28/09/2016
(86) PCT EP2015/058689 de 22/04/2015
(87) WO 2015/162164 de 29/10/2015
Publicação automática da admissibilidade da fase nacional depositado via PCT . Tratado de cooperação em matéria de Patentes, conforme Instrução Normativa nº 02, de 06/06/2017 publicada na RPI nº 2422, de 06/06/2017.

(21) BR 11 2016 022445-0 A2

Código 1.3 - Notificação - Fase Nacional - PCT
(22) 31/03/2015
(30) 03/04/2014 US 14/244,489
(51) H04N 1/00 (2006.01), H04N 1/32 (2006.01), H04N 1/333 (2006.01)
(54) TRANSFERÊNCIA (VIA UPLOAD) SELETIVA AUTOMATIZADA DE IMAGENS
(71) MICROSOFT TECHNOLOGY LICENSING, LLC (US)
(72) JOHN SPAITH
(85) 28/09/2016
(86) PCT US2015/023451 de 31/03/2015
(87) WO 2015/153529 de 08/10/2015
Publicação automática da admissibilidade da fase nacional depositado via

PCT . Tratado de cooperação em matéria de Patentes, conforme Instrução Normativa nº 02, de 06/06/2017 publicada na RPI nº 2422, de 06/06/2017.

---

(21) BR 11 2016 022446-9 A2

Código 1.3 - Notificação - Fase Nacional - PCT
(22) 27/03/2015
(30) 28/03/2014 EP 14162343.9
(51) A62C 27/00 (2006.01), A62C 31/22 (2006.01)
(54) DISPOSITIVO DE PENETRAÇÃO PARA UTILIZAÇÃO EM OPERAÇÕES DE COMBATE A INCÊNDIOS, E VEÍCULO DE COMBATE A INCÊNDIOS
(71) IVECO MAGIRUS AG (DE)
(72) OLIVER SEMMLER
(85) 28/09/2016
(86) PCT IB2015/052282 de 27/03/2015
(87) WO 2015/145398 de 01/10/2015
Publicação automática da admissibilidade da fase nacional depositado via PCT . Tratado de cooperação em matéria de Patentes, conforme Instrução Normativa nº 02, de 06/06/2017 publicada na RPI nº 2422, de 06/06/2017.

---

(21) BR 11 2016 022448-5 A2

Código 1.3 - Notificação - Fase Nacional - PCT
(22) 26/03/2015
(30) 28/03/2014 CO 14-066.742
(51) B65D 25/00 (2006.01), B65D 25/40 (2006.01), B65D 25/46 (2006.01), B65D 41/00 (2006.01), B65D 41/46 (2006.01), B65D 41/48 (2006.01), B65D 41/50 (2006.01), B65D 51/00 (2006.01), B65D 51/20 (2006.01), B65D 51/22 (2006.01)
(54) SOBRETAMPA QUE TEM MEIOS QUE FACILITAM A ABERTURA DE UM RECEPTÁCULO E O CONSUMO DIRETO SUBSEQUENTE DO CONTEÚDO DO MESMO
(71) DANONE ALQUERIA S.A.S (CO)
(72) CLAUDIA LARGACHA, ADRIANA WOLFF
(85) 28/09/2016
(86) PCT CO2015/000004 de 26/03/2015
(87) WO 2015/144095 de 01/10/2015
Publicação automática da admissibilidade da fase nacional depositado via PCT . Tratado de cooperação em matéria de Patentes, conforme Instrução Normativa nº 02, de 06/06/2017 publicada na RPI nº 2422, de 06/06/2017.

---

(21) BR 11 2016 022451-5 A2

Código 1.3 - Notificação - Fase Nacional - PCT
(22) 21/04/2015
(30) 24/04/2014 JP 2014-089864
(51) A01N 43/824 (2006.01), A01N 43/836 (2006.01), A01P 7/02 (2006.01), A01P 7/04 (2006.01), C07D 413/04 (2006.01), C07D 413/14 (2006.01), C07D 417/04 (2006.01), C07D 417/14 (2006.01)
(54) COMPOSTO DE DIARIL-AZOL

(71) SUMITOMO CHEMICAL COMPANY, LIMITED (JP)
(72) KOHEI ORIMOTO, HAJIME MIZUNO, YOSHIHIKO NOKURA, YUJI NAKAJIMA
(85) 28/09/2016
(86) PCT JP2015/062627 de 21/04/2015
(87) WO 2015/163478 de 29/10/2015
Publicação automática da admissibilidade da fase nacional depositado via PCT . Tratado de cooperação em matéria de Patentes, conforme Instrução Normativa nº 02, de 06/06/2017 publicada na RPI nº 2422, de 06/06/2017.

---

(21) BR 11 2016 022452-3 A2

Código 1.3 - Notificação - Fase Nacional - PCT
(22) 08/04/2015
(30) 10/04/2014 US 61/977,806
(51) A61K 9/16 (2006.01), A61K 9/20 (2006.01), A61K 9/28 (2006.01), A61K 31/397 (2006.01)
(54) FORMULAÇÃO IMUNOSSUPRESSORA
(71) NOVARTIS AG (CH)
(72) PHILIPPE MICHEL RENE BOUILLOT, EMERIC REYNAUD
(85) 28/09/2016
(86) PCT IB2015/052552 de 08/04/2015
(87) WO 2015/155711 de 15/10/2015
Publicação automática da admissibilidade da fase nacional depositado via PCT . Tratado de cooperação em matéria de Patentes, conforme Instrução Normativa nº 02, de 06/06/2017 publicada na RPI nº 2422, de 06/06/2017.

---

(21) BR 11 2016 022453-1 A2

Código 1.3 - Notificação - Fase Nacional - PCT
(22) 03/02/2015
(30) 28/04/2014 US 61/985,396; 18/12/2014 US 14/575,876
(51) H04W 28/04 (2009.01), H04W 84/12 (2009.01)
(54) SISTEMA E MÉTODO PARA MEDIR UMA TAXA DE ERROS DE UMA REDE DE ÁREA LOCAL SEM FIOS
(71) INTEL IP CORPORATION (US)
(72) JOEY CHOU
(85) 28/09/2016
(86) PCT US2015/014249 de 03/02/2015
(87) WO 2015/167634 de 05/11/2015
Publicação automática da admissibilidade da fase nacional depositado via PCT . Tratado de cooperação em matéria de Patentes, conforme Instrução Normativa nº 02, de 06/06/2017 publicada na RPI nº 2422, de 06/06/2017.

---

(21) BR 11 2016 022455-8 A2

Código 1.3 - Notificação - Fase Nacional - PCT
(22) 30/03/2015
(30) 31/03/2014 EP 14382129.6
(51) A61Q 19/08 (2006.01), A61K 8/99 (2006.01)

(54) ?EXTRATO DE FERMENTO DE UMA CEPA DE ESPÉCIES DE BACILLUS PUMILUS, USO DE UM EXTRATO DE FERMENTO DE UMA CEPA DE ESPÉCIES DE BACILLUS PUMILUS, COMPOSIÇÃO COSMÉTICA OU DERMOFARMACÊUTICA, E, MÉTODO PARA AUMENTAR OS NÍVEIS DE ADIPONECTINA, AUMENTAR A ATIVIDADE MITOCONDRIAL NO MÚSCULO, AUMENTAR A RESISTÊNCIA MUSCULAR, ESTIMULAR A CICATRIZAÇÃO DE FERIDAS E/OU REPITALIZAÇÃO DA PELE, ESTIMULAR A SÍNTESE DE COLÁGENO E/OU A SÍNTESE DE ÁCIDO HIALURÔNICO, PARA TRATAMENTO E/OU PREVENÇÃO DO ENVELHECIMENTO DA PELE, TRATAMENTO E/OU PREVENÇÃO DE RUGAS NA PELE, TRATAMENTO DE ENDURECIMENTO DA PELE E/OU PREVENÇÃO DA PERDA DE FIRMEZA DA PELE?
(71) LUBRIZOL ADVANCED MATERIALS, INC. (US)
(72) NÚRIA ALMIÑANA DOMÈNECH, ANTONIO FERRER MONTIEL, MARÍA DEL CARMEN LIDÓN MOYA, ALBERT SOLEY ASTALS, NÚRIA GARCÍA SANZ
(85) 28/09/2016
(86) PCT IB2015/052326 de 30/03/2015
(87) WO 2015/151009 de 08/10/2015
Publicação automática da admissibilidade da fase nacional depositado via PCT . Tratado de cooperação em matéria de Patentes, conforme Instrução Normativa nº 02, de 06/06/2017 publicada na RPI nº 2422, de 06/06/2017.

---

(21) BR 11 2016 022456-6 A2

Código 1.3 - Notificação - Fase Nacional - PCT
(22) 20/04/2015
(30) 30/04/2014 EP 14166568.7
(51) C08G 83/00 (2006.01), C08G 65/24 (2006.01), C08G 65/26 (2006.01), C08L 71/02 (2006.01), C07C 43/02 (2006.01), A01N 25/10 (2006.01)
(54) ?DENDRÍMERO DE POLIÉTER, PROCESSOS DE PREPARAÇÃO DE UM DENDRÍMERO DE POLIÉTER E DE PRODUÇÃO DA COMPOSIÇÃO, USO DE DENDRÍMERO DE POLIÉTER, COMPOSIÇÃO E MÉTODO DE CONTROLE DE FUNGOS?
(71) BASF SE (DE)
(72) MURAT MERTOGLU, JEAN-PIERRE BERKAN LINDNER, ANN- KATHRIN MARGUERRE, RAINER BERGHAUS
(85) 28/09/2016
(86) PCT EP2015/058464 de 20/04/2015
(87) WO 2015/165760 de 05/11/2015
Publicação automática da admissibilidade da fase nacional depositado via PCT . Tratado de cooperação em matéria de Patentes, conforme Instrução Normativa nº 02, de 06/06/2017 publicada na RPI nº 2422, de 06/06/2017.

---

(21) BR 11 2016 022457-4 A2

Código 1.3 - Notificação - Fase Nacional - PCT
(22) 31/03/2015
(30) 04/04/2014 US 61/975,065

(51) B60K 37/06 (2006.01), G05G 1/10 (2006.01)
(54) MONTAGEM DE BOTÕES GIRATÓRIOS COM SAÍDA DE ÂNGULO DE CABO SELECIONÁVEL
(71) KELSEY-HAYES COMPANY (US)
(72) MARK S. SIMON
(85) 28/09/2016
(86) PCT US2015/023552 de 31/03/2015
(87) WO 2015/153585 de 08/10/2015
Publicação automática da admissibilidade da fase nacional depositado via PCT . Tratado de cooperação em matéria de Patentes, conforme Instrução Normativa nº 02, de 06/06/2017 publicada na RPI nº 2422, de 06/06/2017.

---

(21) BR 11 2016 022458-2 A2

Código 1.3 - Notificação - Fase Nacional - PCT
(22) 24/06/2015
(30) 27/06/2014 US 62/018261
(51) C08G 18/20 (2006.01)
(54) ?FORMULAÇÃO DE POLIURETANO, MÉTODO PARA PRODUÇÃO DE UM MATERIAL DE POLIURETANO, E, MATERIAL DE POLIURETANO?
(71) HUNTSMAN PETROCHEMICAL LLC (US)
(72) MATTHEW W. FORKNER, ROBERT A. GRIGSBY, JR., EUGENE P. WILTZ, JR., ERNEST L. RISTER, JR., FRANK RODRIGUEZ, HOWARD P. KLEIN
(85) 28/09/2016
(86) PCT US2015/037304 de 24/06/2015
(87) WO 2015/200408 de 30/12/2015
Publicação automática da admissibilidade da fase nacional depositado via PCT . Tratado de cooperação em matéria de Patentes, conforme Instrução Normativa nº 02, de 06/06/2017 publicada na RPI nº 2422, de 06/06/2017.

---

(21) BR 11 2016 022459-0 A2

Código 1.3 - Notificação - Fase Nacional - PCT
(22) 31/03/2015
(30) 04/04/2014 US 61/975,052
(51) F16H 1/12 (2006.01)
(54) MONTAGEM DE BOTÕES GIRATÓRIOS PARA ACIONAR UM CABO GIRATÓRIO
(71) KELSEY-HAYES COMPANY (US)
(72) MARK S. SIMON
(85) 28/09/2016
(86) PCT US2015/023544 de 31/03/2015
(87) WO 2015/153578 de 08/10/2015
Publicação automática da admissibilidade da fase nacional depositado via PCT . Tratado de cooperação em matéria de Patentes, conforme Instrução Normativa nº 02, de 06/06/2017 publicada na RPI nº 2422, de 06/06/2017.

(21) BR 11 2016 022460-4 A2

Código 1.3 - Notificação - Fase Nacional - PCT
(22) 05/03/2015
(30) 31/03/2014 EP 14162818.0; 31/03/2014 US 61/972532
(51) A61K 8/24 (2006.01), A61Q 11/00 (2006.01), A61K 8/19 (2006.01)
(54) ?CARBONATO DE CÁLCIO REAGIDO NA SUPERFÍCIE, E, COMPOSIÇÃO DE CUIDADO ORAL?
(71) OMYA INTERNATIONAL AG (CH)
(72) TANJA BUDDE, DANIEL E. GERARD, PATRICK A. C. GANE
(85) 28/09/2016
(86) PCT EP2015/054580 de 05/03/2015
(87) WO 2015/150011 de 08/10/2015
Publicação automática da admissibilidade da fase nacional depositado via PCT . Tratado de cooperação em matéria de Patentes, conforme Instrução Normativa nº 02, de 06/06/2017 publicada na RPI nº 2422, de 06/06/2017.

(21) BR 11 2016 022461-2 A2

Código 1.3 - Notificação - Fase Nacional - PCT
(22) 01/04/2015
(30) 02/04/2014 EP 14163157.2
(51) C07D 403/04 (2006.01), C07D 405/04 (2006.01), C07D 409/04 (2006.01), C07D 413/04 (2006.01), C07D 417/04 (2006.01), A01N 43/56 (2006.01), A01N 43/653 (2006.01), A01N 43/74 (2006.01), A01P 5/00 (2006.01), A01P 7/00 (2006.01)
(54) NOVOS DERIVADOS DE 3-[(PIRAZOL-5-IL)- HETEROARIL]- BENZAMIDA E SEU USO COMO AGENTES DE CONTROLE DE PRAGAS
(71) BAYER CROPSCIENCE AKTIENGESELLSCHAFT (DE)
(72) MICHAEL MAUE, ANNE DECOR, NIKLAS TIM BRETSCHNEIDER, UTA BRETSCHNEIDER, JULIA JOHANNA HAHN, WERNER HALLENBACH, REINER FISCHER, HANS- GEORG SCHWARZ, ULRICH GÖRGENS, KERSTIN ILG, KLAUS RAMING, JOHANNES KÖBBERLING, WALTER HÜBSCH, ANDREAS TURBERG
(85) 28/09/2016
(86) PCT EP2015/057155 de 01/04/2015
(87) WO 2015/150442 de 08/10/2015
Publicação automática da admissibilidade da fase nacional depositado via PCT . Tratado de cooperação em matéria de Patentes, conforme Instrução Normativa nº 02, de 06/06/2017 publicada na RPI nº 2422, de 06/06/2017.

(21) BR 11 2016 022466-3 A2

Código 1.3 - Notificação - Fase Nacional - PCT
(22) 25/07/2014
(30) 17/04/2014 US 61/980,865
(51) G10L 19/12 (2013.01), G10L 19/06 (2013.01), G10L 19/26 (2013.01)
(54) MÉTODO, CODIFICADOR E DECODIFICADOR PARA CODIFICAÇÃO E DECODIFICAÇÃO DE PREDIÇÃO LINEAR DE SINAIS SONOROS NA TRANSIÇÃO ENTRE QUADROS POSSUINDO DIFERENTES TAXAS DE

AMOSTRAGEM
(71) VOICEAGE CORPORATION (CA)
(72) REDWAN SALAMI, VACLAV EKSLER
(85) 28/09/2016
(86) PCT CA2014/050706 de 25/07/2014
(87) WO 2015/157843 de 22/10/2015
Publicação automática da admissibilidade da fase nacional depositado via PCT . Tratado de cooperação em matéria de Patentes, conforme Instrução Normativa nº 02, de 06/06/2017 publicada na RPI nº 2422, de 06/06/2017.

---

(21) BR 11 2016 022469-8 A2

Código 1.3 - Notificação - Fase Nacional - PCT
(22) 27/03/2015
(30) 03/04/2014 FI 20145323
(51) D21C 11/00 (2006.01)
(54) MÉTODO PARA O TRATAMENTO DA SOLUÇÃO DE LAVAGEM USADA DE UM PROCESSO DE RECUPERAÇÃO DE LIGNINA
(71) ANDRITZ OY (FI)
(72) PATERSON MCKEOUGH
(85) 28/09/2016
(86) PCT FI2015/050212 de 27/03/2015
(87) WO 2015/150626 de 08/10/2015
Publicação automática da admissibilidade da fase nacional depositado via PCT . Tratado de cooperação em matéria de Patentes, conforme Instrução Normativa nº 02, de 06/06/2017 publicada na RPI nº 2422, de 06/06/2017.

---

(21) BR 11 2016 022470-1 A2

Código 1.3 - Notificação - Fase Nacional - PCT
(22) 23/04/2015
(30) 28/04/2014 US 61/984,968; 28/04/2014 EP 14166210.6
(51) A24F 47/00 (2006.01)
(54) INALADOR DE PÓ DE NICOTINA AROMATIZADO
(71) PHILIP MORRIS PRODUCTS S.A. (CH)
(72) IHAR NIKOLAEVICH ZINOVIK, GÉRARD ZUBER
(85) 28/09/2016
(86) PCT IB2015/001283 de 23/04/2015
(87) WO 2015/166350 de 05/11/2015
Publicação automática da admissibilidade da fase nacional depositado via PCT . Tratado de cooperação em matéria de Patentes, conforme Instrução Normativa nº 02, de 06/06/2017 publicada na RPI nº 2422, de 06/06/2017.

---

(21) BR 11 2016 022471-0 A2

Código 1.3 - Notificação - Fase Nacional - PCT
(22) 04/03/2015
(30) 31/03/2014 US 14/230,027
(51) A61B 17/29 (2006.01), A61B 17/00 (2006.01)
(54) DISPOSITIVOS CIRÚRGICOS COM ATUADORES DE EXTREMIDADE

ARTICULADOS
(71) ETHICON ENDO-SURGERY, LLC (PR)
(72) FREDERICK E. SHELTON IV, CHESTER O. BAXTER III, CHARLES J. SCHEIB, GREGORY W. JOHNSON, JOHN R. DUGAN
(85) 28/09/2016
(86) PCT US2015/018632 de 04/03/2015
(87) WO 2015/153042 de 08/10/2015
Publicação automática da admissibilidade da fase nacional depositado via PCT . Tratado de cooperação em matéria de Patentes, conforme Instrução Normativa nº 02, de 06/06/2017 publicada na RPI nº 2422, de 06/06/2017.

---

(21) BR 11 2016 022472-8 A2

Código 1.3 - Notificação - Fase Nacional - PCT
(22) 26/03/2015
(30) 09/05/2014 US 61/990,860
(51) G01V 1/28 (2006.01), G01V 1/30 (2006.01)
(54) MÉTODOS EFICIENTES DE LINHA DE PESQUISA PARA INVERSÃO COMPLETA DO CAMPO DE ONDAS DE MÚLTIPLOS PARÂMETROS
(71) EXXONMOBIL UPSTREAM RESEARCH COMPANY (US)
(72) YAXUN TANG, GBOYEGA AYENIA
(85) 28/09/2016
(86) PCT US2015/022786 de 26/03/2015
(87) WO 2015/171215 de 12/11/2015
Publicação automática da admissibilidade da fase nacional depositado via PCT . Tratado de cooperação em matéria de Patentes, conforme Instrução Normativa nº 02, de 06/06/2017 publicada na RPI nº 2422, de 06/06/2017.

---

(21) BR 11 2016 022474-4 A2

Código 1.3 - Notificação - Fase Nacional - PCT
(22) 27/03/2015
(30) 28/03/2014 US 61/971,798
(51) H04W 72/12 (2009.01), H04W 28/02 (2009.01), H04L 12/801 (2013.01)
(54) MÉTODO REALIZADO EM UMA UNIDADE DE TRANSMISSÃO-RECEPÇÃO SEM FIO DE OSCILADOR ÚNICO SEMI-DUPLEX PARA O PROCESSAMENTO DE SUBTRAMAS E UNIDADE DE TRANSMISSÃO-RECEPÇÃO SEM FIO DE OSCILADOR ÚNICO SEMI-DUPLEX PARA O PROCESSAMENTO DE SUBTRAMAS
(71) INTERDIGITAL PATENT HOLDINGS, INC. (US)
(72) MOON-IL LEE, JANET A. STERN-BERKOWITZ, VIRGIL COMSA
(85) 28/09/2016
(86) PCT US2015/023130 de 27/03/2015
(87) WO 2015/148997 de 01/10/2015
Publicação automática da admissibilidade da fase nacional depositado via PCT . Tratado de cooperação em matéria de Patentes, conforme Instrução Normativa nº 02, de 06/06/2017 publicada na RPI nº 2422, de 06/06/2017.

(21) BR 11 2016 022476-0 A2

Código 1.3 - Notificação - Fase Nacional - PCT
(22) 23/04/2015
(30) 28/04/2014 US 61/984,967; 28/04/2014 EP 14 166205.6
(51) A24F 47/00 (2006.01)
(54) INALADOR DE PÓ DE NICOTINA
(71) PHILIP MORRIS PRODUCTS S.A. (CH)
(72) IHAR NIKOLAEVICH ZINOVIK, GÉRARD ZUBER
(85) 28/09/2016
(86) PCT IB2015/000924 de 23/04/2015
(87) WO 2015/166344 de 05/11/2015
Publicação automática da admissibilidade da fase nacional depositado via PCT . Tratado de cooperação em matéria de Patentes, conforme Instrução Normativa nº 02, de 06/06/2017 publicada na RPI nº 2422, de 06/06/2017.

(21) BR 11 2016 022477-9 A2

Código 1.3 - Notificação - Fase Nacional - PCT
(22) 30/03/2015
(30) 31/03/2014 US 61/972,862; 27/03/2015 US 14/671,010
(51) C08F 222/38 (2006.01), C08F 230/08 (2006.01)
(54) COPOLÍMERO DE ACRILAMIDA DE SILICONE
(71) JOHNSON & JOHNSON VISION CARE, INC. (US)
(72) RYUTA TAMIYA, KAZUHIKO FUJISAWA, MASATAKA NAKAMURA, THOMAS L. MAGGIO, MICHELLE CARMAN TURNAGE, MICHAEL R. CLARK
(85) 28/09/2016
(86) PCT US2015/023251 de 30/03/2015
(87) WO 2015/153404 de 08/10/2015
Publicação automática da admissibilidade da fase nacional depositado via PCT . Tratado de cooperação em matéria de Patentes, conforme Instrução Normativa nº 02, de 06/06/2017 publicada na RPI nº 2422, de 06/06/2017.

(21) BR 11 2016 022479-5 A2

Código 1.3 - Notificação - Fase Nacional - PCT
(22) 09/04/2015
(30) 09/04/2014 JP 2014-080240
(51) C03C 27/12 (2006.01), B60J 1/00 (2006.01)
(54) FILME INTERMEDIÁRIO DE VIDRO LAMINADO, CORPO PRENSADO, VIDRO LAMINADO E MÉTODO PARA PRODUZIR VIDRO LAMINADO
(71) SEKISUI CHEMICAL CO., LTD (JP)
(72) KAZUHIKO NAKAYAMA, HIROAKI INUI, HIROFUMI KITANO
(85) 28/09/2016
(86) PCT JP2015/061142 de 09/04/2015
(87) WO 2015/156364 de 15/10/2015
Publicação automática da admissibilidade da fase nacional depositado via PCT . Tratado de cooperação em matéria de Patentes, conforme Instrução Normativa nº 02, de 06/06/2017 publicada na RPI nº 2422, de 06/06/2017.

(21) BR 11 2016 022480-9 A2

Código 1.3 - Notificação - Fase Nacional - PCT
(22) 27/04/2015
(30) 29/04/2014 SE 1450504-4
(51) F02B 37/007 (2006.01), F02B 37/12 (2006.01), F02B 37/20 (2006.01), F02D 23/02 (2006.01)
(54) MÉTODO E SISTEMA PARA CONTROLE DE UM SISTEMA DE INDUÇÃO FORÇADA
(71) SCANIA CV AB (SE)
(72) SVANTE LEJON
(85) 28/09/2016
(86) PCT SE2015/050467 de 27/04/2015
(87) WO 2015/167392 de 05/11/2015
Publicação automática da admissibilidade da fase nacional depositado via PCT . Tratado de cooperação em matéria de Patentes, conforme Instrução Normativa nº 02, de 06/06/2017 publicada na RPI nº 2422, de 06/06/2017.

(21) BR 11 2016 022482-5 A2

Código 1.3 - Notificação - Fase Nacional - PCT
(22) 24/03/2015
(30) 29/03/2014 IN 1159/MUM/2014
(51) A61M 15/00 (2006.01)
(54) INALADOR PARA DISPENSAR DOSES MEDIDAS DE UM MEDICAMENTO
(71) CIPLA EUROPE NV (BE)
(72) FRANK PIETERS, XERXES RAO
(85) 28/09/2016
(86) PCT GB2015/050866 de 24/03/2015
(87) WO 2015/150734 de 08/10/2015
Publicação automática da admissibilidade da fase nacional depositado via PCT . Tratado de cooperação em matéria de Patentes, conforme Instrução Normativa nº 02, de 06/06/2017 publicada na RPI nº 2422, de 06/06/2017.

(21) BR 11 2016 022483-3 A2

Código 1.3 - Notificação - Fase Nacional - PCT
(22) 14/04/2014
(51) H04L 12/58 (2006.01), H04L 29/06 (2006.01)
(54) ?CONTROLE DE CONECTIVIDADE DE DADOS DE PACOTE COM LIMITAÇÃO DE SERVIÇO COBRADO POR VOLUME
(71) TELEFONAKTIEBOLAGET LM ERICSSON (PUBL) (SE)
(72) RALF KELLER, FREDRIK LINDHOLM, IVO SEDLACEK
(85) 28/09/2016
(86) PCT EP2014/057532 de 14/04/2014
(87) WO 2015/158363 de 22/10/2015
Publicação automática da admissibilidade da fase nacional depositado via PCT . Tratado de cooperação em matéria de Patentes, conforme Instrução Normativa nº 02, de 06/06/2017 publicada na RPI nº 2422, de 06/06/2017.

(21) BR 11 2016 022484-1 A2

Código 1.3 - Notificação - Fase Nacional - PCT
(22) 16/04/2015
(30) 23/04/2014 BE 2014/0287
(51) B02C 4/30 (2006.01), B02C 15/00 (2006.01)
(54) ROLO DE MOAGEM E MOINHO DE EIXO VERTICAL
(71) MAGOTTEAUX INTERNATIONAL S.A. (BE)
(72) NORBERT GUERARD, ERIC LEJEUNE
(85) 28/09/2016
(86) PCT EP2015/058222 de 16/04/2015
(87) WO 2015/162047 de 29/10/2015
Publicação automática da admissibilidade da fase nacional depositado via PCT . Tratado de cooperação em matéria de Patentes, conforme Instrução Normativa nº 02, de 06/06/2017 publicada na RPI nº 2422, de 06/06/2017.

(21) BR 11 2016 022485-0 A2

Código 1.3 - Notificação - Fase Nacional - PCT
(22) 16/04/2015
(30) 17/04/2014 EP 14165216.4
(51) A01N 33/08 (2006.01), C05G 3/08 (2006.01)
(54) UTILIZAÇÃO DE UM INIBIDOR DE NITRIFICAÇÃO, COMPOSIÇÃO, MISTURA AGROQUÍMICA E MÉTODO PARA A REDUÇÃO DA NITRIFICAÇÃO
(71) BASF SE (DE)
(72) BARBARA NAVÉ, JOACHIM DICKHAUT, MIHIRET TEKESTE SISAY, ALEXANDER WISSEMEIER, WOLFRAM ZERULLA, JOHAN EBENHOECH, WOLFGANG WEIGELT
(85) 28/09/2016
(86) PCT EP2015/058316 de 16/04/2015
(87) WO 2015/158853 de 22/10/2015
Publicação automática da admissibilidade da fase nacional depositado via PCT . Tratado de cooperação em matéria de Patentes, conforme Instrução Normativa nº 02, de 06/06/2017 publicada na RPI nº 2422, de 06/06/2017.

(21) BR 11 2016 022486-8 A2

Código 1.3 - Notificação - Fase Nacional - PCT
(22) 29/03/2015
(30) 28/04/2014 US 61/985,401; 24/12/2014 US 14/582,879
(51) H04W 92/04 (2009.01), H04W 92/20 (2009.01), H04W 88/08 (2009.01)
(54) APARELHO, MÉTODO E SISTEMA DE ESTABELECIMENTO DE UMA CONEXÃO ENTRE UM NÓ CELULAR E UMA REDE PRINCIPAL
(71) INTEL IP CORPORATION (US)
(72) ALEXANDER SIROTKIN, ALEXANDRE S. STOJANOVSKI
(85) 28/09/2016
(86) PCT US2015/023223 de 29/03/2015
(87) WO 2015/167728 de 05/11/2015
Publicação automática da admissibilidade da fase nacional depositado via

PCT . Tratado de cooperação em matéria de Patentes, conforme Instrução Normativa nº 02, de 06/06/2017 publicada na RPI nº 2422, de 06/06/2017.

---

(21) BR 11 2016 022491-4 A2

Código 1.3 - Notificação - Fase Nacional - PCT
(22) 31/03/2015
(30) 31/03/2014 US 61/972548; 08/08/2014 US 62/035148
(51) H04H 20/74 (2008.01)
(54) ?MÉTODO PARA LIBERAÇÃO DE CONTEÚDO, E, APARELHO?
(71) INTELSAT CORPORATION (US)
(72) CHARLES EDWARD DICKEMANN, JR., CHRISTOPHE H. J. FONDIN
(85) 28/09/2016
(86) PCT US2015/023554 de 31/03/2015
(87) WO 2015/153587 de 08/10/2015
Publicação automática da admissibilidade da fase nacional depositado via PCT . Tratado de cooperação em matéria de Patentes, conforme Instrução Normativa nº 02, de 06/06/2017 publicada na RPI nº 2422, de 06/06/2017.

---

(21) BR 11 2016 022494-9 A2

Código 1.3 - Notificação - Fase Nacional - PCT
(22) 26/03/2015
(30) 31/03/2014 EP 14162689.5
(51) C07D 307/36 (2006.01)
(54) PROCESSO PARA A PRODUÇÃO DE FURANO E SEUS DERIVADOS
(71) SHELL INTERNATIONALE RESEARCH MAATSCHAPPIJ B.V. (NL)
(72) JEAN PAUL ANDRE MARIE JOSEPH GHISLAIN LANGE, SIPKE HIDDE WADMAN
(85) 28/09/2016
(86) PCT EP2015/056657 de 26/03/2015
(87) WO 2015/150241 de 08/10/2015
Publicação automática da admissibilidade da fase nacional depositado via PCT . Tratado de cooperação em matéria de Patentes, conforme Instrução Normativa nº 02, de 06/06/2017 publicada na RPI nº 2422, de 06/06/2017.

---

(21) BR 11 2016 022495-7 A2

Código 1.3 - Notificação - Fase Nacional - PCT
(22) 31/03/2015
(30) 31/03/2014 US 14/231116
(51) G06F 12/00 (2006.01)
(54) ?SISTEMA, MÉTODO, E, MEIO DE ARMAZENAMENTO ACESSÍVEL POR COMPUTADOR NÃO TRANSITÓRIO?
(71) AMAZON TECHNOLOGIES, INC. (US)
(72) MATTI JUHANI OIKARINEN, MATTEO FRIGO, PRADEEP VINCENT
(85) 28/09/2016
(86) PCT US2015/023685 de 31/03/2015
(87) WO 2015/153671 de 08/10/2015
Publicação automática da admissibilidade da fase nacional depositado via

PCT . Tratado de cooperação em matéria de Patentes, conforme Instrução Normativa nº 02, de 06/06/2017 publicada na RPI nº 2422, de 06/06/2017.

---

(21) BR 11 2016 022496-5 A2

Código 1.3 - Notificação - Fase Nacional - PCT
(22) 31/03/2015
(30) 31/03/2014 JP 2014-074367; 29/08/2014 JP 2014-176551
(51) G03F 7/004 (2006.01), C08G 71/02 (2006.01), G03F 7/00 (2006.01), G03F 7/039 (2006.01), G03F 7/095 (2006.01)
(54) COMPOSIÇÃO DE RESINA FOTOSSENSÍVEL, PRECURSOR DE PLACA DE IMPRESSÃO LITOGRÁFICA, E MÉTODO PARA PRODUZIR PLACA DE IMPRESSÃO LITOGRÁFICA
(71) FUJIFILM CORPORATION (JP)
(72) RENA MUKAIYAMA, ATSUYASU NOZAKI, TAKASHI SATO, KOTARO ASANO
(85) 28/09/2016
(86) PCT JP2015/060068 de 31/03/2015
(87) WO 2015/152209 de 08/10/2015
Publicação automática da admissibilidade da fase nacional depositado via PCT . Tratado de cooperação em matéria de Patentes, conforme Instrução Normativa nº 02, de 06/06/2017 publicada na RPI nº 2422, de 06/06/2017.

---

(21) BR 11 2016 022498-1 A2

Código 1.3 - Notificação - Fase Nacional - PCT
(22) 19/12/2014
(30) 31/03/2014 DE 20 2014 101 510.8
(51) B60P 1/02 (2006.01), B62D 53/00 (2006.01), B60P 1/43 (2006.01)
(54) ?REBOQUE DE TREM DE REBOQUES?
(71) LR INTRALOGISTIK GMBH (DE)
(72) FRITZ BERGHAMMER
(85) 28/09/2016
(86) PCT EP2014/078772 de 19/12/2014
(87) WO 2015/149892 de 08/10/2015
Publicação automática da admissibilidade da fase nacional depositado via PCT . Tratado de cooperação em matéria de Patentes, conforme Instrução Normativa nº 02, de 06/06/2017 publicada na RPI nº 2422, de 06/06/2017.

---

(21) BR 11 2016 022499-0 A2

Código 1.3 - Notificação - Fase Nacional - PCT
(22) 27/03/2015
(30) 03/04/2014 IN 975/DEL/2014
(51) A61K 31/337 (2006.01)
(54) PRODUTOS TERAPÊUTICOS COMBINATÓRIOS SUPRAMOLECULARES
(71) INVICTUS ONCOLOGY PVT. LTD. (IN)
(72) SHILADITYA SENGUPTA, MONIDEEPA ROY, SAMAD HOSSAIN, ANIRUDDHA SENGUPTA, SANGHAMITRA MYLAVARAPU, ANUBHAB

MUKHERJEE
(85) 28/09/2016
(86) PCT US2015/023009 de 27/03/2015
(87) WO 2015/153345 de 08/10/2015
Publicação automática da admissibilidade da fase nacional depositado via PCT . Tratado de cooperação em matéria de Patentes, conforme Instrução Normativa nº 02, de 06/06/2017 publicada na RPI nº 2422, de 06/06/2017.

---

(21) BR 11 2016 022500-7 A2

Código 1.3 - Notificação - Fase Nacional - PCT
(22) 12/02/2015
(30) 31/03/2014 JP 2014-073350
(51) C04B 35/00 (2006.01), B22D 11/10 (2006.01), B22D 41/32 (2006.01), B22D 41/54 (2006.01), C04B 35/101 (2006.01), F27D 1/00 (2006.01), F27D 3/14 (2006.01)
(54) REFRATÁRIO PARA LINGOTAMENTO, E, VÁLVULA PARA LINGOTAMENTO OU UM PRATO PARA UMA VÁLVULA DESLIZANTE
(71) KROSAKIHARIMA CORPORATION (JP)
(72) KEIICHIRO AKAMINE, KAZUO ITO, TARO MAKINO
(85) 28/09/2016
(86) PCT JP2015/053817 de 12/02/2015
(87) WO 2015/151599 de 08/10/2015
Publicação automática da admissibilidade da fase nacional depositado via PCT . Tratado de cooperação em matéria de Patentes, conforme Instrução Normativa nº 02, de 06/06/2017 publicada na RPI nº 2422, de 06/06/2017.

---

(21) BR 11 2016 022501-5 A2

Código 1.3 - Notificação - Fase Nacional - PCT
(22) 31/03/2015
(30) 31/03/2014 GB 1405713.7
(51) G01F 1/66 (2006.01), G01F 15/14 (2006.01), G01F 15/00 (2006.01)
(54) SENSOR DE FLUIDO, E, MÉTODOS PARA SENSOREAÇÃO DE UMA PROPRIEDADE DE UM FLUIDO E PARA FABRICAÇÃO DE UM SENSOR DE FLUIDO
(71) M-FLOW TECHNOLOGIES LTD (GB)
(72) GILES EDWARD, ALAN PARKER
(85) 28/09/2016
(86) PCT GB2015/051008 de 31/03/2015
(87) WO 2015/150801 de 08/10/2015
Publicação automática da admissibilidade da fase nacional depositado via PCT . Tratado de cooperação em matéria de Patentes, conforme Instrução Normativa nº 02, de 06/06/2017 publicada na RPI nº 2422, de 06/06/2017.

---

(21) BR 11 2016 022505-8 A2

Código 1.3 - Notificação - Fase Nacional - PCT
(22) 24/03/2015
(30) 28/03/2014 US 14/229.769

(51) H01L 31/04 (2006.01), H01L 31/0256 (2006.01)
(54) CÉLULAS SOLARES COM DIELÉTRICO EM JUNÇÃO TÚNEL
(71) SUNPOWER CORPORATION (US)
(72) DAVID D SMITH
(85) 28/09/2016
(86) PCT US2015/022332 de 24/03/2015
(87) WO 2015/148569 de 01/10/2015
Publicação automática da admissibilidade da fase nacional depositado via PCT . Tratado de cooperação em matéria de Patentes, conforme Instrução Normativa nº 02, de 06/06/2017 publicada na RPI nº 2422, de 06/06/2017.

---

(21) BR 11 2016 022506-6 A2

Código 1.3 - Notificação - Fase Nacional - PCT
(22) 14/04/2015
(30) 15/04/2014 FR 1453350
(51) C03C 25/32 (2006.01), C08J 5/04 (2006.01), C08J 5/24 (2006.01), C09J 103/00 (2006.01), C09J 105/00 (2006.01), E04B 1/74 (2006.01)
(54) COMPOSIÇÃO DE ENCOLAGEM À BASE DE SACARÍDEO NÃO REDUTOR E SACARÍDEO HIDROGENADO, E, PRODUTOS ISOLANTES OBTIDOS
(71) SAINT-GOBAIN ISOVER (FR)
(72) EDOUARD OBERT, LIONEL KIEFER, BENJAMIN KAPLAN
(85) 28/09/2016
(86) PCT FR2015/050994 de 14/04/2015
(87) WO 2015/159012 de 22/10/2015
Publicação automática da admissibilidade da fase nacional depositado via PCT . Tratado de cooperação em matéria de Patentes, conforme Instrução Normativa nº 02, de 06/06/2017 publicada na RPI nº 2422, de 06/06/2017.

---

(21) BR 11 2016 022510-4 A2

Código 1.3 - Notificação - Fase Nacional - PCT
(22) 07/04/2015
(30) 08/04/2014 FR 1400849
(51) A61F 13/514 (2006.01), A61F 13/62 (2006.01), A61F 13/84 (2006.01), B32B 5/26 (2006.01), B32B 7/00 (2006.01), B32B 7/12 (2006.01), B32B 5/02 (2006.01), B32B 5/14 (2006.01), B32B 7/08 (2006.01)
(54) CAMADA OU CINTA COM FIVELAS EM FORMA DE ESTRATIFICADO, COMPORTANDO MOTIVOS IMPRESSOS
(71) APLIX (FR)
(72) NATHALIE MOINARD, THIERRY MARCHE
(85) 28/09/2016
(86) PCT EP2015/057443 de 07/04/2015
(87) WO 2015/155152 de 15/10/2015
Publicação automática da admissibilidade da fase nacional depositado via PCT . Tratado de cooperação em matéria de Patentes, conforme Instrução Normativa nº 02, de 06/06/2017 publicada na RPI nº 2422, de 06/06/2017.

(21) BR 11 2016 022514-7 A2

Código 1.3 - Notificação - Fase Nacional - PCT
(22) 26/03/2015
(30) 02/04/2014 EP 14163114.3
(51) A61B 5/00 (2006.01), A61B 5/024 (2006.01), A61B 5/0402 (2006.01)
(54) SISTEMA E MÉTODO PARA DETECTAR VARIAÇÃO NA FREQUÊNCIA CARDÍACA DE UM USUÁRIO, DISPOSITIVO, E PROGRAMA DE COMPUTADOR
(71) KONINKLIJKE PHILIPS N.V. (NL)
(72) GIUSEPPE COPPOLA, LAURENTIA JOHANNA HUIJBREGTS
(85) 28/09/2016
(86) PCT EP2015/056482 de 26/03/2015
(87) WO 2015/150199 de 08/10/2015
Publicação automática da admissibilidade da fase nacional depositado via PCT . Tratado de cooperação em matéria de Patentes, conforme Instrução Normativa nº 02, de 06/06/2017 publicada na RPI nº 2422, de 06/06/2017.

(21) BR 11 2016 022515-5 A2

Código 1.3 - Notificação - Fase Nacional - PCT
(22) 31/03/2015
(30) 01/04/2014 EP 14163069.9
(51) A61B 5/024 (2006.01), A61B 10/00 (2006.01), A61B 5/11 (2006.01)
(54) SISTEMA PARA RASTREAMENTO NÃO INVASIVO DE OVULAÇÃO, MÉTODO PARA RASTREAMENTO NÃO INVASIVO DE FERTILIDADE, E, PROGRAMA DE COMPUTADOR
(71) KONINKLIJKE PHILIPS N.V. (NL)
(72) PAULUS HENRICUS ANTONIUS DILLEN
(85) 28/09/2016
(86) PCT EP2015/057136 de 31/03/2015
(87) WO 2015/150434 de 08/10/2015
Publicação automática da admissibilidade da fase nacional depositado via PCT . Tratado de cooperação em matéria de Patentes, conforme Instrução Normativa nº 02, de 06/06/2017 publicada na RPI nº 2422, de 06/06/2017.

(21) BR 11 2016 022516-3 A2

Código 1.3 - Notificação - Fase Nacional - PCT
(22) 01/04/2015
(30) 17/04/2014 EP 14165157.0
(51) A61K 36/886 (2006.01), A61Q 5/00 (2006.01), A61Q 11/00 (2006.01), A61K 8/97 (2006.01), A61K 31/715 (2006.01), A61K 8/73 (2006.01)
(54) COMPOSIÇÃO DE TRATAMENTO PESSOAL E MÉTODO PARA FORNECER IMUNIDADE AUMENTADA A UMA SUPERFÍCIE EXTERNA DE UM CORPO HUMANO OU ANIMAL
(71) UNILEVER NV (NL)
(72) RAMITHA KALATHIL, AMITABHA MAJUMDAR, SUMAN MAJUMDER, JAGANNATH TADURI

(85) 28/09/2016
(86) PCT EP2015/057145 de 01/04/2015
(87) WO 2015/158550 de 22/10/2015
Publicação automática da admissibilidade da fase nacional depositado via PCT . Tratado de cooperação em matéria de Patentes, conforme Instrução Normativa nº 02, de 06/06/2017 publicada na RPI nº 2422, de 06/06/2017.

---

(21) BR 11 2016 022519-8 A2

Código 1.3 - Notificação - Fase Nacional - PCT
(22) 18/03/2015
(30) 01/04/2014 US 61/973,436
(51) C07D 471/04 (2006.01), A61K 31/4985 (2006.01), A61P 25/28 (2006.01)
(54) CROMENO E 1,1A,2,7B-TETRA-HIDROCICLOPROPA[C] CROMENO PIRIDOPIRAZINADIONAS COMO MODULADORES DE GAMA-SECRETASE
(71) PFIZER INC. (US)
(72) CHRISTOPHER WILLIAM; AM ENDE, JOHN MICHAEL HUMPHREY, DOUGLAS SCOTT JOHNSON, GREGORY WAYNE KAUFFMAN, MARTIN YOUNGJIN PETTERSSON, DANICA ANTONIA RANKIC, ANTONIA FRIEDERIKE STEPAN, PATRICK ROBERT VERHOEST
(85) 28/09/2016
(86) PCT IB2015/051988 de 18/03/2015
(87) WO 2015/150957 de 08/10/2015
Publicação automática da admissibilidade da fase nacional depositado via PCT . Tratado de cooperação em matéria de Patentes, conforme Instrução Normativa nº 02, de 06/06/2017 publicada na RPI nº 2422, de 06/06/2017.

---

(21) BR 11 2016 022521-0 A2

Código 1.3 - Notificação - Fase Nacional - PCT
(22) 31/03/2015
(30) 03/04/2014 EP 14163311.5
(51) G06T 7/00 (2006.01), G06K 9/32 (2006.01)
(54) DISPOSITIVO DE EXAME PARA PROCESSAR E ANALISAR UMA IMAGEM DE UMA BIOAMOSTRA PARA PATOLOGIA DIGITAL, MÉTODO DE EXAME PARA PROCESSAR E ANALISAR UMA IMAGEM DE UMA BIOAMOSTRA PARA PATOLOGIA DIGITAL, ELEMENTO DE PROGRAMA DE COMPUTADOR PARA CONTROLAR UM DISPOSITIVO, E, MÍDIA LEGÍVEL POR COMPUTADOR
(71) KONINKLIJKE PHILIPS N.V. (NL)
(72) MARINUS BASTIAAN VAN LEEUWEN, JELTE PETER VINK
(85) 28/09/2016
(86) PCT EP2015/057045 de 31/03/2015
(87) WO 2015/150392 de 08/10/2015
Publicação automática da admissibilidade da fase nacional depositado via PCT . Tratado de cooperação em matéria de Patentes, conforme Instrução Normativa nº 02, de 06/06/2017 publicada na RPI nº 2422, de 06/06/2017.

(21) BR 11 2016 022522-8 A2

Código 1.3 - Notificação - Fase Nacional - PCT
(22) 24/03/2015
(30) 28/03/2014 US 14/229.716
(51) H01L 31/04 (2006.01), H01L 31/0216 (2006.01), H01L 31/18 (2006.01)
(54) METALIZAÇÃO À BASE DE FOLHA DE CÉLULAS SOLARES
(71) SUNPOWER CORPORATION (US) , TOTAL MARKETING SERVICES (FR)
(72) GABRIEL HARLEY, KIM TAESEOK, RICHARD HAMILTON SEWELL, MICHAEL MORSE, DAVID D. SMITH, MATTHIEU MOORS 1302 GREENWOOD AVENUE PALO ALTO, JENS-DIRK MOSCHNER
(85) 28/09/2016
(86) PCT US2015/022336 de 24/03/2015
(87) WO 2015/148573 de 01/10/2015
Publicação automática da admissibilidade da fase nacional depositado via PCT . Tratado de cooperação em matéria de Patentes, conforme Instrução Normativa nº 02, de 06/06/2017 publicada na RPI nº 2422, de 06/06/2017.

(21) BR 11 2016 022527-9 A2

Código 1.3 - Notificação - Fase Nacional - PCT
(22) 30/03/2015
(30) 01/04/2014 US 14/231976
(51) A61N 1/372 (2006.01), A61N 1/375 (2006.01), A61N 1/05 (2006.01)
(54) SISTEMA MÉDICO DE INTERVENÇÃO
(71) MEDTRONIC, INC. (US)
(72) DON H. TRAN, BRENT L. LOCSIN, WILLIAM A. BERTHIAUME, MARIA E. VALDOVINOS, H. ALLAN STEINGISSER, ERIK GRISWOLD
(85) 28/09/2016
(86) PCT US2015/023278 de 30/03/2015
(87) WO 2015/153421 de 08/10/2015
Publicação automática da admissibilidade da fase nacional depositado via PCT . Tratado de cooperação em matéria de Patentes, conforme Instrução Normativa nº 02, de 06/06/2017 publicada na RPI nº 2422, de 06/06/2017.

(21) BR 11 2016 022528-7 A2

Código 1.3 - Notificação - Fase Nacional - PCT
(22) 20/03/2015
(30) 31/03/2014 KR PCT/KR2014/002734
(51) A61K 9/20 (2006.01), A61K 9/30 (2006.01), A61K 31/335 (2006.01), A61K 31/337 (2006.01)
(54) DISPERSÃO SÓLIDA AMORFA, COMPRIMIDO, MÉTODO PARA PREPARAR A DISPERSÃO SÓLIDA AMORFA, E, MÉTODO PARA PREPARAR O COMPRIMIDO
(71) HANMI PHARM. CO., LTD. (KR)
(72) SHANMUGAM SRINIVASAN, HO TAEK IM, YOUNG SU YOON, YONG IL KIM, JAE HYUN PARK, JONG SOO WOO
(85) 28/09/2016

(86) PCT KR2015/002756 de 20/03/2015
(87) WO 2015/152544 de 08/10/2015
Publicação automática da admissibilidade da fase nacional depositado via PCT . Tratado de cooperação em matéria de Patentes, conforme Instrução Normativa nº 02, de 06/06/2017 publicada na RPI nº 2422, de 06/06/2017.

---

(21) BR 11 2016 022529-5 A2

Código 1.3 - Notificação - Fase Nacional - PCT
(22) 26/03/2015
(30) 28/03/2014 US 61/972,157
(51) C02F 1/00 (2006.01), C02F 1/461 (2006.01), C02F 1/32 (2006.01), C02F 1/72 (2006.01), C25F 1/00 (2006.01)
(54) SISTEMA PARA A DESINFECÇÃO DE ÁGUA
(71) AQUA ACCESS, LLC (US)
(72) KEVIN RODERICK, RODNEY HERRINGTON
(85) 28/09/2016
(86) PCT US2015/022807 de 26/03/2015
(87) WO 2015/148837 de 01/10/2015
Publicação automática da admissibilidade da fase nacional depositado via PCT . Tratado de cooperação em matéria de Patentes, conforme Instrução Normativa nº 02, de 06/06/2017 publicada na RPI nº 2422, de 06/06/2017.

---

(21) BR 11 2016 022530-9 A2

Código 1.3 - Notificação - Fase Nacional - PCT
(22) 29/04/2015
(30) 30/04/2014 US 61/996,156
(51) A61M 37/00 (2006.01)
(54) PORÇÃO DE CONTROLADOR DE MÉTODOS E APARELHO DE DISTRIBUIÇÃO TRANSDÉRMICA DE DROGA
(71) KIMBERLY-CLARK WORLDWIDE, INC. (US)
(72) ANDREW T. BAKER, ELIZABETH DEIBLER GADSBY, RUSSELL F. ROSS, LUKE HAGAN
(85) 28/09/2016
(86) PCT US2015/028164 de 29/04/2015
(87) WO 2015/168219 de 05/11/2015
Publicação automática da admissibilidade da fase nacional depositado via PCT . Tratado de cooperação em matéria de Patentes, conforme Instrução Normativa nº 02, de 06/06/2017 publicada na RPI nº 2422, de 06/06/2017.

---

(21) BR 11 2016 022531-7 A2

Código 1.3 - Notificação - Fase Nacional - PCT
(22) 24/03/2015
(30) 28/03/2014 US 14/228.646
(51) H02S 40/38 (2014.01), H02S 40/32 (2014.01), H01L 31/0475 (2014.01)
(54) MÓDULOS SOLARES DE ALTA TENSÃO
(71) SUNPOWER CORPORATION (US)
(72) GOPAL KRISHAN GARG, SEUNG BUM RIM, PETER JOHN COUSINS

(85) 28/09/2016
(86) PCT US2015/022337 de 24/03/2015
(87) WO 2015/148574 de 01/10/2015
Publicação automática da admissibilidade da fase nacional depositado via PCT . Tratado de cooperação em matéria de Patentes, conforme Instrução Normativa nº 02, de 06/06/2017 publicada na RPI nº 2422, de 06/06/2017.

---

(21) BR 11 2016 022532-5 A2

Código 1.3 - Notificação - Fase Nacional - PCT
(22) 19/03/2015
(30) 31/03/2014 JP 2014-071529
(51) C22C 38/00 (2006.01), C21D 8/02 (2006.01), C22C 38/06 (2006.01), C22C 38/58 (2006.01)
(54) CHAPA DE AÇO ESPESSA E MÉTODO PARA FABRICAR A MESMA
(71) JFE STEEL CORPORATION (JP)
(72) SHINICHI MIURA, MASAO YUGA, AKIO OHMORI
(85) 28/09/2016
(86) PCT JP2015/001559 de 19/03/2015
(87) WO 2015/151443 de 08/10/2015
Publicação automática da admissibilidade da fase nacional depositado via PCT . Tratado de cooperação em matéria de Patentes, conforme Instrução Normativa nº 02, de 06/06/2017 publicada na RPI nº 2422, de 06/06/2017.

---

(21) BR 11 2016 022533-3 A2

Código 1.3 - Notificação - Fase Nacional - PCT
(22) 03/03/2015
(30) 04/04/2014 FR 1453039
(51) F16F 15/14 (2006.01)
(54) DISPOSITIVO DE AMORTECIMENTO DE OSCILAÇÕES DE TORÇÃO
(71) VALEO EMBRAYAGES (FR)
(72) DOMINIQUE DAEL, CHRISTOPHE DHALLEINE, IVAN DUTIER, BENOIT FLECHE
(85) 28/09/2016
(86) PCT FR2015/050514 de 03/03/2015
(87) WO 2015/150651 de 08/10/2015
Publicação automática da admissibilidade da fase nacional depositado via PCT . Tratado de cooperação em matéria de Patentes, conforme Instrução Normativa nº 02, de 06/06/2017 publicada na RPI nº 2422, de 06/06/2017.

---

(21) BR 11 2016 022535-0 A2

Código 1.3 - Notificação - Fase Nacional - PCT
(22) 07/04/2015
(30) 08/05/2014 EP 14167476.2
(51) D07B 1/06 (2006.01), D07B 5/12 (2006.01), D07B 7/02 (2006.01)
(54) CORDÃO DE AÇO COM TORÇÕES RESIDUAIS REDUZIDAS
(71) NV BEKAERT SA (BE)
(72) JAN GALLET, RIK MULLEBROUCK, GHISLAIN DOORNAERT

(85) 28/09/2016
(86) PCT EP2015/057490 de 07/04/2015
(87) WO 2015/169521 de 12/11/2015
Publicação automática da admissibilidade da fase nacional depositado via PCT . Tratado de cooperação em matéria de Patentes, conforme Instrução Normativa nº 02, de 06/06/2017 publicada na RPI nº 2422, de 06/06/2017.

---

(21) BR 11 2016 022536-8 A2

Código 1.3 - Notificação - Fase Nacional - PCT
(22) 23/03/2015
(30) 28/03/2014 US 61/971,867; 11/03/2015 US 14/644,747
(51) A61F 2/16 (2006.01)
(54) LENTE INTRAOCULAR
(71) MEDIPHACOS INDÚSTRIAS MÉDICAS S/A (BR/MG)
(72) MARCELO DUARTE CAMARGOS
(85) 28/09/2016
(86) PCT BR2015/000035 de 23/03/2015
(87) WO 2015/143514 de 01/10/2015
Publicação automática da admissibilidade da fase nacional depositado via PCT . Tratado de cooperação em matéria de Patentes, conforme Instrução Normativa nº 02, de 06/06/2017 publicada na RPI nº 2422, de 06/06/2017.

---

(21) BR 11 2016 022537-6 A2

Código 1.3 - Notificação - Fase Nacional - PCT
(22) 26/03/2015
(30) 31/03/2014 US 61/972,720
(51) A61M 1/14 (2006.01), A61M 1/34 (2006.01), A61M 1/36 (2006.01), G06F 19/00 (2011.01)
(54) ENGATE DE ALARME DE TRATAMENTO SANGUÍNEO EXTRACORPÓREO
(71) GAMBRO LUNDIA AB (SE)
(72) JONAS SCHAEFER, JOHN O'MAHONY, THOMAS LENDWAY
(85) 28/09/2016
(86) PCT US2015/022634 de 26/03/2015
(87) WO 2015/153254 de 08/10/2015
Publicação automática da admissibilidade da fase nacional depositado via PCT . Tratado de cooperação em matéria de Patentes, conforme Instrução Normativa nº 02, de 06/06/2017 publicada na RPI nº 2422, de 06/06/2017.

---

(21) BR 11 2016 022541-4 A2

Código 1.3 - Notificação - Fase Nacional - PCT
(22) 31/03/2015
(30) 31/03/2014 DE 10 2014 104 494.0
(51) B65G 23/08 (2006.01)
(54) SISTEMA DE ACIONAMENTO
(71) MOMENTUM TECHNOLOGIES GMBH (DE)
(72) STEVEN JENNINGS

(85) 28/09/2016
(86) PCT EP2015/057103 de 31/03/2015
(87) WO 2015/150418 de 08/10/2015
Publicação automática da admissibilidade da fase nacional depositado via PCT . Tratado de cooperação em matéria de Patentes, conforme Instrução Normativa nº 02, de 06/06/2017 publicada na RPI nº 2422, de 06/06/2017.

---

(21) BR 11 2016 022547-3 A2

Código 1.3 - Notificação - Fase Nacional - PCT
(22) 27/03/2015
(30) 28/03/2014 US 61/972,075
(51) E21B 44/00 (2006.01), G06F 9/455 (2006.01), G05B 19/02 (2006.01)
(54) MÉTODO PARA DETECÇÃO DE FALHAS DE EQUIPAMENTO OU CONDIÇÕES DE ESTRESSE QUE POSSAM RESULTAR EM FALHAS DE EQUIPAMENTO EM UM PROCESSO DA INDÚSTRIA DE HIDROCARBONETO, E SISTEMA DE CONTROLE DE PROCESSO DE HIDROCARBONETOS
(71) SCHLUMBERGER TECHNOLOGY B.V. (NL)
(72) THIBAULT BLANCKAERT, YVES-MARIE CLET ROBERT SUBERVIE
(85) 28/09/2016
(86) PCT US2015/022867 de 27/03/2015
(87) WO 2015/148871 de 01/10/2015
Publicação automática da admissibilidade da fase nacional depositado via PCT . Tratado de cooperação em matéria de Patentes, conforme Instrução Normativa nº 02, de 06/06/2017 publicada na RPI nº 2422, de 06/06/2017.

---

(21) BR 11 2016 022550-3 A2

Código 1.3 - Notificação - Fase Nacional - PCT
(22) 31/03/2014
(51) A61K 9/16 (2006.01), A61K 31/00 (2006.01)
(54) PREPARAÇÃO DE MICROESFERAS DE PLGA CARREGADAS COM PEPTÍDEOS E COM CARACTERÍSTICAS DE LIBERAÇÃO CONTROLADA
(71) PHARMATHEN S.A. (GR)
(72) EVANGELOS KARAVAS, EFTHYMIOS KOUTRIS, KATERINA MINIOTI, SOTIRIA CHAITIDOU, GEORGIA PAPANIKOLAOU, THEOFANIS MANTOURLIAS
(85) 28/09/2016
(86) PCT EP2014/000858 de 31/03/2014
(87) WO 2015/149820 de 08/10/2015
Publicação automática da admissibilidade da fase nacional depositado via PCT . Tratado de cooperação em matéria de Patentes, conforme Instrução Normativa nº 02, de 06/06/2017 publicada na RPI nº 2422, de 06/06/2017.

---

(21) BR 11 2016 022551-1 A2

Código 1.3 - Notificação - Fase Nacional - PCT
(22) 26/03/2015
(30) 31/03/2014 US 14/231095

(51) G06F 17/30 (2006.01)
(54) SISTEMA, MÉTODO, E, MEIO DE ARMAZENAMENTO ACESSÍVEL POR COMPUTADOR NÃO TRANSITÓRIO
(71) AMAZON TECHNOLOGIES, INC. (US)
(72) JOSHUA SAMUEL HENDRICKSON, MATTI JUHANI OIKARINEN, ALEX HAUGLAND, PRADEEP VINCENT, MATTEO FRIGO, XIAOBIN WU
(85) 28/09/2016
(86) PCT US2015/022647 de 26/03/2015
(87) WO 2015/153259 de 08/10/2015
Publicação automática da admissibilidade da fase nacional depositado via PCT . Tratado de cooperação em matéria de Patentes, conforme Instrução Normativa nº 02, de 06/06/2017 publicada na RPI nº 2422, de 06/06/2017.

---

(21) BR 11 2016 022552-0 A2

Código 1.3 - Notificação - Fase Nacional - PCT
(22) 28/03/2014
(51) H02M 3/07 (2006.01), H02M 3/155 (2006.01)
(54) CONVERSOR DC/DC E MÉTODO DE ACIONAMENTO DE CONVERSOR DC/DC
(71) THOMSON LICENSING (FR)
(72) JIANGBIN ZHU
(85) 28/09/2016
(86) PCT CN2014/074311 de 28/03/2014
(87) WO 2015/143721 de 01/10/2015
Publicação automática da admissibilidade da fase nacional depositado via PCT . Tratado de cooperação em matéria de Patentes, conforme Instrução Normativa nº 02, de 06/06/2017 publicada na RPI nº 2422, de 06/06/2017.

---

(21) BR 11 2016 022553-8 A2

Código 1.3 - Notificação - Fase Nacional - PCT
(22) 29/03/2015
(30) 28/03/2014 US 61/971,548; 13/04/2014 US 61/978,903; 25/05/2014 US 62/002,870; 06/06/2014 US 62/008,509; 14/12/2014 US 62/091,551
(51) A61K 48/00 (2006.01), A61K 31/56 (2006.01), A61K 47/48 (2006.01), C07C 22/02 (2006.01), C07C 13/66 (2006.01)
(54) COMPOSTOS E MÉTODOS PARA ENTREGA TRANSMEMBRANA DE MOLÉCULAS?
(71) APOSENSE LTD. (IL)
(72) ILAN ZIV
(85) 28/09/2016
(86) PCT IL2015/000019 de 29/03/2015
(87) WO 2015/145417 de 01/10/2015
Publicação automática da admissibilidade da fase nacional depositado via PCT . Tratado de cooperação em matéria de Patentes, conforme Instrução Normativa nº 02, de 06/06/2017 publicada na RPI nº 2422, de 06/06/2017.

(21) BR 11 2016 022556-2 A2

Código 1.3 - Notificação - Fase Nacional - PCT
(22) 31/03/2015
(30) 31/03/2014 US 61/973,188; 28/04/2014 US 61/985,417; 16/05/2014 US 14/279,694
(51) B65G 61/00 (2006.01), B65G 67/02 (2006.01), B65G 67/08 (2006.01), B25J 15/00 (2006.01), B25J 15/06 (2006.01)
(54) DISPOSITIVO AUTÔNOMO DE CARGA E DESCARGA DE CAMINHÕES
(71) INTELLIGRATED HEADQUARTERS, LLC (US)
(72) JOSHUA MCCOLLUM, THOMAS S. SIMONE, MICHAEL GIRTMAN
(85) 28/09/2016
(86) PCT US2015/023744 de 31/03/2015
(87) WO 2015/153697 de 08/10/2015
Publicação automática da admissibilidade da fase nacional depositado via PCT . Tratado de cooperação em matéria de Patentes, conforme Instrução Normativa nº 02, de 06/06/2017 publicada na RPI nº 2422, de 06/06/2017.

---

(21) BR 11 2016 022557-0 A2

Código 1.3 - Notificação - Fase Nacional - PCT
(22) 28/03/2014
(51) H04N 21/231 (2011.01), H04N 5/76 (2006.01)
(54) MÉTODO E SISTEMA PARA RETROGRAVAÇÃO
(71) THOMSON LICENSING (FR)
(72) NAN WANG
(85) 28/09/2016
(86) PCT CN2014/074302 de 28/03/2014
(87) WO 2015/143717 de 01/10/2015
Publicação automática da admissibilidade da fase nacional depositado via PCT . Tratado de cooperação em matéria de Patentes, conforme Instrução Normativa nº 02, de 06/06/2017 publicada na RPI nº 2422, de 06/06/2017.

---

(21) BR 11 2016 022558-9 A2

Código 1.3 - Notificação - Fase Nacional - PCT
(22) 31/03/2015
(30) 31/03/2014 US 14/231088
(51) G06F 15/167 (2006.01)
(54) ?SERVIÇO DE ARMAZENAMENTO DISTRIBUÍDO, MÉTODO, E, MEIO DE ARMAZENAMENTO ACESSÍVEL POR COMPUTADOR NÃO TRANSITÓRIO?
(71) AMAZON TECHNOLOGIES, INC. (US)
(72) PRADEEP VINCENT, WAYNE WILLIAM DUSO, MATTI JUHANI OIKARINEN, MATTEO FRIGO, JAMES CHRISTOPHER SORENSON, III
(85) 28/09/2016
(86) PCT US2015/023676 de 31/03/2015
(87) WO 2015/153663 de 08/10/2015
Publicação automática da admissibilidade da fase nacional depositado via PCT . Tratado de cooperação em matéria de Patentes, conforme Instrução

Normativa nº 02, de 06/06/2017 publicada na RPI nº 2422, de 06/06/2017.

---

(21) BR 11 2016 022559-7 A2

Código 1.3 - Notificação - Fase Nacional - PCT
(22) 30/03/2015
(30) 28/03/2014 US 61/971,647
(51) H04S 3/00 (2006.01), H04S 5/02 (2006.01)
(54) MÉTODO DE RENDERIZAÇÃO DE UM SINAL DE ÁUDIO, APARELHO PARA RENDERIZAÇÃO DE UM SINAL DE ÁUDIO, E MEIO DE GRAVAÇÃO LEGÍVEL POR COMPUTADOR
(71) SAMSUNG ELECTRONICS CO., LTD. (KR)
(72) SANG-BAE CHON, SUN-MIN KIM
(85) 28/09/2016
(86) PCT KR2015/003130 de 30/03/2015
(87) WO 2015/147619 de 01/10/2015
Publicação automática da admissibilidade da fase nacional depositado via PCT . Tratado de cooperação em matéria de Patentes, conforme Instrução Normativa nº 02, de 06/06/2017 publicada na RPI nº 2422, de 06/06/2017.

---

(21) BR 11 2016 022560-0 A2

Código 1.3 - Notificação - Fase Nacional - PCT
(22) 24/03/2015
(30) 28/03/2014 US 14/229.543
(51) H01L 31/047 (2014.01), H01L 31/0475 (2014.01), H01L 31/046 (2014.01)
(54) SUBCÉLULAS ACOPLADA POR UMA ESTRUTURA DE METALIZAÇÃO
(71) SUNPOWER CORPORATION (US)
(72) GABRIEL HARLEY, MICHAEL MORSE, PETER JOHN COUSINS
(85) 28/09/2016
(86) PCT US2015/022338 de 24/03/2015
(87) WO 2015/148575 de 01/10/2015
Publicação automática da admissibilidade da fase nacional depositado via PCT . Tratado de cooperação em matéria de Patentes, conforme Instrução Normativa nº 02, de 06/06/2017 publicada na RPI nº 2422, de 06/06/2017.

---

(21) BR 11 2016 022561-9 A2

Código 1.3 - Notificação - Fase Nacional - PCT
(22) 26/03/2015
(30) 28/03/2014 US 61/971,730
(51) H01F 1/057 (2006.01), H01F 41/02 (2006.01)
(54) MATERIAL MAGNÉTICO DE NITRETO DE FERRO INCLUINDO NANOPARTÍCULAS REVESTIDAS
(71) REGENTS OF THE UNIVERSITY OF MINNESOTA (US) , UT- BATTELLE, LLC (US) , UNIVERSITY OF TENNESSEE RESEARCH FOUNDATION (US)
(72) JIAN-PING WANG, YANFENG JIANG, GRAIG A. BRIDGES, MICHAEL P. BRADY, ORLANDO RIOS, ROBERTA A. MEISNER, LAWRENCE F. ALLARD, EDGAR LARA-CURZIO, SHIHAI HE
(85) 28/09/2016

(86) PCT US2015/022763 de 26/03/2015
(87) WO 2015/148810 de 01/10/2015
Publicação automática da admissibilidade da fase nacional depositado via PCT . Tratado de cooperação em matéria de Patentes, conforme Instrução Normativa nº 02, de 06/06/2017 publicada na RPI nº 2422, de 06/06/2017.

---

(21) BR 11 2016 022563-5 A2

Código 1.3 - Notificação - Fase Nacional - PCT
(22) 01/04/2015
(30) 02/04/2014 FR 1452921
(51) B60K 17/356 (2006.01), F16H 61/4139 (2010.01), B60K 23/08 (2006.01)
(54) SISTEMA DE ASSISTÊNCIA HIDRÁULICO
(71) POCLAIN HYDRAULICS INDUSTRIE (FR)
(72) JULIEN CLAUDE LAMBEY
(85) 28/09/2016
(86) PCT EP2015/057191 de 01/04/2015
(87) WO 2015/150462 de 08/10/2015
Publicação automática da admissibilidade da fase nacional depositado via PCT . Tratado de cooperação em matéria de Patentes, conforme Instrução Normativa nº 02, de 06/06/2017 publicada na RPI nº 2422, de 06/06/2017.

---

(21) BR 11 2016 022566-0 A2

Código 1.3 - Notificação - Fase Nacional - PCT
(22) 10/03/2015
(30) 28/03/2014 US 61/971,666
(51) H01F 41/16 (2006.01), H01F 1/00 (2006.01)
(54) PROCESSO ROTATIVO PARA APLICAÇÃO DE COMPOSIÇÕES MAGNÉTICAS
(71) MAGNETNOTES, LTD. (US)
(72) RANDALL BOUDOURIS, DONALD E. ALBRECHT
(85) 28/09/2016
(86) PCT US2015/019637 de 10/03/2015
(87) WO 2015/148104 de 01/10/2015
Publicação automática da admissibilidade da fase nacional depositado via PCT . Tratado de cooperação em matéria de Patentes, conforme Instrução Normativa nº 02, de 06/06/2017 publicada na RPI nº 2422, de 06/06/2017.

---

(21) BR 11 2016 022568-6 A2

Código 1.3 - Notificação - Fase Nacional - PCT
(22) 31/03/2015
(30) 31/03/2014 US 61/972,839; 30/03/2015 US 14/672,423
(51) H04W 52/02 (2009.01)
(54) SILENCIAMENTO DE PONTO DE TRANSMISSÃO (TP) DINÂMICO EFICIENTE QUANTO À ENERGIA PARA REDE DE ACESSO A RÁDIO VIRTUAL (V-RAN)
(71) HUAWEI TECHNOLOGIES CO., LTD. (CN)
(72) MOHAMED ADEL SALEM, JIANGLEI MA, MOHAMMADHADI BALIGH

(85) 28/09/2016
(86) PCT CN2015/075443 de 31/03/2015
(87) WO 2015/149671 de 08/10/2015
Publicação automática da admissibilidade da fase nacional depositado via PCT . Tratado de cooperação em matéria de Patentes, conforme Instrução Normativa nº 02, de 06/06/2017 publicada na RPI nº 2422, de 06/06/2017.

---

(21) BR 11 2016 022569-4 A2

Código 1.3 - Notificação - Fase Nacional - PCT
(22) 02/02/2015
(30) 28/03/2014 CA 2847628
(51) B29C 47/40 (2006.01), B29C 47/64 (2006.01), B29C 47/60 (2006.01), B29B 7/40 (2006.01)
(54) PROCESSO DE EXTRUSÃO MELHORADO PARA POLÍMEROS DE POLIETILENO
(71) NOVA CHEMICALS (INTERNATIONAL) S.A. (CH)
(72) TIEQI LI
(85) 28/09/2016
(86) PCT IB2015/050786 de 02/02/2015
(87) WO 2015/145271 de 01/10/2015
Publicação automática da admissibilidade da fase nacional depositado via PCT . Tratado de cooperação em matéria de Patentes, conforme Instrução Normativa nº 02, de 06/06/2017 publicada na RPI nº 2422, de 06/06/2017.

---

(21) BR 11 2016 022570-8 A2

Código 1.3 - Notificação - Fase Nacional - PCT
(22) 27/03/2015
(30) 28/03/2014 US 61/972.068
(51) A61K 31/57 (2006.01), A61K 9/48 (2006.01), A61K 47/30 (2006.01)
(54) FORMULAÇÕES DE PROGESTERONA
(71) THERAPEUTICSMD, INC. (US)
(72) JANICE CACACE, PETER PERSICANER, THORSTEINN THORSTEINSSON, FREDERICK SANCILIO, JULIA AMADIO, BRIAN BERNICK
(85) 28/09/2016
(86) PCT US2015/023041 de 27/03/2015
(87) WO 2015/148952 de 01/10/2015
Publicação automática da admissibilidade da fase nacional depositado via PCT . Tratado de cooperação em matéria de Patentes, conforme Instrução Normativa nº 02, de 06/06/2017 publicada na RPI nº 2422, de 06/06/2017.

---

(21) BR 11 2016 022571-6 A2

Código 1.3 - Notificação - Fase Nacional - PCT
(22) 26/03/2015
(30) 31/03/2014 US 61/972,626
(51) A61L 2/16 (2006.01), A61K 33/18 (2006.01), A61K 8/20 (2006.01), A61Q 11/00 (2006.01), A61P 31/00 (2006.01)

(54) COMPOSIÇÕES ESTÁVEIS DE IODO NÃO COMPLEXADO, MÉTODOS E USOS
(71) IOTECH INTERNATIONAL, INC (US)
(72) KOLSKY, RODGER ELLIOT, MOSKOWITZ, HERBERT, KESSLER, JACK
(85) 28/09/2016
(86) PCT US2015/022643 de 26/03/2015
(87) WO 2015/153258 de 08/10/2015
Publicação automática da admissibilidade da fase nacional depositado via PCT . Tratado de cooperação em matéria de Patentes, conforme Instrução Normativa nº 02, de 06/06/2017 publicada na RPI nº 2422, de 06/06/2017.

---

(21) BR 11 2016 022572-4 A2

Código 1.3 - Notificação - Fase Nacional - PCT
(22) 27/03/2015
(30) 28/03/2014 JP 2014-068876
(51) G06F 3/041 (2006.01), G03B 21/00 (2006.01), G03B 21/14 (2006.01), G06F 3/042 (2006.01), G09G 5/00 (2006.01), G09G 5/36 (2006.01), H04N 5/74 (2006.01)
(54) DISPOSITIVO DE PROCESSAMENTO DE INFORMAÇÃO, PROJETOR E MÉTODO PARA PROCESSAMENTO DE INFORMAÇÃO
(71) SEIKO EPSON CORPORATION (JP)
(72) AKIRA KIRYU, TAKEHIKO TONE
(85) 28/09/2016
(86) PCT JP2015/001778 de 27/03/2015
(87) WO 2015/146189 de 01/10/2015
Publicação automática da admissibilidade da fase nacional depositado via PCT . Tratado de cooperação em matéria de Patentes, conforme Instrução Normativa nº 02, de 06/06/2017 publicada na RPI nº 2422, de 06/06/2017.

---

(21) BR 11 2016 022575-9 A2

Código 1.3 - Notificação - Fase Nacional - PCT
(22) 27/03/2015
(30) 28/03/2014 US 61/971,862
(51) C07D 409/14 (2006.01), C07D 413/04 (2006.01)
(54) COMPOSIÇÕES E MÉTODOS PARA O TRATAMENTO DE DOENÇAS NEURODEGENERATIVAS
(71) AZEVAN PHARMACEUTICALS, INC. (US)
(72) MICHAEL J. BROWNSTEIN
(85) 28/09/2016
(86) PCT US2015/023060 de 27/03/2015
(87) WO 2015/148962 de 01/10/2015
Publicação automática da admissibilidade da fase nacional depositado via PCT . Tratado de cooperação em matéria de Patentes, conforme Instrução Normativa nº 02, de 06/06/2017 publicada na RPI nº 2422, de 06/06/2017.

---

(21) BR 11 2016 022576-7 A2

Código 1.3 - Notificação - Fase Nacional - PCT

(22) 27/03/2015
(30) 28/03/2014 EP 14162466.8; 11/04/2014 EP 14164393.2
(51) A61L 24/00 (2006.01)
(54) COMPOSIÇÕES E DISPOSITIVOS PARA ESCLEROTERAPIA COM USO DE COLA DE ENDURECIMENTO POR LUZ
(71) SWISS VX VENENTHERAPIE UND FORSCHUNG GMBH (CH)
(72) JOHANN CHRISTOF RAGG
(85) 28/09/2016
(86) PCT EP2015/056760 de 27/03/2015
(87) WO 2015/144898 de 01/10/2015
Publicação automática da admissibilidade da fase nacional depositado via PCT . Tratado de cooperação em matéria de Patentes, conforme Instrução Normativa nº 02, de 06/06/2017 publicada na RPI nº 2422, de 06/06/2017.

---

(21) BR 11 2016 022577-5 A2

Código 1.3 - Notificação - Fase Nacional - PCT
(22) 26/03/2015
(30) 31/03/2014 DE 10 2014 104 513.0
(51) C08L 77/06 (2006.01), C08L 77/02 (2006.01), C08J 5/04 (2006.01), C08J 5/18 (2006.01), B29C 43/18 (2006.01), B29C 70/40 (2006.01)
(54) ?COMPOSIÇÃO DE POLÍMERO, PRODUTO COMPÓSITO DE FIBRA SEMI-ACABADO E MÉTODO PARA A PRODUÇÃO DO MESMO?
(71) VOLKSWAGEN AG (DE) , EVONIK DEGUSSA GMBH (DE)
(72) CHRISTIAN KLEMT, RENÉ HUNGER, KATHRIN LEHMANN
(85) 28/09/2016
(86) PCT EP2015/056543 de 26/03/2015
(87) WO 2015/150214 de 08/10/2015
Publicação automática da admissibilidade da fase nacional depositado via PCT . Tratado de cooperação em matéria de Patentes, conforme Instrução Normativa nº 02, de 06/06/2017 publicada na RPI nº 2422, de 06/06/2017.

---

(21) BR 11 2016 022578-3 A2

Código 1.3 - Notificação - Fase Nacional - PCT
(22) 31/03/2015
(30) 03/04/2014 FR 14 00808
(51) E04B 1/16 (2006.01), E04B 2/86 (2006.01), E04B 1/32 (2006.01), E04B 2/38 (2006.01), E04C 2/00 (2006.01)
(54) ?PLACA DE FORMA PARA PAREDES OU ARCOS?
(71) DOMINIQUE TALLARIDA (FR) , DENIS MARY (FR)
(72) DOMINIQUE TALLARIDA, DENIS MARY
(85) 28/09/2016
(86) PCT EP2015/057129 de 31/03/2015
(87) WO 2015/150431 de 08/10/2015
Publicação automática da admissibilidade da fase nacional depositado via PCT . Tratado de cooperação em matéria de Patentes, conforme Instrução Normativa nº 02, de 06/06/2017 publicada na RPI nº 2422, de 06/06/2017.

(21) BR 11 2016 022580-5 A2

Código 1.3 - Notificação - Fase Nacional - PCT
(22) 23/01/2015
(30) 28/03/2014 JP 2014-067465
(51) F16F 1/12 (2006.01), B60G 11/16 (2006.01), F16F 9/32 (2006.01)
(54) MOLA ESPIRAL DE SUSPENSÃO
(71) NHK SPRING CO., LTD. (JP)
(72) HIDETO ENOMOTO, JUN UMENO, KEN OKURA, SHUJI OHMURA
(85) 28/09/2016
(86) PCT JP2015/051846 de 23/01/2015
(87) WO 2015/146263 de 01/10/2015
Publicação automática da admissibilidade da fase nacional depositado via PCT . Tratado de cooperação em matéria de Patentes, conforme Instrução Normativa nº 02, de 06/06/2017 publicada na RPI nº 2422, de 06/06/2017.

(21) BR 11 2016 022581-3 A2

Código 1.3 - Notificação - Fase Nacional - PCT
(22) 27/03/2015
(30) 28/03/2014 GB 1405657.6
(51) A24B 15/30 (2006.01), A24D 3/04 (2006.01), A24D 3/12 (2006.01)
(54) COMPOSIÇÃO PARA INCLUSÃO EM UM ARTIGO DE FUMO, ELEMENTO DE FILTRO, ARTIGO DE FUMO, MÉTODO PARA PREPARAR UMA COMPOSIÇÃO, COMPOSIÇÃO
(71) BRITISH AMERICAN TOBACCO (INVESTMENTS) LIMITED (GB)
(72) PETER BRANTON
(85) 28/09/2016
(86) PCT GB2015/050923 de 27/03/2015
(87) WO 2015/145165 de 01/10/2015
Publicação automática da admissibilidade da fase nacional depositado via PCT . Tratado de cooperação em matéria de Patentes, conforme Instrução Normativa nº 02, de 06/06/2017 publicada na RPI nº 2422, de 06/06/2017.

(21) BR 11 2016 022585-6 A2

Código 1.3 - Notificação - Fase Nacional - PCT
(22) 18/11/2014
(30) 11/04/2014 IT MI2014A000685
(51) C14B 5/00 (2006.01), A43D 8/00 (2006.01), B26D 5/04 (2006.01), B26D 5/12 (2006.01)
(54) APARELHO DE CORTE PARA MÁQUINAS PARA CORTAR PELES E SIMILARES
(71) COMELZ S.P.A (IT)
(72) FRANCO TORTI
(85) 28/09/2016
(86) PCT EP2014/074871 de 18/11/2014
(87) WO 2015/154830 de 15/10/2015
Publicação automática da admissibilidade da fase nacional depositado via

PCT . Tratado de cooperação em matéria de Patentes, conforme Instrução Normativa nº 02, de 06/06/2017 publicada na RPI nº 2422, de 06/06/2017.

---

(21) BR 11 2016 022586-4 A2

Código 1.3 - Notificação - Fase Nacional - PCT
(22) 25/03/2015
(30) 03/04/2014 US 61/974,464
(51) G01L 3/04 (2006.01), G01L 3/12 (2006.01)
(54) ACOPLAMENTO INTELIGENTE
(71) YIGAL LIVNE (IL) , JORAM CSILLAG (IL) , DAN ELLENBOGEN (IL)
(72) YIGAL LIVNE, JORAM CSILLAG, DAN ELLENBOGEN
(85) 28/09/2016
(86) PCT IB2015/052184 de 25/03/2015
(87) WO 2015/150980 de 08/10/2015
Publicação automática da admissibilidade da fase nacional depositado via PCT . Tratado de cooperação em matéria de Patentes, conforme Instrução Normativa nº 02, de 06/06/2017 publicada na RPI nº 2422, de 06/06/2017.

---

(21) BR 11 2016 022587-2 A2

Código 1.3 - Notificação - Fase Nacional - PCT
(22) 27/03/2015
(30) 31/03/2014 EP 14162582.2
(51) B01J 8/10 (2006.01), C10B 47/34 (2006.01)
(54) ROTOR PARA UM REATOR DE CENTRÍFUGA DE PIRÓLISE
(71) DANMARKS TEKNISKE UNIVERSITET (DK)
(72) PETER ARENDT JENSEN, TRUNG NGOC TRINH, RASMUS LUNDGAARD CHRISTENSEN, KIM DAM-JOHANSEN, NIELS BECH
(85) 29/09/2016
(86) PCT EP2015/056736 de 27/03/2015
(87) WO 2015/150265 de 08/10/2015
Publicação automática da admissibilidade da fase nacional depositado via PCT . Tratado de cooperação em matéria de Patentes, conforme Instrução Normativa nº 02, de 06/06/2017 publicada na RPI nº 2422, de 06/06/2017.

---

(21) BR 11 2016 022590-2 A2

Código 1.3 - Notificação - Fase Nacional - PCT
(22) 13/03/2015
(30) 31/03/2014 EP 14162744.8
(51) D06F 37/42 (2006.01), D06F 39/14 (2006.01), E05B 47/00 (2006.01), A47L 15/42 (2006.01), F24C 15/02 (2006.01)
(54) DISPOSITIVO DE BLOQUEIO E APARELHO ELETRODOMÉSTICO
(71) ELECTROLUX APPLIANCES AKTIEBOLAG (SE)
(72) BRANKO IVANOVIC, DIETMAR HILDNER, ARND HOFMANN, FABIENNE REINHARD-HERRSCHER
(85) 29/09/2016
(86) PCT EP2015/055255 de 13/03/2015
(87) WO 2015/150051 de 08/10/2015

Publicação automática da admissibilidade da fase nacional depositado via PCT . Tratado de cooperação em matéria de Patentes, conforme Instrução Normativa nº 02, de 06/06/2017 publicada na RPI nº 2422, de 06/06/2017.

---

(21) BR 11 2016 022592-9 A2

Código 1.3 - Notificação - Fase Nacional - PCT
(22) 13/02/2015
(30) 31/03/2014 IB PCT/IB2014/000455
(51) C09D 5/32 (2006.01), C23C 2/26 (2006.01), C23C 2/28 (2006.01), C21D 9/46 (2006.01), C23C 2/12 (2006.01), B32B 15/08 (2006.01), C09D 5/00 (2006.01)
(54) FOLHA OU BLOCO BRUTO PRÉ-REVESTIDO, BLOCO BRUTO SOLDADO, PARTE OBTIDA POR AUSTENITIZAÇÃO E MÉTODOS DE FABRICAÇÃO PARA UMA PARTE ENDURECIDA E PARA A FABRICAÇÃO DE UM BLOCO BRUTO SOLDADO
(71) ARCELORMITTAL (LU)
(72) CHRISTINE DESSAIN, MICHEL SANADRES
(85) 29/09/2016
(86) PCT IB2015/000143 de 13/02/2015
(87) WO 2015/150892 de 08/10/2015
Publicação automática da admissibilidade da fase nacional depositado via PCT . Tratado de cooperação em matéria de Patentes, conforme Instrução Normativa nº 02, de 06/06/2017 publicada na RPI nº 2422, de 06/06/2017.

---

(21) BR 11 2016 022595-3 A2

Código 1.3 - Notificação - Fase Nacional - PCT
(22) 30/03/2015
(30) 31/03/2014 US 61/972,847; 27/03/2015 US 14/670,981
(51) C08F 222/38 (2006.01), C08F 230/08 (2006.01)
(54) COPOLÍMERO DE ACRILAMIDA DE SILICONE
(71) JOHNSON & JOHNSON VISION CARE, INC. (US)
(72) RYUTA TAMIYA, KAZUHIKO FUJISAWA, MASATAKA NAKAMURA, THOMAS L. MAGGIO, MICHELLE CARMAN TURNAGE, MICHAEL R. CLARK
(85) 29/09/2016
(86) PCT US2015/023249 de 30/03/2015
(87) WO 2015/153403 de 08/10/2015
Publicação automática da admissibilidade da fase nacional depositado via PCT . Tratado de cooperação em matéria de Patentes, conforme Instrução Normativa nº 02, de 06/06/2017 publicada na RPI nº 2422, de 06/06/2017.

---

(21) BR 11 2016 022596-1 A2

Código 1.3 - Notificação - Fase Nacional - PCT
(22) 24/03/2015
(30) 03/04/2014 JP 2014-077105; 17/02/2015 JP 2015-028462
(51) B01J 27/18 (2006.01), B01D 53/94 (2006.01)
(54) CATALISADOR PARA PURIFICAÇÃO DE GÁS DE ESCAPE, E FILTRO E MÉTODO PARA PURIFICAÇÃO DE GÁS DE ESCAPE UTILIZANDO ESSE

	CATALISADOR (71) TOYOTA JIDOSHA KABUSHIKI KAISHA (JP) (72) MASASHI KIKUGAWA, KIYOSHI YAMAZAKI, YUSUKE SHINMYO, YUICHI SOBUE, SEIJI OKAWARA, KOJI SENDA (85) 29/09/2016 (86) PCT JP2015/058850 de 24/03/2015 (87) WO 2015/151920 de 08/10/2015 Publicação automática da admissibilidade da fase nacional depositado via PCT . Tratado de cooperação em matéria de Patentes, conforme Instrução Normativa nº 02, de 06/06/2017 publicada na RPI nº 2422, de 06/06/2017.
(21) BR 11 2016 022598-8 A2	Código 1.3 - Notificação - Fase Nacional - PCT (22) 06/04/2015 (30) 04/04/2014 US 61/975,127 (51) A61K 9/72 (2006.01), A61K 9/14 (2006.01), A61K 31/436 (2006.01), A61P 43/00 (2006.01) (54) FORMULAÇÃO DE RAPAMICINA INALÁVEL PARA O TRATAMENTO DE CONDIÇÕES RELACIONADAS COM A IDADE (71) LAM THERAPEUTICS, INC. (US) (72) THOMAS ARMER, LAWRENCE S. MELVIN, JONATHAN M. ROTHBERG, HENRI LICHENSTEIN (85) 29/09/2016 (86) PCT US2015/024551 de 06/04/2015 (87) WO 2015/154084 de 08/10/2015 Publicação automática da admissibilidade da fase nacional depositado via PCT . Tratado de cooperação em matéria de Patentes, conforme Instrução Normativa nº 02, de 06/06/2017 publicada na RPI nº 2422, de 06/06/2017.
(21) BR 11 2016 022599-6 A2	Código 1.3 - Notificação - Fase Nacional - PCT (22) 30/03/2015 (30) 01/04/2014 US 61/973,281 (51) A61P 7/04 (2006.01), A61K 47/34 (2006.01) (54) FORMULAÇÕES DE FATOR VIII ESTÁVEIS COM BAIXO TEOR DE AÇÚCAR - GLICINA (71) ADVANTECH BIOSCIENCE FARMACÊUTICA LTDA (BR/SP) (72) RAJIV NAYAR (85) 29/09/2016 (86) PCT BR2015/000044 de 30/03/2015 (87) WO 2015/149143 de 08/10/2015 Publicação automática da admissibilidade da fase nacional depositado via PCT . Tratado de cooperação em matéria de Patentes, conforme Instrução Normativa nº 02, de 06/06/2017 publicada na RPI nº 2422, de 06/06/2017.
(21) BR 11 2016 022602-0 A2	Código 1.3 - Notificação - Fase Nacional - PCT

(22) 30/03/2015
(30) 01/04/2014 US 61/973,280
(51) A61K 38/37 (2006.01), A61K 47/34 (2006.01)
(54) ESTABILIZAÇÃO DO FATOR VIII SEM CÁLCIO COMO UM EXCIPIENTE
(71) ADVANTECH BIOSCIENCE FARMACÊUTICA LTDA (BR/SP)
(72) RAJIV NAYAR
(85) 29/09/2016
(86) PCT BR2015/000045 de 30/03/2015
(87) WO 2015/149144 de 08/10/2015
Publicação automática da admissibilidade da fase nacional depositado via PCT . Tratado de cooperação em matéria de Patentes, conforme Instrução Normativa nº 02, de 06/06/2017 publicada na RPI nº 2422, de 06/06/2017.

---

(21) BR 11 2016 022603-8 A2

Código 1.3 - Notificação - Fase Nacional - PCT
(22) 01/04/2014
(51) A01G 27/06 (2006.01), A01G 9/02 (2006.01)
(54) HIDROPLANTADOR APERFEIÇOADO
(71) JOSE ANTONIO FLORES GARCIA (MX)
(72) JOSE ANTONIO FLORES GARCIA
(85) 29/09/2016
(86) PCT IB2014/060339 de 01/04/2014
(87) WO 2015/150866 de 08/10/2015
Publicação automática da admissibilidade da fase nacional depositado via PCT . Tratado de cooperação em matéria de Patentes, conforme Instrução Normativa nº 02, de 06/06/2017 publicada na RPI nº 2422, de 06/06/2017.

---

(21) BR 11 2016 022605-4 A2

Código 1.3 - Notificação - Fase Nacional - PCT
(22) 04/04/2014
(51) C23C 14/16 (2006.01), C25D 5/12 (2006.01), C25D 5/14 (2006.01), C25D 5/36 (2006.01), C23C 14/35 (2006.01), C23C 8/00 (2006.01), C23C 14/02 (2006.01)
(54) SUBSTRATO DOTADO DE UMA PLURALIDADE DE CAMADAS E MÉTODOS PARA A FABRICAÇÃO DE UM SUBSTRATO E PARA A PREPARAÇÃO DA SUPERFÍCIE DE UM SUBSTRATO
(71) ARCELORMITTAL (LU)
(72) DANIEL CHALEIX, ERIC SILBERBERG, BRUNO SCHMITZ, XAVIER VANDEN EYNDE, SERGIO PACE
(85) 29/09/2016
(86) PCT IB2014/000485 de 04/04/2014
(87) WO 2015/150850 de 08/10/2015
Publicação automática da admissibilidade da fase nacional depositado via PCT . Tratado de cooperação em matéria de Patentes, conforme Instrução Normativa nº 02, de 06/06/2017 publicada na RPI nº 2422, de 06/06/2017.

(21) BR 11 2016 022607-0 A2

Código 1.3 - Notificação - Fase Nacional - PCT
(22) 10/03/2015
(30) 31/03/2014 US 14/230,565
(51) A61K 8/25 (2006.01), A61K 8/34 (2006.01), A61K 8/36 (2006.01), A61Q 7/00 (2006.01), A61K 8/02 (2006.01), A61K 31/00 (2006.01), A61K 8/11 (2006.01)
(54) COMPOSIÇÕES E MÉTODOS PARA MELHORAR A APLICAÇÃO TÓPICA DE UM AGENTE DE BENEFÍCIO BÁSICO
(71) JOHNSON & JOHNSON CONSUMER INC. (US)
(72) YING SUN, JEFFREY M. WU, ALI FASSIH
(85) 29/09/2016
(86) PCT US2015/019589 de 10/03/2015
(87) WO 2015/153074 de 08/10/2015
Publicação automática da admissibilidade da fase nacional depositado via PCT . Tratado de cooperação em matéria de Patentes, conforme Instrução Normativa nº 02, de 06/06/2017 publicada na RPI nº 2422, de 06/06/2017.

(21) BR 11 2016 022608-9 A2

Código 1.3 - Notificação - Fase Nacional - PCT
(22) 12/05/2015
(30) 27/05/2014 SE 1450627-3
(51) F16H 37/04 (2006.01), F16H 3/54 (2006.01)
(54) CAIXA DE MARCHAS PARA VEÍCULOS E VEÍCULOS COMPREENDENDO TAL CAIXA DE MARCHAS
(71) SCANIA CV AB (SE)
(72) DIETER SLAPAK
(85) 29/09/2016
(86) PCT SE2015/050527 de 12/05/2015
(87) WO 2015/183154 de 03/12/2015
Publicação automática da admissibilidade da fase nacional depositado via PCT . Tratado de cooperação em matéria de Patentes, conforme Instrução Normativa nº 02, de 06/06/2017 publicada na RPI nº 2422, de 06/06/2017.

(21) BR 11 2016 022609-7 A2

Código 1.3 - Notificação - Fase Nacional - PCT
(22) 14/04/2015
(30) 16/04/2014 NO 20140516
(51) F04D 25/06 (2006.01), F04D 27/02 (2006.01), F04D 29/058 (2006.01)
(54) MÉTODO PELO QUAL UM COMPRESSOR SUBMARINO, CUJO ROTOR É SUPORTADO POR MANCAIS MAGNÉTICOS ATIVOS E SISTEMA DE COMPRESSÃO SUBMARINO
(71) VETCO GRAY SCANDINAVIA AS (NO)
(72) JORGEN HARALD CORNELIUSSEN, DUCCIO FIORAVANTI, MASSIMILIANO ORTIZ NERI, LEONARDO BALDASSARRE
(85) 29/09/2016
(86) PCT EP2015/058105 de 14/04/2015

(87) WO 2015/158734 de 22/10/2015
Publicação automática da admissibilidade da fase nacional depositado via PCT . Tratado de cooperação em matéria de Patentes, conforme Instrução Normativa nº 02, de 06/06/2017 publicada na RPI nº 2422, de 06/06/2017.

---

(21) BR 11 2016 022610-0 A2

Código 1.3 - Notificação - Fase Nacional - PCT
(22) 30/03/2015
(30) 31/03/2014 JP 2014-073057
(51) D01D 5/253 (2006.01), D01F 8/04 (2006.01)
(54) ?FIBRA DE SEÇÃO TRANSVERSAL MODIFICADA?
(71) ES FIBERVISIONS CO., LTD (JP) , ES FIBERVISIONS HONG KONG LIMITED (CN) , ES FIBERVISIONS LP (US) , ES FIBERVISIONS APS (DK)
(72) HITOSHI KUBOTA
(85) 29/09/2016
(86) PCT JP2015/060684 de 30/03/2015
(87) WO 2015/152419 de 08/10/2015
Publicação automática da admissibilidade da fase nacional depositado via PCT . Tratado de cooperação em matéria de Patentes, conforme Instrução Normativa nº 02, de 06/06/2017 publicada na RPI nº 2422, de 06/06/2017.

---

(21) BR 11 2016 022611-9 A2

Código 1.3 - Notificação - Fase Nacional - PCT
(22) 01/04/2015
(30) 02/04/2014 US 14/243083
(51) C08F 297/04 (2006.01), C09J 153/02 (2006.01)
(54) ?COPOLÍMERO EM BLOCO, FORMULAÇÃO ADESIVA, E, COMPOSIÇÃO DE AMORTECIMENTO DE VIBRAÇÃO?
(71) KRATON POLYMERS U.S. LLC (US)
(72) MARIANNE STOL, MARTINE DUPONT
(85) 29/09/2016
(86) PCT US2015/023857 de 01/04/2015
(87) WO 2015/153747 de 08/10/2015
Publicação automática da admissibilidade da fase nacional depositado via PCT . Tratado de cooperação em matéria de Patentes, conforme Instrução Normativa nº 02, de 06/06/2017 publicada na RPI nº 2422, de 06/06/2017.

---

(21) BR 11 2016 022612-7 A2

Código 1.3 - Notificação - Fase Nacional - PCT
(22) 01/04/2015
(30) 02/04/2014 NL 2012550
(51) C08F 8/36 (2006.01), C08J 3/03 (2006.01)
(54) ?PROCESSO PARA PREPARAÇÃO DE UMA EMULSÃO AQUOSA DE UM COPOLÍMERO EM BLOCO SULFONADO DE BLOCO MÉDIO DE ESTIRENO, E, EMULSÃO AQUOSA DE UM COPOLÍMERO EM BLOCO SULFONADO DE BLOCO MÉDIO DE ESTIRENO?
(71) KRATON POLYMERS U.S. LLC (US)

(72) BERT KRUTZER, COEN DE OUDE
(85) 29/09/2016
(86) PCT US2015/023863 de 01/04/2015
(87) WO 2015/153750 de 08/10/2015
Publicação automática da admissibilidade da fase nacional depositado via PCT . Tratado de cooperação em matéria de Patentes, conforme Instrução Normativa nº 02, de 06/06/2017 publicada na RPI nº 2422, de 06/06/2017.

---

(21) BR 11 2016 022614-3 A2

Código 1.3 - Notificação - Fase Nacional - PCT
(22) 19/02/2016
(30) 19/02/2015 US 62/118,335; 01/04/2015 US 62/141,664; 21/04/2015 US 62/150,643; 27/07/2015 US 62/197,160; 12/10/2015 US 62/240,461; 04/12/2015 US 62/263,292; 15/12/2015 US 62/267,533; 18/02/2016 US 15/047,608
(51) C12P 7/10 (2006.01), C12P 7/14 (2006.01), D21C 5/02 (2006.01)
(54) PROCESSOS DE PRODUÇÃO DE UM PRODUTO DE FERMENTAÇÃO A PARTIR DE BIOMASSA LIGNOCELULÓSICA
(71) API INTELLECTUAL PROPERTY HOLDINGS, LLC (US)
(72) THEODORA RETSINA, VESA PYLKKANEN, STEVEN RUTHERFORD, JEAN-PIERRE MONCLIN
(85) 29/09/2016
(86) PCT US2016/018556 de 19/02/2016
(87) WO 2016/134195 de 25/08/2016
Publicação automática da admissibilidade da fase nacional depositado via PCT . Tratado de cooperação em matéria de Patentes, conforme Instrução Normativa nº 02, de 06/06/2017 publicada na RPI nº 2422, de 06/06/2017.

---

(21) BR 11 2016 022615-1 A2

Código 1.3 - Notificação - Fase Nacional - PCT
(22) 01/04/2015
(30) 03/04/2014 AT A 50252/2014
(51) A24C 5/00 (2006.01), A24C 5/56 (2006.01), B26F 1/28 (2006.01)
(54) PROCESSO PARA A PRODUÇÃO DE UM PAPEL DE REVESTIMENTO DE BOQUILHA DE DIFUSÃO OPTIMIZADA PARA ARTIGOS A SEREM FUMADOS, E DISPOSITIVO PARA A PERFURAÇÃO DE UMA FOLHA CONTÍNUA DE PAPEL DE REVESTIMENTO DE BOQUILHA
(71) TANNPAPIER GMBH (AT)
(72) MICHAEL LINDNER
(85) 29/09/2016
(86) PCT AT2015/050086 de 01/04/2015
(87) WO 2015/149103 de 08/10/2015
Publicação automática da admissibilidade da fase nacional depositado via PCT . Tratado de cooperação em matéria de Patentes, conforme Instrução Normativa nº 02, de 06/06/2017 publicada na RPI nº 2422, de 06/06/2017.

---

(21) BR 11 2016 022616-0 A2

Código 1.3 - Notificação - Fase Nacional - PCT

(22) 01/10/2015
(30) 02/10/2014 EP 14187444.6
(51) A61M 16/06 (2006.01)
(54) ELEMENTO DE ACOLCHOAMENTO PARA UMA INTERFACE PARA PACIENTE, INTERFACE PARA PACIENTE PARA O FORNECIMENTO DE UM FLUXO DE GÁS RESPIRÁVEL, E SISTEMA DE SUPORTE À PRESSÃO
(71) KONINKLIJKE PHILIPS N.V. (NL)
(72) ROLAND ALEXANDER VAN DE MOLENGRAAF, CORNELIS PETRUS HENDRIKS
(85) 29/09/2016
(86) PCT EP2015/072729 de 01/10/2015
(87) WO 2016/050929 de 07/04/2016
Publicação automática da admissibilidade da fase nacional depositado via PCT . Tratado de cooperação em matéria de Patentes, conforme Instrução Normativa nº 02, de 06/06/2017 publicada na RPI nº 2422, de 06/06/2017.

---

(21) BR 11 2016 022621-6 A2

Código 1.3 - Notificação - Fase Nacional - PCT
(22) 31/03/2015
(30) 01/04/2014 JP 2014-075670
(51) A61K 8/39 (2006.01), A61K 8/45 (2006.01), A61Q 1/14 (2006.01), A61K 8/49 (2006.01), A61K 8/68 (2006.01), A61K 8/92 (2006.01), A61K 8/06 (2006.01)
(54) COMPOSIÇÃO, PROCESSO COSMÉTICO E USO DA COMPOSIÇÃO
(71) L'OREAL (FR)
(72) MAKI KOIDE, ANNE-LAURE BERNARD
(85) 29/09/2016
(86) PCT JP2015/060685 de 31/03/2015
(87) WO 2015/152420 de 08/10/2015
Publicação automática da admissibilidade da fase nacional depositado via PCT . Tratado de cooperação em matéria de Patentes, conforme Instrução Normativa nº 02, de 06/06/2017 publicada na RPI nº 2422, de 06/06/2017.

---

(21) BR 11 2016 022627-5 A2

Código 1.3 - Notificação - Fase Nacional - PCT
(22) 31/03/2015
(30) 04/04/2014 GB 1405862.2
(51) G01N 23/18 (2006.01)
(54) APARELHO E MÉTODO PARA REALIZAR VARREDURA DE UMA ESTRUTURA PARA DETECTAR DIFERENÇAS DE DENSIDADE ENTRE DIFERENTES PEÇAS DA ESTRUTURA, E, ARRANJO DE COLIMADOR
(71) JOHNSON MATTHEY PUBLIC LIMITED COMPANY (GB)
(72) PAUL DAVID FEATONBY, EMANUELE RONCHI
(85) 29/09/2016
(86) PCT GB2015/051002 de 31/03/2015
(87) WO 2015/150796 de 08/10/2015

Publicação automática da admissibilidade da fase nacional depositado via PCT . Tratado de cooperação em matéria de Patentes, conforme Instrução Normativa nº 02, de 06/06/2017 publicada na RPI nº 2422, de 06/06/2017.

---

(21) BR 11 2016 022628-3 A2

Código 1.3 - Notificação - Fase Nacional - PCT
(22) 01/04/2015
(30) 02/04/2014 US 14/243066
(51) C08L 9/00 (2006.01)
(54) COMPOSIÇÃO, PROCESSO PARA PRODUZIR UM COPOLÍMERO EM BLOCO, COPOLÍMERO EM BLOCO, E, MATERIAL DE AMORTECIMENTO DE VIBRAÇÃO
(71) KRATON POLYMERS U.S. LLC (US)
(72) MARTINE DUPONT, MARIANNE STOL
(85) 29/09/2016
(86) PCT US2015/023842 de 01/04/2015
(87) WO 2015/153736 de 08/10/2015
Publicação automática da admissibilidade da fase nacional depositado via PCT . Tratado de cooperação em matéria de Patentes, conforme Instrução Normativa nº 02, de 06/06/2017 publicada na RPI nº 2422, de 06/06/2017.

---

(21) BR 11 2016 022630-5 A2

Código 1.3 - Notificação - Fase Nacional - PCT
(22) 16/04/2015
(30) 30/04/2014 EP 14166688.3
(51) A24F 47/00 (2006.01)
(54) DISPOSITIVO GERADOR DE AEROSSOL COM INDICAÇÃO DE BATERIA
(71) PHILIP MORRIS PRODUCTS S.A. (CH)
(72) ROBIN FARINE, PASCAL TALON, ANGELOS KOLYRIS
(85) 29/09/2016
(86) PCT EP2015/058321 de 16/04/2015
(87) WO 2015/165747 de 05/11/2015
Publicação automática da admissibilidade da fase nacional depositado via PCT . Tratado de cooperação em matéria de Patentes, conforme Instrução Normativa nº 02, de 06/06/2017 publicada na RPI nº 2422, de 06/06/2017.

---

(21) BR 11 2016 022632-1 A2

Código 1.3 - Notificação - Fase Nacional - PCT
(22) 27/11/2014
(30) 14/08/2014 CN 201410399824.0
(51) A01N 25/32 (2006.01), A01N 3/00 (2006.01), A01N 27/00 (2006.01)
(54) SUBSTRATO LAMINADO DE PAPEL, LAMINADO E MÉTODOS PARA A PREPARAÇÃO DE UM LAMINADO, PARA A INIBIÇÃO DA RESPOSTA AO ETILENO E PARA A PREPARAÇÃO DE UM LAMINADO
(71) SHANGHAI LYTONE BIOCHEMICALS LTD. (CN) , LYTONE ENTERPRISE, INC. (CN)

(72) WILLIAM T. H. CHANG, HSIYING CHEN, YUMING CHANG
(85) 29/09/2016
(86) PCT CN2014/092350 de 27/11/2014
(87) WO 2016/023297 de 18/02/2016
Publicação automática da admissibilidade da fase nacional depositado via PCT . Tratado de cooperação em matéria de Patentes, conforme Instrução Normativa nº 02, de 06/06/2017 publicada na RPI nº 2422, de 06/06/2017.

---

(21) BR 11 2016 022633-0 A2

Código 1.3 - Notificação - Fase Nacional - PCT
(22) 27/03/2015
(30) 31/03/2014 FR 1452842
(51) G01L 1/20 (2006.01)
(54) ?DISPOSITIVO DE AQUISIÇÃO, FITA, SENSOR, VISOR, E, PROCESSOS DE MEDIÇÃO DE FORÇA E DE FABRICAÇÃO DE UM DISPOSITIVO DE AQUISIÇÃO E DE UMA ESTRADA?
(71) INSTITUT FRANÇAIS DES SCIENCES ET TECHNOLOGIES DES TRANSPORTS, DE L'AMÉNAGEMENT ET DES RÉSEAUX (FR) , CONSEJO SUPERIOR DE INVESTIGACIONES CIENTIFICAS (ES) , ECOLE POLYTECHNIQUE (FR)
(72) BÉRENGÈRE LEBENTAL, BOUTHEINA GHADDAB, VINCENT GAUDEFROY, EDUARDO RUIZ-HITZKY, PILAR ARANDA GALLEGO, CRISTINA RUIZ GARCIA, BIRGER HENNINGS
(85) 29/09/2016
(86) PCT FR2015/050805 de 27/03/2015
(87) WO 2015/150676 de 08/10/2015
Publicação automática da admissibilidade da fase nacional depositado via PCT . Tratado de cooperação em matéria de Patentes, conforme Instrução Normativa nº 02, de 06/06/2017 publicada na RPI nº 2422, de 06/06/2017.

---

(21) BR 11 2016 022634-8 A2

Código 1.3 - Notificação - Fase Nacional - PCT
(22) 19/03/2015
(30) 01/04/2014 US 14/242325
(51) E21B 25/00 (2006.01)
(54) ?CONJUNTO DE FORMAÇÃO DE NÚCLEO?
(71) NATIONAL OILWELL VARCO, L.P. (US)
(72) ALAN GRANT NORRIE, KHOI TRINH, RAHUL PATEL
(85) 29/09/2016
(86) PCT US2015/021457 de 19/03/2015
(87) WO 2015/153137 de 08/10/2015
Publicação automática da admissibilidade da fase nacional depositado via PCT . Tratado de cooperação em matéria de Patentes, conforme Instrução Normativa nº 02, de 06/06/2017 publicada na RPI nº 2422, de 06/06/2017.

---

(21) BR 11 2016 022636-4 A2

Código 1.3 - Notificação - Fase Nacional - PCT

(22) 31/03/2015
(30) 31/03/2014 US 14/231057
(51) G06F 15/167 (2006.01)
(54) SISTEMA, MÉTODO, E, MEIO DE ARMAZENAMENTO ACESSÍVEL POR COMPUTADOR NÃO TRANSITÓRIO
(71) AMAZON TECHNOLOGIES, INC. (US)
(72) PRADEEP VINCENT
(85) 29/09/2016
(86) PCT US2015/023669 de 31/03/2015
(87) WO 2015/153659 de 08/10/2015
Publicação automática da admissibilidade da fase nacional depositado via PCT . Tratado de cooperação em matéria de Patentes, conforme Instrução Normativa nº 02, de 06/06/2017 publicada na RPI nº 2422, de 06/06/2017.

---

(21) BR 11 2016 022637-2 A2

Código 1.3 - Notificação - Fase Nacional - PCT
(22) 31/03/2015
(30) 31/03/2014 US 14/231077
(51) G06F 17/30 (2006.01)
(54) ?SISTEMA, E, MÉTODO?
(71) AMAZON TECHNOLOGIES, INC. (US)
(72) JACOB A. STRAUSS, MATTEO FRIGO, ALEX HAUGLAND, MATTI JUHANI OIKARINEN, PRADEEP VINCENT, JOSHUA SAMUEL HENDRICKSON
(85) 29/09/2016
(86) PCT US2015/023664 de 31/03/2015
(87) WO 2015/153656 de 08/10/2015
Publicação automática da admissibilidade da fase nacional depositado via PCT . Tratado de cooperação em matéria de Patentes, conforme Instrução Normativa nº 02, de 06/06/2017 publicada na RPI nº 2422, de 06/06/2017.

---

(21) BR 11 2016 022638-0 A2

Código 1.3 - Notificação - Fase Nacional - PCT
(22) 24/03/2015
(30) 31/03/2014 US 14/231307
(51) C09K 8/58 (2006.01), E21B 43/22 (2006.01), C07C 43/11 (2006.01)
(54) COMPOSIÇÃO E MÉTODO PARA AUMENTAR RECUPERAÇÃO DE ÓLEO BRUTO DE UMA FORMAÇÃO SUBTERRÂNEA CONTENDO HIDROCARBONETOS
(71) ECOLAB USA INC. (US)
(72) DUY T. NGUYEN, BRIAN L. MUELLER
(85) 29/09/2016
(86) PCT US2015/022261 de 24/03/2015
(87) WO 2015/153202 de 08/10/2015
Publicação automática da admissibilidade da fase nacional depositado via PCT . Tratado de cooperação em matéria de Patentes, conforme Instrução

Normativa nº 02, de 06/06/2017 publicada na RPI nº 2422, de 06/06/2017.

---

(21) BR 11 2016 022639-9 A2

Código 1.3 - Notificação - Fase Nacional - PCT
(22) 26/03/2015
(30) 02/04/2014 JP 2014-075975
(51) B01J 23/63 (2006.01), C01B 3/32 (2006.01)
(54) ?CATALISADOR E MÉTODO DE REFORMA A VAPOR, E, APARELHO DE REAÇÃO DE REFORMA A VAPOR?
(71) DENSO CORPORATION (JP)
(72) KIYOSHI YAMAZAKI, HIROKUNI SETO
(85) 29/09/2016
(86) PCT JP2015/001739 de 26/03/2015
(87) WO 2015/151477 de 08/10/2015
Publicação automática da admissibilidade da fase nacional depositado via PCT . Tratado de cooperação em matéria de Patentes, conforme Instrução Normativa nº 02, de 06/06/2017 publicada na RPI nº 2422, de 06/06/2017.

---

(21) BR 11 2016 022641-0 A2

Código 1.3 - Notificação - Fase Nacional - PCT
(22) 10/03/2015
(30) 01/04/2014 US 14/242,666
(51) B01D 35/00 (2006.01), B01D 27/14 (2006.01)
(54) CARTUCHO E SISTEMA DE FILTRO PARA DRENAGEM DE DETRITOS
(71) CATERPILLAR INC. (US)
(72) BRYANT ALAN MORRIS
(85) 29/09/2016
(86) PCT US2015/019595 de 10/03/2015
(87) WO 2015/153076 de 08/10/2015
Publicação automática da admissibilidade da fase nacional depositado via PCT . Tratado de cooperação em matéria de Patentes, conforme Instrução Normativa nº 02, de 06/06/2017 publicada na RPI nº 2422, de 06/06/2017.

---

(21) BR 11 2016 022642-9 A2

Código 1.3 - Notificação - Fase Nacional - PCT
(22) 28/10/2014
(30) 01/04/2014 US 61/973439
(51) H04W 72/14 (2009.01)
(54) MÉTODO PARA CONTROLAR TRANSMISSÃO DE ENLACE ASCENDENTE, NÓ DE REDE, DISPOSITIVO SEM FIO, PROGRAMA DE COMPUTADOR, E, PORTADORA
(71) TELEFONAKTIEBOLAGET LM ERICSSON (PUBL) (SE)
(72) CAGATAY KONUSKAN, GERARDO AGNI MEDINA ACOSTA, BILLY HOGAN, WAIKWOK KWONG
(85) 29/09/2016
(86) PCT SE2014/051267 de 28/10/2014
(87) WO 2015/152784 de 08/10/2015

Publicação automática da admissibilidade da fase nacional depositado via PCT . Tratado de cooperação em matéria de Patentes, conforme Instrução Normativa nº 02, de 06/06/2017 publicada na RPI nº 2422, de 06/06/2017.

---

(21) BR 11 2016 022644-5 A2

Código 1.3 - Notificação - Fase Nacional - PCT
(22) 30/03/2015
(30) 31/03/2014 US 14/230,435
(51) C01G 23/00 (2006.01), H01M 4/131 (2010.01), H01M 4/485 (2010.01)
(54) DIÓXIDO DE TITÂNIO INTERCALADO COM LÍTIO, PARTÍCULAS DE TITANATO DE LÍTIO PRODUZIDAS DESTE, E MÉTODOS RELACIONADOS
(71) CRISTAL USA INC. (US)
(72) GUOYI FU
(85) 29/09/2016
(86) PCT US2015/023263 de 30/03/2015
(87) WO 2015/153413 de 08/10/2015
Publicação automática da admissibilidade da fase nacional depositado via PCT . Tratado de cooperação em matéria de Patentes, conforme Instrução Normativa nº 02, de 06/06/2017 publicada na RPI nº 2422, de 06/06/2017.

---

(21) BR 11 2016 022646-1 A2

Código 1.3 - Notificação - Fase Nacional - PCT
(22) 31/03/2015
(30) 01/04/2014 GR GR20140100176
(51) B21F 23/00 (2006.01), B21F 27/10 (2006.01)
(54) SISTEMA PARA ALIMENTAÇÃO DE FIO PARA UMA MÁQUINA DE PRODUÇÃO DE MALHA, PROCESSO PARA ALIMENTAÇÃO DE FIOS LONGITUDINAIS PARA UMA MÁQUINA DE PRODUÇÃO DE MALHA, E, UNIDADE ROTATIVA
(71) ANTONIOS ANAGNOSTOPOULOS (GR)
(72) ANTONIOS ANAGNOSTOPOULOS
(85) 29/09/2016
(86) PCT IB2015/052369 de 31/03/2015
(87) WO 2015/151029 de 08/10/2015
Publicação automática da admissibilidade da fase nacional depositado via PCT . Tratado de cooperação em matéria de Patentes, conforme Instrução Normativa nº 02, de 06/06/2017 publicada na RPI nº 2422, de 06/06/2017.

---

(21) BR 11 2016 022650-0 A2

Código 1.3 - Notificação - Fase Nacional - PCT
(22) 19/02/2015
(30) 31/03/2014 JP 2014-074366
(51) G03F 7/039 (2006.01), G03F 7/00 (2006.01), G03F 7/004 (2006.01), G03F 7/095 (2006.01)
(54) COMPOSIÇÃO DE RESINA FOTOSSENSÍVEL, PLACA ORIGINAL DE IMPRESSÃO LITOGRÁFICA E MÉTODO PARA PRODUÇÃO DE PLACA DE IMPRESSÃO LITOGRÁFICA

(71) FUJIFILM CORPORATION (JP)
(72) KOTARO ASANO, ATSUYASU NOZAKI, TAKASHI SATO, RENA MUKAIYAMA, KAZUTO SHIMADA
(85) 29/09/2016
(86) PCT JP2015/054633 de 19/02/2015
(87) WO 2015/151632 de 08/10/2015
Publicação automática da admissibilidade da fase nacional depositado via PCT . Tratado de cooperação em matéria de Patentes, conforme Instrução Normativa nº 02, de 06/06/2017 publicada na RPI nº 2422, de 06/06/2017.

---

(21) BR 11 2016 022657-7 A2

Código 1.3 - Notificação - Fase Nacional - PCT
(22) 25/03/2015
(30) 31/03/2014 US 61/972,790
(51) C09J 167/04 (2006.01), C09J 11/06 (2006.01)
(54) ADESIVOS TERMOFUSÍVEIS, COMPOSIÇÃO DE ADESIVO TERMOFUSÍVEL E MÉTODO PARA A PRODUÇÃO DE UM ADESIVO TERMOFUSÍVEL
(71) 3M INNOVATIVE PROPERTIES COMPANY (US)
(72) IGNATIUS A. KADOMA, CHENG-CHUNG CHANG, MICHAEL D. CRANDALL, YONG K. WU
(85) 29/09/2016
(86) PCT US2015/022489 de 25/03/2015
(87) WO 2015/153226 de 08/10/2015
Publicação automática da admissibilidade da fase nacional depositado via PCT . Tratado de cooperação em matéria de Patentes, conforme Instrução Normativa nº 02, de 06/06/2017 publicada na RPI nº 2422, de 06/06/2017.

---

(21) BR 11 2016 022661-5 A2

Código 1.3 - Notificação - Fase Nacional - PCT
(22) 27/05/2015
(30) 30/05/2014 SE 1450652-1
(51) F02D 41/14 (2006.01), F02D 41/02 (2006.01), F02D 41/10 (2006.01), B60W 30/20 (2006.01), B60W 50/06 (2006.01), F02D 41/12 (2006.01)
(54) CONTROLE DE TORQUE DEMANDADO POR UM MOTOR
(71) SCANIA CV AB (SE)
(72) MARTIN EVALDSSON, KARL REDBRANDT
(85) 29/09/2016
(86) PCT SE2015/050612 de 27/05/2015
(87) WO 2015/183169 de 03/12/2015
Publicação automática da admissibilidade da fase nacional depositado via PCT . Tratado de cooperação em matéria de Patentes, conforme Instrução Normativa nº 02, de 06/06/2017 publicada na RPI nº 2422, de 06/06/2017.

---

(21) BR 11 2016 022662-3 A2

Código 1.3 - Notificação - Fase Nacional - PCT
(22) 27/03/2015

(30) 01/04/2014 US 61/973,328
(51) C08G 65/34 (2006.01), C08G 65/26 (2006.01), C08G 18/32 (2006.01)
(54) POLIOL DE POLIÉTER FORNECENDO BOM EQUILÍBRIO SOPRO-GEL PARA PRODUTOS DE POLIURETANO FEITOS DO MESMO
(71) DOW GLOBAL TECHNOLOGIES LLC (US)
(72) ESTHER QUINTANILLA, DAVID H. BANK, ADRIAN J. BIRCH, FRANCOIS M. CASATI
(85) 29/09/2016
(86) PCT US2015/022890 de 27/03/2015
(87) WO 2015/153316 de 08/10/2015
Publicação automática da admissibilidade da fase nacional depositado via PCT . Tratado de cooperação em matéria de Patentes, conforme Instrução Normativa nº 02, de 06/06/2017 publicada na RPI nº 2422, de 06/06/2017.

---

(21) BR 11 2016 022665-8 A2

Código 1.3 - Notificação - Fase Nacional - PCT
(22) 30/03/2015
(30) 31/03/2014 US 61/972,990
(51) G01N 33/24 (2006.01)
(54) DETERMINAÇÃO DE VOLUME ELEMENTAR REPRESENTATIVO POR MEIO DE ESTATÍSTICA BASEADA EM AGRUPAMENTO
(71) INGRAIN, INC. (US)
(72) RADOMPON SUNGKORN, JONAS TOELKE, YAOMING MU, CARL SISK, ABRAHAM GRADER, NAUM DERZHI
(85) 29/09/2016
(86) PCT US2015/023419 de 30/03/2015
(87) WO 2015/153505 de 08/10/2015
Publicação automática da admissibilidade da fase nacional depositado via PCT . Tratado de cooperação em matéria de Patentes, conforme Instrução Normativa nº 02, de 06/06/2017 publicada na RPI nº 2422, de 06/06/2017.

---

(21) BR 11 2016 022666-6 A2

Código 1.3 - Notificação - Fase Nacional - PCT
(22) 30/03/2015
(30) 31/03/2014 US 61/972,983
(51) G06G 7/48 (2006.01)
(54) DETERMINAÇÃO DIGITAL E USO DE TENDÊNCIA BASEADA EM FÍSICA DE ROCHA PARA AUMENTO DE RESOLUÇÃO
(71) INGRAIN, INC. (US)
(72) RADOMPON SUNGKORN, JONAS TOELKE, YAOMING MU, CARL SISK, ABRAHAM GRADER, SNEHA BHAKTA
(85) 29/09/2016
(86) PCT US2015/023420 de 30/03/2015
(87) WO 2015/153506 de 08/10/2015
Publicação automática da admissibilidade da fase nacional depositado via PCT . Tratado de cooperação em matéria de Patentes, conforme Instrução

Normativa nº 02, de 06/06/2017 publicada na RPI nº 2422, de 06/06/2017.

---

(21) BR 11 2016 022667-4 A2

Código 1.3 - Notificação - Fase Nacional - PCT
(22) 02/04/2015
(30) 03/04/2014 JP 2014-076693
(51) A61K 8/42 (2006.01), A61K 31/164 (2006.01), A61P 17/00 (2006.01), A61P 43/00 (2006.01), A61Q 19/00 (2006.01), A61Q 19/02 (2006.01)
(54) INIBIDOR DE MELANOGÊNESE COMPREENDENDO ÁLCOOL D-PANTOTENÍLICO, E COSMÉTICO BRANQUEADOR DA PELE CONTENDO O MESMO INIBIDOR DE MELANOGÊNESE
(71) POLA CHEMICAL INDUSTRIES, INC. (JP)
(72) CHIHIRO KONDO, SHOKO SASSA, YUKO SAITOH, YASUHITO MORI, KOUJI YOKOYAMA
(85) 29/09/2016
(86) PCT JP2015/060519 de 02/04/2015
(87) WO 2015/152384 de 08/10/2015
Publicação automática da admissibilidade da fase nacional depositado via PCT . Tratado de cooperação em matéria de Patentes, conforme Instrução Normativa nº 02, de 06/06/2017 publicada na RPI nº 2422, de 06/06/2017.

---

(21) BR 11 2016 022672-0 A2

Código 1.3 - Notificação - Fase Nacional - PCT
(22) 31/03/2015
(30) 02/04/2014 DE 10 2014 206 345.0
(51) F03D 1/06 (2006.01), F03D 11/00 (2006.01)
(54) MÉTODO PARA APLICAR UMA BORDA TRASEIRA DENTADA EM UMA BORDA TRASEIRA DA PÁ, PÁ DE ROTOR, BORDA TRASEIRA DENTADA, E, TURBINA EÓLICA
(71) WOBBEN PROPERTIES GMBH (DE)
(72) MARVIN KUHN
(85) 29/09/2016
(86) PCT EP2015/056968 de 31/03/2015
(87) WO 2015/150358 de 08/10/2015
Publicação automática da admissibilidade da fase nacional depositado via PCT . Tratado de cooperação em matéria de Patentes, conforme Instrução Normativa nº 02, de 06/06/2017 publicada na RPI nº 2422, de 06/06/2017.

---

(21) BR 11 2016 022673-9 A2

Código 1.3 - Notificação - Fase Nacional - PCT
(22) 31/03/2015
(30) 31/03/2014 US 61/973,181; 01/10/2014 US 62/058,230
(51) A23J 3/22 (2006.01)
(54) RÉPLICAS DE CARNE MOÍDA
(71) IMPOSSIBLE FOODS INC. (US)
(72) RANJANI VARADAN, SERGEY SOLOMATIN, CELESTE HOLZ-SCHIETINGER, ELYSIA COHN, ARIEL KLAPHOLZ-BROWN, JENNIFER

WOAN-YI SHIU, ANIKET KALE, JESSICA KARR, RACHEL FRASER
(85) 29/09/2016
(86) PCT US2015/023679 de 31/03/2015
(87) WO 2015/153666 de 08/10/2015
Publicação automática da admissibilidade da fase nacional depositado via PCT . Tratado de cooperação em matéria de Patentes, conforme Instrução Normativa nº 02, de 06/06/2017 publicada na RPI nº 2422, de 06/06/2017.

---

(21) BR 11 2016 022675-5 A2

Código 1.3 - Notificação - Fase Nacional - PCT
(22) 31/03/2015
(30) 31/03/2014 US 14/230,992
(51) A01M 29/12 (2011.01), A01M 1/20 (2006.01)
(54) DISPENSADOR
(71) S. C. JOHNSON & SON, INC. (US)
(72) BRIAN T. DAVIS
(85) 29/09/2016
(86) PCT US2015/023485 de 31/03/2015
(87) WO 2015/153546 de 08/10/2015
Publicação automática da admissibilidade da fase nacional depositado via PCT . Tratado de cooperação em matéria de Patentes, conforme Instrução Normativa nº 02, de 06/06/2017 publicada na RPI nº 2422, de 06/06/2017.

---

(21) BR 11 2016 022676-3 A2

Código 1.3 - Notificação - Fase Nacional - PCT
(22) 11/03/2015
(30) 01/04/2014 KR 10-2014-0038541
(51) B60T 7/12 (2006.01), B60T 17/18 (2006.01), B60T 17/22 (2006.01)
(54) DISPOSITIVO DE GERENCIAMENTO DE FREIO DE VEÍCULO
(71) HYUN-OH SHIN (KR)
(72) HYUN-OH SHIN
(85) 29/09/2016
(86) PCT KR2015/002330 de 11/03/2015
(87) WO 2015/152529 de 08/10/2015
Publicação automática da admissibilidade da fase nacional depositado via PCT . Tratado de cooperação em matéria de Patentes, conforme Instrução Normativa nº 02, de 06/06/2017 publicada na RPI nº 2422, de 06/06/2017.

---

(21) BR 11 2016 022678-0 A2

Código 1.3 - Notificação - Fase Nacional - PCT
(22) 11/02/2015
(30) 08/04/2014 US 61/976,729
(51) A61K 9/19 (2006.01), A61K 9/127 (2006.01), A61K 9/133 (2006.01)
(54) LIPOSSOMAS QUE FORMAM NANOCRISTAIS DE FÁRMACO DEPOIS DE CONGELAMENTO-DESCONGELAMENTO
(71) ARADIGM CORPORATION (US)
(72) DAVID CIPOLLA, IGOR GONDA

(85) 29/09/2016
(86) PCT US2015/015433 de 11/02/2015
(87) WO 2015/156904 de 15/10/2015
Publicação automática da admissibilidade da fase nacional depositado via PCT . Tratado de cooperação em matéria de Patentes, conforme Instrução Normativa nº 02, de 06/06/2017 publicada na RPI nº 2422, de 06/06/2017.

---

(21) BR 11 2016 022687-9 A2

Código 1.3 - Notificação - Fase Nacional - PCT
(22) 31/03/2014
(51) E21B 33/038 (2006.01), F16L 23/00 (2006.01)
(54) CONECTOR COM ELEMENTOS DE REAÇÃO ATUÁVEIS PARA RESISTIR A CARGAS DE FLEXÃO
(71) FMC TECHNOLOGIES, INC. (US)
(72) RICHARD MURPHY, JASMEET S. JOHAR, SCOTT COLTMAN, BARRY STEWART
(85) 29/09/2016
(86) PCT US2014/032411 de 31/03/2014
(87) WO 2015/152886 de 08/10/2015
Publicação automática da admissibilidade da fase nacional depositado via PCT . Tratado de cooperação em matéria de Patentes, conforme Instrução Normativa nº 02, de 06/06/2017 publicada na RPI nº 2422, de 06/06/2017.

---

(21) BR 11 2016 022689-5 A2

Código 1.3 - Notificação - Fase Nacional - PCT
(22) 09/03/2015
(30) 15/04/2014 EP 14164731.3
(51) B32B 17/10 (2006.01)
(54) VIDRO COMPOSTO COM VIDRAÇA INTERNA FINA
(71) SAINT-GOBAIN GLASS FRANCE (FR)
(72) SANDRA SIENERTH, STEPHAN KREMERS, DOROTHEA KETTNER, STEFAN UEBELACKER
(85) 29/09/2016
(86) PCT EP2015/054810 de 09/03/2015
(87) WO 2015/158464 de 22/10/2015
Publicação automática da admissibilidade da fase nacional depositado via PCT . Tratado de cooperação em matéria de Patentes, conforme Instrução Normativa nº 02, de 06/06/2017 publicada na RPI nº 2422, de 06/06/2017.

---

(21) BR 11 2016 022692-5 A2

Código 1.3 - Notificação - Fase Nacional - PCT
(22) 26/02/2015
(30) 01/05/2014 US 61/987.291
(51) A61K 8/25 (2006.01), A61K 8/81 (2006.01), A61Q 1/06 (2006.01)
(54) COMPOSIÇÕES COSMÉTICAS MATTE
(71) AVON PRODUCTS, INC. (US)
(72) EMILY H. RUBINSON

(85) 29/09/2016
(86) PCT US2015/017654 de 26/02/2015
(87) WO 2015/167659 de 05/11/2015
Publicação automática da admissibilidade da fase nacional depositado via PCT . Tratado de cooperação em matéria de Patentes, conforme Instrução Normativa nº 02, de 06/06/2017 publicada na RPI nº 2422, de 06/06/2017.

---

(21) BR 11 2016 022693-3 A2

Código 1.3 - Notificação - Fase Nacional - PCT
(22) 15/04/2014
(51) G02B 7/04 (2006.01), H02K 33/18 (2006.01)
(54) MOTOR DE BOBINA DE VOZ E LENTE DE FOCALIZAÇÃO
(71) BOLYMEDIA HOLDINGS CO. LTD. (US)
(72) XIAOPING HU
(85) 29/09/2016
(86) PCT CN2014/075377 de 15/04/2014
(87) WO 2015/157909 de 22/10/2015
Publicação automática da admissibilidade da fase nacional depositado via PCT . Tratado de cooperação em matéria de Patentes, conforme Instrução Normativa nº 02, de 06/06/2017 publicada na RPI nº 2422, de 06/06/2017.

---

(21) BR 11 2016 022700-0 A2

Código 1.3 - Notificação - Fase Nacional - PCT
(22) 02/04/2015
(30) 03/04/2014 EP 14163442.8; 05/09/2014 EP 14183823.5
(51) C07D 471/22 (2006.01), C07D 498/22 (2006.01), A61K 31/505 (2006.01), A61P 35/00 (2006.01)
(54) DERIVADOS DE PIRIDINA MACROCÍCLICOS
(71) JANSSEN PHARMACEUTICA NV (BE)
(72) GASTON STANISLAS MARCELLA DIELS, BRUNO SCHOENTJES, MATTHIAS LUC AIMÉ VERSELE, DIDIER JEAN-CLAUDE BERTHELOT, MARC WILLEMS, MARCEL VIELLEVOYE, FRANÇOIS MARIA SOMMEN, BERTHOLD WROBLOWSKI, LIEVEN MEERPOEL
(85) 29/09/2016
(86) PCT EP2015/057401 de 02/04/2015
(87) WO 2015/150557 de 08/10/2015
Publicação automática da admissibilidade da fase nacional depositado via PCT . Tratado de cooperação em matéria de Patentes, conforme Instrução Normativa nº 02, de 06/06/2017 publicada na RPI nº 2422, de 06/06/2017.

---

(21) BR 11 2016 022704-2 A2

Código 1.3 - Notificação - Fase Nacional - PCT
(22) 19/03/2015
(30) 07/04/2014 US 61/976,076
(51) B60C 13/00 (2006.01), B60C 15/00 (2006.01), B60C 9/22 (2006.01)
(54) PNEU COM ELEMENTO TOROIDAL PROTENDIDO
(71) BRIDGESTONE AMERICAS TIRE OPERATIONS, LLC (US)

(72) ROBERT W. ASPER, SHARON E. REINHARDT
(85) 29/09/2016
(86) PCT US2015/021396 de 19/03/2015
(87) WO 2015/156975 de 15/10/2015
Publicação automática da admissibilidade da fase nacional depositado via PCT . Tratado de cooperação em matéria de Patentes, conforme Instrução Normativa nº 02, de 06/06/2017 publicada na RPI nº 2422, de 06/06/2017.

---

(21) BR 11 2016 022705-0 A2

Código 1.3 - Notificação - Fase Nacional - PCT
(22) 30/03/2015
(30) 31/03/2014 GB 1405745.9
(51) A61B 18/14 (2006.01), A61B 18/00 (2006.01)
(54) INSTRUMENTO ELETROCIRÚRGICO
(71) GERARD BROOKE (GB)
(72) GERARD BROOKE
(85) 29/09/2016
(86) PCT GB2015/050971 de 30/03/2015
(87) WO 2015/150769 de 08/10/2015
Publicação automática da admissibilidade da fase nacional depositado via PCT . Tratado de cooperação em matéria de Patentes, conforme Instrução Normativa nº 02, de 06/06/2017 publicada na RPI nº 2422, de 06/06/2017.

---

(21) BR 11 2016 022706-9 A2

Código 1.3 - Notificação - Fase Nacional - PCT
(22) 06/04/2015
(30) 11/04/2014 JP 2014-082351; 11/04/2014 JP 2014-082352
(51) B21D 22/26 (2006.01), B60G 7/00 (2006.01)
(54) MÉTODO PARA PRODUZIR ARTIGO MOLDADO POR PRENSAGEM E BRAÇO INFERIOR DE VEÍCULO
(71) NIPPON STEEL & SUMITOMO METAL CORPORATION (JP)
(72) YASUHIRO ITO
(85) 29/09/2016
(86) PCT JP2015/001919 de 06/04/2015
(87) WO 2015/155974 de 15/10/2015
Publicação automática da admissibilidade da fase nacional depositado via PCT . Tratado de cooperação em matéria de Patentes, conforme Instrução Normativa nº 02, de 06/06/2017 publicada na RPI nº 2422, de 06/06/2017.

---

(21) BR 11 2016 022715-8 A2

Código 1.3 - Notificação - Fase Nacional - PCT
(22) 31/03/2015
(30) 02/04/2014 US 61/974,334
(51) C07D 471/04 (2006.01), C07D 401/00 (2006.01), C07D 405/00 (2006.01), C07D 409/00 (2006.01), C07D 413/00 (2006.01), C07D 417/00 (2006.01), C07D 491/048 (2006.01), C07D 495/04 (2006.01), C07D 498/04 (2006.01), C07D 513/04 (2006.01), C07D 519/00 (2006.01), C07D 205/08 (2006.01), C07D

207/267 (2006.01), C07D 209/34 (2006.01), C07D 209/38 (2006.01), C07D 209/48 (2006.01), C07D 211/76 (2006.01), C07D 213/46 (2006.01), C07D 213/70 (2006.01), C07D 221/04 (2006.01), C07D 223/10 (2006.01), C07C 211/52 (2006.01), C07C 49/753 (2006.01), A61K 31/437 (2006.01), A61K 31/4985 (2006.01), A61K 31/395 (2006.01), A61P 11/00 (2006.01), A61P 13/12 (2006.01)
(54) PIRIDINONAS ANTIFIBRÓTICAS
(71) INTERMUNE, INC. (US)
(72) JOHNNIE Y. RAMPHAL, BRAD OWEN BUCKMAN, KUMARASWAMY EMAYAN, JOHN BEAMOND NICHOLAS, SCOTT D. SEIWERT
(85) 29/09/2016
(86) PCT US2015/023712 de 31/03/2015
(87) WO 2015/153683 de 08/10/2015
Publicação automática da admissibilidade da fase nacional depositado via PCT . Tratado de cooperação em matéria de Patentes, conforme Instrução Normativa nº 02, de 06/06/2017 publicada na RPI nº 2422, de 06/06/2017.

---

(21) BR 11 2016 022718-2 A2

Código 1.3 - Notificação - Fase Nacional - PCT
(22) 27/03/2015
(30) 31/03/2014 GB 1405757.4
(51) A24D 3/06 (2006.01), A24D 3/10 (2006.01)
(54) MATERIAL DE FILTRO E SEU USO, PROCESSO PARA PREPARAR MATERIAL DE FILTRO, ELEMENTO DE FILTRO, FILTRO, ARTIGO DE FUMO
(71) BRITISH AMERICAN TOBACCO (INVESTMENTS) LIMITED (GB)
(72) PETER BRANTON, ROSA GALATI, GORDON GRIERSON, JOHN SAMPSON
(85) 29/09/2016
(86) PCT GB2015/050922 de 27/03/2015
(87) WO 2015/150751 de 08/10/2015
Publicação automática da admissibilidade da fase nacional depositado via PCT . Tratado de cooperação em matéria de Patentes, conforme Instrução Normativa nº 02, de 06/06/2017 publicada na RPI nº 2422, de 06/06/2017.

---

(21) BR 11 2016 022723-9 A2

Código 1.3 - Notificação - Fase Nacional - PCT
(22) 31/03/2015
(30) 31/03/2014 GB 1405812.7
(51) E21B 17/01 (2006.01), E21B 17/07 (2006.01)
(54) MÉTODO E SISTEMA PARA CONTROLAR ATIVAÇÃO DE VEDADOR DE JUNTA DESLIZANTE
(71) ROMAR INTERNATIONAL LIMITED (GB)
(72) MARTIN MCKENZIE
(85) 29/09/2016
(86) PCT GB2015/051007 de 31/03/2015
(87) WO 2015/150800 de 08/10/2015

Publicação automática da admissibilidade da fase nacional depositado via PCT . Tratado de cooperação em matéria de Patentes, conforme Instrução Normativa nº 02, de 06/06/2017 publicada na RPI nº 2422, de 06/06/2017.

---

(21) BR 11 2016 022724-7 A2

Código 1.3 - Notificação - Fase Nacional - PCT
(22) 28/03/2015
(30) 01/04/2014 US 61/973.541; 26/03/2015 US 14/670.136
(51) B05C 5/02 (2006.01)
(54) DISPOSITIVO DE APLICAÇÃO DE FLUIDO QUE POSSUI UM BOCAL COM ORIFÍCIO OU ORIFÍCIOS MEDIDOS INDIVIDUALMENTE
(71) ILLINOIS TOOL WORKS INC (US)
(72) MEL STEVEN LESSLEY
(85) 29/09/2016
(86) PCT US2015/023207 de 28/03/2015
(87) WO 2015/153384 de 08/10/2015
Publicação automática da admissibilidade da fase nacional depositado via PCT . Tratado de cooperação em matéria de Patentes, conforme Instrução Normativa nº 02, de 06/06/2017 publicada na RPI nº 2422, de 06/06/2017.

---

(21) BR 11 2016 022725-5 A2

Código 1.3 - Notificação - Fase Nacional - PCT
(22) 31/03/2015
(30) 01/04/2014 EP 14001210.5; 01/04/2014 PK 298/2014; 12/08/2014 EP 14002813.5
(51) C09B 62/44 (2006.01)
(54) COMPOSTO, PROCESSO PARA A FABRICAÇÃO DE UM COMPOSTO, COMPOSIÇÃO E TINTA
(71) ARCHROMA IP GMBH (CH)
(72) ASAD BILAL HALEEM, SHAHID ALI AHMED
(85) 29/09/2016
(86) PCT EP2015/000700 de 31/03/2015
(87) WO 2015/149940 de 08/10/2015
Publicação automática da admissibilidade da fase nacional depositado via PCT . Tratado de cooperação em matéria de Patentes, conforme Instrução Normativa nº 02, de 06/06/2017 publicada na RPI nº 2422, de 06/06/2017.

---

(21) BR 11 2016 022726-3 A2

Código 1.3 - Notificação - Fase Nacional - PCT
(22) 16/03/2015
(30) 31/03/2014 US 14/231,217
(51) H04B 1/709 (2011.01), H04L 27/148 (2006.01)
(54) MÉTODO E APARELHO PARA OFDMA/SC-FDMA ASSÍNCRONO
(71) HUAWEI TECHNOLOGIES CO., LTD. (CN)
(72) JAVAD ABDOLI, MING JIA, JIANGLEI MA
(85) 29/09/2016
(86) PCT CN2015/074309 de 16/03/2015

(87) WO 2015/149618 de 08/10/2015
Publicação automática da admissibilidade da fase nacional depositado via PCT . Tratado de cooperação em matéria de Patentes, conforme Instrução Normativa nº 02, de 06/06/2017 publicada na RPI nº 2422, de 06/06/2017.

---

(21) BR 11 2016 022728-0 A2

Código 1.3 - Notificação - Fase Nacional - PCT
(22) 27/03/2015
(30) 31/03/2014 CH 00486/14
(51) G01F 11/04 (2006.01)
(54) DISPOSITIVO DE DOSAGEM PARA UM SUPRIMENTO DE LÍQUIDO COM UM BICO
(71) CAPARTIS AG (CH)
(72) WOHLGENANNT, HERBERT
(85) 29/09/2016
(86) PCT EP2015/056690 de 27/03/2015
(87) WO 2015/150250 de 08/10/2015
Publicação automática da admissibilidade da fase nacional depositado via PCT . Tratado de cooperação em matéria de Patentes, conforme Instrução Normativa nº 02, de 06/06/2017 publicada na RPI nº 2422, de 06/06/2017.

---

(21) BR 11 2016 022729-8 A2

Código 1.3 - Notificação - Fase Nacional - PCT
(22) 30/04/2014
(51) A61F 13/49 (2006.01), A61F 13/56 (2006.01), A61F 13/15 (2006.01)
(54) ARTIGO ABSORVENTE TENDO UM SISTEMA DE FIXAÇÃO PRIMÁRIO E UM SISTEMA DE FIXAÇÃO SECUNDÁRIO
(71) KIMBERLY-CLARK WORLDWIDE, INC. (US)
(72) SARA JANE WILLE STABELFELDT, DAVID FLEGER BISHOP, WENDY LYNN VANDYKE, ROBERT LEE POPP, DAVID JOHN ENZ, CATHERINE MARGUERITE HANCOCK-COOKE, ALLANA HAESSLER
(85) 29/09/2016
(86) PCT US2014/036179 de 30/04/2014
(87) WO 2015/167533 de 05/11/2015
Publicação automática da admissibilidade da fase nacional depositado via PCT . Tratado de cooperação em matéria de Patentes, conforme Instrução Normativa nº 02, de 06/06/2017 publicada na RPI nº 2422, de 06/06/2017.

---

(21) BR 11 2016 022731-0 A2

Código 1.3 - Notificação - Fase Nacional - PCT
(22) 15/04/2015
(30) 17/04/2014 FR 14/53493
(51) B64D 29/06 (2006.01), B64D 29/08 (2006.01), F02C 7/04 (2006.01)
(54) CONJUNTO DE PROPULSÃO PARA AERONAVES COMPREENDENDO UMA NACELA
(71) SOCIETE LORRAINE DE CONSTRUCTION AERONAUTIQUE (FR)
(72) JOSÉ FAUGERAS

(85) 29/09/2016
(86) PCT FR2015/051025 de 15/04/2015
(87) WO 2015/159026 de 22/10/2015
Publicação automática da admissibilidade da fase nacional depositado via PCT . Tratado de cooperação em matéria de Patentes, conforme Instrução Normativa nº 02, de 06/06/2017 publicada na RPI nº 2422, de 06/06/2017.

---

(21) BR 11 2016 022732-8 A2

Código 1.3 - Notificação - Fase Nacional - PCT
(22) 26/03/2015
(30) 31/03/2014 US 61/973,022
(51) H04W 16/14 (2009.01), H04W 24/02 (2009.01)
(54) MÉTODO E EQUIPAMENTO PARA ESTABELECER UMA INTERFACE DE ASA-MNO
(71) QUALCOMM INCORPORATED (US)
(72) LUIS FERNANDO BRISSON LOPES
(85) 29/09/2016
(86) PCT US2015/022689 de 26/03/2015
(87) WO 2015/153272 de 08/10/2015
Publicação automática da admissibilidade da fase nacional depositado via PCT . Tratado de cooperação em matéria de Patentes, conforme Instrução Normativa nº 02, de 06/06/2017 publicada na RPI nº 2422, de 06/06/2017.

---

(21) BR 11 2016 022733-6 A2

Código 1.3 - Notificação - Fase Nacional - PCT
(22) 29/04/2015
(30) 30/04/2014 US 61/996,148
(51) A61M 37/00 (2006.01)
(54) MATRIZ DE MICROAGULHA DRAPEADA
(71) KIMBERLY-CLARK WORLDWIDE, INC. (US)
(72) ANDREW T. BAKER, ELIZABETH DEIBLER GADSBY, RUSSELL F. ROSS
(85) 29/09/2016
(86) PCT US2015/028154 de 29/04/2015
(87) WO 2015/168214 de 05/11/2015
Publicação automática da admissibilidade da fase nacional depositado via PCT . Tratado de cooperação em matéria de Patentes, conforme Instrução Normativa nº 02, de 06/06/2017 publicada na RPI nº 2422, de 06/06/2017.

---

(21) BR 11 2016 022734-4 A2

Código 1.3 - Notificação - Fase Nacional - PCT
(22) 30/04/2014
(51) A61K 8/97 (2006.01), A61K 36/03 (2006.01), A61K 36/28 (2006.01), A61Q 19/08 (2006.01), A61P 17/00 (2006.01)
(54) COMPOSIÇÕES E MÉTODOS PARA REDUZIR O ESTRESSE OXIDATIVO
(71) KIMBERLY-CLARK WORLDWIDE, INC. (US)
(72) LUCIA PICCOTTI, DAVID J. TYRRELL, PENKANOK SRIWIRIYANONT,

DEBBIE NGAI, JOSH GREGORIO, SCOTT W. WENZEL, REBECCA UELMEN, SEUNGJUN ?JASON? LEE
(85) 29/09/2016
(86) PCT US2014/036199 de 30/04/2014
(87) WO 2015/167542 de 05/11/2015
Publicação automática da admissibilidade da fase nacional depositado via PCT . Tratado de cooperação em matéria de Patentes, conforme Instrução Normativa nº 02, de 06/06/2017 publicada na RPI nº 2422, de 06/06/2017.

---

(21) BR 11 2016 022735-2 A2

Código 1.3 - Notificação - Fase Nacional - PCT
(22) 30/04/2014
(51) A61K 8/97 (2006.01), A61K 8/55 (2006.01), A61Q 19/08 (2006.01), A61Q 19/00 (2006.01)
(54) MÉTODOS DE REDUÇÃO DE SINAIS DE ENVELHECIMENTO DA PELE USANDO UMA COMBINAÇÃO DE EXTRATOS
(71) KIMBERLY-CLARK WORLDWIDE, INC. (US)
(72) SCOTT W. WENZEL, DAVID J. TYRRELL, ALENCIA VANAY GRICE, STEPHANIE VANDEVEN TEAT
(85) 29/09/2016
(86) PCT US2014/036188 de 30/04/2014
(87) WO 2015/167535 de 05/11/2015
Publicação automática da admissibilidade da fase nacional depositado via PCT . Tratado de cooperação em matéria de Patentes, conforme Instrução Normativa nº 02, de 06/06/2017 publicada na RPI nº 2422, de 06/06/2017.

---

(21) BR 11 2016 022738-7 A2

Código 1.3 - Notificação - Fase Nacional - PCT
(22) 12/03/2015
(30) 04/04/2014 JP 2014-078050
(51) A61F 13/49 (2006.01), A61F 13/15 (2006.01), A61F 13/511 (2006.01), A61F 13/539 (2006.01)
(54) ARTIGO ABSORVENTE
(71) UNICHARM CORPORATION (JP)
(72) AKIHIRO KIMURA, KO DETANI, NORITOMO KAMEDA
(85) 30/09/2016
(86) PCT JP2015/057346 de 12/03/2015
(87) WO 2015/151757 de 08/10/2015
Publicação automática da admissibilidade da fase nacional depositado via PCT . Tratado de cooperação em matéria de Patentes, conforme Instrução Normativa nº 02, de 06/06/2017 publicada na RPI nº 2422, de 06/06/2017.

---

(21) BR 11 2016 022740-9 A2

Código 1.3 - Notificação - Fase Nacional - PCT
(22) 04/04/2014
(51) H04W 24/00 (2009.01)
(54) MÉTODO DE DETECÇÃO DE SINAL DE REFERÊNCIA, MÉTODO DE

RECEBIMENTO, EQUIPAMENTO DE USUÁRIO E ESTAÇÃO-BASE
(71) HUAWEI TECHNOLOGIES CO., LTD. (CN)
(72) LEI GUAN, YONGXING ZHOU, LIXIA XUE
(85) 30/09/2016
(86) PCT CN2014/074796 de 04/04/2014
(87) WO 2015/149349 de 08/10/2015
Publicação automática da admissibilidade da fase nacional depositado via PCT . Tratado de cooperação em matéria de Patentes, conforme Instrução Normativa nº 02, de 06/06/2017 publicada na RPI nº 2422, de 06/06/2017.

---

(21) BR 11 2016 022741-7 A2

Código 1.3 - Notificação - Fase Nacional - PCT
(22) 06/04/2015
(30) 08/04/2014 JP 2014-079413
(51) C08F 8/12 (2006.01), C07C 231/12 (2006.01), C07C 233/03 (2006.01), C08F 26/02 (2006.01)
(54) MÉTODO DE PRODUÇÃO DE POLÍMERO CONTENDO UNIDADE DE VINILAMINA E PRODUTO DE POLIMERIZAÇÃO
(71) MITSUBISHI RAYON CO., LTD. (JP)
(72) AKIHIRO ISHII, YASUHARU MORI
(85) 30/09/2016
(86) PCT JP2015/060747 de 06/04/2015
(87) WO 2015/156251 de 15/10/2015
Publicação automática da admissibilidade da fase nacional depositado via PCT . Tratado de cooperação em matéria de Patentes, conforme Instrução Normativa nº 02, de 06/06/2017 publicada na RPI nº 2422, de 06/06/2017.

---

(21) BR 11 2016 022743-3 A2

Código 1.3 - Notificação - Fase Nacional - PCT
(22) 30/03/2015
(30) 01/04/2014 US 61/973,350
(51) A61K 31/192 (2006.01), A61K 31/327 (2006.01), A61P 17/02 (2006.01)
(54) MÉTODO PARA TRATAR E/OU EVITAR PELO MENOS UMA CICATRIZ DE ACNE, USO DE UMA COMBINAÇÃO FIXA DE ADAPALENO E PERÓXIDO DE BENZOÍLA E COMPOSIÇÃO
(71) GALDERMA RESEARCH & DEVELOPMENT (FR)
(72) VALÉRIE BOURDES, PHILIPPE MARTEL, MICHEL RIVIER, PHILIPPE REYNIER, LAURENT PETIT
(85) 30/09/2016
(86) PCT EP2015/056906 de 30/03/2015
(87) WO 2015/150332 de 08/10/2015
Publicação automática da admissibilidade da fase nacional depositado via PCT . Tratado de cooperação em matéria de Patentes, conforme Instrução Normativa nº 02, de 06/06/2017 publicada na RPI nº 2422, de 06/06/2017.

---

(21) BR 11 2016 022745-0 A2

Código 1.3 - Notificação - Fase Nacional - PCT

(22) 22/04/2015
(30) 23/04/2014 EP 14165565.4
(51) C07D 251/48 (2006.01), A01N 43/68 (2006.01)
(54) ?COMPOSTO, COMPOSIÇÃO AGROQUÍMICA E USO DE UM COMPOSTO?
(71) BASF SE (DE)
(72) JULIA MAJOR, FLORIAN VOGT, FREDERICK CALO, THOMAS SEITZ, DOREEN SCHACHTSCHABEL, TREVOR WILLIAM NEWTON, KRISTIN HANZLIK, JOHANNES HUTZLER, KLAUS KREUZ, STEFAN TRESCH, MIHIRET TEKESTE SISAY
(85) 30/09/2016
(86) PCT EP2015/058692 de 22/04/2015
(87) WO 2015/162166 de 29/10/2015
Publicação automática da admissibilidade da fase nacional depositado via PCT . Tratado de cooperação em matéria de Patentes, conforme Instrução Normativa nº 02, de 06/06/2017 publicada na RPI nº 2422, de 06/06/2017.

---

(21) BR 11 2016 022747-6 A2

Código 1.3 - Notificação - Fase Nacional - PCT
(22) 08/04/2015
(30) 17/04/2014 EP 14165125.7
(51) C09B 62/02 (2006.01), C09B 62/503 (2006.01), C09B 62/04 (2006.01), C09B 62/44 (2006.01)
(54) CORANTES REATIVOS FLUORESCENTES, PROCESSO PARA A SUA PRODUÇÃO E SEU USO
(71) DYSTAR COLOURS DISTRIBUTION GMBH (DE)
(72) CLEMENS GRUND, YONGNIAN GAO, MICHAEL STING-ROSEN, MANFRED HOPPE, ULRICH HANXLEDEN, ADRIAN MURGATROYD
(85) 30/09/2016
(86) PCT EP2015/057542 de 08/04/2015
(87) WO 2015/158574 de 22/10/2015
Publicação automática da admissibilidade da fase nacional depositado via PCT . Tratado de cooperação em matéria de Patentes, conforme Instrução Normativa nº 02, de 06/06/2017 publicada na RPI nº 2422, de 06/06/2017.

---

(21) BR 11 2016 022748-4 A2

Código 1.3 - Notificação - Fase Nacional - PCT
(22) 02/04/2015
(30) 07/04/2014 GB 1406234.3
(51) C08G 77/442 (2006.01), B05D 5/08 (2006.01), C10M 107/50 (2006.01)
(54) ÓLEO DE SILICONE MODIFICADO PARA LUBRIFICANTES DE MOLDES DE FUNDIÇÃO ISENTOS DE CERA
(71) HENKEL AG & CO. KGAA (DE)
(72) DOUWE-MARTEN KOK, MARTIJN QUICO SLAGT, GERRIT JAN ODINK, JOHANNES HENDRIKUS GERHARDUS FRANCISCUS BRAAM
(85) 30/09/2016

(86) PCT EP2015/057364 de 02/04/2015
(87) WO 2015/155127 de 15/10/2015
Publicação automática da admissibilidade da fase nacional depositado via PCT . Tratado de cooperação em matéria de Patentes, conforme Instrução Normativa nº 02, de 06/06/2017 publicada na RPI nº 2422, de 06/06/2017.

---

(21) BR 11 2016 022753-0 A2

Código 1.3 - Notificação - Fase Nacional - PCT
(22) 04/05/2015
(30) 06/05/2014 DE 10 2014 106 320.1
(51) F24J 2/46 (2006.01), F24J 2/07 (2006.01)
(54) DISPOSITIVO RECEPTOR DE RADIAÇÃO SOLAR
(71) DEUTSCHES ZENTRUM FÜR LUFT- UND RAUMFAHRT E.V. (DE)
(72) REINER BUCK, LARS AMSBECK, WEI WU, RALF UHLIG, BIRGIT GOBEREIT, MIRIAM EBERT
(85) 30/09/2016
(86) PCT EP2015/059748 de 04/05/2015
(87) WO 2015/169765 de 12/11/2015
Publicação automática da admissibilidade da fase nacional depositado via PCT . Tratado de cooperação em matéria de Patentes, conforme Instrução Normativa nº 02, de 06/06/2017 publicada na RPI nº 2422, de 06/06/2017.

---

(21) BR 11 2016 022755-7 A2

Código 1.3 - Notificação - Fase Nacional - PCT
(22) 12/03/2015
(30) 03/04/2014 EP 14163413.9; 19/01/2015 EP 15151627.5
(51) F24C 15/02 (2006.01), E05F 1/12 (2006.01)
(54) SISTEMA DE ABERTURA DE PORTA E APARELHO E ELETRODOMÉSTICO
(71) ELECTROLUX APPLIANCES AKTIEBOLAG (SE)
(72) BRANKO IVANOVIC, DIETMAR HILDNER, REINER HORSTMANN
(85) 30/09/2016
(86) PCT EP2015/055215 de 12/03/2015
(87) WO 2015/150050 de 08/10/2015
Publicação automática da admissibilidade da fase nacional depositado via PCT . Tratado de cooperação em matéria de Patentes, conforme Instrução Normativa nº 02, de 06/06/2017 publicada na RPI nº 2422, de 06/06/2017.

---

(21) BR 11 2016 022758-1 A2

Código 1.3 - Notificação - Fase Nacional - PCT
(22) 30/03/2015
(30) 01/04/2014 EP 14162986.5
(51) C07D 231/14 (2006.01)
(54) PROCESSO PARA A PREPARAÇÃO DE N-[3-(BENZILCARBAMOIL)FENIL]-1 H-PIRAZOLE-5-CARBOXAMIDAS
(71) BAYER CROPSCIENCE AKTIENGESELLSCHAFT (DE)
(72) SERGII PAZENOK

(85) 30/09/2016
(86) PCT EP2015/056845 de 30/03/2015
(87) WO 2015/150302 de 08/10/2015
Publicação automática da admissibilidade da fase nacional depositado via PCT . Tratado de cooperação em matéria de Patentes, conforme Instrução Normativa nº 02, de 06/06/2017 publicada na RPI nº 2422, de 06/06/2017.

---

(21) BR 11 2016 022763-8 A2

Código 1.3 - Notificação - Fase Nacional - PCT
(22) 24/04/2015
(30) 30/04/2014 EP 14166738.6
(51) A24F 47/00 (2006.01)
(54) RECIPIENTE COM UM AQUECEDOR PARA UM DISPOSITIVO GERADOR DE AEROSSOL, E DISPOSITIVO GERADOR DE AEROSSOL
(71) PHILIP MORRIS PRODUCTS S.A. (CH)
(72) RUI NUNO BATISTA
(85) 30/09/2016
(86) PCT EP2015/058912 de 24/04/2015
(87) WO 2015/165815 de 05/11/2015
Publicação automática da admissibilidade da fase nacional depositado via PCT . Tratado de cooperação em matéria de Patentes, conforme Instrução Normativa nº 02, de 06/06/2017 publicada na RPI nº 2422, de 06/06/2017.

---

(21) BR 11 2016 022764-6 A2

Código 1.3 - Notificação - Fase Nacional - PCT
(22) 30/03/2015
(30) 31/03/2014 US 61/973,028; 27/03/2015 US 14/671,757
(51) G10L 19/20 (2013.01), G10L 21/038 (2013.01)
(54) APARELHO E MÉTODOS DE COMUTAÇÃO DE TECNOLOGIAS DE CODIFICAÇÃO EM UM DISPOSITIVO
(71) QUALCOMM INCORPORATED (US)
(72) VENKATRAMAN S. ATTI, VENKATESH KRISHNAN
(85) 30/09/2016
(86) PCT US2015/023398 de 30/03/2015
(87) WO 2015/153491 de 08/10/2015
Publicação automática da admissibilidade da fase nacional depositado via PCT . Tratado de cooperação em matéria de Patentes, conforme Instrução Normativa nº 02, de 06/06/2017 publicada na RPI nº 2422, de 06/06/2017.

---

(21) BR 11 2016 022765-4 A2

Código 1.3 - Notificação - Fase Nacional - PCT
(22) 21/04/2015
(30) 22/04/2014 EP 14290116.4
(51) G06F 21/42 (2013.01), G06F 21/44 (2013.01)
(54) MÉTODO E SISTEMA PARA PROTEGER TROCA DE DADOS ELETRÔNICOS
(71) GE RENEWABLE TECHNOLOGIES (FR)

(72) STEPHANE POETE
(85) 30/09/2016
(86) PCT EP2015/058592 de 21/04/2015
(87) WO 2015/162127 de 29/10/2015
Publicação automática da admissibilidade da fase nacional depositado via PCT . Tratado de cooperação em matéria de Patentes, conforme Instrução Normativa nº 02, de 06/06/2017 publicada na RPI nº 2422, de 06/06/2017.

---

(21) BR 11 2016 022767-0 A2

Código 1.3 - Notificação - Fase Nacional - PCT
(22) 13/05/2015
(30) 16/05/2014 EP 14168591.7
(51) F24C 15/00 (2006.01), F24C 15/04 (2006.01)
(54) PORTA JANELADA E APARELHO DE COZINHAR
(71) ELECTROLUX APPLIANCES AKTIEBOLAG (SE)
(72) BRANKO IVANOVIC, DIETMAR HILDNER, ERHARD KÄSER
(85) 30/09/2016
(86) PCT EP2015/060657 de 13/05/2015
(87) WO 2015/173332 de 19/11/2015
Publicação automática da admissibilidade da fase nacional depositado via PCT . Tratado de cooperação em matéria de Patentes, conforme Instrução Normativa nº 02, de 06/06/2017 publicada na RPI nº 2422, de 06/06/2017.

---

(21) BR 11 2016 022770-0 A2

Código 1.3 - Notificação - Fase Nacional - PCT
(22) 31/03/2015
(30) 31/03/2014 US 61/973,135; 30/03/2015 US 14/672,868
(51) G10L 19/24 (2013.01), G10L 19/08 (2013.01)
(54) CODIFICAÇÃO DE SINAL DE BANDA ALTA COM O USO DE MÚLTIPLAS SUB-BANDAS
(71) QUALCOMM INCORPORATED (US)
(72) VENKATRAMAN S. ATTI, VENKATESH KRISHNAN
(85) 30/09/2016
(86) PCT US2015/023490 de 31/03/2015
(87) WO 2015/153548 de 08/10/2015
Publicação automática da admissibilidade da fase nacional depositado via PCT . Tratado de cooperação em matéria de Patentes, conforme Instrução Normativa nº 02, de 06/06/2017 publicada na RPI nº 2422, de 06/06/2017.

---

(21) BR 11 2016 022773-5 A2

Código 1.3 - Notificação - Fase Nacional - PCT
(22) 30/03/2015
(30) 31/03/2014 US 61/973,203; 17/06/2014 US 14/307,415
(51) G06F 9/445 (2006.01)
(54) SISTEMA E MÉTODO PARA MODIFICAR FIRMWARE USADO PARA INICIALIZAR UM DISPOSITIVO DE COMPUTAÇÃO
(71) QUALCOMM INCORPORATED (US)

(72) EUGEN PIRVU, DHAMIM PACKER ALI, ASHUTOSH JAGDISH SHRIVASTAVA
(85) 30/09/2016
(86) PCT US2015/023375 de 30/03/2015
(87) WO 2015/153479 de 08/10/2015
Publicação automática da admissibilidade da fase nacional depositado via PCT . Tratado de cooperação em matéria de Patentes, conforme Instrução Normativa nº 02, de 06/06/2017 publicada na RPI nº 2422, de 06/06/2017.

---

(21) BR 11 2016 022774-3 A2

Código 1.3 - Notificação - Fase Nacional - PCT
(22) 02/04/2015
(30) 03/04/2014 FR 1452954
(51) F02K 9/00 (2006.01), F02K 9/56 (2006.01), F02K 9/96 (2006.01), G05B 23/02 (2006.01)
(54) ?MÉTODO E DISPOSITIVO PARA MONITORAMENTO DE UM PARÂMETRO DE UM PROPULSOR DE FOGUETE, PROGRAMA DE COMPUTADOR, MEIO DE DADOS LEGÍVEL POR COMPUTADOR, E, PROPULSOR DE FOGUETE?
(71) SAFRAN AIRCRAFT ENGINES (FR)
(72) ANTOINE ROMET, SERGE LE GONIDEC, DIMITRI MALIKOV, JONATHAN GAZAGNES
(85) 30/09/2016
(86) PCT FR2015/050858 de 02/04/2015
(87) WO 2015/150706 de 08/10/2015
Publicação automática da admissibilidade da fase nacional depositado via PCT . Tratado de cooperação em matéria de Patentes, conforme Instrução Normativa nº 02, de 06/06/2017 publicada na RPI nº 2422, de 06/06/2017.

---

(21) BR 11 2016 022779-4 A2

Código 1.3 - Notificação - Fase Nacional - PCT
(22) 26/03/2015
(30) 31/03/2014 US 61/973,057; 11/12/2014 US 14/567,776
(51) H02J 7/02 (2006.01), H02J 5/00 (2006.01), H01F 38/18 (2006.01), H02J 17/00 (2006.01), H03H 7/40 (2006.01)
(54) SISTEMAS, APARELHOS, E MÉTODOS PARA CONFIGURAÇÃO DE BOBINA RECEPTORA DE POTÊNCIA SEM FIO
(71) QUALCOMM INCORPORATED (US)
(72) MARK DAVID WHITE II
(85) 30/09/2016
(86) PCT US2015/022814 de 26/03/2015
(87) WO 2015/153293 de 08/10/2015
Publicação automática da admissibilidade da fase nacional depositado via PCT . Tratado de cooperação em matéria de Patentes, conforme Instrução Normativa nº 02, de 06/06/2017 publicada na RPI nº 2422, de 06/06/2017.

(21) BR 11 2016 022780-8 A2

Código 1.3 - Notificação - Fase Nacional - PCT
(22) 10/03/2015
(30) 02/04/2014 US 61/974,032
(51) C08F 4/6592 (2006.01), C08F 210/16 (2006.01), B01J 31/02 (2006.01)
(54) COMPOSIÇÕES DE CONTINUIDADE E MÉTODOS PARA PRODUZIR E UTILIZAR AS MESMAS
(71) UNIVATION TECHNOLOGIES, LLC (US)
(72) RICHARD B. PANNELL, DAVID M. GLOWCZWSKI, CHI-I KUO, TIMOTHY R. LYNN, F. DAVID HUSSEIN, PHUONG A. CAO, WESLEY R. MARIOTT, MICHAEL D. AWE
(85) 30/09/2016
(86) PCT US2015/019679 de 10/03/2015
(87) WO 2015/153082 de 08/10/2015
Publicação automática da admissibilidade da fase nacional depositado via PCT . Tratado de cooperação em matéria de Patentes, conforme Instrução Normativa nº 02, de 06/06/2017 publicada na RPI nº 2422, de 06/06/2017.

(21) BR 11 2016 022782-4 A2

Código 1.3 - Notificação - Fase Nacional - PCT
(22) 22/04/2015
(30) 23/04/2014 EP 14165624.9
(51) C07D 405/12 (2006.01), A01N 43/68 (2006.01), C07D 405/14 (2006.01), C07D 413/12 (2006.01), C07D 251/18 (2006.01)
(54) COMPOSTO DE DIAMINOTRIAZINA DE FÓRMULA, COMPOSIÇÃO AGROQUÍMICA E UTILIZAÇÃO DE UM COMPOSTO
(71) BASF SE (DE)
(72) JULIA MAJOR, FLORIAN VOGT, FREDERICK CALO, THOMAS SEITZ, DOREEN SCHACHTSCHABEL, TREVOR WILLIAM NEWTON, KRISTIN HANZLIK, JOHANNES HUTZLER, KLAUS KREUZ, STEFAN TRESCH
(85) 30/09/2016
(86) PCT EP2015/058696 de 22/04/2015
(87) WO 2015/162169 de 29/10/2015
Publicação automática da admissibilidade da fase nacional depositado via PCT . Tratado de cooperação em matéria de Patentes, conforme Instrução Normativa nº 02, de 06/06/2017 publicada na RPI nº 2422, de 06/06/2017.

(21) BR 11 2016 022784-0 A2

Código 1.3 - Notificação - Fase Nacional - PCT
(22) 02/04/2015
(30) 03/04/2014 EP 14163340.4
(51) C12N 1/02 (2006.01), C12N 1/10 (2006.01)
(54) MÉTODO E SISTEMA APROPRIADO PARA PURIFICAR OOCISTOS DE COCCÍDIOS, E, COMPOSIÇÃO DE OOCISTOS DE COCCÍDIOS PURIFICADOS
(71) INTERVET INTERNATIONAL B.V. (NL)
(72) KOEN GEVERS, THEODORUS PETRUS MARIA SCHETTERS

(85) 30/09/2016
(86) PCT EP2015/057294 de 02/04/2015
(87) WO 2015/150512 de 08/10/2015
Publicação automática da admissibilidade da fase nacional depositado via PCT . Tratado de cooperação em matéria de Patentes, conforme Instrução Normativa nº 02, de 06/06/2017 publicada na RPI nº 2422, de 06/06/2017.

---

(21) BR 11 2016 022785-9 A2

Código 1.3 - Notificação - Fase Nacional - PCT
(22) 19/03/2015
(30) 04/04/2014 GB 1406154.3; 10/02/2015 GB 1502156.1
(51) A61K 31/404 (2006.01), A61K 31/4045 (2006.01), A61K 31/405 (2006.01), A61K 31/407 (2006.01), A61K 31/4184 (2006.01), A61K 31/4188 (2006.01), A61K 31/423 (2006.01), A61K 31/424 (2006.01), A61P 31/00 (2006.01), A61P 25/00 (2006.01), A61P 35/00 (2006.01), A61P 37/00 (2006.01), A61P 43/00 (2006.01), A61K 31/4355 (2006.01), A61K 31/437 (2006.01)
(54) ?COMPOSTO, COMPOSIÇÃO FARMACÊUTICA, KIT FARMACÊUTICO PARA TRATAR UM CÂNCER, E, MÉTODOS DE TRATAMENTO DE UMA DOENÇA E/OU UMA CONDIÇÃO E/OU UM DISTÚRBIO E DE SÍNTESE DE UM COMPOSTO?
(71) IOMET PHARMA LTD (GB)
(72) PHILLIP COWLEY, ALAN WISE, SUSAN DAVIS, MICHAEL KICZUN
(85) 30/09/2016
(86) PCT EP2015/055823 de 19/03/2015
(87) WO 2015/150097 de 08/10/2015
Publicação automática da admissibilidade da fase nacional depositado via PCT . Tratado de cooperação em matéria de Patentes, conforme Instrução Normativa nº 02, de 06/06/2017 publicada na RPI nº 2422, de 06/06/2017.

---

(21) BR 11 2016 022786-7 A2

Código 1.3 - Notificação - Fase Nacional - PCT
(22) 02/04/2015
(30) 03/04/2014 EP 14163330.5
(51) C12N 1/10 (2006.01), A61K 39/012 (2006.01), C12M 1/12 (2006.01), C12M 1/26 (2006.01)
(54) MÉTODO PARA ESPORULAR OOCISTOS DE COCCÍDEOS PURIFICADOS A PARTIR DE FEZES DE ANIMAIS, COMPOSIÇÃO, OOCISTOS DE COCCÍDEOS ESPORULADOS, E, VACINA
(71) INTERVET INTERNATIONAL B.V. (NL)
(72) THEODORUS PETRUS MARIA SCHETTERS, KOEN GEVERS
(85) 30/09/2016
(86) PCT EP2015/057298 de 02/04/2015
(87) WO 2015/150513 de 08/10/2015
Publicação automática da admissibilidade da fase nacional depositado via PCT . Tratado de cooperação em matéria de Patentes, conforme Instrução Normativa nº 02, de 06/06/2017 publicada na RPI nº 2422, de 06/06/2017.

(21) BR 11 2016 022789-1 A2

Código 1.3 - Notificação - Fase Nacional - PCT
(22) 02/04/2015
(30) 02/04/2014 US 61/974,189
(51) A61K 31/70 (2006.01), A61K 38/00 (2006.01), A61P 29/00 (2006.01)
(54) MÉTODOS PARA ALIVIAR UM SINTOMA DE AUTOIMUNIDADE OU DOENÇA INFLAMATÓRIA ENQUANTO PROMOVE A REGENERAÇÃO, MÉTODO DE TRATAMENTO DE ESCLEROSE MÚLTIPLA, E MÉTODO DE TRATAMENTO DE UMA DOENÇA MEDIADA POR CÉLULA T
(71) UNIVERSITY OF SOUTHERN CALIFORNIA (US)
(72) VALTER D. LONGO, IN YOUNG CHOI
(85) 30/09/2016
(86) PCT US2015/024021 de 02/04/2015
(87) WO 2015/153850 de 08/10/2015
Publicação automática da admissibilidade da fase nacional depositado via PCT . Tratado de cooperação em matéria de Patentes, conforme Instrução Normativa nº 02, de 06/06/2017 publicada na RPI nº 2422, de 06/06/2017.

(21) BR 11 2016 022790-5 A2

Código 1.3 - Notificação - Fase Nacional - PCT
(22) 03/06/2015
(30) 16/06/2014 US 62/012,607
(51) A61B 6/00 (2006.01)
(54) SISTEMA DE IMAGEAMENTO, E, MÉTODO
(71) KONINKLIJKE PHILIPS N.V. (NL)
(72) MICHAEL GRASS, THOMAS KOEHLER, ROLAND PROKSA
(85) 30/09/2016
(86) PCT IB2015/054187 de 03/06/2015
(87) WO 2015/193761 de 23/12/2015
Publicação automática da admissibilidade da fase nacional depositado via PCT . Tratado de cooperação em matéria de Patentes, conforme Instrução Normativa nº 02, de 06/06/2017 publicada na RPI nº 2422, de 06/06/2017.

(21) BR 11 2016 022791-3 A2

Código 1.3 - Notificação - Fase Nacional - PCT
(22) 21/02/2016
(30) 26/02/2015 EP 15156686.6
(51) A47J 43/06 (2006.01), A47J 43/08 (2006.01)
(54) UNIDADE DE ALIMENTAÇÃO DE UM ELETRODOMÉSTICO DE COZINHA, KIT DE ELETRODOMÉSTICO DE COZINHA, E MÉTODO PARA OPERAÇÃO DE UM ELETRODOMÉSTICO DE COZINHA
(71) KONINKLIJKE PHILIPS N.V. (NL)
(72) SASCHA WEISS, THOMAS LEONHARD SIGOT
(85) 30/09/2016
(86) PCT EP2016/053615 de 21/02/2016
(87) WO 2016/135068 de 01/09/2016

Publicação automática da admissibilidade da fase nacional depositado via PCT . Tratado de cooperação em matéria de Patentes, conforme Instrução Normativa nº 02, de 06/06/2017 publicada na RPI nº 2422, de 06/06/2017.

---

(21) BR 11 2016 022792-1 A2

Código 1.3 - Notificação - Fase Nacional - PCT
(22) 01/04/2015
(30) 09/04/2014 US 61/977,600; 20/01/2015 US 62/105,439; 09/02/2015 US 14/617,447
(51) H04L 12/24 (2006.01)
(54) GERENCIAMENTO DE POLÍTICA DE DISPOSITIVO
(71) MICROSOFT TECHNOLOGY LICENSING, LLC (US)
(72) PETER J. KAUFMAN, YUHANG ZHU, SONIA PRABHU, JOHN CHADWELL SPAITH, JUSTIN HOU
(85) 30/09/2016
(86) PCT US2015/023756 de 01/04/2015
(87) WO 2015/157048 de 15/10/2015
Publicação automática da admissibilidade da fase nacional depositado via PCT . Tratado de cooperação em matéria de Patentes, conforme Instrução Normativa nº 02, de 06/06/2017 publicada na RPI nº 2422, de 06/06/2017.

---

(21) BR 11 2016 022793-0 A2

Código 1.3 - Notificação - Fase Nacional - PCT
(22) 30/04/2014
(51) E21B 47/00 (2006.01), G01V 5/04 (2006.01), E21B 47/26 (2012.01)
(54) ?MÉTODOS E SISTEMA DE CARACTERIZAÇÃO DE FORMAÇÃO?
(71) HALLIBURTON ENERGY SERVICES, INC. (US)
(72) JOHN ANDREW QUIREIN, ARTHUR CHUEN HON CHENG, MAHMOUD EID SELIM
(85) 30/09/2016
(86) PCT US2014/036155 de 30/04/2014
(87) WO 2015/167527 de 05/11/2015
Publicação automática da admissibilidade da fase nacional depositado via PCT . Tratado de cooperação em matéria de Patentes, conforme Instrução Normativa nº 02, de 06/06/2017 publicada na RPI nº 2422, de 06/06/2017.

---

(21) BR 11 2016 022795-6 A2

Código 1.3 - Notificação - Fase Nacional - PCT
(22) 30/03/2015
(30) 31/03/2014 IT MN2014A000005; 26/03/2015 IT MN2015A000004
(51) B01D 29/11 (2006.01), B01D 29/66 (2006.01), B01D 29/94 (2006.01)
(54) SISTEMA DE FILTRAGEM AUTOLIMPANTE PARA FLUIDOS PRESSURIZADOS E PROCESSO DE FILTRAGEM REALIZADO COM O SISTEMA DE FILTRAGEM AUTOLIMPANTE
(71) G.T.S. DI C. NEVIANI & C. SN.C. (IT)
(72) CESARE MANZINI
(85) 30/09/2016

(86) PCT IT2015/000086 de 30/03/2015
(87) WO 2015/151126 de 08/10/2015
Publicação automática da admissibilidade da fase nacional depositado via PCT . Tratado de cooperação em matéria de Patentes, conforme Instrução Normativa nº 02, de 06/06/2017 publicada na RPI nº 2422, de 06/06/2017.

---

(21) BR 11 2016 022796-4 A2

Código 1.3 - Notificação - Fase Nacional - PCT
(22) 27/04/2015
(30) 30/04/2014 CN PCT/CN2014/076623
(51) C07D 413/12 (2006.01), A61K 31/4245 (2006.01), A61P 25/00 (2006.01)
(54) DERIVADOS DE MORFOLINA-PIRIDINA
(71) F. HOFFMANN-LA ROCHE AG (CH)
(72) GUIDO GALLEY, PHILIPPE PFLIEGER, ROGER NORCROSS, GIUSEPPE CECERE, HONG SHEN, YIMIN HU
(85) 30/09/2016
(86) PCT EP2015/059002 de 27/04/2015
(87) WO 2015/165835 de 05/11/2015
Publicação automática da admissibilidade da fase nacional depositado via PCT . Tratado de cooperação em matéria de Patentes, conforme Instrução Normativa nº 02, de 06/06/2017 publicada na RPI nº 2422, de 06/06/2017.

---

(21) BR 11 2016 022799-9 A2

Código 1.3 - Notificação - Fase Nacional - PCT
(22) 01/04/2014
(51) F02M 1/08 (2006.01), F02M 21/04 (2006.01)
(54) SISTEMA DE FORNECIMENTO DE MONOCOMBUSTÍVEL, VEÍCULO A MOTOR E MÉTODO DE REGULAÇÃO DE UM SISTEMA DE FORNECIMENTO DE MONOCOMBUSTÍVEL
(71) PIAGGIO & C. S.P.A. (IT)
(72) MARCELO FIACCCAVENTO, ANTONIO CAPPELLINI
(85) 30/09/2016
(86) PCT IT2014/000091 de 01/04/2014
(87) WO 2015/151120 de 08/10/2015
Publicação automática da admissibilidade da fase nacional depositado via PCT . Tratado de cooperação em matéria de Patentes, conforme Instrução Normativa nº 02, de 06/06/2017 publicada na RPI nº 2422, de 06/06/2017.

---

(21) BR 11 2016 022800-6 A2

Código 1.3 - Notificação - Fase Nacional - PCT
(22) 29/05/2015
(30) 30/05/2014 EP 14170593.9
(51) B32B 27/08 (2006.01), B32B 27/32 (2006.01), B32B 27/36 (2006.01), B32B 1/08 (2006.01), B65D 35/00 (2006.01), B65D 81/38 (2006.01)
(54) TUBO ALTAMENTE DECORADO, ESPECIALMENTE TUBO LAMINADO ALTAMENTE DECORADO
(71) ALBEA SERVICES (FR)

(72) JEAN-CLAUDE JAMMET, PHILIP ASHMAN, JOHN SUTER
(85) 30/09/2016
(86) PCT EP2015/061944 de 29/05/2015
(87) WO 2015/181350 de 03/12/2015
Publicação automática da admissibilidade da fase nacional depositado via PCT . Tratado de cooperação em matéria de Patentes, conforme Instrução Normativa nº 02, de 06/06/2017 publicada na RPI nº 2422, de 06/06/2017.

---

(21) BR 11 2016 022801-4 A2

Código 1.3 - Notificação - Fase Nacional - PCT
(22) 03/04/2015
(30) 04/04/2014 US 61/975123
(51) A61K 31/503 (2006.01), C07D 209/96 (2006.01), C07D 221/20 (2006.01)
(54) COMPOSTO, COMPOSIÇÃO FARMACÊUTICA, E, MÉTODOS PARA TRATAMENTO DE UMA DOENÇA
(71) X-RX, INC. (US)
(72) LEE BABISS, MATTHEW CLARK, ANTHONY D. KEEFE, MARK J. MULVIHILL, HAIHONG NI, LOUIS RENZETTI, FRANK RUEBSAM, CE WANG, ZHIFENG XIE, YING ZHANG
(85) 30/09/2016
(86) PCT US2015/024338 de 03/04/2015
(87) WO 2015/154023 de 08/10/2015
Publicação automática da admissibilidade da fase nacional depositado via PCT . Tratado de cooperação em matéria de Patentes, conforme Instrução Normativa nº 02, de 06/06/2017 publicada na RPI nº 2422, de 06/06/2017.

---

(21) BR 11 2016 022805-7 A2

Código 1.3 - Notificação - Fase Nacional - PCT
(22) 31/03/2015
(30) 01/04/2014 CN 201410132521.2
(51) H02J 7/00 (2006.01)
(54) APARELHO E MÉTODO DE PROCESSAMENTO DE SINAL DE RÁDIO, E TERMINAL
(71) HUAWEI TECHNOLOGIES CO., LTD. (CN)
(72) MINGJIE DONG
(85) 30/09/2016
(86) PCT CN2015/075537 de 31/03/2015
(87) WO 2015/149689 de 08/10/2015
Publicação automática da admissibilidade da fase nacional depositado via PCT . Tratado de cooperação em matéria de Patentes, conforme Instrução Normativa nº 02, de 06/06/2017 publicada na RPI nº 2422, de 06/06/2017.

---

(21) BR 11 2016 022806-5 A2

Código 1.3 - Notificação - Fase Nacional - PCT
(22) 13/02/2015
(51) E02F 9/28 (2006.01)
(54) ?SISTEMA DE AFIXAÇÃO DE MEMBRO DE DESGASTE PARA UM

REBORDO DE UM IMPLEMENTO DE ESCAVAÇÃO, E, MÉTODO E COBERTURA PARA PROTEGER UM REBORDO DE UM IMPLEMENTO DE ESCAVAÇÃO?
(71) BLACK CAT BLADES LTD (CA)
(72) JOHN A. RUVANG
(85) 30/09/2016
(86) PCT US2015/015739 de 13/02/2015
(87) WO 2016/130135 de 18/08/2016
Publicação automática da admissibilidade da fase nacional depositado via PCT . Tratado de cooperação em matéria de Patentes, conforme Instrução Normativa nº 02, de 06/06/2017 publicada na RPI nº 2422, de 06/06/2017.

---

(21) BR 11 2016 022808-1 A2

Código 1.3 - Notificação - Fase Nacional - PCT
(22) 07/04/2015
(30) 07/04/2014 DE 10 2014 005 451.9
(51) A01C 1/06 (2006.01)
(54) PELOTAS DE MATERIAL DE SEMENTE
(71) INSTANT SEED GMBH (DE)
(72) ADAM KRECISZ
(85) 30/09/2016
(86) PCT EP2015/000732 de 07/04/2015
(87) WO 2015/154868 de 15/10/2015
Publicação automática da admissibilidade da fase nacional depositado via PCT . Tratado de cooperação em matéria de Patentes, conforme Instrução Normativa nº 02, de 06/06/2017 publicada na RPI nº 2422, de 06/06/2017.

---

(21) BR 11 2016 022813-8 A2

Código 1.3 - Notificação - Fase Nacional - PCT
(22) 30/03/2015
(30) 04/04/2014 SE 1450419-5
(51) F28D 9/00 (2006.01), F28D 21/00 (2006.01)
(54) ?TROCADOR DE CALOR, MÉTODO PARA FABRICAÇÃO DE UM TROCADOR DE CALOR, E, PLACA?
(71) TITANX ENGINE COOLING HOLDING AB (SE)
(72) ARNAUD CONTET, ROLF HEDMAN, JENNY FRITIOFSSON
(85) 30/09/2016
(86) PCT EP2015/056883 de 30/03/2015
(87) WO 2015/150321 de 08/10/2015
Publicação automática da admissibilidade da fase nacional depositado via PCT . Tratado de cooperação em matéria de Patentes, conforme Instrução Normativa nº 02, de 06/06/2017 publicada na RPI nº 2422, de 06/06/2017.

---

(21) BR 11 2016 022814-6 A2

Código 1.3 - Notificação - Fase Nacional - PCT
(22) 13/03/2015
(30) 01/04/2014 US 61/973,763; 01/04/2014 US 61/973,764; 09/05/2014 US

61/991,319; 02/06/2014 US 62/006,832; 02/06/2014 US 62/006,828; 02/06/2014 US 62/006,829; 02/06/2014 US 62/006,825; 16/07/2014 US 62/025,367; 02/10/2014 US 62/059,100; 12/11/2014 US PCT/US2014/065304
(51) A61K 39/00 (2006.01), A61K 35/12 (2006.01), C12N 5/07 (2010.01)
(54) MÉTODOS E COMPOSIÇÕES PARA IMUNOMODULAÇÃO
(71) RUBIUS THERAPEUTICS, INC. (US)
(72) JORDI MATA-FINK, JOHN ROUND, NOUBAR B. AFEYAN, AVAK KAHVEJIAN
(85) 30/09/2016
(86) PCT US2015/020614 de 13/03/2015
(87) WO 2015/153102 de 08/10/2015
Publicação automática da admissibilidade da fase nacional depositado via PCT . Tratado de cooperação em matéria de Patentes, conforme Instrução Normativa nº 02, de 06/06/2017 publicada na RPI nº 2422, de 06/06/2017.

---

(21) BR 11 2016 022817-0 A2

Código 1.3 - Notificação - Fase Nacional - PCT
(22) 02/04/2015
(30) 08/04/2014 FR 1453094
(51) C03C 17/36 (2006.01)
(54) SUBSTRATO MUNIDO DE UM EMPILHAMENTO COM PROPRIEDADES TÉRMICAS
(71) SAINT-GOBAIN GLASS FRANCE (FR)
(72) BENOIT GEORGES, CHRISTOS GOUGOUSSIS
(85) 30/09/2016
(86) PCT FR2015/050855 de 02/04/2015
(87) WO 2015/155444 de 15/10/2015
Publicação automática da admissibilidade da fase nacional depositado via PCT . Tratado de cooperação em matéria de Patentes, conforme Instrução Normativa nº 02, de 06/06/2017 publicada na RPI nº 2422, de 06/06/2017.

---

(21) BR 11 2016 022818-9 A2

Código 1.3 - Notificação - Fase Nacional - PCT
(22) 15/05/2015
(30) 20/05/2014 GB 1408955.1
(51) B32B 7/12 (2006.01), A61B 1/00 (2006.01), A61J 1/10 (2006.01), G09F 3/04 (2006.01)
(54) TRANSPORTE DE INSTRUMENTOS MÉDICOS
(71) TRISTEL PLC (GB)
(72) PAUL SWINNEY, JULIJA SHABANOVA, ESTHER JANSEN
(85) 30/09/2016
(86) PCT GB2015/051440 de 15/05/2015
(87) WO 2015/177518 de 26/11/2015
Publicação automática da admissibilidade da fase nacional depositado via PCT . Tratado de cooperação em matéria de Patentes, conforme Instrução Normativa nº 02, de 06/06/2017 publicada na RPI nº 2422, de 06/06/2017.

(21) BR 11 2016 022820-0 A2

Código 1.3 - Notificação - Fase Nacional - PCT
(22) 01/04/2014
(51) C05D 9/00 (2006.01), C05G 3/00 (2006.01)
(54) PRODUTO FERTILIZANTE DE LIBERAÇÃO RETARDADA, PROCESSO PARA PRODUÇÃO E PARA ESPALHAMENTO
(71) AGRO INNOVATION INTERNATIONAL (FR)
(72) YVES ALIS, ANNE-FRANÇOISE BLANDIN, JAVIER ERRO, JOSÉ-MARIA GARCIA-MINA, VINCENT JACQUOT, OSCAR URRUTIA, JEAN-CLAUDE YVIN, ANDRÉ ZABINI
(85) 30/09/2016
(86) PCT FR2014/050780 de 01/04/2014
(87) WO 2015/150645 de 08/10/2015
Publicação automática da admissibilidade da fase nacional depositado via PCT . Tratado de cooperação em matéria de Patentes, conforme Instrução Normativa nº 02, de 06/06/2017 publicada na RPI nº 2422, de 06/06/2017.

(21) BR 11 2016 022822-7 A2

Código 1.3 - Notificação - Fase Nacional - PCT
(22) 01/04/2015
(30) 01/04/2014 US 61/973,448
(51) B32B 27/08 (2006.01), B32B 27/32 (2006.01)
(54) FILMES MULTICAMADAS E ARTIGOS FEITOS A PARTIR DOS MESMOS
(71) DOW GLOBAL TECHNOLOGIES LLC (US)
(72) FANNY DEPLACE, HONGMING MA, BRIAN W. WALTHER, THOMAS ALLGEUER, PETER H. R. SANDKUEHLER, ANTONIO MANRIQUE, CLAUDIA HERNANDEZ, ANGELS DOMENECH, LAMY J. CHOPIN III
(85) 30/09/2016
(86) PCT US2015/023925 de 01/04/2015
(87) WO 2015/153794 de 08/10/2015
Publicação automática da admissibilidade da fase nacional depositado via PCT . Tratado de cooperação em matéria de Patentes, conforme Instrução Normativa nº 02, de 06/06/2017 publicada na RPI nº 2422, de 06/06/2017.

(21) BR 11 2016 022823-5 A2

Código 1.3 - Notificação - Fase Nacional - PCT
(22) 25/03/2015
(30) 31/03/2014 EP 14162975.8
(51) B65D 83/00 (2006.01), B05C 17/005 (2006.01)
(54) CARTUCHO E MÉTODO DE FABRICAÇÃO DE UM CARTUCHO
(71) SULZER MIXPAC AG (CH)
(72) HAYDEN TURNER, VICTOR CLEMENS
(85) 30/09/2016
(86) PCT EP2015/056459 de 25/03/2015
(87) WO 2015/150196 de 08/10/2015
Publicação automática da admissibilidade da fase nacional depositado via

PCT . Tratado de cooperação em matéria de Patentes, conforme Instrução Normativa nº 02, de 06/06/2017 publicada na RPI nº 2422, de 06/06/2017.

---

(21) BR 11 2016 022824-3 A2

Código 1.3 - Notificação - Fase Nacional - PCT
(22) 06/05/2015
(30) 16/05/2014 EP 14168589.1
(51) H05B 6/12 (2006.01)
(54) MÉTODO E DISPOSITIVO PARA A ATRIBUIÇÃO DE UM IDENTIFICADOR EXCLUSIVO A UMA BOBINA DE INDUÇÃO E PLACA DE INDUÇÃO
(71) ELECTROLUX APPLIANCES AKTIEBOLAG (SE)
(72) ANDREA FATTORINI, SVEND ERIK CHRISTIANSEN, LAURENT JEANNETEAU, ALEX VIROLI
(85) 30/09/2016
(86) PCT EP2015/059912 de 06/05/2015
(87) WO 2015/173082 de 19/11/2015
Publicação automática da admissibilidade da fase nacional depositado via PCT . Tratado de cooperação em matéria de Patentes, conforme Instrução Normativa nº 02, de 06/06/2017 publicada na RPI nº 2422, de 06/06/2017.

---

(21) BR 11 2016 022826-0 A2

Código 1.3 - Notificação - Fase Nacional - PCT
(22) 06/02/2015
(30) 12/11/2014 US 14/539,389
(51) B61L 15/00 (2006.01), B61L 23/00 (2006.01)
(54) ?SISTEMA E MÉTODO DE COMUNICAÇÃO IMPLEMENTADO POR COMPUTADOR PARA UM TREM?
(71) WESTINGHOUSE AIR BRAKE TECHNOLOGIES CORPORATION (US)
(72) RICHARD S. KLEMANSKI, CARL L. HAAS
(85) 30/09/2016
(86) PCT US2015/014798 de 06/02/2015
(87) WO 2016/076907 de 19/05/2016
Publicação automática da admissibilidade da fase nacional depositado via PCT . Tratado de cooperação em matéria de Patentes, conforme Instrução Normativa nº 02, de 06/06/2017 publicada na RPI nº 2422, de 06/06/2017.

---

(21) BR 11 2016 022827-8 A2

Código 1.3 - Notificação - Fase Nacional - PCT
(22) 24/04/2015
(30) 06/05/2014 US 61/989,255
(51) H04W 76/02 (2009.01), H04W 8/00 (2009.01)
(54) INDICAÇÃO DE VERSÃO DE PROTOCOLO
(71) TELEFONAKTIEBOLAGET LM ERICSSON (PUBL) (SE)
(72) KAI-ERIK SUNELL, MIKAEL WITTBERG
(85) 30/09/2016
(86) PCT SE2015/050462 de 24/04/2015
(87) WO 2015/171047 de 12/11/2015

Publicação automática da admissibilidade da fase nacional depositado via PCT . Tratado de cooperação em matéria de Patentes, conforme Instrução Normativa nº 02, de 06/06/2017 publicada na RPI nº 2422, de 06/06/2017.

---

(21) BR 11 2016 022829-4 A2

Código 1.3 - Notificação - Fase Nacional - PCT
(22) 25/02/2015
(30) 02/04/2014 US 61/974,060
(51) C12M 1/34 (2006.01), G01N 33/52 (2006.01), G01N 33/543 (2006.01), C40B 60/12 (2006.01), G01N 21/75 (2006.01), G01N 33/538 (2006.01)
(54) IMUNOENSAIO QUE UTILIZA CONJUGADO DE APRISIONAMENTO
(71) CHEMBIO DIAGNOSTIC SYSTEMS, INC. (US)
(72) JAVANBAKHSH ESFANDIARI
(85) 30/09/2016
(86) PCT US2015/017480 de 25/02/2015
(87) WO 2015/153018 de 08/10/2015
Publicação automática da admissibilidade da fase nacional depositado via PCT . Tratado de cooperação em matéria de Patentes, conforme Instrução Normativa nº 02, de 06/06/2017 publicada na RPI nº 2422, de 06/06/2017.

---

(21) BR 11 2016 022830-8 A2

Código 1.3 - Notificação - Fase Nacional - PCT
(22) 01/12/2015
(30) 01/12/2014 US 62/085,871
(51) B61L 27/00 (2006.01), B61L 27/04 (2006.01), B61L 23/00 (2006.01)
(54) ?MÉTODO IMPLEMENTADO POR COMPUTADOR PARA UMA PLURALIDADE DE TRENS, SISTEMA DE PROTEÇÃO PARA UMA PLURALIDADE DE TRENS E SISTEMA DE PROTEÇÃO PARA UM TREM?
(71) WESTINGHOUSE AIR BRAKE TECHNOLOGIES CORPORATION (US)
(72) REBECCA W. DREASHER, JEFFREY D. KERNWEIN
(85) 30/09/2016
(86) PCT US2015/063213 de 01/12/2015
(87) WO 2016/089889 de 09/06/2016
Publicação automática da admissibilidade da fase nacional depositado via PCT . Tratado de cooperação em matéria de Patentes, conforme Instrução Normativa nº 02, de 06/06/2017 publicada na RPI nº 2422, de 06/06/2017.

---

(21) BR 11 2016 022831-6 A2

Código 1.3 - Notificação - Fase Nacional - PCT
(22) 02/04/2015
(30) 03/04/2014 US 14/244,030
(51) A62C 5/02 (2006.01)
(54) GERAÇÃO DE ESPUMA DE AR COMPRIMIDO
(71) WATEROUS COMPANY (US)
(72) IVAN ARTHUR CLAUSEN, GREGG ALLEN GESKE, JONATHAN DAVID GAMBLE
(85) 30/09/2016

(86) PCT US2015/024039 de 02/04/2015
(87) WO 2015/153859 de 08/10/2015
Publicação automática da admissibilidade da fase nacional depositado via PCT . Tratado de cooperação em matéria de Patentes, conforme Instrução Normativa nº 02, de 06/06/2017 publicada na RPI nº 2422, de 06/06/2017.

---

(21) BR 11 2016 022832-4 A2

Código 1.3 - Notificação - Fase Nacional - PCT
(22) 09/04/2015
(30) 10/04/2014 US 14/250,002
(51) B29D 22/00 (2006.01)
(54) HDPE ESTENDIDO DE ESTADO SÓLIDO
(71) FINA TECHNOLOGY, INC. (US)
(72) LUYI SUN, MICHAEL MCLEOD, JOHN ASHBAUGH, FENGKUI LI, LELAND DANIELS
(85) 30/09/2016
(86) PCT US2015/025191 de 09/04/2015
(87) WO 2015/157563 de 15/10/2015
Publicação automática da admissibilidade da fase nacional depositado via PCT . Tratado de cooperação em matéria de Patentes, conforme Instrução Normativa nº 02, de 06/06/2017 publicada na RPI nº 2422, de 06/06/2017.

---

(21) BR 11 2016 022833-2 A2

Código 1.3 - Notificação - Fase Nacional - PCT
(22) 08/05/2014
(51) H04B 7/06 (2006.01), H04W 16/28 (2009.01), H04B 7/04 (2006.01)
(54) ?FORMAÇÃO DE FEIXE USANDO UM ARRANJO DE ANTENA DE POLARIZAÇÃO DUPLA?
(71) TELEFONAKTIEBOLAGET LM ERICSSON (PUBL) (SE)
(72) FREDRIK ATHLEY, SVEN PETERSSON
(85) 30/09/2016
(86) PCT EP2014/059443 de 08/05/2014
(87) WO 2015/169368 de 12/11/2015
Publicação automática da admissibilidade da fase nacional depositado via PCT . Tratado de cooperação em matéria de Patentes, conforme Instrução Normativa nº 02, de 06/06/2017 publicada na RPI nº 2422, de 06/06/2017.

---

(21) BR 11 2016 022834-0 A2

Código 1.3 - Notificação - Fase Nacional - PCT
(22) 02/04/2015
(30) 03/04/2014 EP 14163434.5
(51) A61K 9/14 (2006.01), C07F 9/02 (2006.01), A61P 31/14 (2006.01)
(54) COMPOSIÇÃO SÓLIDA, COMPOSIÇÃO FARMACÊUTICA, PROCESSO PARA A PREPARAÇÃO DE UMA COMPOSIÇÃO SÓLIDA, PROCESSO PARA A PREPARAÇÃO DE UMA COMPOSIÇÃO FARMACÊUTICA, USO DE UM COMPOSTO E PROCESSO PARA A PREPARAÇÃO DE SOFOSBUVIR
(71) SANDOZ AG (CH)

(72) NOLWENN MARTIN
(85) 30/09/2016
(86) PCT EP2015/057411 de 02/04/2015
(87) WO 2015/150561 de 08/10/2015
Publicação automática da admissibilidade da fase nacional depositado via PCT . Tratado de cooperação em matéria de Patentes, conforme Instrução Normativa nº 02, de 06/06/2017 publicada na RPI nº 2422, de 06/06/2017.

---

(21) BR 11 2016 022838-3 A2

Código 1.3 - Notificação - Fase Nacional - PCT
(22) 09/04/2015
(30) 09/04/2014 GB 1406366.3
(51) C07C 67/03 (2006.01), C07C 69/14 (2006.01), C07H 3/02 (2006.01), C08B 37/14 (2006.01), C13K 13/00 (2006.01)
(54) MÉTODO DE PROCESSAMENTO DE BIOMASSA
(71) PLAXICA LIMITED (GB)
(72) URVISH RAMESCHCHANDRA PANDYA
(85) 30/09/2016
(86) PCT GB2015/051081 de 09/04/2015
(87) WO 2015/155534 de 15/10/2015
Publicação automática da admissibilidade da fase nacional depositado via PCT . Tratado de cooperação em matéria de Patentes, conforme Instrução Normativa nº 02, de 06/06/2017 publicada na RPI nº 2422, de 06/06/2017.

---

(21) BR 11 2016 022840-5 A2

Código 1.3 - Notificação - Fase Nacional - PCT
(22) 24/04/2015
(30) 30/04/2014 EP 14166739.4
(51) A24F 47/00 (2006.01)
(54) RECIPIENTE COM UM AQUECEDOR PARA UM DISPOSITIVO GERADOR DE AEROSSOL E O DISPOSITIVO DE GERAÇÃO DE AEROSSOL
(71) PHILIP MORRIS PRODUCTS S.A. (CH)
(72) RUI NUNO BATISTA
(85) 30/09/2016
(86) PCT EP2015/058910 de 24/04/2015
(87) WO 2015/165814 de 05/11/2015
Publicação automática da admissibilidade da fase nacional depositado via PCT . Tratado de cooperação em matéria de Patentes, conforme Instrução Normativa nº 02, de 06/06/2017 publicada na RPI nº 2422, de 06/06/2017.

---

(21) BR 11 2016 022842-1 A2

Código 1.3 - Notificação - Fase Nacional - PCT
(22) 12/03/2015
(30) 01/04/2014 US 14/231,778
(51) C22C 38/40 (2006.01), C22C 38/42 (2006.01), C22C 38/44 (2006.01), C22C 38/00 (2006.01), C22C 38/04 (2006.01), C22C 38/02 (2006.01), C22C 38/54 (2006.01), C21D 6/00 (2006.01)

(54) AÇO INOXIDÁVEL DE FASE DUPLA
(71) ATI PROPERTIES LLC (US)
(72) DAVID C. BERRY, RONALD E. BAILEY
(85) 30/09/2016
(86) PCT US2015/020122 de 12/03/2015
(87) WO 2015/153092 de 08/10/2015
Publicação automática da admissibilidade da fase nacional depositado via PCT . Tratado de cooperação em matéria de Patentes, conforme Instrução Normativa nº 02, de 06/06/2017 publicada na RPI nº 2422, de 06/06/2017.

---

(21) BR 11 2016 022843-0 A2

Código 1.3 - Notificação - Fase Nacional - PCT
(22) 02/04/2015
(30) 02/04/2014 IT MI2014A000586
(51) B60G 3/06 (2006.01), B60G 3/20 (2006.01), B60G 11/08 (2006.01)
(54) SUSPENSÃO QUADRILATERAL OU MCPHERSON COM MOLA LAMINAR TRANSVERSAL E MÉTODO DE DIMENSIONAMENTO DE UMA SUSPENSÃO
(71) IVECO S.P.A. (IT)
(72) FEDERICO PIASCO, LORENZO ARCHITETTO
(85) 30/09/2016
(86) PCT IB2015/052450 de 02/04/2015
(87) WO 2015/151064 de 08/10/2015
Publicação automática da admissibilidade da fase nacional depositado via PCT . Tratado de cooperação em matéria de Patentes, conforme Instrução Normativa nº 02, de 06/06/2017 publicada na RPI nº 2422, de 06/06/2017.

---

(21) BR 11 2016 022846-4 A2

Código 1.3 - Notificação - Fase Nacional - PCT
(22) 10/04/2015
(30) 14/04/2014 JP 2014-082880; 14/04/2014 JP 2014-082881
(51) C08G 18/52 (2006.01), C08G 75/08 (2006.01), G02B 1/04 (2006.01)
(54) COMPOSIÇÃO PARA MATERIAIS ÓPTICOS, MÉTODOS PARA PRODUZIR UM MATERIAL ÓPTICO E UMA MATÉRIA-PRIMA PARA MATERIAIS ÓPTICOS, MATERIAL ÓPTICO, E, LENTES ÓPTICAS
(71) MITSUBISHI GAS CHEMICAL COMPANY, INC. (JP)
(72) KOUHEI TAKEMURA, TETSUYA KONISHI, TAKASHI AOKI, HIROSHI HORIKOSHI
(85) 30/09/2016
(86) PCT JP2015/061206 de 10/04/2015
(87) WO 2015/159811 de 22/10/2015
Publicação automática da admissibilidade da fase nacional depositado via PCT . Tratado de cooperação em matéria de Patentes, conforme Instrução Normativa nº 02, de 06/06/2017 publicada na RPI nº 2422, de 06/06/2017.

---

(21) BR 11 2016 022847-2 A2

Código 1.3 - Notificação - Fase Nacional - PCT

(22) 28/05/2014
(30) 31/03/2014 US 61/973,197; 27/05/2014 US 14/287,521
(51) G06F 3/01 (2006.01)
(54) TÉCNICAS PARA CAPTURAR MÍDIA VISUAL SELETIVAMENTE USANDO UM ÚNICO ELEMENTO DE INTERFACE
(71) FACEBOOK, INC. (US)
(72) WILLIAM RUBEN, DANIEL SMITH II, NILESH PATEL, MYKYTA LUTSENKO, WILLIAM FLYNN, ANDREI GHEORGHE
(85) 30/09/2016
(86) PCT US2014/039775 de 28/05/2014
(87) WO 2015/152953 de 08/10/2015
Publicação automática da admissibilidade da fase nacional depositado via PCT . Tratado de cooperação em matéria de Patentes, conforme Instrução Normativa nº 02, de 06/06/2017 publicada na RPI nº 2422, de 06/06/2017.

---

(21) BR 11 2016 022848-0 A2

Código 1.3 - Notificação - Fase Nacional - PCT
(22) 01/04/2015
(30) 02/04/2014 NL 2012551
(51) C08K 5/00 (2006.01), C08F 12/08 (2006.01)
(54) ?PROCESSO PARA PREPARAÇÃO DE UMA EMULSÃO AQUOSA, E, EMULSÃO AQUOSA?
(71) KRATON POLYMERS U.S. LLC (US)
(72) BERT KRUTZER, COEN DE OUDE
(85) 30/09/2016
(86) PCT US2015/023860 de 01/04/2015
(87) WO 2015/157065 de 15/10/2015
Publicação automática da admissibilidade da fase nacional depositado via PCT . Tratado de cooperação em matéria de Patentes, conforme Instrução Normativa nº 02, de 06/06/2017 publicada na RPI nº 2422, de 06/06/2017.

---

(21) BR 11 2016 022849-9 A2

Código 1.3 - Notificação - Fase Nacional - PCT
(22) 30/03/2015
(30) 31/03/2014 US 31/972,645
(51) A61J 1/03 (2006.01)
(54) 00000221607671055
(71) AMCOR LIMITED (AU)
(72) CHRIS LOMBARBE, BRADLEY WILSON, RICHARD STEIH, ELIZABETH D. MACZEK, KIRK EDWARD MAKI
(85) 30/09/2016
(86) PCT US2015/023363 de 30/03/2015
(87) WO 2015/153469 de 08/10/2015
Publicação automática da admissibilidade da fase nacional depositado via PCT . Tratado de cooperação em matéria de Patentes, conforme Instrução Normativa nº 02, de 06/06/2017 publicada na RPI nº 2422, de 06/06/2017.

(21) BR 11 2016 022850-2 A2

Código 1.3 - Notificação - Fase Nacional - PCT
(22) 24/04/2014
(51) E21B 47/00 (2006.01), G01V 3/18 (2006.01), E21B 43/26 (2006.01)
(54) MÉTODO PARA MONITORAR O PROGRESSO DE UMA OPERAÇÃO DE FRATURAMENTO HIDRÁULICO EM UMA FORMAÇÃO DE TERRA SUBTERRÂNEA, E, SISTEMA DE MONITORAMENTO DE POÇO DE FRATURAMENTO HIDRÁULICO
(71) HALLIBURTON ENERGY SERVICES, INC. (US)
(72) MIKKO JAASKELAINEN, KEN SMITH
(85) 30/09/2016
(86) PCT US2014/035368 de 24/04/2014
(87) WO 2015/163899 de 29/10/2015
Publicação automática da admissibilidade da fase nacional depositado via PCT . Tratado de cooperação em matéria de Patentes, conforme Instrução Normativa nº 02, de 06/06/2017 publicada na RPI nº 2422, de 06/06/2017.

(21) BR 11 2016 022851-0 A2

Código 1.3 - Notificação - Fase Nacional - PCT
(22) 03/04/2015
(30) 03/04/2014 US 61/974,528; 04/06/2014 US 62/007,641
(51) A01N 31/02 (2006.01), A01N 43/16 (2006.01), A01N 61/00 (2006.01)
(54) USO DE ERITRITOL OU COMPOSIÇÕES COMPREENDENDO O MESMO COMO INSETICIDAS SEGUROS PARA MAMÍFEROS
(71) DREXEL UNIVERSITY (US)
(72) DANIEL R. MARENDA, SEAN O'DONNELL
(85) 30/09/2016
(86) PCT US2015/024224 de 03/04/2015
(87) WO 2015/153957 de 08/10/2015
Publicação automática da admissibilidade da fase nacional depositado via PCT . Tratado de cooperação em matéria de Patentes, conforme Instrução Normativa nº 02, de 06/06/2017 publicada na RPI nº 2422, de 06/06/2017.

(21) BR 11 2016 022852-9 A2

Código 1.3 - Notificação - Fase Nacional - PCT
(22) 02/04/2015
(30) 04/04/2014 US 61/975,579; 01/04/2015 US 14,676,577
(51) G01N 1/22 (2006.01), G01N 1/40 (2006.01), G01N 31/22 (2006.01), G01N 33/00 (2006.01), B65D 41/34 (2006.01)
(54) ?RECIPIENTE DE ISOLAMENTO PARA A REMOÇÃO DE UM COMPONENTE A PARTIR DE UMA AMOSTRA DE FLUIDO, MÉTODO PARA A COLETA DE UMA AMOSTRA DE FLUIDO, RECIPIENTE DE COLETA DE AMOSTRA, ADAPTADOR, CONJUNTO DE COLETA E CONJUNTO DE EXTRAÇÃO DE AMOSTRA DE FLUIDO?
(71) WEATHERFORD TECHNOLOGY HOLDINGS, LLC (US)
(72) TODD M. COLEMAN, CORBEN C. RICE, DENNIS D. COLEMAN

(85) 30/09/2016
(86) PCT US2015/024098 de 02/04/2015
(87) WO 2015/153891 de 08/10/2015
Publicação automática da admissibilidade da fase nacional depositado via PCT . Tratado de cooperação em matéria de Patentes, conforme Instrução Normativa nº 02, de 06/06/2017 publicada na RPI nº 2422, de 06/06/2017.

---

(21) BR 11 2016 022856-1 A2

Código 1.3 - Notificação - Fase Nacional - PCT
(22) 13/02/2015
(30) 03/04/2014 US 61/974,755
(51) B60C 25/01 (2006.01), B29D 30/54 (2006.01)
(54) SISTEMA AUTOMÁTICO E MÉTODO PARA MONTAGEM E DESMONTAGEM DE CARCAÇA DE PNEU SOBRE O CUBO DE ARO EXPANSÍVEL EM OPERAÇÕES DE RECAUCHUTAGEM
(71) BRIDGESTONE BANDAG, LLC (US)
(72) JOHN S. LINDSAY, JOHN R. WHITE
(85) 30/09/2016
(86) PCT US2015/015785 de 13/02/2015
(87) WO 2015/153002 de 08/10/2015
Publicação automática da admissibilidade da fase nacional depositado via PCT . Tratado de cooperação em matéria de Patentes, conforme Instrução Normativa nº 02, de 06/06/2017 publicada na RPI nº 2422, de 06/06/2017.

---

(21) BR 11 2016 022857-0 A2

Código 1.3 - Notificação - Fase Nacional - PCT
(22) 01/04/2015
(30) 01/04/2014 US 61/973,659
(51) A61L 27/40 (2006.01), A61K 41/00 (2006.01), A61L 27/48 (2006.01), A61N 5/06 (2006.01), A61P 17/02 (2006.01), A61Q 19/00 (2006.01), A61F 2/02 (2006.01)
(54) COMPOSIÇÕES DE AGENTE DE PREENCHIMENTO DE TECIDO E MÉTODOS DE USO
(71) KLOX TECHNOLOGIES INC. (CA)
(72) ANDREAS NIKOLIS, LISE HÉBERT
(85) 30/09/2016
(86) PCT CA2015/050261 de 01/04/2015
(87) WO 2015/149177 de 08/10/2015
Publicação automática da admissibilidade da fase nacional depositado via PCT . Tratado de cooperação em matéria de Patentes, conforme Instrução Normativa nº 02, de 06/06/2017 publicada na RPI nº 2422, de 06/06/2017.

---

(21) BR 11 2016 022858-8 A2

Código 1.3 - Notificação - Fase Nacional - PCT
(22) 01/04/2015
(30) 02/04/2014 US 61/973,930; 07/05/2014 US 61/989,953; 24/06/2014 US 62/016,460

(51) A61K 31/454 (2006.01), A61K 31/498 (2006.01), A61K 31/7072 (2006.01), A61P 31/12 (2006.01)
(54) MÉTODO PARA TRATAMETO DE HCV
(71) ABBVIE INC. (US)
(72) BARRY M. BERNSTEIN, SANDEEP DUTTA, WEI LIU, THOMAS J. PODSADECKI, ANDREW L. CAMPBELL, RAJEEV M MENON, CHIH-WEI LIN, TIANLI WANG, WALID AWNI
(85) 30/09/2016
(86) PCT US2015/023922 de 01/04/2015
(87) WO 2015/153792 de 08/10/2015
Publicação automática da admissibilidade da fase nacional depositado via PCT . Tratado de cooperação em matéria de Patentes, conforme Instrução Normativa nº 02, de 06/06/2017 publicada na RPI nº 2422, de 06/06/2017.

---

(21) BR 11 2016 022859-6 A2

Código 1.3 - Notificação - Fase Nacional - PCT
(22) 07/04/2015
(30) 08/04/2014 EP 14305513.5
(51) G06F 19/00 (2011.01)
(54) MÉTODO PARA A SELEÇÃO DE ALIMENTOS PARA ANIMAIS DE ESTIMAÇÃO QUE TÊM UM EFEITO PALATÁVEL E UM EFEITO REDUTOR DE INGESTÃO DE CALORIAS PARA OS ANIMAIS DE ESTIMAÇÃO
(71) SPECIALITES PET FOOD (FR)
(72) JULIEN ROGUES, CÉCILE NICERON
(85) 30/09/2016
(86) PCT EP2015/057498 de 07/04/2015
(87) WO 2015/155177 de 15/10/2015
Publicação automática da admissibilidade da fase nacional depositado via PCT . Tratado de cooperação em matéria de Patentes, conforme Instrução Normativa nº 02, de 06/06/2017 publicada na RPI nº 2422, de 06/06/2017.

---

(21) BR 11 2016 022861-8 A2

Código 1.3 - Notificação - Fase Nacional - PCT
(22) 29/04/2015
(30) 29/04/2014 US 61/985,637
(51) C11D 3/37 (2006.01), D06M 15/643 (2006.01)
(54) COMPOSIÇÕES PARA TRATAMENTO DE TECIDOS COMPREENDENDO POLÍMEROS DE POLIURETANO, POLIUREIA E/OU POLIURETANO-UREIA
(71) THE PROCTER & GAMBLE COMPANY (US)
(72) RAJAN KESHAV PANANDIKER, BERNARD WILLIAM KLUESENER, JULIE ANN MENKHAUS
(85) 30/09/2016
(86) PCT US2015/028108 de 29/04/2015
(87) WO 2015/168194 de 05/11/2015
Publicação automática da admissibilidade da fase nacional depositado via PCT . Tratado de cooperação em matéria de Patentes, conforme Instrução

Normativa nº 02, de 06/06/2017 publicada na RPI nº 2422, de 06/06/2017.

---

(21) BR 11 2016 022869-3 A2

Código 1.3 - Notificação - Fase Nacional - PCT
(22) 30/03/2015
(30) 31/03/2014 EA 141627463
(51) G01K 3/04 (2006.01)
(54) ?DISPOSITIVO DE EXIBIÇÃO?
(71) INNORESE AG (CH)
(72) PHILIPP WÖTZER
(85) 30/09/2016
(86) PCT EP2015/056868 de 30/03/2015
(87) WO 2015/150312 de 08/10/2015
Publicação automática da admissibilidade da fase nacional depositado via PCT . Tratado de cooperação em matéria de Patentes, conforme Instrução Normativa nº 02, de 06/06/2017 publicada na RPI nº 2422, de 06/06/2017.

---

(21) BR 11 2016 022874-0 A2

Código 1.3 - Notificação - Fase Nacional - PCT
(22) 31/03/2015
(30) 31/03/2014 US 61/973,250
(51) H04B 7/185 (2006.01)
(54) GESTÃO DE CONGESTIONAMENTO DE FILAS DOWNLINK DE SATÉLITES DE PROCESSAMENTO DIGITAL PARA SERVIÇO DE QUALIDADE DIFERENCIADO (QOS)
(71) HUGHES NETWORK SYSTEMS, LLC (US)
(72) ANTHONY NOERPEL, RAJEEV GOPAL
(85) 30/09/2016
(86) PCT US2015/023484 de 31/03/2015
(87) WO 2015/195181 de 23/12/2015
Publicação automática da admissibilidade da fase nacional depositado via PCT . Tratado de cooperação em matéria de Patentes, conforme Instrução Normativa nº 02, de 06/06/2017 publicada na RPI nº 2422, de 06/06/2017.

---

(21) BR 11 2016 022876-6 A2

Código 1.3 - Notificação - Fase Nacional - PCT
(22) 30/03/2015
(30) 31/03/2014 IN 1233/MUM/2014
(51) C07C 227/16 (2006.01), C07C 229/36 (2006.01)
(54) PROCESSOS PARA A PREPARAÇÃO DE LEVOTIROXINA E DE LEVOTIROXINA SÓDICA
(71) LUPIN LIMITED (IN)
(72) SWAPNIL SUDHAKAR DESHMUKH, ADINATH MURLIDHAR JAIN, HIMANSHU MADHAV GODBOLE, GIRIJ PAL SINGH, DINESH DNYANESHWAR DIXIT
(85) 30/09/2016
(86) PCT IB2015/052330 de 30/03/2015

(87) WO 2015/151013 de 08/10/2015
Publicação automática da admissibilidade da fase nacional depositado via PCT . Tratado de cooperação em matéria de Patentes, conforme Instrução Normativa nº 02, de 06/06/2017 publicada na RPI nº 2422, de 06/06/2017.

---

(21) BR 11 2016 022877-4 A2

Código 1.3 - Notificação - Fase Nacional - PCT
(22) 27/03/2015
(30) 31/03/2014 US 14/231,103
(51) H04B 1/00 (2006.01), H04B 1/10 (2006.01)
(54) RECEPTOR DE RÁDIO PARA DETECÇÃO DE ESPECTRO
(71) QUALCOMM INCORPORATED (US)
(72) ALEKSANDAR MIODRAG TASIC, CHIEWCHARN NARATHONG, GURKANWAL SINGH SAHOTA, SHRENIK PATEL
(85) 30/09/2016
(86) PCT US2015/022884 de 27/03/2015
(87) WO 2015/153311 de 08/10/2015
Publicação automática da admissibilidade da fase nacional depositado via PCT . Tratado de cooperação em matéria de Patentes, conforme Instrução Normativa nº 02, de 06/06/2017 publicada na RPI nº 2422, de 06/06/2017.

---

(21) BR 11 2016 022878-2 A2

Código 1.3 - Notificação - Fase Nacional - PCT
(22) 10/04/2015
(30) 10/04/2014 GB 1406486.9
(51) C07D 498/04 (2006.01), C07D 498/14 (2006.01), C07D 498/16 (2006.01), C07D 513/04 (2006.01), C07D 519/00 (2006.01), A61P 31/00 (2006.01), A61K 31/4745 (2006.01), A61K 31/5383 (2006.01), A61K 31/4375 (2006.01)
(54) COMPOSTOS ANTIBACTERIANOS
(71) REDX PHARMA PLC (GB)
(72) ANDREW RATCLIFFE, ANTHONY HUXLEY, DAVID LYTH, GARY NOONAN, RALPH KIRK, MARIO UOSIS-MARTIN, NEIL STOKES
(85) 30/09/2016
(86) PCT GB2015/051107 de 10/04/2015
(87) WO 2015/155549 de 15/10/2015
Publicação automática da admissibilidade da fase nacional depositado via PCT . Tratado de cooperação em matéria de Patentes, conforme Instrução Normativa nº 02, de 06/06/2017 publicada na RPI nº 2422, de 06/06/2017.

---

(21) BR 11 2016 022880-4 A2

Código 1.3 - Notificação - Fase Nacional - PCT
(22) 31/03/2015
(30) 04/04/2014 GB 1406115.4
(51) A61K 31/166 (2006.01), A61P 31/00 (2006.01)
(54) NOVO USO DE N,N-BIS-2-MERCAPTOETIL ISOFTALAMIDA
(71) EMERAMED LIMITED (IE)
(72) BOYD EUGENE HALEY, RAGNAR AXEL THEODOR KLINGBERG

(85) 30/09/2016
(86) PCT GB2015/050999 de 31/03/2015
(87) WO 2015/150793 de 08/10/2015
Publicação automática da admissibilidade da fase nacional depositado via PCT . Tratado de cooperação em matéria de Patentes, conforme Instrução Normativa nº 02, de 06/06/2017 publicada na RPI nº 2422, de 06/06/2017.

---

(21) BR 11 2016 022881-2 A2

Código 1.3 - Notificação - Fase Nacional - PCT
(22) 28/03/2015
(30) 31/03/2014 US 61/973,126; 27/03/2015 US 14/671,364
(51) H04W 52/14 (2009.01), H04W 52/36 (2009.01), H04W 52/38 (2009.01), H04W 52/34 (2009.01)
(54) RELATÓRIO DE ALTURA DE ENERGIA E COMPARTILHAMENTO DE ENERGIA EM CENÁRIOS DE CONECTIVIDADE DUAL
(71) QUALCOMM INCORPORATED (US)
(72) JELENA DAMNJANOVIC, WANSHI CHEN, ALEKSANDAR DAMNJANOVIC, PETER GAAL
(85) 30/09/2016
(86) PCT US2015/023202 de 28/03/2015
(87) WO 2015/153382 de 08/10/2015
Publicação automática da admissibilidade da fase nacional depositado via PCT . Tratado de cooperação em matéria de Patentes, conforme Instrução Normativa nº 02, de 06/06/2017 publicada na RPI nº 2422, de 06/06/2017.

---

(21) BR 11 2016 022882-0 A2

Código 1.3 - Notificação - Fase Nacional - PCT
(22) 02/04/2014
(51) C09K 8/80 (2006.01), C09K 8/92 (2006.01), E21B 43/267 (2006.01)
(54) PROPANTE, MATERIAL PARTICULADO PARA INTENSIFICAR A EFICIÊNCIA DE UM MÉTODO PARA COLOCAÇÃO DE PROPANTE HETEROGÊNEO EM PELO MENOS UMA FRATURA DENTRO DA FORMAÇÃO SUBTERRÂNEA, E MÉTODO PARA INTENSIFICAR A EFICIÊNCIA DE COLOCAÇÃO DE PROPANTE HETEROGÊNEO EM PELO MENOS UMA FRATURA DE UMA CAMADA FRATURADA
(71) SCHLUMBERGER TECHNOLOGY B.V. (NL)
(72) MAXIM GRIGORIEVICH IVANOV, ANATOLY VLADIMIROVICH MEDVEDEV, SVETLANA ANATOLYEVNA NAYDUKOVA
(85) 30/09/2016
(86) PCT RU2014/000233 de 02/04/2014
(87) WO 2015/152755 de 08/10/2015
Publicação automática da admissibilidade da fase nacional depositado via PCT . Tratado de cooperação em matéria de Patentes, conforme Instrução Normativa nº 02, de 06/06/2017 publicada na RPI nº 2422, de 06/06/2017.

---

(21) BR 11 2016 022883-9 A2

Código 1.3 - Notificação - Fase Nacional - PCT

(22) 27/03/2015
(30) 31/03/2014 US 61/972,851; 26/03/2015 US 14/670,204
(51) H04W 48/10 (2009.01), H04W 48/14 (2009.01), H04W 36/00 (2009.01), H04W 76/02 (2009.01)
(54) CANAL DEDICADO PARA ESTABELECIMENTO DE LINK INICIAL RÁPIDO EM REDE SEM FIO
(71) QUALCOMM INCORPORATED (US)
(72) ABHISHEK PRAMOD PATIL, GEORGE CHERIAN, SANTOSH PAUL ABRAHAM
(85) 30/09/2016
(86) PCT US2015/023072 de 27/03/2015
(87) WO 2015/153360 de 08/10/2015
Publicação automática da admissibilidade da fase nacional depositado via PCT . Tratado de cooperação em matéria de Patentes, conforme Instrução Normativa nº 02, de 06/06/2017 publicada na RPI nº 2422, de 06/06/2017.

---

(21) BR 11 2016 022884-7 A2

Código 1.3 - Notificação - Fase Nacional - PCT
(22) 31/03/2015
(30) 31/03/2014 US 61/972,737
(51) B29C 44/12 (2006.01), E04B 1/80 (2006.01), B29L 9/00 (2006.01), B29L 7/00 (2006.01)
(54) DE MATERIAIS DE ISOLAMENTO FRÁGEIS EM POLI- ISOCIANURATO
(71) FIRESTONE BUILDING PRODUCTS CO., LLC (US)
(72) JOHN B. LETTS, MICHAEL J. HUBBARD
(85) 30/09/2016
(86) PCT US2015/023532 de 31/03/2015
(87) WO 2015/153568 de 08/10/2015
Publicação automática da admissibilidade da fase nacional depositado via PCT . Tratado de cooperação em matéria de Patentes, conforme Instrução Normativa nº 02, de 06/06/2017 publicada na RPI nº 2422, de 06/06/2017.

---

(21) BR 11 2016 022885-5 A2

Código 1.3 - Notificação - Fase Nacional - PCT
(22) 27/03/2015
(30) 31/03/2014 US 61/972,851; 26/03/2015 US 14/670,118
(51) H04W 48/10 (2009.01), H04W 36/00 (2009.01), H04W 48/14 (2009.01), H04W 76/02 (2009.01)
(54) CANAL DEDICADO PARA AJUSTE INICIAL RÁPIDO DE ENLACE EM UMA REDE SEM FIO
(71) QUALCOMM INCORPORATED (US)
(72) ABHISHEK PRAMOD PATIL, GEORGE CHERIAN, SANTOSH PAUL ABRAHAM
(85) 30/09/2016
(86) PCT US2015/023064 de 27/03/2015
(87) WO 2015/153355 de 08/10/2015

Publicação automática da admissibilidade da fase nacional depositado via PCT . Tratado de cooperação em matéria de Patentes, conforme Instrução Normativa nº 02, de 06/06/2017 publicada na RPI nº 2422, de 06/06/2017.

---

(21) BR 11 2016 022887-1 A2

Código 1.3 - Notificação - Fase Nacional - PCT
(22) 30/03/2015
(30) 31/03/2014 JP 2014-072523; 09/03/2015 JP 2015-046163
(51) B21D 5/01 (2006.01)
(54) PRENSA À FLEXAO FORMADORA DE PUNÇÃO
(71) JFE STEEL CORPORATION (JP)
(72) MASAYUKI HORIE, ISAMU YASUHARA, YUKUYA TAMURA, KENJI TANIICHI
(85) 30/09/2016
(86) PCT JP2015/059833 de 30/03/2015
(87) WO 2015/152107 de 08/10/2015
Publicação automática da admissibilidade da fase nacional depositado via PCT . Tratado de cooperação em matéria de Patentes, conforme Instrução Normativa nº 02, de 06/06/2017 publicada na RPI nº 2422, de 06/06/2017.

---

(21) BR 11 2016 022888-0 A2

Código 1.3 - Notificação - Fase Nacional - PCT
(22) 27/03/2015
(30) 31/03/2014 EP 14162562.4
(51) A61F 13/62 (2006.01)
(54) ABA DE FIXAÇÃO
(71) 3M INNOVATIVE PROPERTIES COMPANY (US)
(72) ANDREAS PEIFFER, SIEGFRIED REINHOLD GABRIEL
(85) 30/09/2016
(86) PCT US2015/022908 de 27/03/2015
(87) WO 2015/153327 de 08/10/2015
Publicação automática da admissibilidade da fase nacional depositado via PCT . Tratado de cooperação em matéria de Patentes, conforme Instrução Normativa nº 02, de 06/06/2017 publicada na RPI nº 2422, de 06/06/2017.

---

(21) BR 11 2016 022889-8 A2

Código 1.3 - Notificação - Fase Nacional - PCT
(22) 17/03/2015
(30) 11/04/2014 DE 10 2014 207 074.0
(51) C09J 127/12 (2006.01), C09J 11/08 (2006.01), C09J 7/02 (2006.01), C08K 7/00 (2006.01), G02F 1/00 (2006.01), H01L 23/00 (2006.01)
(54) FITA ADESIVA PARA ENCAPSULAR UM ARRANJO ELETRÔNICO ORGÂNICO
(71) TESA SE (DE)
(72) KLAUS KEITE-TELGENBÜSCHER, JULIA ROMPF, JANIKA STOLZE
(85) 30/09/2016
(86) PCT EP2015/055480 de 17/03/2015

(87) WO 2015/154947 de 15/10/2015
Publicação automática da admissibilidade da fase nacional depositado via PCT . Tratado de cooperação em matéria de Patentes, conforme Instrução Normativa nº 02, de 06/06/2017 publicada na RPI nº 2422, de 06/06/2017.

---

(21) BR 11 2016 022890-1 A2

Código 1.3 - Notificação - Fase Nacional - PCT
(22) 27/11/2014
(30) 15/04/2014 FR 14 53354
(51) B29C 45/12 (2006.01), B29C 33/20 (2006.01), B29C 43/54 (2006.01), B29C 43/58 (2006.01)
(54) MOLDE EM TANDEM PARA A FABRICAÇÃO DE PEÇAS INJETADAS EM MATÉRIA SINTÉTICA E MÁQUINA DE MOLDAGEM POR INJEÇÃO
(71) PLASTISUD (FR)
(72) JACQUES BUZZO TITELLA
(85) 30/09/2016
(86) PCT FR2014/053059 de 27/11/2014
(87) WO 2015/158965 de 22/10/2015
Publicação automática da admissibilidade da fase nacional depositado via PCT . Tratado de cooperação em matéria de Patentes, conforme Instrução Normativa nº 02, de 06/06/2017 publicada na RPI nº 2422, de 06/06/2017.

---

(21) BR 11 2016 022891-0 A2

Código 1.3 - Notificação - Fase Nacional - PCT
(22) 19/06/2014
(30) 03/04/2014 US 61/974,935
(51) E21B 47/26 (2012.01), E21B 47/12 (2006.01)
(54) MÉTODO DE PERFILAGEM, SISTEMA DE PERFILAGEM E MEIO DE ARMAZENAMENTO DE INFORMAÇÃO NÃO TRANSITÓRIO COM UM SOFTWARE
(71) HALLIBURTON ENERGY SERVICES, INC. (US)
(72) DAGANG WU, JUNSHENG HOU, BURKAY DONDERICI, LUIS E. SANMARTIN
(85) 30/09/2016
(86) PCT US2014/043203 de 19/06/2014
(87) WO 2015/152955 de 08/10/2015
Publicação automática da admissibilidade da fase nacional depositado via PCT . Tratado de cooperação em matéria de Patentes, conforme Instrução Normativa nº 02, de 06/06/2017 publicada na RPI nº 2422, de 06/06/2017.

---

(21) BR 11 2016 022892-8 A2

Código 1.3 - Notificação - Fase Nacional - PCT
(22) 07/05/2015
(30) 04/06/2014 US 62/007,625
(51) E21B 7/08 (2006.01), E21B 17/20 (2006.01), E21B 47/02 (2006.01)
(54) MÉTODO, SISTEMA DE POÇO E CONJUNTO DE DEFLETOR E WHIPSTOCK

(71) HALLIBURTON ENERGY SERVICES, INC. (US)
(72) ESPEN DAHL, STUART ALEXANDER TELFER, PEDER BRU, FRODE LINDLAND
(85) 30/09/2016
(86) PCT US2015/029594 de 07/05/2015
(87) WO 2015/187297 de 10/12/2015
Publicação automática da admissibilidade da fase nacional depositado via PCT . Tratado de cooperação em matéria de Patentes, conforme Instrução Normativa nº 02, de 06/06/2017 publicada na RPI nº 2422, de 06/06/2017.

---

(21) BR 11 2016 022893-6 A2

Código 1.3 - Notificação - Fase Nacional - PCT
(22) 30/06/2014
(51) E21B 17/02 (2006.01), E21B 17/04 (2006.01)
(54) CONJUNTO E SISTEMA
(71) HALLIBURTON ENERGY SERVICES, INC. (US)
(72) LORN SCOTT MACDONALD
(85) 30/09/2016
(86) PCT US2014/044832 de 30/06/2014
(87) WO 2016/003405 de 07/01/2016
Publicação automática da admissibilidade da fase nacional depositado via PCT . Tratado de cooperação em matéria de Patentes, conforme Instrução Normativa nº 02, de 06/06/2017 publicada na RPI nº 2422, de 06/06/2017.

---

(21) BR 11 2016 022896-0 A2

Código 1.3 - Notificação - Fase Nacional - PCT
(22) 03/04/2015
(30) 04/04/2014 US 61/975,457; 22/09/2014 US 62/053,741
(51) C07D 401/14 (2006.01), A61K 31/506 (2006.01), A61P 35/00 (2006.01), A61P 31/00 (2006.01), A61P 29/00 (2006.01), A61P 37/00 (2006.01)
(54) INIBIDORES DE CINASE DEPENDENTE DE CICLINA 7 (CDK7)
(71) SYROS PHARMACEUTICALS, INC. (US)
(72) KEVIN SPROTT, JASON J. MARINEAU, DARBY SCHMIDT, M. ARSHAD SIDDIQUI, STEPHANE CIBLAT, STEPHANIE ROY, DANA K. WINTER
(85) 30/09/2016
(86) PCT US2015/024357 de 03/04/2015
(87) WO 2015/154038 de 08/10/2015
Publicação automática da admissibilidade da fase nacional depositado via PCT . Tratado de cooperação em matéria de Patentes, conforme Instrução Normativa nº 02, de 06/06/2017 publicada na RPI nº 2422, de 06/06/2017.

---

(21) BR 11 2016 022899-5 A2

Código 1.3 - Notificação - Fase Nacional - PCT
(22) 23/04/2015
(30) 27/04/2014 US 14/262,781
(51) G01F 1/66 (2006.01)
(54) ALOJAMENTO DE TRANSDUTOR ULTRASSÔNICO ISOLADO

ACUSTICAMENTE E MEDIDOR DE FLUXO
(71) CAMERON INTERNATIONAL CORPORATION (US)
(72) EMMANUEL J. GOTTLIEB, KEVIN P. MINNOCK, DONALD R. AUGENSTEIN, RICHARD A. ZUCKERMAN
(85) 30/09/2016
(86) PCT US2015/027354 de 23/04/2015
(87) WO 2015/167932 de 05/11/2015
Publicação automática da admissibilidade da fase nacional depositado via PCT . Tratado de cooperação em matéria de Patentes, conforme Instrução Normativa nº 02, de 06/06/2017 publicada na RPI nº 2422, de 06/06/2017.

---

(21) BR 11 2016 022902-9 A2

Código 1.3 - Notificação - Fase Nacional - PCT
(22) 22/04/2015
(30) 23/04/2014 AU 2014901469
(51) C02F 3/02 (2006.01), C12M 1/04 (2006.01), C02F 3/00 (2006.01)
(54) UNIDADE DE BIOTRATAMENTO DE ÁGUA
(71) BIOGILL ENVIRONMENTAL PTY LIMITED (AU)
(72) JOHN DAVID WEST, MARK JOHN SMITH
(85) 30/09/2016
(86) PCT AU2015/000232 de 22/04/2015
(87) WO 2015/161335 de 29/10/2015
Publicação automática da admissibilidade da fase nacional depositado via PCT . Tratado de cooperação em matéria de Patentes, conforme Instrução Normativa nº 02, de 06/06/2017 publicada na RPI nº 2422, de 06/06/2017.

---

(21) BR 11 2016 022903-7 A2

Código 1.3 - Notificação - Fase Nacional - PCT
(22) 17/04/2015
(30) 17/04/2014 DE 10 2014 005 650.3
(51) G01N 21/90 (2006.01), A61L 2/10 (2006.01), A61L 2/28 (2006.01), B08B 9/46 (2006.01)
(54) INSPEÇÃO DE RECIPIENTES
(71) HEUFT SYSTEMTECHNIK GMBH (DE)
(72) BERNHARD HEUFT
(85) 30/09/2016
(86) PCT EP2015/058418 de 17/04/2015
(87) WO 2015/158907 de 22/10/2015
Publicação automática da admissibilidade da fase nacional depositado via PCT . Tratado de cooperação em matéria de Patentes, conforme Instrução Normativa nº 02, de 06/06/2017 publicada na RPI nº 2422, de 06/06/2017.

---

(21) BR 11 2016 022904-5 A2

Código 1.3 - Notificação - Fase Nacional - PCT
(22) 10/04/2015
(30) 11/04/2014 US 61/978,460
(51) C07D 277/30 (2006.01), A61K 31/426 (2006.01), A61K 31/427 (2006.01)

(54) DERIVADOS DE TUBULISINA
(71) MEDIMMUNE, LLC (US)
(72) LAKSHMAIAH GINGIPALLI, DORIN TOADER, FENGJIANG WANG
(85) 30/09/2016
(86) PCT US2015/025235 de 10/04/2015
(87) WO 2015/157594 de 15/10/2015
Publicação automática da admissibilidade da fase nacional depositado via PCT . Tratado de cooperação em matéria de Patentes, conforme Instrução Normativa nº 02, de 06/06/2017 publicada na RPI nº 2422, de 06/06/2017.

---

(21) BR 11 2016 022905-3 A2

Código 1.3 - Notificação - Fase Nacional - PCT
(22) 03/04/2015
(30) 04/04/2014 CN 201410135296.8; 13/03/2015 CN 201510112664.1
(51) A61B 17/072 (2006.01), A61B 17/115 (2006.01)
(54) DISPOSITIVO DE ANASTOMOSE MÉDICA
(71) TOUCHSTONE INTERNATIONAL MEDICAL SCIENCE CO., LTD. (CN)
(72) CHEN, WANGDONG, DING, SHUICHENG, SHI, YANBO
(85) 30/09/2016
(86) PCT CN2015/075828 de 03/04/2015
(87) WO 2015/149715 de 08/10/2015
Publicação automática da admissibilidade da fase nacional depositado via PCT . Tratado de cooperação em matéria de Patentes, conforme Instrução Normativa nº 02, de 06/06/2017 publicada na RPI nº 2422, de 06/06/2017.

---

(21) BR 11 2016 022907-0 A2

Código 1.3 - Notificação - Fase Nacional - PCT
(22) 31/03/2015
(30) 01/04/2014 JP 2014-075095
(51) G05B 23/02 (2006.01)
(54) SISTEMA DE AVALIAÇÃO DE RISCO PARA SISTEMA DE PROCESSOS, PROGRAMA DE AVALIAÇÃO DE RISCO E MÉTODO DE AVALIAÇÃO DE RISCO
(71) TLV CO.,LTD. (JP)
(72) KENTA IHARA, YOSHIO MIYAMAE
(85) 30/09/2016
(86) PCT JP2015/060293 de 31/03/2015
(87) WO 2015/152317 de 08/10/2015
Publicação automática da admissibilidade da fase nacional depositado via PCT . Tratado de cooperação em matéria de Patentes, conforme Instrução Normativa nº 02, de 06/06/2017 publicada na RPI nº 2422, de 06/06/2017.

---

(21) BR 11 2016 022908-8 A2

Código 1.3 - Notificação - Fase Nacional - PCT
(22) 31/03/2015
(30) 08/04/2014 US 61/976,727
(51) A61K 9/127 (2006.01)

(54) FORMULAÇÕES DE CIPROFLOXACINA LIPOSSOMAL COM ATIVIDADE CONTRA MICROBACTÉRIAS NÃO TUBERCULOSAS
(71) ARADIGM CORPORATION (US) , OREGON STATE UNIVERSITY (US)
(72) IGOR GONDA, JAMES BLANCHARD, DAVID CIPOLLA, LUIS EDUARDO MOREIRA BERMUDEZ
(85) 30/09/2016
(86) PCT US2015/023668 de 31/03/2015
(87) WO 2015/157038 de 15/10/2015
Publicação automática da admissibilidade da fase nacional depositado via PCT . Tratado de cooperação em matéria de Patentes, conforme Instrução Normativa nº 02, de 06/06/2017 publicada na RPI nº 2422, de 06/06/2017.

---

(21) BR 11 2016 022909-6 A2

Código 1.3 - Notificação - Fase Nacional - PCT
(22) 02/04/2015
(30) 02/04/2014 US 14/243,051
(51) E21B 49/00 (2006.01), E21B 43/247 (2006.01), E21B 43/26 (2006.01)
(54) MÉTODO DE FORMAÇÃO DE UM BURACO DE MINHOCA EM UM MEIO POROSO, MÉTODO, E MODELO COMPUTADORIZADO PARA SIMULAR UM TRATAMENTO DE ESTIMULAÇÃO ENVOLVENDO UMA REAÇÃO QUÍMICA ENTRE UM FLUIDO DE TRATAMENTO E UM MEIO POROSO EM UMA FORMAÇÃO SUBTERRÂNEA
(71) GEOQUEST SYSTEMS B.V. (NL)
(72) MURTAZA ZIAUDDIN, DANIEL DIAS, DANILA KUZNETSOV, PAUL NACCACHE, MARIE ANN GIDDINS, SUHAS BODWADKAR, ABIMBOLA OWODUNNI
(85) 30/09/2016
(86) PCT US2015/023965 de 02/04/2015
(87) WO 2015/153821 de 08/10/2015
Publicação automática da admissibilidade da fase nacional depositado via PCT . Tratado de cooperação em matéria de Patentes, conforme Instrução Normativa nº 02, de 06/06/2017 publicada na RPI nº 2422, de 06/06/2017.

---

(21) BR 11 2016 022911-8 A2

Código 1.3 - Notificação - Fase Nacional - PCT
(22) 30/03/2015
(30) 08/04/2014 CN 201410138390.9
(51) G06Q 50/04 (2012.01)
(54) MÉTODOS, APARELHOS, E SISTEMAS DE DESENHO, IMPRESSÃO E LICENCIAMENTO PARA IMPRESSÃO 3D
(71) HUAWEI TECHNOLOGIES CO., LTD. (CN)
(72) SHANXI CHEN, GUANGRONG XIANG
(85) 30/09/2016
(86) PCT CN2015/075377 de 30/03/2015
(87) WO 2015/154631 de 15/10/2015
Publicação automática da admissibilidade da fase nacional depositado via

PCT . Tratado de cooperação em matéria de Patentes, conforme Instrução Normativa nº 02, de 06/06/2017 publicada na RPI nº 2422, de 06/06/2017.

---

(21) BR 11 2016 022914-2 A2

Código 1.3 - Notificação - Fase Nacional - PCT
(22) 02/04/2015
(30) 02/04/2014 GB 1405946.3
(51) F03B 13/08 (2006.01), F03B 17/06 (2006.01)
(54) APARELHO E SISTEMA PARA GERAR ELETRICIDADE A PARTIR DE FLUXO DE ÁGUA
(71) VERDERG LTD. (GB)
(72) PETER ROBERTS
(85) 30/09/2016
(86) PCT GB2015/051035 de 02/04/2015
(87) WO 2015/150819 de 08/10/2015
Publicação automática da admissibilidade da fase nacional depositado via PCT . Tratado de cooperação em matéria de Patentes, conforme Instrução Normativa nº 02, de 06/06/2017 publicada na RPI nº 2422, de 06/06/2017.

---

(21) BR 11 2016 022917-7 A2

Código 1.3 - Notificação - Fase Nacional - PCT
(22) 02/04/2015
(30) 03/04/2014 GB 1406129.5; 28/04/2014 GB 1407398.5; 28/04/2014 GB 1407399.3; 16/05/2014 GB 1408702.7
(51) B65D 47/20 (2006.01), B65D 51/22 (2006.01)
(54) FECHO
(71) OBRIST CLOSURES SWITZERLAND GMBH (CH)
(72) MARTIN CAREY BULL
(85) 30/09/2016
(86) PCT EP2015/057403 de 02/04/2015
(87) WO 2015/150558 de 08/10/2015
Publicação automática da admissibilidade da fase nacional depositado via PCT . Tratado de cooperação em matéria de Patentes, conforme Instrução Normativa nº 02, de 06/06/2017 publicada na RPI nº 2422, de 06/06/2017.

---

(21) BR 11 2016 022918-5 A2

Código 1.3 - Notificação - Fase Nacional - PCT
(22) 01/04/2015
(30) 02/04/2014 EP 14163224.0
(51) C07C 1/24 (2006.01), C07C 11/04 (2006.01)
(54) PROCESSO PARA O PREPARO DE ETENO
(71) TECHNIP E&C LIMITED (GB)
(72) STEPHEN ROY PARTINGTON, NIGEL STEWART BROWN, MICHAEL KEITH LEE, MARK JULIAN HOWARD
(85) 30/09/2016
(86) PCT EP2015/057263 de 01/04/2015
(87) WO 2015/150497 de 08/10/2015

Publicação automática da admissibilidade da fase nacional depositado via PCT . Tratado de cooperação em matéria de Patentes, conforme Instrução Normativa nº 02, de 06/06/2017 publicada na RPI nº 2422, de 06/06/2017.

---

(21) BR 11 2016 022921-5 A2

Código 1.3 - Notificação - Fase Nacional - PCT
(22) 02/04/2015
(30) 03/04/2014 US 14/244.372
(51) G01F 15/18 (2006.01), G01L 7/08 (2006.01), G01L 7/18 (2006.01)
(54) MÉTODO PARA SUBSTITUIR UM INSTRUMENTO DE MEDIÇÃO DE PROCESSO
(71) ASHCROFT, INC. (US)
(72) CHRISTIAN MILES BLATHERWICK, RICHARD DIAZ
(85) 30/09/2016
(86) PCT US2015/024008 de 02/04/2015
(87) WO 2015/153842 de 08/10/2015
Publicação automática da admissibilidade da fase nacional depositado via PCT . Tratado de cooperação em matéria de Patentes, conforme Instrução Normativa nº 02, de 06/06/2017 publicada na RPI nº 2422, de 06/06/2017.

---

(21) BR 11 2016 022924-0 A2

Código 1.3 - Notificação - Fase Nacional - PCT
(22) 27/03/2015
(30) 04/04/2014 DK PA 2014 00194
(51) C07D 403/12 (2006.01), A61K 31/506 (2006.01), A61P 25/00 (2006.01)
(54) QUINAZOLIN-THF-AMINAS HALOGENADAS COMO INIBIDORES DE PDE1
(71) H. LUNDBECK A/S (DK)
(72) JAN KEHLER, LARS KYHN RASMUSSEN, MORTEN LANGGÅRD
(85) 30/09/2016
(86) PCT EP2015/056713 de 27/03/2015
(87) WO 2015/150254 de 08/10/2015
Publicação automática da admissibilidade da fase nacional depositado via PCT . Tratado de cooperação em matéria de Patentes, conforme Instrução Normativa nº 02, de 06/06/2017 publicada na RPI nº 2422, de 06/06/2017.

---

(21) BR 11 2016 022929-0 A2

Código 1.3 - Notificação - Fase Nacional - PCT
(22) 09/03/2015
(30) 04/04/2014 JP 2014-078206
(51) D04H 1/495 (2012.01)
(54) ARTIGO NÃO-TECIDO
(71) UNICHARM CORPORATION (JP)
(72) AKIHIRO KIMURA, KO DETANI, NORITOMO KAMEDA
(85) 02/10/2016
(86) PCT JP2015/056780 de 09/03/2015
(87) WO 2015/151727 de 08/10/2015

Publicação automática da admissibilidade da fase nacional depositado via PCT . Tratado de cooperação em matéria de Patentes, conforme Instrução Normativa nº 02, de 06/06/2017 publicada na RPI nº 2422, de 06/06/2017.

---

(21) BR 11 2016 022932-0 A2

Código 1.3 - Notificação - Fase Nacional - PCT
(22) 25/03/2015
(30) 07/04/2014 EP 14163721.5
(51) F01K 13/02 (2006.01), F01K 23/10 (2006.01), F01K 23/16 (2006.01)
(54) MÉTODO PARA OPERAR UMA TURBINA A VAPOR
(71) SIEMENS AKTIENGESELLSCHAFT (DE)
(72) JAN GREIS, TOBIAS RÜHLE, STEFFEN WENDT
(85) 03/10/2016
(86) PCT EP2015/056345 de 25/03/2015
(87) WO 2015/155001 de 15/10/2015
Publicação automática da admissibilidade da fase nacional depositado via PCT . Tratado de cooperação em matéria de Patentes, conforme Instrução Normativa nº 02, de 06/06/2017 publicada na RPI nº 2422, de 06/06/2017.

---

(21) BR 11 2016 022935-5 A2

Código 1.3 - Notificação - Fase Nacional - PCT
(22) 05/02/2015
(30) 02/04/2014 US US 61/974,032; 28/04/2014 US US 61/985,143
(51) C08F 4/6592 (2006.01), C08F 210/16 (2006.01), B01J 31/02 (2006.01)
(54) COMPOSIÇÃO DE CATALISADOR, MÉTODOS DE PREPARAÇÃO E USO EM UM PROCESSO DE POLIMERIZAÇÃO
(71) UNIVATION TECHNOLOGIES, LLC (US)
(72) RICHARD B. PANNELL, DAVID M. GLOWCZWSKI, CHI-I KUO, TIMOTHY R. LYNN, F. DAVID HUSSEIN, PHUONG A. CAO, WESLEY R. MARIOTT, MICHAEL D. AWE
(85) 03/10/2016
(86) PCT US2015/014547 de 05/02/2015
(87) WO 2015/152991 de 08/10/2015
Publicação automática da admissibilidade da fase nacional depositado via PCT . Tratado de cooperação em matéria de Patentes, conforme Instrução Normativa nº 02, de 06/06/2017 publicada na RPI nº 2422, de 06/06/2017.

---

(21) BR 11 2016 022936-3 A2

Código 1.3 - Notificação - Fase Nacional - PCT
(22) 02/04/2015
(30) 02/04/2014 KR 10-2014-0039307
(51) C07K 16/00 (2006.01), C12N 1/38 (2006.01), C12P 21/08 (2006.01)
(54) MÉTODO PARA PREPARAÇÃO DE ANTICORPOS ATRAVÉS DA REGULAÇÃO DO TEOR DE AÇÚCAR DOS ANTICORPOS
(71) PRESTIGE BIOPHARMA PTE. LTD. (SG)
(72) JAE YOUNG CHANG, EUN HO HWANG, YONG JIN KIM, WON KYUM KIM, SANG KYUNG PARK, JUN YONG PARK, KYO EUN AHN, YONG HO

AHN, JI YONG YOON, JUNG WOO LEE
(85) 03/10/2016
(86) PCT KR2015/003310 de 02/04/2015
(87) WO 2015/152658 de 08/10/2015
Publicação automática da admissibilidade da fase nacional depositado via PCT . Tratado de cooperação em matéria de Patentes, conforme Instrução Normativa nº 02, de 06/06/2017 publicada na RPI nº 2422, de 06/06/2017.

---

(21) BR 11 2016 022941-0 A2

Código 1.3 - Notificação - Fase Nacional - PCT
(22) 04/04/2014
(51) B65D 90/04 (2006.01), B65D 90/00 (2006.01)
(54) ESTRUTURA DE SUPORTE DE CARGA NO INTERIOR DE UM CONTÊINER
(71) ECEPLAST S.R.L. (IT)
(72) GIUSEPPE ALTOBELLI
(85) 03/10/2016
(86) PCT IT2014/000099 de 04/04/2014
(87) WO 2015/151124 de 08/10/2015
Publicação automática da admissibilidade da fase nacional depositado via PCT . Tratado de cooperação em matéria de Patentes, conforme Instrução Normativa nº 02, de 06/06/2017 publicada na RPI nº 2422, de 06/06/2017.

---

(21) BR 11 2016 022942-8 A2

Código 1.3 - Notificação - Fase Nacional - PCT
(22) 31/03/2015
(30) 02/04/2014 GB 1405975.2
(51) C11B 1/02 (2006.01), C11B 1/04 (2006.01), C11B 1/06 (2006.01), B01D 17/00 (2006.01), B29B 13/04 (2006.01)
(54) MÉTODO E APARELHO PARA PRENSAGEM DE OLEAGINOSAS PARA EXTRAIR ÓLEO DAS MESMAS
(71) UNIVERSITY OF ULSTER (GB)
(72) NEIL JAMES HEWITT, MARCIO FERNANDES NOVAES
(85) 03/10/2016
(86) PCT EP2015/057134 de 31/03/2015
(87) WO 2015/150433 de 08/10/2015
Publicação automática da admissibilidade da fase nacional depositado via PCT . Tratado de cooperação em matéria de Patentes, conforme Instrução Normativa nº 02, de 06/06/2017 publicada na RPI nº 2422, de 06/06/2017.

---

(21) BR 11 2016 022946-0 A2

Código 1.3 - Notificação - Fase Nacional - PCT
(22) 02/04/2015
(30) 02/04/2014 EP 14163250.5
(51) A61K 8/41 (2006.01), A61Q 5/10 (2006.01)
(54) COMPOSIÇÕES PARA TINGIMENTO DE CABELO, KITS, MÉTODOS E USO DOS MESMOS

(71) THE PROCTER & GAMBLE COMPANY (US)
(72) OEZGE ODMAN SCHMID, MATIJA CRNE
(85) 03/10/2016
(86) PCT US2015/023962 de 02/04/2015
(87) WO 2015/153819 de 08/10/2015
Publicação automática da admissibilidade da fase nacional depositado via PCT . Tratado de cooperação em matéria de Patentes, conforme Instrução Normativa nº 02, de 06/06/2017 publicada na RPI nº 2422, de 06/06/2017.

---

(21) BR 11 2016 022947-9 A2

Código 1.3 - Notificação - Fase Nacional - PCT
(22) 03/04/2015
(30) 03/04/2014 US 61/974773
(51) H05K 7/20 (2006.01)
(54) ?SISTEMA DEFLETOR DE FLUXO DE AR?
(71) UPSITE TECHNOLOGIES, INC. (US)
(72) CLINT VEINO, BRUCE LONG, LARS STRONG
(85) 03/10/2016
(86) PCT US2015/024202 de 03/04/2015
(87) WO 2015/153945 de 08/10/2015
Publicação automática da admissibilidade da fase nacional depositado via PCT . Tratado de cooperação em matéria de Patentes, conforme Instrução Normativa nº 02, de 06/06/2017 publicada na RPI nº 2422, de 06/06/2017.

---

(21) BR 11 2016 022949-5 A2

Código 1.3 - Notificação - Fase Nacional - PCT
(22) 23/03/2015
(30) 01/04/2014 US 14/242,609
(51) H04L 27/26 (2006.01)
(54) PROJETO DE FORMA DE ONDA HÍBRIDA QUE COMBINA OFDM E ÚNICA PORTADORA BASEADA EM PREFIXO CÍCLICO PARA A COMUNICAÇÃO SEM FIO COM ONDA MILIMÉTRICA
(71) QUALCOMM INCORPORATED (US)
(72) LU ZHAO, JUAN MONTOJO, CHRISTIAN PIETSCH
(85) 03/10/2016
(86) PCT US2015/022003 de 23/03/2015
(87) WO 2015/153173 de 08/10/2015
Publicação automática da admissibilidade da fase nacional depositado via PCT . Tratado de cooperação em matéria de Patentes, conforme Instrução Normativa nº 02, de 06/06/2017 publicada na RPI nº 2422, de 06/06/2017.

---

(21) BR 11 2016 022950-9 A2

Código 1.3 - Notificação - Fase Nacional - PCT
(22) 09/04/2015
(30) 10/04/2014 CN 201410142083.8
(51) G08B 13/04 (2006.01)
(54) ALARME PARA DETECÇÃO DE DANOS A UMA UNIDADE COM

MÚLTIPLOS VIDROS, UNIDADE PRESSURIZADA OU VEDADA, E, MÉTODO DE DETECÇÃO DA QUEBRA DE UMA UNIDADE PRESSURIZADA OU VEDADA
(71) ARMCO KEY SECURITY LIMITED (GB)
(72) YANG MU, ZHENYAN CHEN, DAVID FOSTER, GEORGE SCHAAR
(85) 03/10/2016
(86) PCT CN2015/076143 de 09/04/2015
(87) WO 2015/154688 de 15/10/2015
Publicação automática da admissibilidade da fase nacional depositado via PCT . Tratado de cooperação em matéria de Patentes, conforme Instrução Normativa nº 02, de 06/06/2017 publicada na RPI nº 2422, de 06/06/2017.

---

(21) BR 11 2016 022951-7 A2

Código 1.3 - Notificação - Fase Nacional - PCT
(22) 07/04/2015
(30) 04/04/2014 SE 1450413-8
(51) A61C 8/00 (2006.01)
(54) SISTEMA DE FIXAÇÃO, SUPERESTRUTURA ADAPTADA, IMPLANTE DENTÁRIO, E, SISTEMA DE IMPLANTE DENTÁRIO
(71) SIMPLY DENTAL AB (SE)
(72) BO EKSTRÖM, CHRISTIAN LAURIDSEN
(85) 03/10/2016
(86) PCT SE2015/050418 de 07/04/2015
(87) WO 2015/152815 de 08/10/2015
Publicação automática da admissibilidade da fase nacional depositado via PCT . Tratado de cooperação em matéria de Patentes, conforme Instrução Normativa nº 02, de 06/06/2017 publicada na RPI nº 2422, de 06/06/2017.

---

(21) BR 11 2016 022952-5 A2

Código 1.3 - Notificação - Fase Nacional - PCT
(22) 27/04/2015
(30) 29/04/2014 US 14/265,308
(51) G06F 21/55 (2013.01), G06F 21/56 (2013.01)
(54) AJUSTE DE PROTEÇÃO BASEADO EM PREDIÇÃO E AVISO DE ATIVIDADE PROPENSA A PROGRAMA MAL INTENCIONADO
(71) MICROSOFT TECHNOLOGY LICENSING, LLC (US)
(72) ROYI RONEN, ELAD ZIKLIK, CORINA FEUERSTEIN, TOMER BRAND
(85) 03/10/2016
(86) PCT US2015/027687 de 27/04/2015
(87) WO 2015/167973 de 05/11/2015
Publicação automática da admissibilidade da fase nacional depositado via PCT . Tratado de cooperação em matéria de Patentes, conforme Instrução Normativa nº 02, de 06/06/2017 publicada na RPI nº 2422, de 06/06/2017.

---

(21) BR 11 2016 022953-3 A2

Código 1.3 - Notificação - Fase Nacional - PCT
(22) 23/04/2015

(30) 29/04/2014 US 14/265,201
(51) G02B 27/01 (2006.01), G06T 13/40 (2011.01), G02B 27/00 (2006.01), G06F 3/01 (2006.01)
(54) RASTREAMENTO DE EXPRESSÃO FACIAL
(71) MICROSOFT TECHNOLOGY LICENSING, LLC (US)
(72) CHA ZHANG, ZHENGYOU ZHANG, BERNARDINO ROMERA PAREDES
(85) 03/10/2016
(86) PCT US2015/027188 de 23/04/2015
(87) WO 2015/167909 de 05/11/2015
Publicação automática da admissibilidade da fase nacional depositado via PCT . Tratado de cooperação em matéria de Patentes, conforme Instrução Normativa nº 02, de 06/06/2017 publicada na RPI nº 2422, de 06/06/2017.

---

(21) BR 11 2016 022955-0 A2

Código 1.3 - Notificação - Fase Nacional - PCT
(22) 27/02/2015
(30) 01/04/2014 FR 14 52872; 02/12/2014 FR 14 61763
(51) B60B 39/12 (2006.01)
(54) ESTEIRA DE TRAÇÃO
(71) MUSTHANE (FR)
(72) REZA ROSIER
(85) 03/10/2016
(86) PCT FR2015/050477 de 27/02/2015
(87) WO 2015/150650 de 08/10/2015
Publicação automática da admissibilidade da fase nacional depositado via PCT . Tratado de cooperação em matéria de Patentes, conforme Instrução Normativa nº 02, de 06/06/2017 publicada na RPI nº 2422, de 06/06/2017.

---

(21) BR 11 2016 022956-8 A2

Código 1.3 - Notificação - Fase Nacional - PCT
(22) 08/04/2015
(30) 09/04/2014 CN PCT/CN2014/074997
(51) A23L 1/29 (2006.01), A23C 9/00 (2006.01)
(54) COMPOSIÇÕES NUTRICIONAIS SINTÉTICAS GÊNERO- ESPECÍFICAS, E SISTEMAS NUTRICIONAIS COMPREENDENDO AS MESMAS
(71) NESTEC S.A. (CH)
(72) MICHAEL AFFOLTER, SAGAR THAKKAR, CARLOS ANTONIO DE CASTRO
(85) 03/10/2016
(86) PCT CN2015/076035 de 08/04/2015
(87) WO 2015/154660 de 15/10/2015
Publicação automática da admissibilidade da fase nacional depositado via PCT . Tratado de cooperação em matéria de Patentes, conforme Instrução Normativa nº 02, de 06/06/2017 publicada na RPI nº 2422, de 06/06/2017.

---

(21) BR 11 2016 022957-6 A2

Código 1.3 - Notificação - Fase Nacional - PCT

(22) 08/04/2015
(30) 09/04/2014 CN PCT/CN2014/074990
(51) A23L 1/29 (2006.01), A23C 9/00 (2006.01)
(54) COMPOSIÇÕES NUTRICIONAIS SINTÉTICAS GÊNERO- ESPECÍFICAS E SISTEMAS NUTRICIONAIS COMPREENDENDO AS MESMAS
(71) NESTEC S.A. (CH)
(72) MICHAEL AFFOLTER, SAGAR THAKKAR, CARLOS ANTONIO DE CASTRO
(85) 03/10/2016
(86) PCT CN2015/076031 de 08/04/2015
(87) WO 2015/154658 de 15/10/2015
Publicação automática da admissibilidade da fase nacional depositado via PCT . Tratado de cooperação em matéria de Patentes, conforme Instrução Normativa nº 02, de 06/06/2017 publicada na RPI nº 2422, de 06/06/2017.

---

(21) BR 11 2016 022958-4 A2

Código 1.3 - Notificação - Fase Nacional - PCT
(22) 02/04/2015
(30) 03/04/2014 FR 1452957
(51) A61F 13/62 (2006.01), A44B 18/00 (2006.01), A61F 13/15 (2006.01), B32B 37/00 (2006.01), B32B 5/06 (2006.01)
(54) MÉTODO DE MONTAGEM DE PELO MENOS DUAS UNIDADES, E DE UMA ESTRUTURA CORRESPONDENTE MONTADA
(71) APLIX (FR)
(72) DAMIEN PIERRE ANTOINE BOSSER
(85) 03/10/2016
(86) PCT FR2015/050867 de 02/04/2015
(87) WO 2015/150709 de 08/10/2015
Publicação automática da admissibilidade da fase nacional depositado via PCT . Tratado de cooperação em matéria de Patentes, conforme Instrução Normativa nº 02, de 06/06/2017 publicada na RPI nº 2422, de 06/06/2017.

---

(21) BR 11 2016 022959-2 A2

Código 1.3 - Notificação - Fase Nacional - PCT
(22) 31/03/2015
(30) 04/04/2014 KR 10-2014-0040365
(51) B01L 3/02 (2006.01)
(54) DISPOSITIVO DE PIPETA
(71) 3M INNOVATIVE PROPERTIES COMPANY (US)
(72) SEONGIL KANG, SEUNGYOUB OH, IN-HWAN LEE
(85) 03/10/2016
(86) PCT US2015/023608 de 31/03/2015
(87) WO 2015/153623 de 08/10/2015
Publicação automática da admissibilidade da fase nacional depositado via PCT . Tratado de cooperação em matéria de Patentes, conforme Instrução Normativa nº 02, de 06/06/2017 publicada na RPI nº 2422, de 06/06/2017.

(21) BR 11 2016 022960-6 A2

Código 1.3 - Notificação - Fase Nacional - PCT
(22) 28/04/2015
(30) 28/04/2014 GB 1407383.7
(51) A61K 8/40 (2006.01), A61Q 13/00 (2006.01), C11D 3/50 (2006.01), C11D 9/44 (2006.01)
(54) MELHORAS EM COMPOSTOS ORGÂNICOS OU REFERÊNCIA AOS MESMOS
(71) GIVAUDAN SA (CH)
(72) JEAN-PIERRE BACHMANN, FELIX FLACHSMANN, ROGER WILHELM GEISSER, MATIAS MUELLER, CHRISTIAN QUELLET
(85) 03/10/2016
(86) PCT EP2015/000866 de 28/04/2015
(87) WO 2015/165582 de 05/11/2015
Publicação automática da admissibilidade da fase nacional depositado via PCT . Tratado de cooperação em matéria de Patentes, conforme Instrução Normativa nº 02, de 06/06/2017 publicada na RPI nº 2422, de 06/06/2017.

(21) BR 11 2016 022961-4 A2

Código 1.3 - Notificação - Fase Nacional - PCT
(22) 02/04/2015
(30) 03/04/2014 NL 2012565
(51) G01N 1/08 (2006.01)
(54) SISTEMA DE CORTE, SISTEMA PARA OBTER AMOSTRAS DE MATERIAL DE PLANTA, E MÉTODO PARA OBTER UMA AMOSTRA DE MATERIAL DE PLANTA
(71) RIJK ZWAAN ZAADTEELT EN ZAADHANDEL B.V. (NL)
(72) ADRIANUS JOHANNES CORNELIS BOVÉE
(85) 03/10/2016
(86) PCT NL2015/050215 de 02/04/2015
(87) WO 2015/152723 de 08/10/2015
Publicação automática da admissibilidade da fase nacional depositado via PCT . Tratado de cooperação em matéria de Patentes, conforme Instrução Normativa nº 02, de 06/06/2017 publicada na RPI nº 2422, de 06/06/2017.

(21) BR 11 2016 022963-0 A2

Código 1.3 - Notificação - Fase Nacional - PCT
(22) 08/04/2015
(30) 09/04/2014 CN PCT/CN2014/075001
(51) A23L 1/29 (2006.01), A23C 9/00 (2006.01)
(54) COMPOSIÇÕES NUTRICIONAIS SINTÉTICAS GÊNERO- ESPECÍFICAS E SISTEMAS NUTRICIONAIS COMPREENDENDO AS MESMAS
(71) NESTEC S.A. (CH)
(72) MICHAEL AFFOLTER, SAGAR THAKKAR, CARLOS ANTONIO DE CASTRO
(85) 03/10/2016

(86) PCT CN2015/076058 de 08/04/2015
(87) WO 2015/154667 de 15/10/2015
Publicação automática da admissibilidade da fase nacional depositado via PCT . Tratado de cooperação em matéria de Patentes, conforme Instrução Normativa nº 02, de 06/06/2017 publicada na RPI nº 2422, de 06/06/2017.

---

(21) BR 11 2016 022965-7 A2

Código 1.3 - Notificação - Fase Nacional - PCT
(22) 18/11/2014
(30) 10/04/2014 JP 2014-081391; 30/05/2014 JP 2014-112002
(51) H04N 21/242 (2011.01), H04H 60/13 (2008.01), H04L 7/00 (2006.01), H04N 21/236 (2011.01), H04N 21/43 (2011.01)
(54) ?APARELHOS E MÉTODOS DE TRANSMISSÃO E RECEPÇÃO?
(71) SONY CORPORATION (JP)
(72) NAOHISA KITAZATO
(85) 03/10/2016
(86) PCT JP2014/080561 de 18/11/2014
(87) WO 2015/155907 de 15/10/2015
Publicação automática da admissibilidade da fase nacional depositado via PCT . Tratado de cooperação em matéria de Patentes, conforme Instrução Normativa nº 02, de 06/06/2017 publicada na RPI nº 2422, de 06/06/2017.

---

(21) BR 11 2016 022966-5 A2

Código 1.3 - Notificação - Fase Nacional - PCT
(22) 06/04/2015
(30) 04/04/2014 US 14/245,779
(51) A47F 1/12 (2006.01), A47F 5/00 (2006.01), A47B 57/58 (2006.01)
(54) SISTEMA DE EXIBIÇÃO DE GERENCIAMENTO DE PRODUTO
(71) RTC INDUSTRIES, INC. (US)
(72) STEPHEN N. HARDY
(85) 03/10/2016
(86) PCT US2015/024482 de 06/04/2015
(87) WO 2015/154067 de 08/10/2015
Publicação automática da admissibilidade da fase nacional depositado via PCT . Tratado de cooperação em matéria de Patentes, conforme Instrução Normativa nº 02, de 06/06/2017 publicada na RPI nº 2422, de 06/06/2017.

---

(21) BR 11 2016 022967-3 A2

Código 1.3 - Notificação - Fase Nacional - PCT
(22) 14/07/2015
(30) 15/07/2014 US 62/024661
(51) B09B 1/00 (2006.01), E21B 43/12 (2006.01)
(54) ?SISTEMA E MÉTODO PARA CONTROLAR UMA EXTRAÇÃO DE FLUXO DE GÁS DE ATERRO?
(71) Q.E.D. ENVIRONMENTAL SYSTEMS, INC. (US)
(72) DAVID A. FISCHER, DAVID MIODUSZEWSKI
(85) 03/10/2016

(86) PCT US2015/040316 de 14/07/2015
(87) WO 2016/010985 de 21/01/2016
Publicação automática da admissibilidade da fase nacional depositado via PCT . Tratado de cooperação em matéria de Patentes, conforme Instrução Normativa nº 02, de 06/06/2017 publicada na RPI nº 2422, de 06/06/2017.

---

(21) BR 11 2016 022968-1 A2

Código 1.3 - Notificação - Fase Nacional - PCT
(22) 27/03/2015
(30) 03/04/2014 US 14/244,473
(51) E21B 47/00 (2006.01), G01V 3/18 (2006.01), G01V 3/38 (2006.01)
(54) FERRAMENTA ELETROMAGNÉTICA DE INDUÇÃO TRIAXIAL DE INTERIOR DE POÇO
(71) BAKER HUGHES INCORPORATED. (US)
(72) STEVEN A. MORRIS, JONATHAN F. HOOK, STANISLAV W. FORGANG, SUSHANT M. DUTTA, ARCADY REIDERMAN
(85) 03/10/2016
(86) PCT US2015/023088 de 27/03/2015
(87) WO 2015/153364 de 08/10/2015
Publicação automática da admissibilidade da fase nacional depositado via PCT . Tratado de cooperação em matéria de Patentes, conforme Instrução Normativa nº 02, de 06/06/2017 publicada na RPI nº 2422, de 06/06/2017.

---

(21) BR 11 2016 022970-3 A2

Código 1.3 - Notificação - Fase Nacional - PCT
(22) 08/04/2015
(30) 09/04/2014 CN PCT/CN2014/075010
(51) A23L 1/29 (2006.01), A23C 9/00 (2006.01)
(54) COMPOSIÇÕES NUTRICIONAIS SINTÉTICAS GÊNERO- ESPECÍFICAS E SISTEMAS NUTRICIONAIS COMPREENDENDO AS MESMAS
(71) NESTEC S.A. (CH)
(72) MICHAEL AFFOLTER, SAGAR THAKKAR, CARLOS ANTONIO DE CASTRO
(85) 03/10/2016
(86) PCT CN2015/076049 de 08/04/2015
(87) WO 2015/154663 de 15/10/2015
Publicação automática da admissibilidade da fase nacional depositado via PCT . Tratado de cooperação em matéria de Patentes, conforme Instrução Normativa nº 02, de 06/06/2017 publicada na RPI nº 2422, de 06/06/2017.

---

(21) BR 11 2016 022971-1 A2

Código 1.3 - Notificação - Fase Nacional - PCT
(22) 03/04/2015
(30) 04/04/2014 US 61/975,491
(51) C08F 220/18 (2006.01), C08F 228/02 (2006.01), C08F 230/02 (2006.01), C09J 133/14 (2006.01), C08F 220/28 (2006.01)
(54) ADESIVOS SENSÍVEIS À PRESSÃO, ARTIGOS E MÉTODOS PARA

PREPARAR UM ADESIVO SENSÍVEL À PRESSÃO
(71) 3M INNOVATIVE PROPERTIES COMPANY (US)
(72) GREGG A. PATNODE, MICHAEL P. DANIELS
(85) 03/10/2016
(86) PCT US2015/024270 de 03/04/2015
(87) WO 2015/153987 de 08/10/2015
Publicação automática da admissibilidade da fase nacional depositado via PCT . Tratado de cooperação em matéria de Patentes, conforme Instrução Normativa nº 02, de 06/06/2017 publicada na RPI nº 2422, de 06/06/2017.

---

(21) BR 11 2016 022972-0 A2

Código 1.3 - Notificação - Fase Nacional - PCT
(22) 31/03/2015
(30) 11/04/2014 EP 14164467.4
(51) G06K 7/08 (2006.01), G01R 33/10 (2006.01), G01R 33/00 (2006.01)
(54) MÉTODO E DISPOSITIVO PARA MEDIR UMA DISTRIBUIÇÃO DE CAMPO MAGNÉTICO DE UM ÍMÃ AO LONGO DE UMA SUPERFÍCIE PRINCIPAL DO REFERIDO ÍMÃ
(71) MAGCAM NV (BE)
(72) KOEN VERVAEKE, STEPHAN KLICHÉ
(85) 03/10/2016
(86) PCT EP2015/057039 de 31/03/2015
(87) WO 2015/155068 de 15/10/2015
Publicação automática da admissibilidade da fase nacional depositado via PCT . Tratado de cooperação em matéria de Patentes, conforme Instrução Normativa nº 02, de 06/06/2017 publicada na RPI nº 2422, de 06/06/2017.

---

(21) BR 11 2016 022973-8 A2

Código 1.3 - Notificação - Fase Nacional - PCT
(22) 27/03/2015
(30) 03/04/2014 JP 2014-076887
(51) C09K 3/10 (2006.01), C08K 3/40 (2006.01)
(54) COMPOSIÇÃO VEDANTE E MÉTODO PARA FABRICAÇÃO DA MESMA
(71) 3M INNOVATIVE PROPERTIES COMPANY (US)
(72) TAKUJIRO YAMABE, KYOKO TAKAKUWA
(85) 03/10/2016
(86) PCT US2015/022929 de 27/03/2015
(87) WO 2015/153330 de 08/10/2015
Publicação automática da admissibilidade da fase nacional depositado via PCT . Tratado de cooperação em matéria de Patentes, conforme Instrução Normativa nº 02, de 06/06/2017 publicada na RPI nº 2422, de 06/06/2017.

---

(21) BR 11 2016 022975-4 A2

Código 1.3 - Notificação - Fase Nacional - PCT
(22) 02/04/2015
(30) 09/04/2014 EP 14164069.8
(51) G06K 7/08 (2006.01), G01R 33/10 (2006.01)

(54) DISPOSITIVOS E MÉTODOS PARA A DETERMINAÇÃO DE UM CAMPO MAGNÉTICO
(71) MAGCAM NV (BE)
(72) KOEN VERVAEKE, LIEVEN PHILIPS
(85) 03/10/2016
(86) PCT EP2015/057299 de 02/04/2015
(87) WO 2015/155111 de 15/10/2015
Publicação automática da admissibilidade da fase nacional depositado via PCT . Tratado de cooperação em matéria de Patentes, conforme Instrução Normativa nº 02, de 06/06/2017 publicada na RPI nº 2422, de 06/06/2017.

---

(21) BR 11 2016 022976-2 A2

Código 1.3 - Notificação - Fase Nacional - PCT
(22) 01/04/2015
(30) 02/04/2014 US 61/973,929; 07/05/2014 US 61/989,951; 24/06/2014 US 62/016,459
(51) A61K 31/454 (2006.01), A61K 31/498 (2006.01), A61K 31/7072 (2006.01)
(54) MÉTODOS PARA O TRATAMENTO DE HCV
(71) ABBVIE INC. (US)
(72) BARRY M. BERNSTEIN, SANDEEP DUTTA, WEI LIU, THOMAS J. PODSADECKI, ANDREW L. CAMPBELL, RAJEEV M. MENON, CHIHWEI LIN, TIANLI WANG, WALID M. AWNI
(85) 03/10/2016
(86) PCT US2015/023923 de 01/04/2015
(87) WO 2015/153793 de 08/10/2015
Publicação automática da admissibilidade da fase nacional depositado via PCT . Tratado de cooperação em matéria de Patentes, conforme Instrução Normativa nº 02, de 06/06/2017 publicada na RPI nº 2422, de 06/06/2017.

---

(21) BR 11 2016 022978-9 A2

Código 1.3 - Notificação - Fase Nacional - PCT
(22) 01/04/2015
(30) 02/04/2014 US 61/974,093
(51) H04N 1/60 (2006.01)
(54) GERENCIAMENTO DE COR
(71) AIRDYE INTELLECTUAL PROPERTY LLC (US)
(72) JESSE LESKANIC, ANDY PARROTT, PATRICK TAK FU CHONG, EVAN RANDOLPH SMITH, DANIEL J. FULLER
(85) 03/10/2016
(86) PCT US2015/023887 de 01/04/2015
(87) WO 2015/153764 de 08/10/2015
Publicação automática da admissibilidade da fase nacional depositado via PCT . Tratado de cooperação em matéria de Patentes, conforme Instrução Normativa nº 02, de 06/06/2017 publicada na RPI nº 2422, de 06/06/2017.

---

(21) BR 11 2016 022979-7 A2

Código 1.3 - Notificação - Fase Nacional - PCT

(22) 31/03/2015
(30) 01/04/2014 US 61/973,772; 29/05/2014 US 14/289,675
(51) G06F 1/20 (2006.01), G06F 1/32 (2006.01)
(54) MÉTODO E SISTEMA PARA OTIMIZAR O DESEMPENHO DE UM PCD, AO MESMO TEMPO SUAVIZAR A GERAÇÃO DE CALOR
(71) QUALCOMM INCORPORATED (US)
(72) VIJAY RAMAN, AMY DERBYSHIRE, CHRISTOPHER MEDRANO, SHIJU ABRAHAM MATHEW, RONALD FRANK ALTON, JON JAMES ANDERSON
(85) 03/10/2016
(86) PCT US2015/023638 de 31/03/2015
(87) WO 2015/153643 de 08/10/2015
Publicação automática da admissibilidade da fase nacional depositado via PCT . Tratado de cooperação em matéria de Patentes, conforme Instrução Normativa nº 02, de 06/06/2017 publicada na RPI nº 2422, de 06/06/2017.

---

(21) BR 11 2016 022980-0 A2

Código 1.3 - Notificação - Fase Nacional - PCT
(22) 03/04/2015
(30) 03/04/2014 US 61/974,877; 03/04/2014 US 61/974,870; 01/08/2014 US 62/032,246
(51) C08J 5/18 (2006.01), B32B 23/08 (2006.01)
(54) FILME COM ABERTURAS E MÉTODO PARA FABRICAÇÃO DO MESMO
(71) 3M INNOVATIVE PROPERTIES COMPANY (US)
(72) THOMAS P. HANSCHEN, RONALD W. AUSEN, WILLIAM J. KOPECKY
(85) 03/10/2016
(86) PCT US2015/024259 de 03/04/2015
(87) WO 2015/153979 de 08/10/2015
Publicação automática da admissibilidade da fase nacional depositado via PCT . Tratado de cooperação em matéria de Patentes, conforme Instrução Normativa nº 02, de 06/06/2017 publicada na RPI nº 2422, de 06/06/2017.

---

(21) BR 11 2016 022981-9 A2

Código 1.3 - Notificação - Fase Nacional - PCT
(22) 03/04/2015
(30) 03/04/2014 US 61/974.870; 03/04/2014 US 61/974.877; 01/08/2014 US 62/032.246
(51) C08J 5/18 (2006.01), B32B 5/14 (2006.01)
(54) FILME SEGMENTADO E MÉTODO PARA FABRICAÇÃO DO MESMO
(71) 3M INNOVATIVE PROPERTIES COMPANY (US)
(72) THOMAS P. HANSCHEN, RONALD W. AUSEN, DEREK J. DEHN, WILLIAM J. KOPECKY
(85) 03/10/2016
(86) PCT US2015/024292 de 03/04/2015
(87) WO 2015/153998 de 08/10/2015
Publicação automática da admissibilidade da fase nacional depositado via PCT . Tratado de cooperação em matéria de Patentes, conforme Instrução

Normativa nº 02, de 06/06/2017 publicada na RPI nº 2422, de 06/06/2017.

---

(21) BR 11 2016 022982-7 A2

Código 1.3 - Notificação - Fase Nacional - PCT
(22) 03/04/2015
(30) 03/04/2014 US 61/974,870; 03/04/2014 US 61/974,877; 01/08/2014 US 62/032,246
(51) B32B 27/12 (2006.01)
(54) FILME COM ABERTURAS E MÉTODO PARA FABRICAÇÃO DE UM FILME COM ABERTURAS USANDO-SE UM LASER
(71) 3M INNOVATIVE PROPERTIES COMPANY (US)
(72) THOMAS P. HANSCHEN, CHARLES J. STUDINER IV, RONALD W. AUSEN, WILLIAM J. KOPECKY
(85) 03/10/2016
(86) PCT US2015/024285 de 03/04/2015
(87) WO 2015/153993 de 08/10/2015
Publicação automática da admissibilidade da fase nacional depositado via PCT . Tratado de cooperação em matéria de Patentes, conforme Instrução Normativa nº 02, de 06/06/2017 publicada na RPI nº 2422, de 06/06/2017.

---

(21) BR 11 2016 022983-5 A2

Código 1.3 - Notificação - Fase Nacional - PCT
(22) 02/04/2015
(30) 02/04/2014 US 61/974,158
(51) A62D 1/00 (2006.01), A62D 1/02 (2006.01)
(54) COMPOSIÇÕES EXTINTORAS DE INCÊNDIO E MÉTODO
(71) TYCO FIRE PRODUCTS LP (US)
(72) JOHN PAUL LIBAL
(85) 03/10/2016
(86) PCT US2015/024010 de 02/04/2015
(87) WO 2015/153843 de 08/10/2015
Publicação automática da admissibilidade da fase nacional depositado via PCT . Tratado de cooperação em matéria de Patentes, conforme Instrução Normativa nº 02, de 06/06/2017 publicada na RPI nº 2422, de 06/06/2017.

---

(21) BR 11 2016 022984-3 A2

Código 1.3 - Notificação - Fase Nacional - PCT
(22) 31/03/2015
(30) 03/04/2014 US 61/974,786
(51) E21B 43/12 (2006.01), F04D 13/10 (2006.01), E21B 21/08 (2006.01)
(54) MÉTODO PARA AVALIAÇÃO DE UMA OPERAÇÃO DE UM SISTEMA DE BOMBEAMENTO, MÉTODO, E MÉTODO PARA MELHORIA DE UMA EXPECTATIVA DE VIDA DE UM SISTEMA DE BOMBEAMENTO
(71) SCHLUMBERGER TECHNOLOGY B.V. (NL)
(72) DAVID MILTON ESLINGER
(85) 03/10/2016
(86) PCT US2015/023606 de 31/03/2015

(87) WO 2015/153621 de 08/10/2015
Publicação automática da admissibilidade da fase nacional depositado via PCT . Tratado de cooperação em matéria de Patentes, conforme Instrução Normativa nº 02, de 06/06/2017 publicada na RPI nº 2422, de 06/06/2017.

---

(21) BR 11 2016 022986-0 A2

Código 1.3 - Notificação - Fase Nacional - PCT
(22) 08/04/2015
(30) 09/04/2014 CN PCT/CN2014/075015
(51) A23L 1/29 (2006.01), A23C 9/00 (2006.01)
(54) COMPOSIÇÕES NUTRICIONAIS SINTÉTICAS GÊNERO- ESPECÍFICAS E SISTEMAS NUTRICIONAIS COMPREENDENDO AS MESMAS
(71) NESTEC S.A. (CH)
(72) MICHAEL AFFOLTER, SAGAR THAKKAR, CARLOS ANTONIO DE CASTRO
(85) 03/10/2016
(86) PCT CN2015/076048 de 08/04/2015
(87) WO 2015/154662 de 15/10/2015
Publicação automática da admissibilidade da fase nacional depositado via PCT . Tratado de cooperação em matéria de Patentes, conforme Instrução Normativa nº 02, de 06/06/2017 publicada na RPI nº 2422, de 06/06/2017.

---

(21) BR 11 2016 022987-8 A2

Código 1.3 - Notificação - Fase Nacional - PCT
(22) 01/04/2015
(30) 04/04/2014 IT FI2014A000075
(51) B31F 1/07 (2006.01)
(54) DISPOSITIVO DE GRAVAÇÃO EM RELEVO E LAMINAÇÃO
(71) FABIO PERINI S.P.A. (IT)
(72) FRANCO MONTAGNANI, ALESSANDRO MUCHETTI, MAURO RICCI
(85) 03/10/2016
(86) PCT EP2015/057171 de 01/04/2015
(87) WO 2015/150452 de 08/10/2015
Publicação automática da admissibilidade da fase nacional depositado via PCT . Tratado de cooperação em matéria de Patentes, conforme Instrução Normativa nº 02, de 06/06/2017 publicada na RPI nº 2422, de 06/06/2017.

---

(21) BR 11 2016 022989-4 A2

Código 1.3 - Notificação - Fase Nacional - PCT
(22) 11/08/2014
(51) A61B 17/86 (2006.01), A61B 17/11 (2006.01), A61B 17/88 (2006.01), A61L 27/06 (2006.01), A61B 17/04 (2006.01)
(54) PARAFUSO, SISTEMA PARA FIXAÇÃO ÓSSEA E MÉTODO DE FIXAÇÃO SINDESMÓTICA
(71) WRIGHT MEDICAL TECHNOLOGY, INC. (US)
(72) SHANNON, D. CUMMINGS
(85) 03/10/2016

(86) PCT US2014/050560 de 11/08/2014
(87) WO 2016/024942 de 18/02/2016
Publicação automática da admissibilidade da fase nacional depositado via PCT . Tratado de cooperação em matéria de Patentes, conforme Instrução Normativa nº 02, de 06/06/2017 publicada na RPI nº 2422, de 06/06/2017.

---

(21) BR 11 2016 022992-4 A2

Código 1.3 - Notificação - Fase Nacional - PCT
(22) 04/03/2015
(30) 01/04/2014 US 61/973,765; 06/10/2014 US 14/507,679
(51) H03K 3/03 (2006.01), G01R 31/317 (2006.01), H03K 19/003 (2006.01)
(54) DE-AGING DINÂMICO DE CIRCUITO INTEGRADO
(71) QUALCOMM INCORPORATED (US)
(72) JONATHAN LIU, JASMIN SMAILA IBRAHIMOVIC, JAN CHRISTIAN DIFFENDERFER, CARLOS AUYON
(85) 03/10/2016
(86) PCT US2015/018785 de 04/03/2015
(87) WO 2015/153048 de 08/10/2015
Publicação automática da admissibilidade da fase nacional depositado via PCT . Tratado de cooperação em matéria de Patentes, conforme Instrução Normativa nº 02, de 06/06/2017 publicada na RPI nº 2422, de 06/06/2017.

---

(21) BR 11 2016 022993-2 A2

Código 1.3 - Notificação - Fase Nacional - PCT
(22) 05/05/2015
(30) 16/05/2014 EP 14168651.9
(51) F24C 3/00 (2006.01), F16L 13/14 (2006.01)
(54) MONTAGEM DE CONEXÃO DE ALIMENTAÇÃO DE GÁS, MÉTODO DE CONEXÃO ESTANQUE AO GÁS E APARELHO DE COCÇÃO A GÁS
(71) ELECTROLUX APPLIANCES AKTIEBOLAG (SE)
(72) ALEX BASSETTI, EURO GIUNCHI
(85) 03/10/2016
(86) PCT EP2015/059784 de 05/05/2015
(87) WO 2015/173058 de 19/11/2015
Publicação automática da admissibilidade da fase nacional depositado via PCT . Tratado de cooperação em matéria de Patentes, conforme Instrução Normativa nº 02, de 06/06/2017 publicada na RPI nº 2422, de 06/06/2017.

---

(21) BR 11 2016 022995-9 A2

Código 1.3 - Notificação - Fase Nacional - PCT
(22) 31/03/2015
(30) 04/04/2014 CN 201410135399.4
(51) A61B 5/151 (2006.01)
(54) DISPOSITIVO DE PUNÇÃO PERIFÉRICA INFANTIL TENDO TRAVA GIRATÓRIA DE FECHO DE SEGURANÇA E BOTÃO DE PRESSÃO ANTI-RECUO
(71) SUZHOU SCIENCE&TECHNOLOGY TOWER STERILANCE MEDICAL

INSTRUMENT CO., LTD (CN)
(72) GUOPING SHI
(85) 03/10/2016
(86) PCT CN2015/075555 de 31/03/2015
(87) WO 2015/149691 de 08/10/2015
Publicação automática da admissibilidade da fase nacional depositado via PCT . Tratado de cooperação em matéria de Patentes, conforme Instrução Normativa nº 02, de 06/06/2017 publicada na RPI nº 2422, de 06/06/2017.

---

(21) BR 11 2016 022996-7 A2

Código 1.3 - Notificação - Fase Nacional - PCT
(22) 04/05/2015
(30) 07/05/2014 DE 10 2014 106 331.7
(51) A61C 13/00 (2006.01), B23Q 1/54 (2006.01), B23Q 3/00 (2006.01)
(54) SUPORTE DE PEÇA DE TRABALHO E PROCESSO PARA CORREÇÃO DA POSIÇÃO DO EIXO DE UM SUPORTE DE PEÇA DE TRABALHO
(71) AMANN GIRRBACH AG (AT)
(72) PETER SCHELLING
(85) 03/10/2016
(86) PCT AT2015/000064 de 04/05/2015
(87) WO 2015/168712 de 12/11/2015
Publicação automática da admissibilidade da fase nacional depositado via PCT . Tratado de cooperação em matéria de Patentes, conforme Instrução Normativa nº 02, de 06/06/2017 publicada na RPI nº 2422, de 06/06/2017.

---

(21) BR 11 2016 022997-5 A2

Código 1.3 - Notificação - Fase Nacional - PCT
(22) 27/03/2015
(30) 03/04/2014 DE 10 2014 206 461.9
(51) B66B 5/18 (2006.01)
(54) ELEVADOR COM UM DISPOSITIVO DE FRENAGEM, E DISPOSITIVO DE FRENAGEM
(71) THYSSENKRUPP ELEVATOR AG (DE)
(72) THOMAS KUCZERA, WALTER HOFFMANN, MARKUS HÄNLE, EDUARD STEINHAUER
(85) 03/10/2016
(86) PCT EP2015/056796 de 27/03/2015
(87) WO 2015/150285 de 08/10/2015
Publicação automática da admissibilidade da fase nacional depositado via PCT . Tratado de cooperação em matéria de Patentes, conforme Instrução Normativa nº 02, de 06/06/2017 publicada na RPI nº 2422, de 06/06/2017.

---

(21) BR 11 2016 022999-1 A2

Código 1.3 - Notificação - Fase Nacional - PCT
(22) 30/03/2015
(30) 08/04/2014 DE 10 2014 104 995.0
(51) F01L 1/053 (2006.01)

(54) MÓDULO
(71) THYSSENKRUPP PRESTA TECCENTER AG (LI)
(72) HEIKO SCHMID, ULRICH SCHATTON, HANS-JÜRGEN SCHMIDT
(85) 03/10/2016
(86) PCT EP2015/056902 de 30/03/2015
(87) WO 2015/155050 de 15/10/2015
Publicação automática da admissibilidade da fase nacional depositado via PCT . Tratado de cooperação em matéria de Patentes, conforme Instrução Normativa nº 02, de 06/06/2017 publicada na RPI nº 2422, de 06/06/2017.

---

(21) BR 11 2016 023000-0 A2

Código 1.3 - Notificação - Fase Nacional - PCT
(22) 09/05/2014
(51) E21B 21/06 (2006.01), E21B 21/07 (2006.01), E21B 49/08 (2006.01)
(54) SISTEMA DE EXTRAÇÃO DE FLUIDO E MÉTODO
(71) HALLIBURTON ENERGY SERVICES, INC. (US)
(72) JON TROY GOSNEY, MATHEW DENNIS ROWE, MICHAEL LINLEY FRIPP, STEPHEN MICHAEL GRECI, JOHN CHARLES GANO
(85) 03/10/2016
(86) PCT US2014/037541 de 09/05/2014
(87) WO 2015/171160 de 12/11/2015
Publicação automática da admissibilidade da fase nacional depositado via PCT . Tratado de cooperação em matéria de Patentes, conforme Instrução Normativa nº 02, de 06/06/2017 publicada na RPI nº 2422, de 06/06/2017.

---

(21) BR 11 2016 023001-9 A2

Código 1.3 - Notificação - Fase Nacional - PCT
(22) 02/04/2015
(30) 02/04/2014 EP 14163242.2
(51) C07C 29/82 (2006.01), C07C 31/20 (2006.01)
(54) PROCESSO PARA A SEPARAÇÃO DE MONOETILENOGLICOL E 1,2-BUTANODIOL
(71) SHELL INTERNATIONALE RESEARCH MAATSCHAPPIJ B.V. (NL)
(72) PIETER HUIZENGA, CHARLES-EDOUARD SANDERS
(85) 03/10/2016
(86) PCT EP2015/057320 de 02/04/2015
(87) WO 2015/150520 de 08/10/2015
Publicação automática da admissibilidade da fase nacional depositado via PCT . Tratado de cooperação em matéria de Patentes, conforme Instrução Normativa nº 02, de 06/06/2017 publicada na RPI nº 2422, de 06/06/2017.

---

(21) BR 11 2016 023002-7 A2

Código 1.3 - Notificação - Fase Nacional - PCT
(22) 24/03/2015
(30) 01/04/2014 US 14/231,946
(51) H04W 4/02 (2009.01), G06Q 10/08 (2012.01), H04L 29/08 (2006.01)
(54) REDUÇÃO DE GEOCERCAS SOBREPOSTAS

(71) QUALCOMM INCORPORATED (US)
(72) JOSE ROBERTO MENENDEZ
(85) 03/10/2016
(86) PCT US2015/022304 de 24/03/2015
(87) WO 2015/153203 de 08/10/2015
Publicação automática da admissibilidade da fase nacional depositado via PCT . Tratado de cooperação em matéria de Patentes, conforme Instrução Normativa nº 02, de 06/06/2017 publicada na RPI nº 2422, de 06/06/2017.

---

(21) BR 11 2016 023003-5 A2

Código 1.3 - Notificação - Fase Nacional - PCT
(22) 22/05/2014
(51) E21B 10/42 (2006.01), E21B 10/12 (2006.01)
(54) BROCA DE PERFURAÇÃO HÍBRIDA, SISTEMA DE PERFURAÇÃO DE POÇO E MÉTODO PARA CORTAR UMA FORMAÇÃO EM UM FURO DE POÇO
(71) HALLIBURTON ENERGY SERVICES, INC. (US)
(72) SHILIN CHEN, MARK EVANS WILLIAMS
(85) 03/10/2016
(86) PCT US2014/039114 de 22/05/2014
(87) WO 2015/178908 de 26/11/2015
Publicação automática da admissibilidade da fase nacional depositado via PCT . Tratado de cooperação em matéria de Patentes, conforme Instrução Normativa nº 02, de 06/06/2017 publicada na RPI nº 2422, de 06/06/2017.

---

(21) BR 11 2016 023005-1 A2

Código 1.3 - Notificação - Fase Nacional - PCT
(22) 01/04/2015
(30) 02/04/2014 US 14/243,704
(51) A61L 9/03 (2006.01)
(54) AQUECEDOR DE CERA
(71) S. C. JOHNSON & SON, INC. (US)
(72) DAVID, C BELONGIA
(85) 03/10/2016
(86) PCT US2015/023764 de 01/04/2015
(87) WO 2015/153702 de 08/10/2015
Publicação automática da admissibilidade da fase nacional depositado via PCT . Tratado de cooperação em matéria de Patentes, conforme Instrução Normativa nº 02, de 06/06/2017 publicada na RPI nº 2422, de 06/06/2017.

---

(21) BR 11 2016 023008-6 A2

Código 1.3 - Notificação - Fase Nacional - PCT
(22) 11/05/2015
(30) 09/05/2014 US 61/990,974; 06/05/2015 US 14/705,360
(51) F04B 39/00 (2006.01), F04B 27/04 (2006.01)
(54) HASTE DE CONEXÃO PARA UM COMPRESSOR DE AR E COMPRESSOR DE AR PARA UM VEÍCULO FERROVIÁRIO

(71) WESTINGHOUSE AIR BRAKE TECHNOLOGIES CORPORATION (US)
(72) JEFFREY HRITZ
(85) 03/10/2016
(86) PCT US2015/030123 de 11/05/2015
(87) WO 2015/172137 de 12/11/2015
Publicação automática da admissibilidade da fase nacional depositado via PCT . Tratado de cooperação em matéria de Patentes, conforme Instrução Normativa nº 02, de 06/06/2017 publicada na RPI nº 2422, de 06/06/2017.

---

(21) BR 11 2016 023009-4 A2

Código 1.3 - Notificação - Fase Nacional - PCT
(22) 08/04/2015
(30) 09/04/2014 CN PCT/CN2014/074993
(51) A23L 1/29 (2006.01), A23C 9/00 (2006.01)
(54) COMPOSIÇÕES NUTRICIONAIS SINTÉTICAS GÊNERO- ESPECÍFICAS E SISTEMAS NUTRICIONAIS COMPREENDENDO AS MESMAS
(71) NESTEC S.A. (CH)
(72) MICHAEL AFFOLTER, SAGAR THAKKAR, CARLOS ANTONIO DE CASTRO
(85) 03/10/2016
(86) PCT CN2015/076032 de 08/04/2015
(87) WO 2015/154659 de 15/10/2015
Publicação automática da admissibilidade da fase nacional depositado via PCT . Tratado de cooperação em matéria de Patentes, conforme Instrução Normativa nº 02, de 06/06/2017 publicada na RPI nº 2422, de 06/06/2017.

---

(21) BR 11 2016 023015-9 A2

Código 1.3 - Notificação - Fase Nacional - PCT
(22) 06/03/2015
(30) 11/04/2014 DE 10 2014 105 175.0
(51) D01H 5/14 (2006.01), D01G 19/10 (2006.01)
(54) PENTE RETILÍNEO PARA UMA PENTEADEIRA
(71) TRÜTZSCHLER GMBH & CO. KG (DE)
(72) THOMAS SCHMITZ
(85) 03/10/2016
(86) PCT EP2015/000515 de 06/03/2015
(87) WO 2015/154840 de 15/10/2015
Publicação automática da admissibilidade da fase nacional depositado via PCT . Tratado de cooperação em matéria de Patentes, conforme Instrução Normativa nº 02, de 06/06/2017 publicada na RPI nº 2422, de 06/06/2017.

---

(21) BR 11 2016 023023-0 A2

Código 1.3 - Notificação - Fase Nacional - PCT
(22) 07/04/2015
(30) 08/04/2014 JP 2014-079130
(51) A61M 5/14 (2006.01), A61M 39/04 (2006.01), A61M 39/26 (2006.01)
(54) VÁLVULA MÉDICA

(71) NIPRO CORPORATION (JP)
(72) KIYOTAKA YOSHIOKA, HIROYUKI NAKAGAMI, SHINGO SAKAMOTO
(85) 03/10/2016
(86) PCT JP2015/060813 de 07/04/2015
(87) WO 2015/156272 de 15/10/2015
Publicação automática da admissibilidade da fase nacional depositado via PCT . Tratado de cooperação em matéria de Patentes, conforme Instrução Normativa nº 02, de 06/06/2017 publicada na RPI nº 2422, de 06/06/2017.

---

(21) BR 11 2016 023024-8 A2

Código 1.3 - Notificação - Fase Nacional - PCT
(22) 08/04/2015
(30) 09/04/2014 CN PCT/CN2014/075007
(51) A23C 21/06 (2006.01), A23C 9/15 (2006.01), A23C 9/152 (2006.01), A23C 9/00 (2006.01)
(54) COMPOSIÇÕES NUTRICIONAIS SINTÉTICAS GÊNERO- ESPECÍFICAS E SISTEMAS NUTRICIONAIS COMPREENDENDO AS MESMAS
(71) NESTEC S.A. (CH)
(72) MICHAEL AFFOLTER, SAGAR THAKKAR, CARLOS ANTONIO DE CASTRO
(85) 03/10/2016
(86) PCT CN2015/076053 de 08/04/2015
(87) WO 2015/154664 de 15/10/2015
Publicação automática da admissibilidade da fase nacional depositado via PCT . Tratado de cooperação em matéria de Patentes, conforme Instrução Normativa nº 02, de 06/06/2017 publicada na RPI nº 2422, de 06/06/2017.

---

(21) BR 11 2016 023027-2 A2

Código 1.3 - Notificação - Fase Nacional - PCT
(22) 31/03/2015
(30) 01/04/2014 US 14/231,808
(51) H04W 68/00 (2009.01), H04W 8/18 (2009.01), H04W 36/00 (2009.01), H04W 60/00 (2009.01), H04W 88/06 (2009.01)
(54) PADRÃO DE DESSINTONIZAÇÃO DE WCDMA PARA GSM EFICIENTE
(71) QUALCOMM INCORPORATED (US)
(72) RAGHAVENDRA SHYAM ANAND, RAMESH KUMAR GENGITI
(85) 03/10/2016
(86) PCT US2015/023678 de 31/03/2015
(87) WO 2015/153665 de 08/10/2015
Publicação automática da admissibilidade da fase nacional depositado via PCT . Tratado de cooperação em matéria de Patentes, conforme Instrução Normativa nº 02, de 06/06/2017 publicada na RPI nº 2422, de 06/06/2017.

---

(21) BR 11 2016 023028-0 A2

Código 1.3 - Notificação - Fase Nacional - PCT
(22) 31/03/2015
(30) 03/04/2014 AT A 250/2014

(51) B29C 65/08 (2006.01), D04G 1/00 (2006.01), B31B 19/60 (2006.01)
(54) PROCESSO E DISPOSITIVO PARA A PRODUÇÃO DE SACOS A PARTIR DE UM TUBO DE TECIDO
(71) LOHIA CORP LIMITED (IN)
(72) HERWIG WORFF
(85) 03/10/2016
(86) PCT AT2015/000050 de 31/03/2015
(87) WO 2015/149090 de 08/10/2015
Publicação automática da admissibilidade da fase nacional depositado via PCT . Tratado de cooperação em matéria de Patentes, conforme Instrução Normativa nº 02, de 06/06/2017 publicada na RPI nº 2422, de 06/06/2017.

---

(21) BR 11 2016 023029-9 A2

Código 1.3 - Notificação - Fase Nacional - PCT
(22) 02/04/2015
(30) 03/04/2014 GB 1406129.5; 28/04/2014 GB 1407398.5; 28/04/2014 GB 1407399.3
(51) B65D 47/20 (2006.01), B65D 51/22 (2006.01)
(54) DISPOSITIVO RETENTOR DE VÁLVULA
(71) OBRIST CLOSURES SWITZERLAND GMBH (CH)
(72) MARTIN CAREY BULL
(85) 03/10/2016
(86) PCT EP2015/057352 de 02/04/2015
(87) WO 2015/150537 de 08/10/2015
Publicação automática da admissibilidade da fase nacional depositado via PCT . Tratado de cooperação em matéria de Patentes, conforme Instrução Normativa nº 02, de 06/06/2017 publicada na RPI nº 2422, de 06/06/2017.

---

(21) BR 11 2016 023031-0 A2

Código 1.3 - Notificação - Fase Nacional - PCT
(22) 02/04/2015
(30) 03/04/2014 AT A249/2014
(51) B31B 19/60 (2006.01), B05C 5/00 (2006.01), B05C 11/10 (2006.01), B31B 1/60 (2006.01)
(54) DISPOSITIVO PARA O FECHAMENTO DE SACOS DE TECIDO
(71) LOHIA CORP LIMITED (IN)
(72) HERWIG WORFF
(85) 03/10/2016
(86) PCT AT2015/000051 de 02/04/2015
(87) WO 2015/149091 de 08/10/2015
Publicação automática da admissibilidade da fase nacional depositado via PCT . Tratado de cooperação em matéria de Patentes, conforme Instrução Normativa nº 02, de 06/06/2017 publicada na RPI nº 2422, de 06/06/2017.

---

(21) BR 11 2016 023032-9 A2

Código 1.3 - Notificação - Fase Nacional - PCT
(22) 31/03/2015

(30) 03/04/2014 IT RM2014A000170
(51) B32B 5/00 (2006.01), B32B 5/24 (2006.01), B32B 7/00 (2006.01), B32B 7/02 (2006.01), B32B 7/04 (2006.01), B32B 7/06 (2006.01), B32B 7/12 (2006.01), B32B 9/00 (2006.01), B32B 15/00 (2006.01), B32B 15/04 (2006.01), B32B 15/08 (2006.01), B32B 15/085 (2006.01), B32B 19/00 (2006.01), B32B 19/04 (2006.01), B32B 23/00 (2006.01), B32B 23/04 (2006.01), B32B 23/08 (2006.01), B32B 27/00 (2006.01), B32B 27/06 (2006.01), B32B 27/08 (2006.01), B32B 27/10 (2006.01), B32B 27/18 (2006.01), B32B 27/28 (2006.01), B32B 27/30 (2006.01), B32B 27/32 (2006.01), B32B 29/00 (2006.01), B32B 1/00 (2006.01), B32B 1/02 (2006.01), B32B 1/06 (2006.01), B32B 3/00 (2006.01), B65D 65/18 (2006.01), B65D 65/40 (2006.01)
(54) MATERIAL RECICLÁVEL
(71) GIMSA S.R.L. (IT)
(72) STEFANO GIUSTI, MARTINA GIUSTI
(85) 03/10/2016
(86) PCT IB2015/052366 de 31/03/2015
(87) WO 2015/151027 de 08/10/2015
Publicação automática da admissibilidade da fase nacional depositado via PCT . Tratado de cooperação em matéria de Patentes, conforme Instrução Normativa nº 02, de 06/06/2017 publicada na RPI nº 2422, de 06/06/2017.

---

(21) BR 11 2016 023033-7 A2

Código 1.3 - Notificação - Fase Nacional - PCT
(22) 29/07/2015
(30) 29/07/2014 US 62/030,536
(51) A61C 3/00 (2006.01), A61C 3/02 (2006.01), A61C 7/00 (2006.01)
(54) DISPOSITIVO E MÉTODOS PARA OSTEOPERFURAÇÃO
(71) PROPEL ORTHODONTICS, LLC (US)
(72) BRYCE A. WAY, RICHARD JOHNSON, PETER MIGNEAULT, GERALD ZILLES, CHRISTOPHER U. PHAN, PHILLIP ABATELLI, MARIA V. NUESTRO, AMIN MIRZAAGHAEIAN
(85) 03/10/2016
(86) PCT US2015/042756 de 29/07/2015
(87) WO 2016/019073 de 04/02/2016
Publicação automática da admissibilidade da fase nacional depositado via PCT . Tratado de cooperação em matéria de Patentes, conforme Instrução Normativa nº 02, de 06/06/2017 publicada na RPI nº 2422, de 06/06/2017.

---

(21) BR 11 2016 023034-5 A2

Código 1.3 - Notificação - Fase Nacional - PCT
(22) 19/03/2015
(30) 01/04/2014 US 14/242,285
(51) H03G 1/00 (2006.01), H03G 3/00 (2006.01)
(54) AMPLIFICADOR DE GANHO PROGRAMÁVEL CAPACITIVO
(71) QUALCOMM INCORPORATED (US)
(72) WENCHANG HUANG, PETER JIVAN SHAH, MEYSAM AZIN, ARASH

MEHRABI
(85) 03/10/2016
(86) PCT US2015/021572 de 19/03/2015
(87) WO 2015/153141 de 08/10/2015
Publicação automática da admissibilidade da fase nacional depositado via PCT . Tratado de cooperação em matéria de Patentes, conforme Instrução Normativa nº 02, de 06/06/2017 publicada na RPI nº 2422, de 06/06/2017.

---

(21) BR 11 2016 023035-3 A2

Código 1.3 - Notificação - Fase Nacional - PCT
(22) 07/04/2015
(30) 08/04/2014 FR 1453130
(51) A61B 3/028 (2006.01), A61B 3/00 (2006.01), G02B 27/02 (2006.01), G02C 13/00 (2006.01)
(54) ÓCULOS DE COMPENSAÇÃO VISUAL E MÉTODO DE REFRAÇÃO SUBJETIVA DE UM INDIVÍDUO PORTADOR DESSE ÓCULOS
(71) ESSILOR INTERNATIONAL (COMPAGNIE GÉNÉRALE D'OPTIQUE) (FR)
(72) STÉPHANE BOUTINON, VINCENT TEJEDOR DEL RIO, MICHEL NAUCHE
(85) 03/10/2016
(86) PCT FR2015/050890 de 07/04/2015
(87) WO 2015/155456 de 15/10/2015
Publicação automática da admissibilidade da fase nacional depositado via PCT . Tratado de cooperação em matéria de Patentes, conforme Instrução Normativa nº 02, de 06/06/2017 publicada na RPI nº 2422, de 06/06/2017.

---

(21) BR 11 2016 023041-8 A2

Código 1.3 - Notificação - Fase Nacional - PCT
(22) 03/04/2015
(30) 04/04/2014 US 61/975,657; 03/04/2015 US 14/678,810
(51) H04N 21/214 (2011.01)
(54) CONEXÃO POR DISPOSITIVO MÓVEL PARA ENTRETENIMENTO DE BORDO
(71) SYSTEMS AND SOFTWARE ENTERPRISES, LLC (US)
(72) CHRISTOPHER P. HEALY, EDWIN EDILLION
(85) 03/10/2016
(86) PCT US2015/024366 de 03/04/2015
(87) WO 2015/154043 de 08/10/2015
Publicação automática da admissibilidade da fase nacional depositado via PCT . Tratado de cooperação em matéria de Patentes, conforme Instrução Normativa nº 02, de 06/06/2017 publicada na RPI nº 2422, de 06/06/2017.

---

(21) BR 11 2016 023042-6 A2

Código 1.3 - Notificação - Fase Nacional - PCT
(22) 02/04/2014
(51) G08G 1/16 (2006.01), B60W 40/08 (2006.01)
(54) APARELHO DE APRESENTAÇÃO DE INFORMAÇÕES DE VEÍCULO

(71) NISSAN MOTOR CO. LTD. (JP)
(72) AKIHIKO EBINA
(85) 03/10/2016
(86) PCT JP2014/059732 de 02/04/2014
(87) WO 2015/151243 de 08/10/2015
Publicação automática da admissibilidade da fase nacional depositado via PCT . Tratado de cooperação em matéria de Patentes, conforme Instrução Normativa nº 02, de 06/06/2017 publicada na RPI nº 2422, de 06/06/2017.

---

(21) BR 11 2016 023043-4 A2

Código 1.3 - Notificação - Fase Nacional - PCT
(22) 04/04/2014
(51) F25B 49/02 (2006.01)
(54) SISTEMAS E MÉTODOS DE CONTROLE DE TEMPERATURA PARA COMPRESSORES
(71) EMERSON CLIMATE TECHNOLOGIES, INC. (US)
(72) GUOPING WU, RICHARD ALLEN MIU, MICHAEL J. MONNIN, KEITH MICHAEL KNIPPEN
(85) 03/10/2016
(86) PCT CN2014/074817 de 04/04/2014
(87) WO 2015/149356 de 08/10/2015
Publicação automática da admissibilidade da fase nacional depositado via PCT . Tratado de cooperação em matéria de Patentes, conforme Instrução Normativa nº 02, de 06/06/2017 publicada na RPI nº 2422, de 06/06/2017.

---

(21) BR 11 2016 023044-2 A2

Código 1.3 - Notificação - Fase Nacional - PCT
(22) 08/04/2015
(30) 08/04/2014 IN 1301/MUM/2014
(51) F02M 35/00 (2006.01), B01D 25/00 (2006.01)
(54) ESTRUTURA DE MEIO FILTRANTE
(71) FILTRUM FIBRETECHNOLOGIES PRIVATE LIMITED (IN)
(72) THOMAS ANTONY PAYYAPPILLY
(85) 03/10/2016
(86) PCT IB2015/052538 de 08/04/2015
(87) WO 2015/155700 de 15/10/2015
Publicação automática da admissibilidade da fase nacional depositado via PCT . Tratado de cooperação em matéria de Patentes, conforme Instrução Normativa nº 02, de 06/06/2017 publicada na RPI nº 2422, de 06/06/2017.

---

(21) BR 11 2016 023045-0 A2

Código 1.3 - Notificação - Fase Nacional - PCT
(22) 02/04/2015
(30) 03/04/2014 DE 10 2014 104 744.3
(51) E02D 29/14 (2006.01)
(54) ESTRUTURA DE SUPORTE DE UMA COBERTURA
(71) ACO SEVERIN AHLMANN GMBH & CO KOMMANDITGESELLSCHAFT

(DE)
(72) ANDREW ALLBRIGHT, JAMES CANNEY, PRASANNA KUMAR, ARNE MEINCKE
(85) 03/10/2016
(86) PCT EP2015/057324 de 02/04/2015
(87) WO 2015/150523 de 08/10/2015
Publicação automática da admissibilidade da fase nacional depositado via PCT . Tratado de cooperação em matéria de Patentes, conforme Instrução Normativa nº 02, de 06/06/2017 publicada na RPI nº 2422, de 06/06/2017.

---

(21) BR 11 2016 023046-9 A2

Código 1.3 - Notificação - Fase Nacional - PCT
(22) 03/04/2015
(30) 04/04/2014 US 61/975,524
(51) G01N 30/72 (2006.01), G01N 33/48 (2006.01)
(54) ISOTIPAGEM DE IMUNOGLOBULINAS USANDO MASSA MOLECULAR PRECISA
(71) MAYO FOUNDATION FOR MEDICAL EDUCATION AND RESEARCH (US)
(72) DAVID L. MURRAY, DAVID R. BARNIDGE, SURENDRA DASARI, JOHN R. MILLS
(85) 03/10/2016
(86) PCT US2015/024379 de 03/04/2015
(87) WO 2015/154052 de 08/10/2015
Publicação automática da admissibilidade da fase nacional depositado via PCT . Tratado de cooperação em matéria de Patentes, conforme Instrução Normativa nº 02, de 06/06/2017 publicada na RPI nº 2422, de 06/06/2017.

---

(21) BR 11 2016 023047-7 A2

Código 1.3 - Notificação - Fase Nacional - PCT
(22) 07/04/2015
(30) 08/04/2014 FR 1453129
(51) A61B 3/00 (2006.01), A61B 3/028 (2006.01)
(54) REFRATOR E MÉTODO DE MEDIÇÃO DE REFRAÇÃO UTILIZANDO UM TAL REFRATOR
(71) ESSILOR INTERNATIONAL (COMPAGNIE GÉNÉRALE D'OPTIQUE) (FR)
(72) STÉPHANE BOUTINON, VINCENT TEJEDOR DEL RIO, MICHEL NAUCHE
(85) 03/10/2016
(86) PCT FR2015/050892 de 07/04/2015
(87) WO 2015/155458 de 15/10/2015
Publicação automática da admissibilidade da fase nacional depositado via PCT . Tratado de cooperação em matéria de Patentes, conforme Instrução Normativa nº 02, de 06/06/2017 publicada na RPI nº 2422, de 06/06/2017.

---

(21) BR 11 2016 023049-3 A2

Código 1.3 - Notificação - Fase Nacional - PCT
(22) 27/03/2015

(30) 03/04/2014 US 14/244,626
(51) G06F 1/32 (2006.01)
(54) ?APARELHO E MÉTODO PARA AJUSTAR A VELOCIDADE DE UM RELÓGIO?
(71) QUALCOMM INCORPORATED (US)
(72) RON KEIDAR, MICHAEL BATENBURG
(85) 03/10/2016
(86) PCT US2015/023123 de 27/03/2015
(87) WO 2015/153372 de 08/10/2015
Publicação automática da admissibilidade da fase nacional depositado via PCT . Tratado de cooperação em matéria de Patentes, conforme Instrução Normativa nº 02, de 06/06/2017 publicada na RPI nº 2422, de 06/06/2017.

---

(21) BR 11 2016 023052-3 A2

Código 1.3 - Notificação - Fase Nacional - PCT
(22) 25/03/2015
(30) 01/04/2014 US 61/973,784; 24/03/2015 US 14/667,493
(51) H04W 8/00 (2009.01), H04W 84/12 (2009.01), H04W 84/18 (2009.01)
(54) MÉTODOS E APARELHO PARA CONJUNTO DE SERVIÇOS BÁSICOS INDEPENDENTES COM BASE EM PERCURSOS DE DADOS PARA REDES CIENTES DE VIZINHOS
(71) QUALCOMM INCORPORATED (US)
(72) SANTOSH PAUL ABRAHAM, ALIREZA RAISSINIA, GEORGE CHERIAN, ABHISHEK PRAMOD PATIL, ASHISH KUMAR SHUKLA
(85) 03/10/2016
(86) PCT US2015/022526 de 25/03/2015
(87) WO 2015/153228 de 08/10/2015
Publicação automática da admissibilidade da fase nacional depositado via PCT . Tratado de cooperação em matéria de Patentes, conforme Instrução Normativa nº 02, de 06/06/2017 publicada na RPI nº 2422, de 06/06/2017.

---

(21) BR 11 2016 023053-1 A2

Código 1.3 - Notificação - Fase Nacional - PCT
(22) 09/04/2015
(30) 02/05/2014 US 14/268,717
(51) G06Q 30/02 (2012.01)
(54) SISTEMA E MÉTODO PARA PUBLICIDADE BASEADA EM ANALÍTICA
(71) INTEL CORPORATION (US)
(72) JAICHANDER RAMESH, ADDICAM Y. SANJAY, JOSE AVALOS, LAKSHMAN KRISHNAMURTHY, MIRIAM K. DANIEL, RAJNISH MAINI
(85) 03/10/2016
(86) PCT US2015/025140 de 09/04/2015
(87) WO 2015/167772 de 05/11/2015
Publicação automática da admissibilidade da fase nacional depositado via PCT . Tratado de cooperação em matéria de Patentes, conforme Instrução Normativa nº 02, de 06/06/2017 publicada na RPI nº 2422, de 06/06/2017.

(21) BR 11 2016 023054-0 A2

Código 1.3 - Notificação - Fase Nacional - PCT
(22) 03/04/2015
(30) 04/04/2014 FR 1453038
(51) G01N 33/50 (2006.01), G01N 33/569 (2006.01), G01N 33/543 (2006.01)
(54) MEIOS DE CONTROLE PARA IMPLEMENTAR MÉTODOS DE ANÁLISE MULTIPLEX
(71) BIO-RAD INNOVATIONS (FR)
(72) CHRISTOPHE RENÉ ROGER VÉDRINE, NADINE MARIE RENÉE LAMBERT
(85) 03/10/2016
(86) PCT EP2015/097005 de 03/04/2015
(87) WO 2015/150583 de 08/10/2015
Publicação automática da admissibilidade da fase nacional depositado via PCT . Tratado de cooperação em matéria de Patentes, conforme Instrução Normativa nº 02, de 06/06/2017 publicada na RPI nº 2422, de 06/06/2017.

(21) BR 11 2016 023056-6 A2

Código 1.3 - Notificação - Fase Nacional - PCT
(22) 01/04/2015
(30) 02/04/2014 US 14/243,459
(51) G06F 13/42 (2006.01), H04L 12/40 (2006.01)
(54) MÉTODOS PARA ENVIAR INFORMAÇÕES EXTRAS DENTRO DE FAIXA EM BARRAMENTO DE CIRCUITO INTERINTEGRADO (I2C)
(71) QUALCOMM INCORPORATED (US)
(72) SHOICHIRO SENGOKU
(85) 03/10/2016
(86) PCT US2015/023898 de 01/04/2015
(87) WO 2015/153773 de 08/10/2015
Publicação automática da admissibilidade da fase nacional depositado via PCT . Tratado de cooperação em matéria de Patentes, conforme Instrução Normativa nº 02, de 06/06/2017 publicada na RPI nº 2422, de 06/06/2017.

(21) BR 11 2016 023057-4 A2

Código 1.3 - Notificação - Fase Nacional - PCT
(22) 30/03/2015
(30) 01/04/2014 JP 2014-075192
(51) G06F 3/048 (2013.01), G06F 3/0488 (2013.01), G09G 5/00 (2006.01), G09G 5/36 (2006.01), G09G 5/38 (2006.01), H04N 5/74 (2006.01)
(54) MÉTODO DE EXIBIÇÃO BIDIRECIONAL E DISPOSITIVO DE EXIBIÇÃO BIDIRECIONAL
(71) SEIKO EPSON CORPORATION (JP)
(72) SHUN IMAI, SHINGO YOSHIDA
(85) 03/10/2016
(86) PCT JP2015/001845 de 30/03/2015
(87) WO 2015/151506 de 08/10/2015

Publicação automática da admissibilidade da fase nacional depositado via PCT . Tratado de cooperação em matéria de Patentes, conforme Instrução Normativa nº 02, de 06/06/2017 publicada na RPI nº 2422, de 06/06/2017.

---

(21) BR 11 2016 023058-2 A2

Código 1.3 - Notificação - Fase Nacional - PCT
(22) 01/04/2015
(30) 03/04/2014 US 14/244,735
(51) H04L 12/46 (2006.01)
(54) AGREGAÇÃO DE LINK DE VÁRIOS CANAIS COM TDLS REFERÊNCIA CRUZADA A PEDIDO CORRELATO
(71) QUALCOMM INCORPORATED (US)
(72) SANTOSH PAUL ABRAHAM, GEORGE CHERIAN, LUIZA TIMARIU
(85) 03/10/2016
(86) PCT US2015/023886 de 01/04/2015
(87) WO 2015/153763 de 08/10/2015
Publicação automática da admissibilidade da fase nacional depositado via PCT . Tratado de cooperação em matéria de Patentes, conforme Instrução Normativa nº 02, de 06/06/2017 publicada na RPI nº 2422, de 06/06/2017.

---

(21) BR 11 2016 023059-0 A2

Código 1.3 - Notificação - Fase Nacional - PCT
(22) 25/03/2015
(30) 03/04/2014 US 14/244,595
(51) H04N 5/232 (2006.01), H04N 5/235 (2006.01)
(54) SISTEMA E MÉTODO PARA IMAGENS MULTIFOCAIS
(71) QUALCOMM INCORPORATED (US)
(72) ADARSH HOSAAGRAHARA NAGARAJA, WEILIANG LIU, SHIZHONG LIU
(85) 03/10/2016
(86) PCT US2015/022418 de 25/03/2015
(87) WO 2015/153218 de 08/10/2015
Publicação automática da admissibilidade da fase nacional depositado via PCT . Tratado de cooperação em matéria de Patentes, conforme Instrução Normativa nº 02, de 06/06/2017 publicada na RPI nº 2422, de 06/06/2017.

---

(21) BR 11 2016 023060-4 A2

Código 1.3 - Notificação - Fase Nacional - PCT
(22) 27/03/2015
(30) 04/04/2014 US 61/975.192
(51) G02B 6/44 (2006.01), G02B 6/36 (2006.01), G02B 6/38 (2006.01)
(54) ?CONJUNTO DE CABO DE FIBRAS ÓPTICAS?
(71) CORNING OPTICAL COMMUNICATIONS LLC (US)
(72) LARS KRISTIAN NIELSEN, HUMBERTO PEREZ TOLEDO, RICARDO ANDRE RIVAS ALAS
(85) 03/10/2016
(86) PCT US2015/022900 de 27/03/2015
(87) WO 2015/153323 de 08/10/2015

Publicação automática da admissibilidade da fase nacional depositado via PCT . Tratado de cooperação em matéria de Patentes, conforme Instrução Normativa nº 02, de 06/06/2017 publicada na RPI nº 2422, de 06/06/2017.

---

(21) BR 11 2016 023061-2 A2

Código 1.3 - Notificação - Fase Nacional - PCT
(22) 26/03/2015
(30) 04/04/2014 FR 1453000
(51) H01J 37/32 (2006.01)
(54) PROCESSO E DISPOSITIVO PARA GERAR UM PLASMA EXCITADO POR UMA ENERGIA DE MICRO-ONDAS NO CAMPO DA RESSONÂNCIA CICLOTRÔNICA DE ELÉTRONS (ECR), PARA REALIZAR UM TRATAMENTO DE SUPERFÍCIE OU REVESTIMENTO EM TORNO DE UM ELEMENTO FILIFORME
(71) H.E.F. (FR) , LUXEMBOURG INSTITUTE OF SCIENCE AND TECHNOLOGY (LIST) (LU)
(72) OLIVIER BLANDENET, THIERRY LÉON LAGARDE, PATRICK QUET, DAVID DUDAY
(85) 03/10/2016
(86) PCT FR2015/050765 de 26/03/2015
(87) WO 2015/150665 de 08/10/2015
Publicação automática da admissibilidade da fase nacional depositado via PCT . Tratado de cooperação em matéria de Patentes, conforme Instrução Normativa nº 02, de 06/06/2017 publicada na RPI nº 2422, de 06/06/2017.

---

(21) BR 11 2016 023062-0 A2

Código 1.3 - Notificação - Fase Nacional - PCT
(22) 11/03/2015
(30) 03/04/2014 US 14/244,321
(51) G05F 3/26 (2006.01)
(54) POWER-EFICIENTE E DE BAIXO RUÍDO E PROCESSO / TENSÃO / TEMPERATURA (PVT) REGULADOR -INSENSITIVE PARA UM OSCILADOR CONTROLADO POR TENSÃO (VCO)
(71) QUALCOMM INCORPORATED (US)
(72) MOHAMMAD BAGHER VAHID FAR, ABBAS KOMIJANI, CHAN HONG PARK
(85) 03/10/2016
(86) PCT US2015/019951 de 11/03/2015
(87) WO 2015/153087 de 08/10/2015
Publicação automática da admissibilidade da fase nacional depositado via PCT . Tratado de cooperação em matéria de Patentes, conforme Instrução Normativa nº 02, de 06/06/2017 publicada na RPI nº 2422, de 06/06/2017.

---

(21) BR 11 2016 023063-9 A2

Código 1.3 - Notificação - Fase Nacional - PCT
(22) 03/04/2014
(51) B26D 1/40 (2006.01), B26D 7/26 (2006.01), B26F 1/38 (2006.01)

(54) APARELHO DE CORTE ROTATIVO DE ALTO DESEMPENHO PARA PERFIS COM ARESTAS RETAS
(71) SANDVIK INTELLECTUAL PROPERTY AB (SE)
(72) JACQUES JOSEPH PHILIPPE SECONDI
(85) 03/10/2016
(86) PCT IB2014/000618 de 03/04/2014
(87) WO 2015/150851 de 08/10/2015
Publicação automática da admissibilidade da fase nacional depositado via PCT . Tratado de cooperação em matéria de Patentes, conforme Instrução Normativa nº 02, de 06/06/2017 publicada na RPI nº 2422, de 06/06/2017.

---

(21) BR 11 2016 023068-0 A2

Código 1.3 - Notificação - Fase Nacional - PCT
(22) 07/04/2015
(30) 07/04/2014 NL 2012577
(51) H02K 7/02 (2006.01)
(54) SISTEMA DE VOLANTE DE INÉRCIA
(71) S4 ENERGY B.V. (NL)
(72) PETER TEERLINK
(85) 04/10/2016
(86) PCT NL2015/050221 de 07/04/2015
(87) WO 2015/156667 de 15/10/2015
Publicação automática da admissibilidade da fase nacional depositado via PCT . Tratado de cooperação em matéria de Patentes, conforme Instrução Normativa nº 02, de 06/06/2017 publicada na RPI nº 2422, de 06/06/2017.

---

(21) BR 11 2016 023069-8 A2

Código 1.3 - Notificação - Fase Nacional - PCT
(22) 08/04/2015
(30) 09/04/2014 CN PCT/CN2014/074999
(51) A23L 1/29 (2006.01)
(54) COMPOSIÇÕES NUTRICIONAIS SINTÉTICAS GÊNERO- ESPECÍFICAS E SISTEMAS NUTRICIONAIS COMPREENDENDO AS MESMAS
(71) NESTEC S.A. (CH)
(72) MICHAEL AFFOLTER, SAGAR THAKKAR, CARLOS ANTONIO DE CASTRO
(85) 04/10/2016
(86) PCT CN2015/076059 de 08/04/2015
(87) WO 2015/154668 de 15/10/2015
Publicação automática da admissibilidade da fase nacional depositado via PCT . Tratado de cooperação em matéria de Patentes, conforme Instrução Normativa nº 02, de 06/06/2017 publicada na RPI nº 2422, de 06/06/2017.

---

(21) BR 11 2016 023071-0 A2

Código 1.3 - Notificação - Fase Nacional - PCT
(22) 22/04/2015
(30) 24/04/2014 IT CO2014A000014

(51) F01D 21/00 (2006.01), F01D 21/04 (2006.01)
(54) MÉTODO E DISPOSIÇÃO DE MONITORAMENTO DE ATRITO ENTRE UMA PARTE ROTATÓRIA E UMA PARTE ESTACIONÁRIA E TURBOMÁQUINA
(71) NUOVO PIGNONE SRL (IT)
(72) ANTONELLO PEPE, MARZIA SEPE, DARIO NURZAD, RICCARDO GARBIN
(85) 04/10/2016
(86) PCT EP2015/058675 de 22/04/2015
(87) WO 2015/162160 de 29/10/2015
Publicação automática da admissibilidade da fase nacional depositado via PCT . Tratado de cooperação em matéria de Patentes, conforme Instrução Normativa nº 02, de 06/06/2017 publicada na RPI nº 2422, de 06/06/2017.

---

(21) BR 11 2016 023075-2 A2

Código 1.3 - Notificação - Fase Nacional - PCT
(22) 28/03/2015
(30) 05/04/2014 DE 10 2014 004 936.1
(51) E02D 3/12 (2006.01), E02D 3/00 (2006.01)
(54) PROCESSO E AGENTE DE ESTABILIZAÇÃO DO SOLO PARA A ESTABILIZAÇÃO PERMANENTE DE SOLOS MINERAIS FINOS E MISTOS, EXPOSTOS À GEADA PARA USO COMO CAMADAS COM ALTA CAPACIDADE DE CARGA E À PROVA DE GEADA PARA FUNDAÇÃO, SUPORTE, ASSENTAMENTO E ENCHIMENTO NA CONSTRUÇÃO ACIMA DO SOLO, NA CONSTRUÇÃO DE ESTRADAS E CAMINHOS E NA CONSTRUÇÃO AO NÍVEL DO SOLO E CONSTRUÇÃO SUBTERRÂNEA
(71) TERJE MIKKELSEN (NO)
(72) TERJE MIKKELSEN
(85) 04/10/2016
(86) PCT EP2015/000669 de 28/03/2015
(87) WO 2015/149924 de 08/10/2015
Publicação automática da admissibilidade da fase nacional depositado via PCT . Tratado de cooperação em matéria de Patentes, conforme Instrução Normativa nº 02, de 06/06/2017 publicada na RPI nº 2422, de 06/06/2017.

---

(21) BR 11 2016 023077-9 A2

Código 1.3 - Notificação - Fase Nacional - PCT
(22) 19/08/2014
(51) A61B 17/16 (2006.01), A61B 17/56 (2006.01)
(54) DISPOSITIVO, SISTEMA CIRÚRGICO E MÉTODO
(71) WRIGHT MEDICAL TECHNOLOGY, INC. (US)
(72) ELIZABETH J. SANDER
(85) 04/10/2016
(86) PCT US2014/051654 de 19/08/2014
(87) WO 2016/028270 de 25/02/2016
Publicação automática da admissibilidade da fase nacional depositado via PCT . Tratado de cooperação em matéria de Patentes, conforme Instrução

Normativa nº 02, de 06/06/2017 publicada na RPI nº 2422, de 06/06/2017.

---

(21) BR 11 2016 023078-7 A2

Código 1.3 - Notificação - Fase Nacional - PCT
(22) 14/04/2015
(30) 05/05/2014 EP 14167034.9
(51) F04D 29/08 (2006.01)
(54) ARRANJO DE VEDAÇÃO PARA UMA BOMBA DE ALTA PRESSÃO E BOMBA DE ALTA PRESSÃO COM REFERIDO ARRANJO DE VEDAÇÃO
(71) SULZER MANAGEMENT AG (CH)
(72) THOMAS WELSCHINGER, MARCO CARVALHO
(85) 04/10/2016
(86) PCT EP2015/058067 de 14/04/2015
(87) WO 2015/169548 de 12/11/2015
Publicação automática da admissibilidade da fase nacional depositado via PCT . Tratado de cooperação em matéria de Patentes, conforme Instrução Normativa nº 02, de 06/06/2017 publicada na RPI nº 2422, de 06/06/2017.

---

(21) BR 11 2016 023079-5 A2

Código 1.3 - Notificação - Fase Nacional - PCT
(22) 08/04/2015
(30) 08/04/2014 US 61/977,037
(51) C07K 14/735 (2006.01), C07K 14/00 (2006.01), C12N 15/85 (2006.01)
(54) ANIMAIS NÃO HUMANOS QUE TÊM RECEPTORES FC-GAMA HUMANIZADOS
(71) REGENERON PHARMACEUTICALS, INC. (US)
(72) ANDREW, J. MURPHY, LYNN MACDONALD, GURER CAGAN, KAROLINA A. MEAGHER, NAXIN TU
(85) 04/10/2016
(86) PCT US2015/024920 de 08/04/2015
(87) WO 2015/157415 de 15/10/2015
Publicação automática da admissibilidade da fase nacional depositado via PCT . Tratado de cooperação em matéria de Patentes, conforme Instrução Normativa nº 02, de 06/06/2017 publicada na RPI nº 2422, de 06/06/2017.

---

(21) BR 11 2016 023083-3 A2

Código 1.3 - Notificação - Fase Nacional - PCT
(22) 15/04/2015
(30) 15/04/2014 SG 10201401546T
(51) G06F 21/57 (2013.01)
(54) DISPOSITIVO SEMICONDUTOR QUE PROCESSA SINAIS DE COMUNICAÇÃO, CONJUNTO DE CIRCUITOS INTEGRADOS E MÉTODO
(71) LANTIQ BETEILIGUNGS-GMBH & CO. KG (DE)
(72) INGO VOLKENING, RITESH BANERJEE, ALOIS EDER, OLAF WACHENDORF
(85) 04/10/2016
(86) PCT EP2015/058165 de 15/04/2015

(87) WO 2015/158772 de 22/10/2015
Publicação automática da admissibilidade da fase nacional depositado via PCT . Tratado de cooperação em matéria de Patentes, conforme Instrução Normativa nº 02, de 06/06/2017 publicada na RPI nº 2422, de 06/06/2017.

---

(21) BR 11 2016 023084-1 A2

Código 1.3 - Notificação - Fase Nacional - PCT
(22) 08/04/2015
(30) 09/04/2014 CN PCT/CN2014/075004
(51) A23L 1/29 (2006.01), A23C 9/00 (2006.01)
(54) COMPOSIÇÕES NUTRICIONAIS SINTÉTICAS GÊNERO- ESPECÍFICAS E SISTEMAS NUTRICIONAIS COMPREENDENDO AS MESMAS
(71) NESTEC S.A. (CH)
(72) MICHAEL AFFOLTER, SAGAR THAKKAR, CARLOS ANTONIO DE CASTRO
(85) 04/10/2016
(86) PCT CN2015/076054 de 08/04/2015
(87) WO 2015/154665 de 15/10/2015
Publicação automática da admissibilidade da fase nacional depositado via PCT . Tratado de cooperação em matéria de Patentes, conforme Instrução Normativa nº 02, de 06/06/2017 publicada na RPI nº 2422, de 06/06/2017.

---

(21) BR 11 2016 023086-8 A2

Código 1.3 - Notificação - Fase Nacional - PCT
(22) 08/04/2015
(30) 08/04/2014 DK PA 2014 70190
(51) A61K 31/225 (2006.01), A61P 35/00 (2006.01), C07C 323/25 (2006.01), C07D 281/18 (2006.01), C07D 417/04 (2006.01)
(54) ?COMPOSTO, COMPOSIÇÃO, MÉTODOS PARA TRATAMENTO DE UM INDIVÍDUO QUE SOFRE DE DOENÇAS DE DISFUNÇÃO MITOCONDRIAL OU DOENÇAS RELACIONADAS À DISFUNÇÃO MITOCONDRIAL, PARA TRATAMENTO DE UM INDIVÍDUO QUE SOFRE DE UM EFEITO COLATERAL INDUZIDO POR DROGA E PARA PREVENÇÃO OU ALÍVIO DE UM EFEITO COLATERAL INDUZIDO POR DROGA, COMBINAÇÃO DE UMA SUBSTÂNCIA DE DROGA E UM COMPOSTO, E, KIT?
(71) NEUROVIVE PHARMACEUTICAL AB (SE)
(72) ESKIL ELMÉR, MAGNUS JOAKIM HANSSON, KARL HENRIK JOHANNES EHINGER, STEVEN MOSS
(85) 04/10/2016
(86) PCT EP2015/057606 de 08/04/2015
(87) WO 2015/155231 de 15/10/2015
Publicação automática da admissibilidade da fase nacional depositado via PCT . Tratado de cooperação em matéria de Patentes, conforme Instrução Normativa nº 02, de 06/06/2017 publicada na RPI nº 2422, de 06/06/2017.

---

(21) BR 11 2016 023088-4 A2

Código 1.3 - Notificação - Fase Nacional - PCT

(22) 24/03/2015
(30) 07/04/2014 EP 14163772.8
(51) B01L 3/00 (2006.01), G01N 21/00 (2006.01)
(54) MICROPLACA
(71) YANTAI AUSBIO LABORATORIES CO., LTD. (CN)
(72) ZHAOQIANG WANG, WOLFGANG MANN
(85) 04/10/2016
(86) PCT CN2015/074991 de 24/03/2015
(87) WO 2015/154622 de 15/10/2015
Publicação automática da admissibilidade da fase nacional depositado via PCT . Tratado de cooperação em matéria de Patentes, conforme Instrução Normativa nº 02, de 06/06/2017 publicada na RPI nº 2422, de 06/06/2017.

---

(21) BR 11 2016 023089-2 A2

Código 1.3 - Notificação - Fase Nacional - PCT
(22) 02/04/2015
(30) 10/04/2014 US 61/977,885; 26/01/2015 US 14/604,960
(51) C04B 28/14 (2006.01), C04B 11/02 (2006.01), C04B 41/00 (2006.01), C04B 41/49 (2006.01), C04B 111/00 (2006.01), C04B 111/27 (2006.01)
(54) COMPOSIÇÕES E MÉTODOS PARA PRODUTOS DE FIBRA DE GESSO RESISTENTES À ÁGUA
(71) UNITED STATES GYPSUM COMPANY (US)
(72) DAVID R. BLACKBURN, YUFENG XU
(85) 04/10/2016
(86) PCT US2015/023990 de 02/04/2015
(87) WO 2015/157076 de 15/10/2015
Publicação automática da admissibilidade da fase nacional depositado via PCT . Tratado de cooperação em matéria de Patentes, conforme Instrução Normativa nº 02, de 06/06/2017 publicada na RPI nº 2422, de 06/06/2017.

---

(21) BR 11 2016 023091-4 A2

Código 1.3 - Notificação - Fase Nacional - PCT
(22) 06/04/2015
(30) 04/04/2014 US 61/975,587; 10/10/2014 US 62/062,246
(51) A61K 38/12 (2006.01)
(54) USO DE DIANIDROGALACTITOL E ANÁLOGOS OU DERIVADOS DO MESMO PARA TRATAR CARCINOMA DE CÉLULAS NÃO PEQUENAS DO PULMÃO E CÂNCER OVARIANO
(71) DEL MAR PHARMACEUTICALS (CA)
(72) JEFFREY A. BACHA, DENNIS M. BROWN, ANNE STEINØ
(85) 04/10/2016
(86) PCT US2015/024462 de 06/04/2015
(87) WO 2015/154064 de 08/10/2015
Publicação automática da admissibilidade da fase nacional depositado via PCT . Tratado de cooperação em matéria de Patentes, conforme Instrução Normativa nº 02, de 06/06/2017 publicada na RPI nº 2422, de 06/06/2017.

(21) BR 11 2016 023095-7 A2

Código 1.3 - Notificação - Fase Nacional - PCT
(22) 02/04/2015
(30) 04/04/2014 US 61/975,680; 04/04/2014 US 61/975,669; 20/06/2014 US 62/015,364; 28/10/2014 US 14/526,104; 01/04/2015 US 14/676,669
(51) G02B 13/00 (2006.01), G03B 13/36 (2006.01), H04N 5/232 (2006.01), G03B 17/17 (2006.01)
(54) FOCO AUTOMÁTICO EM SISTEMA MULTICÂMERA DE ÓPTICA DOBRADA DISCRETO
(71) QUALCOMM INCORPORATED (US)
(72) THOMAS WESLEY OSBORNE
(85) 04/10/2016
(86) PCT US2015/024121 de 02/04/2015
(87) WO 2015/153901 de 08/10/2015
Publicação automática da admissibilidade da fase nacional depositado via PCT . Tratado de cooperação em matéria de Patentes, conforme Instrução Normativa nº 02, de 06/06/2017 publicada na RPI nº 2422, de 06/06/2017.

(21) BR 11 2016 023096-5 A2

Código 1.3 - Notificação - Fase Nacional - PCT
(22) 11/02/2015
(30) 04/04/2014 US 61/975,522; 10/02/2015 US 14/618,604
(51) H04W 74/02 (2009.01), H04W 74/08 (2009.01)
(54) TRANSMISSÃO DE DADOS DE EMERGÊNCIA ATRAVÉS DE BANDA DE ESPECTRO DE RADIOFREQUÊNCIA NÃO LICENCIADA
(71) QUALCOMM INCORPORATED (US)
(72) XIAOXIA ZHANG, TAO LUO, JUN WANG
(85) 04/10/2016
(86) PCT US2015/015443 de 11/02/2015
(87) WO 2015/152996 de 08/10/2015
Publicação automática da admissibilidade da fase nacional depositado via PCT . Tratado de cooperação em matéria de Patentes, conforme Instrução Normativa nº 02, de 06/06/2017 publicada na RPI nº 2422, de 06/06/2017.

(21) BR 11 2016 023098-1 A2

Código 1.3 - Notificação - Fase Nacional - PCT
(22) 02/04/2015
(30) 04/04/2014 GB 1406140.2
(51) F04C 18/344 (2006.01), F04C 2/344 (2006.01)
(54) UM COMPRESSOR DE PALHETAS GIRATÓRIAS E UM MÉTODO DE OPERAÇÃO DO MESMO
(71) SANDEN INTERNATIONAL(SINGAPORE) PTE LTD (SG)
(72) ISMAIL ISWAN, WEI CHONG CHOO, KIM TIOW OOI, KOK MING TAN, TOSHIYUKI KIKUCHI, MAKOTO IJIRI
(85) 04/10/2016
(86) PCT SG2015/050060 de 02/04/2015

(87) WO 2015/152833 de 08/10/2015
Publicação automática da admissibilidade da fase nacional depositado via PCT . Tratado de cooperação em matéria de Patentes, conforme Instrução Normativa nº 02, de 06/06/2017 publicada na RPI nº 2422, de 06/06/2017.

---

(21) BR 11 2016 023099-0 A2

Código 1.3 - Notificação - Fase Nacional - PCT
(22) 11/06/2015
(30) 16/06/2014 CL 1582-2014
(51) A01N 59/20 (2006.01), A01N 25/02 (2006.01), A61K 33/30 (2006.01), A61K 33/34 (2006.01), A61P 31/02 (2006.01), A61P 31/04 (2006.01), A61P 17/00 (2006.01)
(54) FORMULAÇÃO BIOCIDA, USO DA FORMULAÇÃO E MÉTODO DE TRATAMENTO DO MAMILO DE ANIMAIS DE ORDENHA
(71) BIOGENESIS ANIMAL HEALTH (CL)
(72) JORGE LUIS GONZÁLEZ GONZÁLEZ
(85) 04/10/2016
(86) PCT CL2015/050017 de 11/06/2015
(87) WO 2015/192260 de 23/12/2015
Publicação automática da admissibilidade da fase nacional depositado via PCT . Tratado de cooperação em matéria de Patentes, conforme Instrução Normativa nº 02, de 06/06/2017 publicada na RPI nº 2422, de 06/06/2017.

---

(21) BR 11 2016 023100-7 A2

Código 1.3 - Notificação - Fase Nacional - PCT
(22) 25/02/2015
(30) 18/04/2014 CN PCT/CN2014/075693
(51) B65D 47/06 (2006.01), A47K 5/12 (2006.01)
(54) CONJUNTO DE EMBALAGEM
(71) THE PROCTER & GAMBLE COMPANY (US)
(72) THIERRY CHRISTIAN FRANCIS DAGNELIE, VINCENT HUBERT M. DE WILDE, CHRIS VAN DEN WOUWER, FRANCISCO MIGUEL DE TAVARES DUARTE NOGUEIRA, ROBB ERIC OLSEN, JIE XI, MENGDI ZHANG
(85) 04/10/2016
(86) PCT CN2015/073262 de 25/02/2015
(87) WO 2015/158183 de 22/10/2015
Publicação automática da admissibilidade da fase nacional depositado via PCT . Tratado de cooperação em matéria de Patentes, conforme Instrução Normativa nº 02, de 06/06/2017 publicada na RPI nº 2422, de 06/06/2017.

---

(21) BR 11 2016 023102-3 A2

Código 1.3 - Notificação - Fase Nacional - PCT
(22) 16/04/2015
(30) 18/04/2014 CN 201410158321.4
(51) F25B 39/00 (2006.01)
(54) TROCADOR DE CALOR E RESPECTIVO MÉTODO DE FABRICAÇÃO, MÓDULO DE TRANSFERÊNCIA DE CALOR, DISPOSITIVO DE

TRANSFERÊNCIA DE CALOR E UNIDADE DE FONTE DE CALOR
(71) DANFOSS MICRO CHANNEL HEAT EXCHANGER (JIAXING) CO., LTD. (CN)
(72) MUSTAFA K. YANIK, YANG XU, JING YANG
(85) 04/10/2016
(86) PCT CN2015/076759 de 16/04/2015
(87) WO 2015/158280 de 22/10/2015
Publicação automática da admissibilidade da fase nacional depositado via PCT . Tratado de cooperação em matéria de Patentes, conforme Instrução Normativa nº 02, de 06/06/2017 publicada na RPI nº 2422, de 06/06/2017.

---

(21) BR 11 2016 023106-6 A2

Código 1.3 - Notificação - Fase Nacional - PCT
(22) 10/03/2015
(30) 30/05/2014 US PCT/US2014/040245
(51) E21B 33/13 (2006.01), C09K 8/40 (2006.01), G06F 9/455 (2006.01)
(54) ?MÉTODO PARA A FORMULAÇÃO DE UMA PASTA DE CIMENTO PARA USO EM UMA FORMAÇÃO DE SAL SUBTERRÂNEA?
(71) HALLIBURTON ENERGY SERVICES, INC. (US)
(72) SIVA RAMA KRISHNA JANDHYALA, KRISHNA M. RAVI
(85) 04/10/2016
(86) PCT US2015/019677 de 10/03/2015
(87) WO 2015/183372 de 03/12/2015
Publicação automática da admissibilidade da fase nacional depositado via PCT . Tratado de cooperação em matéria de Patentes, conforme Instrução Normativa nº 02, de 06/06/2017 publicada na RPI nº 2422, de 06/06/2017.

---

(21) BR 11 2016 023107-4 A2

Código 1.3 - Notificação - Fase Nacional - PCT
(22) 10/04/2015
(30) 10/04/2014 AU 2014901323; 23/10/2014 AU PCT/AU2014/050301
(51) B60N 2/58 (2006.01), B60N 2/60 (2006.01)
(54) REVESTIMENTO DE ASSENTO DE CARRO REMOVÍVEL APRESENTANDO UMA ZONA DE RUPTURA PRÉ- ENFRAQUECIDA PREDETERMINADA DE UMA FORÇA DE ARREBENTAMENTO CONHECIDA PARA FACILITAR O DESDOBRA-MENTO CONFIÁVEL DO AIRBAG
(71) WHO-RAE PTY LTD (AU)
(72) ARUN VIJAYAN, AMIT JADHAV, RAJIV PADHYE
(85) 04/10/2016
(86) PCT AU2015/050164 de 10/04/2015
(87) WO 2015/154147 de 15/10/2015
Publicação automática da admissibilidade da fase nacional depositado via PCT . Tratado de cooperação em matéria de Patentes, conforme Instrução Normativa nº 02, de 06/06/2017 publicada na RPI nº 2422, de 06/06/2017.

---

(21) BR 11 2016 023109-0 A2

Código 1.3 - Notificação - Fase Nacional - PCT

(22) 10/04/2015
(30) 11/04/2014 JP 2014-081524
(51) C07D 413/14 (2006.01), C07D 413/12 (2006.01), C07D 417/12 (2006.01), C07D 417/14 (2006.01), A61K 31/535 (2006.01), A61K 31/54 (2006.01), A61P 25/28 (2006.01)
(54) DERIVADOS DE DI-HIDROTIAZINA E DI-HIDROOXAZINA TENDO ATIVIDADE INIBIDORA DE BACE1
(71) SHIONOGI & CO., LTD. (JP)
(72) KEN-ICHI KUSAKABE, GENTA TADANO, KAZUO KOMANO, KOUKI FUCHINO, KENJI NAKAHARA
(85) 04/10/2016
(86) PCT JP2015/062314 de 10/04/2015
(87) WO 2015/156421 de 15/10/2015
Publicação automática da admissibilidade da fase nacional depositado via PCT . Tratado de cooperação em matéria de Patentes, conforme Instrução Normativa nº 02, de 06/06/2017 publicada na RPI nº 2422, de 06/06/2017.

---

(21) BR 11 2016 023110-4 A2

Código 1.3 - Notificação - Fase Nacional - PCT
(22) 24/04/2015
(30) 30/04/2014 EP 14166746.9
(51) A24F 47/00 (2006.01)
(54) RECIPIENTE COM UM AQUECEDOR PARA UM DISPOSITIVO GERADOR DE AEROSSOL E O DISPOSITIVO DE GERAÇÃO DE AEROSSOL
(71) PHILIP MORRIS PRODUCTS S.A. (CH)
(72) RUI NUNO BATISTA
(85) 04/10/2016
(86) PCT EP2015/058908 de 24/04/2015
(87) WO 2015/165812 de 05/11/2015
Publicação automática da admissibilidade da fase nacional depositado via PCT . Tratado de cooperação em matéria de Patentes, conforme Instrução Normativa nº 02, de 06/06/2017 publicada na RPI nº 2422, de 06/06/2017.

---

(21) BR 11 2016 023111-2 A2

Código 1.3 - Notificação - Fase Nacional - PCT
(22) 20/03/2015
(30) 10/04/2014 IT MI2014A000679
(51) F23L 15/04 (2006.01), F23C 9/00 (2006.01), F23C 9/08 (2006.01), F23D 17/00 (2006.01)
(54) ?QUEIMADOR, PROCESSO PARA OPERAÇÃO DE UM QUEIMADOR, E, USO DE UM QUEIMADOR?
(71) SOFINTER S.P.A. (IT)
(72) LORENZO MORANDI
(85) 04/10/2016
(86) PCT EP2015/055946 de 20/03/2015
(87) WO 2015/154969 de 15/10/2015

Publicação automática da admissibilidade da fase nacional depositado via PCT . Tratado de cooperação em matéria de Patentes, conforme Instrução Normativa nº 02, de 06/06/2017 publicada na RPI nº 2422, de 06/06/2017.

---

(21) BR 11 2016 023112-0 A2

Código 1.3 - Notificação - Fase Nacional - PCT
(22) 19/03/2015
(30) 14/04/2014 US 61/979,042
(51) C09J 163/00 (2006.01), C09J 5/06 (2006.01), C09J 11/08 (2006.01), C09J 9/00 (2006.01)
(54) COMPOSIÇÕES DE RESINA EPÓXI PARA FORNOS PRÉ-GEL
(71) DOW GLOBAL TECHNOLOGIES LLC (US)
(72) ANDREAS LUTZ, JEANNINE FLUECKIGER, BENJAMIN ALEXANDER HAAG, REGINA DITSCHUNEIT
(85) 04/10/2016
(86) PCT US2015/021498 de 19/03/2015
(87) WO 2015/160468 de 22/10/2015
Publicação automática da admissibilidade da fase nacional depositado via PCT . Tratado de cooperação em matéria de Patentes, conforme Instrução Normativa nº 02, de 06/06/2017 publicada na RPI nº 2422, de 06/06/2017.

---

(21) BR 11 2016 023113-9 A2

Código 1.3 - Notificação - Fase Nacional - PCT
(22) 30/05/2014
(51) E21B 33/13 (2006.01), C09K 8/50 (2006.01), E21D 5/00 (2006.01)
(54) MÉTODO PARA FORMULAÇÃO DE UMA PASTA DE CIMENTO PARA USO EM UMA FORMAÇÃO DE SAL SUBTERRÂNEA
(71) HALLIBURTON ENERGY SERVICES, INC. (US)
(72) SIVA RAMA KRISHNA JANDHYALA, KRISHNA RAVI, SANDIP PRABHAKAR PATIL, KRISHNA BABU YERUBANDI, ABHIMANYU DESHPANDE, YOGESH RAMESH BARHATE, RAHUL CHANDRAKANTH PATIL
(85) 04/10/2016
(86) PCT US2014/040245 de 30/05/2014
(87) WO 2015/183307 de 03/12/2015
Publicação automática da admissibilidade da fase nacional depositado via PCT . Tratado de cooperação em matéria de Patentes, conforme Instrução Normativa nº 02, de 06/06/2017 publicada na RPI nº 2422, de 06/06/2017.

---

(21) BR 11 2016 023116-3 A2

Código 1.3 - Notificação - Fase Nacional - PCT
(22) 13/03/2015
(30) 10/04/2014 JP 2014-081426
(51) C08L 77/00 (2006.01), B29C 47/20 (2006.01), B29C 47/38 (2006.01), F16L 11/04 (2006.01), B29K 77/00 (2006.01), B29L 23/00 (2006.01)
(54) CORPO MOLDADO E MÉTODO DE PRODUÇÃO DO MESMO
(71) MITSUBISHI GAS CHEMICAL COMPANY, INC. (JP)

(72) KAZUYA SATO, TOMONORI KATO, MAYUMI KIKUCHI, MASAYUKI KOBAYASHI
(85) 04/10/2016
(86) PCT JP2015/057597 de 13/03/2015
(87) WO 2015/156086 de 15/10/2015
Publicação automática da admissibilidade da fase nacional depositado via PCT . Tratado de cooperação em matéria de Patentes, conforme Instrução Normativa nº 02, de 06/06/2017 publicada na RPI nº 2422, de 06/06/2017.

---

(21) BR 11 2016 023117-1 A2

Código 1.3 - Notificação - Fase Nacional - PCT
(22) 26/03/2015
(30) 04/04/2014 US 61/975,473
(51) C07D 207/26 (2006.01), C07D 207/273 (2006.01), C07D 209/52 (2006.01), C07D 215/48 (2006.01), C07D 217/02 (2006.01), C07D 217/22 (2006.01), C07D 217/24 (2006.01), C07D 239/86 (2006.01), C07D 239/88 (2006.01), C07D 263/24 (2006.01), C07D 401/12 (2006.01), C07D 401/14 (2006.01), C07D 403/12 (2006.01), C07D 405/12 (2006.01), C07D 405/14 (2006.01), C07D 413/12 (2006.01), C07D 417/12 (2006.01), C07D 487/04 (2006.01), C07D 491/056 (2006.01), C07D 498/04 (2006.01), C07C 69/94 (2006.01), C07C 235/66 (2006.01), C07F 7/18 (2006.01), A61K 31/47 (2006.01), A61K 31/4709 (2006.01), A61K 31/472 (2006.01), A61K 31/4725 (2006.01), A61K 31/517 (2006.01), A61P 19/02 (2006.01), A61P 29/00 (2006.01), A61P 11/06 (2006.01), A61P 13/12 (2006.01), A61P 17/06 (2006.01)
(54) COMPOSTOS HETEROARILA OU ARILA BICÍCLICOS FUNDIDOS E SEU USO COMO INIBIDORES DE IRAK4
(71) PFIZER INC. (US)
(72) DAVID RANDOLPH ANDERSON, MARK EDWARD BUNNAGE, KEVIN JOSEPH CURRAN, CHRISTOPH MARTIN DEHNHARDT, LORI KRIM GAVRIN, JOEL ADAM GOLDBERG, SEUNGIL HAN, DAVID HEPWORTH, HORNG-CHIH HUANG, ARTHUR LEE, KATHERINE LIN LEE, FRANK ELDRIDGE LOVERING, MICHAEL DENNIS LOWE, JOHN PAUL MATHIAS, NIKOLAOS PAPAIOANNOU, AKSHAY PATNY, BETSY SUSAN PIERCE, EDDINE SAIAH, JOSEPH WALTER STROHBACH, JOHN DAVID TRZUPEK, RICHARD VARGAS, XIAOLUN WANG, STEPHEN WAYNE WRIGHT, CHRISTOPH WOLFGANG ZAPF
(85) 04/10/2016
(86) PCT IB2015/052251 de 26/03/2015
(87) WO 2015/150995 de 08/10/2015
Publicação automática da admissibilidade da fase nacional depositado via PCT . Tratado de cooperação em matéria de Patentes, conforme Instrução Normativa nº 02, de 06/06/2017 publicada na RPI nº 2422, de 06/06/2017.

---

(21) BR 11 2016 023119-8 A2

Código 1.3 - Notificação - Fase Nacional - PCT
(22) 03/04/2015

(30) 04/04/2014 US 61/975441
(51) A61G 1/02 (2006.01), A61G 1/056 (2006.01)
(54) MÉTODO PARA ARTICULAR AUTOMATICAMENTE UMA MACA DE AMBULÂNCIA MOTORIZADA
(71) FERNO-WASHINGTON, INC. (US)
(72) JOSEPH G. BOURGRAF, BRIAN MICHAEL MAGILL
(85) 04/10/2016
(86) PCT US2015/024192 de 03/04/2015
(87) WO 2015/153936 de 08/10/2015
Publicação automática da admissibilidade da fase nacional depositado via PCT . Tratado de cooperação em matéria de Patentes, conforme Instrução Normativa nº 02, de 06/06/2017 publicada na RPI nº 2422, de 06/06/2017.

---

(21) BR 11 2016 023120-1 A2

Código 1.3 - Notificação - Fase Nacional - PCT
(22) 24/04/2015
(30) 30/04/2014 EP 14166694.1
(51) A24F 47/00 (2006.01)
(54) SISTEMA GERADOR DE AEROSSOL ELETRICAMENTE AQUECIDO
(71) PHILIP MORRIS PRODUCTS S.A. (CH)
(72) RAPHAËL HOLZHERR
(85) 04/10/2016
(86) PCT EP2015/058909 de 24/04/2015
(87) WO 2015/165813 de 05/11/2015
Publicação automática da admissibilidade da fase nacional depositado via PCT . Tratado de cooperação em matéria de Patentes, conforme Instrução Normativa nº 02, de 06/06/2017 publicada na RPI nº 2422, de 06/06/2017.

---

(21) BR 11 2016 023121-0 A2

Código 1.3 - Notificação - Fase Nacional - PCT
(22) 30/04/2014
(51) A61K 8/44 (2006.01), A61K 8/97 (2006.01), A61K 8/34 (2006.01), A61K 8/19 (2006.01), A61Q 19/08 (2006.01), A61Q 19/00 (2006.01)
(54) COMPOSIÇÃO TÓPICA INCLUINDO UMA COMBINAÇÃO DE EXTRATOS PARA REDUZIR OS SINAIS DE ENVELHECIMENTO DA PELE
(71) KIMBERLY-CLARK WORLDWIDE, INC. (US)
(72) SCOTT W. WENZEL, DAVID J. TYRRELL, ALENCIA VANAY GRICE, STEPHANIE VANDEVEN TEAT
(85) 04/10/2016
(86) PCT US2014/036194 de 30/04/2014
(87) WO 2015/167539 de 05/11/2015
Publicação automática da admissibilidade da fase nacional depositado via PCT . Tratado de cooperação em matéria de Patentes, conforme Instrução Normativa nº 02, de 06/06/2017 publicada na RPI nº 2422, de 06/06/2017.

---

(21) BR 11 2016 023122-8 A2

Código 1.3 - Notificação - Fase Nacional - PCT

(22) 30/03/2015
(30) 04/04/2014 US 61/975,130
(51) F16D 3/223 (2011.01)
(54) CONJUNTO DE JUNTA HOMOCINÉTICA
(71) DANA AUTOMOTIVE SYSTEMS GROUP, LLC (US)
(72) SEUNG TARK OH, DILSON DA SILVEIRA TAVARES
(85) 04/10/2016
(86) PCT US2015/023295 de 30/03/2015
(87) WO 2015/153431 de 08/10/2015
Publicação automática da admissibilidade da fase nacional depositado via PCT . Tratado de cooperação em matéria de Patentes, conforme Instrução Normativa nº 02, de 06/06/2017 publicada na RPI nº 2422, de 06/06/2017.

---

(21) BR 11 2016 023123-6 A2

Código 1.3 - Notificação - Fase Nacional - PCT
(22) 02/04/2015
(30) 04/04/2014 US 14/245,399
(51) C08G 63/52 (2006.01), C09D 167/06 (2006.01)
(54) POLÍMERO DE POLIÉSTER RAMIFICADO RETICULÁVEL, REVESTIMENTO E SUBSTRATO REVESTIDO
(71) PPG INDUSTRIES OHIO, INC. (US)
(72) RENLONG GAO, IRINA G. SCHWENDEMAN, DEBRA L. SINGER
(85) 04/10/2016
(86) PCT US2015/024012 de 02/04/2015
(87) WO 2015/153844 de 08/10/2015
Publicação automática da admissibilidade da fase nacional depositado via PCT . Tratado de cooperação em matéria de Patentes, conforme Instrução Normativa nº 02, de 06/06/2017 publicada na RPI nº 2422, de 06/06/2017.

---

(21) BR 11 2016 023125-2 A2

Código 1.3 - Notificação - Fase Nacional - PCT
(22) 07/04/2015
(30) 07/04/2014 FR 1453045
(51) C08F 265/06 (2006.01), C08L 27/06 (2006.01)
(54) COMPOSIÇÃO DE PÓ DE POLÍMERO DE MULTIPLAS FASES, SEU MÉTODO DE PREPARAÇÃO E USO
(71) ARKEMA FRANCE (FR)
(72) ROSANGELA PIRRI, CHRISTIAAN A. SCHIPPER, PHILIPPE HAJJI
(85) 04/10/2016
(86) PCT EP2015/057517 de 07/04/2015
(87) WO 2015/155185 de 15/10/2015
Publicação automática da admissibilidade da fase nacional depositado via PCT . Tratado de cooperação em matéria de Patentes, conforme Instrução Normativa nº 02, de 06/06/2017 publicada na RPI nº 2422, de 06/06/2017.

---

(21) BR 11 2016 023126-0 A2

Código 1.3 - Notificação - Fase Nacional - PCT

(22) 15/04/2015
(30) 16/04/2014 IN 1376/MUM/2014; 22/08/2014 IN 2696/MUM/2014; 20/02/2015 IN 545/MUM/2015
(51) C07D 213/75 (2006.01), C07D 309/12 (2006.01), C07D 235/12 (2006.01), C07D 401/12 (2006.01), C07D 405/12 (2006.01), C07D 471/04 (2006.01), C07D 271/06 (2006.01), C07D 209/12 (2006.01), C07D 211/44 (2006.01), C07D 211/46 (2006.01), C07D 213/61 (2006.01), C07D 305/08 (2006.01), A61K 31/4184 (2006.01)
(54) COMPOSTO E COMPOSIÇÃO FARMACÊUTICA
(71) GLENMARK PHARMACEUTICALS S.A. (CH)
(72) SACHIN SUNDARIAL CHAUDHARI, ABRAHAM THOMAS, ASHOK BHAUSAHEB KADAM, SACHIN VASANTRAO DHONE, BHARAT GANGADHAR ADIK, NEELIMA KHAIRATKAR-JOSHI, DAISY MANISH SHAH, MALINI BAJPAI
(85) 04/10/2016
(86) PCT IB2015/052745 de 15/04/2015
(87) WO 2015/159233 de 22/10/2015
Publicação automática da admissibilidade da fase nacional depositado via PCT . Tratado de cooperação em matéria de Patentes, conforme Instrução Normativa nº 02, de 06/06/2017 publicada na RPI nº 2422, de 06/06/2017.

---

(21) BR 11 2016 023128-7 A2

Código 1.3 - Notificação - Fase Nacional - PCT
(22) 03/04/2015
(30) 04/04/2014 US 61/975,502; 20/06/2014 US 62/015,120
(51) A61K 31/4985 (2006.01), C07D 471/14 (2006.01)
(54) COMPOSTOS ORGÂNICOS
(71) INTRACELLULAR THERAPIES, INC. (US)
(72) SHARON MATES, PENG LI, LAWRENCE P WENNOGLE, ROBERT DAVIS
(85) 04/10/2016
(86) PCT US2015/024345 de 03/04/2015
(87) WO 2015/154030 de 08/10/2015
Publicação automática da admissibilidade da fase nacional depositado via PCT . Tratado de cooperação em matéria de Patentes, conforme Instrução Normativa nº 02, de 06/06/2017 publicada na RPI nº 2422, de 06/06/2017.

---

(21) BR 11 2016 023129-5 A2

Código 1.3 - Notificação - Fase Nacional - PCT
(22) 02/04/2015
(30) 09/04/2014 EP 14164073.0
(51) G06K 7/08 (2006.01), G01R 33/10 (2006.01)
(54) DISPOSITIVOS E MÉTODO PARA DETERMINAR UM CAMPO MAGNÉTICO
(71) MAGCAM NV (BE)
(72) KOEN VERVAEKE, LIEVEN PHILIPS

(85) 04/10/2016
(86) PCT EP2015/057291 de 02/04/2015
(87) WO 2015/155109 de 15/10/2015
Publicação automática da admissibilidade da fase nacional depositado via PCT . Tratado de cooperação em matéria de Patentes, conforme Instrução Normativa nº 02, de 06/06/2017 publicada na RPI nº 2422, de 06/06/2017.

---

(21) BR 11 2016 023130-9 A2

Código 1.3 - Notificação - Fase Nacional - PCT
(22) 07/04/2015
(30) 04/04/2014 GB 1406174.1; 30/04/2014 GB 1407584.0
(51) A62C 31/00 (2006.01), A62C 31/02 (2006.01), A62C 35/68 (2006.01), B01D 35/02 (2006.01), B05B 15/00 (2006.01), F23K 5/18 (2006.01)
(54) FILTRO
(71) RIGDELUGE GLOBAL LIMITED (GB)
(72) IAN GARDEN
(85) 04/10/2016
(86) PCT GB2015/051056 de 07/04/2015
(87) WO 2015/150836 de 08/10/2015
Publicação automática da admissibilidade da fase nacional depositado via PCT . Tratado de cooperação em matéria de Patentes, conforme Instrução Normativa nº 02, de 06/06/2017 publicada na RPI nº 2422, de 06/06/2017.

---

(21) BR 11 2016 023131-7 A2

Código 1.3 - Notificação - Fase Nacional - PCT
(22) 02/04/2015
(30) 04/04/2014 JP 2014-077570
(51) F16F 15/14 (2006.01)
(54) APARELHO DE REDUZIR A VIBRAÇÃO DE TORÇÃO
(71) TOYOTA JIDOSHA KABUSHIKI KAISHA (JP)
(72) SHUHEI HORITA, YU MIYAHARA, SHINGO AIJIMA, FUSAHIRO TSUKANO, ATSUSHI HONDA
(85) 04/10/2016
(86) PCT IB2015/052442 de 02/04/2015
(87) WO 2015/151060 de 08/10/2015
Publicação automática da admissibilidade da fase nacional depositado via PCT . Tratado de cooperação em matéria de Patentes, conforme Instrução Normativa nº 02, de 06/06/2017 publicada na RPI nº 2422, de 06/06/2017.

---

(21) BR 11 2016 023133-3 A2

Código 1.3 - Notificação - Fase Nacional - PCT
(22) 03/04/2015
(30) 04/04/2014 US 14/245,339; 03/09/2014 US 62/045,542
(51) A01G 25/16 (2006.01)
(54) SISTEMA DE DISTRIBUIÇÃO DE LÍQUIDO
(71) 360 YIELD CENTER, LLC (US)
(72) TIMOTHY SAUDER, LEE DAHLHAUSER, JAMES HEDGES, DAN MUFF

(85) 04/10/2016
(86) PCT US2015/024342 de 03/04/2015
(87) WO 2015/154027 de 08/10/2015
Publicação automática da admissibilidade da fase nacional depositado via PCT . Tratado de cooperação em matéria de Patentes, conforme Instrução Normativa nº 02, de 06/06/2017 publicada na RPI nº 2422, de 06/06/2017.

---

(21) BR 11 2016 023135-0 A2

Código 1.3 - Notificação - Fase Nacional - PCT
(22) 08/04/2015
(30) 08/04/2014 IT MI2014A000646
(51) A23K 1/00 (2006.01), A23K 1/16 (2006.01)
(54) MÉTODO PARA PRODUZIR UMA RAÇÃO ANIMAL E USO DO MESMO
(71) SEVECOM S.P.A. (IT)
(72) NAZZARO SERINO
(85) 04/10/2016
(86) PCT IB2015/000452 de 08/04/2015
(87) WO 2015/155590 de 15/10/2015
Publicação automática da admissibilidade da fase nacional depositado via PCT . Tratado de cooperação em matéria de Patentes, conforme Instrução Normativa nº 02, de 06/06/2017 publicada na RPI nº 2422, de 06/06/2017.

---

(21) BR 11 2016 023136-8 A2

Código 1.3 - Notificação - Fase Nacional - PCT
(22) 29/07/2014
(30) 11/04/2014 CA 2,848,738
(51) B01D 21/02 (2006.01), B01D 21/24 (2006.01), B01D 45/02 (2006.01)
(54) APARELHO DE DESARENAÇÃO E MÉTODO DE USO DO MESMO
(71) SPECIALIZED DESANDERS INC. (CA)
(72) CHRISTOPHER A. HEMSTOCK,
(85) 04/10/2016
(86) PCT CA2014/050712 de 29/07/2014
(87) WO 2015/154160 de 15/10/2015
Publicação automática da admissibilidade da fase nacional depositado via PCT . Tratado de cooperação em matéria de Patentes, conforme Instrução Normativa nº 02, de 06/06/2017 publicada na RPI nº 2422, de 06/06/2017.

---

(21) BR 11 2016 023138-4 A2

Código 1.3 - Notificação - Fase Nacional - PCT
(22) 01/04/2015
(30) 11/04/2014 US 61/978,222
(51) A61B 8/00 (2006.01), A61B 8/08 (2006.01), A61B 17/34 (2006.01), A61M 25/01 (2006.01), A61B 19/00 (2006.01)
(54) DISPOSITIVOS MÉDICOS, E MÉTODO PARA DETERMINAR SINAIS RECEBIDOS DE DECIFRAGEM EM UM DISPOSITIVO MÉDICO
(71) KONINKLIJKE PHILIPS N.V. (NL)
(72) RAMON QUIDO ERKAMP, AMEET KUMAR JAIN, FRANCOIS GUY

GERARD MARIE VIGNON
(85) 04/10/2016
(86) PCT IB2015/052381 de 01/04/2015
(87) WO 2015/155632 de 15/10/2015
Publicação automática da admissibilidade da fase nacional depositado via PCT . Tratado de cooperação em matéria de Patentes, conforme Instrução Normativa nº 02, de 06/06/2017 publicada na RPI nº 2422, de 06/06/2017.

---

(21) BR 11 2016 023139-2 A2

Código 1.3 - Notificação - Fase Nacional - PCT
(22) 02/04/2015
(30) 04/04/2014 US 61/975,358; 06/05/2014 US 61/989,188
(51) B23K 35/30 (2006.01), B23K 35/368 (2006.01)
(54) PRODUTOS DE SOLDA DE NI-CR-MO-W-NB-TI DE ALTA RESISTÊNCIA E MÉTODO DE SOLDAGEM E DEPÓSITO DE SOLDA USANDO O MESMO
(71) SPECIAL METALS CORPORATION (US)
(72) KISER, SAMUEL, D., GOLLIHUE, RONALD, D., MANNAN, SARWAN, K.
(85) 04/10/2016
(86) PCT US2015/024138 de 02/04/2015
(87) WO 2015/153905 de 08/10/2015
Publicação automática da admissibilidade da fase nacional depositado via PCT . Tratado de cooperação em matéria de Patentes, conforme Instrução Normativa nº 02, de 06/06/2017 publicada na RPI nº 2422, de 06/06/2017.

---

(21) BR 11 2016 023140-6 A2

Código 1.3 - Notificação - Fase Nacional - PCT
(22) 01/04/2015
(30) 04/04/2014 EP 141635557
(51) C07D 413/14 (2006.01), A61K 31/4427 (2006.01), A61K 31/455 (2006.01), A61K 31/497 (2006.01), C07D 401/04 (2006.01), C07D 401/12 (2006.01), C07D 413/12 (2006.01), C07D 417/06 (2006.01), A61P 25/00 (2006.01)
(54) PIRIDINA-2-AMIDAS ÚTEIS COMO AGONISTAS CB2
(71) F. HOFFMANN-LA ROCHE AG (CH)
(72) LUCA GOBBI, UWE GRETHER, MATTHIAS NETTEKOVEN, STEPHAN ROEVER, MARK ROGERS-EVANS
(85) 04/10/2016
(86) PCT EP2015/057151 de 01/04/2015
(87) WO 2015/150440 de 08/10/2015
Publicação automática da admissibilidade da fase nacional depositado via PCT . Tratado de cooperação em matéria de Patentes, conforme Instrução Normativa nº 02, de 06/06/2017 publicada na RPI nº 2422, de 06/06/2017.

---

(21) BR 11 2016 023141-4 A2

Código 1.3 - Notificação - Fase Nacional - PCT
(22) 03/04/2015
(30) 04/04/2014 US 61/975,683; 26/08/2014 US 62/042,154; 03/11/2014 US 62/074,518; 23/02/2015 US 14/629,272; 30/03/2015 US 62/140,299

(51) A23L 1/22 (2006.01), A23L 1/236 (2006.01), A23L 1/09 (2006.01), A61K 47/36 (2006.01), C13B 50/00 (2011.01), C13K 11/00 (2006.01)
(54) COMPOSIÇÕES DE EDULCORANTE E ALIMENTOS, BEBIDAS E PRODUTOS CONSUMÍVEIS PRODUZIDOS DAS MESMAS
(71) DOUXMATOK LTD (IL)
(72) BANIEL, AVRHAM, ZVIELY, MICHAEL, ELIYAHU, SHAY, GELBART, NOA, BANIEL, ERAN, ROMM, RONIT, MAGAL SANTANA, NADINE, TRACHTENBERG, ALEXANDER, HAR-TAL ELIYAHU, YAEL, MIRIAM
(85) 04/10/2016
(86) PCT IB2015/001153 de 03/04/2015
(87) WO 2015/159156 de 22/10/2015
Publicação automática da admissibilidade da fase nacional depositado via PCT . Tratado de cooperação em matéria de Patentes, conforme Instrução Normativa nº 02, de 06/06/2017 publicada na RPI nº 2422, de 06/06/2017.

---

(21) BR 11 2016 023143-0 A2

Código 1.3 - Notificação - Fase Nacional - PCT
(22) 06/04/2015
(30) 04/04/2014 US 61/975,047
(51) A01C 7/04 (2006.01)
(54) UNIDADE DE FILEIRA ÚNICA COM FONTE DE PRESSÃO INTEGRADA
(71) KINZE MANUFACTURING, INC. (US)
(72) DUSTAN HAHN, MATTHEW J WILHELMI
(85) 04/10/2016
(86) PCT US2015/024489 de 06/04/2015
(87) WO 2015/154070 de 08/10/2015
Publicação automática da admissibilidade da fase nacional depositado via PCT . Tratado de cooperação em matéria de Patentes, conforme Instrução Normativa nº 02, de 06/06/2017 publicada na RPI nº 2422, de 06/06/2017.

---

(21) BR 11 2016 023144-9 A2

Código 1.3 - Notificação - Fase Nacional - PCT
(22) 02/04/2015
(30) 04/04/2014 CN 201410136293.6
(51) H04N 19/182 (2014.01), H04N 19/50 (2014.01), H04N 19/85 (2014.01)
(54) MÉTODO PARA INDICAÇÃO DE UM PIXEL, E APARELHO PARA INDICAÇÃO DE UM PIXEL
(71) SAMSUNG ELECTRONICS CO., LTD. (KR)
(72) JIE CHEN, SUNIL LEE
(85) 04/10/2016
(86) PCT KR2015/003302 de 02/04/2015
(87) WO 2015/152655 de 08/10/2015
Publicação automática da admissibilidade da fase nacional depositado via PCT . Tratado de cooperação em matéria de Patentes, conforme Instrução Normativa nº 02, de 06/06/2017 publicada na RPI nº 2422, de 06/06/2017.

(21) BR 11 2016 023146-5 A2

Código 1.3 - Notificação - Fase Nacional - PCT
(22) 04/04/2014
(51) G07C 15/00 (2006.01)
(54) ?DISPOSITIVO PARA FACILITAR A MISTURA DAS ESFERAS EM CILINDROS DE MÁQUINAS RECREATIVAS?
(71) PROINDUMAR, S.L. (ES) , JESÚS FRANCO MUÑOZ (ES)
(72) JESÚS FRANCO MUNÕZ
(85) 04/10/2016
(86) PCT ES2014/070265 de 04/04/2014
(87) WO 2015/150598 de 08/10/2015
Publicação automática da admissibilidade da fase nacional depositado via PCT . Tratado de cooperação em matéria de Patentes, conforme Instrução Normativa nº 02, de 06/06/2017 publicada na RPI nº 2422, de 06/06/2017.

(21) BR 11 2016 023151-1 A2

Código 1.3 - Notificação - Fase Nacional - PCT
(22) 03/04/2015
(30) 04/04/2014 US 61/975,683; 26/08/2014 US 62/042,154; 03/11/2014 US 62/074,518; 23/02/2015 US 14/629,272
(51) A23L 1/09 (2006.01), A23L 1/22 (2006.01), A23L 1/236 (2006.01)
(54) MÉTODO PARA A PRODUÇÃO DE COMPOSIÇÕES ADOÇANTE E COMPOSIÇÕES DE ADOÇANTES
(71) DOUXMATOK LTD (IL)
(72) BANIEL, AVRAHAM, ZVIELY, MICHAEL, ELIYAHU, SHAY, GELBART, NOA, BANIEL, ERAN, ROMM, RONIT
(85) 04/10/2016
(86) PCT IB2015/000773 de 03/04/2015
(87) WO 2015/150915 de 08/10/2015
Publicação automática da admissibilidade da fase nacional depositado via PCT . Tratado de cooperação em matéria de Patentes, conforme Instrução Normativa nº 02, de 06/06/2017 publicada na RPI nº 2422, de 06/06/2017.

(21) BR 11 2016 023155-4 A2

Código 1.3 - Notificação - Fase Nacional - PCT
(22) 09/04/2014
(51) H04L 12/24 (2006.01)
(54) MÉTODO, APARELHO E SISTEMA DE SOLUÇÃO DE PROBLEMAS COM BASE NA VIRTUALIZAÇÃO DE FUNÇÃO DE REDE
(71) HUAWEI TECHNOLOGIES CO., LTD. (CN)
(72) LONG LI, XUEWEN GONG, XIAODONG GONG, JIE YIN, ZHAN PENG
(85) 04/10/2016
(86) PCT CN2014/074970 de 09/04/2014
(87) WO 2015/154246 de 15/10/2015
Publicação automática da admissibilidade da fase nacional depositado via PCT . Tratado de cooperação em matéria de Patentes, conforme Instrução Normativa nº 02, de 06/06/2017 publicada na RPI nº 2422, de 06/06/2017.

(21) BR 11 2016 023157-0 A2

Código 1.3 - Notificação - Fase Nacional - PCT
(22) 03/04/2015
(30) 04/04/2014 IT TO2014A000284
(51) B60K 37/02 (2006.01), B60Q 3/04 (2006.01), F21V 8/00 (2006.01), G09F 9/305 (2006.01), G02B 6/42 (2006.01)
(54) DISPOSITIVO DE INDICAÇÃO A LED E PAINEL DE INSTRUMENTOS DE VEÍCULO
(71) MAGNETI MARELLI S.P.A (IT)
(72) SYLVAIN MOUARD, MARCO MARALDO
(85) 04/10/2016
(86) PCT IB2015/052469 de 03/04/2015
(87) WO 2015/151074 de 08/10/2015
Publicação automática da admissibilidade da fase nacional depositado via PCT . Tratado de cooperação em matéria de Patentes, conforme Instrução Normativa nº 02, de 06/06/2017 publicada na RPI nº 2422, de 06/06/2017.

(21) BR 11 2016 023159-7 A2

Código 1.3 - Notificação - Fase Nacional - PCT
(22) 31/03/2015
(30) 04/04/2014 US 61/975,684; 28/07/2014 US 14/444,620
(51) G06F 21/35 (2013.01), H04W 12/06 (2009.01), A61B 5/00 (2006.01), G06F 1/16 (2006.01), G06F 21/32 (2013.01), G06F 3/0346 (2013.01)
(54) MÉTODO E UM APARELHO QUE FACILITA UM GERENTE DE IDENTIDADE DESGASTÁVEL
(71) QUALCOMM INCORPORATED (US)
(72) BJORN MARKUS JAKOBSSOM
(85) 04/10/2016
(86) PCT US2015/023719 de 31/03/2015
(87) WO 2015/153688 de 08/10/2015
Publicação automática da admissibilidade da fase nacional depositado via PCT . Tratado de cooperação em matéria de Patentes, conforme Instrução Normativa nº 02, de 06/06/2017 publicada na RPI nº 2422, de 06/06/2017.

(21) BR 11 2016 023161-9 A2

Código 1.3 - Notificação - Fase Nacional - PCT
(22) 19/03/2015
(30) 04/04/2014 US 14/245,946
(51) G06F 9/455 (2006.01), G06F 9/45 (2006.01)
(54) METADADOS DE REFERÊNCIA DE MEMÓRIA PARA OTIMIZAÇÃO DE COMPILADOR
(71) QUALCOMM INCORPORATED (US)
(72) CHU-CHEOW LIM, DAVID SAMUEL BRACKMAN
(85) 04/10/2016
(86) PCT US2015/021585 de 19/03/2015
(87) WO 2015/153143 de 08/10/2015

Publicação automática da admissibilidade da fase nacional depositado via PCT . Tratado de cooperação em matéria de Patentes, conforme Instrução Normativa nº 02, de 06/06/2017 publicada na RPI nº 2422, de 06/06/2017.

---

(21) BR 11 2016 023162-7 A2

Código 1.3 - Notificação - Fase Nacional - PCT
(22) 03/04/2015
(30) 04/04/2014 US 61/975.610
(51) A61K 31/4985 (2006.01), C07D 471/14 (2006.01)
(54) COMPOSTOS ORGÂNICOS
(71) INTRA-CELLULAR THERAPIES, INC. (US)
(72) SHARON MATES, PENG LI, LAWRENCE P. WENNOGLE, ROBERT DAVIS
(85) 04/10/2016
(86) PCT US2015/024340 de 03/04/2015
(87) WO 2015/154025 de 08/10/2015
Publicação automática da admissibilidade da fase nacional depositado via PCT . Tratado de cooperação em matéria de Patentes, conforme Instrução Normativa nº 02, de 06/06/2017 publicada na RPI nº 2422, de 06/06/2017.

---

(21) BR 11 2016 023163-5 A2

Código 1.3 - Notificação - Fase Nacional - PCT
(22) 31/03/2015
(30) 04/04/2014 US 14/245,732
(51) G06F 7/72 (2006.01), H04L 9/00 (2006.01)
(54) PROCEDIMENTO DE MULTIPLICAÇÃO DE PONTOS EM CURVA ELÍPTICA RESISTENTE A VAZAMENTO DE INFORMAÇÕES DE CANAL COLATERAL
(71) QUALCOMM INCORPORATED (US)
(72) DAVID MERRILL JACOBSON, BILLY BOB BRUMLEY
(85) 04/10/2016
(86) PCT US2015/023683 de 31/03/2015
(87) WO 2015/153670 de 08/10/2015
Publicação automática da admissibilidade da fase nacional depositado via PCT . Tratado de cooperação em matéria de Patentes, conforme Instrução Normativa nº 02, de 06/06/2017 publicada na RPI nº 2422, de 06/06/2017.

---

(21) BR 11 2016 023165-1 A2

Código 1.3 - Notificação - Fase Nacional - PCT
(22) 02/04/2015
(30) 07/04/2014 IT VA2014A000013
(51) C04B 33/02 (2006.01), C04B 33/04 (2006.01), C04B 35/632 (2006.01), C04B 41/00 (2006.01)
(54) ?PROCESSO PARA PRODUZIR AZULEJOS DE CERÂMICA, E, PASTA FLUIDA AQUOSA?
(71) LAMBERTI SPA (IT)
(72) STEFANO CRESPI, DAVIDE RICCO', PAOLO PRAMPOLINI, GIOVANNI

FLORIDI, GIUSEPPE LI BASSI
(85) 04/10/2016
(86) PCT EP2015/057297 de 02/04/2015
(87) WO 2015/155110 de 15/10/2015
Publicação automática da admissibilidade da fase nacional depositado via PCT . Tratado de cooperação em matéria de Patentes, conforme Instrução Normativa nº 02, de 06/06/2017 publicada na RPI nº 2422, de 06/06/2017.

---

(21) BR 11 2016 023167-8 A2

Código 1.3 - Notificação - Fase Nacional - PCT
(22) 31/03/2015
(30) 04/04/2014 US 14/245,661
(51) G06F 21/33 (2013.01), G01R 31/317 (2006.01), H04L 29/06 (2006.01)
(54) UMA ESTAÇÃO REMOTA E MÉTODO PARA REABILTAR UMA CAPACIDADE DE DEPURAÇÃO DESABILITADA EM UM DISPOSITIVO DE SISTEMA EM UM CHIP
(71) QUALCOMM INCORPORATED (US)
(72) IVAN HUGH MCLEAN
(85) 04/10/2016
(86) PCT US2015/023518 de 31/03/2015
(87) WO 2015/153562 de 08/10/2015
Publicação automática da admissibilidade da fase nacional depositado via PCT . Tratado de cooperação em matéria de Patentes, conforme Instrução Normativa nº 02, de 06/06/2017 publicada na RPI nº 2422, de 06/06/2017.

---

(21) BR 11 2016 023168-6 A2

Código 1.3 - Notificação - Fase Nacional - PCT
(22) 24/03/2015
(30) 04/04/2014 US 61/975,680; 20/06/2014 US 62/015,364; 28/10/2014 US 14/526,104
(51) G02B 13/00 (2006.01), G03B 13/36 (2006.01), H04N 5/232 (2006.01), G03B 17/17 (2006.01)
(54) FOCO AUTOMÁTICO EM SISTEMA DE MÚLTIPLAS CÂMERAS ÓTICAS DOBRADAS DE BAIXO PERFIL
(71) QUALCOMM INCORPORATED (US)
(72) THOMAS WESLEY OSBORNE
(85) 04/10/2016
(86) PCT US2015/022240 de 24/03/2015
(87) WO 2015/153200 de 08/10/2015
Publicação automática da admissibilidade da fase nacional depositado via PCT . Tratado de cooperação em matéria de Patentes, conforme Instrução Normativa nº 02, de 06/06/2017 publicada na RPI nº 2422, de 06/06/2017.

---

(21) BR 11 2016 023169-4 A2

Código 1.3 - Notificação - Fase Nacional - PCT
(22) 02/04/2015
(30) 04/04/2014 US 14/245,356

(51) G06F 12/08 (2006.01)
(54) PRÉ-BUSCA DE CACHE ADAPTATIVA COM BASE EM POLÍTICAS DE PRÉ-BUSCA DEDICADAS CONCORRENTES NOS CONJUNTOS DE CACHE DEDICADOS PARA REDUZIR A POLUIÇÃO DA CACHE
(71) QUALCOMM INCORPORATED (US)
(72) HAROLD WADE CA8IN, III, DAVID JOHN PALFRAMAN
(85) 04/10/2016
(86) PCT US2015/024030 de 02/04/2015
(87) WO 2015/153855 de 08/10/2015
Publicação automática da admissibilidade da fase nacional depositado via PCT . Tratado de cooperação em matéria de Patentes, conforme Instrução Normativa nº 02, de 06/06/2017 publicada na RPI nº 2422, de 06/06/2017.

---

(21) BR 11 2016 023178-3 A2

Código 1.3 - Notificação - Fase Nacional - PCT
(22) 09/04/2015
(30) 11/04/2014 EP 14164434.4
(51) C07D 251/48 (2006.01), A01N 43/68 (2006.01), A01P 13/00 (2006.01)
(54) COMPOSTO, COMPOSIÇÃO AGROQUÍMICA, MÉTODO PARA O CONTROLE DE VEGETAÇÃO INDESEJADA E UTILIZAÇÃO DE UM COMPOSTO
(71) BASF SE (DE)
(72) JULIA MAJOR, FLORIAN VOGT, FREDERICK CALO, THOMAS SEITZ, DOREEN SCHACHTSCHABEL, TREVOR WILLIAM NEWTON, KRISTIN HANZLIK, JOHANNES HUTZLER, KLAUS KREUZ, STEFAN TRESCH
(85) 05/10/2016
(86) PCT EP2015/057680 de 09/04/2015
(87) WO 2015/155272 de 15/10/2015
Publicação automática da admissibilidade da fase nacional depositado via PCT . Tratado de cooperação em matéria de Patentes, conforme Instrução Normativa nº 02, de 06/06/2017 publicada na RPI nº 2422, de 06/06/2017.

---

(21) BR 11 2016 023181-3 A2

Código 1.3 - Notificação - Fase Nacional - PCT
(22) 25/03/2015
(30) 08/04/2014 US 14/247,323
(51) F16D 41/063 (2006.01)
(54) CONJUNTO DE POLIA
(71) DAYCO IP HOLDINGS, LLC (US)
(72) ANTHONY EUGENE LANNUTTI
(85) 05/10/2016
(86) PCT US2015/022355 de 25/03/2015
(87) WO 2015/156998 de 15/10/2015
Publicação automática da admissibilidade da fase nacional depositado via PCT . Tratado de cooperação em matéria de Patentes, conforme Instrução Normativa nº 02, de 06/06/2017 publicada na RPI nº 2422, de 06/06/2017.

(21) BR 11 2016 023184-8 A2

Código 1.3 - Notificação - Fase Nacional - PCT
(22) 22/08/2014
(51) A61B 17/80 (2006.01), A61B 17/56 (2006.01), A61F 2/42 (2006.01)
(54) COMPONENTE DE REVISÃO DE IMPLANTE E MÉTODOS CIRÚRGICOS
(71) WRIGHT MEDICAL TECHNOLOGY, INC. (US)
(72) ELIZABETH, J. SANDER
(85) 05/10/2016
(86) PCT US2014/052301 de 22/08/2014
(87) WO 2016/028313 de 25/02/2016
Publicação automática da admissibilidade da fase nacional depositado via PCT . Tratado de cooperação em matéria de Patentes, conforme Instrução Normativa nº 02, de 06/06/2017 publicada na RPI nº 2422, de 06/06/2017.

(21) BR 11 2016 023187-2 A2

Código 1.3 - Notificação - Fase Nacional - PCT
(22) 08/04/2015
(30) 08/04/2014 DK PA 2014 70185; 08/04/2014 DK PA 2014 70187; 08/04/2014 DK PA 2014 70190
(51) A61K 45/06 (2006.01), A61K 31/155 (2006.01), A61K 31/225 (2006.01), A61P 3/00 (2006.01)
(54) ?PRÓ-DROGA DE SUCCINATO, COMPOSTO, COMBINAÇÃO DE UMA SUBSTÂNCIA DE DROGA E UMA PRÓ-DROGA DE SUCCINATO, COMPOSIÇÃO, KIT, E, MÉTODOS PARA TRATAR UM INDIVÍDUO QUE SOFRE DE UM EFEITO COLATERAL INDUZIDO POR DROGA E PARA PREVENIR OU ALIVIAR UM EFEITO COLATERAL INDUZIDO POR DROGA?
(71) NEUROVIVE PHARMACEUTICAL AB (SE)
(72) ESKIL ELMÉR, MAGNUS JOAKIM HANSSON, KARL HENRIK JOHANNES EHINGER, SARAH PIEL, STEVEN MOSS
(85) 05/10/2016
(86) PCT EP2015/057615 de 08/04/2015
(87) WO 2015/155238 de 15/10/2015
Publicação automática da admissibilidade da fase nacional depositado via PCT . Tratado de cooperação em matéria de Patentes, conforme Instrução Normativa nº 02, de 06/06/2017 publicada na RPI nº 2422, de 06/06/2017.

(21) BR 11 2016 023191-0 A2

Código 1.3 - Notificação - Fase Nacional - PCT
(22) 08/04/2015
(30) 08/04/2014 DK PA 2014 70187
(51) C07D 319/06 (2006.01), C07C 69/40 (2006.01), C07C 69/708 (2006.01), C07D 321/06 (2006.01), C07D 323/00 (2006.01), C07D 273/02 (2006.01), C07D 281/18 (2006.01), C07D 307/33 (2006.01), A61K 31/225 (2006.01), A61P 9/00 (2006.01), A61P 35/00 (2006.01)
(54) ?COMPOSTO, COMPOSIÇÃO, MÉTODOS PARA TRATAMENTO DE UM INDIVÍDUO QUE SOFRE DE UMA DOENÇA, PARA TRATAMENTO DE UM

INDIVÍDUO QUE SOFRE DE UM EFEITO COLATERAL INDUZIDO POR DROGA E PARA PREVENÇÃO OU ALIVIO DE UM EFEITO COLATERAL INDUZIDO POR DROGA, COMBINAÇÃO, E, KIT?
(71) NEUROVIVE PHARMACEUTICAL AB (SE)
(72) ESKIL ELMÉR, MAGNUS JOAKIM HANSSON, KARL HENRIK JOHANNES EHINGER, STEVEN MOSS
(85) 05/10/2016
(86) PCT EP2015/057605 de 08/04/2015
(87) WO 2015/155230 de 15/10/2015
Publicação automática da admissibilidade da fase nacional depositado via PCT . Tratado de cooperação em matéria de Patentes, conforme Instrução Normativa nº 02, de 06/06/2017 publicada na RPI nº 2422, de 06/06/2017.

---

(21) BR 11 2016 023192-9 A2

Código 1.3 - Notificação - Fase Nacional - PCT
(22) 25/03/2015
(30) 07/04/2014 DE 10 2014 206 683.2
(51) B25J 5/02 (2006.01), B25J 5/06 (2006.01), B25J 11/00 (2006.01)
(54) ?APARELHO E MÉTODO PARA USINAGEM AUTOMATIZADA?
(71) WOBBEN PROPERTIES GMBH (DE)
(72) FRANK KNOOP, RAINER SCHLÜTER, THOMAS MÜNK, ROLF CONERS
(85) 05/10/2016
(86) PCT EP2015/056392 de 25/03/2015
(87) WO 2015/155005 de 15/10/2015
Publicação automática da admissibilidade da fase nacional depositado via PCT . Tratado de cooperação em matéria de Patentes, conforme Instrução Normativa nº 02, de 06/06/2017 publicada na RPI nº 2422, de 06/06/2017.

---

(21) BR 11 2016 023194-5 A2

Código 1.3 - Notificação - Fase Nacional - PCT
(22) 06/04/2015
(30) 07/04/2014 US 14/246888
(51) E21B 10/02 (2006.01), E21B 10/48 (2006.01), E21B 10/60 (2006.01)
(54) BROCA DE PERFURAÇÃO DE AMOSTRAGEM DE NÚCLEO
(71) LONGYEAR TM, INC. (US)
(72) CODY A. PEARCE, MICHAEL D. RUPP, CHRISTIAN M. LAMBERT
(85) 05/10/2016
(86) PCT US2015/024515 de 06/04/2015
(87) WO 2015/157173 de 15/10/2015
Publicação automática da admissibilidade da fase nacional depositado via PCT . Tratado de cooperação em matéria de Patentes, conforme Instrução Normativa nº 02, de 06/06/2017 publicada na RPI nº 2422, de 06/06/2017.

---

(21) BR 11 2016 023199-6 A2

Código 1.3 - Notificação - Fase Nacional - PCT
(22) 23/04/2015
(30) 25/04/2014 EP 14305613.3

(51) A61K 38/28 (2006.01), A61P 7/12 (2006.01)
(54) ROTAS DE ADMINISTRAÇÃO DE INSULINA, ANÁLOGOS DE INSULINA OU DERIVADOS DE INSULINA
(71) SANOFI (FR)
(72) HEINZ HAENEL, MICHAEL SCHABBACH
(85) 05/10/2016
(86) PCT EP2015/058775 de 23/04/2015
(87) WO 2015/162201 de 29/10/2015
Publicação automática da admissibilidade da fase nacional depositado via PCT . Tratado de cooperação em matéria de Patentes, conforme Instrução Normativa nº 02, de 06/06/2017 publicada na RPI nº 2422, de 06/06/2017.

---

(21) BR 11 2016 023201-1 A2

Código 1.3 - Notificação - Fase Nacional - PCT
(22) 08/04/2015
(30) 10/04/2014 EP 14164201.7
(51) A23L 3/26 (2006.01), A61B 6/10 (2006.01), G01N 23/02 (2006.01), G21F 3/00 (2006.01), G21F 1/08 (2006.01), G21F 1/10 (2006.01)
(54) CORTINA DE BLINDAGEM DE RADIAÇÃO
(71) METTLER-TOLEDO SAFELINE X-RAY LTD. (GB)
(72) NIGEL KING
(85) 05/10/2016
(86) PCT EP2015/057589 de 08/04/2015
(87) WO 2015/155219 de 15/10/2015
Publicação automática da admissibilidade da fase nacional depositado via PCT . Tratado de cooperação em matéria de Patentes, conforme Instrução Normativa nº 02, de 06/06/2017 publicada na RPI nº 2422, de 06/06/2017.

---

(21) BR 11 2016 023210-0 A2

Código 1.3 - Notificação - Fase Nacional - PCT
(22) 08/04/2015
(30) 08/04/2014 US 61/976,828
(51) F16K 1/36 (2006.01), F16K 1/46 (2006.01)
(54) MODIFICADOR DE VELOCIDADE DE PERCURSO DE FLUXO PARA UMA VÁLVULA DE CONTROLE
(71) EMERSON PROCESS MANAGEMENT REGULATOR TECHNOLOGIES, INC. (US)
(72) DANIEL G. ROPER, HAROLD J. MCKINNEY
(85) 05/10/2016
(86) PCT US2015/024805 de 08/04/2015
(87) WO 2015/157352 de 15/10/2015
Publicação automática da admissibilidade da fase nacional depositado via PCT . Tratado de cooperação em matéria de Patentes, conforme Instrução Normativa nº 02, de 06/06/2017 publicada na RPI nº 2422, de 06/06/2017.

---

(21) BR 11 2016 023211-9 A2

Código 1.3 - Notificação - Fase Nacional - PCT

(22) 09/04/2015
(30) 10/04/2014 FR 1453215
(51) C03C 25/10 (2006.01), C03C 25/32 (2006.01), C03C 25/42 (2006.01)
(54) COMPÓSITO COMPREENDENDO UMA LÃ MINERAL COMPREENDENDO UM AÇÚCAR
(71) SAINT-GOBAIN ISOVER (FR)
(72) JOUMANA YAMMINE, ELODIE BOUNY, EDOUARD OBERT
(85) 05/10/2016
(86) PCT FR2015/050957 de 09/04/2015
(87) WO 2015/155486 de 15/10/2015
Publicação automática da admissibilidade da fase nacional depositado via PCT . Tratado de cooperação em matéria de Patentes, conforme Instrução Normativa nº 02, de 06/06/2017 publicada na RPI nº 2422, de 06/06/2017.

---

(21) BR 11 2016 023214-3 A2

Código 1.3 - Notificação - Fase Nacional - PCT
(22) 28/04/2015
(30) 28/04/2014 SG 10201401863X
(51) G06Q 20/12 (2012.01), G06Q 20/38 (2012.01), G06Q 20/32 (2012.01), G06Q 20/08 (2012.01), G06Q 20/00 (2006.01)
(54) SISTEMA PARA PROVISÃO DE CRÉDITO PARA UM ASSINANTE DE UM PROVEDOR DE REDE, SISTEMA PARA FACILITAR A PROVISÃO DE CRÉDITO PARA UM ASSINANTE DE UM PROVEDOR DE REDE, E MÉTODO PARA FACILITAR A PROVISÃO DE CRÉDITO PARA UM ASSINANTE DE UM PROVEDOR DE REDE
(71) EINNOVATIONS HOLDINGS PTE. LTD. (SG)
(72) ORLANDO B. VEA, ANGELITO M. VILLANUEVA, AGUSTIN L. SANTIAGO
(85) 05/10/2016
(86) PCT SG2015/050086 de 28/04/2015
(87) WO 2015/167397 de 05/11/2015
Publicação automática da admissibilidade da fase nacional depositado via PCT . Tratado de cooperação em matéria de Patentes, conforme Instrução Normativa nº 02, de 06/06/2017 publicada na RPI nº 2422, de 06/06/2017.

---

(21) BR 11 2016 023215-1 A2

Código 1.3 - Notificação - Fase Nacional - PCT
(22) 02/04/2015
(30) 10/04/2014 US 61/978,193
(51) A61B 17/34 (2006.01), A61M 25/01 (2006.01), A61B 8/00 (2006.01), A61B 8/08 (2006.01), A61B 19/00 (2006.01)
(54) DISPOSITIVOS MÉDICOS, E MÉTODO DE FABRICAÇÃO DE UM DISPOSITIVO MÉDICO
(71) KONINKLIJKE PHILIPS N.V. (NL)
(72) RAMON QUIDO ERKAMP, AMEET KUMAR JAIN, FRANCOIS GUY GERARD MARIE VIGNON
(85) 05/10/2016

(86) PCT IB2015/052425 de 02/04/2015
(87) WO 2015/155645 de 15/10/2015
Publicação automática da admissibilidade da fase nacional depositado via PCT . Tratado de cooperação em matéria de Patentes, conforme Instrução Normativa nº 02, de 06/06/2017 publicada na RPI nº 2422, de 06/06/2017.

---

(21) BR 11 2016 023216-0 A2

Código 1.3 - Notificação - Fase Nacional - PCT
(22) 07/04/2015
(30) 07/04/2014 FR 1453044
(51) C08F 220/18 (2006.01), C08F 2/00 (2006.01), C08J 3/12 (2006.01), C08F 265/06 (2006.01)
(54) COMPOSIÇÃO DE PÓ DE POLÍMERO E SEU MÉTODO DE PREPARAÇÃO
(71) ARKEMA FRANCE (FR)
(72) ROSANGELA PIRRI, PHILIPPE HAJJI, CHRISTIAAN A. SCHIPPER
(85) 05/10/2016
(86) PCT EP2015/057505 de 07/04/2015
(87) WO 2015/155180 de 15/10/2015
Publicação automática da admissibilidade da fase nacional depositado via PCT . Tratado de cooperação em matéria de Patentes, conforme Instrução Normativa nº 02, de 06/06/2017 publicada na RPI nº 2422, de 06/06/2017.

---

(21) BR 11 2016 023218-6 A2

Código 1.3 - Notificação - Fase Nacional - PCT
(22) 31/03/2015
(30) 07/04/2014 DE 102014206670.0; 09/04/2014 DE 102014206887.8
(51) F03D 1/06 (2006.01)
(54) PÁ DE ROTOR, PAR DE PREENSÃO, TURBINA EÓLICA, E, MÉTODO PARA PRODUÇÃO DE UMA PÁ DE ROTOR
(71) WOBBEN PROPERTIES GMBH (DE)
(72) ALEXANDER HOFFMANN
(85) 05/10/2016
(86) PCT EP2015/057116 de 31/03/2015
(87) WO 2015/155079 de 15/10/2015
Publicação automática da admissibilidade da fase nacional depositado via PCT . Tratado de cooperação em matéria de Patentes, conforme Instrução Normativa nº 02, de 06/06/2017 publicada na RPI nº 2422, de 06/06/2017.

---

(21) BR 11 2016 023220-8 A2

Código 1.3 - Notificação - Fase Nacional - PCT
(22) 02/04/2015
(30) 07/04/2014 DE 10 2014 206 703.0; 09/04/2014 DE 10 2014 206 880.9
(51) F03D 11/00 (2006.01)
(54) ?NACELA DE UMA TURBINA EÓLICA, TURBINA EÓLICA, E, MÉTODO PARA PRODUÇÃO DE UMA NACELA DE UMA TURBINA EÓLICA?
(71) WOBBEN PROPERTIES GMBH (DE)

(72) WILKO GUDEWER, IHNO COORDES, FRANK KNOOP, PETER GEIKEN, THORSTEN FLESSNER
(85) 05/10/2016
(86) PCT EP2015/057377 de 02/04/2015
(87) WO 2015/155131 de 15/10/2015
Publicação automática da admissibilidade da fase nacional depositado via PCT . Tratado de cooperação em matéria de Patentes, conforme Instrução Normativa nº 02, de 06/06/2017 publicada na RPI nº 2422, de 06/06/2017.

---

(21) BR 11 2016 023224-0 A2

Código 1.3 - Notificação - Fase Nacional - PCT
(22) 21/04/2015
(30) 24/04/2014 FR 1453709
(51) C03C 8/14 (2006.01), C03C 17/00 (2006.01), C03C 17/34 (2006.01)
(54) PROCESSO DE FABRICAÇÃO DE UM SUBSTRATO DE VIDRO MUNIDO COM MOTIVOS IMPRESSOS E UMA SUBCAMADA DE PROTEÇÃO PARA VISÃO DE SENTIDO ÚNICO
(71) SAINT-GOBAIN GLASS FRANCE (FR)
(72) KAMEL CHAHBOUNE, ELODIE DUCOURTHIAL
(85) 05/10/2016
(86) PCT FR2015/051079 de 21/04/2015
(87) WO 2015/162375 de 29/10/2015
Publicação automática da admissibilidade da fase nacional depositado via PCT . Tratado de cooperação em matéria de Patentes, conforme Instrução Normativa nº 02, de 06/06/2017 publicada na RPI nº 2422, de 06/06/2017.

---

(21) BR 11 2016 023225-9 A2

Código 1.3 - Notificação - Fase Nacional - PCT
(22) 21/04/2015
(30) 24/04/2014 EP 14165740.3
(51) H05B 3/84 (2006.01), H05B 1/02 (2006.01), H03K 17/96 (2006.01)
(54) VIDRAÇA AQUECÍVEL ELETRICAMENTE COM REGIÃO DE COMUTADOR
(71) SAINT-GOBAIN GLASS FRANCE (FR)
(72) PATRICK WEBER, HANS-GEORG ESSER, JENS BONDKOWSKI
(85) 05/10/2016
(86) PCT EP2015/058553 de 21/04/2015
(87) WO 2015/162108 de 29/10/2015
Publicação automática da admissibilidade da fase nacional depositado via PCT . Tratado de cooperação em matéria de Patentes, conforme Instrução Normativa nº 02, de 06/06/2017 publicada na RPI nº 2422, de 06/06/2017.

---

(21) BR 11 2016 023227-5 A2

Código 1.3 - Notificação - Fase Nacional - PCT
(22) 30/06/2014
(51) C23C 14/24 (2006.01), C23C 14/54 (2006.01)
(54) MÉTODO PARA PRODUZIR UM NÚCLEO DE ELEMENTO

COMPUTACIONAL INTEGRADO E SISTEMA PARA PRODUÇÃO DE NÚCLEOS DE ELEMENTO COMPUTACIONAL INTEGRADOS
(71) HALLIBURTON ENERGY SERVICES, INC. (US)
(72) DAVID L. PERKINS, ROBERT PAUL FREESE, CHRISTOPHER MICHAEL JONES, RICHARD NEAL GARDNER
(85) 05/10/2016
(86) PCT US2014/044817 de 30/06/2014
(87) WO 2016/003400 de 07/01/2016
Publicação automática da admissibilidade da fase nacional depositado via PCT . Tratado de cooperação em matéria de Patentes, conforme Instrução Normativa nº 02, de 06/06/2017 publicada na RPI nº 2422, de 06/06/2017.

---

(21) BR 11 2016 023228-3 A2

Código 1.3 - Notificação - Fase Nacional - PCT
(22) 27/03/2015
(30) 10/04/2014 US 61/977,774; 24/02/2015 US 62/119,862
(51) C07D 513/04 (2006.01)
(54) 2-AMINO-6-METIL-4,4A,5,6-TETRA-HIDROPIRANO(3,4-D][1,3] TIAZIN-8A(8H)-IL-1,3-TIAZOL-4-IL AMIDAS
(71) PFIZER INC. (US)
(72) MICHAEL AARON BRODNEY, ELIZABETH MARY BECK, CHRISTOPHER RYAN BUTLER, LEI ZHANG, BRIAN THOMAS O'NEILL, GABRIELA BARREIRO, ERIK ALPHIE LACHAPELLE, BRUCE NELSEN ROGERS
(85) 05/10/2016
(86) PCT IB2015/052279 de 27/03/2015
(87) WO 2015/155626 de 15/10/2015
Publicação automática da admissibilidade da fase nacional depositado via PCT . Tratado de cooperação em matéria de Patentes, conforme Instrução Normativa nº 02, de 06/06/2017 publicada na RPI nº 2422, de 06/06/2017.

---

(21) BR 11 2016 023229-1 A2

Código 1.3 - Notificação - Fase Nacional - PCT
(22) 10/07/2014
(30) 09/04/2014 JP 2014-080287
(51) A61F 13/49 (2006.01)
(54) FRALDA DESCARTÁVEL
(71) UNI-CHARM CORPORATION (JP)
(72) REIKO TAKASHIMA
(85) 05/10/2016
(86) PCT JP2014/068427 de 10/07/2014
(87) WO 2014/196667 de 11/12/2014
Publicação automática da admissibilidade da fase nacional depositado via PCT . Tratado de cooperação em matéria de Patentes, conforme Instrução Normativa nº 02, de 06/06/2017 publicada na RPI nº 2422, de 06/06/2017.

---

(21) BR 11 2016 023230-5 A2

Código 1.3 - Notificação - Fase Nacional - PCT

(22) 10/04/2015
(30) 11/04/2014 JP 2014-082235
(51) A23L 1/22 (2006.01), A23L 1/226 (2006.01), A23L 1/39 (2006.01), C11B 9/00 (2006.01)
(54) COMPOSIÇÃO AROMATIZANTE, CONDIMENTO OU ALIMENTO OU BEBIDA, MÉTODOS DE PRODUÇÃO DE UM CONDIMENTO, DE PRODUÇÃO DE UM ALIMENTO OU UMA BEBIDA E PARA CONFERIR UMA SENSAÇÃO DE COZIMENTO A UM ALIMENTO OU UMA BEBIDA
(71) AJINOMOTO CO., INC. (JP)
(72) NOZOMI MINESHIMA, KEIGO SHIMA, FUMITADA TSUJI
(85) 05/10/2016
(86) PCT JP2015/061185 de 10/04/2015
(87) WO 2015/156380 de 15/10/2015
Publicação automática da admissibilidade da fase nacional depositado via PCT . Tratado de cooperação em matéria de Patentes, conforme Instrução Normativa nº 02, de 06/06/2017 publicada na RPI nº 2422, de 06/06/2017.

---

(21) BR 11 2016 023231-3 A2

Código 1.3 - Notificação - Fase Nacional - PCT
(22) 25/03/2015
(30) 08/04/2014 DE 10 2014 104 986.1
(51) C07F 9/117 (2006.01), A23L 1/00 (2006.01)
(54) PROCESSO PARA A OBTENÇÃO DE UM OU MAIS MATERIAIS RECICLÁVEIS A PARTIR DE SEMENTES
(71) GEA MECHANICAL EQUIPMENT GMBH (DE)
(72) STEFFEN HRUSCHKA, DETLEF ULLMANN, WLADISLAWA BOSZULAK
(85) 05/10/2016
(86) PCT EP2015/056429 de 25/03/2015
(87) WO 2015/155010 de 15/10/2015
Publicação automática da admissibilidade da fase nacional depositado via PCT . Tratado de cooperação em matéria de Patentes, conforme Instrução Normativa nº 02, de 06/06/2017 publicada na RPI nº 2422, de 06/06/2017.

---

(21) BR 11 2016 023235-6 A2

Código 1.3 - Notificação - Fase Nacional - PCT
(22) 20/03/2015
(30) 07/04/2014 DE 10 2014 004 928.0; 16/10/2014 DE 10 2014 015 258.8
(51) D01F 6/92 (2006.01), D01F 6/62 (2006.01), D01F 1/10 (2006.01)
(54) FIBRA DE POLÍMERO COMPREENDENDO PELO MENOS UM POLÍMERO SINTÉTICO, ESTRUTURA SUPERFICIAL TÊXTIL, E, USO DAS FIBRAS DE POLÍMERO
(71) TREVIRA GMBH (DE)
(72) JÖRG DAHRINGER, MICHAEL KLANERT, THOMAS HESSE
(85) 05/10/2016
(86) PCT EP2015/055966 de 20/03/2015
(87) WO 2015/154971 de 15/10/2015

Publicação automática da admissibilidade da fase nacional depositado via PCT . Tratado de cooperação em matéria de Patentes, conforme Instrução Normativa nº 02, de 06/06/2017 publicada na RPI nº 2422, de 06/06/2017.

---

(21) BR 11 2016 023236-4 A2

Código 1.3 - Notificação - Fase Nacional - PCT
(22) 26/08/2014
(51) A61B 17/72 (2006.01), A61B 17/86 (2006.01), A61B 17/54 (2006.01)
(54) SUPORTE INTRAMEDULAR PARA ARTRODESE E MÉTODO PARA REPARO CIRÚRGICO
(71) WRIGHT MEDICAL TECHNOLOGY, INC. (US)
(72) MARY J. MCCOMBS-STEARNES, SCOTT A. ARMACOST
(85) 05/10/2016
(86) PCT US2014/052716 de 26/08/2014
(87) WO 2016/032443 de 03/03/2016
Publicação automática da admissibilidade da fase nacional depositado via PCT . Tratado de cooperação em matéria de Patentes, conforme Instrução Normativa nº 02, de 06/06/2017 publicada na RPI nº 2422, de 06/06/2017.

---

(21) BR 11 2016 023239-9 A2

Código 1.3 - Notificação - Fase Nacional - PCT
(22) 16/04/2015
(30) 16/04/2014 DE 10 2014 207 331.6
(51) B32B 15/01 (2006.01), C22C 9/06 (2006.01), C22C 9/10 (2006.01), F16C 33/12 (2006.01)
(54) MATERIAL DE MANCAL DESLIZANTE COM UM MATERIAL DE MATRIZ, MATERIAL COMPOSTO DE MANCAL DESLIZANTE COM UMA CAMADA DE SUPORTE, E, ELEMENTO DESLIZANTE OU MANCAL DESLIZANTE COM UM MATERIAL DE MANCAL DESLIZANTE
(71) FEDERAL-MOGUL WIESBADEN GMBH (DE)
(72) GERD ANDLER, HOLGER SCHMITT, HORST GEBER
(85) 05/10/2016
(86) PCT EP2015/058234 de 16/04/2015
(87) WO 2015/158806 de 22/10/2015
Publicação automática da admissibilidade da fase nacional depositado via PCT . Tratado de cooperação em matéria de Patentes, conforme Instrução Normativa nº 02, de 06/06/2017 publicada na RPI nº 2422, de 06/06/2017.

---

(21) BR 11 2016 023242-9 A2

Código 1.3 - Notificação - Fase Nacional - PCT
(22) 13/04/2015
(30) 14/04/2014 DE 10 2014 207 151.8
(51) F16F 1/366 (2006.01), B29C 70/30 (2006.01), B29L 31/00 (2006.01)
(54) MOLA DE TORÇÃO, E MÉTODO PARA A CONCEPÇÃO DE UMA MOLA DE TORÇÃO
(71) THYSSENKRUPP AG (DE) , THYSSENKRUPP FEDERN UND STABILISATOREN GMBH (DE)

(72) WERNER HUFENBACH, JÖRN KIELE, MARTIN LEPPER, JENS WERNER
(85) 05/10/2016
(86) PCT EP2015/057979 de 13/04/2015
(87) WO 2015/158661 de 22/10/2015
Publicação automática da admissibilidade da fase nacional depositado via PCT . Tratado de cooperação em matéria de Patentes, conforme Instrução Normativa nº 02, de 06/06/2017 publicada na RPI nº 2422, de 06/06/2017.

---

(21) BR 11 2016 023244-5 A2

Código 1.3 - Notificação - Fase Nacional - PCT
(22) 16/04/2015
(30) 16/04/2014 DE 10 2014 207 332.4
(51) C22C 9/00 (2006.01), F16C 33/12 (2006.01), B32B 15/01 (2006.01)
(54) MATERIAL DE MANCAL DESLIZANTE, MATERIAL COMPOSTO DE MANCAL DESLIZANTE, E ELEMENTO DESLIZANTE OU MANCAL DESLIZANTE
(71) FEDERAL-MOGUL WIESBADEN GMBH (DE)
(72) GERD ANDLER, HOLGER SCHMITT, HORST GEBER
(85) 05/10/2016
(86) PCT EP2015/058235 de 16/04/2015
(87) WO 2015/158807 de 22/10/2015
Publicação automática da admissibilidade da fase nacional depositado via PCT . Tratado de cooperação em matéria de Patentes, conforme Instrução Normativa nº 02, de 06/06/2017 publicada na RPI nº 2422, de 06/06/2017.

---

(21) BR 11 2016 023245-3 A2

Código 1.3 - Notificação - Fase Nacional - PCT
(22) 31/03/2015
(30) 09/04/2014 DE 10 2014 105 046.0
(51) B02C 2/04 (2006.01)
(54) BRITADOR CÔNICO COM UM CONE BRITADOR SUPORTADO EM UMA BUCHA EXCÊNTRICA ACIONADA
(71) THYSSENKRUPP INDUSTRIAL SOLUTIONS AG (DE) , THYSSENKRUPP AG (DE)
(72) SIEGBERT FISCHER, HANS-JÜRGEN MECKE
(85) 05/10/2016
(86) PCT EP2015/057014 de 31/03/2015
(87) WO 2015/155062 de 15/10/2015
Publicação automática da admissibilidade da fase nacional depositado via PCT . Tratado de cooperação em matéria de Patentes, conforme Instrução Normativa nº 02, de 06/06/2017 publicada na RPI nº 2422, de 06/06/2017.

---

(21) BR 11 2016 023246-1 A2

Código 1.3 - Notificação - Fase Nacional - PCT
(22) 02/04/2015
(30) 07/04/2014 GB 1406204.6

(51) B22D 11/06 (2006.01), B22D 11/18 (2006.01), B22D 11/16 (2006.01), B22D 11/00 (2006.01)
(54) MOLDAGEM DE TIRA
(71) CAMBRIDGE ENTERPRISE LIMITED (GB)
(72) JULIAN M. ALLWOOD, MARTIN MCBRIEN
(85) 05/10/2016
(86) PCT GB2015/051046 de 02/04/2015
(87) WO 2015/155512 de 15/10/2015
Publicação automática da admissibilidade da fase nacional depositado via PCT . Tratado de cooperação em matéria de Patentes, conforme Instrução Normativa nº 02, de 06/06/2017 publicada na RPI nº 2422, de 06/06/2017.

---

(21) BR 11 2016 023249-6 A2

Código 1.3 - Notificação - Fase Nacional - PCT
(22) 08/04/2015
(30) 08/04/2014 US 14/248,004
(51) A61M 5/00 (2006.01)
(54) MONTAGENS DE AGULHA DE TAMPA ARTICULADA E MÉTODOS RELACIONADOS
(71) B. BRAUN MELSUNGEN AG (DE)
(72) KEVIN WOEHR
(85) 05/10/2016
(86) PCT EP2015/057638 de 08/04/2015
(87) WO 2015/155253 de 15/10/2015
Publicação automática da admissibilidade da fase nacional depositado via PCT . Tratado de cooperação em matéria de Patentes, conforme Instrução Normativa nº 02, de 06/06/2017 publicada na RPI nº 2422, de 06/06/2017.

---

(21) BR 11 2016 023251-8 A2

Código 1.3 - Notificação - Fase Nacional - PCT
(22) 17/03/2015
(30) 08/04/2014 DE 102014206741.3
(51) B61L 25/02 (2006.01), B61L 23/34 (2006.01)
(54) MÉTODO PARA REDETERMINAR A LOCALIZAÇÃO DE UM VEÍCULO SOBRE TRILHOS E CONFIGURAÇÃO DE SISTEMA PARA REALIZAR O MÉTODO
(71) SIEMENS AKTIENGESELLSCHAFT (DE)
(72) JACOB JOHANNES KOHLRUSS
(85) 06/10/2016
(86) PCT EP2015/055500 de 17/03/2015
(87) WO 2015/154950 de 15/10/2015
Publicação automática da admissibilidade da fase nacional depositado via PCT . Tratado de cooperação em matéria de Patentes, conforme Instrução Normativa nº 02, de 06/06/2017 publicada na RPI nº 2422, de 06/06/2017.

---

(21) BR 11 2016 023253-4 A2

Código 1.3 - Notificação - Fase Nacional - PCT

(22) 08/04/2014
(51) H02J 17/00 (2006.01), B60L 5/00 (2006.01), B60L 11/18 (2006.01), B60M 7/00 (2006.01), H02J 7/00 (2006.01)
(54) SISTEMA DE SUPRIMENTO DE ENERGIA SEM FIO E DISPOSITIVO DE RECEPÇÃO DE ENERGIA SEM FIO
(71) NISSAN MOTOR CO. LTD. (JP)
(72) YUKINORI TSUKAMOTO
(85) 06/10/2016
(86) PCT JP2014/060199 de 08/04/2014
(87) WO 2015/155837 de 15/10/2015
Publicação automática da admissibilidade da fase nacional depositado via PCT . Tratado de cooperação em matéria de Patentes, conforme Instrução Normativa nº 02, de 06/06/2017 publicada na RPI nº 2422, de 06/06/2017.

---

(21) BR 11 2016 023256-9 A2

Código 1.3 - Notificação - Fase Nacional - PCT
(22) 27/01/2015
(30) 11/04/2014 JP 2014-082085
(51) B01F 5/00 (2006.01), B01F 3/04 (2006.01), B01F 5/04 (2006.01), B05B 1/02 (2006.01), B05B 7/04 (2006.01)
(54) BICO DE GERAÇÃO DE BOLHAS DE FLUXO DE LAÇO
(71) OK ENGINEERING CO.,LTD. (JP)
(72) TAKESHI MATSUNAGA, DAISUKE MATSUNAGA
(85) 06/10/2016
(86) PCT JP2015/052114 de 27/01/2015
(87) WO 2015/156015 de 15/10/2015
Publicação automática da admissibilidade da fase nacional depositado via PCT . Tratado de cooperação em matéria de Patentes, conforme Instrução Normativa nº 02, de 06/06/2017 publicada na RPI nº 2422, de 06/06/2017.

---

(21) BR 11 2016 023257-7 A2

Código 1.3 - Notificação - Fase Nacional - PCT
(22) 02/04/2015
(30) 11/04/2014 US 61/978,196
(51) A61B 8/08 (2006.01), A61B 8/00 (2006.01), A61B 19/00 (2006.01)
(54) SISTEMAS E MÉTODO DE DETECÇÃO DE CONFIGURAÇÃO AUTOMÁTICA
(71) KONINKLIJKE PHILIPS N.V. (NL)
(72) RAMON QUIDO ERKAMP, AMEET KUMAR JAIN, FRANCOIS GUY GERARD MARIE VIGNON
(85) 06/10/2016
(86) PCT IB2015/052424 de 02/04/2015
(87) WO 2015/155644 de 15/10/2015
Publicação automática da admissibilidade da fase nacional depositado via PCT . Tratado de cooperação em matéria de Patentes, conforme Instrução Normativa nº 02, de 06/06/2017 publicada na RPI nº 2422, de 06/06/2017.

(21) BR 11 2016 023258-5 A2

Código 1.3 - Notificação - Fase Nacional - PCT
(22) 09/04/2015
(30) 09/04/2014 JP 2014-080321
(51) B23P 21/00 (2006.01), B23K 37/04 (2006.01), B23P 19/04 (2006.01), B62D 65/00 (2006.01)
(54) SISTEMA DE MONTAGEM DE CORPO DE VEÍCULO E MÉTODO DE MONTAGEM DE CORPO DE VEÍCULO
(71) HONDA MOTOR CO., LTD. (JP)
(72) HISASHI ISHITSUKA, YOSHIAKI ASANO, KOICHI TAKEUCHI
(85) 06/10/2016
(86) PCT JP2015/061102 de 09/04/2015
(87) WO 2015/156354 de 15/10/2015
Publicação automática da admissibilidade da fase nacional depositado via PCT . Tratado de cooperação em matéria de Patentes, conforme Instrução Normativa nº 02, de 06/06/2017 publicada na RPI nº 2422, de 06/06/2017.

(21) BR 11 2016 023259-3 A2

Código 1.3 - Notificação - Fase Nacional - PCT
(22) 08/04/2015
(30) 10/04/2014 US 61/977,816
(51) A61K 31/397 (2006.01), A61K 9/20 (2006.01)
(54) REGIME DE DOSAGEM COM LIBERAÇÃO IMEDIATA DE MODULADOR DA S1P
(71) NOVARTIS AG (CH)
(72) ERIC LEGANGNEUX, ERIK WALLSTROEM, PHILIPPE MICHEL RENE BOUILLOT, EMERIC REYNAUD, FRANK DAHLKE
(85) 06/10/2016
(86) PCT IB2015/052550 de 08/04/2015
(87) WO 2015/155709 de 15/10/2015
Publicação automática da admissibilidade da fase nacional depositado via PCT . Tratado de cooperação em matéria de Patentes, conforme Instrução Normativa nº 02, de 06/06/2017 publicada na RPI nº 2422, de 06/06/2017.

(21) BR 11 2016 023261-5 A2

Código 1.3 - Notificação - Fase Nacional - PCT
(22) 03/04/2015
(30) 08/05/2014 US 61/990,679; 24/12/2014 US 14/583,030
(51) H04W 76/04 (2009.01), H04W 72/14 (2009.01), H04W 28/02 (2009.01), H04W 72/04 (2009.01)
(54) COMUNICAÇÕES DE DISPOSITIVO PARA DISPOSITIVO (D2D)
(71) INTEL IP CORPORATION (US)
(72) RICHARD C. BURBIDGE, ROBERT ZAUS, YOUN HYOUNG HEO, HONG HE
(85) 06/10/2016
(86) PCT US2015/024223 de 03/04/2015

(87) WO 2015/171230 de 12/11/2015
Publicação automática da admissibilidade da fase nacional depositado via PCT . Tratado de cooperação em matéria de Patentes, conforme Instrução Normativa nº 02, de 06/06/2017 publicada na RPI nº 2422, de 06/06/2017.

---

(21) BR 11 2016 023263-1 A2

Código 1.3 - Notificação - Fase Nacional - PCT
(22) 02/04/2015
(30) 08/04/2014 DE 10 2014 105 014.2
(51) E21D 9/00 (2006.01)
(54) SENSOR DE ALTA PRECISÃO PARA DETECÇÃO DE UMA CARGA MECÂNICA DE UMA FERRAMENTA DE ESCAVAÇÃO DE UMA MÁQUINA DE PERFURAÇÃO DE TÚNEL
(71) MONTANUNIVERSITÄT LEOBEN (AT) , HERRENKNECHT AKTIENGESELLSCHAFT (DE) , B+ G BETONTECHNOLOGIE + MATERIALBEWIRTSCHAFTUNG AG (CH)
(72) STEFAN BARWART, ROBERT GALLER
(85) 06/10/2016
(86) PCT EP2015/057361 de 02/04/2015
(87) WO 2015/155124 de 15/10/2015
Publicação automática da admissibilidade da fase nacional depositado via PCT . Tratado de cooperação em matéria de Patentes, conforme Instrução Normativa nº 02, de 06/06/2017 publicada na RPI nº 2422, de 06/06/2017.

---

(21) BR 11 2016 023265-8 A2

Código 1.3 - Notificação - Fase Nacional - PCT
(22) 25/03/2015
(30) 08/04/2014 FR 1453116
(51) B05B 11/00 (2006.01), B05B 11/04 (2006.01), B65D 1/32 (2006.01), B65D 81/24 (2006.01), B65D 47/24 (2006.01)
(54) MÓDULO PARA DISPENSAÇÃO DE UM PRODUTO, O QUAL SE DESTINA À MONTAGEM EM UM CONDUTO PARA ALIMENTAÇÃO PRESSURIZADA DO DITO PRODUTO
(71) ALBEA LE TREPORT (FR)
(72) DANIEL CARRARO, SYLVAIN DEFERT
(85) 06/10/2016
(86) PCT EP2015/056480 de 25/03/2015
(87) WO 2015/155015 de 15/10/2015
Publicação automática da admissibilidade da fase nacional depositado via PCT . Tratado de cooperação em matéria de Patentes, conforme Instrução Normativa nº 02, de 06/06/2017 publicada na RPI nº 2422, de 06/06/2017.

---

(21) BR 11 2016 023267-4 A2

Código 1.3 - Notificação - Fase Nacional - PCT
(22) 06/04/2015
(30) 08/05/2014 US 61/990,639; 09/12/2014 US 14/564,682
(51) H04L 27/34 (2006.01), H04L 1/00 (2006.01)

(54) TÉCNICAS PARA USAR UM ESQUEMA DE CODIFICAÇÃO E MODULAÇÃO PARA TRANSMISSÕES DE ENLACE DESCENDENTE
(71) INTEL CORPORATION (US)
(72) ALEXEI DAVYDOV, HWAN-JOON KWON, GREGORY V. MOROZOV, ALEXANDER MALTSEV
(85) 06/10/2016
(86) PCT US2015/024493 de 06/04/2015
(87) WO 2015/171234 de 12/11/2015
Publicação automática da admissibilidade da fase nacional depositado via PCT . Tratado de cooperação em matéria de Patentes, conforme Instrução Normativa nº 02, de 06/06/2017 publicada na RPI nº 2422, de 06/06/2017.

---

(21) BR 11 2016 023269-0 A2

Código 1.3 - Notificação - Fase Nacional - PCT
(22) 10/04/2015
(30) 11/04/2014 US 61/978,335
(51) A61K 31/33 (2006.01), A61P 1/16 (2006.01)
(54) TRATAMENTO DE NAFLD E NASH
(71) CYMABAY THERAPEUTICS, INC. (US)
(72) BRIAN ROBERTS, XUEYAN WANG, YUN-JUNG CHOI, DAVID KARPF, ROBERT MARTIN, CHARLES A. MCWHERTER
(85) 06/10/2016
(86) PCT US2015/025416 de 10/04/2015
(87) WO 2015/157697 de 15/10/2015
Publicação automática da admissibilidade da fase nacional depositado via PCT . Tratado de cooperação em matéria de Patentes, conforme Instrução Normativa nº 02, de 06/06/2017 publicada na RPI nº 2422, de 06/06/2017.

---

(21) BR 11 2016 023270-4 A2

Código 1.3 - Notificação - Fase Nacional - PCT
(22) 03/03/2015
(30) 08/04/2014 US US61/976,726; 30/07/2014 US US62/030,751
(51) A61K 47/12 (2006.01), A61K 47/38 (2006.01)
(54) DISPERSÃO COMPRENDENDO UM ÉTER DE CELULOSE ESTERIFICADO
(71) DOW GLOBAL TECHNOLOGIES LLC (US)
(72) NEAL J. FETNER, DAVID L. MALOTKY, JIN ZHAO, MATTHIAS KNARR, MICHAEL J. DEVON, ROLAND ADDEN
(85) 06/10/2016
(86) PCT US2015/018390 de 03/03/2015
(87) WO 2015/156922 de 15/10/2015
Publicação automática da admissibilidade da fase nacional depositado via PCT . Tratado de cooperação em matéria de Patentes, conforme Instrução Normativa nº 02, de 06/06/2017 publicada na RPI nº 2422, de 06/06/2017.

---

(21) BR 11 2016 023272-0 A2

Código 1.3 - Notificação - Fase Nacional - PCT

(22) 27/05/2014
(30) 07/04/2014 US 61/976,043
(51) G06K 19/06 (2006.01)
(54) MÉTODO PARA FORNECER E USAR UMA MARCA DINÂMICA DIGITAL EM CONJUNTO COM UM VÍDEO
(71) PNS COMMUNICATIONS, LLC (US)
(72) WAYNE STEIDLE, YIXIN CHEN
(85) 06/10/2016
(86) PCT US2014/039508 de 27/05/2014
(87) WO 2015/156828 de 15/10/2015
Publicação automática da admissibilidade da fase nacional depositado via PCT . Tratado de cooperação em matéria de Patentes, conforme Instrução Normativa nº 02, de 06/06/2017 publicada na RPI nº 2422, de 06/06/2017.

---

(21) BR 11 2016 023273-9 A2

Código 1.3 - Notificação - Fase Nacional - PCT
(22) 08/04/2015
(30) 10/04/2014 US 61/977,663
(51) A01N 43/90 (2006.01), A01N 47/36 (2006.01), A01N 47/30 (2006.01), A01N 43/70 (2006.01), A01N 43/80 (2006.01), A01N 43/50 (2006.01), A01N 43/40 (2006.01), A01N 43/653 (2006.01), A01N 43/54 (2006.01), A01N 43/84 (2006.01), A01N 43/42 (2006.01), A01N 43/18 (2006.01), A01N 43/60 (2006.01), A01N 37/22 (2006.01), A01N 41/10 (2006.01)
(54) COMPOSIÇÕES HERBICIDA E AGROQUÍMICA, USO DE UMA COMPOSIÇÃO, USO EM UM CAMPO DE CULTURA E MÉTODO PARA CONTROLAR A VEGETAÇÃO INDESEJÁVEL
(71) BASF SE (DE)
(72) JOHANNES HUTZLER, HELMUT KRAUS, ANNA ALEKSANDRA MICHROWSKA-PIANOWSKA, YOGESH OTURKAR, TREVOR WILLIAM NEWTON, STEFAN TRESCH, JENS LERCHL, THOMAS SEITZ, RICHARD ROGER EVANS, KLAUS KREUZ, ULRICH STEINBRENNER
(85) 06/10/2016
(86) PCT EP2015/057613 de 08/04/2015
(87) WO 2015/155236 de 15/10/2015
Publicação automática da admissibilidade da fase nacional depositado via PCT . Tratado de cooperação em matéria de Patentes, conforme Instrução Normativa nº 02, de 06/06/2017 publicada na RPI nº 2422, de 06/06/2017.

---

(21) BR 11 2016 023275-5 A2

Código 1.3 - Notificação - Fase Nacional - PCT
(22) 15/05/2015
(51) E21B 10/62 (2006.01), E21B 10/64 (2006.01), E21B 10/61 (2006.01), E21B 7/20 (2006.01)
(54) PROCESSO E DISPOSITIVO PARA TRATAMENTO DE TÚNEIS ATRAVÉS DE ENFILAGENS TUBULARES AUTO-REVESTIDAS E AUTO-INJETÁVEIS
(71) MÁRCIO DOS SANTOS (BR/SP)

(72) MÁRCIO DOS SANTOS
(85) 06/10/2016
(86) PCT BR2015/000072 de 15/05/2015
(87) WO 2016/183645 de 24/11/2016
Publicação automática da admissibilidade da fase nacional depositado via PCT . Tratado de cooperação em matéria de Patentes, conforme Instrução Normativa nº 02, de 06/06/2017 publicada na RPI nº 2422, de 06/06/2017.

---

(21) BR 11 2016 023276-3 A2

Código 1.3 - Notificação - Fase Nacional - PCT
(22) 20/03/2015
(30) 08/04/2014 DE 20 2014 101 651.1
(51) A47F 3/04 (2006.01)
(54) BAÚ FRIGORÍFICO
(71) AHT COOLING SYSTEMS GMBH (AT)
(72) REINHOLD RESCH
(85) 06/10/2016
(86) PCT EP2015/055954 de 20/03/2015
(87) WO 2015/154970 de 15/10/2015
Publicação automática da admissibilidade da fase nacional depositado via PCT . Tratado de cooperação em matéria de Patentes, conforme Instrução Normativa nº 02, de 06/06/2017 publicada na RPI nº 2422, de 06/06/2017.

---

(21) BR 11 2016 023278-0 A2

Código 1.3 - Notificação - Fase Nacional - PCT
(22) 08/04/2015
(30) 08/04/2014 US 61/976712
(51) A61K 31/465 (2006.01), A61K 9/72 (2006.01)
(54) FORMULAÇÃO DE NICOTINA DE PÓ SECO, E, MÉTODO PARA PRODUÇÃO DE UMA FORMULAÇÃO DE NICOTINA DE PÓ SECO
(71) SANSA CORPORATION (BARBADOS) INC. (BB)
(72) ALEX STENZLER, ARTHUR SLUTSKY, NOE ZAMEL
(85) 06/10/2016
(86) PCT IB2015/001327 de 08/04/2015
(87) WO 2015/173648 de 19/11/2015
Publicação automática da admissibilidade da fase nacional depositado via PCT . Tratado de cooperação em matéria de Patentes, conforme Instrução Normativa nº 02, de 06/06/2017 publicada na RPI nº 2422, de 06/06/2017.

---

(21) BR 11 2016 023282-8 A2

Código 1.3 - Notificação - Fase Nacional - PCT
(22) 15/04/2015
(30) 15/04/2014 EP 14405034.1
(51) A47J 31/36 (2006.01)
(54) UNIDADE DE INFUSÃO PARA UMA CAFETEIRA E CAFETEIRA
(71) JURA ELEKTROAPPARATE AG (CH)
(72) PHILIPP BÜTTIKER, GEORG SAHLI, ERICH ULLMANN, STEPHAN

PROBST
(85) 06/10/2016
(86) PCT CH2015/000057 de 15/04/2015
(87) WO 2015/157872 de 22/10/2015
Publicação automática da admissibilidade da fase nacional depositado via PCT . Tratado de cooperação em matéria de Patentes, conforme Instrução Normativa nº 02, de 06/06/2017 publicada na RPI nº 2422, de 06/06/2017.

---

(21) BR 11 2016 023283-6 A2

Código 1.3 - Notificação - Fase Nacional - PCT
(22) 10/04/2015
(30) 11/04/2014 US 61/978,410
(51) B01D 3/00 (2006.01), B08B 3/04 (2006.01), C11D 1/68 (2006.01), C12M 1/40 (2006.01)
(54) MÉTODOS DE DESCONTAMINAÇÃO, SISTEMAS DE FERMENTAÇÃO E DE LIMPEZA, MÉTODOS DE REDUÇÃO DE CONTAMINAÇÃO, DE MINIMIZAÇÃO DA CONTAMINAÇÃO E DE RECUPERAÇÃO DE UM AGENTE DE EXTRAÇÃO
(71) BUTAMAX ADVANCED BIOFUELS LLC (US)
(72) ADAM BERNFELD, KEITH H. BURLEW, ANTHONY R. CALABRIA, DUNCAN COFFEY, BENJAMIN FUCHS, ANA PAULA GOES, ADAM DAVID HENRY, WALTER TAMULIS, JOSEPH J ZAHER
(85) 06/10/2016
(86) PCT US2015/025256 de 10/04/2015
(87) WO 2015/157607 de 15/10/2015
Publicação automática da admissibilidade da fase nacional depositado via PCT . Tratado de cooperação em matéria de Patentes, conforme Instrução Normativa nº 02, de 06/06/2017 publicada na RPI nº 2422, de 06/06/2017.

---

(21) BR 11 2016 023284-4 A2

Código 1.3 - Notificação - Fase Nacional - PCT
(22) 08/04/2015
(30) 08/05/2014 US 61/990,646; 23/12/2014 US 14/581,889
(51) H04W 24/04 (2009.01), H04W 24/08 (2009.01)
(54) TÉCNICAS PARA GERENCIAR CADEIAS DE RADIOFREQUÊNCIA
(71) INTEL IP CORPORATION (US)
(72) YANG TANG, RUI HUANG, CANDY YIU
(85) 06/10/2016
(86) PCT US2015/024806 de 08/04/2015
(87) WO 2015/171237 de 12/11/2015
Publicação automática da admissibilidade da fase nacional depositado via PCT . Tratado de cooperação em matéria de Patentes, conforme Instrução Normativa nº 02, de 06/06/2017 publicada na RPI nº 2422, de 06/06/2017.

---

(21) BR 11 2016 023287-9 A2

Código 1.3 - Notificação - Fase Nacional - PCT
(22) 29/07/2015

(30) 31/07/2014 JP 2014-157065
(51) H04W 56/00 (2009.01), H04W 72/04 (2009.01)
(54) APARELHO DE USUÁRIO E MÉTODO DE CONTROLE DE TEMPO DE TRANSMISSÃO DE ENLACE ASCENDENTE
(71) NTT DOCOMO, INC. (JP)
(72) TOORU UCHINO, HIDEAKI TAKAHASHI, WURI ANDARMAWANTI HAPSARI, KAZUKI TAKEDA
(85) 06/10/2016
(86) PCT JP2015/071555 de 29/07/2015
(87) WO 2016/017717 de 04/02/2016
Publicação automática da admissibilidade da fase nacional depositado via PCT . Tratado de cooperação em matéria de Patentes, conforme Instrução Normativa nº 02, de 06/06/2017 publicada na RPI nº 2422, de 06/06/2017.

---

(21) BR 11 2016 023288-7 A2

Código 1.3 - Notificação - Fase Nacional - PCT
(22) 08/04/2015
(30) 08/05/2014 US 61/990,686; 15/12/2014 US 14/571,025
(51) H04W 28/02 (2009.01), H04W 76/06 (2009.01), H04W 76/02 (2009.01), H04W 52/02 (2009.01)
(54) ENTIDADE DE GERENCIAMENTO DE MOBILIDADE, EQUIPAMENTO DE USUÁRIO E MÉTODOS PARA CO- MUNICAÇÃO DO TIPO MÁQUINA
(71) INTEL IP CORPORATION (US)
(72) PUNEET JAIN, SANGEETHA L. BANGOLAE, MARTA MARTINEZ TARRADELL
(85) 06/10/2016
(86) PCT US2015/024878 de 08/04/2015
(87) WO 2015/171242 de 12/11/2015
Publicação automática da admissibilidade da fase nacional depositado via PCT . Tratado de cooperação em matéria de Patentes, conforme Instrução Normativa nº 02, de 06/06/2017 publicada na RPI nº 2422, de 06/06/2017.

---

(21) BR 11 2016 023290-9 A2

Código 1.3 - Notificação - Fase Nacional - PCT
(22) 05/05/2014
(51) E21B 33/16 (2006.01)
(54) SISTEMA DE CABEÇA DE CIMENTO PARA POÇOS DE EXPLORAÇÃO E MÉTODO DE CIMENTAÇÃO PARA UM POÇO DE EXPLORAÇÃO
(71) HALLIBURTON ENERGY SERVICES, INC (US)
(72) NICOLAS A. ROGOZINSKI, HENRY E. ROGERS, PHILLIP D. STANDIFER, GARY MAKOWIECKI
(85) 06/10/2016
(86) PCT US2014/036816 de 05/05/2014
(87) WO 2015/171112 de 12/11/2015
Publicação automática da admissibilidade da fase nacional depositado via PCT . Tratado de cooperação em matéria de Patentes, conforme Instrução

Normativa nº 02, de 06/06/2017 publicada na RPI nº 2422, de 06/06/2017.

---

(21) BR 11 2016 023291-7 A2

Código 1.3 - Notificação - Fase Nacional - PCT
(22) 08/04/2015
(30) 08/04/2014 GB 1406268.1
(51) C01B 39/16 (2006.01), C11D 3/12 (2006.01)
(54) COMPOSIÇÃO DE ZEÓLITO CRISTALINA PARTICULADA, MÉTODOS PARA PRODUÇÃO DE UMA COMPOSIÇÃO DE ZEÓLITO, PARA PRODUÇÃO DE UMA FORMULAÇÃO E PARA LAVAR ROUPA, E, FORMULAÇÃO DE DETERGENTE OU ADITIVO DETERGENTE PARTICULADA OU GRANULAR
(71) PQ SILICAS UK LIMITED (GB)
(72) SUWITANAN BOONSRI, WICHET KHAMSIANG, PRATEEP UDOMPUESH
(85) 06/10/2016
(86) PCT GB2015/051070 de 08/04/2015
(87) WO 2015/155525 de 15/10/2015
Publicação automática da admissibilidade da fase nacional depositado via PCT . Tratado de cooperação em matéria de Patentes, conforme Instrução Normativa nº 02, de 06/06/2017 publicada na RPI nº 2422, de 06/06/2017.

---

(21) BR 11 2016 023292-5 A2

Código 1.3 - Notificação - Fase Nacional - PCT
(22) 08/04/2015
(30) 10/04/2014 EP 14164224.9
(51) A01N 59/00 (2006.01), A01P 3/00 (2006.01), A01P 1/00 (2006.01), A01N 43/80 (2006.01), A01N 31/08 (2006.01), A01N 35/02 (2006.01), A01N 43/40 (2006.01), A01N 35/08 (2006.01), A01N 43/90 (2006.01), A01N 47/44 (2006.01), A01N 47/02 (2006.01), A01N 47/40 (2006.01)
(54) ?PROCESSO PARA REDUZIR A CONCENTRAÇÃO INIBITÓRIA MÍNIMA DE UM BIOCIDA, USO DE UMA FONTE SOLÚVEL EM ÁGUA DE ÍONS DE LÍTIO, E, PREPARAÇÃO AQUOSA?
(71) OMYA INTERNATIONAL AG (CH)
(72) ANITA ZUMSTEG, JOACHIM GLAUBITZ, SIMON URWYLER, MATTHIAS BURI, PATRICK A. C. GANE
(85) 06/10/2016
(86) PCT EP2015/057637 de 08/04/2015
(87) WO 2015/155252 de 15/10/2015
Publicação automática da admissibilidade da fase nacional depositado via PCT . Tratado de cooperação em matéria de Patentes, conforme Instrução Normativa nº 02, de 06/06/2017 publicada na RPI nº 2422, de 06/06/2017.

---

(21) BR 11 2016 023294-1 A2

Código 1.3 - Notificação - Fase Nacional - PCT
(22) 25/03/2015
(30) 07/04/2014 US 14/247,025
(51) F16G 1/10 (2006.01), F16G 5/08 (2006.01), F16G 1/28 (2006.01), F16G 5/20 (2006.01), B65G 15/34 (2006.01)

(54) CORREIA DE TRANSMISSÃO DE FORÇA ELETRICAMENTE CONDUTIVA
(71) GATES CORPORATION (US)
(72) CHRISTOPHER M THOMAS, JOSEPH R DUKE JR, KARLA J BIER, CATHY PEAKE WILSON
(85) 06/10/2016
(86) PCT US2015/022389 de 25/03/2015
(87) WO 2015/157001 de 15/10/2015
Publicação automática da admissibilidade da fase nacional depositado via PCT . Tratado de cooperação em matéria de Patentes, conforme Instrução Normativa nº 02, de 06/06/2017 publicada na RPI nº 2422, de 06/06/2017.

---

(21) BR 11 2016 023295-0 A2

Código 1.3 - Notificação - Fase Nacional - PCT
(22) 01/04/2015
(30) 09/04/2014 EP 14164063.1
(51) A61K 8/49 (2006.01), A61K 8/42 (2006.01), A61Q 17/04 (2006.01)
(54) USO DOS COMPOSTOS, E, COMPOSIÇÃO COSMÉTICA
(71) BASF SE (DE)
(72) MARKUS DIERKER, JOCHEN GIESINGER
(85) 06/10/2016
(86) PCT EP2015/057213 de 01/04/2015
(87) WO 2015/155095 de 15/10/2015
Publicação automática da admissibilidade da fase nacional depositado via PCT . Tratado de cooperação em matéria de Patentes, conforme Instrução Normativa nº 02, de 06/06/2017 publicada na RPI nº 2422, de 06/06/2017.

---

(21) BR 11 2016 023299-2 A2

Código 1.3 - Notificação - Fase Nacional - PCT
(22) 11/05/2015
(30) 14/05/2014 JP 2014-100712
(51) C07D 471/14 (2006.01), A61K 31/4375 (2006.01), A61K 31/519 (2006.01), A61P 29/00 (2006.01), A61P 43/00 (2006.01)
(54) COMPOSTO TRICÍCLICO E INIBIDOR DE JAK
(71) NISSAN CHEMICAL INDUSTRIES LTD (JP)
(72) TSUNEO WATANABE, KEIJI TAKAHASHI, KEISHI HAYASHI, TAKANORI NAKAMURA, MASATAKA MINAMI, KAZUNORI KURIHARA, AKIO YAMAMOTO, TAKUYA NISHIMURA, MIYUKI UNI, TOSHIHIKO KAMIYAMA, SHUNSUKE IWAMOTO
(85) 06/10/2016
(86) PCT JP2015/063504 de 11/05/2015
(87) WO 2015/174376 de 19/11/2015
Publicação automática da admissibilidade da fase nacional depositado via PCT . Tratado de cooperação em matéria de Patentes, conforme Instrução Normativa nº 02, de 06/06/2017 publicada na RPI nº 2422, de 06/06/2017.

(21) BR 11 2016 023300-0 A2

Código 1.3 - Notificação - Fase Nacional - PCT
(22) 02/04/2015
(30) 09/04/2014 DE 20 2014 101 661.9; 26/09/2014 DE 20 2014 104 613.5
(51) B05C 1/08 (2006.01), B05D 3/06 (2006.01), B29C 59/04 (2006.01), B29C 59/02 (2006.01), B64C 21/10 (2006.01), F15D 1/00 (2006.01)
(54) APLICADOR
(71) AIRBUS OPERATIONS GMBH (DE)
(72) THOMAS STURM, HELMUT HUBER
(85) 06/10/2016
(86) PCT EP2015/057365 de 02/04/2015
(87) WO 2015/155128 de 15/10/2015
Publicação automática da admissibilidade da fase nacional depositado via PCT . Tratado de cooperação em matéria de Patentes, conforme Instrução Normativa nº 02, de 06/06/2017 publicada na RPI nº 2422, de 06/06/2017.

(21) BR 11 2016 023303-4 A2

Código 1.3 - Notificação - Fase Nacional - PCT
(22) 08/04/2015
(30) 09/04/2014 GB 1406406.7
(51) C07F 17/00 (2006.01), B01J 31/00 (2006.01), C08F 4/64 (2006.01), C08F 4/6592 (2006.01), C08G 63/82 (2006.01)
(54) COMPOSTO, USO DE UM COMPOSTO, E, PROCESSO PARA PRODUÇÃO DE UM POLILACTÍDEO
(71) SCG CHEMICALS CO., LTD. (TH)
(72) DERMOT O'HARE, JEAN-CHARLES BUFFET, ZOE TURNER
(85) 06/10/2016
(86) PCT EP2015/057581 de 08/04/2015
(87) WO 2015/155214 de 15/10/2015
Publicação automática da admissibilidade da fase nacional depositado via PCT . Tratado de cooperação em matéria de Patentes, conforme Instrução Normativa nº 02, de 06/06/2017 publicada na RPI nº 2422, de 06/06/2017.

(21) BR 11 2016 023305-0 A2

Código 1.3 - Notificação - Fase Nacional - PCT
(22) 03/04/2015
(30) 07/04/2014 US 61/976,087
(51) B64D 11/00 (2006.01), G08B 13/196 (2006.01), B60R 21/015 (2006.01)
(54) SISTEMA DE MONITORAMENTO DE CABINE E CABINE DE AERONAVE OU ESPAÇONAVE
(71) ZODIAC AEROTECHNICS (FR)
(72) YANNICK BRUNAUX, ALISON GILL, BRITTA APPOLT, SÉBASTIEN SIVIGNON, CLAUDE MARTIN
(85) 06/10/2016
(86) PCT EP2015/097019 de 03/04/2015
(87) WO 2015/155379 de 15/10/2015
Publicação automática da admissibilidade da fase nacional depositado via

PCT . Tratado de cooperação em matéria de Patentes, conforme Instrução Normativa nº 02, de 06/06/2017 publicada na RPI nº 2422, de 06/06/2017.

---

(21) BR 11 2016 023306-9 A2

Código 1.3 - Notificação - Fase Nacional - PCT
(22) 01/04/2015
(30) 10/04/2014 FR 1453192
(51) C08F 210/02 (2006.01), C08L 23/08 (2006.01), C08L 95/00 (2006.01)
(54) AGLUTINANTE BETUMINOSO APRESENTANDO UMA TEMPERATURA DE AMOLECIMENTO MELHORADA
(71) ARKEMA FRANCE (FR)
(72) SÉBASTIEN QUINEBECHE, VINCENT PALLUAULT
(85) 06/10/2016
(86) PCT FR2015/050850 de 01/04/2015
(87) WO 2015/155443 de 15/10/2015
Publicação automática da admissibilidade da fase nacional depositado via PCT . Tratado de cooperação em matéria de Patentes, conforme Instrução Normativa nº 02, de 06/06/2017 publicada na RPI nº 2422, de 06/06/2017.

---

(21) BR 11 2016 023310-7 A2

Código 1.3 - Notificação - Fase Nacional - PCT
(22) 07/04/2015
(30) 07/04/2014 US 61/976,106
(51) E05B 47/00 (2006.01), G08C 17/02 (2006.01), H04W 12/06 (2009.01), H04W 4/00 (2009.01)
(54) EMPARELHAMENTO TEMPORÁRIO DE UM DISPOSITIVO MÓVEL COM UM DISPOSITIVO PERIFÉRICO
(71) KABA ILCO INC. (CA)
(72) JAMES MILLS, MARIO SORCE, DAVID WONG
(85) 06/10/2016
(86) PCT CA2015/050279 de 07/04/2015
(87) WO 2015/154179 de 15/10/2015
Publicação automática da admissibilidade da fase nacional depositado via PCT . Tratado de cooperação em matéria de Patentes, conforme Instrução Normativa nº 02, de 06/06/2017 publicada na RPI nº 2422, de 06/06/2017.

---

(21) BR 11 2016 023311-5 A2

Código 1.3 - Notificação - Fase Nacional - PCT
(22) 08/05/2015
(30) 08/05/2014 US 61/990,684
(51) H04W 52/02 (2009.01), H04W 76/06 (2009.01), H04W 88/08 (2009.01), H04W 88/02 (2009.01)
(54) EQUIPAMENTO DE USUÁRIO E MÉTODOS PARA INDICAR CONFIGURAÇÃO DE MODO DE ECONOMIA DE ENERGIA PARA NÓS DE RAN
(71) INTEL IP CORPORATION (US)
(72) SANGEETHA L. BANGOLAE, MARTA MARTINEZ TARRADELL, PUNEET

JAIN, HYUNG-NAM CHOI, ANA LUCIA PINHEIRO
(85) 06/10/2016
(86) PCT US2015/029830 de 08/05/2015
(87) WO 2015/171984 de 12/11/2015
Publicação automática da admissibilidade da fase nacional depositado via PCT . Tratado de cooperação em matéria de Patentes, conforme Instrução Normativa nº 02, de 06/06/2017 publicada na RPI nº 2422, de 06/06/2017.

---

(21) BR 11 2016 023314-0 A2

Código 1.3 - Notificação - Fase Nacional - PCT
(22) 07/04/2015
(30) 08/04/2014 US 61/976837
(51) C10L 1/226 (2006.01), C10L 1/232 (2006.01), C10L 10/12 (2006.01)
(54) ?COMPOSIÇÃO E MÉTODOS PARA REDUZIR O RETARDO DE IGNIÇÃO E/OU AUMENTAR O NÚMERO DE CETANO DE UMA COMPOSIÇÃO DE COMBUSTÍVEL DIESEL E PARA OPERAR UM MOTOR DE IGNIÇÃO POR COMPRESSÃO E/OU UM VEÍCULO?
(71) SHELL INTERNATIONALE RESEARCH MAATSCHAPPIJ B.V. (NL)
(72) ARJUN PRAKASH
(85) 06/10/2016
(86) PCT US2015/024605 de 07/04/2015
(87) WO 2015/157207 de 15/10/2015
Publicação automática da admissibilidade da fase nacional depositado via PCT . Tratado de cooperação em matéria de Patentes, conforme Instrução Normativa nº 02, de 06/06/2017 publicada na RPI nº 2422, de 06/06/2017.

---

(21) BR 11 2016 023316-6 A2

Código 1.3 - Notificação - Fase Nacional - PCT
(22) 07/04/2015
(30) 08/04/2014 US 61/976544
(51) B30B 9/12 (2006.01), B01D 33/15 (2006.01), B30B 9/20 (2006.01)
(54) CONJUNTO DE EXTRAÇÃO DE LÍQUIDO, E, MÉTODO PARA EXTRAIR LÍQUIDO DE UMA MASSA
(71) PRIME SOLUTION INC. (US)
(72) JOSEPH W. DENDEL
(85) 06/10/2016
(86) PCT US2015/024634 de 07/04/2015
(87) WO 2015/157226 de 15/10/2015
Publicação automática da admissibilidade da fase nacional depositado via PCT . Tratado de cooperação em matéria de Patentes, conforme Instrução Normativa nº 02, de 06/06/2017 publicada na RPI nº 2422, de 06/06/2017.

---

(21) BR 11 2016 023318-2 A2

Código 1.3 - Notificação - Fase Nacional - PCT
(22) 31/03/2015
(30) 09/04/2014 FR 1453141
(51) H04W 12/10 (2009.01), H04W 12/02 (2009.01), H04W 4/00 (2009.01),

H04W 84/18 (2009.01)
(54) MÉTODOS PARA CODIFICAR E DECODIFICAR QUADROS EM UMA REDE DE TELECOMUNICAÇÃO
(71) ACTILITY (FR)
(72) OLIVIER HERSENT
(85) 06/10/2016
(86) PCT FR2015/050826 de 31/03/2015
(87) WO 2015/155440 de 15/10/2015
Publicação automática da admissibilidade da fase nacional depositado via PCT . Tratado de cooperação em matéria de Patentes, conforme Instrução Normativa nº 02, de 06/06/2017 publicada na RPI nº 2422, de 06/06/2017.

---

(21) BR 11 2016 023320-4 A2

Código 1.3 - Notificação - Fase Nacional - PCT
(22) 08/04/2015
(30) 08/05/2014 US 61/990,674; 26/12/2014 US 14/583,263
(51) H04W 24/08 (2009.01)
(54) SISTEMAS, MÉTODOS E DISPOSITIVOS PARA PRIORIZAR MEDIÇÕES INTERFREQUÊNCIA
(71) INTEL IP CORPORATION (US)
(72) CANDY YIU, YANG TANG, RUI HUANG
(85) 06/10/2016
(86) PCT US2015/024996 de 08/04/2015
(87) WO 2015/171249 de 12/11/2015
Publicação automática da admissibilidade da fase nacional depositado via PCT . Tratado de cooperação em matéria de Patentes, conforme Instrução Normativa nº 02, de 06/06/2017 publicada na RPI nº 2422, de 06/06/2017.

---

(21) BR 11 2016 023322-0 A2

Código 1.3 - Notificação - Fase Nacional - PCT
(22) 07/04/2015
(30) 08/04/2014 US 61/976,815
(51) A61K 31/397 (2006.01), A61K 31/437 (2006.01), A61K 31/502 (2006.01), A61K 31/519 (2006.01), A61P 35/00 (2006.01), A61P 35/02 (2006.01)
(54) TRATAMENTO DE MALIGNIDADES DE CÉLULAS B POR UMA COMBINAÇÃO DE INIBIDOR DE JAK E PI3K
(71) INCYTE CORPORATION (US)
(72) PEGGY A. SCHERLE, XUESONG LIU
(85) 06/10/2016
(86) PCT US2015/024676 de 07/04/2015
(87) WO 2015/157257 de 15/10/2015
Publicação automática da admissibilidade da fase nacional depositado via PCT . Tratado de cooperação em matéria de Patentes, conforme Instrução Normativa nº 02, de 06/06/2017 publicada na RPI nº 2422, de 06/06/2017.

---

(21) BR 11 2016 023323-9 A2

Código 1.3 - Notificação - Fase Nacional - PCT

(22) 08/04/2015
(30) 08/04/2014 FR 1453079
(51) B23B 41/02 (2006.01), B23B 49/02 (2006.01), B23D 77/00 (2006.01), F16F 15/023 (2006.01), F16F 15/08 (2006.01)
(54) DISPOSITIVO ANTIVIBRATÓRIO PARA A USINAGEM DE EIXO
(71) SAFRAN AIRCRAFT ENGINES (FR)
(72) CLAUDE DEJAUNE, CYRIL DOUADY
(85) 06/10/2016
(86) PCT FR2015/050906 de 08/04/2015
(87) WO 2015/155469 de 15/10/2015
Publicação automática da admissibilidade da fase nacional depositado via PCT . Tratado de cooperação em matéria de Patentes, conforme Instrução Normativa nº 02, de 06/06/2017 publicada na RPI nº 2422, de 06/06/2017.

---

(21) BR 11 2016 023324-7 A2

Código 1.3 - Notificação - Fase Nacional - PCT
(22) 09/04/2014
(51) B66B 5/12 (2006.01)
(54) ?APARELHO DE ELEVADOR?
(71) MITSUBISHI ELECTRIC CORPORATION (JP)
(72) NAOHIRO SHIRAISHI, SEIJI WATANABE, KOTARO FUKUI
(85) 06/10/2016
(86) PCT JP2014/060291 de 09/04/2014
(87) WO 2015/155854 de 15/10/2015
Publicação automática da admissibilidade da fase nacional depositado via PCT . Tratado de cooperação em matéria de Patentes, conforme Instrução Normativa nº 02, de 06/06/2017 publicada na RPI nº 2422, de 06/06/2017.

---

(21) BR 11 2016 023325-5 A2

Código 1.3 - Notificação - Fase Nacional - PCT
(22) 03/04/2015
(30) 07/04/2014 FR 1453046
(51) A61K 45/06 (2006.01), A61K 31/445 (2006.01), A61K 31/5365 (2006.01), A61P 25/28 (2006.01), A61K 9/00 (2006.01), A61K 31/27 (2006.01), A61K 31/55 (2006.01)
(54) ASSOCIAÇÃO ENTRE A 8-CICLO PROPIL-3-[2-(3-FLUORO FE-NIL)ETIL]-7,8-DI-HIDRO-3H-[1,3]OXAZINO[6,5-G][1,2,3]BENZO TRIAZINA-4,9-DIONA E UM INIBIDOR DA ACETIL COLINESTERASE E COMPOSIÇÕES FARMACÊUTICAS CONTENDO ESTA
(71) LES LABORATOIRES SERVIER (FR)
(72) SYLVIE BRETIN, MARIA PUEYO
(85) 06/10/2016
(86) PCT FR2015/050879 de 03/04/2015
(87) WO 2015/155451 de 15/10/2015
Publicação automática da admissibilidade da fase nacional depositado via PCT . Tratado de cooperação em matéria de Patentes, conforme Instrução

Normativa nº 02, de 06/06/2017 publicada na RPI nº 2422, de 06/06/2017.

---

(21) BR 11 2016 023326-3 A2

Código 1.3 - Notificação - Fase Nacional - PCT
(22) 31/03/2015
(30) 09/04/2014 DE 102014206884.3
(51) F03D 7/02 (2006.01)
(54) ?MÉTODO PARA ALIMENTAR ENERGIA ELÉTRICA A UMA REDE DE SUPRIMENTO DE ENERGIA ELÉTRICA, INSTALAÇÃO DE ENERGIA EÓLICA, E, PARQUE EÓLICO?
(71) WOBBEN PROPERTIES GMBH (DE)
(72) WOLFGANG DE BOER
(85) 06/10/2016
(86) PCT EP2015/057122 de 31/03/2015
(87) WO 2015/155080 de 15/10/2015
Publicação automática da admissibilidade da fase nacional depositado via PCT . Tratado de cooperação em matéria de Patentes, conforme Instrução Normativa nº 02, de 06/06/2017 publicada na RPI nº 2422, de 06/06/2017.

---

(21) BR 11 2016 023327-1 A2

Código 1.3 - Notificação - Fase Nacional - PCT
(22) 10/04/2015
(30) 10/04/2014 US 61/977,953; 20/06/2014 US 62/014,795
(51) C12N 15/10 (2006.01), C12N 1/06 (2006.01), C12Q 1/68 (2006.01)
(54) MÉTODO E SISTEMA PARA LISE MICROBIANA USANDO PERIODATOS
(71) DNA GENOTEK INC. (CA)
(72) H. CHAIM BIRNBOIM, OLLE MAARTEN DE BRUIN
(85) 06/10/2016
(86) PCT CA2015/050292 de 10/04/2015
(87) WO 2015/154189 de 15/10/2015
Publicação automática da admissibilidade da fase nacional depositado via PCT . Tratado de cooperação em matéria de Patentes, conforme Instrução Normativa nº 02, de 06/06/2017 publicada na RPI nº 2422, de 06/06/2017.

---

(21) BR 11 2016 023329-8 A2

Código 1.3 - Notificação - Fase Nacional - PCT
(22) 22/04/2015
(30) 28/04/2014 US 14/262,923
(51) G06Q 10/04 (2012.01), G06Q 30/02 (2012.01)
(54) PREDIÇÃO INTERATIVA EM TEMPO REAL
(71) MICROSOFT TECHNOLOGY LICENSING, LLC (US)
(72) AMIR NETZ, MOSHE GOLAN, CHAIRY CHIU YING CHEUNG, YURY BEREZANSKY, ODED BAR LEVY, YOAV YASSOUR, YIFAT SAGIV, RAN DIDI
(85) 06/10/2016
(86) PCT US2015/026970 de 22/04/2015
(87) WO 2015/167879 de 05/11/2015
Publicação automática da admissibilidade da fase nacional depositado via

PCT . Tratado de cooperação em matéria de Patentes, conforme Instrução Normativa nº 02, de 06/06/2017 publicada na RPI nº 2422, de 06/06/2017.

---

(21) BR 11 2016 023332-8 A2

Código 1.3 - Notificação - Fase Nacional - PCT
(22) 09/04/2015
(30) 08/05/2014 US 61/990,645; 24/12/2014 US 14/582,777
(51) H04J 11/00 (2006.01), H04B 7/26 (2006.01)
(54) SISTEMAS E MÉTODOS PARA EVITAÇÃO DE INTERFERÊNCIA DE COEXISTÊNCIA EM DISPOSITIVO PARA CONECTIVIDADE DUPLA
(71) INTEL CORPORATION (US)
(72) YUJIAN ZHANG, SATISH C. JHA, ALI T. KOC, YOUN HYOUNG HEO, KATHIRAVETPILLAI SIVANESAN, RATH VANNITHAMBY
(85) 06/10/2016
(86) PCT US2015/025190 de 09/04/2015
(87) WO 2015/171255 de 12/11/2015
Publicação automática da admissibilidade da fase nacional depositado via PCT . Tratado de cooperação em matéria de Patentes, conforme Instrução Normativa nº 02, de 06/06/2017 publicada na RPI nº 2422, de 06/06/2017.

---

(21) BR 11 2016 023333-6 A2

Código 1.3 - Notificação - Fase Nacional - PCT
(22) 02/04/2015
(30) 08/05/2014 US 61/990,689; 07/12/2014 US 14/562,730
(51) H04W 28/08 (2009.01), H04W 88/08 (2009.01), H04W 84/02 (2009.01)
(54) APARELHO, SISTEMA E MÉTODO DE COMUNICAÇÃO DE INFORMAÇÕES DE DESCARGA DE REDE DE ÁREA LOCAL SEM FIO (WLAN) ENTRE GERENCIADORES CELULARES
(71) INTEL IP CORPORATION (US)
(72) ALEXANDER SIROTKIN
(85) 06/10/2016
(86) PCT US2015/024001 de 02/04/2015
(87) WO 2015/171221 de 12/11/2015
Publicação automática da admissibilidade da fase nacional depositado via PCT . Tratado de cooperação em matéria de Patentes, conforme Instrução Normativa nº 02, de 06/06/2017 publicada na RPI nº 2422, de 06/06/2017.

---

(21) BR 11 2016 023334-4 A2

Código 1.3 - Notificação - Fase Nacional - PCT
(22) 01/04/2015
(30) 08/04/2014 EP 14382135.3
(51) B23Q 1/62 (2006.01)
(54) MÁQUINAS-FERRAMENTA, E MÉTODO PARA USINAGEM DE PEÇAS DE TRABALHO
(71) ETXE-TAR, S.A. (ES)
(72) JORGE IBARRA, IBON IRIBARREN, ROBERT JOSEPH HEALY
(85) 06/10/2016

(86) PCT EP2015/057139 de 01/04/2015
(87) WO 2015/155083 de 15/10/2015
Publicação automática da admissibilidade da fase nacional depositado via PCT . Tratado de cooperação em matéria de Patentes, conforme Instrução Normativa nº 02, de 06/06/2017 publicada na RPI nº 2422, de 06/06/2017.

---

(21) BR 11 2016 023336-0 A2

Código 1.3 - Notificação - Fase Nacional - PCT
(22) 07/04/2015
(30) 07/04/2014 DE 10 2014 206 706.5
(51) B65H 19/18 (2006.01)
(54) DISPOSITIVO E MÉTODO PARA ALIMENTAÇÃO DE TIRAS DE MATERIAL PARA UM DISPOSITIVO DE PROCESSAMENTO POSTERIOR
(71) GLATFELTER FALKENHAGEN GMBH (DE)
(72) HENNING RÖTTGER
(85) 06/10/2016
(86) PCT EP2015/057530 de 07/04/2015
(87) WO 2015/155192 de 15/10/2015
Publicação automática da admissibilidade da fase nacional depositado via PCT . Tratado de cooperação em matéria de Patentes, conforme Instrução Normativa nº 02, de 06/06/2017 publicada na RPI nº 2422, de 06/06/2017.

---

(21) BR 11 2016 023338-7 A2

Código 1.3 - Notificação - Fase Nacional - PCT
(22) 30/03/2015
(30) 07/04/2014 US 61/976,219
(51) H04W 12/12 (2009.01), G06F 21/32 (2013.01), G06F 3/01 (2006.01), H04M 1/673 (2006.01), H04M 1/725 (2006.01), G06F 21/31 (2013.01)
(54) BIO VINCULAÇÃO PARA AUTENTICAÇÃO DE USUÁRIO
(71) EYEVERIFY INC. (US)
(72) REZA R. DERAKHSHANI
(85) 06/10/2016
(86) PCT US2015/023344 de 30/03/2015
(87) WO 2015/157021 de 15/10/2015
Publicação automática da admissibilidade da fase nacional depositado via PCT . Tratado de cooperação em matéria de Patentes, conforme Instrução Normativa nº 02, de 06/06/2017 publicada na RPI nº 2422, de 06/06/2017.

---

(21) BR 11 2016 023343-3 A2

Código 1.3 - Notificação - Fase Nacional - PCT
(22) 08/04/2015
(30) 09/04/2014 FR 14 53170
(51) G01N 33/543 (2006.01), G01N 33/58 (2006.01)
(54) USO DE PARTÍCULAS ABSORVENTES PARA APRIMORAR A DETECÇÃO DE SINAL EM UM MÉTODO DE ANÁLISE
(71) BIO-RAD INNOVATIONS (FR)
(72) BERTRAND MERANDON, CHRISTOPHE VEDRINE

(85) 06/10/2016
(86) PCT EP2015/057640 de 08/04/2015
(87) WO 2015/155255 de 15/10/2015
Publicação automática da admissibilidade da fase nacional depositado via PCT . Tratado de cooperação em matéria de Patentes, conforme Instrução Normativa nº 02, de 06/06/2017 publicada na RPI nº 2422, de 06/06/2017.

---

(21) BR 11 2016 023345-0 A2

Código 1.3 - Notificação - Fase Nacional - PCT
(22) 22/04/2015
(30) 06/05/2014 US 14/270,435
(51) G06T 1/60 (2006.01), G06T 9/00 (2006.01), G06T 15/00 (2011.01), H04N 19/186 (2014.01)
(54) AGRUPAMENTO E CODIFICAÇÃO PARA COMPRESSÃO DE COR
(71) INTEL CORPORATION (US)
(72) CARL. J. MUNKBERG, JON N. HASSELGREN, TOMAS G. AKENINE-MÖLLER
(85) 06/10/2016
(86) PCT US2015/026996 de 22/04/2015
(87) WO 2015/171310 de 12/11/2015
Publicação automática da admissibilidade da fase nacional depositado via PCT . Tratado de cooperação em matéria de Patentes, conforme Instrução Normativa nº 02, de 06/06/2017 publicada na RPI nº 2422, de 06/06/2017.

---

(21) BR 11 2016 023346-8 A2

Código 1.3 - Notificação - Fase Nacional - PCT
(22) 07/04/2015
(30) 07/04/2014 US 61/975,997
(51) H02M 7/12 (2006.01)
(54) CIRCUITO GERADOR DE CAMPO MAGNÉTICO CONTROLADO ENERGETICAMENTE EFICIENTE
(71) LOCKHEED MARTIN CORPORATION (US)
(72) JAMES MICHAEL KRAUSE, JAMES P. MABRY, ELTON PEPA
(85) 06/10/2016
(86) PCT US2015/024723 de 07/04/2015
(87) WO 2015/157290 de 15/10/2015
Publicação automática da admissibilidade da fase nacional depositado via PCT . Tratado de cooperação em matéria de Patentes, conforme Instrução Normativa nº 02, de 06/06/2017 publicada na RPI nº 2422, de 06/06/2017.

---

(21) BR 11 2016 023347-6 A2

Código 1.3 - Notificação - Fase Nacional - PCT
(22) 08/04/2015
(30) 08/05/2014 US 61/990,691; 26/12/2014 US 14/583,527
(51) H04W 24/08 (2009.01), H04W 24/10 (2009.01)
(54) TÉCNICAS DE LISTA NEGRA PARA AVALIAÇÃO DE EVENTO DE CONJUNTO DETECTADO

(71) INTEL IP CORPORATION (US)
(72) HYUNG-NAM CHOI, MICHAEL ZITZMANN, JIANJUN SHEN
(85) 06/10/2016
(86) PCT US2015/024824 de 08/04/2015
(87) WO 2015/171239 de 12/11/2015
Publicação automática da admissibilidade da fase nacional depositado via PCT . Tratado de cooperação em matéria de Patentes, conforme Instrução Normativa nº 02, de 06/06/2017 publicada na RPI nº 2422, de 06/06/2017.

---

(21) BR 11 2016 023348-4 A2

Código 1.3 - Notificação - Fase Nacional - PCT
(22) 09/04/2015
(30) 09/04/2014 DE 10 2014 206 877.0
(51) F02F 3/00 (2006.01), F02F 3/22 (2006.01)
(54) ENTRADA DE CANAL DE REFRIGERAÇÃO ALONGADO PARA PISTÃO DE CANAL DE REFRIGERAÇÃO E PROCESSO PARA SUA OPERAÇÃO
(71) KS KOLBENSCHMIDT GMBH (DE)
(72) JOCHEN MÜLLER
(85) 06/10/2016
(86) PCT EP2015/057771 de 09/04/2015
(87) WO 2015/155309 de 15/10/2015
Publicação automática da admissibilidade da fase nacional depositado via PCT . Tratado de cooperação em matéria de Patentes, conforme Instrução Normativa nº 02, de 06/06/2017 publicada na RPI nº 2422, de 06/06/2017.

---

(21) BR 11 2016 023352-2 A2

Código 1.3 - Notificação - Fase Nacional - PCT
(22) 29/04/2015
(30) 30/04/2014 US 61/996,149
(51) A61M 37/00 (2006.01), A61M 35/00 (2006.01)
(54) APARELHO DE DISTRIBUIÇÃO TRANSDÉRMICA DE DROGA E MÉTODOS
(71) KIMBERLY-CLARK WORLDWIDE, INC. (US)
(72) ANDREW T. BAKER, ELIZABETH DEIBLER GADSBY, RUSSELL F. ROSS, LUKE HAGAN
(85) 06/10/2016
(86) PCT US2015/028150 de 29/04/2015
(87) WO 2015/168210 de 05/11/2015
Publicação automática da admissibilidade da fase nacional depositado via PCT . Tratado de cooperação em matéria de Patentes, conforme Instrução Normativa nº 02, de 06/06/2017 publicada na RPI nº 2422, de 06/06/2017.

---

(21) BR 11 2016 023354-9 A2

Código 1.3 - Notificação - Fase Nacional - PCT
(22) 07/04/2015
(30) 08/04/2014 US 61/976,812
(51) B60C 25/00 (2006.01)

(54) CONJUNTO DE VENDA AUTOMÁTICA DE SELANTE DE PNEU, CONJUNTO DE ACOPLAMENTO DE VÁLVULA DE PNEU E MÉTODO CONFIGURADO PARA PROVER GÁS E/OU SELANTE A UM PNEU
(71) ROBERT W. PAASCH (US) , RAY GROSS (US)
(72) ROBERT W. PAASCH, RAY GROSS
(85) 06/10/2016
(86) PCT US2015/024750 de 07/04/2015
(87) WO 2015/157311 de 15/10/2015
Publicação automática da admissibilidade da fase nacional depositado via PCT . Tratado de cooperação em matéria de Patentes, conforme Instrução Normativa nº 02, de 06/06/2017 publicada na RPI nº 2422, de 06/06/2017.

---

(21) BR 11 2016 023355-7 A2

Código 1.3 - Notificação - Fase Nacional - PCT
(22) 28/03/2015
(30) 09/05/2014 US 61/990,912
(51) H04B 17/318 (2015.01), H04B 17/24 (2015.01)
(54) TÉCNICAS DE PROCEDIMENTOS PARA RELATÓRIO PARA MEDIÇÕES DE QUALIDADE RECEBIDA DE SINAL DE REFERÊNCIA (RSRQ)
(71) INTEL IP CORPORATION (US)
(72) RUI HUANG, YANG TANG, ZHIBIN YU, TIAN YAN PU
(85) 06/10/2016
(86) PCT US2015/023208 de 28/03/2015
(87) WO 2015/171216 de 12/11/2015
Publicação automática da admissibilidade da fase nacional depositado via PCT . Tratado de cooperação em matéria de Patentes, conforme Instrução Normativa nº 02, de 06/06/2017 publicada na RPI nº 2422, de 06/06/2017.

---

(21) BR 11 2016 023356-5 A2

Código 1.3 - Notificação - Fase Nacional - PCT
(22) 08/04/2014
(51) H02J 17/00 (2006.01), B60L 5/00 (2006.01), B60L 11/18 (2006.01), B60M 7/00 (2006.01), H02J 7/00 (2006.01)
(54) SISTEMA DE FONTE DE ALIMENTAÇÃO SEM FIO E DISPOSITIVO DE RECEPÇÃO DE ENERGIA SEM FIO
(71) NISSAN MOTOR CO. LTD. (JP)
(72) YUKINORI TSUKAMOTO
(85) 06/10/2016
(86) PCT JP2014/060201 de 08/04/2014
(87) WO 2015/155838 de 15/10/2015
Publicação automática da admissibilidade da fase nacional depositado via PCT . Tratado de cooperação em matéria de Patentes, conforme Instrução Normativa nº 02, de 06/06/2017 publicada na RPI nº 2422, de 06/06/2017.

---

(21) BR 11 2016 023357-3 A2

Código 1.3 - Notificação - Fase Nacional - PCT
(22) 07/04/2015

(30) 07/04/2014 US 61/976,489; 01/12/2014 US 62/085,817
(51) A61K 38/08 (2006.01), A61P 3/00 (2006.01)
(54) PEPTÍDEOS MIMÉTICOS DE HEPCIDINA E USOS DOS MESMOS
(71) MERGANSER BIOTECH LLC (US)
(72) GENE SCOTT MERUTKA
(85) 06/10/2016
(86) PCT US2015/024716 de 07/04/2015
(87) WO 2015/157283 de 15/10/2015
Publicação automática da admissibilidade da fase nacional depositado via PCT . Tratado de cooperação em matéria de Patentes, conforme Instrução Normativa nº 02, de 06/06/2017 publicada na RPI nº 2422, de 06/06/2017.

---

(21) BR 11 2016 023360-3 A2

Código 1.3 - Notificação - Fase Nacional - PCT
(22) 17/04/2015
(30) 17/04/2014 US 61/980,844; 05/09/2014 US 62/046,627
(51) C12N 9/86 (2006.01), A61K 38/50 (2006.01)
(54) BETALACTAMASES COM PROPRIEDADES APRIMORADAS PARA TERAPIA
(71) SYNTHETIC BIOLOGICS, INC. (US)
(72) MICHAEL KALEKO, SHEILA CONNELLY
(85) 06/10/2016
(86) PCT US2015/026457 de 17/04/2015
(87) WO 2015/161243 de 22/10/2015
Publicação automática da admissibilidade da fase nacional depositado via PCT . Tratado de cooperação em matéria de Patentes, conforme Instrução Normativa nº 02, de 06/06/2017 publicada na RPI nº 2422, de 06/06/2017.

---

(21) BR 11 2016 023361-1 A2

Código 1.3 - Notificação - Fase Nacional - PCT
(22) 13/04/2015
(30) 11/04/2014 NL 2012608
(51) C12N 15/55 (2006.01), C12N 9/78 (2006.01), C12N 15/81 (2006.01), C12N 15/65 (2006.01)
(54) UREOIDROLASES COMO MARCADORES SELECIONÁVEIS DOMINANTES NA LEVEDURA
(71) HEINEKEN SUPPLY CHAIN B.V. (NL)
(72) JEAN-MARC GEORGES, JACOBUS THOMAS PRONK, GABRIELE ROMAGNOLI
(85) 06/10/2016
(86) PCT NL2015/050238 de 13/04/2015
(87) WO 2015/156675 de 15/10/2015
Publicação automática da admissibilidade da fase nacional depositado via PCT . Tratado de cooperação em matéria de Patentes, conforme Instrução Normativa nº 02, de 06/06/2017 publicada na RPI nº 2422, de 06/06/2017.

(21) BR 11 2016 023363-8 A2

Código 1.3 - Notificação - Fase Nacional - PCT
(22) 11/06/2015
(30) 13/06/2014 GB 1410677.7
(51) A01N 25/12 (2006.01), A01N 63/04 (2006.01), A01N 65/40 (2009.01), A01N 59/00 (2006.01)
(54) CONTROLE DA INFESTAÇÃO DE ARTRÓPODES
(71) EXOSECT LIMITED (GB)
(72) MAUREEN ELIZABETH WAKEFIELD
(85) 06/10/2016
(86) PCT GB2015/000170 de 11/06/2015
(87) WO 2015/189542 de 17/12/2015
Publicação automática da admissibilidade da fase nacional depositado via PCT . Tratado de cooperação em matéria de Patentes, conforme Instrução Normativa nº 02, de 06/06/2017 publicada na RPI nº 2422, de 06/06/2017.

(21) BR 11 2016 023364-6 A2

Código 1.3 - Notificação - Fase Nacional - PCT
(22) 09/04/2015
(30) 10/04/2014 EP 14164293.4
(51) A61K 9/08 (2006.01), A61K 39/36 (2006.01), A61K 47/26 (2006.01), A61P 37/06 (2006.01), A61P 37/08 (2006.01), A61K 39/00 (2006.01)
(54) PREPARAÇÃO DE ALÉRGENO ISENTA DE HSP
(71) ASIT BIOTECH S.A. (BE)
(72) THIERRY LEGON, SABINE PIROTTON, GAEL PLACIER
(85) 06/10/2016
(86) PCT EP2015/057772 de 09/04/2015
(87) WO 2015/155310 de 15/10/2015
Publicação automática da admissibilidade da fase nacional depositado via PCT . Tratado de cooperação em matéria de Patentes, conforme Instrução Normativa nº 02, de 06/06/2017 publicada na RPI nº 2422, de 06/06/2017.

(21) BR 11 2016 023366-2 A2

Código 1.3 - Notificação - Fase Nacional - PCT
(22) 08/04/2015
(30) 09/04/2014 FR 14 53169
(51) G01N 33/543 (2006.01), B01J 19/00 (2006.01), G01N 21/64 (2006.01)
(54) MARCADOR DE CONTROLE PARA IMPLEMENTAR MÉTODOS DE ANÁLISES EM SPOTS
(71) BIO-RAD INNOVATIONS (FR)
(72) AGNÈS ROSELINE CLAUDE POUZET, VINCENT DOURY, LAURENT EMMANUEL FOURNIER, CHRISTOPHE RENÉ ROGER VÉDRINE
(85) 06/10/2016
(86) PCT EP2015/057639 de 08/04/2015
(87) WO 2015/155254 de 15/10/2015
Publicação automática da admissibilidade da fase nacional depositado via PCT . Tratado de cooperação em matéria de Patentes, conforme Instrução

Normativa nº 02, de 06/06/2017 publicada na RPI nº 2422, de 06/06/2017.

---

(21) BR 11 2016 023368-9 A2

Código 1.3 - Notificação - Fase Nacional - PCT
(22) 29/04/2015
(30) 29/04/2014 US 61/985,988; 29/04/2014 US 61/986,009
(51) B01J 21/18 (2006.01), B01J 23/42 (2006.01), B01J 23/52 (2006.01), B01J 23/46 (2006.01), B01J 23/652 (2006.01), B01J 23/656 (2006.01), B01J 23/755 (2006.01), B01J 23/89 (2006.01), B01J 37/08 (2006.01), B01J 35/00 (2006.01), B01J 35/10 (2006.01), B01J 37/00 (2006.01), B01J 37/02 (2006.01), C04B 35/532 (2006.01), C07C 29/149 (2006.01), C07C 51/255 (2006.01), C07C 55/12 (2006.01), C07C 209/16 (2006.01), C07C 209/18 (2006.01), B01J 23/06 (2006.01), B01J 23/18 (2006.01), B01J 23/22 (2006.01), B01J 23/28 (2006.01), B01J 23/34 (2006.01), B01J 23/38 (2006.01), B01J 23/70 (2006.01), C09C 1/58 (2006.01)
(54) PRODUTOS POROSOS MOLDADOS À BASE DE NEGRO DE FUMO
(71) RENNOVIA INC. (US)
(72) ERIC L. DIAS, ALFRED HAGEMEYER, HONG X. JIANG, JAMES LONGMIRE, JAMES A. W. SHOEMAKER, VALERY SOKOLOVSKII, GUANG ZHU, VINCENT J. MURPHY, GARY M. DIAMOND
(85) 06/10/2016
(86) PCT US2015/028358 de 29/04/2015
(87) WO 2015/168327 de 05/11/2015
Publicação automática da admissibilidade da fase nacional depositado via PCT . Tratado de cooperação em matéria de Patentes, conforme Instrução Normativa nº 02, de 06/06/2017 publicada na RPI nº 2422, de 06/06/2017.

---

(21) BR 11 2016 023371-9 A2

Código 1.3 - Notificação - Fase Nacional - PCT
(22) 29/12/2014
(30) 07/04/2014 US 61/975,977
(51) B44C 1/17 (2006.01), D06Q 1/00 (2006.01), G06Q 10/02 (2012.01), G06Q 20/00 (2006.01), G07B 15/00 (2011.01)
(54) SUBLIMAÇÃO TÉRMICA E MÉTODO DE USO EM ARTIGOS DE COMERCIALIZAÇÃO ESPECÍFICOS PARA UM EVENTO ESPECÍFICO
(71) AVERY DENNISON RETAIL INFORMATION SERVICES, LLC (US)
(72) PAULO J. DECASTRO
(85) 06/10/2016
(86) PCT US2014/072487 de 29/12/2014
(87) WO 2015/156849 de 15/10/2015
Publicação automática da admissibilidade da fase nacional depositado via PCT . Tratado de cooperação em matéria de Patentes, conforme Instrução Normativa nº 02, de 06/06/2017 publicada na RPI nº 2422, de 06/06/2017.

---

(21) BR 11 2016 023375-1 A2

Código 1.3 - Notificação - Fase Nacional - PCT
(22) 14/04/2015

(30) 14/04/2014 NZ 623827; 11/09/2014 NZ 631221
(51) G10K 1/076 (2006.01), A63H 5/00 (2006.01)
(54) GERADOR DE SOM MUSICAL
(71) ELBY INNOVATION LIMITED (NZ)
(72) LIAM BRYAN O'DALY
(85) 06/10/2016
(86) PCT NZ2015/000026 de 14/04/2015
(87) WO 2015/160264 de 22/10/2015
Publicação automática da admissibilidade da fase nacional depositado via PCT . Tratado de cooperação em matéria de Patentes, conforme Instrução Normativa nº 02, de 06/06/2017 publicada na RPI nº 2422, de 06/06/2017.

---

(21) BR 11 2016 023377-8 A2

Código 1.3 - Notificação - Fase Nacional - PCT
(22) 08/04/2015
(30) 08/04/2014 IT VI2014A000098
(51) B28D 7/04 (2006.01), B28D 1/04 (2006.01), B23Q 1/62 (2006.01)
(54) MÁQUINA-FERRAMENTA E SISTEMA MODULAR PARA TRABALHAR PRODUTOS DE MATERIAL PÉTREO
(71) MAEMA S.R.L. UNIPERSONALE (IT)
(72) CLAUDIO LOVATO
(85) 06/10/2016
(86) PCT IB2015/052537 de 08/04/2015
(87) WO 2015/155699 de 15/10/2015
Publicação automática da admissibilidade da fase nacional depositado via PCT . Tratado de cooperação em matéria de Patentes, conforme Instrução Normativa nº 02, de 06/06/2017 publicada na RPI nº 2422, de 06/06/2017.

---

(21) BR 11 2016 023384-0 A2

Código 1.3 - Notificação - Fase Nacional - PCT
(22) 09/04/2015
(30) 10/04/2014 FR 14 53185
(51) B01L 3/02 (2006.01)
(54) DISPOSITIVO PARA A PARTE INFERIOR DE UM SISTEMA DE PIPETAGEM MULTICANAIS, PARTE INFERIOR DE UM SISTEMA DE PIPETAGEM MULTICANAIS E SISTEMA DE PIPETAGEM
(71) GILSON SAS (FR)
(72) BRUNO DUDEK
(85) 07/10/2016
(86) PCT EP2015/057788 de 09/04/2015
(87) WO 2015/155317 de 15/10/2015
Publicação automática da admissibilidade da fase nacional depositado via PCT . Tratado de cooperação em matéria de Patentes, conforme Instrução Normativa nº 02, de 06/06/2017 publicada na RPI nº 2422, de 06/06/2017.

---

(21) BR 11 2016 023385-9 A2

Código 1.3 - Notificação - Fase Nacional - PCT

(22) 10/04/2015
(30) 11/04/2014 US 61/978,740; 19/06/2014 GB 1410909.4
(51) A21D 2/18 (2006.01), A21D 8/02 (2006.01), A23L 1/164 (2006.01)
(54) MÉTODOS PARA FABRICAR PRODUTOS ALIMENTÍCIOS COM BASE EM FARINHA E PRODUTOS ALIMENTÍCIOS FEITOS DESSES
(71) TATE & LYLE INGREDIENTS AMERICAS LLC (US)
(72) SANJIV H. AVASHIA, MELISSA KIRBY RIDDELL
(85) 07/10/2016
(86) PCT US2015/025425 de 10/04/2015
(87) WO 2015/157702 de 15/10/2015
Publicação automática da admissibilidade da fase nacional depositado via PCT . Tratado de cooperação em matéria de Patentes, conforme Instrução Normativa nº 02, de 06/06/2017 publicada na RPI nº 2422, de 06/06/2017.

---

(21) BR 11 2016 023389-1 A2

Código 1.3 - Notificação - Fase Nacional - PCT
(22) 08/04/2014
(51) F16G 1/28 (2006.01)
(54) CORREIA DE TRANSMISSÃO E SISTEMA DE TRANSMISSÃO ASSOCIADO
(71) DAYCO EUROPE S.R.L. (IT)
(72) MARCO DI MECO, FABRIZIO BREGGIA, GIANLUCA PERFETTI, GIACOMO CASAGRANDE
(85) 07/10/2016
(86) PCT IB2014/060535 de 08/04/2014
(87) WO 2015/155567 de 15/10/2015
Publicação automática da admissibilidade da fase nacional depositado via PCT . Tratado de cooperação em matéria de Patentes, conforme Instrução Normativa nº 02, de 06/06/2017 publicada na RPI nº 2422, de 06/06/2017.

---

(21) BR 11 2016 023391-3 A2

Código 1.3 - Notificação - Fase Nacional - PCT
(22) 08/04/2015
(30) 09/04/2014 CN PCT/CN2014/075011
(51) A61K 31/506 (2006.01)
(54) ?PROCESSO PARA A FABRICAÇÃO DE MEDICAMENTOS?
(71) GENENTECH, INC. (US)
(72) ALEXANDRA CHESTAKOVA, WEI GU, HANS IDING, JING LI, XIN LINGHU, PATRIK MEIER, CHUNBO SHA, JEFFREY STULTS, YOUCHU WANG, HAIMING ZHANG, JIANQIAN ZHANG, TAO ZHANG, JINGUANG LIN
(85) 07/10/2016
(86) PCT CN2015/076083 de 08/04/2015
(87) WO 2015/154674 de 15/10/2015
Publicação automática da admissibilidade da fase nacional depositado via PCT . Tratado de cooperação em matéria de Patentes, conforme Instrução Normativa nº 02, de 06/06/2017 publicada na RPI nº 2422, de 06/06/2017.

(21) BR 11 2016 023394-8 A2

Código 1.3 - Notificação - Fase Nacional - PCT
(22) 10/04/2015
(30) 10/04/2014 US 61/978,132
(51) A01N 1/02 (2006.01)
(54) MODULAÇÃO DA HOMEOSTASIA DE ÍONS DE CÁLCIO EM CORAÇÕES TRANSPLANTÁVEIS COLETADOS
(71) DARREN FREED (CA)
(72) DARREN FREED, CHRISTOPHER WHITE
(85) 07/10/2016
(86) PCT CA2015/050297 de 10/04/2015
(87) WO 2015/154193 de 15/10/2015
Publicação automática da admissibilidade da fase nacional depositado via PCT . Tratado de cooperação em matéria de Patentes, conforme Instrução Normativa nº 02, de 06/06/2017 publicada na RPI nº 2422, de 06/06/2017.

(21) BR 11 2016 023395-6 A2

Código 1.3 - Notificação - Fase Nacional - PCT
(22) 14/04/2015
(30) 14/04/2014 NL PCT/NL2014/050233; 23/05/2014 EP 14169740.9
(51) A61K 31/095 (2006.01), A61K 31/14 (2006.01), A61K 31/202 (2006.01), A61K 31/355 (2006.01), A61K 31/375 (2006.01), A61K 31/4415 (2006.01), A61K 31/519 (2006.01), A61K 31/7072 (2006.01), A61K 31/714 (2006.01), A61P 25/28 (2006.01), A61K 31/685 (2006.01)
(54) USOS DE UMA PREPARAÇÃO PARA A FABRICAÇÃO DE UMA COMPOSIÇÃO, COMPOSIÇÕES PARA USO INTERNO, E MÉTODO PARA EVITAR OU TRATAR NÍVEIS PLASMÁTICOS DEFICIENTES DE PC EM UM SUJEITO COM AD OU MCI PRÉ- CLÍNICO OU UM SUJEITO COM UMA ALTA PROBABILIDADE DE DESENVOLVER AD OU MCI
(71) N.V. NUTRICIA (NL)
(72) NICK VAN WIJK
(85) 07/10/2016
(86) PCT NL2015/050244 de 14/04/2015
(87) WO 2015/160247 de 22/10/2015
Publicação automática da admissibilidade da fase nacional depositado via PCT . Tratado de cooperação em matéria de Patentes, conforme Instrução Normativa nº 02, de 06/06/2017 publicada na RPI nº 2422, de 06/06/2017.

(21) BR 11 2016 023397-2 A2

Código 1.3 - Notificação - Fase Nacional - PCT
(22) 30/03/2015
(30) 10/04/2014 CN 201410144173.0; 13/03/2015 CN 201510113090.X
(51) C07D 487/04 (2006.01), C07D 519/00 (2006.01), A61P 35/00 (2006.01), A61P 25/00 (2006.01), A61P 9/10 (2006.01), A61P 29/00 (2006.01), A61P 3/10 (2006.01)
(54) COMPOSTO DA FÓRMULA OU UM SAL FARMACEUTICAMENTE

ACEITÁVEL
(71) HUBEI BIO-PHARMACEUTICAL INDUSTRIAL TECHNOLOGICAL INSTITUTE INC. (CN) , HUMANWELL HEALTHCARE (GROUP) CO., LTD. (CN) , MEDSHINE DISCOVERY INC. (CN)
(72) XUEHAI WANG, ZHAOZHONG DING, YONG XU, SHUHUI CHEN, LIE LI, GANG LI, RONGHUA TU, CAILIN WANG, YANG YUE, ZHIBO ZHANG, HAILIANG CHEN, WENJIE SUN, LU HUANG
(85) 07/10/2016
(86) PCT CN2015/075363 de 30/03/2015
(87) WO 2015/154630 de 15/10/2015
Publicação automática da admissibilidade da fase nacional depositado via PCT . Tratado de cooperação em matéria de Patentes, conforme Instrução Normativa nº 02, de 06/06/2017 publicada na RPI nº 2422, de 06/06/2017.

---

(21) BR 11 2016 023403-0 A2

Código 1.3 - Notificação - Fase Nacional - PCT
(22) 08/04/2015
(30) 09/04/2014 EP 14164089.6
(51) D06M 11/00 (2006.01), D06M 15/263 (2006.01)
(54) ?COMPOSIÇÕES DE PROTEÇÃO DE FIBRA, FIBRAS, ARTIGOS DE FABRICAÇÃO E MÉTODOS PARA TRATAMENTO DE TÊXTEIS OU DE FIBRAS?
(71) INVISTA TECHNOLOGIES S.A.R.L. (CH)
(72) MARKUS BAUMANN
(85) 07/10/2016
(86) PCT US2015/024926 de 08/04/2015
(87) WO 2015/157419 de 15/10/2015
Publicação automática da admissibilidade da fase nacional depositado via PCT . Tratado de cooperação em matéria de Patentes, conforme Instrução Normativa nº 02, de 06/06/2017 publicada na RPI nº 2422, de 06/06/2017.

---

(21) BR 11 2016 023412-0 A2

Código 1.3 - Notificação - Fase Nacional - PCT
(22) 15/04/2015
(30) 15/04/2014 CZ PV 2014-259
(51) C07F 9/6521 (2006.01), C07F 9/6558 (2006.01)
(54) COMPOSTO, E, PROCESSO PARA A PRODUÇÃO DE UM COMPOSTO
(71) ZENTIVA, K.S. (CZ)
(72) MARTIN STEFKO, STANISLAV MAN, STANISLAV RADL
(85) 07/10/2016
(86) PCT CZ2015/000037 de 15/04/2015
(87) WO 2015/158317 de 22/10/2015
Publicação automática da admissibilidade da fase nacional depositado via PCT . Tratado de cooperação em matéria de Patentes, conforme Instrução Normativa nº 02, de 06/06/2017 publicada na RPI nº 2422, de 06/06/2017.

(21) BR 11 2016 023413-8 A2

Código 1.3 - Notificação - Fase Nacional - PCT
(22) 09/04/2015
(30) 08/05/2014 US 61/990,675; 26/12/2014 US 14/583,283
(51) H04W 24/08 (2009.01), H04W 88/02 (2009.01)
(54) SISTEMAS, MÉTODOS E DISPOSITIVOS PARA CONFIGURAR LACUNAS DE MEDIÇÃO PARA CONECTIVIDADE DUPLA
(71) INTEL IP CORPORATION (US)
(72) CANDY YIU, RUI HUANG, YANG TANG
(85) 07/10/2016
(86) PCT US2015/025186 de 09/04/2015
(87) WO 2015/171253 de 12/11/2015
Publicação automática da admissibilidade da fase nacional depositado via PCT . Tratado de cooperação em matéria de Patentes, conforme Instrução Normativa nº 02, de 06/06/2017 publicada na RPI nº 2422, de 06/06/2017.

---

(21) BR 11 2016 023414-6 A2

Código 1.3 - Notificação - Fase Nacional - PCT
(22) 09/04/2015
(30) 11/04/2014 US 61/978306
(51) C07J 63/00 (2006.01), A61K 31/58 (2006.01), A61K 31/56 (2006.01), A61P 31/18 (2006.01), C07F 5/02 (2006.01), C07C 309/65 (2006.01)
(54) COMPOSTO, COMPOSIÇÃO FARMACÊUTICA, E, MÉTODO PARA TRATAR UM MAMÍFERO INFECTADO COM O VÍRUS DO HIV
(71) VIIV HEALTHCARE UK (NO.4) LIMITED (GB)
(72) SING-YUEN SIT, YAN CHEN, JIE CHEN, JACOB SWIDORSKI, BRIAN LEE VENABLES, NY SIN, NICHOLAS A. MEANWELL, ALICIA REGUEIRO-REN, RICHARD A. HARTZ, LI XU, ZHENG LIU
(85) 07/10/2016
(86) PCT US2015/025029 de 09/04/2015
(87) WO 2015/157483 de 15/10/2015
Publicação automática da admissibilidade da fase nacional depositado via PCT . Tratado de cooperação em matéria de Patentes, conforme Instrução Normativa nº 02, de 06/06/2017 publicada na RPI nº 2422, de 06/06/2017.

---

(21) BR 11 2016 023415-4 A2

Código 1.3 - Notificação - Fase Nacional - PCT
(22) 07/04/2015
(30) 08/04/2014 US 61/976,688
(51) B01D 71/60 (2006.01)
(54) MEMBRANAS DE FILTRAÇÃO HIDROFÍLICAS À BASE DE POLIANILINA RESISTENTES A CLORO
(71) THE REGENTS OF THE UNIVERSITY OF CALIFORNIA (US)
(72) ERIC M. V. HOEK, RICHARD B. KANER, XINWEI HUANG, BRIAN T. MCVERRY, SHALLY MAHENDRA
(85) 07/10/2016
(86) PCT US2015/024635 de 07/04/2015

(87) WO 2015/157227 de 15/10/2015
Publicação automática da admissibilidade da fase nacional depositado via PCT . Tratado de cooperação em matéria de Patentes, conforme Instrução Normativa nº 02, de 06/06/2017 publicada na RPI nº 2422, de 06/06/2017.

---

(21) BR 11 2016 023418-9 A2

Código 1.3 - Notificação - Fase Nacional - PCT
(22) 05/12/2014
(30) 10/04/2014 US 61/977,754; 03/10/2014 US 62/059,262
(51) B01D 35/00 (2006.01), C12Q 1/24 (2006.01), G01N 33/53 (2006.01)
(54) MÉTODO PARA A QUANTIFICAÇÃO DE OVOS DE PARASITAS NAS FEZES
(71) MEP EQUINE SOLUTIONS LLC (US)
(72) PAWEL SLUSAREWICZ, ERIC W. HAUCK
(85) 07/10/2016
(86) PCT US2014/068860 de 05/12/2014
(87) WO 2015/156844 de 15/10/2015
Publicação automática da admissibilidade da fase nacional depositado via PCT . Tratado de cooperação em matéria de Patentes, conforme Instrução Normativa nº 02, de 06/06/2017 publicada na RPI nº 2422, de 06/06/2017.

---

(21) BR 11 2016 023422-7 A2

Código 1.3 - Notificação - Fase Nacional - PCT
(22) 14/04/2015
(30) 15/04/2014 US 61/979,848; 03/10/2014 US 62/059,287
(51) A61K 45/06 (2006.01), A61K 31/404 (2006.01), A61K 31/47 (2006.01), C07D 215/00 (2006.01), C07D 209/04 (2006.01), A61K 9/14 (2006.01), A61K 9/16 (2006.01), A61K 9/20 (2006.01)
(54) COMPOSIÇÕES FARMACÊUTICAS PARA O TRATAMENTO DE DOENÇAS MEDIADAS REGULADORAS DA CONDUÇÃO DE TRANSMEMBRANA DE FIBROSE CÍSTICA
(71) VERTEX PHARMACEUTICALS INCORPORATED (US)
(72) BRIAN DEAN PHENIX, LAURENT JEAN-CLAUDE BAGNOL, GEOFFREY GLEN BRODEUR, SACHIN CHANDRAN, ELENI DOKOU, LORI ANN FERRIS, DRAGUTIN KNEZIC, KATIE LYNN MCCARTY, ALES MEDEK, SARA A. WAGGENER
(85) 07/10/2016
(86) PCT US2015/025722 de 14/04/2015
(87) WO 2015/160787 de 22/10/2015
Publicação automática da admissibilidade da fase nacional depositado via PCT . Tratado de cooperação em matéria de Patentes, conforme Instrução Normativa nº 02, de 06/06/2017 publicada na RPI nº 2422, de 06/06/2017.

---

(21) BR 11 2016 023423-5 A2

Código 1.3 - Notificação - Fase Nacional - PCT
(22) 09/04/2015
(30) 08/05/2014 US 61/990,650; 23/12/2014 US 14/580,779

(51) H04W 48/20 (2009.01), H04W 24/08 (2009.01), H04W 88/02 (2009.01)
(54) SISTEMAS, MÉTODOS E DISPOSITIVOS PARA NÓS PRIORIZADOS COM BASE EM SELEÇÃO DE CÉLULA
(71) INTEL IP CORPORATION (US)
(72) ANA LUCIA A. PINHEIRO, CANDY YIU, HYUNG-NAM CHOI, MARTA MARTINEZ TARRADELL, PUNEET K. JAIN, SANGEETHA L. BANGOLAE, UMESH PHUYAL'
(85) 07/10/2016
(86) PCT US2015/025189 de 09/04/2015
(87) WO 2015/171254 de 12/11/2015
Publicação automática da admissibilidade da fase nacional depositado via PCT . Tratado de cooperação em matéria de Patentes, conforme Instrução Normativa nº 02, de 06/06/2017 publicada na RPI nº 2422, de 06/06/2017.

---

(21) BR 11 2016 023424-3 A2

Código 1.3 - Notificação - Fase Nacional - PCT
(22) 07/04/2015
(30) 09/04/2014 IT MI2014A000664
(51) G01N 35/04 (2006.01), B01L 9/06 (2006.01)
(54) DISPOSITIVO MODIFICADO PARA O TRANSPORTE DE UM RECIPIENTE DE PRODUTOS BIOLÓGICOS EM UM SISTEMA DE AUTOMAÇÃO DE LABORATÓRIO
(71) INPECO HOLDING LTD. (MT)
(72) GIANANDREA PEDRAZZINI
(85) 07/10/2016
(86) PCT EP2015/057436 de 07/04/2015
(87) WO 2015/155147 de 15/10/2015
Publicação automática da admissibilidade da fase nacional depositado via PCT . Tratado de cooperação em matéria de Patentes, conforme Instrução Normativa nº 02, de 06/06/2017 publicada na RPI nº 2422, de 06/06/2017.

---

(21) BR 11 2016 023426-0 A2

Código 1.3 - Notificação - Fase Nacional - PCT
(22) 09/04/2015
(30) 11/04/2014 DE 10 2014 005 346.6; 11/04/2014 DE 20 2014 103 858.2
(51) A61B 17/80 (2006.01), A61B 17/56 (2006.01), A61B 17/00 (2006.01)
(54) IMPLANTE PARA REPOSICIONAMENTO E FIXAÇÃO DE UMA FRATURA DE TERÇO MÉDIO FACIAL CENTROLATERAL
(71) KARL LEIBINGER MEDIZINTECHNIK GMBH & CO. KG (DE)
(72) CHRISTIAN LEIBINGER, MICHAEL MARTIN
(85) 07/10/2016
(86) PCT EP2015/057738 de 09/04/2015
(87) WO 2015/155296 de 15/10/2015
Publicação automática da admissibilidade da fase nacional depositado via PCT . Tratado de cooperação em matéria de Patentes, conforme Instrução Normativa nº 02, de 06/06/2017 publicada na RPI nº 2422, de 06/06/2017.

(21) BR 11 2016 023427-8 A2

Código 1.3 - Notificação - Fase Nacional - PCT
(22) 27/11/2014
(30) 16/04/2014 JP PCT/JP2014/060847
(51) B66B 3/02 (2006.01), G01B 21/00 (2006.01)
(54) APARELHO DE DETECÇÃO DE POSIÇÃO DE ELEVADOR
(71) MITSUBISHI ELECTRIC CORPORATION (JP)
(72) AKIHIDE SHIRATSUKI, KEITA MOCHIZUKI, JIN INOUE, HIROSHI TAGUCHI, MAKITO SEKI, MASAHIRO ISHIKAWA
(85) 07/10/2016
(86) PCT JP2014/081431 de 27/11/2014
(87) WO 2015/159455 de 22/10/2015
Publicação automática da admissibilidade da fase nacional depositado via PCT . Tratado de cooperação em matéria de Patentes, conforme Instrução Normativa nº 02, de 06/06/2017 publicada na RPI nº 2422, de 06/06/2017.

(21) BR 11 2016 023433-2 A2

Código 1.3 - Notificação - Fase Nacional - PCT
(22) 13/04/2015
(30) 16/04/2014 DE 10 2014 105 457.1
(51) A01D 34/30 (2006.01), F16H 21/44 (2006.01)
(54) ACIONADOR DE CORTADOR DE CEIFA
(71) EWM EICHELHARDTER WERKZEUG-UND MASCHINENBAU GMBH (DE)
(72) HEINRICH GÜNTER SCHUMACHER, RALF SCHMIDT
(85) 07/10/2016
(86) PCT EP2015/057978 de 13/04/2015
(87) WO 2015/158660 de 22/10/2015
Publicação automática da admissibilidade da fase nacional depositado via PCT . Tratado de cooperação em matéria de Patentes, conforme Instrução Normativa nº 02, de 06/06/2017 publicada na RPI nº 2422, de 06/06/2017.

(21) BR 11 2016 023437-5 A2

Código 1.3 - Notificação - Fase Nacional - PCT
(22) 25/06/2015
(30) 15/07/2014 JP 2014-145181
(51) B24C 3/14 (2006.01), B24C 5/06 (2006.01)
(54) APARELHO PARA PROCESSAMENTO DE GRANALHA
(71) SINTOKOGIO, LTD. (JP)
(72) HIDEAKI KAGA, HIROAKI SUZUKI, SHOICHI YAMAMOTO, MASATO UMEOKA, TAKUYA KOYAMA
(85) 07/10/2016
(86) PCT JP2015/068322 de 25/06/2015
(87) WO 2016/009805 de 21/01/2016
Publicação automática da admissibilidade da fase nacional depositado via PCT . Tratado de cooperação em matéria de Patentes, conforme Instrução

Normativa nº 02, de 06/06/2017 publicada na RPI nº 2422, de 06/06/2017.

---

(21) BR 11 2016 023438-3 A2

Código 1.3 - Notificação - Fase Nacional - PCT
(22) 10/04/2015
(30) 10/04/2014 GB 1406515.5
(51) F25B 30/02 (2006.01), F24D 17/02 (2006.01), F25B 49/02 (2006.01), F24D 19/10 (2006.01)
(54) ?SISTEMA E MÉTODO PARA AQUECIMENTO E/OU RESFRIAMENTO DE UM FLUIDO, E, SISTEMA DE CONTROLE?
(71) ESG POOL VENTILATION LIMITED (GB)
(72) TONY ROBINSON
(85) 07/10/2016
(86) PCT GB2015/051098 de 10/04/2015
(87) WO 2015/155543 de 15/10/2015
Publicação automática da admissibilidade da fase nacional depositado via PCT . Tratado de cooperação em matéria de Patentes, conforme Instrução Normativa nº 02, de 06/06/2017 publicada na RPI nº 2422, de 06/06/2017.

---

(21) BR 11 2016 023440-5 A2

Código 1.3 - Notificação - Fase Nacional - PCT
(22) 11/04/2014
(51) F42C 15/24 (2006.01), F42C 15/18 (2006.01)
(54) ?ARRANJO PARA TRAVAR CONDIÇÕES DE ARMAMENTO?
(71) SAAB AB (SE)
(72) BENGT ANDERSSON, PER KARLSSON, FILIP STRAND
(85) 07/10/2016
(86) PCT SE2014/000046 de 11/04/2014
(87) WO 2015/156710 de 15/10/2015
Publicação automática da admissibilidade da fase nacional depositado via PCT . Tratado de cooperação em matéria de Patentes, conforme Instrução Normativa nº 02, de 06/06/2017 publicada na RPI nº 2422, de 06/06/2017.

---

(21) BR 11 2016 023441-3 A2

Código 1.3 - Notificação - Fase Nacional - PCT
(22) 11/04/2014
(51) D21C 11/00 (2006.01), D21C 11/10 (2006.01), D21C 11/12 (2006.01)
(54) PROCESSO E SISTEMA DE POLPAÇÃO DE MADEIRA
(71) VEOLIA WATER TECHNOLOGIES, INC. (US)
(72) IVÁN RAMOS RUIZ
(85) 07/10/2016
(86) PCT US2014/033733 de 11/04/2014
(87) WO 2015/156814 de 15/10/2015
Publicação automática da admissibilidade da fase nacional depositado via PCT . Tratado de cooperação em matéria de Patentes, conforme Instrução Normativa nº 02, de 06/06/2017 publicada na RPI nº 2422, de 06/06/2017.

(21) BR 11 2016 023443-0 A2

Código 1.3 - Notificação - Fase Nacional - PCT
(22) 09/04/2015
(30) 14/04/2014 JP 2014-083232
(51) H04N 21/236 (2011.01), H04N 21/2662 (2011.01)
(54) ?DISPOSITIVOS E MÉTODOS DE RECEPÇÃO E TRANSMISSÃO?
(71) SONY CORPORATION (JP)
(72) IKUO TSUKAGOSHI
(85) 07/10/2016
(86) PCT JP2015/061069 de 09/04/2015
(87) WO 2015/159786 de 22/10/2015
Publicação automática da admissibilidade da fase nacional depositado via PCT . Tratado de cooperação em matéria de Patentes, conforme Instrução Normativa nº 02, de 06/06/2017 publicada na RPI nº 2422, de 06/06/2017.

(21) BR 11 2016 023445-6 A2

Código 1.3 - Notificação - Fase Nacional - PCT
(22) 27/06/2014
(51) E21B 4/02 (2006.01), E21B 47/12 (2006.01)
(54) MÉTODO E SISTEMA PARA MEDIÇÃO DE ADERÊNCIA-DESLIZAMENTO E MICRO PARADAS EM UM MOTOR DE LAMA DE FUNDO DO POÇO, E, DISPOSITIVO DE ARMAZENAMENTO NÃO TRANSITÓRIO LEGÍVEL POR COMPUTADOR
(71) HALLIBURTON ENERGY SERVICES, INC. (US)
(72) STEVEN PARK, ANKIT PUROHIT, BHARGAV GAJJI
(85) 07/10/2016
(86) PCT US2014/044665 de 27/06/2014
(87) WO 2015/199730 de 30/12/2015
Publicação automática da admissibilidade da fase nacional depositado via PCT . Tratado de cooperação em matéria de Patentes, conforme Instrução Normativa nº 02, de 06/06/2017 publicada na RPI nº 2422, de 06/06/2017.

(21) BR 11 2016 023446-4 A2

Código 1.3 - Notificação - Fase Nacional - PCT
(22) 06/04/2015
(30) 07/04/2014 US 61/976,350
(51) C07D 401/06 (2006.01), C07D 403/06 (2006.01), C07D 413/06 (2006.01), C07D 209/52 (2006.01), A61K 31/403 (2006.01), A61K 31/44 (2006.01), A61P 3/10 (2006.01), A61P 25/28 (2006.01), A61P 35/00 (2006.01)
(54) AMIDAS CONTENDO CARBAZOL, CARBAMATOS E UREIAS COMO MODULADORES DE CRIPTOCROMO
(71) RESET THERAPEUTICS, INC. (US)
(72) ROSS BERSOT, PAUL HUMPHRIES
(85) 07/10/2016
(86) PCT US2015/024537 de 06/04/2015
(87) WO 2015/157182 de 15/10/2015

Publicação automática da admissibilidade da fase nacional depositado via PCT . Tratado de cooperação em matéria de Patentes, conforme Instrução Normativa nº 02, de 06/06/2017 publicada na RPI nº 2422, de 06/06/2017.

---

(21) BR 11 2016 023447-2 A2

Código 1.3 - Notificação - Fase Nacional - PCT
(22) 11/09/2014
(51) A61B 17/80 (2006.01), A61B 17/86 (2006.01), A61B 17/82 (2006.01)
(54) MÉTODOS E ARTIGOS
(71) WRIGHT MEDICAL TECHNOLOGY, INC. (US)
(72) VINAY PATEL, MARY MCCOMBS-STEARNES
(85) 07/10/2016
(86) PCT US2014/055141 de 11/09/2014
(87) WO 2016/039753 de 17/03/2016
Publicação automática da admissibilidade da fase nacional depositado via PCT . Tratado de cooperação em matéria de Patentes, conforme Instrução Normativa nº 02, de 06/06/2017 publicada na RPI nº 2422, de 06/06/2017.

---

(21) BR 11 2016 023449-9 A2

Código 1.3 - Notificação - Fase Nacional - PCT
(22) 10/04/2015
(30) 11/04/2014 US 61/978,693; 23/04/2014 US 61/983,287
(51) E21B 43/24 (2006.01)
(54) CONTROLADOR DE FLUXO DE INJEÇÃO PARA ÁGUA E VAPOR
(71) BRISTOL, INC., D/B/A REMOTE AUTOMATION SOLUTIONS (US)
(72) THOMAS MATTHEW MILLS
(85) 07/10/2016
(86) PCT US2015/025222 de 10/04/2015
(87) WO 2015/157587 de 15/10/2015
Publicação automática da admissibilidade da fase nacional depositado via PCT . Tratado de cooperação em matéria de Patentes, conforme Instrução Normativa nº 02, de 06/06/2017 publicada na RPI nº 2422, de 06/06/2017.

---

(21) BR 11 2016 023451-0 A2

Código 1.3 - Notificação - Fase Nacional - PCT
(22) 07/04/2015
(30) 07/04/2014 SI P-201400132
(51) F26B 11/16 (2006.01), A61J 3/02 (2006.01), B08B 9/08 (2006.01), F26B 25/00 (2006.01)
(54) SECADOR DE PÁ HORIZONTAL
(71) BRINOX, D.O.O. (SI)
(72) SLAVISLAV SAVIC
(85) 07/10/2016
(86) PCT SI2015/000015 de 07/04/2015
(87) WO 2015/156742 de 15/10/2015
Publicação automática da admissibilidade da fase nacional depositado via PCT . Tratado de cooperação em matéria de Patentes, conforme Instrução

Normativa nº 02, de 06/06/2017 publicada na RPI nº 2422, de 06/06/2017.

---

(21) BR 11 2016 023452-9 A2

Código 1.3 - Notificação - Fase Nacional - PCT
(22) 23/04/2015
(30) 23/04/2014 JP 2014-088778; 23/04/2014 JP 2014-088779
(51) C22C 38/00 (2006.01), C22C 38/58 (2006.01), B21D 22/20 (2006.01), C21D 9/46 (2006.01)
(54) FOLHA DE AÇO LAMINADA A QUENTE PARA BLOCO BRUTO LAMINADO ADAPTADO, BLOCO BRUTO LAMINADO ADAPTADO E MÉTODOS PARA PRODUZIR OS MESMOS
(71) NIPPON STEEL & SUMITOMO METAL CORPORATION (JP)
(72) TATSUO YOKOI, EISAKU SAKURADA, NATSUKO SUGIURA, KIYOYUKI FUKUI
(85) 07/10/2016
(86) PCT JP2015/002212 de 23/04/2015
(87) WO 2015/162932 de 29/10/2015
Publicação automática da admissibilidade da fase nacional depositado via PCT . Tratado de cooperação em matéria de Patentes, conforme Instrução Normativa nº 02, de 06/06/2017 publicada na RPI nº 2422, de 06/06/2017.

---

(21) BR 11 2016 023453-7 A2

Código 1.3 - Notificação - Fase Nacional - PCT
(22) 02/04/2015
(30) 09/04/2014 EP 14164091.2
(51) A61F 9/00 (2006.01), A61F 9/007 (2006.01)
(54) DISPOSITIVO E MÉTODO PARA UM TRATAMENTO MÉDICO DE UMA ESCLERA
(71) UNIVERSITÄT LEIPZIG (DE) , HANS PETER ISELI (CH)
(72) HANS PETER ISELI, MIKE FRANCKE, PETER WIEDEMANN
(85) 07/10/2016
(86) PCT EP2015/057319 de 02/04/2015
(87) WO 2015/155117 de 15/10/2015
Publicação automática da admissibilidade da fase nacional depositado via PCT . Tratado de cooperação em matéria de Patentes, conforme Instrução Normativa nº 02, de 06/06/2017 publicada na RPI nº 2422, de 06/06/2017.

---

(21) BR 11 2016 023454-5 A2

Código 1.3 - Notificação - Fase Nacional - PCT
(22) 26/03/2015
(30) 08/04/2014 US 14/350,469; 11/07/2014 US 14/329,340
(51) F02C 6/16 (2006.01), F02C 7/224 (2006.01)
(54) MELHORAMENTOS DE EFICIÊNCIA DE TURBINA A GÁS E VELOCIDADE DE REGULAGEM USANDO UM SISTEMA DE AR SUPLEMENTAR
(71) POWERPHASE LLC (US)
(72) ROBERT J. KRAFT, SCOTT AUERBACH, PETER A. SOBIESKI, SERGIO

A. ARIAS-QUINTERO
(85) 07/10/2016
(86) PCT US2015/022756 de 26/03/2015
(87) WO 2015/157012 de 15/10/2015
Publicação automática da admissibilidade da fase nacional depositado via PCT . Tratado de cooperação em matéria de Patentes, conforme Instrução Normativa nº 02, de 06/06/2017 publicada na RPI nº 2422, de 06/06/2017.

---

(21) BR 11 2016 023457-0 A2

Código 1.3 - Notificação - Fase Nacional - PCT
(22) 07/04/2014
(51) B01D 27/08 (2006.01), B01D 35/30 (2006.01)
(54) ACOPLAMENTO DE ROSCA COM CHAVETA EM ELEMENTO DE FILTRO DE ROSQUEAR
(71) PARKER HANNIFIN CORPORATION (US)
(72) MICHAEL VERCAMMEN
(85) 07/10/2016
(86) PCT US2014/033173 de 07/04/2014
(87) WO 2015/156760 de 15/10/2015
Publicação automática da admissibilidade da fase nacional depositado via PCT . Tratado de cooperação em matéria de Patentes, conforme Instrução Normativa nº 02, de 06/06/2017 publicada na RPI nº 2422, de 06/06/2017.

---

(21) BR 11 2016 023458-8 A2

Código 1.3 - Notificação - Fase Nacional - PCT
(22) 08/04/2015
(30) 09/04/2014 FR 1453157
(51) A01N 43/16 (2006.01), A01P 21/00 (2006.01)
(54) PRODUTO FERTILIZANTE E BIOESTIMULANTE CONTENDO FRUTOOLIGOSSACARÍDEOS, MÉTODOS DE APLICAÇÃO E USOS
(71) AGRO INNOVATION INTERNATIONAL (FR)
(72) JAVIER ERRO GARCES, OSCAR URRUTIA SAGARDIA, MARIA GARNICA OCHOA, DIANE LEMENAGER, ESTHER CASANOVA PORTILLO, JOSÉ MARIA GARCIA-MINA FREIRE, JEAN-CLAUDE YVIN
(85) 07/10/2016
(86) PCT FR2015/050917 de 08/04/2015
(87) WO 2015/155476 de 15/10/2015
Publicação automática da admissibilidade da fase nacional depositado via PCT . Tratado de cooperação em matéria de Patentes, conforme Instrução Normativa nº 02, de 06/06/2017 publicada na RPI nº 2422, de 06/06/2017.

---

(21) BR 11 2016 023467-7 A2

Código 1.3 - Notificação - Fase Nacional - PCT
(22) 08/04/2015
(30) 08/04/2014 EP 14163948.4
(51) G01N 33/576 (2006.01), G01N 33/68 (2006.01)
(54) TESTES DE PROGNÓSTICO PARA DISTÚRBIOS HEPÁTICOS

(71) CENTRE HOSPITALIER UNIVERSITAIRE D'ANGERS (FR) , UNIVERSITÉ D'ANGERS (FR)
(72) PAUL CALÈS, JÉRÔME BOURSIER, SANDRINE BERTRAIS
(85) 07/10/2016
(86) PCT EP2015/057644 de 08/04/2015
(87) WO 2015/155259 de 15/10/2015
Publicação automática da admissibilidade da fase nacional depositado via PCT . Tratado de cooperação em matéria de Patentes, conforme Instrução Normativa nº 02, de 06/06/2017 publicada na RPI nº 2422, de 06/06/2017.

---

(21) BR 11 2016 023472-3 A2

Código 1.3 - Notificação - Fase Nacional - PCT
(22) 12/12/2014
(30) 10/04/2014 US PCT/US2014/033580; 10/04/2014 US PCT/US2014/033581; 19/11/2014 US PCT/US2014/066298
(51) C07D 307/12 (2006.01)
(54) PROCESSO PARA PREPARAR UM PRODUTO DE DESIDRATAÇÃO CÍCLICA E PROCESSO DE DESIDRATAÇÃO DE CATALISADOR DE ÁCIDOS MISTOS
(71) ARCHER DANIELS MIDLAND COMPANY (US)
(72) KENNETH STENSRUD, STEPHEN HOWARD, ALEXANDRA SANBORN, ERIK HAGBERG
(85) 07/10/2016
(86) PCT US2014/070050 de 12/12/2014
(87) WO 2015/156846 de 15/10/2015
Publicação automática da admissibilidade da fase nacional depositado via PCT . Tratado de cooperação em matéria de Patentes, conforme Instrução Normativa nº 02, de 06/06/2017 publicada na RPI nº 2422, de 06/06/2017.

---

(21) BR 11 2016 023475-8 A2

Código 1.3 - Notificação - Fase Nacional - PCT
(22) 08/04/2015
(30) 09/04/2014 AT A 50269/2014
(51) B01L 3/14 (2006.01), B65D 1/46 (2006.01)
(54) ?RECIPIENTE COLETOR E UNIDADE DE RECEPÇÃO PARA RECEBER LÍQUIDO CORPORAL?
(71) GREINER BIO-ONE GMBH (AT)
(72) FRANZ EBETSBERGER, MAXIMILIAN MIZELLI
(85) 07/10/2016
(86) PCT AT2015/050089 de 08/04/2015
(87) WO 2015/154115 de 15/10/2015
Publicação automática da admissibilidade da fase nacional depositado via PCT . Tratado de cooperação em matéria de Patentes, conforme Instrução Normativa nº 02, de 06/06/2017 publicada na RPI nº 2422, de 06/06/2017.

---

(21) BR 11 2016 023477-4 A2

Código 1.3 - Notificação - Fase Nacional - PCT

(22) 10/04/2015
(30) 08/05/2014 US 61/990,615; 24/12/2014 US 14/582,580
(51) H04W 56/00 (2009.01), H04W 24/10 (2009.01)
(54) SISTEMAS, MÉTODOS E DISPOSITIVOS PARA SELEÇÃO DE FONTE DE SINCRONIZAÇÃO PARA COMUNICAÇÃO DE DISPOSITIVO PARA DISPOSITIVO
(71) INTEL IP CORPORATION (US)
(72) ALEXEY KHORYAEV, DEBDEEP CHATTERJEE, HONG HE, MIKHAIL SHILOV, PINGPING ZONG
(85) 07/10/2016
(86) PCT US2015/025387 de 10/04/2015
(87) WO 2015/171261 de 12/11/2015
Publicação automática da admissibilidade da fase nacional depositado via PCT . Tratado de cooperação em matéria de Patentes, conforme Instrução Normativa nº 02, de 06/06/2017 publicada na RPI nº 2422, de 06/06/2017.

---

(21) BR 11 2016 023478-2 A2

Código 1.3 - Notificação - Fase Nacional - PCT
(22) 09/04/2015
(30) 14/04/2014 AU 2014901356
(51) G06K 19/07 (2006.01), G08G 1/017 (2006.01), G08B 1/08 (2006.01), H04W 4/02 (2009.01)
(54) SISTEMA DE IDENTIFICAÇÃO E/OU MONITORAMENTO DE VEÍCULO
(71) LICENSYS AUSTRALASIA PTY LTD (AU)
(72) ALBERTUS JACOBUS PRETORIUS, ANDY GORAN OLSSON
(85) 07/10/2016
(86) PCT AU2015/050161 de 09/04/2015
(87) WO 2015/157814 de 22/10/2015
Publicação automática da admissibilidade da fase nacional depositado via PCT . Tratado de cooperação em matéria de Patentes, conforme Instrução Normativa nº 02, de 06/06/2017 publicada na RPI nº 2422, de 06/06/2017.

---

(21) BR 11 2016 023479-0 A2

Código 1.3 - Notificação - Fase Nacional - PCT
(22) 10/04/2014
(51) A23L 1/236 (2006.01), B01J 23/72 (2006.01), C07G 3/00 (2006.01)
(54) MÉTODO DE FAZER UM ÁLCOOL DE AÇÚCAR REDUZIDO, E, MÉTODO DE FAZER 1,2,5,6-HEXANOTETROL
(71) ARCHER DANIELS MIDLAND COMPANY (US)
(72) KENNETH STENSRUD, CHI-CHENG MA
(85) 07/10/2016
(86) PCT US2014/033580 de 10/04/2014
(87) WO 2015/156802 de 15/10/2015
Publicação automática da admissibilidade da fase nacional depositado via PCT . Tratado de cooperação em matéria de Patentes, conforme Instrução Normativa nº 02, de 06/06/2017 publicada na RPI nº 2422, de 06/06/2017.

(21) BR 11 2016 023481-2 A2

Código 1.3 - Notificação - Fase Nacional - PCT
(22) 10/04/2014
(51) C07C 29/60 (2006.01)
(54) MÉTODO DE FABRICAÇÃO DE 2,5-BIS(HIDROXIMETIL) TETRAIDROFURANO, E MÉTODO DE FABRICAÇÃO DE 2-HIDROXIETILTETRAIDROFURANO
(71) ARCHER DANIELS MIDLAND COMPANY (US)
(72) KENNETH STENSRUD, CHI-CHENG MA, KEVIN MARTIN
(85) 07/10/2016
(86) PCT US2014/033581 de 10/04/2014
(87) WO 2015/156803 de 15/10/2015
Publicação automática da admissibilidade da fase nacional depositado via PCT . Tratado de cooperação em matéria de Patentes, conforme Instrução Normativa nº 02, de 06/06/2017 publicada na RPI nº 2422, de 06/06/2017.

(21) BR 11 2016 023482-0 A2

Código 1.3 - Notificação - Fase Nacional - PCT
(22) 07/04/2015
(30) 11/04/2014 EP 14164343.7
(51) C08F 218/04 (2006.01), C09D 131/04 (2006.01), C08L 31/04 (2006.01), C08F 218/08 (2006.01)
(54) ?PROCESSOS PARA PREPARAR UMA DISPERSÃO AQUOSA DE UM POLÍMERO P E PARA REVESTIR UM PAPEL OU UM PAPELÃO, DISPERSÃO AQUOSA DE UM POLÍMERO P, PÓ QUE CONTÉM UM POLÍMERO P, PASTA DE REVESTIMENTO DE PAPEL, PAPEL OU PAPELÃO, E, USO DE UMA DISPERSÃO AQUOSA DE UM POLÍMERO P OU DE UM PÓ QUE CONTÉM UM POLÍMERO?
(71) BASF SE (DE)
(72) NICO VELING, LUCIA JIMENEZ GARCIA, DIRK LAWRENZ
(85) 07/10/2016
(86) PCT EP2015/057454 de 07/04/2015
(87) WO 2015/155157 de 15/10/2015
Publicação automática da admissibilidade da fase nacional depositado via PCT . Tratado de cooperação em matéria de Patentes, conforme Instrução Normativa nº 02, de 06/06/2017 publicada na RPI nº 2422, de 06/06/2017.

(21) BR 11 2016 023483-9 A2

Código 1.3 - Notificação - Fase Nacional - PCT
(22) 19/11/2014
(30) 10/04/2014 US PCT/US2014/033580
(51) C07D 493/04 (2006.01)
(54) MÉTODO PARA PREPARAR UM PRODUTO DE DESIDRATAÇÃO CÍCLICA A PARTIR DE POLIÓIS DE 5 OU 6 CARBONOS
(71) ARCHER DANIELS MIDLAND COMPANY (US)
(72) KENNETH STENSRUD, ERIK HAGBERG

(85) 07/10/2016
(86) PCT US2014/066298 de 19/11/2014
(87) WO 2015/156839 de 15/10/2015
Publicação automática da admissibilidade da fase nacional depositado via PCT . Tratado de cooperação em matéria de Patentes, conforme Instrução Normativa nº 02, de 06/06/2017 publicada na RPI nº 2422, de 06/06/2017.

---

(21) BR 11 2016 023485-5 A2

Código 1.3 - Notificação - Fase Nacional - PCT
(22) 07/04/2015
(30) 11/04/2014 EP 14164508.5
(51) A61K 8/35 (2006.01), A61K 8/49 (2006.01), A61K 8/58 (2006.01), A61Q 17/04 (2006.01), A61K 8/41 (2006.01)
(54) ?COMPOSIÇÃO COSMÉTICA OU FARMACÊUTICA, E, MÉTODO PARA A PREPARAÇÃO DE UMA DISPERSÃO AQUOSA?
(71) BASF SE (DE)
(72) THOMAS EHLIS, JULIE GRUMELARD
(85) 07/10/2016
(86) PCT EP2015/057455 de 07/04/2015
(87) WO 2015/155158 de 15/10/2015
Publicação automática da admissibilidade da fase nacional depositado via PCT . Tratado de cooperação em matéria de Patentes, conforme Instrução Normativa nº 02, de 06/06/2017 publicada na RPI nº 2422, de 06/06/2017.

---

(21) BR 11 2016 023487-1 A2

Código 1.3 - Notificação - Fase Nacional - PCT
(22) 07/04/2015
(30) 11/04/2014 EP 14164346.0
(51) C09D 131/04 (2006.01), C08L 31/04 (2006.01), C08F 218/08 (2006.01), C08F 218/04 (2006.01)
(54) PROCESSOS PARA PREPARAR UMA DISPERSÃO AQUOSA DE UM POLÍMERO P E PARA REVESTIR UM PAPEL OU UM PAPELÃO, DISPERSÃO AQUOSA DE UM POLÍMERO P, PÓ QUE CONTÉM UM POLÍMERO P, PASTA DE REVESTIMENTO DE PAPEL, PAPEL OU PAPELÃO, E, USO DE UMA DISPERSÃO AQUOSA DE UM POLÍMERO P OU DE UM PÓ QUE CONTÉM UM POLÍMERO
(71) BASF SE (DE)
(72) NICO VELING, LUCIA JIMENEZ GARCIA, DIRK LAWRENZ
(85) 07/10/2016
(86) PCT EP2015/057456 de 07/04/2015
(87) WO 2015/155159 de 15/10/2015
Publicação automática da admissibilidade da fase nacional depositado via PCT . Tratado de cooperação em matéria de Patentes, conforme Instrução Normativa nº 02, de 06/06/2017 publicada na RPI nº 2422, de 06/06/2017.

---

(21) BR 11 2016 023489-8 A2

Código 1.3 - Notificação - Fase Nacional - PCT

(22) 09/03/2015
(30) 07/04/2014 EP 14305500.2
(51) H04W 36/00 (2009.01), H04W 84/12 (2009.01), H04W 92/20 (2009.01), H04W 48/16 (2009.01)
(54) MÉTODO DE CONTROLAR TRANSFERÊNCIA ENTRE CÉLULAS EM REDES DE COMUNICAÇÕES MÓVEIS E APARELHO E SISTEMA IMPLEMENTANDO O MÉTODO
(71) THOMSON LICENSING (FR)
(72) KOEN VAN OOST, FREDERICK VERWAEST
(85) 07/10/2016
(86) PCT EP2015/054835 de 09/03/2015
(87) WO 2015/154927 de 15/10/2015
Publicação automática da admissibilidade da fase nacional depositado via PCT . Tratado de cooperação em matéria de Patentes, conforme Instrução Normativa nº 02, de 06/06/2017 publicada na RPI nº 2422, de 06/06/2017.

---

(21) BR 11 2016 023493-6 A2

Código 1.3 - Notificação - Fase Nacional - PCT
(22) 23/04/2015
(30) 23/04/2014 DE 10 2014 207 667.6
(51) A61C 9/00 (2006.01)
(54) PROCESSO PARA REALIZAÇÃO DE CAPTURA ÓTICA TRIDIMENSIONAL
(71) SIRONA DENTAL SYSTEMS GMBH (DE)
(72) ANDERS ADAMSON, TOM BOBACH, NICO GRUND
(85) 07/10/2016
(86) PCT EP2015/058767 de 23/04/2015
(87) WO 2015/162199 de 29/10/2015
Publicação automática da admissibilidade da fase nacional depositado via PCT . Tratado de cooperação em matéria de Patentes, conforme Instrução Normativa nº 02, de 06/06/2017 publicada na RPI nº 2422, de 06/06/2017.

---

(21) BR 11 2016 023495-2 A2

Código 1.3 - Notificação - Fase Nacional - PCT
(22) 10/04/2015
(30) 10/04/2014 US PCT/US2014/033580; 10/04/2014 US PCT/US2014/033581
(51) C07C 31/18 (2006.01), C07C 31/26 (2006.01), C07C 29/141 (2006.01)
(54) MÉTODO PARA SINTETIZAR POLIÓIS DE CADEIA MAIS CURTA, MÉTODO PARA HIDROLISAR POLISSACARÍDEOS, E, MÉTODO PARA SINTETIZAR SELETIVAMENTE SORBITOL
(71) ARCHER DANIELS MIDLAND COMPANY (US)
(72) CHICHENG MA, KEVIN MARTIN, BRENNAN SMITH, JOSH TERRAIN
(85) 07/10/2016
(86) PCT US2015/025369 de 10/04/2015
(87) WO 2015/157671 de 15/10/2015
Publicação automática da admissibilidade da fase nacional depositado via

PCT . Tratado de cooperação em matéria de Patentes, conforme Instrução Normativa nº 02, de 06/06/2017 publicada na RPI nº 2422, de 06/06/2017.

---

(21) BR 11 2016 023496-0 A2

Código 1.3 - Notificação - Fase Nacional - PCT
(22) 06/04/2015
(30) 09/04/2014 US 61/977,207; 18/03/2015 US 14/661,659
(51) F16G 3/00 (2006.01), F16G 3/14 (2006.01), B65G 39/09 (2006.01), B65G 39/20 (2006.01), B65G 15/60 (2006.01)
(54) FIXAÇÃO DE CORREIA E SISTEMA
(71) NATEL ENERGY, INC. (US)
(72) ABRAHAM D. SCHNEIDER, ERICK M. DAVIDSON
(85) 07/10/2016
(86) PCT US2015/024496 de 06/04/2015
(87) WO 2015/157164 de 15/10/2015
Publicação automática da admissibilidade da fase nacional depositado via PCT . Tratado de cooperação em matéria de Patentes, conforme Instrução Normativa nº 02, de 06/06/2017 publicada na RPI nº 2422, de 06/06/2017.

---

(21) BR 11 2016 023498-7 A2

Código 1.3 - Notificação - Fase Nacional - PCT
(22) 07/04/2015
(30) 10/04/2014 US 61/977,713; 10/04/2014 US 61/977,721
(51) A61K 8/72 (2006.01), A61K 8/362 (2006.01), A61K 8/44 (2006.01), A61Q 11/00 (2006.01)
(54) COMPOSIÇÕES PARA HIGIENE BUCAL
(71) BASF SE (DE)
(72) TED DEISENROTH, GLEN THOMAS CUNKLE, LAUREN JUNKER, MICHAEL KUEPFERT, PAUL ODORISIO, STEVEN N. SAUNDERS, VISHAL RAMNARINE, NEETHU ABRAHAM
(85) 07/10/2016
(86) PCT US2015/024681 de 07/04/2015
(87) WO 2015/157261 de 15/10/2015
Publicação automática da admissibilidade da fase nacional depositado via PCT . Tratado de cooperação em matéria de Patentes, conforme Instrução Normativa nº 02, de 06/06/2017 publicada na RPI nº 2422, de 06/06/2017.

---

(21) BR 11 2016 023499-5 A2

Código 1.3 - Notificação - Fase Nacional - PCT
(22) 10/04/2015
(30) 10/04/2014 US PCT/US2014/033580; 10/04/2014 US PCT/US2014/033581
(51) C07C 29/74 (2006.01), C07C 29/141 (2006.01)
(54) MÉTODOS PARA PURIFICAR 1,2,5,6-HEXANOTETROL
(71) ARCHER DANIELS MIDLAND COMPANY (US)
(72) BRENNAN SMITH, CHICHENG MA
(85) 07/10/2016
(86) PCT US2015/025271 de 10/04/2015

(87) WO 2015/157617 de 15/10/2015
Publicação automática da admissibilidade da fase nacional depositado via PCT . Tratado de cooperação em matéria de Patentes, conforme Instrução Normativa nº 02, de 06/06/2017 publicada na RPI nº 2422, de 06/06/2017.

---

(21) BR 11 2016 023501-0 A2

Código 1.3 - Notificação - Fase Nacional - PCT
(22) 09/01/2015
(30) 09/01/2014 US 61/925.518
(51) A01C 19/02 (2006.01)
(54) DISCO DE SEMENTE COM ACIONAMENTO INTEGRADO
(71) KINZE MANUFACTURING, INC. (US)
(72) MATTHEW J. WILHELMI, MERLAN ROLFFS, DUSTAN HAHN, JOHN P. MULHERIN, COURTNEY N. ACHEN, MICHAEL J. MYERS, RYAN LEGGE, RHETT SCHILDROTH, MARVIN BACHMAN, TODD E. KNIFFEN
(85) 07/10/2016
(86) PCT US2015/010784 de 09/01/2015
(87) WO 2015/106079 de 16/07/2015
Publicação automática da admissibilidade da fase nacional depositado via PCT . Tratado de cooperação em matéria de Patentes, conforme Instrução Normativa nº 02, de 06/06/2017 publicada na RPI nº 2422, de 06/06/2017.

---

(21) BR 11 2016 023503-7 A2

Código 1.3 - Notificação - Fase Nacional - PCT
(22) 09/04/2015
(30) 09/04/2014 GB 1406419.0
(51) B64F 1/20 (2006.01), F21W 111/06 (2006.01)
(54) ARRANJO DE PISTA
(71) RUNWAY INNOVATIONS LIMITED (GB)
(72) WILLIAM DENNIS LOWE, PETER LONERGAN, STEVEN DENNIS JOHN COSTELLO, RICHARD MARK BOSTOCK
(85) 07/10/2016
(86) PCT GB2015/051089 de 09/04/2015
(87) WO 2015/155541 de 15/10/2015
Publicação automática da admissibilidade da fase nacional depositado via PCT . Tratado de cooperação em matéria de Patentes, conforme Instrução Normativa nº 02, de 06/06/2017 publicada na RPI nº 2422, de 06/06/2017.

---

(21) BR 11 2016 023504-5 A2

Código 1.3 - Notificação - Fase Nacional - PCT
(22) 06/05/2015
(30) 08/05/2014 US 61/990,608; 27/03/2015 US 14/671,728
(51) H04W 12/06 (2009.01), H04W 88/04 (2009.01), H04W 88/06 (2009.01), H04L 29/06 (2006.01)
(54) RELATO DE INTERCEPTAÇÃO LEGAL EM REDES SEM FIO COM O USO DE RETRANSMISSÕES DE SEGURANÇA PÚBLICAS
(71) INTEL IP CORPORATION (US)

(72) ALEXANDRE STOJANOVSKI, MUTHAIAH VENKATACHALAM
(85) 07/10/2016
(86) PCT US2015/029450 de 06/05/2015
(87) WO 2015/171750 de 12/11/2015
Publicação automática da admissibilidade da fase nacional depositado via PCT . Tratado de cooperação em matéria de Patentes, conforme Instrução Normativa nº 02, de 06/06/2017 publicada na RPI nº 2422, de 06/06/2017.

---

(21) BR 11 2016 023508-8 A2

Código 1.3 - Notificação - Fase Nacional - PCT
(22) 03/04/2015
(30) 07/04/2014 US 61/976.009; 01/04/2015 US 14/676.740
(51) H04B 5/00 (2006.01)
(54) COMUNICAÇÃO MAGNÉTICA DE TAXA DE BIT ALTA
(71) LOCKHEED MARTIN CORPORATION (US)
(72) JAMES MICHAEL KRAUSE, ARUL MANICKAM
(85) 07/10/2016
(86) PCT US2015/024265 de 03/04/2015
(87) WO 2015/157110 de 15/10/2015
Publicação automática da admissibilidade da fase nacional depositado via PCT . Tratado de cooperação em matéria de Patentes, conforme Instrução Normativa nº 02, de 06/06/2017 publicada na RPI nº 2422, de 06/06/2017.

---

(21) BR 11 2016 023510-0 A2

Código 1.3 - Notificação - Fase Nacional - PCT
(22) 10/04/2015
(30) 14/04/2014 US 61/979,247; 19/09/2014 US 14/490,912
(51) G01V 1/00 (2006.01), G01V 1/38 (2006.01)
(54) AQUISIÇÃO E PROCESSAMENTO DE DADOS SÍSMICOS MARÍTIMOS COM BASE EM TEMPO QUASE CONTÍNUO
(71) PGS GEOPHYSICAL AS (NO)
(72) STIAN HEGNA, GREGG ERNEST PARKES
(85) 07/10/2016
(86) PCT EP2015/057841 de 10/04/2015
(87) WO 2015/158620 de 22/10/2015
Publicação automática da admissibilidade da fase nacional depositado via PCT . Tratado de cooperação em matéria de Patentes, conforme Instrução Normativa nº 02, de 06/06/2017 publicada na RPI nº 2422, de 06/06/2017.

---

(21) BR 11 2016 023514-2 A2

Código 1.3 - Notificação - Fase Nacional - PCT
(22) 08/04/2015
(30) 08/04/2014 US 61/976,702
(51) B01D 36/00 (2006.01), B01D 21/00 (2006.01)
(54) ?APARELHO, SISTEMAS E MÉTODOS PARA REMOVER SÓLIDOS TOTALMENTE DISSOLVIDOS DE UM FLUIDO?
(71) PURIFICS ES INC. (CA)

(72) ANTHONY L. POWELL, BRIAN E. BUTTERS
(85) 07/10/2016
(86) PCT IB2015/001421 de 08/04/2015
(87) WO 2015/170188 de 12/11/2015
Publicação automática da admissibilidade da fase nacional depositado via PCT . Tratado de cooperação em matéria de Patentes, conforme Instrução Normativa nº 02, de 06/06/2017 publicada na RPI nº 2422, de 06/06/2017.

---

(21) BR 11 2016 023518-5 A2

Código 1.3 - Notificação - Fase Nacional - PCT
(22) 03/04/2015
(30) 07/04/2014 US 14/246,185
(51) G06F 1/20 (2006.01), G06F 1/32 (2006.01)
(54) TÉCNICA DE ATENUAÇÃO TÉRMICA DE BI-CLASSE, BI-NÍVEL PARA DISPOSITIVOS COM ÚNICO/MÚLTIPLOS SIM
(71) QUALCOMM INCORPORATED (US)
(72) SHIVANK NAYAK, SHILPA NAGPAL, AJEET KUMAR
(85) 07/10/2016
(86) PCT US2015/024280 de 03/04/2015
(87) WO 2015/157112 de 15/10/2015
Publicação automática da admissibilidade da fase nacional depositado via PCT . Tratado de cooperação em matéria de Patentes, conforme Instrução Normativa nº 02, de 06/06/2017 publicada na RPI nº 2422, de 06/06/2017.

---

(21) BR 11 2016 023520-7 A2

Código 1.3 - Notificação - Fase Nacional - PCT
(22) 08/04/2015
(30) 09/04/2014 AU 2014901306
(51) H01L 23/467 (2006.01), H05K 7/00 (2006.01), H05K 7/20 (2006.01)
(54) GESTÃO DE TEMPERATURA EM ARRANJOS DE BATERIA
(71) EAST PENN MANUFACTURING CO. (US)
(72) BEN SHEPHERD
(85) 07/10/2016
(86) PCT US2015/024929 de 08/04/2015
(87) WO 2015/157422 de 15/10/2015
Publicação automática da admissibilidade da fase nacional depositado via PCT . Tratado de cooperação em matéria de Patentes, conforme Instrução Normativa nº 02, de 06/06/2017 publicada na RPI nº 2422, de 06/06/2017.

---

(21) BR 11 2016 023521-5 A2

Código 1.3 - Notificação - Fase Nacional - PCT
(22) 03/04/2015
(30) 08/04/2014 US 14/247,400
(51) G06F 1/32 (2006.01), G06F 21/55 (2013.01)
(54) MÉTODO E SISTEMA PARA INFERIR ESTADOS DE APLICAÇÃO POR EXECUTAR OPERAÇÕES DE ANÁLISE COMPORTAMENTAL EM UM DISPOSITIVO MÓVEL

(71) QUALCOMM INCORPORATED (US)
(72) VINAY SRIDHARA, RAJARSHI GUPTA, BOHUSLAV RYCHLIK
(85) 07/10/2016
(86) PCT US2015/024254 de 03/04/2015
(87) WO 2015/157108 de 15/10/2015
Publicação automática da admissibilidade da fase nacional depositado via PCT . Tratado de cooperação em matéria de Patentes, conforme Instrução Normativa nº 02, de 06/06/2017 publicada na RPI nº 2422, de 06/06/2017.

---

(21) BR 11 2016 023522-3 A2

Código 1.3 - Notificação - Fase Nacional - PCT
(22) 07/04/2015
(30) 10/04/2014 US 61/977,721; 10/04/2014 US 61/977,713
(51) A61K 8/34 (2006.01), A61K 8/36 (2006.01), A61K 8/362 (2006.01), A61K 8/72 (2006.01), A61Q 11/00 (2006.01)
(54) COMPOSIÇÕES PARA HIGIENE BUCAL
(71) BASF SE (DE)
(72) TED DEISENROTH, GLEN THOMAS CUNKLE, LAUREN JUNKER, MICHAEL KUEPFERT, PAUL ODORISIO, STEVEN N. SAUNDERS, VISHAL RAMNARINE, NEETHU ABRAHAM
(85) 07/10/2016
(86) PCT US2015/024656 de 07/04/2015
(87) WO 2015/157241 de 15/10/2015
Publicação automática da admissibilidade da fase nacional depositado via PCT . Tratado de cooperação em matéria de Patentes, conforme Instrução Normativa nº 02, de 06/06/2017 publicada na RPI nº 2422, de 06/06/2017.

---

(21) BR 11 2016 023524-0 A2

Código 1.3 - Notificação - Fase Nacional - PCT
(22) 08/04/2015
(30) 08/04/2014 US 61/977,013; 18/04/2014 US 61/981,714; 18/05/2014 US 14/280,631
(51) G06F 1/20 (2006.01), G06F 1/26 (2006.01)
(54) GERENCIAMENTO TÉRMICO CIENTE DE EFICIÊNCIA ENERGÉTICA EM UM SISTEMA EM UM CHIP DE MÚLTIPLOS PROCESSADORES
(71) QUALCOMM INCORPORATED (US)
(72) HEE JUN PARK, YOUNG HOON KANG, RONALD FRANK ALTON, CHRISTOPHER LEE MEDRANO, JON JAMES ANDERSON
(85) 07/10/2016
(86) PCT US2015/024848 de 08/04/2015
(87) WO 2015/157374 de 15/10/2015
Publicação automática da admissibilidade da fase nacional depositado via PCT . Tratado de cooperação em matéria de Patentes, conforme Instrução Normativa nº 02, de 06/06/2017 publicada na RPI nº 2422, de 06/06/2017.

---

(21) BR 11 2016 023525-8 A2

Código 1.3 - Notificação - Fase Nacional - PCT

(22) 18/03/2015
(30) 08/04/2014 GB 1406267.3
(51) A24C 5/47 (2006.01)
(54) CONJUNTO DE TAMBOR DE ROLAMENTO, APARELHO PARA A MONTAGEM DE ARTIGOS DE FUMAR, MÉTODO DE MONTAGEM DE ARTIGOS DE FUMAR E ARTIGO DE FUMAR
(71) BRITISH AMERICAN TOBACCO (INVESTMENTS) LIMITED (GB) , TOBACCO RESEARCH AND DEVELOPMENT INSTITUTE (PROPRIETARY) LIMITED (ZA)
(72) GARY FALLON, GERHARD LE ROUX
(85) 07/10/2016
(86) PCT EP2015/055726 de 18/03/2015
(87) WO 2015/154959 de 15/10/2015
Publicação automática da admissibilidade da fase nacional depositado via PCT . Tratado de cooperação em matéria de Patentes, conforme Instrução Normativa nº 02, de 06/06/2017 publicada na RPI nº 2422, de 06/06/2017.

---

(21) BR 11 2016 023526-6 A2

Código 1.3 - Notificação - Fase Nacional - PCT
(22) 02/04/2015
(30) 07/04/2014 US 61/976,053
(51) D21C 3/24 (2006.01), D21C 7/14 (2006.01), D21C 7/00 (2006.01), D21C 9/02 (2006.01)
(54) MÉTODO DE DIGESTÃO DE MATERIAL FIBROSO DE CELULOSE EM UM DIGESTOR DE PROCESSAMENTO CONTÍNUO
(71) STORA ENSO OYJ (FI)
(72) MATS NÄSMAN, JONI LAPATTO
(85) 07/10/2016
(86) PCT IB2015/052419 de 02/04/2015
(87) WO 2015/155642 de 15/10/2015
Publicação automática da admissibilidade da fase nacional depositado via PCT . Tratado de cooperação em matéria de Patentes, conforme Instrução Normativa nº 02, de 06/06/2017 publicada na RPI nº 2422, de 06/06/2017.

---

(21) BR 11 2016 023527-4 A2

Código 1.3 - Notificação - Fase Nacional - PCT
(22) 02/03/2015
(30) 08/04/2014 US 14/248,193
(51) G06F 3/01 (2006.01), G06F 3/023 (2006.01), G06F 3/0488 (2013.01)
(54) RETROALIMENTAÇÃO NÃO VISUAL DINÂMICA DURANTE OPERAÇÃO DE TECLADO DE TEXTO PREDITIVA
(71) QUALCOMM INCORPORATED (US)
(72) JOEL T. BEACH, ANTHONY D. MORIARTY, MATTHEW CHRISTIAN DUGGAN
(85) 07/10/2016
(86) PCT US2015/018259 de 02/03/2015

(87) WO 2015/156920 de 15/10/2015
Publicação automática da admissibilidade da fase nacional depositado via PCT . Tratado de cooperação em matéria de Patentes, conforme Instrução Normativa nº 02, de 06/06/2017 publicada na RPI nº 2422, de 06/06/2017.

---

(21) BR 11 2016 023529-0 A2

Código 1.3 - Notificação - Fase Nacional - PCT
(22) 08/04/2015
(30) 08/04/2014 EP 14163925.2
(51) E21B 21/10 (2006.01), E21B 19/16 (2006.01), E21B 3/00 (2006.01)
(54) ?IMPLEMENTO PARA USO NA FABRICAÇÃO E RUPTURA DE UMA COLUNA DE UM POÇO
(71) HUISMAN WELL TECHNOLOGY B.V. (NL)
(72) TJERK BARTELE BAKKER, GERARDUS GODEFRIDUS JOHANNES VAN OG, DIETER WIJNING, JOOP ROODENBURG, THOMAS WALBURGIS BAKKER
(85) 07/10/2016
(86) PCT NL2015/050228 de 08/04/2015
(87) WO 2015/156671 de 15/10/2015
Publicação automática da admissibilidade da fase nacional depositado via PCT . Tratado de cooperação em matéria de Patentes, conforme Instrução Normativa nº 02, de 06/06/2017 publicada na RPI nº 2422, de 06/06/2017.

---

(21) BR 11 2016 023530-4 A2

Código 1.3 - Notificação - Fase Nacional - PCT
(22) 08/04/2015
(30) 08/04/2014 US 61/977,013; 18/04/2014 US 61/981,714; 18/05/2014 US 14/280,629
(51) G06F 1/20 (2006.01), G06F 1/26 (2006.01)
(54) GERENCIAMENTO TÉRMICO CIENTE DE EFICIÊNCIA DE ENERGIA EM UM SISTEMA DE MÚLTIPLOS PROCESSADORES EM UM CHIP
(71) QUALCOMM INCORPORATED (US)
(72) HEE JUN PARK, YOUNG HOON KANG, RONALD FRANK ALTON, CHRISTOPHER LEE MEDRANO, JON JAMES ANDERSON
(85) 07/10/2016
(86) PCT US2015/024841 de 08/04/2015
(87) WO 2015/157370 de 15/10/2015
Publicação automática da admissibilidade da fase nacional depositado via PCT . Tratado de cooperação em matéria de Patentes, conforme Instrução Normativa nº 02, de 06/06/2017 publicada na RPI nº 2422, de 06/06/2017.

---

(21) BR 11 2016 023531-2 A2

Código 1.3 - Notificação - Fase Nacional - PCT
(22) 05/04/2015
(30) 07/04/2014 US 61/976,491; 01/05/2014 US 14/267,894
(51) G06F 21/57 (2013.01)
(54) SISTEMA E MÉTODO PARA MODIFICAÇÃO DE SEQUÊNCIA DE

INICIALIZAÇÃO USANDO INSTRUÇÕES RESTRITAS A CHIPS QUE RESIDEM EM UM DISPOSITIVO DE MEMÓRIA EXTERNA
(71) QUALCOMM INCORPORATED (US)
(72) OR ELNEKAVEH, YONI KAHANA, ADI KAROLITSKY
(85) 07/10/2016
(86) PCT US2015/024407 de 05/04/2015
(87) WO 2015/157131 de 15/10/2015
Publicação automática da admissibilidade da fase nacional depositado via PCT . Tratado de cooperação em matéria de Patentes, conforme Instrução Normativa nº 02, de 06/06/2017 publicada na RPI nº 2422, de 06/06/2017.

---

(21) BR 11 2016 023532-0 A2

Código 1.3 - Notificação - Fase Nacional - PCT
(22) 31/03/2015
(30) 08/04/2014 US 14/248,086
(51) H04W 16/14 (2009.01), H04W 88/10 (2009.01), H04L 5/00 (2006.01), H04W 84/04 (2009.01)
(54) MÉTODOS E APARELHOS PARA SERVIÇO DE LTE DE MÚLTIPLAS OPERADORAS COMPARTILHADO EM BANDAS DE FREQUÊNCIA NÃO LICENCIADAS
(71) QUALCOMM INCORPORATED (US)
(72) EDWARD KNAPP, RAJAT PRAKASH
(85) 07/10/2016
(86) PCT US2015/023703 de 31/03/2015
(87) WO 2015/157040 de 15/10/2015
Publicação automática da admissibilidade da fase nacional depositado via PCT . Tratado de cooperação em matéria de Patentes, conforme Instrução Normativa nº 02, de 06/06/2017 publicada na RPI nº 2422, de 06/06/2017.

---

(21) BR 11 2016 023533-9 A2

Código 1.3 - Notificação - Fase Nacional - PCT
(22) 07/04/2015
(30) 08/04/2014 US 61/976,867; 06/04/2015 US 14/679,810
(51) H04W 48/06 (2009.01), H04W 48/12 (2009.01), H04W 48/16 (2009.01), H04W 28/02 (2009.01), H04L 12/801 (2013.01), H04L 12/859 (2013.01)
(54) CONTROLE DE ACESSO ALEATÓRIO E INGRESSO DE TRÁFEGO EM UMA REDE DE ACESSO POR RÁDIO CONGESTIONADA
(71) QUALCOMM INCORPORATED (US)
(72) ALEKSANDAR GOGIC
(85) 07/10/2016
(86) PCT US2015/024620 de 07/04/2015
(87) WO 2015/157214 de 15/10/2015
Publicação automática da admissibilidade da fase nacional depositado via PCT . Tratado de cooperação em matéria de Patentes, conforme Instrução Normativa nº 02, de 06/06/2017 publicada na RPI nº 2422, de 06/06/2017.

(21) BR 11 2016 023534-7 A2

Código 1.3 - Notificação - Fase Nacional - PCT
(22) 31/03/2015
(30) 07/04/2014 US 14/247,139
(51) H04W 48/20 (2009.01), H04W 48/16 (2009.01), H04W 48/06 (2009.01), H04W 48/14 (2009.01)
(54) MÉTODO E APARELHO PARA UM MECANISMO APERFEIÇOADO PARA SELECIONAR UM PONTO DE ACESSO
(71) QUALCOMM INCORPORATED (US)
(72) PATRICK STUPAR, NACHIAPPAN VALLIAPPAN, AHMED KAMEL SADEK, ANDREA GARAVAGLIA, ANDREAS MAXIMILLIAN SCHENK, MARC WALTER WERNER
(85) 07/10/2016
(86) PCT US2015/023695 de 31/03/2015
(87) WO 2015/157039 de 15/10/2015
Publicação automática da admissibilidade da fase nacional depositado via PCT . Tratado de cooperação em matéria de Patentes, conforme Instrução Normativa nº 02, de 06/06/2017 publicada na RPI nº 2422, de 06/06/2017.

---

(21) BR 11 2016 023535-5 A2

Código 1.3 - Notificação - Fase Nacional - PCT
(22) 23/03/2015
(30) 08/04/2014 US 14/248,211
(51) G06N 3/04 (2006.01), G06N 99/00 (2010.01)
(54) MODULAÇÃO DE PLASTICIDADE POR VALORES ESCALARES GLOBAIS EM UMA REDE NEURAL DE PICOS
(71) QUALCOMM INCORPORATED (US)
(72) JEFFREY ALEXANDER LEVIN, YINYIN LIU, SANDEEP PENDYAM, MICHAEL CAMPOS
(85) 07/10/2016
(86) PCT US2015/022024 de 23/03/2015
(87) WO 2015/156989 de 15/10/2015
Publicação automática da admissibilidade da fase nacional depositado via PCT . Tratado de cooperação em matéria de Patentes, conforme Instrução Normativa nº 02, de 06/06/2017 publicada na RPI nº 2422, de 06/06/2017.

---

(21) BR 11 2016 023536-3 A2

Código 1.3 - Notificação - Fase Nacional - PCT
(22) 03/04/2015
(30) 08/04/2014 EP 14163911.2
(51) C01B 3/02 (2006.01), C01B 3/38 (2006.01)
(54) MÉTODO PARA MODERNIZAÇÃO DE UMA SEÇÃO INICIAL DE UMA INSTALAÇÃO DE PRODUÇÃO DE AMÔNIA
(71) CASALE SA (CH)
(72) ERMANNO FILIPPI, RAFFAELE OSTUNI
(85) 07/10/2016
(86) PCT EP2015/097010 de 03/04/2015

(87) WO 2015/155374 de 15/10/2015
Publicação automática da admissibilidade da fase nacional depositado via PCT . Tratado de cooperação em matéria de Patentes, conforme Instrução Normativa nº 02, de 06/06/2017 publicada na RPI nº 2422, de 06/06/2017.

---

(21) BR 11 2016 023537-1 A2

Código 1.3 - Notificação - Fase Nacional - PCT
(22) 09/04/2014
(51) F17C 9/02 (2006.01), F17C 13/00 (2006.01)
(54) SISTEMA PARA DRENAGEM E REABASTECIMENTO DE COMBUSTÍVEL CRIOGÊNICO EM UM TANQUE DE VEÍCULO
(71) VOLVO TRUCK CORPORATION (SE)
(72) MIKAEL TILANDER
(85) 07/10/2016
(86) PCT SE2014/000045 de 09/04/2014
(87) WO 2015/156709 de 15/10/2015
Publicação automática da admissibilidade da fase nacional depositado via PCT . Tratado de cooperação em matéria de Patentes, conforme Instrução Normativa nº 02, de 06/06/2017 publicada na RPI nº 2422, de 06/06/2017.

---

(21) BR 11 2016 023539-8 A2

Código 1.3 - Notificação - Fase Nacional - PCT
(22) 08/04/2015
(30) 08/04/2014 GB 1406339.0
(51) H02J 3/32 (2006.01), H02J 3/34 (2006.01), H01H 15/00 (2006.01), H02J 3/36 (2006.01), H02J 7/34 (2006.01), H05K 5/00 (2006.01)
(54) SISTEMA DE ENERGIA E MÓDULO CONVERSOR DE ENERGIA ELÉTRICA DE MULTIMODO
(71) ELTEK AS (NO)
(72) JOHAN SVEDENDAHL, NILS BÄCKMAN, SYLVAIN CHATELET, ROBERTO ROJAS
(85) 07/10/2016
(86) PCT EP2015/057558 de 08/04/2015
(87) WO 2015/155203 de 15/10/2015
Publicação automática da admissibilidade da fase nacional depositado via PCT . Tratado de cooperação em matéria de Patentes, conforme Instrução Normativa nº 02, de 06/06/2017 publicada na RPI nº 2422, de 06/06/2017.

---

(21) BR 11 2016 023540-1 A2

Código 1.3 - Notificação - Fase Nacional - PCT
(22) 31/03/2015
(30) 08/04/2014 US 14/247,276
(51) A61F 13/512 (2006.01), A61F 13/15 (2006.01), B26F 1/00 (2006.01), D04H 1/54 (2006.01)
(54) MÉTODOS DE FABRICAÇÃO DE MANTAS DOTADAS DE ABERTURAS DIVIDIDAS EM ZONAS
(71) THE PROCTER & GAMBLE COMPANY (US)

(72) THERESA LYNN GALIE, JAMES TERRY KNAPMEYER
(85) 07/10/2016
(86) PCT US2015/023551 de 31/03/2015
(87) WO 2015/157032 de 15/10/2015
Publicação automática da admissibilidade da fase nacional depositado via PCT . Tratado de cooperação em matéria de Patentes, conforme Instrução Normativa nº 02, de 06/06/2017 publicada na RPI nº 2422, de 06/06/2017.

---

(21) BR 11 2016 023541-0 A2

Código 1.3 - Notificação - Fase Nacional - PCT
(22) 07/04/2015
(30) 08/04/2014 US 61/976,674; 13/03/2015 US 62/132,736; 13/03/2015 US 62/132,770
(51) A61F 13/512 (2006.01)
(54) ARTIGOS ABSORVENTES COM ZONAS
(71) THE PROCTER & GAMBLE COMPANY (US)
(72) BLANCA ARIZTI, RODRIGO ROSATI, DONALD, CARROLL ROE, KELYN ANNE ARORA, AMANDA MARGARET BICKING, ADRIEN GRENIER, JAMES T. KNAPMEYER, TIMOTHY IAN MULLANE, JILL MARLENE ORR, MATTEW S. RITTER, JENNIFER RODIC, JOHN B. STRUBE, ANN CECILIA TAPP, RACHAEL ÉDEN WALTHER
(85) 07/10/2016
(86) PCT US2015/024666 de 07/04/2015
(87) WO 2015/157248 de 15/10/2015
Publicação automática da admissibilidade da fase nacional depositado via PCT . Tratado de cooperação em matéria de Patentes, conforme Instrução Normativa nº 02, de 06/06/2017 publicada na RPI nº 2422, de 06/06/2017.

---

(21) BR 11 2016 023542-8 A2

Código 1.3 - Notificação - Fase Nacional - PCT
(22) 07/04/2015
(30) 07/04/2014 US 61/975,986
(51) B08B 9/08 (2006.01), B32B 38/10 (2006.01), C09D 175/04 (2006.01), C08L 75/04 (2006.01)
(54) COMPOSIÇÕES PARA RÓTULOS REMOVÍVEIS
(71) AVERY DENNISON CORPORATION (US)
(72) RONALD WIEGERS, JOS VAN NOORT
(85) 07/10/2016
(86) PCT US2015/024601 de 07/04/2015
(87) WO 2015/157203 de 15/10/2015
Publicação automática da admissibilidade da fase nacional depositado via PCT . Tratado de cooperação em matéria de Patentes, conforme Instrução Normativa nº 02, de 06/06/2017 publicada na RPI nº 2422, de 06/06/2017.

---

(21) BR 11 2016 023543-6 A2

Código 1.3 - Notificação - Fase Nacional - PCT
(22) 07/04/2015

(30) 08/04/2014 US 61/976,843
(51) F02P 9/00 (2006.01)
(54) GERADOR DE PLASMA COM RESSONADOR DE CAVIDADE COAXIAL DE SINAL DUAL
(71) PLASMA IGNITER, INC. (US)
(72) MICHAEL J. SPENCER, ANDREW D. LOWERY, JAMES E. SMITH
(85) 07/10/2016
(86) PCT US2015/024727 de 07/04/2015
(87) WO 2015/157294 de 15/10/2015
Publicação automática da admissibilidade da fase nacional depositado via PCT . Tratado de cooperação em matéria de Patentes, conforme Instrução Normativa nº 02, de 06/06/2017 publicada na RPI nº 2422, de 06/06/2017.

---

(21) BR 11 2016 023544-4 A2

Código 1.3 - Notificação - Fase Nacional - PCT
(22) 08/04/2015
(30) 08/04/2014 US 61/977,013; 18/04/2014 US 61/981,714; 18/05/2014 US 14/280,630
(51) G06F 1/20 (2006.01), G06F 1/26 (2006.01)
(54) GERENCIAMENTO TÉRMICO CIENTE DE EFICIÊNCIA ENERGÉTICA EM UM SISTEMA EM UM CHIP DE MÚLTIPLOS PROCESSADORES
(71) QUALCOMM INCORPORATED (US)
(72) HEE JUN PARK, YOUNG HOON KANG, RONALD FRANK ALTON, CHRISTOPHER LEE MEDRANO, JON JAMES ANDERSON
(85) 07/10/2016
(86) PCT US2015/024845 de 08/04/2015
(87) WO 2015/157371 de 15/10/2015
Publicação automática da admissibilidade da fase nacional depositado via PCT . Tratado de cooperação em matéria de Patentes, conforme Instrução Normativa nº 02, de 06/06/2017 publicada na RPI nº 2422, de 06/06/2017.

---

(21) BR 11 2016 023545-2 A2

Código 1.3 - Notificação - Fase Nacional - PCT
(22) 08/04/2015
(30) 09/04/2014 US 14/248,971
(51) H03F 1/02 (2006.01)
(54) CIRCUITOS E MÉTODOS PARA A POLARIZAÇÃO DE UM AMPLIFICADOR DE POTÊNCIA
(71) QUALCOMM INCORPORATED (US)
(72) JOONHOI HUR, PAUL JOSEPH DRAXLER
(85) 07/10/2016
(86) PCT US2015/024821 de 08/04/2015
(87) WO 2015/157361 de 15/10/2015
Publicação automática da admissibilidade da fase nacional depositado via PCT . Tratado de cooperação em matéria de Patentes, conforme Instrução Normativa nº 02, de 06/06/2017 publicada na RPI nº 2422, de 06/06/2017.

(21) BR 11 2016 023546-0 A2

Código 1.3 - Notificação - Fase Nacional - PCT
(22) 09/04/2014
(51) B32B 27/32 (2006.01), B32B 7/08 (2006.01)
(54) FILMES DE POLIETILENO ORIENTADOS E UM MÉTODO DE FABRICAÇÃO DOS MESMOS
(71) DOW GLOBAL TECHNOLOGIES LLC (US)
(72) YIJIAN LIN, MEHMET DEMIRORS, JIANPING PAN, XIAO B. YUN
(85) 07/10/2016
(86) PCT CN2014/074992 de 09/04/2014
(87) WO 2015/154253 de 15/10/2015
Publicação automática da admissibilidade da fase nacional depositado via PCT . Tratado de cooperação em matéria de Patentes, conforme Instrução Normativa nº 02, de 06/06/2017 publicada na RPI nº 2422, de 06/06/2017.

(21) BR 11 2016 023547-9 A2

Código 1.3 - Notificação - Fase Nacional - PCT
(22) 31/03/2015
(30) 09/04/2014 US 61/977,374; 30/03/2015 US 14/673,399
(51) H04W 4/02 (2009.01)
(54) ACOPLAMENTO/DESACOPLAMENTO SEM FIO USANDO MEDIÇÃO DE TEMPO FINA
(71) QUALCOMM INCORPORATED (US)
(72) XIAOLONG HUANG, ROLF DE VEGT, CARLOS HORACIO ALDANA
(85) 07/10/2016
(86) PCT US2015/023530 de 31/03/2015
(87) WO 2015/157030 de 15/10/2015
Publicação automática da admissibilidade da fase nacional depositado via PCT . Tratado de cooperação em matéria de Patentes, conforme Instrução Normativa nº 02, de 06/06/2017 publicada na RPI nº 2422, de 06/06/2017.

(21) BR 11 2016 023548-7 A2

Código 1.3 - Notificação - Fase Nacional - PCT
(22) 08/04/2015
(30) 09/04/2014 US 61/977,390; 14/08/2014 US 14/459,996
(51) A61B 5/00 (2006.01), H03K 17/955 (2006.01)
(54) MÉTODO, DISPOSITIVOS E SISTEMAS PARA DETECTAR UMA FIXAÇÃO DE UM EMPLASTRO ELETRÔNICO
(71) QUALCOMM INCORPORATED (US)
(72) ROBERT BRUCE GANTON, ROBERT SCOTT BALLAM
(85) 07/10/2016
(86) PCT US2015/024967 de 08/04/2015
(87) WO 2015/157445 de 15/10/2015
Publicação automática da admissibilidade da fase nacional depositado via PCT . Tratado de cooperação em matéria de Patentes, conforme Instrução Normativa nº 02, de 06/06/2017 publicada na RPI nº 2422, de 06/06/2017.

(21) BR 11 2016 023550-9 A2

Código 1.3 - Notificação - Fase Nacional - PCT
(22) 08/04/2015
(30) 14/04/2014 IT MI2014A000694
(51) A61F 2/04 (2013.01), A61M 25/00 (2006.01), A61M 25/10 (2013.01)
(54) ENDOPRÓTESE ORTOTÓPICA DE BEXIGA ARTIFICIAL E KIT DE DITA ENDOPRÓTESE
(71) ANTONIO SAMBUSSETI (IT)
(72) ANTONIO SAMBUSSETI
(85) 10/10/2016
(86) PCT IB2015/052535 de 08/04/2015
(87) WO 2015/159185 de 22/10/2015
Publicação automática da admissibilidade da fase nacional depositado via PCT . Tratado de cooperação em matéria de Patentes, conforme Instrução Normativa nº 02, de 06/06/2017 publicada na RPI nº 2422, de 06/06/2017.

(21) BR 11 2016 023552-5 A2

Código 1.3 - Notificação - Fase Nacional - PCT
(22) 13/04/2015
(30) 24/04/2014 JP 2014-089866
(51) A01N 51/00 (2006.01), A01M 1/20 (2006.01), A01N 47/40 (2006.01), A01P 7/00 (2006.01)
(54) MÉTODO PARA CONTROLE DE PESTES DE ARTRÓPODE
(71) SUMITOMO CHEMICAL COMPANY, LIMITED (JP)
(72) NAOYA AKIZUKI, ATSUSHI IWATA, YASUTAKA SHIMOKAWATOKO
(85) 10/10/2016
(86) PCT JP2015/061329 de 13/04/2015
(87) WO 2015/163177 de 29/10/2015
Publicação automática da admissibilidade da fase nacional depositado via PCT . Tratado de cooperação em matéria de Patentes, conforme Instrução Normativa nº 02, de 06/06/2017 publicada na RPI nº 2422, de 06/06/2017.

(21) BR 11 2016 023553-3 A2

Código 1.3 - Notificação - Fase Nacional - PCT
(22) 08/04/2015
(30) 08/04/2014 FR 1453107
(51) B05B 11/00 (2006.01)
(54) FRASCO E MÉTODO DE FABRICAÇÃO DO MESMO
(71) QUALIPAC (FR)
(72) GÉRALD MARTINES
(85) 10/10/2016
(86) PCT FR2015/050915 de 08/04/2015
(87) WO 2015/155474 de 15/10/2015
Publicação automática da admissibilidade da fase nacional depositado via PCT . Tratado de cooperação em matéria de Patentes, conforme Instrução Normativa nº 02, de 06/06/2017 publicada na RPI nº 2422, de 06/06/2017.

(21) BR 11 2016 023554-1 A2

Código 1.3 - Notificação - Fase Nacional - PCT
(22) 08/04/2015
(30) 11/04/2014 CN 2014/000392
(51) C07D 498/14 (2006.01), A61K 31/529 (2006.01), A61P 35/00 (2006.01)
(54) NOVOS COMPOSTOS MACROCÍCLICOS
(71) BAYER PHARMA AKTIENGESELLSCHAFT (DE)
(72) ULRICH LÜCKING, PIERRE WASNAIRE, ARNE SCHOLZ, PHILIP LIENAU, GERHARD SIEMEISTER, CHRISTIAN STEGMANN, ULF BÖMER, KUNZENG ZHENG, PING GAO, GANG CHEN, JIAJUN XI
(85) 10/10/2016
(86) PCT EP2015/057546 de 08/04/2015
(87) WO 2015/155197 de 15/10/2015
Publicação automática da admissibilidade da fase nacional depositado via PCT . Tratado de cooperação em matéria de Patentes, conforme Instrução Normativa nº 02, de 06/06/2017 publicada na RPI nº 2422, de 06/06/2017.

(21) BR 11 2016 023556-8 A2

Código 1.3 - Notificação - Fase Nacional - PCT
(22) 09/04/2015
(30) 11/04/2014 EP 14164433.6
(51) C07D 251/48 (2006.01), A01N 43/68 (2006.01), A01P 13/00 (2006.01)
(54) COMPOSTO, COMPOSIÇÃO AGROQUÍMICA, MÉTODO PARA CONTROLAR VEGETAÇÃO INDESEJADA E USO DE UM COMPOSTO
(71) BASF SE (DE)
(72) JULIA MAJOR, FLORIAN VOGT, FREDERICK CALO, THOMAS SEITZ, DOREEN SCHACHTSCHABEL, TREVOR WILLIAM NEWTON, KRISTIN HANZLIK, JOHANNES HUTZLER, KLAUS KREUZ, STEFAN TRESCH
(85) 10/10/2016
(86) PCT EP2015/057681 de 09/04/2015
(87) WO 2015/155273 de 15/10/2015
Publicação automática da admissibilidade da fase nacional depositado via PCT . Tratado de cooperação em matéria de Patentes, conforme Instrução Normativa nº 02, de 06/06/2017 publicada na RPI nº 2422, de 06/06/2017.

(21) BR 11 2016 023558-4 A2

Código 1.3 - Notificação - Fase Nacional - PCT
(22) 10/04/2015
(30) 14/04/2014 US 61/979,337; 08/04/2015 US 14/681,772
(51) C07C 255/54 (2006.01), C07D 215/14 (2006.01), C07D 215/18 (2006.01), C07D 231/56 (2006.01), C07D 405/04 (2006.01), C07D 239/26 (2006.01), C07D 261/08 (2006.01), C07D 271/06 (2006.01), C07D 207/26 (2006.01), C07D 207/335 (2006.01), C07D 213/30 (2006.01)
(54) COMPOSTOS ÚTEIS COMO IMUNOMODULADORES
(71) BRISTOL-MYERS SQUIBB COMPANY (US)
(72) LOUIS S. CHUPAK, MIN DING, SCOTT W. MARTIN, XIAOFAN ZHENG,

PIYASENA HEWAWASAM, TIMOTHY P. CONNOLLY, NINGNING XU, KAP-SUN YEUNG, JULIANG ZHU, DAVID R. LANGLEY, DANIEL J. TENNEY, PAUL MICHAEL SCOLA
(85) 10/10/2016
(86) PCT US2015/025249 de 10/04/2015
(87) WO 2015/160641 de 22/10/2015
Publicação automática da admissibilidade da fase nacional depositado via PCT . Tratado de cooperação em matéria de Patentes, conforme Instrução Normativa nº 02, de 06/06/2017 publicada na RPI nº 2422, de 06/06/2017.

---

(21) BR 11 2016 023560-6 A2

Código 1.3 - Notificação - Fase Nacional - PCT
(22) 14/04/2015
(30) 16/04/2014 EP 14164964.0
(51) A61M 15/00 (2006.01)
(54) CONJUNTO PARA UM INALADOR, INALADOR E MÉTODO PARA FABRICAR UM CONJUNTO PARA UM INALADOR
(71) SANOFI SA (CH)
(72) STEFAN MAYER
(85) 10/10/2016
(86) PCT EP2015/058091 de 14/04/2015
(87) WO 2015/158724 de 22/10/2015
Publicação automática da admissibilidade da fase nacional depositado via PCT . Tratado de cooperação em matéria de Patentes, conforme Instrução Normativa nº 02, de 06/06/2017 publicada na RPI nº 2422, de 06/06/2017.

---

(21) BR 11 2016 023563-0 A2

Código 1.3 - Notificação - Fase Nacional - PCT
(22) 10/04/2015
(30) 10/04/2014 US 61/977,921; 23/09/2014 US 62/053,895
(51) B05D 3/14 (2006.01)
(54) FILME DE BARREIRA, MÉTODO PARA FORMAR UM FILME DE BARREIRA E ARTIGO
(71) NANOPACK, INC (US)
(72) HOWARD S. KRAVITZ
(85) 10/10/2016
(86) PCT US2015/025234 de 10/04/2015
(87) WO 2015/157593 de 15/10/2015
Publicação automática da admissibilidade da fase nacional depositado via PCT . Tratado de cooperação em matéria de Patentes, conforme Instrução Normativa nº 02, de 06/06/2017 publicada na RPI nº 2422, de 06/06/2017.

---

(21) BR 11 2016 023564-9 A2

Código 1.3 - Notificação - Fase Nacional - PCT
(22) 27/04/2015
(30) 29/04/2014 EP 14166360.9; 30/03/2015 US 62/139,819
(51) B01J 13/16 (2006.01)

(54) PROCESSO PARA A PRODUÇÃO DE MICROCÁPSULAS, MICROCÁPSULAS E MÉTODO PARA O CONTROLE DOS FUNGOS FITOPATOGÊNICOS
(71) BASF SE (DE)
(72) EWELINA BURAKOWSKA-MEISE, JOANNA MECFEL- MARCZEWSKI, MATTHIAS BRATZ, WOLFGANG DENUELL, STEVEN BOWE, RONALD REPAGE, JOHN FRIHAUF
(85) 10/10/2016
(86) PCT EP2015/059001 de 27/04/2015
(87) WO 2015/165834 de 05/11/2015
Publicação automática da admissibilidade da fase nacional depositado via PCT . Tratado de cooperação em matéria de Patentes, conforme Instrução Normativa nº 02, de 06/06/2017 publicada na RPI nº 2422, de 06/06/2017.

---

(21) BR 11 2016 023565-7 A2

Código 1.3 - Notificação - Fase Nacional - PCT
(22) 08/04/2015
(30) 08/05/2014 US 61/990,609; 23/12/2014 US 14/581,803
(51) H04W 28/02 (2009.01), H04W 28/10 (2009.01), H04W 76/02 (2009.01), H04W 88/06 (2009.01), H04W 88/16 (2009.01), H04W 80/04 (2009.01)
(54) ATUALIZAÇÕES PARA SUPORTAR MOBILIDADE DE FLUXO DE PROTOCOLO DE INTERNET BASEADO EM REDE
(71) INTEL IP CORPORATION (US)
(72) ALEXANDRE S. STOJANOVSKI, PUNEET K. JAIN, VIVEK GUPTA
(85) 10/10/2016
(86) PCT US2015/024813 de 08/04/2015
(87) WO 2015/171238 de 12/11/2015
Publicação automática da admissibilidade da fase nacional depositado via PCT . Tratado de cooperação em matéria de Patentes, conforme Instrução Normativa nº 02, de 06/06/2017 publicada na RPI nº 2422, de 06/06/2017.

---

(21) BR 11 2016 023566-5 A2

Código 1.3 - Notificação - Fase Nacional - PCT
(22) 24/04/2015
(30) 24/04/2014 US 61/983685; 24/04/2014 US 61/983678; 24/04/2015 US 14/695519
(51) C02F 1/48 (2006.01)
(54) SISTEMA DE TRATAMENTO PARA TRATAR ÁGUA EM UM SISTEMA DE ÁGUA CORRENTE COM UMA DESCARGA DE PLASMA E OZÔNIO, E, MÉTODO PARA TRATAR UMA CORRENTE DE ÁGUA CORRENTE
(71) NCH CORPORATION (US)
(72) ADRIAN J. DENVIR, DAVID F. VELA, MATTHEW C. HOLLOWAY, WILLIAM P. BOESCH, JOSE E. EVARO
(85) 10/10/2016
(86) PCT US2015/027540 de 24/04/2015
(87) WO 2015/164760 de 29/10/2015

Publicação automática da admissibilidade da fase nacional depositado via PCT . Tratado de cooperação em matéria de Patentes, conforme Instrução Normativa nº 02, de 06/06/2017 publicada na RPI nº 2422, de 06/06/2017.

---

(21) BR 11 2016 023569-0 A2

Código 1.3 - Notificação - Fase Nacional - PCT
(22) 02/04/2015
(30) 11/04/2014 FR 1453250
(51) B28B 1/00 (2006.01), C04B 35/565 (2006.01), C04B 35/628 (2006.01), C04B 35/80 (2006.01), C04B 38/00 (2006.01)
(54) ?PROCESSO PARA FABRICAR UMA PEÇA MULTIPERFURADA A PARTIR DE MATERIAL COMPÓSITO?
(71) HERAKLES (FR)
(72) PASCAL DUCHARLET, XAVIER MARTIN, JOCELIN LABORDE
(85) 10/10/2016
(86) PCT FR2015/050859 de 02/04/2015
(87) WO 2015/155445 de 15/10/2015
Publicação automática da admissibilidade da fase nacional depositado via PCT . Tratado de cooperação em matéria de Patentes, conforme Instrução Normativa nº 02, de 06/06/2017 publicada na RPI nº 2422, de 06/06/2017.

---

(21) BR 11 2016 023570-3 A2

Código 1.3 - Notificação - Fase Nacional - PCT
(22) 10/04/2015
(30) 10/04/2014 US 61/977,978
(51) A61B 17/34 (2006.01), A61M 39/02 (2006.01)
(54) CÂNULA PARA CONEXÃO DE DISPOSITIVOS MÉDICOS PARA SISTEMAS BIOLÓGICOS
(71) UNIVERSITY HEALTH NETWORK (CA)
(72) DANIEL GAVIN HARRISON, GEOFFREY SAMUEL FROST, THOMAS KENNETH WADDELL, LAURA ANN WYVILL, RAYMOND FRANCIS CRACAUER, SHAFIQUE KESHAVJEE, MARCELO CYPEL, RANDY YANG
(85) 10/10/2016
(86) PCT CA2015/000240 de 10/04/2015
(87) WO 2015/154170 de 15/10/2015
Publicação automática da admissibilidade da fase nacional depositado via PCT . Tratado de cooperação em matéria de Patentes, conforme Instrução Normativa nº 02, de 06/06/2017 publicada na RPI nº 2422, de 06/06/2017.

---

(21) BR 11 2016 023571-1 A2

Código 1.3 - Notificação - Fase Nacional - PCT
(22) 30/04/2014
(51) A61K 8/97 (2006.01), A61Q 19/08 (2006.01), A61Q 19/00 (2006.01)
(54) USO DE EXTRATO DE UNDARIA PARA REDUZIR OS SINAIS DE ENVELHECIMENTO DA PELE
(71) KIMBERLY-CLARK WORLDWIDE, INC. (US)
(72) SCOTT W. WENZEL, DAVID J. TYRRELL, ALENCIA VANAY GRICE,

STEPHANIE VANDEVEN TEAT, JEFFERY RICHARD SEIDLING
(85) 10/10/2016
(86) PCT US2014/036242 de 30/04/2014
(87) WO 2015/167560 de 05/11/2015
Publicação automática da admissibilidade da fase nacional depositado via PCT . Tratado de cooperação em matéria de Patentes, conforme Instrução Normativa nº 02, de 06/06/2017 publicada na RPI nº 2422, de 06/06/2017.

---

(21) BR 11 2016 023573-8 A2

Código 1.3 - Notificação - Fase Nacional - PCT
(22) 09/04/2015
(30) 11/04/2014 EP 14164431.0
(51) C07D 251/48 (2006.01), A01N 43/68 (2006.01), A01P 13/00 (2006.01)
(54) ?COMPOSTO, COMPOSIÇÃO AGROQUÍMICA, MÉTODO PARA O CONTROLE DE VEGETAÇÃO E UTILIZAÇÃO DE UM COMPOSTO?
(71) BASF SE (DE)
(72) JULIA MAJOR, FLORIAN VOGT, FREDERICK CALO, THOMAS SEITZ, DOREEN SCHACHTSCHABEL, TREVOR WILLIAM NEWTON, KRISTIN HANZLIK, JOHANNES HUTZLER, KLAUS KREUZ, STEFAN TRESCH
(85) 10/10/2016
(86) PCT EP2015/057678 de 09/04/2015
(87) WO 2015/155271 de 15/10/2015
Publicação automática da admissibilidade da fase nacional depositado via PCT . Tratado de cooperação em matéria de Patentes, conforme Instrução Normativa nº 02, de 06/06/2017 publicada na RPI nº 2422, de 06/06/2017.

---

(21) BR 11 2016 023575-4 A2

Código 1.3 - Notificação - Fase Nacional - PCT
(22) 07/05/2014
(51) A61F 9/008 (2006.01), A61B 18/20 (2006.01), B23K 26/00 (2006.01), B23K 26/067 (2006.01), B29C 59/16 (2006.01)
(54) TÉCNICA PARA TRATAMENTO FOTODISRUPTIVO POR MÚLTIPLOS IMPULSOS DE UM MATERIAL
(71) WAVELIGHT GMBH (DE)
(72) KLAUS VOGLER, CHRISTOF DONITZKY
(85) 10/10/2016
(86) PCT EP2014/059306 de 07/05/2014
(87) WO 2015/169349 de 12/11/2015
Publicação automática da admissibilidade da fase nacional depositado via PCT . Tratado de cooperação em matéria de Patentes, conforme Instrução Normativa nº 02, de 06/06/2017 publicada na RPI nº 2422, de 06/06/2017.

---

(21) BR 11 2016 023576-2 A2

Código 1.3 - Notificação - Fase Nacional - PCT
(22) 07/04/2015
(30) 15/04/2014 SE 1450463-3
(51) B61K 9/08 (2006.01), E01B 35/12 (2006.01), G01M 5/00 (2006.01)

(54) MÉTODO E APARELHO PARA DETERMINAR PARÂMETROS ESTRUTURAIS DE UMA VIA FÉRREA
(71) EBER DYNAMICS AB (SE)
(72) ERIC BERGGREEN
(85) 10/10/2016
(86) PCT SE2015/050414 de 07/04/2015
(87) WO 2015/160300 de 22/10/2015
Publicação automática da admissibilidade da fase nacional depositado via PCT . Tratado de cooperação em matéria de Patentes, conforme Instrução Normativa nº 02, de 06/06/2017 publicada na RPI nº 2422, de 06/06/2017.

---

(21) BR 11 2016 023577-0 A2

Código 1.3 - Notificação - Fase Nacional - PCT
(22) 14/04/2014
(51) H04L 12/24 (2006.01), H04L 29/08 (2006.01)
(54) APARELHO E MÉTODO PARA CONFIGURAR SOLUÇÃO DE REDUNDÂNCIA EM ARQUITETURA DE COMPUTAÇÃO DE NUVEM
(71) HUAWEI TECHNOLOGIES CO., LTD. (CN)
(72) XIAODONG GONG, JIE YIN, MIAOHUA LI
(85) 10/10/2016
(86) PCT CN2014/075321 de 14/04/2014
(87) WO 2015/157896 de 22/10/2015
Publicação automática da admissibilidade da fase nacional depositado via PCT . Tratado de cooperação em matéria de Patentes, conforme Instrução Normativa nº 02, de 06/06/2017 publicada na RPI nº 2422, de 06/06/2017.

---

(21) BR 11 2016 023579-7 A2

Código 1.3 - Notificação - Fase Nacional - PCT
(22) 13/04/2015
(30) 23/04/2014 AT A 291/2014
(51) C02F 1/52 (2006.01)
(54) PROCESSO E DISPOSITIVO PARA A EXTRAÇÃO DE ÁGUA DE LODO SOBRE UMA PENEIRA
(71) ANDRITZ AG (AT)
(72) URSULA HOCHEGGER, CHRISTOPH SPIELMANN
(85) 10/10/2016
(86) PCT EP2015/057947 de 13/04/2015
(87) WO 2015/162024 de 29/10/2015
Publicação automática da admissibilidade da fase nacional depositado via PCT . Tratado de cooperação em matéria de Patentes, conforme Instrução Normativa nº 02, de 06/06/2017 publicada na RPI nº 2422, de 06/06/2017.

---

(21) BR 11 2016 023580-0 A2

Código 1.3 - Notificação - Fase Nacional - PCT
(22) 13/04/2015
(30) 11/04/2014 US 61/978,605
(51) F41A 17/56 (2006.01)

(54) ARMAS DE FOGO, PISTOLAS E MÉTODO PARA DISPARAR UMA PISTOLA
(71) STURM, RUGER & COMPANY, INC. (US)
(72) DARIN NEBEKER, JOSEPH J. ZAJK, SAM VAVRO
(85) 10/10/2016
(86) PCT US2015/025536 de 13/04/2015
(87) WO 2015/157753 de 15/10/2015
Publicação automática da admissibilidade da fase nacional depositado via PCT . Tratado de cooperação em matéria de Patentes, conforme Instrução Normativa nº 02, de 06/06/2017 publicada na RPI nº 2422, de 06/06/2017.

---

(21) BR 11 2016 023585-1 A2

Código 1.3 - Notificação - Fase Nacional - PCT
(22) 09/04/2015
(30) 15/04/2014 US 14/253,599
(51) B60R 16/02 (2006.01)
(54) BANDEJA DE FIOS PARA UM CHICOTE DE FIOS
(71) TYCO ELECTRONICS CORPORATION (US)
(72) DAVID ALLEN KLEIN, DAVID CHARLES STRAUSSER, KEVIN JOHN PETERSON
(85) 10/10/2016
(86) PCT US2015/025027 de 09/04/2015
(87) WO 2015/160606 de 22/10/2015
Publicação automática da admissibilidade da fase nacional depositado via PCT . Tratado de cooperação em matéria de Patentes, conforme Instrução Normativa nº 02, de 06/06/2017 publicada na RPI nº 2422, de 06/06/2017.

---

(21) BR 11 2016 023586-0 A2

Código 1.3 - Notificação - Fase Nacional - PCT
(22) 12/03/2015
(30) 09/04/2014 JP 2014-080425
(51) F28D 7/16 (2006.01), F28F 9/00 (2006.01), F28F 9/013 (2006.01)
(54) RESFRIADOR DE GÁS
(71) KABUSHIKI KAISHA KOBE SEIKO SHO (KOBE STEEL, LTD.) (JP)
(72) YUSUKE TOMIOKA, KAZUYA HIRATA, KOJI HAGIHARA, YASUTO KATAOKA
(85) 10/10/2016
(86) PCT JP2015/057349 de 12/03/2015
(87) WO 2015/156082 de 15/10/2015
Publicação automática da admissibilidade da fase nacional depositado via PCT . Tratado de cooperação em matéria de Patentes, conforme Instrução Normativa nº 02, de 06/06/2017 publicada na RPI nº 2422, de 06/06/2017.

---

(21) BR 11 2016 023588-6 A2

Código 1.3 - Notificação - Fase Nacional - PCT
(22) 08/05/2015
(30) 08/05/2014 US 61/990,647

(51) H04W 24/08 (2009.01), H04W 88/02 (2009.01)
(54) MÉTODO DE IDENTIFICAÇÃO E MEDIÇÃO DE CÉLULA PRIORIZADA
(71) INTEL IP CORPORATION (US)
(72) CANDY YIU, RUI HUANG, YANG TANG
(85) 10/10/2016
(86) PCT US2015/029953 de 08/05/2015
(87) WO 2015/172061 de 12/11/2015
Publicação automática da admissibilidade da fase nacional depositado via PCT . Tratado de cooperação em matéria de Patentes, conforme Instrução Normativa nº 02, de 06/06/2017 publicada na RPI nº 2422, de 06/06/2017.

---

(21) BR 11 2016 023589-4 A2

Código 1.3 - Notificação - Fase Nacional - PCT
(22) 21/05/2015
(30) 21/05/2014 EP 14169192.3; 21/05/2014 EP 14169194.9; 21/05/2014 EP 14169241.8
(51) A24F 47/00 (2006.01)
(54) ARTIGO GERADOR DE AEROSSOL COM SUSCEPTOR MULTIMATERIAL
(71) PHILIP MORRIS PRODUCTS S.A. (CH)
(72) OLEG MIRONOV, IHAR NIKOLAEVICH ZINOVIK, OLEG FURSA
(85) 10/10/2016
(86) PCT EP2015/061293 de 21/05/2015
(87) WO 2015/177294 de 26/11/2015
Publicação automática da admissibilidade da fase nacional depositado via PCT . Tratado de cooperação em matéria de Patentes, conforme Instrução Normativa nº 02, de 06/06/2017 publicada na RPI nº 2422, de 06/06/2017.

---

(21) BR 11 2016 023592-4 A2

Código 1.3 - Notificação - Fase Nacional - PCT
(22) 09/05/2014
(51) H04J 3/06 (2006.01)
(54) DISPOSITIVO E MÉTODO DE RECEPÇÃO DE SINCRONIZAÇÃO, E PRODUTO DE PROGRAMA DE COMPUTADOR
(71) SUN PATENT TRUST (US)
(72) SUJUAN FENG, LILEI WANG, HIDETOSHI SUZUKI, PRATEEK BASU MALLICK
(85) 10/10/2016
(86) PCT CN2014/077130 de 09/05/2014
(87) WO 2015/168931 de 12/11/2015
Publicação automática da admissibilidade da fase nacional depositado via PCT . Tratado de cooperação em matéria de Patentes, conforme Instrução Normativa nº 02, de 06/06/2017 publicada na RPI nº 2422, de 06/06/2017.

---

(21) BR 11 2016 023594-0 A2

Código 1.3 - Notificação - Fase Nacional - PCT
(22) 23/04/2015

(30) 24/04/2014 IT MI2014A000766
(51) E02B 3/16 (2006.01), E02B 3/10 (2006.01), E02B 3/12 (2006.01)
(54) MÉTODO PARA FIXAÇÃO DE UM REVESTIMENTO DE IMPERMEABILIZAÇÃO, E SISTEMAS ADEQUADOS PARA FIXAÇÃO DE UM REVESTIMENTO DE IMPERMEABILIZAÇÃO
(71) CARPI TECH B.V. (NL)
(72) ALBERTO MARIA SCUERO
(85) 10/10/2016
(86) PCT EP2015/058788 de 23/04/2015
(87) WO 2015/162205 de 29/10/2015
Publicação automática da admissibilidade da fase nacional depositado via PCT . Tratado de cooperação em matéria de Patentes, conforme Instrução Normativa nº 02, de 06/06/2017 publicada na RPI nº 2422, de 06/06/2017.

---

(21) BR 11 2016 023597-5 A2

Código 1.3 - Notificação - Fase Nacional - PCT
(22) 29/04/2015
(30) 30/04/2014 US 61/996,158
(51) A61M 37/00 (2006.01), A61M 35/00 (2006.01)
(54) PORÇÃO DE RECEPTÁCULO DE MÉTODOS E APARELHO DE DISTRIBUIÇÃO TRANSDÉRMICA DE DROGA
(71) KIMBERLY-CLARK WORLDWIDE, INC. (US)
(72) ANDREW T. BAKER, ELIZABETH DEIBLER GADSBY, RUSSELL F. ROSS, LUKE HAGAN
(85) 10/10/2016
(86) PCT US2015/028158 de 29/04/2015
(87) WO 2015/168215 de 05/11/2015
Publicação automática da admissibilidade da fase nacional depositado via PCT . Tratado de cooperação em matéria de Patentes, conforme Instrução Normativa nº 02, de 06/06/2017 publicada na RPI nº 2422, de 06/06/2017.

---

(21) BR 11 2016 023601-7 A2

Código 1.3 - Notificação - Fase Nacional - PCT
(22) 10/04/2015
(30) 10/04/2014 US 61/977,938
(51) F04D 29/60 (2006.01), F04D 13/08 (2006.01)
(54) CONJUNTO DE TERMINAÇÃO DE CABO DE ALIMENTAÇÃO, MÉTODO, E SISTEMA
(71) SCHLUMBERGER TECHNOLOGY B.V. (NL)
(72) JARED MANGUM
(85) 10/10/2016
(86) PCT US2015/025264 de 10/04/2015
(87) WO 2015/157613 de 15/10/2015
Publicação automática da admissibilidade da fase nacional depositado via PCT . Tratado de cooperação em matéria de Patentes, conforme Instrução Normativa nº 02, de 06/06/2017 publicada na RPI nº 2422, de 06/06/2017.

(21) BR 11 2016 023602-5 A2

Código 1.3 - Notificação - Fase Nacional - PCT
(22) 08/04/2015
(30) 08/04/2014 US 14/248,076
(51) H04J 11/00 (2006.01), H04L 5/00 (2006.01), H04W 24/02 (2009.01), H04W 52/16 (2009.01), H04B 17/318 (2015.01), H04B 17/345 (2015.01)
(54) CANCELAMENTO DE INTERFERÊNCIA
(71) QUALCOMM INCORPORATED (US)
(72) TAESANG YOO, TAO LUO, LU ZHAO
(85) 10/10/2016
(86) PCT US2015/024997 de 08/04/2015
(87) WO 2015/157463 de 15/10/2015
Publicação automática da admissibilidade da fase nacional depositado via PCT . Tratado de cooperação em matéria de Patentes, conforme Instrução Normativa nº 02, de 06/06/2017 publicada na RPI nº 2422, de 06/06/2017.

(21) BR 11 2016 023603-3 A2

Código 1.3 - Notificação - Fase Nacional - PCT
(22) 22/04/2015
(30) 24/04/2014 GB 1407247.4
(51) C08G 77/38 (2006.01), B05D 5/08 (2006.01), C10M 107/30 (2006.01), C08L 83/04 (2006.01)
(54) ÓLEO DE SILÍCIO MODIFICADO PARA LUBRIFICANTES DE FUNDIÇÃO EM MOLDE DE CURA EM BAIXA TEMPERATURA
(71) HENKEL AG & CO. KGAA (DE)
(72) DOUWE-MARTEN KOK, MARTIJN QUICO SLAGT, JOHANNES HENDRIKUS GERHARDUS FRANCISCUS BRAAM, GERRIT JAN ODINK
(85) 10/10/2016
(86) PCT EP2015/058649 de 22/04/2015
(87) WO 2015/162149 de 29/10/2015
Publicação automática da admissibilidade da fase nacional depositado via PCT . Tratado de cooperação em matéria de Patentes, conforme Instrução Normativa nº 02, de 06/06/2017 publicada na RPI nº 2422, de 06/06/2017.

(21) BR 11 2016 023604-1 A2

Código 1.3 - Notificação - Fase Nacional - PCT
(22) 22/04/2015
(30) 08/05/2014 US 61/990,682; 09/09/2014 US 14/481,508
(51) H04W 88/08 (2009.01), H04W 24/00 (2009.01)
(54) SISTEMAS, DISPOSITIVOS E MÉTODOS PARA PROCEDIMENTOS DE ALINHAMENTO EM REDES DE CONECTIVIDADE DUPLA
(71) INTEL IP CORPORATION (US)
(72) CANDY YIU, RUI HUANG, YANG TANG, YUJIAN ZHANG
(85) 10/10/2016
(86) PCT US2015/027119 de 22/04/2015
(87) WO 2015/171318 de 12/11/2015

Publicação automática da admissibilidade da fase nacional depositado via PCT . Tratado de cooperação em matéria de Patentes, conforme Instrução Normativa nº 02, de 06/06/2017 publicada na RPI nº 2422, de 06/06/2017.

---

(21) BR 11 2016 023605-0 A2

Código 1.3 - Notificação - Fase Nacional - PCT
(22) 16/04/2014
(51) B26B 21/52 (2006.01)
(54) MANÍPULO PARA UM APARELHO PARA BARBEAR OU DEPILAR, APARELHO PARA BARBEAR OU DEPILAR E MÉTODO DE FABRICAÇÃO DE UM MANÍPULO
(71) BIC-VIOLEX SA (GR)
(72) DIMITRIOS EFTHIMIADIS, IOANNIS BOZIKIS
(85) 10/10/2016
(86) PCT EP2014/057771 de 16/04/2014
(87) WO 2015/158382 de 22/10/2015
Publicação automática da admissibilidade da fase nacional depositado via PCT . Tratado de cooperação em matéria de Patentes, conforme Instrução Normativa nº 02, de 06/06/2017 publicada na RPI nº 2422, de 06/06/2017.

---

(21) BR 11 2016 023606-8 A2

Código 1.3 - Notificação - Fase Nacional - PCT
(22) 02/04/2015
(30) 10/04/2014 US 61/978,100; 01/04/2015 US 14/676,098
(51) H04W 72/00 (2009.01), H04W 74/04 (2009.01)
(54) TÉCNICAS PARA TRANSMITIR PADRÕES DE TRANSMISSÕES DE SINAL OU SINAIS DE REFERÊNCIA ATRAVÉS DE UMA BANDA DE ESPECTRO DE FREQUÊNCIA DE RÁDIO NÃO LICENCIADO
(71) QUALCOMM INCORPORATED (US)
(72) XIAOXIA ZHANG, TAO LUO, JUN WANG
(85) 10/10/2016
(86) PCT US2015/024066 de 02/04/2015
(87) WO 2015/157081 de 15/10/2015
Publicação automática da admissibilidade da fase nacional depositado via PCT . Tratado de cooperação em matéria de Patentes, conforme Instrução Normativa nº 02, de 06/06/2017 publicada na RPI nº 2422, de 06/06/2017.

---

(21) BR 11 2016 023609-2 A2

Código 1.3 - Notificação - Fase Nacional - PCT
(22) 16/04/2015
(30) 18/04/2014 US 61/981,213; 20/06/2014 US 62/014,753
(51) H01R 11/01 (2006.01), A41D 1/00 (2006.01)
(54) CONJUNTO DE CONECTOR E CABOS PARA ROUPAS INTELIGENTES
(71) HEALTHWATCH LTD. (IL)
(72) URI AMIR, BOAZ SHOSHANI
(85) 10/10/2016
(86) PCT IL2015/050411 de 16/04/2015

(87) WO 2015/159297 de 22/10/2015
Publicação automática da admissibilidade da fase nacional depositado via PCT . Tratado de cooperação em matéria de Patentes, conforme Instrução Normativa nº 02, de 06/06/2017 publicada na RPI nº 2422, de 06/06/2017.

---

(21) BR 11 2016 023611-4 A2

Código 1.3 - Notificação - Fase Nacional - PCT
(22) 08/04/2015
(30) 10/04/2014 US 61/978,121; 07/04/2015 US 14/680,259
(51) H04L 29/06 (2006.01), H04L 29/14 (2006.01)
(54) CONTROLE DE TRANSMISSÃO CONTÍNUA PARA PROTOCOLO DE TRANSPORTE EM TEMPO REAL
(71) QUALCOMM INCORPORATED (US)
(72) PADAM LAL KAFLE, SANJAY KUMAR AGRAWAL, VIJAY NAICKER SUBRAMANIAM, SANAL KUMAR KARUNAKARAN
(85) 10/10/2016
(86) PCT US2015/024825 de 08/04/2015
(87) WO 2015/157362 de 15/10/2015
Publicação automática da admissibilidade da fase nacional depositado via PCT . Tratado de cooperação em matéria de Patentes, conforme Instrução Normativa nº 02, de 06/06/2017 publicada na RPI nº 2422, de 06/06/2017.

---

(21) BR 11 2016 023612-2 A2

Código 1.3 - Notificação - Fase Nacional - PCT
(22) 05/03/2015
(30) 10/04/2014 US 14/250,031
(51) H04L 12/803 (2013.01), H04L 12/801 (2013.01)
(54) ESQUEMA DE CONTROLE DE CONGESTÃO
(71) QUALCOMM INCORPORATED (US)
(72) WEI GUAN, FENG GE, VINCENT DOUGLAS PARK, JUNYI LI, ZHIBIN WU, HUA WANG
(85) 10/10/2016
(86) PCT US2015/018863 de 05/03/2015
(87) WO 2015/156925 de 15/10/2015
Publicação automática da admissibilidade da fase nacional depositado via PCT . Tratado de cooperação em matéria de Patentes, conforme Instrução Normativa nº 02, de 06/06/2017 publicada na RPI nº 2422, de 06/06/2017.

---

(21) BR 11 2016 023614-9 A2

Código 1.3 - Notificação - Fase Nacional - PCT
(22) 24/11/2014
(30) 10/04/2014 GB 1406465.3; 21/11/2014 US 14/549,713
(51) H04W 28/02 (2009.01), H04W 88/02 (2009.01)
(54) TRANSFERÊNCIA DE DADOS SEM FIO
(71) FACEBOOK, INC. (US)
(72) JOONAS HJELT, LAURI J. VUORNOS
(85) 10/10/2016

(86) PCT US2014/067063 de 24/11/2014
(87) WO 2015/156840 de 15/10/2015
Publicação automática da admissibilidade da fase nacional depositado via PCT . Tratado de cooperação em matéria de Patentes, conforme Instrução Normativa nº 02, de 06/06/2017 publicada na RPI nº 2422, de 06/06/2017.

---

(21) BR 11 2016 023615-7 A2

Código 1.3 - Notificação - Fase Nacional - PCT
(22) 09/03/2015
(30) 10/04/2014 US 14/250,150
(51) H01L 23/64 (2006.01), H01L 23/62 (2006.01), G06F 1/32 (2006.01)
(54) CAPACITOR DE PACOTE COMUTÁVEL PARA CONSERVAÇÃO DE CARGA E RESISTÊNCIA EM SÉRIE
(71) QUALCOMM INCORPORATED (US)
(72) RYAN MICHAEL COUTTS, MIKHAIL POPOVICH
(85) 10/10/2016
(86) PCT US2015/019526 de 09/03/2015
(87) WO 2015/156940 de 15/10/2015
Publicação automática da admissibilidade da fase nacional depositado via PCT . Tratado de cooperação em matéria de Patentes, conforme Instrução Normativa nº 02, de 06/06/2017 publicada na RPI nº 2422, de 06/06/2017.

---

(21) BR 11 2016 023616-5 A2

Código 1.3 - Notificação - Fase Nacional - PCT
(22) 17/04/2014
(51) C08F 220/18 (2006.01), C09D 133/06 (2006.01), C08F 230/02 (2006.01)
(54) DISPERSÃO DE POLÍMERO E SUA APLICAÇÃO EM REVESTIMENTOS COM ALTA CONCENTRAÇÃO DE VOLUME DE PIGMENTO
(71) ROHM AND HAAS COMPANY (US)
(72) HAN LIU, XIANGTING DONG, QINGWEI ZHANG, CAIFENG WANG
(85) 10/10/2016
(86) PCT CN2014/075548 de 17/04/2014
(87) WO 2015/157951 de 22/10/2015
Publicação automática da admissibilidade da fase nacional depositado via PCT . Tratado de cooperação em matéria de Patentes, conforme Instrução Normativa nº 02, de 06/06/2017 publicada na RPI nº 2422, de 06/06/2017.

---

(21) BR 11 2016 023619-0 A2

Código 1.3 - Notificação - Fase Nacional - PCT
(22) 25/03/2015
(30) 10/04/2014 US 61/978,084; 21/10/2014 US 14/519,855
(51) H04W 52/02 (2009.01), H04W 76/04 (2009.01)
(54) TÉCNICAS PARA OTIMIZAÇÃO DE POTÊNCIA COM BASE EM PARÂMETROS DE REDE
(71) QUALCOMM INCORPORATED (US)
(72) NAVID EHSAN, PRAVEEN APPU, RAGHU NARAYAN CHALLA
(85) 10/10/2016

(86) PCT US2015/022588 de 25/03/2015
(87) WO 2015/157003 de 15/10/2015
Publicação automática da admissibilidade da fase nacional depositado via PCT . Tratado de cooperação em matéria de Patentes, conforme Instrução Normativa nº 02, de 06/06/2017 publicada na RPI nº 2422, de 06/06/2017.

---

(21) BR 11 2016 023620-3 A2

Código 1.3 - Notificação - Fase Nacional - PCT
(22) 08/04/2015
(30) 08/04/2014 FR 1453103
(51) B65D 21/02 (2006.01), B65D 1/04 (2006.01), B65D 81/32 (2006.01)
(54) FRASCO, SISTEMA QUE COMPREENDE TAL FRASCO E MÉTODO PARA PRODUÇÃO DO MESMO
(71) QUALIPAC (FR)
(72) GÉRALD MARTINES
(85) 10/10/2016
(86) PCT FR2015/050908 de 08/04/2015
(87) WO 2015/155471 de 15/10/2015
Publicação automática da admissibilidade da fase nacional depositado via PCT . Tratado de cooperação em matéria de Patentes, conforme Instrução Normativa nº 02, de 06/06/2017 publicada na RPI nº 2422, de 06/06/2017.

---

(21) BR 11 2016 023621-1 A2

Código 1.3 - Notificação - Fase Nacional - PCT
(22) 10/04/2014
(51) B08B 3/02 (2006.01), B08B 5/02 (2006.01), B60T 17/04 (2006.01)
(54) SISTEMA DE LIMPEZA DE SENSOR ABS
(71) VOLVO DO BRASIL VEÍCULOS LTDA. (BR/PR)
(72) PAULO ROBERTO MULLER, LUCIANO SCOPARO
(85) 10/10/2016
(86) PCT BR2014/000122 de 10/04/2014
(87) WO 2015/154153 de 15/10/2015
Publicação automática da admissibilidade da fase nacional depositado via PCT . Tratado de cooperação em matéria de Patentes, conforme Instrução Normativa nº 02, de 06/06/2017 publicada na RPI nº 2422, de 06/06/2017.

---

(21) BR 11 2016 023622-0 A2

Código 1.3 - Notificação - Fase Nacional - PCT
(22) 07/04/2015
(30) 10/04/2014 FR 14/53197
(51) B62D 5/04 (2006.01)
(54) MÉTODO PARA O GERENCIAMENTO DE UMA DIREÇÃO ASSISTIDA, MEIO DE DADOS LEGÍVEL POR UM COMPUTADOR E QUE CONTÉM ELEMENTOS DE CÓDIGO DE UM PROGRAMA DE COMPUTADOR, VEÍCULO A MOTOR EQUIPADO COM UM SISTEMA DE DIREÇÃO ASSISTIDA
(71) JTEKT EUROPE (FR)

(72) SÉBASTIEN BOURDREZ, PASCAL MOULAIRE, ROMARIC PREGNIARD, CHRISTOPHE RAVIER
(85) 10/10/2016
(86) PCT FR2015/050888 de 07/04/2015
(87) WO 2015/155455 de 15/10/2015
Publicação automática da admissibilidade da fase nacional depositado via PCT . Tratado de cooperação em matéria de Patentes, conforme Instrução Normativa nº 02, de 06/06/2017 publicada na RPI nº 2422, de 06/06/2017.

---

(21) BR 11 2016 023623-8 A2

Código 1.3 - Notificação - Fase Nacional - PCT
(22) 09/04/2015
(30) 25/04/2014 US 61/984,070
(51) A61K 31/4355 (2006.01), A61K 31/4365 (2006.01), A61K 31/437 (2006.01), A61K 31/497 (2006.01), A61K 31/506 (2006.01), A61K 31/513 (2006.01), A61K 31/519 (2006.01), A61P 25/16 (2006.01), A61P 25/18 (2006.01), A61P 25/24 (2006.01), A61P 25/28 (2006.01), C07D 471/04 (2006.01), C07D 491/048 (2006.01), C07D 495/04 (2006.01), C07D 513/04 (2006.01), C07D 519/00 (2006.01)
(54) COMPOSTOS HETEROAROMÁTICOS E SEU USO COMO LIGANTES DE DOPAMINA D1
(71) PFIZER INC. (US)
(72) DAVID LAWRENCE FIRMAN GRAY, LEI ZHANG, JENNIFER ELIZABETH DAVOREN, AMY BETH DOUNAY, IVAN VIKTOROVICH EFREMOV, SCOT RICHARD MENTE, CHAKRAPANI SUBRAMANYAM
(85) 10/10/2016
(86) PCT IB2015/052594 de 09/04/2015
(87) WO 2015/162515 de 29/10/2015
Publicação automática da admissibilidade da fase nacional depositado via PCT . Tratado de cooperação em matéria de Patentes, conforme Instrução Normativa nº 02, de 06/06/2017 publicada na RPI nº 2422, de 06/06/2017.

---

(21) BR 11 2016 023626-2 A2

Código 1.3 - Notificação - Fase Nacional - PCT
(22) 08/04/2015
(30) 09/04/2014 IT MO2014A000098
(51) B60G 9/02 (2006.01)
(54) DISPOSIÇÃO DE LIMITADOR DE ÂNGULO DE ROLAMENTO PARA UM SISTEMA DE SUSPENSÃO EM UM VEÍCULO OFF- ROAD
(71) CNH INDUSTRIAL ITALIA S.P.A. (IT)
(72) MAURIZIO VESCOVINI
(85) 10/10/2016
(86) PCT EP2015/057636 de 08/04/2015
(87) WO 2015/155251 de 15/10/2015
Publicação automática da admissibilidade da fase nacional depositado via PCT . Tratado de cooperação em matéria de Patentes, conforme Instrução

Normativa nº 02, de 06/06/2017 publicada na RPI nº 2422, de 06/06/2017.

---

(21) BR 11 2016 023630-0 A2

Código 1.3 - Notificação - Fase Nacional - PCT
(22) 17/04/2014
(51) C08F 220/18 (2006.01), C08F 2/22 (2006.01), C08F 220/14 (2006.01), C08F 220/06 (2006.01)
(54) DISPERSÃO AQUOSA E COMPOSIÇÃO DE REVESTIMENTO COMPREENDENDO A MESMA
(71) DOW GLOBAL TECHNOLOGIES LLC (US) , ROHM AND HAAS COMPANY (US)
(72) XIAOHONG YANG, YAWEI XU, BAOQING ZHENG, BIAO SHEN
(85) 10/10/2016
(86) PCT CN2014/075544 de 17/04/2014
(87) WO 2015/157950 de 22/10/2015
Publicação automática da admissibilidade da fase nacional depositado via PCT . Tratado de cooperação em matéria de Patentes, conforme Instrução Normativa nº 02, de 06/06/2017 publicada na RPI nº 2422, de 06/06/2017.

---

(21) BR 11 2016 023631-9 A2

Código 1.3 - Notificação - Fase Nacional - PCT
(22) 16/04/2015
(30) 17/04/2014 US 61/980,595
(51) A61N 1/04 (2006.01), A61B 5/04 (2006.01)
(54) DISPOSITIVOS E MÉTODOS PARA OBTENÇÃO DE SINAIS DE ECG VIÁVEIS USANDO ELETRODOS TRICOTADOS SECOS
(71) HEALTHWATCH LTD. (IL)
(72) URI AMIR, BOAZ SHOSHANI
(85) 10/10/2016
(86) PCT IL2015/050412 de 16/04/2015
(87) WO 2015/159298 de 22/10/2015
Publicação automática da admissibilidade da fase nacional depositado via PCT . Tratado de cooperação em matéria de Patentes, conforme Instrução Normativa nº 02, de 06/06/2017 publicada na RPI nº 2422, de 06/06/2017.

---

(21) BR 11 2016 023637-8 A2

Código 1.3 - Notificação - Fase Nacional - PCT
(22) 10/04/2015
(30) 08/05/2014 US 61/990,692; 24/12/2014 US 14/582,492
(51) H04W 28/04 (2009.01), H04W 88/10 (2009.01), H04L 1/18 (2006.01)
(54) SISTEMAS, MÉTODOS E DISPOSITIVOS PARA RETRANSMISSÕES FLEXÍVEIS
(71) INTEL IP CORPORATION (US)
(72) HONG HE, HWAN-JOON KWON, JONG-KAE FWU, SEUNGHEE HAN, YOUN HYOUNG HEO
(85) 10/10/2016
(86) PCT US2015/025431 de 10/04/2015

(87) WO 2015/171262 de 12/11/2015
Publicação automática da admissibilidade da fase nacional depositado via PCT . Tratado de cooperação em matéria de Patentes, conforme Instrução Normativa nº 02, de 06/06/2017 publicada na RPI nº 2422, de 06/06/2017.

---

(21) BR 11 2016 023638-6 A2

Código 1.3 - Notificação - Fase Nacional - PCT
(22) 03/12/2014
(30) 22/04/2014 CN 201410178172.8; 16/06/2014 CN 201410266970.6; 26/11/2014 CN 201410695578.3
(51) B65H 54/28 (2006.01)
(54) DISPOSITIVO DE ENROLAMENTO DE FIBRA SINTÉTICA, POSIÇÃO DE FIAÇÃO E USO DESTES
(71) ZHENGZHOU ZHONGYUAN SPANDEX ENGINEERING TECHNOLOGY CO., LTD (CN)
(72) YUNQI ZHANG, ZUTAO YUAN
(85) 10/10/2016
(86) PCT CN2014/092978 de 03/12/2014
(87) WO 2015/161654 de 29/10/2015
Publicação automática da admissibilidade da fase nacional depositado via PCT . Tratado de cooperação em matéria de Patentes, conforme Instrução Normativa nº 02, de 06/06/2017 publicada na RPI nº 2422, de 06/06/2017.

---

(21) BR 11 2016 023639-4 A2

Código 1.3 - Notificação - Fase Nacional - PCT
(22) 03/12/2014
(30) 22/04/2014 CN 201410178507.6
(51) D01D 7/00 (2006.01), D01D 11/04 (2006.01)
(54) DISPOSITIVO GUIA DE FILAMENTO PARA PRODUÇÃO DE FIBRAS ELÁSTICAS E USO DESTE
(71) ZHENGZHOU ZHONGYUAN SPANDEX ENGINEERING TECHNOLOGY CO., LTD (CN)
(72) YUNQI ZHANG, ZUTAO YUAN
(85) 10/10/2016
(86) PCT CN2014/092979 de 03/12/2014
(87) WO 2015/161655 de 29/10/2015
Publicação automática da admissibilidade da fase nacional depositado via PCT . Tratado de cooperação em matéria de Patentes, conforme Instrução Normativa nº 02, de 06/06/2017 publicada na RPI nº 2422, de 06/06/2017.

---

(21) BR 11 2016 023640-8 A2

Código 1.3 - Notificação - Fase Nacional - PCT
(22) 24/03/2015
(30) 08/04/2014 US 14/248,162
(51) F16D 3/12 (2006.01), F16D 3/72 (2006.01), F16D 41/20 (2006.01), F16D 7/02 (2006.01), F16D 43/21 (2006.01)
(54) DESACOPLADOR ISOLANTE

(71) GATES CORPORATION (US)
(72) ALEXANDER SERKH, DEAN SCHNEIDER, YAHYA HODJAT
(85) 10/10/2016
(86) PCT US2015/022144 de 24/03/2015
(87) WO 2015/156995 de 15/10/2015
Publicação automática da admissibilidade da fase nacional depositado via PCT . Tratado de cooperação em matéria de Patentes, conforme Instrução Normativa nº 02, de 06/06/2017 publicada na RPI nº 2422, de 06/06/2017.

---

(21) BR 11 2016 023643-2 A2

Código 1.3 - Notificação - Fase Nacional - PCT
(22) 08/04/2015
(30) 08/04/2014 FR 1453111
(51) B05B 11/00 (2006.01), B05B 15/08 (2006.01), A45D 40/00 (2006.01)
(54) FRASCO
(71) QUALIPAC (FR)
(72) GÉRALD MARTINES
(85) 10/10/2016
(86) PCT FR2015/050909 de 08/04/2015
(87) WO 2015/155472 de 15/10/2015
Publicação automática da admissibilidade da fase nacional depositado via PCT . Tratado de cooperação em matéria de Patentes, conforme Instrução Normativa nº 02, de 06/06/2017 publicada na RPI nº 2422, de 06/06/2017.

---

(21) BR 11 2016 023645-9 A2

Código 1.3 - Notificação - Fase Nacional - PCT
(22) 07/04/2015
(30) 11/04/2014 US 14/250,897
(51) F25D 23/04 (2006.01)
(54) REFRIGERADOR, PORTA ISOLADA MONTADA EM UM ARMÁRIO ISOLADO DE UM REFRIGERADOR, E DISPENSADOR DE ARTIGO PARA MONTAGEM DENTRO DE UM OU MAIS REBAIXOS DE UMA PAREDE INTERNA DE UMA PORTA DE REFRIGERADOR
(71) ELECTROLUX HOME PRODUCTS, INC. (US)
(72) BENJAMIN P. SHRADER, BRENT CURTIS, SAMUEL CHI CHIU LI, SHAUN JUSTIN ELGIN
(85) 10/10/2016
(86) PCT US2015/024625 de 07/04/2015
(87) WO 2015/157218 de 15/10/2015
Publicação automática da admissibilidade da fase nacional depositado via PCT . Tratado de cooperação em matéria de Patentes, conforme Instrução Normativa nº 02, de 06/06/2017 publicada na RPI nº 2422, de 06/06/2017.

---

(21) BR 11 2016 023646-7 A2

Código 1.3 - Notificação - Fase Nacional - PCT
(22) 10/04/2015
(30) 10/04/2014 US 61/978,119

(51) A61F 13/49 (2006.01), A61F 13/56 (2006.01), A61F 13/58 (2006.01), A61F 13/551 (2006.01)
(54) FIBRAS E ARTIGOS AS QUE INCLUEM
(71) 3M INNOVATIVE PROPERTIES COMPANY (US)
(72) NEELAKANDAN CHANDRASEKARAN, LORI-ANN S. PRIOLEAU, LEIGH E WOOD, JAYANT CHAKRAVARTY, TIMOTHY V STAGG
(85) 10/10/2016
(86) PCT US2015/025250 de 10/04/2015
(87) WO 2015/157602 de 15/10/2015
Publicação automática da admissibilidade da fase nacional depositado via PCT . Tratado de cooperação em matéria de Patentes, conforme Instrução Normativa nº 02, de 06/06/2017 publicada na RPI nº 2422, de 06/06/2017.

---

(21) BR 11 2016 023648-3 A2

Código 1.3 - Notificação - Fase Nacional - PCT
(22) 22/04/2015
(30) 08/05/2014 US 61/990,694; 28/07/2014 US 62/029,936; 24/12/2014 US 14/583,027
(51) H04W 28/02 (2009.01), H04W 24/08 (2009.01), H04W 88/06 (2009.01), H04W 88/08 (2009.01)
(54) SISTEMAS, DISPOSITIVOS E MÉTODOS PARA INTEROPERAÇÃO ENTRE EVOLUÇÃO A LONGO PRAZO E ÁREA LOCAL SEM FIO
(71) INTEL IP CORPORATION (US)
(72) ALEXANDER SIROTKIN, HYUNG-NAM CHOI, MO-HAN FONG, NAGEEN HIMAYAT, RICHARD BURBIDGE
(85) 10/10/2016
(86) PCT US2015/027123 de 22/04/2015
(87) WO 2015/171320 de 12/11/2015
Publicação automática da admissibilidade da fase nacional depositado via PCT . Tratado de cooperação em matéria de Patentes, conforme Instrução Normativa nº 02, de 06/06/2017 publicada na RPI nº 2422, de 06/06/2017.

---

(21) BR 11 2016 023650-5 A2

Código 1.3 - Notificação - Fase Nacional - PCT
(22) 02/04/2015
(30) 11/04/2014 DE 20 2014 101 734 8
(51) H05B 37/02 (2006.01), A45C 15/06 (2006.01), G06F 3/16 (2006.01)
(54) DISPOSITIVO DE ILUMINAÇÃO PORTÁTIL
(71) JÖRG SCHWARZBICH (DE)
(72) JÖRG SCHWARZBICH
(85) 10/10/2016
(86) PCT EP2015/057307 de 02/04/2015
(87) WO 2015/155114 de 15/10/2015
Publicação automática da admissibilidade da fase nacional depositado via PCT . Tratado de cooperação em matéria de Patentes, conforme Instrução Normativa nº 02, de 06/06/2017 publicada na RPI nº 2422, de 06/06/2017.

(21) BR 11 2016 023651-3 A2

Código 1.3 - Notificação - Fase Nacional - PCT
(22) 24/03/2015
(30) 09/04/2014 JP 2014-080394
(51) G03G 21/00 (2006.01)
(54) MÉTODO PARA FABRICAÇÃO DE LÂMINA DE LIMPEZA, LÂMINA DE LIMPEZA, DISPOSITIVO DE FORMAÇÃO DE IMAGEM E PROCESSO DE CARTUCHO
(71) RICOH COMPANY, LTD. (JP)
(72) KAORI TOYAMA, SHINJI NOHSHO, MASANOBU GONDOH, MASAHIRO OHMORI, YOHTA SAKON, HIROMI SAKAGUCHI
(85) 10/10/2016
(86) PCT JP2015/058801 de 24/03/2015
(87) WO 2015/156110 de 15/10/2015
Publicação automática da admissibilidade da fase nacional depositado via PCT . Tratado de cooperação em matéria de Patentes, conforme Instrução Normativa nº 02, de 06/06/2017 publicada na RPI nº 2422, de 06/06/2017.

(21) BR 11 2016 023652-1 A2

Código 1.3 - Notificação - Fase Nacional - PCT
(22) 06/04/2015
(30) 11/04/2014 US 61/978,596; 12/08/2014 US 14/457,416
(51) H04B 1/10 (2006.01), H04W 16/14 (2009.01), H04W 72/12 (2009.01)
(54) MÉTODOS E APARELHO PARA ADAPTAR CONFIGURAÇÃO DE TRANSMISSOR PARA DETECÇÃO DE RADAR E TRANSMISSÃO CONCOMITANTE EFICIENTE ATRAVÉS DE CANCELAMENTO DE AUTOINTERFERÊNCIA ADAPTATIVO
(71) QUALCOMM INCORPORATED (US)
(72) AHMED KAMEL SADEK, MATTHEW STUART GROB
(85) 10/10/2016
(86) PCT US2015/024567 de 06/04/2015
(87) WO 2015/157190 de 15/10/2015
Publicação automática da admissibilidade da fase nacional depositado via PCT . Tratado de cooperação em matéria de Patentes, conforme Instrução Normativa nº 02, de 06/06/2017 publicada na RPI nº 2422, de 06/06/2017.

(21) BR 11 2016 023653-0 A2

Código 1.3 - Notificação - Fase Nacional - PCT
(22) 30/04/2014
(51) A61K 8/97 (2006.01), A61K 36/28 (2006.01), A61K 36/03 (2006.01), A61K 36/185 (2006.01), A61Q 19/08 (2006.01), A61P 17/00 (2006.01)
(54) COMPOSIÇÕES TÓPICAS PARA ESTIMULAR A ADIPOGÊNESE E A LIPOGÊNESE PARA REDUZIR OS SINAIS DE ENVELHECIMENTO DA PELE
(71) KIMBERLY-CLARK WORLDWIDE, INC. (US)
(72) SCOTT W. WENZEL, DAVID J. TYRRELL, ALENCIA VANAY GRICE, STEPHANIE VANDEVEN TEAT, JEFFERY RICHARD SEIDLING

(85) 10/10/2016
(86) PCT US2014/036233 de 30/04/2014
(87) WO 2015/167557 de 05/11/2015
Publicação automática da admissibilidade da fase nacional depositado via PCT . Tratado de cooperação em matéria de Patentes, conforme Instrução Normativa nº 02, de 06/06/2017 publicada na RPI nº 2422, de 06/06/2017.

---

(21) BR 11 2016 023654-8 A2

Código 1.3 - Notificação - Fase Nacional - PCT
(22) 10/04/2015
(30) 11/04/2014 US 14/250,996
(51) H04L 25/49 (2006.01)
(54) SISTEMAS E MÉTODOS PARA CONTROLE DE FREQUÊNCIA EM UM BARRAMENTO ATRAVÉS DE SOBREPOSIÇÃO
(71) QUALCOMM INCORPORATED (US)
(72) TIMOTHY MOWRY HOLLIS
(85) 10/10/2016
(86) PCT US2015/025301 de 10/04/2015
(87) WO 2015/157627 de 15/10/2015
Publicação automática da admissibilidade da fase nacional depositado via PCT . Tratado de cooperação em matéria de Patentes, conforme Instrução Normativa nº 02, de 06/06/2017 publicada na RPI nº 2422, de 06/06/2017.

---

(21) BR 11 2016 023655-6 A2

Código 1.3 - Notificação - Fase Nacional - PCT
(22) 09/04/2015
(30) 11/04/2014 US 61/978,538; 08/04/2015 US 14/681,637
(51) H04L 1/18 (2006.01), H04W 36/02 (2009.01)
(54) MÉTODOS E APARELHO PARA ENVIAR RECONHECIMENTOS NEGATIVOS RÁPIDOS (NACKS)
(71) QUALCOMM INCORPORATED (US)
(72) MOHAN KRISHNA GOWDA, GANG ANDY XIAO, REZA SHAHIDI
(85) 10/10/2016
(86) PCT US2015/025086 de 09/04/2015
(87) WO 2015/157506 de 15/10/2015
Publicação automática da admissibilidade da fase nacional depositado via PCT . Tratado de cooperação em matéria de Patentes, conforme Instrução Normativa nº 02, de 06/06/2017 publicada na RPI nº 2422, de 06/06/2017.

---

(21) BR 11 2016 023657-2 A2

Código 1.3 - Notificação - Fase Nacional - PCT
(22) 13/03/2015
(30) 11/04/2014 US 14/251,265
(51) H04L 29/06 (2006.01), H04L 29/08 (2006.01)
(54) TROCA SELETIVA DE DADOS ENTRE DISPOSITIVOS DE CLIENTE HABILITADOS PARA P2P POR INTERMÉDIO DE UM SERVIDOR
(71) QUALCOMM INCORPORATED (US)

(72) AMIT GOEL, MOHAMMED ATAUR RAHMAN SHUMAN, SANDEEP SHARMA
(85) 10/10/2016
(86) PCT US2015/020594 de 13/03/2015
(87) WO 2015/156958 de 15/10/2015
Publicação automática da admissibilidade da fase nacional depositado via PCT . Tratado de cooperação em matéria de Patentes, conforme Instrução Normativa nº 02, de 06/06/2017 publicada na RPI nº 2422, de 06/06/2017.

---

(21) BR 11 2016 023658-0 A2

Código 1.3 - Notificação - Fase Nacional - PCT
(22) 07/04/2015
(30) 10/04/2014 NL 2012600
(51) A22B 3/00 (2006.01)
(54) DISPOSITIVO PARA ATORDOAMENTO DE AVES E MÉTODO PARA A OPERAÇÃO DE TAL DISPOSITIVO DE ATORDOAMENTO
(71) MAREL STORK POULTRY PROCESSING B.V. (NL)
(72) ERIK HENDRIKUS WERNER PETERS, HENDRIKUS ANTHONIUS THERESIA PETRUS HETTERSCHEID, ROGER PIERRE HUBERTUS MARIA CLAESSENS
(85) 10/10/2016
(86) PCT NL2015/050223 de 07/04/2015
(87) WO 2015/156668 de 15/10/2015
Publicação automática da admissibilidade da fase nacional depositado via PCT . Tratado de cooperação em matéria de Patentes, conforme Instrução Normativa nº 02, de 06/06/2017 publicada na RPI nº 2422, de 06/06/2017.

---

(21) BR 11 2016 023660-2 A2

Código 1.3 - Notificação - Fase Nacional - PCT
(22) 09/04/2015
(30) 22/04/2014 EP 14001432.5
(51) B01D 29/46 (2006.01)
(54) PRENSA DE ROSCA MODULAR
(71) RIO TINTO ALCAN INTERNATIONAL LIMITED (CA)
(72) ALAIN BOIVIN, DEANE LABRUM, GUY SIMARD, PASCAL VANDAL
(85) 11/10/2016
(86) PCT IB2015/000469 de 09/04/2015
(87) WO 2015/162473 de 29/10/2015
Publicação automática da admissibilidade da fase nacional depositado via PCT . Tratado de cooperação em matéria de Patentes, conforme Instrução Normativa nº 02, de 06/06/2017 publicada na RPI nº 2422, de 06/06/2017.

---

(21) BR 11 2016 023661-0 A2

Código 1.3 - Notificação - Fase Nacional - PCT
(22) 24/04/2015
(30) 25/04/2014 FR 1453739
(51) B60K 17/24 (2006.01), B60K 5/04 (2006.01), B60K 17/356 (2006.01), B60K

17/10 (2006.01)
(54) CONJUNTO DE ACIONAMENTO PARA UMA ÁRVORE MOTRIZ DE UM VEÍCULO AUTOMÓVEL
(71) POCLAIN HYDRAULICS INDUSTRIE (FR)
(72) CHRISTOPHE PIERRE JEAN GOUZOU, FRANÇOIS-XAVIER LE LAY
(85) 11/10/2016
(86) PCT EP2015/058902 de 24/04/2015
(87) WO 2015/162252 de 29/10/2015
Publicação automática da admissibilidade da fase nacional depositado via PCT . Tratado de cooperação em matéria de Patentes, conforme Instrução Normativa nº 02, de 06/06/2017 publicada na RPI nº 2422, de 06/06/2017.

---

(21) BR 11 2016 023664-5 A2

Código 1.3 - Notificação - Fase Nacional - PCT
(22) 26/05/2015
(30) 04/06/2014 GB 1409923.8
(51) A01M 7/00 (2006.01)
(54) BARRA DE PULVERIZADOR AGRÍCOLA
(71) AGCO INTERNATIONAL GMBH (CH)
(72) JORIS JAN HIDDEMA, HARM MERTENS
(85) 11/10/2016
(86) PCT EP2015/061563 de 26/05/2015
(87) WO 2015/185390 de 10/12/2015
Publicação automática da admissibilidade da fase nacional depositado via PCT . Tratado de cooperação em matéria de Patentes, conforme Instrução Normativa nº 02, de 06/06/2017 publicada na RPI nº 2422, de 06/06/2017.

---

(21) BR 11 2016 023665-3 A2

Código 1.3 - Notificação - Fase Nacional - PCT
(22) 09/04/2015
(30) 25/04/2014 DE 10 2014 207 837.7
(51) C03C 17/00 (2006.01), B32B 17/06 (2006.01), B65H 18/28 (2006.01), C03C 17/28 (2006.01), C03C 17/32 (2006.01)
(54) COMPOSTO DE LÂMINA FINA DE VIDRO E PROCESSO DE ESTOCAGEM DE VIDRO DE FOLHA FINA
(71) TESA SE (DE)
(72) KLAUS KEITE-TELGENBÜSCHER, TANITA CZESKI, CHRISTIAN SCHUH
(85) 11/10/2016
(86) PCT EP2015/057665 de 09/04/2015
(87) WO 2015/162012 de 29/10/2015
Publicação automática da admissibilidade da fase nacional depositado via PCT . Tratado de cooperação em matéria de Patentes, conforme Instrução Normativa nº 02, de 06/06/2017 publicada na RPI nº 2422, de 06/06/2017.

---

(21) BR 11 2016 023666-1 A2

Código 1.3 - Notificação - Fase Nacional - PCT
(22) 26/01/2015

(30) 11/04/2014 JP 2014-081782
(51) F02D 45/00 (2006.01), F02D 41/18 (2006.01)
(54) DISPOSITIVO DE CONTROLE E MÉTODO DE CONTROLE PARA CONTROLAR MOTOR DE COMBUSTÃO INTERNA
(71) NISSAN MOTOR CO. LTD. (JP)
(72) YUKINOBU ITO, YUKIMI MIZUNO
(85) 11/10/2016
(86) PCT JP2015/052021 de 26/01/2015
(87) WO 2015/156013 de 15/10/2015
Publicação automática da admissibilidade da fase nacional depositado via PCT . Tratado de cooperação em matéria de Patentes, conforme Instrução Normativa nº 02, de 06/06/2017 publicada na RPI nº 2422, de 06/06/2017.

---

(21) BR 11 2016 023669-6 A2

Código 1.3 - Notificação - Fase Nacional - PCT
(22) 15/04/2015
(30) 17/04/2014 DE 20 2014 003 326.9
(51) B32B 5/02 (2006.01), B32B 5/24 (2006.01), B32B 7/06 (2006.01), B32B 15/04 (2006.01), B32B 15/08 (2006.01), B32B 15/14 (2006.01), B32B 27/06 (2006.01), B32B 27/08 (2006.01), F16B 1/00 (2006.01), F16B 5/02 (2006.01), F16B 11/00 (2006.01), F16B 43/00 (2006.01)
(54) CAMADA LAMINADA INTERMEDIÁRIA PARA COMPENSAÇÃO DE TOLERÂNCIA COM VÁRIAS FOLHAS INDIVIDUAIS E PROCESSO PARA PREPARAR A MESMA
(71) GEORG MARTIN GMBH (DE)
(72) CHRISTOPH MARTIN
(85) 11/10/2016
(86) PCT EP2015/058127 de 15/04/2015
(87) WO 2015/158751 de 22/10/2015
Publicação automática da admissibilidade da fase nacional depositado via PCT . Tratado de cooperação em matéria de Patentes, conforme Instrução Normativa nº 02, de 06/06/2017 publicada na RPI nº 2422, de 06/06/2017.

---

(21) BR 11 2016 023670-0 A2

Código 1.3 - Notificação - Fase Nacional - PCT
(22) 09/03/2015
(30) 15/04/2014 AT A50283/2014; 09/07/2014 AT A50477/2014
(51) A61M 5/24 (2006.01), A61M 5/31 (2006.01), A61M 5/315 (2006.01), G01F 23/26 (2006.01), A61J 1/06 (2006.01)
(54) INJETOR DE MEDICAMENTO COM CAPACIDADE DE MEDIÇÃO DE NÍVEL DE PREENCHIMENTO CAPACITIVO, E SENSOR DE CONTATO
(71) SEIBERSDORF LABOR GMBH (AT) , AIT AUSTRIAN INSTITUTE OF TECHNOLOGY GMBH (AT)
(72) MANFRED BAMMER, GERNOT SCHMID, OTMAR PUTZ
(85) 11/10/2016
(86) PCT AT2015/050061 de 09/03/2015

(87) WO 2015/157785 de 22/10/2015
Publicação automática da admissibilidade da fase nacional depositado via PCT . Tratado de cooperação em matéria de Patentes, conforme Instrução Normativa nº 02, de 06/06/2017 publicada na RPI nº 2422, de 06/06/2017.

---

(21) BR 11 2016 023672-6 A2

Código 1.3 - Notificação - Fase Nacional - PCT
(22) 14/04/2015
(30) 14/04/2015 US 61/979305
(51) C12P 19/04 (2006.01)
(54) COMPOSIÇÃO, E, PROCESSO PARA A PREPARAÇÃO DE MANANOLIGOSSACARÍDEO SOLÚVEL
(71) BIOTHERA, INC. (US)
(72) DONALD J. COX, MICHAEL DANIELSON, KYLE S. MICHEL
(85) 11/10/2016
(86) PCT US2015/025766 de 14/04/2015
(87) WO 2015/160818 de 22/10/2015
Publicação automática da admissibilidade da fase nacional depositado via PCT . Tratado de cooperação em matéria de Patentes, conforme Instrução Normativa nº 02, de 06/06/2017 publicada na RPI nº 2422, de 06/06/2017.

---

(21) BR 11 2016 023673-4 A2

Código 1.3 - Notificação - Fase Nacional - PCT
(22) 06/04/2015
(30) 11/04/2014 US 61/978,688; 15/01/2015 US 14/597,537
(51) H04W 16/14 (2009.01), H04W 72/12 (2009.01), H04W 74/08 (2009.01), H04W 88/10 (2009.01)
(54) TRANSMISSÃO ADAPTATIVA COM BASE NA CLASSIFICAÇÃO EM ESPECTRO NÃO LICENCIADO
(71) QUALCOMM INCORPORATED (US)
(72) AHMED KAMEL SADEK
(85) 11/10/2016
(86) PCT US2015/024538 de 06/04/2015
(87) WO 2015/157183 de 15/10/2015
Publicação automática da admissibilidade da fase nacional depositado via PCT . Tratado de cooperação em matéria de Patentes, conforme Instrução Normativa nº 02, de 06/06/2017 publicada na RPI nº 2422, de 06/06/2017.

---

(21) BR 11 2016 023674-2 A2

Código 1.3 - Notificação - Fase Nacional - PCT
(22) 06/04/2015
(30) 11/04/2014 US 61/978,661; 12/08/2014 US 14/457,830
(51) H04W 72/12 (2009.01)
(54) USO ADAPTATIVO DE SUBQUADROS PARA DETECÇÃO POR RADAR EM ESPECTRO NÃO LICENCIADO
(71) QUALCOMM INCORPORATED (US)
(72) MINGXI FAN, AHMED KAMEL SADEK, NAGA BHUSHAN

(85) 11/10/2016
(86) PCT US2015/024570 de 06/04/2015
(87) WO 2015/157192 de 15/10/2015
Publicação automática da admissibilidade da fase nacional depositado via PCT . Tratado de cooperação em matéria de Patentes, conforme Instrução Normativa nº 02, de 06/06/2017 publicada na RPI nº 2422, de 06/06/2017.

---

(21) BR 11 2016 023676-9 A2

Código 1.3 - Notificação - Fase Nacional - PCT
(22) 10/04/2015
(30) 11/04/2014 IN 1023/DEL/2014
(51) B22F 1/00 (2006.01), B22F 7/04 (2006.01), H01L 21/00 (2006.01), H01L 23/00 (2006.01)
(54) PÓ DE SINTERIZAÇÃO COM BAIXA PRESSÃO
(71) ALPHA METALS, INC. (US)
(72) SHAMIK GHOSHAL, NIRMALYA KUMAR CHAKI, POULAMI SENGUPTA ROY, SIULI SARKAR, ANUBHAV RUSTOGI
(85) 11/10/2016
(86) PCT GB2015/051096 de 10/04/2015
(87) WO 2015/155542 de 15/10/2015
Publicação automática da admissibilidade da fase nacional depositado via PCT . Tratado de cooperação em matéria de Patentes, conforme Instrução Normativa nº 02, de 06/06/2017 publicada na RPI nº 2422, de 06/06/2017.

---

(21) BR 11 2016 023677-7 A2

Código 1.3 - Notificação - Fase Nacional - PCT
(22) 11/09/2014
(51) A61B 17/60 (2006.01), A61B 17/62 (2006.01), A61B 17/68 (2006.01), A61F 2/46 (2006.01)
(54) DISPOSITIVO DE FIXAÇÃO, EQUIPAMENTO E METÓDO
(71) WRIGHT MEDICAL TECHNOLOGY, INC. (US)
(72) KIAN-MING WONG
(85) 11/10/2016
(86) PCT US2014/055142 de 11/09/2014
(87) WO 2016/039754 de 17/03/2016
Publicação automática da admissibilidade da fase nacional depositado via PCT . Tratado de cooperação em matéria de Patentes, conforme Instrução Normativa nº 02, de 06/06/2017 publicada na RPI nº 2422, de 06/06/2017.

---

(21) BR 11 2016 023678-5 A2

Código 1.3 - Notificação - Fase Nacional - PCT
(22) 09/04/2015
(30) 11/04/2014 US 61/978,543; 08/04/2015 US 14/681,671
(51) H04W 56/00 (2009.01)
(54) MÉTODO E APARELHO PARA CONSTATAÇÃO DE AGRUPAMENTO DE REDE COM RECONHECIMENTO DE VIZINHO (NAN) APRIMORADA POR GPS

(71) QUALCOMM INCORPORATED (US)
(72) SANTOSH PAUL ABRAHAM, ALIREZA RAISSINIA, GEORGE CHERIAN, HEMANTH SAMPATH
(85) 11/10/2016
(86) PCT US2015/025196 de 09/04/2015
(87) WO 2015/157566 de 15/10/2015
Publicação automática da admissibilidade da fase nacional depositado via PCT . Tratado de cooperação em matéria de Patentes, conforme Instrução Normativa nº 02, de 06/06/2017 publicada na RPI nº 2422, de 06/06/2017.

---

(21) BR 11 2016 023679-3 A2

Código 1.3 - Notificação - Fase Nacional - PCT
(22) 31/03/2015
(30) 14/04/2014 CN 201410148152.6
(51) C07D 401/12 (2006.01), C07D 209/10 (2006.01), C07D 471/04 (2006.01), C07D 209/08 (2006.01), C07D 231/56 (2006.01), C07D 263/57 (2006.01), C07D 413/12 (2006.01), C07D 209/44 (2006.01), C07D 405/12 (2006.01), C07D 405/14 (2006.01), C07D 405/04 (2006.01), C07D 213/78 (2006.01), C07D 213/80 (2006.01), C07C 233/63 (2006.01), C07C 233/47 (2006.01), A61K 31/4439 (2006.01), A61K 31/404 (2006.01), A61K 31/437 (2006.01), A61K 31/416 (2006.01), A61K 31/423 (2006.01), A61K 31/4035 (2006.01), A61K 31/4355 (2006.01), A61P 29/00 (2006.01), A61P 35/00 (2006.01), A61P 19/02 (2006.01), A61P 11/00 (2006.01), A61P 9/00 (2006.01), A61P 11/02 (2006.01), A61P 11/04 (2006.01), A61P 1/02 (2006.01), A61P 17/06 (2006.01), A61P 11/06 (2006.01), A61P 1/00 (2006.01), A61P 13/12 (2006.01), A61P 13/08 (2006.01), A61P 1/18 (2006.01), A61P 31/16 (2006.01), A61P 9/10 (2006.01), A61P 25/02 (2006.01), A61P 25/06 (2006.01), A61P 35/02 (2006.01), A61P 25/28 (2006.01), A61P 25/18 (2006.01)
(54) DERIVADOS DE AMIDA E SAIS FARMACEUTICAMENTE ACEITÁVEIS DOS MESMOS, MÉTODO DE PREPARAÇÃO DOS MESMOS E APLICAÇÃO MEDICINAL DOS MESMOS
(71) SHANGHAI HENGRUI PHARMACEUTICAL CO., LTD. (CN) , JIANGSU HENGRUI MEDICINE CO.,LTD. (CN)
(72) XIN LI, WEI HE, XIANBO LIU, BIN WANG, QIYUE HU, FANGFANG JIN, QING DONG, PIAOYANG SUN
(85) 11/10/2016
(86) PCT CN2015/075531 de 31/03/2015
(87) WO 2015/158204 de 22/10/2015
Publicação automática da admissibilidade da fase nacional depositado via PCT . Tratado de cooperação em matéria de Patentes, conforme Instrução Normativa nº 02, de 06/06/2017 publicada na RPI nº 2422, de 06/06/2017.

---

(21) BR 11 2016 023680-7 A2

Código 1.3 - Notificação - Fase Nacional - PCT
(22) 17/04/2015
(30) 18/04/2014 IN 1398/MUM/2014

(51) C07K 14/59 (2006.01)
(54) ?PROCESSO DE PURIFICAÇÃO DE GONADOTROPINA?
(71) CADILA HEALTHCARE LIMITED (IN)
(72) SANJEEV KUMAR MENDIRATTA, SANJAY BANDYOPADHYAY, AVANISH K. SINGH, MITHRA S. REDDY
(85) 11/10/2016
(86) PCT IN2015/000175 de 17/04/2015
(87) WO 2015/159309 de 22/10/2015
Publicação automática da admissibilidade da fase nacional depositado via PCT . Tratado de cooperação em matéria de Patentes, conforme Instrução Normativa nº 02, de 06/06/2017 publicada na RPI nº 2422, de 06/06/2017.

---

(21) BR 11 2016 023683-1 A2

Código 1.3 - Notificação - Fase Nacional - PCT
(22) 09/04/2015
(30) 11/04/2014 US 14/251,486
(51) H01L 23/498 (2006.01)
(54) SUBSTRATO DE PACOTE COMPREENDENDO INTERCONEXÃO DE SUPERFÍCIE E CAVIDADE COMPREENDENDO PREENCHIMENTO NÃO ELÉTRICO
(71) QUALCOMM INCORPORATED (US)
(72) HOUSSAM WAFIC JOMAA, OMAR JAMES BCHIR, CHIN-KWAN KIM
(85) 11/10/2016
(86) PCT US2015/025150 de 09/04/2015
(87) WO 2015/157536 de 15/10/2015
Publicação automática da admissibilidade da fase nacional depositado via PCT . Tratado de cooperação em matéria de Patentes, conforme Instrução Normativa nº 02, de 06/06/2017 publicada na RPI nº 2422, de 06/06/2017.

---

(21) BR 11 2016 023685-8 A2

Código 1.3 - Notificação - Fase Nacional - PCT
(22) 29/01/2015
(30) 03/04/2014 US 14/244,571
(51) B65D 41/42 (2006.01)
(54) COROA DE GARRAFA COM CONJUNTO DE ABERTURA
(71) WORLD BOTTLING CAP, LLC (US)
(72) ABE FRISHMAN
(85) 11/10/2016
(86) PCT US2015/013464 de 29/01/2015
(87) WO 2015/152986 de 08/10/2015
Publicação automática da admissibilidade da fase nacional depositado via PCT . Tratado de cooperação em matéria de Patentes, conforme Instrução Normativa nº 02, de 06/06/2017 publicada na RPI nº 2422, de 06/06/2017.

---

(21) BR 11 2016 023686-6 A2

Código 1.3 - Notificação - Fase Nacional - PCT
(22) 08/04/2015

(30) 11/04/2014 US 61/978,698; 07/04/2015 US 14/680,465
(51) H04W 72/12 (2009.01), H04W 16/14 (2009.01), H04W 88/10 (2009.01), H04W 84/04 (2009.01), H04W 88/06 (2009.01)
(54) TRANSMISSÃO ADAPTATIVA DE DETECÇÃO DE PORTADORA (CSAT) COM RECONHECIMENTO DE RECEPÇÃO DESCONTÍNUA (DRX) EM ESPECTRO COMPARTILHADO
(71) QUALCOMM INCORPORATED (US)
(72) AHMED KAMEL SADEK
(85) 11/10/2016
(86) PCT US2015/024974 de 08/04/2015
(87) WO 2015/157450 de 15/10/2015
Publicação automática da admissibilidade da fase nacional depositado via PCT . Tratado de cooperação em matéria de Patentes, conforme Instrução Normativa nº 02, de 06/06/2017 publicada na RPI nº 2422, de 06/06/2017.

---

(21) BR 11 2016 023687-4 A2

Código 1.3 - Notificação - Fase Nacional - PCT
(22) 06/04/2015
(30) 14/04/2014 JP 2014-082799
(51) D06P 1/613 (2006.01), D01F 6/80 (2006.01), D01F 6/90 (2006.01), D03D 15/00 (2006.01), D03D 15/12 (2006.01), D06P 3/04 (2006.01)
(54) FIBRA ORGÂNICA COLORIDA, PANO, PEÇAS DE VESTUÁRIO, E, MÉTODO PARA PRODUÇÃO DE UM PANO
(71) TEIJIN LIMITED (JP)
(72) HIROKI SHIMADA, SAORI KURODA, KENJI IWASHITA
(85) 11/10/2016
(86) PCT JP2015/060712 de 06/04/2015
(87) WO 2015/159749 de 22/10/2015
Publicação automática da admissibilidade da fase nacional depositado via PCT . Tratado de cooperação em matéria de Patentes, conforme Instrução Normativa nº 02, de 06/06/2017 publicada na RPI nº 2422, de 06/06/2017.

---

(21) BR 11 2016 023691-2 A2

Código 1.3 - Notificação - Fase Nacional - PCT
(22) 16/04/2015
(30) 16/04/2014 US 61/980,230
(51) A61C 17/22 (2006.01), A61C 17/34 (2006.01)
(54) ESCOVA DE DENTES ELÉTRICA, E CARRETEL DE BOBINA DE CARGA UNITÁRIA PARA UMA ESCOVA DE DENTES ELÉTRICA
(71) KONINKLIJKE PHILIPS N.V. (NL)
(72) LANE EVAN KLEPPEN
(85) 11/10/2016
(86) PCT IB2015/052778 de 16/04/2015
(87) WO 2015/159250 de 22/10/2015
Publicação automática da admissibilidade da fase nacional depositado via PCT . Tratado de cooperação em matéria de Patentes, conforme Instrução

Normativa nº 02, de 06/06/2017 publicada na RPI nº 2422, de 06/06/2017.

---

(21) BR 11 2016 023692-0 A2

Código 1.3 - Notificação - Fase Nacional - PCT
(22) 31/03/2015
(30) 15/04/2014 US 61/979,539
(51) G01R 33/28 (2006.01), G01R 33/31 (2006.01), A61B 5/00 (2006.01), A61B 5/055 (2006.01), G01K 7/00 (2006.01)
(54) SONDA DE MEDIÇÃO DE TEMPERATURA, SISTEMA DE RESSONÂNCIA MAGNÉTICA, E MÉTODO PARA MONITORAR A TEMPERATURA EM UM AMBIENTE DE RESSONÂNCIA MAGNÉTICA
(71) KONINKLIJKE PHILIPS N.V. (NL)
(72) FRANCIS PATRICK O'NEILL
(85) 11/10/2016
(86) PCT IB2015/052351 de 31/03/2015
(87) WO 2015/159171 de 22/10/2015
Publicação automática da admissibilidade da fase nacional depositado via PCT . Tratado de cooperação em matéria de Patentes, conforme Instrução Normativa nº 02, de 06/06/2017 publicada na RPI nº 2422, de 06/06/2017.

---

(21) BR 11 2016 023693-9 A2

Código 1.3 - Notificação - Fase Nacional - PCT
(22) 10/04/2015
(30) 11/04/2014 US 14/251,138
(51) H02B 1/36 (2006.01), H02B 11/133 (2006.01)
(54) UNIDADE DE CENTRO DE CONTROLE DE MOTOR E MÉTODO
(71) EATON CORPORATION (US)
(72) JAMES ALLEN STONER, MARK FRANCIS YERSE, ROBERT ALLAN MORRIS
(85) 11/10/2016
(86) PCT IB2015/052631 de 10/04/2015
(87) WO 2015/155747 de 15/10/2015
Publicação automática da admissibilidade da fase nacional depositado via PCT . Tratado de cooperação em matéria de Patentes, conforme Instrução Normativa nº 02, de 06/06/2017 publicada na RPI nº 2422, de 06/06/2017.

---

(21) BR 11 2016 023694-7 A2

Código 1.3 - Notificação - Fase Nacional - PCT
(22) 14/04/2015
(30) 16/04/2014 US 61/980,291; 30/06/2014 US 14/319,006
(51) A61B 17/072 (2006.01)
(54) CARTUCHO DE PRENDEDORES COMPREENDENDO CAVIDADES DE PRENDEDOR QUE INCLUEM RECURSOS PARA O CONTROLE DOS PRENDEDORES
(71) ETHICON ENDO-SURGERY, LLC (PR)
(72) THOMAS W. HUITEMA, EMILY A. SCHELLIN, FREDERICK E. SHELTON IV, GEOFFREY C. HUEIL, ZHIFAN F. HUANG

(85) 11/10/2016
(86) PCT US2015/025639 de 14/04/2015
(87) WO 2015/160729 de 22/10/2015
Publicação automática da admissibilidade da fase nacional depositado via PCT . Tratado de cooperação em matéria de Patentes, conforme Instrução Normativa nº 02, de 06/06/2017 publicada na RPI nº 2422, de 06/06/2017.

---

(21) BR 11 2016 023698-0 A2

Código 1.3 - Notificação - Fase Nacional - PCT
(22) 14/04/2015
(30) 16/04/2014 US 61/980,284; 30/06/2014 US 14/318,996
(51) A61B 17/072 (2006.01)
(54) CARTUCHO DE PRENDEDORES INCLUINDO EXTENSÕES QUE TÊM CONFIGURAÇÕES DIFERENTES
(71) ETHICON ENDO-SURGERY, LLC (PR)
(72) THOMAS W. HUITEMA, FREDERICK E. SHELTON IV, GEOFFREY C. HUEIL, JASON L. HARRIS
(85) 11/10/2016
(86) PCT US2015/025655 de 14/04/2015
(87) WO 2015/160738 de 22/10/2015
Publicação automática da admissibilidade da fase nacional depositado via PCT . Tratado de cooperação em matéria de Patentes, conforme Instrução Normativa nº 02, de 06/06/2017 publicada na RPI nº 2422, de 06/06/2017.

---

(21) BR 11 2016 023700-5 A2

Código 1.3 - Notificação - Fase Nacional - PCT
(22) 24/04/2015
(30) 30/04/2014 US 14/265,656
(51) H04L 29/06 (2006.01)
(54) ESTRUTURA DE INTEGRAÇÃO DE SERVIÇOS NO LADO DO CLIENTE
(71) MICROSOFT TECHNOLOGY LICENSING, LLC (US)
(72) SAAR YAHALOM, BART J.F. DE SMET, DANIEL LEE MASSEY, DOUGLAS C. BURGER, BLAISE HILARY AGUERA Y ARCAS
(85) 11/10/2016
(86) PCT US2015/027406 de 24/04/2015
(87) WO 2015/167940 de 05/11/2015
Publicação automática da admissibilidade da fase nacional depositado via PCT . Tratado de cooperação em matéria de Patentes, conforme Instrução Normativa nº 02, de 06/06/2017 publicada na RPI nº 2422, de 06/06/2017.

---

(21) BR 11 2016 023702-1 A2

Código 1.3 - Notificação - Fase Nacional - PCT
(22) 05/03/2015
(30) 17/04/2014 EP 14165092.9
(51) H05B 3/84 (2006.01), H05B 3/86 (2006.01)
(54) PLACA DE VIDRO TRANSPARENTE TENDO UM REVESTIMENTO AQUECÍVEL

(71) SAINT-GOBAIN GLASS FRANCE (FR)
(72) VALENTIN SCHULZ, GÜNTHER SCHALL
(85) 11/10/2016
(86) PCT EP2015/054567 de 05/03/2015
(87) WO 2015/158462 de 22/10/2015
Publicação automática da admissibilidade da fase nacional depositado via PCT . Tratado de cooperação em matéria de Patentes, conforme Instrução Normativa nº 02, de 06/06/2017 publicada na RPI nº 2422, de 06/06/2017.

---

(21) BR 11 2016 023704-8 A2

Código 1.3 - Notificação - Fase Nacional - PCT
(22) 12/05/2015
(30) 13/05/2014 US 61/992,706
(51) H04W 28/02 (2009.01), H04W 88/06 (2009.01)
(54) APARELHO, SISTEMA E MÉTODO DE TRÁFEGO DE DESCARREGAMENTO EM UM EQUIPAMENTO DE USUÁRIO (UE) COM BASE EM UM ESTADO DE MOBILIDADE DE UM PONTO DE ACESSO DE WLAN
(71) INTEL IP CORPORATION (US)
(72) ALEXANDER SIROTKIN, MO-HAN FONG, NAGEEN HIMAYAT, RICHARD C. BURBIDGE
(85) 11/10/2016
(86) PCT US2015/030278 de 12/05/2015
(87) WO 2015/175468 de 19/11/2015
Publicação automática da admissibilidade da fase nacional depositado via PCT . Tratado de cooperação em matéria de Patentes, conforme Instrução Normativa nº 02, de 06/06/2017 publicada na RPI nº 2422, de 06/06/2017.

---

(21) BR 11 2016 023705-6 A2

Código 1.3 - Notificação - Fase Nacional - PCT
(22) 02/04/2015
(30) 17/04/2014 US 61/980,998
(51) C25D 1/00 (2006.01), C25D 1/02 (2006.01)
(54) ?MÉTODO PARA PRODUZIR UM ANTEPARO DE BORDO DE ATAQUE METÁLICO?
(71) GENERAL ELECTRIC COMPANY (US)
(72) QIANG LI, NICHOLAS JOSEPH KRAY, MICHAEL W. PERETTI, TOD WINTON DAVIS
(85) 11/10/2016
(86) PCT US2015/024043 de 02/04/2015
(87) WO 2015/160527 de 22/10/2015
Publicação automática da admissibilidade da fase nacional depositado via PCT . Tratado de cooperação em matéria de Patentes, conforme Instrução Normativa nº 02, de 06/06/2017 publicada na RPI nº 2422, de 06/06/2017.

---

(21) BR 11 2016 023708-0 A2

Código 1.3 - Notificação - Fase Nacional - PCT

(22) 23/04/2015
(30) 23/04/2014 AT A 290/2014
(51) F41C 27/20 (2006.01), F41C 23/12 (2006.01)
(54) SUPORTE PARA O BRAÇO DE UM ATIRADOR DE PISTOLA
(71) WILHELM BUBITS (AT)
(72) WILHELM BUBITS
(85) 11/10/2016
(86) PCT AT2015/050102 de 23/04/2015
(87) WO 2015/161334 de 29/10/2015
Publicação automática da admissibilidade da fase nacional depositado via PCT . Tratado de cooperação em matéria de Patentes, conforme Instrução Normativa nº 02, de 06/06/2017 publicada na RPI nº 2422, de 06/06/2017.

---

(21) BR 11 2016 023711-0 A2

Código 1.3 - Notificação - Fase Nacional - PCT
(22) 13/05/2015
(30) 14/05/2014 EP 14168252.6
(51) F04F 5/04 (2006.01), F25B 41/00 (2006.01)
(54) ARRANJO DE EJETOR
(71) DANFOSS A/S (DK)
(72) MICHAEL BIRKELUND
(85) 11/10/2016
(86) PCT EP2015/060599 de 13/05/2015
(87) WO 2015/173305 de 19/11/2015
Publicação automática da admissibilidade da fase nacional depositado via PCT . Tratado de cooperação em matéria de Patentes, conforme Instrução Normativa nº 02, de 06/06/2017 publicada na RPI nº 2422, de 06/06/2017.

---

(21) BR 11 2016 023713-7 A2

Código 1.3 - Notificação - Fase Nacional - PCT
(22) 07/05/2015
(30) 08/05/2014 JP 2014-096469
(51) A23L 3/3571 (2006.01), A23L 2/38 (2006.01), A23L 2/42 (2006.01), A23L 2/70 (2006.01), A23L 3/365 (2006.01), A23L 3/37 (2006.01)
(54) EXTRATO DE LEVEDURA PARA INIBIR FLOCULAÇÃO E SEDIMENTAÇÃO EM COMIDAS E BEBIDAS
(71) KOHJIN LIFE SCIENCES CO., LTD (JP)
(72) EIJI NAKAO, YOSHIE YASUMATSU, KENICHI ASON
(85) 11/10/2016
(86) PCT JP2015/063222 de 07/05/2015
(87) WO 2015/170714 de 12/11/2015
Publicação automática da admissibilidade da fase nacional depositado via PCT . Tratado de cooperação em matéria de Patentes, conforme Instrução Normativa nº 02, de 06/06/2017 publicada na RPI nº 2422, de 06/06/2017.

---

(21) BR 11 2016 023714-5 A2

Código 1.3 - Notificação - Fase Nacional - PCT

(22) 17/04/2015
(30) 14/05/2014 EP EP14001699
(51) B60T 17/08 (2006.01)
(54) ATUADOR DE FREIO DE MOLA PARA UTILIZAÇÃO EM UM VEÍCULO COMERCIAL, PARAFUSO DE LIBERAÇÃO E UTILIZAÇÃO DE UM TAL PARAFUSO NO REFERIDO ATUADOR DE FREIO DE MOLA
(71) WABCO EUROPE BVBA (BE)
(72) BARTOSZ DOBROWOLSKI, MICHAL GRZESZCZUK, ANDRZEJ SZOZDA
(85) 11/10/2016
(86) PCT EP2015/000811 de 17/04/2015
(87) WO 2015/172862 de 19/11/2015
Publicação automática da admissibilidade da fase nacional depositado via PCT . Tratado de cooperação em matéria de Patentes, conforme Instrução Normativa nº 02, de 06/06/2017 publicada na RPI nº 2422, de 06/06/2017.

---

(21) BR 11 2016 023715-3 A2

Código 1.3 - Notificação - Fase Nacional - PCT
(22) 14/04/2015
(30) 14/04/2014 NL 2012616
(51) F16L 1/19 (2006.01), F16L 1/20 (2006.01)
(54) SISTEMA E DISPOSITIVO DE INSTALAÇÃO DE TUBULAR, SISTEMA MARINHO DE LANÇA DE TUBO, E, MÉTODO PARA MANIPULAÇÃO DE UM TUBULAR OU ACESSÓRIO
(71) ITREC B.V. (NL)
(72) JOOP ROODENBURG, RONEY LAMBERTUS WALTHERUS NOUWENS, TERENCE WILLEM AUGUST VEHMEIJER
(85) 11/10/2016
(86) PCT NL2015/050242 de 14/04/2015
(87) WO 2015/160245 de 22/10/2015
Publicação automática da admissibilidade da fase nacional depositado via PCT . Tratado de cooperação em matéria de Patentes, conforme Instrução Normativa nº 02, de 06/06/2017 publicada na RPI nº 2422, de 06/06/2017.

---

(21) BR 11 2016 023716-1 A2

Código 1.3 - Notificação - Fase Nacional - PCT
(22) 13/04/2015
(30) 11/04/2014 US 61/978,279
(51) H04S 3/00 (2006.01), H04S 5/02 (2006.01)
(54) MÉTODO DE RENDERIZAÇÃO DE UM SINAL DE ÁUDIO, APARELHO PARA RENDERIZAÇÃO DE UM SINAL DE ÁUDIO, E MEIO DE GRAVAÇÃO LEGÍVEL POR COMPUTADOR
(71) SAMSUNG ELECTRONICS CO., LTD. (KR)
(72) SANG-BAE CHON
(85) 11/10/2016
(86) PCT KR2015/003680 de 13/04/2015
(87) WO 2015/156654 de 15/10/2015

Publicação automática da admissibilidade da fase nacional depositado via PCT . Tratado de cooperação em matéria de Patentes, conforme Instrução Normativa nº 02, de 06/06/2017 publicada na RPI nº 2422, de 06/06/2017.

---

(21) BR 11 2016 023719-6 A2

Código 1.3 - Notificação - Fase Nacional - PCT
(22) 04/05/2015
(30) 07/05/2014 EP 14001603.1
(51) A61M 15/00 (2006.01), B05B 11/00 (2006.01), A61M 11/00 (2006.01), G06M 1/02 (2006.01)
(54) NEBULIZADOR E RECIPIENTE
(71) BOEHRINGER INGELHEIM INTERNATIONAL GMBH (DE)
(72) JOACHIM EICHER, HERBERT WACHTEL, HUBERT HOELZ, JOERN-ERIC SCHULZ, MARTIN MEISENHEIMER
(85) 11/10/2016
(86) PCT EP2015/059740 de 04/05/2015
(87) WO 2015/169759 de 12/11/2015
Publicação automática da admissibilidade da fase nacional depositado via PCT . Tratado de cooperação em matéria de Patentes, conforme Instrução Normativa nº 02, de 06/06/2017 publicada na RPI nº 2422, de 06/06/2017.

---

(21) BR 11 2016 023720-0 A2

Código 1.3 - Notificação - Fase Nacional - PCT
(22) 04/05/2015
(30) 07/05/2014 EP 14001603.1
(51) A61M 15/00 (2006.01), A61M 11/00 (2006.01), G06M 1/02 (2006.01), B05B 11/00 (2006.01)
(54) NEBULIZADOR
(71) BOEHRINGER INGELHEIM INTERNATIONAL GMBH (DE)
(72) JOACHIM EICHER, JOSEF GATZ, MARKUS MUELLER, HERBERT WACHTEL
(85) 11/10/2016
(86) PCT EP2015/000900 de 04/05/2015
(87) WO 2015/169428 de 12/11/2015
Publicação automática da admissibilidade da fase nacional depositado via PCT . Tratado de cooperação em matéria de Patentes, conforme Instrução Normativa nº 02, de 06/06/2017 publicada na RPI nº 2422, de 06/06/2017.

---

(21) BR 11 2016 023721-8 A2

Código 1.3 - Notificação - Fase Nacional - PCT
(22) 15/04/2015
(30) 17/04/2014 DE 10 2014 105 553.5
(51) E05F 5/00 (2006.01), A47B 88/04 (2006.01)
(54) DISPOSITIVO DE ACELERAÇÃO OU DE FRENAGEM
(71) HETTICH-HEINZE GMBH & CO. KG (DE)
(72) FRANK NOLTE, ANDREAS MONTECCHIO
(85) 11/10/2016

(86) PCT EP2015/058153 de 15/04/2015
(87) WO 2015/158766 de 22/10/2015
Publicação automática da admissibilidade da fase nacional depositado via PCT . Tratado de cooperação em matéria de Patentes, conforme Instrução Normativa nº 02, de 06/06/2017 publicada na RPI nº 2422, de 06/06/2017.

---

(21) BR 11 2016 023723-4 A2

Código 1.3 - Notificação - Fase Nacional - PCT
(22) 24/04/2014
(51) B60K 35/00 (2006.01), B60K 37/00 (2006.01), B60K 37/02 (2006.01)
(54) SISTEMA DE EXIBIÇÃO
(71) HYUNDAI MOTOR COMPANY (KR) , KIA MOTORS CORPORATION (KR)
(72) DAE SIK KIM, JAE SEOK PARK
(85) 11/10/2016
(86) PCT KR2014/003602 de 24/04/2014
(87) WO 2015/163497 de 29/10/2015
Publicação automática da admissibilidade da fase nacional depositado via PCT . Tratado de cooperação em matéria de Patentes, conforme Instrução Normativa nº 02, de 06/06/2017 publicada na RPI nº 2422, de 06/06/2017.

---

(21) BR 11 2016 023727-7 A2

Código 1.3 - Notificação - Fase Nacional - PCT
(22) 17/03/2015
(30) 11/04/2014 US 14/251,274
(51) H03B 5/12 (2006.01)
(54) REDUÇÃO DA DISPARIDADE CAUSADA PELO ROTEAMENTO DE ENERGIA/ATERRAMENTO NA ESTRUTURA DE VCO DE MULTI-NÚCLEO
(71) QUALCOMM INCORPORATED (US)
(72) JIANLEI SHI, JEONGSIK YANG, YOUNG GON KIM
(85) 11/10/2016
(86) PCT US2015/020866 de 17/03/2015
(87) WO 2015/156967 de 15/10/2015
Publicação automática da admissibilidade da fase nacional depositado via PCT . Tratado de cooperação em matéria de Patentes, conforme Instrução Normativa nº 02, de 06/06/2017 publicada na RPI nº 2422, de 06/06/2017.

---

(21) BR 11 2016 023729-3 A2

Código 1.3 - Notificação - Fase Nacional - PCT
(22) 13/04/2015
(30) 11/04/2014 NL 2012607
(51) G02B 5/08 (2006.01), B32B 17/10 (2006.01), G02B 1/14 (2015.01)
(54) ESPELHO DE VEÍCULO E MÉTODO PARA A FABRICAÇÃO DE TAL ESPELHO
(71) AVIATION GLASS & TECHNOLOGY HOLDING B.V. (NL)
(72) JACOB WIERSEMA
(85) 11/10/2016
(86) PCT NL2015/050239 de 13/04/2015

(87) WO 2015/156676 de 15/10/2015
Publicação automática da admissibilidade da fase nacional depositado via PCT . Tratado de cooperação em matéria de Patentes, conforme Instrução Normativa nº 02, de 06/06/2017 publicada na RPI nº 2422, de 06/06/2017.

---

(21) BR 11 2016 023731-5 A2

Código 1.3 - Notificação - Fase Nacional - PCT
(22) 13/04/2015
(30) 16/04/2014 US 14164890.7
(51) D21C 9/08 (2006.01), D21H 21/02 (2006.01), C02F 1/28 (2006.01)
(54) ?USO DE UM CARBONATO DE CÁLCIO PRECIPITADO COLOIDAL PARA ADSORÇÃO E/OU REDUÇÃO DA QUANTIDADE DE PELO MENOS UM MATERIAL ORGÂNICO EM UM MEIO AQUOSO?
(71) OMYA INTERNATIONAL AG (CH)
(72) DANIEL GANTENBEIN, PATRICK A. C. GANE, JOACHIM SCHOELKOPF, JUHANA TUOMAS LEHTIPUU
(85) 11/10/2016
(86) PCT EP2015/057967 de 13/04/2015
(87) WO 2015/158657 de 22/10/2015
Publicação automática da admissibilidade da fase nacional depositado via PCT . Tratado de cooperação em matéria de Patentes, conforme Instrução Normativa nº 02, de 06/06/2017 publicada na RPI nº 2422, de 06/06/2017.

---

(21) BR 11 2016 023732-3 A2

Código 1.3 - Notificação - Fase Nacional - PCT
(22) 18/05/2015
(30) 20/05/2014 US 62/000,734
(51) D06F 27/00 (2006.01)
(54) APARELHO PARA LAVAGEM DE ROUPAS OPERADO MANUALMENTE
(71) HOWARD SILAGY (US)
(72) HOWARD SILAGY
(85) 11/10/2016
(86) PCT US2015/031318 de 18/05/2015
(87) WO 2015/179267 de 26/11/2015
Publicação automática da admissibilidade da fase nacional depositado via PCT . Tratado de cooperação em matéria de Patentes, conforme Instrução Normativa nº 02, de 06/06/2017 publicada na RPI nº 2422, de 06/06/2017.

---

(21) BR 11 2016 023733-1 A2

Código 1.3 - Notificação - Fase Nacional - PCT
(22) 30/04/2015
(30) 08/05/2014 US 61/990,555
(51) B65D 71/36 (2006.01)
(54) CAIXA DE PAPELÃO E FOLHA DE CAIXA DE PAPELÃO
(71) WESTROCK PACKAGING SYSTEMS, LLC (US)
(72) BRUNO M. LEITE
(85) 11/10/2016

(86) PCT US2015/028557 de 30/04/2015
(87) WO 2015/171426 de 12/11/2015
Publicação automática da admissibilidade da fase nacional depositado via PCT . Tratado de cooperação em matéria de Patentes, conforme Instrução Normativa nº 02, de 06/06/2017 publicada na RPI nº 2422, de 06/06/2017.

---

(21) BR 11 2016 023735-8 A2

Código 1.3 - Notificação - Fase Nacional - PCT
(22) 06/02/2015
(30) 11/04/2014 CN 201410144032.9
(51) F01K 11/02 (2006.01), F03G 7/00 (2006.01), F03G 6/06 (2006.01), F01D 15/10 (2006.01)
(54) SISTEMA INTEGRADO OTIMIZADO PARA GERAÇÃO DE ELETRICIDADE HÍBRIDA DE BIOMASSA-SOLAR
(71) WUHAN KAIDI ENGINEERING TECHNOLOGY RESEARCH INSTITUTE CO., LTD. (CN)
(72) CHEN, YILONG, ZHANG, YANFENG, LIU, WENYAN
(85) 11/10/2016
(86) PCT CN2015/072398 de 06/02/2015
(87) WO 2015/154585 de 15/10/2015
Publicação automática da admissibilidade da fase nacional depositado via PCT . Tratado de cooperação em matéria de Patentes, conforme Instrução Normativa nº 02, de 06/06/2017 publicada na RPI nº 2422, de 06/06/2017.

---

(21) BR 11 2016 023737-4 A2

Código 1.3 - Notificação - Fase Nacional - PCT
(22) 16/09/2015
(30) 09/10/2014 US 62/061929
(51) A01N 33/02 (2006.01)
(54) ?COMPOSIÇÃO AGRÍCOLA, E, MÉTODO DE CONDICIONAMENTO DE ÁGUA?
(71) HUNTSMAN PETROCHEMICAL LLC (US)
(72) ALAN J. STERN, MATTHEW T. MEREDITH
(85) 11/10/2016
(86) PCT US2015/050330 de 16/09/2015
(87) WO 2016/057170 de 14/04/2016
Publicação automática da admissibilidade da fase nacional depositado via PCT . Tratado de cooperação em matéria de Patentes, conforme Instrução Normativa nº 02, de 06/06/2017 publicada na RPI nº 2422, de 06/06/2017.

---

(21) BR 11 2016 023739-0 A2

Código 1.3 - Notificação - Fase Nacional - PCT
(22) 11/03/2015
(30) 11/04/2014 US 14/251,297
(51) G01R 31/3185 (2006.01)
(54) ESQUEMA DE REDEFINIÇÃO PARA CADEIAS DE VARREDURA COM SINAIS DE REDEFINIÇÃO DE MANEIRA ASSÍNCRONA

(71) QUALCOMM INCORPORATED (US)
(72) DIPTI RANJAN PAL, PAUL IVAN PENZES, WAI KIT SIU
(85) 11/10/2016
(86) PCT US2015/020036 de 11/03/2015
(87) WO 2015/156949 de 15/10/2015
Publicação automática da admissibilidade da fase nacional depositado via PCT . Tratado de cooperação em matéria de Patentes, conforme Instrução Normativa nº 02, de 06/06/2017 publicada na RPI nº 2422, de 06/06/2017.

---

(21) BR 11 2016 023740-4 A2

Código 1.3 - Notificação - Fase Nacional - PCT
(22) 09/04/2015
(30) 25/04/2014 US 61/984,079
(51) C07D 471/04 (2006.01), A61K 31/4375 (2006.01), A61P 25/00 (2006.01)
(54) COMPOSTOS HETEROAROMÁTICOS E SEU USO COMO LIGANTES DE DOPAMINA D1
(71) PFIZER INC. (US)
(72) DAVID LAWRENCE FIRMAN GRAY, LEI ZHANG, MICHAEL AARON BRODNEY, MICHAEL ERIC GREEN, CHAKRAPANI SUBRAMANYAM
(85) 11/10/2016
(86) PCT IB2015/052604 de 09/04/2015
(87) WO 2015/162516 de 29/10/2015
Publicação automática da admissibilidade da fase nacional depositado via PCT . Tratado de cooperação em matéria de Patentes, conforme Instrução Normativa nº 02, de 06/06/2017 publicada na RPI nº 2422, de 06/06/2017.

---

(21) BR 11 2016 023741-2 A2

Código 1.3 - Notificação - Fase Nacional - PCT
(22) 09/04/2015
(30) 15/05/2014 US 14/278,813
(51) H02J 7/00 (2006.01), H02J 7/02 (2006.01)
(54) CARREGADOR DE BATERIA PARA DIFERENTES FONTES DE ALIMENTAÇÃO
(71) INTEL CORPORATION (US)
(72) LILLY HUANG, YANG-LIN CHEN, VAIBHAV VAIDYA
(85) 11/10/2016
(86) PCT US2015/025156 de 09/04/2015
(87) WO 2015/175120 de 19/11/2015
Publicação automática da admissibilidade da fase nacional depositado via PCT . Tratado de cooperação em matéria de Patentes, conforme Instrução Normativa nº 02, de 06/06/2017 publicada na RPI nº 2422, de 06/06/2017.

---

(21) BR 11 2016 023742-0 A2

Código 1.3 - Notificação - Fase Nacional - PCT
(22) 14/04/2015
(30) 14/04/2014 GB 1406651.8
(51) C14C 3/06 (2006.01), C14C 3/10 (2006.01), C14C 3/30 (2006.01), C14C

9/00 (2006.01), D06P 1/00 (2006.01)
(54) PROCESSO PARA CURTIMENTO DE UM SUBSTRATO, E, USO DE LÍQUIDOS IÔNICOS
(71) UNIVERSITY OF LEICESTER (GB) , UNIVERSITY OF NORTHAMPTON (GB)
(72) ANDREW PETER ABBOTT, JEFFRY GUTHRIE-STRACHAN, WILLIAM WISE
(85) 11/10/2016
(86) PCT GB2015/051134 de 14/04/2015
(87) WO 2015/159070 de 22/10/2015
Publicação automática da admissibilidade da fase nacional depositado via PCT . Tratado de cooperação em matéria de Patentes, conforme Instrução Normativa nº 02, de 06/06/2017 publicada na RPI nº 2422, de 06/06/2017.

---

(21) BR 11 2016 023745-5 A2

Código 1.3 - Notificação - Fase Nacional - PCT
(22) 31/03/2015
(30) 13/04/2014 US 14/251,628
(51) G06F 12/08 (2006.01), G06F 12/12 (2006.01), G06F 1/32 (2006.01)
(54) MÉTODO E APARELHO PARA REDUZIR A LARGURA DE BANDA E ENERGIA EM UMA MEMÓRIA TEMPORÁRIA UTILIZANDO LEITURA COM INVALIDAÇÃO
(71) QUALCOMM INCORPORATED (US)
(72) GEORGE PATSILARAS, MOINUL H. KHAN, PANKAJ CHAURASIA, BOHUSLAV RYCHLIK, FENG WANG, ANWAR Q. ROHILLAH, SUBBARAO PALACHARLA
(85) 11/10/2016
(86) PCT US2015/023686 de 31/03/2015
(87) WO 2015/160503 de 22/10/2015
Publicação automática da admissibilidade da fase nacional depositado via PCT . Tratado de cooperação em matéria de Patentes, conforme Instrução Normativa nº 02, de 06/06/2017 publicada na RPI nº 2422, de 06/06/2017.

---

(21) BR 11 2016 023747-1 A2

Código 1.3 - Notificação - Fase Nacional - PCT
(22) 07/04/2015
(30) 11/04/2014 US 61/978,583
(51) G01R 1/22 (2006.01), G01R 15/14 (2006.01)
(54) ESTRUTURA LAMINADA E MECANISMO DE BRAÇADEIRA PARA INDICADOR DE CIRCUITO EM FUGA
(71) THOMAS & BETTS INTERNATIONAL LLC (US)
(72) BAHMAN KHOSHNOOD, WILLIAM J. DODDS, CAMILO DELGADO, ROBERT FONG, VENKET RAO YEELI, HUNTER THORNELL FOY, CHANDRASHEKAR SRINIVAS, DAVID MARTIN, LARRY N SIEBENS, STANLEY SZYSZKO
(85) 11/10/2016

(86) PCT US2015/024729 de 07/04/2015
(87) WO 2015/157296 de 15/10/2015
Publicação automática da admissibilidade da fase nacional depositado via PCT . Tratado de cooperação em matéria de Patentes, conforme Instrução Normativa nº 02, de 06/06/2017 publicada na RPI nº 2422, de 06/06/2017.

---

(21) BR 11 2016 023748-0 A2

Código 1.3 - Notificação - Fase Nacional - PCT
(22) 02/04/2015
(30) 14/04/2014 US 14/252,278
(51) C10G 31/08 (2006.01), C10G 32/02 (2006.01), C10G 33/02 (2006.01), C10G 33/08 (2006.01)
(54) UNIDADE DE CONTROLE DE DESSALINIZADOR
(71) FORUM US, INC. (US)
(72) MERLIN THOMAS COLLINS JR., JAMES EUGENE BATCHELOR, JONATHAN CARTER BOUL
(85) 11/10/2016
(86) PCT US2015/023977 de 02/04/2015
(87) WO 2015/160521 de 22/10/2015
Publicação automática da admissibilidade da fase nacional depositado via PCT . Tratado de cooperação em matéria de Patentes, conforme Instrução Normativa nº 02, de 06/06/2017 publicada na RPI nº 2422, de 06/06/2017.

---

(21) BR 11 2016 023751-0 A2

Código 1.3 - Notificação - Fase Nacional - PCT
(22) 09/04/2015
(30) 12/05/2014 US 14/275,631
(51) H04M 1/74 (2006.01), H04M 1/725 (2006.01)
(54) PRÉ-PROCESSAMENTO DEPENDENTE DE CONTEXTO DE EXTREMIDADE DISTANTE
(71) INTEL CORPORATION (US)
(72) SAURABH DADU, SWARNENDU KAR
(85) 11/10/2016
(86) PCT US2015/025127 de 09/04/2015
(87) WO 2015/175119 de 19/11/2015
Publicação automática da admissibilidade da fase nacional depositado via PCT . Tratado de cooperação em matéria de Patentes, conforme Instrução Normativa nº 02, de 06/06/2017 publicada na RPI nº 2422, de 06/06/2017.

---

(21) BR 11 2016 023752-8 A2

Código 1.3 - Notificação - Fase Nacional - PCT
(22) 15/04/2015
(30) 15/04/2014 IB PCT/IB2014/060742
(51) A61K 35/74 (2006.01)
(54) UTILIZAÇÃO DE LACTOBACILLUS RHAMNOSUS PARA PROMOVER A RECUPERAÇÃO DA DIVERSIDADE DA MICROBIOTA INTESTINAL APÓS DISBIOSE

(71) COMPAGNIE GERVAIS DANONE (FR) , INSTITUT NATIONAL DE LA RECHERCHE AGRONOMIQUE (FR)
(72) GIANFRANCO GROMPONE, MURIEL DERRIEN, JOHAN VAN HYLCKAMA VLIEG, PASCALE SERROR, LIONEL RIGOTTIER- GOIS, LAUREEN CROUZET, CLAIRE CHERBUY
(85) 11/10/2016
(86) PCT IB2015/052753 de 15/04/2015
(87) WO 2015/159241 de 22/10/2015
Publicação automática da admissibilidade da fase nacional depositado via PCT . Tratado de cooperação em matéria de Patentes, conforme Instrução Normativa nº 02, de 06/06/2017 publicada na RPI nº 2422, de 06/06/2017.

---

(21) BR 11 2016 023754-4 A2

Código 1.3 - Notificação - Fase Nacional - PCT
(22) 15/04/2015
(30) 15/04/2014 IB PCT/IB2014/060741
(51) A61K 35/74 (2006.01), A23L 1/03 (2006.01), A61P 1/00 (2006.01), C12R 1/00 (2006.01), C12N 1/20 (2006.01)
(54) ?USO DE LACTOBACILLUS PARACASEI PARA PROMOVER RECUPERAÇÃO DA DIVERSIDADE DA MICROBIOTA INTESTINAL APÓS DISBIOSE?
(71) COMPAGNIE GERVAIS DANONE (FR) , INSTITUT NATIONAL DE LA RECHERCHE AGRONOMIQUE (FR)
(72) GIANFRANCO GROMPONE, MURIEL DERRIEN, JOHAN VAN HYLCKAMA VLIEG, PASCALE SERROR, LIONEL RIGOTTIER- GOIS, LAUREEN CROUZET, CLAIRE CHERBUY
(85) 11/10/2016
(86) PCT IB2015/052752 de 15/04/2015
(87) WO 2015/159240 de 22/10/2015
Publicação automática da admissibilidade da fase nacional depositado via PCT . Tratado de cooperação em matéria de Patentes, conforme Instrução Normativa nº 02, de 06/06/2017 publicada na RPI nº 2422, de 06/06/2017.

---

(21) BR 11 2016 023755-2 A2

Código 1.3 - Notificação - Fase Nacional - PCT
(22) 12/05/2014
(51) H04W 88/08 (2009.01)
(54) UNIDADE DE PRÉ-PROCESSAMENTO E SINALIZAÇÃO DE FRONT-END DE C-RAN
(71) INTEL CORPORATION (US)
(72) GUANGJIE LI, QIANYING ZHU, SENJIE ZHANG, SHUNYU ZHU, XIANBIN WU, XINXIN ZHANG, XU ZHANG, XUEBIN YANG, ZHIYUAN ZHANG
(85) 11/10/2016
(86) PCT CN2014/077274 de 12/05/2014
(87) WO 2015/172290 de 19/11/2015
Publicação automática da admissibilidade da fase nacional depositado via

PCT . Tratado de cooperação em matéria de Patentes, conforme Instrução Normativa nº 02, de 06/06/2017 publicada na RPI nº 2422, de 06/06/2017.

---

(21) BR 11 2016 023760-9 A2

Código 1.3 - Notificação - Fase Nacional - PCT
(22) 30/03/2015
(30) 16/04/2014 US 61/980,479; 27/03/2015 US 14/672,014
(51) H04W 88/06 (2009.01), H04W 88/10 (2009.01), H04W 24/02 (2009.01)
(54) SISTEMAS E MÉTODOS PARA USO CONCOMITANTE DE ESPECTRO DENTRO DO ESPECTRO ATIVAMENTE USADO
(71) REARDEN, LLC (US)
(72) STEPHEN G. PERLMAN, ANTONIO FORENZA, MARIO DI DIO, FADI SAIBI
(85) 13/10/2016
(86) PCT US2015/023436 de 30/03/2015
(87) WO 2015/160497 de 22/10/2015
Publicação automática da admissibilidade da fase nacional depositado via PCT . Tratado de cooperação em matéria de Patentes, conforme Instrução Normativa nº 02, de 06/06/2017 publicada na RPI nº 2422, de 06/06/2017.

---

(21) BR 11 2016 023762-5 A2

Código 1.3 - Notificação - Fase Nacional - PCT
(22) 07/04/2015
(30) 21/04/2014 US 14/257,502
(51) H04L 29/08 (2006.01)
(54) CONFIGURAÇÃO DE DISPOSITIVO BASEADA EM SESSÃO
(71) MICROSOFT TECHNOLOGY LICENSING, LLC (US)
(72) PASCAL F. MENEZES, AMER A. HASSAN, GUNTER LEEB, TODD HAUGEN
(85) 13/10/2016
(86) PCT US2015/024594 de 07/04/2015
(87) WO 2015/164063 de 29/10/2015
Publicação automática da admissibilidade da fase nacional depositado via PCT . Tratado de cooperação em matéria de Patentes, conforme Instrução Normativa nº 02, de 06/06/2017 publicada na RPI nº 2422, de 06/06/2017.

---

(21) BR 11 2016 023766-8 A2

Código 1.3 - Notificação - Fase Nacional - PCT
(22) 05/03/2015
(30) 27/05/2014 JP 2014-108937
(51) A61F 13/49 (2006.01), A61F 13/15 (2006.01), A61F 13/494 (2006.01), A61F 13/56 (2006.01)
(54) FRALDA DESCARTÁVEL
(71) UNICHARM CORPORATION (JP)
(72) TOMOMI ISOGAI, SATORU SAKAGUCHI, MAKI MIYAKE
(85) 13/10/2016
(86) PCT JP2015/056511 de 05/03/2015

(87) WO 2015/182205 de 03/12/2015
Publicação automática da admissibilidade da fase nacional depositado via PCT . Tratado de cooperação em matéria de Patentes, conforme Instrução Normativa nº 02, de 06/06/2017 publicada na RPI nº 2422, de 06/06/2017.

---

(21) BR 11 2016 023767-6 A2

Código 1.3 - Notificação - Fase Nacional - PCT
(22) 13/04/2015
(30) 15/04/2014 US 61/979,649
(51) C07D 207/10 (2006.01), A61K 31/40 (2006.01), A61P 35/00 (2006.01)
(54) FORMA SÓLIDA, COMPOSIÇÃO FARMACÊUTICA, COMPOSTOS, MÉTODOS, COMPOSIÇÕES E UTILIZAÇÕES
(71) F. HOFFMANN-LA ROCHE AG (CH)
(72) RUDOLF BENZ, RALPH DIODONE, ZHONGJIANG JIA, BHARAT PATEL, URS SCHWITTER, DUK SOON CHOI, NINGXIN YAN
(85) 13/10/2016
(86) PCT EP2015/057937 de 13/04/2015
(87) WO 2015/158648 de 22/10/2015
Publicação automática da admissibilidade da fase nacional depositado via PCT . Tratado de cooperação em matéria de Patentes, conforme Instrução Normativa nº 02, de 06/06/2017 publicada na RPI nº 2422, de 06/06/2017.

---

(21) BR 11 2016 023768-4 A2

Código 1.3 - Notificação - Fase Nacional - PCT
(22) 15/04/2015
(30) 18/04/2014 FR 1453555
(51) A01K 61/00 (2006.01)
(54) PROCESSO DE OSTREICULTURA MELHORADO
(71) MEDITHAU (FR)
(72) FLORENT TARBOURIECH, JEAN-JACQUES THIBAUT
(85) 13/10/2016
(86) PCT FR2015/051024 de 15/04/2015
(87) WO 2015/159025 de 22/10/2015
Publicação automática da admissibilidade da fase nacional depositado via PCT . Tratado de cooperação em matéria de Patentes, conforme Instrução Normativa nº 02, de 06/06/2017 publicada na RPI nº 2422, de 06/06/2017.

---

(21) BR 11 2016 023770-6 A2

Código 1.3 - Notificação - Fase Nacional - PCT
(22) 08/04/2015
(30) 17/04/2014 EP 14165139.8
(51) F16H 57/038 (2012.01), F16H 57/02 (2006.01)
(54) ACIONAMENTO POR ENGRENAGEM CÔNICA
(71) SIEMENS AKTIENGESELLSCHAFT (DE)
(72) JENS KIESENBAUER, THOMAS LIEBIG, ROBERT SCHADE
(85) 13/10/2016
(86) PCT EP2015/057578 de 08/04/2015

(87) WO 2015/158583 de 22/10/2015
Publicação automática da admissibilidade da fase nacional depositado via PCT . Tratado de cooperação em matéria de Patentes, conforme Instrução Normativa nº 02, de 06/06/2017 publicada na RPI nº 2422, de 06/06/2017.

---

(21) BR 11 2016 023771-4 A2

Código 1.3 - Notificação - Fase Nacional - PCT
(22) 24/04/2015
(30) 25/04/2014 US 14/262,113
(51) C03B 3/00 (2006.01), C03B 5/20 (2006.01)
(54) FORNO DE VIDRO
(71) OWENS-BROCKWAY GLASS CONTAINER INC. (US)
(72) ZHONGMING WANG, SCOTT WEIL, TILAK GULLINKALA, UDAYA VEMPATI, SHIVAKUNAR S. KADUR
(85) 13/10/2016
(86) PCT US2015/027440 de 24/04/2015
(87) WO 2015/164694 de 29/10/2015
Publicação automática da admissibilidade da fase nacional depositado via PCT . Tratado de cooperação em matéria de Patentes, conforme Instrução Normativa nº 02, de 06/06/2017 publicada na RPI nº 2422, de 06/06/2017.

---

(21) BR 11 2016 023772-2 A2

Código 1.3 - Notificação - Fase Nacional - PCT
(22) 24/04/2015
(30) 07/05/2014 EP 14167393.9
(51) B26B 19/14 (2006.01)
(54) CABEÇA DE BARBEAMENTO OU DEPILAÇÃO PARA USO EM UM DISPOSITIVO PARA BARBEAMENTO OU DEPILAÇÃO DE PELOS DA PELE, E DISPOSITIVO PARA BARBEAMENTO OU DEPILAÇÃO DE PELOS DA PELE
(71) KONINKLIJKE PHILIPS N.V. (NL)
(72) JOHANNES HENDRIKUS VAN TOOR, HANS OOSTERHOFF
(85) 13/10/2016
(86) PCT EP2015/058987 de 24/04/2015
(87) WO 2015/169625 de 12/11/2015
Publicação automática da admissibilidade da fase nacional depositado via PCT . Tratado de cooperação em matéria de Patentes, conforme Instrução Normativa nº 02, de 06/06/2017 publicada na RPI nº 2422, de 06/06/2017.

---

(21) BR 11 2016 023774-9 A2

Código 1.3 - Notificação - Fase Nacional - PCT
(22) 25/03/2015
(30) 15/04/2014 EP 14164721.4
(51) F16D 1/033 (2006.01)
(54) DISPOSITIVO DE ENGATE PARA CONECTAR UM ENGATADOR EM UM CONJUNTO DE TURBINA, CONJUNTO DE TURBINA TENDO UMA TURBINA E UM GERADOR, E MÉTODO PARA ENGATE DE UM GERADOR EM UMA

TURBINA
(71) SIEMENS AKTIENGESELLSCHAFT (DE)
(72) BERND LACOMBE, OLIVER MYSCHI, DANIEL PIEPER
(85) 13/10/2016
(86) PCT EP2015/056384 de 25/03/2015
(87) WO 2015/158511 de 22/10/2015
Publicação automática da admissibilidade da fase nacional depositado via PCT . Tratado de cooperação em matéria de Patentes, conforme Instrução Normativa nº 02, de 06/06/2017 publicada na RPI nº 2422, de 06/06/2017.

---

(21) BR 11 2016 023776-5 A2

Código 1.3 - Notificação - Fase Nacional - PCT
(22) 07/04/2015
(30) 17/04/2014 US 14/255,804
(51) G10L 25/48 (2013.01)
(54) DETECÇÃO DE CONVERSAÇÃO
(71) MICROSOFT TECHNOLOGY LICENSING, LLC (US)
(72) ARTHUR CHARLES TOM, JONATHAN PAULOVICH, EVAN MICHAEL KEIBLER, JASON SCOTT, CAMERON BROWN, JONATHAN WILLIAM PLUMB
(85) 13/10/2016
(86) PCT US2015/024592 de 07/04/2015
(87) WO 2015/160561 de 22/10/2015
Publicação automática da admissibilidade da fase nacional depositado via PCT . Tratado de cooperação em matéria de Patentes, conforme Instrução Normativa nº 02, de 06/06/2017 publicada na RPI nº 2422, de 06/06/2017.

---

(21) BR 11 2016 023779-0 A2

Código 1.3 - Notificação - Fase Nacional - PCT
(22) 29/04/2015
(30) 30/04/2014 US 61/986,385
(51) B02C 13/28 (2006.01)
(54) MARTELO PARA MÁQUINAS DE REDUÇÃO DE MATERIAL
(71) ESCO CORPORATION (US)
(72) TY D. PORTER, MICHAEL B. ROSKA, SEVERN D. DURAND
(85) 13/10/2016
(86) PCT US2015/028362 de 29/04/2015
(87) WO 2015/168331 de 05/11/2015
Publicação automática da admissibilidade da fase nacional depositado via PCT . Tratado de cooperação em matéria de Patentes, conforme Instrução Normativa nº 02, de 06/06/2017 publicada na RPI nº 2422, de 06/06/2017.

---

(21) BR 11 2016 023784-6 A2

Código 1.3 - Notificação - Fase Nacional - PCT
(22) 24/04/2015
(30) 27/05/2014 JP 2014-108931
(51) A61F 13/49 (2006.01), A61F 13/494 (2006.01), A61F 13/53 (2006.01)
(54) FRALDA DESCARTÁVEL

(71) UNICHARM CORPORATION (JP)
(72) TOMOMI ISOGAI, MAKI MIYAKE, SATORU SAKAGUCHI
(85) 13/10/2016
(86) PCT JP2015/062509 de 24/04/2015
(87) WO 2015/182307 de 03/12/2015
Publicação automática da admissibilidade da fase nacional depositado via PCT . Tratado de cooperação em matéria de Patentes, conforme Instrução Normativa nº 02, de 06/06/2017 publicada na RPI nº 2422, de 06/06/2017.

---

(21) BR 11 2016 023786-2 A2

Código 1.3 - Notificação - Fase Nacional - PCT
(22) 16/04/2015
(30) 16/04/2014 US 61/980235
(51) A47K 5/14 (2006.01), B05B 7/00 (2006.01), B05B 11/00 (2006.01)
(54) ?UNIDADE DE RECARGA?
(71) GOJO INDUSTRIES, INC. (US)
(72) DONALD R. HARRIS
(85) 13/10/2016
(86) PCT US2015/026079 de 16/04/2015
(87) WO 2015/161018 de 22/10/2015
Publicação automática da admissibilidade da fase nacional depositado via PCT . Tratado de cooperação em matéria de Patentes, conforme Instrução Normativa nº 02, de 06/06/2017 publicada na RPI nº 2422, de 06/06/2017.

---

(21) BR 11 2016 023789-7 A2

Código 1.3 - Notificação - Fase Nacional - PCT
(22) 10/04/2015
(30) 16/04/2014 US 61/980,336
(51) D21H 17/41 (2006.01), C08F 271/00 (2006.01), C08F 271/02 (2006.01), D21H 17/45 (2006.01), D21H 21/10 (2006.01), D21H 21/18 (2006.01), C08F 8/00 (2006.01), C08F 8/44 (2006.01)
(54) POLÍMEROS CONTENDO VINIL AMINA MODIFICADA E SEU USO EM FABRICAÇÃO DE PAPEL
(71) SOLENIS TECHNOLOGIES, L.P. (CH)
(72) SACHIN BORKAR, KATE MARRITT LUSVARDI, JOSEPH M. MAHONEY, QU-MING GU, MINGXIANG LUO
(85) 13/10/2016
(86) PCT US2015/025406 de 10/04/2015
(87) WO 2015/160668 de 22/10/2015
Publicação automática da admissibilidade da fase nacional depositado via PCT . Tratado de cooperação em matéria de Patentes, conforme Instrução Normativa nº 02, de 06/06/2017 publicada na RPI nº 2422, de 06/06/2017.

---

(21) BR 11 2016 023790-0 A2

Código 1.3 - Notificação - Fase Nacional - PCT
(22) 08/04/2015
(30) 18/04/2014 EP 14165284.2

(51) B26B 19/38 (2006.01)
(54) LÂMINA ESTACIONÁRIA, CONJUNTO DE LÂMINAS, MÉTODO PARA A FABRICAÇÃO DE UMA LÂMINA ESTACIONÁRIA COMPOSTA DE METAL E PLÁSTICO, E MÉTODO PARA A FABRICAÇÃO DE UM CONJUNTO DE LÂMINAS
(71) KONINKLIJKE PHILIPS N.V. (NL)
(72) SIEGFRIED SABLATSCHAN
(85) 13/10/2016
(86) PCT EP2015/057535 de 08/04/2015
(87) WO 2015/158571 de 22/10/2015
Publicação automática da admissibilidade da fase nacional depositado via PCT . Tratado de cooperação em matéria de Patentes, conforme Instrução Normativa nº 02, de 06/06/2017 publicada na RPI nº 2422, de 06/06/2017.

---

(21) BR 11 2016 023793-5 A2

Código 1.3 - Notificação - Fase Nacional - PCT
(22) 09/04/2015
(30) 16/04/2014 US 14/254,356
(51) B65G 17/08 (2006.01)
(54) CORREIAS TRANSPORTADORAS, E MÓDULO DE CORREIA TRANSPORTADORA
(71) LAITRAM, L.L.C. (US)
(72) JEREMIAH E. OERTLING
(85) 13/10/2016
(86) PCT US2015/025102 de 09/04/2015
(87) WO 2015/160621 de 22/10/2015
Publicação automática da admissibilidade da fase nacional depositado via PCT . Tratado de cooperação em matéria de Patentes, conforme Instrução Normativa nº 02, de 06/06/2017 publicada na RPI nº 2422, de 06/06/2017.

---

(21) BR 11 2016 023795-1 A2

Código 1.3 - Notificação - Fase Nacional - PCT
(22) 14/04/2015
(30) 18/04/2014 EP 14165286.7
(51) B26B 19/20 (2006.01), B26B 19/06 (2006.01)
(54) APARELHO PARA CORTE DE PELOS, E PENTE ANEXÁVEL REMOVÍVEL
(71) KONINKLIJKE PHILIPS N.V. (NL)
(72) LUCA IACCARINO, BRITT ROUMEN, MARTINUS BERNARDUS STAPELBROEK, JAN BENNIK, JOHAN PRAGT, REMY AMOS ABRAHAM RIPANDELLI, ROBBERT FREERK JOHAN VAN DER SCHEER, ALBERT JAN AITINK, ROLAND VAN STRAATEN, EVERHARDUS JOHANNES HOEXUM, JAN VAN DALEN
(85) 13/10/2016
(86) PCT EP2015/057996 de 14/04/2015
(87) WO 2015/158672 de 22/10/2015

Publicação automática da admissibilidade da fase nacional depositado via PCT . Tratado de cooperação em matéria de Patentes, conforme Instrução Normativa nº 02, de 06/06/2017 publicada na RPI nº 2422, de 06/06/2017.

---

(21) BR 11 2016 023796-0 A2

Código 1.3 - Notificação - Fase Nacional - PCT
(22) 20/04/2015
(30) 18/04/2014 EP 14165283.4
(51) B26B 19/38 (2006.01)
(54) LÂMINA ESTACIONÁRIA, CONJUNTO DE LÂMINAS, E MÉTODO DE FABRICAÇÃO DE UMA LÂMINA ESTACIONÁRIA DE COMPÓSITO METAL-PLÁSTICO
(71) KONINKLIJKE PHILIPS N.V. (NL)
(72) FRANSISCUS HERMANNUS FEIJEN, SIEGFRIED SABLATSCHAN, GEERT VEENSTRA, WOUTER VAN KEMPEN, JACOB WILLEM KROON, ALBERT JAN AITINK
(85) 13/10/2016
(86) PCT EP2015/058486 de 20/04/2015
(87) WO 2015/158923 de 22/10/2015
Publicação automática da admissibilidade da fase nacional depositado via PCT . Tratado de cooperação em matéria de Patentes, conforme Instrução Normativa nº 02, de 06/06/2017 publicada na RPI nº 2422, de 06/06/2017.

---

(21) BR 11 2016 023799-4 A2

Código 1.3 - Notificação - Fase Nacional - PCT
(22) 31/03/2015
(30) 17/04/2014 GB 1406950.4
(51) B60L 11/18 (2006.01), H02J 5/00 (2006.01)
(54) ?SISTEMA DE TRANSFERÊNCIA DE POTÊNCIA POR INDUÇÃO, MÉTODO PARA DETECTAR UM OBJETO ESTRANHO EM UM SISTEMA DE TRANSFERÊNCIA DE POTÊNCIA POR INDUÇÃO, E, VEÍCULO?
(71) BOMBARDIER PRIMOVE GMBH (DE)
(72) MARNIX LANNOIJE, ROBERT CZAINSKI, CHRISTIAN WIRTH
(85) 13/10/2016
(86) PCT EP2015/056949 de 31/03/2015
(87) WO 2015/158539 de 22/10/2015
Publicação automática da admissibilidade da fase nacional depositado via PCT . Tratado de cooperação em matéria de Patentes, conforme Instrução Normativa nº 02, de 06/06/2017 publicada na RPI nº 2422, de 06/06/2017.

---

(21) BR 11 2016 023801-0 A2

Código 1.3 - Notificação - Fase Nacional - PCT
(22) 14/04/2015
(30) 16/04/2014 FR 1453419
(51) A23L 1/31 (2006.01)
(54) PROCESSO DE FABRICAÇÃO DE UM BLOCO DE CARNE
(71) CONVIVIAL (FR)

(72) JEAN MEUNIER
(85) 13/10/2016
(86) PCT FR2015/050990 de 14/04/2015
(87) WO 2015/159009 de 22/10/2015
Publicação automática da admissibilidade da fase nacional depositado via PCT . Tratado de cooperação em matéria de Patentes, conforme Instrução Normativa nº 02, de 06/06/2017 publicada na RPI nº 2422, de 06/06/2017.

---

(21) BR 11 2016 023807-9 A2

Código 1.3 - Notificação - Fase Nacional - PCT
(22) 15/04/2015
(30) 16/04/2014 US 61/980,282; 30/06/2014 US 14/319,013
(51) A61B 17/072 (2006.01), A61B 19/00 (2006.01)
(54) CONJUNTOS DE CARTUCHO DE PRENDEDORES E DISPOSIÇÕES DE COBERTURA RETENTORA DE GRAMPO
(71) ETHICON ENDO-SURGERY, LLC (PR)
(72) THOMAS W. HUITEMA, MICHAEL E. SETSER, GEOFFREY C. HUEIL
(85) 13/10/2016
(86) PCT US2015/025856 de 15/04/2015
(87) WO 2015/160878 de 22/10/2015
Publicação automática da admissibilidade da fase nacional depositado via PCT . Tratado de cooperação em matéria de Patentes, conforme Instrução Normativa nº 02, de 06/06/2017 publicada na RPI nº 2422, de 06/06/2017.

---

(21) BR 11 2016 023808-7 A2

Código 1.3 - Notificação - Fase Nacional - PCT
(22) 27/03/2015
(30) 17/04/2014 FR 14/53513
(51) B60G 3/14 (2006.01), B60G 99/00 (2010.01), B60G 21/00 (2006.01), B62D 9/04 (2006.01)
(54) ?VEÍCULO?
(71) SWINCAR (FR)
(72) PASCAL RAMBAUD
(85) 13/10/2016
(86) PCT FR2015/050799 de 27/03/2015
(87) WO 2015/158976 de 22/10/2015
Publicação automática da admissibilidade da fase nacional depositado via PCT . Tratado de cooperação em matéria de Patentes, conforme Instrução Normativa nº 02, de 06/06/2017 publicada na RPI nº 2422, de 06/06/2017.

---

(21) BR 11 2016 023811-7 A2

Código 1.3 - Notificação - Fase Nacional - PCT
(22) 20/04/2015
(30) 22/04/2014 EP 14165418.6
(51) C07D 213/127 (2006.01), C07D 401/04 (2006.01), C07D 213/53 (2006.01), C07F 5/02 (2006.01), A61K 31/5377 (2006.01)
(54) PROCESSO DE FABRICAÇÃO PARA DERIVADOS DE TRIAZINA,

PIRIMIDINA E PIRIDINA
(71) UNIVERSITAET BASEL (CH) , PIQUR THERAPEUTICS AG (CH)
(72) PAUL HEBEISEN, FLORENT BEAUFILS, JEAN BAPTISTE LANGLOIS
(85) 13/10/2016
(86) PCT EP2015/058493 de 20/04/2015
(87) WO 2015/162084 de 29/10/2015
Publicação automática da admissibilidade da fase nacional depositado via PCT . Tratado de cooperação em matéria de Patentes, conforme Instrução Normativa nº 02, de 06/06/2017 publicada na RPI nº 2422, de 06/06/2017.

---

(21) BR 11 2016 023815-0 A2

Código 1.3 - Notificação - Fase Nacional - PCT
(22) 15/04/2015
(30) 15/04/2014 US 61/979,905
(51) A61K 9/06 (2006.01), A61K 9/08 (2006.01), A61K 31/00 (2006.01), A61K 31/165 (2006.01), A61K 31/728 (2006.01)
(54) COMPOSIÇÕES TÓPICAS PARA O ALÍVIO DA DOR, PRODUÇÃO E USO
(71) VIZURI HEALTH SCIENCES LLC (US)
(72) PHILIP J. BIRBARA (FALECIDO), DANIEL BUCKS
(85) 13/10/2016
(86) PCT US2015/025957 de 15/04/2015
(87) WO 2015/160941 de 22/10/2015
Publicação automática da admissibilidade da fase nacional depositado via PCT . Tratado de cooperação em matéria de Patentes, conforme Instrução Normativa nº 02, de 06/06/2017 publicada na RPI nº 2422, de 06/06/2017.

---

(21) BR 11 2016 023817-6 A2

Código 1.3 - Notificação - Fase Nacional - PCT
(22) 15/04/2015
(30) 24/04/2014 DE 10 2014 207 727.3
(51) D06L 3/02 (2006.01)
(54) MÉTODO PARA CLAREAMENTO DE TÊXTEIS COM CORANTE
(71) CHT R. BEITLICH GMBH (DE)
(72) MARTIN GRUBER, THOMAS APLAS, HARALD LUTZ
(85) 13/10/2016
(86) PCT EP2015/058147 de 15/04/2015
(87) WO 2015/162042 de 29/10/2015
Publicação automática da admissibilidade da fase nacional depositado via PCT . Tratado de cooperação em matéria de Patentes, conforme Instrução Normativa nº 02, de 06/06/2017 publicada na RPI nº 2422, de 06/06/2017.

---

(21) BR 11 2016 023818-4 A2

Código 1.3 - Notificação - Fase Nacional - PCT
(22) 04/05/2015
(30) 06/05/2014 EP 14167201.4
(51) C12N 5/077 (2010.01)
(54) MÉTODO PARA A DIFERENCIAÇÃO DAS CÉLULAS ESTAMINAIS

PLURIPOTENTES EM CARDIOMIÓCITOS, CARDIOMIÓCITOS, BIOBANCO DE CARDIOMIÓCITOS, UTILIZAÇÃO DOS CARDIOMIÓCITOS COMPOSIÇÃO TERAPÊUTICA E MÉTODOS E UTILIZAÇÕES
(71) F. HOFFMANN-LA ROCHE AG (CH)
(72) MARK BURCIN, SONJA SCHLICHT
(85) 13/10/2016
(86) PCT EP2015/059745 de 04/05/2015
(87) WO 2015/169762 de 12/11/2015
Publicação automática da admissibilidade da fase nacional depositado via PCT . Tratado de cooperação em matéria de Patentes, conforme Instrução Normativa nº 02, de 06/06/2017 publicada na RPI nº 2422, de 06/06/2017.

---

(21) BR 11 2016 023819-2 A2

Código 1.3 - Notificação - Fase Nacional - PCT
(22) 16/04/2015
(30) 16/04/2015 US 61/980256
(51) E21B 10/567 (2006.01)
(54) ?ELEMENTO DE CORTE, BROCA DE PERFURAÇÃO, E, MÉTODO PARA O AVANÇO DE UMA BROCA DE PERFURAÇÃO AVANÇÁVEL DENTRO DE UMA FORMAÇÃO SUBTERRÂNEA PARA FORMAR UM FURO DE POÇO?
(71) NATIONAL-OILWELL DHT, L.P. (US)
(72) RAHMANI REZA
(85) 13/10/2016
(86) PCT US2015/026061 de 16/04/2015
(87) WO 2015/161010 de 22/10/2015
Publicação automática da admissibilidade da fase nacional depositado via PCT . Tratado de cooperação em matéria de Patentes, conforme Instrução Normativa nº 02, de 06/06/2017 publicada na RPI nº 2422, de 06/06/2017.

---

(21) BR 11 2016 023820-6 A2

Código 1.3 - Notificação - Fase Nacional - PCT
(22) 15/04/2015
(30) 15/04/2014 EP 14164750.3
(51) C21D 1/74 (2006.01), C21D 1/767 (2006.01), C21D 9/573 (2006.01), C21D 11/00 (2006.01), C21D 1/19 (2006.01), C21D 1/20 (2006.01), C21D 1/613 (2006.01), C21D 1/62 (2006.01), F27B 9/04 (2006.01), F27B 9/20 (2006.01), F27D 9/00 (2006.01)
(54) MÉTODO E APARELHO PARA PRODUÇÃO DE UMA TIRA DE AÇO
(71) VOESTALPINE PRECISION STRIP GMBH (AT)
(72) LEANDER AHORNER
(85) 13/10/2016
(86) PCT EP2015/058213 de 15/04/2015
(87) WO 2015/158795 de 22/10/2015
Publicação automática da admissibilidade da fase nacional depositado via PCT . Tratado de cooperação em matéria de Patentes, conforme Instrução Normativa nº 02, de 06/06/2017 publicada na RPI nº 2422, de 06/06/2017.

(21) BR 11 2016 023822-2 A2

Código 1.3 - Notificação - Fase Nacional - PCT
(22) 16/05/2014
(51) C09K 8/54 (2006.01)
(54) ?MÉTODO E COMPOSIÇÃO DE INIBIÇÃO DE CORROSÃO?
(71) MULTI-CHEM GROUP, LLC. (US)
(72) LIANGWEI QU, NATHAN DARRELL DAVIS
(85) 13/10/2016
(86) PCT US2014/038382 de 16/05/2014
(87) WO 2015/174995 de 19/11/2015
Publicação automática da admissibilidade da fase nacional depositado via PCT . Tratado de cooperação em matéria de Patentes, conforme Instrução Normativa nº 02, de 06/06/2017 publicada na RPI nº 2422, de 06/06/2017.

(21) BR 11 2016 023823-0 A2

Código 1.3 - Notificação - Fase Nacional - PCT
(22) 15/04/2015
(30) 17/04/2014 US 61/980857
(51) C12P 7/10 (2006.01), C12P 19/14 (2006.01)
(54) MÉTODO PARA PRODUÇÃO DE UM PRODUTO DE FERMENTAÇÃO
(71) SHELL INTERNATIONALE RESEARCH MAATSCHAPPIJ B.V. (NL)
(72) PETER JOHN EDWARD HARLICK, DAVID MATTHEW BROWN
(85) 13/10/2016
(86) PCT US2015/025871 de 15/04/2015
(87) WO 2015/160887 de 22/10/2015
Publicação automática da admissibilidade da fase nacional depositado via PCT . Tratado de cooperação em matéria de Patentes, conforme Instrução Normativa nº 02, de 06/06/2017 publicada na RPI nº 2422, de 06/06/2017.

(21) BR 11 2016 023824-9 A2

Código 1.3 - Notificação - Fase Nacional - PCT
(22) 31/03/2015
(30) 17/04/2014 DE 10 2014 207 427.4
(51) B60L 11/18 (2006.01), H02J 5/00 (2006.01), H02J 7/02 (2006.01)
(54) DISPOSITIVO E MÉTODO PARA A DETECÇÃO DE PELO MENOS UM CORPO DE INTERFERÊNCIA EM UM SISTEMA PARA A TRANSFERÊNCIA DE ENERGIA POR INDUÇÃO, E, SISTEMA PARA A TRANSFERÊNCIA DE ENERGIA POR INDUÇÃO
(71) BOMBARDIER PRIMOVE GMBH (DE)
(72) CHRISTOPH LUDWIG, ADRIANUS JOHANNES STEINFORT, WOLFGANG LUDWIG
(85) 13/10/2016
(86) PCT EP2015/056953 de 31/03/2015
(87) WO 2015/158540 de 22/10/2015
Publicação automática da admissibilidade da fase nacional depositado via PCT . Tratado de cooperação em matéria de Patentes, conforme Instrução

Normativa nº 02, de 06/06/2017 publicada na RPI nº 2422, de 06/06/2017.

---

(21) BR 11 2016 023825-7 A2

Código 1.3 - Notificação - Fase Nacional - PCT
(22) 15/04/2015
(30) 16/04/2014 US 61/980,270; 30/06/2014 US 14/319,008
(51) A61B 17/064 (2006.01), A61B 17/072 (2006.01)
(54) CARTUCHO DE PRENDEDORES COMPREENDENDO PRENDEDORES NÃO UNIFORMES
(71) ETHICON ENDO-SURGERY, LLC (PR)
(72) THOMAS W. HUITEMA, KEVIN R. DOLL, FREDERICK E. SHELTON IV, EMILY A. SCHELLIN, JASON L. HARRIS, GEOFFREY C. HUEIL
(85) 13/10/2016
(86) PCT US2015/025849 de 15/04/2015
(87) WO 2015/160874 de 22/10/2015
Publicação automática da admissibilidade da fase nacional depositado via PCT . Tratado de cooperação em matéria de Patentes, conforme Instrução Normativa nº 02, de 06/06/2017 publicada na RPI nº 2422, de 06/06/2017.

---

(21) BR 11 2016 023826-5 A2

Código 1.3 - Notificação - Fase Nacional - PCT
(22) 15/04/2015
(30) 17/04/2014 EP 14165267.7; 11/06/2014 IB PCT/IB2014/062119
(51) B29C 65/02 (2006.01), B29C 63/06 (2006.01), B29C 47/02 (2006.01), B29C 47/90 (2006.01)
(54) MÉTODO E DISPOSITIVO PARA A EXTRUSÃO E ROTULAGEM DE UM TUBO DE EMBALAGEM
(71) AISAPACK HOLDING SA (CH)
(72) GERHARD KELLER, JACQUES THOMASSET
(85) 13/10/2016
(86) PCT IB2015/052746 de 15/04/2015
(87) WO 2015/159234 de 22/10/2015
Publicação automática da admissibilidade da fase nacional depositado via PCT . Tratado de cooperação em matéria de Patentes, conforme Instrução Normativa nº 02, de 06/06/2017 publicada na RPI nº 2422, de 06/06/2017.

---

(21) BR 11 2016 023828-1 A2

Código 1.3 - Notificação - Fase Nacional - PCT
(22) 19/05/2015
(30) 22/05/2014 SE 1450613-3
(51) B62D 1/184 (2006.01), B62D 1/183 (2006.01)
(54) COLUNA DE DIREÇÃO AJUSTÁVEL E MECANICAMENTE TRAVÁVEL
(71) SCANIA CV AB (SE)
(72) MARIA NÄSLUND, KJELLESTRÖM NIKLAS, JAN SÖDERLUND, ERIK GARBERG, TOMAS SKEPPSTRÖM
(85) 13/10/2016
(86) PCT SE2015/050554 de 19/05/2015

(87) WO 2015/178829 de 26/11/2015
Publicação automática da admissibilidade da fase nacional depositado via PCT . Tratado de cooperação em matéria de Patentes, conforme Instrução Normativa nº 02, de 06/06/2017 publicada na RPI nº 2422, de 06/06/2017.

---

(21) BR 11 2016 023830-3 A2

Código 1.3 - Notificação - Fase Nacional - PCT
(22) 27/03/2015
(30) 14/04/2014 DE 10 2014 207 136.4
(51) A61F 2/36 (2006.01)
(54) PRÓTESE DE SUBSTITUIÇÃO DE SUPERFÍCIE
(71) CERAMTEC GMBH (DE)
(72) PAUL SILBERER
(85) 13/10/2016
(86) PCT EP2015/056678 de 27/03/2015
(87) WO 2015/158526 de 22/10/2015
Publicação automática da admissibilidade da fase nacional depositado via PCT . Tratado de cooperação em matéria de Patentes, conforme Instrução Normativa nº 02, de 06/06/2017 publicada na RPI nº 2422, de 06/06/2017.

---

(21) BR 11 2016 023831-1 A2

Código 1.3 - Notificação - Fase Nacional - PCT
(22) 14/04/2015
(30) 16/04/2014 US 61/980,152
(51) G01R 31/36 (2006.01)
(54) MÉTODO PARA PREVER E MONITORAR UM DESEMPENHO DE UM SISTEMA DE ARMAZENAMENTO DE ENERGIA ELÉTRICA
(71) SIEMENS AKTIENGESELLSCHAFT (DE)
(72) JOACHIM BAMBERGER, STEFAN JESSENBERGER, SPARTAK RASOV, JEREMY RALPH WILES, PHILIPP WOLFRUM
(85) 13/10/2016
(86) PCT US2015/025662 de 14/04/2015
(87) WO 2015/160745 de 22/10/2015
Publicação automática da admissibilidade da fase nacional depositado via PCT . Tratado de cooperação em matéria de Patentes, conforme Instrução Normativa nº 02, de 06/06/2017 publicada na RPI nº 2422, de 06/06/2017.

---

(21) BR 11 2016 023832-0 A2

Código 1.3 - Notificação - Fase Nacional - PCT
(22) 09/04/2015
(30) 25/04/2014 DE 10 2014 207 792.3
(51) C03C 17/00 (2006.01), B32B 7/06 (2006.01), B32B 17/06 (2006.01), B65H 18/28 (2006.01)
(54) COMPOSTO DE VIDRO FINO E PROCESSO PARA ARMAZENAMENTO DE UMA PELÍCULA DE VIDRO FINO
(71) TESA SE (DE)
(72) CHRISTIAN SCHUH, KLAUS KEITE-TELGENBÜSCHER, TANITA CZESKI

(85) 13/10/2016
(86) PCT EP2015/057679 de 09/04/2015
(87) WO 2015/162013 de 29/10/2015
Publicação automática da admissibilidade da fase nacional depositado via PCT . Tratado de cooperação em matéria de Patentes, conforme Instrução Normativa nº 02, de 06/06/2017 publicada na RPI nº 2422, de 06/06/2017.

---

(21) BR 11 2016 023835-4 A2

Código 1.3 - Notificação - Fase Nacional - PCT
(22) 15/04/2015
(30) 16/04/2014 US 61/980,349; 30/06/2014 US 14/319,016
(51) A61B 17/072 (2006.01)
(54) CARTUCHO DE PRENDEDORES INCLUINDO UMA CAMADA FIXADA A ELE
(71) ETHICON ENDO-SURGERY, LLC (PR)
(72) JASON L. HARRIS, MARK S. ZEINER, FREDERICK E. SHELTON, IV, JEROME R. MORGAN
(85) 13/10/2016
(86) PCT US2015/025857 de 15/04/2015
(87) WO 2015/160879 de 22/10/2015
Publicação automática da admissibilidade da fase nacional depositado via PCT . Tratado de cooperação em matéria de Patentes, conforme Instrução Normativa nº 02, de 06/06/2017 publicada na RPI nº 2422, de 06/06/2017.

---

(21) BR 11 2016 023836-2 A2

Código 1.3 - Notificação - Fase Nacional - PCT
(22) 17/04/2014
(51) H03B 5/12 (2006.01), H03B 5/24 (2006.01), H03K 3/354 (2006.01)
(54) CIRCUITO OSCILADOR, DISPOSITIVO DE COMUNICAÇÃO SEM FIO, E, MÉTODO DE OPERAÇÃO DE UM CIRCUITO OSCILADOR
(71) TELEFONAKTIEBOLAGET LM ERICSSON (PUBL) (SE)
(72) PIETRO ANDREANI, LUCA FANORI, THOMAS MATTSSON
(85) 13/10/2016
(86) PCT EP2014/057873 de 17/04/2014
(87) WO 2015/158387 de 22/10/2015
Publicação automática da admissibilidade da fase nacional depositado via PCT . Tratado de cooperação em matéria de Patentes, conforme Instrução Normativa nº 02, de 06/06/2017 publicada na RPI nº 2422, de 06/06/2017.

---

(21) BR 11 2016 023837-0 A2

Código 1.3 - Notificação - Fase Nacional - PCT
(22) 25/03/2015
(30) 15/04/2014 EP 14164702.4
(51) H02K 1/04 (2006.01), H02K 3/30 (2006.01), H02K 3/34 (2006.01), H02K 3/38 (2006.01), H02K 15/00 (2006.01), H02K 15/04 (2006.01)
(54) ESTATOR, BARRA DE PERFIL, E, MÉTODO PARA PRODUÇÃO AUTOMATIZADA DE UM ENROLAMENTO DE UM ESTATOR DE UMA

MÁQUINA ELÉTRICA ROTATIVA
(71) SIEMENS AKTIENGESELLSCHAFT (DE)
(72) MATTHIAS SCHERER, CHRISTIAN DEEG, BENJAMIN EICHINGER, ERIC JOSEPH, UWE SCHARF, MICHAEL STEGHERR, SEBASTIAN WEISS
(85) 13/10/2016
(86) PCT EP2015/056327 de 25/03/2015
(87) WO 2015/158508 de 22/10/2015
Publicação automática da admissibilidade da fase nacional depositado via PCT . Tratado de cooperação em matéria de Patentes, conforme Instrução Normativa nº 02, de 06/06/2017 publicada na RPI nº 2422, de 06/06/2017.

---

(21) BR 11 2016 023838-9 A2

Código 1.3 - Notificação - Fase Nacional - PCT
(22) 14/04/2015
(30) 14/04/2014 US 61/979,457
(51) B24D 3/00 (2006.01)
(54) ARTIGO ABRASIVO INCLUINDO PARTÍCULAS ABRASIVAS MOLDADAS
(71) SAINT-GOBAIN CERAMICS & PLASTICS, INC. (US)
(72) CHRISTOPHER ARCONA, DAVID LOUAPRE, SAMUEL S. MARLIN, DORUK OMER YENER, JENNIFER H. CZEREPINSKI, KRISTIN BREDER, FLAVIEN FREMY
(85) 13/10/2016
(86) PCT US2015/025825 de 14/04/2015
(87) WO 2015/160854 de 22/10/2015
Publicação automática da admissibilidade da fase nacional depositado via PCT . Tratado de cooperação em matéria de Patentes, conforme Instrução Normativa nº 02, de 06/06/2017 publicada na RPI nº 2422, de 06/06/2017.

---

(21) BR 11 2016 023839-7 A2

Código 1.3 - Notificação - Fase Nacional - PCT
(22) 13/04/2015
(30) 17/04/2014 US 61/980641
(51) A61P 3/08 (2006.01), C07D 487/04 (2006.01), A61K 31/4985 (2006.01)
(54) COMPLEXO DE TANATO DE SITAGLIPTINA, COMPOSIÇÃO FARMACÊUTICA, INTERMEDIÁRIO FARMACÊUTICO, FORMA DE DOSAGEM ORAL, E, USO DE UM COMPLEXO DE TANATO DE SITAGLIPTINA
(71) MERCK SHARP & DOHME CORP. (US)
(72) WYCLIFFE OMWANCHA, RUBI BURLAGE
(85) 13/10/2016
(86) PCT US2015/025504 de 13/04/2015
(87) WO 2015/160678 de 22/10/2015
Publicação automática da admissibilidade da fase nacional depositado via PCT . Tratado de cooperação em matéria de Patentes, conforme Instrução Normativa nº 02, de 06/06/2017 publicada na RPI nº 2422, de 06/06/2017.

(21) BR 11 2016 023840-0 A2

Código 1.3 - Notificação - Fase Nacional - PCT
(22) 14/04/2015
(30) 16/04/2014 US 61/980,293; 30/06/2014 US 14/319,004
(51) A61B 17/072 (2006.01)
(54) ATUADORES DE EXTREMIDADE CIRÚRGICOS COM DISPOSIÇÕES DE MONITORAMENTO DE ELEMENTO DE DISPARO
(71) ETHICON ENDO-SURGERY, LLC (PR)
(72) THOMAS W. HUITEMA, CHARLES J. SCHEIB, CORTNEY E. HENDERSON, FREDERICK E. SHELTON, IV
(85) 13/10/2016
(86) PCT US2015/025646 de 14/04/2015
(87) WO 2015/160733 de 22/10/2015
Publicação automática da admissibilidade da fase nacional depositado via PCT . Tratado de cooperação em matéria de Patentes, conforme Instrução Normativa nº 02, de 06/06/2017 publicada na RPI nº 2422, de 06/06/2017.

(21) BR 11 2016 023842-7 A2

Código 1.3 - Notificação - Fase Nacional - PCT
(22) 13/04/2015
(30) 14/04/2014 US 61/979,301
(51) H04L 29/06 (2006.01)
(54) SISTEMAS, APARELHOS E MÉTODOS PARA AUTENTICAÇÃO MELHORADA
(71) MASTERCARD INTERNATIONAL INCORPORATED (US)
(72) ASHFAQ KAMAL, GREGORY D. WILLIAMSON, STEVE HUBBARD, BOB REANY
(85) 13/10/2016
(86) PCT US2015/025530 de 13/04/2015
(87) WO 2015/160686 de 22/10/2015
Publicação automática da admissibilidade da fase nacional depositado via PCT . Tratado de cooperação em matéria de Patentes, conforme Instrução Normativa nº 02, de 06/06/2017 publicada na RPI nº 2422, de 06/06/2017.

(21) BR 11 2016 023843-5 A2

Código 1.3 - Notificação - Fase Nacional - PCT
(22) 15/04/2015
(30) 16/04/2014 EP 14164989.7; 28/08/2014 US 62/042871
(51) C09C 1/02 (2006.01), C01F 11/18 (2006.01), C08K 3/26 (2006.01)
(54) PROCESSO PARA PREPARAÇÃO DE UM PRODUTO DE CARGA MINERAL, E, PRODUTO DE CARGA MINERAL
(71) OMYA INTERNATIONAL AG (CH)
(72) SAMUEL RENTSCH, FABIO IPPOLITO, MATTHIAS WELKER, PATRICK A. C. GANE
(85) 13/10/2016
(86) PCT EP2015/058141 de 15/04/2015
(87) WO 2015/158758 de 22/10/2015

Publicação automática da admissibilidade da fase nacional depositado via PCT . Tratado de cooperação em matéria de Patentes, conforme Instrução Normativa nº 02, de 06/06/2017 publicada na RPI nº 2422, de 06/06/2017.

---

(21) BR 11 2016 023844-3 A2

Código 1.3 - Notificação - Fase Nacional - PCT
(22) 14/04/2015
(30) 14/04/2014 US 61/979,442
(51) C04B 35/48 (2006.01), C04B 35/482 (2006.01), C04B 35/03 (2006.01)
(54) ARTIGO ABRASIVO INCLUINDO PARTÍCULAS ABRASIVAS MOLDADAS
(71) SAINT-GOBAIN CERAMICS & PLASTICS, INC. (US)
(72) KRISTIN BREDER, JENNIFER H. CZEREPINSKI, FLAVIEN FREMY, DAVID LOUAPRE, SAMUEL S. MARLIN
(85) 13/10/2016
(86) PCT US2015/025828 de 14/04/2015
(87) WO 2015/160857 de 22/10/2015
Publicação automática da admissibilidade da fase nacional depositado via PCT . Tratado de cooperação em matéria de Patentes, conforme Instrução Normativa nº 02, de 06/06/2017 publicada na RPI nº 2422, de 06/06/2017.

---

(21) BR 11 2016 023845-1 A2

Código 1.3 - Notificação - Fase Nacional - PCT
(22) 19/03/2015
(30) 15/04/2014 US 14/253,577
(51) B65G 43/00 (2006.01), G01G 11/04 (2006.01)
(54) CORREIA TRANSPORTADORA, E, SISTEMA DE PESAGEM
(71) LAITRAM, L.L.C. (US)
(72) LAZLO KLECZEWSKI
(85) 13/10/2016
(86) PCT US2015/021536 de 19/03/2015
(87) WO 2015/160469 de 22/10/2015
Publicação automática da admissibilidade da fase nacional depositado via PCT . Tratado de cooperação em matéria de Patentes, conforme Instrução Normativa nº 02, de 06/06/2017 publicada na RPI nº 2422, de 06/06/2017.

---

(21) BR 11 2016 023846-0 A2

Código 1.3 - Notificação - Fase Nacional - PCT
(22) 14/04/2015
(30) 14/04/2014 JP 2014-082538
(51) C07C 51/60 (2006.01), C07C 53/42 (2006.01), C07C 57/66 (2006.01)
(54) MÉTODO DE PRODUÇÃO DE CLORETO DE ÁCIDO GRAXO E CLORETO DE ÁCIDO GRAXO
(71) NOF CORPORATION (JP)
(72) HIROYA FUJITA, SHINJI OHARA, KEI-ICHI MARUYAMA, TOMOKI IWATA
(85) 13/10/2016
(86) PCT JP2015/061503 de 14/04/2015
(87) WO 2015/159892 de 22/10/2015

	Publicação automática da admissibilidade da fase nacional depositado via PCT . Tratado de cooperação em matéria de Patentes, conforme Instrução Normativa nº 02, de 06/06/2017 publicada na RPI nº 2422, de 06/06/2017.
(21) BR 11 2016 023849-4 A2	Código 1.3 - Notificação - Fase Nacional - PCT (22) 14/04/2015 (30) 16/04/2014 US 61/980,339; 30/06/2014 US 14/319,014 (51) A61B 17/072 (2006.01) (54) ATUADOR DE EXTREMIDADE COMPREENDENDO UMA BIGORNA QUE INCLUI PROJEÇÕES QUE SE ESTENDEM DELA (71) ETHICON ENDO-SURGERY, LLC (PR) (72) EMILY A. SCHELLIN, BRET W. SMITH, JASON L. HARRIS, CHARLES J. SCHEIB, JEROME R. MORGAN, LAUREN S. WEANER, MICHAEL J. VENDELY, TAYLOR W. ARONHALT, TREVOR J. BARTON (85) 13/10/2016 (86) PCT US2015/025642 de 14/04/2015 (87) WO 2015/160730 de 22/10/2015 Publicação automática da admissibilidade da fase nacional depositado via PCT . Tratado de cooperação em matéria de Patentes, conforme Instrução Normativa nº 02, de 06/06/2017 publicada na RPI nº 2422, de 06/06/2017.
(21) BR 11 2016 023850-8 A2	Código 1.3 - Notificação - Fase Nacional - PCT (22) 10/04/2015 (30) 15/04/2014 EP 14164736.2 (51) C08F 2/10 (2006.01), C08F 20/56 (2006.01), C08F 4/40 (2006.01), C08F 2/50 (2006.01), C08F 4/04 (2006.01) (54) PROCESSO PARA PREPARAÇÃO DE HOMO OU COPOLÍMEROS SOLÚVEIS EM ÁGUA (71) BASF SE (DE) (72) BJÖRN LANGLOTZ (85) 13/10/2016 (86) PCT EP2015/056531 de 10/04/2015 (87) WO 2015/158517 de 22/10/2015 Publicação automática da admissibilidade da fase nacional depositado via PCT . Tratado de cooperação em matéria de Patentes, conforme Instrução Normativa nº 02, de 06/06/2017 publicada na RPI nº 2422, de 06/06/2017.
(21) BR 11 2016 023851-6 A2	Código 1.3 - Notificação - Fase Nacional - PCT (22) 09/04/2015 (30) 15/04/2014 US 61/979932 (51) C09D 5/02 (2006.01), C09D 133/04 (2006.01), B05D 1/34 (2006.01) (54) ?COMPOSIÇÃO DE REVESTIMENTO DE DUAS PARTES E MÉTODO PARA REVESTIR UMA SUPERFÍCIE? (71) BASF SE (DE)

(72) SRIDHAR G. IYER, RANDALL PETRIE
(85) 13/10/2016
(86) PCT EP2015/057649 de 09/04/2015
(87) WO 2015/158588 de 22/10/2015
Publicação automática da admissibilidade da fase nacional depositado via PCT . Tratado de cooperação em matéria de Patentes, conforme Instrução Normativa nº 02, de 06/06/2017 publicada na RPI nº 2422, de 06/06/2017.

---

(21) BR 11 2016 023853-2 A2

Código 1.3 - Notificação - Fase Nacional - PCT
(22) 07/04/2015
(30) 17/04/2014 EP 14165225.5
(51) C07D 495/04 (2006.01), A01N 43/90 (2006.01)
(54) COMPOSTO, COMPOSIÇÃO, MÉTODO PARA CONTROLAR A VEGETAÇÃO INDESEJÁVEL E USO DE UM COMPOSTO
(71) BASF SE (DE)
(72) GILBERT BESONG, MATTHIAS WITSCHEL, RÜDIGER REINGRUBER, HELMUT KRAUS, THOMAS SEITZ, LILIANA PARRA RAPADO, TREVOR WILLIAM NEWTON, GERD KRÄMER, RICHARD ROGER EVANS, MICHAEL RACK
(85) 13/10/2016
(86) PCT EP2015/057458 de 07/04/2015
(87) WO 2015/158565 de 22/10/2015
Publicação automática da admissibilidade da fase nacional depositado via PCT . Tratado de cooperação em matéria de Patentes, conforme Instrução Normativa nº 02, de 06/06/2017 publicada na RPI nº 2422, de 06/06/2017.

---

(21) BR 11 2016 023854-0 A2

Código 1.3 - Notificação - Fase Nacional - PCT
(22) 16/04/2015
(30) 16/04/2014 EP 14164920.2
(51) C07F 7/00 (2006.01), C08G 77/26 (2006.01)
(54) SILANO CONTENDO GRUPO AMIDINA OU GRUPO GUANIDINA
(71) SIKA TECHNOLOGY AG (CH)
(72) URS BUCKHARDT, RITA CANNAS
(85) 13/10/2016
(86) PCT EP2015/058333 de 16/04/2015
(87) WO 2015/158864 de 22/10/2015
Publicação automática da admissibilidade da fase nacional depositado via PCT . Tratado de cooperação em matéria de Patentes, conforme Instrução Normativa nº 02, de 06/06/2017 publicada na RPI nº 2422, de 06/06/2017.

---

(21) BR 11 2016 023855-9 A2

Código 1.3 - Notificação - Fase Nacional - PCT
(22) 14/04/2015
(30) 16/04/2014 US 61/980,332; 30/06/2014 US 14/318,991
(51) A61B 17/072 (2006.01)

(54) CARTUCHOS DE PRENDEDORES CIRÚRGICOS COM DISPOSIÇÕES DE ACIONADOR ESTABILIZANTES
(71) ETHICON ENDO-SURGERY, LLC (PR)
(72) THOMAS W. HUITEMA, EMILY A. SCHELLIN, GEOFFREY C. HUEIL, FREDERICK E. SHELTON IV
(85) 13/10/2016
(86) PCT US2015/025644 de 14/04/2015
(87) WO 2015/160732 de 22/10/2015
Publicação automática da admissibilidade da fase nacional depositado via PCT . Tratado de cooperação em matéria de Patentes, conforme Instrução Normativa nº 02, de 06/06/2017 publicada na RPI nº 2422, de 06/06/2017.

---

(21) BR 11 2016 023857-5 A2

Código 1.3 - Notificação - Fase Nacional - PCT
(22) 28/04/2015
(30) 28/04/2014 EP 14166219.7
(51) C08F 10/02 (2006.01), C08F 2/14 (2006.01)
(54) MÉTODOS DE CONTROLE DE INTRODUÇÃO DE ALQUIALUMINADOS EM UM PROCESSO DE POLIMERIZAÇÃO EM LAMA
(71) BASELL POLYOLEFINE GMBH (DE)
(72) REINHARD KUEHL, RODRIGO CARVAJAL, GERHARDUS MEIER, ELKE DAMM, PHIL PYMAN
(85) 13/10/2016
(86) PCT EP2015/059119 de 28/04/2015
(87) WO 2015/165861 de 05/11/2015
Publicação automática da admissibilidade da fase nacional depositado via PCT . Tratado de cooperação em matéria de Patentes, conforme Instrução Normativa nº 02, de 06/06/2017 publicada na RPI nº 2422, de 06/06/2017.

---

(21) BR 11 2016 023858-3 A2

Código 1.3 - Notificação - Fase Nacional - PCT
(22) 13/04/2015
(30) 14/04/2014 US 61/979,080
(51) C08G 81/00 (2006.01)
(54) DILATADORES DE TECIDO DE HIDROGEL
(71) AKINA, INC. (AN INDIANA (US) CORP) (US) , THE UNITED STATES GOVERNMENT AS REPRESENTED BY THE DEPARTMENT OF VETERANS AFFAIRS (US)
(72) KINAM PARK, CLARK TOBIAS BARCO, HAESUN PARK, YOURONG FU, JOHN SOLOMON GARNER
(85) 13/10/2016
(86) PCT US2015/025556 de 13/04/2015
(87) WO 2015/160699 de 22/10/2015
Publicação automática da admissibilidade da fase nacional depositado via PCT . Tratado de cooperação em matéria de Patentes, conforme Instrução Normativa nº 02, de 06/06/2017 publicada na RPI nº 2422, de 06/06/2017.

(21) BR 11 2016 023859-1 A2

Código 1.3 - Notificação - Fase Nacional - PCT
(22) 15/04/2015
(30) 15/04/2014 US 61/979,815
(51) C08L 23/02 (2006.01), C08J 5/18 (2006.01), C08K 7/16 (2006.01)
(54) FILME RESPONSIVO TÁCTIL E OPTICAMENTE TRANSLÚCIDO INTENSIFICADO PARA EMBALAGEM
(71) DOW GLOBAL TECHNOLOGIES LLC (US) , ROHM AND HAAS COMPANY (US)
(72) EDWARD E. LAFLEUR, CLAUDIA HERNANDEZ, EDWIN NUNGESSER, XUMING CHEN
(85) 13/10/2016
(86) PCT US2015/025900 de 15/04/2015
(87) WO 2015/160904 de 22/10/2015
Publicação automática da admissibilidade da fase nacional depositado via PCT . Tratado de cooperação em matéria de Patentes, conforme Instrução Normativa nº 02, de 06/06/2017 publicada na RPI nº 2422, de 06/06/2017.

(21) BR 11 2016 023860-5 A2

Código 1.3 - Notificação - Fase Nacional - PCT
(22) 14/04/2015
(30) 14/04/2014 EP 14001346.7
(51) C07D 405/04 (2006.01), C07D 413/04 (2006.01), A61K 31/351 (2006.01), A61P 25/02 (2006.01), A61P 25/08 (2006.01), A61P 25/18 (2006.01), A61P 25/28 (2006.01)
(54) HETEROCICLIL SULFONAS SUBSTITUÍDAS POR HETEROARIL
(71) GRÜNENTHAL GMBH (DE)
(72) STEFAN SCHUNK, MELANIE REICH, FLORIAN JAKOB, NILS DAMANN, MICHAEL HAURAND, ACHIM KLESS, MARC ROGERS, KATHY MACKENZIE
(85) 13/10/2016
(86) PCT EP2015/000782 de 14/04/2015
(87) WO 2015/158427 de 22/10/2015
Publicação automática da admissibilidade da fase nacional depositado via PCT . Tratado de cooperação em matéria de Patentes, conforme Instrução Normativa nº 02, de 06/06/2017 publicada na RPI nº 2422, de 06/06/2017.

(21) BR 11 2016 023872-9 A2

Código 1.3 - Notificação - Fase Nacional - PCT
(22) 14/04/2015
(30) 14/04/2014 GB 1406683.1
(51) C08G 75/14 (2006.01), A61F 2/02 (2006.01), C08F 38/00 (2006.01), C08J 3/00 (2006.01), C08G 18/00 (2006.01), C08L 101/16 (2006.01)
(54) COMPOSIÇÃO DE RESINA ADEQUADA PARA IMPRESSÃO E MÉTODO DE IMPRESSÃO COM O USO DA MESMA
(71) MONTANUNIVERSITÄT LEOBEN (AT)
(72) ANDREAS OESTERREICHER, MATTHIAS EDLER, FLORIAN

MOSTEGEL, MARTINA GASSNER, MEINHART ROTH, JANINE BILLIANI, THOMAS GRIESSER
(85) 13/10/2016
(86) PCT EP2015/058082 de 14/04/2015
(87) WO 2015/158718 de 22/10/2015
Publicação automática da admissibilidade da fase nacional depositado via PCT . Tratado de cooperação em matéria de Patentes, conforme Instrução Normativa nº 02, de 06/06/2017 publicada na RPI nº 2422, de 06/06/2017.

---

(21) BR 11 2016 023875-3 A2

Código 1.3 - Notificação - Fase Nacional - PCT
(22) 10/04/2015
(30) 14/04/2014 US 14/252,773
(51) H04W 88/06 (2009.01)
(54) CAPTURA DE PSS E SSS COM CADEIA DE RECEPÇÃO DE REDE DE ÁREA LOCAL SEM FIO
(71) QUALCOMM INCORPORATED (US)
(72) OZGUR DURAL, SOUMYA DAS
(85) 13/10/2016
(86) PCT US2015/025354 de 10/04/2015
(87) WO 2015/160658 de 22/10/2015
Publicação automática da admissibilidade da fase nacional depositado via PCT . Tratado de cooperação em matéria de Patentes, conforme Instrução Normativa nº 02, de 06/06/2017 publicada na RPI nº 2422, de 06/06/2017.

---

(21) BR 11 2016 023876-1 A2

Código 1.3 - Notificação - Fase Nacional - PCT
(22) 15/04/2015
(30) 16/04/2014 US 61/980,276; 30/06/2014 US 14/318,997
(51) A61B 17/072 (2006.01)
(54) CARTUCHO DE PRENDEDORES COMPREENDENDO ELEMENTOS DE ENGATE DE TECIDO ACIONÁVEIS
(71) ETHICON ENDO-SURGERY, LLC (PR)
(72) EMILY A. SCHELLIN, CHARLES J. SCHEIB, NICHOLAS FANELLI, CORTNEY E. HENDERSON, KEVIN L. HOUSER
(85) 13/10/2016
(86) PCT US2015/025852 de 15/04/2015
(87) WO 2015/160876 de 22/10/2015
Publicação automática da admissibilidade da fase nacional depositado via PCT . Tratado de cooperação em matéria de Patentes, conforme Instrução Normativa nº 02, de 06/06/2017 publicada na RPI nº 2422, de 06/06/2017.

---

(21) BR 11 2016 023879-6 A2

Código 1.3 - Notificação - Fase Nacional - PCT
(22) 14/04/2015
(30) 14/04/2014 EP 14164559.8
(51) A23L 1/308 (2006.01), A23L 2/60 (2006.01), A23P 1/02 (2006.01), A23L

1/00 (2006.01), A23L 1/236 (2006.01), A23G 9/34 (2006.01), A21D 10/00 (2006.01)
(54) COMPOSIÇÃO DE SUBSTITUTO DE AÇÚCAR
(71) AEGIS NV (BE)
(72) SOPHIE DE BAETS
(85) 13/10/2016
(86) PCT EP2015/058106 de 14/04/2015
(87) WO 2015/158735 de 22/10/2015
Publicação automática da admissibilidade da fase nacional depositado via PCT . Tratado de cooperação em matéria de Patentes, conforme Instrução Normativa nº 02, de 06/06/2017 publicada na RPI nº 2422, de 06/06/2017.

---

(21) BR 11 2016 023880-0 A2

Código 1.3 - Notificação - Fase Nacional - PCT
(22) 14/04/2015
(30) 14/04/2014 US 61/979,316; 13/11/2014 US 62/079,218; 22/01/2015 US 62/106,545
(51) B24D 3/00 (2006.01), B24D 3/04 (2006.01)
(54) ARTIGO ABRASIVO INCLUINDO PARTÍCULAS ABRASIVAS MOLDADAS
(71) SAINT-GOBAIN CERAMICS & PLASTICS, INC. (US)
(72) KRISTIN BREDER, JENNIFER H. CZEREPINSKI, FLAVIEN FREMY, DAVID LOUAPRE, SAMUEL S. MARLIN, YVES BOUSSANT-ROUX, SUJATHA IYENGAR
(85) 13/10/2016
(86) PCT US2015/025826 de 14/04/2015
(87) WO 2015/160855 de 22/10/2015
Publicação automática da admissibilidade da fase nacional depositado via PCT . Tratado de cooperação em matéria de Patentes, conforme Instrução Normativa nº 02, de 06/06/2017 publicada na RPI nº 2422, de 06/06/2017.

---

(21) BR 11 2016 023881-8 A2

Código 1.3 - Notificação - Fase Nacional - PCT
(22) 14/04/2015
(30) 14/04/2014 JP 2014-082493
(51) C07C 51/60 (2006.01), C07C 51/64 (2006.01), C07C 53/42 (2006.01)
(54) MÉTODO DE PRODUÇÃO DE CLORETO DE ÁCIDO GRAXO E CLORETO DE ÁCIDO GRAXO
(71) NOF CORPORATION (JP)
(72) HIROYA FUJITA, SHINJI OHARA
(85) 13/10/2016
(86) PCT JP2015/061504 de 14/04/2015
(87) WO 2015/159893 de 22/10/2015
Publicação automática da admissibilidade da fase nacional depositado via PCT . Tratado de cooperação em matéria de Patentes, conforme Instrução Normativa nº 02, de 06/06/2017 publicada na RPI nº 2422, de 06/06/2017.

(21) BR 11 2016 023882-6 A2

Código 1.3 - Notificação - Fase Nacional - PCT
(22) 15/04/2015
(30) 16/04/2014 US 61/980,281; 30/06/2014 US 14/319,002
(51) A61B 17/072 (2006.01)
(54) CARTUCHO DE PRENDEDORES COMPREENDENDO RECURSOS DE CONTROLE DE TECIDO
(71) ETHICON ENDO-SURGERY, LLC (PR)
(72) EMILY A. SCHELLIN, FREDERICK E. SHELTON, IV, JASON L. HARRIS
(85) 13/10/2016
(86) PCT US2015/025855 de 15/04/2015
(87) WO 2015/160877 de 22/10/2015
Publicação automática da admissibilidade da fase nacional depositado via PCT . Tratado de cooperação em matéria de Patentes, conforme Instrução Normativa nº 02, de 06/06/2017 publicada na RPI nº 2422, de 06/06/2017.

(21) BR 11 2016 023887-7 A2

Código 1.3 - Notificação - Fase Nacional - PCT
(22) 10/04/2015
(30) 14/04/2014 EP 14164524.2
(51) C22C 33/02 (2006.01), C22C 38/22 (2006.01), C22C 38/24 (2006.01), C22C 38/36 (2006.01)
(54) AÇO FERRAMENTA PARA TRABALHO A FRIO
(71) UDDEHOLMS AB (SE)
(72) THOMAS HILLSKOG, KJELL BENGTSSON, PETTER DAMM, ANNIKA ENGSTRÖM SVENSSON, RIKARD ROBERTSSON, KRISTOFFER STEINER, AMANDA FORSBERG, MAGNUS TIDESTEN, PÄR EMANUELSSON
(85) 13/10/2016
(86) PCT SE2015/050428 de 10/04/2015
(87) WO 2015/160302 de 22/10/2015
Publicação automática da admissibilidade da fase nacional depositado via PCT . Tratado de cooperação em matéria de Patentes, conforme Instrução Normativa nº 02, de 06/06/2017 publicada na RPI nº 2422, de 06/06/2017.

(21) BR 11 2016 023889-3 A2

Código 1.3 - Notificação - Fase Nacional - PCT
(22) 13/04/2015
(30) 18/04/2014 US 61/981,660
(51) A61N 7/02 (2006.01)
(54) TERAPIA DE ULTRASSOM COM TRANSDUTOR DE BANDA
(71) ULTHERA, INC. (US)
(72) CHARLES D. EMERY, JOSHUA D. HOPE, MICHAEL T. PETERSON
(85) 13/10/2016
(86) PCT US2015/025581 de 13/04/2015
(87) WO 2015/160708 de 22/10/2015
Publicação automática da admissibilidade da fase nacional depositado via PCT . Tratado de cooperação em matéria de Patentes, conforme Instrução

Normativa nº 02, de 06/06/2017 publicada na RPI nº 2422, de 06/06/2017.

---

(21) BR 11 2016 023890-7 A2

Código 1.3 - Notificação - Fase Nacional - PCT
(22) 30/04/2014
(51) A61K 8/97 (2006.01), A61Q 19/08 (2006.01), A61Q 19/00 (2006.01)
(54) MÉTODOS DE REDUÇÃO DE SINAIS DE ENVELHECIMENTO DA PELE
(71) KIMBERLY-CLARK WORLDWIDE, INC. (US)
(72) SCOTT W. WENZEL, DAVID J. TYRRELL, ALENCIA VANAY GRICE, STEPHANIE VANDEVEN TEAT, JEFFERY RICHARD SEIDLING
(85) 13/10/2016
(86) PCT US2014/036210 de 30/04/2014
(87) WO 2015/167547 de 05/11/2015
Publicação automática da admissibilidade da fase nacional depositado via PCT . Tratado de cooperação em matéria de Patentes, conforme Instrução Normativa nº 02, de 06/06/2017 publicada na RPI nº 2422, de 06/06/2017.

---

(21) BR 11 2016 023893-1 A2

Código 1.3 - Notificação - Fase Nacional - PCT
(22) 14/04/2015
(30) 16/04/2014 EP 14164862.6
(51) C12P 21/02 (2006.01), C12M 1/00 (2006.01), C12M 1/12 (2006.01), C12M 1/26 (2006.01)
(54) PROCESSO DE FERMENTAÇÃO POR EXTRAÇÃO E PREENCHIMENTO A ALTA DENSIDADE CELULAR
(71) CMC BIOLOGICS A/S (DK)
(72) MADS LAUSTSEN
(85) 13/10/2016
(86) PCT EP2015/058037 de 14/04/2015
(87) WO 2015/158696 de 22/10/2015
Publicação automática da admissibilidade da fase nacional depositado via PCT . Tratado de cooperação em matéria de Patentes, conforme Instrução Normativa nº 02, de 06/06/2017 publicada na RPI nº 2422, de 06/06/2017.

---

(21) BR 11 2016 023895-8 A2

Código 1.3 - Notificação - Fase Nacional - PCT
(22) 30/04/2014
(51) A61K 8/97 (2006.01), A61Q 19/08 (2006.01), A61Q 19/00 (2006.01)
(54) USO DE EXTRATO DE BIDENS PARA REDUZIR OS SINAIS DE ENVELHECIMENTO DA PELE
(71) KIMBERLY-CLARK WORLDWIDE, INC. (US)
(72) SCOTT W. WENZEL, DAVID J. TYRRELL, ALENCIA VANAY GRICE, STEPHANIE VANDEVEN TEAT, JEFFERY RICHARD SEIDLING
(85) 13/10/2016
(86) PCT US2014/036206 de 30/04/2014
(87) WO 2015/167545 de 05/11/2015
Publicação automática da admissibilidade da fase nacional depositado via

PCT . Tratado de cooperação em matéria de Patentes, conforme Instrução Normativa nº 02, de 06/06/2017 publicada na RPI nº 2422, de 06/06/2017.

---

(21) BR 11 2016 023897-4 A2

Código 1.3 - Notificação - Fase Nacional - PCT
(22) 20/04/2015
(30) 02/05/2014 US 14/268,674
(51) A61L 9/12 (2006.01)
(54) SISTEMA DE DISPENSADOR PARA PRODUTOS DE AEROSSOL E PRODUTOS SEM AEROSSOL
(71) KIMBERLY-CLARK WORLDWIDE, INC. (US)
(72) JONATHAN GREEN, PETER W. YEMC, CHRISTOPHER BLEASBY
(85) 13/10/2016
(86) PCT IB2015/052881 de 20/04/2015
(87) WO 2015/166375 de 05/11/2015
Publicação automática da admissibilidade da fase nacional depositado via PCT . Tratado de cooperação em matéria de Patentes, conforme Instrução Normativa nº 02, de 06/06/2017 publicada na RPI nº 2422, de 06/06/2017.

---

(21) BR 11 2016 023898-2 A2

Código 1.3 - Notificação - Fase Nacional - PCT
(22) 17/04/2015
(30) 17/04/2014 US 61/980,832
(51) A01N 37/34 (2006.01), A01P 7/00 (2006.01)
(54) USO DE COMPOSTOS MALONONITRILA PARA PROTEGER ANIMAIS DE PARASITAS
(71) MERIAL, INC. (US) , BASF, SE (DE)
(72) CHARLES MENG, CHRISTIAN MICULKA, MARK SOLL, RALPH PAULINI, MATTHIAS POHLMAN, SEBASTIAN SORGEL, HENRICUS MARIA MARTINUS BASTIAANNS, SARAH THOMPSON, CECILLE EBUENGA DOYOG, ANNA MALVEDA UMALI, RHOEL SUIZA COSARE, CHRISTOPHER PALMIER, TAKEO HOKAMA
(85) 13/10/2016
(86) PCT US2015/026424 de 17/04/2015
(87) WO 2015/161224 de 22/10/2015
Publicação automática da admissibilidade da fase nacional depositado via PCT . Tratado de cooperação em matéria de Patentes, conforme Instrução Normativa nº 02, de 06/06/2017 publicada na RPI nº 2422, de 06/06/2017.

---

(21) BR 11 2016 023901-6 A2

Código 1.3 - Notificação - Fase Nacional - PCT
(22) 17/04/2015
(30) 17/04/2014 EP 140014184
(51) D06L 1/00 (2006.01), D06L 1/12 (2006.01), D06L 1/14 (2006.01), D06L 3/00 (2006.01), D06L 3/11 (2006.01), D06M 16/00 (2006.01)
(54) PROCESSO PARA REMOVER IMPUREZAS, USO DE POLÍMERO, COMPOSIÇÃO E SEU USO, MÉTODO PARA AUMENTAR O EFEITO DE UMA

ENZIMA
(71) ARCHROMA IP GMBH (CH)
(72) STEPHAN BLEHER, MANFRED JUNGEN, EMRAH ESDER, MAS AYU ELITA HAFIZAH
(85) 13/10/2016
(86) PCT EP2015/000830 de 17/04/2015
(87) WO 2015/158437 de 22/10/2015
Publicação automática da admissibilidade da fase nacional depositado via PCT . Tratado de cooperação em matéria de Patentes, conforme Instrução Normativa nº 02, de 06/06/2017 publicada na RPI nº 2422, de 06/06/2017.

---

(21) BR 11 2016 023902-4 A2

Código 1.3 - Notificação - Fase Nacional - PCT
(22) 16/04/2014
(51) C07C 69/75 (2006.01), C07C 225/28 (2006.01)
(54) COMPOSTOS, COMPOSIÇÕES E SEUS USOS
(71) VIVACELL BIOTECHNOLOGY ESPAÑA, S.L (ES)
(72) GIOVANNI APPENDINO, MARÍA LUZ BELLIDO CABELLO DE ALBA, EDUARDO MUÑOZ BLANCO
(85) 13/10/2016
(86) PCT EP2014/057767 de 16/04/2014
(87) WO 2015/158381 de 22/10/2015
Publicação automática da admissibilidade da fase nacional depositado via PCT . Tratado de cooperação em matéria de Patentes, conforme Instrução Normativa nº 02, de 06/06/2017 publicada na RPI nº 2422, de 06/06/2017.

---

(21) BR 11 2016 023907-5 A2

Código 1.3 - Notificação - Fase Nacional - PCT
(22) 15/04/2015
(30) 16/05/2014 US 14/280,149
(51) H04W 36/06 (2009.01), H04W 56/00 (2009.01), H04W 68/02 (2009.01), H04W 88/02 (2009.01), H04W 88/08 (2009.01)
(54) LATÊNCIA DE MUDANÇA AUTOMÁTICA REDUZIDA PARA ACESSO COMPARTILHADO LICENCIADO
(71) INTEL CORPORATION (US)
(72) MOHAMMAD MAMUNUR RASHID, SATISH CHANDRA JHA, RATH VANNITHAMBY
(85) 14/10/2016
(86) PCT US2015/025954 de 15/04/2015
(87) WO 2015/175135 de 19/11/2015
Publicação automática da admissibilidade da fase nacional depositado via PCT . Tratado de cooperação em matéria de Patentes, conforme Instrução Normativa nº 02, de 06/06/2017 publicada na RPI nº 2422, de 06/06/2017.

---

(21) BR 11 2016 023909-1 A2

Código 1.3 - Notificação - Fase Nacional - PCT
(22) 28/04/2015

(30) 06/05/2014 EP 14167178.4; 17/04/2015 EP 15164016.6
(51) C08F 110/06 (2006.01), C08F 210/06 (2006.01), C08F 4/657 (2006.01)
(54) COPOLÍMEROS ALEATÓRIOS DE PROPILENO E ETILENO
(71) BASELL POLIOLEFINE ITALIA S.R.L. (IT)
(72) PAOLA MASSARI, FABRIZIO PIEMONTESI, GIANNI VITALE, CAROLINE CATHELIN, GIAMPIERO MORINI, MARCO CIARAFONI, CLAUDIO CAVALIERI, TIZIANA CAPUTO
(85) 14/10/2016
(86) PCT EP2015/059247 de 28/04/2015
(87) WO 2015/169653 de 12/11/2015
Publicação automática da admissibilidade da fase nacional depositado via PCT . Tratado de cooperação em matéria de Patentes, conforme Instrução Normativa nº 02, de 06/06/2017 publicada na RPI nº 2422, de 06/06/2017.

---

(21) BR 11 2016 023912-1 A2

Código 1.3 - Notificação - Fase Nacional - PCT
(22) 22/04/2015
(30) 23/04/2014 JP 2014-089420
(51) C22C 38/00 (2006.01), B22D 11/115 (2006.01), B22D 11/124 (2006.01), C21C 7/04 (2006.01), C21C 7/06 (2006.01), C21C 7/10 (2006.01), C22C 38/60 (2006.01)
(54) AÇO PARA MOLAS E MÉTODO PARA PRODUÇÃO DO MESMO
(71) NIPPON STEEL & SUMITOMO METAL CORPORATION (JP)
(72) MASAYUKI HASHIMURA, JUNYA YAMAMOTO, KAZUMI MIZUKAMI, NAOTSUGU YOSHIDA, MASAFUMI MIYAZAKI, KENICHIRO MIYAMOTO
(85) 14/10/2016
(86) PCT JP2015/002202 de 22/04/2015
(87) WO 2015/162928 de 29/10/2015
Publicação automática da admissibilidade da fase nacional depositado via PCT . Tratado de cooperação em matéria de Patentes, conforme Instrução Normativa nº 02, de 06/06/2017 publicada na RPI nº 2422, de 06/06/2017.

---

(21) BR 11 2016 023919-9 A2

Código 1.3 - Notificação - Fase Nacional - PCT
(22) 16/09/2014
(30) 15/05/2014 CN 201410206003.0
(51) G06F 17/30 (2006.01)
(54) MÉTODO E DISPOSITIVO PARA A AQUISIÇÃO DE INFORMAÇÕES DE SISTEMA DE MAILBOX DE VOZ
(71) ZTE CORPORATION (CN)
(72) DONGBO QI, HONGDANG ZHANG, HONGYU YU, TIANJIAN LAI, XIANGUANG WANG
(85) 14/10/2016
(86) PCT CN2014/086670 de 16/09/2014
(87) WO 2015/172480 de 19/11/2015
Publicação automática da admissibilidade da fase nacional depositado via

PCT . Tratado de cooperação em matéria de Patentes, conforme Instrução Normativa nº 02, de 06/06/2017 publicada na RPI nº 2422, de 06/06/2017.

---

(21) BR 11 2016 023920-2 A2

Código 1.3 - Notificação - Fase Nacional - PCT
(22) 17/04/2015
(30) 17/04/2014 EP 14305579.6
(51) B25J 11/00 (2006.01), G06N 3/00 (2006.01), G10L 15/22 (2006.01)
(54) MÉTODOS E SISTEMAS PARA LIDAR COM UM DIÁLOGO COM UM ROBÔ
(71) SOFTBANK ROBOTICS EUROPE (FR)
(72) BRUNO MAISONNIER, DAVID HOUSSIN, RÉMY PATAILLOT, GABRIELE BARBIERI
(85) 14/10/2016
(86) PCT EP2015/058356 de 17/04/2015
(87) WO 2015/158878 de 22/10/2015
Publicação automática da admissibilidade da fase nacional depositado via PCT . Tratado de cooperação em matéria de Patentes, conforme Instrução Normativa nº 02, de 06/06/2017 publicada na RPI nº 2422, de 06/06/2017.

---

(21) BR 11 2016 023922-9 A2

Código 1.3 - Notificação - Fase Nacional - PCT
(22) 17/04/2015
(30) 17/04/2014 EP 14305580.4
(51) G10L 15/22 (2006.01), G06F 3/16 (2006.01), G06F 9/445 (2006.01), B25J 9/16 (2006.01), G06F 9/44 (2006.01)
(54) EXECUÇÃO DE APLICATIVOS DE SOFTWARE EM UM ROBÔ
(71) SOFTBANK ROBOTICS EUROPE (FR)
(72) BRUNO MAISONNIER, JÉRÔME MONCEAUX, DAVID HOUSSIN, GABRIELE BARBIERI, TAYLOR VELTROP
(85) 14/10/2016
(86) PCT EP2015/058360 de 17/04/2015
(87) WO 2015/158880 de 22/10/2015
Publicação automática da admissibilidade da fase nacional depositado via PCT . Tratado de cooperação em matéria de Patentes, conforme Instrução Normativa nº 02, de 06/06/2017 publicada na RPI nº 2422, de 06/06/2017.

---

(21) BR 11 2016 023924-5 A2

Código 1.3 - Notificação - Fase Nacional - PCT
(22) 30/03/2015
(30) 25/04/2014 JP 2014-091854; 22/07/2014 JP 2014-149056
(51) B22D 17/22 (2006.01), B22D 17/32 (2006.01)
(54) CIRCUITO DE PINO DE COMPRESSÃO PARA FUNDIÇÃO EM MATRIZ E UNIDADE HIDRÁULICA
(71) KEIHIN CORPORATION (JP)
(72) NORIHIRO IWAMOTO, FUMIHIRO SAKUMA, TETSUYA UEHARA
(85) 14/10/2016

(86) PCT JP2015/059853 de 30/03/2015
(87) WO 2015/163088 de 29/10/2015
Publicação automática da admissibilidade da fase nacional depositado via PCT . Tratado de cooperação em matéria de Patentes, conforme Instrução Normativa nº 02, de 06/06/2017 publicada na RPI nº 2422, de 06/06/2017.

---

(21) BR 11 2016 023925-3 A2

Código 1.3 - Notificação - Fase Nacional - PCT
(22) 17/04/2015
(30) 17/04/2014 EP 14305577.0
(51) B25J 9/16 (2006.01), B25J 11/00 (2006.01)
(54) SISTEMA, MÉTODO E PROGRAMA DE COMPUTADOR PARA LIDAR COM A INTERAÇÃO DE ROBÔ HUMANOIDE COM HUMANO
(71) SOFTBANK ROBOTICS EUROPE (FR)
(72) MATHIAS LE BORGNE, BRUNO MAISONNIER, JÉRÔME MONCEAUX, TAYLOR VELTROP, THIBAULT HERVIER, GUILLAUME JACOB, GWENNAËL GATE
(85) 14/10/2016
(86) PCT EP2015/058353 de 17/04/2015
(87) WO 2015/158876 de 22/10/2015
Publicação automática da admissibilidade da fase nacional depositado via PCT . Tratado de cooperação em matéria de Patentes, conforme Instrução Normativa nº 02, de 06/06/2017 publicada na RPI nº 2422, de 06/06/2017.

---

(21) BR 11 2016 023926-1 A2

Código 1.3 - Notificação - Fase Nacional - PCT
(22) 14/04/2015
(30) 14/04/2014 EP 14001345.9
(51) C07D 307/18 (2006.01), C07D 309/08 (2006.01), C07D 405/12 (2006.01), C07D 407/04 (2006.01), C07D 413/04 (2006.01), A61K 31/341 (2006.01), A61K 31/343 (2006.01), A61K 31/351 (2006.01), A61K 31/36 (2006.01), A61K 31/4433 (2006.01), A61P 25/00 (2006.01), A61P 25/04 (2006.01), A61P 25/08 (2006.01), A61P 25/18 (2006.01), A61P 25/28 (2006.01)
(54) HETEROCICLIL SULFONAS SUBSTITUÍDAS POR ARIL
(71) GRÜNENTHAL GMBH (DE)
(72) STEFAN SCHUNK, MELANIE REICH, FLORIAN JAKOB, MICHAEL RENÉ KOENIGS, NILS DAMANN, MICHAEL HAURAND, MARC ROGERS, KATHY MACKENZIE, RICHARD HAMLYN
(85) 14/10/2016
(86) PCT EP2015/000781 de 14/04/2015
(87) WO 2015/158426 de 22/10/2015
Publicação automática da admissibilidade da fase nacional depositado via PCT . Tratado de cooperação em matéria de Patentes, conforme Instrução Normativa nº 02, de 06/06/2017 publicada na RPI nº 2422, de 06/06/2017.

---

(21) BR 11 2016 023927-0 A2

Código 1.3 - Notificação - Fase Nacional - PCT

(22) 17/04/2015
(30) 17/04/2014 EP 14305578.8
(51) B25J 9/16 (2006.01), B25J 11/00 (2006.01)
(54) ROBÔ HUMANOIDE COM CAPACIDADE DE VIDA AUTÔNOMA
(71) SOFTBANK ROBOTICS EUROPE (FR)
(72) TAYLOR VELTROP, BRUNO MAISONNIER, JÉRÔME MONCEAUX
(85) 14/10/2016
(86) PCT EP2015/058355 de 17/04/2015
(87) WO 2015/158877 de 22/10/2015
Publicação automática da admissibilidade da fase nacional depositado via PCT . Tratado de cooperação em matéria de Patentes, conforme Instrução Normativa nº 02, de 06/06/2017 publicada na RPI nº 2422, de 06/06/2017.

---

(21) BR 11 2016 023928-8 A2

Código 1.3 - Notificação - Fase Nacional - PCT
(22) 17/04/2015
(30) 17/04/2014 EP 14305583.8
(51) B25J 9/16 (2006.01), B25J 11/00 (2006.01), G06N 3/00 (2006.01), G10L 15/32 (2013.01)
(54) MÉTODO DE REALIZAR DIÁLOGO MULTIMODAL ENTRE UM ROBÔ HUMANOIDE E UM USUÁRIO, PROGRAMA DE COMPUTADOR E ROBÔ HUMANOIDE PARA IMPLANTAÇÃO DE TAL MÉTODO
(71) SOFTBANK ROBOTICS EUROPE (FR)
(72) JÉRÔME MONCEAUX, GWENNAËL GATE, DAVID HOUSSIN, GABRIELE BARBIERI, JOCELYN MARTIN, JEAN TESTARD, ILMO GOURDIN
(85) 14/10/2016
(86) PCT EP2015/058373 de 17/04/2015
(87) WO 2015/158887 de 22/10/2015
Publicação automática da admissibilidade da fase nacional depositado via PCT . Tratado de cooperação em matéria de Patentes, conforme Instrução Normativa nº 02, de 06/06/2017 publicada na RPI nº 2422, de 06/06/2017.

---

(21) BR 11 2016 023930-0 A2

Código 1.3 - Notificação - Fase Nacional - PCT
(22) 04/05/2015
(30) 07/05/2014 EP 14001603.1
(51) A61M 15/00 (2006.01), A61M 11/00 (2006.01), G06M 1/02 (2006.01), B05B 11/00 (2006.01)
(54) RECIPIENTE, DISPOSITIVO INDICADOR E NEBULIZADOR
(71) BOEHRINGER INGELHEIM INTERNATIONAL GMBH (DE)
(72) JOACHIM EICHER, GILBERT WUTTKE, ALFRED VON SCHUCKMANN
(85) 14/10/2016
(86) PCT EP2015/000901 de 04/05/2015
(87) WO 2015/169429 de 12/11/2015
Publicação automática da admissibilidade da fase nacional depositado via PCT . Tratado de cooperação em matéria de Patentes, conforme Instrução

Normativa nº 02, de 06/06/2017 publicada na RPI nº 2422, de 06/06/2017.

---

(21) BR 11 2016 023931-8 A2

Código 1.3 - Notificação - Fase Nacional - PCT
(22) 24/04/2015
(30) 24/04/2014 FR 14/00971
(51) B65B 23/06 (2006.01), A01K 43/00 (2006.01)
(54) MÉTODO E INSTALAÇÃO PARA PREENCHER BANDEJAS DE OVOS EM PERCURSO
(71) ZOETIS SERVICES LLC (US)
(72) PIERRE ROBERT, FRANCK ROBERT
(85) 14/10/2016
(86) PCT IB2015/000577 de 24/04/2015
(87) WO 2015/162489 de 29/10/2015
Publicação automática da admissibilidade da fase nacional depositado via PCT . Tratado de cooperação em matéria de Patentes, conforme Instrução Normativa nº 02, de 06/06/2017 publicada na RPI nº 2422, de 06/06/2017.

---

(21) BR 11 2016 023932-6 A2

Código 1.3 - Notificação - Fase Nacional - PCT
(22) 04/05/2015
(30) 07/05/2014 EP 14001603.1
(51) A61M 15/00 (2006.01), A61M 11/00 (2006.01), G06M 1/02 (2006.01), B05B 11/00 (2006.01)
(54) NEBULIZADOR, DISPOSITIVO INDICADOR E RECIPIENTE
(71) BOEHRINGER INGELHEIM INTERNATIONAL GMBH (DE)
(72) JOACHIM EICHER, JOSEF GATZ, FRANK HERRMANN, HUBERT HOELZ, ANDREE JUNG, MARTIN MEISENHEIMER, MARKUS MUELLER, ALFRED VON SCHUCKMANN, HERBERT WACHTEL, ROBERT GERHARD WINKLER, GILBERT WUTTKE, JOCHEN ZIEGLER
(85) 14/10/2016
(86) PCT EP2015/000903 de 04/05/2015
(87) WO 2015/169431 de 12/11/2015
Publicação automática da admissibilidade da fase nacional depositado via PCT . Tratado de cooperação em matéria de Patentes, conforme Instrução Normativa nº 02, de 06/06/2017 publicada na RPI nº 2422, de 06/06/2017.

---

(21) BR 11 2016 023937-7 A2

Código 1.3 - Notificação - Fase Nacional - PCT
(22) 17/04/2014
(51) H01B 7/26 (2006.01)
(54) ?CABO DE ENERGIA BLINDADO, E, MÉTODOS PARA TRANSPORTAR UMA CORRENTE ALTERNADA E PARA REDUZIR PERDAS DE BLINDAGEM EM UM CABO DE ENERGIA BLINDADO?
(71) PRYSMIAN S.P.A. (IT)
(72) PAOLO MAIOLI, MASSIMO BECHIS
(85) 14/10/2016

(86) PCT EP2014/057948 de 17/04/2014
(87) WO 2015/158396 de 22/10/2015
Publicação automática da admissibilidade da fase nacional depositado via PCT . Tratado de cooperação em matéria de Patentes, conforme Instrução Normativa nº 02, de 06/06/2017 publicada na RPI nº 2422, de 06/06/2017.

---

(21) BR 11 2016 023939-3 A2

Código 1.3 - Notificação - Fase Nacional - PCT
(22) 09/04/2015
(30) 14/04/2014 FR 1453327
(51) G01V 1/32 (2006.01), G01V 1/30 (2006.01)
(54) PROCESSO DE TRATAMENTO DE IMAGENS SÍSMICAS
(71) TOTAL SA (FR)
(72) FRANÇOIS AUDEBERT
(85) 14/10/2016
(86) PCT FR2015/050962 de 09/04/2015
(87) WO 2015/159000 de 22/10/2015
Publicação automática da admissibilidade da fase nacional depositado via PCT . Tratado de cooperação em matéria de Patentes, conforme Instrução Normativa nº 02, de 06/06/2017 publicada na RPI nº 2422, de 06/06/2017.

---

(21) BR 11 2016 023942-3 A2

Código 1.3 - Notificação - Fase Nacional - PCT
(22) 16/04/2015
(30) 17/04/2014 US 61/980,887; 17/04/2014 US 61/980,907
(51) A01N 25/04 (2006.01), A01P 13/00 (2006.01), B05B 17/00 (2006.01)
(54) MÉTODOS DE USO DE CONCENTRADOS ADITIVOS PARA MISTURA EM TANQUE QUE CONTÊM ÓLEOS PARAFÍNICOS
(71) DOW AGROSCIENCES LLC (US)
(72) MELISSA GAIL OLDS, HUI SHAO, HOLGER TANK
(85) 14/10/2016
(86) PCT US2015/026202 de 16/04/2015
(87) WO 2015/161095 de 22/10/2015
Publicação automática da admissibilidade da fase nacional depositado via PCT . Tratado de cooperação em matéria de Patentes, conforme Instrução Normativa nº 02, de 06/06/2017 publicada na RPI nº 2422, de 06/06/2017.

---

(21) BR 11 2016 023944-0 A2

Código 1.3 - Notificação - Fase Nacional - PCT
(22) 09/07/2015
(30) 29/07/2014 DE 10 2014 010 979.8
(51) G05B 19/10 (2006.01)
(54) USO DE UM ELEMENTO DE DISPLAY DE UM CONVERSOR, PROCESSO PARA OPERAR UM CONVERSOR E CONVERSOR
(71) SEW-EURODRIVE GMBH & CO. KG (DE)
(72) JOACHIM NIKOLA
(85) 14/10/2016

(86) PCT EP2015/001410 de 09/07/2015
(87) WO 2016/015825 de 04/02/2016
Publicação automática da admissibilidade da fase nacional depositado via PCT . Tratado de cooperação em matéria de Patentes, conforme Instrução Normativa nº 02, de 06/06/2017 publicada na RPI nº 2422, de 06/06/2017.

---

(21) BR 11 2016 023947-4 A2

Código 1.3 - Notificação - Fase Nacional - PCT
(22) 10/04/2015
(30) 15/04/2014 US 14/253,798
(51) H01L 23/528 (2006.01), H01L 21/768 (2006.01), H01L 23/498 (2006.01), H01L 23/522 (2006.01), H01L 21/48 (2006.01)
(54) PADRÃO ENTRE PADRÃO PARA SUBSTRATO DE PERFIL BAIXO
(71) QUALCOMM INCORPORATED (US)
(72) HONG BOK WE, CHIN-KWAN KIM, DONG WOOK KIM, JAE SIK LEE, KYU-PYUNG HWANG, YOUNG KYU SONG
(85) 14/10/2016
(86) PCT US2015/025435 de 10/04/2015
(87) WO 2015/160671 de 22/10/2015
Publicação automática da admissibilidade da fase nacional depositado via PCT . Tratado de cooperação em matéria de Patentes, conforme Instrução Normativa nº 02, de 06/06/2017 publicada na RPI nº 2422, de 06/06/2017.

---

(21) BR 11 2016 023950-4 A2

Código 1.3 - Notificação - Fase Nacional - PCT
(22) 13/04/2015
(30) 14/04/2014 FR 1453307
(51) A61Q 5/06 (2006.01), A61K 8/81 (2006.01), A61K 8/46 (2006.01)
(54) ?PROCESSO PARA O PENTEADO DO CABELO COM UMA POLIVINILPIRIDINA?
(71) L'OREAL (FR)
(72) GWENAËLLE JEGOU
(85) 14/10/2016
(86) PCT EP2015/057931 de 13/04/2015
(87) WO 2015/158644 de 22/10/2015
Publicação automática da admissibilidade da fase nacional depositado via PCT . Tratado de cooperação em matéria de Patentes, conforme Instrução Normativa nº 02, de 06/06/2017 publicada na RPI nº 2422, de 06/06/2017.

---

(21) BR 11 2016 023951-2 A2

Código 1.3 - Notificação - Fase Nacional - PCT
(22) 20/04/2015
(30) 22/04/2014 JP 2014-088059
(51) A61K 31/17 (2006.01), A61K 31/41 (2006.01), A61K 31/4196 (2006.01), A61K 31/426 (2006.01), A61K 31/44 (2006.01), A61K 31/4402 (2006.01), A61K 31/444 (2006.01), A61K 31/47 (2006.01), A61K 31/4709 (2006.01), A61K 31/505 (2006.01), A61K 31/506 (2006.01), A61P 33/00 (2006.01)

(54) ?AGENTE DE CONTROLE DE PARASITA OU PARASITICIDA, E, MÉTODOS DE CONTROLAR OU EXPELIR UM ENDOPARASITA E NEMATÓDEOS QUE SÃO PARASÍTICOS EM ANIMAIS DE SANGUE QUENTE OU PEIXES?
(71) NIPPON SODA CO., LTD. (JP)
(72) TAKAO IWASA
(85) 14/10/2016
(86) PCT JP2015/061975 de 20/04/2015
(87) WO 2015/163280 de 29/10/2015
Publicação automática da admissibilidade da fase nacional depositado via PCT . Tratado de cooperação em matéria de Patentes, conforme Instrução Normativa nº 02, de 06/06/2017 publicada na RPI nº 2422, de 06/06/2017.

---

(21) BR 11 2016 023952-0 A2

Código 1.3 - Notificação - Fase Nacional - PCT
(22) 08/04/2015
(30) 15/04/2014 US 14/253,107
(51) G06F 1/32 (2006.01)
(54) SISTEMA E MÉTODO PARA RETARDAR O CONSUMO DE ENERGIA PELO PÓS-PROCESSAMENTO DE DADOS DE SENSOR
(71) QUALCOMM INCORPORATED (US)
(72) TERENCE WILLIAM HAMPSON, EVAN ROBERT HILDRETH, BABAK FORUTANPOUR
(85) 14/10/2016
(86) PCT US2015/024917 de 08/04/2015
(87) WO 2015/160590 de 22/10/2015
Publicação automática da admissibilidade da fase nacional depositado via PCT . Tratado de cooperação em matéria de Patentes, conforme Instrução Normativa nº 02, de 06/06/2017 publicada na RPI nº 2422, de 06/06/2017.

---

(21) BR 11 2016 023953-9 A2

Código 1.3 - Notificação - Fase Nacional - PCT
(22) 23/04/2015
(30) 29/04/2014 FR 1453902; 29/04/2014 FR 1453903
(51) C03B 5/04 (2006.01), C03B 5/182 (2006.01), C03B 5/23 (2006.01)
(54) ?PROCESSO E DISPOSITIVO DE FUSÃO E DE REFINO DO VIDRO?
(71) SAINT-GOBAIN GLASS FRANCE (FR)
(72) OLIVIER MARIO, ARNAUD LE VERGE, JEAN-MARIE COMBES
(85) 14/10/2016
(86) PCT FR2015/051107 de 23/04/2015
(87) WO 2015/166172 de 05/11/2015
Publicação automática da admissibilidade da fase nacional depositado via PCT . Tratado de cooperação em matéria de Patentes, conforme Instrução Normativa nº 02, de 06/06/2017 publicada na RPI nº 2422, de 06/06/2017.

---

(21) BR 11 2016 023954-7 A2

Código 1.3 - Notificação - Fase Nacional - PCT

(22) 29/04/2015
(30) 30/04/2014 FR 1453963
(51) A61Q 5/08 (2006.01), A61Q 5/10 (2006.01), A61K 8/19 (2006.01), A61K 8/22 (2006.01), A61K 8/23 (2006.01)
(54) PROCESSO PARA O BRANQUEAMENTO OU TINGIMENTO DE FIBRAS DE QUERATINA UTILIZANDO UMA COMPOSIÇÃO OXIDANTE E RADIAÇÃO UV-VISÍVEL
(71) L'OREAL (FR)
(72) GABIN VIC, FRÉDÉRIC WOODLAND, FABRICE OSOLIN
(85) 14/10/2016
(86) PCT EP2015/059312 de 29/04/2015
(87) WO 2015/165949 de 05/11/2015
Publicação automática da admissibilidade da fase nacional depositado via PCT . Tratado de cooperação em matéria de Patentes, conforme Instrução Normativa nº 02, de 06/06/2017 publicada na RPI nº 2422, de 06/06/2017.

---

(21) BR 11 2016 023955-5 A2

Código 1.3 - Notificação - Fase Nacional - PCT
(22) 14/04/2015
(30) 15/04/2014 US 61/979,985; 06/08/2014 US 62/034,080; 13/04/2015 US 14/685,453
(51) H04N 19/176 (2014.01), H04N 19/19 (2014.01), H04N 19/147 (2014.01), H04N 19/11 (2014.01), H04N 19/152 (2014.01)
(54) SISTEMA E MÉTODO PARA CÁLCULO DO PARÂMETRO DE LAGRANGE PARA COMPRESSÃO DO FLUXO DE EXIBIÇÃO (DSC)
(71) QUALCOMM INCORPORATED (US)
(72) VIJAYARAGHAVAN THIRUMALAI, RAJAN LAXMAN JOSHI, NATAN HAIM JACOBSON
(85) 14/10/2016
(86) PCT US2015/025782 de 14/04/2015
(87) WO 2015/160826 de 22/10/2015
Publicação automática da admissibilidade da fase nacional depositado via PCT . Tratado de cooperação em matéria de Patentes, conforme Instrução Normativa nº 02, de 06/06/2017 publicada na RPI nº 2422, de 06/06/2017.

---

(21) BR 11 2016 023956-3 A2

Código 1.3 - Notificação - Fase Nacional - PCT
(22) 14/04/2015
(30) 15/04/2014 US 61/979,980; 07/08/2014 US 62/034,693; 17/12/2014 US 62/093,381; 13/04/2015 US 14/685,479
(51) H04N 19/124 (2014.01), H04N 19/176 (2014.01), H04N 19/115 (2014.01), H04N 19/14 (2014.01)
(54) SISTEMA E MÉTODO PARA DETECÇÃO DE PLANEZA PARA COMPRESSÃO DE FLUXO DE EXIBIÇÃO (DSC)
(71) QUALCOMM INCORPORATED (US)
(72) VIJAYARAGHAVAN THIRUMALAI, NATAN HAIM JACOBSON, RAJAN

LAXMAN JOSHI
(85) 14/10/2016
(86) PCT US2015/025744 de 14/04/2015
(87) WO 2015/160803 de 22/10/2015
Publicação automática da admissibilidade da fase nacional depositado via PCT . Tratado de cooperação em matéria de Patentes, conforme Instrução Normativa nº 02, de 06/06/2017 publicada na RPI nº 2422, de 06/06/2017.

---

(21) BR 11 2016 023961-0 A2

Código 1.3 - Notificação - Fase Nacional - PCT
(22) 25/06/2015
(30) 27/06/2014 US 62/018,138
(51) C10M 141/06 (2006.01), C10M 141/08 (2006.01), C10M 133/16 (2006.01)
(54) MISTURAS DE MODIFICADORES DE ATRITO PARA FORNECER BOM DESEMPENHO DE ATRITO À FLUIDOS DE TRANSMISSÃO
(71) THE LUBRIZOL CORPORATION (US)
(72) WILLIAM D. ABRAHAM
(85) 14/10/2016
(86) PCT US2015/037627 de 25/06/2015
(87) WO 2015/200592 de 30/12/2015
Publicação automática da admissibilidade da fase nacional depositado via PCT . Tratado de cooperação em matéria de Patentes, conforme Instrução Normativa nº 02, de 06/06/2017 publicada na RPI nº 2422, de 06/06/2017.

---

(21) BR 11 2016 023962-8 A2

Código 1.3 - Notificação - Fase Nacional - PCT
(22) 15/07/2014
(30) 16/04/2014 US 61/980,453; 03/07/2014 US 14/323,923
(51) H04W 4/02 (2009.01), G06Q 50/30 (2012.01)
(54) GERENCIAMENTO DE ENERGIA DE CLIENTES MÓVEIS USANDO SERVIÇOS BASEADOS EM LOCALIZAÇÃO
(71) FACEBOOK, INC. (US)
(72) ANDREA VACCARI, YUNTAO JIA, TUSHAR BISHT, JUN GE, PIERRE MOREELS
(85) 14/10/2016
(86) PCT US2014/046604 de 15/07/2014
(87) WO 2015/160375 de 22/10/2015
Publicação automática da admissibilidade da fase nacional depositado via PCT . Tratado de cooperação em matéria de Patentes, conforme Instrução Normativa nº 02, de 06/06/2017 publicada na RPI nº 2422, de 06/06/2017.

---

(21) BR 11 2016 023967-9 A2

Código 1.3 - Notificação - Fase Nacional - PCT
(22) 24/04/2014
(51) C07D 401/04 (2006.01), C07D 403/04 (2006.01), C07D 403/14 (2006.01), C07D 409/04 (2006.01), C07D 417/04 (2006.01), A61K 31/497 (2006.01), A61P 17/00 (2006.01), A61P 35/00 (2006.01), A61P 37/00 (2006.01)

(54) DERIVADOS DE PIRAZINA COMO INIBIDORES DE FOSFATIDILINOSITOL 3-CINASE
(71) NOVARTIS AG (CH)
(72) BENJAMIN RICHARD BELLENIE, IAN BRUCE, ANDREW JAMES CULSHAW, GREGORY HOLLINGWORTH, JAMES NEEF, MATTHEW SPENDIFF, SIMON JAMES WATSON
(85) 14/10/2016
(86) PCT IB2014/060991 de 24/04/2014
(87) WO 2015/162461 de 29/10/2015
Publicação automática da admissibilidade da fase nacional depositado via PCT . Tratado de cooperação em matéria de Patentes, conforme Instrução Normativa nº 02, de 06/06/2017 publicada na RPI nº 2422, de 06/06/2017.

---

(21) BR 11 2016 023973-3 A2

Código 1.3 - Notificação - Fase Nacional - PCT
(22) 15/04/2014
(51) C11D 17/00 (2006.01)
(54) BLOCO SÓLIDO, MÉTODO PARA PRODUÇÃO DE UM BLOCO SÓLIDO, E, USO DE UM BLOCO SÓLIDO
(71) ECOLAB USA INC. (US)
(72) TOBIAS FOSTER, SVEN KLOSE, DIRK KULLWITZ, MATTHEW ZURBEY, ROGER STOLTE, MARK PETERSON, IRWAN YUNUS, DAVID GOHL
(85) 14/10/2016
(86) PCT EP2014/057636 de 15/04/2014
(87) WO 2015/158369 de 22/10/2015
Publicação automática da admissibilidade da fase nacional depositado via PCT . Tratado de cooperação em matéria de Patentes, conforme Instrução Normativa nº 02, de 06/06/2017 publicada na RPI nº 2422, de 06/06/2017.

---

(21) BR 11 2016 023978-4 A2

Código 1.3 - Notificação - Fase Nacional - PCT
(22) 10/02/2015
(30) 23/04/2014 JP 2014-089338
(51) H04W 16/14 (2009.01), H04W 16/04 (2009.01), H04W 16/08 (2009.01)
(54) APARELHO
(71) SONY CORPORATION (JP)
(72) SHINICHIRO TSUDA
(85) 14/10/2016
(86) PCT JP2015/053703 de 10/02/2015
(87) WO 2015/162973 de 29/10/2015
Publicação automática da admissibilidade da fase nacional depositado via PCT . Tratado de cooperação em matéria de Patentes, conforme Instrução Normativa nº 02, de 06/06/2017 publicada na RPI nº 2422, de 06/06/2017.

---

(21) BR 11 2016 023982-2 A2

Código 1.3 - Notificação - Fase Nacional - PCT
(22) 20/01/2015

(30) 21/04/2014 JP 2014-087608
(51) G01C 21/26 (2006.01), G06F 17/30 (2006.01), G01C 21/34 (2006.01)
(54) SISTEMA DE COMUNICAÇÃO, MÉTODO DE CONTROLE, E, MÍDIA DE ARMAZENAMENTO
(71) SONY CORPORATION (JP)
(72) TAKATOSHI NAKAMURA, AKIRA TANGE, MASAKAZU YAJIMA, MITSURU TAKEHARA, YASUNORI KAMADA, KATSUHISA ARATANI, KAZUNORI HAYASHI, TAKAYASU KON, KOHEI ASADA, KAZUHIRO WATANABE, TSUYOSHI ABIKO, YUKI KOGA, TOMOYA ONUMA
(85) 14/10/2016
(86) PCT JP2015/051411 de 20/01/2015
(87) WO 2015/162949 de 29/10/2015
Publicação automática da admissibilidade da fase nacional depositado via PCT . Tratado de cooperação em matéria de Patentes, conforme Instrução Normativa nº 02, de 06/06/2017 publicada na RPI nº 2422, de 06/06/2017.

---

(21) BR 11 2016 023983-0 A2

Código 1.3 - Notificação - Fase Nacional - PCT
(22) 04/05/2015
(30) 07/05/2014 EP 14001603.1; 23/09/2014 EP 14003283.0
(51) A61M 15/00 (2006.01), B05B 11/00 (2006.01), B23K 20/10 (2006.01), G06M 1/02 (2006.01), A61M 11/00 (2006.01), B29C 65/08 (2006.01)
(54) CONTENTOR PARA NEBULIZADOR, NEBULIZADOR PARA UM FLUIDO, USO DE UM DISPOSITIVO INDICADOR E MÉTODO PARA CONECTAR UM CONTENTOR
(71) BOEHRINGER INGELHEIM INTERNATIONAL GMBH (DE)
(72) JOACHIM EICHER, HERBERT GRAESSL, MIKE JANETZKO, ANDREE JUNG, MARTIN MEISENHEIMER, HERBERT WACHTEL, ROBERT GERHARD WINKLER, GILBERT WUTTKE, YING YU
(85) 14/10/2016
(86) PCT EP2015/059691 de 04/05/2015
(87) WO 2015/169732 de 12/11/2015
Publicação automática da admissibilidade da fase nacional depositado via PCT . Tratado de cooperação em matéria de Patentes, conforme Instrução Normativa nº 02, de 06/06/2017 publicada na RPI nº 2422, de 06/06/2017.

---

(21) BR 11 2016 023984-9 A2

Código 1.3 - Notificação - Fase Nacional - PCT
(22) 11/11/2014
(30) 22/04/2014 JP 2014-088630
(51) H04N 21/435 (2011.01), H04H 20/28 (2008.01), H04H 60/13 (2008.01), H04N 21/235 (2011.01), H04N 21/433 (2011.01)
(54) ?APARELHO E MÉTODO DE RECEPÇÃO E DE TRANSMISSÃO?
(71) SONY CORPORATION (JP)
(72) NAOHISA KITAZATO, YOSHIHARU DEWA
(85) 14/10/2016

(86) PCT JP2014/079837 de 11/11/2014
(87) WO 2015/162813 de 29/10/2015
Publicação automática da admissibilidade da fase nacional depositado via PCT . Tratado de cooperação em matéria de Patentes, conforme Instrução Normativa nº 02, de 06/06/2017 publicada na RPI nº 2422, de 06/06/2017.

---

(21) BR 11 2016 023985-7 A2

Código 1.3 - Notificação - Fase Nacional - PCT
(22) 16/04/2015
(30) 25/04/2014 US 14/262,205
(51) H02J 7/34 (2006.01)
(54) PROGRAMAÇÃO DE CARGA EM DISPOSITIVOS COM MÚLTIPLAS BATERIAS
(71) MICROSOFT TECHNOLOGY LICENSING, LLC (US)
(72) BOJUN HUANG, THOMAS MOSCIBRODA, RANVEER CHANDRA, STEPHEN E. HODGES, JULIA L. MEINERSHAGEN
(85) 14/10/2016
(86) PCT US2015/026052 de 16/04/2015
(87) WO 2015/164157 de 29/10/2015
Publicação automática da admissibilidade da fase nacional depositado via PCT . Tratado de cooperação em matéria de Patentes, conforme Instrução Normativa nº 02, de 06/06/2017 publicada na RPI nº 2422, de 06/06/2017.

---

(21) BR 11 2016 023987-3 A2

Código 1.3 - Notificação - Fase Nacional - PCT
(22) 16/04/2015
(30) 16/04/2014 US 61/980,302; 03/09/2014 US 14/476,134; 28/01/2015 US 14/607,513
(51) A61B 7/00 (2006.01)
(54) DISPOSITIVO PARA AUSCULTAÇÃO DE BANDA LARGA
(71) BONGIOVI ACOUSTICS, LLC. (US)
(72) RYAN COPT, JOSEPH BUTERA III, ROBERT J. SUMMERS III
(85) 14/10/2016
(86) PCT US2015/026103 de 16/04/2015
(87) WO 2015/161034 de 22/10/2015
Publicação automática da admissibilidade da fase nacional depositado via PCT . Tratado de cooperação em matéria de Patentes, conforme Instrução Normativa nº 02, de 06/06/2017 publicada na RPI nº 2422, de 06/06/2017.

---

(21) BR 11 2016 023991-1 A2

Código 1.3 - Notificação - Fase Nacional - PCT
(22) 16/04/2015
(30) 17/04/2014 US 61/980,932
(51) C07D 405/04 (2006.01), C07D 405/12 (2006.01), A61K 31/5025 (2006.01), A61P 9/06 (2006.01)
(54) ATIVADORES DE HERG POLICÍCLICOS
(71) NOVARTIS AG (CH)

(72) GREGORY RAYMOND BEBERNITZ, EMMA CODY, ROBERT FRANCI DAY, TAJESH JAYPRAKASH PATEL, MING QIAN, LEWIS WHITEHEAD, THOMAS ZABAWA, FREDERIC ZECRI
(85) 14/10/2016
(86) PCT US2015/026133 de 16/04/2015
(87) WO 2015/161052 de 22/10/2015
Publicação automática da admissibilidade da fase nacional depositado via PCT . Tratado de cooperação em matéria de Patentes, conforme Instrução Normativa nº 02, de 06/06/2017 publicada na RPI nº 2422, de 06/06/2017.

---

(21) BR 11 2016 023993-8 A2

Código 1.3 - Notificação - Fase Nacional - PCT
(22) 25/06/2014
(51) E04B 1/74 (2006.01), E21B 12/00 (2006.01)
(54) INVÓLUCRO DE ISOLAMENTO E MÉTODO
(71) HALLIBURTON ENERGY SERVICES, INC. (US)
(72) CLAYTON A. OWNBY, JEFFREY G. THOMAS, MICHAEL CLARK, RONALD JOY, GRANT O. COOK III, GARRETT T. OLSEN
(85) 14/10/2016
(86) PCT US2014/043995 de 25/06/2014
(87) WO 2015/199668 de 30/12/2015
Publicação automática da admissibilidade da fase nacional depositado via PCT . Tratado de cooperação em matéria de Patentes, conforme Instrução Normativa nº 02, de 06/06/2017 publicada na RPI nº 2422, de 06/06/2017.

---

(21) BR 11 2016 023998-9 A2

Código 1.3 - Notificação - Fase Nacional - PCT
(22) 25/06/2014
(51) E04B 1/74 (2006.01), E04B 1/76 (2006.01), E21B 12/00 (2006.01)
(54) INVÓLUCRO DE ISOLAMENTO E MÉTODO
(71) HALLIBURTON ENERGY SERVICES, INC. (US)
(72) GRANT O. COOK III, JEFF G. THOMAS, CLAYTON A. OWNBY
(85) 14/10/2016
(86) PCT US2014/043984 de 25/06/2014
(87) WO 2015/199665 de 30/12/2015
Publicação automática da admissibilidade da fase nacional depositado via PCT . Tratado de cooperação em matéria de Patentes, conforme Instrução Normativa nº 02, de 06/06/2017 publicada na RPI nº 2422, de 06/06/2017.

---

(21) BR 11 2016 023999-7 A2

Código 1.3 - Notificação - Fase Nacional - PCT
(22) 17/04/2015
(30) 17/04/2014 EP 14305582.0
(51) B25J 9/16 (2006.01), G06F 9/445 (2006.01)
(54) MONITORAMENTO DA ATIVIDADE DE UM ROBÔ
(71) SOFTBANK ROBOTICS EUROPE (FR)
(72) JÉRÔME MONCEAUX, GWENNAËL GATE, GABRIELE BARBIERI

(85) 14/10/2016
(86) PCT EP2015/058364 de 17/04/2015
(87) WO 2015/158883 de 22/10/2015
Publicação automática da admissibilidade da fase nacional depositado via PCT . Tratado de cooperação em matéria de Patentes, conforme Instrução Normativa nº 02, de 06/06/2017 publicada na RPI nº 2422, de 06/06/2017.

---

(21) BR 11 2016 024000-6 A2

Código 1.3 - Notificação - Fase Nacional - PCT
(22) 16/04/2015
(30) 16/04/2014 US 14/254,873
(51) A47F 11/10 (2006.01)
(54) FONTE DE ALIMENTAÇÃO DE BAIXA TENSÃO PARA UM SISTEMA DE EXIBIÇÃO DE MERCADORIA
(71) RTC INDUSTRIES, INC. (US)
(72) ROBERT NICIEJA, THOMAS E. HUBLEY
(85) 14/10/2016
(86) PCT US2015/026208 de 16/04/2015
(87) WO 2015/161100 de 22/10/2015
Publicação automática da admissibilidade da fase nacional depositado via PCT . Tratado de cooperação em matéria de Patentes, conforme Instrução Normativa nº 02, de 06/06/2017 publicada na RPI nº 2422, de 06/06/2017.

---

(21) BR 11 2016 024002-2 A2

Código 1.3 - Notificação - Fase Nacional - PCT
(22) 09/06/2014
(51) H01J 61/00 (2006.01), H01J 17/18 (2006.01), G01B 11/02 (2006.01)
(54) FONTE DE RADIAÇÃO ELETROMAGNÉTICA DE TUNGSTÊNIO-HALOGÊNIO E SISTEMA PARA DETECTAR PELO MENOS UMA CARACTERÍSTICA DE UMA AMOSTRA DE RESERVATÓRIO
(71) HALLIBURTON ENERGY SERVICES, INC. (US)
(72) DAVID L. PERKINS, MICHAEL T. PELLETIER
(85) 14/10/2016
(86) PCT US2014/041575 de 09/06/2014
(87) WO 2015/191031 de 17/12/2015
Publicação automática da admissibilidade da fase nacional depositado via PCT . Tratado de cooperação em matéria de Patentes, conforme Instrução Normativa nº 02, de 06/06/2017 publicada na RPI nº 2422, de 06/06/2017.

---

(21) BR 11 2016 024003-0 A2

Código 1.3 - Notificação - Fase Nacional - PCT
(22) 17/04/2015
(30) 17/04/2014 US 61/980,730
(51) F16K 17/16 (2006.01), F16K 17/40 (2006.01)
(54) DISCO DE RUPTURA DE AÇÃO REVERSA COM RECURSO DE CONTROLE DE ENCURVADURA
(71) FIKE CORPORATION (US)

(72) JOSEPH WALKER, MICHAEL KREBILL, BON SHAW
(85) 14/10/2016
(86) PCT US2015/026484 de 17/04/2015
(87) WO 2015/161261 de 22/10/2015
Publicação automática da admissibilidade da fase nacional depositado via PCT . Tratado de cooperação em matéria de Patentes, conforme Instrução Normativa nº 02, de 06/06/2017 publicada na RPI nº 2422, de 06/06/2017.

---

(21) BR 11 2016 024004-9 A2

Código 1.3 - Notificação - Fase Nacional - PCT
(22) 16/04/2015
(30) 17/04/2014 NL PCT/NL2014/050246
(51) A23L 1/305 (2006.01), A23L 1/29 (2006.01), A61K 31/198 (2006.01), A61P 25/00 (2006.01)
(54) USO DE GLUTAMINA NA FABRICAÇÃO DE UMA COMPOSIÇÃO NUTRICIONAL, USO DE GLUTAMINA NA FORMA DE AMINOÁCIDOS LIVRES E/OU GLUTAMINA CONTENDO DIPEPTÍDEO E/OU GLUTAMINA CONTENDO TRIPEPTÍDEO NA FABRICAÇÃO DE UMA COMPOSIÇÃO NUTRICIONAL, MÉTODO DE MELHORA DO COMPORTAMENTO EXPLORATÓRIO, DESEMPENHO DE MEMÓRIA E/OU INTERAÇÃO SOCIAL EM UM BEBÊ OU CRIANÇA, COMPOSIÇÃO NUTRICIONAL, KIT DE PARTES, E USO DO KIT DE PARTES
(71) N.V. NUTRICIA (NL)
(72) RUURD VAN ELBURG, NANA BARTKE, JOHAN GARSSEN, ALETTA DESIREE KRANEVELD
(85) 14/10/2016
(86) PCT NL2015/050255 de 16/04/2015
(87) WO 2015/160256 de 22/10/2015
Publicação automática da admissibilidade da fase nacional depositado via PCT . Tratado de cooperação em matéria de Patentes, conforme Instrução Normativa nº 02, de 06/06/2017 publicada na RPI nº 2422, de 06/06/2017.

---

(21) BR 11 2016 024005-7 A2

Código 1.3 - Notificação - Fase Nacional - PCT
(22) 06/04/2015
(30) 14/04/2014 US 61/979,427; 14/04/2014 US 61/979,429
(51) E21B 7/00 (2006.01), E21B 17/00 (2006.01), E21B 44/00 (2006.01)
(54) SISTEMA DE REDUÇÃO DE PRECESSÃO INVERSA, MEIO TANGÍVEL LEGÍVEL POR COMPUTADOR, E CONJUNTO DE ORIFÍCIO INFERIOR ASSOCIADO COM UMA BROCA
(71) SCHLUMBERGER TECHNOLOGY B.V. (NL)
(72) JAHIR PABON
(85) 14/10/2016
(86) PCT US2015/024505 de 06/04/2015
(87) WO 2015/160554 de 22/10/2015
Publicação automática da admissibilidade da fase nacional depositado via

PCT . Tratado de cooperação em matéria de Patentes, conforme Instrução Normativa nº 02, de 06/06/2017 publicada na RPI nº 2422, de 06/06/2017.

---

(21) BR 11 2016 024007-3 A2

Código 1.3 - Notificação - Fase Nacional - PCT
(22) 17/04/2015
(30) 17/04/2014 EP 14305581.2
(51) B25J 11/00 (2006.01), G10L 15/22 (2006.01)
(54) MÉTODOS E SISTEMAS PARA GERENCIAR OS DIÁLOGOS DE UM ROBÔ
(71) SOFTBANK ROBOTICS EUROPE (FR)
(72) JÉRÔME MONCEAUX, GWENNAËL GATE, GABRIELE BARBIERI, TAYLOR VELTROP
(85) 14/10/2016
(86) PCT EP2015/058361 de 17/04/2015
(87) WO 2015/158881 de 22/10/2015
Publicação automática da admissibilidade da fase nacional depositado via PCT . Tratado de cooperação em matéria de Patentes, conforme Instrução Normativa nº 02, de 06/06/2017 publicada na RPI nº 2422, de 06/06/2017.

---

(21) BR 11 2016 024008-1 A2

Código 1.3 - Notificação - Fase Nacional - PCT
(22) 22/01/2015
(30) 16/04/2014 CN 201410154301.X; 16/04/2014 CN 201420186276.9
(51) F28F 1/12 (2006.01), F28D 1/053 (2006.01)
(54) TROCADOR DE CALOR DO TIPO CURVADO, E ALETA
(71) SANHUA (HANGZHOU) MICRO CHANNEL HEAT EXCHANGER CO., LTD. (CN)
(72) CHAO LIU, YAN HE, ZHIMING DONG, HUILAI FU
(85) 14/10/2016
(86) PCT CN2015/071355 de 22/01/2015
(87) WO 2015/158176 de 22/10/2015
Publicação automática da admissibilidade da fase nacional depositado via PCT . Tratado de cooperação em matéria de Patentes, conforme Instrução Normativa nº 02, de 06/06/2017 publicada na RPI nº 2422, de 06/06/2017.

---

(21) BR 11 2016 024009-0 A2

Código 1.3 - Notificação - Fase Nacional - PCT
(22) 09/04/2015
(30) 16/04/2014 US 14/254,332
(51) B61L 27/00 (2006.01), G06F 11/16 (2006.01), B61L 15/00 (2006.01)
(54) SISTEMAS CRÍTICOS DE SEGURANÇA DE FERROVIA COM REDUNDÂNCIA DE TAREFA E CAPACIDADE DE COMUNICAÇÕES ASSIMÉTRICAS
(71) SIEMENS INDUSTRY, INC. (US)
(72) CLAUS WEBER, ZOLTAN EGEL
(85) 14/10/2016

(86) PCT US2015/025022 de 09/04/2015
(87) WO 2015/160603 de 22/10/2015
Publicação automática da admissibilidade da fase nacional depositado via PCT . Tratado de cooperação em matéria de Patentes, conforme Instrução Normativa nº 02, de 06/06/2017 publicada na RPI nº 2422, de 06/06/2017.

---

(21) BR 11 2016 024010-3 A2

Código 1.3 - Notificação - Fase Nacional - PCT
(22) 16/04/2014
(51) B32B 27/32 (2006.01), B29C 55/12 (2006.01), C08L 23/04 (2006.01)
(54) FILMES ENCOLHÍVEIS COM ALTA RESISTÊNCIA A RASGAMENTO E MÉTODOS DE FAZER OS MESMOS
(71) DOW GLOBAL TECHNOLOGIES LLC (US)
(72) JIANPING PAN, YIJIAN LIN, XIAOBING YUN, MEHMET DEMIRORS
(85) 14/10/2016
(86) PCT CN2014/075491 de 16/04/2014
(87) WO 2015/157939 de 22/10/2015
Publicação automática da admissibilidade da fase nacional depositado via PCT . Tratado de cooperação em matéria de Patentes, conforme Instrução Normativa nº 02, de 06/06/2017 publicada na RPI nº 2422, de 06/06/2017.

---

(21) BR 11 2016 024014-6 A2

Código 1.3 - Notificação - Fase Nacional - PCT
(22) 09/04/2015
(30) 17/04/2014 JP 2014-085791
(51) C22C 38/00 (2006.01), B23K 9/23 (2006.01), B23K 35/30 (2006.01), C22C 38/32 (2006.01), C22C 38/22 (2006.01)
(54) METAL DE SOLDAGEM QUE APRESENTA FORÇA, DUREZA E RESISTÊNCIA AO CRAQUEAMENTO SR EXCELENTES
(71) KABUSHIKI KAISHA KOBE SEIKO SHO (KOBE STEEL, LTD.) (JP)
(72) YOSHITOMI OKAZAKI, HIDENORI NAKO, KEN YAMASHITA, KAZUYA IKAI
(85) 14/10/2016
(86) PCT JP2015/061151 de 09/04/2015
(87) WO 2015/159806 de 22/10/2015
Publicação automática da admissibilidade da fase nacional depositado via PCT . Tratado de cooperação em matéria de Patentes, conforme Instrução Normativa nº 02, de 06/06/2017 publicada na RPI nº 2422, de 06/06/2017.

---

(21) BR 11 2016 024015-4 A2

Código 1.3 - Notificação - Fase Nacional - PCT
(22) 24/06/2014
(51) E21B 47/00 (2006.01), G01V 1/40 (2006.01), G01V 1/48 (2006.01)
(54) MÉTODO, DISPOSITIVO DE ARMAZENAMENTO LEGÍVEL POR COMPUTADOR E SISTEMA
(71) HALLIBURTON ENERGY SERVICES, INC. (US)
(72) MARK V. COLLINS, ARTHUR CHENG

(85) 14/10/2016
(86) PCT US2014/043859 de 24/06/2014
(87) WO 2015/199657 de 30/12/2015
Publicação automática da admissibilidade da fase nacional depositado via PCT . Tratado de cooperação em matéria de Patentes, conforme Instrução Normativa nº 02, de 06/06/2017 publicada na RPI nº 2422, de 06/06/2017.

---

(21) BR 11 2016 024017-0 A2

Código 1.3 - Notificação - Fase Nacional - PCT
(22) 09/04/2015
(30) 15/04/2014 IT MO2014A000102
(51) F16L 39/04 (2006.01)
(54) JUNTA ARTICULADA COM SINAL DE POSIÇÃO HIDRÁULICO
(71) CNH INDUSTRIAL ITALIA S.P.A. (IT)
(72) FRANCESCO CHIOCCOLA
(85) 14/10/2016
(86) PCT EP2015/057730 de 09/04/2015
(87) WO 2015/158602 de 22/10/2015
Publicação automática da admissibilidade da fase nacional depositado via PCT . Tratado de cooperação em matéria de Patentes, conforme Instrução Normativa nº 02, de 06/06/2017 publicada na RPI nº 2422, de 06/06/2017.

---

(21) BR 11 2016 024019-7 A2

Código 1.3 - Notificação - Fase Nacional - PCT
(22) 10/06/2014
(51) E21B 12/02 (2006.01), E21B 10/00 (2006.01)
(54) MÉTODO DE CRIAÇÃO DE UMA BROCA, SISTEMA PARA PROJEÇÃO DE UMA BROCA E FERRAMENTA DE PERFURAÇÃO NO FUNDO DO POÇO PROJETADA PARA PERFURAR UM POÇO DE EXPLORAÇÃO
(71) HALLIBURTON ENERGY SERVICES, INC (US)
(72) SHILIN CHEN
(85) 14/10/2016
(86) PCT US2014/041653 de 10/06/2014
(87) WO 2015/191040 de 17/12/2015
Publicação automática da admissibilidade da fase nacional depositado via PCT . Tratado de cooperação em matéria de Patentes, conforme Instrução Normativa nº 02, de 06/06/2017 publicada na RPI nº 2422, de 06/06/2017.

---

(21) BR 11 2016 024020-0 A2

Código 1.3 - Notificação - Fase Nacional - PCT
(22) 17/04/2015
(30) 17/04/2014 KR 10-2014-0046904
(51) A61K 31/517 (2006.01), A61K 31/5377 (2006.01), A61P 1/16 (2006.01)
(54) COMPOSIÇÃO FARMACÊUTICA
(71) LG LIFE SCIENCES LTD. (KR)
(72) SOO HA KIM, HYOUNG JIN KIM, HEUI SUL PARK, SEO HYUN AHN, MIN HO SHONG, HYO KYUN CHUNG

(85) 14/10/2016
(86) PCT KR2015/003869 de 17/04/2015
(87) WO 2015/160213 de 22/10/2015
Publicação automática da admissibilidade da fase nacional depositado via PCT . Tratado de cooperação em matéria de Patentes, conforme Instrução Normativa nº 02, de 06/06/2017 publicada na RPI nº 2422, de 06/06/2017.

---

(21) BR 11 2016 024021-9 A2

Código 1.3 - Notificação - Fase Nacional - PCT
(22) 13/04/2015
(30) 16/04/2014 DE 10 2014 005 737.2
(51) E02F 3/88 (2006.01), E02F 5/00 (2006.01), E21C 50/00 (2006.01)
(54) DISPOSITIVO PARA O RECEBIMENTO E A REMOÇÃO DE MATERIAIS PLÁSTICOS TIPO LAMA DEPOSITADOS EM LEITOS DE INSTÂNCIAS HÍDRICAS
(71) GEORG LINNER (DE)
(72) GEORG LINNER
(85) 14/10/2016
(86) PCT DE2015/000186 de 13/04/2015
(87) WO 2015/158322 de 22/10/2015
Publicação automática da admissibilidade da fase nacional depositado via PCT . Tratado de cooperação em matéria de Patentes, conforme Instrução Normativa nº 02, de 06/06/2017 publicada na RPI nº 2422, de 06/06/2017.

---

(21) BR 11 2016 024022-7 A2

Código 1.3 - Notificação - Fase Nacional - PCT
(22) 15/04/2014
(51) C08L 83/00 (2006.01), C08L 7/00 (2006.01), C08L 9/00 (2006.01), C08L 11/00 (2006.01)
(54) COMPOSIÇÃO DE SILICONE CURÁVEL
(71) 3M INNOVATIVE PROPERTIES COMPANY (US)
(72) WEI ZHOU, WEI CUI, QING WU, ZHOU JIN, ZHENG GUAN, YAMING WANG
(85) 14/10/2016
(86) PCT CN2014/075414 de 15/04/2014
(87) WO 2015/157914 de 22/10/2015
Publicação automática da admissibilidade da fase nacional depositado via PCT . Tratado de cooperação em matéria de Patentes, conforme Instrução Normativa nº 02, de 06/06/2017 publicada na RPI nº 2422, de 06/06/2017.

---

(21) BR 11 2016 024025-1 A2

Código 1.3 - Notificação - Fase Nacional - PCT
(22) 08/04/2015
(30) 14/04/2014 JP 2014-082577
(51) F16H 7/08 (2006.01)
(54) TENSOR
(71) NHK SPRING CO., LTD. (JP)

(72) TAKAHIRO ITO, YOSHIYUKI TAKAHASHI, TAKAO KOBAYASHI
(85) 14/10/2016
(86) PCT JP2015/061044 de 08/04/2015
(87) WO 2015/159782 de 22/10/2015
Publicação automática da admissibilidade da fase nacional depositado via PCT . Tratado de cooperação em matéria de Patentes, conforme Instrução Normativa nº 02, de 06/06/2017 publicada na RPI nº 2422, de 06/06/2017.

---

(21) BR 11 2016 024026-0 A2

Código 1.3 - Notificação - Fase Nacional - PCT
(22) 16/04/2015
(30) 24/04/2014 US 14/260,968
(51) G06F 1/16 (2006.01)
(54) RENDIMENTO CRESCENTE COM AJUSTE DE ESPAÇO DE BOTÃO TÁTIL
(71) MICROSOFT TECHNOLOGY LICENSING, LLC (US)
(72) MICHAEL C. GORDON
(85) 14/10/2016
(86) PCT US2015/026051 de 16/04/2015
(87) WO 2015/164156 de 29/10/2015
Publicação automática da admissibilidade da fase nacional depositado via PCT . Tratado de cooperação em matéria de Patentes, conforme Instrução Normativa nº 02, de 06/06/2017 publicada na RPI nº 2422, de 06/06/2017.

---

(21) BR 11 2016 024030-8 A2

Código 1.3 - Notificação - Fase Nacional - PCT
(22) 09/04/2015
(30) 15/04/2014 EP 14164670.3
(51) D06P 5/30 (2006.01)
(54) MÉTODOS PARA FABRICAÇÃO DE TÊXTEIS IMPRESSOS
(71) AGFA GRAPHICS NV (BE)
(72) JOHAN LOCCUFIER
(85) 14/10/2016
(86) PCT EP2015/057672 de 09/04/2015
(87) WO 2015/158592 de 22/10/2015
Publicação automática da admissibilidade da fase nacional depositado via PCT . Tratado de cooperação em matéria de Patentes, conforme Instrução Normativa nº 02, de 06/06/2017 publicada na RPI nº 2422, de 06/06/2017.

---

(21) BR 11 2016 024031-6 A2

Código 1.3 - Notificação - Fase Nacional - PCT
(22) 17/03/2015
(30) 15/04/2014 ES P201430560
(51) B65D 41/12 (2006.01), B65D 41/42 (2006.01), B65D 41/58 (2006.01)
(54) TAMPA PARA GARRAFAS DE ÁGUA
(71) CLIPPS ALUMINIUM INTERNATIONAL, SL. (ES)
(72) VICENTE MARTÍNEZ RAMÍREZ

(85) 14/10/2016
(86) PCT ES2015/070186 de 17/03/2015
(87) WO 2015/158942 de 22/10/2015
Publicação automática da admissibilidade da fase nacional depositado via PCT . Tratado de cooperação em matéria de Patentes, conforme Instrução Normativa nº 02, de 06/06/2017 publicada na RPI nº 2422, de 06/06/2017.

---

(21) BR 11 2016 024032-4 A2

Código 1.3 - Notificação - Fase Nacional - PCT
(22) 31/03/2015
(30) 14/04/2014 US 14/252.741
(51) F16L 33/01 (2006.01), F16L 33/207 (2006.01), F16L 33/213 (2006.01)
(54) ACOPLAMENTO DE MANGUEIRA DE DIÂMETRO INTERNO GRANDE DE ALTA PRESSÃO COM FIXAÇÃO DE TERMINAÇÃO
(71) GATES CORPORATION (US)
(72) DONALD R. GILBREATH, RON TRUJILLO, RUDY BRAUN, CHARLES GRAY, KARLTON WOLF
(85) 14/10/2016
(86) PCT US2015/023660 de 31/03/2015
(87) WO 2015/160502 de 22/10/2015
Publicação automática da admissibilidade da fase nacional depositado via PCT . Tratado de cooperação em matéria de Patentes, conforme Instrução Normativa nº 02, de 06/06/2017 publicada na RPI nº 2422, de 06/06/2017.

---

(21) BR 11 2016 024033-2 A2

Código 1.3 - Notificação - Fase Nacional - PCT
(22) 26/03/2015
(30) 17/04/2014 US 14/255,474
(51) B65G 15/60 (2006.01)
(54) SISTEMA TRANSPORTADOR, AMORTECEDOR VISCOELÁSTICO, E, MÉTODO PARA AMORTECIMENTO DE UMA CORREIA TRANSPORTADORA
(71) LAITRAM, L.L.C. (US)
(72) JOSEPH M. DEPASO
(85) 14/10/2016
(86) PCT US2015/022638 de 26/03/2015
(87) WO 2015/160486 de 22/10/2015
Publicação automática da admissibilidade da fase nacional depositado via PCT . Tratado de cooperação em matéria de Patentes, conforme Instrução Normativa nº 02, de 06/06/2017 publicada na RPI nº 2422, de 06/06/2017.

---

(21) BR 11 2016 024038-3 A2

Código 1.3 - Notificação - Fase Nacional - PCT
(22) 10/04/2015
(30) 14/04/2014 JP 2014-082995
(51) A61F 13/49 (2006.01), A61F 13/56 (2006.01), A61F 13/58 (2006.01)
(54) ELEMENTO DE FIXAÇÃO E UM ARTIGO ABSORVENTE
(71) 3M INNOVATIVE PROPERTIES COMPANY (US)

(72) YOSHIHISA MATSUDA, KRISTOPHER K. BIEGLER, RYAN LUEPKE, THOMAS J. GILBERT, HIROSHI SAKURAI
(85) 14/10/2016
(86) PCT US2015/025260 de 10/04/2015
(87) WO 2015/160642 de 22/10/2015
Publicação automática da admissibilidade da fase nacional depositado via PCT . Tratado de cooperação em matéria de Patentes, conforme Instrução Normativa nº 02, de 06/06/2017 publicada na RPI nº 2422, de 06/06/2017.

---

(21) BR 11 2016 024040-5 A2

Código 1.3 - Notificação - Fase Nacional - PCT
(22) 26/03/2015
(30) 14/04/2014 US 14/252.709
(51) C02F 1/50 (2006.01)
(54) MISTURA BIOCIDA
(71) ECOLAB USA INC. (US)
(72) MICHAEL G. STROMINGER, DANILO ZIM, FABIANE CASSIA DE SA AURELIANO
(85) 14/10/2016
(86) PCT US2015/022783 de 26/03/2015
(87) WO 2015/160487 de 22/10/2015
Publicação automática da admissibilidade da fase nacional depositado via PCT . Tratado de cooperação em matéria de Patentes, conforme Instrução Normativa nº 02, de 06/06/2017 publicada na RPI nº 2422, de 06/06/2017.

---

(21) BR 11 2016 024041-3 A2

Código 1.3 - Notificação - Fase Nacional - PCT
(22) 15/04/2015
(30) 16/05/2014 US 14/280,363
(51) H04W 16/02 (2009.01), H04W 16/14 (2009.01)
(54) ACESSO COMPARTILHADO LICENCIADO PARA EVOLUÇÃO A LONGO PRAZO
(71) INTEL CORPORATION (US)
(72) MOHAMMAD MAMUNUR RASHID, RATH VANNITHAMBY
(85) 14/10/2016
(86) PCT US2015/025936 de 15/04/2015
(87) WO 2015/175134 de 19/11/2015
Publicação automática da admissibilidade da fase nacional depositado via PCT . Tratado de cooperação em matéria de Patentes, conforme Instrução Normativa nº 02, de 06/06/2017 publicada na RPI nº 2422, de 06/06/2017.

---

(21) BR 11 2016 024042-1 A2

Código 1.3 - Notificação - Fase Nacional - PCT
(22) 22/04/2015
(30) 25/04/2014 JP 2014-091835
(51) A61C 17/22 (2006.01), A61C 17/34 (2006.01), H02J 7/02 (2006.01), H02J 7/04 (2006.01)

(54) ESCOVA DE DENTE ELÉTRICA COM UMA BATERIA RECARREGÁVEL E APARELHO CARREGADOR POR INDUTÂNCIA PARA USO COM A MESMA
(71) COLGATE-PALMOLIVE COMPANY (US) , OMRON HEALTHCARE CO., LTD. (JP)
(72) HIDEAKI YOSHIDA, KENTARO TOMORI, TADASHI TONE
(85) 14/10/2016
(86) PCT US2015/027059 de 22/04/2015
(87) WO 2015/164486 de 29/10/2015
Publicação automática da admissibilidade da fase nacional depositado via PCT . Tratado de cooperação em matéria de Patentes, conforme Instrução Normativa nº 02, de 06/06/2017 publicada na RPI nº 2422, de 06/06/2017.

---

(21) BR 11 2016 024044-8 A2

Código 1.3 - Notificação - Fase Nacional - PCT
(22) 13/04/2015
(30) 17/04/2014 DE 10 2014 005 659.7
(51) B29C 45/14 (2006.01), B29C 31/00 (2006.01)
(54) MÉTODO PARA TRANSFERIR RÓTULOS INFERIORES E RÓTULOS ENVOLVENTES EM UM MOLDE DE INJEÇÃO E DISPOSTIVO, ADEQUADO PARA ESTA FINALIDADE PARA PRODUZIR PEÇAS MOLDADAS POR INJEÇÃO PROVIDAS COM RÓTULOS INFERIORES E ENVOLVENTES
(71) SONOCO DEVELOPMENT, INC. (US)
(72) DANIEL DÖBLER
(85) 14/10/2016
(86) PCT EP2015/000767 de 13/04/2015
(87) WO 2015/158423 de 22/10/2015
Publicação automática da admissibilidade da fase nacional depositado via PCT . Tratado de cooperação em matéria de Patentes, conforme Instrução Normativa nº 02, de 06/06/2017 publicada na RPI nº 2422, de 06/06/2017.

---

(21) BR 11 2016 024048-0 A2

Código 1.3 - Notificação - Fase Nacional - PCT
(22) 13/04/2015
(30) 15/04/2014 EP 14164674.5
(51) C09D 11/101 (2014.01), C09D 11/30 (2014.01)
(54) TINTAS PARA IMPRESSÃO A JATO DE TINTA A BASE DE RESINA AQUOSA
(71) AGFA GRAPHICS NV (BE)
(72) JOHAN LOCCUFIER, LUC DECOSTER
(85) 14/10/2016
(86) PCT EP2015/057938 de 13/04/2015
(87) WO 2015/158649 de 22/10/2015
Publicação automática da admissibilidade da fase nacional depositado via PCT . Tratado de cooperação em matéria de Patentes, conforme Instrução Normativa nº 02, de 06/06/2017 publicada na RPI nº 2422, de 06/06/2017.

(21) BR 11 2016 024049-9 A2

Código 1.3 - Notificação - Fase Nacional - PCT
(22) 15/04/2015
(30) 15/04/2014 US 61/979,991
(51) A61M 25/10 (2013.01)
(54) CATETER PARA USO COM UM FIO GUIA E MÉTODO PARA REALIZAÇÃO DE UM PROCEDIMENTO MEDICO DENTRO DE UM LÚMEN CORPORAL
(71) QMAX, LLC (US)
(72) ROBERT C. LADUCA
(85) 14/10/2016
(86) PCT US2015/026003 de 15/04/2015
(87) WO 2015/160972 de 22/10/2015
Publicação automática da admissibilidade da fase nacional depositado via PCT . Tratado de cooperação em matéria de Patentes, conforme Instrução Normativa nº 02, de 06/06/2017 publicada na RPI nº 2422, de 06/06/2017.

(21) BR 11 2016 024051-0 A2

Código 1.3 - Notificação - Fase Nacional - PCT
(22) 13/04/2015
(30) 15/04/2014 EP 14164674.5
(51) C09D 11/101 (2014.01)
(54) TINTAS JATO DE TINTA À BASE DE RESINA AQUOSA
(71) AGFA GRAPHICS NV (BE)
(72) JOHAN LOCCUFIER, LUC DECOSTER
(85) 14/10/2016
(86) PCT EP2015/057950 de 13/04/2015
(87) WO 2015/158654 de 22/10/2015
Publicação automática da admissibilidade da fase nacional depositado via PCT . Tratado de cooperação em matéria de Patentes, conforme Instrução Normativa nº 02, de 06/06/2017 publicada na RPI nº 2422, de 06/06/2017.

(21) BR 11 2016 024052-9 A2

Código 1.3 - Notificação - Fase Nacional - PCT
(22) 16/04/2015
(30) 16/04/2014 NZ 623935; 03/12/2014 NZ 702580
(51) F02B 59/00 (2006.01), F02B 75/28 (2006.01), F16H 25/12 (2006.01)
(54) MOTOR DE COMBUSTÃO INTERNA DE MOVIMENTO ALTERNATIVO
(71) SHEPHERD INVENTOR LIMITED (NZ)
(72) GRAYDON AUBREY SHEPHERD
(85) 14/10/2016
(86) PCT NZ2015/000029 de 16/04/2015
(87) WO 2015/160267 de 22/10/2015
Publicação automática da admissibilidade da fase nacional depositado via PCT . Tratado de cooperação em matéria de Patentes, conforme Instrução Normativa nº 02, de 06/06/2017 publicada na RPI nº 2422, de 06/06/2017.

(21) BR 11 2016 024054-5 A2

Código 1.3 - Notificação - Fase Nacional - PCT
(22) 14/04/2015
(30) 17/04/2014 FR 1453486; 14/05/2014 FR 1454312
(51) H01R 12/72 (2011.01), H01R 13/658 (2011.01), H05K 9/00 (2006.01), H01R 13/6596 (2011.01), H05K 5/02 (2006.01)
(54) COMPONENTE DE ATERRAMENTO ELÉTRICO E PLACA ELETRÔNICA E DISPOSITIVO ELETRÔNICO CORRESPONDENTES
(71) THOMSON LICENSING (FR)
(72) PIERRE-MARIE MORIN, DOMINIQUE LO HINE TONG, JEAN- MARC LE FOULGOC
(85) 14/10/2016
(86) PCT EP2015/058027 de 14/04/2015
(87) WO 2015/158688 de 22/10/2015
Publicação automática da admissibilidade da fase nacional depositado via PCT . Tratado de cooperação em matéria de Patentes, conforme Instrução Normativa nº 02, de 06/06/2017 publicada na RPI nº 2422, de 06/06/2017.

(21) BR 11 2016 024055-3 A2

Código 1.3 - Notificação - Fase Nacional - PCT
(22) 15/04/2015
(30) 15/04/2014 EP 14164674.5
(51) C09D 11/30 (2014.01), B01J 13/14 (2006.01)
(54) TINTAS JATO DE TINTA À BASE DE RESINA AQUOSA
(71) AGFA GRAPHICS NV (BE)
(72) JOHAN LOCCUFIER, LUC DECOSTER
(85) 14/10/2016
(86) PCT EP2015/058119 de 15/04/2015
(87) WO 2015/158745 de 22/10/2015
Publicação automática da admissibilidade da fase nacional depositado via PCT . Tratado de cooperação em matéria de Patentes, conforme Instrução Normativa nº 02, de 06/06/2017 publicada na RPI nº 2422, de 06/06/2017.

(21) BR 11 2016 024057-0 A2

Código 1.3 - Notificação - Fase Nacional - PCT
(22) 16/04/2015
(30) 17/04/2014 CN PCT/CN2014/075560
(51) C07D 471/04 (2006.01), C07D 487/04 (2006.01), A61K 31/5025 (2006.01), A61P 19/02 (2006.01), A61P 29/00 (2006.01)
(54) INIBIDORES DE QUINASES HETEROCÍCLICOS
(71) ABBVIE INC. (US)
(72) MICHAEL M. FRIEDMAN, PHILIP COX, KRISTINE E. FRANK, MICHAEL Z. HOEMANN, AUGUSTINE OSUMA, NOEL S. WILSON, XIANGDONG XU, KEVIN CUSACK, RAYMOND HUNTLEY, J. MARTIN HEROLD
(85) 14/10/2016
(86) PCT CN2015/076766 de 16/04/2015
(87) WO 2015/158283 de 22/10/2015

Publicação automática da admissibilidade da fase nacional depositado via PCT . Tratado de cooperação em matéria de Patentes, conforme Instrução Normativa nº 02, de 06/06/2017 publicada na RPI nº 2422, de 06/06/2017.

---

(21) BR 11 2016 024058-8 A2

Código 1.3 - Notificação - Fase Nacional - PCT
(22) 31/03/2015
(30) 16/04/2014 GB 1406874.6
(51) A47L 5/24 (2006.01), A47L 9/24 (2006.01), F16B 7/04 (2006.01)
(54) IMPLEMENTO DE LIMPEZA PARA UM ASPIRADOR DE PÓ E APARELHO DE LIMPEZA
(71) DYSON TECHNOLOGY LIMITED (GB)
(72) DANIEL BROOK, JONATHAN MARSH
(85) 14/10/2016
(86) PCT GB2015/050987 de 31/03/2015
(87) WO 2015/159046 de 22/10/2015
Publicação automática da admissibilidade da fase nacional depositado via PCT . Tratado de cooperação em matéria de Patentes, conforme Instrução Normativa nº 02, de 06/06/2017 publicada na RPI nº 2422, de 06/06/2017.

---

(21) BR 11 2016 024060-0 A2

Código 1.3 - Notificação - Fase Nacional - PCT
(22) 15/04/2015
(30) 16/04/2014 US 14/254,150
(51) F02M 59/10 (2006.01), F02M 59/30 (2006.01), F02M 59/22 (2006.01), F02M 63/02 (2006.01), F02D 41/38 (2006.01), F02D 41/20 (2006.01)
(54) SISTEMA DE BOMBA DE COMBUSTÍVEL DE INJEÇÃO DIRETA DE CURSO VARIÁVEL E MÉTODO IMPLEMENTADO POR COMPUTADOR PARA OPERAR O SISTEMA
(71) FCA US LLC (US)
(72) GLEN R. MACFARLANE
(85) 14/10/2016
(86) PCT US2015/025924 de 15/04/2015
(87) WO 2015/160920 de 22/10/2015
Publicação automática da admissibilidade da fase nacional depositado via PCT . Tratado de cooperação em matéria de Patentes, conforme Instrução Normativa nº 02, de 06/06/2017 publicada na RPI nº 2422, de 06/06/2017.

---

(21) BR 11 2016 024064-2 A2

Código 1.3 - Notificação - Fase Nacional - PCT
(22) 15/04/2015
(30) 15/04/2014 EP 14164674.5
(51) C09D 11/101 (2014.01), B41M 7/00 (2006.01)
(54) TINTAS JATO DE TINTA CURÁVEIS POR RAIOS UV
(71) AGFA GRAPHICS NV (BE)
(72) JOHAN LOCCUFIER, LUC DECOSTER
(85) 14/10/2016

(86) PCT EP2015/058122 de 15/04/2015
(87) WO 2015/158748 de 22/10/2015
Publicação automática da admissibilidade da fase nacional depositado via PCT . Tratado de cooperação em matéria de Patentes, conforme Instrução Normativa nº 02, de 06/06/2017 publicada na RPI nº 2422, de 06/06/2017.

---

(21) BR 11 2016 024069-3 A2

Código 1.3 - Notificação - Fase Nacional - PCT
(22) 16/04/2014
(51) C08K 5/101 (2006.01), C08K 5/20 (2006.01)
(54) ÉSTER SORBATO OU COALESCENTE DE SORBAMIDA EM FORMULAÇÃO DE REVESTIMENTOS
(71) DOW GLOBAL TECHNOLOGIES LLC (US) , ROHM AND HAAS COMPANY (US)
(72) STEVEN ARTURO, SELVANATHAN ARUMUGAM, KEBEDE BESHAH, DAVID CONNER, JOHN ELL, RALPH C. EVEN, FUJUN LU, BO LU, BRANDON ROWE, JUSTIN SPARKS, JIANPING XU, JIGUANG ZHANG
(85) 14/10/2016
(86) PCT CN2014/075446 de 16/04/2014
(87) WO 2015/157929 de 22/10/2015
Publicação automática da admissibilidade da fase nacional depositado via PCT . Tratado de cooperação em matéria de Patentes, conforme Instrução Normativa nº 02, de 06/06/2017 publicada na RPI nº 2422, de 06/06/2017.

---

(21) BR 11 2016 024071-5 A2

Código 1.3 - Notificação - Fase Nacional - PCT
(22) 15/04/2015
(30) 15/04/2014 EP 14164674.5
(51) C09D 11/101 (2014.01)
(54) TINTAS DE JATO DE TINTA BASEADAS EM RESINA AQUOSA
(71) AGFA GRAPHICS NV (BE)
(72) JOHAN LOCCUFIER, LUC DECOSTER
(85) 14/10/2016
(86) PCT EP2015/058129 de 15/04/2015
(87) WO 2015/158752 de 22/10/2015
Publicação automática da admissibilidade da fase nacional depositado via PCT . Tratado de cooperação em matéria de Patentes, conforme Instrução Normativa nº 02, de 06/06/2017 publicada na RPI nº 2422, de 06/06/2017.

---

(21) BR 11 2016 024074-0 A2

Código 1.3 - Notificação - Fase Nacional - PCT
(22) 15/04/2015
(30) 17/04/2014 EP 14165182.8
(51) C08K 3/08 (2006.01), C08K 5/315 (2006.01), C08K 9/08 (2006.01), C08L 63/00 (2006.01), F25B 21/00 (2006.01), H01F 1/26 (2006.01)
(54) CORPO MOLDADO, PROCESSO PARA SUA PREPARAÇÃO, USO DE COMPOSIÇÃO DE RESINA EPÓXI, PARTÍCULAS REVESTIDAS PARA

PREPARAÇÃO DE CORPOS MOLDADOS E DISPOSITIVOS COMPREENDENDO TAIS CORPOS
(71) BASF SE (DE)
(72) MONIKA CHARRAK, HANS-JOSEF THOMAS, MIRAN YU, MARKUS SCHWIND
(85) 14/10/2016
(86) PCT EP2015/058158 de 15/04/2015
(87) WO 2015/158768 de 22/10/2015
Publicação automática da admissibilidade da fase nacional depositado via PCT . Tratado de cooperação em matéria de Patentes, conforme Instrução Normativa nº 02, de 06/06/2017 publicada na RPI nº 2422, de 06/06/2017.

---

(21) BR 11 2016 024075-8 A2

Código 1.3 - Notificação - Fase Nacional - PCT
(22) 13/05/2015
(30) 16/05/2014 IT MO2014A000135
(51) B31B 17/00 (2006.01), B31B 17/60 (2006.01), B31F 5/00 (2006.01), B31F 5/04 (2006.01), B31B 1/62 (2006.01)
(54) ?MÁQUINA E MÉTODO PARA PRODUZIR PEÇAS NÃO ACABADAS PARA CAIXAS SOB MEDIDA?
(71) SYSTEM S.P.A. (IT)
(72) ANDREA TORO
(85) 14/10/2016
(86) PCT IB2015/053520 de 13/05/2015
(87) WO 2015/173744 de 19/11/2015
Publicação automática da admissibilidade da fase nacional depositado via PCT . Tratado de cooperação em matéria de Patentes, conforme Instrução Normativa nº 02, de 06/06/2017 publicada na RPI nº 2422, de 06/06/2017.

---

(21) BR 11 2016 024076-6 A2

Código 1.3 - Notificação - Fase Nacional - PCT
(22) 15/04/2015
(30) 15/04/2014 EP 14164790.9
(51) F03D 11/00 (2006.01)
(54) DUTO DE AR PARA USINA DE ENERGIA EÓLICA, USINA DE ENERGIA EÓLICA, MÉTODO DE FABRICAÇÃO DE UM DUTO DE AR E MÉTODO DE REMONTAGEM DE UMA USINA DE ENERGIA EÓLICA COM UM DUTO DE AR
(71) AREVA WIND GMBH (DE)
(72) ROLAND SCHUMACHER, THOMAS KRAMER
(85) 14/10/2016
(86) PCT EP2015/058199 de 15/04/2015
(87) WO 2015/158788 de 22/10/2015
Publicação automática da admissibilidade da fase nacional depositado via PCT . Tratado de cooperação em matéria de Patentes, conforme Instrução Normativa nº 02, de 06/06/2017 publicada na RPI nº 2422, de 06/06/2017.

(21) BR 11 2016 024077-4 A2

Código 1.3 - Notificação - Fase Nacional - PCT
(22) 15/04/2015
(30) 16/04/2014 AU 2014202138
(51) E02F 3/76 (2006.01), E01C 23/06 (2006.01), E01C 19/15 (2006.01)
(54) VEÍCULO E MONTAGEM NIVELADORA
(71) CETL PTY LTD (AU)
(72) DANIEL ROY GILLESPIE
(85) 14/10/2016
(86) PCT AU2015/050176 de 15/04/2015
(87) WO 2015/157821 de 22/10/2015
Publicação automática da admissibilidade da fase nacional depositado via PCT . Tratado de cooperação em matéria de Patentes, conforme Instrução Normativa nº 02, de 06/06/2017 publicada na RPI nº 2422, de 06/06/2017.

(21) BR 11 2016 024078-2 A2

Código 1.3 - Notificação - Fase Nacional - PCT
(22) 10/06/2015
(30) 20/06/2014 US 62/014,815; 01/08/2014 US 62/031,904
(51) C09K 15/30 (2006.01), G03F 7/004 (2006.01), G03F 7/09 (2006.01)
(54) PRECURSORES DE CHAPAS DE IMPRESSÃO LITOGRÁFICA COMPREENDENDO UMA CAMADA PASSÍVEL DE IMAGIOLOGIA E SENSÍVEL A RADIAÇÃO COM UMA SUPERFÍCIE RETICULADA
(71) MYLAN GROUP (VN)
(72) MY T. NGUYEN, THANH SANG NGUYEN, THANH DIEN LUU, THI THUY LINH KIEN
(85) 14/10/2016
(86) PCT CA2015/050536 de 10/06/2015
(87) WO 2015/192231 de 23/12/2015
Publicação automática da admissibilidade da fase nacional depositado via PCT . Tratado de cooperação em matéria de Patentes, conforme Instrução Normativa nº 02, de 06/06/2017 publicada na RPI nº 2422, de 06/06/2017.

(21) BR 11 2016 024081-2 A2

Código 1.3 - Notificação - Fase Nacional - PCT
(22) 16/04/2015
(30) 17/04/2014 DE 10 2014 105 486.5
(51) B65D 85/804 (2006.01)
(54) CÁPSULA DE DOSE INDIVIDUAL E MÉTODO PARA A PREPARAÇÃO DE UMA BEBIDA COM UMA CÁPSULA DE DOSE INDIVIDUAL
(71) K-FEE SYSTEM GMBH (DE)
(72) GÜNTER EMPL, MARC KRÜGER
(85) 14/10/2016
(86) PCT EP2015/058289 de 16/04/2015
(87) WO 2015/158838 de 22/10/2015
Publicação automática da admissibilidade da fase nacional depositado via

PCT . Tratado de cooperação em matéria de Patentes, conforme Instrução Normativa nº 02, de 06/06/2017 publicada na RPI nº 2422, de 06/06/2017.

---

(21) BR 11 2016 024082-0 A2

Código 1.3 - Notificação - Fase Nacional - PCT
(22) 10/04/2015
(30) 14/04/2014 EP 14164630.7
(51) B63B 21/50 (2006.01)
(54) TORRE EXTERNA POSSUINDO TRUQUES DE RODAS
(71) SINGLE BUOY MOORINGS INC. (CH)
(72) JEAN-YVES SILVAIN TOGGIANI, GUILLAUME MONSIGNY, HERVÉ BOTTA
(85) 14/10/2016
(86) PCT EP2015/057886 de 10/04/2015
(87) WO 2015/158629 de 22/10/2015
Publicação automática da admissibilidade da fase nacional depositado via PCT . Tratado de cooperação em matéria de Patentes, conforme Instrução Normativa nº 02, de 06/06/2017 publicada na RPI nº 2422, de 06/06/2017.

---

(21) BR 11 2016 024083-9 A2

Código 1.3 - Notificação - Fase Nacional - PCT
(22) 11/03/2015
(30) 16/04/2014 US 14/254,279
(51) G05F 3/30 (2006.01)
(54) REPETIDOR DE CORRENTE DE INTERVALO DE BANDA
(71) QUALCOMM INCORPORATED (US)
(72) NAM VAN DANG, RAJEEV JAIN, TERRENCE BRIAN REMPLE, JINGCHENG ZHUANG, MONG CHIT WONG
(85) 14/10/2016
(86) PCT US2015/020014 de 11/03/2015
(87) WO 2015/160453 de 22/10/2015
Publicação automática da admissibilidade da fase nacional depositado via PCT . Tratado de cooperação em matéria de Patentes, conforme Instrução Normativa nº 02, de 06/06/2017 publicada na RPI nº 2422, de 06/06/2017.

---

(21) BR 11 2016 024084-7 A2

Código 1.3 - Notificação - Fase Nacional - PCT
(22) 31/03/2015
(30) 17/04/2014 US 61/981,024; 15/10/2014 US 14/514,763
(51) H04W 8/22 (2009.01)
(54) MECANISMO DE MANIPULAÇÃO DE TEMPORIZADOR APRIMORADO
(71) QUALCOMM INCORPORATED (US)
(72) SITARAMANJANEYULU KANAMARLAPUDI, LIANGCHI HSU, SIVASUBRAMANIAN RAMALINGAM, RAMESH RANGANATHAN IYER, ANSAH AHMED SHEIK, SUBACHANY GUNASEGARAN
(85) 14/10/2016
(86) PCT US2015/023710 de 31/03/2015

(87) WO 2015/160504 de 22/10/2015
Publicação automática da admissibilidade da fase nacional depositado via PCT . Tratado de cooperação em matéria de Patentes, conforme Instrução Normativa nº 02, de 06/06/2017 publicada na RPI nº 2422, de 06/06/2017.

---

(21) BR 11 2016 024085-5 A2

Código 1.3 - Notificação - Fase Nacional - PCT
(22) 09/03/2015
(30) 17/04/2014 US 61/980,980; 06/03/2015 US 14/640,301
(51) H04W 16/14 (2009.01)
(54) TÉCNICAS PARA TRANSMISSÃO DE DADOS ATRAVÉS DE UMA BANDA DE ESPECTRO DE FREQUÊNCIA DE RÁDIO NÃO LICENCIADA DE ACORDO COM UM ACORDO ENTRE OS OPERADORES
(71) QUALCOMM INCORPORATED (US)
(72) XIAOXIA ZHANG, TAO LUO, JUN WANG
(85) 14/10/2016
(86) PCT US2015/019438 de 09/03/2015
(87) WO 2015/160447 de 22/10/2015
Publicação automática da admissibilidade da fase nacional depositado via PCT . Tratado de cooperação em matéria de Patentes, conforme Instrução Normativa nº 02, de 06/06/2017 publicada na RPI nº 2422, de 06/06/2017.

---

(21) BR 11 2016 024086-3 A2

Código 1.3 - Notificação - Fase Nacional - PCT
(22) 08/04/2015
(30) 17/04/2014 US 61/980,911; 22/08/2014 US 14/466,644
(51) G10L 15/07 (2013.01), G10L 15/08 (2006.01), G10L 15/22 (2006.01)
(54) GERAÇÃO DE MODELO DE PALAVRA-CHAVE PARA DETECÇÃO DE PALAVRA-CHAVE DEFINIDA POR USUÁRIO
(71) QUALCOMM INCORPORATED (US)
(72) SUNGRACK YUN, TAESU KIM
(85) 14/10/2016
(86) PCT US2015/024873 de 08/04/2015
(87) WO 2015/160586 de 22/10/2015
Publicação automática da admissibilidade da fase nacional depositado via PCT . Tratado de cooperação em matéria de Patentes, conforme Instrução Normativa nº 02, de 06/06/2017 publicada na RPI nº 2422, de 06/06/2017.

---

(21) BR 11 2016 024087-1 A2

Código 1.3 - Notificação - Fase Nacional - PCT
(22) 14/04/2015
(30) 16/04/2014 US 14/254,764
(51) H05K 1/18 (2006.01)
(54) PACOTE DE PASTILHA COMPREENDENDO CONECTOR DE PASTILHA PARA FIO E UM CONECTOR DE FIO PARA PASTILHA CONFIGURADO PARA ACOPLAR A UM PACOTE DE PASTILHA
(71) QUALCOMM INCORPORATED (US)

(72) DAEIK DANIEL KIM, MARIO FRANCISCO VELEZ, JONGHAE KIM, MATTHEW MICHAEL NOWAK, CHENGJIE ZUO, CHANGHAN HOBIE YUN, DAVID FRANCIS BERDY, ROBERT PAUL MIKULKA
(85) 14/10/2016
(86) PCT US2015/025753 de 14/04/2015
(87) WO 2015/160808 de 22/10/2015
Publicação automática da admissibilidade da fase nacional depositado via PCT . Tratado de cooperação em matéria de Patentes, conforme Instrução Normativa nº 02, de 06/06/2017 publicada na RPI nº 2422, de 06/06/2017.

---

(21) BR 11 2016 024089-8 A2

Código 1.3 - Notificação - Fase Nacional - PCT
(22) 11/03/2015
(30) 16/04/2014 US 14/254,706
(51) H03K 5/24 (2006.01), H03G 11/00 (2006.01), H03K 19/003 (2006.01)
(54) RECEPTOR DE ALTA TENSÃO USANDO DISPOSITIVOS DE BAIXA TENSÃO
(71) QUALCOMM INCORPORATED (US)
(72) WILSON JIANBO CHEN, CHIEW-GUAN TAN, REZA JALILIZEINALI
(85) 14/10/2016
(86) PCT US2015/019958 de 11/03/2015
(87) WO 2015/160452 de 22/10/2015
Publicação automática da admissibilidade da fase nacional depositado via PCT . Tratado de cooperação em matéria de Patentes, conforme Instrução Normativa nº 02, de 06/06/2017 publicada na RPI nº 2422, de 06/06/2017.

---

(21) BR 11 2016 024091-0 A2

Código 1.3 - Notificação - Fase Nacional - PCT
(22) 18/02/2015
(30) 16/04/2014 EP 14164902.0
(51) B23C 5/22 (2006.01)
(54) UMA FERRAMENTA PARA USINAGEM DE REMOÇÃO DE CAVACOS E BEM COMO UM MECANISMO DE TROCA DE ARESTA DE CORTE PARA A MESMA
(71) SANDVIK INTELLECTUAL PROPERTY AB (SE)
(72) ANDERS NORSTEDT, ULRIK SUNNVIUS
(85) 14/10/2016
(86) PCT EP2015/053365 de 18/02/2015
(87) WO 2015/158448 de 22/10/2015
Publicação automática da admissibilidade da fase nacional depositado via PCT . Tratado de cooperação em matéria de Patentes, conforme Instrução Normativa nº 02, de 06/06/2017 publicada na RPI nº 2422, de 06/06/2017.

---

(21) BR 11 2016 024100-2 A2

Código 1.3 - Notificação - Fase Nacional - PCT
(22) 04/06/2015
(30) 05/06/2014 EP 14001957.1

(51) B65D 75/12 (2006.01), B65D 75/22 (2006.01), B65D 75/26 (2006.01), B65D 75/58 (2006.01)
(54) EMBALAGEM DE ENVOLTÓRIO DO FLUXO RELACRÁVEL PARA LENÇOS UMEDECIDOS
(71) AMCOR FLEXIBLES UK LIMITED (GB)
(72) JAMES DAVENPORT, KEITH GATER
(85) 17/10/2016
(86) PCT EP2015/001135 de 04/06/2015
(87) WO 2015/185217 de 10/12/2015
Publicação automática da admissibilidade da fase nacional depositado via PCT . Tratado de cooperação em matéria de Patentes, conforme Instrução Normativa nº 02, de 06/06/2017 publicada na RPI nº 2422, de 06/06/2017.

---

(21) BR 11 2016 024101-0 A2

Código 1.3 - Notificação - Fase Nacional - PCT
(22) 28/04/2015
(30) 06/05/2014 EP 14167178.4; 17/04/2015 EP 15164015.8
(51) C08F 110/06 (2006.01), C08F 210/06 (2006.01), C08F 4/657 (2006.01), C08L 23/12 (2006.01), C08L 23/14 (2006.01)
(54) COPOLÍMEROS ALEATÓRIOS DE PROPILENO E ETILENO COM MÚLTIPLAS CAMADAS
(71) BASELL POLIOLEFINE ITALIA S.R.L. (IT)
(72) PAOLA MASSARI, FABRIZIO PIEMONTESI, GIANNI VITALE, CAROLINE CATHELIN, GIAMPIERO MORINI, MARCO CIARAFONI, CLAUDIO CAVALIERI, ANDREA FELISATI
(85) 17/10/2016
(86) PCT EP2015/059246 de 28/04/2015
(87) WO 2015/169652 de 12/11/2015
Publicação automática da admissibilidade da fase nacional depositado via PCT . Tratado de cooperação em matéria de Patentes, conforme Instrução Normativa nº 02, de 06/06/2017 publicada na RPI nº 2422, de 06/06/2017.

---

(21) BR 11 2016 024102-9 A2

Código 1.3 - Notificação - Fase Nacional - PCT
(22) 16/04/2015
(30) 17/04/2014 JP 2014-085664
(51) A61K 47/32 (2006.01), A61K 9/06 (2006.01), A61K 31/352 (2006.01), A61K 31/661 (2006.01), A61P 27/02 (2006.01)
(54) DISPOSITIVO MÉDICO CONTENDO DROGA ANIÔNICA
(71) SEED CO., LTD. (JP) , SENJU PHARMACEUTICAL CO., LTD. (JP)
(72) HARUKA OBATA, KIYOSHI SHOJI, YOSHIKO YAMAZAKI, TORU MATSUNAGA, TAKAO SATO, WAKIKO ASAYAMA, SHINICHI YASUEDA
(85) 17/10/2016
(86) PCT JP2015/061670 de 16/04/2015
(87) WO 2015/159942 de 22/10/2015
Publicação automática da admissibilidade da fase nacional depositado via

PCT . Tratado de cooperação em matéria de Patentes, conforme Instrução Normativa nº 02, de 06/06/2017 publicada na RPI nº 2422, de 06/06/2017.

---

(21) BR 11 2016 024104-5 A2

Código 1.3 - Notificação - Fase Nacional - PCT
(22) 09/04/2015
(30) 22/04/2014 EP 14001431.7
(51) B01D 29/46 (2006.01)
(54) PRENSA DE PARAFUSO COM PLACAS DE FILTRO
(71) RIO TINTO ALCAN INTERNATIONAL LIMITED (CA)
(72) ALAIN BOIVIN, MARIE-LOUISE BOUCHARD, GUY SIMARD, VÉRONIQUE SAVARD, SIMON GRAVEL
(85) 17/10/2016
(86) PCT IB2015/000468 de 09/04/2015
(87) WO 2015/162472 de 29/10/2015
Publicação automática da admissibilidade da fase nacional depositado via PCT . Tratado de cooperação em matéria de Patentes, conforme Instrução Normativa nº 02, de 06/06/2017 publicada na RPI nº 2422, de 06/06/2017.

---

(21) BR 11 2016 024105-3 A2

Código 1.3 - Notificação - Fase Nacional - PCT
(22) 21/04/2015
(30) 24/04/2014 US 61/983,669
(51) H05B 3/84 (2006.01), H03K 17/96 (2006.01)
(54) VIDRAÇA COM UMA SUPERFÍCIE DE COMUTAÇÃO ILUMINADA E UMA FUNÇÃO DE AQUECIMENTO
(71) SAINT-GOBAIN GLASS FRANCE (FR)
(72) PATRICK WEBER, VALENTIN SCHULZ, FRANCOIS HERMANGE, STEFAN DROSTE, JENS BONDKOWSKI, GERRY PARIJ
(85) 17/10/2016
(86) PCT EP2015/058552 de 21/04/2015
(87) WO 2015/162107 de 29/10/2015
Publicação automática da admissibilidade da fase nacional depositado via PCT . Tratado de cooperação em matéria de Patentes, conforme Instrução Normativa nº 02, de 06/06/2017 publicada na RPI nº 2422, de 06/06/2017.

---

(21) BR 11 2016 024107-0 A2

Código 1.3 - Notificação - Fase Nacional - PCT
(22) 16/04/2015
(30) 13/05/2014 JP 2014-099830
(51) G06F 3/12 (2006.01), B41J 29/00 (2006.01), B41J 29/38 (2006.01), H04N 1/00 (2006.01)
(54) SISTEMA DE IMPRESSÃO E MÉTODO DE CONTROLAR SISTEMA DE IMPRESSÃO
(71) CANON KABUSHIKI KAISHA (JP)
(72) TAKAYUKI MIYAMOTO, KAZUHIKO OKAZAWA, YUUJI TAKAYAMA, HIKARU UCHIDATE, MUNEHITO KURATA, HIROSHI HAGIWARA, MASAYUKI

TAKAO, MASAAKI NAKAMURA, KATSUHIKO SHINJO, SENJU SATO
(85) 17/10/2016
(86) PCT JP2015/062319 de 16/04/2015
(87) WO 2015/174233 de 19/11/2015
Publicação automática da admissibilidade da fase nacional depositado via PCT . Tratado de cooperação em matéria de Patentes, conforme Instrução Normativa nº 02, de 06/06/2017 publicada na RPI nº 2422, de 06/06/2017.

---

(21) BR 11 2016 024108-8 A2

Código 1.3 - Notificação - Fase Nacional - PCT
(22) 10/04/2015
(30) 21/04/2014 US 61/982,009
(51) C08F 265/04 (2006.01), C08F 283/00 (2006.01), C09J 133/04 (2006.01), C09J 151/00 (2006.01), C09J 151/08 (2006.01)
(54) COMPOSIÇÕES ADESIVAS CURÁVEIS E USO DAS MESMAS
(71) HENKEL IP & HOLDING GMBH (DE)
(72) VICTOR LU, LI CHUNZHAO
(85) 17/10/2016
(86) PCT US2015/025281 de 10/04/2015
(87) WO 2015/164095 de 29/10/2015
Publicação automática da admissibilidade da fase nacional depositado via PCT . Tratado de cooperação em matéria de Patentes, conforme Instrução Normativa nº 02, de 06/06/2017 publicada na RPI nº 2422, de 06/06/2017.

---

(21) BR 11 2016 024110-0 A2

Código 1.3 - Notificação - Fase Nacional - PCT
(22) 23/03/2015
(30) 18/04/2014 JP 2014-086532
(51) C22C 38/00 (2006.01), C22C 38/06 (2006.01), C22C 38/54 (2006.01), C21D 8/06 (2006.01), C21D 9/52 (2006.01)
(54) FIO-MÁQUINA LAMINADO A QUENTE
(71) KABUSHIKI KAISHA KOBE SEIKO SHO (KOBE STEEL, LTD.) (JP)
(72) SHO TAKAYAMA, TOMOKAZU MASUDA, NAO YOSHIHARA
(85) 17/10/2016
(86) PCT JP2015/058696 de 23/03/2015
(87) WO 2015/159650 de 22/10/2015
Publicação automática da admissibilidade da fase nacional depositado via PCT . Tratado de cooperação em matéria de Patentes, conforme Instrução Normativa nº 02, de 06/06/2017 publicada na RPI nº 2422, de 06/06/2017.

---

(21) BR 11 2016 024111-8 A2

Código 1.3 - Notificação - Fase Nacional - PCT
(22) 31/03/2015
(30) 16/04/2014 GB 1406873.8
(51) A47L 5/36 (2006.01), A47L 9/00 (2006.01), A47L 9/24 (2006.01), A47L 5/24 (2006.01)
(54) APARELHO DE LIMPEZA

(71) DYSON TECHNOLOGY LIMITED (GB)
(72) JONATHAN MARSH, DANIEL BROOK
(85) 17/10/2016
(86) PCT GB2015/050988 de 31/03/2015
(87) WO 2015/159047 de 22/10/2015
Publicação automática da admissibilidade da fase nacional depositado via PCT . Tratado de cooperação em matéria de Patentes, conforme Instrução Normativa nº 02, de 06/06/2017 publicada na RPI nº 2422, de 06/06/2017.

---

(21) BR 11 2016 024112-6 A2

Código 1.3 - Notificação - Fase Nacional - PCT
(22) 02/04/2015
(30) 15/04/2014 US 61/979,685; 04/09/2014 US 14/476,900
(51) A61M 39/10 (2006.01), A61M 39/18 (2006.01), A61J 1/20 (2006.01), A61M 39/12 (2006.01), B65B 3/00 (2006.01), A61M 39/24 (2006.01)
(54) CONECTOR ASSÉPTICO
(71) ADVANCED SCIENTIFICS, INC. (US)
(72) RUDOLF PAVLIK
(85) 17/10/2016
(86) PCT US2015/023980 de 02/04/2015
(87) WO 2015/160522 de 22/10/2015
Publicação automática da admissibilidade da fase nacional depositado via PCT . Tratado de cooperação em matéria de Patentes, conforme Instrução Normativa nº 02, de 06/06/2017 publicada na RPI nº 2422, de 06/06/2017.

---

(21) BR 11 2016 024113-4 A2

Código 1.3 - Notificação - Fase Nacional - PCT
(22) 14/04/2015
(30) 15/04/2014 DE 10 2014 105 340.0
(51) C10G 1/02 (2006.01), C10G 1/10 (2006.01)
(54) SISTEMA E MÉTODO PARA O TRATAMENTO TERMOCATALÍTICO DE MATERIAL E ÓLEO DE PIRÓLISE PRODUZIDO COM OS MESMOS
(71) FRAUNHOFER-GESELLSCHAFT ZUR FORDERUNG DER ANGEWANDTEN FORSCHUNG E.V. (DE)
(72) SAMIR BINDER, MICHAEL JAKUTTIS, ANDREAS APFELBACHER, ANDREAS HORNUNG
(85) 17/10/2016
(86) PCT EP2015/058102 de 14/04/2015
(87) WO 2015/158732 de 22/10/2015
Publicação automática da admissibilidade da fase nacional depositado via PCT . Tratado de cooperação em matéria de Patentes, conforme Instrução Normativa nº 02, de 06/06/2017 publicada na RPI nº 2422, de 06/06/2017.

---

(21) BR 11 2016 024114-2 A2

Código 1.3 - Notificação - Fase Nacional - PCT
(22) 16/04/2015
(30) 16/04/2014 US 61/980,122

(51) F03B 3/18 (2006.01), F03B 15/04 (2006.01)
(54) OPERADOR DE DISTRIBUIDORES ELÉTRICOS SUBMERSÍVEIS
(71) FRANKLIN EMPIRE (CA)
(72) DANIEL ST-LAURENT, THOMAS FERLAND, SAMUEL BOUCHARD, DENIS OTTH, DONAT PICRON
(85) 17/10/2016
(86) PCT CA2015/000253 de 16/04/2015
(87) WO 2015/157852 de 22/10/2015
Publicação automática da admissibilidade da fase nacional depositado via PCT . Tratado de cooperação em matéria de Patentes, conforme Instrução Normativa nº 02, de 06/06/2017 publicada na RPI nº 2422, de 06/06/2017.

---

(21) BR 11 2016 024115-0 A2

Código 1.3 - Notificação - Fase Nacional - PCT
(22) 16/04/2015
(30) 16/04/2014 AU 2014901399
(51) C08L 3/04 (2006.01), C08L 3/06 (2006.01), C08L 3/08 (2006.01)
(54) COMPOSIÇÃO DE AMIDO E SUA UTILIZAÇÃO
(71) PLANTIC TECHNOLOGIES LTD (US)
(72) NICHOLAS JOHN MCCAFFREY
(85) 17/10/2016
(86) PCT AU2015/050178 de 16/04/2015
(87) WO 2015/157823 de 22/10/2015
Publicação automática da admissibilidade da fase nacional depositado via PCT . Tratado de cooperação em matéria de Patentes, conforme Instrução Normativa nº 02, de 06/06/2017 publicada na RPI nº 2422, de 06/06/2017.

---

(21) BR 11 2016 024117-7 A2

Código 1.3 - Notificação - Fase Nacional - PCT
(22) 28/04/2015
(30) 09/05/2014 EP 14167698.1
(51) B44C 5/04 (2006.01), E04F 15/00 (2006.01)
(54) MÉTODO PARA PRODUZIR UM PAINEL DE PAREDE OU DE PISO DECORADO
(71) AKZENTA PANEELE + PROFILE GMBH (DE)
(72) HANS-JÜRGEN HANNIG
(85) 17/10/2016
(86) PCT EP2015/059220 de 28/04/2015
(87) WO 2015/169647 de 12/11/2015
Publicação automática da admissibilidade da fase nacional depositado via PCT . Tratado de cooperação em matéria de Patentes, conforme Instrução Normativa nº 02, de 06/06/2017 publicada na RPI nº 2422, de 06/06/2017.

---

(21) BR 11 2016 024122-3 A2

Código 1.3 - Notificação - Fase Nacional - PCT
(22) 15/04/2015
(30) 16/04/2014 GB 1406889.4; 14/05/2014 GB 1408546.8

(51) B65D 47/20 (2006.01), G01F 11/04 (2006.01), G01F 11/26 (2006.01)
(54) FECHAMENTO DE DISPENSAÇÃO DE DOSAGEM
(71) RECKITT BENCKISER (BRANDS) LIMITED (GB)
(72) SIMON HOLROYD, AKI HANNU EINARI LAAKSO, XORGE CASTRO PELAYO, BENJAMIN JOHN STRUTT
(85) 17/10/2016
(86) PCT GB2015/051143 de 15/04/2015
(87) WO 2015/159078 de 22/10/2015
Publicação automática da admissibilidade da fase nacional depositado via PCT . Tratado de cooperação em matéria de Patentes, conforme Instrução Normativa nº 02, de 06/06/2017 publicada na RPI nº 2422, de 06/06/2017.

---

(21) BR 11 2016 024123-1 A2

Código 1.3 - Notificação - Fase Nacional - PCT
(22) 10/04/2015
(30) 18/04/2014 US 61/981,324; 26/03/2015 US 14/670,228
(51) B28C 7/00 (2006.01), B01F 5/04 (2006.01), B01F 3/06 (2006.01), B01F 3/12 (2006.01), B28C 9/00 (2006.01), B28C 5/06 (2006.01)
(54) MISTURADOR À BASE DE EDUTOR PARA MISTURAR ESTUQUE E ÁGUA
(71) UNITED STATES GYPSUM COMPANY (US)
(72) SUMAN SINHA RAY, LOUIS P. STOCCO, KUMAR C. NATESAIYER, RONALD E. SCHENCK
(85) 17/10/2016
(86) PCT US2015/025274 de 10/04/2015
(87) WO 2015/160646 de 22/10/2015
Publicação automática da admissibilidade da fase nacional depositado via PCT . Tratado de cooperação em matéria de Patentes, conforme Instrução Normativa nº 02, de 06/06/2017 publicada na RPI nº 2422, de 06/06/2017.

---

(21) BR 11 2016 024124-0 A2

Código 1.3 - Notificação - Fase Nacional - PCT
(22) 12/05/2015
(30) 13/05/2014 EP 14168086.8
(51) B63H 5/125 (2006.01), F16J 15/00 (2006.01)
(54) DISPOSIÇÃO DE VEDAÇÃO DE REVOLUÇÃO PARA UMA UNIDADE DE PROPULSÃO
(71) ABB OY (FI)
(72) KAI KARILA, JUSSI KIISKILÄ, VILLE KORTELAINEN, ERKKI RONKAINEN, TERO TAMMINEN
(85) 17/10/2016
(86) PCT FI2015/050320 de 12/05/2015
(87) WO 2015/173471 de 19/11/2015
Publicação automática da admissibilidade da fase nacional depositado via PCT . Tratado de cooperação em matéria de Patentes, conforme Instrução Normativa nº 02, de 06/06/2017 publicada na RPI nº 2422, de 06/06/2017.

(21) BR 11 2016 024129-0 A2

Código 1.3 - Notificação - Fase Nacional - PCT
(22) 17/04/2015
(30) 17/04/2014 US 61/981,125; 30/05/2014 US 62/005,651; 16/04/2015 US 14/688,700
(51) H04N 19/30 (2014.01), H04N 19/186 (2014.01), H04N 19/42 (2014.01), H04N 19/36 (2014.01)
(54) SINALIZAÇÃO DE CAMADAS DE REFERÊNCIA PARA PREDIÇÃO DE COR 3D PARA ESCALABILIDADE DE GAMA DE CORES
(71) QUALCOMM INCORPORATED (US)
(72) XIANG LI, JIANLE CHEN, MARTA KARCZEWICZ
(85) 17/10/2016
(86) PCT US2015/026494 de 17/04/2015
(87) WO 2015/161268 de 22/10/2015
Publicação automática da admissibilidade da fase nacional depositado via PCT . Tratado de cooperação em matéria de Patentes, conforme Instrução Normativa nº 02, de 06/06/2017 publicada na RPI nº 2422, de 06/06/2017.

(21) BR 11 2016 024137-1 A2

Código 1.3 - Notificação - Fase Nacional - PCT
(22) 13/03/2015
(30) 17/04/2014 US 14/255,138
(51) H04W 52/36 (2009.01), H04W 52/16 (2009.01), H04W 52/32 (2009.01), H04W 52/34 (2009.01)
(54) MÉTODO PARA APRIMORAR A PRODUÇÃO NO CENÁRIO MULTIATIVO DE MÚLTIPLOS SIM COM USO DE APAGAMENTO DE TRANSMISSÃO ADAPTATIVO DE CANAIS DE CONTROLE E DE DADOS
(71) QUALCOMM INCORPORATED (US)
(72) SOUMEN MITRA, ANAND RAJURKAR, ARITRA UKIL
(85) 17/10/2016
(86) PCT US2015/020587 de 13/03/2015
(87) WO 2015/160457 de 22/10/2015
Publicação automática da admissibilidade da fase nacional depositado via PCT . Tratado de cooperação em matéria de Patentes, conforme Instrução Normativa nº 02, de 06/06/2017 publicada na RPI nº 2422, de 06/06/2017.

(21) BR 11 2016 024138-0 A2

Código 1.3 - Notificação - Fase Nacional - PCT
(22) 02/03/2015
(30) 17/04/2014 US 14/255,624
(51) G11C 11/16 (2006.01)
(54) ELEMENTO MAGNÉTICO DE COMUTAÇÃO DE TRANSFERÊNCIA DE SPIN FORMADO DE LIGAS (RE-TM) DE METAL DE TRANSIÇÃO TERROSO RARO
(71) QUALCOMM INCORPORATED (US)
(72) WEI-CHUAN CHEN, XIAOCHUN ZHU, CHANDO PARK, SEUNG HYUK

KANG
(85) 17/10/2016
(86) PCT US2015/018281 de 02/03/2015
(87) WO 2015/160433 de 22/10/2015
Publicação automática da admissibilidade da fase nacional depositado via PCT . Tratado de cooperação em matéria de Patentes, conforme Instrução Normativa nº 02, de 06/06/2017 publicada na RPI nº 2422, de 06/06/2017.

---

(21) BR 11 2016 024139-8 A2

Código 1.3 - Notificação - Fase Nacional - PCT
(22) 24/04/2015
(30) 29/04/2014 EP 14166421.9
(51) C09D 5/08 (2006.01), C09D 163/00 (2006.01)
(54) MÉTODO PARA A PROVISÃO DE UMA SUPERFÍCIE METÁLICA OU CONCRETA DE UMA INSTALAÇÃO QUÍMICA COM UM REVESTIMENTO, INSTALAÇÃO QUÍMICA, E COMPOSIÇÃO DE REVESTIMENTO ADEQUADA PARA A PROVISÃO DE UMA SUPERFÍCIE METÁLICA OU CONCRETA DE UMA INSTALAÇÃO QUÍMICA COM UM REVESTIMENTO
(71) AKZO NOBEL COATINGS INTERNATIONAL B.V. (NL)
(72) ANTHONY COLIN WRIGHT, MATTHEW GEORGE UNTHANK, COLIN CAMERON
(85) 17/10/2016
(86) PCT EP2015/058868 de 24/04/2015
(87) WO 2015/165808 de 05/11/2015
Publicação automática da admissibilidade da fase nacional depositado via PCT . Tratado de cooperação em matéria de Patentes, conforme Instrução Normativa nº 02, de 06/06/2017 publicada na RPI nº 2422, de 06/06/2017.

---

(21) BR 11 2016 024140-1 A2

Código 1.3 - Notificação - Fase Nacional - PCT
(22) 17/04/2015
(30) 18/04/2014 US 61/981,386
(51) C12N 15/82 (2006.01)
(54) MÉTODO DE TRANSFORMAÇÃO DO PLASTÍDEO DE MILHO
(71) SIMON GEIR MØLLER (US) , AISLING DUNNE (US) , NAM-HAI CHUA (US)
(72) SIMON GEIR MØLLER, AISLING DUNNE, NAM-HAI CHUA
(85) 17/10/2016
(86) PCT EP2015/058449 de 17/04/2015
(87) WO 2015/158919 de 22/10/2015
Publicação automática da admissibilidade da fase nacional depositado via PCT . Tratado de cooperação em matéria de Patentes, conforme Instrução Normativa nº 02, de 06/06/2017 publicada na RPI nº 2422, de 06/06/2017.

---

(21) BR 11 2016 024143-6 A2

Código 1.3 - Notificação - Fase Nacional - PCT
(22) 16/04/2015

(30) 24/04/2014 US 61/983,951
(51) A61K 39/395 (2006.01), G01N 33/574 (2006.01)
(54) TRATAMENTO DE CÂNCER
(71) PFIZER INC. (US)
(72) JEAN-FRANCOIS ANDRE MARTINI, JAMAL CHRISTO TARAZI, JAMES ANDREW WILLIAMS
(85) 17/10/2016
(86) PCT IB2015/052796 de 16/04/2015
(87) WO 2015/162532 de 29/10/2015
Publicação automática da admissibilidade da fase nacional depositado via PCT . Tratado de cooperação em matéria de Patentes, conforme Instrução Normativa nº 02, de 06/06/2017 publicada na RPI nº 2422, de 06/06/2017.

---

(21) BR 11 2016 024146-0 A2

Código 1.3 - Notificação - Fase Nacional - PCT
(22) 24/03/2015
(30) 29/04/2014 EP 14290125.5
(51) F03B 3/18 (2006.01)
(54) ?MÁQUINA HIDRÁULICA E INSTALAÇÃO PARA CONVERTER ENERGIA HIDRÁULICA EM ENERGIA MECÂNICA OU ELÉTRICA?
(71) GE RENEWABLE TECHNOLOGIES (FR)
(72) JEAN-FRANCOIS BERTEA, JACQUES BREMOND
(85) 17/10/2016
(86) PCT EP2015/056238 de 24/03/2015
(87) WO 2015/165648 de 05/11/2015
Publicação automática da admissibilidade da fase nacional depositado via PCT . Tratado de cooperação em matéria de Patentes, conforme Instrução Normativa nº 02, de 06/06/2017 publicada na RPI nº 2422, de 06/06/2017.

---

(21) BR 11 2016 024149-5 A2

Código 1.3 - Notificação - Fase Nacional - PCT
(22) 19/05/2015
(30) 22/05/2014 EP 14169477.8
(51) C07D 401/14 (2006.01), C07D 413/14 (2006.01), A61K 31/4178 (2006.01), A61K 31/4439 (2006.01), A61K 31/444 (2006.01), A61K 31/506 (2006.01), C07D 403/04 (2006.01), C07D 403/14 (2006.01), C07D 411/12 (2006.01), C07D 417/14 (2006.01), C07D 471/04 (2006.01), A61P 25/32 (2006.01), A61P 25/34 (2006.01), A61P 25/24 (2006.01), A61P 25/36 (2006.01)
(54) DERIVADOS DE INDOLIN-2-ONA E 1,3-DI-HIDRO-PIRROL[3,2-C]PIRIDIN-2-ONA
(71) F. HOFFMANN-LA ROCHE AG (CH)
(72) HANS HILPERT, SABINE KOLCZEWSKI, ANJA LIMBERG, THEODOR STOLL
(85) 17/10/2016
(86) PCT EP2015/060937 de 19/05/2015
(87) WO 2015/177110 de 26/11/2015

Publicação automática da admissibilidade da fase nacional depositado via PCT . Tratado de cooperação em matéria de Patentes, conforme Instrução Normativa nº 02, de 06/06/2017 publicada na RPI nº 2422, de 06/06/2017.

---

(21) BR 11 2016 024150-9 A2

Código 1.3 - Notificação - Fase Nacional - PCT
(22) 16/04/2015
(30) 17/04/2014 EP 14165211.5
(51) A01N 25/34 (2006.01), A01N 25/10 (2006.01), A01N 43/36 (2006.01), A01N 47/02 (2006.01), A01N 53/00 (2006.01), A01M 1/20 (2006.01), A01P 7/04 (2006.01)
(54) FITA PARA O CONTROLE DE PRAGAS RASTEJANTES, MÉTODOS PARA O CONTROLE DE PRAGAS RASTEJANTES, PARA A PROTEÇÃO DOS SERES HUMANOS E DOS ANIMAIS DOMÉSTICOS E PARA A PRODUÇÃO DE UMA FITA E UTILIZAÇÃO DA FITA
(71) BASF SE (DE)
(72) PETER JURECKA, EYLEM CICEK, MARK NICOLAY, JAN METZNER
(85) 17/10/2016
(86) PCT EP2015/058271 de 16/04/2015
(87) WO 2015/158826 de 22/10/2015
Publicação automática da admissibilidade da fase nacional depositado via PCT . Tratado de cooperação em matéria de Patentes, conforme Instrução Normativa nº 02, de 06/06/2017 publicada na RPI nº 2422, de 06/06/2017.

---

(21) BR 11 2016 024153-3 A2

Código 1.3 - Notificação - Fase Nacional - PCT
(22) 15/04/2015
(30) 16/04/2014 IN 1041/DEL/2014
(51) G06Q 40/00 (2006.01), G06Q 20/32 (2012.01)
(54) MÉTODO E SISTEMA PARA IMPLEMENTAR UMA CARTEIRA DIGITAL SEM FIO
(71) NUCLEUS SOFTWARE EXPORTS LIMITED (IN)
(72) ASHUTOSH PANDE, NARESH KUMAR GUPTA
(85) 17/10/2016
(86) PCT IN2015/000171 de 15/04/2015
(87) WO 2015/159307 de 22/10/2015
Publicação automática da admissibilidade da fase nacional depositado via PCT . Tratado de cooperação em matéria de Patentes, conforme Instrução Normativa nº 02, de 06/06/2017 publicada na RPI nº 2422, de 06/06/2017.

---

(21) BR 11 2016 024154-1 A2

Código 1.3 - Notificação - Fase Nacional - PCT
(22) 17/04/2015
(30) 18/04/2014 US 61/981,533; 04/09/2014 US 62/045,989
(51) A61L 9/04 (2006.01), A61L 9/12 (2006.01)
(54) MÉTODO E SISTEMA DE UMA REDE DE DIFUSORES INCLUINDO UM SENSOR DE NÍVEL DE LÍQUIDO

(71) THOMAS A. CONROY (US) , TODD H. BECKER (US) , THOMAS G. SIEGEL (US)
(72) THOMAS A. CONROY, TODD H. BECKER, THOMAS G. SIEGEL
(85) 17/10/2016
(86) PCT US2015/026460 de 17/04/2015
(87) WO 2015/161246 de 22/10/2015
Publicação automática da admissibilidade da fase nacional depositado via PCT . Tratado de cooperação em matéria de Patentes, conforme Instrução Normativa nº 02, de 06/06/2017 publicada na RPI nº 2422, de 06/06/2017.

---

(21) BR 11 2016 024155-0 A2

Código 1.3 - Notificação - Fase Nacional - PCT
(22) 15/04/2015
(30) 16/04/2014 IN 1040/DEL/2014
(51) G06Q 20/34 (2012.01), G06Q 20/36 (2012.01)
(54) DISPOSITIVO, SISTEMA E MÉTODO PARA EFICIENTEMENTE SERVIR TRANSAÇÕES ELETRÔNICAS DE ALTO VOLUME
(71) NUCLEUS SOFTWARE EXPORTS LIMITED (IN)
(72) ASHUTOSH PANDE
(85) 17/10/2016
(86) PCT IN2015/000170 de 15/04/2015
(87) WO 2015/159306 de 22/10/2015
Publicação automática da admissibilidade da fase nacional depositado via PCT . Tratado de cooperação em matéria de Patentes, conforme Instrução Normativa nº 02, de 06/06/2017 publicada na RPI nº 2422, de 06/06/2017.

---

(21) BR 11 2016 024158-4 A2

Código 1.3 - Notificação - Fase Nacional - PCT
(22) 09/04/2015
(30) 18/04/2014 EP 14165308.9
(51) C09D 4/06 (2006.01), B32B 27/30 (2006.01), B32B 27/40 (2006.01), C09D 127/06 (2006.01), C09D 175/14 (2006.01), G03F 7/038 (2006.01), E04F 15/02 (2006.01)
(54) COBERTURA SUPERFICIAL DECORATIVA, E, PROCESSO PARA A PREPARAÇÃO DA COBERTURA SUPERFICIAL DECORATIVA
(71) TARKETT GDL (LU)
(72) DIEGO GOURDIN, DOMINIQUE ROBERT, RICHARD PERES, JEAN-YVES SIMON
(85) 17/10/2016
(86) PCT EP2015/057699 de 09/04/2015
(87) WO 2015/158595 de 22/10/2015
Publicação automática da admissibilidade da fase nacional depositado via PCT . Tratado de cooperação em matéria de Patentes, conforme Instrução Normativa nº 02, de 06/06/2017 publicada na RPI nº 2422, de 06/06/2017.

---

(21) BR 11 2016 024159-2 A2

Código 1.3 - Notificação - Fase Nacional - PCT

(22) 17/04/2015
(30) 17/04/2014 US 61/980,846; 08/04/2015 US 14/681,552
(51) B01D 53/94 (2006.01)
(54) COMPÓSITO DE CATALISADOR ZONEADO E MÉTODO PARA FAZÊ-LO, SISTEMA PARA TRATAMENTO E MÉTODO PARA TRATAR GASES DE EXAUSTÃO
(71) BASF CORPORATION (US)
(72) GARY A. GRAMICCIONI, ANDREAS RICHARD MUNDING, KENNETH E. VOSS, TORSTEN NEUBAUER, STANLEY A. ROTH
(85) 17/10/2016
(86) PCT US2015/026298 de 17/04/2015
(87) WO 2015/161154 de 22/10/2015
Publicação automática da admissibilidade da fase nacional depositado via PCT . Tratado de cooperação em matéria de Patentes, conforme Instrução Normativa nº 02, de 06/06/2017 publicada na RPI nº 2422, de 06/06/2017.

---

(21) BR 11 2016 024161-4 A2

Código 1.3 - Notificação - Fase Nacional - PCT
(22) 30/04/2015
(30) 30/04/2014 FR 1453973
(51) A61K 8/73 (2006.01), A61K 31/715 (2006.01), A61K 31/727 (2006.01), A61K 31/728 (2006.01), A61K 31/737 (2006.01)
(54) COMBINAÇÃO DE UM ÁCIDO HIALURÔNICO E DE UM POLISSACARÍDEO SULFATADO
(71) PIERRE FABRE DERMO-COSMETIQUE (FR)
(72) STÉPHANE POIGNY, HÉLÈNE HERNANDEZ-PIGEON, JEAN- HILAIRE SAURAT, GÜRKAN KAYA
(85) 17/10/2016
(86) PCT EP2015/059544 de 30/04/2015
(87) WO 2015/166063 de 05/11/2015
Publicação automática da admissibilidade da fase nacional depositado via PCT . Tratado de cooperação em matéria de Patentes, conforme Instrução Normativa nº 02, de 06/06/2017 publicada na RPI nº 2422, de 06/06/2017.

---

(21) BR 11 2016 024162-2 A2

Código 1.3 - Notificação - Fase Nacional - PCT
(22) 16/04/2015
(30) 17/04/2014 EP 14165087.9
(51) A61L 27/54 (2006.01)
(54) IMPLANTE DENTAL, BIOCIDA E/OU UM REGULADOR DE PH, MÉTODO PARA A PRODUÇÃO DE UM IMPLANTE DENTAL E UTILIZAÇÃO DE UM BIOCIDA E/OU REGULADOR DE PH
(71) ACTIMPLANT AG (CH)
(72) MICHAEL KAMBER
(85) 17/10/2016
(86) PCT EP2015/058268 de 16/04/2015

(87) WO 2015/158825 de 22/10/2015
Publicação automática da admissibilidade da fase nacional depositado via PCT . Tratado de cooperação em matéria de Patentes, conforme Instrução Normativa nº 02, de 06/06/2017 publicada na RPI nº 2422, de 06/06/2017.

---

(21) BR 11 2016 024163-0 A2

Código 1.3 - Notificação - Fase Nacional - PCT
(22) 17/04/2015
(30) 18/04/2014 US 61/981,223; 18/04/2014 US 61/981,312; 10/11/2014 US 62/077,760
(51) A61M 5/32 (2006.01), A61M 25/06 (2006.01)
(54) TRAVA DE SEGURANÇA DE CAPTURA DE AGULHA PARA CATÉTER
(71) BECTON, DICKINSON AND COMPANY (US)
(72) WESTON HARDING, JOHN STOKES, AARON WANG
(85) 17/10/2016
(86) PCT US2015/026536 de 17/04/2015
(87) WO 2015/161296 de 22/10/2015
Publicação automática da admissibilidade da fase nacional depositado via PCT . Tratado de cooperação em matéria de Patentes, conforme Instrução Normativa nº 02, de 06/06/2017 publicada na RPI nº 2422, de 06/06/2017.

---

(21) BR 11 2016 024165-7 A2

Código 1.3 - Notificação - Fase Nacional - PCT
(22) 15/04/2015
(30) 17/04/2014 SE 1450470-8
(51) F01L 1/46 (2006.01), F01L 9/02 (2006.01)
(54) MOTOR DE COMBUSTÃO COM MOLA DE RETORNO DE VÁLVULA PNEUMÁTICA
(71) FREEVALVE AB (SE)
(72) ANDERS HÖGLUND, URBAN CARLSON, CHRISTIAN KOENIGSEGG, LARS IVARSSON
(85) 17/10/2016
(86) PCT SE2015/050437 de 15/04/2015
(87) WO 2015/160304 de 22/10/2015
Publicação automática da admissibilidade da fase nacional depositado via PCT . Tratado de cooperação em matéria de Patentes, conforme Instrução Normativa nº 02, de 06/06/2017 publicada na RPI nº 2422, de 06/06/2017.

---

(21) BR 11 2016 024166-5 A2

Código 1.3 - Notificação - Fase Nacional - PCT
(22) 09/04/2015
(30) 18/04/2014 EP 14165309.7
(51) C09D 175/04 (2006.01), E04F 15/00 (2006.01), E04F 13/00 (2006.01)
(54) COBERTURA SUPERFICIAL DECORATIVA, E PROCESSO PARA A PREPARAÇÃO DA COBERTURA SUPERFICIAL DECORATIVA
(71) TARKETT GDL (LU)
(72) DIEGO GOURDIN, DOMINIQUE ROBERT, RICHARD PERES,

JEAN-YVES SIMON
(85) 17/10/2016
(86) PCT EP2015/057700 de 09/04/2015
(87) WO 2015/158596 de 22/10/2015
Publicação automática da admissibilidade da fase nacional depositado via PCT . Tratado de cooperação em matéria de Patentes, conforme Instrução Normativa nº 02, de 06/06/2017 publicada na RPI nº 2422, de 06/06/2017.

---

(21) BR 11 2016 024168-1 A2

Código 1.3 - Notificação - Fase Nacional - PCT
(22) 17/04/2015
(30) 18/04/2014 US 61/981,223; 18/04/2014 US 61/981,312; 10/11/2014 US 62/077,760
(51) A61M 5/00 (2006.01), A61M 5/32 (2006.01)
(54) CONJUNTO DE CATETER DE SEGURANÇA PARA CONTROLE SANGUÍNEO MULTIUSO
(71) BECTON, DICKINSON AND COMPANY (US)
(72) WESTON HARDING, JON BURKHOLZ, HUIBIN LIU, KEN CLUFF, LAWRENCE TRAINER, STEPHEN BORNHOFT, YIPING MA, WESTON WHITAKER, RALPH SONDEREGGER
(85) 17/10/2016
(86) PCT US2015/026534 de 17/04/2015
(87) WO 2015/161294 de 22/10/2015
Publicação automática da admissibilidade da fase nacional depositado via PCT . Tratado de cooperação em matéria de Patentes, conforme Instrução Normativa nº 02, de 06/06/2017 publicada na RPI nº 2422, de 06/06/2017.

---

(21) BR 11 2016 024169-0 A2

Código 1.3 - Notificação - Fase Nacional - PCT
(22) 29/04/2015
(30) 30/04/2014 US 61/986,392
(51) B02C 13/28 (2006.01)
(54) MARTELO PARA MÁQUINAS DE REDUÇÃO DE MATERIAL
(71) ESCO CORPORATION (US)
(72) MICHAEL B. ROSKA, TY D. PORTER, SEVERN D. DURAND
(85) 17/10/2016
(86) PCT US2015/028341 de 29/04/2015
(87) WO 2015/168318 de 05/11/2015
Publicação automática da admissibilidade da fase nacional depositado via PCT . Tratado de cooperação em matéria de Patentes, conforme Instrução Normativa nº 02, de 06/06/2017 publicada na RPI nº 2422, de 06/06/2017.

---

(21) BR 11 2016 024170-3 A2

Código 1.3 - Notificação - Fase Nacional - PCT
(22) 16/04/2015
(30) 17/04/2014 IT MI2014A000717
(51) C08C 19/02 (2006.01), C08G 81/02 (2006.01), C10M 119/02 (2006.01)

(54) POLÍMEROS HIDROGENADOS COM ESTRUTURA RADIAL DISPONDO DE UM NÚCLEO À BASE DE CALIXARENOS E SEU USO EM COMPOSIÇÕES LUBRIFICANTES
(71) ENI S.P.A. (IT) , VERSALIS S.P.A. (IT)
(72) MARCELLO NOTARI, CLAUDIO CAVALLO, ALBERTO ROSELLI, ALESSANDRO CASNATI, FRANCESCO SANSONE, ALESSANDRO BURLINI
(85) 17/10/2016
(86) PCT IB2015/052776 de 16/04/2015
(87) WO 2015/159249 de 22/10/2015
Publicação automática da admissibilidade da fase nacional depositado via PCT . Tratado de cooperação em matéria de Patentes, conforme Instrução Normativa nº 02, de 06/06/2017 publicada na RPI nº 2422, de 06/06/2017.

---

(21) BR 11 2016 024171-1 A2

Código 1.3 - Notificação - Fase Nacional - PCT
(22) 31/03/2015
(30) 16/04/2014 FR 1453413
(51) F16B 5/06 (2006.01)
(54) PRESILHA PARA FIXAR UM PAINEL EM UM SUPORTE, MÉTODO PARA IMPLEMENTAR A MESMA, E EQUIPAMENTO DE AUTOMÓVEL
(71) ILLINOIS TOOL WORKS INC (US)
(72) ERIC LEVERGER, LAURENT HUET
(85) 17/10/2016
(86) PCT US2015/023498 de 31/03/2015
(87) WO 2015/160500 de 22/10/2015
Publicação automática da admissibilidade da fase nacional depositado via PCT . Tratado de cooperação em matéria de Patentes, conforme Instrução Normativa nº 02, de 06/06/2017 publicada na RPI nº 2422, de 06/06/2017.

---

(21) BR 11 2016 024172-0 A2

Código 1.3 - Notificação - Fase Nacional - PCT
(22) 10/04/2015
(30) 18/04/2014 US 61/981,261
(51) H04L 12/707 (2013.01), H04L 12/703 (2013.01), H04L 12/18 (2006.01), H04L 12/751 (2013.01), H04L 12/28 (2006.01)
(54) PROXY IGMP COM PERCEPÇÃO DE REDE DE LONGA DISTÂNCIA, WAN
(71) THOMSON LICENSING (FR)
(72) KEITH ROBERT BROERMAN
(85) 17/10/2016
(86) PCT US2015/025303 de 10/04/2015
(87) WO 2015/160651 de 22/10/2015
Publicação automática da admissibilidade da fase nacional depositado via PCT . Tratado de cooperação em matéria de Patentes, conforme Instrução Normativa nº 02, de 06/06/2017 publicada na RPI nº 2422, de 06/06/2017.

(21) BR 11 2016 024175-4 A2

Código 1.3 - Notificação - Fase Nacional - PCT
(22) 23/10/2015
(30) 12/11/2014 IN 1165/KOL/2014
(51) A61B 5/15 (2006.01), A61B 5/154 (2006.01)
(54) MONTAGEM DE AGULHA PARA COLETAR SANGUE OU OUTRAS AMOSTRAS DE LÍQUIDO
(71) POLY MEDICURE LIMITED (IN)
(72) RISHI BAID
(85) 17/10/2016
(86) PCT IB2015/058178 de 23/10/2015
(87) WO 2016/075574 de 19/05/2016
Publicação automática da admissibilidade da fase nacional depositado via PCT . Tratado de cooperação em matéria de Patentes, conforme Instrução Normativa nº 02, de 06/06/2017 publicada na RPI nº 2422, de 06/06/2017.

(21) BR 11 2016 024176-2 A2

Código 1.3 - Notificação - Fase Nacional - PCT
(22) 14/05/2014
(51) A61K 8/27 (2006.01), A61K 8/86 (2006.01)
(54) COMPOSIÇÕES PARA TRATAMENTO BUCAL TENDO ESTABILIDADE APRIMORADA
(71) THE PROCTER & GAMBLE COMPANY (US)
(72) YUJUN LI, ROSS STRAND, XIN SUN, HAIQIU TANG
(85) 17/10/2016
(86) PCT CN2014/077427 de 14/05/2014
(87) WO 2015/172323 de 19/11/2015
Publicação automática da admissibilidade da fase nacional depositado via PCT . Tratado de cooperação em matéria de Patentes, conforme Instrução Normativa nº 02, de 06/06/2017 publicada na RPI nº 2422, de 06/06/2017.

(21) BR 11 2016 024180-0 A2

Código 1.3 - Notificação - Fase Nacional - PCT
(22) 16/04/2015
(30) 16/04/2014 US 61/980,172
(51) G06Q 30/06 (2012.01), G06Q 50/10 (2012.01)
(54) PLATAFORMA DE INTERCÂMBIO GLOBAL PARA PROFISSIONAIS DA INDÚSTRIA CINEMATOGRÁFICA
(71) RANJEET THAKUR (US)
(72) RANJEET THAKUR
(85) 17/10/2016
(86) PCT US2015/026250 de 16/04/2015
(87) WO 2015/161127 de 22/10/2015
Publicação automática da admissibilidade da fase nacional depositado via PCT . Tratado de cooperação em matéria de Patentes, conforme Instrução Normativa nº 02, de 06/06/2017 publicada na RPI nº 2422, de 06/06/2017.

(21) BR 11 2016 024182-7 A2

Código 1.3 - Notificação - Fase Nacional - PCT
(22) 18/04/2014
(51) H04L 29/08 (2006.01), H04W 4/02 (2009.01)
(54) MÉTODO PARA IDENTIFICAR E LOCALIZAR PELO MENOS UM LOCAL RELEVANTE, E, SISTEMA ACOPLADO A UMA REDE DE TELECOMUNICAÇÃO SEM FIO ADAPTADA PARA IMPLEMENTAR O MÉTODO
(71) TELECOM ITALIA S.P.A. (IT)
(72) MASSIMO COLONNA, MARCO GALASSI, MARCO MAMEI
(85) 17/10/2016
(86) PCT EP2014/058003 de 18/04/2014
(87) WO 2015/158399 de 22/10/2015
Publicação automática da admissibilidade da fase nacional depositado via PCT . Tratado de cooperação em matéria de Patentes, conforme Instrução Normativa nº 02, de 06/06/2017 publicada na RPI nº 2422, de 06/06/2017.

(21) BR 11 2016 024184-3 A2

Código 1.3 - Notificação - Fase Nacional - PCT
(22) 19/05/2015
(30) 22/05/2014 SE 1450611-7
(51) D21C 7/06 (2006.01), B30B 9/12 (2006.01), B65G 33/14 (2006.01), B65G 47/18 (2006.01), D21B 1/26 (2006.01)
(54) ARRANJO DE ALIMENTAÇÃO
(71) VALMET AB (SE)
(72) STEFAN MELLANDER, PETER SVEDBERG
(85) 17/10/2016
(86) PCT SE2015/050552 de 19/05/2015
(87) WO 2015/178828 de 26/11/2015
Publicação automática da admissibilidade da fase nacional depositado via PCT . Tratado de cooperação em matéria de Patentes, conforme Instrução Normativa nº 02, de 06/06/2017 publicada na RPI nº 2422, de 06/06/2017.

(21) BR 11 2016 024186-0 A2

Código 1.3 - Notificação - Fase Nacional - PCT
(22) 09/04/2015
(30) 25/04/2014 WO PCT/IB2014/061000
(51) A61F 2/44 (2006.01)
(54) CAIXA DE COLUNA VERTEBRAL
(71) NEO MEDICAL SA (CH)
(72) JONAS LARSSON
(85) 17/10/2016
(86) PCT IB2015/052585 de 09/04/2015
(87) WO 2015/162514 de 29/10/2015
Publicação automática da admissibilidade da fase nacional depositado via PCT . Tratado de cooperação em matéria de Patentes, conforme Instrução Normativa nº 02, de 06/06/2017 publicada na RPI nº 2422, de 06/06/2017.

(21) BR 11 2016 024187-8 A2

Código 1.3 - Notificação - Fase Nacional - PCT
(22) 20/04/2015
(30) 18/04/2014 GB 1407011.4
(51) G01D 5/353 (2006.01), G01H 9/00 (2006.01)
(54) SISTEMA SENSOR DE FIBRA ÓPTICA, E, MÉTODO PARA A DETERMINAÇÃO DE UMA LOCALIZAÇÃO DE UMA PERTURBAÇÃO
(71) MIC AG (DE) , ZINTERA CORPORATION (US)
(72) HANS GEIGER
(85) 17/10/2016
(86) PCT EP2015/058522 de 20/04/2015
(87) WO 2015/158926 de 22/10/2015
Publicação automática da admissibilidade da fase nacional depositado via PCT . Tratado de cooperação em matéria de Patentes, conforme Instrução Normativa nº 02, de 06/06/2017 publicada na RPI nº 2422, de 06/06/2017.

(21) BR 11 2016 024188-6 A2

Código 1.3 - Notificação - Fase Nacional - PCT
(22) 10/04/2015
(30) 25/04/2014 DE 10 2014 005 899.9
(51) C10B 15/02 (2006.01), C10B 21/10 (2006.01), C10B 45/00 (2006.01), F23L 13/06 (2006.01)
(54) ÓRGÃO DE AJUSTE DE AR PARA A DOSAGEM DE AR DE COMBUSTÃO DE CANAIS DE AR SECUNDÁRIOS DE UM FORNO DE COQUE, FORNO DE COQUE COM UMA CÂMARA DE AQUECIMENTO SECUNDÁRIA, BANCO DO FORNO DE COQUE, MÉTODO PARA A DOSAGEM DE AR DE COMBUSTÃO DE CANAIS DE AR SECUNDÁRIOS DE UM FORNO DE COQUE, MÉTODO PARA COQUEIFICAÇÃO DE CARVÃO COM UM FORNO DE COQUE, E, UTILIZAÇÃO DE UM ÓRGÃO DE AJUSTE DE AR
(71) THYSSENKRUPP INDUSTRIAL SOLUTIONS AG (DE) , THYSSENKRUPP AG (DE)
(72) RONALD KIM, FELIX ANDREAS HAUSDORF
(85) 17/10/2016
(86) PCT EP2015/057815 de 10/04/2015
(87) WO 2015/162020 de 29/10/2015
Publicação automática da admissibilidade da fase nacional depositado via PCT . Tratado de cooperação em matéria de Patentes, conforme Instrução Normativa nº 02, de 06/06/2017 publicada na RPI nº 2422, de 06/06/2017.

(21) BR 11 2016 024195-9 A2

Código 1.3 - Notificação - Fase Nacional - PCT
(22) 17/04/2015
(30) 18/04/2014 RU 2014115600
(51) G21C 19/00 (2006.01)
(54) MÉTODO DE EXTRAÇÃO DE BLOCO REMOVÍVEL E PLUGUE DURANTE RECARGA DE REATOR NUCLEAR

(71) JOINT STOCK COMPANY "AKME-ENGINEERING" (RU)
(72) NIKOLAY DMITRIEVICH VASIL'YEV, VLADIMIR EVGEN'YEVICH OGURTSOV, ALEXANDR IVANOVICH KUZNETSOV
(85) 17/10/2016
(86) PCT RU2015/000250 de 17/04/2015
(87) WO 2015/160285 de 22/10/2015
Publicação automática da admissibilidade da fase nacional depositado via PCT . Tratado de cooperação em matéria de Patentes, conforme Instrução Normativa nº 02, de 06/06/2017 publicada na RPI nº 2422, de 06/06/2017.

---

(21) BR 11 2016 024198-3 A2

Código 1.3 - Notificação - Fase Nacional - PCT
(22) 01/04/2015
(30) 17/04/2014 US 61/981,107
(51) A61K 8/81 (2006.01)
(54) COMPOSIÇÕES DE MÁSCARA DE VOLUMIZAÇÃO
(71) AVON PRODUCTS, INC. (US)
(72) COLLETTE FAVA BEKISZ, RAHUL A. RANADE
(85) 17/10/2016
(86) PCT US2015/023769 de 01/04/2015
(87) WO 2015/160506 de 22/10/2015
Publicação automática da admissibilidade da fase nacional depositado via PCT . Tratado de cooperação em matéria de Patentes, conforme Instrução Normativa nº 02, de 06/06/2017 publicada na RPI nº 2422, de 06/06/2017.

---

(21) BR 11 2016 024201-7 A2

Código 1.3 - Notificação - Fase Nacional - PCT
(22) 17/04/2015
(30) 17/04/2014 US 61/981,125; 30/05/2014 US 62/005,651; 16/04/2015 US 14/688,648
(51) H04N 19/30 (2014.01), H04N 19/186 (2014.01), H04N 19/42 (2014.01), H04N 19/36 (2014.01)
(54) SINALIZAÇÃO DE VALORES DE PROFUNDIDADE DE BITS PARA PREDIÇÃO DE COR 3D PARA ESCALABILIDADE DE GAMA DE CORES
(71) QUALCOMM INCORPORATED (US)
(72) XIANG LI, JIANLE CHEN, MARTA KARCZEWICZ
(85) 17/10/2016
(86) PCT US2015/026483 de 17/04/2015
(87) WO 2015/161260 de 22/10/2015
Publicação automática da admissibilidade da fase nacional depositado via PCT . Tratado de cooperação em matéria de Patentes, conforme Instrução Normativa nº 02, de 06/06/2017 publicada na RPI nº 2422, de 06/06/2017.

---

(21) BR 11 2016 024203-3 A2

Código 1.3 - Notificação - Fase Nacional - PCT
(22) 17/04/2015
(30) 17/04/2014 US 14/255.826

(51) A61L 9/03 (2006.01), H05B 3/26 (2006.01)
(54) BARREIRA ELÉTRICA PARA AQUECEDOR DE CERA
(71) S. C. JOHNSON & SON, INC. (US)
(72) DAVID C. BELONGIA, DENNIS J. BEAUMONT, MICHAEL J. GOODRICH
(85) 17/10/2016
(86) PCT US2015/026353 de 17/04/2015
(87) WO 2015/161185 de 22/10/2015
Publicação automática da admissibilidade da fase nacional depositado via PCT . Tratado de cooperação em matéria de Patentes, conforme Instrução Normativa nº 02, de 06/06/2017 publicada na RPI nº 2422, de 06/06/2017.

---

(21) BR 11 2016 024206-8 A2

Código 1.3 - Notificação - Fase Nacional - PCT
(22) 17/04/2015
(30) 17/04/2014 KR 10-2014-0045713
(51) A61L 27/34 (2006.01), A61L 27/32 (2006.01), A61F 2/12 (2006.01)
(54) ?PRÓTESE PARA INSERÇÃO IN VIVO REVESTIDA COM POLIFOSFORILCOLINA RETICULADA?
(71) SEOUL NATIONAL UNIVERSITY R&DB FOUNDATION (KR) , BAIKSAN CO., LTD. (KR)
(72) TAE HYUN CHOI, YAN LEE, JI UNG PARK, JI YEON HAM, HEE JIN KIM, SUK WHA KIM
(85) 17/10/2016
(86) PCT KR2015/003879 de 17/04/2015
(87) WO 2015/160218 de 22/10/2015
Publicação automática da admissibilidade da fase nacional depositado via PCT . Tratado de cooperação em matéria de Patentes, conforme Instrução Normativa nº 02, de 06/06/2017 publicada na RPI nº 2422, de 06/06/2017.

---

(21) BR 11 2016 024208-4 A2

Código 1.3 - Notificação - Fase Nacional - PCT
(22) 14/04/2015
(30) 15/04/2014 US 61/979,962; 13/04/2015 US 14/685,347
(51) H04W 48/16 (2009.01), H04W 84/04 (2009.01), H04W 48/12 (2009.01), H04W 36/24 (2009.01), H04W 52/02 (2009.01)
(54) OBTENÇÃO DE CÉLULA OTIMIZADA PARA SISTEMAS DE TDD DE LTE OU UES COM CAPACIDADE PARA CSG/EMBMS
(71) QUALCOMM INCORPORATED (US)
(72) PATRIK KOTKAR, ALEXEI YURIEVITCH GOROKHOV, SACHIN SARASWAT, NING YIN, SRINIVASAN RAJAGOPALAN, MURALIDHARAN MURUGAN, SANTOSH KUMAR RONGALA
(85) 17/10/2016
(86) PCT US2015/025788 de 14/04/2015
(87) WO 2015/160831 de 22/10/2015
Publicação automática da admissibilidade da fase nacional depositado via PCT . Tratado de cooperação em matéria de Patentes, conforme Instrução

Normativa nº 02, de 06/06/2017 publicada na RPI nº 2422, de 06/06/2017.

---

(21) BR 11 2016 024210-6 A2

Código 1.3 - Notificação - Fase Nacional - PCT
(22) 14/04/2015
(30) 17/04/2014 US 14/255,897
(51) H04W 24/10 (2009.01), H04W 88/06 (2009.01)
(54) UTILIZAÇÃO DE MENSAGEM DE COEXISTÊNCIA NO DISPOSITIVO PARA GERENCIAMENTO DE INTERFACE EM BANDAS NÃO LICENCIADAS
(71) QUALCOMM INCORPORATED (US)
(72) AHMED KAMEL SADEK
(85) 17/10/2016
(86) PCT US2015/025671 de 14/04/2015
(87) WO 2015/160750 de 22/10/2015
Publicação automática da admissibilidade da fase nacional depositado via PCT . Tratado de cooperação em matéria de Patentes, conforme Instrução Normativa nº 02, de 06/06/2017 publicada na RPI nº 2422, de 06/06/2017.

---

(21) BR 11 2016 024211-4 A2

Código 1.3 - Notificação - Fase Nacional - PCT
(22) 16/04/2015
(30) 16/04/2014 US 61/980.421; 16/04/2015 US 14/688.463
(51) G06Q 30/00 (2006.01)
(54) SISTEMAS E MÉTODOS PARA PROVISÃO DE INFORMAÇÃO ATUALIZADA PARA TRANSAÇÕES
(71) IEX GROUP, INC (US)
(72) BRADLEY KATSUYAMA, JOHN SCHWALL, ROBERT PARK, RONAN RYAN, BENJAMIN AISEN, DANIEL AISEN, DONALD BOLLERMAN, FRANCIS CHUNG, STANLEY FELDMAN, TARA MCKEE, BILIE ZHAO, JAMES CAPE, DAVID LAUER, ALLEN ZHANG, BLAIR LIVINGSTON, ZORAN PERKOV, MATTHEW TRUDEAU
(85) 17/10/2016
(86) PCT US2015/026168 de 16/04/2015
(87) WO 2015/161072 de 22/10/2015
Publicação automática da admissibilidade da fase nacional depositado via PCT . Tratado de cooperação em matéria de Patentes, conforme Instrução Normativa nº 02, de 06/06/2017 publicada na RPI nº 2422, de 06/06/2017.

---

(21) BR 11 2016 024212-2 A2

Código 1.3 - Notificação - Fase Nacional - PCT
(22) 13/03/2015
(30) 16/04/2014 US 14/254,872
(51) G06F 1/26 (2006.01)
(54) CAPACITORES DE DESACOPLAMENTO COMUTÁVEIS
(71) QUALCOMM INCORPORATED (US)
(72) RYAN MICHAEL COUTTS, MIKHAIL POPOVICH
(85) 17/10/2016

(86) PCT US2015/020539 de 13/03/2015
(87) WO 2015/160454 de 22/10/2015
Publicação automática da admissibilidade da fase nacional depositado via PCT . Tratado de cooperação em matéria de Patentes, conforme Instrução Normativa nº 02, de 06/06/2017 publicada na RPI nº 2422, de 06/06/2017.

---

(21) BR 11 2016 024213-0 A2

Código 1.3 - Notificação - Fase Nacional - PCT
(22) 20/05/2015
(30) 20/05/2014 US 62/000,687
(51) C07D 413/14 (2006.01), A61K 31/454 (2006.01), A61P 1/04 (2006.01), A61P 1/10 (2006.01), A61P 1/14 (2006.01), A61P 3/10 (2006.01), A61P 9/00 (2006.01), A61P 9/04 (2006.01), A61P 9/06 (2006.01), A61P 11/16 (2006.01), A61P 25/00 (2006.01), A61P 25/06 (2006.01), A61P 25/28 (2006.01), A61P 43/00 (2006.01)
(54) SAL DERIVADO DE BENZISOXAZOL, MÉTODO PARA TRATAMENTO DE CONDIÇÕES DE DOENÇA MEDIADAS POR ATIVIDADE DE RECEPTOR 5-HT4, PROCESSO PARA PREPARAÇÃO E USO DO SAL
(71) RAQUALIA PHARMA INC. (JP)
(72) TOYOHARU NUMATA, MASAKI SUDO, XUFENG SUN
(85) 17/10/2016
(86) PCT JP2015/002528 de 20/05/2015
(87) WO 2015/178020 de 26/11/2015
Publicação automática da admissibilidade da fase nacional depositado via PCT . Tratado de cooperação em matéria de Patentes, conforme Instrução Normativa nº 02, de 06/06/2017 publicada na RPI nº 2422, de 06/06/2017.

---

(21) BR 11 2016 024218-1 A2

Código 1.3 - Notificação - Fase Nacional - PCT
(22) 14/04/2015
(30) 15/04/2014 US 61/979,868; 07/08/2014 US 62,034,680; 13/04/2015 US 14/685,430
(51) H04N 19/124 (2014.01)
(54) SISTEMA E MÉTODO PARA SELECIONAR PARÂMETRO DE QUANTIZAÇÃO (QP) EM COMPACTAÇÃO DE FLUXO DE EXIBIÇÃO (DSC)
(71) QUALCOMM INCORPORATED (US)
(72) VIJAYARAGHAVAN THIRUMALAI, NATAN HAIM JACOBSON, RAJAN LAXMAN JOSHI
(85) 17/10/2016
(86) PCT US2015/025742 de 14/04/2015
(87) WO 2015/160801 de 22/10/2015
Publicação automática da admissibilidade da fase nacional depositado via PCT . Tratado de cooperação em matéria de Patentes, conforme Instrução Normativa nº 02, de 06/06/2017 publicada na RPI nº 2422, de 06/06/2017.

---

(21) BR 11 2016 024222-0 A2

Código 1.3 - Notificação - Fase Nacional - PCT

(22) 11/03/2015
(30) 18/04/2014 US 61/981,630; 29/08/2014 US 14/472,856
(51) B60L 11/18 (2006.01), H02J 5/00 (2006.01), H02J 7/02 (2006.01)
(54) DISPOSITIVOS, SISTEMAS E MÉTODO PARA O CONTROLE DE POTÊNCIA DE SISTEMAS DE CARREGAMENTO DE VEÍCULO ELÉTRICO DINÂMICO
(71) QUALCOMM INCORPORATED (US)
(72) NICHOLAS ATHOL KEELING, CLAUDIO ARMANDO CAMASCA RAMIREZ, JONATHAN BEAVER, CHANG-YU HUANG, MICKEL BIPIN BUDHIA, MICHAEL LE GALLAIS KISSIN
(85) 17/10/2016
(86) PCT US2015/019953 de 11/03/2015
(87) WO 2015/160451 de 22/10/2015
Publicação automática da admissibilidade da fase nacional depositado via PCT . Tratado de cooperação em matéria de Patentes, conforme Instrução Normativa nº 02, de 06/06/2017 publicada na RPI nº 2422, de 06/06/2017.

---

(21) BR 11 2016 024223-8 A2

Código 1.3 - Notificação - Fase Nacional - PCT
(22) 01/04/2015
(30) 18/04/2014 US 61/981,579; 18/06/2014 US 14/308,002
(51) H02J 7/02 (2006.01), B60L 11/18 (2006.01), H02J 5/00 (2006.01), B60L 5/00 (2006.01)
(54) REDE DE DISTRIBUIÇÃO DE BASE PARA CARREGAMENTO SEM FIO DINÂMICO
(71) QUALCOMM INCORPORATED (US)
(72) NICHOLAS ATHOL KEELING, CHANG-YU HUANG, MICHAEL LE GALLAIS KISSING, JONATHAN BEAVER, MICKEL BIPIN BUDHIA, CLAUDIO ARMANDO CAMASCA RAMIREZ
(85) 17/10/2016
(86) PCT US2015/023840 de 01/04/2015
(87) WO 2015/160512 de 22/10/2015
Publicação automática da admissibilidade da fase nacional depositado via PCT . Tratado de cooperação em matéria de Patentes, conforme Instrução Normativa nº 02, de 06/06/2017 publicada na RPI nº 2422, de 06/06/2017.

---

(21) BR 11 2016 024225-4 A2

Código 1.3 - Notificação - Fase Nacional - PCT
(22) 15/04/2015
(30) 17/04/2014 US 14/255.916
(51) B65D 1/02 (2006.01)
(54) ARTIGO MOLDADO FORMADO DE MATERIAL RECICLADO APÓS USO
(71) S. C. JOHNSON & SON, INC. (US)
(72) JOSE DE JUSUS CASTILLO HIGAREDA, BRADLEY J. BARRON, CHRISTINA L. GOLA
(85) 17/10/2016

(86) PCT US2015/025897 de 15/04/2015
(87) WO 2015/160902 de 22/10/2015
Publicação automática da admissibilidade da fase nacional depositado via PCT . Tratado de cooperação em matéria de Patentes, conforme Instrução Normativa nº 02, de 06/06/2017 publicada na RPI nº 2422, de 06/06/2017.

---

(21) BR 11 2016 024227-0 A2

Código 1.3 - Notificação - Fase Nacional - PCT
(22) 01/04/2015
(30) 18/04/2014 US 61/981,443; 18/06/2014 US 14/308,018
(51) B60L 5/00 (2006.01), B60M 7/00 (2006.01)
(54) FONTE DE ALIMENTAÇÃO INDUTIVA PARA VEÍCULOS COMPREENDENDO UMA PLURALIDADE DE BOBINAS DE CARREGAMENTO QUE PODEM SER OPERADAS EM DIFERENTES SEQUÊNCIAS
(71) QUALCOMM INCORPORATED (US)
(72) NICHOLAS ATHOL KEELING, MICKEL BIPIN BUDHIA, CHANG- YU HUANG, MICHAEL LE GALLAIS KISSIN, JONATHAN BEAVER
(85) 17/10/2016
(86) PCT US2015/023815 de 01/04/2015
(87) WO 2015/160510 de 22/10/2015
Publicação automática da admissibilidade da fase nacional depositado via PCT . Tratado de cooperação em matéria de Patentes, conforme Instrução Normativa nº 02, de 06/06/2017 publicada na RPI nº 2422, de 06/06/2017.

---

(21) BR 11 2016 024230-0 A2

Código 1.3 - Notificação - Fase Nacional - PCT
(22) 16/04/2015
(30) 18/04/2014 US 61/981,564; 17/06/2014 US 62/013,412; 15/04/2015 US 14/687,264
(51) H04W 72/08 (2009.01), H04W 84/04 (2009.01), H04W 88/10 (2009.01)
(54) MÉTRICAS DE SELEÇÃO DE CANAL EM ESPECTRO COMPARTILHADO
(71) QUALCOMM INCORPORATED (US)
(72) PING XIA, AHMED KAMEL SADEK, NACHIAPPAN VALLIAPPAN
(85) 17/10/2016
(86) PCT US2015/026203 de 16/04/2015
(87) WO 2015/161096 de 22/10/2015
Publicação automática da admissibilidade da fase nacional depositado via PCT . Tratado de cooperação em matéria de Patentes, conforme Instrução Normativa nº 02, de 06/06/2017 publicada na RPI nº 2422, de 06/06/2017.

---

(21) BR 11 2016 024231-9 A2

Código 1.3 - Notificação - Fase Nacional - PCT
(22) 01/04/2015
(30) 18/04/2014 US 61/981,429; 18/06/2014 US 14/308,197
(51) B60L 5/00 (2006.01), B60M 7/00 (2006.01)

(54) FONTE DE ALIMENTAÇÃO INDUTIVA PARA VEÍCULOS COMPREENDENDO UMA PLURALIDADE DE BOBINAS DE CARREGAMENTO TENDO UM PASSO MENOR QUE AS BOBINAS CAPTADORAS
(71) QUALCOMM INCORPORATED (US)
(72) NICHOLAS ATHOL KEELING, CHANG-YU HUANG, MICHAEL LE GALLAIS KISSIN, MICKEL BIPIN BUDHIA, JONATHAN BEAVER
(85) 17/10/2016
(86) PCT US2015/023858 de 01/04/2015
(87) WO 2015/160513 de 22/10/2015
Publicação automática da admissibilidade da fase nacional depositado via PCT . Tratado de cooperação em matéria de Patentes, conforme Instrução Normativa nº 02, de 06/06/2017 publicada na RPI nº 2422, de 06/06/2017.

---

(21) BR 11 2016 024233-5 A2

Código 1.3 - Notificação - Fase Nacional - PCT
(22) 17/04/2015
(30) 18/04/2014 US 61/981,625; 16/04/2015 US 14/689,000
(51) H04N 19/176 (2014.01), H04N 19/30 (2014.01)
(54) INFORMAÇÕES DE JANELA DE CONFORMIDADE NA CRIPTOGRAFIA DE MÚLTIPLAS CAMADAS
(71) QUALCOMM INCORPORATED (US)
(72) VADIM SEREGIN, JIANLE CHEN, YE-KUI WANG, YING CHEN
(85) 17/10/2016
(86) PCT US2015/026497 de 17/04/2015
(87) WO 2015/161271 de 22/10/2015
Publicação automática da admissibilidade da fase nacional depositado via PCT . Tratado de cooperação em matéria de Patentes, conforme Instrução Normativa nº 02, de 06/06/2017 publicada na RPI nº 2422, de 06/06/2017.

---

(21) BR 11 2016 024234-3 A2

Código 1.3 - Notificação - Fase Nacional - PCT
(22) 18/04/2014
(51) A61F 2/16 (2006.01)
(54) LENTE INTRAOCULAR SECUNDÁRIA COM PORÇÃO ÓPTICA COAXIAL DE AUMENTO
(71) INVESTMED KFT (HU)
(72) GÁBOR B. SCHARIOTH, LASZLO F. KONTUR
(85) 17/10/2016
(86) PCT HU2014/000032 de 18/04/2014
(87) WO 2015/159111 de 22/10/2015
Publicação automática da admissibilidade da fase nacional depositado via PCT . Tratado de cooperação em matéria de Patentes, conforme Instrução Normativa nº 02, de 06/06/2017 publicada na RPI nº 2422, de 06/06/2017.

---

(21) BR 11 2016 024235-1 A2

Código 1.3 - Notificação - Fase Nacional - PCT

(22) 17/04/2015
(30) 18/04/2014 IN 1407/MUM/2014
(51) A61K 45/06 (2006.01), A61K 31/439 (2006.01), A61P 31/04 (2006.01)
(54) COMPOSIÇÕES FARMACÊUTICAS COMPREENDENDO AGENTES ANTIBACTERIANOS
(71) WOCKHARDT LIMITED (IN)
(72) SACHIN BHAGWAT, SNEHAL RAMESHWAR PALWE, PRASHANT RATNAKAR JOSHI, HEMANT NARENDRA KHANDE, KUSHAL UMARKAR, MAHESH VITHALBHAI PATEL
(85) 17/10/2016
(86) PCT IB2015/052814 de 17/04/2015
(87) WO 2015/159265 de 22/10/2015
Publicação automática da admissibilidade da fase nacional depositado via PCT . Tratado de cooperação em matéria de Patentes, conforme Instrução Normativa nº 02, de 06/06/2017 publicada na RPI nº 2422, de 06/06/2017.

---

(21) BR 11 2016 024236-0 A2

Código 1.3 - Notificação - Fase Nacional - PCT
(22) 25/03/2015
(30) 18/04/2014 IN 1408/MUM/2014
(51) A61K 31/545 (2006.01), A61K 31/439 (2006.01), A61P 31/00 (2006.01)
(54) COMPOSIÇÕES FARMACÊUTICAS COMPREENDENDO AGENTES ANTIBACTERIANOS
(71) WOCKHARDT LIMITED (IN)
(72) SACHIN BHAGWAT, MAHESH VITHALBHAI PATEL
(85) 17/10/2016
(86) PCT IB2015/052171 de 25/03/2015
(87) WO 2015/159167 de 22/10/2015
Publicação automática da admissibilidade da fase nacional depositado via PCT . Tratado de cooperação em matéria de Patentes, conforme Instrução Normativa nº 02, de 06/06/2017 publicada na RPI nº 2422, de 06/06/2017.

---

(21) BR 11 2016 024238-6 A2

Código 1.3 - Notificação - Fase Nacional - PCT
(22) 23/04/2015
(30) 23/04/2014 DE 10 2014 005 771.2
(51) A01N 25/04 (2006.01), A01N 25/30 (2006.01), A01N 37/40 (2006.01), A01N 39/04 (2006.01), A01N 41/06 (2006.01), A01N 57/20 (2006.01), A01P 15/00 (2006.01)
(54) USO DE COMPOSIÇÕES AQUOSAS DE REDUÇÃO DE DESVIO
(71) CLARIANT INTERNATIONAL LTD. (CH)
(72) PETER BAUR, MARTIN BAUER, STEPHANIE GIESSLER, SIEGFRIED STAIGER
(85) 18/10/2016
(86) PCT EP2015/000838 de 23/04/2015
(87) WO 2015/161923 de 29/10/2015

Publicação automática da admissibilidade da fase nacional depositado via PCT . Tratado de cooperação em matéria de Patentes, conforme Instrução Normativa nº 02, de 06/06/2017 publicada na RPI nº 2422, de 06/06/2017.

---

(21) BR 11 2016 024245-9 A2

Código 1.3 - Notificação - Fase Nacional - PCT
(22) 14/04/2015
(30) 18/04/2014 US 14/256,681
(51) G06F 21/52 (2013.01)
(54) PROTEÇÃO DE INFORMAÇÃO DE CONTROLE DE PILHA COM BASE EM HARDWARE
(71) QUALCOMM INCORPORATED (US)
(72) CAN ERKIN ACAR, ERICH JAMES PLONDKE, ROBERT J. TURNER, BILLY B. BRUMLEY
(85) 18/10/2016
(86) PCT US2015/025685 de 14/04/2015
(87) WO 2015/160759 de 22/10/2015
Publicação automática da admissibilidade da fase nacional depositado via PCT . Tratado de cooperação em matéria de Patentes, conforme Instrução Normativa nº 02, de 06/06/2017 publicada na RPI nº 2422, de 06/06/2017.

---

(21) BR 11 2016 024249-1 A2

Código 1.3 - Notificação - Fase Nacional - PCT
(22) 25/02/2015
(30) 22/04/2014 ES P201430592
(51) H01L 33/52 (2010.01)
(54) SISTEMA ÓPTICO PARA LUMINÁRIAS E LÂMPADAS LED
(71) FERNANDO RUIZ DE APODACA CARDEÑOSA (ES)
(72) FERNANDO RUIZ DE APODACA CARDEÑOSA
(85) 18/10/2016
(86) PCT ES2015/070134 de 25/02/2015
(87) WO 2015/162319 de 29/10/2015
Publicação automática da admissibilidade da fase nacional depositado via PCT . Tratado de cooperação em matéria de Patentes, conforme Instrução Normativa nº 02, de 06/06/2017 publicada na RPI nº 2422, de 06/06/2017.

---

(21) BR 11 2016 024253-0 A2

Código 1.3 - Notificação - Fase Nacional - PCT
(22) 15/04/2015
(30) 18/04/2014 EA 14165317.0
(51) B01J 8/02 (2006.01)
(54) REATOR CATALÍTICO TUBULAR ISOTÉRMICO
(71) CASALE SA (CH)
(72) ERMANNO FILIPPI, ENRICO RIZZI, LUCA REDAELLI, GUGLIELMO DEODATO
(85) 18/10/2016
(86) PCT EP2015/058217 de 15/04/2015

	(87) WO 2015/158796 de 22/10/2015 Publicação automática da admissibilidade da fase nacional depositado via PCT . Tratado de cooperação em matéria de Patentes, conforme Instrução Normativa nº 02, de 06/06/2017 publicada na RPI nº 2422, de 06/06/2017.
(21) BR 11 2016 024254-8 A2	Código 1.3 - Notificação - Fase Nacional - PCT (22) 16/04/2015 (30) 18/04/2014 US 61/981,564; 17/06/2014 US 62/013,412; 15/04/2015 US 14/687,600 (51) H04W 72/08 (2009.01), H04W 84/04 (2009.01), H04W 16/14 (2009.01) (54) COEXISTÊNCIA DE SELEÇÃO DE CANAL EM ESPECTRO COMPARTILHADO (71) QUALCOMM INCORPORATED (US) (72) PING XIA, AHMED KAMEL SADEK, NACHIAPPAN VALLIAPPAN (85) 18/10/2016 (86) PCT US2015/026238 de 16/04/2015 (87) WO 2015/161116 de 22/10/2015 Publicação automática da admissibilidade da fase nacional depositado via PCT . Tratado de cooperação em matéria de Patentes, conforme Instrução Normativa nº 02, de 06/06/2017 publicada na RPI nº 2422, de 06/06/2017.
(21) BR 11 2016 024255-6 A2	Código 1.3 - Notificação - Fase Nacional - PCT (22) 30/03/2015 (30) 18/04/2014 US 14/256,360 (51) G06F 11/10 (2006.01), G06F 12/08 (2006.01) (54) CIRCUITOS DE DETECÇÃO DE ERRO DE MEMÓRIA CACHE PARA DETECTAR INVERSÕES DE BIT EM INDICADORES VÁLIDOS NA MEMÓRIA CACHE APÓS OPERAÇÕES INVALIDADAS, E MÉTODOS E SISTEMAS A BASE DE PROCESSADOR RELACIONADOS (71) QUALCOMM INCORPORATED (US) (72) JOHN SUMNER INGALLS, BRIAN MICHAEL STEMPEL, THOMAS PHILIP SPEIER (85) 18/10/2016 (86) PCT US2015/023269 de 30/03/2015 (87) WO 2015/160493 de 22/10/2015 Publicação automática da admissibilidade da fase nacional depositado via PCT . Tratado de cooperação em matéria de Patentes, conforme Instrução Normativa nº 02, de 06/06/2017 publicada na RPI nº 2422, de 06/06/2017.
(21) BR 11 2016 024258-0 A2	Código 1.3 - Notificação - Fase Nacional - PCT (22) 20/04/2015 (30) 25/04/2014 FR 14 53762 (51) E21B 17/01 (2006.01), E21B 19/09 (2006.01), E21B 19/22 (2006.01) (54) MÉTODO DE INSTALAÇÃO E UTILIZAÇÃO DE UM TUBO RÍGIDO A

PARTIR DE UM NAVIO OU PLATAFORMA FLUTUANTE
(71) SAIPEM S.A. (FR)
(72) FRANÇOIS RÉGIS PIONETTI, NICOLAS CHAZOT, FRANÇOIS LIROLA, CÉDRIC BRUGUIER
(85) 18/10/2016
(86) PCT FR2015/051063 de 20/04/2015
(87) WO 2015/162363 de 29/10/2015
Publicação automática da admissibilidade da fase nacional depositado via PCT . Tratado de cooperação em matéria de Patentes, conforme Instrução Normativa nº 02, de 06/06/2017 publicada na RPI nº 2422, de 06/06/2017.

---

(21) BR 11 2016 024260-2 A2

Código 1.3 - Notificação - Fase Nacional - PCT
(22) 14/05/2015
(30) 21/05/2014 EP 14169230.1
(51) A24F 47/00 (2006.01)
(54) SISTEMA GERADOR DE AEROSSOL COMPREENDENDO UM SUSCEPTOR DE MALHA
(71) PHILIP MORRIS PRODUCTS S.A. (CH)
(72) OLEG MIRONOV, MICHEL THORENS, IHAR NIKOLAEVICH ZINOVIK
(85) 18/10/2016
(86) PCT EP2015/060731 de 14/05/2015
(87) WO 2015/177046 de 26/11/2015
Publicação automática da admissibilidade da fase nacional depositado via PCT . Tratado de cooperação em matéria de Patentes, conforme Instrução Normativa nº 02, de 06/06/2017 publicada na RPI nº 2422, de 06/06/2017.

---

(21) BR 11 2016 024261-0 A2

Código 1.3 - Notificação - Fase Nacional - PCT
(22) 25/06/2014
(51) E04B 1/74 (2006.01), E04B 1/76 (2006.01), E21B 12/00 (2006.01)
(54) ?INVÓLUCRO E MÉTODO DE ISOLAMENTO?
(71) HALLIBURTON ENERGY SERVICES, INC. (US)
(72) CLAYTON A. OWNBY, GRANT O. COOK, III, JEFFREY G. THOMAS, GARRETT T. OLSEN
(85) 18/10/2016
(86) PCT US2014/044004 de 25/06/2014
(87) WO 2015/199670 de 30/12/2015
Publicação automática da admissibilidade da fase nacional depositado via PCT . Tratado de cooperação em matéria de Patentes, conforme Instrução Normativa nº 02, de 06/06/2017 publicada na RPI nº 2422, de 06/06/2017.

---

(21) BR 11 2016 024264-5 A2

Código 1.3 - Notificação - Fase Nacional - PCT
(22) 15/05/2015
(30) 18/06/2014 US 62/013928
(51) E21B 10/42 (2006.01), E21B 10/43 (2006.01), E21B 10/62 (2006.01)

(54) ?BROCA DE PERFURAÇÃO?
(71) HALLIBURTON ENERGY SERVICES, INC. (US)
(72) BRANDON JAMES HINZ, GREGORY CHRISTOPHER GROSZ, BRIAN DAVIES, SETH ANDERLE
(85) 18/10/2016
(86) PCT US2015/030974 de 15/05/2015
(87) WO 2015/195243 de 23/12/2015
Publicação automática da admissibilidade da fase nacional depositado via PCT . Tratado de cooperação em matéria de Patentes, conforme Instrução Normativa nº 02, de 06/06/2017 publicada na RPI nº 2422, de 06/06/2017.

---

(21) BR 11 2016 024265-3 A2

Código 1.3 - Notificação - Fase Nacional - PCT
(22) 30/04/2015
(30) 30/04/2014 US 61/986,132
(51) C08G 65/10 (2006.01), C08G 65/22 (2006.01), C08G 65/26 (2006.01)
(54) TRATAMENTO DE SUSPENSÕES MINERAIS AQUOSAS COM UM FLOCULANTE POLIMÉRICO
(71) DOW GLOBAL TECHNOLOGIES LLC (US)
(72) COLE A. WITHAM, MATTHEW J. HANSEN, JAMES E. HITT, CAROL ELAINE MOHLER, MICHAEL K. POINDEXTER
(85) 18/10/2016
(86) PCT US2015/028462 de 30/04/2015
(87) WO 2015/168376 de 05/11/2015
Publicação automática da admissibilidade da fase nacional depositado via PCT . Tratado de cooperação em matéria de Patentes, conforme Instrução Normativa nº 02, de 06/06/2017 publicada na RPI nº 2422, de 06/06/2017.

---

(21) BR 11 2016 024266-1 A2

Código 1.3 - Notificação - Fase Nacional - PCT
(22) 25/06/2014
(51) E04B 1/74 (2006.01), E21B 12/00 (2006.01)
(54) ?INVÓLUCRO DE ISOLAMENTO, E, MÉTODOS PARA REMOVER UM MOLDE DE UM FORNO E PARA INTRODUZIR UMA BROCA EM UM POÇO?
(71) HALLIBURTON ENERGY SERVICES, INC. (US)
(72) GRANT O. COOK, III, CLAYTON A. OWNBY, JEFF G. THOMAS
(85) 18/10/2016
(86) PCT US2014/043982 de 25/06/2014
(87) WO 2015/199664 de 30/12/2015
Publicação automática da admissibilidade da fase nacional depositado via PCT . Tratado de cooperação em matéria de Patentes, conforme Instrução Normativa nº 02, de 06/06/2017 publicada na RPI nº 2422, de 06/06/2017.

---

(21) BR 11 2016 024267-0 A2

Código 1.3 - Notificação - Fase Nacional - PCT
(22) 24/12/2014
(30) 22/04/2014 JP 2014-087987

(51) B62D 25/08 (2006.01), B60R 21/38 (2011.01), B62D 25/10 (2006.01)
(54) ESTRUTURA FRONTAL DE CORPO DE VEÍCULO
(71) HONDA MOTOR CO., LTD. (JP)
(72) YUKI MATSUSHIMA, DAISUKE NAOI
(85) 18/10/2016
(86) PCT JP2014/084059 de 24/12/2014
(87) WO 2015/162828 de 29/10/2015
Publicação automática da admissibilidade da fase nacional depositado via PCT . Tratado de cooperação em matéria de Patentes, conforme Instrução Normativa nº 02, de 06/06/2017 publicada na RPI nº 2422, de 06/06/2017.

---

(21) BR 11 2016 024270-0 A2

Código 1.3 - Notificação - Fase Nacional - PCT
(22) 17/04/2015
(30) 24/04/2014 FR 1453714
(51) H01Q 1/12 (2006.01), H01Q 1/22 (2006.01), H01Q 1/38 (2006.01), H01Q 9/04 (2006.01), H01Q 9/40 (2006.01), H05K 1/18 (2006.01)
(54) SUPORTE DE ANTENA DESTINADO A SER MONTADO EM UMA PLACA ELÉTRICA
(71) SAGEMCOM BROADBAND SAS (FR)
(72) STÉPHANE KOHN, ROMAIN DEJARDIN
(85) 18/10/2016
(86) PCT EP2015/058450 de 17/04/2015
(87) WO 2015/162071 de 29/10/2015
Publicação automática da admissibilidade da fase nacional depositado via PCT . Tratado de cooperação em matéria de Patentes, conforme Instrução Normativa nº 02, de 06/06/2017 publicada na RPI nº 2422, de 06/06/2017.

---

(21) BR 11 2016 024273-4 A2

Código 1.3 - Notificação - Fase Nacional - PCT
(22) 06/04/2015
(30) 29/04/2014 US US14/265,021
(51) E21B 34/06 (2006.01), F16K 15/04 (2006.01), E21B 21/08 (2006.01)
(54) VÁLVULA DE RETENÇÃO DE DUAS VIAS OPERADA DE MODO SELETIVO PARA USO SUBTERRÂNEO
(71) BAKER HUGHES INCORPORATED. (US)
(72) STEPHEN BISSET
(85) 18/10/2016
(86) PCT US2015/024502 de 06/04/2015
(87) WO 2015/167757 de 05/11/2015
Publicação automática da admissibilidade da fase nacional depositado via PCT . Tratado de cooperação em matéria de Patentes, conforme Instrução Normativa nº 02, de 06/06/2017 publicada na RPI nº 2422, de 06/06/2017.

---

(21) BR 11 2016 024274-2 A2

Código 1.3 - Notificação - Fase Nacional - PCT
(22) 20/05/2015

(30) 21/05/2014 EP 14169238.4
(51) A24F 47/00 (2006.01)
(54) ARTIGO FORMADOR DE AEROSSOL QUE COMPREENDE PARTÍCULAS MAGNÉTICAS
(71) PHILIP MORRIS PRODUCTS S.A. (CH)
(72) OLEG MIRONOV
(85) 18/10/2016
(86) PCT EP2015/061184 de 20/05/2015
(87) WO 2015/177247 de 26/11/2015
Publicação automática da admissibilidade da fase nacional depositado via PCT . Tratado de cooperação em matéria de Patentes, conforme Instrução Normativa nº 02, de 06/06/2017 publicada na RPI nº 2422, de 06/06/2017.

---

(21) BR 11 2016 024275-0 A2

Código 1.3 - Notificação - Fase Nacional - PCT
(22) 01/05/2015
(30) 07/05/2014 US 14/272,361
(51) H01R 13/631 (2006.01), H01R 24/60 (2011.01), H01R 13/652 (2006.01), H01R 107/00 (2006.01)
(54) CONECTOR ELETRÔNICO AFINADO
(71) MICROSOFT TECHNOLOGY LICENSING, LLC (US)
(72) IVAN ANDREW MCCRACKEN, DUANE MARTIN EVANS, BRETT TOMKY
(85) 18/10/2016
(86) PCT US2015/028681 de 01/05/2015
(87) WO 2015/171441 de 12/11/2015
Publicação automática da admissibilidade da fase nacional depositado via PCT . Tratado de cooperação em matéria de Patentes, conforme Instrução Normativa nº 02, de 06/06/2017 publicada na RPI nº 2422, de 06/06/2017.

---

(21) BR 11 2016 024277-7 A2

Código 1.3 - Notificação - Fase Nacional - PCT
(22) 22/04/2014
(51) C13B 35/02 (2011.01), C08B 15/00 (2006.01)
(54) MÉTODO DE HIDRÓLISE
(71) RENMATIX, INC. (US)
(72) MANUK COLAKYAN, RORY HERNAN JARA-MORENO
(85) 18/10/2016
(86) PCT US2014/034902 de 22/04/2014
(87) WO 2015/163851 de 29/10/2015
Publicação automática da admissibilidade da fase nacional depositado via PCT . Tratado de cooperação em matéria de Patentes, conforme Instrução Normativa nº 02, de 06/06/2017 publicada na RPI nº 2422, de 06/06/2017.

---

(21) BR 11 2016 024278-5 A2

Código 1.3 - Notificação - Fase Nacional - PCT
(22) 09/04/2015
(30) 22/04/2014 US 61/982,608

(51) C07C 29/74 (2006.01), C07C 31/20 (2006.01), C07C 29/152 (2006.01), C07C 29/153 (2006.01)
(54) PROCESSO DE FABRICAÇÃO DE PROPILENO GLICOL BIODERIVADO
(71) ARCHER DANIELS MIDLAND COMPANY (US)
(72) CHI-CHENG MA, TODD WERPY
(85) 18/10/2016
(86) PCT US2015/025092 de 09/04/2015
(87) WO 2015/164088 de 29/10/2015
Publicação automática da admissibilidade da fase nacional depositado via PCT . Tratado de cooperação em matéria de Patentes, conforme Instrução Normativa nº 02, de 06/06/2017 publicada na RPI nº 2422, de 06/06/2017.

---

(21) BR 11 2016 024282-3 A2

Código 1.3 - Notificação - Fase Nacional - PCT
(22) 23/04/2015
(30) 25/04/2014 JP 2014-090929; 30/06/2014 JP 2014-133621
(51) H01F 41/02 (2006.01), B22F 1/00 (2006.01), B22F 3/00 (2006.01), B22F 3/24 (2006.01), C22C 33/02 (2006.01), H01F 1/057 (2006.01), H01F 1/08 (2006.01), C22C 28/00 (2006.01), C22C 38/00 (2006.01)
(54) MÉTODO PARA PRODUÇÃO DE MAGNETO R-T-B SINTERIZADO
(71) HITACHI METALS, LTD. (JP)
(72) SHUJI MINO
(85) 18/10/2016
(86) PCT JP2015/062348 de 23/04/2015
(87) WO 2015/163397 de 29/10/2015
Publicação automática da admissibilidade da fase nacional depositado via PCT . Tratado de cooperação em matéria de Patentes, conforme Instrução Normativa nº 02, de 06/06/2017 publicada na RPI nº 2422, de 06/06/2017.

---

(21) BR 11 2016 024283-1 A2

Código 1.3 - Notificação - Fase Nacional - PCT
(22) 16/04/2015
(30) 18/04/2014 US 61/981,564; 17/06/2014 US 62/013,412; 15/04/2015 US 14/687,411
(51) H04W 72/08 (2009.01), H04W 84/04 (2009.01)
(54) VARREDURA DE SELEÇÃO DE CANAL EM ESPECTRO COMPARTILHADO
(71) QUALCOMM INCORPORATED (US)
(72) PING XIA, AHMED KAMEL SADEK, NACHIAPPAN VALLIAPPAN
(85) 18/10/2016
(86) PCT US2015/026227 de 16/04/2015
(87) WO 2015/161109 de 22/10/2015
Publicação automática da admissibilidade da fase nacional depositado via PCT . Tratado de cooperação em matéria de Patentes, conforme Instrução Normativa nº 02, de 06/06/2017 publicada na RPI nº 2422, de 06/06/2017.

(21) BR 11 2016 024284-0 A2

Código 1.3 - Notificação - Fase Nacional - PCT
(22) 14/04/2015
(30) 21/04/2014 US 61/982,173; 01/04/2015 US 14/676,417
(51) E02F 9/16 (2006.01), E02F 9/08 (2006.01)
(54) CABINE DE MÁQUINA QUE TEM VISIBILIDADE DE OPERADOR APERFEIÇOADA
(71) CATERPILLAR INC. (US)
(72) JEFFREY A. ZURINSKI, AARON L. DUNAWAY, MATTHEW J. GIELDA, THOMAS A. JENNE, RAJESH MISHRA, CHRISTIAN D. RITCHIE, BRENT RYAN FRAZIER, MATTHEW J. RETTICK
(85) 18/10/2016
(86) PCT US2015/025629 de 14/04/2015
(87) WO 2015/164118 de 29/10/2015
Publicação automática da admissibilidade da fase nacional depositado via PCT . Tratado de cooperação em matéria de Patentes, conforme Instrução Normativa nº 02, de 06/06/2017 publicada na RPI nº 2422, de 06/06/2017.

(21) BR 11 2016 024286-6 A2

Código 1.3 - Notificação - Fase Nacional - PCT
(22) 17/04/2015
(30) 18/04/2014 US 14/256.652
(51) D21B 1/08 (2006.01), B09B 3/00 (2006.01)
(54) MÉTODO PARA RECICLAR MATERIAL RESIDUAL COM EMISSÃO DE ODOR REDUZIDA
(71) GEORGIA-PACIFIC CONTAINERBOARD LLC (US)
(72) DAVID CHRISTER HENRIKSSON, WAYNE FREDERICK WINKLER, BRADLEY E. LUCAS
(85) 18/10/2016
(86) PCT US2015/026295 de 17/04/2015
(87) WO 2015/161151 de 22/10/2015
Publicação automática da admissibilidade da fase nacional depositado via PCT . Tratado de cooperação em matéria de Patentes, conforme Instrução Normativa nº 02, de 06/06/2017 publicada na RPI nº 2422, de 06/06/2017.

(21) BR 11 2016 024287-4 A2

Código 1.3 - Notificação - Fase Nacional - PCT
(22) 13/05/2015
(30) 22/05/2014 EP 14169522.1
(51) A23G 9/08 (2006.01), A23G 9/22 (2006.01), A23G 9/28 (2006.01)
(54) DISPOSITIVO COM MOVIMENTO HELICOIDAL
(71) NESTEC S.A. (CH)
(72) ALINA MARIA BARNIOL GUTIERREZ, DOMINIQUE BACCUS, LARS LYKKE ESPERSEN, THIERRY KOWALSKI, RAFAL KOPEREK, ADRIEN GOURMAUD
(85) 18/10/2016
(86) PCT EP2015/060538 de 13/05/2015

(87) WO 2015/177008 de 26/11/2015
Publicação automática da admissibilidade da fase nacional depositado via PCT . Tratado de cooperação em matéria de Patentes, conforme Instrução Normativa nº 02, de 06/06/2017 publicada na RPI nº 2422, de 06/06/2017.

---

(21) BR 11 2016 024288-2 A2

Código 1.3 - Notificação - Fase Nacional - PCT
(22) 02/04/2015
(30) 20/04/2014 US 61/981,828; 01/04/2015 US 14/675,964
(51) H04W 4/06 (2009.01), H04W 48/18 (2009.01)
(54) SINALIZAÇÃO DE DEFINIÇÃO DE SERVIÇO PARA SERVIÇOS EMBMS USANDO PORTADORES DIFERENTES EM ÁREAS DIFERENTES
(71) QUALCOMM INCORPORATED (US)
(72) CARLOS MARCELO DIAS PAZOS, NAGARAJU NAIK, RALPH AKRAM GHOLMIEH
(85) 18/10/2016
(86) PCT US2015/024177 de 02/04/2015
(87) WO 2015/164048 de 29/10/2015
Publicação automática da admissibilidade da fase nacional depositado via PCT . Tratado de cooperação em matéria de Patentes, conforme Instrução Normativa nº 02, de 06/06/2017 publicada na RPI nº 2422, de 06/06/2017.

---

(21) BR 11 2016 024289-0 A2

Código 1.3 - Notificação - Fase Nacional - PCT
(22) 27/04/2015
(30) 28/04/2014 US 61/985,026
(51) F27D 11/10 (2006.01), F16J 15/22 (2006.01), F16J 15/56 (2006.01)
(54) CONJUNTO DE VEDAÇÃO DE ELETRODO, CONJUNTO DE VEDAÇÃO, E MEMBRO DE VEDAÇÃO ANULAR
(71) HATCH LTD. (CA)
(72) STEPHEN D. HALEY
(85) 18/10/2016
(86) PCT CA2015/050345 de 27/04/2015
(87) WO 2015/164959 de 05/11/2015
Publicação automática da admissibilidade da fase nacional depositado via PCT . Tratado de cooperação em matéria de Patentes, conforme Instrução Normativa nº 02, de 06/06/2017 publicada na RPI nº 2422, de 06/06/2017.

---

(21) BR 11 2016 024290-4 A2

Código 1.3 - Notificação - Fase Nacional - PCT
(22) 18/04/2014
(51) H04W 52/34 (2009.01)
(54) MÉTODO DE CONFIGURAÇÃO DE POTÊNCIA, EQUIPAMENTO DE USUÁRIO E ESTAÇÃO DE BASE
(71) HUAWEI TECHNOLOGIES CO., LTD. (CN)
(72) JIAFENG SHAO, BINGYU QU, QIANG LI
(85) 18/10/2016

(86) PCT CN2014/075723 de 18/04/2014
(87) WO 2015/158004 de 22/10/2015
Publicação automática da admissibilidade da fase nacional depositado via PCT . Tratado de cooperação em matéria de Patentes, conforme Instrução Normativa nº 02, de 06/06/2017 publicada na RPI nº 2422, de 06/06/2017.

---

(21) BR 11 2016 024294-7 A2

Código 1.3 - Notificação - Fase Nacional - PCT
(22) 23/04/2015
(30) 23/04/2014 US 61/983,251
(51) A63G 21/18 (2006.01), A63G 21/12 (2006.01), G05D 1/02 (2006.01)
(54) SISTEMA DE CONTROLE DE FLUIDO DE ATRAÇÃO DE DIVERSÃO
(71) PROSLIDE TECHNOLOGY INC. (CA)
(72) RICHARD D. HUNTER, RAYMOND T. SMEGAL
(85) 18/10/2016
(86) PCT CA2015/050339 de 23/04/2015
(87) WO 2015/161382 de 29/10/2015
Publicação automática da admissibilidade da fase nacional depositado via PCT . Tratado de cooperação em matéria de Patentes, conforme Instrução Normativa nº 02, de 06/06/2017 publicada na RPI nº 2422, de 06/06/2017.

---

(21) BR 11 2016 024299-8 A2

Código 1.3 - Notificação - Fase Nacional - PCT
(22) 29/04/2015
(30) 29/04/2014 DE 10 2014 106 012.1
(51) A61F 2/38 (2006.01)
(54) ENDOPRÓTESE DE JUNTA DE JOELHO
(71) AESCULAP AG (DE)
(72) THOMAS HAGEN, ROLAND BÖTTIGER, MICHAEL WILLMANN, HARRY KEMPF
(85) 18/10/2016
(86) PCT EP2015/059321 de 29/04/2015
(87) WO 2015/165955 de 05/11/2015
Publicação automática da admissibilidade da fase nacional depositado via PCT . Tratado de cooperação em matéria de Patentes, conforme Instrução Normativa nº 02, de 06/06/2017 publicada na RPI nº 2422, de 06/06/2017.

---

(21) BR 11 2016 024300-5 A2

Código 1.3 - Notificação - Fase Nacional - PCT
(22) 21/04/2015
(30) 21/04/2014 US 61/982,012
(51) G01G 17/04 (2006.01), G01G 19/414 (2006.01)
(54) SISTEMA PARA MONITORAMENTO DE DESPERDÍCIO DE ALIMENTOS, E, MÉTODO PARA O MONITORAMENTO DE DESPERDÍCIO DE ALIMENTOS
(71) WINNOW SOLUTIONS LIMITED (GB)
(72) HRAIR MEKHSIAN, KEVIN DUFFY, MARC ZORNES
(85) 18/10/2016

(86) PCT GB2015/051184 de 21/04/2015
(87) WO 2015/162417 de 29/10/2015
Publicação automática da admissibilidade da fase nacional depositado via PCT . Tratado de cooperação em matéria de Patentes, conforme Instrução Normativa nº 02, de 06/06/2017 publicada na RPI nº 2422, de 06/06/2017.

---

(21) BR 11 2016 024301-3 A2

Código 1.3 - Notificação - Fase Nacional - PCT
(22) 20/04/2015
(30) 25/04/2014 JP 2014-092083
(51) H04N 21/236 (2011.01), H04N 19/31 (2014.01), H04N 19/70 (2014.01), H04N 21/438 (2011.01)
(54) APARELHOS E MÉTODOS DE TRANSMISSÃO E DE RECEPÇÃO
(71) SONY CORPORATION (JP)
(72) IKUO TSUKAGOSHI
(85) 18/10/2016
(86) PCT JP2015/061937 de 20/04/2015
(87) WO 2015/163267 de 29/10/2015
Publicação automática da admissibilidade da fase nacional depositado via PCT . Tratado de cooperação em matéria de Patentes, conforme Instrução Normativa nº 02, de 06/06/2017 publicada na RPI nº 2422, de 06/06/2017.

---

(21) BR 11 2016 024302-1 A2

Código 1.3 - Notificação - Fase Nacional - PCT
(22) 24/04/2014
(51) B23K 11/11 (2006.01)
(54) PISTOLA DE SOLDA
(71) HONDA MOTOR CO., LTD. (JP)
(72) YOHEI TERAGAITO, HIROSHI MIWA
(85) 18/10/2016
(86) PCT JP2014/061508 de 24/04/2014
(87) WO 2015/162742 de 29/10/2015
Publicação automática da admissibilidade da fase nacional depositado via PCT . Tratado de cooperação em matéria de Patentes, conforme Instrução Normativa nº 02, de 06/06/2017 publicada na RPI nº 2422, de 06/06/2017.

---

(21) BR 11 2016 024306-4 A2

Código 1.3 - Notificação - Fase Nacional - PCT
(22) 17/04/2015
(30) 18/04/2014 US 61/981.223; 18/04/2014 US 61/981.312; 10/11/2014 US 62/077.760
(51) A61B 5/15 (2006.01), A61M 5/24 (2006.01), A61M 5/34 (2006.01)
(54) TRAVAMENTO DE SEGURANÇA DE CAPTURA DE AGULHA PARA CATETER
(71) BECTON, DICKINSON AND COMPANY (US)
(72) SIDDARTH K. SHEVGOOR, WESTON HARDING, JOHN STOKES
(85) 18/10/2016

(86) PCT US2015/026542 de 17/04/2015
(87) WO 2015/161299 de 22/10/2015
Publicação automática da admissibilidade da fase nacional depositado via PCT . Tratado de cooperação em matéria de Patentes, conforme Instrução Normativa nº 02, de 06/06/2017 publicada na RPI nº 2422, de 06/06/2017.

---

(21) BR 11 2016 024310-2 A2

Código 1.3 - Notificação - Fase Nacional - PCT
(22) 20/05/2015
(30) 22/05/2014 DE 20 2014 102 403.4
(51) B24B 35/00 (2006.01)
(54) DISPOSITIVO DE APERTO COM UMA CORREIA DENTADA
(71) THIELENHAUS TECHNOLOGIES GMBH (DE)
(72) HOLGER STEINWENDER
(85) 18/10/2016
(86) PCT EP2015/061148 de 20/05/2015
(87) WO 2015/177230 de 26/11/2015
Publicação automática da admissibilidade da fase nacional depositado via PCT . Tratado de cooperação em matéria de Patentes, conforme Instrução Normativa nº 02, de 06/06/2017 publicada na RPI nº 2422, de 06/06/2017.

---

(21) BR 11 2016 024311-0 A2

Código 1.3 - Notificação - Fase Nacional - PCT
(22) 17/04/2015
(30) 29/04/2014 EP 14166482.1
(51) B32B 5/02 (2006.01), B32B 5/08 (2006.01), B32B 27/12 (2006.01), B32B 27/40 (2006.01), B32B 3/26 (2006.01), B60R 13/02 (2006.01), G10K 11/16 (2006.01), B29C 70/02 (2006.01), B29C 65/00 (2006.01), B29C 70/08 (2006.01)
(54) PEÇA DE ACABAMENTO EXTERIOR E SEU USO
(71) AUTONEUM MANAGEMENT AG (CH)
(72) FABIEN BAUDRY, WENZEL KRAUSE, LUCA MAROTTA
(85) 18/10/2016
(86) PCT EP2015/058357 de 17/04/2015
(87) WO 2015/165751 de 05/11/2015
Publicação automática da admissibilidade da fase nacional depositado via PCT . Tratado de cooperação em matéria de Patentes, conforme Instrução Normativa nº 02, de 06/06/2017 publicada na RPI nº 2422, de 06/06/2017.

---

(21) BR 11 2016 024315-3 A2

Código 1.3 - Notificação - Fase Nacional - PCT
(22) 17/04/2015
(30) 29/04/2014 EP 14166483.9
(51) B60R 13/08 (2006.01), B32B 27/00 (2006.01), B29C 44/00 (2006.01), D04H 1/00 (2006.01)
(54) PEÇA DE ACABAMENTO EXTERIOR PARA VEÍCULO COMPREENDENDO UMA CAMADA ESTRUTURAL FIBROSA POROSA E USO DE TAL PEÇA COMO PAINEL DE COBERTURA DO COMPARTIMENTO

DO MOTOR
(71) AUTONEUM MANAGEMENT AG (CH)
(72) FABIEN BAUDRY, WENZEL KRAUSE, LUCA MAROTTA, CHRISTOPHER NOAKES
(85) 18/10/2016
(86) PCT EP2015/058358 de 17/04/2015
(87) WO 2015/165752 de 05/11/2015
Publicação automática da admissibilidade da fase nacional depositado via PCT . Tratado de cooperação em matéria de Patentes, conforme Instrução Normativa nº 02, de 06/06/2017 publicada na RPI nº 2422, de 06/06/2017.

---

(21) BR 11 2016 024330-7 A2

Código 1.3 - Notificação - Fase Nacional - PCT
(22) 10/04/2015
(30) 28/04/2014 EP 14305634.9
(51) H01R 13/05 (2006.01), H01R 13/11 (2006.01)
(54) CONECTOR PARA CABOS DE ENERGIA ELÉTRICA
(71) NEXANS (FR)
(72) VOLKER MARKGRAF, GERT STAUCH, PETER GRÖTSCH
(85) 19/10/2016
(86) PCT EP2015/057882 de 10/04/2015
(87) WO 2015/165720 de 05/11/2015
Publicação automática da admissibilidade da fase nacional depositado via PCT . Tratado de cooperação em matéria de Patentes, conforme Instrução Normativa nº 02, de 06/06/2017 publicada na RPI nº 2422, de 06/06/2017.

---

(21) BR 11 2016 024332-3 A2

Código 1.3 - Notificação - Fase Nacional - PCT
(22) 20/05/2015
(30) 21/05/2014 US 62/001,205
(51) A61K 31/495 (2006.01), A61P 35/00 (2006.01), A61K 31/381 (2006.01)
(54) MÉTODOS PARA O TRATAMENTO, PARA A DETERMINAÇÃO DOS COMPOSTOS A SEREM UTILIZADOS, PARA A SELEÇÃO DE PACIENTES, PARA A MONITORAÇÃO DA EFICÁCIA TERAPÊUTICA, PARA A OPTIMIZAÇÃO DA EFICÁCIA TERAPÊUTICA, PARA A IDENTIFICAÇÃO DE UM BIOMARCADOR, ARTIGO DE FABRICAÇÃO, UTILIZAÇÃO DE GDC-0941, GDC-0941 E UM AGENTE DE TERAPIA ENDÓCRINA E COMPOSTO PARA A UTILIZAÇÃO
(71) F. HOFFMANN-LA ROCHE AG (CH)
(72) MIKA K. DERYNCK, LORI FRIEDMAN, STEVEN BRIAN GENDREAU, SANDRA MILAN
(85) 19/10/2016
(86) PCT EP2015/061051 de 20/05/2015
(87) WO 2015/177184 de 26/11/2015
Publicação automática da admissibilidade da fase nacional depositado via PCT . Tratado de cooperação em matéria de Patentes, conforme Instrução

Normativa nº 02, de 06/06/2017 publicada na RPI nº 2422, de 06/06/2017.

---

(21) BR 11 2016 024333-1 A2

Código 1.3 - Notificação - Fase Nacional - PCT
(22) 29/04/2015
(30) 29/04/2014 DE 10 2014 006 099.3
(51) B65B 51/14 (2006.01), B31B 1/64 (2006.01), B29C 65/10 (2006.01)
(54) MÉTODO E DISPOSITIVO PARA ATIVAÇÃO TÉRMICA DE MANGAS DEEMBALAGEM
(71) SIG TECHNOLOGY AG (CH)
(72) MARTIN RÜEGG, DANIEL WEBER, HOLGER PÖLL, MARCO PLÜSS
(85) 19/10/2016
(86) PCT EP2015/059307 de 29/04/2015
(87) WO 2015/165945 de 05/11/2015
Publicação automática da admissibilidade da fase nacional depositado via PCT . Tratado de cooperação em matéria de Patentes, conforme Instrução Normativa nº 02, de 06/06/2017 publicada na RPI nº 2422, de 06/06/2017.

---

(21) BR 11 2016 024339-0 A2

Código 1.3 - Notificação - Fase Nacional - PCT
(22) 06/05/2015
(30) 08/05/2014 US 61/990,369
(51) F01D 5/28 (2006.01), F01D 5/06 (2006.01), F01D 5/30 (2006.01), F04D 29/32 (2006.01)
(54) CONJUNTO INTENSIFICADOR
(71) GENERAL ELECTRIC COMPANY (US)
(72) NICHOLAS JOSEPH KRAY, MARK ERNEST VERMILYEA, SURESH SUBRAMANIAN, TODD ALAN ANDERSON, DONG-JIN SHIM, PHANI NANDULA
(85) 19/10/2016
(86) PCT US2015/029333 de 06/05/2015
(87) WO 2015/171670 de 12/11/2015
Publicação automática da admissibilidade da fase nacional depositado via PCT . Tratado de cooperação em matéria de Patentes, conforme Instrução Normativa nº 02, de 06/06/2017 publicada na RPI nº 2422, de 06/06/2017.

---

(21) BR 11 2016 024340-4 A2

Código 1.3 - Notificação - Fase Nacional - PCT
(22) 06/05/2015
(30) 09/05/2014 US 14/274,226
(51) G01S 5/02 (2010.01)
(54) DETERMINAÇÃO DE RAIO DE ERRO DE LOCALIZAÇÃO
(71) MICROSOFT TECHNOLOGY LICENSING, LLC (US)
(72) JYH-HAN LIN
(85) 19/10/2016
(86) PCT US2015/029335 de 06/05/2015

(87) WO 2015/171672 de 12/11/2015
Publicação automática da admissibilidade da fase nacional depositado via PCT . Tratado de cooperação em matéria de Patentes, conforme Instrução Normativa nº 02, de 06/06/2017 publicada na RPI nº 2422, de 06/06/2017.

---

(21) BR 11 2016 024343-9 A2

Código 1.3 - Notificação - Fase Nacional - PCT
(22) 30/04/2015
(30) 01/05/2014 US 14/267,625
(51) G06F 3/01 (2006.01), G06T 19/00 (2011.01), G02B 27/01 (2006.01)
(54) REALIMENTAÇÃO DE QUALIDADE DE EXIBIÇÃO TRAVADA NO MUNDO REAL
(71) MICROSOFT TECHNOLOGY LICENSING, LLC (US)
(72) MICHAEL JOHN EBSTYNE, FREDERIK SCHAFFALITZKY, DREW STEEDLY, ETHAN EADE, MARTIN SHETTER, MICHAEL GRABNER
(85) 19/10/2016
(86) PCT US2015/028382 de 30/04/2015
(87) WO 2015/168343 de 05/11/2015
Publicação automática da admissibilidade da fase nacional depositado via PCT . Tratado de cooperação em matéria de Patentes, conforme Instrução Normativa nº 02, de 06/06/2017 publicada na RPI nº 2422, de 06/06/2017.

---

(21) BR 11 2016 024346-3 A2

Código 1.3 - Notificação - Fase Nacional - PCT
(22) 18/06/2015
(30) 11/07/2014 JP 2014-143697
(51) A01G 3/08 (2006.01), A01G 3/025 (2006.01), F16B 7/14 (2006.01)
(54) MÁQUINA DE PODAR EXTENSÍVEL
(71) TAISEIMONAC CO., LTD. (JP)
(72) MIYAKAWA, SHIGERU
(85) 19/10/2016
(86) PCT JP2015/067616 de 18/06/2015
(87) WO 2016/006406 de 14/01/2016
Publicação automática da admissibilidade da fase nacional depositado via PCT . Tratado de cooperação em matéria de Patentes, conforme Instrução Normativa nº 02, de 06/06/2017 publicada na RPI nº 2422, de 06/06/2017.

---

(21) BR 11 2016 024347-1 A2

Código 1.3 - Notificação - Fase Nacional - PCT
(22) 29/04/2015
(30) 30/04/2014 FR 1401042
(51) F41A 9/87 (2006.01), B66C 1/42 (2006.01), B66C 1/10 (2006.01), B66C 1/62 (2006.01)
(54) DISPOSITIVO PARA PEGAR UM CARTUCHO E MÉTODO DE PEGA IMPLEMENTANDO UM DISPOSITIVO DESTE TIPO

(71) NEXTER SYSTEMS (FR)
(72) HASLER, JEAN-LUC
(85) 19/10/2016
(86) PCT EP2015/059422 de 29/04/2015
(87) WO 2015/166008 de 05/11/2015
Publicação automática da admissibilidade da fase nacional depositado via PCT . Tratado de cooperação em matéria de Patentes, conforme Instrução Normativa nº 02, de 06/06/2017 publicada na RPI nº 2422, de 06/06/2017.

---

(21) BR 11 2016 024349-8 A2

Código 1.3 - Notificação - Fase Nacional - PCT
(22) 27/04/2015
(30) 28/04/2014 FI 20145394
(51) B02C 17/18 (2006.01), B02C 17/22 (2006.01)
(54) UM MÉTODO E UMA DISPOSIÇÃO PARA DETERMINAÇÃO DE UM GRAU DE PLENITUDE DE UM GRANDE TAMBOR DE MOINHO DE TRITURAÇÃO E UM GRANDE TAMBOR DE MOINHO DE TRITURAÇÃO
(71) OUTOTEC (FINLAND) OY (FI)
(72) JUKKA PIRTTINIEMI, ESA PORKKA, NIKOLAI VATANSKI
(85) 19/10/2016
(86) PCT FI2015/050288 de 27/04/2015
(87) WO 2015/166140 de 05/11/2015
Publicação automática da admissibilidade da fase nacional depositado via PCT . Tratado de cooperação em matéria de Patentes, conforme Instrução Normativa nº 02, de 06/06/2017 publicada na RPI nº 2422, de 06/06/2017.

---

(21) BR 11 2016 024354-4 A2

Código 1.3 - Notificação - Fase Nacional - PCT
(22) 15/04/2015
(30) 21/04/2014 US 61/982,286; 05/11/2014 US 14/533,431
(51) G06F 13/40 (2006.01)
(54) GPIO VIRTUAL HÍBRIDA
(71) QUALCOMM INCORPORATED (US)
(72) LALAN JEE MISHRA, RICHARD DOMINIC WIETFELDT, MOHIT KISHORE PRASAD, JAMES LIONEL PANIAN
(85) 19/10/2016
(86) PCT US2015/026033 de 15/04/2015
(87) WO 2015/164152 de 29/10/2015
Publicação automática da admissibilidade da fase nacional depositado via PCT . Tratado de cooperação em matéria de Patentes, conforme Instrução Normativa nº 02, de 06/06/2017 publicada na RPI nº 2422, de 06/06/2017.

---

(21) BR 11 2016 024355-2 A2

Código 1.3 - Notificação - Fase Nacional - PCT

(22) 20/04/2015
(30) 28/04/2014 JP 2014-092359
(51) A01N 51/00 (2006.01), A01M 1/20 (2006.01), A01N 25/00 (2006.01), A01N 59/26 (2006.01), A01P 7/04 (2006.01)
(54) MÉTODO PARA CONTROLAR PESTES ARTRÓPODES
(71) SUMITOMO CHEMICAL COMPANY, LIMITED (JP)
(72) YASUTAKA SHIMOKAWATOKO, AYAKO HIRAO, ATSUSHI IWATA
(85) 19/10/2016
(86) PCT JP2015/061967 de 20/04/2015
(87) WO 2015/166829 de 05/11/2015
Publicação automática da admissibilidade da fase nacional depositado via PCT . Tratado de cooperação em matéria de Patentes, conforme Instrução Normativa nº 02, de 06/06/2017 publicada na RPI nº 2422, de 06/06/2017.

---

(21) BR 11 2016 024356-0 A2

Código 1.3 - Notificação - Fase Nacional - PCT
(22) 02/03/2015
(30) 21/04/2014 US 14/257,794
(51) G11C 7/14 (2006.01), G11C 11/16 (2006.01)
(54) MÉTODO E APARELHO PARA GERAR UMA REFERÊNCIA PARA USO COM UMA JUNÇÃO DE TÚNEL MAGNÉTICO
(71) QUALCOMM INCORPORATED (US)
(72) SUNGRYUL KIM, TAEHYUN KIM, JUNG PILL KIM
(85) 19/10/2016
(86) PCT US2015/018288 de 02/03/2015
(87) WO 2015/163979 de 29/10/2015
Publicação automática da admissibilidade da fase nacional depositado via PCT . Tratado de cooperação em matéria de Patentes, conforme Instrução Normativa nº 02, de 06/06/2017 publicada na RPI nº 2422, de 06/06/2017.

---

(21) BR 11 2016 024358-7 A2

Código 1.3 - Notificação - Fase Nacional - PCT
(22) 24/04/2015
(30) 30/04/2014 FR 1453912
(51) G10L 19/005 (2013.01), G10L 19/20 (2013.01), G10L 25/93 (2013.01)
(54) CORREÇÃO DE PERDA DE QUADRO APERFEIÇOADA, COM INFORMAÇÃO DE VOCALIZAÇÃO
(71) ORANGE (FR)
(72) JULIEN FAURE, STÉPHANE RAGOT
(85) 19/10/2016
(86) PCT FR2015/051127 de 24/04/2015
(87) WO 2015/166175 de 05/11/2015
Publicação automática da admissibilidade da fase nacional depositado via PCT . Tratado de cooperação em matéria de Patentes, conforme Instrução Normativa nº 02, de 06/06/2017 publicada na RPI nº 2422, de 06/06/2017.

(21) BR 11 2016 024360-9 A2

Código 1.3 - Notificação - Fase Nacional - PCT
(22) 22/04/2015
(30) 28/04/2014 FR 1453837
(51) B32B 17/02 (2006.01), C03B 19/00 (2006.01), C03C 3/118 (2006.01), C03C 8/06 (2006.01), C03C 25/10 (2006.01), C03C 25/42 (2006.01)
(54) PROCESSO DE FABRICAÇÃO DE VIDRO FINO
(71) SAINT-GOBAIN GLASS FRANCE (FR)
(72) ERIC JANIAUD, PIERRE-OLIVIER PETIT, BENJAMIN BLANCHARD
(85) 19/10/2016
(86) PCT FR2015/051097 de 22/04/2015
(87) WO 2015/166169 de 05/11/2015
Publicação automática da admissibilidade da fase nacional depositado via PCT . Tratado de cooperação em matéria de Patentes, conforme Instrução Normativa nº 02, de 06/06/2017 publicada na RPI nº 2422, de 06/06/2017.

(21) BR 11 2016 024366-8 A2

Código 1.3 - Notificação - Fase Nacional - PCT
(22) 24/04/2014
(51) B03C 7/08 (2006.01), B65G 15/44 (2006.01), F16G 1/14 (2006.01), B03C 7/00 (2006.01)
(54) CORREIA CONTÍNUA MELHORADA PARA DISPOSITIVOS DE SEPARADOR TIPO CORREIA
(71) SEPARATION TECHNOLOGIES LLC (US)
(72) KYLE P. FLYNN, JOSE L. RIVERA-ORTIZ, BULENT SERT
(85) 19/10/2016
(86) PCT US2014/035287 de 24/04/2014
(87) WO 2015/163883 de 29/10/2015
Publicação automática da admissibilidade da fase nacional depositado via PCT . Tratado de cooperação em matéria de Patentes, conforme Instrução Normativa nº 02, de 06/06/2017 publicada na RPI nº 2422, de 06/06/2017.

(21) BR 11 2016 024368-4 A2

Código 1.3 - Notificação - Fase Nacional - PCT
(22) 06/04/2015
(30) 21/04/2014 US 61/982,199
(51) C12P 7/06 (2006.01), C12P 7/14 (2006.01)
(54) SACARIFICAÇÃO E COFERMENTAÇÃO SIMULTÂNEAS DE CEPAS FÚNGICAS QUE EXPRESSAM GLICOAMILASE COM UM ETANOLÓGENO PARA PRODUZIR ÁLCOOL A PARTIR DE MILHO
(71) DANISCO US INC. (US)
(72) KATHLEEN A. CLARKSON, MATTHEW T. REBOLI, JACQUELYN A. HUITINK, PAULA JOHANNA MARIA TEUNISSEN, GOPAL K. CHOTANI, JAYARAMA K. SHETTY
(85) 19/10/2016

(86) PCT US2015/024522 de 06/04/2015
(87) WO 2015/164058 de 29/10/2015
Publicação automática da admissibilidade da fase nacional depositado via PCT . Tratado de cooperação em matéria de Patentes, conforme Instrução Normativa nº 02, de 06/06/2017 publicada na RPI nº 2422, de 06/06/2017.

---

(21) BR 11 2016 024372-2 A2

Código 1.3 - Notificação - Fase Nacional - PCT
(22) 16/04/2015
(30) 25/04/2014 JP 2014-090781
(51) G10L 19/06 (2013.01), G10L 25/12 (2013.01)
(54) DISPOSITIVO DE CONVERSÃO DE COEFICIENTE DE PREVISÃO LINEAR E MÉTODO DE CONVERSÃO DE COEFICIENTE DE PREVISÃO LINEAR
(71) NTT DOCOMO, INC. (JP)
(72) NOBUHIKO NAKA, VESA RUOPPILA
(85) 19/10/2016
(86) PCT JP2015/061763 de 16/04/2015
(87) WO 2015/163240 de 29/10/2015
Publicação automática da admissibilidade da fase nacional depositado via PCT . Tratado de cooperação em matéria de Patentes, conforme Instrução Normativa nº 02, de 06/06/2017 publicada na RPI nº 2422, de 06/06/2017.

---

(21) BR 11 2016 024375-7 A2

Código 1.3 - Notificação - Fase Nacional - PCT
(22) 29/05/2014
(51) E21B 43/17 (2006.01), E21B 7/08 (2006.01), E21B 23/00 (2006.01)
(54) MÉTODO
(71) HALLIBURTON ENERGY SERVICES, INC. (US)
(72) JOSEPH DEWITT PARLIN, MARIO CARLOS VENTO-ZEGARRA
(85) 19/10/2016
(86) PCT US2014/038169 de 29/05/2014
(87) WO 2015/183231 de 03/12/2015
Publicação automática da admissibilidade da fase nacional depositado via PCT . Tratado de cooperação em matéria de Patentes, conforme Instrução Normativa nº 02, de 06/06/2017 publicada na RPI nº 2422, de 06/06/2017.

---

(21) BR 11 2016 024376-5 A2

Código 1.3 - Notificação - Fase Nacional - PCT
(22) 16/04/2015
(30) 24/04/2014 US 14/260622
(51) G06F 1/06 (2006.01)
(54) ?MÉTODO PARA DESABILITAR E HABILITAR SINAIS DE RELÓGIO, CIRCUITO DE GERAÇÃO DE RELÓGIO OPERATIVO, E, DISPOSITIVO DE COMUNICAÇÃO SEM FIO?
(71) TELEFONAKTIEBOLAGET LM ERICSSON (PUBL) (SE)

(72) MIKKO LINTONEN, JUKKA KOHOLA, MARKO PESSA, OLLI VARKKI
(85) 19/10/2016
(86) PCT EP2015/058314 de 16/04/2015
(87) WO 2015/162057 de 29/10/2015
Publicação automática da admissibilidade da fase nacional depositado via PCT . Tratado de cooperação em matéria de Patentes, conforme Instrução Normativa nº 02, de 06/06/2017 publicada na RPI nº 2422, de 06/06/2017.

---

(21) BR 11 2016 024378-1 A2

Código 1.3 - Notificação - Fase Nacional - PCT
(22) 07/04/2015
(30) 22/04/2014 JP 2014-087881
(51) F16B 5/10 (2006.01), B60H 1/00 (2006.01)
(54) ESTRUTURA PARA AFIXAR UM MEMBRO DE BLOQUEIO
(71) DENSO CORPORATION (JP)
(72) SEIICHIROU KITAGISHI
(85) 19/10/2016
(86) PCT JP2015/001953 de 07/04/2015
(87) WO 2015/162863 de 29/10/2015
Publicação automática da admissibilidade da fase nacional depositado via PCT . Tratado de cooperação em matéria de Patentes, conforme Instrução Normativa nº 02, de 06/06/2017 publicada na RPI nº 2422, de 06/06/2017.

---

(21) BR 11 2016 024380-3 A2

Código 1.3 - Notificação - Fase Nacional - PCT
(22) 01/05/2014
(51) F04C 23/00 (2006.01), F04C 25/02 (2006.01), F04F 5/20 (2006.01), F04F 5/54 (2006.01), F04B 37/14 (2006.01)
(54) MÉTODO E SISTEMA DE BOMBEAMENTO
(71) ATELIERS BUSCH S.A. (CH)
(72) DIDIER MÜLLER, JEAN-ERIC LARCHER, THÉODORE ILTCHEV
(85) 19/10/2016
(86) PCT EP2014/058948 de 01/05/2014
(87) WO 2015/165544 de 05/11/2015
Publicação automática da admissibilidade da fase nacional depositado via PCT . Tratado de cooperação em matéria de Patentes, conforme Instrução Normativa nº 02, de 06/06/2017 publicada na RPI nº 2422, de 06/06/2017.

---

(21) BR 11 2016 024382-0 A2

Código 1.3 - Notificação - Fase Nacional - PCT
(22) 24/04/2015
(30) 24/04/2014 US 61/983,940
(51) E21B 33/035 (2006.01), E21B 33/038 (2006.01), E21B 33/076 (2006.01)
(54) DISPOSITIVO DE CONTROLE DE FLUXO AUTORREGULÁVEL
(71) ONESUBSEA IP UK LIMITED (GB)

(72) GRAHAM HALL, ROBERT LARGE
(85) 19/10/2016
(86) PCT EP2015/058980 de 24/04/2015
(87) WO 2015/162275 de 29/10/2015
Publicação automática da admissibilidade da fase nacional depositado via PCT . Tratado de cooperação em matéria de Patentes, conforme Instrução Normativa nº 02, de 06/06/2017 publicada na RPI nº 2422, de 06/06/2017.

---

(21) BR 11 2016 024383-8 A2

Código 1.3 - Notificação - Fase Nacional - PCT
(22) 20/04/2015
(30) 22/04/2014 EP 14165410.3
(51) C09K 8/58 (2006.01)
(54) PROCESSO PARA A RECUPERAÇÃO DE ÓLEO
(71) WINTERSHALL HOLDING GMBH (DE)
(72) RIICHIRO KIMURA, ANDREI-NICOLAE PARVULESCU, STEFAN MAURER, ROELF-PETER BAUMANN, LORENZ SIGGEL, ULRICH MÜLLER
(85) 19/10/2016
(86) PCT EP2015/058491 de 20/04/2015
(87) WO 2015/162083 de 29/10/2015
Publicação automática da admissibilidade da fase nacional depositado via PCT . Tratado de cooperação em matéria de Patentes, conforme Instrução Normativa nº 02, de 06/06/2017 publicada na RPI nº 2422, de 06/06/2017.

---

(21) BR 11 2016 024384-6 A2

Código 1.3 - Notificação - Fase Nacional - PCT
(22) 08/05/2015
(30) 09/05/2014 EP 14167734.4
(51) A23C 9/12 (2006.01), C12P 1/04 (2006.01), C12P 5/02 (2006.01), C12P 7/64 (2006.01)
(54) PRODUÇÃO DE IOGURTE
(71) COÖPERATIE AVEBE U.A. (NL)
(72) MARCO LUIGI FEDERICO GIUSEPPIN, ROBIN ERIC JACOBUS SPELBRINK, CATHARINA MARIA ANTOINETTE MOOIJ
(85) 19/10/2016
(86) PCT NL2015/050324 de 08/05/2015
(87) WO 2015/170985 de 12/11/2015
Publicação automática da admissibilidade da fase nacional depositado via PCT . Tratado de cooperação em matéria de Patentes, conforme Instrução Normativa nº 02, de 06/06/2017 publicada na RPI nº 2422, de 06/06/2017.

---

(21) BR 11 2016 024385-4 A2

Código 1.3 - Notificação - Fase Nacional - PCT
(22) 28/04/2015
(30) 30/04/2014 IT MI2014A000797
(51) B29C 33/64 (2006.01), B60C 19/00 (2006.01)

(54) PROCESSO PARA PRODUÇÃO DE PNEUS PROVIDOS COM COMPONENTES AUXILIARES PARA RODAS DE VEÍCULOS
(71) PIRELLI TYRE S.P.A. (IT)
(72) ALBERT BERENGUER, LUCA CASTELLANI, RICCARDO MICELI
(85) 19/10/2016
(86) PCT IB2015/053089 de 28/04/2015
(87) WO 2015/166412 de 05/11/2015
Publicação automática da admissibilidade da fase nacional depositado via PCT . Tratado de cooperação em matéria de Patentes, conforme Instrução Normativa nº 02, de 06/06/2017 publicada na RPI nº 2422, de 06/06/2017.

---

(21) BR 11 2016 024386-2 A2

Código 1.3 - Notificação - Fase Nacional - PCT
(22) 29/05/2015
(30) 30/05/2014 US 62/005,504
(51) G06F 17/30 (2006.01)
(54) REDE DE ÁREA PESSOAL
(71) VISA INTERNATIONAL SERVICE ASSOCIATION (US)
(72) PATRICK FAITH, THEODORE HARRIS
(85) 19/10/2016
(86) PCT US2015/033214 de 29/05/2015
(87) WO 2015/184278 de 03/12/2015
Publicação automática da admissibilidade da fase nacional depositado via PCT . Tratado de cooperação em matéria de Patentes, conforme Instrução Normativa nº 02, de 06/06/2017 publicada na RPI nº 2422, de 06/06/2017.

---

(21) BR 11 2016 024387-0 A2

Código 1.3 - Notificação - Fase Nacional - PCT
(22) 04/05/2015
(30) 02/05/2014 US 61/987,526
(51) F41A 9/18 (2006.01)
(54) SISTEMAS DE CARREGAMENTO DE CARTUCHO PARA UMA ARMA DE FOGO E MÉTODO PARA CARREGAR MUNIÇÃO EM UMA ARMA DE FOGO
(71) STURM, RUGER & COMPANY, INC. (US)
(72) JASON PITTMAN
(85) 19/10/2016
(86) PCT US2015/029008 de 04/05/2015
(87) WO 2015/168673 de 05/11/2015
Publicação automática da admissibilidade da fase nacional depositado via PCT . Tratado de cooperação em matéria de Patentes, conforme Instrução Normativa nº 02, de 06/06/2017 publicada na RPI nº 2422, de 06/06/2017.

---

(21) BR 11 2016 024388-9 A2

Código 1.3 - Notificação - Fase Nacional - PCT
(22) 28/04/2015

(30) 30/04/2014 IT MI2014A000798
(51) B29C 33/64 (2006.01), C08L 83/04 (2006.01), C08J 7/04 (2006.01)
(54) ?PROCESSOS PARA PRODUÇÃO DE PNEUS PARA RODAS DE VEÍCULOS E PARA TRATAMENTO DE UMA CÂMARA EXPANSÍVEL PARA VULCANIZAÇÃO DE PNEU E APARELHOS DE MOLDAGEM, CÂMARA EXPANSÍVEL PARA VULCANIZAÇÃO DE PNEU E APARELHOS DE MOLDAGEM, E, APARELHO PARA VULCANIZAÇÃO E MOLDAGEM DE PNEUS PARA RODAS DE VEÍCULOS?
(71) PIRELLI TYRE S.P.A. (IT)
(72) ALBERT BERENGUER, LUCA CASTELLANI, RICCARDO MICELI
(85) 19/10/2016
(86) PCT IB2015/053088 de 28/04/2015
(87) WO 2015/166411 de 05/11/2015
Publicação automática da admissibilidade da fase nacional depositado via PCT . Tratado de cooperação em matéria de Patentes, conforme Instrução Normativa nº 02, de 06/06/2017 publicada na RPI nº 2422, de 06/06/2017.

---

(21) BR 11 2016 024389-7 A2

Código 1.3 - Notificação - Fase Nacional - PCT
(22) 17/04/2015
(30) 22/04/2014 SE 1450474-0
(51) F28D 1/053 (2006.01), F28F 1/02 (2006.01)
(54) TUBO TROCADOR DE CALOR PARA VEÍCULO, RADIADOR PARA VEÍCULO, E, MÉTODO PARA FORMAR UM TUBO TROCADOR DE CALOR PARA VEÍCULO
(71) TITANX ENGINE COOLING HOLDING AB (SE)
(72) ARNAUD CONTET, ANDERS BRORSSON, ULF BERGMAN
(85) 19/10/2016
(86) PCT SE2015/050444 de 17/04/2015
(87) WO 2015/163808 de 29/10/2015
Publicação automática da admissibilidade da fase nacional depositado via PCT . Tratado de cooperação em matéria de Patentes, conforme Instrução Normativa nº 02, de 06/06/2017 publicada na RPI nº 2422, de 06/06/2017.

---

(21) BR 11 2016 024390-0 A2

Código 1.3 - Notificação - Fase Nacional - PCT
(22) 13/04/2015
(30) 29/04/2014 DE 10 2014 006 475.1
(51) B21C 37/08 (2006.01), B21C 51/00 (2006.01), G01N 1/00 (2006.01)
(54) PROCESSO PARA EXECUÇÃO DE TESTES DE MATERIAL PARA TUBOS DE AÇO A SEREM TRATADOS A CALOR INFLUENCIANDO AS PROPRIEDADES MECÂNICAS
(71) EUROPIPE GMBH (DE)
(72) RAINER GRABOWSKI, CHRISTIAN BALKENOHL, ANDREAS LIESSEM

(85) 19/10/2016
(86) PCT EP2015/057944 de 13/04/2015
(87) WO 2015/165723 de 05/11/2015
Publicação automática da admissibilidade da fase nacional depositado via PCT . Tratado de cooperação em matéria de Patentes, conforme Instrução Normativa nº 02, de 06/06/2017 publicada na RPI nº 2422, de 06/06/2017.

---

(21) BR 11 2016 024391-9 A2

Código 1.3 - Notificação - Fase Nacional - PCT
(22) 24/04/2015
(30) 24/04/2014 EP 14165839.3
(51) B29C 31/00 (2006.01), B29C 70/34 (2006.01), B29C 70/44 (2006.01), B29D 99/00 (2010.01), F03D 1/06 (2006.01), B29L 31/08 (2006.01)
(54) ?SISTEMA E MÉTODO PARA FABRICAÇÃO DE PÁ DE TURBINA EÓLICA?
(71) LM WP PATENT HOLDING A/S (DK)
(72) RASMUS DUEGAARD JENSEN, JACOBUS J. VAN DER ZEE
(85) 19/10/2016
(86) PCT EP2015/058931 de 24/04/2015
(87) WO 2015/162257 de 29/10/2015
Publicação automática da admissibilidade da fase nacional depositado via PCT . Tratado de cooperação em matéria de Patentes, conforme Instrução Normativa nº 02, de 06/06/2017 publicada na RPI nº 2422, de 06/06/2017.

---

(21) BR 11 2016 024392-7 A2

Código 1.3 - Notificação - Fase Nacional - PCT
(22) 23/04/2015
(30) 23/04/2014 US 61/983246
(51) F16D 25/08 (2006.01)
(54) EMBREAGENS CENTRAL E ADAPTÁVEL, E, MÉTODO DE ADAPTAR UM SISTEMA DE ATUAÇÃO PARA UMA EMBREAGEM CENTRAL EM UMA UNIDADE DE TOMADA DE FORÇA
(71) TWIN DISC, INC. (US)
(72) DARREL A. JONES
(85) 19/10/2016
(86) PCT US2015/027359 de 23/04/2015
(87) WO 2015/164646 de 29/10/2015
Publicação automática da admissibilidade da fase nacional depositado via PCT . Tratado de cooperação em matéria de Patentes, conforme Instrução Normativa nº 02, de 06/06/2017 publicada na RPI nº 2422, de 06/06/2017.

---

(21) BR 11 2016 024393-5 A2

Código 1.3 - Notificação - Fase Nacional - PCT
(22) 19/03/2015
(30) 21/04/2014 US 61/982,076; 05/08/2014 US 14/452,319
(51) H04L 1/18 (2006.01)

(54) SINCRONIZAÇÃO EM UMA ENTIDADE DE CAMADA DE CONTROLE DE ENLACE DE RÁDIO (RLC)
(71) QUALCOMM INCORPORATED (US)
(72) VAGISH GUPTA, SITARAMANJANEYULU KANAMARLAPUDI, ABHINAV GUPTA
(85) 19/10/2016
(86) PCT US2015/021518 de 19/03/2015
(87) WO 2015/164005 de 29/10/2015
Publicação automática da admissibilidade da fase nacional depositado via PCT . Tratado de cooperação em matéria de Patentes, conforme Instrução Normativa nº 02, de 06/06/2017 publicada na RPI nº 2422, de 06/06/2017.

---

(21) BR 11 2016 024395-1 A2

Código 1.3 - Notificação - Fase Nacional - PCT
(22) 21/04/2015
(30) 22/04/2014 IT TO2014A000338
(51) B65D 85/804 (2006.01)
(54) CÁPSULA PARA PRODUTOS DE INFUSÃO, EM PARTICULAR CAFÉ
(71) MACCHIAVELLI S.R.L. (IT)
(72) RAFFAELE RONDELLI
(85) 19/10/2016
(86) PCT IB2015/052908 de 21/04/2015
(87) WO 2015/162556 de 29/10/2015
Publicação automática da admissibilidade da fase nacional depositado via PCT . Tratado de cooperação em matéria de Patentes, conforme Instrução Normativa nº 02, de 06/06/2017 publicada na RPI nº 2422, de 06/06/2017.

---

(21) BR 11 2016 024397-8 A2

Código 1.3 - Notificação - Fase Nacional - PCT
(22) 01/05/2014
(51) E21B 10/42 (2006.01), E21B 10/43 (2006.01), E21B 10/62 (2006.01)
(54) CORTADOR PARA BROCA DE PERFURAÇÃO, SISTEMA DE PERFURAÇÃO PARA PERFURAR UM FURO DE POÇO, E, MÉTODO PARA PERFURAR UM FURO DE POÇO EM UMA FORMAÇÃO TERRESTRE
(71) HALLIBURTON ENERGY SERVICES, INC. (US)
(72) CHRISTOPHER C. PROPES
(85) 19/10/2016
(86) PCT US2014/036380 de 01/05/2014
(87) WO 2015/167570 de 05/11/2015
Publicação automática da admissibilidade da fase nacional depositado via PCT . Tratado de cooperação em matéria de Patentes, conforme Instrução Normativa nº 02, de 06/06/2017 publicada na RPI nº 2422, de 06/06/2017.

---

(21) BR 11 2016 024398-6 A2

Código 1.3 - Notificação - Fase Nacional - PCT

(22) 17/04/2015
(30) 24/04/2014 SE 1450485-6
(51) E21B 3/02 (2006.01)
(54) ?CABEÇA E EQUIPAMENTO DE PERFURAÇÃO?
(71) ATLAS COPCO ROCK DRILLS AB (SE)
(72) JAN HANNA, MARTIN FORSBERG, JIM GRYLER
(85) 19/10/2016
(86) PCT SE2015/050446 de 17/04/2015
(87) WO 2015/163809 de 29/10/2015
Publicação automática da admissibilidade da fase nacional depositado via PCT . Tratado de cooperação em matéria de Patentes, conforme Instrução Normativa nº 02, de 06/06/2017 publicada na RPI nº 2422, de 06/06/2017.

---

(21) BR 11 2016 024400-1 A2

Código 1.3 - Notificação - Fase Nacional - PCT
(22) 12/05/2014
(51) A61K 8/67 (2006.01), A61Q 17/00 (2006.01), A61K 31/455 (2006.01)
(54) USO DE NIACINAMIDA, NIACINAMIDA E MÉTODO PARA MELHORAR A PROTEÇÃO DO COURO CABELUDO
(71) UNILEVER NV (NL)
(72) AMITABHA MAJUMDAR, MRUTHYUNJAYA SWAMY MATHAPATHI, BHARATH PALANISAMY, RAMYA SAMPATHA KUMAR, JYOTI KUMAR TIWARI
(85) 19/10/2016
(86) PCT EP2014/059590 de 12/05/2014
(87) WO 2015/172801 de 19/11/2015
Publicação automática da admissibilidade da fase nacional depositado via PCT . Tratado de cooperação em matéria de Patentes, conforme Instrução Normativa nº 02, de 06/06/2017 publicada na RPI nº 2422, de 06/06/2017.

---

(21) BR 11 2016 024401-0 A2

Código 1.3 - Notificação - Fase Nacional - PCT
(22) 25/06/2014
(51) E04B 1/74 (2006.01), E21B 12/00 (2006.01), E04B 1/76 (2006.01)
(54) INVÓLUCRO E MÉTODO DE ISOLAMENTO
(71) HALLIBURTON ENERGY SERVICES, INC. (US)
(72) CLAYTON ARTHUR OWNBY, GRANT O. COOK, III, JEFFREY G. THOMAS, DANIEL BRENDAN VOGLEWEDE, WILLIAM BRIAN ATKINS, RONALD EUGENE JOY, MICHAEL CLARK
(85) 19/10/2016
(86) PCT US2014/043989 de 25/06/2014
(87) WO 2015/199666 de 30/12/2015
Publicação automática da admissibilidade da fase nacional depositado via PCT . Tratado de cooperação em matéria de Patentes, conforme Instrução Normativa nº 02, de 06/06/2017 publicada na RPI nº 2422, de 06/06/2017.

(21) BR 11 2016 024402-8 A2

Código 1.3 - Notificação - Fase Nacional - PCT
(22) 15/05/2015
(30) 18/06/2014 US 62/013928
(51) E21B 10/42 (2006.01), E21B 10/43 (2006.01), E21B 10/62 (2006.01)
(54) BROCA E MÉTODO DE PERFURAÇÃO
(71) HALLIBURTON ENERGY SERVICES, INC. (US)
(72) BRANDON JAMES HINZ, GREGORY CHRISTOPHER GROSZ, SETH ANDERLE
(85) 19/10/2016
(86) PCT US2015/030981 de 15/05/2015
(87) WO 2015/195244 de 23/12/2015
Publicação automática da admissibilidade da fase nacional depositado via PCT . Tratado de cooperação em matéria de Patentes, conforme Instrução Normativa nº 02, de 06/06/2017 publicada na RPI nº 2422, de 06/06/2017.

(21) BR 11 2016 024403-6 A2

Código 1.3 - Notificação - Fase Nacional - PCT
(22) 28/04/2015
(30) 29/04/2014 IT MI2014A000784
(51) B41F 5/24 (2006.01), B41F 13/20 (2006.01), B41F 13/30 (2006.01), B41F 13/40 (2006.01), B41F 27/10 (2006.01)
(54) MÉTODO E DISPOSITIVO PARA REPOSIÇÃO DO CILINDRO DE IMPRESSÃO DE UMA UNIDADE DE IMPRESSÃO DE UMA MÁQUINA DE IMPRESSÃO
(71) BOBST FIRENZE S.R.L. (IT)
(72) MASSIMO BASTICI, FEDERICO D'ANNUNZIO, GIACOMO MACCALLI, MAURO MACCALLI
(85) 19/10/2016
(86) PCT IB2015/053085 de 28/04/2015
(87) WO 2015/166409 de 05/11/2015
Publicação automática da admissibilidade da fase nacional depositado via PCT . Tratado de cooperação em matéria de Patentes, conforme Instrução Normativa nº 02, de 06/06/2017 publicada na RPI nº 2422, de 06/06/2017.

(21) BR 11 2016 024404-4 A2

Código 1.3 - Notificação - Fase Nacional - PCT
(22) 08/04/2015
(30) 21/04/2014 CN PCT/CN2014/075814; 12/06/2014 EP 14172080.5
(51) F21K 99/00 (2010.01), F21V 3/02 (2006.01), F21V 3/04 (2006.01), F21V 7/22 (2006.01), F21V 29/00 (2006.01), F21Y 101/02 (2006.01), F21Y 103/02 (2006.01)
(54) DISPOSITIVO DE ILUMINAÇÃO E LUMINÁRIA
(71) PHILIPS LIGHTING HOLDING B.V. (NL)
(72) HONGXIA LI, YAN XIONG, YEMEI HE, SHI DONG LIN, QINGQING JIANG,

HAOYANG SHI
(85) 19/10/2016
(86) PCT EP2015/057572 de 08/04/2015
(87) WO 2015/162004 de 29/10/2015
Publicação automática da admissibilidade da fase nacional depositado via PCT . Tratado de cooperação em matéria de Patentes, conforme Instrução Normativa nº 02, de 06/06/2017 publicada na RPI nº 2422, de 06/06/2017.

---

(21) BR 11 2016 024405-2 A2

Código 1.3 - Notificação - Fase Nacional - PCT
(22) 10/04/2015
(30) 21/04/2014 JP 2014-087361
(51) A61F 13/56 (2006.01), A61F 13/40 (2006.01)
(54) SISTEMA DE FIXAÇÃO
(71) 3M INNOVATIVE PROPERTIES COMPANY (US)
(72) HIROSHI SAKURAI, YOSHIHISA MATSUDA, MASATO KONDO, HIROFUMI HOSOKAWA, YOSHIYUKI MATSUMURA, SHINJI KIMURA
(85) 19/10/2016
(86) PCT US2015/025297 de 10/04/2015
(87) WO 2015/164096 de 29/10/2015
Publicação automática da admissibilidade da fase nacional depositado via PCT . Tratado de cooperação em matéria de Patentes, conforme Instrução Normativa nº 02, de 06/06/2017 publicada na RPI nº 2422, de 06/06/2017.

---

(21) BR 11 2016 024409-5 A2

Código 1.3 - Notificação - Fase Nacional - PCT
(22) 30/04/2015
(30) 30/04/2014 US US61/986,131
(51) C08L 83/12 (2006.01), C08G 77/46 (2006.01), C02F 1/54 (2006.01)
(54) FLOCULANTES POLIMÉRICOS PARA TRATAR SUSPENSÕES MINERAIS AQUOSAS
(71) DOW GLOBAL TECHNOLOGIES LLC (US)
(72) COLE A. WITHAM, MATTHEW J. HANSEN, JAMES E. HITT, CAROL ELAINE MOHLER, MICHAEL K. POINDEXTER
(85) 19/10/2016
(86) PCT US2015/028467 de 30/04/2015
(87) WO 2015/168378 de 05/11/2015
Publicação automática da admissibilidade da fase nacional depositado via PCT . Tratado de cooperação em matéria de Patentes, conforme Instrução Normativa nº 02, de 06/06/2017 publicada na RPI nº 2422, de 06/06/2017.

---

(21) BR 11 2016 024413-3 A2

Código 1.3 - Notificação - Fase Nacional - PCT
(22) 17/04/2015
(30) 25/04/2014 IB PCT/IB2014/000612
(51) B23K 26/26 (2006.01), B23K 26/30 (2006.01), B23K 26/32 (2006.01)

(54) MÉTODOS PARA A PREPARAÇÃO DE CHAPAS, PARA A FABRICAÇÃO DE UM BLOCO E DE UMA PARTE ENDURECIDA, BLOCO, DISPOSITIVO E USO DE UMA PARTE DE AÇO
(71) ARCELORMITTAL (LU)
(72) FRANCIS SCHMIT, RENÉ VIERSTRAETE, QINGDONG YIN, WOLFRAM EHLING
(85) 19/10/2016
(86) PCT IB2015/000508 de 17/04/2015
(87) WO 2015/162478 de 20/10/2015
Publicação automática da admissibilidade da fase nacional depositado via PCT . Tratado de cooperação em matéria de Patentes, conforme Instrução Normativa nº 02, de 06/06/2017 publicada na RPI nº 2422, de 06/06/2017.

---

(21) BR 11 2016 024414-1 A2

Código 1.3 - Notificação - Fase Nacional - PCT
(22) 21/04/2015
(30) 22/04/2014 US 61/982,645
(51) A61K 31/517 (2006.01), A61P 35/00 (2006.01)
(54) INIBIDORES DE IRAK E USOS DOS MESMOS
(71) NIMBUS IRIS, INC. (US)
(72) DONNA L. ROMERO, SHAUGHNESSY ROBINSON, JEREMY ROBERT GREENWOOD, MEE SHELLEY, CRAIG E. MASSE, GERALDINE C. HARRIMAN
(85) 19/10/2016
(86) PCT US2015/026876 de 21/04/2015
(87) WO 2015/164374 de 29/10/2015
Publicação automática da admissibilidade da fase nacional depositado via PCT . Tratado de cooperação em matéria de Patentes, conforme Instrução Normativa nº 02, de 06/06/2017 publicada na RPI nº 2422, de 06/06/2017.

---

(21) BR 11 2016 024415-0 A2

Código 1.3 - Notificação - Fase Nacional - PCT
(22) 04/05/2015
(30) 06/05/2014 US 61/989,497
(51) B65D 75/58 (2006.01), B65D 47/12 (2006.01)
(54) TAMPA DE FECHAMENTO COM MEMBRO DE RESTRIÇÃO DE FLUXO E MÉTODO
(71) NESTEC S.A. (CH)
(72) JOEL DEAN GENAW JR.
(85) 19/10/2016
(86) PCT IB2015/053245 de 04/05/2015
(87) WO 2015/170240 de 12/11/2015
Publicação automática da admissibilidade da fase nacional depositado via PCT . Tratado de cooperação em matéria de Patentes, conforme Instrução Normativa nº 02, de 06/06/2017 publicada na RPI nº 2422, de 06/06/2017.

(21) BR 11 2016 024417-6 A2

Código 1.3 - Notificação - Fase Nacional - PCT
(22) 02/04/2015
(30) 21/04/2014 US 14/257.814
(51) G10L 15/22 (2006.01)
(54) MÉTODO E EQUIPAMENTO PARA ATIVAR APLICATIVO POR ENTRADA DE FALA
(71) QUALCOMM INCORPORATED (US)
(72) TAESU KIM, MINSUB LEE
(85) 19/10/2016
(86) PCT US2015/024155 de 02/04/2015
(87) WO 2015/164047 de 29/10/2015
Publicação automática da admissibilidade da fase nacional depositado via PCT . Tratado de cooperação em matéria de Patentes, conforme Instrução Normativa nº 02, de 06/06/2017 publicada na RPI nº 2422, de 06/06/2017.

(21) BR 11 2016 024418-4 A2

Código 1.3 - Notificação - Fase Nacional - PCT
(22) 30/04/2015
(30) 01/05/2014 US 14/267,659; 16/06/2014 US 14/305,987
(51) G06F 9/50 (2006.01)
(54) BALANCEAMENTO DE CARGA COM BASE EM DIMENSÃO
(71) MICROSOFT TECHNOLOGY LICENSING, LLC (US)
(72) ARILD E. SKJOLSVOLD, XINHUA JI, JU WANG, BRADLEY GENE CALDER, RALPH BURTON HARRIS III, HOSUNG SONG
(85) 19/10/2016
(86) PCT US2015/028414 de 30/04/2015
(87) WO 2015/168356 de 05/11/2015
Publicação automática da admissibilidade da fase nacional depositado via PCT . Tratado de cooperação em matéria de Patentes, conforme Instrução Normativa nº 02, de 06/06/2017 publicada na RPI nº 2422, de 06/06/2017.

(21) BR 11 2016 024421-4 A2

Código 1.3 - Notificação - Fase Nacional - PCT
(22) 16/06/2015
(30) 18/06/2014 EP 14173023.4; 27/06/2014 EP 14174664.4
(51) A61K 47/14 (2006.01), A61K 47/26 (2006.01), A61K 9/10 (2006.01), A61K 9/48 (2006.01), A61K 31/00 (2006.01), A61K 9/14 (2006.01)
(54) COMPOSIÇÃO FARMACÊUTICA, CÁPSULA E USO DA COMPOSIÇÃO FARMACÊUTICA
(71) F. HOFFMANN-LA ROCHE AG (CH) , CHUGAI SEIYAKU KABUSHIKI KAISHA (JP)
(72) SUSANNE MEIER, CARSTEN BRUESEWITZ
(85) 19/10/2016
(86) PCT EP2015/063469 de 16/06/2015

(87) WO 2015/193309 de 23/12/2015
Publicação automática da admissibilidade da fase nacional depositado via PCT . Tratado de cooperação em matéria de Patentes, conforme Instrução Normativa nº 02, de 06/06/2017 publicada na RPI nº 2422, de 06/06/2017.

---

(21) BR 11 2016 024424-9 A2

Código 1.3 - Notificação - Fase Nacional - PCT
(22) 21/04/2015
(30) 21/04/2014 US 61/982,147; 20/04/2015 US 14/691,358
(51) G06T 1/20 (2006.01)
(54) RENDERIZAÇÃO FLEXÍVEL COM BASE EM UM ALVO DE RENDERIZAÇÃO EM PROCESSAMENTO GRÁFICO
(71) QUALCOMM INCORPORATED (US)
(72) MURAT BALCI, AVINASH SEETHARAMAIAH, CHRISTOPHER PAUL FRASCATI, JONNALA GADDA NAGENDRA KUMAR, COLIN CHRISTOPHER SHARP, DAVID RIGEL GARCIA GARCIA
(85) 19/10/2016
(86) PCT US2015/026910 de 21/04/2015
(87) WO 2015/164397 de 29/10/2015
Publicação automática da admissibilidade da fase nacional depositado via PCT . Tratado de cooperação em matéria de Patentes, conforme Instrução Normativa nº 02, de 06/06/2017 publicada na RPI nº 2422, de 06/06/2017.

---

(21) BR 11 2016 024426-5 A2

Código 1.3 - Notificação - Fase Nacional - PCT
(22) 11/03/2015
(30) 21/04/2014 US 14/257,913
(51) H03L 7/081 (2006.01)
(54) CIRCUITO PARA GERAR SINAIS PRECISOS DE FASE DE RELÓGIO PARA UM SERIALIZADOR/DESSERIALIZADOR DE ALTA VELOCIDADE
(71) QUALCOMM INCORPORATED (US)
(72) KENNETH ARCUDIA, ZHIQIN CHEN
(85) 19/10/2016
(86) PCT US2015/019970 de 11/03/2015
(87) WO 2015/163988 de 29/10/2015
Publicação automática da admissibilidade da fase nacional depositado via PCT . Tratado de cooperação em matéria de Patentes, conforme Instrução Normativa nº 02, de 06/06/2017 publicada na RPI nº 2422, de 06/06/2017.

---

(21) BR 11 2016 024427-3 A2

Código 1.3 - Notificação - Fase Nacional - PCT
(22) 23/04/2015
(30) 23/04/2014 AU 2014901478
(51) B42D 15/00 (2006.01), G03H 1/00 (2006.01), B41M 3/14 (2006.01), B32B 27/16 (2006.01)
(54) HOLOGRAMAS EM VOLUME PARA DOCUMENTOS DE SEGURANÇA

(71) INNOVIA SECURITY PTY LTD (AU)
(72) ODI BATISTATOS, GARY FAIRLESS POWER, KARLO JOLIC
(85) 19/10/2016
(86) PCT AU2015/050193 de 23/04/2015
(87) WO 2015/161347 de 29/10/2015
Publicação automática da admissibilidade da fase nacional depositado via PCT . Tratado de cooperação em matéria de Patentes, conforme Instrução Normativa nº 02, de 06/06/2017 publicada na RPI nº 2422, de 06/06/2017.

---

(21) BR 11 2016 024430-3 A2

Código 1.3 - Notificação - Fase Nacional - PCT
(22) 04/05/2015
(30) 07/05/2014 DE 10 2014 006 647.9
(51) B05B 3/00 (2006.01), B05B 13/00 (2006.01), B05B 7/00 (2006.01), B05B 13/04 (2006.01)
(54) DISPOSITIVO DE LIMPEZA E MÉTODO DE OPERAÇÃO ASSOCIADO
(71) DÜRR SYSTEMS AG (DE)
(72) MICHAEL BAUMANN, SONJA BRAUCHLE, THOMAS BUCK, FRANK HERRE, GEORG M. SOMMER, SANDRA STRECKERT, ANDREAS FISCHER, PETER MARQUARDT
(85) 19/10/2016
(86) PCT EP2015/000907 de 04/05/2015
(87) WO 2015/169432 de 12/11/2015
Publicação automática da admissibilidade da fase nacional depositado via PCT . Tratado de cooperação em matéria de Patentes, conforme Instrução Normativa nº 02, de 06/06/2017 publicada na RPI nº 2422, de 06/06/2017.

---

(21) BR 11 2016 024438-9 A2

Código 1.3 - Notificação - Fase Nacional - PCT
(22) 17/04/2015
(30) 08/05/2014 EP 14290142.0
(51) F03B 3/06 (2006.01), F03B 11/04 (2006.01), F03B 13/10 (2006.01)
(54) ?TURBINA, INSTALAÇÃO PARA CONVERTER ENERGIA HIDRÁULICA E PROCESSO PARA A REABILITAÇÃO DE UMA TURBINA?
(71) GE RENEWABLE TECHNOLOGIES (FR)
(72) HAI TRIEU PHAN
(85) 20/10/2016
(86) PCT EP2015/058447 de 17/04/2015
(87) WO 2015/169568 de 12/11/2015
Publicação automática da admissibilidade da fase nacional depositado via PCT . Tratado de cooperação em matéria de Patentes, conforme Instrução Normativa nº 02, de 06/06/2017 publicada na RPI nº 2422, de 06/06/2017.

---

(21) BR 11 2016 024440-0 A2

Código 1.3 - Notificação - Fase Nacional - PCT

(22) 07/05/2014
(51) A61K 8/19 (2006.01)
(54) COMPOSIÇÕES PARA TRATAMENTO BUCAL
(71) THE PROCTER & GAMBLE COMPANY (US)
(72) XIAOXIAO LI, YUJUN LI, ROSS STRAND, XIUJUN XU
(85) 20/10/2016
(86) PCT CN2014/076937 de 07/05/2014
(87) WO 2015/168877 de 12/11/2015
Publicação automática da admissibilidade da fase nacional depositado via PCT . Tratado de cooperação em matéria de Patentes, conforme Instrução Normativa nº 02, de 06/06/2017 publicada na RPI nº 2422, de 06/06/2017.

---

(21) BR 11 2016 024443-5 A2

Código 1.3 - Notificação - Fase Nacional - PCT
(22) 27/04/2015
(30) 29/04/2014 US 61/985,895; 28/05/2014 US 62/004,006; 17/11/2014 US 62/071,949
(51) C07D 403/04 (2006.01), A01N 43/58 (2006.01), C07D 237/14 (2006.01), C07D 237/16 (2006.01), C07D 237/18 (2006.01), C07D 409/04 (2006.01)
(54) COMPOSTO, COMPOSIÇÃO E MISTURA HERBICIDA E MÉTODO PARA O CONTROLE DO CRESCIMENTO DA VEGETAÇÃO INDESEJADA
(71) E. I. DU PONT DE NEMOURS AND COMPANY (US)
(72) NICHOLAS RYAN DEPREZ, ANDREW EDMUND TAGGI, JOHN ROBBINS DEBERGH, THOMAS PAUL SELBY, THOMAS MARTIN STEVENSON
(85) 20/10/2016
(86) PCT US2015/027776 de 27/04/2015
(87) WO 2015/168010 de 05/11/2015
Publicação automática da admissibilidade da fase nacional depositado via PCT . Tratado de cooperação em matéria de Patentes, conforme Instrução Normativa nº 02, de 06/06/2017 publicada na RPI nº 2422, de 06/06/2017.

---

(21) BR 11 2016 024445-1 A2

Código 1.3 - Notificação - Fase Nacional - PCT
(22) 12/05/2015
(30) 26/05/2014 EP 14169776.3
(51) H05B 6/12 (2006.01)
(54) CONJUNTO DE BOBINA DE INDUÇÃO E PLACA DE INDUÇÃO
(71) ELECTROLUX APPLIANCES AKTIEBOLAG (SE)
(72) ALEX VIROLI, FILIPPO MILANESI, ULRICH HÄUTLE, BERND GLÄNZER, UWE KALLERT
(85) 20/10/2016
(86) PCT EP2015/060426 de 12/05/2015
(87) WO 2015/180956 de 03/12/2015
Publicação automática da admissibilidade da fase nacional depositado via PCT . Tratado de cooperação em matéria de Patentes, conforme Instrução Normativa nº 02, de 06/06/2017 publicada na RPI nº 2422, de 06/06/2017.

(21) BR 11 2016 024449-4 A2

Código 1.3 - Notificação - Fase Nacional - PCT
(22) 24/04/2015
(30) 25/04/2014 US 61/984,397
(51) A01H 4/00 (2006.01), A01H 5/10 (2006.01)
(54) MÉTODOS PARA A PREPARAÇÃO DE UMA ESTACA E PARA A REGENERAÇÃO DE UM VEGETAL, ESTACA E SEMENTE ARTIFICIAL
(71) E. I. DU PONT DE NEMOURS AND COMPANY (US)
(72) TIMOTHY CASPAR, SHARON L. HAYNIE, SURBHI MAHAJAN
(85) 20/10/2016
(86) PCT US2015/027544 de 24/04/2015
(87) WO 2015/164762 de 29/10/2015
Publicação automática da admissibilidade da fase nacional depositado via PCT . Tratado de cooperação em matéria de Patentes, conforme Instrução Normativa nº 02, de 06/06/2017 publicada na RPI nº 2422, de 06/06/2017.

(21) BR 11 2016 024451-6 A2

Código 1.3 - Notificação - Fase Nacional - PCT
(22) 21/04/2015
(30) 21/04/2014 US 61/982,182
(51) H02G 3/04 (2006.01), H02G 5/00 (2006.01)
(54) BARRAMENTO DE TRANSFERÊNCIA TEMPORÁRIO
(71) QUANTA ASSOCIATES, L.P. (US)
(72) DAVID KARL WABNEGGER, DANIEL NEIL O'CONNELL
(85) 20/10/2016
(86) PCT US2015/026887 de 21/04/2015
(87) WO 2015/164381 de 29/10/2015
Publicação automática da admissibilidade da fase nacional depositado via PCT . Tratado de cooperação em matéria de Patentes, conforme Instrução Normativa nº 02, de 06/06/2017 publicada na RPI nº 2422, de 06/06/2017.

(21) BR 11 2016 024452-4 A2

Código 1.3 - Notificação - Fase Nacional - PCT
(22) 11/03/2015
(30) 21/04/2014 US 14/257,848
(51) H03K 5/12 (2006.01), H03K 19/0185 (2006.01)
(54) ACIONADOR DE MODO DE TENSÃO DE SERDES COM CORREÇÃO DE DISTORÇÃO
(71) QUALCOMM INCORPORATED (US)
(72) MADJID HAFIZI, XIAOHUA KONG, ZHI ZHU, MIAO LI
(85) 20/10/2016
(86) PCT US2015/019915 de 11/03/2015
(87) WO 2015/163986 de 29/10/2015
Publicação automática da admissibilidade da fase nacional depositado via PCT . Tratado de cooperação em matéria de Patentes, conforme Instrução Normativa nº 02, de 06/06/2017 publicada na RPI nº 2422, de 06/06/2017.

(21) BR 11 2016 024453-2 A2

Código 1.3 - Notificação - Fase Nacional - PCT
(22) 04/05/2015
(30) 05/05/2014 US 61/988,786; 09/09/2014 US 14/481,399
(51) H04L 9/08 (2006.01), H04L 29/06 (2006.01), G06F 21/62 (2013.01)
(54) TRANSPORTE SEGURO DE MÁQUINAS VIRTUAIS CRIPTOGRAFADAS COM ACESSO CONTÍNUO DO PROPRIETÁRIO
(71) MICROSOFT TECHNOLOGY LICENSING, LLC (US)
(72) MARK FISHEL NOVAK, NIR BEN-ZVI, NIELS T. FERGUSON
(85) 20/10/2016
(86) PCT US2015/028991 de 04/05/2015
(87) WO 2015/171476 de 12/11/2015
Publicação automática da admissibilidade da fase nacional depositado via PCT . Tratado de cooperação em matéria de Patentes, conforme Instrução Normativa nº 02, de 06/06/2017 publicada na RPI nº 2422, de 06/06/2017.

(21) BR 11 2016 024454-0 A2

Código 1.3 - Notificação - Fase Nacional - PCT
(22) 04/05/2015
(30) 07/05/2014 EP 14167381.4
(51) A61K 9/00 (2006.01), A61K 47/48 (2006.01)
(54) SOLUÇÃO OFTÁLMICA AQUOSA E MÉTODO PARA O TRATAMENTO DA SÍNDROME DO OLHO SECO
(71) CROMA-PHARMA GESELLSCHAFT M.B.H. (AT)
(72) MARTIN PRINZ
(85) 20/10/2016
(86) PCT EP2015/059674 de 04/05/2015
(87) WO 2015/169728 de 12/11/2015
Publicação automática da admissibilidade da fase nacional depositado via PCT . Tratado de cooperação em matéria de Patentes, conforme Instrução Normativa nº 02, de 06/06/2017 publicada na RPI nº 2422, de 06/06/2017.

(21) BR 11 2016 024455-9 A2

Código 1.3 - Notificação - Fase Nacional - PCT
(22) 22/04/2015
(30) 23/04/2014 JP 2014-089185
(51) C07D 471/04 (2006.01), A61K 31/437 (2006.01), A61K 31/5025 (2006.01), A61K 31/519 (2006.01), A61K 31/5377 (2006.01), A61P 25/00 (2006.01), A61P 25/18 (2006.01), A61P 25/24 (2006.01), A61P 25/28 (2006.01), A61P 43/00 (2006.01), C07D 487/04 (2006.01), C07D 513/04 (2006.01), C07D 513/14 (2006.01)
(54) COMPOSTO HETEROCÍCLICO BICÍCLICO OU TRICÍCLICO
(71) MITSUBISHI TANABE PHARMA CORPORATION (JP)
(72) MASAHIRO OKUYAMA, KENJI FUKUNAGA, KENJI USUI, NORIMITSU HAYASHI, DAISUKE IIJIMA, HIDEKI HORIUCHI, NORIAKI ITAGAKI
(85) 20/10/2016

(86) PCT JP2015/062165 de 22/04/2015
(87) WO 2015/163339 de 29/10/2015
Publicação automática da admissibilidade da fase nacional depositado via PCT . Tratado de cooperação em matéria de Patentes, conforme Instrução Normativa nº 02, de 06/06/2017 publicada na RPI nº 2422, de 06/06/2017.

---

(21) BR 11 2016 024456-7 A2

Código 1.3 - Notificação - Fase Nacional - PCT
(22) 21/04/2015
(30) 22/04/2014 FR 1453617
(51) D02G 3/40 (2006.01), D02G 3/44 (2006.01)
(54) PROCESSO DE FABRICAÇÃO DE FIOS IGNIFUGADOS
(71) MERMET (FR)
(72) FRANÇOIS-XAVIER DAMOUR
(85) 20/10/2016
(86) PCT FR2015/051075 de 21/04/2015
(87) WO 2015/162371 de 29/10/2015
Publicação automática da admissibilidade da fase nacional depositado via PCT . Tratado de cooperação em matéria de Patentes, conforme Instrução Normativa nº 02, de 06/06/2017 publicada na RPI nº 2422, de 06/06/2017.

---

(21) BR 11 2016 024461-3 A2

Código 1.3 - Notificação - Fase Nacional - PCT
(22) 28/05/2014
(51) B65D 1/02 (2006.01), B65D 25/00 (2006.01)
(54) MONTAGEM PARA UM RECIPIENTE FLEXÍVEL
(71) APTARGROUP, INC. (US)
(72) TIMOTHY M. MAZURKIEWICZ, DAVE S. JOHNSON
(85) 20/10/2016
(86) PCT US2014/039698 de 28/05/2014
(87) WO 2015/183251 de 03/12/2015
Publicação automática da admissibilidade da fase nacional depositado via PCT . Tratado de cooperação em matéria de Patentes, conforme Instrução Normativa nº 02, de 06/06/2017 publicada na RPI nº 2422, de 06/06/2017.

---

(21) BR 11 2016 024462-1 A2

Código 1.3 - Notificação - Fase Nacional - PCT
(22) 06/05/2015
(30) 06/05/2014 US 61/989,509
(51) C12N 5/07 (2010.01), C12P 21/04 (2006.01), C12P 21/08 (2006.01), A61K 39/00 (2006.01)
(54) ?MÉTODOS PARA A PREPARAÇÃO DE UMA PROTEÍNA, PROTEÍNA HETEROMULTIMÉRICA, COMPOSIÇÃO E CÉLULA HOSPEDEIRA?
(71) GENENTECH, INC. (US)
(72) JUSTIN SCHEER, WHITNEY SHATZ, DOMINGOS NG
(85) 20/10/2016
(86) PCT US2015/029546 de 06/05/2015

(87) WO 2015/171822 de 12/11/2015
Publicação automática da admissibilidade da fase nacional depositado via PCT . Tratado de cooperação em matéria de Patentes, conforme Instrução Normativa nº 02, de 06/06/2017 publicada na RPI nº 2422, de 06/06/2017.

---

(21) BR 11 2016 024464-8 A2

Código 1.3 - Notificação - Fase Nacional - PCT
(22) 21/04/2015
(30) 21/04/2014 US 61/982,211; 09/06/2014 US 62/009,814; 08/08/2014 US 62/035,178; 17/12/2014 US 62/093,340; 20/04/2015 US 14/691,376
(51) H04N 19/593 (2014.01), H04N 19/94 (2014.01)
(54) SISTEMA E MÉTODO PARA CODIFICAÇÃO EM MODO PADRÃO PARA COMPRESSÃO DE FLUXO DE EXIBIÇÃO (DSC)
(71) QUALCOMM INCORPORATED (US)
(72) NATAN HAIM JACOBSON, VIJAYARAGHAVAN THIRUMALAI, RAJAN LAXMAN JOSHI, MIN DAI
(85) 20/10/2016
(86) PCT US2015/026865 de 21/04/2015
(87) WO 2015/164369 de 29/10/2015
Publicação automática da admissibilidade da fase nacional depositado via PCT . Tratado de cooperação em matéria de Patentes, conforme Instrução Normativa nº 02, de 06/06/2017 publicada na RPI nº 2422, de 06/06/2017.

---

(21) BR 11 2016 024466-4 A2

Código 1.3 - Notificação - Fase Nacional - PCT
(22) 22/04/2015
(30) 23/04/2014 EP 14165627.2
(51) C12P 19/40 (2006.01), C12P 17/18 (2006.01)
(54) MÉTODO PARA A SÍNTESE DE CLOFARABINA
(71) SYNBIAS PHARMA AG (CH)
(72) ALEXANDER ZABUDKIN, VICTOR MATVIENKO, IAROSLAV MATVIIENKO, VOLODYMYR SYPCHENKO
(85) 20/10/2016
(86) PCT EP2015/058713 de 22/04/2015
(87) WO 2015/162175 de 29/10/2015
Publicação automática da admissibilidade da fase nacional depositado via PCT . Tratado de cooperação em matéria de Patentes, conforme Instrução Normativa nº 02, de 06/06/2017 publicada na RPI nº 2422, de 06/06/2017.

---

(21) BR 11 2016 024467-2 A2

Código 1.3 - Notificação - Fase Nacional - PCT
(22) 26/03/2015
(30) 28/04/2014 IN 2142/CHE/2014
(51) C07D 401/14 (2006.01), C07D 403/14 (2006.01), A61K 31/506 (2006.01), A61P 33/06 (2006.01)
(54) COMPOSTOS E MÉTODOS PARA A PREVENÇÃO OU O TRATAMENTO DA MALÁRIA

(71) MMV MEDICINES FOR MALARIA VENTURE (CH)
(72) SHAHUL HAMEED PEER MOHAMED, VIKAS PATIL, KANNAN MURUGAN, EKNATH VITHALRAO BELLALE, ANANDKUMAR RAICHURKAR, SUDHIR LANDGE, JAYASHREE PUTTUR, NILANJANA ROY CHOUDHURY, GAJANAN SHANBHAG, KRISHNA KOUSHIK, PRAVIN IYER, VASAN KIRTHIKA SAMBANDAMURTHY, SURESH SOLAPURE, SHRIDHAR NARAYANAN
(85) 20/10/2016
(86) PCT EP2015/056496 de 26/03/2015
(87) WO 2015/165660 de 05/11/2015
Publicação automática da admissibilidade da fase nacional depositado via PCT . Tratado de cooperação em matéria de Patentes, conforme Instrução Normativa nº 02, de 06/06/2017 publicada na RPI nº 2422, de 06/06/2017.

---

(21) BR 11 2016 024471-0 A2

Código 1.3 - Notificação - Fase Nacional - PCT
(22) 21/04/2015
(30) 21/04/2014 US 61/982,216; 07/08/2014 US 62/034,730; 17/12/2014 US 62/093,390; 20/04/2015 US 14/691,378
(51) H04N 19/593 (2014.01), H04N 19/57 (2014.01)
(54) SISTEMA E MÉTODO PARA CRIPTOGRAFIA EM MODO DE PREDIÇÃO DE BLOCO PARA COMPRESSÃO DE FLUXO DE VISOR (DSC)
(71) QUALCOMM INCORPORATED (US)
(72) NATAN HAIM JACOBSON, VIJAYARAGHAVAN THIRUMALAI, RAJAN LAXMAN JOSHI, MIN DAI
(85) 20/10/2016
(86) PCT US2015/026870 de 21/04/2015
(87) WO 2015/164371 de 29/10/2015
Publicação automática da admissibilidade da fase nacional depositado via PCT . Tratado de cooperação em matéria de Patentes, conforme Instrução Normativa nº 02, de 06/06/2017 publicada na RPI nº 2422, de 06/06/2017.

---

(21) BR 11 2016 024472-9 A2

Código 1.3 - Notificação - Fase Nacional - PCT
(22) 22/04/2015
(30) 23/04/2014 JP 2014-089585
(51) C07D 209/46 (2006.01), A61K 31/435 (2006.01), A61P 29/00 (2006.01)
(54) COMPOSTO, MEDICAMENTO, MÉTODOS PARA MODULAÇÃO ALOSTÉRICA POSITIVA E PARA PROFILAXIA OU TRATAMENTO DE DOENÇAS, E, USO DE UM COMPOSTO
(71) TAKEDA PHARMACEUTICAL COMPANY LIMITED (JP)
(72) MASAMI YAMADA, SHINKICHI SUZUKI, TAKAHIRO SUGIMOTO, MINORU NAKAMURA, HIROKI SAKAMOTO, MAKOTO KAMATA
(85) 20/10/2016
(86) PCT JP2015/062912 de 22/04/2015
(87) WO 2015/163485 de 29/10/2015

Publicação automática da admissibilidade da fase nacional depositado via PCT . Tratado de cooperação em matéria de Patentes, conforme Instrução Normativa nº 02, de 06/06/2017 publicada na RPI nº 2422, de 06/06/2017.

---

(21) BR 11 2016 024475-3 A2

Código 1.3 - Notificação - Fase Nacional - PCT
(22) 20/03/2015
(30) 22/04/2014 US 61/982,737; 21/11/2014 US 14/550,682
(51) H03G 3/30 (2006.01)
(54) SISTEMAS E MÉTODOS PARA APLICATIVOS RELACIONAIS AO CONTROLE DE GANHO E DESLOCAMENTO
(71) QUALCOMM INCORPORATED (US)
(72) RAJAPAKSA SENARATNE, KOOROSH AKHAVAN, LE NGUYEN LUONG, EUNMO KANG
(85) 20/10/2016
(86) PCT US2015/021684 de 20/03/2015
(87) WO 2015/164007 de 29/10/2015
Publicação automática da admissibilidade da fase nacional depositado via PCT . Tratado de cooperação em matéria de Patentes, conforme Instrução Normativa nº 02, de 06/06/2017 publicada na RPI nº 2422, de 06/06/2017.

---

(21) BR 11 2016 024477-0 A2

Código 1.3 - Notificação - Fase Nacional - PCT
(22) 17/04/2015
(30) 21/04/2014 US 14/257,385
(51) G06T 15/06 (2011.01)
(54) DETERMINAÇÃO DE NÓ DE PARTIDA PARA ÁRVORE TRANSVERSAL EM APLICATIVOS DE RASTREAMENTO DE RAIO
(71) QUALCOMM INCORPORATED (US)
(72) JURAJ OBERT, VINEET GOEL, OUNS MOURI
(85) 20/10/2016
(86) PCT US2015/026406 de 17/04/2015
(87) WO 2015/164204 de 29/10/2015
Publicação automática da admissibilidade da fase nacional depositado via PCT . Tratado de cooperação em matéria de Patentes, conforme Instrução Normativa nº 02, de 06/06/2017 publicada na RPI nº 2422, de 06/06/2017.

---

(21) BR 11 2016 024480-0 A2

Código 1.3 - Notificação - Fase Nacional - PCT
(22) 02/04/2015
(30) 22/04/2014 US 61/982,799; 27/10/2014 US 14/524,761
(51) H04W 48/20 (2009.01)
(54) SELEÇÃO DE CÉLULA MAIS RÁPIDA
(71) QUALCOMM INCORPORATED (US)
(72) SAGAR BHARATKUMAR SHAH, CHULONG CHEN, NATE CHIZGI, JE WOO KIM, SHARIF AHSANUL MATIN, RAJAT SHARMA
(85) 20/10/2016

(86) PCT US2015/024082 de 02/04/2015
(87) WO 2015/164040 de 29/10/2015
Publicação automática da admissibilidade da fase nacional depositado via PCT . Tratado de cooperação em matéria de Patentes, conforme Instrução Normativa nº 02, de 06/06/2017 publicada na RPI nº 2422, de 06/06/2017.

---

(21) BR 11 2016 024484-2 A2

Código 1.3 - Notificação - Fase Nacional - PCT
(22) 24/04/2014
(51) C07D 401/14 (2006.01), C07D 413/14 (2006.01), C07D 213/73 (2006.01), C07D 401/04 (2006.01), C07D 413/04 (2006.01), C07D 417/04 (2006.01), C07D 491/107 (2006.01), A61K 31/4439 (2006.01), A61P 11/06 (2006.01)
(54) DERIVADOS DE AMINOPIRIDINA COMO INIBIDORES DE FOSFATIDILINOSITOL 3-QUINASE
(71) NOVARTIS AG (CH)
(72) BENJAMIN RICHARD BELLENIE, GRAHAM CHARLES BLOOMFIELD, IAN BRUCE, ANDREW JAMES CULSHAW, EDWARD CHARLES HALL, GREGORY HOLLINGWORTH, JAMES NEEF, MATTHEW SPENDIFF, SIMON JAMES WATSON
(85) 20/10/2016
(86) PCT IB2014/060985 de 24/04/2014
(87) WO 2015/162456 de 29/10/2015
Publicação automática da admissibilidade da fase nacional depositado via PCT . Tratado de cooperação em matéria de Patentes, conforme Instrução Normativa nº 02, de 06/06/2017 publicada na RPI nº 2422, de 06/06/2017.

---

(21) BR 11 2016 024485-0 A2

Código 1.3 - Notificação - Fase Nacional - PCT
(22) 12/05/2015
(30) 12/05/2014 EP 14167931.6
(51) B23K 26/04 (2006.01), B23K 26/06 (2006.01), B23K 26/12 (2006.01), B23K 26/16 (2006.01)
(54) DISPOSITIVO PARA PROJEÇÃO DE MÁSCARA DE FEIXES DE LASER DE FEMTOSSEGUNDOS E PICOSSEGUNDOS COM UMA LÂMINA, UMA MÁSCARA E SISTEMAS DE LENTES
(71) BOEGLI-GRAVURES S.A. (CH)
(72) GÜNTER REISSE, STEFFEN WEISSMANTEL, ANDY ENGEL, MANUEL PFEIFFER, ALEXANDER KRATSCH, CHARLES BOEGLI, MATTHIAS KAHL
(85) 20/10/2016
(86) PCT IB2015/053494 de 12/05/2015
(87) WO 2015/173735 de 19/11/2015
Publicação automática da admissibilidade da fase nacional depositado via PCT . Tratado de cooperação em matéria de Patentes, conforme Instrução Normativa nº 02, de 06/06/2017 publicada na RPI nº 2422, de 06/06/2017.

---

(21) BR 11 2016 024488-5 A2

Código 1.3 - Notificação - Fase Nacional - PCT

(22) 21/04/2015
(30) 21/04/2014 US 61/981.997
(51) C07D 295/15 (2006.01), A61K 31/5375 (2006.01), A61P 29/00 (2006.01)
(54) COMPOSTOS DE CICLO-HEXENILA, COMPOSIÇÕES QUE COMPREENDEM ESSES E O USO DOS MESMOS
(71) YISSUM RESEARCH DEVELOPMENT COMPANY OF THE HEBREW UNIVERSITY OF JERUSALEM LTD (IL)
(72) RUTH GALLILY, RAPHAEL MECHOULAM, AVIVA BREUER
(85) 20/10/2016
(86) PCT IL2015/050420 de 21/04/2015
(87) WO 2015/162610 de 29/10/2015
Publicação automática da admissibilidade da fase nacional depositado via PCT . Tratado de cooperação em matéria de Patentes, conforme Instrução Normativa nº 02, de 06/06/2017 publicada na RPI nº 2422, de 06/06/2017.

---

(21) BR 11 2016 024491-5 A2

Código 1.3 - Notificação - Fase Nacional - PCT
(22) 23/06/2015
(30) 30/06/2014 JP 2014-133516
(51) A43B 23/02 (2006.01), A43D 21/00 (2006.01)
(54) CABEDAL DE CALÇADO
(71) SHIMA SEIKI MFG., LTD. (JP)
(72) ISAO YUMIBA, YOSHINORI SHIMASAKI, MANABU YUI
(85) 20/10/2016
(86) PCT JP2015/067998 de 23/06/2015
(87) WO 2016/002581 de 07/01/2016
Publicação automática da admissibilidade da fase nacional depositado via PCT . Tratado de cooperação em matéria de Patentes, conforme Instrução Normativa nº 02, de 06/06/2017 publicada na RPI nº 2422, de 06/06/2017.

---

(21) BR 11 2016 024494-0 A2

Código 1.3 - Notificação - Fase Nacional - PCT
(22) 21/04/2015
(30) 22/04/2014 US 61/982,709
(51) A61K 38/03 (2006.01), A61K 38/22 (2006.01), C07K 14/68 (2006.01)
(54) ANÁLOGOS DE PEPTÍDEO COM SONDA(S) DE AMINOÁCIDOS RAMIFICADOS
(71) TXP PHARMA GMBH (CH)
(72) THOMAS BOESEN
(85) 20/10/2016
(86) PCT IB2015/000553 de 21/04/2015
(87) WO 2015/162485 de 29/10/2015
Publicação automática da admissibilidade da fase nacional depositado via PCT . Tratado de cooperação em matéria de Patentes, conforme Instrução Normativa nº 02, de 06/06/2017 publicada na RPI nº 2422, de 06/06/2017.

(21) BR 11 2016 024496-6 A2

Código 1.3 - Notificação - Fase Nacional - PCT
(22) 11/09/2014
(51) A61B 17/60 (2006.01), A61B 17/64 (2006.01), A61B 17/86 (2006.01)
(54) DISPOSITIVO E MÉTODO
(71) WRIGHT MEDICAL TECHNOLOGY, INC. (US)
(72) SHANNON CUMMINGS, KIAN-MING WONG
(85) 20/10/2016
(86) PCT US2014/055161 de 11/09/2014
(87) WO 2016/039756 de 17/03/2016
Publicação automática da admissibilidade da fase nacional depositado via PCT . Tratado de cooperação em matéria de Patentes, conforme Instrução Normativa nº 02, de 06/06/2017 publicada na RPI nº 2422, de 06/06/2017.

(21) BR 11 2016 024497-4 A2

Código 1.3 - Notificação - Fase Nacional - PCT
(22) 08/05/2015
(30) 08/05/2014 JP 2014-096959
(51) C08L 95/00 (2006.01), C08L 53/02 (2006.01), E01C 7/18 (2006.01)
(54) COMPOSIÇÃO ASFÁLTICA
(71) ASAHI KASEI KABUSHIKI KAISHA (JP)
(72) SHIGEO NAKAJIMA, TAKAYUKI SHIROMOTO, YUKARI HORI
(85) 20/10/2016
(86) PCT JP2015/063299 de 08/05/2015
(87) WO 2015/170739 de 12/11/2015
Publicação automática da admissibilidade da fase nacional depositado via PCT . Tratado de cooperação em matéria de Patentes, conforme Instrução Normativa nº 02, de 06/06/2017 publicada na RPI nº 2422, de 06/06/2017.

(21) BR 11 2016 024498-2 A2

Código 1.3 - Notificação - Fase Nacional - PCT
(22) 07/05/2015
(30) 26/06/2014 AT A 509/2014
(51) B61B 7/00 (2006.01), B61B 12/00 (2006.01)
(54) SISTEMA DE TELEFÉRICO
(71) INNOVA PATENT GMBH (AT)
(72) KURT SCHERTLER, JOHANNES MORITZHUBER
(85) 20/10/2016
(86) PCT AT2015/000066 de 07/05/2015
(87) WO 2015/196221 de 30/12/2015
Publicação automática da admissibilidade da fase nacional depositado via PCT . Tratado de cooperação em matéria de Patentes, conforme Instrução Normativa nº 02, de 06/06/2017 publicada na RPI nº 2422, de 06/06/2017.

(21) BR 11 2016 024499-0 A2

Código 1.3 - Notificação - Fase Nacional - PCT
(22) 15/06/2015
(30) 17/06/2014 SE 1450753-7

(51) D21C 9/147 (2006.01), C08B 15/00 (2006.01), C08B 16/00 (2006.01), D21C 1/04 (2006.01), D21C 9/16 (2006.01)
(54) ?MÉTODO PARA PRODUZIR POLPA DISSOLÚVEL DE BAIXA VISCOSIDADE?
(71) VALMET AB (SE)
(72) HÅKAN DAHLLÖF, STEFAN ANTONSSON, MARIA WENNERSTRÖM, LARI LAMMI, LARS SJÖDIN
(85) 20/10/2016
(86) PCT SE2015/050687 de 15/06/2015
(87) WO 2015/195030 de 23/12/2015
Publicação automática da admissibilidade da fase nacional depositado via PCT . Tratado de cooperação em matéria de Patentes, conforme Instrução Normativa nº 02, de 06/06/2017 publicada na RPI nº 2422, de 06/06/2017.

---

(21) BR 11 2016 024502-4 A2

Código 1.3 - Notificação - Fase Nacional - PCT
(22) 21/04/2014
(51) A61K 9/14 (2006.01), A61K 9/48 (2006.01), A61K 31/198 (2006.01)
(54) ALÍVIO RÁPIDO DE FLUTUAÇÕES MOTORAS NA DOENÇA DE PARKINSON
(71) CIVITAS THERAPEUTICS, INC. (US)
(72) RICHARD P. BATYCKY, MARTIN FREED, MICHAEL M. LIPP
(85) 20/10/2016
(86) PCT US2014/034778 de 21/04/2014
(87) WO 2015/163840 de 29/10/2015
Publicação automática da admissibilidade da fase nacional depositado via PCT . Tratado de cooperação em matéria de Patentes, conforme Instrução Normativa nº 02, de 06/06/2017 publicada na RPI nº 2422, de 06/06/2017.

---

(21) BR 11 2016 024504-0 A2

Código 1.3 - Notificação - Fase Nacional - PCT
(22) 14/04/2015
(30) 22/04/2014 FR 14 53578
(51) G01B 21/10 (2006.01), G01B 5/08 (2006.01), G01N 21/90 (2006.01), B07C 5/12 (2006.01), G01B 11/14 (2006.01)
(54) DISPOSITIVO DE CHECAGEM
(71) TIAMA (FR)
(72) OLIVIER COLLE
(85) 20/10/2016
(86) PCT FR2015/051002 de 14/04/2015
(87) WO 2015/162357 de 29/10/2015
Publicação automática da admissibilidade da fase nacional depositado via PCT . Tratado de cooperação em matéria de Patentes, conforme Instrução Normativa nº 02, de 06/06/2017 publicada na RPI nº 2422, de 06/06/2017.

---

(21) BR 11 2016 024505-9 A2

Código 1.3 - Notificação - Fase Nacional - PCT

(22) 06/04/2015
(30) 24/04/2014 US 61/983854
(51) C03B 5/235 (2006.01), F23L 7/00 (2006.01), F23L 15/00 (2006.01), F23L 15/02 (2006.01)
(54) MÉTODO PARA OPERAÇÃO DE UMA FORNALHA
(71) PRAXAIR TECHNOLOGY, INC. (US)
(72) OSEMWENGIE UYI IYOHA
(85) 20/10/2016
(86) PCT US2015/024433 de 06/04/2015
(87) WO 2015/164053 de 29/10/2015
Publicação automática da admissibilidade da fase nacional depositado via PCT . Tratado de cooperação em matéria de Patentes, conforme Instrução Normativa nº 02, de 06/06/2017 publicada na RPI nº 2422, de 06/06/2017.

---

(21) BR 11 2016 024506-7 A2

Código 1.3 - Notificação - Fase Nacional - PCT
(22) 22/04/2015
(30) 17/06/2014 US 62/013,455
(51) G01V 1/28 (2006.01)
(54) INVERSÃO RÁPIDA DE CAMPO DE ONDA VISCOACÚSTICA E VISCOELÁSTICA TOTAL
(71) EXXONMOBIL UPSTREAM RESEARCH COMPANY (US)
(72) HUSEYIN DENLI, ALEX KANEVSKY
(85) 20/10/2016
(86) PCT US2015/027087 de 22/04/2015
(87) WO 2015/199800 de 30/12/2015
Publicação automática da admissibilidade da fase nacional depositado via PCT . Tratado de cooperação em matéria de Patentes, conforme Instrução Normativa nº 02, de 06/06/2017 publicada na RPI nº 2422, de 06/06/2017.

---

(21) BR 11 2016 024507-5 A2

Código 1.3 - Notificação - Fase Nacional - PCT
(22) 04/05/2015
(30) 05/05/2014 US 61/988,786; 01/10/2014 US 14/504,096
(51) G06F 21/57 (2013.01), G06F 9/455 (2006.01), H04W 12/10 (2009.01)
(54) ATESTAÇÃO DE UM HOSPEDEIRO QUE CONTÉM UM AMBIENTE DE EXECUÇÃO CONFIÁVEL
(71) MICROSOFT TECHNOLOGY LICENSING, LLC (US)
(72) NIELS T. FERGUSON, YEVGENIY ANATOLIEVICH SAMSONOV, KINSHUMAN KINSHUMANN, SAMARTHA CHANDRASHEKAR, JOHN ANTHONY MESSEC, MARK FISHEL NOVAK, CHRISTOPHER MACCARRON, AMITABH PRAKASH TAMHANE, QIANG WANG, DAVID MATTHEW KRUSE, NIR BEN-ZVI, ANDERS BERTIL VINBERG
(85) 20/10/2016
(86) PCT US2015/028995 de 04/05/2015
(87) WO 2015/171478 de 12/11/2015

Publicação automática da admissibilidade da fase nacional depositado via PCT . Tratado de cooperação em matéria de Patentes, conforme Instrução Normativa nº 02, de 06/06/2017 publicada na RPI nº 2422, de 06/06/2017.

---

(21) BR 11 2016 024508-3 A2

Código 1.3 - Notificação - Fase Nacional - PCT
(22) 20/04/2015
(30) 22/04/2014 EP 14165414.5
(51) C09K 8/58 (2006.01)
(54) EMULSÃO, PROCESSO PARA PREPARAÇÃO DE UMA EMULSÃO, E, USO DE UMA EMULSÃO
(71) WINTERSHALL HOLDING GMBH (DE)
(72) ANDREI-NICOLAE PARVULESCU, RIICHIRO KIMURA, STEFAN MAURER, ROELF-PETER BAUMANN, LORENZ SIGGEL, ULRICH MÜLLER
(85) 20/10/2016
(86) PCT EP2015/058490 de 20/04/2015
(87) WO 2015/162082 de 29/10/2015
Publicação automática da admissibilidade da fase nacional depositado via PCT . Tratado de cooperação em matéria de Patentes, conforme Instrução Normativa nº 02, de 06/06/2017 publicada na RPI nº 2422, de 06/06/2017.

---

(21) BR 11 2016 024509-1 A2

Código 1.3 - Notificação - Fase Nacional - PCT
(22) 22/04/2015
(30) 22/04/2014 US 61/982,688
(51) C11D 17/00 (2006.01), B65B 1/04 (2006.01)
(54) COMPOSIÇÕES DETERGENTES DE DOSE UNITÁRIA
(71) THE SUN PRODUCTS CORPORATION (US)
(72) SYED HUMZA NAQVI, TROY ROBERT GRAHAM, RYAN BRADLEY CAMERON
(85) 20/10/2016
(86) PCT US2015/027114 de 22/04/2015
(87) WO 2015/164515 de 29/10/2015
Publicação automática da admissibilidade da fase nacional depositado via PCT . Tratado de cooperação em matéria de Patentes, conforme Instrução Normativa nº 02, de 06/06/2017 publicada na RPI nº 2422, de 06/06/2017.

---

(21) BR 11 2016 024510-5 A2

Código 1.3 - Notificação - Fase Nacional - PCT
(22) 22/04/2015
(30) 22/04/2014 JP 2014-088148
(51) A61K 31/485 (2006.01), A61K 31/496 (2006.01), A61P 25/30 (2006.01), A61P 25/32 (2006.01)
(54) ?MEDICAMENTO, USO DE BREXPIPRAZOL OU DE UM SAL FARMACEUTICAMENTE ACEITÁVEL DO MESMO, MÉTODOS PARA PREVENÇÃO OU TRATAMENTO DE UM TRANSTORNO RELACIONADO COM SUBSTÂNCIA E PARA PRODUÇÃO DE UMA COMPOSIÇÃO

FARMACÊUTICA, COMPOSIÇÃO FARMACÊUTICA, E, KIT?
(71) OTSUKA PHARMACEUTICAL CO., LTD. (JP) , H. LUNDBECK A/S (DK)
(72) KENJI MAEDA, MAI NAKAMURA
(85) 20/10/2016
(86) PCT JP2015/062913 de 22/04/2015
(87) WO 2015/163486 de 29/10/2015
Publicação automática da admissibilidade da fase nacional depositado via PCT . Tratado de cooperação em matéria de Patentes, conforme Instrução Normativa nº 02, de 06/06/2017 publicada na RPI nº 2422, de 06/06/2017.

---

(21) BR 11 2016 024511-3 A2

Código 1.3 - Notificação - Fase Nacional - PCT
(22) 23/04/2015
(30) 28/04/2014 FR 1453832
(51) H02G 3/12 (2006.01)
(54) CONECTOR PARA APARELHAGEM ELÉTRICA ALOJADA DENTRO DE UMA CAIXA ENCASTRADA
(71) LEGRAND FRANCE (FR) , LEGRAND SNC (FR)
(72) LAURENT MAZIERE, JEAN-LOUP CAILLE, JÉRÔME LONGEVILLE, JEAN-LUC CHAUMENY
(85) 20/10/2016
(86) PCT FR2015/051103 de 23/04/2015
(87) WO 2015/166170 de 05/11/2015
Publicação automática da admissibilidade da fase nacional depositado via PCT . Tratado de cooperação em matéria de Patentes, conforme Instrução Normativa nº 02, de 06/06/2017 publicada na RPI nº 2422, de 06/06/2017.

---

(21) BR 11 2016 024512-1 A2

Código 1.3 - Notificação - Fase Nacional - PCT
(22) 20/04/2015
(30) 22/04/2014 EP 14165458.2
(51) C07C 67/08 (2006.01), C08K 5/00 (2006.01), C08K 5/10 (2006.01)
(54) ?PROCESSO PARA PRODUÇÃO DE ÉSTERES CARBOXÍLICOS?
(71) BASF SE (DE)
(72) MARTIN KALLER, MICHAEL KOCH
(85) 20/10/2016
(86) PCT EP2015/058482 de 20/04/2015
(87) WO 2015/162079 de 29/10/2015
Publicação automática da admissibilidade da fase nacional depositado via PCT . Tratado de cooperação em matéria de Patentes, conforme Instrução Normativa nº 02, de 06/06/2017 publicada na RPI nº 2422, de 06/06/2017.

---

(21) BR 11 2016 024513-0 A2

Código 1.3 - Notificação - Fase Nacional - PCT
(22) 17/04/2015
(30) 30/04/2014 US 61/986,876
(51) C07D 417/08 (2006.01), A61K 31/433 (2006.01), A61P 35/00 (2006.01)

(54) DERIVADOS DE DI-HETEROCICLO LIGADOS À CICLOALQUILA
(71) PFIZER INC. (US)
(72) AARON CRAIG BURNS, MICHAEL RAYMOND COLLINS, SAMANTHA ELIZABETH GREASLEY, ROBERT LOUIS HOFFMAN, QINHUA HUANG, ROBERT STEVEN KANIA, PEI-PEI KUNG, MARIA ANGELICA LINTON, LAKSHMI SOURIRAJAN NARASIMHAN, PAUL FRANCIS RICHARDSON, DANIEL TYLER RICHTER, GRAHAM SMITH
(85) 20/10/2016
(86) PCT IB2015/052833 de 17/04/2015
(87) WO 2015/166373 de 05/11/2015
Publicação automática da admissibilidade da fase nacional depositado via PCT . Tratado de cooperação em matéria de Patentes, conforme Instrução Normativa nº 02, de 06/06/2017 publicada na RPI nº 2422, de 06/06/2017.

---

(21) BR 11 2016 024517-2 A2

Código 1.3 - Notificação - Fase Nacional - PCT
(22) 07/05/2015
(30) 09/05/2014 US 61/991,193; 05/05/2015 US 14/704,586
(51) F04B 27/04 (2006.01), F04B 39/06 (2006.01), F04B 49/06 (2006.01)
(54) ?COMPRESSOR DE MÚLTIPLOS ESTÁGIOS E MÉTODO PARA CONTROLAR VELOCIDADE DO VENTILADOR DE UM VENTILADOR DE ARREFECIMENTO DE UM COMPRESSOR?
(71) WESTINGHOUSE AIR BRAKE TECHNOLOGIES CORPORATION (US)
(72) JEFFREY HRITZ
(85) 20/10/2016
(86) PCT US2015/029647 de 07/05/2015
(87) WO 2015/171868 de 12/11/2015
Publicação automática da admissibilidade da fase nacional depositado via PCT . Tratado de cooperação em matéria de Patentes, conforme Instrução Normativa nº 02, de 06/06/2017 publicada na RPI nº 2422, de 06/06/2017.

---

(21) BR 11 2016 024518-0 A2

Código 1.3 - Notificação - Fase Nacional - PCT
(22) 20/04/2015
(30) 22/04/2014 SE 1450473-2
(51) F28D 1/053 (2006.01)
(54) ?TROCADOR DE CALOR?
(71) TITANX ENGINE COOLING HOLDING AB (SE)
(72) ARNAUD CONTET, ANDERS BRORSSON, FREDRIK LOMNITZ
(85) 20/10/2016
(86) PCT SE2015/050449 de 20/04/2015
(87) WO 2015/163811 de 29/10/2015
Publicação automática da admissibilidade da fase nacional depositado via PCT . Tratado de cooperação em matéria de Patentes, conforme Instrução Normativa nº 02, de 06/06/2017 publicada na RPI nº 2422, de 06/06/2017.

(21) BR 11 2016 024519-9 A2

Código 1.3 - Notificação - Fase Nacional - PCT
(22) 15/04/2015
(30) 22/04/2014 SE 1450475-7
(51) A21D 13/00 (2006.01), A23P 1/08 (2006.01), A23L 2/46 (2006.01), A23L 3/22 (2006.01)
(54) SISTEMA E MÉTODO DE PROCESSAMENTO, E, PRODUTO ALIMENTÍCIO LÍQUIDO
(71) TETRA LAVAL HOLDINGS & FINANCE SA (CH)
(72) GÖRAN STJERNBERG
(85) 20/10/2016
(86) PCT EP2015/058139 de 15/04/2015
(87) WO 2015/162041 de 29/10/2015
Publicação automática da admissibilidade da fase nacional depositado via PCT . Tratado de cooperação em matéria de Patentes, conforme Instrução Normativa nº 02, de 06/06/2017 publicada na RPI nº 2422, de 06/06/2017.

(21) BR 11 2016 024520-2 A2

Código 1.3 - Notificação - Fase Nacional - PCT
(22) 21/05/2015
(30) 23/05/2014 US 62/002579
(51) G01N 21/31 (2006.01), G01N 9/00 (2006.01), G01N 11/00 (2006.01)
(54) FERRAMENTA DE ANÁLISE ÓPTICA, SISTEMA DE PERFILAGEM DE POÇO, E, MÉTODO PARA DETERMINAR O VALOR DE UMA CARACTERÍSTICA DE UMA AMOSTRA NO POÇO
(71) HALLIBURTON ENERGY SERVICES, INC. (US)
(72) DAVID L. PERKINS, ROBERT ATKINSON, MICHAEL T. PELLETIER
(85) 20/10/2016
(86) PCT US2015/032063 de 21/05/2015
(87) WO 2015/179703 de 26/11/2015
Publicação automática da admissibilidade da fase nacional depositado via PCT . Tratado de cooperação em matéria de Patentes, conforme Instrução Normativa nº 02, de 06/06/2017 publicada na RPI nº 2422, de 06/06/2017.

(21) BR 11 2016 024521-0 A2

Código 1.3 - Notificação - Fase Nacional - PCT
(22) 22/04/2015
(30) 22/04/2014 US 61/982.692
(51) C07D 471/04 (2006.01), C07D 487/04 (2006.01), C07D 401/04 (2006.01), C07D 403/04 (2006.01), A61K 31/437 (2006.01), A61K 31/4439 (2006.01)
(54) SAIS E POLIMORFOS DE UM COMPOSTO IMIDAZOPIRIDINIL-AMINOPIRIDINA
(71) ARQULE, INC. (US)
(72) CRAIG BATES, JIANMIN MAO, DAVID REED
(85) 20/10/2016
(86) PCT US2015/027045 de 22/04/2015
(87) WO 2015/164479 de 29/10/2015

Publicação automática da admissibilidade da fase nacional depositado via PCT . Tratado de cooperação em matéria de Patentes, conforme Instrução Normativa nº 02, de 06/06/2017 publicada na RPI nº 2422, de 06/06/2017.

---

(21) BR 11 2016 024522-9 A2

Código 1.3 - Notificação - Fase Nacional - PCT
(22) 21/04/2015
(30) 22/04/2014 US 61/982802; 17/03/2015 US 14/660143
(51) G06F 9/45 (2006.01)
(54) MEIO DE ARMAZENAMENTO LEGÍVEL POR COMPUTADOR NÃO TRANSITÓRIO, E, MÉTODO
(71) ORACLE INTERNATIONAL CORPORATION (US)
(72) BRIAN GOETZ, JOHN R. ROSE, ALEXANDER R. BUCKLEY
(85) 20/10/2016
(86) PCT US2015/026947 de 21/04/2015
(87) WO 2015/164426 de 29/10/2015
Publicação automática da admissibilidade da fase nacional depositado via PCT . Tratado de cooperação em matéria de Patentes, conforme Instrução Normativa nº 02, de 06/06/2017 publicada na RPI nº 2422, de 06/06/2017.

---

(21) BR 11 2016 024523-7 A2

Código 1.3 - Notificação - Fase Nacional - PCT
(22) 24/04/2015
(30) 28/04/2014 US 61/985.381; 08/09/2014 US 62/047.569
(51) C07D 417/10 (2006.01)
(54) INIBIDOR PDE10 OPTICAMENTE ATIVO
(71) OMEROS CORPORATION (US)
(72) NEIL S. CUTSHALL, KENNETH M. FERGUSON, CHARLES PRINCE ZUTA
(85) 20/10/2016
(86) PCT US2015/027645 de 24/04/2015
(87) WO 2015/167968 de 05/11/2015
Publicação automática da admissibilidade da fase nacional depositado via PCT . Tratado de cooperação em matéria de Patentes, conforme Instrução Normativa nº 02, de 06/06/2017 publicada na RPI nº 2422, de 06/06/2017.

---

(21) BR 11 2016 024524-5 A2

Código 1.3 - Notificação - Fase Nacional - PCT
(22) 21/04/2015
(30) 24/04/2014 FR 1453690
(51) B64G 1/00 (2006.01), B64G 1/10 (2006.01), B64G 1/24 (2006.01)
(54) ?PROCESSO PARA IMPLANTAR UMA CONSTELAÇÃO DE SATÉLITES?
(71) SAFRAN AIRCRAFT ENGINES (FR)
(72) FRÉDÉRIC MARCHANDISE, PAMELA SIMONTACCHI, PERRINE MATHIEU
(85) 20/10/2016
(86) PCT FR2015/051074 de 21/04/2015

(87) WO 2015/162370 de 29/10/2015
Publicação automática da admissibilidade da fase nacional depositado via PCT . Tratado de cooperação em matéria de Patentes, conforme Instrução Normativa nº 02, de 06/06/2017 publicada na RPI nº 2422, de 06/06/2017.

---

(21) BR 11 2016 024526-1 A2

Código 1.3 - Notificação - Fase Nacional - PCT
(22) 16/04/2015
(30) 21/04/2014 US 14/257286
(51) H04H 20/31 (2008.01), H04B 1/10 (2006.01)
(54) MÉTODO PARA PROCESSAMENTO DE UM SINAL DE RÁDIO, E, RECEPTOR DE RÁDIO
(71) IBIQUITY DIGITAL CORPORATION (US)
(72) BRIAN W. KROEGER, PAUL J. PEYLA
(85) 20/10/2016
(86) PCT US2015/026166 de 16/04/2015
(87) WO 2015/164181 de 29/10/2015
Publicação automática da admissibilidade da fase nacional depositado via PCT . Tratado de cooperação em matéria de Patentes, conforme Instrução Normativa nº 02, de 06/06/2017 publicada na RPI nº 2422, de 06/06/2017.

---

(21) BR 11 2016 024528-8 A2

Código 1.3 - Notificação - Fase Nacional - PCT
(22) 21/04/2015
(30) 21/04/2014 US 61/982,229
(51) A61K 31/05 (2006.01), A61K 36/487 (2006.01), A61K 36/60 (2006.01), A61P 17/10 (2006.01), A61K 47/00 (2006.01)
(54) SOLUÇÃO CONTRA A ACNE
(71) ENVY MEDICAL, INC (US)
(72) FELIPE JIMENEZ, LYNDON GARCINES, SUSAN GOLDSBERRY, SENAD IBRULJ
(85) 20/10/2016
(86) PCT US2015/026958 de 21/04/2015
(87) WO 2015/164433 de 29/10/2015
Publicação automática da admissibilidade da fase nacional depositado via PCT . Tratado de cooperação em matéria de Patentes, conforme Instrução Normativa nº 02, de 06/06/2017 publicada na RPI nº 2422, de 06/06/2017.

---

(21) BR 11 2016 024529-6 A2

Código 1.3 - Notificação - Fase Nacional - PCT
(22) 06/05/2015
(30) 07/05/2014 EP 14167344.2
(51) A23G 9/20 (2006.01), A23G 9/28 (2006.01), B65D 85/804 (2006.01), B65D 85/78 (2006.01)
(54) SISTEMA PARA PREPARO DE PRODUTOS GELADOS OU CONGELADOS
(71) NESTEC S.A. (CH)

(72) ANDRÉ NOTH, FABIEN LUDOVIC AGON, FANNY CHEVET- DOUELLE, NIELS STOFFERS, JEAN-FRANCOIS POTIGNON, PIERRE-ANTON AICHINGER, ALEXIA DELAS
(85) 20/10/2016
(86) PCT EP2015/059930 de 06/05/2015
(87) WO 2015/169841 de 12/11/2015
Publicação automática da admissibilidade da fase nacional depositado via PCT . Tratado de cooperação em matéria de Patentes, conforme Instrução Normativa nº 02, de 06/06/2017 publicada na RPI nº 2422, de 06/06/2017.

---

(21) BR 11 2016 024531-8 A2

Código 1.3 - Notificação - Fase Nacional - PCT
(22) 21/05/2014
(51) G01V 3/18 (2006.01), E21B 47/00 (2006.01)
(54) ?POÇO TENDO COMUTAÇÃO OPTICAMENTE CONTROLADA, E, MÉTODO PARA MONITORAMENTO ELETROMAGNÉTICO PERMANENTE?
(71) HALLIBURTON ENERGY SERVICES, INC. (US)
(72) GLENN A. WILSON, BURKAY DONDERICI
(85) 20/10/2016
(86) PCT US2014/039013 de 21/05/2014
(87) WO 2015/178906 de 26/11/2015
Publicação automática da admissibilidade da fase nacional depositado via PCT . Tratado de cooperação em matéria de Patentes, conforme Instrução Normativa nº 02, de 06/06/2017 publicada na RPI nº 2422, de 06/06/2017.

---

(21) BR 11 2016 024533-4 A2

Código 1.3 - Notificação - Fase Nacional - PCT
(22) 24/04/2014
(51) C07D 401/14 (2006.01), C07D 405/14 (2006.01), C07D 401/04 (2006.01), C07D 403/04 (2006.01), C07D 403/14 (2006.01), C07D 409/04 (2006.01), C07D 413/04 (2006.01), C07D 417/04 (2006.01), C07D 417/14 (2006.01)
(54) DERIVADOS DE AMINO PIRAZINA COMO INIBIDORES DE FOSFATIDILINOSITOL 3-CINASE
(71) NOVARTIS AG (CH)
(72) BENJAMIN RICHARD BELLENIE, GRAHAM CHARLES BLOOMFIELD, IAN BRUCE, ANDREW JAMES CULSHAW, EDWARD CHARLES HALL, GREGORY HOLLINGWORTH, JAMES NEEF, MATTHEW SPENDIFF, SIMON JAMES WATSON
(85) 20/10/2016
(86) PCT IB2014/060988 de 24/04/2014
(87) WO 2015/162459 de 29/10/2015
Publicação automática da admissibilidade da fase nacional depositado via PCT . Tratado de cooperação em matéria de Patentes, conforme Instrução Normativa nº 02, de 06/06/2017 publicada na RPI nº 2422, de 06/06/2017.

---

(21) BR 11 2016 024536-9 A2

Código 1.3 - Notificação - Fase Nacional - PCT

(22) 23/04/2015
(30) 30/04/2014 US 61/986,249
(51) C22C 21/10 (2006.01)
(54) LIGAS PARA FUNDIÇÃO DE ALUMÍNIO DA SÉRIE 7XX APRIMORADAS E MÉTODOS DE FABRICAÇÃO DAS MESMAS
(71) ALCOA INC. (US)
(72) XINYAN YAN, EIDER SIMIELLI, JEN C. LIN, WENPING ZHANG, JAMES DANIEL BRYANT
(85) 20/10/2016
(86) PCT US2015/027224 de 23/04/2015
(87) WO 2015/167916 de 05/11/2015
Publicação automática da admissibilidade da fase nacional depositado via PCT . Tratado de cooperação em matéria de Patentes, conforme Instrução Normativa nº 02, de 06/06/2017 publicada na RPI nº 2422, de 06/06/2017.

---

(21) BR 11 2016 024538-5 A2

Código 1.3 - Notificação - Fase Nacional - PCT
(22) 21/05/2015
(30) 27/05/2014 EP 14382192.4; 17/10/2014 EP 14382400.1; 17/10/2014 EP 14382401.9
(51) C07D 487/04 (2006.01), A61P 37/00 (2006.01)
(54) SAIS DE ADIÇÃO DE (S)-2-(1-(6-AMINO-5-CIANOPIRIMIDIN-4-ILAMINO)ETIL)-4-OXO-3-FENIL-3,4-DI-HIDRO¬PIRROLO[1,2-F][1,2,4]TRIAZINA-5-CARBONITRILA
(71) ALMIRALL, S.A. (ES)
(72) FRANCESC CARRERA CARRERA, JUAN BAUTISTA PEREZ GARCIA, BERNAT VIDAL JUAN, FRANCISCO SANCHEZ IZQUIERDO, MARIA CARME SERRA COMA
(85) 20/10/2016
(86) PCT EP2015/061307 de 21/05/2015
(87) WO 2015/181052 de 03/12/2015
Publicação automática da admissibilidade da fase nacional depositado via PCT . Tratado de cooperação em matéria de Patentes, conforme Instrução Normativa nº 02, de 06/06/2017 publicada na RPI nº 2422, de 06/06/2017.

---

(21) BR 11 2016 024542-3 A2

Código 1.3 - Notificação - Fase Nacional - PCT
(22) 23/04/2015
(30) 23/04/2014 US 61/983,448; 15/09/2014 US 62/050,584
(51) A61B 18/08 (2006.01), A61B 18/14 (2006.01), A61M 25/18 (2006.01)
(54) FIXAÇÃO PARA UM SISTEMA ELETROCIRÚRGICO
(71) U.S. PATENT INNOVATIONS LLC (US)
(72) JEROME M.D. CANADY, TAISEN ZHUANG, DERECK CHIU, SIDDHANT CHAWLA
(85) 20/10/2016
(86) PCT US2015/027402 de 23/04/2015

(87) WO 2015/164676 de 29/10/2015
Publicação automática da admissibilidade da fase nacional depositado via PCT . Tratado de cooperação em matéria de Patentes, conforme Instrução Normativa nº 02, de 06/06/2017 publicada na RPI nº 2422, de 06/06/2017.

---

(21) BR 11 2016 024545-8 A2

Código 1.3 - Notificação - Fase Nacional - PCT
(22) 27/05/2015
(30) 28/05/2014 EP 14170408.0
(51) C07D 487/04 (2006.01), A61K 31/519 (2006.01), A61P 29/00 (2006.01), A61P 35/00 (2006.01), A61P 37/00 (2006.01)
(54) DERIVADOS DE PIRAZOLO PIRIMIDINA E SEU USO COMO INIBIDORES DE MALT1
(71) NOVARTIS AG (CH)
(72) CAROLE PISSOT SOLDERMANN, JEAN QUANCARD, ACHIM SCHLAPBACH, OLIVER SIMIC, MARINA TINTELNOT-BLOMLEY, THOMAS ZOLLER
(85) 20/10/2016
(86) PCT IB2015/053975 de 27/05/2015
(87) WO 2015/181747 de 03/12/2015
Publicação automática da admissibilidade da fase nacional depositado via PCT . Tratado de cooperação em matéria de Patentes, conforme Instrução Normativa nº 02, de 06/06/2017 publicada na RPI nº 2422, de 06/06/2017.

---

(21) BR 11 2016 024547-4 A2

Código 1.3 - Notificação - Fase Nacional - PCT
(22) 17/04/2015
(30) 21/04/2014 US 61/982,179
(51) B24D 3/02 (2006.01), B24D 3/04 (2006.01)
(54) PARTÍCULAS ABRASIVAS E ARTIGOS ABRASIVOS INCLUINDO AS MESMAS
(71) 3M INNOVATIVE PROPERTIES COMPANY (US)
(72) NEGUS B. ADEFRIS
(85) 20/10/2016
(86) PCT US2015/026435 de 17/04/2015
(87) WO 2015/164211 de 29/10/2015
Publicação automática da admissibilidade da fase nacional depositado via PCT . Tratado de cooperação em matéria de Patentes, conforme Instrução Normativa nº 02, de 06/06/2017 publicada na RPI nº 2422, de 06/06/2017.

---

(21) BR 11 2016 024548-2 A2

Código 1.3 - Notificação - Fase Nacional - PCT
(22) 22/04/2015
(30) 23/04/2014 KR 10-2014-0048890
(51) G01N 1/28 (2006.01), G01N 1/14 (2006.01), G02B 21/34 (2006.01), G01N 33/487 (2006.01)
(54) APARELHO E MÉTODO DE ESFREGAÇO DE CÉLULA

(71) TCM KOREA CO., LTD (KR)
(72) YOUNG CHUL PARK, HEE JAE JOO, DONG JIN SHIN
(85) 20/10/2016
(86) PCT KR2015/004020 de 22/04/2015
(87) WO 2015/163688 de 29/10/2015
Publicação automática da admissibilidade da fase nacional depositado via PCT . Tratado de cooperação em matéria de Patentes, conforme Instrução Normativa nº 02, de 06/06/2017 publicada na RPI nº 2422, de 06/06/2017.

---

(21) BR 11 2016 024549-0 A2

Código 1.3 - Notificação - Fase Nacional - PCT
(22) 23/04/2015
(30) 24/04/2014 US 14/260,563
(51) H01B 13/14 (2006.01), H01B 3/30 (2006.01), H01F 27/32 (2006.01)
(54) ?CABO CONDUTOR TRANSPOSTO CONTINUAMENTE (CTC) E MÉTODO PARA FORMAR UM CABO CONDUTOR TRANSPOSTO CONTINUAMENTE?
(71) ESSEX GROUP, INC. (US)
(72) MATTHEW LEACH, GREGORY S. CAUDILL
(85) 20/10/2016
(86) PCT US2015/027207 de 23/04/2015
(87) WO 2015/164557 de 29/10/2015
Publicação automática da admissibilidade da fase nacional depositado via PCT . Tratado de cooperação em matéria de Patentes, conforme Instrução Normativa nº 02, de 06/06/2017 publicada na RPI nº 2422, de 06/06/2017.

---

(21) BR 11 2016 024551-2 A2

Código 1.3 - Notificação - Fase Nacional - PCT
(22) 10/03/2015
(30) 28/04/2014 US 61/985.099; 02/12/2014 US 14/557.937
(51) B65D 90/12 (2006.01)
(54) ?SISTEMA DE PROTEÇÃO CONTRA CORROSÃO DO FUNDO DO TANQUE DE ARMAZENAMENTO
(71) NORTHERN TECHNOLOGIES INTERNATIONAL CORPORATION (US)
(72) EFIM YA LYUBLINSKI, GAUTAM RAMDAS, YEFIM VAKS, TERRY ALAN NATALE, MONIQUE HUMBERT POSNER, KELLY M BAKER, ALEXANDER ROYTMAN
(85) 20/10/2016
(86) PCT US2015/019569 de 10/03/2015
(87) WO 2015/167670 de 05/11/2015
Publicação automática da admissibilidade da fase nacional depositado via PCT . Tratado de cooperação em matéria de Patentes, conforme Instrução Normativa nº 02, de 06/06/2017 publicada na RPI nº 2422, de 06/06/2017.

---

(21) BR 11 2016 024554-7 A2

Código 1.3 - Notificação - Fase Nacional - PCT
(22) 21/04/2015

(30) 21/04/2014 US 61/982052
(51) E21B 10/02 (2006.01), E21B 49/02 (2006.01)
(54) ?CONJUNTO DE CABEÇA DE TRÉPANO PARA RECUPERAÇÃO DE TESTEMUNHOS?
(71) LONGYEAR TM, INC. (US) , GLOBALTECH CORPORATION PTY LTD. (AU)
(72) CHRISTOPHER L. DRENTH, GORDON STEWART, KHAIED HEJLEH
(85) 20/10/2016
(86) PCT US2015/026907 de 21/04/2015
(87) WO 2015/164394 de 29/10/2015
Publicação automática da admissibilidade da fase nacional depositado via PCT . Tratado de cooperação em matéria de Patentes, conforme Instrução Normativa nº 02, de 06/06/2017 publicada na RPI nº 2422, de 06/06/2017.

---

(21) BR 11 2016 024559-8 A2

Código 1.3 - Notificação - Fase Nacional - PCT
(22) 21/04/2015
(30) 02/05/2014 JP 2014-095537
(51) A61F 13/496 (2006.01)
(54) FRALDA DESCARTÁVEL
(71) UNICHARM CORPORATION (JP)
(72) SHUNSUKE MASAKI, TOSHIMITSU BABA, KAORI MINAMI
(85) 20/10/2016
(86) PCT JP2015/062127 de 21/04/2015
(87) WO 2015/166844 de 05/11/2015
Publicação automática da admissibilidade da fase nacional depositado via PCT . Tratado de cooperação em matéria de Patentes, conforme Instrução Normativa nº 02, de 06/06/2017 publicada na RPI nº 2422, de 06/06/2017.

---

(21) BR 11 2016 024562-8 A2

Código 1.3 - Notificação - Fase Nacional - PCT
(22) 27/03/2015
(30) 25/04/2014 GB 1407343.1
(51) C04B 14/00 (2006.01), C04B 35/00 (2006.01), B22C 1/18 (2006.01), B22D 41/02 (2006.01)
(54) MATERIAL DE CONCRETO REFRATÁRIO
(71) PYROTEK ENGINEERING MATERIALS LIMITED (GB)
(72) MARK VINCENT
(85) 20/10/2016
(86) PCT GB2015/050929 de 27/03/2015
(87) WO 2015/162398 de 29/10/2015
Publicação automática da admissibilidade da fase nacional depositado via PCT . Tratado de cooperação em matéria de Patentes, conforme Instrução Normativa nº 02, de 06/06/2017 publicada na RPI nº 2422, de 06/06/2017.

---

(21) BR 11 2016 024564-4 A2

Código 1.3 - Notificação - Fase Nacional - PCT

(22) 10/03/2015
(30) 27/05/2014 JP 2014-108926
(51) A61F 13/15 (2006.01), A61F 13/49 (2006.01), A61F 13/53 (2006.01), A61F 13/56 (2006.01)
(54) FRALDA DESCARTÁVEL TIPO ABERTA PARA UMA CRIANÇA DE BAIXO PESO PESANDO IGUAL A OU MENOS QUE 3000 GRAMAS
(71) UNICHARM CORPORATION (JP)
(72) TOMOMI ISOGAI, MAKI MIYAKE, SATORU SAKAGUCHI
(85) 20/10/2016
(86) PCT JP2015/056901 de 10/03/2015
(87) WO 2015/182210 de 03/12/2015
Publicação automática da admissibilidade da fase nacional depositado via PCT . Tratado de cooperação em matéria de Patentes, conforme Instrução Normativa nº 02, de 06/06/2017 publicada na RPI nº 2422, de 06/06/2017.

---

(21) BR 11 2016 024566-0 A2

Código 1.3 - Notificação - Fase Nacional - PCT
(22) 21/04/2015
(30) 24/04/2014 GB 1407269.8; 12/12/2014 GB 1422095.8
(51) B65D 41/34 (2006.01), B65D 47/08 (2006.01)
(54) MELHORIAS EM OU RELACIONADAS COM FECHOS INVIOLÁVEIS
(71) OBRIST CLOSURES SWITZERLAND GMBH (CH)
(72) JEAN-YVES ROGNARD, DANIEL HOLMES, DARREN KARL GARRETT
(85) 20/10/2016
(86) PCT EP2015/058593 de 21/04/2015
(87) WO 2015/162128 de 29/10/2015
Publicação automática da admissibilidade da fase nacional depositado via PCT . Tratado de cooperação em matéria de Patentes, conforme Instrução Normativa nº 02, de 06/06/2017 publicada na RPI nº 2422, de 06/06/2017.

---

(21) BR 11 2016 024569-5 A2

Código 1.3 - Notificação - Fase Nacional - PCT
(22) 17/04/2015
(30) 24/04/2014 US 61/984,013
(51) A61M 1/36 (2006.01)
(54) MÉTODO PARA REMOVER BACTÉRIAS DO SANGUE USANDO ALTA TAXA DE FLUXO
(71) EXTHERA MEDICAL CORPORATION (US)
(72) KEITH MCCREA, ROBERT WARD
(85) 21/10/2016
(86) PCT US2015/026340 de 17/04/2015
(87) WO 2015/164198 de 29/10/2015
Publicação automática da admissibilidade da fase nacional depositado via PCT . Tratado de cooperação em matéria de Patentes, conforme Instrução Normativa nº 02, de 06/06/2017 publicada na RPI nº 2422, de 06/06/2017.

(21) BR 11 2016 024571-7 A2

Código 1.3 - Notificação - Fase Nacional - PCT
(22) 23/04/2015
(30) 24/04/2014 JP 2014-090754
(51) C07D 253/06 (2006.01), A61K 31/53 (2006.01), A61K 31/5377 (2006.01), A61K 31/541 (2006.01), A61K 31/553 (2006.01), A61P 1/16 (2006.01), A61P 3/04 (2006.01), A61P 3/12 (2006.01), A61P 5/38 (2006.01), A61P 5/42 (2006.01), A61P 9/00 (2006.01), A61P 9/04 (2006.01), A61P 9/08 (2006.01), A61P 9/10 (2006.01), A61P 9/12 (2006.01), A61P 13/12 (2006.01), A61P 25/00 (2006.01), A61P 35/00 (2006.01), C07D 401/04 (2006.01), C07D 401/12 (2006.01), C07D 401/14 (2006.01), C07D 403/04 (2006.01), C07D 403/12 (2006.01), C07D 403/14 (2006.01), C07D 405/04 (2006.01), C07D 405/12 (2006.01), C07D 405/14 (2006.01), C07D 409/04 (2006.01), C07D 409/12 (2006.01), C07D 413/12 (2006.01), C07D 413/14 (2006.01), C07D 417/04 (2006.01), C07D 453/02 (2006.01), C07D 471/04 (2006.01), C07D 471/08 (2006.01), C07D 498/08 (2006.01), C07D 498/10 (2006.01)
(54) COMPOSTO DE 1,2,4-TRIAZINA DISSUBSTITUÍDO
(71) MITSUBISHI TANABE PHARMA CORPORATION (JP)
(72) HIDEKI USHIROGOCHI, WATARU SASAKI, YUICHI ONDA, RYO SAKAKIBARA, FUMIHIKO AKAHOSHI
(85) 21/10/2016
(86) PCT JP2015/062440 de 23/04/2015
(87) WO 2015/163427 de 29/10/2015
Publicação automática da admissibilidade da fase nacional depositado via PCT . Tratado de cooperação em matéria de Patentes, conforme Instrução Normativa nº 02, de 06/06/2017 publicada na RPI nº 2422, de 06/06/2017.

---

(21) BR 11 2016 024572-5 A2

Código 1.3 - Notificação - Fase Nacional - PCT
(22) 23/04/2015
(30) 23/04/2014 US 61/983,050
(51) B05B 11/02 (2006.01)
(54) ATOMIZADOR DE LÍQUIDO E MÉTODO DE TRAVAMENTO E DISPENSAÇÃO DE LÍQUIDO A PARTIR DE UM ATOMIZADOR
(71) ISRAEL OLEGNOWICZ (US)
(72) ISRAEL OLEGNOWICZ
(85) 21/10/2016
(86) PCT US2015/027339 de 23/04/2015
(87) WO 2015/164633 de 29/10/2015
Publicação automática da admissibilidade da fase nacional depositado via PCT . Tratado de cooperação em matéria de Patentes, conforme Instrução Normativa nº 02, de 06/06/2017 publicada na RPI nº 2422, de 06/06/2017.

---

(21) BR 11 2016 024573-3 A2

Código 1.3 - Notificação - Fase Nacional - PCT
(22) 23/04/2015
(30) 23/04/2014 US 61/982,970; 23/04/2014 US 61/982,968

(51) A61K 31/167 (2006.01), A61K 8/42 (2006.01), C07C 35/12 (2006.01), A61P 43/00 (2006.01), A61K 31/09 (2006.01), A61K 31/137 (2006.01), A61K 31/165 (2006.01), A61K 31/192 (2006.01), A61K 31/4402 (2006.01), A61K 31/485 (2006.01)
(54) COMPOSIÇÕES PARA DEPOSIÇÃO SOBRE SUPERFÍCIES BIOLÓGICAS
(71) THE PROCTER & GAMBLE COMPANY (US)
(72) JOHN CHRISTIAN HAUGHT, MICHAEL REILLY, HAMILTON STEVEN HOKE, QINGXIN LEI, YAKANG LIN, LOWELL ALAN SANKER, KOTI TATACHAR SREEKRISHNA
(85) 21/10/2016
(86) PCT US2015/027249 de 23/04/2015
(87) WO 2016/036423 de 10/03/2016
Publicação automática da admissibilidade da fase nacional depositado via PCT . Tratado de cooperação em matéria de Patentes, conforme Instrução Normativa nº 02, de 06/06/2017 publicada na RPI nº 2422, de 06/06/2017.

---

(21) BR 11 2016 024574-1 A2

Código 1.3 - Notificação - Fase Nacional - PCT
(22) 04/05/2015
(30) 05/05/2014 EP 14167048.9
(51) A61K 9/46 (2006.01), A61K 36/84 (2006.01), A61K 36/185 (2006.01)
(54) GRANULADO DE DISSOLUÇÃO RÁPIDA
(71) BOEHRINGER INGELHEIM INTERNATIONAL GMBH (DE)
(72) BERND PLOHMANN, UWE SCHEURING
(85) 21/10/2016
(86) PCT EP2015/059667 de 04/05/2015
(87) WO 2015/169725 de 12/11/2015
Publicação automática da admissibilidade da fase nacional depositado via PCT . Tratado de cooperação em matéria de Patentes, conforme Instrução Normativa nº 02, de 06/06/2017 publicada na RPI nº 2422, de 06/06/2017.

---

(21) BR 11 2016 024578-4 A2

Código 1.3 - Notificação - Fase Nacional - PCT
(22) 29/04/2015
(30) 01/05/2014 US 14/267,659
(51) G06F 9/50 (2006.01), G06F 3/06 (2006.01)
(54) ARMAZENAMENTO ESCALONÁVEL DE BALANCEAMENTO DE CARGA QUE UTILIZA MÓDULOS DE OTIMIZAÇÃO
(71) MICROSOFT TECHNOLOGY LICENSING, LLC (US)
(72) JU WANG, ARILD E. SKJOLSVOLD, BRADLEY GENE CALDER, HOSUNG SONG, XINHUA JI, RALPH BURTON HARRIS III
(85) 21/10/2016
(86) PCT US2015/028310 de 29/04/2015
(87) WO 2015/168296 de 05/11/2015
Publicação automática da admissibilidade da fase nacional depositado via

PCT . Tratado de cooperação em matéria de Patentes, conforme Instrução Normativa nº 02, de 06/06/2017 publicada na RPI nº 2422, de 06/06/2017.

---

(21) BR 11 2016 024580-6 A2

Código 1.3 - Notificação - Fase Nacional - PCT
(22) 22/04/2015
(30) 22/04/2014 FR 1453619
(51) C22B 1/248 (2006.01), B01J 21/00 (2006.01), B01J 23/00 (2006.01)
(54) COMPOSIÇÕES, PRODUTO COMPACTADO E PROCESSO DE FABRICAÇÃO DE UM BLOCO COMPACTO
(71) EUROTAB (FR)
(72) CHRISTIAN COENRAETS, CHRISTOPHE DUPONT, LAURENT KIRCHHOFF
(85) 21/10/2016
(86) PCT EP2015/058721 de 22/04/2015
(87) WO 2015/162179 de 29/10/2015
Publicação automática da admissibilidade da fase nacional depositado via PCT . Tratado de cooperação em matéria de Patentes, conforme Instrução Normativa nº 02, de 06/06/2017 publicada na RPI nº 2422, de 06/06/2017.

---

(21) BR 11 2016 024582-2 A2

Código 1.3 - Notificação - Fase Nacional - PCT
(22) 11/05/2015
(30) 12/05/2014 US 61/992,073
(51) H04L 29/06 (2006.01), H04L 29/08 (2006.01)
(54) CONEXÃO EM NUVEM PÚBLICA COM RECURSOS DE REDE PRIVADA
(71) MICROSOFT TECHNOLOGY LICENSING, LLC (US)
(72) SANTOSH CHANDWANI, JAYTEERTH NARASINGRAO KATTI, JAROSLAV DUNAJSKY, ALEXSANDAR BOJANAC
(85) 21/10/2016
(86) PCT US2015/030222 de 11/05/2015
(87) WO 2015/175437 de 19/11/2015
Publicação automática da admissibilidade da fase nacional depositado via PCT . Tratado de cooperação em matéria de Patentes, conforme Instrução Normativa nº 02, de 06/06/2017 publicada na RPI nº 2422, de 06/06/2017.

---

(21) BR 11 2016 024583-0 A2

Código 1.3 - Notificação - Fase Nacional - PCT
(22) 23/04/2015
(30) 23/04/2014 US 61/983,205; 23/04/2015 US 14/693,961
(51) A45D 40/26 (2006.01), A45D 34/04 (2006.01)
(54) DISPOSITIVO E SISTEMA PARA APLICAR UMA SUBSTÂNCIA A UMA SUPERFÍCIE
(71) ELEMENTZ LLC (GB)
(72) SIMON T. SHORLAND, SAMANTHA CUNNINGHAM, BEN MAZUR, OSAMA JAMES AL-MUKHTAR
(85) 21/10/2016

(86) PCT GB2015/051203 de 23/04/2015
(87) WO 2015/162430 de 29/10/2015
Publicação automática da admissibilidade da fase nacional depositado via PCT . Tratado de cooperação em matéria de Patentes, conforme Instrução Normativa nº 02, de 06/06/2017 publicada na RPI nº 2422, de 06/06/2017.

---

(21) BR 11 2016 024584-9 A2

Código 1.3 - Notificação - Fase Nacional - PCT
(22) 07/04/2015
(30) 23/04/2014 US 61/982,966
(51) C02F 5/12 (2006.01), C02F 1/44 (2006.01)
(54) INIBIÇÃO DE INCRUSTAÇÃO DE SÍLICA USANDO COPOLÍMERO DE URETANO DE ÓXIDO DE ALQULENO MODIFICADO HIDROFOBICAMENTE
(71) DOW GLOBAL TECHNOLOGIES LLC (US) , ROHM AND HAAS COMPANY (US)
(72) SOMIL CHANDRAKANT MEHTA, ALAIN DUFOUR
(85) 21/10/2016
(86) PCT US2015/024613 de 07/04/2015
(87) WO 2015/164067 de 29/10/2015
Publicação automática da admissibilidade da fase nacional depositado via PCT . Tratado de cooperação em matéria de Patentes, conforme Instrução Normativa nº 02, de 06/06/2017 publicada na RPI nº 2422, de 06/06/2017.

---

(21) BR 11 2016 024586-5 A2

Código 1.3 - Notificação - Fase Nacional - PCT
(22) 21/04/2015
(30) 23/04/2014 US 61/983,003
(51) A23J 1/08 (2006.01), B01D 15/08 (2006.01), C07K 1/18 (2006.01), C07K 16/02 (2006.01)
(54) PROCESSAMENTO PARA CLARA DE OVO
(71) ALEXION PHARMACEUTICALS, INC. (US)
(72) LIANG CHEN, MARKLEY C. LEAVITT, MICHAEL TITUS
(85) 21/10/2016
(86) PCT US2015/026794 de 21/04/2015
(87) WO 2015/164320 de 29/10/2015
Publicação automática da admissibilidade da fase nacional depositado via PCT . Tratado de cooperação em matéria de Patentes, conforme Instrução Normativa nº 02, de 06/06/2017 publicada na RPI nº 2422, de 06/06/2017.

---

(21) BR 11 2016 024595-4 A2

Código 1.3 - Notificação - Fase Nacional - PCT
(22) 23/04/2015
(30) 23/04/2014 US 61/983,160; 08/12/2014 WO PCT/US2014/069067; 06/03/2015 WO PCT/US2015/019099
(51) H04L 12/18 (2006.01)
(54) SISTEMA DE SINCRONIZAÇÃO DE ROTEAMENTO INTELIGENTE E MÉTODOS PARA SOCIALIZAÇÃO DE UMA REDIFUSÃO SINTÉTICA E DE

TRANSMISSÃO EM GRUPO
(71) REMOTE MEDIA, LLC (US)
(72) ALEXANDER SAVENOK, PAVEL SAVENOK, GREGORY H. LEEKLEY, DAVID SAVENOK, HAROLD R. EASON
(85) 21/10/2016
(86) PCT US2015/027311 de 23/04/2015
(87) WO 2015/164613 de 29/10/2015
Publicação automática da admissibilidade da fase nacional depositado via PCT . Tratado de cooperação em matéria de Patentes, conforme Instrução Normativa nº 02, de 06/06/2017 publicada na RPI nº 2422, de 06/06/2017.

---

(21) BR 11 2016 024599-7 A2

Código 1.3 - Notificação - Fase Nacional - PCT
(22) 29/05/2014
(51) A61F 13/512 (2006.01), A61F 13/537 (2006.01), A61F 13/49 (2006.01)
(54) ARTIGO ABSORVENTE COM CAMADA DE CAPTAÇÃO DE FUIDOS TENDO CANAIS
(71) KIMBERLY-CLARK WORLDWIDE, INC. (US)
(72) LISHA YU, YUNG HSIANG HUANG, ANDREW THOMAS HAMMOND, RUSSELL JOSEPH BRUMM
(85) 21/10/2016
(86) PCT US2014/039997 de 29/05/2014
(87) WO 2015/183282 de 03/12/2015
Publicação automática da admissibilidade da fase nacional depositado via PCT . Tratado de cooperação em matéria de Patentes, conforme Instrução Normativa nº 02, de 06/06/2017 publicada na RPI nº 2422, de 06/06/2017.

---

(21) BR 11 2016 024600-4 A2

Código 1.3 - Notificação - Fase Nacional - PCT
(22) 10/11/2015
(30) 30/12/2014 DE 10 2014 119 700.3
(51) B65B 51/22 (2006.01), B29C 65/36 (2006.01), B29C 65/00 (2006.01), B65B 7/16 (2006.01)
(54) DISPOSITIVO E MÉTODO PARA AQUECER INDUTIVAMENTE MANGAS DE EMBALAGEM
(71) SIG TECHNOLOGY AG (CH)
(72) KLAUS BALTES, PATRICK KIRCHNER, ANDREAS MECKBACH
(85) 21/10/2016
(86) PCT EP2015/076116 de 10/11/2015
(87) WO 2016/107691 de 07/07/2016
Publicação automática da admissibilidade da fase nacional depositado via PCT . Tratado de cooperação em matéria de Patentes, conforme Instrução Normativa nº 02, de 06/06/2017 publicada na RPI nº 2422, de 06/06/2017.

---

(21) BR 11 2016 024601-2 A2

Código 1.3 - Notificação - Fase Nacional - PCT
(22) 14/04/2015

(30) 25/04/2014 US 61/984,206; 24/10/2014 US 14/523,016
(51) C04B 28/14 (2006.01), C04B 24/42 (2006.01), B32B 13/08 (2006.01), B32B 13/00 (2006.01), B28B 19/00 (2006.01), B32B 29/00 (2006.01), C04B 111/00 (2006.01)
(54) COMPOSIÇÕES DE SILOXANO E MÉTODOS PARA REDUZIR VOC E POEIRA DE SILOXANO
(71) UNITED STATES GYPSUM COMPANY (US)
(72) YUFENG XU, WENQI LUAN
(85) 21/10/2016
(86) PCT US2015/025664 de 14/04/2015
(87) WO 2015/164119 de 29/10/2015
Publicação automática da admissibilidade da fase nacional depositado via PCT . Tratado de cooperação em matéria de Patentes, conforme Instrução Normativa nº 02, de 06/06/2017 publicada na RPI nº 2422, de 06/06/2017.

---

(21) BR 11 2016 024603-9 A2

Código 1.3 - Notificação - Fase Nacional - PCT
(22) 04/03/2015
(30) 24/04/2014 US 14/260,775
(51) A61Q 17/04 (2006.01)
(54) COMPOSIÇÕES DE PROTETOR SOLAR
(71) AVON PRODUCTS, INC. (US)
(72) JULIANA FANIZZA, ASHLEY L. HOWELL, WILLIAM E. MCNAMARA
(85) 21/10/2016
(86) PCT US2015/018579 de 04/03/2015
(87) WO 2015/163980 de 29/10/2015
Publicação automática da admissibilidade da fase nacional depositado via PCT . Tratado de cooperação em matéria de Patentes, conforme Instrução Normativa nº 02, de 06/06/2017 publicada na RPI nº 2422, de 06/06/2017.

---

(21) BR 11 2016 024604-7 A2

Código 1.3 - Notificação - Fase Nacional - PCT
(22) 22/04/2014
(51) G01N 25/72 (2006.01)
(54) SISTEMA DE DETECÇÃO E INVESTIGAÇÃO DE FALHA DO PAINEL SOLAR
(71) SKYROBOT INC. (JP)
(72) RYOHEI UETAKI, DAISUKE KAIO
(85) 21/10/2016
(86) PCT JP2014/002262 de 22/04/2014
(87) WO 2015/162637 de 29/10/2015
Publicação automática da admissibilidade da fase nacional depositado via PCT . Tratado de cooperação em matéria de Patentes, conforme Instrução Normativa nº 02, de 06/06/2017 publicada na RPI nº 2422, de 06/06/2017.

---

(21) BR 11 2016 024605-5 A2

Código 1.3 - Notificação - Fase Nacional - PCT

(22) 15/05/2014
(51) A61K 8/18 (2006.01), A61K 8/19 (2006.01), A61K 8/34 (2006.01), A61K 8/69 (2006.01)
(54) COMPOSIÇÕES DENTIFRÍCIAS COM MITIGAÇÃO DE PLACA DENTAL OU ABSORÇÃO APRIMORADA DE FLUORETO
(71) THE PROCTER & GAMBLE COMPANY (US)
(72) HAIJING CHEN, ROSS STRAND, DONALD JAMES WHITE JR., HONGMEI YANG
(85) 21/10/2016
(86) PCT CN2014/077535 de 15/05/2014
(87) WO 2015/172347 de 19/11/2015
Publicação automática da admissibilidade da fase nacional depositado via PCT . Tratado de cooperação em matéria de Patentes, conforme Instrução Normativa nº 02, de 06/06/2017 publicada na RPI nº 2422, de 06/06/2017.

---

(21) BR 11 2016 024606-3 A2

Código 1.3 - Notificação - Fase Nacional - PCT
(22) 22/04/2015
(30) 23/04/2014 IT MI2014A000761
(51) C12P 7/64 (2006.01), C11B 1/02 (2006.01), C11B 1/10 (2006.01)
(54) PROCESSO PARA A PRODUÇÃO DE LIPÍDEOS A PARTIR DE BIOMASSA EMPREGANDO LEVEDURA OLEAGINOSA
(71) ENI S.P.A. (IT)
(72) ROBERTA MIGLIO, DANIELA CUCCHETTI, VALENTINA RODIGHIERO
(85) 21/10/2016
(86) PCT IB2015/052935 de 22/04/2015
(87) WO 2015/162568 de 29/10/2015
Publicação automática da admissibilidade da fase nacional depositado via PCT . Tratado de cooperação em matéria de Patentes, conforme Instrução Normativa nº 02, de 06/06/2017 publicada na RPI nº 2422, de 06/06/2017.

---

(21) BR 11 2016 024608-0 A2

Código 1.3 - Notificação - Fase Nacional - PCT
(22) 19/04/2015
(30) 21/04/2014 US 61/982,235; 17/04/2015 US 14/689,945
(51) A47C 27/14 (2006.01), A47C 27/15 (2006.01), A47C 27/16 (2006.01)
(54) COLCHÃO APERFEIÇOADO
(71) CASPER SLEEP INC. (US)
(72) PHILIP KRIM, NEIL PARIKH, JEFF CHAPIN
(85) 21/10/2016
(86) PCT US2015/026564 de 19/04/2015
(87) WO 2015/164222 de 29/10/2015
Publicação automática da admissibilidade da fase nacional depositado via PCT . Tratado de cooperação em matéria de Patentes, conforme Instrução Normativa nº 02, de 06/06/2017 publicada na RPI nº 2422, de 06/06/2017.

(21) BR 11 2016 024609-8 A2

Código 1.3 - Notificação - Fase Nacional - PCT
(22) 04/05/2015
(30) 02/05/2014 US 61/987,530
(51) C08G 18/48 (2006.01), C08G 18/50 (2006.01), C08G 18/76 (2006.01), C08G 18/10 (2006.01), C08G 18/32 (2006.01), C08G 18/42 (2006.01), C08G 18/46 (2006.01), C09J 175/08 (2006.01)
(54) PROMOTORES DE ADESÃO DE FOSFATO
(71) DOW GLOBAL TECHNOLOGIES LLC (US) , ROHM AND HAAS COMPANY (US)
(72) DAVID E. VIETTI, JOSEPH J. ZUPANCIC, JONATHAN BARRUS
(85) 21/10/2016
(86) PCT US2015/028981 de 04/05/2015
(87) WO 2015/168670 de 05/11/2015
Publicação automática da admissibilidade da fase nacional depositado via PCT . Tratado de cooperação em matéria de Patentes, conforme Instrução Normativa nº 02, de 06/06/2017 publicada na RPI nº 2422, de 06/06/2017.

(21) BR 11 2016 024612-8 A2

Código 1.3 - Notificação - Fase Nacional - PCT
(22) 22/04/2015
(30) 24/04/2014 SE 1450486-4
(51) E21B 19/16 (2006.01), B25B 13/50 (2006.01), E21B 19/10 (2006.01)
(54) ?MANDRIL PARA UMA CABEÇA DE PERFURAÇÃO, CABEÇA DE PERFURAÇÃO, EQUIPAMENTO DE PERFURAÇÃO POR ROTAÇÃO, E, MOLA DE MORDENTE?
(71) ATLAS COPCO ROCK DRILLS AB (SE)
(72) JAN HANNA, MARTIN FORSBERG, KAROLINA ÅRDH
(85) 21/10/2016
(86) PCT SE2015/050455 de 22/04/2015
(87) WO 2015/163813 de 29/10/2015
Publicação automática da admissibilidade da fase nacional depositado via PCT . Tratado de cooperação em matéria de Patentes, conforme Instrução Normativa nº 02, de 06/06/2017 publicada na RPI nº 2422, de 06/06/2017.

(21) BR 11 2016 024617-9 A2

Código 1.3 - Notificação - Fase Nacional - PCT
(22) 17/04/2015
(30) 22/04/2014 US 62/176,880; 16/04/2015 US 14/688,692
(51) A61B 17/32 (2006.01)
(54) INSTRUMENTO CIRÚRGICO ULTRASSÔNICO COM ATUADOR DE EXTREMIDADE QUE TEM ARTICULAÇÃO RESTRITA
(71) ETHICON ENDO-SURGERY, LLC (PR)
(72) JEFFREY L. ALDRIDGE, BENJAMIN D. DICKERSON, CRAIG N. FALLER, WILLIAM D. FOX, DAVID A. MONROE, MICHAEL J. STOKES, WILLIAM B. WEISENBURGH, II, BARRY C. WORRELL, WILLIAM A. OLSON, FOSTER B. STULEN

(85) 21/10/2016
(86) PCT US2015/026322 de 17/04/2015
(87) WO 2015/164193 de 29/10/2015
Publicação automática da admissibilidade da fase nacional depositado via PCT . Tratado de cooperação em matéria de Patentes, conforme Instrução Normativa nº 02, de 06/06/2017 publicada na RPI nº 2422, de 06/06/2017.

---

(21) BR 11 2016 024620-9 A2

Código 1.3 - Notificação - Fase Nacional - PCT
(22) 17/04/2015
(30) 28/04/2014 FR 1453824
(51) H02G 3/12 (2006.01), H02G 3/14 (2006.01), H02G 3/08 (2006.01), H02G 3/18 (2006.01)
(54) APARELHAGEM ELÉTRICA COM MONTAGEM SEGURA
(71) LEGRAND FRANCE (FR) , LEGRAND SNC (FR)
(72) SIMON DELMAS, MARTIN AUMAITRE
(85) 21/10/2016
(86) PCT FR2015/051049 de 17/04/2015
(87) WO 2015/166162 de 05/11/2015
Publicação automática da admissibilidade da fase nacional depositado via PCT . Tratado de cooperação em matéria de Patentes, conforme Instrução Normativa nº 02, de 06/06/2017 publicada na RPI nº 2422, de 06/06/2017.

---

(21) BR 11 2016 024621-7 A2

Código 1.3 - Notificação - Fase Nacional - PCT
(22) 07/05/2014
(51) A61K 8/19 (2006.01)
(54) COMPOSIÇÕES PARA TRATAMENTO BUCAL
(71) THE PROCTER & GAMBLE COMPANY (US)
(72) XIAOXIAO LI, YUJUN LI, ROSS STRAND, ANDREW FREDERIC GROTH, WILLIAM MICHAEL GLANDORF, STEVEN CARL BURGESS, XIUJUN XU
(85) 21/10/2016
(86) PCT CN2014/076944 de 07/05/2014
(87) WO 2015/168879 de 12/11/2015
Publicação automática da admissibilidade da fase nacional depositado via PCT . Tratado de cooperação em matéria de Patentes, conforme Instrução Normativa nº 02, de 06/06/2017 publicada na RPI nº 2422, de 06/06/2017.

---

(21) BR 11 2016 024623-3 A2

Código 1.3 - Notificação - Fase Nacional - PCT
(22) 22/04/2015
(30) 23/04/2014 AT A50300/2014; 30/05/2014 DE 10 2014 008 160.5
(51) G06K 9/00 (2006.01)
(54) INSTALAÇÃO E MÉTODO PARA A IDENTIFICAÇÃO DE IMPRESSÕES DIGITAIS
(71) NOVOMATIC AG (AT)
(72) ALOIS HOMER

(85) 21/10/2016
(86) PCT EP2015/058742 de 22/04/2015
(87) WO 2015/162189 de 29/10/2015
Publicação automática da admissibilidade da fase nacional depositado via PCT . Tratado de cooperação em matéria de Patentes, conforme Instrução Normativa nº 02, de 06/06/2017 publicada na RPI nº 2422, de 06/06/2017.

---

(21) BR 11 2016 024624-1 A2

Código 1.3 - Notificação - Fase Nacional - PCT
(22) 23/04/2015
(30) 23/04/2014 JP 2014-089675
(51) G01N 33/536 (2006.01), C12Q 1/28 (2006.01), C12Q 1/42 (2006.01)
(54) PRODUTO DE COMBINAÇÃO PARA DETECTAR MARCADOR ALVO
(71) NICHIREI BIOSCIENCES INC. (JP)
(72) HIROKAZU OHBAYASHI, KAYOKO FUJITA
(85) 21/10/2016
(86) PCT JP2015/062423 de 23/04/2015
(87) WO 2015/163424 de 29/10/2015
Publicação automática da admissibilidade da fase nacional depositado via PCT . Tratado de cooperação em matéria de Patentes, conforme Instrução Normativa nº 02, de 06/06/2017 publicada na RPI nº 2422, de 06/06/2017.

---

(21) BR 11 2016 024626-8 A2

Código 1.3 - Notificação - Fase Nacional - PCT
(22) 22/04/2015
(30) 23/04/2014 US 61/983,289
(51) C07D 471/04 (2006.01), A61K 31/437 (2006.01), A61P 35/00 (2006.01), A61P 37/00 (2006.01), A61P 31/00 (2006.01), A61P 33/00 (2006.01), A61P 25/28 (2006.01), A61P 11/06 (2006.01), A61P 9/10 (2006.01), A61P 25/24 (2006.01)
(54) 1H-PIRROLO[2,3-C]PIRIDIN-7(6H)-ONAS E PIRAZOLO[3,4-C] PIRIDIN-7(6H)-ONAS COMO INIBIDORES DE PROTEÍNAS BET
(71) INCYTE CORPORATION (US)
(72) ANDREW P. COMBS, THOMAS P. MADUSKUIE JR., NIKOO FALAHATPISHEH
(85) 21/10/2016
(86) PCT US2015/027047 de 22/04/2015
(87) WO 2015/164480 de 29/10/2015
Publicação automática da admissibilidade da fase nacional depositado via PCT . Tratado de cooperação em matéria de Patentes, conforme Instrução Normativa nº 02, de 06/06/2017 publicada na RPI nº 2422, de 06/06/2017.

---

(21) BR 11 2016 024627-6 A2

Código 1.3 - Notificação - Fase Nacional - PCT
(22) 21/04/2015
(30) 23/04/2014 US 61/983,311
(51) C09K 8/80 (2006.01)

(54) COMPONENTE DE FRATURAMENTO; PROPANTE; E MÉTODO DE REALIZAÇÃO DE FRATURAMENTO EM UMA FISSURA
(71) HOOWAKI, LLC (US)
(72) RALPH HULSEMAN, SARAH HULSEMAN, ERNESTO FONSECA, YINGHUI LIU, MAURICIO FARINAS, MICHAEL REYNOLDS
(85) 21/10/2016
(86) PCT US2015/026864 de 21/04/2015
(87) WO 2015/164368 de 29/10/2015
Publicação automática da admissibilidade da fase nacional depositado via PCT . Tratado de cooperação em matéria de Patentes, conforme Instrução Normativa nº 02, de 06/06/2017 publicada na RPI nº 2422, de 06/06/2017.

---

(21) BR 11 2016 024628-4 A2

Código 1.3 - Notificação - Fase Nacional - PCT
(22) 14/05/2015
(30) 21/05/2014 EP 14169244.2
(51) A24F 47/00 (2006.01)
(54) SISTEMA GERADOR DE AEROSSOL COMPREENDENDO UM CARTUCHO COM UMA PASSAGEM INTERNA DE FLUXO DE AR
(71) PHILIP MORRIS PRODUCTS S.A. (CH)
(72) OLEG MIRONOV, MICHEL THORENS, IHAR NIKOLAEVICH ZINOVIK
(85) 21/10/2016
(86) PCT EP2015/060728 de 14/05/2015
(87) WO 2015/177044 de 26/11/2015
Publicação automática da admissibilidade da fase nacional depositado via PCT . Tratado de cooperação em matéria de Patentes, conforme Instrução Normativa nº 02, de 06/06/2017 publicada na RPI nº 2422, de 06/06/2017.

---

(21) BR 11 2016 024630-6 A2

Código 1.3 - Notificação - Fase Nacional - PCT
(22) 21/04/2015
(30) 21/04/2014 US 61/982,217; 28/11/2014 US 62/085,466
(51) A61K 8/00 (2006.01)
(54) COMPOSIÇÃO TÓPICA, USO DE UMA COMPOSIÇÃO TÓPICA E APLICADOR
(71) ACLARIS THERAPEUTICS, INC. (US)
(72) STUART D. SHANLER, CHRISTOPHER POWALA, CHRISTOPHER PHILLIPS, BRIAN BEGER, CHARLES RODNEY GREENAWAY EVANS, MARC BARRY BROWN, MICHAEL A. BOTTA, THOMAS NAGLER, SIAN TIONG LIM (FALECIDO)
(85) 21/10/2016
(86) PCT US2015/026948 de 21/04/2015
(87) WO 2015/164427 de 29/10/2015
Publicação automática da admissibilidade da fase nacional depositado via PCT . Tratado de cooperação em matéria de Patentes, conforme Instrução Normativa nº 02, de 06/06/2017 publicada na RPI nº 2422, de 06/06/2017.

(21) BR 11 2016 024631-4 A2

Código 1.3 - Notificação - Fase Nacional - PCT
(22) 14/04/2015
(30) 23/04/2014 US 14/260,027
(51) A61M 39/16 (2006.01), A61M 39/20 (2006.01)
(54) CÁPSULAS ANTIMICROBIANAS PARA CONECTORES MÉDICOS
(71) BECTON, DICKINSON AND COMPANY (US)
(72) JONATHAN KARL BURKHOLZ, HUIBIN LIU, S. RAY ISAACSON, WESTON F. HARDING, LAWRENCE J. TRAINER
(85) 21/10/2016
(86) PCT US2015/025791 de 14/04/2015
(87) WO 2015/164129 de 29/10/2015
Publicação automática da admissibilidade da fase nacional depositado via PCT . Tratado de cooperação em matéria de Patentes, conforme Instrução Normativa nº 02, de 06/06/2017 publicada na RPI nº 2422, de 06/06/2017.

(21) BR 11 2016 024633-0 A2

Código 1.3 - Notificação - Fase Nacional - PCT
(22) 06/05/2015
(30) 06/05/2014 EP 14167178.4
(51) C08F 110/06 (2006.01), C08F 210/06 (2006.01), C08F 4/657 (2006.01)
(54) COPOLÍMEROS DE PROPILENO-ETILENO ALEATÓRIOS E PROCESSO PARA SUA PREPARAÇÃO
(71) BASELL POLIOLEFINE ITALIA S.R.L. (IT)
(72) FABRIZIO PIEMONTESI, CAROLINE CATHELIN, SIMONA GUIDOTTI, DARIO LIGUORI, GIAMPIERO MORINI, DAVIDE TARTARI, GIANNI VITALE
(85) 21/10/2016
(86) PCT EP2015/059919 de 06/05/2015
(87) WO 2015/169831 de 12/11/2015
Publicação automática da admissibilidade da fase nacional depositado via PCT . Tratado de cooperação em matéria de Patentes, conforme Instrução Normativa nº 02, de 06/06/2017 publicada na RPI nº 2422, de 06/06/2017.

(21) BR 11 2016 024635-7 A2

Código 1.3 - Notificação - Fase Nacional - PCT
(22) 24/04/2015
(30) 24/04/2014 US 61/983,675
(51) C12N 1/38 (2006.01)
(54) MEIOS DE CRESCIMENTO MICROBIOLÓGICO E MÉTODOS DE USO DO MESMO
(71) RAPID MICRO BIOSYSTEMS, INC. (US)
(72) KATE SHARA, JULIE SCHWEDOCK, SOMMER VOGEL
(85) 21/10/2016
(86) PCT US2015/027652 de 24/04/2015
(87) WO 2015/164827 de 29/10/2015
Publicação automática da admissibilidade da fase nacional depositado via

PCT . Tratado de cooperação em matéria de Patentes, conforme Instrução Normativa nº 02, de 06/06/2017 publicada na RPI nº 2422, de 06/06/2017.

---

(21) BR 11 2016 024636-5 A2

Código 1.3 - Notificação - Fase Nacional - PCT
(22) 25/04/2014
(51) G08G 1/14 (2006.01), G07B 15/02 (2011.01)
(54) ?SISTEMA MÓVEL DE COBRANÇA AUTOMÁTICA?
(71) ESTACIONAMIENTOS Y SERVICIOS S.A.U. (ES)
(72) JULIO ÁNGEL BRAVO SÁNCHEZ
(85) 21/10/2016
(86) PCT ES2014/070367 de 25/04/2014
(87) WO 2015/162313 de 29/10/2015
Publicação automática da admissibilidade da fase nacional depositado via PCT . Tratado de cooperação em matéria de Patentes, conforme Instrução Normativa nº 02, de 06/06/2017 publicada na RPI nº 2422, de 06/06/2017.

---

(21) BR 11 2016 024638-1 A2

Código 1.3 - Notificação - Fase Nacional - PCT
(22) 06/03/2015
(30) 24/04/2014 EP 14165726.2
(51) C08G 18/62 (2006.01), C08G 18/10 (2006.01), C08G 18/12 (2006.01), C08G 18/40 (2006.01), C08G 18/42 (2006.01), C08G 18/44 (2006.01)
(54) COMPOSIÇÃO AQUOSA DE REVESTIMENTO COM DOIS COMPONENTES, MÉTODO PARA PRODUZIR UM REVESTIMENTO, REVESTIMENTO E USO DESTE
(71) BASF COATINGS GMBH (DE)
(72) JÜRGEN MÜNCH
(85) 21/10/2016
(86) PCT EP2015/054722 de 06/03/2015
(87) WO 2015/161952 de 29/10/2015
Publicação automática da admissibilidade da fase nacional depositado via PCT . Tratado de cooperação em matéria de Patentes, conforme Instrução Normativa nº 02, de 06/06/2017 publicada na RPI nº 2422, de 06/06/2017.

---

(21) BR 11 2016 024640-3 A2

Código 1.3 - Notificação - Fase Nacional - PCT
(22) 22/04/2015
(30) 22/04/2014 FR 1453590
(51) G05D 1/02 (2006.01), G06K 9/00 (2006.01), G08G 5/06 (2006.01), G05D 1/00 (2006.01), G08G 5/00 (2006.01)
(54) PROCESSO DE GUIA DE UMA AERONAVE
(71) SAFRAN ELECTRONICS & DEFENSE (FR)
(72) JULIEN FARJON, CHRISTOPHE GUETTIER
(85) 21/10/2016
(86) PCT EP2015/058654 de 22/04/2015
(87) WO 2015/162152 de 29/10/2015

Publicação automática da admissibilidade da fase nacional depositado via PCT . Tratado de cooperação em matéria de Patentes, conforme Instrução Normativa nº 02, de 06/06/2017 publicada na RPI nº 2422, de 06/06/2017.

---

(21) BR 11 2016 024641-1 A2

Código 1.3 - Notificação - Fase Nacional - PCT
(22) 14/04/2015
(30) 23/04/2014 US 14/260,071
(51) A61M 25/01 (2006.01), A61M 25/06 (2006.01), A61L 31/00 (2006.01), A61M 39/20 (2006.01), A61L 2/26 (2006.01), A61M 39/02 (2006.01), A61M 25/00 (2006.01)
(54) OBTURADOR ANTIMICROBIANO PARA USO COM DISPOSITIVOS DE ACESSO VASCULAR
(71) BECTON, DICKINSON AND COMPANY (US)
(72) JONATHAN KARL BURKHOLZ, SIDDARTH K SHEVGOOR
(85) 21/10/2016
(86) PCT US2015/025797 de 14/04/2015
(87) WO 2015/164133 de 29/10/2015
Publicação automática da admissibilidade da fase nacional depositado via PCT . Tratado de cooperação em matéria de Patentes, conforme Instrução Normativa nº 02, de 06/06/2017 publicada na RPI nº 2422, de 06/06/2017.

---

(21) BR 11 2016 024642-0 A2

Código 1.3 - Notificação - Fase Nacional - PCT
(22) 24/04/2015
(30) 24/04/2014 US 61/983680
(51) E05D 5/00 (2006.01), E05D 5/02 (2006.01), E05D 7/00 (2006.01), E05D 7/12 (2006.01)
(54) SISTEMA DE PORTA
(71) UPSITE TECHNOLOGIES, INC. (US)
(72) CLINT VEINO, BRUCE LONG, LARS STRONG
(85) 21/10/2016
(86) PCT US2015/027506 de 24/04/2015
(87) WO 2015/164736 de 29/10/2015
Publicação automática da admissibilidade da fase nacional depositado via PCT . Tratado de cooperação em matéria de Patentes, conforme Instrução Normativa nº 02, de 06/06/2017 publicada na RPI nº 2422, de 06/06/2017.

---

(21) BR 11 2016 024643-8 A2

Código 1.3 - Notificação - Fase Nacional - PCT
(22) 21/04/2015
(30) 23/04/2014 IL 232197
(51) G02B 27/01 (2006.01), F21V 8/00 (2006.01), G02B 27/00 (2006.01)
(54) SISTEMA ÓTICO
(71) LUMUS LTD. (IL)
(72) YAAKOV AMITAI
(85) 21/10/2016

(86) PCT IL2015/050422 de 21/04/2015
(87) WO 2015/162611 de 29/10/2015
Publicação automática da admissibilidade da fase nacional depositado via PCT . Tratado de cooperação em matéria de Patentes, conforme Instrução Normativa nº 02, de 06/06/2017 publicada na RPI nº 2422, de 06/06/2017.

---

(21) BR 11 2016 024646-2 A2

Código 1.3 - Notificação - Fase Nacional - PCT
(22) 16/04/2015
(30) 25/04/2014 EP PCT/EP2014/001112
(51) A01N 59/10 (2006.01), A61K 8/21 (2006.01), A61K 33/16 (2006.01), A61L 2/23 (2006.01), A01P 15/00 (2006.01)
(54) COMPOSIÇÕES DE BIOCIDA MELHORADAS BASEADAS EM FLUORETO DE CÁLCIO COMO TAMBÉM O USO DAS MESMAS
(71) FLECHSIG PATENT COMPANY LLC (CH)
(72) FRANK FLECHSIG, THOMAS FLECHSIG
(85) 21/10/2016
(86) PCT EP2015/058231 de 16/04/2015
(87) WO 2015/162049 de 29/10/2015
Publicação automática da admissibilidade da fase nacional depositado via PCT . Tratado de cooperação em matéria de Patentes, conforme Instrução Normativa nº 02, de 06/06/2017 publicada na RPI nº 2422, de 06/06/2017.

---

(21) BR 11 2016 024647-0 A2

Código 1.3 - Notificação - Fase Nacional - PCT
(22) 05/05/2015
(30) 05/05/2014 US 61/988,447
(51) F16D 3/38 (2006.01), F16C 27/06 (2006.01), B60K 17/24 (2006.01)
(54) CONJUNTO DE EIXO DE TRANSMISSÃO COM PEÇAS MÚLTIPLAS
(71) DANA AUTOMOTIVE SYSTEMS GROUP, LLC (US)
(72) PHILIP A. EVERSOLE
(85) 21/10/2016
(86) PCT US2015/029166 de 05/05/2015
(87) WO 2015/171557 de 12/11/2015
Publicação automática da admissibilidade da fase nacional depositado via PCT . Tratado de cooperação em matéria de Patentes, conforme Instrução Normativa nº 02, de 06/06/2017 publicada na RPI nº 2422, de 06/06/2017.

---

(21) BR 11 2016 024649-7 A2

Código 1.3 - Notificação - Fase Nacional - PCT
(22) 29/06/2015
(30) 30/06/2014 JP 2014-134469
(51) B60H 1/00 (2006.01), B60H 1/12 (2006.01)
(54) ELEMENTO E DISPOSITIVO DE PORTA, E, APARELHO DE CONDICIONAMENTO DE AR VEICULAR
(71) DENSO CORPORATION (JP)
(72) TOMOHISA EZAKA

(85) 21/10/2016
(86) PCT JP2015/003248 de 29/06/2015
(87) WO 2016/002188 de 07/01/2016
Publicação automática da admissibilidade da fase nacional depositado via PCT . Tratado de cooperação em matéria de Patentes, conforme Instrução Normativa nº 02, de 06/06/2017 publicada na RPI nº 2422, de 06/06/2017.

---

(21) BR 11 2016 024650-0 A2

Código 1.3 - Notificação - Fase Nacional - PCT
(22) 31/03/2015
(30) 24/04/2014 KR 10-2014-0049124
(51) A43C 7/08 (2006.01), A43C 11/16 (2006.01), A42B 7/00 (2006.01), A44B 99/00 (2010.01)
(54) ?APARELHO DE APERTO DE FIO?
(71) SHIN KYUNG INC. (KR)
(72) GI HO HA, YOUNG HO HA, HYUN IL KIM
(85) 21/10/2016
(86) PCT KR2015/003143 de 31/03/2015
(87) WO 2015/163594 de 29/10/2015
Publicação automática da admissibilidade da fase nacional depositado via PCT . Tratado de cooperação em matéria de Patentes, conforme Instrução Normativa nº 02, de 06/06/2017 publicada na RPI nº 2422, de 06/06/2017.

---

(21) BR 11 2016 024651-9 A2

Código 1.3 - Notificação - Fase Nacional - PCT
(22) 10/04/2015
(30) 30/04/2014 JP 2014-094278
(51) H04N 21/436 (2011.01), H04H 20/16 (2008.01), H04H 60/13 (2008.01), H04H 60/80 (2008.01)
(54) ?RECEPTOR DE DIFUSÃO, MÉTODOS DE RECEPÇÃO DE DIFUSÃO, DE PROCESSAMENTO DE INFORMAÇÃO E DE DIFUSÃO, E, APARELHOS DE PROCESSAMENTO DE INFORMAÇÃO E DE DIFUSÃO?
(71) SONY CORPORATION (JP)
(72) NAOHISA KITAZATO
(85) 21/10/2016
(86) PCT JP2015/002023 de 10/04/2015
(87) WO 2015/166635 de 05/11/2015
Publicação automática da admissibilidade da fase nacional depositado via PCT . Tratado de cooperação em matéria de Patentes, conforme Instrução Normativa nº 02, de 06/06/2017 publicada na RPI nº 2422, de 06/06/2017.

---

(21) BR 11 2016 024656-0 A2

Código 1.3 - Notificação - Fase Nacional - PCT
(22) 24/04/2015
(30) 25/04/2014 CN 201420212924.3
(51) F16K 1/42 (2006.01), F16K 1/46 (2006.01)
(54) MONTAGEM DE PROTEÇÃO PARA JUNTA DE VEDAÇÃO DE ASSENTO

DE VÁLVULA E REGULADOR DE PRESSÃO
(71) FISHER JEON GAS EQUIPMENT (CHENGDU) CO., LTD. (CN)
(72) YIN JIA, LE WANG, XIAOJUAN QIN, YIKUN XIONG, DAN LIU
(85) 21/10/2016
(86) PCT CN2015/077449 de 24/04/2015
(87) WO 2015/161831 de 29/10/2015
Publicação automática da admissibilidade da fase nacional depositado via PCT . Tratado de cooperação em matéria de Patentes, conforme Instrução Normativa nº 02, de 06/06/2017 publicada na RPI nº 2422, de 06/06/2017.

---

(21) BR 11 2016 024658-6 A2

Código 1.3 - Notificação - Fase Nacional - PCT
(22) 24/04/2015
(30) 25/04/2014 US 61/984,404
(51) B66B 7/06 (2006.01), D07B 1/00 (2006.01)
(54) MEMBRO DE IÇAMENTO, E SISTEMA DE ELEVADOR SEM UM CABO DE ARRASTO
(71) THYSSENKRUPP ELEVATOR AG (DE)
(72) CHRISTIAN BREITE, MICHAEL BRAY, THOMAS FELIS
(85) 21/10/2016
(86) PCT EP2015/058954 de 24/04/2015
(87) WO 2015/162263 de 29/10/2015
Publicação automática da admissibilidade da fase nacional depositado via PCT . Tratado de cooperação em matéria de Patentes, conforme Instrução Normativa nº 02, de 06/06/2017 publicada na RPI nº 2422, de 06/06/2017.

---

(21) BR 11 2016 024668-3 A2

Código 1.3 - Notificação - Fase Nacional - PCT
(22) 14/04/2015
(30) 23/04/2014 US 14/260,037
(51) A61M 39/22 (2006.01)
(54) CONECTOR MÉDICO DE TORNEIRA ANTIMICROBIANA
(71) BECTON, DICKINSON AND COMPANY (US)
(72) HUIBIN LIU, BRYAN F. BIHLMAIER, JANICE LIN
(85) 21/10/2016
(86) PCT US2015/025792 de 14/04/2015
(87) WO 2015/164130 de 29/10/2015
Publicação automática da admissibilidade da fase nacional depositado via PCT . Tratado de cooperação em matéria de Patentes, conforme Instrução Normativa nº 02, de 06/06/2017 publicada na RPI nº 2422, de 06/06/2017.

---

(21) BR 11 2016 024670-5 A2

Código 1.3 - Notificação - Fase Nacional - PCT
(22) 28/04/2015
(30) 30/04/2014 US 61/986,433; 11/07/2014 EP 14176750.9
(51) C08F 2/06 (2006.01), C08F 2/44 (2006.01), C09D 5/03 (2006.01)
(54) PROCESSO DE PREPARAÇÃO DE UM SISTEMA DE RESINA DE

REVESTIMENTO EM PÓ ACRÍLICO, PROCESSO DE PREPARAÇÃO DE COMPOSIÇÃO DE REVESTIMENTO EM PÓ, E REVESTIMENTO SOBRE UM SUBSTRATO METÁLICO
(71) AKZO NOBEL COATINGS INTERNATIONAL B.V. (NL)
(72) DOUGLAS S. CINOMAN, GARY ROBERT LARSON, JUSTIN E. WILHELM
(85) 21/10/2016
(86) PCT EP2015/059118 de 28/04/2015
(87) WO 2015/165860 de 05/11/2015
Publicação automática da admissibilidade da fase nacional depositado via PCT . Tratado de cooperação em matéria de Patentes, conforme Instrução Normativa nº 02, de 06/06/2017 publicada na RPI nº 2422, de 06/06/2017.

---

(21) BR 11 2016 024671-3 A2

Código 1.3 - Notificação - Fase Nacional - PCT
(22) 30/04/2015
(30) 07/05/2014 EP 14167409.3
(51) C08L 23/06 (2006.01), C08L 23/12 (2006.01)
(54) ?COMBINAÇÕES DE POLIPROPILENO-POLIETILENO, E, USO DE UMA COMPOSIÇÃO DE POLIOLEFINA HETEROFÁSICA?
(71) BOREALIS AG (AT)
(72) SUSANNE KAHLEN, MARKUS GAHLEITNER, CARL-GUSTAF EK, BHAWNA KULSHRESHTHA, NORBERT REICHELT, GERNOT BAUMGÄRTEL
(85) 21/10/2016
(86) PCT EP2015/059541 de 30/04/2015
(87) WO 2015/169690 de 12/11/2015
Publicação automática da admissibilidade da fase nacional depositado via PCT . Tratado de cooperação em matéria de Patentes, conforme Instrução Normativa nº 02, de 06/06/2017 publicada na RPI nº 2422, de 06/06/2017.

---

(21) BR 11 2016 024673-0 A2

Código 1.3 - Notificação - Fase Nacional - PCT
(22) 23/04/2015
(30) 24/04/2014 FR 14/53702
(51) B29C 45/16 (2006.01), B29C 45/00 (2006.01), B29C 45/14 (2006.01), F16H 55/17 (2006.01), F16H 55/48 (2006.01)
(54) MÉTODO PARA A FABRICAÇÃO DE UMA RODA DENTADA TORNADA MAIS LEVE POR DUPLA SOBREMOLDAGEM
(71) JTEKT EUROPE (FR)
(72) PATRICE BROCHOT, LAURENT REY
(85) 21/10/2016
(86) PCT FR2015/051110 de 23/04/2015
(87) WO 2015/162388 de 29/10/2015
Publicação automática da admissibilidade da fase nacional depositado via PCT . Tratado de cooperação em matéria de Patentes, conforme Instrução Normativa nº 02, de 06/06/2017 publicada na RPI nº 2422, de 06/06/2017.

(21) BR 11 2016 024674-8 A2

Código 1.3 - Notificação - Fase Nacional - PCT
(22) 28/04/2015
(30) 29/04/2014 FR 1453891
(51) A01N 37/04 (2006.01), A01N 37/06 (2006.01), A01N 37/36 (2006.01), A01N 63/00 (2006.01), A01N 63/02 (2006.01), A01P 13/02 (2006.01), A01P 21/00 (2006.01)
(54) UTILIZAÇÃO DE UM ÁCIDO DICARBOXÍLICO PARA CONTROLAR O CRESCIMENTO DE PLANTAS HOLOPARASITAS OU HEMIPARASITAS
(71) UNIVERSITE CLAUDE BERNARD LYON I (FR) , INSTITUT D'ENSEIGNEMENT SUPERIEUR ET DE RECHERCHE EN ALIMENTATION, SANTE ANIMALE, SCIENCES AGRONOMIQUES ET DE L'ENVIRONNEMENT (VETAGRO SUP) (FR) , CENTRE NATIONAL DE LA RECHERCHE SCIENTIFIQUE (FR) , L'INSTITUT DE RECHERCHE POUR LE DEVELOPPEMENT (FR)
(72) RENÉ BALLY, GILLES COMTE, JACQUES BERNILLON, FLORIANT BELLVERT, CLAIRE PRIGENT-COMBARET, ZO- NOROSOA ANDRIANJAKA-CAMPS, ROBIN DUPONNOIS, FLORENCE WISNIEWSKI-DYE, CÉDRIC BERTRAND, LUCIE MICHE
(85) 21/10/2016
(86) PCT FR2015/051150 de 28/04/2015
(87) WO 2015/166184 de 05/11/2015
Publicação automática da admissibilidade da fase nacional depositado via PCT . Tratado de cooperação em matéria de Patentes, conforme Instrução Normativa nº 02, de 06/06/2017 publicada na RPI nº 2422, de 06/06/2017.

(21) BR 11 2016 024675-6 A2

Código 1.3 - Notificação - Fase Nacional - PCT
(22) 22/04/2015
(30) 24/04/2014 US 61/983,469
(51) F02B 71/00 (2006.01), F02B 71/04 (2006.01), F01L 11/00 (2006.01)
(54) MOTOR DE PISTÃO LIVRE
(71) SHAUL YAAKOBY (IL)
(72) SHAUL YAAKOBY
(85) 21/10/2016
(86) PCT IL2015/050425 de 22/04/2015
(87) WO 2015/162614 de 29/10/2015
Publicação automática da admissibilidade da fase nacional depositado via PCT . Tratado de cooperação em matéria de Patentes, conforme Instrução Normativa nº 02, de 06/06/2017 publicada na RPI nº 2422, de 06/06/2017.

(21) BR 11 2016 024676-4 A2

Código 1.3 - Notificação - Fase Nacional - PCT
(22) 21/04/2015
(30) 21/04/2014 US 61/982,044
(51) A61J 1/14 (2006.01), A61J 1/20 (2006.01), B65D 51/00 (2006.01)
(54) ADAPTADOR DE SERINGA COM MECANISMO DE RETORNO DE

DESCONEXÃO
(71) BECTON DICKINSON AND COMPANY LIMITED (IE)
(72) LAURIE SANDERS
(85) 21/10/2016
(86) PCT US2015/026822 de 21/04/2015
(87) WO 2015/164339 de 29/10/2015
Publicação automática da admissibilidade da fase nacional depositado via PCT . Tratado de cooperação em matéria de Patentes, conforme Instrução Normativa nº 02, de 06/06/2017 publicada na RPI nº 2422, de 06/06/2017.

---

(21) BR 11 2016 024677-2 A2

Código 1.3 - Notificação - Fase Nacional - PCT
(22) 22/04/2015
(30) 25/04/2014 DK PA 2014 70243
(51) C09D 183/06 (2006.01), C09D 5/08 (2006.01), C09D 183/10 (2006.01)
(54) COMPOSIÇÃO DE UM REVESTIMENTO CURÁVEL E USO DE UM REVESTIMENTO SOBRE UMA SUPERFÍCIE DE LIBERAÇÃO DE CALOR
(71) TEKNOLOGISK INSTITUT (DK)
(72) STEFAN HOLBERG, CLAUS BISCHOFF
(85) 21/10/2016
(86) PCT DK2015/050101 de 22/04/2015
(87) WO 2015/161857 de 29/10/2015
Publicação automática da admissibilidade da fase nacional depositado via PCT . Tratado de cooperação em matéria de Patentes, conforme Instrução Normativa nº 02, de 06/06/2017 publicada na RPI nº 2422, de 06/06/2017.

---

(21) BR 11 2016 024678-0 A2

Código 1.3 - Notificação - Fase Nacional - PCT
(22) 23/04/2015
(30) 23/04/2014 US 14/260,162
(51) G01S 19/21 (2010.01)
(54) TÉCNICAS PARA GARANTIR SINAIS DE POSICIONAMENTO ATIVOS
(71) OPENTV, INC. (US)
(72) SCOTT JANTZ, NIR LIVAY
(85) 21/10/2016
(86) PCT US2015/027302 de 23/04/2015
(87) WO 2015/164609 de 29/10/2015
Publicação automática da admissibilidade da fase nacional depositado via PCT . Tratado de cooperação em matéria de Patentes, conforme Instrução Normativa nº 02, de 06/06/2017 publicada na RPI nº 2422, de 06/06/2017.

---

(21) BR 11 2016 024680-2 A2

Código 1.3 - Notificação - Fase Nacional - PCT
(22) 21/04/2015
(30) 21/04/2014 US 61/982,061
(51) A61J 1/14 (2006.01), A61J 1/20 (2006.01)
(54) SISTEMA PARA TRANSFERÊNCIA FECHADA DE FLUIDOS E

ARRANJOS DE MEMBRANA PARA USO DO MESMO
(71) BECTON DICKINSON AND COMPANY LIMITED (IE)
(72) LAURIE SANDERS
(85) 21/10/2016
(86) PCT US2015/026861 de 21/04/2015
(87) WO 2015/164365 de 29/10/2015
Publicação automática da admissibilidade da fase nacional depositado via PCT . Tratado de cooperação em matéria de Patentes, conforme Instrução Normativa nº 02, de 06/06/2017 publicada na RPI nº 2422, de 06/06/2017.

---

(21) BR 11 2016 024681-0 A2

Código 1.3 - Notificação - Fase Nacional - PCT
(22) 07/07/2014
(30) 22/04/2014 KR 10-2014-0048205
(51) G06F 1/00 (2006.01)
(54) ?DISPOSITIVO DE MÓDULO POLIÉDRICO PARA CONJUNTO MODULAR ELETRÔNICO E MÉTODO PARA COMPOR CONJUNTO MODULAR ELETRÔNICO COM O USO DO DISPOSITIVO DE MÓDULO POLIÉDRICO?
(71) SEUNG CHUL LEE (KR)
(72) SEUNG CHUL LEE
(85) 21/10/2016
(86) PCT KR2014/006048 de 07/07/2014
(87) WO 2014/163469 de 09/10/2014
Publicação automática da admissibilidade da fase nacional depositado via PCT . Tratado de cooperação em matéria de Patentes, conforme Instrução Normativa nº 02, de 06/06/2017 publicada na RPI nº 2422, de 06/06/2017.

---

(21) BR 11 2016 024682-9 A2

Código 1.3 - Notificação - Fase Nacional - PCT
(22) 14/04/2015
(30) 24/04/2014 US 14/261,210
(51) G01R 31/06 (2006.01)
(54) MÉTODO E SISTEMA PARA DETECTAR A SAÚDE DE ENROLAMENTOS PARA DISPOSITIVOS ELETROMAGNÉTICOS
(71) AUTOMATIC SWITCH COMPANY (US)
(72) STANLEY ROEDEL
(85) 21/10/2016
(86) PCT US2015/025816 de 14/04/2015
(87) WO 2015/164135 de 29/10/2015
Publicação automática da admissibilidade da fase nacional depositado via PCT . Tratado de cooperação em matéria de Patentes, conforme Instrução Normativa nº 02, de 06/06/2017 publicada na RPI nº 2422, de 06/06/2017.

---

(21) BR 11 2016 024683-7 A2

Código 1.3 - Notificação - Fase Nacional - PCT
(22) 21/04/2015

(30) 21/04/2014 US 61/982,091
(51) A61J 1/20 (2006.01)
(54) ADAPTADOR DE SERINGA COM DESENGATE DE MOVIMENTO COMPOSTO
(71) BECTON DICKINSON AND COMPANY LIMITED (IE)
(72) JAYEON KIM, LAURIE SANDERS, JUDE CANCELLIERI
(85) 21/10/2016
(86) PCT US2015/026880 de 21/04/2015
(87) WO 2015/164377 de 29/10/2015
Publicação automática da admissibilidade da fase nacional depositado via PCT . Tratado de cooperação em matéria de Patentes, conforme Instrução Normativa nº 02, de 06/06/2017 publicada na RPI nº 2422, de 06/06/2017.

---

(21) BR 11 2016 024684-5 A2

Código 1.3 - Notificação - Fase Nacional - PCT
(22) 21/04/2015
(30) 21/04/2014 US 61/982,072
(51) A61J 1/20 (2006.01)
(54) SISTEMA PARA TRANSFERÊNCIA FECHADA DE FLUIDOS
(71) BECTON DICKINSON AND COMPANY LIMITED (IE)
(72) LAURIE SANDERS, MATTHEW ZACHEK
(85) 21/10/2016
(86) PCT US2015/026812 de 21/04/2015
(87) WO 2015/164333 de 29/10/2015
Publicação automática da admissibilidade da fase nacional depositado via PCT . Tratado de cooperação em matéria de Patentes, conforme Instrução Normativa nº 02, de 06/06/2017 publicada na RPI nº 2422, de 06/06/2017.

---

(21) BR 11 2016 024687-0 A2

Código 1.3 - Notificação - Fase Nacional - PCT
(22) 16/05/2014
(51) B66B 7/02 (2006.01)
(54) INSTAÇÃO DE ELEVADOR
(71) INVENTIO AG (CH)
(72) LIN HAN, LIANG DENG
(85) 21/10/2016
(86) PCT CN2014/077664 de 16/05/2014
(87) WO 2015/172379 de 19/11/2015
Publicação automática da admissibilidade da fase nacional depositado via PCT . Tratado de cooperação em matéria de Patentes, conforme Instrução Normativa nº 02, de 06/06/2017 publicada na RPI nº 2422, de 06/06/2017.

---

(21) BR 11 2016 024688-8 A2

Código 1.3 - Notificação - Fase Nacional - PCT
(22) 24/04/2015
(30) 25/04/2014 US 61/984,550
(51) A61F 2/06 (2013.01), A61M 5/00 (2006.01), A61M 37/00 (2006.01)

(54) ?SISTEMA DE VÁLVULA DE ACESSO ARTERIOVENOSA ATIVADO MAGNETICAMENTE E MÉTODOS RELACIONADOS?
(71) CREATIVASC MEDICAL CORPORATION (US)
(72) JAMES S. JOHNSON, FRANK PATTERSON, JORDAN JACOBS
(85) 21/10/2016
(86) PCT US2015/027418 de 24/04/2015
(87) WO 2015/164683 de 29/10/2015
Publicação automática da admissibilidade da fase nacional depositado via PCT . Tratado de cooperação em matéria de Patentes, conforme Instrução Normativa nº 02, de 06/06/2017 publicada na RPI nº 2422, de 06/06/2017.

---

(21) BR 11 2016 024689-6 A2

Código 1.3 - Notificação - Fase Nacional - PCT
(22) 14/04/2015
(30) 23/04/2014 US 14/260,049
(51) A61M 25/00 (2006.01), A61M 25/06 (2006.01)
(54) SISTEMAS E MÉTODOS PARA PROPORCIONAR UMA EMBALAGEM INTEGRADA E EMPUNHAMENTO PARA UM CATETER
(71) BECTON, DICKINSON AND COMPANY (US)
(72) STEPHEN T. BORNHOFT
(85) 21/10/2016
(86) PCT US2015/025793 de 14/04/2015
(87) WO 2015/164131 de 29/10/2015
Publicação automática da admissibilidade da fase nacional depositado via PCT . Tratado de cooperação em matéria de Patentes, conforme Instrução Normativa nº 02, de 06/06/2017 publicada na RPI nº 2422, de 06/06/2017.

---

(21) BR 11 2016 024690-0 A2

Código 1.3 - Notificação - Fase Nacional - PCT
(22) 20/05/2015
(30) 23/05/2014 IT BS2014A000102
(51) F41A 17/72 (2006.01)
(54) ARMA DE FOGO COM MEMBRO DE ARMAMENTO APRIMORADO
(71) FABBRICA D'ARMI PIETRO BERETTA S.P.A. (IT)
(72) CLAUDIO GENTILINI, GIOVANNI PRANDINI
(85) 21/10/2016
(86) PCT IB2015/053712 de 20/05/2015
(87) WO 2015/177736 de 26/11/2015
Publicação automática da admissibilidade da fase nacional depositado via PCT . Tratado de cooperação em matéria de Patentes, conforme Instrução Normativa nº 02, de 06/06/2017 publicada na RPI nº 2422, de 06/06/2017.

---

(21) BR 11 2016 024691-8 A2

Código 1.3 - Notificação - Fase Nacional - PCT
(22) 23/04/2015
(30) 23/04/2014 US 61/982,970; 23/04/2014 US 61/982,968
(51) A61K 31/167 (2006.01), A61K 8/42 (2006.01), C07C 35/12 (2006.01), A61P

43/00 (2006.01)
(54) CICLO-HEXANOCARBOXAMIDA COM PROPRIEDADES DE RESFRIAMENTO
(71) THE PROCTER & GAMBLE COMPANY (US)
(72) JOHN CHRISTIAN HAUGHT, MICHAEL REILLY, STEVEN HAMILTON HOKE, QINGXIN LEI, YAKANG LIN, KOTI TATACHAR SREEKRISHNA, ASHRAF TRABOULSI
(85) 21/10/2016
(86) PCT US2015/027194 de 23/04/2015
(87) WO 2015/164553 de 29/10/2015
Publicação automática da admissibilidade da fase nacional depositado via PCT . Tratado de cooperação em matéria de Patentes, conforme Instrução Normativa nº 02, de 06/06/2017 publicada na RPI nº 2422, de 06/06/2017.

---

(21) BR 11 2016 024693-4 A2

Código 1.3 - Notificação - Fase Nacional - PCT
(22) 23/04/2015
(30) 23/04/2014 EP 14165701.5
(51) F16L 9/127 (2006.01), C08F 2/00 (2006.01), C08F 4/659 (2006.01), C08F 210/16 (2006.01)
(54) TUBO COMPREENDENDO UMA RESINA DE POLIETILENO CATALISADA COM METALOCENO
(71) TOTAL RESEARCH & TECHNOLOGY FELUY (BE)
(72) LHOST, OLIVIER, MICHEL, JACQUES
(85) 21/10/2016
(86) PCT EP2015/058824 de 23/04/2015
(87) WO 2015/162212 de 29/10/2015
Publicação automática da admissibilidade da fase nacional depositado via PCT . Tratado de cooperação em matéria de Patentes, conforme Instrução Normativa nº 02, de 06/06/2017 publicada na RPI nº 2422, de 06/06/2017.

---

(21) BR 11 2016 024695-0 A2

Código 1.3 - Notificação - Fase Nacional - PCT
(22) 22/04/2015
(30) 22/04/2014 US 61/982,600
(51) A45D 7/04 (2006.01), A45D 19/02 (2006.01), A45D 40/22 (2006.01), A61K 8/02 (2006.01), A61K 8/42 (2006.01), A61K 8/81 (2006.01), A61K 8/891 (2006.01), A61Q 5/06 (2006.01)
(54) SISTEMA DE LIBERAÇÃO PARA A APLICAÇÃO DE TRATAMENTO PARA OS CABELOS COMPREENDENDO UMA COMPOSIÇÃO
(71) THE PROCTER & GAMBLE COMPANY (US)
(72) WILLIAM DALE MURDOCK, MIKAH COFFINDAFFER, JAMES DOUGLAS STILL, DAVID ARTHUR STURGIS, KENDRICK JON HUGHES, MANNIE LEE CLAPP, CHRISTOPHER IRWIN
(85) 21/10/2016
(86) PCT US2015/027061 de 22/04/2015

(87) WO 2015/164488 de 29/10/2015
Publicação automática da admissibilidade da fase nacional depositado via PCT . Tratado de cooperação em matéria de Patentes, conforme Instrução Normativa nº 02, de 06/06/2017 publicada na RPI nº 2422, de 06/06/2017.

---

(21) BR 11 2016 024696-9 A2

Código 1.3 - Notificação - Fase Nacional - PCT
(22) 22/04/2015
(30) 24/04/2014 US 61/983.790
(51) B26B 21/40 (2006.01)
(54) PROTETORES DE CARTUCHO DE LÂMINAS DE BARBEAR
(71) SHAVELOGIC, INC. (US)
(72) JOHN W GRIFFIN, CRAIG A. PROVOST, WILLIAM E TUCKER, DOUGLAS R. KOHRING
(85) 21/10/2016
(86) PCT US2015/027103 de 22/04/2015
(87) WO 2015/164509 de 29/10/2015
Publicação automática da admissibilidade da fase nacional depositado via PCT . Tratado de cooperação em matéria de Patentes, conforme Instrução Normativa nº 02, de 06/06/2017 publicada na RPI nº 2422, de 06/06/2017.

---

(21) BR 11 2016 024697-7 A2

Código 1.3 - Notificação - Fase Nacional - PCT
(22) 31/03/2015
(30) 29/04/2014 DE 10 2014 106 010.5
(51) F16K 11/052 (2006.01), F16K 1/20 (2006.01)
(54) DISPOSITIVO PARA CONTROLAR OU REGULAR A QUANTIDADE DE FLUXO ATRAVESSANTE E/OU DIREÇÃO DE FLUXO ATRAVESSANTE DE FLUIDOS E SEU USO
(71) SIG TECHNOLOGY AG (CH)
(72) BERND VON BIRGELEN, LEONHARD SYLVESTER GÖTTGENS
(85) 21/10/2016
(86) PCT EP2015/056998 de 31/03/2015
(87) WO 2015/165676 de 05/11/2015
Publicação automática da admissibilidade da fase nacional depositado via PCT . Tratado de cooperação em matéria de Patentes, conforme Instrução Normativa nº 02, de 06/06/2017 publicada na RPI nº 2422, de 06/06/2017.

---

(21) BR 11 2016 024698-5 A2

Código 1.3 - Notificação - Fase Nacional - PCT
(22) 16/04/2015
(30) 22/04/2014 US 61/982,469
(51) D01F 1/10 (2006.01), D01F 6/14 (2006.01), D01F 6/34 (2006.01)
(54) FILAMENTOS E ESTRUTURAS FIBROSAS QUE EMPREGAM OS MESMOS
(71) THE PROCTER & GAMBLE COMPANY (US)
(72) MIN MAO, MARK ROBERT SIVIK, MARK WILLIAM HAMERSKY, FRANK

WILLIAM DENOME
(85) 21/10/2016
(86) PCT US2015/026054 de 16/04/2015
(87) WO 2015/164159 de 29/10/2015
Publicação automática da admissibilidade da fase nacional depositado via PCT . Tratado de cooperação em matéria de Patentes, conforme Instrução Normativa nº 02, de 06/06/2017 publicada na RPI nº 2422, de 06/06/2017.

---

(21) BR 11 2016 024700-0 A2

Código 1.3 - Notificação - Fase Nacional - PCT
(22) 23/04/2015
(30) 24/04/2014 US 14/260,733
(51) H03K 17/687 (2006.01)
(54) CIRCUITOS DE RECICLAGEM DE CARGA QUE INCLUEM A COMUTAÇÃO DE ESTÁGIOS DE POTÊNCIA COM TRILHOS FLUTUANTES
(71) QUALCOMM INCORPORATED (US)
(72) SEYED MAHMOUDREZA SAADAT, CHUNLEI SHI, CHENCHANG ZHAN
(85) 21/10/2016
(86) PCT US2015/027387 de 23/04/2015
(87) WO 2015/164664 de 29/10/2015
Publicação automática da admissibilidade da fase nacional depositado via PCT . Tratado de cooperação em matéria de Patentes, conforme Instrução Normativa nº 02, de 06/06/2017 publicada na RPI nº 2422, de 06/06/2017.

---

(21) BR 11 2016 024703-5 A2

Código 1.3 - Notificação - Fase Nacional - PCT
(22) 02/04/2015
(30) 24/04/2014 US 61/983,867; 06/10/2014 US 14/507,358
(51) H04L 1/18 (2006.01)
(54) TRANSMISSÃO DE DADOS FORA DE CICLO DE TRANSMISSÃO DESCONTÍNUA (DTX) EM COMUNICAÇÕES SEM FIO
(71) QUALCOMM INCORPORATED (US)
(72) SITARAMANJANEYULU KANAMARLAPUDI, CHETAN GOPALAKRISHNAN CHAKRAVARTHY, ARVINDHAN KUMAR, LUNA SAPNA D'SOUZA, TEJAS PRAVIN SATHE
(85) 21/10/2016
(86) PCT US2015/024088 de 02/04/2015
(87) WO 2015/164041 de 29/10/2015
Publicação automática da admissibilidade da fase nacional depositado via PCT . Tratado de cooperação em matéria de Patentes, conforme Instrução Normativa nº 02, de 06/06/2017 publicada na RPI nº 2422, de 06/06/2017.

---

(21) BR 11 2016 024704-3 A2

Código 1.3 - Notificação - Fase Nacional - PCT
(22) 10/04/2015
(30) 22/04/2014 US 61/982,466; 09/04/2015 US 14/682,846
(51) G06F 13/42 (2006.01)

(54) MÉTODO DE SINCRONIZAÇÃO PARA PALAVRAS MULTISSIMBÓLICAS
(71) QUALCOMM INCORPORATED (US)
(72) SHOICHIRO SENGOKU
(85) 21/10/2016
(86) PCT US2015/025464 de 10/04/2015
(87) WO 2015/164102 de 29/10/2015
Publicação automática da admissibilidade da fase nacional depositado via PCT . Tratado de cooperação em matéria de Patentes, conforme Instrução Normativa nº 02, de 06/06/2017 publicada na RPI nº 2422, de 06/06/2017.

---

(21) BR 11 2016 024705-1 A2

Código 1.3 - Notificação - Fase Nacional - PCT
(22) 23/04/2015
(30) 24/04/2014 US 14/260,592
(51) G05F 1/575 (2006.01)
(54) CIRCUITOS DE RECICLAGEM DE CARGA
(71) QUALCOMM INCORPORATED (US)
(72) SEYED MAHMOUDREZA SAADAT, CHUNLEI SHI, CHENCHANG ZHAN
(85) 21/10/2016
(86) PCT US2015/027382 de 23/04/2015
(87) WO 2015/164660 de 29/10/2015
Publicação automática da admissibilidade da fase nacional depositado via PCT . Tratado de cooperação em matéria de Patentes, conforme Instrução Normativa nº 02, de 06/06/2017 publicada na RPI nº 2422, de 06/06/2017.

---

(21) BR 11 2016 024706-0 A2

Código 1.3 - Notificação - Fase Nacional - PCT
(22) 23/04/2015
(30) 24/04/2014 EP 14165842.7
(51) B22F 1/00 (2006.01), C22C 29/08 (2006.01), B22F 3/12 (2006.01), B22F 3/15 (2006.01)
(54) MÉTODO DE FABRICAÇÃO DE PÓ DE CERMET OU METAL DURO
(71) SANDVIK INTELLECTUAL PROPERTY AB (SE)
(72) CARL-JOHAN MADERUD, JOHAN SUNDSTRÖM, MAGNUS EKELUND
(85) 21/10/2016
(86) PCT EP2015/058790 de 23/04/2015
(87) WO 2015/162206 de 29/10/2015
Publicação automática da admissibilidade da fase nacional depositado via PCT . Tratado de cooperação em matéria de Patentes, conforme Instrução Normativa nº 02, de 06/06/2017 publicada na RPI nº 2422, de 06/06/2017.

---

(21) BR 11 2016 024707-8 A2

Código 1.3 - Notificação - Fase Nacional - PCT
(22) 26/03/2015
(30) 24/04/2014 US 14/261,162
(51) G06T 5/50 (2006.01)
(54) GERAÇÃO E USO DE UMA IMAGEM 3D RADON

(71) QUALCOMM INCORPORATED (US)
(72) TODOR GEORGIEV GEORGIEV, SALIL TAMBE
(85) 21/10/2016
(86) PCT US2015/022804 de 26/03/2015
(87) WO 2015/164025 de 29/10/2015
Publicação automática da admissibilidade da fase nacional depositado via PCT . Tratado de cooperação em matéria de Patentes, conforme Instrução Normativa nº 02, de 06/06/2017 publicada na RPI nº 2422, de 06/06/2017.

---

(21) BR 11 2016 024708-6 A2

Código 1.3 - Notificação - Fase Nacional - PCT
(22) 23/04/2015
(30) 24/04/2014 US 14/260,658
(51) H02M 3/07 (2006.01)
(54) BOMBAS DE CARGA QUE TÊM GANHO VARIÁVEL E FREQUÊNCIA VARIÁVEL
(71) QUALCOMM INCORPORATED (US)
(72) SEYED MAHMOUDREZA SAADAT, CHUNLEI SHI, CHENCHANG ZHAN
(85) 21/10/2016
(86) PCT US2015/027384 de 23/04/2015
(87) WO 2015/164662 de 29/10/2015
Publicação automática da admissibilidade da fase nacional depositado via PCT . Tratado de cooperação em matéria de Patentes, conforme Instrução Normativa nº 02, de 06/06/2017 publicada na RPI nº 2422, de 06/06/2017.

---

(21) BR 11 2016 024709-4 A2

Código 1.3 - Notificação - Fase Nacional - PCT
(22) 14/04/2015
(30) 22/04/2014 US 14/258,669
(51) H03F 3/45 (2006.01), H03F 3/24 (2006.01), H03F 3/72 (2006.01), H03G 1/00 (2006.01)
(54) AMPLIFICADOR CASCODO DIFERENCIAL COM TERMINAIS DE PORTA SELETIVAMENTE ACOPLADOS
(71) QUALCOMM INCORPORATED (US)
(72) ALAN NGAR LOONG CHAN, GARETH SENG THAI YEO
(85) 21/10/2016
(86) PCT US2015/025770 de 14/04/2015
(87) WO 2015/164125 de 29/10/2015
Publicação automática da admissibilidade da fase nacional depositado via PCT . Tratado de cooperação em matéria de Patentes, conforme Instrução Normativa nº 02, de 06/06/2017 publicada na RPI nº 2422, de 06/06/2017.

---

(21) BR 11 2016 024710-8 A2

Código 1.3 - Notificação - Fase Nacional - PCT
(22) 23/04/2015
(30) 30/04/2014 US 14/266,043
(51) H01L 31/04 (2006.01), H01L 31/0224 (2006.01)

(54) LIGAÇÕES PARA METALIZAÇÃO DE CÉLULA SOLAR
(71) SUNPOWER CORPORATION (US) , TOTAL MARKETING SERVICES (FR)
(72) RICHARD HAMILTON SEWELL, MICHEL ARSÈNE OLIVIE NGAMO TOKO, MATTHIEU MOORS, JENS DIRK MOSCHNER
(85) 21/10/2016
(86) PCT US2015/027396 de 23/04/2015
(87) WO 2015/167939 de 05/11/2015
Publicação automática da admissibilidade da fase nacional depositado via PCT . Tratado de cooperação em matéria de Patentes, conforme Instrução Normativa nº 02, de 06/06/2017 publicada na RPI nº 2422, de 06/06/2017.

---

(21) BR 11 2016 024711-6 A2

Código 1.3 - Notificação - Fase Nacional - PCT
(22) 11/03/2015
(30) 22/04/2014 US 14/258,980
(51) G06F 13/40 (2006.01), H03K 7/08 (2006.01), H04L 25/49 (2006.01)
(54) DECODIFICADOR DE DADOS COM MODULAÇÃO POR LARGURA DE PULSO
(71) QUALCOMM INCORPORATED (US)
(72) ZHI ZHU, XIAOHUA KONG, LI SUN, JIE XU
(85) 21/10/2016
(86) PCT US2015/020027 de 11/03/2015
(87) WO 2015/163989 de 29/10/2015
Publicação automática da admissibilidade da fase nacional depositado via PCT . Tratado de cooperação em matéria de Patentes, conforme Instrução Normativa nº 02, de 06/06/2017 publicada na RPI nº 2422, de 06/06/2017.

---

(21) BR 11 2016 024712-4 A2

Código 1.3 - Notificação - Fase Nacional - PCT
(22) 23/03/2015
(30) 22/04/2014 US 14/258,541
(51) G06F 9/38 (2006.01), G06F 1/32 (2006.01)
(54) UNIDADES DE MODO DE ENERGIA COM BASE EM LATÊNCIA PARA CONTROLAR MODOS DE ENERGIA DE NÚCLEOS DE PROCESSADOR E MÉTODOS E SISTEMAS RELACIONADOS
(71) QUALCOMM INCORPORATED (US)
(72) SURESH KUMAR VENKUMAHANTI, PETER GENE SASSONE, SANJAY BHAGAWAN PATIL
(85) 21/10/2016
(86) PCT US2015/022014 de 23/03/2015
(87) WO 2015/164011 de 29/10/2015
Publicação automática da admissibilidade da fase nacional depositado via PCT . Tratado de cooperação em matéria de Patentes, conforme Instrução Normativa nº 02, de 06/06/2017 publicada na RPI nº 2422, de 06/06/2017.

(21) BR 11 2016 024713-2 A2

Código 1.3 - Notificação - Fase Nacional - PCT
(22) 22/04/2015
(30) 23/04/2014 US 61/983,387
(51) C07D 487/04 (2006.01), C07D 519/00 (2006.01), A61K 31/505 (2006.01), A61P 25/14 (2006.01)
(54) COMPOSTOS DE [1,2,4] TRIAZOLO [1,5-A] PIRIMIDIN COMO INIBIDORES DE PDE2
(71) DART NEUROSCIENCE (CAYMAN) LTD. (KY)
(72) JAMES BREITENBUCHER, GRAEME FREESTONE, LAURENT GOMEZ, ROBERT LEMUS, KIEV LY, MARGARET MCCARRICK, WILLIAM VERNIER, TROY VICKERS
(85) 21/10/2016
(86) PCT US2015/027102 de 22/04/2015
(87) WO 2015/164508 de 29/10/2015
Publicação automática da admissibilidade da fase nacional depositado via PCT . Tratado de cooperação em matéria de Patentes, conforme Instrução Normativa nº 02, de 06/06/2017 publicada na RPI nº 2422, de 06/06/2017.

(21) BR 11 2016 024714-0 A2

Código 1.3 - Notificação - Fase Nacional - PCT
(22) 21/04/2015
(30) 21/04/2014 US 14/257,556
(51) E21B 17/01 (2006.01)
(54) SISTEMA UMBILICAL SUBMARINO COM FUGA DE CABO
(71) AKER SOLUTIONS INC. (US)
(72) JOHN WHIDDON, HEITH LITTLE
(85) 21/10/2016
(86) PCT US2015/026871 de 21/04/2015
(87) WO 2015/164372 de 29/10/2015
Publicação automática da admissibilidade da fase nacional depositado via PCT . Tratado de cooperação em matéria de Patentes, conforme Instrução Normativa nº 02, de 06/06/2017 publicada na RPI nº 2422, de 06/06/2017.

(21) BR 11 2016 024726-4 A2

Código 1.3 - Notificação - Fase Nacional - PCT
(22) 08/05/2015
(30) 08/05/2014 GB 1408114.5
(51) B60G 3/20 (2006.01)
(54) SUSPENSÃO PARA VEÍCULO
(71) GORDON MURRAY DESIGN LIMITED (GB)
(72) FRANK COPPUCK
(85) 24/10/2016
(86) PCT EP2015/060189 de 08/05/2015
(87) WO 2015/169948 de 12/11/2015
Publicação automática da admissibilidade da fase nacional depositado via PCT . Tratado de cooperação em matéria de Patentes, conforme Instrução

Normativa nº 02, de 06/06/2017 publicada na RPI nº 2422, de 06/06/2017.

---

(21) BR 11 2016 024729-9 A2

Código 1.3 - Notificação - Fase Nacional - PCT
(22) 30/04/2015
(30) 30/04/2014 US 61/986,692
(51) C22C 21/00 (2006.01), C22C 21/06 (2006.01), C22F 1/04 (2006.01), C22F 1/047 (2006.01)
(54) FOLHA DE ALUMÍNIO COM MALEABILIDADE MELHORADA E UM RECIPIENTE DE ALUMÍNIO FEITO COM FOLHA DE ALUMÍNIO
(71) ALCOA INC. (US)
(72) THOMAS N. ROUNS, DAVID J. MCNEISH, DARL G. BOYSEL, GUY P. WILSON, GREG MROZINSKI, JEAN F. CAPPS, NEESHA A. GHADIALI, SAMUEL COMBS, CHRISTOPHER R. MILLER, ROBERT E. DICK
(85) 24/10/2016
(86) PCT US2015/028583 de 30/04/2015
(87) WO 2015/168443 de 05/11/2015
Publicação automática da admissibilidade da fase nacional depositado via PCT . Tratado de cooperação em matéria de Patentes, conforme Instrução Normativa nº 02, de 06/06/2017 publicada na RPI nº 2422, de 06/06/2017.

---

(21) BR 11 2016 024730-2 A2

Código 1.3 - Notificação - Fase Nacional - PCT
(22) 22/04/2015
(30) 25/04/2014 JP 2014-091510
(51) G01N 33/543 (2006.01), G01N 33/53 (2006.01), G01N 33/72 (2006.01)
(54) DISPOSITIVO, MÉTODO E CONJUNTO DE ANÁLISE IMUNOCROMATOGRÁFICA
(71) TANAKA KIKINZOKU KOGYO K.K. (JP)
(72) DAISUKE ITO, YUYA KATO, AKI MIYATA
(85) 24/10/2016
(86) PCT JP2015/062308 de 22/04/2015
(87) WO 2015/163384 de 29/10/2015
Publicação automática da admissibilidade da fase nacional depositado via PCT . Tratado de cooperação em matéria de Patentes, conforme Instrução Normativa nº 02, de 06/06/2017 publicada na RPI nº 2422, de 06/06/2017.

---

(21) BR 11 2016 024731-0 A2

Código 1.3 - Notificação - Fase Nacional - PCT
(22) 08/04/2015
(30) 01/05/2014 US 14/267,208
(51) H01B 11/04 (2006.01)
(54) CARGA CRUZADA PERFILADA EM CABOS LAN
(71) NEXANS (FR)
(72) GREG HEFFNER, MICHAEL LAUDENSLAGER, PAUL KROUSHL, DONALD STEVENS
(85) 24/10/2016

(86) PCT IB2015/000545 de 08/04/2015
(87) WO 2015/166324 de 05/11/2015
Publicação automática da admissibilidade da fase nacional depositado via PCT . Tratado de cooperação em matéria de Patentes, conforme Instrução Normativa nº 02, de 06/06/2017 publicada na RPI nº 2422, de 06/06/2017.

---

(21) BR 11 2016 024733-7 A2

Código 1.3 - Notificação - Fase Nacional - PCT
(22) 01/04/2015
(30) 26/05/2014 EP 14169822.5
(51) H05B 6/70 (2006.01)
(54) FORNO DE MICRO-ONDAS E GUIA DE ONDAS PARA UM FORNO DE MICRO-ONDAS
(71) ELECTROLUX APPLIANCES AKTIEBOLAG (SE)
(72) CLAUDIO MAZZON
(85) 24/10/2016
(86) PCT EP2015/057176 de 01/04/2015
(87) WO 2015/180874 de 03/12/2015
Publicação automática da admissibilidade da fase nacional depositado via PCT . Tratado de cooperação em matéria de Patentes, conforme Instrução Normativa nº 02, de 06/06/2017 publicada na RPI nº 2422, de 06/06/2017.

---

(21) BR 11 2016 024736-1 A2

Código 1.3 - Notificação - Fase Nacional - PCT
(22) 01/06/2015
(30) 05/06/2014 US 14/297,111
(51) A47K 10/16 (2006.01), B31F 1/07 (2006.01)
(54) PROCESSO E APARELHO PARA GRAVAÇÃO DE DOBRAS DE TECIDO
(71) KIMBERLY-CLARK WORLDWIDE, INC. (US)
(72) ORIOL MARGO MORENO
(85) 24/10/2016
(86) PCT IB2015/054155 de 01/06/2015
(87) WO 2015/186052 de 10/12/2015
Publicação automática da admissibilidade da fase nacional depositado via PCT . Tratado de cooperação em matéria de Patentes, conforme Instrução Normativa nº 02, de 06/06/2017 publicada na RPI nº 2422, de 06/06/2017.

---

(21) BR 11 2016 024740-0 A2

Código 1.3 - Notificação - Fase Nacional - PCT
(22) 04/05/2015
(30) 06/05/2014 US 61/989,496
(51) B65D 75/58 (2006.01), B65D 33/16 (2006.01), B65D 51/24 (2006.01)
(54) APARELHO DE FECHAMENTO PARA BOLSA FLEXÍVEL
(71) NESTEC S.A. (CH)
(72) ANTHONY EDWARD DZIKOWICZ, BROOKE SUSAN RUBLE, JOEL DEAN GENAW JR.
(85) 24/10/2016

(86) PCT IB2015/053244 de 04/05/2015
(87) WO 2015/170239 de 12/11/2015
Publicação automática da admissibilidade da fase nacional depositado via PCT . Tratado de cooperação em matéria de Patentes, conforme Instrução Normativa nº 02, de 06/06/2017 publicada na RPI nº 2422, de 06/06/2017.

---

(21) BR 11 2016 024746-9 A2

Código 1.3 - Notificação - Fase Nacional - PCT
(22) 01/05/2015
(30) 02/05/2014 US 61/987.802; 30/04/2015 US 14/701.440
(51) A61B 17/11 (2006.01), A61B 17/12 (2006.01)
(54) ?DISPOSITIVOS DE ANASTOMOSE E OCLUSORES?
(71) W. L. GORE & ASSOCIATES, INC. (US)
(72) MATTHEW A. JOHNSON, NATHAN K. MOONEY, CHRISTOPHER S. MICHALAK
(85) 24/10/2016
(86) PCT US2015/028707 de 01/05/2015
(87) WO 2015/168501 de 05/11/2015
Publicação automática da admissibilidade da fase nacional depositado via PCT . Tratado de cooperação em matéria de Patentes, conforme Instrução Normativa nº 02, de 06/06/2017 publicada na RPI nº 2422, de 06/06/2017.

---

(21) BR 11 2016 024749-3 A2

Código 1.3 - Notificação - Fase Nacional - PCT
(22) 22/05/2015
(30) 23/05/2014 EP 14169757.3
(51) C07D 487/04 (2006.01), A61K 31/519 (2006.01), A61P 35/00 (2006.01)
(54) COMPOSTO, COMPOSIÇÃO FARMACÊUTICA, E, MÉTODO DE TRATAMENTO DE CÂNCER, DE UM DISTÚRBIO INFLAMATÓRIO, DE UM DISTÚRBIO DE AUTOIMUNIDADE OU DE UM DISTÚRBIO NEURODEGENERATIVO
(71) ACTIVE BIOTECH AB (SE)
(72) ULF WELLMAR, DAVID LIBERG, MARIA EKBLAD, MARIE BAINBRIDGE, STEPHEN EAST, JONATHAN HARGRAVE, NATACHA PREVOST
(85) 24/10/2016
(86) PCT EP2015/061468 de 22/05/2015
(87) WO 2015/177367 de 26/11/2015
Publicação automática da admissibilidade da fase nacional depositado via PCT . Tratado de cooperação em matéria de Patentes, conforme Instrução Normativa nº 02, de 06/06/2017 publicada na RPI nº 2422, de 06/06/2017.

---

(21) BR 11 2016 024750-7 A2

Código 1.3 - Notificação - Fase Nacional - PCT
(22) 21/05/2015
(30) 23/05/2014 MX MX/a/2014/006223
(51) C09K 8/584 (2006.01), B01F 17/00 (2006.01), C07C 229/26 (2006.01), C10G 75/02 (2006.01)

(54) ?LÍQUIDOS ZWITTERIÔNICOS GERMINAIS RAMIFICADOS, E, USO DE LÍQUIDOS ZWITTERIÔNICOS GERMINAIS RAMIFICADOS?
(71) INSTITUTO MEXICANO DEL PETRÓLEO (MX)
(72) JORGE FRANCISCO RAMÍREZ PÉREZ, RAÚL HERNÁNDEZ ALTAMIRANO, VIOLETA YASMÍN MENA CERVANTES, LUIS SILVESTRE ZAMUDIO RIVERA, RODOLFO CISNEROS DÉVORA, RAÚL OVIEDO ROA, ANA ROCÍO CARTAS ROSADO, ALEJANDRO RAMÍREZ ESTRADA
(85) 24/10/2016
(86) PCT MX2015/000077 de 21/05/2015
(87) WO 2015/178753 de 26/11/2015
Publicação automática da admissibilidade da fase nacional depositado via PCT . Tratado de cooperação em matéria de Patentes, conforme Instrução Normativa nº 02, de 06/06/2017 publicada na RPI nº 2422, de 06/06/2017.

---

(21) BR 11 2016 024753-1 A2

Código 1.3 - Notificação - Fase Nacional - PCT
(22) 10/06/2014
(51) A61F 13/84 (2006.01), A61L 15/46 (2006.01), A61F 13/511 (2006.01)
(54) PRODUTO ABSORVENTE
(71) SCA HYGIENE PRODUCTS AB (SE)
(72) PETTER ANDREASSEN, VANIA LIZET ROMERO GÓMEZ
(85) 24/10/2016
(86) PCT SE2014/050702 de 10/06/2014
(87) WO 2015/190957 de 17/12/2015
Publicação automática da admissibilidade da fase nacional depositado via PCT . Tratado de cooperação em matéria de Patentes, conforme Instrução Normativa nº 02, de 06/06/2017 publicada na RPI nº 2422, de 06/06/2017.

---

(21) BR 11 2016 024754-0 A2

Código 1.3 - Notificação - Fase Nacional - PCT
(22) 25/04/2014
(51) H04L 1/06 (2006.01)
(54) MÉTODO E APARELHO PARA ENVIAR E RECEBER SINAL
(71) HUAWEI TECHNOLOGIES CO., LTD. (CN)
(72) JING QIU, MING JIA
(85) 24/10/2016
(86) PCT CN2014/076298 de 25/04/2014
(87) WO 2015/161518 de 29/10/2015
Publicação automática da admissibilidade da fase nacional depositado via PCT . Tratado de cooperação em matéria de Patentes, conforme Instrução Normativa nº 02, de 06/06/2017 publicada na RPI nº 2422, de 06/06/2017.

---

(21) BR 11 2016 024756-6 A2

Código 1.3 - Notificação - Fase Nacional - PCT
(22) 29/04/2015
(30) 30/04/2014 SE 1450521-8
(51) A61K 31/122 (2006.01), A61P 3/00 (2006.01)

(54) REGIMES DE DOSAGEM DE NITISINONA PARA O TRATAMENTO DA ALCAPTONÚRIA
(71) SWEDISH ORPHAN BIOVITRUM INTERNATIONAL AB (SE)
(72) BIRGITTA OLSSON
(85) 24/10/2016
(86) PCT EP2015/059352 de 29/04/2015
(87) WO 2015/165972 de 05/11/2015
Publicação automática da admissibilidade da fase nacional depositado via PCT . Tratado de cooperação em matéria de Patentes, conforme Instrução Normativa nº 02, de 06/06/2017 publicada na RPI nº 2422, de 06/06/2017.

---

(21) BR 11 2016 024763-9 A2

Código 1.3 - Notificação - Fase Nacional - PCT
(22) 21/04/2015
(30) 22/04/2014 JP 2014-087888
(51) B29B 7/38 (2006.01)
(54) APARELHO DE AMASSAMENTO
(71) KOHEI SAWA (JP)
(72) KOHEI SAWA
(85) 24/10/2016
(86) PCT JP2015/062108 de 21/04/2015
(87) WO 2015/163320 de 29/10/2015
Publicação automática da admissibilidade da fase nacional depositado via PCT . Tratado de cooperação em matéria de Patentes, conforme Instrução Normativa nº 02, de 06/06/2017 publicada na RPI nº 2422, de 06/06/2017.

---

(21) BR 11 2016 024764-7 A2

Código 1.3 - Notificação - Fase Nacional - PCT
(22) 14/04/2015
(30) 23/04/2014 US 14/260.078
(51) A61M 39/04 (2006.01), A61M 39/16 (2006.01), A61M 39/26 (2006.01), A61M 39/10 (2006.01), A61M 25/00 (2006.01)
(54) CATETER DOTADO DE PORTA OU ENCAIXE LUER FÊMEA COM SEPTO ANTIMICROBIANO
(71) BECTON, DICKINSON AND COMPANY (US)
(72) JANICE LIN, HUIBIN LIU, BRYAN FRED BIHLMAIER
(85) 24/10/2016
(86) PCT US2015/025799 de 14/04/2015
(87) WO 2015/164134 de 29/10/2015
Publicação automática da admissibilidade da fase nacional depositado via PCT . Tratado de cooperação em matéria de Patentes, conforme Instrução Normativa nº 02, de 06/06/2017 publicada na RPI nº 2422, de 06/06/2017.

---

(21) BR 11 2016 024767-1 A2

Código 1.3 - Notificação - Fase Nacional - PCT
(22) 23/04/2015
(30) 23/04/2014 US 61/983,360

(51) F02M 25/022 (2006.01), F02M 25/025 (2006.01), F02M 27/02 (2006.01)
(54) ?MÉTODO PARA FAZER UM VEÍCULO DE MOTOR A GASOLINA FUNCIONAR À BASE DE UMA MISTURA DE ÁLCOOL E ÁGUA COMO COMBUSTÍVEL, MÓDULO DE CONTROLE, VEÍCULO HÍBRIDO E MÉTODO DE CONVERSÃO?
(71) AMERICAN UNITED ENERGY, INC (US)
(72) PINLIANG FAN
(85) 24/10/2016
(86) PCT US2015/027397 de 23/04/2015
(87) WO 2015/164672 de 29/10/2015
Publicação automática da admissibilidade da fase nacional depositado via PCT . Tratado de cooperação em matéria de Patentes, conforme Instrução Normativa nº 02, de 06/06/2017 publicada na RPI nº 2422, de 06/06/2017.

---

(21) BR 11 2016 024770-1 A2

Código 1.3 - Notificação - Fase Nacional - PCT
(22) 23/04/2015
(30) 25/04/2014 US 61/984,590
(51) A61F 9/00 (2006.01)
(54) MÉTODO E DISPOSITIVO OFTÁLMICO COM SISTEMA DE LIBERAÇÃO DE AGENTE ATIVO
(71) JOHNSON & JOHNSON VISION CARE, INC. (US)
(72) RANDALL B. PUGH, W. ANTHONY MARTIN, SHARIKA SNOOK
(85) 24/10/2016
(86) PCT US2015/027216 de 23/04/2015
(87) WO 2015/164563 de 29/10/2015
Publicação automática da admissibilidade da fase nacional depositado via PCT . Tratado de cooperação em matéria de Patentes, conforme Instrução Normativa nº 02, de 06/06/2017 publicada na RPI nº 2422, de 06/06/2017.

---

(21) BR 11 2016 024772-8 A2

Código 1.3 - Notificação - Fase Nacional - PCT
(22) 24/04/2015
(30) 25/04/2014 US 61/984,471
(51) A01B 63/32 (2006.01), G01V 3/15 (2006.01), A01B 79/00 (2006.01), G01N 33/24 (2006.01), A01B 67/00 (2006.01), A01C 21/00 (2006.01), A01G 25/16 (2006.01)
(54) ?CONJUNTO DE MONTAGEM RETRÁTIL, CONJUNTO DE MONTAGEM PARA UM ANALISADOR DE SOLO AGRÍCOLA E SISTEMA DE ANÁLISE DE SOLO AGRÍCOLA?
(71) CNH INDUSTRIAL AMERICA LLC (US)
(72) ROBERT A. ZEMENCHIK, MATTHEW HUENEMANN
(85) 24/10/2016
(86) PCT US2015/027617 de 24/04/2015
(87) WO 2015/164802 de 29/10/2015
Publicação automática da admissibilidade da fase nacional depositado via

PCT . Tratado de cooperação em matéria de Patentes, conforme Instrução Normativa nº 02, de 06/06/2017 publicada na RPI nº 2422, de 06/06/2017.

---

(21) BR 11 2016 024773-6 A2

Código 1.3 - Notificação - Fase Nacional - PCT
(22) 24/04/2015
(30) 25/04/2014 IN 1131/DEL/2014
(51) A61B 17/17 (2006.01), A61B 5/06 (2006.01), F16B 2/06 (2006.01), A61B 17/16 (2006.01)
(54) DISPOSITIVO DE DIRECIONAMENTO PARA TRAVAMENTO DISTAL DE PINOS INTRAMEDULARES E MÉTODOS DE USO
(71) DEPUY SYNTHES PRODUCTS, INC. (US)
(72) HITENDRA PUROHIT
(85) 24/10/2016
(86) PCT US2015/027434 de 24/04/2015
(87) WO 2015/164689 de 29/10/2015
Publicação automática da admissibilidade da fase nacional depositado via PCT . Tratado de cooperação em matéria de Patentes, conforme Instrução Normativa nº 02, de 06/06/2017 publicada na RPI nº 2422, de 06/06/2017.

---

(21) BR 11 2016 024774-4 A2

Código 1.3 - Notificação - Fase Nacional - PCT
(22) 29/04/2015
(30) 29/04/2014 US 61/985,489
(51) G06F 17/50 (2006.01), G06F 17/30 (2006.01), G06F 17/20 (2006.01)
(54) SISTEMA DE CRIAÇÃO DE WEBSITE IMPLEMENTÁVEL EM UM DISPOSITIVO DE COMPUTAÇÃO, E MÉTODO IMPLEMENTÁVEL EM UM DISPOSITIVO DE COMPUTAÇÃO
(71) WIX.COM LTD. (IL)
(72) RONI BEN-AHARON, DAPHNA OFEK, URI DROMY, IGAL BARAK
(85) 24/10/2016
(86) PCT IB2015/053126 de 29/04/2015
(87) WO 2015/166436 de 05/11/2015
Publicação automática da admissibilidade da fase nacional depositado via PCT . Tratado de cooperação em matéria de Patentes, conforme Instrução Normativa nº 02, de 06/06/2017 publicada na RPI nº 2422, de 06/06/2017.

---

(21) BR 11 2016 024775-2 A2

Código 1.3 - Notificação - Fase Nacional - PCT
(22) 21/04/2015
(30) 25/04/2014 EP 14166037.3
(51) A23G 1/04 (2006.01), A23G 1/20 (2006.01), A23G 3/02 (2006.01)
(54) MÁQUINA DE DEPOSIÇÃO QUE TEM UMA CONEXÃO POR INTRODUÇÃO
(71) BÜHLER AG (CH)
(72) RALF KLIMKE, STEFAN ZIMMERMANN, FRANK HUPERZ, MICHAEL PAUL

(85) 24/10/2016
(86) PCT EP2015/058562 de 21/04/2015
(87) WO 2015/162114 de 29/10/2015
Publicação automática da admissibilidade da fase nacional depositado via PCT . Tratado de cooperação em matéria de Patentes, conforme Instrução Normativa nº 02, de 06/06/2017 publicada na RPI nº 2422, de 06/06/2017.

---

(21) BR 11 2016 024776-0 A2

Código 1.3 - Notificação - Fase Nacional - PCT
(22) 24/04/2015
(30) 25/04/2014 US US61/984,150
(51) F16L 55/00 (2006.01), F16L 35/00 (2006.01)
(54) DISPOSITIVO FORÇADOR DE FLUXO DE FLUIDO
(71) SAINT-GOBAIN PERFORMANCE PLASTICS CORPORATION (US)
(72) MITCHELL L. SYNDER, THOMAS R. NIXON
(85) 24/10/2016
(86) PCT US2015/027499 de 24/04/2015
(87) WO 2015/164729 de 29/10/2015
Publicação automática da admissibilidade da fase nacional depositado via PCT . Tratado de cooperação em matéria de Patentes, conforme Instrução Normativa nº 02, de 06/06/2017 publicada na RPI nº 2422, de 06/06/2017.

---

(21) BR 11 2016 024777-9 A2

Código 1.3 - Notificação - Fase Nacional - PCT
(22) 01/05/2015
(30) 01/05/2014 WO PCT/US2014/036324
(51) G05B 19/04 (2006.01)
(54) SISTEMA E MÉTODO PARA CONTROLAR UMA LINHA DE PRODUÇÃO OU DISTRIBUIÇÃO
(71) SICPA HOLDING SA (CH)
(72) JESPER SPRING, IACOPO GIANGRANDI, FRANCESCA ACERRA, PHILIPPE LEUBA, FRÉDÉRIC DEFEVER
(85) 24/10/2016
(86) PCT US2015/028783 de 01/05/2015
(87) WO 2015/168543 de 05/11/2015
Publicação automática da admissibilidade da fase nacional depositado via PCT . Tratado de cooperação em matéria de Patentes, conforme Instrução Normativa nº 02, de 06/06/2017 publicada na RPI nº 2422, de 06/06/2017.

---

(21) BR 11 2016 024779-5 A2

Código 1.3 - Notificação - Fase Nacional - PCT
(22) 24/04/2015
(30) 24/04/2014 CN 201410168588.1; 29/07/2014 CN 201410366721.4; 23/01/2015 CN 201510037388.7
(51) G08G 1/01 (2006.01), G08G 1/123 (2006.01)
(54) SISTEMA E MÉTODO PARA GESTÃO DE FORNECIMENTO DE SERVIÇO

(71) BEIJING DIDI INFINITY SCIENCE AND TECHNOLOGY LIMITED. (CN)
(72) LINGYU ZHANG, BO ZHANG, PENGCHENG FENG, MINGCONG SUN
(85) 24/10/2016
(86) PCT CN2015/077389 de 24/04/2015
(87) WO 2015/161828 de 29/10/2015
Publicação automática da admissibilidade da fase nacional depositado via PCT . Tratado de cooperação em matéria de Patentes, conforme Instrução Normativa nº 02, de 06/06/2017 publicada na RPI nº 2422, de 06/06/2017.

---

(21) BR 11 2016 024781-7 A2

Código 1.3 - Notificação - Fase Nacional - PCT
(22) 27/04/2015
(30) 25/04/2014 EP 14166068.8
(51) F28D 7/00 (2006.01), F28D 7/02 (2006.01), F28D 7/14 (2006.01), B67D 1/08 (2006.01), F25B 5/02 (2006.01), F25B 5/04 (2006.01), F28D 21/00 (2006.01)
(54) TROCADOR DE CALOR PARA REFRIGERAR UM FLUIDO EM UM SISTEMA DE REFRIGERAÇÃO, SISTEMA DE REFRIGERAÇÃO, E MÉTODO DE REFRIGERAÇÃO DE UM FLUIDO
(71) FRANKE TECHNOLOGY AND TRADEMARK LTD (CH)
(72) WILHELMUS FRANCISCUS SCHOONEN
(85) 24/10/2016
(86) PCT EP2015/059038 de 27/04/2015
(87) WO 2015/162288 de 29/10/2015
Publicação automática da admissibilidade da fase nacional depositado via PCT . Tratado de cooperação em matéria de Patentes, conforme Instrução Normativa nº 02, de 06/06/2017 publicada na RPI nº 2422, de 06/06/2017.

---

(21) BR 11 2016 024783-3 A2

Código 1.3 - Notificação - Fase Nacional - PCT
(22) 28/10/2014
(30) 09/05/2014 US 61/990758
(51) H04W 56/00 (2009.01)
(54) ?MÉTODO PARA CONFIGURAR UM PERÍODO DE GUARDA EM UMA OPERAÇÃO DE DUPLEXAÇÃO POR DIVISÃO DE FREQUÊNCIA DE SEMIDUPLEXAÇÃO, PROGRAMA DE COMPUTADOR, E, DISPOSITIVO SEM FIO?
(71) TELEFONAKTIEBOLAGET LM ERICSSON (PUBL) (SE)
(72) YUFEI BLANKENSHIP, JOHAN BERGMAN, ERIK ERIKSSON
(85) 24/10/2016
(86) PCT SE2014/051268 de 28/10/2014
(87) WO 2015/171032 de 12/11/2015
Publicação automática da admissibilidade da fase nacional depositado via PCT . Tratado de cooperação em matéria de Patentes, conforme Instrução Normativa nº 02, de 06/06/2017 publicada na RPI nº 2422, de 06/06/2017.

(21) BR 11 2016 024784-1 A2

Código 1.3 - Notificação - Fase Nacional - PCT
(22) 27/04/2015
(30) 25/04/2014 EP 14166068.8
(51) F28D 7/00 (2006.01), F28D 7/02 (2006.01), F28D 7/14 (2006.01), B67D 1/08 (2006.01), F25B 5/02 (2006.01), F25B 5/04 (2006.01), F28D 21/00 (2006.01)
(54) SISTEMA DE RESFRIAMENTO E TROCADOR DE CALOR PARA REFRIGERAR UM FLUIDO EM UM SISTEMA DE REFRIGERAÇÃO
(71) FRANKE TECHNOLOGY AND TRADEMARK LTD (CH)
(72) WILHELMUS FRANCISCUS SCHOONEN
(85) 24/10/2016
(86) PCT EP2015/059039 de 27/04/2015
(87) WO 2015/162289 de 29/10/2015
Publicação automática da admissibilidade da fase nacional depositado via PCT . Tratado de cooperação em matéria de Patentes, conforme Instrução Normativa nº 02, de 06/06/2017 publicada na RPI nº 2422, de 06/06/2017.

(21) BR 11 2016 024785-0 A2

Código 1.3 - Notificação - Fase Nacional - PCT
(22) 20/04/2015
(30) 28/04/2014 GB 1407461.1
(51) E21B 36/00 (2006.01), E21B 43/12 (2006.01), E21B 17/01 (2006.01)
(54) TUBO ASCENDENTE DE PRODUÇÃO COM UMA INSTALAÇÃO DE ELEVAÇÃO DE GÁS
(71) ACERGY FRANCE SAS (FR)
(72) BLAISE SEGUIN, BENOIT VIGOT, EMMANUEL GUILLOIR
(85) 24/10/2016
(86) PCT IB2015/001050 de 20/04/2015
(87) WO 2015/166346 de 05/11/2015
Publicação automática da admissibilidade da fase nacional depositado via PCT . Tratado de cooperação em matéria de Patentes, conforme Instrução Normativa nº 02, de 06/06/2017 publicada na RPI nº 2422, de 06/06/2017.

(21) BR 11 2016 024786-8 A2

Código 1.3 - Notificação - Fase Nacional - PCT
(22) 24/04/2015
(30) 25/04/2014 JP 2014-091117
(51) G07G 1/12 (2006.01), G06K 7/00 (2006.01), G06Q 30/04 (2012.01), G06Q 30/06 (2012.01), G07G 1/00 (2006.01)
(54) DISPOSITIVO DE ASSISTÊNCIA DE PAGAMENTO, MÉTODO DE ASSISTÊNCIA DE PAGAMENTO, E PROGRAMA
(71) YOSHIHIRO AZUMA (JP)
(72) YOSHIHIRO AZUMA
(85) 24/10/2016
(86) PCT JP2015/062582 de 24/04/2015
(87) WO 2015/163460 de 29/10/2015

Publicação automática da admissibilidade da fase nacional depositado via PCT . Tratado de cooperação em matéria de Patentes, conforme Instrução Normativa nº 02, de 06/06/2017 publicada na RPI nº 2422, de 06/06/2017.

---

(21) BR 11 2016 024788-4 A2

Código 1.3 - Notificação - Fase Nacional - PCT
(22) 06/05/2015
(30) 07/05/2014 AT A336/2014
(51) A21C 15/00 (2006.01)
(54) CABEÇA DE DISTRIBUIÇÃO DE CREME INTERCAMBIÁVEL
(71) HAAS FOOD EQUIPMENT GMBH (AT)
(72) PETER BUCZOLITS, JOHANNES HAAS, JOSEF HAAS, STEFAN JIRASCHEK, JÜRGEN REITHNER, LEOPOLD SCHIESSBÜHL, GERHARD SCHUHLEITNER
(85) 24/10/2016
(86) PCT EP2015/059938 de 06/05/2015
(87) WO 2015/169846 de 12/11/2015
Publicação automática da admissibilidade da fase nacional depositado via PCT . Tratado de cooperação em matéria de Patentes, conforme Instrução Normativa nº 02, de 06/06/2017 publicada na RPI nº 2422, de 06/06/2017.

---

(21) BR 11 2016 024792-2 A2

Código 1.3 - Notificação - Fase Nacional - PCT
(22) 25/03/2015
(30) 28/04/2014 EP 14166196.7
(51) F21S 8/04 (2006.01), F21V 21/28 (2006.01), F21V 23/00 (2006.01), F21W 131/205 (2006.01), F21S 9/02 (2006.01), H02J 9/06 (2006.01), H02J 9/02 (2006.01)
(54) LUZ CIRÚRGICA PARA ILUMINAR UMA ÁREA DE OPERAÇÃO
(71) KARL LEIBINGER MEDIZINTECHNIK GMBH & CO. KG (DE)
(72) JOACHIM STRÖLIN
(85) 24/10/2016
(86) PCT EP2015/056428 de 25/03/2015
(87) WO 2015/165655 de 05/11/2015
Publicação automática da admissibilidade da fase nacional depositado via PCT . Tratado de cooperação em matéria de Patentes, conforme Instrução Normativa nº 02, de 06/06/2017 publicada na RPI nº 2422, de 06/06/2017.

---

(21) BR 11 2016 024793-0 A2

Código 1.3 - Notificação - Fase Nacional - PCT
(22) 23/04/2015
(30) 25/04/2014 US 61/984,693
(51) B29D 11/00 (2006.01), H05K 3/14 (2006.01)
(54) MÉTODOS PARA A PADRONIZAÇÃO E FABRICAÇÃO DE MÁSCARAS PARA SUBSTRATOS TRIDIMENSIONAIS
(71) JOHNSON & JOHNSON VISION CARE, INC. (US)
(72) PRAVEEN PANDOJIRAO-SUNKOJIRAO, JAMES DANIEL RIALL, ADAM

TONER, JEFFREY MILLER
(85) 24/10/2016
(86) PCT US2015/027219 de 23/04/2015
(87) WO 2015/164564 de 29/10/2015
Publicação automática da admissibilidade da fase nacional depositado via PCT . Tratado de cooperação em matéria de Patentes, conforme Instrução Normativa nº 02, de 06/06/2017 publicada na RPI nº 2422, de 06/06/2017.

---

(21) BR 11 2016 024794-9 A2

Código 1.3 - Notificação - Fase Nacional - PCT
(22) 22/04/2015
(30) 22/04/2014 US 61/982,504
(51) F04B 39/12 (2006.01), F04B 45/047 (2006.01)
(54) DISPOSITIVO DE FORNECIMENTO DE AR E MÉTODOS DE FABRICAÇÃO RELACIONADOS
(71) PROLITEC, INC. (US)
(72) MATTHEW ANSLEY, NATHAN SWARD, HOWARD TANNER, RICHARD WEENING, CRAIG KELLY
(85) 24/10/2016
(86) PCT US2015/027149 de 22/04/2015
(87) WO 2015/164530 de 29/10/2015
Publicação automática da admissibilidade da fase nacional depositado via PCT . Tratado de cooperação em matéria de Patentes, conforme Instrução Normativa nº 02, de 06/06/2017 publicada na RPI nº 2422, de 06/06/2017.

---

(21) BR 11 2016 024795-7 A2

Código 1.3 - Notificação - Fase Nacional - PCT
(22) 17/04/2015
(30) 24/04/2014 US 61/983,528; 16/04/2015 US 14/688,545
(51) H01L 51/52 (2006.01)
(54) DIODO EMISSOR DE LUZ ORGÂNICO COM CAMADA DE MODIFICAÇÃO DE SUPERFÍCIE
(71) VITRO, S.A.B. DE C.V. (MX)
(72) JOHN D. BASIL, ABHINAV BHANDARI, HARRY BUHAY, MEHRAN ARBAB, GARY J. MARIETTI
(85) 24/10/2016
(86) PCT US2015/026318 de 17/04/2015
(87) WO 2015/164191 de 29/10/2015
Publicação automática da admissibilidade da fase nacional depositado via PCT . Tratado de cooperação em matéria de Patentes, conforme Instrução Normativa nº 02, de 06/06/2017 publicada na RPI nº 2422, de 06/06/2017.

---

(21) BR 11 2016 024796-5 A2

Código 1.3 - Notificação - Fase Nacional - PCT
(22) 22/04/2015
(30) 22/04/2014 US 61/982,825; 22/04/2015 US 14/693,811
(51) E01D 19/16 (2006.01), F16G 11/03 (2006.01), F16G 11/06 (2006.01)

(54) TERMINAÇÃO GERAL DE CABO, PARA UM CABO SINTÉTICO TENDO MÚLTIPLOS FIOS E UMA PORÇÃO DE CABO LIVRE
(71) RICHARD V. CAMPBELL (US)
(72) RICHARD V. CAMPBELL
(85) 24/10/2016
(86) PCT US2015/027169 de 22/04/2015
(87) WO 2015/164546 de 29/10/2015
Publicação automática da admissibilidade da fase nacional depositado via PCT . Tratado de cooperação em matéria de Patentes, conforme Instrução Normativa nº 02, de 06/06/2017 publicada na RPI nº 2422, de 06/06/2017.

---

(21) BR 11 2016 024798-1 A2

Código 1.3 - Notificação - Fase Nacional - PCT
(22) 14/04/2015
(30) 23/04/2014 US 14/260.056
(51) A61L 29/06 (2006.01), A61L 29/16 (2006.01), A61L 29/18 (2006.01), A61M 39/08 (2006.01)
(54) TUBO DE CATETER COM REVESTIMENTO ANTIMICROBIANO EXTRALUMINAL
(71) BECTON, DICKINSON AND COMPANY (US)
(72) SIDDARTH K. SHEVGOOR
(85) 24/10/2016
(86) PCT US2015/025795 de 14/04/2015
(87) WO 2015/164132 de 29/10/2015
Publicação automática da admissibilidade da fase nacional depositado via PCT . Tratado de cooperação em matéria de Patentes, conforme Instrução Normativa nº 02, de 06/06/2017 publicada na RPI nº 2422, de 06/06/2017.

---

(21) BR 11 2016 024799-0 A2

Código 1.3 - Notificação - Fase Nacional - PCT
(22) 28/04/2015
(30) 30/04/2014 EP 14166528.1
(51) C08G 18/48 (2006.01), C08G 18/62 (2006.01), C08G 18/63 (2006.01), C08G 18/70 (2006.01), C08G 18/71 (2006.01), C08F 283/06 (2006.01), C08F 290/06 (2006.01), C08G 18/08 (2006.01), C08L 75/04 (2006.01)
(54) ESTABILIZADOR PARA PROCESSOS DE PRODUÇÃO DE POLÍMERO DE POLIOL
(71) BASF SE (DE)
(72) CHRISTIAN KÖNIG, DEJAN PETROVIC
(85) 24/10/2016
(86) PCT EP2015/059148 de 28/04/2015
(87) WO 2015/165878 de 05/11/2015
Publicação automática da admissibilidade da fase nacional depositado via PCT . Tratado de cooperação em matéria de Patentes, conforme Instrução Normativa nº 02, de 06/06/2017 publicada na RPI nº 2422, de 06/06/2017.

(21) BR 11 2016 024808-2 A2

Código 1.3 - Notificação - Fase Nacional - PCT
(22) 22/04/2015
(30) 24/04/2014 US 14/260.335
(51) F01N 3/20 (2006.01), F01N 9/00 (2006.01)
(54) TÉCNICAS PARA DESCONGELAR UM INJETOR DE REDUTOR E UM TANQUE DE REDUTOR ANTES DE UMA TENTATIVA DE INJEÇÃO
(71) FCA US LLC (US)
(72) LOUAI A. FAIED, BRYAN D. AXE
(85) 24/10/2016
(86) PCT US2015/027004 de 22/04/2015
(87) WO 2015/164454 de 29/10/2015
Publicação automática da admissibilidade da fase nacional depositado via PCT . Tratado de cooperação em matéria de Patentes, conforme Instrução Normativa nº 02, de 06/06/2017 publicada na RPI nº 2422, de 06/06/2017.

(21) BR 11 2016 024809-0 A2

Código 1.3 - Notificação - Fase Nacional - PCT
(22) 23/04/2014
(51) H01F 38/14 (2006.01), B60L 5/00 (2006.01), B60L 11/18 (2006.01), H01F 27/08 (2006.01)
(54) ESTRUTURA DE MONTAGEM DE VEÍCULO PARA DISPOSITIVO DE RECEBIMENTO DE ENERGIA SEM FIO
(71) NISSAN MOTOR CO. LTD. (JP)
(72) MICHIO OZAKI
(85) 24/10/2016
(86) PCT JP2014/061444 de 23/04/2014
(87) WO 2015/162725 de 29/10/2015
Publicação automática da admissibilidade da fase nacional depositado via PCT . Tratado de cooperação em matéria de Patentes, conforme Instrução Normativa nº 02, de 06/06/2017 publicada na RPI nº 2422, de 06/06/2017.

(21) BR 11 2016 024811-2 A2

Código 1.3 - Notificação - Fase Nacional - PCT
(22) 24/04/2015
(30) 25/04/2014 US 14/120,104
(51) E04B 9/18 (2006.01), E04B 9/00 (2006.01), F16L 3/26 (2006.01)
(54) TETO SUSPENSO
(71) WORTHINGTON ARMSTRONG VENTURE (US)
(72) BRETT WAYNE SAREYKA, JOSHUA LEE NEAL
(85) 24/10/2016
(86) PCT US2015/027485 de 24/04/2015
(87) WO 2015/164718 de 29/10/2015
Publicação automática da admissibilidade da fase nacional depositado via PCT . Tratado de cooperação em matéria de Patentes, conforme Instrução Normativa nº 02, de 06/06/2017 publicada na RPI nº 2422, de 06/06/2017.

(21) BR 11 2016 024812-0 A2

Código 1.3 - Notificação - Fase Nacional - PCT
(22) 17/04/2015
(30) 02/05/2014 JP 2014-095010
(51) A43B 23/02 (2006.01), A43D 21/00 (2006.01), D04B 1/00 (2006.01), D04B 1/22 (2006.01)
(54) PARTE SUPERIOR DO CALÇADO E MÉTODO DE COSTURA DA PARTE SUPERIOR DO CALÇADO
(71) SHIMA SEIKI MFG., LTD. (JP)
(72) KENTA TERAI, YOSHINORI SHIMASAKI
(85) 24/10/2016
(86) PCT JP2015/061895 de 17/04/2015
(87) WO 2015/166824 de 05/11/2015
Publicação automática da admissibilidade da fase nacional depositado via PCT . Tratado de cooperação em matéria de Patentes, conforme Instrução Normativa nº 02, de 06/06/2017 publicada na RPI nº 2422, de 06/06/2017.

(21) BR 11 2016 024813-9 A2

Código 1.3 - Notificação - Fase Nacional - PCT
(22) 25/04/2014
(51) H04N 1/60 (2006.01)
(54) PROCESSAMENTO DE MEIO TOM DE COR
(71) HEWLETT-PACKARD DEVELOPMENT COMPANY, L.P. (US)
(72) PETER MOROVIC, JAN MOROVIC, MARTI RIUS, JUAN GARCIA-REYERO
(85) 24/10/2016
(86) PCT EP2014/058520 de 25/04/2014
(87) WO 2015/161898 de 29/10/2015
Publicação automática da admissibilidade da fase nacional depositado via PCT . Tratado de cooperação em matéria de Patentes, conforme Instrução Normativa nº 02, de 06/06/2017 publicada na RPI nº 2422, de 06/06/2017.

(21) BR 11 2016 024816-3 A2

Código 1.3 - Notificação - Fase Nacional - PCT
(22) 24/04/2015
(30) 24/04/2014 US 61/983,998
(51) A61F 5/441 (2006.01)
(54) SISTEMA DE FILTRAGEM DE BOLSA DE OSTOMIA
(71) CONVATEC TECHNOLOGIES INC. (US)
(72) GARY OBERHOLTZER, MARC LESKO
(85) 24/10/2016
(86) PCT US2015/027661 de 24/04/2015
(87) WO 2015/164832 de 29/10/2015
Publicação automática da admissibilidade da fase nacional depositado via PCT . Tratado de cooperação em matéria de Patentes, conforme Instrução Normativa nº 02, de 06/06/2017 publicada na RPI nº 2422, de 06/06/2017.

(21) BR 11 2016 024817-1 A2

Código 1.3 - Notificação - Fase Nacional - PCT
(22) 20/04/2015
(30) 23/04/2014 US 14/260,134
(51) A61B 17/62 (2006.01), A61B 17/64 (2006.01), A61B 17/66 (2006.01)
(54) MÓDULO DE DINAMIZAÇÃO PARA MONTANTE DE FIXAÇÃO EXTERNA
(71) TEXAS SCOTTISH RITE HOSPITAL FOR CHILDREN (US)
(72) JOHN DAVID ROSS, MIKHAIL L. SAMCHUKOV, ALEXANDER M. CHERKASHIN, JOHN G. BIRCH
(85) 24/10/2016
(86) PCT US2015/026719 de 20/04/2015
(87) WO 2015/164282 de 29/10/2015
Publicação automática da admissibilidade da fase nacional depositado via PCT . Tratado de cooperação em matéria de Patentes, conforme Instrução Normativa nº 02, de 06/06/2017 publicada na RPI nº 2422, de 06/06/2017.

(21) BR 11 2016 024821-0 A2

Código 1.3 - Notificação - Fase Nacional - PCT
(22) 24/04/2014
(51) E04F 15/18 (2006.01), E04D 13/04 (2006.01), E02D 31/02 (2006.01)
(54) ?TAPETE DE SEPARAÇÃO PARA UMA ESTRUTURA DE REVESTIMENTO DE SUPERFÍCIE QUE PODE SER COBERTA COM ELEMENTOS DE REVESTIMENTO?
(71) ARDEX ANLAGEN GMBH (DE)
(72) WALTER GUTJAHR
(85) 24/10/2016
(86) PCT EP2014/058407 de 24/04/2014
(87) WO 2015/161888 de 29/10/2015
Publicação automática da admissibilidade da fase nacional depositado via PCT . Tratado de cooperação em matéria de Patentes, conforme Instrução Normativa nº 02, de 06/06/2017 publicada na RPI nº 2422, de 06/06/2017.

(21) BR 11 2016 024823-6 A2

Código 1.3 - Notificação - Fase Nacional - PCT
(22) 16/04/2015
(30) 22/04/2014 US 61/982.504; 02/02/2015 US 14/612.066
(51) A61L 9/14 (2006.01), A61M 11/02 (2006.01), B05B 1/26 (2006.01)
(54) CARTUCHO REMOVÍVEL PARA DISPOSITIVO DE DIFUSÃO DE LÍQUIDO
(71) PROLITEC, INC. (US)
(72) MATTHEW ANSLEY, NATHAN SWARD, HOWARD TANNER, RICHARD WEENING, CRAIG KELLY
(85) 24/10/2016
(86) PCT US2015/026257 de 16/04/2015
(87) WO 2015/164185 de 29/10/2015
Publicação automática da admissibilidade da fase nacional depositado via PCT . Tratado de cooperação em matéria de Patentes, conforme Instrução

Normativa nº 02, de 06/06/2017 publicada na RPI nº 2422, de 06/06/2017.

---

(21) BR 11 2016 024824-4 A2

Código 1.3 - Notificação - Fase Nacional - PCT
(22) 20/04/2015
(30) 24/04/2014 US 61/983.756
(51) B01D 35/00 (2006.01), G08C 17/00 (2006.01), G05B 23/00 (2006.01), H04Q 9/00 (2006.01)
(54) ?SISTEMA E MÉTODO PARA MANUTENÇÃO E MONITORAMENTO DE SISTEMAS DE FILTRAÇÃO?
(71) 3M INNOVATIVE PROPERTIES COMPANY (US)
(72) HEMANG R. PATEL, MICHAEL N. CORMIER, JUSTIN M. MAZZONI
(85) 24/10/2016
(86) PCT US2015/026619 de 20/04/2015
(87) WO 2015/164237 de 29/10/2015
Publicação automática da admissibilidade da fase nacional depositado via PCT . Tratado de cooperação em matéria de Patentes, conforme Instrução Normativa nº 02, de 06/06/2017 publicada na RPI nº 2422, de 06/06/2017.

---

(21) BR 11 2016 024825-2 A2

Código 1.3 - Notificação - Fase Nacional - PCT
(22) 22/04/2015
(30) 22/04/2014 KR 10-2014-0048064
(51) A61K 47/34 (2006.01), A61K 47/30 (2006.01), A61K 9/48 (2006.01), A61K 31/5377 (2006.01)
(54) COMPOSIÇÃO CONTENDO RIVAROXABAN E PROCESSO PARA FABRICAÇÃO DE UMA COMPOSIÇÃO COMPREENDENDO RIVAROXABAN
(71) SK CHEMICALS CO., LTD. (KR)
(72) DONGCHUL SHIN, GWAN-YOUNG KIM, HO CHUL SHIN, HUN- TAEK KIM, JUN-SUNG PARK, KEUN-HO RYU, SANG-WOOK HWANG
(85) 24/10/2016
(86) PCT KR2015/004021 de 22/04/2015
(87) WO 2015/163689 de 29/10/2015
Publicação automática da admissibilidade da fase nacional depositado via PCT . Tratado de cooperação em matéria de Patentes, conforme Instrução Normativa nº 02, de 06/06/2017 publicada na RPI nº 2422, de 06/06/2017.

---

(21) BR 11 2016 024826-0 A2

Código 1.3 - Notificação - Fase Nacional - PCT
(22) 24/04/2015
(30) 28/04/2014 DE 10 2014 207 955.1
(51) A61B 17/128 (2006.01), A61B 17/122 (2006.01)
(54) GRAMPO CIRÚRGICO PARA UM APLICADOR DE GRAMPO CIRÚRGICO E MÉTODO DE FABRICAÇÃO DE UM GRAMPO CIRÚRGICO
(71) AESCULAP AG (DE)
(72) THOMAS SCHOLTEN, GUNNAR WANKE, ERICK DROST
(85) 24/10/2016

(86) PCT EP2015/058944 de 24/04/2015
(87) WO 2015/165820 de 05/11/2015
Publicação automática da admissibilidade da fase nacional depositado via PCT . Tratado de cooperação em matéria de Patentes, conforme Instrução Normativa nº 02, de 06/06/2017 publicada na RPI nº 2422, de 06/06/2017.

---

(21) BR 11 2016 024827-9 A2

Código 1.3 - Notificação - Fase Nacional - PCT
(22) 10/04/2015
(30) 23/04/2014 IN 1102/DEL/2014
(51) B22F 1/00 (2006.01), B22F 1/02 (2006.01), B22F 9/24 (2006.01), C09C 1/00 (2006.01), C09C 3/08 (2006.01)
(54) MÉTODO PARA FABRICAR PÓ DE METAL
(71) ALPHA METALS, INC. (US)
(72) ROHAN P. SETNA, NIRMALYA KUMAR CHAKI, POULAMI SENGUPTA ROY, SIULI SARKAR, SUTAPA MUKHERJEE
(85) 24/10/2016
(86) PCT GB2015/051099 de 10/04/2015
(87) WO 2015/162405 de 29/10/2015
Publicação automática da admissibilidade da fase nacional depositado via PCT . Tratado de cooperação em matéria de Patentes, conforme Instrução Normativa nº 02, de 06/06/2017 publicada na RPI nº 2422, de 06/06/2017.

---

(21) BR 11 2016 024829-5 A2

Código 1.3 - Notificação - Fase Nacional - PCT
(22) 01/05/2015
(30) 05/05/2014 US 61/988,582
(51) F04D 29/26 (2006.01), F04D 25/08 (2006.01)
(54) ?VENTILADOR COMBINADO?
(71) HORTON, INC. (US)
(72) KEVIN CAHILL, ERIC STRAUSS, DOUG BURCHETT, HOOSHANG DIDANDEH, CHARLES MARK SHOGREN
(85) 24/10/2016
(86) PCT US2015/028733 de 01/05/2015
(87) WO 2015/171446 de 12/11/2015
Publicação automática da admissibilidade da fase nacional depositado via PCT . Tratado de cooperação em matéria de Patentes, conforme Instrução Normativa nº 02, de 06/06/2017 publicada na RPI nº 2422, de 06/06/2017.

---

(21) BR 11 2016 024830-9 A2

Código 1.3 - Notificação - Fase Nacional - PCT
(22) 18/05/2015
(30) 16/05/2014 US 61/994,432
(51) A61K 31/454 (2006.01), A61P 1/04 (2006.01), A61P 3/10 (2006.01), A61P 5/14 (2006.01), A61P 17/00 (2006.01), A61P 25/00 (2006.01), A61P 25/06 (2006.01), A61P 25/16 (2006.01), A61P 31/12 (2006.01)
(54) RECEPTOR AGONISTA 5-HT4 PARA GASTROPARESIA

(71) RAQUALIA PHARMA INC. (JP)
(72) NOBUYUKI TAKAHASHI, TOSHINORI YAMAMOTO, KAORU SHIMADA, HIROHIDE NOGUCHI
(85) 24/10/2016
(86) PCT JP2015/002478 de 18/05/2015
(87) WO 2015/174098 de 19/11/2015
Publicação automática da admissibilidade da fase nacional depositado via PCT . Tratado de cooperação em matéria de Patentes, conforme Instrução Normativa nº 02, de 06/06/2017 publicada na RPI nº 2422, de 06/06/2017.

---

(21) BR 11 2016 024831-7 A2

Código 1.3 - Notificação - Fase Nacional - PCT
(22) 20/04/2015
(30) 22/04/2014 US 61/982.642
(51) C12N 1/16 (2006.01), C12P 7/06 (2006.01), C12P 7/10 (2006.01), A23L 1/0522 (2006.01), A23L 1/09 (2006.01), A23L 1/105 (2006.01)
(54) ?PROCESSO DE PRODUÇÃO DE ETANOL CELULÓSICO INTEGRADO?
(71) ENCHI CORPORATION (US)
(72) ZACHARY LOSORDO, JUSTIN VAN ROOYEN, JOHN MCBRIDE, ALAN BELCHER
(85) 24/10/2016
(86) PCT US2015/026692 de 20/04/2015
(87) WO 2015/164270 de 29/10/2015
Publicação automática da admissibilidade da fase nacional depositado via PCT . Tratado de cooperação em matéria de Patentes, conforme Instrução Normativa nº 02, de 06/06/2017 publicada na RPI nº 2422, de 06/06/2017.

---

(21) BR 11 2016 024834-1 A2

Código 1.3 - Notificação - Fase Nacional - PCT
(22) 16/04/2015
(30) 02/02/2014 US 14/612.072; 22/04/2014 US 61/982.504
(51) A61L 9/14 (2006.01), A61M 11/02 (2006.01), B05B 1/26 (2006.01)
(54) CARTUCHO REMOVÍVEL PARA DIFUSÃO DE LÍQUIDO E INSERTO DE CARTUCHO PARA O MESMO
(71) PROLITEC, INC. (US)
(72) MATTHEW ANSLEY, NATHAN SWARD, HOWARD TANNER, RICHARD WEENING, CRAIG KELLY
(85) 24/10/2016
(86) PCT US2015/026258 de 16/04/2015
(87) WO 2015/164186 de 29/10/2015
Publicação automática da admissibilidade da fase nacional depositado via PCT . Tratado de cooperação em matéria de Patentes, conforme Instrução Normativa nº 02, de 06/06/2017 publicada na RPI nº 2422, de 06/06/2017.

---

(21) BR 11 2016 024835-0 A2

Código 1.3 - Notificação - Fase Nacional - PCT
(22) 27/04/2015

(30) 25/04/2014 US 61/984,306
(51) E04D 5/06 (2006.01), E04D 5/10 (2006.01)
(54) MEMBRANAS DE COBERTURA TERMOPLÁSTICA PARA SISTEMAS DE COBERTURA ADERIDOS TOTALMENTE
(71) FIRESTONE BUILDING PRODUCTS CO., LLC (US)
(72) MICHAEL J. HUBBARD, HAO WANG, CARL WATKINS, DONNA M. TIPPMANN, JEFFREY W. HENEGAR
(85) 24/10/2016
(86) PCT US2015/027698 de 27/04/2015
(87) WO 2015/164852 de 29/10/2015
Publicação automática da admissibilidade da fase nacional depositado via PCT . Tratado de cooperação em matéria de Patentes, conforme Instrução Normativa nº 02, de 06/06/2017 publicada na RPI nº 2422, de 06/06/2017.

---

(21) BR 11 2016 024837-6 A2

Código 1.3 - Notificação - Fase Nacional - PCT
(22) 24/04/2015
(30) 25/04/2014 NO 20140536
(51) E21B 23/02 (2006.01), E21B 33/03 (2006.01), E21B 33/12 (2006.01), E21B 34/00 (2006.01), E21B 19/00 (2006.01)
(54) CONJUNTO DE PLUGUE DE ORIFÍCIO DE CABEÇA DE POÇO
(71) PETROLEUM TECHNOLOGY COMPANY AS (NO)
(72) LINO GUEDES, ANDRE BOLAGER, ERLING KLEPPA, KRISTIAN HARESTAD, TROND KVASNES
(85) 24/10/2016
(86) PCT EP2015/058880 de 24/04/2015
(87) WO 2015/162241 de 29/10/2015
Publicação automática da admissibilidade da fase nacional depositado via PCT . Tratado de cooperação em matéria de Patentes, conforme Instrução Normativa nº 02, de 06/06/2017 publicada na RPI nº 2422, de 06/06/2017.

---

(21) BR 11 2016 024839-2 A2

Código 1.3 - Notificação - Fase Nacional - PCT
(22) 20/04/2015
(30) 25/04/2014 US 61/984,701; 09/02/2015 US 14/617,888
(51) H04L 1/00 (2006.01)
(54) INDICAÇÃO DE TABELAS DE ESQUEMA DE CODIFICAÇÃO POR MODULAÇÃO (MCS) EM ENLACE ASCENDENTE DE LTE
(71) QUALCOMM INCORPORATED (US)
(72) WANSHI CHEN, PETER GAAL
(85) 24/10/2016
(86) PCT US2015/026645 de 20/04/2015
(87) WO 2015/164251 de 29/10/2015
Publicação automática da admissibilidade da fase nacional depositado via PCT . Tratado de cooperação em matéria de Patentes, conforme Instrução Normativa nº 02, de 06/06/2017 publicada na RPI nº 2422, de 06/06/2017.

(21) BR 11 2016 024843-0 A2

Código 1.3 - Notificação - Fase Nacional - PCT
(22) 24/04/2015
(30) 24/04/2014 US 61/983,836
(51) E21B 43/26 (2006.01), E21B 43/247 (2006.01), C09K 8/62 (2006.01)
(54) APARELHO, SISTEMAS E MÉTODOS PARA FRATURAR UMA FORMAÇÃO GEOLÓGICA
(71) EDWARD O. ANDERS (US)
(72) EDWARD O. ANDERS
(85) 24/10/2016
(86) PCT US2015/027673 de 24/04/2015
(87) WO 2015/164841 de 29/10/2015
Publicação automática da admissibilidade da fase nacional depositado via PCT . Tratado de cooperação em matéria de Patentes, conforme Instrução Normativa nº 02, de 06/06/2017 publicada na RPI nº 2422, de 06/06/2017.

(21) BR 11 2016 024844-9 A2

Código 1.3 - Notificação - Fase Nacional - PCT
(22) 22/04/2015
(30) 30/04/2014 US 14/266,748
(51) C04B 7/00 (2006.01), C04B 7/32 (2006.01), C04B 14/04 (2006.01)
(54) MATERIAIS DE CONCRETO COM REOLOGIA MODIFICADA, MÉTODOS DE FABRICAÇÃO E USOS DOS MESMOS
(71) ACTIVE MINERALS INTERNATIONAL, LLC. (US)
(72) STEVEN B. FELDMAN, PETER G. TUTBURY, ROBERT J. PURCELL JR., PAUL FENDLEY, DENNIS C. PARKER, RUDOLPH COETZEE
(85) 24/10/2016
(86) PCT US2015/027116 de 22/04/2015
(87) WO 2015/167900 de 05/11/2015
Publicação automática da admissibilidade da fase nacional depositado via PCT . Tratado de cooperação em matéria de Patentes, conforme Instrução Normativa nº 02, de 06/06/2017 publicada na RPI nº 2422, de 06/06/2017.

(21) BR 11 2016 024851-1 A2

Código 1.3 - Notificação - Fase Nacional - PCT
(22) 23/04/2015
(30) 29/04/2014 US 14/265,103
(51) G06F 3/01 (2006.01), G06K 9/00 (2006.01), A63F 13/00 (2006.01), G06Q 30/02 (2012.01)
(54) ATRAÇÃO DO OLHAR FIXO DO VISUALIZADOR DE DISPOSITIVO DE EXIBIÇÃO
(71) MICROSOFT TECHNOLOGY LICENSING, LLC (US)
(72) IBRAHIM EDEN
(85) 25/10/2016
(86) PCT US2015/027186 de 23/04/2015
(87) WO 2015/167907 de 05/11/2015

Publicação automática da admissibilidade da fase nacional depositado via PCT . Tratado de cooperação em matéria de Patentes, conforme Instrução Normativa nº 02, de 06/06/2017 publicada na RPI nº 2422, de 06/06/2017.

---

(21) BR 11 2016 024852-0 A2

Código 1.3 - Notificação - Fase Nacional - PCT
(22) 28/04/2015
(30) 29/04/2014 FR 1453889; 29/04/2014 FR 1453890; 03/10/2014 FR 1459530
(51) F01D 25/16 (2006.01), F02C 7/32 (2006.01), F02C 7/36 (2006.01), F02K 3/06 (2006.01), F02C 7/06 (2006.01)
(54) CONJUNTO MODULAR PARA UMA TURBOMÁQUINA
(71) SAFRAN AIRCRAFT ENGINES (FR)
(72) AUGUSTIN CURLIER, KEVIN MORGANE LEMARCHAND, NATHALIE NOWAKOWSKI, THOMAS ALAIN CHRISTIAN VINCENT
(85) 25/10/2016
(86) PCT FR2015/051158 de 28/04/2015
(87) WO 2015/166187 de 05/11/2015
Publicação automática da admissibilidade da fase nacional depositado via PCT . Tratado de cooperação em matéria de Patentes, conforme Instrução Normativa nº 02, de 06/06/2017 publicada na RPI nº 2422, de 06/06/2017.

---

(21) BR 11 2016 024853-8 A2

Código 1.3 - Notificação - Fase Nacional - PCT
(22) 20/05/2015
(30) 21/05/2014 SE 1450604-2
(51) B60W 30/14 (2006.01), B60K 31/00 (2006.01), B60W 30/18 (2006.01), B60W 50/00 (2006.01)
(54) MÉTODO E SISTEMA PARA MELHORAR A EFICÁCIA OPERACIONAL DE UM VEÍCULO DURANTE A CONDUÇÃO DE UM VEÍCULO AO LONGO DE UMA ROTA DE DESLOCAMENTO
(71) SCANIA CV AB (SE)
(72) JONNY ANDERSSON, LINUS BREDBERG
(85) 25/10/2016
(86) PCT SE2015/050568 de 20/05/2015
(87) WO 2015/178838 de 26/11/2015
Publicação automática da admissibilidade da fase nacional depositado via PCT . Tratado de cooperação em matéria de Patentes, conforme Instrução Normativa nº 02, de 06/06/2017 publicada na RPI nº 2422, de 06/06/2017.

---

(21) BR 11 2016 024855-4 A2

Código 1.3 - Notificação - Fase Nacional - PCT
(22) 28/04/2015
(30) 30/04/2014 JP 2014-094277; 13/01/2015 JP 2015-004403
(51) B23K 35/26 (2006.01), C22C 13/00 (2006.01), C22C 13/02 (2006.01), B23K 1/00 (2006.01)
(54) LIGA DE SOLDA ISENTA DE CHUMBO
(71) NIHON SUPERIOR CO., LTD. (JP)

(72) TETSURO NISHIMURA, TAKATOSHI NISHIMURA
(85) 25/10/2016
(86) PCT JP2015/062818 de 28/04/2015
(87) WO 2015/166945 de 05/11/2015
Publicação automática da admissibilidade da fase nacional depositado via PCT . Tratado de cooperação em matéria de Patentes, conforme Instrução Normativa nº 02, de 06/06/2017 publicada na RPI nº 2422, de 06/06/2017.

---

(21) BR 11 2016 024856-2 A2

Código 1.3 - Notificação - Fase Nacional - PCT
(22) 27/04/2015
(30) 29/04/2014 EP 14166360.9
(51) B01J 13/16 (2006.01)
(54) PROCESSO PARA A PRODUÇÃO DE MICROCÁPSULAS QUE CONTÊM UM ENVOLTÓRIO FEITO DE POLIUREIA OBTIDO NA PRESENÇA DE COPOLÍMEROS DE ÁLCOOL POLIVINÍLICO
(71) BASF SE (DE)
(72) EWELINA BURAKOWSKA-MEISE, WOLFGANG DENUELL, ULRICH ISSBERNER
(85) 25/10/2016
(86) PCT EP2015/059004 de 27/04/2015
(87) WO 2015/165836 de 05/11/2015
Publicação automática da admissibilidade da fase nacional depositado via PCT . Tratado de cooperação em matéria de Patentes, conforme Instrução Normativa nº 02, de 06/06/2017 publicada na RPI nº 2422, de 06/06/2017.

---

(21) BR 11 2016 024857-0 A2

Código 1.3 - Notificação - Fase Nacional - PCT
(22) 07/04/2015
(30) 29/04/2014 EP 14166322.9
(51) B21C 1/14 (2006.01)
(54) SISTEMA DE RESFRIAMENTO PARA UM CABRESTANTE DE TREFILAÇÃO SECA
(71) NV BEKAERT SA (BE)
(72) ERWIN VEREECKEN, HENDRIK VAN HOECKE
(85) 25/10/2016
(86) PCT EP2015/057492 de 07/04/2015
(87) WO 2015/165695 de 05/11/2015
Publicação automática da admissibilidade da fase nacional depositado via PCT . Tratado de cooperação em matéria de Patentes, conforme Instrução Normativa nº 02, de 06/06/2017 publicada na RPI nº 2422, de 06/06/2017.

---

(21) BR 11 2016 024862-7 A2

Código 1.3 - Notificação - Fase Nacional - PCT
(22) 21/04/2015
(30) 21/05/2014 EP 14169241.8
(51) A24F 47/00 (2006.01)

(54) ARTIGO GERADOR DE AEROSSOL COM SUSCEPTOR INTERNO
(71) PHILIP MORRIS PRODUCTS S.A. (CH)
(72) OLEG MIRONOV, IHAR NIKOLAEVICH ZINOVIK
(85) 25/10/2016
(86) PCT EP2015/058606 de 21/04/2015
(87) WO 2015/176898 de 26/11/2015
Publicação automática da admissibilidade da fase nacional depositado via PCT . Tratado de cooperação em matéria de Patentes, conforme Instrução Normativa nº 02, de 06/06/2017 publicada na RPI nº 2422, de 06/06/2017.

---

(21) BR 11 2016 024867-8 A2

Código 1.3 - Notificação - Fase Nacional - PCT
(22) 24/04/2015
(30) 25/04/2014 FI 20145385
(51) B62D 55/12 (2006.01), B62D 55/065 (2006.01), B62D 55/04 (2006.01), A01G 23/00 (2006.01)
(54) UNIDADE DE TRATOR-ESTEIRA E MÁQUINA DE FLORESTA
(71) PONSSE OYJ (FI)
(72) KALLE EINOLA, PENTTI HUKKANEN, JORMA HYVÖNEN, JUKKA HYVÖNEN
(85) 25/10/2016
(86) PCT FI2015/050283 de 24/04/2015
(87) WO 2015/162341 de 29/10/2015
Publicação automática da admissibilidade da fase nacional depositado via PCT . Tratado de cooperação em matéria de Patentes, conforme Instrução Normativa nº 02, de 06/06/2017 publicada na RPI nº 2422, de 06/06/2017.

---

(21) BR 11 2016 024869-4 A2

Código 1.3 - Notificação - Fase Nacional - PCT
(22) 20/05/2015
(30) 21/05/2014 SE 1450605-9
(51) B60T 8/1755 (2006.01), B60W 30/02 (2006.01), B60W 30/14 (2006.01), B60W 40/072 (2012.01), B60W 40/109 (2012.01)
(54) MÉTODO E SISTEMA PARA ADAPTAÇÃO DA VELOCIDADE DE UM VEÍCULO QUANDO SE REALIZA UMA CURVA
(71) SCANIA CV AB (SE)
(72) JONNY ANDERSSON, LINUS BREDBERG, TOM NYSTRÖM
(85) 25/10/2016
(86) PCT SE2015/050576 de 20/05/2015
(87) WO 2015/178845 de 26/11/2015
Publicação automática da admissibilidade da fase nacional depositado via PCT . Tratado de cooperação em matéria de Patentes, conforme Instrução Normativa nº 02, de 06/06/2017 publicada na RPI nº 2422, de 06/06/2017.

---

(21) BR 11 2016 024872-4 A2

Código 1.3 - Notificação - Fase Nacional - PCT
(22) 20/05/2015

(30) 21/05/2014 SE 1450600-0
(51) B60W 30/02 (2006.01), B60K 28/16 (2006.01), B60K 31/00 (2006.01), B60W 30/14 (2006.01), B60W 40/072 (2012.01)
(54) MÉTODO E SISTEMA PARA A ADAPTAÇÃO DA VELOCIDADE DE UM VEÍCULO QUANDO SE REALIZA UMA CURVA
(71) SCANIA CV AB (SE)
(72) JONNY ANDERSSON, LINUS BREDBERG, TOM NYSTRÖM
(85) 25/10/2016
(86) PCT SE2015/050573 de 20/05/2015
(87) WO 2015/178843 de 26/11/2015
Publicação automática da admissibilidade da fase nacional depositado via PCT . Tratado de cooperação em matéria de Patentes, conforme Instrução Normativa nº 02, de 06/06/2017 publicada na RPI nº 2422, de 06/06/2017.

---

(21) BR 11 2016 024873-2 A2

Código 1.3 - Notificação - Fase Nacional - PCT
(22) 20/05/2015
(30) 21/05/2014 SE 1450603-4
(51) B60W 30/14 (2006.01), B60K 31/00 (2006.01), B60W 40/072 (2012.01), B60W 50/14 (2012.01), G01C 21/36 (2006.01)
(54) MÉTODO E SISTEMA PARA CONDUÇÃO SEGURA QUANDO DIRIGINDO UM VEÍCULO EM UMA CURVA
(71) SCANIA CV AB (SE)
(72) JONNY ANDERSSON, LINUS BREDBERG
(85) 25/10/2016
(86) PCT SE2015/050574 de 20/05/2015
(87) WO 2015/178844 de 26/11/2015
Publicação automática da admissibilidade da fase nacional depositado via PCT . Tratado de cooperação em matéria de Patentes, conforme Instrução Normativa nº 02, de 06/06/2017 publicada na RPI nº 2422, de 06/06/2017.

---

(21) BR 11 2016 024875-9 A2

Código 1.3 - Notificação - Fase Nacional - PCT
(22) 27/04/2015
(30) 25/04/2014 US 61/984,289
(51) C09J 7/02 (2006.01)
(54) MATERIAIS DE CONSTRUÇÃO INCLUINDO UMA CAMADA DE NÃO-TECIDO DE ADESIVO SENSÍVEL A PRESSÃO
(71) FIRESTONE BUILDING PRODUCTS CO., LLC (US)
(72) MICHAEL J. HUBBARD, WENSHENG ZHOU, GENARO MUNOZ, JIANSHENG TANG
(85) 25/10/2016
(86) PCT US2015/027722 de 27/04/2015
(87) WO 2015/164856 de 29/10/2015
Publicação automática da admissibilidade da fase nacional depositado via PCT . Tratado de cooperação em matéria de Patentes, conforme Instrução

Normativa nº 02, de 06/06/2017 publicada na RPI nº 2422, de 06/06/2017.

---

(21) BR 11 2016 024876-7 A2

Código 1.3 - Notificação - Fase Nacional - PCT
(22) 23/04/2015
(30) 25/04/2014 NL 2012692
(51) B32B 3/06 (2006.01), B32B 3/08 (2006.01), B64C 1/12 (2006.01), B32B 3/28 (2006.01), B64C 1/00 (2006.01), B32B 15/14 (2006.01), B32B 5/12 (2006.01), B32B 37/00 (2006.01), B32B 37/04 (2006.01), B32B 37/10 (2006.01), B32B 38/18 (2006.01), B32B 5/28 (2006.01), B32B 17/04 (2006.01), B32B 27/04 (2006.01)
(54) PAINEL FEITO DE LAMINADOS E MÉTODO PARA FABRICAR O MESMO
(71) FOKKER AEROSTRUCTURES B.V. (NL)
(72) ABDOELFAZIEL RAJABALI
(85) 25/10/2016
(86) PCT NL2015/050274 de 23/04/2015
(87) WO 2015/163764 de 29/10/2015
Publicação automática da admissibilidade da fase nacional depositado via PCT . Tratado de cooperação em matéria de Patentes, conforme Instrução Normativa nº 02, de 06/06/2017 publicada na RPI nº 2422, de 06/06/2017.

---

(21) BR 11 2016 024877-5 A2

Código 1.3 - Notificação - Fase Nacional - PCT
(22) 03/04/2015
(30) 02/05/2014 JP 2014-095526
(51) A61F 13/496 (2006.01), A61F 13/15 (2006.01), A61F 13/49 (2006.01)
(54) FRALDA DESCARTÁVEL E MÉTODO PARA FABRICAÇÃO DA FRALDA DESCARTÁVEL
(71) UNICHARM CORPORATION (JP)
(72) JUN OKUDA, SATOSHI MITSUNO
(85) 25/10/2016
(86) PCT JP2015/060623 de 03/04/2015
(87) WO 2015/166766 de 05/11/2015
Publicação automática da admissibilidade da fase nacional depositado via PCT . Tratado de cooperação em matéria de Patentes, conforme Instrução Normativa nº 02, de 06/06/2017 publicada na RPI nº 2422, de 06/06/2017.

---

(21) BR 11 2016 024878-3 A2

Código 1.3 - Notificação - Fase Nacional - PCT
(22) 16/04/2015
(30) 28/04/2014 EP 14166190.0
(51) C07C 273/12 (2006.01), C07D 251/60 (2006.01)
(54) PROCESSO E INSTALAÇÃO PARA A SÍNTESE DE UREIA E MELAMINA
(71) CASALE SA (CH)
(72) PAOLO BERTINI, GABRIELE DI CARLO
(85) 25/10/2016
(86) PCT EP2015/058292 de 16/04/2015

(87) WO 2015/165741 de 05/11/2015
Publicação automática da admissibilidade da fase nacional depositado via PCT . Tratado de cooperação em matéria de Patentes, conforme Instrução Normativa nº 02, de 06/06/2017 publicada na RPI nº 2422, de 06/06/2017.

---

(21) BR 11 2016 024879-1 A2

Código 1.3 - Notificação - Fase Nacional - PCT
(22) 05/05/2015
(30) 28/04/2014 US 61/985,127
(51) C08K 5/00 (2006.01)
(54) INIBIDOR DE VULCANIZAÇÃO PREMATURA DE POLIURETANA
(71) VANDERBILT CHEMICALS, LLC (US)
(72) JOHN D. DEMASSA
(85) 25/10/2016
(86) PCT US2015/026808 de 05/05/2015
(87) WO 2015/167856 de 05/11/2015
Publicação automática da admissibilidade da fase nacional depositado via PCT . Tratado de cooperação em matéria de Patentes, conforme Instrução Normativa nº 02, de 06/06/2017 publicada na RPI nº 2422, de 06/06/2017.

---

(21) BR 11 2016 024880-5 A2

Código 1.3 - Notificação - Fase Nacional - PCT
(22) 22/04/2015
(30) 29/04/2014 FR 1453875
(51) B21J 5/00 (2006.01), B22F 3/105 (2006.01), B22F 3/17 (2006.01)
(54) MÉTODO PARA A PRODUÇÃO DE PARTES FEITAS DE METAL OU COMPOSTO DE MATRIZ METÁLICA, E RESULTANTE DA FABRICAÇÃO DE ADITIVO SEGUIDA POR UMA OPERAÇÃO ENVOLVENDO O FORJAMENTO DE DITAS PARTES?
(71) SAINT JEAN INDUSTRIES (FR)
(72) EMILE THOMAS DI SERIO, LIONEL DUPERRAY, FRÉDÉRIC PERRIER, CHRISTOPHE DESRAYAUD
(85) 25/10/2016
(86) PCT FR2015/051087 de 22/04/2015
(87) WO 2015/166167 de 05/11/2015
Publicação automática da admissibilidade da fase nacional depositado via PCT . Tratado de cooperação em matéria de Patentes, conforme Instrução Normativa nº 02, de 06/06/2017 publicada na RPI nº 2422, de 06/06/2017.

---

(21) BR 11 2016 024881-3 A2

Código 1.3 - Notificação - Fase Nacional - PCT
(22) 01/07/2015
(30) 24/06/2015 CN 201520436761.1
(51) A63H 1/30 (2006.01)
(54) IOIÔ TORNADO
(71) ALPHA GROUP CO., LTD. (CN) , GUANGDONG AULDEY ANIMATION & TOY CO., LTD. (CN) , GUANGZHOU ALPHA CULTURE COMMUNICATIONS

CO., LTD. (CN)
(72) DONGQING CAI
(85) 25/10/2016
(86) PCT CN2015/083036 de 01/07/2015
(87) WO 2016/206128 de 29/12/2016
Publicação automática da admissibilidade da fase nacional depositado via PCT . Tratado de cooperação em matéria de Patentes, conforme Instrução Normativa nº 02, de 06/06/2017 publicada na RPI nº 2422, de 06/06/2017.

---

(21) BR 11 2016 024882-1 A2

Código 1.3 - Notificação - Fase Nacional - PCT
(22) 20/05/2015
(30) 21/05/2014 SE 1450602-6
(51) B60W 30/14 (2006.01), B60K 31/00 (2006.01), B60T 8/1755 (2006.01), B60W 40/072 (2012.01), B60W 40/109 (2012.01)
(54) MÉTODO E SISTEMA PARA A ADAPTAÇÃO DA CONDUÇÃO DE UM VEÍCULO EM UMA VIA EM ASSOCIAÇÃO À REALIZAÇÃO DE UMA CURVA
(71) SCANIA CV AB (SE)
(72) JONNY ANDERSSON, LINUS BREDBERG
(85) 25/10/2016
(86) PCT SE2015/050572 de 20/05/2015
(87) WO 2015/178842 de 26/11/2015
Publicação automática da admissibilidade da fase nacional depositado via PCT . Tratado de cooperação em matéria de Patentes, conforme Instrução Normativa nº 02, de 06/06/2017 publicada na RPI nº 2422, de 06/06/2017.

---

(21) BR 11 2016 024883-0 A2

Código 1.3 - Notificação - Fase Nacional - PCT
(22) 29/04/2015
(30) 30/04/2014 EP 14166690.9
(51) C22C 32/00 (2006.01), B22F 7/08 (2006.01), B02C 4/30 (2006.01), B02C 13/28 (2006.01), C23C 28/00 (2006.01), C22C 29/08 (2006.01), B22F 3/15 (2006.01)
(54) COMPONENTE RESISTENTE AO DESGASTE E UM DISPOSITIVO PARA DECOMPOSIÇÃO MECÂNICA DE MATERIAL PROPORCIONADA COM UM TAL COMPONENTE RESISTENTE AO DESGASTE
(71) SANDVIK INTELLECTUAL PROPERTY AB (SE)
(72) TOMAS BERGLUND, UDO FISCHER
(85) 25/10/2016
(86) PCT EP2015/059286 de 29/04/2015
(87) WO 2015/165934 de 05/11/2015
Publicação automática da admissibilidade da fase nacional depositado via PCT . Tratado de cooperação em matéria de Patentes, conforme Instrução Normativa nº 02, de 06/06/2017 publicada na RPI nº 2422, de 06/06/2017.

---

(21) BR 11 2016 024884-8 A2

Código 1.3 - Notificação - Fase Nacional - PCT

(22) 20/05/2015
(30) 21/05/2014 SE 1450601-8
(51) B60T 8/1755 (2006.01), B60K 31/12 (2006.01), B60W 30/02 (2006.01), B60W 30/14 (2006.01), B62D 6/00 (2006.01)
(54) MÉTODO E SISTEMA PARA A ADAPTAÇÃO DA CONDUÇÃO DE UM VEÍCULO EM UMA VIA EM ASSOCIAÇÃO À REALIZAÇÃO DE UMA CURVA
(71) SCANIA CV AB (SE)
(72) JONNY ANDERSSON, LINUS BREDBERG
(85) 25/10/2016
(86) PCT SE2015/050575 de 20/05/2015
(87) WO 2015/187076 de 10/12/2015
Publicação automática da admissibilidade da fase nacional depositado via PCT . Tratado de cooperação em matéria de Patentes, conforme Instrução Normativa nº 02, de 06/06/2017 publicada na RPI nº 2422, de 06/06/2017.

---

(21) BR 11 2016 024885-6 A2

Código 1.3 - Notificação - Fase Nacional - PCT
(22) 08/05/2015
(30) 12/05/2014 US 14/275,155
(51) G06F 17/30 (2006.01), G06F 9/44 (2006.01)
(54) IDENTIFICAÇÃO DE INTENÇÃO DE PESQUISA
(71) MICROSOFT TECHNOLOGY LICENSING, LLC (US)
(72) MEYYAMMAI SUBRAMANIAN, SAYED HASSAN, ANNELIESE CREIGHTON WIRTH, MICHELLE FOLLOSCO VALERIANO
(85) 25/10/2016
(86) PCT US2015/029802 de 08/05/2015
(87) WO 2015/175323 de 19/11/2015
Publicação automática da admissibilidade da fase nacional depositado via PCT . Tratado de cooperação em matéria de Patentes, conforme Instrução Normativa nº 02, de 06/06/2017 publicada na RPI nº 2422, de 06/06/2017.

---

(21) BR 11 2016 024886-4 A2

Código 1.3 - Notificação - Fase Nacional - PCT
(22) 14/04/2015
(30) 29/04/2014 US 14/264,645
(51) H04L 9/08 (2006.01), H04L 9/32 (2006.01), H04W 12/04 (2009.01)
(54) UMA ESTAÇÃO REMOTA PARA DERIVAR UMA CHAVE DERIVADA EM UM DISPOSITIVO DE SISTEMA EM UM CHIP
(71) QUALCOMM INCORPORATED (US)
(72) IVAN HUGH MCLEAN, MANFRED VON WILLICH
(85) 25/10/2016
(86) PCT US2015/025794 de 14/04/2015
(87) WO 2015/167798 de 05/11/2015
Publicação automática da admissibilidade da fase nacional depositado via PCT . Tratado de cooperação em matéria de Patentes, conforme Instrução Normativa nº 02, de 06/06/2017 publicada na RPI nº 2422, de 06/06/2017.

(21) BR 11 2016 024887-2 A2

Código 1.3 - Notificação - Fase Nacional - PCT
(22) 27/03/2015
(30) 29/04/2014 US 14/264,904
(51) H04L 29/08 (2006.01), H04W 4/02 (2009.01), H04W 4/20 (2009.01)
(54) FORNECIMENTO DE INFORMAÇÕES DE LOCALIZAÇÃO PARA EXPRESSÕES
(71) QUALCOMM INCORPORATED (US)
(72) ARTHUR STEPHENS, MICHAELA VANDERVEEN, VINCENT DOUGLAS PARK
(85) 25/10/2016
(86) PCT US2015/022949 de 27/03/2015
(87) WO 2015/167717 de 05/11/2015
Publicação automática da admissibilidade da fase nacional depositado via PCT . Tratado de cooperação em matéria de Patentes, conforme Instrução Normativa nº 02, de 06/06/2017 publicada na RPI nº 2422, de 06/06/2017.

(21) BR 11 2016 024888-0 A2

Código 1.3 - Notificação - Fase Nacional - PCT
(22) 28/05/2015
(30) 28/05/2014 DK PA 2014 70309
(51) B29C 45/70 (2006.01)
(54) FERRAMENTA DE MOLDAGEM PARA MOLDAGEM POR INJEÇÃO
(71) LEGO A/S (DK)
(72) JENS STAMP LAMBAEK
(85) 25/10/2016
(86) PCT DK2015/050138 de 28/05/2015
(87) WO 2015/180735 de 03/12/2015
Publicação automática da admissibilidade da fase nacional depositado via PCT . Tratado de cooperação em matéria de Patentes, conforme Instrução Normativa nº 02, de 06/06/2017 publicada na RPI nº 2422, de 06/06/2017.

(21) BR 11 2016 024889-9 A2

Código 1.3 - Notificação - Fase Nacional - PCT
(22) 23/04/2015
(30) 29/04/2014 US 14/264,952
(51) G06F 3/01 (2006.01), G06K 9/00 (2006.01), G06K 9/46 (2006.01)
(54) TRATAMENTO DO BRILHO EM RASTREAMENTO DE OLHO
(71) MICROSOFT TECHNOLOGY LICENSING, LLC (US)
(72) MUDIT AGRAWAL, VAIBHAV THUKRAL, IBRAHIM EDEN, DAVID NISTER, SHIVKUMAR SWAMINATHAN
(85) 25/10/2016
(86) PCT US2015/027185 de 23/04/2015
(87) WO 2015/167906 de 05/11/2015
Publicação automática da admissibilidade da fase nacional depositado via PCT . Tratado de cooperação em matéria de Patentes, conforme Instrução

Normativa nº 02, de 06/06/2017 publicada na RPI nº 2422, de 06/06/2017.

---

(21) BR 11 2016 024890-2 A2

Código 1.3 - Notificação - Fase Nacional - PCT
(22) 23/04/2015
(30) 29/04/2014 US 61/985,922; 12/12/2014 US 14/569,369
(51) H04W 52/02 (2009.01)
(54) REDUÇÃO DE CONSUMO DE BATERIA EM UM EQUIPAMENTO DE USUÁRIO
(71) QUALCOMM INCORPORATED (US)
(72) PEYMAN RAZAGHI, SONY AKKARAKARAN, SHARAD DEEPAK SAMBHWANI
(85) 25/10/2016
(86) PCT US2015/027279 de 23/04/2015
(87) WO 2015/167922 de 05/11/2015
Publicação automática da admissibilidade da fase nacional depositado via PCT . Tratado de cooperação em matéria de Patentes, conforme Instrução Normativa nº 02, de 06/06/2017 publicada na RPI nº 2422, de 06/06/2017.

---

(21) BR 11 2016 024892-9 A2

Código 1.3 - Notificação - Fase Nacional - PCT
(22) 01/05/2015
(30) 01/05/2014 GB 1407680.6; 12/02/2015 GB PCT/GB2015/050393
(51) A61M 5/20 (2006.01), A61M 5/24 (2006.01)
(54) INDICADOR
(71) NEW INJECTION SYSTEMS LTD (GB)
(72) STEPHEN DUNNE, TOM OAKLEY, DOUGLAS ARTHUR EMMOTT
(85) 25/10/2016
(86) PCT GB2015/051304 de 01/05/2015
(87) WO 2015/166286 de 05/11/2015
Publicação automática da admissibilidade da fase nacional depositado via PCT . Tratado de cooperação em matéria de Patentes, conforme Instrução Normativa nº 02, de 06/06/2017 publicada na RPI nº 2422, de 06/06/2017.

---

(21) BR 11 2016 024893-7 A2

Código 1.3 - Notificação - Fase Nacional - PCT
(22) 27/04/2015
(30) 29/04/2014 US 14/265,180
(51) H04W 8/24 (2009.01)
(54) ATUALIZAÇÃO DINÂMICA DE CAPACIDADE DE UE PARA MEDIÇÕES DE INTER-FREQUÊNCIA E INTER-RAT
(71) QUALCOMM INCORPORATED (US)
(72) SOUMYA DAS, BONGYONG SONG
(85) 25/10/2016
(86) PCT US2015/027817 de 27/04/2015
(87) WO 2015/168029 de 05/11/2015
Publicação automática da admissibilidade da fase nacional depositado via

PCT . Tratado de cooperação em matéria de Patentes, conforme Instrução Normativa nº 02, de 06/06/2017 publicada na RPI nº 2422, de 06/06/2017.

---

(21) BR 11 2016 024897-0 A2

Código 1.3 - Notificação - Fase Nacional - PCT
(22) 08/05/2015
(30) 09/05/2014 EP 14167760.9; 10/11/2014 EP 14192566.9
(51) E21B 33/127 (2006.01), E21B 47/06 (2006.01)
(54) SISTEMA DE COMPLETAÇÃO NO POÇO
(71) WELLTEC A/S (DK)
(72) PAUL HAZEL, RICARDO REVES VASQUES
(85) 25/10/2016
(86) PCT EP2015/060225 de 08/05/2015
(87) WO 2015/169959 de 12/11/2015
Publicação automática da admissibilidade da fase nacional depositado via PCT . Tratado de cooperação em matéria de Patentes, conforme Instrução Normativa nº 02, de 06/06/2017 publicada na RPI nº 2422, de 06/06/2017.

---

(21) BR 11 2016 024898-8 A2

Código 1.3 - Notificação - Fase Nacional - PCT
(22) 28/04/2015
(30) 29/04/2014 US 14/264,836
(51) H01L 23/50 (2006.01), H01L 23/528 (2006.01), H05K 1/02 (2006.01)
(54) ESTRUTURA DE POTÊNCIA ESCALONADA EM UMA REDE DE DISTRIBUIÇÃO DE POTÊNCIA (PDN)
(71) QUALCOMM INCORPORATED (US)
(72) RYAN DAVID LANE, YUE LI, CHARLES DAVID PAYNTER, RUEY KAE ZANG
(85) 25/10/2016
(86) PCT US2015/028061 de 28/04/2015
(87) WO 2015/168160 de 05/11/2015
Publicação automática da admissibilidade da fase nacional depositado via PCT . Tratado de cooperação em matéria de Patentes, conforme Instrução Normativa nº 02, de 06/06/2017 publicada na RPI nº 2422, de 06/06/2017.

---

(21) BR 11 2016 024899-6 A2

Código 1.3 - Notificação - Fase Nacional - PCT
(22) 27/04/2015
(30) 28/04/2014 GB 1407432.2
(51) G06K 19/06 (2006.01)
(54) CÉLULAS CODIFICADAS E MATRIZES DE CÉLULAS
(71) GELLINER LIMITED (GB)
(72) JOHN ADAM ULYATE
(85) 25/10/2016
(86) PCT GB2015/051217 de 27/04/2015
(87) WO 2015/166221 de 05/11/2015
Publicação automática da admissibilidade da fase nacional depositado via

PCT . Tratado de cooperação em matéria de Patentes, conforme Instrução Normativa nº 02, de 06/06/2017 publicada na RPI nº 2422, de 06/06/2017.

---

(21) BR 11 2016 024903-8 A2

Código 1.3 - Notificação - Fase Nacional - PCT
(22) 24/06/2014
(51) E21B 33/13 (2006.01), C09K 8/42 (2006.01)
(54) MÉTODOS E COMPOSIÇÃO PARA FORMULAR MATERIAIS DE CIRCULAÇÃO PERDIDA
(71) HALLIBURTON ENERGY SERVICES, INC. (US)
(72) GARIMA MISRA, SHARATH SAVARI
(85) 25/10/2016
(86) PCT US2014/043764 de 24/06/2014
(87) WO 2015/199652 de 30/12/2015
Publicação automática da admissibilidade da fase nacional depositado via PCT . Tratado de cooperação em matéria de Patentes, conforme Instrução Normativa nº 02, de 06/06/2017 publicada na RPI nº 2422, de 06/06/2017.

---

(21) BR 11 2016 024904-6 A2

Código 1.3 - Notificação - Fase Nacional - PCT
(22) 20/05/2015
(30) 21/05/2014 SE 1450598-6
(51) B60W 30/14 (2006.01), B60K 31/00 (2006.01), B60T 8/1755 (2006.01), B60W 40/072 (2012.01), B60W 40/109 (2012.01)
(54) MÉTODO E SISTEMA PARA ADAPTAR A ACELERAÇÃO DE UM VEÍCULO DURANTE A CONDUÇÃO DO VEÍCULO AO LONGO DE UMA ROTA DE DESLOCAMENTO
(71) SCANIA CV AB (SE)
(72) JONNY ANDERSSON, LINUS BREDBERG
(85) 25/10/2016
(86) PCT SE2015/050569 de 20/05/2015
(87) WO 2015/178839 de 26/11/2015
Publicação automática da admissibilidade da fase nacional depositado via PCT . Tratado de cooperação em matéria de Patentes, conforme Instrução Normativa nº 02, de 06/06/2017 publicada na RPI nº 2422, de 06/06/2017.

---

(21) BR 11 2016 024906-2 A2

Código 1.3 - Notificação - Fase Nacional - PCT
(22) 13/05/2015
(30) 15/05/2014 US 61/993,346
(51) C22C 14/00 (2006.01), C22F 1/18 (2006.01)
(54) LIGA DE TITÂNIO, COMPONENTE E MÉTODO PARA FORMAÇÃO DE UM COMPONENTE
(71) GENERAL ELECTRIC COMPANY (US)
(72) ANDREW PHILIP WOODFIELD, THOMAS FROATS BRODERICK, WILLIAM ANDREW SHARP II
(85) 25/10/2016

(86) PCT US2015/030601 de 13/05/2015
(87) WO 2016/025045 de 18/02/2016
Publicação automática da admissibilidade da fase nacional depositado via PCT . Tratado de cooperação em matéria de Patentes, conforme Instrução Normativa nº 02, de 06/06/2017 publicada na RPI nº 2422, de 06/06/2017.

---

(21) BR 11 2016 024907-0 A2

Código 1.3 - Notificação - Fase Nacional - PCT
(22) 20/05/2015
(30) 21/05/2014 SE 1450597-8
(51) B60W 30/14 (2006.01), B60K 31/00 (2006.01), B60T 8/1755 (2006.01), B60W 40/072 (2012.01), B60W 40/109 (2012.01)
(54) MÉTODO E SISTEMA PARA A ADAPTAÇÃO DA DIREÇÃO DE UM VEÍCULO EM UMA RODOVIA EM ASSOCIAÇÃO A FAZER UMA CURVA
(71) SCANIA CV AB (SE)
(72) JONNY ANDERSSON, LINUS BREDBERG
(85) 25/10/2016
(86) PCT SE2015/050570 de 20/05/2015
(87) WO 2015/178840 de 26/11/2015
Publicação automática da admissibilidade da fase nacional depositado via PCT . Tratado de cooperação em matéria de Patentes, conforme Instrução Normativa nº 02, de 06/06/2017 publicada na RPI nº 2422, de 06/06/2017.

---

(21) BR 11 2016 024909-7 A2

Código 1.3 - Notificação - Fase Nacional - PCT
(22) 20/05/2015
(30) 21/05/2014 SE 1450599-4
(51) B60W 30/14 (2006.01), B60K 31/00 (2006.01), B60W 40/072 (2012.01), B60W 50/00 (2006.01)
(54) MÉTODO E SISTEMA PARA ADAPTAÇÃO DA VELOCIDADE DE UM VEÍCULO DURANTE A CONDUÇÃO DO VEÍCULO AO LONGO DE UMA ROTA DE DESLOCAMENTO
(71) SCANIA CV AB (SE)
(72) JONNY ANDERSSON, LINUS BREDBERG
(85) 25/10/2016
(86) PCT SE2015/050571 de 20/05/2015
(87) WO 2015/178841 de 26/11/2015
Publicação automática da admissibilidade da fase nacional depositado via PCT . Tratado de cooperação em matéria de Patentes, conforme Instrução Normativa nº 02, de 06/06/2017 publicada na RPI nº 2422, de 06/06/2017.

---

(21) BR 11 2016 024910-0 A2

Código 1.3 - Notificação - Fase Nacional - PCT
(22) 06/05/2015
(30) 13/05/2014 FR 1454228
(51) B60C 23/00 (2006.01), F16K 31/126 (2006.01), F16K 15/10 (2006.01)
(54) DISPOSITIVO DE ENCHIMENTO-ESVAZIAMENTO AUTOMÁTICO DE

UMA CAPACIDADE DE CONFINAMENTO DE UM FLUIDO GASOSO
(71) STÉPHANE FAZEKAS (FR)
(72) STÉPHANE FAZEKAS
(85) 25/10/2016
(86) PCT FR2015/051199 de 06/05/2015
(87) WO 2015/173493 de 19/11/2015
Publicação automática da admissibilidade da fase nacional depositado via PCT . Tratado de cooperação em matéria de Patentes, conforme Instrução Normativa nº 02, de 06/06/2017 publicada na RPI nº 2422, de 06/06/2017.

---

(21) BR 11 2016 024911-9 A2

Código 1.3 - Notificação - Fase Nacional - PCT
(22) 28/04/2015
(30) 28/04/2014 US 61/985,252
(51) A23J 1/02 (2006.01), A23L 1/305 (2006.01), A23L 2/38 (2006.01), A23L 2/66 (2006.01)
(54) COMPOSIÇÕES DE PROTEÍNAS SOLÚVEIS E MÉTODOS DE SUA PRODUÇÂO
(71) INTERNATIONAL DEHYDRATED FOODS, INC. (US)
(72) ROGER LYNN DAKE, STEPHANIE LYNCH
(85) 25/10/2016
(86) PCT US2015/027986 de 28/04/2015
(87) WO 2015/168119 de 05/11/2015
Publicação automática da admissibilidade da fase nacional depositado via PCT . Tratado de cooperação em matéria de Patentes, conforme Instrução Normativa nº 02, de 06/06/2017 publicada na RPI nº 2422, de 06/06/2017.

---

(21) BR 11 2016 024913-5 A2

Código 1.3 - Notificação - Fase Nacional - PCT
(22) 09/07/2015
(30) 10/07/2014 DE 10 2014 213 393.9
(51) G02C 7/02 (2006.01)
(54) CONJUNTO DE PRODUTOS SEMIACABADOS DE LENTES DE ÓCULOS E PROCESSO PARA SUA CONCEPÇÃO, PROCESSO E DISPOSITIVO PARA A PRODUÇÃO DE LENTES DE ÓCULOS, BEM COMO USO DE UM CONJUNTO DE PRODUTOS SEMIACABADOS
(71) CARL ZEISS VISION INTERNATIONAL GMBH (DE)
(72) GEORG MICHELS, TIMO KRATZER, GERD NOWAK
(85) 25/10/2016
(86) PCT EP2015/065674 de 09/07/2015
(87) WO 2016/005486 de 14/01/2016
Publicação automática da admissibilidade da fase nacional depositado via PCT . Tratado de cooperação em matéria de Patentes, conforme Instrução Normativa nº 02, de 06/06/2017 publicada na RPI nº 2422, de 06/06/2017.

---

(21) BR 11 2016 024914-3 A2

Código 1.3 - Notificação - Fase Nacional - PCT

(22) 29/04/2015
(30) 30/04/2014 FR 14 53989
(51) G01N 25/72 (2006.01)
(54) MÉTODO DE EXAME FOTOTÉRMICO DE UMA PEÇA E UNIDADE DE EXAME FOTOTÉRMICO PARA UMA PEÇA
(71) AREVA NP (FR)
(72) YANNICK CAULIER, MATTHIEU TAGLIONE
(85) 25/10/2016
(86) PCT EP2015/059421 de 29/04/2015
(87) WO 2015/166007 de 05/11/2015
Publicação automática da admissibilidade da fase nacional depositado via PCT . Tratado de cooperação em matéria de Patentes, conforme Instrução Normativa nº 02, de 06/06/2017 publicada na RPI nº 2422, de 06/06/2017.

---

(21) BR 11 2016 024916-0 A2

Código 1.3 - Notificação - Fase Nacional - PCT
(22) 27/04/2015
(30) 28/04/2014 EP 14166277.5
(51) A61K 9/00 (2006.01), A61K 9/06 (2006.01), A61K 9/08 (2006.01), A61K 31/357 (2006.01), A61K 31/365 (2006.01), A61P 17/00 (2006.01), A61P 17/08 (2006.01)
(54) ?COMPOSTO, E, COMPOSIÇÃO FARMACÊUTICA?
(71) EPIPHARM AG (CH)
(72) ROSEMARIE SIFT CARTER
(85) 25/10/2016
(86) PCT EP2015/059104 de 27/04/2015
(87) WO 2015/165856 de 05/11/2015
Publicação automática da admissibilidade da fase nacional depositado via PCT . Tratado de cooperação em matéria de Patentes, conforme Instrução Normativa nº 02, de 06/06/2017 publicada na RPI nº 2422, de 06/06/2017.

---

(21) BR 11 2016 024918-6 A2

Código 1.3 - Notificação - Fase Nacional - PCT
(22) 27/04/2015
(30) 28/04/2014 JP 2014-092867
(51) A61K 31/13 (2006.01), A61P 27/16 (2006.01)
(54) ?USO DE UMA DROGA?
(71) KYORIN PHARMACEUTICAL CO., LTD. (JP)
(72) YOSHIFUMI HIRAHARA, SHINJI NAGAI, AI USHIWATA, IKUYO NIWAYAMA, KOICHI WATANABE, MADOKA TOMINAGA, TAKAFUMI KUROSE, SHINICHI YAMADA, TAKEHIRO SHINOZAKI, JANOS CSIKOS, ROMAN GORTELMEYER, BARBARA ELLERS-LENZ, MICHAEL ALTHAUS, ULLI BANKSTAHL
(85) 25/10/2016
(86) PCT JP2015/062711 de 27/04/2015
(87) WO 2015/166917 de 05/11/2015

Publicação automática da admissibilidade da fase nacional depositado via PCT . Tratado de cooperação em matéria de Patentes, conforme Instrução Normativa nº 02, de 06/06/2017 publicada na RPI nº 2422, de 06/06/2017.

---

(21) BR 11 2016 024920-8 A2

Código 1.3 - Notificação - Fase Nacional - PCT
(22) 27/04/2015
(30) 28/04/2014 JP 2014-092873
(51) A61K 31/13 (2006.01), A61P 27/16 (2006.01)
(54) ?USO DE UMA DROGA?
(71) KYORIN PHARMACEUTICAL CO., LTD. (JP)
(72) KATSUMI DOI, YOSHIFUMI HIRAHARA, SHINJI NAGAI, AI USHIWATA, IKUYO NIWAYAMA, KOICHI WATANABE, MADOKA TOMINAGA, TAKAFUMI KUROSE, SHINICHI YAMADA, TAKEHIRO SHINOZAKI, JANOS CSIKOS, ROMAN GORTELMEYER
(85) 25/10/2016
(86) PCT JP2015/062713 de 27/04/2015
(87) WO 2015/166918 de 05/11/2015
Publicação automática da admissibilidade da fase nacional depositado via PCT . Tratado de cooperação em matéria de Patentes, conforme Instrução Normativa nº 02, de 06/06/2017 publicada na RPI nº 2422, de 06/06/2017.

---

(21) BR 11 2016 024921-6 A2

Código 1.3 - Notificação - Fase Nacional - PCT
(22) 19/05/2015
(30) 02/06/2014 US 62/006,729; 27/04/2015 US 14/697,369
(51) H04W 88/08 (2009.01), H04W 72/04 (2009.01), H04B 7/04 (2006.01), H04B 7/06 (2006.01)
(54) SISTEMAS E MÉTODOS DE COMUNICAÇÃO
(71) INTEL IP CORPORATION (US)
(72) SEUNGHEE HAN, GI WAN CHOI, HWAN-JOON KWON, APOSTOLOS PAPATHANASSIOU, JONG-KAE FWU
(85) 25/10/2016
(86) PCT US2015/031513 de 19/05/2015
(87) WO 2015/187357 de 10/12/2015
Publicação automática da admissibilidade da fase nacional depositado via PCT . Tratado de cooperação em matéria de Patentes, conforme Instrução Normativa nº 02, de 06/06/2017 publicada na RPI nº 2422, de 06/06/2017.

---

(21) BR 11 2016 024927-5 A2

Código 1.3 - Notificação - Fase Nacional - PCT
(22) 02/10/2014
(30) 28/04/2014 US 14/263,853
(51) F16H 7/12 (2006.01)
(54) TENSOR ORBITAL
(71) GATES CORPORATION (US)
(72) JOHN HARVEY, OLIVER STEGELMANN, ARNAUD MARTINEZ, JOCHEN

DILTHEY, CASPER HAENBEUKERS
(85) 25/10/2016
(86) PCT US2014/058870 de 02/10/2014
(87) WO 2015/167602 de 05/11/2015
Publicação automática da admissibilidade da fase nacional depositado via PCT . Tratado de cooperação em matéria de Patentes, conforme Instrução Normativa nº 02, de 06/06/2017 publicada na RPI nº 2422, de 06/06/2017.

---

(21) BR 11 2016 024928-3 A2

Código 1.3 - Notificação - Fase Nacional - PCT
(22) 30/04/2015
(30) 02/06/2014 US 14/293,240
(51) H04W 28/24 (2009.01), H04W 72/04 (2009.01), H04W 88/08 (2009.01)
(54) QUALIDADE DE SERVIÇO ADAPTÁVEL PARA REDES SEM FIOS
(71) INTEL CORPORATION (US)
(72) MOHAMMAD MAMUNUR RASHID, SATISH CHANDRA JHA, RATH VANNITHAMBY
(85) 25/10/2016
(86) PCT US2015/028442 de 30/04/2015
(87) WO 2015/187269 de 10/12/2015
Publicação automática da admissibilidade da fase nacional depositado via PCT . Tratado de cooperação em matéria de Patentes, conforme Instrução Normativa nº 02, de 06/06/2017 publicada na RPI nº 2422, de 06/06/2017.

---

(21) BR 11 2016 024932-1 A2

Código 1.3 - Notificação - Fase Nacional - PCT
(22) 10/04/2015
(30) 29/04/2014 US 14/264,776
(51) H01F 7/08 (2006.01), H01F 7/12 (2006.01), H01F 41/00 (2006.01)
(54) BOBINA SOLENOIDE PARA LOCAIS DE RISCO
(71) AUTOMATIC SWITCH COMPANY (US)
(72) EMMANUEL ARCEO, JOHN J. HALLER, VINCENT COLE, EUGENE GAW, WILLIAM MCDANIELS
(85) 25/10/2016
(86) PCT US2015/025483 de 10/04/2015
(87) WO 2015/167781 de 05/11/2015
Publicação automática da admissibilidade da fase nacional depositado via PCT . Tratado de cooperação em matéria de Patentes, conforme Instrução Normativa nº 02, de 06/06/2017 publicada na RPI nº 2422, de 06/06/2017.

---

(21) BR 11 2016 024936-4 A2

Código 1.3 - Notificação - Fase Nacional - PCT
(22) 06/05/2015
(30) 07/05/2014 US 61/989,651
(51) C07D 401/14 (2006.01), C07D 401/12 (2006.01), A61K 31/4427 (2006.01), A61P 3/10 (2006.01)
(54) MODULADORES DE GPR40 À BASE DE PIRROLIDINA PARA

TRATAMENTO DE DOENÇAS COMO DIABETES
(71) BRISTOL-MYERS SQUIBB COMPANY (US)
(72) ELIZABETH A. JURICA, ZHENQIU HONG
(85) 25/10/2016
(86) PCT US2015/029409 de 06/05/2015
(87) WO 2015/171722 de 12/11/2015
Publicação automática da admissibilidade da fase nacional depositado via PCT . Tratado de cooperação em matéria de Patentes, conforme Instrução Normativa nº 02, de 06/06/2017 publicada na RPI nº 2422, de 06/06/2017.

---

(21) BR 11 2016 024940-2 A2

Código 1.3 - Notificação - Fase Nacional - PCT
(22) 18/03/2015
(30) 28/04/2014 US 61/985,325; 30/09/2014 US 14/502,726
(51) G06F 3/0354 (2013.01), G06F 3/042 (2006.01)
(54) FUNCIONALIDADE DE PRESSÃO, ROTAÇÃO E DE CANETA STYLUS PARA TELAS DE EXIBIÇÃO INTERATIVAS
(71) QUALCOMM INCORPORATED (US)
(72) JOHN MICHAEL WYRWAS, EVGENI PETROVICH GOUSEV, RUSSELL WAYNE GRUHLKE, KHURSHID SYED ALAM, JACEK MAITAN, LINDA STACEY IRISH, EVGENI YURIJ POLIAKOV, THOMAS GORDON BROWN, SAMIR KUMAR GUPTA
(85) 25/10/2016
(86) PCT US2015/021245 de 18/03/2015
(87) WO 2015/167683 de 05/11/2015
Publicação automática da admissibilidade da fase nacional depositado via PCT . Tratado de cooperação em matéria de Patentes, conforme Instrução Normativa nº 02, de 06/06/2017 publicada na RPI nº 2422, de 06/06/2017.

---

(21) BR 11 2016 024948-8 A2

Código 1.3 - Notificação - Fase Nacional - PCT
(22) 27/03/2015
(30) 28/04/2014 US 61/985,444; 29/04/2014 US 61/986,059; 17/07/2014 US 14/334,015
(51) H01L 43/12 (2006.01), H01L 43/08 (2006.01), G11C 11/16 (2006.01), H01L 27/22 (2006.01)
(54) CAMADAS DE SEMENTE LISAS COM TEXTURA CRISTALINA UNIFORME PARA MATERIAIS DE ANISOTROPIA MAGNÉTICOS PERPENDICULARES
(71) QUALCOMM INCORPORATED (US)
(72) MATTHIAS GEORG GOTTWALD, JIMMY KAN, KANGHO LEE, CHANDO PARK, SEUNG HYUK KANG
(85) 25/10/2016
(86) PCT US2015/022950 de 27/03/2015
(87) WO 2015/167718 de 05/11/2015
Publicação automática da admissibilidade da fase nacional depositado via

PCT . Tratado de cooperação em matéria de Patentes, conforme Instrução Normativa nº 02, de 06/06/2017 publicada na RPI nº 2422, de 06/06/2017.

---

(21) BR 11 2016 024949-6 A2

Código 1.3 - Notificação - Fase Nacional - PCT
(22) 24/04/2015
(30) 25/04/2014 US 61/984,474; 29/05/2014 US 62/004,799
(51) F04D 13/08 (2006.01), F04D 15/00 (2006.01)
(54) SISTEMA DE BOMBA DE SUBMERSÃO ELÉTRICA, MÉTODO, E UM OU MAIS MEIOS DE ARMAZENAMENTO LEGÍVEL POR COMPUTADOR
(71) SCHLUMBERGER TECHNOLOGY B.V. (NL)
(72) ALBERT HOEFEL, DUDI RENDUSARA
(85) 25/10/2016
(86) PCT US2015/027411 de 24/04/2015
(87) WO 2015/164681 de 29/10/2015
Publicação automática da admissibilidade da fase nacional depositado via PCT . Tratado de cooperação em matéria de Patentes, conforme Instrução Normativa nº 02, de 06/06/2017 publicada na RPI nº 2422, de 06/06/2017.

---

(21) BR 11 2016 024950-0 A2

Código 1.3 - Notificação - Fase Nacional - PCT
(22) 30/04/2015
(30) 30/04/2014 GB 1407583.2
(51) H01H 85/00 (2006.01)
(54) MONTAGEM DE FUSÍVEL SUBSTITUÍVEL SUBMARINA
(71) SUBSEA 7 LIMITED (GB)
(72) ALISTER WILLIAM ERNEST SCOTT, JAMES PETER MCDONALD
(85) 25/10/2016
(86) PCT GB2015/051263 de 30/04/2015
(87) WO 2015/166252 de 05/11/2015
Publicação automática da admissibilidade da fase nacional depositado via PCT . Tratado de cooperação em matéria de Patentes, conforme Instrução Normativa nº 02, de 06/06/2017 publicada na RPI nº 2422, de 06/06/2017.

---

(21) BR 11 2016 024951-8 A2

Código 1.3 - Notificação - Fase Nacional - PCT
(22) 24/04/2015
(30) 28/04/2014 US 61/985,276; 23/04/2015 US 14/694,618
(51) G06F 13/42 (2006.01)
(54) BARRAMENTO GLOBAL DE SENSORES
(71) QUALCOMM INCORPORATED (US)
(72) RADU PITIGOI-ARON, RICHARD DOMINIC WIETFELDT, DOUGLAS WAYNE HOFFMAN
(85) 25/10/2016
(86) PCT US2015/027479 de 24/04/2015
(87) WO 2015/167954 de 05/11/2015
Publicação automática da admissibilidade da fase nacional depositado via

PCT . Tratado de cooperação em matéria de Patentes, conforme Instrução Normativa nº 02, de 06/06/2017 publicada na RPI nº 2422, de 06/06/2017.

---

(21) BR 11 2016 024953-4 A2

Código 1.3 - Notificação - Fase Nacional - PCT
(22) 29/05/2015
(30) 30/05/2014 GB 1409653.1
(51) A61K 31/5513 (2006.01), A61P 35/02 (2006.01)
(54) COMPOSTOS DE PIRROLOBENZODIAZEPINA PARA O TRATAMENTO DE LINFOMA
(71) ADC PRODUCTS (UK) LIMITED (GB)
(72) ANNELIESE STELL, ANA LARA
(85) 25/10/2016
(86) PCT GB2015/051562 de 29/05/2015
(87) WO 2015/181559 de 03/12/2015
Publicação automática da admissibilidade da fase nacional depositado via PCT . Tratado de cooperação em matéria de Patentes, conforme Instrução Normativa nº 02, de 06/06/2017 publicada na RPI nº 2422, de 06/06/2017.

---

(21) BR 11 2016 024955-0 A2

Código 1.3 - Notificação - Fase Nacional - PCT
(22) 25/04/2014
(51) G08G 1/16 (2006.01), B60R 16/02 (2006.01), B60W 50/14 (2012.01), G01C 21/26 (2006.01)
(54) APARELHO DE APRESENTAÇÃO DE INFORMAÇÃO E MÉTODO DE APRESENTAÇÃO DE INFORMAÇÃO
(71) NISSAN MOTOR CO. LTD. (JP)
(72) AKIHIKO EBINA
(85) 25/10/2016
(86) PCT JP2014/061732 de 25/04/2014
(87) WO 2015/162784 de 29/10/2015
Publicação automática da admissibilidade da fase nacional depositado via PCT . Tratado de cooperação em matéria de Patentes, conforme Instrução Normativa nº 02, de 06/06/2017 publicada na RPI nº 2422, de 06/06/2017.

---

(21) BR 11 2016 024959-3 A2

Código 1.3 - Notificação - Fase Nacional - PCT
(22) 01/05/2015
(30) 02/05/2014 US 61/988,114
(51) A61M 5/178 (2006.01)
(54) DISPOSITIVO PARA COLOCAÇÃO DE CATETER INCLUINDO FIO-GUIA E ELEMENTOS DE CONTROLE DO CATETER
(71) C.R. BARD, INC (US)
(72) DANIEL B. BLANCHARD, REX A. RIBELIN, THOMAS S. RUSSELL, JASON R. STATS, JOSHUA D. SHERWOOD, JAY A. MUSE, ANDREW C. SHEFFIELD, MATTHEW C. RICH
(85) 25/10/2016

(86) PCT US2015/028950 de 01/05/2015
(87) WO 2015/168655 de 05/11/2015
Publicação automática da admissibilidade da fase nacional depositado via PCT . Tratado de cooperação em matéria de Patentes, conforme Instrução Normativa nº 02, de 06/06/2017 publicada na RPI nº 2422, de 06/06/2017.

---

(21) BR 11 2016 024960-7 A2

Código 1.3 - Notificação - Fase Nacional - PCT
(22) 15/04/2015
(30) 30/04/2014 US 14/266,730
(51) H03L 7/089 (2006.01)
(54) CIRCUITOS DE MALHA FECHADA POR REDE DE BAIXO RUÍDO
(71) QUALCOMM INCORPORATED (US)
(72) SHEN WANG, JEONGSIK YANG, THINH CAT NGUYEN, ARA BICAKCI, ANUP SAVLA
(85) 25/10/2016
(86) PCT US2015/025967 de 15/04/2015
(87) WO 2015/167805 de 05/11/2015
Publicação automática da admissibilidade da fase nacional depositado via PCT . Tratado de cooperação em matéria de Patentes, conforme Instrução Normativa nº 02, de 06/06/2017 publicada na RPI nº 2422, de 06/06/2017.

---

(21) BR 11 2016 024965-8 A2

Código 1.3 - Notificação - Fase Nacional - PCT
(22) 24/04/2015
(30) 25/04/0014 US 61/984,386; 01/05/2014 US 61/987,086
(51) A61M 5/31 (2006.01), A61M 5/178 (2006.01), F16J 15/52 (2006.01)
(54) SERINGA COM DIAFRAGMA DE ROLAMENTO
(71) BAYER HEALTHCARE LLC (US)
(72) DAVE BERRY, BARRY L. TUCKER, EDWARD J. RHINEHART, MARK TROCKI, GERALD W. CALLAN, ARTHUR E. UBER III, MARTIN J. URAM, DAVE CALLEN, KEVIN P. COWAN, RAYMOND C. HOFFMAN, BENJAMIN T. KRUPP, MARTIN J. GIBLER, MATTHEW MCGEE, MICHAEL A. SPOHN
(85) 25/10/2016
(86) PCT US2015/027582 de 24/04/2015
(87) WO 2015/164783 de 29/10/2015
Publicação automática da admissibilidade da fase nacional depositado via PCT . Tratado de cooperação em matéria de Patentes, conforme Instrução Normativa nº 02, de 06/06/2017 publicada na RPI nº 2422, de 06/06/2017.

---

(21) BR 11 2016 024966-6 A2

Código 1.3 - Notificação - Fase Nacional - PCT
(22) 26/03/2015
(30) 28/04/2014 US 61/985,305; 29/09/2014 US 14/499,860
(51) G06F 21/32 (2013.01), G06K 9/00 (2006.01)
(54) SISTEMA DE MONITOR INTEGRADO, CLASSIFICAÇÃO DE USUÁRIO, SEGURANÇA E IMPRESSÃO DIGITAL

(71) QUALCOMM INCORPORATED (US)
(72) JOHN MICHAEL WYRWAS, SAFI KHAN, EVGENI PETROVICH GOUSEV, RUSSELL WAYNE GRUHLKE, YING ZHOU, FRANK FREDERICK WECKERLE
(85) 25/10/2016
(86) PCT US2015/022775 de 26/03/2015
(87) WO 2015/167711 de 05/11/2015
Publicação automática da admissibilidade da fase nacional depositado via PCT . Tratado de cooperação em matéria de Patentes, conforme Instrução Normativa nº 02, de 06/06/2017 publicada na RPI nº 2422, de 06/06/2017.

---

(21) BR 11 2016 024967-4 A2

Código 1.3 - Notificação - Fase Nacional - PCT
(22) 16/10/2015
(30) 24/04/2015 CN 201510201343.9
(51) G06F 21/74 (2013.01)
(54) APARELHO E MÉTODO PARA PAGAMENTO MÓVEL
(71) HUAWEI TECHNOLOGIES CO., LTD. (CN)
(72) SHILIN PAN
(85) 25/10/2016
(86) PCT CN2015/092098 de 16/10/2015
(87) WO 2016/169229 de 27/10/2016
Publicação automática da admissibilidade da fase nacional depositado via PCT . Tratado de cooperação em matéria de Patentes, conforme Instrução Normativa nº 02, de 06/06/2017 publicada na RPI nº 2422, de 06/06/2017.

---

(21) BR 11 2016 024968-2 A2

Código 1.3 - Notificação - Fase Nacional - PCT
(22) 06/06/2014
(51) H04W 72/04 (2009.01)
(54) TRANSMISSÃO DO CANAL DE CONTROLE PARA AUMENTO DA COBERTURA DA MENSAGEM DE PAGING
(71) NOKIA SOLUTIONS AND NETWORKS OY (FI)
(72) LEI DU, RAPEEPAT RATASUK, YANJI ZHANG
(85) 25/10/2016
(86) PCT CN2014/079371 de 06/06/2014
(87) WO 2015/184642 de 10/12/2015
Publicação automática da admissibilidade da fase nacional depositado via PCT . Tratado de cooperação em matéria de Patentes, conforme Instrução Normativa nº 02, de 06/06/2017 publicada na RPI nº 2422, de 06/06/2017.

---

(21) BR 11 2016 024969-0 A2

Código 1.3 - Notificação - Fase Nacional - PCT
(22) 06/03/2015
(30) 28/04/2014 US 61/984,904; 04/03/2015 US 14/638,520
(51) H04L 12/58 (2006.01), H04L 12/18 (2006.01)
(54) ALVOS ANÔNIMOS DE ENVIO DE MENSAGEM ALLJOYN COM BASE EM ASSOCIAÇÃO

(71) QUALCOMM INCORPORATED (US)
(72) BABAK FORUTANPOUR, HANG DONG, RICHARD OLIVER FARLEY, DAVID LOUIS BEDNAR
(85) 25/10/2016
(86) PCT US2015/019239 de 06/03/2015
(87) WO 2015/167666 de 05/11/2015
Publicação automática da admissibilidade da fase nacional depositado via PCT . Tratado de cooperação em matéria de Patentes, conforme Instrução Normativa nº 02, de 06/06/2017 publicada na RPI nº 2422, de 06/06/2017.

---

(21) BR 11 2016 024971-2 A2

Código 1.3 - Notificação - Fase Nacional - PCT
(22) 31/03/2015
(30) 30/04/2014 US 14/265,693
(51) G10L 19/24 (2013.01)
(54) GERAÇÃO DE SINAL DE EXCITAÇÃO DE ALTA BANDA
(71) QUALCOMM INCORPORATED (US)
(72) PRAVIN KUMAR RAMADAS, DANIEL J. SINDER, STEPHANE PIERRE VILLETTE, VIVEK RAJENDRAN
(85) 25/10/2016
(86) PCT US2015/023483 de 31/03/2015
(87) WO 2015/167732 de 05/11/2015
Publicação automática da admissibilidade da fase nacional depositado via PCT . Tratado de cooperação em matéria de Patentes, conforme Instrução Normativa nº 02, de 06/06/2017 publicada na RPI nº 2422, de 06/06/2017.

---

(21) BR 11 2016 024973-9 A2

Código 1.3 - Notificação - Fase Nacional - PCT
(22) 29/04/2015
(30) 30/04/2014 NO 20140561
(51) F28F 19/00 (2006.01), E21B 36/00 (2006.01), E21B 41/00 (2006.01), F28D 7/10 (2006.01), F28D 7/14 (2006.01)
(54) REFRIGERADOR SUBMARINO
(71) FMC KONGSBERG SUBSEA AS (NO)
(72) ERIK BAGGERUD, IDUN BENTE TILLER
(85) 25/10/2016
(86) PCT EP2015/059343 de 29/04/2015
(87) WO 2015/165969 de 05/11/2015
Publicação automática da admissibilidade da fase nacional depositado via PCT . Tratado de cooperação em matéria de Patentes, conforme Instrução Normativa nº 02, de 06/06/2017 publicada na RPI nº 2422, de 06/06/2017.

---

(21) BR 11 2016 024976-3 A2

Código 1.3 - Notificação - Fase Nacional - PCT
(22) 14/04/2015
(30) 30/04/2014 EP 14166522.4
(51) C08J 7/04 (2006.01), C08J 9/36 (2006.01), B32B 27/06 (2006.01), C09D

175/04 (2006.01)
(54) ARTIGO MOLDADO REVESTIDO, PROCESSO PARA PRODUZIR PELO MENOS UM ARTIGO MOLDADO REVESTIDO E MÉTODO DE USO DE UM ARTIGO MOLDADO REVESTIDO
(71) BASF SE (DE)
(72) FRANK PRISSOK, MICHAEL HARMS, MARTIN VALLO
(85) 25/10/2016
(86) PCT EP2015/058013 de 14/04/2015
(87) WO 2015/165724 de 05/11/2015
Publicação automática da admissibilidade da fase nacional depositado via PCT . Tratado de cooperação em matéria de Patentes, conforme Instrução Normativa nº 02, de 06/06/2017 publicada na RPI nº 2422, de 06/06/2017.

---

(21) BR 11 2016 024977-1 A2

Código 1.3 - Notificação - Fase Nacional - PCT
(22) 09/06/2015
(30) 24/06/2014 US 14/313,632
(51) C07D 401/06 (2006.01), C07D 233/46 (2006.01), A01N 43/40 (2006.01), A01N 43/50 (2006.01), A01N 33/18 (2006.01)
(54) PROCESSO PARA A PREPARAÇÃO DE POLIMORFOS DE IMIDACLOPRIDA
(71) JIANGSU ROTAM CHEMISTRY CO., LTD (CN)
(72) JAMES TIMOTHY BRISTOW, YIFAN WU
(85) 25/10/2016
(86) PCT CN2015/081031 de 09/06/2015
(87) WO 2015/196926 de 30/12/2015
Publicação automática da admissibilidade da fase nacional depositado via PCT . Tratado de cooperação em matéria de Patentes, conforme Instrução Normativa nº 02, de 06/06/2017 publicada na RPI nº 2422, de 06/06/2017.

---

(21) BR 11 2016 024986-0 A2

Código 1.3 - Notificação - Fase Nacional - PCT
(22) 21/12/2015
(30) 22/12/2014 EP 14199862.5
(51) B29C 70/68 (2006.01), B29D 24/00 (2006.01), B32B 38/08 (2006.01), B32B 37/10 (2006.01), B32B 38/00 (2006.01), B32B 37/14 (2006.01)
(54) MÉTODO E APARELHO PARA A FABRICAÇÃO DE UM COMPONENTE SANDUÍCHE
(71) MAGNA STEYR FAHRZEUGTECHNIK AG & CO KG (AT)
(72) GÜNTER WOLFSBERGER
(85) 26/10/2016
(86) PCT EP2015/080781 de 21/12/2015
(87) WO 2016/102457 de 30/06/2016
Publicação automática da admissibilidade da fase nacional depositado via PCT . Tratado de cooperação em matéria de Patentes, conforme Instrução Normativa nº 02, de 06/06/2017 publicada na RPI nº 2422, de 06/06/2017.

(21) BR 11 2016 024987-9 A2

Código 1.3 - Notificação - Fase Nacional - PCT
(22) 30/04/2015
(30) 03/06/2014 US 62/007,388; 26/12/2014 US 14/583,222
(51) H04W 28/02 (2009.01), H04W 76/04 (2009.01), H04W 88/06 (2009.01)
(54) PROTOCOLO DE CONTROLE DE RECURSO DE RÁDIO (RRC) PARA TECNOLOGIAS DE ACESSO DE RÁDIO WLAN/3GPP INTEGRADAS
(71) INTEL CORPORATION (US)
(72) NAGEEN HIMAYAT, ALEXANDER SIROTKIN, JING ZHU, ALEXANDRE STOJANOVSKI, MO-HAN FONG, VIVEK GUPTA, HUANING NIU, PINGPING ZONG, KONSTANTINOS DIMOU, SHUPING YEH, SHILPA TALWAR, MUTHAIAH VENKATACHALAM
(85) 26/10/2016
(86) PCT US2015/028634 de 30/04/2015
(87) WO 2015/187276 de 10/12/2015
Publicação automática da admissibilidade da fase nacional depositado via PCT . Tratado de cooperação em matéria de Patentes, conforme Instrução Normativa nº 02, de 06/06/2017 publicada na RPI nº 2422, de 06/06/2017.

(21) BR 11 2016 024989-5 A2

Código 1.3 - Notificação - Fase Nacional - PCT
(22) 14/05/2015
(30) 21/05/2014 EP 14169224.4; 10/12/2014 EP 14197252.1
(51) A24F 47/00 (2006.01)
(54) SISTEMA GERADOR DE AEROSSOL COMPREENDENDO UMA BOBINA DE INDUÇÃO PLANAR
(71) PHILIP MORRIS PRODUCTS S.A. (CH)
(72) OLEG MIRONOV
(85) 26/10/2016
(86) PCT EP2015/060727 de 14/05/2015
(87) WO 2015/177043 de 26/11/2015
Publicação automática da admissibilidade da fase nacional depositado via PCT . Tratado de cooperação em matéria de Patentes, conforme Instrução Normativa nº 02, de 06/06/2017 publicada na RPI nº 2422, de 06/06/2017.

(21) BR 11 2016 024990-9 A2

Código 1.3 - Notificação - Fase Nacional - PCT
(22) 05/02/2015
(30) 21/05/2014 CN 201410215313.9
(51) H02K 51/00 (2006.01)
(54) DISPOSITIVO DE PROTEÇÃO DE AUTOALINHAMENTO PARA ACOPLAMENTO DE ÍMÃ PERMANENTE
(71) JIANGSU MAGNET VALLEY TECHNOLOGIES CO., LTD. (CN)
(72) JUNFENG XU, FUXING QI
(85) 26/10/2016
(86) PCT CN2015/072309 de 05/02/2015

(87) WO 2015/176559 de 26/11/2015
Publicação automática da admissibilidade da fase nacional depositado via PCT . Tratado de cooperação em matéria de Patentes, conforme Instrução Normativa nº 02, de 06/06/2017 publicada na RPI nº 2422, de 06/06/2017.

---

(21) BR 11 2016 024991-7 A2

Código 1.3 - Notificação - Fase Nacional - PCT
(22) 13/05/2015
(30) 14/05/2014 GB 1408580.7
(51) B23K 37/02 (2006.01), B23K 37/053 (2006.01), B23K 20/12 (2006.01), B23K 101/10 (2006.01)
(54) FABRICAÇÃO DE SÉRIES DE TUBOS USANDO-SE SOLDAGEM POR FRICÇÃO E MISTURA MECÂNICA
(71) ACERGY FRANCE SAS (FR)
(72) CESAR ATIN, JACQUES LACOME, GRÉGORY ALEXANDRE TOGUYENI
(85) 26/10/2016
(86) PCT IB2015/000958 de 13/05/2015
(87) WO 2015/173640 de 19/11/2015
Publicação automática da admissibilidade da fase nacional depositado via PCT . Tratado de cooperação em matéria de Patentes, conforme Instrução Normativa nº 02, de 06/06/2017 publicada na RPI nº 2422, de 06/06/2017.

---

(21) BR 11 2016 024994-1 A2

Código 1.3 - Notificação - Fase Nacional - PCT
(22) 04/05/2015
(30) 06/05/2014 EP 14167241.0
(51) A23G 1/20 (2006.01), A23G 1/21 (2006.01)
(54) PLACA DE ESTAMPAGEM COM BATENTE DE MOLDAGEM
(71) BÜHLER AG (CH)
(72) TANJA PACK, MICHAEL PAUL, DAVID MARCINKOWSKI, FRANK HUPERZ
(85) 26/10/2016
(86) PCT EP2015/059708 de 04/05/2015
(87) WO 2015/169741 de 12/11/2015
Publicação automática da admissibilidade da fase nacional depositado via PCT . Tratado de cooperação em matéria de Patentes, conforme Instrução Normativa nº 02, de 06/06/2017 publicada na RPI nº 2422, de 06/06/2017.

---

(21) BR 11 2016 024995-0 A2

Código 1.3 - Notificação - Fase Nacional - PCT
(22) 21/12/2015
(30) 22/12/2014 EP 14199859.1; 02/02/2015 EP 15153433.6
(51) B29C 67/24 (2006.01), B29C 45/14 (2006.01), B29C 51/08 (2006.01), B29C 45/00 (2006.01), B29C 45/34 (2006.01), B29C 51/14 (2006.01), B32B 37/14 (2006.01)
(54) MÉTODO E APARELHO PARA A FABRICAÇÃO DE UMA PARTE DO SANDUÍCHE E PARTE DO SANDUÍCHE

(71) MAGNA STEYR FAHRZEUGTECHNIK AG & CO KG (AT)
(72) WOLFGANG DIETZ, DANIJEL DREZGA, CHRISTOPH KRAMMER, GÜNTER WOLFSBERGER
(85) 26/10/2016
(86) PCT EP2015/080779 de 21/12/2015
(87) WO 2016/102455 de 30/06/2016
Publicação automática da admissibilidade da fase nacional depositado via PCT . Tratado de cooperação em matéria de Patentes, conforme Instrução Normativa nº 02, de 06/06/2017 publicada na RPI nº 2422, de 06/06/2017.

---

(21) BR 11 2016 024997-6 A2

Código 1.3 - Notificação - Fase Nacional - PCT
(22) 08/04/2015
(30) 28/04/2014 KR 10-2014-0050482
(51) F01N 9/00 (2006.01), F01N 11/00 (2006.01), F01N 3/20 (2006.01), F01N 3/36 (2006.01)
(54) MÉTODO PARA REGENERAR CATALISADOR PARA A OXIDAÇÃO DE GÁS DE ESCAPE DE VEÍCULO A GÁS NATURAL COMPRIMIDO
(71) HEESUNG CATALYSTS CORPORATION (KR)
(72) HAN, HYUN-SIK, NA, SEUNG CHUL, KIM, EUN-SEOK, KIM, JOON-WOO
(85) 26/10/2016
(86) PCT KR2015/003502 de 08/04/2015
(87) WO 2015/167138 de 05/11/2015
Publicação automática da admissibilidade da fase nacional depositado via PCT . Tratado de cooperação em matéria de Patentes, conforme Instrução Normativa nº 02, de 06/06/2017 publicada na RPI nº 2422, de 06/06/2017.

---

(21) BR 11 2016 024998-4 A2

Código 1.3 - Notificação - Fase Nacional - PCT
(22) 28/04/2015
(30) 28/04/2014 US 61/985,270
(51) A23L 1/305 (2006.01), A23J 1/02 (2006.01), A23P 1/00 (2006.01)
(54) COMPOSIÇÕES DE PROTEÍNA CONCENTRADAS E MÉTODOS DE SUAS PRODUÇÕES E USOS
(71) INTERNATIONAL DEHYDRATED FOODS, INC. (US)
(72) ROGER LYNN DAKE, STEPHANIE LYNCH, RODNEY MCFADDEN
(85) 26/10/2016
(86) PCT US2015/027934 de 28/04/2015
(87) WO 2015/168083 de 05/11/2015
Publicação automática da admissibilidade da fase nacional depositado via PCT . Tratado de cooperação em matéria de Patentes, conforme Instrução Normativa nº 02, de 06/06/2017 publicada na RPI nº 2422, de 06/06/2017.

---

(21) BR 11 2016 025003-6 A2

Código 1.3 - Notificação - Fase Nacional - PCT
(22) 20/03/2015
(30) 30/04/2014 US 14/266,326

(51) G11C 7/08 (2006.01), G11C 7/06 (2006.01), G11C 7/10 (2006.01)
(54) SISTEMA DE ATRASO DE LEITURA VARIÁVEL
(71) QUALCOMM INCORPORATED (US)
(72) JUNG PILL KIM, TAEHYUN KIM, SUNGRYUL KIM, XIANGYU DONG
(85) 26/10/2016
(86) PCT US2015/021804 de 20/03/2015
(87) WO 2015/167690 de 05/11/2015
Publicação automática da admissibilidade da fase nacional depositado via PCT . Tratado de cooperação em matéria de Patentes, conforme Instrução Normativa nº 02, de 06/06/2017 publicada na RPI nº 2422, de 06/06/2017.

---

(21) BR 11 2016 025011-7 A2

Código 1.3 - Notificação - Fase Nacional - PCT
(22) 29/04/2015
(30) 30/04/2014 SE 1450518-4
(51) B01D 21/00 (2006.01)
(54) DECANTADOR EM LAMELAS
(71) NORDIC WATER PRODUCTS AB (SE)
(72) MATTIAS FELDTHUSEN
(85) 26/10/2016
(86) PCT SE2015/050481 de 29/04/2015
(87) WO 2015/167396 de 05/11/2015
Publicação automática da admissibilidade da fase nacional depositado via PCT . Tratado de cooperação em matéria de Patentes, conforme Instrução Normativa nº 02, de 06/06/2017 publicada na RPI nº 2422, de 06/06/2017.

---

(21) BR 11 2016 025016-8 A2

Código 1.3 - Notificação - Fase Nacional - PCT
(22) 28/04/2015
(30) 28/04/2014 US 61/985,260
(51) A23J 1/02 (2006.01)
(54) COMPOSIÇÕES DE PROTEÍNA DE PARTÍCULAS PEQUENAS E MÉTODOS DE PRODUÇÃO
(71) INTERNATIONAL DEHYDRATED FOODS, INC. (US)
(72) ROGER LYNN DAKE, STEPHANIE LYNCH, TOBIN SCOT POWLEY
(85) 26/10/2016
(86) PCT US2015/027978 de 28/04/2015
(87) WO 2015/168113 de 05/11/2015
Publicação automática da admissibilidade da fase nacional depositado via PCT . Tratado de cooperação em matéria de Patentes, conforme Instrução Normativa nº 02, de 06/06/2017 publicada na RPI nº 2422, de 06/06/2017.

---

(21) BR 11 2016 025017-6 A2

Código 1.3 - Notificação - Fase Nacional - PCT
(22) 06/05/2015
(30) 14/05/2014 US 14/277,091
(51) E21B 33/06 (2006.01)

(54) MÉTODO PARA MONITORAR UM ELEMENTO DE VEDAÇÃO E MEIO LEGÍVEL POR COMPUTADOR
(71) GENERAL ELECTRIC COMPANY (US)
(72) DEEPAK TRIVEDI, WILLIAM LYLE CARBAUGH, GREGORY RONALD GILLETTE, JOSEPH ALAN INCAVO, WEINA GE
(85) 26/10/2016
(86) PCT US2015/029389 de 06/05/2015
(87) WO 2015/175273 de 19/11/2015
Publicação automática da admissibilidade da fase nacional depositado via PCT . Tratado de cooperação em matéria de Patentes, conforme Instrução Normativa nº 02, de 06/06/2017 publicada na RPI nº 2422, de 06/06/2017.

---

(21) BR 11 2016 025018-4 A2

Código 1.3 - Notificação - Fase Nacional - PCT
(22) 29/04/2015
(30) 30/04/2014 FR 1453919
(51) F02C 7/06 (2006.01), F16N 31/00 (2006.01), F16H 57/04 (2010.01)
(54) MÓDULO DE TURBOMÁQUINA QUE COMPREENDE UM CÁRTER EM TORNO DE UM EQUIPAMENTO COM UM CAPÔ DE RECUPERAÇÃO DE ÓLEO DE LUBRIFICAÇÃO
(71) SAFRAN AIRCRAFT ENGINES (FR)
(72) CATHERINE PIKOVSKY, BENOIT GUILLAUME FARVACQUE
(85) 26/10/2016
(86) PCT FR2015/051162 de 29/04/2015
(87) WO 2015/166189 de 05/11/2015
Publicação automática da admissibilidade da fase nacional depositado via PCT . Tratado de cooperação em matéria de Patentes, conforme Instrução Normativa nº 02, de 06/06/2017 publicada na RPI nº 2422, de 06/06/2017.

---

(21) BR 11 2016 025019-2 A2

Código 1.3 - Notificação - Fase Nacional - PCT
(22) 01/06/2015
(30) 05/06/2014 US 14/297,134
(51) B31B 1/88 (2006.01), B31F 1/07 (2006.01)
(54) PRODUTO DE TECIDO COM MÚLTIPLAS DOBRAS EM RELEVO
(71) KIMBERLY-CLARK WORLDWIDE, INC. (US)
(72) ORIOL MARGO MORENO
(85) 26/10/2016
(86) PCT IB2015/054157 de 01/06/2015
(87) WO 2015/186053 de 10/12/2015
Publicação automática da admissibilidade da fase nacional depositado via PCT . Tratado de cooperação em matéria de Patentes, conforme Instrução Normativa nº 02, de 06/06/2017 publicada na RPI nº 2422, de 06/06/2017.

---

(21) BR 11 2016 025021-4 A2

Código 1.3 - Notificação - Fase Nacional - PCT
(22) 28/04/2015

(30) 29/04/2014 NL 2012711
(51) F16L 1/20 (2006.01)
(54) ?EMBARCAÇÃO DE INSTALAÇÃO DE TUBULAÇÃO, E, MÉTODO DE DISPOSIÇÃO DE CARRETEL MARINHO?
(71) ITREC B.V. (NL)
(72) JOOP ROODENBURG, TERENCE WILLEM AUGUST VEHMEIJER, HENDRIK HESSELS
(85) 26/10/2016
(86) PCT NL2015/050285 de 28/04/2015
(87) WO 2015/167328 de 05/11/2015
Publicação automática da admissibilidade da fase nacional depositado via PCT . Tratado de cooperação em matéria de Patentes, conforme Instrução Normativa nº 02, de 06/06/2017 publicada na RPI nº 2422, de 06/06/2017.

---

(21) BR 11 2016 025022-2 A2

Código 1.3 - Notificação - Fase Nacional - PCT
(22) 25/05/2015
(30) 30/05/2014 SE 1450655-4
(51) F02D 41/14 (2006.01), F02D 41/02 (2006.01), F02D 41/10 (2006.01), B60W 30/20 (2006.01), B60W 50/06 (2006.01)
(54) CONTROLE DE TORQUE DE UM TREM DE POTÊNCIA DE VEÍCULO COM BASE EM UMA DERIVADA NO TEMPO PARA UM TORQUE DINÂMICO
(71) SCANIA CV AB (SE)
(72) KARL REDBRANDT, MARTIN EVALDSSON
(85) 26/10/2016
(86) PCT SE2015/050598 de 25/05/2015
(87) WO 2015/183160 de 03/12/2015
Publicação automática da admissibilidade da fase nacional depositado via PCT . Tratado de cooperação em matéria de Patentes, conforme Instrução Normativa nº 02, de 06/06/2017 publicada na RPI nº 2422, de 06/06/2017.

---

(21) BR 11 2016 025024-9 A2

Código 1.3 - Notificação - Fase Nacional - PCT
(22) 29/04/2015
(30) 30/04/2014 EP 14166525.7
(51) C07C 45/54 (2006.01), C07C 45/62 (2006.01), C07C 49/04 (2006.01), C07C 49/203 (2006.01)
(54) ?PROCESSO PARA PREPARAR COMPOSTOS CETO, E, USO DE FARNESIL ACETONA?
(71) BASF SE (DE)
(72) MATHIAS SCHELWIES, ROCCO PACIELLO, HEINZ ECKHARDT, MARTINE DEHN
(85) 26/10/2016
(86) PCT EP2015/059329 de 29/04/2015
(87) WO 2015/165959 de 05/11/2015
Publicação automática da admissibilidade da fase nacional depositado via

PCT . Tratado de cooperação em matéria de Patentes, conforme Instrução Normativa nº 02, de 06/06/2017 publicada na RPI nº 2422, de 06/06/2017.

---

(21) BR 11 2016 025025-7 A2

Código 1.3 - Notificação - Fase Nacional - PCT
(22) 17/04/2015
(30) 29/04/2014 EP 14166361.7
(51) C09D 4/06 (2006.01), C09D 133/02 (2006.01)
(54) ?COMPOSIÇÃO DE AMORTECIMENTO DE SOM NÃO AQUOSA, USO DE UMA COMPOSIÇÃO DE AMORTECIMENTO DE SOM, MÉTODO PARA AMORTECER OSCILAÇÕES OU VIBRAÇÕES, E, SUBSTRATO?
(71) BASF SE (DE)
(72) DIRK WULFF, ULRIKE LICHT, PETER PREISHUBER-PFLUEGL
(85) 26/10/2016
(86) PCT EP2015/058363 de 17/04/2015
(87) WO 2015/165753 de 05/11/2015
Publicação automática da admissibilidade da fase nacional depositado via PCT . Tratado de cooperação em matéria de Patentes, conforme Instrução Normativa nº 02, de 06/06/2017 publicada na RPI nº 2422, de 06/06/2017.

---

(21) BR 11 2016 025027-3 A2

Código 1.3 - Notificação - Fase Nacional - PCT
(22) 27/04/2015
(30) 28/04/2014 US 61/985177
(51) C05G 3/00 (2006.01), C05C 9/00 (2006.01), C05C 1/02 (2006.01), C05C 11/00 (2006.01)
(54) MÉTODO PARA FORMAÇÃO DE UM FERTILIZANTE ENCAPSULADO, E, FERTILIZANTE ENCAPSULADO
(71) BASF SE (DE)
(72) MICHAEL PRAW
(85) 26/10/2016
(86) PCT US2015/027725 de 27/04/2015
(87) WO 2015/167988 de 05/11/2015
Publicação automática da admissibilidade da fase nacional depositado via PCT . Tratado de cooperação em matéria de Patentes, conforme Instrução Normativa nº 02, de 06/06/2017 publicada na RPI nº 2422, de 06/06/2017.

---

(21) BR 11 2016 025028-1 A2

Código 1.3 - Notificação - Fase Nacional - PCT
(22) 28/04/2015
(30) 29/04/2014 EP 14166340.1
(51) B32B 27/08 (2006.01), B32B 27/20 (2006.01), B32B 27/30 (2006.01), B32B 27/40 (2006.01), C09J 7/02 (2006.01)
(54) ?PELÍCULA COM MÚLTIPLAS CAMADAS, E, USO DE UMA PELÍCULA COM MÚLTIPLAS CAMADAS?
(71) BASF SE (DE)
(72) TADASHI KAGAWA, HIROSHI BABA

(85) 26/10/2016
(86) PCT EP2015/059140 de 28/04/2015
(87) WO 2015/165871 de 05/11/2015
Publicação automática da admissibilidade da fase nacional depositado via PCT . Tratado de cooperação em matéria de Patentes, conforme Instrução Normativa nº 02, de 06/06/2017 publicada na RPI nº 2422, de 06/06/2017.

---

(21) BR 11 2016 025029-0 A2

Código 1.3 - Notificação - Fase Nacional - PCT
(22) 09/06/2014
(51) E21B 28/00 (2006.01), E21B 10/60 (2006.01), E21B 7/24 (2006.01)
(54) CONJUNTO DE OSCILADOR FLUÍDICO PARA USO NUM POÇO SUBTERRÂNEO, MÉTODO PARA USO COM UM OSCILADOR FLUÍDICO DE FUNDO DE POÇO, E, SISTEMA DE POÇO
(71) HALLIBURTON ENERGY SERVICES, INC. (US)
(72) AIMEE K. GREENING, ROBERT G. HOWARD, GIUSEPPE AMBROSI
(85) 26/10/2016
(86) PCT US2014/041459 de 09/06/2014
(87) WO 2015/191021 de 17/12/2015
Publicação automática da admissibilidade da fase nacional depositado via PCT . Tratado de cooperação em matéria de Patentes, conforme Instrução Normativa nº 02, de 06/06/2017 publicada na RPI nº 2422, de 06/06/2017.

---

(21) BR 11 2016 025031-1 A2

Código 1.3 - Notificação - Fase Nacional - PCT
(22) 29/04/2015
(30) 30/04/2014 US 14/266,685
(51) G06F 1/32 (2006.01)
(54) CO-OTIMIZAÇÃO DE DCVS CPU/GPU PARA REDUÇÃO DE CONSUMO DE ENERGIA NO PROCESSAMENTO DE QUADRO GRÁFICO
(71) QUALCOMM INCORPORATED (US)
(72) HEE JUN PARK, YOUNG HOON KANG, MRIGANKA MONDAL
(85) 26/10/2016
(86) PCT US2015/028098 de 29/04/2015
(87) WO 2015/168189 de 05/11/2015
Publicação automática da admissibilidade da fase nacional depositado via PCT . Tratado de cooperação em matéria de Patentes, conforme Instrução Normativa nº 02, de 06/06/2017 publicada na RPI nº 2422, de 06/06/2017.

---

(21) BR 11 2016 025032-0 A2

Código 1.3 - Notificação - Fase Nacional - PCT
(22) 24/04/2015
(30) 02/05/2014 EP 14166904.4
(51) B65D 85/672 (2006.01), F16F 15/32 (2006.01)
(54) RECIPIENTE PARA RECEBER UM ROLETE DO CONTRAPESO EQUILIBRADOR
(71) WEGMANN AUTOMOTIVE GMBH & CO. KG (DE)

(72) MARKUS VOGLER
(85) 26/10/2016
(86) PCT EP2015/058978 de 24/04/2015
(87) WO 2015/165828 de 05/11/2015
Publicação automática da admissibilidade da fase nacional depositado via PCT . Tratado de cooperação em matéria de Patentes, conforme Instrução Normativa nº 02, de 06/06/2017 publicada na RPI nº 2422, de 06/06/2017.

---

(21) BR 11 2016 025033-8 A2

Código 1.3 - Notificação - Fase Nacional - PCT
(22) 01/04/2015
(30) 28/04/2014 US 61/985,423; 18/11/2014 US 14/546,303
(51) G06F 3/041 (2006.01), G06F 3/042 (2006.01)
(54) DETECÇÃO MULTITOQUE DE SUPERFÍCIE E AÉREA EM PLATAFORMA MÓVEL
(71) QUALCOMM INCORPORATED (US)
(72) HAE-JONG SEO, JOHN MICHAEL WYRWAS, JACEK MAITAN, EVGENI PETROVICH GOUSEV, BABAK ARYAN, XIQUAN CUI
(85) 26/10/2016
(86) PCT US2015/023920 de 01/04/2015
(87) WO 2015/167742 de 05/11/2015
Publicação automática da admissibilidade da fase nacional depositado via PCT . Tratado de cooperação em matéria de Patentes, conforme Instrução Normativa nº 02, de 06/06/2017 publicada na RPI nº 2422, de 06/06/2017.

---

(21) BR 11 2016 025034-6 A2

Código 1.3 - Notificação - Fase Nacional - PCT
(22) 10/04/2015
(30) 08/05/2014 US 14/272,728
(51) H04L 12/26 (2006.01), H04L 12/46 (2006.01)
(54) MONITORAMENTO DE REDE DE GRÃO FINO
(71) MICROSOFT TECHNOLOGY LICENSING, LLC (US)
(72) HAITAO WU, CHUANXIONG GUO, DAVID A. MALTZ, LIHUA YUAN, YONGGUANG ZHANG
(85) 26/10/2016
(86) PCT US2015/025381 de 10/04/2015
(87) WO 2015/171260 de 12/11/2015
Publicação automática da admissibilidade da fase nacional depositado via PCT . Tratado de cooperação em matéria de Patentes, conforme Instrução Normativa nº 02, de 06/06/2017 publicada na RPI nº 2422, de 06/06/2017.

---

(21) BR 11 2016 025036-2 A2

Código 1.3 - Notificação - Fase Nacional - PCT
(22) 29/04/2015
(30) 29/04/2014 US 61/985,650
(51) A61K 9/08 (2006.01), A61K 47/36 (2006.01), A61K 31/29 (2006.01)
(54) SUSPENSÕES FARMACÊUTICAS LÍQUIDAS CONTENDO BISMUTO

(71) THE PROCTER & GAMBLE COMPANY (US)
(72) DANIEL JEROME WHITE JR., MICHAEL SELDEN DLEWSKI, TIMOTHY CHARLES GULBIN, GRAHAM JOHN MYATT
(85) 26/10/2016
(86) PCT US2015/028216 de 29/04/2015
(87) WO 2015/168242 de 05/11/2015
Publicação automática da admissibilidade da fase nacional depositado via PCT . Tratado de cooperação em matéria de Patentes, conforme Instrução Normativa nº 02, de 06/06/2017 publicada na RPI nº 2422, de 06/06/2017.

---

(21) BR 11 2016 025037-0 A2

Código 1.3 - Notificação - Fase Nacional - PCT
(22) 06/05/2015
(30) 07/05/2014 EP 14167323.6
(51) A23L 3/16 (2006.01), A23G 9/04 (2006.01), A23G 9/40 (2006.01), A23G 9/42 (2006.01), A23L 1/29 (2006.01), A23G 9/36 (2006.01), A23G 9/46 (2006.01)
(54) COMPOSIÇÃO LÍQUIDA PARA CONFEITO CONGELADO, MÉTODOS DE PRODUÇÃO E PREPARAÇÃO
(71) NESTEC S.A. (CH)
(72) PAOLA OLMOS, CHARLES-AUSTIN SUNDERLAND, EMMANUELLE FLORENTIN, ANDRÉ NOTH
(85) 26/10/2016
(86) PCT EP2015/060000 de 06/05/2015
(87) WO 2015/169877 de 12/11/2015
Publicação automática da admissibilidade da fase nacional depositado via PCT . Tratado de cooperação em matéria de Patentes, conforme Instrução Normativa nº 02, de 06/06/2017 publicada na RPI nº 2422, de 06/06/2017.

---

(21) BR 11 2016 025045-1 A2

Código 1.3 - Notificação - Fase Nacional - PCT
(22) 29/05/2015
(30) 30/05/2014 US 62/005,772
(51) A61F 13/00 (2006.01)
(54) SISTEMA DE DISTRIBUIÇÃO DE FÁRMACO E MÉTODO DE DISTRIBUIÇÃO DE UM COMPOSTO BIOLOGICAMENTE ATIVO
(71) TEXTILE-BASED DELIVERY, INC. (US)
(72) DAVID ANDERSON
(85) 26/10/2016
(86) PCT US2015/033410 de 29/05/2015
(87) WO 2015/184407 de 03/12/2015
Publicação automática da admissibilidade da fase nacional depositado via PCT . Tratado de cooperação em matéria de Patentes, conforme Instrução Normativa nº 02, de 06/06/2017 publicada na RPI nº 2422, de 06/06/2017.

---

(21) BR 11 2016 025046-0 A2

Código 1.3 - Notificação - Fase Nacional - PCT

(22) 30/04/2015
(30) 07/05/2014 US 14/272,229
(51) H01B 7/04 (2006.01), H01B 7/30 (2006.01), H02G 1/10 (2006.01)
(54) UMBILICAL DE ENERGIA
(71) TECHNIP FRANCE (FR)
(72) JAMES MICHAEL ZERKUS, DAVE ROBSON, STEPHANIE ROBERTS, GEOFF MOODY
(85) 26/10/2016
(86) PCT IB2015/000855 de 30/04/2015
(87) WO 2015/170173 de 12/11/2015
Publicação automática da admissibilidade da fase nacional depositado via PCT . Tratado de cooperação em matéria de Patentes, conforme Instrução Normativa nº 02, de 06/06/2017 publicada na RPI nº 2422, de 06/06/2017.

---

(21) BR 11 2016 025049-4 A2

Código 1.3 - Notificação - Fase Nacional - PCT
(22) 29/04/2015
(30) 29/04/2014 US 61/985,498
(51) C13K 1/00 (2006.01), C13B 10/00 (2011.01), C13K 1/02 (2006.01), C13K 13/00 (2006.01)
(54) PROCESSO DE COEXTRAÇÃO DE LÍQUIDO PARA PRODUÇÃO DE SACAROSE, XILO-OLIGOSSACARÍDEOS E XILOSE A PARTIR DE MATÉRIA-PRIMA
(71) PRENEXUS HEALTH LLC (US)
(72) BRADLEY SAVILLE
(85) 26/10/2016
(86) PCT CA2015/000279 de 29/04/2015
(87) WO 2015/164948 de 05/11/2015
Publicação automática da admissibilidade da fase nacional depositado via PCT . Tratado de cooperação em matéria de Patentes, conforme Instrução Normativa nº 02, de 06/06/2017 publicada na RPI nº 2422, de 06/06/2017.

---

(21) BR 11 2016 025057-5 A2

Código 1.3 - Notificação - Fase Nacional - PCT
(22) 23/12/2015
(30) 30/12/2014 DE 10 2014 119 712.7; 11/05/2015 DE 10 2015 107 312.9
(51) A61J 1/20 (2006.01)
(54) DISPOSITIVO DE MISTURA E/OU TRANSFERÊNCIA
(71) SFM MEDICAL DEVICES GMBH (DE)
(72) PETER HENNINGER, MARKUS KEHR
(85) 26/10/2016
(86) PCT EP2015/081196 de 23/12/2015
(87) WO 2016/107811 de 07/07/2016
Publicação automática da admissibilidade da fase nacional depositado via PCT . Tratado de cooperação em matéria de Patentes, conforme Instrução Normativa nº 02, de 06/06/2017 publicada na RPI nº 2422, de 06/06/2017.

(21) BR 11 2016 025058-3 A2

Código 1.3 - Notificação - Fase Nacional - PCT
(22) 25/05/2015
(30) 27/05/2014 SE 1450626-5; 27/05/2014 SE 1450627-3; 25/05/2015 SE 1550665-2
(51) F16H 37/04 (2006.01), F16H 3/54 (2006.01), F16H 57/023 (2012.01)
(54) CAIXA DE CÂMBIO PARA VEÍCULOS E VEÍCULOS COMPREENDENDO TAL CAIXA DE CÂMBIO
(71) SCANIA CV AB (SE)
(72) PER ARNELÖF
(85) 26/10/2016
(86) PCT SE2015/050596 de 25/05/2015
(87) WO 2015/183159 de 03/12/2015
Publicação automática da admissibilidade da fase nacional depositado via PCT . Tratado de cooperação em matéria de Patentes, conforme Instrução Normativa nº 02, de 06/06/2017 publicada na RPI nº 2422, de 06/06/2017.

(21) BR 11 2016 025059-1 A2

Código 1.3 - Notificação - Fase Nacional - PCT
(22) 13/05/2015
(30) 14/05/2014 CN CN201410202455.1
(51) A63H 18/02 (2006.01)
(54) PISTA DE BRINQUEDO COM MONTAGEM LIVRE
(71) ALPHA GROUP CO., LTD. (CN) , GUANGDONG AULDEY ANIMATION & TOY CO., LTD. (CN) , GUANGZHOU ALPHA CULTURE COMMUNICATIONS CO., LTD. (CN)
(72) DONGQING CAI
(85) 26/10/2016
(86) PCT CN2015/078838 de 13/05/2015
(87) WO 2015/172716 de 19/11/2015
Publicação automática da admissibilidade da fase nacional depositado via PCT . Tratado de cooperação em matéria de Patentes, conforme Instrução Normativa nº 02, de 06/06/2017 publicada na RPI nº 2422, de 06/06/2017.

(21) BR 11 2016 025062-1 A2

Código 1.3 - Notificação - Fase Nacional - PCT
(22) 09/04/2015
(30) 01/05/2014 GB 1407664.0; 22/08/2014 GB 1414960.3
(51) B63B 21/34 (2006.01)
(54) ?DISPOSITIVO DE ENTERRAMENTO COM ORELHA?
(71) BRUPAT LIMITED (GB)
(72) PETER BRUCE
(85) 26/10/2016
(86) PCT GB2015/051087 de 09/04/2015
(87) WO 2015/166207 de 05/11/2015
Publicação automática da admissibilidade da fase nacional depositado via

PCT . Tratado de cooperação em matéria de Patentes, conforme Instrução Normativa nº 02, de 06/06/2017 publicada na RPI nº 2422, de 06/06/2017.

---

(21) BR 11 2016 025065-6 A2

Código 1.3 - Notificação - Fase Nacional - PCT
(22) 01/05/2015
(30) 02/05/2014 US 61/988,056
(51) C05G 3/08 (2006.01)
(54) COMPOSIÇÃO INIBIDORA DE NITRIFICAÇÃO MICROENCAPSULADA
(71) DOW AGROSCIENCES LLC (US)
(72) HITESHKUMAR DAVE, LEI LIU, RAYMOND E. BOUCHER JR., GREG POWELS, ALEX WILLIAMS, MIRIAM BURKHART
(85) 26/10/2016
(86) PCT US2015/028843 de 01/05/2015
(87) WO 2015/168593 de 05/11/2015
Publicação automática da admissibilidade da fase nacional depositado via PCT . Tratado de cooperação em matéria de Patentes, conforme Instrução Normativa nº 02, de 06/06/2017 publicada na RPI nº 2422, de 06/06/2017.

---

(21) BR 11 2016 025066-4 A2

Código 1.3 - Notificação - Fase Nacional - PCT
(22) 16/04/2015
(30) 29/04/2014 EP 14166325.2
(51) A61B 5/06 (2006.01)
(54) DISPOSITIVO, SISTEMA, E MÉTODO PARA DETERMINAR UMA POSIÇÃO ESPECÍFICA DE UMA EXTREMIDADE DISTAL DE UM CATETER EM UMA ESTRUTURA ANATÔMICA, ELEMENTO DE PROGRAMA DE COMPUTADOR PARA CONTROLAR UM DISPOSITIVO, E MÍDIA LEGÍVEL POR COMPUTADOR
(71) KONINKLIJKE PHILIPS N.V. (NL)
(72) MELIKE BOZKAYA, ALBERTO FAZZI
(85) 26/10/2016
(86) PCT EP2015/058218 de 16/04/2015
(87) WO 2015/165736 de 05/11/2015
Publicação automática da admissibilidade da fase nacional depositado via PCT . Tratado de cooperação em matéria de Patentes, conforme Instrução Normativa nº 02, de 06/06/2017 publicada na RPI nº 2422, de 06/06/2017.

---

(21) BR 11 2016 025068-0 A2

Código 1.3 - Notificação - Fase Nacional - PCT
(22) 15/04/2015
(30) 28/04/2014 US 14/263545
(51) F16H 61/14 (2006.01), F16H 41/24 (2006.01), F16D 3/14 (2006.01)
(54) MÉTODO E SISTEMA PARA AMORTECIMENTO DE VIBRAÇÕES TORCIONAIS, E, MÉTODO PARA REDUÇÃO DE VIBRAÇÕES TORCIONAIS
(71) TWIN DISC, INC. (US)
(72) WILLIAM D. SMITH, RICHARD A. SHAW

(85) 26/10/2016
(86) PCT US2015/025931 de 15/04/2015
(87) WO 2015/167803 de 05/11/2015
Publicação automática da admissibilidade da fase nacional depositado via PCT . Tratado de cooperação em matéria de Patentes, conforme Instrução Normativa nº 02, de 06/06/2017 publicada na RPI nº 2422, de 06/06/2017.

---

(21) BR 11 2016 025070-2 A2

Código 1.3 - Notificação - Fase Nacional - PCT
(22) 17/04/2015
(30) 06/06/2014 FR 1455162
(51) A61H 7/00 (2006.01)
(54) CABEÇA E DISPOSITIVO DE MASSAGEM
(71) LPG SYSTEMS (FR)
(72) ARNAUD FUSTER
(85) 26/10/2016
(86) PCT FR2015/051042 de 17/04/2015
(87) WO 2015/185813 de 10/12/2015
Publicação automática da admissibilidade da fase nacional depositado via PCT . Tratado de cooperação em matéria de Patentes, conforme Instrução Normativa nº 02, de 06/06/2017 publicada na RPI nº 2422, de 06/06/2017.

---

(21) BR 11 2016 025071-0 A2

Código 1.3 - Notificação - Fase Nacional - PCT
(22) 17/04/2015
(30) 06/06/2014 FR 1455163
(51) A61H 7/00 (2006.01)
(54) CABEÇA E DISPOSITIVO DE MASSAGEM
(71) LPG SYSTEMS (FR)
(72) ARNAUD FUSTER
(85) 26/10/2016
(86) PCT FR2015/051043 de 17/04/2015
(87) WO 2015/185814 de 10/12/2015
Publicação automática da admissibilidade da fase nacional depositado via PCT . Tratado de cooperação em matéria de Patentes, conforme Instrução Normativa nº 02, de 06/06/2017 publicada na RPI nº 2422, de 06/06/2017.

---

(21) BR 11 2016 025072-9 A2

Código 1.3 - Notificação - Fase Nacional - PCT
(22) 29/04/2015
(30) 29/04/2014 US 61/985,653
(51) A61K 9/10 (2006.01), A61K 47/02 (2006.01), A61K 47/36 (2006.01), A61K 47/38 (2006.01), A61K 31/29 (2006.01)
(54) MÉTODO PARA A PRODUÇÃO DE SUSPENSÕES FARMACÊUTICAS LÍQUIDAS CONTENDO BISMUTO
(71) THE PROCTER & GAMBLE COMPANY (US)
(72) STEVEN RAY GILBERT, EDWARD PAUL V. FITCH, DERRICK HO,

DANIEL JEROME WHITE JR., ADAM MICHAEL TUNIS
(85) 26/10/2016
(86) PCT US2015/028215 de 29/04/2015
(87) WO 2015/168241 de 05/11/2015
Publicação automática da admissibilidade da fase nacional depositado via PCT . Tratado de cooperação em matéria de Patentes, conforme Instrução Normativa nº 02, de 06/06/2017 publicada na RPI nº 2422, de 06/06/2017.

---

(21) BR 11 2016 025073-7 A2

Código 1.3 - Notificação - Fase Nacional - PCT
(22) 04/06/2015
(30) 06/06/2014 US US62/008,697
(51) B29C 67/00 (2006.01), B33Y 70/00 (2015.01), B33Y 80/00 (2015.01)
(54) ARTIGO TERMOFORMADO FORMADO DE UMA FOLHA POLIMÉRICA POROSA
(71) KIMBERLY-CLARK WORLDWIDE, INC. (US)
(72) VASILY A. TOPOLKARAEV, RYAN J. MCENEANY, BRENT M. THOMPSON, DUANE L. MCDONALD
(85) 26/10/2016
(86) PCT US2015/034158 de 04/06/2015
(87) WO 2015/187924 de 10/12/2015
Publicação automática da admissibilidade da fase nacional depositado via PCT . Tratado de cooperação em matéria de Patentes, conforme Instrução Normativa nº 02, de 06/06/2017 publicada na RPI nº 2422, de 06/06/2017.

---

(21) BR 11 2016 025077-0 A2

Código 1.3 - Notificação - Fase Nacional - PCT
(22) 14/05/2015
(30) 21/05/2014 EP 14169249.1
(51) A24F 47/00 (2006.01)
(54) SISTEMA GERADOR DE AEROSSOL COMPREENDENDO UM ELEMENTO SUSCEPTOR PERMEÁVEL A FLUIDO
(71) PHILIP MORRIS PRODUCTS S.A. (CH)
(72) OLEG MIRONOV, MICHEL THORENS, IHAR NIKOLAEVICH ZINOVIK
(85) 26/10/2016
(86) PCT EP2015/060730 de 14/05/2015
(87) WO 2015/177045 de 26/11/2015
Publicação automática da admissibilidade da fase nacional depositado via PCT . Tratado de cooperação em matéria de Patentes, conforme Instrução Normativa nº 02, de 06/06/2017 publicada na RPI nº 2422, de 06/06/2017.

---

(21) BR 11 2016 025084-2 A2

Código 1.3 - Notificação - Fase Nacional - PCT
(22) 19/03/2015
(30) 29/04/2014 IT MI2014A000789
(51) C12P 7/54 (2006.01), A62D 3/36 (2007.01)
(54) PROCESSO PARA DESNATURAÇÃO BIOQUÍMICA DE UM MATERIAL

CONTENDO AMIANTO
(71) LEBSC S.R.L. (IT)
(72) NORBERTO ROVERI, ISIDORO GIORGIO LESCI, SANDRA PETRAROIA, FRANCESCO DE LAURENTIS, MARCO LELLI, ODILA MEZINI, GIULIA MONTEBUGNOLI, SELENE MERLI, EROS D'AMEN, ROBERTO GALLERANI
(85) 26/10/2016
(86) PCT IB2015/052021 de 19/03/2015
(87) WO 2015/166359 de 05/11/2015
Publicação automática da admissibilidade da fase nacional depositado via PCT . Tratado de cooperação em matéria de Patentes, conforme Instrução Normativa nº 02, de 06/06/2017 publicada na RPI nº 2422, de 06/06/2017.

---

(21) BR 11 2016 025087-7 A2

Código 1.3 - Notificação - Fase Nacional - PCT
(22) 10/04/2015
(30) 28/04/2014 DE 102014207916.0
(51) A61K 8/24 (2006.01), A61K 8/35 (2006.01), A61K 8/36 (2006.01), A61K 8/362 (2006.01), A61K 8/365 (2006.01), A61K 8/55 (2006.01), A61Q 17/04 (2006.01)
(54) PREPARAÇÃO COSMÉTICA, PROCESSO PARA FACILITAR A CAPACIDADE DE LAVAGEM DE PREPARAÇÕES COSMÉTICAS, E USO DE AGENTES DE COMPLEXAÇÃO
(71) BEIERSDORF AG (DE)
(72) KATRIN WEINERT, KATHRIN BORCHERS, TATJANA SCHADE, ANDREAS BLECKMAN
(85) 26/10/2016
(86) PCT EP2015/057806 de 10/04/2015
(87) WO 2015/165710 de 05/11/2015
Publicação automática da admissibilidade da fase nacional depositado via PCT . Tratado de cooperação em matéria de Patentes, conforme Instrução Normativa nº 02, de 06/06/2017 publicada na RPI nº 2422, de 06/06/2017.

---

(21) BR 11 2016 025089-3 A2

Código 1.3 - Notificação - Fase Nacional - PCT
(22) 10/04/2015
(30) 28/04/2014 DE 10 2014 207 919.5
(51) A61K 8/24 (2006.01), A61K 8/36 (2006.01), A61K 8/362 (2006.01), A61K 8/365 (2006.01), A61K 8/49 (2006.01), A61K 8/55 (2006.01), A61Q 17/04 (2006.01)
(54) PREPARAÇÃO COSMÉTICA, PROCESSO PARA FACILITAR A CAPACIDADE DE LAVAGEM DE PREPARAÇÕES COSMÉTICAS, E USO DE AGENTES DE COMPLEXAÇÃO
(71) BEIERSDORF AG (DE)
(72) KATRIN WEINERT, KATHRIN BORCHERS, TATJANA SCHADE, ANDREAS BLECKMANN
(85) 26/10/2016

(86) PCT EP2015/057808 de 10/04/2015
(87) WO 2015/165711 de 05/11/2015
Publicação automática da admissibilidade da fase nacional depositado via PCT . Tratado de cooperação em matéria de Patentes, conforme Instrução Normativa nº 02, de 06/06/2017 publicada na RPI nº 2422, de 06/06/2017.

---

(21) BR 11 2016 025090-7 A2

Código 1.3 - Notificação - Fase Nacional - PCT
(22) 10/04/2015
(30) 28/04/2014 DE 102014207935.7
(51) A61K 8/24 (2006.01), A61K 8/36 (2006.01), A61K 8/362 (2006.01), A61K 8/365 (2006.01), A61K 8/55 (2006.01), A61Q 17/04 (2006.01)
(54) PROCESSO PARA FACILITAR A CAPACIDADE DE LAVAGEM DE PREPARAÇÕES COSMÉTICAS QUE CONTÊM FILTRO DE LUZ UV DOS TECIDOS, PROCESSO PARA A REDUÇÃO DE MANCHAS NOS TECIDOS PROVOCADAS POR PREPARAÇÕES COSMÉTICAS QUE CONTÊM FILTRO DE LUZ UV, E, USO DE AGENTES DE COMPLEXAÇÃO EM PREPARAÇÕES COSMÉTICAS QUE CONTÊM FILTRO DE LUZ UV
(71) BEIERSDORF AG (DE)
(72) KATRIN WEINERT, KATHRIN BORCHERS, TATJANA SCHADE, ANDREAS BLECKMAN
(85) 26/10/2016
(86) PCT EP2015/057818 de 10/04/2015
(87) WO 2015/165715 de 05/11/2015
Publicação automática da admissibilidade da fase nacional depositado via PCT . Tratado de cooperação em matéria de Patentes, conforme Instrução Normativa nº 02, de 06/06/2017 publicada na RPI nº 2422, de 06/06/2017.

---

(21) BR 11 2016 025091-5 A2

Código 1.3 - Notificação - Fase Nacional - PCT
(22) 27/04/2015
(30) 27/04/2014 US 61/984,796
(51) G01N 21/25 (2006.01), G01N 21/47 (2006.01), G01N 21/55 (2006.01), A45D 44/00 (2006.01), G01J 3/46 (2006.01)
(54) APARELHO E MÉTODO PARA COLORAÇÃO DE CABELO CUSTOMIZADA
(71) COLORIGHT LTD (IL)
(72) MIKLATZKY, EFRAIM, ISHKOV, ELENA, MANDELIK, DANIEL, DAVARA, GILAD
(85) 26/10/2016
(86) PCT IB2015/053065 de 27/04/2015
(87) WO 2015/166403 de 05/11/2015
Publicação automática da admissibilidade da fase nacional depositado via PCT . Tratado de cooperação em matéria de Patentes, conforme Instrução Normativa nº 02, de 06/06/2017 publicada na RPI nº 2422, de 06/06/2017.

(21) BR 11 2016 025093-1 A2

Código 1.3 - Notificação - Fase Nacional - PCT
(22) 10/04/2015
(30) 28/04/2014 DE 10 2014 207 924.1
(51) A61K 8/24 (2006.01), A61K 8/36 (2006.01), A61K 8/362 (2006.01), A61K 8/365 (2006.01), A61K 8/41 (2006.01), A61K 8/55 (2006.01), A61Q 17/04 (2006.01)
(54) PREPARAÇÃO COSMÉTICA, PROCESSO PARA FACILITAR A CAPACIDADE DE LAVAGEM DE PREPARAÇÕES COSMÉTICAS, E, USO DE AGENTES DE COMPLEXAÇÃO
(71) BEIERSDORF AG (DE)
(72) KATRIN WEINERT, KATHRIN BORCHERS, TATJANA SCHADE, ANDREAS BLECKMANN
(85) 26/10/2016
(86) PCT EP2015/057813 de 10/04/2015
(87) WO 2015/165713 de 05/11/2015
Publicação automática da admissibilidade da fase nacional depositado via PCT . Tratado de cooperação em matéria de Patentes, conforme Instrução Normativa nº 02, de 06/06/2017 publicada na RPI nº 2422, de 06/06/2017.

(21) BR 11 2016 025094-0 A2

Código 1.3 - Notificação - Fase Nacional - PCT
(22) 04/05/2015
(30) 06/05/2014 FR 1454074
(51) F04B 13/02 (2006.01), F04F 5/10 (2006.01), G01L 19/00 (2006.01)
(54) DISPOSITIVO DE CONTROLE DO FUNCIONAMENTO DE UM DOSADOR DE ADITIVO LÍQUIDO EM UM LÍQUIDO PRINCIPAL, E DOSADOR EQUIPADO COM ESSE DISPOSITIVO
(71) DOSATRON INTERNATIONAL (FR)
(72) GREGORY LUCAS, ALEXANDRE HARDOIN
(85) 26/10/2016
(86) PCT IB2015/053242 de 04/05/2015
(87) WO 2015/170238 de 12/11/2015
Publicação automática da admissibilidade da fase nacional depositado via PCT . Tratado de cooperação em matéria de Patentes, conforme Instrução Normativa nº 02, de 06/06/2017 publicada na RPI nº 2422, de 06/06/2017.

(21) BR 11 2016 025096-6 A2

Código 1.3 - Notificação - Fase Nacional - PCT
(22) 01/05/2015
(30) 01/05/2014 US 61/987,260
(51) A01G 31/02 (2006.01)
(54) DISTRIBUIÇÃO AUXILIADA DE AGENTES PARA TRATAMENTO DE PLANTAS
(71) MONSANTO TECHNOLOGY LLC (US)
(72) HUACHUN LARUE, FENGGAO DONG
(85) 26/10/2016

(86) PCT US2015/028955 de 01/05/2015
(87) WO 2015/168659 de 05/11/2015
Publicação automática da admissibilidade da fase nacional depositado via PCT . Tratado de cooperação em matéria de Patentes, conforme Instrução Normativa nº 02, de 06/06/2017 publicada na RPI nº 2422, de 06/06/2017.

---

(21) BR 11 2016 025099-0 A2

Código 1.3 - Notificação - Fase Nacional - PCT
(22) 24/04/2015
(30) 27/04/2014 IN 3757/MUM/2013
(51) C12N 15/63 (2006.01), C12N 1/00 (2006.01), C12N 1/38 (2006.01), C12N 15/79 (2006.01)
(54) MÉTODO PARA AUMENTAR CAPACIDADE DE SÍNTESE DE BIOMASSA DE MICRO-ORGANISMOS E MICRO-ORGANISMOS MODIFICADOS A PARTIR DOS MESMOS
(71) RELIANCE INDUSTRIES LIMITED (IN)
(72) GAUTAM DAS, SANTANU DASGUPTA, VENKATESH PRASAD, VINODHKUMAR VIJAYAKUMAR, PRANALI DEORE, KANNADASAN KALIYAMOORTHY, SUJATA KUMARI
(85) 26/10/2016
(86) PCT IB2015/052991 de 24/04/2015
(87) WO 2015/166387 de 05/11/2015
Publicação automática da admissibilidade da fase nacional depositado via PCT . Tratado de cooperação em matéria de Patentes, conforme Instrução Normativa nº 02, de 06/06/2017 publicada na RPI nº 2422, de 06/06/2017.

---

(21) BR 11 2016 025100-8 A2

Código 1.3 - Notificação - Fase Nacional - PCT
(22) 01/05/2015
(30) 01/05/2014 US 61/987,463; 15/05/2014 US 61/993,980; 30/04/2015 US 14/701,004
(51) H04N 19/30 (2014.01), H04N 19/44 (2014.01), H04N 19/127 (2014.01), H04N 21/2343 (2011.01), H04N 21/45 (2011.01), H04N 19/436 (2014.01), H04N 19/187 (2014.01), H04N 19/157 (2014.01), H04N 21/81 (2011.01)
(54) MÉTODO E DISPOSITIVO PARA DECODIFICAR DADOS DE VÍDEO DE MULTICAMADAS POR DETERMINAR A CAPACIDADE DO DECODIFICADOR COM BASE EM PERFIL, PLANO E NÍVEL ASSOCIADO À DIVISÃO CONTENDO UMA OU MAIS CAMADAS
(71) QUALCOMM INCORPORATED (US)
(72) ADARSH KRISHNAN RAMASUBRAMONIAN, YE-KUI WANG, FNU HENDRY, KRISHNAKANTH RAPAKA
(85) 26/10/2016
(86) PCT US2015/028841 de 01/05/2015
(87) WO 2015/168591 de 05/11/2015
Publicação automática da admissibilidade da fase nacional depositado via PCT . Tratado de cooperação em matéria de Patentes, conforme Instrução

Normativa nº 02, de 06/06/2017 publicada na RPI nº 2422, de 06/06/2017.

---

(21) BR 11 2016 025101-6 A2

Código 1.3 - Notificação - Fase Nacional - PCT
(22) 25/03/2015
(30) 27/04/2014 US 61/984,861; 27/04/2014 US 61/984,798; 28/04/2014 US 61/985,331; 24/09/2014 WO PCT/IB2014/064809; 28/09/2014 IL PCT/IL2014/050850; 22/01/2015 US 62/106,426
(51) G01J 3/46 (2006.01), B01F 13/10 (2006.01), G01J 3/50 (2006.01), G01N 21/31 (2006.01), G01J 3/02 (2006.01), A61B 5/00 (2006.01), G01N 21/84 (2006.01)
(54) APARELHO E MÉTODO PARA ANÁLISE DE CABELO E/OU PREVISÃO DE UM RESULTADO DE UM TRATAMENTO DE COLORAÇÃO DE CABELO
(71) COLORIGHT LTD (IL)
(72) MIKLATZKY, EFRAIM, MANDELIK, DANIEL, DAVARA, GILAD, BENNY, ELIYAHU, LIVNEH, ODED, MARCU, TAL, WASSERMAN, THIERY
(85) 26/10/2016
(86) PCT IB2015/000724 de 25/03/2015
(87) WO 2015/166340 de 05/11/2015
Publicação automática da admissibilidade da fase nacional depositado via PCT . Tratado de cooperação em matéria de Patentes, conforme Instrução Normativa nº 02, de 06/06/2017 publicada na RPI nº 2422, de 06/06/2017.

---

(21) BR 11 2016 025107-5 A2

Código 1.3 - Notificação - Fase Nacional - PCT
(22) 01/05/2015
(30) 01/05/2014 US 61/987,463; 15/05/2014 US 61/993,980; 30/04/2015 US 14/700,982
(51) H04N 19/30 (2014.01), H04N 19/44 (2014.01), H04N 19/127 (2014.01), H04N 21/2343 (2011.01), H04N 21/45 (2011.01), H04N 19/436 (2014.01), H04N 19/187 (2014.01), H04N 19/157 (2014.01), H04N 21/81 (2011.01)
(54) MÉTODO E DISPOSITIVO PARA DECODIFICAR DADOS DE VÍDEO DE MÚLTIPLAS CAMADAS MEDIANTE DETERMINAÇÃO DO NÚCLEO DE PROCESSAMENTO DO DECODIFICADOR COM BASE EM PARTIÇÃO CONTENDO UMA OU MAIS CAMADAS
(71) QUALCOMM INCORPORATED (US)
(72) ADARSH KRISHNAN RAMASUBRAMONIAN, YE-KUI WANG, FNU HENDRY, KRISHNAKANTH RAPAKA
(85) 26/10/2016
(86) PCT US2015/028832 de 01/05/2015
(87) WO 2015/168585 de 05/11/2015
Publicação automática da admissibilidade da fase nacional depositado via PCT . Tratado de cooperação em matéria de Patentes, conforme Instrução Normativa nº 02, de 06/06/2017 publicada na RPI nº 2422, de 06/06/2017.

---

(21) BR 11 2016 025109-1 A2

Código 1.3 - Notificação - Fase Nacional - PCT

(22) 28/04/2015
(30) 27/05/2014 US 14/287,967
(51) H04N 19/00 (2014.01), H04N 19/119 (2014.01), H04N 19/176 (2014.01)
(54) DETECÇÃO DE REGIÃO ESTÁTICA BASEADA EM BLOCO PARA PROCESSAMENTO DE VÍDEO
(71) INTEL CORPORATION (US)
(72) ANTON IGOREVICH VESELOV, ALEKSANDAR BERIC, JEAN- PIERRE GIACALONE, MARAT RAVILEVICH GILMUTDINOV, RAMANATHAN SETHURAMAN, VLADIMIR KOVACEVIC, ZDRAVKO PANTIC
(85) 26/10/2016
(86) PCT US2015/028025 de 28/04/2015
(87) WO 2015/183450 de 03/12/2015
Publicação automática da admissibilidade da fase nacional depositado via PCT . Tratado de cooperação em matéria de Patentes, conforme Instrução Normativa nº 02, de 06/06/2017 publicada na RPI nº 2422, de 06/06/2017.

---

(21) BR 11 2016 025110-5 A2

Código 1.3 - Notificação - Fase Nacional - PCT
(22) 30/04/2015
(30) 30/04/2014 US 61/986,701; 29/04/2015 US 14/700,009
(51) G10L 21/003 (2013.01), G10L 13/033 (2013.01)
(54) GERENCIAMENTO DE PERFIL DE VOZ E GERAÇÃO DE SINAL DE FALA
(71) QUALCOMM INCORPORATED (US)
(72) SHARATH MANJUNATH, DANIEL J. SINDER
(85) 26/10/2016
(86) PCT US2015/028584 de 30/04/2015
(87) WO 2015/168444 de 05/11/2015
Publicação automática da admissibilidade da fase nacional depositado via PCT . Tratado de cooperação em matéria de Patentes, conforme Instrução Normativa nº 02, de 06/06/2017 publicada na RPI nº 2422, de 06/06/2017.

---

(21) BR 11 2016 025111-3 A2

Código 1.3 - Notificação - Fase Nacional - PCT
(22) 03/04/2016
(30) 02/04/2015 IL 62/141,955
(51) A01K 31/18 (2006.01)
(54) SISTEMA E MÉTODO PARA CRIAÇÃO DE GALINHAS
(71) PLASSON LTD. (IL)
(72) YONATAN BERNAT
(85) 26/10/2016
(86) PCT IL2016/050359 de 03/04/2016
(87) WO 2016/157201 de 06/10/2016
Publicação automática da admissibilidade da fase nacional depositado via PCT . Tratado de cooperação em matéria de Patentes, conforme Instrução Normativa nº 02, de 06/06/2017 publicada na RPI nº 2422, de 06/06/2017.

(21) BR 11 2016 025112-1 A2

Código 1.3 - Notificação - Fase Nacional - PCT
(22) 27/04/2015
(30) 19/05/2014 DE 10 2014 106 997.8
(51) H01F 29/04 (2006.01)
(54) TRANSFORMADOR DE DERIVAÇÃO, ARRANJO DE CIRCUITO PARA O MESMO E MÉTODO PARA OPERAR UM ARRANJO DE CIRCUITO E UM SISTEMA ELÉTRICO
(71) MASCHINENFABRIK REINHAUSEN GMBH (DE)
(72) CHRISTIAN HAMMER
(85) 26/10/2016
(86) PCT EP2015/059060 de 27/04/2015
(87) WO 2015/176918 de 26/11/2015
Publicação automática da admissibilidade da fase nacional depositado via PCT . Tratado de cooperação em matéria de Patentes, conforme Instrução Normativa nº 02, de 06/06/2017 publicada na RPI nº 2422, de 06/06/2017.

(21) BR 11 2016 025115-6 A2

Código 1.3 - Notificação - Fase Nacional - PCT
(22) 31/03/2015
(30) 29/04/2014 US 61/986,055; 30/03/2015 US 14/673,589
(51) H04W 74/00 (2009.01)
(54) PROCEDIMENTO BSSID MÚLTIPLO COM CODIFICAÇÃO TIM
(71) QUALCOMM INCORPORATED (US)
(72) ALFRED ASTERJADHI, AMIN JAFARIAN
(85) 26/10/2016
(86) PCT US2015/023501 de 31/03/2015
(87) WO 2015/167733 de 05/11/2015
Publicação automática da admissibilidade da fase nacional depositado via PCT . Tratado de cooperação em matéria de Patentes, conforme Instrução Normativa nº 02, de 06/06/2017 publicada na RPI nº 2422, de 06/06/2017.

(21) BR 11 2016 025116-4 A2

Código 1.3 - Notificação - Fase Nacional - PCT
(22) 27/04/2015
(30) 28/04/2014 US 61/984,939
(51) A01N 59/20 (2006.01)
(54) COMPOSIÇÕES, MÉTODOS PARA PRODUZIR UMA COMPOSIÇÃO, E MÉTODOS DE USO
(71) UNIVERSITY OF CENTRAL FLORIDA RESEARCH FOUNDATION, INC. (US)
(72) SWADESHMUKUL SANTRA, MIKAEEL YOUNG
(85) 26/10/2016
(86) PCT US2015/027726 de 27/04/2015
(87) WO 2015/167989 de 05/11/2015
Publicação automática da admissibilidade da fase nacional depositado via

PCT . Tratado de cooperação em matéria de Patentes, conforme Instrução Normativa nº 02, de 06/06/2017 publicada na RPI nº 2422, de 06/06/2017.

---

(21) BR 11 2016 025118-0 A2

Código 1.3 - Notificação - Fase Nacional - PCT
(22) 22/04/2015
(30) 30/04/2014 JP 2014-094026
(51) C22C 38/06 (2006.01), C21D 8/02 (2006.01), C21D 9/46 (2006.01)
(54) CHAPA DE AÇO DE ALTA RESISTÊNCIA E MÉTODO PARA FABRICAÇÃO DA MESMA
(71) JFE STEEL CORPORATION (JP)
(72) HAYATO SAITO, KATSUMI KOJIMA, MASAKI TADA, HIROKI NAKAMARU
(85) 26/10/2016
(86) PCT JP2015/002176 de 22/04/2015
(87) WO 2015/166646 de 05/11/2015
Publicação automática da admissibilidade da fase nacional depositado via PCT . Tratado de cooperação em matéria de Patentes, conforme Instrução Normativa nº 02, de 06/06/2017 publicada na RPI nº 2422, de 06/06/2017.

---

(21) BR 11 2016 025123-7 A2

Código 1.3 - Notificação - Fase Nacional - PCT
(22) 30/04/2015
(30) 01/05/2014 US 61/987,215
(51) A61B 10/02 (2006.01), A61B 17/34 (2006.01)
(54) INTRODUTOR PARA DISPOSITIVO DE BIOPSIA
(71) DEVICOR MEDICAL PRODUCTS, INC. (US)
(72) ROBERT M. HOUSEHOLDER, EDWARD A. RHAD, ANDREW PAUL NOCK, KEVIN M. FIEBIG
(85) 27/10/2016
(86) PCT US2015/028429 de 30/04/2015
(87) WO 2015/168361 de 05/11/2015
Publicação automática da admissibilidade da fase nacional depositado via PCT . Tratado de cooperação em matéria de Patentes, conforme Instrução Normativa nº 02, de 06/06/2017 publicada na RPI nº 2422, de 06/06/2017.

---

(21) BR 11 2016 025128-8 A2

Código 1.3 - Notificação - Fase Nacional - PCT
(22) 11/05/2015
(30) 12/05/2014 US 14/275,467
(51) G01S 5/02 (2010.01)
(54) DETERMINAÇÃO DE POSIÇÃO ADAPTATIVA
(71) MICROSOFT TECHNOLOGY LICENSING, LLC (US)
(72) JYH-HAN LIN, CHIH-WEI WANG, STEPHEN P. DIACETIS
(85) 27/10/2016
(86) PCT US2015/030167 de 11/05/2015
(87) WO 2015/175414 de 19/11/2015
Publicação automática da admissibilidade da fase nacional depositado via

PCT . Tratado de cooperação em matéria de Patentes, conforme Instrução Normativa nº 02, de 06/06/2017 publicada na RPI nº 2422, de 06/06/2017.

---

(21) BR 11 2016 025129-6 A2

Código 1.3 - Notificação - Fase Nacional - PCT
(22) 27/04/2015
(30) 29/04/2014 GB 1407506.3
(51) C07D 405/14 (2006.01), A61K 31/4025 (2006.01), A61P 25/28 (2006.01)
(54) NOVO COMPOSTO
(71) GLAXOSMITHKLINE INTELLECTUAL PROPERTY DEVELOPMENT LIMITED (GB)
(72) ALEXIS DENIS, OLIVIER MIRGUET, JÉRÔME TOUM
(85) 27/10/2016
(86) PCT EP2015/058998 de 27/04/2015
(87) WO 2015/165833 de 05/11/2015
Publicação automática da admissibilidade da fase nacional depositado via PCT . Tratado de cooperação em matéria de Patentes, conforme Instrução Normativa nº 02, de 06/06/2017 publicada na RPI nº 2422, de 06/06/2017.

---

(21) BR 11 2016 025130-0 A2

Código 1.3 - Notificação - Fase Nacional - PCT
(22) 30/04/2015
(30) 07/05/2014 EP 14167339.2
(51) A61C 17/22 (2006.01), A61C 17/32 (2006.01), A61C 17/34 (2006.01)
(54) IMPLEMENTO PARA TRATAMENTO BUCAL
(71) BRAUN GMBH (DE)
(72) NORBERT SCHAEFER, THOMAS FRITSCH, JORN UTSCH
(85) 27/10/2016
(86) PCT IB2015/053160 de 30/04/2015
(87) WO 2015/170231 de 12/11/2015
Publicação automática da admissibilidade da fase nacional depositado via PCT . Tratado de cooperação em matéria de Patentes, conforme Instrução Normativa nº 02, de 06/06/2017 publicada na RPI nº 2422, de 06/06/2017.

---

(21) BR 11 2016 025131-8 A2

Código 1.3 - Notificação - Fase Nacional - PCT
(22) 07/04/2015
(30) 30/04/2014 EP 14166590.1
(51) H05B 6/06 (2006.01), F24C 7/08 (2006.01), H05B 6/12 (2006.01)
(54) PLACA DE COZINHA, MÉTODO PARA OPERAR UMA PLACA DE COZINHA E PRODUTO DE PROGRAMA DE COMPUTADOR
(71) ELECTROLUX APPLIANCES AKTIEBOLAG (SE)
(72) ALEX VIROLI, JÉRÔME BRASSEUR
(85) 27/10/2016
(86) PCT EP2015/057491 de 07/04/2015
(87) WO 2015/165694 de 05/11/2015
Publicação automática da admissibilidade da fase nacional depositado via

PCT . Tratado de cooperação em matéria de Patentes, conforme Instrução Normativa nº 02, de 06/06/2017 publicada na RPI nº 2422, de 06/06/2017.

---

(21) BR 11 2016 025132-6 A2

Código 1.3 - Notificação - Fase Nacional - PCT
(22) 27/04/2015
(30) 29/04/2014 CN 201410175783.7
(51) C07D 487/04 (2006.01), C07D 519/00 (2006.01), C07C 49/813 (2006.01), C07C 45/29 (2006.01), C07C 43/29 (2006.01), C07C 311/08 (2006.01), C07C 303/38 (2006.01), C07D 213/81 (2006.01), C07D 215/22 (2006.01), C07D 215/233 (2006.01), C07D 239/34 (2006.01), C07F 5/04 (2006.01), A61K 31/519 (2006.01), A61P 5/20 (2006.01), A61P 3/10 (2006.01), A61P 21/04 (2006.01), A61P 1/04 (2006.01), A61P 37/02 (2006.01), A61P 1/16 (2006.01), A61P 25/00 (2006.01), A61P 29/00 (2006.01), A61P 37/00 (2006.01), A61P 11/06 (2006.01), A61P 35/00 (2006.01), A61P 35/02 (2006.01), A61P 11/00 (2006.01), A61P 17/10 (2006.01), A61P 17/00 (2006.01)
(54) COMPOSTOS POLIFLUORADOS AGINDO COMO INIBIDORES DE TIROSINA QUINASE DE BRUTON
(71) ZHEJIANG DTRM BIOPHARMA CO. LTD. (CN)
(72) WEI HE
(85) 27/10/2016
(86) PCT CN2015/000290 de 27/04/2015
(87) WO 2015/165279 de 05/11/2015
Publicação automática da admissibilidade da fase nacional depositado via PCT . Tratado de cooperação em matéria de Patentes, conforme Instrução Normativa nº 02, de 06/06/2017 publicada na RPI nº 2422, de 06/06/2017.

---

(21) BR 11 2016 025135-0 A2

Código 1.3 - Notificação - Fase Nacional - PCT
(22) 06/05/2015
(30) 07/05/2014 EP 14167326.9
(51) A23L 3/16 (2006.01), A23G 9/40 (2006.01), A23G 9/42 (2006.01), A23L 1/29 (2006.01), A23G 9/04 (2006.01), A23L 1/068 (2006.01)
(54) COMPOSIÇÃO LÍQUIDA PARA DOCE CONGELADO, MÉTODOS DE PRODUÇÃO E PREPARAÇÃO
(71) NESTEC S.A. (CH)
(72) PAOLA OLMOS, CHARLES-AUSTIN SUNDERLAND, ANDRÉ NOTH
(85) 27/10/2016
(86) PCT EP2015/060002 de 06/05/2015
(87) WO 2015/169879 de 12/11/2015
Publicação automática da admissibilidade da fase nacional depositado via PCT . Tratado de cooperação em matéria de Patentes, conforme Instrução Normativa nº 02, de 06/06/2017 publicada na RPI nº 2422, de 06/06/2017.

---

(21) BR 11 2016 025138-5 A2

Código 1.3 - Notificação - Fase Nacional - PCT
(22) 11/05/2015

(30) 12/05/2014 US 61/992,073
(51) H04L 29/06 (2006.01), H04L 29/08 (2006.01)
(54) CONEXÃO DE NUVEM PÚBLICA COM RECURSOS DE REDE PRIVADA
(71) MICROSOFT TECHNOLOGY LICENSING, LLC (US)
(72) SANTOSH CHANDWANI, JAYTEERTH NARASINGRAO KATTI
(85) 27/10/2016
(86) PCT US2015/030223 de 11/05/2015
(87) WO 2015/175438 de 19/11/2015
Publicação automática da admissibilidade da fase nacional depositado via PCT . Tratado de cooperação em matéria de Patentes, conforme Instrução Normativa nº 02, de 06/06/2017 publicada na RPI nº 2422, de 06/06/2017.

---

(21) BR 11 2016 025140-7 A2

Código 1.3 - Notificação - Fase Nacional - PCT
(22) 19/05/2015
(30) 19/05/2014 EP 14168872.1
(51) E21B 33/127 (2006.01), E21B 33/13 (2006.01), E21B 43/10 (2006.01), E21B 7/20 (2006.01), E21B 21/00 (2006.01), E21B 17/05 (2006.01)
(54) COLUNA DE FUNDO DE POÇO PARA PERFURAÇÃO ATRAVÉS DE UMA ZONA BAIXA PRESSÃO
(71) WELLTEC A/S (DK)
(72) PAUL HAZEL
(85) 27/10/2016
(86) PCT EP2015/060962 de 19/05/2015
(87) WO 2015/177122 de 26/11/2015
Publicação automática da admissibilidade da fase nacional depositado via PCT . Tratado de cooperação em matéria de Patentes, conforme Instrução Normativa nº 02, de 06/06/2017 publicada na RPI nº 2422, de 06/06/2017.

---

(21) BR 11 2016 025149-0 A2

Código 1.3 - Notificação - Fase Nacional - PCT
(22) 22/04/2015
(30) 29/04/2014 US 14/264664
(51) E21B 43/22 (2006.01), C09K 8/58 (2006.01), E21B 43/27 (2006.01)
(54) ?MÉTODO PARA AUMENTAR A RECUPERAÇÃO DE ÓLEO BRUTO A PARTIR DE UMA FORMAÇÃO SUBTERRÂNEA CONTENDO HIDROCARBONETO?
(71) ECOLAB USA INC. (US)
(72) KIN-TAI CHANG, ELDON DWYANN DALRYMPLE
(85) 27/10/2016
(86) PCT US2015/027039 de 22/04/2015
(87) WO 2015/167892 de 05/11/2015
Publicação automática da admissibilidade da fase nacional depositado via PCT . Tratado de cooperação em matéria de Patentes, conforme Instrução Normativa nº 02, de 06/06/2017 publicada na RPI nº 2422, de 06/06/2017.

(21) BR 11 2016 025153-9 A2

Código 1.3 - Notificação - Fase Nacional - PCT
(22) 05/05/2015
(30) 08/05/2014 US 61/990,232
(51) C07D 471/04 (2006.01), A61K 31/437 (2006.01), A61P 35/00 (2006.01)
(54) COMPOSTOS DE IMIDAZO[4,5-C]QUINOLIN-2-ONA E SEU USO NO TRATAMENTO DE CÂNCER
(71) ASTRAZENECA AB (SE)
(72) BERNARD CHRISTOPHE BARLAAM, KURT GORDON PIKE
(85) 27/10/2016
(86) PCT GB2015/051312 de 05/05/2015
(87) WO 2015/170081 de 12/11/2015
Publicação automática da admissibilidade da fase nacional depositado via PCT . Tratado de cooperação em matéria de Patentes, conforme Instrução Normativa nº 02, de 06/06/2017 publicada na RPI nº 2422, de 06/06/2017.

(21) BR 11 2016 025156-3 A2

Código 1.3 - Notificação - Fase Nacional - PCT
(22) 11/05/2015
(30) 11/05/2014 US 61/991,579; 10/05/2015 US 14/708,286
(51) G06F 17/30 (2006.01), H04L 29/08 (2006.01), H04L 29/06 (2006.01)
(54) SERVIÇO DE ARQUIVO QUE USA UMA INTERFACE-REST DE ACESSO DE ARQUIVO COMPARTILHADO
(71) MICROSOFT TECHNOLOGY LICENSING, LLC (US)
(72) BRADLEY GENE CALDER, ANDREW JAMES EDWARDS, ISHAI BEN AROYA, DAVID ALLEN GOEBEL, JIESHENG WU, JAIDEN HARIDAS, SHUVABRATA GANGULY, MATTHEW DOUGLAS HENDEL, OZAN DEMIR, JEAN GHANEM
(85) 27/10/2016
(86) PCT US2015/030165 de 11/05/2015
(87) WO 2015/175413 de 19/11/2015
Publicação automática da admissibilidade da fase nacional depositado via PCT . Tratado de cooperação em matéria de Patentes, conforme Instrução Normativa nº 02, de 06/06/2017 publicada na RPI nº 2422, de 06/06/2017.

(21) BR 11 2016 025160-1 A2

Código 1.3 - Notificação - Fase Nacional - PCT
(22) 29/04/2015
(30) 29/04/2014 US 61/985658
(51) A23L 2/56 (2006.01)
(54) MÉTODO PARA PREPARAR UMA COMPOSIÇÃO DE AROMA DE REAÇÃO, COMPOSIÇÃO DE AROMA DE REAÇÃO, E, PRODUTO CONSUMÍVEL
(71) INTERNATIONAL FLAVORS & FRAGRANCES INC. (US)
(72) MICHAEL BRODOCK, RONALD GABBARD, KEITH T. HANS, JUNG-A KIM, KENNETH KRAUT, RICHARD VUICH, MARIUSZ ZAORSKI
(85) 27/10/2016

(86) PCT US2015/028207 de 29/04/2015
(87) WO 2015/168238 de 05/11/2015
Publicação automática da admissibilidade da fase nacional depositado via PCT . Tratado de cooperação em matéria de Patentes, conforme Instrução Normativa nº 02, de 06/06/2017 publicada na RPI nº 2422, de 06/06/2017.

---

(21) BR 11 2016 025161-0 A2

Código 1.3 - Notificação - Fase Nacional - PCT
(22) 30/04/2015
(30) 30/04/2014 NL NL2012725
(51) B60P 7/08 (2006.01), B65D 81/05 (2006.01)
(54) ?DISPOSITIVO PARA AUXÍLIO DE AMARRAÇÃO, MÉTODO PARA AMARRAR UMA PLURALIDADE DE RECIPIENTES, E, PLURALIDADE DE RECIPIENTES?
(71) CORDSTRAP B.V. (NL)
(72) PETRUS HENRI VAN BERLO
(85) 27/10/2016
(86) PCT EP2015/059586 de 30/04/2015
(87) WO 2015/166079 de 05/11/2015
Publicação automática da admissibilidade da fase nacional depositado via PCT . Tratado de cooperação em matéria de Patentes, conforme Instrução Normativa nº 02, de 06/06/2017 publicada na RPI nº 2422, de 06/06/2017.

---

(21) BR 11 2016 025162-8 A2

Código 1.3 - Notificação - Fase Nacional - PCT
(22) 30/04/2015
(30) 30/04/2014 EP 14166751.9; 11/12/2014 US 62/090466
(51) C01F 11/18 (2006.01)
(54) PROCESSOS PARA PRODUZIR UMA SUSPENSÃO AQUOSA DE CARBONATO DE CÁLCIO PRECIPITADO E PARA PRODUZIR UM CARBONATO DE CÁLCIO PRECIPITADO, SUSPENSÃO AQUOSA DE CARBONATO DE CÁLCIO PRECIPITADO, CARBONATO DE CÁLCIO PRECIPITADO, PRODUTO, E, USO DE UMA SUSPENSÃO AQUOSA DE CARBONATO DE CÁLCIO PRECIPITADO E DE UMA COMBINAÇÃO
(71) OMYA INTERNATIONAL AG (CH) , COATEX (FR)
(72) MARC MAURER, CHRISTIAN JACQUEMET, MATHIEU SKRZYPCZAK
(85) 27/10/2016
(86) PCT EP2015/059605 de 30/04/2015
(87) WO 2015/166090 de 05/11/2015
Publicação automática da admissibilidade da fase nacional depositado via PCT . Tratado de cooperação em matéria de Patentes, conforme Instrução Normativa nº 02, de 06/06/2017 publicada na RPI nº 2422, de 06/06/2017.

---

(21) BR 11 2016 025164-4 A2

Código 1.3 - Notificação - Fase Nacional - PCT
(22) 29/04/2015
(30) 29/04/2014 NL 2012712

(51) E21B 19/10 (2006.01)
(54) ?BRAÇADEIRA DE PRODUTO TUBULAR, DISPOSITIVO DE APERTO, MÉTODO PARA SUPORTE DE UM PRODUTO TUBULAR, E, EMBARCAÇÃO DE PERFURAÇÃO?
(71) ITREC B.V. (NL)
(72) JOOP ROODENBURG, PIETER DIRK MELIS VAN DUIVENDIJK, THEODORUS CORNELIS JOANES MARIA STIJNMAN
(85) 27/10/2016
(86) PCT NL2015/050287 de 29/04/2015
(87) WO 2015/167330 de 05/11/2015
Publicação automática da admissibilidade da fase nacional depositado via PCT . Tratado de cooperação em matéria de Patentes, conforme Instrução Normativa nº 02, de 06/06/2017 publicada na RPI nº 2422, de 06/06/2017.

---

(21) BR 11 2016 025167-9 A2

Código 1.3 - Notificação - Fase Nacional - PCT
(22) 11/03/2015
(30) 29/04/2014 EP 14166290.8
(51) H05B 3/84 (2006.01), H01R 4/06 (2006.01)
(54) ELEMENTO DE CONEXÃO ELÉTRICA PARA O CONTATO DE UMA ESTRUTURA ELETRICAMENTE CONDUTORA SOBRE UM SUBSTRATO
(71) SAINT-GOBAIN GLASS FRANCE (FR) , FEW FAHRZEUGELEKTRIK WERK GMBH & CO. KG (DE)
(72) KLAUS SCHMALBUCH, MITJA RATEICZAK, BERNHARD REUL, BJÖRN SCHNEIDER
(85) 27/10/2016
(86) PCT EP2015/055007 de 11/03/2015
(87) WO 2015/165632 de 05/11/2015
Publicação automática da admissibilidade da fase nacional depositado via PCT . Tratado de cooperação em matéria de Patentes, conforme Instrução Normativa nº 02, de 06/06/2017 publicada na RPI nº 2422, de 06/06/2017.

---

(21) BR 11 2016 025173-3 A2

Código 1.3 - Notificação - Fase Nacional - PCT
(22) 29/04/2015
(30) 30/04/2014 FR 1453968
(51) F24D 17/00 (2006.01), C02F 11/00 (2006.01), F28D 20/00 (2006.01)
(54) MÉTODO DE GERENCIAMENTO DE FLUXOS DE ÁGUA QUENTE E DE ARMAZENAMENTO DE CALOR EM UMA FÁBRICA E ESTAÇÃO DE PURIFICAÇÃO DE ÁGUAS USADAS IMPLEMENTANDO DITO MÉTODO
(71) SUEZ GROUPE (FR)
(72) FRÉDÉRIC DUONG
(85) 27/10/2016
(86) PCT IB2015/053102 de 29/04/2015
(87) WO 2015/166423 de 05/11/2015
Publicação automática da admissibilidade da fase nacional depositado via

PCT . Tratado de cooperação em matéria de Patentes, conforme Instrução Normativa nº 02, de 06/06/2017 publicada na RPI nº 2422, de 06/06/2017.

---

(21) BR 11 2016 025177-6 A2

Código 1.3 - Notificação - Fase Nacional - PCT
(22) 20/05/2014
(51) A62B 7/14 (2006.01), A62B 25/00 (2006.01), A62B 18/08 (2006.01)
(54) SISTEMA DE RESPIRAÇÃO E ASSENTO PARA MEMBRO DA TRIPULAÇÃO OU PASSAGEIRO DE AERONAVE
(71) ZODIAC AEROTECHNICS (FR)
(72) JÉRÉMY JACOTEY, DOMINIQUE LEMASSON
(85) 27/10/2016
(86) PCT IB2014/001214 de 20/05/2014
(87) WO 2015/177584 de 26/11/2015
Publicação automática da admissibilidade da fase nacional depositado via PCT . Tratado de cooperação em matéria de Patentes, conforme Instrução Normativa nº 02, de 06/06/2017 publicada na RPI nº 2422, de 06/06/2017.

---

(21) BR 11 2016 025188-1 A2

Código 1.3 - Notificação - Fase Nacional - PCT
(22) 06/05/2015
(30) 07/05/2014 US 61/989,560
(51) C07D 401/14 (2006.01), A61K 31/497 (2006.01), A61P 3/10 (2006.01)
(54) MODULADORES DE PIRROLIDINA GPR40 PARA O TRATAMENTO DE DOENÇAS TAL COMO DIABETES
(71) BRISTOL-MYERS SQUIBB COMPANY (US)
(72) CHONGQING SUN
(85) 27/10/2016
(86) PCT US2015/029422 de 06/05/2015
(87) WO 2015/171733 de 12/11/2015
Publicação automática da admissibilidade da fase nacional depositado via PCT . Tratado de cooperação em matéria de Patentes, conforme Instrução Normativa nº 02, de 06/06/2017 publicada na RPI nº 2422, de 06/06/2017.

---

(21) BR 11 2016 025199-7 A2

Código 1.3 - Notificação - Fase Nacional - PCT
(22) 01/05/2015
(30) 02/05/2014 US 61/987,834; 25/06/2014 US 62/016,981
(51) A61K 39/015 (2006.01)
(54) ESPOROZOÍTOS DE PLASMODIUM INFECCI¬OSOS CULTIVADOS IN VITRO
(71) SANARIA INC. (US)
(72) ABRAHAM G. EAPPEN, STEPHEN L. HOFFMAN
(85) 27/10/2016
(86) PCT US2015/028890 de 01/05/2015
(87) WO 2015/168620 de 05/11/2015
Publicação automática da admissibilidade da fase nacional depositado via

PCT . Tratado de cooperação em matéria de Patentes, conforme Instrução Normativa nº 02, de 06/06/2017 publicada na RPI nº 2422, de 06/06/2017.

---

(21) BR 11 2016 025200-4 A2

Código 1.3 - Notificação - Fase Nacional - PCT
(22) 12/09/2014
(51) A61F 2/42 (2006.01)
(54) PRÓTESE DE CÚPULA TALAR
(71) WRIGHT MEDICAL TECHNOLOGY, INC. (US)
(72) JERRY W. WEST,
(85) 27/10/2016
(86) PCT US2014/055294 de 12/09/2014
(87) WO 2016/039762 de 17/03/2016
Publicação automática da admissibilidade da fase nacional depositado via PCT . Tratado de cooperação em matéria de Patentes, conforme Instrução Normativa nº 02, de 06/06/2017 publicada na RPI nº 2422, de 06/06/2017.

---

(21) BR 11 2016 025203-9 A2

Código 1.3 - Notificação - Fase Nacional - PCT
(22) 02/06/2015
(30) 02/06/2014 US 62/006,555; 02/06/2014 US 62/006,565; 24/11/2014 US 62/083,424; 05/05/2015 US 62/157,116
(51) A61N 1/36 (2006.01)
(54) SISTEMAS E MÉTODOS PARA ESTÍMULO DE NERVO PERIFÉRICO PARA TRATAR TREMOR
(71) CALA HEALTH, INC. (US)
(72) SERENA HANYING WONG, KATHRYN H. ROSENBLUTH, SAMUEL HAMNER, PAULA CHIDESTER, SCOTT L. DELP, TERENCE D. SANGER, DAVID KLEIN
(85) 27/10/2016
(86) PCT US2015/033809 de 02/06/2015
(87) WO 2015/187712 de 10/12/2015
Publicação automática da admissibilidade da fase nacional depositado via PCT . Tratado de cooperação em matéria de Patentes, conforme Instrução Normativa nº 02, de 06/06/2017 publicada na RPI nº 2422, de 06/06/2017.

---

(21) BR 11 2016 025205-5 A2

Código 1.3 - Notificação - Fase Nacional - PCT
(22) 27/04/2015
(30) 28/04/2014 US 14/263,003
(51) B08B 5/02 (2006.01)
(54) MÉTODO PARA MINIMIZAR NÉVOA DE AEROSSOL COM BASE EM ENZIMA USANDO UM SISTEMA DE ASPERSÃO A PRESSÃO
(71) ECOLAB USA INC. (US)
(72) NATHAN D. PEITERSEN, CHARLES ALLEN HODGE, TERRANCE P. EVERSON, STEPHEN JAMES ENGEL
(85) 27/10/2016

(86) PCT US2015/027853 de 27/04/2015
(87) WO 2015/168040 de 05/11/2015
Publicação automática da admissibilidade da fase nacional depositado via PCT . Tratado de cooperação em matéria de Patentes, conforme Instrução Normativa nº 02, de 06/06/2017 publicada na RPI nº 2422, de 06/06/2017.

---

(21) BR 11 2016 025206-3 A2

Código 1.3 - Notificação - Fase Nacional - PCT
(22) 24/04/2015
(30) 01/05/2014 GB 1407709.3
(51) A23D 7/005 (2006.01), A23D 7/01 (2006.01), A23L 1/00 (2006.01), A23L 1/035 (2006.01), A23L 1/22 (2006.01)
(54) CONDIMENTO PARA SALGADINHO
(71) FRITO-LAY TRADING COMPANY GMBH (CH)
(72) AKASH BERI, RACHAEL ALLEN, BRUCE LINTER, RICHARD WATSON, FOTIS SPYROPOULOS, IAN NORTON
(85) 27/10/2016
(86) PCT EP2015/058988 de 24/04/2015
(87) WO 2015/165830 de 05/11/2015
Publicação automática da admissibilidade da fase nacional depositado via PCT . Tratado de cooperação em matéria de Patentes, conforme Instrução Normativa nº 02, de 06/06/2017 publicada na RPI nº 2422, de 06/06/2017.

---

(21) BR 11 2016 025207-1 A2

Código 1.3 - Notificação - Fase Nacional - PCT
(22) 20/04/2015
(30) 30/04/2014 SE 1450519-2
(51) H02S 40/44 (2014.01)
(54) MÓDULO TÉRMICO FOTOVOLTAICO (PV/T) LAMINADO PARA UM COLETOR SOLAR HÍBRIDO PV/T, COLETOR SOLAR HÍBRIDO PV/T E MÉTODO DE FABRICAÇÃO DE MÓDULOS TÉRMICOS FOTOVOLTAICOS (PV/T) LAMINADOS
(71) SOLARUS SUNPOWER SWEDEN AB (SE)
(72) STEFAN LARSSON
(85) 27/10/2016
(86) PCT SE2015/050450 de 20/04/2015
(87) WO 2015/167389 de 05/11/2015
Publicação automática da admissibilidade da fase nacional depositado via PCT . Tratado de cooperação em matéria de Patentes, conforme Instrução Normativa nº 02, de 06/06/2017 publicada na RPI nº 2422, de 06/06/2017.

---

(21) BR 11 2016 025208-0 A2

Código 1.3 - Notificação - Fase Nacional - PCT
(22) 29/04/2015
(30) 30/04/2014 DE 10 2014 208 242.0
(51) A01N 37/20 (2006.01), A01N 25/30 (2006.01), A01P 15/00 (2006.01), A01P 21/00 (2006.01), C05F 11/00 (2006.01), C05G 3/04 (2006.01), C09K 17/14

(2006.01), C09K 17/32 (2006.01)
(54) CONCENTRADOS DE TENSOATIVOS PARA PROMOVER A UMIDIFICAÇÃO DO SOLO E CRESCIMENTO DE PLANTAS
(71) CLARIANT INTERNATIONAL LTD. (CH)
(72) PETER BAUR, PETER KLUG
(85) 27/10/2016
(86) PCT EP2015/000871 de 29/04/2015
(87) WO 2015/165586 de 05/11/2015
Publicação automática da admissibilidade da fase nacional depositado via PCT . Tratado de cooperação em matéria de Patentes, conforme Instrução Normativa nº 02, de 06/06/2017 publicada na RPI nº 2422, de 06/06/2017.

---

(21) BR 11 2016 025214-4 A2

Código 1.3 - Notificação - Fase Nacional - PCT
(22) 12/05/2015
(30) 14/05/2014 SE 1450568-9
(51) E04F 15/02 (2006.01), E04F 15/04 (2006.01)
(54) PAINEL DE CONSTRUÇÃO COM UM SISTEMA DE TRAVAMENTO MECÂNICO
(71) VÄLINGE INNOVATION AB (SE)
(72) PETER DERELÖV
(85) 27/10/2016
(86) PCT SE2015/050538 de 12/05/2015
(87) WO 2015/174914 de 19/11/2015
Publicação automática da admissibilidade da fase nacional depositado via PCT . Tratado de cooperação em matéria de Patentes, conforme Instrução Normativa nº 02, de 06/06/2017 publicada na RPI nº 2422, de 06/06/2017.

---

(21) BR 11 2016 025215-2 A2

Código 1.3 - Notificação - Fase Nacional - PCT
(22) 16/04/2015
(30) 06/05/2014 EP 14167157.8
(51) F01K 7/22 (2006.01), F01K 9/04 (2006.01), F01K 13/02 (2006.01)
(54) CICLO DE VAPOR DE ÁGUA, E MÉTODO PARA OPERAÇÃO DE UM CICLO DE VAPOR DE ÁGUA
(71) SIEMENS AKTIENGESELLSCHAFT (DE)
(72) KAI BRUNE, MATTHIAS HEUE, BERND LEU, MARTIN OPHEY, RUDOLF PÖTTER, KLAUS ROTHE, MICHAEL SCHÜTZ, DAVID VELTMANN
(85) 27/10/2016
(86) PCT EP2015/058308 de 16/04/2015
(87) WO 2015/169562 de 12/11/2015
Publicação automática da admissibilidade da fase nacional depositado via PCT . Tratado de cooperação em matéria de Patentes, conforme Instrução Normativa nº 02, de 06/06/2017 publicada na RPI nº 2422, de 06/06/2017.

---

(21) BR 11 2016 025217-9 A2

Código 1.3 - Notificação - Fase Nacional - PCT

(22) 01/05/2015
(30) 02/05/2014 US 61/987,835; 30/04/2015 US 14/701,205
(51) A23L 1/168 (2006.01), B02B 1/02 (2006.01), B02B 5/02 (2006.01)
(54) MÉTODO E SISTEMA PARA PRODUZIR MISTURA DE GRÃOS DE AVEIA DE GLÚTEN REDUZIDO
(71) THE QUAKER OATS COMPANY (US)
(72) BRIAN DAVIS, BRIAN DREES, JOSEPH GRIEBAT
(85) 27/10/2016
(86) PCT US2015/028698 de 01/05/2015
(87) WO 2015/168495 de 05/11/2015
Publicação automática da admissibilidade da fase nacional depositado via PCT . Tratado de cooperação em matéria de Patentes, conforme Instrução Normativa nº 02, de 06/06/2017 publicada na RPI nº 2422, de 06/06/2017.

---

(21) BR 11 2016 025221-7 A2

Código 1.3 - Notificação - Fase Nacional - PCT
(22) 28/05/2014
(51) B66B 11/02 (2006.01)
(54) ?CARRO DE ELEVADOR?
(71) MITSUBISHI ELECTRIC CORPORATION (JP)
(72) KEIGO TARUISHI
(85) 27/10/2016
(86) PCT JP2014/002808 de 28/05/2014
(87) WO 2015/181850 de 03/12/2015
Publicação automática da admissibilidade da fase nacional depositado via PCT . Tratado de cooperação em matéria de Patentes, conforme Instrução Normativa nº 02, de 06/06/2017 publicada na RPI nº 2422, de 06/06/2017.

---

(21) BR 11 2016 025222-5 A2

Código 1.3 - Notificação - Fase Nacional - PCT
(22) 28/04/2015
(30) 28/04/2014 US 61/985,291
(51) A62B 23/02 (2006.01)
(54) MÁSCARA RESPIRATÓRIA
(71) SCOTT TECHNOLOGIES, INC. (US)
(72) ALYSSA WHITNEY SABOLIS, CHRIS WARD, MICHAEL PARHAM, ETHAN DAVID VOSS, GRAHAM PETER WILSON
(85) 27/10/2016
(86) PCT US2015/027923 de 28/04/2015
(87) WO 2015/168077 de 05/11/2015
Publicação automática da admissibilidade da fase nacional depositado via PCT . Tratado de cooperação em matéria de Patentes, conforme Instrução Normativa nº 02, de 06/06/2017 publicada na RPI nº 2422, de 06/06/2017.

---

(21) BR 11 2016 025224-1 A2

Código 1.3 - Notificação - Fase Nacional - PCT
(22) 05/06/2014

(51) E21B 47/26 (2012.01), E21B 47/12 (2006.01), E21B 47/16 (2006.01)
(54) ?TRANSDUTOR ACÚSTICO, E, MÉTODOS UTILIZANDO UMA FERRAMENTA DE PERFILAGEM ACÚSTICA DENTRO DE UM POÇO E PARA UTILIZAÇÃO DE UM TRANSDUTOR ACÚSTICO?
(71) HALLIBURTON ENERGY SERVICES, INC. (US)
(72) JING JIN, CHUNG CHANG
(85) 27/10/2016
(86) PCT US2014/041128 de 05/06/2014
(87) WO 2015/187166 de 10/12/2015
Publicação automática da admissibilidade da fase nacional depositado via PCT . Tratado de cooperação em matéria de Patentes, conforme Instrução Normativa nº 02, de 06/06/2017 publicada na RPI nº 2422, de 06/06/2017.

---

(21) BR 11 2016 025226-8 A2

Código 1.3 - Notificação - Fase Nacional - PCT
(22) 12/06/2015
(30) 13/06/2014 US 62/012111; 10/12/2014 US 62/090187
(51) F16D 65/04 (2006.01), F16D 65/092 (2006.01)
(54) PASTILHAS DE FREIO E ATRITO
(71) FEDERAL-MOGUL MOTORPARTS CORPORATION (US)
(72) CARL RICHARD BUXTON, RODNEY G. SILVEY, WEIMING LIU
(85) 27/10/2016
(86) PCT US2015/035561 de 12/06/2015
(87) WO 2015/192002 de 17/12/2015
Publicação automática da admissibilidade da fase nacional depositado via PCT . Tratado de cooperação em matéria de Patentes, conforme Instrução Normativa nº 02, de 06/06/2017 publicada na RPI nº 2422, de 06/06/2017.

---

(21) BR 11 2016 025229-2 A2

Código 1.3 - Notificação - Fase Nacional - PCT
(22) 30/04/2015
(30) 01/05/2014 IL 232423
(51) H04W 72/04 (2009.01)
(54) SISTEMA COMPUTADORIZADO PARA MONITORAR, DETECTAR E IDENTIFICAR CONTINUAMENTE ESTAÇÕES BASE MÓVEIS VIRTUAIS ATIVAS, E, MÉTODO PARA IDENTIFICAÇÃO E PERFILAGEM ON-LINE DE UMA ESTAÇÃO BASE VIRTUAL ATIVA
(71) WAVE GUARD TECHNOLOGIES LTD. (IL)
(72) DAVID SHAUL
(85) 27/10/2016
(86) PCT IL2015/050453 de 30/04/2015
(87) WO 2015/166501 de 05/11/2015
Publicação automática da admissibilidade da fase nacional depositado via PCT . Tratado de cooperação em matéria de Patentes, conforme Instrução Normativa nº 02, de 06/06/2017 publicada na RPI nº 2422, de 06/06/2017.

(21) BR 11 2016 025231-4 A2

Código 1.3 - Notificação - Fase Nacional - PCT
(22) 23/04/2015
(30) 30/04/2014 US 61/986,434
(51) A61B 17/82 (2006.01), A61B 17/84 (2006.01), A61B 17/88 (2006.01)
(54) INSTRUMENTO DE TENSÃO E SISTEMAS DE FIXAÇÃO ÓSSEA RELACIONADOS
(71) DEPUY SYNTHES PRODUCTS, INC. (US)
(72) URS HULLIGER
(85) 27/10/2016
(86) PCT US2015/027266 de 23/04/2015
(87) WO 2015/167920 de 05/11/2015
Publicação automática da admissibilidade da fase nacional depositado via PCT . Tratado de cooperação em matéria de Patentes, conforme Instrução Normativa nº 02, de 06/06/2017 publicada na RPI nº 2422, de 06/06/2017.

(21) BR 11 2016 025232-2 A2

Código 1.3 - Notificação - Fase Nacional - PCT
(22) 18/12/2015
(30) 30/04/2015 JP 2015-092681
(51) H02P 29/00 (2006.01), B66B 1/34 (2006.01), B66B 3/02 (2006.01), G01B 7/30 (2006.01)
(54) DISPOSITIVO DE CONTROLE PARA UM ELEVADOR, MÉTODO PARA OBTENÇÃO DE UM ERRO DE ÂNGULO, E, APARELHO DE ELEVADOR
(71) MITSUBISHI ELECTRIC CORPORATION (JP)
(72) YASUSHI OTSUKA, MASAYA SAKAI
(85) 27/10/2016
(86) PCT JP2015/085540 de 18/12/2015
(87) WO 2016/174796 de 03/11/2016
Publicação automática da admissibilidade da fase nacional depositado via PCT . Tratado de cooperação em matéria de Patentes, conforme Instrução Normativa nº 02, de 06/06/2017 publicada na RPI nº 2422, de 06/06/2017.

(21) BR 11 2016 025233-0 A2

Código 1.3 - Notificação - Fase Nacional - PCT
(22) 01/04/2015
(30) 29/04/2014 DE 10 2014 208 014.2
(51) H01F 7/18 (2006.01), H01H 33/66 (2006.01), H01H 3/28 (2006.01)
(54) ?MÉTODO PARA OPERAR UM COMUTADOR ELÉTRICO, E, COMUTADOR ELÉTRICO?
(71) SIEMENS AKTIENGESELLSCHAFT (DE)
(72) ANDREAS HAHN, WOLFGANG KÜHN
(85) 27/10/2016
(86) PCT EP2015/057169 de 01/04/2015
(87) WO 2015/165684 de 05/11/2015
Publicação automática da admissibilidade da fase nacional depositado via PCT . Tratado de cooperação em matéria de Patentes, conforme Instrução

Normativa nº 02, de 06/06/2017 publicada na RPI nº 2422, de 06/06/2017.

---

(21) BR 11 2016 025235-7 A2

Código 1.3 - Notificação - Fase Nacional - PCT
(22) 30/04/2015
(30) 30/04/2014 US 61/986,257
(51) C08G 63/181 (2006.01), C08G 63/672 (2006.01)
(54) HOMOPOLIÉSTER, COPOLIÉSTER, MÉTODO DE PRODUÇÃO DE UM HOMOPOLIÉSTER, MÉTODO DE PRODUÇÃO DE UM COPOLIÉSTER, PROCESSO DE FABRICAÇÃO DE UM POLÍMERO DE FURANOATO DE POLIISOIDIDA, E UTILIZAÇÃO DE UM RECIPIENTE CONSTRUÍDO COM O HOMOPOLIÉSTER OU COPOLIÉSTER
(71) STICHTING WAGENINGEN RESEARCH (NL)
(72) JACOBUS VAN HAVEREN, JOHANNES RUTGER IDSARD KNOOP, DANIEL S. VAN ES, WILLEM VOGELZANG
(85) 27/10/2016
(86) PCT EP2015/059555 de 30/04/2015
(87) WO 2015/166070 de 05/11/2015
Publicação automática da admissibilidade da fase nacional depositado via PCT . Tratado de cooperação em matéria de Patentes, conforme Instrução Normativa nº 02, de 06/06/2017 publicada na RPI nº 2422, de 06/06/2017.

---

(21) BR 11 2016 025236-5 A2

Código 1.3 - Notificação - Fase Nacional - PCT
(22) 02/06/2014
(51) A47L 15/42 (2006.01)
(54) APARELHO DOMÉSTICO
(71) ELECTROLUX APPLIANCES AKTIEBOLAG (SE)
(72) GIUSEPPE DREOSSI
(85) 27/10/2016
(86) PCT EP2014/061340 de 02/06/2014
(87) WO 2015/185086 de 10/12/2015
Publicação automática da admissibilidade da fase nacional depositado via PCT . Tratado de cooperação em matéria de Patentes, conforme Instrução Normativa nº 02, de 06/06/2017 publicada na RPI nº 2422, de 06/06/2017.

---

(21) BR 11 2016 025237-3 A2

Código 1.3 - Notificação - Fase Nacional - PCT
(22) 28/04/2015
(30) 30/04/2014 EP 14166583.6
(51) B21D 5/02 (2006.01), B21D 5/04 (2006.01), B21D 37/14 (2006.01)
(54) ?MÁQUINA PARA DOBRAMENTO DE LÂMINA DE METAL?
(71) SALVAGNINI ITALIA S.P.A. (IT)
(72) JOHANN KLINGESBERGER, WOLFGANG KUNZE, REINHARD HOCHWALLNER
(85) 27/10/2016
(86) PCT EP2015/059158 de 28/04/2015

(87) WO 2015/165883 de 05/11/2015
Publicação automática da admissibilidade da fase nacional depositado via PCT . Tratado de cooperação em matéria de Patentes, conforme Instrução Normativa nº 02, de 06/06/2017 publicada na RPI nº 2422, de 06/06/2017.

---

(21) BR 11 2016 025238-1 A2

Código 1.3 - Notificação - Fase Nacional - PCT
(22) 16/04/2015
(30) 28/04/2014 US 61/985,028
(51) D04H 1/64 (2006.01), D04H 1/425 (2012.01)
(54) MANTA DE NÃO TECIDO CELULÓSICA AUTO-ADESIVA E MÉTODO DE FABRICAÇÃO
(71) 3M INNOVATIVE PROPERTIES COMPANY (US)
(72) SAIBH MORRISSEY
(85) 27/10/2016
(86) PCT US2015/026225 de 16/04/2015
(87) WO 2015/167815 de 05/11/2015
Publicação automática da admissibilidade da fase nacional depositado via PCT . Tratado de cooperação em matéria de Patentes, conforme Instrução Normativa nº 02, de 06/06/2017 publicada na RPI nº 2422, de 06/06/2017.

---

(21) BR 11 2016 025241-1 A2

Código 1.3 - Notificação - Fase Nacional - PCT
(22) 24/04/2015
(30) 28/04/2014 US 61/984.966; 26/06/2014 US 62/017.570
(51) A61K 8/891 (2006.01), A61Q 5/12 (2006.01), A61Q 5/02 (2006.01), A61Q 5/00 (2006.01), A61Q 19/00 (2006.01), C08L 83/14 (2006.01)
(54) COMPOSIÇÃO RETICULADA E COMPOSIÇÃO COSMÉTICA COMPREENDENDO A MESMA
(71) DOW CORNING CORPORATION (US)
(72) MARY KAY CROFOOT, ROXANNE HALLER, DONALD ANTHONY KADLEC, KIMMAI THI NGUYEN, KENNETH EDWARD ZIMMERMAN
(85) 27/10/2016
(86) PCT US2015/027579 de 24/04/2015
(87) WO 2015/167963 de 05/11/2015
Publicação automática da admissibilidade da fase nacional depositado via PCT . Tratado de cooperação em matéria de Patentes, conforme Instrução Normativa nº 02, de 06/06/2017 publicada na RPI nº 2422, de 06/06/2017.

---

(21) BR 11 2016 025242-0 A2

Código 1.3 - Notificação - Fase Nacional - PCT
(22) 07/05/2014
(51) A46B 11/00 (2006.01)
(54) INSTRUMENTO DE CUIDADO ORAL
(71) COLGATE-PALMOLIVE COMPANY (US)
(72) DONGHUI WU, ALAN SORRENTINO, ROBERT MOSKOVICH, EDUARDO J. JIMENEZ, KENNETH WAGUESPACK, DOUGLAS J. HOHLBEIN, MATTHEW

LEE KOLB, PAUL DONALD CARSE
(85) 27/10/2016
(86) PCT US2014/037146 de 07/05/2014
(87) WO 2015/171132 de 12/11/2015
Publicação automática da admissibilidade da fase nacional depositado via PCT . Tratado de cooperação em matéria de Patentes, conforme Instrução Normativa nº 02, de 06/06/2017 publicada na RPI nº 2422, de 06/06/2017.

---

(21) BR 11 2016 025243-8 A2

Código 1.3 - Notificação - Fase Nacional - PCT
(22) 29/04/2014
(30) 28/04/2014 ES 14382156.9
(51) E02F 9/28 (2006.01)
(54) DENTE PARA AFIXAÇÃO À BORDA DE UMA CAÇAMBA DE UMA MÁQUINA OPERACIONAL, COMO UMA ESCAVADEIRA OU MÁQUINA CARREGADORA, POR MEIO DE UM ADAPTADOR, ADAPTADOR PARA AFIXAÇÃO DE UM DENTE À BORDA DE UMA CAÇAMBA DE UMA MÁQUINA OPERACIONAL, COMO UMA ESCAVADEIRA OU MÁQUINA CARREGADORA, VEÍCULO E CAÇAMBA
(71) METALOGENIA RESEARCH & TECHNOLOGIES S.L. (ES)
(72) FRANCISCO PEREZ SORIA, FERMIN SANCHEZ GUISADO, JAVIER ROL CORREDOR, JORGE TRIGINER BOIXEDA
(85) 27/10/2016
(86) PCT EP2014/058702 de 29/04/2014
(87) WO 2015/165505 de 05/11/2015
Publicação automática da admissibilidade da fase nacional depositado via PCT . Tratado de cooperação em matéria de Patentes, conforme Instrução Normativa nº 02, de 06/06/2017 publicada na RPI nº 2422, de 06/06/2017.

---

(21) BR 11 2016 025251-9 A2

Código 1.3 - Notificação - Fase Nacional - PCT
(22) 21/05/2015
(30) 21/05/2014 EP 14169312.7
(51) C25D 7/06 (2006.01), C25D 9/10 (2006.01), C25D 9/08 (2006.01)
(54) MÉTODO PARA REVESTIMENTO DE UMA TIRA DE METAL EM MOVIMENTO E TIRA DE METAL REVESTIDA PELO QUE PRODUZIDA
(71) TATA STEEL IJMUIDEN BV (NL)
(72) JACQUES HUBERT OLGA JOSEPH WIJENBERG, JEROEN MARTIJN LINK
(85) 27/10/2016
(86) PCT EP2015/061332 de 21/05/2015
(87) WO 2015/177314 de 26/11/2015
Publicação automática da admissibilidade da fase nacional depositado via PCT . Tratado de cooperação em matéria de Patentes, conforme Instrução Normativa nº 02, de 06/06/2017 publicada na RPI nº 2422, de 06/06/2017.

(21) BR 11 2016 025252-7 A2

Código 1.3 - Notificação - Fase Nacional - PCT
(22) 04/05/2014
(51) B61H 13/02 (2006.01), G05G 1/04 (2006.01)
(54) CONTROLADOR DE FREIO DE LOCOMOTIVA CONFIGURÁVEL
(71) NEW YORK AIR BRAKE LLC (US)
(72) ERICH LEONARD
(85) 27/10/2016
(86) PCT US2014/036720 de 04/05/2014
(87) WO 2015/171100 de 12/11/2015
Publicação automática da admissibilidade da fase nacional depositado via PCT . Tratado de cooperação em matéria de Patentes, conforme Instrução Normativa nº 02, de 06/06/2017 publicada na RPI nº 2422, de 06/06/2017.

(21) BR 11 2016 025253-5 A2

Código 1.3 - Notificação - Fase Nacional - PCT
(22) 08/05/2015
(30) 09/05/2014 US 61/990,965
(51) B01F 5/06 (2006.01)
(54) MISTURADOR ESTÁTICO
(71) DOW GLOBAL TECHNOLOGIES LLC (US)
(72) ZHAO YU, MICHAEL D. CLOETER, JOY L. MENDOZA, PHILIPPE P. MAILLOT, STACY W. HOY
(85) 27/10/2016
(86) PCT US2015/029848 de 08/05/2015
(87) WO 2015/171997 de 12/11/2015
Publicação automática da admissibilidade da fase nacional depositado via PCT . Tratado de cooperação em matéria de Patentes, conforme Instrução Normativa nº 02, de 06/06/2017 publicada na RPI nº 2422, de 06/06/2017.

(21) BR 11 2016 025256-0 A2

Código 1.3 - Notificação - Fase Nacional - PCT
(22) 10/02/2015
(30) 30/04/2014 US 14/265,581
(51) G01V 1/30 (2006.01), G01V 1/34 (2006.01)
(54) MÉTODO DE CRIAÇÃO E INTERPRETAÇÃO DE MOSAICOS ANIMADOS DE VÁRIOS LEVANTAMENTOS SÍSMICOS
(71) CHEVRON U.S.A. INC. (US)
(72) WILLIAM S. KOWALIK, ANTONY MARSH
(85) 27/10/2016
(86) PCT US2015/015135 de 10/02/2015
(87) WO 2015/167646 de 05/11/2015
Publicação automática da admissibilidade da fase nacional depositado via PCT . Tratado de cooperação em matéria de Patentes, conforme Instrução Normativa nº 02, de 06/06/2017 publicada na RPI nº 2422, de 06/06/2017.

(21) BR 11 2016 025257-8 A2

Código 1.3 - Notificação - Fase Nacional - PCT

(22) 04/05/2015
(30) 08/05/2014 US 61/990,371; 04/05/2015 US 14/702,959
(51) C09K 8/035 (2006.01)
(54) FLUIDO DE PERFURAÇÃO E PROCESSO PARA PRODUZI-LO
(71) INEOS USA LLC (US)
(72) GEORGIA DEAN, VAHID BAGHERI
(85) 27/10/2016
(86) PCT US2015/029004 de 04/05/2015
(87) WO 2015/171482 de 12/11/2015
Publicação automática da admissibilidade da fase nacional depositado via PCT . Tratado de cooperação em matéria de Patentes, conforme Instrução Normativa nº 02, de 06/06/2017 publicada na RPI nº 2422, de 06/06/2017.

---

(21) BR 11 2016 025258-6 A2

Código 1.3 - Notificação - Fase Nacional - PCT
(22) 27/04/2015
(30) 27/05/2014 US 62/003,329; 27/12/2014 US 14/583,648
(51) H04W 52/36 (2009.01), H04W 52/24 (2009.01), H04W 92/20 (2009.01)
(54) TÉCNICAS DE SINALIZAÇÃO DE COMPENSAÇÃO DE POTÊNCIA PARA RECEPTORES DE CANCELAMENTO E SUPRESSÃO DE INTERFERÊNCIA ASSISTIDA POR REDE (NAICS)
(71) INTEL CORPORATION (US)
(72) ALEXANDER MALTSEV, ALEXEI DAVYDOV, GI WAN CHOI, GREGORY V. MOROZOV
(85) 27/10/2016
(86) PCT US2015/027735 de 27/04/2015
(87) WO 2015/183446 de 03/12/2015
Publicação automática da admissibilidade da fase nacional depositado via PCT . Tratado de cooperação em matéria de Patentes, conforme Instrução Normativa nº 02, de 06/06/2017 publicada na RPI nº 2422, de 06/06/2017.

---

(21) BR 11 2016 025261-6 A2

Código 1.3 - Notificação - Fase Nacional - PCT
(22) 28/04/2015
(30) 28/04/2014 US 61/985,417
(51) B25J 9/16 (2006.01), B25J 15/06 (2006.01), F15B 15/14 (2006.01), B25J 9/14 (2006.01), B65G 47/91 (2006.01)
(54) MÉTODO PARA USAR UM APARELHO PARA ADQUIRIR UMA PLURALIDADE DE ARTIGOS IRREGULARES, E, APARELHO PARA ADQUIRIR UMA PLURALIDADE DE ARTIGOS IRREGULARES
(71) INTELLIGRATED HEADQUARTERS, LLC (US)
(72) MICHAEL GIRTMAN, KENNETH S. WALES
(85) 27/10/2016
(86) PCT US2015/028077 de 28/04/2015
(87) WO 2015/168173 de 05/11/2015
Publicação automática da admissibilidade da fase nacional depositado via

PCT . Tratado de cooperação em matéria de Patentes, conforme Instrução Normativa nº 02, de 06/06/2017 publicada na RPI nº 2422, de 06/06/2017.

---

(21) BR 11 2016 025262-4 A2

Código 1.3 - Notificação - Fase Nacional - PCT
(22) 30/04/2014
(51) H04W 72/04 (2009.01), H04W 4/24 (2009.01), H04W 28/24 (2009.01)
(54) SISTEMA, APARELHO E MÉTODO CORRESPONDENTE PARA GERENCIAR RECURSO EM REDE COMPARTILHADA
(71) HUAWEI TECHNOLOGIES CO., LTD. (CN)
(72) SHUOXING WANG
(85) 27/10/2016
(86) PCT CN2014/076579 de 30/04/2014
(87) WO 2015/165063 de 05/11/2015
Publicação automática da admissibilidade da fase nacional depositado via PCT . Tratado de cooperação em matéria de Patentes, conforme Instrução Normativa nº 02, de 06/06/2017 publicada na RPI nº 2422, de 06/06/2017.

---

(21) BR 11 2016 025264-0 A2

Código 1.3 - Notificação - Fase Nacional - PCT
(22) 02/04/2015
(30) 05/05/2014 US 14/270,182
(51) H04L 12/717 (2013.01), H04W 76/02 (2009.01), H04L 12/911 (2013.01), H04L 12/721 (2013.01)
(54) IMPLANTAÇÃO DE UM NÚCLEO DE PACOTE 3G EM UM COMPUTADOR EM NUVEM COM DADOS DE OPENFLOW E PLANOS DE CONTROLE
(71) TELEFONAKTIEBOLAGET LM ERICSSON (PUBL) (SE)
(72) JAMES KEMPF, NEDA BEHESHTI-ZAVAREH, YING ZHANG, TORD NILSSON, BENGT JOHANSSON, STEN RUNE PETTERSSON, HARALD LUNING
(85) 27/10/2016
(86) PCT IB2015/052447 de 02/04/2015
(87) WO 2015/170204 de 12/11/2015
Publicação automática da admissibilidade da fase nacional depositado via PCT . Tratado de cooperação em matéria de Patentes, conforme Instrução Normativa nº 02, de 06/06/2017 publicada na RPI nº 2422, de 06/06/2017.

---

(21) BR 11 2016 025265-9 A2

Código 1.3 - Notificação - Fase Nacional - PCT
(22) 23/05/2014
(30) 08/05/2014 JP 2014-097160
(51) C04B 28/14 (2006.01), C04B 22/16 (2006.01)
(54) CORPO ENDURECIDO COM GIPSITA, PAINEL DE GIPSITA, MÉTODO PARA A FABRICAÇÃO DE UM CORPO ENDURECIDO COM GIPSITA, E MÉTODO PARA A FABRICAÇÃO DE UMA PLACA DE GIPSITA
(71) YOSHINO GYPSUM CO., LTD. (JP)

(72) USHIO SUDO, HIROAKI ITANO, YOSUKE SATO, TOMOAKI SAWADA
(85) 27/10/2016
(86) PCT JP2014/063739 de 23/05/2014
(87) WO 2015/170421 de 12/11/2015
Publicação automática da admissibilidade da fase nacional depositado via PCT . Tratado de cooperação em matéria de Patentes, conforme Instrução Normativa nº 02, de 06/06/2017 publicada na RPI nº 2422, de 06/06/2017.

---

(21) BR 11 2016 025266-7 A2

Código 1.3 - Notificação - Fase Nacional - PCT
(22) 09/04/2015
(30) 02/05/2014 US 61/987,914
(51) A61M 5/48 (2006.01)
(54) INSTRUMENTOS CIRÚRGICOS, E, MÉTODO DE TRANSPLANTE DE TECIDO ADIPOSO
(71) LIFECELL CORPORATION (US)
(72) AARON M. BARERE, EVAN J. FRIEDMAN
(85) 27/10/2016
(86) PCT US2015/025035 de 09/04/2015
(87) WO 2015/167768 de 05/11/2015
Publicação automática da admissibilidade da fase nacional depositado via PCT . Tratado de cooperação em matéria de Patentes, conforme Instrução Normativa nº 02, de 06/06/2017 publicada na RPI nº 2422, de 06/06/2017.

---

(21) BR 11 2016 025268-3 A2

Código 1.3 - Notificação - Fase Nacional - PCT
(22) 29/04/2014
(30) 28/04/2014 ES 14382157.7
(51) E02F 9/28 (2006.01)
(54) DENTE PARA AFIXAÇÃO À BORDA DE UMA CAÇAMBA DE UMA MÁQUINA OPERACIONAL, E ADAPTADOR PARA AFIXAÇÃO DE UM DENTE À BORDA DE UMA CAÇAMBA DE UMA MÁQUINA OPERACIONAL
(71) METALOGENIA RESEARCH & TECHNOLOGIES S.L. (ES)
(72) FRANCISCO PEREZ SORIA, FERMIN SANCHEZ GUISADO, JAVIER ROL CORREDOR, JORGE TRIGINER BOIXEDA
(85) 27/10/2016
(86) PCT EP2014/058694 de 29/04/2014
(87) WO 2015/165504 de 05/11/2015
Publicação automática da admissibilidade da fase nacional depositado via PCT . Tratado de cooperação em matéria de Patentes, conforme Instrução Normativa nº 02, de 06/06/2017 publicada na RPI nº 2422, de 06/06/2017.

---

(21) BR 11 2016 025270-5 A2

Código 1.3 - Notificação - Fase Nacional - PCT
(22) 13/04/2015
(30) 30/04/2014 US 14/266,707
(51) H04W 12/06 (2009.01), H04W 4/00 (2009.01), H04W 84/12 (2009.01)

(54) APARELHOS E MÉTODOS PARA INTEGRAÇÃO RÁPIDA DE UM DISPOSITIVO HABILITADO PARA INTERNET
(71) QUALCOMM INCORPORATED (US)
(72) ZACHARY DAVID RATTNER, CHRISTOPHER RUDOLF WINGERT, PATRIK NILS LUNDQVIST, ROBERT SEAN DALEY
(85) 27/10/2016
(86) PCT US2015/025614 de 13/04/2015
(87) WO 2015/167789 de 05/11/2015
Publicação automática da admissibilidade da fase nacional depositado via PCT . Tratado de cooperação em matéria de Patentes, conforme Instrução Normativa nº 02, de 06/06/2017 publicada na RPI nº 2422, de 06/06/2017.

---

(21) BR 11 2016 025271-3 A2

Código 1.3 - Notificação - Fase Nacional - PCT
(22) 23/06/2014
(30) 28/04/2014 US 61/985,456; 23/06/2014 US 14/311,758; 23/06/2014 EP EP14173537.3
(51) G06F 3/048 (2013.01)
(54) COMPOSIÇÃO DE MENSAGENS EM UM SEGMENTO DE COMUNICAÇÃO
(71) FACEBOOK, INC. (US)
(72) BENJAMIN S. LANGHOLZ
(85) 27/10/2016
(86) PCT US2014/043703 de 23/06/2014
(87) WO 2015/167589 de 05/11/2015
Publicação automática da admissibilidade da fase nacional depositado via PCT . Tratado de cooperação em matéria de Patentes, conforme Instrução Normativa nº 02, de 06/06/2017 publicada na RPI nº 2422, de 06/06/2017.

---

(21) BR 11 2016 025274-8 A2

Código 1.3 - Notificação - Fase Nacional - PCT
(22) 24/04/2015
(30) 01/05/2014 GB 1407712.7
(51) A23L 1/30 (2006.01), A23L 1/307 (2006.01), A23D 7/005 (2006.01), A23D 7/01 (2006.01), A23L 1/00 (2006.01), A23L 1/035 (2006.01), A23L 1/217 (2006.01), A23D 7/015 (2006.01), A23L 1/22 (2006.01)
(54) TEMPERO PARA PETISCOS
(71) FRITO-LAY TRADING COMPANY GMBH (CH)
(72) AKASH BERI, RACHAEL ALLEN, BRUCE LINTER, IAN HAMILTON, IAN NORTON
(85) 27/10/2016
(86) PCT EP2015/058989 de 24/04/2015
(87) WO 2015/165831 de 05/11/2015
Publicação automática da admissibilidade da fase nacional depositado via PCT . Tratado de cooperação em matéria de Patentes, conforme Instrução Normativa nº 02, de 06/06/2017 publicada na RPI nº 2422, de 06/06/2017.

(21) BR 11 2016 025278-0 A2

Código 1.3 - Notificação - Fase Nacional - PCT
(22) 28/04/2015
(30) 15/05/2014 CN PCT/CN2014/077555
(51) A61K 8/24 (2006.01), A61Q 11/00 (2006.01)
(54) COMPOSIÇÕES DENTIFRÍCIAS COM ESTABILIDADE DE ÍON FLUORETO OU ABSORÇÃO DE FLUORETO MELHORADAS
(71) THE PROCTER & GAMBLE COMPANY (US)
(72) HAIJING CHEN, WENYING GAO, ROSS STRAND, GANG WU, HONGMEI YANG
(85) 27/10/2016
(86) PCT CN2015/077636 de 28/04/2015
(87) WO 2015/172652 de 19/11/2015
Publicação automática da admissibilidade da fase nacional depositado via PCT . Tratado de cooperação em matéria de Patentes, conforme Instrução Normativa nº 02, de 06/06/2017 publicada na RPI nº 2422, de 06/06/2017.

(21) BR 11 2016 025281-0 A2

Código 1.3 - Notificação - Fase Nacional - PCT
(22) 15/04/2015
(30) 28/04/2014 KR 10-2014-0050698
(51) C07D 477/20 (2006.01), C07D 477/12 (2006.01), C07D 477/10 (2006.01)
(54) NOVO CRISTAL DE DORIPENEM, E MÉTODO DE PREPARAÇÃO DO MESMO
(71) JW PHARMACEUTICAL CORPORATION (KR)
(72) DO-KYU PYUN, KYOUNG-JIN O, SANG-A LEE, JI-HYNUN JUNG
(85) 27/10/2016
(86) PCT KR2015/003760 de 15/04/2015
(87) WO 2015/167148 de 05/11/2015
Publicação automática da admissibilidade da fase nacional depositado via PCT . Tratado de cooperação em matéria de Patentes, conforme Instrução Normativa nº 02, de 06/06/2017 publicada na RPI nº 2422, de 06/06/2017.

(21) BR 11 2016 025284-5 A2

Código 1.3 - Notificação - Fase Nacional - PCT
(22) 28/04/2014
(51) B09C 1/02 (2006.01), C11D 1/66 (2006.01), C11D 3/16 (2006.01)
(54) FORMULAÇÃO DE TERPENOS MODIFICADOS PARA REMOÇÃO DE ÓLEOS DERIVADOS DE PETRÓLEO DE SOLOS CONTAMINA-DOS, EMULSÃO CONCENTRADA DE ÓLEO EM ÁGUA À BASE DE TERPENOS MODIFICADOS E USO DE UMA FORMULAÇÃO À BASE DE TERPENOS MODIFICADOS PARA LIMPEZA DE SOLOS CONTAMINADOS
(71) ODC AMBIEVO TECNOLOGIA E INOVAÇÃO AMBIENTAL, INDÚSTRIA E COMÉRCIO DE INSUMOS NATURAIS S/A (BR/SP)
(72) FERNANDO LOUREIRO PECORARO
(85) 27/10/2016

(86) PCT BR2014/000135 de 28/04/2014
(87) WO 2015/179928 de 03/12/2015
Publicação automática da admissibilidade da fase nacional depositado via PCT . Tratado de cooperação em matéria de Patentes, conforme Instrução Normativa nº 02, de 06/06/2017 publicada na RPI nº 2422, de 06/06/2017.

---

(21) BR 11 2016 025286-1 A2

Código 1.3 - Notificação - Fase Nacional - PCT
(22) 08/05/2015
(51) H04W 24/00 (2009.01)
(54) SISTEMA E MÉTODO PARA RESERVA DE SINAL DE UNIDADE PRINCIPAL DE DAS ATIVO
(71) COMBA TELECOM TECHNOLOGY (GUANGZHOU) CO., LTD. (CN)
(72) HUI ZHANG, SONG CAO, HAILONG DENG, YUWEN ZHANG
(85) 27/10/2016
(86) PCT CN2015/078577 de 08/05/2015
(87) WO 2016/179751 de 17/11/2016
Publicação automática da admissibilidade da fase nacional depositado via PCT . Tratado de cooperação em matéria de Patentes, conforme Instrução Normativa nº 02, de 06/06/2017 publicada na RPI nº 2422, de 06/06/2017.

---

(21) BR 11 2016 025287-0 A2

Código 1.3 - Notificação - Fase Nacional - PCT
(22) 24/04/2015
(30) 28/04/2014 US 61/985,400
(51) C07D 417/10 (2006.01)
(54) PROCESSOS E INTERMEDIÁRIOS PARA A PREPARAÇÃO DE UM INIBIDOR DE PDE10
(71) OMEROS CORPORATION (US)
(72) NEIL S. CUTSHALL, JENNIFER LYNN GAGE, THOMAS L. LITTLE, WAYNE DOUGLAS LUKE, ELISABETH C.A. BROT, MARCO JONAS, MICHAEL JAMES MCDERMOTT, KARL E. REINEKE
(85) 27/10/2016
(86) PCT US2015/027647 de 24/04/2015
(87) WO 2015/167969 de 05/11/2015
Publicação automática da admissibilidade da fase nacional depositado via PCT . Tratado de cooperação em matéria de Patentes, conforme Instrução Normativa nº 02, de 06/06/2017 publicada na RPI nº 2422, de 06/06/2017.

---

(21) BR 11 2016 025289-6 A2

Código 1.3 - Notificação - Fase Nacional - PCT
(22) 28/04/2015
(30) 30/04/2014 DE 10 2014 006 326.7; 11/09/2014 EP 14003149.3
(51) C10G 9/36 (2006.01), C10G 9/00 (2006.01)
(54) MÉTODO E APARELHO PARA OBTER PRODUTOS DE ÓLEO CRU
(71) LINDE AKTIENGESELLSCHAFT (DE)
(72) HEINZ ZIMMERMANN

(85) 27/10/2016
(86) PCT EP2015/059249 de 28/04/2015
(87) WO 2015/165920 de 05/11/2015
Publicação automática da admissibilidade da fase nacional depositado via PCT . Tratado de cooperação em matéria de Patentes, conforme Instrução Normativa nº 02, de 06/06/2017 publicada na RPI nº 2422, de 06/06/2017.

---

(21) BR 11 2016 025290-0 A2

Código 1.3 - Notificação - Fase Nacional - PCT
(22) 28/04/2015
(30) 30/04/2014 DE 10 2014 006 327.5; 11/09/2014 EP 14003150.1
(51) C10G 9/36 (2006.01), C10G 9/00 (2006.01)
(54) MÉTODO E PLANTA PARA OBTER PRODUTOS DE ÓLEO CRU
(71) LINDE AKTIENGESELLSCHAFT (DE)
(72) HEINZ ZIMMERMANN
(85) 27/10/2016
(86) PCT EP2015/059250 de 28/04/2015
(87) WO 2015/165921 de 05/11/2015
Publicação automática da admissibilidade da fase nacional depositado via PCT . Tratado de cooperação em matéria de Patentes, conforme Instrução Normativa nº 02, de 06/06/2017 publicada na RPI nº 2422, de 06/06/2017.

---

(21) BR 11 2016 025301-9 A2

Código 1.3 - Notificação - Fase Nacional - PCT
(22) 11/12/2014
(30) 06/06/2014 IB PCT/IB2014/062022
(51) D01D 5/24 (2006.01), B01D 39/00 (2006.01)
(54) FIBRAS OCAS POROSAS
(71) KIMBERLY-CLARK WORLDWIDE, INC. (US)
(72) VASILY A. TOPOLKARAEV, MARK M. MLEZIVA, RYAN J. MCENEANY, NEIL T. SCHOLL, ANTONIO J. CARRILLO
(85) 27/10/2016
(86) PCT US2014/069705 de 11/12/2014
(87) WO 2015/187198 de 10/12/2015
Publicação automática da admissibilidade da fase nacional depositado via PCT . Tratado de cooperação em matéria de Patentes, conforme Instrução Normativa nº 02, de 06/06/2017 publicada na RPI nº 2422, de 06/06/2017.

---

(21) BR 11 2016 025302-7 A2

Código 1.3 - Notificação - Fase Nacional - PCT
(22) 31/03/2015
(30) 29/04/2014 GB 1407513.9
(51) A24C 5/47 (2006.01)
(54) APARELHO DE MONTAGEM DE ARTIGO DE FUMAR, ARTIGO DE FUMAR, MÉTODO PARA FABRICAÇÃO DE ARTIGOS DE FUMAR
(71) TOBACCO RESEARCH AND DEVELOPMENT INSTITUTE (PROPRIETARY) LIMITED (ZA)

(72) GERHARD LE ROUX, ARNOLD LESLIE HERHOLDT
(85) 27/10/2016
(86) PCT EP2015/057127 de 31/03/2015
(87) WO 2015/165683 de 05/11/2015
Publicação automática da admissibilidade da fase nacional depositado via PCT . Tratado de cooperação em matéria de Patentes, conforme Instrução Normativa nº 02, de 06/06/2017 publicada na RPI nº 2422, de 06/06/2017.

---

(21) BR 11 2016 025303-5 A2

Código 1.3 - Notificação - Fase Nacional - PCT
(22) 27/04/2015
(30) 28/04/2014 GB 1407426.4
(51) A24F 47/00 (2006.01), A61M 11/04 (2006.01), A61M 15/06 (2006.01), B05B 7/16 (2006.01), A61K 9/00 (2006.01), A61M 15/00 (2006.01)
(54) COMPONENTE DE FORMAÇÃO DE AEROSSOL, DISPOSITIVO DE LIBERAÇÃO DE AEROSSOL E MÉTODO PARA VOLATILIZAR UM LÍQUIDO DENTRO DE UM DISPOSITIVO DE LIBERAÇÃO DE AEROSSOL
(71) BATMARK LIMITED (GB)
(72) HELMUT BUCHBERGER, COLIN JOHN DICKENS, RORY FRASER
(85) 27/10/2016
(86) PCT GB2015/051213 de 27/04/2015
(87) WO 2015/166219 de 05/11/2015
Publicação automática da admissibilidade da fase nacional depositado via PCT . Tratado de cooperação em matéria de Patentes, conforme Instrução Normativa nº 02, de 06/06/2017 publicada na RPI nº 2422, de 06/06/2017.

---

(21) BR 11 2016 025311-6 A2

Código 1.3 - Notificação - Fase Nacional - PCT
(22) 25/02/2015
(30) 09/05/2014 EP 14167785.6
(51) H04W 8/00 (2009.01), H04W 72/04 (2009.01), H04W 76/02 (2009.01), H04W 84/04 (2009.01)
(54) EQUIPAMENTO DE USUÁRIO TRANSMISSOR, ESTAÇÃO BASE PARA USO EM UM SISTEMA DE COMUNICAÇÃO DE LINK DIRETO, E MÉTODO DE COMUNICAÇÃO PARA SOLICITAÇÃO DE RECURSOS
(71) SUN PATENT TRUST (US)
(72) JOACHIM LOEHR, PRATEEK BASU MALLICK
(85) 28/10/2016
(86) PCT EP2015/053927 de 25/02/2015
(87) WO 2015/169464 de 12/11/2015
Publicação automática da admissibilidade da fase nacional depositado via PCT . Tratado de cooperação em matéria de Patentes, conforme Instrução Normativa nº 02, de 06/06/2017 publicada na RPI nº 2422, de 06/06/2017.

---

(21) BR 11 2016 025313-2 A2

Código 1.3 - Notificação - Fase Nacional - PCT
(22) 01/05/2015

(30) 01/05/2014 US 61/987,270; 13/06/2014 US 62/011,879
(51) C08L 97/02 (2006.01), C08L 99/00 (2006.01), B01J 8/24 (2006.01)
(54) MÉTODO PARA PRODUZIR LIGNINA FUNCIONALIZADA, LIGNINAS FUNCIONALIZADAS, E MESCLA TERMOPLÁSTICA
(71) RENMATIX, INC. (US)
(72) MIKHAIL Y. BALAKSHIN, EWELLYN A. CAPANEMA, MANUK COLAKYAN, FRANCIS LIPIECKI
(85) 28/10/2016
(86) PCT US2015/028815 de 01/05/2015
(87) WO 2015/168571 de 05/11/2015
Publicação automática da admissibilidade da fase nacional depositado via PCT . Tratado de cooperação em matéria de Patentes, conforme Instrução Normativa nº 02, de 06/06/2017 publicada na RPI nº 2422, de 06/06/2017.

---

(21) BR 11 2016 025316-7 A2

Código 1.3 - Notificação - Fase Nacional - PCT
(22) 28/04/2014
(51) H04B 7/06 (2006.01)
(54) MÉTODO DE TRANSMISSÃO DE DADOS DE MÚLTIPLA ANTENA, ESTAÇÃO DE BASE, EQUIPAMENTO DE USUÁRIO E SISTEMA
(71) HUAWEI TECHNOLOGIES CO., LTD. (CN)
(72) YE WU, DELI QIAO, LEI WANG
(85) 28/10/2016
(86) PCT CN2014/076370 de 28/04/2014
(87) WO 2015/165005 de 05/11/2015
Publicação automática da admissibilidade da fase nacional depositado via PCT . Tratado de cooperação em matéria de Patentes, conforme Instrução Normativa nº 02, de 06/06/2017 publicada na RPI nº 2422, de 06/06/2017.

---

(21) BR 11 2016 025317-5 A2

Código 1.3 - Notificação - Fase Nacional - PCT
(22) 28/04/2015
(30) 30/04/2014 JP 2014-093844
(51) G01N 33/543 (2006.01), G01N 33/48 (2006.01), G01N 33/53 (2006.01), G01N 33/72 (2006.01)
(54) CONJUNTO, DISPOSITIVO E MÉTODO PARA A ANÁLISE IMUNOCROMATOGRÁFICA
(71) TANAKA KIKINZOKU KOGYO K.K. (JP)
(72) KOJI OKAMOTO, YUYA KATO, DAISUKE ITO, AKI MIYATA, SATORU NAKAJIMA
(85) 28/10/2016
(86) PCT JP2015/062906 de 28/04/2015
(87) WO 2015/166969 de 05/11/2015
Publicação automática da admissibilidade da fase nacional depositado via PCT . Tratado de cooperação em matéria de Patentes, conforme Instrução Normativa nº 02, de 06/06/2017 publicada na RPI nº 2422, de 06/06/2017.

(21) BR 11 2016 025320-5 A2

Código 1.3 - Notificação - Fase Nacional - PCT
(22) 01/05/2015
(30) 01/05/2014 US 61/987,299; 01/05/2015 US 14/701,875
(51) D03D 1/00 (2006.01), B32B 5/24 (2006.01), B32B 5/28 (2006.01), B60R 16/02 (2006.01), B32B 38/04 (2006.01)
(54) LUVA TÊXTIL REFLETORA MICROPERFURADA E MÉTODO DE CONSTRUÇÃO DESTA
(71) FEDERAL-MOGUL POWERTRAIN LLC (US)
(72) MING-MING CHEN, WAI KIT HO
(85) 28/10/2016
(86) PCT US2015/028768 de 01/05/2015
(87) WO 2015/168535 de 05/11/2015
Publicação automática da admissibilidade da fase nacional depositado via PCT . Tratado de cooperação em matéria de Patentes, conforme Instrução Normativa nº 02, de 06/06/2017 publicada na RPI nº 2422, de 06/06/2017.

(21) BR 11 2016 025323-0 A2

Código 1.3 - Notificação - Fase Nacional - PCT
(22) 29/04/2015
(30) 01/05/2014 NL 2012735
(51) A61B 17/06 (2006.01)
(54) COMBINAÇÃO DE SUTURA COM AGULHA
(71) MELLON MEDICAL B.V. (NL)
(72) MARK-PAUL FRANCISCUS MARIA VRANCKEN PEETERS
(85) 28/10/2016
(86) PCT NL2015/050288 de 29/04/2015
(87) WO 2015/167331 de 05/11/2015
Publicação automática da admissibilidade da fase nacional depositado via PCT . Tratado de cooperação em matéria de Patentes, conforme Instrução Normativa nº 02, de 06/06/2017 publicada na RPI nº 2422, de 06/06/2017.

(21) BR 11 2016 025326-4 A2

Código 1.3 - Notificação - Fase Nacional - PCT
(22) 08/05/2015
(30) 09/05/2014 US 61/990890
(51) B21B 27/10 (2006.01)
(54) ?SISTEMA DE RESFRIAMENTO HÍBRIDO, E, MÉTODOS PARA APRIMORAMENTO DE UM SISTEMA DE RESFRIAMENTO DE FRESA E RESFRIAMENTO DE UMA FRESA LAMINADORA?
(71) NOVELIS INC. (US)
(72) DAVID GAENSBAUER, JIM MCNEIL
(85) 28/10/2016
(86) PCT US2015/029878 de 08/05/2015
(87) WO 2015/172015 de 12/11/2015
Publicação automática da admissibilidade da fase nacional depositado via

PCT . Tratado de cooperação em matéria de Patentes, conforme Instrução Normativa nº 02, de 06/06/2017 publicada na RPI nº 2422, de 06/06/2017.

---

(21) BR 11 2016 025328-0 A2

Código 1.3 - Notificação - Fase Nacional - PCT
(22) 11/05/2015
(30) 12/05/2014 EP 14167926.6
(51) H01L 31/048 (2006.01), C09D 123/14 (2006.01), C08L 23/14 (2006.01)
(54) ?MÓDULO FOTOVOLTAICO, E, USO DE UMA COMPOSIÇÃO DE POLIPROPILENO?
(71) BOREALIS AG (AT)
(72) TANJA PIEL, BERNT-ÅKE SULTAN, MARTINA SANDHOLZER, KLAUS BERNREITER
(85) 28/10/2016
(86) PCT EP2015/060323 de 11/05/2015
(87) WO 2015/173175 de 19/11/2015
Publicação automática da admissibilidade da fase nacional depositado via PCT . Tratado de cooperação em matéria de Patentes, conforme Instrução Normativa nº 02, de 06/06/2017 publicada na RPI nº 2422, de 06/06/2017.

---

(21) BR 11 2016 025329-9 A2

Código 1.3 - Notificação - Fase Nacional - PCT
(22) 29/04/2015
(30) 30/04/2014 US 61/986,422; 19/06/2014 US 62/014,556
(51) F25J 1/00 (2006.01)
(54) ?RECIPIENTE PARA BEBIDAS COM AUTORREFRIGERAÇÃO QUE TEM UMA UNIDADE DE TROCA DE CALOR QUE USA DIÓXIDO DE CARBONO LÍQUIDO?
(71) JOSEPH COMPANY INTERNATIONAL, INC. (US)
(72) MARK SILLINCE
(85) 28/10/2016
(86) PCT US2015/028318 de 29/04/2015
(87) WO 2015/168304 de 05/11/2015
Publicação automática da admissibilidade da fase nacional depositado via PCT . Tratado de cooperação em matéria de Patentes, conforme Instrução Normativa nº 02, de 06/06/2017 publicada na RPI nº 2422, de 06/06/2017.

---

(21) BR 11 2016 025330-2 A2

Código 1.3 - Notificação - Fase Nacional - PCT
(22) 05/11/2014
(30) 29/04/2014 CN 201410177838.8
(51) G10L 19/02 (2013.01), G10L 19/04 (2013.01)
(54) MÉTODO DE CODIFICAÇÃO DE ÁUDIO E APARELHO RELACIONADO
(71) HUAWEI TECHNOLOGIES CO., LTD. (CN)
(72) ZHE WANG
(85) 28/10/2016
(86) PCT CN2014/090369 de 05/11/2014

(87) WO 2015/165233 de 05/11/2015
Publicação automática da admissibilidade da fase nacional depositado via PCT . Tratado de cooperação em matéria de Patentes, conforme Instrução Normativa nº 02, de 06/06/2017 publicada na RPI nº 2422, de 06/06/2017.

---

(21) BR 11 2016 025331-0 A2

Código 1.3 - Notificação - Fase Nacional - PCT
(22) 30/04/2014
(51) A01N 37/04 (2006.01), A01N 59/00 (2006.01), A01N 63/02 (2006.01), A01N 65/20 (2009.01), A23L 1/08 (2006.01), A23B 7/154 (2006.01), A61L 15/42 (2006.01), A61K 35/64 (2006.01), A01P 1/00 (2006.01)
(54) COMPOSIÇÕES ANTIMICROBIANAS
(71) MATOKE HOLDINGS LIMITED (GB)
(72) THOMAS PATTON, JAMES BRENNAN, JOHN REGINALD BARRETT, IAN STAPLES
(85) 28/10/2016
(86) PCT GB2014/051337 de 30/04/2014
(87) WO 2015/166197 de 05/11/2015
Publicação automática da admissibilidade da fase nacional depositado via PCT . Tratado de cooperação em matéria de Patentes, conforme Instrução Normativa nº 02, de 06/06/2017 publicada na RPI nº 2422, de 06/06/2017.

---

(21) BR 11 2016 025333-7 A2

Código 1.3 - Notificação - Fase Nacional - PCT
(22) 30/04/2015
(30) 30/04/2014 EP 14382160.1; 29/01/2015 GB 1501474.9
(51) A61K 47/30 (2006.01), A61K 47/42 (2006.01), A61P 35/00 (2006.01)
(54) AGENTE, PRODUTO E USO
(71) FUNDACIÓN PEDRO BARRIÉ DE LA MAZA, CONDE DE FENOSA (ES) , SERGAS (ES) , UNIVERSITY OF SANTIAGO DE COMPOSTELA (ES) , FUNDACION RAMÓN DOMINGUEZ (ES) , BIOMERIX CORPORATION (US)
(72) ALEXANDRE DE LA FUENTE GONZALEZ, RAFAEL LOPEZ, MIGUEL ABAL POSADA, LAWRENCE PATRICK LAVELLE JR.
(85) 28/10/2016
(86) PCT EP2015/059602 de 30/04/2015
(87) WO 2015/166089 de 05/11/2015
Publicação automática da admissibilidade da fase nacional depositado via PCT . Tratado de cooperação em matéria de Patentes, conforme Instrução Normativa nº 02, de 06/06/2017 publicada na RPI nº 2422, de 06/06/2017.

---

(21) BR 11 2016 025334-5 A2

Código 1.3 - Notificação - Fase Nacional - PCT
(22) 04/05/2015
(30) 07/05/2014 FR 1454125
(51) C03C 17/42 (2006.01)
(54) VIDRO ESMALTADO TEMPERÁVEL COM RESISTÊNCIA MECÂNICA MELHORADA

(71) SAINT-GOBAIN GLASS FRANCE (FR)
(72) FRÉDÉRIC CLABAU, LOUIS GARNIER, VINCENT RACHET
(85) 28/10/2016
(86) PCT FR2015/051184 de 04/05/2015
(87) WO 2015/170047 de 12/11/2015
Publicação automática da admissibilidade da fase nacional depositado via PCT . Tratado de cooperação em matéria de Patentes, conforme Instrução Normativa nº 02, de 06/06/2017 publicada na RPI nº 2422, de 06/06/2017.

---

(21) BR 11 2016 025335-3 A2

Código 1.3 - Notificação - Fase Nacional - PCT
(22) 21/05/2015
(30) 21/05/2014 GB 1409077.3
(51) B65D 19/00 (2006.01), G07F 7/06 (2006.01)
(54) APARELHO E MÉTODO
(71) CASTROL LIMITED (GB)
(72) JENS ANDERSEN, STEVEN PAUL GOODIER, HANNA HELLMAN, ANDREA LEESON
(85) 28/10/2016
(86) PCT EP2015/061339 de 21/05/2015
(87) WO 2015/177321 de 26/11/2015
Publicação automática da admissibilidade da fase nacional depositado via PCT . Tratado de cooperação em matéria de Patentes, conforme Instrução Normativa nº 02, de 06/06/2017 publicada na RPI nº 2422, de 06/06/2017.

---

(21) BR 11 2016 025336-1 A2

Código 1.3 - Notificação - Fase Nacional - PCT
(22) 23/04/2015
(30) 28/04/2014 EP 14166148.8
(51) E01B 9/32 (2006.01), B66C 7/08 (2006.01)
(54) CONJUNTO DE PRESILHA DE TRILHO
(71) HF HOLDING S.A. (BE)
(72) THIERRY COUVREUR, MICHEL LENS
(85) 28/10/2016
(86) PCT EP2015/058776 de 23/04/2015
(87) WO 2015/165790 de 05/11/2015
Publicação automática da admissibilidade da fase nacional depositado via PCT . Tratado de cooperação em matéria de Patentes, conforme Instrução Normativa nº 02, de 06/06/2017 publicada na RPI nº 2422, de 06/06/2017.

---

(21) BR 11 2016 025337-0 A2

Código 1.3 - Notificação - Fase Nacional - PCT
(22) 06/05/2015
(30) 07/05/2014 US 61/989,618
(51) G01N 13/02 (2006.01), G01N 33/24 (2006.01), G01N 23/04 (2006.01), G01N 23/22 (2006.01), E21B 49/00 (2006.01)
(54) MÉTODO E SISTEMA PARA A DETERMINAÇÃO DA MOLHABILIDADE

ESPACIALMENTE RESOLVIDA
(71) INGRAIN, INC. (US)
(72) KATHRYN ELIZABETH WASHBURN
(85) 28/10/2016
(86) PCT US2015/029331 de 06/05/2015
(87) WO 2015/171668 de 12/11/2015
Publicação automática da admissibilidade da fase nacional depositado via PCT . Tratado de cooperação em matéria de Patentes, conforme Instrução Normativa nº 02, de 06/06/2017 publicada na RPI nº 2422, de 06/06/2017.

---

(21) BR 11 2016 025338-8 A2

Código 1.3 - Notificação - Fase Nacional - PCT
(22) 21/05/2015
(30) 21/05/2014 FR 1454574
(51) G02B 5/08 (2006.01), A47G 1/00 (2006.01), G02B 5/20 (2006.01)
(54) ESPELHO COLORIDO
(71) SAINT-GOBAIN GLASS FRANCE (FR)
(72) YÉMINA BON SAINT COME, ELODIE MEUNIER, BENOIT GEORGES, VIRGINIE MOREAU
(85) 28/10/2016
(86) PCT FR2015/051338 de 21/05/2015
(87) WO 2015/177474 de 26/11/2015
Publicação automática da admissibilidade da fase nacional depositado via PCT . Tratado de cooperação em matéria de Patentes, conforme Instrução Normativa nº 02, de 06/06/2017 publicada na RPI nº 2422, de 06/06/2017.

---

(21) BR 11 2016 025340-0 A2

Código 1.3 - Notificação - Fase Nacional - PCT
(22) 30/04/2015
(30) 30/04/2014 US 61/986,806
(51) G05B 19/042 (2006.01)
(54) CONFIGURAR FLUXOS DE TRABALHO EM UM DISPOSITIVO HOST QUE OPERAM EM UM SISTEMA DE CONTROLE DO PROCESSO
(71) BRISTOL, INC., D/B/A REMOTE AUTOMATION SOLUTIONS (US)
(72) IAIN STANDING, OMER QADRI
(85) 28/10/2016
(86) PCT US2015/028408 de 30/04/2015
(87) WO 2015/168353 de 05/11/2015
Publicação automática da admissibilidade da fase nacional depositado via PCT . Tratado de cooperação em matéria de Patentes, conforme Instrução Normativa nº 02, de 06/06/2017 publicada na RPI nº 2422, de 06/06/2017.

---

(21) BR 11 2016 025343-4 A2

Código 1.3 - Notificação - Fase Nacional - PCT
(22) 07/05/2015
(30) 07/05/2014 US 61/989,643; 07/04/2015 US 14/680,703
(51) B23K 35/30 (2006.01), B23K 35/02 (2006.01), C22C 38/40 (2006.01),

C21D 9/50 (2006.01), C22C 38/38 (2006.01)
(54) ELÉTRODO DE SOLDAGEM DE ALMA METÁLICA PARA SOLDAR AÇOS DE ALTA RESISTÊNCIA, E, PROCESSO DE SOLDAGEM NÃO AUTÓGENA
(71) LINCOLN GLOBAL, INC. (US)
(72) VINCENT VAN DER MEE, BERT KALFSBEEK
(85) 28/10/2016
(86) PCT IB2015/000649 de 07/05/2015
(87) WO 2015/170160 de 12/11/2015
Publicação automática da admissibilidade da fase nacional depositado via PCT . Tratado de cooperação em matéria de Patentes, conforme Instrução Normativa nº 02, de 06/06/2017 publicada na RPI nº 2422, de 06/06/2017.

---

(21) BR 11 2016 025346-9 A2

Código 1.3 - Notificação - Fase Nacional - PCT
(22) 29/04/2015
(30) 29/04/2014 DE 10 2014 105 989.1
(51) B01F 13/10 (2006.01)
(54) SISTEMA DE PREPARAÇÃO DE FORMULAÇÃO FARMACÊUTICA, ARRANJO DE UMA PLURALIDADE DE SISTEMAS DE PREPARAÇÃO DE FORMULAÇÃO FARMACÊUTICA, E, PROCESSO DE PREPARAÇÃO DE FORMULAÇÃO FARMACÊUTICA
(71) GAKO INTERNATIONAL GMBH (DE)
(72) MATTHIAS KONIETZKO
(85) 28/10/2016
(86) PCT EP2015/059304 de 29/04/2015
(87) WO 2015/165943 de 05/11/2015
Publicação automática da admissibilidade da fase nacional depositado via PCT . Tratado de cooperação em matéria de Patentes, conforme Instrução Normativa nº 02, de 06/06/2017 publicada na RPI nº 2422, de 06/06/2017.

---

(21) BR 11 2016 025347-7 A2

Código 1.3 - Notificação - Fase Nacional - PCT
(22) 06/05/2015
(30) 07/05/2014 US 61/989,621
(51) G06F 19/00 (2011.01)
(54) MÉTODO E SISTEMA PARA CARACTERIZAÇÃO GEOQUÍMICA ESPACIALMENTE RESOLVIDA
(71) INGRAIN, INC. (US)
(72) KATHRYN ELIZABETH WASHBURN
(85) 28/10/2016
(86) PCT US2015/029332 de 06/05/2015
(87) WO 2015/171669 de 12/11/2015
Publicação automática da admissibilidade da fase nacional depositado via PCT . Tratado de cooperação em matéria de Patentes, conforme Instrução Normativa nº 02, de 06/06/2017 publicada na RPI nº 2422, de 06/06/2017.

(21) BR 11 2016 025348-5 A2

Código 1.3 - Notificação - Fase Nacional - PCT
(22) 17/04/2015
(30) 06/05/2014 EP 14167126.3
(51) B32B 17/10 (2006.01), C03C 27/12 (2006.01), E06B 3/673 (2006.01)
(54) PAINEL DE VIDRO COMPÓSITO COM UMA VEDAÇÃO DE BORDA E MÉTODO PARA PRODUZIR O MESMO
(71) SAINT-GOBAIN GLASS FRANCE (FR)
(72) STEFAN BUMANN, DIETER KLEYER, MANFRED GERADS, HANS FALKENBERG
(85) 28/10/2016
(86) PCT EP2015/058369 de 17/04/2015
(87) WO 2015/169563 de 12/11/2015
Publicação automática da admissibilidade da fase nacional depositado via PCT . Tratado de cooperação em matéria de Patentes, conforme Instrução Normativa nº 02, de 06/06/2017 publicada na RPI nº 2422, de 06/06/2017.

(21) BR 11 2016 025350-7 A2

Código 1.3 - Notificação - Fase Nacional - PCT
(22) 29/05/2015
(30) 29/05/2014 US 62/004,665
(51) E21B 33/08 (2006.01)
(54) PROTEÇÃO DE VEDAÇÃO RADIAL DE DISPOSITIVO DE CONTROLE GIRATÓRIO
(71) WEATHERFORD TECHNOLOGY HOLDINGS, LLC (US)
(72) JAMES W. CHAMBERS
(85) 28/10/2016
(86) PCT US2015/033313 de 29/05/2015
(87) WO 2015/184345 de 03/12/2015
Publicação automática da admissibilidade da fase nacional depositado via PCT . Tratado de cooperação em matéria de Patentes, conforme Instrução Normativa nº 02, de 06/06/2017 publicada na RPI nº 2422, de 06/06/2017.

(21) BR 11 2016 025351-5 A2

Código 1.3 - Notificação - Fase Nacional - PCT
(22) 29/05/2015
(30) 05/06/2014 FR 1455119
(51) H01H 3/60 (2006.01), H01H 23/16 (2006.01)
(54) COMUTADOR ELÉTRICO SILENCIOSO
(71) LEGRAND FRANCE (FR) , LEGRAND SNC (FR)
(72) ALAIN BARRUCHE
(85) 28/10/2016
(86) PCT FR2015/051423 de 29/05/2015
(87) WO 2015/185832 de 10/12/2015
Publicação automática da admissibilidade da fase nacional depositado via PCT . Tratado de cooperação em matéria de Patentes, conforme Instrução Normativa nº 02, de 06/06/2017 publicada na RPI nº 2422, de 06/06/2017.

(21) BR 11 2016 025354-0 A2

Código 1.3 - Notificação - Fase Nacional - PCT
(22) 28/04/2015
(30) 02/05/2014 SE 1450522-6
(51) C02F 1/32 (2006.01), A61L 2/10 (2006.01), C02F 103/16 (2006.01)
(54) SISTEMA DE TRATAMENTO DE FLUIDO, E, MÉTODO PARA O TRATAMENTO DE UM FLUIDO
(71) WALLENIUS WATER AB (SE)
(72) ULF ARBÉUS, HENRIK LAGERSTEDT, STAFFAN STRAND, HAIDONG LIAO
(85) 28/10/2016
(86) PCT SE2015/050475 de 28/04/2015
(87) WO 2015/167395 de 05/11/2015
Publicação automática da admissibilidade da fase nacional depositado via PCT . Tratado de cooperação em matéria de Patentes, conforme Instrução Normativa nº 02, de 06/06/2017 publicada na RPI nº 2422, de 06/06/2017.

(21) BR 11 2016 025356-6 A2

Código 1.3 - Notificação - Fase Nacional - PCT
(22) 29/04/2015
(30) 30/04/2014 US 61/986,578
(51) A61P 27/02 (2006.01), A61K 31/445 (2006.01), A61K 31/451 (2006.01)
(54) 4-FENILPIPERIDINAS SUBSTITUIDO, SUA PREPARAÇÃO E UTILIZAÇÃO
(71) THE TRUSTEES OF COLUMBIA UNIVERSITY IN THE CITY OF NEW YORK (US)
(72) KONSTANTIN PETRUKHIN, EMILY FREEMAN, CHRISTOPHER CIOFFI, GRAHAM JOHNSON, RANDO ALLIKMETS, PING CHEN, MICHAEL CONLON, LEI ZHU
(85) 28/10/2016
(86) PCT US2015/028293 de 29/04/2015
(87) WO 2015/168286 de 05/11/2015
Publicação automática da admissibilidade da fase nacional depositado via PCT . Tratado de cooperação em matéria de Patentes, conforme Instrução Normativa nº 02, de 06/06/2017 publicada na RPI nº 2422, de 06/06/2017.

(21) BR 11 2016 025358-2 A2

Código 1.3 - Notificação - Fase Nacional - PCT
(22) 04/05/2015
(30) 07/05/2014 CN 201410191095.X
(51) B65D 85/816 (2006.01), B65D 77/02 (2006.01), B65D 77/20 (2006.01), B65D 77/22 (2006.01), B65D 5/36 (2006.01), B65D 5/355 (2006.01)
(54) CAIXA DE EMBALAGEM PARA MACARRÃO INSTANTÂNEO DO TIPO COMPRIMIDO, E, MÉTODO DE FABRICAÇÃO DE UMA CAIXA DE EMBALAGEM PARA MACARRÃO INSTANTÂNEO DO TIPO COMPRIMIDO
(71) CHANGJIN PIAO (CN)

(72) CHANGJIN PIAO
(85) 28/10/2016
(86) PCT CN2015/000307 de 04/05/2015
(87) WO 2015/169102 de 12/11/2015
Publicação automática da admissibilidade da fase nacional depositado via PCT . Tratado de cooperação em matéria de Patentes, conforme Instrução Normativa nº 02, de 06/06/2017 publicada na RPI nº 2422, de 06/06/2017.

---

(21) BR 11 2016 025360-4 A2

Código 1.3 - Notificação - Fase Nacional - PCT
(22) 30/04/2015
(30) 30/04/2014 US 61/986,460; 10/09/2014 US 62/048,313; 23/09/2014 US 62/054,096
(51) C08G 18/10 (2006.01), C08J 9/12 (2006.01), C08L 75/12 (2006.01)
(54) MÉTODO PARA FORMAR UMA ESPUMA MOLDADA FLEXÍVEL DE POLIURETANO COM CÉLULAS ABERTAS TENDO UMA IFD ALVO A 65%, MÉTODO PARA FORMAR UMA ESPUMA DE POLIURETANO FLEXÍVEL COM CÉLULAS ABERTAS, ASSENTO DE AUTOMÓVEL, COMPOSIÇÃO ESPUMANTE PARA FORMAR UMA ESPUMA DE POLIURETANO FLEXÍVEL COM CÉLULAS ABERTAS, E MÉTODO PARA FORMAR UMA ESPUMA VISCOELÁSTICA FLEXÍVEL COM CÉLULAS ABERTAS
(71) HONEYWELL INTERNATIONAL INC. (US)
(72) RONALD S. GROSSMAN, PRANAV MEHTA
(85) 28/10/2016
(86) PCT US2015/028672 de 30/04/2015
(87) WO 2015/168486 de 05/11/2015
Publicação automática da admissibilidade da fase nacional depositado via PCT . Tratado de cooperação em matéria de Patentes, conforme Instrução Normativa nº 02, de 06/06/2017 publicada na RPI nº 2422, de 06/06/2017.

---

(21) BR 11 2016 025363-9 A2

Código 1.3 - Notificação - Fase Nacional - PCT
(22) 12/06/2015
(30) 30/06/2014 US 62/019,313
(51) B29C 63/22 (2006.01), G02B 6/46 (2006.01), B29C 70/52 (2006.01), B29L 11/00 (2006.01), G02B 6/44 (2006.01), B29C 47/02 (2006.01)
(54) ESTRUTURA DE CONFORMAÇÃO DE TUBO
(71) EXXONMOBIL UPSTREAM RESEARCH COMPANY (US)
(72) ANTOINE MINOIS, MOHAN G. KULKARNI, JAMES E. ELLIOTT, MICHAEL S. WEIR, WENTAO CHENG, ADAM J. RINEHART
(85) 28/10/2016
(86) PCT US2015/035625 de 12/06/2015
(87) WO 2016/003632 de 07/01/2016
Publicação automática da admissibilidade da fase nacional depositado via PCT . Tratado de cooperação em matéria de Patentes, conforme Instrução Normativa nº 02, de 06/06/2017 publicada na RPI nº 2422, de 06/06/2017.

(21) BR 11 2016 025364-7 A2

Código 1.3 - Notificação - Fase Nacional - PCT
(22) 11/05/2015
(30) 26/05/2014 DE 102014107371.1
(51) F16D 23/06 (2006.01)
(54) DISPOSITIVO DE SINCRONIZAÇÃO PARA UMA TRANSMISSÃO MANUAL, E, MÉTODO DE SINCRONIZAÇÃO PARA DESLOCAR UMA TRANSMISSÃO COM UM DISPOSITIVO DE SINCRONIZAÇÃO
(71) HOERBIGER ANTRIEBSTECHNIK HOLDING GMBH (DE)
(72) OTTMAR BACK, ANSGAR DAMM
(85) 28/10/2016
(86) PCT EP2015/060302 de 11/05/2015
(87) WO 2015/180949 de 03/12/2015
Publicação automática da admissibilidade da fase nacional depositado via PCT . Tratado de cooperação em matéria de Patentes, conforme Instrução Normativa nº 02, de 06/06/2017 publicada na RPI nº 2422, de 06/06/2017.

(21) BR 11 2016 025365-5 A2

Código 1.3 - Notificação - Fase Nacional - PCT
(22) 04/05/2015
(30) 04/05/2014 CN 201410184651.0
(51) H04L 29/08 (2006.01)
(54) MÉTODO DE TRANSMISSÃO DE ARQUIVO, E, SISTEMA DE TRANSMISSÃO DE ARQUIVO
(71) TENCENT TECHNOLOGY (SHENZHEN) COMPANY LIMITED (CN)
(72) YULONG LAN
(85) 28/10/2016
(86) PCT CN2015/078190 de 04/05/2015
(87) WO 2015/169186 de 12/11/2015
Publicação automática da admissibilidade da fase nacional depositado via PCT . Tratado de cooperação em matéria de Patentes, conforme Instrução Normativa nº 02, de 06/06/2017 publicada na RPI nº 2422, de 06/06/2017.

(21) BR 11 2016 025367-1 A2

Código 1.3 - Notificação - Fase Nacional - PCT
(22) 13/05/2015
(30) 13/05/2014 US 61/992,438; 22/09/2014 US 62/053,385; 16/12/2014 US 62/092,351
(51) B32B 27/20 (2006.01), B32B 27/32 (2006.01), C08J 5/18 (2006.01), B32B 27/12 (2006.01)
(54) FILME TERMOPLÁSTICO PERMEÁVEL AO AR, RESPECTIVO MÉTODO DE OBTENÇÃO E ARTIGO LAMINADO
(71) CLOPAY PLASTIC PRODUCTS COMPANY, INC. (US)
(72) LEOPOLDO V. CANCIO, FRANK ESCHENBACHER, JERRY FORD
(85) 28/10/2016
(86) PCT US2015/030463 de 13/05/2015

(87) WO 2015/175593 de 19/11/2015
Publicação automática da admissibilidade da fase nacional depositado via PCT . Tratado de cooperação em matéria de Patentes, conforme Instrução Normativa nº 02, de 06/06/2017 publicada na RPI nº 2422, de 06/06/2017.

---

(21) BR 11 2016 025369-8 A2

Código 1.3 - Notificação - Fase Nacional - PCT
(22) 06/05/2015
(30) 08/05/2014 US 61/990,606; 26/08/2014 US 62/042,072; 18/09/2014 US 14/490,618
(51) A61K 31/095 (2006.01), A61K 31/085 (2006.01), A61K 31/075 (2006.01), A61P 1/16 (2006.01)
(54) MÉTODO DE TRATAMENTO DE ESTEATO-HEPATITE NÃO ALCOÓLICA EM ESTÁGIO AVANÇADO
(71) MEDICINOVA, INC. (US)
(72) KAZUKO MATSUDA, YUICHI IWAKI
(85) 28/10/2016
(86) PCT US2015/029457 de 06/05/2015
(87) WO 2015/171755 de 12/11/2015
Publicação automática da admissibilidade da fase nacional depositado via PCT . Tratado de cooperação em matéria de Patentes, conforme Instrução Normativa nº 02, de 06/06/2017 publicada na RPI nº 2422, de 06/06/2017.

---

(21) BR 11 2016 025370-1 A2

Código 1.3 - Notificação - Fase Nacional - PCT
(22) 21/04/2015
(30) 01/05/2014 EP 14166785.7
(51) A61Q 5/00 (2006.01), A61K 8/66 (2006.01), A61K 8/97 (2006.01), A61Q 19/00 (2006.01)
(54) COMPOSIÇÃO TÓPICA
(71) UNILEVER N.V. (NL)
(72) MARK JOHN BERRY, MARK IAN FOWLER, GAIL JENKINS, JENNIFER ELIZABETH POPLE, SALLY PAMELA REDFERN
(85) 28/10/2016
(86) PCT EP2015/058574 de 21/04/2015
(87) WO 2015/165770 de 05/11/2015
Publicação automática da admissibilidade da fase nacional depositado via PCT . Tratado de cooperação em matéria de Patentes, conforme Instrução Normativa nº 02, de 06/06/2017 publicada na RPI nº 2422, de 06/06/2017.

---

(21) BR 11 2016 025371-0 A2

Código 1.3 - Notificação - Fase Nacional - PCT
(22) 27/04/2015
(30) 28/04/2014 US 61/985,175; 01/08/2014 US 62/031,946; 18/12/2014 US 14/575,160
(51) A61B 17/68 (2006.01)
(54) PRESILHA, DISPOSITIVO DE PRESILHA E CONJUNTO MONITOR DE

PRESSÃO DE PRESILHA
(71) BOYER ANDERSON, LLC (US)
(72) JOHN STUART BOYER, BRUCE REED ANDERSON
(85) 28/10/2016
(86) PCT US2015/027723 de 27/04/2015
(87) WO 2015/167987 de 05/11/2015
Publicação automática da admissibilidade da fase nacional depositado via PCT . Tratado de cooperação em matéria de Patentes, conforme Instrução Normativa nº 02, de 06/06/2017 publicada na RPI nº 2422, de 06/06/2017.

---

(21) BR 11 2016 025375-2 A2

Código 1.3 - Notificação - Fase Nacional - PCT
(22) 30/04/2015
(30) 30/04/2014 US 61/986,438
(51) E04B 1/348 (2006.01), E04B 1/343 (2006.01), E04B 1/35 (2006.01), E04B 1/38 (2006.01), E04C 5/16 (2006.01), F16B 7/00 (2006.01), F16S 3/04 (2006.01)
(54) CONECTOR DE CONSTRUÇÃO MODULAR ESTRUTURAL
(71) JULIAN BOWRON (CA)
(72) JULIAN BOWRON
(85) 28/10/2016
(86) PCT CA2015/050369 de 30/04/2015
(87) WO 2015/164975 de 05/11/2015
Publicação automática da admissibilidade da fase nacional depositado via PCT . Tratado de cooperação em matéria de Patentes, conforme Instrução Normativa nº 02, de 06/06/2017 publicada na RPI nº 2422, de 06/06/2017.

---

(21) BR 11 2016 025376-0 A2

Código 1.3 - Notificação - Fase Nacional - PCT
(22) 29/04/2015
(30) 29/04/2014 CN 201410177203.8; 29/04/2014 CN 201410176105.2; 29/04/2014 CN 201410176103.3; 29/04/2014 CN 201410176229.0; 29/04/2014 CN 201410177228.8; 29/04/2014 CN 201410177192.3; 29/04/2014 CN 201410176179.6
(51) C08F 4/649 (2006.01), C08F 10/00 (2006.01), C08F 4/654 (2006.01)
(54) ?MÉTODO DE PREPARAÇÃO DE UM COMPONENTE DE CATALISADOR PARA POLIMERIZAÇÃO DE OLEFINA?
(71) CHINA PETROLEUM & CHEMICAL CORPORATION (CN) , BEIJING RESEARCH INSTITUTE OF CHEMICAL INDUSTRY, CHINA PETROLEUM & CHEMICAL CORPORATION (CN)
(72) SHIBO WANG,, JUNLING ZHOU, DONGBING LIU,, LEI ZHANG, XINPING LV, BINGQUAN MAO, ZHENJIE LIU, XIN ZHOU, CHANGLI ZHANG, BAOQUAN XING
(85) 28/10/2016
(86) PCT CN2015/077844 de 29/04/2015
(87) WO 2015/165405 de 05/11/2015

Publicação automática da admissibilidade da fase nacional depositado via PCT . Tratado de cooperação em matéria de Patentes, conforme Instrução Normativa nº 02, de 06/06/2017 publicada na RPI nº 2422, de 06/06/2017.

---

(21) BR 11 2016 025378-7 A2

Código 1.3 - Notificação - Fase Nacional - PCT
(22) 29/04/2015
(30) 29/04/2014 CN 201410180571.8; 29/04/2014 CN 201410176196.X; 29/04/2014 CN 201410176117.5
(51) C08F 4/649 (2006.01), C08F 10/02 (2006.01), C08F 10/06 (2006.01)
(54) ?SOLUÇÃO DE HALETO DE MAGNÉSIO, SEU MÉTODO DE PREPARAÇÃO E USO?
(71) CHINA PETROLEUM & CHEMICAL CORPORATION (CN) , BEIJING RESEARCH INSTITUTE OF CHEMICAL INDUSTRY, CHINA PETROLEUM & CHEMICAL CORPORATION (CN)
(72) SHIBO WANG, JUNLING ZHOU, DONGBING LIU, LEI ZHANG, XINPING LV, BINGQUAN MAO, ZHENJIE LIU, XIN ZHOU, CHANGLI ZHANG, BAOQUAN XING
(85) 28/10/2016
(86) PCT CN2015/077801 de 29/04/2015
(87) WO 2015/165402 de 05/11/2015
Publicação automática da admissibilidade da fase nacional depositado via PCT . Tratado de cooperação em matéria de Patentes, conforme Instrução Normativa nº 02, de 06/06/2017 publicada na RPI nº 2422, de 06/06/2017.

---

(21) BR 11 2016 025380-9 A2

Código 1.3 - Notificação - Fase Nacional - PCT
(22) 23/04/2015
(30) 30/04/2014 JP 2014-094027
(51) C22C 38/00 (2006.01), B21B 1/22 (2006.01), C21D 9/46 (2006.01), C22C 38/06 (2006.01)
(54) FOLHA DE AÇO DE ALTA RESISTÊNCIA PARA RECIPIENTES E PROCESSO PARA PRODUÇÃO DA MESMA
(71) JFE STEEL CORPORATION (JP)
(72) MASAKI TADA, HAYATO SAITO, KATSUMI KOJIMA, HIROKI NAKAMARU
(85) 28/10/2016
(86) PCT JP2015/002215 de 23/04/2015
(87) WO 2015/166653 de 05/11/2015
Publicação automática da admissibilidade da fase nacional depositado via PCT . Tratado de cooperação em matéria de Patentes, conforme Instrução Normativa nº 02, de 06/06/2017 publicada na RPI nº 2422, de 06/06/2017.

---

(21) BR 11 2016 025390-6 A2

Código 1.3 - Notificação - Fase Nacional - PCT
(22) 15/05/2015
(30) 15/05/2014 JP 2014-101839
(51) B27L 11/00 (2006.01), B09B 3/00 (2006.01), C12P 5/02 (2006.01)

(54) MÉTODO DE PRODUÇÃO DE SUCO DE BIOMASSA À BASE DE CELULOSE E MÉTODO DE PREPARAÇÃO DE COMBUSTÍVEL GASOSO
(71) IHI ENVIRO CORPORATION (JP) , JAPAN INTERNATIONAL RESEARCH CENTER FOR AGRICULTURAL SCIENCES (JP)
(72) MASAHARU YAMASHITA, AKIHIKO KOSUGI
(85) 31/10/2016
(86) PCT JP2015/064079 de 15/05/2015
(87) WO 2015/174529 de 19/11/2015
Publicação automática da admissibilidade da fase nacional depositado via PCT . Tratado de cooperação em matéria de Patentes, conforme Instrução Normativa nº 02, de 06/06/2017 publicada na RPI nº 2422, de 06/06/2017.

---

(21) BR 11 2016 025392-2 A2

Código 1.3 - Notificação - Fase Nacional - PCT
(22) 25/07/2014
(51) B41J 2/175 (2006.01), B41J 2/14 (2006.01), B41J 2/01 (2006.01)
(54) CATEGORIZAÇÃO DE ARESTAS VERTICAIS CORRESPONDENTES A UMA IMAGEM DE MEIO-TOM
(71) HEWLETT-PACKARD DEVELOPMENT COMPANY, L.P. (US)
(72) BARRET KAMMERZELL, ANTONIO GARCIA VERDUGO
(85) 31/10/2016
(86) PCT US2014/048188 de 25/07/2014
(87) WO 2016/014074 de 28/01/2016
Publicação automática da admissibilidade da fase nacional depositado via PCT . Tratado de cooperação em matéria de Patentes, conforme Instrução Normativa nº 02, de 06/06/2017 publicada na RPI nº 2422, de 06/06/2017.

---

(21) BR 11 2016 025394-9 A2

Código 1.3 - Notificação - Fase Nacional - PCT
(22) 09/04/2015
(30) 09/05/2014 DE 10 2014 006 794.7
(51) B65D 1/02 (2006.01), B65D 1/10 (2006.01), B65D 1/40 (2006.01)
(54) DISPOSITIVO DE FECHAMENTO PARA RECIPIENTES
(71) SAINT-GOBAIN OBERLAND AG (DE)
(72) JÜRGEN MAYER
(85) 31/10/2016
(86) PCT EP2015/000742 de 09/04/2015
(87) WO 2015/169415 de 12/11/2015
Publicação automática da admissibilidade da fase nacional depositado via PCT . Tratado de cooperação em matéria de Patentes, conforme Instrução Normativa nº 02, de 06/06/2017 publicada na RPI nº 2422, de 06/06/2017.

---

(21) BR 11 2016 025396-5 A2

Código 1.3 - Notificação - Fase Nacional - PCT
(22) 16/04/2015
(30) 07/05/2014 EP 14001613.0
(51) C07D 401/14 (2006.01), C07D 401/06 (2006.01), C07D 413/04 (2006.01),

C07D 471/04 (2006.01), C07D 487/04 (2006.01), C07D 491/04 (2006.01), C07D 495/04 (2006.01), A61K 31/4985 (2006.01), A61P 35/00 (2006.01), A61P 37/00 (2006.01)
(54) DERIVADOS DE HETEROCICLIL-BUTANAMIDA
(71) MERCK PATENT GMBH (DE)
(72) HANS-PETER BUCHSTALLER, DIETER DORSCH
(85) 31/10/2016
(86) PCT EP2015/000793 de 16/04/2015
(87) WO 2015/169421 de 12/11/2015
Publicação automática da admissibilidade da fase nacional depositado via PCT . Tratado de cooperação em matéria de Patentes, conforme Instrução Normativa nº 02, de 06/06/2017 publicada na RPI nº 2422, de 06/06/2017.

---

(21) BR 11 2016 025397-3 A2

Código 1.3 - Notificação - Fase Nacional - PCT
(22) 30/04/2015
(30) 06/05/2014 US 61/989,149
(51) A61K 31/365 (2006.01)
(54) PICOLINAMIDAS MACROCÍCLICAS COMO FUNGICIDAS
(71) DOW AGROSCIENCES LLC (US)
(72) YU LU, TIMOTHY A. BOEBEL, FANGZHENG LI, KARLA BRAVO-ALTAMIRANO, JOHN F. DAEUBLE, CHENGLIN YAO, KEVIN G. MEYER
(85) 31/10/2016
(86) PCT US2015/028407 de 30/04/2015
(87) WO 2015/171408 de 12/11/2015
Publicação automática da admissibilidade da fase nacional depositado via PCT . Tratado de cooperação em matéria de Patentes, conforme Instrução Normativa nº 02, de 06/06/2017 publicada na RPI nº 2422, de 06/06/2017.

---

(21) BR 11 2016 025402-3 A2

Código 1.3 - Notificação - Fase Nacional - PCT
(22) 21/05/2015
(30) 21/05/2014 GB 1409083.1
(51) F01M 11/04 (2006.01)
(54) RECIPIENTE DE FLUIDO
(71) CASTROL LIMITED (GB)
(72) ANDREW PHILIP BARNES, PETER STUART BRETT, STEVEN PAUL GOODIER, MARK O´MALLEY
(85) 31/10/2016
(86) PCT EP2015/061331 de 21/05/2015
(87) WO 2015/177313 de 26/11/2015
Publicação automática da admissibilidade da fase nacional depositado via PCT . Tratado de cooperação em matéria de Patentes, conforme Instrução Normativa nº 02, de 06/06/2017 publicada na RPI nº 2422, de 06/06/2017.

(21) BR 11 2016 025403-1 A2

Código 1.3 - Notificação - Fase Nacional - PCT
(22) 04/02/2015
(30) 30/04/2014 DE 102014006315.1
(51) C23C 22/00 (2006.01), C23C 22/08 (2006.01), C23G 1/02 (2006.01), C23G 3/00 (2006.01), C23G 1/00 (2006.01)
(54) DISPOSITIVO DE TRATAMENTO E MÉTODO DE TRATAMENTO PARA A DECAPAGEM E FOSFATAGEM DE PARTES DE METAL
(71) RIO VERWALTUNGS AG (CH)
(72) JOACHIM SCHÖNBERG
(85) 31/10/2016
(86) PCT EP2015/052326 de 04/02/2015
(87) WO 2015/165600 de 05/11/2015
Publicação automática da admissibilidade da fase nacional depositado via PCT . Tratado de cooperação em matéria de Patentes, conforme Instrução Normativa nº 02, de 06/06/2017 publicada na RPI nº 2422, de 06/06/2017.

(21) BR 11 2016 025406-6 A2

Código 1.3 - Notificação - Fase Nacional - PCT
(22) 23/04/2015
(30) 01/05/2014 US 61/987,455
(51) E21B 49/00 (2006.01), G01V 3/18 (2006.01), G01V 3/38 (2006.01)
(54) MÉTODO DE TOMOGRAFIA INTERPOÇO E SISTEMA DE TOMOGRAFIA INTERPOÇO
(71) HALLIBURTON ENERGY SERVICES, INC. (US)
(72) MICHAEL S. BITTAR, CLIVE D. MENEZES
(85) 31/10/2016
(86) PCT US2015/027374 de 23/04/2015
(87) WO 2015/167933 de 05/11/2015
Publicação automática da admissibilidade da fase nacional depositado via PCT . Tratado de cooperação em matéria de Patentes, conforme Instrução Normativa nº 02, de 06/06/2017 publicada na RPI nº 2422, de 06/06/2017.

(21) BR 11 2016 025408-2 A2

Código 1.3 - Notificação - Fase Nacional - PCT
(22) 28/04/2015
(30) 13/05/2014 US US61/992,493
(51) C08L 27/06 (2006.01), C08L 33/06 (2006.01), C08L 51/00 (2006.01), C08L 91/08 (2006.01)
(54) COMPOSIÇÃO POLIMÉRICA, REVESTIMENTO COMPREENDENDO A MESMA E UM PROCESSO PARA PRODUZIR TAL REVESTIMENTO
(71) ROHM AND HAAS COMPANY (US)
(72) PAUL R. VAN RHEENEN, SCOTT W. READING
(85) 31/10/2016
(86) PCT US2015/027936 de 28/04/2015
(87) WO 2015/175206 de 19/11/2015
Publicação automática da admissibilidade da fase nacional depositado via

PCT . Tratado de cooperação em matéria de Patentes, conforme Instrução Normativa nº 02, de 06/06/2017 publicada na RPI nº 2422, de 06/06/2017.

---

(21) BR 11 2016 025409-0 A2

Código 1.3 - Notificação - Fase Nacional - PCT
(22) 01/05/2015
(30) 01/05/2014 US 61/987,031
(51) C08L 67/02 (2006.01)
(54) ?POLIÉSTERES COM BASE EM FURANO TRANSESTERIFICADOS E ARTIGOS COM ELES FABRICADOS?
(71) E. I. DU PONT DE NEMOURS AND COMPANY (US)
(72) YEFIM BRUN, ALICIA MARIE CASTAGNA, KEN-HSUAN LIAO, FREDRIK NEDERBERG, ELIZABETH FORRESTER MCCORD, CHRISTOPHER JOHN RASMUSSEN
(85) 31/10/2016
(86) PCT US2015/028807 de 01/05/2015
(87) WO 2015/168563 de 05/11/2015
Publicação automática da admissibilidade da fase nacional depositado via PCT . Tratado de cooperação em matéria de Patentes, conforme Instrução Normativa nº 02, de 06/06/2017 publicada na RPI nº 2422, de 06/06/2017.

---

(21) BR 11 2016 025410-4 A2

Código 1.3 - Notificação - Fase Nacional - PCT
(22) 03/12/2014
(30) 29/04/2014 ES U201430574
(51) A47J 37/07 (2006.01)
(54) CÂMARA DE COMBUSTÃO
(71) OLIVIER JOEL MIDY (ES)
(72) OLIVIER JOEL MIDY
(85) 31/10/2016
(86) PCT ES2014/070890 de 03/12/2014
(87) WO 2015/166117 de 05/11/2015
Publicação automática da admissibilidade da fase nacional depositado via PCT . Tratado de cooperação em matéria de Patentes, conforme Instrução Normativa nº 02, de 06/06/2017 publicada na RPI nº 2422, de 06/06/2017.

---

(21) BR 11 2016 025411-2 A2

Código 1.3 - Notificação - Fase Nacional - PCT
(22) 01/05/2015
(30) 02/05/2014 US 61/987,867; 30/04/2015 US 14/700,965
(51) H04L 27/34 (2006.01), H04L 5/00 (2006.01)
(54) TÉCNICAS PARA APRIMORAR CAPACIDADE DE CONTROLE DE CANAL
(71) QUALCOMM INCORPORATED (US)
(72) FENG XUE, TAO LUO, YONGBIN WEI
(85) 31/10/2016
(86) PCT US2015/028931 de 01/05/2015

(87) WO 2015/168647 de 05/11/2015
Publicação automática da admissibilidade da fase nacional depositado via PCT . Tratado de cooperação em matéria de Patentes, conforme Instrução Normativa nº 02, de 06/06/2017 publicada na RPI nº 2422, de 06/06/2017.

---

(21) BR 11 2016 025412-0 A2

Código 1.3 - Notificação - Fase Nacional - PCT
(22) 24/04/2015
(30) 02/05/2014 US 14/268,823
(51) G01S 19/21 (2010.01)
(54) SISTEMAS E MÉTODOS PARA GERENCIAR A COEXISTÊNCIA DE UM RECEPTOR DE GNSS E UM TRANSCEPTOR DE RAT
(71) QUALCOMM INCORPORATED (US)
(72) RICHARD DOMINIC WIETFELDT, GEORGE CHRISIKOS
(85) 31/10/2016
(86) PCT US2015/027412 de 24/04/2015
(87) WO 2015/167944 de 05/11/2015
Publicação automática da admissibilidade da fase nacional depositado via PCT . Tratado de cooperação em matéria de Patentes, conforme Instrução Normativa nº 02, de 06/06/2017 publicada na RPI nº 2422, de 06/06/2017.

---

(21) BR 11 2016 025413-9 A2

Código 1.3 - Notificação - Fase Nacional - PCT
(22) 30/04/2015
(30) 30/04/2014 US 61/986,402; 09/10/2014 US 62/061,816; 03/11/2014 US 62/074,237
(51) B29C 47/00 (2006.01), B29C 70/52 (2006.01), B29C 70/20 (2006.01), B29K 105/00 (2006.01), B29K 105/14 (2006.01), B29K 77/00 (2006.01), B29K 309/08 (2006.01), B62D 29/00 (2006.01), B62D 29/04 (2006.01), F16B 7/04 (2006.01)
(54) MÉTODO DE FABRICAÇÃO DE UM INSERTO E INSERTO
(71) ZEPHYROS, INC. (US)
(72) HENRY E. RICHARDSON, JEFFREY THOMAS SHANTZ, ALEXANDER GABRIEL MANGIAPANE
(85) 31/10/2016
(86) PCT US2015/028580 de 30/04/2015
(87) WO 2015/168440 de 05/11/2015
Publicação automática da admissibilidade da fase nacional depositado via PCT . Tratado de cooperação em matéria de Patentes, conforme Instrução Normativa nº 02, de 06/06/2017 publicada na RPI nº 2422, de 06/06/2017.

---

(21) BR 11 2016 025414-7 A2

Código 1.3 - Notificação - Fase Nacional - PCT
(22) 16/03/2015
(30) 01/05/2014 US 14/267,888
(51) H01L 27/118 (2006.01), H01L 27/02 (2006.01), H01L 23/528 (2006.01)
(54) ARQUITETURA CELULAR PADRÃO ADAPTÁVEL E TÉCNICAS DE

LAYOUT PARA SOC DIGITAL DE ÁREA BAIXA
(71) QUALCOMM INCORPORATED (US)
(72) JAY MADHUKAR SHAH, KAMESH MEDISETTI, VIJAYALAKSHMI RANGANNA, ANIMESH DATTA
(85) 31/10/2016
(86) PCT US2015/020730 de 16/03/2015
(87) WO 2015/167679 de 05/11/2015
Publicação automática da admissibilidade da fase nacional depositado via PCT . Tratado de cooperação em matéria de Patentes, conforme Instrução Normativa nº 02, de 06/06/2017 publicada na RPI nº 2422, de 06/06/2017.

---

(21) BR 11 2016 025419-8 A2

Código 1.3 - Notificação - Fase Nacional - PCT
(22) 01/05/2015
(30) 01/05/2014 US 61/987,463; 15/05/2014 US 61/993,980; 30/04/2015 US 14/700,953
(51) H04N 19/30 (2014.01), H04N 19/44 (2014.01), H04N 19/127 (2014.01), H04N 21/2343 (2011.01), H04N 21/45 (2011.01), H04N 19/436 (2014.01), H04N 19/187 (2014.01), H04N 19/157 (2014.01), H04N 21/81 (2011.01)
(54) MÉTODO E DISPOSITIVO PARA TESTE DE CONFORMIDADE DE PARÂMETROS DE DECODIFICADOR DE REFERÊNCIA HIPOTÉTICO PARA ESQUEMAS DE PARTIÇÃO EM CODIFICAÇÃO DE VÍDEO
(71) QUALCOMM INCORPORATED (US)
(72) ADARSH KRISHNAN RAMASUBRAMONIAN, YE-KUI WANG, FNU HENDRY, KRISHNAKANTH RAPAKA
(85) 31/10/2016
(86) PCT US2015/028795 de 01/05/2015
(87) WO 2015/168553 de 05/11/2015
Publicação automática da admissibilidade da fase nacional depositado via PCT . Tratado de cooperação em matéria de Patentes, conforme Instrução Normativa nº 02, de 06/06/2017 publicada na RPI nº 2422, de 06/06/2017.

---

(21) BR 11 2016 025421-0 A2

Código 1.3 - Notificação - Fase Nacional - PCT
(22) 01/05/2015
(30) 01/05/2014 GB 1407682.2
(51) A61M 5/32 (2006.01)
(54) DISPOSITIVO DE SEGURANÇA PARA AGULHA
(71) NEW INJECTION SYSTEMS LTD (GB)
(72) STEPHEN DUNNE, DOUGLAS ARTHUR EMMOTT
(85) 31/10/2016
(86) PCT GB2015/051306 de 01/05/2015
(87) WO 2015/166288 de 05/11/2015
Publicação automática da admissibilidade da fase nacional depositado via PCT . Tratado de cooperação em matéria de Patentes, conforme Instrução Normativa nº 02, de 06/06/2017 publicada na RPI nº 2422, de 06/06/2017.

(21) BR 11 2016 025422-8 A2

Código 1.3 - Notificação - Fase Nacional - PCT
(22) 01/05/2015
(30) 01/05/2014 US 61/987,460; 08/05/2014 US 61/990,565; 30/04/2015 US 14/701,503
(51) H04W 28/18 (2009.01)
(54) DIFERENCIAÇÃO DE CONJUNTO DE PARÂMETROS EDCA PARA DIFERENTES TIPOS DE DISPOSITIVOS
(71) QUALCOMM INCORPORATED (US)
(72) ALFRED ASTERJADHI, AMIN JAFARIAN
(85) 31/10/2016
(86) PCT US2015/028771 de 01/05/2015
(87) WO 2015/168537 de 05/11/2015
Publicação automática da admissibilidade da fase nacional depositado via PCT . Tratado de cooperação em matéria de Patentes, conforme Instrução Normativa nº 02, de 06/06/2017 publicada na RPI nº 2422, de 06/06/2017.

(21) BR 11 2016 025423-6 A2

Código 1.3 - Notificação - Fase Nacional - PCT
(22) 29/04/2015
(30) 01/05/2014 US 61/987,321
(51) C07D 487/04 (2006.01), A61K 31/519 (2006.01), A61P 29/00 (2006.01), A61P 31/12 (2006.01), A61P 37/00 (2006.01), A61P 35/00 (2006.01)
(54) COMPOSTOS E COMPOSIÇÕES COMO AGONISTAS DE RECEPTORES DO TIPO TOLL 7
(71) NOVARTIS AG (CH)
(72) YONGKAI LI, TINGTING MO, PORINO VA, TOM YAO-HSIANG WU, XIAOYUE ZHANG
(85) 31/10/2016
(86) PCT US2015/028264 de 29/04/2015
(87) WO 2015/168269 de 05/11/2015
Publicação automática da admissibilidade da fase nacional depositado via PCT . Tratado de cooperação em matéria de Patentes, conforme Instrução Normativa nº 02, de 06/06/2017 publicada na RPI nº 2422, de 06/06/2017.

(21) BR 11 2016 025426-0 A2

Código 1.3 - Notificação - Fase Nacional - PCT
(22) 01/05/2015
(30) 01/05/2014 AU 2014901584
(51) C01B 31/04 (2006.01)
(54) PROCESSO PARA PRODUÇÃO DE GRAFENO
(71) RMIT UNIVERSITY (AU)
(72) MICHAEL CZAJKA, ROBERT SHANKS, HELMUT HUGEL
(85) 31/10/2016
(86) PCT AU2015/000257 de 01/05/2015
(87) WO 2015/164916 de 05/11/2015

Publicação automática da admissibilidade da fase nacional depositado via PCT . Tratado de cooperação em matéria de Patentes, conforme Instrução Normativa nº 02, de 06/06/2017 publicada na RPI nº 2422, de 06/06/2017.

---

(21) BR 11 2016 025427-9 A2

Código 1.3 - Notificação - Fase Nacional - PCT
(22) 29/04/2015
(30) 30/04/2014 US 61/986,738; 30/04/2014 US 61/986,789
(51) C07D 495/14 (2006.01), A61K 31/437 (2006.01), A61P 25/00 (2006.01), A61P 35/00 (2006.01), A61P 37/00 (2006.01)
(54) PROCESSOS DE PREPARAÇÃO DE UM INIBIDOR DE JAK1 E FORMAS DO MESMO
(71) INCYTE CORPORATION (US)
(72) JIACHENG ZHOU, PINGLI LIU, SHILI CHEN, YONGZHONG WU, DENGJIN WANG, ZHONGJIANG JIA, LEI QIAO, WILLIAM FRIETZE, MICHAEL XIA, YINGRUI DAI
(85) 31/10/2016
(86) PCT US2015/028224 de 29/04/2015
(87) WO 2015/168246 de 05/11/2015
Publicação automática da admissibilidade da fase nacional depositado via PCT . Tratado de cooperação em matéria de Patentes, conforme Instrução Normativa nº 02, de 06/06/2017 publicada na RPI nº 2422, de 06/06/2017.

---

(21) BR 11 2016 025432-5 A2

Código 1.3 - Notificação - Fase Nacional - PCT
(22) 02/04/2015
(30) 02/05/2014 US 61/988,142; 19/11/2014 US 14/547,637
(51) H04W 88/06 (2009.01), H04M 1/725 (2006.01), H04W 76/02 (2009.01)
(54) TÉCNICAS PARA GESTÃO DE COMUNICAÇÕES DE FIO USANDO UM MODELO DE DRIVER DE REDE DE ÁREA LOCAL SEM FIO
(71) QUALCOMM INCORPORATED (US)
(72) SULI ZHAO, SIVARAMAKRISHNA VEEREPALLI, DAGBEGNON HENRI BAHINI, UMANG SURESHBHAI PATEL, ARNAUD MEYLAN
(85) 31/10/2016
(86) PCT US2015/024068 de 02/04/2015
(87) WO 2015/167749 de 05/11/2015
Publicação automática da admissibilidade da fase nacional depositado via PCT . Tratado de cooperação em matéria de Patentes, conforme Instrução Normativa nº 02, de 06/06/2017 publicada na RPI nº 2422, de 06/06/2017.

---

(21) BR 11 2016 025434-1 A2

Código 1.3 - Notificação - Fase Nacional - PCT
(22) 23/03/2015
(30) 02/05/2014 US 14/268,973
(51) G06F 3/01 (2006.01), G01C 21/12 (2006.01), G01C 22/00 (2006.01), G06F 3/0346 (2013.01), G01C 21/16 (2006.01)
(54) DETERMINAÇÃO DE DIREÇÃO DE MOVIMENTO E APLICATIVO

(71) QUALCOMM INCORPORATED (US)
(72) PAYAM PAKZAD, VICTOR KULIK
(85) 31/10/2016
(86) PCT US2015/022039 de 23/03/2015
(87) WO 2015/167695 de 05/11/2015
Publicação automática da admissibilidade da fase nacional depositado via PCT . Tratado de cooperação em matéria de Patentes, conforme Instrução Normativa nº 02, de 06/06/2017 publicada na RPI nº 2422, de 06/06/2017.

---

(21) BR 11 2016 025435-0 A2

Código 1.3 - Notificação - Fase Nacional - PCT
(22) 30/04/2015
(30) 02/05/2014 FR 1454024
(51) B42D 25/355 (2014.01), D06M 15/00 (2006.01), D21H 17/00 (2006.01), D21H 21/42 (2006.01)
(54) DOCUMENTO DE SEGURANÇA IMPREGNADO DE UM AGENTE DESOPACIFICANTE E PROCESSO DE TRATAMENTO DE UM DOCUMENTO
(71) OBERTHUR FIDUCIAIRE SAS (FR)
(72) JULIEN GILLOT, GUILLAUME CHAPEAU, XAVIER BORDE
(85) 31/10/2016
(86) PCT EP2015/059472 de 30/04/2015
(87) WO 2015/166027 de 05/11/2015
Publicação automática da admissibilidade da fase nacional depositado via PCT . Tratado de cooperação em matéria de Patentes, conforme Instrução Normativa nº 02, de 06/06/2017 publicada na RPI nº 2422, de 06/06/2017.

---

(21) BR 11 2016 025438-4 A2

Código 1.3 - Notificação - Fase Nacional - PCT
(22) 30/04/2015
(30) 30/04/2014 IT TO2014A000353
(51) F16G 5/04 (2006.01), F16G 5/08 (2006.01), F16G 5/20 (2006.01)
(54) CORREIA PÓLI-V QUE COMPREENDE UMA CAMADA DE MATERIAL TERMOPLÁSTICO
(71) DAYCO EUROPE S.R.L. (IT)
(72) GIACOMO CASAGRANDE, MARCO DI MECO, PAOLO DI MARINO, FABRIZIO BREGGIA
(85) 31/10/2016
(86) PCT IB2015/053169 de 30/04/2015
(87) WO 2015/166457 de 05/11/2015
Publicação automática da admissibilidade da fase nacional depositado via PCT . Tratado de cooperação em matéria de Patentes, conforme Instrução Normativa nº 02, de 06/06/2017 publicada na RPI nº 2422, de 06/06/2017.

---

(21) BR 11 2016 025439-2 A2

Código 1.3 - Notificação - Fase Nacional - PCT
(22) 01/05/2015
(30) 01/05/2014 US 61/987,328

(51) C08H 1/02 (2006.01)
(54) TECNOLOGIA VERDE PARA RETICULAR MOLÉCULAS DE PROTEÍNA PARA VÁRIOS USOS
(71) CORNELL UNIVERSITY (US)
(72) ANIL NETRAVALI, YIDONG ZHONG
(85) 31/10/2016
(86) PCT US2015/028959 de 01/05/2015
(87) WO 2015/168662 de 05/11/2015
Publicação automática da admissibilidade da fase nacional depositado via PCT . Tratado de cooperação em matéria de Patentes, conforme Instrução Normativa nº 02, de 06/06/2017 publicada na RPI nº 2422, de 06/06/2017.

---

(21) BR 11 2016 025444-9 A2

Código 1.3 - Notificação - Fase Nacional - PCT
(22) 01/05/2015
(30) 01/05/2014 US 61/987,417
(51) B31D 5/00 (2006.01)
(54) MÁQUINA E MÉTODO PARA PRODUZIR ESTEIRA PARA PROTEÇÃO DE CARGA QUE TEM UM PERFIL DE SEÇÃO TRANSVERSAL NA FORMA DE X E PRODUTO DE ESTEIRA PARA PROTEÇÃO DE CARGA
(71) RANPAK CORP. (US)
(72) ROBERT C. CHEICH, STEVE TONEFF
(85) 31/10/2016
(86) PCT US2015/028871 de 01/05/2015
(87) WO 2015/168612 de 05/11/2015
Publicação automática da admissibilidade da fase nacional depositado via PCT . Tratado de cooperação em matéria de Patentes, conforme Instrução Normativa nº 02, de 06/06/2017 publicada na RPI nº 2422, de 06/06/2017.

---

(21) BR 11 2016 025445-7 A2

Código 1.3 - Notificação - Fase Nacional - PCT
(22) 30/04/2015
(30) 01/05/2014 US 61/987133
(51) C08K 3/00 (2006.01), C08K 3/22 (2006.01), C08K 3/26 (2006.01), C08K 5/13 (2006.01), C08K 5/132 (2006.01), C08K 5/134 (2006.01), C08K 5/20 (2006.01), C08K 5/3435 (2006.01), C08K 5/3462 (2006.01), C08K 5/3492 (2006.01), C08K 5/375 (2006.01), C08K 5/524 (2006.01), C08K 13/02 (2006.01), C09K 15/02 (2006.01), C09K 15/08 (2006.01), C09K 15/30 (2006.01), C09K 15/32 (2006.01)
(54) ?COMPOSIÇÃO, E, PROCESSOS PARA PREPARAR UMA COMPOSIÇÃO E PARA APRIMORAR A PROCESSABILIDADE DE UM MATERIAL?
(71) CYTEC INDUSTRIES INC. (US)
(72) RAM B.GUPTA, JERRY MON HEI ENG, FADI KHAWAM, RANJAN KUMAR KAMAT
(85) 31/10/2016

(86) PCT US2015/028484 de 30/04/2015
(87) WO 2015/168389 de 05/11/2015
Publicação automática da admissibilidade da fase nacional depositado via PCT . Tratado de cooperação em matéria de Patentes, conforme Instrução Normativa nº 02, de 06/06/2017 publicada na RPI nº 2422, de 06/06/2017.

---

(21) BR 11 2016 025447-3 A2

Código 1.3 - Notificação - Fase Nacional - PCT
(22) 04/01/2016
(30) 16/01/2015 EP 15151374.4
(51) A61B 5/024 (2006.01), A61B 5/0245 (2006.01), A61B 5/11 (2006.01)
(54) SENSOR ÓPTICO DE SINAIS VITAIS, MÉTODO PARA OPERAÇÃO DE UM SENSOR ÓPTICO DE SINAIS VITAIS, E PRODUTO DE PROGRAMA DE COMPUTADOR
(71) KONINKLIJKE PHILIPS N.V. (NL)
(72) CORNELUS HENDRICUS BERTUS ARNOLDUS VAN DINTHER, DAVID ANTOINE CHRISTIAN MARIE ROOVERS
(85) 31/10/2016
(86) PCT EP2016/050013 de 04/01/2016
(87) WO 2016/113143 de 21/07/2016
Publicação automática da admissibilidade da fase nacional depositado via PCT . Tratado de cooperação em matéria de Patentes, conforme Instrução Normativa nº 02, de 06/06/2017 publicada na RPI nº 2422, de 06/06/2017.

---

(21) BR 11 2016 025451-1 A2

Código 1.3 - Notificação - Fase Nacional - PCT
(22) 02/05/2015
(30) 03/06/2014 US 62/007,391; 26/12/2014 US 14/583,336
(51) H04W 28/02 (2009.01), H04W 76/02 (2009.01), H04W 88/06 (2009.01), H04W 92/04 (2009.01), H04W 92/20 (2009.01)
(54) INTEROPERABILIDADE/COEXISTÊNCIA DE ARQUITETURAS DE RAT DE WLAN/3GPP INTEGRADAS COM SOLUÇÕES DE INTEROPERABILIDADE DE WLAN/3GPP HERDADAS
(71) INTEL CORPORATION (US)
(72) NAGEEN HIMAYAT, ALEXANDER SIROTKIN, JING ZHU, ALEXANDRE STOJANOVSKI, MO-HAN FONG, VIVEK GUPTA, HUANING NIU, PINGPING ZONG, KONSTANTINOS DIMOU, SHU-PING YEH, SHILPA TALWAR, MUTHAIAH VENKATACHALAM
(85) 31/10/2016
(86) PCT US2015/028963 de 02/05/2015
(87) WO 2015/187284 de 10/12/2015
Publicação automática da admissibilidade da fase nacional depositado via PCT . Tratado de cooperação em matéria de Patentes, conforme Instrução Normativa nº 02, de 06/06/2017 publicada na RPI nº 2422, de 06/06/2017.

---

(21) BR 11 2016 025453-8 A2

Código 1.3 - Notificação - Fase Nacional - PCT

(22) 30/04/2015
(30) 01/05/2014 US 61/987,435
(51) H04W 74/08 (2009.01), H04W 84/12 (2009.01)
(54) PROCESSO PARA APERFEIÇOAR TAXA DE REUTILIZAÇÃO DE ESPAÇO EM UM SISTEMA LAN SEM FIO E APARELHO PARA O MESMO
(71) LG ELECTRONICS INC. (KR)
(72) JEONGKI KIM, KISEON RYU, GIWON PARK, HANGYU CHO, SUHWOOK KIM
(85) 31/10/2016
(86) PCT KR2015/004417 de 30/04/2015
(87) WO 2015/167290 de 05/11/2015
Publicação automática da admissibilidade da fase nacional depositado via PCT . Tratado de cooperação em matéria de Patentes, conforme Instrução Normativa nº 02, de 06/06/2017 publicada na RPI nº 2422, de 06/06/2017.

---

(21) BR 11 2016 025454-6 A2

Código 1.3 - Notificação - Fase Nacional - PCT
(22) 16/05/2015
(30) 19/05/2014 US 14/281,437
(51) H04M 19/04 (2006.01), H04M 1/725 (2006.01), H04M 1/57 (2006.01)
(54) APRESENTAÇÃO DE ALERTA SENSÍVEL A RUÍDOS
(71) MICROSOFT TECHNOLOGY LICENSING, LLC (US)
(72) SHIRA WEINBERG, GUY KASHTAN, BENNY SCHLESINGER, BLAISE AGUERA Y ARCAS, CHRISTINA SUMMER CHEN
(85) 31/10/2016
(86) PCT US2015/031266 de 16/05/2015
(87) WO 2015/179252 de 26/11/2015
Publicação automática da admissibilidade da fase nacional depositado via PCT . Tratado de cooperação em matéria de Patentes, conforme Instrução Normativa nº 02, de 06/06/2017 publicada na RPI nº 2422, de 06/06/2017.

---

(21) BR 11 2016 025455-4 A2

Código 1.3 - Notificação - Fase Nacional - PCT
(22) 18/05/2015
(30) 19/05/2014 EP 14168861.4
(51) C10G 25/00 (2006.01), C10G 25/03 (2006.01), C10G 53/08 (2006.01), C10G 7/00 (2006.01)
(54) PROCESSO PARA A PREPARAÇÃO DE UMA FRAÇÃO DE GASÓLEO DE FISCHER-TROPSCH DE ALTA PUREZA
(71) SHELL INTERNATIONALE RESEARCH MAATSCHAPPIJ B.V. (NL)
(72) JOHANNES BERNARDUS WILHELMUS MORSINK, ROBERT RIEMERSMA, JOHANNES TURFBOER, RENDERT JAN WIERSMA
(85) 31/10/2016
(86) PCT EP2015/060848 de 18/05/2015
(87) WO 2015/177071 de 26/11/2015
Publicação automática da admissibilidade da fase nacional depositado via

PCT . Tratado de cooperação em matéria de Patentes, conforme Instrução Normativa nº 02, de 06/06/2017 publicada na RPI nº 2422, de 06/06/2017.

---

(21) BR 11 2016 025456-2 A2

Código 1.3 - Notificação - Fase Nacional - PCT
(22) 23/04/2015
(30) 09/05/2014 JP 2014-097379
(51) G07D 9/00 (2006.01)
(54) ?MÁQUINA DE CAIXA AUTOMÁTICO, E, DISPOSITIVO DE PROCESSAMENTO DE MÍDIA?
(71) OKI ELECTRIC INDUSTRY CO., LTD. (JP)
(72) HIROYUKI KOBAYASHI
(85) 31/10/2016
(86) PCT JP2015/062401 de 23/04/2015
(87) WO 2015/170599 de 12/11/2015
Publicação automática da admissibilidade da fase nacional depositado via PCT . Tratado de cooperação em matéria de Patentes, conforme Instrução Normativa nº 02, de 06/06/2017 publicada na RPI nº 2422, de 06/06/2017.

---

(21) BR 11 2016 025457-0 A2

Código 1.3 - Notificação - Fase Nacional - PCT
(22) 23/04/2015
(30) 02/05/2014 DE 10 2014 006 281.3
(51) B65G 45/16 (2006.01)
(54) MÓDULO SEPARADOR DE CORREIA, E, TRANSPORTADOR DE SISTEMA
(71) HANS-OTTO SCHWARZE (DE)
(72) HANS-OTTO SCHWARZE
(85) 31/10/2016
(86) PCT EP2015/000837 de 23/04/2015
(87) WO 2015/165577 de 05/11/2015
Publicação automática da admissibilidade da fase nacional depositado via PCT . Tratado de cooperação em matéria de Patentes, conforme Instrução Normativa nº 02, de 06/06/2017 publicada na RPI nº 2422, de 06/06/2017.

---

(21) BR 11 2016 025458-9 A2

Código 1.3 - Notificação - Fase Nacional - PCT
(22) 19/06/2015
(30) 20/06/2014 US 62/014.871
(51) F16D 65/12 (2006.01), F16D 65/00 (2006.01)
(54) ROTOR DE FREIO COM DIÂMETRO REDUZIDO PARA VEÍCULOS PESADOS
(71) HENDRICKSON USA, L.L.C. (US)
(72) JAY D. WHITE
(85) 31/10/2016
(86) PCT US2015/036620 de 19/06/2015
(87) WO 2015/196037 de 23/12/2015

Publicação automática da admissibilidade da fase nacional depositado via PCT . Tratado de cooperação em matéria de Patentes, conforme Instrução Normativa nº 02, de 06/06/2017 publicada na RPI nº 2422, de 06/06/2017.

---

(21) BR 11 2016 025459-7 A2

Código 1.3 - Notificação - Fase Nacional - PCT
(22) 07/05/2015
(30) 08/05/2014 GB 1408167.3
(51) C08K 3/36 (2006.01)
(54) COMPOSIÇÃO POLIMÉRICA CONTENDO CARGA PARTICULADA INORGÂNICA
(71) IMERYS MINERALS LIMITED (GB)
(72) ANDREW MARK RILEY
(85) 31/10/2016
(86) PCT GB2015/051340 de 07/05/2015
(87) WO 2015/170103 de 12/11/2015
Publicação automática da admissibilidade da fase nacional depositado via PCT . Tratado de cooperação em matéria de Patentes, conforme Instrução Normativa nº 02, de 06/06/2017 publicada na RPI nº 2422, de 06/06/2017.

---

(21) BR 11 2016 025460-0 A2

Código 1.3 - Notificação - Fase Nacional - PCT
(22) 05/02/2015
(30) 06/05/2014 DE 10 2014 208 451.2; 06/05/2014 DE 20 2014 003 725.6
(51) A61K 8/11 (2006.01), A61K 8/73 (2006.01), A61Q 19/08 (2006.01), A61Q 17/04 (2006.01), B05B 11/00 (2006.01), B05B 1/26 (2006.01)
(54) PRODUTOS COSMÉTICOS
(71) BEIERSDORF AG (DE)
(72) SVEN FEY, DANA RETZER, JANNE MOEBIUS
(85) 31/10/2016
(86) PCT EP2015/052417 de 05/02/2015
(87) WO 2015/169456 de 12/11/2015
Publicação automática da admissibilidade da fase nacional depositado via PCT . Tratado de cooperação em matéria de Patentes, conforme Instrução Normativa nº 02, de 06/06/2017 publicada na RPI nº 2422, de 06/06/2017.

---

(21) BR 11 2016 025461-9 A2

Código 1.3 - Notificação - Fase Nacional - PCT
(22) 01/05/2015
(30) 01/05/2014 US 61/987024
(51) A22B 5/20 (2006.01), A22B 5/18 (2006.01)
(54) ?MÉTODOS PARA CONTROLE DE UM SISTEMA DE PROCESSAMENTO ROBÓTICO DE CARCAÇA E PARA PROCESSAMENTO DE UMA CARCAÇA SUSPENSA, E, SISTEMA PARA PROCESSAMENTO ROBÓTICO CONTROLADO DE CARCAÇA?
(71) JARVIS PRODUCTS CORPORATION (US)
(72) DANIEL DRISCOLL

(85) 31/10/2016
(86) PCT US2015/028725 de 01/05/2015
(87) WO 2015/168511 de 05/11/2015
Publicação automática da admissibilidade da fase nacional depositado via PCT . Tratado de cooperação em matéria de Patentes, conforme Instrução Normativa nº 02, de 06/06/2017 publicada na RPI nº 2422, de 06/06/2017.

---

(21) BR 11 2016 025462-7 A2

Código 1.3 - Notificação - Fase Nacional - PCT
(22) 05/02/2015
(30) 06/05/2014 DE 10 2014 208 441.5; 06/05/2014 DE 20 2014 003 724.8
(51) A61K 8/25 (2006.01), A61K 8/26 (2006.01), A61K 8/27 (2006.01), A61K 8/28 (2006.01), A61K 8/29 (2006.01), A61K 8/35 (2006.01), A61K 8/73 (2006.01), A61Q 19/00 (2006.01), A61Q 19/08 (2006.01), A61K 8/02 (2006.01), A61K 8/04 (2006.01)
(54) PREPARAÇÕES COSMÉTICAS
(71) BEIERSDORF AG (DE)
(72) SVEN FEY, JANNE MOEBIUS, DANA RETZER
(85) 31/10/2016
(86) PCT EP2015/052416 de 05/02/2015
(87) WO 2015/169455 de 12/11/2015
Publicação automática da admissibilidade da fase nacional depositado via PCT . Tratado de cooperação em matéria de Patentes, conforme Instrução Normativa nº 02, de 06/06/2017 publicada na RPI nº 2422, de 06/06/2017.

---

(21) BR 11 2016 025463-5 A2

Código 1.3 - Notificação - Fase Nacional - PCT
(22) 29/04/2015
(30) 12/05/2014 EP 14167917.5
(51) C23C 14/16 (2006.01), C23C 14/02 (2006.01), C23C 14/58 (2006.01), C21D 1/673 (2006.01), C25D 3/44 (2006.01)
(54) MÉTODO PARA A PRODUÇÃO DE UM COMPONENTE DE AÇO MOLDADO DE FORMA TRIDIMENSIONAL A PARTIR DE UMA CHAPA DE AÇO; CHAPA DE AÇO PARA A PRODUÇÃO DE UM OU MAIS COMPONENTES DE AÇO PRODUZIDOS ATRAVÉS DE MOLDAGEM A QUENTE; E COMPONENTE DE AÇO MOLDADO DE FORMA TRIDIMENSIONAL
(71) THYSSENKRUPP STEEL EUROPE AG (DE) , THYSSENKRUPP AG (DE)
(72) BERND SCHUHMACHER, CHRISTIAN SCHWERDT, AXEL SCHROOTEN, RALF BAUSE
(85) 31/10/2016
(86) PCT EP2015/059397 de 29/04/2015
(87) WO 2015/173023 de 19/11/2015
Publicação automática da admissibilidade da fase nacional depositado via PCT . Tratado de cooperação em matéria de Patentes, conforme Instrução Normativa nº 02, de 06/06/2017 publicada na RPI nº 2422, de 06/06/2017.

(21) BR 11 2016 025464-3 A2

Código 1.3 - Notificação - Fase Nacional - PCT
(22) 28/04/2015
(30) 28/05/2014 US 62/003562
(51) H04B 7/15 (2006.01), H04J 3/00 (2006.01), H04L 1/00 (2006.01)
(54) ?MÉTODOS PARA RETRANSMITIR DADOS DE USUÁRIO E DECODIFICAR DADOS DE USUÁRIO, NÓS DE RETRANSMISSÃO E DE ACESSO POR RÁDIO, PROGRAMA DE COMPUTADOR, E, MEIO DE ARMAZENAGEM LEGÍVEL POR COMPUTADOR?
(71) TELEFONAKTIEBOLAGET LM ERICSSON (PUBL) (SE)
(72) AFIF OSSEIRAN, BEN SLIMANE
(85) 31/10/2016
(86) PCT SE2015/050477 de 28/04/2015
(87) WO 2015/183152 de 03/12/2015
Publicação automática da admissibilidade da fase nacional depositado via PCT . Tratado de cooperação em matéria de Patentes, conforme Instrução Normativa nº 02, de 06/06/2017 publicada na RPI nº 2422, de 06/06/2017.

(21) BR 11 2016 025466-0 A2

Código 1.3 - Notificação - Fase Nacional - PCT
(22) 08/05/2015
(30) 09/05/2014 JP 2014-097685
(51) C22C 38/00 (2006.01), C21D 8/12 (2006.01), C21D 9/46 (2006.01), H01F 1/16 (2006.01), H01F 1/18 (2006.01), C22C 38/02 (2006.01), C22C 38/60 (2006.01)
(54) CHAPA DE AÇO ELÉTRICO COM GRÃO ORIENTADO QUE CAUSA BAIXA PERDA DE NÚCLEO E BAIXA MAGNETOSTRICÇÃO
(71) NIPPON STEEL & SUMITOMO METAL CORPORATION (JP)
(72) SATOSHI ARAI, HIDEYUKI HAMAMURA, KENICHI MURAKAMI, HIROYASU FUJII, HIDEYUKI KOBAYASHI, NORIKAZU FUJII, MASATO MIZOKAMI
(85) 31/10/2016
(86) PCT JP2015/063357 de 08/05/2015
(87) WO 2015/170755 de 12/11/2015
Publicação automática da admissibilidade da fase nacional depositado via PCT . Tratado de cooperação em matéria de Patentes, conforme Instrução Normativa nº 02, de 06/06/2017 publicada na RPI nº 2422, de 06/06/2017.

(21) BR 11 2016 025467-8 A2

Código 1.3 - Notificação - Fase Nacional - PCT
(22) 16/04/2015
(30) 01/05/2014 US 61/987,451
(51) A23L 2/56 (2006.01), A23L 2/385 (2006.01), A23L 1/03 (2006.01), A23L 1/22 (2006.01), A23L 1/09 (2006.01)
(54) SISTEMA DE SABOR EUTÉTICO
(71) FIRMENICH S.A. (CH)

(72) RONALD H. SKIFF, ERNST L. STEINBOECK, JEAN-FRANÇOIS BASSET
(85) 31/10/2016
(86) PCT EP2015/058229 de 16/04/2015
(87) WO 2015/165738 de 05/11/2015
Publicação automática da admissibilidade da fase nacional depositado via PCT . Tratado de cooperação em matéria de Patentes, conforme Instrução Normativa nº 02, de 06/06/2017 publicada na RPI nº 2422, de 06/06/2017.

---

(21) BR 11 2016 025468-6 A2

Código 1.3 - Notificação - Fase Nacional - PCT
(22) 29/04/2015
(30) 29/04/2014 US 61/986071
(51) A61N 5/06 (2006.01), A61K 41/00 (2006.01), A61N 5/08 (2006.01), A61P 35/00 (2006.01)
(54) ?MÉTODO PARA TRATAMENTO DE UMA CONDIÇÃO EM UM TECIDO, E, APARELHO PARA CONDUÇÃO DO MÉTODO?
(71) THERALASE TECHNOLOGIES, INC. (CA)
(72) ARKADY MANDEL, ROGER DUMOULIN-WHITE, WAYNE EMBREE
(85) 31/10/2016
(86) PCT IB2015/000597 de 29/04/2015
(87) WO 2015/166333 de 05/11/2015
Publicação automática da admissibilidade da fase nacional depositado via PCT . Tratado de cooperação em matéria de Patentes, conforme Instrução Normativa nº 02, de 06/06/2017 publicada na RPI nº 2422, de 06/06/2017.

---

(21) BR 11 2016 025469-4 A2

Código 1.3 - Notificação - Fase Nacional - PCT
(22) 01/04/2015
(30) 05/05/2014 IT MI2014A000812; 03/02/2015 IT MI2015A000141
(51) B65D 5/02 (2006.01), B65D 5/10 (2006.01)
(54) RECIPIENTES COM INDICADOR DE VIOLAÇÃO, E PROCESSOS PARA FAZER UM RECIPIENTE
(71) I.G.B. S.R.L. (IT)
(72) MICHEL BRESSAN
(85) 31/10/2016
(86) PCT IB2015/052400 de 01/04/2015
(87) WO 2015/170203 de 12/11/2015
Publicação automática da admissibilidade da fase nacional depositado via PCT . Tratado de cooperação em matéria de Patentes, conforme Instrução Normativa nº 02, de 06/06/2017 publicada na RPI nº 2422, de 06/06/2017.

---

(21) BR 11 2016 025470-8 A2

Código 1.3 - Notificação - Fase Nacional - PCT
(22) 30/04/2015
(30) 02/05/2014 US 61/988095
(51) G01N 33/50 (2006.01), A61K 31/58 (2006.01), C07K 14/705 (2006.01)
(54) ?HDL TERAPÊUTICO?

(71) CERENIS THERAPEUTICS HOLDING S.A. (FR)
(72) JEAN-LOUIS DASSEUX, RONALD BARBARAS
(85) 31/10/2016
(86) PCT IB2015/000854 de 30/04/2015
(87) WO 2015/173633 de 19/11/2015
Publicação automática da admissibilidade da fase nacional depositado via PCT . Tratado de cooperação em matéria de Patentes, conforme Instrução Normativa nº 02, de 06/06/2017 publicada na RPI nº 2422, de 06/06/2017.

---

(21) BR 11 2016 025472-4 A2

Código 1.3 - Notificação - Fase Nacional - PCT
(22) 30/04/2015
(30) 02/05/2014 FR 1454023
(51) B42D 25/43 (2014.01), D21H 21/42 (2006.01), B42D 25/355 (2014.01), B42D 25/373 (2014.01)
(54) TIRA DE SEGURANÇA E DOCUMENTO DE SEGURANÇA QUE A INTEGRA
(71) OBERTHUR FIDUCIAIRE SAS (FR)
(72) GUILLAUME CHAPEAU, JULIEN GILLOT, XAVIER BORDE
(85) 31/10/2016
(86) PCT EP2015/059471 de 30/04/2015
(87) WO 2015/166026 de 05/11/2015
Publicação automática da admissibilidade da fase nacional depositado via PCT . Tratado de cooperação em matéria de Patentes, conforme Instrução Normativa nº 02, de 06/06/2017 publicada na RPI nº 2422, de 06/06/2017.

---

(21) BR 11 2016 025473-2 A2

Código 1.3 - Notificação - Fase Nacional - PCT
(22) 21/04/2015
(30) 26/06/2014 EP 14174575.2
(51) C04B 35/043 (2006.01)
(54) PRODUTO CERÂMICO RESISTENTE AO FOGO
(71) REFRACTORY INTELLECTUAL PROPERTY GMBH & CO. KG (AT)
(72) ROLAND NILICA, ALEXANDER PLATZER, CHRISTOPH PIRIBAUER
(85) 31/10/2016
(86) PCT EP2015/058603 de 21/04/2015
(87) WO 2015/197220 de 30/12/2015
Publicação automática da admissibilidade da fase nacional depositado via PCT . Tratado de cooperação em matéria de Patentes, conforme Instrução Normativa nº 02, de 06/06/2017 publicada na RPI nº 2422, de 06/06/2017.

---

(21) BR 11 2016 025474-0 A2

Código 1.3 - Notificação - Fase Nacional - PCT
(22) 05/02/2015
(30) 06/05/2014 DE 10 2014 208 438.5; 06/05/2014 DE 20 2014 003 722.1
(51) A61K 8/25 (2006.01), A61K 8/26 (2006.01), A61K 8/27 (2006.01), A61K 8/28 (2006.01), A61K 8/29 (2006.01), A61K 8/35 (2006.01), A61K 8/73

(2006.01), A61Q 19/00 (2006.01), A61Q 19/08 (2006.01), A61K 8/02 (2006.01), A61K 8/04 (2006.01)
(54) PARTÍCULAS ESSENCIALMENTE ESFÉRICAS, E, PREPARAÇÕES COSMÉTICAS
(71) BEIERSDORF AG (DE)
(72) SVEN FEY, JANNE MOEBIUS, DANA RETZER
(85) 31/10/2016
(86) PCT EP2015/052415 de 05/02/2015
(87) WO 2015/169454 de 12/11/2015
Publicação automática da admissibilidade da fase nacional depositado via PCT . Tratado de cooperação em matéria de Patentes, conforme Instrução Normativa nº 02, de 06/06/2017 publicada na RPI nº 2422, de 06/06/2017.

---

(21) BR 11 2016 025476-7 A2

Código 1.3 - Notificação - Fase Nacional - PCT
(22) 14/04/2015
(30) 26/05/2014 DE 10 2014 007 585.0
(51) B65H 54/80 (2006.01), B65H 67/04 (2006.01), D01H 9/18 (2006.01)
(54) DISPOSITIVO EM UMA CARDA PARA PREENCHIMENTO DE UM VASO REDONDO COM TIRA DE FIBRA
(71) TRÜTZSCHLER GMBH & CO. KG (DE)
(72) CHRISTOPH LEINDERS
(85) 31/10/2016
(86) PCT EP2015/000778 de 14/04/2015
(87) WO 2015/180813 de 03/12/2015
Publicação automática da admissibilidade da fase nacional depositado via PCT . Tratado de cooperação em matéria de Patentes, conforme Instrução Normativa nº 02, de 06/06/2017 publicada na RPI nº 2422, de 06/06/2017.

---

(21) BR 11 2016 025481-3 A2

Código 1.3 - Notificação - Fase Nacional - PCT
(22) 29/04/2015
(30) 29/04/2014 US 61/986,048; 01/04/2015 US 62/141,758
(51) A61P 1/10 (2006.01), A23L 1/304 (2006.01), A23L 1/22 (2006.01)
(54) ALIMENTOS, SISTEMAS, MÉTODOS E ESTOJOS PARA PROVISÃO DE SUBSTITUIÇÃO DE ELETRÓLITO
(71) COLONARYCONCEPTS LLC (US)
(72) MICHAEL ALLIO, JONATHAN GORDON
(85) 31/10/2016
(86) PCT US2015/028361 de 29/04/2015
(87) WO 2015/168330 de 05/11/2015
Publicação automática da admissibilidade da fase nacional depositado via PCT . Tratado de cooperação em matéria de Patentes, conforme Instrução Normativa nº 02, de 06/06/2017 publicada na RPI nº 2422, de 06/06/2017.

---

(21) BR 11 2016 025483-0 A2

Código 1.3 - Notificação - Fase Nacional - PCT

(22) 30/04/2014
(51) H04L 12/781 (2013.01)
(54) MÉTODO DE TRANSMISSÃO DE DADOS, MÉTODO DE ATUALIZAÇÃO DE INFORMAÇÃO DE ENCAMINHAMENTO, DISPOSITIVO DE COMUNICAÇÕES, E CONTROLADOR.
(71) HUAWEI TECHNOLOGIES CO., LTD. (CN)
(72) WEI ZHANG, JINFANG ZHANG, CHENGHUI PENG
(85) 31/10/2016
(86) PCT CN2014/076555 de 30/04/2014
(87) WO 2015/165056 de 05/11/2015
Publicação automática da admissibilidade da fase nacional depositado via PCT . Tratado de cooperação em matéria de Patentes, conforme Instrução Normativa nº 02, de 06/06/2017 publicada na RPI nº 2422, de 06/06/2017.

---

(21) BR 11 2016 025485-6 A2

Código 1.3 - Notificação - Fase Nacional - PCT
(22) 30/04/2015
(30) 02/05/2014 DE 10 2014 006 276.7
(51) G01F 23/72 (2006.01)
(54) DISPOSITIVO DE MEDIÇÃO E MÉTODO PARA MEDIR O NÍVEL DE UM LÍQUIDO EM UM RECIPIENTE
(71) TE CONNECTIVITY SENSORS GERMANY GMBH (DE)
(72) AXEL BARTOS, ARMIN MEISENBERG, ANDREAS VOSS
(85) 31/10/2016
(86) PCT EP2015/000898 de 30/04/2015
(87) WO 2015/165593 de 05/11/2015
Publicação automática da admissibilidade da fase nacional depositado via PCT . Tratado de cooperação em matéria de Patentes, conforme Instrução Normativa nº 02, de 06/06/2017 publicada na RPI nº 2422, de 06/06/2017.

---

(21) BR 11 2016 025486-4 A2

Código 1.3 - Notificação - Fase Nacional - PCT
(22) 30/04/2014
(51) H04W 40/12 (2009.01)
(54) MÉTODO DE MEDIÇÃO DE CANAL, APARELHO DE MEDIÇÃO DE CANAL, EQUIPAMENTO DE USUÁRIO, E SISTEMA
(71) HUAWEI TECHNOLOGIES CO., LTD. (CN)
(72) XIONGBIN RAO, KIN NANG LAU, XIANGMING KONG
(85) 31/10/2016
(86) PCT CN2014/076591 de 30/04/2014
(87) WO 2015/165070 de 05/11/2015
Publicação automática da admissibilidade da fase nacional depositado via PCT . Tratado de cooperação em matéria de Patentes, conforme Instrução Normativa nº 02, de 06/06/2017 publicada na RPI nº 2422, de 06/06/2017.

---

(21) BR 11 2016 025487-2 A2

Código 1.3 - Notificação - Fase Nacional - PCT

(22) 05/05/2015
(30) 09/05/2014 EP 14167687.4; 12/06/2014 EP 14172120.9; 19/12/2014 EP 14199457.4
(51) A22C 7/00 (2006.01)
(54) PROJETO DE TAMBOR PARA DAR FORMA A ALIMENTOS
(71) GEA FOOD SOLUTIONS BAKEL B.V. (NL)
(72) HENDRIKUS PETRUS GERARDUS VAN GERWEN, PETRUS HUBERTUS MARIA SCHOENMAKERS, ANDREAS LEONARDUS DE BIJL
(85) 31/10/2016
(86) PCT EP2015/059877 de 05/05/2015
(87) WO 2015/169812 de 12/11/2015
Publicação automática da admissibilidade da fase nacional depositado via PCT . Tratado de cooperação em matéria de Patentes, conforme Instrução Normativa nº 02, de 06/06/2017 publicada na RPI nº 2422, de 06/06/2017.

---

(21) BR 11 2016 025488-0 A2

Código 1.3 - Notificação - Fase Nacional - PCT
(22) 29/04/2015
(30) 29/04/2014 US 61/985.935
(51) A61B 5/08 (2006.01), A61B 5/024 (2006.01)
(54) SISTEMA E MÉTODO PARA AVALIAR ANIMAIS CONSIDERANDO AUSCULTAÇÃO E AVALIAÇÃO DAS RESPOSTAS FISIOLÓGICAS EM VÁRIOS MEIOS
(71) INTERVET INTERNATIONAL B.V. (NL)
(72) KURT BRATTAIN
(85) 31/10/2016
(86) PCT US2015/028373 de 29/04/2015
(87) WO 2015/168341 de 05/11/2015
Publicação automática da admissibilidade da fase nacional depositado via PCT . Tratado de cooperação em matéria de Patentes, conforme Instrução Normativa nº 02, de 06/06/2017 publicada na RPI nº 2422, de 06/06/2017.

---

(21) BR 11 2016 025491-0 A2

Código 1.3 - Notificação - Fase Nacional - PCT
(22) 02/04/2015
(30) 02/05/2014 US 61/987,839; 13/01/2015 US 14/596,146
(51) H04W 72/04 (2009.01), H04W 76/02 (2009.01)
(54) CONTROLE DE ALOCAÇÃO DE RECURSOS PARA DESCOBERTA DE DISPOSITIVO PARA DISPOSITIVO DE EVOLUÇÃO DE LONGO PRAZO
(71) QUALCOMM INCORPORATED (US)
(72) HONG CHENG, SUDHIR KUMAR BAGHEL
(85) 31/10/2016
(86) PCT US2015/024046 de 02/04/2015
(87) WO 2015/167747 de 05/11/2015
Publicação automática da admissibilidade da fase nacional depositado via PCT . Tratado de cooperação em matéria de Patentes, conforme Instrução

Normativa nº 02, de 06/06/2017 publicada na RPI nº 2422, de 06/06/2017.

---

(21) BR 11 2016 025494-5 A2

Código 1.3 - Notificação - Fase Nacional - PCT
(22) 17/03/2015
(30) 02/05/2014 US 14/268,850
(51) H04L 7/033 (2006.01), H03L 7/08 (2006.01)
(54) RECUPERAÇÃO DE RELÓGIO E DADOS COM ALTA TOLERÂNCIA À FLUTUAÇÃO DE FASE E RÁPIDO TRAVAMENTO DE FASE
(71) QUALCOMM INCORPORATED (US)
(72) YU SONG, JAN CHRISTIAN DIFFENDERFER, NAN CHEN, DAVID IAN WEST, PAUL LAWRENCE VIANI
(85) 31/10/2016
(86) PCT US2015/020997 de 17/03/2015
(87) WO 2015/167680 de 05/11/2015
Publicação automática da admissibilidade da fase nacional depositado via PCT . Tratado de cooperação em matéria de Patentes, conforme Instrução Normativa nº 02, de 06/06/2017 publicada na RPI nº 2422, de 06/06/2017.

---

(21) BR 11 2016 025496-1 A2

Código 1.3 - Notificação - Fase Nacional - PCT
(22) 23/04/2015
(30) 16/05/2014 EP 14168682.4
(51) C09D 151/00 (2006.01), C09D 5/00 (2006.01), H01L 31/0216 (2006.01)
(54) USO DE UMA COMPOSIÇÃO DE REVESTIMENTO PARA REVESTIR A PELÍCULA TRASEIRA DE UM MÓDULO FOTOVOLTAICO E MÓDULO FOTOVOLTAICO COM UMA PELÍCULA TRASEIRA REVESTIDA
(71) BASF COATINGS GMBH (DE)
(72) JAN-BERND KUES, SIMONE KÜSENER, SEBASTIAN RENNER
(85) 31/10/2016
(86) PCT EP2015/058762 de 23/04/2015
(87) WO 2015/172989 de 19/11/2015
Publicação automática da admissibilidade da fase nacional depositado via PCT . Tratado de cooperação em matéria de Patentes, conforme Instrução Normativa nº 02, de 06/06/2017 publicada na RPI nº 2422, de 06/06/2017.

---

(21) BR 11 2016 025497-0 A2

Código 1.3 - Notificação - Fase Nacional - PCT
(22) 23/02/2015
(30) 20/05/2014 US 14/282385
(51) H04B 10/116 (2013.01), H04B 10/114 (2013.01)
(54) SISTEMAS DE ILUMINAÇÃO E DE COMUNICAÇÃO DE LUZ VISÍVEL, E, MÉTODO PARA COMUNICAÇÃO DE DADOS
(71) THE BOEING COMPANY (US)
(72) WILLIAM P. KRUG
(85) 31/10/2016
(86) PCT US2015/017148 de 23/02/2015

(87) WO 2015/178981 de 26/11/2015
Publicação automática da admissibilidade da fase nacional depositado via PCT . Tratado de cooperação em matéria de Patentes, conforme Instrução Normativa nº 02, de 06/06/2017 publicada na RPI nº 2422, de 06/06/2017.

---

(21) BR 11 2016 025498-8 A2

Código 1.3 - Notificação - Fase Nacional - PCT
(22) 07/05/2015
(30) 12/05/2014 US US61/991,796
(51) A61Q 19/08 (2006.01), A61K 8/41 (2006.01), C07C 291/04 (2006.01), C07C 291/02 (2006.01)
(54) COMPOSTOS DE NITRONA E SEU USO NO CUIDADO PESSOAL
(71) DOW GLOBAL TECHNOLOGIES LLC (US)
(72) GEORGE DAVID GREEN, RAYMOND J. SWEDO
(85) 31/10/2016
(86) PCT US2015/029655 de 07/05/2015
(87) WO 2015/175310 de 19/11/2015
Publicação automática da admissibilidade da fase nacional depositado via PCT . Tratado de cooperação em matéria de Patentes, conforme Instrução Normativa nº 02, de 06/06/2017 publicada na RPI nº 2422, de 06/06/2017.

---

(21) BR 11 2016 025501-1 A2

Código 1.3 - Notificação - Fase Nacional - PCT
(22) 15/05/2015
(30) 15/05/2014 GB 1408675.5
(51) C09D 7/12 (2006.01), C08K 3/34 (2006.01), C09D 123/08 (2006.01), C08K 7/00 (2006.01), C08K 7/04 (2006.01), C08K 7/10 (2006.01), D21H 19/40 (2006.01), D21H 19/44 (2006.01), D21H 19/56 (2006.01)
(54) COMPOSIÇÃO DE REVESTIMENTO
(71) IMERYS MINERALS LIMITED (GB)
(72) GARETH PRATT, PETER BIZA
(85) 31/10/2016
(86) PCT GB2015/051444 de 15/05/2015
(87) WO 2015/173588 de 19/11/2015
Publicação automática da admissibilidade da fase nacional depositado via PCT . Tratado de cooperação em matéria de Patentes, conforme Instrução Normativa nº 02, de 06/06/2017 publicada na RPI nº 2422, de 06/06/2017.

---

(21) BR 11 2016 025503-8 A2

Código 1.3 - Notificação - Fase Nacional - PCT
(22) 06/05/2015
(30) 07/05/2014 US 61/989,974
(51) B01D 29/11 (2006.01), B01D 46/02 (2006.01), B01D 46/04 (2006.01)
(54) ELEMENTO FILTRANTE COM PORÇÃO LATERAL REBAIXADA
(71) CUMMINS FILTRATION IP, INC. (US)
(72) SCOTT W. SCHWARTZ, ROBERT A. BANNISTER, JOEL D. ROLTGEN, JEFFREY A. RECH, STEPHEN L. FALLON, GREGORY K. LOKEN

(85) 31/10/2016
(86) PCT US2015/029443 de 06/05/2015
(87) WO 2015/171744 de 12/11/2015
Publicação automática da admissibilidade da fase nacional depositado via PCT . Tratado de cooperação em matéria de Patentes, conforme Instrução Normativa nº 02, de 06/06/2017 publicada na RPI nº 2422, de 06/06/2017.

---

(21) BR 11 2016 025504-6 A2

Código 1.3 - Notificação - Fase Nacional - PCT
(22) 05/05/2015
(30) 06/05/2014 US 61/989,471
(51) C11D 3/40 (2006.01), C09B 11/24 (2006.01), C09B 17/04 (2006.01), C09B 19/00 (2006.01), C09B 21/00 (2006.01), C09B 23/14 (2006.01), C09B 29/08 (2006.01), C09B 57/00 (2006.01), C09B 69/06 (2006.01)
(54) COMPOSIÇÕES PARA CUIDADO DE LAVANDERIA
(71) MILLIKEN & COMPANY (US)
(72) BENJAMIN R. BUTTERFIELD, EDUARDO TORRES, SANJEEV K. DEY, MICHAEL HONG, HAIHU QIN, DOMINICK J. VALENTI
(85) 31/10/2016
(86) PCT US2015/029210 de 05/05/2015
(87) WO 2015/171592 de 12/11/2015
Publicação automática da admissibilidade da fase nacional depositado via PCT . Tratado de cooperação em matéria de Patentes, conforme Instrução Normativa nº 02, de 06/06/2017 publicada na RPI nº 2422, de 06/06/2017.

---

(21) BR 11 2016 025505-4 A2

Código 1.3 - Notificação - Fase Nacional - PCT
(22) 30/04/2015
(30) 01/05/2014 US 61/987,059
(51) F16L 9/12 (2006.01), B61D 35/00 (2006.01), B64D 11/02 (2006.01), F16L 57/00 (2006.01)
(54) TUBO DE REFUGO DE COMPÓSITO DE MULTICAMADAS
(71) GERRY KAVANAUGH (CA) , JOERG WIEBE (US)
(72) GERRY KAVANAUGH, JOERG WIEBE
(85) 31/10/2016
(86) PCT CA2015/000287 de 30/04/2015
(87) WO 2015/164952 de 05/11/2015
Publicação automática da admissibilidade da fase nacional depositado via PCT . Tratado de cooperação em matéria de Patentes, conforme Instrução Normativa nº 02, de 06/06/2017 publicada na RPI nº 2422, de 06/06/2017.

---

(21) BR 11 2016 025506-2 A2

Código 1.3 - Notificação - Fase Nacional - PCT
(22) 29/04/2015
(30) 02/05/2014 US 61/987,794; 28/04/2015 US 14/698,610
(51) H04W 4/00 (2009.01), H04W 4/08 (2009.01), H04W 48/16 (2009.01), H04W 92/16 (2009.01)

(54) MÉTODOS E EQUIPAMENTO PARA INTEGRAR APARELHOS BLUETOOTH A REDES CIENTES DE VIZINHOS
(71) QUALCOMM INCORPORATED (US)
(72) SANTOSH PAUL ABRAHAM, GEORGE CHERIAN, ABHISHEK PRAMOD PATIL, HEMANTH SAMPATH
(85) 31/10/2016
(86) PCT US2015/028290 de 29/04/2015
(87) WO 2015/168283 de 05/11/2015
Publicação automática da admissibilidade da fase nacional depositado via PCT . Tratado de cooperação em matéria de Patentes, conforme Instrução Normativa nº 02, de 06/06/2017 publicada na RPI nº 2422, de 06/06/2017.

---

(21) BR 11 2016 025508-9 A2

Código 1.3 - Notificação - Fase Nacional - PCT
(22) 30/04/2015
(30) 01/05/2014 US 61/987,059; 04/02/2015 US 62/111,784
(51) B29C 70/36 (2006.01), B65D 90/02 (2006.01)
(54) TANQUE DE ÁGUA E REFUGO
(71) GERRY KAVANAUGH (CA) , JOERG WIEBE (US)
(72) GERRY KAVANAUGH
(85) 31/10/2016
(86) PCT CA2015/000288 de 30/04/2015
(87) WO 2015/164953 de 05/11/2015
Publicação automática da admissibilidade da fase nacional depositado via PCT . Tratado de cooperação em matéria de Patentes, conforme Instrução Normativa nº 02, de 06/06/2017 publicada na RPI nº 2422, de 06/06/2017.

---

(21) BR 11 2016 025511-9 A2

Código 1.3 - Notificação - Fase Nacional - PCT
(22) 10/04/2015
(30) 02/05/2014 US 14/268,215
(51) G06F 9/38 (2006.01)
(54) TÉCNICAS PARA EXECUÇÃO SERIALIZADA EM SISTEMA DE PROCESSAMENTO SIMD
(71) QUALCOMM INCORPORATED (US)
(72) ANDREW EVAN GRUBER, LIN CHEN, YUN DU, ALEXEI VLADIMIROVICH BOURD
(85) 31/10/2016
(86) PCT US2015/025362 de 10/04/2015
(87) WO 2015/167777 de 05/11/2015
Publicação automática da admissibilidade da fase nacional depositado via PCT . Tratado de cooperação em matéria de Patentes, conforme Instrução Normativa nº 02, de 06/06/2017 publicada na RPI nº 2422, de 06/06/2017.

---

(21) BR 11 2016 025512-7 A2

Código 1.3 - Notificação - Fase Nacional - PCT
(22) 23/04/2015

(30) 02/05/2014 US 14/268,245
(51) G06F 21/32 (2013.01), G06F 21/35 (2013.01), H04L 29/06 (2006.01), G06F 19/00 (2011.01), A61M 5/142 (2006.01)
(54) BIOMÉTRICA PARA IDENTIFICAÇÃO DE USUÁRIO EM SISTEMAS DE SAÚDE MÓVEIS
(71) QUALCOMM INCORPORATED (US)
(72) MUHAMMED IBRAHIM SEZAN, JOHN KEITH SCHNEIDER, KENNETH KASKOUN, EUGENE DANTSKER
(85) 31/10/2016
(86) PCT US2015/027304 de 23/04/2015
(87) WO 2015/167926 de 05/11/2015
Publicação automática da admissibilidade da fase nacional depositado via PCT . Tratado de cooperação em matéria de Patentes, conforme Instrução Normativa nº 02, de 06/06/2017 publicada na RPI nº 2422, de 06/06/2017.

---

(21) BR 11 2016 025518-6 A2

Código 1.3 - Notificação - Fase Nacional - PCT
(22) 29/04/2014
(51) G01N 33/92 (2006.01)
(54) MÉTODO DE DOSAGEM DE ÁCIDOS GRAXOS ERITROCITÁRIOS
(71) LABORATOIRE D'ANALYSES MEDICALES ROMAN PAÏS (BE)
(72) ANDRÉ VERHOEFT
(85) 31/10/2016
(86) PCT EP2014/058741 de 29/04/2014
(87) WO 2015/165509 de 05/11/2015
Publicação automática da admissibilidade da fase nacional depositado via PCT . Tratado de cooperação em matéria de Patentes, conforme Instrução Normativa nº 02, de 06/06/2017 publicada na RPI nº 2422, de 06/06/2017.

---

(21) BR 11 2016 025520-8 A2

Código 1.3 - Notificação - Fase Nacional - PCT
(22) 30/04/2015
(30) 30/04/2014 IT MI2014A000803
(51) F01P 5/10 (2006.01)
(54) CONJUNTO DE BOMBA PARA RECIRCULAR UM FLUIDO DE ARREFECIMENTO DE UM MOTOR DE AQUECIMENTO
(71) FPT INDUSTRIAL S.P.A (IT) , BARUFFALDI S.P.A. (IT)
(72) MASSIMILIANO MODICA, MARIANO TURCO
(85) 31/10/2016
(86) PCT IB2015/053170 de 30/04/2015
(87) WO 2015/166458 de 05/11/2015
Publicação automática da admissibilidade da fase nacional depositado via PCT . Tratado de cooperação em matéria de Patentes, conforme Instrução Normativa nº 02, de 06/06/2017 publicada na RPI nº 2422, de 06/06/2017.

---

(21) BR 11 2016 025522-4 A2

Código 1.3 - Notificação - Fase Nacional - PCT

(22) 28/04/2015
(30) 28/04/2014 JP 2014-092789; 30/07/2014 JP 2014-155065; 09/04/2015 JP 2015-080100
(51) G10K 11/16 (2006.01), B41J 29/08 (2006.01), G03G 15/00 (2006.01), G03G 21/00 (2006.01)
(54) DISPOSITIVO DE ABSORÇÃO DE SOM, DISPOSITIVO ELETRÔNICO, E APARELHO PARA FORMAÇÃO DE IMAGEM
(71) RICOH COMPANY, LIMITED (JP)
(72) MASAHIRO ISHIDA, NAOKI MATSUDA
(85) 31/10/2016
(86) PCT JP2015/063401 de 28/04/2015
(87) WO 2015/167017 de 05/11/2015
Publicação automática da admissibilidade da fase nacional depositado via PCT . Tratado de cooperação em matéria de Patentes, conforme Instrução Normativa nº 02, de 06/06/2017 publicada na RPI nº 2422, de 06/06/2017.

---

(21) BR 11 2016 025523-2 A2

Código 1.3 - Notificação - Fase Nacional - PCT
(22) 12/05/2015
(30) 12/05/2014 US 61/992,101
(51) B67D 7/60 (2010.01), A47K 5/12 (2006.01), A47K 5/14 (2006.01), B05B 9/00 (2006.01), B65D 25/38 (2006.01), F04B 23/02 (2006.01)
(54) BOMBA DE ESPUMA APERFEIÇOADA
(71) DEB IP LIMITED (GB)
(72) DAVID MICHAEL ROSS CREAGHAN, ROBERT BUTLER, DEAN PHILIP LIMBERT, CHRISTOPHER JAMES LANG, STEWART BANKS
(85) 31/10/2016
(86) PCT CA2015/050471 de 12/05/2015
(87) WO 2015/172257 de 19/11/2015
Publicação automática da admissibilidade da fase nacional depositado via PCT . Tratado de cooperação em matéria de Patentes, conforme Instrução Normativa nº 02, de 06/06/2017 publicada na RPI nº 2422, de 06/06/2017.

---

(21) BR 11 2016 025532-1 A2

Código 1.3 - Notificação - Fase Nacional - PCT
(22) 14/05/2015
(30) 15/05/2014 JP 2014-101441
(51) A61K 8/34 (2006.01), A61K 8/36 (2006.01), A61K 8/39 (2006.01), A61K 8/64 (2006.01), A61K 8/67 (2006.01), A61K 9/08 (2006.01), A61K 47/10 (2006.01), A61K 47/12 (2006.01), A61K 47/22 (2006.01), A61K 47/34 (2006.01), A61K 47/42 (2006.01), A61Q 19/00 (2006.01), C07K 5/062 (2006.01), C07K 5/083 (2006.01), C07K 5/103 (2006.01), C07K 5/117 (2006.01)
(54) COMPOSIÇÃO ESPESSADA E MATERIAL DE PRÉ-MISTURA PARA PREPARAÇÃO DA MESMA
(71) NISSAN CHEMICAL INDUSTRIES, LTD. (JP)
(72) TAKAYUKI IMOTO

(85) 01/11/2016
(86) PCT JP2015/063933 de 14/05/2015
(87) WO 2015/174500 de 19/11/2015
Publicação automática da admissibilidade da fase nacional depositado via PCT . Tratado de cooperação em matéria de Patentes, conforme Instrução Normativa nº 02, de 06/06/2017 publicada na RPI nº 2422, de 06/06/2017.

---

(21) BR 11 2016 025533-0 A2

Código 1.3 - Notificação - Fase Nacional - PCT
(22) 01/05/2015
(30) 02/05/2014 US 61/987,630
(51) A01M 17/00 (2006.01), A01C 23/02 (2006.01), A01M 25/00 (2006.01), A01M 21/04 (2006.01)
(54) ?APARELHO E MÉTODOS PARA A INJEÇÃO DE TRATAMENTO DO SOLO NO SOLO?
(71) BASF AGRO B.V. (NL)
(72) JAMES H. CINK
(85) 01/11/2016
(86) PCT IB2015/053202 de 01/05/2015
(87) WO 2015/166469 de 05/11/2015
Publicação automática da admissibilidade da fase nacional depositado via PCT . Tratado de cooperação em matéria de Patentes, conforme Instrução Normativa nº 02, de 06/06/2017 publicada na RPI nº 2422, de 06/06/2017.

---

(21) BR 11 2016 025535-6 A2

Código 1.3 - Notificação - Fase Nacional - PCT
(22) 08/05/2015
(30) 14/05/2014 EP 14168218.7
(51) B63H 5/14 (2006.01), B63H 5/125 (2006.01)
(54) UNIDADE DE PROPULSÃO
(71) ABB OY (FI)
(72) TOMI VEIKONHEIMO
(85) 01/11/2016
(86) PCT FI2015/050313 de 08/05/2015
(87) WO 2015/173468 de 19/11/2015
Publicação automática da admissibilidade da fase nacional depositado via PCT . Tratado de cooperação em matéria de Patentes, conforme Instrução Normativa nº 02, de 06/06/2017 publicada na RPI nº 2422, de 06/06/2017.

---

(21) BR 11 2016 025536-4 A2

Código 1.3 - Notificação - Fase Nacional - PCT
(22) 29/04/2015
(30) 02/05/2014 US 14/268,246
(51) F16D 3/84 (2006.01), F16H 55/48 (2006.01), F16H 55/36 (2006.01)
(54) TAMPAS DE PROTEÇÃO CONTRA POEIRA, PARA ACOPLAMENTO VEDADO COM UMA ABERTURA DE UM MEMBRO E CONJUNTOS ROTATIVOS

(71) DAYCO IP HOLDINGS, LLC (US)
(72) ANTHONY EUGENE LANNUTTI
(85) 01/11/2016
(86) PCT US2015/028130 de 29/04/2015
(87) WO 2015/168202 de 05/11/2015
Publicação automática da admissibilidade da fase nacional depositado via PCT . Tratado de cooperação em matéria de Patentes, conforme Instrução Normativa nº 02, de 06/06/2017 publicada na RPI nº 2422, de 06/06/2017.

---

(21) BR 11 2016 025543-7 A2

Código 1.3 - Notificação - Fase Nacional - PCT
(22) 23/04/2015
(30) 01/05/2014 US 61/987,452
(51) E21B 43/12 (2006.01), E21B 47/12 (2006.01), E21B 47/06 (2006.01)
(54) MÉTODO PARA CONTROLAR PRODUÇÃO MULTILATERAL E SISTEMA DE CONTROLE DE PRODUÇÃO MULTILATERAL
(71) HALLIBURTON ENERGY SERVICES, INC. (US)
(72) MICHAEL S. BITTAR, CLIVE D. MENEZES
(85) 01/11/2016
(86) PCT US2015/027377 de 23/04/2015
(87) WO 2015/167935 de 05/11/2015
Publicação automática da admissibilidade da fase nacional depositado via PCT . Tratado de cooperação em matéria de Patentes, conforme Instrução Normativa nº 02, de 06/06/2017 publicada na RPI nº 2422, de 06/06/2017.

---

(21) BR 11 2016 025544-5 A2

Código 1.3 - Notificação - Fase Nacional - PCT
(22) 01/05/2015
(30) 02/05/2014 US 61/987.954; 30/04/2015 US 14/700.427
(51) A61B 17/11 (2006.01), A61F 2/06 (2013.01), A61F 2/90 (2013.01), A61F 2/07 (2013.01), A61B 17/00 (2006.01)
(54) ?DISPOSITIVOS DE ANASTOMOSE?
(71) W. L. GORE & ASSOCIATES, INC. (US)
(72) MICHAEL J. HOUGHTON, SAKTHI SAMBANDAM, CLIFFORD P. WARNER
(85) 01/11/2016
(86) PCT US2015/028711 de 01/05/2015
(87) WO 2015/168504 de 05/11/2015
Publicação automática da admissibilidade da fase nacional depositado via PCT . Tratado de cooperação em matéria de Patentes, conforme Instrução Normativa nº 02, de 06/06/2017 publicada na RPI nº 2422, de 06/06/2017.

---

(21) BR 11 2016 025554-2 A2

Código 1.3 - Notificação - Fase Nacional - PCT
(22) 01/05/2015
(30) 02/05/2014 GB 1407763.0; 23/05/2014 GB 1409198.7
(51) F02B 29/02 (2006.01), F01L 1/28 (2006.01)

(54) MOTOR DE COMBUSTÃO INTERNA
(71) OAKTEC POWER LIMITED (GB)
(72) PAUL FRANCIS ANDREWS
(85) 01/11/2016
(86) PCT GB2015/051278 de 01/05/2015
(87) WO 2015/166264 de 05/11/2015
Publicação automática da admissibilidade da fase nacional depositado via PCT . Tratado de cooperação em matéria de Patentes, conforme Instrução Normativa nº 02, de 06/06/2017 publicada na RPI nº 2422, de 06/06/2017.

---

(21) BR 11 2016 025555-0 A2

Código 1.3 - Notificação - Fase Nacional - PCT
(22) 01/05/2015
(30) 02/05/2014 US 14/268,706
(51) D21F 3/08 (2006.01), G01L 5/00 (2006.01)
(54) MÉTODO E SISTEMA ASSOCIADOS A UM ROLO DE PERCEPÇÃO QUE INCLUI UM ARRANJO DE PRIMEIRO SENSOR E UM ROLO DE UNIÃO QUE INCLUI UM SEGUNDO ARRANJO DE SENSOR PARA COLETAR DADOS DE ROLO
(71) INTERNATIONAL PAPER COMPANY (US)
(72) KERRY D. FIGIEL
(85) 01/11/2016
(86) PCT US2015/028693 de 01/05/2015
(87) WO 2015/168492 de 05/11/2015
Publicação automática da admissibilidade da fase nacional depositado via PCT . Tratado de cooperação em matéria de Patentes, conforme Instrução Normativa nº 02, de 06/06/2017 publicada na RPI nº 2422, de 06/06/2017.

---

(21) BR 11 2016 025556-9 A2

Código 1.3 - Notificação - Fase Nacional - PCT
(22) 23/04/2015
(30) 01/05/2014 US 61/987454
(51) E21B 47/022 (2006.01), E21B 47/12 (2006.01), G01V 3/18 (2006.01)
(54) ?MÉTODO E SISTEMA DE PERFURAÇÃO GUIADA?
(71) HALLIBURTON ENERGY SERVICES, INC. (US)
(72) MICHAEL S. BITTAR, CLIVE D. MENEZES
(85) 01/11/2016
(86) PCT US2015/027376 de 23/04/2015
(87) WO 2015/167934 de 05/11/2015
Publicação automática da admissibilidade da fase nacional depositado via PCT . Tratado de cooperação em matéria de Patentes, conforme Instrução Normativa nº 02, de 06/06/2017 publicada na RPI nº 2422, de 06/06/2017.

---

(21) BR 11 2016 025566-6 A2

Código 1.3 - Notificação - Fase Nacional - PCT
(22) 19/05/2015
(30) 27/05/2014 US 62/003,400; 13/02/2015 US 14/622,311

(51) G06F 17/28 (2006.01)
(54) TRADUÇÃO EM CHAMADAS
(71) MICROSOFT TECHNOLOGY LICENSING, LLC (US)
(72) ANTHONY AUE, ARUL A. MENEZES, JONAS NILS LINDBLOM, FREDRIK FURESJO, PIERRE P.N. GREBORIO
(85) 01/11/2016
(86) PCT US2015/031456 de 19/05/2015
(87) WO 2015/183624 de 03/12/2015
Publicação automática da admissibilidade da fase nacional depositado via PCT . Tratado de cooperação em matéria de Patentes, conforme Instrução Normativa nº 02, de 06/06/2017 publicada na RPI nº 2422, de 06/06/2017.

---

(21) BR 11 2016 025568-2 A2

Código 1.3 - Notificação - Fase Nacional - PCT
(22) 01/05/2015
(30) 02/05/2014 US 61/987.954; 30/04/2015 US 14/700.480
(51) A61B 17/11 (2006.01), A61F 2/06 (2013.01), A61F 2/90 (2013.01), A61F 2/07 (2013.01), A61B 17/00 (2006.01)
(54) ?DISPOSITIVOS DE ANASTOMOSE?
(71) W. L. GORE & ASSOCIATES, INC. (US)
(72) DANIEL H. TODD
(85) 01/11/2016
(86) PCT US2015/028717 de 01/05/2015
(87) WO 2015/168507 de 05/11/2015
Publicação automática da admissibilidade da fase nacional depositado via PCT . Tratado de cooperação em matéria de Patentes, conforme Instrução Normativa nº 02, de 06/06/2017 publicada na RPI nº 2422, de 06/06/2017.

---

(21) BR 11 2016 025572-0 A2

Código 1.3 - Notificação - Fase Nacional - PCT
(22) 05/05/2015
(30) 05/05/2014 US 61/988,535
(51) C01B 15/027 (2006.01), A61L 9/20 (2006.01), B01J 19/12 (2006.01), B01J 19/24 (2006.01)
(54) MÉTODOS E DISPOSITIVOS PARA A GERAÇÃO DE GÁS DE PERÓXIDO DE HIDROGÊNIO PURIFICADO
(71) SYNEXIS LLC (US)
(72) JAMES D. LEE, DOUGLAS J. BOSMA
(85) 01/11/2016
(86) PCT US2015/029276 de 05/05/2015
(87) WO 2015/171633 de 12/11/2015
Publicação automática da admissibilidade da fase nacional depositado via PCT . Tratado de cooperação em matéria de Patentes, conforme Instrução Normativa nº 02, de 06/06/2017 publicada na RPI nº 2422, de 06/06/2017.

---

(21) BR 11 2016 025577-1 A2

Código 1.3 - Notificação - Fase Nacional - PCT

(22) 17/04/2015
(30) 02/06/2014 US 14/293,611
(51) G06T 7/00 (2006.01)
(54) REFOCALIZAÇÃO DE IMAGEM PARA MATRIZES DE CÂMERA
(71) INTEL CORPORATION (US)
(72) OSCAR NESTARES, YONG JIANG
(85) 01/11/2016
(86) PCT US2015/026492 de 17/04/2015
(87) WO 2015/187250 de 10/12/2015
Publicação automática da admissibilidade da fase nacional depositado via PCT . Tratado de cooperação em matéria de Patentes, conforme Instrução Normativa nº 02, de 06/06/2017 publicada na RPI nº 2422, de 06/06/2017.

---

(21) BR 11 2016 025582-8 A2

Código 1.3 - Notificação - Fase Nacional - PCT
(22) 13/05/2015
(30) 13/05/2014 FR 1454262
(51) F21V 33/00 (2006.01), A47F 11/10 (2006.01), F21V 8/00 (2006.01), F21W 131/301 (2006.01), F21Y 103/00 (2006.01)
(54) CONJUNTO DE VIDRO LUMINOSO, PORTA E MÓVEL REFRIGERADO COM ESTE CONJUNTO E FABRICAÇÃO
(71) SAINT-GOBAIN GLASS FRANCE (FR)
(72) ANNE GIERENS, RICHARD WOLFF, STÉPHANE DIEU
(85) 01/11/2016
(86) PCT FR2015/051262 de 13/05/2015
(87) WO 2015/173516 de 19/11/2015
Publicação automática da admissibilidade da fase nacional depositado via PCT . Tratado de cooperação em matéria de Patentes, conforme Instrução Normativa nº 02, de 06/06/2017 publicada na RPI nº 2422, de 06/06/2017.

---

(21) BR 11 2016 025586-0 A2

Código 1.3 - Notificação - Fase Nacional - PCT
(22) 09/06/2014
(51) E21B 47/00 (2006.01), G01V 3/18 (2006.01), G01V 3/38 (2006.01)
(54) ?MÉTODO E SISTEMA DE RESSONÂNCIA MAGNÉTICA?
(71) HALLIBURTON ENERGY SERVICES, INC. (US)
(72) PAUL JOSEPH GANSSLE, SHRIRAM SARVOTHAM
(85) 01/11/2016
(86) PCT US2014/041503 de 09/06/2014
(87) WO 2015/191025 de 17/12/2015
Publicação automática da admissibilidade da fase nacional depositado via PCT . Tratado de cooperação em matéria de Patentes, conforme Instrução Normativa nº 02, de 06/06/2017 publicada na RPI nº 2422, de 06/06/2017.

---

(21) BR 11 2016 025589-5 A2

Código 1.3 - Notificação - Fase Nacional - PCT
(22) 01/05/2015

(30) 01/05/2014 NL 1040788
(51) G01L 7/06 (2006.01), G01L 7/18 (2006.01), G01L 11/02 (2006.01), G01H 9/00 (2006.01), G01L 1/24 (2006.01)
(54) CONJUNTO SENSOR DE FIBRA ÓPTICA
(71) FUGRO TECHNOLOGY B.V. (NL)
(72) DEVREZ MEHMET KARABACK, PAUL VAN RIEL, GERMAN ENRIQUE KNOPPERS, BASTIAAN MEULBLOK, STEVEN R. FREY
(85) 01/11/2016
(86) PCT NL2015/050302 de 01/05/2015
(87) WO 2015/167340 de 05/11/2015
Publicação automática da admissibilidade da fase nacional depositado via PCT . Tratado de cooperação em matéria de Patentes, conforme Instrução Normativa nº 02, de 06/06/2017 publicada na RPI nº 2422, de 06/06/2017.

---

(21) BR 11 2016 025590-9 A2

Código 1.3 - Notificação - Fase Nacional - PCT
(22) 14/04/2015
(30) 02/05/2014 US 61/987,816; 13/04/2015 US 14/685,059
(51) G06Q 10/06 (2012.01)
(54) MÉTODO E APARELHO PARA DEFINIR PREFERÊNCIAS DE USUÁRIO OU CONFIGURAÇÃO DE DISPOSITIVO
(71) QUALCOMM INCORPORATED (US)
(72) BRIAN J. SPENCER
(85) 01/11/2016
(86) PCT US2015/025786 de 14/04/2015
(87) WO 2015/167797 de 05/11/2015
Publicação automática da admissibilidade da fase nacional depositado via PCT . Tratado de cooperação em matéria de Patentes, conforme Instrução Normativa nº 02, de 06/06/2017 publicada na RPI nº 2422, de 06/06/2017.

---

(21) BR 11 2016 025592-5 A2

Código 1.3 - Notificação - Fase Nacional - PCT
(22) 23/04/2015
(30) 02/05/2014 US 61/987,873
(51) A42B 3/16 (2006.01)
(54) FIXAÇÃO PARA PROTETOR AUDITIVO COM DUPLO EIXO DE ROTAÇÃO
(71) 3M INNOVATIVE PROPERTIES COMPANY (US)
(72) HENRIK NORDIN, SIGVARD NILSSON, EMIL JÖNSSON
(85) 01/11/2016
(86) PCT US2015/027296 de 23/04/2015
(87) WO 2015/167924 de 05/11/2015
Publicação automática da admissibilidade da fase nacional depositado via PCT . Tratado de cooperação em matéria de Patentes, conforme Instrução Normativa nº 02, de 06/06/2017 publicada na RPI nº 2422, de 06/06/2017.

(21) BR 11 2016 025594-1 A2

Código 1.3 - Notificação - Fase Nacional - PCT
(22) 23/03/2015
(30) 02/05/2014 US 14/268,968
(51) G06F 3/01 (2006.01), G01C 21/12 (2006.01), G01C 21/16 (2006.01), G06F 3/0346 (2013.01), G01C 22/00 (2006.01)
(54) DETERMINAÇÃO DE DIREÇÃO DE MOVIMENTO
(71) QUALCOMM INCORPORATED (US)
(72) PAYAM PAKZAD, VICTOR KULIK
(85) 01/11/2016
(86) PCT US2015/022054 de 23/03/2015
(87) WO 2015/167696 de 05/11/2015
Publicação automática da admissibilidade da fase nacional depositado via PCT . Tratado de cooperação em matéria de Patentes, conforme Instrução Normativa nº 02, de 06/06/2017 publicada na RPI nº 2422, de 06/06/2017.

(21) BR 11 2016 025595-0 A2

Código 1.3 - Notificação - Fase Nacional - PCT
(22) 29/04/2015
(30) 01/05/2014 US 61/987,269
(51) B24D 3/28 (2006.01), B24D 11/00 (2006.01)
(54) ARTIGO ABRASIVO REVESTIDO
(71) 3M INNOVATIVE PROPERTIES COMPANY (US)
(72) THOMAS N. LAURION, DEBORAH J. EILERS, BRANT A. MOEGENBURG
(85) 01/11/2016
(86) PCT US2015/028189 de 29/04/2015
(87) WO 2015/168229 de 05/11/2015
Publicação automática da admissibilidade da fase nacional depositado via PCT . Tratado de cooperação em matéria de Patentes, conforme Instrução Normativa nº 02, de 06/06/2017 publicada na RPI nº 2422, de 06/06/2017.

(21) BR 11 2016 025596-8 A2

Código 1.3 - Notificação - Fase Nacional - PCT
(22) 23/04/2015
(30) 01/05/2014 US 61/987,047
(51) B01J 32/00 (2006.01), B01J 35/00 (2006.01), B01J 35/10 (2006.01), C10G 45/08 (2006.01), C10G 69/04 (2006.01), C10G 45/38 (2006.01), B01J 37/00 (2006.01)
(54) CATALISADOR E SUA UTILIZAÇÃO PARA A HIDRODESSULFURIZAÇÃO SELETIVA DE UMA OLEFINA CONTENDO MATÉRIA PRIMA DE HIDROCARBONETO
(71) SHELL INTERNATIONALE RESEARCH MAATSCHAPPIJ B.V. (NL)
(72) OPINDER KISHAN BHAN, DAVID ANDREW KOMAR
(85) 01/11/2016
(86) PCT US2015/027197 de 23/04/2015
(87) WO 2015/167911 de 05/11/2015
Publicação automática da admissibilidade da fase nacional depositado via

PCT . Tratado de cooperação em matéria de Patentes, conforme Instrução Normativa nº 02, de 06/06/2017 publicada na RPI nº 2422, de 06/06/2017.

---

(21) BR 11 2016 025597-6 A2

Código 1.3 - Notificação - Fase Nacional - PCT
(22) 23/04/2015
(30) 01/05/2014 US 61/987449; 01/05/2014 US 61/987450
(51) E21B 47/00 (2006.01), E21B 47/12 (2006.01), G01V 3/18 (2006.01)
(54) ?SEGMENTO DE TUBO DE REVESTIMENTO?
(71) HALLIBURTON ENERGY SERVICES, INC. (US)
(72) MICHAEL S. BITTAR, CLIVE D. MENEZES
(85) 01/11/2016
(86) PCT US2015/027378 de 23/04/2015
(87) WO 2015/167936 de 05/11/2015
Publicação automática da admissibilidade da fase nacional depositado via PCT . Tratado de cooperação em matéria de Patentes, conforme Instrução Normativa nº 02, de 06/06/2017 publicada na RPI nº 2422, de 06/06/2017.

---

(21) BR 11 2016 025599-2 A2

Código 1.3 - Notificação - Fase Nacional - PCT
(22) 12/05/2015
(30) 15/05/2014 DK PA201470289
(51) A63H 33/04 (2006.01), A63H 33/08 (2006.01)
(54) SISTEMA DE CONSTRUÇÃO DE BRINQUEDO COM ELEMENTOS DE CONSTRUÇÃO DE FUNÇÕES
(71) LEGO A/S (DK)
(72) RASMUS BISSENBAKKER KÆRSGAARD, HENRIK COLFACH SØRENSEN, ERIK HANSEN, HENRIK HAUTOP LUND
(85) 01/11/2016
(86) PCT EP2015/060486 de 12/05/2015
(87) WO 2015/173246 de 19/11/2015
Publicação automática da admissibilidade da fase nacional depositado via PCT . Tratado de cooperação em matéria de Patentes, conforme Instrução Normativa nº 02, de 06/06/2017 publicada na RPI nº 2422, de 06/06/2017.

---

(21) BR 11 2016 025600-0 A2

Código 1.3 - Notificação - Fase Nacional - PCT
(22) 04/05/2015
(30) 02/05/2014 US 61/987,602; 02/05/2014 US 61/987,614; 01/07/2014 US 62/019,589; 01/07/2014 US 62/019,579
(51) G01N 11/02 (2006.01), E21B 43/247 (2006.01), E21B 49/08 (2006.01)
(54) MÉTODO PARA A MEDIÇÃO DA VISCOSIDADE DE FLUIDO NÃO NEWTONIANO PARA MEDIÇÃO EM LINHA E CONTROLE DO PROCESSO, SISTEMA UTILIZADO PARA PREPARAR UMA PASTA FLUIDA, E APARELHO UTILIZADO PARA PREPARAR E CARACTERIZAR UM FLUIDO DE FURO DE POÇO
(71) SCHLUMBERGER TECHNOLOGY B.V. (NL)

(72) AVINASH RAMESH, GARUD BINDIGANAVALE SRIDHAR, JONATHAN WUN SHIUNG CHONG, RAJESH LUHARUKA, LEWIS CALLAWAY, GREGOIRE OMONT, IVAN ALANIZ
(85) 01/11/2016
(86) PCT US2015/029071 de 04/05/2015
(87) WO 2015/168689 de 05/11/2015
Publicação automática da admissibilidade da fase nacional depositado via PCT . Tratado de cooperação em matéria de Patentes, conforme Instrução Normativa nº 02, de 06/06/2017 publicada na RPI nº 2422, de 06/06/2017.

---

(21) BR 11 2016 025601-8 A2

Código 1.3 - Notificação - Fase Nacional - PCT
(22) 01/05/2015
(30) 02/05/2014 GB 1407868.7; 25/11/2014 GB 1420921.7; 04/02/2015 GB 1501828.6
(51) E01D 4/00 (2006.01), E01D 22/00 (2006.01)
(54) ?MÉTODO PARA AMPLIAR O ESPAÇO DEBAIXO DE UMA PONTE DE ARCO DE ALVENARIA, E, PONTE DE ARCO DE ALVENARIA?
(71) SOLETANCHE FREYSSINET S.A.S. (FR)
(72) KEVIN JOHN BENNETT, WILLIAM JOHN HARVEY
(85) 01/11/2016
(86) PCT EP2015/059630 de 01/05/2015
(87) WO 2015/166103 de 05/11/2015
Publicação automática da admissibilidade da fase nacional depositado via PCT . Tratado de cooperação em matéria de Patentes, conforme Instrução Normativa nº 02, de 06/06/2017 publicada na RPI nº 2422, de 06/06/2017.

---

(21) BR 11 2016 025603-4 A2

Código 1.3 - Notificação - Fase Nacional - PCT
(22) 01/05/2015
(30) 01/05/2014 US 61/987453; 02/09/2014 US 14/475189
(51) H04L 12/24 (2006.01), H05K 7/14 (2006.01), H05K 7/20 (2006.01)
(54) MÉTODO, E, SISTEMA
(71) AMAZON TECHNOLOGIES, INC. (US)
(72) OSVALDO P. MORALES, BROCK ROBERT GARDNER
(85) 01/11/2016
(86) PCT US2015/028809 de 01/05/2015
(87) WO 2015/168565 de 05/11/2015
Publicação automática da admissibilidade da fase nacional depositado via PCT . Tratado de cooperação em matéria de Patentes, conforme Instrução Normativa nº 02, de 06/06/2017 publicada na RPI nº 2422, de 06/06/2017.

---

(21) BR 11 2016 025607-7 A2

Código 1.3 - Notificação - Fase Nacional - PCT
(22) 05/05/2015
(30) 09/05/2014 EP 14167767.4
(51) D01G 15/88 (2006.01), C21D 9/26 (2006.01)

(54) VESTUÁRIO TODO EM AÇO
(71) GROZ-BECKERT KG (DE)
(72) JOHANNES BRUSKE, PETER MEINERT, CARMEN GOLTERMANN, BERND BINDER
(85) 01/11/2016
(86) PCT EP2015/059839 de 05/05/2015
(87) WO 2015/169797 de 12/11/2015
Publicação automática da admissibilidade da fase nacional depositado via PCT . Tratado de cooperação em matéria de Patentes, conforme Instrução Normativa nº 02, de 06/06/2017 publicada na RPI nº 2422, de 06/06/2017.

---

(21) BR 11 2016 025608-5 A2

Código 1.3 - Notificação - Fase Nacional - PCT
(22) 23/04/2015
(30) 02/05/2014 GB 1407801.8
(51) E21B 23/00 (2006.01), E21B 44/00 (2006.01)
(54) CONTROLADOR OPERADO POR TOQUE PARA UMA FERRAMENTA DE POÇO
(71) SENTERGY LIMITED (GB)
(72) STEWART GORDON GEORGE CHRISTIE, ANDREW JOHN ELRICK, ANDREW FRASER, PATRYCJUSZ BARTLOMIEJ PROSZYNSKI, IAIN MORRISON MACLEOD
(85) 01/11/2016
(86) PCT GB2015/051199 de 23/04/2015
(87) WO 2015/166215 de 05/11/2015
Publicação automática da admissibilidade da fase nacional depositado via PCT . Tratado de cooperação em matéria de Patentes, conforme Instrução Normativa nº 02, de 06/06/2017 publicada na RPI nº 2422, de 06/06/2017.

---

(21) BR 11 2016 025609-3 A2

Código 1.3 - Notificação - Fase Nacional - PCT
(22) 01/05/2015
(30) 02/05/2014 US 61/987997; 03/09/2014 US 62/045515
(51) A61K 33/06 (2006.01), A61K 31/593 (2006.01), A61K 33/30 (2006.01), A61P 1/10 (2006.01), A61P 19/10 (2006.01)
(54) ?USO DE UMA COMPOSIÇÃO NA PREPARAÇÃO DE UM MEDICAMENTO
(71) SINOVEDA CANADA, INC (CA)
(72) YUN KAU TAM
(85) 01/11/2016
(86) PCT IB2015/053201 de 01/05/2015
(87) WO 2015/166468 de 05/11/2015
Publicação automática da admissibilidade da fase nacional depositado via PCT . Tratado de cooperação em matéria de Patentes, conforme Instrução Normativa nº 02, de 06/06/2017 publicada na RPI nº 2422, de 06/06/2017.

(21) BR 11 2016 025611-5 A2

Código 1.3 - Notificação - Fase Nacional - PCT
(22) 15/08/2014
(30) 05/05/2014 US 61/988,591
(51) B65D 75/00 (2006.01), B65D 75/28 (2006.01), B65D 75/56 (2006.01), B65D 75/58 (2006.01)
(54) RECIPIENTE FLEXÍVEL
(71) DOW GLOBAL TECHNOLOGIES LLC (US)
(72) KENNETH R. WILKES, MARLOS G. OLIVEIRA, MARCOS P. FRANCA
(85) 01/11/2016
(86) PCT US2014/051296 de 15/08/2014
(87) WO 2015/171172 de 12/11/2015
Publicação automática da admissibilidade da fase nacional depositado via PCT . Tratado de cooperação em matéria de Patentes, conforme Instrução Normativa nº 02, de 06/06/2017 publicada na RPI nº 2422, de 06/06/2017.

(21) BR 11 2016 025613-1 A2

Código 1.3 - Notificação - Fase Nacional - PCT
(22) 23/04/2015
(30) 06/05/2014 DE 10 2014 208 468.7
(51) F03D 1/00 (2006.01), F03D 7/02 (2006.01)
(54) ?DISPOSITIVO DE AJUSTE, TURBINA EÓLICA, MEIOS DE AJUSTE, E, MÉTODO DE AJUSTE DE UMA POSIÇÃO DE GUINADA DE UMA NACELA?
(71) WOBBEN PROPERTIES GMBH (DE)
(72) FRANK KNOOP
(85) 01/11/2016
(86) PCT EP2015/058756 de 23/04/2015
(87) WO 2015/169605 de 12/11/2015
Publicação automática da admissibilidade da fase nacional depositado via PCT . Tratado de cooperação em matéria de Patentes, conforme Instrução Normativa nº 02, de 06/06/2017 publicada na RPI nº 2422, de 06/06/2017.

(21) BR 11 2016 025614-0 A2

Código 1.3 - Notificação - Fase Nacional - PCT
(22) 29/01/2015
(30) 07/05/2014 US 61/990,021; 26/11/2014 US 14/554,865; 26/11/2014 US PCT/US2014/067717; 12/12/2014 US 62/091,384
(51) A61F 9/007 (2006.01)
(54) SISTEMAS, MÉTODOS E DISPOSITIVOS CIRÚRGICOS OFTÁLMICOS
(71) ALCON PHARMACEUTICALS LTD. (CH)
(72) JEFFREY DAVID BRENNAN, MARK HUMAYUN
(85) 01/11/2016
(86) PCT US2015/013567 de 29/01/2015
(87) WO 2015/171189 de 12/11/2015
Publicação automática da admissibilidade da fase nacional depositado via PCT . Tratado de cooperação em matéria de Patentes, conforme Instrução Normativa nº 02, de 06/06/2017 publicada na RPI nº 2422, de 06/06/2017.

(21) BR 11 2016 025618-2 A2

Código 1.3 - Notificação - Fase Nacional - PCT
(22) 01/05/2015
(30) 02/05/2014 US 61/987.954; 30/04/2015 US 14/700.505
(51) A61B 17/11 (2006.01), A61F 2/06 (2013.01), A61F 2/90 (2013.01), A61F 2/07 (2013.01), A61B 17/00 (2006.01)
(54) ?DISPOSITIVOS DE ANASTOMOSE?
(71) W. L. GORE & ASSOCIATES, INC. (US)
(72) DANIEL H. TODD, SAKTHI SAMBANDAM
(85) 01/11/2016
(86) PCT US2015/028721 de 01/05/2015
(87) WO 2015/168508 de 05/11/2015
Publicação automática da admissibilidade da fase nacional depositado via PCT . Tratado de cooperação em matéria de Patentes, conforme Instrução Normativa nº 02, de 06/06/2017 publicada na RPI nº 2422, de 06/06/2017.

(21) BR 11 2016 025619-0 A2

Código 1.3 - Notificação - Fase Nacional - PCT
(22) 01/05/2015
(30) 01/05/2014 EP 14166797.2
(51) B01D 9/00 (2006.01), B01D 9/04 (2006.01), B01D 11/04 (2006.01), C12P 7/06 (2006.01)
(54) RECUPERAÇÃO SIMULTÂNEA DE COMPOSTOS E AGENTES DE EXTRAÇÃO ORGÂNICOS
(71) NEDERLANDSE ORGANISATIE VOOR TOEGEPAST-NATUURWETENSCHAPPELIJK ONDERZOEK TNO (NL)
(72) CAROL ANDREA ROA ENGEL, JAN HARM URBANUS, DIRK VERDOES
(85) 01/11/2016
(86) PCT EP2015/059620 de 01/05/2015
(87) WO 2015/166098 de 05/11/2015
Publicação automática da admissibilidade da fase nacional depositado via PCT . Tratado de cooperação em matéria de Patentes, conforme Instrução Normativa nº 02, de 06/06/2017 publicada na RPI nº 2422, de 06/06/2017.

(21) BR 11 2016 025620-4 A2

Código 1.3 - Notificação - Fase Nacional - PCT
(22) 01/05/2015
(30) 02/05/2014 US 14/268,672
(51) D21F 3/08 (2006.01), G01L 5/00 (2006.01)
(54) MÉTODO E SISTEMA ASSOCIADOS COM UM ROLO DE LEITURA E UM ROLO DE CONJUGAÇÃO PARA COLETA DE DADOS DE ROLO
(71) INTERNATIONAL PAPER COMPANY (US)
(72) KERRY D. FIGIEL
(85) 01/11/2016
(86) PCT US2015/028804 de 01/05/2015
(87) WO 2015/168560 de 05/11/2015

Publicação automática da admissibilidade da fase nacional depositado via PCT . Tratado de cooperação em matéria de Patentes, conforme Instrução Normativa nº 02, de 06/06/2017 publicada na RPI nº 2422, de 06/06/2017.

---

(21) BR 11 2016 025622-0 A2

Código 1.3 - Notificação - Fase Nacional - PCT
(22) 27/03/2015
(30) 06/05/2014 EP 14167215.4
(51) A23L 1/307 (2006.01), A23L 1/24 (2006.01)
(54) COMPOSIÇÃO NA FORMA DE UMA EMULSÃO DE ÓLEO EM ÁGUA, MÉTODO PARA PRODUZIR UMA COMPOSIÇÃO E USO DE SEMENTE DE MOSTARDA BRANCA OU AMARELA TRITURADA
(71) UNILEVER N.V. (NL)
(72) SUDARSHI TANUJA ANGELIQUE REGISMOND, ALEKSANDER ARIE RESZKA
(85) 01/11/2016
(86) PCT EP2015/056725 de 27/03/2015
(87) WO 2015/169506 de 12/11/2015
Publicação automática da admissibilidade da fase nacional depositado via PCT . Tratado de cooperação em matéria de Patentes, conforme Instrução Normativa nº 02, de 06/06/2017 publicada na RPI nº 2422, de 06/06/2017.

---

(21) BR 11 2016 025623-9 A2

Código 1.3 - Notificação - Fase Nacional - PCT
(22) 01/05/2015
(30) 16/05/2014 US 61/994,194
(51) C10M 141/08 (2006.01), C10M 173/00 (2006.01), A01N 43/80 (2006.01), C10N 30/16 (2006.01), C10N 40/20 (2006.01)
(54) ESTABILIZAÇÃO DA ISOTIAZOLONAS EM COMPOSIÇÕES AQUOSAS
(71) DOW GLOBAL TECHNOLOGIES LLC (US)
(72) CHRISTINE MCINNIS, STEPHEN W. KING
(85) 01/11/2016
(86) PCT US2015/028796 de 01/05/2015
(87) WO 2015/175241 de 19/11/2015
Publicação automática da admissibilidade da fase nacional depositado via PCT . Tratado de cooperação em matéria de Patentes, conforme Instrução Normativa nº 02, de 06/06/2017 publicada na RPI nº 2422, de 06/06/2017.

---

(21) BR 11 2016 025626-3 A2

Código 1.3 - Notificação - Fase Nacional - PCT
(22) 30/04/2015
(30) 05/05/2014 IT MI2014A000816
(51) A61K 35/74 (2006.01), A61P 35/00 (2006.01), A61P 35/02 (2006.01), A61P 31/18 (2006.01)
(54) TERAPIA PARA USO NO TRATAMENTO DE TUMORES, SÍNDROME DA IMUNODEFICIÊNCIA ADQUIRIDA E LEUCEMIAS POR BIOESTIMULAÇÃO IMUNE DUPLA

(71) GIOVANNI MOGNA (IT)
(72) GIOVANNI MOGNA
(85) 01/11/2016
(86) PCT IB2015/000602 de 30/04/2015
(87) WO 2015/170158 de 12/11/2015
Publicação automática da admissibilidade da fase nacional depositado via PCT . Tratado de cooperação em matéria de Patentes, conforme Instrução Normativa nº 02, de 06/06/2017 publicada na RPI nº 2422, de 06/06/2017.

---

(21) BR 11 2016 025631-0 A2

Código 1.3 - Notificação - Fase Nacional - PCT
(22) 30/04/2015
(30) 02/06/2014 US 14/293,426
(51) H04W 36/00 (2009.01), H04W 76/04 (2009.01), H04W 76/02 (2009.01), H04W 88/06 (2009.01)
(54) NOVA CONEXÃO DE TRANSFERÊNCIA INTERROMPIDA PARA ACESSO PARTILHADO LICENCIADO
(71) INTEL CORPORATION (US)
(72) MOHAMMAD MAMUNUR RASHID, RATH VANNITHAMBY, SATISH CHANDRA JHA
(85) 01/11/2016
(86) PCT US2015/028585 de 30/04/2015
(87) WO 2015/187273 de 10/12/2015
Publicação automática da admissibilidade da fase nacional depositado via PCT . Tratado de cooperação em matéria de Patentes, conforme Instrução Normativa nº 02, de 06/06/2017 publicada na RPI nº 2422, de 06/06/2017.

---

(21) BR 11 2016 025633-6 A2

Código 1.3 - Notificação - Fase Nacional - PCT
(22) 06/05/2015
(30) 06/05/2014 NO 20140585
(51) A23K 1/16 (2006.01), A23L 1/015 (2006.01)
(54) MÉTODO PARA DESINTOXICAÇÃO DE TRICOTECENO
(71) VETERINÆRINSTITUTTET (NO)
(72) ANA STANIC, SILVIO UHLIG, CHRISTOPHER OWEN MILES
(85) 01/11/2016
(86) PCT EP2015/059939 de 06/05/2015
(87) WO 2015/169847 de 12/11/2015
Publicação automática da admissibilidade da fase nacional depositado via PCT . Tratado de cooperação em matéria de Patentes, conforme Instrução Normativa nº 02, de 06/06/2017 publicada na RPI nº 2422, de 06/06/2017.

---

(21) BR 11 2016 025634-4 A2

Código 1.3 - Notificação - Fase Nacional - PCT
(22) 30/04/2015
(30) 02/05/2014 DE 10 2014 106 1780.0
(51) B22C 1/22 (2006.01), B28B 1/00 (2006.01), B29C 67/00 (2006.01)

(54) MÉTODO PARA A CONSTRUÇÃO EM CAMADAS DE CORPOS COMPREENDENDO MATERIAL DE BASE DE MOLDE REFRATÁRIO E RESÓIS, E MOLDES OU NÚCLEOS FABRICADOS DE ACORDO COM O DITO MÉTODO
(71) ASK CHEMICALS GMBH (DE)
(72) DENNIS BARTELS, ANTONI GIENIEC
(85) 01/11/2016
(86) PCT DE2015/000208 de 30/04/2015
(87) WO 2015/165437 de 05/11/2015
Publicação automática da admissibilidade da fase nacional depositado via PCT . Tratado de cooperação em matéria de Patentes, conforme Instrução Normativa nº 02, de 06/06/2017 publicada na RPI nº 2422, de 06/06/2017.

---

(21) BR 11 2016 025635-2 A2

Código 1.3 - Notificação - Fase Nacional - PCT
(22) 01/05/2015
(30) 02/05/2014 US 14/268,737
(51) D21F 3/08 (2006.01), G01L 5/00 (2006.01)
(54) MÉTODO E SISTEMA ASSOCIADOS A UM ROLO DE PERCEPÇÃO QUE INCLUI PLURALIDADES DE SENSORES E UM ROLO DE UNIÃO PARA COLETAR DADOS DE ROLO
(71) INTERNATIONAL PAPER COMPANY (US)
(72) KERRY D. FIGIEL
(85) 01/11/2016
(86) PCT US2015/028753 de 01/05/2015
(87) WO 2015/168526 de 05/11/2015
Publicação automática da admissibilidade da fase nacional depositado via PCT . Tratado de cooperação em matéria de Patentes, conforme Instrução Normativa nº 02, de 06/06/2017 publicada na RPI nº 2422, de 06/06/2017.

---

(21) BR 11 2016 025636-0 A2

Código 1.3 - Notificação - Fase Nacional - PCT
(22) 06/08/2015
(30) 20/08/2014 EP 14425108.9
(51) F41H 5/04 (2006.01), F41H 5/26 (2006.01), B60J 1/02 (2006.01), B60J 5/04 (2006.01)
(54) JANELA RESISTENTE À BALA E A ESTOURO E APARELHO ASSOCIADO
(71) ISOCLIMA S.P.A. (IT)
(72) ALBERTO BERTOLINI
(85) 01/11/2016
(86) PCT EP2015/001630 de 06/08/2015
(87) WO 2016/026554 de 25/02/2016
Publicação automática da admissibilidade da fase nacional depositado via PCT . Tratado de cooperação em matéria de Patentes, conforme Instrução Normativa nº 02, de 06/06/2017 publicada na RPI nº 2422, de 06/06/2017.

(21) BR 11 2016 025637-9 A2

Código 1.3 - Notificação - Fase Nacional - PCT
(22) 15/05/2015
(30) 16/05/2014 US 14/279,995
(51) E21B 44/00 (2006.01), G05B 19/02 (2006.01), G06F 19/00 (2011.01)
(54) ENTREGA AUTOMATIZADA DE SERVIÇOS DE CONSTRUÇÃO DE FURO DE POÇO
(71) BAKER HUGHES INCORPORATED. (US)
(72) DMITRIY DASHEVSKIY
(85) 01/11/2016
(86) PCT US2015/031016 de 15/05/2015
(87) WO 2015/175901 de 19/11/2015
Publicação automática da admissibilidade da fase nacional depositado via PCT . Tratado de cooperação em matéria de Patentes, conforme Instrução Normativa nº 02, de 06/06/2017 publicada na RPI nº 2422, de 06/06/2017.

(21) BR 11 2016 025638-7 A2

Código 1.3 - Notificação - Fase Nacional - PCT
(22) 07/05/2015
(30) 02/06/2014 US 62/006,731; 19/12/2014 US 14/578,016
(51) H04J 11/00 (2006.01), H04B 7/26 (2006.01)
(54) EQUIPAMENTO DE USUÁRIO E MÉTODO PARA COMUNICAÇÃO DE ACESSO MÚLTIPLO NÃO ORTOGONAL DINÂMICO
(71) INTEL IP CORPORATION (US)
(72) FANGZE TU, QINGHUA LI, XIAOGANG CHEN, YUAN ZHU
(85) 01/11/2016
(86) PCT US2015/029595 de 07/05/2015
(87) WO 2015/187298 de 10/12/2015
Publicação automática da admissibilidade da fase nacional depositado via PCT . Tratado de cooperação em matéria de Patentes, conforme Instrução Normativa nº 02, de 06/06/2017 publicada na RPI nº 2422, de 06/06/2017.

(21) BR 11 2016 025639-5 A2

Código 1.3 - Notificação - Fase Nacional - PCT
(22) 01/05/2014
(51) B60Q 5/00 (2006.01), G10K 9/12 (2006.01), G10K 9/13 (2006.01)
(54) DISPOSITIVO SONORO E DE AVISO SONORO ELETRÔNICO SEM CONTATO
(71) SANJIV PATEL (US)
(72) SANJIV PATEL
(85) 01/11/2016
(86) PCT US2014/036416 de 01/05/2014
(87) WO 2015/167572 de 05/11/2015
Publicação automática da admissibilidade da fase nacional depositado via PCT . Tratado de cooperação em matéria de Patentes, conforme Instrução Normativa nº 02, de 06/06/2017 publicada na RPI nº 2422, de 06/06/2017.

(21) BR 11 2016 025640-9 A2

Código 1.3 - Notificação - Fase Nacional - PCT
(22) 01/05/2015
(30) 02/05/2014 US 14/268,101
(51) B07B 1/46 (2006.01)
(54) ?MÉTODOS E APARELHOS DE SELEÇÃO COM MOLDAGEM POR INJEÇÃO?
(71) DERRICK CORPORATION (US)
(72) KEITH F. WOJCIECHOWSKI
(85) 01/11/2016
(86) PCT US2015/028737 de 01/05/2015
(87) WO 2015/168516 de 05/11/2015
Publicação automática da admissibilidade da fase nacional depositado via PCT . Tratado de cooperação em matéria de Patentes, conforme Instrução Normativa nº 02, de 06/06/2017 publicada na RPI nº 2422, de 06/06/2017.

(21) BR 11 2016 025643-3 A2

Código 1.3 - Notificação - Fase Nacional - PCT
(22) 01/05/2015
(30) 02/05/2014 GB 1407746.5
(51) E21B 23/04 (2006.01), E21B 43/10 (2006.01)
(54) APARELHO PARA ANCORAR EM UM POÇO UM ELEMENTO TUBULAR TRANSFORMÁVEL, E PROCESSO DE ANCORAGEM EM UM POÇO DE UM ELEMENTO TUBULAR TRANSFORMÁVEL
(71) SCHLUMBERGER TECHNOLOGY B.V. (NL)
(72) DAMIEN GERARD PATTON
(85) 01/11/2016
(86) PCT GB2015/051270 de 01/05/2015
(87) WO 2015/166257 de 05/11/2015
Publicação automática da admissibilidade da fase nacional depositado via PCT . Tratado de cooperação em matéria de Patentes, conforme Instrução Normativa nº 02, de 06/06/2017 publicada na RPI nº 2422, de 06/06/2017.

(21) BR 11 2016 025644-1 A2

Código 1.3 - Notificação - Fase Nacional - PCT
(22) 01/05/2015
(30) 01/05/2014 IN 1183/DEL/2014
(51) A61K 9/10 (2006.01)
(54) COMPOSIÇÃO EM SUSPENSÃO DE LIBERAÇÃO PROLONGADA E PROCESSO PARA A PREPARAÇÃO DA MESMA
(71) SUN PHARMACEUTICAL INDUSTRIES LIMITED (IN)
(72) ASHISH KUMAR, RAJESH SRIKRISHAN SHEAR, SATISH KUMAR JAIN, ROMI BARAT SINGH, PARAS P. JAIN
(85) 01/11/2016
(86) PCT IB2015/053209 de 01/05/2015
(87) WO 2015/166473 de 05/11/2015

Publicação automática da admissibilidade da fase nacional depositado via PCT . Tratado de cooperação em matéria de Patentes, conforme Instrução Normativa nº 02, de 06/06/2017 publicada na RPI nº 2422, de 06/06/2017.

---

(21) BR 11 2016 025645-0 A2

Código 1.3 - Notificação - Fase Nacional - PCT
(22) 01/05/2015
(30) 01/05/2014 IN 1182/DEL/2014
(51) A61K 9/08 (2006.01), A61K 9/10 (2006.01), A61K 9/50 (2006.01)
(54) COMPOSIÇÃO DE METFORMINA LÍQUIDA DE LIBERAÇÃO PROLONGADA, PROCESSO PARA A PREPARAÇÃO DA MESMA E MÉTODO DE TRATAMENTO DA DIABETES DO TIPO II
(71) SUN PHARMACEUTICAL INDUSTRIES LIMITED (IN)
(72) ASHISH KUMAR, RAJESH SRIKRISHAN SHEAR, SATISH KUMAR JAIN, ROMI BARAT SINGH, PARAS P. JAIN
(85) 01/11/2016
(86) PCT IB2015/053207 de 01/05/2015
(87) WO 2015/166472 de 05/11/2015
Publicação automática da admissibilidade da fase nacional depositado via PCT . Tratado de cooperação em matéria de Patentes, conforme Instrução Normativa nº 02, de 06/06/2017 publicada na RPI nº 2422, de 06/06/2017.

---

(21) BR 11 2016 025646-8 A2

Código 1.3 - Notificação - Fase Nacional - PCT
(22) 15/05/2015
(30) 16/05/2014 US 14/280,009
(51) E21B 44/00 (2006.01), G05B 19/02 (2006.01), G06F 19/00 (2011.01)
(54) GERENCIAMENTO DE RESOLUÇÃO DE CONFLITO AUTOMATIZADO
(71) BAKER HUGHES INCORPORATED. (US)
(72) DMITRIY DASHEVSKIY
(85) 01/11/2016
(86) PCT US2015/031017 de 15/05/2015
(87) WO 2015/175902 de 19/11/2015
Publicação automática da admissibilidade da fase nacional depositado via PCT . Tratado de cooperação em matéria de Patentes, conforme Instrução Normativa nº 02, de 06/06/2017 publicada na RPI nº 2422, de 06/06/2017.

---

(21) BR 11 2016 025647-6 A2

Código 1.3 - Notificação - Fase Nacional - PCT
(22) 30/04/2015
(30) 02/05/2014 EP 14305655.4
(51) C12N 1/20 (2006.01), C12P 7/62 (2006.01), C12R 1/01 (2006.01)
(54) NOVA ESTIRPE HIPER-HALÓFILA E SUA UTILIZAÇÃO PARA A DEGRADAÇÃO DE SUBSTRATOS DE CARBONO
(71) INSTITUT DE RECHERCHE POUR LE DEVELOPPEMENT (I.R.D.) (FR) , SOCIETE INTEROLEAGINEUSE D'ASSISTANCE ET DE DEVELOPPEMENT (SIA) (FR)

(72) BERNARD OLLIVIER, WAJDI BEN HANIA, FRANCE THEVENIEAU, ABDELJABBAR HEIDI, MARIE-LAURE FARDEAU
(85) 01/11/2016
(86) PCT EP2015/059609 de 30/04/2015
(87) WO 2015/176940 de 26/11/2015
Publicação automática da admissibilidade da fase nacional depositado via PCT . Tratado de cooperação em matéria de Patentes, conforme Instrução Normativa nº 02, de 06/06/2017 publicada na RPI nº 2422, de 06/06/2017.

---

(21) BR 11 2016 025648-4 A2

Código 1.3 - Notificação - Fase Nacional - PCT
(22) 01/05/2015
(30) 02/05/2014 US 61/987,813; 08/05/2014 US 61/990,459; 08/05/2014 US 61/990,469
(51) A61K 31/5517 (2006.01)
(54) MÉTODO DE TRATAMENTO DE LINFOMA NÃO HODGKIN RESISTENTE, MEDULOBLASTOMA E/OU CÂNCER DE PULMÃO DE CÉLULAS NÃO PEQUENAS ALK+ USANDO COMPOSTOS TIENOTRIAZOLODIAZEPINA
(71) ONCOETHIX GMBH (CH)
(72) KAY NOEL
(85) 01/11/2016
(86) PCT US2015/028798 de 01/05/2015
(87) WO 2015/168555 de 05/11/2015
Publicação automática da admissibilidade da fase nacional depositado via PCT . Tratado de cooperação em matéria de Patentes, conforme Instrução Normativa nº 02, de 06/06/2017 publicada na RPI nº 2422, de 06/06/2017.

---

(21) BR 11 2016 025650-6 A2

Código 1.3 - Notificação - Fase Nacional - PCT
(22) 01/05/2015
(30) 02/05/2014 US 61/987,822; 08/05/2014 US 61/990,465; 13/06/2014 US 62/012,135; 13/06/2014 US 62/012,128; 17/11/2014 US 62/080,804; 17/11/2014 US 62/080,771; 02/12/2014 US 62/086,456
(51) A61K 31/5517 (2006.01)
(54) MÉTODO DE TRATAMENTO DE LEUCEMIA MIELOIDE AGUDA E/OU LEUCEMIA LINFOBLÁSTICA AGUDA UTILIZANDO COMPOSTOS DE TIENOTRIAZOLODIAZEPINA
(71) ONCOETHIX GMBH (CH)
(72) KAY NOEL, MARIA E. RIVEIRO
(85) 02/11/2016
(86) PCT US2015/028891 de 01/05/2015
(87) WO 2015/168621 de 05/11/2015
Publicação automática da admissibilidade da fase nacional depositado via PCT . Tratado de cooperação em matéria de Patentes, conforme Instrução Normativa nº 02, de 06/06/2017 publicada na RPI nº 2422, de 06/06/2017.

(21) BR 11 2016 025651-4 A2

Código 1.3 - Notificação - Fase Nacional - PCT
(22) 02/05/2015
(30) 02/05/2014 US 61/987,761
(51) C05D 9/02 (2006.01)
(54) LONGEVIDADE AUMENTADA DO CONTEÚDO DE NITROGÊNIO DO SOLO POR MEIO DE FORMULAÇÕES DE DISTRIBUIÇÃO DE LÍQUIDOS MELHORADA DE INIBIDORES DE NITRIFICAÇÃO PARA FERTILIZANTES
(71) GARY DAVID MCKNIGHT (US) , RANDALL LINWOOD RAYBORN (US) , DAVID BRUCE PARKER (US) , WEI XU (US) , RAYMOND PATRICK PERKINS (US) , ZEHUI YANG (CN)
(72) GARY DAVID MCKNIGHT, RANDALL LINWOOD RAYBORN, DAVID BRUCE PARKER, WEI XU, RAYMOND PATRICK PERKINS, ZEHUI YANG
(85) 02/11/2016
(86) PCT US2015/028961 de 02/05/2015
(87) WO 2015/168663 de 05/11/2015
Publicação automática da admissibilidade da fase nacional depositado via PCT . Tratado de cooperação em matéria de Patentes, conforme Instrução Normativa nº 02, de 06/06/2017 publicada na RPI nº 2422, de 06/06/2017.

(21) BR 11 2016 025654-9 A2

Código 1.3 - Notificação - Fase Nacional - PCT
(22) 07/05/2015
(30) 08/05/2014 DK PA 2014 70276
(51) F16L 11/08 (2006.01), F16L 11/16 (2006.01)
(54) TUBO FLEXÍVEL DE METAL
(71) NATIONAL OILWELL VARCO DENMARK I/S (DK)
(72) MORTEN STORGAARD NIELSEN, PETER SØE NIELSEN
(85) 02/11/2016
(86) PCT DK2015/050118 de 07/05/2015
(87) WO 2015/169322 de 12/11/2015
Publicação automática da admissibilidade da fase nacional depositado via PCT . Tratado de cooperação em matéria de Patentes, conforme Instrução Normativa nº 02, de 06/06/2017 publicada na RPI nº 2422, de 06/06/2017.

(21) BR 11 2016 025659-0 A2

Código 1.3 - Notificação - Fase Nacional - PCT
(22) 12/05/2015
(30) 13/05/2014 US 61/992,815
(51) C07D 491/18 (2006.01), C07D 493/08 (2006.01), A61K 31/352 (2006.01), A61K 31/44 (2006.01), A61K 31/415 (2006.01), A61K 31/4245 (2006.01), A61K 31/506 (2006.01), A61P 19/02 (2006.01)
(54) COMPOSTOS E COMPOSIÇÕES PARA INDUZIR CONDROGÊNESE
(71) NOVARTIS AG (CH)
(72) HA-SOON CHOI, JAMES PAUL LAJINESS, SRINIVASA REDDY NATALA, BAO NGUYEN, HANK MICHAEL JAMES PETRASSI, ZHICHENG WANG

(85) 03/11/2016
(86) PCT US2015/030303 de 12/05/2015
(87) WO 2015/175487 de 19/11/2015
Publicação automática da admissibilidade da fase nacional depositado via PCT . Tratado de cooperação em matéria de Patentes, conforme Instrução Normativa nº 02, de 06/06/2017 publicada na RPI nº 2422, de 06/06/2017.

---

(21) BR 11 2016 025665-4 A2

Código 1.3 - Notificação - Fase Nacional - PCT
(22) 06/05/2015
(30) 06/05/2014 FR 14 54094
(51) F16L 57/06 (2006.01), F16L 11/08 (2006.01), E02F 7/10 (2006.01)
(54) TUBO FLEXÍVEL NÃO LIGADO PARA TRANSPORTAR UM MATERIAL ABRASIVO, MÉTODO PARA FABRICAR UM TUBO FLEXÍVEL NÃO LIGADO PARA TRANSPORTAR UM MATERIAL ABRASIVO E USO DE UM TUBO
(71) TECHNIP FRANCE (FR)
(72) PHILIPPE ESPINASSE, THOMAS PARENTEAU
(85) 03/11/2016
(86) PCT EP2015/059961 de 06/05/2015
(87) WO 2015/169859 de 12/11/2015
Publicação automática da admissibilidade da fase nacional depositado via PCT . Tratado de cooperação em matéria de Patentes, conforme Instrução Normativa nº 02, de 06/06/2017 publicada na RPI nº 2422, de 06/06/2017.

---

(21) BR 11 2016 025669-7 A2

Código 1.3 - Notificação - Fase Nacional - PCT
(22) 08/05/2015
(30) 09/05/2014 DE 10 2014 006 687.8
(51) A61F 2/66 (2006.01), A61F 2/50 (2006.01)
(54) PRÓTESE PARA PÉ
(71) OTTO BOCK HEALTHCARE GMBH (DE)
(72) JEFF FRIESEN, JUSTIN R. SMITH, OLEG PIANYKH
(85) 03/11/2016
(86) PCT DE2015/100190 de 08/05/2015
(87) WO 2015/169291 de 12/11/2015
Publicação automática da admissibilidade da fase nacional depositado via PCT . Tratado de cooperação em matéria de Patentes, conforme Instrução Normativa nº 02, de 06/06/2017 publicada na RPI nº 2422, de 06/06/2017.

---

(21) BR 11 2016 025671-9 A2

Código 1.3 - Notificação - Fase Nacional - PCT
(22) 02/05/2014
(51) F16G 1/10 (2006.01), F16G 1/28 (2006.01), F16G 1/12 (2006.01)
(54) CORREIA DE TRANSMISSÃO, USO DA CORREIA DE TRANSMISSÃO E SISTEMA DE TRANSMISSÃO
(71) DAYCO EUROPE S.R.L. (IT)
(72) DOMENICO PARZIALE, MARINO PETACCIA, FABRIZIO BREGGIA,

MARCO DI MECO
(85) 03/11/2016
(86) PCT IB2014/061164 de 02/05/2014
(87) WO 2015/166310 de 05/11/2015
Publicação automática da admissibilidade da fase nacional depositado via PCT . Tratado de cooperação em matéria de Patentes, conforme Instrução Normativa nº 02, de 06/06/2017 publicada na RPI nº 2422, de 06/06/2017.

---

(21) BR 11 2016 025686-7 A2

Código 1.3 - Notificação - Fase Nacional - PCT
(22) 09/04/2015
(30) 09/05/2014 DE 10 2014 006 793.9
(51) B65D 1/02 (2006.01), B65D 1/10 (2006.01), B65D 1/40 (2006.01)
(54) RECIPIENTE DE VIDRO
(71) SAINT-GOBAIN OBERLAND AG (DE)
(72) JÜRGEN MAYER
(85) 03/11/2016
(86) PCT EP2015/000743 de 09/04/2015
(87) WO 2015/169416 de 12/11/2015
Publicação automática da admissibilidade da fase nacional depositado via PCT . Tratado de cooperação em matéria de Patentes, conforme Instrução Normativa nº 02, de 06/06/2017 publicada na RPI nº 2422, de 06/06/2017.

---

(21) BR 11 2016 025689-1 A2

Código 1.3 - Notificação - Fase Nacional - PCT
(22) 10/04/2015
(51) B63B 23/30 (2006.01), B63B 23/40 (2006.01), B63B 27/14 (2006.01), B65G 67/60 (2006.01), B63C 11/00 (2006.01), B63C 11/34 (2006.01)
(54) EMBARCAÇÃO POSSUINDO UM CONJUNTO DE QUADRO DE CURSOR RETRÁTIL
(71) KEPPEL OFFSHORE & MARINE TECHNOLOGY CENTRE PTE LTD (SG)
(72) AMIT JAIN, ANIS ALTAF HUSSAIN, AZIZ AMIRALI MERCHANT
(85) 03/11/2016
(86) PCT SG2015/050067 de 10/04/2015
(87) WO 2016/163949 de 13/10/2016
Publicação automática da admissibilidade da fase nacional depositado via PCT . Tratado de cooperação em matéria de Patentes, conforme Instrução Normativa nº 02, de 06/06/2017 publicada na RPI nº 2422, de 06/06/2017.

---

(21) BR 11 2016 025690-5 A2

Código 1.3 - Notificação - Fase Nacional - PCT
(22) 04/05/2015
(30) 07/05/2014 FR 1454131
(51) F16L 1/26 (2006.01), E21B 43/013 (2006.01)
(54) MÉTODO DE CONEXÃO DE UM CONDUTO DE FUNDO E DE UM CONDUTO ASCENDENTE
(71) TECHNIP FRANCE (FR)

(72) ANGE LUPPI, CÉDRIC MADASCHI
(85) 03/11/2016
(86) PCT FR2015/051183 de 04/05/2015
(87) WO 2015/170046 de 12/11/2015
Publicação automática da admissibilidade da fase nacional depositado via PCT . Tratado de cooperação em matéria de Patentes, conforme Instrução Normativa nº 02, de 06/06/2017 publicada na RPI nº 2422, de 06/06/2017.

---

(21) BR 11 2016 025691-3 A2

Código 1.3 - Notificação - Fase Nacional - PCT
(22) 04/05/2015
(30) 04/05/2014 US 61/988,270
(51) A23L 1/22 (2006.01), A23L 1/226 (2006.01), A23L 1/236 (2006.01), C07D 311/28 (2006.01)
(54) ?PRODUTOS ALIMENTÍCIOS E DE BEBIDA AROMATIZADOS?
(71) FIRMENICH S.A. (CH) , INTERQUIM S.A. (ES)
(72) MAXIME DELATTRE, LONG IN LOU, RONALD H. SKIFF, FRANCISCO JAVIER CRESPO MONTERO, TOM NELLY AIMÉ D'HOORE
(85) 03/11/2016
(86) PCT EP2015/059756 de 04/05/2015
(87) WO 2015/169769 de 12/11/2015
Publicação automática da admissibilidade da fase nacional depositado via PCT . Tratado de cooperação em matéria de Patentes, conforme Instrução Normativa nº 02, de 06/06/2017 publicada na RPI nº 2422, de 06/06/2017.

---

(21) BR 11 2016 025692-1 A2

Código 1.3 - Notificação - Fase Nacional - PCT
(22) 04/05/2015
(30) 07/05/2014 FR 1454130
(51) F16L 1/26 (2006.01), E21B 43/01 (2006.01), E21B 17/02 (2006.01)
(54) CONJUNTO DE CONEXÃO SUBMARINO
(71) TECHNIP FRANCE (FR)
(72) ANGE LUPPI, ALEXANDRA KOLLAR
(85) 03/11/2016
(86) PCT FR2015/051181 de 04/05/2015
(87) WO 2015/170044 de 12/11/2015
Publicação automática da admissibilidade da fase nacional depositado via PCT . Tratado de cooperação em matéria de Patentes, conforme Instrução Normativa nº 02, de 06/06/2017 publicada na RPI nº 2422, de 06/06/2017.

---

(21) BR 11 2016 025693-0 A2

Código 1.3 - Notificação - Fase Nacional - PCT
(22) 08/05/2015
(30) 12/05/2014 EP 14167845.8
(51) A47J 31/00 (2006.01)
(54) DISPOSITIVO MODULAR DE PREPARAÇÃO DE BEBIDA PARA USO PORTÁTIL E ESTACIONÁRIO

(71) NESTEC S.A. (CH)
(72) ALEXANDRE KOLLEP, NICOLAS DELAY
(85) 03/11/2016
(86) PCT EP2015/060139 de 08/05/2015
(87) WO 2015/173125 de 19/11/2015
Publicação automática da admissibilidade da fase nacional depositado via PCT . Tratado de cooperação em matéria de Patentes, conforme Instrução Normativa nº 02, de 06/06/2017 publicada na RPI nº 2422, de 06/06/2017.

---

(21) BR 11 2016 025694-8 A2

Código 1.3 - Notificação - Fase Nacional - PCT
(22) 30/04/2015
(30) 02/05/2014 DE 10 2014 106 177.2
(51) B22C 1/22 (2006.01), B22C 9/02 (2006.01)
(54) MISTURA DE MATERIAIS DE MOLDE CONTENDO RESÓIS E DIÓXIDO DE SILÍCIO AMORFO, MOLDES E NÚCLEOS PRODUZIDOS A PARTIR DA MESMA, E MÉTODO PARA A PRODUÇÃO DA MESMA
(71) ASK CHEMICALS GMBH (DE)
(72) JÖRG KÖRSCHGEN, CHRISTIAN PRIEBE, PIERRE-HENRI VACELET
(85) 03/11/2016
(86) PCT DE2015/000207 de 30/04/2015
(87) WO 2015/165436 de 05/11/2015
Publicação automática da admissibilidade da fase nacional depositado via PCT . Tratado de cooperação em matéria de Patentes, conforme Instrução Normativa nº 02, de 06/06/2017 publicada na RPI nº 2422, de 06/06/2017.

---

(21) BR 11 2016 025695-6 A2

Código 1.3 - Notificação - Fase Nacional - PCT
(22) 11/05/2015
(30) 09/05/2014 US 61/990,853
(51) B44B 5/02 (2006.01), B44C 5/04 (2006.01), B44F 9/02 (2006.01), C23F 1/00 (2006.01), E06B 3/70 (2006.01)
(54) MOLDURA DE PORTA, UM MÉTODO DE GRAVAÇÃO DE UMA PLACA PARA FORMAR UM PADRÃO DE GRÃO DE MADEIRA NA MOLDURA DE PORTA E UMA PLACA GRAVADA FORMADA A PARTIR DA MESMA
(71) MASONITE CORPORATION (US)
(72) ROBERT C. ALLEN
(85) 03/11/2016
(86) PCT US2015/030159 de 11/05/2015
(87) WO 2015/172146 de 12/11/2015
Publicação automática da admissibilidade da fase nacional depositado via PCT . Tratado de cooperação em matéria de Patentes, conforme Instrução Normativa nº 02, de 06/06/2017 publicada na RPI nº 2422, de 06/06/2017.

---

(21) BR 11 2016 025696-4 A2

Código 1.3 - Notificação - Fase Nacional - PCT
(22) 29/04/2015

(30) 02/05/2014 US 61/987,604
(51) B22C 1/22 (2006.01)
(54) COMPOSIÇÕES PARA FUNDIÇÃO COM MODELOS PERDIDOS, MOLDES, E MÉTODOS RELACIONADOS
(71) 3M INNOVATIVE PROPERTIES COMPANY (US)
(72) CHRISTOPHER A. WHITEHOUSE, WILLIAM S. SNYDER JR.
(85) 03/11/2016
(86) PCT US2015/028193 de 29/04/2015
(87) WO 2015/168233 de 05/11/2015
Publicação automática da admissibilidade da fase nacional depositado via PCT . Tratado de cooperação em matéria de Patentes, conforme Instrução Normativa nº 02, de 06/06/2017 publicada na RPI nº 2422, de 06/06/2017.

---

(21) BR 11 2016 025697-2 A2

Código 1.3 - Notificação - Fase Nacional - PCT
(22) 28/05/2015
(30) 03/06/2014 SE 1450670-3
(51) F16H 57/04 (2010.01), F16D 23/06 (2006.01)
(54) ARRANJO EM UMA CAIXA DE CÂMBIO
(71) SCANIA CV AB (SE)
(72) DANIEL HÄGGSTRÖM, PER ARNELÖF
(85) 03/11/2016
(86) PCT SE2015/050615 de 28/05/2015
(87) WO 2015/187080 de 10/12/2015
Publicação automática da admissibilidade da fase nacional depositado via PCT . Tratado de cooperação em matéria de Patentes, conforme Instrução Normativa nº 02, de 06/06/2017 publicada na RPI nº 2422, de 06/06/2017.

---

(21) BR 11 2016 025698-0 A2

Código 1.3 - Notificação - Fase Nacional - PCT
(22) 18/05/2015
(30) 19/05/2014 EP 14168860.6
(51) C10G 25/03 (2006.01), C10G 53/08 (2006.01), C10G 7/00 (2006.01)
(54) PROCESSO PARA PREPARAR UMA FRAÇÃO GASÓLEO DE FISCHER-TROPSCH DE ALTA PUREZA
(71) SHELL INTERNATIONALE RESEARCH MAATSCHAPPIJ B.V. (NL)
(72) JOHANNES BERNARDUS WILHELMUS MORSINK, ROBERT RIEMERSMA, JOHANNES TURFBOER, RENDERT JAN WIERSMA
(85) 03/11/2016
(86) PCT EP2015/060842 de 18/05/2015
(87) WO 2015/177067 de 26/11/2015
Publicação automática da admissibilidade da fase nacional depositado via PCT . Tratado de cooperação em matéria de Patentes, conforme Instrução Normativa nº 02, de 06/06/2017 publicada na RPI nº 2422, de 06/06/2017.

---

(21) BR 11 2016 025699-9 A2

Código 1.3 - Notificação - Fase Nacional - PCT

(22) 04/02/2015
(30) 09/05/2014 US 61/990,753
(51) H04W 48/16 (2009.01), H04W 84/04 (2009.01), H04W 72/04 (2009.01)
(54) PROJETO DE SINAL DE DESCOBERTA EM UMA REDE DE COMUNICAÇÃO POR RÁDIO
(71) TELEFONAKTIEBOLAGET LM ERICSSON (PUBL) (SE)
(72) HAVISH KOORAPATY, DANIEL LARSSON, MATTIAS FRENNE, GEORGE JÖNGREN, ALI BEHRAVAN
(85) 03/11/2016
(86) PCT SE2015/050123 de 04/02/2015
(87) WO 2015/171039 de 12/11/2015
Publicação automática da admissibilidade da fase nacional depositado via PCT . Tratado de cooperação em matéria de Patentes, conforme Instrução Normativa nº 02, de 06/06/2017 publicada na RPI nº 2422, de 06/06/2017.

---

(21) BR 11 2016 025700-6 A2

Código 1.3 - Notificação - Fase Nacional - PCT
(22) 15/04/2015
(30) 05/05/2014 US 61/988613
(51) H04L 29/06 (2006.01), H04W 12/04 (2009.01), H04W 36/00 (2009.01), H04W 84/12 (2009.01)
(54) ?MÉTODO PARA PROTEGER TROCA DE MENSAGEM, PROGRAMA DE COMPUTADOR, PRODUTO DE PROGRAMA DE COMPUTADOR, NÓ DE REDE, SERVIDOR DE AUTENTICAÇÃO, AUTORIZAÇÃO E CONTABILIZAÇÃO, E, EQUIPAMENTO DE USUÁRIO?
(71) TELEFONAKTIEBOLAGET LM ERICSSON (PUBL) (SE)
(72) DINAND ROELAND, STEFAN ROMMER, KARL NORRMAN, VESA LEHTOVIRTA
(85) 03/11/2016
(86) PCT EP2015/058140 de 15/04/2015
(87) WO 2015/169552 de 12/11/2015
Publicação automática da admissibilidade da fase nacional depositado via PCT . Tratado de cooperação em matéria de Patentes, conforme Instrução Normativa nº 02, de 06/06/2017 publicada na RPI nº 2422, de 06/06/2017.

---

(21) BR 11 2016 025701-4 A2

Código 1.3 - Notificação - Fase Nacional - PCT
(22) 22/08/2014
(30) 15/05/2014 EP PCT/EP2014/001312
(51) E04F 13/08 (2006.01), E04B 1/86 (2006.01), E04B 9/04 (2006.01), G10K 11/16 (2006.01)
(54) REVESTIMENTO PERMEÁVEL AO SOM, E PLACA DE GESSO ACÚSTICA
(71) KNAUF GIPS KG (DE)
(72) CLAUS-PETER BERNETH, MATTHIAS SCHÄFER, GOTTFRIED PHILIPP, ANDREAS MARQUARDT

(85) 03/11/2016
(86) PCT EP2014/002596 de 22/08/2014
(87) WO 2015/172799 de 19/11/2015
Publicação automática da admissibilidade da fase nacional depositado via PCT . Tratado de cooperação em matéria de Patentes, conforme Instrução Normativa nº 02, de 06/06/2017 publicada na RPI nº 2422, de 06/06/2017.

---

(21) BR 11 2016 025702-2 A2

Código 1.3 - Notificação - Fase Nacional - PCT
(22) 02/04/2015
(30) 05/05/2014 DE 102014208375.3
(51) F15B 15/10 (2006.01)
(54) ?CILINDRO HIDRÁULICO PLANO, COXIM E SISTEMA DE ELEVAÇÃO HIDRÁULICO, MÉTODO PARA ORIENTAR A POSIÇÃO RELATIVA DE UM ROTOR, E, USO DE UM COXIM DE ELEVAÇÃO HIDRÁULICO OU DE UM SISTEMA DE ELEVAÇÃO?
(71) WOBBEN PROPERTIES GMBH (DE)
(72) JOCHEN RÖER
(85) 03/11/2016
(86) PCT EP2015/057330 de 02/04/2015
(87) WO 2015/169517 de 12/11/2015
Publicação automática da admissibilidade da fase nacional depositado via PCT . Tratado de cooperação em matéria de Patentes, conforme Instrução Normativa nº 02, de 06/06/2017 publicada na RPI nº 2422, de 06/06/2017.

---

(21) BR 11 2016 025703-0 A2

Código 1.3 - Notificação - Fase Nacional - PCT
(22) 28/04/2015
(30) 02/05/2014 JP 2014-095431
(51) D04H 1/56 (2006.01), B32B 5/02 (2006.01), B32B 5/26 (2006.01), B60R 13/08 (2006.01), D04H 5/02 (2006.01), D04H 5/06 (2006.01), D04H 13/00 (2006.01), E04B 1/82 (2006.01), G10K 11/16 (2006.01), G10K 11/162 (2006.01), G10K 11/168 (2006.01)
(54) MANTA DE MATERIAL NÃO TECIDO
(71) 3M INNOVATIVE PROPERTIES COMPANY (US)
(72) DAISUKE KURASHIMA, KOJI IMAI, KENICHI YODA
(85) 03/11/2016
(86) PCT US2015/027937 de 28/04/2015
(87) WO 2015/168085 de 05/11/2015
Publicação automática da admissibilidade da fase nacional depositado via PCT . Tratado de cooperação em matéria de Patentes, conforme Instrução Normativa nº 02, de 06/06/2017 publicada na RPI nº 2422, de 06/06/2017.

---

(21) BR 11 2016 025704-9 A2

Código 1.3 - Notificação - Fase Nacional - PCT
(22) 27/04/2015
(30) 02/05/2014 US 61/987.919

(51) D04H 13/00 (2006.01)
(54) MÉTODO PARA FABRICAÇÃO DE LAMINADOS DE FILME ELÁSTICO RESPIRÁVEL E ARTIGOS DERIVADOS DOS MESMOS
(71) 3M INNOVATIVE PROPERTIES COMPANY (US)
(72) TODD L. NELSON, ROBERT E. ANDREWS, WILLIAM H. JR. SIKORSKI
(85) 03/11/2016
(86) PCT US2015/027822 de 27/04/2015
(87) WO 2015/168032 de 05/11/2015
Publicação automática da admissibilidade da fase nacional depositado via PCT . Tratado de cooperação em matéria de Patentes, conforme Instrução Normativa nº 02, de 06/06/2017 publicada na RPI nº 2422, de 06/06/2017.

---

(21) BR 11 2016 025706-5 A2

Código 1.3 - Notificação - Fase Nacional - PCT
(22) 06/05/2015
(30) 06/05/2014 CN 201410188198.0
(51) F28D 1/053 (2006.01)
(54) TROCADOR DE CALOR CURVO
(71) SANHUA (HANGZHOU) MICRO CHANNEL HEAT EXCHANGER CO., LTD. (CN)
(72) JING ZHOU, QIANG GAO, XIAOMING ZHONG
(85) 03/11/2016
(86) PCT CN2015/078406 de 06/05/2015
(87) WO 2015/169231 de 12/11/2015
Publicação automática da admissibilidade da fase nacional depositado via PCT . Tratado de cooperação em matéria de Patentes, conforme Instrução Normativa nº 02, de 06/06/2017 publicada na RPI nº 2422, de 06/06/2017.

---

(21) BR 11 2016 025707-3 A2

Código 1.3 - Notificação - Fase Nacional - PCT
(22) 01/05/2015
(30) 02/05/2014 US 14/268,826; 30/05/2014 US 62/005,613; 21/01/2015 US 14/601,399
(51) D01F 1/10 (2006.01), D01F 6/46 (2006.01)
(54) ESPUMAS POLIMÉRICAS
(71) FINA TECHNOLOGY, INC. (US)
(72) JON TIPPET, JOHN ASHBAUGH, FENGKUI LI, DOUGLAS BURMASTER, JEFFREY E. NAIRN, MARC MAYHALL, LELAND DANIELS
(85) 03/11/2016
(86) PCT US2015/028724 de 01/05/2015
(87) WO 2015/168510 de 05/11/2015
Publicação automática da admissibilidade da fase nacional depositado via PCT . Tratado de cooperação em matéria de Patentes, conforme Instrução Normativa nº 02, de 06/06/2017 publicada na RPI nº 2422, de 06/06/2017.

---

(21) BR 11 2016 025708-1 A2

Código 1.3 - Notificação - Fase Nacional - PCT

(22) 24/04/2015
(30) 23/05/2014 DE 10 2014 107 292.8
(51) F16C 35/077 (2006.01)
(54) COLUNA DE DIREÇÃO PARA UM VEÍCULO AUTOMÓVEL, E, MÉTODO PARA A MONTAGEM DE UMA COLUNA DE DIREÇÃO PARA UM VEÍCULO AUTOMÓVEL
(71) THYSSENKRUPP PRESTA AG (LI) , THYSSENKRUPP AG (DE)
(72) HANSJOERG SULSER, SEBASTIAN FORTE, RICHARD WIEBE, MATHIAS SENN
(85) 03/11/2016
(86) PCT EP2015/058953 de 24/04/2015
(87) WO 2015/176914 de 26/11/2015
Publicação automática da admissibilidade da fase nacional depositado via PCT . Tratado de cooperação em matéria de Patentes, conforme Instrução Normativa nº 02, de 06/06/2017 publicada na RPI nº 2422, de 06/06/2017.

---

(21) BR 11 2016 025709-0 A2

Código 1.3 - Notificação - Fase Nacional - PCT
(22) 29/04/2015
(30) 02/05/2014 US 14/268,826
(51) B23B 27/00 (2006.01)
(54) ESPUMAS POLIMÉRICAS
(71) FINA TECHNOLOGY, INC. (US)
(72) JON TIPPET, JOHN ASHBAUGH, FENGKUI LI, DOUGLAS BURMASTER, JEFFREY E. NAIRN, MARC MAYHALL, LELAND DANIELS, LEONARDO CORTES
(85) 03/11/2016
(86) PCT US2015/028359 de 29/04/2015
(87) WO 2015/168328 de 05/11/2015
Publicação automática da admissibilidade da fase nacional depositado via PCT . Tratado de cooperação em matéria de Patentes, conforme Instrução Normativa nº 02, de 06/06/2017 publicada na RPI nº 2422, de 06/06/2017.

---

(21) BR 11 2016 025710-3 A2

Código 1.3 - Notificação - Fase Nacional - PCT
(22) 05/05/2015
(30) 05/05/2014 US 61/988,406
(51) A61K 31/44 (2006.01), A61K 31/495 (2006.01), A61K 31/4965 (2006.01), A61P 31/06 (2006.01)
(54) MÉTODO DE TRATAMENTO DE UM SUJEITO DIAGNOSTICADO COM TUBERCULOSE
(71) EMORY UNIVERSITY (US)
(72) JYOTHI RENGARAJAN, TOIDI ADEKAMBI, CHRISTIAN C. IBEGBU
(85) 03/11/2016
(86) PCT US2015/029160 de 05/05/2015
(87) WO 2015/171552 de 12/11/2015

Publicação automática da admissibilidade da fase nacional depositado via PCT . Tratado de cooperação em matéria de Patentes, conforme Instrução Normativa nº 02, de 06/06/2017 publicada na RPI nº 2422, de 06/06/2017.

---

(21) BR 11 2016 025712-0 A2

Código 1.3 - Notificação - Fase Nacional - PCT
(22) 29/04/2015
(30) 07/05/2014 SE 1450541-6
(51) B32B 15/08 (2006.01), B32B 15/085 (2006.01), B32B 15/20 (2006.01), B32B 27/10 (2006.01), B32B 27/32 (2006.01), B32B 3/08 (2006.01), B32B 3/26 (2006.01), B65D 5/70 (2006.01), B65D 5/74 (2006.01)
(54) ?ESTRUTURA LAMINADA DE MATERIAL DE ACONDICIONAMENTO, E, RECIPIENTE PARA UM LÍQUIDO?
(71) TETRA LAVAL HOLDINGS & FINANCE S.A. (CH)
(72) JONAS BJÖRK, BENGT HÅKANSSON
(85) 03/11/2016
(86) PCT EP2015/059281 de 29/04/2015
(87) WO 2015/169656 de 12/11/2015
Publicação automática da admissibilidade da fase nacional depositado via PCT . Tratado de cooperação em matéria de Patentes, conforme Instrução Normativa nº 02, de 06/06/2017 publicada na RPI nº 2422, de 06/06/2017.

---

(21) BR 11 2016 025716-2 A2

Código 1.3 - Notificação - Fase Nacional - PCT
(22) 02/05/2015
(30) 03/06/2014 US 62/007,389; 26/12/2014 US 14/583,223
(51) H04W 28/02 (2009.01), H04W 76/04 (2009.01), H04W 48/20 (2009.01), H04W 88/06 (2009.01)
(54) PROTOCOLO DE CONTROLE DE RECURSO DE RÁDIO (RRC) PARA SELEÇÃO DE CÉLULA E DIRECIONAMENTO DE TRÁFEGO PARA TECNOLOGIAS DE ACESSO DE RÁDIO DE WLAN/3GPP INTEGRADAS
(71) INTEL CORPORATION (US)
(72) ALEXANDER SIROTKIN, ALEXANDRE STOJANOVSKI, HUANING NIU, JING ZHU, KONSTANTINOS DIMOU, MO-HAN FONG, MUTHAIAH VENKATACHALAM, NAGEEN HIMAYAT, PINGPING ZONG, SHILPA TALWAR, SHU-PING YEH, VIVEK GUPTA
(85) 03/11/2016
(86) PCT US2015/028968 de 02/05/2015
(87) WO 2015/187286 de 10/12/2015
Publicação automática da admissibilidade da fase nacional depositado via PCT . Tratado de cooperação em matéria de Patentes, conforme Instrução Normativa nº 02, de 06/06/2017 publicada na RPI nº 2422, de 06/06/2017.

---

(21) BR 11 2016 025719-7 A2

Código 1.3 - Notificação - Fase Nacional - PCT
(22) 27/04/2015
(30) 05/05/2014 US 61/988459

(51) C05G 3/00 (2006.01)
(54) ?FERTILIZANTE REVESTIDO, E, MÉTODOS PARA FABRICAÇÃO E PARA PREPARAÇÃO DE UM FERTILIZANTE REVESTIDO?
(71) SABIC GLOBAL TECHNOLOGIES B.V. (NL)
(72) GANESH KANNAN, LABEEB CHAUDHARY AHMED, BELINDA DUCKWORTH, PHILIP WESLEY BELL, SHANKAR KOLLENGODU SUBRAMANIAN
(85) 03/11/2016
(86) PCT IB2015/053056 de 27/04/2015
(87) WO 2015/170217 de 12/11/2015
Publicação automática da admissibilidade da fase nacional depositado via PCT . Tratado de cooperação em matéria de Patentes, conforme Instrução Normativa nº 02, de 06/06/2017 publicada na RPI nº 2422, de 06/06/2017.

---

(21) BR 11 2016 025722-7 A2

Código 1.3 - Notificação - Fase Nacional - PCT
(22) 30/04/2015
(30) 05/05/2014 EP 14166992.9
(51) C09B 47/04 (2006.01), C09D 11/02 (2006.01), C09D 11/00 (2006.01), C07D 487/22 (2006.01)
(54) ?COMPOSTO, USO DE UM COMPOSTO, FORMULAÇÃO DE TINTA PARA IMPRESSÃO, PROCESSO PARA PRODUÇÃO DE UM DOCUMENTO DE SEGURANÇA, E, DOCUMENTO DE SEGURANÇA?
(71) BASF SE (DE)
(72) HANS REICHERT, YVES BRON, HELMUT REICHELT, MARINA SCHILLER
(85) 03/11/2016
(86) PCT EP2015/059588 de 30/04/2015
(87) WO 2015/169701 de 12/11/2015
Publicação automática da admissibilidade da fase nacional depositado via PCT . Tratado de cooperação em matéria de Patentes, conforme Instrução Normativa nº 02, de 06/06/2017 publicada na RPI nº 2422, de 06/06/2017.

---

(21) BR 11 2016 025727-8 A2

Código 1.3 - Notificação - Fase Nacional - PCT
(22) 04/05/2015
(30) 06/05/2014 EP 14167194.1; 06/05/2014 EP 14167190.9
(51) A01N 25/30 (2006.01), A01N 37/50 (2006.01), A01N 43/40 (2006.01), A01N 43/653 (2006.01), A01N 43/56 (2006.01), A01P 3/00 (2006.01), A01P 7/04 (2006.01), A01P 21/00 (2006.01)
(54) ?COMPOSIÇÃO, MÉTODOS PARA PREPARAR UMA COMPOSIÇÃO E PARA CONTROLAR FUNGOS FITOPATOÊNICOS E/OU VEGETAÇÃO INDESEJÁVEL E/OU INFESTAÇÃO INDESEJÁVEL, SEMENTE COMPREENDENDO UMA COMPOSIÇÃO, E, USO DE UM HIDRÓXIALQUIL POLIOXILENO GLICOL ÉTER?
(71) BASF SE (DE)

(72) MARTIN SEMAR, INGO FLEUTE-SCHLACHTER, HANS- CHRISTIAN RATHS, MARKUS KALT, RAINER BERGHAUS
(85) 03/11/2016
(86) PCT EP2015/059636 de 04/05/2015
(87) WO 2015/169711 de 12/11/2015
Publicação automática da admissibilidade da fase nacional depositado via PCT . Tratado de cooperação em matéria de Patentes, conforme Instrução Normativa nº 02, de 06/06/2017 publicada na RPI nº 2422, de 06/06/2017.

---

(21) BR 11 2016 025729-4 A2

Código 1.3 - Notificação - Fase Nacional - PCT
(22) 28/04/2015
(30) 15/05/2014 EP 14168478.7; 22/05/2014 US 62/001716
(51) C04B 26/12 (2006.01), C04B 26/14 (2006.01), C04B 26/16 (2006.01)
(54) ?PRODUTO DE PLACA DE FIBRA, PROCESSO PARA FABRICAR UM PRODUTO DE PLACA DE FIBRA, E, USO DE PELO MENOS UM MATERIAL CONTENDO CARBONATO DE CÁLCIO PARTICULADO?
(71) OMYA INTERNATIONAL AG (CH)
(72) TOMASZ OZYHAR, JOHANNES KRITZINGER, PHILIPP HUNZIKER
(85) 03/11/2016
(86) PCT EP2015/059193 de 28/04/2015
(87) WO 2015/173008 de 19/11/2015
Publicação automática da admissibilidade da fase nacional depositado via PCT . Tratado de cooperação em matéria de Patentes, conforme Instrução Normativa nº 02, de 06/06/2017 publicada na RPI nº 2422, de 06/06/2017.

---

(21) BR 11 2016 025733-2 A2

Código 1.3 - Notificação - Fase Nacional - PCT
(22) 06/05/2015
(30) 07/05/2014 US 61/990,066; 29/07/2014 US 62/030,330
(51) H05B 6/78 (2006.01)
(54) ?MÉTODO E APARELHO PARA A ESTERILIZAÇÃO OU A PASTEURIZAÇÃO DE UM ITEM TENDO UM TEOR DE ÁGUA, SISTEMA DE PROCESSAMENTO, VEÍCULO DE TRANSPORTE E COMPOSIÇÃO PARA SIMULAR UM PRODUTO ALIMENTÍCIO?
(71) WASHINGTON STATE UNIVERSITY (US)
(72) JUMING TANG, FANG LIU
(85) 03/11/2016
(86) PCT US2015/029468 de 06/05/2015
(87) WO 2015/171763 de 12/11/2015
Publicação automática da admissibilidade da fase nacional depositado via PCT . Tratado de cooperação em matéria de Patentes, conforme Instrução Normativa nº 02, de 06/06/2017 publicada na RPI nº 2422, de 06/06/2017.

---

(21) BR 11 2016 025737-5 A2

Código 1.3 - Notificação - Fase Nacional - PCT
(22) 02/05/2015

(30) 03/06/2014 US 62/007,392; 26/12/2014 US 14/583,347
(51) H04W 28/02 (2009.01), H04W 28/06 (2009.01), H04W 76/02 (2009.01), H04W 88/06 (2009.01)
(54) SINALIZAÇÃO DE CONTROLE EM BANDA PARA ARQUITETURAS DE RAT DE WLAN/3GPP INTEGRADA
(71) INTEL CORPORATION (US)
(72) ALEXANDER SIROTKIN, ALEXANDRE STOJANOVSKI, JING ZHU, MO-HAN FONG, NAGEEN HIMAYAT
(85) 03/11/2016
(86) PCT US2015/028964 de 02/05/2015
(87) WO 2015/187285 de 10/12/2015
Publicação automática da admissibilidade da fase nacional depositado via PCT . Tratado de cooperação em matéria de Patentes, conforme Instrução Normativa nº 02, de 06/06/2017 publicada na RPI nº 2422, de 06/06/2017.

---

(21) BR 11 2016 025748-0 A2

Código 1.3 - Notificação - Fase Nacional - PCT
(22) 01/05/2015
(30) 02/05/2014 US 61/987,657
(51) A61K 45/06 (2006.01)
(54) COMPOSIÇÕES E MEIOS PARA A INDUÇÃO DE IMUNIDADE AO TUMOR
(71) BATU BIOLOGICS (US)
(72) SAMUEL C. WAGNER, ANDY J. KIM, DIMITRI N. THEOFILOPOULOS, BRENDAN R. DOLAN, NASEEM AJILI
(85) 03/11/2016
(86) PCT US2015/028710 de 01/05/2015
(87) WO 2015/168503 de 05/11/2015
Publicação automática da admissibilidade da fase nacional depositado via PCT . Tratado de cooperação em matéria de Patentes, conforme Instrução Normativa nº 02, de 06/06/2017 publicada na RPI nº 2422, de 06/06/2017.

---

(21) BR 11 2016 025753-7 A2

Código 1.3 - Notificação - Fase Nacional - PCT
(22) 15/08/2014
(30) 05/05/2014 US US61/988,624
(51) B65D 75/56 (2006.01), B65D 75/58 (2006.01), B65D 75/00 (2006.01), B65D 75/28 (2006.01), B29C 65/18 (2006.01), B29C 65/00 (2006.01), B29C 65/02 (2006.01)
(54) RECIPIENTE FLEXÍVEL E PROCESSO PARA PRODUZIR O MESMO
(71) DOW GLOBAL TECHNOLOGIES LLC (US)
(72) KENNETH R. WILKES, MARLOS G. OLIVEIRA, MARCOS P. FRANCA
(85) 03/11/2016
(86) PCT US2014/051284 de 15/08/2014
(87) WO 2015/171171 de 12/11/2015
Publicação automática da admissibilidade da fase nacional depositado via

PCT . Tratado de cooperação em matéria de Patentes, conforme Instrução Normativa nº 02, de 06/06/2017 publicada na RPI nº 2422, de 06/06/2017.

---

(21) BR 11 2016 025754-5 A2

Código 1.3 - Notificação - Fase Nacional - PCT
(22) 01/05/2015
(30) 02/05/2014 US 61/996,246
(51) F16K 17/04 (2006.01), F16K 17/40 (2006.01)
(54) VÁLVULA DE LIBERAÇÃO DE PRESSÃO PARA SISTEMAS DE RECUPERAÇÃO DE PETRÓLEO
(71) BS&B INNOVATION LIMITED (IE)
(72) DANNIE GOEHLER, GARY SCANTLIN
(85) 03/11/2016
(86) PCT US2015/028802 de 01/05/2015
(87) WO 2015/168558 de 05/11/2015
Publicação automática da admissibilidade da fase nacional depositado via PCT . Tratado de cooperação em matéria de Patentes, conforme Instrução Normativa nº 02, de 06/06/2017 publicada na RPI nº 2422, de 06/06/2017.

---

(21) BR 11 2016 025760-0 A2

Código 1.3 - Notificação - Fase Nacional - PCT
(22) 30/04/2015
(30) 05/05/2014 US 61/988,866; 04/11/2014 US 62/074,819; 12/11/2014 US 62/078,880
(51) C08G 18/36 (2006.01), C08J 11/24 (2006.01), C08G 63/553 (2006.01), C08G 18/42 (2006.01), C08L 67/08 (2006.01)
(54) POLIÓIS DE POLIÉSTER PROVENIENTES DE POLIÉSTERES TERMOPLÁSTICOS E ÁCIDOS GRAXOS DIMÉRICOS
(71) RESINATE MATERIALS GROUP, INC. (US)
(72) SHAKTI L. MUKERJEE, RICK TABOR, ADAM WILLIAM EMERSON, KEVIN ANTHONY ROGERS, ERIC D. VRABEL, MATTHEW T. BROWN, MATTHEW J. BEATTY, JACK ROGERS KOVSKY, MICHAEL D. KELLERMAN, MICHAEL ROBERT CHRISTY
(85) 03/11/2016
(86) PCT US2015/028644 de 30/04/2015
(87) WO 2015/171433 de 12/11/2015
Publicação automática da admissibilidade da fase nacional depositado via PCT . Tratado de cooperação em matéria de Patentes, conforme Instrução Normativa nº 02, de 06/06/2017 publicada na RPI nº 2422, de 06/06/2017.

---

(21) BR 11 2016 025763-4 A2

Código 1.3 - Notificação - Fase Nacional - PCT
(22) 05/05/2015
(30) 05/05/2014 IT RM2014A000222
(51) B65D 23/10 (2006.01), B65D 1/02 (2006.01)
(54) RECIPIENTE DE PLÁSTICO COM ALÇAS INTEGRAIS
(71) S.I.P.A. SOCIETA' INDUSTRIALIZZAZIONE PROGETTAZIONE E

AUTOMAZIONE S.P.A. (IT)
(72) ELENA BALDO, PAOLO TADIOTTO, DINO ENRICO ZANETTE, MATTEO ZOPPAS
(85) 03/11/2016
(86) PCT EP2015/059849 de 05/05/2015
(87) WO 2015/169799 de 12/11/2015
Publicação automática da admissibilidade da fase nacional depositado via PCT . Tratado de cooperação em matéria de Patentes, conforme Instrução Normativa nº 02, de 06/06/2017 publicada na RPI nº 2422, de 06/06/2017.

---

(21) BR 11 2016 025765-0 A2

Código 1.3 - Notificação - Fase Nacional - PCT
(22) 29/04/2015
(30) 08/05/2014 EP 14425055.2
(51) A21D 13/00 (2006.01)
(54) PROCESSO PARA A PRODUÇÃO DE UMA FOCACCIA EMBALADA NÃO PERECÍVEL E PRONTA PARA CONSUMO
(71) BARILLA G. E R. FRATELLI S.P.A. (IT)
(72) CORRADO FERRARI, CRISTINA GALLINA, ALESSANDRO RUGGERI
(85) 03/11/2016
(86) PCT EP2015/059416 de 29/04/2015
(87) WO 2015/169674 de 12/11/2015
Publicação automática da admissibilidade da fase nacional depositado via PCT . Tratado de cooperação em matéria de Patentes, conforme Instrução Normativa nº 02, de 06/06/2017 publicada na RPI nº 2422, de 06/06/2017.

---

(21) BR 11 2016 025767-7 A2

Código 1.3 - Notificação - Fase Nacional - PCT
(22) 23/04/2015
(30) 05/05/2014 EP 14167053.9; 05/09/2014 EP 14183854.0
(51) H04S 7/00 (2006.01), H04R 25/00 (2006.01)
(54) ?SISTEMA, APARELHO E MÉTODO PARA REPRODUÇÃO DE CENA ACÚSTICA CONSISTENTE BASEADA EM FUNÇÕES ADAPTÁVEIS?
(71) FRAUNHOFER-GESELLSCHAFT ZUR FÖRDERUNG DER ANGEWANDTEN FORSCHUNG E.V. (DE)
(72) EMANUEL HABETS, OLIVER THIERGART, KONRAD KOWALCZYK
(85) 03/11/2016
(86) PCT EP2015/058857 de 23/04/2015
(87) WO 2015/169617 de 12/11/2015
Publicação automática da admissibilidade da fase nacional depositado via PCT . Tratado de cooperação em matéria de Patentes, conforme Instrução Normativa nº 02, de 06/06/2017 publicada na RPI nº 2422, de 06/06/2017.

---

(21) BR 11 2016 025770-7 A2

Código 1.3 - Notificação - Fase Nacional - PCT
(22) 16/04/2015
(30) 16/05/2014 DE 10 2014 209 346.5

(51) A01N 43/16 (2006.01), A01N 43/90 (2006.01)
(54) AUMENTO DO RENDIMENTO COM O USO DE SOFOROLIPÍDEOS
(71) EVONIK DEGUSSA GMBH (DE)
(72) EWALD SIEVERDING
(85) 03/11/2016
(86) PCT EP2015/058244 de 16/04/2015
(87) WO 2015/172964 de 19/11/2015
Publicação automática da admissibilidade da fase nacional depositado via PCT . Tratado de cooperação em matéria de Patentes, conforme Instrução Normativa nº 02, de 06/06/2017 publicada na RPI nº 2422, de 06/06/2017.

---

(21) BR 11 2016 025771-5 A2

Código 1.3 - Notificação - Fase Nacional - PCT
(22) 23/04/2015
(30) 05/05/2014 EP 14167053.9; 05/09/2014 EP 14183855.7
(51) H04S 7/00 (2006.01), H04R 25/00 (2006.01)
(54) SISTEMA, APARELHO E MÉTODO PARA REPRODUÇÃO DE CENA ACÚSTICA CONSISTENTE COM BASE NA FILTRAGEM ESPACIAL INFORMADA
(71) FRAUNHOFER-GESELLSCHAFT ZUR FÖRDERUNG DER ANGEWANDTEN FORSCHUNG E.V. (DE)
(72) EMANUEL HABETS, OLIVER THIERGART, KONRAD KOWALCZYK
(85) 03/11/2016
(86) PCT EP2015/058859 de 23/04/2015
(87) WO 2015/169618 de 12/11/2015
Publicação automática da admissibilidade da fase nacional depositado via PCT . Tratado de cooperação em matéria de Patentes, conforme Instrução Normativa nº 02, de 06/06/2017 publicada na RPI nº 2422, de 06/06/2017.

---

(21) BR 11 2016 025773-1 A2

Código 1.3 - Notificação - Fase Nacional - PCT
(22) 09/05/2014
(51) B23K 9/28 (2006.01), B23K 9/32 (2006.01), B23K 37/02 (2006.01), F16M 11/00 (2006.01)
(54) BRAÇO DE SOLDAR ERGONÔMICO COM UMA PLURALIDADE DE LIGAÇÕES E JUNTAS DE BRAÇO
(71) ESAB AB (SE)
(72) JOSEFIN AMBRING
(85) 04/11/2016
(86) PCT IB2014/061345 de 09/05/2014
(87) WO 2015/170146 de 12/11/2015
Publicação automática da admissibilidade da fase nacional depositado via PCT . Tratado de cooperação em matéria de Patentes, conforme Instrução Normativa nº 02, de 06/06/2017 publicada na RPI nº 2422, de 06/06/2017.

---

(21) BR 11 2016 025778-2 A2

Código 1.3 - Notificação - Fase Nacional - PCT

(22) 29/04/2015
(30) 07/05/2014 IL 232498
(51) E05B 67/22 (2006.01), E05B 47/00 (2006.01)
(54) CONJUNTO DE FECHADURA ELETROMECÂNICO
(71) MUL-T-LOCK TECHNOLOGIES LTD. (IL)
(72) ADALBERT MATYKO
(85) 04/11/2016
(86) PCT IB2015/053103 de 29/04/2015
(87) WO 2015/170224 de 12/11/2015
Publicação automática da admissibilidade da fase nacional depositado via PCT . Tratado de cooperação em matéria de Patentes, conforme Instrução Normativa nº 02, de 06/06/2017 publicada na RPI nº 2422, de 06/06/2017.

---

(21) BR 11 2016 025779-0 A2

Código 1.3 - Notificação - Fase Nacional - PCT
(22) 05/05/2015
(30) 08/05/2014 EP 14167534.8
(51) A01N 43/90 (2006.01), C07D 471/04 (2006.01)
(54) PIRAZOLOPIRIDINA SULFONAMIDAS COMO NEMATICIDAS
(71) BAYER CROPSCIENCE AKTIENGESELLSCHAFT (DE)
(72) KLAUS-HELMUT MÜLLER, SUSANNE KÜBBELER, JÖRG GREUL, DANIELA PORTZ, OLGA MALSAM, KERSTIN ILG
(85) 04/11/2016
(86) PCT EP2015/059776 de 05/05/2015
(87) WO 2015/169776 de 12/11/2015
Publicação automática da admissibilidade da fase nacional depositado via PCT . Tratado de cooperação em matéria de Patentes, conforme Instrução Normativa nº 02, de 06/06/2017 publicada na RPI nº 2422, de 06/06/2017.

---

(21) BR 11 2016 025782-0 A2

Código 1.3 - Notificação - Fase Nacional - PCT
(22) 05/05/2014
(51) B63C 11/16 (2006.01)
(54) ?MÁSCARA DE MERGULHO?
(71) DECATHLON (FR)
(72) CÉDRIC CAPRICE, RAPHAËL GIRAULT, GABRIELE CUCCHIA
(85) 04/11/2016
(86) PCT FR2014/051056 de 05/05/2014
(87) WO 2015/170013 de 12/11/2015
Publicação automática da admissibilidade da fase nacional depositado via PCT . Tratado de cooperação em matéria de Patentes, conforme Instrução Normativa nº 02, de 06/06/2017 publicada na RPI nº 2422, de 06/06/2017.

---

(21) BR 11 2016 025783-9 A2

Código 1.3 - Notificação - Fase Nacional - PCT
(22) 08/05/2015
(30) 09/05/2014 SE 1400231-5

(51) F16B 12/10 (2006.01), A47B 47/00 (2006.01), A47B 61/00 (2006.01)
(54) SISTEMA DE TRAVAMENTO MECÂNICO PARA PAINÉIS DE CONSTRUÇÃO
(71) VÄLINGE INNOVATION AB (SE)
(72) DARKO PERVAN
(85) 04/11/2016
(86) PCT SE2015/050518 de 08/05/2015
(87) WO 2015/171068 de 12/11/2015
Publicação automática da admissibilidade da fase nacional depositado via PCT . Tratado de cooperação em matéria de Patentes, conforme Instrução Normativa nº 02, de 06/06/2017 publicada na RPI nº 2422, de 06/06/2017.

---

(21) BR 11 2016 025785-5 A2

Código 1.3 - Notificação - Fase Nacional - PCT
(22) 26/02/2015
(30) 07/05/2014 US 61/989.600
(51) H01R 4/28 (2006.01), H01R 4/48 (2006.01)
(54) ?DISPOSITIVO ELETRÔNICO VERTICAL DE TRÊS PEÇAS SEM PARAFUSOS
(71) THOMSON LICENSING (FR)
(72) WILLIAM PHILLIP DERNIER
(85) 04/11/2016
(86) PCT US2015/017784 de 26/02/2015
(87) WO 2015/171195 de 12/11/2015
Publicação automática da admissibilidade da fase nacional depositado via PCT . Tratado de cooperação em matéria de Patentes, conforme Instrução Normativa nº 02, de 06/06/2017 publicada na RPI nº 2422, de 06/06/2017.

---

(21) BR 11 2016 025787-1 A2

Código 1.3 - Notificação - Fase Nacional - PCT
(22) 25/06/2015
(30) 25/06/2014 GB 1411253.6; 25/06/2014 IN 2050/MUM/2014; 06/10/2014 GB 1417646.5
(51) C07H 19/10 (2006.01), A61K 31/7068 (2006.01), A61P 35/00 (2006.01), A61K 9/00 (2006.01), A61K 47/16 (2006.01), A61K 47/20 (2006.01), A61K 47/22 (2006.01), A61K 9/08 (2006.01)
(54) FORMULAÇÃO COMPREENDENDO GENCITABINA-[FENIL-BENZÓXI-L-ALANINIL)]-FOSFATO, MÉTODO DE PREPARO E KIT COMPREENDENDO GENCITABINA-[FENIL-BENZÓXI-L-ALANINIL)]-FOSFATO
(71) NUCANA BIOMED LIMITED (GB)
(72) HUGH GRIFFITH, GORDON KENNOVIN
(85) 04/11/2016
(86) PCT GB2015/051858 de 25/06/2015
(87) WO 2015/198059 de 30/12/2015
Publicação automática da admissibilidade da fase nacional depositado via

PCT . Tratado de cooperação em matéria de Patentes, conforme Instrução Normativa nº 02, de 06/06/2017 publicada na RPI nº 2422, de 06/06/2017.

---

(21) BR 11 2016 025789-8 A2

Código 1.3 - Notificação - Fase Nacional - PCT
(22) 07/05/2015
(30) 13/05/2014 EP 14168001.7
(51) A47J 31/44 (2006.01), A47J 31/46 (2006.01)
(54) DISPOSITIVO PARA PREPARAÇÃO DE BEBIDAS PARA BEBIDAS QUENTES E FRIAS
(71) NESTEC S.A. (CH)
(72) YOUCEF AIT BOUZIAD, FABIEN LUDOVIC AGON, ALFRED YOAKIM
(85) 04/11/2016
(86) PCT EP2015/060024 de 07/05/2015
(87) WO 2015/173100 de 19/11/2015
Publicação automática da admissibilidade da fase nacional depositado via PCT . Tratado de cooperação em matéria de Patentes, conforme Instrução Normativa nº 02, de 06/06/2017 publicada na RPI nº 2422, de 06/06/2017.

---

(21) BR 11 2016 025793-6 A2

Código 1.3 - Notificação - Fase Nacional - PCT
(22) 14/05/2015
(30) 16/05/2014 US 14/279,346
(51) G06F 17/30 (2006.01)
(54) BUSCA DE IMAGEM EM LINGUAGEM NATURAL
(71) MICROSOFT TECHNOLOGY LICENSING, LLC (US)
(72) MOTAZ AHMAD EL-SABAN, AHMED YASSIN TAWFIK, ACHRAF ABDEL MONEIM CHALABI, SAYED HASSAN SAYED
(85) 04/11/2016
(86) PCT US2015/030687 de 14/05/2015
(87) WO 2015/175736 de 19/11/2015
Publicação automática da admissibilidade da fase nacional depositado via PCT . Tratado de cooperação em matéria de Patentes, conforme Instrução Normativa nº 02, de 06/06/2017 publicada na RPI nº 2422, de 06/06/2017.

---

(21) BR 11 2016 025794-4 A2

Código 1.3 - Notificação - Fase Nacional - PCT
(22) 29/04/2015
(30) 06/05/2014 US 61/989,090
(51) C07D 237/08 (2006.01), C07D 237/14 (2006.01), A01N 43/56 (2006.01)
(54) COMPOSTO, COMPOSIÇÃO FUNGICIDA E MÉTODO PARA O CONTROLE DE DOENÇAS
(71) E. I. DU PONT DE NEMOURS AND COMPANY (US)
(72) ANDREW EDMUND TAGGI, JEFFREY KEITH LONG
(85) 04/11/2016
(86) PCT US2015/028205 de 29/04/2015
(87) WO 2015/171392 de 12/11/2015

Publicação automática da admissibilidade da fase nacional depositado via PCT . Tratado de cooperação em matéria de Patentes, conforme Instrução Normativa nº 02, de 06/06/2017 publicada na RPI nº 2422, de 06/06/2017.

---

(21) BR 11 2016 025795-2 A2

Código 1.3 - Notificação - Fase Nacional - PCT
(22) 28/04/2015
(30) 15/05/2014 CN PCT/CN2014/077536
(51) A61K 8/34 (2006.01), A61K 8/73 (2006.01), A61Q 11/00 (2006.01)
(54) COMPOSIÇÕES DENTIFRÍCIAS COM MITIGAÇÃO DE PLACA DENTAL OU ABSORÇÃO APRIMORADA DE FLUORETO
(71) THE PROCTER & GAMBLE COMPANY (US)
(72) HAIJING CHEN, ROSS STRAND, DONALD JAMES JR. WHITE, HONGMEI YANG
(85) 04/11/2016
(86) PCT CN2015/077633 de 28/04/2015
(87) WO 2015/172650 de 19/11/2015
Publicação automática da admissibilidade da fase nacional depositado via PCT . Tratado de cooperação em matéria de Patentes, conforme Instrução Normativa nº 02, de 06/06/2017 publicada na RPI nº 2422, de 06/06/2017.

---

(21) BR 11 2016 025796-0 A2

Código 1.3 - Notificação - Fase Nacional - PCT
(22) 22/05/2015
(30) 24/05/2014 IN 1735/MUM/2014
(51) G05B 13/00 (2006.01), G05B 19/00 (2006.01), G06Q 50/00 (2006.01), H04B 5/02 (2006.01), A61B 5/00 (2006.01), H04H 60/65 (2008.01)
(54) ?MÉTODO E SISTEMA PARA PASSIVAMENTE CONTROLAR PELO MENOS UM DISPOSITIVO FÍSICO?
(71) RELIANCE JIO INFOCOMM LIMITED (IN)
(72) RAJANI VISHAL
(85) 04/11/2016
(86) PCT IN2015/000216 de 22/05/2015
(87) WO 2015/181833 de 03/12/2015
Publicação automática da admissibilidade da fase nacional depositado via PCT . Tratado de cooperação em matéria de Patentes, conforme Instrução Normativa nº 02, de 06/06/2017 publicada na RPI nº 2422, de 06/06/2017.

---

(21) BR 11 2016 025798-7 A2

Código 1.3 - Notificação - Fase Nacional - PCT
(22) 25/06/2015
(30) 25/06/2014 GB 1411253.6; 25/06/2014 IN 2050/MUM/2014
(51) C07H 19/10 (2006.01), A61K 31/7068 (2006.01), A61P 35/00 (2006.01)
(54) PRÓ-FÁRMACO DE GENCITABINA E FORMULAÇÃO FARMACÊUTICA COMPREENDENDO PRÓ-FÁRMACO
(71) NUCANA BIOMED LIMITED (GB)
(72) HUGH GRIFFITH, CRISTOPHER MCGUIGAN, MAGDALENA

SLUSARCZYK, MICHAELA SERPI, VALENTINA FERRARI
(85) 04/11/2016
(86) PCT GB2015/051857 de 25/06/2015
(87) WO 2015/198058 de 30/12/2015
Publicação automática da admissibilidade da fase nacional depositado via PCT . Tratado de cooperação em matéria de Patentes, conforme Instrução Normativa nº 02, de 06/06/2017 publicada na RPI nº 2422, de 06/06/2017.

---

(21) BR 11 2016 025799-5 A2

Código 1.3 - Notificação - Fase Nacional - PCT
(22) 07/05/2015
(30) 07/05/2014 FR 1454162
(51) B25J 15/00 (2006.01)
(54) ATUAÇÃO DE UMA MÃO A SER FORNECIDA EM UM ROBÔ HUMANOIDE
(71) SOFTBANK ROBOTICS EUROPE (FR)
(72) JÉRÉMY LAVILLE, GILLES FAUCHET, THIBAULT DEPOST
(85) 04/11/2016
(86) PCT EP2015/060022 de 07/05/2015
(87) WO 2015/169886 de 12/11/2015
Publicação automática da admissibilidade da fase nacional depositado via PCT . Tratado de cooperação em matéria de Patentes, conforme Instrução Normativa nº 02, de 06/06/2017 publicada na RPI nº 2422, de 06/06/2017.

---

(21) BR 11 2016 025801-0 A2

Código 1.3 - Notificação - Fase Nacional - PCT
(22) 07/05/2015
(30) 07/05/2014 FR 1454161
(51) B25J 19/00 (2006.01), F16F 1/377 (2006.01)
(54) DISPOSITIVO DE AMORTECIMENTO PARA UM ROBÔ HUMANOIDE
(71) SOFTBANK ROBOTICS EUROPE (FR)
(72) VINCENT CLERC, LUDOVIC TESSIER, FABIEN MUGNIER
(85) 04/11/2016
(86) PCT EP2015/060046 de 07/05/2015
(87) WO 2015/169894 de 12/11/2015
Publicação automática da admissibilidade da fase nacional depositado via PCT . Tratado de cooperação em matéria de Patentes, conforme Instrução Normativa nº 02, de 06/06/2017 publicada na RPI nº 2422, de 06/06/2017.

---

(21) BR 11 2016 025803-7 A2

Código 1.3 - Notificação - Fase Nacional - PCT
(22) 04/05/2015
(30) 06/05/2014 IT BO2014A000265
(51) F16K 11/074 (2006.01)
(54) DISTRIBUIDOR GIRATÓRIO, APARELHO DE DISTRIBUIÇÃO E PROCESSO DE DISTRIBUIÇÃO DE FLUIDO PRESSURIZADO
(71) GIMA S.P.A. (IT)

(72) DAVIDE BARACCANI
(85) 04/11/2016
(86) PCT IB2015/053238 de 04/05/2015
(87) WO 2015/170236 de 12/11/2015
Publicação automática da admissibilidade da fase nacional depositado via PCT . Tratado de cooperação em matéria de Patentes, conforme Instrução Normativa nº 02, de 06/06/2017 publicada na RPI nº 2422, de 06/06/2017.

---

(21) BR 11 2016 025804-5 A2

Código 1.3 - Notificação - Fase Nacional - PCT
(22) 02/04/2015
(30) 05/05/2014 US 14/269,286
(51) F02B 37/16 (2006.01)
(54) CONJUNTO DE VÁLVULA DE FLUXO VARIÁVEL E SISTEMA PARA CONTROLAR UM SISTEMA DE TURBOCOMPRESSOR ACIONADO PELO ESCAPE
(71) DAYCO IP HOLDINGS, LLC (US)
(72) BRIAN M. GRAICHEN, DAVID E. FLETCHER
(85) 04/11/2016
(86) PCT US2015/024037 de 02/04/2015
(87) WO 2015/171222 de 12/11/2015
Publicação automática da admissibilidade da fase nacional depositado via PCT . Tratado de cooperação em matéria de Patentes, conforme Instrução Normativa nº 02, de 06/06/2017 publicada na RPI nº 2422, de 06/06/2017.

---

(21) BR 11 2016 025805-3 A2

Código 1.3 - Notificação - Fase Nacional - PCT
(22) 07/05/2015
(30) 13/05/2014 EP 14167999.3
(51) A47J 31/36 (2006.01), A47J 31/44 (2006.01), A47J 43/046 (2006.01), A47J 43/07 (2006.01), A47J 43/08 (2006.01), A47J 31/00 (2006.01), A47J 31/40 (2006.01)
(54) DISPOSITIVO PARA PREPARAÇÃO DE BEBIDAS PARA PREPARAR UMA BEBIDA RESFRIADA E ESPUMADA
(71) NESTEC S.A. (CH)
(72) YOUCEF AIT BOUZIAD, ALEXA PERRIN
(85) 04/11/2016
(86) PCT EP2015/060067 de 07/05/2015
(87) WO 2015/173113 de 19/11/2015
Publicação automática da admissibilidade da fase nacional depositado via PCT . Tratado de cooperação em matéria de Patentes, conforme Instrução Normativa nº 02, de 06/06/2017 publicada na RPI nº 2422, de 06/06/2017.

---

(21) BR 11 2016 025806-1 A2

Código 1.3 - Notificação - Fase Nacional - PCT
(22) 11/05/2015
(30) 12/05/2014 EP 14167824.3

(51) C08K 3/04 (2006.01), C08L 67/00 (2006.01), C08L 77/00 (2006.01)
(54) COMPOSIÇÃO DE POLIAMIDA COMPREENDENDO POLIAMIDA AMORFA E/OU POLIÉSTER COM CONDUTIVIDADE ELÉTRICA APERFEIÇOADA E UNIFORME
(71) RHODIA OPERATIONS (FR)
(72) KWANG-SANG LEE
(85) 04/11/2016
(86) PCT EP2015/060271 de 11/05/2015
(87) WO 2015/173156 de 19/11/2015
Publicação automática da admissibilidade da fase nacional depositado via PCT . Tratado de cooperação em matéria de Patentes, conforme Instrução Normativa nº 02, de 06/06/2017 publicada na RPI nº 2422, de 06/06/2017.

---

(21) BR 11 2016 025807-0 A2

Código 1.3 - Notificação - Fase Nacional - PCT
(22) 14/05/2015
(30) 16/05/2014 US 14/280,252
(51) G06F 9/44 (2006.01), G06F 11/36 (2006.01)
(54) DETECÇÃO DA CONFORMIDADE DE DADOS GRÁFICOS DE SAÍDA DE UMA APLICAÇÃO PARA UMA CONVENÇÃO
(71) MICROSOFT TECHNOLOGY LICENSING, LLC (US)
(72) ALI SAHIBZADA, ALESSANDRO CAPISTRANO
(85) 04/11/2016
(86) PCT US2015/030689 de 14/05/2015
(87) WO 2015/175738 de 19/11/2015
Publicação automática da admissibilidade da fase nacional depositado via PCT . Tratado de cooperação em matéria de Patentes, conforme Instrução Normativa nº 02, de 06/06/2017 publicada na RPI nº 2422, de 06/06/2017.

---

(21) BR 11 2016 025808-8 A2

Código 1.3 - Notificação - Fase Nacional - PCT
(22) 08/05/2015
(30) 09/05/2014 US 61/990,751
(51) G07C 15/00 (2006.01), B82Y 10/00 (2011.01)
(54) MÉTODO PARA GERAR NÚMEROS ALEATÓRIOS E GERADOR DE NÚMERO ALEATÓRIO ASSOCIADO
(71) QUANTUM NUMBERS CORP. (CA)
(72) BERTRAND REULET
(85) 04/11/2016
(86) PCT CA2015/050408 de 08/05/2015
(87) WO 2015/168798 de 12/11/2015
Publicação automática da admissibilidade da fase nacional depositado via PCT . Tratado de cooperação em matéria de Patentes, conforme Instrução Normativa nº 02, de 06/06/2017 publicada na RPI nº 2422, de 06/06/2017.

---

(21) BR 11 2016 025809-6 A2

Código 1.3 - Notificação - Fase Nacional - PCT

(22) 06/05/2015
(30) 06/05/2014 US 61/989,054
(51) G06F 17/50 (2006.01)
(54) MÉTODO E SISTEMA PARA FORMAÇÃO DE REDE LOCAL
(71) BECKMAN COULTER, INC. (US)
(72) MICHAEL EBERHARDT
(85) 04/11/2016
(86) PCT US2015/029425 de 06/05/2015
(87) WO 2015/171735 de 12/11/2015
Publicação automática da admissibilidade da fase nacional depositado via PCT . Tratado de cooperação em matéria de Patentes, conforme Instrução Normativa nº 02, de 06/06/2017 publicada na RPI nº 2422, de 06/06/2017.

---

(21) BR 11 2016 025810-0 A2

Código 1.3 - Notificação - Fase Nacional - PCT
(22) 06/05/2015
(30) 06/05/2014 US 61/989,165; 05/05/2015 US 14/704,859
(51) H04N 5/232 (2006.01), G01C 11/02 (2006.01), G03B 15/00 (2006.01)
(54) DISPOSITIVO DE GERAÇÃO DE IMAGEM PARA CENAS EM MOVIMENTO APARENTE
(71) SATELLOGIC OVERSEAS, INC (BVI) (VG)
(72) EMILIANO KARGIEMAN, GERADO GABRIEL RICHARTE, JUAN MANUEL VULETICH
(85) 04/11/2016
(86) PCT EP2015/059996 de 06/05/2015
(87) WO 2015/169875 de 12/11/2015
Publicação automática da admissibilidade da fase nacional depositado via PCT . Tratado de cooperação em matéria de Patentes, conforme Instrução Normativa nº 02, de 06/06/2017 publicada na RPI nº 2422, de 06/06/2017.

---

(21) BR 11 2016 025811-8 A2

Código 1.3 - Notificação - Fase Nacional - PCT
(22) 06/05/2015
(30) 06/05/2014 US 61/989,013
(51) A23L 3/26 (2006.01), A23L 3/3445 (2006.01), C25B 1/04 (2006.01), F24F 3/16 (2006.01)
(54) PROCESSO E SISTEMA ELETROQUÍMICOS PARA A CONSERVAÇÃO DE ALIMENTOS PERECÍVEIS
(71) ARTURO SOLIS HERRERA (MX)
(72) ARTURO SOLIS HERRERA
(85) 04/11/2016
(86) PCT IB2015/000650 de 06/05/2015
(87) WO 2015/170161 de 12/11/2015
Publicação automática da admissibilidade da fase nacional depositado via PCT . Tratado de cooperação em matéria de Patentes, conforme Instrução Normativa nº 02, de 06/06/2017 publicada na RPI nº 2422, de 06/06/2017.

(21) BR 11 2016 025812-6 A2

Código 1.3 - Notificação - Fase Nacional - PCT
(22) 06/05/2015
(30) 07/05/2014 GB 1408083.2
(51) G01V 1/36 (2006.01)
(54) MEDIÇÃO E COMPENSAÇÃO DE ONDA P/S
(71) STATOIL PETROLEUM AS (NO)
(72) HARALD WESTERDAHL, MARK THOMPSON, LASSE AMUNDSEN
(85) 04/11/2016
(86) PCT EP2015/059962 de 06/05/2015
(87) WO 2015/169860 de 12/11/2015
Publicação automática da admissibilidade da fase nacional depositado via PCT . Tratado de cooperação em matéria de Patentes, conforme Instrução Normativa nº 02, de 06/06/2017 publicada na RPI nº 2422, de 06/06/2017.

(21) BR 11 2016 025813-4 A2

Código 1.3 - Notificação - Fase Nacional - PCT
(22) 07/05/2014
(51) G01V 1/38 (2006.01)
(54) SISTEMA DE GRAVAÇÃO DE SENSOR SÍSMICO
(71) STATOIL PETROLEUM AS (NO)
(72) HARALD WESTERDAHL, PETER HANSSEN, PER MAGNUS SPARREVIK, STEPHEN WALTER HAYES, KLAUS TRONSTAD
(85) 04/11/2016
(86) PCT EP2014/059391 de 07/05/2014
(87) WO 2015/169357 de 12/11/2015
Publicação automática da admissibilidade da fase nacional depositado via PCT . Tratado de cooperação em matéria de Patentes, conforme Instrução Normativa nº 02, de 06/06/2017 publicada na RPI nº 2422, de 06/06/2017.

(21) BR 11 2016 025815-0 A2

Código 1.3 - Notificação - Fase Nacional - PCT
(22) 08/05/2015
(30) 09/05/2014 EP 14001642.9
(51) B44C 5/04 (2006.01), B27N 7/00 (2006.01)
(54) PROCESSO PARA PRODUÇÃO DE PLACAS DE MATERIAL DE MADEIRA E PAINEL PRODUZIDO DA PLACA DE MATERIAL DE MADEIRA, PARTICULARMENTE, PAINEL PARA PISO, BEM COMO USO DE UMA PLACA DE MATERIAL DE MADEIRA PRODUZIDA DE ACORDO COM O PROCESSO
(71) FLOORING TECHNOLOGIES LTD. (MT)
(72) FRANK OLDORFF
(85) 04/11/2016
(86) PCT EP2015/000942 de 08/05/2015
(87) WO 2015/169450 de 12/11/2015
Publicação automática da admissibilidade da fase nacional depositado via PCT . Tratado de cooperação em matéria de Patentes, conforme Instrução

Normativa nº 02, de 06/06/2017 publicada na RPI nº 2422, de 06/06/2017.

---

(21) BR 11 2016 025817-7 A2

Código 1.3 - Notificação - Fase Nacional - PCT
(22) 16/05/2015
(30) 19/05/2014 US 14/280,954
(51) H05K 7/20 (2006.01)
(54) DISPOSITIVO DE COMPUTAÇÃO POSSUINDO UM DISPOSITIVO DE EMISSÃO DE RADIAÇÃO ESPECTRAL SELETIVA
(71) MICROSOFT TECHNOLOGY LICENSING, LLC (US)
(72) ANDREW DOUGLAS DELANO, TIMOTHY ALLEN JAKOBOSKI
(85) 04/11/2016
(86) PCT US2015/031269 de 16/05/2015
(87) WO 2015/179255 de 26/11/2015
Publicação automática da admissibilidade da fase nacional depositado via PCT . Tratado de cooperação em matéria de Patentes, conforme Instrução Normativa nº 02, de 06/06/2017 publicada na RPI nº 2422, de 06/06/2017.

---

(21) BR 11 2016 025820-7 A2

Código 1.3 - Notificação - Fase Nacional - PCT
(22) 20/04/2015
(30) 09/05/2014 DE 10 2014 208 814.3
(51) C08K 5/057 (2006.01), C08K 5/5415 (2006.01), C08K 5/5435 (2006.01), C09J 139/04 (2006.01), C09J 139/06 (2006.01)
(54) INICIADOR PARA APERFEIÇOAMENTO DE ADESÃO DE FITA A SUPERFÍCIES HIDROFÍLICAS
(71) TESA SE (DE)
(72) SEBASTIAN DIETZE, KAI ELLRINGMANN, MARCO KUPSKY, UWE SCHÜMANN
(85) 04/11/2016
(86) PCT EP2015/058495 de 20/04/2015
(87) WO 2015/169575 de 12/11/2015
Publicação automática da admissibilidade da fase nacional depositado via PCT . Tratado de cooperação em matéria de Patentes, conforme Instrução Normativa nº 02, de 06/06/2017 publicada na RPI nº 2422, de 06/06/2017.

---

(21) BR 11 2016 025825-8 A2

Código 1.3 - Notificação - Fase Nacional - PCT
(22) 05/05/2015
(30) 05/05/2014 US 61/988900
(51) A61B 5/103 (2006.01), G02B 21/36 (2006.01), G06K 9/20 (2006.01)
(54) SISTEMA E MÉTODO PARA MAPEAR OS LOCAIS DAS IMAGENS CAPTURADAS DE UMA LESÃO NO TECIDO, E, MÉTODO PARA PROVER UM MEMBRO DE GUIA CORRELACIONADO ESPACIALMENTE COM UMA LESÃO NO TECIDO
(71) CALIBER IMAGING & DIAGNOSTICS, INC. (US)
(72) CHRISTI ALESSI FOX, ALLISON L. HERSCHELL, ALLISON L.

SCHNEIDER, ALEKSANDAR SEKULIC, DAVID L. SWANSON
(85) 04/11/2016
(86) PCT US2015/029325 de 05/05/2015
(87) WO 2015/171665 de 12/11/2015
Publicação automática da admissibilidade da fase nacional depositado via PCT . Tratado de cooperação em matéria de Patentes, conforme Instrução Normativa nº 02, de 06/06/2017 publicada na RPI nº 2422, de 06/06/2017.

---

(21) BR 11 2016 025826-6 A2

Código 1.3 - Notificação - Fase Nacional - PCT
(22) 28/04/2015
(30) 15/05/2014 CN PCT/CN2014/077529
(51) A61K 8/24 (2006.01), A61Q 11/00 (2006.01)
(54) COMPOSIÇÕES DENTIFRÍCIAS COM ESTABILIDADE MELHORADA DE FLUORETO
(71) THE PROCTER & GAMBLE COMPANY (US)
(72) SWAPNA BASA, ROSS STRAND, HONGMEI YANG
(85) 04/11/2016
(86) PCT CN2015/077634 de 28/04/2015
(87) WO 2015/172651 de 19/11/2015
Publicação automática da admissibilidade da fase nacional depositado via PCT . Tratado de cooperação em matéria de Patentes, conforme Instrução Normativa nº 02, de 06/06/2017 publicada na RPI nº 2422, de 06/06/2017.

---

(21) BR 11 2016 025830-4 A2

Código 1.3 - Notificação - Fase Nacional - PCT
(22) 08/05/2015
(30) 12/05/2014 EP 14167849.0
(51) A47J 31/36 (2006.01)
(54) UNIDADE DE PREPARAÇÃO DE BEBIDA COM VÁLVULA DE SEGURANÇA
(71) NESTEC S.A. (CH)
(72) ALEXANDRE KOLLEP, PHILIPPE DUMUR
(85) 04/11/2016
(86) PCT EP2015/060143 de 08/05/2015
(87) WO 2015/173128 de 19/11/2015
Publicação automática da admissibilidade da fase nacional depositado via PCT . Tratado de cooperação em matéria de Patentes, conforme Instrução Normativa nº 02, de 06/06/2017 publicada na RPI nº 2422, de 06/06/2017.

---

(21) BR 11 2016 025831-2 A2

Código 1.3 - Notificação - Fase Nacional - PCT
(22) 27/04/2015
(30) 28/05/2014 FR 1454885
(51) C03C 25/10 (2006.01), C03C 25/32 (2006.01), D04H 1/4209 (2012.01), D04H 1/587 (2012.01), D04H 1/64 (2006.01), C09J 101/00 (2006.01), C09J 103/00 (2006.01), C09J 105/00 (2006.01)

(54) COMPOSIÇÃO AGLUTINANTE PARA LÃ MINERAL
(71) SAINT-GOBAIN ISOVER (FR)
(72) EDOUARD OBERT, MARIE SAVONNET
(85) 04/11/2016
(86) PCT FR2015/051135 de 27/04/2015
(87) WO 2015/181458 de 03/12/2015
Publicação automática da admissibilidade da fase nacional depositado via PCT . Tratado de cooperação em matéria de Patentes, conforme Instrução Normativa nº 02, de 06/06/2017 publicada na RPI nº 2422, de 06/06/2017.

---

(21) BR 11 2016 025834-7 A2

Código 1.3 - Notificação - Fase Nacional - PCT
(22) 07/05/2015
(30) 07/05/2014 FR 1454141
(51) C01G 9/02 (2006.01), C01G 23/00 (2006.01), C01G 23/053 (2006.01), C01G 25/00 (2006.01), C01G 25/02 (2006.01), C01G 49/02 (2006.01), C01G 3/02 (2006.01), C01G 49/00 (2006.01), C01G 53/00 (2006.01), C01G 51/00 (2006.01), C01G 3/00 (2006.01), C01G 1/02 (2006.01), C01F 5/14 (2006.01), C01F 5/40 (2006.01), C01F 7/02 (2006.01), C01F 17/00 (2006.01), C09C 1/30 (2006.01), C09C 1/40 (2006.01), C09C 1/62 (2006.01), C09C 1/36 (2006.01), C09C 1/00 (2006.01), C01B 33/18 (2006.01), C01B 33/26 (2006.01), C09C 1/02 (2006.01), C09C 1/04 (2006.01), C01B 13/18 (2006.01), C01B 13/34 (2006.01), C01F 5/06 (2006.01), C01F 7/00 (2006.01), C01F 7/16 (2006.01), C01F 7/30 (2006.01), C01F 7/36 (2006.01), C01B 25/37 (2006.01), C01B 33/40 (2006.01), C09C 1/42 (2006.01)
(54) CONJUNTO DE PARTÍCULAS INORGÂNICAS ESFÉRICAS MICROMÉTRICAS, MATERIAL, MÉTODO DE PREPARAÇÃO DE UM CONJUNTO DE PARTÍCULAS, E MÉTODO DE PREPARAÇÃO DE UM MATERIAL
(71) PYLOTE (FR)
(72) LOÏC MARCHIN
(85) 04/11/2016
(86) PCT FR2015/051223 de 07/05/2015
(87) WO 2015/170060 de 12/11/2015
Publicação automática da admissibilidade da fase nacional depositado via PCT . Tratado de cooperação em matéria de Patentes, conforme Instrução Normativa nº 02, de 06/06/2017 publicada na RPI nº 2422, de 06/06/2017.

---

(21) BR 11 2016 025835-5 A2

Código 1.3 - Notificação - Fase Nacional - PCT
(22) 24/06/2015
(30) 24/06/2014 JP 2014-129740; 10/02/2015 JP 2015-024785
(51) C07D 487/04 (2006.01), A61K 31/519 (2006.01), A61P 35/00 (2006.01), A61P 43/00 (2006.01), C07D 519/00 (2006.01)
(54) COMPOSTO DE PIRROLOPIRIMIDINA OU SAL DO MESMO, COMPOSIÇÃO FARMACÊUTICA CONTENDO O MESMO, ESPECIALMENTE

AGENTE PARA A PREVENÇÃO E/OU TRATAMENTO DE TUMORES ETC COM BASE EM EFEITO INIBITÓRIO DE NAE
(71) TAIHO PHARMACEUTICAL CO., LTD. (JP)
(72) TAKASHI MIZUTANI, CHIHOKO YOSHIMURA, HITOMI KONDO, MAKOTO KITADE, SHUICHI OHKUBO
(85) 04/11/2016
(86) PCT JP2015/068218 de 24/06/2015
(87) WO 2015/199136 de 30/12/2015
Publicação automática da admissibilidade da fase nacional depositado via PCT . Tratado de cooperação em matéria de Patentes, conforme Instrução Normativa nº 02, de 06/06/2017 publicada na RPI nº 2422, de 06/06/2017.

---

(21) BR 11 2016 025837-1 A2

Código 1.3 - Notificação - Fase Nacional - PCT
(22) 11/05/2015
(30) 12/05/2014 US 61/992,001; 21/05/2014 FR 1454554
(51) B29C 45/00 (2006.01), B29L 31/56 (2006.01), B65D 41/34 (2006.01)
(54) MÉTODO PARA FABRICAÇÃO DE UMA TAMPA PARA UM GARGALO DE RECIPIENTE
(71) NOVEMBAL USA INC. (US)
(72) MICHEL LUZZATO, ANTHONY GAILLARD, FABIEN FLAMAND, RONALD KIRK DODD
(85) 04/11/2016
(86) PCT EP2015/060274 de 11/05/2015
(87) WO 2015/173159 de 19/11/2015
Publicação automática da admissibilidade da fase nacional depositado via PCT . Tratado de cooperação em matéria de Patentes, conforme Instrução Normativa nº 02, de 06/06/2017 publicada na RPI nº 2422, de 06/06/2017.

---

(21) BR 11 2016 025838-0 A2

Código 1.3 - Notificação - Fase Nacional - PCT
(22) 06/05/2015
(30) 06/05/2014 AT A 50321/2014
(51) A45D 26/00 (2006.01)
(54) GABARITO PARA A FORMAÇÃO DE UM CONTORNO EM UMA SOBRANCELHA
(71) ANDREA LEHNER (AT)
(72) ANDREA LEHNER
(85) 04/11/2016
(86) PCT AT2015/050112 de 06/05/2015
(87) WO 2015/168717 de 12/11/2015
Publicação automática da admissibilidade da fase nacional depositado via PCT . Tratado de cooperação em matéria de Patentes, conforme Instrução Normativa nº 02, de 06/06/2017 publicada na RPI nº 2422, de 06/06/2017.

---

(21) BR 11 2016 025839-8 A2

Código 1.3 - Notificação - Fase Nacional - PCT

(22) 05/05/2014
(51) H04W 16/28 (2009.01), H04W 24/10 (2009.01)
(54) ANTENA DE INCLINAÇÃO ELÉTRICA REMOTA, ESTAÇÃO- BASE, E MÉTODO PARA CORRESPONDÊNCIA DE RCU COM ORIFÍCIO DE RADIOFREQUÊNCIA RF
(71) HUAWEI TECHNOLOGIES CO., LTD. (CN)
(72) JIAN SHEN, WEIHONG XIAO
(85) 04/11/2016
(86) PCT CN2014/076795 de 05/05/2014
(87) WO 2015/168844 de 12/11/2015
Publicação automática da admissibilidade da fase nacional depositado via PCT . Tratado de cooperação em matéria de Patentes, conforme Instrução Normativa nº 02, de 06/06/2017 publicada na RPI nº 2422, de 06/06/2017.

---

(21) BR 11 2016 025840-1 A2

Código 1.3 - Notificação - Fase Nacional - PCT
(22) 29/04/2015
(30) 09/05/2014 EP 14167639.5
(51) F24D 19/10 (2006.01), F16K 27/02 (2006.01), G01L 19/00 (2006.01), G05D 16/06 (2006.01)
(54) DISPOSIÇÃO DE VÁLVULA, E, SISTEMA DE DISTRIBUIÇÃO DE FLUIDO
(71) IMI HYDRONIC ENGINEERING INTERNATIONAL SA (CH)
(72) BJÖRN HOLMGREN, LEIF MARSTORP, ANDREAS JONSSON
(85) 04/11/2016
(86) PCT EP2015/059325 de 29/04/2015
(87) WO 2015/169662 de 12/11/2015
Publicação automática da admissibilidade da fase nacional depositado via PCT . Tratado de cooperação em matéria de Patentes, conforme Instrução Normativa nº 02, de 06/06/2017 publicada na RPI nº 2422, de 06/06/2017.

---

(21) BR 11 2016 025843-6 A2

Código 1.3 - Notificação - Fase Nacional - PCT
(22) 11/11/2014
(30) 09/05/2014 US 61/990,895
(51) H04L 5/00 (2006.01), H04W 72/04 (2009.01)
(54) SINALIZAÇÃO EXPLÍCITA DA PRESENÇA DE COMANDO DE ATIVAÇÃO PARA CARACTERÍSTICA DE LIGA/DESLIGA RÁPIDA DE PORTADORAS AGREGADAS
(71) TELEFONAKTIEBOLAGET LM ERICSSON (PUBL) (SE)
(72) DANIEL LARSSON, SOROUR FALAHATI, HAVISH KOORAPATY
(85) 04/11/2016
(86) PCT EP2014/074260 de 11/11/2014
(87) WO 2015/169404 de 12/11/2015
Publicação automática da admissibilidade da fase nacional depositado via PCT . Tratado de cooperação em matéria de Patentes, conforme Instrução Normativa nº 02, de 06/06/2017 publicada na RPI nº 2422, de 06/06/2017.

(21) BR 11 2016 025847-9 A2

Código 1.3 - Notificação - Fase Nacional - PCT
(22) 15/04/2015
(30) 09/05/2014 EP 14167674.2
(51) B26B 19/20 (2006.01)
(54) ACIONADOR DE AJUSTE PARA UM PENTE COM ESPAÇAMENTO AJUSTÁVEL DE UM APARELHO PARA CORTE DE PELOS, PENTE COM ESPAÇAMENTO AJUSTÁVEL DE UM APARELHO PARA CORTE DE PELOS, APARELHO PARA CORTE DE PELOS, E, MÉTODO PARA OPERAR UM PENTE
(71) KONINKLIJKE PHILIPS N.V. (NL)
(72) GEERT-JAN DARWINKEL, HENDRIK KLAAS HAAGSMA, NICKY LEWIS, MATTHEW GERARD NAYNA, CORNELIS JOHANNES ZANDSTEEG, HILDE SEIP, AUKE MEINT JAN VENINGA, JEROEN CHRISTIAN NIJDAM
(85) 04/11/2016
(86) PCT EP2015/058173 de 15/04/2015
(87) WO 2015/169553 de 12/11/2015
Publicação automática da admissibilidade da fase nacional depositado via PCT . Tratado de cooperação em matéria de Patentes, conforme Instrução Normativa nº 02, de 06/06/2017 publicada na RPI nº 2422, de 06/06/2017.

(21) BR 11 2016 025848-7 A2

Código 1.3 - Notificação - Fase Nacional - PCT
(22) 05/05/2015
(30) 05/05/2014 US 61/988,649
(51) A61Q 5/02 (2006.01), A61Q 5/12 (2006.01), A61Q 19/10 (2006.01), A61K 8/891 (2006.01), A61K 8/898 (2006.01), A61K 8/02 (2006.01), C11D 17/00 (2006.01), C11D 17/04 (2006.01)
(54) MÉTODOS PARA FORMAR UM LICOR AQUOSO DE TRATAMENTO
(71) THE PROCTER & GAMBLE COMPANY (US)
(72) MATTHEW LAWRENCE LYNCH, ROBERT WAYNE GLENN JR., JOANNE ROBERTA WILLMAN, BENJAMIN JOHN KUTAY, PHILIP ANDREW SAWIN, MARK WILLIAM HAMERSKY
(85) 04/11/2016
(86) PCT US2015/029128 de 05/05/2015
(87) WO 2015/171535 de 12/11/2015
Publicação automática da admissibilidade da fase nacional depositado via PCT . Tratado de cooperação em matéria de Patentes, conforme Instrução Normativa nº 02, de 06/06/2017 publicada na RPI nº 2422, de 06/06/2017.

(21) BR 11 2016 025850-9 A2

Código 1.3 - Notificação - Fase Nacional - PCT
(22) 07/05/2015
(30) 08/05/2014 US 61/990354
(51) G10L 19/20 (2013.01), G10L 19/22 (2013.01), G10L 25/18 (2013.01), G10L 25/51 (2013.01), G10L 25/81 (2013.01)

(54) ?MÉTODOS PARA CODIFICAR UM SINAL DE ÁUDIO E PARA DISCRIMINAÇÃO DE SINAL DE ÁUDIO, CODIFICADOR, DISCRIMINADOR DE SINAL DE ÁUDIO, DISPOSITIVO DE COMUNICAÇÃO, PROGRAMA DE COMPUTADOR, E, PORTADOR?
(71) TELEFONAKTIEBOLAGET LM ERICSSON (PUBL) (SE)
(72) ERIK NORVELL, VOLODYA GRANCHAROV
(85) 04/11/2016
(86) PCT SE2015/050503 de 07/05/2015
(87) WO 2015/171061 de 12/11/2015
Publicação automática da admissibilidade da fase nacional depositado via PCT . Tratado de cooperação em matéria de Patentes, conforme Instrução Normativa nº 02, de 06/06/2017 publicada na RPI nº 2422, de 06/06/2017.

---

(21) BR 11 2016 025851-7 A2

Código 1.3 - Notificação - Fase Nacional - PCT
(22) 05/05/2015
(30) 05/05/2014 US 61/988,491
(51) A61K 8/34 (2006.01), A61Q 5/02 (2006.01), A61Q 5/12 (2006.01), A61K 8/81 (2006.01), A61K 8/891 (2006.01), A61K 8/898 (2006.01), A61K 8/02 (2006.01)
(54) PRODUTOS DESTINADOS AO CONSUMIDOR
(71) THE PROCTER & GAMBLE COMPANY (US)
(72) MATTHEW LAWRENCE LYNCH, ROBERT WAYNE GLENN JR., JOANNE ROBERTA WILLMAN, BENJAMIN JOHN KUTAY, PHILIP ANDREW SAWIN, MARK WILLIAM HAMERSKY
(85) 04/11/2016
(86) PCT US2015/029130 de 05/05/2015
(87) WO 2015/171537 de 12/11/2015
Publicação automática da admissibilidade da fase nacional depositado via PCT . Tratado de cooperação em matéria de Patentes, conforme Instrução Normativa nº 02, de 06/06/2017 publicada na RPI nº 2422, de 06/06/2017.

---

(21) BR 11 2016 025853-3 A2

Código 1.3 - Notificação - Fase Nacional - PCT
(22) 04/05/2015
(30) 07/05/2014 EP 14001615.5
(51) C08K 5/00 (2006.01), C08K 5/54 (2006.01), C08L 23/00 (2006.01)
(54) ELASTÔMEROS TERMOPLÁSTICOS VULCANIZADOS DE SILANO
(71) FALCONE SPECIALITIES AG (CH)
(72) JACQUES SCHOMBOURG
(85) 04/11/2016
(86) PCT CH2015/000073 de 04/05/2015
(87) WO 2015/168816 de 12/11/2015
Publicação automática da admissibilidade da fase nacional depositado via PCT . Tratado de cooperação em matéria de Patentes, conforme Instrução Normativa nº 02, de 06/06/2017 publicada na RPI nº 2422, de 06/06/2017.

(21) BR 11 2016 025860-6 A2

Código 1.3 - Notificação - Fase Nacional - PCT
(22) 05/05/2015
(30) 05/05/2014 US 61/988,430
(51) A61K 8/34 (2006.01), A61Q 5/12 (2006.01), A61K 8/81 (2006.01), A61K 8/891 (2006.01), A61K 8/02 (2006.01)
(54) PRODUTOS DESTINADOS AO CONSUMIDOR
(71) THE PROCTER & GAMBLE COMPANY (US)
(72) MATTHEW LAWRENCE LYNCH, ROBERT WAYNE GLENN JR., JOANNE ROBERTA WILLMAN, BENJAMIN JOHN KUTAY, PHILIP ANDREW SAWIN, MARK WILLIAM HAMERSKY
(85) 04/11/2016
(86) PCT US2015/029124 de 05/05/2015
(87) WO 2015/171531 de 12/11/2015
Publicação automática da admissibilidade da fase nacional depositado via PCT . Tratado de cooperação em matéria de Patentes, conforme Instrução Normativa nº 02, de 06/06/2017 publicada na RPI nº 2422, de 06/06/2017.

(21) BR 11 2016 025863-0 A2

Código 1.3 - Notificação - Fase Nacional - PCT
(22) 29/04/2015
(30) 05/05/2014 US 61/988,446
(51) B65D 71/00 (2006.01)
(54) DISPOSITIVO DE INTERTRAVAMENTO DE PAINEL PARA UMA CAIXA DE PAPELÃO E MOLDE PARA O MESMO
(71) WESTROCK PACKAGING SYSTEMS, LLC (US)
(72) ALAIN SAULAS, TSUGIHIKO SUZUKI
(85) 04/11/2016
(86) PCT US2015/028136 de 29/04/2015
(87) WO 2015/171376 de 12/11/2015
Publicação automática da admissibilidade da fase nacional depositado via PCT . Tratado de cooperação em matéria de Patentes, conforme Instrução Normativa nº 02, de 06/06/2017 publicada na RPI nº 2422, de 06/06/2017.

(21) BR 11 2016 025867-3 A2

Código 1.3 - Notificação - Fase Nacional - PCT
(22) 05/05/2015
(30) 05/05/2014 US 61/988,541
(51) G06T 7/00 (2006.01)
(54) MÉTODOS, SISTEMAS, E DISPOSITIVOS RELACIONADOS A IDENTIFICAÇÃO DE OBJETO EM TEMPO REAL
(71) HORTICULTURE INNOVATION AUSTRALIA LIMITED (AU) , UNIVERSITY OF SOUTHERN QUEENSLAND (AU)
(72) STEVEN REES
(85) 04/11/2016
(86) PCT IB2015/001604 de 05/05/2015

(87) WO 2015/181642 de 03/12/2015
Publicação automática da admissibilidade da fase nacional depositado via PCT . Tratado de cooperação em matéria de Patentes, conforme Instrução Normativa nº 02, de 06/06/2017 publicada na RPI nº 2422, de 06/06/2017.

---

(21) BR 11 2016 025868-1 A2

Código 1.3 - Notificação - Fase Nacional - PCT
(22) 15/05/2014
(51) A61K 8/34 (2006.01), A61K 8/19 (2006.01), A61Q 11/02 (2006.01), A61Q 11/00 (2006.01)
(54) COMPOSIÇÕES PARA TRATAMENTO BUCAL CONTENDO POLIETILENOGLICOL PARA ESTABILIDADE FÍSICA
(71) THE PROCTER & GAMBLE COMPANY (US)
(72) SWAPNA BASA, ROSS STRAND, HAIQIU TANG, HONGMEI YANG
(85) 04/11/2016
(86) PCT CN2014/077531 de 15/05/2014
(87) WO 2015/172345 de 19/11/2015
Publicação automática da admissibilidade da fase nacional depositado via PCT . Tratado de cooperação em matéria de Patentes, conforme Instrução Normativa nº 02, de 06/06/2017 publicada na RPI nº 2422, de 06/06/2017.

---

(21) BR 11 2016 025870-3 A2

Código 1.3 - Notificação - Fase Nacional - PCT
(22) 28/04/2015
(30) 09/05/2014 EP 14167685.8
(51) B26B 19/20 (2006.01)
(54) ACIONADOR DE AJUSTE PARA UM PENTE COM ESPAÇAMENTO AJUSTÁVEL DE UM APARELHO PARA CORTE DE PELOS, E APARELHO PARA CORTE DE PELOS
(71) KONINKLIJKE PHILIPS N.V. (NL)
(72) GEERT-JAN DARWINKEL, CORNELIS JOHANNES ZANDSTEEG, NICKY LEWIS, MATTHEW GERARD NAYNA
(85) 04/11/2016
(86) PCT EP2015/059111 de 28/04/2015
(87) WO 2015/169633 de 12/11/2015
Publicação automática da admissibilidade da fase nacional depositado via PCT . Tratado de cooperação em matéria de Patentes, conforme Instrução Normativa nº 02, de 06/06/2017 publicada na RPI nº 2422, de 06/06/2017.

---

(21) BR 11 2016 025872-0 A2

Código 1.3 - Notificação - Fase Nacional - PCT
(22) 05/05/2015
(30) 05/05/2014 US 61/988,471
(51) A61K 8/34 (2006.01), A61Q 5/12 (2006.01), A61K 8/81 (2006.01), A61K 8/891 (2006.01), A61K 8/02 (2006.01)
(54) PRODUTOS DESTINADOS AO CONSUMIDOR
(71) THE PROCTER & GAMBLE COMPANY (US)

(72) MATTHEW LAWRENCE LYNCH, ROBERT WAYNE GLENN JR., JOANNE ROBERTA WILLMAN, BENJAMIN JOHN KUTAY, PHILIP ANDREW SAWIN, MARK WILLIAM HAMERSKY
(85) 04/11/2016
(86) PCT US2015/029129 de 05/05/2015
(87) WO 2015/171536 de 12/11/2015
Publicação automática da admissibilidade da fase nacional depositado via PCT . Tratado de cooperação em matéria de Patentes, conforme Instrução Normativa nº 02, de 06/06/2017 publicada na RPI nº 2422, de 06/06/2017.

---

(21) BR 11 2016 025873-8 A2

Código 1.3 - Notificação - Fase Nacional - PCT
(22) 05/05/2015
(30) 05/05/2014 US 61/988,640
(51) A61K 8/34 (2006.01), A61Q 5/02 (2006.01), A61Q 5/12 (2006.01), A61K 8/81 (2006.01), A61K 8/891 (2006.01), A61K 8/898 (2006.01), A61K 8/02 (2006.01)
(54) MÉTODOS PARA FORMAR UM LICOR AQUOSO DE TRATAMENTO
(71) THE PROCTER & GAMBLE COMPANY (US)
(72) MATTHEW LAWRENCE LYNCH, ROBERT WAYNE GLENN JR., JOANNE ROBERTA WILLMAN, BENJAMIN JOHN KUTAY, PHILIP ANDREW SAWIN, MARK WILLIAM HAMERSKY
(85) 04/11/2016
(86) PCT US2015/029127 de 05/05/2015
(87) WO 2015/171534 de 12/11/2015
Publicação automática da admissibilidade da fase nacional depositado via PCT . Tratado de cooperação em matéria de Patentes, conforme Instrução Normativa nº 02, de 06/06/2017 publicada na RPI nº 2422, de 06/06/2017.

---

(21) BR 11 2016 025874-6 A2

Código 1.3 - Notificação - Fase Nacional - PCT
(22) 08/05/2015
(30) 08/05/2014 US 61/990430
(51) B32B 19/00 (2006.01)
(54) ?TECIDO?
(71) SOUTHERN MILLS, INC. (US)
(72) MICHAEL T. STANHOPE, CHARLES S. DUNN
(85) 04/11/2016
(86) PCT US2015/029839 de 08/05/2015
(87) WO 2015/171990 de 12/11/2015
Publicação automática da admissibilidade da fase nacional depositado via PCT . Tratado de cooperação em matéria de Patentes, conforme Instrução Normativa nº 02, de 06/06/2017 publicada na RPI nº 2422, de 06/06/2017.

---

(21) BR 11 2016 025875-4 A2

Código 1.3 - Notificação - Fase Nacional - PCT
(22) 07/05/2015

(30) 07/05/2014 US 61/989,935
(51) B64C 29/00 (2006.01), B64C 27/20 (2006.01), B64C 11/00 (2006.01), B64D 27/00 (2006.01), B64C 27/12 (2006.01), B64D 35/04 (2006.01), B64D 31/00 (2006.01)
(54) AERONAVE DE VTOL
(71) XTI AIRCRAFT COMPANY (US)
(72) DAVID E. BRODY, DENNIS D. OLCOTT
(85) 04/11/2016
(86) PCT US2015/029751 de 07/05/2015
(87) WO 2016/018486 de 04/02/2016
Publicação automática da admissibilidade da fase nacional depositado via PCT . Tratado de cooperação em matéria de Patentes, conforme Instrução Normativa nº 02, de 06/06/2017 publicada na RPI nº 2422, de 06/06/2017.

---

(21) BR 11 2016 025876-2 A2

Código 1.3 - Notificação - Fase Nacional - PCT
(22) 05/05/2015
(30) 05/05/2014 EP 14166967.1
(51) A61K 9/16 (2006.01), A61K 9/20 (2006.01), A61K 9/50 (2006.01), A61K 31/122 (2006.01), A61K 33/06 (2006.01), A61K 33/14 (2006.01), A61K 33/24 (2006.01), A23L 1/302 (2006.01), A23L 1/304 (2006.01), A23L 1/00 (2006.01)
(54) ?COMPOSIÇÃO, PROCESSOS PARA PREPARAR UMA MICROCÁPSULA E UMA FORMA DE DOSAGEM UNITÁRIA, FORMA DE DOSAGEM UNITÁRIA, E, MICROCÁPSULA?
(71) BASF SE (DE)
(72) INGER REIDUN AUKRUST, HELENA M. LARSSON, THOMAS ROVE
(85) 04/11/2016
(86) PCT EP2015/059884 de 05/05/2015
(87) WO 2015/169816 de 12/11/2015
Publicação automática da admissibilidade da fase nacional depositado via PCT . Tratado de cooperação em matéria de Patentes, conforme Instrução Normativa nº 02, de 06/06/2017 publicada na RPI nº 2422, de 06/06/2017.

---

(21) BR 11 2016 025877-0 A2

Código 1.3 - Notificação - Fase Nacional - PCT
(22) 08/05/2015
(30) 13/05/2014 KR 10-2014-0057428; 30/06/2014 KR 10-2014-0081343
(51) C07D 407/04 (2006.01), C07D 309/10 (2006.01), A61K 31/343 (2006.01), A61K 31/34 (2006.01), A61K 31/35 (2006.01), A61P 3/10 (2006.01)
(54) DERIVADOS BICÍCLICOS E COMPOSIÇÃO FARMACÊUTICA INCLUINDO OS MESMOS
(71) HANMI PHARM. CO., LTD. (KR)
(72) JI SOOK KIM, WON JEOUNG KIM, WOOK JANG, JI YOUNG SONG, MOON SUB LEE, NAM DU KIM, KWEE HYUN SUH
(85) 04/11/2016
(86) PCT KR2015/004643 de 08/05/2015

(87) WO 2015/174695 de 19/11/2015
Publicação automática da admissibilidade da fase nacional depositado via PCT . Tratado de cooperação em matéria de Patentes, conforme Instrução Normativa nº 02, de 06/06/2017 publicada na RPI nº 2422, de 06/06/2017.

---

(21) BR 11 2016 025878-9 A2

Código 1.3 - Notificação - Fase Nacional - PCT
(22) 05/05/2015
(30) 05/05/2014 US 61/988,435
(51) A61K 8/34 (2006.01), A61Q 5/12 (2006.01), A61K 8/81 (2006.01), A61K 8/891 (2006.01), A61K 8/02 (2006.01)
(54) PRODUTOS DESTINADOS AO CONSUMIDOR
(71) THE PROCTER & GAMBLE COMPANY (US)
(72) MATTHEW LAWRENCE LYNCH, ROBERT WAYNE GLENN JR., JOANNE ROBERTA WILLMAN, BENJAMIN JOHN KUTAY, PHILIP ANDREW SAWIN, MARK WILLIAM HAMERSKY
(85) 04/11/2016
(86) PCT US2015/029125 de 05/05/2015
(87) WO 2015/171532 de 12/11/2015
Publicação automática da admissibilidade da fase nacional depositado via PCT . Tratado de cooperação em matéria de Patentes, conforme Instrução Normativa nº 02, de 06/06/2017 publicada na RPI nº 2422, de 06/06/2017.

---

(21) BR 11 2016 025879-7 A2

Código 1.3 - Notificação - Fase Nacional - PCT
(22) 12/04/2015
(30) 07/05/2014 US 61/989562; 29/05/2014 US 14/289862
(51) B23C 5/24 (2006.01), B23C 5/08 (2006.01)
(54) ?CORPO DE CORTADOR ROTATIVO EM FORMATO DE DISCO, E, CORTADOR ROTATIVO?
(71) ISCAR LTD. (IL)
(72) ASAF MALKA
(85) 04/11/2016
(86) PCT IL2015/050388 de 12/04/2015
(87) WO 2015/170311 de 12/11/2015
Publicação automática da admissibilidade da fase nacional depositado via PCT . Tratado de cooperação em matéria de Patentes, conforme Instrução Normativa nº 02, de 06/06/2017 publicada na RPI nº 2422, de 06/06/2017.

---

(21) BR 11 2016 025880-0 A2

Código 1.3 - Notificação - Fase Nacional - PCT
(22) 04/05/2015
(30) 07/05/2014 US 14/272,182
(51) G01J 1/02 (2006.01), G01J 1/42 (2006.01)
(54) RECEPTÁCULO DE FOTOCÉLULA
(71) TYCO ELECTRONICS CORPORATION (US)
(72) MATTHEW EDWARD MOSTOLLER, CHIRSTOPHER GEORGE DAILY,

EDWARD JOHN HOWARD
(85) 04/11/2016
(86) PCT US2015/028983 de 04/05/2015
(87) WO 2015/171473 de 12/11/2015
Publicação automática da admissibilidade da fase nacional depositado via PCT . Tratado de cooperação em matéria de Patentes, conforme Instrução Normativa nº 02, de 06/06/2017 publicada na RPI nº 2422, de 06/06/2017.

---

(21) BR 11 2016 025881-9 A2

Código 1.3 - Notificação - Fase Nacional - PCT
(22) 27/06/2014
(51) C09K 8/12 (2006.01), C09K 8/035 (2006.01)
(54) ?MÉTODOS, COMPOSIÇÃO E SISTEMA PARA DIMINUIR A PERMEABILIDADE À ÁGUA DENTRO DE UMA FORMAÇÃO SUBTERRÂNEA?
(71) HALLIBURTON ENERGY SERVICES, INC. (US)
(72) ANTONIO RECIO, III, LARRY STEVEN EOFF, RAGHAVA B. REDDY, CHRISTOPHER AUSTIN LEWIS
(85) 04/11/2016
(86) PCT US2014/044612 de 27/06/2014
(87) WO 2015/199725 de 30/12/2015
Publicação automática da admissibilidade da fase nacional depositado via PCT . Tratado de cooperação em matéria de Patentes, conforme Instrução Normativa nº 02, de 06/06/2017 publicada na RPI nº 2422, de 06/06/2017.

---

(21) BR 11 2016 025882-7 A2

Código 1.3 - Notificação - Fase Nacional - PCT
(22) 05/05/2015
(30) 05/05/2014 US 61/988,442
(51) A61Q 5/02 (2006.01), A61Q 5/12 (2006.01), A61Q 9/02 (2006.01), A61Q 19/10 (2006.01), A61K 8/891 (2006.01), A61K 8/898 (2006.01), A61K 8/02 (2006.01), C11D 17/04 (2006.01)
(54) PRODUTOS DESTINADOS AO CONSUMIDOR
(71) THE PROCTER & GAMBLE COMPANY (US)
(72) MATTHEW LAWRENCE LYNCH, ROBERT WAYNE GLENN JR., JOANNE ROBERTA WILLMAN, BENJAMIN JOHN KUTAY, PHILIP ANDREW SAWIN, MARK WILLIAM HAMERSKY
(85) 04/11/2016
(86) PCT US2015/029126 de 05/05/2015
(87) WO 2015/171533 de 12/11/2015
Publicação automática da admissibilidade da fase nacional depositado via PCT . Tratado de cooperação em matéria de Patentes, conforme Instrução Normativa nº 02, de 06/06/2017 publicada na RPI nº 2422, de 06/06/2017.

---

(21) BR 11 2016 025888-6 A2

Código 1.3 - Notificação - Fase Nacional - PCT
(22) 08/05/2015

(30) 08/05/2014 GB 1408125.1
(51) G01K 11/32 (2006.01), G01D 5/353 (2006.01), G01M 3/00 (2006.01), G01M 3/04 (2006.01)
(54) ?MÉTODO DE SENSOREAÇÃO DISTRIBUÍDA DE FIBRA ÓPTICA, E, APARELHOS SENSOR DISTRIBUÍDO DE FIBRA ÓPTICA, DE DETECÇÃO DE VAZAMENTO E DE MONITORAÇÃO DE POÇO?
(71) OPTASENSE HOLDINGS LIMITED (GB)
(72) ROGER CRICKMORE, ANDREW RIDGE
(85) 04/11/2016
(86) PCT GB2015/051358 de 08/05/2015
(87) WO 2015/170114 de 12/11/2015
Publicação automática da admissibilidade da fase nacional depositado via PCT . Tratado de cooperação em matéria de Patentes, conforme Instrução Normativa nº 02, de 06/06/2017 publicada na RPI nº 2422, de 06/06/2017.

---

(21) BR 11 2016 025890-8 A2

Código 1.3 - Notificação - Fase Nacional - PCT
(22) 08/05/2015
(30) 08/05/2014 GB 1408131.9
(51) E21B 47/06 (2006.01), E21B 47/12 (2006.01)
(54) ?MÉTODO PARA DETERMINAR DE UMA INDICAÇÃO DE INFLUXO DE FLUIDO EM UM POÇO, E, APARELHO?
(71) OPTASENSE HOLDINGS LIMITED (GB)
(72) ROGER CRICKMORE, ANDREW RIDGE
(85) 04/11/2016
(86) PCT GB2015/051357 de 08/05/2015
(87) WO 2015/170113 de 12/11/2015
Publicação automática da admissibilidade da fase nacional depositado via PCT . Tratado de cooperação em matéria de Patentes, conforme Instrução Normativa nº 02, de 06/06/2017 publicada na RPI nº 2422, de 06/06/2017.

---

(21) BR 11 2016 025891-6 A2

Código 1.3 - Notificação - Fase Nacional - PCT
(22) 11/05/2015
(30) 12/05/2014 EP 14167923.3; 09/07/2014 EP 14176277.3
(51) A61K 9/48 (2006.01), A61K 31/137 (2006.01)
(54) FORMULAÇÃO DE CÁPSULA DE LIBERAÇÃO IMEDIATA RESISTENTE À ADULTERAÇÃO COMPREENDENDO TAPENTADOL
(71) GRÜNENTHAL GMBH (DE)
(72) INGO FRIEDRICH, RICHARD FUHRHERR, SILKE MÖSCHTER, SIMONE WENGNER
(85) 04/11/2016
(86) PCT EP2015/060377 de 11/05/2015
(87) WO 2015/173195 de 19/11/2015
Publicação automática da admissibilidade da fase nacional depositado via PCT . Tratado de cooperação em matéria de Patentes, conforme Instrução

Normativa nº 02, de 06/06/2017 publicada na RPI nº 2422, de 06/06/2017.

---

(21) BR 11 2016 025892-4 A2

Código 1.3 - Notificação - Fase Nacional - PCT
(22) 20/04/2015
(30) 07/05/2014 KR 10-2014-0054237
(51) A61K 35/74 (2006.01), A61P 17/00 (2006.01), A23L 1/29 (2006.01)
(54) LACTOBACILLUS RHAMNOSUS RHT-3201 CONJUGADOS EM AGLUTINANTE DE POLÍMERO DE POLISSACARÍDEO, E USO DOS MESMOS PARA PREVENÇÃO OU TRATAMENTO DE DOENÇAS ATÓPICAS
(71) ILDONG PHARMACEUTICAL CO. LTD. (KR)
(72) SEUNG-HUN LEE, DAE-JUNG KANG, JAE-HOON KANG
(85) 04/11/2016
(86) PCT KR2015/003914 de 20/04/2015
(87) WO 2015/170839 de 12/11/2015
Publicação automática da admissibilidade da fase nacional depositado via PCT . Tratado de cooperação em matéria de Patentes, conforme Instrução Normativa nº 02, de 06/06/2017 publicada na RPI nº 2422, de 06/06/2017.

---

(21) BR 11 2016 025893-2 A2

Código 1.3 - Notificação - Fase Nacional - PCT
(22) 07/05/2015
(30) 07/05/2014 US 61/990,048
(51) B65D 1/12 (2006.01), B65D 79/00 (2006.01)
(54) RECIPIENTE PLÁSTICO CAPAZ DE RETORTA, E MOLDE PARA MOLDAGEM POR INJEÇÃO DE UM RECIPIENTE PLÁSTICO CAPAZ DE RETORTA
(71) MILACRON LLC (US)
(72) PAUL M. SWENSON, DOUGLAS G. SABIN, ADRIENNE MURPHY JALBERT
(85) 04/11/2016
(86) PCT US2015/029659 de 07/05/2015
(87) WO 2015/171876 de 12/11/2015
Publicação automática da admissibilidade da fase nacional depositado via PCT . Tratado de cooperação em matéria de Patentes, conforme Instrução Normativa nº 02, de 06/06/2017 publicada na RPI nº 2422, de 06/06/2017.

---

(21) BR 11 2016 025896-7 A2

Código 1.3 - Notificação - Fase Nacional - PCT
(22) 20/11/2014
(30) 12/05/2014 US 61/992,000
(51) G02C 7/02 (2006.01), A61B 3/028 (2006.01), A61B 3/00 (2006.01), A61B 3/10 (2006.01), A61B 3/103 (2006.01)
(54) SISTEMAS E MÉTODOS PARA O FORNECIMENTO DE LENTES OFTÁLMICAS CORRETIVAS DE ALTA RESOLUÇÃO
(71) ESSILOR INTERNATIONAL (COMPAGNIE GÉNÉRALE D'OPTIQUE) (FR)
(72) GABRIEL KEITA, HOWARD PURCELL

(85) 04/11/2016
(86) PCT IB2014/003037 de 20/11/2014
(87) WO 2015/173605 de 19/11/2015
Publicação automática da admissibilidade da fase nacional depositado via PCT . Tratado de cooperação em matéria de Patentes, conforme Instrução Normativa nº 02, de 06/06/2017 publicada na RPI nº 2422, de 06/06/2017.

---

(21) BR 11 2016 025899-1 A2

Código 1.3 - Notificação - Fase Nacional - PCT
(22) 08/05/2015
(30) 08/05/2014 GB 1408131.9
(51) E21B 47/06 (2006.01), E21B 47/12 (2006.01)
(54) MÉTODO E APARELHO PARA OBTENÇÃO DE UMA INDICAÇÃO DE INFLUXO DE FLUIDO?
(71) OPTASENSE HOLDINGS LIMITED (GB)
(72) ROGER CRICKMORE, ANDREW RIDGE
(85) 04/11/2016
(86) PCT GB2015/051359 de 08/05/2015
(87) WO 2015/170115 de 12/11/2015
Publicação automática da admissibilidade da fase nacional depositado via PCT . Tratado de cooperação em matéria de Patentes, conforme Instrução Normativa nº 02, de 06/06/2017 publicada na RPI nº 2422, de 06/06/2017.

---

(21) BR 11 2016 025902-5 A2

Código 1.3 - Notificação - Fase Nacional - PCT
(22) 06/05/2015
(30) 06/05/2014 US 61/989,076
(51) B32B 3/30 (2006.01), B32B 27/08 (2006.01), B32B 5/16 (2006.01), B60N 2/44 (2006.01), B60N 2/58 (2006.01)
(54) ?ARTIGO DE ESPUMA?
(71) PROPRIETECT L.P. (CA)
(72) HENRY HOJNACKI, MARK WEIERSTALL
(85) 04/11/2016
(86) PCT CA2015/000294 de 06/05/2015
(87) WO 2015/168772 de 12/11/2015
Publicação automática da admissibilidade da fase nacional depositado via PCT . Tratado de cooperação em matéria de Patentes, conforme Instrução Normativa nº 02, de 06/06/2017 publicada na RPI nº 2422, de 06/06/2017.

---

(21) BR 11 2016 025907-6 A2

Código 1.3 - Notificação - Fase Nacional - PCT
(22) 28/04/2015
(30) 05/05/2014 FR 14 01022; 07/05/2014 CH 2014 0684/14
(51) B65D 39/16 (2006.01), B67B 7/06 (2006.01)
(54) SACA-ROLHAS INTEGRADO
(71) SHALOM OHAYON (IL)
(72) SHALOM OHAYON

(85) 04/11/2016
(86) PCT IL2015/050438 de 28/04/2015
(87) WO 2015/170313 de 12/11/2015
Publicação automática da admissibilidade da fase nacional depositado via PCT . Tratado de cooperação em matéria de Patentes, conforme Instrução Normativa nº 02, de 06/06/2017 publicada na RPI nº 2422, de 06/06/2017.

---

(21) BR 11 2016 025909-2 A2

Código 1.3 - Notificação - Fase Nacional - PCT
(22) 05/05/2015
(30) 05/05/2014 US 61/988,867; 04/05/2015 US 14/703,849
(51) H04W 52/02 (2009.01)
(54) DURAÇÃO MÁXIMA DE AUSÊNCIA
(71) QUALCOMM INCORPORATED (US)
(72) AMIN JAFARIAN, ALFRED ASTERJADHI
(85) 04/11/2016
(86) PCT US2015/029189 de 05/05/2015
(87) WO 2015/171576 de 12/11/2015
Publicação automática da admissibilidade da fase nacional depositado via PCT . Tratado de cooperação em matéria de Patentes, conforme Instrução Normativa nº 02, de 06/06/2017 publicada na RPI nº 2422, de 06/06/2017.

---

(21) BR 11 2016 025910-6 A2

Código 1.3 - Notificação - Fase Nacional - PCT
(22) 06/05/2015
(30) 06/05/2014 US 61/989,183
(51) A61K 38/07 (2006.01)
(54) COMBINAÇÕES DE COMPOSTOS MODULADORES DE MDAR
(71) NORTHWESTERN UNIVERSITY (US)
(72) JOSEPH R. MOSKAL
(85) 04/11/2016
(86) PCT US2015/029477 de 06/05/2015
(87) WO 2015/171770 de 12/11/2015
Publicação automática da admissibilidade da fase nacional depositado via PCT . Tratado de cooperação em matéria de Patentes, conforme Instrução Normativa nº 02, de 06/06/2017 publicada na RPI nº 2422, de 06/06/2017.

---

(21) BR 11 2016 025911-4 A2

Código 1.3 - Notificação - Fase Nacional - PCT
(22) 22/04/2015
(30) 09/05/2014 US 61/990,849
(51) A23L 2/56 (2006.01), A23L 2/60 (2006.01), A23L 1/22 (2006.01), A23L 1/226 (2006.01)
(54) SOLUBILIZAÇÃO DE UM MODULADOR DOCE E SABOR
(71) FIRMENICH S.A. (CH)
(72) PASCAL BEAUSSOUBRE, WOLFGANG FIEBER
(85) 04/11/2016

(86) PCT EP2015/058623 de 22/04/2015
(87) WO 2015/169582 de 12/11/2015
Publicação automática da admissibilidade da fase nacional depositado via PCT . Tratado de cooperação em matéria de Patentes, conforme Instrução Normativa nº 02, de 06/06/2017 publicada na RPI nº 2422, de 06/06/2017.

---

(21) BR 11 2016 025912-2 A2

Código 1.3 - Notificação - Fase Nacional - PCT
(22) 06/05/2015
(30) 07/05/2014 US 61/989,893; 22/10/2014 US 62/067,053
(51) D21D 1/30 (2006.01)
(54) PRODUÇÃO DE ALTA EFICIÊNCIA DE CELULOSE NANOFIBRILADA
(71) UNIVERSITY OF MAINE SYSTEM BOARD OF TRUSTEES (US)
(72) MICHAEL A. BILODEAU, MARK A. PARADIS
(85) 04/11/2016
(86) PCT US2015/029396 de 06/05/2015
(87) WO 2015/171714 de 12/11/2015
Publicação automática da admissibilidade da fase nacional depositado via PCT . Tratado de cooperação em matéria de Patentes, conforme Instrução Normativa nº 02, de 06/06/2017 publicada na RPI nº 2422, de 06/06/2017.

---

(21) BR 11 2016 025913-0 A2

Código 1.3 - Notificação - Fase Nacional - PCT
(22) 07/05/2015
(30) 07/05/2014 IT RM2014A000225
(51) G01N 33/574 (2006.01)
(54) MÉTODO DE DETECÇÃO DE CARCINOGÊNESE NO COLO DO ÚTERO
(71) VINCENZO MACCALLINI (IT) , GIUSEPPE DI BENEDETTO (IT)
(72) VINCENZO MACCALLINI, GIUSEPPE DI BENEDETTO
(85) 04/11/2016
(86) PCT IT2015/000126 de 07/05/2015
(87) WO 2015/170360 de 12/11/2015
Publicação automática da admissibilidade da fase nacional depositado via PCT . Tratado de cooperação em matéria de Patentes, conforme Instrução Normativa nº 02, de 06/06/2017 publicada na RPI nº 2422, de 06/06/2017.

---

(21) BR 11 2016 025917-3 A2

Código 1.3 - Notificação - Fase Nacional - PCT
(22) 09/05/2014
(51) A61K 31/4985 (2006.01), A61P 25/24 (2006.01)
(54) SAIS FARMACEUTICAMENTE ACEITÁVEIS DE ENANTIÔMEROS DO PIRLINDOL PARA USO EM MEDICINA
(71) TECNIMEDE SOCIEDADE TECNICO-MEDICINAL S.A. (PT)
(72) AUGUSTO EUGÉNIO PARDAL FILIPE, PEDRO FILIPE EUFRÁSIO PEDROSO, SUSANA MARQUES ALMEIDA PECORELLI, CARLOS ALBERTO EUFRÁSIO CASIMIRO CAIXADO, ANA SOFIA DA CONCEIÇÃO LOPES, JOÃO CARLOS RAMOS DAMIL, PEDRO PAULO DE LACERDA E OLIVEIRA

SANTOS
(85) 06/11/2016
(86) PCT PT2014/000026 de 09/05/2014
(87) WO 2015/171002 de 12/11/2015
Publicação automática da admissibilidade da fase nacional depositado via PCT . Tratado de cooperação em matéria de Patentes, conforme Instrução Normativa nº 02, de 06/06/2017 publicada na RPI nº 2422, de 06/06/2017.

---

(21) BR 11 2016 025918-1 A2

Código 1.3 - Notificação - Fase Nacional - PCT
(22) 09/05/2014
(51) C07B 57/00 (2006.01), C07D 487/06 (2006.01)
(54) PROCESSO DE OBTENÇÃO DE ENANTIÔMEROS OPTICAMENTE ATIVOS DE PIRLINDOL E SEUS SAIS
(71) TECNIMEDE SOCIEDADE TECNICO-MEDICINAL S.A. (PT)
(72) AUGUSTO EUGÉNIO PARDAL FILIPE, PEDRO FILIPE EUFRÁSIO PEDROSO, SUSANA MARQUES ALMEIDA PECORELLI, CARLOS ALBERTO EUFRÁSIO CASIMIRO CAIXADO, ANA SOFIA DA CONCEIÇÃO LOPES, JOÃO CARLOS RAMOS DAMIL, PEDRO PAULO DE LACERDA E OLIVEIRA SANTOS
(85) 06/11/2016
(86) PCT PT2014/000027 de 09/05/2014
(87) WO 2015/171003 de 12/11/2015
Publicação automática da admissibilidade da fase nacional depositado via PCT . Tratado de cooperação em matéria de Patentes, conforme Instrução Normativa nº 02, de 06/06/2017 publicada na RPI nº 2422, de 06/06/2017.

---

(21) BR 11 2016 025919-0 A2

Código 1.3 - Notificação - Fase Nacional - PCT
(22) 09/05/2014
(51) A61K 31/4985 (2006.01), A61P 25/04 (2006.01)
(54) (R)- PIRLINDOL E SEUS SAIS FARMACEUTICAMENTE ACEITÁVEIS PARA USO EM MEDICINA
(71) TECNIMEDE SOCIEDADE TECNICO-MEDICINAL S.A. (PT)
(72) AUGUSTO EUGÉNIO PARDAL FILIPE, PEDRO FILIPE EUFRÁSIO PEDROSO, SUSANA MARQUES ALMEIDA PECORELLI, CARLOS ALBERTO EUFRÁSIO CASIMIRO CAIXADO, ANA SOFIA DA CONCEIÇÃO LOPES, JOÃO CARLOS RAMOS DAMIL
(85) 06/11/2016
(86) PCT PT2014/000028 de 09/05/2014
(87) WO 2015/171004 de 12/11/2015
Publicação automática da admissibilidade da fase nacional depositado via PCT . Tratado de cooperação em matéria de Patentes, conforme Instrução Normativa nº 02, de 06/06/2017 publicada na RPI nº 2422, de 06/06/2017.

---

(21) BR 11 2016 025920-3 A2

Código 1.3 - Notificação - Fase Nacional - PCT

(22) 09/05/2014
(51) A61K 31/4985 (2006.01), A61P 25/04 (2006.01)
(54) (S)-PIRLINDOL OU SEUS SAIS FARMACEUTICAMENTE ACEITÁVEIS PARA USO EM MEDICINA
(71) TECNIMEDE SOCIEDADE TECNICO-MEDICINAL S.A. (PT)
(72) AUGUSTO EUGÉNIO PARDAL FILIPE, PEDRO FILIPE EUFRÁSIO PEDROSO, SUSANA MARQUES ALMEIDA PECORELLI, CARLOS ALBERTO EUFRÁSIO CASIMIRO CAIXADO, ANA SOFIA DA CONCEIÇÃO LOPES, JOÃO CARLOS RAMOS DAMIL
(85) 06/11/2016
(86) PCT PT2014/000029 de 09/05/2014
(87) WO 2015/171005 de 12/11/2015
Publicação automática da admissibilidade da fase nacional depositado via PCT . Tratado de cooperação em matéria de Patentes, conforme Instrução Normativa nº 02, de 06/06/2017 publicada na RPI nº 2422, de 06/06/2017.

---

(21) BR 11 2016 025925-4 A2

Código 1.3 - Notificação - Fase Nacional - PCT
(22) 29/06/2015
(30) 02/07/2014 AT A50458/2014
(51) G01R 31/333 (2006.01), H01H 9/00 (2006.01)
(54) PROCESSO E DISPOSITIVO PARA TESTE DE UM INTERRUPTOR GRADUAL DE UM TRANSFORMADOR
(71) OMICRON ELECTRONICS GMBH (AT)
(72) MICHAEL RÄDLER, BORIS UNTERER
(85) 07/11/2016
(86) PCT EP2015/064714 de 29/06/2015
(87) WO 2016/001151 de 07/01/2016
Publicação automática da admissibilidade da fase nacional depositado via PCT . Tratado de cooperação em matéria de Patentes, conforme Instrução Normativa nº 02, de 06/06/2017 publicada na RPI nº 2422, de 06/06/2017.

---

(21) BR 11 2016 025926-2 A2

Código 1.3 - Notificação - Fase Nacional - PCT
(22) 15/05/2015
(30) 15/05/2014 JP 2014-101841
(51) A01G 17/00 (2006.01), A01G 31/00 (2006.01), A23D 9/02 (2006.01), B09B 3/00 (2006.01)
(54) SISTEMA DE PROCESSAMENTO DE PLANTA
(71) IHI ENVIRO CORPORATION (JP)
(72) MASAHARU YAMASHITA
(85) 07/11/2016
(86) PCT JP2015/064029 de 15/05/2015
(87) WO 2015/174520 de 19/11/2015
Publicação automática da admissibilidade da fase nacional depositado via PCT . Tratado de cooperação em matéria de Patentes, conforme Instrução

Normativa nº 02, de 06/06/2017 publicada na RPI nº 2422, de 06/06/2017.

---

(21) BR 11 2016 025930-0 A2

Código 1.3 - Notificação - Fase Nacional - PCT
(22) 30/04/2015
(30) 05/05/2014 US 61/988,886; 29/04/2015 US 14/699,966
(51) H04W 64/00 (2009.01)
(54) MÉTODOS E SISTEMAS PARA TROCA DE TEMPO DE VIAGEM DE RETORNO (RTT) MELHORADA
(71) QUALCOMM INCORPORATED (US)
(72) CARLOS HORACIO ALDANA, SUBASH MARRI SRIDHAR
(85) 07/11/2016
(86) PCT US2015/028670 de 30/04/2015
(87) WO 2015/171435 de 12/11/2015
Publicação automática da admissibilidade da fase nacional depositado via PCT . Tratado de cooperação em matéria de Patentes, conforme Instrução Normativa nº 02, de 06/06/2017 publicada na RPI nº 2422, de 06/06/2017.

---

(21) BR 11 2016 025931-9 A2

Código 1.3 - Notificação - Fase Nacional - PCT
(22) 30/04/2015
(30) 08/05/2014 EP 14167506.6; 05/08/2014 EP 14179846.2
(51) C11D 9/00 (2006.01), C11D 9/26 (2006.01)
(54) COMPOSIÇÃO DE BARRA DE SABÃO, BARRA E MÉTODO PARA INTENSIFICAR A TRANSPARÊNCIA DAS BARRAS DE SABÃO
(71) UNILEVER NV (NL)
(72) RAFAEL ASTOLFI, JORGE LUIZ BASSO, SERGIO ROBERTO LEOPOLDINO
(85) 07/11/2016
(86) PCT EP2015/059454 de 30/04/2015
(87) WO 2015/169678 de 12/11/2015
Publicação automática da admissibilidade da fase nacional depositado via PCT . Tratado de cooperação em matéria de Patentes, conforme Instrução Normativa nº 02, de 06/06/2017 publicada na RPI nº 2422, de 06/06/2017.

---

(21) BR 11 2016 025932-7 A2

Código 1.3 - Notificação - Fase Nacional - PCT
(22) 04/05/2015
(30) 05/05/2014 US 61/988,379
(51) A61L 15/22 (2006.01), A61L 15/60 (2006.01)
(54) COMPOSIÇÕES DE FILME HOMOGÊNEO
(71) LUBRIZOL ADVANCED MATERIALS, INC. (US)
(72) LILIANA A. MIINEA, NANCY S. MARCHANT, JAMES R. BAXTER, ERIC L. ROHR, ANDREW CAMARDO
(85) 07/11/2016
(86) PCT US2015/029009 de 04/05/2015
(87) WO 2015/171483 de 12/11/2015

Publicação automática da admissibilidade da fase nacional depositado via PCT . Tratado de cooperação em matéria de Patentes, conforme Instrução Normativa nº 02, de 06/06/2017 publicada na RPI nº 2422, de 06/06/2017.

---

(21) BR 11 2016 025934-3 A2

Código 1.3 - Notificação - Fase Nacional - PCT
(22) 20/04/2015
(30) 06/05/2014 US 14/271,147
(51) H04W 24/02 (2009.01), H04W 52/02 (2009.01), H04W 64/00 (2009.01), H04W 84/04 (2009.01)
(54) CONTROLE DE ATIVAÇÃO DE CÉLULA PEQUENA DO DISPOSITIVO SEM FIO MULTIUSO PORTÁTIL
(71) QUALCOMM INCORPORATED (US)
(72) SOUMYA DAS, EDWIN CHONGWOO PARK, BONGYONG SONG
(85) 07/11/2016
(86) PCT US2015/026631 de 20/04/2015
(87) WO 2015/171294 de 12/11/2015
Publicação automática da admissibilidade da fase nacional depositado via PCT . Tratado de cooperação em matéria de Patentes, conforme Instrução Normativa nº 02, de 06/06/2017 publicada na RPI nº 2422, de 06/06/2017.

---

(21) BR 11 2016 025935-1 A2

Código 1.3 - Notificação - Fase Nacional - PCT
(22) 11/05/2015
(30) 09/05/2014 US 61/990,934; 06/05/2015 US 14/705,319
(51) F04B 39/06 (2006.01), F04B 39/08 (2006.01), F04B 35/00 (2006.01)
(54) ?ARRANJO E MÉTODO DE ARREFECIMENTO DO CÁRTER DE UM COMPRESSOR LIVRE DE ÓLEO PARA UM VEÍCULO FERROVIÁRIO?
(71) WESTINGHOUSE AIR BRAKE TECHNOLOGIES CORPORATION (US)
(72) JEFFREY HRITZ
(85) 07/11/2016
(86) PCT US2015/030154 de 11/05/2015
(87) WO 2015/172145 de 12/11/2015
Publicação automática da admissibilidade da fase nacional depositado via PCT . Tratado de cooperação em matéria de Patentes, conforme Instrução Normativa nº 02, de 06/06/2017 publicada na RPI nº 2422, de 06/06/2017.

---

(21) BR 11 2016 025936-0 A2

Código 1.3 - Notificação - Fase Nacional - PCT
(22) 16/05/2015
(30) 19/05/2014 US 14/281,518
(51) G06F 1/16 (2006.01), G06F 1/26 (2006.01), G06F 21/44 (2013.01)
(54) CONTRATOS DE GERENCIAMENTO DE ENERGIA PARA DISPOSITIVOS ACESSÓRIOS
(71) MICROSOFT TECHNOLOGY LICENSING, LLC (US)
(72) GENE ROBERT OBIE, HENG HUANG, YI HE, DUANE MARTIN EVANS
(85) 07/11/2016

(86) PCT US2015/031270 de 16/05/2015
(87) WO 2015/179256 de 26/11/2015
Publicação automática da admissibilidade da fase nacional depositado via PCT . Tratado de cooperação em matéria de Patentes, conforme Instrução Normativa nº 02, de 06/06/2017 publicada na RPI nº 2422, de 06/06/2017.

---

(21) BR 11 2016 025937-8 A2

Código 1.3 - Notificação - Fase Nacional - PCT
(22) 07/05/2015
(30) 08/05/2014 US 14/273,044
(51) E21B 33/035 (2006.01), E21B 33/064 (2006.01)
(54) ?DISPOSITIVOS SUBMERSOS NA ÁGUA E MÉTODO PARA GERAR UMA FORÇA?
(71) HYDRIL USA DISTRIBUTION LLC (US)
(72) JAMIE GAMBLE, RYAN GUSTAFSON, ROBERT ARNOLD JUDGE
(85) 07/11/2016
(86) PCT US2015/029580 de 07/05/2015
(87) WO 2015/171842 de 12/11/2015
Publicação automática da admissibilidade da fase nacional depositado via PCT . Tratado de cooperação em matéria de Patentes, conforme Instrução Normativa nº 02, de 06/06/2017 publicada na RPI nº 2422, de 06/06/2017.

---

(21) BR 11 2016 025938-6 A2

Código 1.3 - Notificação - Fase Nacional - PCT
(22) 15/05/2014
(51) A61K 8/19 (2006.01), A61K 8/34 (2006.01), A61Q 11/00 (2006.01)
(54) COMPOSIÇÕES PARA TRATAMENTO BUCAL CONTENDO POLIETILENOGLICOL PARA ESTABILIDADE FÍSICA
(71) THE PROCTER & GAMBLE COMPANY (US)
(72) SWAPNA BASA, ROSS STRAND, HAIQIU TANG, HONGMEI YANG
(85) 07/11/2016
(86) PCT CN2014/077533 de 15/05/2014
(87) WO 2015/172346 de 19/11/2015
Publicação automática da admissibilidade da fase nacional depositado via PCT . Tratado de cooperação em matéria de Patentes, conforme Instrução Normativa nº 02, de 06/06/2017 publicada na RPI nº 2422, de 06/06/2017.

---

(21) BR 11 2016 025940-8 A2

Código 1.3 - Notificação - Fase Nacional - PCT
(22) 13/03/2015
(30) 07/05/2014 US 61/990,062; 12/03/2015 US 14/656,589
(51) H04W 56/00 (2009.01)
(54) GERENCIAMENTO DE ID DE CÉLULA PARA SINAIS DE REFERÊNCIA DE DESCOBERTA PARA CÉLULAS PEQUENAS EM LTE
(71) QUALCOMM INCORPORATED (US)
(72) WANSHI CHEN, ALEKSANSAR DAMNJANOVIC, PETER GAAL
(85) 07/11/2016

(86) PCT US2015/020565 de 13/03/2015
(87) WO 2015/171201 de 12/11/2015
Publicação automática da admissibilidade da fase nacional depositado via PCT . Tratado de cooperação em matéria de Patentes, conforme Instrução Normativa nº 02, de 06/06/2017 publicada na RPI nº 2422, de 06/06/2017.

---

(21) BR 11 2016 025942-4 A2

Código 1.3 - Notificação - Fase Nacional - PCT
(22) 06/04/2015
(30) 06/05/2014 US 14/271,202
(51) G06T 7/00 (2006.01)
(54) DETERMINAÇÃO DE UMA ORIENTAÇÃO DE UM DISPOSITIVO MÓVEL
(71) QUALCOMM INCORPORATED (US)
(72) ALEKSANDAR JOVICIC, SNEHESH SHRESTHA, KUMAR APPAIAH
(85) 07/11/2016
(86) PCT US2015/024435 de 06/04/2015
(87) WO 2015/171232 de 12/11/2015
Publicação automática da admissibilidade da fase nacional depositado via PCT . Tratado de cooperação em matéria de Patentes, conforme Instrução Normativa nº 02, de 06/06/2017 publicada na RPI nº 2422, de 06/06/2017.

---

(21) BR 11 2016 025943-2 A2

Código 1.3 - Notificação - Fase Nacional - PCT
(22) 29/04/2015
(30) 07/05/2014 FR 1454164
(51) F17C 13/12 (2006.01)
(54) PROCESSO DE FABRICAÇÃO DE UMA LINHA DE DESPRESSURIZAÇÃO
(71) TOTAL SA (FR)
(72) GUILLAUME VAILLANT
(85) 07/11/2016
(86) PCT FR2015/051160 de 29/04/2015
(87) WO 2015/170040 de 12/11/2015
Publicação automática da admissibilidade da fase nacional depositado via PCT . Tratado de cooperação em matéria de Patentes, conforme Instrução Normativa nº 02, de 06/06/2017 publicada na RPI nº 2422, de 06/06/2017.

---

(21) BR 11 2016 025945-9 A2

Código 1.3 - Notificação - Fase Nacional - PCT
(22) 30/04/2015
(30) 07/05/2014 US 14/272,434
(51) H04L 29/06 (2006.01), H04W 12/06 (2009.01), G06F 21/32 (2013.01)
(54) ATIVAÇÃO DINÂMICA DE PERFIS DE USUÁRIOS COM BASE EM IDENTIFICAÇÃO BIOMÉTRICA
(71) QUALCOMM INCORPORATED (US)
(72) DEBESH KUMAR SAHU, ANAND KRISHNA PURANIK, TUSHAR GUPTA, JAGADISHWAR NEELA, VISHNU VARDHAN SUDARSAN KASILYA

(85) 07/11/2016
(86) PCT US2015/028637 de 30/04/2015
(87) WO 2015/171431 de 12/11/2015
Publicação automática da admissibilidade da fase nacional depositado via PCT . Tratado de cooperação em matéria de Patentes, conforme Instrução Normativa nº 02, de 06/06/2017 publicada na RPI nº 2422, de 06/06/2017.

---

(21) BR 11 2016 025946-7 A2

Código 1.3 - Notificação - Fase Nacional - PCT
(22) 22/05/2014
(51) H04W 8/22 (2009.01), H04W 24/00 (2009.01)
(54) RELATÓRIO DE INFORMAÇÃO DE ESTADO DE CANAL (CSI) PERIÓDICO E APERIÓDICO PARA MIMO
(71) QUALCOMM INCORPORATED (US)
(72) CHAO WEI, YU ZHANG
(85) 07/11/2016
(86) PCT CN2014/078097 de 22/05/2014
(87) WO 2015/176266 de 26/11/2015
Publicação automática da admissibilidade da fase nacional depositado via PCT . Tratado de cooperação em matéria de Patentes, conforme Instrução Normativa nº 02, de 06/06/2017 publicada na RPI nº 2422, de 06/06/2017.

---

(21) BR 11 2016 025947-5 A2

Código 1.3 - Notificação - Fase Nacional - PCT
(22) 06/08/2015
(30) 20/08/2014 EP 14425109.7
(51) F41H 5/26 (2006.01), F41H 5/04 (2006.01), B60J 1/02 (2006.01), B60J 5/04 (2006.01)
(54) JANELA À PROVA DE BALAS RESISTENTE À EXPLOSÃO E APARELHO ASSOCIADO
(71) ISOCLIMA S.P.A. (IT)
(72) ALBERTO BERTOLINI
(85) 07/11/2016
(86) PCT EP2015/001631 de 06/08/2015
(87) WO 2016/026555 de 25/02/2016
Publicação automática da admissibilidade da fase nacional depositado via PCT . Tratado de cooperação em matéria de Patentes, conforme Instrução Normativa nº 02, de 06/06/2017 publicada na RPI nº 2422, de 06/06/2017.

---

(21) BR 11 2016 025948-3 A2

Código 1.3 - Notificação - Fase Nacional - PCT
(22) 29/01/2016
(30) 30/04/2015 IT PR2015A000030
(51) A23C 9/12 (2006.01), A01J 11/16 (2006.01), A23C 9/123 (2006.01)
(54) MÉTODO PARA PRODUZIR IOGURTE OU OUTRO PRODUTO À BASE DE LEITE FERMENTADO E USO DE UMA PREPARAÇÃO ENZIMÁTICA À BASE DE TRANSGLUTAMINASE SUPORTADO EM FIBRAS VEGETAIS PARA

PRODUZIR IOGURTE OU OUTRO PRODUTO À BASE DE LEITE FERMENTADO
(71) GEA MECHANICAL EQUIPMENT ITALIA S.P.A. (IT)
(72) SILVIA GRASSELLI, MARCO MARCUCCI, MATTIA SANDEI
(85) 07/11/2016
(86) PCT IB2016/050476 de 29/01/2016
(87) WO 2016/174528 de 03/11/2016
Publicação automática da admissibilidade da fase nacional depositado via PCT . Tratado de cooperação em matéria de Patentes, conforme Instrução Normativa nº 02, de 06/06/2017 publicada na RPI nº 2422, de 06/06/2017.

---

(21) BR 11 2016 025949-1 A2

Código 1.3 - Notificação - Fase Nacional - PCT
(22) 06/05/2015
(30) 06/05/2014 US 61/989,308; 05/05/2015 US 14/704,539
(51) H04W 48/16 (2009.01)
(54) TÉCNICAS PARA SELEÇÃO DE REDE EM BANDAS DE FREQUÊNCIA NÃO LICENCIADAS
(71) QUALCOMM INCORPORATED (US)
(72) STEFANO FACCIN, MIGUEL GRIOT, GAVIN BERNARD HORN
(85) 07/11/2016
(86) PCT US2015/029375 de 06/05/2015
(87) WO 2015/171701 de 12/11/2015
Publicação automática da admissibilidade da fase nacional depositado via PCT . Tratado de cooperação em matéria de Patentes, conforme Instrução Normativa nº 02, de 06/06/2017 publicada na RPI nº 2422, de 06/06/2017.

---

(21) BR 11 2016 025953-0 A2

Código 1.3 - Notificação - Fase Nacional - PCT
(22) 21/05/2015
(30) 23/05/2014 DE 10 2014 107 323.1
(51) B66C 6/00 (2006.01)
(54) ?TRAVESSÃO DE GUINDASTE E GUINDASTE?
(71) TEREX MHPS GMBH (DE)
(72) CHRISTOPH PASSMANN, RICHARD KREISNER, THOMAS SCHLIERBACH-KNOBLOCH, STEFAN NOLL, FRANZ SCHULTE
(85) 07/11/2016
(86) PCT EP2015/061291 de 21/05/2015
(87) WO 2015/177292 de 26/11/2015
Publicação automática da admissibilidade da fase nacional depositado via PCT . Tratado de cooperação em matéria de Patentes, conforme Instrução Normativa nº 02, de 06/06/2017 publicada na RPI nº 2422, de 06/06/2017.

---

(21) BR 11 2016 025955-6 A2

Código 1.3 - Notificação - Fase Nacional - PCT
(22) 06/05/2015
(30) 07/05/2014 US 61/989,992; 02/07/2014 US 62/020,243; 01/04/2015 US

62/141,593; 05/05/2015 US 14/704,878
(51) H04W 72/12 (2009.01), H04W 84/12 (2009.01)
(54) MÉTODOS E APARELHO PARA SINALIZAR ALOCAÇÕES DE USUÁRIO EM REDES DE COMUNICAÇÃO SEM FIO DE MÚLTIPLOS USUÁRIOS
(71) QUALCOMM INCORPORATED (US)
(72) ERIC PIERRE REBEIZ, RAHUL TANDRA, SAMEER VERMANI, BIN TIAN
(85) 07/11/2016
(86) PCT US2015/029502 de 06/05/2015
(87) WO 2015/171790 de 12/11/2015
Publicação automática da admissibilidade da fase nacional depositado via PCT . Tratado de cooperação em matéria de Patentes, conforme Instrução Normativa nº 02, de 06/06/2017 publicada na RPI nº 2422, de 06/06/2017.

---

(21) BR 11 2016 025956-4 A2

Código 1.3 - Notificação - Fase Nacional - PCT
(22) 06/05/2015
(30) 07/05/2014 GB 1408075.8
(51) E05B 81/14 (2014.01), E05B 81/20 (2014.01), E05B 81/66 (2014.01), E05B 81/90 (2014.01)
(54) ?MECANISMOS DE FECHAMENTO E TRAVAMENTO?
(71) JOHN PHILLIP CHEVALIER (GB)
(72) JOHN PHILLIP CHEVALIER
(85) 07/11/2016
(86) PCT GB2015/051330 de 06/05/2015
(87) WO 2015/170097 de 12/11/2015
Publicação automática da admissibilidade da fase nacional depositado via PCT . Tratado de cooperação em matéria de Patentes, conforme Instrução Normativa nº 02, de 06/06/2017 publicada na RPI nº 2422, de 06/06/2017.

---

(21) BR 11 2016 025958-0 A2

Código 1.3 - Notificação - Fase Nacional - PCT
(22) 30/04/2015
(30) 07/05/2014 US 61/990,099; 29/04/2015 US 14/700,071
(51) H04L 27/34 (2006.01)
(54) ACESSO MÚLTIPLO NÃO ORTOGONAL E CANCELAMENTO DE INTERFERÊNCIA
(71) QUALCOMM INCORPORATED (US)
(72) DURGA PRASAD MALLADI, YONGBIN WEI
(85) 07/11/2016
(86) PCT US2015/028525 de 30/04/2015
(87) WO 2015/171422 de 12/11/2015
Publicação automática da admissibilidade da fase nacional depositado via PCT . Tratado de cooperação em matéria de Patentes, conforme Instrução Normativa nº 02, de 06/06/2017 publicada na RPI nº 2422, de 06/06/2017.

---

(21) BR 11 2016 025959-9 A2

Código 1.3 - Notificação - Fase Nacional - PCT

(22) 28/05/2015
(30) 10/06/2014 EP 14171685.2
(51) B65B 43/48 (2006.01), B65B 61/28 (2006.01), B65B 43/10 (2006.01), B65B 43/46 (2006.01), B65B 43/52 (2006.01), B65B 61/24 (2006.01), B65B 7/20 (2006.01), B65B 9/20 (2006.01)
(54) ?UNIDADE DE ALIMENTAÇÃO?
(71) TETRA LAVAL HOLDINGS & FINANCE S.A. (CH)
(72) GIORGIO MATTIOLI, RICHARD JOHN PEDRETTI, DINO NERI, MASSIMO PRADELLI
(85) 07/11/2016
(86) PCT EP2015/061783 de 28/05/2015
(87) WO 2015/189037 de 17/12/2015
Publicação automática da admissibilidade da fase nacional depositado via PCT . Tratado de cooperação em matéria de Patentes, conforme Instrução Normativa nº 02, de 06/06/2017 publicada na RPI nº 2422, de 06/06/2017.

---

(21) BR 11 2016 025960-2 A2

Código 1.3 - Notificação - Fase Nacional - PCT
(22) 06/05/2015
(30) 08/05/2014 US 61/990140; 27/06/2014 US 14/317588
(51) C07D 307/34 (2006.01), C07D 307/36 (2006.01), C07D 307/48 (2006.01)
(54) ?PROCESSOS PARA PRODUZIR UMA CORRENTE RICA EM CATALISADOR E UMA CORRENTE DE LICOR MÃE DE PURGA?
(71) EASTMAN CHEMICAL COMPANY (US)
(72) KENNY RANDOLPH PARKER, MESFIN EJERSSA JANKA, ASHFAQ SHAHANAWAZ SHAIKH, LEE REYNOLDS PARTIN
(85) 07/11/2016
(86) PCT US2015/029381 de 06/05/2015
(87) WO 2015/171704 de 12/11/2015
Publicação automática da admissibilidade da fase nacional depositado via PCT . Tratado de cooperação em matéria de Patentes, conforme Instrução Normativa nº 02, de 06/06/2017 publicada na RPI nº 2422, de 06/06/2017.

---

(21) BR 11 2016 025962-9 A2

Código 1.3 - Notificação - Fase Nacional - PCT
(22) 08/05/2015
(30) 09/05/2014 US 61/991,448
(51) F16F 9/04 (2006.01)
(54) CONJUNTOS DE MOLA A GÁS E AMORTECEDOR A GÁS, BEM COMO SISTEMAS DE SUSPENSÃO QUE INCLUEM OS MESMOS
(71) FIRESTONE INDUSTRIAL PRODUCTS COMPANY, LLC (US)
(72) JOSHUA R. LEONARD
(85) 07/11/2016
(86) PCT US2015/029868 de 08/05/2015
(87) WO 2015/172010 de 12/11/2015
Publicação automática da admissibilidade da fase nacional depositado via

PCT . Tratado de cooperação em matéria de Patentes, conforme Instrução Normativa nº 02, de 06/06/2017 publicada na RPI nº 2422, de 06/06/2017.

---

(21) BR 11 2016 025964-5 A2

Código 1.3 - Notificação - Fase Nacional - PCT
(22) 30/04/2015
(30) 08/05/2014 DE 10 2014 106 442.9
(51) A61M 39/16 (2006.01), A61M 39/00 (2006.01), A61M 39/10 (2006.01), A61M 39/02 (2006.01), A61M 5/165 (2006.01)
(54) DISPOSITIVO DE CONEXÃO PARA UM CATETER, PARTICULARMENTE UM CATETER VENOSO PERIFÉRICO
(71) SICOS GMBH (DE)
(72) KAI MARKUS, CHRISTIAN FRAUENRATH, ANDRÉ REICHARDT
(85) 07/11/2016
(86) PCT DE2015/100177 de 30/04/2015
(87) WO 2015/169282 de 12/11/2015
Publicação automática da admissibilidade da fase nacional depositado via PCT . Tratado de cooperação em matéria de Patentes, conforme Instrução Normativa nº 02, de 06/06/2017 publicada na RPI nº 2422, de 06/06/2017.

---

(21) BR 11 2016 025965-3 A2

Código 1.3 - Notificação - Fase Nacional - PCT
(22) 08/05/2015
(30) 09/05/2014 EP 14167746.8
(51) C07C 15/20 (2006.01), C09K 11/06 (2006.01), H05B 33/20 (2006.01)
(54) ?COMPOSTO DE PERILENO CIANADO, COMPOSIÇÃO, USOS DOS COMPOSTOS DE PERILENO CIANADOS E DE CONVERSORES DE COR, CONVERSOR DE COR, E, DISPOSITIVO DE ILUMINAÇÃO?
(71) BASF SE (DE)
(72) MARTIN KÖNEMANN, GERHARD WAGENBLAST, SORIN IVANOVICI, ROBERT SEND, GABRIELE MATTERN, GERD WEBER
(85) 07/11/2016
(86) PCT EP2015/060137 de 08/05/2015
(87) WO 2015/169935 de 12/11/2015
Publicação automática da admissibilidade da fase nacional depositado via PCT . Tratado de cooperação em matéria de Patentes, conforme Instrução Normativa nº 02, de 06/06/2017 publicada na RPI nº 2422, de 06/06/2017.

---

(21) BR 11 2016 025966-1 A2

Código 1.3 - Notificação - Fase Nacional - PCT
(22) 05/05/2015
(30) 09/05/2014 US 61/991042
(51) B41M 5/52 (2006.01), B82Y 30/00 (2011.01), D21H 19/20 (2006.01), D21H 19/34 (2006.01)
(54) ?MEIO DE GRAVAÇÃO EM POLÍMERO PARA IMPRESSÃO DIGITAL, COMPOSIÇÃO DE REVESTIMENTO PARA UM MEIO DE GRAVAÇÃO EM POLÍMERO, E, MÉTODO PARA PRODUZIR UM MEIO DE GRAVAÇÃO EM

POLÍMERO PARA IMPRESSÃO DIGITAL?
(71) FPINNOVATIONS (CA)
(72) JOSEPH STEPHEN ASPLER, XUEJUN ZOU, MAKHLOUF LALEG, TONY MANFRED, JOELLE GRENON
(85) 07/11/2016
(86) PCT CA2015/050389 de 05/05/2015
(87) WO 2015/168784 de 12/11/2015
Publicação automática da admissibilidade da fase nacional depositado via PCT . Tratado de cooperação em matéria de Patentes, conforme Instrução Normativa nº 02, de 06/06/2017 publicada na RPI nº 2422, de 06/06/2017.

---

(21) BR 11 2016 025967-0 A2

Código 1.3 - Notificação - Fase Nacional - PCT
(22) 07/05/2015
(30) 08/05/2014 US 61/990,404; 06/10/2014 US 62/060,392; 24/03/2015 US 62/137,551
(51) A01C 5/00 (2006.01), A01C 5/06 (2006.01), A01C 7/00 (2006.01)
(54) SISTEMAS, MÉTODOS E APARELHO PARA APLICAÇÃO DE LÍQUIDO AGRÍCOLA
(71) PRECISION PLANTING LLC (US)
(72) JASON STOLLER, BRIAN MCMAHON
(85) 07/11/2016
(86) PCT US2015/029719 de 07/05/2015
(87) WO 2015/171915 de 12/11/2015
Publicação automática da admissibilidade da fase nacional depositado via PCT . Tratado de cooperação em matéria de Patentes, conforme Instrução Normativa nº 02, de 06/06/2017 publicada na RPI nº 2422, de 06/06/2017.

---

(21) BR 11 2016 025968-8 A2

Código 1.3 - Notificação - Fase Nacional - PCT
(22) 16/06/2015
(30) 17/06/2014 SE 1450746-1
(51) G01L 23/08 (2006.01), F02D 35/02 (2006.01), G01M 15/04 (2006.01)
(54) MOTOR DE COMBUSTÃO INTERNA E MÉTODO PARA DETECTAR CONDIÇÕES OPERACIONAIS DE UM MOTOR DE COMBUSTÃO INTERNA
(71) SCANIA CV AB (SE)
(72) OLA STENLÅÅS, MIKAEL NORDIN
(85) 07/11/2016
(86) PCT SE2015/050693 de 16/06/2015
(87) WO 2015/195032 de 23/12/2015
Publicação automática da admissibilidade da fase nacional depositado via PCT . Tratado de cooperação em matéria de Patentes, conforme Instrução Normativa nº 02, de 06/06/2017 publicada na RPI nº 2422, de 06/06/2017.

---

(21) BR 11 2016 025969-6 A2

Código 1.3 - Notificação - Fase Nacional - PCT
(22) 05/05/2015

(30) 05/05/2014 US 61/988,386
(51) H01M 2/14 (2006.01), H01M 2/16 (2006.01), H01M 10/06 (2006.01)
(54) SEPARADORES DE BATERIA, ELETRODOS, BATERIAS DE CHUMBO-ÁCIDO MELHORADOS E MÉTODOS DE FABRICAÇÃO E USO DOS MESMOS
(71) DARAMIC, LLC (US)
(72) KEVIN J. WHEAR, JAMES P. PERRY, JEFFREY K. CHAMBERS, LARRY A. SPICKARD, JOHN R. TIMMONS
(85) 07/11/2016
(86) PCT US2015/029216 de 05/05/2015
(87) WO 2015/171595 de 12/11/2015
Publicação automática da admissibilidade da fase nacional depositado via PCT . Tratado de cooperação em matéria de Patentes, conforme Instrução Normativa nº 02, de 06/06/2017 publicada na RPI nº 2422, de 06/06/2017.

---

(21) BR 11 2016 025970-0 A2

Código 1.3 - Notificação - Fase Nacional - PCT
(22) 08/05/2015
(30) 09/05/2014 EP 14167774.0
(51) C12P 39/00 (2006.01), C12R 1/645 (2006.01), C12R 1/01 (2006.01)
(54) COCULTURA DE PROPIONIBACTERIUM E LEVEDURA
(71) ACIES BIO D.O.O. (SI) , ARIMA D.O.O. (SI)
(72) MIRJAN SVAGELJ, STEFAN FUJS, GREGOR KOSEC, HRVOJE PETKOVIC
(85) 07/11/2016
(86) PCT EP2015/060270 de 08/05/2015
(87) WO 2015/169967 de 12/11/2015
Publicação automática da admissibilidade da fase nacional depositado via PCT . Tratado de cooperação em matéria de Patentes, conforme Instrução Normativa nº 02, de 06/06/2017 publicada na RPI nº 2422, de 06/06/2017.

---

(21) BR 11 2016 025973-4 A2

Código 1.3 - Notificação - Fase Nacional - PCT
(22) 16/06/2015
(30) 17/06/2014 SE 1450743-8
(51) G01M 15/12 (2006.01), F01L 3/24 (2006.01), F02B 77/08 (2006.01), G01M 15/05 (2006.01)
(54) MÉTODO E DISPOSITIVO PARA DIAGNÓSTICO DE VÁLVULAS DE UM MOTOR DE COMBUSTÃO INTERNA
(71) SCANIA CV AB (SE)
(72) OLA STENLÅÅS, MIKAEL NORDIN
(85) 07/11/2016
(86) PCT SE2015/050698 de 16/06/2015
(87) WO 2015/195036 de 23/12/2015
Publicação automática da admissibilidade da fase nacional depositado via PCT . Tratado de cooperação em matéria de Patentes, conforme Instrução

Normativa nº 02, de 06/06/2017 publicada na RPI nº 2422, de 06/06/2017.

---

(21) BR 11 2016 025974-2 A2

Código 1.3 - Notificação - Fase Nacional - PCT
(22) 16/06/2015
(30) 17/06/2014 SE 1450750-3
(51) G01L 23/08 (2006.01), F02D 35/02 (2006.01), G01M 15/08 (2006.01)
(54) MÉTODO E DISPOSITIVO PARA DIAGNOSTICAR DESEMPENHO DE UM MOTOR DE COMBUSTÃO INTERNA
(71) SCANIA CV AB (SE)
(72) OLA STENLÅÅS, MIKAEL NORDIN
(85) 07/11/2016
(86) PCT SE2015/050707 de 16/06/2015
(87) WO 2015/195040 de 23/12/2015
Publicação automática da admissibilidade da fase nacional depositado via PCT . Tratado de cooperação em matéria de Patentes, conforme Instrução Normativa nº 02, de 06/06/2017 publicada na RPI nº 2422, de 06/06/2017.

---

(21) BR 11 2016 025976-9 A2

Código 1.3 - Notificação - Fase Nacional - PCT
(22) 30/04/2015
(30) 08/05/2014 DE 10 2014 106 454.2
(51) A61M 39/16 (2006.01), A61M 39/10 (2006.01), A61M 39/00 (2006.01), A61M 5/165 (2006.01)
(54) DISPOSITIVO DE CONEXÃO PARA UM CATETER, PARTICULARMENTE UM CATETER VENOSO PERIFÉRICO (II)
(71) SICOS GMBH (DE)
(72) ANDRÉ REICHARDT, CHRISTIAN FRAUENRATH, KAI MARKUS
(85) 07/11/2016
(86) PCT DE2015/100178 de 30/04/2015
(87) WO 2015/169283 de 12/11/2015
Publicação automática da admissibilidade da fase nacional depositado via PCT . Tratado de cooperação em matéria de Patentes, conforme Instrução Normativa nº 02, de 06/06/2017 publicada na RPI nº 2422, de 06/06/2017.

---

(21) BR 11 2016 025980-7 A2

Código 1.3 - Notificação - Fase Nacional - PCT
(22) 07/05/2015
(30) 08/05/2014 DE 10 2014 106 484.4
(51) E21C 35/197 (2006.01)
(54) CINZEL DE HASTE OU DISPOSIÇÃO DE FIXAÇÃO PARA UM CINZEL DE HASTE
(71) BETEK GMBH & CO. KG (DE)
(72) MARKUS ROTH
(85) 07/11/2016
(86) PCT EP2015/060070 de 07/05/2015
(87) WO 2015/169900 de 12/11/2015

Publicação automática da admissibilidade da fase nacional depositado via PCT . Tratado de cooperação em matéria de Patentes, conforme Instrução Normativa nº 02, de 06/06/2017 publicada na RPI nº 2422, de 06/06/2017.

---

(21) BR 11 2016 025981-5 A2

Código 1.3 - Notificação - Fase Nacional - PCT
(22) 27/05/2015
(30) 28/05/2014 FR 1454860
(51) C03C 17/36 (2006.01)
(54) MATERIAL COMPREENDENDO UMA CAMADA FUNCIONAL À BASE DE PRATA CRISTALIZADA SOBRE UMA CAMADA DE ÓXIDO DE NÍQUEL
(71) SAINT-GOBAIN GLASS FRANCE (FR)
(72) SOPHIE BROSSARD, FLORENT MARTIN
(85) 07/11/2016
(86) PCT FR2015/051403 de 27/05/2015
(87) WO 2015/181500 de 03/12/2015
Publicação automática da admissibilidade da fase nacional depositado via PCT . Tratado de cooperação em matéria de Patentes, conforme Instrução Normativa nº 02, de 06/06/2017 publicada na RPI nº 2422, de 06/06/2017.

---

(21) BR 11 2016 025982-3 A2

Código 1.3 - Notificação - Fase Nacional - PCT
(22) 08/05/2015
(30) 12/05/2014 EP 14167848.2
(51) A47J 31/00 (2006.01), A47J 31/36 (2006.01)
(54) UNIDADE DE PREPARAÇÃO DE BEBIDA
(71) NESTEC S.A. (CH)
(72) ALEXANDRE KOLLEP, PHILIPPE DUMUR, NICOLAS DELAY
(85) 07/11/2016
(86) PCT EP2015/060142 de 08/05/2015
(87) WO 2015/173127 de 19/11/2015
Publicação automática da admissibilidade da fase nacional depositado via PCT . Tratado de cooperação em matéria de Patentes, conforme Instrução Normativa nº 02, de 06/06/2017 publicada na RPI nº 2422, de 06/06/2017.

---

(21) BR 11 2016 025983-1 A2

Código 1.3 - Notificação - Fase Nacional - PCT
(22) 30/04/2015
(30) 08/05/2014 DE 10 2014 106 458.5
(51) A61M 39/16 (2006.01), A61M 39/00 (2006.01), A61M 39/10 (2006.01), A61M 5/165 (2006.01)
(54) DISPOSITIVO DE CONEXÃO PARA UM CATETER, PARTICULARMENTE UM CATETER VENOSO PERIFÉRICO (III)
(71) SICOS GMBH (DE)
(72) ANDRÉ REICHARDT, CHRISTIAN FRAUENRATH, KAI MARKUS
(85) 07/11/2016
(86) PCT DE2015/100179 de 30/04/2015

(87) WO 2015/169284 de 12/11/2015
Publicação automática da admissibilidade da fase nacional depositado via PCT . Tratado de cooperação em matéria de Patentes, conforme Instrução Normativa nº 02, de 06/06/2017 publicada na RPI nº 2422, de 06/06/2017.

---

(21) BR 11 2016 025985-8 A2

Código 1.3 - Notificação - Fase Nacional - PCT
(22) 08/05/2014
(51) A23K 1/18 (2006.01), A01N 65/03 (2009.01)
(54) MÉTODO PARA AUMENTAR O CONTEÚDO DE ÁCIDO GRAXO ALTAMENTE INSATURADO DE ÔMEGA-3 NA CARNE PARA CONSUMO HUMANO
(71) DONALD M. SMITH (US)
(72) DONALD M. SMITH
(85) 07/11/2016
(86) PCT US2014/037300 de 08/05/2014
(87) WO 2015/171151 de 12/11/2015
Publicação automática da admissibilidade da fase nacional depositado via PCT . Tratado de cooperação em matéria de Patentes, conforme Instrução Normativa nº 02, de 06/06/2017 publicada na RPI nº 2422, de 06/06/2017.

---

(21) BR 11 2016 025986-6 A2

Código 1.3 - Notificação - Fase Nacional - PCT
(22) 27/05/2015
(30) 28/05/2014 FR 1454870
(51) C03C 17/36 (2006.01)
(54) PROCESSO DE OBTENÇÃO DE UM MATERIAL COMPREENDENDO UMA CAMADA FUNCIONAL À BASE DE PRATA RESISTENTE A UM TRATAMENTO EM TEMPERATURA ELEVADA
(71) SAINT-GOBAIN GLASS FRANCE (FR)
(72) SOPHIE BROSSARD
(85) 07/11/2016
(86) PCT FR2015/051404 de 27/05/2015
(87) WO 2015/181501 de 03/12/2015
Publicação automática da admissibilidade da fase nacional depositado via PCT . Tratado de cooperação em matéria de Patentes, conforme Instrução Normativa nº 02, de 06/06/2017 publicada na RPI nº 2422, de 06/06/2017.

---

(21) BR 11 2016 025987-4 A2

Código 1.3 - Notificação - Fase Nacional - PCT
(22) 08/05/2015
(30) 12/05/2014 EP 14167833.4
(51) A47J 31/22 (2006.01)
(54) UNIDADE DE INFUSÃO DE BEBIDAS PARTICULARMENTE PARA MÁQUINAS DE PREPARO DE BEBIDAS A PARTIR DE CÁPSULAS
(71) NESTEC S.A. (CH)
(72) ANTOINE RYSER, ALEXANDRE PERENTES

(85) 07/11/2016
(86) PCT EP2015/060134 de 08/05/2015
(87) WO 2015/173123 de 19/11/2015
Publicação automática da admissibilidade da fase nacional depositado via PCT . Tratado de cooperação em matéria de Patentes, conforme Instrução Normativa nº 02, de 06/06/2017 publicada na RPI nº 2422, de 06/06/2017.

---

(21) BR 11 2016 025988-2 A2

Código 1.3 - Notificação - Fase Nacional - PCT
(22) 27/05/2015
(30) 03/06/2014 SE 1450667-9
(51) F01P 5/10 (2006.01), F01P 5/14 (2006.01), F16K 11/052 (2006.01)
(54) ARRANJO DE REFRIGERAÇÃO E VEÍCULO MOTORIZADO EQUIPADO COM TAL SISTEMA DE REFRIGERAÇÃO
(71) SCANIA CV AB (SE)
(72) MATS EKMAN
(85) 07/11/2016
(86) PCT SE2015/050609 de 27/05/2015
(87) WO 2015/187079 de 10/12/2015
Publicação automática da admissibilidade da fase nacional depositado via PCT . Tratado de cooperação em matéria de Patentes, conforme Instrução Normativa nº 02, de 06/06/2017 publicada na RPI nº 2422, de 06/06/2017.

---

(21) BR 11 2016 025989-0 A2

Código 1.3 - Notificação - Fase Nacional - PCT
(22) 27/05/2015
(30) 12/06/2014 SE 1450717-2
(51) F01N 3/20 (2006.01), B60K 15/03 (2006.01)
(54) SISTEMA E MÉTODO PARA A TRANSFERÊNCIA DE FLUIDO EM UM VEÍCULO
(71) SCANIA CV AB (SE)
(72) JOAKIM SOMMANSSON, MARKUS OLOFSSON, MARKOS SALEEB
(85) 07/11/2016
(86) PCT SE2015/050607 de 27/05/2015
(87) WO 2015/190978 de 17/12/2015
Publicação automática da admissibilidade da fase nacional depositado via PCT . Tratado de cooperação em matéria de Patentes, conforme Instrução Normativa nº 02, de 06/06/2017 publicada na RPI nº 2422, de 06/06/2017.

---

(21) BR 11 2016 025990-4 A2

Código 1.3 - Notificação - Fase Nacional - PCT
(22) 07/05/2015
(30) 08/05/2014 US 61/990,242
(51) B65G 21/20 (2006.01), B65G 47/22 (2006.01), B65G 47/53 (2006.01)
(54) TRANSPORTADOR, E, MÉTODO PARA ORIENTAR UM PRODUTO EM UMA CORREIA TRANSPORTADORA
(71) LAITRAM, L.L.C. (US)

(72) BRYANT G. RAGAN, ROBERT L ROSEN
(85) 07/11/2016
(86) PCT US2015/029602 de 07/05/2015
(87) WO 2015/171851 de 12/11/2015
Publicação automática da admissibilidade da fase nacional depositado via PCT . Tratado de cooperação em matéria de Patentes, conforme Instrução Normativa nº 02, de 06/06/2017 publicada na RPI nº 2422, de 06/06/2017.

---

(21) BR 11 2016 025991-2 A2

Código 1.3 - Notificação - Fase Nacional - PCT
(22) 22/05/2015
(30) 27/05/2014 US 62/003,380; 11/02/2015 US 14/620,142
(51) H04M 3/493 (2006.01)
(54) TRADUÇÃO DURANTE A CHAMADA
(71) MICROSOFT TECHNOLOGY LICENSING, LLC (US)
(72) ANTHONY AUE, ARUL A. MENEZES, JONAS NILS LINDBLOM, FREDRIK FURESJO, PIERRE P.N. GREBORIO
(85) 07/11/2016
(86) PCT US2015/032088 de 22/05/2015
(87) WO 2015/183707 de 03/12/2015
Publicação automática da admissibilidade da fase nacional depositado via PCT . Tratado de cooperação em matéria de Patentes, conforme Instrução Normativa nº 02, de 06/06/2017 publicada na RPI nº 2422, de 06/06/2017.

---

(21) BR 11 2016 025992-0 A2

Código 1.3 - Notificação - Fase Nacional - PCT
(22) 07/05/2015
(30) 08/05/2014 US 61/990,404; 06/10/2014 US 62/060,392; 24/03/2015 US 62/137,551
(51) A01C 5/00 (2006.01), A01G 1/00 (2006.01)
(54) SISTEMAS, MÉTODOS E APARELHO PARA MONITORAMENTO DE SOLO E SEMENTE
(71) PRECISION PLANTING LLC (US)
(72) JASON STOLLER, DEREK SAUDER (FALECIDO), JUSTIN KOCH
(85) 07/11/2016
(86) PCT US2015/029710 de 07/05/2015
(87) WO 2015/171908 de 12/11/2015
Publicação automática da admissibilidade da fase nacional depositado via PCT . Tratado de cooperação em matéria de Patentes, conforme Instrução Normativa nº 02, de 06/06/2017 publicada na RPI nº 2422, de 06/06/2017.

---

(21) BR 11 2016 025994-7 A2

Código 1.3 - Notificação - Fase Nacional - PCT
(22) 10/07/2015
(30) 11/07/2014 DE 10 2014 109 801.3
(51) F04B 43/06 (2006.01), F04B 43/00 (2006.01)
(54) BOMBA DE MEMBRANA COM ACRÉSCIMO DE VAZAMENTO

REDUZIDO NO CASO DE SOBRECARGA
(71) PROMINENT GMBH (DE)
(72) CHRISTIAN ARNOLD, MARTIN REINHARD, ROLAND ELGETZ
(85) 07/11/2016
(86) PCT EP2015/065907 de 10/07/2015
(87) WO 2016/005596 de 14/01/2016
Publicação automática da admissibilidade da fase nacional depositado via PCT . Tratado de cooperação em matéria de Patentes, conforme Instrução Normativa nº 02, de 06/06/2017 publicada na RPI nº 2422, de 06/06/2017.

---

(21) BR 11 2016 025997-1 A2

Código 1.3 - Notificação - Fase Nacional - PCT
(22) 08/05/2015
(30) 08/05/2014 EP 14167490.3; 30/05/2014 EP 14170616.8
(51) A61K 31/196 (2006.01), A61K 31/341 (2006.01), A61K 31/381 (2006.01), A61K 31/42 (2006.01), A61K 31/44 (2006.01), A61K 31/4704 (2006.01), A61P 27/02 (2006.01), A61K 31/4402 (2006.01)
(54) ?COMPOSTOS PARA TRATAMENTO DE DOENÇAS E LESÕES OFTALMOLÓGICAS, UMA COMPOSIÇÃO FARMACÊUTICA E UMA FORMULAÇÃO OFTÁLMICA?
(71) PANOPTES PHARMA GES.M.B.H. (AT)
(72) SPERL, STEFAN, OBERMAYR, FRANZ;
(85) 07/11/2016
(86) PCT EP2015/060166 de 08/05/2015
(87) WO 2015/169944 de 12/11/2015
Publicação automática da admissibilidade da fase nacional depositado via PCT . Tratado de cooperação em matéria de Patentes, conforme Instrução Normativa nº 02, de 06/06/2017 publicada na RPI nº 2422, de 06/06/2017.

---

(21) BR 11 2016 025998-0 A2

Código 1.3 - Notificação - Fase Nacional - PCT
(22) 04/05/2015
(30) 06/05/2014 US 61/989,397; 06/08/2014 US 62/034,101; 01/05/2015 US 14/702,558
(51) H04L 25/02 (2006.01), H04L 5/00 (2006.01), H04L 27/26 (2006.01)
(54) SISTEMAS E MÉTODOS PARA APERFEIÇOAMENTOS EM PROJETOS DE CAMPO DE TREINAMENTO PARA DURAÇÕES DE SÍMBOLO AUMENTADAS
(71) QUALCOMM INCORPORATED (US)
(72) SAMEER VERMANI, BIN TIAN, RAHUL TANDRA, DUNG NGOC DOAN
(85) 07/11/2016
(86) PCT US2015/029054 de 04/05/2015
(87) WO 2015/171499 de 12/11/2015
Publicação automática da admissibilidade da fase nacional depositado via PCT . Tratado de cooperação em matéria de Patentes, conforme Instrução Normativa nº 02, de 06/06/2017 publicada na RPI nº 2422, de 06/06/2017.

(21) BR 11 2016 026000-7 A2

Código 1.3 - Notificação - Fase Nacional - PCT
(22) 08/05/2015
(30) 08/05/2014 EP 14167562.9
(51) A23G 3/42 (2006.01)
(54) DOCE MASTIGÁVEL COMPREENDENDO AMIDO ALTAMENTE RAMIFICADO (HBS) E MÉTODOS PARA FORNECER O MESMO
(71) COÖPERATIE AVEBE U.A. (NL)
(72) WYBREN BAKKER, PIETER LYKLE BUWALDA, DAVID THOMAS BENJAMIN TOMASOA
(85) 07/11/2016
(86) PCT NL2015/050321 de 08/05/2015
(87) WO 2015/170983 de 12/11/2015
Publicação automática da admissibilidade da fase nacional depositado via PCT . Tratado de cooperação em matéria de Patentes, conforme Instrução Normativa nº 02, de 06/06/2017 publicada na RPI nº 2422, de 06/06/2017.

(21) BR 11 2016 026001-5 A2

Código 1.3 - Notificação - Fase Nacional - PCT
(22) 01/05/2015
(30) 05/05/2014 US 61/988,837; 27/06/2014 US 62/018,085; 10/10/2014 US 62/062,686; 16/10/2014 US 62/064,939; 12/02/2015 US 62/115,567
(51) A61N 5/00 (2006.01)
(54) COMPOSIÇÕES DE BIOCERÂMICA E USOS BIOMODULADORES DAS MESMAS
(71) MULTIPLE ENERGY TECHNOLOGIES LLC (US)
(72) SHANNON VISSMAN, FRANCISCO JOSE CIDRAL FILHO, FRANCISCO DE PAULA MOREIRA, STEVEN MIDTTUN
(85) 07/11/2016
(86) PCT US2015/028910 de 01/05/2015
(87) WO 2015/171467 de 12/11/2015
Publicação automática da admissibilidade da fase nacional depositado via PCT . Tratado de cooperação em matéria de Patentes, conforme Instrução Normativa nº 02, de 06/06/2017 publicada na RPI nº 2422, de 06/06/2017.

(21) BR 11 2016 026002-3 A2

Código 1.3 - Notificação - Fase Nacional - PCT
(22) 06/05/2014
(51) H04W 56/00 (2009.01)
(54) MÉTODO DE LOCALIZAÇÃO DE LIMITE DE CANAL, ESTAÇÃO-BASE, E EQUIPAMENTO DE USUÁRIO
(71) HUAWEI TECHNOLOGIES CO., LTD. (CN)
(72) WENYING XU, XUELI MA, JUN CHEN, XIAOXIAO ZHENG
(85) 07/11/2016
(86) PCT CN2014/076904 de 06/05/2014
(87) WO 2015/168869 de 12/11/2015

Publicação automática da admissibilidade da fase nacional depositado via PCT . Tratado de cooperação em matéria de Patentes, conforme Instrução Normativa nº 02, de 06/06/2017 publicada na RPI nº 2422, de 06/06/2017.

---

(21) BR 11 2016 026003-1 A2

Código 1.3 - Notificação - Fase Nacional - PCT
(22) 08/05/2015
(30) 08/05/2014 EP 14167595.9
(51) A23G 1/08 (2006.01), B30B 9/04 (2006.01)
(54) PRENSA PARA SEPARAR MASSA QUE CONTÉM GORDURA E MÉTODO DE MODIFICAÇÃO DE UMA PRENSA
(71) ROYAL DUYVIS WIENER B.V. (NL)
(72) HANS HUIJBERS
(85) 07/11/2016
(86) PCT EP2015/060261 de 08/05/2015
(87) WO 2015/169964 de 12/11/2015
Publicação automática da admissibilidade da fase nacional depositado via PCT . Tratado de cooperação em matéria de Patentes, conforme Instrução Normativa nº 02, de 06/06/2017 publicada na RPI nº 2422, de 06/06/2017.

---

(21) BR 11 2016 026004-0 A2

Código 1.3 - Notificação - Fase Nacional - PCT
(22) 14/05/2015
(30) 15/05/2014 US 61/993.340; 13/05/2015 US 14/710.810
(51) A61M 1/00 (2006.01)
(54) SISTEMA DE GESTÃO DE FLUÍDO E MÉTODO PARA CONTÍNUA MEDIÇÃO DE UM VOLUME DE FLUÍDO SENDO RETORNADO DE UM LOCAL CIRÚRGICO
(71) THERMEDX, LLC. (US)
(72) DOUGLAS L. CARR, NILESH R. PATEL
(85) 07/11/2016
(86) PCT US2015/030696 de 14/05/2015
(87) WO 2015/175743 de 19/11/2015
Publicação automática da admissibilidade da fase nacional depositado via PCT . Tratado de cooperação em matéria de Patentes, conforme Instrução Normativa nº 02, de 06/06/2017 publicada na RPI nº 2422, de 06/06/2017.

---

(21) BR 11 2016 026005-8 A2

Código 1.3 - Notificação - Fase Nacional - PCT
(22) 07/05/2015
(30) 08/05/2014 US 61/990,213
(51) H02G 1/04 (2006.01), B66C 13/08 (2006.01), B66C 23/683 (2006.01)
(54) FIXADOR DE CONDUTOR GIRATÓRIO
(71) QUANTA ASSOCIATES, L.P. (US)
(72) DANIEL NEIL O'CONNELL, DAVID KARL WABNEGGER
(85) 07/11/2016
(86) PCT US2015/029745 de 07/05/2015

(87) WO 2015/171929 de 12/11/2015
Publicação automática da admissibilidade da fase nacional depositado via PCT . Tratado de cooperação em matéria de Patentes, conforme Instrução Normativa nº 02, de 06/06/2017 publicada na RPI nº 2422, de 06/06/2017.

---

(21) BR 11 2016 026006-6 A2

Código 1.3 - Notificação - Fase Nacional - PCT
(22) 20/04/2015
(30) 07/05/2014 US 14/272,128
(51) H04W 52/24 (2009.01), H04W 52/14 (2009.01)
(54) MEDIÇÃO DE PERDA DE TRAJETÓRIA MÁXIMA PARA DIFUSÃO DE COMUNICAÇÃO
(71) QUALCOMM INCORPORATED (US)
(72) SHREESHANKAR BODAS, SAURABHA RANGRAO TAVILDAR, SINA LASHGARI
(85) 07/11/2016
(86) PCT US2015/026653 de 20/04/2015
(87) WO 2015/171296 de 12/11/2015
Publicação automática da admissibilidade da fase nacional depositado via PCT . Tratado de cooperação em matéria de Patentes, conforme Instrução Normativa nº 02, de 06/06/2017 publicada na RPI nº 2422, de 06/06/2017.

---

(21) BR 11 2016 026007-4 A2

Código 1.3 - Notificação - Fase Nacional - PCT
(22) 06/05/2015
(30) 08/05/2014 US 61/990,492; 05/05/2015 US 14/704,079
(51) F04B 47/02 (2006.01), F04B 49/00 (2006.01)
(54) BOMBA SUBTERRÂNEA COM MODO DE LIMPEZA DE BOMBA
(71) UNICO, INC. (US)
(72) RONALD G. PETERSON, JONATHAN D. BENDER
(85) 07/11/2016
(86) PCT US2015/029510 de 06/05/2015
(87) WO 2015/171797 de 12/11/2015
Publicação automática da admissibilidade da fase nacional depositado via PCT . Tratado de cooperação em matéria de Patentes, conforme Instrução Normativa nº 02, de 06/06/2017 publicada na RPI nº 2422, de 06/06/2017.

---

(21) BR 11 2016 026008-2 A2

Código 1.3 - Notificação - Fase Nacional - PCT
(22) 06/05/2015
(30) 06/05/2014 US 61/989,240
(51) A61K 31/473 (2006.01), A61P 25/14 (2006.01), A61P 43/00 (2006.01)
(54) TRATAMENTO DE TRANSTORNOS HIPERCINÉTICOS DE MOVIMENTO
(71) NEUROCRINE BIOSCIENCES INC. (US)
(72) CHRISTOPHER F. O'BRIEN
(85) 07/11/2016
(86) PCT US2015/029519 de 06/05/2015

(87) WO 2015/171802 de 12/11/2015
Publicação automática da admissibilidade da fase nacional depositado via PCT . Tratado de cooperação em matéria de Patentes, conforme Instrução Normativa nº 02, de 06/06/2017 publicada na RPI nº 2422, de 06/06/2017.

---

(21) BR 11 2016 026009-0 A2

Código 1.3 - Notificação - Fase Nacional - PCT
(22) 08/05/2015
(30) 09/05/2014 US 61/990,847; 06/08/2014 US 62/033,729
(51) C08F 110/02 (2006.01), C08F 210/02 (2006.01), C08F 10/02 (2006.01)
(54) PROCESSO PARA FAZER POLÍMEROS À BASE DE ETILENO, USANDO INICIADORES DE HIDROCARBONETOS
(71) DOW GLOBAL TECHNOLOGIES LLC (US)
(72) SEAN W. EWART, TERESA P. KARJALA, MEHMET DEMIRORS, CHRISTOPHER R. EDDY
(85) 07/11/2016
(86) PCT US2015/029867 de 08/05/2015
(87) WO 2015/172009 de 12/11/2015
Publicação automática da admissibilidade da fase nacional depositado via PCT . Tratado de cooperação em matéria de Patentes, conforme Instrução Normativa nº 02, de 06/06/2017 publicada na RPI nº 2422, de 06/06/2017.

---

(21) BR 11 2016 026011-2 A2

Código 1.3 - Notificação - Fase Nacional - PCT
(22) 07/05/2015
(30) 07/05/2014 GB 1408094.9; 29/05/2014 GB 1409560.8
(51) C07D 239/94 (2006.01), G01N 23/20 (2006.01), A61K 31/517 (2006.01), A61P 35/00 (2006.01)
(54) PUREZA DO POLIMORFO, MONITORAMENTO E COMPOSIÇÕES ASSOCIADAS
(71) REMEDICA LTD (CY)
(72) ANTONY GALLAFENT
(85) 07/11/2016
(86) PCT EP2015/060129 de 07/05/2015
(87) WO 2015/169932 de 12/11/2015
Publicação automática da admissibilidade da fase nacional depositado via PCT . Tratado de cooperação em matéria de Patentes, conforme Instrução Normativa nº 02, de 06/06/2017 publicada na RPI nº 2422, de 06/06/2017.

---

(21) BR 11 2016 026012-0 A2

Código 1.3 - Notificação - Fase Nacional - PCT
(22) 06/05/2015
(30) 08/05/2014 US 61/990,329
(51) A61B 17/88 (2006.01)
(54) MÉTODOS E DISPOSITIVOS PARA LIGAR OU RELIGAR UM TECIDO MOLE A UM OSSO
(71) SMITH & NEPHEW, INC. (US)

(72) ROBERT LAPRADE, COEN WIJDICKS, STEPHEN SANTANGELO
(85) 07/11/2016
(86) PCT US2015/029465 de 06/05/2015
(87) WO 2015/171761 de 12/11/2015
Publicação automática da admissibilidade da fase nacional depositado via PCT . Tratado de cooperação em matéria de Patentes, conforme Instrução Normativa nº 02, de 06/06/2017 publicada na RPI nº 2422, de 06/06/2017.

---

(21) BR 11 2016 026013-9 A2

Código 1.3 - Notificação - Fase Nacional - PCT
(22) 28/04/2015
(30) 09/05/2014 US 61/991074
(51) H04W 72/04 (2009.01)
(54) ?MÉTODO PARA COMUNICAÇÕES DISPOSITIVO A DISPOSITIVO?
(71) TELEFONAKTIEBOLAGET LM ERICSSON (PUBL) (SE)
(72) QIANXI LU, ZHENSHAN ZHAO, STEFANO SORRENTINO
(85) 07/11/2016
(86) PCT SE2015/050478 de 28/04/2015
(87) WO 2015/171048 de 12/11/2015
Publicação automática da admissibilidade da fase nacional depositado via PCT . Tratado de cooperação em matéria de Patentes, conforme Instrução Normativa nº 02, de 06/06/2017 publicada na RPI nº 2422, de 06/06/2017.

---

(21) BR 11 2016 026017-1 A2

Código 1.3 - Notificação - Fase Nacional - PCT
(22) 27/05/2014
(51) H04B 1/04 (2006.01)
(54) MÉTODO REALIZADO POR UM NÓ DE RÁDIO, NÓ DE RÁDIO, PROGRAMA DE COMPUTADOR, E, PORTADOR DE PROGRAMA
(71) TELEFONAKTIEBOLAGET LM ERICSSON (PUBL) (SE)
(72) KAUKO HEINIKOSKI, MARKO E. LEINONEN
(85) 07/11/2016
(86) PCT SE2014/050652 de 27/05/2014
(87) WO 2015/183147 de 03/12/2015
Publicação automática da admissibilidade da fase nacional depositado via PCT . Tratado de cooperação em matéria de Patentes, conforme Instrução Normativa nº 02, de 06/06/2017 publicada na RPI nº 2422, de 06/06/2017.

---

(21) BR 11 2016 026019-8 A2

Código 1.3 - Notificação - Fase Nacional - PCT
(22) 29/01/2015
(30) 26/05/2014 SE 1450623-2
(51) B23Q 15/22 (2006.01), B23Q 17/22 (2006.01), G01B 5/18 (2006.01), G01B 7/14 (2006.01), G01B 9/00 (2006.01), G01B 11/14 (2006.01)
(54) ?MÉTODO PARA TRABALHAR UMA PEÇA DE TRABALHO, SISTEMA PARA TRABALHAR E MEDIR OBJETOS, PROGRAMA DE COMPUTADOR, E, PRODUTO DE PROGRAMA DE COMPUTADOR?

(71) NOVATOR AB (SE)
(72) HANS-PETTER ANDERSSON, BJÖRN PETTERSSON
(85) 07/11/2016
(86) PCT SE2015/050098 de 29/01/2015
(87) WO 2015/183149 de 03/12/2015
Publicação automática da admissibilidade da fase nacional depositado via PCT . Tratado de cooperação em matéria de Patentes, conforme Instrução Normativa nº 02, de 06/06/2017 publicada na RPI nº 2422, de 06/06/2017.

---

(21) BR 11 2016 026024-4 A2

Código 1.3 - Notificação - Fase Nacional - PCT
(22) 18/09/2014
(51) A61F 2/42 (2006.01), A61B 17/86 (2006.01), A61B 17/54 (2006.01), A61B 17/16 (2006.01)
(54) IMPLANTE ÓSSEO, FERRAMENTA CIRÚRGICA E MÉTODOS PARA CORRIGIR DEDO EM MARTELO (2)
(71) WRIGHT MEDICAL TECHNOLOGY, INC. (US)
(72) DANIEL F. MCCORMICK
(85) 07/11/2016
(86) PCT US2014/056315 de 18/09/2014
(87) WO 2016/043751 de 24/03/2016
Publicação automática da admissibilidade da fase nacional depositado via PCT . Tratado de cooperação em matéria de Patentes, conforme Instrução Normativa nº 02, de 06/06/2017 publicada na RPI nº 2422, de 06/06/2017.

---

(21) BR 11 2016 026025-2 A2

Código 1.3 - Notificação - Fase Nacional - PCT
(22) 28/04/2015
(30) 07/05/2014 SE 1450540-8
(51) B66B 7/02 (2006.01), F16B 7/04 (2006.01)
(54) MONTAGEM DE TRILHO DE GUIA E BEM COMO APOIO DE TRILHO DE GUIA
(71) XYLEM IP MANAGEMENT S.À R.L. (LU)
(72) GERT HALLGREN
(85) 07/11/2016
(86) PCT IB2015/053071 de 28/04/2015
(87) WO 2015/170222 de 12/11/2015
Publicação automática da admissibilidade da fase nacional depositado via PCT . Tratado de cooperação em matéria de Patentes, conforme Instrução Normativa nº 02, de 06/06/2017 publicada na RPI nº 2422, de 06/06/2017.

---

(21) BR 11 2016 026030-9 A2

Código 1.3 - Notificação - Fase Nacional - PCT
(22) 15/05/2014
(51) A61K 8/19 (2006.01), A61K 8/34 (2006.01), A61K 8/37 (2006.01), A61Q 11/00 (2006.01)
(54) COMPOSIÇÕES DENTIFRÍCIAS COM CONSERVANTES OTIMIZADOS

(71) THE PROCTER & GAMBLE COMPANY (US)
(72) ROSS STRAND, WEI WEI, HONGMEI YANG
(85) 07/11/2016
(86) PCT CN2014/077527 de 15/05/2014
(87) WO 2015/172342 de 19/11/2015
Publicação automática da admissibilidade da fase nacional depositado via PCT . Tratado de cooperação em matéria de Patentes, conforme Instrução Normativa nº 02, de 06/06/2017 publicada na RPI nº 2422, de 06/06/2017.

---

(21) BR 11 2016 026036-8 A2

Código 1.3 - Notificação - Fase Nacional - PCT
(22) 06/05/2015
(30) 07/05/2014 US US14/271,688
(51) F16L 15/04 (2006.01), F16J 15/16 (2006.01), F16J 15/32 (2006.01)
(54) DISPOSIÇÃO DE CONEXÃO DE TUBULAR E MÉTODO DE CONEXÃO VEDANTE DE TUBULARES
(71) BAKER HUGHES INCORPORATED. (US)
(72) STEPHAN MUELLER, ANDREAS HERBEL, CARSTEN HAUBOLD
(85) 07/11/2016
(86) PCT US2015/029473 de 06/05/2015
(87) WO 2015/171768 de 12/11/2015
Publicação automática da admissibilidade da fase nacional depositado via PCT . Tratado de cooperação em matéria de Patentes, conforme Instrução Normativa nº 02, de 06/06/2017 publicada na RPI nº 2422, de 06/06/2017.

---

(21) BR 11 2016 026037-6 A2

Código 1.3 - Notificação - Fase Nacional - PCT
(22) 08/05/2014
(51) H04L 9/32 (2006.01)
(54) MÉTODO E DISPOSITIVO DE AQUISIÇÃO DE CERTIFICADO
(71) HUAWEI TECHNOLOGIES CO., LTD. (CN)
(72) CHENGYAN FENG, JIANGSHENG WANG
(85) 07/11/2016
(86) PCT CN2014/077074 de 08/05/2014
(87) WO 2015/168913 de 12/11/2015
Publicação automática da admissibilidade da fase nacional depositado via PCT . Tratado de cooperação em matéria de Patentes, conforme Instrução Normativa nº 02, de 06/06/2017 publicada na RPI nº 2422, de 06/06/2017.

---

(21) BR 11 2016 026038-4 A2

Código 1.3 - Notificação - Fase Nacional - PCT
(22) 06/05/2015
(30) 08/05/2014 EP 14167588.4
(51) C07C 51/44 (2006.01), C07C 51/47 (2006.01), C07C 51/50 (2006.01), C07C 53/08 (2006.01), B27K 3/34 (2006.01)
(54) PROCESSO PARA A RECUPERAÇÃO DE ÁCIDO CARBOXÍLICO; E PROCESSO PARA A FABRICAÇÃO DE MADEIRA TRATADA

(71) SOLVAY ACETOW GMBH (DE)
(72) THOMAS KRUMREY, ANDREAS HUMMEL
(85) 07/11/2016
(86) PCT EP2015/059921 de 06/05/2015
(87) WO 2015/169833 de 12/11/2015
Publicação automática da admissibilidade da fase nacional depositado via PCT . Tratado de cooperação em matéria de Patentes, conforme Instrução Normativa nº 02, de 06/06/2017 publicada na RPI nº 2422, de 06/06/2017.

---

(21) BR 11 2016 026039-2 A2

Código 1.3 - Notificação - Fase Nacional - PCT
(22) 06/05/2015
(30) 07/05/2014 IT FI2014A000106
(51) A61K 47/36 (2006.01), A61K 9/19 (2006.01), A61K 9/20 (2006.01), C08B 37/08 (2006.01), A61K 38/43 (2006.01)
(54) HIDROGÉIS DE DERIVADOS METACRÍLICOS DE ÁCIDO HIALURÔNICO PARA TERAPIA ENZIMÁTICA ORAL DE UMA DOENÇA CELÍACA
(71) NEMYSIS LIMITED (IE)
(72) GIOVANNA PITARRESI, FABIO SALVATORE PALUMBO, GAETANO GIAMMONA
(85) 07/11/2016
(86) PCT EP2015/059941 de 06/05/2015
(87) WO 2015/169849 de 12/11/2015
Publicação automática da admissibilidade da fase nacional depositado via PCT . Tratado de cooperação em matéria de Patentes, conforme Instrução Normativa nº 02, de 06/06/2017 publicada na RPI nº 2422, de 06/06/2017.

---

(21) BR 11 2016 026040-6 A2

Código 1.3 - Notificação - Fase Nacional - PCT
(22) 08/05/2015
(30) 09/05/2014 US 61/990963
(51) B01J 37/03 (2006.01), B01J 23/42 (2006.01), B01J 23/44 (2006.01), B01D 53/94 (2006.01), B01J 29/072 (2006.01), B01J 35/04 (2006.01), B01J 35/10 (2006.01), B01J 37/02 (2006.01), F01N 3/00 (2006.01), B01J 29/72 (2006.01), B01J 29/76 (2006.01)
(54) ?ARTIGO CATALÍTICO, E, MÉTODO PARA PURIFICAR UM GÁS DE ESCAPE QUE COMPREENDE NOX?
(71) JOHNSON MATTHEY PUBLIC LIMITED COMPANY (GB)
(72) JOSEPH FEDEYKO, HAI-YING CHEN
(85) 07/11/2016
(86) PCT US2015/029852 de 08/05/2015
(87) WO 2015/172000 de 12/11/2015
Publicação automática da admissibilidade da fase nacional depositado via PCT . Tratado de cooperação em matéria de Patentes, conforme Instrução Normativa nº 02, de 06/06/2017 publicada na RPI nº 2422, de 06/06/2017.

(21) BR 11 2016 026041-4 A2

Código 1.3 - Notificação - Fase Nacional - PCT
(22) 06/05/2015
(30) 08/05/2014 US 61/990,510; 05/05/2015 US 14/704,382
(51) H04W 52/04 (2009.01)
(54) MÉTODO PARA UM COMANDO DE CONTROLE DE POTÊNCIA PARA COMPONENTES DE DISPOSITIVO PARA DISPOSITIVO, ESTAÇÃO, MÉTODO E PRIMEIRO EQUIPAMENTO DE USUÁRIO BASE PARA UM COMANDO DE CONTROLE DE POTÊNCIA PARA COMUNICAÇÕES DE DISPOSITIVO PARA DISPOSITIVO, MÉTODO PARA COMANDO DE CONTROLE DE POTÊNCIA PARA A REGULAGEM DE UM NÍVEL DE POTÊNCIA DE TRANSMISSÃO E ESTAÇÃO BASE E PRIMEIRO EQUIPAMENTO DE USUÁRIO PARA UM COMANDO DE CONTROLE DE POTÊNCIA PARA COMUNICAÇÕES DE DISPOSITIVO PARA DISPOSITIVO
(71) HUAWEI TECHNOLOGIES CO., LTD. (CN)
(72) HOSSEIN BAGHERI, PHILIPPE SARTORI, MAZIN AL-SHALASH, ANTHONY C.K. SOONG
(85) 07/11/2016
(86) PCT CN2015/078381 de 06/05/2015
(87) WO 2015/169222 de 12/11/2015
Publicação automática da admissibilidade da fase nacional depositado via PCT . Tratado de cooperação em matéria de Patentes, conforme Instrução Normativa nº 02, de 06/06/2017 publicada na RPI nº 2422, de 06/06/2017.

---

(21) BR 11 2016 026042-2 A2

Código 1.3 - Notificação - Fase Nacional - PCT
(22) 26/06/2014
(51) A61K 31/5355 (2006.01), A61K 9/08 (2006.01), A61K 47/12 (2006.01), A61K 47/18 (2006.01), A61P 23/00 (2006.01)
(54) FORMULAÇÃO DE ROCURÔNIO COM ESTABILIDADE MELHORADA
(71) MARUISHI PHARMACEUTICAL CO., LTD. (JP)
(72) YUTAKA ITSUJI, HIRONORI NAGAHARA, KEISUKE JINBO
(85) 07/11/2016
(86) PCT JP2014/067023 de 26/06/2014
(87) WO 2015/198456 de 30/12/2015
Publicação automática da admissibilidade da fase nacional depositado via PCT . Tratado de cooperação em matéria de Patentes, conforme Instrução Normativa nº 02, de 06/06/2017 publicada na RPI nº 2422, de 06/06/2017.

---

(21) BR 11 2016 026043-0 A2

Código 1.3 - Notificação - Fase Nacional - PCT
(22) 13/03/2015
(30) 09/05/2014 DE 10 2014 208 763.5
(51) H01F 27/26 (2006.01), G01B 7/30 (2006.01), H01F 38/20 (2006.01)
(54) MAGNETO PARA SENSOR DE ÂNGULO DE ROTAÇÃO
(71) ROBERT BOSCH GMBH (DE)
(72) NORBERT LANG, JOHANNES MAESS, TAKUYA MIZOBE, THOMAS

KLOTZBUECHER
(85) 07/11/2016
(86) PCT EP2015/055273 de 13/03/2015
(87) WO 2015/169488 de 12/11/2015
Publicação automática da admissibilidade da fase nacional depositado via PCT . Tratado de cooperação em matéria de Patentes, conforme Instrução Normativa nº 02, de 06/06/2017 publicada na RPI nº 2422, de 06/06/2017.

---

(21) BR 11 2016 026044-9 A2

Código 1.3 - Notificação - Fase Nacional - PCT
(22) 17/06/2015
(30) 20/06/2014 US 62/015219
(51) B23K 26/352 (2014.01), B23K 26/36 (2006.01), B23K 26/362 (2014.01), B23K 26/402 (2014.01)
(54) ?MÉTODO DE LIXIVIAÇÃO A LASER DE UM CATALISADOR A PARTIR DE DIAMANTE POLICRISTALINO?
(71) HALLIBURTON ENERGY SERVICES, INC. (US)
(72) QI LIANG, WILLIAM BRIAN ATKINS
(85) 07/11/2016
(86) PCT US2015/036163 de 17/06/2015
(87) WO 2015/195754 de 23/12/2015
Publicação automática da admissibilidade da fase nacional depositado via PCT . Tratado de cooperação em matéria de Patentes, conforme Instrução Normativa nº 02, de 06/06/2017 publicada na RPI nº 2422, de 06/06/2017.

---

(21) BR 11 2016 026045-7 A2

Código 1.3 - Notificação - Fase Nacional - PCT
(22) 04/05/2015
(30) 07/05/2014 US 61/990,005; 14/04/2015 US 14/686,393
(51) H04B 7/04 (2006.01), H04B 7/06 (2006.01)
(54) MAPEAMENTO DE ANTENA VIRTUAL HIBRIDA PARA SISTEMA DE MÚLTIPLA ENTRADA E MÚLTIPLA SAÍDA?
(71) QUALCOMM INCORPORATED (US)
(72) HEECHOON LEE, SANAZ BARGHI, FENG HAN, SHARAD DEEPAK SAMBHWANI
(85) 07/11/2016
(86) PCT US2015/029107 de 04/05/2015
(87) WO 2015/171521 de 12/11/2015
Publicação automática da admissibilidade da fase nacional depositado via PCT . Tratado de cooperação em matéria de Patentes, conforme Instrução Normativa nº 02, de 06/06/2017 publicada na RPI nº 2422, de 06/06/2017.

---

(21) BR 11 2016 026046-5 A2

Código 1.3 - Notificação - Fase Nacional - PCT
(22) 08/05/2015
(30) 08/05/2014 US 61/990,457; 13/06/2014 US 62/012,048; 17/11/2014 US 62/080,751; 02/12/2014 US 62/086,400; 20/04/2015 US 62/150,044

(51) A61K 45/06 (2006.01), A61K 31/5517 (2006.01)
(54) MÉTODO DE TRATAMENTO DO CÂNCER DE MAMA TRIPLO NEGATIVO USANDO COMPOSTOS DE TIENOTRIAZOLODIAZEPINA
(71) ONCOETHIX GMBH (CH)
(72) KAY NOEL, MAURIZIO D'INCALCI
(85) 07/11/2016
(86) PCT EP2015/060200 de 08/05/2015
(87) WO 2015/169951 de 12/11/2015
Publicação automática da admissibilidade da fase nacional depositado via PCT . Tratado de cooperação em matéria de Patentes, conforme Instrução Normativa nº 02, de 06/06/2017 publicada na RPI nº 2422, de 06/06/2017.

---

(21) BR 11 2016 026047-3 A2

Código 1.3 - Notificação - Fase Nacional - PCT
(22) 08/05/2014
(51) A23G 1/08 (2006.01), B30B 9/04 (2006.01), B30B 15/32 (2006.01)
(54) MÉTODO E PRENSA PARA SEPARAR DE MASSA DE CACAU OU PRODUTOS COMPARÁVEIS À MASSA DE CACAU EM GORDURA LÍQUIDA E BOLO
(71) ROYAL DUYVIS WIENER B.V. (NL)
(72) HANS HUIJBERS
(85) 07/11/2016
(86) PCT EP2014/059473 de 08/05/2014
(87) WO 2015/169377 de 12/11/2015
Publicação automática da admissibilidade da fase nacional depositado via PCT . Tratado de cooperação em matéria de Patentes, conforme Instrução Normativa nº 02, de 06/06/2017 publicada na RPI nº 2422, de 06/06/2017.

---

(21) BR 11 2016 026048-1 A2

Código 1.3 - Notificação - Fase Nacional - PCT
(22) 07/05/2015
(30) 08/05/2014 AU 2014901697
(51) A61K 51/12 (2006.01), A61P 35/00 (2006.01), A61N 5/10 (2006.01)
(54) MÉTODO PARA O TRATAMENTO CARCINOMA DE CÉLULAS RENAIS
(71) SIRTEX MEDICAL LIMITED (AU)
(72) DAVID CADE
(85) 07/11/2016
(86) PCT AU2015/000268 de 07/05/2015
(87) WO 2015/168726 de 12/11/2015
Publicação automática da admissibilidade da fase nacional depositado via PCT . Tratado de cooperação em matéria de Patentes, conforme Instrução Normativa nº 02, de 06/06/2017 publicada na RPI nº 2422, de 06/06/2017.

---

(21) BR 11 2016 026049-0 A2

Código 1.3 - Notificação - Fase Nacional - PCT
(22) 22/05/2015
(30) 22/05/2014 US 62/001764

(51) F27B 7/36 (2006.01), F27D 7/02 (2006.01), F27D 17/00 (2006.01)
(54) ?FORNO DE REMOÇÃO DE REVESTIMENTO, SISTEMA, E, MÉTODO DE USO DO FORNO DE REMOÇÃO DE REVESTIMENTO?
(71) NOVELIS INC. (US)
(72) EDWIN L. RAUCH
(85) 07/11/2016
(86) PCT US2015/032189 de 22/05/2015
(87) WO 2015/179770 de 26/11/2015
Publicação automática da admissibilidade da fase nacional depositado via PCT . Tratado de cooperação em matéria de Patentes, conforme Instrução Normativa nº 02, de 06/06/2017 publicada na RPI nº 2422, de 06/06/2017.

---

(21) BR 11 2016 026051-1 A2

Código 1.3 - Notificação - Fase Nacional - PCT
(22) 10/04/2015
(30) 08/05/2014 US 14/273,392
(51) G01S 13/76 (2006.01), G01S 5/02 (2010.01)
(54) DETECÇÃO DE ESTADO DE PARADA COM BASE EM TAXA DE ALCANCE
(71) QUALCOMM INCORPORATED (US)
(72) STEPHEN JOSEPH BEAUREGARD
(85) 07/11/2016
(86) PCT US2015/025372 de 10/04/2015
(87) WO 2015/171259 de 12/11/2015
Publicação automática da admissibilidade da fase nacional depositado via PCT . Tratado de cooperação em matéria de Patentes, conforme Instrução Normativa nº 02, de 06/06/2017 publicada na RPI nº 2422, de 06/06/2017.

---

(21) BR 11 2016 026054-6 A2

Código 1.3 - Notificação - Fase Nacional - PCT
(22) 06/05/2015
(30) 06/05/2014 US 61/989,080; 06/05/2015 US 14/705,781
(51) F25D 21/02 (2006.01)
(54) SENSOR PARA DESCONGELAMENTO DE BOBINA EM UM EVAPORADOR DE SISTEMA DE REFRIGERAÇÃO
(71) EVAPCO, INC. (US)
(72) GREG DEROSIER
(85) 07/11/2016
(86) PCT US2015/029528 de 06/05/2015
(87) WO 2015/171809 de 12/11/2015
Publicação automática da admissibilidade da fase nacional depositado via PCT . Tratado de cooperação em matéria de Patentes, conforme Instrução Normativa nº 02, de 06/06/2017 publicada na RPI nº 2422, de 06/06/2017.

---

(21) BR 11 2016 026055-4 A2

Código 1.3 - Notificação - Fase Nacional - PCT
(22) 07/05/2015

(30) 08/05/2014 US 61/990,620; 06/05/2015 US 14/705,694
(51) H04B 7/06 (2006.01), H04W 72/04 (2009.01), H04W 74/08 (2009.01)
(54) MÉTODOS E EQUIPAMENTO PARA AUMENTAR A REUTILIZAÇÃO NAS COMUNICAÇÕES SEM FIO
(71) QUALCOMM INCORPORATED (US)
(72) YAN ZHOU, SIMONE MERLIN
(85) 07/11/2016
(86) PCT US2015/029692 de 07/05/2015
(87) WO 2015/171895 de 12/11/2015
Publicação automática da admissibilidade da fase nacional depositado via PCT . Tratado de cooperação em matéria de Patentes, conforme Instrução Normativa nº 02, de 06/06/2017 publicada na RPI nº 2422, de 06/06/2017.

---

(21) BR 11 2016 026057-0 A2

Código 1.3 - Notificação - Fase Nacional - PCT
(22) 11/05/2015
(30) 09/05/2014 US 61/990,917; 20/11/2014 US 62/082,287
(51) F27B 3/08 (2006.01), C22B 5/00 (2006.01), C22B 1/00 (2006.01)
(54) SISTEMA E MÉTODO DE FORNALHA DE FUNDIÇÃO EM ARCO
(71) STEPHEN L. CUNNINGHAM (US)
(72) STEPHEN L. CUNNINGHAM, MARTIN A. STUART
(85) 07/11/2016
(86) PCT US2015/030091 de 11/05/2015
(87) WO 2015/172132 de 12/11/2015
Publicação automática da admissibilidade da fase nacional depositado via PCT . Tratado de cooperação em matéria de Patentes, conforme Instrução Normativa nº 02, de 06/06/2017 publicada na RPI nº 2422, de 06/06/2017.

---

(21) BR 11 2016 026060-0 A2

Código 1.3 - Notificação - Fase Nacional - PCT
(22) 07/05/2015
(30) 07/05/2014 NO 20140588
(51) H02J 3/00 (2006.01), H02J 3/34 (2006.01), H02J 9/00 (2006.01)
(54) ?CONJUNTO DE FORNECIMENTO DE ENERGIA E MÉTODO ASSOCIADO?
(71) AKER SOLUTIONS AS (NO)
(72) TRULS NORMANN
(85) 07/11/2016
(86) PCT NO2015/050074 de 07/05/2015
(87) WO 2015/170991 de 12/11/2015
Publicação automática da admissibilidade da fase nacional depositado via PCT . Tratado de cooperação em matéria de Patentes, conforme Instrução Normativa nº 02, de 06/06/2017 publicada na RPI nº 2422, de 06/06/2017.

---

(21) BR 11 2016 026062-7 A2

Código 1.3 - Notificação - Fase Nacional - PCT
(22) 08/05/2015

(30) 08/05/2014 US 61/990.116
(51) A61M 25/00 (2006.01), A61B 18/18 (2006.01)
(54) ?CATETERES ELETRODOS E MÉTODOS PARA FABRICAR OS MESMOS?
(71) CLPH, LLC (US)
(72) STEPHEN ARIE LEEFLANG, CHRISTIAN SCOTT EVERSULL
(85) 07/11/2016
(86) PCT US2015/030043 de 08/05/2015
(87) WO 2015/172121 de 12/11/2015
Publicação automática da admissibilidade da fase nacional depositado via PCT . Tratado de cooperação em matéria de Patentes, conforme Instrução Normativa nº 02, de 06/06/2017 publicada na RPI nº 2422, de 06/06/2017.

---

(21) BR 11 2016 026063-5 A2

Código 1.3 - Notificação - Fase Nacional - PCT
(22) 11/05/2015
(30) 19/05/2014 US 62/000,244; 14/04/2015 US 14/686,154
(51) B28C 5/08 (2006.01), B01F 5/00 (2006.01), B28C 5/38 (2006.01)
(54) COMPORTA DE MISTURADOR DE PASTA FLUIDA COM GEOMETRIA DE ESPUMAÇÃO E FLUXO MELHORADA
(71) UNITED STATES GYPSUM COMPANY (US)
(72) JAMES R. WITTBOLD, CHRIS C. LEE
(85) 07/11/2016
(86) PCT US2015/030078 de 11/05/2015
(87) WO 2015/179153 de 26/11/2015
Publicação automática da admissibilidade da fase nacional depositado via PCT . Tratado de cooperação em matéria de Patentes, conforme Instrução Normativa nº 02, de 06/06/2017 publicada na RPI nº 2422, de 06/06/2017.

---

(21) BR 11 2016 026064-3 A2

Código 1.3 - Notificação - Fase Nacional - PCT
(22) 05/05/2015
(30) 05/05/2014 US 61/988,463; 04/11/2014 US 62/074,724
(51) A61K 47/36 (2006.01), A61K 8/73 (2006.01), A61L 24/08 (2006.01)
(54) ADESIVOS BIOLÓGICOS E SELANTES E MÉTODOS DE UTILIZAÇÃO DA MESMA
(71) SEALANTIS LTD. (IL)
(72) OHAD KIMHI, RONIT LANGZAM-SINAI, HAVAZELET BIANCO- PELED, CHARLES MILGROM, RINA LEV
(85) 07/11/2016
(86) PCT IL2015/050473 de 05/05/2015
(87) WO 2015/170327 de 12/11/2015
Publicação automática da admissibilidade da fase nacional depositado via PCT . Tratado de cooperação em matéria de Patentes, conforme Instrução Normativa nº 02, de 06/06/2017 publicada na RPI nº 2422, de 06/06/2017.

(21) BR 11 2016 026065-1 A2

Código 1.3 - Notificação - Fase Nacional - PCT
(22) 28/04/2015
(30) 20/05/2014 US 62/000,709
(51) A61K 9/48 (2006.01), B29C 41/14 (2006.01)
(54) DISPERSÃO COMPREENDENDO UM ÉTER DE CELULOSE ESTERIFICADO PARCIALMENTE NEUTRALIZADO
(71) DOW GLOBAL TECHNOLOGIES LLC (US)
(72) JIN ZHAO, ROLAND ADDEN, NEAL J. FETNER, DAVID L. MALOTKY
(85) 07/11/2016
(86) PCT US2015/027863 de 28/04/2015
(87) WO 2015/179072 de 26/11/2015
Publicação automática da admissibilidade da fase nacional depositado via PCT . Tratado de cooperação em matéria de Patentes, conforme Instrução Normativa nº 02, de 06/06/2017 publicada na RPI nº 2422, de 06/06/2017.

(21) BR 11 2016 026072-4 A2

Código 1.3 - Notificação - Fase Nacional - PCT
(22) 11/05/2015
(30) 16/05/2014 US 14/280,116
(51) A61B 3/10 (2006.01)
(54) SONDAS DE IMAGEAMENTO E DISPOSITIVOS, SISTEMAS E MÉTODOS ASSOCIADOS UTILIZANDO ATUADORES DE BRAÇO DE ALAVANCA
(71) NOVARTIS AG (CH)
(72) BARRY L. WHEATLEY, KAMBIZ PARTO
(85) 08/11/2016
(86) PCT US2015/030188 de 11/05/2015
(87) WO 2015/175422 de 19/11/2015
Publicação automática da admissibilidade da fase nacional depositado via PCT . Tratado de cooperação em matéria de Patentes, conforme Instrução Normativa nº 02, de 06/06/2017 publicada na RPI nº 2422, de 06/06/2017.

(21) BR 11 2016 026073-2 A2

Código 1.3 - Notificação - Fase Nacional - PCT
(22) 19/05/2015
(30) 21/05/2014 EP 14169301.0
(51) A23L 1/29 (2006.01), A23L 1/00 (2006.01), A23L 1/30 (2006.01)
(54) SUPLEMENTAÇÃO PERSONALIZADA DE NUTRIENTES
(71) NESTEC S.A. (CH)
(72) IRÈNE CORTHESY-MALNOË, MICHAEL JEDWAB
(85) 08/11/2016
(86) PCT EP2015/061019 de 19/05/2015
(87) WO 2015/177166 de 26/11/2015
Publicação automática da admissibilidade da fase nacional depositado via PCT . Tratado de cooperação em matéria de Patentes, conforme Instrução Normativa nº 02, de 06/06/2017 publicada na RPI nº 2422, de 06/06/2017.

(21) BR 11 2016 026074-0 A2

Código 1.3 - Notificação - Fase Nacional - PCT
(22) 14/05/2015
(30) 15/05/2014 GB 1408649.0
(51) C07D 499/87 (2006.01)
(54) MÉTODO
(71) ALLECRA THERAPEUTICS SAS (FR)
(72) ANDREA FAINI, MARCO FORZATTI, GIOVANNI FOGLIATO, STEFANO BIONDI
(85) 08/11/2016
(86) PCT EP2015/060733 de 14/05/2015
(87) WO 2015/173378 de 19/11/2015
Publicação automática da admissibilidade da fase nacional depositado via PCT . Tratado de cooperação em matéria de Patentes, conforme Instrução Normativa nº 02, de 06/06/2017 publicada na RPI nº 2422, de 06/06/2017.

(21) BR 11 2016 026077-5 A2

Código 1.3 - Notificação - Fase Nacional - PCT
(22) 15/05/2014
(51) A61F 13/45 (2006.01), A61F 13/472 (2006.01), A61F 13/531 (2006.01)
(54) ?NÚCLEO E PRODUTO ABSORVENTE E PROCESSO PARA A PRODUÇÃO DO NÚCLEO?
(71) SCA HYGIENE PRODUCTS AB (SE)
(72) ANGELICA BURVALL, MAGDALENA HÖRLE
(85) 08/11/2016
(86) PCT SE2014/050588 de 15/05/2014
(87) WO 2015/174895 de 19/11/2015
Publicação automática da admissibilidade da fase nacional depositado via PCT . Tratado de cooperação em matéria de Patentes, conforme Instrução Normativa nº 02, de 06/06/2017 publicada na RPI nº 2422, de 06/06/2017.

(21) BR 11 2016 026078-3 A2

Código 1.3 - Notificação - Fase Nacional - PCT
(22) 15/05/2014
(51) A61F 13/45 (2006.01), A61F 13/472 (2006.01), A61F 13/531 (2006.01)
(54) ?PRODUTO ABSORVENTE?
(71) SCA HYGIENE PRODUCTS AB (SE)
(72) ANGELICA BURVALL, MAGDALENA HÖRLE
(85) 08/11/2016
(86) PCT SE2014/050589 de 15/05/2014
(87) WO 2015/174896 de 19/11/2015
Publicação automática da admissibilidade da fase nacional depositado via PCT . Tratado de cooperação em matéria de Patentes, conforme Instrução Normativa nº 02, de 06/06/2017 publicada na RPI nº 2422, de 06/06/2017.

(21) BR 11 2016 026079-1 A2

Código 1.3 - Notificação - Fase Nacional - PCT

(22) 21/05/2015
(30) 23/05/2014 US 14/286,709
(51) G06F 3/0484 (2013.01)
(54) GUIAS EM UM SISTEMA DE GERAÇÃO DE CONTEÚDO
(71) MICROSOFT TECHNOLOGY LICENSING, LLC (US)
(72) LAUREN MICHELLE JANAS
(85) 08/11/2016
(86) PCT US2015/031863 de 21/05/2015
(87) WO 2015/179581 de 26/11/2015
Publicação automática da admissibilidade da fase nacional depositado via PCT . Tratado de cooperação em matéria de Patentes, conforme Instrução Normativa nº 02, de 06/06/2017 publicada na RPI nº 2422, de 06/06/2017.

---

(21) BR 11 2016 026080-5 A2

Código 1.3 - Notificação - Fase Nacional - PCT
(22) 15/04/2015
(30) 19/05/2014 DE 10 2014 107 031.3
(51) B31B 1/58 (2006.01)
(54) ESTAÇÃO DE DOBRAGEM E MÁQUINA DE LIGAÇÃO ADESIVA DE CAIXA DOBRÁVEL
(71) KAMA GMBH (DE)
(72) BERND HERFURTH
(85) 08/11/2016
(86) PCT EP2015/058132 de 15/04/2015
(87) WO 2015/176875 de 26/11/2015
Publicação automática da admissibilidade da fase nacional depositado via PCT . Tratado de cooperação em matéria de Patentes, conforme Instrução Normativa nº 02, de 06/06/2017 publicada na RPI nº 2422, de 06/06/2017.

---

(21) BR 11 2016 026082-1 A2

Código 1.3 - Notificação - Fase Nacional - PCT
(22) 18/05/2015
(30) 27/05/2014 IT MO2014A000151
(51) B21D 28/06 (2006.01), B21D 51/44 (2006.01), B21D 43/11 (2006.01)
(54) PRENSA DE MÚLTIPLAS PUNÇÕES
(71) SACMI COOPERATIVA MECCANICI IMOLA SOCIETA' COOPERATIVA (IT)
(72) DANILO ALBONETTI, STEFANO BERGAMI, MARCO MIRRI, ANDREA SALLIONI
(85) 08/11/2016
(86) PCT IB2015/053641 de 18/05/2015
(87) WO 2015/181672 de 03/12/2015
Publicação automática da admissibilidade da fase nacional depositado via PCT . Tratado de cooperação em matéria de Patentes, conforme Instrução Normativa nº 02, de 06/06/2017 publicada na RPI nº 2422, de 06/06/2017.

(21) BR 11 2016 026088-0 A2

Código 1.3 - Notificação - Fase Nacional - PCT
(22) 08/05/2015
(30) 08/05/2014 US 61/990,543; 19/06/2014 US 62,014,356; 26/06/2014 US 62/017,628
(51) H04W 36/12 (2009.01), H04W 36/00 (2009.01), H04W 28/08 (2009.01), H04W 36/22 (2009.01)
(54) MÉTODO E ENTIDADE DE GESTÃO DE MOBILIDADE, MME, PARA O REDIRECIONAMENTO DE UM UE PARA UM NÓ DA REDE DE NÚCLEO DEDICADA
(71) INTERDIGITAL PATENT HOLDINGS, INC. (US)
(72) MAHMOUD WATFA, GUANZHOU WANG, BEHROUZ AGHILI, AMIR HELMY
(85) 08/11/2016
(86) PCT US2015/029999 de 08/05/2015
(87) WO 2015/172088 de 12/11/2015
Publicação automática da admissibilidade da fase nacional depositado via PCT . Tratado de cooperação em matéria de Patentes, conforme Instrução Normativa nº 02, de 06/06/2017 publicada na RPI nº 2422, de 06/06/2017.

(21) BR 11 2016 026089-9 A2

Código 1.3 - Notificação - Fase Nacional - PCT
(22) 11/05/2015
(30) 09/05/2014 US 61/990,974; 06/05/2015 US 14/705,339
(51) F04B 27/04 (2006.01), F04B 35/00 (2006.01), F04B 39/06 (2006.01)
(54) COMPRESSOR SEM ÓLEO PARA UM VEÍCULO FERROVIÁRIO
(71) WESTINGHOUSE AIR BRAKE TECHNOLOGIES CORPORATION (US)
(72) JEFFREY HRITZ
(85) 08/11/2016
(86) PCT US2015/030141 de 11/05/2015
(87) WO 2015/172144 de 12/11/2015
Publicação automática da admissibilidade da fase nacional depositado via PCT . Tratado de cooperação em matéria de Patentes, conforme Instrução Normativa nº 02, de 06/06/2017 publicada na RPI nº 2422, de 06/06/2017.

(21) BR 11 2016 026091-0 A2

Código 1.3 - Notificação - Fase Nacional - PCT
(22) 30/04/2015
(30) 08/05/2014 US 14/273,450
(51) H04W 48/18 (2009.01), H04W 36/30 (2009.01), H04W 36/36 (2009.01), H04W 88/06 (2009.01)
(54) MÉTODO E APARELHO PARA FORNECER ORIENTAÇÃO DE QUALIDADE DE CONEXÃO SEM FIO
(71) QUALCOMM INCORPORATED (US)
(72) JIAN SHEN, JACK SHYH-HURNG SHAUH
(85) 08/11/2016
(86) PCT US2015/028554 de 30/04/2015

(87) WO 2015/171425 de 12/11/2015
Publicação automática da admissibilidade da fase nacional depositado via PCT . Tratado de cooperação em matéria de Patentes, conforme Instrução Normativa nº 02, de 06/06/2017 publicada na RPI nº 2422, de 06/06/2017.

---

(21) BR 11 2016 026093-7 A2

Código 1.3 - Notificação - Fase Nacional - PCT
(22) 29/04/2015
(30) 08/05/2014 US 61/990,347
(51) A61F 13/49 (2006.01), A61F 13/496 (2006.01), A61F 13/551 (2006.01)
(54) LINHAS ENTRE OS QUADRIS E A LATERAL DE DISPOSIÇÕES E ARTIGOS ABSORVENTES DESCARTÁVEIS PARA ADULTOS
(71) THE PROCTER & GAMBLE COMPANY (US)
(72) BRET DARREN SEITZ, GARY DEAN LAVON, JILL TRYGIER, VANESSA MELENDEZ
(85) 08/11/2016
(86) PCT US2015/028169 de 29/04/2015
(87) WO 2015/171381 de 12/11/2015
Publicação automática da admissibilidade da fase nacional depositado via PCT . Tratado de cooperação em matéria de Patentes, conforme Instrução Normativa nº 02, de 06/06/2017 publicada na RPI nº 2422, de 06/06/2017.

---

(21) BR 11 2016 026094-5 A2

Código 1.3 - Notificação - Fase Nacional - PCT
(22) 13/05/2015
(30) 13/05/2014 US 14/276,090
(51) G01N 33/483 (2006.01), G01N 15/08 (2006.01), G01F 1/00 (2006.01)
(54) MÉTODO E DISPOSITIVO PARA A MEDIÇÃO DA PERMEABILIDADE DA DENTINA
(71) THE PROCTER & GAMBLE COMPANY (US)
(72) PHILLIP ASA DRAKE, TIFFANY CELESTE HARE, JOHN PATRICK HERLINGER, RICHARD CRAIG MAUPIN
(85) 08/11/2016
(86) PCT US2015/030489 de 13/05/2015
(87) WO 2015/175609 de 19/11/2015
Publicação automática da admissibilidade da fase nacional depositado via PCT . Tratado de cooperação em matéria de Patentes, conforme Instrução Normativa nº 02, de 06/06/2017 publicada na RPI nº 2422, de 06/06/2017.

---

(21) BR 11 2016 026095-3 A2

Código 1.3 - Notificação - Fase Nacional - PCT
(22) 23/05/2015
(30) 26/05/2014 DE 10 2014 007 851.5
(51) G01N 33/558 (2006.01), G01N 33/80 (2006.01)
(54) DISPOSITIVO E PROCESSO PARA A DETERMINAÇÃO DE ANTÍGENOS DE GRUPO SANGUÍNEO COM UM ANTICORPO INCOMPLETO
(71) GRIFOLS DIAGNOSTIC SOLUTIONS INC. (US)

(72) PETER SCHWIND, ARIANE CAESAR
(85) 08/11/2016
(86) PCT EP2015/001067 de 23/05/2015
(87) WO 2015/180834 de 03/12/2015
Publicação automática da admissibilidade da fase nacional depositado via PCT . Tratado de cooperação em matéria de Patentes, conforme Instrução Normativa nº 02, de 06/06/2017 publicada na RPI nº 2422, de 06/06/2017.

---

(21) BR 11 2016 026101-1 A2

Código 1.3 - Notificação - Fase Nacional - PCT
(22) 14/05/2014
(51) B66B 5/04 (2006.01)
(54) ?DISPOSITIVO ELEVADOR?
(71) MITSUBISHI ELECTRIC CORPORATION (JP)
(72) NAOHIRO SHIRAISHI, KEN MIYAKAWA, SEIJI WATANABE
(85) 08/11/2016
(86) PCT JP2014/062848 de 14/05/2014
(87) WO 2015/173914 de 19/11/2015
Publicação automática da admissibilidade da fase nacional depositado via PCT . Tratado de cooperação em matéria de Patentes, conforme Instrução Normativa nº 02, de 06/06/2017 publicada na RPI nº 2422, de 06/06/2017.

---

(21) BR 11 2016 026103-8 A2

Código 1.3 - Notificação - Fase Nacional - PCT
(22) 28/05/2015
(30) 10/06/2014 EP 14171689.4
(51) B65B 43/48 (2006.01), B65B 43/52 (2006.01), B65B 61/28 (2006.01), B65B 61/24 (2006.01), B65G 19/02 (2006.01)
(54) UNIDADE DE ALIMENTAÇÃO
(71) TETRA LAVAL HOLDINGS & FINANCE S.A. (CH)
(72) GIORGIO MATTIOLI, RICHARD JOHN PEDRETTI, DINO NERI
(85) 08/11/2016
(86) PCT EP2015/061784 de 28/05/2015
(87) WO 2015/189038 de 17/12/2015
Publicação automática da admissibilidade da fase nacional depositado via PCT . Tratado de cooperação em matéria de Patentes, conforme Instrução Normativa nº 02, de 06/06/2017 publicada na RPI nº 2422, de 06/06/2017.

---

(21) BR 11 2016 026104-6 A2

Código 1.3 - Notificação - Fase Nacional - PCT
(22) 23/06/2015
(30) 11/07/2014 US 62/023,594
(51) E21B 47/00 (2006.01), G01V 3/18 (2006.01), G01V 3/38 (2006.01)
(54) MÉTODO E FERRAMENTA DE INSPEÇÃO DE REVESTIMENTO
(71) HALLIBURTON ENERGY SERVICES, INC. (US)
(72) REZA KHALAJ AMINEH, BURKAY DONDERICI, SUSHOVON SINGHA ROY

(85) 08/11/2016
(86) PCT US2015/037205 de 23/06/2015
(87) WO 2016/007282 de 14/01/2016
Publicação automática da admissibilidade da fase nacional depositado via PCT . Tratado de cooperação em matéria de Patentes, conforme Instrução Normativa nº 02, de 06/06/2017 publicada na RPI nº 2422, de 06/06/2017.

---

(21) BR 11 2016 026105-4 A2

Código 1.3 - Notificação - Fase Nacional - PCT
(22) 29/06/2015
(30) 02/07/2014 AT A 50459/2014
(51) G01R 31/333 (2006.01), H01H 9/00 (2006.01)
(54) PROCESSO E DISPOSITIVO PARA TESTAR UM INTERRUPTOR GRADUAL DE UM TRANSFORMADOR
(71) OMICRON ELECTRONICS GMBH (AT)
(72) MICHAEL RÄDLER, BORIS UNTERER
(85) 08/11/2016
(86) PCT EP2015/064712 de 29/06/2015
(87) WO 2016/001149 de 07/01/2016
Publicação automática da admissibilidade da fase nacional depositado via PCT . Tratado de cooperação em matéria de Patentes, conforme Instrução Normativa nº 02, de 06/06/2017 publicada na RPI nº 2422, de 06/06/2017.

---

(21) BR 11 2016 026106-2 A2

Código 1.3 - Notificação - Fase Nacional - PCT
(22) 07/05/2015
(30) 09/05/2014 DE 1020141065573
(51) F16B 15/00 (2006.01), F16B 15/04 (2006.01), F16B 19/08 (2006.01), F16B 37/04 (2006.01), B25B 31/00 (2006.01)
(54) DISPOSITIVO, DISPOSIÇÃO DE UM DISPOSITIVO COMPOSTO, PROCESSO PARA A PRODUÇÃO DA DITA DISPOSIÇÃO, E, FERRAMENTA DE MONTAGEM PARA A EXECUÇÃO DO DITO PROCESSO
(71) A. RAYMOND ET CIE (FR)
(72) SEBASTIAN BLUM, TILL ERIC RUFFING, MARTIN BÜSCH, MARTIN KURTH, JOHANNES GEBHARDT
(85) 08/11/2016
(86) PCT EP2015/060025 de 07/05/2015
(87) WO 2015/169887 de 12/11/2015
Publicação automática da admissibilidade da fase nacional depositado via PCT . Tratado de cooperação em matéria de Patentes, conforme Instrução Normativa nº 02, de 06/06/2017 publicada na RPI nº 2422, de 06/06/2017.

---

(21) BR 11 2016 026107-0 A2

Código 1.3 - Notificação - Fase Nacional - PCT
(22) 23/11/2015
(30) 17/06/2015 CN 201510337320.0
(51) H04N 21/8547 (2011.01), H04N 21/43 (2011.01)

(54) ?MÉTODO E DISPOSITIVO PARA REPRODUÇÃO DE UM ARQUIVO DE MULTIMÍDIA?
(71) XIAOMI INC. (CN)
(72) KANGXI TAN, XIANZHE WEI, GE MA
(85) 08/11/2016
(86) PCT CN2015/095330 de 23/11/2015
(87) WO 2016/201888 de 22/12/2016
Publicação automática da admissibilidade da fase nacional depositado via PCT . Tratado de cooperação em matéria de Patentes, conforme Instrução Normativa nº 02, de 06/06/2017 publicada na RPI nº 2422, de 06/06/2017.

---

(21) BR 11 2016 026108-9 A2

Código 1.3 - Notificação - Fase Nacional - PCT
(22) 12/05/2014
(51) H04W 16/14 (2009.01), H04W 52/04 (2009.01), H04W 84/12 (2009.01), H04W 16/02 (2009.01), H04W 72/12 (2009.01), H04W 74/02 (2009.01), H04W 74/04 (2009.01)
(54) ACESSO A UM CANAL DE COMUNICAÇÃO EM UMA REDE DE COMUNICAÇÃO SEM FIOS
(71) TELEFONAKTIEBOLAGET LM ERICSSON (PUBL) (SE)
(72) LEIF WILHELMSSON, GUIDO HIERTZ, DZEVDAN KAPETANOVIC, CHRISTOFER LINDHEIMER, FILIP MESTANOV, THOMAS NILSSON, ERIC NORDSTRÖM, HÅKAN PERSSON, JOHAN SÖDER, MENG WANG
(85) 08/11/2016
(86) PCT EP2014/059615 de 12/05/2014
(87) WO 2015/172805 de 19/11/2015
Publicação automática da admissibilidade da fase nacional depositado via PCT . Tratado de cooperação em matéria de Patentes, conforme Instrução Normativa nº 02, de 06/06/2017 publicada na RPI nº 2422, de 06/06/2017.

---

(21) BR 11 2016 026109-7 A2

Código 1.3 - Notificação - Fase Nacional - PCT
(22) 05/11/2015
(30) 14/11/2014 CN 201410646289.4
(51) H04L 9/32 (2006.01)
(54) ?MÉTODO E DISPOSITIVO PARA VERIFICAÇÃO DE PERMISSÃO?
(71) XIAOMI INC. (CN)
(72) YANLU ZHANG, MINGJUN YIN, ZIGUANG GAO
(85) 08/11/2016
(86) PCT CN2015/093906 de 05/11/2015
(87) WO 2016/074586 de 19/05/2016
Publicação automática da admissibilidade da fase nacional depositado via PCT . Tratado de cooperação em matéria de Patentes, conforme Instrução Normativa nº 02, de 06/06/2017 publicada na RPI nº 2422, de 06/06/2017.

---

(21) BR 11 2016 026111-9 A2

Código 1.3 - Notificação - Fase Nacional - PCT

(22) 04/05/2015
(30) 12/05/2014 EP 14167883.9
(51) G09G 3/00 (2006.01), H04N 13/04 (2006.01)
(54) APARELHO PARA GERAR VALORES DE ACIONAMENTO DE SUBPIXEL PARA SUBPIXELS DE UMA TELA AUTOESTEREOSCÓPICA, MÉTODO DE GERAÇÃO DE VALORES DE ACIONAMENTO DE SUBPIXEL PARA SUBPIXELS DE UMA TELA AUTOESTEREOSCÓPICA, E, PRODUTO DE PROGRAMA DE COMPUTADOR
(71) KONINKLIJKE PHILIPS N.V. (NL)
(72) BART KROON, PATRICK LUC ELS VANDEWALLE
(85) 08/11/2016
(86) PCT EP2015/059641 de 04/05/2015
(87) WO 2015/173038 de 19/11/2015
Publicação automática da admissibilidade da fase nacional depositado via PCT . Tratado de cooperação em matéria de Patentes, conforme Instrução Normativa nº 02, de 06/06/2017 publicada na RPI nº 2422, de 06/06/2017.

---

(21) BR 11 2016 026114-3 A2

Código 1.3 - Notificação - Fase Nacional - PCT
(22) 23/05/2014
(51) H04J 14/02 (2006.01)
(54) COMUTADOR ÓPTICO, APARELHO DE COMUTAÇÃO ÓPTICO, NÓ DE REDE DE COMUNICAÇÃO ÓPTICA E REDE DE COMUNICAÇÃO ÓPTICA
(71) TELEFONAKTIEBOLAGET LM ERICSSON (PUBL) (SE)
(72) FRANCESCO TESTA, ALBERTO BIANCHI
(85) 08/11/2016
(86) PCT EP2014/060621 de 23/05/2014
(87) WO 2015/176764 de 26/11/2015
Publicação automática da admissibilidade da fase nacional depositado via PCT . Tratado de cooperação em matéria de Patentes, conforme Instrução Normativa nº 02, de 06/06/2017 publicada na RPI nº 2422, de 06/06/2017.

---

(21) BR 11 2016 026115-1 A2

Código 1.3 - Notificação - Fase Nacional - PCT
(22) 15/05/2014
(51) F02D 41/34 (2006.01), F02D 41/22 (2006.01), F02D 45/00 (2006.01), F01P 3/02 (2006.01), F01P 7/16 (2006.01)
(54) DISPOSITIVO DE CONTROLE DE INJEÇÃO DE COMBUSTÍVEL E MÉTODO DE CONTROLE DE INJEÇÃO DE COMBUSTÍVEL PARA UM MOTOR DE COMBUSTÃO INTERNA
(71) NISSAN MOTOR CO. LTD. (JP)
(72) YOSHIHIRO IMAOKA, TAKAO INOUE
(85) 08/11/2016
(86) PCT JP2014/063002 de 15/05/2014
(87) WO 2015/173937 de 19/11/2015
Publicação automática da admissibilidade da fase nacional depositado via

PCT . Tratado de cooperação em matéria de Patentes, conforme Instrução Normativa nº 02, de 06/06/2017 publicada na RPI nº 2422, de 06/06/2017.

---

(21) BR 11 2016 026117-8 A2

Código 1.3 - Notificação - Fase Nacional - PCT
(22) 11/05/2015
(30) 09/05/2014 US 61/990,983
(51) A61K 8/44 (2006.01), A61K 8/92 (2006.01), A61Q 3/00 (2006.01)
(54) EMULSIFICANTES CATIÔNICOS DE ORIGEM NÃO PETROQUÍMICA E COMPOSIÇÕES E MÉTODOS RELACIONADOS
(71) INOLEX INVESTMENT CORPORATION (US)
(72) ROCCO BURGO
(85) 08/11/2016
(86) PCT US2015/030215 de 11/05/2015
(87) WO 2015/172158 de 12/11/2015
Publicação automática da admissibilidade da fase nacional depositado via PCT . Tratado de cooperação em matéria de Patentes, conforme Instrução Normativa nº 02, de 06/06/2017 publicada na RPI nº 2422, de 06/06/2017.

---

(21) BR 11 2016 026118-6 A2

Código 1.3 - Notificação - Fase Nacional - PCT
(22) 23/11/2015
(30) 26/05/2015 CN 201510276603.9
(51) H04M 1/275 (2006.01), G06K 9/00 (2006.01)
(54) ?MÉTODO E DISPOSITIVO PARA RECOMENDAR CARTÃO EM NUVEM?
(71) XIAOMI INC. (CN)
(72) XIEHAO BAO, SHIDING QIU, KUN NIU
(85) 08/11/2016
(86) PCT CN2015/095333 de 23/11/2015
(87) WO 2016/188065 de 01/12/2016
Publicação automática da admissibilidade da fase nacional depositado via PCT . Tratado de cooperação em matéria de Patentes, conforme Instrução Normativa nº 02, de 06/06/2017 publicada na RPI nº 2422, de 06/06/2017.

---

(21) BR 11 2016 026119-4 A2

Código 1.3 - Notificação - Fase Nacional - PCT
(22) 23/11/2015
(30) 29/06/2015 CN 201510369984.5
(51) H04M 11/04 (2006.01), H04W 4/00 (2009.01)
(54) ?MÉTODO E DISPOSITIVO PARA ADVERTÊNCIA?
(71) XIAOMI INC. (CN)
(72) XIEHAO BAO, XIAOPING ZHAO, SHIDING QIU
(85) 08/11/2016
(86) PCT CN2015/095331 de 23/11/2015
(87) WO 2017/000490 de 05/01/2017
Publicação automática da admissibilidade da fase nacional depositado via

PCT . Tratado de cooperação em matéria de Patentes, conforme Instrução Normativa nº 02, de 06/06/2017 publicada na RPI nº 2422, de 06/06/2017.

---

(21) BR 11 2016 026120-8 A2

Código 1.3 - Notificação - Fase Nacional - PCT
(22) 05/05/2015
(30) 15/05/2014 BE BE2014/0364
(51) A01B 69/00 (2006.01)
(54) ?MÉTODO PARA COLETAR SAFRAS DE UM CAMPO?
(71) CNH INDUSTRIAL BELGIUM NV (BE)
(72) BART M. MISSOTTEN, CHRISTOPHER A. FOSTER, CORA NESETH KONG, JOHN H. POSSELIUS, FREDERIK TALLIR, KARL M. C. VIAENE
(85) 08/11/2016
(86) PCT EP2015/059833 de 05/05/2015
(87) WO 2015/173073 de 19/11/2015
Publicação automática da admissibilidade da fase nacional depositado via PCT . Tratado de cooperação em matéria de Patentes, conforme Instrução Normativa nº 02, de 06/06/2017 publicada na RPI nº 2422, de 06/06/2017.

---

(21) BR 11 2016 026124-0 A2

Código 1.3 - Notificação - Fase Nacional - PCT
(22) 09/05/2014
(51) H04W 24/10 (2009.01), H04W 72/00 (2009.01)
(54) MÉTODO, E, APARELHO
(71) NOKIA TECHNOLOGIES OY (FI)
(72) LARS DALSGAARD, ILKKA ANTERO KESKITALO, JORMA JOHANNES KAIKKONEN
(85) 08/11/2016
(86) PCT US2014/037588 de 09/05/2014
(87) WO 2015/171166 de 12/11/2015
Publicação automática da admissibilidade da fase nacional depositado via PCT . Tratado de cooperação em matéria de Patentes, conforme Instrução Normativa nº 02, de 06/06/2017 publicada na RPI nº 2422, de 06/06/2017.

---

(21) BR 11 2016 026125-9 A2

Código 1.3 - Notificação - Fase Nacional - PCT
(22) 12/05/2015
(30) 15/05/2014 EP 14168401.9
(51) A01N 43/80 (2006.01), A01N 57/12 (2006.01), A01N 47/14 (2006.01), A01N 47/04 (2006.01), A01N 43/90 (2006.01), A01P 3/00 (2006.01)
(54) COMBINAÇÕES DE COMPOSTO ATIVO
(71) BAYER CROPSCIENCE AKTIENGESELLSCHAFT (DE)
(72) ULRIKE WACHENDORFF-NEUMANN, STEFAN HILLEBRAND
(85) 08/11/2016
(86) PCT EP2015/060407 de 12/05/2015
(87) WO 2015/173209 de 19/11/2015
Publicação automática da admissibilidade da fase nacional depositado via

PCT . Tratado de cooperação em matéria de Patentes, conforme Instrução Normativa nº 02, de 06/06/2017 publicada na RPI nº 2422, de 06/06/2017.

---

(21) BR 11 2016 026126-7 A2

Código 1.3 - Notificação - Fase Nacional - PCT
(22) 23/11/2015
(30) 30/06/2015 CN 201510373998.4
(51) G06K 9/00 (2006.01)
(54) ?MÉTODO E DISPOSITIVO PARA ADQUIRIR UMA IMAGEM DA ÍRIS, E, DISPOSITIVO PARA IDENTIFICAR UMA ÍRIS?
(71) XIAOMI INC. (CN)
(72) TAO ZHANG, FEI LONG, ZHIJUN CHEN
(85) 08/11/2016
(86) PCT CN2015/095338 de 23/11/2015
(87) WO 2017/000491 de 05/01/2017
Publicação automática da admissibilidade da fase nacional depositado via PCT . Tratado de cooperação em matéria de Patentes, conforme Instrução Normativa nº 02, de 06/06/2017 publicada na RPI nº 2422, de 06/06/2017.

---

(21) BR 11 2016 026129-1 A2

Código 1.3 - Notificação - Fase Nacional - PCT
(22) 23/11/2015
(30) 26/06/2015 CN 201510369427.3
(51) H04W 4/14 (2009.01), G08B 21/24 (2006.01), H04W 4/16 (2009.01)
(54) ?MÉTODO E DISPOSITIVO DE LEMBRETE DE EVENTO?
(71) XIAOMI INC. (CN)
(72) HUI SONG, ZHENHAI ZHAO, ANTING ZHAO
(85) 08/11/2016
(86) PCT CN2015/095337 de 23/11/2015
(87) WO 2016/206301 de 29/12/2016
Publicação automática da admissibilidade da fase nacional depositado via PCT . Tratado de cooperação em matéria de Patentes, conforme Instrução Normativa nº 02, de 06/06/2017 publicada na RPI nº 2422, de 06/06/2017.

---

(21) BR 11 2016 026130-5 A2

Código 1.3 - Notificação - Fase Nacional - PCT
(22) 25/05/2015
(30) 10/06/2014 SE 1450701-6
(51) B04C 3/06 (2006.01), F02M 35/022 (2006.01)
(54) ARRANJO PARA A PRÉ-LIMPEZA DE AR E UM SISTEMA DE ADMISSÃO DE AR EQUIPADO COM TAL ARRANJO
(71) SCANIA CV AB (SE)
(72) ERIC FALKGRIM
(85) 08/11/2016
(86) PCT SE2015/050595 de 25/05/2015
(87) WO 2015/190976 de 17/12/2015
Publicação automática da admissibilidade da fase nacional depositado via

PCT . Tratado de cooperação em matéria de Patentes, conforme Instrução Normativa nº 02, de 06/06/2017 publicada na RPI nº 2422, de 06/06/2017.

---

(21) BR 11 2016 026131-3 A2

Código 1.3 - Notificação - Fase Nacional - PCT
(22) 23/11/2015
(30) 29/05/2015 CN 201510291090.9
(51) G06F 3/0481 (2013.01), G06F 3/0484 (2013.01), G06F 3/0488 (2013.01)
(54) ?MÉTODO E TERMINAL PARA GERENCIAMENTO DE UMA APLICAÇÃO DE TERMINAL, E, APARELHO PARA MOVER UM ÍCONE DE APLICAÇÃO?
(71) XIAOMI INC. (CN)
(72) FEI XIANGLI, ZHUANG QIAN, SHENGBO CHENG
(85) 08/11/2016
(86) PCT CN2015/095334 de 23/11/2015
(87) WO 2016/192333 de 08/12/2016
Publicação automática da admissibilidade da fase nacional depositado via PCT . Tratado de cooperação em matéria de Patentes, conforme Instrução Normativa nº 02, de 06/06/2017 publicada na RPI nº 2422, de 06/06/2017.

---

(21) BR 11 2016 026132-1 A2

Código 1.3 - Notificação - Fase Nacional - PCT
(22) 29/04/2015
(30) 08/05/2014 US 61/990,341
(51) A61F 13/49 (2006.01), A61F 13/496 (2006.01), A61F 13/551 (2006.01)
(54) LINHAS DE ALTURA ATÉ A CINTURA EM ARTIGOS ABSORVENTES DESCARTÁVEIS PARA ADULTOS E DISPOSIÇÕES
(71) THE PROCTER & GAMBLE COMPANY (US)
(72) BRET DARREN SEITZ, GARY DEAN LAVON, JILL TRYGIER, VANESSA MELENDEZ
(85) 08/11/2016
(86) PCT US2015/028160 de 29/04/2015
(87) WO 2015/171379 de 12/11/2015
Publicação automática da admissibilidade da fase nacional depositado via PCT . Tratado de cooperação em matéria de Patentes, conforme Instrução Normativa nº 02, de 06/06/2017 publicada na RPI nº 2422, de 06/06/2017.

---

(21) BR 11 2016 026133-0 A2

Código 1.3 - Notificação - Fase Nacional - PCT
(22) 23/11/2015
(30) 19/06/2015 CN 201510347804.3
(51) H04L 29/06 (2006.01)
(54) ?MÉTODO PARA DETECTAR ROUBO DE ENDEREÇO DE REDE?
(71) XIAOMI INC. (CN)
(72) YIFEI YU, ZHONGYI DU, JINGLONG ZUO
(85) 08/11/2016
(86) PCT CN2015/095336 de 23/11/2015
(87) WO 2016/201889 de 22/12/2016

Publicação automática da admissibilidade da fase nacional depositado via PCT . Tratado de cooperação em matéria de Patentes, conforme Instrução Normativa nº 02, de 06/06/2017 publicada na RPI nº 2422, de 06/06/2017.

---

(21) BR 11 2016 026134-8 A2

Código 1.3 - Notificação - Fase Nacional - PCT
(22) 09/05/2014
(51) H04L 29/08 (2006.01)
(54) MÉTODO E DISPOSITIVO DE COMUTAÇÃO DE MODO DE TRANSMISSÃO
(71) HUAWEI TECHNOLOGIES CO., LTD. (CN)
(72) JIE MA, ZHENZHEN CAO
(85) 08/11/2016
(86) PCT CN2014/077190 de 09/05/2014
(87) WO 2015/168949 de 12/11/2015
Publicação automática da admissibilidade da fase nacional depositado via PCT . Tratado de cooperação em matéria de Patentes, conforme Instrução Normativa nº 02, de 06/06/2017 publicada na RPI nº 2422, de 06/06/2017.

---

(21) BR 11 2016 026144-5 A2

Código 1.3 - Notificação - Fase Nacional - PCT
(22) 20/05/2015
(30) 20/05/2014 CN PCT/CN2014/077881
(51) A23L 1/29 (2006.01), A23C 9/00 (2006.01)
(54) COMPOSIÇÕES NUTRICIONAIS SINTÉTICAS COM MODO DE LIBERAÇÃO ESPECÍFICO E SISTEMAS NUTRICIONAIS COMPREENDENDO AS MESMAS
(71) NESTEC S.A. (CH)
(72) SAGAR THAKKAR, GERARD VINE PARES
(85) 08/11/2016
(86) PCT CN2015/079371 de 20/05/2015
(87) WO 2015/176658 de 26/11/2015
Publicação automática da admissibilidade da fase nacional depositado via PCT . Tratado de cooperação em matéria de Patentes, conforme Instrução Normativa nº 02, de 06/06/2017 publicada na RPI nº 2422, de 06/06/2017.

---

(21) BR 11 2016 026148-8 A2

Código 1.3 - Notificação - Fase Nacional - PCT
(22) 08/05/2015
(30) 28/05/2014 US 14/288.759
(51) B65G 27/16 (2006.01), B65G 27/32 (2006.01)
(54) CONJUNTO TRANSPORTADOR
(71) KEY TECHNOLOGY, INC. (US)
(72) EUGENE GROENEWALD
(85) 08/11/2016
(86) PCT US2015/029861 de 08/05/2015
(87) WO 2015/183519 de 03/12/2015

Publicação automática da admissibilidade da fase nacional depositado via PCT . Tratado de cooperação em matéria de Patentes, conforme Instrução Normativa nº 02, de 06/06/2017 publicada na RPI nº 2422, de 06/06/2017.

---

(21) BR 11 2016 026149-6 A2

Código 1.3 - Notificação - Fase Nacional - PCT
(22) 11/05/2015
(30) 09/05/2014 FR 1454174
(51) B65B 31/02 (2006.01), B65B 55/02 (2006.01), B65B 3/16 (2006.01), B65B 55/18 (2006.01), B65B 3/00 (2006.01), B65B 7/14 (2006.01), A61L 2/07 (2006.01), A61L 2/20 (2006.01), B65B 39/00 (2006.01)
(54) DISPOSITIVO DE PROCESSO DE ENCHIMENTO ASSÉPTICO
(71) PIERRE FABRE DERMO-COSMETIQUE (FR)
(72) BERTRAND CORMARY, LAURENT SERRA
(85) 08/11/2016
(86) PCT EP2015/060394 de 11/05/2015
(87) WO 2015/169972 de 12/11/2015
Publicação automática da admissibilidade da fase nacional depositado via PCT . Tratado de cooperação em matéria de Patentes, conforme Instrução Normativa nº 02, de 06/06/2017 publicada na RPI nº 2422, de 06/06/2017.

---

(21) BR 11 2016 026150-0 A2

Código 1.3 - Notificação - Fase Nacional - PCT
(22) 09/05/2015
(30) 09/05/2014 US 61/991,282; 15/09/2014 US 62/050,202; 23/09/2014 US 62/054,054; 04/03/2015 US 62/128,208
(51) C07D 487/14 (2006.01), A61K 31/4353 (2006.01), A61P 35/00 (2006.01)
(54) COMPOSIÇÕES, USOS E MÉTODOS PARA PREPARÁ-LAS
(71) PIMERA, INC. (US)
(72) MUSTAPHA HADDACH
(85) 08/11/2016
(86) PCT US2015/030046 de 09/05/2015
(87) WO 2015/172123 de 12/11/2015
Publicação automática da admissibilidade da fase nacional depositado via PCT . Tratado de cooperação em matéria de Patentes, conforme Instrução Normativa nº 02, de 06/06/2017 publicada na RPI nº 2422, de 06/06/2017.

---

(21) BR 11 2016 026151-8 A2

Código 1.3 - Notificação - Fase Nacional - PCT
(22) 08/05/2015
(30) 09/05/2014 FI 20140133
(51) C07D 405/04 (2006.01), C07D 405/06 (2006.01), C07D 239/96 (2006.01), A61K 31/517 (2006.01), A61P 25/00 (2006.01)
(54) DERIVADOS DE QUINAZOLINADIONA FARMACOLOGICAMENTE ATIVOS
(71) ORION CORPORATION (FI)
(72) PETERIS PRUSIS, IISA HÖGLUND, OLLI TÖRMAKANGAS, ARI

HIETANEN, RIINA ARVELA, ANNIINA VESALAINE, TERHI HEIKKINEN
(85) 08/11/2016
(86) PCT FI2015/000020 de 08/05/2015
(87) WO 2015/169999 de 12/11/2015
Publicação automática da admissibilidade da fase nacional depositado via PCT . Tratado de cooperação em matéria de Patentes, conforme Instrução Normativa nº 02, de 06/06/2017 publicada na RPI nº 2422, de 06/06/2017.

---

(21) BR 11 2016 026152-6 A2

Código 1.3 - Notificação - Fase Nacional - PCT
(22) 08/04/2015
(30) 09/05/2014 US 61/991,100; 24/10/2014 US 14/522,636
(51) H04L 29/06 (2006.01)
(54) SISTEMAS E MÉTODOS PARA GERENCIAR DIFERENTES TIPOS DE REGISTROS PARA SERVIÇOS DE IMS EM SIMS DE UM DISPOSITIVO DE COMUNICAÇÃO SEM FIO
(71) QUALCOMM INCORPORATED (US)
(72) MURALI BHASKARA RAO BHARADWAJ
(85) 08/11/2016
(86) PCT US2015/024961 de 08/04/2015
(87) WO 2015/171247 de 12/11/2015
Publicação automática da admissibilidade da fase nacional depositado via PCT . Tratado de cooperação em matéria de Patentes, conforme Instrução Normativa nº 02, de 06/06/2017 publicada na RPI nº 2422, de 06/06/2017.

---

(21) BR 11 2016 026153-4 A2

Código 1.3 - Notificação - Fase Nacional - PCT
(22) 13/05/2015
(30) 15/05/2014 FR 14 54355
(51) B01D 46/44 (2006.01), B01D 46/00 (2006.01)
(54) MÉTODO PARA O CONTROLE EM LINHA DA INTEGRIDADE DE UM SISTEMA DE FILTRAGEM
(71) ROQUETTE FRERES (FR)
(72) DAVID SEGARD
(85) 08/11/2016
(86) PCT FR2015/051257 de 13/05/2015
(87) WO 2015/173515 de 19/11/2015
Publicação automática da admissibilidade da fase nacional depositado via PCT . Tratado de cooperação em matéria de Patentes, conforme Instrução Normativa nº 02, de 06/06/2017 publicada na RPI nº 2422, de 06/06/2017.

---

(21) BR 11 2016 026155-0 A2

Código 1.3 - Notificação - Fase Nacional - PCT
(22) 05/05/2015
(30) 16/05/2014 BE BE2014/0368
(51) A01F 12/44 (2006.01)
(54) ?SISTEMA DE LIMPEZA PARA UMA COLHEITADEIRA COMBINADA E

COLHEITADEIRA COMBINADA?
(71) CNH INDUSTRIAL BELGIUM NV (BE)
(72) BART M. A. MISSOTTEN
(85) 08/11/2016
(86) PCT EP2015/059814 de 05/05/2015
(87) WO 2015/173067 de 19/11/2015
Publicação automática da admissibilidade da fase nacional depositado via PCT . Tratado de cooperação em matéria de Patentes, conforme Instrução Normativa nº 02, de 06/06/2017 publicada na RPI nº 2422, de 06/06/2017.

---

(21) BR 11 2016 026156-9 A2

Código 1.3 - Notificação - Fase Nacional - PCT
(22) 21/05/2015
(30) 26/05/2014 DE 102014209988.9
(51) A61K 8/34 (2006.01), A61K 8/365 (2006.01), A61Q 19/00 (2006.01), A61Q 17/00 (2006.01), A61Q 15/00 (2006.01), A61K 31/19 (2006.01)
(54) LACTATO DE ALUMÍNIO COMO UM COMPONENTE DE PROTEÇÃO DA PELE
(71) DEB IP LIMITED (GB)
(72) THOMAS MANGEN, BIRGIT TOBER, GEORG SCHICK, MARCEL VEEGER, NICOLE KAMPS
(85) 08/11/2016
(86) PCT GB2015/051508 de 21/05/2015
(87) WO 2015/181529 de 03/12/2015
Publicação automática da admissibilidade da fase nacional depositado via PCT . Tratado de cooperação em matéria de Patentes, conforme Instrução Normativa nº 02, de 06/06/2017 publicada na RPI nº 2422, de 06/06/2017.

---

(21) BR 11 2016 026158-5 A2

Código 1.3 - Notificação - Fase Nacional - PCT
(22) 08/04/2015
(30) 08/05/2014 US 14/273,421
(51) H04B 7/04 (2006.01), H04B 7/06 (2006.01), H04B 7/08 (2006.01), H04W 8/00 (2009.01)
(54) TÉCNICAS COOPERATIVAS ENTRE PORTADORES DE BAIXA-FREQUÊNCIA E CANAIS DE ONDA DE MILÍMETRO PARA DESCOBERTA E SINCRONIZAÇÃO E FORMAÇÃO DE FEIXES
(71) QUALCOMM INCORPORATED (US)
(72) SUNDAR SUBRAMANIAN, JUNYI LI, ASHWIN SAMPATH
(85) 08/11/2016
(86) PCT US2015/024994 de 08/04/2015
(87) WO 2015/171248 de 12/11/2015
Publicação automática da admissibilidade da fase nacional depositado via PCT . Tratado de cooperação em matéria de Patentes, conforme Instrução Normativa nº 02, de 06/06/2017 publicada na RPI nº 2422, de 06/06/2017.

(21) BR 11 2016 026160-7 A2

Código 1.3 - Notificação - Fase Nacional - PCT
(22) 01/09/2014
(30) 09/05/2014 CN CN 201410197177.5
(51) H04L 1/00 (2006.01)
(54) ?MÉTODO DE PROCESSAMENTO DE MODULAÇÃO E APARELHO PARA CODIFICAÇÃO DE ORDEM SUPERIOR, ESTAÇÃO BASE E TERMINAL?
(71) ZTE CORPORATION (CN)
(72) ZEWEI CHEN, BO DAI, YU NGOK LI, ZHISONG ZUO, JUN XU, SHUQIANG XIA
(85) 08/11/2016
(86) PCT CN2014/085689 de 01/09/2014
(87) WO 2015/169013 de 12/11/2015
Publicação automática da admissibilidade da fase nacional depositado via PCT . Tratado de cooperação em matéria de Patentes, conforme Instrução Normativa nº 02, de 06/06/2017 publicada na RPI nº 2422, de 06/06/2017.

(21) BR 11 2016 026161-5 A2

Código 1.3 - Notificação - Fase Nacional - PCT
(22) 08/05/2015
(30) 09/05/2014 US 61/991,383; 07/05/2015 US 14/706,539
(51) H04W 36/00 (2009.01), H04W 36/22 (2009.01)
(54) DESCARGA DE REDE DE ÁREA LOCAL SEM FIO ATRAVÉS DE REGRAS DE REDE DE ACESSO DE RÁDIO
(71) QUALCOMM INCORPORATED (US)
(72) STEFANO FACCIN, HARIS ZISIMOPOULOS, GAVIN BERNARD HORN, FRANCESCO PICA
(85) 08/11/2016
(86) PCT US2015/029841 de 08/05/2015
(87) WO 2015/171992 de 12/11/2015
Publicação automática da admissibilidade da fase nacional depositado via PCT . Tratado de cooperação em matéria de Patentes, conforme Instrução Normativa nº 02, de 06/06/2017 publicada na RPI nº 2422, de 06/06/2017.

(21) BR 11 2016 026166-6 A2

Código 1.3 - Notificação - Fase Nacional - PCT
(22) 08/05/2015
(30) 09/05/2014 US 61/991,230; 07/05/2015 US 14/706,856
(51) H04L 1/18 (2006.01)
(54) OPERAÇÃO DE HARQ HD-FDD
(71) QUALCOMM INCORPORATED (US)
(72) IYAB ISSAM SAKHNINI, TINGFANG JI, HAO XU, WANSHI CHEN, ALEXEI YURIEVITCH GOROKHOV
(85) 08/11/2016
(86) PCT US2015/029917 de 08/05/2015
(87) WO 2015/172041 de 12/11/2015

Publicação automática da admissibilidade da fase nacional depositado via PCT . Tratado de cooperação em matéria de Patentes, conforme Instrução Normativa nº 02, de 06/06/2017 publicada na RPI nº 2422, de 06/06/2017.

---

(21) BR 11 2016 026170-4 A2

Código 1.3 - Notificação - Fase Nacional - PCT
(22) 11/05/2015
(30) 09/05/2014 US 61/991,114; 12/08/2014 US 62/036,393; 19/09/2014 WO PCT/US2014/056546
(51) H05H 1/28 (2006.01), B23K 10/02 (2006.01), H05H 1/34 (2006.01)
(54) CARTUCHO CONSUMÍVEL PARA SISTEMA DE CORTE POR ARCO DE PLASMA
(71) HYPERTHERM, INC. (US)
(72) NICHOLAS A. SANDERS
(85) 08/11/2016
(86) PCT US2015/030138 de 11/05/2015
(87) WO 2015/172142 de 12/11/2015
Publicação automática da admissibilidade da fase nacional depositado via PCT . Tratado de cooperação em matéria de Patentes, conforme Instrução Normativa nº 02, de 06/06/2017 publicada na RPI nº 2422, de 06/06/2017.

---

(21) BR 11 2016 026172-0 A2

Código 1.3 - Notificação - Fase Nacional - PCT
(22) 11/05/2015
(30) 09/05/2014 US 61/991,114; 12/08/2014 US 62/036,393
(51) H05H 1/34 (2006.01), B23K 9/095 (2006.01), B23K 9/10 (2006.01), B23K 10/02 (2006.01)
(54) CARTUCHO CONSUMÍVEL PARA SISTEMA DE CORTE POR ARCO DE PLASMA
(71) HYPERTHERM, INC. (US)
(72) NICHOLAS A. SANDERS
(85) 08/11/2016
(86) PCT US2015/030134 de 11/05/2015
(87) WO 2015/172140 de 12/11/2015
Publicação automática da admissibilidade da fase nacional depositado via PCT . Tratado de cooperação em matéria de Patentes, conforme Instrução Normativa nº 02, de 06/06/2017 publicada na RPI nº 2422, de 06/06/2017.

---

(21) BR 11 2016 026174-7 A2

Código 1.3 - Notificação - Fase Nacional - PCT
(22) 14/05/2015
(30) 16/05/2014 US 61/994,277
(51) B01J 27/22 (2006.01), B01J 21/18 (2006.01), B01J 35/00 (2006.01), B01J 37/08 (2006.01), C10G 2/00 (2006.01), B01J 31/22 (2006.01)
(54) PROCESSO PARA SINTETIZAR CATALISADORES DE FISCHER-TROPSCH DE CARBONETO DE FERRO
(71) DOW GLOBAL TECHNOLOGIES LLC (US)

(72) VERA P. SANTOS CASTRO, ADAN CHOJECKI, GARMT R. MEIMA, ADRIANUS KOEKEN, MATTHIJS RUITENBEEK, THOMAS DAVIDIAN, JORGE GASCON, MICHIEL MAKKEE, FREDRIK KAPTEIGN, TIM A. WEZENDONK
(85) 08/11/2016
(86) PCT US2015/030739 de 14/05/2015
(87) WO 2015/175759 de 19/11/2015
Publicação automática da admissibilidade da fase nacional depositado via PCT . Tratado de cooperação em matéria de Patentes, conforme Instrução Normativa nº 02, de 06/06/2017 publicada na RPI nº 2422, de 06/06/2017.

---

(21) BR 11 2016 026180-1 A2

Código 1.3 - Notificação - Fase Nacional - PCT
(22) 28/04/2015
(30) 20/05/2014 US US62/000,714
(51) A61K 9/48 (2006.01), B29C 41/14 (2006.01)
(54) CONCHAS DA CÁPSULA COMPREENDENDO UM ÉTER DE CELULOSE ESTERIFICADO
(71) DOW GLOBAL TECHNOLOGIES LLC (US)
(72) JIN ZHAO, ROLAND ADDEN, BRIAN KOBLINSKI, ROBERT L. SCHMITT
(85) 08/11/2016
(86) PCT US2015/027867 de 28/04/2015
(87) WO 2015/179073 de 26/11/2015
Publicação automática da admissibilidade da fase nacional depositado via PCT . Tratado de cooperação em matéria de Patentes, conforme Instrução Normativa nº 02, de 06/06/2017 publicada na RPI nº 2422, de 06/06/2017.

---

(21) BR 11 2016 026183-6 A2

Código 1.3 - Notificação - Fase Nacional - PCT
(22) 08/05/2015
(30) 09/05/2014 IT UD2014A000075
(51) C12N 5/078 (2010.01), C12N 5/0789 (2010.01), A61K 41/00 (2006.01), A61K 33/40 (2006.01)
(54) MÉTODO PARA EXPANDIR CÉLULAS-TRONCO ADULTAS DO SANGUE TOTAL
(71) THANKSTEM S.R.L. (IT)
(72) MARCO POLETTINI
(85) 08/11/2016
(86) PCT IB2015/053379 de 08/05/2015
(87) WO 2015/170291 de 12/11/2015
Publicação automática da admissibilidade da fase nacional depositado via PCT . Tratado de cooperação em matéria de Patentes, conforme Instrução Normativa nº 02, de 06/06/2017 publicada na RPI nº 2422, de 06/06/2017.

---

(21) BR 11 2016 026187-9 A2

Código 1.3 - Notificação - Fase Nacional - PCT
(22) 29/06/2015
(30) 02/07/2014 AT A 50460/2014

(51) G01R 31/333 (2006.01), H01H 9/00 (2006.01)
(54) MÉTODO E DISPOSITIVO PARA TESTE DE UM INTERRUPTOR POR PASSOS DE UM TRANSFORMADOR
(71) OMICRON ELECTRONICS GMBH (AT)
(72) MICHAEL RÄDLER, BORIS UNTERER
(85) 09/11/2016
(86) PCT EP2015/064713 de 29/06/2015
(87) WO 2016/001150 de 07/01/2016
Publicação automática da admissibilidade da fase nacional depositado via PCT . Tratado de cooperação em matéria de Patentes, conforme Instrução Normativa nº 02, de 06/06/2017 publicada na RPI nº 2422, de 06/06/2017.

---

(21) BR 11 2016 026190-9 A2

Código 1.3 - Notificação - Fase Nacional - PCT
(22) 08/05/2015
(30) 09/05/2014 US 61/991,418; 25/03/2015 US 62/177,900
(51) A61K 31/428 (2006.01), C07D 277/82 (2006.01), A61P 31/12 (2006.01)
(54) COMPOSTOS ANTIVIRAIS, COMPOSIÇÕES FARMACÊUTICAS E MÉTODOS PARA USO DOS MESMOS
(71) KINETA, INC. (US)
(72) SHAWN P. IADONATO, KRISTIN M. BEDARD, KERRY W. FOWLER, IKENNA MADU, SHARI KAISER
(85) 09/11/2016
(86) PCT US2015/030014 de 08/05/2015
(87) WO 2015/172099 de 12/11/2015
Publicação automática da admissibilidade da fase nacional depositado via PCT . Tratado de cooperação em matéria de Patentes, conforme Instrução Normativa nº 02, de 06/06/2017 publicada na RPI nº 2422, de 06/06/2017.

---

(21) BR 11 2016 026192-5 A2

Código 1.3 - Notificação - Fase Nacional - PCT
(22) 13/05/2015
(30) 15/05/2014 IT CO2014A000016
(51) F01D 5/28 (2006.01), F01D 11/12 (2006.01)
(54) MÉTODO DE FABRICAÇÃO DE UM COMPONENTE DE TURBOMÁQUINA, COMPONENTE DE TURBOMÁQUINA E TURBOMÁQUINA
(71) NUOVO PIGNONE SRL (IT)
(72) IACOPO GIOVANNETTI, MASSIMO GIANNOZZI, GIOVANNI SALVESTRINI, GIROLAMO TRIPOLI, MARCO BONCINELLI
(85) 09/11/2016
(86) PCT EP2015/060610 de 13/05/2015
(87) WO 2015/173312 de 19/11/2015
Publicação automática da admissibilidade da fase nacional depositado via PCT . Tratado de cooperação em matéria de Patentes, conforme Instrução Normativa nº 02, de 06/06/2017 publicada na RPI nº 2422, de 06/06/2017.

(21) BR 11 2016 026193-3 A2

Código 1.3 - Notificação - Fase Nacional - PCT
(22) 14/04/2015
(30) 23/05/2014 US 62/002,574
(51) C07D 213/71 (2006.01), C07D 231/12 (2006.01), C07D 231/16 (2006.01), C07D 333/06 (2006.01), C07D 333/28 (2006.01), C07D 333/34 (2006.01), C07D 239/26 (2006.01), C07D 239/38 (2006.01), C07D 261/08 (2006.01), C07D 261/10 (2006.01), C07C 241/04 (2006.01), C07C 243/42 (2006.01), C07D 277/28 (2006.01), C07D 277/32 (2006.01), C07D 277/36 (2006.01), C07D 213/61 (2006.01), C07D 307/52 (2006.01), C07D 307/64 (2006.01)
(54) ?COMPOSTO E MÉTODOS PARA A PREPARAÇÃO DE UM COMPOSTO?
(71) E. I. DU PONT DE NEMOURS AND COMPANY (US)
(72) KANU MAGANBHAI PATEL
(85) 09/11/2016
(86) PCT US2015/025737 de 14/04/2015
(87) WO 2015/179038 de 26/11/2015
Publicação automática da admissibilidade da fase nacional depositado via PCT . Tratado de cooperação em matéria de Patentes, conforme Instrução Normativa nº 02, de 06/06/2017 publicada na RPI nº 2422, de 06/06/2017.

---

(21) BR 11 2016 026194-1 A2

Código 1.3 - Notificação - Fase Nacional - PCT
(22) 22/05/2014
(51) A61F 9/008 (2006.01)
(54) TÉCNICA PARA DEFINIR PARÂMETROS DE IMPULSOS DE LASER RELACIONADOS COM ENERGIA
(71) WAVELIGHT GMBH (DE)
(72) MATTHIAS FOESEL, CHRISTOF DONITZKY, KLAUS VOGLER, OLAF KITTELMANN
(85) 09/11/2016
(86) PCT EP2014/060565 de 22/05/2014
(87) WO 2015/176759 de 26/11/2015
Publicação automática da admissibilidade da fase nacional depositado via PCT . Tratado de cooperação em matéria de Patentes, conforme Instrução Normativa nº 02, de 06/06/2017 publicada na RPI nº 2422, de 06/06/2017.

---

(21) BR 11 2016 026195-0 A2

Código 1.3 - Notificação - Fase Nacional - PCT
(22) 18/05/2015
(30) 20/05/2014 US 14/283,089
(51) G06F 21/56 (2013.01), H04L 29/06 (2006.01)
(54) IDENTIFICAÇÃO DE ARQUIVOS DE PROGRAMAS MALICIOSOS E SÍTIOS SUSPEITOS COM BASE NA PRESENÇA EM AMBIENTE MALICIOSO CONHECIDO
(71) MICROSOFT TECHNOLOGY LICENSING, LLC (US)
(72) TOMER BRAND, DAN MICHELSON

(85) 09/11/2016
(86) PCT US2015/031286 de 18/05/2015
(87) WO 2015/179259 de 26/11/2015
Publicação automática da admissibilidade da fase nacional depositado via PCT . Tratado de cooperação em matéria de Patentes, conforme Instrução Normativa nº 02, de 06/06/2017 publicada na RPI nº 2422, de 06/06/2017.

---

(21) BR 11 2016 026198-4 A2

Código 1.3 - Notificação - Fase Nacional - PCT
(22) 13/05/2015
(30) 16/05/2014 US 61/994,153
(51) C12N 1/20 (2006.01), C12Q 1/04 (2006.01), C12Q 1/26 (2006.01)
(54) MÉTODO, SISTEMA DE CULTURA PARA CULTURA DE UM MICRO-ORGANISMO MICROAEROFÍLICO OU ANAERÓBICO E KIT
(71) 3M INNOVATIVE PROPERTIES COMPANY (US)
(72) JASON W. BJORK, ADAM J. STANENAS, WENSHENG XIA
(85) 09/11/2016
(86) PCT US2015/030491 de 13/05/2015
(87) WO 2015/175611 de 19/11/2015
Publicação automática da admissibilidade da fase nacional depositado via PCT . Tratado de cooperação em matéria de Patentes, conforme Instrução Normativa nº 02, de 06/06/2017 publicada na RPI nº 2422, de 06/06/2017.

---

(21) BR 11 2016 026200-0 A2

Código 1.3 - Notificação - Fase Nacional - PCT
(22) 13/05/2015
(30) 16/05/2014 DE 10 2014 106 911.0
(51) E05F 5/00 (2006.01), E05D 11/10 (2006.01), E05F 1/14 (2006.01)
(54) DOBRADIÇA PARA MÓVEIS OU ELETRODOMÉSTICOS
(71) HETTICH-ONI GMBH & CO. KG (DE)
(72) ALEXANDER BUSCHMANN
(85) 09/11/2016
(86) PCT EP2015/060686 de 13/05/2015
(87) WO 2015/173351 de 19/11/2015
Publicação automática da admissibilidade da fase nacional depositado via PCT . Tratado de cooperação em matéria de Patentes, conforme Instrução Normativa nº 02, de 06/06/2017 publicada na RPI nº 2422, de 06/06/2017.

---

(21) BR 11 2016 026202-6 A2

Código 1.3 - Notificação - Fase Nacional - PCT
(22) 11/05/2015
(30) 12/05/2014 US 61/991779
(51) A01N 25/00 (2006.01), A01N 27/00 (2006.01), A01P 21/00 (2006.01)
(54) ?MÉTODO PARA AUMENTAR O TEOR DE ÓLEO DE FRUTO DE PALMA DE ÓLEO?
(71) VALENT BIOSCIENCES CORPORATION (US)
(72) ANDREW RATH, PETER D. PETRACEK, GREGORY D. VENBURG,

WARREN E. SHAFER
(85) 09/11/2016
(86) PCT US2015/030136 de 11/05/2015
(87) WO 2015/175401 de 19/11/2015
Publicação automática da admissibilidade da fase nacional depositado via PCT . Tratado de cooperação em matéria de Patentes, conforme Instrução Normativa nº 02, de 06/06/2017 publicada na RPI nº 2422, de 06/06/2017.

---

(21) BR 11 2016 026203-4 A2

Código 1.3 - Notificação - Fase Nacional - PCT
(22) 20/05/2015
(30) 22/05/2014 US 62/001,720
(51) C08F 6/16 (2006.01), C09D 11/00 (2006.01), C09D 11/30 (2014.01)
(54) LIGANTES POLIMÉRICOS PARA TINTAS A JATO DE TINTA
(71) ROHM AND HAAS COMPANY (US)
(72) EDWARD LA FLEUR, HIMAL RAY, JOSE ANTONIO TREJO
(85) 09/11/2016
(86) PCT US2015/031729 de 20/05/2015
(87) WO 2015/179491 de 26/11/2015
Publicação automática da admissibilidade da fase nacional depositado via PCT . Tratado de cooperação em matéria de Patentes, conforme Instrução Normativa nº 02, de 06/06/2017 publicada na RPI nº 2422, de 06/06/2017.

---

(21) BR 11 2016 026205-0 A2

Código 1.3 - Notificação - Fase Nacional - PCT
(22) 11/05/2015
(30) 15/05/2014 US 61/993,839
(51) C07D 487/04 (2006.01), C07D 519/00 (2006.01), A61K 31/5025 (2006.01), A61P 21/00 (2006.01)
(54) COMPOSTOS PARA TRATAR ATROFIA MUSCULAR ESPINHAL
(71) F. HOFFMANN-LA ROCHE AG (CH) , PTC THERAPEUTICS, INC. (US)
(72) HASANE RATNI, LUKE GREEN, NIKOLAI A. NARYSHKIN, MARLA L. WEETALL
(85) 09/11/2016
(86) PCT EP2015/060343 de 11/05/2015
(87) WO 2015/173181 de 19/11/2015
Publicação automática da admissibilidade da fase nacional depositado via PCT . Tratado de cooperação em matéria de Patentes, conforme Instrução Normativa nº 02, de 06/06/2017 publicada na RPI nº 2422, de 06/06/2017.

---

(21) BR 11 2016 026207-7 A2

Código 1.3 - Notificação - Fase Nacional - PCT
(22) 23/04/2015
(30) 13/05/2014 EP 14168110.6
(51) B21D 22/16 (2006.01), B04B 5/12 (2006.01), B04B 7/14 (2006.01)
(54) ?SEPARADOR CENTRÍFUGO?
(71) ALFA LAVAL CORPORATE AB (SE)

(72) MATS-ÖRJAN POGÉN
(85) 09/11/2016
(86) PCT EP2015/058768 de 23/04/2015
(87) WO 2015/172990 de 19/11/2015
Publicação automática da admissibilidade da fase nacional depositado via PCT . Tratado de cooperação em matéria de Patentes, conforme Instrução Normativa nº 02, de 06/06/2017 publicada na RPI nº 2422, de 06/06/2017.

---

(21) BR 11 2016 026212-3 A2

Código 1.3 - Notificação - Fase Nacional - PCT
(22) 08/05/2015
(30) 13/05/2014 EP 14168134.6
(51) C07F 9/30 (2006.01), C07F 9/32 (2006.01)
(54) PROCESSO PARA PREPARAR CIANIDRINA CONTENDO FÓSFORO
(71) BAYER CROPSCIENCE AKTIENGESELLSCHAFT (DE)
(72) HANS-JOACHIM RESSEL, KILIAN TELLMANN, MARK JAMES FORD, MARTIN LITTMANN, FRIEDRICH AUGUST MÜHLTHAU, GÜNTER SCHLEGEL
(85) 09/11/2016
(86) PCT EP2015/060211 de 08/05/2015
(87) WO 2015/173146 de 19/11/2015
Publicação automática da admissibilidade da fase nacional depositado via PCT . Tratado de cooperação em matéria de Patentes, conforme Instrução Normativa nº 02, de 06/06/2017 publicada na RPI nº 2422, de 06/06/2017.

---

(21) BR 11 2016 026214-0 A2

Código 1.3 - Notificação - Fase Nacional - PCT
(22) 13/06/2014
(51) E21B 49/00 (2006.01), E21B 49/08 (2006.01), G01N 27/04 (2006.01), G01B 11/25 (2006.01), G01N 21/01 (2006.01)
(54) ?FERRAMENTA DE MEDIÇÃO PARA MEDIÇÃO DE UMA CARACTERÍSTICA DE UMA AMOSTRA, E, MÉTODO?
(71) HALLIBURTON ENERGY SERVICES INC. (US)
(72) LI GAO, MICHAEL T. PELLETIER, DAVID L. PERKINS
(85) 09/11/2016
(86) PCT US2014/042368 de 13/06/2014
(87) WO 2015/191084 de 17/12/2015
Publicação automática da admissibilidade da fase nacional depositado via PCT . Tratado de cooperação em matéria de Patentes, conforme Instrução Normativa nº 02, de 06/06/2017 publicada na RPI nº 2422, de 06/06/2017.

---

(21) BR 11 2016 026216-6 A2

Código 1.3 - Notificação - Fase Nacional - PCT
(22) 05/05/2015
(30) 16/05/2014 EP 14168560.2
(51) B31B 1/84 (2006.01), B65B 61/18 (2006.01), B65B 3/02 (2006.01), B65D 5/74 (2006.01), B65D 5/42 (2006.01)

(54) ?FOLHA DE MATERIAL DE ACONDICIONAMENTO, E, MÉTODO PARA PRODUZIR UMA EMBALAGEM?
(71) TETRA LAVAL HOLDINGS & FINANCE S.A. (CH)
(72) GABRIELE BORASI, ROBERTO SGRO'
(85) 09/11/2016
(86) PCT EP2015/059765 de 05/05/2015
(87) WO 2015/173054 de 19/11/2015
Publicação automática da admissibilidade da fase nacional depositado via PCT . Tratado de cooperação em matéria de Patentes, conforme Instrução Normativa nº 02, de 06/06/2017 publicada na RPI nº 2422, de 06/06/2017.

---

(21) BR 11 2016 026217-4 A2

Código 1.3 - Notificação - Fase Nacional - PCT
(22) 17/04/2015
(30) 09/05/2014 CN PCT/CN2014/077122
(51) H04B 7/14 (2006.01)
(54) RELATÓRIO DE MEDIÇÃO DE CSI APERIÓDICAS RESTRITO EM ADAPTAÇÃO DE TRÁFEGO E GERENCIAMENTO DE INTERFERÊNCIA MELHORADO
(71) QUALCOMM INCORPORATED (US)
(72) CHAO WEI, WANSHI CHEN, PETER GAAL
(85) 09/11/2016
(86) PCT CN2015/076876 de 17/04/2015
(87) WO 2015/169147 de 12/11/2015
Publicação automática da admissibilidade da fase nacional depositado via PCT . Tratado de cooperação em matéria de Patentes, conforme Instrução Normativa nº 02, de 06/06/2017 publicada na RPI nº 2422, de 06/06/2017.

---

(21) BR 11 2016 026218-2 A2

Código 1.3 - Notificação - Fase Nacional - PCT
(22) 21/04/2015
(30) 09/05/2014 JP 2014-097845
(51) F16C 17/10 (2006.01), F16C 33/10 (2006.01), F16C 33/74 (2006.01)
(54) MANCAL DE DESLIZAMENTO AXIAL
(71) OILES CORPORATION (JP)
(72) KOUICHI MORISHIGE, WATARU NISHIOKA, TSUYOSHI NAGASHIMA
(85) 09/11/2016
(86) PCT JP2015/062155 de 21/04/2015
(87) WO 2015/170586 de 12/11/2015
Publicação automática da admissibilidade da fase nacional depositado via PCT . Tratado de cooperação em matéria de Patentes, conforme Instrução Normativa nº 02, de 06/06/2017 publicada na RPI nº 2422, de 06/06/2017.

---

(21) BR 11 2016 026219-0 A2

Código 1.3 - Notificação - Fase Nacional - PCT
(22) 15/05/2015
(30) 15/05/2014 DK PA 2014 70286

(51) A61F 5/445 (2006.01)
(54) ?MÉTODO PARA CAPTAR E ARMAZENAR DIGITALMENTE IMAGENS DE UM LOCAL, E, DISPOSITIVO PORTÁTIL DE CAPTAÇÃO DE IMAGENS DE FERIDA E DE ESTOMA PARA CAPTAR E ARMAZENAR DIGITALMENTE IMAGENS DE UM LOCAL?
(71) COLOPLAST A/S (DK)
(72) ESBEN STROEBECH, PERNILLE TROEJGAARD, BJOERN JAN FIKSAK
(85) 09/11/2016
(86) PCT EP2015/060767 de 15/05/2015
(87) WO 2015/173395 de 19/11/2015
Publicação automática da admissibilidade da fase nacional depositado via PCT . Tratado de cooperação em matéria de Patentes, conforme Instrução Normativa nº 02, de 06/06/2017 publicada na RPI nº 2422, de 06/06/2017.

---

(21) BR 11 2016 026222-0 A2

Código 1.3 - Notificação - Fase Nacional - PCT
(22) 21/07/2014
(30) 12/05/2014 IT TO2014A000371
(51) A61M 39/10 (2006.01)
(54) ACESSÓRIO TUBULAR PARA LINHAS DE FLUIDOS MÉDICOS
(71) INDUSTRIE BORLA S.P.A. (IT)
(72) GIANNI GUALA
(85) 09/11/2016
(86) PCT IB2014/063278 de 21/07/2014
(87) WO 2015/173612 de 19/11/2015
Publicação automática da admissibilidade da fase nacional depositado via PCT . Tratado de cooperação em matéria de Patentes, conforme Instrução Normativa nº 02, de 06/06/2017 publicada na RPI nº 2422, de 06/06/2017.

---

(21) BR 11 2016 026224-7 A2

Código 1.3 - Notificação - Fase Nacional - PCT
(22) 12/05/2015
(30) 14/05/2014 DE 10 2014 209 083.0
(51) B05D 7/14 (2006.01), B05D 7/16 (2006.01), C09D 5/08 (2006.01), C23C 18/12 (2006.01), C23C 22/34 (2006.01), C08F 2/18 (2006.01), C09D 101/02 (2006.01), C09D 103/02 (2006.01), C09D 103/12 (2006.01), C09D 105/00 (2006.01), C09D 105/12 (2006.01), C09D 189/00 (2006.01), C09D 189/06 (2006.01), C09D 197/00 (2006.01), C23C 22/74 (2006.01), C09D 105/06 (2006.01), C09D 105/08 (2006.01), B05D 1/18 (2006.01)
(54) MÉTODO PARA REVESTIMENTO DE SUPERFÍCIES METÁLICAS DE SUBSTRATOS E DE OBJETOS REVESTIDOS DE ACORDO COM ESSE MÉTODO
(71) CHEMETALL GMBH (DE)
(72) WOLFGANG BREMSER, MARTIN DROLL, OLIVER SEEWALD, EVGENIJA NIESEN-WARKENTIN, LARS SCHACHTSIEK, MANUEL TRAUT, MICHAEL SCHWAMB, DANIEL WASSERFALLEN, VERA SOTKE,

ALIAKSANDR FRENKEL, RON EILINGHOFF, STEPHANIE GEROLD
(85) 09/11/2016
(86) PCT EP2015/060461 de 12/05/2015
(87) WO 2015/173232 de 19/11/2015
Publicação automática da admissibilidade da fase nacional depositado via PCT . Tratado de cooperação em matéria de Patentes, conforme Instrução Normativa nº 02, de 06/06/2017 publicada na RPI nº 2422, de 06/06/2017.

---

(21) BR 11 2016 026226-3 A2

Código 1.3 - Notificação - Fase Nacional - PCT
(22) 28/05/2015
(30) 04/06/2014 EP 14171133.3
(51) F16K 39/02 (2006.01), F16K 31/06 (2006.01)
(54) VÁLVULA SOLENOIDE
(71) DANFOSS A/S (DK)
(72) MICHAEL BIRKELUND
(85) 09/11/2016
(86) PCT EP2015/061832 de 28/05/2015
(87) WO 2015/185437 de 10/12/2015
Publicação automática da admissibilidade da fase nacional depositado via PCT . Tratado de cooperação em matéria de Patentes, conforme Instrução Normativa nº 02, de 06/06/2017 publicada na RPI nº 2422, de 06/06/2017.

---

(21) BR 11 2016 026227-1 A2

Código 1.3 - Notificação - Fase Nacional - PCT
(22) 06/05/2015
(30) 09/05/2014 US 14/274,474
(51) H01Q 5/00 (2006.01)
(54) ANTENA EM FORMATO DE PI COMUTÁVEL
(71) HUAWEI TECHNOLOGIES CO., LTD. (CN)
(72) HONGWEI LIU, NING MA
(85) 09/11/2016
(86) PCT CN2015/078380 de 06/05/2015
(87) WO 2015/169221 de 12/11/2015
Publicação automática da admissibilidade da fase nacional depositado via PCT . Tratado de cooperação em matéria de Patentes, conforme Instrução Normativa nº 02, de 06/06/2017 publicada na RPI nº 2422, de 06/06/2017.

---

(21) BR 11 2016 026229-8 A2

Código 1.3 - Notificação - Fase Nacional - PCT
(22) 28/05/2015
(30) 30/05/2014 US 62/005,567; 08/10/2014 US 14/509,607
(51) G06Q 30/02 (2012.01)
(54) PLATAFORMA DE INTELIGÊNCIA PESSOAL
(71) MICROSOFT TECHNOLOGY LICENSING, LLC (US)
(72) MORGAN S. NORMAN, FRED J. STUDER, RADU RANGA, JOHN-PAUL MCGREEVY WALTI, GEN WILLIAMS

(85) 09/11/2016
(86) PCT US2015/032775 de 28/05/2015
(87) WO 2015/184031 de 03/12/2015
Publicação automática da admissibilidade da fase nacional depositado via PCT . Tratado de cooperação em matéria de Patentes, conforme Instrução Normativa nº 02, de 06/06/2017 publicada na RPI nº 2422, de 06/06/2017.

---

(21) BR 11 2016 026232-8 A2

Código 1.3 - Notificação - Fase Nacional - PCT
(22) 21/05/2015
(30) 22/05/2014 NL 2012869; 23/07/2014 NL 2013241
(51) F16L 21/08 (2006.01), F16L 21/04 (2006.01)
(54) ACESSÓRIO (ADAPTADOR) PARA ACOPLAR A UM TUBO
(71) GEORG FISCHER WAGA N.V. (NL)
(72) JEROEN WIJLENS, MICHEL PAUL HULSEBOS, ROEL ALEXANDER MARIA WELLINK
(85) 09/11/2016
(86) PCT EP2015/061204 de 21/05/2015
(87) WO 2015/177259 de 26/11/2015
Publicação automática da admissibilidade da fase nacional depositado via PCT . Tratado de cooperação em matéria de Patentes, conforme Instrução Normativa nº 02, de 06/06/2017 publicada na RPI nº 2422, de 06/06/2017.

---

(21) BR 11 2016 026234-4 A2

Código 1.3 - Notificação - Fase Nacional - PCT
(22) 03/06/2015
(30) 06/06/2014 EP 14171440.2
(51) C07K 7/16 (2006.01), A61K 38/08 (2006.01)
(54) PEPTÍDEOS COMO AGONISTAS DE OXITOCINA
(71) F. HOFFMANN-LA ROCHE AG (CH)
(72) CATERINA BISSANTZ, KONRAD BLEICHER, KANCHAN CHAKRABORTY, CHRISTOPHE GRUNDSCHOBER, GOUTAM SAHA
(85) 09/11/2016
(86) PCT EP2015/062314 de 03/06/2015
(87) WO 2015/185584 de 10/12/2015
Publicação automática da admissibilidade da fase nacional depositado via PCT . Tratado de cooperação em matéria de Patentes, conforme Instrução Normativa nº 02, de 06/06/2017 publicada na RPI nº 2422, de 06/06/2017.

---

(21) BR 11 2016 026235-2 A2

Código 1.3 - Notificação - Fase Nacional - PCT
(22) 07/05/2015
(30) 09/05/2014 US 14/273,567
(51) C09D 5/00 (2006.01), C09D 5/08 (2006.01), C08G 59/00 (2006.01), C08G 59/40 (2006.01), C09D 163/00 (2006.01), C08K 3/22 (2006.01)
(54) REVESTIMENTO, MÉTODO PARA REVESTIR UM SUBSTRATO E SUBSTRATO

(71) PRC-DESOTO INTERNATIONAL, INC. (US)
(72) DIDIER LABOUCHE, MARIE NOELLE MAILLET, SIAMANTO ABRAMI
(85) 09/11/2016
(86) PCT US2015/029683 de 07/05/2015
(87) WO 2015/171891 de 12/11/2015
Publicação automática da admissibilidade da fase nacional depositado via PCT . Tratado de cooperação em matéria de Patentes, conforme Instrução Normativa nº 02, de 06/06/2017 publicada na RPI nº 2422, de 06/06/2017.

---

(21) BR 11 2016 026236-0 A2

Código 1.3 - Notificação - Fase Nacional - PCT
(22) 19/05/2014
(51) G01V 3/18 (2006.01), E21B 47/00 (2006.01), E21B 47/12 (2006.01)
(54) ?SISTEMA E MÉTODO PARA MEDIÇÃO DE CAMPO ELETROMAGNÉTICO?
(71) HALLIBURTON ENERGY SERVICES, INC. (US)
(72) GLENN A. WILSON, TASNEEM A. MANDVIWALA, BURKAY DONDERICI, AHMED FOUDA, ETIENNE SAMSON
(85) 09/11/2016
(86) PCT US2014/038542 de 19/05/2014
(87) WO 2015/178876 de 26/11/2015
Publicação automática da admissibilidade da fase nacional depositado via PCT . Tratado de cooperação em matéria de Patentes, conforme Instrução Normativa nº 02, de 06/06/2017 publicada na RPI nº 2422, de 06/06/2017.

---

(21) BR 11 2016 026237-9 A2

Código 1.3 - Notificação - Fase Nacional - PCT
(22) 28/04/2015
(30) 09/05/2014 ES P201430682
(51) F16H 55/56 (2006.01)
(54) SISTEMA AXIAL DE TRANSMISSÃO
(71) AUTOMATIC TRANSMISSION & INNOVATION S.A. (ES)
(72) XAVIER PALLARES MATEOS
(85) 09/11/2016
(86) PCT ES2015/070350 de 28/04/2015
(87) WO 2015/169991 de 12/11/2015
Publicação automática da admissibilidade da fase nacional depositado via PCT . Tratado de cooperação em matéria de Patentes, conforme Instrução Normativa nº 02, de 06/06/2017 publicada na RPI nº 2422, de 06/06/2017.

---

(21) BR 11 2016 026239-5 A2

Código 1.3 - Notificação - Fase Nacional - PCT
(22) 02/06/2015
(30) 02/06/2014 EP 14170850.3
(51) A23C 9/152 (2006.01), A23C 9/154 (2006.01), A23C 9/156 (2006.01), A23L 2/52 (2006.01), A23L 1/00 (2006.01)
(54) BEBIDA LÁCTEA EMBALADA

(71) NESTEC S.A. (CH)
(72) LUIS CLAVIER MANRIQUE, JEAN-MARIE DELATTRE, CHRISTINE GUEZET, MURIELE REY-GARCIA
(85) 09/11/2016
(86) PCT EP2015/062243 de 02/06/2015
(87) WO 2015/185545 de 10/12/2015
Publicação automática da admissibilidade da fase nacional depositado via PCT . Tratado de cooperação em matéria de Patentes, conforme Instrução Normativa nº 02, de 06/06/2017 publicada na RPI nº 2422, de 06/06/2017.

---

(21) BR 11 2016 026241-7 A2

Código 1.3 - Notificação - Fase Nacional - PCT
(22) 16/05/2015
(30) 20/05/2014 US 14/281,905
(51) G06F 1/16 (2006.01)
(54) ARTICULAÇÃO DE FRICÇÃO PARA COMPUTADORES TABLET
(71) MICROSOFT TECHNOLOGY LICENSING, LLC (US)
(72) JOE GAULT, SCOTT BOWERS, BRIAN BITZ, ASEEM SINGLA
(85) 09/11/2016
(86) PCT US2015/031271 de 16/05/2015
(87) WO 2015/179257 de 26/11/2015
Publicação automática da admissibilidade da fase nacional depositado via PCT . Tratado de cooperação em matéria de Patentes, conforme Instrução Normativa nº 02, de 06/06/2017 publicada na RPI nº 2422, de 06/06/2017.

---

(21) BR 11 2016 026242-5 A2

Código 1.3 - Notificação - Fase Nacional - PCT
(22) 15/05/2015
(30) 15/05/2014 JP 2014-101840
(51) C10G 2/00 (2006.01), C12N 1/00 (2006.01), C12P 5/02 (2006.01)
(54) MÉTODO DE PRODUÇÃO DE COMBUSTÍVEL LÍQUIDO COM USO DE BIOMASSA
(71) IHI ENVIRO CORPORATION (JP) , JAPAN INTERNATIONAL RESEARCH CENTER FOR AGRICULTURAL SCIENCES (JP)
(72) MASAHARU YAMASHITA, AKIHIKO KOSUGI
(85) 09/11/2016
(86) PCT JP2015/064021 de 15/05/2015
(87) WO 2015/174518 de 19/11/2015
Publicação automática da admissibilidade da fase nacional depositado via PCT . Tratado de cooperação em matéria de Patentes, conforme Instrução Normativa nº 02, de 06/06/2017 publicada na RPI nº 2422, de 06/06/2017.

---

(21) BR 11 2016 026243-3 A2

Código 1.3 - Notificação - Fase Nacional - PCT
(22) 12/05/2015
(30) 16/05/2014 US 14/279377
(51) B01D 71/80 (2006.01), C08L 81/06 (2006.01), B01D 71/82 (2006.01),

B01D 69/08 (2006.01), A61M 1/16 (2006.01)
(54) ?MEMBRANA, MOLÉCULA DE FIBRA OCA, USO DE UMA MEMBRANA, E, COPOLÍMERO EM BLOCO?
(71) GENERAL ELECTRIC COMPANY (US)
(72) PATRICK JOSEPH MCCLOSKEY, JULIA LAM LEE, DAVID ROGER MOORE, CATHRYN ELLEN OLSEN, HONGYI ZHOU, MATTHEW JEREMIAH MISNER, LOUISA RUTH CARR
(85) 09/11/2016
(86) PCT EP2015/060506 de 12/05/2015
(87) WO 2015/173257 de 19/11/2015
Publicação automática da admissibilidade da fase nacional depositado via PCT . Tratado de cooperação em matéria de Patentes, conforme Instrução Normativa nº 02, de 06/06/2017 publicada na RPI nº 2422, de 06/06/2017.

---

(21) BR 11 2016 026248-4 A2

Código 1.3 - Notificação - Fase Nacional - PCT
(22) 12/05/2015
(30) 15/05/2014 US 61/993639
(51) G10L 25/18 (2013.01), G10L 19/20 (2013.01)
(54) ?MÉTODOS PARA DECODIFICAR E CODIFICAR UM SINAL DE ÁUDIO E PARA CLASSIFICAR SINAL DE ÁUDIO, DECODIFICADOR, CODIFICADOR, CLASSIFICADOR DE SINAL DE ÁUDIO, DISPOSITIVO HOSPEDEIRO, PROGRAMA DE COMPUTADOR, PORTADOR?
(71) TELEFONAKTIEBOLAGET LM ERICSSON (PUBL) (SE)
(72) ERIK NORVELL, STEFAN BRUHN
(85) 09/11/2016
(86) PCT SE2015/050531 de 12/05/2015
(87) WO 2015/174912 de 19/11/2015
Publicação automática da admissibilidade da fase nacional depositado via PCT . Tratado de cooperação em matéria de Patentes, conforme Instrução Normativa nº 02, de 06/06/2017 publicada na RPI nº 2422, de 06/06/2017.

---

(21) BR 11 2016 026249-2 A2

Código 1.3 - Notificação - Fase Nacional - PCT
(22) 23/04/2015
(30) 13/05/2014 DE 10 2014 209 006.7
(51) H02K 1/16 (2006.01)
(54) ?GERADOR SÍNCRONO, ESTATOR, E, USINA DE ENERGIA EÓLICA?
(71) WOBBEN PROPERTIES GMBH (DE)
(72) JOCHEN RÖER, WOJCIECH GIENGIEL
(85) 09/11/2016
(86) PCT EP2015/058774 de 23/04/2015
(87) WO 2015/172991 de 19/11/2015
Publicação automática da admissibilidade da fase nacional depositado via PCT . Tratado de cooperação em matéria de Patentes, conforme Instrução Normativa nº 02, de 06/06/2017 publicada na RPI nº 2422, de 06/06/2017.

(21) BR 11 2016 026250-6 A2

Código 1.3 - Notificação - Fase Nacional - PCT
(22) 13/05/2015
(30) 13/05/2014 AU 2014901764
(51) F25B 39/04 (2006.01), F28D 5/02 (2006.01)
(54) CONDENSADOR EVAPORATIVO PARA USO EM UM SISTEMA DE REFRIGERAÇÃO OU CONDICIONAMENTO DE AR, E, PROCESSO DE CONDENSAÇÃO EVAPORATIVA QUE FORMA PARTE DE UM CICLO DE REFRIGERAÇÃO OU CONDICIONAMENTO DE AR
(71) KLAAS VISSER (AU)
(72) KLAAS VISSER
(85) 09/11/2016
(86) PCT AU2015/000277 de 13/05/2015
(87) WO 2015/172180 de 19/11/2015
Publicação automática da admissibilidade da fase nacional depositado via PCT . Tratado de cooperação em matéria de Patentes, conforme Instrução Normativa nº 02, de 06/06/2017 publicada na RPI nº 2422, de 06/06/2017.

(21) BR 11 2016 026251-4 A2

Código 1.3 - Notificação - Fase Nacional - PCT
(22) 13/05/2015
(30) 20/05/2014 EP 14169075.0
(51) B01J 19/18 (2006.01), C08F 2/01 (2006.01), C08F 2/18 (2006.01)
(54) PROCESSO DE POLIMERIZAÇÃO DE ETILENO EMPREGANDO BOMBA DE LAMA COM DESEMPENHO MELHORADO
(71) BASELL POLYOLEFINE GMBH (DE)
(72) HARALD PRANG, SURESH BABU VATTI, PETER ROHRBACH, MUDIT ASHTANA
(85) 09/11/2016
(86) PCT EP2015/060568 de 13/05/2015
(87) WO 2015/177014 de 26/11/2015
Publicação automática da admissibilidade da fase nacional depositado via PCT . Tratado de cooperação em matéria de Patentes, conforme Instrução Normativa nº 02, de 06/06/2017 publicada na RPI nº 2422, de 06/06/2017.

(21) BR 11 2016 026253-0 A2

Código 1.3 - Notificação - Fase Nacional - PCT
(22) 20/05/2015
(30) 04/06/2014 EP 14171191.1
(51) F25B 41/06 (2006.01), F16K 31/06 (2006.01)
(54) VÁLVULA DE EXPANSÃO ELETRÔNICA E MÉTODOS PARA CALIBRAR UMA VÁLVULA DE EXPANSÃO ELETRÔNICA
(71) DANFOSS A/S (DK)
(72) MICHAEL BIRKELUND
(85) 09/11/2016
(86) PCT EP2015/061059 de 20/05/2015

(87) WO 2015/185356 de 10/12/2015
Publicação automática da admissibilidade da fase nacional depositado via PCT . Tratado de cooperação em matéria de Patentes, conforme Instrução Normativa nº 02, de 06/06/2017 publicada na RPI nº 2422, de 06/06/2017.

---

(21) BR 11 2016 026257-3 A2

Código 1.3 - Notificação - Fase Nacional - PCT
(22) 16/04/2015
(30) 13/05/2014 US 14/276,692
(51) C22B 3/06 (2006.01), C22B 1/00 (2006.01), C22B 3/22 (2006.01), C22B 3/46 (2006.01), C22B 15/00 (2006.01)
(54) PROCESSO PARA A EXTRAÇÃO DE COBRE DE UM MATERIAL DE ALIMENTAÇÃO
(71) TECK RESOURCES LIMITED (CA) , AURUBIS AG (DE)
(72) HENRY SALOMON-DE-FRIEDBERG, HEE MUN JANG
(85) 09/11/2016
(86) PCT CA2015/050317 de 16/04/2015
(87) WO 2015/172241 de 19/11/2015
Publicação automática da admissibilidade da fase nacional depositado via PCT . Tratado de cooperação em matéria de Patentes, conforme Instrução Normativa nº 02, de 06/06/2017 publicada na RPI nº 2422, de 06/06/2017.

---

(21) BR 11 2016 026258-1 A2

Código 1.3 - Notificação - Fase Nacional - PCT
(22) 04/05/2015
(30) 14/05/2014 EP 14168244.3
(51) A47J 36/24 (2006.01)
(54) DISPOSITIVO DE AQUECIMENTO, E, MÉTODO DE CONTROLE
(71) KONINKLIJKE PHILIPS N.V. (NL)
(72) PAULUS CORNELIS DUINEVELD, ARJAN TEODOR VAN WIERINGEN, JINGQI HOU, ROEL ALEXANDER RETHMEIER, FRANCISCUS MARIA JOHANNES VAN ROEMBURG
(85) 09/11/2016
(86) PCT EP2015/059670 de 04/05/2015
(87) WO 2015/173042 de 19/11/2015
Publicação automática da admissibilidade da fase nacional depositado via PCT . Tratado de cooperação em matéria de Patentes, conforme Instrução Normativa nº 02, de 06/06/2017 publicada na RPI nº 2422, de 06/06/2017.

---

(21) BR 11 2016 026260-3 A2

Código 1.3 - Notificação - Fase Nacional - PCT
(22) 08/05/2015
(30) 09/05/2014 SG 10201402244S
(51) A61K 31/353 (2006.01), A61K 47/48 (2006.01), C08G 65/331 (2006.01), C08B 37/08 (2006.01)
(54) ?NANOCOMPLEXO MICELAR, CONJUGADO POLÍMERO- FLAVONOIDE E MÉTODOS PARA RESPECTIVAS FORMAÇÕES?

(71) AGENCY FOR SCIENCE, TECHNOLOGY AND RESEARCH (SG)
(72) KURISAWA, MOTOICHI, NUNNARPAS, YONGVONGSOONTORN, YING, JACKIE Y, CHUNG, JOO EUN, BAE, KI HYUN, TAN, MIN-HAN, LEE, ESTHER
(85) 09/11/2016
(86) PCT SG2015/050104 de 08/05/2015
(87) WO 2015/171079 de 12/11/2015
Publicação automática da admissibilidade da fase nacional depositado via PCT . Tratado de cooperação em matéria de Patentes, conforme Instrução Normativa nº 02, de 06/06/2017 publicada na RPI nº 2422, de 06/06/2017.

---

(21) BR 11 2016 026265-4 A2

Código 1.3 - Notificação - Fase Nacional - PCT
(22) 11/05/2015
(30) 09/05/2014 US 14/274,057
(51) F41G 1/02 (2006.01), G02B 1/11 (2006.01), G02B 5/18 (2006.01), G02B 5/20 (2006.01), G02B 5/32 (2006.01)
(54) MIRA HOLOGRÁFICA PARA ARMAS
(71) L-3 COMMUNICATIONS, WARRIOR SYSTEMS DIVISION, EO TECH, INC. (US)
(72) BRIAN PAUL DEHMLOW, DAVID EDWIN VENTOLA, ZBYNEK RYZI
(85) 09/11/2016
(86) PCT US2015/030074 de 11/05/2015
(87) WO 2016/018489 de 04/02/2016
Publicação automática da admissibilidade da fase nacional depositado via PCT . Tratado de cooperação em matéria de Patentes, conforme Instrução Normativa nº 02, de 06/06/2017 publicada na RPI nº 2422, de 06/06/2017.

---

(21) BR 11 2016 026270-0 A2

Código 1.3 - Notificação - Fase Nacional - PCT
(22) 11/05/2015
(30) 09/05/2014 US 61/990,946
(51) G06Q 20/18 (2012.01)
(54) TRANSAÇÕES FINANCEIRAS SEM CARTÃO
(71) DOUGLAS HARTUNG (US)
(72) DOUGLAS HARTUNG
(85) 09/11/2016
(86) PCT US2015/030174 de 11/05/2015
(87) WO 2015/172150 de 12/11/2015
Publicação automática da admissibilidade da fase nacional depositado via PCT . Tratado de cooperação em matéria de Patentes, conforme Instrução Normativa nº 02, de 06/06/2017 publicada na RPI nº 2422, de 06/06/2017.

---

(21) BR 11 2016 026273-5 A2

Código 1.3 - Notificação - Fase Nacional - PCT
(22) 13/05/2015
(30) 16/05/2014 US 61/994,660
(51) A01N 43/64 (2006.01)

(54) COMPOSIÇÕES PESTICIDAS E MÉTODOS RELACIONADOS
(71) DOW AGROSCIENCES LLC (US)
(72) DANIEL I. KNUEPPEL, MAURICE C. YAP, MICHAEL T. SULLENBERGER, RICKY HUNTER, MONICA B. OLSON, FRANK J. WESSELS
(85) 09/11/2016
(86) PCT US2015/030662 de 13/05/2015
(87) WO 2015/175719 de 19/11/2015
Publicação automática da admissibilidade da fase nacional depositado via PCT . Tratado de cooperação em matéria de Patentes, conforme Instrução Normativa nº 02, de 06/06/2017 publicada na RPI nº 2422, de 06/06/2017.

---

(21) BR 11 2016 026276-0 A2

Código 1.3 - Notificação - Fase Nacional - PCT
(22) 21/07/2014
(30) 09/05/2014 ES P201430688
(51) A61F 2/08 (2006.01)
(54) DISPOSITIVO PARA APRISIONAR A EXTREMIDADE DE PELO MENOS UM FASCÍCULO DE MATERIAL MACIO EM UM TÚNEL DE OSSO
(71) ABANZA TECNOMED, S.L. (ES)
(72) JOSÉ MANUEL ABASCAL RUBIO, JUAN ABASCAL AZANZA
(85) 09/11/2016
(86) PCT ES2014/070588 de 21/07/2014
(87) WO 2015/169978 de 12/11/2015
Publicação automática da admissibilidade da fase nacional depositado via PCT . Tratado de cooperação em matéria de Patentes, conforme Instrução Normativa nº 02, de 06/06/2017 publicada na RPI nº 2422, de 06/06/2017.

---

(21) BR 11 2016 026277-8 A2

Código 1.3 - Notificação - Fase Nacional - PCT
(22) 08/05/2015
(30) 09/05/2014 EP 14167718.7
(51) C07K 4/12 (2006.01), C07K 7/08 (2006.01), C07K 14/465 (2006.01), A61K 38/17 (2006.01)
(54) DERIVADOS DE CATH2
(71) UNIVERSITEIT UTRECHT HOLDING B.V. (NL)
(72) HENDRIK PETER HAAGSMAN, ALBERT VAN DIJK, EDWIN JOHANNES ADRIANUS VELDHUIZEN
(85) 09/11/2016
(86) PCT NL2015/050323 de 08/05/2015
(87) WO 2015/170984 de 12/11/2015
Publicação automática da admissibilidade da fase nacional depositado via PCT . Tratado de cooperação em matéria de Patentes, conforme Instrução Normativa nº 02, de 06/06/2017 publicada na RPI nº 2422, de 06/06/2017.

---

(21) BR 11 2016 026278-6 A2

Código 1.3 - Notificação - Fase Nacional - PCT
(22) 24/04/2015

(30) 14/05/2014 EP 14168231.0
(51) C11D 1/37 (2006.01), C11D 3/10 (2006.01), C11D 17/00 (2006.01), C11D 1/29 (2006.01), C11D 1/14 (2006.01), C11D 1/22 (2006.01)
(54) FORMULAÇÃO ALCALINA AQUOSA DE DETERGENTE LÍQUIDO PARA LAVAGEM MANUAL DE LOUÇA
(71) UNILEVER N.V. (NL)
(72) SOUAD ASSIGHAOU, JONATHAN BEST, HELENA MARIANNE JOHNSTON, DAVID CHRISTOPHER THORLEY
(85) 09/11/2016
(86) PCT EP2015/058969 de 24/04/2015
(87) WO 2015/172993 de 19/11/2015
Publicação automática da admissibilidade da fase nacional depositado via PCT . Tratado de cooperação em matéria de Patentes, conforme Instrução Normativa nº 02, de 06/06/2017 publicada na RPI nº 2422, de 06/06/2017.

---

(21) BR 11 2016 026281-6 A2

Código 1.3 - Notificação - Fase Nacional - PCT
(22) 08/05/2015
(30) 09/05/2014 US 61/991,095; 07/05/2015 US 14/706,549
(51) H04W 56/00 (2009.01), H04W 76/02 (2009.01)
(54) EXTENSÃO DE CONFIGURAÇÃO DE RECURSO DE RÁDIO AUTÔNOMO DE UE
(71) QUALCOMM INCORPORATED (US)
(72) MASATO KITAZOE, MADHAVAN SRINIVASAN VAJAPEYAM, AMIR AMINZADEH GOHARI
(85) 09/11/2016
(86) PCT US2015/029944 de 08/05/2015
(87) WO 2015/172057 de 12/11/2015
Publicação automática da admissibilidade da fase nacional depositado via PCT . Tratado de cooperação em matéria de Patentes, conforme Instrução Normativa nº 02, de 06/06/2017 publicada na RPI nº 2422, de 06/06/2017.

---

(21) BR 11 2016 026282-4 A2

Código 1.3 - Notificação - Fase Nacional - PCT
(22) 05/05/2015
(30) 16/05/2014 US 61/994,242; 16/02/2015 US 14/622,992
(51) F16B 31/02 (2006.01)
(54) ?ARRUELA INDICADORA DE TENSÃO DIRETA COM MATERIAL INDICADOR MELHORADO E MÉTODO DE FABRICAÇÃO?
(71) APPLIED BOLTING TECHNOLOGY (US)
(72) KRISTYN JOELLE WALLACE, ROBERT DAVID WESTOVER, JORDAN DAVID RICHARDSON
(85) 09/11/2016
(86) PCT US2015/029153 de 05/05/2015
(87) WO 2015/175261 de 19/11/2015
Publicação automática da admissibilidade da fase nacional depositado via

PCT . Tratado de cooperação em matéria de Patentes, conforme Instrução Normativa nº 02, de 06/06/2017 publicada na RPI nº 2422, de 06/06/2017.

---

(21) BR 11 2016 026283-2 A2

Código 1.3 - Notificação - Fase Nacional - PCT
(22) 07/10/2014
(30) 13/05/2014 EP 14168175.9
(51) H04S 3/00 (2006.01)
(54) ?APARELHO E MÉTODO DE PANNING DA AMPLITUDE DE ATENUAÇÃO DA BANDA?
(71) FRAUNHOFER-GESELLSCHAFT ZUR FÖRDERUNG DER ANGEWANDTEN FORSCHUNG E.V. (DE)
(72) CHRISTIAN BORSS, BERNHARD GRILL
(85) 09/11/2016
(86) PCT EP2014/071449 de 07/10/2014
(87) WO 2015/172854 de 19/11/2015
Publicação automática da admissibilidade da fase nacional depositado via PCT . Tratado de cooperação em matéria de Patentes, conforme Instrução Normativa nº 02, de 06/06/2017 publicada na RPI nº 2422, de 06/06/2017.

---

(21) BR 11 2016 026284-0 A2

Código 1.3 - Notificação - Fase Nacional - PCT
(22) 04/06/2015
(30) 06/06/2014 LU 92471
(51) F27B 1/20 (2006.01), F27B 3/18 (2006.01), F27D 1/12 (2006.01), F27D 1/00 (2006.01)
(54) ?INSTALAÇÃO DE CARREGAMENTO DE UM REATOR METALÚRGICO?
(71) PAUL WURTH S.A. (LU)
(72) PAUL TOCKERT, ERNESTO PELLEGRINO, RENÉ HIENTGEN
(85) 09/11/2016
(86) PCT EP2015/062510 de 04/06/2015
(87) WO 2015/185694 de 10/12/2015
Publicação automática da admissibilidade da fase nacional depositado via PCT . Tratado de cooperação em matéria de Patentes, conforme Instrução Normativa nº 02, de 06/06/2017 publicada na RPI nº 2422, de 06/06/2017.

---

(21) BR 11 2016 026285-9 A2

Código 1.3 - Notificação - Fase Nacional - PCT
(22) 01/09/2014
(30) 15/05/2014 CN 201410204799.6
(51) G01V 5/00 (2006.01)
(54) SISTEMA E MÉTODO DE INSPEÇÃO POR RADIAÇÃO DE MODO DUPLO EM ALVO MÓVEL DO TIPO PASSAGEM RÁPIDA
(71) POWERSCAN COMPANY LIMITED (CN)
(72) YANFENG CAO, SHAOFENG WANG, XIONG YAN, JIANBIN ZHENG, DAN ZHANG, SUQI LI, ZHITAO FENG
(85) 09/11/2016

(86) PCT CN2014/085672 de 01/09/2014
(87) WO 2015/172464 de 19/11/2015
Publicação automática da admissibilidade da fase nacional depositado via PCT . Tratado de cooperação em matéria de Patentes, conforme Instrução Normativa nº 02, de 06/06/2017 publicada na RPI nº 2422, de 06/06/2017.

---

(21) BR 11 2016 026290-5 A2

Código 1.3 - Notificação - Fase Nacional - PCT
(22) 27/05/2015
(30) 27/05/2014 US 62/003,122
(51) G01N 19/04 (2006.01), G01N 3/10 (2006.01)
(54) DISPOSITIVO DE TESTE E MÉTODO PARA TESTAR RESISTÊNCIA DE VEDAÇÃO
(71) INTERTAPE POLYMER CORP. (US)
(72) JOHN K. TYNAN, JR., KENNETH JOSEPH ZANON, II, NICHOLAS JOHN CARTER
(85) 09/11/2016
(86) PCT US2015/032553 de 27/05/2015
(87) WO 2015/183874 de 03/12/2015
Publicação automática da admissibilidade da fase nacional depositado via PCT . Tratado de cooperação em matéria de Patentes, conforme Instrução Normativa nº 02, de 06/06/2017 publicada na RPI nº 2422, de 06/06/2017.

---

(21) BR 11 2016 026291-3 A2

Código 1.3 - Notificação - Fase Nacional - PCT
(22) 18/05/2015
(30) 19/05/2014 US 62/000,400
(51) C07F 5/02 (2006.01), C07F 5/04 (2006.01), A61K 31/69 (2006.01), A61P 31/00 (2006.01), A61P 31/04 (2006.01)
(54) DERIVADOS DO ÁCIDO BORÔNICO E USOS TERAPÊUTICOS DOS MESMOS
(71) REMPEX PHARMACEUTICALS, INC. (US)
(72) RAJA REDDY, TOMASZ GLINKA, SCOTT HECKER, MAXIM TOTROV, OLGA RODNY
(85) 09/11/2016
(86) PCT US2015/031400 de 18/05/2015
(87) WO 2015/179308 de 26/11/2015
Publicação automática da admissibilidade da fase nacional depositado via PCT . Tratado de cooperação em matéria de Patentes, conforme Instrução Normativa nº 02, de 06/06/2017 publicada na RPI nº 2422, de 06/06/2017.

---

(21) BR 11 2016 026300-6 A2

Código 1.3 - Notificação - Fase Nacional - PCT
(22) 18/03/2015
(30) 15/05/2014 DE 10 2014 209 255.8
(51) C08K 3/36 (2006.01), C08K 5/548 (2006.01), C08L 9/00 (2006.01), C08L 21/00 (2006.01)

(54) MISTURA DE BORRACHA RETICULÁVEL COM ENXOFRE E PNEUMÁTICO PARA VEÍCULO
(71) CONTINENTAL REIFEN DEUTSCHLAND GMBH (DE)
(72) KIRSTEN SCHWEKENDIEK, NORBERT MÜLLER, CARLA RECKER, JULIA SCHOEFFEL
(85) 10/11/2016
(86) PCT EP2015/055595 de 18/03/2015
(87) WO 2015/172915 de 19/11/2015
Publicação automática da admissibilidade da fase nacional depositado via PCT . Tratado de cooperação em matéria de Patentes, conforme Instrução Normativa nº 02, de 06/06/2017 publicada na RPI nº 2422, de 06/06/2017.

---

(21) BR 11 2016 026303-0 A2

Código 1.3 - Notificação - Fase Nacional - PCT
(22) 04/05/2015
(30) 13/05/2014 EP 14425057.8
(51) B21B 1/18 (2006.01), B21B 1/46 (2006.01), B21B 31/10 (2006.01), C21D 9/00 (2006.01), F27B 9/24 (2006.01)
(54) APARELHO E MÉTODO PARA PRODUÇÃO DE PRODUTOS LONGOS DE METAL
(71) PRIMETALS TECHNOLOGIES AUSTRIA GMBH (AT)
(72) EZIO COLOMBO, GERALD HOHENBICHLER, JENS KLUGE, JEFFREY MORTON, PAUL PENNERSTORFER
(85) 10/11/2016
(86) PCT EP2015/059676 de 04/05/2015
(87) WO 2015/173043 de 19/11/2015
Publicação automática da admissibilidade da fase nacional depositado via PCT . Tratado de cooperação em matéria de Patentes, conforme Instrução Normativa nº 02, de 06/06/2017 publicada na RPI nº 2422, de 06/06/2017.

---

(21) BR 11 2016 026305-7 A2

Código 1.3 - Notificação - Fase Nacional - PCT
(22) 13/05/2015
(30) 14/05/2014 US 61/992,993
(51) G01N 1/38 (2006.01), B01L 3/00 (2006.01), C12M 1/24 (2006.01), C12M 1/28 (2006.01), C12N 15/10 (2006.01), C12Q 1/00 (2006.01), C12Q 1/68 (2006.01), G01N 33/50 (2006.01)
(54) DISPOSITIVO PARA COLETAR, TRANSPORTAR E ARMAZENAR BIOMOLÉCULAS DE UMA AMOSTRA BIOLÓGICA
(71) DNA GENOTEK INC. (CA)
(72) ADELE JACKSON, MARIA MERCEDES ACERO, EVGUENI VLADIMIROVITCH DOUKHANINE, RAFAL MICHAL IWASIOW, CARLOS ALBERTO MERINO HERNANDEZ, H. CHAIM BIRNBOIM, JONATHAN D. LIBERTY
(85) 10/11/2016
(86) PCT CA2015/050434 de 13/05/2015

(87) WO 2015/172250 de 19/11/2015
Publicação automática da admissibilidade da fase nacional depositado via PCT . Tratado de cooperação em matéria de Patentes, conforme Instrução Normativa nº 02, de 06/06/2017 publicada na RPI nº 2422, de 06/06/2017.

---

(21) BR 11 2016 026306-5 A2

Código 1.3 - Notificação - Fase Nacional - PCT
(22) 10/06/2015
(30) 17/06/2014 EP 14172659.6
(51) C07C 311/08 (2006.01), C07D 213/643 (2006.01), C07D 239/34 (2006.01), C07D 277/66 (2006.01), C07D 207/335 (2006.01), A01N 41/06 (2006.01), A01N 43/36 (2006.01), A01N 43/40 (2006.01), A01N 43/54 (2006.01), A01N 43/78 (2006.01)
(54) COMPOSTOS DE SULFONILAMINOBENZAMIDA
(71) NOVARTIS TIERGESUNDHEIT AG (CH)
(72) NOËLLE GAUVRY, FRANÇOIS PAUTRAT, CHOUAIB TAHTAOUI, JEAN-LUC PERRET
(85) 10/11/2016
(86) PCT US2015/035026 de 10/06/2015
(87) WO 2015/195423 de 23/12/2015
Publicação automática da admissibilidade da fase nacional depositado via PCT . Tratado de cooperação em matéria de Patentes, conforme Instrução Normativa nº 02, de 06/06/2017 publicada na RPI nº 2422, de 06/06/2017.

---

(21) BR 11 2016 026307-3 A2

Código 1.3 - Notificação - Fase Nacional - PCT
(22) 19/05/2015
(30) 19/06/2014 US 14/309,427
(51) H04W 48/20 (2009.01), H04W 72/04 (2009.01), H04W 68/02 (2009.01), H04W 88/02 (2009.01)
(54) SELEÇÃO DE CÉLULA EM MODO OCIOSO PARA ACESSO COMPARTILHADO LICENCIADO
(71) INTEL CORPORATION (US)
(72) SATISH CHANDRA JHA, MOHAMMAD MAMUNUR RASHID, RATH VANNITHAMBY
(85) 10/11/2016
(86) PCT US2015/031488 de 19/05/2015
(87) WO 2015/195260 de 23/12/2015
Publicação automática da admissibilidade da fase nacional depositado via PCT . Tratado de cooperação em matéria de Patentes, conforme Instrução Normativa nº 02, de 06/06/2017 publicada na RPI nº 2422, de 06/06/2017.

---

(21) BR 11 2016 026309-0 A2

Código 1.3 - Notificação - Fase Nacional - PCT
(22) 18/05/2015
(30) 21/05/2014 US 14/284,221
(51) H04L 29/06 (2006.01)

(54) TÉCNICAS DE TOKEN DE AUTENTICAÇÃO BIFURCADA
(71) MICROSOFT TECHNOLOGY LICENSING, LLC (US)
(72) MARK F. NOVAK
(85) 10/11/2016
(86) PCT US2015/031287 de 18/05/2015
(87) WO 2015/179260 de 26/11/2015
Publicação automática da admissibilidade da fase nacional depositado via PCT . Tratado de cooperação em matéria de Patentes, conforme Instrução Normativa nº 02, de 06/06/2017 publicada na RPI nº 2422, de 06/06/2017.

---

(21) BR 11 2016 026310-3 A2

Código 1.3 - Notificação - Fase Nacional - PCT
(22) 18/05/2015
(30) 19/05/2014 EP 14168877.0
(51) C07C 37/045 (2006.01), C07C 51/15 (2006.01), C07C 51/347 (2006.01)
(54) ?PROCESSO PARA A REAÇÃO DE COMPOSTOS QUÍMICOS?
(71) BASF SE (DE)
(72) ANDREAS PLETSCH, NICOLE HOLUB, THOMAS ULRICH, PETR KVITA, LAURENT CAVIN
(85) 10/11/2016
(86) PCT EP2015/060895 de 18/05/2015
(87) WO 2015/177093 de 26/11/2015
Publicação automática da admissibilidade da fase nacional depositado via PCT . Tratado de cooperação em matéria de Patentes, conforme Instrução Normativa nº 02, de 06/06/2017 publicada na RPI nº 2422, de 06/06/2017.

---

(21) BR 11 2016 026313-8 A2

Código 1.3 - Notificação - Fase Nacional - PCT
(22) 12/05/2015
(30) 12/05/2014 AU 2014901783
(51) E21B 47/12 (2006.01), E21B 47/00 (2006.01), E21B 21/00 (2006.01)
(54) FERRAMENTA DE FUNDO DE POÇO
(71) DALE PARKER (AU)
(72) DALE PARKER
(85) 10/11/2016
(86) PCT AU2015/000276 de 12/05/2015
(87) WO 2015/172179 de 19/11/2015
Publicação automática da admissibilidade da fase nacional depositado via PCT . Tratado de cooperação em matéria de Patentes, conforme Instrução Normativa nº 02, de 06/06/2017 publicada na RPI nº 2422, de 06/06/2017.

---

(21) BR 11 2016 026315-4 A2

Código 1.3 - Notificação - Fase Nacional - PCT
(22) 20/03/2015
(30) 16/05/2014 CN 201410206778.8
(51) H01H 73/18 (2006.01), H01H 73/04 (2006.01)
(54) ?DISJUNTOR PARA FACILITAR MOVIMENTO RÁPIDO?

(71) BEIJING PEOPLE'S ELECTRIC PLANT CO., LTD. (CN)
(72) YIN NAN
(85) 10/11/2016
(86) PCT CN2015/074657 de 20/03/2015
(87) WO 2015/172605 de 19/11/2015
Publicação automática da admissibilidade da fase nacional depositado via PCT . Tratado de cooperação em matéria de Patentes, conforme Instrução Normativa nº 02, de 06/06/2017 publicada na RPI nº 2422, de 06/06/2017.

---

(21) BR 11 2016 026316-2 A2

Código 1.3 - Notificação - Fase Nacional - PCT
(22) 07/05/2015
(30) 12/05/2014 SE 1450553-1
(51) B65H 19/18 (2006.01), B65H 21/02 (2006.01)
(54) ?MÉTODO E DISPOSITIVO DE EMENDA PARA EMENDAR UMA FOLHA CONTÍNUA DE MATERIAL DE ACONDICIONAMENTO?
(71) TETRA LAVAL HOLDINGS & FINANCE S.A. (CH)
(72) THOMAS PETTERSSON, PETER ÖHMAN
(85) 10/11/2016
(86) PCT EP2015/060123 de 07/05/2015
(87) WO 2015/173122 de 19/11/2015
Publicação automática da admissibilidade da fase nacional depositado via PCT . Tratado de cooperação em matéria de Patentes, conforme Instrução Normativa nº 02, de 06/06/2017 publicada na RPI nº 2422, de 06/06/2017.

---

(21) BR 11 2016 026317-0 A2

Código 1.3 - Notificação - Fase Nacional - PCT
(22) 24/04/2015
(30) 30/05/2014 EP 14305816.2
(51) B09B 3/00 (2006.01), C01B 11/00 (2006.01), C02F 1/56 (2006.01), C08F 263/04 (2006.01)
(54) ?MÉTODO PARA TRATAR UMA SUSPENSÃO AQUOSA DE PARTÍCULAS SÓLIDAS?
(71) S.P.C.M. S.A. (FR)
(72) CÉDRICK FAVERO, MORGAN TIZZOTTI
(85) 10/11/2016
(86) PCT EP2015/058869 de 24/04/2015
(87) WO 2015/180900 de 03/12/2015
Publicação automática da admissibilidade da fase nacional depositado via PCT . Tratado de cooperação em matéria de Patentes, conforme Instrução Normativa nº 02, de 06/06/2017 publicada na RPI nº 2422, de 06/06/2017.

---

(21) BR 11 2016 026325-1 A2

Código 1.3 - Notificação - Fase Nacional - PCT
(22) 13/05/2015
(30) 14/05/2014 FR 1454298
(51) A41C 5/00 (2006.01), A41C 3/00 (2006.01)

(54) PROCESSO DE FABRICAÇÃO DE UMA PEÇA DE ROUPA ÍNTIMA, ROUPA ÍNTIMA E SUTIÃ
(71) HANES OPERATIONS EUROPE SAS (FR)
(72) MANON TURLAN
(85) 10/11/2016
(86) PCT FR2015/051273 de 13/05/2015
(87) WO 2015/173524 de 19/11/2015
Publicação automática da admissibilidade da fase nacional depositado via PCT . Tratado de cooperação em matéria de Patentes, conforme Instrução Normativa nº 02, de 06/06/2017 publicada na RPI nº 2422, de 06/06/2017.

---

(21) BR 11 2016 026327-8 A2

Código 1.3 - Notificação - Fase Nacional - PCT
(22) 01/05/2015
(30) 15/05/2014 US 61/993,693; 25/03/2015 US 62/138,037
(51) C07D 417/04 (2006.01), A61K 31/549 (2006.01), A61P 3/04 (2006.01), A61P 5/26 (2006.01), A61P 7/06 (2006.01), A61P 19/02 (2006.01), A61P 21/00 (2006.01)
(54) FORMA CRISTALINA DE 6-[(4R)-4-METIL-1,2-DIÓXIDO-1,2,6-TIADIAZINAN-2-IL]ISOQUINOLINA-1-CARBONITRILA
(71) PFIZER INC. (US)
(72) EUGENE LVOVICH PIATNITSKI CHEKLER, ROBERTA LOUISE DOROW, JEFFREY BRADEN SPERRY
(85) 10/11/2016
(86) PCT IB2015/053194 de 01/05/2015
(87) WO 2015/173684 de 19/11/2015
Publicação automática da admissibilidade da fase nacional depositado via PCT . Tratado de cooperação em matéria de Patentes, conforme Instrução Normativa nº 02, de 06/06/2017 publicada na RPI nº 2422, de 06/06/2017.

---

(21) BR 11 2016 026329-4 A2

Código 1.3 - Notificação - Fase Nacional - PCT
(22) 11/05/2015
(30) 15/05/2014 EP 14168430.8
(51) C08K 5/00 (2006.01), C08K 5/3492 (2006.01), C08L 23/04 (2006.01)
(54) ?COMPOSIÇÃO, ARTIGO, MÉTODOS PARA ESTABILIZAR UM MATERIAL ORGÂNICO E UM POLÍMERO, E, PELÍCULA?
(71) BASF SE (DE)
(72) MANUELE VITALI, ENRICO GALFRÉ, DAVIDE ALVISI
(85) 10/11/2016
(86) PCT EP2015/060366 de 11/05/2015
(87) WO 2015/173190 de 19/11/2015
Publicação automática da admissibilidade da fase nacional depositado via PCT . Tratado de cooperação em matéria de Patentes, conforme Instrução Normativa nº 02, de 06/06/2017 publicada na RPI nº 2422, de 06/06/2017.

(21) BR 11 2016 026330-8 A2

Código 1.3 - Notificação - Fase Nacional - PCT
(22) 16/05/2014
(51) G01R 31/12 (2006.01)
(54) ?DISPOSITIVO DE DETECÇÃO DE DESCARGA PARCIAL, E, MÉTODO PARA ADQUIRIR SINAIS DE DESCARGA PARCIAL?
(71) PRYSMIAN S.P.A. (IT)
(72) ANTONIO DI STEFANO, ROBERTO CANDELA, GIUSEPPE FISCELLI
(85) 10/11/2016
(86) PCT EP2014/060141 de 16/05/2014
(87) WO 2015/172849 de 19/11/2015
Publicação automática da admissibilidade da fase nacional depositado via PCT . Tratado de cooperação em matéria de Patentes, conforme Instrução Normativa nº 02, de 06/06/2017 publicada na RPI nº 2422, de 06/06/2017.

(21) BR 11 2016 026331-6 A2

Código 1.3 - Notificação - Fase Nacional - PCT
(22) 11/05/2015
(30) 12/05/2014 EP 14167819.3
(51) E05B 63/04 (2006.01), E05C 19/02 (2006.01)
(54) ?TRAVA PARA UMA PORTA?
(71) INDUSTRILÅS I NÄSSJÖ AKTIEBOLAG (SE)
(72) BENGT-ÅKE ALFREDSSON
(85) 10/11/2016
(86) PCT EP2015/060335 de 11/05/2015
(87) WO 2015/173176 de 19/11/2015
Publicação automática da admissibilidade da fase nacional depositado via PCT . Tratado de cooperação em matéria de Patentes, conforme Instrução Normativa nº 02, de 06/06/2017 publicada na RPI nº 2422, de 06/06/2017.

(21) BR 11 2016 026332-4 A2

Código 1.3 - Notificação - Fase Nacional - PCT
(22) 13/05/2015
(30) 14/05/2014 GB 1408579.9
(51) B23K 20/12 (2006.01), B23K 20/22 (2006.01), B23K 101/10 (2006.01), B23K 101/34 (2006.01)
(54) FABRICAÇÃO DE COLUNAS DE TUBO COM O USO DE SOLDAGEM POR FRICÇÃO E MISTURA MECÂNICA
(71) ACERGY FRANCE SAS (FR)
(72) GRÉGORY ALEXANDRE TOGUYENI, CESAR ATIN, JACQUES LACOME
(85) 10/11/2016
(86) PCT IB2015/000959 de 13/05/2015
(87) WO 2015/173641 de 19/11/2015
Publicação automática da admissibilidade da fase nacional depositado via PCT . Tratado de cooperação em matéria de Patentes, conforme Instrução Normativa nº 02, de 06/06/2017 publicada na RPI nº 2422, de 06/06/2017.

(21) BR 11 2016 026333-2 A2

Código 1.3 - Notificação - Fase Nacional - PCT
(22) 12/05/2015
(30) 12/05/2014 US 61/992075
(51) C08G 8/24 (2006.01), C08G 8/12 (2006.01), C08G 8/10 (2006.01), C08G 8/22 (2006.01), C08L 21/00 (2006.01), C08L 61/06 (2006.01), C08L 61/12 (2006.01)
(54) ?PROCESSO PARA PREPARAR UMA RESINA NOVOLAC, RESINA NOVOLAC, COMPOSIÇÃO DE BORRACHA, COMPOSIÇÃO DE PNEU?
(71) SI GROUP, INC. (US)
(72) TIMOTHY E. BANACH, JOHN M. WHITNEY, JAMES J. LAMB
(85) 10/11/2016
(86) PCT US2015/030407 de 12/05/2015
(87) WO 2015/175551 de 19/11/2015
Publicação automática da admissibilidade da fase nacional depositado via PCT . Tratado de cooperação em matéria de Patentes, conforme Instrução Normativa nº 02, de 06/06/2017 publicada na RPI nº 2422, de 06/06/2017.

(21) BR 11 2016 026334-0 A2

Código 1.3 - Notificação - Fase Nacional - PCT
(22) 13/05/2015
(30) 20/06/2014 US 14/310,391
(51) H01L 27/115 (2006.01), H01L 21/8247 (2006.01)
(54) ROTEAMENTO DE MATRIZ ATRAVESSANTE PARA MEMÓRIA NÃO VOLÁTIL
(71) INTEL CORPORATION (US)
(72) DEEPAK THIMMEGOWDA, ROGER LINDSAY, MINSOO LEE
(85) 10/11/2016
(86) PCT US2015/030556 de 13/05/2015
(87) WO 2015/195227 de 23/12/2015
Publicação automática da admissibilidade da fase nacional depositado via PCT . Tratado de cooperação em matéria de Patentes, conforme Instrução Normativa nº 02, de 06/06/2017 publicada na RPI nº 2422, de 06/06/2017.

(21) BR 11 2016 026336-7 A2

Código 1.3 - Notificação - Fase Nacional - PCT
(22) 09/06/2015
(30) 13/06/2014 US 62/012,073
(51) A61B 17/30 (2006.01), A61F 9/007 (2006.01)
(54) INSTRUMENTOS E MÉTODOS CIRÚRGICOS TRANSPARENTES DE OCT
(71) NOVARTIS AG (CH)
(72) RETO GRUEEBLER, PHILIPP SCHALLER
(85) 10/11/2016
(86) PCT EP2015/062867 de 09/06/2015
(87) WO 2015/189227 de 17/12/2015
Publicação automática da admissibilidade da fase nacional depositado via

PCT . Tratado de cooperação em matéria de Patentes, conforme Instrução Normativa nº 02, de 06/06/2017 publicada na RPI nº 2422, de 06/06/2017.

---

(21) BR 11 2016 026338-3 A2

Código 1.3 - Notificação - Fase Nacional - PCT
(22) 15/05/2014
(51) A61K 8/19 (2006.01), A61K 8/25 (2006.01), A61Q 11/00 (2006.01)
(54) COMPOSIÇÕES PARA TRATAMENTO BUCAL TENDO REFRESCÂNCIA APRIMORADA
(71) THE PROCTER & GAMBLE COMPANY (US)
(72) ZHONG LEI, JUN PEI, ROSS STRAND, HONGMEI YANG, YAN ZHANG
(85) 10/11/2016
(86) PCT CN2014/077538 de 15/05/2014
(87) WO 2015/172349 de 19/11/2015
Publicação automática da admissibilidade da fase nacional depositado via PCT . Tratado de cooperação em matéria de Patentes, conforme Instrução Normativa nº 02, de 06/06/2017 publicada na RPI nº 2422, de 06/06/2017.

---

(21) BR 11 2016 026340-5 A2

Código 1.3 - Notificação - Fase Nacional - PCT
(22) 10/06/2014
(51) E21B 47/00 (2006.01), G01V 3/18 (2006.01), G01V 3/38 (2006.01)
(54) ?SISTEMA DE PERFILAGEM DE RESISTIVIDADE, E, MÉTODO PARA DETERMINAR RESISTIVIDADE DE UMA FORMAÇÃO DE FUNDO DE POÇO?
(71) HALLIBURTON ENERGY SERVICES, INC. (US)
(72) JONI POLILI LIE, ALBERTO QUINTERO, ABDUL QADIR SHABBIR, DANIEL VIASSOLO, BURKAY DONDERICI, LUIS E. SAN MARTIN
(85) 10/11/2016
(86) PCT US2014/041780 de 10/06/2014
(87) WO 2015/191056 de 17/12/2015
Publicação automática da admissibilidade da fase nacional depositado via PCT . Tratado de cooperação em matéria de Patentes, conforme Instrução Normativa nº 02, de 06/06/2017 publicada na RPI nº 2422, de 06/06/2017.

---

(21) BR 11 2016 026342-1 A2

Código 1.3 - Notificação - Fase Nacional - PCT
(22) 24/04/2015
(30) 19/05/2014 US 62/000278; 11/12/2014 US 62/090586
(51) C09D 171/00 (2006.01), C09D 171/12 (2006.01), C08G 59/22 (2006.01), B32B 15/04 (2006.01)
(54) ?ARTIGO?
(71) VALSPAR SOURCING, INC. (US)
(72) BENOIT PROUVOST, SEBASTIEN GIBANEL
(85) 10/11/2016
(86) PCT US2015/027466 de 24/04/2015
(87) WO 2015/179064 de 26/11/2015

Publicação automática da admissibilidade da fase nacional depositado via PCT . Tratado de cooperação em matéria de Patentes, conforme Instrução Normativa nº 02, de 06/06/2017 publicada na RPI nº 2422, de 06/06/2017.

---

(21) BR 11 2016 026343-0 A2

Código 1.3 - Notificação - Fase Nacional - PCT
(22) 21/05/2015
(30) 21/05/2014 US 62/001,277
(51) B65B 3/02 (2006.01), B65B 9/04 (2006.01), B65B 37/00 (2006.01), B65B 39/14 (2006.01), B65B 47/02 (2006.01), B65B 61/06 (2006.01), C11D 17/04 (2006.01)
(54) MÉTODOS E SISTEMAS PARA DISPENSAR UMA COMPOSIÇÃO
(71) THE PROCTER & GAMBLE COMPANY (US)
(72) MIGUEL BRANDT SANZ, VINCENT WEILL, RAJAE BOULAICH, FRANK EMILLE LOUIS TRIEST
(85) 10/11/2016
(86) PCT US2015/031870 de 21/05/2015
(87) WO 2015/179584 de 26/11/2015
Publicação automática da admissibilidade da fase nacional depositado via PCT . Tratado de cooperação em matéria de Patentes, conforme Instrução Normativa nº 02, de 06/06/2017 publicada na RPI nº 2422, de 06/06/2017.

---

(21) BR 11 2016 026344-8 A2

Código 1.3 - Notificação - Fase Nacional - PCT
(22) 09/09/2014
(51) E21B 34/06 (2006.01), E21B 21/10 (2006.01)
(54) CONJUNTO, CONJUNTO PARA VÁLVULA DE RETENÇÃO E MÉTODO
(71) HALLIBURTON ENERGY SERVICES, INC. (US)
(72) ABBAS ARIAN, BRUCE MACKAY
(85) 10/11/2016
(86) PCT US2014/054703 de 09/09/2014
(87) WO 2016/039728 de 17/03/2016
Publicação automática da admissibilidade da fase nacional depositado via PCT . Tratado de cooperação em matéria de Patentes, conforme Instrução Normativa nº 02, de 06/06/2017 publicada na RPI nº 2422, de 06/06/2017.

---

(21) BR 11 2016 026345-6 A2

Código 1.3 - Notificação - Fase Nacional - PCT
(22) 12/05/2015
(30) 12/05/2014 JP 2014-098431
(51) C08L 29/04 (2006.01), C08J 3/20 (2006.01), C08K 5/098 (2006.01), C08L 77/00 (2006.01)
(54) PELETE DE COMPOSIÇÃO DE RESINA À BASE DE ETILENO- VINIL ÁLCOOL
(71) KURARAY CO., LTD. (JP)
(72) SATOSHI YAMAKOSHI, NAOKI KAWAKAMI
(85) 10/11/2016

(86) PCT JP2015/063587 de 12/05/2015
(87) WO 2015/174396 de 19/11/2015
Publicação automática da admissibilidade da fase nacional depositado via PCT . Tratado de cooperação em matéria de Patentes, conforme Instrução Normativa nº 02, de 06/06/2017 publicada na RPI nº 2422, de 06/06/2017.

---

(21) BR 11 2016 026346-4 A2

Código 1.3 - Notificação - Fase Nacional - PCT
(22) 14/05/2015
(30) 15/05/2014 US 61/996,976; 15/05/2014 EP 14168534.7; 21/10/2014 BE 2014/0754
(51) A61K 31/4015 (2006.01), A61K 31/404 (2006.01), C07D 403/04 (2006.01), C07D 207/46 (2006.01), A61P 35/00 (2006.01)
(54) DERIVADOS DE PIRROLIDINA-2,5-DIONA, COMPOSIÇÕES FARMACÊUTICAS E MÉTODOS PARA USO COMO INIBIDORES DE IDO1
(71) ITEOS THERAPEUTICS (BE)
(72) STEFANO CROSIGNANI, SANDRA CAUWENBERGHS, GREGORY DRIESSENS, FREDERIK DEROOSE
(85) 10/11/2016
(86) PCT IB2015/053557 de 14/05/2015
(87) WO 2015/173764 de 19/11/2015
Publicação automática da admissibilidade da fase nacional depositado via PCT . Tratado de cooperação em matéria de Patentes, conforme Instrução Normativa nº 02, de 06/06/2017 publicada na RPI nº 2422, de 06/06/2017.

---

(21) BR 11 2016 026348-0 A2

Código 1.3 - Notificação - Fase Nacional - PCT
(22) 11/05/2015
(30) 19/05/2014 FR 1454476
(51) A01G 23/095 (2006.01)
(54) LÂMINA CURVA DE DESRAMA, SUA UTILIZAÇÃO, CABEÇA DE DESRAMA E KIT DE CORTE CORRESPONDENTES
(71) ISI INTEGRATION & SOLUTIONS INDUSTRIELLES (FR)
(72) GUILLAUME DARGNAT, CÉLINE DEVEMY, HENRI-PASCAL PELLET, JEAN-CHRISTOPHE FAUROUX
(85) 10/11/2016
(86) PCT FR2015/051226 de 11/05/2015
(87) WO 2015/177432 de 26/11/2015
Publicação automática da admissibilidade da fase nacional depositado via PCT . Tratado de cooperação em matéria de Patentes, conforme Instrução Normativa nº 02, de 06/06/2017 publicada na RPI nº 2422, de 06/06/2017.

---

(21) BR 11 2016 026349-9 A2

Código 1.3 - Notificação - Fase Nacional - PCT
(22) 11/05/2015
(30) 12/05/2014 US 61/991,884
(51) H01H 33/66 (2006.01), H01H 33/668 (2006.01)

(54) SISTEMA DE DETECÇÃO DE UM INTERRUPTOR A VÁCUO, MÉTODO PARA DETECTAR UMA PERDA DE VÁCUO EM UM INTERRUPTOR A VÁCUO, INTERRUPTOR A VÁCUO E SISTEMA
(71) COOPER TECHNOLOGIES COMPANY (US)
(72) JOHN KOVACICH, PAUL STOVING, CHRISTOPHER HASTREITER, ROSE WEISBURGH, ROBERT SCHUETZ, LISA SLETSON, ROSS DAHARSH
(85) 10/11/2016
(86) PCT US2015/030121 de 11/05/2015
(87) WO 2015/175396 de 19/11/2015
Publicação automática da admissibilidade da fase nacional depositado via PCT . Tratado de cooperação em matéria de Patentes, conforme Instrução Normativa nº 02, de 06/06/2017 publicada na RPI nº 2422, de 06/06/2017.

---

(21) BR 11 2016 026353-7 A2

Código 1.3 - Notificação - Fase Nacional - PCT
(22) 13/05/2015
(30) 15/05/2014 DE 10 2014 106 876.9
(51) E05F 1/10 (2006.01), E05D 7/081 (2006.01), F25D 23/02 (2006.01)
(54) MONTAGEM DE SUPORTE DE UMA PORTA
(71) HETTICH-ONI GMBH & CO. KG (DE)
(72) EDUARD THIELMANN, ANDREAS KLEEMANN, MARTIN NORDIEKER, ALEXANDER BUSCHMANN
(85) 10/11/2016
(86) PCT EP2015/060583 de 13/05/2015
(87) WO 2015/173297 de 19/11/2015
Publicação automática da admissibilidade da fase nacional depositado via PCT . Tratado de cooperação em matéria de Patentes, conforme Instrução Normativa nº 02, de 06/06/2017 publicada na RPI nº 2422, de 06/06/2017.

---

(21) BR 11 2016 026354-5 A2

Código 1.3 - Notificação - Fase Nacional - PCT
(22) 07/05/2015
(30) 13/05/2014 EP 14168081.9
(51) A61K 9/70 (2006.01), A61K 31/568 (2006.01), A61K 47/24 (2006.01)
(54) USO DE ALCANOS SEMIFLUORADOS EM SISTEMAS TERAPÊUTICOS TRANSDÉRMICOS
(71) LTS LOHMANN THERAPIE-SYSTEME AG (DE)
(72) SANDRA WIEDERSBERG
(85) 10/11/2016
(86) PCT EP2015/000937 de 07/05/2015
(87) WO 2015/172872 de 19/11/2015
Publicação automática da admissibilidade da fase nacional depositado via PCT . Tratado de cooperação em matéria de Patentes, conforme Instrução Normativa nº 02, de 06/06/2017 publicada na RPI nº 2422, de 06/06/2017.

---

(21) BR 11 2016 026359-6 A2

Código 1.3 - Notificação - Fase Nacional - PCT

(22) 13/05/2015
(30) 13/05/2014 US 61/992,607; 12/11/2014 US 62/078,665
(51) A23K 1/16 (2006.01)
(54) MICROBIANOS CONSUMIDOS DIRETAMENTE E MÉTODOS DE SEU USO
(71) MICROBIAL DISCOVERY GROUP, LLC (US)
(72) MICHAEL R. KING, SONA SON, NATHAN ROBERT AUGSPURGER, JOEL DEAN SPENCER, AMY LANGE, MICHAEL D. ENGLEHARDT
(85) 10/11/2016
(86) PCT US2015/030578 de 13/05/2015
(87) WO 2015/175667 de 19/11/2015
Publicação automática da admissibilidade da fase nacional depositado via PCT . Tratado de cooperação em matéria de Patentes, conforme Instrução Normativa nº 02, de 06/06/2017 publicada na RPI nº 2422, de 06/06/2017.

---

(21) BR 11 2016 026361-8 A2

Código 1.3 - Notificação - Fase Nacional - PCT
(22) 04/06/2015
(30) 06/06/2014 FR 1455172
(51) C04B 28/02 (2006.01), C04B 28/04 (2006.01), C04B 28/14 (2006.01), C04B 38/10 (2006.01)
(54) ESPUMA MINERAL ULTRALEVE E MÉTODO PARA A PRODUÇÃO DA MESMA
(71) LAFARGE (FR)
(72) HÉLÈNE LOMBOIS-BURGER, CHRISTIAN BLACHIER, SYLVAIN DUCHAND, CÉDRIC ROY
(85) 10/11/2016
(86) PCT FR2015/051477 de 04/06/2015
(87) WO 2015/185866 de 10/12/2015
Publicação automática da admissibilidade da fase nacional depositado via PCT . Tratado de cooperação em matéria de Patentes, conforme Instrução Normativa nº 02, de 06/06/2017 publicada na RPI nº 2422, de 06/06/2017.

---

(21) BR 11 2016 026364-2 A2

Código 1.3 - Notificação - Fase Nacional - PCT
(22) 13/05/2015
(30) 14/05/2014 NO 20140606
(51) C02F 3/30 (2006.01), C02F 3/34 (2006.01), C02F 101/12 (2006.01), C02F 103/08 (2006.01), C02F 103/24 (2006.01), C02F 101/16 (2006.01)
(54) ?PROCESSO BIOQUÍMICO PARA A DESNITRIFICAÇÃO DE UMA COMPOSIÇÃO DE ÁGUAS RESIDUAIS HIPERSALINAS?
(71) YARA INTERNATIONAL ASA (NO)
(72) HANS-WERNER BREINER, THORSTEN STOECK, GÜNTHER DOPPELBAUER, WOLFRAM FRANKE, MARINA ETTL
(85) 10/11/2016
(86) PCT EP2015/060661 de 13/05/2015

(87) WO 2015/173336 de 19/11/2015
Publicação automática da admissibilidade da fase nacional depositado via PCT . Tratado de cooperação em matéria de Patentes, conforme Instrução Normativa nº 02, de 06/06/2017 publicada na RPI nº 2422, de 06/06/2017.

---

(21) BR 11 2016 026366-9 A2

Código 1.3 - Notificação - Fase Nacional - PCT
(22) 28/05/2014
(51) H02J 3/18 (2006.01)
(54) ?SISTEMA E MÉTODO PARA REGULAR A ENERGIA FORNECIDA PARA UMA REDE DE ELETRICIDADE?
(71) GE ENERGY POWER CONVERSION TECHNOLOGY LTD. (GB)
(72) HAO YU, DAVID SMITH
(85) 10/11/2016
(86) PCT CN2014/078667 de 28/05/2014
(87) WO 2015/180074 de 03/12/2015
Publicação automática da admissibilidade da fase nacional depositado via PCT . Tratado de cooperação em matéria de Patentes, conforme Instrução Normativa nº 02, de 06/06/2017 publicada na RPI nº 2422, de 06/06/2017.

---

(21) BR 11 2016 026368-5 A2

Código 1.3 - Notificação - Fase Nacional - PCT
(22) 08/05/2015
(30) 12/05/2014 US 61/991754; 20/04/2015 US 62/149893; 22/04/2015 US 62/151013
(51) A61K 39/155 (2006.01), A61K 9/00 (2006.01), A61K 31/215 (2006.01), A61K 31/4462 (2006.01), A61K 31/7012 (2006.01), A61K 31/7056 (2006.01), A61P 31/16 (2006.01)
(54) ?COMPOSIÇÃO, E, MÉTODOS PARA TRATAR UMA DOENÇA INFECCIOSA RESPIRATÓRIA EM UM INDIVÍDUO?
(71) GLAXOSMITHKLINE INTELLECTUAL PROPERTY (NO. 2) LIMITED (GB)
(72) MICHAEL WASHBURN
(85) 10/11/2016
(86) PCT IB2015/053373 de 08/05/2015
(87) WO 2015/173701 de 19/11/2015
Publicação automática da admissibilidade da fase nacional depositado via PCT . Tratado de cooperação em matéria de Patentes, conforme Instrução Normativa nº 02, de 06/06/2017 publicada na RPI nº 2422, de 06/06/2017.

---

(21) BR 11 2016 026370-7 A2

Código 1.3 - Notificação - Fase Nacional - PCT
(22) 11/05/2015
(30) 16/05/2014 US 61/994,370
(51) A61B 8/08 (2006.01)
(54) DISPOSITIVO DE ESTIMATIVA DE MOVIMENTO POR ULTRASSOM, MÉTODO DE ESTIMATIVA DE MOVIMENTO POR ULTRASSOM, E, MÍDIA LEGÍVEL POR COMPUTADOR PARA ESTIMATIVA DE MOVIMENTO POR

ULTRASSOM
(71) KONINKLIJKE PHILIPS N.V. (NL)
(72) HUA XIE, SHIWEI ZHOU, JEAN-LUC ROBERT, VIJAY THAKUR SHAMDASANI
(85) 10/11/2016
(86) PCT IB2015/053441 de 11/05/2015
(87) WO 2015/173709 de 19/11/2015
Publicação automática da admissibilidade da fase nacional depositado via PCT . Tratado de cooperação em matéria de Patentes, conforme Instrução Normativa nº 02, de 06/06/2017 publicada na RPI nº 2422, de 06/06/2017.

---

(21) BR 11 2016 026372-3 A2

Código 1.3 - Notificação - Fase Nacional - PCT
(22) 20/05/2014
(51) G01C 21/30 (2006.01)
(54) APARELHO DE DETECÇÃO DE ALVO E MÉTODO DE DETECÇÃO DE ALVO
(71) NISSAN MOTOR CO. LTD. (JP)
(72) DAIKI YAMANOI, HIDEKAZU NISHIUCHI, TOSHIYUKI ANDOU, HIROSHI SATOH, HARUO MATSUO
(85) 10/11/2016
(86) PCT JP2014/063351 de 20/05/2014
(87) WO 2015/177865 de 26/11/2015
Publicação automática da admissibilidade da fase nacional depositado via PCT . Tratado de cooperação em matéria de Patentes, conforme Instrução Normativa nº 02, de 06/06/2017 publicada na RPI nº 2422, de 06/06/2017.

---

(21) BR 11 2016 026373-1 A2

Código 1.3 - Notificação - Fase Nacional - PCT
(22) 11/05/2015
(30) 12/05/2014 US 61/991,829; 12/05/2014 US 61/992,105
(51) A61B 17/70 (2006.01)
(54) SISTEMA DE FIXAÇÃO SACRAL
(71) DEPUY SYNTHES PRODUCTS, INC. (US)
(72) AZAGEN MOOTIEN, ALFRED NIEDERBERGER, JOHANN FIERLBECK, MARTIN ALTMANN, MARTIN KAUFMANN
(85) 10/11/2016
(86) PCT US2015/030087 de 11/05/2015
(87) WO 2015/175376 de 19/11/2015
Publicação automática da admissibilidade da fase nacional depositado via PCT . Tratado de cooperação em matéria de Patentes, conforme Instrução Normativa nº 02, de 06/06/2017 publicada na RPI nº 2422, de 06/06/2017.

---

(21) BR 11 2016 026374-0 A2

Código 1.3 - Notificação - Fase Nacional - PCT
(22) 13/05/2015
(30) 13/05/2014 US 61/992,475

(51) B60B 7/04 (2006.01), B60B 7/06 (2006.01), B60B 7/01 (2006.01), B60B 3/00 (2006.01)
(54) SISTEMA DE MONTAGEM DE PROTETOR DE PNEUS
(71) HUTCHINSON S.A. (FR)
(72) CHRISTOPHER R. RENSON
(85) 10/11/2016
(86) PCT US2015/030582 de 13/05/2015
(87) WO 2015/175669 de 19/11/2015
Publicação automática da admissibilidade da fase nacional depositado via PCT . Tratado de cooperação em matéria de Patentes, conforme Instrução Normativa nº 02, de 06/06/2017 publicada na RPI nº 2422, de 06/06/2017.

---

(21) BR 11 2016 026375-8 A2

Código 1.3 - Notificação - Fase Nacional - PCT
(22) 28/04/2015
(30) 28/05/2014 EP 14170326.4; 25/03/2015 EP 15160704.1
(51) C08L 23/12 (2006.01), C08L 23/14 (2006.01)
(54) COMPOSIÇÃO DE COPOLÍMERO À BASE DE PROPILENO PARA CANOS
(71) BASELL POLIOLEFINE ITALIA S.R.L. (IT)
(72) MONICA GALVAN, FRANCESCA TISI, GIAMPAOLO PELLEGATTI, SANDRO BOLOGNESI, ANDREAS NEUMANN
(85) 10/11/2016
(86) PCT EP2015/059241 de 28/04/2015
(87) WO 2015/180918 de 03/12/2015
Publicação automática da admissibilidade da fase nacional depositado via PCT . Tratado de cooperação em matéria de Patentes, conforme Instrução Normativa nº 02, de 06/06/2017 publicada na RPI nº 2422, de 06/06/2017.

---

(21) BR 11 2016 026377-4 A2

Código 1.3 - Notificação - Fase Nacional - PCT
(22) 12/05/2015
(30) 13/05/2014 JP 2014-099677
(51) C07D 403/04 (2006.01), A61K 31/497 (2006.01), A61P 3/10 (2006.01), A61P 9/10 (2006.01), A61P 9/12 (2006.01), A61P 13/12 (2006.01), A61P 19/06 (2006.01), A61P 43/00 (2006.01), C07D 401/14 (2006.01), C07D 403/14 (2006.01), C07D 409/14 (2006.01)
(54) ?DERIVADO DE PIRAZINA, COMPOSIÇÃO FARMACÊUTICA, INIBIDOR DE URAT1, E, AGENTE TERAPÊUTICO OU AGENTE PREVENTIVO?
(71) TEIJIN PHARMA LIMITED (JP)
(72) AKINOBU MARUYAMA, SUSUMU TAKEUCHI, YOSHIMASA TAKAHASHI
(85) 10/11/2016
(86) PCT JP2015/063654 de 12/05/2015
(87) WO 2015/174417 de 19/11/2015
Publicação automática da admissibilidade da fase nacional depositado via PCT . Tratado de cooperação em matéria de Patentes, conforme Instrução

Normativa nº 02, de 06/06/2017 publicada na RPI nº 2422, de 06/06/2017.

---

(21) BR 11 2016 026380-4 A2

Código 1.3 - Notificação - Fase Nacional - PCT
(22) 15/05/2015
(30) 15/05/2014 US 61/994,094; 23/04/2015 US 14/695,008
(51) B21D 28/02 (2006.01), B21D 37/12 (2006.01), B26F 1/40 (2006.01), G02B 6/42 (2006.01)
(54) ESTAMPAGEM PARA FORMAR UMA ESTRUTURA DE COMPÓSITO DE MATERIAIS DISSIMILARES TENDO CARACTERÍSTICAS ESTRUTURADAS
(71) NANOPRECISION PRODUCTS, INC (US)
(72) SHUHE LI, ROBERT RYAN VALLANCE, MICHAEL K. BARNOSKI, YONGSHENG ZHAO, MATTHEW GEAN, TEWODROS MENGESHA, RAND D. DANNENBERG
(85) 10/11/2016
(86) PCT US2015/031247 de 15/05/2015
(87) WO 2015/176038 de 19/11/2015
Publicação automática da admissibilidade da fase nacional depositado via PCT . Tratado de cooperação em matéria de Patentes, conforme Instrução Normativa nº 02, de 06/06/2017 publicada na RPI nº 2422, de 06/06/2017.

---

(21) BR 11 2016 026381-2 A2

Código 1.3 - Notificação - Fase Nacional - PCT
(22) 12/05/2015
(30) 13/05/2014 JP 2014-099678
(51) C07D 401/04 (2006.01), A61K 31/4439 (2006.01), A61P 3/10 (2006.01), A61P 9/10 (2006.01), A61P 9/12 (2006.01), A61P 13/12 (2006.01), A61P 19/06 (2006.01), A61P 43/00 (2006.01)
(54) ?CRISTAL, MÉTODO PARA PRODUZIR UM CRISTAL, COMPOSIÇÃO FARMACÊUTICA, INIBIDOR DE URAT1, E, AGENTE TERAPÊUTICO OU PROFILÁTICO?
(71) TEIJIN PHARMA LIMITED (JP)
(72) HIDETOSHI MIYAMOTO, HISAE NOZATO, AKINOBU MARUYAMA
(85) 10/11/2016
(86) PCT JP2015/063632 de 12/05/2015
(87) WO 2015/174411 de 19/11/2015
Publicação automática da admissibilidade da fase nacional depositado via PCT . Tratado de cooperação em matéria de Patentes, conforme Instrução Normativa nº 02, de 06/06/2017 publicada na RPI nº 2422, de 06/06/2017.

---

(21) BR 11 2016 026388-0 A2

Código 1.3 - Notificação - Fase Nacional - PCT
(22) 12/05/2015
(30) 19/05/2014 IT TO2014A000394
(51) B65B 11/50 (2006.01), B65B 47/06 (2006.01), B65B 49/06 (2006.01), B65B 51/14 (2006.01), B65B 25/00 (2006.01)
(54) ?PROCESSO PARA PRODUZIR UMA EMBALAGEM, EMBALAGEM PARA

UM PRODUTO ALIMENTÍCIO, DISPOSITIVO PARA IMPLANTAR A ETAPA DE VEDAÇÃO EM UM PROCESSO E PRODUTO ALIMENTÍCIO EMBALADO?
(71) SOREMARTEC S.A. (LU)
(72) ENRICO SAPPA
(85) 10/11/2016
(86) PCT IB2015/053488 de 12/05/2015
(87) WO 2015/177683 de 26/11/2015
Publicação automática da admissibilidade da fase nacional depositado via PCT . Tratado de cooperação em matéria de Patentes, conforme Instrução Normativa nº 02, de 06/06/2017 publicada na RPI nº 2422, de 06/06/2017.

---

(21) BR 11 2016 026390-1 A2

Código 1.3 - Notificação - Fase Nacional - PCT
(22) 04/05/2015
(30) 12/05/2014 EP 14167941.5
(51) C25D 5/50 (2006.01), C23C 14/16 (2006.01), B32B 15/01 (2006.01), C22C 18/00 (2006.01), C23C 28/02 (2006.01), C21D 8/00 (2006.01), C21D 8/02 (2006.01), C22C 38/00 (2006.01), C22C 38/06 (2006.01), C22C 38/14 (2006.01), C25D 5/10 (2006.01)
(54) PROCESSO PARA A PRODUÇÃO DE UM COMPONENTE DE AÇO PROVIDO COM UM REVESTIMENTO METÁLICO, E, COMPONENTE DE AÇO COM UM REVESTIMENTO METÁLICO
(71) THYSSENKRUPP STEEL EUROPE AG (DE) , THYSSENKRUPP AG (DE)
(72) BERND SCHUHMACHER, CHRISTIAN SCHWERDT, AXEL SCHROOTEN, RALF BAUSE
(85) 10/11/2016
(86) PCT EP2015/059703 de 04/05/2015
(87) WO 2015/173048 de 19/11/2015
Publicação automática da admissibilidade da fase nacional depositado via PCT . Tratado de cooperação em matéria de Patentes, conforme Instrução Normativa nº 02, de 06/06/2017 publicada na RPI nº 2422, de 06/06/2017.

---

(21) BR 11 2016 026391-0 A2

Código 1.3 - Notificação - Fase Nacional - PCT
(22) 13/05/2015
(30) 13/05/2014 US 61/992684; 12/05/2015 US 14/710373
(51) G01V 1/20 (2006.01), G01V 1/38 (2006.01)
(54) ?SISTEMA DE COLETA DE DADOS SÍSMICOS?
(71) ION GEOPHYSICAL CORPORATION (US)
(72) DALE J. LAMBERT, ANDREW W. OLIVIER
(85) 10/11/2016
(86) PCT US2015/030540 de 13/05/2015
(87) WO 2015/175646 de 19/11/2015
Publicação automática da admissibilidade da fase nacional depositado via PCT . Tratado de cooperação em matéria de Patentes, conforme Instrução Normativa nº 02, de 06/06/2017 publicada na RPI nº 2422, de 06/06/2017.

(21) BR 11 2016 026392-8 A2

Código 1.3 - Notificação - Fase Nacional - PCT
(22) 29/04/2015
(30) 14/05/2014 AT GM 207/2014
(51) G01N 21/77 (2006.01), B65B 31/02 (2006.01)
(54) PROCESSO E DISPOSITIVO PARA MEDIÇÃO DO TEOR DE GÁS DE MATERIAIS SENSÍVEIS À MEDIÇÃO DE GÁS EM FILMES DE PLÁSTICO, VIDRO OU OUTROS MATERIAIS TRANSLÚCIDOS
(71) TECSENSE GMBH (AT)
(72) JOHANNES KROTTMAIER, VOLKER RIBITSCH
(85) 10/11/2016
(86) PCT AT2015/000060 de 29/04/2015
(87) WO 2015/172166 de 19/11/2015
Publicação automática da admissibilidade da fase nacional depositado via PCT . Tratado de cooperação em matéria de Patentes, conforme Instrução Normativa nº 02, de 06/06/2017 publicada na RPI nº 2422, de 06/06/2017.

(21) BR 11 2016 026393-6 A2

Código 1.3 - Notificação - Fase Nacional - PCT
(22) 12/05/2015
(30) 12/05/2014 CH 00711/14
(51) A61B 17/00 (2006.01)
(54) DISPOSITIVO DE OCLUSÃO DE FERIMENTO INSERÍVEL EM UM FERIMENTO W, E MÉTODO PARA OCLUSÃO DE UM FERIMENTO
(71) PLASS MEDTECH AG (CH)
(72) ANDRÉ PLASS
(85) 10/11/2016
(86) PCT EP2015/060518 de 12/05/2015
(87) WO 2015/173264 de 19/11/2015
Publicação automática da admissibilidade da fase nacional depositado via PCT . Tratado de cooperação em matéria de Patentes, conforme Instrução Normativa nº 02, de 06/06/2017 publicada na RPI nº 2422, de 06/06/2017.

(21) BR 11 2016 026394-4 A2

Código 1.3 - Notificação - Fase Nacional - PCT
(22) 18/05/2015
(30) 16/05/2014 FR 1454383
(51) B01J 20/04 (2006.01), B01J 20/28 (2006.01), C01B 25/32 (2006.01), C02F 1/28 (2006.01), C02F 101/20 (2006.01)
(54) ?PROCESSO PARA PRODUZIR UM REAGENTE DE FOSFATO DE CÁLCIO, PARTÍCULA DE REAGENTE DE FOSFATO DE CÁLCIO, E, MÉTODO DE PURIFICAÇÃO DE UM EFLUENTE LÍQUIDO?
(71) SOLVAY SA (BE)
(72) PATRICK PERRIN, OLIVIER JACQUES F. J. G. BODSON, THIERRY DELPLANCHE, DIRK BREUGELMANS
(85) 10/11/2016

(86) PCT EP2015/060923 de 18/05/2015
(87) WO 2015/173437 de 19/11/2015
Publicação automática da admissibilidade da fase nacional depositado via PCT . Tratado de cooperação em matéria de Patentes, conforme Instrução Normativa nº 02, de 06/06/2017 publicada na RPI nº 2422, de 06/06/2017.

---

(21) BR 11 2016 026395-2 A2

Código 1.3 - Notificação - Fase Nacional - PCT
(22) 12/08/2014
(30) 13/05/2014 CN 201410201800.X
(51) H04L 29/08 (2006.01)
(54) ?MÉTODO DE MIGRAÇÃO DE DESKTOP EM NUVEM E DISPOSITIVO BEM COMO SISTEMA DE DESKTOP EM NUVEM DISTRIBUÍDO?
(71) ZTE CORPORATION (CN)
(72) HU, DAN, SHEN, SONG
(85) 10/11/2016
(86) PCT CN2014/084205 de 12/08/2014
(87) WO 2015/172447 de 19/11/2015
Publicação automática da admissibilidade da fase nacional depositado via PCT . Tratado de cooperação em matéria de Patentes, conforme Instrução Normativa nº 02, de 06/06/2017 publicada na RPI nº 2422, de 06/06/2017.

---

(21) BR 11 2016 026397-9 A2

Código 1.3 - Notificação - Fase Nacional - PCT
(22) 04/06/2015
(30) 06/06/2014 LU 92472
(51) F23M 5/02 (2006.01), F27D 1/00 (2006.01)
(54) ?MONTAGEM DE PROTEÇÃO CONTRA CALOR PARA UMA INSTALAÇÃO DE CARREGAMENTO DE UM REATOR METALÚRGICO?
(71) PAUL WURTH S.A. (LU)
(72) EMILE LONARDI, SERGE DEVILLET
(85) 10/11/2016
(86) PCT EP2015/062511 de 04/06/2015
(87) WO 2015/185695 de 10/12/2015
Publicação automática da admissibilidade da fase nacional depositado via PCT . Tratado de cooperação em matéria de Patentes, conforme Instrução Normativa nº 02, de 06/06/2017 publicada na RPI nº 2422, de 06/06/2017.

---

(21) BR 11 2016 026399-5 A2

Código 1.3 - Notificação - Fase Nacional - PCT
(22) 11/05/2015
(30) 16/05/2014 DE 10 2014 106 924.2
(51) B23P 11/00 (2006.01), F01L 1/047 (2006.01), F16D 1/072 (2006.01), B24B 19/12 (2006.01)
(54) ?MÉTODO PARA PRODUZIR UMA ÁRVORE DE CAMES?
(71) THYSSENKRUPP PRESTA TECCENTER AG (LI)
(72) MANFRED MUSTER, MARKO CURLIC, AARON PFITSCHER, NICOLAS

HOLLWEQUE, JÖRG SCHÄTZLE, MARTIAL DANTHOIS, RAPHAEL HÖBER
(85) 10/11/2016
(86) PCT EP2015/060273 de 11/05/2015
(87) WO 2015/173158 de 19/11/2015
Publicação automática da admissibilidade da fase nacional depositado via PCT . Tratado de cooperação em matéria de Patentes, conforme Instrução Normativa nº 02, de 06/06/2017 publicada na RPI nº 2422, de 06/06/2017.

---

(21) BR 11 2016 026401-0 A2

Código 1.3 - Notificação - Fase Nacional - PCT
(22) 12/05/2015
(30) 12/05/2014 US 61/991,871
(51) H01L 49/02 (2006.01), H01L 29/00 (2006.01)
(54) CAPACITOR E MÉTODO DE PRODUÇÃO DO MESMO
(71) CAPACITOR SCIENCES INCORPORATED (US)
(72) PAVEL IVAN LAZAREV
(85) 10/11/2016
(86) PCT US2015/030356 de 12/05/2015
(87) WO 2015/175522 de 19/11/2015
Publicação automática da admissibilidade da fase nacional depositado via PCT . Tratado de cooperação em matéria de Patentes, conforme Instrução Normativa nº 02, de 06/06/2017 publicada na RPI nº 2422, de 06/06/2017.

---

(21) BR 11 2016 026405-3 A2

Código 1.3 - Notificação - Fase Nacional - PCT
(22) 12/05/2015
(30) 12/05/2014 US 61/991,861
(51) H01G 4/14 (2006.01)
(54) DISPOSITIVO DE ARMAZENAMENTO DE ENERGIA E SEU MÉTODO DE PRODUÇÃO
(71) CAPACITOR SCIENCES INCORPORATED (US)
(72) PAVEL IVAN LAZAREV
(85) 10/11/2016
(86) PCT US2015/030415 de 12/05/2015
(87) WO 2015/175558 de 19/11/2015
Publicação automática da admissibilidade da fase nacional depositado via PCT . Tratado de cooperação em matéria de Patentes, conforme Instrução Normativa nº 02, de 06/06/2017 publicada na RPI nº 2422, de 06/06/2017.

---

(21) BR 11 2016 026413-4 A2

Código 1.3 - Notificação - Fase Nacional - PCT
(22) 16/05/2014
(51) B22D 1/00 (2006.01), C22C 1/00 (2006.01)
(54) PROCESSO DE PREPARAÇÃO DE METAIS FUNDIDOS PARA FUNDIÇÃO EM UMA TEMPERATURA DE SUPERAQUECIMENTO ABAIXO DE ZERO A ZERO
(71) GISSCO COMPANY LIMITED (TH)

(72) JESSADA WANNASIN, MERTON C. FLEMINGS
(85) 10/11/2016
(86) PCT TH2014/000025 de 16/05/2014
(87) WO 2015/174937 de 19/11/2015
Publicação automática da admissibilidade da fase nacional depositado via PCT . Tratado de cooperação em matéria de Patentes, conforme Instrução Normativa nº 02, de 06/06/2017 publicada na RPI nº 2422, de 06/06/2017.

---

(21) BR 11 2016 026415-0 A2

Código 1.3 - Notificação - Fase Nacional - PCT
(22) 04/05/2015
(30) 13/05/2014 EP 14168155.1; 19/05/2014 EP 14168766.5; 28/05/2014 EP 14170170.6
(51) C07D 249/08 (2006.01), A01N 43/653 (2006.01), A01P 3/00 (2006.01)
(54) ?COMPOSTOS, COMPOSIÇÃO, UTILIZAÇÃO DE UM COMPOSTO, MÉTODO PARA O COMBATE DOS FUNGOS FITOPATOGÊNICOS E SEMENTES REVESTIDAS?
(71) BASF SE (DE)
(72) WASSILIOS GRAMMENOS, NADEGE BOUDET, BERND MUELLER, MARIA ANGELICA QUINTERO PALOMAR, ANA ESCRIBANO CUESTA, ERICA MAY WILSON LAUTERWASSER, JAN KLAAS LOHMANN, THOMAS GROTE, MANUEL KRETSCHMER, IAN ROBERT CRAIG
(85) 11/11/2016
(86) PCT EP2015/059710 de 04/05/2015
(87) WO 2015/173050 de 19/11/2015
Publicação automática da admissibilidade da fase nacional depositado via PCT . Tratado de cooperação em matéria de Patentes, conforme Instrução Normativa nº 02, de 06/06/2017 publicada na RPI nº 2422, de 06/06/2017.

---

(21) BR 11 2016 026416-9 A2

Código 1.3 - Notificação - Fase Nacional - PCT
(22) 13/05/2015
(30) 16/05/2014 DE 10 2014 106 908.0
(51) E05F 5/00 (2006.01)
(54) ARTICULAÇÃO PARA MOBILIÁRIOS OU APARELHOS DOMÉSTICOS
(71) HETTICH-ONI GMBH & CO. KG (DE)
(72) ALEXANDER BUSCHMANN
(85) 11/11/2016
(86) PCT EP2015/060684 de 13/05/2015
(87) WO 2015/173349 de 19/11/2015
Publicação automática da admissibilidade da fase nacional depositado via PCT . Tratado de cooperação em matéria de Patentes, conforme Instrução Normativa nº 02, de 06/06/2017 publicada na RPI nº 2422, de 06/06/2017.

---

(21) BR 11 2016 026417-7 A2

Código 1.3 - Notificação - Fase Nacional - PCT
(22) 13/05/2015

(30) 13/05/2014 US 61/992,654
(51) E21B 10/42 (2006.01), E21B 10/02 (2006.01), E21B 10/46 (2006.01)
(54) BROCA ROTATIVA
(71) LONGYEAR TM, INC. (US)
(72) CHRISTIAN M. LAMBERT, CODY A. PEARCE, MICHAEL D. RUPP
(85) 11/11/2016
(86) PCT US2015/030535 de 13/05/2015
(87) WO 2015/175641 de 19/11/2015
Publicação automática da admissibilidade da fase nacional depositado via PCT . Tratado de cooperação em matéria de Patentes, conforme Instrução Normativa nº 02, de 06/06/2017 publicada na RPI nº 2422, de 06/06/2017.

---

(21) BR 11 2016 026419-3 A2

Código 1.3 - Notificação - Fase Nacional - PCT
(22) 30/03/2015
(30) 15/05/2014 EP 14425058.6
(51) A21D 2/10 (2006.01), A21D 2/16 (2006.01), A21D 2/18 (2006.01), A21D 2/26 (2006.01), A21D 2/30 (2006.01), A21D 6/00 (2006.01), A21D 8/06 (2006.01), A21D 13/00 (2006.01)
(54) PROCESSO PARA A PRODUÇÃO DE UM PRODUTO DE PANIFICAÇÃO TIPO ESPONJA PREENCHIDO NÃO PERECÍVEL
(71) BARILLA G. E R. FRATELLI S.P.A. (IT)
(72) ROBERTO BUTTINI, CORRADO FERRARI, ALESSIO D'URSO
(85) 11/11/2016
(86) PCT EP2015/056842 de 30/03/2015
(87) WO 2015/172935 de 19/11/2015
Publicação automática da admissibilidade da fase nacional depositado via PCT . Tratado de cooperação em matéria de Patentes, conforme Instrução Normativa nº 02, de 06/06/2017 publicada na RPI nº 2422, de 06/06/2017.

---

(21) BR 11 2016 026420-7 A2

Código 1.3 - Notificação - Fase Nacional - PCT
(22) 28/05/2015
(30) 28/05/2014 EP 14001870.6
(51) C07C 1/24 (2006.01)
(54) MÉTODO PARA A PRODUÇÃO DE OLEFINAS POR DESIDRATAÇÃO CATALÍTICA DE REAGENTES ADEQUADOS
(71) LINDE AKTIENGESELLSCHAFT (DE)
(72) FLORIAN WINKLER, PETRA REHAK
(85) 11/11/2016
(86) PCT EP2015/061860 de 28/05/2015
(87) WO 2015/181302 de 03/12/2015
Publicação automática da admissibilidade da fase nacional depositado via PCT . Tratado de cooperação em matéria de Patentes, conforme Instrução Normativa nº 02, de 06/06/2017 publicada na RPI nº 2422, de 06/06/2017.

(21) BR 11 2016 026421-5 A2

Código 1.3 - Notificação - Fase Nacional - PCT
(22) 18/03/2015
(30) 16/05/2014 US 61/994,305
(51) C08K 3/34 (2006.01), C10G 71/02 (2006.01), C10M 113/10 (2006.01)
(54) SISTEMA LIGANTE REFRATÁRIO
(71) VESUVIUS CRUCIBLE COMPANY (US)
(72) JAMES W. STENDERA, RYAN HERSHEY
(85) 11/11/2016
(86) PCT US2015/021141 de 18/03/2015
(87) WO 2015/175091 de 19/11/2015
Publicação automática da admissibilidade da fase nacional depositado via PCT . Tratado de cooperação em matéria de Patentes, conforme Instrução Normativa nº 02, de 06/06/2017 publicada na RPI nº 2422, de 06/06/2017.

(21) BR 11 2016 026423-1 A2

Código 1.3 - Notificação - Fase Nacional - PCT
(22) 15/05/2015
(30) 15/05/2014 US 61/993,321
(51) B65B 43/00 (2006.01), B65B 1/02 (2006.01)
(54) RECIPIENTE DE FILME FLEXÍVEL E MÉTODO DE FABRICAÇÃO
(71) THE HERSHEY COMPANY (US) , GENERAL MILLS, INC. (US)
(72) ROLLAND LORBACH, SANDRA K. HAND, STUART MICHAEL RUAN JONES, SHERYL S. BRUNKEN, ANTHONY D. GAYLOR, THOMAS MILLER, PHILIP RUSSELL FAWCUS, STEVEN JONATHAN CLARKE, ADRIAN MORDUE, DONALD SCOTT PEEBLES, SCOTT FEDOR, DAVID RICHARD STONEHOUSE
(85) 11/11/2016
(86) PCT US2015/030991 de 15/05/2015
(87) WO 2015/175890 de 19/11/2015
Publicação automática da admissibilidade da fase nacional depositado via PCT . Tratado de cooperação em matéria de Patentes, conforme Instrução Normativa nº 02, de 06/06/2017 publicada na RPI nº 2422, de 06/06/2017.

(21) BR 11 2016 026424-0 A2

Código 1.3 - Notificação - Fase Nacional - PCT
(22) 28/05/2015
(30) 28/05/2014 FR 1454854
(51) A61K 8/36 (2006.01), A61K 8/37 (2006.01), A61K 8/55 (2006.01), A61Q 17/04 (2006.01), A61K 8/06 (2006.01)
(54) COMPOSIÇÃO DE PROTEÇÃO SOLAR NA FORMA DE UMA EMULSÃO ÓLEO EM ÁGUA COMPREENDENDO PELO MENOS UMA MISTURA DE TENSOATIVOS
(71) L'OREAL (FR)
(72) MARINA GROC, FLORENCE LALLORET, MARTIN JOSSO, FRANÇOIS COTTARD
(85) 11/11/2016

(86) PCT EP2015/061805 de 28/05/2015
(87) WO 2015/181276 de 03/12/2015
Publicação automática da admissibilidade da fase nacional depositado via PCT . Tratado de cooperação em matéria de Patentes, conforme Instrução Normativa nº 02, de 06/06/2017 publicada na RPI nº 2422, de 06/06/2017.

---

(21) BR 11 2016 026427-4 A2

Código 1.3 - Notificação - Fase Nacional - PCT
(22) 30/04/2015
(30) 15/05/2014 GB 1408653.2
(51) B63B 3/14 (2006.01), B63B 35/03 (2006.01), F16L 1/19 (2006.01), F16L 1/20 (2006.01), B63B 3/54 (2006.01), B63B 19/18 (2006.01)
(54) MESA DE TRABALHO MOONPOOL
(71) TECHNIP FRANCE (FR)
(72) ANDREW GREEN
(85) 11/11/2016
(86) PCT IB2015/000856 de 30/04/2015
(87) WO 2015/173634 de 19/11/2015
Publicação automática da admissibilidade da fase nacional depositado via PCT . Tratado de cooperação em matéria de Patentes, conforme Instrução Normativa nº 02, de 06/06/2017 publicada na RPI nº 2422, de 06/06/2017.

---

(21) BR 11 2016 026432-0 A2

Código 1.3 - Notificação - Fase Nacional - PCT
(22) 15/05/2015
(30) 16/05/2014 US US61/994,461
(51) C12M 3/02 (2006.01)
(54) ARTIGO DE FABRICAÇÃO
(71) SAINT-GOBAIN PERFORMANCE PLASTICS CORPORATION (US)
(72) MITCHELL L. SNYDER, CLEMENS E. ZOELLNER, THOMAS R. NIXON
(85) 11/11/2016
(86) PCT US2015/031084 de 15/05/2015
(87) WO 2015/175943 de 19/11/2015
Publicação automática da admissibilidade da fase nacional depositado via PCT . Tratado de cooperação em matéria de Patentes, conforme Instrução Normativa nº 02, de 06/06/2017 publicada na RPI nº 2422, de 06/06/2017.

---

(21) BR 11 2016 026439-8 A2

Código 1.3 - Notificação - Fase Nacional - PCT
(22) 30/04/2015
(30) 12/05/2014 FR 1454215
(51) G08G 5/04 (2006.01), G08G 5/00 (2006.01)
(54) MÉTODO PARA NAVEGAR UM DRONE AÉREO NA PRESENÇA DE UMA AERONAVE INTRUSA, E DRONE PARA IMPLEMENTAR DITO MÉTODO
(71) SAFRAN ELECTRONICS & DEFENSE (FR)
(72) JULIEN FARJON
(85) 11/11/2016

(86) PCT EP2015/059603 de 30/04/2015
(87) WO 2015/173033 de 19/11/2015
Publicação automática da admissibilidade da fase nacional depositado via PCT . Tratado de cooperação em matéria de Patentes, conforme Instrução Normativa nº 02, de 06/06/2017 publicada na RPI nº 2422, de 06/06/2017.

---

(21) BR 11 2016 026440-1 A2

Código 1.3 - Notificação - Fase Nacional - PCT
(22) 20/03/2015
(30) 26/06/2014 CN 201410294752.3
(51) G10L 19/08 (2013.01), G10L 21/007 (2013.01)
(54) MÉTODO E APARELHO DE CODIFICAÇÃO/DECODIFICAÇÃO
(71) HUAWEI TECHNOLOGIES CO., LTD. (CN)
(72) BIN WANG, ZEXIN LIU, LEI MIAO
(85) 11/11/2016
(86) PCT CN2015/074704 de 20/03/2015
(87) WO 2015/196835 de 30/12/2015
Publicação automática da admissibilidade da fase nacional depositado via PCT . Tratado de cooperação em matéria de Patentes, conforme Instrução Normativa nº 02, de 06/06/2017 publicada na RPI nº 2422, de 06/06/2017.

---

(21) BR 11 2016 026441-0 A2

Código 1.3 - Notificação - Fase Nacional - PCT
(22) 13/05/2015
(30) 16/05/2014 AT A 50347/2014
(51) G01R 31/327 (2006.01), H02B 13/065 (2006.01), H01H 33/02 (2006.01)
(54) PROCESSO E SISTEMA PARA TESTE DE UMA INSTALAÇÃO DE COMUTAÇÃO PARA EQUIPAMENTOS DE TRANSMISSÃO DE ENERGIA
(71) OMICRON ELECTRONICS GMBH (AT)
(72) ULRICH KLAPPER, THOMAS RENAUDIN
(85) 11/11/2016
(86) PCT EP2015/060654 de 13/05/2015
(87) WO 2015/173330 de 19/11/2015
Publicação automática da admissibilidade da fase nacional depositado via PCT . Tratado de cooperação em matéria de Patentes, conforme Instrução Normativa nº 02, de 06/06/2017 publicada na RPI nº 2422, de 06/06/2017.

---

(21) BR 11 2016 026443-6 A2

Código 1.3 - Notificação - Fase Nacional - PCT
(22) 12/05/2015
(30) 13/05/2014 US 61/992,717
(51) C07D 401/04 (2006.01), C07B 59/00 (2006.01), C07D 487/04 (2006.01), A61K 51/04 (2006.01), A61K 31/519 (2006.01), A61P 25/28 (2006.01), A61P 43/00 (2006.01), A61K 49/10 (2006.01)
(54) COMPOSTOS HETEROCÍCLICOS DEUTERADOS E SEUS USOS COMO AGENTES DE IMAGEM
(71) F. HOFFMANN-LA ROCHE AG (CH)

(72) JAN MARIK, JOSEPH P. LYSSIKATOS, SIMON WILLIAMS
(85) 11/11/2016
(86) PCT EP2015/060447 de 12/05/2015
(87) WO 2015/173225 de 19/11/2015
Publicação automática da admissibilidade da fase nacional depositado via PCT . Tratado de cooperação em matéria de Patentes, conforme Instrução Normativa nº 02, de 06/06/2017 publicada na RPI nº 2422, de 06/06/2017.

---

(21) BR 11 2016 026444-4 A2

Código 1.3 - Notificação - Fase Nacional - PCT
(22) 02/04/2015
(30) 13/05/2014 US US61/992,338
(51) C08L 23/04 (2006.01), C08L 23/26 (2006.01), C08F 255/02 (2006.01)
(54) COMPOSIÇÕES POLIMÉRICAS RETICULÁVEIS COM INTERPOLÍMEROS FUNCIONALIZADOS COM AMINA, MÉTODOS PARA FAZER AS MESMAS E ARTIGOS FEITOS DAS MESMAS
(71) DOW GLOBAL TECHNOLOGIES LLC (US)
(72) TIMOTHY J. PERSON, MANISH TALREJA, JEFFREY M. COGEN, SAURAV S. SENGUPTA
(85) 11/11/2016
(86) PCT US2015/023987 de 02/04/2015
(87) WO 2015/175106 de 19/11/2015
Publicação automática da admissibilidade da fase nacional depositado via PCT . Tratado de cooperação em matéria de Patentes, conforme Instrução Normativa nº 02, de 06/06/2017 publicada na RPI nº 2422, de 06/06/2017.

---

(21) BR 11 2016 026447-9 A2

Código 1.3 - Notificação - Fase Nacional - PCT
(22) 13/05/2015
(30) 15/05/2014 EP 14168526.3
(51) C08L 23/12 (2006.01)
(54) COMPOSIÇÃO DE RESINA ESTABILIZADA
(71) SABIC GLOBAL TECHNOLOGIES B.V. (NL)
(72) SARAH VAN MIERLOO, JACQUES SAMPERS
(85) 11/11/2016
(86) PCT EP2015/060615 de 13/05/2015
(87) WO 2015/173315 de 19/11/2015
Publicação automática da admissibilidade da fase nacional depositado via PCT . Tratado de cooperação em matéria de Patentes, conforme Instrução Normativa nº 02, de 06/06/2017 publicada na RPI nº 2422, de 06/06/2017.

---

(21) BR 11 2016 026451-7 A2

Código 1.3 - Notificação - Fase Nacional - PCT
(22) 07/05/2015
(30) 13/05/2014 US US14/276,331
(51) E21B 47/01 (2006.01), E21B 17/00 (2006.01)
(54) MONTAGEM DE ALOJAMENTO DE MÓDULO DE MÚLTIPLOS CHIPS EM

MONTAGENS DE FERRAMENTAS DE FUNDO DE POÇO DE MWS, LWS E ARAME
(71) BAKER HUGHES INCORPORATED. (US)
(72) CARSTEN HAUBOLD, ANDREAS PETER, MICHELL SCHIMANSKI, CHRISTIAN PREISER
(85) 11/11/2016
(86) PCT US2015/029598 de 07/05/2015
(87) WO 2015/175296 de 19/11/2015
Publicação automática da admissibilidade da fase nacional depositado via PCT . Tratado de cooperação em matéria de Patentes, conforme Instrução Normativa nº 02, de 06/06/2017 publicada na RPI nº 2422, de 06/06/2017.

---

(21) BR 11 2016 026454-1 A2

Código 1.3 - Notificação - Fase Nacional - PCT
(22) 18/05/2015
(30) 23/05/2014 US 14/286,328
(51) F02F 3/00 (2006.01), F16J 9/22 (2006.01)
(54) PISTÃO COM SEGUNDA RANHURA DE ANEL KEYSTONE PARA MOTORES DE COMBUSTÃO INTERNA DE ALTA TEMPERATURA
(71) FEDERAL-MOGUL CORPORATION (US)
(72) NORBERT G. SCHNEIDER
(85) 11/11/2016
(86) PCT US2015/031347 de 18/05/2015
(87) WO 2015/179278 de 26/11/2015
Publicação automática da admissibilidade da fase nacional depositado via PCT . Tratado de cooperação em matéria de Patentes, conforme Instrução Normativa nº 02, de 06/06/2017 publicada na RPI nº 2422, de 06/06/2017.

---

(21) BR 11 2016 026455-0 A2

Código 1.3 - Notificação - Fase Nacional - PCT
(22) 14/05/2015
(30) 14/05/2014 US 61/993,046; 14/05/2014 EP 14168319.3
(51) C07D 403/12 (2006.01), A61K 31/4192 (2006.01), A61P 9/12 (2006.01), A61P 19/02 (2006.01), A61P 19/04 (2006.01), A61P 19/08 (2006.01), C07D 487/04 (2006.01)
(54) DERIVADOS DE CARBOXAMIDA
(71) NOVARTIS AG (CH)
(72) ANNE-MARIE D'SOUZA, MAHBUB AHMED, ROBERT ALEXANDER PULZ, LISA ANN ROONEY, NICHOLA SMITH, THOMAS J. TROXLER
(85) 11/11/2016
(86) PCT IB2015/001539 de 14/05/2015
(87) WO 2015/177646 de 26/11/2015
Publicação automática da admissibilidade da fase nacional depositado via PCT . Tratado de cooperação em matéria de Patentes, conforme Instrução Normativa nº 02, de 06/06/2017 publicada na RPI nº 2422, de 06/06/2017.

(21) BR 11 2016 026457-6 A2

Código 1.3 - Notificação - Fase Nacional - PCT
(22) 23/05/2014
(51) A61F 9/009 (2006.01), A61F 9/008 (2006.01)
(54) MÓDULO DE MEDIÇÃO INCLUINDO UMA INTERFACE DE ACOPLAMENTO A UM DISPOSITIVO LASER
(71) WAVELIGHT GMBH (DE)
(72) NADZEYA CHERKAS, IRINA KADETOV, OLAF KITTELMANN, KLAUS VOGLER
(85) 11/11/2016
(86) PCT EP2014/060675 de 23/05/2014
(87) WO 2015/176773 de 26/11/2015
Publicação automática da admissibilidade da fase nacional depositado via PCT . Tratado de cooperação em matéria de Patentes, conforme Instrução Normativa nº 02, de 06/06/2017 publicada na RPI nº 2422, de 06/06/2017.

(21) BR 11 2016 026458-4 A2

Código 1.3 - Notificação - Fase Nacional - PCT
(22) 11/05/2015
(30) 13/05/2014 CN PCT/CN2014/077354; 18/03/2015 CN PCT/CN2015/074462
(51) C07D 455/06 (2006.01), A61K 31/4375 (2006.01), A61P 31/20 (2006.01)
(54) NOVAS DIIDROQUINOLIZINONAS PARA O TRATAMENTO E PROFILAXIA DE INFECÇÃO PELO VÍRUS DA HEPATITE B
(71) F. HOFFMANN-LA ROCHE AG (CH)
(72) SONG YANG, XINGCHUN HAN, ZHANGUO WANG
(85) 11/11/2016
(86) PCT EP2015/060284 de 11/05/2015
(87) WO 2015/173164 de 19/11/2015
Publicação automática da admissibilidade da fase nacional depositado via PCT . Tratado de cooperação em matéria de Patentes, conforme Instrução Normativa nº 02, de 06/06/2017 publicada na RPI nº 2422, de 06/06/2017.

(21) BR 11 2016 026459-2 A2

Código 1.3 - Notificação - Fase Nacional - PCT
(22) 12/05/2015
(30) 12/05/2014 US 61/992,214
(51) G01N 30/72 (2006.01), G01N 30/06 (2006.01), G01N 33/15 (2006.01), A61K 31/135 (2006.01)
(54) QUANTIFICAÇÃO DE TAMOXIFENO E METABÓLITOS DO MESMO POR ESPECTROMETRIA DE MASSAS
(71) QUEST DIAGNOSTICS INVESTMENTS INCORPORATED (US)
(72) NIGEL CLARKE
(85) 11/11/2016
(86) PCT US2015/030419 de 12/05/2015
(87) WO 2015/175561 de 19/11/2015
Publicação automática da admissibilidade da fase nacional depositado via

PCT . Tratado de cooperação em matéria de Patentes, conforme Instrução Normativa nº 02, de 06/06/2017 publicada na RPI nº 2422, de 06/06/2017.

---

(21) BR 11 2016 026460-6 A2

Código 1.3 - Notificação - Fase Nacional - PCT
(22) 09/06/2015
(30) 09/06/2014 EP 14171644.9
(51) A61K 9/00 (2006.01), A61K 31/167 (2006.01), A61K 31/40 (2006.01), A61K 31/573 (2006.01)
(54) PARTÍCULAS PARA INALAÇÃO COMPREENDENDO UMA COMBINAÇÃO DE UM ANTICOLINÉRGICO, UM CORTICOSTERÓIDE E UM BETA-ADRENÉRGICO
(71) CHIESI FARMACEUTICI S.P.A. (IT)
(72) MICHELE MIOZZI, TIMOTHY J. ROUSE, GAETANO BRAMBILLA
(85) 11/11/2016
(86) PCT EP2015/062764 de 09/06/2015
(87) WO 2015/189168 de 17/12/2015
Publicação automática da admissibilidade da fase nacional depositado via PCT . Tratado de cooperação em matéria de Patentes, conforme Instrução Normativa nº 02, de 06/06/2017 publicada na RPI nº 2422, de 06/06/2017.

---

(21) BR 11 2016 026462-2 A2

Código 1.3 - Notificação - Fase Nacional - PCT
(22) 04/05/2015
(30) 13/05/2014 EP 14168027.2
(51) E21B 17/03 (2006.01)
(54) ADAPTADOR DE HASTE DE PERFURAÇÃO DE ROCHA COM FENDA DE DESCARGA REFORÇADA
(71) SANDVIK INTELLECTUAL PROPERTY AB (SE)
(72) SUSANNE LEJON, MAGNUS PERSSON, TOMAS SH JANSSON
(85) 11/11/2016
(86) PCT EP2015/059686 de 04/05/2015
(87) WO 2015/173045 de 19/11/2015
Publicação automática da admissibilidade da fase nacional depositado via PCT . Tratado de cooperação em matéria de Patentes, conforme Instrução Normativa nº 02, de 06/06/2017 publicada na RPI nº 2422, de 06/06/2017.

---

(21) BR 11 2016 026463-0 A2

Código 1.3 - Notificação - Fase Nacional - PCT
(22) 13/05/2014
(51) F21V 7/22 (2006.01), G02B 5/02 (2006.01)
(54) ESPELHO CROMÁTICO, PAINEL CROMÁTICO, E APLICAÇÕES DESTES
(71) COELUX S.R.L. (IT)
(72) PAOLO DI TRAPANI
(85) 11/11/2016
(86) PCT EP2014/059802 de 13/05/2014

(87) WO 2015/172821 de 19/11/2015
Publicação automática da admissibilidade da fase nacional depositado via PCT . Tratado de cooperação em matéria de Patentes, conforme Instrução Normativa nº 02, de 06/06/2017 publicada na RPI nº 2422, de 06/06/2017.

---

(21) BR 11 2016 026464-9 A2

Código 1.3 - Notificação - Fase Nacional - PCT
(22) 28/04/2015
(30) 24/06/2014 US 14/313,879
(51) H04W 36/30 (2009.01), H04W 36/14 (2009.01), H04W 76/04 (2009.01)
(54) APARELHOS, MÉTODOS E SISTEMAS PARA REDUZIR A LATÊNCIA DE MUDANÇA AUTOMÁTICA EM UMA REDE DE ÁREA LOCAL SEM FIO E REDE DE CELULAR INTEGRADAS
(71) INTEL CORPORATION (US)
(72) JING ZHU, NAGEEN HIMAYAT, ALEXANDER SIROTKIN
(85) 11/11/2016
(86) PCT US2015/027991 de 28/04/2015
(87) WO 2015/199805 de 30/12/2015
Publicação automática da admissibilidade da fase nacional depositado via PCT . Tratado de cooperação em matéria de Patentes, conforme Instrução Normativa nº 02, de 06/06/2017 publicada na RPI nº 2422, de 06/06/2017.

---

(21) BR 11 2016 026469-0 A2

Código 1.3 - Notificação - Fase Nacional - PCT
(22) 27/05/2015
(30) 29/05/2014 JP 2014-111763
(51) C08L 95/00 (2006.01), C08L 53/02 (2006.01), E01C 7/18 (2006.01)
(54) COMPOSIÇÃO DE ASFALTO
(71) ASAHI KASEI KABUSHIKI KAISHA (JP)
(72) YOSHIFUMI ARAKI
(85) 11/11/2016
(86) PCT JP2015/065224 de 27/05/2015
(87) WO 2015/182649 de 03/12/2015
Publicação automática da admissibilidade da fase nacional depositado via PCT . Tratado de cooperação em matéria de Patentes, conforme Instrução Normativa nº 02, de 06/06/2017 publicada na RPI nº 2422, de 06/06/2017.

---

(21) BR 11 2016 026470-3 A2

Código 1.3 - Notificação - Fase Nacional - PCT
(22) 13/05/2015
(30) 13/05/2014 US 61/992,838
(51) C07D 401/12 (2006.01), C07D 239/42 (2006.01), C07D 413/12 (2006.01), A61K 31/505 (2006.01), A61P 35/00 (2006.01)
(54) MODULADORES DE HSP70 E MÉTODOS PARA PRODUZIR E USAR OS MESMOS
(71) MEMORIAL SLOAN KETTERING CANCER CENTER (US)
(72) GABRIELA CHIOSIS, YANLONG KANG, HARDIK J. PATEL, MAULIK

PATEL, STEFAN OCHIANA, ANNA RODINA, TONY TALDONE, LIZA SHRESTHA
(85) 11/11/2016
(86) PCT US2015/030641 de 13/05/2015
(87) WO 2015/175707 de 19/11/2015
Publicação automática da admissibilidade da fase nacional depositado via PCT . Tratado de cooperação em matéria de Patentes, conforme Instrução Normativa nº 02, de 06/06/2017 publicada na RPI nº 2422, de 06/06/2017.

---

(21) BR 11 2016 026471-1 A2

Código 1.3 - Notificação - Fase Nacional - PCT
(22) 11/05/2015
(30) 12/05/2014 EP 14167870.6
(51) A01C 1/06 (2006.01)
(54) MÉTODO E DISPOSITIVO PARA DEFINIR UM DETERMINADO GRAU DE SECAGEM DE SEMENTES DURANTE O PROCESSO DE TRATAMENTO
(71) BAYER CROPSCIENCE AKTIENGESELLSCHAFT (DE)
(72) STEPHAN TOSCH, LOTHAR SCHMIDT, REINHARD GROSS, GUIDO WENIG, VOLKER MICHELE, CARSTEN CONZEN
(85) 11/11/2016
(86) PCT EP2015/060365 de 11/05/2015
(87) WO 2015/173189 de 19/11/2015
Publicação automática da admissibilidade da fase nacional depositado via PCT . Tratado de cooperação em matéria de Patentes, conforme Instrução Normativa nº 02, de 06/06/2017 publicada na RPI nº 2422, de 06/06/2017.

---

(21) BR 11 2016 026476-2 A2

Código 1.3 - Notificação - Fase Nacional - PCT
(22) 30/04/2015
(30) 16/05/2014 JP 2014-102822
(51) B66D 3/16 (2006.01)
(54) BLOCO DE CORRENTE
(71) KITO CORPORATION (JP)
(72) AKINORI SHIROTA
(85) 11/11/2016
(86) PCT JP2015/063043 de 30/04/2015
(87) WO 2015/174293 de 19/11/2015
Publicação automática da admissibilidade da fase nacional depositado via PCT . Tratado de cooperação em matéria de Patentes, conforme Instrução Normativa nº 02, de 06/06/2017 publicada na RPI nº 2422, de 06/06/2017.

---

(21) BR 11 2016 026477-0 A2

Código 1.3 - Notificação - Fase Nacional - PCT
(22) 13/05/2015
(30) 13/05/2014 US 61/992,491; 22/09/2014 US 62/053,333
(51) B65B 37/20 (2006.01), B65B 1/36 (2006.01), B65B 1/38 (2006.01), G01F 13/00 (2006.01), G01F 11/18 (2006.01)

(54) APARELHO DE PREPARAÇÃO DE AMOSTRA DE DOSAGEM E LIMPEZA E MÉTODOS DO MESMO
(71) FLSMIDTH A/S (DK)
(72) VLADIMIR MELEG, MIROSLAV OKÉNKA
(85) 11/11/2016
(86) PCT IB2015/053529 de 13/05/2015
(87) WO 2015/173749 de 19/11/2015
Publicação automática da admissibilidade da fase nacional depositado via PCT . Tratado de cooperação em matéria de Patentes, conforme Instrução Normativa nº 02, de 06/06/2017 publicada na RPI nº 2422, de 06/06/2017.

---

(21) BR 11 2016 026478-9 A2

Código 1.3 - Notificação - Fase Nacional - PCT
(22) 28/04/2015
(30) 28/05/2014 EP 14170323.1
(51) C08L 23/14 (2006.01)
(54) COMPOSIÇÃO DE POLÍMERO À BASE DE PROPILENO
(71) BASELL POLIOLEFINE ITALIA S.R.L. (IT)
(72) PAOLA MASSARI, MARCO CIARAFONI, TIZIANA CAPUTO, NICOLETTA MARTINI
(85) 11/11/2016
(86) PCT EP2015/059239 de 28/04/2015
(87) WO 2015/180916 de 03/12/2015
Publicação automática da admissibilidade da fase nacional depositado via PCT . Tratado de cooperação em matéria de Patentes, conforme Instrução Normativa nº 02, de 06/06/2017 publicada na RPI nº 2422, de 06/06/2017.

---

(21) BR 11 2016 026479-7 A2

Código 1.3 - Notificação - Fase Nacional - PCT
(22) 12/05/2015
(30) 13/05/2014 EP 14168076.9
(51) B27K 3/02 (2006.01), B01J 3/00 (2006.01), B01J 3/02 (2006.01), B27K 3/34 (2006.01), B27K 5/00 (2006.01), C08H 8/00 (2010.01)
(54) MÉTODO PARA A MODIFICAÇÃO DE MADEIRA
(71) TRICOYA TECHNOLOGIES LTD (GB)
(72) NEIL TURNBULL, THEODORUS GERARDUS MARINUS MARIA KAPPEN
(85) 11/11/2016
(86) PCT EP2015/060449 de 12/05/2015
(87) WO 2015/173226 de 19/11/2015
Publicação automática da admissibilidade da fase nacional depositado via PCT . Tratado de cooperação em matéria de Patentes, conforme Instrução Normativa nº 02, de 06/06/2017 publicada na RPI nº 2422, de 06/06/2017.

---

(21) BR 11 2016 026480-0 A2

Código 1.3 - Notificação - Fase Nacional - PCT
(22) 13/05/2015
(30) 14/05/2014 GB 1408598.9

(51) B65D 47/02 (2006.01), B29C 45/17 (2006.01)
(54) FECHAMENTO DE SEGURANÇA
(71) OBRIST CLOSURES SWITZERLAND GMBH (CH)
(72) ALEXANDER DONALD MEIKLEM MCPHERSON, DAVID CONWAY RICHARDSON
(85) 11/11/2016
(86) PCT EP2015/060625 de 13/05/2015
(87) WO 2015/173318 de 19/11/2015
Publicação automática da admissibilidade da fase nacional depositado via PCT . Tratado de cooperação em matéria de Patentes, conforme Instrução Normativa nº 02, de 06/06/2017 publicada na RPI nº 2422, de 06/06/2017.

---

(21) BR 11 2016 026481-9 A2

Código 1.3 - Notificação - Fase Nacional - PCT
(22) 28/04/2015
(30) 28/05/2014 EP 14170318.1
(51) C08F 210/02 (2006.01), C08L 23/08 (2006.01), C08L 23/06 (2006.01)
(54) COMPOSIÇÃO DE POLÍMERO DE ETILENO E USO DA MESMA EM COMPOSIÇÕES DE POLIOLEFINA
(71) BASELL POLYOLEFINE GMBH (DE)
(72) CLAUDIO CAVALIERI, MICHELE GRAZZI, ROBERTO PANTALEONI
(85) 11/11/2016
(86) PCT EP2015/059245 de 28/04/2015
(87) WO 2015/180919 de 03/12/2015
Publicação automática da admissibilidade da fase nacional depositado via PCT . Tratado de cooperação em matéria de Patentes, conforme Instrução Normativa nº 02, de 06/06/2017 publicada na RPI nº 2422, de 06/06/2017.

---

(21) BR 11 2016 026483-5 A2

Código 1.3 - Notificação - Fase Nacional - PCT
(22) 06/05/2015
(30) 15/05/2014 IT VR2014A000132
(51) B65C 9/18 (2006.01)
(54) MÁQUINA DE ROTULAGEM
(71) P.E. LABELLERS S.P.A. (IT)
(72) RICCARDO BARDINI
(85) 11/11/2016
(86) PCT EP2015/059977 de 06/05/2015
(87) WO 2015/173091 de 19/11/2015
Publicação automática da admissibilidade da fase nacional depositado via PCT . Tratado de cooperação em matéria de Patentes, conforme Instrução Normativa nº 02, de 06/06/2017 publicada na RPI nº 2422, de 06/06/2017.

---

(21) BR 11 2016 026485-1 A2

Código 1.3 - Notificação - Fase Nacional - PCT
(22) 15/05/2015
(30) 15/05/2014 US 61/993,336

(51) A61F 2/08 (2006.01), A61B 17/04 (2006.01)
(54) FIXAÇÃO DE ENXERTO DE TECIDO COM AJUSTE DE TENSÃO
(71) SMITH & NEPHEW, INC. (US)
(72) KONSEI SHINO, STEPHEN SANTANGELO, MATTHEW DEMMER
(85) 11/11/2016
(86) PCT US2015/031055 de 15/05/2015
(87) WO 2015/175922 de 19/11/2015
Publicação automática da admissibilidade da fase nacional depositado via PCT . Tratado de cooperação em matéria de Patentes, conforme Instrução Normativa nº 02, de 06/06/2017 publicada na RPI nº 2422, de 06/06/2017.

---

(21) BR 11 2016 026486-0 A2

Código 1.3 - Notificação - Fase Nacional - PCT
(22) 03/07/2014
(30) 14/05/2014 CN PCT/CN2014/077456
(51) H04L 27/34 (2006.01), H04W 72/10 (2009.01)
(54) MÉTODO E DISPOSITIVO DE TRANSMISSÃO DE SINAL
(71) HUAWEI TECHNOLOGIES CO., LTD. (CN)
(72) YUANJIE LI, TING WANG
(85) 11/11/2016
(86) PCT CN2014/081575 de 03/07/2014
(87) WO 2015/172427 de 19/11/2015
Publicação automática da admissibilidade da fase nacional depositado via PCT . Tratado de cooperação em matéria de Patentes, conforme Instrução Normativa nº 02, de 06/06/2017 publicada na RPI nº 2422, de 06/06/2017.

---

(21) BR 11 2016 026489-4 A2

Código 1.3 - Notificação - Fase Nacional - PCT
(22) 16/04/2015
(30) 15/05/2014 US 14/278088
(51) B23B 27/00 (2006.01), B23B 29/04 (2006.01)
(54) ?CONJUNTO DE MÁQUINA-FERRAMENTA, E, MÉTODO PARA MONTAR E DESMONTAR UM CONJUNTO DE MÁQUINA- FERRAMENTA?
(71) ISCAR LTD. (IL)
(72) GRIGORI NEIMAN
(85) 11/11/2016
(86) PCT IL2015/050408 de 16/04/2015
(87) WO 2015/173795 de 19/11/2015
Publicação automática da admissibilidade da fase nacional depositado via PCT . Tratado de cooperação em matéria de Patentes, conforme Instrução Normativa nº 02, de 06/06/2017 publicada na RPI nº 2422, de 06/06/2017.

---

(21) BR 11 2016 026490-8 A2

Código 1.3 - Notificação - Fase Nacional - PCT
(22) 17/04/2015
(30) 13/06/2014 US 62/011,897; 10/07/2014 US 14/327,798
(51) H04N 5/232 (2006.01), H04N 5/225 (2006.01)

(54) MÉTODO PARA FORNECER FOCAGEM AUTOMÁTICA PARA UM DISPOSITIVO DE IMAGEAMENTO E SISTEMA PARA FORNECER FOCAGEM AUTOMÁTICA PARA UM DISPOSITIVO DE IMAGEAMENTO
(71) INTEL CORPORATION (US)
(72) EVGENY KRESTYANNIKOV, JARNO NIKKANEN, VITALI SAMUROV
(85) 11/11/2016
(86) PCT US2015/026517 de 17/04/2015
(87) WO 2015/191163 de 17/12/2015
Publicação automática da admissibilidade da fase nacional depositado via PCT . Tratado de cooperação em matéria de Patentes, conforme Instrução Normativa nº 02, de 06/06/2017 publicada na RPI nº 2422, de 06/06/2017.

---

(21) BR 11 2016 026491-6 A2

Código 1.3 - Notificação - Fase Nacional - PCT
(22) 11/05/2015
(30) 16/05/2014 NL 2012824
(51) A01K 39/01 (2006.01), A01K 39/012 (2006.01)
(54) ?SISTEMA E MÉTODO PARA ALIMENTAÇÃO DE AVES?
(71) ROXELL BVBA (BE)
(72) PHILIPPE HYPPOLIET PIA MARIA KEIRSE
(85) 11/11/2016
(86) PCT EP2015/060307 de 11/05/2015
(87) WO 2015/173170 de 19/11/2015
Publicação automática da admissibilidade da fase nacional depositado via PCT . Tratado de cooperação em matéria de Patentes, conforme Instrução Normativa nº 02, de 06/06/2017 publicada na RPI nº 2422, de 06/06/2017.

---

(21) BR 11 2016 026492-4 A2

Código 1.3 - Notificação - Fase Nacional - PCT
(22) 02/06/2015
(30) 02/06/2014 EP 14170811.5
(51) E01C 13/08 (2006.01), D05C 15/08 (2006.01), D05C 17/02 (2006.01)
(54) ESTEIRA PARA A FORMAÇÃO DE UM GRAMADO ARTIFICIAL E PROCESSO PARA A PRODUÇÃO DE TAL ESTEIRA
(71) BFS EUROPE NV (BE)
(72) MATHIJS BEAUPREZ, KJELL DE RUDDER, FRANK VANCOILLIE, MARC VERLEYEN
(85) 11/11/2016
(86) PCT EP2015/062278 de 02/06/2015
(87) WO 2015/185562 de 10/12/2015
Publicação automática da admissibilidade da fase nacional depositado via PCT . Tratado de cooperação em matéria de Patentes, conforme Instrução Normativa nº 02, de 06/06/2017 publicada na RPI nº 2422, de 06/06/2017.

---

(21) BR 11 2016 026493-2 A2

Código 1.3 - Notificação - Fase Nacional - PCT
(22) 22/04/2015

(30) 26/05/2014 DE 10 2014 107 396.7
(51) B05B 15/12 (2006.01)
(54) ?CABINE DE REVESTIMENTO POR PULVERIZAÇÃO DE PÓ?
(71) GEMA SWITZERLAND GMBH (CH)
(72) FELIX MAUCHLE, PETER STEIGER
(85) 11/11/2016
(86) PCT EP2015/058647 de 22/04/2015
(87) WO 2015/180893 de 03/12/2015
Publicação automática da admissibilidade da fase nacional depositado via PCT . Tratado de cooperação em matéria de Patentes, conforme Instrução Normativa nº 02, de 06/06/2017 publicada na RPI nº 2422, de 06/06/2017.

---

(21) BR 11 2016 026496-7 A2

Código 1.3 - Notificação - Fase Nacional - PCT
(22) 14/05/2015
(30) 15/05/2014 US 61/994015; 13/05/2015 US 14/711154
(51) G01V 1/38 (2006.01)
(54) ?MÉTODO PARA AQUISIÇÃO DE UM ESTUDO SÍSMICO MARINHO, E, MÍDIA LEGÍVEL POR COMPUTADOR NÃO TRANSITÓRIO?
(71) ION GEOPHYSICAL CORPORATION (US)
(72) DAVID BROOKES, NICK BERNITSAS, PAUL FARMER
(85) 11/11/2016
(86) PCT US2015/030750 de 14/05/2015
(87) WO 2015/175766 de 19/11/2015
Publicação automática da admissibilidade da fase nacional depositado via PCT . Tratado de cooperação em matéria de Patentes, conforme Instrução Normativa nº 02, de 06/06/2017 publicada na RPI nº 2422, de 06/06/2017.

---

(21) BR 11 2016 026497-5 A2

Código 1.3 - Notificação - Fase Nacional - PCT
(22) 30/04/2015
(30) 14/05/2014 US 61/993,138
(51) C07D 471/04 (2006.01), C07D 487/04 (2006.01), A61K 31/4162 (2006.01), A61P 35/00 (2006.01)
(54) PIRAZOLPIRIDINAS E PIRAZOLPIRIMIDINAS
(71) PFIZER INC. (US)
(72) JOTHAM WADSWORTH COE, CHRISTOPH MARTIN DEHNHARDT, PETER JONES, YOGESH ANIL SABNIS, JOSEPH WALTER STROHBACH, FLORIAN MICHEL WAKENHUT, GAVIN ALISTAIR WHITLOCK
(85) 11/11/2016
(86) PCT IB2015/053174 de 30/04/2015
(87) WO 2015/173683 de 19/11/2015
Publicação automática da admissibilidade da fase nacional depositado via PCT . Tratado de cooperação em matéria de Patentes, conforme Instrução Normativa nº 02, de 06/06/2017 publicada na RPI nº 2422, de 06/06/2017.

(21) BR 11 2016 026498-3 A2

Código 1.3 - Notificação - Fase Nacional - PCT
(22) 14/05/2015
(30) 15/05/2014 US 61/993.885
(51) A01D 46/08 (2006.01)
(54) SISTEMA DE AR PARA UMA COLHEITADEIRA AGRÍCOLA
(71) CNH INDUSTRIAL AMERICA LLC (US)
(72) MICHAEL JOHN MINNICH, ROBERT D. CRANDALL, TIMOTHY ALAN MEEKS, ARLAN DAVIS, JEFFREY MARK NORTON
(85) 11/11/2016
(86) PCT US2015/030839 de 14/05/2015
(87) WO 2015/175811 de 19/11/2015
Publicação automática da admissibilidade da fase nacional depositado via PCT . Tratado de cooperação em matéria de Patentes, conforme Instrução Normativa nº 02, de 06/06/2017 publicada na RPI nº 2422, de 06/06/2017.

(21) BR 11 2016 026499-1 A2

Código 1.3 - Notificação - Fase Nacional - PCT
(22) 30/06/2015
(30) 30/06/2014 DK PA 2014 70406
(51) B65D 30/22 (2006.01), B65B 9/08 (2006.01), B65B 43/06 (2006.01), B65B 43/12 (2006.01), B65B 43/26 (2006.01)
(54) ?REDE DE SACO PARA EMBALAR ARTIGOS, LÍQUIDO OU MATERIAL A GRANEL EM SACOS DE FILME, E, MÉTODO PARA EMBALAR UM PRODUTO?
(71) SCHUR TECHNOLOGY A/S (DK)
(72) HENRIK PAPE
(85) 11/11/2016
(86) PCT DK2015/050193 de 30/06/2015
(87) WO 2016/000718 de 07/01/2016
Publicação automática da admissibilidade da fase nacional depositado via PCT . Tratado de cooperação em matéria de Patentes, conforme Instrução Normativa nº 02, de 06/06/2017 publicada na RPI nº 2422, de 06/06/2017.

(21) BR 11 2016 026500-9 A2

Código 1.3 - Notificação - Fase Nacional - PCT
(22) 19/02/2015
(30) 15/05/2014 US 14/279,119
(51) F03D 9/02 (2006.01), F03D 11/04 (2006.01), F03B 13/06 (2006.01)
(54) BOMBEAMENTO DE TORRE HIDRÁULICA
(71) ILLINOIS TOOL WORKS INC (US)
(72) JERALD EDWARD JONES, VALERIE LISA RHOADES
(85) 11/11/2016
(86) PCT US2015/016515 de 19/02/2015
(87) WO 2015/175068 de 19/11/2015
Publicação automática da admissibilidade da fase nacional depositado via PCT . Tratado de cooperação em matéria de Patentes, conforme Instrução

Normativa nº 02, de 06/06/2017 publicada na RPI nº 2422, de 06/06/2017.

---

(21) BR 11 2016 026501-7 A2

Código 1.3 - Notificação - Fase Nacional - PCT
(22) 12/05/2015
(30) 12/05/2014 US 61/991,992; 01/05/2015 US 14/702,309
(51) H04W 48/18 (2009.01)
(54) MÉTODO E SISTEMA PARA UTILIZAÇÃO DE CAMADA SUPERIOR ARMAZENADA
(71) HUAWEI TECHNOLOGIES CO., LTD. (CN)
(72) YUNSONG YANG, YUOUNG HOON KWON, ZHIGANG RONG
(85) 11/11/2016
(86) PCT CN2015/078780 de 12/05/2015
(87) WO 2015/172709 de 19/11/2015
Publicação automática da admissibilidade da fase nacional depositado via PCT . Tratado de cooperação em matéria de Patentes, conforme Instrução Normativa nº 02, de 06/06/2017 publicada na RPI nº 2422, de 06/06/2017.

---

(21) BR 11 2016 026502-5 A2

Código 1.3 - Notificação - Fase Nacional - PCT
(22) 15/05/2015
(30) 16/05/2014 US 61/994571
(51) B01D 53/94 (2006.01), B01J 35/00 (2006.01), B01J 29/76 (2006.01), B01J 29/83 (2006.01), F01N 3/20 (2006.01), B01J 29/85 (2006.01)
(54) ?ARTIGO CATALÍTICO, E, SISTEMA E MÉTODO PARA TRATAR UM GÁS DE ESCAPE?
(71) JOHNSON MATTHEY PUBLIC LIMITED COMPANY (GB)
(72) JANE GAST, OLIVER SONNTAG, TIM GENSCHOW, GUDMUND SMEDLER, ANDREW PETER WALKER, MIKAEL LARSSON, PENELOPE MARKATOU, LINGZHI ZHANG
(85) 11/11/2016
(86) PCT US2015/031054 de 15/05/2015
(87) WO 2015/175921 de 19/11/2015
Publicação automática da admissibilidade da fase nacional depositado via PCT . Tratado de cooperação em matéria de Patentes, conforme Instrução Normativa nº 02, de 06/06/2017 publicada na RPI nº 2422, de 06/06/2017.

---

(21) BR 11 2016 026503-3 A2

Código 1.3 - Notificação - Fase Nacional - PCT
(22) 27/05/2015
(30) 27/05/2014 US 62/003,102
(51) G02B 6/00 (2006.01), H04B 10/00 (2013.01)
(54) CONJUNTOS E BANDEJAS DE GERENCIAMENTO DE FIBRA E DISPOSITIVOS DE INTERFACE DE REDE QUE INCORPORAM TAIS CONJUNTOS E BANDEJAS
(71) 3M INNOVATIVE PROPERTIES COMPANY (US)
(72) WILLIAM J. CLATANOFF, ZACHARY M. THOMPSON, DONALD K.

LARSON
(85) 11/11/2016
(86) PCT US2015/032657 de 27/05/2015
(87) WO 2015/183942 de 03/12/2015
Publicação automática da admissibilidade da fase nacional depositado via PCT . Tratado de cooperação em matéria de Patentes, conforme Instrução Normativa nº 02, de 06/06/2017 publicada na RPI nº 2422, de 06/06/2017.

---

(21) BR 11 2016 026504-1 A2

Código 1.3 - Notificação - Fase Nacional - PCT
(22) 26/06/2015
(30) 30/06/2014 DK PA 2014 70403
(51) B65D 30/22 (2006.01), B65B 9/08 (2006.01), B65B 43/06 (2006.01), B65B 43/12 (2006.01), B65B 43/26 (2006.01)
(54) ?MÉTODO E APARELHO PARA EMBALAR ARTIGOS, MATERIAL LÍQUIDO OU SOLTO EM SACOS DE FILME, E, TRAMA DE SACO?
(71) SCHUR TECHNOLOGY A/S (DK)
(72) HENRIK PAPE
(85) 11/11/2016
(86) PCT DK2015/050189 de 26/06/2015
(87) WO 2016/000717 de 07/01/2016
Publicação automática da admissibilidade da fase nacional depositado via PCT . Tratado de cooperação em matéria de Patentes, conforme Instrução Normativa nº 02, de 06/06/2017 publicada na RPI nº 2422, de 06/06/2017.

---

(21) BR 11 2016 026505-0 A2

Código 1.3 - Notificação - Fase Nacional - PCT
(22) 04/05/2015
(30) 15/05/2014 DE 10 2014 106 843.2
(51) E21B 7/14 (2006.01)
(54) MÉTODO PARA A REALIZAÇÃO DE UM FURO DE SONDAGEM, E, DISPOSITIVO PARA A REALIZAÇÃO DE UM FURO DE SONDAGEM
(71) THYSSENKRUPP AG (DE)
(72) MARKUS OLES, JOACHIM STUMPFE, JOHANNES KÖCHER, ARNO ROMANOWSKI, DIRK UHRLANDT, SERGEY GORCHAKOV
(85) 11/11/2016
(86) PCT EP2015/059707 de 04/05/2015
(87) WO 2015/173049 de 19/11/2015
Publicação automática da admissibilidade da fase nacional depositado via PCT . Tratado de cooperação em matéria de Patentes, conforme Instrução Normativa nº 02, de 06/06/2017 publicada na RPI nº 2422, de 06/06/2017.

---

(21) BR 11 2016 026506-8 A2

Código 1.3 - Notificação - Fase Nacional - PCT
(22) 12/05/2015
(30) 12/05/2014 US 61/991,923; 22/01/2015 US 62/106,242
(51) C08J 5/18 (2006.01)

(54) FILMES MICROTEXTURIZADOS COM IMPRESSÃO TÁTIL APRIMORADA E/OU PERCEPÇÃO AO RUÍDO REDUZIDA
(71) THE PROCTER & GAMBLE COMPANY (US)
(72) NORMAN SCOTT BROYLES, APRIL RENAE BROWN, ARMAN ASHRAF, GARY WAYNE GILBERTSON, JEFFREY THOMAS GROTHAUS
(85) 11/11/2016
(86) PCT US2015/030239 de 12/05/2015
(87) WO 2015/175445 de 19/11/2015
Publicação automática da admissibilidade da fase nacional depositado via PCT . Tratado de cooperação em matéria de Patentes, conforme Instrução Normativa nº 02, de 06/06/2017 publicada na RPI nº 2422, de 06/06/2017.

---

(21) BR 11 2016 026510-6 A2

Código 1.3 - Notificação - Fase Nacional - PCT
(22) 13/05/2015
(30) 15/05/2014 US 61/993.675
(51) A61K 9/00 (2006.01), A61L 15/44 (2006.01)
(54) DISPOSITIVO E FORMULAÇÃO PARA TRATAMENTO TÓPICO DA DOR QUE AFETA A ÁREA VULVAR DO ÓRGÃO GENITAL FEMININO
(71) GRÜNENTHAL GMBH (DE)
(72) ANDRE' DIMINO, MARCO PAPPAGALLO, MICHAEL RICHARDSON, FRANZ GERSTHEIMER, EMILIO GARCIA QUETGLAS, JACQUELINE DELFGAAUW, ANDREAS SCHOLZ, JOHANNES NIEL VAN
(85) 11/11/2016
(86) PCT EP2015/000989 de 13/05/2015
(87) WO 2015/172885 de 19/11/2015
Publicação automática da admissibilidade da fase nacional depositado via PCT . Tratado de cooperação em matéria de Patentes, conforme Instrução Normativa nº 02, de 06/06/2017 publicada na RPI nº 2422, de 06/06/2017.

---

(21) BR 11 2016 026511-4 A2

Código 1.3 - Notificação - Fase Nacional - PCT
(22) 17/06/2014
(51) B08B 9/032 (2006.01), B08B 9/08 (2006.01)
(54) ?MÉTODO PARA LIMPEZA NO LOCAL DE UMA USINA DE PROCESSAMENTO DE ALIMENTOS LÍQUIDOS, USINA DE PROCESSAMENTO DE ALIMENTOS LÍQUIDOS, E, USO DE UMA USINA DE PROCESSAMENTO DE ALIMENTOS LÍQUIDOS?
(71) TETRA LAVAL HOLDINGS & FINANCE S.A. (CH)
(72) THOMAS EGGLER
(85) 11/11/2016
(86) PCT CH2014/000082 de 17/06/2014
(87) WO 2015/192254 de 23/12/2015
Publicação automática da admissibilidade da fase nacional depositado via PCT . Tratado de cooperação em matéria de Patentes, conforme Instrução Normativa nº 02, de 06/06/2017 publicada na RPI nº 2422, de 06/06/2017.

(21) BR 11 2016 026512-2 A2

Código 1.3 - Notificação - Fase Nacional - PCT
(22) 15/05/2015
(30) 16/05/2014 IT MI2014A000897
(51) B01J 23/10 (2006.01), C07C 29/60 (2006.01), C07C 1/24 (2006.01)
(54) PROCESSO PARA A PRODUÇÃO DE ALQUENÓIS E USO DOS MESMOS PARA A PRODUÇÃO DE 1,3-BUTADIENO
(71) VERSALIS S.P.A. (IT)
(72) ALBERTO CESANA, STEFANO RAMELLO, GUIDO SPANO
(85) 11/11/2016
(86) PCT IB2015/053592 de 15/05/2015
(87) WO 2015/173780 de 19/11/2015
Publicação automática da admissibilidade da fase nacional depositado via PCT . Tratado de cooperação em matéria de Patentes, conforme Instrução Normativa nº 02, de 06/06/2017 publicada na RPI nº 2422, de 06/06/2017.

(21) BR 11 2016 026514-9 A2

Código 1.3 - Notificação - Fase Nacional - PCT
(22) 11/05/2015
(30) 12/05/2014 US 61/991.974
(51) G02B 6/38 (2006.01)
(54) ?CONJUNTOS DE CABOS DE FIBRA ÓTICA PARA TERMINAÇÃO DE UM CABO DE FIBRA ÓTICA E MÉTODOS PARA FAZER O MESMO?
(71) CORNING OPTICAL COMMUNICATIONS LLC (US)
(72) MICAH COLEN ISENHOUR, ALVIN JOHN MCDONALD, DAVID WAYNE MEEK, HIEU VINH TRAN
(85) 11/11/2016
(86) PCT US2015/030060 de 11/05/2015
(87) WO 2015/175363 de 19/11/2015
Publicação automática da admissibilidade da fase nacional depositado via PCT . Tratado de cooperação em matéria de Patentes, conforme Instrução Normativa nº 02, de 06/06/2017 publicada na RPI nº 2422, de 06/06/2017.

(21) BR 11 2016 026515-7 A2

Código 1.3 - Notificação - Fase Nacional - PCT
(22) 11/05/2015
(30) 15/05/2014 US 14/278385
(51) H05B 37/02 (2006.01), G06F 17/00 (2006.01), G06F 3/048 (2013.01)
(54) ?MÉTODOS PARA CONFIGURAR UM SISTEMA DE CONTROLE DE ILUMINAÇÃO SEM FIO E PARA ATUALIZAR AJUSTES SEM FIO EM UM SISTEMA DE AUTOMAÇÃO RESIDENCIAL SEM FIO, SISTEMAS DE CONTROLE DE ILUMINAÇÃO SEM FIO E DE AUTOMAÇÃO RESIDENCIAL SEM FIO, E, MÍDIA LEGÍVEL POR MÁQUINA?
(71) SAVANT SYSTEMS, LLC (US)
(72) ANDREW HAMM, KEVIN C. KICKLIGHTER, NICHOL F. DRAPER
(85) 11/11/2016

(86) PCT US2015/030115 de 11/05/2015
(87) WO 2015/175394 de 19/11/2015
Publicação automática da admissibilidade da fase nacional depositado via PCT . Tratado de cooperação em matéria de Patentes, conforme Instrução Normativa nº 02, de 06/06/2017 publicada na RPI nº 2422, de 06/06/2017.

---

(21) BR 11 2016 026516-5 A2

Código 1.3 - Notificação - Fase Nacional - PCT
(22) 13/05/2015
(30) 13/05/2014 EP 14168153.6
(51) C08G 18/48 (2006.01), C08G 18/76 (2006.01), C08K 5/00 (2006.01), C08G 18/32 (2006.01), C08K 5/3492 (2006.01), C08K 5/521 (2006.01)
(54) PREPARAÇÃO, COMPÓSITO, PROCESSO PARA A PRODUÇÃO DA PREPARAÇÃO, PARTE EXTRUDADA, DE PÓ SINTERIZADO E/OU MOLDADA POR INJEÇÃO E USO DE UMA PARTE
(71) BASF SE (DE)
(72) OLIVER STEFFEN HENZE
(85) 11/11/2016
(86) PCT EP2015/060597 de 13/05/2015
(87) WO 2015/121504 de 20/08/2015
Publicação automática da admissibilidade da fase nacional depositado via PCT . Tratado de cooperação em matéria de Patentes, conforme Instrução Normativa nº 02, de 06/06/2017 publicada na RPI nº 2422, de 06/06/2017.

---

(21) BR 11 2016 026517-3 A2

Código 1.3 - Notificação - Fase Nacional - PCT
(22) 15/05/2015
(30) 15/05/2014 GB 1408647.4
(51) F16K 3/04 (2006.01)
(54) ?VÁLVULA?
(71) LB BENTLEY LIMITED (GB)
(72) KRZSZTOF JURCZYK
(85) 11/11/2016
(86) PCT GB2015/051441 de 15/05/2015
(87) WO 2015/173586 de 19/11/2015
Publicação automática da admissibilidade da fase nacional depositado via PCT . Tratado de cooperação em matéria de Patentes, conforme Instrução Normativa nº 02, de 06/06/2017 publicada na RPI nº 2422, de 06/06/2017.

---

(21) BR 11 2016 026518-1 A2

Código 1.3 - Notificação - Fase Nacional - PCT
(22) 14/05/2015
(30) 14/05/2014 US 61/996,691; 14/05/2014 US 61/996,702
(51) A61K 31/165 (2006.01)
(54) ÁCIDOS HIDROXÂMICOS HETEROCÍCLICOS COMO INIBIDORES DA PROTEÍNA DESACETILASE E INIBIDORES DUAIS DE PROTEÍNA DESACETILASE-PROTEÍNA CINASE E MÉTODOS DE USO DOS MESMOS

(71) THE REGENTS OF THE UNIVERSITY OF COLORADO, A BODY CORPORATE (US)
(72) XUEDONG LIU, GAN ZHANG, DANIEL CHUEN-FONG CHAN, ANTHONY, D. PISCOPIO
(85) 11/11/2016
(86) PCT US2015/030842 de 14/05/2015
(87) WO 2015/175813 de 19/11/2015
Publicação automática da admissibilidade da fase nacional depositado via PCT . Tratado de cooperação em matéria de Patentes, conforme Instrução Normativa nº 02, de 06/06/2017 publicada na RPI nº 2422, de 06/06/2017.

---

(21) BR 11 2016 026520-3 A2

Código 1.3 - Notificação - Fase Nacional - PCT
(22) 19/05/2015
(30) 13/06/2014 JP 2014-122591
(51) C08L 69/00 (2006.01), C08F 265/06 (2006.01), C08F 291/02 (2006.01), C08L 25/12 (2006.01), C08L 51/04 (2006.01), C08L 55/02 (2006.01)
(54) COMPOSIÇÃO DE RESINA TERMOPLÁSTICA E ARTIGO MOLDADO DA MESMA
(71) UMG ABS, LTD. (JP)
(72) HIRONORI MATSUYAMA
(85) 11/11/2016
(86) PCT JP2015/064272 de 19/05/2015
(87) WO 2015/190237 de 17/12/2015
Publicação automática da admissibilidade da fase nacional depositado via PCT . Tratado de cooperação em matéria de Patentes, conforme Instrução Normativa nº 02, de 06/06/2017 publicada na RPI nº 2422, de 06/06/2017.

---

(21) BR 11 2016 026524-6 A2

Código 1.3 - Notificação - Fase Nacional - PCT
(22) 11/05/2015
(30) 13/05/2014 US 61/992,286; 22/09/2014 US 62/053,255
(51) G06F 17/30 (2006.01), H03M 13/00 (2006.01)
(54) ARMAZENAGEM DE DADOS DE DISTRIBUIÇÃO SEGURA E TRANSMISSÃO DO CONTEÚDO DO FLUXO DE MÍDIA.
(71) CLOUD CROWDING CORP. (US)
(72) DAVID YANOVSKY, TEIMURAZ NAMORADZE
(85) 11/11/2016
(86) PCT US2015/030163 de 11/05/2015
(87) WO 2015/175411 de 19/11/2015
Publicação automática da admissibilidade da fase nacional depositado via PCT . Tratado de cooperação em matéria de Patentes, conforme Instrução Normativa nº 02, de 06/06/2017 publicada na RPI nº 2422, de 06/06/2017.

---

(21) BR 11 2016 026525-4 A2

Código 1.3 - Notificação - Fase Nacional - PCT
(22) 13/05/2015

(30) 13/05/2014 US 61/992,604; 08/05/2015 US 62/158,614; 12/05/2015 US 14/710,457
(51) E21B 21/08 (2006.01), E21B 47/12 (2006.01), G05B 19/02 (2006.01)
(54) MÉTODO PARA TRANSMISSÃO DE UM PERFIL DE PRESSÃO DE DESLIGAMENTO DE BOMBA, CONJUNTO DE FUNDO DE POÇO, E SISTEMA
(71) SCHLUMBERGER TECHNOLOGY B.V. (NL)
(72) YONG SU, BO YU, SANDRA REYES RIBERA, ALDRICK GARCIA-MAYANS
(85) 11/11/2016
(86) PCT US2015/030493 de 13/05/2015
(87) WO 2015/175613 de 19/11/2015
Publicação automática da admissibilidade da fase nacional depositado via PCT . Tratado de cooperação em matéria de Patentes, conforme Instrução Normativa nº 02, de 06/06/2017 publicada na RPI nº 2422, de 06/06/2017.

---

(21) BR 11 2016 026526-2 A2

Código 1.3 - Notificação - Fase Nacional - PCT
(22) 15/05/2015
(30) 15/05/2014 GB 1408630.0
(51) F16K 15/06 (2006.01)
(54) ?VÁLVULA DE RETENÇÃO?
(71) LB BENTLEY LIMITED (GB)
(72) KRZYSTOF JURCZYK
(85) 11/11/2016
(86) PCT GB2015/051447 de 15/05/2015
(87) WO 2015/173591 de 19/11/2015
Publicação automática da admissibilidade da fase nacional depositado via PCT . Tratado de cooperação em matéria de Patentes, conforme Instrução Normativa nº 02, de 06/06/2017 publicada na RPI nº 2422, de 06/06/2017.

---

(21) BR 11 2016 026527-0 A2

Código 1.3 - Notificação - Fase Nacional - PCT
(22) 11/05/2015
(30) 13/05/2014 NO 20140605
(51) F23J 15/06 (2006.01)
(54) CENTRAL ELÉTRICA COM ZERO EMISSÕES
(71) AKER SOLUTIONS AS (NO)
(72) KJELL OLAV STINESSEN, GEIR INGE OLSEN, TOM-ARNE SOLHAUG
(85) 11/11/2016
(86) PCT EP2015/060350 de 11/05/2015
(87) WO 2015/173184 de 19/11/2015
Publicação automática da admissibilidade da fase nacional depositado via PCT . Tratado de cooperação em matéria de Patentes, conforme Instrução Normativa nº 02, de 06/06/2017 publicada na RPI nº 2422, de 06/06/2017.

(21) BR 11 2016 026528-9 A2

Código 1.3 - Notificação - Fase Nacional - PCT
(22) 13/05/2015
(30) 13/05/2014 US 61/992540
(51) A23L 1/236 (2006.01)
(54) COMPOSIÇÃO LÍQUIDA E MÉTODO DE FAZER UM CONCENTRADO LÍQUIDO
(71) CARGILL, INCORPORATED (US)
(72) TING LIU CARLSON, MELANIE JEAN GOULSON, NATHAN EDWARD KNUTSON
(85) 11/11/2016
(86) PCT US2015/030538 de 13/05/2015
(87) WO 2015/175644 de 19/11/2015
Publicação automática da admissibilidade da fase nacional depositado via PCT . Tratado de cooperação em matéria de Patentes, conforme Instrução Normativa nº 02, de 06/06/2017 publicada na RPI nº 2422, de 06/06/2017.

(21) BR 11 2016 026529-7 A2

Código 1.3 - Notificação - Fase Nacional - PCT
(22) 15/05/2015
(30) 16/05/2014 US 14/279,479
(51) G01N 33/487 (2006.01), H03K 17/945 (2006.01)
(54) MEDIDOR DE TESTE PORTÁTIL COM MÓDULO SENSOR DE PROXIMIDADE DE PORÇÃO DO CORPO
(71) LIFESCAN SCOTLAND LIMITED (GB)
(72) BRIAN GUTHRIE, DAVID ELDER, JOHN YOUNG, CIARAN CARNEY, TIMOTHY LLOYD
(85) 11/11/2016
(86) PCT EP2015/060801 de 15/05/2015
(87) WO 2015/173417 de 19/11/2015
Publicação automática da admissibilidade da fase nacional depositado via PCT . Tratado de cooperação em matéria de Patentes, conforme Instrução Normativa nº 02, de 06/06/2017 publicada na RPI nº 2422, de 06/06/2017.

(21) BR 11 2016 026530-0 A2

Código 1.3 - Notificação - Fase Nacional - PCT
(22) 11/05/2015
(30) 11/05/2014 US 61/991,586
(51) B03B 5/28 (2006.01), B29B 17/02 (2006.01), C08L 101/00 (2006.01), C08J 11/06 (2006.01)
(54) MÉTODO DE CLASSIFICAÇÃO E/OU PROCESSAMENTO DE MATERIAL RESIDUAL E MATERIAL PROCESSADO ASSIM PRODUZIDO
(71) INFIMER TECHNOLOGIES LTD (IL)
(72) YUVAL TAMIR
(85) 11/11/2016
(86) PCT IL2015/050492 de 11/05/2015
(87) WO 2015/173806 de 19/11/2015

Publicação automática da admissibilidade da fase nacional depositado via PCT . Tratado de cooperação em matéria de Patentes, conforme Instrução Normativa nº 02, de 06/06/2017 publicada na RPI nº 2422, de 06/06/2017.

---

(21) BR 11 2016 026531-9 A2

Código 1.3 - Notificação - Fase Nacional - PCT
(22) 13/05/2015
(30) 16/05/2014 EP 14001740.1
(51) C08G 18/76 (2006.01), C08G 18/42 (2006.01), C09J 175/06 (2006.01)
(54) ADESIVO DE FUSÃO A QUENTE DE POLIURETANO TERMOPLÁSTICO
(71) HENKEL AG & CO. KGAA (DE)
(72) ANDREW SLARK, DIRK KASPER, LUAN KLUE, SHEETAL SETHI
(85) 11/11/2016
(86) PCT EP2015/060666 de 13/05/2015
(87) WO 2015/173338 de 19/11/2015
Publicação automática da admissibilidade da fase nacional depositado via PCT . Tratado de cooperação em matéria de Patentes, conforme Instrução Normativa nº 02, de 06/06/2017 publicada na RPI nº 2422, de 06/06/2017.

---

(21) BR 11 2016 026533-5 A2

Código 1.3 - Notificação - Fase Nacional - PCT
(22) 13/05/2015
(30) 13/05/2014 EP 14168133.8
(51) C08G 18/48 (2006.01), C08G 18/76 (2006.01), C08K 5/00 (2006.01), C08G 18/32 (2006.01), C08K 5/521 (2006.01), C08L 75/06 (2006.01), C08K 5/3492 (2006.01), C08L 75/08 (2006.01)
(54) PREPARAÇÃO, COMPÓSITO, PROCESSO PARA A PRODUÇÃO DA PREPARAÇÃO, PARTE EXTRUDADA, DE PÓ SINTERIZADO E/OU MOLDADA POR INJEÇÃO E USO DE UMA PARTE
(71) BASF SE (DE)
(72) OLIVER STEFFEN HENZE
(85) 11/11/2016
(86) PCT EP2015/060598 de 13/05/2015
(87) WO 2015/121505 de 20/08/2015
Publicação automática da admissibilidade da fase nacional depositado via PCT . Tratado de cooperação em matéria de Patentes, conforme Instrução Normativa nº 02, de 06/06/2017 publicada na RPI nº 2422, de 06/06/2017.

---

(21) BR 11 2016 026535-1 A2

Código 1.3 - Notificação - Fase Nacional - PCT
(22) 22/05/2014
(51) B05B 11/00 (2006.01), B05B 15/00 (2006.01)
(54) CARTUCHO DE REPREENCHIMENTO E SISTEMA QUE COMPREENDE O CARTUCHO DE REPREENCHIMENTO E UM DISPENSADOR DE BOMBA
(71) COLGATE-PALMOLIVE COMPANY (US)
(72) KIAT-CHEONG TOH, VIRGIL CALEJESAN, ANDREA BROWN
(85) 11/11/2016

(86) PCT US2014/039187 de 22/05/2014
(87) WO 2015/178917 de 26/11/2015
Publicação automática da admissibilidade da fase nacional depositado via PCT . Tratado de cooperação em matéria de Patentes, conforme Instrução Normativa nº 02, de 06/06/2017 publicada na RPI nº 2422, de 06/06/2017.

---

(21) BR 11 2016 026541-6 A2

Código 1.3 - Notificação - Fase Nacional - PCT
(22) 13/05/2014
(51) C09J 127/06 (2006.01), C08L 27/06 (2006.01), C09J 4/06 (2006.01), C08F 259/04 (2006.01), C08K 5/10 (2006.01)
(54) PROCESSO DE PREPARAÇÃO DE DISPERSÃO DE HOMOPOLÍMERO DE CLORETO DE VINÍLA COM ALTO TEOR DE HIDROXILA LIVRE COMO ADESIVO
(71) MAGINK COMÉRCIO DE IMAGEM GRÁFICA LTDA. - ME (BR/SP)
(72) CARLOS JULIO SILVA GARCIA, LEON DARIO SILVA GARCIA
(85) 11/11/2016
(86) PCT IB2014/061404 de 13/05/2014
(87) WO 2015/173608 de 19/11/2015
Publicação automática da admissibilidade da fase nacional depositado via PCT . Tratado de cooperação em matéria de Patentes, conforme Instrução Normativa nº 02, de 06/06/2017 publicada na RPI nº 2422, de 06/06/2017.

---

(21) BR 11 2016 026545-9 A2

Código 1.3 - Notificação - Fase Nacional - PCT
(22) 27/05/2015
(30) 28/05/2014 US 62/003,937
(51) A61K 31/35 (2006.01), A61K 31/357 (2006.01), C12Q 1/68 (2006.01)
(54) USO DE ERIBULINA NO TRATAMENTO DO CÂNCER
(71) EISAI R&D MANAGEMENT CO., LTD. (JP)
(72) MAKOTO ASANO, JUNJI MATSUI, MARTIN OLIVO, YOICHI OZAWA, YANKE YU
(85) 11/11/2016
(86) PCT US2015/032684 de 27/05/2015
(87) WO 2015/183961 de 03/12/2015
Publicação automática da admissibilidade da fase nacional depositado via PCT . Tratado de cooperação em matéria de Patentes, conforme Instrução Normativa nº 02, de 06/06/2017 publicada na RPI nº 2422, de 06/06/2017.

---

(21) BR 11 2016 026547-5 A2

Código 1.3 - Notificação - Fase Nacional - PCT
(22) 19/05/2015
(30) 18/06/2014 EP 14002103.1
(51) A61B 5/022 (2006.01), G01L 5/10 (2006.01), G01L 1/22 (2006.01), A61B 5/00 (2006.01)
(54) DISPOSITIVO MEDIDOR DE TENSÃO E EQUIPAMENTO COM TAIS DISPOSITIVOS MEDIDORES DE TENSÃO

(71) STBL MEDICAL RESEARCH AG (CH) , EMPA (CH)
(72) ETIENNE HIRT, FRANK JÖRG CLEMENS, MARK MELNYKOWYCZ
(85) 11/11/2016
(86) PCT EP2015/061000 de 19/05/2015
(87) WO 2015/193045 de 23/12/2015
Publicação automática da admissibilidade da fase nacional depositado via PCT . Tratado de cooperação em matéria de Patentes, conforme Instrução Normativa nº 02, de 06/06/2017 publicada na RPI nº 2422, de 06/06/2017.

---

(21) BR 11 2016 026549-1 A2

Código 1.3 - Notificação - Fase Nacional - PCT
(22) 11/05/2015
(30) 12/05/2014 JP 2014-098307
(51) C21D 8/12 (2006.01), C21D 9/46 (2006.01), C22C 38/00 (2006.01), C22C 38/60 (2006.01), H01F 1/16 (2006.01)
(54) MÉTODO PARA PRODUZIR UMA CHAPA DE AÇO ELÉTRICO DE GRÃOS ORIENTADOS
(71) JFE STEEL CORPORATION (JP)
(72) RYUICHI SUEHIRO, TAKASHI TERASHIMA, MAKOTO WATANABE, TOSHITO TAKAMIYA, TAKESHI IMAMURA
(85) 11/11/2016
(86) PCT JP2015/063439 de 11/05/2015
(87) WO 2015/174361 de 19/11/2015
Publicação automática da admissibilidade da fase nacional depositado via PCT . Tratado de cooperação em matéria de Patentes, conforme Instrução Normativa nº 02, de 06/06/2017 publicada na RPI nº 2422, de 06/06/2017.

---

(21) BR 11 2016 026552-1 A2

Código 1.3 - Notificação - Fase Nacional - PCT
(22) 14/05/2015
(30) 14/05/2014 EP 14168303.7
(51) C07D 413/14 (2006.01), A61K 31/4155 (2006.01), A61K 31/422 (2006.01), C07D 413/12 (2006.01), A61P 11/00 (2006.01), A61P 9/12 (2006.01), A61P 19/02 (2006.01), A61P 19/08 (2006.01)
(54) DERIVADOS DE CARBOXAMIDA
(71) NOVARTIS AG (CH)
(72) ANNE-MARIE D'SOUZA, MAHBUB AHMED, ROBERT ALEXANDER PULZ, LISA ANN ROONEY, NICHOLA SMITH, THOMAS JOSEF TROXLER, KAMLESH JAGDIS BALA, ANDREW BREARLEY, JAMES DALE, DAVID PORTER, DAVID ANDREW SANDHAM, DUNCAN SHAW, JESSICA LOUISE TAYLOR, ROGER JOHN TAYLOR, JOE WRIGGLESWORTH
(85) 11/11/2016
(86) PCT US2015/030817 de 14/05/2015
(87) WO 2015/175796 de 19/11/2015
Publicação automática da admissibilidade da fase nacional depositado via PCT . Tratado de cooperação em matéria de Patentes, conforme Instrução

Normativa nº 02, de 06/06/2017 publicada na RPI nº 2422, de 06/06/2017.

---

(21) BR 11 2016 026553-0 A2

Código 1.3 - Notificação - Fase Nacional - PCT
(22) 08/05/2015
(30) 14/05/2014 JP 2014-100619; 01/10/2014 JP 2014-203316
(51) B21D 22/26 (2006.01), B21D 22/21 (2006.01)
(54) MÉTODO DE FABRICAÇÃO DE DISCO E ARTIGO PRENSADO
(71) NIPPON STEEL & SUMITOMO METAL CORPORATION (JP)
(72) TAKASHI MIYAGI, YASUHARU TANAKA, MISAO OGAWA, TOSHIMITSU ASO
(85) 11/11/2016
(86) PCT JP2015/063385 de 08/05/2015
(87) WO 2015/174353 de 19/11/2015
Publicação automática da admissibilidade da fase nacional depositado via PCT . Tratado de cooperação em matéria de Patentes, conforme Instrução Normativa nº 02, de 06/06/2017 publicada na RPI nº 2422, de 06/06/2017.

---

(21) BR 11 2016 026554-8 A2

Código 1.3 - Notificação - Fase Nacional - PCT
(22) 11/05/2015
(30) 14/05/2014 DE 102014209102.0
(51) C22C 21/02 (2006.01), C22C 21/04 (2006.01), F16J 1/01 (2006.01), C22C 21/14 (2006.01)
(54) MÉTODO PARA PRODUZIR UM COMPONENTE DE MOTOR, COMPONENTE DE MOTOR E USO DE UMA LIGA DE ALUMÍNIO
(71) FEDERAL-MOGUL NÜRNBERG GMBH (DE)
(72) ROMAN MORGENSTERN, SCOTT KENNINGLEY, ISABELLA SOBOTA, KLAUS LADES, MARTIN POPP, RAINER WEISS, ROBERT WILLARD, SILVIO STEPHAN, PHILIPP KOCH
(85) 11/11/2016
(86) PCT EP2015/060319 de 11/05/2015
(87) WO 2015/173172 de 19/11/2015
Publicação automática da admissibilidade da fase nacional depositado via PCT . Tratado de cooperação em matéria de Patentes, conforme Instrução Normativa nº 02, de 06/06/2017 publicada na RPI nº 2422, de 06/06/2017.

---

(21) BR 11 2016 026556-4 A2

Código 1.3 - Notificação - Fase Nacional - PCT
(22) 18/05/2015
(30) 16/05/2014 LU 92455
(51) A61K 31/277 (2006.01), A61K 31/216 (2006.01), A61K 31/4439 (2006.01), A61P 31/04 (2006.01), A61P 31/16 (2006.01), C12Q 1/18 (2006.01)
(54) ESTRATÉGIA ANTI-INFECCIOSA CONTRA VÍRUS DA INFLUENZA E COINFECÇÕES POR S. AUREUS
(71) ATRIVA THERAPEUTICS GMBH (DE)
(72) CHRISTINA EHRHARDT, STEPHAN LUDWIG

(85) 11/11/2016
(86) PCT IB2015/053644 de 18/05/2015
(87) WO 2015/173788 de 19/11/2015
Publicação automática da admissibilidade da fase nacional depositado via PCT . Tratado de cooperação em matéria de Patentes, conforme Instrução Normativa nº 02, de 06/06/2017 publicada na RPI nº 2422, de 06/06/2017.

---

(21) BR 11 2016 026557-2 A2

Código 1.3 - Notificação - Fase Nacional - PCT
(22) 05/06/2015
(30) 26/06/2014 KR 10-2014-0079018
(51) B22D 18/06 (2006.01), B22D 17/14 (2006.01)
(54) APARELHO E MÉTODO PARA FUNDIR E MOLDAR METAL EM UM AMBIENTE A VÁCUO
(71) DONG KEUN GO (KR) , MYOUNG SU GO (KR)
(72) DONG KEUN GO, MYOUNG SU GO
(85) 11/11/2016
(86) PCT KR2015/005675 de 05/06/2015
(87) WO 2015/199351 de 30/12/2015
Publicação automática da admissibilidade da fase nacional depositado via PCT . Tratado de cooperação em matéria de Patentes, conforme Instrução Normativa nº 02, de 06/06/2017 publicada na RPI nº 2422, de 06/06/2017.

---

(21) BR 11 2016 026558-0 A2

Código 1.3 - Notificação - Fase Nacional - PCT
(22) 13/05/2014
(51) F04D 29/36 (2006.01), F04D 29/38 (2006.01), F04D 29/66 (2006.01)
(54) LÂMINA PARA VENTILADOR AXIAL INDUSTRIAL E VENTILADOR AXIAL INDUSTRIAL COMPREENDENDO TAL LÂMINA
(71) R.E.M. HOLDING S.R.L. (IT)
(72) ROBERTO EDOARDO MOSIEWICZ
(85) 11/11/2016
(86) PCT EP2014/059782 de 13/05/2014
(87) WO 2015/172820 de 19/11/2015
Publicação automática da admissibilidade da fase nacional depositado via PCT . Tratado de cooperação em matéria de Patentes, conforme Instrução Normativa nº 02, de 06/06/2017 publicada na RPI nº 2422, de 06/06/2017.

---

(21) BR 11 2016 026559-9 A2

Código 1.3 - Notificação - Fase Nacional - PCT
(22) 15/05/2015
(30) 15/05/2014 US 61/993,917; 30/05/2014 US 62/005,640; 24/04/2015 US 62/152,669
(51) A61K 39/395 (2006.01), A61K 45/06 (2006.01), C07K 16/28 (2006.01), C07K 16/22 (2006.01), C07K 16/30 (2006.01)
(54) TRATAMENTO DE CÂNCER DE PULMÃO USANDO UMA COMBINAÇÃO DE UM ANTICORPO ANTI-PD-1 E OUTRO AGENTE ANTICÂNCER

(71) BRISTOL-MYERS SQUIBB COMPANY (US)
(72) DAVID FELTQUATE, ALLEN C. CHEN
(85) 11/11/2016
(86) PCT US2015/031241 de 15/05/2015
(87) WO 2015/176033 de 19/11/2015
Publicação automática da admissibilidade da fase nacional depositado via PCT . Tratado de cooperação em matéria de Patentes, conforme Instrução Normativa nº 02, de 06/06/2017 publicada na RPI nº 2422, de 06/06/2017.

---

(21) BR 11 2016 026560-2 A2

Código 1.3 - Notificação - Fase Nacional - PCT
(22) 11/05/2015
(30) 12/05/2014 US 61/992,169
(51) A61K 31/00 (2006.01), A61K 31/198 (2006.01), A61K 31/341 (2006.01), A61K 31/4412 (2006.01), A61P 1/16 (2006.01), A61P 35/00 (2006.01)
(54) MÉTODO PARA TRATAR UMA COMPLICAÇÃO DE UMA DOENÇA HEPÁTICA CRÔNICA, MÉTODO PARA TRATAR HIPERTENSÃO PORTAL, MÉTODO PARA INIBIR UMA CASCATA DE SINALIZAÇÃO DE TNF-A E DE A-FAS; COMPOSIÇÃO FARMACÊUTICA, KIT, MÉTODO DE TRATAMENTO, MÉTODO PARA TRATAR UMA AFECÇÃO
(71) CONATUS PHARMACEUTICALS, INC. (US)
(72) ALFRED P. SPADA
(85) 11/11/2016
(86) PCT US2015/030101 de 11/05/2015
(87) WO 2015/175381 de 19/11/2015
Publicação automática da admissibilidade da fase nacional depositado via PCT . Tratado de cooperação em matéria de Patentes, conforme Instrução Normativa nº 02, de 06/06/2017 publicada na RPI nº 2422, de 06/06/2017.

---

(21) BR 11 2016 026562-9 A2

Código 1.3 - Notificação - Fase Nacional - PCT
(22) 14/05/2015
(30) 15/05/2014 US 61/994,042
(51) C12P 7/64 (2006.01), C12N 1/21 (2006.01)
(54) MÉTODOS PARA PRODUÇÃO BIOLÓGICA DE COMPOSTOS DE CADEIA DE CARBONO MUITO LONGA
(71) CALYSTA, INC. (US)
(72) LORRAINE JOAN GIVER, JOSHUA SILVERMAN, JOHN H. GRATE
(85) 11/11/2016
(86) PCT US2015/030836 de 14/05/2015
(87) WO 2015/175809 de 19/11/2015
Publicação automática da admissibilidade da fase nacional depositado via PCT . Tratado de cooperação em matéria de Patentes, conforme Instrução Normativa nº 02, de 06/06/2017 publicada na RPI nº 2422, de 06/06/2017.

---

(21) BR 11 2016 026564-5 A2

Código 1.3 - Notificação - Fase Nacional - PCT

(22) 13/05/2014
(51) G02B 19/00 (2006.01), G02B 3/00 (2006.01), G02B 27/09 (2006.01), G02B 27/30 (2006.01)
(54) FONTE DE LUZ E SISTEMA DE ILUMINAÇÃO QUE IMITA A LUZ SOLAR
(71) COELUX S.R.L. (IT)
(72) DAVIDE MAGATTI, PAOLO DI TRAPANI
(85) 11/11/2016
(86) PCT EP2014/001293 de 13/05/2014
(87) WO 2015/172794 de 19/11/2015
Publicação automática da admissibilidade da fase nacional depositado via PCT . Tratado de cooperação em matéria de Patentes, conforme Instrução Normativa nº 02, de 06/06/2017 publicada na RPI nº 2422, de 06/06/2017.

---

(21) BR 11 2016 026567-0 A2

Código 1.3 - Notificação - Fase Nacional - PCT
(22) 13/05/2015
(30) 14/05/2014 NO 20140609; 15/09/2014 NO 20141108
(51) E21B 33/043 (2006.01), E21B 43/12 (2006.01)
(54) ADAPTADOR SUSPENSO DE ÁRVORE DE NATAL SUBMARINA UNIVERSAL
(71) AKER SOLUTIONS AS (NO)
(72) DAVID BROWN, KIM W. CHRISTENSEN, ROAR EIDE, LARS BAY, TOMMY TÅRNEBY, THOR KETIL HALLAN
(85) 11/11/2016
(86) PCT EP2015/060629 de 13/05/2015
(87) WO 2015/173319 de 19/11/2015
Publicação automática da admissibilidade da fase nacional depositado via PCT . Tratado de cooperação em matéria de Patentes, conforme Instrução Normativa nº 02, de 06/06/2017 publicada na RPI nº 2422, de 06/06/2017.

---

(21) BR 11 2016 026568-8 A2

Código 1.3 - Notificação - Fase Nacional - PCT
(22) 12/06/2014
(51) B63B 21/18 (2006.01), B63B 21/50 (2006.01), B63B 21/04 (2006.01)
(54) MONTAGEM DE TRAVA CORRENTE E CORRENTE E TRAVA CORRENTE
(71) BLUEWATER ENERGY SERVICES, B.V. (NL)
(72) RENATUS TIMOTHEUS GERARDUS WITTEMAN, JIMME KRUIJT
(85) 11/11/2016
(86) PCT EP2014/062235 de 12/06/2014
(87) WO 2015/188864 de 17/12/2015
Publicação automática da admissibilidade da fase nacional depositado via PCT . Tratado de cooperação em matéria de Patentes, conforme Instrução Normativa nº 02, de 06/06/2017 publicada na RPI nº 2422, de 06/06/2017.

---

(21) BR 11 2016 026569-6 A2

Código 1.3 - Notificação - Fase Nacional - PCT

(22) 05/06/2015
(30) 10/07/2014 KR 10-2014-0086829
(51) B22D 17/14 (2006.01)
(54) APARELHO DE MOLDE PARA MOLDAR METAL EM UM AMBIENTE A ALTO VÁCUO
(71) DONG KEUN GO (KR) , MYOUNG SU GO (KR)
(72) DONG KEUN GO, MYOUNG SU GO
(85) 11/11/2016
(86) PCT KR2015/005676 de 05/06/2015
(87) WO 2016/006828 de 14/01/2016
Publicação automática da admissibilidade da fase nacional depositado via PCT . Tratado de cooperação em matéria de Patentes, conforme Instrução Normativa nº 02, de 06/06/2017 publicada na RPI nº 2422, de 06/06/2017.

---

(21) BR 11 2016 026571-8 A2

Código 1.3 - Notificação - Fase Nacional - PCT
(22) 11/05/2015
(30) 12/05/2014 JP 2014-098308
(51) C21D 8/12 (2006.01), C21D 9/46 (2006.01), C22C 38/00 (2006.01), C22C 38/60 (2006.01), H01F 1/16 (2006.01)
(54) MÉTODO PARA PRODUÇÃO DE CHAPA DE AÇO ELÉTRICA ORIENTADA A GRÃO
(71) JFE STEEL CORPORATION (JP)
(72) RYUICHI SUEHIRO, TAKASHI TERASHIMA, MAKOTO WATANABE, TOSHITO TAKAMIYA
(85) 11/11/2016
(86) PCT JP2015/063445 de 11/05/2015
(87) WO 2015/174362 de 19/11/2015
Publicação automática da admissibilidade da fase nacional depositado via PCT . Tratado de cooperação em matéria de Patentes, conforme Instrução Normativa nº 02, de 06/06/2017 publicada na RPI nº 2422, de 06/06/2017.

---

(21) BR 11 2016 026572-6 A2

Código 1.3 - Notificação - Fase Nacional - PCT
(22) 15/05/2015
(30) 15/05/2014 US US14/278,543
(51) C08J 7/04 (2006.01), B32B 27/32 (2006.01), C09D 127/08 (2006.01)
(54) FILME DE BARREIRA, MÉTODOS DE FABRICAÇÃO DO MESMO E ARTIGOS COMPREENDENDO O MESMO
(71) DOW GLOBAL TECHNOLOGIES LLC (US) , ROHM AND HAAS COMPANY (US)
(72) DANA R. BREED, JOHN W. GARNETT IV, MARK S. HEARD, SCOTT J. COLLICK, GREGORY BUNKER, MARK A. KERSTEN
(85) 11/11/2016
(86) PCT US2015/030957 de 15/05/2015
(87) WO 2015/175871 de 19/11/2015

Publicação automática da admissibilidade da fase nacional depositado via PCT . Tratado de cooperação em matéria de Patentes, conforme Instrução Normativa nº 02, de 06/06/2017 publicada na RPI nº 2422, de 06/06/2017.

---

(21) BR 11 2016 026573-4 A2

Código 1.3 - Notificação - Fase Nacional - PCT
(22) 14/05/2015
(30) 15/05/2014 MX MX/a/2014/005966
(51) F27B 3/20 (2006.01), C03B 5/235 (2006.01), C03B 5/24 (2006.01), F27B 3/28 (2006.01), F27D 21/00 (2006.01)
(54) FORNALHA DE COMBUSTÃO SUBMERSA PARA PRODUZIR FRITA E MÉTODO DE PRODUÇÃO DE FRITA
(71) COLOROBBIA MÉXICO, S.A. DE C.V. (MX)
(72) ANTONIO NEBOT APARICI, SERGIO SERENI, ANDREA TAMBURINI, HÉCTOR VICIEDO MOMPÓ, ARTURO SALAZAR CASAS
(85) 11/11/2016
(86) PCT ES2015/070386 de 14/05/2015
(87) WO 2015/173460 de 19/11/2015
Publicação automática da admissibilidade da fase nacional depositado via PCT . Tratado de cooperação em matéria de Patentes, conforme Instrução Normativa nº 02, de 06/06/2017 publicada na RPI nº 2422, de 06/06/2017.

---

(21) BR 11 2016 026574-2 A2

Código 1.3 - Notificação - Fase Nacional - PCT
(22) 12/05/2015
(30) 14/05/2014 EP 14168358.1
(51) C04B 40/00 (2006.01), C04B 28/02 (2006.01)
(54) ACELERADOR DE SOLIDIFICAÇÃO E DE ESTABELECIMENTO ESTABILIZADO PARA LIGANTES HIDRÁULICOS
(71) SIKA TECHNOLOGY AG (CH)
(72) CHRISTIAN STENGER
(85) 11/11/2016
(86) PCT EP2015/060419 de 12/05/2015
(87) WO 2015/173213 de 19/11/2015
Publicação automática da admissibilidade da fase nacional depositado via PCT . Tratado de cooperação em matéria de Patentes, conforme Instrução Normativa nº 02, de 06/06/2017 publicada na RPI nº 2422, de 06/06/2017.

---

(21) BR 11 2016 026576-9 A2

Código 1.3 - Notificação - Fase Nacional - PCT
(22) 12/05/2015
(30) 12/05/2014 US US61/992,029; 22/10/2014 US US14/521,437
(51) B01D 29/66 (2006.01)
(54) FILTRO DE RECUPERAÇÃO DE LÍQUIDO
(71) SAINT-GOBAIN PERFORMANCE PLASTICS CORPORATION (US)
(72) ZHENWU LIN, HANNAH C. HERTRICK, JACOB ANDREWS
(85) 11/11/2016

(86) PCT US2015/030280 de 12/05/2015
(87) WO 2015/175470 de 19/11/2015
Publicação automática da admissibilidade da fase nacional depositado via PCT . Tratado de cooperação em matéria de Patentes, conforme Instrução Normativa nº 02, de 06/06/2017 publicada na RPI nº 2422, de 06/06/2017.

---

(21) BR 11 2016 026577-7 A2

Código 1.3 - Notificação - Fase Nacional - PCT
(22) 12/05/2015
(30) 12/05/2014 US 61/992,021
(51) A61B 8/00 (2006.01), A61B 8/08 (2006.01), A01K 29/00 (2006.01)
(54) MÉTODO E SISTEMA DE AVALIAÇÃO OU ANÁLISE DE CARACTERÍSTICAS MUSCULARES INCLUINDO FORÇA E MACIEZ UTILIZANDO ULTRASSOM
(71) OPENSHAW BECK LLC (US)
(72) JOHN OPENSHAW
(85) 11/11/2016
(86) PCT US2015/030398 de 12/05/2015
(87) WO 2015/175546 de 19/11/2015
Publicação automática da admissibilidade da fase nacional depositado via PCT . Tratado de cooperação em matéria de Patentes, conforme Instrução Normativa nº 02, de 06/06/2017 publicada na RPI nº 2422, de 06/06/2017.

---

(21) BR 11 2016 026578-5 A2

Código 1.3 - Notificação - Fase Nacional - PCT
(22) 18/03/2015
(30) 12/05/2014 US 61/992,039; 13/01/2015 US 14/596,087
(51) G06F 1/32 (2006.01)
(54) DISPOSITIVO ELETRÔNICO PARA PROLONGAR A VIDA ÚTIL DA BATERIA EM APLICAÇÕES MÓVEIS
(71) QUALCOMM INCORPORATED (US)
(72) ROBERT BRUCE GANTON, ROBERT SCOTT BALLAM
(85) 11/11/2016
(86) PCT US2015/021325 de 18/03/2015
(87) WO 2015/175092 de 19/11/2015
Publicação automática da admissibilidade da fase nacional depositado via PCT . Tratado de cooperação em matéria de Patentes, conforme Instrução Normativa nº 02, de 06/06/2017 publicada na RPI nº 2422, de 06/06/2017.

---

(21) BR 11 2016 026579-3 A2

Código 1.3 - Notificação - Fase Nacional - PCT
(22) 31/03/2015
(30) 12/05/2014 US 61/992,067; 30/03/2015 US 14/673,508
(51) H04W 52/02 (2009.01), H04W 76/06 (2009.01), H04W 92/12 (2009.01)
(54) RELATÓRIO DE ESTATÍSTICAS SOBRE APARELHO EM COMUNICAÇÕES SEM FIO
(71) QUALCOMM INCORPORATED (US)

(72) MIGUEL GRIOT, HARIS ZISIMOPOULOS, JUN WANG
(85) 11/11/2016
(86) PCT US2015/023684 de 31/03/2015
(87) WO 2015/175101 de 19/11/2015
Publicação automática da admissibilidade da fase nacional depositado via PCT . Tratado de cooperação em matéria de Patentes, conforme Instrução Normativa nº 02, de 06/06/2017 publicada na RPI nº 2422, de 06/06/2017.

---

(21) BR 11 2016 026589-0 A2

Código 1.3 - Notificação - Fase Nacional - PCT
(22) 13/05/2015
(30) 16/05/2014 DE 10 2014 106 910.2
(51) E05F 1/14 (2006.01), E05F 5/00 (2006.01), E05D 11/10 (2006.01)
(54) DOBRADIÇA
(71) HETTICH-ONI GMBH & CO. KG (DE)
(72) KAI MICHAEL STUKE
(85) 14/11/2016
(86) PCT EP2015/060689 de 13/05/2015
(87) WO 2015/173353 de 19/11/2015
Publicação automática da admissibilidade da fase nacional depositado via PCT . Tratado de cooperação em matéria de Patentes, conforme Instrução Normativa nº 02, de 06/06/2017 publicada na RPI nº 2422, de 06/06/2017.

---

(21) BR 11 2016 026590-4 A2

Código 1.3 - Notificação - Fase Nacional - PCT
(22) 13/05/2015
(30) 24/06/2014 US 14/313,695
(51) G11C 13/02 (2006.01), G11C 7/10 (2006.01)
(54) ARQUITETURA DE REFERÊNCIA EM UMA MEMÓRIA DE PONTO CRUZADO
(71) INTEL CORPORATION (US)
(72) BALAJI SRINIVASAN, DOYLE RIVERS, DERCHANG KAU, MATTHEW GOLDMAN
(85) 14/11/2016
(86) PCT US2015/030585 de 13/05/2015
(87) WO 2015/199829 de 30/12/2015
Publicação automática da admissibilidade da fase nacional depositado via PCT . Tratado de cooperação em matéria de Patentes, conforme Instrução Normativa nº 02, de 06/06/2017 publicada na RPI nº 2422, de 06/06/2017.

---

(21) BR 11 2016 026593-9 A2

Código 1.3 - Notificação - Fase Nacional - PCT
(22) 17/04/2015
(30) 16/05/2014 JP 2014-102053
(51) B60T 8/34 (2006.01)
(54) UNIDADE HIDRÁULICA DE ABS
(71) ROBERT BOSCH GMBH (DE)

(72) KOSAKU SAGAYAMA
(85) 14/11/2016
(86) PCT JP2015/061812 de 17/04/2015
(87) WO 2015/174209 de 19/11/2015
Publicação automática da admissibilidade da fase nacional depositado via PCT . Tratado de cooperação em matéria de Patentes, conforme Instrução Normativa nº 02, de 06/06/2017 publicada na RPI nº 2422, de 06/06/2017.

---

(21) BR 11 2016 026596-3 A2

Código 1.3 - Notificação - Fase Nacional - PCT
(22) 23/06/2015
(30) 26/06/2014 EP 14174559.6
(51) C07D 401/14 (2006.01), C07D 413/14 (2006.01), C07D 403/14 (2006.01), C07D 409/14 (2006.01), C07D 417/14 (2006.01), C07D 471/04 (2006.01), A61K 31/404 (2006.01), A61K 31/42 (2006.01), A61K 31/4245 (2006.01), A61K 31/415 (2006.01), A61K 31/4164 (2006.01), A61K 31/44 (2006.01), A61K 31/505 (2006.01), A61P 25/00 (2006.01)
(54) DERIVADOS DE INDOLIN-2-ONA OU PIRROL-PIRIDIN-2-ONA
(71) F. HOFFMANN-LA ROCHE AG (CH)
(72) HANS HILPERT, SABINE KOLCZEWSKI, ROLAND HUMM, THEODOR STOLL, THORSTEN MUSER, JEAN-MARC PLANCHER, DELPHINE GAUFRETEAU
(85) 14/11/2016
(86) PCT EP2015/064016 de 23/06/2015
(87) WO 2015/197567 de 30/12/2015
Publicação automática da admissibilidade da fase nacional depositado via PCT . Tratado de cooperação em matéria de Patentes, conforme Instrução Normativa nº 02, de 06/06/2017 publicada na RPI nº 2422, de 06/06/2017.

---

(21) BR 11 2016 026598-0 A2

Código 1.3 - Notificação - Fase Nacional - PCT
(22) 05/05/2015
(30) 16/05/2014 EP 14001739.3
(51) C08G 18/76 (2006.01), C08G 18/42 (2006.01), C09J 175/06 (2006.01)
(54) ADESIVO DE POLIURETANO TERMOPLÁSTICO DE FUSÃO A QUENTE
(71) HENKEL AG & CO. KGAA (DE)
(72) ANDREW SLARK, AURÉLIE BERGERET
(85) 14/11/2016
(86) PCT EP2015/059828 de 05/05/2015
(87) WO 2015/173072 de 19/11/2015
Publicação automática da admissibilidade da fase nacional depositado via PCT . Tratado de cooperação em matéria de Patentes, conforme Instrução Normativa nº 02, de 06/06/2017 publicada na RPI nº 2422, de 06/06/2017.

---

(21) BR 11 2016 026599-8 A2

Código 1.3 - Notificação - Fase Nacional - PCT
(22) 08/05/2015

(30) 20/05/2014 EP 14169037.0
(51) A61K 9/70 (2006.01), A61K 36/53 (2006.01), A61P 25/20 (2006.01)
(54) SISTEMA TERAPÊUTICO TRANSDÉRMICO CONTENDO ÓLEO DE LAVANDA
(71) LTS LOHMANN THERAPIE-SYSTEME AG (DE)
(72) PETRA BOTZEM, THOMAS HILLE
(85) 14/11/2016
(86) PCT EP2015/000955 de 08/05/2015
(87) WO 2015/176801 de 26/11/2015
Publicação automática da admissibilidade da fase nacional depositado via PCT . Tratado de cooperação em matéria de Patentes, conforme Instrução Normativa nº 02, de 06/06/2017 publicada na RPI nº 2422, de 06/06/2017.

---

(21) BR 11 2016 026600-5 A2

Código 1.3 - Notificação - Fase Nacional - PCT
(22) 08/05/2015
(30) 13/05/2014 US 61/992,795; 17/12/2014 US 14/574,223
(51) H04W 16/10 (2009.01), H04W 36/20 (2009.01), H04W 36/00 (2009.01), H04W 36/38 (2009.01), H04W 84/04 (2009.01), H04W 72/08 (2009.01)
(54) SELEÇÃO DE CANAL DE CÉLULA PEQUENA
(71) QUALCOMM INCORPORATED (US)
(72) KAUSIK RAY CHAUDHURI, RAO SANYASI YENAMANDRA
(85) 14/11/2016
(86) PCT US2015/029931 de 08/05/2015
(87) WO 2015/175342 de 19/11/2015
Publicação automática da admissibilidade da fase nacional depositado via PCT . Tratado de cooperação em matéria de Patentes, conforme Instrução Normativa nº 02, de 06/06/2017 publicada na RPI nº 2422, de 06/06/2017.

---

(21) BR 11 2016 026603-0 A2

Código 1.3 - Notificação - Fase Nacional - PCT
(22) 05/05/2015
(30) 16/05/2014 FR 1401115
(51) C04B 35/52 (2006.01), C04B 35/528 (2006.01)
(54) ?PROCESSOS PARA PREPARAR UM MATERIAL COMPOSTO CARBONÁCEO E PARA FABRICAÇÃO DE UM BLOCO DE CARBONO?
(71) CARBONE SAVOIE (FR)
(72) BÉNÉDICTE ALLARD, FLORENT FIGURA, JEAN-MICHEL ROZ
(85) 14/11/2016
(86) PCT FR2015/000093 de 05/05/2015
(87) WO 2015/173479 de 19/11/2015
Publicação automática da admissibilidade da fase nacional depositado via PCT . Tratado de cooperação em matéria de Patentes, conforme Instrução Normativa nº 02, de 06/06/2017 publicada na RPI nº 2422, de 06/06/2017.

---

(21) BR 11 2016 026604-8 A2

Código 1.3 - Notificação - Fase Nacional - PCT

(22) 29/04/2015
(30) 15/05/2014 US 61/993,627; 11/09/2014 US 14/483,974
(51) H04W 4/06 (2009.01), H04L 29/12 (2006.01), H04L 29/06 (2006.01)
(54) MÉTODO, APARELHOS E PRODUTO DE PROGRAMA DE COMPUTADOR PARA TRANSMITIR DADOS DE DIFUSÃO SELETIVA DE EMBMS RECEBIDOS ATRAVÉS DE TRANSMISSÃO POR DIFUSÃO PONTO A PONTO
(71) QUALCOMM INCORPORATED (US)
(72) GAURAV GOPAL KATHURIA, SIVARAMAKRISHNA VEEREPALLI, KUO-CHUN LEE, ROHIT TRIPATHI, UPPINDER SINGH BABBAR, SIDDHARTH GUPTA
(85) 14/11/2016
(86) PCT US2015/028240 de 29/04/2015
(87) WO 2015/175220 de 19/11/2015
Publicação automática da admissibilidade da fase nacional depositado via PCT . Tratado de cooperação em matéria de Patentes, conforme Instrução Normativa nº 02, de 06/06/2017 publicada na RPI nº 2422, de 06/06/2017.

---

(21) BR 11 2016 026607-2 A2

Código 1.3 - Notificação - Fase Nacional - PCT
(22) 13/05/2015
(30) 15/05/2014 JP 2014-101265
(51) F02D 41/34 (2006.01), F02D 41/36 (2006.01), F02D 41/40 (2006.01)
(54) APARELHO DE CONTROLE DE INJEÇÃO DE COMBUSTÍVEL PARA MOTOR DE COMBUSTÃO INTERNA
(71) TOYOTA JIDOSHA KABUSHIKI KAISHA (JP)
(72) SHINICHI MITANI, DAISUKE UCHIDA, NAOYA KANEKO, KENJI HOSHI, HIROAKI ADACHI, SUSUMU HASHIMOTO
(85) 14/11/2016
(86) PCT IB2015/000677 de 13/05/2015
(87) WO 2015/173622 de 19/11/2015
Publicação automática da admissibilidade da fase nacional depositado via PCT . Tratado de cooperação em matéria de Patentes, conforme Instrução Normativa nº 02, de 06/06/2017 publicada na RPI nº 2422, de 06/06/2017.

---

(21) BR 11 2016 026608-0 A2

Código 1.3 - Notificação - Fase Nacional - PCT
(22) 12/05/2015
(30) 15/05/2014 IT RE2014A000051
(51) B01D 29/21 (2006.01), B01D 29/96 (2006.01)
(54) CARTUCHO DE FILTRO, CORPO DE SUPORTE PARA CARTUCHOS DE FILTRO E GRUPO DE FILTRAGEM COMPREENDENDO UM CORPO DE SUPORTE
(71) UFI FILTERS S.P.A. (IT)
(72) GIORGIO GIRONDI
(85) 14/11/2016

(86) PCT IB2015/000684 de 12/05/2015
(87) WO 2015/173624 de 19/11/2015
Publicação automática da admissibilidade da fase nacional depositado via PCT . Tratado de cooperação em matéria de Patentes, conforme Instrução Normativa nº 02, de 06/06/2017 publicada na RPI nº 2422, de 06/06/2017.

---

(21) BR 11 2016 026609-9 A2

Código 1.3 - Notificação - Fase Nacional - PCT
(22) 10/04/2015
(30) 13/05/2014 US 61/992,862; 03/03/2015 US 14/636,734
(51) H04W 52/02 (2009.01), H04W 76/04 (2009.01), H04W 52/24 (2009.01), H04W 52/26 (2009.01)
(54) TÉCNICAS PARA GERENCIAR O CONSUMO DE ENERGIA DE UM DISPOSITIVO MÓVEL
(71) QUALCOMM INCORPORATED (US)
(72) PETER PUI LOK ANG, TINGFANG JI, JOHN EDWARD SMEE, JOSEPH BINAMIRA SORIAGA, KRISHNA KIRAN MUKKAVILLI, PETER GAAL, GAVIN BERNARD HORN, ALEXEI YURIEVITCH GOROKHOV, NAGA BHUSHAN, MICHAEL ALEXANDER HOWARD, JOSEPH PATRICK BURKE, ROTEM COOPER
(85) 14/11/2016
(86) PCT US2015/025443 de 10/04/2015
(87) WO 2015/175122 de 19/11/2015
Publicação automática da admissibilidade da fase nacional depositado via PCT . Tratado de cooperação em matéria de Patentes, conforme Instrução Normativa nº 02, de 06/06/2017 publicada na RPI nº 2422, de 06/06/2017.

---

(21) BR 11 2016 026610-2 A2

Código 1.3 - Notificação - Fase Nacional - PCT
(22) 04/07/2016
(30) 26/08/2015 KR 10-2015-0120301; 13/10/2015 KR 10-2015-0142486; 08/06/2016 KR 10-2016-0070971
(51) A01M 1/22 (2006.01), H05C 1/00 (2006.01), A01M 1/04 (2006.01), H05C 1/02 (2006.01)
(54) DISPOSITIVO DE INSETICIDA DE CHOQUE ELÉTRICO
(71) EUNG-DO LEE (KR)
(72) EUNG-DO LEE
(85) 14/11/2016
(86) PCT KR2016/007189 de 04/07/2016
(87) WO 2017/034146 de 02/03/2017
Publicação automática da admissibilidade da fase nacional depositado via PCT . Tratado de cooperação em matéria de Patentes, conforme Instrução Normativa nº 02, de 06/06/2017 publicada na RPI nº 2422, de 06/06/2017.

---

(21) BR 11 2016 026611-0 A2

Código 1.3 - Notificação - Fase Nacional - PCT

(22) 21/04/2015
(30) 20/05/2014 US US14/282,825
(51) E21B 47/09 (2006.01), E21B 44/00 (2006.01), E21B 17/00 (2006.01)
(54) APARELHO MAGNETOSTRITIVO E MÉTODO PARA DETERMINAR A POSIÇÃO DE UMA FERRAMENTA EM UM FURO DE POÇO
(71) BAKER HUGHES INCORPORATED. (US)
(72) KE WANG, ZHIYU XU
(85) 14/11/2016
(86) PCT US2015/026759 de 21/04/2015
(87) WO 2015/179054 de 26/11/2015
Publicação automática da admissibilidade da fase nacional depositado via PCT . Tratado de cooperação em matéria de Patentes, conforme Instrução Normativa nº 02, de 06/06/2017 publicada na RPI nº 2422, de 06/06/2017.

---

(21) BR 11 2016 026612-9 A2

Código 1.3 - Notificação - Fase Nacional - PCT
(22) 17/06/2014
(51) E21B 10/42 (2006.01), E21B 10/43 (2006.01)
(54) ?MÉTODOS DE CRIAÇÃO DE UMA BROCA DE PERFURAÇÃO E DE DETERMINAÇÃO DE UMA PROFUNDIDADE DE CORTE CRÍTICA BASEADA EM SUBSTRATO, E, BROCA DE PERFURAÇÃO?
(71) HALLIBURTON ENERGY SERVICES, INC. (US)
(72) SHILIN CHEN, ERIC LAWRENCE HELGESEN
(85) 14/11/2016
(86) PCT US2014/042749 de 17/06/2014
(87) WO 2015/195097 de 23/12/2015
Publicação automática da admissibilidade da fase nacional depositado via PCT . Tratado de cooperação em matéria de Patentes, conforme Instrução Normativa nº 02, de 06/06/2017 publicada na RPI nº 2422, de 06/06/2017.

---

(21) BR 11 2016 026613-7 A2

Código 1.3 - Notificação - Fase Nacional - PCT
(22) 29/04/2015
(30) 13/05/2014 US 14/276,926
(51) G06F 3/01 (2006.01), H04N 5/232 (2006.01), H04M 1/725 (2006.01)
(54) SISTEMA E MÉTODO PARA FORNECER RETROALIMENTAÇÃO HÁPTICA PARA AUXILIAR NA CAPTURA DE IMAGENS
(71) QUALCOMM INCORPORATED (US)
(72) ROBERT SCOTT TARTZ, KIRK STEVEN TAYLOR, MARK STIRLING CASKEY, SUZANA ARELLANO, CHARLES ALFRED BERGAN
(85) 14/11/2016
(86) PCT US2015/028199 de 29/04/2015
(87) WO 2015/175217 de 19/11/2015
Publicação automática da admissibilidade da fase nacional depositado via PCT . Tratado de cooperação em matéria de Patentes, conforme Instrução Normativa nº 02, de 06/06/2017 publicada na RPI nº 2422, de 06/06/2017.

(21) BR 11 2016 026615-3 A2

Código 1.3 - Notificação - Fase Nacional - PCT
(22) 07/05/2015
(30) 13/05/2014 IN 2381/CHE/2014; 06/05/2015 US 14/705,296
(51) H04B 7/185 (2006.01), H04W 56/00 (2009.01)
(54) TÉCNICAS DE AVANÇO DE TEMPORIZAÇÃO PARA CÉLULAS GRANDES
(71) QUALCOMM INCORPORATED (US)
(72) VENKATRAMAN RAJAGOPALAN, SRIKANT JAYARAMAN, RUOHENG LIU, RAJAKUMAR EBENEZAR DEVAIRAKKAM
(85) 14/11/2016
(86) PCT US2015/029574 de 07/05/2015
(87) WO 2015/175291 de 19/11/2015
Publicação automática da admissibilidade da fase nacional depositado via PCT . Tratado de cooperação em matéria de Patentes, conforme Instrução Normativa nº 02, de 06/06/2017 publicada na RPI nº 2422, de 06/06/2017.

(21) BR 11 2016 026617-0 A2

Código 1.3 - Notificação - Fase Nacional - PCT
(22) 14/05/2015
(30) 14/05/2014 US 61/993,000; 13/05/2015 US 14/711,621
(51) H04W 56/00 (2009.01)
(54) DETECÇÃO DE INVERSÃO DE CODEC
(71) QUALCOMM INCORPORATED (US)
(72) RALF MARTIN WEBER
(85) 14/11/2016
(86) PCT US2015/030819 de 14/05/2015
(87) WO 2015/175798 de 19/11/2015
Publicação automática da admissibilidade da fase nacional depositado via PCT . Tratado de cooperação em matéria de Patentes, conforme Instrução Normativa nº 02, de 06/06/2017 publicada na RPI nº 2422, de 06/06/2017.

(21) BR 11 2016 026619-6 A2

Código 1.3 - Notificação - Fase Nacional - PCT
(22) 14/05/2015
(30) 15/05/2014 US 61/993,780
(51) C06B 33/00 (2006.01), C06B 33/04 (2006.01), C06B 21/00 (2006.01)
(54) ?COMPOSIÇÃO PIROTÉCNICA E MÉTODO PARA A PRODUÇÃO DE UMA COMPOSIÇÃO PIROTÉCNICA?
(71) SAFARILAND, LLC (US)
(72) JOHN HULTMAN, PATRICK MICKEE
(85) 14/11/2016
(86) PCT US2015/030780 de 14/05/2015
(87) WO 2015/175781 de 19/11/2015
Publicação automática da admissibilidade da fase nacional depositado via PCT . Tratado de cooperação em matéria de Patentes, conforme Instrução

Normativa nº 02, de 06/06/2017 publicada na RPI nº 2422, de 06/06/2017.

---

(21) BR 11 2016 026620-0 A2

Código 1.3 - Notificação - Fase Nacional - PCT
(22) 13/05/2015
(30) 14/05/2014 US 61/992,938
(51) C09D 175/06 (2006.01), C08G 18/40 (2006.01), C08G 18/42 (2006.01), C08G 18/62 (2006.01), C08L 29/14 (2006.01), C08K 5/29 (2006.01)
(54) MÉTODO E SISTEMA DE AVALIAÇÃO OU ANÁLISE DE CARACTERÍSTICAS MUSCULARES INCLUINDO FORÇA E MACIEZ UTILIZANDO ULTRASSOM
(71) AVERY DENNISON CORPORATION (US)
(72) JAMES BAKER
(85) 14/11/2016
(86) PCT US2015/030652 de 13/05/2015
(87) WO 2015/175712 de 19/11/2015
Publicação automática da admissibilidade da fase nacional depositado via PCT . Tratado de cooperação em matéria de Patentes, conforme Instrução Normativa nº 02, de 06/06/2017 publicada na RPI nº 2422, de 06/06/2017.

---

(21) BR 11 2016 026621-8 A2

Código 1.3 - Notificação - Fase Nacional - PCT
(22) 05/05/2015
(30) 15/05/2014 US 14/278,248
(51) H04W 76/02 (2009.01), H04W 24/02 (2009.01)
(54) PLANEJAMENTO CONJUNTO DE IDENTIFICADOR DE CÉLULA FÍSICA E DESVIO DE CANAL DE ACESSO ALEATÓRIO FÍSICO
(71) QUALCOMM INCORPORATED (US)
(72) CHRISTOPHE CHEVALLIER, DAMANJIT SINGH, CONG SHEN, ANDREI DRAGOS RADULESCU
(85) 14/11/2016
(86) PCT US2015/029303 de 05/05/2015
(87) WO 2015/175269 de 19/11/2015
Publicação automática da admissibilidade da fase nacional depositado via PCT . Tratado de cooperação em matéria de Patentes, conforme Instrução Normativa nº 02, de 06/06/2017 publicada na RPI nº 2422, de 06/06/2017.

---

(21) BR 11 2016 026622-6 A2

Código 1.3 - Notificação - Fase Nacional - PCT
(22) 15/05/2015
(30) 16/05/2014 US 61/994,782
(51) A61B 19/02 (2006.01), A61M 1/00 (2006.01)
(54) KIT DE TERAPIA DE FERIDA POR PRESSÃO REDUZIDA E EMBALAGEM
(71) SMITH & NEPHEW PLC (GB)
(72) SARAH JENNY COLLINSON, BEVERLEY LOVE, PETER SLEIGHT, MARK RUSSELL, PHILIP WALSH, IAN BINDER, JOHN COWAN-HUGHES,

JOHN GOWANS, DAVID PATTERSON
(85) 14/11/2016
(86) PCT EP2015/060757 de 15/05/2015
(87) WO 2015/173389 de 19/11/2015
Publicação automática da admissibilidade da fase nacional depositado via PCT . Tratado de cooperação em matéria de Patentes, conforme Instrução Normativa nº 02, de 06/06/2017 publicada na RPI nº 2422, de 06/06/2017.

---

(21) BR 11 2016 026623-4 A2

Código 1.3 - Notificação - Fase Nacional - PCT
(22) 23/03/2015
(30) 30/05/2014 US 14/292,753
(51) G06Q 10/06 (2012.01), G06Q 10/10 (2012.01)
(54) TRANSFORMAÇÃO E CLASSIFICAÇÃO DE TEMPO GASTO EM ATIVIDADES COLABORATIVAS PARA AVALIAR A PRODUTIVIDADE E A EFICÁCIA ORGANIZACIONAIS
(71) VOLOMETRIX, INC. (US)
(72) JOEL GRUS, TIM CRAIN, SUNIL SAYALA, RYAN FULLER
(85) 14/11/2016
(86) PCT US2015/022090 de 23/03/2015
(87) WO 2015/183389 de 03/12/2015
Publicação automática da admissibilidade da fase nacional depositado via PCT . Tratado de cooperação em matéria de Patentes, conforme Instrução Normativa nº 02, de 06/06/2017 publicada na RPI nº 2422, de 06/06/2017.

---

(21) BR 11 2016 026624-2 A2

Código 1.3 - Notificação - Fase Nacional - PCT
(22) 12/06/2015
(30) 15/05/2014 US 61/993,297; 14/07/2014 US 14/330,291
(51) H04W 36/24 (2009.01), H04W 8/00 (2009.01), H04W 36/30 (2009.01)
(54) USO DE RGS DE CLIENTE ESPECÍFICO PARA APRIMORAR DESEMPENHO EM DISPOSITIVOS DE MÚLTIPLOS SIMS E MÚLTIPLAS RATS
(71) QUALCOMM INCORPORATED (US)
(72) SASIDHAR MOVVA, MIHIR PRAVIN NABAR, CHIH-PING HSU, SRIDHAR BANDARU, SHRIRAM GURUMOORTHY, FRANCIS MING-MENG NGAI, CHRISTOPHER BARRETT, BHASKARA VISWANADHAM BATCHU
(85) 14/11/2016
(86) PCT US2015/035638 de 12/06/2015
(87) WO 2015/176075 de 19/11/2015
Publicação automática da admissibilidade da fase nacional depositado via PCT . Tratado de cooperação em matéria de Patentes, conforme Instrução Normativa nº 02, de 06/06/2017 publicada na RPI nº 2422, de 06/06/2017.

---

(21) BR 11 2016 026625-0 A2

Código 1.3 - Notificação - Fase Nacional - PCT
(22) 12/05/2015

(30) 12/05/2014 US 61/992,131
(51) C01B 3/22 (2006.01)
(54) HIDROGENAÇÃO DE MOLÉCULAS OXIGENADAS A PARTIR DO REFINO DE BIOMASSA
(71) VIRDIA, INC. (US)
(72) JANSEN, ROBERT, LAPIDOT, NOA, LAWSON, JAMES, ALAN, ZVIELY, MICHAEL, MATIS, NETA, MADSEN, LEE, HALLAC, BASSEM
(85) 14/11/2016
(86) PCT US2015/030431 de 12/05/2015
(87) WO 2015/175571 de 19/11/2015
Publicação automática da admissibilidade da fase nacional depositado via PCT . Tratado de cooperação em matéria de Patentes, conforme Instrução Normativa nº 02, de 06/06/2017 publicada na RPI nº 2422, de 06/06/2017.

---

(21) BR 11 2016 026626-9 A2

Código 1.3 - Notificação - Fase Nacional - PCT
(22) 07/05/2015
(30) 16/05/2014 US 61/994,259
(51) C12N 5/071 (2010.01)
(54) USO DE MOLÉCULAS PEQUENAS PARA MELHORAR A EXPRESSÃO DE MAFA EM CÉLULAS PANCREÁTICAS ENDÓCRINAS
(71) JANSSEN BIOTECH, INC. (US)
(72) ALIREZA REZANIA
(85) 14/11/2016
(86) PCT US2015/029636 de 07/05/2015
(87) WO 2015/175307 de 19/11/2015
Publicação automática da admissibilidade da fase nacional depositado via PCT . Tratado de cooperação em matéria de Patentes, conforme Instrução Normativa nº 02, de 06/06/2017 publicada na RPI nº 2422, de 06/06/2017.

---

(21) BR 11 2016 026627-7 A2

Código 1.3 - Notificação - Fase Nacional - PCT
(22) 27/05/2015
(30) 27/05/2014 US 62/003,467; 05/08/2014 GB 1413832.5
(51) A23L 1/29 (2006.01), A23C 9/137 (2006.01), A23L 2/52 (2006.01), A23L 1/0522 (2006.01), A23L 1/09 (2006.01), A61K 9/00 (2006.01), A61K 9/20 (2006.01), C08B 30/12 (2006.01), C08B 31/00 (2006.01), C08B 31/12 (2006.01), C08L 3/00 (2006.01)
(54) COMPOSIÇÕES DE AMIDO ÚTEIS PARA ESPESSAMENTO DE LÍQUIDOS AQUOSOS
(71) TATE & LYLE INGREDIENTS AMERICAS LLC (US)
(72) CHRISTOPHER C. KERWOOD, MARSHALL HULL, WILLIAM SKELDING, MARVIN V. WIEDERHOLD
(85) 14/11/2016
(86) PCT US2015/032654 de 27/05/2015
(87) WO 2015/183939 de 03/12/2015

Publicação automática da admissibilidade da fase nacional depositado via PCT . Tratado de cooperação em matéria de Patentes, conforme Instrução Normativa nº 02, de 06/06/2017 publicada na RPI nº 2422, de 06/06/2017.

---

(21) BR 11 2016 026628-5 A2

Código 1.3 - Notificação - Fase Nacional - PCT
(22) 15/05/2015
(30) 16/05/2014 US 61/994,162; 14/05/2015 US 14/712,473
(51) H04L 12/12 (2006.01), H04L 12/24 (2006.01), G06Q 50/12 (2012.01)
(54) MENU E GERENCIAMENTO DE FIRMWARE PARA EQUIPAMENTO
(71) EMERSON CLIMATE TECHNOLOGIES RETAIL SOLUTIONS, INC. (US)
(72) PAUL L. HEPPERLA, GARY OLSON, JOHN WALLACE
(85) 14/11/2016
(86) PCT US2015/031154 de 15/05/2015
(87) WO 2015/175980 de 19/11/2015
Publicação automática da admissibilidade da fase nacional depositado via PCT . Tratado de cooperação em matéria de Patentes, conforme Instrução Normativa nº 02, de 06/06/2017 publicada na RPI nº 2422, de 06/06/2017.

---

(21) BR 11 2016 026629-3 A2

Código 1.3 - Notificação - Fase Nacional - PCT
(22) 16/05/2014
(51) C23C 22/00 (2006.01), B05D 7/14 (2006.01), C23C 22/77 (2006.01), B05D 1/28 (2006.01), G01B 7/06 (2006.01), G01B 11/06 (2006.01), B41F 19/00 (2006.01), B41F 21/00 (2006.01), B21B 38/04 (2006.01), B21B 39/00 (2006.01), B05C 1/08 (2006.01), C23C 22/36 (2006.01)
(54) ?PROCESSO, MÉTODO DE FABRICAÇÃO E APARELHO PARA A IMPLANTAÇÃO DE UM MÉTODO?
(71) ARCELORMITTAL (LU)
(72) MATHIAS STOUFF, DAVID GLIJER, THIERRY MARQUAIS, GUILLAUME LEQUIPPE, THIBAULT LECLERC, MARC FRIEDRICH
(85) 14/11/2016
(86) PCT IB2014/000745 de 16/05/2014
(87) WO 2015/173600 de 19/11/2015
Publicação automática da admissibilidade da fase nacional depositado via PCT . Tratado de cooperação em matéria de Patentes, conforme Instrução Normativa nº 02, de 06/06/2017 publicada na RPI nº 2422, de 06/06/2017.

---

(21) BR 11 2016 026630-7 A2

Código 1.3 - Notificação - Fase Nacional - PCT
(22) 15/04/2015
(30) 15/05/2014 US 61/993,334; 03/03/2015 US 14/636,591
(51) H04L 5/00 (2006.01), H04L 27/26 (2006.01), H04B 1/38 (2006.01), H04W 48/00 (2009.01)
(54) ESQUEMA DE OSCILADOR LOCAL (LO) DINÂMICO E CORRENTE DE RECEPÇÃO COMUTÁVEL (RX) PARA AGREGAÇÃO DE PORTADOR
(71) QUALCOMM INCORPORATED (US)

(72) YIWU TANG, RAJAGOPALAN RANGARAJAN, CHIEWCHARN NARATHONG, LAI KAN LEUNG, ALEKSANDAR MIODRAG TASIC, DONGLING PAN
(85) 14/11/2016
(86) PCT US2015/025962 de 15/04/2015
(87) WO 2015/175136 de 19/11/2015
Publicação automática da admissibilidade da fase nacional depositado via PCT . Tratado de cooperação em matéria de Patentes, conforme Instrução Normativa nº 02, de 06/06/2017 publicada na RPI nº 2422, de 06/06/2017.

---

(21) BR 11 2016 026631-5 A2

Código 1.3 - Notificação - Fase Nacional - PCT
(22) 14/05/2015
(30) 16/05/2014 US 14/279,731
(51) C01G 3/05 (2006.01), A23L 1/304 (2006.01), A23K 1/175 (2006.01)
(54) SUPLEMENTO DE MICRONUTRIENTE PRODUZIDO A PARTIR DE METAL DE COBRE
(71) MICRONUTRIENTS USA LLC (US)
(72) NICHOLAS J. LEISURE
(85) 14/11/2016
(86) PCT US2015/030758 de 14/05/2015
(87) WO 2015/175771 de 19/11/2015
Publicação automática da admissibilidade da fase nacional depositado via PCT . Tratado de cooperação em matéria de Patentes, conforme Instrução Normativa nº 02, de 06/06/2017 publicada na RPI nº 2422, de 06/06/2017.

---

(21) BR 11 2016 026632-3 A2

Código 1.3 - Notificação - Fase Nacional - PCT
(22) 17/04/2015
(30) 16/05/2014 JP 2014-102054
(51) B60T 8/34 (2006.01)
(54) UNIDADE HIDRÁULICA ABS
(71) ROBERT BOSCH GMBH (DE)
(72) HIROAKI ATSUSHI, KOSAKU SAGAYAMA
(85) 14/11/2016
(86) PCT JP2015/061813 de 17/04/2015
(87) WO 2015/174210 de 19/11/2015
Publicação automática da admissibilidade da fase nacional depositado via PCT . Tratado de cooperação em matéria de Patentes, conforme Instrução Normativa nº 02, de 06/06/2017 publicada na RPI nº 2422, de 06/06/2017.

---

(21) BR 11 2016 026633-1 A2

Código 1.3 - Notificação - Fase Nacional - PCT
(22) 15/05/2014
(51) E21B 21/10 (2006.01), E21B 34/06 (2006.01)
(54) VÁLVULA DISTRIBUIDORA DE FUNDO DE POÇO, MÉTODO E VÁLVULA DE FUNDO DE POÇO

(71) HALLIBURTON ENERGY SERVICES, INC. (US)
(72) RUSSELL STEPHEN HAAKE, SCOTT LUKE MILLER, PAUL RIGGENBERG, VINCE ZELLER
(85) 14/11/2016
(86) PCT US2014/038129 de 15/05/2014
(87) WO 2015/174980 de 19/11/2015
Publicação automática da admissibilidade da fase nacional depositado via PCT . Tratado de cooperação em matéria de Patentes, conforme Instrução Normativa nº 02, de 06/06/2017 publicada na RPI nº 2422, de 06/06/2017.

---

(21) BR 11 2016 026634-0 A2

Código 1.3 - Notificação - Fase Nacional - PCT
(22) 13/05/2015
(30) 16/05/2014 EP 14001738.5
(51) C08G 18/76 (2006.01), C08G 18/10 (2006.01), C08G 18/32 (2006.01), C08G 18/42 (2006.01), C09J 175/06 (2006.01)
(54) POLIURETANO TERMOPLÁSTICO
(71) HENKEL AG & CO. KGAA (DE)
(72) ANDREW SLARK, ANDREA KRLEJOVA, DIRK KASPER
(85) 14/11/2016
(86) PCT EP2015/060662 de 13/05/2015
(87) WO 2015/173337 de 19/11/2015
Publicação automática da admissibilidade da fase nacional depositado via PCT . Tratado de cooperação em matéria de Patentes, conforme Instrução Normativa nº 02, de 06/06/2017 publicada na RPI nº 2422, de 06/06/2017.

---

(21) BR 11 2016 026635-8 A2

Código 1.3 - Notificação - Fase Nacional - PCT
(22) 11/05/2015
(30) 15/05/2014 US 14/278,682
(51) H04L 25/02 (2006.01), H04L 5/20 (2006.01), H03H 2/00 (2006.01)
(54) N-FATORIAL DRIVER DE MODO DE TENSÃO
(71) QUALCOMM INCORPORATED (US)
(72) SHOICHIRO SENGOKU
(85) 14/11/2016
(86) PCT US2015/030227 de 11/05/2015
(87) WO 2015/175439 de 19/11/2015
Publicação automática da admissibilidade da fase nacional depositado via PCT . Tratado de cooperação em matéria de Patentes, conforme Instrução Normativa nº 02, de 06/06/2017 publicada na RPI nº 2422, de 06/06/2017.

---

(21) BR 11 2016 026636-6 A2

Código 1.3 - Notificação - Fase Nacional - PCT
(22) 03/04/2015
(30) 15/05/2014 US 61/993,325; 02/04/2015 US 14/677,056
(51) H04B 1/00 (2006.01)
(54) RECEPTOR DE DIVERSIDADE DE MÚLTIPLAS VIAS COM MÚLTIPLOS

SINTETIZADORES EM UM TRANSCEPTOR DE AGREGAÇÃO DE PORTADORA
(71) QUALCOMM INCORPORATED (US)
(72) LAI KAN LEUNG, CHIEWCHARN NARATHONG, RAJAGOPALAN RANGARAJAN, DONGLING PAN, YIWU TANG, ALEKSANDAR MIODRAG TASIC
(85) 14/11/2016
(86) PCT US2015/024189 de 03/04/2015
(87) WO 2015/175109 de 19/11/2015
Publicação automática da admissibilidade da fase nacional depositado via PCT . Tratado de cooperação em matéria de Patentes, conforme Instrução Normativa nº 02, de 06/06/2017 publicada na RPI nº 2422, de 06/06/2017.

---

(21) BR 11 2016 026638-2 A2

Código 1.3 - Notificação - Fase Nacional - PCT
(22) 13/05/2015
(30) 15/05/2014 US 61/993423
(51) C07D 405/06 (2006.01), A61P 35/00 (2006.01)
(54) ?COMPOSTO, COMPOSIÇÃO FARMACÊUTICA, E, USOS DE UM COMPOSTO OU SAL FARMACEUTICAMENTE ACEITÁVEL DO MESMO E DE UMA COMPOSIÇÃO FARMACÊUTICA?
(71) EISAI R&D MANAGEMENT CO., LTD. (JP)
(72) GREGG F. KEANEY, JOHN WANG, BAUDOUIN GERARD, KENZO ARAI, XIANG LIU, GUO ZHU ZHENG, KAZUNOBU KIRA, PARCHAREE TIVITMAHAISOON, SUDEEP PRAJAPATI, NICHOLAS C. GEARHART, YOSHIHIKO KOTAKE, SATOSHI NAGAO, REGINA KANADA SONOBE, MASAYUKI MIYANO, NORIO MURAI
(85) 14/11/2016
(86) PCT US2015/030464 de 13/05/2015
(87) WO 2015/175594 de 19/11/2015
Publicação automática da admissibilidade da fase nacional depositado via PCT . Tratado de cooperação em matéria de Patentes, conforme Instrução Normativa nº 02, de 06/06/2017 publicada na RPI nº 2422, de 06/06/2017.

---

(21) BR 11 2016 026639-0 A2

Código 1.3 - Notificação - Fase Nacional - PCT
(22) 14/05/2014
(51) E21B 47/12 (2006.01), E21B 47/16 (2006.01), E21B 47/24 (2012.01)
(54) VÁLVULA DE GERADOR DE PULSOS DE FLUIDO, GERADOR DE PULSOS DE FLUIDO E MÉTODO DE GERAÇÃO DE PULSOS DE FLUIDO EM UMA COLUNA DE FLUIDO
(71) HALLIBURTON ENERGY SERVICES, INC. (US)
(72) MARK ANTHONY SITKA, LARRY DELYNN CHAMBERS
(85) 14/11/2016
(86) PCT US2014/000103 de 14/05/2014
(87) WO 2015/174951 de 19/11/2015

Publicação automática da admissibilidade da fase nacional depositado via PCT . Tratado de cooperação em matéria de Patentes, conforme Instrução Normativa nº 02, de 06/06/2017 publicada na RPI nº 2422, de 06/06/2017.

---

(21) BR 11 2016 026640-4 A2

Código 1.3 - Notificação - Fase Nacional - PCT
(22) 09/04/2015
(30) 15/05/2014 JP 2014-101388
(51) F16C 29/04 (2006.01)
(54) MECANISMO DE GUIA E MÉTODO PARA FABRICAÇÃO DO MESMO
(71) SMC CORPORATION (JP)
(72) YASUNORI YOSHIDA, RIKIYA ISHIKAWA, YOUICHI KAWAMURA, YOSHIHIRO TOSHIMORI, MOTOHIRO SATO, NARIAKI SUZUKI, TOSHIO SATO
(85) 14/11/2016
(86) PCT JP2015/061054 de 09/04/2015
(87) WO 2015/174174 de 19/11/2015
Publicação automática da admissibilidade da fase nacional depositado via PCT . Tratado de cooperação em matéria de Patentes, conforme Instrução Normativa nº 02, de 06/06/2017 publicada na RPI nº 2422, de 06/06/2017.

---

(21) BR 11 2016 026641-2 A2

Código 1.3 - Notificação - Fase Nacional - PCT
(22) 26/05/2015
(30) 28/05/2014 US 62/003,593
(51) C07D 487/04 (2006.01), C07D 498/10 (2006.01)
(54) PROCESSOS PARA A PREPARAÇÃO DE AZD5363 E NOVO INTEMEDIÁRIO UTILIZADO NOS MESMOS
(71) ASTRAZENECA AB (SE)
(72) SANJEEV KUMAR AAVULA, VINOD KUMAR CHANDUKUDLU HOUSE, ANIL CHIKKULAPALLI, KARTHIKEYAN CHINNAKALAI
(85) 14/11/2016
(86) PCT GB2015/051525 de 26/05/2015
(87) WO 2015/181532 de 03/12/2015
Publicação automática da admissibilidade da fase nacional depositado via PCT . Tratado de cooperação em matéria de Patentes, conforme Instrução Normativa nº 02, de 06/06/2017 publicada na RPI nº 2422, de 06/06/2017.

---

(21) BR 11 2016 026642-0 A2

Código 1.3 - Notificação - Fase Nacional - PCT
(22) 14/05/2015
(30) 16/05/2014 NL 2012829
(51) C08F 297/04 (2006.01)
(54) ?PROCESSO PARA PREPARAR UM POLÍMERO ACOPLADO POR POLIMERIZAÇÃO ANIÔNICA, POLÍMERO DE DIENO CONJUGADO, CONCENTRADO DE POLÍMERO DE DIENO CONJUGADO, EMULSÃO AQUOSA, E, ARTIGO?

(71) KRATON POLYMERS U.S. LLC (US)
(72) ADRIAAN ALBERT VAN DER HUIZEN, FRANK WIJNAND DE WIT
(85) 14/11/2016
(86) PCT US2015/030841 de 14/05/2015
(87) WO 2015/175812 de 19/11/2015
Publicação automática da admissibilidade da fase nacional depositado via PCT . Tratado de cooperação em matéria de Patentes, conforme Instrução Normativa nº 02, de 06/06/2017 publicada na RPI nº 2422, de 06/06/2017.

---

(21) BR 11 2016 026643-9 A2

Código 1.3 - Notificação - Fase Nacional - PCT
(22) 14/05/2015
(30) 16/05/2014 NL 2012828
(51) C08F 297/04 (2006.01)
(54) ?POLÍMERO DE DIENO CONJUGADO RAMIFICADO POR DISTRIBUIÇÃO DE PESO MOLECULAR AMPLO?
(71) KRATON POLYMERS U.S. LLC (US)
(72) ADRIAAN ALBERT VAN DER HUIZEN
(85) 14/11/2016
(86) PCT US2015/030845 de 14/05/2015
(87) WO 2015/175815 de 19/11/2015
Publicação automática da admissibilidade da fase nacional depositado via PCT . Tratado de cooperação em matéria de Patentes, conforme Instrução Normativa nº 02, de 06/06/2017 publicada na RPI nº 2422, de 06/06/2017.

---

(21) BR 11 2016 026644-7 A2

Código 1.3 - Notificação - Fase Nacional - PCT
(22) 13/05/2015
(30) 15/05/2014 EP 14168410.0
(51) F28D 20/00 (2006.01)
(54) APARATO PARA ARMAZENAR UM LÍQUIDO
(71) BASF SE (DE)
(72) JÜRGEN WORTMANN, MICHAEL LADENBERGER, KATHARINA FEDERSEL
(85) 14/11/2016
(86) PCT EP2015/060655 de 13/05/2015
(87) WO 2015/173331 de 19/11/2015
Publicação automática da admissibilidade da fase nacional depositado via PCT . Tratado de cooperação em matéria de Patentes, conforme Instrução Normativa nº 02, de 06/06/2017 publicada na RPI nº 2422, de 06/06/2017.

---

(21) BR 11 2016 026645-5 A2

Código 1.3 - Notificação - Fase Nacional - PCT
(22) 15/05/2015
(30) 15/05/2014 FR 1454336
(51) H01R 12/70 (2011.01), H01R 24/50 (2011.01), H01Q 1/38 (2006.01), H01R 12/81 (2011.01)

(54) DISPOSITIVO PARA CONECTAR UM CIRCUITO OU COMPONENTE DE RADIOFREQUÊNCIA IMPRESSO SOBRE UM SUPORTE FLEXÍVEL A UM CABO COAXIAL
(71) SAFRAN ELECTRONICS & DEFENSE (FR) , INSTITUT POLYTECHNIQUE DE GRENOBLE (FR)
(72) TSITOHA ANDRIAMIHARIVOLAMENA, FRANCK TIRARD, SMAIL TEDJINI, PIERRE LEMAITRE-AUGER
(85) 14/11/2016
(86) PCT EP2015/060754 de 15/05/2015
(87) WO 2015/173387 de 19/11/2015
Publicação automática da admissibilidade da fase nacional depositado via PCT . Tratado de cooperação em matéria de Patentes, conforme Instrução Normativa nº 02, de 06/06/2017 publicada na RPI nº 2422, de 06/06/2017.

---

(21) BR 11 2016 026646-3 A2

Código 1.3 - Notificação - Fase Nacional - PCT
(22) 21/05/2015
(30) 28/05/2014 AT A 422/2014
(51) C22B 3/04 (2006.01), B09B 3/00 (2006.01), C22B 7/00 (2006.01), C22B 21/00 (2006.01)
(54) PROCESSO PARA PROCESSAMENTO DE MATERIAL DE EMBALAGEM
(71) ANDRITZ AG (AT)
(72) HELMUTH GABL
(85) 14/11/2016
(86) PCT EP2015/061232 de 21/05/2015
(87) WO 2015/181038 de 03/12/2015
Publicação automática da admissibilidade da fase nacional depositado via PCT . Tratado de cooperação em matéria de Patentes, conforme Instrução Normativa nº 02, de 06/06/2017 publicada na RPI nº 2422, de 06/06/2017.

---

(21) BR 11 2016 026647-1 A2

Código 1.3 - Notificação - Fase Nacional - PCT
(22) 14/05/2015
(30) 15/05/2014 IT FI2014A000113
(51) F28F 19/01 (2006.01), F28F 25/08 (2006.01), F28D 3/02 (2006.01), F28D 5/02 (2006.01)
(54) CONVECTOR COMBINADO
(71) FRIGEL FIRENZE S.P.A (IT)
(72) FRANCESCO STRUMENTI, FILIPPO DORIN
(85) 14/11/2016
(86) PCT IB2015/053563 de 14/05/2015
(87) WO 2015/173767 de 19/11/2015
Publicação automática da admissibilidade da fase nacional depositado via PCT . Tratado de cooperação em matéria de Patentes, conforme Instrução Normativa nº 02, de 06/06/2017 publicada na RPI nº 2422, de 06/06/2017.

(21) BR 11 2016 026648-0 A2

Código 1.3 - Notificação - Fase Nacional - PCT
(22) 09/07/2015
(30) 09/07/2014 US 62/022,462
(51) A61K 31/495 (2006.01), A61P 21/00 (2006.01)
(54) MÉTODO PARA TRATAR DISTÚRBIOS DO MOVIMENTO COM BEFIRADOL
(71) PIERRE FABRE MEDICAMENT (FR)
(72) BRUNO PAILLARD, LAURENCE DEL FRARI, VALÉRIE BRUNNER, ADRIAN NEWMAN TANCREDI, MARK VARNEY
(85) 14/11/2016
(86) PCT EP2015/065763 de 09/07/2015
(87) WO 2016/005527 de 14/01/2016
Publicação automática da admissibilidade da fase nacional depositado via PCT . Tratado de cooperação em matéria de Patentes, conforme Instrução Normativa nº 02, de 06/06/2017 publicada na RPI nº 2422, de 06/06/2017.

(21) BR 11 2016 026649-8 A2

Código 1.3 - Notificação - Fase Nacional - PCT
(22) 19/09/2014
(30) 14/05/2014 JP PCT/JP2014/002552
(51) H02J 17/00 (2006.01)
(54) SISTEMA DE TRANSFERÊNCIA DE POTÊNCIA SEM FIO
(71) WQC, INC. (JP)
(72) MASAKAZU USHIJIMA, HAJIME YUASA, GO OGINO
(85) 14/11/2016
(86) PCT JP2014/004827 de 19/09/2014
(87) WO 2015/173850 de 19/11/2015
Publicação automática da admissibilidade da fase nacional depositado via PCT . Tratado de cooperação em matéria de Patentes, conforme Instrução Normativa nº 02, de 06/06/2017 publicada na RPI nº 2422, de 06/06/2017.

(21) BR 11 2016 026650-1 A2

Código 1.3 - Notificação - Fase Nacional - PCT
(22) 19/02/2015
(30) 16/05/2014 US 14/280,227
(51) H05B 6/06 (2006.01), B23K 1/002 (2006.01), H05B 6/10 (2006.01), H05B 6/14 (2006.01)
(54) MONTAGEM DE SENSOR DE DESLOCAMENTO DE SISTEMA DE AQUECIMENTO POR INDUÇÃO
(71) ILLINOIS TOOL WORKS INC (US)
(72) PAUL WILLIAM GARVEY, EDWARD G. BEISTLE, SCOTT STEPHEN LIEBERT, KEVIN JOHN MLNARIK
(85) 14/11/2016
(86) PCT US2015/016522 de 19/02/2015
(87) WO 2015/175069 de 19/11/2015
Publicação automática da admissibilidade da fase nacional depositado via

PCT . Tratado de cooperação em matéria de Patentes, conforme Instrução Normativa nº 02, de 06/06/2017 publicada na RPI nº 2422, de 06/06/2017.

---

(21) BR 11 2016 026652-8 A2

Código 1.3 - Notificação - Fase Nacional - PCT
(22) 15/05/2015
(30) 15/05/2014 US 61/993,823; 15/05/2015 US 14/712,977
(51) A61H 3/04 (2006.01)
(54) AJUDA DE MOBILIDADE AUXILIAR DE SENTADO PARA FICAR EM PÉ E CAMINHAR
(71) HOWARD J. LILES (US) , STEPHEN SPRIGLE (US) , KENNETH CURTIS PAULUS (US) , THOMAS RANDY KIRK (US)
(72) HOWARD J. LILES, STEPHEN SPRIGLE, KENNETH CURTIS PAULUS, THOMAS RANDY KIRK
(85) 14/11/2016
(86) PCT US2015/030938 de 15/05/2015
(87) WO 2015/175859 de 19/11/2015
Publicação automática da admissibilidade da fase nacional depositado via PCT . Tratado de cooperação em matéria de Patentes, conforme Instrução Normativa nº 02, de 06/06/2017 publicada na RPI nº 2422, de 06/06/2017.

---

(21) BR 11 2016 026654-4 A2

Código 1.3 - Notificação - Fase Nacional - PCT
(22) 06/05/2015
(30) 16/05/2014 IT MI2014A000895
(51) A61K 35/74 (2006.01), A61K 33/22 (2006.01), A61K 9/00 (2006.01), A61P 15/02 (2006.01), A61P 31/04 (2006.01), A61P 31/10 (2006.01)
(54) COMPOSIÇÕES CONTENDO ÁCIDO BÓRICO E UMA MISTURA DE LACTOBACILLUS
(71) PIZETA GROUP SRL (IT)
(72) FRANCESCO DE SETA, LUCIO LEONARDI
(85) 14/11/2016
(86) PCT IB2015/053300 de 06/05/2015
(87) WO 2015/173693 de 19/11/2015
Publicação automática da admissibilidade da fase nacional depositado via PCT . Tratado de cooperação em matéria de Patentes, conforme Instrução Normativa nº 02, de 06/06/2017 publicada na RPI nº 2422, de 06/06/2017.

---

(21) BR 11 2016 026655-2 A2

Código 1.3 - Notificação - Fase Nacional - PCT
(22) 12/05/2015
(30) 15/05/2014 US 61/993814
(51) H04L 29/14 (2006.01), H04L 29/06 (2006.01), G10L 19/00 (2013.01)
(54) ?MÉTODO, DISPOSITIVO HOSPEDEIRO E PROGRAMA DE COMPUTADOR PARA SELECIONAR UM PROCEDIMENTO DE OCULTAÇÃO DE PERDA DE PACOTE, E, PRODUTO DE PROGRAMA DE COMPUTADOR?
(71) TELEFONAKTIEBOLAGET LM ERICSSON (PUBL) (SE)

(72) STEFAN BRUHN
(85) 14/11/2016
(86) PCT SE2015/050530 de 12/05/2015
(87) WO 2015/174911 de 19/11/2015
Publicação automática da admissibilidade da fase nacional depositado via PCT . Tratado de cooperação em matéria de Patentes, conforme Instrução Normativa nº 02, de 06/06/2017 publicada na RPI nº 2422, de 06/06/2017.

---

(21) BR 11 2016 026656-0 A2

Código 1.3 - Notificação - Fase Nacional - PCT
(22) 15/05/2015
(30) 15/05/2014 US 61/994,089; 23/04/2015 US 14/695,008
(51) B21D 28/02 (2006.01), B21D 37/12 (2006.01), B26F 1/40 (2006.01), G02B 6/42 (2006.01), G02B 6/34 (2006.01), G02B 6/124 (2006.01)
(54) CONEXÃO ÓPTICA DE FIBRAS ÓPTICAS COM ACOPLADORES DE GRADE
(71) NANOPRECISION PRODUCTS, INC (US)
(72) ROBERT RYAN VALLANCE, SHUHE LI, RAND D. DANNENBERG, MICHAEL K. BARNOSKI
(85) 14/11/2016
(86) PCT US2015/031261 de 15/05/2015
(87) WO 2015/176050 de 19/11/2015
Publicação automática da admissibilidade da fase nacional depositado via PCT . Tratado de cooperação em matéria de Patentes, conforme Instrução Normativa nº 02, de 06/06/2017 publicada na RPI nº 2422, de 06/06/2017.

---

(21) BR 11 2016 026657-9 A2

Código 1.3 - Notificação - Fase Nacional - PCT
(22) 13/05/2015
(30) 16/05/2014 EP 14168650.1
(51) C08G 69/16 (2006.01), C08G 69/06 (2006.01)
(54) PROCESSO PARA A PRODUÇÃO DE POLIAMIDAS, POLIAMIDA E SEU MÉTODO DE USO
(71) BASF SE (DE)
(72) NING ZHU, RÜDIGER HÄFFNER, ACHIM STAMMER, CESAR ORTIZ, SILKE BIEDASEK, FAISSAL-ALI EL-TOUFAILI
(85) 14/11/2016
(86) PCT EP2015/060607 de 13/05/2015
(87) WO 2015/173310 de 19/11/2015
Publicação automática da admissibilidade da fase nacional depositado via PCT . Tratado de cooperação em matéria de Patentes, conforme Instrução Normativa nº 02, de 06/06/2017 publicada na RPI nº 2422, de 06/06/2017.

---

(21) BR 11 2016 026659-5 A2

Código 1.3 - Notificação - Fase Nacional - PCT
(22) 15/05/2015
(30) 15/05/2014 US 61/994,097

(51) G02B 6/42 (2006.01)
(54) CONECTOR ÓPTICO DESMONTÁVEL PARA DISPOSITIVOS OPTOELETRÔNICOS
(71) NANOPRECISION PRODUCTS, INC (US)
(72) SHUHE LI, ROBERT RYAN VALLANCE
(85) 14/11/2016
(86) PCT US2015/031260 de 15/05/2015
(87) WO 2015/176049 de 19/11/2015
Publicação automática da admissibilidade da fase nacional depositado via PCT . Tratado de cooperação em matéria de Patentes, conforme Instrução Normativa nº 02, de 06/06/2017 publicada na RPI nº 2422, de 06/06/2017.

---

(21) BR 11 2016 026662-5 A2

Código 1.3 - Notificação - Fase Nacional - PCT
(22) 30/09/2014
(30) 14/05/2014 CN 201410204159.5
(51) G05B 19/048 (2006.01), H04L 12/26 (2006.01)
(54) CIRCUITO DE MONITORAMENTO E DISPOSITIVO ELETRÔNICO
(71) HUAWEI TECHNOLOGIES CO., LTD. (CN)
(72) DONGHAI MA, ZHIWEI LENG
(85) 14/11/2016
(86) PCT CN2014/087950 de 30/09/2014
(87) WO 2015/172502 de 19/11/2015
Publicação automática da admissibilidade da fase nacional depositado via PCT . Tratado de cooperação em matéria de Patentes, conforme Instrução Normativa nº 02, de 06/06/2017 publicada na RPI nº 2422, de 06/06/2017.

---

(21) BR 11 2016 026663-3 A2

Código 1.3 - Notificação - Fase Nacional - PCT
(22) 12/05/2015
(30) 14/05/2014 FR 1454271
(51) A45D 1/00 (2006.01), A45D 1/04 (2006.01), A45D 1/06 (2006.01), A45D 2/00 (2006.01)
(54) APARELHO DE PENTEAR A VAPOR COM MEIOS DE CONFINAMENTO DO VAPOR
(71) SEB S.A. (FR)
(72) RÉGIS FEREYRE
(85) 14/11/2016
(86) PCT FR2015/051239 de 12/05/2015
(87) WO 2015/173508 de 19/11/2015
Publicação automática da admissibilidade da fase nacional depositado via PCT . Tratado de cooperação em matéria de Patentes, conforme Instrução Normativa nº 02, de 06/06/2017 publicada na RPI nº 2422, de 06/06/2017.

---

(21) BR 11 2016 026667-6 A2

Código 1.3 - Notificação - Fase Nacional - PCT
(22) 15/05/2015

(30) 16/05/2014 US 61/994,349
(51) A61K 9/00 (2006.01), A61K 9/20 (2006.01)
(54) FORMA DE DOSAGEM ORALMENTE DESINTEGRANTE PARA ADMINISTRAÇÃO DE AVANAFIL, E MÉTODOS ASSOCIADOS DE FABRICAÇÃO E USO
(71) VIVUS, INC. (US)
(72) CALVIN THEODORE BROMAN, ERIC SHEU
(85) 14/11/2016
(86) PCT US2015/031198 de 15/05/2015
(87) WO 2015/176008 de 19/11/2015
Publicação automática da admissibilidade da fase nacional depositado via PCT . Tratado de cooperação em matéria de Patentes, conforme Instrução Normativa nº 02, de 06/06/2017 publicada na RPI nº 2422, de 06/06/2017.

---

(21) BR 11 2016 026668-4 A2

Código 1.3 - Notificação - Fase Nacional - PCT
(22) 15/05/2015
(30) 15/05/2014 US 14/278,457
(51) C03B 9/353 (2006.01)
(54) MÁQUINA DE FORMAÇÃO DE FRASCO DE VIDRO
(71) PYROTEK, INC. (US)
(72) WILLIAM ROERIG
(85) 14/11/2016
(86) PCT US2015/031139 de 15/05/2015
(87) WO 2015/175971 de 19/11/2015
Publicação automática da admissibilidade da fase nacional depositado via PCT . Tratado de cooperação em matéria de Patentes, conforme Instrução Normativa nº 02, de 06/06/2017 publicada na RPI nº 2422, de 06/06/2017.

---

(21) BR 11 2016 026669-2 A2

Código 1.3 - Notificação - Fase Nacional - PCT
(22) 08/05/2015
(30) 16/05/2014 US 61/994,616
(51) A61K 8/31 (2006.01), A61Q 19/00 (2006.01), A61K 8/98 (2006.01), A61K 8/03 (2006.01)
(54) COMPOSIÇÃO COSMÉTICA NÃO EMULSIVA BIFÁSICA PARA APLICAÇÃO À PELE EPROCESSO PARA A APLICAÇÃO DE UM INGREDIENTE ATIVO À PELE
(71) RESTORSEA, LLC (US)
(72) RI AN CHOI, ENRIQUE P. ALABATA, PATRICIA S. PAO
(85) 14/11/2016
(86) PCT US2015/029853 de 08/05/2015
(87) WO 2015/175333 de 19/11/2015
Publicação automática da admissibilidade da fase nacional depositado via PCT . Tratado de cooperação em matéria de Patentes, conforme Instrução Normativa nº 02, de 06/06/2017 publicada na RPI nº 2422, de 06/06/2017.

(21) BR 11 2016 026670-6 A2

Código 1.3 - Notificação - Fase Nacional - PCT
(22) 27/04/2015
(30) 16/05/2014 US 61/994,502; 24/04/2015 US 14/695,982
(51) H04W 72/04 (2009.01), H04W 88/06 (2009.01)
(54) TÉCNICAS PARA REALIZAR OPERAÇÕES DE MEIA DUPLEXAÇÃO/DUPLEXAÇÃO COMPLETA EM COMUNICAÇÕES SEM FIO
(71) QUALCOMM INCORPORATED (US)
(72) JELENA DAMNJANOVIC, WANSHI CHEN, PETER GAAL, ALEKSANDAR DAMNJANOVIC
(85) 14/11/2016
(86) PCT US2015/027787 de 27/04/2015
(87) WO 2015/175195 de 19/11/2015
Publicação automática da admissibilidade da fase nacional depositado via PCT . Tratado de cooperação em matéria de Patentes, conforme Instrução Normativa nº 02, de 06/06/2017 publicada na RPI nº 2422, de 06/06/2017.

(21) BR 11 2016 026671-4 A2

Código 1.3 - Notificação - Fase Nacional - PCT
(22) 04/05/2015
(30) 16/05/2014 US 61/994,627
(51) C07D 401/04 (2006.01)
(54) CONJUGADOS E MÉTODOS DE PRODUZI-LOS ASSOCIADOS PARA A PREVENÇÃO OU TRATAMENTO DE DEPENDÊNCIA DA NICOTINA
(71) PFIZER INC. (US)
(72) JANICE ETHEL SIESER, ROBERT ALAN SINGER
(85) 14/11/2016
(86) PCT IB2015/053251 de 04/05/2015
(87) WO 2015/173685 de 19/11/2015
Publicação automática da admissibilidade da fase nacional depositado via PCT . Tratado de cooperação em matéria de Patentes, conforme Instrução Normativa nº 02, de 06/06/2017 publicada na RPI nº 2422, de 06/06/2017.

(21) BR 11 2016 026672-2 A2

Código 1.3 - Notificação - Fase Nacional - PCT
(22) 14/05/2015
(30) 15/05/2014 US 61/993,426
(51) C07D 403/12 (2006.01), C07D 401/14 (2006.01), C07D 405/14 (2006.01), C07D 403/14 (2006.01), A61K 31/4155 (2006.01)
(54) 1-((3S,4R)-4-(3-FLUOROFENIL)-1-(2-METOXIETIL)PIRROLIDIN-3-IL)-3-(4-METIL-3-(2-METILPIRIMIDIN-5-IL)-1-FENIL-1H-PIRAZOL- 5-IL)UREIA COMO UM INIBIDOR DE TRKA QUINASE
(71) ARRAY BIOPHARMA, INC. (US)
(72) SHELLEY ALLEN, STEVEN W. ANDREWS, BRIAN BAER, ZACKARY CRANE, WEIDONG LIU, DANIEL JOHN WATSON
(85) 14/11/2016

(86) PCT US2015/030795 de 14/05/2015
(87) WO 2015/175788 de 19/11/2015
Publicação automática da admissibilidade da fase nacional depositado via PCT . Tratado de cooperação em matéria de Patentes, conforme Instrução Normativa nº 02, de 06/06/2017 publicada na RPI nº 2422, de 06/06/2017.

---

(21) BR 11 2016 026673-0 A2

Código 1.3 - Notificação - Fase Nacional - PCT
(22) 28/04/2015
(30) 15/05/2014 US 61/993,341
(51) B29C 47/00 (2006.01), B29C 47/06 (2006.01), B29C 47/26 (2006.01), B29C 47/92 (2006.01), B29K 23/00 (2006.01), B29L 7/00 (2006.01), B29L 9/00 (2006.01)
(54) SISTEMA, MÉTODO E APARELHO PARA PRODUZIR UM PRODUTO MICROCAPILAR ANULAR MULTICAMADAS
(71) DOW GLOBAL TECHNOLOGIES LLC (US)
(72) WENYI HUANG, JOSEPH DOOLEY, PATRICK CHANG DONG LEE, THOMAS J. PARSONS, DEBKUMAR BHATTACHARJEE
(85) 14/11/2016
(86) PCT US2015/027957 de 28/04/2015
(87) WO 2015/175208 de 19/11/2015
Publicação automática da admissibilidade da fase nacional depositado via PCT . Tratado de cooperação em matéria de Patentes, conforme Instrução Normativa nº 02, de 06/06/2017 publicada na RPI nº 2422, de 06/06/2017.

---

(21) BR 11 2016 026674-9 A2

Código 1.3 - Notificação - Fase Nacional - PCT
(22) 12/05/2015
(30) 14/05/2014 FR 1454271
(51) A45D 1/00 (2006.01), A45D 1/04 (2006.01), A45D 1/06 (2006.01), A45D 2/00 (2006.01)
(54) APARELHO DE PENTEAR A VAPOR COM USO DE SUPERFÍCIE DE TRATAMENTO E PENTE
(71) SEB S.A. (FR)
(72) RÉGIS FEREYRE
(85) 14/11/2016
(86) PCT FR2015/051238 de 12/05/2015
(87) WO 2015/173507 de 19/11/2015
Publicação automática da admissibilidade da fase nacional depositado via PCT . Tratado de cooperação em matéria de Patentes, conforme Instrução Normativa nº 02, de 06/06/2017 publicada na RPI nº 2422, de 06/06/2017.

---

(21) BR 11 2016 026675-7 A2

Código 1.3 - Notificação - Fase Nacional - PCT
(22) 15/05/2014
(51) H04B 7/04 (2006.01)
(54) MÉTODO E APARELHO PARA TRANSMISSÃO E REALIMENTAR SINAL

(71) HUAWEI TECHNOLOGIES CO., LTD. (CN)
(72) KUNPENG LIU, LEIMING ZHANG, JIANGHUA LIU
(85) 14/11/2016
(86) PCT CN2014/077598 de 15/05/2014
(87) WO 2015/172365 de 19/11/2015
Publicação automática da admissibilidade da fase nacional depositado via PCT . Tratado de cooperação em matéria de Patentes, conforme Instrução Normativa nº 02, de 06/06/2017 publicada na RPI nº 2422, de 06/06/2017.

---

(21) BR 11 2016 026676-5 A2

Código 1.3 - Notificação - Fase Nacional - PCT
(22) 14/05/2015
(30) 16/05/2014 US 14/279,383
(51) B65D 5/02 (2006.01), B65D 5/10 (2006.01), B65D 5/66 (2006.01)
(54) CAIXA DE CARGA FINAL COM SISTEMA DE FECHAMENTO
(71) GENERAL MILLS, INC. (US)
(72) CURTIS J. DEERING, ELIZABETH NORDSTRUM, FELICIA A. PINKSTONE
(85) 14/11/2016
(86) PCT US2015/030831 de 14/05/2015
(87) WO 2015/175805 de 19/11/2015
Publicação automática da admissibilidade da fase nacional depositado via PCT . Tratado de cooperação em matéria de Patentes, conforme Instrução Normativa nº 02, de 06/06/2017 publicada na RPI nº 2422, de 06/06/2017.

---

(21) BR 11 2016 026677-3 A2

Código 1.3 - Notificação - Fase Nacional - PCT
(22) 08/05/2015
(30) 16/06/2014 EP 14172610.9
(51) A24B 3/14 (2006.01), A24B 15/14 (2006.01)
(54) REDE REFORÇADA DE TABACO RECONSTITUÍDO
(71) PHILIP MORRIS PRODUCTS S.A. (CH)
(72) RUI NUNO BATISTA
(85) 14/11/2016
(86) PCT EP2015/060268 de 08/05/2015
(87) WO 2015/193031 de 23/12/2015
Publicação automática da admissibilidade da fase nacional depositado via PCT . Tratado de cooperação em matéria de Patentes, conforme Instrução Normativa nº 02, de 06/06/2017 publicada na RPI nº 2422, de 06/06/2017.

---

(21) BR 11 2016 026678-1 A2

Código 1.3 - Notificação - Fase Nacional - PCT
(22) 14/05/2015
(30) 15/05/2014 EP 14290145.3
(51) D21D 1/00 (2006.01), D21H 11/18 (2006.01)
(54) MÉTODO DE MOAGEM E MEIO DE MOAGEM
(71) FIBERLEAN TECHNOLOGIES LIMITED (GB)

(72) TAFADZWA MOTSI, DAVID ROBERT SKUSE, JEAN ANDRE ALARY, ANDREAS BORGER, NEIL ROWSON, THOMAS RICHARD SKUSE
(85) 14/11/2016
(86) PCT EP2015/060724 de 14/05/2015
(87) WO 2015/173376 de 19/11/2015
Publicação automática da admissibilidade da fase nacional depositado via PCT . Tratado de cooperação em matéria de Patentes, conforme Instrução Normativa nº 02, de 06/06/2017 publicada na RPI nº 2422, de 06/06/2017.

---

(21) BR 11 2016 026680-3 A2

Código 1.3 - Notificação - Fase Nacional - PCT
(22) 13/05/2015
(30) 16/05/2014 FR 1454425
(51) C04B 28/06 (2006.01), C04B 28/14 (2006.01), C04B 20/10 (2006.01), C04B 103/12 (2006.01)
(54) UM CIMENTO DE CURA ULTRARRÁPIDA BASEADO EM ALUMINATO DE CÁLCIO AMORFO
(71) KERNEOS (FR)
(72) BRUNO TOUZO
(85) 14/11/2016
(86) PCT FR2015/051275 de 13/05/2015
(87) WO 2015/173525 de 19/11/2015
Publicação automática da admissibilidade da fase nacional depositado via PCT . Tratado de cooperação em matéria de Patentes, conforme Instrução Normativa nº 02, de 06/06/2017 publicada na RPI nº 2422, de 06/06/2017.

---

(21) BR 11 2016 026681-1 A2

Código 1.3 - Notificação - Fase Nacional - PCT
(22) 17/06/2015
(30) 22/07/2014 US 62/027,505
(51) H01J 37/153 (2006.01)
(54) MÉTODO PARA CORREÇÃO AUTOMÁTICA DE ASTIGMATISMO
(71) INTELLIGENT VIRUS IMAGING INC. (US)
(72) IDA-MARIA SINTORN, RICKARD NORDSTRÖM, GUSTAF KYLBERG
(85) 14/11/2016
(86) PCT US2015/036117 de 17/06/2015
(87) WO 2016/014177 de 28/01/2016
Publicação automática da admissibilidade da fase nacional depositado via PCT . Tratado de cooperação em matéria de Patentes, conforme Instrução Normativa nº 02, de 06/06/2017 publicada na RPI nº 2422, de 06/06/2017.

---

(21) BR 11 2016 026682-0 A2

Código 1.3 - Notificação - Fase Nacional - PCT
(22) 22/05/2015
(30) 27/05/2014 EP 14169982.7
(51) A61C 8/00 (2006.01), A61C 13/00 (2006.01), A61C 3/02 (2006.01)
(54) DISPOSITIVO PARA PRODUÇÃO DE PRÓTESE DENTÁRIA E PRÓTESE

DENTÁRIA
(71) IVOCLAR VIVADENT AG (LI)
(72) GORAN BURGER
(85) 14/11/2016
(86) PCT EP2015/061442 de 22/05/2015
(87) WO 2015/181092 de 03/12/2015
Publicação automática da admissibilidade da fase nacional depositado via PCT . Tratado de cooperação em matéria de Patentes, conforme Instrução Normativa nº 02, de 06/06/2017 publicada na RPI nº 2422, de 06/06/2017.

---

(21) BR 11 2016 026683-8 A2

Código 1.3 - Notificação - Fase Nacional - PCT
(22) 09/04/2015
(30) 16/05/2014 US 14/279,612
(51) H04L 12/751 (2013.01), H04L 29/06 (2006.01), H04L 12/721 (2013.01), H04L 12/703 (2013.01)
(54) ESTABELECIMENTO DE ROTAS CONFIÁVEIS SEM EMPARELHAMENTO DE MALHA DISPENDIOSO
(71) QUALCOMM INCORPORATED (US)
(72) ABHISHEK PRAMOD PATIL, GEORGE CHERIAN, SANTOSH PAUL ABRAHAM, ALIREZA RAISSINIA, SOO BUM LEE
(85) 14/11/2016
(86) PCT US2015/025045 de 09/04/2015
(87) WO 2015/175115 de 19/11/2015
Publicação automática da admissibilidade da fase nacional depositado via PCT . Tratado de cooperação em matéria de Patentes, conforme Instrução Normativa nº 02, de 06/06/2017 publicada na RPI nº 2422, de 06/06/2017.

---

(21) BR 11 2016 026684-6 A2

Código 1.3 - Notificação - Fase Nacional - PCT
(22) 15/05/2015
(30) 16/05/2014 DE 10 2014 106 980.3
(51) C05D 3/00 (2006.01), C05D 5/00 (2006.01), C05D 9/02 (2006.01), C05F 7/00 (2006.01)
(54) FERTILIZANTE À BASE DE ENXOFRE
(71) XTRACT GMBH (DE)
(72) GERHARD AUER, WINFRIED GRUNDMANN, JAKOB MAASSEN, MAURITS VAN DEN BERG, JOHANN ADAM VAN DER MAREL, DIEDRICH STEFFENS, MARTIN VERFÜRDEN, JOHANNES PFEIFER
(85) 14/11/2016
(86) PCT EP2015/060769 de 15/05/2015
(87) WO 2015/173396 de 19/11/2015
Publicação automática da admissibilidade da fase nacional depositado via PCT . Tratado de cooperação em matéria de Patentes, conforme Instrução Normativa nº 02, de 06/06/2017 publicada na RPI nº 2422, de 06/06/2017.

(21) BR 11 2016 026685-4 A2

Código 1.3 - Notificação - Fase Nacional - PCT
(22) 18/05/2015
(30) 19/05/2014 FR 14 54447
(51) B29C 49/54 (2006.01), B29C 49/48 (2006.01), B29C 49/06 (2006.01)
(54) MOLDE PARA GARRAFA ENCAIXÁVEL
(71) BTC CONCEPT (FR)
(72) MOHAMMED SEIFFEDINNE BOU-MEZRAG, YANN-LOÏG BASSING
(85) 14/11/2016
(86) PCT FR2015/051283 de 18/05/2015
(87) WO 2015/177443 de 26/11/2015
Publicação automática da admissibilidade da fase nacional depositado via PCT . Tratado de cooperação em matéria de Patentes, conforme Instrução Normativa nº 02, de 06/06/2017 publicada na RPI nº 2422, de 06/06/2017.

(21) BR 11 2016 026687-0 A2

Código 1.3 - Notificação - Fase Nacional - PCT
(22) 12/05/2015
(30) 14/05/2014 FR 1454306
(51) F24F 6/00 (2006.01), F04D 25/08 (2006.01), F04D 27/00 (2006.01), F24F 7/007 (2006.01), F24F 11/00 (2006.01), F24F 13/078 (2006.01), F21V 33/00 (2006.01), G08C 17/02 (2006.01)
(54) PROCESSO DE COMANDO DE UM VENTILADOR
(71) SEB S.A. (FR)
(72) SERGE CUBIZOLLES, BELKACEM ABERBACHE, OLIVIER LAVILLAT
(85) 14/11/2016
(86) PCT FR2015/051243 de 12/05/2015
(87) WO 2015/173509 de 19/11/2015
Publicação automática da admissibilidade da fase nacional depositado via PCT . Tratado de cooperação em matéria de Patentes, conforme Instrução Normativa nº 02, de 06/06/2017 publicada na RPI nº 2422, de 06/06/2017.

(21) BR 11 2016 026688-9 A2

Código 1.3 - Notificação - Fase Nacional - PCT
(22) 13/05/2015
(30) 16/05/2014 FR 1454423
(51) C04B 28/14 (2006.01), C04B 28/06 (2006.01), C04B 20/10 (2006.01), C04B 103/12 (2006.01)
(54) CIMENTO DE CURA ULTRARRÁPIDA BASEADO EM ALUMINATO DE CÁLCIO AMORFO COMPREENDENDO UM TRATAMENTO DE SUPERFÍCIE
(71) KERNEOS (FR)
(72) JAMEL MAHIAOUI, JACQUES ESTIVAL, JEAN-NOËL BOUSSEAU, ANAÏS MARTINET
(85) 14/11/2016
(86) PCT FR2015/051276 de 13/05/2015
(87) WO 2015/173526 de 19/11/2015
Publicação automática da admissibilidade da fase nacional depositado via

PCT . Tratado de cooperação em matéria de Patentes, conforme Instrução Normativa nº 02, de 06/06/2017 publicada na RPI nº 2422, de 06/06/2017.

---

(21) BR 11 2016 026689-7 A2

Código 1.3 - Notificação - Fase Nacional - PCT
(22) 15/05/2015
(30) 16/05/2014 US 14/279,773
(51) A61K 8/26 (2006.01), A61K 8/34 (2006.01), A61Q 15/00 (2006.01)
(54) COMPOSIÇÃO COSMÉTICA DESODORANTE ANTITRANSPIRANTE COM AÇÃO DERMOCALMANTE
(71) NATURA COSMÉTICOS S.A. (BR/SP)
(72) SILVANIA ANGELINO DOS SANTOS TEODORO, SELMA NASCIMENTO, ELISANGELA DE SOUZA COSTA, JOICE SAVIETTO
(85) 14/11/2016
(86) PCT BR2015/050058 de 15/05/2015
(87) WO 2015/172221 de 19/11/2015
Publicação automática da admissibilidade da fase nacional depositado via PCT . Tratado de cooperação em matéria de Patentes, conforme Instrução Normativa nº 02, de 06/06/2017 publicada na RPI nº 2422, de 06/06/2017.

---

(21) BR 11 2016 026691-9 A2

Código 1.3 - Notificação - Fase Nacional - PCT
(22) 15/05/2015
(30) 16/05/2014 DE 10 2014 106 956.0
(51) B65G 17/00 (2006.01), B65G 35/06 (2006.01)
(54) TRANSPORTADOR CONTÍNUO FECHADO PARA PALETES, COM SEGMENTOS DE CORREIA, SEÇÕES DE CONVERSÃO E ELEMENTOS DE TRAÇÃO
(71) BLEICHERT AUTOMATION GMBH & CO. KG (DE)
(72) ANTON SCHIRLE, WOLFGANG GRAAF
(85) 14/11/2016
(86) PCT EP2015/060782 de 15/05/2015
(87) WO 2015/173406 de 19/11/2015
Publicação automática da admissibilidade da fase nacional depositado via PCT . Tratado de cooperação em matéria de Patentes, conforme Instrução Normativa nº 02, de 06/06/2017 publicada na RPI nº 2422, de 06/06/2017.

---

(21) BR 11 2016 026692-7 A2

Código 1.3 - Notificação - Fase Nacional - PCT
(22) 15/05/2015
(30) 15/05/2014 JP 2014-101443; 15/05/2014 JP 2014-101444
(51) C22C 38/00 (2006.01), C21D 9/46 (2006.01), C22C 38/54 (2006.01), C21D 1/18 (2006.01), C21D 9/00 (2006.01)
(54) MEMBRO DE CHAPA DE AÇO LAMINADO A QUENTE
(71) NIPPON STEEL & SUMITOMO METAL CORPORATION (JP)
(72) KAZUO HIKIDA, NOBUSATO KOJIMA, SHINICHIRO TABATA
(85) 14/11/2016

(86) PCT JP2015/064101 de 15/05/2015
(87) WO 2015/174530 de 19/11/2015
Publicação automática da admissibilidade da fase nacional depositado via PCT . Tratado de cooperação em matéria de Patentes, conforme Instrução Normativa nº 02, de 06/06/2017 publicada na RPI nº 2422, de 06/06/2017.

---

(21) BR 11 2016 026693-5 A2

Código 1.3 - Notificação - Fase Nacional - PCT
(22) 15/05/2014
(51) A23K 1/16 (2006.01), A23L 1/227 (2006.01), A23K 1/18 (2006.01)
(54) REALÇADORES DE PALATABILIDADE QUE COMPREENDE REAGENTES DE AMINO E COMPOSTOS DE CARBONILA PARA USO EM RAÇÃO PARA GATOS
(71) SPECIALITES PET FOOD (FR)
(72) STÉPHANIE CAMBOU, CÉCILE NICERON
(85) 14/11/2016
(86) PCT IB2014/001071 de 15/05/2014
(87) WO 2015/173602 de 19/11/2015
Publicação automática da admissibilidade da fase nacional depositado via PCT . Tratado de cooperação em matéria de Patentes, conforme Instrução Normativa nº 02, de 06/06/2017 publicada na RPI nº 2422, de 06/06/2017.

---

(21) BR 11 2016 026695-1 A2

Código 1.3 - Notificação - Fase Nacional - PCT
(22) 19/02/2015
(30) 16/05/2014 US 14/280,197
(51) H05B 6/06 (2006.01), C21D 1/42 (2006.01), H05B 6/10 (2006.01)
(54) CONJUNTO DE SENSOR DE TEMPERATURA EM SISTEMA DE INDUÇÃO TÉRMICA
(71) ILLINOIS TOOL WORKS INC (US)
(72) PAUL DAVID VERHAGEN, PAUL WILLIAM GARVEY, EDWARD G BEISTLE, SCOTT STEPHEN LIEBERT, KEVIN JOHN MLNARIK, TIFFANY ANNE CARTER
(85) 14/11/2016
(86) PCT US2015/016511 de 19/02/2015
(87) WO 2015/175067 de 19/11/2015
Publicação automática da admissibilidade da fase nacional depositado via PCT . Tratado de cooperação em matéria de Patentes, conforme Instrução Normativa nº 02, de 06/06/2017 publicada na RPI nº 2422, de 06/06/2017.

---

(21) BR 11 2016 026696-0 A2

Código 1.3 - Notificação - Fase Nacional - PCT
(22) 18/05/2015
(30) 16/05/2014 KR 61/994,132; 19/05/2014 KR 62/000,493
(51) H04J 11/00 (2006.01)
(54) MÉTODO E APARELHO PARA CANCELAR INTERFERÊNCIA E RECEBER SINAL EM SISTEMA DE COMUNICAÇÃO SEM FIO

(71) LG ELECTRONICS INC. (KR)
(72) HYUNGTAE KIM, KIJUN KIM, JOONKUI AHN, BYOUNGHOON KIM, HANJUN PARK, HYUNHO LEE
(85) 14/11/2016
(86) PCT KR2015/004951 de 18/05/2015
(87) WO 2015/174800 de 19/11/2015
Publicação automática da admissibilidade da fase nacional depositado via PCT . Tratado de cooperação em matéria de Patentes, conforme Instrução Normativa nº 02, de 06/06/2017 publicada na RPI nº 2422, de 06/06/2017.

---

(21) BR 11 2016 026697-8 A2

Código 1.3 - Notificação - Fase Nacional - PCT
(22) 12/05/2015
(30) 12/05/2014 SG 10201402275U
(51) G01N 27/00 (2006.01), G01N 33/50 (2006.01)
(54) ?MÉTODO E SISTEMA PARA DETECÇÃO DE ANALITOS?.
(71) HUAN QI (CN)
(72) ASSAF COHEN
(85) 14/11/2016
(86) PCT IB2015/053482 de 12/05/2015
(87) WO 2015/173729 de 19/11/2015
Publicação automática da admissibilidade da fase nacional depositado via PCT . Tratado de cooperação em matéria de Patentes, conforme Instrução Normativa nº 02, de 06/06/2017 publicada na RPI nº 2422, de 06/06/2017.

---

(21) BR 11 2016 026698-6 A2

Código 1.3 - Notificação - Fase Nacional - PCT
(22) 13/05/2015
(30) 16/05/2014 EP 14168612.1
(51) C07B 41/08 (2006.01), C07B 41/10 (2006.01), C07C 51/15 (2006.01), C07C 57/04 (2006.01)
(54) PROCESSO CATALÍTICO PARA A PREPARAÇÃO DE UM SAL DE ÁCIDO CARBOXÍLICO INSATURADO A,SS - ETILENICAMENTE
(71) BASF SE (DE)
(72) MICHAEL LIMBACH, IVANA JEVTOVIKJ, NURIA HUGUET SUBIELA, ALVARO GORDILLO, SABINE CHANTAL EILEEN STIEBER, RONALD LINDNER, MIRIAM BRU ROIG, MICHAEL LEJKOWSKI, TAKEHARU KAGEYAMA, STEPHAN A.SCHUNK
(85) 14/11/2016
(86) PCT EP2015/060535 de 13/05/2015
(87) WO 2015/173276 de 19/11/2015
Publicação automática da admissibilidade da fase nacional depositado via PCT . Tratado de cooperação em matéria de Patentes, conforme Instrução Normativa nº 02, de 06/06/2017 publicada na RPI nº 2422, de 06/06/2017.

---

(21) BR 11 2016 026699-4 A2

Código 1.3 - Notificação - Fase Nacional - PCT

(22) 15/05/2015
(30) 15/05/2014 US 61/993,439; 26/08/2014 US 62/042,126; 09/09/2014 US 62/048,068; 26/09/2014 US 62/056,296
(51) A61K 9/127 (2006.01), A01N 43/04 (2006.01)
(54) MÉTODOS PARA TRATAR INFECÇÕES MICOBACTERIANAS NÃO TUBERCULOSAS PULMONARES
(71) INSMED INCORPORATED (US)
(72) GINA EAGLE, RENU GUPTA
(85) 14/11/2016
(86) PCT US2015/031079 de 15/05/2015
(87) WO 2015/175939 de 19/11/2015
Publicação automática da admissibilidade da fase nacional depositado via PCT . Tratado de cooperação em matéria de Patentes, conforme Instrução Normativa nº 02, de 06/06/2017 publicada na RPI nº 2422, de 06/06/2017.

---

(21) BR 11 2016 026700-1 A2

Código 1.3 - Notificação - Fase Nacional - PCT
(22) 25/05/2015
(30) 28/05/2014 JP JP 2014-109767
(51) B60G 11/14 (2006.01), B60G 3/28 (2006.01), F16F 1/06 (2006.01), F16F 9/32 (2006.01)
(54) ?MOLA HELICOIDAL DE SUSPENSÃO?.
(71) MITSUBISHI STEEL MFG. CO., LTD. (JP)
(72) HIRONOBU SAYAMA
(85) 14/11/2016
(86) PCT JP2015/064882 de 25/05/2015
(87) WO 2015/182543 de 03/12/2015
Publicação automática da admissibilidade da fase nacional depositado via PCT . Tratado de cooperação em matéria de Patentes, conforme Instrução Normativa nº 02, de 06/06/2017 publicada na RPI nº 2422, de 06/06/2017.

---

(21) BR 11 2016 026701-0 A2

Código 1.3 - Notificação - Fase Nacional - PCT
(22) 15/05/2015
(30) 16/05/2014 NO NO20140624
(51) F16K 5/20 (2006.01), F16J 3/04 (2006.01), F16K 5/06 (2006.01)
(54) VÁLVULA ESFÉRICA
(71) FJELL SUBSEA PRODUCTS AS (NO)
(72) ASBJØRN STRAND, KRISTIAN KARLSEN
(85) 14/11/2016
(86) PCT EP2015/060814 de 15/05/2015
(87) WO 2015/173424 de 19/11/2015
Publicação automática da admissibilidade da fase nacional depositado via PCT . Tratado de cooperação em matéria de Patentes, conforme Instrução Normativa nº 02, de 06/06/2017 publicada na RPI nº 2422, de 06/06/2017.

(21) BR 11 2016 026702-8 A2

Código 1.3 - Notificação - Fase Nacional - PCT
(22) 13/05/2015
(30) 15/05/2014 US 61/993,911
(51) H01M 8/02 (2006.01), H01M 8/10 (2006.01)
(54) CAMPO DE FLUXO PARA USO E CÉLULA ELETROQUÍMICA
(71) NUVERA FUEL CELLS, LLC (US)
(72) BENJAMIN S. LUNT, FILIPPO GAMBINI, AMEDEO CONTI
(85) 14/11/2016
(86) PCT US2015/030572 de 13/05/2015
(87) WO 2015/175664 de 19/11/2015
Publicação automática da admissibilidade da fase nacional depositado via PCT . Tratado de cooperação em matéria de Patentes, conforme Instrução Normativa nº 02, de 06/06/2017 publicada na RPI nº 2422, de 06/06/2017.

(21) BR 11 2016 026709-5 A2

Código 1.3 - Notificação - Fase Nacional - PCT
(22) 20/02/2015
(30) 27/05/2014 JP 2014-108924
(51) A61F 13/49 (2006.01), A61F 13/56 (2006.01)
(54) FRALDA DESCARTÁVEL PARA UM BEBÊ TENDO UM PESO IGUAL OU INFERIOR À 3000 GRAMAS
(71) UNI-CHARM CORPORATION (JP)
(72) MAKI MIYAKE, TOMOMI ISOGAI, SATORU SAKAGUCHI
(85) 15/11/2016
(86) PCT JP2015/054720 de 20/02/2015
(87) WO 2015/182179 de 03/12/2015
Publicação automática da admissibilidade da fase nacional depositado via PCT . Tratado de cooperação em matéria de Patentes, conforme Instrução Normativa nº 02, de 06/06/2017 publicada na RPI nº 2422, de 06/06/2017.

(21) BR 11 2016 026711-7 A2

Código 1.3 - Notificação - Fase Nacional - PCT
(22) 08/05/2015
(30) 27/05/2014 EP 14170000.5
(51) B23D 61/18 (2006.01), B23D 65/00 (2006.01), B28D 1/12 (2006.01), F16G 11/04 (2006.01), F16G 11/02 (2006.01)
(54) MANGA METÁLICA PARA SUPORTAR A CAMADA ABRASIVA DE UMA ESFERA DE SERRA EM UM CABO DE SERRA
(71) NV BEKAERT SA (BE)
(72) TOM BAEKELANDT, STEVEN DERYCKE
(85) 16/11/2016
(86) PCT EP2015/060210 de 08/05/2015
(87) WO 2015/180947 de 03/12/2015
Publicação automática da admissibilidade da fase nacional depositado via PCT . Tratado de cooperação em matéria de Patentes, conforme Instrução Normativa nº 02, de 06/06/2017 publicada na RPI nº 2422, de 06/06/2017.

(21) BR 11 2016 026712-5 A2

Código 1.3 - Notificação - Fase Nacional - PCT
(22) 27/05/2015
(30) 28/05/2014 JP 2014-109952
(51) A61K 31/497 (2006.01), A61P 35/00 (2006.01), A61P 35/02 (2006.01)
(54) COMPOSIÇÃO FARMACÊUTICA COMPREENDENDO COMPOSTO DE PIRAZINA CARBOXAMIDA COMO INGREDIENTE ATIVO
(71) ASTELLAS PHARMA INC. (JP)
(72) SATOSHI KONAGAI, HIROAKI TANAKA, HIROKO YAMAMOTO, HIDEKI SAKAGAMI
(85) 16/11/2016
(86) PCT JP2015/065154 de 27/05/2015
(87) WO 2015/182628 de 03/12/2015
Publicação automática da admissibilidade da fase nacional depositado via PCT . Tratado de cooperação em matéria de Patentes, conforme Instrução Normativa nº 02, de 06/06/2017 publicada na RPI nº 2422, de 06/06/2017.

(21) BR 11 2016 026713-3 A2

Código 1.3 - Notificação - Fase Nacional - PCT
(22) 27/05/2015
(30) 30/05/2014 US 14/292,456
(51) H01R 11/30 (2006.01), H01R 13/62 (2006.01)
(54) CONECTOR DE DADOS E ALIMENTAÇÃO
(71) MICROSOFT TECHNOLOGY LICENSING, LLC (US)
(72) FARAH SHARIFF, VINOD L. HINGORANI, STEPHEN JOHN MINARSCH, SCOTT DALLMEYER, THOMAS E. MCCUE JR
(85) 16/11/2016
(86) PCT US2015/032506 de 27/05/2015
(87) WO 2015/183848 de 03/12/2015
Publicação automática da admissibilidade da fase nacional depositado via PCT . Tratado de cooperação em matéria de Patentes, conforme Instrução Normativa nº 02, de 06/06/2017 publicada na RPI nº 2422, de 06/06/2017.

(21) BR 11 2016 026714-1 A2

Código 1.3 - Notificação - Fase Nacional - PCT
(22) 16/05/2015
(30) 16/05/2014 US 61/994,789; 15/05/2015 US 14/714,086
(51) G02B 13/00 (2006.01)
(54) ARRANJO DE FORMAÇÃO DE IMAGEM PARA DETECÇÃO ÓPTICA DE MOVIMENTO DE OBJETO
(71) QUALCOMM INCORPORATED (US)
(72) YING ZHOU, LI-PING WANG
(85) 16/11/2016
(86) PCT US2015/031272 de 16/05/2015
(87) WO 2015/176053 de 19/11/2015
Publicação automática da admissibilidade da fase nacional depositado via

PCT . Tratado de cooperação em matéria de Patentes, conforme Instrução Normativa nº 02, de 06/06/2017 publicada na RPI nº 2422, de 06/06/2017.

---

(21) BR 11 2016 026716-8 A2

Código 1.3 - Notificação - Fase Nacional - PCT
(22) 25/06/2014
(51) G01S 5/02 (2010.01)
(54) POSICIONAMENTO DE EQUIPAMENTOS DE USUÁRIO EM SISTEMAS DE COMUNICAÇÃO MULTIPONTO COORDENADO LONG TERM EVOLUTION
(71) INTEL CORPORATION (US)
(72) RUI HUANG, YANG TANG
(85) 16/11/2016
(86) PCT CN2014/080672 de 25/06/2014
(87) WO 2015/196376 de 30/12/2015
Publicação automática da admissibilidade da fase nacional depositado via PCT . Tratado de cooperação em matéria de Patentes, conforme Instrução Normativa nº 02, de 06/06/2017 publicada na RPI nº 2422, de 06/06/2017.

---

(21) BR 11 2016 026717-6 A2

Código 1.3 - Notificação - Fase Nacional - PCT
(22) 24/06/2014
(51) H04W 4/02 (2009.01)
(54) APARELHO, SISTEMA E MÉTODO DE DELIMITAÇÃO GEOGRÁFICA
(71) INTEL CORPORATION (US)
(72) ZHI GANG WANG, JINGYI MA, BRIAN R. MURPHY
(85) 16/11/2016
(86) PCT CN2014/080610 de 24/06/2014
(87) WO 2015/196362 de 30/12/2015
Publicação automática da admissibilidade da fase nacional depositado via PCT . Tratado de cooperação em matéria de Patentes, conforme Instrução Normativa nº 02, de 06/06/2017 publicada na RPI nº 2422, de 06/06/2017.

---

(21) BR 11 2016 026718-4 A2

Código 1.3 - Notificação - Fase Nacional - PCT
(22) 22/06/2015
(30) 24/06/2014 US 14/313,201
(51) G01S 5/18 (2006.01)
(54) DESCOBERTA DE PROXIMIDADE UTILIZANDO SINAIS DE ÁUDIO
(71) MICROSOFT TECHNOLOGY LICENSING, LLC (US)
(72) SHAHIN SHAYANDEH, STEVEN ICKMAN, WILLIAM PORTNOY
(85) 16/11/2016
(86) PCT US2015/036855 de 22/06/2015
(87) WO 2015/200150 de 30/12/2015
Publicação automática da admissibilidade da fase nacional depositado via PCT . Tratado de cooperação em matéria de Patentes, conforme Instrução

Normativa nº 02, de 06/06/2017 publicada na RPI nº 2422, de 06/06/2017.

---

(21) BR 11 2016 026719-2 A2

Código 1.3 - Notificação - Fase Nacional - PCT
(22) 08/05/2015
(30) 16/05/2014 US 61/994,158; 27/03/2015 US 14/671,939
(51) H04B 1/00 (2006.01)
(54) FRONT END DE FREQUÊNCIA DE RÁDIO (RF) COM VÁRIOS MÓDULOS DE AMPLIFICADOR DE BAIXO RUÍDO
(71) QUALCOMM INCORPORATED (US)
(72) DONGLING PAN, ALEKSANDAR MIODRAG TASIC, RAJAGOPALAN RANGARAJAN, LAI KAN LEUNG, CHIEWCHARN NARATHONG, YIWU TANG
(85) 16/11/2016
(86) PCT US2015/029966 de 08/05/2015
(87) WO 2015/175349 de 19/11/2015
Publicação automática da admissibilidade da fase nacional depositado via PCT . Tratado de cooperação em matéria de Patentes, conforme Instrução Normativa nº 02, de 06/06/2017 publicada na RPI nº 2422, de 06/06/2017.

---

(21) BR 11 2016 026720-6 A2

Código 1.3 - Notificação - Fase Nacional - PCT
(22) 29/05/2015
(30) 30/05/2014 EP 14170707.5
(51) A24F 13/18 (2006.01), A24F 15/18 (2006.01)
(54) TAMPA PARA APAGAR UM ARTIGO PARA FUMAR
(71) PHILIP MORRIS PRODUCTS S.A. (CH)
(72) FREDERIC LAVANCHY
(85) 16/11/2016
(86) PCT EP2015/062034 de 29/05/2015
(87) WO 2015/181379 de 03/12/2015
Publicação automática da admissibilidade da fase nacional depositado via PCT . Tratado de cooperação em matéria de Patentes, conforme Instrução Normativa nº 02, de 06/06/2017 publicada na RPI nº 2422, de 06/06/2017.

---

(21) BR 11 2016 026722-2 A2

Código 1.3 - Notificação - Fase Nacional - PCT
(22) 12/05/2015
(30) 30/05/2014 EP 14170641.6
(51) A23G 9/10 (2006.01), A23G 9/48 (2006.01), A23G 9/50 (2006.01), B01F 9/00 (2006.01), A23G 9/16 (2006.01), A23G 9/28 (2006.01)
(54) APARELHO E PROCESSO PARA PRODUZIR PRODUTOS CONFEITADOS CONGELADOS
(71) UNILEVER NV (NL)
(72) ANTONIO FARINA
(85) 16/11/2016
(86) PCT EP2015/060458 de 12/05/2015
(87) WO 2015/180957 de 03/12/2015

Publicação automática da admissibilidade da fase nacional depositado via PCT . Tratado de cooperação em matéria de Patentes, conforme Instrução Normativa nº 02, de 06/06/2017 publicada na RPI nº 2422, de 06/06/2017.

---

(21) BR 11 2016 026723-0 A2

Código 1.3 - Notificação - Fase Nacional - PCT
(22) 24/08/2015
(30) 27/08/2014 EP 14182460.7
(51) C07D 471/04 (2006.01), A61K 31/436 (2006.01), A61P 3/00 (2006.01), A61P 25/00 (2006.01)
(54) DERIVADOS DE PIRAZINO[2,2-A]ISOQUINOLINA SUBSTITUÍDOS PARA O TRATAMENTO DE TRANSTORNOS DO CNS
(71) F. HOFFMANN-LA ROCHE AG (CH)
(72) GIUSEPPE CECERE, GUIDO GALLEY, ROGER NORCROSS, ANGÉLIQUE PATINY-ADAM, PHILIPPE PFLIEGER
(85) 16/11/2016
(86) PCT EP2015/069309 de 24/08/2015
(87) WO 2016/030306 de 03/03/2016
Publicação automática da admissibilidade da fase nacional depositado via PCT . Tratado de cooperação em matéria de Patentes, conforme Instrução Normativa nº 02, de 06/06/2017 publicada na RPI nº 2422, de 06/06/2017.

---

(21) BR 11 2016 026724-9 A2

Código 1.3 - Notificação - Fase Nacional - PCT
(22) 15/05/2015
(30) 16/05/2014 US 61/994,794; 28/05/2014 US 62/004,128; 01/07/2014 US 62/019,663; 22/07/2014 US 62/027,702; 23/07/2014 US 62/028,282; 01/08/2014 US 62/032,440; 14/05/2015 US 14/712,836
(51) G10L 19/008 (2013.01)
(54) VETORES DE CODIFICAÇÃO DECOMPOSTOS A PARTIR DE SINAIS DE ÁUDIO AMBISSÔNICOS DE ORDEM MAIS ALTA
(71) QUALCOMM INCORPORATED (US)
(72) MOO YOUNG KIM, NILS GÜNTHER PETERS, DIPANJAN SEN
(85) 16/11/2016
(86) PCT US2015/031156 de 15/05/2015
(87) WO 2015/175981 de 19/11/2015
Publicação automática da admissibilidade da fase nacional depositado via PCT . Tratado de cooperação em matéria de Patentes, conforme Instrução Normativa nº 02, de 06/06/2017 publicada na RPI nº 2422, de 06/06/2017.

---

(21) BR 11 2016 026725-7 A2

Código 1.3 - Notificação - Fase Nacional - PCT
(22) 03/06/2015
(30) 05/06/2014 EP 14171266.1
(51) C07D 409/14 (2006.01), C07D 453/02 (2006.01), A61K 31/439 (2006.01), A61P 11/00 (2006.01)
(54) DERIVADOS DE AMINOÉSTER

(71) CHIESI FARMACEUTICI S.P.A. (IT)
(72) ELISABETTA ARMANI, GABRIELE AMARI, CARMELIDA CAPALDI, WESLEY BLACKABY, IAN LINNEY, HERVÉ VAN DE PÖEL, CHARLES BAKER-GLENN, NAIMISHA TRIVEDI
(85) 16/11/2016
(86) PCT EP2015/062417 de 03/06/2015
(87) WO 2015/185649 de 10/12/2015
Publicação automática da admissibilidade da fase nacional depositado via PCT . Tratado de cooperação em matéria de Patentes, conforme Instrução Normativa nº 02, de 06/06/2017 publicada na RPI nº 2422, de 06/06/2017.

---

(21) BR 11 2016 026726-5 A2

Código 1.3 - Notificação - Fase Nacional - PCT
(22) 15/04/2015
(30) 16/05/2014 US 61/994,808; 31/12/2014 US 14/587,855
(51) H04W 36/00 (2009.01), H04W 52/02 (2009.01)
(54) MEDIÇÕES RELACIONADAS À ENTREGA E EVENTOS PARA ADAPTAÇÃO DE POTÊNCIA
(71) QUALCOMM INCORPORATED (US)
(72) DAMANJIT SINGH, YELIZ TOKGOZ, VINAY JOSEPH, RAJAT PRAKASH
(85) 16/11/2016
(86) PCT US2015/026001 de 15/04/2015
(87) WO 2015/175140 de 19/11/2015
Publicação automática da admissibilidade da fase nacional depositado via PCT . Tratado de cooperação em matéria de Patentes, conforme Instrução Normativa nº 02, de 06/06/2017 publicada na RPI nº 2422, de 06/06/2017.

---

(21) BR 11 2016 026727-3 A2

Código 1.3 - Notificação - Fase Nacional - PCT
(22) 19/05/2014
(51) E04H 12/34 (2006.01), F03D 11/04 (2006.01)
(54) SISTEMA DE MONTAGEM E MÉTODO PARA MONTAGEM DE UMA TORRE PARA UM GERADOR EÓLICO
(71) SOLETANCHE FREYSSINET (FR)
(72) BEAT JOSS, NICOLAS FABRY, BENOÎT MELEN
(85) 16/11/2016
(86) PCT FR2014/051158 de 19/05/2014
(87) WO 2015/177413 de 26/11/2015
Publicação automática da admissibilidade da fase nacional depositado via PCT . Tratado de cooperação em matéria de Patentes, conforme Instrução Normativa nº 02, de 06/06/2017 publicada na RPI nº 2422, de 06/06/2017.

---

(21) BR 11 2016 026728-1 A2

Código 1.3 - Notificação - Fase Nacional - PCT
(22) 15/05/2015
(30) 16/05/2014 US US14/280,309
(51) E21B 47/00 (2006.01), G01V 3/18 (2006.01)

(54) AUTOCALIBRAÇÃO EM TEMPO REAL DE SENSOR COM ORIENTAÇÃO LIMITADA
(71) BAKER HUGHES INCORPORATED. (US)
(72) ROBERT A. ESTES, RANDY R. RIGGS, FRANCIS CHAD HANAK, JOHN F. PRIEST
(85) 16/11/2016
(86) PCT US2015/031018 de 15/05/2015
(87) WO 2015/175903 de 19/11/2015
Publicação automática da admissibilidade da fase nacional depositado via PCT . Tratado de cooperação em matéria de Patentes, conforme Instrução Normativa nº 02, de 06/06/2017 publicada na RPI nº 2422, de 06/06/2017.

---

(21) BR 11 2016 026729-0 A2

Código 1.3 - Notificação - Fase Nacional - PCT
(22) 04/06/2015
(30) 23/06/2014 US 62/016,001; 26/03/2015 US 14/669,366
(51) H04B 7/26 (2006.01)
(54) DISPOSITIVOS E MÉTODOS DE COMUNICAÇÃO DE LTE-U PARA SINALIZADOR APERIÓDICO E TRANSMISSÃO DE SINAL DE REFERÊNCIA
(71) INTEL IP CORPORATION (US)
(72) SEUNGHEE HAN, SHAFI BASHAR, HUANING NIU, JONG-KAE FWU
(85) 16/11/2016
(86) PCT US2015/034141 de 04/06/2015
(87) WO 2015/199932 de 30/12/2015
Publicação automática da admissibilidade da fase nacional depositado via PCT . Tratado de cooperação em matéria de Patentes, conforme Instrução Normativa nº 02, de 06/06/2017 publicada na RPI nº 2422, de 06/06/2017.

---

(21) BR 11 2016 026737-0 A2

Código 1.3 - Notificação - Fase Nacional - PCT
(22) 05/05/2015
(30) 20/05/2014 US 14/282214
(51) B23B 27/14 (2006.01)
(54) INSERTO DE CORTE.
(71) ISCAR LTD. (IL)
(72) ROMAN KRISHTUL
(85) 16/11/2016
(86) PCT IL2015/050471 de 05/05/2015
(87) WO 2015/177781 de 26/11/2015
Publicação automática da admissibilidade da fase nacional depositado via PCT . Tratado de cooperação em matéria de Patentes, conforme Instrução Normativa nº 02, de 06/06/2017 publicada na RPI nº 2422, de 06/06/2017.

---

(21) BR 11 2016 026739-7 A2

Código 1.3 - Notificação - Fase Nacional - PCT
(22) 21/05/2015
(30) 21/05/2014 US 62/001124; 07/10/2014 US 62/060672

(51) B22D 11/115 (2006.01), B22D 27/02 (2006.01), B22D 11/041 (2006.01)
(54) ?APARELHO, FUNDIÇÃO DE PRODUTO DE METAL, MÉTODO, SISTEMA, E, PRODUTO DE ALUMÍNIO?
(71) NOVELIS INC. (US)
(72) SAMUEL R. WAGSTAFF, WAYNE J. FENTON, ROBERT B. WAGSTAFF, MILAN FELBERBAUM, TODD F. BISCHOFF, TINA J. KOSMICKI
(85) 16/11/2016
(86) PCT US2015/032026 de 21/05/2015
(87) WO 2015/179677 de 26/11/2015
Publicação automática da admissibilidade da fase nacional depositado via PCT . Tratado de cooperação em matéria de Patentes, conforme Instrução Normativa nº 02, de 06/06/2017 publicada na RPI nº 2422, de 06/06/2017.

---

(21) BR 11 2016 026747-8 A2

Código 1.3 - Notificação - Fase Nacional - PCT
(22) 29/06/2015
(30) 30/06/2014 US 62/019,105
(51) A61L 31/04 (2006.01), A61L 15/22 (2006.01)
(54) SUPERFÍCIES PADRONIZADAS
(71) KIMBERLY-CLARK WORLDWIDE, INC. (US)
(72) RUSSELL F. ROSS
(85) 16/11/2016
(86) PCT US2015/038231 de 29/06/2015
(87) WO 2016/003856 de 07/01/2016
Publicação automática da admissibilidade da fase nacional depositado via PCT . Tratado de cooperação em matéria de Patentes, conforme Instrução Normativa nº 02, de 06/06/2017 publicada na RPI nº 2422, de 06/06/2017.

---

(21) BR 11 2016 026749-4 A2

Código 1.3 - Notificação - Fase Nacional - PCT
(22) 21/05/2015
(30) 23/06/2014 US 14/312,246
(51) H04W 76/02 (2009.01), H04W 88/06 (2009.01), H04W 88/08 (2009.01)
(54) APARELHO, SISTEMA E MÉTODO DE TUNELAMENTO DE PORTADORAS RÁDIO DE DADOS ATRAVÉS DE UMA LIGAÇÃO DE REDE DE ÁREA LOCAL SEM FIOS
(71) INTEL CORPORATION (US)
(72) JING ZHU
(85) 16/11/2016
(86) PCT US2015/031895 de 21/05/2015
(87) WO 2015/199849 de 30/12/2015
Publicação automática da admissibilidade da fase nacional depositado via PCT . Tratado de cooperação em matéria de Patentes, conforme Instrução Normativa nº 02, de 06/06/2017 publicada na RPI nº 2422, de 06/06/2017.

---

(21) BR 11 2016 026750-8 A2

Código 1.3 - Notificação - Fase Nacional - PCT

(22) 22/04/2015
(30) 15/05/2014 AU 2014100504; 15/05/2014 AU 2014901805
(51) B42D 25/41 (2014.01), B42D 25/425 (2014.01), B42D 25/29 (2014.01), B42D 25/387 (2014.01)
(54) FABRICAÇÃO EM LINHA DE DOCUMENTOS COM ELEMENTOS DE SEGURANÇA
(71) INNOVIA SECURITY PTY LTD (AU)
(72) GARY FAIRLESS POWER
(85) 16/11/2016
(86) PCT AU2015/050186 de 22/04/2015
(87) WO 2015/172189 de 19/11/2015
Publicação automática da admissibilidade da fase nacional depositado via PCT . Tratado de cooperação em matéria de Patentes, conforme Instrução Normativa nº 02, de 06/06/2017 publicada na RPI nº 2422, de 06/06/2017.

---

(21) BR 11 2016 026752-4 A2

Código 1.3 - Notificação - Fase Nacional - PCT
(22) 18/05/2015
(30) 20/05/2014 IT BO2014A000298
(51) B60R 25/00 (2013.01), G08G 1/017 (2006.01), B60R 25/30 (2013.01), G07B 15/00 (2011.01)
(54) SISTEMA MELHORADO PARA IDENTIFICAÇÃO DE UM VEÍCULO
(71) I.CAR S.R.L. (IT)
(72) ROBERTO MURIANA
(85) 16/11/2016
(86) PCT IB2015/053656 de 18/05/2015
(87) WO 2015/177713 de 26/11/2015
Publicação automática da admissibilidade da fase nacional depositado via PCT . Tratado de cooperação em matéria de Patentes, conforme Instrução Normativa nº 02, de 06/06/2017 publicada na RPI nº 2422, de 06/06/2017.

---

(21) BR 11 2016 026753-2 A2

Código 1.3 - Notificação - Fase Nacional - PCT
(22) 10/04/2015
(30) 20/05/2014 FR 14 54494
(51) H01B 3/44 (2006.01), C08K 5/17 (2006.01), C08K 5/378 (2006.01), H01B 7/28 (2006.01)
(54) CABO ELÉTRICO COMPREENDENDO UMA CAMADA RETICULADA
(71) NEXANS (FR)
(72) ANDREAS ROOS, BERNARD DALBE, JEAN-FRANÇOIS LARCHE
(85) 16/11/2016
(86) PCT FR2015/050972 de 10/04/2015
(87) WO 2015/177423 de 26/11/2015
Publicação automática da admissibilidade da fase nacional depositado via PCT . Tratado de cooperação em matéria de Patentes, conforme Instrução Normativa nº 02, de 06/06/2017 publicada na RPI nº 2422, de 06/06/2017.

(21) BR 11 2016 026754-0 A2

Código 1.3 - Notificação - Fase Nacional - PCT
(22) 22/04/2015
(30) 16/05/2014 AU 2014100511; 16/05/2014 AU 2014901816
(51) B42D 25/30 (2014.01), B42D 25/328 (2014.01), B42D 25/425 (2014.01)
(54) DISPOSITIVO DE SEGURANÇA HÍBRIDO PARA DOCUMENTO OU TOKEN DE SEGURANÇA
(71) INNOVIA SECURITY PTY LTD (AU)
(72) ROBERT ARTHUR LEE, MICHAEL HARDWICK
(85) 16/11/2016
(86) PCT AU2015/050188 de 22/04/2015
(87) WO 2015/172190 de 19/11/2015
Publicação automática da admissibilidade da fase nacional depositado via PCT . Tratado de cooperação em matéria de Patentes, conforme Instrução Normativa nº 02, de 06/06/2017 publicada na RPI nº 2422, de 06/06/2017.

(21) BR 11 2016 026757-5 A2

Código 1.3 - Notificação - Fase Nacional - PCT
(22) 03/03/2015
(30) 21/05/2014 US 62/001,439; 03/03/2015 US 14/636,662
(51) D03D 13/00 (2006.01), D03D 15/00 (2006.01)
(54) MANGA TÊXTIL TECIDA, FLEXÍVEL, RESISTENTE À ABRASÃO E MÉTODO DE CONSTRUÇÃO DA MESMA
(71) FEDERAL-MOGUL POWERTRAIN LLC (US)
(72) ALEXA A. WOODRUFF, CASSIE M. MALLOY
(85) 16/11/2016
(86) PCT US2015/018448 de 03/03/2015
(87) WO 2015/178996 de 26/11/2015
Publicação automática da admissibilidade da fase nacional depositado via PCT . Tratado de cooperação em matéria de Patentes, conforme Instrução Normativa nº 02, de 06/06/2017 publicada na RPI nº 2422, de 06/06/2017.

(21) BR 11 2016 026758-3 A2

Código 1.3 - Notificação - Fase Nacional - PCT
(22) 11/06/2015
(30) 12/06/2014 DE 10 2014 108 308.3
(51) B26D 7/22 (2006.01), B26D 5/00 (2006.01), B26D 1/143 (2006.01), B26D 7/06 (2006.01)
(54) MÁQUINA DE CORTE DE FATIAS
(71) BIZERBA SE & CO. KG (DE)
(72) ANDREAS HAUG
(85) 16/11/2016
(86) PCT EP2015/063044 de 11/06/2015
(87) WO 2015/189327 de 17/12/2015
Publicação automática da admissibilidade da fase nacional depositado via PCT . Tratado de cooperação em matéria de Patentes, conforme Instrução

Normativa nº 02, de 06/06/2017 publicada na RPI nº 2422, de 06/06/2017.

---

(21) BR 11 2016 026760-5 A2

Código 1.3 - Notificação - Fase Nacional - PCT
(22) 22/05/2015
(30) 22/05/2014 US 62/001,791; 30/03/2015 US 62/139,903
(51) G01N 33/08 (2006.01), G01N 33/53 (2006.01)
(54) MÉTODOS E APARELHOS PARA TRATAMENTO SELETIVO DE OVOS DE ACORDO COM O GÊNERO E OUTRAS CARACTERÍSTICAS
(71) ZOETIS SERVICES LLC (US)
(72) THEODORE MEDARD WINGER, MICHAEL PETER ROBINSON, STEPHEN PENN WOLFE, AMANDA ELIZABETH BASCIANO
(85) 16/11/2016
(86) PCT US2015/032090 de 22/05/2015
(87) WO 2015/179719 de 26/11/2015
Publicação automática da admissibilidade da fase nacional depositado via PCT . Tratado de cooperação em matéria de Patentes, conforme Instrução Normativa nº 02, de 06/06/2017 publicada na RPI nº 2422, de 06/06/2017.

---

(21) BR 11 2016 026762-1 A2

Código 1.3 - Notificação - Fase Nacional - PCT
(22) 13/05/2015
(30) 19/05/2014 ZA 2014/03667
(51) A62B 3/00 (2006.01)
(54) ?DISPOSITIVO DE PUNÇÃO, E, INSTALAÇÃO DE ENVIDRAÇAMENTO MÚLTIPLO?
(71) ILR SAFETY CC (ZA)
(72) CHRISTEN MICHAEL IVERSEN, IVAN DE VILLIERS LE ROUX
(85) 16/11/2016
(86) PCT IB2015/053515 de 13/05/2015
(87) WO 2015/177686 de 26/11/2015
Publicação automática da admissibilidade da fase nacional depositado via PCT . Tratado de cooperação em matéria de Patentes, conforme Instrução Normativa nº 02, de 06/06/2017 publicada na RPI nº 2422, de 06/06/2017.

---

(21) BR 11 2016 026764-8 A2

Código 1.3 - Notificação - Fase Nacional - PCT
(22) 06/05/2015
(30) 16/05/2014 US 61/994,325; 27/01/2015 US 62/108,243; 29/04/2015 US 14/699,690
(51) D21H 27/02 (2006.01), B31F 1/07 (2006.01), A47K 10/02 (2006.01)
(54) PRODUTO DE PAPEL SANITÁRIO DE ALTO VOLUME
(71) GEORGIA-PACIFIC CONSUMER PRODUCTS LP (US)
(72) JOHN H. DWIGGINS
(85) 16/11/2016
(86) PCT US2015/029440 de 06/05/2015
(87) WO 2015/175281 de 19/11/2015

Publicação automática da admissibilidade da fase nacional depositado via PCT . Tratado de cooperação em matéria de Patentes, conforme Instrução Normativa nº 02, de 06/06/2017 publicada na RPI nº 2422, de 06/06/2017.

---

(21) BR 11 2016 026765-6 A2

Código 1.3 - Notificação - Fase Nacional - PCT
(22) 01/04/2015
(30) 21/05/2014 EP 14169283.0
(51) F16C 17/02 (2006.01), F16C 17/04 (2006.01), F16C 17/10 (2006.01), F16C 33/10 (2006.01), F16C 39/02 (2006.01), F16C 33/12 (2006.01)
(54) MANCAL HIDRODINÂMICO PARA UM TUBO DE RAIOS X COM UM ÂNODO GIRATÓRIO, TUBO DE RAIOS X, SISTEMA DE IMAGEAMENTO POR RAIOS X, E MÉTODO PARA FABRICAR UM MANCAL HIDRODINÂMICO PARA UM TUBO DE RAIOS X
(71) KONINKLIJKE PHILIPS N.V. (NL)
(72) PETER KLAUS BACHMANN, ANAND KUMAR DOKANIA, WILHELMUS CORNELIS KEUR, GEREON VOGTMEIER, WILLEM POTZ, CHRISTIAN HERBERT BLOME
(85) 16/11/2016
(86) PCT EP2015/057201 de 01/04/2015
(87) WO 2015/176861 de 26/11/2015
Publicação automática da admissibilidade da fase nacional depositado via PCT . Tratado de cooperação em matéria de Patentes, conforme Instrução Normativa nº 02, de 06/06/2017 publicada na RPI nº 2422, de 06/06/2017.

---

(21) BR 11 2016 026766-4 A2

Código 1.3 - Notificação - Fase Nacional - PCT
(22) 19/12/2014
(30) 29/05/2014 MX MX/a/2014/006476
(51) C08G 18/66 (2006.01), C08G 18/76 (2006.01), C08G 18/79 (2006.01)
(54) FORMULAÇÃO PARA PREPARAR UMA ESPUMA DE POLIURETANO
(71) DOW QUIMICA MEXICANA S.A. DE C.V. (MX)
(72) 1) JUAN MANUEL HERNÁNDEZ GARCÍA
(85) 16/11/2016
(86) PCT MX2014/000212 de 19/12/2014
(87) WO 2015/183065 de 03/12/2015
Publicação automática da admissibilidade da fase nacional depositado via PCT . Tratado de cooperação em matéria de Patentes, conforme Instrução Normativa nº 02, de 06/06/2017 publicada na RPI nº 2422, de 06/06/2017.

---

(21) BR 11 2016 026769-9 A2

Código 1.3 - Notificação - Fase Nacional - PCT
(22) 07/05/2015
(30) 20/05/2014 EP 14169152.7
(51) A61J 11/02 (2006.01), A01K 9/00 (2006.01), A61J 11/04 (2006.01), A61J 11/00 (2006.01)
(54) BOCAL PARA UM RECIPIENTE DE ALIMENTAÇÃO DE BEBÊS, E

RECIPIENTE DE ALIMENTAÇÃO DE BEBÊS
(71) KONINKLIJKE PHILIPS N.V. (NL)
(72) MARIJN KESSELS, COEN JANSEN
(85) 16/11/2016
(86) PCT EP2015/060007 de 07/05/2015
(87) WO 2015/176961 de 26/11/2015
Publicação automática da admissibilidade da fase nacional depositado via PCT . Tratado de cooperação em matéria de Patentes, conforme Instrução Normativa nº 02, de 06/06/2017 publicada na RPI nº 2422, de 06/06/2017.

---

(21) BR 11 2016 026771-0 A2

Código 1.3 - Notificação - Fase Nacional - PCT
(22) 19/02/2015
(30) 16/05/2014 US 14/280,281
(51) H05B 6/10 (2006.01), C21D 1/42 (2006.01)
(54) CONJUNTO DE SUPORTE DE AQUECIMENTO POR INDUÇÃO
(71) ILLINOIS TOOL WORKS INC. (US)
(72) TIFFANY ANNE CARTER, SCOTT STEPHEN LIEBERT
(85) 16/11/2016
(86) PCT US2015/016531 de 19/02/2015
(87) WO 2015/175071 de 19/11/2015
Publicação automática da admissibilidade da fase nacional depositado via PCT . Tratado de cooperação em matéria de Patentes, conforme Instrução Normativa nº 02, de 06/06/2017 publicada na RPI nº 2422, de 06/06/2017.

---

(21) BR 11 2016 026772-9 A2

Código 1.3 - Notificação - Fase Nacional - PCT
(22) 21/05/2015
(30) 21/05/2014 US 62/001124; 07/10/2014 US 62/060672
(51) B22D 41/50 (2006.01), B22D 11/103 (2006.01)
(54) ?SISTEMA, MÉTODO, PRODUTO DE ALUMÍNIO, E, APARELHO?
(71) NOVELIS INC. (US)
(72) SAMUEL R. WAGSTAFF, ROBERT B. WAGSTAFF
(85) 16/11/2016
(86) PCT US2015/032029 de 21/05/2015
(87) WO 2015/179680 de 26/11/2015
Publicação automática da admissibilidade da fase nacional depositado via PCT . Tratado de cooperação em matéria de Patentes, conforme Instrução Normativa nº 02, de 06/06/2017 publicada na RPI nº 2422, de 06/06/2017.

---

(21) BR 11 2016 026774-5 A2

Código 1.3 - Notificação - Fase Nacional - PCT
(22) 19/05/2015
(30) 20/05/2014 US 62/000,991; 01/07/2014 US 62/019,600; 05/12/2014 US 62/088,154
(51) A61K 38/05 (2006.01), A61K 38/06 (2006.01), A61K 38/07 (2006.01), A61K 31/145 (2006.01), A61K 31/198 (2006.01), A61K 31/353 (2006.01), A61K 31/407

(2006.01), A61K 31/426 (2006.01), A61K 31/69 (2006.01), A61P 35/00 (2006.01)
(54) INIBIDORES DE PROTEASSOMA CONTENDO BORO PARA USO APÓS TERAPIA DE CÂNCER PRIMÁRIA
(71) MILLENNIUM PHARMACEUTICALS, INC. (US)
(72) AI-MIN HUI, RICHARD LABOTKA, NEERAJ GUPTA, KARTHIK VENKATAKRISHNAN, GUOHUI LUI
(85) 16/11/2016
(86) PCT US2015/031633 de 19/05/2015
(87) WO 2015/179443 de 26/11/2015
Publicação automática da admissibilidade da fase nacional depositado via PCT . Tratado de cooperação em matéria de Patentes, conforme Instrução Normativa nº 02, de 06/06/2017 publicada na RPI nº 2422, de 06/06/2017.

---

(21) BR 11 2016 026776-1 A2

Código 1.3 - Notificação - Fase Nacional - PCT
(22) 19/02/2015
(30) 16/05/2014 US 14/280.164
(51) H05B 6/06 (2006.01), B23K 1/002 (2006.01), H05B 6/10 (2006.01), H05B 6/14 (2006.01)
(54) SISTEMA DE AQUECIMENTO POR INDUÇÃO
(71) ILLINOIS TOOL WORKS INC. (US)
(72) EDWARD G. BEISTLE, KEVIN JOHN MILNARIK, PAUL DAVID VERHAGEN
(85) 16/11/2016
(86) PCT US2015/016510 de 19/02/2015
(87) WO 2015/175066 de 19/11/2015
Publicação automática da admissibilidade da fase nacional depositado via PCT . Tratado de cooperação em matéria de Patentes, conforme Instrução Normativa nº 02, de 06/06/2017 publicada na RPI nº 2422, de 06/06/2017.

---

(21) BR 11 2016 026778-8 A2

Código 1.3 - Notificação - Fase Nacional - PCT
(22) 21/07/2016
(30) 03/08/2015 KR 10-2015-0109607
(51) A47L 15/16 (2006.01), A47L 15/42 (2006.01)
(54) MÁQUINA DE LAVAR LOUÇA
(71) LG ELECTRONICS INC. (KR)
(72) SEUNGHUN KIM, SANGWOO WOO, YOUNGHWAN PARK
(85) 16/11/2016
(86) PCT KR2016/007960 de 21/07/2016
(87) WO 2017/022985 de 09/02/2017
Publicação automática da admissibilidade da fase nacional depositado via PCT . Tratado de cooperação em matéria de Patentes, conforme Instrução Normativa nº 02, de 06/06/2017 publicada na RPI nº 2422, de 06/06/2017.

(21) BR 11 2016 026782-6 A2

Código 1.3 - Notificação - Fase Nacional - PCT
(22) 01/05/2015
(30) 16/05/2014 US 14/280,037
(51) G01V 3/26 (2006.01), E21B 49/00 (2006.01)
(54) USO DE ANTENA FRACTAL EM PERFILAGEM DIELETRÔNICA DE MATRIZ
(71) BAKER HUGHES INCORPORATED. (US)
(72) BABAK KOUCHMESHKY, STANISLAV W. FORGANG, RASHID W. KHOKHAR
(85) 16/11/2016
(86) PCT US2015/028691 de 01/05/2015
(87) WO 2015/175237 de 19/11/2015
Publicação automática da admissibilidade da fase nacional depositado via PCT . Tratado de cooperação em matéria de Patentes, conforme Instrução Normativa nº 02, de 06/06/2017 publicada na RPI nº 2422, de 06/06/2017.

(21) BR 11 2016 026783-4 A2

Código 1.3 - Notificação - Fase Nacional - PCT
(22) 29/05/2014
(30) 26/05/2014 JP 2014-108438
(51) C23C 2/12 (2006.01), C22C 21/00 (2006.01), C22C 21/02 (2006.01)
(54) PLACA DE AÇO PLAQUEADA COM AL FUNDIDO DE TRABALHABILIDADE EXCEPCIONAL
(71) NISSHIN STEEL CO., LTD (JP)
(72) SHINYA FURUKAWA, JUNICHI OKAMOTO, YASUNORI HATTORI
(85) 16/11/2016
(86) PCT JP2014/064348 de 29/05/2014
(87) WO 2015/181936 de 03/12/2015
Publicação automática da admissibilidade da fase nacional depositado via PCT . Tratado de cooperação em matéria de Patentes, conforme Instrução Normativa nº 02, de 06/06/2017 publicada na RPI nº 2422, de 06/06/2017.

(21) BR 11 2016 026784-2 A2

Código 1.3 - Notificação - Fase Nacional - PCT
(22) 19/02/2015
(30) 16/05/2014 US 14/280.262
(51) H05B 6/06 (2006.01), H05B 6/10 (2006.01), H05B 6/14 (2006.01), B23K 1/002 (2006.01)
(54) CAIXA DE CONEXÃO PARA SISTEMA DE AQUECIMENTO POR INDUÇÃO
(71) ILLINOIS TOOL WORKS INC. (US)
(72) KEVIN JOHN MLNARIK, SCOTT STEPHEN LIEBERT, PAUL WILLIAM GARVEY, PAUL DAVID VERHAGEN
(85) 16/11/2016
(86) PCT US2015/016528 de 19/02/2015

(87) WO 2015/175070 de 19/11/2015
Publicação automática da admissibilidade da fase nacional depositado via PCT . Tratado de cooperação em matéria de Patentes, conforme Instrução Normativa nº 02, de 06/06/2017 publicada na RPI nº 2422, de 06/06/2017.

---

(21) BR 11 2016 026785-0 A2

Código 1.3 - Notificação - Fase Nacional - PCT
(22) 20/05/2015
(30) 21/05/2014 BE BE2014/0391
(51) A01D 41/12 (2006.01)
(54) ?SISTEMA DE ESPALHAMENTO DE RESÍDUO PARA UMA COLHEITADEIRA AGRÍCOLA, COLHEITADEIRA AGRÍCOLA E MÉTODO PARA DIRIGIR UM SISTEMA DE ESPALHAMENTO DE RESÍDUO DE UMA COLHEITADEIRA AGRÍCOLA?
(71) CNH INDUSTRIAL BELGIUM NV (BE)
(72) THOMAS MAHIEU, BART M. A. MISSOTEN, KAREL M. C. VIAENE
(85) 16/11/2016
(86) PCT EP2015/061074 de 20/05/2015
(87) WO 2015/177190 de 26/11/2015
Publicação automática da admissibilidade da fase nacional depositado via PCT . Tratado de cooperação em matéria de Patentes, conforme Instrução Normativa nº 02, de 06/06/2017 publicada na RPI nº 2422, de 06/06/2017.

---

(21) BR 11 2016 026786-9 A2

Código 1.3 - Notificação - Fase Nacional - PCT
(22) 29/04/2015
(30) 26/05/2014 EP 14169838.1
(51) C08F 6/28 (2006.01)
(54) MÉTODO PARA PRODUZIR PARTÍCULAS TERMOPLÁSTICAS CLARAS
(71) SABIC GLOBAL TECHNOLOGIES B.V. (NL)
(72) DIEGO MAURICIO CASTANEDA ZUNIGA, PETER NEUTEBOOM, JAN NICOLAAS EDDY DUCHATEAU, ZELJKO KNEZ
(85) 16/11/2016
(86) PCT EP2015/059413 de 29/04/2015
(87) WO 2015/180922 de 03/12/2015
Publicação automática da admissibilidade da fase nacional depositado via PCT . Tratado de cooperação em matéria de Patentes, conforme Instrução Normativa nº 02, de 06/06/2017 publicada na RPI nº 2422, de 06/06/2017.

---

(21) BR 11 2016 026787-7 A2

Código 1.3 - Notificação - Fase Nacional - PCT
(22) 13/05/2015
(30) 16/05/2014 EP 14168718.6
(51) C07D 239/90 (2006.01), A61K 31/517 (2006.01), A61P 31/04 (2006.01)
(54) DERIVADOS DE QUINZAOLINA-4(3H)-ONA ANTIBACTERIANOS
(71) ACTELION PHARMACEUTICALS LTD (CH)
(72) JEAN-CHRISTOPHE GAUVIN, JEAN-PHILIPPE SURIVET, AZELY MIRRE,

GAËLLE CHAPOUX
(85) 16/11/2016
(86) PCT EP2015/060653 de 13/05/2015
(87) WO 2015/173329 de 19/11/2015
Publicação automática da admissibilidade da fase nacional depositado via PCT . Tratado de cooperação em matéria de Patentes, conforme Instrução Normativa nº 02, de 06/06/2017 publicada na RPI nº 2422, de 06/06/2017.

---

(21) BR 11 2016 026788-5 A2

Código 1.3 - Notificação - Fase Nacional - PCT
(22) 20/05/2015
(30) 21/05/2014 BE BE2014/0390
(51) A01D 75/18 (2006.01)
(54) ?COLHEITADEIRA AGRÍCOLA E MÉTODO PARA ENVIAR UM SINAL DE AVISO EM UMA COLHEITADEIRA AGRÍCOLA?
(71) CNH INDUSTRIAL BELGIUM NV (BE)
(72) DRÉ W. J. JONGMANS, KAREL M. C. VIAENE, BART M. A. MISSOTTEN
(85) 16/11/2016
(86) PCT EP2015/061070 de 20/05/2015
(87) WO 2015/177188 de 26/11/2015
Publicação automática da admissibilidade da fase nacional depositado via PCT . Tratado de cooperação em matéria de Patentes, conforme Instrução Normativa nº 02, de 06/06/2017 publicada na RPI nº 2422, de 06/06/2017.

---

(21) BR 11 2016 026793-1 A2

Código 1.3 - Notificação - Fase Nacional - PCT
(22) 14/04/2015
(30) 26/05/2014 DE 10 2014 007 586.9
(51) B65H 54/80 (2006.01), B65H 67/04 (2006.01), D01H 9/18 (2006.01)
(54) DISPOSITIVO EM UMA CARDA PARA PREENCHIMENTO DE UM VASO REDONDO COM TIRA DE FIBRA
(71) TRÜTZSCHLER GMBH & CO. KG (DE)
(72) HEINRICH TRÜTZSCHLER
(85) 16/11/2016
(86) PCT EP2015/000779 de 14/04/2015
(87) WO 2015/180814 de 03/12/2015
Publicação automática da admissibilidade da fase nacional depositado via PCT . Tratado de cooperação em matéria de Patentes, conforme Instrução Normativa nº 02, de 06/06/2017 publicada na RPI nº 2422, de 06/06/2017.

---

(21) BR 11 2016 026798-2 A2

Código 1.3 - Notificação - Fase Nacional - PCT
(22) 29/05/2014
(51) F03D 1/06 (2006.01)
(54) JUNTA APARAFUSADA PARA LÂMINAS MODULARES QUE COMPREENDE DOIS MÓDULOS, MÉTODO PARA JUNTA APARAFUSADA PARA LÂMINAS MODULARES E MÉTODO DE FABRICAÇÃO DE UMA

LÂMINA MODULAR
(71) NABRAWIND TECHNOLOGIES SL (ES)
(72) ENEKO SANZ PASCUAL
(85) 16/11/2016
(86) PCT ES2014/000088 de 29/05/2014
(87) WO 2015/181401 de 03/12/2015
Publicação automática da admissibilidade da fase nacional depositado via PCT . Tratado de cooperação em matéria de Patentes, conforme Instrução Normativa nº 02, de 06/06/2017 publicada na RPI nº 2422, de 06/06/2017.

---

(21) BR 11 2016 026799-0 A2

Código 1.3 - Notificação - Fase Nacional - PCT
(22) 21/05/2014
(51) F02M 25/07 (2006.01), F02D 21/08 (2006.01), F02D 45/00 (2006.01)
(54) DISPOSITIVO DE CONTROLE DE EGR E MÉTODO DE CONTROLE DE EGR
(71) NISSAN MOTOR CO., LTD. (JP)
(72) DAISUKE TAKAKI, HIROFUMI TSUCHIDA, KAZUHIKO SUGAWARA, KENJI SUZUKI, TAKAYUKI SUI
(85) 16/11/2016
(86) PCT JP2014/063492 de 21/05/2014
(87) WO 2015/177888 de 26/11/2015
Publicação automática da admissibilidade da fase nacional depositado via PCT . Tratado de cooperação em matéria de Patentes, conforme Instrução Normativa nº 02, de 06/06/2017 publicada na RPI nº 2422, de 06/06/2017.

---

(21) BR 11 2016 026801-6 A2

Código 1.3 - Notificação - Fase Nacional - PCT
(22) 14/04/2015
(30) 26/05/2014 DE 10 2014 007 587.7
(51) B65H 67/04 (2006.01), D01H 9/18 (2006.01)
(54) DISPOSITIVO EM UMA CARDA PARA PREENCHIMENTO DE UM VASO REDONDO COM TIRA DE FIBRA
(71) TRÜTZSCHLER GMBH & CO. KG (DE)
(72) ARMIN LEDER
(85) 16/11/2016
(86) PCT EP2015/000777 de 14/04/2015
(87) WO 2015/180812 de 03/12/2015
Publicação automática da admissibilidade da fase nacional depositado via PCT . Tratado de cooperação em matéria de Patentes, conforme Instrução Normativa nº 02, de 06/06/2017 publicada na RPI nº 2422, de 06/06/2017.

---

(21) BR 11 2016 026802-4 A2

Código 1.3 - Notificação - Fase Nacional - PCT
(22) 12/03/2015
(30) 30/05/2014 US 14/292,200
(51) C23C 14/08 (2006.01)

(54) ÓXIDO DE ESTANHO DOPADO COM ÍNDIO CONDUTOR TRANSPARENTE
(71) PPG INDUSTRIES OHIO, INC. (US)
(72) KRISHNA K. UPRETY, KHUSHROO H. LAKDAWALA, RUSSELL SHELLENBERGER, MAHMOOD AHMAD ALI
(85) 16/11/2016
(86) PCT US2015/020151 de 12/03/2015
(87) WO 2015/183374 de 03/12/2015
Publicação automática da admissibilidade da fase nacional depositado via PCT . Tratado de cooperação em matéria de Patentes, conforme Instrução Normativa nº 02, de 06/06/2017 publicada na RPI nº 2422, de 06/06/2017.

---

(21) BR 11 2016 026804-0 A2

Código 1.3 - Notificação - Fase Nacional - PCT
(22) 15/04/2015
(30) 21/05/2014 JP 2014-105191; 02/12/2014 JP 2014-243624
(51) F27B 21/00 (2006.01), B01D 45/12 (2006.01), C22B 1/26 (2006.01), F27D 15/02 (2006.01), F27D 17/00 (2006.01)
(54) DISPOSITIVO DE RESFRIAMENTO PARA MINÉRIO SINTERIZADO
(71) JP STEEL PLANTECH CO. (JP)
(72) KAZUO KAWABUCHI, TOMOAKI OIKAWA, YOSHIKI TATSUMI
(85) 16/11/2016
(86) PCT JP2015/061528 de 15/04/2015
(87) WO 2015/178132 de 26/11/2015
Publicação automática da admissibilidade da fase nacional depositado via PCT . Tratado de cooperação em matéria de Patentes, conforme Instrução Normativa nº 02, de 06/06/2017 publicada na RPI nº 2422, de 06/06/2017.

---

(21) BR 11 2016 026806-7 A2

Código 1.3 - Notificação - Fase Nacional - PCT
(22) 29/05/2015
(30) 04/06/2014 SG 10201402893Y
(51) H04L 12/935 (2013.01)
(54) MÉTODO DE PROCESSAMENTO DE PACOTE DE DADOS EM CHIP E CIRCUITO INTEGRADO
(71) LANTIQ BETEILIGUNGS-GMBH & CO. KG (DE)
(72) INGO VOLKENING, HAK KEONG SIM, RITESH BANERJEE
(85) 16/11/2016
(86) PCT EP2015/062025 de 29/05/2015
(87) WO 2015/185461 de 10/12/2015
Publicação automática da admissibilidade da fase nacional depositado via PCT . Tratado de cooperação em matéria de Patentes, conforme Instrução Normativa nº 02, de 06/06/2017 publicada na RPI nº 2422, de 06/06/2017.

---

(21) BR 11 2016 026807-5 A2

Código 1.3 - Notificação - Fase Nacional - PCT
(22) 28/01/2015

(30) 16/05/2014 US 61/994,190
(51) E21B 29/06 (2006.01)
(54) FERRAMENTA MULTIFUNÇÃO PARA PENETRAÇÃO TUBULAR DE POÇO.
(71) AARBAKKE INNOVATION A.S. (NO)
(72) HENNING HANSEN, TARALD GUDMESTAD, REID SKJAERPE, SJUR USKEN
(85) 16/11/2016
(86) PCT US2015/013191 de 28/01/2015
(87) WO 2015/175025 de 19/11/2015
Publicação automática da admissibilidade da fase nacional depositado via PCT . Tratado de cooperação em matéria de Patentes, conforme Instrução Normativa nº 02, de 06/06/2017 publicada na RPI nº 2422, de 06/06/2017.

---

(21) BR 11 2016 026810-5 A2

Código 1.3 - Notificação - Fase Nacional - PCT
(22) 27/04/2015
(30) 23/05/2014 DE 10 2014 107 278.2
(51) B60T 13/68 (2006.01), B60T 13/58 (2006.01), B60T 13/04 (2006.01)
(54) DISPOSITIVO ELETROPNEUMÁTICO DE CONTROLE DE FREIO COM VENTILAÇÃO AUTOMÁTICA DO FREIO COM ACUMULADOR A MOLA NO CASO DE QUEDA DE ENERGIA ELÉTRICA
(71) KNORR-BREMSE SYSTEME FÜR NUTZFAHRZEUGE GMBH (DE)
(72) ANDREAS LEINUNG, MAX MICHALSKI
(85) 16/11/2016
(86) PCT EP2015/059023 de 27/04/2015
(87) WO 2015/176916 de 26/11/2015
Publicação automática da admissibilidade da fase nacional depositado via PCT . Tratado de cooperação em matéria de Patentes, conforme Instrução Normativa nº 02, de 06/06/2017 publicada na RPI nº 2422, de 06/06/2017.

---

(21) BR 11 2016 026812-1 A2

Código 1.3 - Notificação - Fase Nacional - PCT
(22) 15/05/2015
(30) 16/05/2014 US 61/994,794; 28/05/2014 US 62/004,128; 01/07/2014 US 62/019,663; 22/07/2014 US 62/027,702; 23/07/2014 US 62/028,282; 01/08/2014 US 62/032,440; 14/05/2015 US 14/712,843
(51) G10L 19/008 (2013.01)
(54) DETERMINAÇÃO ENTRE QUANTIZAÇÃO ESCALAR E VETORIAL EM COEFICIENTES AMBISSÔNICOS DE ORDEM SUPERIOR
(71) QUALCOMM INCORPORATED (US)
(72) MOO YOUNG KIM, NILS GÜNTHER PETERS, DIPANJAN SEN
(85) 16/11/2016
(86) PCT US2015/031187 de 15/05/2015
(87) WO 2015/175999 de 19/11/2015
Publicação automática da admissibilidade da fase nacional depositado via

PCT . Tratado de cooperação em matéria de Patentes, conforme Instrução Normativa nº 02, de 06/06/2017 publicada na RPI nº 2422, de 06/06/2017.

---

(21) BR 11 2016 026813-0 A2

Código 1.3 - Notificação - Fase Nacional - PCT
(22) 15/05/2015
(30) 16/05/2014 EP PCT/EP2014/060122
(51) C10M 141/12 (2006.01)
(54) ?COMPOSIÇÃO?.
(71) AB NANOL TECHNOLOGIES OY (FI)
(72) KENNETH EKMAN, ANDERS SÖDERGÅRD, PATRIK STRAND, JOHAN VON KNORRING, AUBREY BURROWS, SOPHIA VON HAARTMAN
(85) 16/11/2016
(86) PCT EP2015/060811 de 15/05/2015
(87) WO 2015/173421 de 19/11/2015
Publicação automática da admissibilidade da fase nacional depositado via PCT . Tratado de cooperação em matéria de Patentes, conforme Instrução Normativa nº 02, de 06/06/2017 publicada na RPI nº 2422, de 06/06/2017.

---

(21) BR 11 2016 026814-8 A2

Código 1.3 - Notificação - Fase Nacional - PCT
(22) 12/08/2015
(30) 15/08/2014 EP 14181123.2
(51) C07D 403/12 (2006.01), A61K 45/06 (2006.01), A61K 31/54 (2006.01)
(54) 2,2,2-TRIFLUOROETIL-TIADIAZINAS
(71) F. HOFFMANN-LA ROCHE AG (CH)
(72) LILLI ANSELM, BJÖRN BARTELS, COSIMO DOLENTE, WOLFGANG GUBA, WOLFGANG HAAP, JENS-UWE PETERS, THOMAS WOLTERING, ULRIKE OBST SANDER, MARK ROGERS-EVANS
(85) 16/11/2016
(86) PCT EP2015/068506 de 12/08/2015
(87) WO 2016/023927 de 18/02/2016
Publicação automática da admissibilidade da fase nacional depositado via PCT . Tratado de cooperação em matéria de Patentes, conforme Instrução Normativa nº 02, de 06/06/2017 publicada na RPI nº 2422, de 06/06/2017.

---

(21) BR 11 2016 026816-4 A2

Código 1.3 - Notificação - Fase Nacional - PCT
(22) 17/04/2015
(30) 16/05/2014 US 61/994,510; 27/02/2015 US 14/633,897
(51) H04W 48/16 (2009.01), H04W 88/06 (2009.01)
(54) TÉCNICAS PARA GERENCIAR CONEXÕES DE REDE SEM FIO PARA AGREGAÇÃO DE TRÁFEGO
(71) QUALCOMM INCORPORATED (US)
(72) STEFANO FACCIN, GAVIN BERNARD HORN, OZCAN OZTURK, GERARDO GIARETTA
(85) 16/11/2016

(86) PCT US2015/026441 de 17/04/2015
(87) WO 2015/175148 de 19/11/2015
Publicação automática da admissibilidade da fase nacional depositado via PCT . Tratado de cooperação em matéria de Patentes, conforme Instrução Normativa nº 02, de 06/06/2017 publicada na RPI nº 2422, de 06/06/2017.

---

(21) BR 11 2016 026817-2 A2

Código 1.3 - Notificação - Fase Nacional - PCT
(22) 01/06/2015
(30) 03/06/2014 EP 14170992.3
(51) A61K 38/08 (2006.01), C07K 7/16 (2006.01)
(54) PEPTÍDEOS COMO AGONISTAS DE OXITOCINA
(71) F. HOFFMANN-LA ROCHE AG (CH)
(72) CATERINA BISSANTZ, KONRAD BLEICHER, CHRISTOPHE GRUNDSCHOBER
(85) 16/11/2016
(86) PCT EP2015/062054 de 01/06/2015
(87) WO 2015/185467 de 10/12/2015
Publicação automática da admissibilidade da fase nacional depositado via PCT . Tratado de cooperação em matéria de Patentes, conforme Instrução Normativa nº 02, de 06/06/2017 publicada na RPI nº 2422, de 06/06/2017.

---

(21) BR 11 2016 026820-2 A2

Código 1.3 - Notificação - Fase Nacional - PCT
(22) 19/05/2015
(30) 19/05/2014 DE 10 2014 007 219.3
(51) B32B 5/00 (2006.01), B32B 5/02 (2006.01), B32B 7/00 (2006.01), B32B 7/04 (2006.01), B32B 7/12 (2006.01), B32B 9/00 (2006.01), B32B 15/00 (2006.01), B32B 15/08 (2006.01), B32B 17/00 (2006.01), B32B 19/00 (2006.01), B32B 19/04 (2006.01), B32B 23/00 (2006.01), B32B 27/00 (2006.01), B32B 27/06 (2006.01), B32B 27/08 (2006.01), B32B 27/18 (2006.01), B32B 27/28 (2006.01), B32B 27/30 (2006.01), B32B 27/32 (2006.01), B32B 27/34 (2006.01), B32B 27/36 (2006.01), B32B 1/00 (2006.01), B32B 3/00 (2006.01), B32B 3/02 (2006.01), B32B 3/06 (2006.01), B32B 3/08 (2006.01), B32B 3/12 (2006.01), B32B 3/16 (2006.01)
(54) MATERIAIS DE FOLHA DE PCM FLEXÍVEL
(71) SMARTPOLYMER GMBH (DE)
(72) DIRK BÜTTNER, ANGELO SCHÜTZ, MARTIN GEISSENHÖNER
(85) 16/11/2016
(86) PCT EP2015/061022 de 19/05/2015
(87) WO 2015/177168 de 26/11/2015
Publicação automática da admissibilidade da fase nacional depositado via PCT . Tratado de cooperação em matéria de Patentes, conforme Instrução Normativa nº 02, de 06/06/2017 publicada na RPI nº 2422, de 06/06/2017.

---

(21) BR 11 2016 026821-0 A2

Código 1.3 - Notificação - Fase Nacional - PCT

(22) 29/06/2015
(30) 30/06/2014 US 14/319,553
(51) G06F 9/50 (2006.01)
(54) ALOCAÇÃO DE RECURSOS GLOBAL INTEGRADA E BALANCEAMENTO DE CARGA
(71) MICROSOFT TECHNOLOGY LICENSING, LLC (US)
(72) ARILD SKJOLSVOLD, BRADLEY GENE CALDER, JU WANG
(85) 16/11/2016
(86) PCT US2015/038211 de 29/06/2015
(87) WO 2016/003840 de 07/01/2016
Publicação automática da admissibilidade da fase nacional depositado via PCT . Tratado de cooperação em matéria de Patentes, conforme Instrução Normativa nº 02, de 06/06/2017 publicada na RPI nº 2422, de 06/06/2017.

---

(21) BR 11 2016 026822-9 A2

Código 1.3 - Notificação - Fase Nacional - PCT
(22) 15/05/2015
(30) 16/05/2014 US 61/994,794; 28/05/2014 US 62/004,128; 01/07/2014 US 62/019,663; 22/07/2014 US 62/027,702; 23/07/2014 US 62/028,282; 01/08/2014 US 62/032,440; 14/05/2015 US 14/712,849
(51) G10L 19/008 (2013.01)
(54) SELEÇÃO DE LIVROS DE CÓDIGO PARA CODIFICAR VETORES DECOMPOSTOS A PARTIR DE SINAIS DE ÁUDIO AMBISONICS DE ORDEM SUPERIOR
(71) QUALCOMM INCORPORATED (US)
(72) MOO YOUNG KIM, NILS GÜNTHER PETERS, DIPANJAN SEN
(85) 16/11/2016
(86) PCT US2015/031192 de 15/05/2015
(87) WO 2015/176003 de 19/11/2015
Publicação automática da admissibilidade da fase nacional depositado via PCT . Tratado de cooperação em matéria de Patentes, conforme Instrução Normativa nº 02, de 06/06/2017 publicada na RPI nº 2422, de 06/06/2017.

---

(21) BR 11 2016 026826-1 A2

Código 1.3 - Notificação - Fase Nacional - PCT
(22) 23/05/2014
(51) H01H 37/14 (2006.01)
(54) TROCADOR REATIVO AO CALOR
(71) UBUKATA INDUSTRIES CO., LTD. (JP)
(72) TOMOHIRO HORI, YOSHIO YAMAGUCHI
(85) 16/11/2016
(86) PCT JP2014/063705 de 23/05/2014
(87) WO 2015/177925 de 26/11/2015
Publicação automática da admissibilidade da fase nacional depositado via PCT . Tratado de cooperação em matéria de Patentes, conforme Instrução Normativa nº 02, de 06/06/2017 publicada na RPI nº 2422, de 06/06/2017.

(21) BR 11 2016 026827-0 A2

Código 1.3 - Notificação - Fase Nacional - PCT
(22) 13/05/2015
(30) 21/05/2014 DE 10 2014 107 157.3
(51) B29C 65/04 (2006.01), B65B 51/22 (2006.01)
(54) ?MÉTODO E DISPOSITIVO PARA SELAGEM A QUENTE DE VÁRIAS CAMADAS DE UM LAMINADO?.
(71) ELOPAK AS (NO)
(72) MARTIN MACH, THOMAS BÖHME, SEBASTIAN MIKULSKI
(85) 16/11/2016
(86) PCT EP2015/060690 de 13/05/2015
(87) WO 2015/177036 de 26/11/2015
Publicação automática da admissibilidade da fase nacional depositado via PCT . Tratado de cooperação em matéria de Patentes, conforme Instrução Normativa nº 02, de 06/06/2017 publicada na RPI nº 2422, de 06/06/2017.

(21) BR 11 2016 026828-8 A2

Código 1.3 - Notificação - Fase Nacional - PCT
(22) 03/06/2015
(30) 05/06/2014 EP 14171263.8
(51) C07D 453/02 (2006.01), A61K 31/439 (2006.01), A61P 11/00 (2006.01)
(54) DERIVADOS DE CARBAMATO QUE SÃO TANTO INIBIDORES DE ENZIMA FOSFODIESTERASE 4 (PDE4) QUANTO ANTAGONISTAS DE RECEPTOR DE M3 MUSCARÍNICO
(71) CHIESI FARMACEUTICI S.P.A. (IT)
(72) ELISABETTA ARMANI, GABRIELE AMARI, CARMELIDA CAPALDI, CHARLES BAKER-GLENN
(85) 16/11/2016
(86) PCT EP2015/062419 de 03/06/2015
(87) WO 2015/185650 de 10/12/2015
Publicação automática da admissibilidade da fase nacional depositado via PCT . Tratado de cooperação em matéria de Patentes, conforme Instrução Normativa nº 02, de 06/06/2017 publicada na RPI nº 2422, de 06/06/2017.

(21) BR 11 2016 026829-6 A2

Código 1.3 - Notificação - Fase Nacional - PCT
(22) 22/08/2014
(30) 17/05/2014 JP 2014-102918
(51) B05D 1/28 (2006.01), B05D 7/24 (2006.01)
(54) MÉTODO DE APLICAÇÃO DE TRANSFERÊNCIA DE ROLO E DISPOSITIVO DE APLICAÇÃO PARA ADESIVO TERMOFUSÍVEL
(71) SUN TOOL CORPORATION (JP)
(72) SHOJI HIDAKA, HISASHI SAKAI, SEIKI TARUMI
(85) 16/11/2016
(86) PCT JP2014/072667 de 22/08/2014
(87) WO 2015/177943 de 26/11/2015

Publicação automática da admissibilidade da fase nacional depositado via PCT . Tratado de cooperação em matéria de Patentes, conforme Instrução Normativa nº 02, de 06/06/2017 publicada na RPI nº 2422, de 06/06/2017.

---

(21) BR 11 2016 026831-8 A2

Código 1.3 - Notificação - Fase Nacional - PCT
(22) 18/05/2015
(30) 16/05/2014 US 61/994,332
(51) H01P 7/06 (2006.01)
(54) DIAGNÓSTICOS DE AMBIENTE DE COMBUSTÃO
(71) PLASMA IGNITER, LLC (US)
(72) ANDREW D. LOWREY, MICHAEL J. SPENCER, JAMES E. SMITH
(85) 16/11/2016
(86) PCT US2015/031451 de 18/05/2015
(87) WO 2015/176073 de 19/11/2015
Publicação automática da admissibilidade da fase nacional depositado via PCT . Tratado de cooperação em matéria de Patentes, conforme Instrução Normativa nº 02, de 06/06/2017 publicada na RPI nº 2422, de 06/06/2017.

---

(21) BR 11 2016 026837-7 A2

Código 1.3 - Notificação - Fase Nacional - PCT
(22) 19/06/2015
(30) 21/06/2014 US 14/311,277
(51) G06F 1/26 (2006.01)
(54) UTILIZAÇÃO SIMULTÂNEA CONTROLADA DE MÚLTIPLAS FONTES DE ALIMENTAÇÃO
(71) MICROSOFT TECHNOLOGY LICENSING, LLC (US)
(72) JOHN J. SIEGLER, BRIAN A. JANOUS, SEAN M. JAMES
(85) 17/11/2016
(86) PCT US2015/036632 de 19/06/2015
(87) WO 2015/196040 de 23/12/2015
Publicação automática da admissibilidade da fase nacional depositado via PCT . Tratado de cooperação em matéria de Patentes, conforme Instrução Normativa nº 02, de 06/06/2017 publicada na RPI nº 2422, de 06/06/2017.

---

(21) BR 11 2016 026839-3 A2

Código 1.3 - Notificação - Fase Nacional - PCT
(22) 20/05/2015
(30) 21/05/2014 US 62/001,444
(51) C08F 122/10 (2006.01), C07C 69/54 (2006.01), C08F 222/10 (2006.01), C08L 95/00 (2006.01)
(54) POLI(POLIOL ACRILADO) E MÉTODO PARA PREPARAR E USAR O MESMO COMO MODIFICADORES, ADESIVOS, ADITIVOS DE FRACIONAMENTO, OU FLUIDOS DE FRACIONAMENTO DE BORRACHA DE ASFALTO
(71) IOWA STATE UNIVERSITY RESEARCH FOUNDATION, INC. (US)
(72) ERIC W. COCHRAN, R. CHRISTOPHER WILLIAMS, NACU HERNANDEZ,

ELVIRA JOANA FERREIRA PERALTA, MICHAEL JOHN FORRESTER
(85) 17/11/2016
(86) PCT US2015/031824 de 20/05/2015
(87) WO 2015/179553 de 26/11/2015
Publicação automática da admissibilidade da fase nacional depositado via PCT . Tratado de cooperação em matéria de Patentes, conforme Instrução Normativa nº 02, de 06/06/2017 publicada na RPI nº 2422, de 06/06/2017.

---

(21) BR 11 2016 026840-7 A2

Código 1.3 - Notificação - Fase Nacional - PCT
(22) 21/05/2015
(30) 23/05/2014 GB 1409250.6
(51) B22F 1/00 (2006.01), C10M 169/04 (2006.01)
(54) PRODUTO NOVO
(71) HÖGANÄS AB (PUBL) (SE)
(72) ASA AHLIN, PETER JOHANSSON
(85) 17/11/2016
(86) PCT EP2015/061313 de 21/05/2015
(87) WO 2015/177300 de 26/11/2015
Publicação automática da admissibilidade da fase nacional depositado via PCT . Tratado de cooperação em matéria de Patentes, conforme Instrução Normativa nº 02, de 06/06/2017 publicada na RPI nº 2422, de 06/06/2017.

---

(21) BR 11 2016 026841-5 A2

Código 1.3 - Notificação - Fase Nacional - PCT
(22) 29/05/2015
(30) 02/06/2014 US 62/006,401; 01/10/2014 US 14/503,732
(51) G06F 17/30 (2006.01)
(54) FILTRAR DADOS EM UM SISTEMA EMPRESARIAL
(71) MICROSOFT TECHNOLOGY LICENSING, LLC (US)
(72) BRIAN R. GLAESKE, JASON GREEN, ANDREW KIES
(85) 17/11/2016
(86) PCT US2015/033098 de 29/05/2015
(87) WO 2015/187473 de 10/12/2015
Publicação automática da admissibilidade da fase nacional depositado via PCT . Tratado de cooperação em matéria de Patentes, conforme Instrução Normativa nº 02, de 06/06/2017 publicada na RPI nº 2422, de 06/06/2017.

---

(21) BR 11 2016 026843-1 A2

Código 1.3 - Notificação - Fase Nacional - PCT
(22) 21/12/2015
(30) 22/12/2014 EP 14199858.3
(51) E04C 2/36 (2006.01), B32B 5/02 (2006.01), B32B 7/04 (2006.01), B32B 7/14 (2006.01), B32B 29/02 (2006.01), B32B 29/06 (2006.01), B32B 37/00 (2006.01), B32B 3/12 (2006.01), B32B 15/00 (2006.01), B32B 27/00 (2006.01), B32B 27/40 (2006.01), B32B 29/00 (2006.01), B32B 3/26 (2006.01)
(54) ESTRUTURA COM NÚCLEO DE FAVO

(71) MAGNA STEYR FAHRZEUGTECHNIK AG & CO KG (AT)
(72) WOLFGANG DIETZ, DANIJEL DREZGA, GÜNTER WOLFSBERGER
(85) 17/11/2016
(86) PCT EP2015/080784 de 21/12/2015
(87) WO 2016/102459 de 30/06/2016
Publicação automática da admissibilidade da fase nacional depositado via PCT . Tratado de cooperação em matéria de Patentes, conforme Instrução Normativa nº 02, de 06/06/2017 publicada na RPI nº 2422, de 06/06/2017.

---

(21) BR 11 2016 026845-8 A2

Código 1.3 - Notificação - Fase Nacional - PCT
(22) 04/06/2015
(30) 06/06/2014 US 62/008,559
(51) A61M 5/315 (2006.01)
(54) EXTREMIDADE GIRÁVEL DE MECANISMO DE REALIMENTAÇÃO DE DOSE
(71) ELI LILLY AND COMPANY (US)
(72) CLAUS SCHMIDT MØLLER
(85) 17/11/2016
(86) PCT US2015/034128 de 04/06/2015
(87) WO 2015/187913 de 10/12/2015
Publicação automática da admissibilidade da fase nacional depositado via PCT . Tratado de cooperação em matéria de Patentes, conforme Instrução Normativa nº 02, de 06/06/2017 publicada na RPI nº 2422, de 06/06/2017.

---

(21) BR 11 2016 026846-6 A2

Código 1.3 - Notificação - Fase Nacional - PCT
(22) 18/06/2015
(30) 19/06/2014 FR 1455668
(51) F23C 99/00 (2006.01), B01J 8/26 (2006.01), C10J 3/00 (2006.01)
(54) PROCESSO E INSTALAÇÃO DE COMBUSTÃO POR ÓXIDO- REDUÇÃO EM CIRCUITO QUÍMICO COM UM CONTROLE DAS TROCAS DE CALOR
(71) IFP ENERGIES NOUVELLES (FR) , TOTAL RAFFINAGE CHIMIE (FR)
(72) MAHDI YAZDANPANAH, THIERRY GAUTHIER, FLORENT GUILLOU
(85) 17/11/2016
(86) PCT EP2015/063745 de 18/06/2015
(87) WO 2015/193450 de 23/12/2015
Publicação automática da admissibilidade da fase nacional depositado via PCT . Tratado de cooperação em matéria de Patentes, conforme Instrução Normativa nº 02, de 06/06/2017 publicada na RPI nº 2422, de 06/06/2017.

---

(21) BR 11 2016 026851-2 A2

Código 1.3 - Notificação - Fase Nacional - PCT
(22) 01/06/2015
(30) 03/06/2014 US 14/294,525
(51) G06Q 30/02 (2012.01)
(54) DICAS DE MANIPULAÇÃO DE DADOS

(71) MICROSOFT TECHNOLOGY LICENSING, LLC (US)
(72) CHIU YING CHEUNG, AMIR NETZ, MOSHE GOLAN
(85) 17/11/2016
(86) PCT US2015/033448 de 01/06/2015
(87) WO 2015/187517 de 10/12/2015
Publicação automática da admissibilidade da fase nacional depositado via PCT . Tratado de cooperação em matéria de Patentes, conforme Instrução Normativa nº 02, de 06/06/2017 publicada na RPI nº 2422, de 06/06/2017.

---

(21) BR 11 2016 026852-0 A2

Código 1.3 - Notificação - Fase Nacional - PCT
(22) 11/05/2015
(30) 22/05/2014 JP 2014-106547
(51) C10M 107/28 (2006.01), C09K 5/04 (2006.01), C10N 20/04 (2006.01), C10N 30/00 (2006.01), C10N 30/06 (2006.01), C10N 40/30 (2006.01)
(54) ÓLEO DE MÁQUINA DE REFRIGERAÇÃO, E COMPOSIÇÃO DE FLUIDO DE TRABALHO PARA MÁQUINAS DE REFRIGERAÇÃO
(71) JX NIPPON OIL & ENERGY CORPORATION (JP)
(72) SOUICHIROU KONNO
(85) 17/11/2016
(86) PCT JP2015/063449 de 11/05/2015
(87) WO 2015/178233 de 26/11/2015
Publicação automática da admissibilidade da fase nacional depositado via PCT . Tratado de cooperação em matéria de Patentes, conforme Instrução Normativa nº 02, de 06/06/2017 publicada na RPI nº 2422, de 06/06/2017.

---

(21) BR 11 2016 026854-7 A2

Código 1.3 - Notificação - Fase Nacional - PCT
(22) 13/05/2015
(30) 28/05/2014 EP 14170277.9
(51) B66B 23/10 (2006.01), B65G 17/06 (2006.01), B66B 23/14 (2006.01), B66B 29/00 (2006.01)
(54) DISPOSITIVO DE FIXAÇÃO PARA FIXAÇÃO DE UM PAINEL EM UM MECANISMO DE TRAÇÃO
(71) INVENTIO AG (CH)
(72) MICHAEL MATHEISL, ROBERT SCHULZ, WERNER EIDLER, THOMAS ILLEDITS
(85) 17/11/2016
(86) PCT EP2015/060614 de 13/05/2015
(87) WO 2015/180964 de 03/12/2015
Publicação automática da admissibilidade da fase nacional depositado via PCT . Tratado de cooperação em matéria de Patentes, conforme Instrução Normativa nº 02, de 06/06/2017 publicada na RPI nº 2422, de 06/06/2017.

---

(21) BR 11 2016 026855-5 A2

Código 1.3 - Notificação - Fase Nacional - PCT
(22) 18/05/2015

(30) 26/05/2014 FR 1401196
(51) A01C 1/06 (2006.01)
(54) PROCESSO PARA TRATAMENTO DE SEMENTES
(71) RHODIA OPERATIONS (FR)
(72) HUBERT SAINSARD, JEREMY DE LAAT, JEAN-CHRISTOPHE CASTAING, BENOIT ABRIBAT
(85) 17/11/2016
(86) PCT FR2015/000101 de 18/05/2015
(87) WO 2015/181453 de 03/12/2015
Publicação automática da admissibilidade da fase nacional depositado via PCT . Tratado de cooperação em matéria de Patentes, conforme Instrução Normativa nº 02, de 06/06/2017 publicada na RPI nº 2422, de 06/06/2017.

---

(21) BR 11 2016 026856-3 A2

Código 1.3 - Notificação - Fase Nacional - PCT
(22) 28/04/2015
(30) 28/05/2014 EP 14170313.2
(51) C08L 23/06 (2006.01)
(54) COMPOSIÇÃO DE POLÍMERO DE ETILENO E USO DA MESMA EM COMPOSIÇÕES DE POLIOLEFINA
(71) BASELL POLYOLEFINE GMBH (DE)
(72) CLAUDIO CAVALIERI, MICHELE GRAZZI, ROBERTO PANTALEONI
(85) 17/11/2016
(86) PCT EP2015/059240 de 28/04/2015
(87) WO 2015/180917 de 03/12/2015
Publicação automática da admissibilidade da fase nacional depositado via PCT . Tratado de cooperação em matéria de Patentes, conforme Instrução Normativa nº 02, de 06/06/2017 publicada na RPI nº 2422, de 06/06/2017.

---

(21) BR 11 2016 026857-1 A2

Código 1.3 - Notificação - Fase Nacional - PCT
(22) 22/05/2014
(51) A23B 4/10 (2006.01)
(54) MÉTODO DE REVESTIMENTO CONTÍNUO
(71) GENERAL MILLS, INC. (US)
(72) DANIEL R. GREEN, KATIA SEVEROVA-EPP, THOMAS M. JARL
(85) 17/11/2016
(86) PCT US2014/039249 de 22/05/2014
(87) WO 2015/178922 de 26/11/2015
Publicação automática da admissibilidade da fase nacional depositado via PCT . Tratado de cooperação em matéria de Patentes, conforme Instrução Normativa nº 02, de 06/06/2017 publicada na RPI nº 2422, de 06/06/2017.

---

(21) BR 11 2016 026858-0 A2

Código 1.3 - Notificação - Fase Nacional - PCT
(22) 11/06/2015
(30) 13/06/2014 FR 14/01346

(51) B01F 17/00 (2006.01), C07D 307/12 (2006.01), C10M 129/16 (2006.01), A61K 31/341 (2006.01)
(54) COMPOSIÇÕES DE ÉTERES MONOALQUÍLICOS DE MONOANIDRO-HEXITÓIS, PROCESSOS DE PREPARO E RESPECTIVA UTILIZAÇÃO
(71) SYRAL BELGIUM N.V. (BE) , UNIVERSITÉ CLAUDE BERNARD LYON 1 (FR) , CENTRE NATIONAL DE LA RECHERCHE SCIENTIFIQUE (CNRS) (FR)
(72) CHARLOTTE GOZLAN, NICOLAS DUGUET, MARC LEMAIRE, ANDREAS REDL
(85) 17/11/2016
(86) PCT IB2015/054418 de 11/06/2015
(87) WO 2015/189796 de 17/12/2015
Publicação automática da admissibilidade da fase nacional depositado via PCT . Tratado de cooperação em matéria de Patentes, conforme Instrução Normativa nº 02, de 06/06/2017 publicada na RPI nº 2422, de 06/06/2017.

---

(21) BR 11 2016 026859-8 A2

Código 1.3 - Notificação - Fase Nacional - PCT
(22) 19/05/2015
(30) 20/05/2014 EP PCT/EP2014/060300
(51) H01B 3/24 (2006.01), H01B 3/56 (2006.01), H01H 33/64 (2006.01), B01D 53/00 (2006.01), H02B 13/055 (2006.01)
(54) APARELHO ELÉTRICO PARA A GERAÇÃO, TRANSMISSÃO, DISTRIBUIÇÃO E/OU USO DE ENERGIA ELÉTRICA, E MÉTODO PARA RECUPERAR UMA SUBSTÂNCIA DE UM MEIO DE ISOLAMENTO DE TAL APARELHO
(71) ABB SCHWEIZ AG (CH)
(72) CHARLES JOHNSON, DANIEL BOESCH, JAVIER MANTILLA FLOREZ, OLIVER COSSALTER, STEPHAN GROB
(85) 17/11/2016
(86) PCT EP2015/060994 de 19/05/2015
(87) WO 2015/177149 de 26/11/2015
Publicação automática da admissibilidade da fase nacional depositado via PCT . Tratado de cooperação em matéria de Patentes, conforme Instrução Normativa nº 02, de 06/06/2017 publicada na RPI nº 2422, de 06/06/2017.

---

(21) BR 11 2016 026861-0 A2

Código 1.3 - Notificação - Fase Nacional - PCT
(22) 20/05/2015
(30) 20/05/2014 US 62/000842
(51) A61K 35/745 (2015.01), A61K 35/747 (2015.01), A61P 1/06 (2006.01), A61P 1/00 (2006.01), A61P 1/02 (2006.01), A61P 31/00 (2006.01), A61P 13/00 (2006.01)
(54) ?MICRO-ORGANISMO PROBIÓTICO, E, MÉTODOS PARA O TRATAMENTO DE UM FETO OU NEONATO, PARA A COLONIZAÇÃO DE UM FETO OU NEONATO E PARA A ALTERAÇÃO DO MICROBIOMA DE UM FETO

OU NEONATO?
(71) BIOGAIA AB (SE)
(72) BO MÖLLSTAM, KJERSTI AAGAARD
(85) 17/11/2016
(86) PCT EP2015/061181 de 20/05/2015
(87) WO 2015/177246 de 26/11/2015
Publicação automática da admissibilidade da fase nacional depositado via PCT . Tratado de cooperação em matéria de Patentes, conforme Instrução Normativa nº 02, de 06/06/2017 publicada na RPI nº 2422, de 06/06/2017.

---

(21) BR 11 2016 026863-6 A2

Código 1.3 - Notificação - Fase Nacional - PCT
(22) 13/05/2015
(30) 19/05/2014 SE 1450578-8
(51) B65H 20/34 (2006.01), B65H 23/16 (2006.01), B65H 23/188 (2006.01)
(54) ARRANJO PARA CONTROLAR FORÇAS LONGITUDINAIS QUE ATUAM EM UMA FOLHA CONTÍNUA DE MATERIAL DE ACONDICIONAMENTO, LINHA DE PROCESSAMENTO DE FOLHA CONTÍNUA, E, MÉTODO PARA CONTROLAR UM ARRANJO.
(71) TETRA LAVAL HOLDINGS & FINANCE S.A. (CH)
(72) THOMAS PETTERSSON, INGVAR ANDERSSON, PETER ÖHMAN
(85) 17/11/2016
(86) PCT EP2015/060578 de 13/05/2015
(87) WO 2015/177018 de 26/11/2015
Publicação automática da admissibilidade da fase nacional depositado via PCT . Tratado de cooperação em matéria de Patentes, conforme Instrução Normativa nº 02, de 06/06/2017 publicada na RPI nº 2422, de 06/06/2017.

---

(21) BR 11 2016 026866-0 A2

Código 1.3 - Notificação - Fase Nacional - PCT
(22) 17/06/2015
(30) 11/07/2014 US 62/023654
(51) E21B 47/00 (2006.01), G01V 3/18 (2006.01), G01V 3/36 (2006.01)
(54) SENSOR ELETROMAGNÉTICO PARA UMA FERRAMENTA DE INSPEÇÃO DE TUBO.
(71) HALLIBURTON ENERGY SERVICES, INC. (US)
(72) LUIS EMILIO SANMARTIN, AMINEH REZA KHALAJ, BURKAY DONDERICI
(85) 17/11/2016
(86) PCT US2015/036154 de 17/06/2015
(87) WO 2016/007267 de 14/01/2016
Publicação automática da admissibilidade da fase nacional depositado via PCT . Tratado de cooperação em matéria de Patentes, conforme Instrução Normativa nº 02, de 06/06/2017 publicada na RPI nº 2422, de 06/06/2017.

---

(21) BR 11 2016 026868-7 A2

Código 1.3 - Notificação - Fase Nacional - PCT

(22) 09/07/2015
(30) 29/07/2014 DE 10 2014 110 752.7; 18/11/2014 DE 10 2014 116 822.4
(51) C22C 21/04 (2006.01), C22F 1/043 (2006.01)
(54) LIGA DE FUNDIÇÃO DE ALUMÍNIO
(71) KSM CASTINGS GROUP GMBH (DE)
(72) KLAUS GREVEN, THOMAS BUSCHJOHANN, MANIKANDAN LOGANATHAN
(85) 17/11/2016
(86) PCT DE2015/100288 de 09/07/2015
(87) WO 2016/015711 de 04/02/2016
Publicação automática da admissibilidade da fase nacional depositado via PCT . Tratado de cooperação em matéria de Patentes, conforme Instrução Normativa nº 02, de 06/06/2017 publicada na RPI nº 2422, de 06/06/2017.

---

(21) BR 11 2016 026871-7 A2

Código 1.3 - Notificação - Fase Nacional - PCT
(22) 03/07/2015
(30) 10/07/2014 JP 2014-142688
(51) C12P 13/02 (2006.01), C12M 1/02 (2006.01)
(54) MÉTODO PARA PRODUÇÃO DE COMPOSTO E SISTEMA DE PRODUÇÃO DE UM COMPOSTO USADO NO MÉTODO DE PRODUÇÃO
(71) MITSUBISHI RAYON CO., LTD. (JP) , MITSUBISHI CHEMICAL ENGINEERING CORPORATION (JP)
(72) MAKOTO KANO, TAKAMITSU KARIYA, HIROYASU BANBA, TOMOHIKO MAWATARI, TAKESHI KATO, TSUTOMU HIRACHI, KEIZO TACHIBANA, MASAHIRO KAMIDE, MEGUMU MORIMOTO
(85) 17/11/2016
(86) PCT JP2015/069307 de 03/07/2015
(87) WO 2016/006556 de 14/01/2016
Publicação automática da admissibilidade da fase nacional depositado via PCT . Tratado de cooperação em matéria de Patentes, conforme Instrução Normativa nº 02, de 06/06/2017 publicada na RPI nº 2422, de 06/06/2017.

---

(21) BR 11 2016 026874-1 A2

Código 1.3 - Notificação - Fase Nacional - PCT
(22) 19/05/2014
(51) H04W 24/10 (2009.01)
(54) DISPOSITIVO DE ESTAÇÃO-BASE, EQUIPAMENTO DE USUÁRIO, E MÉTODO PARA COMUNICAR INFORMAÇÕES DE ESTADO DE CANAL
(71) HUAWEI TECHNOLOGIES CO., LTD. (CN)
(72) BO LI, CHAOJUN LI
(85) 17/11/2016
(86) PCT CN2014/077798 de 19/05/2014
(87) WO 2015/176211 de 26/11/2015
Publicação automática da admissibilidade da fase nacional depositado via PCT . Tratado de cooperação em matéria de Patentes, conforme Instrução

Normativa nº 02, de 06/06/2017 publicada na RPI nº 2422, de 06/06/2017.

---

(21) BR 11 2016 026875-0 A2

Código 1.3 - Notificação - Fase Nacional - PCT
(22) 21/05/2015
(30) 21/05/2014 EP 14169245.9; 04/12/2014 EP 14196254.8
(51) C02F 1/32 (2006.01), C02F 1/38 (2006.01), B01D 33/11 (2006.01), B01D 33/46 (2006.01), B01D 33/50 (2006.01), C02F 1/00 (2006.01), B63J 4/00 (2006.01), C02F 103/00 (2006.01)
(54) SISTEMA E MÉTODO PARA LIMPEZA E ESTERILIZAÇÃO DE UM FLUXO DE ÁGUA
(71) BV SCHEEPSWERF DAMEN GORINCHEM (NL)
(72) MATTHIJS SCHUITEN
(85) 17/11/2016
(86) PCT EP2015/061260 de 21/05/2015
(87) WO 2015/177280 de 26/11/2015
Publicação automática da admissibilidade da fase nacional depositado via PCT . Tratado de cooperação em matéria de Patentes, conforme Instrução Normativa nº 02, de 06/06/2017 publicada na RPI nº 2422, de 06/06/2017.

---

(21) BR 11 2016 026877-6 A2

Código 1.3 - Notificação - Fase Nacional - PCT
(22) 11/05/2015
(30) 20/05/2014 US 62/000,679
(51) C09D 165/02 (2006.01), C09D 183/04 (2006.01), C09D 201/10 (2006.01)
(54) COMPOSIÇÕES DE SOL-GEL COM SOLIDEZ E RESISTÊNCIA A IMPACTO MELHORADAS
(71) WHITFORD CORPORATION (US)
(72) MATTEO SPERINDIO, SCOTT C. LAKE, RICCARDO PIRAS, MICHAEL J. LINDSTROM
(85) 17/11/2016
(86) PCT US2015/030072 de 11/05/2015
(87) WO 2015/179152 de 26/11/2015
Publicação automática da admissibilidade da fase nacional depositado via PCT . Tratado de cooperação em matéria de Patentes, conforme Instrução Normativa nº 02, de 06/06/2017 publicada na RPI nº 2422, de 06/06/2017.

---

(21) BR 11 2016 026878-4 A2

Código 1.3 - Notificação - Fase Nacional - PCT
(22) 22/05/2015
(30) 23/05/2014 JP 2014-107606
(51) G03G 15/08 (2006.01)
(54) DISPOSITIVO DE REVELAÇÃO, CARTUCHO DE PROCESSO E APARELHO FORMADOR DE IMAGEM
(71) CANON KABUSHIKI KAISHA (JP)
(72) MASANORI AKITA, YUSHI SADAMITSU
(85) 17/11/2016

(86) PCT JP2015/065488 de 22/05/2015
(87) WO 2015/178505 de 26/11/2015
Publicação automática da admissibilidade da fase nacional depositado via PCT . Tratado de cooperação em matéria de Patentes, conforme Instrução Normativa nº 02, de 06/06/2017 publicada na RPI nº 2422, de 06/06/2017.

---

(21) BR 11 2016 026879-2 A2

Código 1.3 - Notificação - Fase Nacional - PCT
(22) 15/05/2015
(30) 23/05/2014 EP 14169753.2
(51) A61K 9/00 (2006.01), A61K 47/10 (2006.01), A61K 47/26 (2006.01), A61K 9/19 (2006.01), C07K 16/24 (2006.01)
(54) COMPOSIÇÃO FARMACÊUTICA LÍQUIDA
(71) ARES TRADING S.A. (CH)
(72) GIANLUCA RINALDI, SILVIA FRATARCANGELI, ALESSANDRA DEL RIO
(85) 17/11/2016
(86) PCT EP2015/060816 de 15/05/2015
(87) WO 2015/177057 de 26/11/2015
Publicação automática da admissibilidade da fase nacional depositado via PCT . Tratado de cooperação em matéria de Patentes, conforme Instrução Normativa nº 02, de 06/06/2017 publicada na RPI nº 2422, de 06/06/2017.

---

(21) BR 11 2016 026880-6 A2

Código 1.3 - Notificação - Fase Nacional - PCT
(22) 19/05/2015
(30) 20/05/2014 EP 14169000.8
(51) B65D 51/28 (2006.01)
(54) SISTEMA DE RETENÇÃO E DE LIBERAÇÃO PARA UTILIZAÇÃO COM UM RECIPIENTE DE BEBIDAS, RECIPIENTE DE BEBIDAS, FECHO PARA FECHAR UM RECIPIENTE DE BEBIDAS, E MÉTODO PARA APRIMORAR O ASPECTO VISUAL DE UMA BEBIDA
(71) ANHEUSER-BUSCH INBEV S.A. (BE)
(72) WINOK DEBYSER
(85) 17/11/2016
(86) PCT EP2015/061020 de 19/05/2015
(87) WO 2015/177167 de 26/11/2015
Publicação automática da admissibilidade da fase nacional depositado via PCT . Tratado de cooperação em matéria de Patentes, conforme Instrução Normativa nº 02, de 06/06/2017 publicada na RPI nº 2422, de 06/06/2017.

---

(21) BR 11 2016 026881-4 A2

Código 1.3 - Notificação - Fase Nacional - PCT
(22) 28/05/2015
(30) 27/06/2014 US 14/316,919
(51) H04L 12/851 (2013.01), H04L 12/859 (2013.01)
(54) SISTEMAS, MÉTODOS E DISPOSITIVOS PARA SUPORTAR PRIORIZAÇÃO DE FLUXOS INTRA-APLICATIVO

(71) INTEL CORPORATION (US)
(72) JING ZHU, YI GAI
(85) 17/11/2016
(86) PCT US2015/032852 de 28/05/2015
(87) WO 2015/199882 de 30/12/2015
Publicação automática da admissibilidade da fase nacional depositado via PCT . Tratado de cooperação em matéria de Patentes, conforme Instrução Normativa nº 02, de 06/06/2017 publicada na RPI nº 2422, de 06/06/2017.

---

(21) BR 11 2016 026882-2 A2

Código 1.3 - Notificação - Fase Nacional - PCT
(22) 07/05/2015
(30) 23/05/2014 AT A 400/2014
(51) A47K 10/16 (2006.01), A47K 10/40 (2006.01)
(54) HASTE DE SUPORTE
(71) HANS GEORG HAGLEITNER (AT)
(72) HANS GEORG HAGLEITNER
(85) 17/11/2016
(86) PCT AT2015/050113 de 07/05/2015
(87) WO 2015/176091 de 26/11/2015
Publicação automática da admissibilidade da fase nacional depositado via PCT . Tratado de cooperação em matéria de Patentes, conforme Instrução Normativa nº 02, de 06/06/2017 publicada na RPI nº 2422, de 06/06/2017.

---

(21) BR 11 2016 026883-0 A2

Código 1.3 - Notificação - Fase Nacional - PCT
(22) 07/05/2015
(30) 20/05/2014 IB PCT/IB2014/000785
(51) C21D 8/04 (2006.01), C21D 9/48 (2006.01), C22C 38/02 (2006.01), C22C 38/04 (2006.01), C22C 38/12 (2006.01)
(54) CHAPA DE AÇO, MÉTODO DE PRODUÇÃO PARA UMA CHAPA DE AÇO E USO DE UMA CHAPA
(71) ARCELORMITTAL (LU)
(72) ARTEM ARLAZAROV, JEAN-CHRISTOPHE HELL, FRÉDÉRIC KEGEL
(85) 17/11/2016
(86) PCT IB2015/000651 de 07/05/2015
(87) WO 2015/177615 de 26/11/2015
Publicação automática da admissibilidade da fase nacional depositado via PCT . Tratado de cooperação em matéria de Patentes, conforme Instrução Normativa nº 02, de 06/06/2017 publicada na RPI nº 2422, de 06/06/2017.

---

(21) BR 11 2016 026885-7 A2

Código 1.3 - Notificação - Fase Nacional - PCT
(22) 13/05/2015
(30) 19/05/2014 EP 14168770.7
(51) C08F 120/06 (2006.01), C07C 51/44 (2006.01), C07C 57/04 (2006.01)
(54) ?PROCESSO PARA DESIDRATAÇÃO CONTÍNUA DE ÁCIDO 3-

HIDROXIPROPANOICO AQUOSO EM ÁCIDO ACRÍLICO?
(71) BASF SE (DE)
(72) TIM BLASCHKE, ORTMUND LANG, MARTA ZAJACZKOWSKI- FISCHER, MARCO HARTMANN
(85) 17/11/2016
(86) PCT EP2015/060639 de 13/05/2015
(87) WO 2015/177029 de 26/11/2015
Publicação automática da admissibilidade da fase nacional depositado via PCT . Tratado de cooperação em matéria de Patentes, conforme Instrução Normativa nº 02, de 06/06/2017 publicada na RPI nº 2422, de 06/06/2017.

---

(21) BR 11 2016 026886-5 A2

Código 1.3 - Notificação - Fase Nacional - PCT
(22) 01/06/2015
(30) 02/06/2014 US 62/006,568; 21/07/2014 US 14/336,545
(51) G06F 1/16 (2006.01)
(54) CALÇO DE MONTAGEM PARA MATERIAL FLEXÍVEL
(71) MICROSOFT TECHNOLOGY LICENSING, LLC (US)
(72) KABIR SIDDIQUI, STEPHAN ALEXANDER CUMMINGS
(85) 17/11/2016
(86) PCT US2015/033535 de 01/06/2015
(87) WO 2015/187557 de 10/12/2015
Publicação automática da admissibilidade da fase nacional depositado via PCT . Tratado de cooperação em matéria de Patentes, conforme Instrução Normativa nº 02, de 06/06/2017 publicada na RPI nº 2422, de 06/06/2017.

---

(21) BR 11 2016 026887-3 A2

Código 1.3 - Notificação - Fase Nacional - PCT
(22) 20/05/2015
(30) 21/05/2014 NO 20140637
(51) G06T 15/00 (2011.01), A63F 13/00 (2006.01), G06T 17/00 (2006.01), G06T 19/00 (2011.01), H04N 5/272 (2006.01)
(54) SISTEMA, E, LOCAL PARTICIPANTE.
(71) THE FUTURE GROUP AS (NO)
(72) BÅRD-ANDERS KASIN
(85) 17/11/2016
(86) PCT NO2015/050085 de 20/05/2015
(87) WO 2015/178777 de 26/11/2015
Publicação automática da admissibilidade da fase nacional depositado via PCT . Tratado de cooperação em matéria de Patentes, conforme Instrução Normativa nº 02, de 06/06/2017 publicada na RPI nº 2422, de 06/06/2017.

---

(21) BR 11 2016 026888-1 A2

Código 1.3 - Notificação - Fase Nacional - PCT
(22) 27/05/2015
(30) 27/05/2014 GB 1409348.8
(51) C11B 9/00 (2006.01)

(54) COMPOSIÇÕES DE PERFUME
(71) GIVAUDAN S.A. (CH)
(72) ALAIN ALCHENBERGER, CHRISTIAN QUELLET
(85) 17/11/2016
(86) PCT EP2015/061756 de 27/05/2015
(87) WO 2015/181257 de 03/12/2015
Publicação automática da admissibilidade da fase nacional depositado via PCT . Tratado de cooperação em matéria de Patentes, conforme Instrução Normativa nº 02, de 06/06/2017 publicada na RPI nº 2422, de 06/06/2017.

---

(21) BR 11 2016 026890-3 A2

Código 1.3 - Notificação - Fase Nacional - PCT
(22) 29/05/2015
(30) 02/06/2014 US 14/293,213
(51) G06F 17/30 (2006.01)
(54) CONSULTAS DE DISTÂNCIA EM REDES MASSIVAS
(71) MICROSOFT TECHNOLOGY LICENSING, LLC (US)
(72) THOMAS PAJOR, DANIEL DELLING, RENATO F. WERNECK, ANDREW V. GOLDBERG
(85) 17/11/2016
(86) PCT US2015/033103 de 29/05/2015
(87) WO 2015/187476 de 10/12/2015
Publicação automática da admissibilidade da fase nacional depositado via PCT . Tratado de cooperação em matéria de Patentes, conforme Instrução Normativa nº 02, de 06/06/2017 publicada na RPI nº 2422, de 06/06/2017.

---

(21) BR 11 2016 026891-1 A2

Código 1.3 - Notificação - Fase Nacional - PCT
(22) 20/05/2015
(30) 20/05/2014 AT A 50354/2014
(51) B31B 19/00 (2006.01)
(54) DISPOSITIVO E MÉTODO PARA FORMAR UMA ABERTURA DE FUNDO EM UM CORPO SACO
(71) LOHIA CORP LIMITED (IN)
(72) HANS PETER GERBER, ANDREAS KOHLFÜRST, HERWIG WORFF
(85) 17/11/2016
(86) PCT AT2015/050127 de 20/05/2015
(87) WO 2015/176094 de 26/11/2015
Publicação automática da admissibilidade da fase nacional depositado via PCT . Tratado de cooperação em matéria de Patentes, conforme Instrução Normativa nº 02, de 06/06/2017 publicada na RPI nº 2422, de 06/06/2017.

---

(21) BR 11 2016 026892-0 A2

Código 1.3 - Notificação - Fase Nacional - PCT
(22) 13/05/2015
(30) 22/05/2014 EP 14169492.7
(51) F21V 5/02 (2006.01), F21V 13/04 (2006.01), F21S 8/08 (2006.01), F21V

7/05 (2006.01), F21V 7/10 (2006.01), F21W 131/103 (2006.01), F21Y 101/02 (2006.01), F21Y 105/00 (2006.01)
(54) LUMINÁRIA PARA ILUMINAÇÃO DE UMA ESTRADA
(71) PHILIPS LIGHTING HOLDING B.V. (NL)
(72) ARNO VREDENBORG
(85) 17/11/2016
(86) PCT EP2015/060532 de 13/05/2015
(87) WO 2015/177007 de 26/11/2015
Publicação automática da admissibilidade da fase nacional depositado via PCT . Tratado de cooperação em matéria de Patentes, conforme Instrução Normativa nº 02, de 06/06/2017 publicada na RPI nº 2422, de 06/06/2017.

---

(21) BR 11 2016 026895-4 A2

Código 1.3 - Notificação - Fase Nacional - PCT
(22) 20/05/2015
(30) 20/05/2014 AT A 50358/2014
(51) B31B 19/00 (2006.01)
(54) DISPOSITIVO E MÉTODO PARA FORMAR UMA ABERTURA DE FUNDO EM UM CORPO SACO
(71) LOHIA CORP LIMITED (IN)
(72) HANS PETER GERBER, ANDREAS KOHLFÜRST, HERWIG WORFF
(85) 17/11/2016
(86) PCT AT2015/050129 de 20/05/2015
(87) WO 2015/176096 de 26/11/2015
Publicação automática da admissibilidade da fase nacional depositado via PCT . Tratado de cooperação em matéria de Patentes, conforme Instrução Normativa nº 02, de 06/06/2017 publicada na RPI nº 2422, de 06/06/2017.

---

(21) BR 11 2016 026896-2 A2

Código 1.3 - Notificação - Fase Nacional - PCT
(22) 04/06/2015
(30) 04/06/2014 EP 14171117.6
(51) E21B 33/12 (2006.01), E21B 33/128 (2006.01)
(54) TUBO DE METAL EXPANSÍVEL EM FUNDO DE POÇO
(71) WELLTEC A/S (DK)
(72) RICARDO REVES VASQUES, LINE BERGMANN, LARS STÆHR
(85) 17/11/2016
(86) PCT EP2015/062495 de 04/06/2015
(87) WO 2015/185683 de 10/12/2015
Publicação automática da admissibilidade da fase nacional depositado via PCT . Tratado de cooperação em matéria de Patentes, conforme Instrução Normativa nº 02, de 06/06/2017 publicada na RPI nº 2422, de 06/06/2017.

---

(21) BR 11 2016 026898-9 A2

Código 1.3 - Notificação - Fase Nacional - PCT
(22) 25/06/2015
(30) 30/06/2014 US 14/320,636

(51) G06T 15/50 (2011.01)
(54) MODELOS DE FATORES DE MICROFACETAS NÃO PARAMÉTRICOS PARA FUNÇÕES DE DISTRIBUIÇÃO DE REFLETÂNCIA BIRECIONAL ISOTRÓPICA
(71) MICROSOFT TECHNOLOGY LICENSING, LLC (US)
(72) MAHDI MOHAMMADBAGHER, DEREK NOWROUZEZAHRAI, JOHN MICHAEL SNYDER
(85) 17/11/2016
(86) PCT US2015/037566 de 25/06/2015
(87) WO 2016/003747 de 07/01/2016
Publicação automática da admissibilidade da fase nacional depositado via PCT . Tratado de cooperação em matéria de Patentes, conforme Instrução Normativa nº 02, de 06/06/2017 publicada na RPI nº 2422, de 06/06/2017.

---

(21) BR 11 2016 026899-7 A2

Código 1.3 - Notificação - Fase Nacional - PCT
(22) 20/05/2015
(30) 20/05/2014 AT A 50355/2014
(51) B31B 19/00 (2006.01)
(54) DISPOSITIVO E MÉTODO PARA TRANSPORTAR CORPOS SACOS TUBULARES
(71) LOHIA CORP LIMITED (IN)
(72) HANS PETER GERBER, PETER BRUNNER
(85) 17/11/2016
(86) PCT AT2015/050128 de 20/05/2015
(87) WO 2015/176095 de 26/11/2015
Publicação automática da admissibilidade da fase nacional depositado via PCT . Tratado de cooperação em matéria de Patentes, conforme Instrução Normativa nº 02, de 06/06/2017 publicada na RPI nº 2422, de 06/06/2017.

---

(21) BR 11 2016 026901-2 A2

Código 1.3 - Notificação - Fase Nacional - PCT
(22) 30/04/2015
(30) 27/05/2014 IT MI2014A000970
(51) B29D 30/24 (2006.01), B29D 30/32 (2006.01)
(54) ?PROCESSO E APARELHO PARA CONSTRUÇÃO DE PNEUS?
(71) PIRELLI TYRE S.P.A. (IT)
(72) MAURIZIO MARCHINI, MARIO MARIANI, SILVIO MONTANARI, OLIVER HAUPT
(85) 17/11/2016
(86) PCT IB2015/053135 de 30/04/2015
(87) WO 2015/181654 de 03/12/2015
Publicação automática da admissibilidade da fase nacional depositado via PCT . Tratado de cooperação em matéria de Patentes, conforme Instrução Normativa nº 02, de 06/06/2017 publicada na RPI nº 2422, de 06/06/2017.

(21) BR 11 2016 026902-0 A2

Código 1.3 - Notificação - Fase Nacional - PCT
(22) 01/06/2015
(30) 02/06/2014 EP 14170836.2; 27/03/2015 EP 15161420.3
(51) C08F 4/651 (2006.01), C08F 10/06 (2006.01), C08F 4/656 (2006.01), C08L 23/12 (2006.01)
(54) PRÓ-CATALISADOR PARA POLIMERIZAÇÃO DE OLEFINAS COMPREENDENDO UM MONOÉSTER E UM DOADOR INTERNO DE AMIDOBENZOATO
(71) SABIC GLOBAL TECHNOLOGIES B.V. (NL)
(72) MARTIN ALEXANDER ZUIDEVELD, AURORA ALEXANDRA BATINAS-GEURTS, ANIKA MEPPELDER
(85) 17/11/2016
(86) PCT EP2015/062118 de 01/06/2015
(87) WO 2015/185490 de 10/12/2015
Publicação automática da admissibilidade da fase nacional depositado via PCT . Tratado de cooperação em matéria de Patentes, conforme Instrução Normativa nº 02, de 06/06/2017 publicada na RPI nº 2422, de 06/06/2017.

---

(21) BR 11 2016 026903-9 A2

Código 1.3 - Notificação - Fase Nacional - PCT
(22) 13/05/2015
(30) 19/05/2014 US 14/280963
(51) G05F 1/56 (2006.01), H03K 17/16 (2006.01)
(54) CIRCUITO DE GERENCIAMENTO DE ENERGIA, E, MÉTODO PARA HABILITAR UM CIRCUITO DE REFERÊNCIA DE VOLTAGEM DE REGULADOR.
(71) TELEFONAKTIEBOLAGET LM ERICSSON (PUBL) (SE)
(72) MIKKO LINTONEN, MARKO PESSA
(85) 17/11/2016
(86) PCT EP2015/060636 de 13/05/2015
(87) WO 2015/177027 de 26/11/2015
Publicação automática da admissibilidade da fase nacional depositado via PCT . Tratado de cooperação em matéria de Patentes, conforme Instrução Normativa nº 02, de 06/06/2017 publicada na RPI nº 2422, de 06/06/2017.

---

(21) BR 11 2016 026904-7 A2

Código 1.3 - Notificação - Fase Nacional - PCT
(22) 03/06/2015
(30) 06/06/2014 US 14/297,742
(51) G10L 15/24 (2013.01), H04N 5/262 (2006.01)
(54) MODIFICAÇÃO DE CONTEÚDO VISUAL PARA FACILITAR RECONHECIMENTO DE FALA APERFEIÇOADO
(71) MICROSOFT TECHNOLOGY LICENSING, LLC (US)
(72) ANDREAS STOLCKE, GEOFFREY ZWEIG, MALCOLM SLANEY
(85) 17/11/2016
(86) PCT US2015/033865 de 03/06/2015

(87) WO 2015/187756 de 10/12/2015
Publicação automática da admissibilidade da fase nacional depositado via PCT . Tratado de cooperação em matéria de Patentes, conforme Instrução Normativa nº 02, de 06/06/2017 publicada na RPI nº 2422, de 06/06/2017.

---

(21) BR 11 2016 026905-5 A2

Código 1.3 - Notificação - Fase Nacional - PCT
(22) 22/05/2015
(30) 22/05/2014 US 62/001,905
(51) C07D 491/107 (2006.01), C07D 491/20 (2006.01), C07D 498/10 (2006.01), A61K 31/438 (2006.01), A61K 31/444 (2006.01), A61K 31/537 (2006.01), A61P 31/12 (2006.01), A61P 35/00 (2006.01), A61P 37/06 (2006.01)
(54) INIBIDORES DE NAMPT E MÉTODOS
(71) GENZYME CORPORATION (US)
(72) PAUL MASON, KARA CARTER, ALEXANDRA JOSEPH, YIDING HU, JILL GREGORY, ZHONG ZHAO, CHRISTOPHER YEE, MOHAMUD MOHAMUD, YIBIN XIANG, SANJAY DANTHI, YINYIN HUANG, ANDREW PAPOULIS
(85) 17/11/2016
(86) PCT US2015/032170 de 22/05/2015
(87) WO 2015/179759 de 26/11/2015
Publicação automática da admissibilidade da fase nacional depositado via PCT . Tratado de cooperação em matéria de Patentes, conforme Instrução Normativa nº 02, de 06/06/2017 publicada na RPI nº 2422, de 06/06/2017.

---

(21) BR 11 2016 026906-3 A2

Código 1.3 - Notificação - Fase Nacional - PCT
(22) 24/06/2015
(30) 26/06/2014 SE 1450789-1
(51) C13K 1/02 (2006.01), C12P 19/02 (2006.01), C12P 7/10 (2006.01), C13K 13/00 (2006.01), D21C 9/02 (2006.01)
(54) ARRANJO E MÉTODO PARA ALIMENTAÇÃO E LAVAGEM DE MATERIAL LIGNOCELULÓSICO EM UM PROCESSO DE HIDRÓLISE, E, SISTEMA E MÉTODO PARA HIDRÓLISE DE DOIS ESTÁGIOS.
(71) VALMET AB (SE)
(72) ANDERS THYR, ÖRJAN AHLGREN, KRISTER SJÖBLOM
(85) 17/11/2016
(86) PCT SE2015/050731 de 24/06/2015
(87) WO 2015/199604 de 30/12/2015
Publicação automática da admissibilidade da fase nacional depositado via PCT . Tratado de cooperação em matéria de Patentes, conforme Instrução Normativa nº 02, de 06/06/2017 publicada na RPI nº 2422, de 06/06/2017.

---

(21) BR 11 2016 026907-1 A2

Código 1.3 - Notificação - Fase Nacional - PCT
(22) 13/05/2015
(30) 22/05/2014 NL 2012858
(51) E02D 5/28 (2006.01), E02D 7/02 (2006.01)

(54) ELEMENTO DE FUNDAÇÃO TUBULAR, MÉTODO E CONJUNTO PARA INSTALAÇÃO DE UM ELEMENTO DE FUNDAÇÃO TUBULAR.
(71) IHC HOLLAND IE B.V. (NL)
(72) HENRICUS GERARDUS ANDREAS VAN VESSEM
(85) 17/11/2016
(86) PCT NL2015/050344 de 13/05/2015
(87) WO 2015/178765 de 26/11/2015
Publicação automática da admissibilidade da fase nacional depositado via PCT . Tratado de cooperação em matéria de Patentes, conforme Instrução Normativa nº 02, de 06/06/2017 publicada na RPI nº 2422, de 06/06/2017.

---

(21) BR 11 2016 026908-0 A2

Código 1.3 - Notificação - Fase Nacional - PCT
(22) 24/06/2015
(30) 26/06/2014 SE 1450788-3
(51) B04C 5/18 (2006.01), B01D 45/02 (2006.01), B01D 45/12 (2006.01), C13K 1/02 (2006.01)
(54) UNIDADE DE SEPARAÇÃO DE VAPOR, E, SISTEMA PARA UM PROCESSO DE HIDRÓLISE.
(71) VALMET AB (SE)
(72) ANDERS THYR, ÖRJAN AHLGREN, KRISTER SJÖBLOM
(85) 17/11/2016
(86) PCT SE2015/050732 de 24/06/2015
(87) WO 2015/199605 de 30/12/2015
Publicação automática da admissibilidade da fase nacional depositado via PCT . Tratado de cooperação em matéria de Patentes, conforme Instrução Normativa nº 02, de 06/06/2017 publicada na RPI nº 2422, de 06/06/2017.

---

(21) BR 11 2016 026909-8 A2

Código 1.3 - Notificação - Fase Nacional - PCT
(22) 30/06/2014
(51) C23C 14/54 (2006.01), C23C 14/30 (2006.01)
(54) MÉTODO PARA FABRICAR UM NÚCLEO DE ELEMENTO COMPUTACIONAL INTEGRADO E SISTEMA PARA FABRICAR NÚCLEOS DE ELEMENTO COMPUTACIONAL INTEGRADO
(71) HALLIBURTON ENERGY SERVICES, INC (US)
(72) DAVID L. PERKINS, ROBERT PAUL FREESE, CHRISTOPHER MICHAEL JONES, RICHARD NEAL GARDNER
(85) 17/11/2016
(86) PCT US2014/044818 de 30/06/2014
(87) WO 2016/003401 de 07/01/2016
Publicação automática da admissibilidade da fase nacional depositado via PCT . Tratado de cooperação em matéria de Patentes, conforme Instrução Normativa nº 02, de 06/06/2017 publicada na RPI nº 2422, de 06/06/2017.

---

(21) BR 11 2016 026910-1 A2

Código 1.3 - Notificação - Fase Nacional - PCT

(22) 28/05/2015
(30) 29/05/2014 GB 1409546.7; 27/02/2015 GB 1503397.0
(51) B26D 1/03 (2006.01), B26D 3/18 (2006.01), B26D 7/06 (2006.01), B26D 3/26 (2006.01), B26D 1/02 (2006.01)
(54) CORTE DE BATATAS GRANDES
(71) FRITO-LAY TRADING COMPANY GMBH (CH)
(72) AHMED NADIM KHAN, NEAL LINGARD
(85) 17/11/2016
(86) PCT EP2015/061799 de 28/05/2015
(87) WO 2015/181273 de 03/12/2015
Publicação automática da admissibilidade da fase nacional depositado via PCT . Tratado de cooperação em matéria de Patentes, conforme Instrução Normativa nº 02, de 06/06/2017 publicada na RPI nº 2422, de 06/06/2017.

---

(21) BR 11 2016 026911-0 A2

Código 1.3 - Notificação - Fase Nacional - PCT
(22) 23/04/2015
(30) 19/05/2014 JP 2014-103080
(51) C25D 7/00 (2006.01), C25D 5/12 (2006.01), H01R 13/03 (2006.01)
(54) ?MATERIAL PARA UM MEMBRO DE CONEXÃO?
(71) NISSHIN STEEL CO., LTD (JP)
(72) YOSHIKATSU NISHIDA, MASASHI HIRAOKA, MASAO NAGAO, MASAYOSHI TATANO, TAKAHIRO FUJII
(85) 17/11/2016
(86) PCT JP2015/062385 de 23/04/2015
(87) WO 2015/178156 de 26/11/2015
Publicação automática da admissibilidade da fase nacional depositado via PCT . Tratado de cooperação em matéria de Patentes, conforme Instrução Normativa nº 02, de 06/06/2017 publicada na RPI nº 2422, de 06/06/2017.

---

(21) BR 11 2016 026912-8 A2

Código 1.3 - Notificação - Fase Nacional - PCT
(22) 01/06/2015
(30) 04/06/2014 DE 10 2014 008 343.8
(51) H02G 3/06 (2006.01), H02G 3/18 (2006.01)
(54) APARELHO ELÉTRICO
(71) KOSTAL KONTAKT SYSTEME GMBH (DE)
(72) MARKUS METZLER, MICHAEL SCHRICKER
(85) 17/11/2016
(86) PCT EP2015/062164 de 01/06/2015
(87) WO 2015/185511 de 10/12/2015
Publicação automática da admissibilidade da fase nacional depositado via PCT . Tratado de cooperação em matéria de Patentes, conforme Instrução Normativa nº 02, de 06/06/2017 publicada na RPI nº 2422, de 06/06/2017.

---

(21) BR 11 2016 026917-9 A2

Código 1.3 - Notificação - Fase Nacional - PCT

(22) 26/05/2015
(30) 28/05/2014 PT 107664
(51) E01C 5/00 (2006.01), E01C 11/14 (2006.01), F16B 5/00 (2006.01), E04B 1/41 (2006.01)
(54) BARRAS TELESCOPICAS DE TRANSMISSÃO DE CARGA
(71) AFONSO MOREIRA SERRO (PT)
(72) MANUEL FILIPE LOURENÇO SERRO
(85) 17/11/2016
(86) PCT PT2015/000025 de 26/05/2015
(87) WO 2015/183112 de 03/12/2015
Publicação automática da admissibilidade da fase nacional depositado via PCT . Tratado de cooperação em matéria de Patentes, conforme Instrução Normativa nº 02, de 06/06/2017 publicada na RPI nº 2422, de 06/06/2017.

---

(21) BR 11 2016 026918-7 A2

Código 1.3 - Notificação - Fase Nacional - PCT
(22) 08/07/2015
(51) G06K 19/077 (2006.01)
(54) CARTÃO INTELIGENTE METÁLICO COM CAPACIDADE DE DUPLA INTERFACE
(71) COMPOSECURE, LLC (US)
(72) JOHN HERSLOW, ADAM LOWE, LUIS DASILVA, BRIAN NESTER
(85) 17/11/2016
(86) PCT US2015/039535 de 08/07/2015
(87) WO 2017/007468 de 12/01/2017
Publicação automática da admissibilidade da fase nacional depositado via PCT . Tratado de cooperação em matéria de Patentes, conforme Instrução Normativa nº 02, de 06/06/2017 publicada na RPI nº 2422, de 06/06/2017.

---

(21) BR 11 2016 026919-5 A2

Código 1.3 - Notificação - Fase Nacional - PCT
(22) 26/05/2015
(30) 28/05/2014 EP 14170224.1
(51) C10L 1/04 (2006.01)
(54) FRAÇÃO DE GASÓLEO DE FISCHER-TROPSCH.
(71) SHELL INTERNATIONALE RESEARCH MAATSCHAPPIJ B.V. (NL)
(72) JOHANNES BERNARDUS WILHELMUS MORSINK, JOHANNES TURFBOER, RENDERT JAN WIERSMA, FERRY WINTER
(85) 17/11/2016
(86) PCT EP2015/061504 de 26/05/2015
(87) WO 2015/181114 de 03/12/2015
Publicação automática da admissibilidade da fase nacional depositado via PCT . Tratado de cooperação em matéria de Patentes, conforme Instrução Normativa nº 02, de 06/06/2017 publicada na RPI nº 2422, de 06/06/2017.

---

(21) BR 11 2016 026920-9 A2

Código 1.3 - Notificação - Fase Nacional - PCT

(22) 22/05/2015
(30) 31/07/2014 DE 10 2014 011 423.6
(51) B60T 17/00 (2006.01), B60T 15/04 (2006.01), F16L 55/033 (2006.01)
(54) DISPOSITIVO PARA A REDUÇÃO DE RUÍDO DE DOIS FLUXOS DE GÁS REUNIDOS
(71) WABCO GMBH. (DE)
(72) PETER BEIER, WERNER DREYER, PETRA ELZE, ALEXANDER FABIAN, JAN HÖRSTMANN, BETTINA MARTENS, GERHARD MARTINI
(85) 17/11/2016
(86) PCT EP2015/001050 de 22/05/2015
(87) WO 2016/015794 de 04/02/2016
Publicação automática da admissibilidade da fase nacional depositado via PCT . Tratado de cooperação em matéria de Patentes, conforme Instrução Normativa nº 02, de 06/06/2017 publicada na RPI nº 2422, de 06/06/2017.

---

(21) BR 11 2016 026921-7 A2

Código 1.3 - Notificação - Fase Nacional - PCT
(22) 05/06/2015
(30) 05/06/2014 BE BE-2014/0431
(51) A23G 4/10 (2006.01), A23G 3/42 (2006.01), A23L 1/09 (2006.01), A23L 1/236 (2006.01), A23L 1/00 (2006.01), C13B 50/00 (2011.01)
(54) COMPOSIÇÃO PULVERULENTA DE SORBITOL E GOMA DE MASCAR, COMPREENDENDO ESSA COMPOSIÇÃO
(71) SYRAL BELGIUM N.V. (BE)
(72) ABDELFATTAH BENSOUISSI, NADIA CAMUEL
(85) 17/11/2016
(86) PCT IB2015/054259 de 05/06/2015
(87) WO 2015/186099 de 10/12/2015
Publicação automática da admissibilidade da fase nacional depositado via PCT . Tratado de cooperação em matéria de Patentes, conforme Instrução Normativa nº 02, de 06/06/2017 publicada na RPI nº 2422, de 06/06/2017.

---

(21) BR 11 2016 026922-5 A2

Código 1.3 - Notificação - Fase Nacional - PCT
(22) 18/05/2015
(30) 19/05/2014 US 62/000,319
(51) H01R 31/08 (2006.01), H01R 25/00 (2006.01)
(54) JUMPER ELÉTRICO SENSORIAL
(71) 3M INNOVATIVE PROPERTIES COMPANY (US)
(72) CARL J. WENTZEL
(85) 17/11/2016
(86) PCT US2015/031359 de 18/05/2015
(87) WO 2015/179285 de 26/11/2015
Publicação automática da admissibilidade da fase nacional depositado via PCT . Tratado de cooperação em matéria de Patentes, conforme Instrução Normativa nº 02, de 06/06/2017 publicada na RPI nº 2422, de 06/06/2017.

(21) BR 11 2016 026927-6 A2

Código 1.3 - Notificação - Fase Nacional - PCT
(22) 12/05/2015
(30) 06/06/2014 DE 10 2014 008 610.0
(51) A61M 5/24 (2006.01), A61M 5/28 (2006.01), A61M 5/32 (2006.01)
(54) DISPOSITIVO DE DISPENSAÇÃO COM CORPO DE CONTROLE PARA DESLOCAR AXIALMENTE ELEMENTO DE DISPENSAÇÃO
(71) KOCHER-PLASTIK MASCHINENBAU GMBH (DE)
(72) MICHAEL SPALLEK, JOHANNES GESER, ALEXANDER HAMMER, ALEXANDER BEIER, ALEXANDER MUFF
(85) 17/11/2016
(86) PCT EP2015/000976 de 12/05/2015
(87) WO 2015/185181 de 10/12/2015
Publicação automática da admissibilidade da fase nacional depositado via PCT . Tratado de cooperação em matéria de Patentes, conforme Instrução Normativa nº 02, de 06/06/2017 publicada na RPI nº 2422, de 06/06/2017.

(21) BR 11 2016 026930-6 A2

Código 1.3 - Notificação - Fase Nacional - PCT
(22) 27/05/2015
(30) 06/06/2014 US 14/297,749
(51) B02C 2/04 (2006.01)
(54) BRITADOR CÔNICO E CONTRAPESO PARA USO COM UM BRITADOR CÔNICO
(71) METSO MINERALS INDUSTRIES, INC. (US)
(72) DAVID FRANCIS BIGGIN
(85) 17/11/2016
(86) PCT US2015/032605 de 27/05/2015
(87) WO 2015/187421 de 10/12/2015
Publicação automática da admissibilidade da fase nacional depositado via PCT . Tratado de cooperação em matéria de Patentes, conforme Instrução Normativa nº 02, de 06/06/2017 publicada na RPI nº 2422, de 06/06/2017.

(21) BR 11 2016 026933-0 A2

Código 1.3 - Notificação - Fase Nacional - PCT
(22) 18/05/2015
(30) 19/05/2014 EP 14168862.2
(51) C10G 25/00 (2006.01), C10G 25/03 (2006.01), C10G 53/08 (2006.01)
(54) PROCESSO PARA PREPARAR UMA FRAÇÃO DE ÓLEO DIESEL DE FISCHER-TROPSCH DE ALTA PUREZA
(71) SHELL INTERNATIONALE RESEARCH MAATSCHAPPIJ B.V. (NL)
(72) JOHANNES BERNARDUS WILHELMUS MORSINK, ROBERT RIEMERSMA, JOHANNES TURFBOER, RENDERT JAN WIERSMA
(85) 17/11/2016
(86) PCT EP2015/060847 de 18/05/2015
(87) WO 2015/177070 de 26/11/2015

Publicação automática da admissibilidade da fase nacional depositado via PCT . Tratado de cooperação em matéria de Patentes, conforme Instrução Normativa nº 02, de 06/06/2017 publicada na RPI nº 2422, de 06/06/2017.

---

(21) BR 11 2016 026935-7 A2

Código 1.3 - Notificação - Fase Nacional - PCT
(22) 26/05/2015
(30) 20/05/2014 EP 14169111.3
(51) H04L 29/08 (2006.01)
(54) ?MÉTODO DE GEOLOCALIZAÇÃO?.
(71) PROXISTORE S.A. (BE)
(72) BRUNO VAN BOUCQ
(85) 17/11/2016
(86) PCT EP2015/061603 de 26/05/2015
(87) WO 2015/177380 de 26/11/2015
Publicação automática da admissibilidade da fase nacional depositado via PCT . Tratado de cooperação em matéria de Patentes, conforme Instrução Normativa nº 02, de 06/06/2017 publicada na RPI nº 2422, de 06/06/2017.

---

(21) BR 11 2016 026936-5 A2

Código 1.3 - Notificação - Fase Nacional - PCT
(22) 18/05/2015
(30) 19/05/2014 US 62/000087
(51) C07C 47/19 (2006.01), C10G 1/06 (2006.01), C10G 3/00 (2006.01)
(54) ?PROCESSO CONTÍNUO PARA CONVERTER CARBOIDRATOS?
(71) IOWA CORN PROMOTION BOARD (US)
(72) DAVID SCHRECK, RAY CHRISMAN, BROOKE ALBIN, NYE CLINTON
(85) 17/11/2016
(86) PCT US2015/031390 de 18/05/2015
(87) WO 2015/179302 de 26/11/2015
Publicação automática da admissibilidade da fase nacional depositado via PCT . Tratado de cooperação em matéria de Patentes, conforme Instrução Normativa nº 02, de 06/06/2017 publicada na RPI nº 2422, de 06/06/2017.

---

(21) BR 11 2016 026938-1 A2

Código 1.3 - Notificação - Fase Nacional - PCT
(22) 01/06/2015
(30) 02/06/2014 EP 14170831.3; 30/09/2014 US 62/057,260; 27/03/2015 EP 15161408.8; 19/05/2015 US 62/163,744
(51) C08F 4/651 (2006.01), C08F 110/06 (2006.01)
(54) PRÓ-CATALISADOR PARA A POLIMERIZAÇÃO DE OLEFINAS
(71) SABIC GLOBAL TECHNOLOGIES B.V. (NL)
(72) KHALID ABDULLAH AL-BAHILY, JAIPRAKASH BRIJLAL SAINANI, ABHYANKAR SHIRISH SHRIKANT, GENNADII DIMITRIEVICH BUKATOV, MARTIN ALEXANDER ZUIDEVELD, MANSOUR TAFTAF, AURORA ALEXANDRA BATINAS- GEURTS, OSAMAH AL-HUMAIDAN, VLADIMIR ALEKSANDROVICH ZAKHAROV, SERGEI ANDREEVICH SERGEEV

(85) 17/11/2016
(86) PCT EP2015/062117 de 01/06/2015
(87) WO 2015/185489 de 10/12/2015
Publicação automática da admissibilidade da fase nacional depositado via PCT . Tratado de cooperação em matéria de Patentes, conforme Instrução Normativa nº 02, de 06/06/2017 publicada na RPI nº 2422, de 06/06/2017.

---

(21) BR 11 2016 026948-9 A2

Código 1.3 - Notificação - Fase Nacional - PCT
(22) 20/05/2015
(30) 20/05/2014 JP 2014-104480; 08/12/2014 JP 2014-247549
(51) C07C 403/24 (2006.01), A61K 31/22 (2006.01), A61K 31/27 (2006.01), A61K 31/4178 (2006.01), A61P 3/04 (2006.01), A61P 3/06 (2006.01), A61P 9/04 (2006.01), A61P 9/12 (2006.01), A61P 21/00 (2006.01), A61P 25/18 (2006.01), A61P 25/24 (2006.01), A61P 25/28 (2006.01), A61P 27/00 (2006.01), A61P 27/02 (2006.01), A61P 27/06 (2006.01), A61P 29/00 (2006.01), A61P 35/00 (2006.01), C07D 233/61 (2006.01)
(54) DERIVADO DE CAROTENOIDE, SAL FARMACEUTICAMENTE ACEITÁVEL DO MESMO, E ÉSTER OU AMIDA FARMACEUTICAMENTE ACEITÁVEL DO MESMO
(71) FUJI CHEMICAL INDUSTRIES CO., LTD. (JP)
(72) TAKASHI FUJITA, SATOSHI KOBAYASHI, RYOMA SHINOHARA, YASUHIRO NISHIDA, JIRO TAKAHASHI
(85) 17/11/2016
(86) PCT JP2015/064408 de 20/05/2015
(87) WO 2015/178404 de 26/11/2015
Publicação automática da admissibilidade da fase nacional depositado via PCT . Tratado de cooperação em matéria de Patentes, conforme Instrução Normativa nº 02, de 06/06/2017 publicada na RPI nº 2422, de 06/06/2017.

---

(21) BR 11 2016 026949-7 A2

Código 1.3 - Notificação - Fase Nacional - PCT
(22) 06/05/2015
(30) 20/05/2014 US 62/000.881
(51) A61F 11/12 (2006.01)
(54) CABO PARA DISPOSITIVO DE PROTEÇÃO PESSOAL, COMO DISPOSITIVO DE PROTEÇÃO DE AUDIÇÃO
(71) 3M INNOVATIVE PROPERTIES COMPANY (US)
(72) FENG CAI
(85) 17/11/2016
(86) PCT US2015/029349 de 06/05/2015
(87) WO 2015/179126 de 26/11/2015
Publicação automática da admissibilidade da fase nacional depositado via PCT . Tratado de cooperação em matéria de Patentes, conforme Instrução Normativa nº 02, de 06/06/2017 publicada na RPI nº 2422, de 06/06/2017.

(21) BR 11 2016 026951-9 A2

Código 1.3 - Notificação - Fase Nacional - PCT
(22) 22/06/2015
(30) 25/06/2014 EP 14173935.9
(51) C07D 487/04 (2006.01), A61K 31/519 (2006.01), A61P 21/00 (2006.01)
(54) COMPOSTOS DE IMIDAZO[1,2-A]PIRAZIN-1-IL-BENZAMIDA PARA TRATAR ATROFIA MUSCULAR ESPINHAL
(71) F. HOFFMANN-LA ROCHE AG (CH)
(72) LUKE GREEN, EMMANUEL PINARD, HASANE RATNI, PATRICK WILLIAMSON
(85) 17/11/2016
(86) PCT EP2015/063894 de 22/06/2015
(87) WO 2015/197503 de 30/12/2015
Publicação automática da admissibilidade da fase nacional depositado via PCT . Tratado de cooperação em matéria de Patentes, conforme Instrução Normativa nº 02, de 06/06/2017 publicada na RPI nº 2422, de 06/06/2017.

(21) BR 11 2016 026952-7 A2

Código 1.3 - Notificação - Fase Nacional - PCT
(22) 27/05/2015
(30) 27/05/2014 DE 10 2014 210 074.7
(51) B22F 3/105 (2006.01)
(54) PROCESSO DE PRODUÇÃO EM CAMADAS NA FUNDIÇÁO A LASER (SLS) DE FUNDIÇÁO EM COQUILHA POR GRAVIDADE
(71) KS KOLBENSCHMIDT GMBH (DE)
(72) UDO BUSCHKAMP, STANISLAV STANCHEV
(85) 17/11/2016
(86) PCT EP2015/061695 de 27/05/2015
(87) WO 2015/181229 de 03/12/2015
Publicação automática da admissibilidade da fase nacional depositado via PCT . Tratado de cooperação em matéria de Patentes, conforme Instrução Normativa nº 02, de 06/06/2017 publicada na RPI nº 2422, de 06/06/2017.

(21) BR 11 2016 026953-5 A2

Código 1.3 - Notificação - Fase Nacional - PCT
(22) 19/05/2015
(30) 19/05/2014 US 62/000,256
(51) C07D 413/04 (2006.01), C07D 417/04 (2006.01), C07D 417/12 (2006.01), C07D 487/06 (2006.01), A61K 31/423 (2006.01), A61K 31/428 (2006.01), A61P 33/10 (2006.01)
(54) COMPOSTOS ANTI-HELMÍNTICOS
(71) MERIAL, INC. (US)
(72) ALAN LONG, SRINIVAS REDDDY GURRALA
(85) 17/11/2016
(86) PCT US2015/031599 de 19/05/2015
(87) WO 2015/179414 de 26/11/2015
Publicação automática da admissibilidade da fase nacional depositado via

PCT . Tratado de cooperação em matéria de Patentes, conforme Instrução Normativa nº 02, de 06/06/2017 publicada na RPI nº 2422, de 06/06/2017.

---

(21) BR 11 2016 026955-1 A2

Código 1.3 - Notificação - Fase Nacional - PCT
(22) 20/05/2015
(30) 20/05/2014 DE 10 2014 107 124.7
(51) A01J 5/017 (2006.01)
(54) DISPOSITIVO COM BRAÇO PARA UMA DISPOSIÇÃO DO LOCAL DE ORDENHA PARA A ORDENHA AUTOMÁTICA DE ANIMAIS PRODUTORES DE LEITE, DIVISOR DE ESPAÇO PARA UMA DISPOSIÇÃO DO LOCAL DE ORDENHA, E DISPOSIÇÃO DO LOCAL DE ORDENHA
(71) GEA FARM TECHNOLOGIES GMBH (DE)
(72) OTTO KRONE
(85) 17/11/2016
(86) PCT EP2015/061087 de 20/05/2015
(87) WO 2015/177198 de 26/11/2015
Publicação automática da admissibilidade da fase nacional depositado via PCT . Tratado de cooperação em matéria de Patentes, conforme Instrução Normativa nº 02, de 06/06/2017 publicada na RPI nº 2422, de 06/06/2017.

---

(21) BR 11 2016 026957-8 A2

Código 1.3 - Notificação - Fase Nacional - PCT
(22) 15/05/2015
(30) 18/05/2014 US 61/994,961
(51) G01N 27/82 (2006.01)
(54) SISTEMA E MÉTODO DE MEDIÇÃO DE DEFEITOS EM MATERIAIS FERROMAGNÉTICOS
(71) THE CHARLES STARK DRAPER LABORATORY, INC (US)
(72) ALMIR D. DAVIS, WILLIAM J. TRINKLE, DONALD GUSTAFSON, PHILIP S. BABCOCK, RICHARD T. BERTHOLD
(85) 17/11/2016
(86) PCT US2015/031092 de 15/05/2015
(87) WO 2015/179237 de 26/11/2015
Publicação automática da admissibilidade da fase nacional depositado via PCT . Tratado de cooperação em matéria de Patentes, conforme Instrução Normativa nº 02, de 06/06/2017 publicada na RPI nº 2422, de 06/06/2017.

---

(21) BR 11 2016 026958-6 A2

Código 1.3 - Notificação - Fase Nacional - PCT
(22) 19/05/2015
(30) 19/05/2014 DE 10 2014 107 055.0
(51) A23K 1/10 (2006.01), A23K 1/14 (2006.01), A23K 1/18 (2006.01)
(54) MÉTODO PARA FABRICAÇÃO DE UM PRODUTO DE RAÇÃO ANIMAL SEMIÚMIDO E PRODUTO DE RAÇÃO ANIMAL SEMIÚMIDO PARA ANIMAIS CARNÍVOROS
(71) HANS-JÜRGEN DEUERER (DE)

(72) HANS-JÜRGEN DEUERER
(85) 17/11/2016
(86) PCT EP2015/060986 de 19/05/2015
(87) WO 2015/177142 de 26/11/2015
Publicação automática da admissibilidade da fase nacional depositado via PCT . Tratado de cooperação em matéria de Patentes, conforme Instrução Normativa nº 02, de 06/06/2017 publicada na RPI nº 2422, de 06/06/2017.

---

(21) BR 11 2016 026959-4 A2

Código 1.3 - Notificação - Fase Nacional - PCT
(22) 19/05/2015
(30) 19/05/2014 DE 10 2014 107 057.7
(51) A23K 1/00 (2006.01), A23K 1/10 (2006.01), A23K 1/14 (2006.01), A23K 1/16 (2006.01), A23K 1/175 (2006.01), A23K 1/18 (2006.01)
(54) MÉTODO PARA A FABRICAÇÃO DE RAÇÃO ANIMAL DE PRODUTOS ASSADOS, E RAÇÃO ANIMAL DE PRODUTOS ASSADOS
(71) HANS-JÜRGEN DEUERER (DE)
(72) HANS-JÜRGEN DEUERER
(85) 17/11/2016
(86) PCT EP2015/060978 de 19/05/2015
(87) WO 2015/177135 de 26/11/2015
Publicação automática da admissibilidade da fase nacional depositado via PCT . Tratado de cooperação em matéria de Patentes, conforme Instrução Normativa nº 02, de 06/06/2017 publicada na RPI nº 2422, de 06/06/2017.

---

(21) BR 11 2016 026960-8 A2

Código 1.3 - Notificação - Fase Nacional - PCT
(22) 18/05/2015
(30) 19/05/2014 EP 14168859.8
(51) C10G 25/00 (2006.01), C10G 25/03 (2006.01), C10G 53/08 (2006.01)
(54) PROCESSO PARA PREPARAR UMA FRAÇÃO DE GASÓLEO DE FISCHER-TROPSCH DE PUREZA ALTA
(71) SHELL INTERNATIONALE RESEARCH MAATSCHAPPIJ B.V. (NL)
(72) JOHANNES BERNARDUS WILHELMUS MORSINK, ROBERT RIEMERSMA, JOHANNES TURFBOER, RENDERT JAN WIERSMA
(85) 17/11/2016
(86) PCT EP2015/060849 de 18/05/2015
(87) WO 2015/177072 de 26/11/2015
Publicação automática da admissibilidade da fase nacional depositado via PCT . Tratado de cooperação em matéria de Patentes, conforme Instrução Normativa nº 02, de 06/06/2017 publicada na RPI nº 2422, de 06/06/2017.

---

(21) BR 11 2016 026963-2 A2

Código 1.3 - Notificação - Fase Nacional - PCT
(22) 19/05/2015
(30) 19/05/2014 DE 10 2014 107 058.5
(51) A23K 1/00 (2006.01), A23K 1/10 (2006.01), A23K 1/14 (2006.01), A23K

1/16 (2006.01), A23K 1/18 (2006.01)
(54) MÉTODO PARA FABRICAÇÃO DE UM PRODUTO DE RAÇÃO ANIMAL PREDOMINANTEMENTE À BASE DE CARNE E PRODUTO DE RAÇÃO ANIMAL CORRESPONDENTE PARA ANIMAIS CARNÍVOROS
(71) HANS-JÜRGEN DEUERER (DE)
(72) HANS-JÜRGEN DEUERER
(85) 17/11/2016
(86) PCT EP2015/060977 de 19/05/2015
(87) WO 2015/177134 de 26/11/2015
Publicação automática da admissibilidade da fase nacional depositado via PCT . Tratado de cooperação em matéria de Patentes, conforme Instrução Normativa nº 02, de 06/06/2017 publicada na RPI nº 2422, de 06/06/2017.

---

(21) BR 11 2016 026964-0 A2

Código 1.3 - Notificação - Fase Nacional - PCT
(22) 18/05/2015
(30) 19/05/2014 EP 14168778.0
(51) C08G 77/26 (2006.01), A61K 8/37 (2006.01), A61K 8/58 (2006.01), C07F 7/18 (2006.01)
(54) COMPOSTOS POLIMÉRICOS SILILADOS DE BENZOATO COM IMINA E CARBAMATO, USOS E COMPOSIÇÕES DOS MESMOS
(71) INTERQUIM, S.A. (ES)
(72) ADAYA GALLARDO SÁNCHEZ, SANTIAGO NONELL MARRUGAT, FRANCISCO MARQUILLAS OLONDRIZ, JOAN SALLARES ROSELL, RICARDO MIRALLES BACETE
(85) 17/11/2016
(86) PCT EP2015/060837 de 18/05/2015
(87) WO 2015/177064 de 26/11/2015
Publicação automática da admissibilidade da fase nacional depositado via PCT . Tratado de cooperação em matéria de Patentes, conforme Instrução Normativa nº 02, de 06/06/2017 publicada na RPI nº 2422, de 06/06/2017.

---

(21) BR 11 2016 026966-7 A2

Código 1.3 - Notificação - Fase Nacional - PCT
(22) 22/05/2015
(30) 28/05/2014 FR 1454820
(51) B29C 45/56 (2006.01)
(54) MÉTODO PARA A PRODUÇÃO DE UM RECIPIENTE, RECIPIENTE OBTIDO DE ACORDO COM O REFERIDO MÉTODO E DISPOSITIVO PARA A PRODUÇÃO DO RECIPIENTE".
(71) ALBEA SERVICES (FR)
(72) VICTOR RAMOS
(85) 17/11/2016
(86) PCT EP2015/061357 de 22/05/2015
(87) WO 2015/181062 de 03/12/2015
Publicação automática da admissibilidade da fase nacional depositado via

PCT . Tratado de cooperação em matéria de Patentes, conforme Instrução Normativa nº 02, de 06/06/2017 publicada na RPI nº 2422, de 06/06/2017.

---

(21) BR 11 2016 026967-5 A2

Código 1.3 - Notificação - Fase Nacional - PCT
(22) 11/09/2014
(30) 19/05/2014 KR 10-2014-0059809
(51) F16K 15/03 (2006.01), F16K 47/02 (2006.01)
(54) VÁLVULA DE RETENÇÃO DE CILINDRO PARALELO
(71) FLOWTECH CO., LTD (KR) , JAE GU YANG (KR)
(72) JAE GU YANG, JAE WOOK OH, JI SUK YANG, JAI YOUL YANG
(85) 17/11/2016
(86) PCT KR2014/008458 de 11/09/2014
(87) WO 2015/178544 de 26/11/2015
Publicação automática da admissibilidade da fase nacional depositado via PCT . Tratado de cooperação em matéria de Patentes, conforme Instrução Normativa nº 02, de 06/06/2017 publicada na RPI nº 2422, de 06/06/2017.

---

(21) BR 11 2016 026968-3 A2

Código 1.3 - Notificação - Fase Nacional - PCT
(22) 19/05/2015
(30) 19/05/2014 DE 10 2014 107 054.2
(51) A23K 1/00 (2006.01), A23K 1/08 (2006.01), A23K 1/10 (2006.01), A23K 1/14 (2006.01), A23K 1/16 (2006.01), A23K 1/18 (2006.01)
(54) MÉTODO PARA FABRICAÇÃO DE UM CONCENTRADO DE RAÇÃO ANIMAL À BASE DE CARNE, CONCENTRADO DE RAÇÃO ANIMAL À BASE DE CARNE, BEM COMO BEBIDA DE ALIMENTAÇÃO ANIMAL À BASE DE CARNE
(71) HANS-JÜRGEN DEUERER (DE)
(72) HANS-JÜRGEN DEUERER
(85) 17/11/2016
(86) PCT EP2015/060982 de 19/05/2015
(87) WO 2015/177138 de 26/11/2015
Publicação automática da admissibilidade da fase nacional depositado via PCT . Tratado de cooperação em matéria de Patentes, conforme Instrução Normativa nº 02, de 06/06/2017 publicada na RPI nº 2422, de 06/06/2017.

---

(21) BR 11 2016 026970-5 A2

Código 1.3 - Notificação - Fase Nacional - PCT
(22) 18/05/2015
(30) 18/05/2014 AU 2014901839
(51) E04B 2/70 (2006.01), E04C 3/12 (2006.01), E04C 3/42 (2006.01), F16S 3/02 (2006.01), E04B 2/02 (2006.01), E04B 1/26 (2006.01)
(54) MEMBRO ESTRUTURAL COMPÓSITO 2
(71) LOGGO IP PTY LTD IN ITS CAPACITY AS TRUSTEE FOR THORNTON IP TRUST (AU)
(72) PATRICK THORNTON, PETER BLAIR

(85) 17/11/2016
(86) PCT AU2015/050249 de 18/05/2015
(87) WO 2015/176125 de 26/11/2015
Publicação automática da admissibilidade da fase nacional depositado via PCT . Tratado de cooperação em matéria de Patentes, conforme Instrução Normativa nº 02, de 06/06/2017 publicada na RPI nº 2422, de 06/06/2017.

---

(21) BR 11 2016 026974-8 A2

Código 1.3 - Notificação - Fase Nacional - PCT
(22) 18/05/2015
(30) 18/05/2014 US 61/994,919; 18/05/2014 US 61/994,934; 02/12/2014 US 14/558,712; 02/12/2014 US 14/558,705; 05/01/2015 US PCT/US2015/010178
(51) A61B 17/221 (2006.01)
(54) SISTEMA DE RECUPERAÇÃO DE COÁGULO
(71) LEGACY VENTURES LLC (US)
(72) ARTHUR JOHN ULM III
(85) 17/11/2016
(86) PCT US2015/031447 de 18/05/2015
(87) WO 2015/179324 de 26/11/2015
Publicação automática da admissibilidade da fase nacional depositado via PCT . Tratado de cooperação em matéria de Patentes, conforme Instrução Normativa nº 02, de 06/06/2017 publicada na RPI nº 2422, de 06/06/2017.

---

(21) BR 11 2016 026976-4 A2

Código 1.3 - Notificação - Fase Nacional - PCT
(22) 15/05/2015
(30) 19/05/2014 EP 14168819.2
(51) F27B 7/38 (2006.01), F27D 9/00 (2006.01), F27D 19/00 (2006.01)
(54) ?SISTEMA DE REFRIGERAÇÃO PARA FORNOS ROTATIVOS?.
(71) KIMA ECHTZEITSYSTEME GMBH (DE) , VEREIN DEUTSCHER ZEMENTWERKE E.V. (DE)
(72) PETER KÜLLERTZ, PETER KALKERT, MARTIN SCHNEIDER
(85) 17/11/2016
(86) PCT EP2015/060741 de 15/05/2015
(87) WO 2015/177048 de 26/11/2015
Publicação automática da admissibilidade da fase nacional depositado via PCT . Tratado de cooperação em matéria de Patentes, conforme Instrução Normativa nº 02, de 06/06/2017 publicada na RPI nº 2422, de 06/06/2017.

---

(21) BR 11 2016 026977-2 A2

Código 1.3 - Notificação - Fase Nacional - PCT
(22) 19/05/2015
(30) 22/05/2014 DE 10 2014 007 552.4
(51) B65H 54/28 (2006.01)
(54) DISPOSITIVO DE ENROLAMENTO PARA PRODUTO TIPO FIO A SER ENROLADO
(71) MASCHINENFABRIK NIEHOFF GMBH & CO. KG (DE)

(72) MICHAEL SCHAFFER, RUDOLF BADER, BERNHARD ENZENSBERGER, TIMO BORCHERT, HUBERT REINISCH, ANDREAS KRAUS
(85) 17/11/2016
(86) PCT EP2015/060960 de 19/05/2015
(87) WO 2015/177121 de 26/11/2015
Publicação automática da admissibilidade da fase nacional depositado via PCT . Tratado de cooperação em matéria de Patentes, conforme Instrução Normativa nº 02, de 06/06/2017 publicada na RPI nº 2422, de 06/06/2017.

---

(21) BR 11 2016 026978-0 A2

Código 1.3 - Notificação - Fase Nacional - PCT
(22) 04/06/2015
(30) 05/06/2014 US 14/297,372
(51) H04L 29/08 (2006.01), H04L 29/12 (2006.01)
(54) BALANCEAMENTO DE CARGA COM SERVIDORES DE BORDA EM CAMADAS
(71) MICROSOFT TECHNOLOGY LICENSING, LLC (US)
(72) ASHLEY FLAVEL, PRADEEPKUMAR MANI, NICK HOLT, DAVID MALTZ, JIE LIU, OLEG SURMACHEV
(85) 17/11/2016
(86) PCT US2015/034087 de 04/06/2015
(87) WO 2015/187892 de 10/12/2015
Publicação automática da admissibilidade da fase nacional depositado via PCT . Tratado de cooperação em matéria de Patentes, conforme Instrução Normativa nº 02, de 06/06/2017 publicada na RPI nº 2422, de 06/06/2017.

---

(21) BR 11 2016 026979-9 A2

Código 1.3 - Notificação - Fase Nacional - PCT
(22) 20/05/2015
(30) 20/05/2014 US 62/000,691
(51) A23N 1/00 (2006.01), B01D 11/00 (2006.01), B08B 3/04 (2006.01)
(54) EXTRATOR COM SISTEMA DE LAVAGEM DE TELA
(71) CROWN IRON WORKS COMPANY (US)
(72) BENJAMIN WAYNE FLOAN, GEORGE E. ANDERSON
(85) 17/11/2016
(86) PCT US2015/031792 de 20/05/2015
(87) WO 2015/179530 de 26/11/2015
Publicação automática da admissibilidade da fase nacional depositado via PCT . Tratado de cooperação em matéria de Patentes, conforme Instrução Normativa nº 02, de 06/06/2017 publicada na RPI nº 2422, de 06/06/2017.

---

(21) BR 11 2016 026981-0 A2

Código 1.3 - Notificação - Fase Nacional - PCT
(22) 21/05/2015
(30) 21/05/2014 US 62/001,103
(51) F03D 3/00 (2006.01), F03D 9/00 (2006.01)
(54) AGRUPAMENTO DE TURBINAS DE EIXO VERTICAL

(71) FLOWER TURBINES LLC (IL)
(72) DANIEL FARB
(85) 17/11/2016
(86) PCT IL2015/050537 de 21/05/2015
(87) WO 2015/177798 de 26/11/2015
Publicação automática da admissibilidade da fase nacional depositado via PCT . Tratado de cooperação em matéria de Patentes, conforme Instrução Normativa nº 02, de 06/06/2017 publicada na RPI nº 2422, de 06/06/2017.

---

(21) BR 11 2016 026982-9 A2

Código 1.3 - Notificação - Fase Nacional - PCT
(22) 21/05/2015
(30) 21/05/2014 GB 1409041.9
(51) A42B 3/06 (2006.01)
(54) CAPACETE
(71) LEATT CORPORATION (US)
(72) CHRISTOPHER JAMES LEATT, PIETER ANDRÉ KEEVY, JÖRN PETER STEFFENS
(85) 17/11/2016
(86) PCT IB2015/053735 de 21/05/2015
(87) WO 2015/177747 de 26/11/2015
Publicação automática da admissibilidade da fase nacional depositado via PCT . Tratado de cooperação em matéria de Patentes, conforme Instrução Normativa nº 02, de 06/06/2017 publicada na RPI nº 2422, de 06/06/2017.

---

(21) BR 11 2016 026984-5 A2

Código 1.3 - Notificação - Fase Nacional - PCT
(22) 27/05/2015
(30) 27/05/2014 US 62/003,270
(51) B32B 27/32 (2006.01), B32B 27/36 (2006.01)
(54) FILME MULTICAMADAS COEXTRUDADO COM CAMADA DE BARREIRA BASEADA EM BETA-PROPILENO
(71) DOW GLOBAL TECHNOLOGIES LLC (US)
(72) STEVEN R. JENKINS, PATRICK CHANG DONG LEE, JOSEPH DOOLEY, DONALD E. KIRKPATRICK, BERNARD E. OBI
(85) 17/11/2016
(86) PCT US2015/032591 de 27/05/2015
(87) WO 2015/183898 de 03/12/2015
Publicação automática da admissibilidade da fase nacional depositado via PCT . Tratado de cooperação em matéria de Patentes, conforme Instrução Normativa nº 02, de 06/06/2017 publicada na RPI nº 2422, de 06/06/2017.

---

(21) BR 11 2016 026985-3 A2

Código 1.3 - Notificação - Fase Nacional - PCT
(22) 20/06/2014
(51) B65H 43/00 (2006.01), B65H 23/00 (2006.01), B65H 16/00 (2006.01)
(54) APARELHO E MÉTODO PARA CONTROLAR O DESENROLAR DE UMA

	TRAMA (71) KIMBERLY-CLARK WORLDWIDE, INC. (US) (72) PHILLIP JOHN POISSON, AARON PAUL GANDER, SUZANNE M. LAUGHRIN, DANIEL K. BUCK (85) 17/11/2016 (86) PCT US2014/043343 de 20/06/2014 (87) WO 2015/195132 de 23/12/2015 Publicação automática da admissibilidade da fase nacional depositado via PCT . Tratado de cooperação em matéria de Patentes, conforme Instrução Normativa nº 02, de 06/06/2017 publicada na RPI nº 2422, de 06/06/2017.
(21) BR 11 2016 026991-8 A2	Código 1.3 - Notificação - Fase Nacional - PCT (22) 15/05/2015 (30) 20/05/2014 US US14/282,792 (51) E21B 47/01 (2006.01), E21B 47/017 (2012.01), E21B 17/00 (2006.01) (54) FERRAMENTA DE INTERIOR DE POÇO QUE INCLUI UM ALOJAMENTO DE MÓDULO DE MÚLTIPLOS CHIPS (71) BAKER HUGHES INCORPORATED. (US) (72) STEPHAN MUELLER, HANS ROBERT OPPELAAR, ROBERT BUDA, HENNING RAHN, CARSTEN HAUBOLD, INGO RODERS, DETLEV BENEDICT (85) 18/11/2016 (86) PCT US2015/031100 de 15/05/2015 (87) WO 2015/179238 de 26/11/2015 Publicação automática da admissibilidade da fase nacional depositado via PCT . Tratado de cooperação em matéria de Patentes, conforme Instrução Normativa nº 02, de 06/06/2017 publicada na RPI nº 2422, de 06/06/2017.
(21) BR 11 2016 026994-2 A2	Código 1.3 - Notificação - Fase Nacional - PCT (22) 15/05/2015 (30) 27/05/2014 US US14/287,834 (51) E21B 49/00 (2006.01), G01V 3/18 (2006.01), G01V 3/38 (2006.01) (54) ESTIMATIVA DE MOLHABILIDADE COM O USO DE RESSONÂNCIA MAGNÉTICA (71) BAKER HUGHES INCORPORATED. (US) (72) SEGUN A. JEBUTU, WEIDONG LI (85) 18/11/2016 (86) PCT US2015/031109 de 15/05/2015 (87) WO 2015/183594 de 03/12/2015 Publicação automática da admissibilidade da fase nacional depositado via PCT . Tratado de cooperação em matéria de Patentes, conforme Instrução Normativa nº 02, de 06/06/2017 publicada na RPI nº 2422, de 06/06/2017.
(21) BR 11 2016 026996-9 A2	Código 1.3 - Notificação - Fase Nacional - PCT

(22) 17/06/2015
(30) 18/06/2014 DE 20 2014 004 894.0; 18/06/2014 DE 20 2014 004 897.5; 11/11/2014 DE 20 2014 008 899.3
(51) B01D 46/00 (2006.01), B01D 46/10 (2006.01), B01D 46/52 (2006.01), B01D 50/00 (2006.01)
(54) FILTRO E DISPOSITIVO FILTRANTE
(71) MANN+HUMMEL GMBH (DE)
(72) MICHAEL KAUFMANN, KLAUS-DIETER RUHLAND
(85) 18/11/2016
(86) PCT EP2015/063542 de 17/06/2015
(87) WO 2015/193346 de 23/12/2015
Publicação automática da admissibilidade da fase nacional depositado via PCT . Tratado de cooperação em matéria de Patentes, conforme Instrução Normativa nº 02, de 06/06/2017 publicada na RPI nº 2422, de 06/06/2017.

---

(21) BR 11 2016 026997-7 A2

Código 1.3 - Notificação - Fase Nacional - PCT
(22) 19/05/2015
(30) 20/05/2014 US US14/282,807
(51) E21B 47/01 (2006.01), E21B 47/017 (2012.01), E21B 17/00 (2006.01)
(54) MEMBRO DE ACESSO DE COMPONENTE ELETRÔNICO REMOVÍVEL PARA UM SISTEMA DE INTERIOR DE POÇO
(71) BAKER HUGHES INCORPORATED. (US)
(72) STEPHAN MUELLER, HANS ROBERT OPPELAAR, HENNING RAHN, CARSTEN HAUBOLD, ROBERT BUDA, INGO RODERS, DETLEV BENEDICT
(85) 18/11/2016
(86) PCT US2015/031516 de 19/05/2015
(87) WO 2015/179362 de 26/11/2015
Publicação automática da admissibilidade da fase nacional depositado via PCT . Tratado de cooperação em matéria de Patentes, conforme Instrução Normativa nº 02, de 06/06/2017 publicada na RPI nº 2422, de 06/06/2017.

---

(21) BR 11 2016 026998-5 A2

Código 1.3 - Notificação - Fase Nacional - PCT
(22) 19/06/2015
(30) 20/06/2014 US 14/310,974
(51) H04L 12/24 (2006.01)
(54) IDENTIFICAÇÃO DE ENTIDADES CANDIDATAS DE REDE COM PROBLEMA
(71) MICROSOFT TECHNOLOGY LICENSING, LLC (US)
(72) ADRIAN POWER, PETER JOHN HILL
(85) 18/11/2016
(86) PCT US2015/036557 de 19/06/2015
(87) WO 2015/196000 de 23/12/2015
Publicação automática da admissibilidade da fase nacional depositado via PCT . Tratado de cooperação em matéria de Patentes, conforme Instrução

Normativa nº 02, de 06/06/2017 publicada na RPI nº 2422, de 06/06/2017.

---

(21) BR 11 2016 027002-9 A2

Código 1.3 - Notificação - Fase Nacional - PCT
(22) 07/05/2015
(30) 12/06/2014 DE 10 2014 211 293.1
(51) B05C 5/02 (2006.01), B05C 11/10 (2006.01)
(54) DISPOSITIVO PARA A PREPARAÇÃO E APLICAÇÃO DE COLA
(71) HOMAG GMBH (DE) , HENKEL AG & CO. KGAA (DE)
(72) JOHANNES SCHMID, KNUT HOFFMANN, JÜRGEN LOTZ
(85) 18/11/2016
(86) PCT EP2015/060074 de 07/05/2015
(87) WO 2015/188991 de 17/12/2015
Publicação automática da admissibilidade da fase nacional depositado via PCT . Tratado de cooperação em matéria de Patentes, conforme Instrução Normativa nº 02, de 06/06/2017 publicada na RPI nº 2422, de 06/06/2017.

---

(21) BR 11 2016 027004-5 A2

Código 1.3 - Notificação - Fase Nacional - PCT
(22) 21/05/2015
(30) 29/05/2014 US US62/004,465
(51) C09K 8/528 (2006.01)
(54) COMPOSIÇÕES INIBIDORAS DE INCRUSTAÇÃO POLIMÉRICA TERMICAMENTE ESTÁVEIS
(71) DOW GLOBAL TECHNOLOGIES LLC (US)
(72) ANGELA I. PADILLA-ACEVEDO
(85) 18/11/2016
(86) PCT US2015/031886 de 21/05/2015
(87) WO 2015/183675 de 03/12/2015
Publicação automática da admissibilidade da fase nacional depositado via PCT . Tratado de cooperação em matéria de Patentes, conforme Instrução Normativa nº 02, de 06/06/2017 publicada na RPI nº 2422, de 06/06/2017.

---

(21) BR 11 2016 027006-1 A2

Código 1.3 - Notificação - Fase Nacional - PCT
(22) 19/06/2015
(30) 20/06/2014 EP 14173343.6
(51) A24F 47/00 (2006.01), A61M 15/00 (2006.01), A61M 15/06 (2006.01)
(54) SISTEMA PARA DISTRIBUIÇÃO DE NICOTINA EM PÓ COM MEIOS PARA ADMINISTRAÇÃO DO FLUXO DE AR
(71) PHILIP MORRIS PRODUCTS S.A. (CH)
(72) FREDERIC BUEHLER, ROBERT EMMETT
(85) 18/11/2016
(86) PCT EP2015/063878 de 19/06/2015
(87) WO 2015/193498 de 23/12/2015
Publicação automática da admissibilidade da fase nacional depositado via PCT . Tratado de cooperação em matéria de Patentes, conforme Instrução

Normativa nº 02, de 06/06/2017 publicada na RPI nº 2422, de 06/06/2017.

---

(21) BR 11 2016 027008-8 A2

Código 1.3 - Notificação - Fase Nacional - PCT
(22) 25/06/2015
(30) 27/06/2014 US 14/318,306
(51) G06F 1/16 (2006.01), G02F 1/1333 (2006.01)
(54) MONTAGEM DE VÍDEO DE FORMATO GRANDE
(71) MICROSOFT TECHNOLOGY LICENSING, LLC (US)
(72) WILLIAM LOREN EMERY, BRUCE SANDMEYER, ISAAC S. FRAZIER, BRIAN W. AZNOE
(85) 18/11/2016
(86) PCT US2015/037560 de 25/06/2015
(87) WO 2015/200565 de 30/12/2015
Publicação automática da admissibilidade da fase nacional depositado via PCT . Tratado de cooperação em matéria de Patentes, conforme Instrução Normativa nº 02, de 06/06/2017 publicada na RPI nº 2422, de 06/06/2017.

---

(21) BR 11 2016 027011-8 A2

Código 1.3 - Notificação - Fase Nacional - PCT
(22) 14/05/2015
(30) 03/06/2014 US 14/294,835
(51) G01F 9/00 (2006.01), B67D 3/00 (2006.01), G01G 17/06 (2006.01), G01F 1/00 (2006.01), G01F 23/20 (2006.01)
(54) TESTE DE FLUXO DE FLUIDOS
(71) OWENS-BROCKWAY GLASS CONTAINER INC. (US)
(72) DAVID KISELA, GERALD L. AMES, MARVIN KARL HIMMELEIN, JAMES EDWARD GERDEMAN, PETER MILLER, DANIEL S. SABO
(85) 18/11/2016
(86) PCT US2015/030832 de 14/05/2015
(87) WO 2015/187334 de 10/12/2015
Publicação automática da admissibilidade da fase nacional depositado via PCT . Tratado de cooperação em matéria de Patentes, conforme Instrução Normativa nº 02, de 06/06/2017 publicada na RPI nº 2422, de 06/06/2017.

---

(21) BR 11 2016 027013-4 A2

Código 1.3 - Notificação - Fase Nacional - PCT
(22) 08/06/2015
(30) 12/06/2014 US 14/303,537
(51) G06F 1/16 (2006.01)
(54) ARTICULAÇÃO DE RAIO
(71) MICROSOFT TECHNOLOGY LICENSING, LLC (US)
(72) ERROL M. TAZBAZ
(85) 18/11/2016
(86) PCT US2015/034611 de 08/06/2015
(87) WO 2015/191408 de 17/12/2015
Publicação automática da admissibilidade da fase nacional depositado via

PCT . Tratado de cooperação em matéria de Patentes, conforme Instrução Normativa nº 02, de 06/06/2017 publicada na RPI nº 2422, de 06/06/2017.

---

(21) BR 11 2016 027014-2 A2

Código 1.3 - Notificação - Fase Nacional - PCT
(22) 26/05/2015
(30) 28/05/2014 FR 14 54869
(51) F01D 5/18 (2006.01), B22C 9/10 (2006.01)
(54) ?PÁ DE TURBINA DE TURBOMOTOR, MEIOS DE MOLDAGEM PARA A FABRICAÇÃO DE UMA PÁ, TURBINA DE TURBOMÁQUINA E TURBOMÁQUINA?
(71) SAFRAN AIRCRAFT ENGINES (FR)
(72) CHARLOTTE MARIE DUJOL, PATRICE ENEAU
(85) 18/11/2016
(86) PCT FR2015/051382 de 26/05/2015
(87) WO 2015/181488 de 03/12/2015
Publicação automática da admissibilidade da fase nacional depositado via PCT . Tratado de cooperação em matéria de Patentes, conforme Instrução Normativa nº 02, de 06/06/2017 publicada na RPI nº 2422, de 06/06/2017.

---

(21) BR 11 2016 027018-5 A2

Código 1.3 - Notificação - Fase Nacional - PCT
(22) 25/06/2015
(30) 30/06/2014 US 14/319,641
(51) G06T 7/00 (2006.01)
(54) ESTIMATIVA DE PROFUNDIDADE USANDO MULTI-VISÃO ESTÉREO E UM PROJETOR CALIBRADO
(71) MICROSOFT TECHNOLOGY LICENSING, LLC (US)
(72) ADARSH PRAKASH MURTHY KOWDLE, RICHARD S. SZELISKI
(85) 18/11/2016
(86) PCT US2015/037564 de 25/06/2015
(87) WO 2016/003745 de 07/01/2016
Publicação automática da admissibilidade da fase nacional depositado via PCT . Tratado de cooperação em matéria de Patentes, conforme Instrução Normativa nº 02, de 06/06/2017 publicada na RPI nº 2422, de 06/06/2017.

---

(21) BR 11 2016 027020-7 A2

Código 1.3 - Notificação - Fase Nacional - PCT
(22) 21/05/2014
(51) A61F 13/532 (2006.01), A61F 13/535 (2006.01), A61F 13/15 (2006.01)
(54) MÉTODO PARA A FABRICAÇÃO DE ARTIGOS SANITÁRIOS ABSORVENTES
(71) GDM S.P.A. (IT)
(72) MATTEO PIANTONI, VALERIO SOLI
(85) 18/11/2016
(86) PCT IB2014/061596 de 21/05/2014
(87) WO 2015/177603 de 26/11/2015

Publicação automática da admissibilidade da fase nacional depositado via PCT . Tratado de cooperação em matéria de Patentes, conforme Instrução Normativa nº 02, de 06/06/2017 publicada na RPI nº 2422, de 06/06/2017.

---

(21) BR 11 2016 027023-1 A2

Código 1.3 - Notificação - Fase Nacional - PCT
(22) 14/05/2015
(30) 19/05/2014 PL P.408251
(51) C07D 487/04 (2006.01), C07D 519/00 (2006.01), A61K 31/519 (2006.01), A61P 25/00 (2006.01), A61P 35/00 (2006.01)
(54) DERIVADOS DE TRIAZOL FUNDIDOS COMO INIBIDORES DE FOSFODIESTERASE 10A
(71) CELON PHARMA S.A. (PL)
(72) RAFAL MOSZCZYNSKI-PETKOWSKI, LUKASZ BOJARSKI, MACIEJ WIECZOREK, JAKUB MAJER, SYLWIA JANOWSKA, MIKOLAJ MATLOKA, MALGORZATA BORKOWSKA, FILIP STEFANIAK, MONIKA LAMPARSKA-PRZYBYSZ, KRZYSZTOF DUBIEL
(85) 18/11/2016
(86) PCT IB2015/053549 de 14/05/2015
(87) WO 2015/177688 de 26/11/2015
Publicação automática da admissibilidade da fase nacional depositado via PCT . Tratado de cooperação em matéria de Patentes, conforme Instrução Normativa nº 02, de 06/06/2017 publicada na RPI nº 2422, de 06/06/2017.

---

(21) BR 11 2016 027025-8 A2

Código 1.3 - Notificação - Fase Nacional - PCT
(22) 29/06/2015
(30) 30/06/2014 US 14/320,083
(51) G06F 17/30 (2006.01), G06F 3/048 (2013.01), G06F 9/44 (2006.01)
(54) CINEMATIZAÇÃO DE SAÍDA EM AMBIENTE DE DISPOSITIVO COMPOSTO
(71) MICROSOFT TECHNOLOGY LICENSING, LLC (US)
(72) VIJAY MITAL, DARRYL RUBIN, VIKRAM BAPAT
(85) 18/11/2016
(86) PCT US2015/038219 de 29/06/2015
(87) WO 2016/003848 de 07/01/2016
Publicação automática da admissibilidade da fase nacional depositado via PCT . Tratado de cooperação em matéria de Patentes, conforme Instrução Normativa nº 02, de 06/06/2017 publicada na RPI nº 2422, de 06/06/2017.

---

(21) BR 11 2016 027026-6 A2

Código 1.3 - Notificação - Fase Nacional - PCT
(22) 15/12/2014
(30) 19/05/2014 US 62/000,167
(51) B41M 3/12 (2006.01), B41M 5/025 (2006.01), B41M 5/035 (2006.01), B44C 1/17 (2006.01), D06P 5/24 (2006.01)
(54) TRANSFERÊNCIA POR CALOR DE IMAGEM COMPOSTA COM MARCA

DIGITALIZÁVEL
(71) AVERY DENNISON RETAIL INFORMATION SERVICES, LLC (US)
(72) PAULO DE CASTRO
(85) 18/11/2016
(86) PCT US2014/070353 de 15/12/2014
(87) WO 2015/178965 de 26/11/2015
Publicação automática da admissibilidade da fase nacional depositado via PCT . Tratado de cooperação em matéria de Patentes, conforme Instrução Normativa nº 02, de 06/06/2017 publicada na RPI nº 2422, de 06/06/2017.

---

(21) BR 11 2016 027027-4 A2

Código 1.3 - Notificação - Fase Nacional - PCT
(22) 21/05/2015
(30) 22/05/2014 US 62/001829
(51) C08J 5/04 (2006.01), C08L 63/00 (2006.01), C08L 71/00 (2006.01), C08J 5/24 (2006.01)
(54) ?MATERIAL COMPÓSITO, COMPOSIÇÃO DE ADESIVO ESTRUTURAL, E, MÉTODO PARA FABRICAR UM LAMINADO COMPÓSITO?
(71) CYTEC INDUSTRIES INC. (US)
(72) JAMES FRANCIS PRATTE, ROBIN K. MASKELL, JAMES MARTIN GRIFFIN, JUDITH ANNE ELDER
(85) 18/11/2016
(86) PCT US2015/031937 de 21/05/2015
(87) WO 2015/179618 de 26/11/2015
Publicação automática da admissibilidade da fase nacional depositado via PCT . Tratado de cooperação em matéria de Patentes, conforme Instrução Normativa nº 02, de 06/06/2017 publicada na RPI nº 2422, de 06/06/2017.

---

(21) BR 11 2016 027028-2 A2

Código 1.3 - Notificação - Fase Nacional - PCT
(22) 21/05/2015
(30) 22/05/2014 US 62/001709
(51) C08G 65/40 (2006.01), C08G 61/12 (2006.01), C08G 75/23 (2006.01)
(54) PARTÍCULAS DE UM POLÍMERO DE POLIARILETERCETONA, E, COMPOSTO FUNCIONALIZADO COM AMINA.
(71) CYTEC INDUSTRIES INC. (US) , KETONEX LIMITED (GB)
(72) JAMES FRANCIS PRATTE, ROBIN K. MASKELL, IAN DAVID HENDERSON TOWLE, KAYLIE JANE SMITH
(85) 18/11/2016
(86) PCT US2015/031876 de 21/05/2015
(87) WO 2015/179587 de 26/11/2015
Publicação automática da admissibilidade da fase nacional depositado via PCT . Tratado de cooperação em matéria de Patentes, conforme Instrução Normativa nº 02, de 06/06/2017 publicada na RPI nº 2422, de 06/06/2017.

---

(21) BR 11 2016 027029-0 A2

Código 1.3 - Notificação - Fase Nacional - PCT

(22) 19/05/2015
(30) 22/05/2014 CN PCT/CN2014/078104
(51) C07D 221/16 (2006.01), C07D 401/12 (2006.01), C07D 405/12 (2006.01), A61K 31/438 (2006.01), A61K 31/415 (2006.01), A61P 3/10 (2006.01)
(54) ?COMPOSTO, COMPOSIÇÃO FARMACÊUTICA, USO DE UM COMPOSTO, E, MÉTODO DE TRATAMENTO?
(71) MERCK SHARP & DOHME CORP. (US)
(72) TESFAYE BIFU, PURAKKATTLE BIJU, TIMOTHY A. BLIZZARD, ZHENGXIA CHEN, MATTHEW J. CLEMENTS, MINGXIANG CUI, JESSICA L. FRIE, WILLIAM K. HAGMANN, BIN HU, HUBERT JOSIEN, ANILKUMAR G. NAIR, CHRISTOPHER W. PLUMMER, CHENG ZHU
(85) 18/11/2016
(86) PCT CN2015/079262 de 19/05/2015
(87) WO 2015/176640 de 26/11/2015
Publicação automática da admissibilidade da fase nacional depositado via PCT . Tratado de cooperação em matéria de Patentes, conforme Instrução Normativa nº 02, de 06/06/2017 publicada na RPI nº 2422, de 06/06/2017.

---

(21) BR 11 2016 027031-2 A2

Código 1.3 - Notificação - Fase Nacional - PCT
(22) 11/05/2015
(30) 20/05/2014 US 62/000615
(51) B65D 83/04 (2006.01), A61J 1/03 (2006.01)
(54) EMBALAGEM DE CÁPSULA GELATINOSA MOLE, E, MÉTODO PARA FABRICAÇÃO DE UMA EMBALAGEM.
(71) R.P. SCHERER TECHNOLOGIES, LLC (US)
(72) LAURA BARUZZI, DAVID GRIFFITH WILLIAMS SR., ARIANNA PROVENZA, RODRIGO FUSCELLI PYTEL
(85) 18/11/2016
(86) PCT US2015/030126 de 11/05/2015
(87) WO 2015/179159 de 26/11/2015
Publicação automática da admissibilidade da fase nacional depositado via PCT . Tratado de cooperação em matéria de Patentes, conforme Instrução Normativa nº 02, de 06/06/2017 publicada na RPI nº 2422, de 06/06/2017.

---

(21) BR 11 2016 027032-0 A2

Código 1.3 - Notificação - Fase Nacional - PCT
(22) 21/05/2015
(30) 22/05/2014 FR 1454637
(51) B01D 63/06 (2006.01), B01D 71/02 (2006.01), B01D 69/04 (2006.01)
(54) FILTRO TANGENCIAL COM UM ELEMENTO DE APOIO INCLUINDO UM CONJUNTO DE CANAIS
(71) SAINT-GOBAIN CENTRE DE RECHERCHES ET D'ETUDES EUROPEEN (FR)
(72) FABIANO RODRIGUES, RONALD NEUFERT, MALTE MOELLER, ADRIEN VINCENT

(85) 18/11/2016
(86) PCT FR2015/051342 de 21/05/2015
(87) WO 2015/177476 de 26/11/2015
Publicação automática da admissibilidade da fase nacional depositado via PCT . Tratado de cooperação em matéria de Patentes, conforme Instrução Normativa nº 02, de 06/06/2017 publicada na RPI nº 2422, de 06/06/2017.

---

(21) BR 11 2016 027035-5 A2

Código 1.3 - Notificação - Fase Nacional - PCT
(22) 28/04/2015
(30) 20/05/2014 US 62/000,575
(51) B32B 7/12 (2006.01), B32B 27/08 (2006.01), B32B 27/30 (2006.01), B32B 27/32 (2006.01)
(54) ESTRUTURAS DE FILME DE POLÍMERO E ARTIGOS PREPARADOS A PARTIR DAS MESMAS
(71) DOW GLOBAL TECHNOLOGIES LLC (US)
(72) JOÃO GARGALAKA JÚNIOR, JORGE C. GOMES, MICHAEL L. MOUNTS, NICOLAS C. MAZZOLA, MARCELO D. CANTU
(85) 18/11/2016
(86) PCT US2015/027948 de 28/04/2015
(87) WO 2015/179077 de 26/11/2015
Publicação automática da admissibilidade da fase nacional depositado via PCT . Tratado de cooperação em matéria de Patentes, conforme Instrução Normativa nº 02, de 06/06/2017 publicada na RPI nº 2422, de 06/06/2017.

---

(21) BR 11 2016 027036-3 A2

Código 1.3 - Notificação - Fase Nacional - PCT
(22) 20/05/2015
(30) 21/05/2014 JP 2014-105039
(51) C22C 38/00 (2006.01), C21D 8/10 (2006.01), C21D 9/00 (2006.01), C21D 9/08 (2006.01), C22C 38/58 (2006.01)
(54) TUBO DE AÇO INOXIDÁVEL SEM EMENDA DE ALTA RESISTÊNCIA PARA ARTIGOS TUBULARES DE CAMPO PETROLÍFERO E MÉTODO PARA FABRICAÇÃO DO MESMO
(71) JFE STEEL CORPORATION (JP)
(72) KAZUKI FUJIMURA, YASUHIDE ISHIGURO, TETSU NAKAHASHI, HIDEO SATO
(85) 18/11/2016
(86) PCT JP2015/002535 de 20/05/2015
(87) WO 2015/178022 de 26/11/2015
Publicação automática da admissibilidade da fase nacional depositado via PCT . Tratado de cooperação em matéria de Patentes, conforme Instrução Normativa nº 02, de 06/06/2017 publicada na RPI nº 2422, de 06/06/2017.

---

(21) BR 11 2016 027037-1 A2

Código 1.3 - Notificação - Fase Nacional - PCT
(22) 21/05/2015

(30) 21/05/2014 EP 14169236.8
(51) B01D 25/26 (2006.01)
(54) SISTEMA DE CHAVETAMENTO PARA GARANTIR O CORRETO USO DE INSERÇÕES
(71) C.C. JENSEN A/S (DK)
(72) JENS FICH
(85) 18/11/2016
(86) PCT EP2015/061243 de 21/05/2015
(87) WO 2015/177274 de 26/11/2015
Publicação automática da admissibilidade da fase nacional depositado via PCT . Tratado de cooperação em matéria de Patentes, conforme Instrução Normativa nº 02, de 06/06/2017 publicada na RPI nº 2422, de 06/06/2017.

---

(21) BR 11 2016 027039-8 A2

Código 1.3 - Notificação - Fase Nacional - PCT
(22) 25/06/2015
(30) 27/06/2014 US 14/318,384
(51) H02J 7/00 (2006.01), G06F 3/0354 (2013.01)
(54) SISTEMA DE CARREGAMENTO DE BATERIA PARA CANETA APONTADORA
(71) MICROSOFT TECHNOLOGY LICENSING, LLC (US)
(72) ERIC IMMEL, GARY BASEY
(85) 18/11/2016
(86) PCT US2015/037559 de 25/06/2015
(87) WO 2015/200564 de 30/12/2015
Publicação automática da admissibilidade da fase nacional depositado via PCT . Tratado de cooperação em matéria de Patentes, conforme Instrução Normativa nº 02, de 06/06/2017 publicada na RPI nº 2422, de 06/06/2017.

---

(21) BR 11 2016 027040-1 A2

Código 1.3 - Notificação - Fase Nacional - PCT
(22) 21/05/2015
(30) 21/05/2014 US 14/283,937
(51) G06Q 20/40 (2012.01)
(54) MÉTODOS DE GERENCIAMENTO DE VIDA ÚTIL DE TOKEN DE PAGAMENTO EM UM DISPOSITIVO MÓVEL
(71) MASTERCARD INTERNATIONAL INCORPORATED (US)
(72) ANTHONY LOPREIATO, JOHN MWANGI
(85) 18/11/2016
(86) PCT US2015/031987 de 21/05/2015
(87) WO 2015/179649 de 26/11/2015
Publicação automática da admissibilidade da fase nacional depositado via PCT . Tratado de cooperação em matéria de Patentes, conforme Instrução Normativa nº 02, de 06/06/2017 publicada na RPI nº 2422, de 06/06/2017.

---

(21) BR 11 2016 027041-0 A2

Código 1.3 - Notificação - Fase Nacional - PCT

(22) 26/05/2015
(30) 28/05/2014 GB 1409471.8
(51) A61K 31/4184 (2006.01), A61P 35/04 (2006.01), A61K 38/06 (2006.01), A61K 31/407 (2006.01), A61K 31/427 (2006.01), A61K 31/5377 (2006.01), A61K 31/573 (2006.01), A61K 31/58 (2006.01), A61K 31/69 (2006.01), A61P 35/00 (2006.01)
(54) COMBINAÇÕES FARMACÊUTICAS PARA TRATAMENTO DO CÂNCER
(71) EURO-CELTIQUE S.A. (LU)
(72) THOMAS JORG MEHRLING, ENRIQUE MARIA OCIO
(85) 18/11/2016
(86) PCT EP2015/061571 de 26/05/2015
(87) WO 2015/181156 de 03/12/2015
Publicação automática da admissibilidade da fase nacional depositado via PCT . Tratado de cooperação em matéria de Patentes, conforme Instrução Normativa nº 02, de 06/06/2017 publicada na RPI nº 2422, de 06/06/2017.

---

(21) BR 11 2016 027042-8 A2

Código 1.3 - Notificação - Fase Nacional - PCT
(22) 27/05/2015
(30) 28/05/2014 FR 1454864
(51) F01D 5/18 (2006.01), B22C 9/10 (2006.01)
(54) ?PÁ DE TURBINA DE TURBOMÁQUINA, MEIOS DE MOLDAGEM PARA A FABRICAÇÃO DE UMA PÁ, TURBINA DE TURBOMÁQUINA E TURBOMÁQUINA?
(71) SAFRAN AIRCRAFT ENGINES (FR)
(72) CHARLOTTE MARIE DUJOL, PATRICE ENEAU, SÉBASTIEN DIGARD BROU DE CUISSART, MATTHIEU JEAN-LUC VOLLEBREGT
(85) 18/11/2016
(86) PCT FR2015/051397 de 27/05/2015
(87) WO 2015/181497 de 03/12/2015
Publicação automática da admissibilidade da fase nacional depositado via PCT . Tratado de cooperação em matéria de Patentes, conforme Instrução Normativa nº 02, de 06/06/2017 publicada na RPI nº 2422, de 06/06/2017.

---

(21) BR 11 2016 027043-6 A2

Código 1.3 - Notificação - Fase Nacional - PCT
(22) 26/05/2015
(30) 28/05/2014 GB 1409485.8
(51) A61K 45/06 (2006.01), A61K 31/573 (2006.01), A61K 31/4184 (2006.01)
(54) COMBINAÇÃO COMPREENDENDO GLUCOCORTICOIDE E EDO-S101
(71) EURO-CELTIQUE S.A. (LU)
(72) THOMAS JORG MEHRLING, ENRIQUE MARIA OCIO
(85) 18/11/2016
(86) PCT EP2015/061572 de 26/05/2015
(87) WO 2015/181157 de 03/12/2015
Publicação automática da admissibilidade da fase nacional depositado via

PCT . Tratado de cooperação em matéria de Patentes, conforme Instrução Normativa nº 02, de 06/06/2017 publicada na RPI nº 2422, de 06/06/2017.

---

(21) BR 11 2016 027045-2 A2

Código 1.3 - Notificação - Fase Nacional - PCT
(22) 26/05/2015
(30) 28/05/2014 GB 1409488.2
(51) A61K 31/404 (2006.01), A61K 31/407 (2006.01), A61K 31/416 (2006.01), A61K 31/4184 (2006.01), A61K 31/433 (2006.01), A61K 31/4709 (2006.01), A61K 31/517 (2006.01), A61P 35/00 (2006.01), A61P 35/02 (2006.01), A61K 31/5377 (2006.01)
(54) COMBINAÇÃO FARMACÊUTICA COMPREENDENDO UM INIBIDOR DE RECEPTOR DE TIROSINA QUINASE DE CLASSE III E A MOLÉCULA DE FUSÃO EDO-S101 DE INIBIDOR DA HISTONA-DESACETILASE ALQUILANTE EM CONJUNTO COM SEU USO NO TRATAMENTO DE CÂNCER
(71) EURO-CELTIQUE S.A. (LU)
(72) THOMAS JORG MEHRLING
(85) 18/11/2016
(86) PCT EP2015/061569 de 26/05/2015
(87) WO 2015/181154 de 03/12/2015
Publicação automática da admissibilidade da fase nacional depositado via PCT . Tratado de cooperação em matéria de Patentes, conforme Instrução Normativa nº 02, de 06/06/2017 publicada na RPI nº 2422, de 06/06/2017.

---

(21) BR 11 2016 027046-0 A2

Código 1.3 - Notificação - Fase Nacional - PCT
(22) 21/05/2015
(30) 21/05/2014 EP 14425060.2
(51) B29D 12/02 (2006.01), B26D 7/01 (2006.01), B26F 1/14 (2006.01), B26F 1/44 (2006.01)
(54) MÉTODO DE FABRICAÇÃO DE ARMAÇÕES DE ÓCULOS, APARELHO PARA A REALIZAÇÃO DO MÉTODO E ARMAÇÕES OBTIDAS COM TAL MÉTODO".
(71) MOUNT BROS LLC (US)
(72) ROBERTO VALMASSOI
(85) 18/11/2016
(86) PCT US2015/031920 de 21/05/2015
(87) WO 2015/179610 de 26/11/2015
Publicação automática da admissibilidade da fase nacional depositado via PCT . Tratado de cooperação em matéria de Patentes, conforme Instrução Normativa nº 02, de 06/06/2017 publicada na RPI nº 2422, de 06/06/2017.

---

(21) BR 11 2016 027048-7 A2

Código 1.3 - Notificação - Fase Nacional - PCT
(22) 26/03/2015
(30) 28/05/2014 GB 1409471.8

(51) A61K 31/395 (2006.01), A61K 31/4184 (2006.01), A61K 31/502 (2006.01), A61K 31/55 (2006.01), A61P 35/00 (2006.01), A61P 35/04 (2006.01)
(54) COMPOSTOS PARA TRATAMENTO DE CÂNCER CEREBRAL
(71) EURO-CELTIQUE S.A. (LU)
(72) THOMAS JORG MEHRLING, CLAUDIO FESTUCCIA
(85) 18/11/2016
(86) PCT EP2015/056667 de 26/03/2015
(87) WO 2015/180865 de 03/12/2015
Publicação automática da admissibilidade da fase nacional depositado via PCT . Tratado de cooperação em matéria de Patentes, conforme Instrução Normativa nº 02, de 06/06/2017 publicada na RPI nº 2422, de 06/06/2017.

---

(21) BR 11 2016 027049-5 A2

Código 1.3 - Notificação - Fase Nacional - PCT
(22) 22/05/2015
(30) 22/05/2014 DE 10 2014 007 423.4
(51) A61K 31/505 (2006.01), A61K 9/00 (2006.01), A61P 27/02 (2006.01), A61P 27/04 (2006.01)
(54) COMPOSIÇÃO PARA TRATAMENTO DO(S) OLHO(S)
(71) BITOP AG (DE)
(72) ANDREAS BILSTEIN, HANS-JOACHIM GALLA, MRIDULA DWIVEDI
(85) 18/11/2016
(86) PCT EP2015/061434 de 22/05/2015
(87) WO 2015/177353 de 26/11/2015
Publicação automática da admissibilidade da fase nacional depositado via PCT . Tratado de cooperação em matéria de Patentes, conforme Instrução Normativa nº 02, de 06/06/2017 publicada na RPI nº 2422, de 06/06/2017.

---

(21) BR 11 2016 027051-7 A2

Código 1.3 - Notificação - Fase Nacional - PCT
(22) 06/07/2015
(30) 07/07/2014 EP 14176008.2
(51) C22C 38/04 (2006.01), C22C 38/38 (2006.01), C21D 9/46 (2006.01), C23C 2/06 (2006.01), C23C 2/40 (2006.01), C22C 18/00 (2006.01), C22C 18/02 (2006.01)
(54) TIRA DE AÇO QUE TEM ALTA RESISTÊNCIA E ALTA FORMABILIDADE, SENDO QUE A TIRA DE AÇO TEM UM REVESTIMENTO À BASE DE ZINCO DE IMERSÃO A QUENTE
(71) TATA STEEL IJMUIDEN BV (NL)
(72) DAVID NEAL HANLON, MARGA JOSINA ZUIJDERWIJK, STEFANUS MATHEUS CORNELIS VAN BOHEMEN
(85) 18/11/2016
(86) PCT EP2015/025044 de 06/07/2015
(87) WO 2016/005061 de 14/01/2016
Publicação automática da admissibilidade da fase nacional depositado via PCT . Tratado de cooperação em matéria de Patentes, conforme Instrução

Normativa nº 02, de 06/06/2017 publicada na RPI nº 2422, de 06/06/2017.

---

(21) BR 11 2016 027052-5 A2

Código 1.3 - Notificação - Fase Nacional - PCT
(22) 20/05/2015
(30) 26/06/2014 US 14/316,519
(51) C08J 9/00 (2006.01), C07D 493/04 (2006.01), C08J 9/14 (2006.01), C08K 5/00 (2006.01), C08K 5/15 (2006.01)
(54) COMPOSIÇÃO PARA A PREPARAÇÃO DE UMA ESPUMA PO- LIMÉRICA AMORFA USANDO-SE UM AGENTE DE NUCLEAÇÃO DE BENZILIDENO SORBITOL
(71) CLARIANT INTERNATIONAL LTD. (CH)
(72) PATRICIA SCHOLZ, JAN-ERIK WEGNER, FRANK WILLIAM NEUBER
(85) 18/11/2016
(86) PCT EP2015/001026 de 20/05/2015
(87) WO 2015/197152 de 30/12/2015
Publicação automática da admissibilidade da fase nacional depositado via PCT . Tratado de cooperação em matéria de Patentes, conforme Instrução Normativa nº 02, de 06/06/2017 publicada na RPI nº 2422, de 06/06/2017.

---

(21) BR 11 2016 027053-3 A2

Código 1.3 - Notificação - Fase Nacional - PCT
(22) 20/05/2015
(30) 20/05/2014 FR 1454538
(51) C07J 5/00 (2006.01), C07J 17/00 (2006.01), C07J 31/00 (2006.01), C07J 41/00 (2006.01), C07J 43/00 (2006.01), A61K 31/57 (2006.01), A61K 31/573 (2006.01), A61P 3/04 (2006.01), A61P 21/06 (2006.01)
(54) ?COMPOSTOS QUÍMICOS E SEU USO PARA MELHORAR A QUALIDADE MUSCULAR?
(71) BIOPHYTIS (FR) , UNIVERSITE PARIS 6 PIERRE ET MARIE CURIE (FR)
(72) RENÉ LAFONT, WALY DIOH, SOPHIE RAYNAL, STANISLAS VEILLET, FRANCK LEPIFRE, JEAN-DENIS DURAND
(85) 18/11/2016
(86) PCT FR2015/051332 de 20/05/2015
(87) WO 2015/177469 de 26/11/2015
Publicação automática da admissibilidade da fase nacional depositado via PCT . Tratado de cooperação em matéria de Patentes, conforme Instrução Normativa nº 02, de 06/06/2017 publicada na RPI nº 2422, de 06/06/2017.

---

(21) BR 11 2016 027054-1 A2

Código 1.3 - Notificação - Fase Nacional - PCT
(22) 26/06/2015
(30) 30/06/2014 US 14/320,019
(51) H05K 7/14 (2006.01), H05K 7/20 (2006.01)
(54) CENTRO DE DADOS IMERSO EM LÍQUIDO DE RESFRIAMENTO
(71) MICROSOFT TECHNOLOGY LICENSING, LLC (US)
(72) SEAN M. JAMES, TODD ROBERT RAWLINGS

(85) 18/11/2016
(86) PCT US2015/037848 de 26/06/2015
(87) WO 2016/003779 de 07/01/2016
Publicação automática da admissibilidade da fase nacional depositado via PCT . Tratado de cooperação em matéria de Patentes, conforme Instrução Normativa nº 02, de 06/06/2017 publicada na RPI nº 2422, de 06/06/2017.

---

(21) BR 11 2016 027056-8 A2

Código 1.3 - Notificação - Fase Nacional - PCT
(22) 22/05/2015
(30) 23/05/2014 US 62/002,514; 30/09/2014 US 62/057,522; 21/05/2015 US 14/718,850
(51) G02B 6/36 (2006.01), G02B 6/44 (2006.01), H01B 11/22 (2006.01)
(54) SISTEMAS E MÉTODO PARA PROCESSAR MONTAGENS DE CABOS ÓPTICOS
(71) ADC TELECOMMUNICATIONS, INC. (US) , ADC CZECH REPUBLIC, S.R.O. (CZ)
(72) JOEL HALLS, SCOTT CARLSON, MICHAEL JAMES OTT, TODD CURTIS STRAHL, JAN VOZDECKY, FRANCISCO GERARDO CARRILLO VELARDE, YU LU, JOSEPH BLASER, MARK D. NARUM
(85) 18/11/2016
(86) PCT US2015/032095 de 22/05/2015
(87) WO 2015/179721 de 26/11/2015
Publicação automática da admissibilidade da fase nacional depositado via PCT . Tratado de cooperação em matéria de Patentes, conforme Instrução Normativa nº 02, de 06/06/2017 publicada na RPI nº 2422, de 06/06/2017.

---

(21) BR 11 2016 027058-4 A2

Código 1.3 - Notificação - Fase Nacional - PCT
(22) 26/05/2015
(30) 26/05/2014 NO 20140650
(51) H02B 13/00 (2006.01), H01H 33/55 (2006.01), H01F 27/40 (2006.01)
(54) SISTEMA E DISPOSITIVO SUBMARINO DE DISTRIBUIÇÃO DE ENERGIA
(71) FMC KONGSBERG SUBSEA AS (NO)
(72) TORBJØRN STRØMSVIK
(85) 18/11/2016
(86) PCT EP2015/061586 de 26/05/2015
(87) WO 2015/181166 de 03/12/2015
Publicação automática da admissibilidade da fase nacional depositado via PCT . Tratado de cooperação em matéria de Patentes, conforme Instrução Normativa nº 02, de 06/06/2017 publicada na RPI nº 2422, de 06/06/2017.

---

(21) BR 11 2016 027059-2 A2

Código 1.3 - Notificação - Fase Nacional - PCT
(22) 20/05/2014
(51) H01H 1/50 (2006.01), H01H 33/36 (2006.01), H01H 3/60 (2006.01), H01H

33/42 (2006.01), H01H 33/50 (2006.01), H01H 33/26 (2006.01)
(54) DISPOSITIVO DE COMUTAÇÃO PARA UM CIRCUITO ELÉTRICO, MÉTODO PARA CONTROLAR TAL DISPOSITIVO DE COMUTAÇÃO E MEIO LEGÍVEL POR COMPUTADOR
(71) ABB SCHWEIZ AG (CH)
(72) FABIO MANNINO, ANDREA BIANCO, ANDREA RICCI
(85) 18/11/2016
(86) PCT EP2014/060371 de 20/05/2014
(87) WO 2015/176754 de 26/11/2015
Publicação automática da admissibilidade da fase nacional depositado via PCT . Tratado de cooperação em matéria de Patentes, conforme Instrução Normativa nº 02, de 06/06/2017 publicada na RPI nº 2422, de 06/06/2017.

---

(21) BR 11 2016 027060-6 A2

Código 1.3 - Notificação - Fase Nacional - PCT
(22) 07/05/2015
(30) 21/05/2014 FR 1454559
(51) F16C 11/06 (2006.01), F16C 23/04 (2006.01), B64D 27/26 (2006.01), F16C 11/04 (2006.01)
(54) DISPOSITIVO DE ARTICULAÇÃO COM JUNTA ESFÉRICA PARA UMA TURBOMÁQUINA
(71) SAFRAN AIRCRAFT ENGINES (FR)
(72) NICOLAS MARC FLORENT, MARC PATRICK TESNIERE
(85) 18/11/2016
(86) PCT FR2015/051222 de 07/05/2015
(87) WO 2015/177431 de 26/11/2015
Publicação automática da admissibilidade da fase nacional depositado via PCT . Tratado de cooperação em matéria de Patentes, conforme Instrução Normativa nº 02, de 06/06/2017 publicada na RPI nº 2422, de 06/06/2017.

---

(21) BR 11 2016 027062-2 A2

Código 1.3 - Notificação - Fase Nacional - PCT
(22) 19/03/2015
(30) 21/05/2014 US 14/284,032
(51) B01D 46/02 (2006.01)
(54) CONJUNTO DE FILTRO SEGMENTADO
(71) BHA ALTAIR, LLC (US)
(72) MARTIN GREGORY HATFIELD, RYAN MARGATE PASTRANA
(85) 18/11/2016
(86) PCT US2015/021559 de 19/03/2015
(87) WO 2015/179014 de 26/11/2015
Publicação automática da admissibilidade da fase nacional depositado via PCT . Tratado de cooperação em matéria de Patentes, conforme Instrução Normativa nº 02, de 06/06/2017 publicada na RPI nº 2422, de 06/06/2017.

---

(21) BR 11 2016 027064-9 A2

Código 1.3 - Notificação - Fase Nacional - PCT

(22) 15/06/2015
(30) 24/06/2014 EP 14002167.6
(51) D21H 27/26 (2006.01), D21H 17/51 (2006.01), D21H 19/24 (2006.01), D21H 19/26 (2006.01), D21H 19/62 (2006.01), D21H 17/08 (2006.01)
(54) PROCESSO PARA A PRODUÇÃO DE LAMINADOS
(71) FLOORING TECHNOLOGIES LTD. (MT)
(72) NORBERT KALWA
(85) 18/11/2016
(86) PCT EP2015/001195 de 15/06/2015
(87) WO 2015/197164 de 30/12/2015
Publicação automática da admissibilidade da fase nacional depositado via PCT . Tratado de cooperação em matéria de Patentes, conforme Instrução Normativa nº 02, de 06/06/2017 publicada na RPI nº 2422, de 06/06/2017.

---

(21) BR 11 2016 027069-0 A2

Código 1.3 - Notificação - Fase Nacional - PCT
(22) 24/06/2014
(30) 22/05/2014 US 62/002005
(51) C10L 1/04 (2006.01)
(54) COMPOSIÇÃO DE COMBUSTÍVEL MARÍTIMO.
(71) SHELL INTERNATIONALE RESEARCH MAATSCHAPPIJ B.V. (NL)
(72) DANNY F. DROUBI, MICHAEL ALLEN BRANCH, CYNTHIA DELANEY-KINSELLA, DANA TATUM LIPINSKY, LAWRENCE STEPHEN KRAUS, TOMMY LOUIS BRUMFIELD, ARIEL BRU, KOEN STEERNBERG, PIERRE TARDIF, SHANNON BOUDREAUX
(85) 18/11/2016
(86) PCT US2014/043808 de 24/06/2014
(87) WO 2015/178941 de 26/11/2015
Publicação automática da admissibilidade da fase nacional depositado via PCT . Tratado de cooperação em matéria de Patentes, conforme Instrução Normativa nº 02, de 06/06/2017 publicada na RPI nº 2422, de 06/06/2017.

---

(21) BR 11 2016 027071-1 A2

Código 1.3 - Notificação - Fase Nacional - PCT
(22) 12/01/2015
(30) 21/05/2014 CN 201410216311.1
(51) H02J 3/28 (2006.01)
(54) MÉTODO E APARELHO PARA DESPACHO DE ENERGIA ELÉTRICA, E MÉTODO E APARELHO PARA GERENCIAMENTO DE POTÊNCIA
(71) HUAWEI TECHNOLOGIES CO., LTD. (CN)
(72) YINGTAO LI, KANGMIN HUANG, PINGHUA WANG
(85) 18/11/2016
(86) PCT CN2015/070504 de 12/01/2015
(87) WO 2015/176547 de 26/11/2015
Publicação automática da admissibilidade da fase nacional depositado via PCT . Tratado de cooperação em matéria de Patentes, conforme Instrução

Normativa nº 02, de 06/06/2017 publicada na RPI nº 2422, de 06/06/2017.

---

(21) BR 11 2016 027074-6 A2

Código 1.3 - Notificação - Fase Nacional - PCT
(22) 22/06/2015
(30) 23/06/2014 EP 14173461.6; 20/03/2015 EP 15160034.3
(51) E21B 23/00 (2006.01), E21B 33/124 (2006.01), E21B 33/127 (2006.01), E21B 34/14 (2006.01), E21B 43/267 (2006.01)
(54) SISTEMA DE ESTÍMULO EM POÇO
(71) WELLTEC A/S (DK)
(72) PAUL HAZEL, RICARDO REVES VASQUES
(85) 18/11/2016
(86) PCT EP2015/063940 de 22/06/2015
(87) WO 2015/197532 de 30/12/2015
Publicação automática da admissibilidade da fase nacional depositado via PCT . Tratado de cooperação em matéria de Patentes, conforme Instrução Normativa nº 02, de 06/06/2017 publicada na RPI nº 2422, de 06/06/2017.

---

(21) BR 11 2016 027077-0 A2

Código 1.3 - Notificação - Fase Nacional - PCT
(22) 29/06/2015
(30) 30/06/2014 US 14/319,905
(51) G06F 9/50 (2006.01)
(54) RECURSOS COMPUTACIONAIS PRIVADOS DE CONEXÃO OPORTUNA PARA SERVIÇOS EXTERNOS
(71) MICROSOFT TECHNOLOGY LICENSING, LLC (US)
(72) AMAN KANSAL, JIE LIU
(85) 18/11/2016
(86) PCT US2015/038209 de 29/06/2015
(87) WO 2016/003838 de 07/01/2016
Publicação automática da admissibilidade da fase nacional depositado via PCT . Tratado de cooperação em matéria de Patentes, conforme Instrução Normativa nº 02, de 06/06/2017 publicada na RPI nº 2422, de 06/06/2017.

---

(21) BR 11 2016 027078-9 A2

Código 1.3 - Notificação - Fase Nacional - PCT
(22) 18/05/2015
(30) 22/05/2014 US 62/001,725
(51) C07D 401/12 (2006.01), C07D 401/14 (2006.01), C07D 491/22 (2006.01), A61K 31/444 (2006.01), A61K 31/437 (2006.01), A61K 31/4353 (2006.01), A61P 35/00 (2006.01)
(54) COMPOSTO, COMPOSIÇÃO FARMACÊUTICA, E, MÉTODO DE TRATAMENTO DE UMA CONDIÇÃO ASSOCIADA A CÉLULAS CONTENDO FOSFATIDILSERINA INVERSA
(71) MOLECULAR TARGETING TECHNOLOGIES, INC. (US) , NATIONAL HEALTH RESEARCH INSTITUTES (TW)
(72) CHIUNG-TONG CHEN, KAK-SHAN SHIA, CHIEN-HUANG WU,

LUN-KELVIN TSOU, YU-SHENG CHAO
(85) 18/11/2016
(86) PCT US2015/031386 de 18/05/2015
(87) WO 2015/179299 de 26/11/2015
Publicação automática da admissibilidade da fase nacional depositado via PCT . Tratado de cooperação em matéria de Patentes, conforme Instrução Normativa nº 02, de 06/06/2017 publicada na RPI nº 2422, de 06/06/2017.

---

(21) BR 11 2016 027080-0 A2

Código 1.3 - Notificação - Fase Nacional - PCT
(22) 20/05/2015
(30) 21/05/2014 US 14/283287
(51) C12P 7/40 (2006.01), C12P 7/16 (2006.01), C12P 7/18 (2006.01)
(54) ?MÉTODOS PARA AUMENTAR A PRODUÇÃO DE PELO MENOS UM PRODUTO DERIVADO DE PIRUVATO DURANTE FERMENTAÇÃO MICROBIANA E DE 2,3-BUTANODIOL PRODUZIDO POR UMA FERMENTAÇÃO MICROBIANA?
(71) LANZATECH NEW ZEALAND LIMITED (NZ)
(72) KATHLEEN FRANCES SMART, BOI SAN LY
(85) 18/11/2016
(86) PCT US2015/031857 de 20/05/2015
(87) WO 2015/179578 de 26/11/2015
Publicação automática da admissibilidade da fase nacional depositado via PCT . Tratado de cooperação em matéria de Patentes, conforme Instrução Normativa nº 02, de 06/06/2017 publicada na RPI nº 2422, de 06/06/2017.

---

(21) BR 11 2016 027081-9 A2

Código 1.3 - Notificação - Fase Nacional - PCT
(22) 18/05/2015
(30) 22/05/2014 EP 14169497.6
(51) C11D 3/37 (2006.01), C11D 3/386 (2006.01)
(54) FORMULAÇÃO LÍQUIDA AQUOSA PARA LAVAGEM DE ROUPAS
(71) UNILEVER N.V. (NL)
(72) MORTEN FOVERSKOV, DAVID STEPHEN GRAINGER, HENRIK LUND, JOHN FRANCIS WELLS
(85) 18/11/2016
(86) PCT EP2015/060857 de 18/05/2015
(87) WO 2015/177077 de 26/11/2015
Publicação automática da admissibilidade da fase nacional depositado via PCT . Tratado de cooperação em matéria de Patentes, conforme Instrução Normativa nº 02, de 06/06/2017 publicada na RPI nº 2422, de 06/06/2017.

---

(21) BR 11 2016 027082-7 A2

Código 1.3 - Notificação - Fase Nacional - PCT
(22) 01/05/2015
(30) 26/05/2014 JP 2014-107764
(51) H04W 74/08 (2009.01)

(54) ?DISPOSITIVO ELETRÔNICO, E, MÉTODO REALIZADO POR UM DISPOSITIVO ELETRÔNICO?
(71) SONY CORPORATION (JP)
(72) TAKESHI ITAGAKI, TOMOYA YAMAURA, KAZUYUKI SAKODA
(85) 18/11/2016
(86) PCT JP2015/002314 de 01/05/2015
(87) WO 2015/182044 de 03/12/2015
Publicação automática da admissibilidade da fase nacional depositado via PCT . Tratado de cooperação em matéria de Patentes, conforme Instrução Normativa nº 02, de 06/06/2017 publicada na RPI nº 2422, de 06/06/2017.

---

(21) BR 11 2016 027083-5 A2

Código 1.3 - Notificação - Fase Nacional - PCT
(22) 03/06/2014
(51) B66B 13/30 (2006.01)
(54) ?SOLEIRA PARA UM ELEVADOR?
(71) MITSUBISHI ELECTRIC CORPORATION (JP)
(72) KEIGO YAMAMOTO, TAKASHI ISHIDA
(85) 18/11/2016
(86) PCT JP2014/064733 de 03/06/2014
(87) WO 2015/186189 de 10/12/2015
Publicação automática da admissibilidade da fase nacional depositado via PCT . Tratado de cooperação em matéria de Patentes, conforme Instrução Normativa nº 02, de 06/06/2017 publicada na RPI nº 2422, de 06/06/2017.

---

(21) BR 11 2016 027084-3 A2

Código 1.3 - Notificação - Fase Nacional - PCT
(22) 26/05/2015
(30) 23/05/2014 US 62/002,772
(51) G02B 6/42 (2006.01)
(54) ALINHAMENTO PASSIVO COM BASE EM VISÃO DE UM SUBCONJUNTO DE FIBRA ÓTICA A UM DISPOSITIVO OPTOELETRÔNICO
(71) NANOPRECISION PRODUCTS, INC (US)
(72) SHUHE LI, GREGORY L. KLOTZ, MICHAEL K. BARNOSKI, ROBERT RYAN VALLANCE
(85) 18/11/2016
(86) PCT US2015/032471 de 26/05/2015
(87) WO 2015/179872 de 26/11/2015
Publicação automática da admissibilidade da fase nacional depositado via PCT . Tratado de cooperação em matéria de Patentes, conforme Instrução Normativa nº 02, de 06/06/2017 publicada na RPI nº 2422, de 06/06/2017.

---

(21) BR 11 2016 027085-1 A2

Código 1.3 - Notificação - Fase Nacional - PCT
(22) 20/05/2015
(30) 21/05/2014 US 62/001.343
(51) H04W 12/06 (2009.01), H04W 12/04 (2009.01), H04W 4/00 (2009.01),

	H04W 88/02 (2009.01), G06Q 50/22 (2012.01) (54) GERENCIAMENTO DE MÚLTIPLOS DISPOSITIVOS DENTRO DE UM AMBIENTE DE MONITORAMENTO DE ANALITO (71) ABBOTT DIABETES CARE INC. (US) (72) MARK SLOAN, NATHAN CROUTHER, GLENN BERMAN, GIL PORAT, MICHAEL R. LOVE (85) 18/11/2016 (86) PCT US2015/031784 de 20/05/2015 (87) WO 2015/179526 de 26/11/2015 Publicação automática da admissibilidade da fase nacional depositado via PCT . Tratado de cooperação em matéria de Patentes, conforme Instrução Normativa nº 02, de 06/06/2017 publicada na RPI nº 2422, de 06/06/2017.
(21) BR 11 2016 027088-6 A2	Código 1.3 - Notificação - Fase Nacional - PCT (22) 18/05/2015 (30) 20/05/2014 US 62/000,773; 18/07/2014 GB 1412840.9 (51) A23L 1/307 (2006.01), A23L 2/60 (2006.01), A23L 1/236 (2006.01) (54) ADOÇANTE APRIMORADO (71) TATE & LYLE INGREDIENTS AMERICAS LLC (US) (72) RYAN D. WOODYER, JOHN R. BRIDGES, JASON C. COHEN, JOSHUA NEHEMIAH FLETCHER, YUQING ZHOU (85) 18/11/2016 (86) PCT GB2015/051453 de 18/05/2015 (87) WO 2015/177522 de 26/11/2015 Publicação automática da admissibilidade da fase nacional depositado via PCT . Tratado de cooperação em matéria de Patentes, conforme Instrução Normativa nº 02, de 06/06/2017 publicada na RPI nº 2422, de 06/06/2017.
(21) BR 11 2016 027090-8 A2	Código 1.3 - Notificação - Fase Nacional - PCT (22) 24/06/2015 (30) 27/06/2014 US 14/318,248 (51) G06F 3/0488 (2013.01), G06F 3/041 (2006.01), G06F 3/0484 (2013.01), G06F 3/0481 (2013.01) (54) PERCEPÇÃO PROBABILÍSTICA DE TOQUE (71) MICROSOFT TECHNOLOGY LICENSING, LLC (US) (72) YUENKEEN CHEONG, MICHAEL BOHAN (85) 18/11/2016 (86) PCT US2015/037308 de 24/06/2015 (87) WO 2015/200412 de 30/12/2015 Publicação automática da admissibilidade da fase nacional depositado via PCT . Tratado de cooperação em matéria de Patentes, conforme Instrução Normativa nº 02, de 06/06/2017 publicada na RPI nº 2422, de 06/06/2017.
(21) BR 11 2016 027091-6 A2	Código 1.3 - Notificação - Fase Nacional - PCT

(22) 21/04/2015
(30) 20/05/2014 US 62/000,957; 10/02/2015 US 14/618,738
(51) H04W 72/12 (2009.01), H04W 16/14 (2009.01)
(54) TÉCNICAS PARA O GERENCIAMENTO DE RECURSOS PARA TRANSMISSÕES EM UPLINK EM UMA BANDA DE ESPECTRO DE FREQUÊNCIA DE RÁDIO COMPARTILHADO
(71) QUALCOMM INCORPORATED (US)
(72) WANSHI CHEN, ALEKSANDAR DAMNJANOVIC, DURGA PRASAD MALLADI, HAO XU, PETER GAAL, YONGBIN WEI, TAO LUO
(85) 18/11/2016
(86) PCT US2015/026872 de 21/04/2015
(87) WO 2015/179055 de 26/11/2015
Publicação automática da admissibilidade da fase nacional depositado via PCT . Tratado de cooperação em matéria de Patentes, conforme Instrução Normativa nº 02, de 06/06/2017 publicada na RPI nº 2422, de 06/06/2017.

---

(21) BR 11 2016 027093-2 A2

Código 1.3 - Notificação - Fase Nacional - PCT
(22) 19/05/2015
(30) 21/05/2014 EP 14169229.3
(51) C07D 237/16 (2006.01), A01N 43/58 (2006.01)
(54) 2-(HETERO)ARILPIRIDAZINONAS E SEU USO COMO HERBICIDAS
(71) BAYER CROPSCIENCE AKTIENGESELLSCHAFT (DE)
(72) HARTMUT AHRENS, JÖRG TIEBES, CHRISTIAN WALDRAFF, HANSJÖRG DIETRICH, DIRK SCHMUTZLER, ELMAR GATZWEILER, CHRISTOPHER ROSINGER
(85) 18/11/2016
(86) PCT EP2015/060934 de 19/05/2015
(87) WO 2015/177108 de 26/11/2015
Publicação automática da admissibilidade da fase nacional depositado via PCT . Tratado de cooperação em matéria de Patentes, conforme Instrução Normativa nº 02, de 06/06/2017 publicada na RPI nº 2422, de 06/06/2017.

---

(21) BR 11 2016 027094-0 A2

Código 1.3 - Notificação - Fase Nacional - PCT
(22) 19/05/2015
(30) 19/05/2014 FR 1454457
(51) B25J 9/00 (2006.01)
(54) PLATAFORMA PARA UM ROBÔ PARALELO PARA ATUAR EM UM OBJETO
(71) UNIVERSITE DE MONTPELLIER (FR) , CENTRE NATIONAL DE LA RECHERCHE SCIENTIFIQUE (C.N.R.S.) (FR)
(72) SÉBASTIEN KRUT, OLIVIER COMPANY, FRANÇOIS PIERROT
(85) 18/11/2016
(86) PCT EP2015/061003 de 19/05/2015
(87) WO 2015/177154 de 26/11/2015

Publicação automática da admissibilidade da fase nacional depositado via PCT . Tratado de cooperação em matéria de Patentes, conforme Instrução Normativa nº 02, de 06/06/2017 publicada na RPI nº 2422, de 06/06/2017.

---

(21) BR 11 2016 027095-9 A2

Código 1.3 - Notificação - Fase Nacional - PCT
(22) 19/05/2015
(30) 19/05/2014 AU 2014901860
(51) E21B 33/138 (2006.01)
(54) APARELHO, CONJUNTO DE FERRAMENTA, SISTEMA E MÉTODO DE FORNECIMENTO DE GRAUTE EM FURO DE POÇO
(71) REFLEX TECHNOLOGY INTERNATIONAL PTY LTD (AU)
(72) REILLY, JAMES BARRY, GERASIMOFF, MICHAEL
(85) 18/11/2016
(86) PCT AU2015/000294 de 19/05/2015
(87) WO 2015/176107 de 26/11/2015
Publicação automática da admissibilidade da fase nacional depositado via PCT . Tratado de cooperação em matéria de Patentes, conforme Instrução Normativa nº 02, de 06/06/2017 publicada na RPI nº 2422, de 06/06/2017.

---

(21) BR 11 2016 027098-3 A2

Código 1.3 - Notificação - Fase Nacional - PCT
(22) 20/05/2014
(51) G08G 1/09 (2006.01), G01C 21/26 (2006.01)
(54) APARELHO PARA RECONHECIMENTO DE SINAL DE TRÁFEGO E MÉTODO PARA RECONHECIMENTO DE SINAL DE TRÁFEGO
(71) NISSAN MOTOR CO., LTD. (JP)
(72) DAIKI YAMANOI, TOSHIYUKI ANDOU, HIDEKAZU NISHIUCHI, HARUO MATSUO, HIROSHI SATOH
(85) 18/11/2016
(86) PCT JP2014/063347 de 20/05/2014
(87) WO 2015/177864 de 26/11/2015
Publicação automática da admissibilidade da fase nacional depositado via PCT . Tratado de cooperação em matéria de Patentes, conforme Instrução Normativa nº 02, de 06/06/2017 publicada na RPI nº 2422, de 06/06/2017.

---

(21) BR 11 2016 027099-1 A2

Código 1.3 - Notificação - Fase Nacional - PCT
(22) 21/05/2015
(30) 21/05/2014 US 62/001,160; 19/05/2015 KR 10-2015-0069924
(51) H03M 13/27 (2006.01), H03M 13/11 (2006.01), H04L 1/00 (2006.01)
(54) APARELHO DE TRANSMISSÃO, E MÉTODO DE INTERCALAÇÃO DE UM APARELHO DE TRANSMISSÃO
(71) SAMSUNG ELECTRONICS CO., LTD. (KR)
(72) SE-HO MYUNG, KYUNG-JOONG KIM, HONG-SIL JEONG, ANSORREGUI DANIEL LOBETE, BELKACEM MOUHOUCHE
(85) 18/11/2016

(86) PCT KR2015/005097 de 21/05/2015
(87) WO 2015/178693 de 26/11/2015
Publicação automática da admissibilidade da fase nacional depositado via PCT . Tratado de cooperação em matéria de Patentes, conforme Instrução Normativa nº 02, de 06/06/2017 publicada na RPI nº 2422, de 06/06/2017.

---

(21) BR 11 2016 027103-3 A2

Código 1.3 - Notificação - Fase Nacional - PCT
(22) 21/05/2015
(30) 21/05/2014 US 62/001,168; 05/01/2015 KR 10-2015-0000672
(51) H03M 13/27 (2006.01), H03M 13/11 (2006.01), H04L 1/00 (2006.01)
(54) APARELHO DE TRANSMISSÃO, E MÉTODO DE INTERCALAÇÃO DE UM APARELHO DE TRANSMISSÃO
(71) SAMSUNG ELECTRONICS CO., LTD. (KR)
(72) HONG-SIL JEONG, KYUNG-JOONG KIM, SE-HO MYUNG, ANSORREGUI DANIEL LOBETE, BELKACEM MOUHOUCHE
(85) 18/11/2016
(86) PCT KR2015/005101 de 21/05/2015
(87) WO 2015/178695 de 26/11/2015
Publicação automática da admissibilidade da fase nacional depositado via PCT . Tratado de cooperação em matéria de Patentes, conforme Instrução Normativa nº 02, de 06/06/2017 publicada na RPI nº 2422, de 06/06/2017.

---

(21) BR 11 2016 027105-0 A2

Código 1.3 - Notificação - Fase Nacional - PCT
(22) 19/05/2015
(30) 20/05/2014 GB 1408948.6
(51) A01K 11/00 (2006.01), G06K 9/00 (2006.01)
(54) ?INFORMAÇÕES DE ID PARA IDENTIFICAR UM ANIMAL?
(71) SCANIMAL TRACKERS LIMITED (GB)
(72) ALEXANDER LAWRENCE SHIPP, STEWART NEIL EVERETT
(85) 18/11/2016
(86) PCT GB2015/051461 de 19/05/2015
(87) WO 2015/177528 de 26/11/2015
Publicação automática da admissibilidade da fase nacional depositado via PCT . Tratado de cooperação em matéria de Patentes, conforme Instrução Normativa nº 02, de 06/06/2017 publicada na RPI nº 2422, de 06/06/2017.

---

(21) BR 11 2016 027106-8 A2

Código 1.3 - Notificação - Fase Nacional - PCT
(22) 21/05/2015
(30) 21/05/2014 US 62/001,155; 05/01/2015 KR 10-2015-0000697
(51) H03M 13/27 (2006.01), H03M 13/11 (2006.01), H04L 1/00 (2006.01)
(54) APARELHO DE TRANSMISSÃO, E MÉTODO DE INTERCALAÇÃO DE UM APARELHO DE TRANSMISSÃO
(71) SAMSUNG ELECTRONICS CO., LTD. (KR)
(72) KYUNG-JOONG KIM, SE-HO MYUNG, HONG-SIL JEONG, ANSORREGUI

DANIEL LOBETE, BELKACEM MOUHOUCHE
(85) 18/11/2016
(86) PCT KR2015/005099 de 21/05/2015
(87) WO 2015/178694 de 26/11/2015
Publicação automática da admissibilidade da fase nacional depositado via PCT . Tratado de cooperação em matéria de Patentes, conforme Instrução Normativa nº 02, de 06/06/2017 publicada na RPI nº 2422, de 06/06/2017.

---

(21) BR 11 2016 027108-4 A2

Código 1.3 - Notificação - Fase Nacional - PCT
(22) 19/05/2014
(51) B22C 9/08 (2006.01), B22C 9/02 (2006.01), B22C 1/02 (2006.01)
(54) BASE DE CANAL INSERÍVEL EM UM MOLDE DE AREIA PARA FUNDIÇÃO PARTES METÁLICAS, MOLDE DE AREIA PARA FUNDIÇÃO DE PARTES METÁLICAS, DISPOSITIVO DE MOLDAGEM FORMADO POR UM MOLDE DE AREIA, E MÉTODO PARA OBTER UM DISPOSITIVO DE MOLDAGEM PARA A FUNDIÇÃO DE PARTES FUNDIDAS
(71) CASA MARISTAS AZTERLAN (ES) , ASK CHEMICALS ESPAÑA S.A. (ES)
(72) JULIÁN IZAGA, JAIME PRAT
(85) 18/11/2016
(86) PCT ES2014/070411 de 19/05/2014
(87) WO 2015/177384 de 26/11/2015
Publicação automática da admissibilidade da fase nacional depositado via PCT . Tratado de cooperação em matéria de Patentes, conforme Instrução Normativa nº 02, de 06/06/2017 publicada na RPI nº 2422, de 06/06/2017.

---

(21) BR 11 2016 027110-6 A2

Código 1.3 - Notificação - Fase Nacional - PCT
(22) 14/04/2015
(30) 20/05/2014 EP 14169109-7
(51) A23D 7/00 (2006.01), A23D 7/02 (2006.01)
(54) PROCESSO PARA A PRODUÇÃO DE UMA EMULSÃO COMESTÍVEL NÃO DERRAMÁVEL DE ÁGUA EM ÓLEO, EMULSÃO COMESTÍVEL NÃO DERRAMÁVEL DE ÁGUA EM ÓLEO E USO DE UMA EMULSÃO COMESTÍVEL NÃO DERRAMÁVEL
(71) UNILEVER N.V. (NL)
(72) TENIUS DE MAN, FREDERIK MICHIEL MEEUSE
(85) 18/11/2016
(86) PCT EP2015/058010 de 14/04/2015
(87) WO 2015/176872 de 26/11/2015
Publicação automática da admissibilidade da fase nacional depositado via PCT . Tratado de cooperação em matéria de Patentes, conforme Instrução Normativa nº 02, de 06/06/2017 publicada na RPI nº 2422, de 06/06/2017.

---

(21) BR 11 2016 027112-2 A2

Código 1.3 - Notificação - Fase Nacional - PCT
(22) 04/06/2015

(30) 05/06/2014 EP 14001955.5
(51) B65D 75/12 (2006.01), B65D 75/22 (2006.01), B65D 75/26 (2006.01), B65D 75/58 (2006.01)
(54) EMBALAGEM PARA TOALHAS E LENÇOS
(71) AMCOR FLEXIBLES UK LIMITED (GB)
(72) TIM REEVE, KEITH GATER
(85) 18/11/2016
(86) PCT EP2015/001136 de 04/06/2015
(87) WO 2015/185218 de 10/12/2015
Publicação automática da admissibilidade da fase nacional depositado via PCT . Tratado de cooperação em matéria de Patentes, conforme Instrução Normativa nº 02, de 06/06/2017 publicada na RPI nº 2422, de 06/06/2017.

---

(21) BR 11 2016 027113-0 A2

Código 1.3 - Notificação - Fase Nacional - PCT
(22) 28/01/2015
(30) 25/06/2014 CN 201410291123.5
(51) G10L 19/005 (2013.01)
(54) MÉTODO E APARELHO PARA PROCESSAR QUADRO PERDIDO
(71) HUAWEI TECHNOLOGIES CO., LTD. (CN)
(72) BIN WANG, ZEXIN LIU, LEI MIAO
(85) 18/11/2016
(86) PCT CN2015/071728 de 28/01/2015
(87) WO 2015/196803 de 30/12/2015
Publicação automática da admissibilidade da fase nacional depositado via PCT . Tratado de cooperação em matéria de Patentes, conforme Instrução Normativa nº 02, de 06/06/2017 publicada na RPI nº 2422, de 06/06/2017.

---

(21) BR 11 2016 027116-5 A2

Código 1.3 - Notificação - Fase Nacional - PCT
(22) 14/05/2015
(30) 19/05/2014 IT VR2014A000137
(51) B62M 3/08 (2006.01)
(54) PEDAL DE BICICLETA
(71) SELLE ROYAL SPA (IT)
(72) CARL WINEFORDNER, FRANK HERMANSEN, MARK RANE
(85) 18/11/2016
(86) PCT IB2015/053566 de 14/05/2015
(87) WO 2015/177693 de 26/11/2015
Publicação automática da admissibilidade da fase nacional depositado via PCT . Tratado de cooperação em matéria de Patentes, conforme Instrução Normativa nº 02, de 06/06/2017 publicada na RPI nº 2422, de 06/06/2017.

---

(21) BR 11 2016 027117-3 A2

Código 1.3 - Notificação - Fase Nacional - PCT
(22) 19/05/2015
(30) 21/05/2014 CH 00773/14

(51) A45C 11/20 (2006.01)
(54) CAIXA PARA LANCHES
(71) FAITRON AG (CH)
(72) FABIAN GRAF, PASCAL MOGY
(85) 18/11/2016
(86) PCT IB2015/053684 de 19/05/2015
(87) WO 2015/177726 de 26/11/2015
Publicação automática da admissibilidade da fase nacional depositado via PCT . Tratado de cooperação em matéria de Patentes, conforme Instrução Normativa nº 02, de 06/06/2017 publicada na RPI nº 2422, de 06/06/2017.

---

(21) BR 11 2016 027118-1 A2

Código 1.3 - Notificação - Fase Nacional - PCT
(22) 14/05/2015
(30) 19/05/2014 GB 1408796.9
(51) B29C 65/36 (2006.01), F16L 41/03 (2006.01), F16L 47/32 (2006.01)
(54) SELA DE ELETROFUSÃO
(71) PLASSON LTD. (IL)
(72) YOAV LIVNE
(85) 18/11/2016
(86) PCT IL2015/050519 de 14/05/2015
(87) WO 2015/177785 de 26/11/2015
Publicação automática da admissibilidade da fase nacional depositado via PCT . Tratado de cooperação em matéria de Patentes, conforme Instrução Normativa nº 02, de 06/06/2017 publicada na RPI nº 2422, de 06/06/2017.

---

(21) BR 11 2016 027119-0 A2

Código 1.3 - Notificação - Fase Nacional - PCT
(22) 19/05/2015
(30) 19/05/2014 US 62/000,067
(51) B60R 19/34 (2006.01), B62D 29/00 (2006.01)
(54) MÉTODO E DISPOSITIVO PARA REFORÇO
(71) ZEPHYROS, INC. (US)
(72) RICHARDSON, HENRY, E.,, MANGIAPANE, ALEXANDRE, GABRIEL
(85) 18/11/2016
(86) PCT US2015/031555 de 19/05/2015
(87) WO 2015/179383 de 26/11/2015
Publicação automática da admissibilidade da fase nacional depositado via PCT . Tratado de cooperação em matéria de Patentes, conforme Instrução Normativa nº 02, de 06/06/2017 publicada na RPI nº 2422, de 06/06/2017.

---

(21) BR 11 2016 027120-3 A2

Código 1.3 - Notificação - Fase Nacional - PCT
(22) 14/05/2015
(30) 19/05/2014 IT VR2014A000138
(51) B62M 3/08 (2006.01)
(54) PEDAL AUTOMÁTICO DE BICICLETA

(71) SELLE ROYAL SPA (IT)
(72) CARL WINEFORDNER, FRANK HERMANSEN, MARK RANE
(85) 18/11/2016
(86) PCT IB2015/053562 de 14/05/2015
(87) WO 2015/177692 de 26/11/2015
Publicação automática da admissibilidade da fase nacional depositado via PCT . Tratado de cooperação em matéria de Patentes, conforme Instrução Normativa nº 02, de 06/06/2017 publicada na RPI nº 2422, de 06/06/2017.

---

(21) BR 11 2016 027121-1 A2

Código 1.3 - Notificação - Fase Nacional - PCT
(22) 08/05/2015
(30) 19/05/2014 US 62/000,454; 19/05/2014 US 62/000,443; 11/12/2014 US 14/567,985
(51) H04W 72/12 (2009.01), H04B 7/26 (2006.01), H04L 5/00 (2006.01)
(54) APARELHO E MÉTODO PARA PAREAMENTO INTERFAIXA DE PORTADORAS PARA COMUTAÇÃO POR DIVISÃO DE TEMPO DE TRANSMISSÃO E DE RECEBIMENTO E SUA APLICAÇÃO À MULTIPLEXAÇÃO DE DIFERENTES INTERVALOS DE TEMPO DE TRANSMISSÃO
(71) QUALCOMM INCORPORATED (US)
(72) TINGFANG JI, JOHN EDWARD SMEE, JOSEPH BINAMIRA SORIAGA, NAGA BHUSHAN, PETER GAAL, ALEXEI YURIEVITCH GOROKHOV, KRISHNA KIRAN MUKKAVILLI, PETER ANG, MICHAEL ALEXANDER HOWARD, ROTEM COOPER
(85) 18/11/2016
(86) PCT US2015/029964 de 08/05/2015
(87) WO 2015/179145 de 26/11/2015
Publicação automática da admissibilidade da fase nacional depositado via PCT . Tratado de cooperação em matéria de Patentes, conforme Instrução Normativa nº 02, de 06/06/2017 publicada na RPI nº 2422, de 06/06/2017.

---

(21) BR 11 2016 027122-0 A2

Código 1.3 - Notificação - Fase Nacional - PCT
(22) 25/03/2015
(30) 21/05/2014 GB GB 1409036.9
(51) G01N 27/24 (2006.01), G01M 3/18 (2006.01), G01N 17/02 (2006.01), G01N 27/02 (2006.01)
(54) EQUIPAMENTO E MÉTODO DE DETECÇÃO
(71) GE OIL & GAS UK LTD (GB)
(72) JOHN CROSS MCNAB, GEOFFREY STEPHEN GRAHAM, PHILIP MICHAEL HUNTER NOTT, PHILLIP EDWARD HARLEY, WILLIAM JAMES SHEPHERD
(85) 18/11/2016
(86) PCT GB2015/050891 de 25/03/2015
(87) WO 2015/177499 de 26/11/2015

Publicação automática da admissibilidade da fase nacional depositado via PCT . Tratado de cooperação em matéria de Patentes, conforme Instrução Normativa nº 02, de 06/06/2017 publicada na RPI nº 2422, de 06/06/2017.

---

(21) BR 11 2016 027124-6 A2

Código 1.3 - Notificação - Fase Nacional - PCT
(22) 20/05/2015
(30) 20/05/2014 GB 1408938.7
(51) B26D 1/547 (2006.01), B26D 5/08 (2006.01), B26B 27/00 (2006.01)
(54) DISPOSITIVO DE REMOÇÃO DE PAINEL ENVIDRAÇADO
(71) BELRON HUNGARY KFT-ZUG BRANCH (CH)
(72) WILLIAM FINCK
(85) 18/11/2016
(86) PCT EP2015/061093 de 20/05/2015
(87) WO 2015/177201 de 26/11/2015
Publicação automática da admissibilidade da fase nacional depositado via PCT . Tratado de cooperação em matéria de Patentes, conforme Instrução Normativa nº 02, de 06/06/2017 publicada na RPI nº 2422, de 06/06/2017.

---

(21) BR 11 2016 027125-4 A2

Código 1.3 - Notificação - Fase Nacional - PCT
(22) 07/05/2015
(30) 19/05/2014 US 62/000,443; 05/11/2014 US 14/533,893
(51) H04W 72/12 (2009.01)
(54) APARELHO E MÉTODO PARA SUAVIZAÇÃO DE INTERFERÊNCIA UTILIZANDO CONTROLE FINO
(71) QUALCOMM INCORPORATED (US)
(72) TINGFANG JI, JOHN EDWARD SMEE, JOSEPH BINAMIRA SORIAGA, NAGA BHUSHAN, PETER GAAL, ALEXEI YURIEVITCH GOROKHOV, KRISHNA KIRAN MUKKAVILLI, MICHAEL ALEXANDER HOWARD, ROTEM COOPER, PETER ANG
(85) 18/11/2016
(86) PCT US2015/029634 de 07/05/2015
(87) WO 2015/179134 de 26/11/2015
Publicação automática da admissibilidade da fase nacional depositado via PCT . Tratado de cooperação em matéria de Patentes, conforme Instrução Normativa nº 02, de 06/06/2017 publicada na RPI nº 2422, de 06/06/2017.

---

(21) BR 11 2016 027126-2 A2

Código 1.3 - Notificação - Fase Nacional - PCT
(22) 19/05/2015
(30) 19/06/2014 US 14/309,370
(51) H04W 48/08 (2009.01), H04W 68/02 (2009.01), H04W 76/06 (2009.01), H04W 88/02 (2009.01), H04W 88/08 (2009.01)
(54) EQUIPAMENTO DE USUÁRIO, MÉTODO PARA LIBERAÇÃO DE CÉLULA SECUNDÁRIA (SCELL) SIMULTÂNEA E NÓ B EVOLUÍDO
(71) INTEL CORPORATION (US)

(72) MOHAMMAD MAMUNUR RASHID, RATH VANNITHAMBY
(85) 18/11/2016
(86) PCT US2015/031520 de 19/05/2015
(87) WO 2015/195261 de 23/12/2015
Publicação automática da admissibilidade da fase nacional depositado via PCT . Tratado de cooperação em matéria de Patentes, conforme Instrução Normativa nº 02, de 06/06/2017 publicada na RPI nº 2422, de 06/06/2017.

---

(21) BR 11 2016 027127-0 A2

Código 1.3 - Notificação - Fase Nacional - PCT
(22) 20/05/2015
(30) 21/05/2014 SE 1450609-1
(51) A61K 9/12 (2006.01), A61K 47/10 (2006.01), A24F 47/00 (2006.01), A61K 31/465 (2006.01), A61K 9/72 (2006.01), A24B 15/16 (2006.01)
(54) FORMULAÇÃO LÍQUIDA QUE COMPREENDE NICOTINA PARA ADMINISTRAÇÃO EM AEROSSOL
(71) MCNEIL AB (SE)
(72) SALIH MUSHIN MUHAMMED, KATARINA LINDELL, LEE KELEPOURIS
(85) 18/11/2016
(86) PCT EP2015/061036 de 20/05/2015
(87) WO 2015/177177 de 26/11/2015
Publicação automática da admissibilidade da fase nacional depositado via PCT . Tratado de cooperação em matéria de Patentes, conforme Instrução Normativa nº 02, de 06/06/2017 publicada na RPI nº 2422, de 06/06/2017.

---

(21) BR 11 2016 027130-0 A2

Código 1.3 - Notificação - Fase Nacional - PCT
(22) 08/05/2015
(30) 20/05/2014 US 62/000,855; 30/06/2014 US 14/319,393
(51) G06F 1/32 (2006.01), G06F 9/48 (2006.01), G06F 9/50 (2006.01)
(54) ALGORITMO PARA SEQUENCIAMENTO EM NÚCLEO PREFERIDO PARA MAXIMIZAR O DESEMPENHO E REDUZIR A TEMPERATURA E ENERGIA DE CHIP
(71) QUALCOMM INCORPORATED (US)
(72) RAJAT MITTAL, MEHDI SAEIDI, TAO XUE, RONALD FRANK ALTON, RAJIT CHANDRA, SACHIN DASNURKAR
(85) 18/11/2016
(86) PCT US2015/029983 de 08/05/2015
(87) WO 2015/179147 de 26/11/2015
Publicação automática da admissibilidade da fase nacional depositado via PCT . Tratado de cooperação em matéria de Patentes, conforme Instrução Normativa nº 02, de 06/06/2017 publicada na RPI nº 2422, de 06/06/2017.

---

(21) BR 11 2016 027131-9 A2

Código 1.3 - Notificação - Fase Nacional - PCT
(22) 19/05/2015
(30) 20/05/2014 SE 1450593-7

(51) C10B 1/04 (2006.01), C10B 49/02 (2006.01), C10B 53/07 (2006.01)
(54) ARRANJO E MÉTODO PARA A RECICLAGEM DE CARBONO E HIDROCARBONETO DE MATERIAL ORGÂNICO ATRAVÉS DA PIRÓLISE
(71) SES IP AB (SE)
(72) BENGT -STURE ERSHAG, OLOV ERSHAG
(85) 18/11/2016
(86) PCT SE2015/050559 de 19/05/2015
(87) WO 2015/178833 de 26/11/2015
Publicação automática da admissibilidade da fase nacional depositado via PCT . Tratado de cooperação em matéria de Patentes, conforme Instrução Normativa nº 02, de 06/06/2017 publicada na RPI nº 2422, de 06/06/2017.

---

(21) BR 11 2016 027133-5 A2

Código 1.3 - Notificação - Fase Nacional - PCT
(22) 21/05/2015
(30) 21/05/2014 US 62/001,188
(51) C07D 233/64 (2006.01), A61P 27/02 (2006.01), A61P 17/06 (2006.01), A61P 29/00 (2006.01), A61K 31/4172 (2006.01)
(54) DERIVADOS DE IMIDAZOL COMO MODULADORES DO RECEPTOR DE FORMIL PEPTÍDEO
(71) ALLERGAN, INC. (US)
(72) RICHARD L. BEARD, TIEN T. DUONG, MICHAEL E. GARST
(85) 18/11/2016
(86) PCT US2015/032069 de 21/05/2015
(87) WO 2015/179707 de 26/11/2015
Publicação automática da admissibilidade da fase nacional depositado via PCT . Tratado de cooperação em matéria de Patentes, conforme Instrução Normativa nº 02, de 06/06/2017 publicada na RPI nº 2422, de 06/06/2017.

---

(21) BR 11 2016 027134-3 A2

Código 1.3 - Notificação - Fase Nacional - PCT
(22) 19/05/2015
(30) 20/05/2014 EP 14169067.7
(51) B65B 25/00 (2006.01), B65B 35/16 (2006.01), B65B 35/26 (2006.01), B65B 35/58 (2006.01), B65G 47/86 (2006.01), A23G 3/12 (2006.01), A23G 3/56 (2006.01)
(54) RODA DE TRANSFERÊNCIA ENTRE UMA UNIDADE DE FORMAÇÃO DE PIRULITOS E UMA UNIDADE DE EMBRULHAMENTO DE PIRULITOS
(71) GEA FOOD SOLUTIONS WEERT B.V. (NL)
(72) BRUNO GERFRIED BAUMEISTER
(85) 18/11/2016
(86) PCT EP2015/060941 de 19/05/2015
(87) WO 2015/177111 de 26/11/2015
Publicação automática da admissibilidade da fase nacional depositado via PCT . Tratado de cooperação em matéria de Patentes, conforme Instrução Normativa nº 02, de 06/06/2017 publicada na RPI nº 2422, de 06/06/2017.

(21) BR 11 2016 027135-1 A2

Código 1.3 - Notificação - Fase Nacional - PCT
(22) 25/03/2015
(30) 19/05/2014 US 14/281,511
(51) H04M 1/656 (2006.01)
(54) GRAVAÇÃO DE CHAMADA MELHORADA PARA DISPOSITIVOS DE COMUNICAÇÃO SEM FIOS MULTI-SIM DUAL-ACTIVE
(71) QUALCOMM INCORPORATED (US)
(72) RAVI KANTH KOTREKA, PAVAN KUMAR KADIYALA, RAMLAL KARRA
(85) 18/11/2016
(86) PCT US2015/022400 de 25/03/2015
(87) WO 2015/179018 de 26/11/2015
Publicação automática da admissibilidade da fase nacional depositado via PCT . Tratado de cooperação em matéria de Patentes, conforme Instrução Normativa nº 02, de 06/06/2017 publicada na RPI nº 2422, de 06/06/2017.

(21) BR 11 2016 027136-0 A2

Código 1.3 - Notificação - Fase Nacional - PCT
(22) 14/05/2015
(30) 21/05/2014 IT RM2014A000257
(51) A61F 2/24 (2006.01)
(54) VÁLVULA PROTÉTICA PARA TRATAMENTO DE DOENÇAS QUE CAUSAM REFLUXO AFETANDO OS MEMBROS INFERIORES
(71) OSCAR MALETI (IT)
(72) OSCAR MALETI
(85) 18/11/2016
(86) PCT IB2015/053555 de 14/05/2015
(87) WO 2015/177689 de 26/11/2015
Publicação automática da admissibilidade da fase nacional depositado via PCT . Tratado de cooperação em matéria de Patentes, conforme Instrução Normativa nº 02, de 06/06/2017 publicada na RPI nº 2422, de 06/06/2017.

(21) BR 11 2016 027138-6 A2

Código 1.3 - Notificação - Fase Nacional - PCT
(22) 20/05/2015
(30) 20/05/2014 US 62/000,561
(51) A61F 2/12 (2006.01)
(54) CONJUNTO DE MAMILO IMPLANTÁVEL E MÉTODO PARA FORMAÇÃO DE UM CONJUNTO DE IMPLANTE DE MAMILO
(71) FIXNIP LTD (IL)
(72) DANIEL KORKOS, GIL OFIR, YAGIL NETTA CHAIM
(85) 18/11/2016
(86) PCT IL2015/050535 de 20/05/2015
(87) WO 2015/177796 de 26/11/2015
Publicação automática da admissibilidade da fase nacional depositado via PCT . Tratado de cooperação em matéria de Patentes, conforme Instrução

Normativa nº 02, de 06/06/2017 publicada na RPI nº 2422, de 06/06/2017.

---

(21) BR 11 2016 027141-6 A2

Código 1.3 - Notificação - Fase Nacional - PCT
(22) 20/05/2015
(30) 20/05/2014 EP 14305748.7
(51) H01L 31/0304 (2006.01), H01L 31/0687 (2012.01), H01L 31/0693 (2012.01), H01L 31/18 (2006.01)
(54) ?CÉLULA FOTOVOLTAICA DE JUNTA MÚLTIPLA BASEADA EM MATERIAIS ANTIMONIDOS?
(71) UNIVERSITE DE MONTPELLIER (FR) , CENTRE NATIONAL DE LA RECHERCHE SCIENTIFIQUE (FR)
(72) YVAN CUMINAL, EMMANUEL GIUDICELLI, FRÉDÉRIC MARTINEZ
(85) 18/11/2016
(86) PCT EP2015/061160 de 20/05/2015
(87) WO 2015/177236 de 26/11/2015
Publicação automática da admissibilidade da fase nacional depositado via PCT . Tratado de cooperação em matéria de Patentes, conforme Instrução Normativa nº 02, de 06/06/2017 publicada na RPI nº 2422, de 06/06/2017.

---

(21) BR 11 2016 027143-2 A2

Código 1.3 - Notificação - Fase Nacional - PCT
(22) 20/05/2015
(30) 20/05/2014 EP 14169026.3
(51) A61K 9/70 (2006.01)
(54) MÉTODO PARA AJUSTE DA LIBERAÇÃO DE AGENTE ATIVO EM UM SISTEMA DE DISTRIBUIÇÃO TRANSDÉRMICO
(71) LTS LOHMANN THERAPIE-SYSTEME AG (DE)
(72) MARCO EMGENBROICH, JOHANNES JOSEF LEONHARD, HANS-MICHAEL WOLFF
(85) 18/11/2016
(86) PCT EP2015/061109 de 20/05/2015
(87) WO 2015/177209 de 26/11/2015
Publicação automática da admissibilidade da fase nacional depositado via PCT . Tratado de cooperação em matéria de Patentes, conforme Instrução Normativa nº 02, de 06/06/2017 publicada na RPI nº 2422, de 06/06/2017.

---

(21) BR 11 2016 027144-0 A2

Código 1.3 - Notificação - Fase Nacional - PCT
(22) 26/02/2015
(30) 21/05/2014 EP 14169354.9
(51) C07D 317/70 (2006.01), C11B 9/00 (2006.01)
(54) MISTURAS TENDO (4AR,5R,7AS,9R)-OCTA-HIDRO-2,2,5,8,8,9A-HEXAMETIL-4H-4A,9-METANOAZULENO(5,6-D)-1,3 -DIOXOL) (AMBROCENIDE®)
(71) SYMRISE AG (DE)

(72) DIETMAR SCHATKOWSKI, DANIELA KNOOP, STEFAN LAMBRECHT
(85) 18/11/2016
(86) PCT EP2015/054027 de 26/02/2015
(87) WO 2015/176833 de 26/11/2015
Publicação automática da admissibilidade da fase nacional depositado via PCT . Tratado de cooperação em matéria de Patentes, conforme Instrução Normativa nº 02, de 06/06/2017 publicada na RPI nº 2422, de 06/06/2017.

---

(21) BR 11 2016 027145-9 A2

Código 1.3 - Notificação - Fase Nacional - PCT
(22) 07/05/2015
(30) 19/05/2014 US 62/000,443; 05/11/2014 US 14/533,954
(51) H04W 72/12 (2009.01)
(54) APARELHO E MÉTODO PARA MULTIPLEXAÇÃO SÍNCRONA E ACESSO MÚLTIPLO A DIFERENTES ALVOS DE LATÊNCIA UTILIZANDO CONTROLE FINO
(71) QUALCOMM INCORPORATED (US)
(72) TINGFANG JI, JOHN EDWARD SMEE, JOSEPH BINAMIRA SORIAGA, NAGA BHUSHAN, PETER GAAL, ALEXEI YURIEVITCH GOROKHOV, KRISHNA KIRAN MUKKAVILLI, MICHAEL ALEXANDER HOWARD, ROTEM COOPER, PETER ANG
(85) 18/11/2016
(86) PCT US2015/029649 de 07/05/2015
(87) WO 2015/179136 de 26/11/2015
Publicação automática da admissibilidade da fase nacional depositado via PCT . Tratado de cooperação em matéria de Patentes, conforme Instrução Normativa nº 02, de 06/06/2017 publicada na RPI nº 2422, de 06/06/2017.

---

(21) BR 11 2016 027146-7 A2

Código 1.3 - Notificação - Fase Nacional - PCT
(22) 14/05/2015
(30) 20/05/2014 GB 1408922.1
(51) A24C 5/47 (2006.01)
(54) APARELHO, MÓDULO DE UM APARELHO DE MONTAGEM DE ARTIGO DE FUMAR MODULAR, APARELHO PARA A MONTAGEM DE ARTIGOS DE FUMAR, MÉTODO PARA MONTAR ARTIGOS DE FUMAR
(71) TOBACCO RESEARCH AND DEVELOPMENT INSTITUTE (PROPRIETARY) LIMITED (ZA)
(72) GERHARD LE ROUX
(85) 18/11/2016
(86) PCT GB2015/051416 de 14/05/2015
(87) WO 2015/177516 de 26/11/2015
Publicação automática da admissibilidade da fase nacional depositado via PCT . Tratado de cooperação em matéria de Patentes, conforme Instrução Normativa nº 02, de 06/06/2017 publicada na RPI nº 2422, de 06/06/2017.

(21) BR 11 2016 027148-3 A2

Código 1.3 - Notificação - Fase Nacional - PCT
(22) 20/05/2015
(30) 20/05/2014 EP 14169031.3
(51) A61K 9/70 (2006.01), A61K 47/34 (2006.01), A61K 47/02 (2006.01)
(54) SISTEMA DE ENTREGA TRANSDÉRMICO INCLUINDO UM MEDIADOR DE INTERFACE
(71) LTS LOHMANN THERAPIE-SYSTEME AG (DE)
(72) MARCO EMGENBROICH, JOHANNES JOSEF LEONHARD, KRISTINA KASSNER, AURÉLIA LAPPERT
(85) 18/11/2016
(86) PCT EP2015/061112 de 20/05/2015
(87) WO 2015/177212 de 26/11/2015
Publicação automática da admissibilidade da fase nacional depositado via PCT . Tratado de cooperação em matéria de Patentes, conforme Instrução Normativa nº 02, de 06/06/2017 publicada na RPI nº 2422, de 06/06/2017.

(21) BR 11 2016 027149-1 A2

Código 1.3 - Notificação - Fase Nacional - PCT
(22) 20/05/2015
(30) 20/05/2014 EP 14169009.9
(51) A61K 9/70 (2006.01), A61K 31/381 (2006.01)
(54) SISTEMA DE LIBERAÇÃO TRANSDÉRMICA CONTENDO ROTIGOTINA
(71) LTS LOHMANN THERAPIE-SYSTEME AG (DE)
(72) MARCO EMGENBROICH, ELKE KLEIN, HEIKE KLUTH
(85) 18/11/2016
(86) PCT EP2015/061099 de 20/05/2015
(87) WO 2015/177204 de 26/11/2015
Publicação automática da admissibilidade da fase nacional depositado via PCT . Tratado de cooperação em matéria de Patentes, conforme Instrução Normativa nº 02, de 06/06/2017 publicada na RPI nº 2422, de 06/06/2017.

(21) BR 11 2016 027159-9 A2

Código 1.3 - Notificação - Fase Nacional - PCT
(22) 08/05/2015
(30) 19/05/2014 US 62/000,454; 19/05/2014 US 62/000,443; 11/12/2014 US 14/567,993
(51) H04W 72/12 (2009.01), H04B 7/26 (2006.01), H04L 5/00 (2006.01)
(54) APARELHO E MÉTODO PARA EMPARELHAMENTO INTER- BANDAS DE PORTADORAS PARA COMUTAÇÃO DE RECEPÇÃO E TRANSMISSÃO DUPLEX DE DIVISÃO DE TEMPO E SUA APLICAÇÃO PARA MULTIPLEXAGEM DE INTERVALOS DE TEMPO DE TRANSMISSÃO DIFERENTES
(71) QUALCOMM INCORPORATED (US)
(72) TINGFANG JI, JOHN EDWARD SMEE, JOSEPH BINAMIRA SORIAGA, NAGA BHUSHAN, PETER GAAL, ALEXEI YURIEVITCH GOROKHOV, KRISHNA KIRAN MUKKAVILLI, PETER ANG, MICHAEL ALEXANDER

HOWARD, ROTEM COOPER
(85) 21/11/2016
(86) PCT US2015/029973 de 08/05/2015
(87) WO 2015/179146 de 26/11/2015
Publicação automática da admissibilidade da fase nacional depositado via PCT . Tratado de cooperação em matéria de Patentes, conforme Instrução Normativa nº 02, de 06/06/2017 publicada na RPI nº 2422, de 06/06/2017.

---

(21) BR 11 2016 027162-9 A2

Código 1.3 - Notificação - Fase Nacional - PCT
(22) 20/05/2015
(30) 20/05/2014 US 62/000,856; 11/02/2015 US 14/619,354; 19/05/2015 US 14/716,653
(51) G06K 9/00 (2006.01)
(54) SISTEMAS E MÉTODOS PARA DETECÇÃO DE NEBLINA
(71) QUALCOMM INCORPORATED (US)
(72) XIN ZHONG, YINGYONG QI, DASHAN GAO, YANG YANG, KUEN-HAN LIN, NING BI, FENG GUO
(85) 21/11/2016
(86) PCT US2015/031790 de 20/05/2015
(87) WO 2015/179528 de 26/11/2015
Publicação automática da admissibilidade da fase nacional depositado via PCT . Tratado de cooperação em matéria de Patentes, conforme Instrução Normativa nº 02, de 06/06/2017 publicada na RPI nº 2422, de 06/06/2017.

---

(21) BR 11 2016 027168-8 A2

Código 1.3 - Notificação - Fase Nacional - PCT
(22) 08/05/2015
(30) 19/05/2014 US 62/000,454; 19/05/2014 US 62/000,443; 11/12/2014 US 14/567,979
(51) H04W 72/04 (2009.01)
(54) APARELHO E MÉTODO PARA EMPARELHAMENTO ENTRE BANDAS DE PORTADORAS PARA COMUTAÇÃO ENTRE TRANSMISSÃO E RECEBIMENTO DE DUPLEXAÇÃO POR DIVISÃO DE TEMPO
(71) QUALCOMM INCORPORATED (US)
(72) TINGFANG JI, JOHN EDWARD SMEE, JOSEPH BINAMIRA SORIAGA, NAGA BHUSHAN, PETER GAAL, ALEXEI YURIEVITCH GOROKHOV, KRISHNA KIRAN MUKKAVILLI, PETER ANG, MICHAEL ALEXANDER HOWARD, ROTEM COOPER
(85) 21/11/2016
(86) PCT US2015/029949 de 08/05/2015
(87) WO 2015/179144 de 26/11/2015
Publicação automática da admissibilidade da fase nacional depositado via PCT . Tratado de cooperação em matéria de Patentes, conforme Instrução Normativa nº 02, de 06/06/2017 publicada na RPI nº 2422, de 06/06/2017.

(21) BR 11 2016 027170-0 A2

Código 1.3 - Notificação - Fase Nacional - PCT
(22) 22/05/2015
(30) 23/05/2014 US 62/002677
(51) A61L 2/00 (2006.01)
(54) ?SISTEMA E MÉTODO PARA DESCONTAMINAR DISPOSITIVO DE LÚMEN?
(71) MEDIVATORS INC. (US)
(72) ERIC JOHN DEPREY, WILLIAM H. HARM
(85) 21/11/2016
(86) PCT US2015/032276 de 22/05/2015
(87) WO 2015/179824 de 26/11/2015
Publicação automática da admissibilidade da fase nacional depositado via PCT . Tratado de cooperação em matéria de Patentes, conforme Instrução Normativa nº 02, de 06/06/2017 publicada na RPI nº 2422, de 06/06/2017.

(21) BR 11 2016 027171-8 A2

Código 1.3 - Notificação - Fase Nacional - PCT
(22) 05/03/2015
(30) 27/05/2014 JP 2014-108933
(51) A61F 13/49 (2006.01), A61F 13/514 (2006.01), A61F 13/56 (2006.01)
(54) FRALDA DESCARTÁVEL
(71) UNI-CHARM CORPORATION (JP)
(72) SATORU SAKAGUCHI, TOMOMI ISOGAI, MAKI MIYAKE
(85) 21/11/2016
(86) PCT JP2015/056509 de 05/03/2015
(87) WO 2015/182204 de 03/12/2015
Publicação automática da admissibilidade da fase nacional depositado via PCT . Tratado de cooperação em matéria de Patentes, conforme Instrução Normativa nº 02, de 06/06/2017 publicada na RPI nº 2422, de 06/06/2017.

(21) BR 11 2016 027172-6 A2

Código 1.3 - Notificação - Fase Nacional - PCT
(22) 07/05/2015
(30) 19/05/2014 US 62/000,443; 05/11/2014 US 14/533,923
(51) H04W 72/12 (2009.01)
(54) APARELHO E MÉTODO PARA MULTIPLEXAÇÃO SÍNCRONA E ACESSO MÚLTIPLO PARA DIFERENTES ALVOS DE LATÊNCIA UTILIZANDO CONTROLE FINO
(71) QUALCOMM INCORPORATED (US)
(72) TINGFANG JI, JOHN EDWARD SMEE, JOSEPH BINAMIRA SORIAGA, NAGA BHUSHAN, PETER GAAL, ALEXEI YURIEVITCH GOROKHOV, KRISHNA KIRAN MUKKAVILLI, MICHAEL ALEXANDER HOWARD, ROTEM COOPER, PETER ANG
(85) 21/11/2016
(86) PCT US2015/029637 de 07/05/2015
(87) WO 2015/179135 de 26/11/2015

Publicação automática da admissibilidade da fase nacional depositado via PCT . Tratado de cooperação em matéria de Patentes, conforme Instrução Normativa nº 02, de 06/06/2017 publicada na RPI nº 2422, de 06/06/2017.

---

(21) BR 11 2016 027173-4 A2

Código 1.3 - Notificação - Fase Nacional - PCT
(22) 13/05/2015
(30) 21/05/2014 KR 10-2014-0060709
(51) A62B 18/02 (2006.01), A62B 18/08 (2006.01), A62B 23/06 (2006.01), A62B 23/00 (2006.01)
(54) MÁSCARA INTELIGENTE PARA SERVIÇO DE CUIDADO COM A SAÚDE
(71) CHONG-SIK CHOI (KR)
(72) CHONG-SIK CHOI
(85) 21/11/2016
(86) PCT KR2015/004753 de 13/05/2015
(87) WO 2015/178615 de 26/11/2015
Publicação automática da admissibilidade da fase nacional depositado via PCT . Tratado de cooperação em matéria de Patentes, conforme Instrução Normativa nº 02, de 06/06/2017 publicada na RPI nº 2422, de 06/06/2017.

---

(21) BR 11 2016 027174-2 A2

Código 1.3 - Notificação - Fase Nacional - PCT
(22) 07/05/2015
(30) 21/05/2014 US 62/001,574; 16/09/2014 US 14/487,654
(51) H03F 1/14 (2006.01), H03F 3/45 (2006.01)
(54) TÉCNICA DE EXTENSÃO DE LARGURA DE BANDA EM MODO DIFERENCIAL COM COMPENSAÇÃO EM MODO COMUM
(71) QUALCOMM INCORPORATED (US)
(72) DERUI KONG, SANG MIN LEE, MICHAEL JOSEPH MCGOWAN, DONGWON SEO
(85) 21/11/2016
(86) PCT US2015/029756 de 07/05/2015
(87) WO 2015/179137 de 26/11/2015
Publicação automática da admissibilidade da fase nacional depositado via PCT . Tratado de cooperação em matéria de Patentes, conforme Instrução Normativa nº 02, de 06/06/2017 publicada na RPI nº 2422, de 06/06/2017.

---

(21) BR 11 2016 027176-9 A2

Código 1.3 - Notificação - Fase Nacional - PCT
(22) 07/05/2015
(30) 23/05/2014 EP 14169577.5
(51) B04B 5/12 (2006.01), B04B 11/02 (2006.01), B04B 7/02 (2006.01), B04B 9/06 (2006.01)
(54) ?SEPARADOR CENTRÍFUGO?
(71) ALFA LAVAL CORPORATE AB (SE)
(72) PER FONSER, JAN SKOOG, OLLE TÖRNBLOM
(85) 21/11/2016

(86) PCT EP2015/060098 de 07/05/2015
(87) WO 2015/176968 de 26/11/2015
Publicação automática da admissibilidade da fase nacional depositado via PCT . Tratado de cooperação em matéria de Patentes, conforme Instrução Normativa nº 02, de 06/06/2017 publicada na RPI nº 2422, de 06/06/2017.

---

(21) BR 11 2016 027177-7 A2

Código 1.3 - Notificação - Fase Nacional - PCT
(22) 22/05/2014
(51) H04W 68/00 (2009.01), H04W 76/02 (2009.01)
(54) MÉTODO E DISPOSITIVO PARA ECONOMIZAR ENERGIA DE EQUIPAMENTO DE USUÁRIO
(71) HUAWEI TECHNOLOGIES CO., LTD. (CN)
(72) XIAOYAN SHI, XIAOLONG GUO, WANQIANG ZHANG
(85) 21/11/2016
(86) PCT CN2014/078106 de 22/05/2014
(87) WO 2015/176268 de 26/11/2015
Publicação automática da admissibilidade da fase nacional depositado via PCT . Tratado de cooperação em matéria de Patentes, conforme Instrução Normativa nº 02, de 06/06/2017 publicada na RPI nº 2422, de 06/06/2017.

---

(21) BR 11 2016 027178-5 A2

Código 1.3 - Notificação - Fase Nacional - PCT
(22) 21/05/2015
(30) 22/05/2014 CH 786/14
(51) E04C 3/00 (2006.01), E04C 3/38 (2006.01), E04C 3/04 (2006.01)
(54) SUPORTE PNEUMÁTICO
(71) PIBRIDGE LTD (CH)
(72) MAURO PEDRETTI
(85) 21/11/2016
(86) PCT CH2015/000079 de 21/05/2015
(87) WO 2015/176192 de 26/11/2015
Publicação automática da admissibilidade da fase nacional depositado via PCT . Tratado de cooperação em matéria de Patentes, conforme Instrução Normativa nº 02, de 06/06/2017 publicada na RPI nº 2422, de 06/06/2017.

---

(21) BR 11 2016 027179-3 A2

Código 1.3 - Notificação - Fase Nacional - PCT
(22) 15/05/2015
(30) 20/05/2014 US 62/000,782; 14/05/2015 US 14/712,381
(51) C03C 3/083 (2006.01), B32B 17/10 (2006.01), C03C 3/087 (2006.01), C03C 3/095 (2006.01), C03C 4/10 (2006.01), G02B 23/00 (2006.01)
(54) COMPOSIÇÃO DE VIDRO, DISPOSITIVO PARA VISUALIZAR A ENERGIA INFRAVERMELHA RADIADA E TRANSPARÊNCIA LAMINADA
(71) PPG INDUSTRIES OHIO, INC. (US)
(72) GEORGE B. GOODWIN, MEHRAN ARBAB, CAROLINE S. HARRIS, LARRY J. SHELESTAK, CALVIN B. BLEVINS, JAMES V. HARTMANN

(85) 21/11/2016
(86) PCT US2015/030943 de 15/05/2015
(87) WO 2015/179219 de 26/11/2015
Publicação automática da admissibilidade da fase nacional depositado via PCT . Tratado de cooperação em matéria de Patentes, conforme Instrução Normativa nº 02, de 06/06/2017 publicada na RPI nº 2422, de 06/06/2017.

---

(21) BR 11 2016 027180-7 A2

Código 1.3 - Notificação - Fase Nacional - PCT
(22) 19/05/2015
(30) 23/05/2014 EP 14169642.7
(51) A61K 9/08 (2006.01), A61K 31/136 (2006.01), A61P 11/12 (2006.01)
(54) XAROPE PARA TOSSE CONTENDO CLORIDATO DE AMBROXOL
(71) BOEHRINGER INGELHEIM INTERNATIONAL GMBH (DE)
(72) BERND PLOHMANN, KATRIN BUSZELLO, UWE SCHEURING, ANNETTE ZAMPONI
(85) 21/11/2016
(86) PCT EP2015/060991 de 19/05/2015
(87) WO 2015/177147 de 26/11/2015
Publicação automática da admissibilidade da fase nacional depositado via PCT . Tratado de cooperação em matéria de Patentes, conforme Instrução Normativa nº 02, de 06/06/2017 publicada na RPI nº 2422, de 06/06/2017.

---

(21) BR 11 2016 027181-5 A2

Código 1.3 - Notificação - Fase Nacional - PCT
(22) 29/06/2015
(30) 30/06/2014 US 14/318,867
(51) G06F 9/50 (2006.01), A63F 13/35 (2014.01)
(54) GESTÃO DE CENTRO DE DADOS DE SERVIDORES MULTIMODAIS
(71) MICROSOFT TECHNOLOGY LICENSING, LLC (US)
(72) EUAN PETER GARDEN
(85) 21/11/2016
(86) PCT US2015/038206 de 29/06/2015
(87) WO 2016/003835 de 07/01/2016
Publicação automática da admissibilidade da fase nacional depositado via PCT . Tratado de cooperação em matéria de Patentes, conforme Instrução Normativa nº 02, de 06/06/2017 publicada na RPI nº 2422, de 06/06/2017.

---

(21) BR 11 2016 027184-0 A2

Código 1.3 - Notificação - Fase Nacional - PCT
(22) 08/05/2015
(30) 22/05/2014 US 14/285,197
(51) A62B 23/00 (2006.01), A62B 19/00 (2006.01)
(54) TAMPA DE PRÉ-FILTRO PARA CARTUCHO DE RESPIRADOR COM FLUXO DE AR BIDIRECIONAL
(71) 3M INNOVATIVE PROPERTIES COMPANY (US)
(72) GARY E. DWYER, PIERRE LEGARE

(85) 21/11/2016
(86) PCT US2015/029879 de 08/05/2015
(87) WO 2015/179141 de 26/11/2015
Publicação automática da admissibilidade da fase nacional depositado via PCT . Tratado de cooperação em matéria de Patentes, conforme Instrução Normativa nº 02, de 06/06/2017 publicada na RPI nº 2422, de 06/06/2017.

---

(21) BR 11 2016 027185-8 A2

Código 1.3 - Notificação - Fase Nacional - PCT
(22) 06/05/2015
(30) 20/05/2014 US 14/282.252
(51) A61F 11/08 (2006.01)
(54) PROTETOR DE OUVIDO DE INSERÇÃO TENDO ELEMENTOS DE FLANGE GEOMÉTRICOS
(71) 3M INNOVATIVE PROPERTIES COMPANY (US)
(72) JEFFREY L. HAMER, KENNETH F. TEETERS, RAVI THOMAS
(85) 21/11/2016
(86) PCT US2015/029359 de 06/05/2015
(87) WO 2015/179128 de 26/11/2015
Publicação automática da admissibilidade da fase nacional depositado via PCT . Tratado de cooperação em matéria de Patentes, conforme Instrução Normativa nº 02, de 06/06/2017 publicada na RPI nº 2422, de 06/06/2017.

---

(21) BR 11 2016 027186-6 A2

Código 1.3 - Notificação - Fase Nacional - PCT
(22) 26/05/2015
(30) 29/05/2014 JP 2014-111455
(51) C22C 38/00 (2006.01), B21D 22/20 (2006.01), C21D 9/00 (2006.01), C22C 38/60 (2006.01), C21D 1/18 (2006.01)
(54) MATERIAL DE AÇO TRATADO TERMICAMENTE E MÉTODO DE PRODUÇÃO DO MESMO
(71) NIPPON STEEL & SUMITOMO METAL CORPORATION (JP)
(72) SHINICHIRO TABATA, KAZUO HIKIDA, NOBUSATO KOJIMA
(85) 21/11/2016
(86) PCT JP2015/065059 de 26/05/2015
(87) WO 2015/182591 de 03/12/2015
Publicação automática da admissibilidade da fase nacional depositado via PCT . Tratado de cooperação em matéria de Patentes, conforme Instrução Normativa nº 02, de 06/06/2017 publicada na RPI nº 2422, de 06/06/2017.

---

(21) BR 11 2016 027187-4 A2

Código 1.3 - Notificação - Fase Nacional - PCT
(22) 29/05/2015
(30) 29/05/2014 US US62/004,275
(51) B24B 3/04 (2006.01), B24D 5/02 (2006.01)
(54) ARTIGO ABRASIVO COM UM NÚCLEO INCLUINDO UM MATERIAL DE POLÍMERO

(71) SAINT-GOBAIN ABRASIVES, INC. (US) , SAINT-GOBAIN ABRASIFS (FR)
(72) BORIS L. SEREBRENNIKOV, DEBDUTTA ROY, JOHN TUNSTALL, ARUP K. KHAUND
(85) 21/11/2016
(86) PCT US2015/033312 de 29/05/2015
(87) WO 2015/184344 de 03/12/2015
Publicação automática da admissibilidade da fase nacional depositado via PCT . Tratado de cooperação em matéria de Patentes, conforme Instrução Normativa nº 02, de 06/06/2017 publicada na RPI nº 2422, de 06/06/2017.

---

(21) BR 11 2016 027188-2 A2

Código 1.3 - Notificação - Fase Nacional - PCT
(22) 07/05/2015
(30) 20/05/2014 FR 1454500
(51) F01D 5/08 (2006.01), F01D 11/00 (2006.01)
(54) ROTOR DE TURBINA PARA UM MOTOR COM TURBINA A GÁS
(71) SAFRAN AIRCRAFT ENGINES (FR)
(72) JOSSELIN LUC FLORENT SICARD, BERTRAND PELLATON, HÉLÈNE MARIE BARRET, BENOIT GUILLAUME SILET, ANNE- FLORE KARINE HOULET
(85) 21/11/2016
(86) PCT FR2015/051211 de 07/05/2015
(87) WO 2015/177429 de 26/11/2015
Publicação automática da admissibilidade da fase nacional depositado via PCT . Tratado de cooperação em matéria de Patentes, conforme Instrução Normativa nº 02, de 06/06/2017 publicada na RPI nº 2422, de 06/06/2017.

---

(21) BR 11 2016 027190-4 A2

Código 1.3 - Notificação - Fase Nacional - PCT
(22) 17/06/2015
(30) 27/06/2014 EP 14174690.9
(51) C08K 5/00 (2006.01), C08L 23/12 (2006.01)
(54) ?COMPOSIÇÃO DE POLIPROPILENO NUCLEADA, USO DA COMPOSIÇÃO DE PROPILENO NUCLEADA, E, ARTIGO MOLDADO?
(71) BOREALIS AG (AT)
(72) JINGBO WANG, PAULI LESKINEN, TORVALD VESTBERG, MARKUS GAHLEITNER
(85) 21/11/2016
(86) PCT EP2015/063517 de 17/06/2015
(87) WO 2015/197434 de 30/12/2015
Publicação automática da admissibilidade da fase nacional depositado via PCT . Tratado de cooperação em matéria de Patentes, conforme Instrução Normativa nº 02, de 06/06/2017 publicada na RPI nº 2422, de 06/06/2017.

---

(21) BR 11 2016 027191-2 A2

Código 1.3 - Notificação - Fase Nacional - PCT
(22) 16/07/2015

(30) 18/07/2014 FR 1456934
(51) C11D 3/37 (2006.01), C11D 1/62 (2006.01), C11D 3/00 (2006.01), C11D 17/00 (2006.01)
(54) COMPOSIÇÃO AMACIANTE DE TECIDO COMPREENDENDO UM ESPESSANTE HEUR
(71) COATEX (FR)
(72) YVES KENSICHER, YVES MATTER, JEAN-MARC SUAU
(85) 21/11/2016
(86) PCT FR2015/051946 de 16/07/2015
(87) WO 2016/009150 de 21/01/2016
Publicação automática da admissibilidade da fase nacional depositado via PCT . Tratado de cooperação em matéria de Patentes, conforme Instrução Normativa nº 02, de 06/06/2017 publicada na RPI nº 2422, de 06/06/2017.

---

(21) BR 11 2016 027192-0 A2

Código 1.3 - Notificação - Fase Nacional - PCT
(22) 24/06/2015
(30) 26/06/2014 US 14/316,667
(51) H04W 4/02 (2009.01), H04W 4/12 (2009.01), H04L 12/58 (2006.01), H04L 29/08 (2006.01), H04M 3/42 (2006.01), H04M 1/72 (2006.01), H04M 1/725 (2006.01), H04M 3/24 (2006.01), G06Q 30/02 (2012.01), H04M 3/487 (2006.01)
(54) TROCA DE MENSAGENS DE ÁUDIO BASEADA EM LOCALIZAÇÃO
(71) MICROSOFT TECHNOLOGY LICENSING, LLC (US)
(72) RAJA BOSE, HIROSHI HORII, JONATHAN LESTER, RUCHITA BHARGAVA, KAZUHITO KOISHIDA, MICHELLE L. HOLTMANN, CHRISTINA CHEN
(85) 21/11/2016
(86) PCT US2015/037297 de 24/06/2015
(87) WO 2015/200402 de 30/12/2015
Publicação automática da admissibilidade da fase nacional depositado via PCT . Tratado de cooperação em matéria de Patentes, conforme Instrução Normativa nº 02, de 06/06/2017 publicada na RPI nº 2422, de 06/06/2017.

---

(21) BR 11 2016 027194-7 A2

Código 1.3 - Notificação - Fase Nacional - PCT
(22) 26/05/2015
(30) 03/06/2014 EP 14171047.5; 05/12/2014 EP 14196610.1
(51) B28B 1/52 (2006.01), B24C 1/06 (2006.01), B28B 11/08 (2006.01), B28B 11/24 (2006.01), C04B 41/72 (2006.01), E04C 2/04 (2006.01)
(54) PROCESSO PARA FORNECER UM PRODUTO DE FIBROCIMENTO
(71) ETERNIT NV (BE)
(72) PHILIPPE HELLEMANS
(85) 21/11/2016
(86) PCT EP2015/061596 de 26/05/2015
(87) WO 2015/185392 de 10/12/2015
Publicação automática da admissibilidade da fase nacional depositado via

PCT . Tratado de cooperação em matéria de Patentes, conforme Instrução Normativa nº 02, de 06/06/2017 publicada na RPI nº 2422, de 06/06/2017.

---

(21) BR 11 2016 027195-5 A2

Código 1.3 - Notificação - Fase Nacional - PCT
(22) 29/05/2015
(30) 30/05/2014 IT MI2014A001005
(51) B60C 9/00 (2006.01), B60C 9/20 (2006.01)
(54) ?PNEU PARA RODAS DE VEÍCULO?
(71) PIRELLI TYRE S.P.A. (IT)
(72) LUCIANO GARRO, GUIDO LUIGI DAGHINI, DAVIDE BOLGIAGHI
(85) 21/11/2016
(86) PCT IB2015/054057 de 29/05/2015
(87) WO 2015/181787 de 03/12/2015
Publicação automática da admissibilidade da fase nacional depositado via PCT . Tratado de cooperação em matéria de Patentes, conforme Instrução Normativa nº 02, de 06/06/2017 publicada na RPI nº 2422, de 06/06/2017.

---

(21) BR 11 2016 027197-1 A2

Código 1.3 - Notificação - Fase Nacional - PCT
(22) 20/05/2015
(30) 26/05/2014 DE 10 2014 107 401.7
(51) F16D 65/56 (2006.01), F16D 65/092 (2006.01), F16D 65/095 (2006.01)
(54) FREIO DE DISCO, PINÇA DO FREIO E JOGO DE PASTILHAS DE FREIO PARA UM FREIO DE DISCO
(71) KNORR-BREMSE SYSTEME FÜR NUTZFAHRZEUGE GMBH (DE)
(72) TOBIAS FISCHL
(85) 21/11/2016
(86) PCT EP2015/061189 de 20/05/2015
(87) WO 2015/181033 de 03/12/2015
Publicação automática da admissibilidade da fase nacional depositado via PCT . Tratado de cooperação em matéria de Patentes, conforme Instrução Normativa nº 02, de 06/06/2017 publicada na RPI nº 2422, de 06/06/2017.

---

(21) BR 11 2016 027198-0 A2

Código 1.3 - Notificação - Fase Nacional - PCT
(22) 22/05/2015
(30) 23/05/2014 US 62/002476; 22/05/2015 US 14/720088
(51) C02F 3/00 (2006.01)
(54) MÉTODO PARA TRATAR ÁGUA USADA EM UMA APLICAÇÃO DE AQUACULTURA.
(71) NCH CORPORATION (US)
(72) CHARLES J. GREENWALD, HAIBO CAO, CHRISTOPHER ZETENA, KELLY GILLESPIE, JORDAN E. CHURCH
(85) 21/11/2016
(86) PCT US2015/032223 de 22/05/2015
(87) WO 2015/179788 de 26/11/2015

Publicação automática da admissibilidade da fase nacional depositado via PCT . Tratado de cooperação em matéria de Patentes, conforme Instrução Normativa nº 02, de 06/06/2017 publicada na RPI nº 2422, de 06/06/2017.

---

(21) BR 11 2016 027199-8 A2

Código 1.3 - Notificação - Fase Nacional - PCT
(22) 09/06/2015
(30) 13/06/2014 US 62/011,805; 17/02/2015 US 62/116,989; 08/06/2015 US 14/733,324
(51) E01C 5/00 (2006.01), E01C 9/08 (2006.01)
(54) APARELHO PARA A FORMAÇÃO DE UMA VEDAÇÃO À PROVA DE LÍQUIDO ATRAVÉS DE VÃOS FORMADOS ENTRE COMPONENTES ADJACENTES DE UMA SUPERFÍCIE DE SUPORTE DE CARGA E MÉTODO DE MONTAGEM DE UMA SUPERFÍCIE DE SUPORTE DE CARGA
(71) NEWPARK MATS & INTEGRATED SERVICES LLC (US)
(72) RICHARD LAMAR EDWARDS, RANDY PAUL BORDELON, JAMES KERWIN MCDOWELL
(85) 21/11/2016
(86) PCT US2015/034790 de 09/06/2015
(87) WO 2015/191503 de 17/12/2015
Publicação automática da admissibilidade da fase nacional depositado via PCT . Tratado de cooperação em matéria de Patentes, conforme Instrução Normativa nº 02, de 06/06/2017 publicada na RPI nº 2422, de 06/06/2017.

---

(21) BR 11 2016 027201-3 A2

Código 1.3 - Notificação - Fase Nacional - PCT
(22) 11/05/2015
(30) 20/05/2014 US 14/282.266
(51) A61F 11/08 (2006.01)
(54) PROTETOR DE OUVIDO DE INSERÇÃO TENDO UMA MATRIZ DE CAVIDADES
(71) 3M INNOVATIVE PROPERTIES COMPANY (US)
(72) JEFFREY L. HAMER, KENNETH F. TEETERS, RAVI THOMAS
(85) 21/11/2016
(86) PCT US2015/030066 de 11/05/2015
(87) WO 2015/179151 de 26/11/2015
Publicação automática da admissibilidade da fase nacional depositado via PCT . Tratado de cooperação em matéria de Patentes, conforme Instrução Normativa nº 02, de 06/06/2017 publicada na RPI nº 2422, de 06/06/2017.

---

(21) BR 11 2016 027202-1 A2

Código 1.3 - Notificação - Fase Nacional - PCT
(22) 30/04/2015
(30) 21/05/2014 US 62/001,431; 21/05/2014 US 62/001,441; 21/05/2014 US 62/001,451
(51) E21B 33/12 (2006.01), E21B 34/06 (2006.01), E21B 41/00 (2006.01)
(54) SISTEMA PARA POSICIONAMENTO DE FUNDO DE POÇO NUM POÇO

NUM CAMPO PETROLÍFERO E EXPOSIÇÃO A UM ANULAR DO POÇO, FERRAMENTA DE ASSENTAMENTO DE FUNDO DE POÇO DE EQUILÍBRIO DE PRESSÃO PARA IMPLANTAÇÃO NUM POÇO E EXPOSIÇÃO A UM ANULAR DO MESMO, E MÉTODO PARA ASSENTAR UM DISPOSITIVO DE FUNDO DE POÇO NUM POÇO PARA UMA APLICAÇÃO NO MESMO
(71) SCHLUMBERGER TECHNOLOGY B.V. (NL)
(72) BRYAN BURWELL
(85) 21/11/2016
(86) PCT US2015/028568 de 30/04/2015
(87) WO 2015/179100 de 26/11/2015
Publicação automática da admissibilidade da fase nacional depositado via PCT . Tratado de cooperação em matéria de Patentes, conforme Instrução Normativa nº 02, de 06/06/2017 publicada na RPI nº 2422, de 06/06/2017.

---

(21) BR 11 2016 027203-0 A2

Código 1.3 - Notificação - Fase Nacional - PCT
(22) 02/06/2015
(30) 06/06/2014 FR 1455151
(51) C03C 17/00 (2006.01), C03C 17/34 (2006.01), C03C 17/36 (2006.01), C03C 17/42 (2006.01), C03C 23/00 (2006.01), C23C 14/58 (2006.01), C03C 17/23 (2006.01), C03C 17/25 (2006.01)
(54) PROCESSO DE OBTENÇÃO DE UM SUBSTRATO REVESTIDO COM UMA CAMADA FUNCIONAL COM O AUXÍLIO DE UMA CAMADA SACRIFICIAL
(71) SAINT-GOBAIN GLASS FRANCE (FR)
(72) ANDRIY KHARCHENKO, BERNARD NGHIEM, NICOLAS NADAUD, LORENZO CANOVA, ARNAUD HUIGNARD
(85) 21/11/2016
(86) PCT FR2015/051451 de 02/06/2015
(87) WO 2015/185848 de 10/12/2015
Publicação automática da admissibilidade da fase nacional depositado via PCT . Tratado de cooperação em matéria de Patentes, conforme Instrução Normativa nº 02, de 06/06/2017 publicada na RPI nº 2422, de 06/06/2017.

---

(21) BR 11 2016 027204-8 A2

Código 1.3 - Notificação - Fase Nacional - PCT
(22) 19/05/2015
(30) 21/05/2014 EP 14169279.8
(51) A47J 31/36 (2006.01), A47J 31/46 (2006.01), A47J 31/56 (2006.01)
(54) MÁQUINA DE CAFÉ PARA CÁPSULAS DE PORÇÕES
(71) QBO COFFEE GMBH (CH)
(72) TOBIAS CONRADY, CLAUDIO FOSCAN
(85) 21/11/2016
(86) PCT CH2015/000078 de 19/05/2015
(87) WO 2015/176191 de 26/11/2015
Publicação automática da admissibilidade da fase nacional depositado via PCT . Tratado de cooperação em matéria de Patentes, conforme Instrução

Normativa nº 02, de 06/06/2017 publicada na RPI nº 2422, de 06/06/2017.

---

(21) BR 11 2016 027206-4 A2

Código 1.3 - Notificação - Fase Nacional - PCT
(22) 19/05/2015
(30) 20/05/2014 US 14/282,768
(51) A24F 47/00 (2006.01)
(54) SISTEMA DE DISTRIBUIÇÃO DE AEROSSOL ALIMENTADO ELETRICAMENTE
(71) RAI STRATEGIC HOLDINGS, INC. (US)
(72) STEPHEN BENSON SEARS, KAREN V. TALUSKIE, MICHAEL F. DAVIS, BALAGER ADEME, DONNA WALKER DUGGINS, ANTHONY RICHARD GERARDI
(85) 21/11/2016
(86) PCT US2015/031563 de 19/05/2015
(87) WO 2015/179388 de 26/11/2015
Publicação automática da admissibilidade da fase nacional depositado via PCT . Tratado de cooperação em matéria de Patentes, conforme Instrução Normativa nº 02, de 06/06/2017 publicada na RPI nº 2422, de 06/06/2017.

---

(21) BR 11 2016 027207-2 A2

Código 1.3 - Notificação - Fase Nacional - PCT
(22) 21/05/2015
(30) 22/05/2014 US 62/001,845
(51) B01D 29/44 (2006.01)
(54) MÓDULO DE SEPARAÇÃO DE SÓLIDO/LÍQUIDO PARA SEPARAR UMA MISTURA DE SÓLIDO/LÍQUIDO PRESSURIZADA OU PRESSURIZÁVEL
(71) GREENFIELD SPECIALTY ALCOHOLS INC. (CA)
(72) RICHARD ROMEO LEHOUX, CHRISTOPHER BRUCE BRADT, DAVE SALT
(85) 21/11/2016
(86) PCT CA2015/050463 de 21/05/2015
(87) WO 2015/176186 de 26/11/2015
Publicação automática da admissibilidade da fase nacional depositado via PCT . Tratado de cooperação em matéria de Patentes, conforme Instrução Normativa nº 02, de 06/06/2017 publicada na RPI nº 2422, de 06/06/2017.

---

(21) BR 11 2016 027209-9 A2

Código 1.3 - Notificação - Fase Nacional - PCT
(22) 04/08/2015
(30) 07/08/2014 EP 14180161.3
(51) C07K 1/00 (2006.01), C07K 1/02 (2006.01), C07K 1/04 (2006.01), C07K 1/06 (2006.01), C07K 7/16 (2006.01)
(54) PROCESSOS PARA A PREPARAÇÃO DE ANÁLOGOS DE OXITOCINA
(71) F. HOFFMANN-LA ROCHE AG (CH)
(72) KONRAD BLEICHER, ANTON CUENI, KURT PUENTENER, JUNICHI SHIINA

(85) 21/11/2016
(86) PCT EP2015/067881 de 04/08/2015
(87) WO 2016/020349 de 11/02/2016
Publicação automática da admissibilidade da fase nacional depositado via PCT . Tratado de cooperação em matéria de Patentes, conforme Instrução Normativa nº 02, de 06/06/2017 publicada na RPI nº 2422, de 06/06/2017.

---

(21) BR 11 2016 027213-7 A2

Código 1.3 - Notificação - Fase Nacional - PCT
(22) 21/05/2015
(30) 22/05/2014 US 62/001,706; 03/11/2014 US 62/074,305
(51) G06K 19/02 (2006.01)
(54) CARTÕES DE ID E TRANSAÇÃO QUE TÊM TEXTURA E COLORAÇÃO SELECIONADAS
(71) COMPOSECURE, LLC (US)
(72) JOHN HERSLOW, ADAM LOWE, LUIS DASILVA
(85) 21/11/2016
(86) PCT US2015/031971 de 21/05/2015
(87) WO 2015/179639 de 26/11/2015
Publicação automática da admissibilidade da fase nacional depositado via PCT . Tratado de cooperação em matéria de Patentes, conforme Instrução Normativa nº 02, de 06/06/2017 publicada na RPI nº 2422, de 06/06/2017.

---

(21) BR 11 2016 027214-5 A2

Código 1.3 - Notificação - Fase Nacional - PCT
(22) 21/05/2015
(30) 22/05/2014 AT A 50366/2014
(51) H02P 3/12 (2006.01), B61D 19/02 (2006.01), E05F 15/70 (2015.01), H02P 7/08 (2006.01)
(54) CIRCUITO ELETRONICO PARA O FECHAMENTO SEGURO DE UMA PORTA DE UM VEÍCULO FERROVIÁRIO ACIONADA AUTOMATICAME
(71) KNORR-BREMSE GESELLSCHAFT MIT BESCHRÄNKTER HAFTUNG (AT)
(72) ANDREAS MAIR
(85) 21/11/2016
(86) PCT EP2015/061296 de 21/05/2015
(87) WO 2015/177295 de 26/11/2015
Publicação automática da admissibilidade da fase nacional depositado via PCT . Tratado de cooperação em matéria de Patentes, conforme Instrução Normativa nº 02, de 06/06/2017 publicada na RPI nº 2422, de 06/06/2017.

---

(21) BR 11 2016 027216-1 A2

Código 1.3 - Notificação - Fase Nacional - PCT
(22) 20/05/2015
(30) 28/05/2014 DE 10 2014 008 039.0
(51) G01L 5/28 (2006.01), B60T 17/22 (2006.01)
(54) PROCESSO PARA TESTAR SISTEMAS DE FREIO DE VEÍCULOS A

MOTOR
(71) DÜRR SOMAC GMBH (DE)
(72) MICHAEL ÖSTREICHER, MICHAEL SCHULTHEIS
(85) 21/11/2016
(86) PCT DE2015/000253 de 20/05/2015
(87) WO 2015/180702 de 03/12/2015
Publicação automática da admissibilidade da fase nacional depositado via PCT . Tratado de cooperação em matéria de Patentes, conforme Instrução Normativa nº 02, de 06/06/2017 publicada na RPI nº 2422, de 06/06/2017.

---

(21) BR 11 2016 027217-0 A2

Código 1.3 - Notificação - Fase Nacional - PCT
(22) 22/05/2015
(30) 26/05/2014 EP 14169905.8
(51) C02F 3/12 (2006.01), C02F 3/34 (2006.01), C12P 7/62 (2006.01)
(54) PROCESSO PARA A PRODUÇÃO DE POLI- HIDROXIALCANOATO (PHA)
(71) PAQUES I.P. B.V. (NL)
(72) HENDRIK DIJKMAN, YANG JIANG, JELMER TAMIS, LEONIE MARANG, ROBBERT KLEEREBEZEM, MARINUS CORNELIS MARIA VAN LOOSDRECHT
(85) 21/11/2016
(86) PCT EP2015/061428 de 22/05/2015
(87) WO 2015/181083 de 03/12/2015
Publicação automática da admissibilidade da fase nacional depositado via PCT . Tratado de cooperação em matéria de Patentes, conforme Instrução Normativa nº 02, de 06/06/2017 publicada na RPI nº 2422, de 06/06/2017.

---

(21) BR 11 2016 027218-8 A2

Código 1.3 - Notificação - Fase Nacional - PCT
(22) 21/05/2015
(30) 21/05/2014 US 61/997.082; 26/01/2015 US 62/107.630; 26/01/2015 US 62/107.845
(51) H01M 2/02 (2006.01), A62C 3/16 (2006.01), C08K 3/00 (2006.01), C09K 21/02 (2006.01), H01M 2/10 (2006.01), H01M 10/653 (2014.01), H01M 10/658 (2014.01), B32B 5/14 (2006.01)
(54) MATERIAIS DE ISOLAMENTO PASSIVO
(71) THERMAL CERAMICS INC. (US)
(72) RICKY EDWARD BOWERSOCK, GARY EUGENE GAYMAN, JASON PETER STREET, TORD PER ONNERUD, JAY JIE SHI
(85) 21/11/2016
(86) PCT US2015/031899 de 21/05/2015
(87) WO 2015/179597 de 26/11/2015
Publicação automática da admissibilidade da fase nacional depositado via PCT . Tratado de cooperação em matéria de Patentes, conforme Instrução Normativa nº 02, de 06/06/2017 publicada na RPI nº 2422, de 06/06/2017.

(21) BR 11 2016 027219-6 A2

Código 1.3 - Notificação - Fase Nacional - PCT
(22) 19/05/2015
(30) 19/05/2014 EP 14168822.6
(51) A61F 13/58 (2006.01), A44B 18/00 (2006.01), A61F 13/62 (2006.01)
(54) ROLOS PARA A FABRICAÇÃO DE ABAS DE FIXAÇÃO
(71) 3M INNOVATIVE PROPERTIES COMPANY (US)
(72) SIEGFRIED R. GABRIEL, PETER KITZER, ANDREAS PEIFFER
(85) 21/11/2016
(86) PCT US2015/031526 de 19/05/2015
(87) WO 2015/179368 de 26/11/2015
Publicação automática da admissibilidade da fase nacional depositado via PCT . Tratado de cooperação em matéria de Patentes, conforme Instrução Normativa nº 02, de 06/06/2017 publicada na RPI nº 2422, de 06/06/2017.

(21) BR 11 2016 027220-0 A2

Código 1.3 - Notificação - Fase Nacional - PCT
(22) 26/05/2015
(30) 29/05/2014 JP 2014-111456
(51) C22C 38/00 (2006.01), B21D 22/20 (2006.01), C21D 9/00 (2006.01), C22C 38/60 (2006.01), C21D 1/18 (2006.01)
(54) MATERIAL DE AÇO TRATADO TERMICAMENTE E MÉTODO DE PRODUÇÃO DO MESMO
(71) NIPPON STEEL & SUMITOMO METAL CORPORATION (JP)
(72) SHINICHIRO TABATA, KAZUO HIKIDA, NOBUSATO KOJIMA
(85) 21/11/2016
(86) PCT JP2015/065067 de 26/05/2015
(87) WO 2015/182596 de 03/12/2015
Publicação automática da admissibilidade da fase nacional depositado via PCT . Tratado de cooperação em matéria de Patentes, conforme Instrução Normativa nº 02, de 06/06/2017 publicada na RPI nº 2422, de 06/06/2017.

(21) BR 11 2016 027221-8 A2

Código 1.3 - Notificação - Fase Nacional - PCT
(22) 14/05/2015
(30) 21/05/2014 US 14/284,151
(51) H04L 1/16 (2006.01), H04L 1/18 (2006.01)
(54) APARELHO, MÉTODOS E PRODUTOS DE PROGRAMA DE COMPUTADOR QUE PROPORCIONAM ECONOMIA DE ENERGIA EM VOLTE CONFIGURADA EM SPS COM C-DRX
(71) QUALCOMM INCORPORATED (US)
(72) INSOO HWANG, BONGYONG SONG, SOUMYA DAS, AJAY GUPTA
(85) 21/11/2016
(86) PCT US2015/030875 de 14/05/2015
(87) WO 2015/179212 de 26/11/2015
Publicação automática da admissibilidade da fase nacional depositado via PCT . Tratado de cooperação em matéria de Patentes, conforme Instrução

Normativa nº 02, de 06/06/2017 publicada na RPI nº 2422, de 06/06/2017.

---

(21) BR 11 2016 027223-4 A2

Código 1.3 - Notificação - Fase Nacional - PCT
(22) 18/07/2014
(51) B66B 1/18 (2006.01)
(54) DISPOSITIVO DE CONTROLE DE GESTÃO DE GRUPO DE ELEVADORES.
(71) MITSUBISHI ELECTRIC CORPORATION (JP)
(72) SAKURAKO TOKURA
(85) 21/11/2016
(86) PCT JP2014/069185 de 18/07/2014
(87) WO 2016/009554 de 21/01/2016
Publicação automática da admissibilidade da fase nacional depositado via PCT . Tratado de cooperação em matéria de Patentes, conforme Instrução Normativa nº 02, de 06/06/2017 publicada na RPI nº 2422, de 06/06/2017.

---

(21) BR 11 2016 027224-2 A2

Código 1.3 - Notificação - Fase Nacional - PCT
(22) 19/05/2015
(30) 19/05/2014 US 62/000,245
(51) A01K 45/00 (2006.01)
(54) MÉTODO E DISPOSITIVO PARA INJEÇÃO CONDICIONAL IN OVO
(71) MERIAL, INC. (US)
(72) CHRISTOPHER DAVIS LESLIE, CHIEN DINH NGUYEN, ERICH BEVENSEE
(85) 21/11/2016
(86) PCT US2015/031605 de 19/05/2015
(87) WO 2015/179417 de 26/11/2015
Publicação automática da admissibilidade da fase nacional depositado via PCT . Tratado de cooperação em matéria de Patentes, conforme Instrução Normativa nº 02, de 06/06/2017 publicada na RPI nº 2422, de 06/06/2017.

---

(21) BR 11 2016 027235-8 A2

Código 1.3 - Notificação - Fase Nacional - PCT
(22) 06/04/2015
(30) 21/05/2014 US 62/001,424; 03/04/2015 US 14/678,803
(51) H04W 4/00 (2009.01)
(54) COMANDOS DE DISPARO EM UM DISPOSITIVO DE DESTINO EM RESPOSTA A NOTIFICAÇÕES DE EVENTO DIFUNDIDAS
(71) QUALCOMM INCORPORATED (US)
(72) DEBORAH MESSING, SARAH GLICKFIELD, BRIAN J. SPENCER, BRIAN DOUGLAS VOGELSANG
(85) 21/11/2016
(86) PCT US2015/024561 de 06/04/2015
(87) WO 2015/179031 de 26/11/2015
Publicação automática da admissibilidade da fase nacional depositado via

PCT . Tratado de cooperação em matéria de Patentes, conforme Instrução Normativa nº 02, de 06/06/2017 publicada na RPI nº 2422, de 06/06/2017.

---

(21) BR 11 2016 027241-2 A2

Código 1.3 - Notificação - Fase Nacional - PCT
(22) 21/05/2015
(30) 21/05/2014 US 62/001,241
(51) C12M 1/00 (2006.01)
(54) MEIOS DE BIOFILME, SISTEMA DE TRATAMENTO E MÉTODO DE TRATAMENTO
(71) RENEWABLE FIBERS LLC DBA RF WASTEWATER (US)
(72) DAVID AUSTIN, BRUCE JOHNSON, JOSHUA P. BOLTZ, GLEN T. DAIGGER
(85) 21/11/2016
(86) PCT US2015/032057 de 21/05/2015
(87) WO 2015/179700 de 26/11/2015
Publicação automática da admissibilidade da fase nacional depositado via PCT . Tratado de cooperação em matéria de Patentes, conforme Instrução Normativa nº 02, de 06/06/2017 publicada na RPI nº 2422, de 06/06/2017.

---

(21) BR 11 2016 027242-0 A2

Código 1.3 - Notificação - Fase Nacional - PCT
(22) 19/05/2015
(30) 21/05/2014 US 62/001.161
(51) B05C 17/005 (2006.01)
(54) BOCAL DE AUTOVENTILAÇÃO
(71) 3M INNOVATIVE PROPERTIES COMPANY (US)
(72) MARK F.SCHULZ, SCOTT D. GULLICKS
(85) 21/11/2016
(86) PCT US2015/031473 de 19/05/2015
(87) WO 2015/179336 de 26/11/2015
Publicação automática da admissibilidade da fase nacional depositado via PCT . Tratado de cooperação em matéria de Patentes, conforme Instrução Normativa nº 02, de 06/06/2017 publicada na RPI nº 2422, de 06/06/2017.

---

(21) BR 11 2016 027243-9 A2

Código 1.3 - Notificação - Fase Nacional - PCT
(22) 26/05/2015
(30) 26/05/2014 BE BE2014/0402
(51) A01F 12/44 (2006.01), A01D 41/127 (2006.01), G01F 13/00 (2006.01)
(54) ?SENSOR, DISPOSIÇÃO DE SENSOR, MÉTODO PARA MEDIR A ESPESSURA DE UMA CAMADA DE UMA MISTURA DE GRÃOS/RESÍDUO EM UMA DISPOSIÇÃO DE LIMPEZA DE UM VEÍCULO DE COLHEITA AGRÍCOLA E VEÍCULO DE COLHEITA AGRÍCOLA?
(71) CNH INDUSTRIAL BELGIUM NV (BE)
(72) BART MOUTTON
(85) 21/11/2016

(86) PCT EP2015/061549 de 26/05/2015
(87) WO 2015/181143 de 03/12/2015
Publicação automática da admissibilidade da fase nacional depositado via PCT . Tratado de cooperação em matéria de Patentes, conforme Instrução Normativa nº 02, de 06/06/2017 publicada na RPI nº 2422, de 06/06/2017.

---

(21) BR 11 2016 027245-5 A2

Código 1.3 - Notificação - Fase Nacional - PCT
(22) 19/05/2015
(30) 20/05/2014 US 62/000.840
(51) B24D 11/04 (2006.01)
(54) APERFEIÇOAMENTOS EM OU RELACIONADOS A MATERIAIS ABRASIVOS
(71) 3M INNOVATIVE PROPERTIES COMPANY (US)
(72) CHRISTOPHER J. CARTER, MICHAEL J. ANNEN, GORDON A. KUHNLEY
(85) 21/11/2016
(86) PCT US2015/031472 de 19/05/2015
(87) WO 2015/179335 de 26/11/2015
Publicação automática da admissibilidade da fase nacional depositado via PCT . Tratado de cooperação em matéria de Patentes, conforme Instrução Normativa nº 02, de 06/06/2017 publicada na RPI nº 2422, de 06/06/2017.

---

(21) BR 11 2016 027248-0 A2

Código 1.3 - Notificação - Fase Nacional - PCT
(22) 11/05/2015
(30) 22/05/2014 US 14/285,202
(51) A62B 27/00 (2006.01), A62B 18/02 (2006.01), A62B 18/08 (2006.01)
(54) DISPOSITIVOS E MÉTODOS DE VERIFICAÇÃO DE AJUSTE DE PRESSÃO NEGATIVA NO RESPIRADOR
(71) 3M INNOVATIVE PROPERTIES COMPANY (US)
(72) WILLIAM A. MITTELSTADT, CARL W. RAINES III, DAVID R. STEIN, NATHAN A. ABEL, DAVID M. BLOMBERG, MICHAEL J. COWELL, GARY E. DWYER, THOMAS I. INSLEY, MICHAEL J. SVENDSEN, DYLAN T. COSGROVE, KENT E. LAGESON, CHAODI LI
(85) 21/11/2016
(86) PCT US2015/030094 de 11/05/2015
(87) WO 2015/179156 de 26/11/2015
Publicação automática da admissibilidade da fase nacional depositado via PCT . Tratado de cooperação em matéria de Patentes, conforme Instrução Normativa nº 02, de 06/06/2017 publicada na RPI nº 2422, de 06/06/2017.

---

(21) BR 11 2016 027249-8 A2

Código 1.3 - Notificação - Fase Nacional - PCT
(22) 20/05/2015
(30) 20/05/2014 EP 14001784.9
(51) C12P 19/02 (2006.01), C12P 7/02 (2006.01), C12P 7/40 (2006.01), C12P

13/04 (2006.01), C12P 17/10 (2006.01), C12P 19/28 (2006.01), C12N 9/24 (2006.01)
(54) PROCESSO PARA HIDRÓLISE DE MATERIAL LIGNOCELULÓSICO EM QUE O HIDROLISADO É USADO PARA PRODUÇÃO DE HIDROLASE MICROBIANA
(71) CLARIANT INTERNATIONAL LTD. (CH)
(72) MICHAEL ZAVREL, DANIELLE DENNEWALD, JOERG BARTUCH, HENNING MARCKMANN
(85) 21/11/2016
(86) PCT EP2015/061072 de 20/05/2015
(87) WO 2015/177189 de 26/11/2015
Publicação automática da admissibilidade da fase nacional depositado via PCT . Tratado de cooperação em matéria de Patentes, conforme Instrução Normativa nº 02, de 06/06/2017 publicada na RPI nº 2422, de 06/06/2017.

---

(21) BR 11 2016 027253-6 A2

Código 1.3 - Notificação - Fase Nacional - PCT
(22) 30/04/2015
(30) 22/05/2014 US 62/002,123; 17/02/2015 US 14/624,413
(51) H04W 28/08 (2009.01)
(54) DISPOSITIVOS E MÉTODOS PARA FACILITAR TRANSMISSÕES EM LIGAÇÃO ASCENDENTE EM DUAS OU MAIS PORTADORAS
(71) QUALCOMM INCORPORATED (US)
(72) SITARAMANJANEYULU KANAMARLAPUDI, LIANGCHI HSU
(85) 21/11/2016
(86) PCT US2015/028449 de 30/04/2015
(87) WO 2015/179096 de 26/11/2015
Publicação automática da admissibilidade da fase nacional depositado via PCT . Tratado de cooperação em matéria de Patentes, conforme Instrução Normativa nº 02, de 06/06/2017 publicada na RPI nº 2422, de 06/06/2017.

---

(21) BR 11 2016 027254-4 A2

Código 1.3 - Notificação - Fase Nacional - PCT
(22) 19/05/2015
(30) 21/05/2014 US 62/001,306
(51) A61K 9/14 (2006.01), A61K 9/20 (2006.01), A61K 9/48 (2006.01), A61K 8/73 (2006.01)
(54) COMPLEXO DE QUITINA-GLUCANO, SUA PREPARAÇÃO E UTILIZAÇÕES".
(71) PHARMA73, S.A. (PT)
(72) MARIA FILOMENA ANDRADE DE FREITAS, FERNANDO MIGUEL DA SILVA CRUZ, MARIA D'ASCENSÂO CARVALHO FERNANDES DE MIRANDA REIS, INÊS DA SILVA FARINHA
(85) 21/11/2016
(86) PCT IB2015/000708 de 19/05/2015
(87) WO 2015/177622 de 26/11/2015

Publicação automática da admissibilidade da fase nacional depositado via PCT . Tratado de cooperação em matéria de Patentes, conforme Instrução Normativa nº 02, de 06/06/2017 publicada na RPI nº 2422, de 06/06/2017.

---

(21) BR 11 2016 027256-0 A2

Código 1.3 - Notificação - Fase Nacional - PCT
(22) 01/05/2015
(30) 22/05/2014 US 14/285,499
(51) H04W 56/00 (2009.01), H04W 72/04 (2009.01), H04W 72/12 (2009.01)
(54) MÉTODO E APARELHO PARA SINCRONIZAR E PROPAGAR INFORMAÇÕES DE ESTADO EM ENLACE DESCENDENTE/ENLACE ASCENDENTE SEM FIO
(71) QUALCOMM INCORPORATED (US)
(72) JUNG H. RYU, SUNDAR SUBRAMANIAN, ASHWIN SAMPATH, JUNYI LI
(85) 21/11/2016
(86) PCT US2015/028906 de 01/05/2015
(87) WO 2015/179109 de 26/11/2015
Publicação automática da admissibilidade da fase nacional depositado via PCT . Tratado de cooperação em matéria de Patentes, conforme Instrução Normativa nº 02, de 06/06/2017 publicada na RPI nº 2422, de 06/06/2017.

---

(21) BR 11 2016 027257-9 A2

Código 1.3 - Notificação - Fase Nacional - PCT
(22) 08/05/2015
(30) 22/05/2014 US 62/001,657; 04/03/2015 US 14/638,963
(51) H04B 1/44 (2006.01), H04B 1/48 (2006.01), H04B 1/00 (2006.01)
(54) AMPLIFICADOR DE MÚLTIPLOS ESTÁGIOS COM REDE RC
(71) QUALCOMM INCORPORATED (US)
(72) AHMED ABDEL MONEM YOUSSEF, WINGCHING VICENT LEUNG, RUI XU, UDARA CHARMAN FERNANDO, KETAN HUMNABADKAR, TSAI-CHEN HUANG, LI-CHUNG CHANG
(85) 21/11/2016
(86) PCT US2015/029984 de 08/05/2015
(87) WO 2015/179148 de 26/11/2015
Publicação automática da admissibilidade da fase nacional depositado via PCT . Tratado de cooperação em matéria de Patentes, conforme Instrução Normativa nº 02, de 06/06/2017 publicada na RPI nº 2422, de 06/06/2017.

---

(21) BR 11 2016 027260-9 A2

Código 1.3 - Notificação - Fase Nacional - PCT
(22) 22/04/2015
(30) 22/05/2014 US 14/284,860
(51) H04W 64/00 (2009.01), G01S 5/02 (2010.01)
(54) USO DE ASSINATURAS DE RF PARA DETECTAR TRANSMISSORES SEM FIO MOVIDOS
(71) QUALCOMM INCORPORATED (US)
(72) DOUGLAS NEAL ROWITCH

(85) 21/11/2016
(86) PCT US2015/027024 de 22/04/2015
(87) WO 2015/179060 de 26/11/2015
Publicação automática da admissibilidade da fase nacional depositado via PCT . Tratado de cooperação em matéria de Patentes, conforme Instrução Normativa nº 02, de 06/06/2017 publicada na RPI nº 2422, de 06/06/2017.

---

(21) BR 11 2016 027262-5 A2

Código 1.3 - Notificação - Fase Nacional - PCT
(22) 06/05/2015
(30) 21/05/2014 US 14/284,217
(51) H04N 5/232 (2006.01), H04N 5/347 (2011.01), H04N 5/235 (2006.01)
(54) SISTEMA E MÉTODO PARA DETERMINAR A RESOLUÇÃO DE IMAGEM
(71) QUALCOMM INCORPORATED (US)
(72) BABAK FORUTANPOUR, WILLIAM THOMAS FRANTZ, SHRIRAM GANESH, DANIEL SCOTT BAKER, DEVENDER AKIRA YAMAKAWA
(85) 21/11/2016
(86) PCT US2015/029476 de 06/05/2015
(87) WO 2015/179129 de 26/11/2015
Publicação automática da admissibilidade da fase nacional depositado via PCT . Tratado de cooperação em matéria de Patentes, conforme Instrução Normativa nº 02, de 06/06/2017 publicada na RPI nº 2422, de 06/06/2017.

---

(21) BR 11 2016 027263-3 A2

Código 1.3 - Notificação - Fase Nacional - PCT
(22) 22/05/2015
(30) 22/05/2014 US 62/002,093; 21/05/2015 US 14/718,906
(51) H04L 29/08 (2006.01), H04W 84/18 (2009.01)
(54) SISTEMAS E MÉTODOS DE OPERAR UM DISPOSITIVO DE UMA REDE DE GRUPO DE PERCURSO DE DADOS
(71) QUALCOMM INCORPORATED (US)
(72) ABHISHEK PRAMOD PATIL, GEORGE CHERIAN, SANTOSH PAUL ABRAHAM
(85) 21/11/2016
(86) PCT US2015/032237 de 22/05/2015
(87) WO 2015/179795 de 26/11/2015
Publicação automática da admissibilidade da fase nacional depositado via PCT . Tratado de cooperação em matéria de Patentes, conforme Instrução Normativa nº 02, de 06/06/2017 publicada na RPI nº 2422, de 06/06/2017.

---

(21) BR 11 2016 027265-0 A2

Código 1.3 - Notificação - Fase Nacional - PCT
(22) 22/05/2015
(30) 22/05/2014 US 62/002,054; 10/06/2014 US 62/010,313; 20/06/2014 US 62/015,240; 31/07/2014 US 62/031,766; 22/08/2014 US 62/040,978; 10/02/2015 US 62/114,533; 11/02/2015 US 62/115,099; 21/05/2015 US 14/719,222
(51) H04N 19/70 (2014.01), H04N 19/93 (2014.01)

(54) EXECUÇÕES DE CODIFICAÇÃO EM CODIFICAÇÃO DE VÍDEO COM BASE EM PALETA
(71) QUALCOMM INCORPORATED (US)
(72) RAJAN LAXMAN JOSHI, VADIM SEREGIN, WEI PU, MARTA KARCZEWICZ, JOEL SOLE ROJALS, KRISHNAKANTH RAPAKA
(85) 21/11/2016
(86) PCT US2015/032256 de 22/05/2015
(87) WO 2015/179810 de 26/11/2015
Publicação automática da admissibilidade da fase nacional depositado via PCT . Tratado de cooperação em matéria de Patentes, conforme Instrução Normativa nº 02, de 06/06/2017 publicada na RPI nº 2422, de 06/06/2017.

---

(21) BR 11 2016 027266-8 A2

Código 1.3 - Notificação - Fase Nacional - PCT
(22) 19/05/2015
(30) 19/05/2014 US 62/000,241
(51) C02F 3/00 (2006.01)
(54) SISTEMA E MÉTODO DE TRATAMENTO DE RESÍDUOS LÍQUIDOS MODULAR
(71) PRESBY PATENT TRUST (US)
(72) DAVID W. PRESBY
(85) 21/11/2016
(86) PCT US2015/031602 de 19/05/2015
(87) WO 2015/179416 de 26/11/2015
Publicação automática da admissibilidade da fase nacional depositado via PCT . Tratado de cooperação em matéria de Patentes, conforme Instrução Normativa nº 02, de 06/06/2017 publicada na RPI nº 2422, de 06/06/2017.

---

(21) BR 11 2016 027267-6 A2

Código 1.3 - Notificação - Fase Nacional - PCT
(22) 25/05/2015
(30) 25/05/2015 BR CA2015/000341
(51) F23G 7/00 (2006.01), B01J 19/24 (2006.01), F03H 1/00 (2006.01), F03H 99/00 (2009.01), F23G 5/00 (2006.01), H05H 1/24 (2006.01)
(54) TUBO DO REATOR DE IMPLOSÃO
(71) DONALD JOSEPH STEIN (BR/BA)
(72) DONALD JOSEPH STEIN
(85) 22/11/2016
(86) PCT CA2015/000341 de 25/05/2015
(87) WO 2015/176170 de 26/11/2015
Publicação automática da admissibilidade da fase nacional depositado via PCT . Tratado de cooperação em matéria de Patentes, conforme Instrução Normativa nº 02, de 06/06/2017 publicada na RPI nº 2422, de 06/06/2017.

---

(21) BR 11 2016 027268-4 A2

Código 1.3 - Notificação - Fase Nacional - PCT
(22) 21/05/2015

(30) 22/05/2014 US 62/001,853
(51) C08L 77/02 (2006.01), C08K 5/053 (2006.01), C08G 69/14 (2006.01), C08J 5/00 (2006.01), D01F 6/60 (2006.01)
(54) ?POLÍMEROS COM PROPRIEDADES SUPERFICIAIS MODIFICADAS E MÉTODO DE PRODUÇÃO DOS MESMOS?
(71) INVISTA TECHNOLOGIES S.A.R.L. (CH)
(72) NATALIE M. GIBSON, MANSOUR K. ABDULBAKI, ISAAC K. IVERSON
(85) 22/11/2016
(86) PCT US2015/031935 de 21/05/2015
(87) WO 2015/179616 de 26/11/2015
Publicação automática da admissibilidade da fase nacional depositado via PCT . Tratado de cooperação em matéria de Patentes, conforme Instrução Normativa nº 02, de 06/06/2017 publicada na RPI nº 2422, de 06/06/2017.

---

(21) BR 11 2016 027269-2 A2

Código 1.3 - Notificação - Fase Nacional - PCT
(22) 26/06/2015
(30) 27/06/2014 US 62/018,360; 02/07/2014 US 62/020,314; 31/07/2014 US 62/031,491
(51) H04B 7/26 (2006.01), H04L 5/00 (2006.01), H04L 1/18 (2006.01)
(54) MÉTODOS, APARELHO DE ENB E UE PARA MTC COM EMPREGO DE BANDA ESTREITA
(71) INTEL IP CORPORATION (US)
(72) GANG XIONG, SEUNGHEE HAN, DEBDEEP CHATTERJEE, JONG-KAE FWU
(85) 22/11/2016
(86) PCT US2015/038000 de 26/06/2015
(87) WO 2015/200804 de 30/12/2015
Publicação automática da admissibilidade da fase nacional depositado via PCT . Tratado de cooperação em matéria de Patentes, conforme Instrução Normativa nº 02, de 06/06/2017 publicada na RPI nº 2422, de 06/06/2017.

---

(21) BR 11 2016 027270-6 A2

Código 1.3 - Notificação - Fase Nacional - PCT
(22) 15/05/2015
(30) 23/05/2014 US 62/002,224
(51) A61F 13/02 (2006.01), A61L 15/26 (2006.01), A61L 15/42 (2006.01), A61L 15/58 (2006.01), A61L 26/00 (2006.01), A61F 13/00 (2006.01)
(54) ARTIGO ADESIVO DE SILICONE DESCONTÍNUO E MÉTODO PARA FABRICAÇÃO DE UM ARTIGO DE SILICONE DESCONTÍNUO
(71) 3M INNOVATIVE PROPERTIES COMPANY (US)
(72) CARY A. KIPKE, WEI ZHANG, RONALD W. AUSEN
(85) 22/11/2016
(86) PCT US2015/031078 de 15/05/2015
(87) WO 2015/179235 de 26/11/2015
Publicação automática da admissibilidade da fase nacional depositado via

PCT . Tratado de cooperação em matéria de Patentes, conforme Instrução Normativa nº 02, de 06/06/2017 publicada na RPI nº 2422, de 06/06/2017.

---

(21) BR 11 2016 027271-4 A2

Código 1.3 - Notificação - Fase Nacional - PCT
(22) 02/06/2015
(30) 24/06/2014 EP 14173603.3
(51) C08F 8/14 (2006.01), C09J 7/02 (2006.01), C09J 133/04 (2006.01)
(54) COPOLÍMEROS ACRÍLICOS CURÁVEIS POR UV
(71) HENKEL AG & CO. KGAA (DE)
(72) OLIVIER DEMOULIN, JURGEN VAN HOLEN, MARC VAN MUYLDER
(85) 22/11/2016
(86) PCT EP2015/062194 de 02/06/2015
(87) WO 2015/197318 de 30/12/2015
Publicação automática da admissibilidade da fase nacional depositado via PCT . Tratado de cooperação em matéria de Patentes, conforme Instrução Normativa nº 02, de 06/06/2017 publicada na RPI nº 2422, de 06/06/2017.

---

(21) BR 11 2016 027272-2 A2

Código 1.3 - Notificação - Fase Nacional - PCT
(22) 30/06/2014
(51) G06F 17/30 (2006.01), G06F 17/27 (2006.01)
(54) COMPREENSÃO DE TABELAS PARA BUSCA
(71) MICROSOFT TECHNOLOGY LICENSING, LLC (US)
(72) ZHONGYUAN WANG, KANSTANTSYN ZORYN, ZHIMIN CHEN, KAUSHIK CHAKRABARTI, JAMES P. FINNIGAN, VIVEK R. NARASAYYA, SURAJIT CHAUDHURI, KRIS GANJAM
(85) 22/11/2016
(86) PCT CN2014/081109 de 30/06/2014
(87) WO 2016/000115 de 07/01/2016
Publicação automática da admissibilidade da fase nacional depositado via PCT . Tratado de cooperação em matéria de Patentes, conforme Instrução Normativa nº 02, de 06/06/2017 publicada na RPI nº 2422, de 06/06/2017.

---

(21) BR 11 2016 027273-0 A2

Código 1.3 - Notificação - Fase Nacional - PCT
(22) 14/05/2015
(30) 22/05/2014 IT BO2014A000303
(51) B65B 29/02 (2006.01), B65B 43/52 (2006.01), B65G 47/84 (2006.01), B65B 7/01 (2006.01), B65B 7/28 (2006.01)
(54) UNIDADE PARA A ALIMENTAÇÃO DE ELEMENTOS DE FECHAMENTO CONCEBIDOS PARA ENCERRAR UM RECIPIENTE CONFORMADO EM TAÇA, ESTAÇÃO E MÉTODO PARA O FECHAMENTO DE RECIPIENTES CONFORMADOS EM TAÇA
(71) GIMA S.P.A. (IT)
(72) PIERLUIGI CASTELLARI, MAURIZIO ATRIGNA
(85) 22/11/2016

(86) PCT IB2015/053556 de 14/05/2015
(87) WO 2015/177690 de 26/11/2015
Publicação automática da admissibilidade da fase nacional depositado via PCT . Tratado de cooperação em matéria de Patentes, conforme Instrução Normativa nº 02, de 06/06/2017 publicada na RPI nº 2422, de 06/06/2017.

---

(21) BR 11 2016 027275-7 A2

Código 1.3 - Notificação - Fase Nacional - PCT
(22) 19/06/2015
(30) 23/06/2014 EP 14173558.9
(51) A24F 47/00 (2006.01)
(54) SISTEMA GERADOR DE AEROSSOL COM UM SISTEMA DE RUPTURA PARA UM RECIPIENTE
(71) PHILIP MORRIS PRODUCTS S.A. (CH)
(72) RUI NUNO BATISTA, FREDERIC BUEHLER
(85) 22/11/2016
(86) PCT EP2015/063883 de 19/06/2015
(87) WO 2015/197502 de 30/12/2015
Publicação automática da admissibilidade da fase nacional depositado via PCT . Tratado de cooperação em matéria de Patentes, conforme Instrução Normativa nº 02, de 06/06/2017 publicada na RPI nº 2422, de 06/06/2017.

---

(21) BR 11 2016 027277-3 A2

Código 1.3 - Notificação - Fase Nacional - PCT
(22) 22/05/2015
(30) 23/05/2014 FR 1454679
(51) F02C 7/06 (2006.01), F02C 7/32 (2006.01), F16N 9/02 (2006.01), F16H 57/04 (2010.01)
(54) CAIXA DE ENGRENAGENS DE TURBOMÁQUINA DE AERONAVE
(71) SAFRAN AIRCRAFT ENGINES (FR)
(72) JEAN-BAPTISTE ETIENNE BERNARD LEPRETRE
(85) 22/11/2016
(86) PCT FR2015/051374 de 22/05/2015
(87) WO 2015/177487 de 26/11/2015
Publicação automática da admissibilidade da fase nacional depositado via PCT . Tratado de cooperação em matéria de Patentes, conforme Instrução Normativa nº 02, de 06/06/2017 publicada na RPI nº 2422, de 06/06/2017.

---

(21) BR 11 2016 027278-1 A2

Código 1.3 - Notificação - Fase Nacional - PCT
(22) 11/06/2015
(30) 23/06/2014 EP 14173508.4
(51) A23L 1/16 (2006.01)
(54) MASSA DE MACARRÃO NÃO FRITA COMPREENDENDO FARINHA DE BATATA DOCE E PROCESSO PARA A SUA PREPARAÇÃO
(71) NESTEC S.A. (CH)
(72) YUN TING SHERRILYN NG, AYRINE NATALIE CHIU, MOI KIM ONG,

ALLAN LIM
(85) 22/11/2016
(86) PCT EP2015/063070 de 11/06/2015
(87) WO 2015/197371 de 30/12/2015
Publicação automática da admissibilidade da fase nacional depositado via PCT . Tratado de cooperação em matéria de Patentes, conforme Instrução Normativa nº 02, de 06/06/2017 publicada na RPI nº 2422, de 06/06/2017.

---

(21) BR 11 2016 027284-6 A2

Código 1.3 - Notificação - Fase Nacional - PCT
(22) 04/06/2015
(30) 06/06/2014 US 14/298,820
(51) H04L 12/24 (2006.01), H04L 12/801 (2013.01)
(54) GESTÃO PROATIVA DE ERROS DE REDE
(71) MICROSOFT TECHNOLOGY LICENSING, LLC (US)
(72) RATUL MAHAJAN, MING ZHANG, SRIKANTH KANDULA, HONGQIANG LIU
(85) 22/11/2016
(86) PCT US2015/034088 de 04/06/2015
(87) WO 2015/187893 de 10/12/2015
Publicação automática da admissibilidade da fase nacional depositado via PCT . Tratado de cooperação em matéria de Patentes, conforme Instrução Normativa nº 02, de 06/06/2017 publicada na RPI nº 2422, de 06/06/2017.

---

(21) BR 11 2016 027285-4 A2

Código 1.3 - Notificação - Fase Nacional - PCT
(22) 11/05/2015
(30) 21/05/2014 US 14/284,053
(51) H04W 76/04 (2009.01), H04W 76/06 (2009.01), H04W 88/06 (2009.01)
(54) MANUSEAMENTO DE CONTENÇÃO ASSISTIDA POR MODEM DE MÚLTIPLAS CONEXÕES ATIVAS EM COMUNICAÇÕES SEM FIO
(71) QUALCOMM INCORPORATED (US)
(72) JOSEPH SORIAGA, JUN HU, HUANG LOU, JING SUN, RASHID AHMED AKBAR ATTAR
(85) 22/11/2016
(86) PCT US2015/030226 de 11/05/2015
(87) WO 2015/179162 de 26/11/2015
Publicação automática da admissibilidade da fase nacional depositado via PCT . Tratado de cooperação em matéria de Patentes, conforme Instrução Normativa nº 02, de 06/06/2017 publicada na RPI nº 2422, de 06/06/2017.

---

(21) BR 11 2016 027286-2 A2

Código 1.3 - Notificação - Fase Nacional - PCT
(22) 28/05/2015
(30) 28/05/2014 BE BE2014/0406
(51) A01D 75/28 (2006.01)
(54) ?SEÇÃO DE LIMPEZA DE UMA COLHEITADEIRA AGRÍCOLA E MÉTODO

PARA ALTERAR UMA DISTRIBUIÇÃO DE MATERIAL DE COLHEITA EM UMA PENEIRA EM UMA SEÇÃO DE LIMPEZA?
(71) CNH INDUSTRIAL BELGIUM NV (BE)
(72) FRANK R. G. DUQUESNE, BART M. A. MISSOTTEN, GLENN AESAERT, DRÉ W. J. JONGMANS, THOMAS MAHIEU, FREDERIK TALLIR, KAREL M. C. VIAENE
(85) 22/11/2016
(86) PCT EP2015/061888 de 28/05/2015
(87) WO 2015/181315 de 03/12/2015
Publicação automática da admissibilidade da fase nacional depositado via PCT . Tratado de cooperação em matéria de Patentes, conforme Instrução Normativa nº 02, de 06/06/2017 publicada na RPI nº 2422, de 06/06/2017.

---

(21) BR 11 2016 027287-0 A2

Código 1.3 - Notificação - Fase Nacional - PCT
(22) 24/04/2015
(30) 22/05/2014 US 14/284,988
(51) E21B 17/00 (2006.01), E21B 17/02 (2006.01)
(54) SUB DE ISOLADOR
(71) CHEVRON U.S.A. INC. (US)
(72) JACOBO ROGELIO ARCHULETA
(85) 22/11/2016
(86) PCT US2015/027559 de 24/04/2015
(87) WO 2015/179067 de 26/11/2015
Publicação automática da admissibilidade da fase nacional depositado via PCT . Tratado de cooperação em matéria de Patentes, conforme Instrução Normativa nº 02, de 06/06/2017 publicada na RPI nº 2422, de 06/06/2017.

---

(21) BR 11 2016 027288-9 A2

Código 1.3 - Notificação - Fase Nacional - PCT
(22) 22/05/2015
(30) 28/05/2014 US 62/003693
(51) A61K 31/44 (2006.01), A61K 31/4192 (2006.01), A61K 31/167 (2006.01)
(54) ?COMPOSTO, COMPOSIÇÃO FARMACÊUTICA, MÉTODOS PARA INIBIR, PREVENIR E TRATAR UMA CONDIÇÃO, E, USO DE UM COMPOSTO?
(71) MERCK SHARP & DOHME CORP. (US)
(72) WEIGUO LIU, SCOTT D. EDMONDSON, ZHUYAN GUO, ERIC MERTZ, ANTHONY K. OGAWA, SUNG-SAU SO, WANYING SUN, LINDA L. BROCKUNIER, AMJAD ALI, RONGZE KUANG, HEPING WU
(85) 22/11/2016
(86) PCT US2015/032091 de 22/05/2015
(87) WO 2015/183709 de 03/12/2015
Publicação automática da admissibilidade da fase nacional depositado via PCT . Tratado de cooperação em matéria de Patentes, conforme Instrução Normativa nº 02, de 06/06/2017 publicada na RPI nº 2422, de 06/06/2017.

(21) BR 11 2016 027291-9 A2

Código 1.3 - Notificação - Fase Nacional - PCT
(22) 22/05/2015
(30) 22/05/2014 US 62/002,054; 10/06/2014 US 62/010,313; 20/06/2014 US 62/015,240; 31/07/2014 US 62/031,766; 22/08/2014 US 62/040,978; 10/02/2015 US 62/114,533; 11/02/2015 US 62/115,099; 21/05/2015 US 14/719,228
(51) H04N 19/70 (2014.01), H04N 19/463 (2014.01), H04N 19/91 (2014.01)
(54) PARÂMETROS DE PALETA MÁXIMOS EM CODIFICAÇÃO DE VÍDEO COM BASE EM PALETA
(71) QUALCOMM INCORPORATED (US)
(72) RAJAN LAXMAN JOSHI, VADIM SEREGIN, WEI PU, MARTA KARCZEWICZ, JOEL SOLE ROJALS, KRISHNAKANTH RAPAKA
(85) 22/11/2016
(86) PCT US2015/032250 de 22/05/2015
(87) WO 2015/179804 de 26/11/2015
Publicação automática da admissibilidade da fase nacional depositado via PCT . Tratado de cooperação em matéria de Patentes, conforme Instrução Normativa nº 02, de 06/06/2017 publicada na RPI nº 2422, de 06/06/2017.

(21) BR 11 2016 027292-7 A2

Código 1.3 - Notificação - Fase Nacional - PCT
(22) 26/05/2015
(30) 27/05/2014 US 62/003,223; 11/08/2014 US 62/035,624; 12/08/2014 US 62/036,215; 27/08/2014 US 62/042,615; 11/09/2014 US 62/048,858; 15/10/2014 US 62/064,260; 15/10/2014 US 29/506,415; 16/10/2014 US 62/064,834; 20/10/2014 US 29/506,755; 31/10/2014 US 14/530,405; 04/11/2014 US 14/532,293; 05/11/2014 US 29/508,323; 07/11/2014 US 14/536,486; 12/11/2014 US 14/539,546; 17/11/2014 US 14/543,580; 18/11/2014 US 62/081,200; 19/11/2014 US 29/509,588; 19/11/2014 US 14/548,081; 19/11/2014 US 29/509,586; 21/11/2014 US 62/082,904; 21/11/2014 US 14/550,676; 25/11/2014 US 14/552,761; 04/12/2014 US 14/560,577; 10/12/2014 US 14/565,820; 10/12/2014 US 14/566,278; 16/12/2014 US 14/572,206; 19/12/2014 US 14/577,593; 30/12/2014 US 14/585,917; 30/12/2014 US 14/586,025; 12/01/2015 US 14/594,439; 15/01/2015 US 62/103,816; 26/01/2015 US 14/605,695; 04/02/2015 US 62/111,757; 06/02/2015 US 62/113,250; 17/03/2015 US 62/134,176; 31/03/2015 US 14/674,983; 21/04/2015 US 62/150,426
(51) H01L 31/0224 (2006.01), H01L 31/05 (2006.01), H01L 31/052 (2006.01)
(54) MÓDULO DE CÉLULA SOLAR EM TELHA
(71) SUNPOWER CORPORATION (US)
(72) RATSON MORAD, GILAD ALMOGY, ITAI SUEZ, JEAN HUMMEL, NATHAN BECKETT, YAFU LIN, JOHN GANNON, MICHAEL J. STARKEY, ROBERT STUART, TAMIR LANCE, DAN MAYDAN
(85) 22/11/2016
(86) PCT US2015/032472 de 26/05/2015
(87) WO 2015/183827 de 03/12/2015

Publicação automática da admissibilidade da fase nacional depositado via PCT . Tratado de cooperação em matéria de Patentes, conforme Instrução Normativa nº 02, de 06/06/2017 publicada na RPI nº 2422, de 06/06/2017.

---

(21) BR 11 2016 027293-5 A2

Código 1.3 - Notificação - Fase Nacional - PCT
(22) 19/05/2015
(30) 23/05/2014 FR 1454703
(51) G05B 19/048 (2006.01), B64D 33/00 (2006.01)
(54) MÉTODO PARA PARTIDA DE UM TESTE DE OPERAÇÃO DE PELO MENOS UM VENTILADOR, PRODUTO DE PROGRAMA DE COMPUTADOR, MÓDULO DE PROCESSAMENTO DE DADOS E SISTEMAS DE RESFRIAMENTO
(71) SAFRAN AIRCRAFT ENGINES (FR)
(72) YANNICK SCHINI, ARNAUD RODHAIN
(85) 22/11/2016
(86) PCT FR2015/051308 de 19/05/2015
(87) WO 2015/177454 de 26/11/2015
Publicação automática da admissibilidade da fase nacional depositado via PCT . Tratado de cooperação em matéria de Patentes, conforme Instrução Normativa nº 02, de 06/06/2017 publicada na RPI nº 2422, de 06/06/2017.

---

(21) BR 11 2016 027296-0 A2

Código 1.3 - Notificação - Fase Nacional - PCT
(22) 22/05/2015
(30) 22/05/2014 US 62/001,922
(51) B01D 29/03 (2006.01), B01D 29/11 (2006.01), B01D 29/31 (2006.01)
(54) FORMAÇÃO DE MEIOS DE FILTRAÇÃO PARA MANUTENÇÃO DE PASSAGEM DE FLUXO ATRAVÉS DE UM FILTRO NO ESTILO MEIA
(71) KUSS FILTRATION INC. (US)
(72) MICHAEL E. YOST, TRACIE L. STUTZMAN, GARY L. RICKLE, WILLIAM NICHELSON
(85) 22/11/2016
(86) PCT US2015/032244 de 22/05/2015
(87) WO 2015/179800 de 26/11/2015
Publicação automática da admissibilidade da fase nacional depositado via PCT . Tratado de cooperação em matéria de Patentes, conforme Instrução Normativa nº 02, de 06/06/2017 publicada na RPI nº 2422, de 06/06/2017.

---

(21) BR 11 2016 027297-8 A2

Código 1.3 - Notificação - Fase Nacional - PCT
(22) 21/05/2015
(30) 22/05/2014 US 61/997,147; 23/05/2014 US 14/286,343
(51) B65D 77/02 (2006.01), B65D 5/02 (2006.01), B65D 5/468 (2006.01), B65D 5/70 (2006.01), B65D 77/38 (2006.01)
(54) EMBALAGEM, MÉTODO DE FORMAÇÃO DE UMA EMBALAGEM, EMBALAGEM PARA ACONDICIONAR UMA PLURALIDADE DE ARTIGOS,

BLANQUETA PARA FORMAR UMA EMBALAGEM PARA ACONDICIONAMENTO DE UMA PLURALIDADE DE ARTIGOS, E MÉTODO PARA FORMAR UMA EMBALAGEM
(71) GRAPHIC PACKAGING INTERNATIONAL, INC. (US)
(72) RAYMOND R. SR. SPIVEY, O´NEAL ALEXANDER
(85) 22/11/2016
(86) PCT US2015/031904 de 21/05/2015
(87) WO 2015/179601 de 26/11/2015
Publicação automática da admissibilidade da fase nacional depositado via PCT . Tratado de cooperação em matéria de Patentes, conforme Instrução Normativa nº 02, de 06/06/2017 publicada na RPI nº 2422, de 06/06/2017.

---

(21) BR 11 2016 027298-6 A2

Código 1.3 - Notificação - Fase Nacional - PCT
(22) 22/05/2015
(30) 30/05/2014 US 62/005,243
(51) G06N 3/02 (2006.01), A61B 5/04 (2006.01)
(54) MÉTODO PARA DETERMINAR AS RESPOSTAS PARA TESTE DE AVALIAÇÃO COGNITIVA, MEIO LEGÍVEL POR COMPUTADOR TANGÍVEL NÃO TRANSITÓRIO E MÉTODO DE INTERFACE CÉREBRO-COMPUTADOR
(71) THE REGENTS OF THE UNIVERSITY OF MICHIGAN (US)
(72) JANE E. HUGGINS, SETH WARSCHAUSKY, RAMSES EDUARDO ALCAIDE
(85) 22/11/2016
(86) PCT US2015/032192 de 22/05/2015
(87) WO 2015/183737 de 03/12/2015
Publicação automática da admissibilidade da fase nacional depositado via PCT . Tratado de cooperação em matéria de Patentes, conforme Instrução Normativa nº 02, de 06/06/2017 publicada na RPI nº 2422, de 06/06/2017.

---

(21) BR 11 2016 027299-4 A2

Código 1.3 - Notificação - Fase Nacional - PCT
(22) 21/05/2015
(30) 23/05/2014 GB 1409208.4
(51) C09C 1/36 (2006.01)
(54) MÉTODOS PARA PREPARAR UM PRODUTO DE DIÓXIDO DE TITÂNIO SECO, UM PRODUTO ACONDICIONADO E UM PRODUTO DE PIGMENTO, E, USO DE UM SILANO.
(71) HUNTSMAN P&A UK LIMITED (GB)
(72) JOHN L. EDWARDS, BENJAMIN D. TUCKER, ANDREW E. BROWN, LINDA GIBBONS
(85) 22/11/2016
(86) PCT GB2015/051504 de 21/05/2015
(87) WO 2015/177562 de 26/11/2015
Publicação automática da admissibilidade da fase nacional depositado via PCT . Tratado de cooperação em matéria de Patentes, conforme Instrução

Normativa nº 02, de 06/06/2017 publicada na RPI nº 2422, de 06/06/2017.

---

(21) BR 11 2016 027301-0 A2

Código 1.3 - Notificação - Fase Nacional - PCT
(22) 01/06/2015
(30) 05/06/2014 NO 20140710
(51) H02G 1/08 (2006.01), F16L 55/46 (2006.01), H02G 1/10 (2006.01), H02G 9/06 (2006.01)
(54) ?FERRAMENTA DE INSTALAÇÃO DE CABO E MÉTODO PARA TAL INSTALAÇÃO?.
(71) AKER SOLUTIONS AS (NO)
(72) FINN PETER GJERULL, SIGVARD OMVIK
(85) 22/11/2016
(86) PCT NO2015/050097 de 01/06/2015
(87) WO 2015/187032 de 10/12/2015
Publicação automática da admissibilidade da fase nacional depositado via PCT . Tratado de cooperação em matéria de Patentes, conforme Instrução Normativa nº 02, de 06/06/2017 publicada na RPI nº 2422, de 06/06/2017.

---

(21) BR 11 2016 027302-8 A2

Código 1.3 - Notificação - Fase Nacional - PCT
(22) 28/05/2015
(30) 29/05/2014 IN 3757/MUM/2013
(51) C12N 15/63 (2006.01), C12N 1/00 (2006.01), C12N 1/38 (2006.01), C12N 15/79 (2006.01)
(54) ?MÉTODO PARA AUMENTAR O TEOR DE LIPÍDIOS EM MICRORGANISMOS E MICRORGANISMOS MODIFICADOS?.
(71) RELIANCE INDUSTRIES LIMITED (IN)
(72) GAUTAM DAS, SANTANU DASGUPTA, VENKATESH PRASAD, VINODHKUMAR VIJAYAKUMAR, PRANALI DEORE, KANNADASAN KALIYAMOORTHY, SUJATA KUMARI
(85) 22/11/2016
(86) PCT IB2015/054011 de 28/05/2015
(87) WO 2015/181765 de 03/12/2015
Publicação automática da admissibilidade da fase nacional depositado via PCT . Tratado de cooperação em matéria de Patentes, conforme Instrução Normativa nº 02, de 06/06/2017 publicada na RPI nº 2422, de 06/06/2017.

---

(21) BR 11 2016 027303-6 A2

Código 1.3 - Notificação - Fase Nacional - PCT
(22) 13/05/2015
(30) 23/05/2014 IT BO2014A000305
(51) A61F 13/15 (2006.01), B05B 7/14 (2006.01)
(54) UNIDADE E MÉTODO PARA FAZER ALMOFADAS ABSORVENTES PARA ARTIGOS ABSORVENTES
(71) GDM S.P.A. (IT)
(72) MATTEO PIANTONI, VALERIO SOLI

(85) 22/11/2016
(86) PCT IB2015/053516 de 13/05/2015
(87) WO 2015/177687 de 26/11/2015
Publicação automática da admissibilidade da fase nacional depositado via PCT . Tratado de cooperação em matéria de Patentes, conforme Instrução Normativa nº 02, de 06/06/2017 publicada na RPI nº 2422, de 06/06/2017.

---

(21) BR 11 2016 027304-4 A2

Código 1.3 - Notificação - Fase Nacional - PCT
(22) 27/02/2015
(30) 26/05/2014 JP 2014-108236
(51) H01F 27/08 (2006.01), H01F 27/28 (2006.01), H01F 27/32 (2006.01), H01F 41/00 (2006.01)
(54) APARELHO DE INDUÇÃO ESTACIONÁRIO MOLDADO E MÉTODO DE FABRICAÇÃO
(71) TOSHIBA INDUSTRIAL PRODUCTS AND SYSTEMS CORPORATION (JP) , KABUSHIKI KAISHA TOSHIBA (JP)
(72) HIROMU SHIOTA, TETSUO NAKAMAE, YUUSUKE SHIMA, TERUHIKO MAEDA, MASAHARU KUBOTA
(85) 22/11/2016
(86) PCT JP2015/055847 de 27/02/2015
(87) WO 2015/182199 de 03/12/2015
Publicação automática da admissibilidade da fase nacional depositado via PCT . Tratado de cooperação em matéria de Patentes, conforme Instrução Normativa nº 02, de 06/06/2017 publicada na RPI nº 2422, de 06/06/2017.

---

(21) BR 11 2016 027305-2 A2

Código 1.3 - Notificação - Fase Nacional - PCT
(22) 28/05/2015
(30) 28/05/2014 EP 14170434.6
(51) C08L 23/08 (2006.01), B32B 27/32 (2006.01), B65D 75/00 (2006.01)
(54) PELÍCULAS DE MULTICAMADA TERMO-RETRÁTEIS
(71) CRYOVAC, INC. (US)
(72) GIULIANO ZANABONI, FLAVIO FUSARPOLI, ROMANO SPIGAROLI
(85) 22/11/2016
(86) PCT EP2015/061911 de 28/05/2015
(87) WO 2015/181333 de 03/12/2015
Publicação automática da admissibilidade da fase nacional depositado via PCT . Tratado de cooperação em matéria de Patentes, conforme Instrução Normativa nº 02, de 06/06/2017 publicada na RPI nº 2422, de 06/06/2017.

---

(21) BR 11 2016 027306-0 A2

Código 1.3 - Notificação - Fase Nacional - PCT
(22) 04/06/2015
(30) 06/06/2014 LU 92469
(51) F27B 1/20 (2006.01), F27D 3/10 (2006.01), F27D 99/00 (2010.01)
(54) : "CONJUNTO DE CAIXA DE ENGRENAGENS PARA UMA INSTALAÇÃO

DE CARREGAMENTO DE REATOR METALÚRGICO".
(71) PAUL WURTH S.A. (LU)
(72) PAUL TOCKERT, JEFF VANDIVINIT, RENÉ HIENTGEN
(85) 22/11/2016
(86) PCT EP2015/062509 de 04/06/2015
(87) WO 2015/185693 de 10/12/2015
Publicação automática da admissibilidade da fase nacional depositado via PCT . Tratado de cooperação em matéria de Patentes, conforme Instrução Normativa nº 02, de 06/06/2017 publicada na RPI nº 2422, de 06/06/2017.

---

(21) BR 11 2016 027307-9 A2

Código 1.3 - Notificação - Fase Nacional - PCT
(22) 04/06/2015
(30) 13/06/2014 LU 92 477
(51) B65G 53/16 (2006.01)
(54) ?MÉTODO E DISPOSITIVO DE FORNECIMENTO DE MATERIAL A GRANEL ATRAVÉS DE UM TUBO DE TRANSPORTE PNEUMÁTICO?.
(71) PAUL WURTH S.A. (LU)
(72) LOUIS SCHMIT, PIERRE MAHOWALD, BEN MULLER
(85) 22/11/2016
(86) PCT EP2015/062512 de 04/06/2015
(87) WO 2015/189091 de 17/12/2015
Publicação automática da admissibilidade da fase nacional depositado via PCT . Tratado de cooperação em matéria de Patentes, conforme Instrução Normativa nº 02, de 06/06/2017 publicada na RPI nº 2422, de 06/06/2017.

---

(21) BR 11 2016 027311-7 A2

Código 1.3 - Notificação - Fase Nacional - PCT
(22) 18/05/2015
(30) 02/06/2014 AT A 433/2014
(51) B61B 1/02 (2006.01), B61B 12/00 (2006.01)
(54) SISTEMA DE TELEFÉRICO PARA O TRANSPORTE DE PESSOAS
(71) INNOVA PATENT GMBH (AT)
(72) JOHANNES MORITZHUBER, MARKUS BECK, PETER LUGER
(85) 22/11/2016
(86) PCT AT2015/000074 de 18/05/2015
(87) WO 2015/184478 de 10/12/2015
Publicação automática da admissibilidade da fase nacional depositado via PCT . Tratado de cooperação em matéria de Patentes, conforme Instrução Normativa nº 02, de 06/06/2017 publicada na RPI nº 2422, de 06/06/2017.

---

(21) BR 11 2016 027312-5 A2

Código 1.3 - Notificação - Fase Nacional - PCT
(22) 04/06/2014
(51) A47J 27/16 (2006.01), A23L 1/16 (2006.01)
(54) MÁQUINA DE VAPOR DE MÚLTIPLOS ESTÁGIOS
(71) NISSIN FOODS HOLDINGS CO., LTD. (JP)

(72) TAKAAKI HIBI, SHIGERU YASUDA, KOHEI NOMURA, MITSURU TANAKA
(85) 22/11/2016
(86) PCT JP2014/002973 de 04/06/2014
(87) WO 2015/186157 de 10/12/2015
Publicação automática da admissibilidade da fase nacional depositado via PCT . Tratado de cooperação em matéria de Patentes, conforme Instrução Normativa nº 02, de 06/06/2017 publicada na RPI nº 2422, de 06/06/2017.

---

(21) BR 11 2016 027315-0 A2

Código 1.3 - Notificação - Fase Nacional - PCT
(22) 28/05/2015
(30) 03/06/2014 EP 14170916.2; 16/12/2014 EP 14198122.5
(51) C08K 5/29 (2006.01), C09J 167/00 (2006.01), C09J 11/06 (2006.01)
(54) ADESIVO DE FUSÃO A QUENTE NÃO REATIVO, SUA PREPARAÇÃO E SEU USO EM EMBALAGENS DE VEDAÇÃO
(71) PURAC BIOCHEM B.V. (NL)
(72) CHRIS FRANÇOIS HUBERT SCHAEKENS
(85) 22/11/2016
(86) PCT EP2015/061836 de 28/05/2015
(87) WO 2015/150580 de 08/10/2015
Publicação automática da admissibilidade da fase nacional depositado via PCT . Tratado de cooperação em matéria de Patentes, conforme Instrução Normativa nº 02, de 06/06/2017 publicada na RPI nº 2422, de 06/06/2017.

---

(21) BR 11 2016 027316-8 A2

Código 1.3 - Notificação - Fase Nacional - PCT
(22) 04/06/2014
(51) A47J 27/16 (2006.01), A23L 1/16 (2006.01)
(54) MÁQUINA DE VAPOR DE MÚLTIPLOS ESTÁGIOS
(71) NISSIN FOODS HOLDINGS CO., LTD. (JP)
(72) TAKAAKI HIBI, SHIGERU YASUDA, KOHEI NOMURA, MITSURU TANAKA
(85) 22/11/2016
(86) PCT JP2014/002972 de 04/06/2014
(87) WO 2015/186156 de 10/12/2015
Publicação automática da admissibilidade da fase nacional depositado via PCT . Tratado de cooperação em matéria de Patentes, conforme Instrução Normativa nº 02, de 06/06/2017 publicada na RPI nº 2422, de 06/06/2017.

---

(21) BR 11 2016 027317-6 A2

Código 1.3 - Notificação - Fase Nacional - PCT
(22) 27/04/2015
(30) 28/05/2014 EP 14170388.4
(51) H02G 5/00 (2006.01)
(54) DISPOSITIVO PARA CONDUÇÃO DE CORRENTE ELÉTRICA CONTÍNUA
(71) SIEMENS AKTIENGESELLSCHAFT (DE)
(72) HAAKON TORGERSEN

(85) 22/11/2016
(86) PCT EP2015/059040 de 27/04/2015
(87) WO 2015/180906 de 03/12/2015
Publicação automática da admissibilidade da fase nacional depositado via PCT . Tratado de cooperação em matéria de Patentes, conforme Instrução Normativa nº 02, de 06/06/2017 publicada na RPI nº 2422, de 06/06/2017.

---

(21) BR 11 2016 027318-4 A2

Código 1.3 - Notificação - Fase Nacional - PCT
(22) 18/05/2015
(30) 30/05/2014 US 62/005,168
(51) H02J 7/00 (2006.01), H01M 10/48 (2006.01)
(54) CIRCUITO INDICADOR DESACOPLADO DE UM PLANO DE TERRA
(71) DURACELL U.S. OPERATIONS, INC. (US)
(72) ALISTAIR NEIL CHAPPELLE, JEROME ALEXANDER MARTIN DILLEY, CALVIN CHRISTOPHER GILES, KONSTANTIN DIMITROV STEFANOV, MATTHEW EMMANUEL MILTON STORKEY, JORDAN TODOROV BOURILKOV, SERGIO CORONADO HORTAL, WILLIAM FITLER MORRIS, STEVEN JEFFREY SPECHT
(85) 22/11/2016
(86) PCT US2015/031335 de 18/05/2015
(87) WO 2015/183609 de 03/12/2015
Publicação automática da admissibilidade da fase nacional depositado via PCT . Tratado de cooperação em matéria de Patentes, conforme Instrução Normativa nº 02, de 06/06/2017 publicada na RPI nº 2422, de 06/06/2017.

---

(21) BR 11 2016 027319-2 A2

Código 1.3 - Notificação - Fase Nacional - PCT
(22) 25/06/2015
(30) 25/06/2014 EP 14173794.0
(51) C08K 3/00 (2006.01), C09D 5/18 (2006.01)
(54) COMPOSIÇÃO ANTI-INCÊNDIO E SUA UTILIZAÇÃO
(71) HILTI AKTIENGESELLSCHAFT (LI)
(72) JOHANNES BRINKHORST, MARTIN LANG
(85) 22/11/2016
(86) PCT EP2015/064337 de 25/06/2015
(87) WO 2015/197744 de 30/12/2015
Publicação automática da admissibilidade da fase nacional depositado via PCT . Tratado de cooperação em matéria de Patentes, conforme Instrução Normativa nº 02, de 06/06/2017 publicada na RPI nº 2422, de 06/06/2017.

---

(21) BR 11 2016 027320-6 A2

Código 1.3 - Notificação - Fase Nacional - PCT
(22) 11/06/2014
(51) H04L 27/26 (2006.01)
(54) PROCESSAMENTO DE SEQUÊNCIAS DE PREÂMBULO DE ACESSO ALEATÓRIO

(71) TELEFONAKTIEBOLAGET LM ERICSSON (PUBL) (SE)
(72) HENRIK SAHLIN, STEFAN PARKVALL, PETER NAUCLÉR
(85) 22/11/2016
(86) PCT EP2014/062169 de 11/06/2014
(87) WO 2015/188861 de 17/12/2015
Publicação automática da admissibilidade da fase nacional depositado via PCT . Tratado de cooperação em matéria de Patentes, conforme Instrução Normativa nº 02, de 06/06/2017 publicada na RPI nº 2422, de 06/06/2017.

---

(21) BR 11 2016 027325-7 A2

Código 1.3 - Notificação - Fase Nacional - PCT
(22) 25/06/2015
(30) 11/07/2014 US 62/023,524
(51) E21B 47/00 (2006.01), G01V 3/18 (2006.01), G01V 3/38 (2006.01)
(54) MÉTODO
(71) HALLIBURTON ENERGY SERVICES, INC. (US)
(72) BURKAY DONDERICI, LUIS SANMARTIN, REZA KHALAJ AMINEH
(85) 22/11/2016
(86) PCT US2015/037665 de 25/06/2015
(87) WO 2016/007307 de 14/01/2016
Publicação automática da admissibilidade da fase nacional depositado via PCT . Tratado de cooperação em matéria de Patentes, conforme Instrução Normativa nº 02, de 06/06/2017 publicada na RPI nº 2422, de 06/06/2017.

---

(21) BR 11 2016 027328-1 A2

Código 1.3 - Notificação - Fase Nacional - PCT
(22) 17/07/2015
(30) 17/07/2014 US 62/025,740
(51) E21B 47/00 (2006.01), G01V 1/40 (2006.01), G01V 1/46 (2006.01)
(54) SISTEMA, MÉTODO E MEIO LEGÍVEL POR COMPUTADOR
(71) HALLIBURTON ENERGY SERVICES, INC. (US)
(72) MARK ELLIOTT WILLIS, OSCAR AUGUSTO BARRIOS, VICTOR K. LEUNG, ANDREAS ELLMAUTHALER
(85) 22/11/2016
(86) PCT US2015/041032 de 17/07/2015
(87) WO 2016/011431 de 21/01/2016
Publicação automática da admissibilidade da fase nacional depositado via PCT . Tratado de cooperação em matéria de Patentes, conforme Instrução Normativa nº 02, de 06/06/2017 publicada na RPI nº 2422, de 06/06/2017.

---

(21) BR 11 2016 027329-0 A2

Código 1.3 - Notificação - Fase Nacional - PCT
(22) 22/05/2015
(30) 23/05/2014 FR 1454657
(51) C03C 17/36 (2006.01), E06B 3/66 (2006.01)
(54) SUBSTRATO MUNIDO COM UM EMPILHAMENTO DE CAMADA METÁLICA PARCIAL, VIDRAÇA, UTILIZAÇÃO, E, PROCESSO

(71) SAINT-GOBAIN GLASS FRANCE (FR)
(72) XAVIER CAILLET, JEAN-CARLOS LORENZZI, BENOIT GEORGES
(85) 22/11/2016
(86) PCT FR2015/051352 de 22/05/2015
(87) WO 2015/177479 de 26/11/2015
Publicação automática da admissibilidade da fase nacional depositado via PCT . Tratado de cooperação em matéria de Patentes, conforme Instrução Normativa nº 02, de 06/06/2017 publicada na RPI nº 2422, de 06/06/2017.

---

(21) BR 11 2016 027330-3 A2

Código 1.3 - Notificação - Fase Nacional - PCT
(22) 22/05/2015
(30) 23/05/2014 FR 1454658
(51) C03C 17/36 (2006.01), E06B 3/66 (2006.01)
(54) SUBSTRATO MUNIDO COM UM EMPILHAMENTO DE CAMADA METÁLICA PARCIAL, VIDRAÇA, UTILIZAÇÃO, E, PROCESSO
(71) SAINT-GOBAIN GLASS FRANCE (FR)
(72) XAVIER CAILLET, RAMZI JRIBI, LAURA SINGH, NICOLAS MERCADIER
(85) 22/11/2016
(86) PCT FR2015/051354 de 22/05/2015
(87) WO 2015/177480 de 26/11/2015
Publicação automática da admissibilidade da fase nacional depositado via PCT . Tratado de cooperação em matéria de Patentes, conforme Instrução Normativa nº 02, de 06/06/2017 publicada na RPI nº 2422, de 06/06/2017.

---

(21) BR 11 2016 027331-1 A2

Código 1.3 - Notificação - Fase Nacional - PCT
(22) 29/05/2015
(30) 10/06/2014 DE 10 2014 008 596.1
(51) G01N 21/89 (2006.01), G01N 21/896 (2006.01)
(54) DISPOSITIVO E PROCESSO PARA MEDIÇÃO DE ERROS DE DISTORÇÃO EM UMA TIRA DE VIDRO FLOAT PRODUZIDA
(71) GRENZEBACH MASCHINENBAU GMBH (DE)
(72) LEONHARD SCHWAB
(85) 22/11/2016
(86) PCT DE2015/000269 de 29/05/2015
(87) WO 2015/188802 de 17/12/2015
Publicação automática da admissibilidade da fase nacional depositado via PCT . Tratado de cooperação em matéria de Patentes, conforme Instrução Normativa nº 02, de 06/06/2017 publicada na RPI nº 2422, de 06/06/2017.

---

(21) BR 11 2016 027332-0 A2

Código 1.3 - Notificação - Fase Nacional - PCT
(22) 20/05/2015
(30) 23/05/2014 US 62/002,330; 27/05/2014 US 62/003,528; 02/07/2014 US 62/020,247; 08/07/2014 US 62/021,819; 19/12/2014 US 62/094,775; 18/02/2015 US 14/625,405; 31/03/2015 US 14/674,607; 17/04/2015 US 14/689,675

(51) A01N 59/20 (2006.01)
(54) POTENCIAÇÃO DE COBRES FIXADOS E OUTROS PESTICIDAS CONTENDO COBRE E SUPLEMENTAÇÃO DE NUTRIÇÃO VEGETAL
(71) ROBERT SABIN (US)
(72) ROBERT SABIN
(85) 22/11/2016
(86) PCT US2015/031702 de 20/05/2015
(87) WO 2015/179478 de 26/11/2015
Publicação automática da admissibilidade da fase nacional depositado via PCT . Tratado de cooperação em matéria de Patentes, conforme Instrução Normativa nº 02, de 06/06/2017 publicada na RPI nº 2422, de 06/06/2017.

---

(21) BR 11 2016 027333-8 A2

Código 1.3 - Notificação - Fase Nacional - PCT
(22) 22/05/2015
(30) 23/05/2014 FR 1454662
(51) C03C 17/36 (2006.01), E06B 3/66 (2006.01)
(54) SUBSTRATO MUNIDO COM UM EMPILHAMENTO DE CAMADAS METÁLICAS PARCIAIS, VIDRAÇA, UTILIZAÇÃO, E, PROCESSO
(71) SAINT-GOBAIN GLASS FRANCE (FR)
(72) XAVIER CAILLET, JEAN-CARLOS LORENZZI, BENOIT GEORGES
(85) 22/11/2016
(86) PCT FR2015/051355 de 22/05/2015
(87) WO 2015/177481 de 26/11/2015
Publicação automática da admissibilidade da fase nacional depositado via PCT . Tratado de cooperação em matéria de Patentes, conforme Instrução Normativa nº 02, de 06/06/2017 publicada na RPI nº 2422, de 06/06/2017.

---

(21) BR 11 2016 027335-4 A2

Código 1.3 - Notificação - Fase Nacional - PCT
(22) 22/05/2015
(30) 23/05/2014 US 62/002,527
(51) A61K 36/73 (2006.01), A61K 36/896 (2006.01), A61P 33/00 (2006.01)
(54) COMBINAÇÃO, COMPOSIÇÃO, E MÉTODO PARA ADMINISTRAR A COMBINAÇÃO OU COMPOSIÇÃO A ANIMAIS
(71) PHIBRO-ANIMAL HEALTH CORPORATION (US) , DESERT KING INTERNATIONAL LLC (US)
(72) KENNETH W. BAFUNDO, BRUCE A. JOHNSON, DAVID CALABOTTA, WENDELL KNEHANS
(85) 22/11/2016
(86) PCT US2015/032301 de 22/05/2015
(87) WO 2015/179840 de 26/11/2015
Publicação automática da admissibilidade da fase nacional depositado via PCT . Tratado de cooperação em matéria de Patentes, conforme Instrução Normativa nº 02, de 06/06/2017 publicada na RPI nº 2422, de 06/06/2017.

(21) BR 11 2016 027337-0 A2

Código 1.3 - Notificação - Fase Nacional - PCT
(22) 22/05/2015
(30) 23/05/2014 US 62/002,787; 22/05/2015 US 14/720,189
(51) E21B 10/14 (2006.01), E21B 10/20 (2006.01), E21B 10/62 (2006.01)
(54) BROCA HÍBRIDA COM MONTAGEM DE CORTADOR MECANICAMENTE FIXADA
(71) BAKER HUGHES INCORPORATED. (US)
(72) JON SCHRODER
(85) 22/11/2016
(86) PCT US2015/032230 de 22/05/2015
(87) WO 2015/179792 de 26/11/2015
Publicação automática da admissibilidade da fase nacional depositado via PCT . Tratado de cooperação em matéria de Patentes, conforme Instrução Normativa nº 02, de 06/06/2017 publicada na RPI nº 2422, de 06/06/2017.

(21) BR 11 2016 027342-7 A2

Código 1.3 - Notificação - Fase Nacional - PCT
(22) 27/04/2015
(30) 26/05/2014 JP 2014-108119
(51) B23K 35/363 (2006.01), B23K 1/00 (2006.01), B23K 1/19 (2006.01), B23K 3/06 (2006.01), B23K 35/28 (2006.01), C22C 21/00 (2006.01), F28D 1/053 (2006.01), F28F 19/06 (2006.01), F28F 21/08 (2006.01), B23K 101/14 (2006.01), B23K 103/10 (2006.01)
(54) TUBO DE PERMUTADOR DE CALOR, PERMUTADOR DE CALOR, E PASTA DE BRASAGEM
(71) UACJ CORPORATION (JP) , HARIMA CHEMICALS, INC. (JP)
(72) NAOKI YAMASHITA, HIDETOSHI KUMAGAI, DAIGO KIGA
(85) 22/11/2016
(86) PCT JP2015/062739 de 27/04/2015
(87) WO 2015/182318 de 03/12/2015
Publicação automática da admissibilidade da fase nacional depositado via PCT . Tratado de cooperação em matéria de Patentes, conforme Instrução Normativa nº 02, de 06/06/2017 publicada na RPI nº 2422, de 06/06/2017.

(21) BR 11 2016 027343-5 A2

Código 1.3 - Notificação - Fase Nacional - PCT
(22) 26/05/2015
(30) 26/05/2014 AT A 50373/2014
(51) B64D 11/00 (2006.01)
(54) BAGAGEIRO ACIMA DA CABEÇA PARA AVIÕES E AVIÃO
(71) FACC AG (AT)
(72) BERNHARD KAMMERER, JAKOB SCHÖRKHUBER
(85) 22/11/2016
(86) PCT AT2015/050131 de 26/05/2015
(87) WO 2015/179889 de 03/12/2015
Publicação automática da admissibilidade da fase nacional depositado via

PCT . Tratado de cooperação em matéria de Patentes, conforme Instrução Normativa nº 02, de 06/06/2017 publicada na RPI nº 2422, de 06/06/2017.

---

(21) BR 11 2016 027345-1 A2

Código 1.3 - Notificação - Fase Nacional - PCT
(22) 28/05/2015
(30) 30/05/2014 IT TO2014A000439
(51) G01F 23/26 (2006.01)
(54) SENSOR PARA A DETECÇÃO DO NÍVEL DE UM MEIO
(71) ELTEK S.P.A (IT)
(72) MATTEO RONDANO, ENRICO CHIESA, MAURO ZORZETTO, DOMENICO CANTARELLI
(85) 22/11/2016
(86) PCT IB2015/054020 de 28/05/2015
(87) WO 2015/181770 de 03/12/2015
Publicação automática da admissibilidade da fase nacional depositado via PCT . Tratado de cooperação em matéria de Patentes, conforme Instrução Normativa nº 02, de 06/06/2017 publicada na RPI nº 2422, de 06/06/2017.

---

(21) BR 11 2016 027346-0 A2

Código 1.3 - Notificação - Fase Nacional - PCT
(22) 26/05/2015
(30) 23/05/2014 DE 102014209857.2
(51) F03D 11/04 (2006.01), E04H 12/22 (2006.01), F03D 1/00 (2006.01)
(54) ?TORRE DE TURBINA EÓLICA, MÉTODO PARA ERGUER UMA TORRE DE TURBINA EÓLICA, E, TURBINA EÓLICA?
(71) WOBBEN PROPERTIES GMBH (DE)
(72) GÜNTHER HORN
(85) 22/11/2016
(86) PCT EP2015/061515 de 26/05/2015
(87) WO 2015/177377 de 26/11/2015
Publicação automática da admissibilidade da fase nacional depositado via PCT . Tratado de cooperação em matéria de Patentes, conforme Instrução Normativa nº 02, de 06/06/2017 publicada na RPI nº 2422, de 06/06/2017.

---

(21) BR 11 2016 027347-8 A2

Código 1.3 - Notificação - Fase Nacional - PCT
(22) 22/05/2015
(30) 23/05/2014 US 14/286,701; 09/09/2014 US 14/481,708
(51) A61M 5/315 (2006.01), A61M 5/31 (2006.01), A61M 5/32 (2006.01)
(54) UNIDADE DE DISTRIBUIÇÃO PARA USO COM UMA SERINGA, A SERINGA TENDO UM BARRIL, E UM ÊMBOLO DESLIZÁVEL COM RELAÇÃO AO BARRIL PARA DISTRIBUIR SUBSTÂNCIAS LOCALIZADAS NELE, MÉTODO PARA INJEÇÃO DE UMA SUBSTÂNCIA EM UM PACIENTE, MÉTODO DE ADMINISTRAÇÃO DE UMA INJEÇÃO DE UMA SUBSTÂNCIA EM UM PACIENTE, DISPOSITIVO PARA ADMINISTRAÇÃO DE UMA INJEÇÃO DE UMA SUBSTÂNCIA EM UMA REGIÃO DO TECIDO, UNIDADE

DE DISTRIBUIÇÃO PARA USO COM UMA SERINGA, E MÉTODO PARA INJEÇÃO DE UMA SUBSTÂNCIA EM UM PACIENTE
(71) ACCUNIT, LLC (US)
(72) HOWARD S. SUTKIN, JERRY BOTKIN
(85) 22/11/2016
(86) PCT US2015/032215 de 22/05/2015
(87) WO 2015/179783 de 26/11/2015
Publicação automática da admissibilidade da fase nacional depositado via PCT . Tratado de cooperação em matéria de Patentes, conforme Instrução Normativa nº 02, de 06/06/2017 publicada na RPI nº 2422, de 06/06/2017.

---

(21) BR 11 2016 027349-4 A2

Código 1.3 - Notificação - Fase Nacional - PCT
(22) 19/05/2015
(30) 23/05/2014 EP 14169671.6
(51) B65D 1/02 (2006.01), B65D 79/00 (2006.01)
(54) RECIPIENTE PLÁSTICO MOLDADO POR SOPRO BIAXIALMENTE ESTIRADO E RESISTENTE AO CALOR E MÉTODO PARA MOLDAR POR SOPRO-DUPLO UM RECIPIENTE DE PLÁSTICO RESISTENTE AO CALOR
(71) PLASTIPAK BAWT S.À.R.L. (LU)
(72) SAM VAN DIJCK, ALAIN DESSAINT, JAN DECKERS
(85) 22/11/2016
(86) PCT EP2015/060946 de 19/05/2015
(87) WO 2015/177112 de 26/11/2015
Publicação automática da admissibilidade da fase nacional depositado via PCT . Tratado de cooperação em matéria de Patentes, conforme Instrução Normativa nº 02, de 06/06/2017 publicada na RPI nº 2422, de 06/06/2017.

---

(21) BR 11 2016 027351-6 A2

Código 1.3 - Notificação - Fase Nacional - PCT
(22) 30/05/2014
(51) C09K 3/10 (2006.01), C08G 18/10 (2006.01)
(54) POLIÓIS HIDROFÓBICOS PARA APLICAÇÕES COMO SELANTE
(71) DOW GLOBAL TECHNOLOGIES LLC (US)
(72) WENWEN LI, AMBER STEPHENSON
(85) 22/11/2016
(86) PCT US2014/040250 de 30/05/2014
(87) WO 2015/183308 de 03/12/2015
Publicação automática da admissibilidade da fase nacional depositado via PCT . Tratado de cooperação em matéria de Patentes, conforme Instrução Normativa nº 02, de 06/06/2017 publicada na RPI nº 2422, de 06/06/2017.

---

(21) BR 11 2016 027352-4 A2

Código 1.3 - Notificação - Fase Nacional - PCT
(22) 28/05/2015
(30) 29/05/2014 JP 2014-111378
(51) C07D 207/16 (2006.01), A61K 31/454 (2006.01), A61K 31/4545 (2006.01),

A61K 31/496 (2006.01), A61K 31/501 (2006.01), A61K 31/506 (2006.01), A61K 31/5377 (2006.01), A61P 1/04 (2006.01), A61P 1/16 (2006.01), A61P 7/00 (2006.01), A61P 9/00 (2006.01), A61P 9/10 (2006.01), A61P 13/12 (2006.01), A61P 17/00 (2006.01), A61P 17/06 (2006.01), A61P 19/02 (2006.01), A61P 19/04 (2006.01), A61P 19/06 (2006.01), A61P 25/00 (2006.01), A61P 27/02 (2006.01), A61P 29/00 (2006.01), A61P 31/04 (2006.01), A61P 31/18 (2006.01), A61P 35/00 (2006.01), A61P 37/02 (2006.01), A61P 37/06 (2006.01), A61P 43/00 (2006.01), C07D 401/06 (2006.01), C07D 401/12 (2006.01), C07D 401/14 (2006.01), C07D 403/06 (2006.01), C07D 403/14 (2006.01), C07D 405/14 (2006.01), C07D 413/14 (2006.01), C07D 417/14 (2006.01), C07D 487/04 (2006.01)
(54) COMPOSTO DE PIRROLIDINA E APLICAÇÃO COMO AGONISTA DO RECEPTOR DE MELANOCORTINA
(71) MITSUBISHI TANABE PHARMA CORPORATION (JP)
(72) YASUO YAMAMOTO, ATSUSHI SATO, KENJI MOROKUMA, HIROAKI SHITAMA, TAKASHI ADACHI, MASAHIKO MIYASHIRO
(85) 22/11/2016
(86) PCT JP2015/065469 de 28/05/2015
(87) WO 2015/182723 de 03/12/2015
Publicação automática da admissibilidade da fase nacional depositado via PCT . Tratado de cooperação em matéria de Patentes, conforme Instrução Normativa nº 02, de 06/06/2017 publicada na RPI nº 2422, de 06/06/2017.

---

(21) BR 11 2016 027353-2 A2

Código 1.3 - Notificação - Fase Nacional - PCT
(22) 02/07/2015
(30) 11/07/2014 US 62/023,459
(51) E21B 47/00 (2006.01), G01V 3/18 (2006.01), G01V 3/28 (2006.01)
(54) FERRAMENTA DE INSPEÇÃO DE TUBOS E MÉTODO
(71) HALLIBURTON ENERGY SERVICES, INC. (US)
(72) BURKAY DONDERICI
(85) 22/11/2016
(86) PCT US2015/039032 de 02/07/2015
(87) WO 2016/007380 de 14/01/2016
Publicação automática da admissibilidade da fase nacional depositado via PCT . Tratado de cooperação em matéria de Patentes, conforme Instrução Normativa nº 02, de 06/06/2017 publicada na RPI nº 2422, de 06/06/2017.

---

(21) BR 11 2016 027354-0 A2

Código 1.3 - Notificação - Fase Nacional - PCT
(22) 05/06/2015
(30) 06/06/2014 EP 14171441.0
(51) C12P 7/52 (2006.01)
(54) PROCESSO DE FERMENTAÇÃO BASEADO EM GLICEROL
(71) PURAC BIOCHEM B.V. (NL)
(72) LAZAR DRASKOVIC, WIJNAND RAPHAEL TERLOUW, HENDRIK

LEENDERT PELT, DAVID SANCHEZ GARCIA, DIANA VISSER, ANDRÉ BANIER DE HAAN
(85) 22/11/2016
(86) PCT EP2015/062549 de 05/06/2015
(87) WO 2015/185712 de 10/12/2015
Publicação automática da admissibilidade da fase nacional depositado via PCT . Tratado de cooperação em matéria de Patentes, conforme Instrução Normativa nº 02, de 06/06/2017 publicada na RPI nº 2422, de 06/06/2017.

---

(21) BR 11 2016 027355-9 A2

Código 1.3 - Notificação - Fase Nacional - PCT
(22) 26/05/2015
(30) 23/05/2014 BE 2014/0395
(51) A01M 1/02 (2006.01)
(54) DISPOSITIVOS PARA O CONTROLE DE PELO MENOS UM POSTO DE ISCAGEM PARA INSETOS, E MÉTODO DE CONTROLE DE PELO MENOS UM POSTO DE ISCAGEM
(71) SIMTELIGENCE SPRL (BE)
(72) ABRAHAM FROJMOVICS
(85) 22/11/2016
(86) PCT EP2015/061608 de 26/05/2015
(87) WO 2015/177382 de 26/11/2015
Publicação automática da admissibilidade da fase nacional depositado via PCT . Tratado de cooperação em matéria de Patentes, conforme Instrução Normativa nº 02, de 06/06/2017 publicada na RPI nº 2422, de 06/06/2017.

---

(21) BR 11 2016 027356-7 A2

Código 1.3 - Notificação - Fase Nacional - PCT
(22) 01/05/2015
(30) 23/05/2014 GB 1409217.5
(51) E21B 17/01 (2006.01)
(54) LIMITAÇÃO DE PRESSÃO DE CONTATO
(71) GE OIL & GAS UK LIMITED (GB)
(72) JIAN ZHAO, ANDREW ROBERTS, UPUL FERNANDO
(85) 22/11/2016
(86) PCT GB2015/051281 de 01/05/2015
(87) WO 2015/177503 de 26/11/2015
Publicação automática da admissibilidade da fase nacional depositado via PCT . Tratado de cooperação em matéria de Patentes, conforme Instrução Normativa nº 02, de 06/06/2017 publicada na RPI nº 2422, de 06/06/2017.

---

(21) BR 11 2016 027357-5 A2

Código 1.3 - Notificação - Fase Nacional - PCT
(22) 27/05/2015
(30) 30/05/2014 IT MI2014A001013
(51) B65H 23/038 (2006.01), B29D 30/30 (2006.01)
(54) PROCESSO PARA OBTER PNEUS PARA RODAS DE VEÍCULO, E,

APARELHO PARA COLOCAR PARES DE ELEMENTOS ALONGADOS EM UM TAMBOR DE FORMAÇÃO.
(71) PIRELLI TYRE S.P.A. (IT)
(72) MAURO BIGOGNO, LORENZO PULICI, LUDOVICO DE CHIRICO
(85) 22/11/2016
(86) PCT IB2015/053967 de 27/05/2015
(87) WO 2015/181740 de 03/12/2015
Publicação automática da admissibilidade da fase nacional depositado via PCT . Tratado de cooperação em matéria de Patentes, conforme Instrução Normativa nº 02, de 06/06/2017 publicada na RPI nº 2422, de 06/06/2017.

---

(21) BR 11 2016 027358-3 A2

Código 1.3 - Notificação - Fase Nacional - PCT
(22) 12/06/2015
(30) 12/06/2014 US 14/303,020
(51) C09K 11/61 (2006.01)
(54) PROCESSOS PARA SINTETIZAR UM FÓSFORO DOPADO COM MANGANÊS, FÓSFORO DE FLÚOR COMPLEXO DOPADO COM MANGANÊS, APARELHO DE ILUMINAÇÃO E DISPOSITIVO DE LUZ DE FUNDO
(71) GENERAL ELECTRIC COMPANY (US)
(72) JAMES EDWARD MURPHY, ANANT ACHYUT SETLUR, FLORENCIO GARCIA, SRINIVAS PRASAD SISTA
(85) 22/11/2016
(86) PCT US2015/035455 de 12/06/2015
(87) WO 2015/191943 de 17/12/2015
Publicação automática da admissibilidade da fase nacional depositado via PCT . Tratado de cooperação em matéria de Patentes, conforme Instrução Normativa nº 02, de 06/06/2017 publicada na RPI nº 2422, de 06/06/2017.

---

(21) BR 11 2016 027359-1 A2

Código 1.3 - Notificação - Fase Nacional - PCT
(22) 22/05/2015
(30) 22/05/2014 US 62/002,090
(51) A61K 9/00 (2006.01), A61K 31/565 (2006.01), A61K 31/57 (2006.01), A61P 5/30 (2006.01), A61P 5/34 (2006.01)
(54) FORMULAÇÕES E TERAPIAS NATURAIS DE COMBINAÇÃO PARA REPOSIÇÃO HORMONAL
(71) THERAPEUTICSMD, INC. (US)
(72) BRIAN A. BERNICK, PETER H.R. PERSICANER, JULIA M. AMADIO
(85) 22/11/2016
(86) PCT US2015/032213 de 22/05/2015
(87) WO 2015/179782 de 26/11/2015
Publicação automática da admissibilidade da fase nacional depositado via PCT . Tratado de cooperação em matéria de Patentes, conforme Instrução Normativa nº 02, de 06/06/2017 publicada na RPI nº 2422, de 06/06/2017.

(21) BR 11 2016 027360-5 A2

Código 1.3 - Notificação - Fase Nacional - PCT
(22) 21/05/2015
(30) 23/05/2014 GB 1409209.2
(51) C09C 1/36 (2006.01)
(54) ?MÉTODOS PARA PREPARAR UM PRODUTO DE DIÓXIDO DE TITÂNIO, UM PRODUTO ACONDICIONADO E UM PRODUTO DE PIGMENTO?
(71) HUNTSMAN P&A UK LIMITED (GB)
(72) JOHN L EDWARDS, LINDA GIBBONS, ALISON BURKE, ANDREW E. BROWN, ANTHONY G. JONES
(85) 22/11/2016
(86) PCT GB2015/051505 de 21/05/2015
(87) WO 2015/177563 de 26/11/2015
Publicação automática da admissibilidade da fase nacional depositado via PCT . Tratado de cooperação em matéria de Patentes, conforme Instrução Normativa nº 02, de 06/06/2017 publicada na RPI nº 2422, de 06/06/2017.

(21) BR 11 2016 027361-3 A2

Código 1.3 - Notificação - Fase Nacional - PCT
(22) 22/05/2015
(30) 22/05/2014 US 62/002,122; 14/07/2014 US 62/024,305
(51) H02J 17/00 (2006.01), H02N 11/00 (2006.01)
(54) SISTEMA APRIMORADO DE CAPTURA DE ENERGIA ELETROMAGNÉTICA DE ALTA EFICIÊNCIA, PROCESSO PARA GERAR FORÇA, E, PRODUTOS
(71) SOLAR CUBED DEVELOPMENT, LLC (US)
(72) SCOTT HOHULIN
(85) 22/11/2016
(86) PCT US2015/032148 de 22/05/2015
(87) WO 2015/179745 de 26/11/2015
Publicação automática da admissibilidade da fase nacional depositado via PCT . Tratado de cooperação em matéria de Patentes, conforme Instrução Normativa nº 02, de 06/06/2017 publicada na RPI nº 2422, de 06/06/2017.

(21) BR 11 2016 027363-0 A2

Código 1.3 - Notificação - Fase Nacional - PCT
(22) 21/05/2015
(30) 23/05/2014 JP 2014-107431
(51) F01N 3/28 (2006.01), F01N 3/021 (2006.01)
(54) MATERIAL DE RETENÇÃO PARA ELEMENTO DE CONTROLE DE POLUIÇÃO, MÉTODO DE FABRICAÇÃO DO MESMO, E DISPOSITIVO DE CONTROLE DE POLUIÇÃO
(71) 3M INNOVATIVE PROPERTIES COMPANY (US)
(72) KENJI SAKO
(85) 22/11/2016

(86) PCT US2015/031879 de 21/05/2015
(87) WO 2015/179589 de 26/11/2015
Publicação automática da admissibilidade da fase nacional depositado via PCT . Tratado de cooperação em matéria de Patentes, conforme Instrução Normativa nº 02, de 06/06/2017 publicada na RPI nº 2422, de 06/06/2017.

---

(21) BR 11 2016 027365-6 A2

Código 1.3 - Notificação - Fase Nacional - PCT
(22) 29/05/2015
(30) 29/05/2014 JP 2014-111568
(51) C22F 1/053 (2006.01), C22C 21/10 (2006.01)
(54) MÉTODO PARA FABRICAÇÃO DE ELEMENTO DE LIGA DE ALUMÍNIO E ELEMENTO DE LIGA DE ALUMÍNIO FABRICADO POR MEIO DO MESMO
(71) MITSUBISHI HEAVY INDUSTRIES, LTD. (JP)
(72) AKIKO INOUE, TAKAYUKI TAKAHASHI
(85) 22/11/2016
(86) PCT JP2015/065566 de 29/05/2015
(87) WO 2015/182748 de 03/12/2015
Publicação automática da admissibilidade da fase nacional depositado via PCT . Tratado de cooperação em matéria de Patentes, conforme Instrução Normativa nº 02, de 06/06/2017 publicada na RPI nº 2422, de 06/06/2017.

---

(21) BR 11 2016 027366-4 A2

Código 1.3 - Notificação - Fase Nacional - PCT
(22) 05/06/2015
(30) 06/06/2014 US 62/008,786
(51) A61K 38/12 (2006.01)
(54) FORMAS CRISTALINAS
(71) ABBVIE INC. (US)
(72) SHUANG CHEN, BRADLEY D. GATES, AHMAD Y. SHEIKH
(85) 22/11/2016
(86) PCT US2015/034371 de 05/06/2015
(87) WO 2015/188045 de 10/12/2015
Publicação automática da admissibilidade da fase nacional depositado via PCT . Tratado de cooperação em matéria de Patentes, conforme Instrução Normativa nº 02, de 06/06/2017 publicada na RPI nº 2422, de 06/06/2017.

---

(21) BR 11 2016 027367-2 A2

Código 1.3 - Notificação - Fase Nacional - PCT
(22) 08/06/2015
(30) 12/06/2014 US 14/303,510
(51) G06F 1/16 (2006.01), G09F 9/30 (2006.01), H04M 1/02 (2006.01)
(54) DISPOSITIVO DE COMPUTAÇÃO DE DISPLAY FLEXÍVEL
(71) MICROSOFT TECHNOLOGY LICENSING, LLC (US)
(72) ERROL M. TAZBAZ
(85) 22/11/2016
(86) PCT US2015/034614 de 08/06/2015

(87) WO 2015/191411 de 17/12/2015
Publicação automática da admissibilidade da fase nacional depositado via PCT . Tratado de cooperação em matéria de Patentes, conforme Instrução Normativa nº 02, de 06/06/2017 publicada na RPI nº 2422, de 06/06/2017.

---

(21) BR 11 2016 027368-0 A2

Código 1.3 - Notificação - Fase Nacional - PCT
(22) 26/05/2015
(30) 26/05/2014 EP 14305781.8
(51) A61M 5/31 (2006.01)
(54) MÉTODO PARA ARMAZENAR UMA VACINA COM EMULSÃO ADJUVANTE EM UM DISPOSITIVO MÉDICO DE INJEÇÃO LUBRIFICADO
(71) BECTON DICKINSON FRANCE (FR)
(72) JEAN-BERNARD HAMEL, FABIEN BONHOURE, SÉBASTIEN JOUFFRAY, NICOLAS BRALET
(85) 22/11/2016
(86) PCT EP2015/061594 de 26/05/2015
(87) WO 2015/181173 de 03/12/2015
Publicação automática da admissibilidade da fase nacional depositado via PCT . Tratado de cooperação em matéria de Patentes, conforme Instrução Normativa nº 02, de 06/06/2017 publicada na RPI nº 2422, de 06/06/2017.

---

(21) BR 11 2016 027372-9 A2

Código 1.3 - Notificação - Fase Nacional - PCT
(22) 04/06/2015
(30) 13/06/2014 JP 2014-122242
(51) B66C 1/10 (2006.01), B65G 1/04 (2006.01), B65G 47/90 (2006.01)
(54) APARELHO TRANSPORTADOR PARA SUBIR/DESCER CONTÊINERES
(71) DAIFUKU CO., LTD. (JP)
(72) HISASHI KYOTANI, KAZUKI OGAWA
(85) 22/11/2016
(86) PCT JP2015/066184 de 04/06/2015
(87) WO 2015/190387 de 17/12/2015
Publicação automática da admissibilidade da fase nacional depositado via PCT . Tratado de cooperação em matéria de Patentes, conforme Instrução Normativa nº 02, de 06/06/2017 publicada na RPI nº 2422, de 06/06/2017.

---

(21) BR 11 2016 027373-7 A2

Código 1.3 - Notificação - Fase Nacional - PCT
(22) 04/08/2015
(30) 11/08/2014 US 62/036,079; 30/07/2015 US 14/814,196
(51) A61Q 5/12 (2006.01), A61K 8/73 (2006.01)
(54) PRODUTOS DE CUIDADO PESSOAL COMPREENDENDO AMIDOS SUBSTITUÍDOS ALTAMENTE CATIÔNICOS
(71) CORN PRODUCTS DEVELOPMENT, INC. (US)
(72) FLAVE MARKLAND, ASHRAF HOSSAIN
(85) 22/11/2016

(86) PCT US2015/043599 de 04/08/2015
(87) WO 2016/025240 de 18/02/2016
Publicação automática da admissibilidade da fase nacional depositado via PCT . Tratado de cooperação em matéria de Patentes, conforme Instrução Normativa nº 02, de 06/06/2017 publicada na RPI nº 2422, de 06/06/2017.

---

(21) BR 11 2016 027383-4 A2

Código 1.3 - Notificação - Fase Nacional - PCT
(22) 02/06/2015
(30) 03/06/2014 EP 14170976.6
(51) C07D 471/04 (2006.01), A61K 31/44 (2006.01), C07D 471/14 (2006.01), C07D 495/14 (2006.01)
(54) DERIVADOS DE NAFTIRIDINADIONA
(71) NOVARTIS AG (CH)
(72) JUERGEN REINHARDT, NIKO SCHMIEDEBERG, CARSTEN SPANKA
(85) 22/11/2016
(86) PCT IB2015/054174 de 02/06/2015
(87) WO 2015/186063 de 10/12/2015
Publicação automática da admissibilidade da fase nacional depositado via PCT . Tratado de cooperação em matéria de Patentes, conforme Instrução Normativa nº 02, de 06/06/2017 publicada na RPI nº 2422, de 06/06/2017.

---

(21) BR 11 2016 027384-2 A2

Código 1.3 - Notificação - Fase Nacional - PCT
(22) 22/05/2015
(30) 22/05/2014 US 62/002,054; 10/06/2014 US 62/010,313; 20/06/2014 US 62/015,240; 31/07/2014 US 62/031,766; 22/08/2014 US 62/040,978; 10/02/2015 US 62/114,533; 11/02/2015 US 62/115,099; 21/05/2015 US 14/719,215
(51) H04N 19/70 (2014.01), H04N 19/463 (2014.01), H04N 19/93 (2014.01), H04N 19/176 (2014.01), H04N 19/186 (2014.01)
(54) CODIFICAÇÃO DE AMOSTRA DE ESCAPE EM CODIFICAÇÃO DE VÍDEO COM BASE EM PALETA
(71) QUALCOMM INCORPORATED (US)
(72) RAJAN LAXMAN JOSHI, VADIM SEREGIN, WEI PU, MARTA KARCZEWICZ, JOEL SOLE ROJALS, KRISHNAKANTH RAPAKA
(85) 22/11/2016
(86) PCT US2015/032247 de 22/05/2015
(87) WO 2015/179803 de 26/11/2015
Publicação automática da admissibilidade da fase nacional depositado via PCT . Tratado de cooperação em matéria de Patentes, conforme Instrução Normativa nº 02, de 06/06/2017 publicada na RPI nº 2422, de 06/06/2017.

---

(21) BR 11 2016 027387-7 A2

Código 1.3 - Notificação - Fase Nacional - PCT
(22) 26/01/2016
(30) 09/03/2015 DE 20 2015 001 885.8
(51) E03C 1/02 (2006.01), B05B 1/30 (2006.01), E03C 1/084 (2006.01), F16K

31/00 (2006.01), G05D 7/01 (2006.01)
(54) UNIDADE DE INSERÇÃO SANITÁRIA
(71) NEOPERL GMBH (DE)
(72) SIMON TWITCHETT, ALEXANDER STEIN
(85) 22/11/2016
(86) PCT EP2016/000134 de 26/01/2016
(87) WO 2016/142023 de 15/09/2016
Publicação automática da admissibilidade da fase nacional depositado via PCT . Tratado de cooperação em matéria de Patentes, conforme Instrução Normativa nº 02, de 06/06/2017 publicada na RPI nº 2422, de 06/06/2017.

---

(21) BR 11 2016 027392-3 A2

Código 1.3 - Notificação - Fase Nacional - PCT
(22) 23/05/2014
(51) G01N 33/49 (2006.01), G01N 27/06 (2006.01), G01R 27/00 (2006.01)
(54) MÉTODO E SISTEMA DE DETECÇÃO DE HEMÓLISE
(71) NOVA BIOMEDICAL CORPORATION (US)
(72) MICHAEL CAFFERTY
(85) 22/11/2016
(86) PCT US2014/039261 de 23/05/2014
(87) WO 2015/178924 de 26/11/2015
Publicação automática da admissibilidade da fase nacional depositado via PCT . Tratado de cooperação em matéria de Patentes, conforme Instrução Normativa nº 02, de 06/06/2017 publicada na RPI nº 2422, de 06/06/2017.

---

(21) BR 11 2016 027393-1 A2

Código 1.3 - Notificação - Fase Nacional - PCT
(22) 24/06/2015
(30) 26/06/2014 JP 2014-131688
(51) C07D 235/10 (2006.01), C07C 29/38 (2006.01), C07C 31/38 (2006.01), C07C 319/14 (2006.01), C07C 323/12 (2006.01), C07B 61/00 (2006.01)
(54) AGENTE DE FLUOROALQUILAÇÃO
(71) IHARA CHEMICAL INDUSTRY CO., LTD. (JP) , KUMIAI CHEMICAL INDUSTRY CO. LTD. (JP)
(72) KENTARO KAWAZOE, KOTARO YOSHIOKA
(85) 22/11/2016
(86) PCT JP2015/068127 de 24/06/2015
(87) WO 2015/199109 de 30/12/2015
Publicação automática da admissibilidade da fase nacional depositado via PCT . Tratado de cooperação em matéria de Patentes, conforme Instrução Normativa nº 02, de 06/06/2017 publicada na RPI nº 2422, de 06/06/2017.

---

(21) BR 11 2016 027395-8 A2

Código 1.3 - Notificação - Fase Nacional - PCT
(22) 28/05/2014
(51) C22C 38/00 (2006.01), C21D 8/02 (2006.01), C21D 9/46 (2006.01), C22C 38/38 (2006.01)

(54) CHAPA DE AÇO LAMINADA A QUENTE E MÉTODO DE PRODUÇÃO DA MESMA
(71) NIPPON STEEL & SUMITOMO METAL CORPORATION (JP)
(72) TAKESHI TOYODA, RIKI OKAMOTO, RYOHTA NIIYA, HIROSHI SAKAI, HIDETOSHI SHINDO
(85) 22/11/2016
(86) PCT JP2014/064150 de 28/05/2014
(87) WO 2015/181911 de 03/12/2015
Publicação automática da admissibilidade da fase nacional depositado via PCT . Tratado de cooperação em matéria de Patentes, conforme Instrução Normativa nº 02, de 06/06/2017 publicada na RPI nº 2422, de 06/06/2017.

---

(21) BR 11 2016 027397-4 A2

Código 1.3 - Notificação - Fase Nacional - PCT
(22) 20/05/2015
(30) 22/05/2014 US 14/284.798
(51) B60K 6/445 (2007.10), B60K 6/547 (2007.10), B60K 6/365 (2007.10), F16H 3/72 (2006.01), F16H 37/10 (2006.01)
(54) TRANSMISSÃO ELETRICAMENTE VARIÁVEL MODULAR DE MÚLTIPLOS MODOS
(71) FCA US LLC (US)
(72) BRADFORD LIU, FEISEL F.WESLATI
(85) 22/11/2016
(86) PCT US2015/031670 de 20/05/2015
(87) WO 2015/179464 de 26/11/2015
Publicação automática da admissibilidade da fase nacional depositado via PCT . Tratado de cooperação em matéria de Patentes, conforme Instrução Normativa nº 02, de 06/06/2017 publicada na RPI nº 2422, de 06/06/2017.

---

(21) BR 11 2016 027398-2 A2

Código 1.3 - Notificação - Fase Nacional - PCT
(22) 22/05/2014
(51) B60G 17/017 (2006.01), B60G 17/015 (2006.01)
(54) MÉTODO PARA A REGULAÇÃO DO NÍVEL DE UM VEÍCULO A MOTOR COM SUSPENSÃO PNEUMÁTICA
(71) WABCO GMBH. (DE)
(72) JÜRGEN ALBERS, SIEGFRIED BARTEL, REINHARD GOCZ, INGO JOVERS, UWE LENTZ
(85) 22/11/2016
(86) PCT EP2014/001377 de 22/05/2014
(87) WO 2015/176731 de 26/11/2015
Publicação automática da admissibilidade da fase nacional depositado via PCT . Tratado de cooperação em matéria de Patentes, conforme Instrução Normativa nº 02, de 06/06/2017 publicada na RPI nº 2422, de 06/06/2017.

---

(21) BR 11 2016 027399-0 A2

Código 1.3 - Notificação - Fase Nacional - PCT

(22) 21/05/2015
(30) 22/05/2014 US 14/285.429
(51) H04N 7/025 (2006.01)
(54) ANÚNCIOS DIRECIONADOS COM BASE EM INFORMAÇÕES DE PRODUTO DE USUÁRIO
(71) OPENTV, INC. (US)
(72) DEBRA HENSGEN, ANTOINE BURCKARD
(85) 22/11/2016
(86) PCT US2015/032056 de 21/05/2015
(87) WO 2015/179699 de 26/11/2015
Publicação automática da admissibilidade da fase nacional depositado via PCT . Tratado de cooperação em matéria de Patentes, conforme Instrução Normativa nº 02, de 06/06/2017 publicada na RPI nº 2422, de 06/06/2017.

---

(21) BR 11 2016 027400-8 A2

Código 1.3 - Notificação - Fase Nacional - PCT
(22) 22/05/2015
(30) 23/05/2014 US 14/286,636
(51) E21B 49/08 (2006.01), E21B 33/12 (2006.01)
(54) ELEMENTO DE PACKER COM ENTRADA DE FLUIDO LAMINAR
(71) BAKER HUGHES INCORPORATED. (US)
(72) HERMANUS J. NIEUWOUDT, CHRISTOPHER J. MORGAN, FRANCISCO GALVAN-SANCHEZ
(85) 22/11/2016
(86) PCT US2015/032251 de 22/05/2015
(87) WO 2015/179805 de 26/11/2015
Publicação automática da admissibilidade da fase nacional depositado via PCT . Tratado de cooperação em matéria de Patentes, conforme Instrução Normativa nº 02, de 06/06/2017 publicada na RPI nº 2422, de 06/06/2017.

---

(21) BR 11 2016 027402-4 A2

Código 1.3 - Notificação - Fase Nacional - PCT
(22) 22/05/2015
(30) 23/05/2014 US 62/002,596; 29/05/2014 US 62/004,799
(51) E21B 43/12 (2006.01), F04D 13/10 (2006.01)
(54) MÉTODO, SISTEMA, E UM OU MAIS MEIOS DE ARMAZENAMENTO LEGÍVEIS POR COMPUTADOR
(71) SCHLUMBERGER TECHNOLOGY B.V. (NL)
(72) DUDI RENDUSARA, ANDREW MEREDITH, EMMANUEL COSTE, LEO STEENSON, ALBERT HOEFEL
(85) 22/11/2016
(86) PCT US2015/032197 de 22/05/2015
(87) WO 2015/179775 de 26/11/2015
Publicação automática da admissibilidade da fase nacional depositado via PCT . Tratado de cooperação em matéria de Patentes, conforme Instrução Normativa nº 02, de 06/06/2017 publicada na RPI nº 2422, de 06/06/2017.

(21) BR 11 2016 027406-7 A2

Código 1.3 - Notificação - Fase Nacional - PCT
(22) 22/05/2015
(30) 22/05/2014 US 62/001,960; 13/02/2015 US 62/115,921
(51) A61L 15/22 (2006.01), A61L 15/42 (2006.01), A61L 15/60 (2006.01), C08F 2/32 (2006.01), C08J 9/00 (2006.01)
(54) ESPUMA CONTENDO MASSA HETEROGÊNEA
(71) THE PROCTER & GAMBLE COMPANY (US)
(72) WADE MONROE HUBBARD JR., DEAN LARRY DUVAL, PAUL THOMAS WEISMAN
(85) 22/11/2016
(86) PCT US2015/032154 de 22/05/2015
(87) WO 2015/179750 de 26/11/2015
Publicação automática da admissibilidade da fase nacional depositado via PCT . Tratado de cooperação em matéria de Patentes, conforme Instrução Normativa nº 02, de 06/06/2017 publicada na RPI nº 2422, de 06/06/2017.

(21) BR 11 2016 027407-5 A2

Código 1.3 - Notificação - Fase Nacional - PCT
(22) 22/05/2015
(30) 23/05/2014 FR 1454708
(51) C05F 17/00 (2006.01), C05F 17/02 (2006.01), B09B 3/00 (2006.01), B07B 13/04 (2006.01), B03B 9/06 (2006.01)
(54) MÉTODO E INSTALAÇÃO DE TRATAMENTO DE UMA MISTURA DE RESÍDUOS QUE INCLUEM UMA SEPARAÇÃO E UMA COMPOSTAGEM DA DITA MISTURA
(71) FINANCE DEVELOPPEMENT ENVIRONNEMENT CHARREYRE - FIDEC (FR)
(72) FABIEN CHARREYRE, MICHEL CHARREYRE, ALAIN CHARREYRE
(85) 22/11/2016
(86) PCT FR2015/051370 de 22/05/2015
(87) WO 2015/177485 de 26/11/2015
Publicação automática da admissibilidade da fase nacional depositado via PCT . Tratado de cooperação em matéria de Patentes, conforme Instrução Normativa nº 02, de 06/06/2017 publicada na RPI nº 2422, de 06/06/2017.

(21) BR 11 2016 027410-5 A2

Código 1.3 - Notificação - Fase Nacional - PCT
(22) 22/05/2015
(30) 23/05/2014 FR 1454696
(51) B03B 9/06 (2006.01), B09B 3/00 (2006.01), B09B 5/00 (2006.01), C05F 17/02 (2006.01), C05F 17/00 (2006.01)
(54) ?MÉTODO E INSTALAÇÃO DE TRATAMENTO DE UMA MISTURA DE RESÍDUOS COM DOIS CICLOS DE COMPOSTAGEM?
(71) FINANCE DEVELOPPEMENT ENVIRONNEMENT CHARREYRE - FIDEC (FR)

(72) FABIEN CHARREYRE, MICHEL CHARREYRE, ALAIN CHARREYRE
(85) 22/11/2016
(86) PCT FR2015/051371 de 22/05/2015
(87) WO 2015/177486 de 26/11/2015
Publicação automática da admissibilidade da fase nacional depositado via PCT . Tratado de cooperação em matéria de Patentes, conforme Instrução Normativa nº 02, de 06/06/2017 publicada na RPI nº 2422, de 06/06/2017.

---

(21) BR 11 2016 027411-3 A2

Código 1.3 - Notificação - Fase Nacional - PCT
(22) 22/05/2015
(30) 23/05/2014 FI 20145470
(51) H01P 1/203 (2006.01), H01P 1/205 (2006.01), H01P 7/08 (2006.01), H01P 1/213 (2006.01)
(54) FILTRO DE RF
(71) TONGYU TECHNOLOGY OY (FI)
(72) ERKKI NIIRANEN
(85) 22/11/2016
(86) PCT FI2015/050356 de 22/05/2015
(87) WO 2015/177411 de 26/11/2015
Publicação automática da admissibilidade da fase nacional depositado via PCT . Tratado de cooperação em matéria de Patentes, conforme Instrução Normativa nº 02, de 06/06/2017 publicada na RPI nº 2422, de 06/06/2017.

---

(21) BR 11 2016 027412-1 A2

Código 1.3 - Notificação - Fase Nacional - PCT
(22) 22/05/2015
(30) 23/05/2014 FR 1454709
(51) B07B 1/22 (2006.01), B07B 1/24 (2006.01), B07B 13/04 (2006.01)
(54) MÁQUINA DE TRIAGEM DE UMA MISTURA DE RESÍDUOS E MÉTODO DE TRIAGEM ASSOCIADO
(71) FINANCE DEVELOPPEMENT ENVIRONNEMENT CHARREYRE - FIDEC (FR)
(72) FABIEN CHARREYRE, MICHEL CHARREYRE, ALAIN CHARREYRE
(85) 22/11/2016
(86) PCT FR2015/051372 de 22/05/2015
(87) WO 2015/197928 de 30/12/2015
Publicação automática da admissibilidade da fase nacional depositado via PCT . Tratado de cooperação em matéria de Patentes, conforme Instrução Normativa nº 02, de 06/06/2017 publicada na RPI nº 2422, de 06/06/2017.

---

(21) BR 11 2016 027414-8 A2

Código 1.3 - Notificação - Fase Nacional - PCT
(22) 21/05/2015
(30) 23/05/2014 GB 1409228.2
(51) A45D 26/00 (2006.01)
(54) DISPOSITIVO DEPILATÓRIO

(71) RECKITT BENCKISER (BRANDS) LIMITED (GB)
(72) TOM ADAMS, BAYA DJADAR, TONY MOUTON
(85) 22/11/2016
(86) PCT GB2015/051492 de 21/05/2015
(87) WO 2015/177553 de 26/11/2015
Publicação automática da admissibilidade da fase nacional depositado via PCT . Tratado de cooperação em matéria de Patentes, conforme Instrução Normativa nº 02, de 06/06/2017 publicada na RPI nº 2422, de 06/06/2017.

---

(21) BR 11 2016 027415-6 A2

Código 1.3 - Notificação - Fase Nacional - PCT
(22) 21/05/2015
(30) 18/06/2014 DK PA 2014 70364
(51) H02K 3/51 (2006.01), H02K 3/52 (2006.01), H02K 5/22 (2006.01)
(54) MÉTODO DE REPARAÇÃO DE UM GERADOR ELÉTRICO
(71) VESTAS WIND SYSTEMS A/S (DK)
(72) SØRENSEN, KIM SVEINSSON
(85) 22/11/2016
(86) PCT DK2015/050125 de 21/05/2015
(87) WO 2015/192850 de 23/12/2015
Publicação automática da admissibilidade da fase nacional depositado via PCT . Tratado de cooperação em matéria de Patentes, conforme Instrução Normativa nº 02, de 06/06/2017 publicada na RPI nº 2422, de 06/06/2017.

---

(21) BR 11 2016 027417-2 A2

Código 1.3 - Notificação - Fase Nacional - PCT
(22) 22/05/2015
(30) 22/05/2014 AU 2014901922
(51) C07C 275/30 (2006.01), A61K 31/20 (2006.01), A61P 35/04 (2006.01)
(54) ANÁLOGOS DE ÔMEGA-3
(71) THE UNIVERSITY OF SYDNEY (AU) , UNIVERSITY OF TECHNOLOGY, SYDNEY (AU)
(72) TRISTAN RAWLING, MICHAEL MURRAY
(85) 22/11/2016
(86) PCT AU2015/050267 de 22/05/2015
(87) WO 2015/176135 de 26/11/2015
Publicação automática da admissibilidade da fase nacional depositado via PCT . Tratado de cooperação em matéria de Patentes, conforme Instrução Normativa nº 02, de 06/06/2017 publicada na RPI nº 2422, de 06/06/2017.

---

(21) BR 11 2016 027418-0 A2

Código 1.3 - Notificação - Fase Nacional - PCT
(22) 22/05/2015
(30) 23/05/2014 US 62/002,456; 21/05/2015 US 14/719,000
(51) H04W 72/04 (2009.01), H04W 72/10 (2009.01), H04W 74/00 (2009.01), H04W 84/12 (2009.01)
(54) SINALIZAÇÃO DE MULTIPLEXAÇÃO DE DIVISÃO DE TEMPO

PROGRAMÁVEL EM ACESSO OTIMIZADO DE CANAL DISTRIBUÍDO
(71) QUALCOMM INCORPORATED (US)
(72) YAN ZHOU, SIMONE MERLIN, GWENDOLYN DENISE BARRIAC, BIN TIAN
(85) 22/11/2016
(86) PCT US2015/032153 de 22/05/2015
(87) WO 2015/179749 de 26/11/2015
Publicação automática da admissibilidade da fase nacional depositado via PCT . Tratado de cooperação em matéria de Patentes, conforme Instrução Normativa nº 02, de 06/06/2017 publicada na RPI nº 2422, de 06/06/2017.

---

(21) BR 11 2016 027420-2 A2

Código 1.3 - Notificação - Fase Nacional - PCT
(22) 22/05/2015
(30) 23/05/2014 US 62/002,717; 09/06/2014 US 62/009,772; 20/06/2014 US 62/015,261; 30/06/2014 US 62/019,223; 03/10/2014 US 62/059,659; 17/10/2014 US 62/065,526; 21/05/2015 US 14/719,265
(51) H04N 19/105 (2014.01), H04N 19/176 (2014.01), H04N 19/186 (2014.01), H04N 19/157 (2014.01)
(54) CODIFICAÇÃO DE SEQUÊNCIAS DE EXECUÇÃO COM EVASÃO EM CODIFICAÇÃO DE VÍDEO BASEADA EM PALETA
(71) QUALCOMM INCORPORATED (US)
(72) VADIM SEREGIN, RAJAN LAXMAN JOSHI, MARTA KARCZEWICZ, WEI PU, JOEL SOLE ROJALS
(85) 22/11/2016
(86) PCT US2015/032286 de 22/05/2015
(87) WO 2015/179829 de 26/11/2015
Publicação automática da admissibilidade da fase nacional depositado via PCT . Tratado de cooperação em matéria de Patentes, conforme Instrução Normativa nº 02, de 06/06/2017 publicada na RPI nº 2422, de 06/06/2017.

---

(21) BR 11 2016 027422-9 A2

Código 1.3 - Notificação - Fase Nacional - PCT
(22) 12/05/2015
(30) 23/05/2014 US 62/002,751; 10/03/2015 US 14/643,854
(51) H04B 1/00 (2006.01), H03F 1/22 (2006.01), H03G 1/00 (2006.01)
(54) AMPLIFICADOR DE AGREGAÇÃO DE PORTADORA COM CONTROLE DE GANHO DUPLO
(71) QUALCOMM INCORPORATED (US)
(72) AHMED ABDEL MONEM YOUSSEF, EHAB AHMED SOBHY ABDEL GHANY, LI-CHUNG CHANG
(85) 22/11/2016
(86) PCT US2015/030327 de 12/05/2015
(87) WO 2015/179172 de 26/11/2015
Publicação automática da admissibilidade da fase nacional depositado via PCT . Tratado de cooperação em matéria de Patentes, conforme Instrução

Normativa nº 02, de 06/06/2017 publicada na RPI nº 2422, de 06/06/2017.

---

(21) BR 11 2016 027423-7 A2

Código 1.3 - Notificação - Fase Nacional - PCT
(22) 01/05/2015
(30) 23/05/2014 US 14/286,791
(51) H03F 1/22 (2006.01), H03F 3/195 (2006.01), H03F 3/24 (2006.01), H03F 3/45 (2006.01), H03F 3/72 (2006.01), H03F 1/02 (2006.01)
(54) AMPLIFICADOR DE POTÊNCIA MULTIBANDA
(71) QUALCOMM INCORPORATED (US)
(72) SAIHUA LIN, ANUP SAVLA
(85) 22/11/2016
(86) PCT US2015/028762 de 01/05/2015
(87) WO 2015/179104 de 26/11/2015
Publicação automática da admissibilidade da fase nacional depositado via PCT . Tratado de cooperação em matéria de Patentes, conforme Instrução Normativa nº 02, de 06/06/2017 publicada na RPI nº 2422, de 06/06/2017.

---

(21) BR 11 2016 027424-5 A2

Código 1.3 - Notificação - Fase Nacional - PCT
(22) 21/05/2015
(30) 23/05/2014 US 14/286,484
(51) A61B 6/00 (2006.01)
(54) DISPOSITIVO E KIT PARA FORMAR UM ELEMENTO MARCADOR, DISPOSITIVO DE ENTREGA DE MARCADOR, MÉTODO PARA PRODUZIR UM ELEMENTO MARCADOR, MÉTODO PARA PRODUZIR UM KIT
(71) CAREFUSION 2200, INC. (US)
(72) EVAN LINDERMAN, MICHAEL PLISHKA
(85) 22/11/2016
(86) PCT US2015/032012 de 21/05/2015
(87) WO 2015/179667 de 26/11/2015
Publicação automática da admissibilidade da fase nacional depositado via PCT . Tratado de cooperação em matéria de Patentes, conforme Instrução Normativa nº 02, de 06/06/2017 publicada na RPI nº 2422, de 06/06/2017.

---

(21) BR 11 2016 027425-3 A2

Código 1.3 - Notificação - Fase Nacional - PCT
(22) 29/06/2015
(30) 30/06/2014 US 62/019,105
(51) A61B 19/00 (2006.01), A61L 31/00 (2006.01)
(54) SUPERFÍCIES PADRONIZADAS
(71) KIMBERLY-CLARK WORLDWIDE, INC. (US)
(72) RUSSELL F. ROSS
(85) 22/11/2016
(86) PCT US2015/038232 de 29/06/2015
(87) WO 2016/003857 de 07/01/2016
Publicação automática da admissibilidade da fase nacional depositado via

PCT . Tratado de cooperação em matéria de Patentes, conforme Instrução Normativa nº 02, de 06/06/2017 publicada na RPI nº 2422, de 06/06/2017.

---

(21) BR 11 2016 027426-1 A2

Código 1.3 - Notificação - Fase Nacional - PCT
(22) 22/05/2015
(30) 23/05/2014 US 62/002,717; 09/06/2014 US 62/009,772; 20/06/2014 US 62/015,261; 30/06/2014 US 62/019,223; 03/10/2014 US 62/059,659; 17/10/2014 US 62/065,526; 21/05/2015 US 14/719,263
(51) H04N 19/70 (2014.01), H04N 19/91 (2014.01), H04N 19/93 (2014.01)
(54) CODIFICAÇÃO DE VALORES DE CURSO COM BASE EM ÍNDICE DE PALETA EM CODIFICAÇÃO DE VÍDEO BASEADA EM PALETA
(71) QUALCOMM INCORPORATED (US)
(72) VADIM SEREGIN, RAJAN LAXMAN JOSHI, MARTA KARCZEWICZ, WEI PU, JOEL SOLE ROJALS
(85) 22/11/2016
(86) PCT US2015/032282 de 22/05/2015
(87) WO 2015/179827 de 26/11/2015
Publicação automática da admissibilidade da fase nacional depositado via PCT . Tratado de cooperação em matéria de Patentes, conforme Instrução Normativa nº 02, de 06/06/2017 publicada na RPI nº 2422, de 06/06/2017.

---

(21) BR 11 2016 027427-0 A2

Código 1.3 - Notificação - Fase Nacional - PCT
(22) 02/06/2014
(30) 02/06/2014 US 14/293,003
(51) F25J 3/04 (2006.01)
(54) SISTEMA E MÉTODO DE SEPARAÇÃO DE AR
(71) PRAXAIR TECHNOLOGY, INC. (US)
(72) JEREMIAH J. RAUCH, SOPHIA J. DOWD, ANDREW M. WARTA, CATHERINE B. SARIGIANNIS, WEI ZHANG
(85) 22/11/2016
(86) PCT US2014/040456 de 02/06/2014
(87) WO 2015/187117 de 10/12/2015
Publicação automática da admissibilidade da fase nacional depositado via PCT . Tratado de cooperação em matéria de Patentes, conforme Instrução Normativa nº 02, de 06/06/2017 publicada na RPI nº 2422, de 06/06/2017.

---

(21) BR 11 2016 027428-8 A2

Código 1.3 - Notificação - Fase Nacional - PCT
(22) 22/05/2015
(30) 23/05/2014 US 62/002,717; 09/06/2014 US 62/009,772; 20/06/2014 US 62/015,261; 30/06/2014 US 62/019,223; 03/10/2014 US 62/059,659; 17/10/2014 US 62/065,526; 21/05/2015 US 14/719,260
(51) H04N 19/176 (2014.01), H04N 19/105 (2014.01), H04N 19/186 (2014.01), H04N 19/157 (2014.01)
(54) INICIALIZAÇÃO DE PALETA DE INDICADOR EM CODIFICAÇÃO DE

VÍDEO COM BASE EM PALETA
(71) QUALCOMM INCORPORATED (US)
(72) VADIM SEREGIN, RAJAN LAXMAN JOSHI, MARTA KARCZEWICZ, WEI PU, JOEL SOLE ROJALS
(85) 22/11/2016
(86) PCT US2015/032262 de 22/05/2015
(87) WO 2015/179814 de 26/11/2015
Publicação automática da admissibilidade da fase nacional depositado via PCT . Tratado de cooperação em matéria de Patentes, conforme Instrução Normativa nº 02, de 06/06/2017 publicada na RPI nº 2422, de 06/06/2017.

---

(21) BR 11 2016 027440-7 A2

Código 1.3 - Notificação - Fase Nacional - PCT
(22) 30/05/2014
(51) G02B 7/04 (2006.01), H02K 33/00 (2006.01)
(54) LENTE COM FOCO AJUSTÁVEL
(71) BOLYMEDIA HOLDINGS CO. LTD. (US)
(72) XIAOPING HU
(85) 23/11/2016
(86) PCT CN2014/078898 de 30/05/2014
(87) WO 2015/180121 de 03/12/2015
Publicação automática da admissibilidade da fase nacional depositado via PCT . Tratado de cooperação em matéria de Patentes, conforme Instrução Normativa nº 02, de 06/06/2017 publicada na RPI nº 2422, de 06/06/2017.

---

(21) BR 11 2016 027442-3 A2

Código 1.3 - Notificação - Fase Nacional - PCT
(22) 04/06/2015
(30) 27/06/2014 US 14/316,912
(51) H02J 7/00 (2006.01), H02J 17/00 (2006.01)
(54) SISTEMAS E MÉTODOS PARA CARREGAMENTO SEM FIO INTELIGENTE
(71) INTEL CORPORATION (US)
(72) AVI APRIEV PRIEV, OLEG POGORELIK, SHAHAR PORAT, ALEX NAYSHTUT
(85) 23/11/2016
(86) PCT US2015/034235 de 04/06/2015
(87) WO 2015/199938 de 30/12/2015
Publicação automática da admissibilidade da fase nacional depositado via PCT . Tratado de cooperação em matéria de Patentes, conforme Instrução Normativa nº 02, de 06/06/2017 publicada na RPI nº 2422, de 06/06/2017.

---

(21) BR 11 2016 027444-0 A2

Código 1.3 - Notificação - Fase Nacional - PCT
(22) 26/05/2015
(30) 27/05/2014 EP 14169990.0
(51) C07D 401/14 (2006.01), C07D 231/16 (2006.01), C07D 403/04 (2006.01)

(54) PROCESSO PARA PREPARAÇÃO DE 5-FLUORO-1H- PIRAZOLES COMEÇANDO A PARTIR DE HEXAFLUOROPROPENO
(71) BAYER CROPSCIENCE AKTIENGESELLSCHAFT (DE)
(72) SERGII PAZENOK, NORBERT LUI, CHRISTIAN FUNKE
(85) 23/11/2016
(86) PCT EP2015/061540 de 26/05/2015
(87) WO 2015/181139 de 03/12/2015
Publicação automática da admissibilidade da fase nacional depositado via PCT . Tratado de cooperação em matéria de Patentes, conforme Instrução Normativa nº 02, de 06/06/2017 publicada na RPI nº 2422, de 06/06/2017.

---

(21) BR 11 2016 027445-8 A2

Código 1.3 - Notificação - Fase Nacional - PCT
(22) 22/05/2015
(30) 06/06/2014 DE 10 2014 008 611.9
(51) A61J 1/06 (2006.01)
(54) RECIPIENTE
(71) KOCHER-PLASTIK MASCHINENBAU GMBH (DE)
(72) JOHANNES GESER, MICHAEL SPALLEK, ALEXANDER HAMMER, ALEXANDER BEIER
(85) 23/11/2016
(86) PCT EP2015/001055 de 22/05/2015
(87) WO 2015/185187 de 10/12/2015
Publicação automática da admissibilidade da fase nacional depositado via PCT . Tratado de cooperação em matéria de Patentes, conforme Instrução Normativa nº 02, de 06/06/2017 publicada na RPI nº 2422, de 06/06/2017.

---

(21) BR 11 2016 027446-6 A2

Código 1.3 - Notificação - Fase Nacional - PCT
(22) 26/06/2015
(30) 30/06/2014 US 62/019,308
(51) H04L 12/851 (2013.01), H04L 12/26 (2006.01)
(54) APARELHO E MÉTODO PARA MELHORIA DE QUALIDADE DE ARQUITETURA DE SERVIÇO PARA LTE
(71) INTEL IP CORPORATION (US)
(72) ANA LUCIA PINHEIRO, MARTA MARTINEZ TARRADELL, RICHARD C. BURBIDGE
(85) 23/11/2016
(86) PCT US2015/038010 de 26/06/2015
(87) WO 2016/003805 de 07/01/2016
Publicação automática da admissibilidade da fase nacional depositado via PCT . Tratado de cooperação em matéria de Patentes, conforme Instrução Normativa nº 02, de 06/06/2017 publicada na RPI nº 2422, de 06/06/2017.

---

(21) BR 11 2016 027448-2 A2

Código 1.3 - Notificação - Fase Nacional - PCT
(22) 26/05/2015

(30) 29/05/2014 JP 2014-110835
(51) C01B 33/02 (2006.01), H01M 4/36 (2006.01), H01M 4/38 (2006.01), H01M 4/48 (2010.01)
(54) MATERIAL DE SILÍCIO E ELETRODO NEGATIVO DE CÉLULA SECUNDÁRIA
(71) KABUSHIKI KAISHA TOYOTA JIDOSHOKKI (JP)
(72) TAKASHI MOHRI, MASANORI HARATA, MASATAKA NAKANISHI, HIROKI OSHIMA, NOBUHIRO GODA
(85) 23/11/2016
(86) PCT JP2015/002653 de 26/05/2015
(87) WO 2015/182124 de 03/12/2015
Publicação automática da admissibilidade da fase nacional depositado via PCT . Tratado de cooperação em matéria de Patentes, conforme Instrução Normativa nº 02, de 06/06/2017 publicada na RPI nº 2422, de 06/06/2017.

---

(21) BR 11 2016 027451-2 A2

Código 1.3 - Notificação - Fase Nacional - PCT
(22) 12/11/2014
(30) 30/06/2014 RU 2014126248
(51) G01N 27/83 (2006.01), F17D 5/00 (2006.01)
(54) SISTEMA MAGNÉTICO PARA MAGNETIZAÇÃO TRANSVERSAL DE DETECTOR DE DEFEITOS EM CANOS
(71) PUBLIC JOINT STOCK COMPANY "TRANSNEFT" (RU) , JOINT STOCK COMPANY "TRANSNEFT DIASCAN" (RU)
(72) ALEKSANDR DMITRIEVICH MIROSHNIK, OLEG GRIGORYEVICH CHERNYSHOV, ROMAN YURYEVICH CHERTORIZHSKY, PAVEL ANATOLYEVICH MEDELEV
(85) 23/11/2016
(86) PCT RU2014/000858 de 12/11/2014
(87) WO 2016/003314 de 07/01/2016
Publicação automática da admissibilidade da fase nacional depositado via PCT . Tratado de cooperação em matéria de Patentes, conforme Instrução Normativa nº 02, de 06/06/2017 publicada na RPI nº 2422, de 06/06/2017.

---

(21) BR 11 2016 027452-0 A2

Código 1.3 - Notificação - Fase Nacional - PCT
(22) 28/05/2015
(30) 03/06/2014 US 62/006,910; 05/08/2014 US 62/033,141; 08/08/2014 EP 14180353.6; 12/08/2014 EP 14180602.6; 12/08/2014 EP 14180592.9
(51) A01N 25/04 (2006.01), A01N 47/24 (2006.01), A01N 43/653 (2006.01), A01N 53/00 (2006.01), A01N 43/36 (2006.01), A01P 3/00 (2006.01), A01P 7/00 (2006.01), A01P 13/00 (2006.01)
(54) ?SUSPOEMULSÃO AQUOSA, MÉTODOS PARA PREPARAR A SUSPOEMULSÃO E PARA CONTROLAR FUNGOS FITOPATOGÊNICOS E SEMENTE?
(71) BASF SE (DE)

(72) HELMUT AUWETER, WEN XU, MEGAN RUMLEY, MICHAEL KRAYER
(85) 23/11/2016
(86) PCT EP2015/061789 de 28/05/2015
(87) WO 2015/185430 de 10/12/2015
Publicação automática da admissibilidade da fase nacional depositado via PCT . Tratado de cooperação em matéria de Patentes, conforme Instrução Normativa nº 02, de 06/06/2017 publicada na RPI nº 2422, de 06/06/2017.

---

(21) BR 11 2016 027458-0 A2

Código 1.3 - Notificação - Fase Nacional - PCT
(22) 27/05/2015
(30) 23/06/2014 US 62/015,903; 17/12/2014 US 14/573,164
(51) H04J 11/00 (2006.01), H04B 17/24 (2015.01)
(54) EQUIPAMENTO DE USUÁRIO E MÉTODOS PARA APRIMORAMENTO DE CSI COM O USO DE RECEPTORES DE SUPRESSÃO E CANCELAMENTO DE INTERFERÊNCIA
(71) INTEL CORPORATION (US)
(72) ALEXEI DAVYDOV, GI WAN CHOI, GREGORY MOROZOV, ILYA BOLOTIN, VADIM SERGEYEV
(85) 23/11/2016
(86) PCT US2015/032534 de 27/05/2015
(87) WO 2015/199869 de 30/12/2015
Publicação automática da admissibilidade da fase nacional depositado via PCT . Tratado de cooperação em matéria de Patentes, conforme Instrução Normativa nº 02, de 06/06/2017 publicada na RPI nº 2422, de 06/06/2017.

---

(21) BR 11 2016 027460-1 A2

Código 1.3 - Notificação - Fase Nacional - PCT
(22) 16/06/2014
(51) E21B 17/02 (2006.01), E21B 17/08 (2006.01)
(54) ?CONJUNTO DE JUNTA DE REVESTIMENTO, SISTEMA DE POÇO, E, MÉTODO PARA OPERAR POÇOS?
(71) HALLIBURTON ENERGY SERVICES, INC. (US)
(72) SRINIVASA PRASANNA VEMURI
(85) 23/11/2016
(86) PCT US2014/042502 de 16/06/2014
(87) WO 2015/195075 de 23/12/2015
Publicação automática da admissibilidade da fase nacional depositado via PCT . Tratado de cooperação em matéria de Patentes, conforme Instrução Normativa nº 02, de 06/06/2017 publicada na RPI nº 2422, de 06/06/2017.

---

(21) BR 11 2016 027461-0 A2

Código 1.3 - Notificação - Fase Nacional - PCT
(22) 19/03/2015
(30) 28/05/2014 EP 14170157.3
(51) H04N 19/30 (2014.01), G06T 5/00 (2006.01)
(54) MÉTODO DE CODIFICAÇÃO DE UMA IMAGEM DE ALTA FAIXA

DINÂMICA, CODIFICADOR DE IMAGEM DISPOSTO PARA CODIFICAR UMA IMAGEM DE ALTA FAIXA DINÂMICA, DECODIFICADOR DE IMAGEM DISPOSTO PARA RECEBER UM SINAL DE IMAGEM DE ALTA FAIXA DINÂMICA, E, MÉTODO DE DECODIFICAÇÃO DE UM SINAL DE IMAGEM DE ALTA FAIXA DINÂMICA
(71) KONINKLIJKE PHILIPS N.V. (NL)
(72) RENATUS JOSEPHUS VAN DER VLEUTEN, MARK JOZEF WILLEM MERTENS
(85) 23/11/2016
(86) PCT EP2015/055831 de 19/03/2015
(87) WO 2015/180854 de 03/12/2015
Publicação automática da admissibilidade da fase nacional depositado via PCT . Tratado de cooperação em matéria de Patentes, conforme Instrução Normativa nº 02, de 06/06/2017 publicada na RPI nº 2422, de 06/06/2017.

---

(21) BR 11 2016 027464-4 A2

Código 1.3 - Notificação - Fase Nacional - PCT
(22) 26/05/2015
(30) 26/05/2014 AU 2014202865
(51) H04L 12/931 (2013.01), H04L 12/00 (2006.01), G06F 13/38 (2006.01)
(54) APARELHO DE REDE, MÉTODO DE REDE, APARELHO DE REDE, E, COMUTADOR DE REDE
(71) ZOMOJO PTY LTD (AU)
(72) MATTHEW CHAPMAN
(85) 23/11/2016
(86) PCT AU2015/000311 de 26/05/2015
(87) WO 2015/179895 de 03/12/2015
Publicação automática da admissibilidade da fase nacional depositado via PCT . Tratado de cooperação em matéria de Patentes, conforme Instrução Normativa nº 02, de 06/06/2017 publicada na RPI nº 2422, de 06/06/2017.

---

(21) BR 11 2016 027470-9 A2

Código 1.3 - Notificação - Fase Nacional - PCT
(22) 10/06/2015
(30) 11/06/2014 EP 14171878.3
(51) C09D 5/18 (2006.01), C08K 3/00 (2006.01)
(54) COMPOSIÇÃO FORMADORA DE UMA CAMADA DE ISOLAMENTO E USO DA MESMA
(71) HILTI AKTIENGESELLSCHAFT (LI)
(72) JULIANE MARAUSKA, JEKATERINA JEROMENOK, MARTIN LANG, SEBASTIAN SIMON
(85) 23/11/2016
(86) PCT EP2015/062876 de 10/06/2015
(87) WO 2015/189233 de 17/12/2015
Publicação automática da admissibilidade da fase nacional depositado via PCT . Tratado de cooperação em matéria de Patentes, conforme Instrução

Normativa nº 02, de 06/06/2017 publicada na RPI nº 2422, de 06/06/2017.

---

(21) BR 11 2016 027471-7 A2

Código 1.3 - Notificação - Fase Nacional - PCT
(22) 28/05/2015
(30) 10/06/2014 EP 14171690.2
(51) B65D 5/74 (2006.01), B29C 45/14 (2006.01), B65D 17/50 (2006.01)
(54) DISPOSITIVO DE ABERTURA, E, APARELHO DE MOLDAGEM.
(71) TETRA LAVAL HOLDINGS & FINANCE S.A. (CH)
(72) DANIELE GOLFIERI, FRANCO CANI
(85) 23/11/2016
(86) PCT EP2015/061781 de 28/05/2015
(87) WO 2015/189036 de 17/12/2015
Publicação automática da admissibilidade da fase nacional depositado via PCT . Tratado de cooperação em matéria de Patentes, conforme Instrução Normativa nº 02, de 06/06/2017 publicada na RPI nº 2422, de 06/06/2017.

---

(21) BR 11 2016 027472-5 A2

Código 1.3 - Notificação - Fase Nacional - PCT
(22) 29/05/2015
(30) 23/06/2014 US 62/016,006; 23/12/2014 US 14/581,938
(51) H04W 88/10 (2009.01), H04W 48/08 (2009.01), H04W 72/04 (2009.01), H04L 5/00 (2006.01)
(54) SISTEMAS E MÉTODOS DE COMUNICAÇÃO
(71) INTEL IP CORPORATION (US)
(72) CHRISTIAN IBARS CASAS, HUANING NIU, JONG-KAE FWU, SEUNGHEE HAN, SHAFI BASHAR
(85) 23/11/2016
(86) PCT US2015/033392 de 29/05/2015
(87) WO 2015/199902 de 30/12/2015
Publicação automática da admissibilidade da fase nacional depositado via PCT . Tratado de cooperação em matéria de Patentes, conforme Instrução Normativa nº 02, de 06/06/2017 publicada na RPI nº 2422, de 06/06/2017.

---

(21) BR 11 2016 027473-3 A2

Código 1.3 - Notificação - Fase Nacional - PCT
(22) 05/05/2015
(30) 26/05/2014 EP 14169915.7
(51) B41M 5/52 (2006.01), D21H 19/38 (2006.01)
(54) ?MEIO DE IMPRESSÃO POR ROTOGRAVURA, COMPOSIÇÃO DE REVESTIMENTO, MÉTODO PARA A PRODUÇÃO DE UM MEIO DE IMPRESSÃO POR ROTOGRAVURA, E, USO DE UM MEIO DE IMPRESSÃO POR ROTOGRAVURA?
(71) OMYA INTERNATIONAL AG (CH)
(72) JAN PHILIPP WEIHS, PATRICK A. C. GANE, JOHANNES KRITZINGER
(85) 23/11/2016
(86) PCT EP2015/059846 de 05/05/2015

(87) WO 2015/180933 de 03/12/2015
Publicação automática da admissibilidade da fase nacional depositado via PCT . Tratado de cooperação em matéria de Patentes, conforme Instrução Normativa nº 02, de 06/06/2017 publicada na RPI nº 2422, de 06/06/2017.

---

(21) BR 11 2016 027474-1 A2

Código 1.3 - Notificação - Fase Nacional - PCT
(22) 22/06/2015
(30) 25/06/2014 EP 14173992.0
(51) B65D 85/72 (2006.01)
(54) SISTEMA DE DISPENSAÇÃO
(71) NESTEC S.A. (CH)
(72) ANDRÉ NOTH, YOUCEF AIT BOUZIAD
(85) 23/11/2016
(86) PCT EP2015/063913 de 22/06/2015
(87) WO 2015/197513 de 30/12/2015
Publicação automática da admissibilidade da fase nacional depositado via PCT . Tratado de cooperação em matéria de Patentes, conforme Instrução Normativa nº 02, de 06/06/2017 publicada na RPI nº 2422, de 06/06/2017.

---

(21) BR 11 2016 027476-8 A2

Código 1.3 - Notificação - Fase Nacional - PCT
(22) 22/05/2015
(30) 27/05/2014 JP 2014-108649
(51) A61K 36/87 (2006.01), A61P 19/00 (2006.01), A61P 19/02 (2006.01), A61P 39/00 (2006.01)
(54) COMPOSIÇÃO ORAL PARA MELHORAR SINTOMAS SISTÊMICOS INCLUINDO SENSIBILIDADE AO FRIO
(71) SSP CO. LTD (JP)
(72) KENTARO MATSUURA, ICHIRO KAWASE, ATSUSHI SAWAMURA
(85) 23/11/2016
(86) PCT EP2015/061453 de 22/05/2015
(87) WO 2015/181096 de 03/12/2015
Publicação automática da admissibilidade da fase nacional depositado via PCT . Tratado de cooperação em matéria de Patentes, conforme Instrução Normativa nº 02, de 06/06/2017 publicada na RPI nº 2422, de 06/06/2017.

---

(21) BR 11 2016 027477-6 A2

Código 1.3 - Notificação - Fase Nacional - PCT
(22) 21/07/2015
(30) 24/07/2014 DE 10 2014 214 463.9
(51) A61K 8/81 (2006.01), A61Q 15/00 (2006.01), A61Q 17/00 (2006.01)
(54) PREPARAÇÕES DESODORANTES, QUE COMPREENDEM POLÍMEROS DE POLIQUATÉRNIO-6
(71) BEIERSDORF AG (DE)
(72) HELEN KLAWITER, ROBERT KLAUCK, STEFANIE KANINCK, ANNE LIEBICH, LAURA PRIEBE, MICHAEL SEET

(85) 23/11/2016
(86) PCT EP2015/066596 de 21/07/2015
(87) WO 2016/012420 de 28/01/2016
Publicação automática da admissibilidade da fase nacional depositado via PCT . Tratado de cooperação em matéria de Patentes, conforme Instrução Normativa nº 02, de 06/06/2017 publicada na RPI nº 2422, de 06/06/2017.

---

(21) BR 11 2016 027478-4 A2

Código 1.3 - Notificação - Fase Nacional - PCT
(22) 28/05/2015
(30) 28/05/2014 DK PA 2014 70307
(51) B29C 45/26 (2006.01), B29C 33/12 (2006.01)
(54) FERRAMENTA DE MOLDE PARA MOLDAGEM POR INJEÇÃO
(71) LEGO A/S (DK)
(72) JENS STAMP LAMBAEK
(85) 23/11/2016
(86) PCT DK2015/050136 de 28/05/2015
(87) WO 2015/180733 de 03/12/2015
Publicação automática da admissibilidade da fase nacional depositado via PCT . Tratado de cooperação em matéria de Patentes, conforme Instrução Normativa nº 02, de 06/06/2017 publicada na RPI nº 2422, de 06/06/2017.

---

(21) BR 11 2016 027481-4 A2

Código 1.3 - Notificação - Fase Nacional - PCT
(22) 11/06/2014
(51) H04W 72/04 (2009.01)
(54) MÉTODO EM EQUIPAMENTO DE USUÁRIO PARA SELECIONAR NÓ DE ACESSO EM AMBIENTE DE COMUNICAÇÃO SEM FIO
(71) TELEFONAKTIEBOLAGET LM ERICSSON (PUBL) (SE)
(72) XIAOHUI WANG, SATHEESH BIKKI, CONOR WHITE
(85) 23/11/2016
(86) PCT EP2014/062088 de 11/06/2014
(87) WO 2015/188856 de 17/12/2015
Publicação automática da admissibilidade da fase nacional depositado via PCT . Tratado de cooperação em matéria de Patentes, conforme Instrução Normativa nº 02, de 06/06/2017 publicada na RPI nº 2422, de 06/06/2017.

---

(21) BR 11 2016 027482-2 A2

Código 1.3 - Notificação - Fase Nacional - PCT
(22) 26/05/2015
(30) 27/05/2014 FR 1454802
(51) F01D 11/00 (2006.01), F01D 25/30 (2006.01)
(54) ?CONJUNTO PARA VEDAÇÃO E MOTOR DE TURBINA?
(71) SAFRAN AIRCRAFT ENGINES (FR)
(72) MIGUEL RAYMOND PALAZUELOS, CLÉLIA ANTOINETTE BARBIER-NEVEU, DEVRADJ MARIE-GUY GUSTAVE
(85) 23/11/2016

(86) PCT FR2015/051386 de 26/05/2015
(87) WO 2015/181489 de 03/12/2015
Publicação automática da admissibilidade da fase nacional depositado via PCT . Tratado de cooperação em matéria de Patentes, conforme Instrução Normativa nº 02, de 06/06/2017 publicada na RPI nº 2422, de 06/06/2017.

---

(21) BR 11 2016 027483-0 A2

Código 1.3 - Notificação - Fase Nacional - PCT
(22) 29/05/2015
(30) 03/06/2014 EP 14170962.6
(51) C12Q 1/68 (2006.01), G01N 33/68 (2006.01)
(54) BIOMARCADOR PARA HIPERTENSÃO PULMONAR
(71) NOVARTIS AG (CH)
(72) MARIANNA ROWLANDS, CLEMENCE ANNE JEANNE MARIE TESSIER, PAUL ANDREW WHITTAKER
(85) 23/11/2016
(86) PCT IB2015/054082 de 29/05/2015
(87) WO 2015/186037 de 10/12/2015
Publicação automática da admissibilidade da fase nacional depositado via PCT . Tratado de cooperação em matéria de Patentes, conforme Instrução Normativa nº 02, de 06/06/2017 publicada na RPI nº 2422, de 06/06/2017.

---

(21) BR 11 2016 027484-9 A2

Código 1.3 - Notificação - Fase Nacional - PCT
(22) 12/06/2014
(51) C07D 487/04 (2006.01), A61K 31/519 (2006.01), A61P 11/00 (2006.01)
(54) COMPOSTOS, COMPOSIÇÃO FARMACÊUTICA E USO DE UM COMPOSTO
(71) CHIESI FARMACEUTICI S.P.A. (IT)
(72) LILIAN ALCARAZ, ROBERT ANDREW HEALD, JONATHAN MARK SUTTON, ELISABETTA ARMANI, CARMELIDA CAPALDI
(85) 23/11/2016
(86) PCT EP2014/062254 de 12/06/2014
(87) WO 2015/188866 de 17/12/2015
Publicação automática da admissibilidade da fase nacional depositado via PCT . Tratado de cooperação em matéria de Patentes, conforme Instrução Normativa nº 02, de 06/06/2017 publicada na RPI nº 2422, de 06/06/2017.

---

(21) BR 11 2016 027485-7 A2

Código 1.3 - Notificação - Fase Nacional - PCT
(22) 17/07/2015
(30) 18/07/2014 US 62/026,449; 17/06/2015 US 62/180,987; 26/06/2015 US 14/752,030; 08/07/2015 US 62/190,089; 10/07/2015 US 62/190,999
(51) G01V 9/00 (2006.01), G01N 33/24 (2006.01)
(54) MÉTODO E SISTEMA PARA EXECUTAR LEVANTAMENTO E AMOSTRAGEM EM UMA MASSA DE ÁGUA
(71) EXXONMOBIL UPSTREAM RESEARCH COMPANY (US)

(72) LOUISE LEVIEN, AMELIA C. ROBINSON, ROBERT J. POTTORF, WILLIAM E. BOND, AARON B. REGBERG, A. LUCIE N'GUESSAN, KEVIN T. CORBETT, SCOTT C. HORNBOSTEL, WILLIAM P. MEURER
(85) 23/11/2016
(86) PCT US2015/040959 de 17/07/2015
(87) WO 2016/011385 de 21/01/2016
Publicação automática da admissibilidade da fase nacional depositado via PCT . Tratado de cooperação em matéria de Patentes, conforme Instrução Normativa nº 02, de 06/06/2017 publicada na RPI nº 2422, de 06/06/2017.

---

(21) BR 11 2016 027486-5 A2

Código 1.3 - Notificação - Fase Nacional - PCT
(22) 31/05/2015
(30) 03/07/2014 US 14/323,689
(51) H02J 17/00 (2006.01), H04B 5/00 (2006.01)
(54) APARELHO, SISTEMA E MÉTODO PARA TRANSFERÊNCIA DE ENERGIA SEM FIO
(71) INTEL CORPORATION (US)
(72) ISAAC SEVER, SONGNAN YANG, SIVA RAMAKRISHNAN, KARIM H. TADROS
(85) 23/11/2016
(86) PCT US2015/033440 de 31/05/2015
(87) WO 2016/003565 de 07/01/2016
Publicação automática da admissibilidade da fase nacional depositado via PCT . Tratado de cooperação em matéria de Patentes, conforme Instrução Normativa nº 02, de 06/06/2017 publicada na RPI nº 2422, de 06/06/2017.

---

(21) BR 11 2016 027487-3 A2

Código 1.3 - Notificação - Fase Nacional - PCT
(22) 15/05/2015
(30) 26/05/2014 ES P201430782
(51) A61K 47/10 (2006.01), A61K 47/34 (2006.01)
(54) COMPOSIÇÃO SINÉRGICA DE SURFACTANTES E USO DE DITA COMPOSIÇÃO
(71) SIPCAM INAGRA, S.A. (ES)
(72) GIANLUCA VALIERI
(85) 23/11/2016
(86) PCT ES2015/070388 de 15/05/2015
(87) WO 2015/181414 de 03/12/2015
Publicação automática da admissibilidade da fase nacional depositado via PCT . Tratado de cooperação em matéria de Patentes, conforme Instrução Normativa nº 02, de 06/06/2017 publicada na RPI nº 2422, de 06/06/2017.

---

(21) BR 11 2016 027488-1 A2

Código 1.3 - Notificação - Fase Nacional - PCT
(22) 20/05/2015
(30) 28/05/2014 DE 102014007715.2

(51) C23C 22/18 (2006.01), C23C 22/20 (2006.01), C23C 22/42 (2006.01), C23C 22/80 (2006.01), B32B 15/08 (2006.01)
(54) MÉTODO PARA FABRICAÇÃO DE UMA ESTRUTURA TIPO SANDUICHE, ESTRUTURA TIPO SANDUICHE ASSIM FABRICADA E O SEU USO
(71) CHEMETALL GMBH (DE) , THYSSENKRUPP STEEL EUROPE AG (DE)
(72) INGO KLÜPPEL, MARK LEIMKÜHLER, NORBERT MAURUS, SOPHIE REISEWITZ, GERRIT SCHÜLLERMANN
(85) 23/11/2016
(86) PCT EP2015/061039 de 20/05/2015
(87) WO 2015/181004 de 03/12/2015
Publicação automática da admissibilidade da fase nacional depositado via PCT . Tratado de cooperação em matéria de Patentes, conforme Instrução Normativa nº 02, de 06/06/2017 publicada na RPI nº 2422, de 06/06/2017.

---

(21) BR 11 2016 027489-0 A2

Código 1.3 - Notificação - Fase Nacional - PCT
(22) 22/05/2015
(30) 23/05/2014 US 62/002,708
(51) B65G 47/31 (2006.01), B65G 43/00 (2006.01), B65G 43/08 (2006.01)
(54) MÉTODO PARA OPERAR UM SISTEMA DE MANUSEIO DE MATERIAL PARA OBTER A LACUNA DESEJADA DE ARTIGOS TRANSPORTADOS, DISPOSITIVO DE COMPUTAÇÃO, E, SISTEMA DE MANUSEIO DE MATERIAL
(71) INTELLIGRATED HEADQUARTERS, LLC (US)
(72) RAYMOND R. NEISER, BRIAN J. RESNICK, RALF BUERKLE
(85) 23/11/2016
(86) PCT US2015/032096 de 22/05/2015
(87) WO 2015/179722 de 26/11/2015
Publicação automática da admissibilidade da fase nacional depositado via PCT . Tratado de cooperação em matéria de Patentes, conforme Instrução Normativa nº 02, de 06/06/2017 publicada na RPI nº 2422, de 06/06/2017.

---

(21) BR 11 2016 027490-3 A2

Código 1.3 - Notificação - Fase Nacional - PCT
(22) 03/02/2015
(51) B27G 13/00 (2006.01), B27G 13/10 (2006.01), B23C 5/08 (2006.01), B23C 5/20 (2006.01), B23C 5/00 (2006.01)
(54) FERRAMENTA DE FRESAGEM PARA ESMERILHADEIRAS ANGULARES
(71) AUGUST RÜGGEBERG GMBH & CO. KG (DE)
(72) NICOLAS HUTH
(85) 23/11/2016
(86) PCT EP2015/052144 de 03/02/2015
(87) WO 2016/124221 de 11/08/2016
Publicação automática da admissibilidade da fase nacional depositado via PCT . Tratado de cooperação em matéria de Patentes, conforme Instrução Normativa nº 02, de 06/06/2017 publicada na RPI nº 2422, de 06/06/2017.

(21) BR 11 2016 027491-1 A2

Código 1.3 - Notificação - Fase Nacional - PCT
(22) 10/06/2015
(30) 01/07/2014 US 62/019,778; 18/12/2014 US 14/575,666
(51) H04L 5/00 (2006.01)
(54) AGENDAMENTO DE PORTADORA DE GRUPO PARA REDE DE EVOLUÇÃO A LONGO PRAZO NÃO LICENCIADA
(71) INTEL CORPORATION (US)
(72) ALEXEI VLADIMIROVICH DAVYDOV, VADIM SERGEYEVICH SERGEYEV, SHAFI BASHAR, GREGORY VLADIMIROVICH MOROZOV
(85) 23/11/2016
(86) PCT US2015/035144 de 10/06/2015
(87) WO 2016/003614 de 07/01/2016
Publicação automática da admissibilidade da fase nacional depositado via PCT . Tratado de cooperação em matéria de Patentes, conforme Instrução Normativa nº 02, de 06/06/2017 publicada na RPI nº 2422, de 06/06/2017.

(21) BR 11 2016 027492-0 A2

Código 1.3 - Notificação - Fase Nacional - PCT
(22) 22/05/2015
(30) 23/05/2014 EA 14169683.1
(51) A23L 2/66 (2006.01), A23L 2/68 (2006.01), A23J 3/32 (2006.01), C12N 9/10 (2006.01)
(54) MÉTODO PARA A PREPARAÇÃO DE UMA BEBIDA LÁCTEA ÁCIDA E A BEBIDA LÁCTEA ÁCIDA
(71) FRIESLANDCAMPINA NEDERLAND B.V. (NL)
(72) WILLIAM KLOEK, MATTHIAS DOMINIK EISNER, JOHANNA MARIA JOZEFA GEORGINA LUYTEN, THOM HUPPERTZ
(85) 23/11/2016
(86) PCT NL2015/050369 de 22/05/2015
(87) WO 2015/178775 de 26/11/2015
Publicação automática da admissibilidade da fase nacional depositado via PCT . Tratado de cooperação em matéria de Patentes, conforme Instrução Normativa nº 02, de 06/06/2017 publicada na RPI nº 2422, de 06/06/2017.

(21) BR 11 2016 027493-8 A2

Código 1.3 - Notificação - Fase Nacional - PCT
(22) 18/06/2015
(30) 30/06/2014 US 14/320,525
(51) A61B 17/80 (2006.01)
(54) PLACA DE CORREÇÃO DE ROTAÇÃO DE TRAVAMENTO COM ÂNGULO VARIÁVEL
(71) DEPUY SYNTHES PRODUCTS, INC. (US)
(72) ADAM HASHMI, LYNN KELLY, DANEEN TOUHALISKY, THOMAS J. FISCHER
(85) 23/11/2016

(86) PCT US2015/036326 de 18/06/2015
(87) WO 2016/003659 de 07/01/2016
Publicação automática da admissibilidade da fase nacional depositado via PCT . Tratado de cooperação em matéria de Patentes, conforme Instrução Normativa nº 02, de 06/06/2017 publicada na RPI nº 2422, de 06/06/2017.

---

(21) BR 11 2016 027494-6 A2

Código 1.3 - Notificação - Fase Nacional - PCT
(22) 10/06/2015
(30) 13/06/2014 DE 10 2014 108 341.5
(51) D21H 19/00 (2006.01), D21H 19/44 (2006.01), D21H 19/52 (2006.01), D21H 19/54 (2006.01), D21H 23/32 (2006.01), D21H 23/40 (2006.01), B41M 5/337 (2006.01), B41M 5/44 (2006.01)
(54) PAPEL DE FRENTE REVESTIDA E USO DO PAPEL DE FRENTE REVESTIDA
(71) PAPIERFABRIK AUGUST KOEHLER SE (DE)
(72) CLAUS JURISCH, LUTZ KÜHNE
(85) 23/11/2016
(86) PCT EP2015/062874 de 10/06/2015
(87) WO 2015/189231 de 17/12/2015
Publicação automática da admissibilidade da fase nacional depositado via PCT . Tratado de cooperação em matéria de Patentes, conforme Instrução Normativa nº 02, de 06/06/2017 publicada na RPI nº 2422, de 06/06/2017.

---

(21) BR 11 2016 027495-4 A2

Código 1.3 - Notificação - Fase Nacional - PCT
(22) 04/11/2014
(30) 11/07/2014 JP 2014-143609; 31/10/2014 JP 2014-223298
(51) C08F 2/32 (2006.01)
(54) PROCESSO PARA PRODUZIR RESINA ABSORVENTE DE ÁGUA
(71) SUMITOMO SEIKA CHEMICALS CO., LTD. (JP)
(72) TETSUHIRO HINAYAMA, MASAHIRO MURAKAMI, JUNICHI TAKATORI
(85) 23/11/2016
(86) PCT JP2014/079267 de 04/11/2014
(87) WO 2016/006135 de 14/01/2016
Publicação automática da admissibilidade da fase nacional depositado via PCT . Tratado de cooperação em matéria de Patentes, conforme Instrução Normativa nº 02, de 06/06/2017 publicada na RPI nº 2422, de 06/06/2017.

---

(21) BR 11 2016 027496-2 A2

Código 1.3 - Notificação - Fase Nacional - PCT
(22) 29/12/2014
(30) 23/05/2014 US 62/002,344
(51) G06K 19/02 (2006.01)
(54) ETIQUETA DE MERCADORIA QUE INCORPORA UMA ANTENA DURÁVEL
(71) AVERY DENNISON RETAIL INFORMATION SERVICES, LLC (US)

(72) IAN JAMES FORSTER
(85) 23/11/2016
(86) PCT US2014/072527 de 29/12/2014
(87) WO 2015/195162 de 23/12/2015
Publicação automática da admissibilidade da fase nacional depositado via PCT . Tratado de cooperação em matéria de Patentes, conforme Instrução Normativa nº 02, de 06/06/2017 publicada na RPI nº 2422, de 06/06/2017.

---

(21) BR 11 2016 027500-4 A2

Código 1.3 - Notificação - Fase Nacional - PCT
(22) 22/06/2015
(30) 24/06/2014 EP 14173740.3
(51) A24B 3/14 (2006.01), A24B 15/12 (2006.01)
(54) FOLHAS DE TABACO RECONSTITUÍDO E MÉTODOS RELACIONADOS
(71) PHILIP MORRIS PRODUCTS S.A. (CH)
(72) FABIEN ZUCHUAT, ALEN KADIRIC
(85) 23/11/2016
(86) PCT EP2015/063979 de 22/06/2015
(87) WO 2015/197554 de 30/12/2015
Publicação automática da admissibilidade da fase nacional depositado via PCT . Tratado de cooperação em matéria de Patentes, conforme Instrução Normativa nº 02, de 06/06/2017 publicada na RPI nº 2422, de 06/06/2017.

---

(21) BR 11 2016 027501-2 A2

Código 1.3 - Notificação - Fase Nacional - PCT
(22) 25/06/2015
(30) 11/06/2015 US 62/023490
(51) E21B 47/00 (2006.01), G01V 3/18 (2006.01), G01V 3/28 (2006.01)
(54) ?MÉTODO DE INSPEÇÃO DE TUBOS?
(71) HALLIBURTON ENERGY SERVICES, INC. (US)
(72) BURKAY DONDERICI, LUIS SANMARTIN
(85) 23/11/2016
(86) PCT US2015/037631 de 25/06/2015
(87) WO 2016/007305 de 14/01/2016
Publicação automática da admissibilidade da fase nacional depositado via PCT . Tratado de cooperação em matéria de Patentes, conforme Instrução Normativa nº 02, de 06/06/2017 publicada na RPI nº 2422, de 06/06/2017.

---

(21) BR 11 2016 027502-0 A2

Código 1.3 - Notificação - Fase Nacional - PCT
(22) 29/05/2015
(30) 29/05/2014 US 62/004.285
(51) A61K 9/00 (2006.01), A61K 8/00 (2006.01), C08B 37/08 (2006.01), A61K 31/00 (2006.01), C08B 37/02 (2006.01)
(54) ÁCIDO HIALURÔNICO RETICULADO ENXERTADO COM DEXTRANO
(71) GALDERMA S.A. (CH)
(72) ANDERS KARLSSON, HOTAN MOJARRADI

(85) 23/11/2016
(86) PCT EP2015/062010 de 29/05/2015
(87) WO 2015/181369 de 03/12/2015
Publicação automática da admissibilidade da fase nacional depositado via PCT . Tratado de cooperação em matéria de Patentes, conforme Instrução Normativa nº 02, de 06/06/2017 publicada na RPI nº 2422, de 06/06/2017.

---

(21) BR 11 2016 027503-9 A2

Código 1.3 - Notificação - Fase Nacional - PCT
(22) 28/05/2015
(30) 30/05/2014 EP 14170545.9
(51) C01B 15/023 (2006.01), C07C 50/18 (2006.01)
(54) PREPARAÇÃO DE DERIVADOS DE ANTRAQUINONA 2,6 E 2,7 -DISUBSTITUIDOS
(71) BASF SE (DE)
(72) DOMINIC RIEDEL, JOAQUIM HENRIQUE TELES, THOMAS WURM
(85) 23/11/2016
(86) PCT EP2015/061820 de 28/05/2015
(87) WO 2015/181283 de 03/12/2015
Publicação automática da admissibilidade da fase nacional depositado via PCT . Tratado de cooperação em matéria de Patentes, conforme Instrução Normativa nº 02, de 06/06/2017 publicada na RPI nº 2422, de 06/06/2017.

---

(21) BR 11 2016 027504-7 A2

Código 1.3 - Notificação - Fase Nacional - PCT
(22) 26/05/2015
(30) 23/05/2014 US 62/002,363
(51) C12Q 1/66 (2006.01), C07D 253/06 (2006.01)
(54) COMPOSIÇÕES E MÉTODOS PARA ESTABILIZAÇÃO DE SUBSTRATOS LUMINOGÊNICOS
(71) PROMEGA CORPORATION (US)
(72) THOMAS KIRKLAND, KEITH, V. WOOD, MARY HALL, MARIE SCHWINN
(85) 23/11/2016
(86) PCT US2015/032439 de 26/05/2015
(87) WO 2015/179864 de 26/11/2015
Publicação automática da admissibilidade da fase nacional depositado via PCT . Tratado de cooperação em matéria de Patentes, conforme Instrução Normativa nº 02, de 06/06/2017 publicada na RPI nº 2422, de 06/06/2017.

---

(21) BR 11 2016 027506-3 A2

Código 1.3 - Notificação - Fase Nacional - PCT
(22) 22/05/2015
(30) 30/05/2014 JP 2014-113485; 06/06/2014 JP 2014-117329; 27/06/2014 JP 2014-133131; 01/10/2014 JP 2014-203517
(51) G10L 19/008 (2013.01), G06F 13/00 (2006.01), G10K 15/02 (2006.01), G10L 19/00 (2013.01), G11B 20/12 (2006.01), H04N 21/439 (2011.01)
(54) ?APARELHO E MÉTODO DE PROCESSAMENTO DE INFORMAÇÃO?

(71) SONY CORPORATION (JP)
(72) MITSUHIRO HIRABAYASHI, TORU CHINEN, YUKI YAMAMOTO, RUNYU SHI
(85) 23/11/2016
(86) PCT JP2015/064673 de 22/05/2015
(87) WO 2015/182491 de 03/12/2015
Publicação automática da admissibilidade da fase nacional depositado via PCT . Tratado de cooperação em matéria de Patentes, conforme Instrução Normativa nº 02, de 06/06/2017 publicada na RPI nº 2422, de 06/06/2017.

---

(21) BR 11 2016 027512-8 A2

Código 1.3 - Notificação - Fase Nacional - PCT
(22) 21/05/2015
(30) 23/05/2014 US 62/002.366; 20/04/2015 US 62/150.004
(51) A61K 31/415 (2006.01), A61K 39/00 (2006.01), A61K 31/7068 (2006.01), A61P 35/00 (2006.01)
(54) TERAPIAS COMBINADAS PARA O TRATAMENTO DE CÂNCER
(71) EISAI R&D MANAGEMENT CO., LTD. (JP)
(72) XINGFENG BAO, DIANA ALBU, MARY WOODALL-JAPPE
(85) 23/11/2016
(86) PCT US2015/031931 de 21/05/2015
(87) WO 2015/179615 de 26/11/2015
Publicação automática da admissibilidade da fase nacional depositado via PCT . Tratado de cooperação em matéria de Patentes, conforme Instrução Normativa nº 02, de 06/06/2017 publicada na RPI nº 2422, de 06/06/2017.

---

(21) BR 11 2016 027525-0 A2

Código 1.3 - Notificação - Fase Nacional - PCT
(22) 05/05/2015
(30) 23/05/2014 US 62/002,662; 19/08/2014 US 62/039,235; 13/03/2015 US 14/657,664
(51) H04W 8/00 (2009.01), H04L 29/08 (2006.01), H04L 12/24 (2006.01), H04L 29/06 (2006.01), H04W 12/10 (2009.01), H04W 4/00 (2009.01), H04W 84/18 (2009.01)
(54) RETRANSMISSÃO SEGURA DE INFORMAÇÕES DE DESCOBERTA EM REDES SEM FIO
(71) QUALCOMM INCORPORATED (US)
(72) MICHAELA VANDERVEEN, GEORGIOS TSIRTSIS, JAY RODNEY WALTON
(85) 23/11/2016
(86) PCT US2015/029192 de 05/05/2015
(87) WO 2015/179123 de 26/11/2015
Publicação automática da admissibilidade da fase nacional depositado via PCT . Tratado de cooperação em matéria de Patentes, conforme Instrução Normativa nº 02, de 06/06/2017 publicada na RPI nº 2422, de 06/06/2017.

(21) BR 11 2016 027527-6 A2

Código 1.3 - Notificação - Fase Nacional - PCT
(22) 08/06/2015
(30) 13/06/2014 DE 10 2014 108 333.4
(51) B65G 47/53 (2006.01), B65G 47/66 (2006.01), B65G 15/04 (2006.01)
(54) SISTEMA DE TRANSPORTE
(71) KHS GMBH (DE)
(72) SIMONE GANZ, SEBASTIAN DROSTE, FRANK ZENKE
(85) 23/11/2016
(86) PCT EP2015/062726 de 08/06/2015
(87) WO 2015/189153 de 17/12/2015
Publicação automática da admissibilidade da fase nacional depositado via PCT . Tratado de cooperação em matéria de Patentes, conforme Instrução Normativa nº 02, de 06/06/2017 publicada na RPI nº 2422, de 06/06/2017.

(21) BR 11 2016 027529-2 A2

Código 1.3 - Notificação - Fase Nacional - PCT
(22) 23/05/2015
(30) 23/05/2014 US 62/002,355
(51) A61K 9/30 (2006.01), A61K 9/127 (2006.01), A61K 9/14 (2006.01)
(54) MÉTODO E MATERIAIS DE REVESTIMENTO
(71) GREGORY CAUCHON (US)
(72) GREGORY CAUCHON
(85) 23/11/2016
(86) PCT US2015/032326 de 23/05/2015
(87) WO 2015/179851 de 26/11/2015
Publicação automática da admissibilidade da fase nacional depositado via PCT . Tratado de cooperação em matéria de Patentes, conforme Instrução Normativa nº 02, de 06/06/2017 publicada na RPI nº 2422, de 06/06/2017.

(21) BR 11 2016 027530-6 A2

Código 1.3 - Notificação - Fase Nacional - PCT
(22) 28/04/2015
(30) 23/05/2014 US 62/002,662; 19/08/2014 US 62/039,235; 13/03/2015 US 14/657,694
(51) H04W 8/00 (2009.01), H04L 29/08 (2006.01), H04L 12/24 (2006.01), H04W 4/00 (2009.01), H04W 84/18 (2009.01)
(54) RETRANSMISSÃO PONTO A PONTO DE INFORMAÇÕES DE DESCOBERTA
(71) QUALCOMM INCORPORATED (US)
(72) JAY RODNEY WALTON, GEORGIOS TSIRTSIS, MICHAELA VANDERVEEN
(85) 23/11/2016
(86) PCT US2015/027988 de 28/04/2015
(87) WO 2015/179079 de 26/11/2015
Publicação automática da admissibilidade da fase nacional depositado via PCT . Tratado de cooperação em matéria de Patentes, conforme Instrução

Normativa nº 02, de 06/06/2017 publicada na RPI nº 2422, de 06/06/2017.

---

(21) BR 11 2016 027531-4 A2

Código 1.3 - Notificação - Fase Nacional - PCT
(22) 04/06/2015
(30) 13/06/2014 JP 2014-122244
(51) B66C 1/10 (2006.01), B65G 1/04 (2006.01), B65G 47/90 (2006.01)
(54) APARELHO TRANSPORTADOR PARA SUBIR/DESCER CONTÊINERES
(71) DAIFUKU CO., LTD. (JP)
(72) HISASHI KYOTANI, KAZUKI OGAWA
(85) 23/11/2016
(86) PCT JP2015/066194 de 04/06/2015
(87) WO 2015/190394 de 17/12/2015
Publicação automática da admissibilidade da fase nacional depositado via PCT . Tratado de cooperação em matéria de Patentes, conforme Instrução Normativa nº 02, de 06/06/2017 publicada na RPI nº 2422, de 06/06/2017.

---

(21) BR 11 2016 027534-9 A2

Código 1.3 - Notificação - Fase Nacional - PCT
(22) 04/05/2015
(30) 23/05/2014 US 14/286,354
(51) H04W 56/00 (2009.01), H04W 72/00 (2009.01), H04W 84/20 (2009.01)
(54) SINCRONIZAÇÃO DISPOSITIVO A DISPOSITIVO DISTRIBUÍDA
(71) QUALCOMM INCORPORATED (US)
(72) NAVID ABEDINI, NILESH NILKANTH KHUDE, SAURABHA RANGRAO TAVILDAR, SÉBASTIEN HENRI, JUNYI LI, VINCENT DOUGLAS PARK
(85) 23/11/2016
(86) PCT US2015/029075 de 04/05/2015
(87) WO 2015/179118 de 26/11/2015
Publicação automática da admissibilidade da fase nacional depositado via PCT . Tratado de cooperação em matéria de Patentes, conforme Instrução Normativa nº 02, de 06/06/2017 publicada na RPI nº 2422, de 06/06/2017.

---

(21) BR 11 2016 027535-7 A2

Código 1.3 - Notificação - Fase Nacional - PCT
(22) 26/02/2015
(30) 23/05/2014 US 14/285,793
(51) B23K 9/32 (2006.01), A45C 13/38 (2006.01), B25H 3/02 (2006.01)
(54) SISTEMA DE EQUIPAMENTO DE ROLAMENTO PARA ALIMENTADOR DE ARAME PORTÁTIL
(71) ILLINOIS TOOL WORKS INC. (US)
(72) MARK RICHARD CHRISTOPHER, JOHN WALTER LUNDIN, TROY DOUGLAS WILSON
(85) 23/11/2016
(86) PCT US2015/017683 de 26/02/2015
(87) WO 2015/178983 de 26/11/2015
Publicação automática da admissibilidade da fase nacional depositado via

PCT . Tratado de cooperação em matéria de Patentes, conforme Instrução Normativa nº 02, de 06/06/2017 publicada na RPI nº 2422, de 06/06/2017.

---

(21) BR 11 2016 027537-3 A2

Código 1.3 - Notificação - Fase Nacional - PCT
(22) 28/05/2014
(51) G10L 13/00 (2006.01)
(54) MÉTODO PARA CRIAR UM BANCO DE DADOS DE PULSO GLOTAL A PARTIR DE UM SINAL DE DISCURSO, PARA FORMAR MODELOS PARAMÉTRICOS E PARA SINTETIZAR O DISCURSO USANDO O TEXTO DE ENTRADA
(71) INTERACTIVE INTELLIGENCE, INC. (US)
(72) RAJESH DACHIRAJU, ARAVIND GANAPATHIRAJU
(85) 23/11/2016
(86) PCT US2014/039722 de 28/05/2014
(87) WO 2015/183254 de 03/12/2015
Publicação automática da admissibilidade da fase nacional depositado via PCT . Tratado de cooperação em matéria de Patentes, conforme Instrução Normativa nº 02, de 06/06/2017 publicada na RPI nº 2422, de 06/06/2017.

---

(21) BR 11 2016 027538-1 A2

Código 1.3 - Notificação - Fase Nacional - PCT
(22) 29/06/2015
(30) 30/06/2014 US 14/320,187
(51) G06F 9/44 (2006.01)
(54) AUTORIZAÇÃO DE UNIÃO DE INSTÂNCIAS DE CADEIA DE TRANSFORMAÇÃO
(71) MICROSOFT TECHNOLOGY LICENSING, LLC (US)
(72) VIJAY MITAL, DARRYL E. RUBIN
(85) 23/11/2016
(86) PCT US2015/038226 de 29/06/2015
(87) WO 2016/003853 de 07/01/2016
Publicação automática da admissibilidade da fase nacional depositado via PCT . Tratado de cooperação em matéria de Patentes, conforme Instrução Normativa nº 02, de 06/06/2017 publicada na RPI nº 2422, de 06/06/2017.

---

(21) BR 11 2016 027539-0 A2

Código 1.3 - Notificação - Fase Nacional - PCT
(22) 22/05/2015
(30) 23/05/2014 FI 20145469
(51) H01P 1/203 (2006.01), H01P 1/213 (2006.01), G01P 5/04 (2006.01)
(54) ELEMENTO DE SINTONIA PARA RESSONADOR DE FREQUÊNCIA DE RÁDIO
(71) TONGYU TECHNOLOGY OY (FI)
(72) ERKKI NIIRANEN
(85) 23/11/2016
(86) PCT FI2015/050357 de 22/05/2015

(87) WO 2015/177412 de 26/11/2015
Publicação automática da admissibilidade da fase nacional depositado via PCT . Tratado de cooperação em matéria de Patentes, conforme Instrução Normativa nº 02, de 06/06/2017 publicada na RPI nº 2422, de 06/06/2017.

---

(21) BR 11 2016 027542-0 A2

Código 1.3 - Notificação - Fase Nacional - PCT
(22) 25/03/2015
(30) 06/06/2014 US 62/008,813; 24/03/2015 US 14/667,093
(51) F04D 29/06 (2006.01), F04D 13/08 (2006.01)
(54) REGULADOR DE PRESSÃO DE ÓLEO PARA MOTOR DE BOMBA SUBMERSÍVEL ELÉTRICO
(71) BAKER HUGHES INCORPORATED. (US)
(72) RYAN P. SEMPLE, ARON M. MEYER, DAVID TANNER
(85) 23/11/2016
(86) PCT US2015/022374 de 25/03/2015
(87) WO 2015/187234 de 10/12/2015
Publicação automática da admissibilidade da fase nacional depositado via PCT . Tratado de cooperação em matéria de Patentes, conforme Instrução Normativa nº 02, de 06/06/2017 publicada na RPI nº 2422, de 06/06/2017.

---

(21) BR 11 2016 027544-6 A2

Código 1.3 - Notificação - Fase Nacional - PCT
(22) 22/05/2015
(30) 23/05/2014 US 62/002,339
(51) C07D 211/62 (2006.01), C07D 211/96 (2006.01), C07D 213/71 (2006.01), C07D 213/74 (2006.01), C07D 213/76 (2006.01), C07D 295/185 (2006.01), C07D 295/26 (2006.01), C07D 401/04 (2006.01), C07D 401/12 (2006.01), C07D 401/14 (2006.01), C07D 413/12 (2006.01), A61K 31/445 (2006.01), A61K 31/4468 (2006.01), A61K 31/454 (2006.01), A61K 31/4545 (2006.01)
(54) DERIVADOS DE BENZIL SULFONAMIDA COMO MODULADORES DE RORC
(71) F. HOFFMANN-LA ROCHE AG (CH)
(72) MONIQUE BODIL VAN NIEL, BENJAMIN FAUBER, SIMON GAINES, JONATHAN KILLEN, STUART WARD
(85) 23/11/2016
(86) PCT EP2015/061347 de 22/05/2015
(87) WO 2015/177325 de 26/11/2015
Publicação automática da admissibilidade da fase nacional depositado via PCT . Tratado de cooperação em matéria de Patentes, conforme Instrução Normativa nº 02, de 06/06/2017 publicada na RPI nº 2422, de 06/06/2017.

---

(21) BR 11 2016 027546-2 A2

Código 1.3 - Notificação - Fase Nacional - PCT
(22) 29/05/2015
(30) 29/05/2014 JP 2014-111735
(51) C22C 38/00 (2006.01), C21D 8/00 (2006.01), C21D 9/04 (2006.01), C22C

38/54 (2006.01)
(54) TRILHO E MÉTODO DE PRODUÇÃO DO MESMO
(71) NIPPON STEEL & SUMITOMO METAL CORPORATION (JP)
(72) MASAHARU UEDA, TERUHISA MIYAZAKI, TAKUYA TANAHASHI
(85) 23/11/2016
(86) PCT JP2015/065621 de 29/05/2015
(87) WO 2015/182759 de 03/12/2015
Publicação automática da admissibilidade da fase nacional depositado via PCT . Tratado de cooperação em matéria de Patentes, conforme Instrução Normativa nº 02, de 06/06/2017 publicada na RPI nº 2422, de 06/06/2017.

---

(21) BR 11 2016 027549-7 A2

Código 1.3 - Notificação - Fase Nacional - PCT
(22) 22/05/2015
(30) 23/05/2014 US 62/002,547; 08/01/2015 US 62/101,234; 09/03/2015 US 62/130,098; 22/04/2015 CN PCT/CN2015/077176
(51) C07D 487/04 (2006.01), A61K 31/519 (2006.01), A61P 11/06 (2006.01), A61P 29/00 (2006.01)
(54) COMPOSTOS DE 5-CLORO-2-DIFLUOROMETOXIFENIL PIRAZOLOPIRIMIDINA QUE SÃO INIBIDORES DE JAK
(71) F. HOFFMANN-LA ROCHE AG (CH)
(72) MARK EDWARD ZAK, NICHOLAS CHARLES RAY, SIMON CHARLES GOODACRE, ROHAN MENDONCA, TERRY KELLAR, YUN-XING CHENG, WEI LI, PO-WAI YUEN
(85) 23/11/2016
(86) PCT EP2015/061350 de 22/05/2015
(87) WO 2015/177326 de 26/11/2015
Publicação automática da admissibilidade da fase nacional depositado via PCT . Tratado de cooperação em matéria de Patentes, conforme Instrução Normativa nº 02, de 06/06/2017 publicada na RPI nº 2422, de 06/06/2017.

---

(21) BR 11 2016 027556-0 A2

Código 1.3 - Notificação - Fase Nacional - PCT
(22) 29/05/2015
(30) 29/05/2014 US 62/004,459; 22/07/2014 US 62/027,275
(51) C07C 201/12 (2006.01), C07C 205/57 (2006.01)
(54) ?MÉTODOS DE PREPARAÇÃO DE UM COMPOSTO?
(71) E. I. DU PONT DE NEMOURS AND COMPANY (US)
(72) STEPHEN ERNEST JACOBSON, DONALD J. DUMAS, RUPERT SPENCE, VENKATESWARA RAO SURISETTY, SARAH MAY CRAWFORD
(85) 24/11/2016
(86) PCT US2015/033131 de 29/05/2015
(87) WO 2015/184229 de 03/12/2015
Publicação automática da admissibilidade da fase nacional depositado via PCT . Tratado de cooperação em matéria de Patentes, conforme Instrução Normativa nº 02, de 06/06/2017 publicada na RPI nº 2422, de 06/06/2017.

(21) BR 11 2016 027557-8 A2

Código 1.3 - Notificação - Fase Nacional - PCT
(22) 28/04/2015
(30) 26/05/2014 EP 14169869.6
(51) B02C 21/02 (2006.01), B02C 23/02 (2006.01)
(54) TREMONHA DOBRÁVEL
(71) SANDVIK INTELLECTUAL PROPERTY AB (SE)
(72) TERRY MCDEVITT
(85) 24/11/2016
(86) PCT EP2015/059185 de 28/04/2015
(87) WO 2015/180915 de 03/12/2015
Publicação automática da admissibilidade da fase nacional depositado via PCT . Tratado de cooperação em matéria de Patentes, conforme Instrução Normativa nº 02, de 06/06/2017 publicada na RPI nº 2422, de 06/06/2017.

(21) BR 11 2016 027558-6 A2

Código 1.3 - Notificação - Fase Nacional - PCT
(22) 30/04/2015
(30) 27/05/2014 US 14/288,018
(51) H04N 19/91 (2014.01), G06F 9/30 (2006.01), G06F 9/38 (2006.01)
(54) INSTRUÇÃO DE CRIPTOGRAFIA ARITMÉTICA DEDICADA
(71) QUALCOMM INCORPORATED (US)
(72) BO ZHOU, MAO ZENG, ERICK JAMES PLONDKE, LUCIAN CODRESCU, SHU XIAO, JUNCHEN DU, SUHAIL JALIL
(85) 24/11/2016
(86) PCT US2015/028443 de 30/04/2015
(87) WO 2015/183462 de 03/12/2015
Publicação automática da admissibilidade da fase nacional depositado via PCT . Tratado de cooperação em matéria de Patentes, conforme Instrução Normativa nº 02, de 06/06/2017 publicada na RPI nº 2422, de 06/06/2017.

(21) BR 11 2016 027561-6 A2

Código 1.3 - Notificação - Fase Nacional - PCT
(22) 17/06/2015
(30) 25/06/2014 EP 14173931.8
(51) C11D 1/14 (2006.01), C11D 3/20 (2006.01), C11D 11/00 (2006.01), C11D 17/00 (2006.01)
(54) PRÉ-MISTURAS ESTRUTURANTES COMPREENDENDO AGENTES ESTRUTURANTES NÃO POLIMÉRICOS CRISTALINOS CONTENDO HIDROXILA E UM SULFATO DE ALQUILA, E COMPOSIÇÕES COMPREENDENDO AS MESMAS
(71) THE PROCTER & GAMBLE COMPANY (US)
(72) WALTER AUGUST MARIA BROECKX, NIELS DE MEIRLEIR
(85) 24/11/2016
(86) PCT US2015/036140 de 17/06/2015
(87) WO 2015/200062 de 30/12/2015

Publicação automática da admissibilidade da fase nacional depositado via PCT . Tratado de cooperação em matéria de Patentes, conforme Instrução Normativa nº 02, de 06/06/2017 publicada na RPI nº 2422, de 06/06/2017.

---

(21) BR 11 2016 027562-4 A2

Código 1.3 - Notificação - Fase Nacional - PCT
(22) 20/05/2015
(30) 27/05/2014 US 14/287,670
(51) H04W 52/02 (2009.01)
(54) CONTROLE ADAPTATIVO DE MODOS DE ENERGIA BAIXA RF EM UM SISTEMA SEM FIO MULTITAXA QUE USA MODO DE DISPOSITIVO
(71) QUALCOMM INCORPORATED (US)
(72) SANDIP HOMCHAUDHURI, PAUL HUSTED, MEELAN LEE, SRENIK MEHTA, KAI SHI, SHAHRAM ABDOLLAHI-ALIBEIK, ZHANFENG JIA, SORAYA KASNAVI, NING ZHANG, DAVID KUOCHIEH SU, SUBRAMANIA SHARMA THANDAVESWARAN, KENNETH GAINEY, IAN DAVID O'DONNELL
(85) 24/11/2016
(86) PCT US2015/031693 de 20/05/2015
(87) WO 2015/183649 de 03/12/2015
Publicação automática da admissibilidade da fase nacional depositado via PCT . Tratado de cooperação em matéria de Patentes, conforme Instrução Normativa nº 02, de 06/06/2017 publicada na RPI nº 2422, de 06/06/2017.

---

(21) BR 11 2016 027563-2 A2

Código 1.3 - Notificação - Fase Nacional - PCT
(22) 28/05/2015
(30) 28/05/2014 AT A50380/2014
(51) C02F 3/12 (2006.01), C02F 1/52 (2006.01), C02F 3/04 (2006.01), C02F 3/30 (2006.01), C02F 11/14 (2006.01)
(54) MÉTODO E APARELHO PARA CLARIFICAÇÃO DE ÁGUA RESIDUAL.
(71) BERNHARD WETT (AT)
(72) BERNHARD WETT
(85) 24/11/2016
(86) PCT EP2015/061793 de 28/05/2015
(87) WO 2015/181270 de 03/12/2015
Publicação automática da admissibilidade da fase nacional depositado via PCT . Tratado de cooperação em matéria de Patentes, conforme Instrução Normativa nº 02, de 06/06/2017 publicada na RPI nº 2422, de 06/06/2017.

---

(21) BR 11 2016 027566-7 A2

Código 1.3 - Notificação - Fase Nacional - PCT
(22) 13/05/2015
(30) 28/05/2014 EP 14170276.1
(51) B66B 23/02 (2006.01), B66B 23/14 (2006.01)
(54) CORRENTE ARTICULADA DE UMA ESTEIRA ROLANTE OU UMA ESCADA ROLANTE
(71) INVENTIO AG (CH)

(72) ROBERT SCHULZ, THOMAS ILLEDITS, MICHAEL MATHEISL
(85) 24/11/2016
(86) PCT EP2015/060616 de 13/05/2015
(87) WO 2015/180965 de 03/12/2015
Publicação automática da admissibilidade da fase nacional depositado via PCT . Tratado de cooperação em matéria de Patentes, conforme Instrução Normativa nº 02, de 06/06/2017 publicada na RPI nº 2422, de 06/06/2017.

---

(21) BR 11 2016 027567-5 A2

Código 1.3 - Notificação - Fase Nacional - PCT
(22) 27/05/2015
(30) 27/05/2014 IT PR2014A000033
(51) B05B 11/04 (2006.01), A61F 9/00 (2006.01), B65D 47/20 (2006.01)
(54) DOSADOR
(71) BORMIOLI ROCCO S.P.A. (IT)
(72) VALERIO PAGANUZZI
(85) 24/11/2016
(86) PCT IB2015/053948 de 27/05/2015
(87) WO 2015/181730 de 03/12/2015
Publicação automática da admissibilidade da fase nacional depositado via PCT . Tratado de cooperação em matéria de Patentes, conforme Instrução Normativa nº 02, de 06/06/2017 publicada na RPI nº 2422, de 06/06/2017.

---

(21) BR 11 2016 027568-3 A2

Código 1.3 - Notificação - Fase Nacional - PCT
(22) 15/01/2015
(30) 18/06/2014 EP 14173005.1
(51) C11D 1/62 (2006.01), C11D 3/00 (2006.01), C11D 3/22 (2006.01)
(54) COMPOSIÇÃO COMPREENDENDO UM COM¬POSTO AMÔNIO QUATERNÁRIO, UM POLISSACARÍDEO CATIÔNICO, UM POLISSACARÍDEO NÃO IÔNICO E UM MATERIAL DE FRAGRÂNCIA OU PERFUME
(71) RHODIA OPERATIONS (FR)
(72) HAI ZHOU ZHANG, NIKOLAY CHRISTOV, DA WEI JIN
(85) 24/11/2016
(86) PCT EP2015/050699 de 15/01/2015
(87) WO 2015/192972 de 23/12/2015
Publicação automática da admissibilidade da fase nacional depositado via PCT . Tratado de cooperação em matéria de Patentes, conforme Instrução Normativa nº 02, de 06/06/2017 publicada na RPI nº 2422, de 06/06/2017.

---

(21) BR 11 2016 027570-5 A2

Código 1.3 - Notificação - Fase Nacional - PCT
(22) 15/01/2015
(30) 18/06/2014 EP 14173005.1
(51) C11D 1/62 (2006.01), C11D 3/00 (2006.01), C11D 3/22 (2006.01)
(54) COMPOSIÇÃO COMPREENDENDO UM COMPOSTO AMÔNIO QUATERNÁRIO, UM POLISSACARÍDEO CATIÔNICO E UM

POLISSACARÍDEO NÃO IÔNICO
(71) RHODIA OPERATIONS (FR)
(72) HAI ZHOU ZHANG, NIKOLAY CHRISTOV, DA WEI JIN
(85) 24/11/2016
(86) PCT EP2015/050697 de 15/01/2015
(87) WO 2015/192971 de 23/12/2015
Publicação automática da admissibilidade da fase nacional depositado via PCT . Tratado de cooperação em matéria de Patentes, conforme Instrução Normativa nº 02, de 06/06/2017 publicada na RPI nº 2422, de 06/06/2017.

---

(21) BR 11 2016 027572-1 A2

Código 1.3 - Notificação - Fase Nacional - PCT
(22) 20/05/2015
(30) 27/05/2014 US 14/287,663
(51) H04W 52/02 (2009.01)
(54) CONTROLE ADAPTATIVO DE MODOS DE BAIXA POTÊNCIA DE RF EM UM SISTEMA SEM FIO MULTITAXA USANDO VALOR DE MCS
(71) QUALCOMM INCORPORATED (US)
(72) SANDIP HOMCHAUDHURI, PAUL HUSTED, MEELAN LEE, SRENIK MEHTA, KAI SHI, SHAHRAM ABDOLLAHI-ALIBEIK, ZHANFENG JIA, SORAYA KASNAVI, NING ZHANG, DAVID KUOCHIEH SU, SUBRAMANIA SHARMA THANDAVESWARAN, KENNETH GAINEY, IAN DAVID O'DONNELL
(85) 24/11/2016
(86) PCT US2015/031692 de 20/05/2015
(87) WO 2015/183648 de 03/12/2015
Publicação automática da admissibilidade da fase nacional depositado via PCT . Tratado de cooperação em matéria de Patentes, conforme Instrução Normativa nº 02, de 06/06/2017 publicada na RPI nº 2422, de 06/06/2017.

---

(21) BR 11 2016 027573-0 A2

Código 1.3 - Notificação - Fase Nacional - PCT
(22) 13/05/2015
(30) 28/05/2014 US 62/004,158; 31/10/2014 US 14/530,283
(51) H04N 21/6437 (2011.01), H04N 21/4363 (2011.01)
(54) EXIBIÇÃO AGNÓSTICA DE MÍDIA PARA EXIBIÇÃO POR WI-FI
(71) QUALCOMM INCORPORATED (US)
(72) LOCHAN VERMA, VIJAYALAKSHMI RAJASUNDARAM RAVEENDRAN
(85) 24/11/2016
(86) PCT US2015/030607 de 13/05/2015
(87) WO 2015/183560 de 03/12/2015
Publicação automática da admissibilidade da fase nacional depositado via PCT . Tratado de cooperação em matéria de Patentes, conforme Instrução Normativa nº 02, de 06/06/2017 publicada na RPI nº 2422, de 06/06/2017.

---

(21) BR 11 2016 027574-8 A2

Código 1.3 - Notificação - Fase Nacional - PCT
(22) 27/05/2015

(30) 28/05/2014 US 62/004066
(51) C07H 19/10 (2006.01), C07H 19/11 (2006.01), C07H 19/20 (2006.01), C07H 19/213 (2006.01), A61K 31/7068 (2006.01), A61K 31/7076 (2006.01), A61P 35/02 (2006.01)
(54) COMPOSTO, COMPOSIÇÃO FARMACÊUTICA, USO DE UM COMPOSTO, E, COMBINAÇÃO.
(71) IDENIX PHARMACEUTICALS, LLC (US)
(72) CYRIL DOUSSON, DAVID DUKHAN, CHRISTOPHE CLAUDE PARSY, FRANÇOIS-RENÉ ALEXANDRE, RACHID RAHALI, JEAN-LAURENT PAPARIN
(85) 24/11/2016
(86) PCT IB2015/000957 de 27/05/2015
(87) WO 2015/181624 de 03/12/2015
Publicação automática da admissibilidade da fase nacional depositado via PCT . Tratado de cooperação em matéria de Patentes, conforme Instrução Normativa nº 02, de 06/06/2017 publicada na RPI nº 2422, de 06/06/2017.

---

(21) BR 11 2016 027578-0 A2

Código 1.3 - Notificação - Fase Nacional - PCT
(22) 23/06/2015
(30) 24/06/2014 US 62/016,534
(51) H04W 52/02 (2009.01), H04W 68/02 (2009.01), H04W 88/06 (2009.01), H04W 88/16 (2009.01)
(54) OTIMIZAÇÃO ENERGÉTICA PARA MOBILIDADE DE FLUXO DE PROTOCOLO DE INTERNET BASEADA EM REDE
(71) INTEL IP CORPORATION (US)
(72) PUNEET K. JAIN, VIVEK GUPTA
(85) 24/11/2016
(86) PCT US2015/037094 de 23/06/2015
(87) WO 2015/200263 de 30/12/2015
Publicação automática da admissibilidade da fase nacional depositado via PCT . Tratado de cooperação em matéria de Patentes, conforme Instrução Normativa nº 02, de 06/06/2017 publicada na RPI nº 2422, de 06/06/2017.

---

(21) BR 11 2016 027579-9 A2

Código 1.3 - Notificação - Fase Nacional - PCT
(22) 01/06/2015
(30) 02/06/2014 EP 14170834.7; 30/09/2014 US 62/057,262; 27/03/2015 EP 15161412.0
(51) C08F 4/651 (2006.01), C08F 110/06 (2006.01)
(54) PRÓ-CATALISADOR PARA PROLIMERIZAÇÃO DE OLEFINAS
(71) SABIC GLOBAL TECHNOLOGIES B.V. (NL)
(72) JAIPRAKASH BRIJLAL SAINANI, ABHYANKAR SHIRISH SHRIKANT, GENNADII DIMITRIEVICH BUKATOV, MARTIN ALEXANDER ZUIDEVELD, MANSOUR TAFTAF, AURORA ALEXANDRA BATINAS-GEURTS
(85) 24/11/2016
(86) PCT EP2015/062131 de 01/06/2015

(87) WO 2015/185495 de 10/12/2015
Publicação automática da admissibilidade da fase nacional depositado via PCT . Tratado de cooperação em matéria de Patentes, conforme Instrução Normativa nº 02, de 06/06/2017 publicada na RPI nº 2422, de 06/06/2017.

---

(21) BR 11 2016 027580-2 A2

Código 1.3 - Notificação - Fase Nacional - PCT
(22) 27/05/2015
(30) 29/05/2014 US 62/004,359
(51) A61K 9/20 (2006.01), A61K 31/435 (2006.01)
(54) FORMULAÇÃO DE CERITINIB
(71) NOVARTIS AG (CH)
(72) SEBASTIEN BREULLES, SIMON ENSSLIN
(85) 24/11/2016
(86) PCT IB2015/053966 de 27/05/2015
(87) WO 2015/181739 de 03/12/2015
Publicação automática da admissibilidade da fase nacional depositado via PCT . Tratado de cooperação em matéria de Patentes, conforme Instrução Normativa nº 02, de 06/06/2017 publicada na RPI nº 2422, de 06/06/2017.

---

(21) BR 11 2016 027581-0 A2

Código 1.3 - Notificação - Fase Nacional - PCT
(22) 28/05/2015
(30) 28/05/2014 IB PCT/IB2014/061788
(51) C23C 2/12 (2006.01), C22C 21/10 (2006.01)
(54) FOLHA DE AÇO, PROCESSO PARA FABRICAR UMA PEÇA EM AÇO E PEÇAS DE AÇO
(71) ARCELORMITTAL (LU)
(72) CHRISTIAN ALLÉLY, JACQUES PETITJEAN
(85) 24/11/2016
(86) PCT EP2015/061891 de 28/05/2015
(87) WO 2015/181318 de 03/12/2015
Publicação automática da admissibilidade da fase nacional depositado via PCT . Tratado de cooperação em matéria de Patentes, conforme Instrução Normativa nº 02, de 06/06/2017 publicada na RPI nº 2422, de 06/06/2017.

---

(21) BR 11 2016 027582-9 A2

Código 1.3 - Notificação - Fase Nacional - PCT
(22) 22/05/2015
(30) 26/05/2014 EP 14169801.9
(51) A61K 9/16 (2006.01), A61K 31/135 (2006.01)
(54) MULTIPARTÍCULAS PROTEGIDAS CONTRA VAZAMENTO DE DOSE ETANÓLICA
(71) GRÜNENTHAL GMBH (DE)
(72) LUTZ BARNSCHEID, KLAUS WENING, JANA DENKER, ANJA GEISSLER
(85) 24/11/2016
(86) PCT EP2015/061343 de 22/05/2015

(87) WO 2015/181059 de 03/12/2015
Publicação automática da admissibilidade da fase nacional depositado via PCT . Tratado de cooperação em matéria de Patentes, conforme Instrução Normativa nº 02, de 06/06/2017 publicada na RPI nº 2422, de 06/06/2017.

---

(21) BR 11 2016 027584-5 A2

Código 1.3 - Notificação - Fase Nacional - PCT
(22) 23/06/2015
(30) 24/06/2014 EP 14173788.2
(51) A24F 47/00 (2006.01)
(54) SISTEMA GERADOR DE AEROSSOL PARA DISTRIBUIÇÃO DE PARTÍCULAS DE SAL DE NICOTINA
(71) PHILIP MORRIS PRODUCTS S.A. (CH)
(72) PATRICK SILVESTRINI
(85) 24/11/2016
(86) PCT EP2015/064129 de 23/06/2015
(87) WO 2015/197627 de 30/12/2015
Publicação automática da admissibilidade da fase nacional depositado via PCT . Tratado de cooperação em matéria de Patentes, conforme Instrução Normativa nº 02, de 06/06/2017 publicada na RPI nº 2422, de 06/06/2017.

---

(21) BR 11 2016 027587-0 A2

Código 1.3 - Notificação - Fase Nacional - PCT
(22) 05/05/2015
(30) 30/05/2014 US 62/005,552
(51) A61B 17/88 (2006.01), A61B 17/82 (2006.01), A61B 17/84 (2006.01)
(54) CONJUNTO DE FIXAÇÃO DE OSSO
(71) DEPUY SYNTHES PRODUCTS, INC. (US)
(72) CYRIL VOISARD, AZAGEN MOOTIEN, ETIENNE CROZIER, JEAN-LUC THULIEZ, NICOLAS OBLIGER
(85) 24/11/2016
(86) PCT US2015/029214 de 05/05/2015
(87) WO 2015/183485 de 03/12/2015
Publicação automática da admissibilidade da fase nacional depositado via PCT . Tratado de cooperação em matéria de Patentes, conforme Instrução Normativa nº 02, de 06/06/2017 publicada na RPI nº 2422, de 06/06/2017.

---

(21) BR 11 2016 027588-8 A2

Código 1.3 - Notificação - Fase Nacional - PCT
(22) 12/05/2015
(30) 30/05/2014 US 14/291,508
(51) A45D 37/00 (2006.01), A45D 40/00 (2006.01)
(54) DISPOSITIVO PARA APLICAÇÃO DE COMPOSIÇÃO PARA TRATAMENTO DE PELE
(71) JOHNSON & JOHNSON CONSUMER INC. (US)
(72) MATTHEW ERIC PUTNINS
(85) 24/11/2016

(86) PCT US2015/030251 de 12/05/2015
(87) WO 2015/183540 de 03/12/2015
Publicação automática da admissibilidade da fase nacional depositado via PCT . Tratado de cooperação em matéria de Patentes, conforme Instrução Normativa nº 02, de 06/06/2017 publicada na RPI nº 2422, de 06/06/2017.

---

(21) BR 11 2016 027589-6 A2

Código 1.3 - Notificação - Fase Nacional - PCT
(22) 21/05/2015
(30) 26/05/2014 EP 14169922.3; 26/06/2014 US 62/017373
(51) D21H 19/38 (2006.01), D21H 19/72 (2006.01)
(54) ?MÉTODO PARA FABRICAR UM MATERIAL DE SUPERFÍCIE MODIFICADA, MATERIAL DE SUPERFÍCIE MODIFICADA, E, USO DE UM MATERIAL DE SUPERFÍCIE MODIFICADA?
(71) OMYA INTERNATIONAL AG (CH)
(72) ROGER BOLLSTRÖM, JOACHIM SCHOELKOPF, PATRICK A. C. GANE
(85) 24/11/2016
(86) PCT EP2015/061315 de 21/05/2015
(87) WO 2015/181056 de 03/12/2015
Publicação automática da admissibilidade da fase nacional depositado via PCT . Tratado de cooperação em matéria de Patentes, conforme Instrução Normativa nº 02, de 06/06/2017 publicada na RPI nº 2422, de 06/06/2017.

---

(21) BR 11 2016 027590-0 A2

Código 1.3 - Notificação - Fase Nacional - PCT
(22) 21/05/2015
(30) 26/05/2014 EP 14169923.1; 30/06/2014 US 62/018772
(51) C09C 1/02 (2006.01), C08K 3/00 (2006.01), C01F 11/18 (2006.01), C09C 3/04 (2006.01), C09C 3/08 (2006.01), C08K 3/26 (2006.01), C08K 9/04 (2006.01)
(54) FRAGMENTOS, PROCESSO PARA A PREPARAÇÃO DE FRAGMENTOS, ARTIGO, E, USO DE FRAGMENTOS.
(71) OMYA INTERNATIONAL AG (CH)
(72) TAZIO FORNERA, OLA LINDSTRØM, ALAIN CREMASCHI, WOLFGANG HÖPFL, ROLF ENDRE ORTEN
(85) 24/11/2016
(86) PCT EP2015/061229 de 21/05/2015
(87) WO 2015/181037 de 03/12/2015
Publicação automática da admissibilidade da fase nacional depositado via PCT . Tratado de cooperação em matéria de Patentes, conforme Instrução Normativa nº 02, de 06/06/2017 publicada na RPI nº 2422, de 06/06/2017.

---

(21) BR 11 2016 027592-6 A2

Código 1.3 - Notificação - Fase Nacional - PCT
(22) 27/05/2015
(30) 27/05/2014 FR 1454806
(51) A61B 18/24 (2006.01)

(54) KIT DE CÂNULA DE ABLAÇÃO
(71) ORTHOPAEDIC DEVELOPMENT LLC (US)
(72) STEVEN M. GREENBERG, SCOTT S. KATZMAN, CHRIS J. CARRON
(85) 24/11/2016
(86) PCT IB2015/000765 de 27/05/2015
(87) WO 2015/181618 de 03/12/2015
Publicação automática da admissibilidade da fase nacional depositado via PCT . Tratado de cooperação em matéria de Patentes, conforme Instrução Normativa nº 02, de 06/06/2017 publicada na RPI nº 2422, de 06/06/2017.

---

(21) BR 11 2016 027593-4 A2

Código 1.3 - Notificação - Fase Nacional - PCT
(22) 14/05/2015
(30) 28/05/2014 US 62/004,095; 16/09/2014 US 14/488,248
(51) H03L 7/16 (2006.01), H03L 7/081 (2006.01), H03K 5/00 (2006.01), H03K 5/13 (2006.01)
(54) DIVISOR DE FREQUÊNCIA RECONFIGURÁVEL
(71) QUALCOMM INCORPORATED (US)
(72) HUNG-CHUAN PAI, GANG ZHANG
(85) 24/11/2016
(86) PCT US2015/030883 de 14/05/2015
(87) WO 2015/183584 de 03/12/2015
Publicação automática da admissibilidade da fase nacional depositado via PCT . Tratado de cooperação em matéria de Patentes, conforme Instrução Normativa nº 02, de 06/06/2017 publicada na RPI nº 2422, de 06/06/2017.

---

(21) BR 11 2016 027595-0 A2

Código 1.3 - Notificação - Fase Nacional - PCT
(22) 28/05/2015
(30) 28/05/2014 US 62/004,156
(51) C07K 19/00 (2006.01), C07K 14/605 (2006.01), A61K 38/26 (2006.01), A61K 47/48 (2006.01), A61P 31/10 (2006.01)
(54) SUBSTÂNCIAS FARMACÊUTICAS DE PEPTÍDEOS APERFEIÇOADAS PARA RESISTÊNCIA À INSULINA
(71) MEDERIS DIABETES, LLC (US)
(72) JOHN J. NESTOR
(85) 24/11/2016
(86) PCT US2015/033042 de 28/05/2015
(87) WO 2015/184177 de 03/12/2015
Publicação automática da admissibilidade da fase nacional depositado via PCT . Tratado de cooperação em matéria de Patentes, conforme Instrução Normativa nº 02, de 06/06/2017 publicada na RPI nº 2422, de 06/06/2017.

---

(21) BR 11 2016 027596-9 A2

Código 1.3 - Notificação - Fase Nacional - PCT
(22) 04/05/2015
(30) 28/05/2014 US 62/004,011; 13/10/2014 US 14/513,003

(51) H04B 1/00 (2006.01), H04B 1/403 (2015.01), H04L 5/00 (2006.01), H04B 1/50 (2006.01), H04B 1/54 (2006.01)
(54) TRANSCEPTOR MULTI-MODO RECONFIGURÁVEL
(71) QUALCOMM INCORPORATED (US)
(72) CHIEWCHARN NARATHONG, LAI KAN LEUNG, DONGLING PAN, RAJAGOPALAN RANGARAJAN, KEVIN HSI-HUAI WANG, BHUSHAN SHANTI ASURI, YIWU TANG
(85) 24/11/2016
(86) PCT US2015/029067 de 04/05/2015
(87) WO 2015/183478 de 03/12/2015
Publicação automática da admissibilidade da fase nacional depositado via PCT . Tratado de cooperação em matéria de Patentes, conforme Instrução Normativa nº 02, de 06/06/2017 publicada na RPI nº 2422, de 06/06/2017.

---

(21) BR 11 2016 027597-7 A2

Código 1.3 - Notificação - Fase Nacional - PCT
(22) 29/05/2015
(30) 02/06/2014 US 14/294,040
(51) F28D 15/02 (2006.01), G06F 1/20 (2006.01), G06F 1/16 (2006.01)
(54) CÂMARA DE VAPOR INTEGRADA PARA GERENCIAMENTO TÉRMICO DE DISPOSITIVOS DE COMPUTAÇÃO
(71) MICROSOFT TECHNOLOGY LICENSING, LLC (US)
(72) ANDREW DELANO, TAYLOR STELLMAN
(85) 24/11/2016
(86) PCT US2015/033101 de 29/05/2015
(87) WO 2015/187475 de 10/12/2015
Publicação automática da admissibilidade da fase nacional depositado via PCT . Tratado de cooperação em matéria de Patentes, conforme Instrução Normativa nº 02, de 06/06/2017 publicada na RPI nº 2422, de 06/06/2017.

---

(21) BR 11 2016 027598-5 A2

Código 1.3 - Notificação - Fase Nacional - PCT
(22) 09/02/2015
(30) 27/05/2014 CN 201410228099.0
(51) H01H 47/00 (2006.01)
(54) CIRCUITO DE ACIONAMENTO DE CONTATOR
(71) HUAWEI TECHNOLOGIES CO., LTD. (CN)
(72) BONING HUANG, JING YANG, PENG ZHANG
(85) 24/11/2016
(86) PCT CN2015/072569 de 09/02/2015
(87) WO 2015/180511 de 03/12/2015
Publicação automática da admissibilidade da fase nacional depositado via PCT . Tratado de cooperação em matéria de Patentes, conforme Instrução Normativa nº 02, de 06/06/2017 publicada na RPI nº 2422, de 06/06/2017.

---

(21) BR 11 2016 027600-0 A2

Código 1.3 - Notificação - Fase Nacional - PCT

(22) 27/05/2014
(51) H04W 72/12 (2009.01)
(54) MÉTODO, DISPOSITIVO E SISTEMA DE TRANSMISSÃO DE DADOS
(71) HUAWEI TECHNOLOGIES CO., LTD. (CN)
(72) ZHIYU YAN, QIANG LI, SHA MA
(85) 24/11/2016
(86) PCT CN2014/078579 de 27/05/2014
(87) WO 2015/180045 de 03/12/2015
Publicação automática da admissibilidade da fase nacional depositado via PCT . Tratado de cooperação em matéria de Patentes, conforme Instrução Normativa nº 02, de 06/06/2017 publicada na RPI nº 2422, de 06/06/2017.

---

(21) BR 11 2016 027601-9 A2

Código 1.3 - Notificação - Fase Nacional - PCT
(22) 08/06/2015
(30) 06/06/2014 EP 14290165.1
(51) C01F 5/02 (2006.01), C09C 1/02 (2006.01), C09C 3/04 (2006.01)
(54) MATERIAIS GRANULADOS INORGÂNICOS
(71) IMERYS MINERALS LIMITED (GB)
(72) MIKKO LIKITALO, PETER BIZA
(85) 24/11/2016
(86) PCT EP2015/062638 de 08/06/2015
(87) WO 2015/185752 de 10/12/2015
Publicação automática da admissibilidade da fase nacional depositado via PCT . Tratado de cooperação em matéria de Patentes, conforme Instrução Normativa nº 02, de 06/06/2017 publicada na RPI nº 2422, de 06/06/2017.

---

(21) BR 11 2016 027604-3 A2

Código 1.3 - Notificação - Fase Nacional - PCT
(22) 20/08/2015
(30) 07/04/2015 CN 201520205678.3
(51) G09G 3/36 (2006.01)
(54) CIRCUITO, SUBSTRATO DE DISPLAY E DISPOSITIVO DE DISPLAY
(71) BOE TECHNOLOGY GROUP CO., LTD. (CN)
(72) XINGCHEN SHANGGUAN, PAN LI, JIAN XU, YONGDA MA
(85) 24/11/2016
(86) PCT CN2015/087643 de 20/08/2015
(87) WO 2016/161743 de 13/10/2016
Publicação automática da admissibilidade da fase nacional depositado via PCT . Tratado de cooperação em matéria de Patentes, conforme Instrução Normativa nº 02, de 06/06/2017 publicada na RPI nº 2422, de 06/06/2017.

---

(21) BR 11 2016 027606-0 A2

Código 1.3 - Notificação - Fase Nacional - PCT
(22) 28/05/2015
(30) 30/05/2014 EP 14170578.0; 06/06/2014 US 62/008672; 20/06/2014 EP 14173325.3

(51) C09C 1/02 (2006.01)
(54) ?MÉTODO PARA A PRODUÇÃO DE GRÂNULOS, E, GRÂNULOS?
(71) OMYA INTERNATIONAL AG (CH)
(72) DANIEL E. GERARD, JOACHIM SCHOELKOPF, PATRICK A. C. GANE
(85) 24/11/2016
(86) PCT EP2015/061869 de 28/05/2015
(87) WO 2015/181306 de 03/12/2015
Publicação automática da admissibilidade da fase nacional depositado via PCT . Tratado de cooperação em matéria de Patentes, conforme Instrução Normativa nº 02, de 06/06/2017 publicada na RPI nº 2422, de 06/06/2017.

---

(21) BR 11 2016 027607-8 A2

Código 1.3 - Notificação - Fase Nacional - PCT
(22) 10/06/2015
(30) 19/06/2014 EP 14173096.0
(51) C08G 18/48 (2006.01), C08G 18/76 (2006.01), C08G 18/10 (2006.01), C08G 18/28 (2006.01), C09D 175/04 (2006.01), C09J 175/04 (2006.01)
(54) ?POLIURETANO SILILADO, PROCESSO PARA PREPARAÇÃO DE UM POLIURETANO SILILADO, FORMULAÇÃO, COMPOSIÇÃO, USO DE UM POLIURETANO SILILADO, E, PRODUTO?
(71) HUNTSMAN INTERNATIONAL LLC (US)
(72) SERVAAS HOLVOET, CHRISTOPHER PHANOPOULOS, FABRICE DESESQUELLES
(85) 24/11/2016
(86) PCT EP2015/062907 de 10/06/2015
(87) WO 2015/193146 de 23/12/2015
Publicação automática da admissibilidade da fase nacional depositado via PCT . Tratado de cooperação em matéria de Patentes, conforme Instrução Normativa nº 02, de 06/06/2017 publicada na RPI nº 2422, de 06/06/2017.

---

(21) BR 11 2016 027609-4 A2

Código 1.3 - Notificação - Fase Nacional - PCT
(22) 28/05/2015
(30) 28/05/2014 EP 14170393.4
(51) B65D 65/40 (2006.01), B65D 85/72 (2006.01), B32B 5/18 (2006.01), B32B 5/20 (2006.01), B32B 5/26 (2006.01), B32B 7/02 (2006.01), B32B 7/04 (2006.01), B32B 23/00 (2006.01), B32B 23/06 (2006.01), B32B 23/08 (2006.01), B32B 27/08 (2006.01), B32B 27/10 (2006.01), B32B 27/32 (2006.01)
(54) ?MATERIAL DE ACONDICIONAMENTO PARA UM RECIPIENTE DE ACONDICIONAMENTO PARA ALIMENTO LÍQUIDO OU SEMILÍQUIDO, RECIPIENTE DE ACONDICIONAMENTO, E, MÉTODO PARA FORNECER UM MATERIAL DE ACONDICIONAMENTO?
(71) TETRA LAVAL HOLDINGS & FINANCE S.A. (CH)
(72) ULF NYMAN, MATS ALDÉN, NILS TOFT
(85) 24/11/2016
(86) PCT EP2015/061817 de 28/05/2015

(87) WO 2015/181281 de 03/12/2015
Publicação automática da admissibilidade da fase nacional depositado via PCT . Tratado de cooperação em matéria de Patentes, conforme Instrução Normativa nº 02, de 06/06/2017 publicada na RPI nº 2422, de 06/06/2017.

---

(21) BR 11 2016 027611-6 A2

Código 1.3 - Notificação - Fase Nacional - PCT
(22) 15/07/2015
(30) 15/07/2014 US 62/024.629
(51) F01L 1/14 (2006.01), F01L 1/16 (2006.01)
(54) MONTAGEM DE HASTE DE IMPULSO
(71) JACOBS VEHICLE SYSTEMS, INC. (US)
(72) JUSTIN BALTRUCKI, MICHAEL G. GRON, YANG DONG
(85) 24/11/2016
(86) PCT US2015/040563 de 15/07/2015
(87) WO 2016/011150 de 21/01/2016
Publicação automática da admissibilidade da fase nacional depositado via PCT . Tratado de cooperação em matéria de Patentes, conforme Instrução Normativa nº 02, de 06/06/2017 publicada na RPI nº 2422, de 06/06/2017.

---

(21) BR 11 2016 027612-4 A2

Código 1.3 - Notificação - Fase Nacional - PCT
(22) 15/07/2015
(30) 15/07/2014 US 62/024,629
(51) F01L 13/00 (2006.01), F01L 9/02 (2006.01), F01L 1/18 (2006.01)
(54) SISTEMA COMPREENDENDO UM ACUMULADOR A MONTANTE DE UM COMPONENTE DE MOVIMENTO PERDIDO EM UMA PONTE DE VÁLVULA
(71) JACOBS VEHICLE SYSTEMS, INC. (US)
(72) JUSTIN BALTRUCKI, MICHAEL G. GRON, BIAO LU
(85) 24/11/2016
(86) PCT US2015/040502 de 15/07/2015
(87) WO 2016/011113 de 21/01/2016
Publicação automática da admissibilidade da fase nacional depositado via PCT . Tratado de cooperação em matéria de Patentes, conforme Instrução Normativa nº 02, de 06/06/2017 publicada na RPI nº 2422, de 06/06/2017.

---

(21) BR 11 2016 027613-2 A2

Código 1.3 - Notificação - Fase Nacional - PCT
(22) 22/06/2015
(30) 24/06/2014 IN 3067/CHE/2014
(51) A61K 33/22 (2006.01)
(54) LIMPADOR MULTIENZIMÁTICO DE BAIXA FORMAÇÃO DE ESPUMA
(71) 3M INNOVATIVE PROPERTIES COMPANY (US)
(72) RAJENDRA H. VISHNUMURTHY, VISHALKUMAR Y. JOSHI
(85) 24/11/2016
(86) PCT US2015/036966 de 22/06/2015
(87) WO 2015/200208 de 30/12/2015

Publicação automática da admissibilidade da fase nacional depositado via PCT . Tratado de cooperação em matéria de Patentes, conforme Instrução Normativa nº 02, de 06/06/2017 publicada na RPI nº 2422, de 06/06/2017.

---

(21) BR 11 2016 027614-0 A2

Código 1.3 - Notificação - Fase Nacional - PCT
(22) 26/05/2015
(30) 28/05/2014 CN PCT/CN2014/078699
(51) C07D 403/00 (2006.01), A61K 31/495 (2006.01), A61P 37/02 (2006.01)
(54) NOVOS COMPOSTOS
(71) GLAXOSMITHKLINE INTELLECTUAL PROPERTY DEVELOPMENT LIMITED (GB)
(72) JING DENG, HUI LEI, XIN MA, FENG REN, WEI CAI, XICHEN LIN
(85) 24/11/2016
(86) PCT CN2015/079754 de 26/05/2015
(87) WO 2015/180613 de 03/12/2015
Publicação automática da admissibilidade da fase nacional depositado via PCT . Tratado de cooperação em matéria de Patentes, conforme Instrução Normativa nº 02, de 06/06/2017 publicada na RPI nº 2422, de 06/06/2017.

---

(21) BR 11 2016 027620-5 A2

Código 1.3 - Notificação - Fase Nacional - PCT
(22) 03/06/2015
(30) 24/06/2014 JP 2014-128960
(51) B23C 5/22 (2006.01)
(54) FERRAMENTA DE CORTE E CORPO DE FERRAMENTA
(71) SUMITOMO ELECTRIC HARDMETAL CORP. (JP)
(72) YUSUKE KOIKE, KOUKI MATSUBARA, KATSUYA NAKAKIHARA, ATSUHIKO MAETA
(85) 24/11/2016
(86) PCT JP2015/065995 de 03/06/2015
(87) WO 2015/198812 de 30/12/2015
Publicação automática da admissibilidade da fase nacional depositado via PCT . Tratado de cooperação em matéria de Patentes, conforme Instrução Normativa nº 02, de 06/06/2017 publicada na RPI nº 2422, de 06/06/2017.

---

(21) BR 11 2016 027622-1 A2

Código 1.3 - Notificação - Fase Nacional - PCT
(22) 31/03/2015
(30) 28/05/2014 DE 10 2014 007 905.8; 02/10/2014 DE 10 2014 014 667.7
(51) B65D 19/38 (2006.01)
(54) EQUIPAMENTO AUXILIAR DE TRANSPORTE E PROCESSO PARA SEU USO
(71) SYNERGIE-INVEST GMBH & CO. KG (DE)
(72) GLENN VAN DOORN, FRANK MAIWORM
(85) 24/11/2016
(86) PCT EP2015/057099 de 31/03/2015

(87) WO 2015/180870 de 03/12/2015
Publicação automática da admissibilidade da fase nacional depositado via PCT . Tratado de cooperação em matéria de Patentes, conforme Instrução Normativa nº 02, de 06/06/2017 publicada na RPI nº 2422, de 06/06/2017.

---

(21) BR 11 2016 027624-8 A2

Código 1.3 - Notificação - Fase Nacional - PCT
(22) 27/05/2015
(30) 29/05/2014 US 62/004,738; 19/12/2014 US 62/094,923
(51) A61K 47/48 (2006.01), A61K 49/00 (2006.01), A61K 51/12 (2006.01)
(54) CONJUGADOS DE FÁRMACOS COM NANOPARTÍCULAS
(71) MEMORIAL SLOAN KETTERING CANCER CENTER (US) , CORNELL UNIVERSITY (US)
(72) MICHELLE S. BRADBURY, BARNEY YOO, ULRICH WIESNER, KAI MA
(85) 24/11/2016
(86) PCT US2015/032565 de 27/05/2015
(87) WO 2015/183882 de 03/12/2015
Publicação automática da admissibilidade da fase nacional depositado via PCT . Tratado de cooperação em matéria de Patentes, conforme Instrução Normativa nº 02, de 06/06/2017 publicada na RPI nº 2422, de 06/06/2017.

---

(21) BR 11 2016 027626-4 A2

Código 1.3 - Notificação - Fase Nacional - PCT
(22) 02/06/2015
(30) 04/06/2014 US 14/296,217
(51) G06F 21/62 (2013.01)
(54) PROTEÇÃO DISSOLÚVEL DE ITENS DE DADOS SENSÍVEIS DE CANDIDATOS
(71) MICROSOFT TECHNOLOGY LICENSING, LLC (US)
(72) DANIEL PLASTINA
(85) 24/11/2016
(86) PCT US2015/033635 de 02/06/2015
(87) WO 2015/187599 de 10/12/2015
Publicação automática da admissibilidade da fase nacional depositado via PCT . Tratado de cooperação em matéria de Patentes, conforme Instrução Normativa nº 02, de 06/06/2017 publicada na RPI nº 2422, de 06/06/2017.

---

(21) BR 11 2016 027628-0 A2

Código 1.3 - Notificação - Fase Nacional - PCT
(22) 11/06/2014
(51) H01Q 1/22 (2006.01), G06F 3/041 (2006.01)
(54) TELA DE CAPTAÇÃO, CIRCUITO DE CONTROLE E MÉTODO DE CONTROLE DO MESMO E APARELHO DE TELA DE CAPTAÇÃO
(71) HUAWEI TECHNOLOGIES CO., LTD. (CN)
(72) HUA CAI, CHANG CAO, JINGTAO CHEN
(85) 24/11/2016
(86) PCT CN2014/079647 de 11/06/2014

(87) WO 2015/188323 de 17/12/2015
Publicação automática da admissibilidade da fase nacional depositado via PCT . Tratado de cooperação em matéria de Patentes, conforme Instrução Normativa nº 02, de 06/06/2017 publicada na RPI nº 2422, de 06/06/2017.

---

(21) BR 11 2016 027632-9 A2

Código 1.3 - Notificação - Fase Nacional - PCT
(22) 26/05/2014
(51) A43D 25/18 (2006.01)
(54) SISTEMA DE PULVERIZAÇÃO AUTOMÁTICO PARA ADESIVO DE SOLA DE SAPATO E MÉTODO DE PULVERIZAÇÃO RESPECTIVO
(71) ORISOL ASIA LTD (TW)
(72) JAKOV MAKOVER, BAR COCHVA MARDIX, YAACOV SADEH, CHANG-CHEN YANG, CHIEN-YU HSU
(85) 24/11/2016
(86) PCT CN2014/078413 de 26/05/2014
(87) WO 2015/180016 de 03/12/2015
Publicação automática da admissibilidade da fase nacional depositado via PCT . Tratado de cooperação em matéria de Patentes, conforme Instrução Normativa nº 02, de 06/06/2017 publicada na RPI nº 2422, de 06/06/2017.

---

(21) BR 11 2016 027633-7 A2

Código 1.3 - Notificação - Fase Nacional - PCT
(22) 22/05/2015
(30) 27/05/2014 CN 201410227504.7
(51) H04W 48/20 (2009.01), H04W 36/08 (2009.01)
(54) MÉTODO DE COMUTAÇÃO DE TERMINAL, DISPOSITIVO DE ACESSO, TERMINAL E SISTEMA
(71) HUAWEI TECHNOLOGIES CO., LTD. (CN)
(72) MINGJIE DONG
(85) 24/11/2016
(86) PCT CN2015/079623 de 22/05/2015
(87) WO 2015/180591 de 03/12/2015
Publicação automática da admissibilidade da fase nacional depositado via PCT . Tratado de cooperação em matéria de Patentes, conforme Instrução Normativa nº 02, de 06/06/2017 publicada na RPI nº 2422, de 06/06/2017.

---

(21) BR 11 2016 027635-3 A2

Código 1.3 - Notificação - Fase Nacional - PCT
(22) 06/05/2015
(30) 27/05/2014 US 62/003,497; 22/09/2014 US 14/493,254
(51) H03M 1/06 (2006.01), H03M 1/08 (2006.01), H03M 1/68 (2006.01), H03M 1/78 (2006.01)
(54) ESTRUTURA R-2R HÍBRIDA PARA DAC SEGMENTADO COM BAIXO RUÍDO POR PEQUENOS PROBLEMAS
(71) QUALCOMM INCORPORATED (US)
(72) SANG MIN LEE, DONGWON SEO

(85) 24/11/2016
(86) PCT US2015/029535 de 06/05/2015
(87) WO 2015/183496 de 03/12/2015
Publicação automática da admissibilidade da fase nacional depositado via PCT . Tratado de cooperação em matéria de Patentes, conforme Instrução Normativa nº 02, de 06/06/2017 publicada na RPI nº 2422, de 06/06/2017.

---

(21) BR 11 2016 027638-8 A2

Código 1.3 - Notificação - Fase Nacional - PCT
(22) 18/05/2015
(30) 30/05/2014 JP 2014-112460
(51) A61F 13/15 (2006.01), A61F 13/49 (2006.01), A61F 13/496 (2006.01)
(54) MÉTODO PARA FABRICAÇÃO DE UM MEMBRO ELÁSTICO EXTENSÍVEL E UMA FRAUDA DESCARTÁVEL USANDO UM MEMBRO ELÁSTICO EXTENSÍVEL
(71) DAIO PAPER CORPORATION (JP)
(72) KENTO FUJIMA, SHUNJI SENO
(85) 24/11/2016
(86) PCT JP2015/064207 de 18/05/2015
(87) WO 2015/182425 de 03/12/2015
Publicação automática da admissibilidade da fase nacional depositado via PCT . Tratado de cooperação em matéria de Patentes, conforme Instrução Normativa nº 02, de 06/06/2017 publicada na RPI nº 2422, de 06/06/2017.

---

(21) BR 11 2016 027640-0 A2

Código 1.3 - Notificação - Fase Nacional - PCT
(22) 08/06/2015
(30) 18/06/2014 US 62/013,899; 04/06/2015 US 14/730,938
(51) E01C 5/00 (2006.01), E01C 9/08 (2006.01)
(54) APARELHO PARA FORMAÇÃO DE UM SELO HERMÉTICO A LÍQUIDO ATRAVÉS DE VÃOS FORMADOS ENTRE COMPONENTES ADJACENTES DE UMA SUPERFÍCIE DE SUPORTE DE CARGA, E PROCESSO DE MONTAGEM DE UMA SUPERFÍCIE DE SUPORTE DE CARGA
(71) NEWPARK MATS & INTEGRATED SERVICES LLC (US)
(72) RANDY PAUL BORDELON, RICHARD LAMAR EDWARDS, JAMES KERWIN MCDOWELL
(85) 24/11/2016
(86) PCT US2015/034626 de 08/06/2015
(87) WO 2015/195385 de 23/12/2015
Publicação automática da admissibilidade da fase nacional depositado via PCT . Tratado de cooperação em matéria de Patentes, conforme Instrução Normativa nº 02, de 06/06/2017 publicada na RPI nº 2422, de 06/06/2017.

---

(21) BR 11 2016 027642-6 A2

Código 1.3 - Notificação - Fase Nacional - PCT
(22) 27/05/2015
(30) 27/05/2014 US 62/003,387; 26/05/2015 US 14/721,305

(51) H04W 76/02 (2009.01), H04L 5/00 (2006.01), H04W 88/06 (2009.01)
(54) INTERFUNCIONAMENTO DE AGREGAÇÃO DE TRÁFEGO DE CAMADA DE LIGAÇÃO COM MOBILIDADE DE NÍVEL DE SISTEMA
(71) QUALCOMM INCORPORATED (US)
(72) STEFANO FACCIN, GAVIN BERNARD HORN, OZCAN OZTURK
(85) 24/11/2016
(86) PCT US2015/032525 de 27/05/2015
(87) WO 2015/183859 de 03/12/2015
Publicação automática da admissibilidade da fase nacional depositado via PCT . Tratado de cooperação em matéria de Patentes, conforme Instrução Normativa nº 02, de 06/06/2017 publicada na RPI nº 2422, de 06/06/2017.

---

(21) BR 11 2016 027646-9 A2

Código 1.3 - Notificação - Fase Nacional - PCT
(22) 27/05/2015
(30) 27/05/2014 US 62/003,481; 27/05/2015 US 14/722,807
(51) G01S 5/00 (2006.01)
(54) SUPORTE DE LOCALIZAÇÃO UTILIZANDO UMA IDENTIFICAÇÃO DE DISPOSITIVO PORTADA POR UM PROTOCOLO DE POSICIONAMENTO
(71) QUALCOMM INCORPORATED (US)
(72) STEPHEN WILLIAM EDGE
(85) 24/11/2016
(86) PCT US2015/032691 de 27/05/2015
(87) WO 2015/183965 de 03/12/2015
Publicação automática da admissibilidade da fase nacional depositado via PCT . Tratado de cooperação em matéria de Patentes, conforme Instrução Normativa nº 02, de 06/06/2017 publicada na RPI nº 2422, de 06/06/2017.

---

(21) BR 11 2016 027648-5 A2

Código 1.3 - Notificação - Fase Nacional - PCT
(22) 01/05/2015
(30) 28/05/2014 US 14/289,435
(51) H04W 56/00 (2009.01), H04W 72/04 (2009.01), H04W 72/12 (2009.01), H04B 7/04 (2006.01), H04B 7/08 (2006.01)
(54) MÉTODO E APARELHO PARA SELEÇÃO DE FEIXE COM BASE EM ORIENTAÇÃO
(71) QUALCOMM INCORPORATED (US)
(72) OMAR EL AYACH, SUNDAR SUBRAMANIAN, JOHN EDWARD SMEE, ASHWIN SAMPATH, JUNYI LI
(85) 24/11/2016
(86) PCT US2015/028923 de 01/05/2015
(87) WO 2015/183472 de 03/12/2015
Publicação automática da admissibilidade da fase nacional depositado via PCT . Tratado de cooperação em matéria de Patentes, conforme Instrução Normativa nº 02, de 06/06/2017 publicada na RPI nº 2422, de 06/06/2017.

(21) BR 11 2016 027649-3 A2

Código 1.3 - Notificação - Fase Nacional - PCT
(22) 26/05/2015
(30) 26/05/2014 EP 14169895.1
(51) C12N 9/64 (2006.01), C07K 14/46 (2006.01)
(54) PROTEÍNAS PROHEMOSTÁTICAS PARA O TRATAMENTO DE HEMORRAGIA
(71) ACADEMISCH ZIEKENHUIS LEIDEN (NL)
(72) DANIËL VERHOEF, PIETER H. REITSMA, METTINE H.A. BOS
(85) 24/11/2016
(86) PCT NL2015/050377 de 26/05/2015
(87) WO 2015/183085 de 03/12/2015
Publicação automática da admissibilidade da fase nacional depositado via PCT . Tratado de cooperação em matéria de Patentes, conforme Instrução Normativa nº 02, de 06/06/2017 publicada na RPI nº 2422, de 06/06/2017.

(21) BR 11 2016 027650-7 A2

Código 1.3 - Notificação - Fase Nacional - PCT
(22) 26/05/2015
(30) 26/05/2014 US 62/002,958
(51) C01B 25/45 (2006.01), H01M 4/136 (2010.01), H01M 4/1397 (2010.01)
(54) PROCESSOS PARA PRODUÇÃO DE LIMXO4 E SEUS PRODUTOS
(71) JOHNSON MATTHEY PUBLIC LIMITED COMPANY (GB) , UNIVERSITÉ DE MONTRÉAL (CA) , LA CORPORATION DE L'ECOLE POLYTECHNIQUE DE MONTREAL (CA)
(72) MICHEL GAUTHIER, PATRICE CHARTRAND, MAJID TALEBI-ESFANDARANI, PIERRE SAURIOL, MICKAEL DOLLÉ, JASMIN DUFOUR, GUOXIAN LIANG
(85) 24/11/2016
(86) PCT CA2015/050474 de 26/05/2015
(87) WO 2015/179972 de 03/12/2015
Publicação automática da admissibilidade da fase nacional depositado via PCT . Tratado de cooperação em matéria de Patentes, conforme Instrução Normativa nº 02, de 06/06/2017 publicada na RPI nº 2422, de 06/06/2017.

(21) BR 11 2016 027652-3 A2

Código 1.3 - Notificação - Fase Nacional - PCT
(22) 21/05/2015
(30) 28/05/2014 GB 1409422.1
(51) C07D 417/06 (2006.01)
(54) MÉTODO PARA PRODUZIR TIAMETOXAM
(71) ROTAM AGROCHEM INTERNATIONAL COMPANY LIMITED (CN)
(72) JAMES TIMOTHY BRISTOW
(85) 24/11/2016
(86) PCT CN2015/079440 de 21/05/2015
(87) WO 2015/180585 de 03/12/2015
Publicação automática da admissibilidade da fase nacional depositado via

PCT . Tratado de cooperação em matéria de Patentes, conforme Instrução Normativa nº 02, de 06/06/2017 publicada na RPI nº 2422, de 06/06/2017.

---

(21) BR 11 2016 027653-1 A2

Código 1.3 - Notificação - Fase Nacional - PCT
(22) 20/05/2015
(30) 28/05/2014 EP 14170237.3; 28/05/2014 EP 14170236.5
(51) A61Q 15/00 (2006.01), A61Q 13/00 (2006.01), A61K 8/87 (2006.01), A61K 8/84 (2006.01), A61K 8/81 (2006.01), A61K 8/02 (2006.01), C11D 3/37 (2006.01), C11D 3/50 (2006.01)
(54) USO DE UMA PARTÍCULA PARA ABSORVER E RETER COMPOSTOS ODORÍFEROS
(71) UNILEVER N.V. (NL)
(72) MARTIN PETER CROPPER, CRAIG WARREN JONES, ADAM JOHN LIMER, JAMES MERRINGTON, KATHERINE MARY THOMPSON, JEREMY NICHOLAS WINTER
(85) 24/11/2016
(86) PCT EP2015/061174 de 20/05/2015
(87) WO 2015/181029 de 03/12/2015
Publicação automática da admissibilidade da fase nacional depositado via PCT . Tratado de cooperação em matéria de Patentes, conforme Instrução Normativa nº 02, de 06/06/2017 publicada na RPI nº 2422, de 06/06/2017.

---

(21) BR 11 2016 027655-8 A2

Código 1.3 - Notificação - Fase Nacional - PCT
(22) 21/05/2015
(30) 27/05/2014 EP 14170107.8
(51) A61F 13/532 (2006.01), A61F 13/535 (2006.01), A61F 13/15 (2006.01)
(54) NÚCLEO ABSORVENTE COM PADRÃO DE MATERIAL ABSORVENTE
(71) THE PROCTER & GAMBLE COMPANY (US)
(72) ERNESTO GABRIEL BIANCHI, HANS ADOLF JACKELS
(85) 24/11/2016
(86) PCT US2015/031866 de 21/05/2015
(87) WO 2015/183668 de 03/12/2015
Publicação automática da admissibilidade da fase nacional depositado via PCT . Tratado de cooperação em matéria de Patentes, conforme Instrução Normativa nº 02, de 06/06/2017 publicada na RPI nº 2422, de 06/06/2017.

---

(21) BR 11 2016 027656-6 A2

Código 1.3 - Notificação - Fase Nacional - PCT
(22) 29/06/2015
(30) 30/06/2014 US 62/019,319
(51) H04N 21/845 (2011.01), H04N 21/442 (2011.01)
(54) DISPOSITIVO REPRODUTOR DE MÍDIA E MÉTODO EXECUTÁVEL POR DISPOSITIVO CLIENTE PARA PROCESSAR PROGRAMA DE MÍDIA
(71) ECHOSTAR TECHNOLOGIES L.L.C. (US)
(72) MARK B. HURST

(85) 24/11/2016
(86) PCT US2015/038379 de 29/06/2015
(87) WO 2016/003939 de 07/01/2016
Publicação automática da admissibilidade da fase nacional depositado via PCT . Tratado de cooperação em matéria de Patentes, conforme Instrução Normativa nº 02, de 06/06/2017 publicada na RPI nº 2422, de 06/06/2017.

---

(21) BR 11 2016 027657-4 A2

Código 1.3 - Notificação - Fase Nacional - PCT
(22) 26/05/2015
(30) 26/05/2014 US 62/002,944
(51) B65D 83/76 (2006.01), B05B 11/00 (2006.01)
(54) KIT DE FRASCOS
(71) BEAUTY UNION GLOBAL LIMITED (CN)
(72) YUSUF OKHAI, CARMIT TORDJMAN
(85) 24/11/2016
(86) PCT IB2015/053925 de 26/05/2015
(87) WO 2015/181717 de 03/12/2015
Publicação automática da admissibilidade da fase nacional depositado via PCT . Tratado de cooperação em matéria de Patentes, conforme Instrução Normativa nº 02, de 06/06/2017 publicada na RPI nº 2422, de 06/06/2017.

---

(21) BR 11 2016 027658-2 A2

Código 1.3 - Notificação - Fase Nacional - PCT
(22) 29/05/2014
(30) 29/05/2014 US 14/290,380
(51) B01J 23/887 (2006.01), C07C 253/26 (2006.01)
(54) COMPOSIÇÕES CATALÍTICAS
(71) INEOS EUROPE AG (CH)
(72) JAMES F. BRAZDIL, MARK A. TOFT, CHARLES J. BESECKER, MICHAEL J. SEELY
(85) 24/11/2016
(86) PCT US2014/040007 de 29/05/2014
(87) WO 2015/183283 de 03/12/2015
Publicação automática da admissibilidade da fase nacional depositado via PCT . Tratado de cooperação em matéria de Patentes, conforme Instrução Normativa nº 02, de 06/06/2017 publicada na RPI nº 2422, de 06/06/2017.

---

(21) BR 11 2016 027659-0 A2

Código 1.3 - Notificação - Fase Nacional - PCT
(22) 28/05/2015
(30) 28/05/2014 DK PA 2014 70310
(51) A61F 5/443 (2006.01), A61F 5/445 (2006.01)
(54) WAFER DE OSTOMIA.
(71) COLOPLAST A/S (DK)
(72) MARTIN PRAAME, RENÉ FERM NYBERG, RIK HICKMOTT, JAKOB BENDIX

(85) 24/11/2016
(86) PCT DK2015/050135 de 28/05/2015
(87) WO 2015/180732 de 03/12/2015
Publicação automática da admissibilidade da fase nacional depositado via PCT . Tratado de cooperação em matéria de Patentes, conforme Instrução Normativa nº 02, de 06/06/2017 publicada na RPI nº 2422, de 06/06/2017.

---

(21) BR 11 2016 027660-4 A2

Código 1.3 - Notificação - Fase Nacional - PCT
(22) 28/05/2015
(30) 28/05/2014 DK PA 2014 70311
(51) A61F 5/443 (2006.01), A61F 5/445 (2006.01)
(54) ?WAFER DE OSTOMIA?
(71) COLOPLAST A/S (DK)
(72) JAKOB BENDIX
(85) 24/11/2016
(86) PCT DK2015/050134 de 28/05/2015
(87) WO 2015/180731 de 03/12/2015
Publicação automática da admissibilidade da fase nacional depositado via PCT . Tratado de cooperação em matéria de Patentes, conforme Instrução Normativa nº 02, de 06/06/2017 publicada na RPI nº 2422, de 06/06/2017.

---

(21) BR 11 2016 027662-0 A2

Código 1.3 - Notificação - Fase Nacional - PCT
(22) 28/05/2014
(51) F02B 37/00 (2006.01), F02B 41/10 (2006.01), F16D 33/04 (2006.01), F16D 41/069 (2006.01)
(54) UMA UNIDADE DE TURBO COMPOSTO
(71) VOLVO TRUCK CORPORATION (SE)
(72) PONTUS ERIKSSON, KENT GISELMO
(85) 24/11/2016
(86) PCT EP2014/001443 de 28/05/2014
(87) WO 2015/180745 de 03/12/2015
Publicação automática da admissibilidade da fase nacional depositado via PCT . Tratado de cooperação em matéria de Patentes, conforme Instrução Normativa nº 02, de 06/06/2017 publicada na RPI nº 2422, de 06/06/2017.

---

(21) BR 11 2016 027664-7 A2

Código 1.3 - Notificação - Fase Nacional - PCT
(22) 28/05/2014
(51) G01R 31/36 (2006.01)
(54) MÉTODO PARA DETERMINAÇÃO DA CONFIABILIDADE DE VALORES DE PARÂMETRO DE ESTADO DE SAÚDE
(71) VOLVO TRUCK CORPORATION (SE)
(72) HANNA BRYNGELSSON, NIKLAS LEGNEDAHL
(85) 24/11/2016
(86) PCT EP2014/001427 de 28/05/2014

(87) WO 2015/180743 de 03/12/2015
Publicação automática da admissibilidade da fase nacional depositado via PCT . Tratado de cooperação em matéria de Patentes, conforme Instrução Normativa nº 02, de 06/06/2017 publicada na RPI nº 2422, de 06/06/2017.

---

(21) BR 11 2016 027667-1 A2

Código 1.3 - Notificação - Fase Nacional - PCT
(22) 23/04/2015
(30) 26/05/2014 ID P000201403078
(51) G06Q 30/06 (2012.01), G06F 12/00 (2006.01), G06F 21/10 (2013.01), G06F 21/30 (2013.01)
(54) SISTEMA DE LIVRO DIGITAL
(71) TECHSTORM TECHNOLOGY PTE. LTD. (SG)
(72) IWAN IMAN, DJOKO HERMAN PRAJITNO
(85) 24/11/2016
(86) PCT SG2015/000122 de 23/04/2015
(87) WO 2015/183195 de 03/12/2015
Publicação automática da admissibilidade da fase nacional depositado via PCT . Tratado de cooperação em matéria de Patentes, conforme Instrução Normativa nº 02, de 06/06/2017 publicada na RPI nº 2422, de 06/06/2017.

---

(21) BR 11 2016 027668-0 A2

Código 1.3 - Notificação - Fase Nacional - PCT
(22) 27/05/2015
(30) 27/05/2014 US 62/003.222
(51) A47K 13/00 (2006.01), E03D 9/00 (2006.01), E03D 9/02 (2006.01), E03D 9/10 (2006.01)
(54) INSTALAÇÃO SANITÁRIA
(71) AS IP HOLDCO, LLC (US)
(72) DAVID GROVER, DAIGO ISHIYAMA, TIM PAYNE, MARK KURTH, SCOTT ROTE, PHIL ANTHONY, AARON B. EIGER, CHRIS HELMSTETTER
(85) 24/11/2016
(86) PCT US2015/032648 de 27/05/2015
(87) WO 2015/183936 de 03/12/2015
Publicação automática da admissibilidade da fase nacional depositado via PCT . Tratado de cooperação em matéria de Patentes, conforme Instrução Normativa nº 02, de 06/06/2017 publicada na RPI nº 2422, de 06/06/2017.

---

(21) BR 11 2016 027672-8 A2

Código 1.3 - Notificação - Fase Nacional - PCT
(22) 10/06/2015
(30) 11/06/2014 EP 14171978.1
(51) E21B 27/02 (2006.01), E21B 49/08 (2006.01)
(54) FERRAMENTA DE FUNDO DE POÇO DE DUPLA FUNÇÃO
(71) WELLTEC A/S (DK)
(72) CHRISTIAN KRÜGER, PETER GRABAEK
(85) 25/11/2016

(86) PCT EP2015/062885 de 10/06/2015
(87) WO 2015/189239 de 17/12/2015
Publicação automática da admissibilidade da fase nacional depositado via PCT . Tratado de cooperação em matéria de Patentes, conforme Instrução Normativa nº 02, de 06/06/2017 publicada na RPI nº 2422, de 06/06/2017.

---

(21) BR 11 2016 027674-4 A2

Código 1.3 - Notificação - Fase Nacional - PCT
(22) 26/05/2015
(30) 27/05/2014 IN 2596/CHE/2014; 27/05/2014 IN 2597/CHE/2014
(51) C07D 487/04 (2006.01), A61K 31/519 (2006.01), A61P 35/00 (2006.01)
(54) FORMAS MELHORADAS DE UM INIBIDOR SELETIVO DE PI3K DELTA PARA USO EM FORMULAÇÕES FARMACÊUTICAS
(71) RHIZEN PHARMACEUTICALS SA (CH)
(72) SWAROOP KUMAR VENKATA SATYA VAKKALANKA
(85) 25/11/2016
(86) PCT IB2015/053940 de 26/05/2015
(87) WO 2015/181728 de 03/12/2015
Publicação automática da admissibilidade da fase nacional depositado via PCT . Tratado de cooperação em matéria de Patentes, conforme Instrução Normativa nº 02, de 06/06/2017 publicada na RPI nº 2422, de 06/06/2017.

---

(21) BR 11 2016 027675-2 A2

Código 1.3 - Notificação - Fase Nacional - PCT
(22) 22/05/2015
(30) 30/05/2014 IT TO2014A000436
(51) F16D 65/092 (2006.01), F16D 69/04 (2006.01)
(54) MÉTODO DE OBTENÇÃO DE PLACAS DE SUPORTE PARA PASTILHAS DE FREIO, PLACAS DE SUPORTE OBTIDAS DESTA FORMA, E PASTILHA DE FREIO
(71) UTIL INDUSTRIES S.P.A. (IT)
(72) FRANCESCO RANGONI, RAFFAELE GABRIELE VIRONDA, RODOLFO PIZZIO
(85) 25/11/2016
(86) PCT IB2015/053790 de 22/05/2015
(87) WO 2015/181695 de 03/12/2015
Publicação automática da admissibilidade da fase nacional depositado via PCT . Tratado de cooperação em matéria de Patentes, conforme Instrução Normativa nº 02, de 06/06/2017 publicada na RPI nº 2422, de 06/06/2017.

---

(21) BR 11 2016 027679-5 A2

Código 1.3 - Notificação - Fase Nacional - PCT
(22) 27/05/2015
(30) 28/05/2014 US 62/003,626
(51) C07D 519/00 (2006.01), A61K 31/519 (2006.01), A61K 31/53 (2006.01), A61P 35/00 (2006.01)
(54) CERTOS INIBIDORES DA PROTEÍNA QUINASE

(71) SHANGHAI FOCHON PHARMACEUTICAL CO., LTD. (CN) , CHONGQING FOCHON PHARMACEUTICAL CO., LTD (CN)
(72) TONGSHUANG LI, QIANG TIAN, HUAJIE ZHANG, HAOHAN TAN, XIANLONG WANG, QIHONG LIU, ZHIFU LI, WEIPENG ZHANG, ZHIFANG CHEN, LIHUA JIANG, YANXIN LIU, LINGHU LI, MIN LIN, JING SUN, WEIBO WANG, XINGDONG ZHAO
(85) 25/11/2016
(86) PCT CN2015/079910 de 27/05/2015
(87) WO 2015/180642 de 03/12/2015
Publicação automática da admissibilidade da fase nacional depositado via PCT . Tratado de cooperação em matéria de Patentes, conforme Instrução Normativa nº 02, de 06/06/2017 publicada na RPI nº 2422, de 06/06/2017.

---

(21) BR 11 2016 027681-7 A2

Código 1.3 - Notificação - Fase Nacional - PCT
(22) 03/06/2015
(30) 06/06/2014 IB PCT/IB2014/000991
(51) C21D 8/02 (2006.01), C23C 2/02 (2006.01), C21D 9/46 (2006.01), C22C 38/00 (2006.01), C22C 38/02 (2006.01), C22C 38/06 (2006.01), C22C 38/12 (2006.01), C22C 38/14 (2006.01), C22C 38/26 (2006.01), C22C 38/28 (2006.01), C22C 38/32 (2006.01), C22C 38/38 (2006.01), B32B 15/01 (2006.01), C23C 2/06 (2006.01)
(54) ?FOLHA DE AÇO, MÉTODO PARA PRODUZIR UMA FOLHA DE AÇO LAMINADA A FRIO E REVESTIDA POR IMERSÃO A QUENTE E USO DE UMA FOLHA DE AÇO?
(71) ARCELORMITTAL (LU)
(72) DONGWEI FAN, HYUN JO JUN, JOHN A. ROTOLE
(85) 25/11/2016
(86) PCT IB2015/000819 de 03/06/2015
(87) WO 2015/185975 de 10/12/2015
Publicação automática da admissibilidade da fase nacional depositado via PCT . Tratado de cooperação em matéria de Patentes, conforme Instrução Normativa nº 02, de 06/06/2017 publicada na RPI nº 2422, de 06/06/2017.

---

(21) BR 11 2016 027687-6 A2

Código 1.3 - Notificação - Fase Nacional - PCT
(22) 29/05/2015
(30) 30/05/2014 US 62/005,078
(51) B60T 13/57 (2006.01), F16K 3/32 (2006.01), F02B 33/44 (2006.01)
(54) CONJUNTO EJETOR E SISTEMA MOTOR
(71) DAYCO IP HOLDINGS, LLC (US)
(72) DAVID E. FLETCHER, BRIAN M. GRAICHEN, JAMES H. MILLER, REX BRAVO, MATT GILMER, KEITH HAMPTON, ANDREW NIEDERT
(85) 25/11/2016
(86) PCT US2015/033079 de 29/05/2015
(87) WO 2015/184205 de 03/12/2015

Publicação automática da admissibilidade da fase nacional depositado via PCT . Tratado de cooperação em matéria de Patentes, conforme Instrução Normativa nº 02, de 06/06/2017 publicada na RPI nº 2422, de 06/06/2017.

---

(21) BR 11 2016 027688-4 A2

Código 1.3 - Notificação - Fase Nacional - PCT
(22) 03/07/2015
(30) 07/07/2014 DE 10 2014 213 178.2; 09/07/2014 DE 10 2014 213 381.5
(51) B26D 5/02 (2006.01), B26F 1/24 (2006.01), B31B 19/00 (2006.01), B65D 33/01 (2006.01)
(54) PROCESSO E DISPOSITIVO PARA PRODUÇÃO DE SACOS OU SACOLAS BEM COMO SACOS OU SACOLAS
(71) WINDMÖLLER & HÖLSCHER KG (DE)
(72) ANDREAS LAMKEMEYER, JAKOB DERKSEN
(85) 25/11/2016
(86) PCT EP2015/065213 de 03/07/2015
(87) WO 2016/005284 de 14/01/2016
Publicação automática da admissibilidade da fase nacional depositado via PCT . Tratado de cooperação em matéria de Patentes, conforme Instrução Normativa nº 02, de 06/06/2017 publicada na RPI nº 2422, de 06/06/2017.

---

(21) BR 11 2016 027691-4 A2

Código 1.3 - Notificação - Fase Nacional - PCT
(22) 28/05/2015
(30) 29/05/2014 JP 2014-111147
(51) C07D 471/04 (2006.01), A61K 31/519 (2006.01), A61K 31/553 (2006.01), A61P 5/28 (2006.01), A61P 13/08 (2006.01), A61P 35/00 (2006.01)
(54) NOVO COMPOSTO DE TETRA-HIDROPIRIDOPIRIMIDINA OU SEU SAL
(71) TAIHO PHARMACEUTICAL CO., LTD. (JP)
(72) KAZUHISA MINAMIGUCHI, SHIGEO OKAJIMA, SHINICHI AOKI, MASANORI ASAI, TAKAHIRO ASAI, HIROYOSHI YAMANAKA, SUGURU DOHI
(85) 25/11/2016
(86) PCT JP2015/065425 de 28/05/2015
(87) WO 2015/182712 de 03/12/2015
Publicação automática da admissibilidade da fase nacional depositado via PCT . Tratado de cooperação em matéria de Patentes, conforme Instrução Normativa nº 02, de 06/06/2017 publicada na RPI nº 2422, de 06/06/2017.

---

(21) BR 11 2016 027692-2 A2

Código 1.3 - Notificação - Fase Nacional - PCT
(22) 13/06/2014
(51) A61F 13/551 (2006.01), B32B 38/18 (2006.01), B65D 65/14 (2006.01), B65D 75/20 (2006.01), B65H 23/00 (2006.01)
(54) ?UNIDADE DE EMPACOTAMENTO, MODELO EM BRUTO E MÉTODO PARA FORMAR UMA UNIDADE DE EMPACOTAMENTO?
(71) SCA HYGIENE PRODUCTS AB (SE)
(72) ANDERS HOLMBERG

(85) 25/11/2016
(86) PCT SE2014/050724 de 13/06/2014
(87) WO 2015/190968 de 17/12/2015
Publicação automática da admissibilidade da fase nacional depositado via PCT . Tratado de cooperação em matéria de Patentes, conforme Instrução Normativa nº 02, de 06/06/2017 publicada na RPI nº 2422, de 06/06/2017.

---

(21) BR 11 2016 027693-0 A2

Código 1.3 - Notificação - Fase Nacional - PCT
(22) 27/05/2015
(30) 27/05/2014 US 62/003,114
(51) C12Q 1/24 (2006.01), C12N 1/04 (2006.01), C12N 1/20 (2006.01), C12Q 1/00 (2006.01), C12Q 1/68 (2006.01)
(54) COMPOSIÇÃO E MÉTODO PARA ESTABILIZAR E MANTER A VIABILIDADE DE MICRO-ORGANISMOS RESISTENTES
(71) DNA GENOTEK INC. (CA)
(72) H. CHAIM BIRNBOIM, CASSANDRA KELLY-CIRINO, BITAPI RAY, JACQUES OSCAR EVERARD NILES, OLLE MAARTEN DE BRUIN
(85) 25/11/2016
(86) PCT CA2015/050480 de 27/05/2015
(87) WO 2015/179976 de 03/12/2015
Publicação automática da admissibilidade da fase nacional depositado via PCT . Tratado de cooperação em matéria de Patentes, conforme Instrução Normativa nº 02, de 06/06/2017 publicada na RPI nº 2422, de 06/06/2017.

---

(21) BR 11 2016 027694-9 A2

Código 1.3 - Notificação - Fase Nacional - PCT
(22) 26/05/2015
(30) 28/05/2014 EP 14170221.7
(51) C10L 1/04 (2006.01), C06B 31/00 (2006.01), C09K 8/00 (2006.01)
(54) FRAÇÃO DE GASÓLEO DE FISCHER-TROPSCH
(71) SHELL INTERNATIONALE RESEARCH MAATSCHAPPIJ B.V. (NL)
(72) JOHANNES BERNARDUS WILHELMUS MORSINK, JOHANNES TURFBOER, RENDERT JAN WIERSMA, FERRY WINTER
(85) 25/11/2016
(86) PCT EP2015/061521 de 26/05/2015
(87) WO 2015/181127 de 03/12/2015
Publicação automática da admissibilidade da fase nacional depositado via PCT . Tratado de cooperação em matéria de Patentes, conforme Instrução Normativa nº 02, de 06/06/2017 publicada na RPI nº 2422, de 06/06/2017.

---

(21) BR 11 2016 027695-7 A2

Código 1.3 - Notificação - Fase Nacional - PCT
(22) 05/06/2015
(30) 13/06/2014 DE 10 2014 008 651.8
(51) F16K 31/122 (2006.01)
(54) DISPOSITIVO DE VÁLVULA PARA O CONTROLE DE FLUXOS DE

MEIOS DE QUALQUER TIPO
(71) RSG ELECTRONIC GMBH (DE)
(72) RALPH EBERHARD
(85) 25/11/2016
(86) PCT EP2015/001141 de 05/06/2015
(87) WO 2015/188924 de 17/12/2015
Publicação automática da admissibilidade da fase nacional depositado via PCT . Tratado de cooperação em matéria de Patentes, conforme Instrução Normativa nº 02, de 06/06/2017 publicada na RPI nº 2422, de 06/06/2017.

---

(21) BR 11 2016 027696-5 A2

Código 1.3 - Notificação - Fase Nacional - PCT
(22) 15/05/2015
(30) 27/05/2014 US 14/287,393
(51) E21B 44/00 (2006.01), G05B 19/02 (2006.01), G06F 19/00 (2011.01)
(54) CÂMERA DE ALTA VELOCIDADE PARA MONITORAR DINÂMICAS DE PERFURAÇÃO DE SUPERFÍCIE E PARA FORNECER ENLACE DE DADOS ÓPTICOS PARA RECEBER DADOS DE INTERIOR DE POÇO
(71) BAKER HUGHES INCORPORATED. (US)
(72) THOMAS KRUSPE, ROCHUS RAFAEL NOWOSIELSKI
(85) 25/11/2016
(86) PCT US2015/031112 de 15/05/2015
(87) WO 2015/183595 de 03/12/2015
Publicação automática da admissibilidade da fase nacional depositado via PCT . Tratado de cooperação em matéria de Patentes, conforme Instrução Normativa nº 02, de 06/06/2017 publicada na RPI nº 2422, de 06/06/2017.

---

(21) BR 11 2016 027697-3 A2

Código 1.3 - Notificação - Fase Nacional - PCT
(22) 19/05/2015
(30) 26/05/2014 AT A 408/2014
(51) B66C 6/00 (2006.01)
(54) VIGA MESTRA PARA GUINDASTE
(71) HANS KÜNZ GMBH (AT)
(72) GEORG KLAPPER
(85) 25/11/2016
(86) PCT AT2015/000075 de 19/05/2015
(87) WO 2015/179887 de 03/12/2015
Publicação automática da admissibilidade da fase nacional depositado via PCT . Tratado de cooperação em matéria de Patentes, conforme Instrução Normativa nº 02, de 06/06/2017 publicada na RPI nº 2422, de 06/06/2017.

---

(21) BR 11 2016 027700-7 A2

Código 1.3 - Notificação - Fase Nacional - PCT
(22) 27/06/2014
(51) G06F 21/82 (2013.01)
(54) PROTEÇÃO DE DADOS BASEADA EM RECONHECIMENTO DE

USUÁRIO E GESTO
(71) MICROSOFT TECHNOLOGY LICENSING, LLC (US)
(72) JERRY HUANG, ZHEN LIU, QINGHU LI, CHEN LIU
(85) 25/11/2016
(86) PCT CN2014/080944 de 27/06/2014
(87) WO 2015/196448 de 30/12/2015
Publicação automática da admissibilidade da fase nacional depositado via PCT . Tratado de cooperação em matéria de Patentes, conforme Instrução Normativa nº 02, de 06/06/2017 publicada na RPI nº 2422, de 06/06/2017.

---

(21) BR 11 2016 027702-3 A2

Código 1.3 - Notificação - Fase Nacional - PCT
(22) 13/06/2014
(51) A61F 13/551 (2006.01), A61F 13/472 (2006.01)
(54) ?UNIDADE DE EMPACOTAMENTO E MÉTODO DE FORMAÇÃO DE UMA UNIDADE DE EMPACOTAMENTO?
(71) SCA HYGIENE PRODUCTS AB (SE)
(72) CONNY DAHLQVIST, ULRIKA PERSSON, SOFIA EKSTEDT
(85) 25/11/2016
(86) PCT SE2014/050725 de 13/06/2014
(87) WO 2015/190969 de 17/12/2015
Publicação automática da admissibilidade da fase nacional depositado via PCT . Tratado de cooperação em matéria de Patentes, conforme Instrução Normativa nº 02, de 06/06/2017 publicada na RPI nº 2422, de 06/06/2017.

---

(21) BR 11 2016 027704-0 A2

Código 1.3 - Notificação - Fase Nacional - PCT
(22) 10/06/2015
(30) 10/06/2014 US 62/010.365
(51) F01L 1/02 (2006.01), F01L 1/22 (2006.01), F01L 1/24 (2006.01), F01L 9/02 (2006.01), F01L 1/18 (2006.01)
(54) LIGAÇÃO ENTRE UMA FONTE DE MOVIMENTO AUXILIAR E UM CAMINHO DE CARGA DE MOVIMENTO PRINCIPAL EM UM MOTOR DE COMBUSTÃO INTERNA
(71) JACOBS VEHICLE SYSTEMS, INC. (US)
(72) PETER JO, JUSTIN BALTRUCKI, DAVID FERREIRA, NEENAD WAMANE
(85) 25/11/2016
(86) PCT US2015/035012 de 10/06/2015
(87) WO 2015/191663 de 17/12/2015
Publicação automática da admissibilidade da fase nacional depositado via PCT . Tratado de cooperação em matéria de Patentes, conforme Instrução Normativa nº 02, de 06/06/2017 publicada na RPI nº 2422, de 06/06/2017.

---

(21) BR 11 2016 027706-6 A2

Código 1.3 - Notificação - Fase Nacional - PCT
(22) 27/05/2015
(30) 27/05/2014 US 62/003,192

(51) B29C 47/00 (2006.01), B29C 47/06 (2006.01), B29C 47/70 (2006.01), B29C 47/88 (2006.01), B29C 47/92 (2006.01), B29C 47/56 (2006.01)
(54) PROCESSO PARA PRODUZIR FILME MULTICAMADAS
(71) DOW GLOBAL TECHNOLOGIES LLC (US)
(72) PATRICK CHANG DONG LEE, JOSEPH DOOLEY, STEVEN R. JENKINS, DONALD E. KIRKPATRICK, ROBERT E. WRISLEY
(85) 25/11/2016
(86) PCT US2015/032586 de 27/05/2015
(87) WO 2015/183894 de 03/12/2015
Publicação automática da admissibilidade da fase nacional depositado via PCT . Tratado de cooperação em matéria de Patentes, conforme Instrução Normativa nº 02, de 06/06/2017 publicada na RPI nº 2422, de 06/06/2017.

---

(21) BR 11 2016 027707-4 A2

Código 1.3 - Notificação - Fase Nacional - PCT
(22) 26/05/2015
(30) 28/05/2014 EP 14305801.4
(51) G06F 3/0488 (2013.01)
(54) MÉTODOS E SISTEMAS PARA ENTRADA POR TOQUE
(71) THOMSON LICENSING (FR)
(72) KIRAN VARANASI, PATRICK PEREZ
(85) 25/11/2016
(86) PCT EP2015/061577 de 26/05/2015
(87) WO 2015/181159 de 03/12/2015
Publicação automática da admissibilidade da fase nacional depositado via PCT . Tratado de cooperação em matéria de Patentes, conforme Instrução Normativa nº 02, de 06/06/2017 publicada na RPI nº 2422, de 06/06/2017.

---

(21) BR 11 2016 027708-2 A2

Código 1.3 - Notificação - Fase Nacional - PCT
(22) 26/05/2014
(51) B66C 23/74 (2006.01), B66C 23/72 (2006.01)
(54) DISPOSITIVO DE ENGATE DO CONTRAPESO COMBINADO E MÉTODO DISSO E ESTRUTURA DE MONTAGEM DO CONTRAPESO
(71) XUZHOU HEAVY MACHINERY CO., LTD. (CN)
(72) ZHENGDE ZHANG, HAIYAN ZHANG, RONG JIN, XIAODONG HU, QUANSHENG HUANG
(85) 25/11/2016
(86) PCT CN2014/078378 de 26/05/2014
(87) WO 2015/180007 de 03/12/2015
Publicação automática da admissibilidade da fase nacional depositado via PCT . Tratado de cooperação em matéria de Patentes, conforme Instrução Normativa nº 02, de 06/06/2017 publicada na RPI nº 2422, de 06/06/2017.

---

(21) BR 11 2016 027712-0 A2

Código 1.3 - Notificação - Fase Nacional - PCT
(22) 03/06/2015

(30) 04/06/2014 JP 2014-116285
(51) G02C 7/06 (2006.01)
(54) LENTE DE ADIÇÃO PROGRESSIVA.
(71) HOYA LENS THAILAND LTD. (TH)
(72) TADASHI KAGA, TOSHIHIDE SHINOHARA, AYUMU ITO, HIROSHI ASAMI
(85) 25/11/2016
(86) PCT JP2015/066110 de 03/06/2015
(87) WO 2015/186767 de 10/12/2015
Publicação automática da admissibilidade da fase nacional depositado via PCT . Tratado de cooperação em matéria de Patentes, conforme Instrução Normativa nº 02, de 06/06/2017 publicada na RPI nº 2422, de 06/06/2017.

---

(21) BR 11 2016 027714-7 A2

Código 1.3 - Notificação - Fase Nacional - PCT
(22) 01/07/2014
(51) C08L 101/12 (2006.01), C08K 3/04 (2006.01), C08K 3/36 (2006.01), C08K 5/14 (2006.01), C08K 5/16 (2006.01)
(54) COMPOSIÇÃO, FERRAMENTA, E, MÉTODO PARA MELHORAR AS PROPRIEDADES MECÂNICAS DE ELASTÔMEROS PARA APLICAÇÕES DE FUNDO DE POÇO.
(71) HALLIBURTON ENERGY SERVICES, INC. (US)
(72) FENG LIANG, B. RAGHAVA REDDY
(85) 25/11/2016
(86) PCT US2014/045068 de 01/07/2014
(87) WO 2016/003442 de 07/01/2016
Publicação automática da admissibilidade da fase nacional depositado via PCT . Tratado de cooperação em matéria de Patentes, conforme Instrução Normativa nº 02, de 06/06/2017 publicada na RPI nº 2422, de 06/06/2017.

---

(21) BR 11 2016 027715-5 A2

Código 1.3 - Notificação - Fase Nacional - PCT
(22) 05/12/2014
(51) B29B 17/02 (2006.01), B29B 17/04 (2006.01)
(54) MÉTODO E APARELHO PARA PRODUÇÃO DE ELASTÔMERO MOÍDO
(71) AQUAJET ZRT (HU)
(72) GYÖRGY MOLDOVÁN, GÁBOR KOSTYÁL, FERENC GYÖRGY KOSTYÁL, ANTAL CSÁKÓ
(85) 25/11/2016
(86) PCT HU2014/000120 de 05/12/2014
(87) WO 2016/087884 de 09/06/2016
Publicação automática da admissibilidade da fase nacional depositado via PCT . Tratado de cooperação em matéria de Patentes, conforme Instrução Normativa nº 02, de 06/06/2017 publicada na RPI nº 2422, de 06/06/2017.

---

(21) BR 11 2016 027716-3 A2

Código 1.3 - Notificação - Fase Nacional - PCT
(22) 15/05/2015

(30) 28/05/2014 KR 10-2014-0064405
(51) G01N 11/00 (2006.01), G01N 21/95 (2006.01), G01B 11/24 (2006.01), G01N 33/49 (2006.01)
(54) MÉTODO DE MEDIÇÃO DE VISCOSIDADE
(71) FEMTOFAB CO., LTD (KR)
(72) SANGHYUN LEE
(85) 25/11/2016
(86) PCT KR2015/004889 de 15/05/2015
(87) WO 2015/182907 de 03/12/2015
Publicação automática da admissibilidade da fase nacional depositado via PCT . Tratado de cooperação em matéria de Patentes, conforme Instrução Normativa nº 02, de 06/06/2017 publicada na RPI nº 2422, de 06/06/2017.

---

(21) BR 11 2016 027717-1 A2

Código 1.3 - Notificação - Fase Nacional - PCT
(22) 16/07/2014
(51) B60S 1/40 (2006.01)
(54) DISPOSITIVO LIMPADOR DE PARA-BRISA
(71) FEDERAL-MOGUL S.A. (BE)
(72) THOMAS FRISCIONI
(85) 25/11/2016
(86) PCT EP2014/065270 de 16/07/2014
(87) WO 2016/008523 de 21/01/2016
Publicação automática da admissibilidade da fase nacional depositado via PCT . Tratado de cooperação em matéria de Patentes, conforme Instrução Normativa nº 02, de 06/06/2017 publicada na RPI nº 2422, de 06/06/2017.

---

(21) BR 11 2016 027719-8 A2

Código 1.3 - Notificação - Fase Nacional - PCT
(22) 23/05/2015
(30) 03/06/2014 DE 10 2014 008 280.6
(51) B05B 12/14 (2006.01), B05B 5/16 (2006.01)
(54) SISTEMA PARA PINTURA DE OBJETOS, EM PARTICULAR CARROCERIAS DE VEÍCULOS
(71) EISENMANN SE (DE)
(72) BENJAMIN JEGUST, DAVID BERNER, ANDREAS GROLL, ALEXANDER BOSCH
(85) 25/11/2016
(86) PCT EP2015/001065 de 23/05/2015
(87) WO 2015/185190 de 10/12/2015
Publicação automática da admissibilidade da fase nacional depositado via PCT . Tratado de cooperação em matéria de Patentes, conforme Instrução Normativa nº 02, de 06/06/2017 publicada na RPI nº 2422, de 06/06/2017.

---

(21) BR 11 2016 027720-1 A2

Código 1.3 - Notificação - Fase Nacional - PCT
(22) 13/06/2014

(51) A61F 13/551 (2006.01), B65D 65/14 (2006.01), B65D 75/20 (2006.01)
(54) UNIDADE DE EMPACOTAMENTO E MÉTODO PARA FORMAR UMA UNIDADE DE EMPACOTAMENTO
(71) SCA HYGIENE PRODUCTS AB (SE)
(72) CONNY DAHLQVIST, ULRIKA PERSSON, SOFIA EKSTEDT
(85) 25/11/2016
(86) PCT SE2014/050718 de 13/06/2014
(87) WO 2015/190964 de 17/12/2015
Publicação automática da admissibilidade da fase nacional depositado via PCT . Tratado de cooperação em matéria de Patentes, conforme Instrução Normativa nº 02, de 06/06/2017 publicada na RPI nº 2422, de 06/06/2017.

---

(21) BR 11 2016 027721-0 A2

Código 1.3 - Notificação - Fase Nacional - PCT
(22) 29/06/2015
(30) 30/06/2014 US 14/320,111
(51) G06Q 10/10 (2012.01)
(54) APLICATIVO COMPOSTO DA CADEIA DE TRANSFORMAÇÃO ATRAVÉS DE DISPOSITIVOS MÚLTIPLOS
(71) MICROSOFT TECHNOLOGY LICENSING, LLC (US)
(72) VIJAY MITAL, DARRYL E. RUBIN
(85) 25/11/2016
(86) PCT US2015/038220 de 29/06/2015
(87) WO 2016/003849 de 07/01/2016
Publicação automática da admissibilidade da fase nacional depositado via PCT . Tratado de cooperação em matéria de Patentes, conforme Instrução Normativa nº 02, de 06/06/2017 publicada na RPI nº 2422, de 06/06/2017.

---

(21) BR 11 2016 027722-8 A2

Código 1.3 - Notificação - Fase Nacional - PCT
(22) 27/05/2015
(30) 28/05/2014 KR 10-2014-0064360; 26/05/2015 KR 10-2015-0073161
(51) C07K 19/00 (2006.01), C07D 249/04 (2006.01), A61K 47/48 (2006.01)
(54) COMPOSTOS CONTENDO GRUPOAUTOIMOLATIVO
(71) LEGOCHEM BIOSCIENCES, INC. (KR)
(72) YONG ZU KIM, TAE KYO PARK, SUNG HO WOO, SUN YOUNG KIM, JONG UN CHO, DOO HWAN JUNG, JEON YANG, JI YOUNG MIN, HYANG SOOK LEE, YUN HEE PARK, JEONG HEE RYU, KYU MAN OH, YEONG SOO OH, JEIWOOK CHAE, HO YOUNG SONG, CHUL-WOONG CHUNG
(85) 25/11/2016
(86) PCT KR2015/005299 de 27/05/2015
(87) WO 2015/182984 de 03/12/2015
Publicação automática da admissibilidade da fase nacional depositado via PCT . Tratado de cooperação em matéria de Patentes, conforme Instrução Normativa nº 02, de 06/06/2017 publicada na RPI nº 2422, de 06/06/2017.

(21) BR 11 2016 027723-6 A2

Código 1.3 - Notificação - Fase Nacional - PCT
(22) 13/05/2015
(30) 27/05/2014 EP 14169970.2
(51) C08J 5/18 (2006.01), C08L 23/14 (2006.01), C08L 27/06 (2006.01), C08L 31/04 (2006.01), C08L 33/10 (2006.01), C09J 133/10 (2006.01), B32B 27/00 (2006.01), C08L 51/04 (2006.01), C08L 53/00 (2006.01)
(54) ESTRUTURA VEDÁVEL TERMICAMENTE, MÉTODO PARA PREPARAR A ESTRUTURA VEDÁVEL TERMICAMENTE E USO DA ESTRUTURA VEDÁVEL TERMICAMENTE
(71) AMCOR FLEXIBLES RORSCHACH AG (CH)
(72) JÜRG LUTZ, MARC SCHAERER, BARBARA LOHS, BIANCA KROHN, PATRIK BENZ
(85) 25/11/2016
(86) PCT EP2015/060563 de 13/05/2015
(87) WO 2015/180960 de 03/12/2015
Publicação automática da admissibilidade da fase nacional depositado via PCT . Tratado de cooperação em matéria de Patentes, conforme Instrução Normativa nº 02, de 06/06/2017 publicada na RPI nº 2422, de 06/06/2017.

(21) BR 11 2016 027724-4 A2

Código 1.3 - Notificação - Fase Nacional - PCT
(22) 13/06/2014
(51) A61F 13/551 (2006.01), B65D 65/14 (2006.01), B65D 75/20 (2006.01)
(54) MÉTODO PARA FORMAR UM MATERIAL DE ENVOLTÓRIO PARA ARTIGOS DE HIGIENE
(71) SCA HYGIENE PRODUCTS AB (SE)
(72) CONNY DAHLQVIST, ULRIKA PERSSON, SOFIA EKSTEDT
(85) 25/11/2016
(86) PCT SE2014/050719 de 13/06/2014
(87) WO 2015/190965 de 17/12/2015
Publicação automática da admissibilidade da fase nacional depositado via PCT . Tratado de cooperação em matéria de Patentes, conforme Instrução Normativa nº 02, de 06/06/2017 publicada na RPI nº 2422, de 06/06/2017.

(21) BR 11 2016 027725-2 A2

Código 1.3 - Notificação - Fase Nacional - PCT
(22) 17/06/2015
(30) 24/06/2014 EP 14002166.8
(51) B44C 5/04 (2006.01), E04F 15/20 (2006.01)
(54) PROCESSO PARA BENEFICIAR UMA PLACA DE MADEIRA
(71) FLOORING TECHNOLOGIES LTD. (MT)
(72) FRANK OLDORFF
(85) 25/11/2016
(86) PCT EP2015/001221 de 17/06/2015
(87) WO 2015/197171 de 30/12/2015
Publicação automática da admissibilidade da fase nacional depositado via

PCT . Tratado de cooperação em matéria de Patentes, conforme Instrução Normativa nº 02, de 06/06/2017 publicada na RPI nº 2422, de 06/06/2017.

---

(21) BR 11 2016 027729-5 A2

Código 1.3 - Notificação - Fase Nacional - PCT
(22) 28/05/2015
(30) 28/05/2014 JP 2014-110432
(51) C07D 213/68 (2006.01), A61K 31/4355 (2006.01), A61K 31/436 (2006.01), A61K 31/437 (2006.01), A61K 31/439 (2006.01), A61K 31/44 (2006.01), A61K 31/443 (2006.01), A61K 31/4433 (2006.01), A61K 31/4436 (2006.01), A61K 31/4439 (2006.01), A61K 31/444 (2006.01), A61K 31/4545 (2006.01), A61K 31/4725 (2006.01), A61K 31/497 (2006.01), A61K 31/506 (2006.01), A61K 31/5377 (2006.01), A61P 13/00 (2006.01), A61P 43/00 (2006.01), C07D 213/70 (2006.01), C07D 213/74 (2006.01), C07D 401/04 (2006.01), C07D 401/06 (2006.01), C07D 401/12 (2006.01), C07D 407/06 (2006.01), C07D 407/12 (2006.01), C07D 409/12 (2006.01), C07D 471/04 (2006.01), C07D 491/048 (2006.01), C07D 491/056 (2006.01), C07D 491/08 (2006.01)
(54) DERIVADO DE PIRIDINA
(71) ASTELLAS PHARMA INC. (JP) , KOTOBUKI PHARMACEUTICAL CO., LTD. (JP)
(72) KENICHI KAWAGUCHI, AKIHIRO ISHIHATA, YUSUKE INAGAKI, KAZUYUKI TSUCHIYA, TADAATSU HANADATE, AKIRA KANAI, HIROYUKI KAIZAWA, JUNICHI KAZAMI, HIROSHI MORIKAWA, MASASHI HIRAMOTO, KENTARO ENJO, HAJIME TAKAMATSU
(85) 25/11/2016
(86) PCT JP2015/065344 de 28/05/2015
(87) WO 2015/182686 de 03/12/2015
Publicação automática da admissibilidade da fase nacional depositado via PCT . Tratado de cooperação em matéria de Patentes, conforme Instrução Normativa nº 02, de 06/06/2017 publicada na RPI nº 2422, de 06/06/2017.

---

(21) BR 11 2016 027730-9 A2

Código 1.3 - Notificação - Fase Nacional - PCT
(22) 13/05/2015
(30) 27/05/2014 FR 1454762
(51) F02C 9/26 (2006.01), F04D 27/00 (2006.01), F02C 9/28 (2006.01), G01F 9/00 (2006.01)
(54) ?PROCESSO PARA CONTROLAR EMPUXO DE MARCHA LENTA DE UM TURBOJATO, PROGRAMA DE COMPUTADOR, MEIO DE DADOS LEGÍVEIS POR COMPUTADOR, DISPOSITIVO DE CONTROLE, E, TURBOJATO?
(71) SAFRAN AIRCRAFT ENGINES (FR)
(72) AMAURY OLIVIER, CHRISTOPHE JAVELOT, DARRAGH MCGRATH
(85) 25/11/2016
(86) PCT FR2015/051256 de 13/05/2015
(87) WO 2015/181463 de 03/12/2015
Publicação automática da admissibilidade da fase nacional depositado via

PCT . Tratado de cooperação em matéria de Patentes, conforme Instrução Normativa nº 02, de 06/06/2017 publicada na RPI nº 2422, de 06/06/2017.

---

(21) BR 11 2016 027732-5 A2

Código 1.3 - Notificação - Fase Nacional - PCT
(22) 26/05/2015
(30) 28/05/2014 CN PCT/CN2014/000540
(51) C07D 241/04 (2006.01), C07D 403/12 (2006.01), A61K 31/495 (2006.01), A61K 31/496 (2006.01), A61P 19/00 (2006.01), A61P 17/06 (2006.01), A61P 37/00 (2006.01), A61P 43/00 (2006.01)
(54) NOVOS COMPOSTOS
(71) GLAXOSMITHKLINE INTELLECTUAL PROPERTY DEVELOPMENT LIMITED (GB)
(72) JING DENG, HUI LEI, XIN MA, XICHEN LIN
(85) 25/11/2016
(86) PCT CN2015/079753 de 26/05/2015
(87) WO 2015/180612 de 03/12/2015
Publicação automática da admissibilidade da fase nacional depositado via PCT . Tratado de cooperação em matéria de Patentes, conforme Instrução Normativa nº 02, de 06/06/2017 publicada na RPI nº 2422, de 06/06/2017.

---

(21) BR 11 2016 027733-3 A2

Código 1.3 - Notificação - Fase Nacional - PCT
(22) 11/06/2015
(30) 13/06/2014 US 14/303,700
(51) C11D 3/37 (2006.01), C11D 3/395 (2006.01)
(54) ESTABILIDADE DE CATALISADOR INTENSIFICADA EM FORMULAÇÕES DETERGENTES DE PEROXIGÊNIO ATIVADO E/OU ALCALINAS
(71) ECOLAB USA INC. (US)
(72) DAVID DOTZAUER, THOMAS R. MOHS, ERIN. HILL
(85) 25/11/2016
(86) PCT US2015/035356 de 11/06/2015
(87) WO 2015/191870 de 17/12/2015
Publicação automática da admissibilidade da fase nacional depositado via PCT . Tratado de cooperação em matéria de Patentes, conforme Instrução Normativa nº 02, de 06/06/2017 publicada na RPI nº 2422, de 06/06/2017.

---

(21) BR 11 2016 027737-6 A2

Código 1.3 - Notificação - Fase Nacional - PCT
(22) 18/09/2014
(51) E21B 49/08 (2006.01), E21B 47/00 (2006.01), G01N 1/10 (2006.01)
(54) MÉTODOS PARA MISTURAR E PARA ANALISAR UM FLUIDO, E, SISTEMA.
(71) HALLIBURTON ENERGY SERVICES, INC. (US)
(72) CYRUS ASPI IRANI
(85) 25/11/2016

(86) PCT US2014/056279 de 18/09/2014
(87) WO 2016/043746 de 24/03/2016
Publicação automática da admissibilidade da fase nacional depositado via PCT . Tratado de cooperação em matéria de Patentes, conforme Instrução Normativa nº 02, de 06/06/2017 publicada na RPI nº 2422, de 06/06/2017.

---

(21) BR 11 2016 027739-2 A2

Código 1.3 - Notificação - Fase Nacional - PCT
(22) 26/05/2015
(30) 28/05/2014 EM 14305799.0
(51) G06T 7/20 (2006.01)
(54) MÉTODO E APARELHO PARA O RASTREIO E A SEGMENTAÇÃO DE UM OBJETO POR MEIO DO RASTREIO DE FUNDO
(71) THOMSON LICENSING (FR)
(72) TOMAS ENRIQUE CRIVELLI, PATRICK PEREZ, JUAN MANUEL PEREZ RUA
(85) 25/11/2016
(86) PCT EP2015/061604 de 26/05/2015
(87) WO 2015/181179 de 03/12/2015
Publicação automática da admissibilidade da fase nacional depositado via PCT . Tratado de cooperação em matéria de Patentes, conforme Instrução Normativa nº 02, de 06/06/2017 publicada na RPI nº 2422, de 06/06/2017.

---

(21) BR 11 2016 027740-6 A2

Código 1.3 - Notificação - Fase Nacional - PCT
(22) 27/05/2015
(30) 27/05/2014 US 62/003,453
(51) B29C 49/04 (2006.01), B01L 3/00 (2006.01), G01N 35/10 (2006.01), G01N 35/04 (2006.01)
(54) RECIPIENTES DE REAGENTE E MÉTODO DE PRODUZIR UM RECIPIENTE DE REAGENTE
(71) BECKMAN COULTER, INC. (US) , DHR TECHNOLOGIES IRELAND LIMITED (DTIL) (IE)
(72) HIROYUKI ONISHI, MASATO KAYAHARA, HIROSHI SUZUKI, RYUSUKE FURUYA, NAOKI MUKAIYAMA, MICHAEL COONEY, MARCUS O?NEILL, SEAN O?MAHONY
(85) 25/11/2016
(86) PCT US2015/032703 de 27/05/2015
(87) WO 2015/183977 de 03/12/2015
Publicação automática da admissibilidade da fase nacional depositado via PCT . Tratado de cooperação em matéria de Patentes, conforme Instrução Normativa nº 02, de 06/06/2017 publicada na RPI nº 2422, de 06/06/2017.

---

(21) BR 11 2016 027741-4 A2

Código 1.3 - Notificação - Fase Nacional - PCT
(22) 18/03/2015
(30) 06/06/2014 US US62/008,876; 17/03/2015 US US14/660,618

(51) F04D 29/046 (2006.01), F16C 17/04 (2006.01)
(54) MANCAL DE EMPUXO EM TANDEM COM SUPORTE DE MANCAL RESILIENTE
(71) BAKER HUGHES INCORPORATED. (US)
(72) DAVID TANNER, ARTURO LUIS PORETTI, RYAN P. SEMPLE, ARON M. MEYER
(85) 25/11/2016
(86) PCT US2015/021194 de 18/03/2015
(87) WO 2015/187231 de 10/12/2015
Publicação automática da admissibilidade da fase nacional depositado via PCT . Tratado de cooperação em matéria de Patentes, conforme Instrução Normativa nº 02, de 06/06/2017 publicada na RPI nº 2422, de 06/06/2017.

---

(21) BR 11 2016 027742-2 A2

Código 1.3 - Notificação - Fase Nacional - PCT
(22) 28/05/2015
(30) 28/05/2014 EP 14290155.2
(51) F16L 59/14 (2006.01), F16L 59/153 (2006.01)
(54) MANGUEIRA DE TRANSFERÊNCIA CRIOGÊNICA
(71) TRELLEBORG INDUSTRIE SAS (FR)
(72) VINCENT LAGARRIGUE, JAMES HERMARY
(85) 25/11/2016
(86) PCT EP2015/061896 de 28/05/2015
(87) WO 2015/181321 de 03/12/2015
Publicação automática da admissibilidade da fase nacional depositado via PCT . Tratado de cooperação em matéria de Patentes, conforme Instrução Normativa nº 02, de 06/06/2017 publicada na RPI nº 2422, de 06/06/2017.

---

(21) BR 11 2016 027743-0 A2

Código 1.3 - Notificação - Fase Nacional - PCT
(22) 21/05/2015
(30) 28/05/2014 US 62/004007; 25/03/2015 US 62/137918
(51) C09C 3/06 (2006.01)
(54) ?PIGMENTO DE EFEITO, COMPOSIÇÃO, E, MÉTODOS PARA PRODUÇÃO DE UM PIGMENTO DE EFEITO E PARA AUMENTAR UM CROMA A UM CERTO MATIZ PARA UM PIGMENTO DE EFEITO?
(71) BASF SE (DE)
(72) STEVEN JONES, MEAGHAN CLARK MCGUIRE, JAMES SIOSS, CHRISTOPHER SICHMELLER, MARTIN SALTZMAN
(85) 25/11/2016
(86) PCT US2015/031882 de 21/05/2015
(87) WO 2015/183674 de 03/12/2015
Publicação automática da admissibilidade da fase nacional depositado via PCT . Tratado de cooperação em matéria de Patentes, conforme Instrução Normativa nº 02, de 06/06/2017 publicada na RPI nº 2422, de 06/06/2017.

(21) BR 11 2016 027744-9 A2

Código 1.3 - Notificação - Fase Nacional - PCT
(22) 29/05/2015
(30) 30/05/2014 GB 1409612.7
(51) A61D 17/00 (2006.01)
(54) SENSOR DE NASCIMENTO
(71) MOOCALL LTD (IE)
(72) NIALL AUSTIN
(85) 25/11/2016
(86) PCT EP2015/062043 de 29/05/2015
(87) WO 2015/181385 de 03/12/2015
Publicação automática da admissibilidade da fase nacional depositado via PCT . Tratado de cooperação em matéria de Patentes, conforme Instrução Normativa nº 02, de 06/06/2017 publicada na RPI nº 2422, de 06/06/2017.

(21) BR 11 2016 027745-7 A2

Código 1.3 - Notificação - Fase Nacional - PCT
(22) 28/05/2015
(30) 28/05/2014 US 62/004,175; 25/03/2015 US 14/668,820
(51) C07K 16/00 (2006.01), C07K 1/113 (2006.01), C08F 8/00 (2006.01)
(54) CONTROLE DA FORMAÇÃO DE LIGAÇÕES DE DISSULFETO EM SOLUÇÕES DE PROTEÍNA ATRAVÉS DA ADIÇÃO DE AGENTES DE REDUÇÃO
(71) GENZYME CORPORATION (US)
(72) RAO KODURI, KEVIN P. BROWER, VEENA WARIKOO, MARCELLA YU, CHRISTOPHER HWANG, KONSTANTIN KONSTANTINOV, JIN YIN
(85) 25/11/2016
(86) PCT US2015/033048 de 28/05/2015
(87) WO 2015/184183 de 03/12/2015
Publicação automática da admissibilidade da fase nacional depositado via PCT . Tratado de cooperação em matéria de Patentes, conforme Instrução Normativa nº 02, de 06/06/2017 publicada na RPI nº 2422, de 06/06/2017.

(21) BR 11 2016 027748-1 A2

Código 1.3 - Notificação - Fase Nacional - PCT
(22) 12/05/2015
(30) 04/06/2014 DE 10 2014 210 587.0
(51) H01H 33/662 (2006.01), H01H 11/00 (2006.01), H01H 9/02 (2006.01)
(54) MÉTODO PARA PRODUZIR UM POLO DE DISJUNTOR COM ISOLAMENTO SÓLIDO, E, POLO DE DISJUNTOR COM ISOLAMENTO SÓLIDO.
(71) SIEMENS AKTIENGESELLSCHAFT (DE)
(72) DIRK POHLE
(85) 25/11/2016
(86) PCT EP2015/060471 de 12/05/2015
(87) WO 2015/185335 de 10/12/2015
Publicação automática da admissibilidade da fase nacional depositado via

PCT . Tratado de cooperação em matéria de Patentes, conforme Instrução Normativa nº 02, de 06/06/2017 publicada na RPI nº 2422, de 06/06/2017.

---

(21) BR 11 2016 027749-0 A2

Código 1.3 - Notificação - Fase Nacional - PCT
(22) 26/05/2015
(30) 28/05/2014 CN PCT/CN2014/078701
(51) C07D 405/06 (2006.01), A61K 31/495 (2006.01), A61K 31/496 (2006.01), A61K 31/506 (2006.01), A61K 31/501 (2006.01), A61P 17/06 (2006.01), A61P 37/00 (2006.01)
(54) NOVOS COMPOSTOS
(71) GLAXOSMITHKLINE INTELLECTUAL PROPERTY DEVELOPMENT LIMITED (GB)
(72) HUI LEI, XIN MA, FENG REN, XICHEN LIN, ROBERT W. MARQUIS JR.
(85) 25/11/2016
(86) PCT CN2015/079755 de 26/05/2015
(87) WO 2015/180614 de 03/12/2015
Publicação automática da admissibilidade da fase nacional depositado via PCT . Tratado de cooperação em matéria de Patentes, conforme Instrução Normativa nº 02, de 06/06/2017 publicada na RPI nº 2422, de 06/06/2017.

---

(21) BR 11 2016 027750-3 A2

Código 1.3 - Notificação - Fase Nacional - PCT
(22) 22/05/2015
(30) 26/05/2014 NL 2012889
(51) B32B 5/02 (2006.01), B32B 15/08 (2006.01), B32B 15/092 (2006.01), B32B 15/14 (2006.01), B32B 15/20 (2006.01), B32B 17/04 (2006.01), B32B 19/02 (2006.01), B32B 27/38 (2006.01), B32B 3/02 (2006.01)
(54) LAMINADO DE UMA CHAPA METÁLICA E UMA CAMADA ADESIVA LIGADA À MESMA
(71) GTM-ADVANCED PRODUCTS B.V. (NL)
(72) JAN WILLEM GUNNINK
(85) 25/11/2016
(86) PCT NL2015/050372 de 22/05/2015
(87) WO 2015/183080 de 03/12/2015
Publicação automática da admissibilidade da fase nacional depositado via PCT . Tratado de cooperação em matéria de Patentes, conforme Instrução Normativa nº 02, de 06/06/2017 publicada na RPI nº 2422, de 06/06/2017.

---

(21) BR 11 2016 027751-1 A2

Código 1.3 - Notificação - Fase Nacional - PCT
(22) 11/11/2014
(30) 04/06/2014 JP 2014-116283
(51) H04N 21/435 (2011.01), H04H 20/28 (2008.01), H04H 60/13 (2008.01), H04N 21/235 (2011.01), H04N 21/433 (2011.01)
(54) ?APARELHOS E MÉTODOS DE TRANSMISSÃO E DE RECEPÇÃO?
(71) SONY CORPORATION (JP)

(72) NAOHISA KITAZATO, YOSHIHARU DEWA
(85) 25/11/2016
(86) PCT JP2014/079851 de 11/11/2014
(87) WO 2015/186273 de 10/12/2015
Publicação automática da admissibilidade da fase nacional depositado via PCT . Tratado de cooperação em matéria de Patentes, conforme Instrução Normativa nº 02, de 06/06/2017 publicada na RPI nº 2422, de 06/06/2017.

---

(21) BR 11 2016 027753-8 A2

Código 1.3 - Notificação - Fase Nacional - PCT
(22) 28/05/2015
(30) 28/05/2014 CH 00824/14
(51) F16B 5/00 (2006.01), B29C 65/64 (2006.01), B29C 65/56 (2006.01)
(54) MÉTODO PARA ANCORAR UM PRIMEIRO OBJETO EM UM SEGUNDO OBJETO E MÁQUINA PARA EXECUTAR O MÉTODO
(71) WOODWELDING AG (CH) , IKEA SUPPLY AG (CH)
(72) JÖRG MAYER, MARIO LEHMANN, HÅKAN KÄLL, MUTHUMARIAPPAN SANKARAN
(85) 25/11/2016
(86) PCT EP2015/061855 de 28/05/2015
(87) WO 2015/181301 de 03/12/2015
Publicação automática da admissibilidade da fase nacional depositado via PCT . Tratado de cooperação em matéria de Patentes, conforme Instrução Normativa nº 02, de 06/06/2017 publicada na RPI nº 2422, de 06/06/2017.

---

(21) BR 11 2016 027756-2 A2

Código 1.3 - Notificação - Fase Nacional - PCT
(22) 21/05/2015
(30) 27/05/2014 FR 1454750
(51) G06F 17/50 (2006.01)
(54) DISPOSITIVO E PROCESSO DE MODELIZAÇÃO NUMÉRICA EM TRÊS DIMENSÕES
(71) DEFACTO (FR)
(72) NOUREDDINE MADOUI, AMIN LAAROUSSI
(85) 25/11/2016
(86) PCT EP2015/061284 de 21/05/2015
(87) WO 2015/181046 de 03/12/2015
Publicação automática da admissibilidade da fase nacional depositado via PCT . Tratado de cooperação em matéria de Patentes, conforme Instrução Normativa nº 02, de 06/06/2017 publicada na RPI nº 2422, de 06/06/2017.

---

(21) BR 11 2016 027758-9 A2

Código 1.3 - Notificação - Fase Nacional - PCT
(22) 16/02/2016
(30) 17/02/2015 IT MI2015A000224
(51) B65D 49/00 (2006.01), B65D 55/00 (2006.01), B65D 55/08 (2006.01)
(54) FECHAMENTO DE SEGURANÇA

(71) GUALA CLOSURES INTERNATIONAL B.V. (NL)
(72) LUCA VIALE, MARCO GIOVANNINI
(85) 25/11/2016
(86) PCT EP2016/053289 de 16/02/2016
(87) WO 2016/131838 de 25/08/2016
Publicação automática da admissibilidade da fase nacional depositado via PCT . Tratado de cooperação em matéria de Patentes, conforme Instrução Normativa nº 02, de 06/06/2017 publicada na RPI nº 2422, de 06/06/2017.

---

(21) BR 11 2016 027759-7 A2

Código 1.3 - Notificação - Fase Nacional - PCT
(22) 05/06/2015
(30) 13/06/2014 US 62/011,667
(51) A61K 9/70 (2006.01), A61K 31/192 (2006.01)
(54) FILMES POLIMÉRICOS MICROCAPILARES PARA APLICAÇÃO DE FÁRMACOS
(71) DOW GLOBAL TECHNOLOGIES LLC (US)
(72) NICHOLAS S. GRASMAN, KEVIN P. O?DONNELL, TRUE L. ROGERS
(85) 25/11/2016
(86) PCT US2015/034405 de 05/06/2015
(87) WO 2015/191383 de 17/12/2015
Publicação automática da admissibilidade da fase nacional depositado via PCT . Tratado de cooperação em matéria de Patentes, conforme Instrução Normativa nº 02, de 06/06/2017 publicada na RPI nº 2422, de 06/06/2017.

---

(21) BR 11 2016 027760-0 A2

Código 1.3 - Notificação - Fase Nacional - PCT
(22) 18/06/2014
(51) C07F 3/00 (2006.01)
(54) SÍNTESE DE PH BAIXO DE COMPLEXO DE ZINCO-LISINA
(71) COLGATE-PALMOLIVE COMPANY (US)
(72) MICHAEL FITZGERALD, JOSEPH CONVERY, LISA MANUS, HARSH TRIVEDI
(85) 25/11/2016
(86) PCT US2014/042947 de 18/06/2014
(87) WO 2015/195117 de 23/12/2015
Publicação automática da admissibilidade da fase nacional depositado via PCT . Tratado de cooperação em matéria de Patentes, conforme Instrução Normativa nº 02, de 06/06/2017 publicada na RPI nº 2422, de 06/06/2017.

---

(21) BR 11 2016 027769-4 A2

Código 1.3 - Notificação - Fase Nacional - PCT
(22) 09/06/2015
(30) 12/06/2014 EP 14172163.9
(51) C08K 3/36 (2006.01), C08K 5/14 (2006.01), C08L 23/10 (2006.01)
(54) PROCESSO DE APRIMORAMENTO DA RESISTÊNCIA DE FUSÃO DE POLIPROPILENO, E FORMULAÇÃO SÓLIDA

(71) AKZO NOBEL CHEMICALS INTERNATIONAL B.V. (NL)
(72) WILHELM KLAAS FRIJLINK, LEONARDUS BERNARDUS GERHARDUS MARIA NIJHOF
(85) 25/11/2016
(86) PCT EP2015/062756 de 09/06/2015
(87) WO 2015/189163 de 17/12/2015
Publicação automática da admissibilidade da fase nacional depositado via PCT . Tratado de cooperação em matéria de Patentes, conforme Instrução Normativa nº 02, de 06/06/2017 publicada na RPI nº 2422, de 06/06/2017.

---

(21) BR 11 2016 027770-8 A2

Código 1.3 - Notificação - Fase Nacional - PCT
(22) 29/05/2015
(30) 30/05/2014 US 62/005,351
(51) B01D 29/46 (2006.01)
(54) MÓDULO DE SEPARAÇÃO DE SÓLIDOS/FLUIDOS PARA UMA PRENSA DE SEPARAÇÃO DE SÓLIDOS/FLUIDOS, PRENSA DE SEPARAÇÃO DE SÓLIDOS/FLUIDOS, UTILIZAÇÃO DA PRENSA DE SEPARAÇÃO DE SÓLIDOS/FLUIDOS, E, UNIDADE DE FILTRAGEM PARA UMA PRENSA DE SEPARAÇÃO DE SÓLIDOS/FLUIDOS
(71) GREENFIELD SPECIALTY ALCOHOLS INC. (CA)
(72) CHRISTOPHER BRUCE BRADT, RICHARD ROMEO LEHOUX, JOUKO KOPONEN, DAVE SALT
(85) 25/11/2016
(86) PCT CA2015/050491 de 29/05/2015
(87) WO 2015/179984 de 03/12/2015
Publicação automática da admissibilidade da fase nacional depositado via PCT . Tratado de cooperação em matéria de Patentes, conforme Instrução Normativa nº 02, de 06/06/2017 publicada na RPI nº 2422, de 06/06/2017.

---

(21) BR 11 2016 027771-6 A2

Código 1.3 - Notificação - Fase Nacional - PCT
(22) 19/05/2015
(30) 03/06/2014 FR 1455005
(51) B29C 45/16 (2006.01), B29L 31/32 (2006.01), F16H 55/06 (2006.01)
(54) MÉTODO PARA A FABRICAÇÃO DE UMA RODA DENTADA COM ESTRUTURAS DE REFORÇO
(71) JTEKT EUROPE (FR)
(72) PATRICE BROCHOT, LAURENT REY
(85) 25/11/2016
(86) PCT FR2015/051302 de 19/05/2015
(87) WO 2015/185817 de 10/12/2015
Publicação automática da admissibilidade da fase nacional depositado via PCT . Tratado de cooperação em matéria de Patentes, conforme Instrução Normativa nº 02, de 06/06/2017 publicada na RPI nº 2422, de 06/06/2017.

(21) BR 11 2016 027772-4 A2

Código 1.3 - Notificação - Fase Nacional - PCT
(22) 28/05/2015
(30) 28/05/2014 GB 1409402.3; 06/02/2015 GB 1501967.2
(51) A61K 33/24 (2006.01), A61P 31/04 (2006.01)
(54) COMPOSTO; MÉTODO PARA REDUZIR A BIOMASSA DE UM BIOFILME; MÉTODO PARA A PROMOÇÃO DA DISPERSÃO DE MICROORGANISMOS A PARTIR DE UM BIOFILME; MÉTODO PARA ANIQUILAR UM MICROORGANISMO DENTRO DE UM BIOFILME; MÉTODO DE SENSIBILIZAÇÃO DE UM MICRORGANISMO EM UM BIOFILME A UM AGENTE ANTIMICROBIANO; MÉTODO PARA INIBIR A FORMAÇÃO DE UM BIOFILME; MÉTODO DE REMOÇÃO OU ELIMINAÇÃO DE UM BIOFILME EXISTENTE E INIBIÇÃO DA FORMAÇÃO DE BIOFILME; MÉTODO PARA MATAR CÉLULAS PERSISTER MICROBIANAS, OU INIBIR O CRESCIMENTO DE CÉLULAS PERSISTER MICROBIANAS; UTILIZAÇÃO DE UM COMPOSTO DE UM COMPOSTO; DISPOSITIVO MÉDICO; COMPOSIÇÃO FARMACÊUTICA; MÉTODO DE PREPARAÇÃO DE UM COMPOSTO
(71) AUSPHERIX LIMITED (GB)
(72) IAN HOLMES, ALAN NAYLOR, GABRIEL NEGOITA-GIRAS, JONATHAN POWELL, IAN CHARLES, DAGMAR ALBER
(85) 25/11/2016
(86) PCT GB2015/051551 de 28/05/2015
(87) WO 2015/181551 de 03/12/2015
Publicação automática da admissibilidade da fase nacional depositado via PCT . Tratado de cooperação em matéria de Patentes, conforme Instrução Normativa nº 02, de 06/06/2017 publicada na RPI nº 2422, de 06/06/2017.

---

(21) BR 11 2016 027774-0 A2

Código 1.3 - Notificação - Fase Nacional - PCT
(22) 12/06/2014
(51) B65D 75/30 (2006.01), B65D 75/36 (2006.01)
(54) SISTEMA DE INSTRUMENTOS DE CUIDADO ORAL EMPACOTADOS
(71) COLGATE-PALMOLIVE COMPANY (US)
(72) KEVIN RORICK, JAIRO GARCIA
(85) 25/11/2016
(86) PCT US2014/042137 de 12/06/2014
(87) WO 2015/191070 de 17/12/2015
Publicação automática da admissibilidade da fase nacional depositado via PCT . Tratado de cooperação em matéria de Patentes, conforme Instrução Normativa nº 02, de 06/06/2017 publicada na RPI nº 2422, de 06/06/2017.

---

(21) BR 11 2016 027775-9 A2

Código 1.3 - Notificação - Fase Nacional - PCT
(22) 27/05/2015
(30) 27/05/2014 ES P201430794
(51) B63B 35/44 (2006.01), F03D 11/00 (2006.01)
(54) ESTRUTURA FLUTUANTE E PROCEDIMENTO DE INSTALAÇÃO DA

MESMA
(71) ESTEYCO S.A.P. (ES) , SEA WIND TOWERS SL (ES)
(72) MIGUEL ÁNGEL FERNÁNDEZ GÓMEZ, JOSÉ SERNA GARCÍA- CONDE
(85) 25/11/2016
(86) PCT ES2015/070412 de 27/05/2015
(87) WO 2015/181424 de 03/12/2015
Publicação automática da admissibilidade da fase nacional depositado via PCT . Tratado de cooperação em matéria de Patentes, conforme Instrução Normativa nº 02, de 06/06/2017 publicada na RPI nº 2422, de 06/06/2017.

---

(21) BR 11 2016 027777-5 A2

Código 1.3 - Notificação - Fase Nacional - PCT
(22) 19/10/2015
(30) 31/10/2014 US 62/073.745; 18/03/2015 US 14/661.740
(51) B65D 75/58 (2006.01), B65D 51/18 (2006.01)
(54) FECHO COM FAIXA E BOCAL CONTRA VIOLAÇÃO
(71) SILGAN WHITE CAP LLC (US)
(72) GARY BERGE
(85) 25/11/2016
(86) PCT US2015/056238 de 19/10/2015
(87) WO 2016/069311 de 06/05/2016
Publicação automática da admissibilidade da fase nacional depositado via PCT . Tratado de cooperação em matéria de Patentes, conforme Instrução Normativa nº 02, de 06/06/2017 publicada na RPI nº 2422, de 06/06/2017.

---

(21) BR 11 2016 027778-3 A2

Código 1.3 - Notificação - Fase Nacional - PCT
(22) 18/05/2015
(30) 30/05/2014 US 62/004,979; 20/04/2015 US 62/149,881
(51) A61K 45/06 (2006.01), A61K 31/277 (2006.01), A61K 31/397 (2006.01), A61K 31/402 (2006.01), A61K 31/433 (2006.01), A61K 31/451 (2006.01), A61K 31/472 (2006.01), A61K 31/4725 (2006.01), A61K 31/549 (2006.01), A61P 5/26 (2006.01), A61P 5/28 (2006.01)
(54) DERIVADOS DE CARBONITRILA COMO MODULADORES DE RECEPTOR DE ANDRÓGENO SELETIVOS
(71) PFIZER INC. (US)
(72) EUGENE LVOVICH PIATNITSKI CHEKLER, ADAM MATTHEW GILBERT, RAYOMAND JAL UNWALLA, PATRICK ROBERT VERHOEST, JAMES THOMAS ANDERSON
(85) 25/11/2016
(86) PCT IB2015/053658 de 18/05/2015
(87) WO 2015/181676 de 03/12/2015
Publicação automática da admissibilidade da fase nacional depositado via PCT . Tratado de cooperação em matéria de Patentes, conforme Instrução Normativa nº 02, de 06/06/2017 publicada na RPI nº 2422, de 06/06/2017.

(21) BR 11 2016 027779-1 A2

Código 1.3 - Notificação - Fase Nacional - PCT
(22) 28/05/2014
(51) H04W 36/16 (2009.01), H04W 24/00 (2009.01)
(54) APARELHO E MÉTODO DE OBTENÇÃO DE INFORMAÇÃO COM BASE EM UMA CÉLULA NÃO LICENCIADA
(71) HUAWEI TECHNOLOGIES CO., LTD. (CN)
(72) XIAODONG YANG, JIAN ZHANG, WEI QUAN, BINGZHAO LI, ZHENXING HU
(85) 25/11/2016
(86) PCT CN2014/078683 de 28/05/2014
(87) WO 2015/180078 de 03/12/2015
Publicação automática da admissibilidade da fase nacional depositado via PCT . Tratado de cooperação em matéria de Patentes, conforme Instrução Normativa nº 02, de 06/06/2017 publicada na RPI nº 2422, de 06/06/2017.

(21) BR 11 2016 027782-1 A2

Código 1.3 - Notificação - Fase Nacional - PCT
(22) 30/05/2014
(51) H04W 48/20 (2009.01)
(54) MÉTODO DE CONTROLE DE REDE DE RÁDIO E CONTROLADOR DE REDE DE RÁDIO
(71) HUAWEI TECHNOLOGIES CO., LTD. (CN)
(72) YOU LI, KUN ZENG
(85) 25/11/2016
(86) PCT CN2014/079005 de 30/05/2014
(87) WO 2015/180173 de 03/12/2015
Publicação automática da admissibilidade da fase nacional depositado via PCT . Tratado de cooperação em matéria de Patentes, conforme Instrução Normativa nº 02, de 06/06/2017 publicada na RPI nº 2422, de 06/06/2017.

(21) BR 11 2016 027784-8 A2

Código 1.3 - Notificação - Fase Nacional - PCT
(22) 23/06/2014
(51) B05B 11/00 (2006.01), B65D 83/00 (2006.01), A45D 34/04 (2006.01)
(54) DISTRIBUIDOR DE BOMBA
(71) COLGATE-PALMOLIVE COMPANY (US)
(72) KIAT-CHEONG TOH, JOSEPH KNORR
(85) 25/11/2016
(86) PCT US2014/043732 de 23/06/2014
(87) WO 2015/199651 de 30/12/2015
Publicação automática da admissibilidade da fase nacional depositado via PCT . Tratado de cooperação em matéria de Patentes, conforme Instrução Normativa nº 02, de 06/06/2017 publicada na RPI nº 2422, de 06/06/2017.

(21) BR 11 2016 027785-6 A2

Código 1.3 - Notificação - Fase Nacional - PCT
(22) 22/05/2015

(30) 26/05/2014 DE 20 2014 102 443.3
(51) G01D 11/24 (2006.01), G01N 33/18 (2006.01)
(54) DISPOSITIVO DE ANÁLISE PARA ANALISAR ÁGUA E ÁGUA RESIDUAL
(71) LAR PROCESS ANALYSERS AG (DE)
(72) WERNER ARTS, WOLFGANG GENTHE
(85) 25/11/2016
(86) PCT DE2015/200321 de 22/05/2015
(87) WO 2015/180721 de 03/12/2015
Publicação automática da admissibilidade da fase nacional depositado via PCT . Tratado de cooperação em matéria de Patentes, conforme Instrução Normativa nº 02, de 06/06/2017 publicada na RPI nº 2422, de 06/06/2017.

---

(21) BR 11 2016 027787-2 A2

Código 1.3 - Notificação - Fase Nacional - PCT
(22) 27/05/2015
(30) 29/05/2014 US 62/004,246
(51) A61K 31/538 (2006.01), A61P 31/04 (2006.01)
(54) COMPOSTOS HETEROAROMÁTICOS FUNDIDOS, ESPIROCÍCLICOS PARA O TRATAMENTO DE INFECÇÕES BACTERIANAS
(71) ENTASIS THERAPEUTICS LIMITED (GB)
(72) MICHAEL HUBAND
(85) 25/11/2016
(86) PCT IB2015/001585 de 27/05/2015
(87) WO 2015/181637 de 03/12/2015
Publicação automática da admissibilidade da fase nacional depositado via PCT . Tratado de cooperação em matéria de Patentes, conforme Instrução Normativa nº 02, de 06/06/2017 publicada na RPI nº 2422, de 06/06/2017.

---

(21) PI 0608519-9 A2

Código 1.3 - Notificação - Fase Nacional - PCT
(22) 10/03/2006
(30) 18/03/2005 US 11/084546
(51) A23F 5/24 (2006.01), A23F 5/16 (2006.01), A23F 5/18 (2006.01), A23L 2/52 (2006.01)
(54) FORMULAÇÃO DE BEBIDA
(71) KRAFT FOODS HOLDINGS, INC. (US)
(72) MARIA VELISSARIOU, RAYMOND JAY LAUDANO, Paul Martin Edwrads, STEPHEN MICHAEL STIMPSON, RACHEL LORNA JEFFRIES
(85) 13/09/2007
(86) PCT US2006/008936 de 10/03/2006
(87) WO 2006/101807 de 28/09/2006

---

(21) PI 0609175-0 A2

Código 1.3 - Notificação - Fase Nacional - PCT
(22) 10/03/2006
(30) 11/03/2005 US 60/660926; 09/09/2005 US 60/715875
(51) C07D 239/91 (2006.01), C07D 403/10 (2006.01), A61K 31/517 (2006.01),

C07D 403/04 (2006.01), A61P 25/24 (2006.01), C07D 409/04 (2006.01), C07D 401/12 (2006.01), C07D 401/10 (2006.01), C07D 401/04 (2006.01), C07D 405/04 (2006.01)
(54) DERIVADO DE 2- (4-OXO-4H-QUINAZLIN-3-IL) ACETAMIDA OU UM SEU SAL OU SOLVATO FARMACEUTICAMENTE ACEITÁVEL, COMPOSIÇÃO FARMACÊUTICA, E, USO DE UM DERIVADO DE 2-(4-OXO-4H-QUINAZOLIN-3IL) ACETAMIDA.
(71) N. V. Organon (NL) , PHARMACOPEIA DRUG DISCOVERY INC (US)
(72) JEFFREY JOHN LETOURNEAU, CHRISTOPHER MARK RIVIELLO, KOC-KAN HO, JUI-HSIANG CHAN;, MICHAEL OHLMEYER;, PATRICK JOKIEL;, IRINA NEAGU;, JOHN RICHARD MORPHY;, SUSAN ELIZABETH NAPIER;
(85) 10/09/2007
(86) PCT EP2006/060612 de 10/03/2006
(87) WO 2006/095014 de 14/09/2006

---

(21) PI 0614469-1 A2

Código 1.3 - Notificação - Fase Nacional - PCT
(22) 12/07/2006
(30) 31/07/2005 IL 169980
(51) C02F 1/48 (2006.01)
(54) DISPOSITIVO FILTRANTE MAGNETIZADO
(71) MEYER FITOUSSI (IL)
(72) MEYER FITOUSSI
(85) 31/01/2008
(86) PCT IL2006/000810 de 12/07/2006
(87) WO 2007/031984 de 22/03/2007

---

(21) PI 0617638-0 A2

Código 1.3 - Notificação - Fase Nacional - PCT
(22) 20/10/2006
(30) 21/10/2005 US 60/729140; 08/11/2005 US 60/734647; 19/12/2005 US 60/751201; 17/02/2006 US 60/774692; 01/03/2006 US 60/782057
(51) A23G 9/34 (2006.01), A23G 9/46 (2006.01)
(54) MÉTODO PARA PRODUZIR UMA SOBREMESA CONGELADA, SOBREMESA CONGELADA, COMPOSIÇÃO DE SOBREMESA CONGELADA, E, CELULOSE MICROCRISTALINA COLOIDAL
(71) FMC Corporation (US)
(72) Aaron Chip Venables, Jaime Lynn Frangella, Bruce D. Poulterer, Thomas Ruszkay
(85) 18/04/2008
(86) PCT US2006/040987 de 20/10/2006
(87) WO 2007/047895 de 26/04/2007

---

(21) PI 0720064-1 A2

Código 1.3 - Notificação - Fase Nacional - PCT

(22) 12/12/2007
(30) 12/12/2006 CA 2,570,952; 03/05/2007 CA 2,587,304; 24/08/2007 US 60/968002
(51) H05B 37/02 (2006.01), H05B 33/08 (2006.01)
(54) SISTEMA E MÉTODO PARA CONTROLAR A GERAÇÃO DE LUZ PROVENIENTE DE UM OU MAIS ELEMENTOS DE EMISSÃO DE LUZ EM RESPOSTA A UMA ENTRADA EXTERNA, E, SISTEMA DE ILUMINAÇÃO
(71) Tir Technology LP (CA)
(72) Shane P. Robinson, Bojana Bjeljac, Duncan L. B. Smith, Stefan Poli
(85) 10/06/2009
(86) PCT CA2007/002229 de 12/12/2007
(87) WO 2008/070981 de 19/06/2008

---

(21) PI 0816728-1 A2

Código 1.3 - Notificação - Fase Nacional - PCT
(22) 05/09/2008
(30) 07/09/2007 FI 20075618; 07/09/2007 US 60/967,795
(51) C12P 7/64 (2006.01)
(54) PRODUÇÃO DE GORDURA A PARTIR DE ÁLCOOL
(71) Aalto University Foundation (FI)
(72) Ossi Pastinen, Simo Laakso, Sanna Hokkanen, Marjatta Vahvaselkä
(85) 08/03/2010
(86) PCT FI2008/050496 de 05/09/2008
(87) WO 2009/030821 de 12/03/2009

---

(21) PI 0818992-7 A2

Código 1.3 - Notificação - Fase Nacional - PCT
(22) 26/11/2008
(30) 28/11/2007 US 60/990,762; 27/06/2008 US 60/076,488
(51) B23K 20/12 (2006.01)
(54) "PROCESSOS E APARATOS PARA FORMAR COLUNAS TUBULARES"
(71) Frank's International, INC. (US)
(72) BRENAN S. DOMEC, PRADEEP KUMAR MALLENAHALLI, JOHN FLETCHER WHEELER
(85) 25/05/2010
(86) PCT US2008/084920 de 26/11/2008
(87) WO 2009/070707 de 04/06/2009

---

(21) PI 0906247-5 A2

Código 1.3 - Notificação - Fase Nacional - PCT
(22) 10/03/2009
(30) 20/03/2008 US 61/038,300; 27/08/2008 EP 080151236
(51) G10L 19/14 (2006.01)
(54) EQUIPAMENTO E MÉTODO PARA CONVERTER UM SINAL DE AUDIO EM UMA REPRESENTAÇÃO PARAMETRIZADA, EQUIPAMENTO E MÉTODO PARA MODIFICAR UMA REPRESENTAÇÃO PARAMETRIZADA, EQUIPAMENTOS E MÉTODO PARA SINTETIZAR UMA REPRESENTAÇÃO

PARAMETRIZADA DE UM SINAL DE AUDIO.
(71) FRAUNHOFER - GESELLSCHAFT ZUR FOERDERUNG DER ANGEWANDTEN TEN FORSCHUNG E.V. (DE)
(72) DISCH, SASCHA
(85) 20/09/2010
(86) PCT EP2009/001707 de 10/03/2009
(87) WO 2009/115211 de 24/09/2009

---

(21) PI 0908539-4 A2

Código 1.3 - Notificação - Fase Nacional - PCT
(22) 26/02/2009
(30) 28/02/2008 US 61/032,298
(51) A61K 9/20 (2006.01), A61M 36/14 (2006.01)
(54) PROCESSO PARA MINIMIZAR POLIMORFISMO
(71) R.P. Scherer Technologies, Llc (US)
(72) Simon A. M. Howes, Rosie Mclaughlin, Andrew Jordan, Wei Tian
(85) 30/08/2010
(86) PCT US2009/035276 de 26/02/2009
(87) WO 2009/108775 de 03/09/2009

---

(21) PI 0913415-8 A2

Código 1.3 - Notificação - Fase Nacional - PCT
(22) 04/06/2009
(30) 04/06/2008 US 61/130,928; 23/06/2008 US 61/132,799; 18/07/2008 US 61/081,763; 08/09/2008 US 61/095,058; 15/12/2008 US 61/122,547; 23/03/2009 US 61/162,539; 12/05/2009 US 61/215,982
(51) G01D 21/00 (2006.01)
(54) SISTEMA INDICADOR E PROCESSO PARA PROPORCIONAR UM SISTEMA INDICADOR
(71) G. Patel (US)
(72) G. Patel
(85) 03/12/2010
(86) PCT US2009/046228 de 04/06/2009
(87) WO 2009/149243 de 10/12/2009

---

(21) PI 0913471-9 A2

Código 1.3 - Notificação - Fase Nacional - PCT
(22) 09/01/2009
(30) 05/09/2008 US 12/231,749
(51) B65H 29/12 (2006.01), B65H 5/02 (2006.01)
(54) "EQUIPAMENTO PARA TRANSPORTAR UM PAPEL OU UM OBJETO SEPARADO DE FILME EM UMA DIREÇÃO DA MÁQUINA, EQUIPAMENTO PARA TRANSPORTAR UM PAR DE OBJETOS DE FILME OU DE PAPEL DE DOIS LADOS EM UMA DIREÇÃO DA MÁQUINA, MÁQUINA DE PREENCHIMENTO DE ENVELOPES AUTOMÁTICA, MÉTODO DE TRANSPORTAR UM OBJETO SEPARADO DE PAPEL OU DE FILME EM UMA DIREÇÃO DA MÁQUINA"

(71) KERN INTERNATIONAL, INC. (US)
(72) PETER KERN, REINHARD BURI, EBERHARD KN. ODLER
(85) 04/03/2011
(86) PCT US2009/030571 de 09/01/2009
(87) WO 2010/027525 de 11/03/2010

---

(21) PI 0913483-2 A2

Código 1.3 - Notificação - Fase Nacional - PCT
(22) 09/01/2009
(30) 05/09/2008 US 12/231,754
(51) B43M 3/04 (2006.01)
(54) EQUIPAMENTO PARA O TRANSPORTE DE UM PAPEL DISCRETO OU OBJETO DE FILME EM UMA DIREÇÃO DA MÁQUINA PARA A INSERÇÃO EM UM ENVELOPE, EQUIPAMENTO PARA O TRANSPORTE DE UM PAPEL DISCRETO OU OBJETO DE FILME OU DE UMA PILHA DESSES OBJETOS EM UMA DIREÇÃO DA MÁQUINA PARA A INSERÇÃO EM UM ENVELOPE, EQUIPAMENTO DE CONVERSÃO AUTOMÁTICO, MÉTODO PARA O TRANSPORTE DE UM PAPEL DISCRETO OU OBJETO DE FILME OU DE UMA PILHA DESSES OBJETOS EM UMA DIREÇÃO DA MÁQUINA PARA A INSERÇÃO EM UM ENVELOPE
(71) KERN INTERNATIONAL, INC. (US)
(72) PETER KERN, REINHARD BURI
(85) 04/03/2011
(86) PCT US2009/030549 de 09/01/2009
(87) WO 2010/027523 de 11/03/2010

---

(21) PI 0914234-7 A2

Código 1.3 - Notificação - Fase Nacional - PCT
(22) 19/06/2009
(30) 27/06/2008 EP 08159256.0
(51) A61K 8/49 (2006.01), A61Q 5/06 (2006.01), C11D 3/20 (2006.01)
(54) USO DE ESTABILIZANTES, PRODUTO DE CUIDADO CORPORAL, E, AGENTE DE LIMPEZA E TRATAMENTO DOMÉSTICO.
(71) Basf SE (DE)
(72) Oliver Reich, Michael Schork
(85) 22/12/2010
(86) PCT EP2009/057661 de 19/06/2009
(87) WO 2009/156340 de 30/12/2009

---

(21) PI 0914269-0 A2

Código 1.3 - Notificação - Fase Nacional - PCT
(22) 30/06/2009
(30) 30/06/2008 EP 08305364.5
(51) H04L 29/06 (2006.01), H04L 9/06 (2006.01), H04N 7/167 (2011.01)
(54) MÉTODOS E APARELHOS PARA A CRIPTOGRAFIA SELETIVA DE DADOS
(71) THOMSON LICENSING (EP)

(72) Ayoub Massaudi, Frederic Lefebvre
(85) 22/12/2010
(86) PCT EP2009/058161 de 30/06/2009
(87) WO 2010/000727 de 07/01/2010

---

(21) PI 0914439-0 A2

Código 1.3 - Notificação - Fase Nacional - PCT
(22) 10/11/2009
(30) 14/11/2008 US 61/114,710
(51) D21H 27/30 (2006.01), D21H 13/26 (2006.01), D21H 15/08 (2006.01)
(54) "CARTÃO PRENSADO"
(71) E.I. DU PONT DE NEMOURS AND COMPANY (US)
(72) MIKHAIL R. LEVIT
(85) 28/04/2011
(86) PCT US2009/063862 de 10/11/2009
(87) WO 2010/056665 de 20/05/2010

---

(21) PI 0914750-0 A2

Código 1.3 - Notificação - Fase Nacional - PCT
(22) 30/06/2009
(30) 01/07/2008 GB 0811970.3
(51) A23L 1/176 (2006.01), A23P 1/12 (2006.01), A23P 1/14 (2006.01)
(54) COBERTURA DE MIGALHAS DE PÃO PARA PRODUTOS ALIMENTÍCIOS
(71) Crisp Sensation Holding SA (CH)
(72) Keith Graham Pickford
(85) 28/12/2010
(86) PCT GB2009/001617 de 30/06/2009
(87) WO 2010/001101 de 07/01/2010

---

(21) PI 0915657-7 A2

Código 1.3 - Notificação - Fase Nacional - PCT
(22) 20/07/2009
(30) 08/08/2008 US 12/188,689
(51) A61F 9/007 (2006.01)
(54) PEÇA PORTÁTIL ULTRASSÔNICA COM OFSETE
(71) Alcon Research, LTD. (US)
(72) Mikhail Boukhany, James Y. Chon
(85) 06/01/2011
(86) PCT US2009/051136 de 20/07/2009
(87) WO 2010/017024 de 11/02/2010

---

(21) PI 0916816-8 A2

Código 1.3 - Notificação - Fase Nacional - PCT
(22) 29/07/2009
(30) 31/07/2008 EP 08161553.6
(51) C08G 63/78 (2006.01)
(54) PROCESSO PARA A PRODUÇÃO CONTÍNUA DE POLIÉSTERES

(71) Purac Biochem B.v. (NL) , Sulzer Chemtech Ag (CH)
(72) Robert Edgar Haan, Peter Paul Jansen, Siebe Cornelis de Vos, Jan Van Breugel, Peter Willi Kreis, Sarah Lanfranchi
(85) 24/01/2011
(86) PCT EP2009/059806 de 29/07/2009
(87) WO 2010/012770 de 04/02/2010

---

(21) PI 0916832-0 A2

Código 1.3 - Notificação - Fase Nacional - PCT
(22) 23/07/2009
(30) 23/07/2008 US 61/129,844
(51) G01N 27/64 (2006.01), G01N 33/48 (2006.01), H01J 49/26 (2006.01), G06F 19/00 (2011.01)
(54) APARELHO DE DIAGNÓSTICO PORTÁTIL BASEADO EM PLASMA E MÉTODO DE DIAGNÓSTICO
(71) P Devices INC. (CA)
(72) Samir AL Moussalami
(85) 24/01/2011
(86) PCT CA2009/001045 de 23/07/2009
(87) WO 2010/009555 de 28/01/2010

---

(21) PI 0916833-8 A2

Código 1.3 - Notificação - Fase Nacional - PCT
(22) 14/07/2009
(30) 23/07/2008 US 12/177,947
(51) A61B 17/06 (2006.01)
(54) SUTURAS FARPADAS RETRÁTEIS QUE TÊM ARRASTO REDUZIDOR E MÉTODOS PARA AS MESMAS
(71) Ethicon, INC (US)
(72) Robert A. Rousseau
(85) 24/01/2011
(86) PCT US2009/050540 de 14/07/2009
(87) WO 2010/011532 de 28/01/2010

---

(21) PI 0916835-4 A2

Código 1.3 - Notificação - Fase Nacional - PCT
(22) 23/01/2009
(30) 24/07/2008 US 61083,365
(51) B65D 47/26 (2006.01)
(54) TAMPAS E SISTEMAS DE RECIPIENTE
(71) Mary Kay INC. (US)
(72) Jenny Demarco
(85) 24/01/2011
(86) PCT US2009/031805 de 23/01/2009
(87) WO 2010/011359 de 28/01/2010

(21) PI 0916836-2 A2

Código 1.3 - Notificação - Fase Nacional - PCT
(22) 15/07/2009
(30) 23/07/2008 ES P200802197
(51) B64C 9/02 (2006.01), B64C 9/04 (2006.01)
(54) SUPERFÍCIE DE CONTROLE DE AERONAVE
(71) Airbus Operations, S.L. (ES)
(72) Raúl Carlos Llamas Sandin, Pablo Timoteo Sanz Martínez
(85) 24/01/2011
(86) PCT ES2009/070291 de 15/07/2009
(87) WO 2010/010217 de 28/01/2010

(21) PI 0916838-9 A2

Código 1.3 - Notificação - Fase Nacional - PCT
(22) 22/07/2009
(30) 23/07/2008 DE 10 2008 034 414.1
(51) F16H 57/02 (2006.01), F16H 57/04 (2010.01)
(54) TRANSMISSÃO
(71) Sew-Eurodrive Gmbh & CO. KG (DE)
(72) Tobias Schwan, Jürgen Megerle, Alexander Hüttinger
(85) 24/01/2011
(86) PCT EP2009/005312 de 22/07/2009
(87) WO 2010/009871 de 28/01/2010

(21) PI 0916840-0 A2

Código 1.3 - Notificação - Fase Nacional - PCT
(22) 13/07/2009
(30) 25/07/2008 IT TO2008A000573
(51) B23K 26/08 (2006.01)
(54) INSTALAÇÃO DE RISCAR A LASER PARA O TRATAMENTO SUPERFICIAL DE CHAPAS MAGNÉTICAS COMP PONTOS DE SEÇÃO ELÍPTICA
(71) R.t.M. S.p.A (IT) , Gengroup S.r.L. (IT) , Matteo Baistrocchi (IT)
(72) Matteo Baistrocchi, Maurizio Baistrocchi, Giuseppe Savant-Aira, Ferruccio Mariotti, Meuro Penasa
(85) 24/01/2011
(86) PCT EP2009/058938 de 13/07/2009
(87) WO 2010/010001 de 28/01/2010

(21) PI 0916841-9 A2

Código 1.3 - Notificação - Fase Nacional - PCT
(22) 23/07/2009
(30) 23/07/2008 FR 0804184
(51) A61K 9/00 (2006.01), A23K 1/00 (2006.01)
(54) MEDICAMENTO APETITOSO PARA ADMINSTRAÇÃO ORAL EM FORMA SÓLIDA
(71) Virbac (FR)
(72) Guy Derrieu, David Corvaisier

(85) 24/01/2011
(86) PCT FR2009/000916 de 23/07/2009
(87) WO 2010/010256 de 28/01/2010

---

(21) PI 0916842-7 A2

Código 1.3 - Notificação - Fase Nacional - PCT
(22) 15/07/2009
(30) 22/07/2008 US 61/082,613
(51) A61K 36/35 (2006.01), A61P 17/00 (2006.01), A61K 36/23 (2006.01), A61K 36/28 (2006.01), A61K 31/14 (2006.01), A61K 9/70 (2006.01)
(54) COMBINAÇÃO ANTI-INFLAMATÓRIA TÓPICA
(71) Izun Pharmaceuticals, Inc (US)
(72) William Zev Levine, Aron Jay Saffer, Gabriel Nussbaum
(85) 24/01/2011
(86) PCT US2009/050661 de 15/07/2009
(87) WO 2010/011541 de 28/01/2010

---

(21) PI 0916843-5 A2

Código 1.3 - Notificação - Fase Nacional - PCT
(22) 23/07/2009
(30) 24/07/2008 IN 1776/CHE/2008
(51) F16D 13/52 (2006.01), F16D 25/08 (2006.01), F16D 48/04 (2006.01)
(54) CONJUNTO DE ACIONAMENTO DE EMBREAGEM PARA VEÍCULOS DE DUAS RODAS
(71) Tvs Motor Company Limited (IN)
(72) MEGHASHYAM DIGHOLE, SACHIN RAMACHANDRA PHADNIS, RAMACHANDRA BABU YALAMURU
(85) 24/01/2011
(86) PCT IN2009/000422 de 23/07/2009
(87) WO 2010/010581 de 28/01/2010

---

(21) PI 0917387-0 A2

Código 1.3 - Notificação - Fase Nacional - PCT
(22) 26/08/2009
(30) 29/08/2008 JP 2008-222154
(51) B62D 3/12 (2006.01), B32B 3/10 (2006.01), B32B 5/28 (2006.01), B32B 15/082 (2006.01), C08K 3/04 (2006.01), C08K 3/22 (2006.01), C08K 3/30 (2006.01), C08K 3/32 (2006.01), C08K 3/34 (2006.01), C08K 3/38 (2006.01), C08L 27/18 (2006.01), C10M 125/02 (2006.01), C10M 125/06 (2006.01), C10M 125/26 (2006.01), F16C 33/20 (2006.01), F16H 19/04 (2006.01)
(54) MEMBRO DESLIZANTE COM MULTIPLAS CAMADAS E GUIA DE CREMALHEIRA EM APARELHO DE DIRECAO TIPÓ ENGRENAGEM DE CREMELHEIRA PARA AUTOMOVEIS QUE UTILIZA O MESMO
(71) Oiles Corporation (JP)
(72) Sumihide Yanase, Takashi Nakamaru, Tadashi Watai, Satoshi Takamura, Eiichi Yamashita
(85) 28/02/2011

(86) PCT JP2009/004149 de 26/08/2009
(87) WO 2010/023911 de 04/03/2010

---

(21) PI 0917389-7 A2

Código 1.3 - Notificação - Fase Nacional - PCT
(22) 25/08/2009
(30) 26/08/2008 JP 2008-2174550
(51) F16C 33/10 (2006.01), B60G 15/06 (2006.01), C10M 107/50 (2006.01), F16C 17/04 (2006.01), F16C 33/20 (2006.01), F16F 9/54 (2006.01), C10N 20/00 (2006.01), C10N 20/02 (2006.01), C10N 30/00 (2006.01), C10N 30/06 (2006.01), C10N 40/02 (2006.01), C10N 50/10 (2006.01)
(54) MANCAL DE DESLIZAMENTO DE EMPUXO FEITO DE RESINA SINTETICA
(71) Oiles Corporation (JP)
(72) Ryohei Kaneko, Yoshiaki Furusawa, Masaya Kinjyo
(85) 28/02/2011
(86) PCT JP2009/004102 de 25/08/2009
(87) WO 2010/023882 de 04/03/2010

---

(21) PI 0917402-8 A2

Código 1.3 - Notificação - Fase Nacional - PCT
(22) 04/08/2009
(30) 06/08/2008 JP 2008-203492
(51) H04W 68/02 (2009.01), H04W 48/18 (2009.01)
(54) SISTEMA DE CONTROLE DE COMUNICAÇÃO, DISPOSITIV DE LIGAÇÃO DE COMUNICAÇÃO MÓVEL, DISPOSITIVO DE GERENCIAMENTO DE INFORMAÇÃO SUBSCRITOR, E MÉTODO DE CONTROLE DE COMUNICAÇÃO
(71) NTT Docomo, Inc. (JP)
(72) Itsuma Tanaka
(85) 04/02/2011
(86) PCT JP2009/063804 de 04/08/2009
(87) WO 2010/016488 de 11/02/2010

---

(21) PI 0917481-8 A2

Código 1.3 - Notificação - Fase Nacional - PCT
(22) 13/05/2009
(30) 08/08/2008 JP 2008-206253; 12/08/2008 JP 2008-208074; 12/08/2008 JP 2008-208089
(51) B62J 23/00 (2006.01), B62J 17/00 (2006.01), B62J 25/00 (2006.01), B62J 99/00 (2009.01)
(54) VEÍCULO
(71) HONDA MOTOR CO., LTD (JP)
(72) Satoshi Kogo, Eiji Toriyama, Keenji Morita, Gen Tanabe, Toru Ukawa, Hajime Soda
(85) 07/02/2011
(86) PCT JP2009/058929 de 13/05/2009

(87) WO 2010/016310 de 11/02/2010

(21) PI 0918942-4 A2

Código 1.3 - Notificação - Fase Nacional - PCT
(22) 28/12/2009
(30) 29/12/2008 US 61/193.830; 22/06/2009 US 61/213.577
(51) C12N 15/00 (2006.01)
(54) POLINUCLEOTÍDEOS, POLIPEPTÍDEOS CODIFICADOS POR ESSE MEIO, MÉTODO PARA AUMENTAR A TOLERÂNCIA AO ESTRESSE ABIÓTICO E/OU BIOMASSA NAS PLANTAS E PLANTAS GERADAS COM RELAÇÃO A ISSO
(71) EVOGENE LTD (IL)
(72) SHARON AYAL, EYAL EMMANUEL, ZUR GRANEVITZE, ALEX DIBER, BASIA JUDITH VINOCUR, HAGAI KARCHI, YOAV HERSCHKOVITZ
(85) 28/06/2011
(86) PCT IB2009/055962 de 28/12/2009
(87) WO 2010/076756 de 08/07/2010

(21) PI 0919013-9 A2

Código 1.3 - Notificação - Fase Nacional - PCT
(22) 15/09/2009
(30) 15/09/2008 US 61/097106
(51) A61F 2/00 (2006.01)
(54) DISPOSITIVO E SISTEMA DE IMPLANTE PÉLVICO
(71) AMS Research Corporation (US)
(72) Jessica L. Roll, James A. Gohman, Michael J. Rossing, John F. Otte, Gregory L. Koeller
(85) 14/03/2011
(86) PCT US2009/056935 de 15/09/2009
(87) WO 2010/031036 de 18/03/2010

(21) PI 0919099-6 A2

Código 1.3 - Notificação - Fase Nacional - PCT
(22) 08/09/2009
(30) 08/09/2008 US 61/095,051; 20/03/2009 US 12/408,380
(51) A23G 9/20 (2006.01)
(54) MÉTODO E APARELHO PARA FAZER E DISPENSAR PRODUTOS DE ALIMENTOS CONGELADOS VENTILADOS.
(71) Fluid Management Operations LLC (US)
(72) Gary L. Takata, Brian R. Hill, Christopher K. Khoo, Tim P. Hogan, John J. Hsing, Sam J. Ford, Christopher Edward Peters, James Martin
(85) 09/03/2011
(86) PCT US2009/056159 de 08/09/2009
(87) WO 2010/028328 de 11/03/2010

(21) PI 0919258-1 A2

Código 1.3 - Notificação - Fase Nacional - PCT

(22) 24/09/2009
(30) 24/09/2008 US 61/099,573
(51) E21B 43/013 (2006.01)
(54) DISPOSITIVO PARA DETERMINAR SE O LÍQUIDO ENTRA EM UM SISTEMA SUBMARINO, MÉTODO PARA DETERMINAR SE O LÍQUIDO ENTRA EM UM SISTEMA SUBMARINO, SISTEMA PARA DETERMINAR SE O LÍQUIDO ENTRA EM UM SISTEMA SUBMARINO
(71) Prad Research And Development Limited (VG)
(72) Dominic Mccann
(85) 24/03/2011
(86) PCT US2009/058203 de 24/09/2009
(87) WO 2010/036792 de 01/04/2010

---

(21) PI 0919858-0 A2

Código 1.3 - Notificação - Fase Nacional - PCT
(22) 22/10/2009
(30) 22/10/2008 JP 2008-271948
(51) A61K 31/4409 (2006.01), A61K 47/14 (2006.01), A61P 3/10 (2006.01), A61P 9/00 (2006.01), A61P 9/10 (2006.01), A61P 11/00 (2006.01), A61P 17/00 (2006.01), A61P 19/02 (2006.01), A61P 19/10 (2006.01), A61P 25/28 (2006.01), A61P 29/00 (2006.01), A61P 37/06 (2006.01), A61P 37/08 (2006.01), A61P 43/00 (2006.01)
(54) COMPOSICAO FARMACEUTICA, METODO PARA MELHORAR A ABSORCAO INTESTINAL, E USO DE UM COMPOSTO REPRESENTADO PELA FORMULA GERAL (1) OU UM SAL DO MESMO
(71) Santen Pharmaceutical CO., Ltd (JP)
(72) Masayuki Umeda, Akio Kimura, Kenji Ueda, Koji Sakanaka
(85) 19/04/2011
(86) PCT JP2009/068164 de 22/10/2009
(87) WO 2010/047361 de 29/04/2010

---

(21) PI 0920563-2 A2

Código 1.3 - Notificação - Fase Nacional - PCT
(22) 02/10/2009
(30) 07/10/2008 US 61/103263; 30/09/2009 US 12/570232
(51) C04B 28/34 (2006.01)
(54) COMPOSIÇÃO DE CIMENTO DE FOSFATO, E, ARTIGO DE FABRICAÇÃO
(71) Grancrete, Inc (US)
(72) Jeffrey L. Selph, James W. Paul Jr.
(85) 07/04/2011
(86) PCT US2009/059317 de 02/10/2009
(87) WO 2010/042393 de 15/04/2010

---

(21) PI 0921158-6 A2

Código 1.3 - Notificação - Fase Nacional - PCT
(22) 19/11/2009

(30) 21/11/2008 US 12/275,755
(51) B32B 25/08 (2006.01), B32B 27/18 (2006.01)
(54) SISTEMA ACÚSTICO EM GESSO DE CAMADAS MÚLTIPLAS
(71) United States Gypsum Company (US)
(72) Lee K. Yeung
(85) 17/05/2011
(86) PCT US2009/065138 de 19/11/2009
(87) WO 2010/059817 de 27/05/2010

---

(21) PI 0921192-6 A2

Código 1.3 - Notificação - Fase Nacional - PCT
(22) 24/11/2009
(30) 24/11/2008 US 61/200,188; 08/12/2008 US 61/120,758; 15/01/2009 US 61/145,009
(51) A41D 13/00 (2006.01)
(54) COMPÓSITO PARA ALMOFADA RESILIENTE E PROCESSO PARA PRODUZIR O MESMO
(71) Applied Ft Composite Solutions Inc (US)
(72) Kim, Daniel
(85) 24/05/2011
(86) PCT US2009/065699 de 24/11/2009
(87) WO 2010/060077 de 27/05/2010

---

(21) PI 0922517-0 A2

Código 1.3 - Notificação - Fase Nacional - PCT
(22) 23/12/2009
(30) 02/01/2009 US 61/142.257; 05/01/2009 US 61/142.613; 13/03/2009 US 61/159.803; 05/11/2009 KR 10-2009-0106392
(51) A61K 9/127 (2006.01), A61K 8/14 (2006.01), A61K 8/64 (2006.01)
(54) "ESQUEMA DE ACESSO ALEATÓRIO PARA EQUIPAMENTO DO USUÁRIO".
(71) Lg Electronics Inc. (KR)
(72) Sung Jun Park, Seung June Yi, Sung Duck Chun
(85) 04/07/2011
(86) PCT KR2009/007700 de 23/12/2009
(87) WO 2010/077004 de 08/07/2010

---

(21) PI 1004920-7 A2

Código 1.3 - Notificação - Fase Nacional - PCT
(22) 11/01/2010
(30) 13/01/2009 EP 09150475.3; 08/12/2009 US 12/663,405
(51) A61K 31/70 (2006.01), A61K 31/77 (2006.01), A61K 9/00 (2006.01), A61P 1/10 (2006.01)
(54) COMPOSIÇÃO ENERGÉTICA OU NITRITIVA, ESTOJO E PROCESSO DE ADMINISTRAÇÃO
(71) UNIVERSITE LIBRE DE BRUXELLES (BE)
(72) JACQUES DEVIERE, NICOLAS CAUCHE, ALAIN DELCHAMBRE,

MARIANNA ARVANITAKI
(85) 11/07/2011
(86) PCT EP2010/050210 de 11/01/2010
(87) WO 2010/081781 de 22/07/2010

---

(21) PI 1006135-5 A2

Código 1.3 - Notificação - Fase Nacional - PCT
(22) 12/01/2010
(30) 12/01/2009 US 61/143,990
(51) C12Q 1/68 (2006.01), A61K 35/74 (2006.01)
(54) BACTÉRIAS DO ÁCIDO LÁCTICO E SEU USO EM PRODUTOS MICROBIANOS PARA RAÇÃO DIRETA A SUÍNOS
(71) Danisco A/S (DK) , The BD Of Trustees Of The Univ. Pf Arkansas, Acting For & On Behalf Of The Univ. Arkansas (US)
(72) Mari Ellen Davis, Joshua Rehberger, Charles Maxwell, Thomas Rehberger, Mike King
(85) 12/07/2011
(86) PCT US2010/020746 de 12/01/2010
(87) WO 2010/081138 de 15/07/2010

---

(21) PI 1006177-0 A2

Código 1.3 - Notificação - Fase Nacional - PCT
(22) 12/01/2010
(30) 13/01/2009 US 61/144,323; 08/02/2009 US 61/150,779; 28/04/2009 US 61/173,458; 30/08/2009 US 61/238,177
(51) C02F 1/00 (2006.01), C02F 9/00 (2006.01), C02F 103/00 (2006.01), C02F 1/28 (2006.01), C02F 1/76 (2006.01), C02F 1/68 (2006.01), C02F 1/52 (2006.01), C02F 3/06 (2006.01)
(54) SISTEMA DE TRATAMENTO DE ÁGUA COM ALIMENTAÇÃO POR GRAVIDADE
(71) Acess Business Group International LLC (US)
(72) Roy W. Kuennen, Terry L. Lautzenheiser, Roy M. Taylor, Jr., William T. Stoner, Jr., Kenneth E. Conrad, Karen J. Vanderkooi, Brian S. Beals, Ryan D. Schamper
(85) 13/07/2011
(86) PCT US2010/020728 de 12/01/2010
(87) WO 2010/083149 de 22/07/2010

---

(21) PI 1006826-0 A2

Código 1.3 - Notificação - Fase Nacional - PCT
(22) 07/01/2010
(30) 08/01/2009 US 61/143,317; 08/01/2009 US 61/181,165; 17/03/2009 US 61/160,946; 27/05/2009 US 61/181,353
(51) A61K 38/13 (2006.01), A61K 9/107 (2006.01), A61P 17/06 (2006.01), A61Q 3/02 (2006.01)
(54) COMPOSIÇÕES PARA MELHORAR O CRESCIMENTO DE UNHAS
(71) Allergan, INC (US)

(72) Debbie Mullins, Connie Stucker, Scott M. Whitcup, Rhett M. Schiffman, John G. Walt
(85) 07/07/2011
(86) PCT US2010/020378 de 07/01/2010
(87) WO 2010/080915 de 15/07/2010

---

(21) PI 1006828-7 A2

Código 1.3 - Notificação - Fase Nacional - PCT
(22) 06/01/2010
(30) 13/01/2009 US 12/352.645
(51) G08B 13/24 (2006.01), G08B 13/194 (2006.01), G08B 29/04 (2006.01)
(54) SISTEMA E MÉTODO PARA DETECÇÃO DE BLINDAGEM DE MARCADOR EAS
(71) Sensormatic Electronics, LLC (US)
(72) Stewart E. Hall
(85) 13/07/2011
(86) PCT US2010/000023 de 06/01/2010
(87) WO 2010/083020 de 22/07/2010

---

(21) PI 1010162-4 A2

Código 1.3 - Notificação - Fase Nacional - PCT
(22) 31/03/2010
(30) 03/07/2009 JP 2009-158761; 24/03/2010 JP 2010-067314
(51) A47K 7/00 (2006.01), B65D 83/08 (2006.01)
(54) EMBALAGEM PARA TECIDO UMEDECIDO, BEM COMO MÉTODO E APARELHO PARA SUA FABRICAÇÃO
(71) UNI-CHARM CORPORATION (JP)
(72) TAKESHI BANDO, TAKASHIRO UEDA, IKUE HIRAMATSU
(85) 26/12/2011
(86) PCT JP2010/002390 de 31/03/2010
(87) WO 2011/001574 de 06/01/2011

---

(21) PI 1010179-9 A2

Código 1.3 - Notificação - Fase Nacional - PCT
(22) 01/06/2010
(30) 05/06/2009 ES P200901375
(51) F03B 13/26 (2006.01), F03B 17/06 (2006.01)
(54) DISPOSITIVO SUBMERSÍVEL PARA ACOPLAMENTO DE TURBINAS OU RODAS HIDRÁULICAS, MÉTODOS DE GERAÇÃO DE ENERGIA ELÉTRICA QUE UTILIZA O DISPOSITIVO PARA ACOPLAMENTO DE TURBINAS, PROCEDIMENTO DE FUNDAMENTO DO DISPOSITIVO PARA ACOPLAMENTO DE TURBINAS, E PROCEDIMENTO DE ASCENSÃO À SURPEFÍCIE DO DISPOSITIVO PARA ACOPLAMENTO DE TURBINAS
(71) ENERGY WHALETAIL TURBINE, S.L (ES)
(72) CARMELO VELLÓN GASCÓN
(85) 02/12/2011
(86) PCT ES2010/000242 de 01/06/2010

(87) WO 2010/139818 de 09/12/2010

(21) PI 1013107-8 A2

Código 1.3 - Notificação - Fase Nacional - PCT
(22) 04/06/2010
(30) 08/06/2009 DE 10 2009 024 561.8
(51) G01N 1/38 (2006.01), G01N 15/06 (2006.01), F16N 39/06 (2006.01), G01N 33/28 (2006.01)
(54) "PROCESSO E DISPOSITIVO PARA A DETECÇÃO DE CONTAMINANTES EM UM FLUIDO"
(71) Hydac Filter Systems Gmbh (DE) , SMS Siemag Aktiengesellschaft (DE)
(72) Jörg Kleber, Sascha Gross, Horst Mannebach, Arnt Kohlrausch, Wolfgang Igelhorst
(85) 07/12/2011
(86) PCT EP2010/003389 de 04/06/2010
(87) WO 2010/142403 de 16/12/2010

(21) PI 1013877-3 A2

Código 1.3 - Notificação - Fase Nacional - PCT
(22) 12/04/2010
(30) 10/04/2009 US 61/168,410
(51) C07K 16/28 (2006.01)
(54) SEQUÊNCIAS DE AMINOÁCIDOS MELHORADAS CONTRA IL- 6R E POLIPEPTÍDEOS QUE COMPREENDEM OS MESMOS PARA O TRATAMENTO DE DOENÇAS E DISTÚRBIOS RELACIONADOS COM IL-6R
(71) ABLYNX N.V. (BE)
(72) Anna Alice Els Beirnaert, Cedric Jozef Néotère Ververken, Joost Alexander Kolkman
(85) 10/10/2011
(86) PCT EP2010/054764 de 12/04/2010
(87) WO 2010/115998 de 14/10/2010

Código 1.3.1 - Retificação

Retificação da notificação de entrada na fase nacional – PCT por ter sido efetuada com incorreção.

---

(21) BR 11 2012 030285-0 A8

Código 1.3.1 - Retificação
(22) 27/05/2011
(30) 28/05/2010 US 61/349,737; 09/06/2010 US 61/353,126; 18/06/2010 US 61/356,499; 27/10/2010 US 61/407,363; 26/01/2011 US 61/436,545; 26/01/2011 US 61/436,490
(51) H01R 29/00 (2006.01), H01R 13/648 (2006.01), H01R 13/516 (2006.01), H01R 13/627 (2006.01), H01R 13/642 (2006.01), H01R 13/631 (2006.01), H01R 12/77 (2011.01), H01R 4/01 (2006.01), H01R 13/504 (2006.01)
(54) CONECTOR COM ORIENTAÇÃO DUPLA COM CONTATOS EXTERNOS
(71) Apple Inc. (US)
(72) Albert J. Golko, Mathias Schmidt, Ian Spraggs, Cameron Frazier, Eric Jol, Jahan Minoo, Fletcher Rothkopf, Jonathan Aase, Wendel Sanders, Jeffrey J. Terlizzi
(85) 28/11/2012
(86) PCT US2011/038452 de 27/05/2011
(87) WO 2011/150403 de 01/12/2011
Retificado a publicação do despacho 1.3, da RPI 2424 de 20/06/2017, referente à data da fase internacional item (86)

---

(21) BR 11 2016 004670-6 A8

Código 1.3.1 - Retificação
(22) 03/09/2014
(30) 04/09/2013 JP 2013-182719
(51) B32B 1/08 (2006.01), B32B 27/34 (2006.01), C08L 77/00 (2006.01), C08L 101/06 (2006.01), F16L 9/12 (2006.01)
(54) TUBO DE MULTICAMADAS
(71) UBE INDUSTRIES, LTD (JP)
(72) KOJI NAKAMURA, SHIGEKAZU OKAMURA, HIROAKI FUJII
(85) 02/03/2016
(86) PCT JP2014/073258 de 03/09/2014
(87) WO 2015/033982 de 12/03/2015
Retirificação do item 72 - inventor da publicação automática de 1.3 na RPI 2430, de 01/08/2017 realizada conforme Instrução Normativa nº 2, de 6/6/2017 em face da solicitação de correção apresentada em petição nº 870160011856 de 31/06/2016 pelo depositante.

---

(21) PI 1012138-2 A8

Código 1.3.1 - Retificação
(22) 29/04/2010
(30) 14/05/2009 US 12/466,249

(51) H05K 7/20 (2006.01)

(54) INVÓLUCROS À PROVA DE EXPLOSÃO COM GERENCIAMENTO TÉRMICO ATIVO POR TROCA DE CALOR

(71) Cooper Technologies Company (US)

(72) Joseph Michael Manhan, Raymond Kozlowski

(85) 16/11/2011

(86) PCT US2010/032972 de 29/04/2010

(87) WO 2010/132211 de 18/11/2010

Retificado a publicação de 1.3 da RPI 2360 de 29/03/2016, refrente à data da publicação internacional item (86)

Código 1.5 - Exigências Diversas

Suspensão do andamento de entrada na fase nacional brasileira do pedido internacional de patente depositado nos termos do Tratado de Cooperação em matéria de Patentes – PCT que, para sua instrução regular, aguardará, pelo prazo de 60 (sessenta) dias, o atendimento da exigência formulada. Caso a exigência não tenha sido explicitada no despacho na RPI, o interessado poderá obter o parecer através do endereço eletrônico www.inpi.gov.br - No Acesso rápido - Faça uma busca – Patente. Para acessar, cadastre-se no Portal do INPI e use login e senha.

---

(21) BR 11 2012 001624-5

Código 1.5 - Exigências Diversas
(22) 16/07/2010
(71) Pioneer Hi-Bred International, Inc. (US)
(86) PCT US2010/042231 de 16/07/2010
(87) WO 2011/011273 de 27/01/2011
Com base na Resolução 228/09, solicita-se que sejam apresentados novos conteúdos de listagem de sequência nos moldes da resolução nº 187 de 27/04/2017, pois o título da Listagem de Sequencia não está em língua vernácula.

---

(21) BR 11 2012 002833-2

Código 1.5 - Exigências Diversas
(22) 03/08/2010
(71) Baker Hughes Incorporated. (US)
(86) PCT US2010/044315 de 03/08/2010
(87) WO 2011/017376 de 10/02/2011
Comprove o direito de reivindicar a prioridade US 12/537,750 de 07/08/2009 apresentando documento de cessão contendo os dados desta prioridade, conforme a Resolução INPI/PR Nº 179 de 21/02/2017 no Art 2º § 1º, uma vez que os documentos de cessão apresentados na petição 020120022799 não possui o número dessa prioridade.

---

(21) BR 11 2012 010524-8

Código 1.5 - Exigências Diversas
(22) 01/11/2010
(71) GLAXOSMITHKLINE LLC (US)
(86) PCT US2010/054927 de 01/11/2010
(87) WO 2011/056740 de 12/05/2011
"Apresente o complemento do texto em português, adaptado à norma vigente, do pedido conforme depósito internacional inicial (relatório descritivo), conforme determina o Ato Normativo 128/97 no Item 9.2.1"

---

(21) BR 11 2012 010636-8

Código 1.5 - Exigências Diversas
(22) 15/11/2010

(71) SAMSUNG ELECTRONICS CO., LTD (KR)
(86) PCT KR2010/008066 de 15/11/2010
(87) WO 2011/059289 de 19/05/2011
Regularize o documento de Cessão do Direito de Prioridade referente às prioridades 61/260,89 de 13.11.2009 e US 61/266,631 de 04.12.2009, sendo que foi apresentado na petição nº. 020120046197 de 23/05/2012 o documento de Cessão do Direito de Prioridade referente a prioridade US 12/944,486 .

---

(21) BR 11 2012 010660-0

Código 1.5 - Exigências Diversas
(22) 02/11/2010
(71) Ricoh Company, Ltd (JP)
(86) PCT JP2010/069877 de 02/11/2010
(87) WO 2011/055836 de 12/05/2011
Apresente o complemento do texto em português, adaptado à norma vigente, do pedido conforme depósito internacional inicial (relatório descritivo, resumo e, se houver, listagem de sequência biológicas e desenhos), conforme determina o Ato Normativo 128/97 no Item 9.2.1

---

(21) BR 11 2012 010701-1

Código 1.5 - Exigências Diversas
(22) 29/10/2010
(71) Versalis S.P.A. (IT)
(86) PCT IB2010/002776 de 29/10/2010
(87) WO 2011/055204 de 12/05/2011
Comprove que o signatário da petição nº 020120039617 de 04/05/2012 tem poderes para atuar em nome do depositante, uma vez que baseado no artigo 216 da Lei 9.279/1996 de 14/05/1996 (LPI) “Os atos previstos nesta Lei serão praticados pelas partes ou por seus procuradores, devidamente qualificados.”.

---

(21) BR 11 2012 010748-8

Código 1.5 - Exigências Diversas
(22) 13/04/2010
(71) ZTE CORPORATION (CN)
(86) PCT CN2010/071722 de 13/04/2010
(87) WO 2010/148714 de 29/12/2010
Identifique o signatário da petição nº 018120018058 de 22/05/2012 e comprove que o mesmo tem poderes para atuar em nome do depositante, uma vez que baseado no artigo 216 da Lei 9.279/1996 de 14/05/1996 (LPI) “Os atos previstos nesta Lei serão praticados pelas partes ou por seus procuradores, devidamente qualificados.”.

---

(21) BR 11 2012 010819-0

Código 1.5 - Exigências Diversas
(22) 06/09/2010
(71) Robert Bosch Gmbh (DE)
(86) PCT EP2010/063021 de 06/09/2010

	(87) WO 2011/054561 de 12/05/2011 Comprove que o signatário da petição nº 020120040274 de 08/05/2012 tem poderes para atuar em nome do depositante, uma vez que baseado no artigo 216 da Lei 9.279/1996 de 14/05/1996 (LPI) “Os atos previstos nesta Lei serão praticados pelas partes ou por seus procuradores, devidamente qualificados.” e não foi apresentado substabelecimento do escritório para seus representantes.
(21) BR 11 2012 014048-5	Código 1.5 - Exigências Diversas (22) 18/11/2010 (71) Bayer Intellectual Property Gmbh (DE) (86) PCT EP2010/067747 de 18/11/2010 (87) WO 2011/069799 de 16/06/2011 Com base na Resolução 228/09, solicita-se que sejam apresentados novos conteúdos de listagem de sequência nos moldes da resolução nº 187 de 27/04/2017, pois o título da Listagem de Sequencia não está em língua vernácula.
(21) BR 11 2012 018882-8	Código 1.5 - Exigências Diversas (22) 28/01/2011 (71) CHR. HANSEN A/S (DK) (86) PCT EP2011/051239 de 28/01/2011 (87) WO 2011/092300 de 04/08/2011 Com base na Resolução 228/09, solicita-se que sejam apresentados novos conteúdos de listagem de sequência nos moldes da resolução nº 187 de 27/04/2017, pois o título da Listagem de Sequencia não está em língua vernácula.
(21) BR 11 2012 018988-3	Código 1.5 - Exigências Diversas (22) 27/01/2011 (71) John Hammond (GB) (86) PCT GB2011/000107 de 27/01/2011 (87) WO 2011/092470 de 04/08/2011 Identifique o signatário das petições nº 020120070580 de 30/07/2012 e 020120089225 de 21/09/2012 e comprove que o mesmo tem poderes para atuar em nome do depositante, uma vez que baseado no artigo 216 da Lei 9.279/1996 de 14/05/1996 (LPI) “Os atos previstos nesta Lei serão praticados pelas partes ou por seus procuradores, devidamente qualificados
(21) BR 11 2012 020660-5	Código 1.5 - Exigências Diversas (22) 17/02/2011 (71) The Procter & Gamble Company (US) (86) PCT US2011/025134 de 17/02/2011 (87) WO 2011/103221 de 25/08/2011

Esclareça a inclusão de JAMIE ANTHONY FLETCHER no quadro de inventores da petição inicial nº 020120077193 de 17/08/2012, uma vez que o mesmo não consta na publicação internacional WO 2011/103221 de 25/08/2011

---

(21) BR 11 2012 027713-8

Código 1.5 - Exigências Diversas
(22) 28/04/2011
(71) Hunter Douglas Inc. (US)
(86) PCT US2011/034239 de 28/04/2011
(87) WO 2011/137205 de 03/11/2011
Apresente o complemento do texto em português, adaptado à norma vigente, do pedido conforme depósito internacional inicial (resumo) conforme determina a Resolução INPI PR nº 77/2013 de 18/03/2013, Art. 5º e 7º. Além disso, esclareça a ausência da requerente “Suzenne M. Fujita”, em divergência com o publicado no WO/2011/37205, de 03/11/2011.

---

(21) BR 11 2012 027719-7

Código 1.5 - Exigências Diversas
(22) 27/04/2011
(71) ZYLUM BETEILIGUNGSGESELLSCHAFT MBH & CO. PATENT II KG (DE)
(86) PCT EP2011/056617 de 27/04/2011
(87) WO 2011/134976 de 03/11/2011
Regularize a inclusão dos novos inventores “Rainer Bollmann”, “Wolfgang Stade”e “Thomas Zelenka”, apresentando documento comprobatório assinado por todos os depositantes (“ZYLUM BETEILIGUNGSGESELLSCHAFT MBH & CO. PATENTE II KG ” e “STANGE, Gerd ”) e inventores (“STANGE, Gerd ”), inclusive a dos novos inventores que se solicita a inclusão. Adicionalmente apresente documento de cessão dos direitos de prioridade aos depositantes assinado pelos inventores ““Rainer Bollmann”, “Wolfgang Stade”e “Thomas Zelenka”

---

(21) BR 11 2012 027728-6

Código 1.5 - Exigências Diversas
(22) 28/04/2010
(71) TECNOMATIC S.P.A. (IT)
(86) PCT IT2010/000187 de 28/04/2010
(87) WO 2011/135596 de 03/11/2011
Identifique o signatário da petição nº 018120040305 de 29/10/2012 e comprove que o mesmo tem poderes para atuar em nome do depositante, uma vez que baseado no artigo 216 da Lei 9.279/1996 de 14/05/1996 (LPI) “Os atos previstos nesta Lei serão praticados pelas partes ou por seus procuradores, devidamente qualificados.

---

(21) BR 11 2012 027759-6 A2

Código 1.5 - Exigências Diversas
(22) 27/04/2011
(71) Zealand Pharma A/S. (DK)

(86) PCT DK2011/050133 de 27/04/2011
(87) WO 2011/134471 de 03/11/2011
Esclareça divergência encontrada entre a data do PCT US2011/033262, de 20/04/2011, e a data “20/04/2010” preenchida no formulário 1.02 da petição nº 20120101805.

---

(21) BR 11 2012 028706-0

Código 1.5 - Exigências Diversas
(22) 11/05/2011
(71) Jsk Capital LLC (US)
(86) PCT US2011/036140 de 11/05/2011
(87) WO 2011/143358 de 17/11/2011
Identifique o signatário da petição nº 020120104953 de 09/11/2012 e comprove que o mesmo tem poderes para atuar em nome do depositante, uma vez que baseado no artigo 216 da Lei 9.279/1996 de 14/05/1996 (LPI) “Os atos previstos nesta Lei serão praticados pelas partes ou por seus procuradores, devidamente qualificados.”.

---

(21) BR 11 2012 028728-1

Código 1.5 - Exigências Diversas
(22) 12/05/2011
(71) DISCUS DENTAL, LLC (US)
(86) PCT US2011/036286 de 12/05/2011
(87) WO 2011/143454 de 17/11/2011
Identifique o signatário da petição nº 018120041814 de 09/11/2012 e comprove que o mesmo tem poderes para atuar em nome do depositante, uma vez que baseado no artigo 216 da Lei 9.279/1996 de 14/05/1996 (LPI) “Os atos previstos nesta Lei serão praticados pelas partes ou por seus procuradores, devidamente qualificados.”.

---

(21) BR 11 2012 028731-1

Código 1.5 - Exigências Diversas
(22) 10/05/2011
(71) BIO-LAYER PTY LTD (AU)
(86) PCT AU2011/000537 de 10/05/2011
(87) WO 2011/140590 de 17/11/2011
Identifique o signatário da petição nº 018120041829 de 09/11/2012 e comprove que o mesmo tem poderes para atuar em nome do depositante, uma vez que baseado no artigo 216 da Lei 9.279/1996 de 14/05/1996 (LPI) “Os atos previstos nesta Lei serão praticados pelas partes ou por seus procuradores, devidamente qualificados.”.

---

(21) BR 11 2012 028733-8

Código 1.5 - Exigências Diversas
(22) 20/04/2011
(71) ZTE CORPORATION (CN)
(86) PCT CN2011/073062 de 20/04/2011

	(87) WO 2011/140889 de 17/11/2011 Identifique o signatário da petição nº 018120041833 de 09/11/2012 e comprove que o mesmo tem poderes para atuar em nome do depositante, uma vez que baseado no artigo 216 da Lei 9.279/1996 de 14/05/1996 (LPI) “Os atos previstos nesta Lei serão praticados pelas partes ou por seus procuradores, devidamente qualificados.”.
(21) BR 11 2012 028735-4	Código 1.5 - Exigências Diversas (22) 05/05/2011 (71) KONINKLIJKE PHILIPS ELECTRONICS N.V. (NL) (86) PCT IB2011/051992 de 05/05/2011 (87) WO 2011/141856 de 17/11/2011 Identifique o signatário da petição nº 018120041836 de 09/11/2012 e comprove que o mesmo tem poderes para atuar em nome do depositante, uma vez que baseado no artigo 216 da Lei 9.279/1996 de 14/05/1996 (LPI) “Os atos previstos nesta Lei serão praticados pelas partes ou por seus procuradores, devidamente qualificados.”.
(21) BR 11 2012 028741-9	Código 1.5 - Exigências Diversas (22) 21/01/2011 (71) Borealis AG (AT) (86) PCT EP2011/000255 de 21/01/2011 (87) WO 2011/141070 de 17/11/2011 Apresente o depositante a tradução completa do relatório descritivo, e se houver, desenhos
(21) BR 11 2012 028742-7	Código 1.5 - Exigências Diversas (22) 29/11/2010 (71) Borealis AG (AT) (86) PCT EP2010/007227 de 29/11/2010 (87) WO 2011/141044 de 17/11/2011 Apresente o depositante a tradução completa do relatório descritivo, e se houver, desenhos
(21) BR 11 2012 028771-0	Código 1.5 - Exigências Diversas (22) 20/04/2011 (71) Linde Aktiengesellschaft (DE) (86) PCT US2011/033202 de 20/04/2011 (87) WO 2011/142945 de 17/11/2011 Apresente o depositante um formulário 1.03 com a devida assinatura, uma vez que o formulário apresentado não possui assinatura.
(21) BR 11 2012 028854-7	Código 1.5 - Exigências Diversas

(22) 13/05/2011
(71) Livac Pty Ltd (AU)
(86) PCT AU2011/000567 de 13/05/2011
(87) WO 2011/140612 de 17/11/2011
Identifique o signatário da petição nº 020120105497 de 12/11/2012 e comprove que o mesmo tem poderes para atuar em nome do depositante, uma vez que baseado no artigo 216 da Lei 9.279/1996 de 14/05/1996 (LPI) “Os atos previstos nesta Lei serão praticados pelas partes ou por seus procuradores, devidamente qualificados.”.

---

(21) BR 11 2012 028865-2

Código 1.5 - Exigências Diversas
(22) 09/05/2011
(71) Catexel Limited (GB)
(86) PCT GB2011/000709 de 09/05/2011
(87) WO 2011/141692 de 17/11/2011
Identifique o signatário da petição nº 020120105529 de 12/11/2012 e comprove que o mesmo tem poderes para atuar em nome do depositante, uma vez que baseado no artigo 216 da Lei 9.279/1996 de 14/05/1996 (LPI) “Os atos previstos nesta Lei serão praticados pelas partes ou por seus procuradores, devidamente qualificados.”.

---

(21) BR 11 2012 028879-2

Código 1.5 - Exigências Diversas
(22) 12/05/2011
(71) PLASTIMO MARINE (FR)
(86) PCT FR2011/051064 de 12/05/2011
(87) WO 2011/141679 de 17/11/2011
Apresente o depositante a tradução completa do relatório descritivo

---

(21) BR 11 2012 028880-6

Código 1.5 - Exigências Diversas
(22) 25/04/2011
(71) KONINKLIJKE PHILIPS ELECTRONICS N.V. (NL)
(86) PCT IB2011/051788 de 25/04/2011
(87) WO 2011/141842 de 17/11/2011
Identifique o signatário da petição nº 018120041971 de 12/11/2012 e comprove que o mesmo tem poderes para atuar em nome do depositante, uma vez que baseado no artigo 216 da Lei 9.279/1996 de 14/05/1996 (LPI) “Os atos previstos nesta Lei serão praticados pelas partes ou por seus procuradores, devidamente qualificados.”.

---

(21) BR 11 2012 028886-5

Código 1.5 - Exigências Diversas
(22) 12/05/2011
(71) WFL Millturn Technologies GMBH & CO.KG (AT)
(86) PCT AT2011/000226 de 12/05/2010

	(87) WO 2011/140578 de 17/11/2011 Identifique o signatário da petição nº 020120105569 de 12/11/2012 e comprove que o mesmo tem poderes para atuar em nome do depositante, uma vez que baseado no artigo 216 da Lei 9.279/1996 de 14/05/1996 (LPI) “Os atos previstos nesta Lei serão praticados pelas partes ou por seus procuradores, devidamente qualificados.
(21) BR 11 2012 028891-1	Código 1.5 - Exigências Diversas (22) 09/05/2011 (71) FRED SCHNEIDER (CA) , GREG KURAN (CA) , LYNN P. TESSIER (CA) (86) PCT CA2011/050283 de 09/05/2011 (87) WO 2011/140652 de 17/11/2011 Identifique o signatário das petições nº 018120042010 de 12/11/2012 e 018130001091 de 14/01/2013 comprove que o mesmo tem poderes para atuar em nome do depositante, uma vez que baseado no artigo 216 da Lei 9.279/1996 de 14/05/1996 (LPI) “Os atos previstos nesta Lei serão praticados pelas partes ou por seus procuradores, devidamente qualificados
(21) BR 11 2012 028893-8	Código 1.5 - Exigências Diversas (22) 10/05/2011 (71) Ascend Biopharmaceuticals Pty LTD (AU) (86) PCT AU2011/000542 de 10/05/2011 (87) WO 2011/140595 de 17/11/2011 Identifique o signatário da petição nº 020120105576 de 12/11/2012 e comprove que o mesmo tem poderes para atuar em nome do depositante, uma vez que baseado no artigo 216 da Lei 9.279/1996 de 14/05/1996 (LPI) “Os atos previstos nesta Lei serão praticados pelas partes ou por seus procuradores, devidamente qualificados.”.
(21) BR 11 2012 028907-1	Código 1.5 - Exigências Diversas (22) 10/05/2011 (71) Pleuratech Aps (DK) (86) PCT EP2011/002325 de 10/05/2011 (87) WO 2011/141162 de 17/11/2011 Identifique o signatário da petição nº 020120105604 de 12/11/2012 e comprove que o mesmo tem poderes para atuar em nome do depositante, uma vez que baseado no artigo 216 da Lei 9.279/1996 de 14/05/1996 (LPI) Os atos previstos nesta Lei serão praticados pelas partes ou por seus procuradores, devidamente qualificados.
(21) BR 11 2012 028922-5	Código 1.5 - Exigências Diversas (22) 10/05/2011 (71) Heart Leaflet Technologies, Inc (US)

	(86) PCT US2011/035983 de 10/05/2011 (87) WO 2011/143263 de 17/11/2011 Regularize o documento de Cessão do Direito de Prioridade referente a prioridade US 61/333,200 de 10/05/2010, sendo que foi apresentado na petição nº. 020120105745 de 12/11/2012 o documento de Cessão do Direito de Prioridade referente a prioridade US 13/104,866 de 10/05/2011
(21) BR 11 2012 029106-8	Código 1.5 - Exigências Diversas (22) 18/05/2011 (71) Ivax Pharmaceuticals Ireland (IE) , Norton Waterford (IE) , Teva Pharmaceuticals (IE) (86) PCT EP2011/002462 de 18/05/2011 (87) WO 2011/144326 de 24/11/2011 Regularizar a data do depósito do PCT/EP2011/002462 no formulário de entrada na fase nacional, que se encontra em divergência com a data constante do WO/2011/144326.
(21) BR 11 2012 029143-2	Código 1.5 - Exigências Diversas (22) 09/05/2011 (71) KONINKLIJKE PHILIPS ELECTRONICS N.V (NL) (86) PCT IB2011/052035 de 09/05/2011 (87) WO 2011/145021 de 24/11/2011 Identificar o signatário da petição nº 018120042404, de 14/11/2012, e comprovar que o mesmo tem poderes para atuar em nome do depositante, uma vez que, baseado no artigo 216, da Lei 9.279/1996, de 14/05/1996 (LPI): Os atos previstos nesta Lei serão praticados pelas partes ou por seus procuradores, devidamente qualificados.
(21) BR 11 2012 029147-5	Código 1.5 - Exigências Diversas (22) 28/03/2011 (71) ZTE CORPORATION (CN) (86) PCT CN2011/072214 de 28/03/2011 (87) WO 2011/143973 de 24/11/2011 Identificar o signatário da petição nº 018120042411, de 14/11/2012, e comprovar que o mesmo tem poderes para atuar em nome do depositante, uma vez que, baseado no artigo 216, da Lei 9.279/1996, de 14/05/1996 (LPI): Os atos previstos nesta Lei serão praticados pelas partes ou por seus procuradores, devidamente qualificados.
(21) BR 11 2012 029149-1	Código 1.5 - Exigências Diversas (22) 13/05/2011 (71) KONINKLIJKE PHILIPS ELECTRONICS N.V. (NL) (86) PCT IB2011/052102 de 13/05/2011

	(87) WO 2011/145029 de 24/11/2011 Identificar o signatário da petição nº 018120042414, de 14/11/2012, e comprovar que o mesmo tem poderes para atuar em nome do depositante, uma vez que, baseado no artigo 216, da Lei 9.279/1996, de 14/05/1996 (LPI): Os atos previstos nesta Lei serão praticados pelas partes ou por seus procuradores, devidamente qualificados.
(21) BR 11 2012 029152-1	Código 1.5 - Exigências Diversas (22) 04/05/2011 (71) KONINKLIJKE PHILIPS ELECTRONICS N.V. (NL) (86) PCT IB2011/051963 de 04/05/2011 (87) WO 2011/145016 de 24/11/2011 Identificar o signatário da petição nº 018120042417, de 14/11/2012, e comprovar que o mesmo tem poderes para atuar em nome do depositante, uma vez que, baseado no artigo 216, da Lei 9.279/1996, de 14/05/1996 (LPI): Os atos previstos nesta Lei serão praticados pelas partes ou por seus procuradores, devidamente qualificados.
(21) BR 11 2012 029261-7	Código 1.5 - Exigências Diversas (22) 19/05/2011 (71) GRACO MINNESOTA INC. (US) (86) PCT US2011/000894 de 19/05/2011 (87) WO 2011/146126 de 24/11/2011 Comprovar o direito de reivindicar a prioridade US61/346,280, de 19/05/2010, apresentando documento de cessão contendo os dados desta prioridade, conforme a Resolução INPI/PR Nº 179 de 21/02/2017 no Art 2º § 1º, uma vez que o documento apresentado na petição 020130001010 não possui o número da prioridade.
(21) BR 11 2012 029298-6	Código 1.5 - Exigências Diversas (22) 24/05/2011 (71) Dentsply Ih Ab (SE) (86) PCT EP2011/058414 de 24/05/2011 (87) WO 2011/147803 de 01/12/2011 Apresentar documentos comprobatórios que esclareçam a divergência no nome do depositante constante na publicação internacional WO2011/147803, de 01/12/2011, "EP1173624" e o constante da petição inicial nº 020120107162, de 16/11/2012, "Dentsply IH AB".
(21) BR 11 2012 029366-4	Código 1.5 - Exigências Diversas (22) 01/02/2011 (71) ZTE CORPORATION (CN) (86) PCT CN2011/070880 de 01/02/2011

	(87) WO 2012/019448 de 16/02/2012 Identificar o signatário da petição nº 018120042652, de 19/11/2012, e comprovar que o mesmo tem poderes para atuar em nome do depositante, uma vez que, baseado no artigo 216, da Lei 9.279/1996, de 14/05/1996 (LPI): Os atos previstos nesta Lei serão praticados pelas partes ou por seus procuradores, devidamente qualificados.
(21) BR 11 2012 029752-0	Código 1.5 - Exigências Diversas (22) 23/05/2011 (71) Stepan Company (US) (86) PCT US2011/037541 de 23/05/2011 (87) WO 2011/149830 de 01/12/2011 Regularizar o documento de Cessão do Direito de Prioridade referente a prioridade US61/396,252, de 25/05/2010, uma vez que foi apresentado documento de cessão na petição nº. 020130005295, de 21/01/2013, com divergência na tradução dos dados da prioridade.
(21) BR 11 2013 000984-5	Código 1.5 - Exigências Diversas (22) 14/07/2011 (71) TECHNION RESEARCH & DEVELOPMENT FOUNDATION LTD (IL) (86) PCT IB2011/053150 de 14/07/2011 (87) WO 2012/007919 de 19/01/2012 Com base na Resolução 81/2013, solicita-se que seja apresentado novo conteúdo de listagem de sequência nos moldes da resolução nº 187 de 27/04/201, pois o título da Listagem de Sequencia não está em língua vernácula.
(21) BR 11 2013 000988-8	Código 1.5 - Exigências Diversas (22) 14/07/2011 (71) TECHNION RESEARCH & DEVELOPMENT FOUNDATION LTD (IL) (86) PCT IL2011/000563 de 14/07/2011 (87) WO 2012/007950 de 19/01/2012 Com base na Resolução 81/2013, solicita-se que seja apresentado novo conteúdo de listagem de sequência nos moldes da resolução nº 187 de 27/04/201, pois o título da Listagem de Sequencia não está em língua vernácula.
(21) BR 11 2013 002508-5	Código 1.5 - Exigências Diversas (22) 06/09/2011 (71) HAINAN WEIKANG PHARMACEUTICAL (QIANSHAN) CO., LTD. (CN) (86) PCT CN2011/079360 de 06/09/2011 (87) WO 2013/013439 de 31/01/2013 Apresente a tradução simples da folha de rosto da certidão de depósito da

	prioridade CN201110210835.6; ou declaração de que os dados do pedido internacional estão fielmente contidos na prioridade reivindicada, contendo todos os dados identificadores desta (titulares, número de registro, data e título), conforme o parágrafo único do Art. 25 da Resolução 77/2013. Adicionalmente, apresente novo documento de procuração, uma vez que o documento apresentado contem observação do Tabelião que autenticou o documento de que há emendas/rasuras no documento copiado.
(21) BR 11 2013 007752-2	Código 1.5 - Exigências Diversas (22) 23/09/2011 (71) BANOM, INC (US) , INGLE PROTECTIVE SYSTEMS, INC (US) (86) PCT US2011/052994 de 23/09/2011 (87) WO 2012/044540 de 05/04/2012 Regularize as procurações, uma vez que os documentos apresentados não concedem ao procurador poderes de representação judicial para receber citações em nome do outorgante, conforme o disposto no Art. 217 da Lei Nº 9.279/96.
(21) BR 11 2013 007809-0	Código 1.5 - Exigências Diversas (22) 29/09/2011 (71) Z124 (KY) (86) PCT US2011/053909 de 29/09/2011 (87) WO 2012/044784 de 05/04/2012 Comprove o direito de reivindicar as prioridades US61/389,117 de 01.10.2010, US61/507,199 de 13.07.2011, US61/507,201 de 13.07.2011, US61/507,203 de 13.07.2011, US61/507,206 de 13.07.2011, US61/507,209 de 13.07.2011 e US13/247,166 de 28.09.2011 apresentando documento de cessão contendo os dados destas prioridades e tendo como cedentes todos os titulares de cada prioridade, conforme a Resolução INPI/PR Nº 179 de 21/02/2017 no Art 2º, uma vez que o documento de cessão apresentado na petição 020130026714 não contem os números dessas prioridades que possuem entre seus titulares pessoas que não fazem parte desse documento.
(21) BR 11 2013 010830-4	Código 1.5 - Exigências Diversas (22) 01/11/2011 (71) HECTOR MANUEL ZEPEDA LÓPEZ (MX) (86) PCT MX2011/000132 de 01/11/2011 (87) WO 2012/060678 de 10/05/2012 Com base na Resolução 81/2013, solicita-se que sejam apresentados novos conteúdos de listagem de sequência nos moldes da resolução nº 187 de 27/04/2017, pois o conteúdo do arquivo da Listagem de Seqüência não foi apresentado no Padrão OMPI ST.25.

(21) BR 11 2013 020070-7

Código 1.5 - Exigências Diversas
(22) 31/01/2012
(71) THE TRUSTEES OF THE UNIVERSITY OF PENNSYLVANIA (US)
(86) PCT US2012/023398 de 31/01/2011
(87) WO 2012/106377 de 09/08/2012
Com base na Resolução 81/2013 solicita-se que seja apresentado novo conteúdo referente à listagem de sequência nos moldes da resolução nº 187 de 27/04/2017, pois foram 2 cds diferentes com listagem de sequência.

(21) BR 11 2013 029951-7

Código 1.5 - Exigências Diversas
(22) 21/05/2012
(71) ALDERBIO HOLDINGS LLC (US) , THE UNIVERSITY OF IOWA RESEARCH FOUNDATION (US)
(86) PCT US2012/038869 de 21/05/2012
(87) WO 2012/162253 de 29/11/2012
Com base na Resolução 81/2-13, solicita-se que sejam apresentados novos conteúdos de listagem de sequência nos moldes da resolução nº 187 de 27/04/2017, pois o título da Listagem de Sequencia não está em língua vernácula.

(21) BR 11 2013 031661-6

Código 1.5 - Exigências Diversas
(22) 26/07/2012
(71) LINTEC CORPORATION (JP)
(86) PCT JP2012/068912 de 26/07/2012
(87) WO 2013/021825 de 14/02/2013
Apresente a tradução simples da folha de rosto da certidão de depósito da prioridade JP 2011-173997; ou declaração de que os dados do pedido internacional estão fielmente contidos na prioridade reivindicada, contendo todos os dados identificadores desta (titulares, número de registro, data e título), conforme o parágrafo único do Art. 25 da Resolução 77/2013. Cabe salientar que não foi possível individualizar os titulares da citada prioridade, informação necessária para o exame da cessão do documento de prioridade.

(21) BR 11 2013 031680-2

Código 1.5 - Exigências Diversas
(22) 07/06/2012
(71) AXIP LIMITED (NZ)
(86) PCT NZ2012/000088 de 07/06/2012
(87) WO 2012/169907 de 13/12/2012
Solicita-se a regularização da procuração, uma vez que a procuradora que assina as petições ("Vera Lúcia Biondo Mesquita Carvalho") não consta no documento de mandato.

(21) BR 11 2013 031721-3

Código 1.5 - Exigências Diversas

(22) 07/06/2012
(71) GOLDEN BIOTECHNOLOGY CORPORATION (TW)
(86) PCT US2012/041401 de 07/06/2012
(87) WO 2012/170720 de 13/12/2012
Solicita-se a regularização da procuração, uma vez que a procuração apresentada não possui data.

---

(21) BR 11 2013 032076-1

Código 1.5 - Exigências Diversas
(22) 12/07/2012
(71) RESONATE NETWORKS, INC. (US)
(86) PCT US2012/046453 de 12/07/2012
(87) WO 2013/009974 de 17/01/2013
Regularize o documento de Cessão do Direito de Prioridade referente à prioridade US 61/507,699, visto que o documento apresentado faz menção apenas ao pedido US 13/348,454, pedido divergente da citada prioridade. Cabe salientar que o documento de cessão deve ser específico da citada prioridade.

---

(21) BR 11 2013 032080-0

Código 1.5 - Exigências Diversas
(22) 14/06/2012
(71) JONG JU NA (KR) , JEONG GU GWAK (KR)
(86) PCT KR2012/004695 de 14/06/2012
(87) WO 2012/173405 de 20/12/2012
Apresente as traduções simples das folhas de rosto das certidões de depósito das prioridade KR 10-2011-0057691 e KR 10-2011- 0057692; ou declaração de que os dados do pedido internacional estão fielmente contidos nas prioridades reivindicadas, contendo todos os dados identificadores destas (titulares, número de registro, data e título), conforme o parágrafo único do Art. 25 da Resolução 77/2013. Cabe salientar que não foi possível individualizar os titulares da citada prioridade, informação necessária para o exame da cessão do documento de prioridade.

---

(21) BR 11 2013 032102-4

Código 1.5 - Exigências Diversas
(22) 14/06/2012
(71) VOCOLLECT, INC. (US)
(86) PCT US2012/042435 de 14/06/2012
(87) WO 2012/174226 de 20/12/2012
Regularize a procuração, uma vez que o documento apresentado não concede ao procurador poderes de representação judicial para receber citações em nome do outorgante, conforme o disposto no Art. 217 da Lei Nº 9.279/96.

---

(21) BR 11 2013 032103-2

Código 1.5 - Exigências Diversas
(22) 13/06/2012
(71) PRAD RESEARCH AND DEVELOPMENT LIMITED (VG)

(86) PCT US2012/042149 de 13/06/2012
(87) WO 2012/174048 de 20/12/2012
Regularize o documento de Cessão do Direito de Prioridade referente à prioridade US 61/496,180, visto que os documentos apresentados não contém os dados identificadores da prioridade que está sendo cedida. Cabe salientar que o documento de cessão deve ser específico da citada prioridade.

---

(21) BR 11 2013 032113-0

Código 1.5 - Exigências Diversas
(22) 10/01/2012
(71) EVONIK DEGUSSA GMBH (DE)
(86) PCT EP2012/050288 de 10/01/2012
(87) WO 2012/171666 de 20/12/2012
Com base na Resolução 81/2013, solicita-se a apresentação da declaração referente ao conteúdo de listagem de sequência.

---

(21) BR 11 2013 032135-0

Código 1.5 - Exigências Diversas
(22) 12/06/2012
(71) NUOVA SIMA S.P.A. (IT)
(86) PCT IB2012/052968 de 12/06/2012
(87) WO 2012/172485 de 20/12/2012
A prioridade reivindicada tem como titular "Nuova Fima S.P.A.", nome divergente do depositante do pedido internacional "Nuova Sima S.P.A.". Esclareça tal divergência com documentos comprobatórios, sob pena de perda de prioridade.

---

(21) BR 11 2013 032149-0

Código 1.5 - Exigências Diversas
(22) 15/06/2012
(71) BARRICK GOLD CORPORATION (CA)
(86) PCT US2012/042615 de 15/06/2012
(87) WO 2012/174349 de 20/12/2012
Regularize os documentos de Cessão do Direito de Prioridade referente às prioridades US 61/497,415 e US 61/508,472, visto que o documento apresentado não contém a assinatura um dos titulares da prioridade "Matthew Ian Jeffrey". Cabe salientar que os documentos de cessão devem ser específicos das citadas prioridades.

---

(21) BR 11 2013 032179-2

Código 1.5 - Exigências Diversas
(22) 08/06/2012
(71) SIEMENS INDUSTRY, INC. (US) , SIEMENS CORPORATION (US)
(86) PCT US2012/041470 de 08/06/2012
(87) WO 2012/173883 de 20/12/2012
Regularize o documento de Cessão do Direito de Prioridade referente à prioridade US 13/163,143, visto que em um dos documentos apresentados a

citada prioridade está sendo cedida para "Siemens Corporate Research, Inc", depositante que não consta no pedido internacional, bem como não existe documento de cessão, seja ele parcial ou não, para um dos depositantes "Siemens Corporation". Cabe salientar que o documento de cessão deve ser específico da citada prioridade.

---

(21) BR 11 2013 033536-0

Código 1.5 - Exigências Diversas
(22) 05/07/2012
(71) DEXERIALS CORPORATION (JP)
(86) PCT JP2012/067174 de 05/07/2012
(87) WO 2013/005791 de 10/01/2013
Regularize a representação, visto que não foi apresentado o substabelecimento que legitima a procurador do pedido. Cabe salientar que a procuração está regular, mas apenas consta o escritório como mandatário.

---

(21) BR 11 2013 033544-0

Código 1.5 - Exigências Diversas
(22) 13/06/2012
(71) MERRIMACK PHARMACEUTICALS, INC. (US) , SANOFI (FR)
(86) PCT US2012/042164 de 13/06/2012
(87) WO 2013/003037 de 03/01/2013
A prioridade FR 1250860 reivindicada tem como um dos titulares "Merrimack Pharmaceuticals", nome divergente de um dos depositantes do pedido internacional "Merrimack Pharmaceuticals, Inc". Esclareça tal divergência com documentos comprobatórios, sob pena de perda de prioridade.

---

(21) BR 11 2013 033558-0

Código 1.5 - Exigências Diversas
(22) 03/07/2012
(71) NISSAN MOTOR CO., LTD. (JP)
(86) PCT JP2012/066970 de 03/07/2012
(87) WO 2013/005737 de 10/01/2013
Apresente as traduções simples das folhas de rosto das certidões de depósito das prioridade JP 2011-148094, JP 2012-050933 e JP 2012-146881; ou declaração de que os dados do pedido internacional estão fielmente contidos nas prioridades reivindicadas, contendo todos os dados identificadores destas (titulares, número de registro, data e título), conforme o parágrafo único do Art. 25 da Resolução 77/2013. Cabe salientar que não foi possível individualizar os titulares da citada prioridade, informação necessária para o exame da cessão do documento de prioridade.

---

(21) BR 11 2013 033570-0

Código 1.5 - Exigências Diversas
(22) 20/06/2012
(71) HALDOR TOPSOE A/S (DK)
(86) PCT EP2012/061809 de 20/06/2012

(87) WO 2013/000782 de 03/01/2013
Apresente documentos comprobatórios que expliquem a divergência nos nomes de dois dos inventores que constam na publicação internacional "Seier Peter Christensen" e "Sandahl Thomas Christensen" e o constante da petição inicial nº 860130011586 de 27/12/2013 "Peter Seier Christensen" e "Thomas Sandahl Christensen".

---

(21) BR 11 2013 033576-9

Código 1.5 - Exigências Diversas
(22) 20/06/2012
(71) NIPPON STEEL & SUMITOMO METAL CORPORATION (JP)
(86) PCT JP2012/065694 de 20/06/2012
(87) WO 2013/005570 de 10/01/2013
Apresente a tradução simples da folha de rosto da certidão de depósito da prioridade JP 2011-149692; ou declaração de que os dados do pedido internacional estão fielmente contidos na prioridade reivindicada, contendo todos os dados identificadores desta (titulares, número de registro, data e título), conforme o parágrafo único do Art. 25 da Resolução 77/2013. Cabe salientar que não foi possível individualizar os titulares da citada prioridade, informação necessária para o exame da cessão do documento de prioridade.

---

(21) BR 11 2013 033801-6

Código 1.5 - Exigências Diversas
(22) 28/06/2012
(71) INHIBRX LLC (US)
(86) PCT US2012/044742 de 28/06/2012
(87) WO 2013/003649 de 03/01/2013
Regularize o documento de Cessão do Direito de Prioridade referente à prioridade US 61/565,625, visto que o documento apresentado não contém a assinatura um dos titulares da prioridade "Henry Chan". Cabe salientar que o documento de cessão deve ser específico da citada prioridade.

---

(21) BR 11 2013 033844-0

Código 1.5 - Exigências Diversas
(22) 28/11/2012
(71) Tencent Technology (Shenzhen) Company Limited (CN)
(86) PCT CN2012/085447 de 28/11/2012
(87) WO 2013/078996 de 06/06/2013
Apresente a tradução simples da folha de rosto da certidão de depósito da prioridade CN 201110384024.8; ou declaração de que os dados do pedido internacional estão fielmente contidos na prioridade reivindicada, contendo todos os dados identificadores desta (titulares, número de registro, data e título), conforme o parágrafo único do Art. 25 da Resolução 77/2013. Cabe salientar que não foi possível individualizar os titulares da citada prioridade, informação necessária para o exame da cessão do documento de prioridade.

(21) BR 11 2013 033861-0

Código 1.5 - Exigências Diversas
(22) 28/06/2012
(71) GALDERMA RESEARCH & DEVELOPMENT (FR)
(86) PCT EP2012/062622 de 28/06/2012
(87) WO 2013/001030 de 03/01/2013
Apresente a tradução simples da folha de rosto da certidão de depósito da prioridade US 61/503,068; ou declaração de que os dados do pedido internacional estão fielmente contidos na prioridade reivindicada, contendo todos os dados identificadores desta (titulares, número de registro, data e título), conforme o parágrafo único do Art. 25 da Resolução 77/2013. Cabe salientar que não foi possível individualizar os titulares da citada prioridade, informação necessária para o exame da cessão do documento de prioridade.

(21) BR 11 2013 033890-3

Código 1.5 - Exigências Diversas
(22) 02/07/2012
(71) MICK RADIO-NUCLEAR INSTRUMENTS, INC. (US)
(86) PCT US2012/045267 de 02/07/2012
(87) WO 2013/006556 de 10/01/2013
Regularize o documento de Cessão do Direito de Prioridade referente à prioridade US 61/504,064, visto que o documento apresentado não contém a assinatura um dos titulares da prioridade "Kenneth Zabrouski". Cabe salientar que o documento de cessão deve ser específico da citada prioridade.

(21) BR 11 2013 033899-7

Código 1.5 - Exigências Diversas
(22) 02/07/2012
(71) SAMSUNG ELECTRONICS CO., LTD. (KR)
(86) PCT KR2012/005255 de 02/07/2012
(87) WO 2013/005968 de 10/01/2013
Regularize os documentos de Cessão do Direito de Prioridade referente às prioridades US 61/503,685 e US 61/548423, visto que existem divergências entre o documento original e a tradução simples apresentada e a cessão original não possui os dados identificadores da prioridade que está sendo cedida. Cabe salientar que os documentos de cessão devem ser específicos das citadas prioridades.

(21) BR 11 2013 033900-4

Código 1.5 - Exigências Diversas
(22) 02/07/2012
(71) SAMSUNG ELECTRONICS CO., LTD. (KR)
(86) PCT KR2012/005258 de 02/07/2012
(87) WO 2013/002623 de 03/01/2013
Regularize o documento de Cessão do Direito de Prioridade referente à prioridade US 61/503,241, visto que existem divergências entre o documento original e a tradução simples apresentada e a cessão original não possui os dados identificadores da prioridade que está sendo cedida. Cabe salientar que

	o documento de cessão deve ser específico da citada prioridade.
(21) BR 11 2013 033902-0	Código 1.5 - Exigências Diversas (22) 02/07/2012 (71) SAMSUNG ELECTRONICS CO., LTD. (KR) (86) PCT KR2012/005256 de 02/07/2012 (87) WO 2013/005969 de 10/01/2013 Regularize os documentos de Cessão do Direito de Prioridade referente às prioridades US 61/504,178 e US 61/552,549, visto que existem divergências entre o documento original e a tradução simples apresentada e a cessão original não possui os dados identificadores da prioridade que está sendo cedida. Cabe salientar que os documentos de cessão devem ser específicos das citadas prioridades.
(21) BR 11 2013 033908-0	Código 1.5 - Exigências Diversas (22) 05/07/2012 (71) KONINKLIJKE PHILIPS N.V. (NL) (86) PCT IB2012/053435 de 05/07/2012 (87) WO 2013/005179 de 10/01/2013 Identifique o signatário da petição nº 018130041953 de 30/12/2013, e comprove, caso necessário, que tem poderes para atuar em nome do depositante, uma vez que baseado no artigo 216 da Lei 9.279/1996 de 14/05/1996 (LPI) "Os atos previstos nesta Lei serão praticados pelas partes ou por seus procuradores, devidamente qualificados.".
(21) BR 11 2013 033909-8	Código 1.5 - Exigências Diversas (22) 27/06/2012 (71) KONINKLIJKE PHILIPS N.V. (NL) (86) PCT EP2012/062489 de 27/06/2012 (87) WO 2013/004574 de 10/01/2013 Identifique o signatário da petição nº 018130041954 de 30/12/2013, e comprove, caso necessário, que tem poderes para atuar em nome do depositante, uma vez que baseado no artigo 216 da Lei 9.279/1996 de 14/05/1996 (LPI) "Os atos previstos nesta Lei serão praticados pelas partes ou por seus procuradores, devidamente qualificados.".
(21) BR 11 2013 033910-1	Código 1.5 - Exigências Diversas (22) 04/07/2012 (71) KONINKLIJKE PHILIPS N.V. (NL) (86) PCT IB2012/053423 de 04/07/2012 (87) WO 2013/005173 de 10/01/2013 Identifique o signatário da petição nº 018130041955 de 30/12/2013, e comprove, caso necessário, que tem poderes para atuar em nome do

	depositante, uma vez que baseado no artigo 216 da Lei 9.279/1996 de 14/05/1996 (LPI) "Os atos previstos nesta Lei serão praticados pelas partes ou por seus procuradores, devidamente qualificados.".
(21) BR 11 2013 033912-8	Código 1.5 - Exigências Diversas (22) 01/03/2013 (71) TENCENT TECHNOLOGY (SHENZHEN) COMPANY LIMITED (CN) (86) PCT CN2013/072083 de 01/03/2013 (87) WO 2013/127365 de 06/09/2013 Identifique o signatário da petição nº 018130041956 de 30/12/2013, e comprove, caso necessário, que tem poderes para atuar em nome do depositante, uma vez que baseado no artigo 216 da Lei 9.279/1996 de 14/05/1996 (LPI) "Os atos previstos nesta Lei serão praticados pelas partes ou por seus procuradores, devidamente qualificados.". Ademais, apresente a tradução simples da folha de rosto da certidão de depósito da prioridade CN 201210051607.3; ou declaração de que os dados do pedido internacional estão fielmente contidos na prioridade reivindicada, contendo todos os dados identificadores desta (titulares, número de registro, data e título), conforme o parágrafo único do Art. 25 da Resolução 77/2013. Cabe salientar que não foi possível individualizar os titulares da citada prioridade, informação necessária para o exame da cessão do documento de prioridade.
(21) BR 11 2013 033919-5	Código 1.5 - Exigências Diversas (22) 14/08/2012 (71) MORPHOSYS AG (DE) (86) PCT EP2012/065906 de 14/08/2012 (87) WO 2013/024097 de 21/02/2013 Regularize os documentos de Cessão do Direito de Prioridade referente às prioridades US 61/647,539 e US 61/654,097, visto que os documentos apresentados fazem menção apenas ao pedido US 61/523,861. Cabe salientar que os documentos de cessão devem ser específicos das citadas prioridades.
(21) BR 11 2013 033925-0	Código 1.5 - Exigências Diversas (22) 24/07/2012 (71) BEDLOE INDUSTRIES LLC (US) (86) PCT US2012/048002 de 24/07/2012 (87) WO 2013/019479 de 07/02/2013 Apresente documentos comprobatórios que expliquem a divergência no nome de um dos inventores que consta na publicação internacional "F. Andrew Nibouar" e o constante da petição inicial nº 020130096303 de 30/12/2013 "Andrew F. Nibouar".
(21) BR 11 2013 033928-4	Código 1.5 - Exigências Diversas

(22) 04/07/2012
(71) NISSAN MOTOR CO., LTD (JP)
(86) PCT JP2012/067086 de 04/07/2012
(87) WO 2013/008695 de 17/01/2013
Apresente a tradução simples da folha de rosto da certidão de depósito da prioridade JP 2011-151595; ou declaração de que os dados do pedido internacional estão fielmente contidos na prioridade reivindicada, contendo todos os dados identificadores desta (titulares, número de registro, data e título), conforme o parágrafo único do Art. 25 da Resolução 77/2013. Cabe salientar que não foi possível individualizar os titulares da citada prioridade, informação necessária para o exame da cessão do documento de prioridade.

---

(21) BR 11 2013 033930-6

Código 1.5 - Exigências Diversas
(22) 29/06/2012
(71) DONALDSON COMPANY, INC (US)
(86) PCT US2012/045019 de 29/06/2012
(87) WO 2013/003762 de 03/01/2013
Regularize o documento de Cessão do Direito de Prioridade referente à prioridade US 61/665,501 visto que o documento apresentado não contém a assinatura dos seguintes titulares da prioridade: "Thomas Lundgren", "Veli Kalacyi", "Paul Peterson", "Daniel Adamek", "Richard Osendorf" e "Wade Mosset". Cabe salientar que o documento de cessão deve ser específico da citada prioridade.

---

(21) BR 11 2013 033944-6

Código 1.5 - Exigências Diversas
(22) 06/07/2012
(71) MORPHOSYS AG (DE)
(86) PCT EP2012/063207 de 06/07/2012
(87) WO 2013/004806 de 10/01/2013
Regularize o documento de Cessão do Direito de Prioridade referente à prioridade US 61/504,744, visto que o documento apresentado não possui os dados identificadores da prioridade que está sendo cedida. Cabe salientar que o documento de cessão deve ser específico da citada prioridade.

---

(21) BR 11 2013 033953-5

Código 1.5 - Exigências Diversas
(22) 31/05/2012
(71) TECHNICAL & AUTOMATION HELP CORPORATION (CA)
(86) PCT CA2012/000507 de 31/05/2012
(87) WO 2012/162797 de 06/12/2012
Regularize o documento de Cessão do Direito de Prioridade referente à prioridade US 61/491,775, visto que o documento apresentado não possui os dados identificadores da prioridade que está sendo cedida. Cabe salientar que o documento de cessão deve ser específico da citada prioridade.

(21) BR 11 2013 033968-3

Código 1.5 - Exigências Diversas
(22) 29/06/2012
(71) GENENTECH, INC (US)
(86) PCT US2012/045142 de 29/06/2012
(87) WO 2013/006505 de 10/01/2013
Regularize o documento de Cessão do Direito de Prioridade referente à prioridade JP 2011285585, visto que os documentos apresentados fazem menção apenas à prioridade US 61/504,127 e ao pedido internacional. Cabe salientar que o documento de cessão deve ser específico da citada prioridade.

(21) BR 11 2013 033990-0

Código 1.5 - Exigências Diversas
(22) 20/12/2011
(71) INTEL CORPORATION (US)
(86) PCT US2011/066166 de 20/12/2011
(87) WO 2013/006198 de 10/01/2013
Regularize o documento de Cessão do Direito de Prioridade referente à prioridade US 64/504,054, visto que os documentos apresentados fazem menção apenas ao pedido internacional e não possuem a assinatura dos seguintes titulares da prioridade: "Alexei Davydov", "Jong-Kae Fwu", "Kamran Etemad", "Xiangying Yang", "Huaning Niu", "Bingshan Lu", "Yujian Zhang", "Muthaiah Venkatachalam", "Punnet Jain", "Jin Fu", "Rongzhen Yang", "Hujun Yin", "Shao-Cheng Wang", "Hooman Shirani-Mehr", "Changhong Shan", "Shafi Bashar", "Apostolos Papathanassiou", "Sasha Sirotkin" e "Ruth Vannithamby", "Maruti Gupta" e "Ali Koc". Cabe salientar que o documento de cessão deve ser específico da citada prioridade.

(21) BR 11 2014 001104-4

Código 1.5 - Exigências Diversas
(22) 20/07/2012
(71) CSL BEHRING GMBH (DE) , CSL LIMITED (DE)
(86) PCT EP2012/064322 de 20/07/2012
(87) WO 2013/014092 de 31/01/2013
Apresente a tradução simples da folha de rosto da certidão de depósito da prioridade US 61/510,801; ou declaração de que os dados do pedido internacional estão fielmente contidos na prioridade reivindicada, contendo todos os dados identificadores desta (titulares, número de registro, data e título), conforme o parágrafo único do Art. 25 da Resolução 77/2013. Cabe salientar que não foi possível individualizar os titulares da citada prioridade, informação necessária para o exame da cessão do documento de prioridade.

(21) BR 11 2014 008037-2

Código 1.5 - Exigências Diversas
(22) 04/10/2011
(71) GECO TECHNOLOGY B.V. (NL)
(86) PCT US2011/054758 de 04/10/2011

	(87) WO 2013/052035 de 11/04/2013 Esclareça a omissão de "Schlumberger Technology B.V." do quadro de depositantes, uma vez que o mesmo consta como depositanta para o Brasil na publicação WO2013/052035 de 11/04/2013. Cabe salientar que, em consequência da omissão, a procuração do depositante também não foi apresentada.
(21) BR 11 2014 009643-0	Código 1.5 - Exigências Diversas (22) 20/10/2012 (71) CENTRO DE INVESTIGACIÓN BIOMÉDICA EN RED DE ENFERMEDADES HEPÁTICAS Y DIGESTIVAS (ES) , HOSPITAL CLINIC DE BARCELONA (ES) (86) PCT IB2012/003035 de 20/10/2012 (87) WO 2013/093635 de 27/06/2013 Regularize o documento de Cessão do Direito de Prioridade referente à prioridade US 61/550,148, visto que os documentos apresentados não foram assinados. Cabe salientar que o documento de cessão deve ser específico da citada prioridade.
(21) BR 11 2014 009693-7	Código 1.5 - Exigências Diversas (22) 13/02/2012 (71) INDUSTRIA ALTERNA LGM SPA (CL) (86) PCT CL2012/000006 de 13/02/2012 (87) WO 2013/120218 de 22/08/2013 Regularize a procuração, uma vez que o documento apresentado não concede ao procurador poderes de representação judicial para receber citações em nome do outorgante, conforme o disposto no Art. 217 da Lei Nº 9.279/96. Ademais, explique a divergência entre o depositante constante no pedido internacional "Industrias Alterna LGM SPA" e o disposto na petição nº 018140008559 "Industria Alterna LGM SPA", visto que o pedido teve um IB/306 publicado em 26/03/2012 e tal alteração não foi observada quando da entrada da Fase Nacional. Cabe salientar que tal divergência também ocorre na procuração apresentada.
(21) BR 11 2014 024769-2	Código 1.5 - Exigências Diversas (22) 15/03/2013 (71) AC IMMUNE S.A. (CH) , GENENTECH, INC. (US) , KATHOLIEKE UNIVERSITEIT LEUVEN (BE) (86) PCT US2013/032341 de 15/03/2013 (87) WO 2013/151762 de 10/10/2013 Apresente a cessão da prioridade reivindicada para “GENENTECH, INC.” e a declaração referente ao conteúdo de listagem com base na Resolução 81/2013.

(21) BR 11 2015 000360-5

Código 1.5 - Exigências Diversas
(22) 13/05/2013
(71) ArcelorMittal Investigación y Desarrollo, S.L. (ES)
(86) PCT IB2013/000929 de 13/05/2013
(87) WO 2014/184599 de 20/11/2014
Explique a divergência no nome do depositante (ARCELORMITTAL) que consta na publicação internacional WO 2014/184599 e o constante da petição inicial nº 860150002564

(21) BR 11 2015 000445-8

Código 1.5 - Exigências Diversas
(22) 09/07/2013
(71) BAXTER HEALTHCARE S.A. E BAXTER INTERNATIONAL INC. (US)
(86) PCT EP2013/064461 de 09/07/2013
(87) WO 2014/009355 de 16/01/2014
Com base na Resolução 81/2013, solicita-se que seja apresentado novo conteúdo de listagem de sequência nos moldes da resolução nº 187 de 27/04/2017, pois o título da Listagem de Sequencia não está em língua vernácula.

(21) BR 11 2015 000474-1

Código 1.5 - Exigências Diversas
(22) 08/07/2013
(71) GREEN CROSS CORPORATION (KR)
(86) PCT KR2013/006025 de 08/07/2013
(87) WO 2014/010890 de 16/01/2014
Com base na Resolução 81/2013, solicita-se que seja apresentado novo conteúdo de listagem de sequência nos moldes da resolução nº 187 de 27/04/2017, pois o título da Listagem de Sequencia não está em língua vernácula.

(21) BR 11 2015 000836-4

Código 1.5 - Exigências Diversas
(22) 18/07/2013
(71) NBE-Therapeutics LLC (CH)
(86) PCT EP2013/065214 de 18/07/2013
(87) WO 2014/013026 de 23/01/2014
Com base na Resolução 81/2013, solicita-se que sejam apresentados novos conteúdos de listagem de sequência nos moldes da resolução nº 187 de 27/04/2017, pois o conteúdo do arquivo da Listagem de Seqüência não foi apresentado no Padrão OMPI ST.25.

(21) BR 11 2015 000881-0

Código 1.5 - Exigências Diversas
(22) 17/07/2013
(71) ALETHIA BIOTHERAPEUTICS INC. (CA)
(86) PCT CA2013/000646 de 17/07/2013

	(87) WO 2014/012165 de 23/01/2014 Com base na Resolução 81/2013, solicita-se que sejam apresentados novos conteúdos de listagem de sequência nos moldes da resolução nº 187 de 27/04/2017, pois o conteúdo do arquivo da Listagem de Seqüência não foi apresentado no Padrão OMPI ST.25.
(21) BR 11 2015 002074-7	Código 1.5 - Exigências Diversas (22) 02/08/2013 (71) SANOFI (FR) (86) PCT EP2013/066299 de 02/08/2013 (87) WO 2014/020160 de 06/02/2014 Com base na Resolução 81/2013, solicita-se que sejam apresentados, em até 60 (sessenta) dias, novos conteúdos de listagem de sequência nos moldes da resolução nº 187 de 27/04/2017, pois a Listagem de Sequencia não foi apresentado no Padrão OMPI ST.25.
(21) BR 11 2015 002554-4	Código 1.5 - Exigências Diversas (22) 09/08/2012 (71) YKK CORPORATION (JP) (86) PCT JP2012/070364 de 09/08/2012 (87) WO 2014/024293 de 13/02/2014 Identifique o signatário da petição nº 018150001582 de 05/02/2015 e comprove que o mesmo tem poderes para atuar em nome do depositante, uma vez que baseado no artigo 216 da Lei 9.279/1996 de 14/05/1996 (LPI) “Os atos previstos nesta Lei serão praticados pelas partes ou por seus procuradores, devidamente qualificados.”.
(21) BR 11 2015 002612-5	Código 1.5 - Exigências Diversas (22) 01/08/2013 (71) ZTE CORPORATION (CN) (86) PCT CN2013/080621 de 01/08/2013 (87) WO 2014/023179 de 13/02/2014 Identifique o signatário das petições nº 020150002098 de 06/02/2015 e 020150004983 de 09/03/2015 e comprove que o mesmo tem poderes para atuar em nome do depositante, uma vez que baseado no artigo 216 da Lei 9.279/1996 de 14/05/1996 (LPI) “Os atos previstos nesta Lei serão praticados pelas partes ou por seus procuradores, devidamente qualificados.”.
(21) BR 11 2015 003073-4	Código 1.5 - Exigências Diversas (22) 19/08/2013 (71) LONZA, INC. (US) (86) PCT US2013/055583 de 19/08/2013 (87) WO 2014/031537 de 27/02/2014

	Apresentar, em até 60 (sessenta) dias, documento de cessão específico para a prioridade US 61/691,567 de 21/08/2012, uma vez que o documento de cessão apresentado na petição nº 018150002021 de 11/02/2015 não é específica para esta prioridade conforme disposto no Art. 2º, §§ 1º e 2º da RES 179/2017. A cessão deve conter, no mínimo, número específico da prioridade a ser cedida, data de depósito da prioridade, assinatura de todos os inventores e data.
(21) BR 11 2015 003406-3	Código 1.5 - Exigências Diversas (22) 22/08/2013 (71) MICROSOFT CORPORATION (US) (86) PCT US2013/056070 de 22/08/2013 (87) WO 2014/035772 de 06/03/2014 Apresentar nova via do formulário de entrada em fase nacional com o número da prioridade corretamente preenchido.
(21) BR 11 2015 003634-1	Código 1.5 - Exigências Diversas (22) 22/08/2013 (71) MIITORS APS (DK) (86) PCT DK2013/050272 de 22/08/2013 (87) WO 2014/029405 de 27/02/2014 Solicita-se apresentar uma procuração válida para o pedido internacional PCT/DK2013/050272, uma vez que os poderes conferidos na procuração presente na petição 020150007614 é limitada somente para o PCT/DK2011/105033.
(21) BR 11 2015 005108-1	Código 1.5 - Exigências Diversas (22) 09/09/2013 (71) INSERM (INSTITUT NATIONAL DE LA SANTÉ ET DE LA RECHERCHE MÉDICALE) (FR) , UNIVERSITE DE LORRAINE (FR) (86) PCT EP2013/068628 de 09/09/2013 (87) WO 2014/037565 de 13/03/2014 dentifique o signatário da petição nº 860150038418 de 06/03/2015 e comprove que o mesmo tem poderes para atuar em nome do depositante, uma vez que baseado no artigo 216 da Lei 9.279/1996 de 14/05/1996 (LPI) “Os atos previstos nesta Lei serão praticados pelas partes ou por seus procuradores, devidamente qualificados.
(21) BR 11 2015 008517-2	Código 1.5 - Exigências Diversas (22) 18/10/2013 (71) THE TEXAS A&M UNIVERSITY SYSTEM (US) (86) PCT US2013/065710 de 18/10/2013 (87) WO 2014/063070 de 24/04/2014 Apresentar, em até 60 (sessenta) dias, documento de cessão correto para a

	prioridade US 61/716,245 de 19/10/2012, uma vez que o documento de cessão apresentado na petição nº 860150119540 de 12/06/2015 é referente a um pedido posterior (US 14/057,851 de 18/12/2013) que também reivindica a mesma como sua prioridade, e a cessão de um pedido, mesmo que reivindique o de interesse como prioridade, não pode ser extrapolada de um para o outro, conforme disposto no Art. 2º, §§ 1º e 2º da RES 179/2017. A cessão deve conter, no mínimo, número específico da prioridade a ser cedida, data de depósito da prioridade, assinatura de todos os inventores e data.
(21) BR 11 2015 009498-8	Código 1.5 - Exigências Diversas (22) 31/10/2013 (71) ELECTROLUX HOME PRODUCTS CORPORATION N.V. (BE) (86) PCT EP2013/072782 de 31/10/2013 (87) WO 2014/072218 de 15/05/2014 Apresente documentos comprobatórios que expliquem a divergência no nome de um dos inventores que consta na publicação internacional WO 2014/072218 de15/05/2014 Trevor Specht e o constante da petição inicial nº 018150005201, Trevo Specht
(21) BR 11 2015 009636-0	Código 1.5 - Exigências Diversas (22) 29/10/2013 (71) EMORY UNIVERSITY (US) , COCRYSTAL PHARMA, INC. (US) (86) PCT US2013/067309 de 29/10/2013 (87) WO 2014/070771 de 08/05/2014 Comprove o direito de reivindicar a prioridade US61/763,534 de 12/02/2013 apresentando documento de cessão contendo os dados desta prioridade, conforme a Resolução INPI/PR Nº 179 de 21/02/2017 no Art 2º § 1º, uma vez que o documento de cessão apresentado na petição 860150136273 é específico ao depósito PCT/US2013/067309 , que já possui como depositantes os mesmos depositantes da fase nacional.
(21) BR 11 2015 009671-9	Código 1.5 - Exigências Diversas (22) 14/10/2013 (71) DOW GLOBAL TECHNOLOGIES LLC (US) (86) PCT US2013/064753 de 14/10/2013 (87) WO 2014/070425 de 08/05/2014 Apresentar, em até 60 (sessenta) dias, documento de cessão específico para a prioridade US 61/720,582 de 31/10/2012 uma vez que o documento enviado na petição n° 860150078447 de 29/04/2015 não possui a assinatura de todos os inventores, faltando a assinatura correspondente ao inventor DON SHAW, conforme deterninado no documento de prioridade disponível no site da OMPI. A cessão deve conter, no mínimo, número específico da prioridade a ser cedida, data de depósito da prioridade, assinatura de todos os inventores e data. Esclarecer, em até 60 (sessenta) dias, apresentando documentação

comprobatória, a exclusão do depositante CARMAGEN ENGINEERING INC. que consta na publicação internacional WO/2013/064753 de 14/10/2013 do quadro de depositantes constante no formulário FQ003 da petição inicial nº 860150078447 de 29/04/2015.

---

(21) BR 11 2015 009774-0

Código 1.5 - Exigências Diversas
(22) 31/10/2013
(71) THE UNIVERSITY OF BRITISH COLUMBIA (CA) , THE UNIVERSITY OF WESTERN AUSTRALIA (AU)
(86) PCT CA2013/050828 de 31/10/2013
(87) WO 2014/067007 de 08/05/2014
Apresentar, em até 60 (sessenta) dias, documento de cessão específico para as prioridades US 61/796,129 de 01/11/2012 e US 61/956,086 de 31/05/2013 com a assinatura do inventor JESSIE MONIODIS, uma vez que o documento enviado na petição n° 860150133664 de 26/06/2015 não possui a sua assinatura e o documento enviado em seu nome refere-se ao prórprio pedido de PCT que já é de propriedade dos depositantes na fase nacional, conforme documentação existente na biblioteca virtual da OMPI. A cessão deve conter, no mínimo, número específico da prioridade a ser cedida, data de depósito da prioridade, assinatura de todos os inventores e data.

---

(21) BR 11 2015 009800-2

Código 1.5 - Exigências Diversas
(22) 30/10/2013
(71) COMMISSARIAT A L'ENERGIE ATOMIQUE (FR) , AVRIL (FR) , AXENS (FR) , TOTAL RAFFINAGE CHIMIE (FR) , IFP ENERGIES NOUVELLES (FR) , BIONEXT (FR) , THYSSENKRUPP UHDE GMBH (DE)
(86) PCT FR2013/052600 de 30/10/2013
(87) WO 2014/068253 de 08/05/2014
Apresentar, em até 60 (sessenta) dias, documentos comprobatórios que expliquem e regularizem a divergência no nome do inventor constante na publicação internacional WO/2013/052600 de 30/10/2013 como ANME CLAIRE LUCQUIN e o constante no formulário FQ003 da petição inicial nº 860150078933 de 29/04/2015 como ANNE CLAIRE PIERRON, uma vez que não houve envio de documento comprovando que o nome correto da inventora é o declarado na entrada nacional.

---

(21) BR 11 2015 009900-9

Código 1.5 - Exigências Diversas
(22) 29/10/2013
(71) INVISTA TECHNOLOGIES S.A.R.L. (CH)
(86) PCT US2013/067304 de 29/10/2013
(87) WO 2014/070766 de 08/05/2014
Apresentar, em até 60 (sessenta) dias, documento de cessão correto para a prioridade US 61/720,675 de 31/10/2012, uma vez que o documento de cessão apresentado na petição nº 860150079681 de 30/04/2015 é referente a um

pedido posterior (US 13/826,344 de 14/03/2013) e a cessão de um pedido, mesmo que reivindique o de interesse como prioridade, não pode ser extrapolada de um para o outro, conforme disposto no Art. 2º, §§ 1º e 2º da RES 179/2017. A cessão deve conter, no mínimo, número específico da prioridade a ser cedida, data de depósito da prioridade, assinatura de todos os inventores e data.

---

(21) BR 11 2015 009934-3

Código 1.5 - Exigências Diversas
(22) 09/12/2013
(71) F. HOFFMANN-LA ROCHE AG (CH)
(86) PCT EP2013/075874 de 09/12/2013
(87) WO 2014/090709 de 19/06/2014
Com base na Resolução 81/2013, solicita-se a apresentação, em até 60 (sessenta) dias, de declaração referente ao conteúdo de listagem de sequência devidamente assinada.

---

(21) BR 11 2015 010293-0

Código 1.5 - Exigências Diversas
(22) 16/10/2013
(71) LISHUI LIKONG TECHNOLOGY LTD. (CN) , XIAOFENG YE (CN)
(86) PCT CN2013/085299 de 16/10/2013
(87) WO 2014/071795 de 15/05/2014
Apresente a tradução simples da folha de rosto da certidão de depósito da prioridade CN 201210447632.3 de 12/11/2012 ou declaração de que os dados do pedido internacional estão fielmente contidos na prioridade reivindicada contendo, obrigatoriamente, todos os dados identificadores desta (depositante(s), inventor(es), número de registro, data de depósito e título), conforme o parágrafo único do Art. 25 da Resolução 77/2013, uma vez que não foi possível determinar o(s) titular(es) da citada prioridade, informação necessária para o exame, e a declaração apresentada na petição nº 018150005500 de 06/05/2015 não possui todos os dados necessários.

---

(21) BR 11 2015 010489-4

Código 1.5 - Exigências Diversas
(22) 12/11/2013
(71) MICROSOFT CORPORATION (US)
(86) PCT US2013/069709 de 12/11/2013
(87) WO 2014/078317 de 22/05/2014
Apresentar, em até 60 (sessenta) dias, documentos comprobatórios que expliquem e regularizem a divergência no nome do depositante constante na publicação internacional WO/2013/069709 de 12/11/2013 como MICROSOFT TECHNOLOGY LICENSING, LLC e o constante no formulário FQ003 da petição inicial nº 860150086249 de 08/05/2015 como MICROSOFT CORPORATION

(21) BR 11 2015 010504-1

Código 1.5 - Exigências Diversas
(22) 08/11/2013
(71) CORNELL UNIVERSITY (US)
(86) PCT US2013/069141 de 08/11/2013
(87) WO 2014/074815 de 15/05/2014
Apresentar, em até 60 (sessenta) dias, documento de cessão específico para a prioridade US 61/724,650 de 09/11/2012 uma vez que o documento de cessão apresentado na petição nº 860150086336 de 05/05/2015 é referente ao pedido do próprio PCT depositado e o direito sobre a prioridade reivindicada não pertence à empresa que é a responsável pelo depósito do PCT e a cessão de um pedido, mesmo que reivindique o de interesse como prioridade, não pode ser extrapolado de um pedido para outro, conforme disposto no Art. 2º, §§ 1º e 2º da RES 179/2017. A cessão deve conter, no mínimo, número específico da prioridade a ser cedida, data de depósito da prioridade, assinatura de todos os inventores e data.

(21) BR 11 2015 010543-2

Código 1.5 - Exigências Diversas
(22) 15/11/2013
(71) MICROSOFT CORPORATION (US)
(86) PCT US2013/070365 de 15/11/2013
(87) WO 2014/078695 de 22/05/2014
Apresentar, em até 60 (sessenta) dias, documentos comprobatórios que expliquem e regularizem a divergência no nome do depositante constante na publicação internacional WO/2013/070365 de 15/11/2013 como MICROSOFT TECHNOLOGY LICENSING, LLC e o constante no formulário FQ003 da petição inicial nº 860150086574 de 08/05/2015 como MICROSOFT CORPORATION.

(21) BR 11 2015 010607-2

Código 1.5 - Exigências Diversas
(22) 11/11/2013
(71) IINJEC TECHNOLOGIES INC. (CA)
(86) PCT IB2013/003057 de 11/11/2013
(87) WO 2014/096957 de 26/06/2014
Apresentar, em até 60 (sessenta) dias, documento de cessão específico para as prioridades US 61/724,392 de 09/11/2012 e US 61/830,895 de 04/06/2013 uma vez que o documento de cessão apresentado na petição nº 020150012248 de 01/07/2015 é referente ao pedido do próprio PCT depositado, vide que número de referência do documento – 55725198-2PCT – é diferente dos números de referência das prioridades reivindicadas e o fato delas serem citadas no mesmo como reivindicadas não confere o status de cedidas a elas. A cessão de um pedido, mesmo que reivindique o de interesse como prioridade, não pode ser extrapolada de um pedido para outro, conforme disposto no Art. 2º, §§ 1º e 2º da RES 179/2017. A cessão deve conter, no mínimo, número específico da prioridade a ser cedida, data de depósito da prioridade, assinatura

de todos os inventores e data.

(21) BR 11 2015 010853-9

Código 1.5 - Exigências Diversas
(22) 12/11/2013
(71) CORNING OPTICAL COMMUNICATIONS LLC (US)
(86) PCT US2013/069548 de 12/11/2013
(87) WO 2014/078261 de 22/05/2014
Esclareça a omissão de SCOTT EAKER BUFF, TERRY LEE COOKE, ROBERT ASHLEY HERRING, BRIAN KEITH RHONEY e WESLEY ALLAN do quadro de depositantes, uma vez que estes constam na publicação WO 2014/078261. Explique a divergência no nome do depositante CORNING CABLE SYSTEMS LLC e do inventor Wesley Allan YATES que consta na publicação internacional WO 2014/078261.e o constante da petição inicial nº 860150090166 Além disso, Apresente a tradução dos documentos de cessão apresentado na petição 860150090166.

(21) BR 11 2015 011107-6

Código 1.5 - Exigências Diversas
(22) 12/11/2013
(71) FRAUNHOFER-GESELLSCHAFT ZUR FORDERUNG DER ANGEWANDTEN FORSCHUNG E.V (DE) , TECHNICHE UNIVERSITAT ILMENAU (DE)
(86) PCT EP2013/073574 de 12/11/2013
(87) WO 2014/076058 de 22/05/2014
Identifique o signatário da petição nº 018150005803, uma vez que não é possível identificar o nome do responsável pela assinatura do formulário, não sendo possível determinar se este faz parte dos procuradores elencados na procuração e se tem poderes para atuar em nome do depositante, e o artigo 216 da Lei 9.279/1996 de 14/05/1996 (LPI) determina que “os atos previstos nesta Lei serão praticados pelas partes ou por seus procuradores, devidamente qualificados”. Explique a divergência no nome de um dos inventores (KÜCH, Fabian) que consta na publicação internacional WO 2014/076058 e o constante da petição inicial nº 018150005803.

(21) BR 11 2015 011114-9

Código 1.5 - Exigências Diversas
(22) 12/07/2013
(71) COMBA TELECOM SYSTEM (CHINA) LTD. (CN)
(86) PCT CN2013/079284 de 12/07/2013
(87) WO 2014/117482 de 07/08/2014
Esclareça a omissão de Hai Ding, Yousheng Huang e Peipei Ding do quadro de depositantes, uma vez que este consta na publicação WO 2014/117482

(21) BR 11 2015 012032-6

Código 1.5 - Exigências Diversas
(22) 26/11/2013

(71) PAUL FRANCIS FLETCHER (AU) , ALEXANDER FRANCIS DARTNALL FLETCHER (AU) , FREEWHEELER PTY LTD. (AU)
(86) PCT IB2013/060414 de 26/11/2013
(87) WO 2014/080380 de 30/05/2014
Esclareça a presença das pessoas físicas no quadro de depositantes, uma vez que há IB/306 identificando-os apenas como inventores. Além disso, apresente a cessão das prioridades para “FREEWHEELER PTY LTD”.

---

(21) BR 11 2015 012051-2

Código 1.5 - Exigências Diversas
(22) 25/11/2013
(71) ROCHE INNOVATION CENTER COPENHAGEN A/S (DK)
(86) PCT EP2013/074552 de 25/11/2013
(87) WO 2014/080004 de 30/05/2014
Com base na Resolução 81/2013, solicita-se a apresentação da declaração referente ao conteúdo de listagem de sequência.

---

(21) BR 11 2015 012069-5

Código 1.5 - Exigências Diversas
(22) 14/08/2013
(71) HANS OETIKER AG MASCHINEN- UND APPARATEFABRIK (CH)
(86) PCT EP2013/067023 de 14/08/2013
(87) WO 2015/022024 de 19/02/2015
Esclareça a divergência de nomes da requerente na petição inicial e na OMPI, tendo em vista a e existência de um IB/306 alterando o nome da empresa.

---

(21) BR 11 2015 015632-0

Código 1.5 - Exigências Diversas
(22) 20/12/2013
(71) KAO CORPORATION (JP)
(86) PCT JP2013/084244 de 20/12/2013
(87) WO 2014/103930 de 03/07/2014
Apesente a tradução simples da certidão de depósito da prioridade japonesa ou declaração, ambas contendo os dados identificadores do pedido, conforme art. 16, §2º da LPI.

---

(21) BR 11 2015 017352-7

Código 1.5 - Exigências Diversas
(22) 21/01/2014
(71) HUMETRIX. COM, INC. (US)
(86) PCT US2014/012401 de 21/01/2014
(87) WO 2014/113817 de 24/07/2014
Comprove o direito de reivindicar a prioridade US 61/754,916 de 21/01/2013 apresentando documento de cessão contendo os dados desta prioridade, conforme a Resolução INPI/PR Nº 179 de 21/02/2017 no Art 2º § 1º, uma vez que o documento de cessão apresentado na petição 860150155016 não possui o número dessa prioridade. Esclareça a omissão da prioridade US 61/847,992

	de 18/07/2013, pois a mesma foi reivindicada no deposito internacional e não consta na solicitação de entrada na fase nacional
(21) BR 11 2015 017634-8	Código 1.5 - Exigências Diversas (22) 24/01/2014 (71) MARLÈNE ABISDID (FR) , CHARLÈNE ABISDID, ÉPOUSE RAZON (FR) , CHARLOTTE ABISDID (FR) , ISIDORE ARAGONES (FR) , JACQUES BENHAYOUN (FR) , ETIENNE LACROIX TOUS ARTIFICES (FR) (86) PCT FR2014/050140 de 24/01/2014 (87) WO 2014/114892 de 31/07/2014 Solicita-se a regularização da procuração, uma vez que a procuração apresentada tem como outorgante Jacques Benhayoun, sendo que a fase nacional foi iniciada em nome de JACQUES BENHAYOUN, MARLÈNE ABISDID, CHARLÈNE ABISDID ÉPOUSE RAZON, CHARLOTTE ABISDID, ISIDORE ARAGONES E ETIENNE LACROIX TOUS ARTIFICES.
(21) BR 11 2015 017767-0	Código 1.5 - Exigências Diversas (22) 28/01/2014 (71) KONINKLIJKE PHILIPS N.V. (NL) (86) PCT IB2014/058591 de 28/01/2014 (87) WO 2014/118693 de 07/08/2014 Esclareça a omissão de WISCONSIN ALUMNI RESEARCH FOUNDATION do quadro de depositantes, uma vez que o mesmo consta na publicação WO 2014/118693 de 07/08/2014.
(21) BR 11 2015 018918-0	Código 1.5 - Exigências Diversas (22) 10/02/2014 (71) AKZO NOBEL CHEMICALS INTERNATIONAL B.V. (NL) (86) PCT US2014/015583 de 10/02/2014 (87) WO 2014/124370 de 14/08/2014 Esclarecer a divergência nos dados da prioridade que constam da publicação internacional WO 2014/124370 com cessão de direitos para "Akzo Nobel Surface Chemistry LLC" e o depositante constante das petições apresentadas como "Akzo Nobel Chemicals Internacional B.V.".
(21) PI 0706535-3 A8	Código 1.5 - Exigências Diversas (22) 30/05/2007 (71) Electronics And Telecommunications Research Institute (KR) , SK TELECOM CO. LTD. (KR) , KTFREETEL CO. LTD. (KR) (86) PCT KR2007/002615 de 30/05/2007 (87) WO 2008/082038 de 10/07/2008 Esclareça a inclusão do depositante KTFREETEL CO. LTD considerando que há um IB306 de 30/05/2017 que trocal tal depositante para KT CORPORATION.

(21) PI 0713886-5

Código 1.5 - Exigências Diversas
(22) 25/06/2007
(71) Pioneer Hi-Bred International, Inc. (US) , E. I. Du Pont de Nemours & Company (US)
(86) PCT US2007/072024 de 25/06/2007
(87) WO 2008/002872 de 03/01/2008
Esclarecer a divergência entre a quantidade de páginas de páginas relatadas na petição nº 020090019703 de 27/02/2009 GRU nº 0000220901287323 – 885 páginas e as efetivamente apresentadas na mesma petição – 309 páginas, sendo que os desenhos constam como possuindo 22 páginas e só constam 14. Foram verificadas as cópias físicas do processo e não existem as folhas que estão faltando no documento digitalizado. Por conta de poder ter ocorrido extravio no processo de digitalização, solicito que o depositante reapresente a petição com as páginas que estão faltando, juntamente com um esclarecimento no caso de realmente haver ocorrido erro do mesmo na numeração das páginas, excepcionalmente por meio de uma petição de código 206, gratuita, devido à possibilidade de ter ocorrido falha interna no processo.

(21) PI 0818958-7

Código 1.5 - Exigências Diversas
(22) 20/11/2008
(71) E I Du Pont De Nemours And Company (US)
(86) PCT US2008/084107 de 20/11/2008
(87) WO 2009/067571 de 28/05/2009
Apresente a tradução simples da folha de rosto da certidão de depósito das prioridades UA200712916, UA200812034 e US61/104,334; ou declaração de que os dados do pedido internacional estão fielmente contidos na prioridade reivindicada, contendo todos os dados identificadores desta (titulares, número de registro, data e título), juntamente a folha de rosto ou certidão de depósito original da prioridade UA200712916, pois o documento dessa prioridade não está disponível na Biblioteca digital da OMPI.

(21) PI 0916845-1

Código 1.5 - Exigências Diversas
(22) 21/07/2009
(71) Herman Miller, Inc. (US)
(86) PCT US2009/051221 de 21/07/2009
(87) WO 2010/011633 de 28/01/2010
Apresentar, em até 60 (sessenta) dias, documentos de cessão corretos e específicos para as prioridades US 61/135,997 de 25/07/2008 e US 61/175,670 de 05/05/2009 uma vez que o documento de cessão apresentado na petição nº 020110007448 de 24/01/2011 é referente a um pedido posterior e a cessão de um pedido, mesmo que reivindique o de interesse como prioridade, não pode ser extrapolada de um pedido para outro, conforme disposto no Art. 2º, §§ 1º e 2º da RES 179/2017. A cessão deve conter, no mínimo, número específico da

	prioridade a ser cedida, data de depósito da prioridade, assinatura de todos os inventores e data.
(21) PI 1014784-5	Código 1.5 - Exigências Diversas (22) 26/03/2010 (71) Danisco A/S (DK) (86) PCT IB2010/051339 de 26/03/2010 (87) WO 2010/109441 de 30/09/2010 Em aditamento à exigência publicada na RPI 2389 em 18/10/2016, solicita-se que seja efetuado o pagamento das GRUs de código 207, correspondentes a cada exigência formulada.

Código 1.5.1 - Publicação Anulada

Anulação da publicação da exigência por ter sido indevida.

---

(21) BR 11 2012 027710-3

Código 1.5.1 - Publicação Anulada
(22) 28/04/2011
(71) DAIKIN INDUSTRIES LTD (JP)
(86) PCT JP2011/002523 de 28/04/2011
(87) WO 2011/138864 de 10/11/2011
publicação da RPI 2429 anulada, para a devida republicação.

---

(21) BR 11 2014 022207-0

Código 1.5.1 - Publicação Anulada
(22) 28/02/2013
(71) GULFSTREAM AEROSPACE CORPORATION (US)
(86) PCT US2013/028138 de 28/02/2013
(87) WO 2013/134028 de 12/09/2013
Anulação da publicação da exigência por ter sido com incorreção.

Código 1.5.3 - Exigência Anulada

Anulação da exigência por ter sido indevida. (A toda publicação que envolva anulação de ato ou despacho caberá justificativa no processo administrativo.)

---

(21) BR 11 2012 004831-7

Código 1.5.3 - Exigência Anulada
(22) 02/09/2010
(71) Novartis Ag (CH)
(86) PCT EP2010/062893 de 02/09/2010
(87) WO 2011/026911 de 10/03/2011
Anulada a exigência código 1.5 publicada na RPI nº 2420 de 23/05/2017, por ter sido indevida.

---

(21) BR 11 2012 005040-0 A2

Código 1.5.3 - Exigência Anulada
(22) 06/09/2010
(71) Huntsman Advanced Materials (Switzerland) GMBH (CH)
(86) PCT NL2010/050560 de 06/09/2010
(87) WO 2011/028119 de 10/03/2011
anulada a exigência publicada na RPI 2420, de 23/05/2017, devido a problema de digitalização do pedido.

---

(21) BR 11 2012 018856-9

Código 1.5.3 - Exigência Anulada
(22) 28/01/2011
(71) Fujifilm Corporation (JP)
(86) PCT JP2011/051692 de 28/01/2011
(87) WO 2011/093420 de 04/08/2011

---

(21) BR 11 2012 030114-4

Código 1.5.3 - Exigência Anulada
(22) 25/05/2011
(71) CORNING INCORPORATED (US)
(86) PCT US2011/037898 de 25/05/2011
(87) WO 2011/150056 de 01/12/2011
A exigência está sendo anulada por ter sido indevida

---

(21) BR 11 2013 030157-0

Código 1.5.3 - Exigência Anulada
(22) 25/05/2012
(71) SYNTHES GMBH (CH)
(86) PCT US2012/039574 de 25/05/2012
(87) WO 2012/162608 de 29/11/2012
Anulação da exigência publicada na RPI 2426 de 06/07/2017 por ter saído com o texto incorreto

(21) PI 0820041-6

Código 1.5.3 - Exigência Anulada

(22) 13/10/2008

(71) Thyssenkrupp Elevator AG (DE)

(86) PCT EP2008/008647 de 13/10/2008

(87) WO 2009/062577 de 22/05/2009

anulada a exigência publicada na RPI 2431, de 08/08/2017, devido a problema de digitalização do pedido.

Código Depósito

Código 2.1 - Pedido de Patente ou Certificado de Adição de Invenção depositado

Pedido de Patente ou Certificado de adição de invenção protocolizado. O pedido será mantido em sigilo durante 18 (dezoito) meses a contar da data da prioridade mais antiga. Decorrido esse prazo, será publicado para conhecimento público. O depositante pode, porém, requerer a antecipação da publicação. O prazo de sigilo de 18 (dezoito) meses para o pedido de Certificado de Adição de Invenção é contado da data do depósito do pedido principal. Quando houver ocorrido a publicação do pedido principal, o pedido de Certificado de Adição de Invenção será imediatamente publicado. Os depósitos são designados de acordo com a natureza requerida: Invenção, Modelo de Utilidade e Certificado de Adição de Invenção. Os pedidos depositados através do PCT são notificados no subitem 1.1.

(21) BR 10 2012 006703-0	Código 2.1 - Pedido de Patente ou Certificado de Adição de Invenção depositado (22) 26/03/2012 (71) NATTECH CONSULTORIA DESENVOLVIMENTO E PESQUISA INDUSTRIAL LTDA. (BR/SP)
(21) BR 10 2012 028337-9	Código 2.1 - Pedido de Patente ou Certificado de Adição de Invenção depositado (22) 06/11/2012 (71) ANDREA CARLA VARGAS RODRIGUES (BR/RJ)
(21) BR 10 2013 005361-9	Código 2.1 - Pedido de Patente ou Certificado de Adição de Invenção depositado (22) 06/03/2013 (71) TOPPER SUN ENERGY TECHNOLOGY CO., LTD. (TW)
(21) BR 10 2013 006075-5	Código 2.1 - Pedido de Patente ou Certificado de Adição de Invenção depositado (22) 14/03/2013 (71) VECTO GRAY INC. (US)
(21) BR 10 2013 006090-9	Código 2.1 - Pedido de Patente ou Certificado de Adição de Invenção depositado (22) 14/03/2013 (71) KRONES AG (DE)

(21) BR 10 2013 007000-9	Código 2.1 - Pedido de Patente ou Certificado de Adição de Invenção depositado (22) 26/03/2013 (71) REGINALDO TADEU BATISTA DE SOUZA (BR/SP)
(21) BR 10 2013 009937-6	Código 2.1 - Pedido de Patente ou Certificado de Adição de Invenção depositado (22) 24/04/2013 (71) GENERAL ELECTRIC COMPANY (US)
(21) BR 10 2013 010679-8	Código 2.1 - Pedido de Patente ou Certificado de Adição de Invenção depositado (22) 30/04/2013 (71) VECTO GRAY U.K., LIMITED (US)
(21) BR 10 2013 010828-6	Código 2.1 - Pedido de Patente ou Certificado de Adição de Invenção depositado (22) 02/05/2013 (71) VETCO GRAY INC. (US)
(21) BR 10 2013 012420-6	Código 2.1 - Pedido de Patente ou Certificado de Adição de Invenção depositado (22) 20/05/2013 (71) FABIO RODRIGUES DA SILVA (BR/MG)
(21) BR 10 2013 020639-3	Código 2.1 - Pedido de Patente ou Certificado de Adição de Invenção depositado (22) 13/08/2013 (71) CANON KABUSHIKI KAISHA (JP)
(21) BR 10 2013 024445-7	Código 2.1 - Pedido de Patente ou Certificado de Adição de Invenção depositado (22) 24/09/2013 (71) ANTONIO DA PENHA GOMES (BR/SP)
(21) BR 10 2013 024834-7	Código 2.1 - Pedido de Patente ou Certificado de Adição de Invenção depositado (22) 27/09/2013 (71) SHOWA CORPORATION (JP)
(21) BR 10 2013 024937-8	Código 2.1 - Pedido de Patente ou Certificado de Adição de Invenção depositado (22) 27/09/2013

	(71) YAMAHA HATSUDOKI KABUSHIKI KAISHA (JP)
(21) BR 10 2013 028231-6	Código 2.1 - Pedido de Patente ou Certificado de Adição de Invenção depositado (22) 10/10/2013 (71) UNIVERSIDADE FEDERAL DO RIO GRANDE DO NORTE (BR/RN) , PETRÓLEO BRASILEIRO S. A. - PETROBRAS (BR/RJ) , IFRN - INSTITUTO FEDERAL DE EDUCAÇÃO, CIÊNCIA E TECNOLOGIA DO RIO GRANDE DO NORTE (BR/RN)
(21) BR 10 2013 032491-4	Código 2.1 - Pedido de Patente ou Certificado de Adição de Invenção depositado (22) 17/12/2013 (71) ANTHOGYR (FR)
(21) BR 10 2014 003832-9	Código 2.1 - Pedido de Patente ou Certificado de Adição de Invenção depositado (22) 19/02/2014 (71) VILUX VITORIA LUX INDUSTRIAL LTDA - ME (BR/ES)
(21) BR 10 2014 006128-2	Código 2.1 - Pedido de Patente ou Certificado de Adição de Invenção depositado (22) 14/03/2014 (71) CNH AMERICA LLC (US)
(21) BR 10 2014 020933-6	Código 2.1 - Pedido de Patente ou Certificado de Adição de Invenção depositado (22) 25/08/2014 (71) JOSÉ GOMES DOS SANTOS (BR/RJ)
(21) BR 10 2014 026624-0	Código 2.1 - Pedido de Patente ou Certificado de Adição de Invenção depositado (22) 24/10/2014 (71) LUIZ CARLOS CRUZ (BR/RJ)
(21) BR 10 2014 027638-6	Código 2.1 - Pedido de Patente ou Certificado de Adição de Invenção depositado (22) 05/11/2014 (71) RICARDO INOCENCIO PEREIRA (BR/SP)
(21) BR 10 2015 002062-7	Código 2.1 - Pedido de Patente ou Certificado de Adição de Invenção depositado (22) 29/01/2015

	(71) UNIVERSIDADE TECNOLÓGICA FEDERAL DO PARANÁ (BR/PR) , TRACTBEL ENERGIA S.A. (BR/PR)
(21) BR 10 2015 011421-4	Código 2.1 - Pedido de Patente ou Certificado de Adição de Invenção depositado (22) 07/05/2015 (71) LUIZ ANTONIO ALVES FERNANDES (BR/SP)
(21) BR 10 2015 016536-6	Código 2.1 - Pedido de Patente ou Certificado de Adição de Invenção depositado (22) 09/07/2015 (71) UNIVERSIDADE FEDERAL DO PARANÁ (BR/PR)
(21) BR 10 2015 016704-0	Código 2.1 - Pedido de Patente ou Certificado de Adição de Invenção depositado (22) 06/07/2015 (71) MARÍLIA OLIVEIRA DE ARAÚJO (BR/BA)
(21) BR 10 2015 028686-4	Código 2.1 - Pedido de Patente ou Certificado de Adição de Invenção depositado (22) 16/11/2015 (71) MARIO CONCEIÇÃO FELISBERTO (BR/MG)
(21) BR 10 2015 032903-2	Código 2.1 - Pedido de Patente ou Certificado de Adição de Invenção depositado (22) 29/12/2015 (71) UNIVERSIDADE FEDERAL DO RIO GRANDE DO SUL (BR/RS) , AGRICULTURAL RESEARCH SERVICE (US)
(21) BR 10 2016 000267-2	Código 2.1 - Pedido de Patente ou Certificado de Adição de Invenção depositado (22) 07/01/2016 (71) LUIZ ANTONIO MACEDO RAMOS (BR/RS)
(21) BR 10 2016 008001-0	Código 2.1 - Pedido de Patente ou Certificado de Adição de Invenção depositado (22) 11/04/2016 (71) JOÃO CARLOS DA SILVA (BR/RS)
(21) BR 10 2016 008862-3	Código 2.1 - Pedido de Patente ou Certificado de Adição de Invenção depositado (22) 20/04/2016 (71) UNIVERSIDADE ESTADUAL DE SANTA CRUZ (BR/BA) , INSTITUTO

	FEDERAL DE EDUCAÇÃO, CIÊNCIA E TECNOLOGIA DA BAHIA - IFBA (BR/BA)
(21) BR 10 2016 008907-7	Código 2.1 - Pedido de Patente ou Certificado de Adição de Invenção depositado (22) 20/04/2016 (71) FORD GLOBAL TECHNOLOGIES, LLC (US)
(21) BR 10 2016 010500-5	Código 2.1 - Pedido de Patente ou Certificado de Adição de Invenção depositado (22) 10/05/2016 (71) UNIVERSIDADE FEDERAL DO PARANÁ (BR/PR)
(21) BR 10 2016 010598-6	Código 2.1 - Pedido de Patente ou Certificado de Adição de Invenção depositado (22) 10/05/2016 (71) ADRYANNO MAJOROS (BR/SP)
(21) BR 10 2016 014286-5	Código 2.1 - Pedido de Patente ou Certificado de Adição de Invenção depositado (22) 17/06/2016 (71) UNIVERSIDADE FEDERAL DE PERNAMBUCO - UFPE (BR/PE) , UNIVERSIDADE FEDERAL RURAL DE PERNAMBUCO - UFRPE (BR/PE)
(21) BR 10 2016 015590-8	Código 2.1 - Pedido de Patente ou Certificado de Adição de Invenção depositado (22) 04/07/2016 (71) UNIVERSIDADE FEDERAL DE ITAJUBÁ (BR/MG) , UNIVERSIDADE FEDERAL DE MINAS GERAIS - UFMG (BR/MG)
(21) BR 10 2016 019353-2	Código 2.1 - Pedido de Patente ou Certificado de Adição de Invenção depositado (22) 23/08/2016 (71) JW INDUSTRIA E COMERCIO DE EQUIPAMENTOS EM AÇO INOXIDÁVEL LTDA (BR/SP)
(21) BR 10 2016 027699-3	Código 2.1 - Pedido de Patente ou Certificado de Adição de Invenção depositado (22) 14/11/2016 (71) JOICE HELOISA ZAINA CHIARETTO (BR/SP)
(21) BR 10 2016 029547-5	Código 2.1 - Pedido de Patente ou Certificado de Adição de Invenção depositado

	(22) 15/12/2016 (71) DOW AGROSCIENCES LLC (US)
(21) BR 10 2016 029772-9	Código 2.1 - Pedido de Patente ou Certificado de Adição de Invenção depositado (22) 19/12/2016 (71) THE GOODYEAR TIRE & RUBBER COMPANY (US)
(21) BR 10 2016 029834-2	Código 2.1 - Pedido de Patente ou Certificado de Adição de Invenção depositado (22) 19/12/2016 (71) THE BOEING COMPANY (US)
(21) BR 10 2016 030420-2	Código 2.1 - Pedido de Patente ou Certificado de Adição de Invenção depositado (22) 23/12/2016 (71) UNIVERSIDADE FEDERAL DE MINAS GERAIS (BR/MG) , SOCIEDADE EDUCACIONAL UBERABENSE (BR/MG)
(21) BR 10 2016 030454-7	Código 2.1 - Pedido de Patente ou Certificado de Adição de Invenção depositado (22) 23/12/2016 (71) CLIMACO CEZAR DE SOUZA (BR/DF)
(21) BR 10 2017 000309-4	Código 2.1 - Pedido de Patente ou Certificado de Adição de Invenção depositado (22) 06/01/2017 (71) UNIÃO BRASILIENSE DE EDUCAÇÃO E CULTURA - UBEC (BR/GO)
(21) BR 10 2017 000568-2	Código 2.1 - Pedido de Patente ou Certificado de Adição de Invenção depositado (22) 11/01/2017 (71) LEANDRO JESUS DA SILVA (BR/RS)
(21) BR 10 2017 000578-0	Código 2.1 - Pedido de Patente ou Certificado de Adição de Invenção depositado (22) 11/01/2017 (71) NATURA COSMÉTICOS S.A. (BR/SP) , INSTITUTO DE PESQUISAS TECNOLÓGICAS DO ESTADO DE SÃO PAULO S.A. - IPT (BR/SP)
(21) BR 10 2017 001381-2	Código 2.1 - Pedido de Patente ou Certificado de Adição de Invenção depositado (22) 23/01/2017

	(71) UNIVERSIDADE FEDERAL DE MINAS GERAIS (BR/MG) , SOCIEDADE EDUCACIONAL UBERABENSE (BR/MG)
(21) BR 10 2017 001435-5	Código 2.1 - Pedido de Patente ou Certificado de Adição de Invenção depositado (22) 24/01/2017 (71) UNIVERSIDADE FEDERAL DE MINAS GERAIS (BR/MG) , SOCIEDADE EDUCACIONAL UBERABENSE (BR/MG)
(21) BR 10 2017 001448-7	Código 2.1 - Pedido de Patente ou Certificado de Adição de Invenção depositado (22) 24/01/2017 (71) DOW AGROSCIENCES LLC (US)
(21) BR 10 2017 001451-7	Código 2.1 - Pedido de Patente ou Certificado de Adição de Invenção depositado (22) 24/01/2017 (71) DOW AGROSCIENCES LLC (US)
(21) BR 10 2017 001865-2	Código 2.1 - Pedido de Patente ou Certificado de Adição de Invenção depositado (22) 30/01/2017 (71) UNIVERSIDADE FEDERAL DE ALAGOAS (BR/AL)
(21) BR 10 2017 005457-8	Código 2.1 - Pedido de Patente ou Certificado de Adição de Invenção depositado (22) 17/03/2017 (71) WILTON JOSE FLEMING (BR/SP) , HELCIO ARANHA (BR/SP)
(21) BR 10 2017 005506-0	Código 2.1 - Pedido de Patente ou Certificado de Adição de Invenção depositado (22) 17/03/2017 (71) ALEXANDRE AZEVEDO BORBA (BR/RJ)
(21) BR 10 2017 005661-9	Código 2.1 - Pedido de Patente ou Certificado de Adição de Invenção depositado (22) 20/03/2017 (71) PAULO CÉSAR RIBEIRO LIMA (BR/DF)
(21) BR 10 2017 005723-2	Código 2.1 - Pedido de Patente ou Certificado de Adição de Invenção depositado (22) 21/03/2017

	(71) DILNEI JOÃO DA ROSA (BR/SC)
(21) BR 10 2017 006048-9	Código 2.1 - Pedido de Patente ou Certificado de Adição de Invenção depositado (22) 23/03/2017 (71) FLAVIO PIETROBON COSTA (BR/SE)
(21) BR 10 2017 006548-0	Código 2.1 - Pedido de Patente ou Certificado de Adição de Invenção depositado (22) 29/03/2017 (71) JOSE AMERICO ALAVARSE (BR/RJ)
(21) BR 10 2017 006660-6	Código 2.1 - Pedido de Patente ou Certificado de Adição de Invenção depositado (22) 30/03/2017 (71) ALEXANDRE VERDAN TORRES (BR/RJ)
(21) BR 10 2017 007191-0	Código 2.1 - Pedido de Patente ou Certificado de Adição de Invenção depositado (22) 07/04/2017 (71) UNIVERSIDADE FEDERAL DA BAHIA (BR/BA)
(21) BR 10 2017 007523-0	Código 2.1 - Pedido de Patente ou Certificado de Adição de Invenção depositado (22) 11/04/2017 (71) UNIVERSIDADE FEDERAL DE SANTA MARIA (BR/RS)
(21) BR 10 2017 007595-8	Código 2.1 - Pedido de Patente ou Certificado de Adição de Invenção depositado (22) 12/04/2017 (71) THE BOEING COMPANY (US)
(21) BR 10 2017 007834-5	Código 2.1 - Pedido de Patente ou Certificado de Adição de Invenção depositado (22) 17/04/2017 (71) HELTON LUIZ PEREIRA (BR/PR)
(21) BR 10 2017 007958-9	Código 2.1 - Pedido de Patente ou Certificado de Adição de Invenção depositado (22) 18/04/2017 (71) UNIVERSIDADE FEDERAL DE PERNAMBUCO (BR/PE) , UNIVERSIDADE DO VALE DO SÃO FRANCISCO (BR/PE)

(21) BR 10 2017 008083-8	Código 2.1 - Pedido de Patente ou Certificado de Adição de Invenção depositado (22) 19/04/2017 (71) NEXT BRAZIL IMPORTAÇÃO E COMERCIO DE COMPONENTES PARA CALÇADOS EIRELI (BR/RS)
(21) BR 10 2017 008133-8	Código 2.1 - Pedido de Patente ou Certificado de Adição de Invenção depositado (22) 19/04/2017 (71) PAULO VITOR MOREIRA (BR/MG)
(21) BR 10 2017 009361-1	Código 2.1 - Pedido de Patente ou Certificado de Adição de Invenção depositado (22) 03/05/2017 (71) FABIO JUNIO RIBEIRO (BR/MT)
(21) BR 10 2017 010092-8	Código 2.1 - Pedido de Patente ou Certificado de Adição de Invenção depositado (22) 15/05/2017 (71) JEFFERSON DE AZEVEDO FERREIRA (BR/PR) , TATIANE APARECIDA FERREIRA DE SOUZA (BR/PR) , NATALIO DE JESUS N DA SILVEIRA JUNIOR (BR/PR)
(21) BR 10 2017 010096-0	Código 2.1 - Pedido de Patente ou Certificado de Adição de Invenção depositado (22) 15/05/2017 (71) FIBRACEM TELEINFORMÁTICA LTDA (BR/PR)
(21) BR 10 2017 010143-6	Código 2.1 - Pedido de Patente ou Certificado de Adição de Invenção depositado (22) 15/05/2017 (71) DEERE & COMPANY (US)
(21) BR 10 2017 010152-5	Código 2.1 - Pedido de Patente ou Certificado de Adição de Invenção depositado (22) 15/05/2017 (71) ERICO INTERNATIONAL CORPORATION (US)
(21) BR 10 2017 010157-6	Código 2.1 - Pedido de Patente ou Certificado de Adição de Invenção depositado (22) 15/05/2017 (71) SILVINO PENA FILHO (BR/AM)

(21) BR 10 2017 010165-7	Código 2.1 - Pedido de Patente ou Certificado de Adição de Invenção depositado (22) 15/05/2017 (71) JOSE ANGELO MONTOLI MARTINS (BR/SP)
(21) BR 10 2017 010183-5	Código 2.1 - Pedido de Patente ou Certificado de Adição de Invenção depositado (22) 15/05/2017 (71) GUSTAVO CELLA (BR/RS)
(21) BR 10 2017 010193-2	Código 2.1 - Pedido de Patente ou Certificado de Adição de Invenção depositado (22) 15/05/2017 (71) JOÃO ROBERTO FERREIRA DA ROSA (BR/SP)
(21) BR 10 2017 010197-5	Código 2.1 - Pedido de Patente ou Certificado de Adição de Invenção depositado (22) 16/05/2017 (71) METTLER-TOLEDO SAFELINE LIMITED (GB)
(21) BR 10 2017 010212-2	Código 2.1 - Pedido de Patente ou Certificado de Adição de Invenção depositado (22) 16/05/2017 (71) CATAMOEDA PESQUISA E DESENVOLVIMENTO DE MÁQUINAS S/A (BR/SC)
(21) BR 10 2017 010247-5	Código 2.1 - Pedido de Patente ou Certificado de Adição de Invenção depositado (22) 16/05/2017 (71) SULZER MANAGEMENT AG (CH)
(21) BR 10 2017 010249-1	Código 2.1 - Pedido de Patente ou Certificado de Adição de Invenção depositado (22) 16/05/2017 (71) UNIVERSIDADE FEDERAL DO RIO DE JANEIRO (BR/RJ)
(21) BR 10 2017 010299-8	Código 2.1 - Pedido de Patente ou Certificado de Adição de Invenção depositado (22) 17/05/2017 (71) FIBERTEX PERSONAL CARE A/S (DK) , REIFENHÄUSER GMBH & CO. KG MASCHINENFABRIK (DE)

(21) BR 10 2017 010300-5	Código 2.1 - Pedido de Patente ou Certificado de Adição de Invenção depositado (22) 17/05/2017 (71) MAURO BENEVIDES PAZ (BR/CE)
(21) BR 10 2017 010441-9	Código 2.1 - Pedido de Patente ou Certificado de Adição de Invenção depositado (22) 18/05/2017 (71) ANTHONY WONG (BR/SP) , FRANCISCO IACONELLI SOBRINHO (BR/SP)
(21) BR 10 2017 010493-1	Código 2.1 - Pedido de Patente ou Certificado de Adição de Invenção depositado (22) 18/05/2017 (71) CAPTO INSTALAÇÃO E MONTAGEM DE MÁQUINAS E EQUIPAMENTOS INDUSTRIAIS PARA AUTOMAÇÃO DE PAPEL LTDA - ME (BR/SC)
(21) BR 10 2017 010571-7	Código 2.1 - Pedido de Patente ou Certificado de Adição de Invenção depositado (22) 19/05/2017 (71) SIDNEY TEDESCO (BR/PR)
(21) BR 10 2017 010589-0	Código 2.1 - Pedido de Patente ou Certificado de Adição de Invenção depositado (22) 19/05/2017 (71) MAHLE INTERNATIONAL GMBH (DE)
(21) BR 10 2017 010610-1	Código 2.1 - Pedido de Patente ou Certificado de Adição de Invenção depositado (22) 19/05/2017 (71) HYPERMARCAS S/A (BR/SP)
(21) BR 10 2017 010650-0	Código 2.1 - Pedido de Patente ou Certificado de Adição de Invenção depositado (22) 22/05/2017 (71) GE AVIATION SYSTEMS LLC (US)
(21) BR 10 2017 010680-2	Código 2.1 - Pedido de Patente ou Certificado de Adição de Invenção depositado (22) 22/05/2017 (71) UNIVERSIDADE FEDERAL DE UBERLÂNDIA (BR/MG)

(21) BR 10 2017 010705-1	Código 2.1 - Pedido de Patente ou Certificado de Adição de Invenção depositado (22) 22/05/2017 (71) PURIFICATTA INDUSTRIA, COMERCIO E SERVIÇOS DE PURIFICAÇÃO DE AGUA LTDA (BR/RS)
(21) BR 10 2017 010706-0	Código 2.1 - Pedido de Patente ou Certificado de Adição de Invenção depositado (22) 22/05/2017 (71) UNIVERSIDADE FEDERAL DE UBERLÂNDIA (BR/MG) , FUNDAÇÃO DE AMPARO À PESQUISA DO ESTADO DE MINAS GERAIS (BR/MG)
(21) BR 10 2017 011645-0	Código 2.1 - Pedido de Patente ou Certificado de Adição de Invenção depositado (22) 01/06/2017 (66) BR 10 2016 012573-1 02/06/2016 (71) NELOGICA SISTEMAS DE SOFTWARE LTDA (BR/RS)
(21) BR 10 2017 014079-2	Código 2.1 - Pedido de Patente ou Certificado de Adição de Invenção depositado (22) 28/06/2017 (71) TOYOTA JIDOSHA KABUSHIKI KAISHA (JP)
(21) BR 10 2017 014155-1	Código 2.1 - Pedido de Patente ou Certificado de Adição de Invenção depositado (22) 29/06/2017 (71) SANDVIK INTELLECTUAL PROPERTY AB (SE)
(21) BR 10 2017 014207-8	Código 2.1 - Pedido de Patente ou Certificado de Adição de Invenção depositado (22) 29/06/2017 (71) UNIVERSIDADE FEDERAL DO RIO GRANDE DO SUL (BR/RS)
(21) BR 10 2017 014220-5	Código 2.1 - Pedido de Patente ou Certificado de Adição de Invenção depositado (22) 29/06/2017 (71) GILBERTO AFFONSO CAPPELLANO JUNIOR (BR/SP)
(21) BR 10 2017 014257-4	Código 2.1 - Pedido de Patente ou Certificado de Adição de Invenção depositado (22) 29/06/2017 (71) MARCOS ROBERTO DE MELO (BR/SP)

(21) BR 10 2017 014310-4	Código 2.1 - Pedido de Patente ou Certificado de Adição de Invenção depositado (22) 30/06/2017 (71) TESTO SE & CO. KGAA (DE)
(21) BR 10 2017 014369-4	Código 2.1 - Pedido de Patente ou Certificado de Adição de Invenção depositado (22) 30/06/2017 (71) NATBIO LTDA ME (BR/PR)
(21) BR 10 2017 014380-5	Código 2.1 - Pedido de Patente ou Certificado de Adição de Invenção depositado (22) 30/06/2017 (71) REHEM CLIMATIZAÇÃO DO BRASIL LTDA. - ME (BR/SP)
(21) BR 10 2017 014435-6	Código 2.1 - Pedido de Patente ou Certificado de Adição de Invenção depositado (22) 03/07/2017 (66) BR 20 2016 015689-6 05/07/2016 (71) DEYSE SUELLEM FELIPE AMARAL (BR/MG)
(21) BR 10 2017 014558-1	Código 2.1 - Pedido de Patente ou Certificado de Adição de Invenção depositado (22) 05/07/2017 (71) YAMAHA HATSUDOKI KABUSHIKI KAISHA (JP)
(21) BR 10 2017 014561-1	Código 2.1 - Pedido de Patente ou Certificado de Adição de Invenção depositado (22) 05/07/2017 (71) YAMAHA HATSUDOKI KABUSHIKI KAISHA (JP)
(21) BR 10 2017 014830-0	Código 2.1 - Pedido de Patente ou Certificado de Adição de Invenção depositado (22) 10/07/2017 (71) EVA LEMMI GIOVANINI DIALETACHI (BR/SP)
(21) BR 10 2017 014893-9	Código 2.1 - Pedido de Patente ou Certificado de Adição de Invenção depositado (22) 11/07/2017 (71) CENTRO DE TECNOLOGIA MINERAL (BR/RJ) , UNIVERSIDADE FEDERAL DO RIO DE JANEIRO - UFRJ (BR/RJ)

(21) BR 10 2017 014899-8	Código 2.1 - Pedido de Patente ou Certificado de Adição de Invenção depositado (22) 11/07/2017 (71) FLÁVIO APARECIDO PERES (BR/SP)
(21) BR 10 2017 014900-5	Código 2.1 - Pedido de Patente ou Certificado de Adição de Invenção depositado (22) 11/07/2017 (71) ALBEA SERVICES (FR)
(21) BR 10 2017 014903-0	Código 2.1 - Pedido de Patente ou Certificado de Adição de Invenção depositado (22) 11/07/2017 (71) RUDIMAR DA ROSA (BR/SC)
(21) BR 10 2017 014910-2	Código 2.1 - Pedido de Patente ou Certificado de Adição de Invenção depositado (22) 11/07/2017 (71) SERGIO DOS REIS RODRIGUES (BR/MG)
(21) BR 10 2017 014985-4	Código 2.1 - Pedido de Patente ou Certificado de Adição de Invenção depositado (22) 12/07/2017 (71) SENSE ELETRÔNICA LTDA. (BR/MG)
(21) BR 10 2017 014988-9	Código 2.1 - Pedido de Patente ou Certificado de Adição de Invenção depositado (22) 12/07/2017 (71) UNIVERSIDADE FEDERAL DO PARÁ (BR/PA)
(21) BR 20 2012 027979-2	Código 2.1 - Pedido de Patente ou Certificado de Adição de Invenção depositado (22) 31/10/2012 (71) MARLENE SCHULZ SCHLICKMANN (BR/SC)
(21) BR 20 2013 012639-5	Código 2.1 - Pedido de Patente ou Certificado de Adição de Invenção depositado (22) 22/05/2013 (71) BRUNO RONSSANI (BR/SP)
(21) BR 20 2013 017652-0	Código 2.1 - Pedido de Patente ou Certificado de Adição de Invenção

	depositado (22) 10/07/2013 (71) WAYCON INDUSTRIA E COMERCIO DE PRODUTOS ELETRONICOS LTDA (BR/MG)
(21) BR 20 2013 017843-3	Código 2.1 - Pedido de Patente ou Certificado de Adição de Invenção depositado (22) 12/07/2013 (71) MARA DANTAS SILVA (BR/DF)
(21) BR 20 2013 018195-7	Código 2.1 - Pedido de Patente ou Certificado de Adição de Invenção depositado (22) 17/07/2013 (71) LUIS ALBERTO ALVES (BR/SP)
(21) BR 20 2013 019753-5	Código 2.1 - Pedido de Patente ou Certificado de Adição de Invenção depositado (22) 02/08/2013 (71) SEMEATO S/A INDÚSTRIA E COMÉRCIO (BR/RS)
(21) BR 20 2013 020293-8	Código 2.1 - Pedido de Patente ou Certificado de Adição de Invenção depositado (22) 09/08/2013 (71) LUIZ CARLOS FRAGA PINTO (BR/SP) , FRANCISCO ANTÔNIO FRAGA (BR/SP)
(21) BR 20 2013 020473-6	Código 2.1 - Pedido de Patente ou Certificado de Adição de Invenção depositado (22) 12/08/2013 (71) SILVER INDÚSTRIA E COMÉRCIO DE ACESSÓRIOS PARA CONSTRUÇÃO CIVIL LTDA (BR/MG)
(21) BR 20 2013 020837-5	Código 2.1 - Pedido de Patente ou Certificado de Adição de Invenção depositado (22) 15/08/2013 (71) PIERRE CASTANHEIRA DE SILVA (BR/SP)
(21) BR 20 2013 021269-0	Código 2.1 - Pedido de Patente ou Certificado de Adição de Invenção depositado (22) 21/08/2013 (71) ELMO PIMENTA NUNES (BR/GO)
(21) BR 20 2013 023090-7	Código 2.1 - Pedido de Patente ou Certificado de Adição de Invenção

	depositado (22) 10/09/2013 (71) COTIPLAS INDÚSTRIA E COMÉRCIO DE ARTEFATOS DE PLÁSTICOS LTDA (BR/SP)
(21) BR 20 2013 025821-6	Código 2.1 - Pedido de Patente ou Certificado de Adição de Invenção depositado (22) 07/10/2013 (71) JOÃO BATISTA DA SILVA (BR/SP)
(21) BR 20 2014 014439-6	Código 2.1 - Pedido de Patente ou Certificado de Adição de Invenção depositado (22) 13/06/2014 (71) SEMEATO S/A INDÚSTRIA E COMÉRCIO (BR/RS)
(21) BR 20 2014 016348-0	Código 2.1 - Pedido de Patente ou Certificado de Adição de Invenção depositado (22) 01/07/2014 (71) ABB TECHNOLOGY AG (CH)
(21) BR 20 2014 025091-9	Código 2.1 - Pedido de Patente ou Certificado de Adição de Invenção depositado (22) 08/10/2014 (71) JORGE VANDERLEI NUNES TEIXEIRA (BR/RS)
(21) BR 20 2014 026773-0	Código 2.1 - Pedido de Patente ou Certificado de Adição de Invenção depositado (22) 27/10/2014 (71) EMBRAPA - EMPRESA BRASILEIRA DE PESQUISA AGROPECUÁRIA (BR/DF)
(21) BR 20 2014 027998-4	Código 2.1 - Pedido de Patente ou Certificado de Adição de Invenção depositado (22) 24/10/2014 (71) HÉLIO SILVINO DE ALMEIDA PRATA (BR/SP)
(21) BR 20 2014 028031-1	Código 2.1 - Pedido de Patente ou Certificado de Adição de Invenção depositado (22) 10/11/2014 (71) WILTON SOUZA SILVA (BR/SP)
(21) BR 20 2014 030931-0	Código 2.1 - Pedido de Patente ou Certificado de Adição de Invenção depositado

	(22) 10/12/2014 (71) LUCAS MORAES SPALLA (BR/ES)
(21) BR 20 2014 031063-6	Código 2.1 - Pedido de Patente ou Certificado de Adição de Invenção depositado (22) 11/12/2014 (71) EXTRAMOLD JOMO INDUSTRIA DE PLÁSTICOS LTDA (BR/RS)
(21) BR 20 2014 031160-8	Código 2.1 - Pedido de Patente ou Certificado de Adição de Invenção depositado (22) 12/12/2014 (71) LUBIAN INDÚSTRIA E COMÉRCIO DE ARTEFATOS PLÁSTICOS LTDA ME (BR/SP)
(21) BR 20 2014 031162-4	Código 2.1 - Pedido de Patente ou Certificado de Adição de Invenção depositado (22) 12/12/2014 (71) LUBIAN INDÚSTRIA E COMÉRCIO DE ARTEFATOS PLÁSTICOS LTDA ME (BR/SP)
(21) BR 20 2014 031503-4	Código 2.1 - Pedido de Patente ou Certificado de Adição de Invenção depositado (22) 16/12/2014 (71) GUILHERME CARDEAL GOMES (BR/DF)
(21) BR 20 2014 032604-4	Código 2.1 - Pedido de Patente ou Certificado de Adição de Invenção depositado (22) 22/12/2014 (71) ACQUA GELATA IND. E COM. DE APAR. DE REFRIGERAÇÃO LTDA (BR/PR)
(21) BR 20 2015 001324-3	Código 2.1 - Pedido de Patente ou Certificado de Adição de Invenção depositado (22) 21/01/2015 (71) TIEMI FUGIWARA SIRO YANG (BR/SP)
(21) BR 20 2015 001641-2	Código 2.1 - Pedido de Patente ou Certificado de Adição de Invenção depositado (22) 26/01/2015 (71) GICÉLIO CUSTÓDIO DE TOLEDO JUNIOR (BR/SP)
(21) BR 20 2015 001661-7	Código 2.1 - Pedido de Patente ou Certificado de Adição de Invenção depositado

	(22) 26/01/2015 (71) EWERTON DOS SANTOS PIMENTEL (BR/PE) , CLÁUDIA MOTA DOS SANTOS (BR/PE) , EDÍLSON EULÁLIO CABRAL (BR/PE)
(21) BR 20 2015 001742-7	Código 2.1 - Pedido de Patente ou Certificado de Adição de Invenção depositado (22) 26/01/2015 (71) FELLIPE AMORIM (BR/GO)
(21) BR 20 2015 001833-4	Código 2.1 - Pedido de Patente ou Certificado de Adição de Invenção depositado (22) 27/01/2015 (71) FORD GLOBAL TECHNOLOGIES, LLC (US)
(21) BR 20 2015 002393-1	Código 2.1 - Pedido de Patente ou Certificado de Adição de Invenção depositado (22) 03/02/2015 (71) JOSEMAR DE OLIVEIRA BRANCACCI (BR/SP)
(21) BR 20 2015 003015-6	Código 2.1 - Pedido de Patente ou Certificado de Adição de Invenção depositado (22) 11/02/2015 (71) DURA AUTOMOTIVE SYSTEMS DO BRASIL LTDA (BR/SP)
(21) BR 20 2015 003550-6	Código 2.1 - Pedido de Patente ou Certificado de Adição de Invenção depositado (22) 19/02/2015 (71) CARLOS ALBERTO DE AGRELA RODRIGUES CAMPANÁRIO (BR/SP)
(21) BR 20 2015 004020-8	Código 2.1 - Pedido de Patente ou Certificado de Adição de Invenção depositado (22) 25/02/2015 (71) MARIO OINEB PEREYRA MOMBRU (BR/RS)
(21) BR 20 2015 004066-6	Código 2.1 - Pedido de Patente ou Certificado de Adição de Invenção depositado (22) 25/02/2015 (71) ANA CAROLINA BARBOZA GONÇALVES VAZ (BR/SP) , KAREN SAHADE KANAAN (BR/SP)
(21) BR 20 2015 005830-1	Código 2.1 - Pedido de Patente ou Certificado de Adição de Invenção depositado (22) 09/03/2015

	(71) EDZA PLANEJAMENTO, CONSULTORIA E INFORMÁTICA EIRELI (BR/BA)
(21) BR 20 2015 006778-5	Código 2.1 - Pedido de Patente ou Certificado de Adição de Invenção depositado (22) 26/03/2015 (71) WELVIO CRISTIANO SANTANA (BR/SP)
(21) BR 20 2015 008212-1	Código 2.1 - Pedido de Patente ou Certificado de Adição de Invenção depositado (22) 13/04/2015 (71) VINICIUS PEREIRA RIBEIRO (BR/RJ)
(21) BR 20 2015 010153-3	Código 2.1 - Pedido de Patente ou Certificado de Adição de Invenção depositado (22) 05/05/2015 (71) ANTONIO TADEU DE SIQUEIRA (BR/SP)
(21) BR 20 2015 011315-9	Código 2.1 - Pedido de Patente ou Certificado de Adição de Invenção depositado (22) 18/05/2015 (71) MARCO ANTONIO DA SILVA ANGRISANI (BR/SP)
(21) BR 20 2015 011365-5	Código 2.1 - Pedido de Patente ou Certificado de Adição de Invenção depositado (22) 18/05/2015 (71) CHEN JINRUN (BR)
(21) BR 20 2015 011791-0	Código 2.1 - Pedido de Patente ou Certificado de Adição de Invenção depositado (22) 21/05/2015 (71) MEXICHEM BRASIL INDÚSTRIA DE TRANSFORMAÇÃO PLÁSTICA LTDA (BR/SC)
(21) BR 20 2015 014489-5	Código 2.1 - Pedido de Patente ou Certificado de Adição de Invenção depositado (22) 18/06/2015 (71) MADARELI COMÉRCIO DE PRODUTOS DE INFORMÁTICA EIRELI - ME (BR/MG)
(21) BR 20 2015 014813-0	Código 2.1 - Pedido de Patente ou Certificado de Adição de Invenção depositado (22) 19/06/2015

	(71) AUTOMATICA TECNOLOGIA S/A (BR/ES)
(21) BR 20 2015 015934-5	Código 2.1 - Pedido de Patente ou Certificado de Adição de Invenção depositado (22) 01/07/2015 (71) DELAVAL HOLDING AB (SE)
(21) BR 20 2015 016014-9	Código 2.1 - Pedido de Patente ou Certificado de Adição de Invenção depositado (22) 02/07/2015 (71) FABIANA LOURDES DE ARAÚJO. (BR/MG)
(21) BR 20 2015 016179-0	Código 2.1 - Pedido de Patente ou Certificado de Adição de Invenção depositado (22) 06/07/2015 (71) ALEXANDRE PEREIRA SOUTO MUNIZ (BR/DF)
(21) BR 20 2015 016207-9	Código 2.1 - Pedido de Patente ou Certificado de Adição de Invenção depositado (22) 06/07/2015 (71) LAERTE BENZI (BR/SP) , MAGDIEL SOUZA DOS SANTOS (BR/SP)
(21) BR 20 2015 016239-7	Código 2.1 - Pedido de Patente ou Certificado de Adição de Invenção depositado (22) 06/07/2015 (71) JAIR BIAGIO CANEVESE (BR/RS)
(21) BR 20 2015 016939-1	Código 2.1 - Pedido de Patente ou Certificado de Adição de Invenção depositado (22) 15/07/2015 (71) NADIR FIGUEIREDO INDÚSTRIA E COMÉRCIO S/A (BR/SP)
(21) BR 20 2015 018156-1	Código 2.1 - Pedido de Patente ou Certificado de Adição de Invenção depositado (22) 29/07/2015 (71) JEFERSON CALDERARO (BR/DF)
(21) BR 20 2015 020496-0	Código 2.1 - Pedido de Patente ou Certificado de Adição de Invenção depositado (22) 25/08/2015 (71) UNIVERSIDADE FEDERAL DE PERNAMBUCO - UFPE (BR/PE)

(21) BR 20 2015 021094-4	Código 2.1 - Pedido de Patente ou Certificado de Adição de Invenção depositado (22) 31/08/2015 (71) RENAN SILVA COUTO (BR/RJ)
(21) BR 20 2015 021188-6	Código 2.1 - Pedido de Patente ou Certificado de Adição de Invenção depositado (22) 01/09/2015 (71) FRANCISCO EDSON LIMA (BR/CE)
(21) BR 20 2015 023077-5	Código 2.1 - Pedido de Patente ou Certificado de Adição de Invenção depositado (22) 14/09/2015 (71) GERMÁN RAMIRO ITURRY YAMAMOTO (BR/RS)
(21) BR 20 2015 024879-8	Código 2.1 - Pedido de Patente ou Certificado de Adição de Invenção depositado (22) 28/09/2015 (71) R A - INDUSTRIA E COMERCIO DE MATERIAIS PLÁSTICOS E BORRACHA LTDA - EPP (BR/MG)
(21) BR 20 2015 026062-3	Código 2.1 - Pedido de Patente ou Certificado de Adição de Invenção depositado (22) 14/10/2015 (71) ADEMIR SILVA (BR)
(21) BR 20 2015 028048-9	Código 2.1 - Pedido de Patente ou Certificado de Adição de Invenção depositado (22) 06/11/2015 (71) EDSON EDNOR DOS SANTOS (BR/SP)
(21) BR 20 2015 028067-5	Código 2.1 - Pedido de Patente ou Certificado de Adição de Invenção depositado (22) 06/11/2015 (71) JOSE NESTOR DE MOURA (BR/MG)
(21) BR 20 2015 031870-2	Código 2.1 - Pedido de Patente ou Certificado de Adição de Invenção depositado (22) 18/12/2015 (71) INSTITUTO DE PESQUISAS TECNOLÓGICAS DO ESTADO DE SÃO PAULO S/A (BR/SP)
(21) BR 20 2015 031942-3	Código 2.1 - Pedido de Patente ou Certificado de Adição de Invenção

	depositado (22) 18/12/2015 (71) ANTILHAS EMBALAGENS EDITORA GRÁFICA S.A (BR/SP)
(21) BR 20 2015 032440-0	Código 2.1 - Pedido de Patente ou Certificado de Adição de Invenção depositado (22) 16/12/2015 (71) MAURO ONOFRE NASCIMENTO (BR/MG)
(21) BR 20 2015 033167-9	Código 2.1 - Pedido de Patente ou Certificado de Adição de Invenção depositado (22) 18/12/2015 (71) JOSE TAVARES DE ALMEIDA (BR) , EDIVALDO DA SILVA RIBEIRO (BR)
(21) BR 20 2016 000273-2	Código 2.1 - Pedido de Patente ou Certificado de Adição de Invenção depositado (22) 07/01/2016 (71) LUIZ ANTONIO MACEDO RAMOS (BR/RS)
(21) BR 20 2016 000507-3	Código 2.1 - Pedido de Patente ou Certificado de Adição de Invenção depositado (22) 07/01/2016 (71) VAGNER LAERCIO GOMES (BR/SP)
(21) BR 20 2016 000523-5	Código 2.1 - Pedido de Patente ou Certificado de Adição de Invenção depositado (22) 11/01/2016 (71) PLESTIN PLÁSTICOS ESTAMPADOS INDÚSTRIAIS LTDA. (BR/SP)
(21) BR 20 2016 000782-3	Código 2.1 - Pedido de Patente ou Certificado de Adição de Invenção depositado (22) 06/01/2016 (71) GILBERTO RENTZ (BR/PR)
(21) BR 20 2016 001041-7	Código 2.1 - Pedido de Patente ou Certificado de Adição de Invenção depositado (22) 18/01/2016 (71) EMERSON DANTAS VIANA (BR/SP)
(21) BR 20 2016 001254-1	Código 2.1 - Pedido de Patente ou Certificado de Adição de Invenção depositado (22) 20/01/2016

	(71) ALCIDES RODRIGUES (BR/SP)
(21) BR 20 2016 003998-9	Código 2.1 - Pedido de Patente ou Certificado de Adição de Invenção depositado (22) 24/02/2016 (71) CARLOS ALBERTO PELOIA (BR)
(21) BR 20 2016 004632-2	Código 2.1 - Pedido de Patente ou Certificado de Adição de Invenção depositado (22) 01/03/2016 (71) CARLOS ANDRÉ CAPPELLARI (BR/RS) , GERALDO AURÉLIO ROLIM SPERB (BR/RS)
(21) BR 20 2016 023431-5	Código 2.1 - Pedido de Patente ou Certificado de Adição de Invenção depositado (22) 07/10/2016 (71) ARISIO CEZARIO DA SILVA (BR/RJ)
(21) BR 20 2016 023462-5	Código 2.1 - Pedido de Patente ou Certificado de Adição de Invenção depositado (22) 28/09/2016 (71) RAIMUNDO NONATO UCHÔA ARAÚJO (BR/PI)
(21) BR 20 2016 028688-9	Código 2.1 - Pedido de Patente ou Certificado de Adição de Invenção depositado (22) 07/12/2016 (71) ANTONIO SARTOR NETO (BR/SP)
(21) BR 20 2016 028691-9	Código 2.1 - Pedido de Patente ou Certificado de Adição de Invenção depositado (22) 07/12/2016 (71) RAFAEL AUGUSTO WIELEWSKI (BR/SC)
(21) BR 20 2016 030516-6	Código 2.1 - Pedido de Patente ou Certificado de Adição de Invenção depositado (22) 23/12/2016 (71) DOSEBIOME INC. (CA)
(21) BR 20 2017 000098-8	Código 2.1 - Pedido de Patente ou Certificado de Adição de Invenção depositado (22) 03/01/2017 (71) NORIAKI INOUE (BR/PR)

(21) BR 20 2017 000286-7	Código 2.1 - Pedido de Patente ou Certificado de Adição de Invenção depositado (22) 05/01/2017 (71) TECNOTRI INDÚSTRIA DE PLÁSTICO (BR/RS)
(21) BR 20 2017 001824-0	Código 2.1 - Pedido de Patente ou Certificado de Adição de Invenção depositado (22) 27/01/2017 (71) JAIME CASTELLI (BR/SP)
(21) BR 20 2017 002008-3	Código 2.1 - Pedido de Patente ou Certificado de Adição de Invenção depositado (22) 31/01/2017 (71) CELESC DISTRIBUIÇÃO S.A. (BR/SC)
(21) BR 20 2017 002042-3	Código 2.1 - Pedido de Patente ou Certificado de Adição de Invenção depositado (22) 31/01/2017 (71) ANDRÉ CAPITO VALERA (BR/SP)
(21) BR 20 2017 002393-7	Código 2.1 - Pedido de Patente ou Certificado de Adição de Invenção depositado (22) 06/02/2017 (71) JOÃO BATISTA LIMA MANGUEIRA (BR/PE)
(21) BR 20 2017 002523-9	Código 2.1 - Pedido de Patente ou Certificado de Adição de Invenção depositado (22) 07/02/2017 (71) JAILSON VIANA SANTOS (BR/SC)
(21) BR 20 2017 002572-7	Código 2.1 - Pedido de Patente ou Certificado de Adição de Invenção depositado (22) 08/02/2017 (66) BR 20 2017 001087-8 18/01/2017 (71) WESLEY SOARES DE GOES (BR/BA)
(21) BR 20 2017 003485-8	Código 2.1 - Pedido de Patente ou Certificado de Adição de Invenção depositado (22) 21/02/2017 (71) DEVAIR CIPRIANI (BR/SC)

(21) BR 20 2017 003747-4	Código 2.1 - Pedido de Patente ou Certificado de Adição de Invenção depositado (22) 23/02/2017 (71) CLÁUDIO PACCACINI DA COSTA (BR/MG)
(21) BR 20 2017 003993-0	Código 2.1 - Pedido de Patente ou Certificado de Adição de Invenção depositado (22) 24/02/2017 (71) POLENGHI INDÚSTRIAS ALIMENTÍCIAS LTDA. (BR/SP)
(21) BR 20 2017 004064-5	Código 2.1 - Pedido de Patente ou Certificado de Adição de Invenção depositado (22) 24/02/2017 (71) CORTAG INDÚSTRIA E COMÉRCIO LTDA. (BR/SP)
(21) BR 20 2017 004440-3	Código 2.1 - Pedido de Patente ou Certificado de Adição de Invenção depositado (22) 06/03/2017 (71) FEWTEC ENGENHARIA LTDA. (BR/MG)
(21) BR 20 2017 004480-2	Código 2.1 - Pedido de Patente ou Certificado de Adição de Invenção depositado (22) 07/03/2017 (71) PROQUALIT TELECOM LTDA (BR/SP)
(21) BR 20 2017 004571-0	Código 2.1 - Pedido de Patente ou Certificado de Adição de Invenção depositado (22) 08/03/2017 (71) IZABEL CRISTINA R. DE CARVALHO - EIRELI - ME (BR/MG)
(21) BR 20 2017 005686-0	Código 2.1 - Pedido de Patente ou Certificado de Adição de Invenção depositado (22) 21/03/2017 (71) ROGÉRIO JOEL SCHNEIDER (BR/PR)
(21) BR 20 2017 006771-3	Código 2.1 - Pedido de Patente ou Certificado de Adição de Invenção depositado (22) 31/03/2017 (71) ROBERTO CARLOS HANAUER (BR/PR)
(21) BR 20 2017 006781-0	Código 2.1 - Pedido de Patente ou Certificado de Adição de Invenção depositado (22) 01/04/2017

	(71) VALDENI PEREIRA DOS SANTOS (BR/SP)
(21) BR 20 2017 006852-3	Código 2.1 - Pedido de Patente ou Certificado de Adição de Invenção depositado (22) 03/04/2017 (71) LILIANE FERREIRA SOUSA (BR/MT)
(21) BR 20 2017 007143-5	Código 2.1 - Pedido de Patente ou Certificado de Adição de Invenção depositado (22) 06/04/2017 (71) DANIEL AUGUSTO DE ANDRADE SANTOS (BR/SE)
(21) BR 20 2017 007176-1	Código 2.1 - Pedido de Patente ou Certificado de Adição de Invenção depositado (22) 06/04/2017 (71) STEFANY QUEIROZ BEZERRA (BR/SP)
(21) BR 20 2017 007220-2	Código 2.1 - Pedido de Patente ou Certificado de Adição de Invenção depositado (22) 07/04/2017 (71) ANDRÉ SILVEIRA FERNANDES LEÃO (BR/DF)
(21) BR 20 2017 007597-0	Código 2.1 - Pedido de Patente ou Certificado de Adição de Invenção depositado (22) 12/04/2017 (71) UNIVERSIDADE FEDERAL DE CAMPINA GRANDE - PB (BR/PB)
(21) BR 20 2017 007674-7	Código 2.1 - Pedido de Patente ou Certificado de Adição de Invenção depositado (22) 12/04/2017 (71) JULIO VIEIRA NUNES (BR/MG)
(21) BR 20 2017 007688-7	Código 2.1 - Pedido de Patente ou Certificado de Adição de Invenção depositado (22) 13/04/2017 (71) NIVIA ROBERTA TRANT (BR/MG)
(21) BR 20 2017 008054-0	Código 2.1 - Pedido de Patente ou Certificado de Adição de Invenção depositado (22) 19/04/2017 (71) UNIVERSIDADE ESTADUAL DE PONTA GROSSA (BR/PR)

(21) BR 20 2017 008171-6	Código 2.1 - Pedido de Patente ou Certificado de Adição de Invenção depositado (22) 19/04/2017 (71) VINICIUS DA SILVA DE SOUSA (BR/SP) , ELISANGELA KELIN DA SILVA (BR/SP)
(21) BR 20 2017 008174-0	Código 2.1 - Pedido de Patente ou Certificado de Adição de Invenção depositado (22) 20/04/2017 (71) WALLACE DE ALMEIDA VIEIRA (BR/RJ)
(21) BR 20 2017 008321-2	Código 2.1 - Pedido de Patente ou Certificado de Adição de Invenção depositado (22) 21/04/2017 (71) CYRO DE OLIVEIRA PEREZ (BR/SP)
(21) BR 20 2017 008322-0	Código 2.1 - Pedido de Patente ou Certificado de Adição de Invenção depositado (22) 21/04/2017 (71) ISAÍAS ISSAMU KOBAYASHI 06252717851 (BR/SP)
(21) BR 20 2017 008522-3	Código 2.1 - Pedido de Patente ou Certificado de Adição de Invenção depositado (22) 25/04/2017 (71) ATLAS HOLDING LTDA (BR/DF)
(21) BR 20 2017 008847-8	Código 2.1 - Pedido de Patente ou Certificado de Adição de Invenção depositado (22) 27/04/2017 (71) JULIO CEZAR LIMA DOS SANTOS (BR/PE)
(21) BR 20 2017 008890-7	Código 2.1 - Pedido de Patente ou Certificado de Adição de Invenção depositado (22) 27/04/2017 (71) BRUNA BORGES DA SILVA (BR/MG)
(21) BR 20 2017 009747-7	Código 2.1 - Pedido de Patente ou Certificado de Adição de Invenção depositado (22) 09/05/2017 (71) DINARDO INSTRUMENTO DE PRECISÃO LTDA - EPP (BR/SP)
(21) BR 20 2017 009838-4	Código 2.1 - Pedido de Patente ou Certificado de Adição de Invenção depositado

	(22) 10/05/2017 (71) AZ ARMATUREN DO BRASIL LTDA (BR/SP)
(21) BR 20 2017 010178-4	Código 2.1 - Pedido de Patente ou Certificado de Adição de Invenção depositado (22) 15/05/2017 (71) AMPEQ - COMÉRCIO DE EQUIPAMENTOS MÉDICO- CIRURGICOS LTDA. (BR/PB)
(21) BR 20 2017 010246-2	Código 2.1 - Pedido de Patente ou Certificado de Adição de Invenção depositado (22) 16/05/2017 (71) BRAZ JOSÉ DE LIMA (BR/SP)
(21) BR 20 2017 010253-5	Código 2.1 - Pedido de Patente ou Certificado de Adição de Invenção depositado (22) 16/05/2017 (71) EDREY PEREA (BR/SP)
(21) BR 20 2017 010389-2	Código 2.1 - Pedido de Patente ou Certificado de Adição de Invenção depositado (22) 18/05/2017 (71) GLAUCIUS PENGA (BR/DF)
(21) BR 20 2017 010640-9	Código 2.1 - Pedido de Patente ou Certificado de Adição de Invenção depositado (22) 21/05/2017 (71) OSNY APARECIDO MARIA (BR/MG)
(21) BR 20 2017 010703-0	Código 2.1 - Pedido de Patente ou Certificado de Adição de Invenção depositado (22) 22/05/2017 (71) ÓTIMA INDÚSTRIA, COMÉRCIO, IMPORTAÇÃO E EXPORTAÇÃO LTDA (BR/PR)

Código 2.4 - Notificação de Depósito do Pedido Dividido - Art 26 inciso I da LPI

Notificação de pedido dividido de um pedido de patente depositado anteriormente. Em relação ao pedido original, o pedido dividido tem a mesma data de depósito e, se for o caso, o correspondente benefício da prioridade reivindicada. O pedido dividido é considerado como estando na mesma fase processual do pedido original.

---

(21) BR 12 2016 021063-4 A2

Código 2.4 - Notificação de Depósito do Pedido Dividido - Art 26 inciso I da LPI
(22) 05/12/2014
(62) BR 11 2016 012874-5 05/12/2014
(71) INTEL IP CORPORATION (US)

---

(21) BR 12 2016 030797-2 A2

Código 2.4 - Notificação de Depósito do Pedido Dividido - Art 26 inciso I da LPI
(22) 12/12/2014
(62) BR 11 2016 013324-2 12/12/2014
(71) AGNOVOS HEALTHCARE, LLC (US)

---

(21) BR 12 2017 003547-9 A2

Código 2.4 - Notificação de Depósito do Pedido Dividido - Art 26 inciso I da LPI
(22) 08/01/2015
(62) BR 11 2016 016051-7 08/01/2015
(71) TOYOTA JIDOSHA KABUSHIKI KAISHA (JP)

---

(21) BR 12 2017 005939-4 A2

Código 2.4 - Notificação de Depósito do Pedido Dividido - Art 26 inciso I da LPI
(22) 13/02/2015
(62) BR 11 2016 018581-1 13/02/2015
(71) ACTELION PHARMACEUTICALS LTD (CH)

Código 2.5 - Exigência - Art. 21 da LPI

O pedido protocolizado não atende formalmente ao disposto no art. 19 da Lei nº 9.279/96,e/ou às demais disposições quanto à sua forma. Fica o requerente obrigado a sanar, em 30 (trinta) dias a contar desta data, as exigências estabelecidas. Caso a exigência não tenha sido explicitada no despacho na RPI, o interessado poderá obter o parecer através do endereço eletrônico www.inpi.gov.br - No Acesso rápido - Faça uma busca – Patente. Para acessar, cadastre-se no Portal do INPI e use login e senha. Não sendo a exigência cumprida com a apresentação da documentação correspondente no prazo acima, o depósito não será aceito e sua numeração será anulada conforme norma vigente.

---

(21) BR 10 2013 006909-4
Código 2.5 - Exigência - Art. 21 da LPI
(22) 25/03/2013
(71) KRONES AG (DE)

---

(21) BR 10 2013 012403-6
Código 2.5 - Exigência - Art. 21 da LPI
(22) 11/05/2013
(71) ANDRÉ RICARDO SOARES AMARANTE (BR/SP)

---

(21) BR 10 2013 012689-6
Código 2.5 - Exigência - Art. 21 da LPI
(22) 22/05/2013
(71) BIOGÉNESIS BAGÓ S.A. (AR)

---

(21) BR 10 2013 020622-9
Código 2.5 - Exigência - Art. 21 da LPI
(22) 13/08/2013
(71) GURULOGIC MICROSYSTEMS OY (FI)

---

(21) BR 10 2013 020661-0
Código 2.5 - Exigência - Art. 21 da LPI
(22) 18/07/2013
(71) FUNDAÇÃO UNIVERSIDADE FEDERAL DE MATO GROSSO (BR/MT) , USP - UNIVERSIDADE DE SÃO PAULO (BR/SP)

---

(21) BR 10 2013 022803-6
Código 2.5 - Exigência - Art. 21 da LPI
(22) 06/09/2013
(71) EDGAR FÉLIX MÜLLER (BR/SP)

---

(21) BR 10 2013 022893-1
Código 2.5 - Exigência - Art. 21 da LPI
(22) 06/09/2013
(71) PANGANG GROUP PANZHIHUA IRON & STEEL RESEARCH INSTITUTE CO., LTD. (CN)

(21) BR 10 2013 027164-0	Código 2.5 - Exigência - Art. 21 da LPI (22) 22/10/2013 (71) INSTITUTO NACIONAL DE TECNOLOGIA - INT (BR/RJ)
(21) BR 10 2015 004125-0	Código 2.5 - Exigência - Art. 21 da LPI (22) 26/02/2015 (71) PETRÓLEO BRASILEIRO S.A. - PETROBRAS (BR/RJ) , UNIVERSIDADE DE SÃO PAULO - USP (BR/SP)
(21) BR 10 2015 005247-2	Código 2.5 - Exigência - Art. 21 da LPI (22) 14/01/2015 (71) ANTONIO COSTA ESTURARO (BR/BA)
(21) BR 10 2015 010365-4	Código 2.5 - Exigência - Art. 21 da LPI (22) 17/04/2015 (71) DARLAN AZEVEDO PEREIRA (BR)
(21) BR 10 2015 012624-7	Código 2.5 - Exigência - Art. 21 da LPI (22) 29/05/2015 (71) UNIVERSIDADE FEDERAL DE MINAS GERAIS (BR/MG)
(21) BR 10 2015 031123-0	Código 2.5 - Exigência - Art. 21 da LPI (22) 11/12/2015 (71) IDJ TECNOLOGIA LTDA - ME (BR)
(21) BR 10 2016 004596-7	Código 2.5 - Exigência - Art. 21 da LPI (22) 06/02/2016 (71) RUBYLAN LIMA OLIVEIRA (BR)
(21) BR 10 2016 009239-6	Código 2.5 - Exigência - Art. 21 da LPI (22) 11/04/2016 (71) Helen Rose Takahashi Ikeda (BR/SP)
(21) BR 10 2016 010772-5	Código 2.5 - Exigência - Art. 21 da LPI (22) 12/05/2016 (71) UNIVERSIDADE FEDERAL DO ESPÍRITO SANTO (BR)
(21) BR 10 2016 013023-9	Código 2.5 - Exigência - Art. 21 da LPI (22) 07/06/2016 (71) EMBRAPA- EMPRESA BRASILEIRA DE PESQUISA AGROPECUÁRIA (BR/DF)

(21) BR 10 2016 013710-1	Código 2.5 - Exigência - Art. 21 da LPI (22) 14/06/2016 (71) IRS PARTICIPAÇÕES LTDA (BR/DF)
(21) BR 10 2016 020921-8	Código 2.5 - Exigência - Art. 21 da LPI (22) 10/09/2016 (71) ENGMOV COMÉRCIO E IMPORTAÇÃO DE EQUIPAMENTOS LTDA ME (BR/SP)
(21) BR 10 2016 024291-6	Código 2.5 - Exigência - Art. 21 da LPI (22) 18/10/2016 (71) THIAGO GONÇALVES DOS SANTOS MARTINS (BR/RJ)
(21) BR 10 2016 025666-6	Código 2.5 - Exigência - Art. 21 da LPI (22) 03/11/2016 (71) EVERARDO NORONHA RIBEIRO (BR/CE)
(21) BR 10 2016 026268-2	Código 2.5 - Exigência - Art. 21 da LPI (22) 09/11/2016 (71) ALINE CRISTINA DE CEZARO (BR/PR)
(21) BR 10 2016 029272-7	Código 2.5 - Exigência - Art. 21 da LPI (22) 14/12/2016 (71) JOÃO CARLOS WOHLGEMUTH (BR/DF)
(21) BR 10 2016 030131-9	Código 2.5 - Exigência - Art. 21 da LPI (22) 21/12/2016 (71) JOHNSON & JOHNSON CONSUMER INC. (US)
(21) BR 10 2016 030169-6	Código 2.5 - Exigência - Art. 21 da LPI (22) 21/12/2016 (71) RICARDO EDUARTE PEREIRA (BR/SC)
(21) BR 10 2017 000516-0	Código 2.5 - Exigência - Art. 21 da LPI (22) 10/01/2017 (71) CYNTHIA NARA PEREIRA DE OLIVEIRA (BR/MG)
(21) BR 10 2017 002253-6	Código 2.5 - Exigência - Art. 21 da LPI (22) 02/02/2017 (71) ANTONIO CLAUDIO CARDOSO MOCAREL (BR/RJ)
(21) BR 10 2017 002994-8	Código 2.5 - Exigência - Art. 21 da LPI

	(22) 14/02/2017 (71) ROGERIO HENRIQUE ARVATTI DA SILVA (BR/DF)
(21) BR 10 2017 004786-5	Código 2.5 - Exigência - Art. 21 da LPI (22) 09/03/2017 (71) JOÃO CARLOS FAGUNDES DE SOUZA (BR/MG)
(21) BR 10 2017 004951-5	Código 2.5 - Exigência - Art. 21 da LPI (22) 13/03/2017 (71) NICOLAU FERNANDES DA ROSA (BR/DF)
(21) BR 10 2017 005182-0	Código 2.5 - Exigência - Art. 21 da LPI (22) 15/03/2017 (71) VICENTE YUKIAKI YABIKU (BR/PR)
(21) BR 10 2017 005544-2	Código 2.5 - Exigência - Art. 21 da LPI (22) 17/03/2017 (71) THIAGO CAVALCANTE CARVALHO (BR/RJ)
(21) BR 10 2017 005916-2	Código 2.5 - Exigência - Art. 21 da LPI (22) 22/03/2017 (71) DAVID DE OLIVEIRA FILHO (BR/RJ)
(21) BR 10 2017 007536-2	Código 2.5 - Exigência - Art. 21 da LPI (22) 11/04/2017 (71) AMAURY DO NASCIMENTO ME (BR/SC)
(21) BR 10 2017 007556-7	Código 2.5 - Exigência - Art. 21 da LPI (22) 12/04/2017 (71) MARIA APARECIDA MEDEIROS MACIEL (BR/RN)
(21) BR 10 2017 007834-5	Código 2.5 - Exigência - Art. 21 da LPI (22) 17/04/2017 (71) HELTON LUIZ PEREIRA (BR/PR)
(21) BR 10 2017 010146-0	Código 2.5 - Exigência - Art. 21 da LPI (22) 15/05/2017 (71) LORENZO BORLETTI (BR/SP)
(21) BR 10 2017 010150-9	Código 2.5 - Exigência - Art. 21 da LPI (22) 15/05/2017 (71) UNIVERSIDADE FEDERAL DE CAMPINA GRANDE - PB (BR/PB)

(21) BR 10 2017 010169-0	Código 2.5 - Exigência - Art. 21 da LPI (22) 15/05/2017 (71) REMER CONSULTORES ASSESSORIA EMPRESARIAL LTDA. (BR/RJ) , PROTEIMAX BIOTECNOLOGIA LTDA (BR/SP)
(21) BR 10 2017 010181-9	Código 2.5 - Exigência - Art. 21 da LPI (22) 15/05/2017 (71) BIOTEC BIOLÓGICA INDÚSTRIA FARMACÊUTICA LTDA. - E.P.P. (BR/GO)
(21) BR 10 2017 010182-7	Código 2.5 - Exigência - Art. 21 da LPI (22) 15/05/2017 (71) GLAUCIA MANGIA MACHADO (BR/MG)
(21) BR 10 2017 010186-0	Código 2.5 - Exigência - Art. 21 da LPI (22) 15/05/2017 (71) ITAMAR GILI (BR/SC)
(21) BR 10 2017 010194-0	Código 2.5 - Exigência - Art. 21 da LPI (22) 15/05/2017 (71) JOÃO ROBERTO FERREIRA DA ROSA (BR/SP)
(21) BR 10 2017 010196-7	Código 2.5 - Exigência - Art. 21 da LPI (22) 16/05/2017 (71) FORNAC S.A. (BR/MG)
(21) BR 10 2017 010200-9	Código 2.5 - Exigência - Art. 21 da LPI (22) 16/05/2017 (71) FERNANDO TEDESCKI PEREIRA (BR/SP)
(21) BR 10 2017 010267-0	Código 2.5 - Exigência - Art. 21 da LPI (22) 16/05/2017 (71) SERVIÇO NACIONAL DE APRENDIZAGEM INDUSTRIAL - DEPARTAMENTO REGIONAL DE PERNAMBUCO (BR/PE)
(21) BR 10 2017 010296-3	Código 2.5 - Exigência - Art. 21 da LPI (22) 17/05/2017 (71) UNIVERSIDADE FEDERAL DE JUIZ DE FORA - UFJF (BR/MG) , UNIVERSIDADE FEDERAL DE SÃO JOÃO DEL-REI - UFSJ (BR/MG) , FUNDAÇÃO DE AMPARO À PESQUISA DO ESTADO DE MINAS GERAIS - FAPEMIG (BR/MG)

(21) BR 10 2017 010304-8	Código 2.5 - Exigência - Art. 21 da LPI (22) 17/05/2017 (71) TOYOTA JIDOSHA KABUSHIKI KAISHA (JP)
(21) BR 10 2017 012443-6	Código 2.5 - Exigência - Art. 21 da LPI (22) 12/06/2017 (71) UNIVERSIDADE FEDERAL DO PARANA (BR/PR)
(21) BR 10 2017 013916-6	Código 2.5 - Exigência - Art. 21 da LPI (22) 27/06/2017 (71) GUSTAVO AZEVEDO CUNHA (BR/MG)
(21) BR 10 2017 014100-4	Código 2.5 - Exigência - Art. 21 da LPI (22) 28/06/2017 (71) PEDRO HENRIQUE DO NASCIMENTO PEREIRA (BR/MG)
(21) BR 10 2017 014251-5	Código 2.5 - Exigência - Art. 21 da LPI (22) 29/06/2017 (71) UNIVERSIDADE FEDERAL DO PARANA (BR/PR)
(21) BR 10 2017 014916-1	Código 2.5 - Exigência - Art. 21 da LPI (22) 12/07/2017 (71) UNIVERSIDADE FEDERAL DE SÃO JOÃO DEL REI (BR/MG)
(21) BR 10 2017 016090-4	Código 2.5 - Exigência - Art. 21 da LPI (22) 27/07/2017 (71) FCA FIAT CHRYSLER AUTOMOVEIS BRASIL LTDA (BR/MG)
(21) BR 13 2014 007192-9	Código 2.5 - Exigência - Art. 21 da LPI (22) 26/03/2014 (71) EUZENI DA SILVA 25607681866 (BR/SP)
(21) BR 13 2017 000369-7	Código 2.5 - Exigência - Art. 21 da LPI (22) 06/01/2017 (71) ORALUCENT, LLC (US)
(21) BR 20 2013 012638-7	Código 2.5 - Exigência - Art. 21 da LPI (22) 22/05/2013 (71) EDSON ROLDÃO DIAS (BR/SP)
(21) BR 20 2013 017640-6	Código 2.5 - Exigência - Art. 21 da LPI

	(22) 10/07/2013 (71) DERISVALDO ROSA PAIVA (BR/SP)
(21) BR 20 2013 017651-1	Código 2.5 - Exigência - Art. 21 da LPI (22) 10/07/2013 (71) VISION DESENVOLVIMENTO DE SOLUÇÕES TECNOLOGICAS LTDA (BR/MG)
(21) BR 20 2013 021185-6	Código 2.5 - Exigência - Art. 21 da LPI (22) 20/08/2013 (71) FEWTEC ENGENHARIA LTDA (BR/MG)
(21) BR 20 2013 025923-9	Código 2.5 - Exigência - Art. 21 da LPI (22) 08/10/2013 (71) ROBERTO CARLOS HANAUER (BR/PR)
(21) BR 20 2014 016199-1	Código 2.5 - Exigência - Art. 21 da LPI (22) 30/06/2014 (71) FERNANDO CALDEIRA PIRES (BR/SP)
(21) BR 20 2014 023958-3	Código 2.5 - Exigência - Art. 21 da LPI (22) 26/09/2014 (71) EDNÉA ALZIRA GOMES COUTO (BR/MG) , FERNANDO JOSÉ DA ROCHA COUTO (BR/MG)
(21) BR 20 2014 027876-7	Código 2.5 - Exigência - Art. 21 da LPI (22) 07/11/2014 (71) MOON KYUNG CHOI (BR)
(21) BR 20 2014 028817-7	Código 2.5 - Exigência - Art. 21 da LPI (22) 19/11/2014 (71) BEPPEL INDUSTRIA E COMERCIO DE MÁQUINAS E PRODUTOS METALURGICOS LTDA - ME. (BR/MT)
(21) BR 20 2014 030642-6	Código 2.5 - Exigência - Art. 21 da LPI (22) 02/12/2014 (71) BEATRIZ BANDEIRA (BR/SC)
(21) BR 20 2014 031968-4	Código 2.5 - Exigência - Art. 21 da LPI (22) 19/12/2014 (71) UEBER CANDIDO DA SILVA (BR/ES)

(21) BR 20 2015 000919-0	Código 2.5 - Exigência - Art. 21 da LPI (22) 15/01/2015 (71) SILVIO CARLOS ALVES DE LIMA (BR/SP)
(21) BR 20 2015 001026-0	Código 2.5 - Exigência - Art. 21 da LPI (22) 16/01/2015 (71) DALMO JOSÉ DA SILVA (BR/MG)
(21) BR 20 2015 001035-0	Código 2.5 - Exigência - Art. 21 da LPI (22) 16/01/2015 (71) JOSÉ EYMARD BICALHO (BR/MG) , DAURO DOUGLAS OLIVEIRA (BR/MG) , GABRIELA MEYGE DE BRITO (BR/MG)
(21) BR 20 2015 001123-2	Código 2.5 - Exigência - Art. 21 da LPI (22) 15/01/2015 (71) MAFRA INDÚSTRIA E COMÉRCIO LTDA. (BR/MG)
(21) BR 20 2015 001144-5	Código 2.5 - Exigência - Art. 21 da LPI (22) 19/01/2015 (71) DARLAN SANTOS DE ALENCAR JUNIOR (BR/GO)
(21) BR 20 2015 001382-0	Código 2.5 - Exigência - Art. 21 da LPI (22) 22/01/2015 (71) MARCIO TARGINO DE SOUZA (BR/RJ)
(21) BR 20 2015 001517-3	Código 2.5 - Exigência - Art. 21 da LPI (22) 23/01/2015 (71) LUIZ ONISTO (BR)
(21) BR 20 2015 001604-8	Código 2.5 - Exigência - Art. 21 da LPI (22) 23/01/2015 (71) MOZART DE MAGALHÃES CATTONI (BR/MG)
(21) BR 20 2015 002670-1	Código 2.5 - Exigência - Art. 21 da LPI (22) 06/02/2015 (71) DAVI GABRIEL PROSPERO - ME (BR/SP) , ALBINO - COMERCIO DE ROUPAS EM GERAL EIRELLI (BR/SP)
(21) BR 20 2015 006779-3	Código 2.5 - Exigência - Art. 21 da LPI (22) 26/03/2015 (71) ORESTES ARISTODEMO LATTARI (BR/SP) , OSVALDO TAPIA (BR/SP)

(21) BR 20 2015 009507-0	Código 2.5 - Exigência - Art. 21 da LPI (22) 28/04/2015 (71) GUSTAVO GOMES REIS BRAGA (BR/MG)
(21) BR 20 2015 009758-7	Código 2.5 - Exigência - Art. 21 da LPI (22) 29/04/2015 (71) FGVTN BRASIL LTDA. (BR/PR)
(21) BR 20 2015 010002-2	Código 2.5 - Exigência - Art. 21 da LPI (22) 04/05/2015 (71) CLAUDIO PETRECCA DE CARVALHO (BR/SP)
(21) BR 20 2015 011125-3	Código 2.5 - Exigência - Art. 21 da LPI (22) 14/05/2015 (71) LUIS CLAUDIO CONCEIÇÃO DA SILVA (BR)
(21) BR 20 2015 011444-9	Código 2.5 - Exigência - Art. 21 da LPI (22) 19/05/2015 (71) EBENEZER VALISTAMP LTDA ME (BR/SP)
(21) BR 20 2015 011485-6	Código 2.5 - Exigência - Art. 21 da LPI (22) 19/05/2015 (71) ANDERSON LUÍS TEIXEIRA OLIVEIRA FREITAS (BR/RJ)
(21) BR 20 2015 013362-1	Código 2.5 - Exigência - Art. 21 da LPI (22) 09/06/2015 (71) GUILHERME DOS SANTOS (BR/RS)
(21) BR 20 2015 013424-5	Código 2.5 - Exigência - Art. 21 da LPI (22) 09/06/2015 (71) IMPLACIL DE BORTOLI MATERIAL ODONTOLÓGICO LTDA (BR/SP)
(21) BR 20 2015 014347-3	Código 2.5 - Exigência - Art. 21 da LPI (22) 17/06/2015 (71) ROMILDO ANGELO DE SOUZA (BR/ES)
(21) BR 20 2015 014771-1	Código 2.5 - Exigência - Art. 21 da LPI (22) 19/06/2015 (71) LEONARDO TANUS DE OLIVEIRA TEIXEIRA (BR/MG)
(21) BR 20 2015 016185-4	Código 2.5 - Exigência - Art. 21 da LPI (22) 06/07/2015

	(71) ARISTIDES MARCANDALLI (BR/SP)
(21) BR 20 2015 017056-0	Código 2.5 - Exigência - Art. 21 da LPI (22) 16/07/2015 (71) FLAVIO FERREIRA (BR)
(21) BR 20 2015 018204-5	Código 2.5 - Exigência - Art. 21 da LPI (22) 30/07/2015 (71) RENATO CASCARDI (BR)
(21) BR 20 2015 018659-8	Código 2.5 - Exigência - Art. 21 da LPI (22) 31/07/2015 (71) ANDERSON DA SILVA SARAIVA (BR/PI)
(21) BR 20 2015 018678-4	Código 2.5 - Exigência - Art. 21 da LPI (22) 04/08/2015 (71) ORLANDO MOTA SALGUEIRO (BR/RJ)
(21) BR 20 2015 020312-3	Código 2.5 - Exigência - Art. 21 da LPI (22) 24/08/2015 (71) HECTOR IRIART PETRAGLIA (BR/CE)
(21) BR 20 2015 020678-5	Código 2.5 - Exigência - Art. 21 da LPI (22) 27/08/2015 (71) CRISTINA ABJAODE AMARAL (BR/MG)
(21) BR 20 2015 020831-1	Código 2.5 - Exigência - Art. 21 da LPI (22) 28/08/2015 (71) CARLOS JOSÉ ANDRADE DOS SANTOS (BR)
(21) BR 20 2015 021310-2	Código 2.5 - Exigência - Art. 21 da LPI (22) 02/09/2015 (71) EVANDRO MATEUS DA SILVA (BR/SP) , EDENILSON APARECIDO DUELA (BR/SP)
(21) BR 20 2015 021646-2	Código 2.5 - Exigência - Art. 21 da LPI (22) 04/09/2015 (71) SANTHAILE CONFECÇÕES LTDA EPP (BR/SC)
(21) BR 20 2015 021718-3	Código 2.5 - Exigência - Art. 21 da LPI (22) 04/09/2015 (71) JOSÉ DOMINGUEZ (BR/SP)

(21) BR 20 2015 023921-7	Código 2.5 - Exigência - Art. 21 da LPI (22) 16/09/2015 (71) erika mitchiko okuma (BR/ES)
(21) BR 20 2015 025492-5	Código 2.5 - Exigência - Art. 21 da LPI (22) 23/09/2015 (71) MAURO ONOFRE NASCIMENTO (BR/MG)
(21) BR 20 2015 025941-2	Código 2.5 - Exigência - Art. 21 da LPI (22) 13/10/2015 (71) JOÃO ESTEVÃO PASSOS (BR/MG)
(21) BR 20 2015 026177-8	Código 2.5 - Exigência - Art. 21 da LPI (22) 15/10/2015 (71) HIDRO ESTRELA IND. E COM. DE TUBOS E CONEXÕES DE PVC LTDA. (BR/SP)
(21) BR 20 2015 026982-5	Código 2.5 - Exigência - Art. 21 da LPI (22) 23/10/2015 (71) JOÃO BOSCO KAISER CHAVES (BR/PE)
(21) BR 20 2015 027473-0	Código 2.5 - Exigência - Art. 21 da LPI (22) 29/10/2015 (71) ALCAR ABRASIVOS LTDA (BR/SP)
(21) BR 20 2015 028577-4	Código 2.5 - Exigência - Art. 21 da LPI (22) 03/11/2015 (71) ANTONIO CARLOS DA SILVA PIMENTA (BR/SP) , ANNA ESTHER SAID SABBÁ (BR/SP)
(21) BR 20 2015 029085-9	Código 2.5 - Exigência - Art. 21 da LPI (22) 12/11/2015 (71) ALVARO MOREIRA DE CARVALHO (BR)
(21) BR 20 2016 000557-0	Código 2.5 - Exigência - Art. 21 da LPI (22) 11/01/2016 (71) LOURENÇO ALBERTO BUZATTO (BR/PR)
(21) BR 20 2016 000700-9	Código 2.5 - Exigência - Art. 21 da LPI (22) 13/01/2016 (71) DJALMA MOREIRA (BR/SP)

(21) BR 20 2016 001345-9	Código 2.5 - Exigência - Art. 21 da LPI (22) 12/01/2016 (71) INSTITUTO FEDERAL DE EDUCAÇÃO, CIÊNCIA E TECNOLOGIA DE RONDÔNIA (BR/RO)
(21) BR 20 2016 001439-0	Código 2.5 - Exigência - Art. 21 da LPI (22) 22/01/2016 (71) ANDERSON DOS SANTOS (BR)
(21) BR 20 2016 001669-5	Código 2.5 - Exigência - Art. 21 da LPI (22) 26/01/2016 (71) DANIEL BLANCO BENEVENUTO (BR/SP)
(21) BR 20 2016 002531-7	Código 2.5 - Exigência - Art. 21 da LPI (22) 04/02/2016 (71) PAULO PEREIRA CARNEIRO BURLE JUNIOR (BR/RJ)
(21) BR 20 2016 003088-4	Código 2.5 - Exigência - Art. 21 da LPI (22) 15/02/2016 (71) LUIS AUGUSTO RODRIGUES BARRILARI (BR/RJ)
(21) BR 20 2016 003099-0	Código 2.5 - Exigência - Art. 21 da LPI (22) 15/02/2016 (71) MKR CONSTRUTORA EIRELI ME (BR/RJ)
(21) BR 20 2016 004402-8	Código 2.5 - Exigência - Art. 21 da LPI (22) 29/02/2016 (71) RUBENS DOS SANTOS MACHADO (BR/RJ)
(21) BR 20 2016 004769-8	Código 2.5 - Exigência - Art. 21 da LPI (22) 17/02/2016 (71) IDALINO CANDIDO DA SILVA (BR/GO) , LAZARO PURGATO (BR/SP)
(21) BR 20 2016 010407-1	Código 2.5 - Exigência - Art. 21 da LPI (22) 09/05/2016 (71) MAGDA ALMEIDA MARQUES (BR/SP)
(21) BR 20 2016 013283-0	Código 2.5 - Exigência - Art. 21 da LPI (22) 09/06/2016 (71) SIRLEI ELENA PAUL (BR/RS)

(21) BR 20 2016 028678-1	Código 2.5 - Exigência - Art. 21 da LPI (22) 06/12/2016 (71) MICAEL SANTOS OLIVEIRA (BR/GO)
(21) BR 20 2016 028679-0	Código 2.5 - Exigência - Art. 21 da LPI (22) 07/12/2016 (71) MARCELO SINVAL AVILA DA SILVA (BR/GO)
(21) BR 20 2016 030999-4	Código 2.5 - Exigência - Art. 21 da LPI (22) 29/12/2016 (71) CARLOS ALEXANDRE FERREIRA PEREIRA (BR/RJ)
(21) BR 20 2016 031017-8	Código 2.5 - Exigência - Art. 21 da LPI (22) 30/12/2016 (71) ROGÉRIO LAMOUNIER FRANÇA (BR/MG)
(21) BR 20 2017 000198-4	Código 2.5 - Exigência - Art. 21 da LPI (22) 05/01/2017 (71) SHARDIK SILVA CATAFESTA LOPES (BR/SP)
(21) BR 20 2017 000566-1	Código 2.5 - Exigência - Art. 21 da LPI (22) 11/01/2017 (71) DANIEL CESAR MIRANDA DA CUNHA (BR/SC)
(21) BR 20 2017 001896-8	Código 2.5 - Exigência - Art. 21 da LPI (22) 30/01/2017 (71) ELVI COZINHAS INDUSTRIAIS LTDA (BR/SP)
(21) BR 20 2017 001982-4	Código 2.5 - Exigência - Art. 21 da LPI (22) 30/01/2017 (71) NELSON R GRITTI (BR/SP)
(21) BR 20 2017 001983-2	Código 2.5 - Exigência - Art. 21 da LPI (22) 30/01/2017 (71) NELSON ROBERTO GRITTI (BR/SP)
(21) BR 20 2017 002032-6	Código 2.5 - Exigência - Art. 21 da LPI (22) 31/01/2017 (71) MUTSUO ASANO FILHO (BR/GO)
(21) BR 20 2017 002570-0	Código 2.5 - Exigência - Art. 21 da LPI (22) 08/02/2017

	(71) ROYAL TRUDEL ALIMENTOS LTDA - ME (BR/RS)
(21) BR 20 2017 002717-7	Código 2.5 - Exigência - Art. 21 da LPI (22) 10/02/2017 (71) JURACY APOIO EMPRESARIAL EIRELI - ME (BR/SP)
(21) BR 20 2017 003653-2	Código 2.5 - Exigência - Art. 21 da LPI (22) 22/02/2017 (71) ADMILSON MARIN (BR/SP)
(21) BR 20 2017 003662-1	Código 2.5 - Exigência - Art. 21 da LPI (22) 22/02/2017 (71) PEDRO ROBERTO DA SILVA SOBRINHO (BR/PE)
(21) BR 20 2017 004436-5	Código 2.5 - Exigência - Art. 21 da LPI (22) 06/03/2017 (71) GUSTAVO LEHTO GOMES (BR/SP)
(21) BR 20 2017 004487-0	Código 2.5 - Exigência - Art. 21 da LPI (22) 07/03/2017 (71) JAIR BERTALIA (BR/SP)
(21) BR 20 2017 004498-5	Código 2.5 - Exigência - Art. 21 da LPI (22) 07/03/2017 (71) NELSON RODRIGUES DA SILVA (BR/PR)
(21) BR 20 2017 004545-0	Código 2.5 - Exigência - Art. 21 da LPI (22) 07/03/2017 (71) ADALBERTO PAGLIARO JUNIOR (BR/MG)
(21) BR 20 2017 004568-0	Código 2.5 - Exigência - Art. 21 da LPI (22) 08/03/2017 (71) MAQUINGER - CONSTRUÇÕES MECÂNICAS LTDA. (BR/RS)
(21) BR 20 2017 006831-0	Código 2.5 - Exigência - Art. 21 da LPI (22) 03/04/2017 (71) MANOEL ANTONIO DE CASTRO SILVA (BR/SP)
(21) BR 20 2017 006954-6	Código 2.5 - Exigência - Art. 21 da LPI (22) 04/04/2017 (71) CARLOS EUGENIO VARGAS BENTANCUR (BR/SC)

(21) BR 20 2017 007657-7	Código 2.5 - Exigência - Art. 21 da LPI (22) 12/04/2017 (71) MEDICLINICA EQUILIBRIUM LTDA (BR/SP)
(21) BR 20 2017 007830-8	Código 2.5 - Exigência - Art. 21 da LPI (22) 17/04/2017 (71) ARTES GRAFICAS E EDITORA DO NORDESTE LTDA. (BR/BA)
(21) BR 20 2017 008036-1	Código 2.5 - Exigência - Art. 21 da LPI (22) 18/04/2017 (71) SEBASTIAN MANUEL MOTA ROLDAN (BR/SP)
(21) BR 20 2017 008665-3	Código 2.5 - Exigência - Art. 21 da LPI (22) 26/04/2017 (71) CAMPOS LIGHTCOM ENGENHARIA LTDA (BR/RJ)
(21) BR 20 2017 009709-4	Código 2.5 - Exigência - Art. 21 da LPI (22) 09/05/2017 (71) PAULO SÉRGIO DA COSTA (BR/DF)
(21) BR 20 2017 009857-0	Código 2.5 - Exigência - Art. 21 da LPI (22) 10/05/2017 (71) H & G CONSULTORTIA EM ENGENHARIA LTDA - ME (BR/PE)
(21) BR 20 2017 009883-0	Código 2.5 - Exigência - Art. 21 da LPI (22) 11/05/2017 (71) SEAWAY CONFECÇÕES LTDA (BR/PE)
(21) BR 20 2017 010061-3	Código 2.5 - Exigência - Art. 21 da LPI (22) 12/05/2017 (71) JURANDYR ALVINO DA SILVA FILHO (BR/PR)
(21) BR 20 2017 010305-1	Código 2.5 - Exigência - Art. 21 da LPI (22) 17/05/2017 (71) OMAR RICCI BALLABIO (BR/SP)
(21) BR 20 2017 010375-2	Código 2.5 - Exigência - Art. 21 da LPI (22) 17/05/2017 (71) JOAO EUGENIO FRANCO CALDAS (BR/DF)
(21) BR 20 2017 010632-8	Código 2.5 - Exigência - Art. 21 da LPI (22) 20/05/2017

	(71) A. B. LASER INDÚSTRIA E COMÉRCIO DE MÁQUINAS E EQUIPAMENTOS LTDA - ME (BR/PR)
(21) BR 20 2017 010668-9	Código 2.5 - Exigência - Art. 21 da LPI (22) 22/05/2017 (71) GIOVANNI LAURIENZO (BR/SP) , PAULO EDUARDO GUEDES CARVALHO (BR/SP) , ANDRE LUIZ FERREIRA COSTA (BR/SP) , FERNANDO AKIO MAEDA (BR/SP) , LUCAS HIAN DA SILVA (BR/SP) , TARCILA TRIVINO (BR/SP) , ANA CARLA RAFHAELLI NAHÁS SCOCATE (BR/SP) , FERNANDO CESAR TORRES (BR/SP) , ACACIO FUZIY (BR/SP) , CLAUDIO FRÓES DE FREITAS (BR/SP) , LIVIA PICCHI COMAR (BR/SP) , SANDRA REGINA MOTA ORTIZ (BR/SP) , MARIA BEATRIZ CARRAZZONE CAL ALONSO (BR/SP)
(21) BR 20 2017 010677-8	Código 2.5 - Exigência - Art. 21 da LPI (22) 22/05/2017 (71) J. R. F. AUTOMAÇÃO INDUSTRIAL IMPORTAÇÃO E EXPORTAÇÃO LTDA. (BR/RS)

Código 2.6 - Publicação Anulada

Anulada a publicação por ter sido indevida.

(21) BR 10 2014 029214-4	Código 2.6 - Publicação Anulada (22) 24/11/2014 (71) VALEV S.A. (BR/RJ) Referência: RPI 2408 de 01.03.2017 - Código 2.10
(21) BR 10 2017 007594-0	Código 2.6 - Publicação Anulada (22) 12/04/2017 (71) UNIVERSIDADE FEDERAL DE MINAS GERAIS (BR/MG) , UNIVERSIDADE FEDERAL DE JUIZ DE FORA - UFJF (BR/MG) , FUNDAÇÃO DE AMPARO À PESQUISA DO ESTADO DE MINAS GERAIS ? FAPEMIG (BR/MG) REFERENTE À RPI 2423 DE 13/06/2017 POR TER SIDO INDEVIDA.
(21) BR 20 2015 014166-7	Código 2.6 - Publicação Anulada (22) 16/06/2015 (71) M1 INOVAÇÕES EM PRODUTOS E SERVIÇOS ESPECIAIS LTDA. (BR/SP) Referente ao despacho 2.5 publicado na RPI 2427 de 11/07/2017.

Código 2.10 - Requerimento de Pedido de Patente ou Certificado de Adição de Invenção

Notificação de requerimento de pedido de patente ou certificado de adição de invenção. Será realizado o exame formal a fim de verificação do Art. 19 da Lei nº 9.279/96 e IN 031/2013.

(21) BR 10 2015 001030-3	Código 2.10 - Requerimento de Pedido de Patente ou Certificado de Adição de Invenção (22) 16/01/2015 (71) ANA CLARA HONORATO MACHADO CORTES (BR/GO) Número de Protocolo '026150000001' em 16/01/2015 11:51 (GO)
(21) BR 10 2015 001147-4	Código 2.10 - Requerimento de Pedido de Patente ou Certificado de Adição de Invenção (22) 19/01/2015 (71) MERCEDES ALVA NICOLINE - ME (BR/ES) Número de Protocolo '025150000007' em 19/01/2015 11:16 (ES)
(21) BR 10 2015 001177-6	Código 2.10 - Requerimento de Pedido de Patente ou Certificado de Adição de Invenção (22) 19/01/2015 (71) GIVANILDO CIRILO DE SOUZA (BR/ES) Número de Protocolo '025150000014' em 19/01/2015 14:50 (ES)
(21) BR 10 2015 001266-7	Código 2.10 - Requerimento de Pedido de Patente ou Certificado de Adição de Invenção (22) 20/01/2015 (71) UNYLYNER INDÚSTRIA E COMÉRCIO DE EQUIPAMENTOS DE SEGURANÇA LTDA (BR/SP) Número de Protocolo '018150000778' em 20/01/2015 14:27 (SP)
(21) BR 10 2015 001267-5	Código 2.10 - Requerimento de Pedido de Patente ou Certificado de Adição de Invenção (22) 20/01/2015 (71) UNYLYNER INDUSTRIA E COMERCIO DE EQUIPAMENTOS DE SEGURANÇA LTDA (BR/SP) Número de Protocolo '018150000779' em 20/01/2015 14:27 (SP)
(21) BR 10 2015 002714-1	Código 2.10 - Requerimento de Pedido de Patente ou Certificado de Adição de Invenção (22) 06/02/2015 (71) WÜRTH ELEKTRONIK EISOS GMBH & CO. KG (DE)

	Número de Protocolo '020150002284' em 06/02/2015 16:42 (RJ)
(21) BR 10 2015 002935-7	Código 2.10 - Requerimento de Pedido de Patente ou Certificado de Adição de Invenção (22) 10/02/2015 (71) ERBE ELEKTROMEDIZIN GMBH (DE) Número de Protocolo '018150001910' em 10/02/2015 16:13 (SP)
(21) BR 10 2015 003807-0	Código 2.10 - Requerimento de Pedido de Patente ou Certificado de Adição de Invenção (22) 23/02/2015 (71) GE ENERGY POWER CONVERSION TECHNOLOGY, LTD. (GB) Número de Protocolo '018150002467' em 23/02/2015 15:41 (SP)
(21) BR 10 2015 004219-1	Código 2.10 - Requerimento de Pedido de Patente ou Certificado de Adição de Invenção (22) 26/02/2015 (71) MODINE MANUFACTURING COMPANY (US) Número de Protocolo '020150004331' em 26/02/2015 16:17 (RJ)
(21) BR 10 2015 004329-5	Código 2.10 - Requerimento de Pedido de Patente ou Certificado de Adição de Invenção (22) 14/01/2015 (71) UNIVERSIDADE FEDERAL DO MARANHÃO (BR/MA) Número do Aviso de Recebimento 'DJ050843049BR'
(21) BR 10 2015 004439-9	Código 2.10 - Requerimento de Pedido de Patente ou Certificado de Adição de Invenção (22) 27/02/2015 (71) WABCO EUROPE BVBA (BE) Número de Protocolo '020150004476' em 27/02/2015 16:16 (RJ)
(21) BR 10 2015 004757-6	Código 2.10 - Requerimento de Pedido de Patente ou Certificado de Adição de Invenção (22) 04/03/2015 (71) ANTONIO MANOEL RIBEIRO DE ALMEIDA (BR/CE) , ANA PAULA LOURENÇO DOS SANTOS (BR/CE) , HELANO FERNANDES DA SILVA (BR/CE) , FRANCISCO HAUDSON DE SOUSA DA SILVA (BR/CE) , FRANCJAMES DE SOUSA DA SILVA (BR/PA) Número de Protocolo '013150000044' em 04/03/2015 10:53 (CE)
(21) BR 10 2015 005222-7	Código 2.10 - Requerimento de Pedido de Patente ou Certificado de Adição de Invenção

	(22) 13/01/2015 (71) CHARLES SARMENTO RAMOS (BR/BA) Número do Aviso de Recebimento 'JG945887497BR'
(21) BR 10 2015 005403-3	Código 2.10 - Requerimento de Pedido de Patente ou Certificado de Adição de Invenção (22) 11/03/2015 (71) SERCEL (FR) Número de Protocolo '020150005192' em 11/03/2015 14:51 (RJ)
(21) BR 10 2015 005828-4	Código 2.10 - Requerimento de Pedido de Patente ou Certificado de Adição de Invenção (22) 23/02/2015 (71) UNIVERSIDADE FEDERAL DE ALAGOAS (BR/AL) Número de Protocolo '022150000009' em 23/02/2015 10:00 (AL)
(21) BR 10 2015 006080-7	Código 2.10 - Requerimento de Pedido de Patente ou Certificado de Adição de Invenção (22) 19/03/2015 (71) PETRÓLEO BRASILEIRO S.A. - PETROBRAS (BR/RJ) Número de Protocolo '020150005666' em 19/03/2015 10:40 (RJ)
(21) BR 10 2015 006204-4	Código 2.10 - Requerimento de Pedido de Patente ou Certificado de Adição de Invenção (22) 19/03/2015 (71) ANTONIO VALENTIN MARCIANO DE OLIVEIRA (BR/RJ) Número de Protocolo '018150003511' em 19/03/2015 16:33 (SP)
(21) BR 10 2015 006517-5	Código 2.10 - Requerimento de Pedido de Patente ou Certificado de Adição de Invenção (22) 24/03/2015 (71) UNIVERSIDADE FEDERAL DO PARÁ (BR/PA) Número de Protocolo '020150006053' em 24/03/2015 15:33 (RJ)
(21) BR 10 2015 006681-3	Código 2.10 - Requerimento de Pedido de Patente ou Certificado de Adição de Invenção (22) 25/03/2015 (71) THOMSON LICENSING (FR) Número de Protocolo '020150006181' em 25/03/2015 16:08 (RJ)
(21) BR 10 2015 007057-8	Código 2.10 - Requerimento de Pedido de Patente ou Certificado de Adição de Invenção (22) 23/03/2015

	(71) ROGÉRIO FERREIRA (BR) Número do Aviso de Recebimento 'JH288383965BR'
(21) BR 10 2015 007418-2	Código 2.10 - Requerimento de Pedido de Patente ou Certificado de Adição de Invenção (22) 01/04/2015 (71) OSMAR ROSA MATTOS (BR/RJ) Número de Protocolo '020150006869' em 01/04/2015 16:02 (RJ)
(21) BR 10 2015 007917-6	Código 2.10 - Requerimento de Pedido de Patente ou Certificado de Adição de Invenção (22) 09/04/2015 (71) MOYSES LOURENÇO DA SILVA (BR) Número de Protocolo '015150000675' em 09/04/2015 12:49 (PR)
(21) BR 10 2015 007939-7	Código 2.10 - Requerimento de Pedido de Patente ou Certificado de Adição de Invenção (22) 09/04/2015 (71) CLAUDINEI CRIVELLARO (BR/SP) Número de Protocolo '018150004477' em 09/04/2015 15:13 (SP)
(21) BR 10 2015 008361-0	Código 2.10 - Requerimento de Pedido de Patente ou Certificado de Adição de Invenção (22) 14/04/2015 (71) J A P SANTOS INSTRUMENTAÇÃO TÉCNICA-CIENTÍFICA LTDA ME (BR/PE) Número de Protocolo '019150000089' em 14/04/2015 16:33 (PE)
(21) BR 10 2015 008727-6	Código 2.10 - Requerimento de Pedido de Patente ou Certificado de Adição de Invenção (22) 17/04/2015 (71) MIGUEL BLACUTI LHANOS (BR) Número de Protocolo '014150000618' em 17/04/2015 13:48 (MG)
(21) BR 10 2015 008795-0	Código 2.10 - Requerimento de Pedido de Patente ou Certificado de Adição de Invenção (22) 13/04/2015 (71) MARÍSIO FERNANDES PACHECO (BR/BA) Número de Protocolo '011150000039' em 13/04/2015 10:55 (BA)
(21) BR 10 2015 008829-9	Código 2.10 - Requerimento de Pedido de Patente ou Certificado de Adição de Invenção (22) 17/04/2015

	(71) EVONIK INDUSTRIES AG (DE) Número de Protocolo '020150007878' em 17/04/2015 16:30 (RJ)
(21) BR 10 2015 009998-3	Código 2.10 - Requerimento de Pedido de Patente ou Certificado de Adição de Invenção (22) 04/05/2015 (71) PROTUTINA INDÚSTRIA E COMÉRCIO DE PRODUTOS NATURAIS LTDA (BR) Número de Protocolo '013150000097' em 04/05/2015 10:22 (CE)
(21) BR 10 2015 009999-1	Código 2.10 - Requerimento de Pedido de Patente ou Certificado de Adição de Invenção (22) 04/05/2015 (71) POLYMAR INDÚSTRIA E COMÉRCIO IMPORTAÇÃO E EXPORTAÇÃO LTDA (BR/CE) Número de Protocolo '013150000098' em 04/05/2015 10:24 (CE)
(21) BR 10 2015 010149-0	Código 2.10 - Requerimento de Pedido de Patente ou Certificado de Adição de Invenção (22) 05/05/2015 (71) SANDVIK INTELLECTUAL PROPERTY AB (SE) Número de Protocolo '020150008622' em 05/05/2015 14:33 (RJ)
(21) BR 10 2015 010324-7	Código 2.10 - Requerimento de Pedido de Patente ou Certificado de Adição de Invenção (22) 06/05/2015 (71) MÁRCIA CARLOS DE ANDRADE (BR/RJ) , BRUNO CARLOS DE ANDRADE (BR/RJ) Número de Protocolo '015150000801' em 06/05/2015 16:31 (PR)
(21) BR 10 2015 010581-9	Código 2.10 - Requerimento de Pedido de Patente ou Certificado de Adição de Invenção (22) 08/05/2015 (71) INSTALCOM TELECOMUNICAÇÕES LTDA (BR/SP) Número de Protocolo '018150005585' em 08/05/2015 16:11 (SP)
(21) BR 10 2015 010760-9	Código 2.10 - Requerimento de Pedido de Patente ou Certificado de Adição de Invenção (22) 12/05/2015 (71) BENEDITO ELIZEU DA SILVA (BR/SP) Número de Protocolo '018150005685' em 12/05/2015 12:53 (SP)
(21) BR 10 2015 011491-5	Código 2.10 - Requerimento de Pedido de Patente ou Certificado de Adição de

	Invenção (22) 19/05/2015 (71) LEONES PEREIRA DOS SANTOS (BR) Número de Protocolo '020150009554' em 19/05/2015 16:03 (RJ)
(21) BR 10 2015 011500-8	Código 2.10 - Requerimento de Pedido de Patente ou Certificado de Adição de Invenção (22) 19/05/2015 (71) DRAKA COMTEQ BV (NL) Número de Protocolo '018150006019' em 19/05/2015 16:10 (SP)
(21) BR 10 2015 011788-4	Código 2.10 - Requerimento de Pedido de Patente ou Certificado de Adição de Invenção (22) 21/05/2015 (71) ARVINMERITOR TECHONOLOGY, LLC. (US) Número de Protocolo '020150009724' em 21/05/2015 16:30 (RJ)
(21) BR 10 2015 011808-2	Código 2.10 - Requerimento de Pedido de Patente ou Certificado de Adição de Invenção (22) 13/05/2015 (71) INSTITUTO FEDERAL DE EDUCAÇÃO, CIÊNCIA E TECNOLOGIA DE RONDÔNIA (BR/RO) Número do Aviso de Recebimento 'RA718197259BR'
(21) BR 10 2015 011817-1	Código 2.10 - Requerimento de Pedido de Patente ou Certificado de Adição de Invenção (22) 22/05/2015 (71) UNIVERSIDADE FEDERAL RURAL DE PERNAMBUCO (BR) Número de Protocolo '019150000101' em 22/05/2015 10:16 (PE)
(21) BR 10 2015 012586-0	Código 2.10 - Requerimento de Pedido de Patente ou Certificado de Adição de Invenção (22) 29/05/2015 (71) GENERAL ELECTRIC COMPANY (US) Número de Protocolo '018150006469' em 29/05/2015 13:41 (SP)
(21) BR 10 2015 012741-3	Código 2.10 - Requerimento de Pedido de Patente ou Certificado de Adição de Invenção (22) 01/06/2015 (71) CENTRAIS ELÉTRICAS DO NORTE DO BRASIL S.A- ELETROBRAS ELETRONORTE (BR) Número de Protocolo '012150000157' em 01/06/2015 14:33 (DF)

(21) BR 10 2015 012742-1	Código 2.10 - Requerimento de Pedido de Patente ou Certificado de Adição de Invenção (22) 01/06/2015 (71) CENTRAIS ELÉTRICAS DO NORTE DO BRASIL S.A - ELETROBRAS ELETRONORTE (BR) Número de Protocolo '012150000158' em 01/06/2015 14:34 (DF)
(21) BR 10 2015 012995-5	Código 2.10 - Requerimento de Pedido de Patente ou Certificado de Adição de Invenção (22) 03/06/2015 (71) UNIVERSIDADE FEDERAL DO CEARA (BR) Número de Protocolo '013150000119' em 03/06/2015 15:09 (CE)
(21) BR 10 2015 014625-6	Código 2.10 - Requerimento de Pedido de Patente ou Certificado de Adição de Invenção (22) 18/06/2015 (71) GERSON SILVA PAIVA (BR/RJ) Número de Protocolo '020150011463' em 18/06/2015 16:10 (RJ)
(21) BR 10 2015 015175-6	Código 2.10 - Requerimento de Pedido de Patente ou Certificado de Adição de Invenção (22) 23/06/2015 (71) FORD GLOBAL TECHNOLOGIES, LLC. (US) Número de Protocolo '018150007209' em 23/06/2015 16:00 (SP)
(21) BR 10 2015 015192-6	Código 2.10 - Requerimento de Pedido de Patente ou Certificado de Adição de Invenção (22) 23/06/2015 (71) RUDIMAR LUIS RIGO (BR/PR) , ROGÉRIO MITSUYOSHI MIYASAWA (BR/PR) Número de Protocolo '015150000999' em 23/06/2015 16:25 (PR)
(21) BR 10 2015 015301-5	Código 2.10 - Requerimento de Pedido de Patente ou Certificado de Adição de Invenção (22) 24/06/2015 (71) B & J ROCKET SALES AG (CH) Número de Protocolo '020150011747' em 24/06/2015 16:01 (RJ)
(21) BR 10 2015 015751-7	Código 2.10 - Requerimento de Pedido de Patente ou Certificado de Adição de Invenção (22) 29/06/2015 (71) ROMA JENSEN COMÉRCIO E INDÚSTRIA LTDA (BR/SP) Número de Protocolo '018150007407' em 29/06/2015 15:49 (SP)

(21) BR 10 2015 015814-9	Código 2.10 - Requerimento de Pedido de Patente ou Certificado de Adição de Invenção (22) 30/06/2015 (71) ALEXANDRE MILHOMEM (BR/PR) , HERMANN JOSÉ RAPOSO MILHOMEM FILHO (BR/PR) , MARCELO RODRIGUES DE OLIVEIRA (BR/PR) , THOMAS RAYMUND KORONTAI (BR/PR) Número de Protocolo '015150001021' em 30/06/2015 11:12 (PR)
(21) BR 10 2015 015842-4	Código 2.10 - Requerimento de Pedido de Patente ou Certificado de Adição de Invenção (22) 30/06/2015 (71) VICTORY INDUSTRIAL CORPORATION (TW) Número de Protocolo '018150007435' em 30/06/2015 14:16 (SP)
(21) BR 10 2015 015863-7	Código 2.10 - Requerimento de Pedido de Patente ou Certificado de Adição de Invenção (22) 30/06/2015 (71) PREDILECTA ALIMENTOS LTDA. (BR/SP) Número de Protocolo '018150007457' em 30/06/2015 15:22 (SP)
(21) BR 10 2015 016017-8	Código 2.10 - Requerimento de Pedido de Patente ou Certificado de Adição de Invenção (22) 02/07/2015 (71) UNIVERSIDADE FEDERAL DE UBERLÂNDIA (BR/MG) , FUNDAÇÃO DE AMPARO À PESQUISA DO ESTADO DE MINAS GERAIS - FAPEMIG (BR/MG) Número de Protocolo '014150000964' em 02/07/2015 12:07 (MG)
(21) BR 10 2015 016363-0	Código 2.10 - Requerimento de Pedido de Patente ou Certificado de Adição de Invenção (22) 07/07/2015 (71) GAMESA INNOVATION & TECHNOLOGY, S.L. (ES) Número de Protocolo '020150012538' em 07/07/2015 16:11 (RJ)
(21) BR 10 2015 016365-7	Código 2.10 - Requerimento de Pedido de Patente ou Certificado de Adição de Invenção (22) 07/07/2015 (71) FORD GLOBAL TECHNOLOGIES , LLC (US) Número de Protocolo '020150012540' em 07/07/2015 16:14 (RJ)
(21) BR 10 2015 016539-0	Código 2.10 - Requerimento de Pedido de Patente ou Certificado de Adição de Invenção (22) 09/07/2015

	(71) LUANA DUARTE DE OLIVEIRA (BR/MG) Número de Protocolo '014150001000' em 09/07/2015 15:05 (MG)
(21) BR 10 2015 016542-0	Código 2.10 - Requerimento de Pedido de Patente ou Certificado de Adição de Invenção (22) 09/07/2015 (71) LUANA DUARTE DE OLIVEIRA (BR/MG) Número de Protocolo '014150001002' em 09/07/2015 15:07 (MG)
(21) BR 10 2015 016710-5	Código 2.10 - Requerimento de Pedido de Patente ou Certificado de Adição de Invenção (22) 06/07/2015 (71) UNIVERSIDADE FEDERAL DO MARANHÃO (BR) Número do Aviso de Recebimento 'DJ010795155'
(21) BR 10 2015 017148-0	Código 2.10 - Requerimento de Pedido de Patente ou Certificado de Adição de Invenção (22) 17/07/2015 (71) SCA TISSUE FRANCE (FR) Número de Protocolo '020150012973' em 17/07/2015 13:56 (RJ)
(21) BR 10 2015 017375-0	Código 2.10 - Requerimento de Pedido de Patente ou Certificado de Adição de Invenção (22) 17/07/2015 (71) WILTON J. FLEMING (BR) Número do Aviso de Recebimento 'DJ229461300BR'
(21) BR 10 2015 020826-0	Código 2.10 - Requerimento de Pedido de Patente ou Certificado de Adição de Invenção (22) 20/08/2015 (71) MAN TRUCK & BUS AG (DE) Número do Aviso de Recebimento 'JG693784070BR'
(21) BR 10 2015 021063-9	Código 2.10 - Requerimento de Pedido de Patente ou Certificado de Adição de Invenção (22) 24/08/2015 (71) OSVALDO JOAQUIM DOS SANTOS (BR) Número do Aviso de Recebimento 'RA588455921BR'
(21) BR 10 2015 021175-9	Código 2.10 - Requerimento de Pedido de Patente ou Certificado de Adição de Invenção (22) 01/09/2015 (71) VALDECY HORACIO DE CAMPOS (BR/RJ)

	Número de Protocolo '020150014575' em 01/09/2015 11:37 (RJ)
(21) BR 10 2015 021181-3	Código 2.10 - Requerimento de Pedido de Patente ou Certificado de Adição de Invenção (22) 01/09/2015 (71) CENTRO BRASILEIRO DE PESQUISAS FÍSICAS - CBPF (BR/RJ) , INSTITUTO DE ESTUDOS DO MAR ALMIRANTE PAULO MOREIRA - IEAPM (BR/RJ) Número de Protocolo '020150014585' em 01/09/2015 12:20 (RJ)
(21) BR 10 2015 021245-3	Código 2.10 - Requerimento de Pedido de Patente ou Certificado de Adição de Invenção (22) 01/09/2015 (71) KATCH KAN HOLDINGS LTD. (CA) Número de Protocolo '020150014628' em 01/09/2015 16:15 (RJ)
(21) BR 10 2015 021338-7	Código 2.10 - Requerimento de Pedido de Patente ou Certificado de Adição de Invenção (22) 02/09/2015 (71) RICARDO DE ANDRADE SOARES (BR/RJ) Número de Protocolo '020150014665' em 02/09/2015 15:11 (RJ)
(21) BR 10 2015 021729-3	Código 2.10 - Requerimento de Pedido de Patente ou Certificado de Adição de Invenção (22) 04/09/2015 (71) FORD GLOBAL TECHNOLOGIES, LLC (US) Número de Protocolo '020150014826' em 04/09/2015 16:12 (RJ)
(21) BR 10 2015 023607-7	Código 2.10 - Requerimento de Pedido de Patente ou Certificado de Adição de Invenção (22) 15/09/2015 (71) RAIMUNDO MANOEL DE JESUS PEREIRA (BR) Número de Protocolo '018150009411' em 15/09/2015 14:57 (SP)
(21) BR 10 2015 023893-2	Código 2.10 - Requerimento de Pedido de Patente ou Certificado de Adição de Invenção (22) 16/09/2015 (71) FORD GLOBAL TECHNOLOGIES, LLC (US) Número de Protocolo '020150015295' em 16/09/2015 16:29 (RJ)
(21) BR 10 2015 024068-6	Código 2.10 - Requerimento de Pedido de Patente ou Certificado de Adição de Invenção (22) 18/09/2015

	(71) JULIANO MARCHEZINI (BR/MG) Número de Protocolo '014150001257' em 18/09/2015 12:08 (MG)
(21) BR 10 2015 024294-8	Código 2.10 - Requerimento de Pedido de Patente ou Certificado de Adição de Invenção (22) 22/09/2015 (71) INSTITUTO FEDERAL DE EDUCAÇÃO, CIÊNCIA E TECNOLOGIA DE SERGIPE (BR/SE) Número de Protocolo '036150000040' em 22/09/2015 10:12 (SE)
(21) BR 10 2015 024714-1	Código 2.10 - Requerimento de Pedido de Patente ou Certificado de Adição de Invenção (22) 25/09/2015 (71) GISELLE RODRIGUES DE SANT'ANNA (BR) Número de Protocolo '018150009610' em 25/09/2015 16:00 (SP)
(21) BR 10 2015 024723-0	Código 2.10 - Requerimento de Pedido de Patente ou Certificado de Adição de Invenção (22) 25/09/2015 (71) BISMONTE SERVIÇOS E MONTAGENS LTDA - ME (BR/ES) Número de Protocolo '025150000252' em 25/09/2015 16:17 (ES)
(21) BR 10 2015 025143-2	Código 2.10 - Requerimento de Pedido de Patente ou Certificado de Adição de Invenção (22) 30/09/2015 (71) PAULO HENRIQUE RIBEIRO GUIMARÃES PEIXOTO (BR/MG) Número de Protocolo '014150001311' em 30/09/2015 16:23 (MG)
(21) BR 10 2015 025215-3	Código 2.10 - Requerimento de Pedido de Patente ou Certificado de Adição de Invenção (22) 01/10/2015 (71) SOCIEDADE MINEIRA DE CULTURA (BR/MG) Número de Protocolo '014150001316' em 01/10/2015 15:48 (MG)
(21) BR 10 2015 025311-7	Código 2.10 - Requerimento de Pedido de Patente ou Certificado de Adição de Invenção (22) 02/10/2015 (71) FORD GLOBAL TECHNOLOGIES, LLC (US) Número de Protocolo '020150015909' em 02/10/2015 15:15 (RJ)
(21) BR 10 2015 025430-0	Código 2.10 - Requerimento de Pedido de Patente ou Certificado de Adição de Invenção (22) 05/10/2015

	(71) CHASSIS BRAKES INTERNATIONAL B.V. (NL) Número de Protocolo '020150015984' em 05/10/2015 16:14 (RJ)
(21) BR 10 2015 025431-8	Código 2.10 - Requerimento de Pedido de Patente ou Certificado de Adição de Invenção (22) 05/10/2015 (71) FORD GLOBAL TECHNOLOGIES, LLC (US) Número de Protocolo '020150015985' em 05/10/2015 16:15 (RJ)
(21) BR 10 2015 025585-3	Código 2.10 - Requerimento de Pedido de Patente ou Certificado de Adição de Invenção (22) 07/10/2015 (71) GIAMPAOLO BESSA MAIA (BR/RJ) Número de Protocolo '020150016034' em 07/10/2015 13:27 (RJ)
(21) BR 10 2015 025668-0	Código 2.10 - Requerimento de Pedido de Patente ou Certificado de Adição de Invenção (22) 08/10/2015 (71) FUNDAÇÃO UNIVERSIDADE DE BRASÍLIA (BR/DF) Número de Protocolo '012150000277' em 08/10/2015 10:28 (DF)
(21) BR 10 2015 025704-0	Código 2.10 - Requerimento de Pedido de Patente ou Certificado de Adição de Invenção (22) 08/10/2015 (71) MARIO KUNIYOSHI ONO (BR/SP) Número de Protocolo '018150009848' em 08/10/2015 14:48 (SP)
(21) BR 10 2015 025708-2	Código 2.10 - Requerimento de Pedido de Patente ou Certificado de Adição de Invenção (22) 08/10/2015 (71) FUNDAÇÃO UNIVERSIDADE ESTADUAL DO CEARÁ (BR/CE) Número de Protocolo '013150000253' em 08/10/2015 14:54 (CE)
(21) BR 10 2015 025992-1	Código 2.10 - Requerimento de Pedido de Patente ou Certificado de Adição de Invenção (22) 13/10/2015 (71) KRYPTUS SEGURANÇA DA INFORMAÇÃO LTDA. (BR/SP) , REDE NACIONAL DE ENSINO E PESQUISA - RNP (BR/RJ) Número de Protocolo '018150009918' em 13/10/2015 16:12 (SP)
(21) BR 10 2015 026092-0	Código 2.10 - Requerimento de Pedido de Patente ou Certificado de Adição de Invenção (22) 14/10/2015

	(71) TOYOTA JIDOSHA KABUSHIKI KAISHA (JP) Número de Protocolo '020150016264' em 14/10/2015 15:47 (RJ)
(21) BR 10 2015 026689-8	Código 2.10 - Requerimento de Pedido de Patente ou Certificado de Adição de Invenção (22) 21/10/2015 (71) SAMUEL MARCONDES DE MORAES (BR/SP) Número de Protocolo '018150010072' em 21/10/2015 15:17 (SP)
(21) BR 10 2015 026932-3	Código 2.10 - Requerimento de Pedido de Patente ou Certificado de Adição de Invenção (22) 23/10/2015 (71) UNIVERSIDADE FEDERAL DO ESPÍRITO SANTO - UFES (BR/ES) , IFES - INSTITUTO FEDERAL DE EDUCAÇÃO, CIÊNCIA E TECNOLOGIA DO ESPÍRITO SANTO (BR/ES) , TU- BERLIM UNIVERSIDADE TÉCNICA DE BERLIM (DE) , MORAR CONSTRUTORA E INCORPORADORA LTDA (BR/ES) , BEM MORAR INDÚSTRIA E COMÉRCIO LTDA (BR/ES) Número de Protocolo '025150000278' em 23/10/2015 11:01 (ES)
(21) BR 10 2015 027197-2	Código 2.10 - Requerimento de Pedido de Patente ou Certificado de Adição de Invenção (22) 27/10/2015 (71) ROQUE GABRIEL DE JESUS (BR/RJ) Número de Protocolo '020150016590' em 27/10/2015 13:38 (RJ)
(21) BR 10 2015 027453-0	Código 2.10 - Requerimento de Pedido de Patente ou Certificado de Adição de Invenção (22) 29/10/2015 (71) GERALDO PISSAIA (BR) Número de Protocolo '016150001401' em 29/10/2015 11:59 (RS)
(21) BR 10 2015 027461-0	Código 2.10 - Requerimento de Pedido de Patente ou Certificado de Adição de Invenção (22) 29/10/2015 (71) UNIVERSIDADE FEDERAL DE SERGIPE (BR/SE) Número de Protocolo '036150000052' em 29/10/2015 13:02 (SE)
(21) BR 10 2015 028300-8	Código 2.10 - Requerimento de Pedido de Patente ou Certificado de Adição de Invenção (22) 10/11/2015 (71) GUILHERME TONON FRAGA (BR/ES) Número de Protocolo '025150000298' em 10/11/2015 16:37 (ES)

(21) BR 10 2015 028342-3	Código 2.10 - Requerimento de Pedido de Patente ou Certificado de Adição de Invenção (22) 11/11/2015 (71) ANTONIO MANOEL RIBEIRO DE ALMEIDA (BR/CE) , MATEUS ARAÚJO CARVALHO (BR/CE) Número de Protocolo '013150000288' em 11/11/2015 12:54 (CE)
(21) BR 10 2015 028384-9	Código 2.10 - Requerimento de Pedido de Patente ou Certificado de Adição de Invenção (22) 11/11/2015 (71) REINALDO SOARES SAUER (BR/SP) Número de Protocolo '018150010469' em 11/11/2015 16:27 (SP)
(21) BR 10 2015 028585-0	Código 2.10 - Requerimento de Pedido de Patente ou Certificado de Adição de Invenção (22) 04/11/2015 (71) UNIVERSIDADE ESTADUAL DO NORTE FLUMINENSE DARCY RIBEIRO - UENF (BR/RJ) Número do Aviso de Recebimento 'DJ237276809BR'
(21) BR 10 2015 028945-6	Código 2.10 - Requerimento de Pedido de Patente ou Certificado de Adição de Invenção (22) 18/11/2015 (71) FUNDAÇÃO UNIVERSIDADE FEDERAL DO ABC - UFABC (BR/SP) Número de Protocolo '018150010648' em 18/11/2015 15:19 (SP)
(21) BR 10 2015 029234-1	Código 2.10 - Requerimento de Pedido de Patente ou Certificado de Adição de Invenção (22) 13/11/2015 (71) WELTON DA CRUZ MARTINS (BR) Número do Aviso de Recebimento 'SA369082722BR'
(21) BR 10 2015 029527-8	Código 2.10 - Requerimento de Pedido de Patente ou Certificado de Adição de Invenção (22) 23/11/2015 (71) INSTITUTO FEDERAL DE EDUCAÇÃO, CIÊNCIA E TECNOLOGIA DO MARANHÃO (BR/MA) Número do Aviso de Recebimento 'DJ146253825'
(21) BR 10 2015 030266-5	Código 2.10 - Requerimento de Pedido de Patente ou Certificado de Adição de Invenção (22) 20/11/2015 (71) UNIVERSIDADE FEDERAL DO PARÁ (BR/PA)

	Número do Aviso de Recebimento 'DA087864775BR'
(21) BR 10 2015 030477-3	Código 2.10 - Requerimento de Pedido de Patente ou Certificado de Adição de Invenção (22) 04/12/2015 (71) UNIVERSIDADE ESTADUAL DE CAMPINAS - UNICAMP (BR/SP) Número de Protocolo '018150010971' em 04/12/2015 15:12 (SP)
(21) BR 10 2015 030505-2	Código 2.10 - Requerimento de Pedido de Patente ou Certificado de Adição de Invenção (22) 04/12/2015 (71) EDUARDO METZEN (BR/PR) Número de Protocolo '015150001652' em 04/12/2015 16:35 (PR)
(21) BR 10 2015 030506-0	Código 2.10 - Requerimento de Pedido de Patente ou Certificado de Adição de Invenção (22) 04/12/2015 (71) EDUARDO METZEN (BR/PR) Número de Protocolo '015150001653' em 04/12/2015 16:37 (PR)
(21) BR 10 2015 030693-8	Código 2.10 - Requerimento de Pedido de Patente ou Certificado de Adição de Invenção (22) 08/12/2015 (71) CENTRAIS ELÉTRICAS DO NORTE DO BRASIL S.A. (BR) Número de Protocolo '012150000349' em 08/12/2015 13:25 (DF)
(21) BR 10 2015 030769-1	Código 2.10 - Requerimento de Pedido de Patente ou Certificado de Adição de Invenção (22) 09/12/2015 (71) NIXON GONÇALVES NUNES (BR/MG) Número de Protocolo '018150011041' em 09/12/2015 13:55 (SP)
(21) BR 10 2015 030812-4	Código 2.10 - Requerimento de Pedido de Patente ou Certificado de Adição de Invenção (22) 26/11/2015 (71) UNIVERSIDADE FEDERAL DE CAMPINA GRANDE (BR) Número de Protocolo '031150000085' em 26/11/2015 12:56 (PB)
(21) BR 10 2015 031077-3	Código 2.10 - Requerimento de Pedido de Patente ou Certificado de Adição de Invenção (22) 11/12/2015 (71) UNIVERSIDADE FEDERAL DO PARANÁ (BR/PR) Número de Protocolo '015150001679' em 11/12/2015 13:20 (PR)

(21) BR 10 2015 031208-3	Código 2.10 - Requerimento de Pedido de Patente ou Certificado de Adição de Invenção (22) 14/12/2015 (71) DIERBERGER ÓLEOS ESSENCIAIS S.A (BR/SP) Número de Protocolo '018150011121' em 14/12/2015 11:05 (SP)
(21) BR 10 2015 031403-5	Código 2.10 - Requerimento de Pedido de Patente ou Certificado de Adição de Invenção (22) 15/12/2015 (71) UNIVERSIDADE ESTADUAL DE CAMPINAS - UNICAMP (BR/SP) Número de Protocolo '018150011170' em 15/12/2015 14:28 (SP)
(21) BR 10 2015 031421-3	Código 2.10 - Requerimento de Pedido de Patente ou Certificado de Adição de Invenção (22) 15/12/2015 (71) SIMBIOSE IND. E COM. DE FERTILIZANTES E INSUMOS MICROBIOLÓGICOS LTDA (BR/RS) Número de Protocolo '015150001686' em 15/12/2015 15:15 (PR)
(21) BR 10 2015 031673-9	Código 2.10 - Requerimento de Pedido de Patente ou Certificado de Adição de Invenção (22) 17/12/2015 (71) UNIVERSIDADE FEDERAL DE ITAJUBÁ - UNIFEI (BR/MG) Número de Protocolo '014150001866' em 17/12/2015 13:08 (MG)
(21) BR 10 2015 031774-3	Código 2.10 - Requerimento de Pedido de Patente ou Certificado de Adição de Invenção (22) 09/12/2015 (71) CLENILDO INÁCIO DA SILVA (BR/PB) Número de Protocolo '031150000089' em 09/12/2015 12:39 (PB)
(21) BR 10 2015 031869-3	Código 2.10 - Requerimento de Pedido de Patente ou Certificado de Adição de Invenção (22) 18/12/2015 (71) HELOÍSA NAZARÉ DOS SANTOS (BR/MG) , FREDERICO DE SOUZA FERREIRA (BR/MG) , PRALANA INDÚSTRIA E COMÉRCIO LTDA (BR/SP) Número de Protocolo '014150001888' em 18/12/2015 11:27 (MG)
(21) BR 10 2015 031934-7	Código 2.10 - Requerimento de Pedido de Patente ou Certificado de Adição de Invenção (22) 18/12/2015 (71) UNIVERSIDADE ESTADUAL DE CAMPINAS - UNICAMP (BR/SP)

	Número de Protocolo '018150011268' em 18/12/2015 15:21 (SP)
(21) BR 10 2015 031954-1	Código 2.10 - Requerimento de Pedido de Patente ou Certificado de Adição de Invenção (22) 18/12/2015 (71) UNIVERSIDADE FEDERAL DO PARANÁ (BR/PR) Número de Protocolo '015150001708' em 18/12/2015 16:07 (PR)
(21) BR 10 2015 032450-2	Código 2.10 - Requerimento de Pedido de Patente ou Certificado de Adição de Invenção (22) 23/12/2015 (71) EDER BARBARÁ DA SILVA (BR) Número de Protocolo '014150001905' em 23/12/2015 15:19 (MG)
(21) BR 10 2015 032454-5	Código 2.10 - Requerimento de Pedido de Patente ou Certificado de Adição de Invenção (22) 09/12/2015 (71) MARCIO SILVA BARBOSA (BR) Número de Protocolo '011150000145' em 09/12/2015 12:40 (BA)
(21) BR 10 2015 032499-5	Código 2.10 - Requerimento de Pedido de Patente ou Certificado de Adição de Invenção (22) 23/12/2015 (71) UNIVERSIDADE FEDERAL DE MINAS GERAIS (BR/MG) Número de Protocolo '014150001917' em 23/12/2015 16:26 (MG)
(21) BR 10 2015 032511-8	Código 2.10 - Requerimento de Pedido de Patente ou Certificado de Adição de Invenção (22) 23/12/2015 (71) UNIVERSIDADE FEDERAL DE MINAS GERAIS (BR/MG) Número de Protocolo '014150001923' em 23/12/2015 16:45 (MG)
(21) BR 10 2015 032796-0	Código 2.10 - Requerimento de Pedido de Patente ou Certificado de Adição de Invenção (22) 29/12/2015 (71) KATIA CILENE AYAKO INOMATA (BR) Número de Protocolo '018150011422' em 29/12/2015 12:27 (SP)
(21) BR 10 2016 000301-6	Código 2.10 - Requerimento de Pedido de Patente ou Certificado de Adição de Invenção (22) 07/01/2016 (71) SIDNEY SANTIAGO PEREIRA (BR) Número de Protocolo '018160000057' em 07/01/2016 15:32 (SP)

(21) BR 10 2016 000373-3	Código 2.10 - Requerimento de Pedido de Patente ou Certificado de Adição de Invenção (22) 08/01/2016 (71) GRAMADO PARKS INTERMEDIAÇÕES E INVESTIMENTOS LTDA ME (BR/RS) Número de Protocolo '018160000071' em 08/01/2016 11:23 (SP)
(21) BR 10 2016 000444-6	Código 2.10 - Requerimento de Pedido de Patente ou Certificado de Adição de Invenção (22) 08/01/2016 (71) FORD GLOBAL TECHNOLOGIES, LLC (US) Número de Protocolo '020160000131' em 08/01/2016 16:21 (RJ)
(21) BR 10 2016 001165-5	Código 2.10 - Requerimento de Pedido de Patente ou Certificado de Adição de Invenção (22) 19/01/2016 (71) PREMIER SEGURANÇA ELETRÔNICA PRODUÇÕES E COMÉRCIO LTDA. (BR) Número de Protocolo '014160000043' em 19/01/2016 12:44 (MG)
(21) BR 10 2016 001224-4	Código 2.10 - Requerimento de Pedido de Patente ou Certificado de Adição de Invenção (22) 19/01/2016 (71) FORD GLOBAL TECHNOLOGIES, LLC (US) Número de Protocolo '020160000351' em 19/01/2016 16:28 (RJ)
(21) BR 10 2016 001262-7	Código 2.10 - Requerimento de Pedido de Patente ou Certificado de Adição de Invenção (22) 20/01/2016 (71) CLAUDIOMAR DE OLIVEIRA (BR/SP) Número de Protocolo '018160000220' em 20/01/2016 12:23 (SP)
(21) BR 10 2016 001327-5	Código 2.10 - Requerimento de Pedido de Patente ou Certificado de Adição de Invenção (22) 21/01/2016 (71) LEVI ALVES MACHADO (BR) Número de Protocolo '020160000366' em 21/01/2016 14:21 (RJ)
(21) BR 10 2016 001380-1	Código 2.10 - Requerimento de Pedido de Patente ou Certificado de Adição de Invenção (22) 21/01/2016 (71) SILVANO BERNARDINO MACHADO (BR/RJ)

	Número de Protocolo '020160000392' em 21/01/2016 16:16 (RJ)
(21) BR 10 2016 001391-7	Código 2.10 - Requerimento de Pedido de Patente ou Certificado de Adição de Invenção (22) 21/01/2016 (71) FORD GLOBAL TECHNOLOGIES, LLC (US) Número de Protocolo '020160000400' em 21/01/2016 16:27 (RJ)
(21) BR 10 2016 001392-5	Código 2.10 - Requerimento de Pedido de Patente ou Certificado de Adição de Invenção (22) 21/01/2016 (71) FORD GLOBAL TECHNOLOGIES, LLC (US) Número de Protocolo '020160000401' em 21/01/2016 16:28 (RJ)
(21) BR 10 2016 001510-3	Código 2.10 - Requerimento de Pedido de Patente ou Certificado de Adição de Invenção (22) 22/01/2016 (71) FERNANDO ANTONIO FRANCO DA ENCARNAÇÃO (BR/PE) Número de Protocolo '019160000008' em 22/01/2016 16:16 (PE)
(21) BR 10 2016 001968-0	Código 2.10 - Requerimento de Pedido de Patente ou Certificado de Adição de Invenção (22) 28/01/2016 (71) MERITOR HEAVY VEHICLE BRAKING SYSTEMS (UK) LIMITED (GB) Número de Protocolo '020160000568' em 28/01/2016 16:14 (RJ)
(21) BR 10 2016 002438-2	Código 2.10 - Requerimento de Pedido de Patente ou Certificado de Adição de Invenção (22) 03/02/2016 (71) UNIVERSIDADE FEDERAL DO CEARÁ (BR/CE) Número de Protocolo '013160000037' em 03/02/2016 17:14 (CE)
(21) BR 10 2016 002442-0	Código 2.10 - Requerimento de Pedido de Patente ou Certificado de Adição de Invenção (22) 03/02/2016 (71) UNIVERSIDADE FEDERAL DO CEARA (BR) Número de Protocolo '013160000041' em 03/02/2016 17:22 (CE)
(21) BR 10 2016 002535-4	Código 2.10 - Requerimento de Pedido de Patente ou Certificado de Adição de Invenção (22) 04/02/2016 (71) MÁRIO DE OLIVEIRA (BR/SP) , SOLANGE APARECIDA FOLIENI DE OLIVEIRA (BR/SP)

	Número de Protocolo '018160000434' em 04/02/2016 15:39 (SP)
(21) BR 10 2016 002657-1	Código 2.10 - Requerimento de Pedido de Patente ou Certificado de Adição de Invenção (22) 05/02/2016 (71) SOCIEDADE UNIFICADA DE ENSINO AUGUSTO MOTTA (BR/RJ) Número de Protocolo '020160000776' em 05/02/2016 11:43 (RJ)
(21) BR 10 2016 002699-7	Código 2.10 - Requerimento de Pedido de Patente ou Certificado de Adição de Invenção (22) 05/02/2016 (71) UNIVERSIDADE FEDERAL DE MINAS GERAIS (BR/MG) , UNIVERSIDADE FEDERAL DE VIÇOSA (BR/MG) Número de Protocolo '014160000096' em 05/02/2016 14:34 (MG)
(21) BR 10 2016 002857-4	Código 2.10 - Requerimento de Pedido de Patente ou Certificado de Adição de Invenção (22) 11/02/2016 (71) PAULO CÉSAR RIBEIRO LIMA (BR) Número de Protocolo '012160000040' em 11/02/2016 13:00 (DF)
(21) BR 10 2016 003003-0	Código 2.10 - Requerimento de Pedido de Patente ou Certificado de Adição de Invenção (22) 12/02/2016 (71) ANTÔNIO JOSÉ ROSA (BR/SP) Número de Protocolo '018160000518' em 12/02/2016 15:54 (SP)
(21) BR 10 2016 003976-2	Código 2.10 - Requerimento de Pedido de Patente ou Certificado de Adição de Invenção (22) 24/02/2016 (71) JOSE DE SOUZA MESSIAS (BR/MG) Número de Protocolo '014160000164' em 24/02/2016 11:21 (MG)
(21) BR 10 2016 004069-8	Código 2.10 - Requerimento de Pedido de Patente ou Certificado de Adição de Invenção (22) 25/02/2016 (71) RICARDO CÉSAR GARCIA (BR) Número de Protocolo '015160000138' em 25/02/2016 10:23 (PR)
(21) BR 10 2016 004160-0	Código 2.10 - Requerimento de Pedido de Patente ou Certificado de Adição de Invenção (22) 25/02/2016 (71) NIDEC CORPORATION (JP)

	Número de Protocolo '020160001194' em 25/02/2016 16:12 (RJ)
(21) BR 10 2016 004423-5	Código 2.10 - Requerimento de Pedido de Patente ou Certificado de Adição de Invenção (22) 29/02/2016 (71) JOSÉ EYMARD BICALHO (BR/MG) , DAURO DOUGLAS OLIVEIRA (BR/MG) , VITOR FRANCESCONI RODRIGUES (BR/MG) Número de Protocolo '014160000193' em 29/02/2016 12:50 (MG)
(21) BR 10 2016 004424-3	Código 2.10 - Requerimento de Pedido de Patente ou Certificado de Adição de Invenção (22) 29/02/2016 (71) JOSÉ EYMARD BICALHO (BR/MG) , DAURO DOUGLAS OLIVEIRA (BR/MG) , VITOR FRANCESCONI RODRIGUES (BR/MG) Número de Protocolo '014160000194' em 29/02/2016 12:52 (MG)
(21) BR 10 2016 004575-4	Código 2.10 - Requerimento de Pedido de Patente ou Certificado de Adição de Invenção (22) 16/02/2016 (71) INSTITUTO FEDERAL DE EDUCAÇÃO, CIÊNCIA E TECNOLOGIA DA PARAÍBA (BR/PB) Número de Protocolo '031160000014' em 16/02/2016 15:48 (PB)
(21) BR 10 2016 004592-4	Código 2.10 - Requerimento de Pedido de Patente ou Certificado de Adição de Invenção (22) 01/03/2016 (71) HELDO SANTOS BARBOSA (BR/ES) Número de Protocolo '025160000033' em 01/03/2016 12:21 (ES)
(21) BR 10 2016 004770-6	Código 2.10 - Requerimento de Pedido de Patente ou Certificado de Adição de Invenção (22) 03/03/2016 (71) JORGE FARIAS DIAS (BR/ES) Número de Protocolo '025160000036' em 03/03/2016 14:38 (ES)
(21) BR 10 2016 004853-2	Código 2.10 - Requerimento de Pedido de Patente ou Certificado de Adição de Invenção (22) 04/03/2016 (71) CARLOS HENRIQUE SILVA DIAS (BR/MG) Número de Protocolo '014160000217' em 04/03/2016 11:40 (MG)
(21) BR 10 2016 005221-1	Código 2.10 - Requerimento de Pedido de Patente ou Certificado de Adição de Invenção

	(22) 09/03/2016 (71) UNIVERSIDADE FEDERAL DO PARANÁ (BR/PR) Número de Protocolo '015160000176' em 09/03/2016 15:18 (PR)
(21) BR 10 2016 005412-5	Código 2.10 - Requerimento de Pedido de Patente ou Certificado de Adição de Invenção (22) 11/03/2016 (71) PETRÓLEO BRASILEIRO S.A. - PETROBRAS (BR/RJ) , DELP ENGENHARIA MECÂNICA S/A (BR/MG) Número de Protocolo '020160001514' em 11/03/2016 12:34 (RJ)
(21) BR 10 2016 005583-0	Código 2.10 - Requerimento de Pedido de Patente ou Certificado de Adição de Invenção (22) 18/02/2016 (71) UNIVERSIDADE ESTADUAL DE SANTA CRUZ (BR/BA) Número de Protocolo '011160000008' em 18/02/2016 14:17 (BA)
(21) BR 10 2016 005638-1	Código 2.10 - Requerimento de Pedido de Patente ou Certificado de Adição de Invenção (22) 15/03/2016 (71) VERÔNICA PETRONI ROMANELLI (BR/ES) Número de Protocolo '025160000045' em 15/03/2016 15:21 (ES)
(21) BR 10 2016 006375-2	Código 2.10 - Requerimento de Pedido de Patente ou Certificado de Adição de Invenção (22) 18/03/2016 (71) VALERIA TUROZI LARETTI (BR) Número do Aviso de Recebimento 'JO608655527BR'
(21) BR 10 2016 006985-8	Código 2.10 - Requerimento de Pedido de Patente ou Certificado de Adição de Invenção (22) 30/03/2016 (71) JAMIRO RAMOS DE OLIVEIRA (BR) Número de Protocolo '015160000222' em 30/03/2016 11:44 (PR)
(21) BR 10 2016 007200-0	Código 2.10 - Requerimento de Pedido de Patente ou Certificado de Adição de Invenção (22) 31/03/2016 (71) FORD GLOBAL TECHNOLOGIES, LLC (US) Número de Protocolo '020160001985' em 31/03/2016 16:17 (RJ)
(21) BR 10 2016 007225-5	Código 2.10 - Requerimento de Pedido de Patente ou Certificado de Adição de Invenção

	(22) 31/03/2016 (71) EM MICROELECTRONIC-MARIN S.A (CH) Número de Protocolo '020160002012' em 31/03/2016 16:56 (RJ)
(21) BR 10 2016 007274-3	Código 2.10 - Requerimento de Pedido de Patente ou Certificado de Adição de Invenção (22) 01/04/2016 (71) GILBERTO FERRATTO BEZERRA (BR/MG) Número de Protocolo '014160000276' em 01/04/2016 12:30 (MG)
(21) BR 10 2016 007319-7	Código 2.10 - Requerimento de Pedido de Patente ou Certificado de Adição de Invenção (22) 01/04/2016 (71) FORD GLOBAL TECHNOLOGIES, LLC (US) Número de Protocolo '020160002019' em 01/04/2016 15:42 (RJ)
(21) BR 10 2016 007917-9	Código 2.10 - Requerimento de Pedido de Patente ou Certificado de Adição de Invenção (22) 08/04/2016 (71) EM MICROELECTRONIC-MARIN S.A. (CH) Número de Protocolo '020160002200' em 08/04/2016 16:58 (RJ)
(21) BR 10 2016 007981-0	Código 2.10 - Requerimento de Pedido de Patente ou Certificado de Adição de Invenção (22) 11/04/2016 (71) TEKNISA SOFTWARE LTDA (BR/MG) Número de Protocolo '014160000299' em 11/04/2016 14:04 (MG)
(21) BR 10 2016 008628-0	Código 2.10 - Requerimento de Pedido de Patente ou Certificado de Adição de Invenção (22) 18/04/2016 (71) UNIVERSIDADE FEDERAL DE UBERLÂNDIA (BR/MG) Número de Protocolo '014160000324' em 18/04/2016 15:42 (MG)
(21) BR 10 2016 009526-3	Código 2.10 - Requerimento de Pedido de Patente ou Certificado de Adição de Invenção (22) 28/04/2016 (71) FORD GLOBAL TECHNOLOGIES, LLC (US) Número de Protocolo '020160002648' em 28/04/2016 15:22 (RJ)
(21) BR 10 2016 009542-5	Código 2.10 - Requerimento de Pedido de Patente ou Certificado de Adição de Invenção (22) 28/04/2016

	(71) UNIVERSIDADE FEDERAL DE SERGIPE (BR/SE) Número de Protocolo '036160000023' em 28/04/2016 16:03 (SE)
(21) BR 10 2016 009766-5	Código 2.10 - Requerimento de Pedido de Patente ou Certificado de Adição de Invenção (22) 29/04/2016 (71) FORD GLOBAL TECHNOLOGIES, LLC (US) Número de Protocolo '020160002702' em 29/04/2016 16:29 (RJ)
(21) BR 10 2016 009837-8	Código 2.10 - Requerimento de Pedido de Patente ou Certificado de Adição de Invenção (22) 02/05/2016 (71) UNIVERSIDADE FEDERAL DO PARANÁ (BR/PR) Número de Protocolo '015160000299' em 02/05/2016 11:56 (PR)
(21) BR 10 2016 010433-5	Código 2.10 - Requerimento de Pedido de Patente ou Certificado de Adição de Invenção (22) 09/05/2016 (71) FORD GLOBAL TECHNOLOGIES , LLC (US) Número de Protocolo '020160002917' em 09/05/2016 15:55 (RJ)
(21) BR 10 2016 011120-0	Código 2.10 - Requerimento de Pedido de Patente ou Certificado de Adição de Invenção (22) 17/05/2016 (71) UNIVERSIDADE DO ESTADO DO RIO GRANDE DO NORTE (BR/RN) Número de Protocolo '013160000114' em 17/05/2016 10:59 (CE)
(21) BR 10 2016 011344-0	Código 2.10 - Requerimento de Pedido de Patente ou Certificado de Adição de Invenção (22) 13/05/2016 (71) INSTITUTO FEDERAL DE EDUCAÇÃO, CIÊNCIA E TECNOLOGIA DO PIAUÍ (BR/PI) Número do Aviso de Recebimento 'SN609781209'
(21) BR 10 2016 011348-2	Código 2.10 - Requerimento de Pedido de Patente ou Certificado de Adição de Invenção (22) 13/05/2016 (71) INSTITUTO FEDERAL DE EDUCAÇÃO, CIÊNCIA E TECNOLOGIA DO PIAUÍ (BR/PI) Número do Aviso de Recebimento 'SN609781209'
(21) BR 10 2016 011669-4	Código 2.10 - Requerimento de Pedido de Patente ou Certificado de Adição de Invenção

	(22) 23/05/2016 (71) EZEQUIEL DA SILVA MACHADO (BR/RJ) Número de Protocolo '020160003218' em 23/05/2016 15:14 (RJ)
(21) BR 10 2016 011745-3	Código 2.10 - Requerimento de Pedido de Patente ou Certificado de Adição de Invenção (22) 24/05/2016 (71) AUDIONOR ALVES DA ROCHA FILHO (BR) Número de Protocolo '025160000106' em 24/05/2016 10:18 (ES)
(21) BR 10 2016 011786-0	Código 2.10 - Requerimento de Pedido de Patente ou Certificado de Adição de Invenção (22) 24/05/2016 (71) VALMIR DA CONCEIÇÃO (BR) Número de Protocolo '036160000035' em 24/05/2016 14:43 (SE)
(21) BR 10 2016 012480-8	Código 2.10 - Requerimento de Pedido de Patente ou Certificado de Adição de Invenção (22) 18/05/2016 (71) MARCOS ANTONIO NICOLIA (BR) Número de Protocolo '011160000074' em 18/05/2016 10:00 (BA)
(21) BR 10 2016 012485-9	Código 2.10 - Requerimento de Pedido de Patente ou Certificado de Adição de Invenção (22) 01/06/2016 (71) NORIYUKI OTSUBO (BR/SP) Número de Protocolo '018160002105' em 01/06/2016 15:05 (SP)
(21) BR 10 2016 012569-3	Código 2.10 - Requerimento de Pedido de Patente ou Certificado de Adição de Invenção (22) 02/06/2016 (71) ALINE DOS REIS MENEGOTTO (BR) Número de Protocolo '018160002112' em 02/06/2016 12:22 (SP)
(21) BR 10 2016 012821-8	Código 2.10 - Requerimento de Pedido de Patente ou Certificado de Adição de Invenção (22) 06/06/2016 (71) WAGNER MONTENEGRO ROCHA (BR/MG) Número de Protocolo '014160000433' em 06/06/2016 11:10 (MG)
(21) BR 10 2016 013050-6	Código 2.10 - Requerimento de Pedido de Patente ou Certificado de Adição de Invenção (22) 07/06/2016

	(71) JULIA LUISA DA MATA (BR/MG) Número de Protocolo '014160000450' em 07/06/2016 15:50 (MG)
(21) BR 10 2016 013397-1	Código 2.10 - Requerimento de Pedido de Patente ou Certificado de Adição de Invenção (22) 10/06/2016 (71) UNIVERSIDADE FEDERAL DO CEARÁ (BR/CE) Número de Protocolo '013160000128' em 10/06/2016 11:10 (CE)
(21) BR 10 2016 013399-8	Código 2.10 - Requerimento de Pedido de Patente ou Certificado de Adição de Invenção (22) 10/06/2016 (71) UNIVERSIDADE FEDERAL DO CEARÁ (BR/CE) Número de Protocolo '013160000129' em 10/06/2016 11:12 (CE)
(21) BR 10 2016 013567-2	Código 2.10 - Requerimento de Pedido de Patente ou Certificado de Adição de Invenção (22) 13/06/2016 (71) JOSÉ GIBRAN BISNETO (BR) Número de Protocolo '014160000466' em 13/06/2016 10:44 (MG)
(21) BR 10 2016 014025-0	Código 2.10 - Requerimento de Pedido de Patente ou Certificado de Adição de Invenção (22) 16/06/2016 (71) GUARDA BEM PÁTIO DE RECOLHIMENTO, IMPORTAÇÃO E EXPORTAÇÃO LTDA (BR/SP) Número de Protocolo '018160002341' em 16/06/2016 14:48 (SP)
(21) BR 10 2016 014579-1	Código 2.10 - Requerimento de Pedido de Patente ou Certificado de Adição de Invenção (22) 09/06/2016 (71) UNIVERSIDADE FEDERAL DE CAMPINA GRANDE (BR) Número de Protocolo '031160000047' em 09/06/2016 14:52 (PB)
(21) BR 10 2016 014657-7	Código 2.10 - Requerimento de Pedido de Patente ou Certificado de Adição de Invenção (22) 21/06/2016 (71) ARISTIDES MARCANDALLI (BR/SP) Número de Protocolo '018160002419' em 21/06/2016 16:23 (SP)
(21) BR 10 2016 014771-9	Código 2.10 - Requerimento de Pedido de Patente ou Certificado de Adição de Invenção (22) 22/06/2016

	(71) LISI AEROSPACE (FR) Número de Protocolo '020160003945' em 22/06/2016 16:11 (RJ)
(21) BR 10 2016 015050-7	Código 2.10 - Requerimento de Pedido de Patente ou Certificado de Adição de Invenção (22) 18/06/2016 (71) NILZA CARLA LEAL DOS SANTOS (BR/BA) , MARIA NILZA BATISTA LEAL (BR/BA) , KÁTIA MACHADO BAPTISTA FALCÃO (BR/BA) Número do Aviso de Recebimento 'JO515818951BR'
(21) BR 10 2016 015298-4	Código 2.10 - Requerimento de Pedido de Patente ou Certificado de Adição de Invenção (22) 29/06/2016 (71) FUNDAÇÃO UNIVERSIDADE ESTADUAL DO CEARÁ (BR/CE) , GREENBEAN BIOTECNOLOGIA LDTA. ME. (BR/CE) Número de Protocolo '013160000135' em 29/06/2016 15:33 (CE)
(21) BR 10 2016 015750-1	Código 2.10 - Requerimento de Pedido de Patente ou Certificado de Adição de Invenção (22) 06/07/2016 (71) ROGERIO PEREIRA RODRIGUES (BR/MG) Número de Protocolo '014160000520' em 06/07/2016 12:58 (MG)
(21) BR 10 2016 017274-8	Código 2.10 - Requerimento de Pedido de Patente ou Certificado de Adição de Invenção (22) 26/07/2016 (71) UNIVERSIDADE ESTADUAL DE CAMPINAS - UNICAMP (BR/SP) Número de Protocolo '018160002900' em 26/07/2016 10:37 (SP)
(21) BR 10 2016 018249-2	Código 2.10 - Requerimento de Pedido de Patente ou Certificado de Adição de Invenção (22) 08/08/2016 (71) DÉSIREÉ SESSEGOLO (BR/PR) Número de Protocolo '015160000477' em 08/08/2016 14:53 (PR)
(21) BR 10 2016 018431-2	Código 2.10 - Requerimento de Pedido de Patente ou Certificado de Adição de Invenção (22) 01/08/2016 (71) ANARCHY BRAND COMERCIO DE SOUVENIR LTDA - ME (BR/PR) Número do Aviso de Recebimento 'JR126652041BR'
(21) BR 10 2016 018492-4	Código 2.10 - Requerimento de Pedido de Patente ou Certificado de Adição de Invenção

	(22) 12/08/2016 (71) GISELE DOS SANTOS MIRANDA (BR) Número de Protocolo '020160005132' em 12/08/2016 11:01 (RJ)
(21) BR 10 2016 018815-6	Código 2.10 - Requerimento de Pedido de Patente ou Certificado de Adição de Invenção (22) 16/08/2016 (71) INSTITUTO FEDERAL DE EDUCAÇÃO, CIÊNCIA E TECNOLOGIA DE SERGIPE (BR/SE) Número de Protocolo '036160000050' em 16/08/2016 10:13 (SE)
(21) BR 10 2016 018825-3	Código 2.10 - Requerimento de Pedido de Patente ou Certificado de Adição de Invenção (22) 16/08/2016 (71) MARLON FERNANDES GONÇALVES (BR/MG) Número de Protocolo '025160000134' em 16/08/2016 10:46 (ES)
(21) BR 10 2016 019038-0	Código 2.10 - Requerimento de Pedido de Patente ou Certificado de Adição de Invenção (22) 04/08/2016 (71) UNIVERSIDADE FEDERAL DA PARAÍBA (BR/PB) Número de Protocolo '031160000066' em 04/08/2016 11:27 (PB)
(21) BR 10 2016 019539-0	Código 2.10 - Requerimento de Pedido de Patente ou Certificado de Adição de Invenção (22) 23/08/2016 (71) UNIVERSIDADE FEDERAL DE UBERLÂNDIA (BR/MG) Número do Aviso de Recebimento 'SN624437083'
(21) BR 10 2016 019571-3	Código 2.10 - Requerimento de Pedido de Patente ou Certificado de Adição de Invenção (22) 24/08/2016 (71) ARVINMERITOR TECHNOLOGY, LLC (US) Número de Protocolo '020160005524' em 24/08/2016 16:20 (RJ)
(21) BR 10 2016 019821-6	Código 2.10 - Requerimento de Pedido de Patente ou Certificado de Adição de Invenção (22) 26/08/2016 (71) JEAN-MARC LÉON MARCEL WILVERS (BR/GO) Número de Protocolo '026160000059' em 26/08/2016 14:28 (GO)
(21) BR 10 2016 020027-0	Código 2.10 - Requerimento de Pedido de Patente ou Certificado de Adição de Invenção

	(22) 23/08/2016 (71) ISAAC IGOR DOS SANTOS MARINHO (BR) , DAYSE SOUZA SANTANA (BR) , ÁTILA PEREIRA RIBEIRO (BR) Número do Aviso de Recebimento 'JO343799833BR'
(21) BR 10 2016 020349-0	Código 2.10 - Requerimento de Pedido de Patente ou Certificado de Adição de Invenção (22) 02/09/2016 (71) WANDER MILLER SEBASTIÃO DA SILVA (BR/MG) Número de Protocolo '014160000656' em 02/09/2016 12:39 (MG)
(21) BR 10 2016 020560-3	Código 2.10 - Requerimento de Pedido de Patente ou Certificado de Adição de Invenção (22) 06/09/2016 (71) JOSÉ VALDECIR VIEIRA (BR/MT) , VALDINEI NUNES DE AQUINO (BR/PR) Número de Protocolo '015160000524' em 06/09/2016 11:06 (PR)
(21) BR 10 2016 020730-4	Código 2.10 - Requerimento de Pedido de Patente ou Certificado de Adição de Invenção (22) 18/08/2016 (71) UNIVERSIDADE FEDERAL DE CAMPINA GRANDE (BR) Número de Protocolo '031160000075' em 18/08/2016 13:07 (PB)
(21) BR 10 2016 020765-7	Código 2.10 - Requerimento de Pedido de Patente ou Certificado de Adição de Invenção (22) 30/08/2016 (71) OSVALDO TRAVASSOS DE MEDEIROS (BR/PB) Número de Protocolo '031160000082' em 30/08/2016 10:05 (PB)
(21) BR 10 2016 020766-5	Código 2.10 - Requerimento de Pedido de Patente ou Certificado de Adição de Invenção (22) 30/08/2016 (71) OSVALDO TRAVASSOS DE MEDEIROS (BR/PB) Número de Protocolo '031160000083' em 30/08/2016 10:19 (PB)
(21) BR 10 2016 020824-6	Código 2.10 - Requerimento de Pedido de Patente ou Certificado de Adição de Invenção (22) 09/09/2016 (71) UNIVERSIDADE FEDERAL DE JUIZ DE FORA (BR/MG) , FUNDAÇÃO DE AMPARO À PESQUISA DO ESTADO DE MINAS GERAIS - FAPEMIG (BR/MG) Número de Protocolo '020160005798' em 09/09/2016 13:50 (RJ)

(21) BR 10 2016 020995-1	Código 2.10 - Requerimento de Pedido de Patente ou Certificado de Adição de Invenção (22) 12/09/2016 (71) MARCELO ALVES (BR/SP) Número de Protocolo '018160003579' em 12/09/2016 15:49 (SP)
(21) BR 10 2016 021211-1	Código 2.10 - Requerimento de Pedido de Patente ou Certificado de Adição de Invenção (22) 31/08/2016 (71) FRANCISCO RENATO ALVES DA SILVA - ME (BR/CE) Número de Protocolo '031160000088' em 31/08/2016 15:27 (PB)
(21) BR 10 2016 021223-5	Código 2.10 - Requerimento de Pedido de Patente ou Certificado de Adição de Invenção (22) 14/09/2016 (71) ALTAMIRO NUNES PHILIPPINI (BR/PB) , ALÉCIO DE ALBUQUERQUE PHILIPPINI JÚNIOR (BR/PB) Número de Protocolo '019160000154' em 14/09/2016 15:54 (PE)
(21) BR 10 2016 021314-2	Código 2.10 - Requerimento de Pedido de Patente ou Certificado de Adição de Invenção (22) 15/09/2016 (71) NILO TEICHIMANN CABRAL (BR/SP) , MAIARA LIZARDO ABISSAMRA TEICHIMANN CABRAL (BR/SP) , RAIANI LIZARDO ABISSAMRA TEICHIMANN CABRAL (BR/SP) Número de Protocolo '018160003607' em 15/09/2016 16:08 (SP)
(21) BR 10 2016 021612-5	Código 2.10 - Requerimento de Pedido de Patente ou Certificado de Adição de Invenção (22) 20/09/2016 (71) ADALBERTO DE CARVALHO VALE (BR/MG) Número de Protocolo '014160000682' em 20/09/2016 14:33 (MG)
(21) BR 10 2016 021926-4	Código 2.10 - Requerimento de Pedido de Patente ou Certificado de Adição de Invenção (22) 23/09/2016 (71) UNIVERSIDADE FEDERAL DOS VALES DO JEQUITINHONHA E MUCURI - UFVJM (BR) , UNIVERSIDADE FEDERAL DE MINAS GERAIS (BR/MG) Número de Protocolo '014160000688' em 23/09/2016 10:33 (MG)
(21) BR 10 2016 023081-0	Código 2.10 - Requerimento de Pedido de Patente ou Certificado de Adição de Invenção

	(22) 04/10/2016 (71) RAFAEK BATISTA (BR/MG) Número de Protocolo '014160000714' em 04/10/2016 10:42 (MG)
(21) BR 10 2016 023094-2	Código 2.10 - Requerimento de Pedido de Patente ou Certificado de Adição de Invenção (22) 04/10/2016 (71) CAFÉ BRASIL INDUSTRIA, COMÉRCIO, IMPORTAÇÃO E EXPORTAÇÃO LTDA (BR) Número de Protocolo '018160003766' em 04/10/2016 13:04 (SP)
(21) BR 10 2016 023222-8	Código 2.10 - Requerimento de Pedido de Patente ou Certificado de Adição de Invenção (22) 05/10/2016 (71) UNIVERSIDADE FEDERAL DO CEARÁ (BR/CE) Número de Protocolo '013160000201' em 05/10/2016 15:54 (CE)
(21) BR 10 2016 023464-6	Código 2.10 - Requerimento de Pedido de Patente ou Certificado de Adição de Invenção (22) 19/09/2016 (71) JOSÉ CARLOS POLETTO (BR/RS) Número do Aviso de Recebimento 'DN566896697BR'
(21) BR 10 2016 023870-6	Código 2.10 - Requerimento de Pedido de Patente ou Certificado de Adição de Invenção (22) 13/10/2016 (71) J.C. BAMFORD EXCAVATORS LIMITED (GB) Número de Protocolo '020160006551' em 13/10/2016 16:22 (RJ)
(21) BR 10 2016 024127-8	Código 2.10 - Requerimento de Pedido de Patente ou Certificado de Adição de Invenção (22) 05/10/2016 (71) WELTON DA CRUZ MARTINS (BR) Número do Aviso de Recebimento 'JO931429298BR'
(21) BR 10 2016 024134-0	Código 2.10 - Requerimento de Pedido de Patente ou Certificado de Adição de Invenção (22) 05/10/2016 (71) WELTON DA CRUZ MARTINS (BR) Número do Aviso de Recebimento 'JO931429275BR'
(21) BR 10 2016 024802-7	Código 2.10 - Requerimento de Pedido de Patente ou Certificado de Adição de Invenção

	(22) 24/10/2016 (71) BOSTIK SA (FR) Número de Protocolo '020160006720' em 24/10/2016 16:25 (RJ)
(21) BR 10 2016 026862-1	Código 2.10 - Requerimento de Pedido de Patente ou Certificado de Adição de Invenção (22) 17/11/2016 (71) UNIVERSIDADE FEDERAL DO PARANÁ (BR/PR) Número de Protocolo '015160000616' em 17/11/2016 11:52 (PR)
(21) BR 10 2016 028362-0	Código 2.10 - Requerimento de Pedido de Patente ou Certificado de Adição de Invenção (22) 02/12/2016 (71) SYLVIO HUMBERTO GOMES FREIRE (BR/PB) Número de Protocolo '018160004366' em 02/12/2016 12:51 (SP)
(21) BR 10 2016 028503-8	Código 2.10 - Requerimento de Pedido de Patente ou Certificado de Adição de Invenção (22) 05/12/2016 (71) UNIVERSIDADE ESTADUAL DE CAMPINAS - UNICAMP (BR/SP) Número de Protocolo '018160004384' em 05/12/2016 14:46 (SP)
(21) BR 10 2017 016352-0	Código 2.10 - Requerimento de Pedido de Patente ou Certificado de Adição de Invenção (22) 29/07/2017 (71) ALEXANDRE RODRIGUES MENEZES (BR/PB) Número de Protocolo '870170054080' em 29/07/2017 10:56 (WB)
(21) BR 10 2017 016354-7	Código 2.10 - Requerimento de Pedido de Patente ou Certificado de Adição de Invenção (22) 29/07/2017 (71) HUMBERTO MONTORO CHAGAS (BR/AL) Número de Protocolo '870170054082' em 29/07/2017 11:27 (WB)
(21) BR 10 2017 016356-3	Código 2.10 - Requerimento de Pedido de Patente ou Certificado de Adição de Invenção (22) 29/07/2017 (71) EDUARDO PEREIRA DE AZEVEDO (BR/RN) Número de Protocolo '870170054085' em 29/07/2017 15:55 (WB)
(21) BR 10 2017 016359-8	Código 2.10 - Requerimento de Pedido de Patente ou Certificado de Adição de Invenção (22) 30/07/2017

	(71) EVERARDO NORONHA RIBEIRO (BR/CE) Número de Protocolo '870170054097' em 30/07/2017 10:06 (WB)
(21) BR 10 2017 016360-1	Código 2.10 - Requerimento de Pedido de Patente ou Certificado de Adição de Invenção (22) 30/07/2017 (71) EVERARDO NORONHA RIBEIRO (BR/CE) Número de Protocolo '870170054098' em 30/07/2017 10:14 (WB)
(21) BR 10 2017 016365-2	Código 2.10 - Requerimento de Pedido de Patente ou Certificado de Adição de Invenção (22) 31/07/2017 (71) JN FABRICACAO E COMERCIO DE MAQUINAS AGRICOLAS LTDA - ME (BR/SC) Número de Protocolo '870170054135' em 31/07/2017 09:13 (WB)
(21) BR 10 2017 016372-5	Código 2.10 - Requerimento de Pedido de Patente ou Certificado de Adição de Invenção (22) 31/07/2017 (71) UNIVERSIDADE ESTADUAL DE CAMPINAS - UNICAMP (BR/SP) , UNIVERSIDADE FEDERAL DO RIO DE JANEIRO - UFRJ (BR/RJ) Número de Protocolo '870170054160' em 31/07/2017 10:17 (WB)
(21) BR 10 2017 016375-0	Código 2.10 - Requerimento de Pedido de Patente ou Certificado de Adição de Invenção (22) 31/07/2017 (71) GILMARIO ARAUJO LIBORIO (BR/SP) Número de Protocolo '870170054186' em 31/07/2017 10:49 (WB)
(21) BR 10 2017 016384-9	Código 2.10 - Requerimento de Pedido de Patente ou Certificado de Adição de Invenção (22) 31/07/2017 (71) USELIGAS INDUSTRIA E COMERCIO LTDA (BR/MG) Número de Protocolo '870170054231' em 31/07/2017 11:58 (WB)
(21) BR 10 2017 016389-0	Código 2.10 - Requerimento de Pedido de Patente ou Certificado de Adição de Invenção (22) 31/07/2017 (71) ETHICON, INC (US) Número de Protocolo '870170054277' em 31/07/2017 13:25 (WB)
(21) BR 10 2017 016390-3	Código 2.10 - Requerimento de Pedido de Patente ou Certificado de Adição de Invenção

	(22) 31/07/2017 (71) ALEXANDRE DALPRAT SOUSA RICARDO (BR/SC) Número de Protocolo '870170054279' em 31/07/2017 13:27 (WB)
(21) BR 10 2017 016394-6	Código 2.10 - Requerimento de Pedido de Patente ou Certificado de Adição de Invenção (22) 31/07/2017 (71) ANA CAROLINE BARBOSA AMERICO 34860749898 (BR/SP) Número de Protocolo '870170054292' em 31/07/2017 13:45 (WB)
(21) BR 10 2017 016399-7	Código 2.10 - Requerimento de Pedido de Patente ou Certificado de Adição de Invenção (22) 31/07/2017 (71) DEERE & COMPANY (US) Número de Protocolo '870170054313' em 31/07/2017 14:13 (WB)
(21) BR 10 2017 016400-4	Código 2.10 - Requerimento de Pedido de Patente ou Certificado de Adição de Invenção (22) 31/07/2017 (71) UNIVERSIDADE FEDERAL DE SANTA MARIA (BR/RS) Número de Protocolo '870170054314' em 31/07/2017 14:14 (WB)
(21) BR 10 2017 016407-1	Código 2.10 - Requerimento de Pedido de Patente ou Certificado de Adição de Invenção (22) 31/07/2017 (71) VENETIA MARIA CORREA SANTOS (BR/RJ) Número de Protocolo '870170054344' em 31/07/2017 14:34 (WB)
(21) BR 10 2017 016414-4	Código 2.10 - Requerimento de Pedido de Patente ou Certificado de Adição de Invenção (22) 31/07/2017 (71) VENETIA MARIA CORREA SANTOS (BR/RJ) Número de Protocolo '870170054374' em 31/07/2017 14:52 (WB)
(21) BR 10 2017 016415-2	Código 2.10 - Requerimento de Pedido de Patente ou Certificado de Adição de Invenção (22) 31/07/2017 (71) FERMENTEC - TECNOLOGIAS EM ACUCAR E ALCOOL LTDA (BR/SP) Número de Protocolo '870170054375' em 31/07/2017 14:53 (WB)
(21) BR 10 2017 016418-7	Código 2.10 - Requerimento de Pedido de Patente ou Certificado de Adição de Invenção (22) 31/07/2017

	(71) NATURA COSMÉTICOS S.A. (BR/SP) Número de Protocolo '870170054398' em 31/07/2017 15:08 (WB)
(21) BR 10 2017 016425-0	Código 2.10 - Requerimento de Pedido de Patente ou Certificado de Adição de Invenção (22) 31/07/2017 (71) NATURA COSMÉTICOS S.A. (BR/SP) Número de Protocolo '870170054433' em 31/07/2017 15:25 (WB)
(21) BR 10 2017 016427-6	Código 2.10 - Requerimento de Pedido de Patente ou Certificado de Adição de Invenção (22) 31/07/2017 (71) NATURA COSMÉTICOS S.A. (BR/SP) Número de Protocolo '870170054438' em 31/07/2017 15:27 (WB)
(21) BR 10 2017 016432-2	Código 2.10 - Requerimento de Pedido de Patente ou Certificado de Adição de Invenção (22) 31/07/2017 (71) THE BOEING COMPANY (US) Número de Protocolo '870170054458' em 31/07/2017 15:39 (WB)
(21) BR 10 2017 016433-0	Código 2.10 - Requerimento de Pedido de Patente ou Certificado de Adição de Invenção (22) 31/07/2017 (71) NATURA COSMÉTICOS S.A. (BR/SP) Número de Protocolo '870170054460' em 31/07/2017 15:42 (WB)
(21) BR 10 2017 016440-3	Código 2.10 - Requerimento de Pedido de Patente ou Certificado de Adição de Invenção (22) 31/07/2017 (71) UNIVERSIDADE FEDERAL DO RIO GRANDE DO SUL (BR/RS) Número de Protocolo '870170054471' em 31/07/2017 15:51 (WB)
(21) BR 10 2017 016446-2	Código 2.10 - Requerimento de Pedido de Patente ou Certificado de Adição de Invenção (22) 31/07/2017 (71) VTEC SOLUÇÕES DIGITAIS LTDA (BR/MG) Número de Protocolo '870170054481' em 31/07/2017 15:58 (WB)
(21) BR 10 2017 016447-0	Código 2.10 - Requerimento de Pedido de Patente ou Certificado de Adição de Invenção (22) 31/07/2017 (71) UTILAR EMBALAGENS E UTILIDADES INDÚSTRIA E COMÉRCIO LTDA

	-EPP. (BR/RJ) Número de Protocolo '870170054482' em 31/07/2017 15:58 (WB)
(21) BR 10 2017 016456-0	Código 2.10 - Requerimento de Pedido de Patente ou Certificado de Adição de Invenção (22) 31/07/2017 (71) DEERE & COMPANY (US) Número de Protocolo '870170054499' em 31/07/2017 16:09 (WB)
(21) BR 10 2017 016462-4	Código 2.10 - Requerimento de Pedido de Patente ou Certificado de Adição de Invenção (22) 31/07/2017 (71) TOYOTA JIDOSHA KABUSHIKI KAISHA (JP) Número de Protocolo '870170054502' em 31/07/2017 16:12 (WB)
(21) BR 10 2017 016463-2	Código 2.10 - Requerimento de Pedido de Patente ou Certificado de Adição de Invenção (22) 31/07/2017 (71) ANDRITZ INC. (US) Número de Protocolo '870170054503' em 31/07/2017 16:12 (WB)
(21) BR 10 2017 016470-5	Código 2.10 - Requerimento de Pedido de Patente ou Certificado de Adição de Invenção (22) 31/07/2017 (71) VINÍCIUS BALEM (BR/RS) Número de Protocolo '870170054522' em 31/07/2017 16:27 (WB)
(21) BR 10 2017 016471-3	Código 2.10 - Requerimento de Pedido de Patente ou Certificado de Adição de Invenção (22) 31/07/2017 (71) UNIVERSIDADE FEDERAL DO RIO GRANDE DO SUL (BR/RS) , SIFT MONITOR ENGENHARIA LTDA (BR/RS) Número de Protocolo '870170054523' em 31/07/2017 16:28 (WB)
(21) BR 10 2017 016479-9	Código 2.10 - Requerimento de Pedido de Patente ou Certificado de Adição de Invenção (22) 31/07/2017 (71) UNIVERSIDADE DE SÃO PAULO - USP (BR/SP) Número de Protocolo '870170054565' em 31/07/2017 17:03 (WB)
(21) BR 10 2017 016485-3	Código 2.10 - Requerimento de Pedido de Patente ou Certificado de Adição de Invenção (22) 31/07/2017

	(71) UNIVERSIDADE FEDERAL RURAL DE PERNAMBUCO (BR/PE) , UNIVERSIDADE FEDERAL DE PERNAMBUCO (BR/PE) Número de Protocolo '870170054581' em 31/07/2017 17:15 (WB)
(21) BR 10 2017 016490-0	Código 2.10 - Requerimento de Pedido de Patente ou Certificado de Adição de Invenção (22) 31/07/2017 (71) MICAEL LOPES DA SILVA (BR/MA) Número de Protocolo '870170054616' em 31/07/2017 17:33 (WB)
(21) BR 10 2017 016491-8	Código 2.10 - Requerimento de Pedido de Patente ou Certificado de Adição de Invenção (22) 31/07/2017 (71) TOYOTA JIDOSHA KABUSHIKI KAISHA (JP) Número de Protocolo '870170054618' em 31/07/2017 17:38 (WB)
(21) BR 10 2017 016496-9	Código 2.10 - Requerimento de Pedido de Patente ou Certificado de Adição de Invenção (22) 31/07/2017 (71) JOSE ROBERTO ALVES (BR/SP) Número de Protocolo '870170054644' em 31/07/2017 18:10 (WB)
(21) BR 10 2017 016499-3	Código 2.10 - Requerimento de Pedido de Patente ou Certificado de Adição de Invenção (22) 31/07/2017 (71) BERNAUER AQUACULTURA (BR/SC) Número de Protocolo '870170054655' em 31/07/2017 18:26 (WB)
(21) BR 10 2017 016505-1	Código 2.10 - Requerimento de Pedido de Patente ou Certificado de Adição de Invenção (22) 31/07/2017 (71) ADEMAR BLOSFELD (BR/PR) Número de Protocolo '870170054702' em 31/07/2017 21:50 (WB)
(21) BR 10 2017 016506-0	Código 2.10 - Requerimento de Pedido de Patente ou Certificado de Adição de Invenção (22) 01/08/2017 (71) DAVINO SCHEFFER (BR/RS) Número de Protocolo '870170054709' em 01/08/2017 01:37 (WB)
(21) BR 10 2017 016507-8	Código 2.10 - Requerimento de Pedido de Patente ou Certificado de Adição de Invenção (22) 01/08/2017

	(71) LUCIMAR GONÇALVES RODRIGUES (BR/MG) , LUCIMAR GONÇALVES RODRIGUES (BR/MG) Número de Protocolo '870170054713' em 01/08/2017 09:08 (WB)
(21) BR 10 2017 016508-6	Código 2.10 - Requerimento de Pedido de Patente ou Certificado de Adição de Invenção (22) 01/08/2017 (71) EDUARDO PIRES DE SOUZA (BR/PE) Número de Protocolo '870170054719' em 01/08/2017 09:41 (WB)
(21) BR 10 2017 016516-7	Código 2.10 - Requerimento de Pedido de Patente ou Certificado de Adição de Invenção (22) 01/08/2017 (71) ROBERTO GIANNICHI FILHO (BR/SP) Número de Protocolo '870170054781' em 01/08/2017 12:13 (WB)
(21) BR 10 2017 016517-5	Código 2.10 - Requerimento de Pedido de Patente ou Certificado de Adição de Invenção (22) 01/08/2017 (71) LUIZ HENRIQUE SACONI (BR/SP) Número de Protocolo '870170054795' em 01/08/2017 13:26 (WB)
(21) BR 10 2017 016518-3	Código 2.10 - Requerimento de Pedido de Patente ou Certificado de Adição de Invenção (22) 01/08/2017 (71) UNIVERSIDADE FEDERAL DE OURO PRETO (BR/MG) Número de Protocolo '870170054799' em 01/08/2017 13:38 (WB)
(21) BR 10 2017 016521-3	Código 2.10 - Requerimento de Pedido de Patente ou Certificado de Adição de Invenção (22) 01/08/2017 (71) INSTITUTO AGRONÔMICO - IAC (BR/SP) Número de Protocolo '870170054814' em 01/08/2017 14:19 (WB)
(21) BR 10 2017 016523-0	Código 2.10 - Requerimento de Pedido de Patente ou Certificado de Adição de Invenção (22) 01/08/2017 (71) JOÃO PAULO DA CRUZ JUNIOR (BR/PE) Número de Protocolo '870170054820' em 01/08/2017 14:26 (WB)
(21) BR 10 2017 016528-0	Código 2.10 - Requerimento de Pedido de Patente ou Certificado de Adição de Invenção (22) 01/08/2017

	(71) ENSCO, INC. (US) Número de Protocolo '870170054867' em 01/08/2017 15:24 (WB)
(21) BR 10 2017 016536-1	Código 2.10 - Requerimento de Pedido de Patente ou Certificado de Adição de Invenção (22) 01/08/2017 (71) NATURA COSMÉTICOS S.A. (BR/SP) Número de Protocolo '870170054916' em 01/08/2017 16:12 (WB)
(21) BR 10 2017 016537-0	Código 2.10 - Requerimento de Pedido de Patente ou Certificado de Adição de Invenção (22) 01/08/2017 (71) NATURA COSMÉTICOS S.A. (BR/SP) Número de Protocolo '870170054919' em 01/08/2017 16:14 (WB)
(21) BR 10 2017 016540-0	Código 2.10 - Requerimento de Pedido de Patente ou Certificado de Adição de Invenção (22) 01/08/2017 (71) NATURA COSMÉTICOS S.A. (BR/SP) Número de Protocolo '870170054932' em 01/08/2017 16:22 (WB)
(21) BR 10 2017 016542-6	Código 2.10 - Requerimento de Pedido de Patente ou Certificado de Adição de Invenção (22) 01/08/2017 (71) NATURA COSMÉTICOS S.A. (BR/SP) Número de Protocolo '870170054943' em 01/08/2017 16:30 (WB)
(21) BR 10 2017 016544-2	Código 2.10 - Requerimento de Pedido de Patente ou Certificado de Adição de Invenção (22) 01/08/2017 (71) DAWY KEYSON DE ARA[UJO ALMEIDA (BR/SP) Número de Protocolo '870170054964' em 01/08/2017 16:44 (WB)
(21) BR 10 2017 016549-3	Código 2.10 - Requerimento de Pedido de Patente ou Certificado de Adição de Invenção (22) 01/08/2017 (71) TOYOTA JIDOSHA KABUSHIKI KAISHA (JP) Número de Protocolo '870170054988' em 01/08/2017 17:09 (WB)
(21) BR 10 2017 016550-7	Código 2.10 - Requerimento de Pedido de Patente ou Certificado de Adição de Invenção (22) 01/08/2017 (71) LISIS ROJO GOMES (BR/SP) , LUIZ FRANCISCO PIANOWSKI (BR/SP)

	Número de Protocolo '870170054989' em 01/08/2017 17:10 (WB)
(21) BR 10 2017 016551-5	Código 2.10 - Requerimento de Pedido de Patente ou Certificado de Adição de Invenção (22) 01/08/2017 (71) UNIVERSIDADE DO ESTADO DO RIO GRANDE DO NORTE - UERN (BR/RN) Número de Protocolo '870170054991' em 01/08/2017 17:12 (WB)
(21) BR 10 2017 016553-1	Código 2.10 - Requerimento de Pedido de Patente ou Certificado de Adição de Invenção (22) 01/08/2017 (71) GLAUCIO ALCIONE DA ROCHA (BR/GO) , SAMUEL JUNIO PEREIRA (BR/GO) Número de Protocolo '870170055014' em 01/08/2017 17:53 (WB)
(21) BR 10 2017 016555-8	Código 2.10 - Requerimento de Pedido de Patente ou Certificado de Adição de Invenção (22) 01/08/2017 (71) LENOVO (SINGAPORE) PTE. LTD. (SG) Número de Protocolo '870170055023' em 01/08/2017 18:21 (WB)
(21) BR 10 2017 016557-4	Código 2.10 - Requerimento de Pedido de Patente ou Certificado de Adição de Invenção (22) 01/08/2017 (71) FABIANO ANDRÉ TREIN (BR/RS) , AGUINALDO DOS SANTOS (BR/PR) Número de Protocolo '870170055041' em 01/08/2017 21:09 (WB)
(21) BR 10 2017 016561-2	Código 2.10 - Requerimento de Pedido de Patente ou Certificado de Adição de Invenção (22) 02/08/2017 (71) POWERSOLUTIONS INFORMÁTICA LTDA. (BR/SC) Número de Protocolo '870170055059' em 02/08/2017 09:36 (WB)
(21) BR 10 2017 016564-7	Código 2.10 - Requerimento de Pedido de Patente ou Certificado de Adição de Invenção (22) 02/08/2017 (71) DOUGLAS DE MIRA HOSHINO- MEI (BR/SP) Número de Protocolo '870170055083' em 02/08/2017 10:42 (WB)
(21) BR 10 2017 016565-5	Código 2.10 - Requerimento de Pedido de Patente ou Certificado de Adição de Invenção (22) 02/08/2017

	(71) INSTITUTO AGRONÔMICO - IAC (BR/SP) Número de Protocolo '870170055085' em 02/08/2017 10:43 (WB)
(21) BR 10 2017 016566-3	Código 2.10 - Requerimento de Pedido de Patente ou Certificado de Adição de Invenção (22) 02/08/2017 (71) INSTITUTO NACIONAL DE TECNOLOGIA (BR/RJ) , UNIVERSIDADE SIMON BOLÍVAR (VE) Número de Protocolo '870170055087' em 02/08/2017 10:46 (WB)
(21) BR 10 2017 016567-1	Código 2.10 - Requerimento de Pedido de Patente ou Certificado de Adição de Invenção (22) 02/08/2017 (71) LUCIANO MONTEIRO (BR/SP) Número de Protocolo '870170055103' em 02/08/2017 10:58 (WB)
(21) BR 10 2017 016569-8	Código 2.10 - Requerimento de Pedido de Patente ou Certificado de Adição de Invenção (22) 02/08/2017 (71) MARCOS MENICUCCI FERRI HORTA (BR/MG) , JOAQUIM BOTINHA DA CUNHA (BR/MG) , EVANDRO LUÍS ALVES DE CASTRO (BR/MG) , MAURÍCIO FERREIRA ANTUNES (BR/MG) , ADRIANO LEOPOLDINO DE PAULA (BR/MG) Número de Protocolo '870170055118' em 02/08/2017 11:20 (WB)
(21) BR 10 2017 016571-0	Código 2.10 - Requerimento de Pedido de Patente ou Certificado de Adição de Invenção (22) 02/08/2017 (71) UNIVERSIDADE FEDERAL DE VIÇOSA (BR/MG) , FUNDAÇÃO DE AMPARO À PESQUISA DO ESTADO DO MINAS GERAIS - FAPEMIG (BR/MG) Número de Protocolo '870170055125' em 02/08/2017 11:25 (WB)
(21) BR 10 2017 016572-8	Código 2.10 - Requerimento de Pedido de Patente ou Certificado de Adição de Invenção (22) 02/08/2017 (71) DIEGO RIVERO TAMES (BR/SC) Número de Protocolo '870170055128' em 02/08/2017 11:29 (WB)
(21) BR 10 2017 016573-6	Código 2.10 - Requerimento de Pedido de Patente ou Certificado de Adição de Invenção (22) 02/08/2017 (71) ROBLES SPARINGER (BR/SP) Número de Protocolo '870170055130' em 02/08/2017 11:33 (WB)

(21) BR 10 2017 016574-4	Código 2.10 - Requerimento de Pedido de Patente ou Certificado de Adição de Invenção (22) 02/08/2017 (71) ITATIAIA MÓVEIS S/A (BR/MG) Número de Protocolo '870170055137' em 02/08/2017 11:39 (WB)
(21) BR 10 2017 016575-2	Código 2.10 - Requerimento de Pedido de Patente ou Certificado de Adição de Invenção (22) 02/08/2017 (71) WHIRLPOOL CORPORATION (US) Número de Protocolo '870170055140' em 02/08/2017 11:41 (WB)
(21) BR 10 2017 016581-7	Código 2.10 - Requerimento de Pedido de Patente ou Certificado de Adição de Invenção (22) 02/08/2017 (71) ROSEMARY MARTINS MALAFATTE (BR/SP) Número de Protocolo '870170055196' em 02/08/2017 13:58 (WB)
(21) BR 10 2017 016582-5	Código 2.10 - Requerimento de Pedido de Patente ou Certificado de Adição de Invenção (22) 02/08/2017 (71) JOST BRASIL SISTEMAS AUTOMOTIVOS LTDA (BR/RS) Número de Protocolo '870170055198' em 02/08/2017 13:59 (WB)
(21) BR 10 2017 016589-2	Código 2.10 - Requerimento de Pedido de Patente ou Certificado de Adição de Invenção (22) 02/08/2017 (71) UNIVERSIDADE FEDERAL DE SÃO JOÃO DEL REI (BR/MG) Número de Protocolo '870170055211' em 02/08/2017 14:22 (WB)
(21) BR 10 2017 016595-7	Código 2.10 - Requerimento de Pedido de Patente ou Certificado de Adição de Invenção (22) 02/08/2017 (71) UNIVERSIDADE FEDERAL DE CAMPINA GRANDE - PB (BR/PB) Número de Protocolo '870170055224' em 02/08/2017 14:47 (WB)
(21) BR 10 2017 016598-1	Código 2.10 - Requerimento de Pedido de Patente ou Certificado de Adição de Invenção (22) 02/08/2017 (71) ALEXANDRE CORREA DA SILVA JUNIOR (BR/PR) Número de Protocolo '870170055228' em 02/08/2017 14:51 (WB)

(21) BR 10 2017 016601-5	Código 2.10 - Requerimento de Pedido de Patente ou Certificado de Adição de Invenção (22) 02/08/2017 (71) ANNA LUÍSA BESERRA SANTOS (BR/BA) Número de Protocolo '870170055234' em 02/08/2017 14:55 (WB)
(21) BR 10 2017 016603-1	Código 2.10 - Requerimento de Pedido de Patente ou Certificado de Adição de Invenção (22) 02/08/2017 (71) UNIVERSIDADE ESTADUAL DE CAMPINAS - UNICAMP (BR/SP) Número de Protocolo '870170055252' em 02/08/2017 15:13 (WB)
(21) BR 10 2017 016606-6	Código 2.10 - Requerimento de Pedido de Patente ou Certificado de Adição de Invenção (22) 02/08/2017 (71) ANDRÉ MAURO GOMES DE AQUINO (BR/CE) Número de Protocolo '870170055259' em 02/08/2017 15:16 (WB)
(21) BR 10 2017 016608-2	Código 2.10 - Requerimento de Pedido de Patente ou Certificado de Adição de Invenção (22) 02/08/2017 (71) BAKER HUGHES, A GE COMPANY, LLC (US) Número de Protocolo '870170055262' em 02/08/2017 15:25 (WB)
(21) BR 10 2017 016610-4	Código 2.10 - Requerimento de Pedido de Patente ou Certificado de Adição de Invenção (22) 02/08/2017 (71) FEGHALI E DE LUCA PARTICIPAÇÕES E EMPREENDIMENTOS LTDA (BR/SP) Número de Protocolo '870170055267' em 02/08/2017 15:32 (WB)
(21) BR 10 2017 016619-8	Código 2.10 - Requerimento de Pedido de Patente ou Certificado de Adição de Invenção (22) 02/08/2017 (71) INSTITUTO NACIONAL DE METROLOGIA, QUALIDADE E TECNOLOGIA - INMETRO. (BR/RJ) Número de Protocolo '870170055287' em 02/08/2017 15:52 (WB)
(21) BR 10 2017 016624-4	Código 2.10 - Requerimento de Pedido de Patente ou Certificado de Adição de Invenção (22) 02/08/2017 (71) MARIO TENERELLI NETO (BR/SP) Número de Protocolo '870170055294' em 02/08/2017 15:59 (WB)

(21) BR 10 2017 016631-7	Código 2.10 - Requerimento de Pedido de Patente ou Certificado de Adição de Invenção (22) 02/08/2017 (71) MARCELO ADORNI PEREIRA (BR/SP) , JOSÉ ANTÓNIO MARTINS (BR/SP) , VANDERLEI PEREIRA FERREIRA (BR/SP) Número de Protocolo '870170055307' em 02/08/2017 16:09 (WB)
(21) BR 10 2017 016646-5	Código 2.10 - Requerimento de Pedido de Patente ou Certificado de Adição de Invenção (22) 02/08/2017 (71) HENRIQUE PINTO RAMALHO TEROSSI (BR/SP) Número de Protocolo '870170055338' em 02/08/2017 16:40 (WB)
(21) BR 10 2017 016654-6	Código 2.10 - Requerimento de Pedido de Patente ou Certificado de Adição de Invenção (22) 03/08/2017 (71) ANA CAROLINA OLIVEIRA LIMA (BR/AM) , RENAN LIMA BAIMA (BR/AM) , LUIZ ALBERTO QUEIROZ CORDOVIL JÚNIOR (BR/AM) , MOISÉS PEREIRA BASTOS (BR/AM) Número de Protocolo '870170055405' em 03/08/2017 00:09 (WB)
(21) BR 10 2017 016656-2	Código 2.10 - Requerimento de Pedido de Patente ou Certificado de Adição de Invenção (22) 03/08/2017 (71) HONDA MOTOR CO., LTD. (JP) Número de Protocolo '870170055422' em 03/08/2017 09:30 (WB)
(21) BR 10 2017 016659-7	Código 2.10 - Requerimento de Pedido de Patente ou Certificado de Adição de Invenção (22) 03/08/2017 (71) CNH INDUSTRIAL AMERICA LLC (US) Número de Protocolo '870170055446' em 03/08/2017 10:22 (WB)
(21) BR 10 2017 016662-7	Código 2.10 - Requerimento de Pedido de Patente ou Certificado de Adição de Invenção (22) 03/08/2017 (71) DIRCEU JOSE KUCMANSKI (BR/PR) Número de Protocolo '870170055452' em 03/08/2017 10:32 (WB)
(21) BR 10 2017 016671-6	Código 2.10 - Requerimento de Pedido de Patente ou Certificado de Adição de Invenção (22) 03/08/2017

	(71) CSI AGRO COMERCIO DE FERTILIZANTES EIRELI (BR/PR) Número de Protocolo '870170055489' em 03/08/2017 11:19 (WB)
(21) BR 10 2017 016673-2	Código 2.10 - Requerimento de Pedido de Patente ou Certificado de Adição de Invenção (22) 03/08/2017 (71) CLEYTON ALMEIDA SOUZA COELHO (BR/ES) Número de Protocolo '870170055500' em 03/08/2017 11:35 (WB)
(21) BR 10 2017 016674-0	Código 2.10 - Requerimento de Pedido de Patente ou Certificado de Adição de Invenção (22) 03/08/2017 (71) ALSTOM TRANSPORT TECHNOLOGIES (FR) Número de Protocolo '870170055503' em 03/08/2017 11:40 (WB)
(21) BR 10 2017 016677-5	Código 2.10 - Requerimento de Pedido de Patente ou Certificado de Adição de Invenção (22) 03/08/2017 (71) ANTONIO ARISTÓTELES DE GUSMÃO BASTOS (BR/PE) Número de Protocolo '870170055514' em 03/08/2017 12:44 (WB)
(21) BR 10 2017 016679-1	Código 2.10 - Requerimento de Pedido de Patente ou Certificado de Adição de Invenção (22) 03/08/2017 (71) JOSÉ ANTONIO BASSO (BR/SP) Número de Protocolo '870170055520' em 03/08/2017 13:08 (WB)
(21) BR 10 2017 016685-6	Código 2.10 - Requerimento de Pedido de Patente ou Certificado de Adição de Invenção (22) 03/08/2017 (71) MARCO ROSSI (BR/SP) , LUIS EDUARDO AZEVEDO ALVES (BR/SP) Número de Protocolo '870170055543' em 03/08/2017 13:58 (WB)
(21) BR 10 2017 016690-2	Código 2.10 - Requerimento de Pedido de Patente ou Certificado de Adição de Invenção (22) 03/08/2017 (71) JOÃO CHIABI DUARTE (BR/ES) Número de Protocolo '870170055565' em 03/08/2017 14:30 (WB)
(21) BR 10 2017 016693-7	Código 2.10 - Requerimento de Pedido de Patente ou Certificado de Adição de Invenção (22) 03/08/2017 (71) RODRIGO BONATO PIAUHI (BR/SP)

	Número de Protocolo '870170055576' em 03/08/2017 14:43 (WB)
(21) BR 10 2017 016696-1	Código 2.10 - Requerimento de Pedido de Patente ou Certificado de Adição de Invenção (22) 03/08/2017 (71) DEERE & COMPANY (US) , IOWA STATE UNIVERSITY RESEARCH FOUNDATION, INC. (US) Número de Protocolo '870170055586' em 03/08/2017 14:55 (WB)
(21) BR 10 2017 016699-6	Código 2.10 - Requerimento de Pedido de Patente ou Certificado de Adição de Invenção (22) 03/08/2017 (71) OERLIKON GRAZIANO S.P.A. (IT) Número de Protocolo '870170055604' em 03/08/2017 15:16 (WB)
(21) BR 10 2017 016700-3	Código 2.10 - Requerimento de Pedido de Patente ou Certificado de Adição de Invenção (22) 03/08/2017 (71) JOHNSON & JOHNSON VISION CARE, INC. (US) Número de Protocolo '870170055605' em 03/08/2017 15:20 (WB)
(21) BR 10 2017 016701-1	Código 2.10 - Requerimento de Pedido de Patente ou Certificado de Adição de Invenção (22) 03/08/2017 (71) JOÃO MENDONÇA BEZERRA JATOBÁ (BR/PE) Número de Protocolo '870170055607' em 03/08/2017 15:21 (WB)
(21) BR 10 2017 016702-0	Código 2.10 - Requerimento de Pedido de Patente ou Certificado de Adição de Invenção (22) 03/08/2017 (71) INSTITUTO DE TECNOLOGIA EDSON MORORÓ MOURA (BR/PE) Número de Protocolo '870170055612' em 03/08/2017 15:37 (WB)
(21) BR 10 2017 016703-8	Código 2.10 - Requerimento de Pedido de Patente ou Certificado de Adição de Invenção (22) 03/08/2017 (71) UNIVERSIDADE ESTADUAL DE CAMPINAS - UNICAMP (BR/SP) Número de Protocolo '870170055614' em 03/08/2017 15:40 (WB)
(21) BR 10 2017 016709-7	Código 2.10 - Requerimento de Pedido de Patente ou Certificado de Adição de Invenção (22) 03/08/2017 (71) ROHM AND HAAS COMPANY (US)

	Número de Protocolo '870170055627' em 03/08/2017 15:51 (WB)
(21) BR 10 2017 016710-0	Código 2.10 - Requerimento de Pedido de Patente ou Certificado de Adição de Invenção (22) 03/08/2017 (71) UNIVERSIDADE FEDERAL DE UBERLÂNDIA (BR/MG) Número de Protocolo '870170055628' em 03/08/2017 15:52 (WB)
(21) BR 10 2017 016712-7	Código 2.10 - Requerimento de Pedido de Patente ou Certificado de Adição de Invenção (22) 03/08/2017 (71) UNIVERSIDADE FEDERAL DO RIO GRANDE DO NORTE (BR/RN) Número de Protocolo '870170055634' em 03/08/2017 16:02 (WB)
(21) BR 10 2017 016713-5	Código 2.10 - Requerimento de Pedido de Patente ou Certificado de Adição de Invenção (22) 03/08/2017 (71) AIRBUS HELICOPTERS DEUTSCHLAND GMBH (DE) Número de Protocolo '870170055636' em 03/08/2017 16:08 (WB)
(21) BR 10 2017 016714-3	Código 2.10 - Requerimento de Pedido de Patente ou Certificado de Adição de Invenção (22) 03/08/2017 (71) HAGA S.A. INDUSTRIA E COMERCIO (BR/RJ) Número de Protocolo '870170055640' em 03/08/2017 16:13 (WB)
(21) BR 10 2017 016725-9	Código 2.10 - Requerimento de Pedido de Patente ou Certificado de Adição de Invenção (22) 03/08/2017 (71) VANESSA DAÍ PRA LIMA (BR/SC) Número de Protocolo '870170055662' em 03/08/2017 16:37 (WB)
(21) BR 10 2017 016730-5	Código 2.10 - Requerimento de Pedido de Patente ou Certificado de Adição de Invenção (22) 03/08/2017 (71) UNIVERSIDADE FEDERAL DE ALAGOAS (BR/AL) Número de Protocolo '870170055666' em 03/08/2017 16:43 (WB)
(21) BR 10 2017 016731-3	Código 2.10 - Requerimento de Pedido de Patente ou Certificado de Adição de Invenção (22) 03/08/2017 (71) BRUNA MELATO BERNARDES DE FARIA (BR/MG) , MARCELA MENDES DE ALMEIDA GOMIDE LEITE (BR/MG)

	Número de Protocolo '870170055667' em 03/08/2017 16:44 (WB)
(21) BR 10 2017 016732-1	Código 2.10 - Requerimento de Pedido de Patente ou Certificado de Adição de Invenção (22) 03/08/2017 (71) VANESSA DAÍ PRA LIMA (BR/SC) Número de Protocolo '870170055670' em 03/08/2017 16:48 (WB)
(21) BR 10 2017 016735-6	Código 2.10 - Requerimento de Pedido de Patente ou Certificado de Adição de Invenção (22) 03/08/2017 (71) ELMA PARTICIPAÇÕES LTDA (BR/RS) Número de Protocolo '870170055674' em 03/08/2017 16:56 (WB)
(21) BR 10 2017 016747-0	Código 2.10 - Requerimento de Pedido de Patente ou Certificado de Adição de Invenção (22) 03/08/2017 (71) UNIVERSIDADE FEDERAL DE ALAGOAS (BR/AL) Número de Protocolo '870170055708' em 03/08/2017 17:44 (WB)
(21) BR 10 2017 016757-7	Código 2.10 - Requerimento de Pedido de Patente ou Certificado de Adição de Invenção (22) 03/08/2017 (71) UNIVERSIDADE FEDERAL DO RIO GRANDE DO NORTE (BR/RN) Número de Protocolo '870170055734' em 03/08/2017 18:37 (WB)
(21) BR 10 2017 016763-1	Código 2.10 - Requerimento de Pedido de Patente ou Certificado de Adição de Invenção (22) 04/08/2017 (71) LILIAN BEATRIZ CAPOLI RODRIGUES (BR/MG) Número de Protocolo '870170055752' em 04/08/2017 01:57 (WB)
(21) BR 10 2017 016769-0	Código 2.10 - Requerimento de Pedido de Patente ou Certificado de Adição de Invenção (22) 04/08/2017 (71) AMPACK EMBALAGENS LTDA - ME (BR/SC) Número de Protocolo '870170055787' em 04/08/2017 10:07 (WB)
(21) BR 10 2017 016775-5	Código 2.10 - Requerimento de Pedido de Patente ou Certificado de Adição de Invenção (22) 04/08/2017 (71) THE BOEING COMPANY (US) Número de Protocolo '870170055810' em 04/08/2017 10:53 (WB)

(21) BR 10 2017 016779-8	Código 2.10 - Requerimento de Pedido de Patente ou Certificado de Adição de Invenção (22) 04/08/2017 (71) KEMIRA OYJ (FI) Número de Protocolo '870170055826' em 04/08/2017 11:31 (WB)
(21) BR 10 2017 016782-8	Código 2.10 - Requerimento de Pedido de Patente ou Certificado de Adição de Invenção (22) 04/08/2017 (71) JORGE JOUBERT RAPHAELIAN (BR/SP) Número de Protocolo '870170055851' em 04/08/2017 12:12 (WB)
(21) BR 10 2017 016783-6	Código 2.10 - Requerimento de Pedido de Patente ou Certificado de Adição de Invenção (22) 04/08/2017 (71) DUX PARTICIPAÇÕES E NEGOCIOS LTDA ME (BR/RJ) , INSTITUTO ALBERTO LUIZ COIMBRA DE PÓS GRADUAÇÃO E PESQUISA DE ENGENHARIA - COPPE/UFRJ (BR/RJ) , GERA MARANHÃO - GERADORA DE ENERGIA DO MARANHÃO S.A (BR/MA) Número de Protocolo '870170055858' em 04/08/2017 12:19 (WB)
(21) BR 10 2017 016788-7	Código 2.10 - Requerimento de Pedido de Patente ou Certificado de Adição de Invenção (22) 04/08/2017 (71) ROSEMOUNT AEROSPACE INC. (US) Número de Protocolo '870170055899' em 04/08/2017 14:04 (WB)
(21) BR 10 2017 016796-8	Código 2.10 - Requerimento de Pedido de Patente ou Certificado de Adição de Invenção (22) 04/08/2017 (71) INSTITUTO AVANCADO DE TECNOLOGIA E INOVACAO - IATI (BR/PE) Número de Protocolo '870170055930' em 04/08/2017 14:41 (WB)
(21) BR 10 2017 016805-0	Código 2.10 - Requerimento de Pedido de Patente ou Certificado de Adição de Invenção (22) 04/08/2017 (71) SÉRGIO OLIVEIRA MILEO (BR/SP) Número de Protocolo '870170055945' em 04/08/2017 15:01 (WB)
(21) BR 10 2017 016806-9	Código 2.10 - Requerimento de Pedido de Patente ou Certificado de Adição de Invenção (22) 04/08/2017

	(71) GRENDENE S.A. (BR/CE) Número de Protocolo '870170055946' em 04/08/2017 15:02 (WB)
(21) BR 10 2017 016807-7	Código 2.10 - Requerimento de Pedido de Patente ou Certificado de Adição de Invenção (22) 04/08/2017 (71) UNIVERSIDADE FEDERAL DO PARÁ (BR/PA) Número de Protocolo '870170055953' em 04/08/2017 15:12 (WB)
(21) BR 10 2017 016823-9	Código 2.10 - Requerimento de Pedido de Patente ou Certificado de Adição de Invenção (22) 04/08/2017 (71) FURUKAWA ELECTRIC LATAM S.A. (BR/PR) Número de Protocolo '870170055995' em 04/08/2017 15:47 (WB)
(21) BR 10 2017 016826-3	Código 2.10 - Requerimento de Pedido de Patente ou Certificado de Adição de Invenção (22) 04/08/2017 (71) ROBERTO RODRIGUES E SILVA (BR/RJ) Número de Protocolo '870170056006' em 04/08/2017 15:58 (WB)
(21) BR 10 2017 016827-1	Código 2.10 - Requerimento de Pedido de Patente ou Certificado de Adição de Invenção (22) 04/08/2017 (71) WERNER SCHOLZEN (DE) Número de Protocolo '870170056009' em 04/08/2017 16:01 (WB)
(21) BR 10 2017 016828-0	Código 2.10 - Requerimento de Pedido de Patente ou Certificado de Adição de Invenção (22) 04/08/2017 (71) OKI BRASIL INDÚSTRIA E COMÉRCIO DE PRODUTOS E TECNOLOGIA EM AUTOMAÇÃO S.A. (BR/SP) Número de Protocolo '870170056014' em 04/08/2017 16:03 (WB)
(21) BR 10 2017 016836-0	Código 2.10 - Requerimento de Pedido de Patente ou Certificado de Adição de Invenção (22) 04/08/2017 (71) UNIVERSIDADE FEDERAL DE MINAS GERAIS (BR/MG) Número de Protocolo '870170056027' em 04/08/2017 16:25 (WB)
(21) BR 10 2017 016842-5	Código 2.10 - Requerimento de Pedido de Patente ou Certificado de Adição de Invenção (22) 04/08/2017

	(71) AGUERRE, HORACIO JAVIER/BRE, FACUNDO/METALÚRGICA PACLAMAR S.R.L. (AR) , BRE, FACUNDO (AR) , METALURGICA PACLAMAR S.R.L. (AR) Número de Protocolo '870170056045' em 04/08/2017 16:39 (WB)
(21) BR 10 2017 016845-0	Código 2.10 - Requerimento de Pedido de Patente ou Certificado de Adição de Invenção (22) 04/08/2017 (71) DANIEL CARMONA MARTINEK (BR/SP) Número de Protocolo '870170056063' em 04/08/2017 16:52 (WB)
(21) BR 10 2017 016856-5	Código 2.10 - Requerimento de Pedido de Patente ou Certificado de Adição de Invenção (22) 04/08/2017 (71) OREGON PRECISION INDUSTRIES, INC. DBA PAK TECH (US) Número de Protocolo '870170056116' em 04/08/2017 17:53 (WB)
(21) BR 10 2017 016857-3	Código 2.10 - Requerimento de Pedido de Patente ou Certificado de Adição de Invenção (22) 04/08/2017 (71) SIKA TECHNOLOGY AG (CH) Número de Protocolo '870170056139' em 04/08/2017 18:14 (WB)
(21) BR 10 2017 016858-1	Código 2.10 - Requerimento de Pedido de Patente ou Certificado de Adição de Invenção (22) 04/08/2017 (71) GREEN NATURAL FOODS LTDA ME (BR/SP) Número de Protocolo '870170056149' em 04/08/2017 18:26 (WB)
(21) BR 10 2017 016861-1	Código 2.10 - Requerimento de Pedido de Patente ou Certificado de Adição de Invenção (22) 04/08/2017 (71) LEANDRO MATEUS FIUZA ALVES (BR/SP) Número de Protocolo '870170056176' em 04/08/2017 19:13 (WB)
(21) BR 10 2017 016862-0	Código 2.10 - Requerimento de Pedido de Patente ou Certificado de Adição de Invenção (22) 04/08/2017 (71) ROTAM AGROCHEM INTERNATIONAL COMPANY LIMITED (CN) Número de Protocolo '870170056186' em 04/08/2017 19:55 (WB)
(21) BR 12 2017 016686-7 A2	Código 2.10 - Requerimento de Pedido de Patente ou Certificado de Adição de Invenção

	(22) 03/11/2009 (71) INDENA S.P.A (IT) Protocolo nº 870170055550, em 03/08/2017; 14:12 (WB); Dividido do PI 0921873-4
(21) BR 12 2017 016777-4 A2	Código 2.10 - Requerimento de Pedido de Patente ou Certificado de Adição de Invenção (22) 22/06/2007 (71) MENDEL BIOTECHNOLOGY, INC. (US) , MONSANTO COMPANY (US) Protocolo nº 870170055824, em 04/08/2017; 11:29 (WB); Dividido do PI 0713794-0
(21) BR 12 2017 016853-3 A2	Código 2.10 - Requerimento de Pedido de Patente ou Certificado de Adição de Invenção (22) 14/09/2006 (71) DOW GLOBAL TECHNOLOGIES INC. (US) Protocolo nº 870170056099, em 04/08/2017; 17:38 (WB); Dividido do PI 0617041-2
(21) BR 12 2017 016905-0 A2	Código 2.10 - Requerimento de Pedido de Patente ou Certificado de Adição de Invenção (22) 01/05/2008 (71) DOW AGROSCIENCES LLC (US) Protocolo nº 870170056433, em 07/08/2017; 15:02 (WB); Dividido do PI 0811172-3
(21) BR 12 2017 016921-1 A2	Código 2.10 - Requerimento de Pedido de Patente ou Certificado de Adição de Invenção (22) 26/06/2006 (71) HONEYWELL INTERNATIONAL INC. (US) Protocolo nº 870170056497, em 07/08/2017; 16:06 (WB); 11ºdividido do PI 0611590-0
(21) BR 12 2017 016940-8 A2	Código 2.10 - Requerimento de Pedido de Patente ou Certificado de Adição de Invenção (22) 25/04/2003 (71) TRANSKARYOTIC THERAPIES, INC. (US) Protocolo nº 870170056572, em 07/08/2017; 17:14 (WB); Dividido do PI 0309665-3
(21) BR 12 2017 016945-9 A2	Código 2.10 - Requerimento de Pedido de Patente ou Certificado de Adição de Invenção (22) 18/04/2006

	(71) TERCEL IP LIMITED (VG) Protocolo nº 870170056618, em 07/08/2017; 18:41 (WB); Dividido do PI 0610594-7
(21) BR 12 2017 016972-6 A2	Código 2.10 - Requerimento de Pedido de Patente ou Certificado de Adição de Invenção (22) 27/05/2004 (71) MARION FRANKLIN RUDY (US) Protocolo nº 870170056774, em 08/08/2017; 13:45 (WB); Dividido do PI 0410954-6
(21) BR 13 2017 016480-1	Código 2.10 - Requerimento de Pedido de Patente ou Certificado de Adição de Invenção (22) 31/07/2017 (71) EFSTATHIOS DEMETRES GRAMMENOPOULOS (BR/SP) Número de Protocolo '870170054569' em 31/07/2017 17:06 (WB)
(21) BR 20 2015 001572-6	Código 2.10 - Requerimento de Pedido de Patente ou Certificado de Adição de Invenção (22) 22/01/2015 (71) SCHEILLA MARIA CARNEIRO COSTA (BR) Número do Aviso de Recebimento 'SB008197502'
(21) BR 20 2015 001904-7	Código 2.10 - Requerimento de Pedido de Patente ou Certificado de Adição de Invenção (22) 28/01/2015 (71) TEOTÔNIO MONTEIRO PIMENTA DE MAGALHÃES (BR) Número de Protocolo '014150000119' em 28/01/2015 13:28 (MG)
(21) BR 20 2015 002501-2	Código 2.10 - Requerimento de Pedido de Patente ou Certificado de Adição de Invenção (22) 04/02/2015 (71) REGINALDO ALVES SARAIVA (BR/MG) Número de Protocolo '014150000148' em 04/02/2015 15:39 (MG)
(21) BR 20 2015 002888-7	Código 2.10 - Requerimento de Pedido de Patente ou Certificado de Adição de Invenção (22) 10/02/2015 (71) MARCELO DE SOUZA TEIXEIRA (BR) Número de Protocolo '020150002648' em 10/02/2015 14:21 (RJ)
(21) BR 20 2015 003014-8	Código 2.10 - Requerimento de Pedido de Patente ou Certificado de Adição de Invenção

	(22) 11/02/2015 (71) Gicélio Custódio de Toledo Junior (BR/SP) Número de protocolo 018150001959 de 11/02/2015
(21) BR 20 2015 004567-6	Código 2.10 - Requerimento de Pedido de Patente ou Certificado de Adição de Invenção (22) 02/03/2015 (71) MARCOS ROBERTO PITA COSTA (BR/BA) Número de Protocolo '018150002736' em 02/03/2015 14:02 (SP)
(21) BR 20 2015 005610-4	Código 2.10 - Requerimento de Pedido de Patente ou Certificado de Adição de Invenção (22) 13/03/2015 (71) VOXTER SOLUÇÕES EM MANUTENÇÃO INDUSTRIAL LTDA- ME (BR/SC) Número de protocolo 015150000508 de 13/03/2015
(21) BR 20 2015 005961-8	Código 2.10 - Requerimento de Pedido de Patente ou Certificado de Adição de Invenção (22) 18/03/2015 (71) LUCAS TADEU VIEIRA NOVAES (BR) Número de Protocolo '015150000564' em 18/03/2015 11:54 (PR)
(21) BR 20 2015 006257-0	Código 2.10 - Requerimento de Pedido de Patente ou Certificado de Adição de Invenção (22) 20/03/2015 (71) SINEZIO FERREIRA SALGADO (BR/PR) Número de Protocolo '015150000587' em 20/03/2015 14:49 (PR)
(21) BR 20 2015 007101-4	Código 2.10 - Requerimento de Pedido de Patente ou Certificado de Adição de Invenção (22) 30/03/2015 (71) ADRIANO GONÇALVES (BR) , MARCELO DOS SANTOS SILVA (BR) Número de Protocolo '018150003995' em 30/03/2015 15:22 (SP)
(21) BR 20 2015 007145-6	Código 2.10 - Requerimento de Pedido de Patente ou Certificado de Adição de Invenção (22) 30/03/2015 (71) GUILHERME MORAES DOS SANTOS (BR/SP) Número de Protocolo '020150006611' em 30/03/2015 16:24 (RJ)
(21) BR 20 2015 007562-1	Código 2.10 - Requerimento de Pedido de Patente ou Certificado de Adição de Invenção

	(22) 02/04/2015 (71) IRINEU MUNHOZ (BR/PR) Número de Protocolo '015150000653' em 02/04/2015 17:16 (PR)
(21) BR 20 2015 008060-9	Código 2.10 - Requerimento de Pedido de Patente ou Certificado de Adição de Invenção (22) 10/04/2015 (71) REGINALDO PINTO (BR/SP) Número de Protocolo '018150004539' em 10/04/2015 14:30 (SP)
(21) BR 20 2015 008128-1	Código 2.10 - Requerimento de Pedido de Patente ou Certificado de Adição de Invenção (22) 10/04/2015 (71) MARIA DE FÁTIMA GUERREIRO GODOY (BR) , JOSÉ MARIA PEREIRA DE GODOY (BR/SP) Número de Protocolo '018150004601' em 10/04/2015 16:27 (SP)
(21) BR 20 2015 008455-8	Código 2.10 - Requerimento de Pedido de Patente ou Certificado de Adição de Invenção (22) 14/04/2015 (71) UNIVERSIDADE FEDERAL DE LAVRAS (BR) , FUNDAÇÃO DE AMPARO À PESQUISA DO ESTADO DE MINAS GERAIS - FAPEMIG (BR/MG) Número do Aviso de Recebimento 'SF024216854'
(21) BR 20 2015 009175-9	Código 2.10 - Requerimento de Pedido de Patente ou Certificado de Adição de Invenção (22) 23/04/2015 (71) UNIVERSIDADE FEDERAL DO RIO GRANDE DO SUL (BR/RS) Número de Protocolo '016150000750' em 23/04/2015 16:13 (RS)
(21) BR 20 2015 009662-9	Código 2.10 - Requerimento de Pedido de Patente ou Certificado de Adição de Invenção (22) 29/04/2015 (71) JOSÉ MARIA PEREIRA GODOY (BR) , MARIA DE FÁTIMA GUERREIRO GODOY (BR) Número de Protocolo '018150005256' em 29/04/2015 13:55 (SP)
(21) BR 20 2015 009699-8	Código 2.10 - Requerimento de Pedido de Patente ou Certificado de Adição de Invenção (22) 29/04/2015 (71) GERALDO DE SOUSA GOMES (BR/SP) Número de Protocolo '018150005269' em 29/04/2015 15:37 (SP)

(21) BR 20 2015 010192-4	Código 2.10 - Requerimento de Pedido de Patente ou Certificado de Adição de Invenção (22) 05/05/2015 (71) VIVA EMPREENDIMENTOS E ADMINISTRAÇÃO DE BENS LTDA (BR/SP) Número de Protocolo '018150005446' em 05/05/2015 15:41 (SP)
(21) BR 20 2015 010771-0	Código 2.10 - Requerimento de Pedido de Patente ou Certificado de Adição de Invenção (22) 12/05/2015 (71) ARISTEU MASTRANGELI AMICI SANTOS (BR/SP) Número de Protocolo '018150005695' em 12/05/2015 13:37 (SP)
(21) BR 20 2015 011038-9	Código 2.10 - Requerimento de Pedido de Patente ou Certificado de Adição de Invenção (22) 05/05/2015 (71) SÉRGIO LOPES FERREIRA FILHO (BR/SP) Número do Aviso de Recebimento 'JH634025878BR'
(21) BR 20 2015 011825-8	Código 2.10 - Requerimento de Pedido de Patente ou Certificado de Adição de Invenção (22) 22/05/2015 (71) UNIVERSIDADE ESTADUAL DO OESTE DO PARANÁ - UNIOESTE (BR/PR) , EMPRESA FARICON AGRÍCOLA S/A (BR) Número de Protocolo '015150000887' em 22/05/2015 10:56 (PR)
(21) BR 20 2015 012256-5	Código 2.10 - Requerimento de Pedido de Patente ou Certificado de Adição de Invenção (22) 27/05/2015 (71) BRAZ DONIZETTI DE OLIVEIRA (BR/SP) Número de Protocolo '018150006318' em 27/05/2015 14:57 (SP)
(21) BR 20 2015 013751-1	Código 2.10 - Requerimento de Pedido de Patente ou Certificado de Adição de Invenção (22) 11/06/2015 (71) ROBERVAL MACHADO DOS REIS (BR/SP) Número de Protocolo '018150006857' em 11/06/2015 16:40 (SP)
(21) BR 20 2015 013814-3	Código 2.10 - Requerimento de Pedido de Patente ou Certificado de Adição de Invenção (22) 12/06/2015 (71) ROSELI RODRIGUES DO PRADO GIUSTI (BR) , DARIO PAULETTO (BR) Número de Protocolo '018150006878' em 12/06/2015 13:41 (SP)

(21) BR 20 2015 015759-8	Código 2.10 - Requerimento de Pedido de Patente ou Certificado de Adição de Invenção (22) 29/06/2015 (71) THEODOMIRO MENDES DE CARVALHO (BR/PR) , VALDIR CHIAFRÉ (BR/PR) , THIAGO GODOY DA SILVA (BR/PR) , WILSON RODRIGUES (BR) Número de Protocolo '015150001017' em 29/06/2015 16:03 (PR)
(21) BR 20 2015 016145-5	Código 2.10 - Requerimento de Pedido de Patente ou Certificado de Adição de Invenção (22) 03/07/2015 (71) GERAMOTOS AUTOPEÇAS LTDA (BR/CE) Número de Protocolo '013150000146' em 03/07/2015 16:12 (CE)
(21) BR 20 2015 016865-4	Código 2.10 - Requerimento de Pedido de Patente ou Certificado de Adição de Invenção (22) 14/07/2015 (71) JOÃO LUIZ DE ALMEIDA ALVES (BR/SP) Número de Protocolo '018150007787' em 14/07/2015 15:42 (SP)
(21) BR 20 2015 017013-6	Código 2.10 - Requerimento de Pedido de Patente ou Certificado de Adição de Invenção (22) 16/07/2015 (71) JOÃO MARQUES FERNANDES (BR/MG) Número de Protocolo '014150001022' em 16/07/2015 10:59 (MG)
(21) BR 20 2015 020547-9	Código 2.10 - Requerimento de Pedido de Patente ou Certificado de Adição de Invenção (22) 26/08/2015 (71) EDUARDO MAGALHÃES CARVALHAIS (BR/MG) Número de Protocolo '014150001172' em 26/08/2015 10:45 (MG)
(21) BR 20 2015 020717-0	Código 2.10 - Requerimento de Pedido de Patente ou Certificado de Adição de Invenção (22) 26/08/2015 (71) UNIVERSIDADE FEDERAL DE UBERLÂNDIA (BR/MG) Número do Aviso de Recebimento 'DJ141889924'
(21) BR 20 2015 021379-0	Código 2.10 - Requerimento de Pedido de Patente ou Certificado de Adição de Invenção (22) 02/09/2015 (71) PROCOPIO INDUSTRIAL E COMERCIO LTDA (BR) Número de Protocolo '015150001285' em 02/09/2015 16:29 (PR)

(21) BR 20 2015 021445-1	Código 2.10 - Requerimento de Pedido de Patente ou Certificado de Adição de Invenção (22) 03/09/2015 (71) EDUARDO SARTORI DA SILVA (BR/SP) , CLAUDILENE TENORIO CAVALCANTE (BR/SP) Número de Protocolo '018150009142' em 03/09/2015 13:34 (SP)
(21) BR 20 2015 021447-8	Código 2.10 - Requerimento de Pedido de Patente ou Certificado de Adição de Invenção (22) 03/09/2015 (71) GENIVALDO MENDONÇA CAMPELO (BR/PE) Número de Protocolo '019150000195' em 03/09/2015 14:02 (PE)
(21) BR 20 2015 021687-0	Código 2.10 - Requerimento de Pedido de Patente ou Certificado de Adição de Invenção (22) 04/09/2015 (71) DAVIDSON RODRIGUES SOUTO (BR/MG) Número de Protocolo '014150001210' em 04/09/2015 15:28 (MG)
(21) BR 20 2015 021922-4	Código 2.10 - Requerimento de Pedido de Patente ou Certificado de Adição de Invenção (22) 03/09/2015 (71) EDER DE FREITAS BARBOSA (BR/MG) Número do Aviso de Recebimento 'JO332879765'
(21) BR 20 2015 023063-5	Código 2.10 - Requerimento de Pedido de Patente ou Certificado de Adição de Invenção (22) 31/08/2015 (71) ERICK SILVA DALLALANA (BR) Número do Aviso de Recebimento 'JH903896918BR'
(21) BR 20 2015 023814-8	Código 2.10 - Requerimento de Pedido de Patente ou Certificado de Adição de Invenção (22) 16/09/2015 (71) CELSO TADEU DE LIMA PROPAGANDA - ME (BR) Número de Protocolo '018150009420' em 16/09/2015 10:45 (SP)
(21) BR 20 2015 023977-2	Código 2.10 - Requerimento de Pedido de Patente ou Certificado de Adição de Invenção (22) 17/09/2015 (71) AMAURI SLOMPO DOS SANTOS (BR/PR) Número de Protocolo '015150001324' em 17/09/2015 14:27 (PR)

(21) BR 20 2015 025380-5	Código 2.10 - Requerimento de Pedido de Patente ou Certificado de Adição de Invenção (22) 05/10/2015 (71) MILTON JESUS PAES DE ALMEIDA (BR/SP) Número de Protocolo '018150009758' em 05/10/2015 13:10 (SP)
(21) BR 20 2015 025667-7	Código 2.10 - Requerimento de Pedido de Patente ou Certificado de Adição de Invenção (22) 08/10/2015 (71) GICEL - FABRICAÇÃO E SERVIÇOS EM PRODUTOS DE METAL LTDA (BR/PR) Número de Protocolo '015150001397' em 08/10/2015 10:26 (PR)
(21) BR 20 2015 026125-5	Código 2.10 - Requerimento de Pedido de Patente ou Certificado de Adição de Invenção (22) 15/10/2015 (71) DANIEL GOMES DE MOURA (BR/MG) Número de Protocolo '014150001390' em 15/10/2015 10:06 (MG)
(21) BR 20 2015 026747-4	Código 2.10 - Requerimento de Pedido de Patente ou Certificado de Adição de Invenção (22) 21/10/2015 (71) ARNALDO FERREIRA LEITE SOARES (BR/PR) Número de Protocolo '015150001434' em 21/10/2015 16:33 (PR)
(21) BR 20 2015 027038-6	Código 2.10 - Requerimento de Pedido de Patente ou Certificado de Adição de Invenção (22) 26/10/2015 (71) LUIZ CARLOS GIMENES (BR/SP) Número de Protocolo '018150010128' em 26/10/2015 10:10 (SP)
(21) BR 20 2015 027119-6	Código 2.10 - Requerimento de Pedido de Patente ou Certificado de Adição de Invenção (22) 26/10/2015 (71) MÁQUINAS HIDRÁULICAS HIDROSUL LTDA. (BR/RS) Número de Protocolo '016150001387' em 26/10/2015 16:15 (RS)
(21) BR 20 2015 027458-6	Código 2.10 - Requerimento de Pedido de Patente ou Certificado de Adição de Invenção (22) 29/10/2015 (71) ERICO TORMEN (BR/SC) Número de Protocolo '020150016655' em 29/10/2015 12:22 (RJ)

(21) BR 20 2015 028021-7	Código 2.10 - Requerimento de Pedido de Patente ou Certificado de Adição de Invenção (22) 06/11/2015 (71) MARCOS CESAR BORZANI (BR/SP) Número de Protocolo '018150010361' em 06/11/2015 12:45 (SP)
(21) BR 20 2015 028467-0	Código 2.10 - Requerimento de Pedido de Patente ou Certificado de Adição de Invenção (22) 12/11/2015 (71) MARCELO GALHARDI CORRÊA (BR/SP) Número de Protocolo '018150010483' em 12/11/2015 15:14 (SP)
(21) BR 20 2015 029595-8	Código 2.10 - Requerimento de Pedido de Patente ou Certificado de Adição de Invenção (22) 26/11/2015 (71) WASHINGTON EUSEBIO BOTELLA ESTOYANOFF (BR/SP) Número de Protocolo '018150010762' em 26/11/2015 11:18 (SP)
(21) BR 20 2015 029732-2	Código 2.10 - Requerimento de Pedido de Patente ou Certificado de Adição de Invenção (22) 17/11/2015 (71) MARCELO MARTINS DE LIMA (BR/BA) Número de Protocolo '011150000135' em 17/11/2015 14:43 (BA)
(21) BR 20 2015 030195-8	Código 2.10 - Requerimento de Pedido de Patente ou Certificado de Adição de Invenção (22) 02/12/2015 (71) WASHINGTON EUSEBIO BOTELLA ESTOYANOFF (BR/SP) Número de Protocolo '018150010896' em 02/12/2015 10:40 (SP)
(21) BR 20 2015 030212-1	Código 2.10 - Requerimento de Pedido de Patente ou Certificado de Adição de Invenção (22) 02/12/2015 (71) CARMEN REGINA BUENO DE NÉ (BR/SP) Número de Protocolo '018150010902' em 02/12/2015 12:59 (SP)
(21) BR 20 2015 030328-4	Código 2.10 - Requerimento de Pedido de Patente ou Certificado de Adição de Invenção (22) 03/12/2015 (71) B & S - EQUIPAMENTOS DE SEGURANÇA LTDA. (BR/SP) Número de Protocolo '018150010930' em 03/12/2015 14:10 (SP)
(21) BR 20 2015 030781-6	Código 2.10 - Requerimento de Pedido de Patente ou Certificado de Adição de

	Invenção (22) 09/12/2015 (71) HELENA DOMINGUEZ GONSALEZ (BR/SP) Número de Protocolo '018150011048' em 09/12/2015 14:30 (SP)
(21) BR 20 2015 031273-9	Código 2.10 - Requerimento de Pedido de Patente ou Certificado de Adição de Invenção (22) 14/12/2015 (71) GLEICE COUTINHO GUIMARÃES (BR/MG) Número de Protocolo '020150017694' em 14/12/2015 15:32 (RJ)
(21) BR 20 2015 031357-3	Código 2.10 - Requerimento de Pedido de Patente ou Certificado de Adição de Invenção (22) 11/12/2015 (71) TERCIO LUIS BERGAMINI (BR/SP) Número do Aviso de Recebimento 'JH675376627BR2'
(21) BR 20 2015 031508-8	Código 2.10 - Requerimento de Pedido de Patente ou Certificado de Adição de Invenção (22) 16/12/2015 (71) ROBERTO LUIZ (BR/SP) Número de Protocolo '018150011190' em 16/12/2015 12:30 (SP)
(21) BR 20 2015 031547-9	Código 2.10 - Requerimento de Pedido de Patente ou Certificado de Adição de Invenção (22) 16/12/2015 (71) DANIEL PAES DE GODOY BENEDICTO (BR/SP) Número de Protocolo '018150011197' em 16/12/2015 15:51 (SP)
(21) BR 20 2015 031963-6	Código 2.10 - Requerimento de Pedido de Patente ou Certificado de Adição de Invenção (22) 18/12/2015 (71) FELIPE SOUZA FROTA (BR/CE) Número de Protocolo '013150000340' em 18/12/2015 16:22 (CE)
(21) BR 20 2015 032070-7	Código 2.10 - Requerimento de Pedido de Patente ou Certificado de Adição de Invenção (22) 21/12/2015 (71) MARCELO MARADEI (BR/SP) Número de Protocolo '018150011307' em 21/12/2015 15:05 (SP)
(21) BR 20 2015 032185-1	Código 2.10 - Requerimento de Pedido de Patente ou Certificado de Adição de Invenção

	(22) 22/12/2015 (71) UNIVERSIDADE ESTADUAL DO OESTE DO PARANÁ - UNIOESTE (BR/PR) Número de Protocolo '015150001714' em 22/12/2015 10:21 (PR)
(21) BR 20 2015 032412-5	Código 2.10 - Requerimento de Pedido de Patente ou Certificado de Adição de Invenção (22) 23/12/2015 (71) MYDEA PARTICIPAÇÕES, REPRESENTAÇÃO E CONSULTORIA LTDA (BR/SP) Número de Protocolo '018150011372' em 23/12/2015 14:38 (SP)
(21) BR 20 2016 000102-7	Código 2.10 - Requerimento de Pedido de Patente ou Certificado de Adição de Invenção (22) 05/01/2016 (71) GERSON CARLOS BEFFA (BR/SP) Número de Protocolo '018160000014' em 05/01/2016 10:30 (SP)
(21) BR 20 2016 000202-3	Código 2.10 - Requerimento de Pedido de Patente ou Certificado de Adição de Invenção (22) 06/01/2016 (71) ADAILTON FERREIRA DE FARIAS (BR/SP) Número de Protocolo '018160000035' em 06/01/2016 14:36 (SP)
(21) BR 20 2016 000642-8	Código 2.10 - Requerimento de Pedido de Patente ou Certificado de Adição de Invenção (22) 12/01/2016 (71) SANDRA REGINA UYVARY NHOQUI (BR/SP) Número de Protocolo '018160000103' em 12/01/2016 16:05 (SP)
(21) BR 20 2016 001162-6	Código 2.10 - Requerimento de Pedido de Patente ou Certificado de Adição de Invenção (22) 19/01/2016 (71) JOSÉ CARLOS VIEIRA (BR) Número de Protocolo '018160000208' em 19/01/2016 12:35 (SP)
(21) BR 20 2016 001344-0	Código 2.10 - Requerimento de Pedido de Patente ou Certificado de Adição de Invenção (22) 12/01/2016 (71) INSTITUTO FEDERAL DE EDUCAÇÃO, CIÊNCIA E TECNOLOGIA DE RONDÔNIA (BR/RO) Número do Aviso de Recebimento 'JO399560871BR'

(21) BR 20 2016 001355-6	Código 2.10 - Requerimento de Pedido de Patente ou Certificado de Adição de Invenção (22) 12/01/2016 (71) INSTITUTO FEDERAL DE EDUCAÇÃO, CIÊNCIA E TECNOLOGIA DE RONDÔNIA (BR/RO) Número do Aviso de Recebimento 'RA718199365BR'
(21) BR 20 2016 001357-2	Código 2.10 - Requerimento de Pedido de Patente ou Certificado de Adição de Invenção (22) 13/01/2016 (71) UBIRAJARA DE OLIVEIRA BARROSO JÚNIOR (BR/BA) , JOSÉ MURILLO BASTOS NETTO (BR/MG) Número do Aviso de Recebimento 'JO542301291'
(21) BR 20 2016 001656-3	Código 2.10 - Requerimento de Pedido de Patente ou Certificado de Adição de Invenção (22) 26/01/2016 (71) RODRIGO RAMALHO DE SOUSA PIRES ME (BR/DF) Número de Protocolo '012160000025' em 26/01/2016 13:21 (DF)
(21) BR 20 2016 002285-7	Código 2.10 - Requerimento de Pedido de Patente ou Certificado de Adição de Invenção (22) 02/02/2016 (71) VITOR APARECIDO AMARO (BR/SP) Número de Protocolo '018160000382' em 02/02/2016 10:09 (SP)
(21) BR 20 2016 003018-3	Código 2.10 - Requerimento de Pedido de Patente ou Certificado de Adição de Invenção (22) 12/02/2016 (71) JOSIAS MONPEAN DE FREITAS (BR) Número de Protocolo '018160000521' em 12/02/2016 16:17 (SP)
(21) BR 20 2016 003093-0	Código 2.10 - Requerimento de Pedido de Patente ou Certificado de Adição de Invenção (22) 15/02/2016 (71) JOSÉ JUE FERREIRA DE ALMEIDA (BR) Número de Protocolo '013160000050' em 15/02/2016 12:54 (CE)
(21) BR 20 2016 003100-7	Código 2.10 - Requerimento de Pedido de Patente ou Certificado de Adição de Invenção (22) 15/02/2016 (71) MKR CONSTRUTORA EIRELI ME (BR/RJ) Número de Protocolo '018160000531' em 15/02/2016 13:27 (SP)

(21) BR 20 2016 003999-7	Código 2.10 - Requerimento de Pedido de Patente ou Certificado de Adição de Invenção (22) 24/02/2016 (71) CARLOS ALBERTO PELOIA (BR) Número de Protocolo '018160000716' em 24/02/2016 14:43 (SP)
(21) BR 20 2016 004273-4	Código 2.10 - Requerimento de Pedido de Patente ou Certificado de Adição de Invenção (22) 26/02/2016 (71) LUCCAS ZAJACZKOWSKI ALTSTADT (BR/SP) Número de Protocolo '018160000770' em 26/02/2016 14:46 (SP)
(21) BR 20 2016 004630-6	Código 2.10 - Requerimento de Pedido de Patente ou Certificado de Adição de Invenção (22) 01/03/2016 (71) EDISON THOME JÚNIOR (BR/SP) , ADRIANA TEIXEIRA (BR/SP) Número de Protocolo '018160000820' em 01/03/2016 15:56 (SP)
(21) BR 20 2016 004715-9	Código 2.10 - Requerimento de Pedido de Patente ou Certificado de Adição de Invenção (22) 02/03/2016 (71) ROBERTO WAGNER SIMÃO IERCK (BR/SP) Número de Protocolo '018160000832' em 02/03/2016 16:05 (SP)
(21) BR 20 2016 004984-4	Código 2.10 - Requerimento de Pedido de Patente ou Certificado de Adição de Invenção (22) 07/03/2016 (71) WALDEMAR VIEIRA DE REZENDE (BR/MG) Número de Protocolo '014160000222' em 07/03/2016 11:42 (MG)
(21) BR 20 2016 005441-4	Código 2.10 - Requerimento de Pedido de Patente ou Certificado de Adição de Invenção (22) 11/03/2016 (71) MÁQUINAS AGRÍCOLAS JACTO S.A. (BR/SP) Número de Protocolo '018160000946' em 11/03/2016 15:03 (SP)
(21) BR 20 2016 006070-8	Código 2.10 - Requerimento de Pedido de Patente ou Certificado de Adição de Invenção (22) 15/03/2016 (71) ROSENILDO JOSE CAMARGO (BR/MT) Número do Aviso de Recebimento 'DJ502046560BR'

(21) BR 20 2016 007117-3	Código 2.10 - Requerimento de Pedido de Patente ou Certificado de Adição de Invenção (22) 31/03/2016 (71) ADRIANO TONSIG DOS SANTOS (BR) Número de Protocolo '018160001187' em 31/03/2016 10:40 (SP)
(21) BR 20 2016 007852-6	Código 2.10 - Requerimento de Pedido de Patente ou Certificado de Adição de Invenção (22) 08/04/2016 (71) RAFAEL CORREIA (BR) , GILSON DA SILVA DOMINGUES (BR) , BRUNO JOSÉ SPITTI OLIVARES (BR) , CASSIMIRO MORAES DE MEDEIROS (BR/SP) , FREDERICO DE CARVALHO LUZ (BR/SP) , ISABELLA STULP DE SOUZA CARVALHO (BR/SP) , JONATAS CONCEIÇÃO DA SILVA CESAR (BR/SP) , LEANDRO DE OLIVEIRA ALVES MONTEIRO (BR/SP) Número de Protocolo '018160001325' em 08/04/2016 13:16 (SP)
(21) BR 20 2016 008843-2	Código 2.10 - Requerimento de Pedido de Patente ou Certificado de Adição de Invenção (22) 20/04/2016 (71) NILZO DOS SANTOS (BR/RJ) Número de Protocolo '020160002474' em 20/04/2016 12:33 (RJ)
(21) BR 20 2016 008889-0	Código 2.10 - Requerimento de Pedido de Patente ou Certificado de Adição de Invenção (22) 11/04/2016 (71) ROGÉRIO OSVALDO SCAVACINI (BR/SP) Número do Aviso de Recebimento 'JO099866473BR'
(21) BR 20 2016 008919-6	Código 2.10 - Requerimento de Pedido de Patente ou Certificado de Adição de Invenção (22) 20/04/2016 (71) ADMAR PAULO SENA GUEDES (BR/MG) Número de Protocolo '014160000333' em 20/04/2016 16:32 (MG)
(21) BR 20 2016 009680-0	Código 2.10 - Requerimento de Pedido de Patente ou Certificado de Adição de Invenção (22) 29/04/2016 (71) MATEUS CRISTALDI CARTACHO (BR/RJ) , PEDRO HENRIQUE MEDEIROS LIMITE (BR/RJ) Número de Protocolo '018160001624' em 29/04/2016 13:59 (SP)
(21) BR 20 2016 010854-9	Código 2.10 - Requerimento de Pedido de Patente ou Certificado de Adição de Invenção

	(22) 13/05/2016 (71) JORGE HIROSHI MURAKAMI (BR/SP) Número de Protocolo '018160001820' em 13/05/2016 10:54 (SP)
(21) BR 20 2016 011358-5	Código 2.10 - Requerimento de Pedido de Patente ou Certificado de Adição de Invenção (22) 19/05/2016 (71) SONIA SOLANGE DIAS DA SILVA (BR) Número de Protocolo '020160003142' em 19/05/2016 11:47 (RJ)
(21) BR 20 2016 012257-6	Código 2.10 - Requerimento de Pedido de Patente ou Certificado de Adição de Invenção (22) 21/05/2016 (71) CHRISTIAN JAKOB KRAPF (BR/BA) Número do Aviso de Recebimento 'JO302136260'
(21) BR 20 2016 012479-0	Código 2.10 - Requerimento de Pedido de Patente ou Certificado de Adição de Invenção (22) 01/06/2016 (71) CLAUDIO KOJI TAKAI (BR/SP) Número de Protocolo '018160002103' em 01/06/2016 14:41 (SP)
(21) BR 20 2016 012509-5	Código 2.10 - Requerimento de Pedido de Patente ou Certificado de Adição de Invenção (22) 01/06/2016 (71) MARCO GABRIELLI (BR/SP) Número de Protocolo '018160002109' em 01/06/2016 15:52 (SP)
(21) BR 20 2016 012731-4	Código 2.10 - Requerimento de Pedido de Patente ou Certificado de Adição de Invenção (22) 03/06/2016 (71) ROBINSON GALICIA FERREIRA COUTINHO (BR/SP) Número de Protocolo '018160002145' em 03/06/2016 15:26 (SP)
(21) BR 20 2016 013870-7	Código 2.10 - Requerimento de Pedido de Patente ou Certificado de Adição de Invenção (22) 15/06/2016 (71) LUIZ FERNANDO COELHO PINTO (BR) Número de Protocolo '018160002333' em 15/06/2016 15:58 (SP)
(21) BR 20 2016 014759-5	Código 2.10 - Requerimento de Pedido de Patente ou Certificado de Adição de Invenção (22) 22/06/2016

	(71) LEANDRO CELANO PEREIRA (BR) Número de Protocolo '020160003936' em 22/06/2016 15:42 (RJ)
(21) BR 20 2016 014963-6	Código 2.10 - Requerimento de Pedido de Patente ou Certificado de Adição de Invenção (22) 24/06/2016 (71) ROBERTO ANTONIO DE PAULA LIMA (BR/MG) Número de Protocolo '014160000505' em 24/06/2016 12:11 (MG)
(21) BR 20 2016 015203-3	Código 2.10 - Requerimento de Pedido de Patente ou Certificado de Adição de Invenção (22) 28/06/2016 (71) ERICH HENRIQUE SILVA (BR/SP) Número de Protocolo '018160002529' em 28/06/2016 16:34 (SP)
(21) BR 20 2016 015284-0	Código 2.10 - Requerimento de Pedido de Patente ou Certificado de Adição de Invenção (22) 29/06/2016 (71) MARCELO KRINGS (BR/SP) Número de Protocolo '018160002541' em 29/06/2016 14:49 (SP)
(21) BR 20 2016 015506-7	Código 2.10 - Requerimento de Pedido de Patente ou Certificado de Adição de Invenção (22) 01/07/2016 (71) R.E. FERRAMENTARIA INDUSTRIA E COMERCIA DE PRODUTOS PLASTICOS LTDA-M (BR/SP) Número de Protocolo '018160002577' em 01/07/2016 11:15 (SP)
(21) BR 20 2016 016166-0	Código 2.10 - Requerimento de Pedido de Patente ou Certificado de Adição de Invenção (22) 04/07/2016 (71) ILSON APARECIDO BOGNI (BR/SP) Número do Aviso de Recebimento 'DV211142929BR'
(21) BR 20 2016 016376-0	Código 2.10 - Requerimento de Pedido de Patente ou Certificado de Adição de Invenção (22) 14/07/2016 (71) FGM PLÁSTICOS DE ENGENHARIA LTDA. EPP. (BR/PR) Número de Protocolo '015160000443' em 14/07/2016 14:58 (PR)
(21) BR 20 2016 017882-2	Código 2.10 - Requerimento de Pedido de Patente ou Certificado de Adição de Invenção (22) 27/07/2016

	(71) TREVISAN EQUIPAMENTOS AGRO INDUSTRIAIS LTDA ME (BR/PR) Número do Aviso de Recebimento 'JO608796635BR'
(21) BR 20 2016 017992-6	Código 2.10 - Requerimento de Pedido de Patente ou Certificado de Adição de Invenção (22) 27/07/2016 (71) UNIVERSIDADE FEDERAL DE JUIZ DE FORA (BR/MG) , INSTITUTO FEDERAL DE EDUCAÇÃO, CIÊNCIA E TECNOLOGIA DO SUDESTE DE MINAS GERAIS (BR/MG) Número do Aviso de Recebimento 'JO518419410'
(21) BR 20 2016 018018-5	Código 2.10 - Requerimento de Pedido de Patente ou Certificado de Adição de Invenção (22) 03/08/2016 (71) B.MARINI MINERADORA - ME (BR/SP) Número de Protocolo '018160003034' em 03/08/2016 14:42 (SP)
(21) BR 20 2016 018028-2	Código 2.10 - Requerimento de Pedido de Patente ou Certificado de Adição de Invenção (22) 03/08/2016 (71) RENÊ GUALBERTO RESENDE (BR/MG) Número de Protocolo '014160000570' em 03/08/2016 15:08 (MG)
(21) BR 20 2016 018557-8	Código 2.10 - Requerimento de Pedido de Patente ou Certificado de Adição de Invenção (22) 12/08/2016 (71) DURATEX S.A (BR/SP) Número de Protocolo '020160005227' em 12/08/2016 16:47 (RJ)
(21) BR 20 2016 019503-4	Código 2.10 - Requerimento de Pedido de Patente ou Certificado de Adição de Invenção (22) 24/08/2016 (71) ELCIO AUGUSTO ROMANO (BR/SP) Número de Protocolo '018160003354' em 24/08/2016 13:36 (SP)
(21) BR 20 2016 020362-2	Código 2.10 - Requerimento de Pedido de Patente ou Certificado de Adição de Invenção (22) 02/09/2016 (71) PEDRO ROBERTO DA SILVA SOBRINHO (BR/PE) Número de Protocolo '019160000150' em 02/09/2016 14:30 (PE)
(21) BR 20 2016 021088-2	Código 2.10 - Requerimento de Pedido de Patente ou Certificado de Adição de Invenção

	(22) 13/09/2016 (71) MARCEL ALEXANDRE KRIEGL (BR/PR) Número de Protocolo '015160000531' em 13/09/2016 14:37 (PR)
(21) BR 20 2016 021703-8	Código 2.10 - Requerimento de Pedido de Patente ou Certificado de Adição de Invenção (22) 21/09/2016 (71) WANDERSON MARCIO ITABORAHY (BR/MG) Número de Protocolo '014160000686' em 21/09/2016 16:23 (MG)
(21) BR 20 2016 023551-6	Código 2.10 - Requerimento de Pedido de Patente ou Certificado de Adição de Invenção (22) 10/10/2016 (71) NIROMAR ALVES DE REZENDE (BR/PR) , MOACIR KAMINSKI, PHD (BR/PR) Número de Protocolo '015160000570' em 10/10/2016 10:05 (PR)
(21) BR 20 2016 025560-6	Código 2.10 - Requerimento de Pedido de Patente ou Certificado de Adição de Invenção (22) 14/10/2016 (71) BERNARDO OSACHUK (BR/PR) Número do Aviso de Recebimento 'JR132059291BR'
(21) BR 20 2017 016411-5	Código 2.10 - Requerimento de Pedido de Patente ou Certificado de Adição de Invenção (22) 31/07/2017 (71) EDJON SANDRO MENDONÇA (BR/AL) Número de Protocolo '870170054365' em 31/07/2017 14:48 (WB)
(21) BR 20 2017 016436-0	Código 2.10 - Requerimento de Pedido de Patente ou Certificado de Adição de Invenção (22) 31/07/2017 (71) ISABELA CRISTINA BALDASSO (BR/SP) Número de Protocolo '870170054464' em 31/07/2017 15:44 (WB)
(21) BR 20 2017 016473-5	Código 2.10 - Requerimento de Pedido de Patente ou Certificado de Adição de Invenção (22) 31/07/2017 (71) AUBERT ENGRENAGENS LTDA. (BR/SP) Número de Protocolo '870170054528' em 31/07/2017 16:34 (WB)
(21) BR 20 2017 016474-3	Código 2.10 - Requerimento de Pedido de Patente ou Certificado de Adição de Invenção

	(22) 31/07/2017 (71) MK ELETRODOMÉSTICOS MONDIAL S.A. (BR/BA) Número de Protocolo '870170054531' em 31/07/2017 16:35 (WB)
(21) BR 20 2017 016477-8	Código 2.10 - Requerimento de Pedido de Patente ou Certificado de Adição de Invenção (22) 31/07/2017 (71) GITALAB COMERCIAL E SERVICOS EIRELI - EPP (BR/RJ) Número de Protocolo '870170054539' em 31/07/2017 16:46 (WB)
(21) BR 20 2017 016509-0	Código 2.10 - Requerimento de Pedido de Patente ou Certificado de Adição de Invenção (22) 01/08/2017 (71) UNIVERSIDADE ESTADUAL DO OESTE DO PARANÁ (BR/PR) Número de Protocolo '870170054740' em 01/08/2017 10:35 (WB)
(21) BR 20 2017 016514-6	Código 2.10 - Requerimento de Pedido de Patente ou Certificado de Adição de Invenção (22) 01/08/2017 (71) ALAMBRADOS TOP ARTEFATOS DE ARAMES LTDA - ME (BR/PR) Número de Protocolo '870170054771' em 01/08/2017 11:30 (WB)
(21) BR 20 2017 016519-7	Código 2.10 - Requerimento de Pedido de Patente ou Certificado de Adição de Invenção (22) 01/08/2017 (71) PEDRO DESCARDECI JUNIOR (BR/TO) , FABIO VASCONCELLOS LANG (BR/TO) Número de Protocolo '870170054806' em 01/08/2017 14:01 (WB)
(21) BR 20 2017 016535-9	Código 2.10 - Requerimento de Pedido de Patente ou Certificado de Adição de Invenção (22) 01/08/2017 (71) PAULO SERGIO NUNES (BR/RS) Número de Protocolo '870170054911' em 01/08/2017 16:07 (WB)
(21) BR 20 2017 016538-3	Código 2.10 - Requerimento de Pedido de Patente ou Certificado de Adição de Invenção (22) 01/08/2017 (71) RENATO NOBRE DE SOUZA (BR/SP) Número de Protocolo '870170054925' em 01/08/2017 16:17 (WB)
(21) BR 20 2017 016539-1	Código 2.10 - Requerimento de Pedido de Patente ou Certificado de Adição de Invenção

	(22) 01/08/2017 (71) VALDIR DE OLIVEIRA JUNIOR (BR/SP) Número de Protocolo '870170054926' em 01/08/2017 16:18 (WB)
(21) BR 20 2017 016541-3	Código 2.10 - Requerimento de Pedido de Patente ou Certificado de Adição de Invenção (22) 01/08/2017 (71) G. R. DOS SANTOS - EPP (BR/SP) Número de Protocolo '870170054941' em 01/08/2017 16:29 (WB)
(21) BR 20 2017 016543-0	Código 2.10 - Requerimento de Pedido de Patente ou Certificado de Adição de Invenção (22) 01/08/2017 (71) CELSO ANTONIO PEIXE JUNIOR (BR/PR) Número de Protocolo '870170054961' em 01/08/2017 16:44 (WB)
(21) BR 20 2017 016547-2	Código 2.10 - Requerimento de Pedido de Patente ou Certificado de Adição de Invenção (22) 01/08/2017 (71) FORMAPLASTICO INDÚSTRIA E COMÉRCIO DE PLÁSTICOS INJETÁVEIS LTDA - ME (BR/SP) Número de Protocolo '870170054979' em 01/08/2017 17:02 (WB)
(21) BR 20 2017 016548-0	Código 2.10 - Requerimento de Pedido de Patente ou Certificado de Adição de Invenção (22) 01/08/2017 (71) BERNAUER AQUACULTURA LTDA (BR/SC) Número de Protocolo '870170054986' em 01/08/2017 17:06 (WB)
(21) BR 20 2017 016556-1	Código 2.10 - Requerimento de Pedido de Patente ou Certificado de Adição de Invenção (22) 01/08/2017 (71) IGOR ALBUQUERQUE FERREIRA (BR/MG) Número de Protocolo '870170055039' em 01/08/2017 19:51 (WB)
(21) BR 20 2017 016593-6	Código 2.10 - Requerimento de Pedido de Patente ou Certificado de Adição de Invenção (22) 02/08/2017 (71) NILTON APARECIDO LOPES (BR/MG) Número de Protocolo '870170055220' em 02/08/2017 14:35 (WB)
(21) BR 20 2017 016597-9	Código 2.10 - Requerimento de Pedido de Patente ou Certificado de Adição de Invenção

	(22) 02/08/2017 (71) ALMIR JOSÉ MEIRELES (BR/SP) Número de Protocolo '870170055227' em 02/08/2017 14:51 (WB)
(21) BR 20 2017 016613-4	Código 2.10 - Requerimento de Pedido de Patente ou Certificado de Adição de Invenção (22) 02/08/2017 (71) LUIZ ALCEU BONATTO (BR/PR) , ANDREY BONATTO (BR/PR) Número de Protocolo '870170055273' em 02/08/2017 15:38 (WB)
(21) BR 20 2017 016617-7	Código 2.10 - Requerimento de Pedido de Patente ou Certificado de Adição de Invenção (22) 02/08/2017 (71) FGVTN BRASIL LTDA. (BR/PR) Número de Protocolo '870170055280' em 02/08/2017 15:45 (WB)
(21) BR 20 2017 016620-7	Código 2.10 - Requerimento de Pedido de Patente ou Certificado de Adição de Invenção (22) 02/08/2017 (71) LUIZ CARLOS LUCKNER (BR/SC) Número de Protocolo '870170055288' em 02/08/2017 15:52 (WB)
(21) BR 20 2017 016621-5	Código 2.10 - Requerimento de Pedido de Patente ou Certificado de Adição de Invenção (22) 02/08/2017 (71) FGVTN BRASIL LTDA. (BR/PR) Número de Protocolo '870170055290' em 02/08/2017 15:54 (WB)
(21) BR 20 2017 016641-0	Código 2.10 - Requerimento de Pedido de Patente ou Certificado de Adição de Invenção (22) 02/08/2017 (71) NELY CRISTINA BRAIDOTTI CAVALARI (BR/SP) Número de Protocolo '870170055319' em 02/08/2017 16:20 (WB)
(21) BR 20 2017 016643-6	Código 2.10 - Requerimento de Pedido de Patente ou Certificado de Adição de Invenção (22) 02/08/2017 (71) NELY CRISTINA BRAIDOTTI CAVALARI (BR/SP) Número de Protocolo '870170055324' em 02/08/2017 16:25 (WB)
(21) BR 20 2017 016644-4	Código 2.10 - Requerimento de Pedido de Patente ou Certificado de Adição de Invenção (22) 02/08/2017

	(71) NELY CRISTINA BRAIDOTTI CAVALARI (BR/SP) Número de Protocolo '870170055325' em 02/08/2017 16:28 (WB)
(21) BR 20 2017 016649-5	Código 2.10 - Requerimento de Pedido de Patente ou Certificado de Adição de Invenção (22) 02/08/2017 (71) GUILHERME GOMES PEPORINI 36506480831 (BR/SP) Número de Protocolo '870170055370' em 02/08/2017 17:20 (WB)
(21) BR 20 2017 016653-3	Código 2.10 - Requerimento de Pedido de Patente ou Certificado de Adição de Invenção (22) 02/08/2017 (71) RODOLFO JOSÉ KASTEN (BR/SC) Número de Protocolo '870170055396' em 02/08/2017 19:19 (WB)
(21) BR 20 2017 016661-4	Código 2.10 - Requerimento de Pedido de Patente ou Certificado de Adição de Invenção (22) 03/08/2017 (71) VILOBALDO GOMES BORGES (BR/GO) Número de Protocolo '870170055450' em 03/08/2017 10:30 (WB)
(21) BR 20 2017 016664-9	Código 2.10 - Requerimento de Pedido de Patente ou Certificado de Adição de Invenção (22) 03/08/2017 (71) GILCIMAR MARIOTTO VIALE (BR/SP) Número de Protocolo '870170055463' em 03/08/2017 10:49 (WB)
(21) BR 20 2017 016665-7	Código 2.10 - Requerimento de Pedido de Patente ou Certificado de Adição de Invenção (22) 03/08/2017 (71) LUIS PARIS (BR/SC) Número de Protocolo '870170055467' em 03/08/2017 10:52 (WB)
(21) BR 20 2017 016666-5	Código 2.10 - Requerimento de Pedido de Patente ou Certificado de Adição de Invenção (22) 03/08/2017 (71) TICIANO LEONY (BR/BA) Número de Protocolo '870170055472' em 03/08/2017 10:59 (WB)
(21) BR 20 2017 016667-3	Código 2.10 - Requerimento de Pedido de Patente ou Certificado de Adição de Invenção (22) 03/08/2017 (71) TIBRE INDUSTRIA METALURGICA LTDA (BR/RS)

	Número de Protocolo '870170055474' em 03/08/2017 11:01 (WB)
(21) BR 20 2017 016669-0	Código 2.10 - Requerimento de Pedido de Patente ou Certificado de Adição de Invenção (22) 03/08/2017 (71) BRUNO DE ANGELIS NEVES (BR/SP) Número de Protocolo '870170055477' em 03/08/2017 11:02 (WB)
(21) BR 20 2017 016670-3	Código 2.10 - Requerimento de Pedido de Patente ou Certificado de Adição de Invenção (22) 03/08/2017 (71) CZW COMUNICAÇÃO LTDA (BR/MG) Número de Protocolo '870170055488' em 03/08/2017 11:19 (WB)
(21) BR 20 2017 016672-0	Código 2.10 - Requerimento de Pedido de Patente ou Certificado de Adição de Invenção (22) 03/08/2017 (71) HAPLOS INDÚSTRIA E COMÉRCIO LTDA - ME (BR/PR) Número de Protocolo '870170055492' em 03/08/2017 11:24 (WB)
(21) BR 20 2017 016682-7	Código 2.10 - Requerimento de Pedido de Patente ou Certificado de Adição de Invenção (22) 03/08/2017 (71) JOÃO BOSCO KAISER CHAVES (BR/PE) Número de Protocolo '870170055535' em 03/08/2017 13:39 (WB)
(21) BR 20 2017 016698-3	Código 2.10 - Requerimento de Pedido de Patente ou Certificado de Adição de Invenção (22) 03/08/2017 (71) MICHELE LEONEL MAIMONE (BR/PR) , SERGIO AGOSTINHO ZARPELLON JUNIOR (BR/PR) Número de Protocolo '870170055592' em 03/08/2017 15:05 (WB)
(21) BR 20 2017 016708-4	Código 2.10 - Requerimento de Pedido de Patente ou Certificado de Adição de Invenção (22) 03/08/2017 (71) ADEMIR BENEDITO DOMINGUES (BR/SP) , JOSÉ CARLOS DA SILVA (BR/SP) Número de Protocolo '870170055626' em 03/08/2017 15:51 (WB)
(21) BR 20 2017 016739-4	Código 2.10 - Requerimento de Pedido de Patente ou Certificado de Adição de Invenção (22) 03/08/2017

	(71) INSTITUTO FEDERAL DE EDUCAÇÃO, CIÊNCIA E TECNOLOGIA DO SUDESTE DE MINAS (BR/MG) Número de Protocolo '870170055690' em 03/08/2017 17:16 (WB)
(21) BR 20 2017 016743-2	Código 2.10 - Requerimento de Pedido de Patente ou Certificado de Adição de Invenção (22) 03/08/2017 (71) ONIVALDO FAVORETTO (BR/PR) Número de Protocolo '870170055699' em 03/08/2017 17:31 (WB)
(21) BR 20 2017 016744-0	Código 2.10 - Requerimento de Pedido de Patente ou Certificado de Adição de Invenção (22) 03/08/2017 (71) ROGERIO HONDA (BR/SP) Número de Protocolo '870170055701' em 03/08/2017 17:34 (WB)
(21) BR 20 2017 016750-5	Código 2.10 - Requerimento de Pedido de Patente ou Certificado de Adição de Invenção (22) 03/08/2017 (71) TEYLLOR LYVINSGSTONE DA SILVA LOPES (BR/MG) , ANTONIO EUSTÁQUIO LOPES (BR/MG) Número de Protocolo '870170055719' em 03/08/2017 18:01 (WB)
(21) BR 20 2017 016767-0	Código 2.10 - Requerimento de Pedido de Patente ou Certificado de Adição de Invenção (22) 04/08/2017 (71) MARCO ANTONIO BOMFIM COSTA (BR/MG) Número de Protocolo '870170055784' em 04/08/2017 09:54 (WB)
(21) BR 20 2017 016768-8	Código 2.10 - Requerimento de Pedido de Patente ou Certificado de Adição de Invenção (22) 04/08/2017 (71) IVAN OLIBONI (BR/RS) , CESAR GABRIEL ANGELETTI (BR/RS) Número de Protocolo '870170055785' em 04/08/2017 09:58 (WB)
(21) BR 20 2017 016773-4	Código 2.10 - Requerimento de Pedido de Patente ou Certificado de Adição de Invenção (22) 04/08/2017 (71) CÍCERO BARBOSA DO NASCIMENTO (BR/MG) Número de Protocolo '870170055804' em 04/08/2017 10:45 (WB)
(21) BR 20 2017 016784-0	Código 2.10 - Requerimento de Pedido de Patente ou Certificado de Adição de Invenção

	(22) 04/08/2017 (71) INDÚSTRIA DE PLÁSTICOS M.F. LTDA - EPP (BR/SP) Número de Protocolo '870170055872' em 04/08/2017 12:53 (WB)
(21) BR 20 2017 016785-8	Código 2.10 - Requerimento de Pedido de Patente ou Certificado de Adição de Invenção (22) 04/08/2017 (71) DIEGO VIEIRA SERAFIM (BR/SC) , JANDERSON LOPES DAVID (BR/SC) Número de Protocolo '870170055886' em 04/08/2017 13:39 (WB)
(21) BR 20 2017 016795-5	Código 2.10 - Requerimento de Pedido de Patente ou Certificado de Adição de Invenção (22) 04/08/2017 (71) ROBERTO SANTOS PINHEIRO (BR/RS) , CARLOS HENRIQUE DYTZ PICCOLI (BR/RS) , ANDRÉ DEUTSCHENDORF MORANDI (BR/RS) Número de Protocolo '870170055928' em 04/08/2017 14:40 (WB)
(21) BR 20 2017 016797-1	Código 2.10 - Requerimento de Pedido de Patente ou Certificado de Adição de Invenção (22) 04/08/2017 (71) BIGFER INDÚSTRIA E COMÉRCIO DE FERRAGENS LTDA (BR/RS) Número de Protocolo '870170055931' em 04/08/2017 14:43 (WB)
(21) BR 20 2017 016804-8	Código 2.10 - Requerimento de Pedido de Patente ou Certificado de Adição de Invenção (22) 04/08/2017 (71) 3M INNOVATIVE PROPERTIES COMPANY (US) Número de Protocolo '870170055944' em 04/08/2017 15:01 (WB)
(21) BR 20 2017 016822-6	Código 2.10 - Requerimento de Pedido de Patente ou Certificado de Adição de Invenção (22) 04/08/2017 (71) JORGE GABRIELLI ZACHARIAS CALIXTO (BR/SP) Número de Protocolo '870170055988' em 04/08/2017 15:42 (WB)
(21) BR 20 2017 016824-2	Código 2.10 - Requerimento de Pedido de Patente ou Certificado de Adição de Invenção (22) 04/08/2017 (71) ROSALVO ALVES NOGUEIRA GOES (BR/MG) Número de Protocolo '870170056004' em 04/08/2017 15:57 (WB)
(21) BR 20 2017 016843-9	Código 2.10 - Requerimento de Pedido de Patente ou Certificado de Adição de Invenção

	(22) 04/08/2017 (71) TOPEMA COZINHAS PROFISSIONAIS INDÚSTRIA E COMÉRCIO LTDA. (BR/SP) Número de Protocolo '870170056055' em 04/08/2017 16:46 (WB)
(21) BR 20 2017 016846-3	Código 2.10 - Requerimento de Pedido de Patente ou Certificado de Adição de Invenção (22) 04/08/2017 (71) MARCELO FAE (BR/SC) Número de Protocolo '870170056064' em 04/08/2017 16:53 (WB)
(21) BR 20 2017 016847-1	Código 2.10 - Requerimento de Pedido de Patente ou Certificado de Adição de Invenção (22) 04/08/2017 (71) FUNDAÇÃO UNIVERSITÁRIA DE DESENVOLVIMENTO DO OESTE (BR/SC) , FABIO SANTINI (BR/SC) Número de Protocolo '870170056069' em 04/08/2017 17:01 (WB)
(21) BR 20 2017 016855-2	Código 2.10 - Requerimento de Pedido de Patente ou Certificado de Adição de Invenção (22) 04/08/2017 (71) OUTOTEC (FINLAND) OY (FI) Número de Protocolo '870170056108' em 04/08/2017 17:47 (WB)

Código Publicação do Pedido

Código 3.1 - Publicação do Pedido de Patente ou de Certificado de Adição de Invenção

Publicação do pedido depositado (Art. 30 da Lei nº 9.279/96), podendo ser adquirido o folheto com o relatório descritivo, reivindicações, desenhos e resumo do pedido, por quem se interessar, através do endereço eletrônico www.inpi.gov.br - No Acesso rápido - Faça uma busca – Patente. Para acessar, cadastre-se no Portal do INPI e use login e senha. Não sendo o exame requerido, pelo depositante ou qualquer interessado, no prazo de 36 (trinta e seis) meses do depósito, o pedido será arquivado. Publicado o arquivamento do pedido, poderá ser requerido, no prazo de 60 (sessenta) dias, o seu desarquivamento. Não sendo requerido o desarquivamento no prazo anteriormente citado, o pedido será considerado definitivamente arquivado.

---

(21) BR 10 2012 000845-9 A2

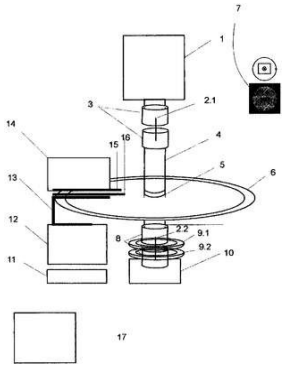

Código 3.1 - Publicação do Pedido de Patente ou de Certificado de Adição de Invenção

(22) 13/01/2012

(51) H02P 9/14 (2006.01), H02K 19/20 (2006.01)

(54) GERADOR DE TENSÃO, COMPACTADOR DE CORRENTE E PROPAGADOR DE CORRENTE ELÉTRICA NO AR

(71) EVOLUÇÕES ENERGIA LTDA (BR/MA)

(72) CLERISTON DE MORAES LEAL, NILSON BARBOSA

---

(21) BR 10 2012 004217-7 A2

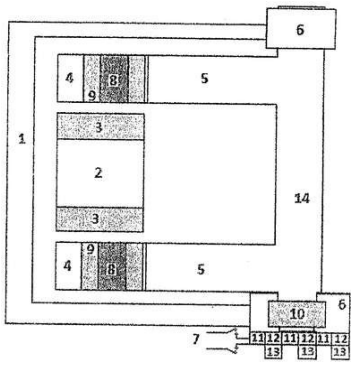

Código 3.1 - Publicação do Pedido de Patente ou de Certificado de Adição de Invenção

(22) 27/02/2012

(51) H02K 3/34 (2006.01), F04C 29/00 (2006.01), H02K 1/12 (2006.01)

(54) SISTEMA CONVERSOR ENERGÉTICO COM CHAVE ESCOVADA

(71) Claubio Sebastião Campos (BR/DF)

(72) Claubio Sebastião Campos

---

(21) BR 10 2012 004220-7 A2

Código 3.1 - Publicação do Pedido de Patente ou de Certificado de Adição de Invenção

(22) 27/02/2012

(51) H02K 3/34 (2006.01), F04C 29/00 (2006.01), H02K 1/12 (2006.01)

(54) SISTEMA CONVERSOR ENERGÉTICO COM CHAVE MAGNÉTICA

(71) Claubio Sebastião Campos (BR/DF)

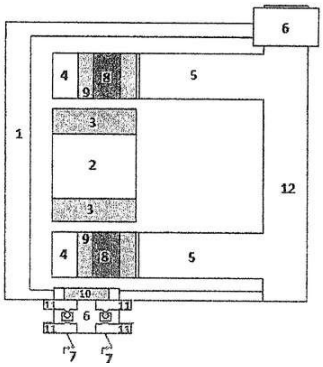

(72) Claubio Sebastião Campos

(21) BR 10 2013 005775-4 A2

Código 3.1 - Publicação do Pedido de Patente ou de Certificado de Adição de Invenção

(22) 11/03/2013

(51) A61B 5/107 (2006.01), A43B 17/00 (2006.01)

(54) PROCESSO DE ANÁLISE ORTOPÉDICA DOS PÉS POR MEIOS REMOTOS

(71) PES SEM DOR LTDA. EPP (BR/SP)

(72) THOMAS AMOS CASE

(21) BR 10 2013 005974-9 A2

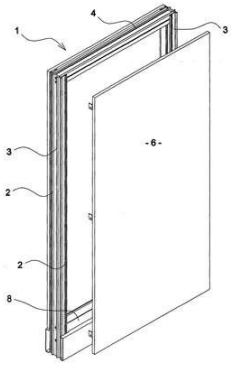

Código 3.1 - Publicação do Pedido de Patente ou de Certificado de Adição de Invenção

(22) 13/03/2013

(51) E04B 2/74 (2006.01)

(54) ESTRUTURA DE DIVISÓRIA

(71) ELEMENT DESIGN INTERNATIONAL PTY LTD (AU)

(72) CHRISTOPHER SYKES

(21) BR 10 2013 006062-3 A2

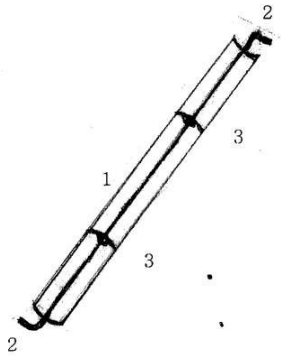

Código 3.1 - Publicação do Pedido de Patente ou de Certificado de Adição de Invenção

(22) 14/03/2013

(51) E04D 13/18 (2006.01)

(54) TELHA CÔNCAVA REFLETORA

(71) MAURÍCIO JOSÉ ANCESCHI (BR/SP)

(72) MAURÍCIO JOSÉ ANCESCHI

(21) BR 10 2013 007407-1 A2

Código 3.1 - Publicação do Pedido de Patente ou de Certificado de Adição de

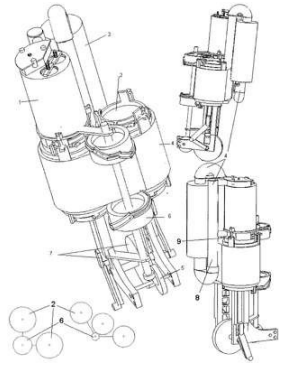

Invenção
(22) 28/03/2013
(51) F02B 41/08 (2006.01)
(54) MOTOR EM CIRCUITO COM COMPRESSOR DUPLA FUNÇÃO, QUEIMADOR VAPORIZADOR E CILINDRO DE EXPANSÃO DUPLA FUNÇÃO COM VÁLVULA CILÍNDRICA DIRECIONADORA
(71) ANDRÉ ROMÃO LEÃO (BR/SP)
(72) ANDRÉ ROMÃO LEÃO

---

(21) BR 10 2013 008312-7 A2

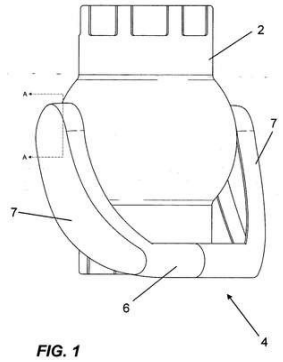

Código 3.1 - Publicação do Pedido de Patente ou de Certificado de Adição de Invenção
(22) 05/04/2013
(51) F16K 1/14 (2006.01), F16K 5/20 (2006.01)
(54) REGISTRO ESFERA
(71) TIGRE S/A - TUBOS E CONEXOES (BR/SC)
(72) CARLOS RAMOS

---

(21) BR 10 2013 010800-6 A2

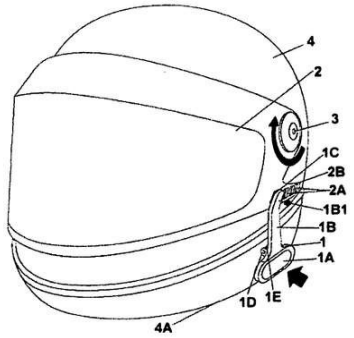

Código 3.1 - Publicação do Pedido de Patente ou de Certificado de Adição de Invenção
(22) 02/05/2013
(51) A42B 3/04 (2006.01)
(54) CAPACETE COM ARRANJO DE CONJUNTO DE LED'S, PARA SISTEMA DE ILUMINAÇÃO DE SEGURANÇA
(71) MARCELO JOSÉ GONÇALVES MELO (BR/SP)
(72) MARCELO JOSÉ GONÇALVES MELO

---

(21) BR 10 2013 012684-5 A2

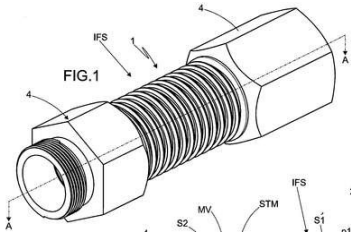

Código 3.1 - Publicação do Pedido de Patente ou de Certificado de Adição de Invenção
(22) 22/05/2013
(51) F16L 11/11 (2006.01)
(54) ELETRODUTO METÁLICO FLEXÍVEL CORRUGADO APERFEIÇOADO COM ELEMENTOS DE VEDAÇÃO PARA CONEXÕES ROTATIVAS, DISPOSITIVOS E MÉTODOS DE ALARGAMENTO DE PASSOS DE ELETRODUTO METÁLICO FLEXÍVEL CORRUGADO PARA APLICAÇÃO DE ELEMENTOS DE VEDAÇÃO
(71) HAENKE TUBOS FLEXÍVEIS LTDA (BR/SP)
(72) ENIO KODI MAEDA

(21) BR 10 2013 015924-7 A2

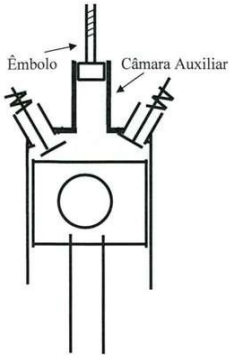

Código 3.1 - Publicação do Pedido de Patente ou de Certificado de Adição de Invenção
(22) 05/06/2013
(51) F02B 1/14 (2006.01)
(54) MOTOR DE AUTO-IGNIÇÃO COM CÂMARA AUXILIAR DE TAMANHO VARIÁVEL
(71) MARIO EUGENIO SATURNO (BR/SP)
(72) MARIO EUGENIO SATURNO

---

(21) BR 10 2013 026386-9 A2

Código 3.1 - Publicação do Pedido de Patente ou de Certificado de Adição de Invenção
(22) 14/10/2013
(51) C09G 1/18 (2006.01)
(54) PRODUTO PARA TONALIZAÇÃO E ACABAMENTO DO REBORDO DE PLACAS PÉTREAS
(71) BENTAX DO BRASIL INDÚSTRIA E COMÉRCIO EIRELI (BR/ES)
(72) CRISTIANO BEL ALVES DE CASTRO

---

(21) BR 10 2014 007746-4 A2

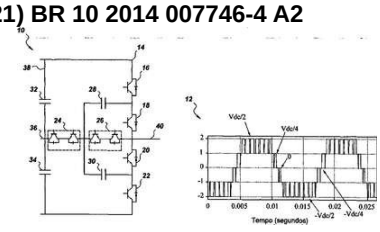

Código 3.1 - Publicação do Pedido de Patente ou de Certificado de Adição de Invenção
(22) 31/03/2014
(30) 29/03/2013 US 13/853,335
(51) H02M 7/483 (2007.01), H02M 3/00 (2006.01)
(54) MÉTODO DE OPERAÇÃO DE UM CONVERSOR MULTINÍVEL DE CAPACITOR FLUTUANTE E SISTEMA CONVERSOR MULTINÍVEL
(71) GE ENERGY POWER CONVERSION TECHNOLOGY LTD. (GB)
(72) STEFAN SCHROEDER, QINGYUN CHEN

---

(21) BR 10 2014 012437-3 A2

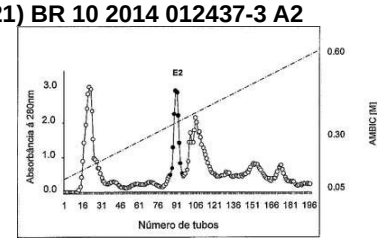

Código 3.1 - Publicação do Pedido de Patente ou de Certificado de Adição de Invenção
(22) 22/05/2014
(51) C07K 1/16 (2006.01), C12N 9/50 (2006.01), A61K 38/48 (2006.01), A61P 29/00 (2006.01)
(54) PROCESSO DE PURIFICAÇÃO E USO DA METALOPROTEASE BMOOMPalfa-I
(71) UNIVERSIDADE FEDERAL DE UBERLÂNDIA (BR/MG) , FUNDAÇÃO DE AMPARO À PESQUISA DO ESTADO DE MINAS GERAIS - FAPEMG (BR/MG)
(72) JOSÉ ROBERTO MINEO, FÁBIO DE OLIVEIRA, MARAISA CRISTINA SILVA, TIAGO WILSON PATRIARCA MINEO, MURILO VIEIRA DA SILVA

(21) BR 10 2014 023019-0 A2

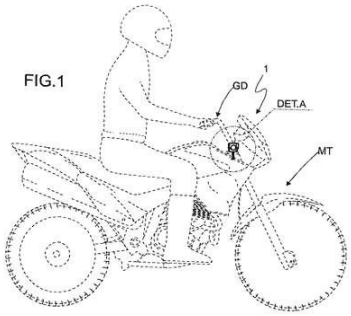

Código 3.1 - Publicação do Pedido de Patente ou de Certificado de Adição de Invenção
(22) 17/09/2014
(51) B62K 21/12 (2006.01)
(52) B62K 21/12
(54) APERFEIÇOAMENTOS INTRODUZIDOS EM ADAPTADORES PARA GUIDÃO DE MOTOCICLETAS EM GERAL COM MEIOS DE REGULAGEM
(71) LUIZ ANTONIO BASALIA (BR/SP)
(72) LUIZ ANTONIO BASALIA

(21) BR 10 2014 024113-2 A2

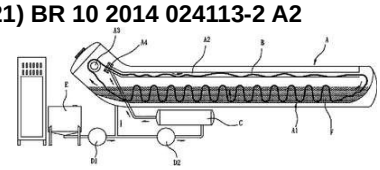

Código 3.1 - Publicação do Pedido de Patente ou de Certificado de Adição de Invenção
(22) 29/09/2014
(30) 29/04/2014 CN 201410176507.2
(51) D06B 3/24 (2006.01)
(54) MÉTODO DE CONTROLE DO PROCESSO DE TINGIMENTO EM MECANISMO TRANSPORTADOR DE TECIDO EM FORMA DE CORDA EM MÁQUINA DE TINGIMENTO
(71) CHANG, CHI-LUNG (TW)
(72) CHANG, CHI-LUNG

(21) BR 10 2015 003812-7 A2

Código 3.1 - Publicação do Pedido de Patente ou de Certificado de Adição de Invenção
(22) 23/02/2015
(51) A01N 65/00 (2009.01), A01N 65/28 (2009.01), A01N 65/26 (2009.01), A01N 65/18 (2009.01), C05F 11/00 (2006.01), C05F 5/00 (2006.01), C05G 3/02 (2006.01), A01P 7/04 (2006.01)
(52) A01N 65/00, A01N 65/28, A01N 65/26, A01N 65/18, C05F 11/00, C05F 5/00, C05G 3/02
(54) DEFENSIVO AGRÍCOLA ORGÂNICO E PROCESSO DE PRODUÇÃO DE DEFENSIVO AGRÍCOLA ORGÂNICO
(71) LAURENCIO CUEVAS PERLAZA (BR/SP)
(72) LAURENCIO CUEVAS PERLAZA

(21) BR 10 2015 005452-1 A2

Código 3.1 - Publicação do Pedido de Patente ou de Certificado de Adição de Invenção
(22) 11/03/2015
(30) 11/03/2014 ES P201400192
(51) F03D 7/04 (2006.01), F03D 9/00 (2006.01)
(54) SISTEMA DE CONTROLE DE INÉRCIA PARA AEROGERADORES
(71) GAMESA INNOVATION & TECHNOLOGY , S.L. (ES)

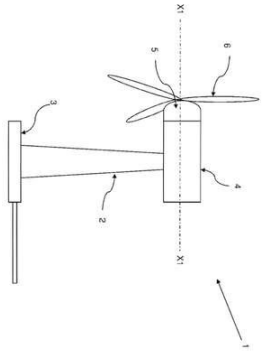

(72) FRANCISCO JIMENEZ BUENDIA

---

(21) BR 10 2015 006679-1 A2

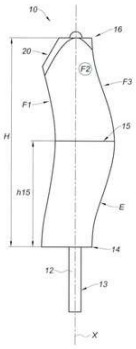

Código 3.1 - Publicação do Pedido de Patente ou de Certificado de Adição de Invenção

(22) 25/03/2015

(30) 25/03/2014 FR 1452504

(51) A45D 34/04 (2006.01), A45D 40/26 (2006.01)

(54) APLICADOR PARA UM PRODUTO COSMÉTICO, EM PARTICULAR, MÁSCARA E MÉTODO DE PRODUÇÃO DE TAL APLICADOR

(71) ALBEA SERVICES (FR)

(72) CAMILLE SCHREIBER, ANNE RUTIGLIANO, PATRICK LHOYER

---

(21) BR 10 2015 007909-5 A2

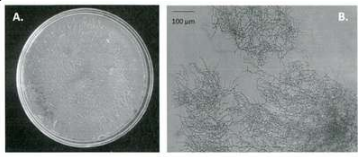

Código 3.1 - Publicação do Pedido de Patente ou de Certificado de Adição de Invenção

(22) 09/04/2015

(51) C12N 1/14 (2006.01), C12P 7/46 (2006.01), C12R 1/66 (2006.01)

(54) PROCESSO DE PREPARO DE PRÉ-INÓCULO PARA DESENVOLVIMENTO DE MORFOLOGIA TIPO CLUMP VISANDO MAXIMIZAR A PRODUÇÃO DE ÁCIDO ITACÔNICO POR ASPERGILLUS SP

(71) UNIVERSIDADE FEDERAL DO PARANÁ (BR/PR)

(72) CARLOS RICARDO SOCCOL, ELIA NATALIA MEZA RAMÍREZ, JÚLIO CÉSAR DE CARVALHO, LUCIANA PORTO DE SOUZA VANDENBERGHE

---

(21) BR 10 2015 007966-4 A2

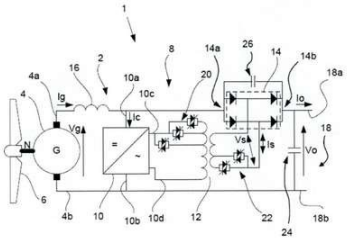

Código 3.1 - Publicação do Pedido de Patente ou de Certificado de Adição de Invenção

(22) 09/04/2015

(30) 10/04/2014 EP 14164219.9

(51) H02M 3/28 (2006.01)

(54) DISPOSIÇÃO DE CONVERSOR DE POTÊNCIA E DE FONTE DE ALIMENTAÇÃO E MÉTODO PARA OPERAR UMA DISPOSIÇÃO DE CONVERSOR DE POTÊNCIA

(71) GE ENERGY POWER CONVERSION TECHNOLOGY LTD. (GB)

(72) ALLAN DAVID CRANE, WARREN MARK BLEWITT

(21) BR 10 2015 008338-6 A2

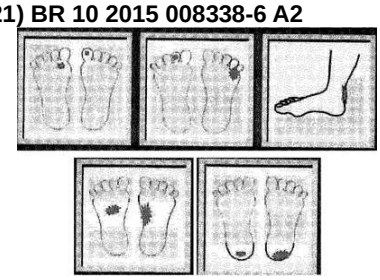

Código 3.1 - Publicação do Pedido de Patente ou de Certificado de Adição de Invenção
(22) 14/04/2015
(51) A61F 13/02 (2006.01), A61F 13/00 (2006.01)
(52) A61F 13/0216, A61F 13/00068, A61F 13/0206, A61F 13/0246, A61F 13/022
(54) APARATO, PROCESSO, KIT E PROCESSO DE TRATAMENTO DE LESÕES
(71) PEDRO DERMEVAL TEIXEIRA (BR/RJ)
(72) PEDRO DERMEVAL TEIXEIRA

(21) BR 10 2015 010960-1 A2

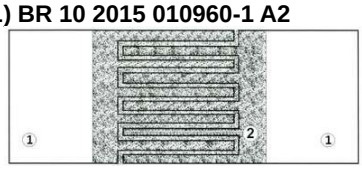

Código 3.1 - Publicação do Pedido de Patente ou de Certificado de Adição de Invenção
(22) 13/05/2015
(51) G01N 27/26 (2006.01), B82Y 15/00 (2011.01)
(54) DISPOSITIVO SENSOR DE GÁS AMÔNIA (NH3) BASEADO EM COMPÓSITO FORMADO POR NANOTUBOS DE CARBONO E POLIANILINA
(71) UNIVERSIDADE FEDERAL DO PARANÁ (BR/PR)
(72) LUCIMARA STOLZ ROMAN, MARCELO EISING, RODRIGO VILLEGAS SALVATIERRA, ALDO JOSÉ GORGATTI ZARBIN, CARLOS EDUARDO CAVA

(21) BR 10 2015 011188-6 A2

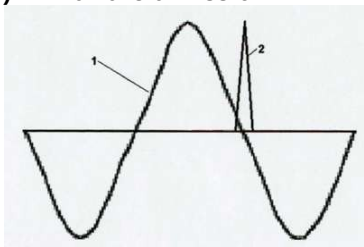

Código 3.1 - Publicação do Pedido de Patente ou de Certificado de Adição de Invenção
(22) 15/05/2015
(51) H02J 3/16 (2006.01), G05F 1/70 (2006.01)
(54) CORRETOR AUTOMÁTICO DE POTÊNCIA REATIVA EXCEDENTE
(71) WALTER LUIZ ALVES DA SILVA (BR/SP)
(72) WALTER LUIZ ALVES DA SILVA

(21) BR 10 2015 012669-7 A2

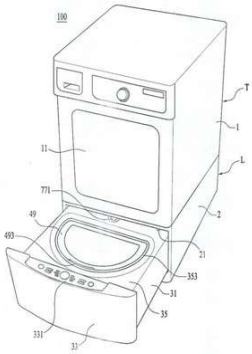

Código 3.1 - Publicação do Pedido de Patente ou de Certificado de Adição de Invenção
(22) 29/05/2015
(30) 30/05/2014 KR 10-2014-0065891; 19/05/2015 KR 10-2015-0069662
(51) D06F 37/26 (2006.01), D06F 29/00 (2006.01)
(54) APARELHO DE TRATAMENTO DE VESTUÁRIO
(71) LG ELECTRONICS INC. (KR)
(72) JIHONG LEE, WOOSEONG KIM

(21) BR 10 2015 013172-0 A2

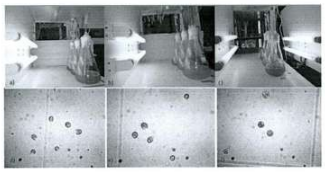

Código 3.1 - Publicação do Pedido de Patente ou de Certificado de Adição de Invenção
(22) 19/05/2015
(51) C07K 14/405 (2006.01), C12N 1/12 (2006.01), C12Q 1/04 (2006.01), C07C 403/24 (2006.01), C12R 1/89 (2006.01)
(54) MARCADORES MOLECULARES DE MICROALGAS COM MAIOR POTENCIAL DE PRODUÇÃO DE BETACAROTENOS E DE OUTROS BIOCOMPOSTOS.
(71) UNIVERSIDADE FEDERAL DA BAHIA (BR/BA)
(72) SUZANA TELLES DE CUNHA LIMA, CÍNTIA JESUS ALMEIDA, EMERSON ANDRADE SALES

(21) BR 10 2015 014472-5 A2

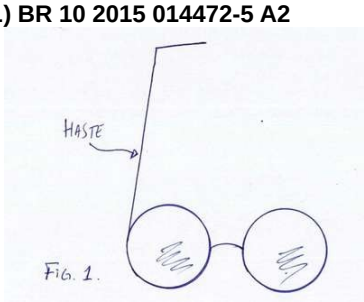

Código 3.1 - Publicação do Pedido de Patente ou de Certificado de Adição de Invenção
(22) 18/06/2015
(51) A61F 9/04 (2006.01)
(54) ÓCULOS PARA DORMIR
(71) TIAGO SILVEIRA GONÇALVES (BR/RS)
(72) TIAGO SILVEIRA GONÇALVES

(21) BR 10 2015 015462-3 A2

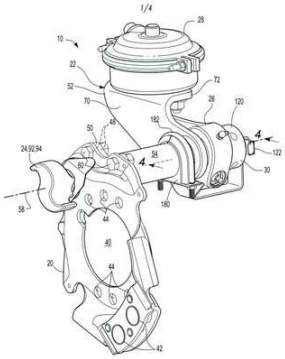

Código 3.1 - Publicação do Pedido de Patente ou de Certificado de Adição de Invenção
(22) 25/06/2015
(30) 26/06/2014 US 14/316,231
(51) F16D 65/22 (2006.01), F16D 65/38 (2006.01)
(54) CONJUNTO DE FREIO QUE TEM UM MÓDULO DE SENSOR DE ÁRVORE DE CAMES
(71) ARVINMERITOR TECHNOLOGY, LLC. (US)
(72) RYO OKUMA

(21) BR 10 2015 016177-8 A2

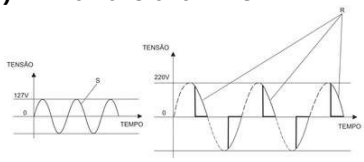

Código 3.1 - Publicação do Pedido de Patente ou de Certificado de Adição de Invenção
(22) 06/07/2015
(51) H02P 6/08 (2006.01), H02P 6/182 (2016.01)
(54) VENTILADOR DE TETO COM MÓDULO CONTROLADOR DE TENSÃO, E SISTEMA DE CONTROLE DE TENSÃO PARA ACIONAMENTO DO MOTOR
(71) JOSÉ MARCIO RAMIREZ (BR/SP)
(72) JOSÉ MARCIO RAMIREZ

(21) BR 10 2015 021346-8 A2

Código 3.1 - Publicação do Pedido de Patente ou de Certificado de Adição de Invenção
(22) 24/08/2015
(51) A61K 8/9783 (2017.01), A61K 8/92 (2006.01), A61K 36/889 (2006.01), A61P 29/00 (2006.01)
(54) FORMULAÇÃO COSMECÊUTICA TÓPICA ANTI-INFLAMATÓRIA, CICATRIZANTE E HIDRATANTE COM INGREDIENTES ATIVOS DE ATALLEA SPECIOSA MART. EX SPRENG (BABAÇU)
(71) UNIVERSIDADE FEDERAL DO MARANHÃO (BR/MA)
(72) JOSIANNE ROCHA BARBOSA, MARIA NILCE DE SOUSA RIBEIRO, FLAVIA MARIA MENDONÇA DO AMARAL, ANA PAULA SILVA AZEVEDO DOS SANTOS

(21) BR 10 2015 025696-5 A2

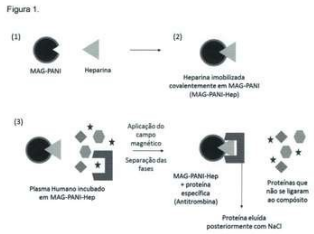

Código 3.1 - Publicação do Pedido de Patente ou de Certificado de Adição de Invenção
(22) 08/10/2015
(51) C07K 1/22 (2006.01), C07K 14/81 (2006.01), G01N 33/543 (2006.01)
(54) PURIFICAÇÃO DE ANTITROMBINA HUMANA POR AFINIDADE A HEPARINA IMOBILIZADA EM PARTÍCULAS DE MAGNETITA REVESTIDAS COM POLIANILINA
(71) LUIZ BEZERRA DE CARVALHO JUNIOR (BR/PE)
(72) LUIZ BEZERRA DE CARVALHO JUNIOR, AURENICE ARRUDA DUTRA DAS MERCÊS, JACKELINE DA COSTA MACIEL, GUSTAVO ALVES DO NASCIMENTO, KARCIANO JOSÉ SANTOS SILVA, GABRIELA AYRES FRAGOSO NASCIMENTO, DAVIAN MARTINEZ BUITRAGO, JOSÉ ALBINO OLIVEIRA DE AGUIAR

(21) BR 10 2015 025861-5 A2

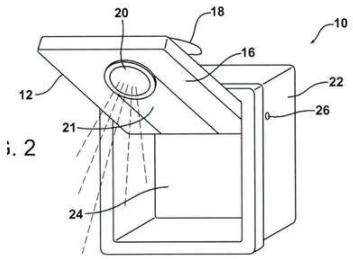

Código 3.1 - Publicação do Pedido de Patente ou de Certificado de Adição de Invenção
(22) 09/10/2015
(30) 13/10/2014 US 14/512,820
(51) B60R 7/10 (2006.01), B60N 3/02 (2006.01)
(54) CONJUNTO DE FONTE DE LUZ E CABIDE INTEGRADOS
(71) FORD GLOBAL TECHNOLOGIES , LLC (US)
(72) DAVID HUELKE, SCOTT HOLMES DUNHAM, GUILLERMO ALANIS

(21) BR 10 2015 026710-0 A2

Código 3.1 - Publicação do Pedido de Patente ou de Certificado de Adição de Invenção
(22) 21/10/2015
(51) E02D 3/10 (2006.01)
(52) E02D 3/10

(54) PROCESSO DE TRATAMENTO DE SOLOS MOLES MONITORADOS
(71) GEO STRAUSS ENGENHARIA DE FUNDAÇÕES DA AMAZÔNIA LTDA - EPP (BR/AM)
(72) JOSÉ GILBERTO MACHADO JUCÁ DE QUEIROZ

---

(21) BR 10 2015 028061-0 A2

Código 3.1 - Publicação do Pedido de Patente ou de Certificado de Adição de Invenção
(22) 06/11/2015
(51) H04L 9/06 (2006.01), H04L 9/08 (2006.01)
(52) H04L 9/0656, H04L 9/0816
(54) MÉTODO DE COMPARTILHAMENTO DE DADOS CRIPTOGRAFADOS ENTRE UM GRUPO ATRAVÉS DE CHAVES DO TIPO CIFRA DE USO ÚNICO
(71) UNIVERSIDADE FEDERAL DE MINAS GERAIS (BR/MG)
(72) JEROEN ANTONIUS MARIA VAN DE GRAAF

---

(21) BR 10 2015 029388-7 A2

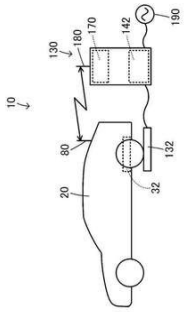

Código 3.1 - Publicação do Pedido de Patente ou de Certificado de Adição de Invenção
(22) 24/11/2015
(30) 28/11/2014 JP 2014-242084; 21/01/2015 JP 2015-009581
(51) H02J 50/00 (2016.01), H02M 7/48 (2007.01)
(54) DISPOSITIVO DE TRANSMISSÃO DE ENERGIA ELÉTRICA
(71) TOYOTA JIDOSHA KABUSHIKI KAISHA (JP)
(72) TAKAHIRO MISAWA

---

(21) BR 10 2015 029633-9 A2

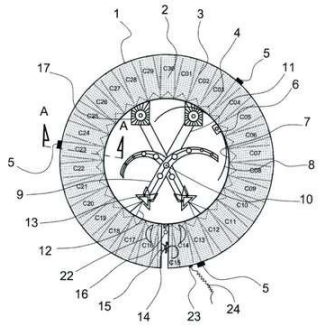

Código 3.1 - Publicação do Pedido de Patente ou de Certificado de Adição de Invenção
(22) 26/11/2015
(51) B60R 21/16 (2006.01), A41D 13/05 (2006.01), A62B 35/00 (2006.01)
(54) SISTEMA DE CINTURÃO INFLÁVEL PARA PROTEÇÃO DE MOTOCICLISTA
(71) FAPEMIG - FUNDAÇÃO DE AMPARO A PESQUISA DO ESTADO DE MINAS GERAIS (BR/MG) , EZEQUIEL EVARISTO DA FONSECA (BR/MG)
(72) EZEQUIEL EVARISTO DA FONSECA

---

(21) BR 10 2015 029741-6 A2

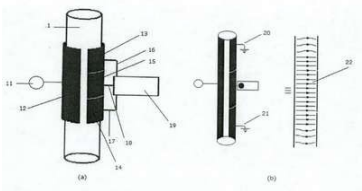

Código 3.1 - Publicação do Pedido de Patente ou de Certificado de Adição de Invenção
(22) 12/11/2015
(51) G01N 27/22 (2006.01), G01N 27/06 (2006.01)
(54) ANALISADOR ELETRÔNICO DE COMPONENTES DE MISTURA PELA POLARIZAÇÃO DIPOLAR PARA LABORATÓRIO E CONTROLE DE PROCESSOS

(71) UNIVERSIDADE FEDERAL DA PARAÍBA (BR/PB)
(72) ABEL CAVALCANTE LIMA FILHO, FRANCISCO ANTÔNIO BELO, TÁSSIO ALESSANDRO BORGES DA SILVA, JOBSON FRANCISCO DA SILVA, PEDRO GRANVILLE GONÇALVES, MARCÉU OLIVEIRA ADISSI, DIÓGENES MONTENEGRO GOMES DE BRITO SILVA, RUAN DELGADO GOMES

---

(21) BR 10 2015 031205-9 A2

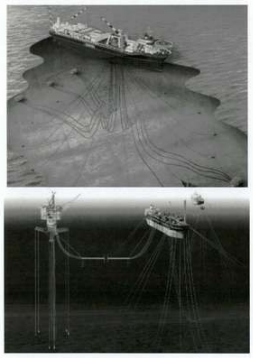

Código 3.1 - Publicação do Pedido de Patente ou de Certificado de Adição de Invenção
(22) 14/12/2015
(51) G01L 1/12 (2006.01), F16B 31/02 (2006.01), G01N 27/82 (2006.01)
(54) INSPEÇÃO AUTOMATIZADA DE RISERS E UMBILICAIS POR "ASSINATURA MAGNÉTICA" GERADA EM TRANSDUTOR MAGNÉTICO DIFERENCIAL E EQUIPAMENTO
(71) INSTITUTO DE PESQUISAS TECNOLÓGICAS DO ESTADO DE SÃO PAULO S/A (BR/SP)
(72) RAMON VALLS MARTIN

---

(21) BR 10 2015 031622-4 A2

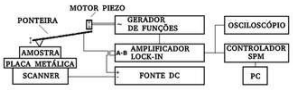

Código 3.1 - Publicação do Pedido de Patente ou de Certificado de Adição de Invenção
(22) 17/12/2015
(51) G01B 7/34 (2006.01), G01Q 10/00 (2010.01)
(54) MÉTODO E APARELHO PARA OBTER UMA PIEZORESPOSTA
(71) UNIVERSIDADE FEDERAL DE SANTA MARIA (BR/RS) , TRINITY COLLEGE DUBLIN, THE UNIVERSITY OF DUBLIN (IE)
(72) PLAMEN STANISLAVOV STAMENOV, LUCIO STRAZZABOSCO DORNELES, THIAGO JOSÉ DE ALMEIDA MORI

---

(21) BR 10 2016 000876-0 A2

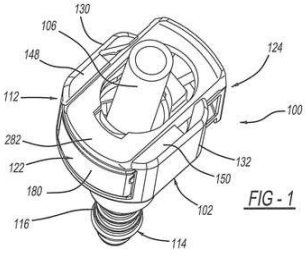

Código 3.1 - Publicação do Pedido de Patente ou de Certificado de Adição de Invenção
(22) 14/01/2016
(30) 14/01/2015 US 62/103,117; 11/01/2016 US 14/992,386
(51) F16L 35/00 (2006.01)
(52) F16L 35/00
(54) CONECTOR PARA CONDUÍTE COM UMA TRAVA PRIMÁRIA E SECUNDÁRIA
(71) NORMA U.S. HOLDING LLC (US)
(72) CARL JONES, NICHOLAS WARD, DOUGLAS FANSLER, BRIAN IGNACZAK

(21) BR 10 2016 002227-4 A2

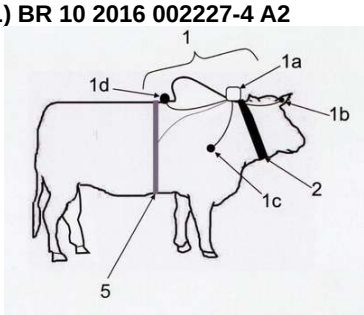

Código 3.1 - Publicação do Pedido de Patente ou de Certificado de Adição de Invenção

(22) 20/01/2016

(51) A61B 5/024 (2006.01), A01K 29/00 (2006.01), A61B 5/00 (2006.01)

(54) EQUIPAMENTO , MÉTODO E SISTEMA NÃO INTRUSIVOS DE MONITORAMENTO DE SINAIS FISIOLÓGICOS DE ANIMAIS E PARÂMETROS AMBIENTAIS

(71) FUNDAÇÃO UNIVERSIDADE FEDERAL DE MATO GROSSO DO SUL (BR) , EMBRAPA - EMPRESA BRASILEIRA DE PESQUISA AGROPECUÁRIA (BR)

(72) RICARDO RIBEIRO SANTOS, FABIANA VILLA ALVES, CAMILO CARROMEU, EVANDRO MAZINA MARTINS, CLEISON MARIN, PATRIK OLÃ BRESSAN, JOÃO PAULO GOMES DE ANDRADE, GABRIEL DE FIGUEIREDO GENTIL, FELIPE DE OLIVEIRA DE ARAUJO, EMILIO TANOWE MADDALENA

(21) BR 10 2016 002633-4 A2

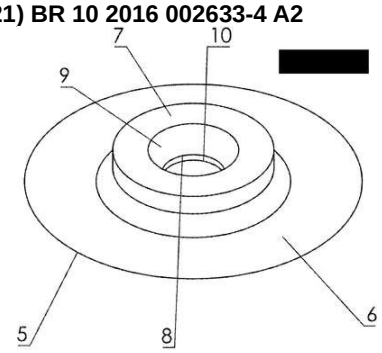

Código 3.1 - Publicação do Pedido de Patente ou de Certificado de Adição de Invenção

(22) 05/02/2016

(51) A43B 3/00 (2006.01), A44B 1/06 (2006.01), A43B 3/12 (2006.01)

(52) A43B 3/0078, A44B 1/06, A43B 3/12

(54) APERFEIÇOAMENTO EM SISTEMA DE FIXAÇÃO DE ENFEITE EM CALÇADO POR MEIO DE ARRUELA DE PRESSÃO

(71) SIDNEI ARTUR ROSE (BR/RS)

(72) SIDNEI ARTUR ROSE

(21) BR 10 2016 002644-0 A2

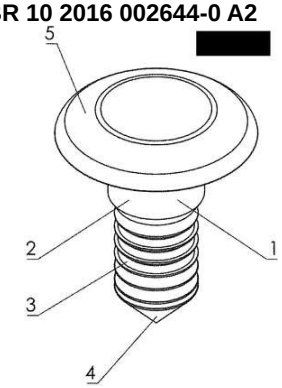

Código 3.1 - Publicação do Pedido de Patente ou de Certificado de Adição de Invenção

(22) 05/02/2016

(51) A43B 3/00 (2006.01), A44B 1/04 (2006.01), A43B 3/12 (2006.01)

(52) A43B 3/0078, A44B 1/04, A43B 3/12

(54) APERFEIÇOAMENTO EM SISTEMA DE FIXAÇÃO DE ENFEITE EM CALÇADO POR MEIO DE PINO ANELADO PONTIAGUDO

(71) SIDNEI ARTUR ROSE (BR/RS)

(72) SIDNEI ARTUR ROSE

(21) BR 10 2016 002690-3 A2

Código 3.1 - Publicação do Pedido de Patente ou de Certificado de Adição de Invenção

(22) 05/02/2016

(51) A01K 67/02 (2006.01), G05B 19/418 (2006.01)

(54) SISTEMA DE GERENCIAMENTO DE GRANJAS SUÍNAS

(71) FUNDAÇÃO UNIVERSIDADE DO OESTE DE SC (BR/SC) , SIMONE

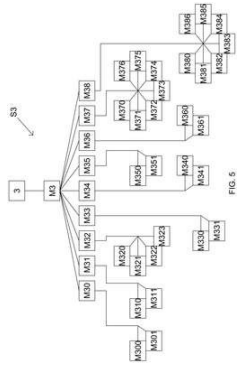

SEHNEM (BR/SC) , MILTON JOSE MELZ (BR/SC) , AUGUSTO JOSE ODY (BR/SC) , ISKAILER INAIAN RODRIGUES (BR/SC)

(72) SIMONE SEHNEM, MILTON JOSE MELZ, AUGUSTO JOSE ODY, ISKAILER INAIAN RODRIGUES

---

(21) BR 10 2016 002705-5 A2

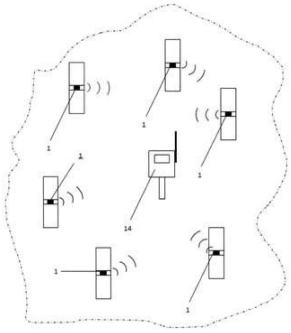

Código 3.1 - Publicação do Pedido de Patente ou de Certificado de Adição de Invenção

(22) 05/02/2016

(51) G06Q 50/02 (2012.01), A01G 23/00 (2006.01), G08B 25/00 (2006.01), G01W 1/02 (2006.01)

(52) G06Q 50/02, G01B 5/0035, G01N 33/0098, A01G 23/00, G01W 1/02, G08B 25/00, H04L 67/12, G01B 5/025

(54) MÉTODO E APARATO PARA O MONITORAMENTO CONTÍNUO DO CRESCIMENTO E DA SANIDADE DAS ÁRVORES, DE VARIÁVEIS CLIMÁTICAS E DE VARIÁVEIS AMBIENTAIS EM FLORESTAS, SUPERFÍCIES ARBORIZADAS OU ASSIM COMPREENDIDAS

(71) ESTHEVAN AUGUSTO GOES GASPAROTO (BR/SP)

(72) ESTHEVAN AUGUSTO GOES GASPAROTO, LUIZ CARLOS ESTRAVIZ RODRIGUEZ, EMILY TSIEMI SHINZATO

---

(21) BR 10 2016 002706-3 A2

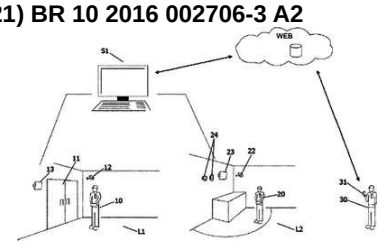

Código 3.1 - Publicação do Pedido de Patente ou de Certificado de Adição de Invenção

(22) 05/02/2016

(51) G08B 13/24 (2006.01)

(52) G08B 13/2417

(54) SISTEMA DE MONITORAMENTO DE CONFIRMAÇÃO DE USO DE EQUIPAMENTO DE PROTEÇÃO INDIVIDUAL E DE PERMISSÃO DE ACESSO

(71) SOFTECSUL TECNOLOGIA LTDA (BR/SC)

(72) ATHOS RODRIGO DE MORAES BRANCO

---

(21) BR 10 2016 002726-8 A2

Código 3.1 - Publicação do Pedido de Patente ou de Certificado de Adição de Invenção

(22) 06/02/2016

(51) H01F 7/02 (2006.01), G01R 33/383 (2006.01)

(54) EQUIPAMENTO PARA GERAÇÃO DE CAMPO MAGNÉTICO BIPOLAR VARIÁVEL COM MAGNETOS PERMANENTES

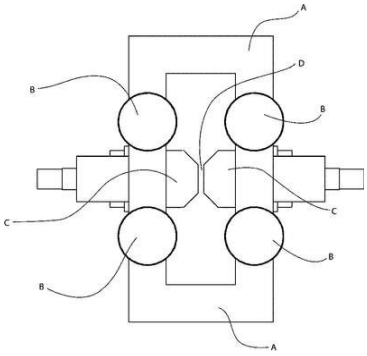

(71) GIANCARLO TOSIN (BR/SP)
(72) GIANCARLO TOSIN

(21) BR 10 2016 002728-4 A2

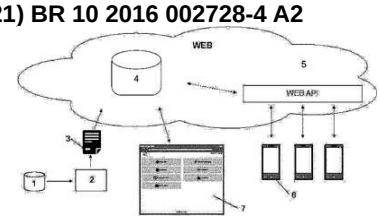

Código 3.1 - Publicação do Pedido de Patente ou de Certificado de Adição de Invenção
(22) 07/02/2016
(51) G06Q 30/00 (2006.01)
(52) G06Q 30/00
(54) SISTEMA PARA CONSULTA DE PREÇOS E GERAÇÃO DE DADOS ESTATÍSTICOS COMPORTAMENTAIS
(71) Softecsul Tecnologia Ltda (BR/SC)
(72) Athos Rodrigo de Moraes Branco

(21) BR 10 2016 002730-6 A2

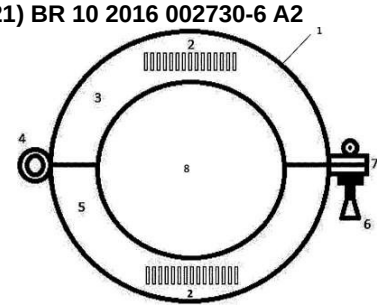

Código 3.1 - Publicação do Pedido de Patente ou de Certificado de Adição de Invenção
(22) 07/02/2016
(51) B60H 1/20 (2006.01), F01N 5/02 (2006.01), A01P 7/04 (2006.01)
(54) DIFUSOR DE PASTILHAS ANTI MOSQUITO PARA ESCAPAMENTO AUTOMOTIVO
(71) LEANDRO JOSE BARBOSA LIMA (BR/RJ)
(72) LEANDRO JOSE BARBOSA LIMA

(21) BR 10 2016 002735-7 A2

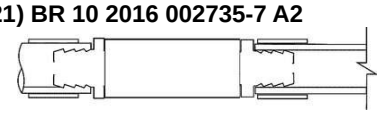

Código 3.1 - Publicação do Pedido de Patente ou de Certificado de Adição de Invenção
(22) 09/02/2016
(51) F23D 14/70 (2006.01)
(54) VÁLVULA CONDICIONADORA DE ECONOMIA DE GÁS DE COZINHA
(71) DEVADIR GONÇALVES DOS REIS (BR/PR)
(72) DEVADIR GONÇALVES DOS REIS

(21) BR 10 2016 002736-5 A2

Código 3.1 - Publicação do Pedido de Patente ou de Certificado de Adição de Invenção
(22) 09/02/2016
(51) B65D 41/10 (2006.01), B65D 41/04 (2006.01)

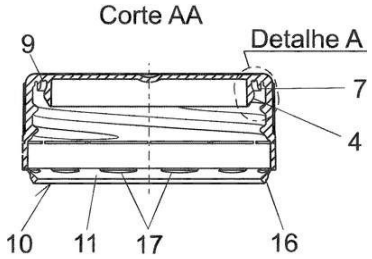

(54) TAMPA ASSÉPTICA DE ROSCA COM BATOQUE DE TRIPLA VEDAÇÃO E LACRE RETRÁTIL
(71) LEONARDO ARCURI NETO (BR/SP)
(72) LEONARDO ARCURI NETO

---

(21) BR 10 2016 002746-2 A2

Código 3.1 - Publicação do Pedido de Patente ou de Certificado de Adição de Invenção
(22) 10/02/2016
(51) F16N 31/02 (2006.01)
(54) ESTRUTURA DE VALA, AUTO PORTANTE E ESTANQUE, PARA SERVIÇOS DE LUBRIFICAÇÃO E TROCA DE ÓLEO
(71) JOAQUIM MARTINS MÜLLER (BR/RS)
(72) JOAQUIM MARTINS MÜLLER

---

(21) BR 10 2016 002760-8 A2

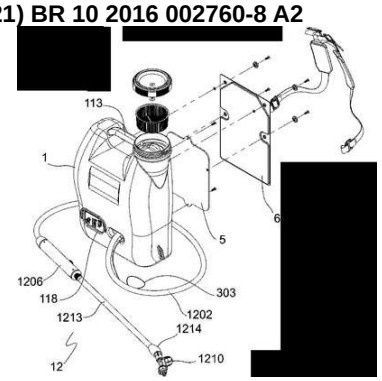

Código 3.1 - Publicação do Pedido de Patente ou de Certificado de Adição de Invenção
(22) 10/02/2016
(51) A01M 7/00 (2006.01), B05B 11/00 (2006.01), B05B 5/025 (2006.01)
(54) PULVERIZADOR ELETROSTÁTICO COM AGITADOR HIDRAULICO DE CALDA, ISOLAMENTO, CONTROLE ELETRO ELETRONICO DE FUNÇÕES E DA BATERIA E FONTE DE ALTA TENSÃO
(71) JOSÉ TADEO DE SOUZA (BR/SC)
(72) JOSÉ TADEO DE SOUZA

---

(21) BR 10 2016 002778-0 A2

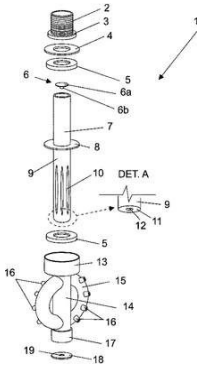

Código 3.1 - Publicação do Pedido de Patente ou de Certificado de Adição de Invenção
(22) 10/02/2016
(51) B05B 3/04 (2006.01)
(54) ASPERSOR ROTATIVO DE FLUÍDO DE LIMPEZA, PARA FIXAÇÃO E USO EM TANQUES DE PROCESSAMENTO DE PRODUTOS QUÍMICOS
(71) JOSÉ CARLOS VIANNA (BR/SP)
(72) JOSÉ CARLOS VIANNA

---

(21) BR 10 2016 002784-5 A2

Código 3.1 - Publicação do Pedido de Patente ou de Certificado de Adição de Invenção
(22) 10/02/2016
(51) G08B 13/12 (2006.01), G08B 25/00 (2006.01), E04H 17/14 (2006.01)

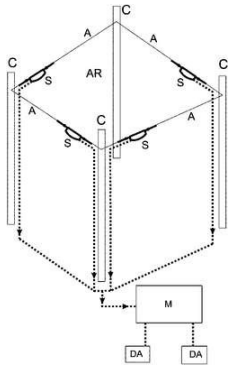

(52) G08B 13/12, G08B 13/122, G08B 25/00, E04H 17/14
(54) SENSOR APLICADO EM MEIO DE CONTENÇÃO DE UMA ÁREA DE ACESSO RESTRITO OU DE EQUIPAMENTO
(71) EDILSON BORBA DA TRINDADE (BR/RS)
(72) EDILSON BORBA DA TRINDADE

---

(21) BR 10 2016 002787-0 A2

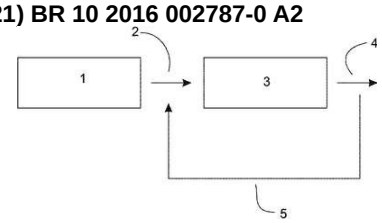

Código 3.1 - Publicação do Pedido de Patente ou de Certificado de Adição de Invenção
(22) 10/02/2016
(51) B29C 43/00 (2006.01), B29C 43/02 (2006.01)
(52) B29C 43/003, B29C 43/021
(54) PROCESSO PARA OBTENÇÃO DE PLACAS DE COMPÓSITO COM RECICLAGEM
(71) FUNDAÇÃO EDUCACIONAL DE CRICIÚMA (BR/SC)
(72) MARCELO GRYCZAK, ADRIANO MICHAEL BERNARDIN

---

(21) BR 10 2016 002791-8 A2

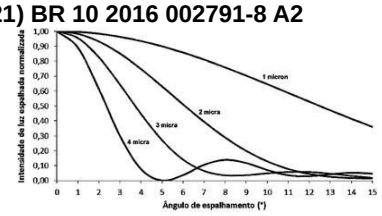

Código 3.1 - Publicação do Pedido de Patente ou de Certificado de Adição de Invenção
(22) 10/02/2016
(51) G01N 21/51 (2006.01), G01N 1/00 (2006.01)
(54) EQUIPAMENTO PARA DETECÇÃO ÓPTICA DE ESPALHAMENTO DE LUZ LASER EM BAIXO ÂNGULO (LALLS) IN-LINE, USO DO MESMO E MÉTODO PARA O MONITORAMENTO MORFOLÓGICO EM TEMPO REAL DE SISTEMAS POLIFÁSICOS
(71) FUNDAÇÃO UNIVERSIDADE FEDERAL DE SÃO CARLOS (BR/SP)
(72) SEBASTIÃO VICENTE CANEVAROLO JUNIOR, THIAGO MANHA GASPARINI, CARLOS ALBERTO CÁCERES COAQUIRA, JULIANO CONTER DAMIANI, LIDIANE CRISTINA COSTA

---

(21) BR 10 2016 002811-6 A2

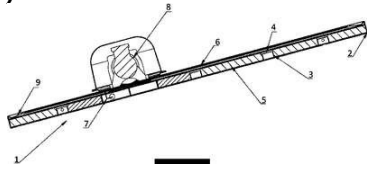

Código 3.1 - Publicação do Pedido de Patente ou de Certificado de Adição de Invenção
(22) 10/02/2016
(51) B65G 65/40 (2006.01)
(54) PISO VIBRATÓRIO COM AMBIENTE CONTROLADO, PARA PRODUTOS COESIVOS
(71) VIBRAFLOOR SAS (FR)
(72) PONCET, JEAN-CLAUDE

(21) BR 10 2016 002815-9 A2

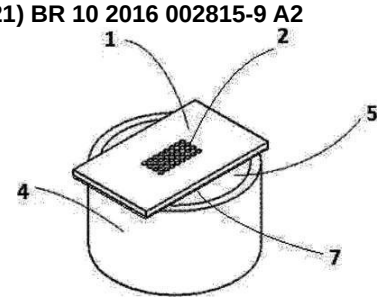

Código 3.1 - Publicação do Pedido de Patente ou de Certificado de Adição de Invenção
(22) 10/02/2016
(51) A61C 9/00 (2006.01)
(52) A61C 9/00
(54) MOLDE PARA CONFECÇÃO DE CORPOS DE PROVA PARA TESTE DE MICROCISALHAMENTO
(71) ODEME EQUIPAMENTOS MÉDICOS E ODONTOLÓGICOS LTDA (BR/SC)
(72) MIGUEL ANGEL MUÑOZ PEREZ, ISSIS VIRGINIA LUQUE MARTINEZ, RAFAEL TIAGO PATZLAFF, ALESSANDRO DOURADO LOGUERCIO

(21) BR 10 2016 002816-7 A2

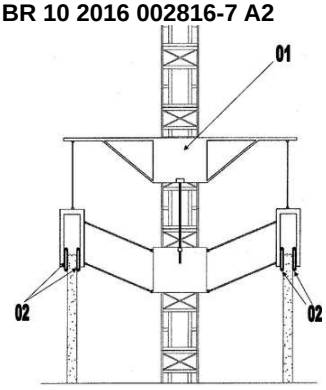

Código 3.1 - Publicação do Pedido de Patente ou de Certificado de Adição de Invenção
(22) 10/02/2016
(51) E04B 1/35 (2006.01)
(52) E04B 1/3505
(54) ESTEIRA ROLANTE DE EDIFICAÇÃO DE TORRES DE CONCRETO
(71) ROGÉRIO FARIAS (BR/CE)
(72) ROGERIO FARIAS

(21) BR 10 2016 002849-3 A2

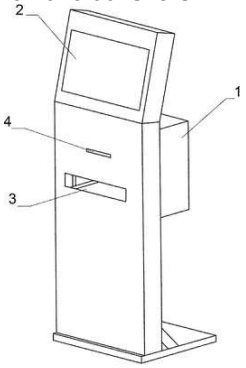

Código 3.1 - Publicação do Pedido de Patente ou de Certificado de Adição de Invenção
(22) 11/02/2016
(51) H04R 1/02 (2006.01), G06F 3/01 (2006.01)
(52) H04R 1/02, G06F 3/01
(54) SISTEMA DE TOTEM PARA INTERAÇÃO ENTRE COLABORADOR E EMPRESA
(71) CREDIT ONE SERVIÇOS EM GESTÃO DE DOCUMENTOS LTDA (BR/SP)
(72) NARCISO GOUVEIA DE AMORIM NETO, HUGO MARLON DA MATTA, JEFFERSON RODRIGUES DE AZEVEDO SOUSA, FLAVIO RENATO PIROLLA

(21) BR 10 2016 002850-7 A2

Código 3.1 - Publicação do Pedido de Patente ou de Certificado de Adição de Invenção
(22) 11/02/2016
(51) G01N 27/18 (2006.01)

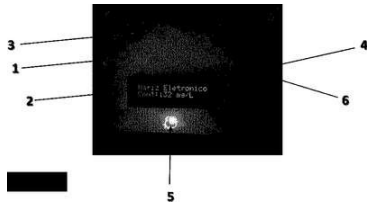

(54) NARIZ ELETRÔNICO PARA MONITORAR A QUALIDADE DO AR DE INTERIORES DE ESTABELECIMENTOS DE ESTÉTICA E EMBELEZAMETO
(71) UNIVERSIDADE ESTADUAL DO MARANHÃO (BR/MA)
(72) FLÁVIA BRAMBATI BEZERRA, PÉRICLES MENDES NUNES, LEANDRO LIMA DO NASCIMENTO

(21) BR 10 2016 002865-5 A2

Código 3.1 - Publicação do Pedido de Patente ou de Certificado de Adição de Invenção
(22) 11/02/2016
(51) A23K 20/174 (2016.01), A23K 50/20 (2016.01)
(52) A23K 20/174, A23K 50/20
(54) COMPOSIÇÃO DE NUTRIENTES PARA MELHORIA REPRODUTIVA DE EQUINOS
(71) GERSON CARLOS SCHALCH FRANCESCHINI (BR/SP)
(72) GERSON CARLOS SCHALCH FRANCESCHINI

(21) BR 10 2016 002878-7 A2

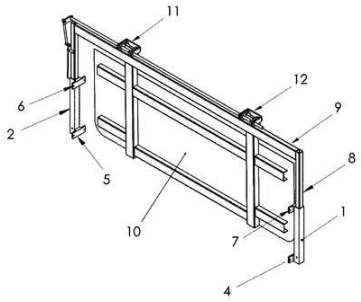

Código 3.1 - Publicação do Pedido de Patente ou de Certificado de Adição de Invenção
(22) 11/02/2016
(51) B60P 1/30 (2006.01)
(54) TAMPA AUXILIAR MÓVEL PARA CARREGAMENTOS A GRANEL
(71) JUCIAN TRES (BR/RS)
(72) JUCIAN TRES

(21) BR 10 2016 002881-7 A2

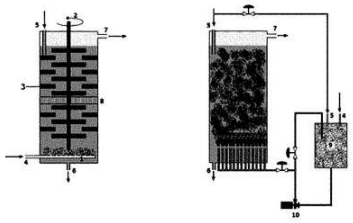

Código 3.1 - Publicação do Pedido de Patente ou de Certificado de Adição de Invenção
(22) 11/02/2016
(51) B01D 3/40 (2006.01)
(54) PROCESSO PARA PURIFICAÇÃO DA ACETONITRILA COM EXTRAÇÃO LÍQUIDA COM GLICEROL USANDO UMA UNIDADE EMULSIFICADORA E SUBSEQUENTE DESTILAÇÃO EXTRATIVA
(71) FUNDAÇÃO UNIVERSIDADE FEDERAL DE SÃO CARLOS (BR/SP)
(72) LUIZ FERNANDO DE MOURA

(21) BR 10 2016 002899-0 A2

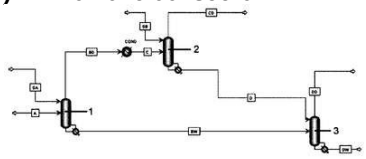

Código 3.1 - Publicação do Pedido de Patente ou de Certificado de Adição de Invenção
(22) 11/02/2016
(51) C07C 253/34 (2006.01), C07C 253/26 (2006.01), C07C 255/03 (2006.01), B01D 3/00 (2006.01)
(52) C07C 253/34, C07C 253/26, C07C 255/03, B01D 3/00

(54) PROCESSO PARA PURIFICAÇÃO DA ACETONITRILA COM DESTILAÇÃO EXTRATIVA USANDO GLICEROL
(71) FUNDAÇÃO UNIVERSIDADE FEDERAL DE SÃO CARLOS (BR/SP)
(72) LUIZ FERNANDO DE MOURA

---

(21) BR 10 2016 002912-0 A2

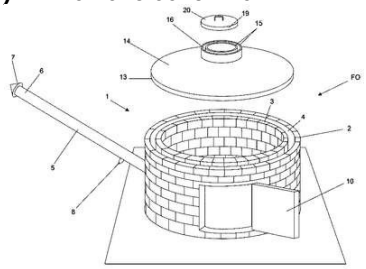

Código 3.1 - Publicação do Pedido de Patente ou de Certificado de Adição de Invenção
(22) 11/02/2016
(51) C10B 49/00 (2006.01), F27B 1/00 (2006.01)
(54) FORNO COM SISTEMA DE MONTAGEM E VEDAÇÃO, BEM COMO GOTEJAMENTO PARA REDUÇÃO DE POLUENTES DA EMISSÃO DE FUMAÇA DE COMBUSTÃO
(71) OSMAR MAGGI JUNIOR (BR/SP)
(72) OSMAR MAGGI JUNIOR

---

(21) BR 10 2016 002929-5 A2

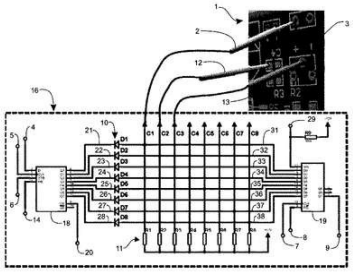

Código 3.1 - Publicação do Pedido de Patente ou de Certificado de Adição de Invenção
(22) 11/02/2016
(51) G01R 31/28 (2006.01)
(54) CÉLULA DE CAPTURA PARA TESTE ELÉTRICO
(71) INSTITUTO FEDERAL DE EDUCAÇÃO, CIÊNCIA E TECNOLOGIA DE SANTA CATARINA (BR/SC)
(72) VALDIR NOLL, EDVAN SEIKI KUWAKINO

---

(21) BR 10 2016 002931-7 A2

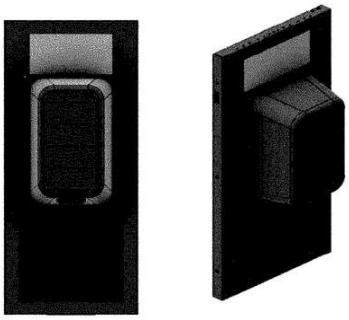

Código 3.1 - Publicação do Pedido de Patente ou de Certificado de Adição de Invenção
(22) 11/02/2016
(51) G08B 21/24 (2006.01), G06F 19/00 (2011.01), G06Q 50/22 (2012.01), H04Q 9/00 (2006.01)
(52) G08B 21/245, G06F 19/327, G06Q 50/22, H04Q 9/00, H04Q 2209/40, H04Q 2213/13095
(54) MONITORAMENTO DE CONFORMIDADE DE HIGIENIZAÇÃO DE MÃOS EM AMBIENTE HOSPITALAR, RASTREAMENTO DE VETORES DE INFECÇÃO NOSOCOMIAL E VIGILÂNCIA DE CASOS POTENCIAIS ATRAVÉS DE MÉTODO, EQUIPAMENTO E SOFTWARE. AUTOMATIZAÇÃO DO REGISTRO DOS PROCESSOS ATRAVÉS DO MONITORAMENTO DOS ITENS E PESSOAS ENVOLVIDOS. MÉTODO DE MONITORAMENTO DE MEDICAMENTOS, HEMODERIVADOS, TUTELADOS E PESSOAS PARA GARANTIR A SEGURANÇA DO PACIENTE
(71) SYNERGY TECNOLOGIA EM SISTEMAS LTDA. (BR/SP)
(72) MAURICIO STRASBURG, PAULINO GOMES DE SOUZA NETO

(21) BR 10 2016 010281-2 A2

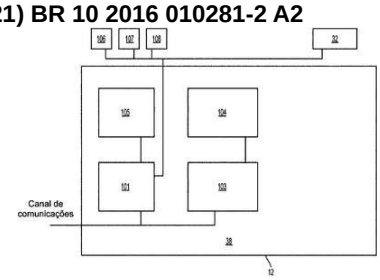

Código 3.1 - Publicação do Pedido de Patente ou de Certificado de Adição de Invenção
(22) 06/05/2016
(30) 11/02/2016 US 15/042,015
(51) H04M 3/56 (2006.01), G09B 5/06 (2006.01), G09B 5/14 (2006.01), H04N 7/14 (2006.01), G06Q 50/20 (2012.01)
(52) H04M 3/567, H04L 65/4015, H04L 65/403, G09B 5/06, G09B 5/14, H04N 7/147, G06Q 50/20
(54) SISTEMA PARA INSTRUÇÃO INTERATIVA ON-LINE
(71) ALBERT ROY LEATHERMAN III (US)
(72) ALBERT ROY LEATHERMAN III

(21) BR 10 2016 023289-9 A2

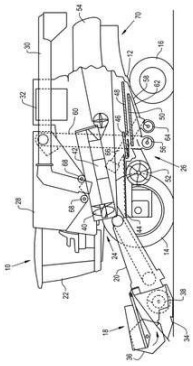

Código 3.1 - Publicação do Pedido de Patente ou de Certificado de Adição de Invenção
(22) 06/10/2016
(30) 07/10/2015 US 14/877127
(51) A01D 41/02 (2006.01), A01F 12/22 (2006.01)
(52) A01D 41/02, A01F 12/22
(54) COLHEITADEIRA AGRÍCOLA, BARRA DE RASPAGEM PARA COLHEITADEIRA AGRÍCOLA E MÉTODO DE DEBULHA E SEPARAÇÃO
(71) CNH INDUSTRIAL AMERICA LLC (US)
(72) WAYNE T. FLICKINGER, JONATHAN E. RICKETTS

(21) BR 10 2016 023903-6 A2

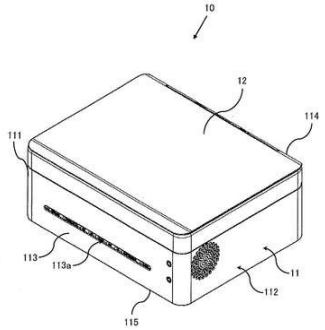

Código 3.1 - Publicação do Pedido de Patente ou de Certificado de Adição de Invenção
(22) 13/10/2016
(30) 16/10/2015 CN 201510673842.8
(51) G03G 15/04 (2006.01), G02B 26/12 (2006.01)
(54) UNIDADE DE EXPOSIÇÃO, MECANISMO DE EXPOSIÇÃO E DISPOSITIVO DE FORMAÇÃO DE IMAGEM
(71) RICOH COMPANY, LTD. (JP)
(72) NORIAKI FUNAMOTO, YUKI SATO, CHONG XU, WEILIANG XIONG, ZHAO TONG, ZHONGQIU QU

(21) BR 10 2016 025386-1 A2

Código 3.1 - Publicação do Pedido de Patente ou de Certificado de Adição de Invenção
(22) 31/10/2016
(30) 19/11/2015 US 14/945,602

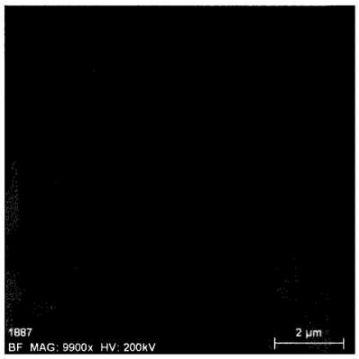

(51) C04B 35/10 (2006.01), B22C 9/10 (2006.01), B22C 1/08 (2006.01), B22C 1/22 (2006.01)
(54) MÉTODOS PARA PRODUZIR UM NÚCLEO CERÂMICO E UM ARTIGO DE METAL E NÚCLEO CERÂMICO
(71) GENERAL ELECTRIC COMPANY (US)
(72) XI YANG, JOHN THOMAS LEMAN, ANTHONY YU-CHUNG KU, TAO LI, JOHN PATRICK POLLINGER

---

(21) BR 10 2016 025489-2 A2

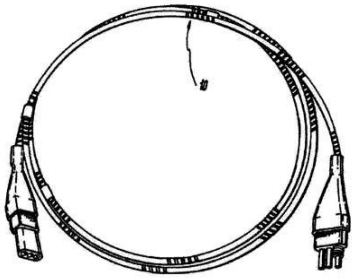

Código 3.1 - Publicação do Pedido de Patente ou de Certificado de Adição de Invenção
(22) 31/10/2016
(30) 05/02/2016 US 15/016393
(51) H01B 7/18 (2006.01)
(54) MÉTODOS PARA PREVENÇÃO DE FRICÇÃO E CONSTRUÇÃO DE UM CABO DETECTOR LINEAR
(71) KIDDE TECHNOLOGIES, INC. (US)
(72) CHAD ROUSE

---

(21) BR 10 2016 026128-7 A2

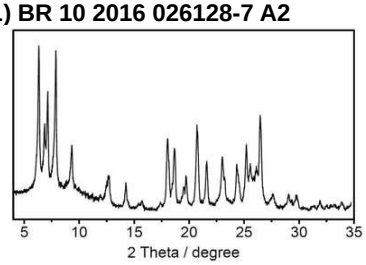

Código 3.1 - Publicação do Pedido de Patente ou de Certificado de Adição de Invenção
(22) 08/11/2016
(30) 09/11/2015 CN 201510753651.2
(51) C01B 39/12 (2006.01), C01B 39/48 (2006.01), B01J 29/86 (2006.01)
(54) PENEIRA MOLECULAR SCM-11, PROCESSO PARA A SUA PRODUÇÃO E SEU USO
(71) CHINA PETROLEUM & CHEMICAL CORPORATION (CN) , SHANGHAI RESEARCH INSTITUTE OF PETROCHEMICAL TECHNOLOGY, SINOPEC (CN)
(72) WEIMIN YANG, ZHENDONG WANG, HONGMIN SUN, BIN ZHANG, YI LUO

---

(21) BR 10 2016 027738-8 A2

Código 3.1 - Publicação do Pedido de Patente ou de Certificado de Adição de Invenção
(22) 25/11/2016
(30) 30/11/2015 CN 201510861147.4; 30/11/2015 CN 201520976358.8
(51) H01R 13/428 (2006.01), H01R 24/28 (2011.01), H01R 13/432 (2006.01)
(54) TERMINAL DE CONEXÃO E CONJUNTO DE CONEXÃO
(71) TYCO ELECTRONICS (SHANGHAI) CO. LTD (CN)
(72) YUEOU ZHANG, HAOMAI YIN

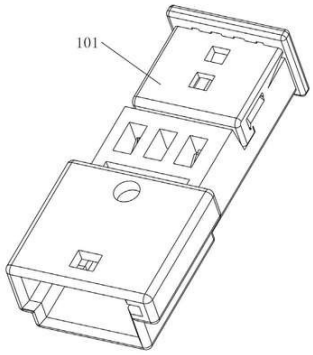

(21) BR 10 2016 027757-4 A2

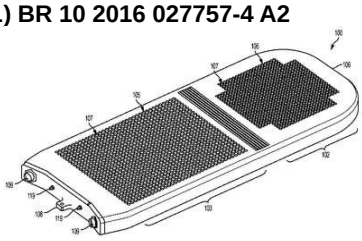

Código 3.1 - Publicação do Pedido de Patente ou de Certificado de Adição de Invenção
(22) 25/11/2016
(30) 08/02/2016 US 15/018747
(51) H01Q 1/27 (2006.01)
(52) H01Q 1/27
(54) SISTEMA, E, MÉTODO.
(71) THE BOEING COMPANY (US)
(72) JULIO A. NAVARRO, DOUGLAS A. PIETILA

(21) BR 10 2016 028102-4 A2

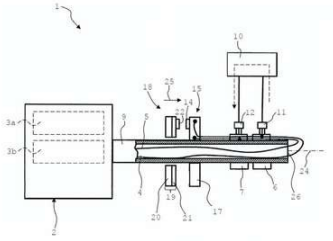

Código 3.1 - Publicação do Pedido de Patente ou de Certificado de Adição de Invenção
(22) 30/11/2016
(30) 03/12/2015 DE 102015015679.9
(51) H02K 13/02 (2006.01), H02K 3/51 (2006.01), H02K 17/22 (2006.01)
(54) ROTOR PARA UM MOTOR COM ANEL DESLIZANTE E MOTOR COM ANEL DESLIZANTE
(71) LINDE AKTIENGESELLSCHAFT (DE) , WEG EQUIPAMENTOS ELETRICOS S/A (BR/SC)
(72) HEINZ POSSELT, MARCO KLEIS, CESAR LUIS PINTER

(21) BR 10 2016 028738-3 A2

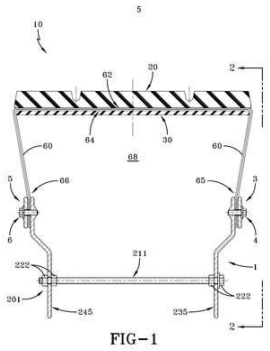

Código 3.1 - Publicação do Pedido de Patente ou de Certificado de Adição de Invenção
(22) 07/12/2016
(30) 10/12/2015 US 14/965.248
(51) B60B 9/00 (2006.01), B60C 9/00 (2006.01)
(54) PNEU ESTRUTURALMENTE SUPORTADO E CONJUNTO DE PNEU E ARO ESTRUTURALMENTE SUPORTADO
(71) THE GOODYEAR TIRE & RUBBER COMPANY (US)
(72) JAMES ALFRED BENZING II, DANIEL RAY DOWNING, JOSEPH CARMINE LETTIERI

(21) BR 10 2016 028747-2 A2

Código 3.1 - Publicação do Pedido de Patente ou de Certificado de Adição de Invenção
(22) 07/12/2016
(30) 08/12/2015 US 62/264,519
(51) A01N 43/40 (2006.01), A01N 43/90 (2006.01), A01P 13/00 (2006.01)
(52) A01N 43/40, A01N 43/90, A01N 2300/00
(54) COMPOSIÇÕES HERBICIDAS QUE CONTÊM 4-AMINO-3-CLORO-6-(4-CLORO-2-FLÚOR-3-METOXIFENIL)PIRIDINA-2- ÁCIDO CARBOXÍLICO OU DERIVADO DO MESMO, FLORASULAM OU DERIVADO DO MESMO, E PIROXSULAM OU DERIVADO DO MESMO
(71) DOW AGROSCIENCES LLC (US)
(72) ROGER E. GAST, RICHARD K. MANN

(21) BR 10 2016 029166-6 A2

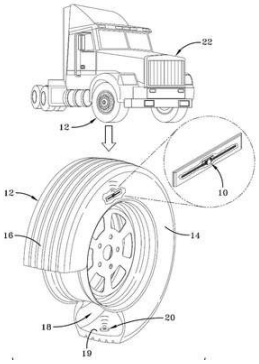

Código 3.1 - Publicação do Pedido de Patente ou de Certificado de Adição de Invenção
(22) 13/12/2016
(30) 21/12/2015 US 14/975,980
(51) B60C 23/04 (2006.01), B60C 19/00 (2006.01), B60C 23/20 (2006.01)
(54) SISTEMA DE COMPARTILHAMENTO INTEGRADO DE DADO DE MÓDULO TPMS E IDENTIFICAÇÃO RFID EM UM PNEU
(71) THE GOODYEAR TIRE & RUBBER COMPANY (US)
(72) JOHN MICHAEL FENKANYN, PETER JUNG-MIN SUH, AMRITA PATEL

(21) BR 10 2016 029192-5 A2

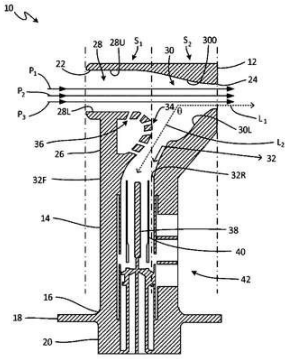

Código 3.1 - Publicação do Pedido de Patente ou de Certificado de Adição de Invenção
(22) 13/12/2016
(30) 10/02/2016 US 15/040627
(51) G01K 13/02 (2006.01)
(54) SONDA DE TEMPERATURA DE AR TOTAL
(71) ROSEMOUNT AEROSPACE INC. (US)
(72) SCOTT D. ISEBRAND

(21) BR 10 2016 029534-3 A2

Código 3.1 - Publicação do Pedido de Patente ou de Certificado de Adição de Invenção
(22) 15/12/2016
(30) 16/12/2015 US 62/268,077; 31/03/2016 US 15/087,745
(51) G01V 13/00 (2006.01), G01V 1/38 (2006.01), B63B 23/70 (2006.01), B63B 21/66 (2006.01)
(52) G01V 13/00, G01V 1/3843, G01V 1/3808, B63B 23/70, B63B 21/66

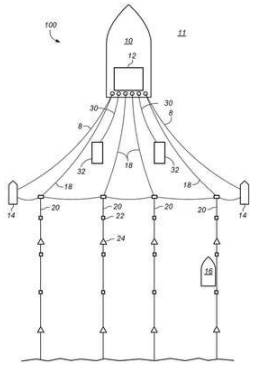

(54) MANIPULAÇÃO DE SERPENTINA MARINHA
(71) PGS GEOPHYSICAL AS (NO)
(72) EINAR NIELSEN, KARL PETTER ELVESTAD

---

(21) BR 10 2016 030066-5 A2

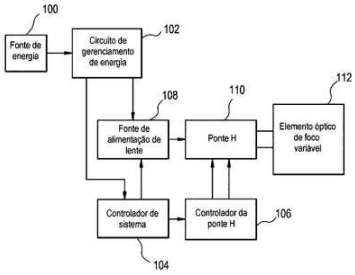

Código 3.1 - Publicação do Pedido de Patente ou de Certificado de Adição de Invenção
(22) 21/12/2016
(30) 22/12/2015 US 14/977,736
(51) A61F 2/16 (2006.01), G02C 11/00 (2006.01), G02C 7/04 (2006.01)
(54) CIRCUITO DE CONTROLE DE PONTE-H DE ALTA TENSÃO PARA UM ACIONADOR DE LENTE DE UMA LENTE OFTÁLMICA ELETRÔNICA
(71) JOHNSON & JOHNSON VISION CARE, INC. (US)
(72) DONALD WHITNEY, ADAM TONER

---

(21) BR 10 2016 030077-0 A2

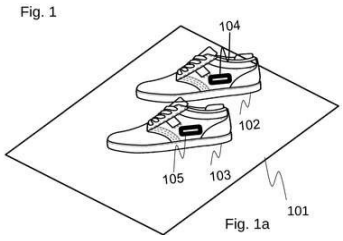

Código 3.1 - Publicação do Pedido de Patente ou de Certificado de Adição de Invenção
(22) 21/12/2016
(30) 24/12/2015 FR 1563352
(51) G01B 7/004 (2006.01), G06F 3/01 (2006.01), H04W 52/02 (2009.01)
(52) G01B 7/004, G06F 3/011, H04W 52/0229
(54) ELEMENTO MÓVEL HÍBRIDO, PROCESSO E DISPOSITIVO PARA INTERFACEAR UMA PLURALIDADE DE ELEMENTOS MÓVEIS HÍBRIDOS COM UM SISTEMA INFORMÁTICO, E CONJUNTO PARA SISTEMA DE REALIDADE VIRTUAL OU AUMENTADA
(71) EPAWN (FR)
(72) VALENTIN LEFEVRE, LAURENT CHABIN, CHRISTOPHE DUTEIL

---

(21) BR 10 2016 030091-6 A2

Código 3.1 - Publicação do Pedido de Patente ou de Certificado de Adição de Invenção
(22) 21/12/2016
(30) 21/12/2015 JP 2015-248591; 09/12/2016 JP 2016-239824
(51) B60K 11/02 (2006.01)
(54) SISTEMA DE ARREFECIMENTO VEICULAR
(71) TOYOTA JIDOSHA KABUSHIKI KAISHA (JP)
(72) DAISUKE TOKOZAKURA, KAZUYA ARAKAWA, TAKAHIRO SHIINA

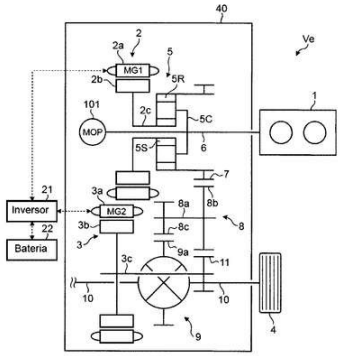

(21) BR 10 2016 030311-7 A2

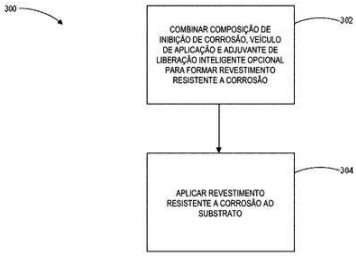

Código 3.1 - Publicação do Pedido de Patente ou de Certificado de Adição de Invenção

(22) 22/12/2016

(30) 11/02/2016 US 15/041894

(51) C09D 5/08 (2006.01), C09D 1/02 (2006.01)

(54) COMPOSIÇÃO DE INIBIÇÃO DE CORROSÃO, REVESTIMENTO RESISTENTE A CORROSÃO, E, MÉTODO PARA DISPOR UM REVESTIMENTO RESISTENTE A CORROSÃO EM UM SUBSTRATO

(71) GOODRICH CORPORATION (US)

(72) MICHAEL A. KRYZMAN, GEORGIOS S. ZAFIRIS, MARK R. JAWOROWSKI, WEILONG ZHANG, ROQUE PANZA-GIOSA, MARILEA MANZINI

(21) BR 10 2016 030637-0 A2

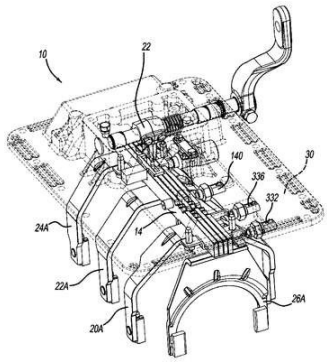

Código 3.1 - Publicação do Pedido de Patente ou de Certificado de Adição de Invenção

(22) 27/12/2016

(30) 29/12/2015 IN 4315/DEL/2015; 24/02/2016 US 62/299,118; 03/03/2016 US 62/302,964

(51) F16H 63/08 (2006.01), F16H 63/36 (2006.01)

(52) F16H 63/08, F16H 63/36

(54) SISTEMA DE MUDANÇA PARA UMA TRANSMISSÃO E SISTEMA DE ATUAÇÃO DE PONTO MORTO

(71) EATON CORPORATION (US)

(72) VINAY NARAYAN KUMBHAR

(21) BR 10 2016 030906-9 A2

Código 3.1 - Publicação do Pedido de Patente ou de Certificado de Adição de Invenção

(22) 29/12/2016

(30) 09/02/2016 US 15/019485

(51) H04B 1/28 (2006.01), H04B 3/00 (2006.01)

(54) SISTEMA, E, MÉTODO PARA ACOPLAR ELETRICAMENTE UMA PRIMEIRA FILEIRA DE ASSENTOS DE PASSAGEIRO

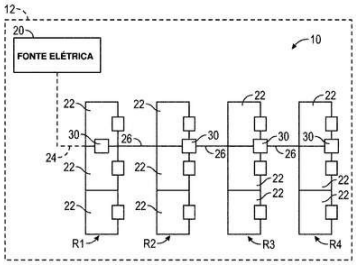

(71) THE BOEING COMPANY (US)

(72) JAMES E. SILVA, ANDREW JOHN TOFFLEMIRE, MICHAEL A. JOHNSON, SAMUEL J. ELLIOTT, DAVID E. LEE

---

(21) BR 10 2017 000820-7 A2

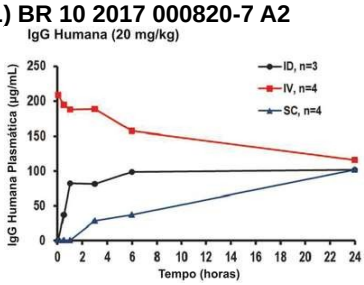

Código 3.1 - Publicação do Pedido de Patente ou de Certificado de Adição de Invenção

(22) 13/01/2017

(30) 05/02/2016 US 62/292,075

(51) C07K 16/06 (2006.01), A61K 39/395 (2006.01), A61P 31/12 (2006.01), A61P 35/02 (2006.01)

(54) ADMINISTRAÇÃO INTRADÉRMICA DE PREPARAÇÃO DE IMUNOGLOBULINA G

(71) GRIFOLS WORLDWIDE OPERATIONS LIMITED (IE)

(72) VIKRAM ARORA, RALPH CHRISTIAN CRUMRINE, KRISTINE BERGSTRAND, HONGBING LI, TODD W. WILLIS

---

(21) BR 10 2017 002029-0 A2

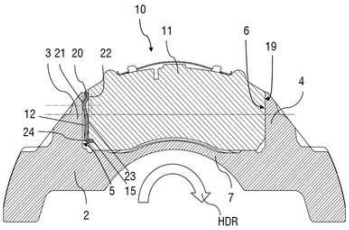

Código 3.1 - Publicação do Pedido de Patente ou de Certificado de Adição de Invenção

(22) 31/01/2017

(30) 05/02/2016 DE 10 2016 001 321.4

(51) F16D 65/092 (2006.01), F16D 65/095 (2006.01), F16D 65/097 (2006.01)

(54) PASTILHA DE FREIO E DISPOSITIVO DE RETENÇÃO DE PASTILHA DE FREIO DE UM FREIO A DISCO

(71) MAN TRUCK & BUS AG (DE)

(72) MATTHIAS BUTZ, FLORIAN ORGLER

---

(21) BR 10 2017 002196-3 A2

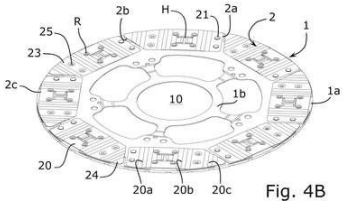

Código 3.1 - Publicação do Pedido de Patente ou de Certificado de Adição de Invenção

(22) 02/02/2017

(30) 05/02/2016 FR 1650933

(51) F16D 13/64 (2006.01), F16D 13/38 (2006.01), F16D 13/42 (2006.01)

(54) DISPOSITIVO DE AVANÇO PARA DISCO DE FRICÇÃO DE EMBREAGEM E DISCO DE FRICÇÃO QUE INTEGRA TAL DISPOSITIVO

(71) VALEO EMBRAYAGES (FR)

(72) MATTHIEU MALLEY, ADRIEN NERRIERE

---

(21) BR 10 2017 002218-8 A2

Código 3.1 - Publicação do Pedido de Patente ou de Certificado de Adição de

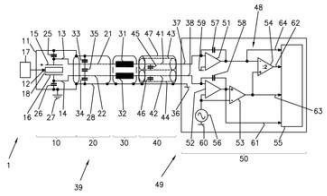

Invenção
(22) 02/02/2017
(30) 08/02/2016 EP 16154622.1
(51) G01H 11/08 (2006.01), G01L 23/22 (2006.01), H03F 3/45 (2006.01)
(54) CIRCUITO DE MEDIÇÃO
(71) MEGGITT SA (CH)
(72) PATRICK JAN

(21) BR 10 2017 002236-6 A2

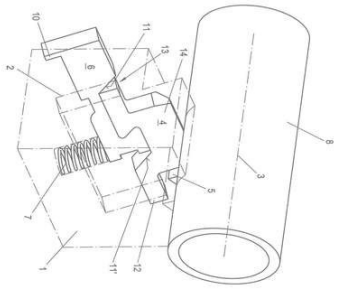

Código 3.1 - Publicação do Pedido de Patente ou de Certificado de Adição de Invenção
(22) 02/02/2017
(30) 10/02/2016 EP 16155097.5
(51) F41A 17/00 (2006.01), F41A 19/00 (2006.01)
(54) PISTOLA
(71) GLOCK TECHNOLOGY GMBH (AT)
(72) FRIEDRICH DECHANT

(21) BR 10 2017 002266-8 A2

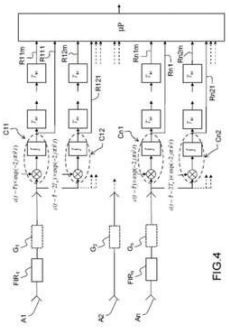

Código 3.1 - Publicação do Pedido de Patente ou de Certificado de Adição de Invenção
(22) 03/02/2017
(30) 05/02/2016 FR 1600197
(51) G01S 19/23 (2010.01)
(52) G01S 19/235
(54) MÉTODO DE CALIBRAGEM DE UM RECEPTOR DE RÁDIO-NAVEGAÇÃO POR SATÉLITES
(71) THALES (FR)
(72) GUILLAUME CARRIE, BENOÎT VAUTHERIN, DAMIEN SERANT

(21) BR 10 2017 002453-9 A2

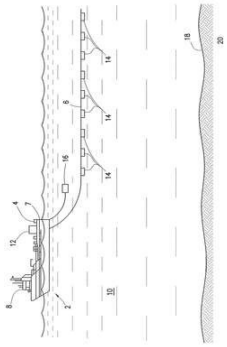

Código 3.1 - Publicação do Pedido de Patente ou de Certificado de Adição de Invenção
(22) 07/02/2017
(30) 11/02/2016 US 62/294,110; 30/09/2016 US 15/281,961
(51) G01V 13/00 (2006.01), G01V 1/38 (2006.01)
(54) APARELHO PARA LIMPEZA DE CABO SISMOGRÁFICO E SISTEMAS E MÉTODOS ASSOCIADOS
(71) PGS GEOPHYSICAL AS (NO)
(72) CHRISTIAN VASBØ, THOMAS HAUGE, ANDREAS CARLÉN

(21) BR 10 2017 002472-5 A2

Código 3.1 - Publicação do Pedido de Patente ou de Certificado de Adição de

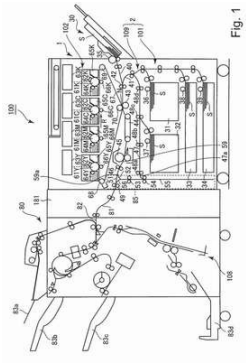

Invenção
(22) 07/02/2017
(30) 09/02/2016 JP 2016-023046; 11/07/2016 JP 2016-137176
(51) G03G 15/00 (2006.01), G03G 21/00 (2006.01), B65H 5/06 (2006.01), B65H 5/00 (2006.01)
(54) APARELHO FORMADOR DE IMAGEM E DISPOSITIVO ALIMENTADOR DE FOLHA
(71) CANON KABUSHIKI KAISHA (JP)
(72) MASAKI KAKITANI, KENICHI MANABE

(21) BR 10 2017 002591-8 A2

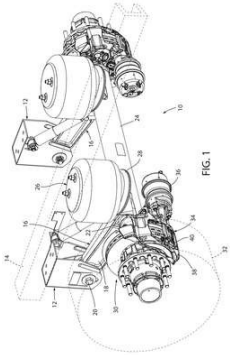

Código 3.1 - Publicação do Pedido de Patente ou de Certificado de Adição de Invenção
(22) 08/02/2017
(30) 09/02/2016 US 62/293,112; 08/12/2016 US 15/373,181
(51) F16D 65/00 (2006.01)
(54) ADAPTADOR DE ROTOR DE FREIO A DISCO
(71) SAF-HOLLAND, INC. (US)
(72) EDWARD HAMMER

(21) BR 10 2017 002652-3 A2

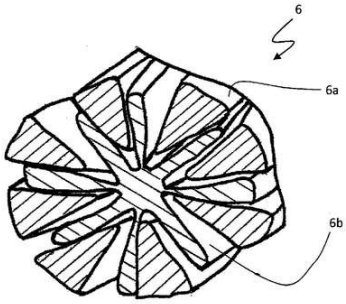

Código 3.1 - Publicação do Pedido de Patente ou de Certificado de Adição de Invenção
(22) 09/02/2017
(30) 10/02/2016 EP 16 155 105.6
(51) D03D 15/04 (2006.01), D03D 15/08 (2006.01), D03D 17/00 (2006.01), D03D 27/02 (2006.01)
(54) TECIDO, ARTIGO E MÉTODO PARA PRODUZIR UM TECIDO
(71) SANKO TEKSTIL ISLETMELERI SAN. VE TIC. A.S. (TR)
(72) TUNCAY KILICKAN, ERTUG ERKUS, ERDOGAN BARIS OZDEN

(21) BR 10 2017 002658-2 A2

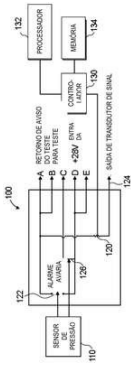

Código 3.1 - Publicação do Pedido de Patente ou de Certificado de Adição de Invenção
(22) 09/02/2017
(30) 10/02/2016 US 15/040322
(51) A62C 37/36 (2006.01), G08B 17/10 (2006.01)
(54) APARELHO DE DETECÇÃO PMEUMÁTICO, E, COMUTADOR DE PRESSÃO
(71) KIDDE TECHNOLOGIES, INC. (US)
(72) AARON S. ROGERS

(21) BR 10 2017 002738-4 A2

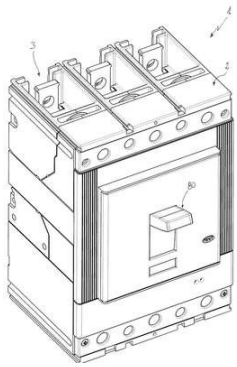

Código 3.1 - Publicação do Pedido de Patente ou de Certificado de Adição de Invenção

(22) 10/02/2017

(30) 10/02/2016 EP 16155048.8

(51) H01H 71/52 (2006.01), H01H 1/64 (2006.01)

(54) DISPOSITIVO DE COMUTAÇÃO PARA INSTALAÇÕES ELÉTRICAS DE BAIXA TENSÃO

(71) ABB S.P.A. (IT)

(72) ROBERTO ROTA MARTIR, MAURO GHISLOTTI

(21) BR 10 2017 002776-7 A2

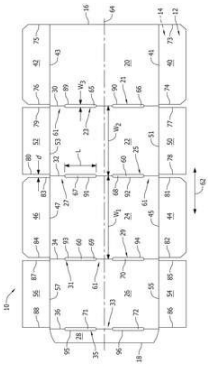

Código 3.1 - Publicação do Pedido de Patente ou de Certificado de Adição de Invenção

(22) 10/02/2017

(30) 11/02/2016 US 62/293,856

(51) B65D 5/18 (2006.01), B65D 5/20 (2006.01)

(54) RECIPIENTE TOLERANTE AO ESMAGAMENTO E PEÇA BRUTA E MÉTODO PARA FORMAR OS MESMOS

(71) WESTROCK SHARED SERVICES, LLC (US)

(72) DAVID G. COUTURE

(21) BR 13 2012 002390-2 E2

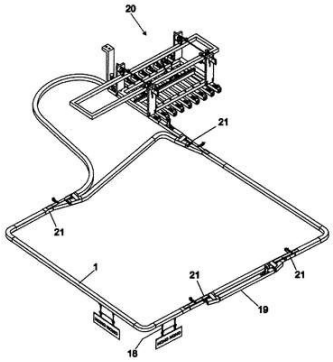

Código 3.1 - Publicação do Pedido de Patente ou de Certificado de Adição de Invenção

(22) 02/02/2012

(51) G09F 15/00 (2006.01), H02G 11/00 (2006.01)

(54) SISTEMA DE PROPAGANDA AUTOMATIZADO COM BANNER MOTORIZADO SUSPENSO MÓVEL EM ELETROMONOVIA EM NÍVEL

(61) PI 1106512-5 30/11/2011

(71) ELIZEU FERREIRA (BR/SP) , ALEXANDRE MARQUES TANGERINO (BR/SP)

(72) ELIZEU FERREIRA, ALEXANDRE MARQUES TANGERINO

(21) BR 13 2015 017009-1 E2

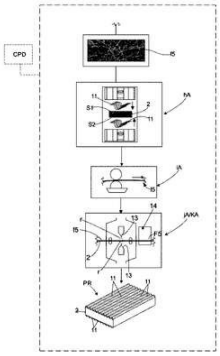

Código 3.1 - Publicação do Pedido de Patente ou de Certificado de Adição de Invenção

(22) 16/07/2015

(51) C08L 33/06 (2006.01), B32B 27/18 (2006.01), C08K 5/00 (2006.01)

(52) C08L 33/064, B32B 27/18, C08K 5/0025

(54) PROCESSO APERFEIÇOADO PARA OBTENÇÃO DE ESPONJA DE LIMPEZA E PRODUTO RESULTANTE

(61) BR 10 2014 003852-3 19/02/2014

(71) OBER S/A INDÚSTRIA E COMÉRCIO (BR/SP)

(72) OSCAR JORGE BERGGREN

(21) BR 13 2015 018296-0 E2

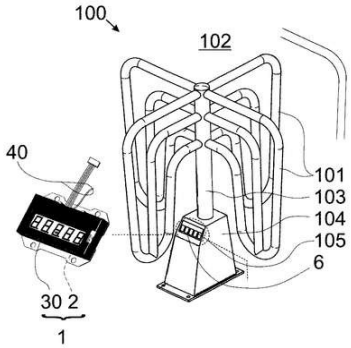

Código 3.1 - Publicação do Pedido de Patente ou de Certificado de Adição de Invenção
(22) 30/07/2015
(51) H04W 88/02 (2009.01), G07C 9/00 (2006.01)
(52) H04W 88/02, G07C 9/00126
(54) APERFEIÇOAMENTOS EM DISPOSITIVOS CONTADOR ELETRÔNICO DE PASSAGEM PARA CONTROLADOR DE ACESSO
(61) PI 1104061-0 11/08/2011
(71) FOCA CONTROLES DE ACESSOS LTDA (BR/RS)
(72) GABRIEL STUMPF

(21) BR 13 2015 018871-3 E2

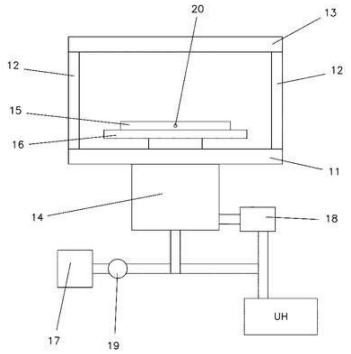

Código 3.1 - Publicação do Pedido de Patente ou de Certificado de Adição de Invenção
(22) 06/08/2015
(51) B30B 15/26 (2006.01)
(52) B30B 15/26
(54) DISPOSITIVO E PROCESSO PARA CONTROLE DE PRENSA CONFORMADORA DE PLACA VEICULAR
(61) PI 1105852-8 15/09/2011
(71) VALMIR DINIZ DA COSTA (BR/RS)
(72) VALMIR DINIZ DA COSTA

(21) BR 20 2012 026969-0 U2

Código 3.1 - Publicação do Pedido de Patente ou de Certificado de Adição de Invenção
(22) 03/10/2012
(51) A47L 13/10 (2006.01)
(54) VASSOURA-ROLO ADESIVA
(71) LIANA CECILIA RAPOSO SILVA (BR/AM)
(72) LIANA CECILIA RAPOSO SILVA

(21) BR 20 2013 005867-5 U2

Código 3.1 - Publicação do Pedido de Patente ou de Certificado de Adição de Invenção
(22) 12/03/2013
(51) A61L 9/00 (2006.01)
(54) DISPOSIÇÃO INTRODUZIDA EM PURIFICADOR, ESTERILIZADOR E AROMATIZADOR DE AMBIENTE
(71) TIAGO DE ASSIS NOGUEIRA (BR/MG)

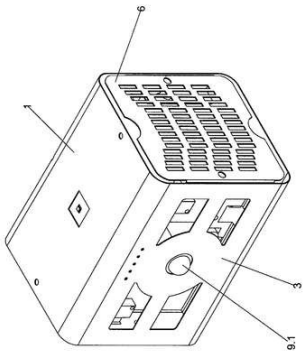

(72) TIAGO DE ASSIS NOGUEIRA

(21) BR 20 2013 007932-0 U2

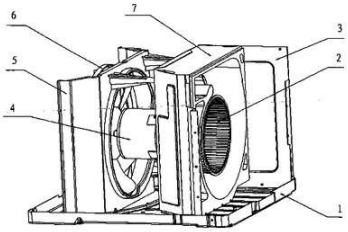

Código 3.1 - Publicação do Pedido de Patente ou de Certificado de Adição de Invenção

(22) 02/04/2013

(51) F24F 13/32 (2006.01)

(54) VENTILADOR DE CONDICIONAMENTO DE AR SILENCIOSO E COM AUTOABSORÇÃO DE CHOQUE FLEXÍVEL

(71) GUANGDONG CHIGO AIR-CONDITIONING CO., LTD. (CN)

(72) MINZHI HU

(21) BR 20 2013 010803-6 U2

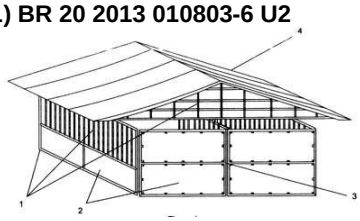

Código 3.1 - Publicação do Pedido de Patente ou de Certificado de Adição de Invenção

(22) 02/05/2013

(51) A01K 15/00 (2006.01)

(54) DISPOSIÇÃO CONSTRUTIVA EM BAIA MODULAR

(71) Marcelo Carvalho (BR/MG)

(72) MARCELO CARVALHO

(21) BR 20 2013 010872-9 U2

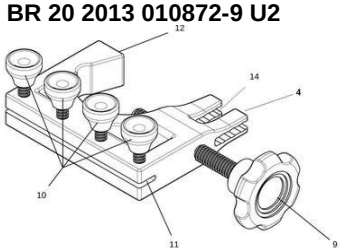

Código 3.1 - Publicação do Pedido de Patente ou de Certificado de Adição de Invenção

(22) 02/05/2013

(51) F16M 13/00 (2006.01), A61M 99/00 (2012.01)

(54) GARRA PARA SUPORTE DE EQUIPAMENTOS COM CONECTOR E CABO

(71) ZAMMI INSTRUMENTAL LTDA (BR/RJ)

(72) LUIZ HENRIQUE VARGAS FONSECA

(21) BR 20 2013 013870-9 U2

Código 3.1 - Publicação do Pedido de Patente ou de Certificado de Adição de Invenção

(22) 05/06/2013

(30) 06/06/2012 IT BO2012A 000312

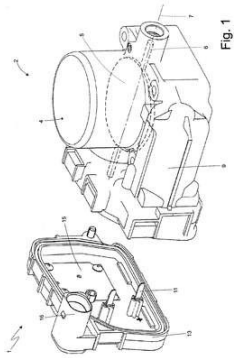

(51) F02D 9/08 (2006.01)
(54) VÁLVULA BORBOLETA PARA UM MOTOR DE COMBUSTÃO INTERNA DOTADO DE UMA SEDE METÁLICA DE VÁLVULA SOBRE-MOLDADA NO INTERIOR DE UM CORPO DA VÁLVULA FEITO DE UM MATERIAL PLÁSTICO
(71) MAGNETI MARELLI S.p.A. (IT)
(72) MARCELLO COLLI, SALVATORE VUTERA

---

(21) BR 20 2013 018380-1 U2

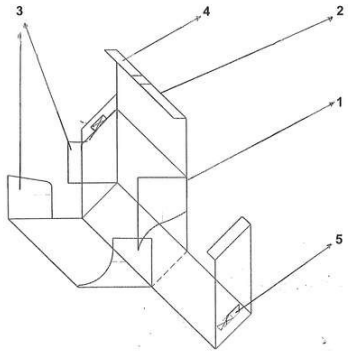

Código 3.1 - Publicação do Pedido de Patente ou de Certificado de Adição de Invenção
(22) 18/07/2013
(51) B65D 1/22 (2006.01)
(54) CAIXA PUBLICITÁRIA DE ACONDICIONAMENTO DE PRODUTOS E USO POSTERIOR PARA COLETA E SEPARAÇÃO DE LIXO
(71) GIOVANNI LEMOS MARQUES (BR/MG)
(72) GIOVANNI LEMOS MARQUES

---

(21) BR 20 2015 002394-0 U2

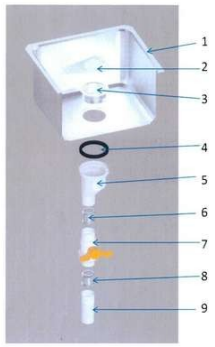

Código 3.1 - Publicação do Pedido de Patente ou de Certificado de Adição de Invenção
(22) 03/02/2015
(51) E03C 1/26 (2006.01)
(52) E03C 1/26
(54) VÁLVULA DE ESCOAMENTO PARA PIAS DE COZINHA
(71) LUIZ CARLOS GOMES DE OLIVEIRA (BR/SP)
(72) LUIZ CARLOS GOMES DE OLIVEIRA

---

(21) BR 20 2016 002611-9 U2

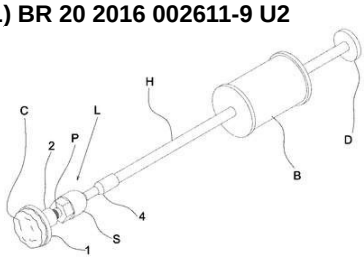

Código 3.1 - Publicação do Pedido de Patente ou de Certificado de Adição de Invenção
(22) 05/02/2016
(51) B21D 39/02 (2006.01), B25D 1/00 (2006.01)
(52) B21D 39/025, B25D 1/00
(54) APERFEIÇOAMENTO INTRODUZIDO EM MARTELETE DE TRAÇÃO
(71) SERGIO ROBERTO PILLON (BR/MS)
(72) SERGIO ROBERTO PILLON

---

(21) BR 20 2016 002627-5 U2

Código 3.1 - Publicação do Pedido de Patente ou de Certificado de Adição de Invenção

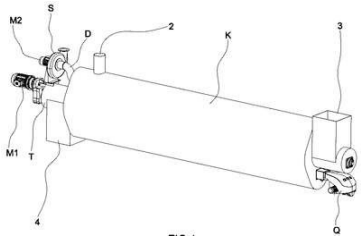

(22) 05/02/2016
(51) F26B 17/20 (2006.01)
(52) F26B 17/20
(54) DISPOSIÇÃO CONSTRUTIVA DE SECADOR DE GRÃOS
(71) CLARISTONI NUNES (BR/SC) , TIAGO MOREIRA DE FREITAS (BR/SP)
(72) TIAGO MOREIRA DE FREITAS, CLARISTONI NUNES

---

(21) BR 20 2016 002656-9 U2

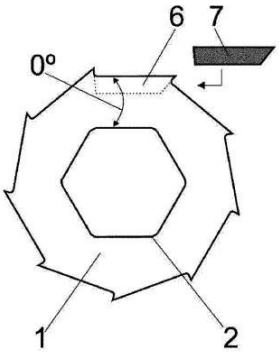

Código 3.1 - Publicação do Pedido de Patente ou de Certificado de Adição de Invenção
(22) 05/02/2016
(51) B02C 18/18 (2006.01), B02C 18/14 (2006.01), B26D 1/22 (2006.01)
(52) B02C 18/182, B02C 18/142, B26D 1/22
(54) NAVALHA PARA TRITURAÇÃO DE PNEUS
(71) DAVI ISIDORO FLACH (BR/RS)
(72) DAVI ISIDORO FLACH

---

(21) BR 20 2016 002729-8 U2

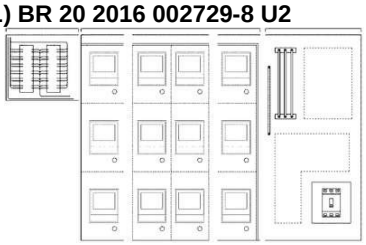

Código 3.1 - Publicação do Pedido de Patente ou de Certificado de Adição de Invenção
(22) 07/02/2016
(51) H02B 1/30 (2006.01)
(52) H02B 1/30
(54) CAIXAS METÁLICAS DE MULTIPLAS MEDIÇÕES ADAPTADA PARA SEPARAÇÃO DE AMBIENTE
(71) MARCOS PAULO SOUZA ALMEIDA (BR/PE)
(72) MARCOS PAULO SOUZA ALMEIDA

---

(21) BR 20 2016 002803-0 U2

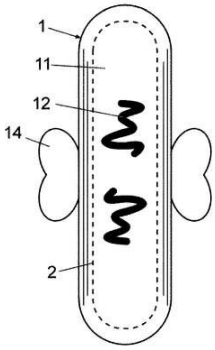

Código 3.1 - Publicação do Pedido de Patente ou de Certificado de Adição de Invenção
(22) 10/02/2016
(51) A45C 11/24 (2006.01), A45C 11/00 (2006.01)
(52) A45C 11/24, A45C 11/00
(54) SUPORTE PUBLICITÁRIO APLICÁVEL A TELEFONES CELULARES
(71) Yi MYUNG DUCK (ES)
(72) Yi MYUNG DUCK

---

(21) BR 20 2016 002843-0 U2

Código 3.1 - Publicação do Pedido de Patente ou de Certificado de Adição de Invenção
(22) 11/02/2016

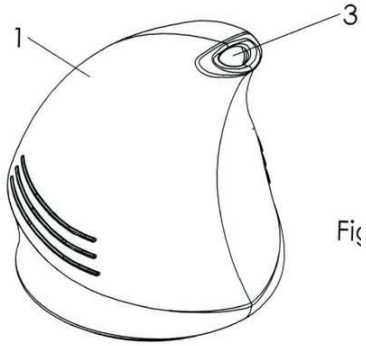

(51) A61M 11/02 (2006.01), A61M 15/08 (2006.01), B05B 11/00 (2006.01), A61M 11/06 (2006.01)

(54) BICO HIGIENIZADOR NASAL

(71) MARCELO ONOFRE MENDONÇA (BR/SP) , KARINA BRUNETTI MENDONÇA (BR/SP)

(72) MARCELO ONOFRE MENDONÇA, KARINA BRUNETTI MENDONÇA

---

(21) BR 20 2016 002852-9 U2

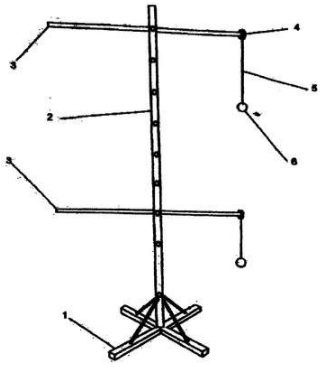

Código 3.1 - Publicação do Pedido de Patente ou de Certificado de Adição de Invenção

(22) 11/02/2016

(51) A63B 69/00 (2006.01), A63B 69/38 (2006.01)

(52) A63B 69/0079, A63B 69/38

(54) EQUIPAMENTO PARA TREINO/APERFEIÇOAMENTO DE ESPORTES DE RAQUETE

(71) RUBISMAR STOLF (BR/SP)

(72) RUBISMAR STOLF

---

(21) BR 20 2016 004562-8 U2

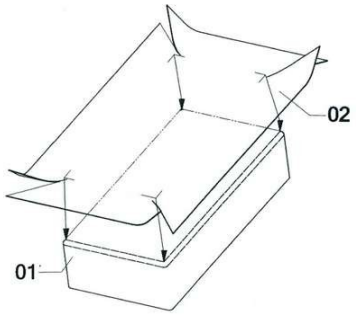

Código 3.1 - Publicação do Pedido de Patente ou de Certificado de Adição de Invenção

(22) 11/02/2016

(51) A47C 21/06 (2006.01), A47C 21/02 (2006.01), A47G 9/02 (2006.01)

(54) APLICAÇÕES EM LENÇOL PROTETOR DE COLCHÃO

(71) JOSEFA JERÔNIMO DE ALBUQUERQUE (BR)

(72) JOSEFA JERÔNIMO DE ALBUQUERQUE

---

(21) PI 1107467-1 A2

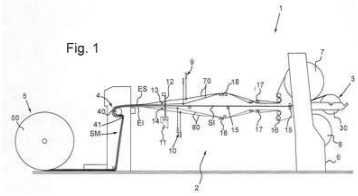

Código 3.1 - Publicação do Pedido de Patente ou de Certificado de Adição de Invenção

(22) 06/12/2011

(51) D03D 15/02 (2006.01), D03D 11/00 (2006.01), B32B 5/26 (2006.01), B32B 27/12 (2006.01)

(54) MÉTODO PARA PRODUÇÃO CONTÍNUA DE UMA ESTRUTURA TÊXTIL RESISTENTE A PERFURAÇÃO E PENETRAÇÃO E APARELHO PARA IMPLEMENTAR TAL MÉTODO

(71) SOCIETA' PER AZIONI FRATELLI CITTERIO (IT)

(72) GIORGIO CELESTE CITTERIO

Código 3.2 - Publicação Antecipada

Publicação do pedido depositado, a requerimento do depositante. Aplicam-se as disposições do subitem 3.1.

---

(21) BR 10 2016 006248-9 A2

Código 3.2 - Publicação Antecipada
(22) 22/03/2016
(51) C04B 26/00 (2006.01), C04B 26/32 (2006.01), C04B 26/18 (2006.01), C04B 40/00 (2006.01), C09D 1/08 (2006.01), C04B 40/02 (2006.01), C04B 24/42 (2006.01), C04B 14/06 (2006.01), C04B 14/14 (2006.01), E04B 5/44 (2006.01), E04C 1/41 (2006.01)
(52) C04B 26/00, C04B 26/32, C04B 26/18, C04B 40/0032, C09D 1/08, C04B 40/0042, C04B 40/0286, C04B 24/42, C04B 14/06, C04B 14/14, E04B 5/44, E04C 1/41
(54) COMPOSTO PARA OBTENÇÃO DE ARGAMASSA PARA REVESTIMENTO DECORATIVO DE PISCINAS
(71) PORTO PISCINAS INDUSTRIA E COMERCIO LTDA (BR/BA)
(72) IZIDORIO BISPO REBOUÇAS NETO

Código 3.8 - Retificação

Retificação da publicação do pedido por ter sido efetuada com incorreção que não impossibilita sua identificação. Tal publicação não implica na alteração da data de publicação do pedido de patente e nos prazos decorrentes da mesma.

---

(21) PI 0704647-2 A8

Código 3.8 - Retificação
(22) 07/12/2007
(51) H01R 39/36 (2006.01), H01R 39/00 (2006.01)
(54) ESCOVA DE CARVÃO COM CABO DE CONEXÃO
(71) Hoffmann & Co Elektrokohle Ag (AT)
(72) Gerhard Bachauer, GOTTFRIED KAIN
Referente ao Cód. 3.1 da RPI 2014 relativo aos dados do inventor, considerem-se os atuais.

---

(21) PI 1103139-5 A8

Código 3.8 - Retificação
(22) 06/06/2011
(51) B41F 27/00 (2006.01)
(54) CHAVETA COM PINO RETRÁTIL LONGITUDINAL APLICADA EM MANDRIL E CAMISA PONTE, PARA ENCAIXE E REGISTRO DE CAMISA DE IMPRESSÃO
(71) Laserflex Industrial Ltda (BR/PR)
(72) Tito Livio Laffitte Ronconi
Referente ao Cód. 3.1 da RPI 2217 relativo à correção do TÍTULO.

Código Pedido de Exame

Código 4.3 - Desarquivamento - Art. 33 parágrafo único da LPI.

Desarquivado o pedido arquivado por falta de pedido de exame (subitem 11.1), para prosseguir seu andamento.

---

(21) BR 10 2013 032917-7 A2
Código 4.3 - Desarquivamento - Art. 33 parágrafo único da LPI.
(22) 19/12/2013
(71) SALOMÃO E ZOPPI SERVICOS MEDICOS E PARTICIPACOES S/A (BR/SP)

---

(21) BR 10 2014 002048-9 A2
Código 4.3 - Desarquivamento - Art. 33 parágrafo único da LPI.
(22) 28/01/2014
(71) ANANIAS MEIRELES GARUTII (BR/RJ) , LEIDA DE PAULA MOTTA GARUTI (BR/RJ)

---

(21) BR 10 2014 004717-4 A2
Código 4.3 - Desarquivamento - Art. 33 parágrafo único da LPI.
(22) 27/02/2014
(71) COMISSÃO NACIONAL DE ENERGIA NUCLEAR (BR/RJ)

---

(21) BR 10 2014 004718-2 A2
Código 4.3 - Desarquivamento - Art. 33 parágrafo único da LPI.
(22) 27/02/2014
(71) COMISSÃO NACIONAL DE ENERGIA NUCLEAR (BR/RJ)

---

(21) BR 10 2014 004720-4 A2
Código 4.3 - Desarquivamento - Art. 33 parágrafo único da LPI.
(22) 27/02/2014
(71) COMISSÃO NACIONAL DE ENERGIA NUCLEAR (BR/RJ)

---

(21) BR 10 2014 004985-1 A2
Código 4.3 - Desarquivamento - Art. 33 parágrafo único da LPI.
(22) 28/02/2014
(71) PAULO ROBERTO DE LIMA E SOUSA (BR/SP)

---

(21) BR 10 2014 006358-7 A2
Código 4.3 - Desarquivamento - Art. 33 parágrafo único da LPI.
(22) 17/03/2014
(71) DANIEL TRAVASSOR DA ROSA COSTA (BR/MG)

---

(21) BR 10 2014 006387-0 A2
Código 4.3 - Desarquivamento - Art. 33 parágrafo único da LPI.
(22) 18/03/2014
(71) UNIVERSIDADE FEDERAL DO CEARÁ (BR/CE)

---

(21) BR 10 2014 006388-9 A2
Código 4.3 - Desarquivamento - Art. 33 parágrafo único da LPI.

	(22) 18/03/2014 (71) UNIVERSIDADE FEDERAL DO CEARÁ (BR/CE)
(21) BR 10 2014 007200-4 A2	Código 4.3 - Desarquivamento - Art. 33 parágrafo único da LPI. (22) 26/03/2014 (71) CLEBER LUIZ BARCELLOS BORTOLUZZI (BR/RS)
(21) BR 11 2012 001660-1 A2	Código 4.3 - Desarquivamento - Art. 33 parágrafo único da LPI. (22) 15/06/2010 (71) SCHAEFFLER TECHNOLOGIES AG & CO. KG (NEW AG) (DE)
(21) BR 11 2012 002120-6 A2	Código 4.3 - Desarquivamento - Art. 33 parágrafo único da LPI. (22) 21/07/2010 (71) GOOGLE TECHNOLOGY HOLDINGS LLC (US)
(21) BR 11 2012 013761-1 A2	Código 4.3 - Desarquivamento - Art. 33 parágrafo único da LPI. (22) 17/12/2010 (71) GE Healthcare AS (NO)
(21) BR 11 2012 022131-0 A2	Código 4.3 - Desarquivamento - Art. 33 parágrafo único da LPI. (22) 02/03/2011 (71) Basf SE (DE)
(21) BR 11 2012 023494-3 A2	Código 4.3 - Desarquivamento - Art. 33 parágrafo único da LPI. (22) 09/03/2011 (71) Ricoh Company, Ltd. (JP)
(21) BR 11 2012 026939-9 A2	Código 4.3 - Desarquivamento - Art. 33 parágrafo único da LPI. (22) 19/04/2011 (71) QLT Inc. (CA)
(21) BR 11 2013 000236-0 A2	Código 4.3 - Desarquivamento - Art. 33 parágrafo único da LPI. (22) 05/06/2011 (71) Catexel Limited (GB)
(21) BR 11 2013 000359-6 A2	Código 4.3 - Desarquivamento - Art. 33 parágrafo único da LPI. (22) 09/07/2010 (71) Seco Tools AB (SE)
(21) BR 11 2013 003015-1 A2	Código 4.3 - Desarquivamento - Art. 33 parágrafo único da LPI. (22) 09/08/2010 (71) COMPAÑIA VALENCIANA DE ENERGIAS RENOVABLES, S.A. (ES) ,

	GONZALO BERNABÉ PERIS DOMINGO (ES) , SERGIO EHLIS PIRRETAS (ES) , JORDI MULET MAS (ES) , JOAN IGNASI ROSELL URRUTIA (ES) , DANIEL CHEMISANA VILLEGAS (ES)
(21) BR 11 2013 011952-7 A2	Código 4.3 - Desarquivamento - Art. 33 parágrafo único da LPI. (22) 15/11/2011 (71) K.J. MANUFACTURING CO. (US)
(21) BR 11 2013 014445-9 A2	Código 4.3 - Desarquivamento - Art. 33 parágrafo único da LPI. (22) 08/12/2011 (71) SHAWN JAMES NIELSEN (CA) , SINISA DOBRIJEVIC (CA) , ROBERT L. EWEN (US)
(21) BR 11 2013 017378-5 A2	Código 4.3 - Desarquivamento - Art. 33 parágrafo único da LPI. (22) 06/01/2012 (71) INTERDIGITAL PATENT HOLDINGS, INC. (US)
(21) BR 11 2013 025489-0 A2	Código 4.3 - Desarquivamento - Art. 33 parágrafo único da LPI. (22) 05/04/2012 (71) GILEAD SCIENCES INC (US)
(21) BR 11 2013 026965-0 A2	Código 4.3 - Desarquivamento - Art. 33 parágrafo único da LPI. (22) 17/04/2012 (71) ARMS PHARMACEUTICAL LLC (US)
(21) BR 11 2013 031826-0 A2	Código 4.3 - Desarquivamento - Art. 33 parágrafo único da LPI. (22) 06/06/2012 (71) INTERNATIONAL BUSINESS MACHINES CORPORATION (US)
(21) BR 11 2013 031827-9 A2	Código 4.3 - Desarquivamento - Art. 33 parágrafo único da LPI. (22) 06/06/2012 (71) INTERNATIONAL BUSINESS MACHINES CORPORATION (US)
(21) BR 11 2013 032569-0 A2	Código 4.3 - Desarquivamento - Art. 33 parágrafo único da LPI. (22) 07/06/2012 (71) SHL GROUP AB (SE)

Código Exigências Técnicas e Formais

Código 6.1 - Exigência Técnica

Suspensão do andamento do pedido de patente que, para instrução regular, aguardará o atendimento ou contestação das exigências formuladas. O depositante poderá obter o parecer através do endereço eletrônico www.inpi.gov.br - No Acesso rápido – Faça uma busca - Patente. Para acessar, cadastre-se no Portal do INPI e use login e senha. A não manifestação do depositante no prazo de 90 (noventa) dias desta data acarretará o arquivamento definitivo do pedido.

---

(21) BR 11 2012 002091-9 A2
Código 6.1 - Exigência Técnica
(22) 28/07/2010
(71) Triton Logging INC. (CA)

---

(21) BR 11 2012 014129-5 A2
Código 6.1 - Exigência Técnica
(22) 03/12/2010
(71) GIULIANO CECCACCI (IT)

---

(21) BR 11 2012 014698-0 A2
Código 6.1 - Exigência Técnica
(22) 17/12/2010
(71) Marel Stork Poultry Processing B.V. (NL)

---

(21) BR 11 2012 027371-0 A2
Código 6.1 - Exigência Técnica
(22) 05/05/2011
(71) UNILEVER N.V. (NL)

---

(21) BR 11 2014 014026-0 A8
Código 6.1 - Exigência Técnica
(22) 15/12/2011
(71) COLGATE-PALMOLIVE COMPANY (US)

---

(21) BR 11 2014 014941-0 A8
Código 6.1 - Exigência Técnica
(22) 21/12/2011
(71) COLGATE-PALMOLIVE COMPANY (US)

---

(21) BR 12 2016 022116-4 A2
Código 6.1 - Exigência Técnica
(22) 27/10/2010
(62) BR 11 2012 009795-4 27/10/2010
(71) DOW AGROSCIENCES LLC (US)

---

(21) BR 20 2013 021305-0 U2
Código 6.1 - Exigência Técnica
(22) 21/08/2013

	(71) LABOR LINE INDÚSTRIA E COMÉRCIO DE EQUIPAMENTOS HOSPITALARES EPP (BR/SP)
(21) BR 20 2014 031925-0 U2	Código 6.1 - Exigência Técnica (22) 18/12/2014 (71) JAIME GANDARILLAS BOLIVAR (BR/SP)
(21) MU 8802266-8 U2	Código 6.1 - Exigência Técnica (22) 08/10/2008 (71) INDÚSTRIA REUNIDAS COLOMBO LTDA (BR/SP)
(21) MU 8901256-9 U2	Código 6.1 - Exigência Técnica (22) 02/07/2009 (71) Semeato S/A Indústria e Comércio (BR/RS)
(21) MU 8901398-0 U2	Código 6.1 - Exigência Técnica (22) 22/07/2009 (71) ROCKFER FERRAMENTAS INDUSTRIAIS LTDA (BR/SP)
(21) MU 8903104-0 U8	Código 6.1 - Exigência Técnica (22) 28/04/2009 (71) Blew Chip Holdings Pty Ltd (AU)
(21) MU 9000157-5 U2	Código 6.1 - Exigência Técnica (22) 02/02/2010 (71) VIVA EMPREENDIMENTOS E ADMINISTRAÇÃO DE BENS LTDA (BR/SP)
(21) MU 9000158-3 U2	Código 6.1 - Exigência Técnica (22) 01/02/2010 (71) KGF Indústria e Comércio de Bicos para Pulverização Ltda. ME (BR/SP)
(21) MU 9000159-1 U2	Código 6.1 - Exigência Técnica (22) 05/02/2010 (71) LEONARDO ARCURI NETO (BR/SP)
(21) MU 9000171-0 U2	Código 6.1 - Exigência Técnica (22) 01/02/2010 (71) Papaiz Nordeste Indústria e Comércio Ltda (BR/BA)
(21) MU 9000178-8 U2	Código 6.1 - Exigência Técnica (22) 12/02/2010 (71) Sinto Brasil Produtos Ltda. (BR/SP)

(21) MU 9000676-3 U2	Código 6.1 - Exigência Técnica (22) 06/05/2010 (71) K.R. DOS ANJOS BEZERRA ME (BR/SP)
(21) MU 9000686-0 U2	Código 6.1 - Exigência Técnica (22) 07/05/2010 (71) Adhespack Indústria e Comércio Ltda. (BR/SP)
(21) MU 9000868-5 U2	Código 6.1 - Exigência Técnica (22) 02/06/2010 (71) Karolina Celi Tavares Bezerra (BR/PB)
(21) MU 9000984-3 U2	Código 6.1 - Exigência Técnica (22) 22/06/2010 (71) DIETER PAUL WEEGE (BR/SC)
(21) MU 9001007-8 U2	Código 6.1 - Exigência Técnica (22) 17/06/2010 (71) MARCOS PEREIRA (BR/SP)
(21) MU 9001243-7 U2	Código 6.1 - Exigência Técnica (22) 05/07/2010 (71) KGF Indústria e Comércio de Bicos para Pulverização Ltda. ME (BR/SP)
(21) MU 9001448-0 U2	Código 6.1 - Exigência Técnica (22) 19/08/2010 (71) ESTEPHAN QUASS (BR/SP)
(21) MU 9001519-3 U2	Código 6.1 - Exigência Técnica (22) 09/08/2010 (71) NELY CRISTINA BRAIDOTTI (BR/SP)
(21) MU 9001529-0 U2	Código 6.1 - Exigência Técnica (22) 11/08/2010 (71) Alexandre Gallo Lopes (BR/SP)
(21) MU 9001591-6 U2	Código 6.1 - Exigência Técnica (22) 24/08/2010 (71) Hélio Baschirotto (BR/SC)
(21) MU 9001685-8 U2	Código 6.1 - Exigência Técnica

	(22) 24/09/2010 (71) WILSON RAMOS DA CRUZ (BR/SP)
(21) MU 9001811-7 U2	Código 6.1 - Exigência Técnica (22) 01/10/2010 (71) Megafog Equipamentos Agrícolas Ltda. (BR/RS)
(21) MU 9001818-4 U2	Código 6.1 - Exigência Técnica (22) 18/10/2010 (71) Novello & Godoi Ltda (BR/PR)
(21) MU 9001889-3 U2	Código 6.1 - Exigência Técnica (22) 15/09/2010 (71) Leonardo Barrufaldi Jorge (BR/PR)
(21) MU 9001930-0 U2	Código 6.1 - Exigência Técnica (22) 06/10/2010 (71) ANTILHAS EMBALAGENS EDITORA E GRÁFICA S.A (BR/SP)
(21) MU 9002113-4 U2	Código 6.1 - Exigência Técnica (22) 10/08/2010 (71) PILKINGTON BRASIL LTDA. (BR/SP)
(21) MU 9002385-4 U2	Código 6.1 - Exigência Técnica (22) 20/12/2010 (71) Sintex Industrial de Plásticos Ltda (BR/SC)
(21) MU 9002760-4 U2	Código 6.1 - Exigência Técnica (22) 20/12/2010 (71) Universidade FederaL de Itajubá - UNIFEI (BR/MG)
(21) MU 9002775-2 U2	Código 6.1 - Exigência Técnica (22) 11/11/2010 (71) AMARILDO SILVA LOUZADA (BR/RJ)
(21) PI 0206289-5 A2	Código 6.1 - Exigência Técnica (22) 05/06/2002 (71) ABBVIE BIOTECHNOLOGY LTD. (BM)
(21) PI 0212195-6 A2	Código 6.1 - Exigência Técnica (22) 24/08/2002 (71) DSM IP Assets B.V. (NL)

(21) PI 0302384-2 A2	Código 6.1 - Exigência Técnica (22) 16/07/2003 (71) Samsung Electronics CO., LTD (KR)
(21) PI 0310136-3 A2	Código 6.1 - Exigência Técnica (22) 05/12/2003 (71) Orion Corporation (FI)
(21) PI 0316430-6 A2	Código 6.1 - Exigência Técnica (22) 20/11/2003 (71) Syngenta Participations AG (CH)
(21) PI 0408022-0 A8	Código 6.1 - Exigência Técnica (22) 02/03/2004 (71) DOMPÉ FARMACEUTICI S.P.A (IT)
(21) PI 0408447-0 A2	Código 6.1 - Exigência Técnica (22) 13/05/2004 (71) ATC Technologies, LLC (US)
(21) PI 0408670-8 A2	Código 6.1 - Exigência Técnica (22) 05/03/2004 (71) BEMIS COMPANY, INC. (US)
(21) PI 0409071-3 A2	Código 6.1 - Exigência Técnica (22) 03/04/2004 (71) LG Electronics INC (KR)
(21) PI 0412014-0 A2	Código 6.1 - Exigência Técnica (22) 24/06/2004 (71) NOKIA TECHNOLOGIES OY (FI)
(21) PI 0412057-4 A2	Código 6.1 - Exigência Técnica (22) 17/03/2004 (71) Ktfreetel Co., Ltd (KR) , Ti Square Technology Limited (KR)
(21) PI 0413527-0 A2	Código 6.1 - Exigência Técnica (22) 24/05/2004 (71) Huawei Technologies Co., Ltd. (CN)
(21) PI 0415384-7 A2	Código 6.1 - Exigência Técnica

	(22) 13/10/2004 (71) Magtech AS (NO)
(21) PI 0418665-6 A2	Código 6.1 - Exigência Técnica (22) 12/03/2004 (71) NOKIA TECHNOLOGIES OY (FI)
(21) PI 0419016-5 A2	Código 6.1 - Exigência Técnica (22) 30/08/2004 (71) LG Electronics Inc. (KR)
(21) PI 0500753-4 A2	Código 6.1 - Exigência Técnica (22) 03/03/2005 (71) Universidade Estadual de Campinas - UNICAMP (BR/SP)
(21) PI 0501238-4 A2	Código 6.1 - Exigência Técnica (22) 06/04/2005 (71) Inventio Aktiengesellschaft (CH)
(21) PI 0501436-0 A2	Código 6.1 - Exigência Técnica (22) 28/04/2005 (71) NGK Spark Plug Co., Ltd. (JP)
(21) PI 0501986-9 A2	Código 6.1 - Exigência Técnica (22) 30/05/2005 (71) Inventio Aktiengesellschaft (CH)
(21) PI 0502546-0 A2	Código 6.1 - Exigência Técnica (22) 11/03/2005 (71) Universidade Estadual de Campinas - UNICAMP (BR/SP)
(21) PI 0506401-5 A2	Código 6.1 - Exigência Técnica (22) 28/07/2005 (71) Comissão Nacional de Energia Nuclear (BR/RJ)
(21) PI 0506543-7 A2	Código 6.1 - Exigência Técnica (22) 27/01/2005 (71) IPR Licensing, Inc (US)
(21) PI 0508748-1 A2	Código 6.1 - Exigência Técnica (22) 17/03/2005 (71) Atsushi Takahashi (JP)

(21) PI 0509410-0 A2	Código 6.1 - Exigência Técnica (22) 06/04/2005 (71) Hewlett-Packard Development Company, L.P. (US)
(21) PI 0512761-0 A2	Código 6.1 - Exigência Técnica (22) 05/07/2005 (71) CJ Cheiljedang Corp. (KR)
(21) PI 0514840-5 A2	Código 6.1 - Exigência Técnica (22) 24/08/2005 (71) Coil Holding GmbH (AT)
(21) PI 0516007-3 A2	Código 6.1 - Exigência Técnica (22) 09/09/2005 (71) VOLVO LASTVAGNAR AB (SE) O requerente deve apresentar um novo quadro reivindicatório corrigido, de modo a resolver os problemas apresentados sem inclusão de matéria, como é vedado na LPI.
(21) PI 0516257-2 A2	Código 6.1 - Exigência Técnica (22) 07/10/2005 (71) AAK DENMARK A/S (DK)
(21) PI 0518867-9 A2	Código 6.1 - Exigência Técnica (22) 08/12/2005 (71) Inductotherm Corporation (US)
(21) PI 0518880-6 A2	Código 6.1 - Exigência Técnica (22) 06/12/2005 (71) BUNDESDRUCKEREI GMBH (DE) , NXP B.V. (NL)
(21) PI 0518962-4 A2	Código 6.1 - Exigência Técnica (22) 06/12/2005 (71) ESSILOR INTERNATIONAL (COMPAGNIE GÉNÉRALE D'OPTIQUE) (FR)
(21) PI 0519498-9 A2	Código 6.1 - Exigência Técnica (22) 14/12/2005 (71) SIEMENS AKTIENGESELLSCHAFT (DE)
(21) PI 0605335-1 A2	Código 6.1 - Exigência Técnica (22) 20/12/2006

	(71) Xerox Corporation (US)
(21) PI 0605903-1 A2	Código 6.1 - Exigência Técnica (22) 29/04/2006 (71) Maschinenfabrik Reinhausen GMBH (DE)
(21) PI 0605930-9 A2	Código 6.1 - Exigência Técnica (22) 29/04/2006 (71) MASCHINENFABRIK REINHAUSEN GMBH (DE)
(21) PI 0606564-3 A2	Código 6.1 - Exigência Técnica (22) 03/01/2006 (71) Casco Products Corporation (US)
(21) PI 0606860-0 A2	Código 6.1 - Exigência Técnica (22) 22/02/2006 (71) THE PROCTER & GAMBLE COMPANY (US)
(21) PI 0608117-7 A2	Código 6.1 - Exigência Técnica (22) 27/02/2006 (71) Schweitzer Engineering Laboratories, Inc. (US)
(21) PI 0609585-2 A2	Código 6.1 - Exigência Técnica (22) 27/03/2006 (71) PANASONIC INTELLECTUAL PROPERTY MANAGEMENT CO., LTD. (JP)
(21) PI 0610552-1 A8	Código 6.1 - Exigência Técnica (22) 07/04/2006 (71) Halliburton Energy Services, INC (US)
(21) PI 0610960-8 A2	Código 6.1 - Exigência Técnica (22) 21/12/2006 (71) TOYOTA JIDOSHA KABUSHIKI KAISHA (JP)
(21) PI 0611089-4 A2	Código 6.1 - Exigência Técnica (22) 27/04/2006 (71) FABIO PERINI S.P.A. (IT)
(21) PI 0611553-5 A2	Código 6.1 - Exigência Técnica (22) 21/03/2006 (71) SP3H (FR)

(21) PI 0613344-4 A2	Código 6.1 - Exigência Técnica (22) 16/06/2006 (71) SINVENT AS (NO)
(21) PI 0613592-7 A2	Código 6.1 - Exigência Técnica (22) 19/07/2006 (71) BAYER HEALTHCARE LLC (US)
(21) PI 0614311-3 A2	Código 6.1 - Exigência Técnica (22) 21/07/2006 (71) DANIEL MEASUREMENT AND CONTROL, INC. (US)
(21) PI 0614349-0 A2	Código 6.1 - Exigência Técnica (22) 15/08/2006 (71) Laitram L.L.C. (US)
(21) PI 0614802-6 A2	Código 6.1 - Exigência Técnica (22) 16/08/2006 (71) FMC TECHNOLOGIES C.V. (NL)
(21) PI 0615417-4 A2	Código 6.1 - Exigência Técnica (22) 31/08/2006 (71) VMI EPE Holland B.V. (NL)
(21) PI 0616003-4 A2	Código 6.1 - Exigência Técnica (22) 17/08/2006 (71) Nippon Paint Co., Ltd. (JP)
(21) PI 0618503-7 A2	Código 6.1 - Exigência Técnica (22) 09/11/2006 (71) Airbus Operations SAS (FR)
(21) PI 0619256-4 A8	Código 6.1 - Exigência Técnica (22) 24/11/2006 (71) Lunatone Industrielle Elektronik Gmbh (AT)
(21) PI 0619521-0 A2	Código 6.1 - Exigência Técnica (22) 01/12/2006 (71) Marine Cybernetics As (NO)
(21) PI 0620315-9 A2	Código 6.1 - Exigência Técnica (22) 21/12/2006

	(71) Arcadia Biosciences, Inc. (US)
(21) PI 0620438-4 A2	Código 6.1 - Exigência Técnica (22) 18/12/2006 (71) I.S.T (M.A) Corporation (US)
(21) PI 0620860-6 A2	Código 6.1 - Exigência Técnica (22) 27/12/2006 (71) Philip Morris Products S.A (CH)
(21) PI 0621875-0 A8	Código 6.1 - Exigência Técnica (22) 20/07/2006 (71) Sca Hygiene Products Ab (SE)
(21) PI 0621878-4 A2	Código 6.1 - Exigência Técnica (22) 20/07/2006 (71) Sca Hygiene Products AB (SE)
(21) PI 0622022-3 A2	Código 6.1 - Exigência Técnica (22) 21/09/2006 (71) Siemens Aktiengesellschaft (DE)
(21) PI 0700308-0 A2	Código 6.1 - Exigência Técnica (22) 15/01/2007 (71) Universidade Estadual de Campinas - UNICAMP (BR/SP)
(21) PI 0701914-9 A2	Código 6.1 - Exigência Técnica (22) 08/05/2007 (71) Renner Sayerlack S/A (BR/RS)
(21) PI 0705342-8 A2	Código 6.1 - Exigência Técnica (22) 23/11/2007 (71) Luiz Carlos Zanchet (BR/SP)
(21) PI 0705639-7 A2	Código 6.1 - Exigência Técnica (22) 19/11/2007 (71) Halliburton Energy Services, INC. (US)
(21) PI 0706486-1 A2	Código 6.1 - Exigência Técnica (22) 08/01/2007 (71) Basell Polyolefine GMBH (DE)

(21) PI 0706812-3 A2	Código 6.1 - Exigência Técnica (22) 02/08/2007 (71) Amrona AG (CH)
(21) PI 0706954-5 A2	Código 6.1 - Exigência Técnica (22) 08/01/2007 (71) Bromine Compounds Ltd. (IL)
(21) PI 0708070-0 A2	Código 6.1 - Exigência Técnica (22) 12/02/2007 (71) NGF Europe Limited (GB)
(21) PI 0710374-3 A2	Código 6.1 - Exigência Técnica (22) 27/04/2007 (71) INVISTA TECHNOLOGIES S. À R. L., EMPR. LUXEMBURGUESA (CH)
(21) PI 0710951-2 A2	Código 6.1 - Exigência Técnica (22) 09/04/2007 (71) Sealed Air Corporation (US) (US)
(21) PI 0712601-8 A2	Código 6.1 - Exigência Técnica (22) 05/06/2007 (71) Toyo Boseki Kabushiki Kaisha (JP)
(21) PI 0717643-0 A2	Código 6.1 - Exigência Técnica (22) 16/10/2007 (71) Aker Kvaerner Subsea, Inc. (US)
(21) PI 0717983-9 A2	Código 6.1 - Exigência Técnica (22) 17/10/2007 (71) Evonik Degussa Gmbh (DE)
(21) PI 0718438-7 A2	Código 6.1 - Exigência Técnica (22) 08/02/2007 (71) Japan Science And Technology Agency (JP) , Okayama Prefecture (JP)
(21) PI 0719347-5 A2	Código 6.1 - Exigência Técnica (22) 13/11/2007 (71) Baker Hughes Incorporated (US)
(21) PI 0721339-5 A8	Código 6.1 - Exigência Técnica (22) 13/02/2007

	(71) Wap Wöhr Automatikparksysteme GMBH & CO KG (DE)
(21) PI 0807599-9 A2	Código 6.1 - Exigência Técnica (22) 05/02/2008 (71) BAYER INTELLECTUAL PROPERTY GMBH (DE)
(21) PI 0807755-0 A2	Código 6.1 - Exigência Técnica (22) 21/02/2008 (71) Vamtech, L.L.C. (US)
(21) PI 0808065-8 A2	Código 6.1 - Exigência Técnica (22) 08/02/2008 (71) Legacy Healthcare Holding LTD. (MT)
(21) PI 0817534-9 A2	Código 6.1 - Exigência Técnica (22) 19/09/2008 (71) DYSTAR COLOURS DEUTSCHLAND GMBH (DE)
(21) PI 0819355-0 A2	Código 6.1 - Exigência Técnica (22) 27/10/2008 (71) Fuji Oil Company, Limited (JP)
(21) PI 0821473-5 A2	Código 6.1 - Exigência Técnica (22) 19/12/2008 (71) Shell Internationale Research Maatschappij B.V. (NL)
(21) PI 0901235-4 A2	Código 6.1 - Exigência Técnica (22) 16/04/2009 (71) Embrapa - Empresa Brasileira de Pesquisa Agropecuária (BR/DF)
(21) PI 0903864-7 A2	Código 6.1 - Exigência Técnica (22) 29/04/2009 (71) Instituto Nacional de Tecnologia - INT (BR/RJ)
(21) PI 0906818-0 A2	Código 6.1 - Exigência Técnica (22) 18/12/2009 (71) UNIVERSIDADE ESTADUAL DE CAMPINAS - UNICAMP (BR/SP)
(21) PI 0907589-5 A2	Código 6.1 - Exigência Técnica (22) 18/02/2009 (71) Uhde Gmbh (DE)

(21) PI 0910229-9 A2	Código 6.1 - Exigência Técnica (22) 16/03/2009 (71) Bayer Cropscicence AG (DE)
(21) PI 0910421-6 A2	Código 6.1 - Exigência Técnica (22) 27/03/2009 (71) Centro de Ingenieria Genetica Y Biotecnologia (CU)
(21) PI 0911318-5 A2	Código 6.1 - Exigência Técnica (22) 31/03/2009 (71) NIPPON STEEL & SUMITOMO METAL CORPORATION (JP)
(21) PI 0912489-6 A2	Código 6.1 - Exigência Técnica (22) 30/12/2009 (71) Universidade Federal de Minas Gerais (BR/MG)
(21) PI 0918127-0 A2	Código 6.1 - Exigência Técnica (22) 15/12/2009 (71) RHODIA POLIAMIDA E ESPECIALIDADES LTDA. (BR/SP)
(21) PI 0922998-1 A2	Código 6.1 - Exigência Técnica (22) 18/12/2009 (71) SYNGENTA CROP PROTECTION AG (CH)
(21) PI 0923702-0 A2	Código 6.1 - Exigência Técnica (22) 22/12/2009 (71) Dow Agrosciences LLC (US)
(21) PI 1002545-6 A2	Código 6.1 - Exigência Técnica (22) 15/07/2010 (71) Baldan Implementos Agrícolas S/A (BR/SP)
(21) PI 1003170-7 A2	Código 6.1 - Exigência Técnica (22) 31/08/2010 (71) Valtra do Brasil Ltda (BR/SP)
(21) PI 1004984-3 A2	Código 6.1 - Exigência Técnica (22) 22/11/2010 (71) Matsuda Equipamentos Ltda (BR/SP)
(21) PI 1009206-4 A2	Código 6.1 - Exigência Técnica (22) 25/02/2010

	(71) Jfe Steel Corporation (JP)
(21) PI 1010758-4 A2	Código 6.1 - Exigência Técnica (22) 09/06/2010 (71) Siemens Aktiengesellschaft (DE)
(21) PI 1013812-9 A2	Código 6.1 - Exigência Técnica (22) 28/05/2010 (71) CSM Nedeland B.V. (NL)
(21) PI 1016111-2 A2	Código 6.1 - Exigência Técnica (22) 16/06/2010 (71) Nucor Corporation (US)
(21) PI 1100144-5 A2	Código 6.1 - Exigência Técnica (22) 21/02/2011 (71) Kraft Foods R & D, INC. (US)
(21) PI 1101935-2 A2	Código 6.1 - Exigência Técnica (22) 15/04/2011 (71) Universidade Federal de Minas Gerais (BR/MG)

Código 6.6 - Exigência Formal

Suspensão do andamento do pedido de patente para que sejam apresentados documentos solicitados, dentre os quais, documentos relativos às objeções, buscas de anterioridade e resultados de exame para concessão de pedido correspondente em outros países, quando houver reivindicação de prioridade, documentos necessários à regularização do processo e exame do pedido, a tradução simples do documento hábil, caso esta tenha sido substituída pela declaração prevista na Lei nº 9.279/96. O depositante poderá obter o parecer através do endereço eletrônico www.inpi.gov.br - No Acesso rápido – Faça uma busca - Patente. Para acessar, cadastre-se no Portal do INPI e use login e senha. A não manifestação do depositante no prazo de 60 (sessenta) dias desta data acarretará o arquivamento do pedido.

---

(21) PI 0514806-5 A2
Código 6.6 - Exigência Formal
(22) 31/08/2005
(71) STIEFEL RESEARCH AUSTRALIA PTY LTD. (AU)

---

(21) PI 0514827-8 A2
Código 6.6 - Exigência Formal
(22) 31/08/2005
(71) Warner Chilcott Company, LLC (PR)

---

(21) PI 0515600-9 A2
Código 6.6 - Exigência Formal
(22) 30/08/2005
(71) EURO-CELTIQUE S.A (LU)

---

(21) PI 0516718-3 A2
Código 6.6 - Exigência Formal
(22) 30/09/2005
(71) SCOLR PHARMA, INC. (US)

---

(21) PI 0517245-4 A2
Código 6.6 - Exigência Formal
(22) 27/10/2005
(71) MCNEIL-PPC, INC. (US)

---

(21) PI 0517674-3 A2
Código 6.6 - Exigência Formal
(22) 26/10/2005
(71) R.P. Scherer Technologies, Inc. (US)

---

(21) PI 0517894-0 A2
Código 6.6 - Exigência Formal
(22) 28/11/2005
(71) NOVARTIS AG (CH)

(21) PI 0518057-0 A2	Código 6.6 - Exigência Formal (22) 10/11/2005 (71) Johnson & Johnson Vision Care, INC (US)
(21) PI 0518101-1 A2	Código 6.6 - Exigência Formal (22) 30/12/2005 (71) Iceutica Pty Ltd (AU)
(21) PI 0518173-9 A2	Código 6.6 - Exigência Formal (22) 14/11/2005 (71) ALLERGAN, INC. (US)
(21) PI 0518187-9 A2	Código 6.6 - Exigência Formal (22) 16/11/2005 (71) ELAN PHARMA INTERNATIONAL LTD. (IE)
(21) PI 0518266-2 A2	Código 6.6 - Exigência Formal (22) 02/11/2005 (71) FLAMEL IRELAND LIMITED (IE)
(21) PI 0520045-8 A2	Código 6.6 - Exigência Formal (22) 11/03/2005 (71) Recon Oil Industries Private Limited (IN)
(21) PI 0520082-2 A2	Código 6.6 - Exigência Formal (22) 23/11/2005 (71) Warner Chilcott Company, LLC (PR)
(21) PI 0520742-8 A2	Código 6.6 - Exigência Formal (22) 23/12/2005 (71) Laboratoire Medidom S.A. (CH)
(21) PI 0520797-5 A2	Código 6.6 - Exigência Formal (22) 18/11/2005 (71) Accu-Break Technologies, Inc. (US)
(21) PI 0617099-4 A2	Código 6.6 - Exigência Formal (22) 22/08/2006 (71) University of Florida Research Foundation, Inc. (US) , Quick-Med Technologies, Inc. (US)
(21) PI 0713256-5 A2	Código 6.6 - Exigência Formal

	(22) 20/04/2007 (71) ADDIVANT SWITZERLAND GMBH (CH)
(21) PI 0903896-5 A2	Código 6.6 - Exigência Formal (22) 08/10/2009 (71) The Quaker Oats Company (US)
(21) PI 0917188-6 A2	Código 6.6 - Exigência Formal (22) 24/07/2009 (71) Syngenta Participations AG (CH) , Syngenta Limited (GB)

Código 6.8 - Exigência Anulada

Anulação da exigência por ter sido indevida. (A toda publicação que envolva anulação de ato ou despacho caberá justificativa no processo administrativo.)

(21) PI 0607390-5 A2	Código 6.8 - Exigência Anulada (22) 22/02/2006 (71) WYETH (US) O despacho 6.7 publicado na RPI 2023 13/10/2009 de está sendo anulado tendo por base a determinação do Diretor de Patentes, a qual é calcada no parecer nº 0003-2014 – AGU/PGF/PFE/INPI/COOPHI-LBC-1.0.
(21) PI 0607434-0	Código 6.8 - Exigência Anulada (22) 22/02/2006 (71) SYNTHES GMBH (CH) O despacho 6.7 está sendo anulado tendo por base a determinação do Diretor de Patentes, a qual é calcada no parecer nº 0003-2014 – AGU/PGF/PFE/INPI/COOPHI-LBC-1.0

Código 6.9 - Publicação Anulada

Anulação da publicação da exigência por ter sido indevida.

---

(21) PI 0615975-3 A2

Código 6.9 - Publicação Anulada
(22) 18/07/2006
(71) Brevetti Angela S.R.L (IT)
Referente à RPI 2428 de 18/07/2017.

---

(21) PI 0918395-7 A2

Código 6.9 - Publicação Anulada
(22) 21/12/2009
(71) ALLIANCE FOR SUSTAINABLE ENERGY, LLC (US) , E.I DU PONT DE NEMOURS AND COMPANY (US)
Ref. a RPI n° 2430 de 01/08/2017.

Código Ciência de Parecer

Código 7.1 - Conhecimento de Parecer Técnico

Suspenso o andamento do pedido para que o depositante se manifeste, no prazo de 90 (noventa) dias desta data, quanto ao contido no parecer técnico. O parecer pode ser obtido através do endereço eletrônico www.inpi.gov.br - No Acesso rápido – Faça uma busca - Patente. Para acessar, cadastre-se no Portal do INPI e use login e senha. A não manifestação ou a manifestação considerada improcedente acarretará a manutenção do posicionamento técnico anterior.

---

(21) BR 10 2012 017414-6 A2
Código 7.1 - Conhecimento de Parecer Técnico
(22) 13/07/2012
(71) ALEXANDRE LUQUE (BR/SP)

---

(21) BR 10 2013 010046-3 A2
Código 7.1 - Conhecimento de Parecer Técnico
(22) 25/04/2013
(71) Fabiano Orestes Franco (BR/SC)

---

(21) BR 10 2013 033764-1 A2
Código 7.1 - Conhecimento de Parecer Técnico
(22) 20/09/2013
(71) FUNDAÇÃO UNIVERSIDADE FEDERAL DE TOCANTINS (BR/TO)

---

(21) BR 10 2014 003756-0 A2
Código 7.1 - Conhecimento de Parecer Técnico
(22) 18/02/2014
(71) UNIVERSIDADE DE SÃO PAULO - USP (BR/SP)

---

(21) BR 11 2012 000511-1 A2
Código 7.1 - Conhecimento de Parecer Técnico
(22) 12/07/2010
(71) Marel Townsend Further Processing B.V. (NL)

---

(21) BR 11 2012 001801-9 A2
Código 7.1 - Conhecimento de Parecer Técnico
(22) 27/07/2010
(71) Open Joint Stock Company " Novolipetsk Steel " (RU)

---

(21) BR 11 2012 003763-3 A2
Código 7.1 - Conhecimento de Parecer Técnico
(22) 19/08/2010
(71) JFE Steel Corporation (JP)

---

(21) BR 11 2012 008131-4 A2
Código 7.1 - Conhecimento de Parecer Técnico
(22) 22/07/2010
(71) CFS WEERT B.V (NL)

(21) BR 11 2012 010539-6 A2	Código 7.1 - Conhecimento de Parecer Técnico (22) 27/10/2010 (71) HUAWEI TECHNOLOGIES CO LTD (CN)
(21) BR 11 2012 010794-1 A2	Código 7.1 - Conhecimento de Parecer Técnico (22) 09/11/2010 (71) NIPPON STEEL & SUMITOMO METAL CORPORATION (JP)
(21) BR 11 2012 014842-7 A2	Código 7.1 - Conhecimento de Parecer Técnico (22) 16/12/2010 (71) The Procter & Gamble Company (US)
(21) BR 11 2012 017517-3 A2	Código 7.1 - Conhecimento de Parecer Técnico (22) 11/01/2011 (71) NESTEC S. A. (CH)
(21) BR 11 2012 018450-4 A2	Código 7.1 - Conhecimento de Parecer Técnico (22) 10/02/2010 (71) Solvay Fluor Gmbh (DE)
(21) BR 11 2012 020274-0 A2	Código 7.1 - Conhecimento de Parecer Técnico (22) 09/02/2011 (71) Bayer Intellectual Property Gmbh (DE)
(21) BR 11 2012 021781-0 A2	Código 7.1 - Conhecimento de Parecer Técnico (22) 28/02/2011 (71) Rotam Agrochem International Co., Ltd. (CN)
(21) BR 11 2012 022823-4 A2	Código 7.1 - Conhecimento de Parecer Técnico (22) 11/03/2011 (71) Nippon Soda Co., Ltd. (JP)
(21) BR 11 2012 023044-1 A2	Código 7.1 - Conhecimento de Parecer Técnico (22) 14/03/2011 (71) MONSANTO TECHNOLOGY LLC (US)
(21) BR 11 2012 023500-1 A2	Código 7.1 - Conhecimento de Parecer Técnico (22) 14/03/2011 (71) BASF SE (DE)
(21) BR 11 2012 025037-0 A2	Código 7.1 - Conhecimento de Parecer Técnico

	(22) 29/03/2011 (71) University Of Central Florida Research Foundation, INC (US)
(21) BR 11 2012 026373-0 A2	Código 7.1 - Conhecimento de Parecer Técnico (22) 11/04/2011 (71) BAYER INTELLECTUAL PROPERTY GMBH (DE)
(21) BR 11 2012 027383-3 A2	Código 7.1 - Conhecimento de Parecer Técnico (22) 25/04/2011 (71) Sumitomo Chemical Company, Limited (JP)
(21) BR 11 2012 033773-4 A2	Código 7.1 - Conhecimento de Parecer Técnico (22) 12/07/2011 (71) HUNTSMAN INTERNATIONAL LLC (US)
(21) BR 11 2013 002246-9 A2	Código 7.1 - Conhecimento de Parecer Técnico (22) 03/08/2011 (71) Basf SE (DE)
(21) BR 11 2013 005531-6 A8	Código 7.1 - Conhecimento de Parecer Técnico (22) 16/09/2011 (71) Sumitomo Chemical Company, Limited (JP)
(21) BR 11 2013 007567-8 A2	Código 7.1 - Conhecimento de Parecer Técnico (22) 30/09/2011 (71) L'OREAL (FR)
(21) BR 11 2013 007610-0 A2	Código 7.1 - Conhecimento de Parecer Técnico (22) 26/09/2011 (71) BASF SE (DE)
(21) BR 11 2013 008316-6 A2	Código 7.1 - Conhecimento de Parecer Técnico (22) 12/10/2011 (71) UNION CARBIDE CHEMICAL & PLASTICS TECHNOLOGY CORPORATION LLC (US) , ROHM AND HAAS COMPANY (US)
(21) BR 11 2013 011894-6 A2	Código 7.1 - Conhecimento de Parecer Técnico (22) 29/09/2011 (71) GELITA AG (DE)
(21) BR 11 2013 015171-4 A2	Código 7.1 - Conhecimento de Parecer Técnico (22) 14/12/2011

(71) L' OREAL (FR)

(21) BR 11 2014 006141-6 A2
Código 7.1 - Conhecimento de Parecer Técnico
(22) 14/09/2011
(71) COLGATE-PALMOLIVE COMPANY (US)

(21) BR 11 2016 012401-4 A2
Código 7.1 - Conhecimento de Parecer Técnico
(22) 15/12/2014
(71) HUAWEI TECHNOLOGIES CO., LTD. (CN)

(21) BR 12 2014 029746-7 A2
Código 7.1 - Conhecimento de Parecer Técnico
(22) 12/11/2004
(62) PI 0416565-9 12/11/2004
(71) WILD RIVER CONSULTING GROUP, LLC (US)

(21) BR 12 2016 005198-6 A2
Código 7.1 - Conhecimento de Parecer Técnico
(22) 17/11/2001
(62) PI 0115483-4 17/11/2001
(71) TAKEDA GMBH (DE)

(21) BR 12 2016 022110-5 A2
Código 7.1 - Conhecimento de Parecer Técnico
(22) 27/10/2010
(62) BR 11 2012 009795-4 27/10/2010
(71) DOW AGROSCIENCES LLC (US)

(21) BR 12 2017 003656-4 A2
Código 7.1 - Conhecimento de Parecer Técnico
(22) 15/09/2011
(62) PI 1104631-7 15/09/2011
(71) DOW AGROSCIENCES LLC (US)

(21) BR 12 2017 004596-2 A2
Código 7.1 - Conhecimento de Parecer Técnico
(22) 05/08/2010
(62) BR 11 2012 002805-7 05/08/2010
(71) DOW AGROSCIENCES LLC (US)

(21) BR 20 2013 001081-8 U2
Código 7.1 - Conhecimento de Parecer Técnico
(22) 16/01/2013
(71) Inajara da Silva Messina (BR/RS) , Cleber Antonio Reck (BR/RS)

(21) BR 20 2016 030036-9 U2
Código 7.1 - Conhecimento de Parecer Técnico
(22) 20/12/2016
(71) BLS CORTES DE CHAPAS EIRELI - ME (BR/PR)

(21) MU 8800851-7 U2	Código 7.1 - Conhecimento de Parecer Técnico (22) 14/03/2008 (71) Vicente Molinari Braga (BR/SP)
(21) MU 8802353-2 U2	Código 7.1 - Conhecimento de Parecer Técnico (22) 20/10/2008 (71) Color Visão do Brasil Indústria Acrílica Ltda. (BR/SP)
(21) MU 8802516-0 U2	Código 7.1 - Conhecimento de Parecer Técnico (22) 23/09/2008 (71) Rogério Ramos (BR/ES)
(21) MU 8900008-0 U2	Código 7.1 - Conhecimento de Parecer Técnico (22) 12/01/2009 (71) Ingo Rubens Gütz (BR/SC)
(21) MU 8900425-6 U2	Código 7.1 - Conhecimento de Parecer Técnico (22) 20/03/2009 (71) Fôrma e Forma Indústria Metalúrgica Ltda (BR/SC)
(21) MU 8900438-8 U2	Código 7.1 - Conhecimento de Parecer Técnico (22) 16/02/2009 (71) ELETROVALE METARLÚGICA LTDA - ME (BR/RS)
(21) MU 8900451-5 U2	Código 7.1 - Conhecimento de Parecer Técnico (22) 10/03/2009 (71) Dercy Valentim Guaitoli (BR/SP)
(21) MU 8901103-1 U2	Código 7.1 - Conhecimento de Parecer Técnico (22) 25/06/2009 (71) MARIANA DE BARROS SANTOS BETIOLI (BR/SP)
(21) MU 8901635-1 U2	Código 7.1 - Conhecimento de Parecer Técnico (22) 24/08/2009 (71) Valdir de Moura Gonçalves (BR/SP)
(21) MU 8902649-7 U2	Código 7.1 - Conhecimento de Parecer Técnico (22) 17/11/2009 (71) Graci de Fátima Rodrigues (BR/PR)
(21) MU 8902727-2 U2	Código 7.1 - Conhecimento de Parecer Técnico

	(22) 17/12/2009 (71) Agco do Brasil Comercio e Industria Ltda (BR/RS)
(21) MU 9000137-0 U2	Código 7.1 - Conhecimento de Parecer Técnico (22) 12/02/2010 (71) Scott Plasticos Ltda (BR/SP)
(21) MU 9000189-3 U2	Código 7.1 - Conhecimento de Parecer Técnico (22) 23/02/2010 (71) TECHTEXTIL TECIDOS TÉCNICOS LTDA - EPP. (BR/SP)
(21) MU 9000192-3 U2	Código 7.1 - Conhecimento de Parecer Técnico (22) 04/03/2010 (66) MU 8900666-6 26/03/2009 (71) FRANKLIN ELECTRIC INDÚSTRIA DE MOTOBOMBAS S/A (BR/SC)
(21) MU 9000296-2 U2	Código 7.1 - Conhecimento de Parecer Técnico (22) 15/03/2010 (71) Thiago Ribeiro do Valle de Carvalho (BR/RJ)
(21) MU 9000394-2 U2	Código 7.1 - Conhecimento de Parecer Técnico (22) 15/03/2010 (71) ALGCOM INDÚSTRIA E SERVIÇOS EM TELECOMUNICAÇÕES LTDA. (BR/RS)
(21) MU 9000414-0 U2	Código 7.1 - Conhecimento de Parecer Técnico (22) 26/03/2010 (71) Grendene S.A. (BR/RS)
(21) MU 9000851-0 U2	Código 7.1 - Conhecimento de Parecer Técnico (22) 14/05/2010 (71) Nadir Pereira Thomasi (BR/PR)
(21) MU 9000894-4 U2	Código 7.1 - Conhecimento de Parecer Técnico (22) 29/06/2010 (71) RENATO MAIA SALVADORI (BR/SP)
(21) MU 9000938-0 U2	Código 7.1 - Conhecimento de Parecer Técnico (22) 23/06/2010 (71) ANTONIO FERNANDES JUNIOR (BR/SP)
(21) MU 9001563-0 U2	Código 7.1 - Conhecimento de Parecer Técnico

	(22) 16/07/2010 (71) Perto S/A Periféricos para Automação (BR/RS)
(21) MU 9001737-4 U2	Código 7.1 - Conhecimento de Parecer Técnico (22) 10/09/2010 (71) Carlos Eduardo Soares da Costa (BR/SP) , Hector Jorge Temprano (BR/SP)
(21) MU 9001754-4 U2	Código 7.1 - Conhecimento de Parecer Técnico (22) 16/09/2010 (71) REGINALDO ANDRADE TERRA (BR/SP)
(21) MU 9002051-0 U2	Código 7.1 - Conhecimento de Parecer Técnico (22) 19/11/2010 (71) Albertino Colombo (BR/SC)
(21) MU 9002217-3 U2	Código 7.1 - Conhecimento de Parecer Técnico (22) 29/11/2010 (71) Pamdir Participações Ltda. (BR/SP)
(21) MU 9002242-4 U2	Código 7.1 - Conhecimento de Parecer Técnico (22) 21/10/2010 (71) Leo Simon Neto (BR/ES)
(21) MU 9002316-1 U2	Código 7.1 - Conhecimento de Parecer Técnico (22) 21/12/2010 (71) Honório Luiz Zanella (BR/PR)
(21) MU 9002392-7 U2	Código 7.1 - Conhecimento de Parecer Técnico (22) 16/12/2010 (71) Thiago Simon (BR/SC) , ILDO ANTONIO SIMON (BR/SC)
(21) MU 9002397-8 U2	Código 7.1 - Conhecimento de Parecer Técnico (22) 06/12/2010 (71) Victor Luis Arnold (BR/RS)
(21) MU 9002482-6 U2	Código 7.1 - Conhecimento de Parecer Técnico (22) 21/12/2010 (71) Chocolates Xôk's Ltda Me. (BR/RS)
(21) PI 0006638-9 A2	Código 7.1 - Conhecimento de Parecer Técnico (22) 28/11/2000

	(71) Fundação Universidade Estadual de Maringá (BR/PR)
(21) PI 0011152-0 A2	Código 7.1 - Conhecimento de Parecer Técnico (22) 18/02/2000 (71) LIPOTEC, S.A. (ES)
(21) PI 0209853-9 A2	Código 7.1 - Conhecimento de Parecer Técnico (22) 17/05/2002 (71) Abbott GMBH & CO. KG (DE)
(21) PI 0214050-0 A8	Código 7.1 - Conhecimento de Parecer Técnico (22) 13/11/2002 (71) Becton, Dickinson And Company (US)
(21) PI 0214083-7 A2	Código 7.1 - Conhecimento de Parecer Técnico (22) 13/11/2002 (71) BRITISH SKY BROADCASTING LIMITED (GB)
(21) PI 0306528-6 A2	Código 7.1 - Conhecimento de Parecer Técnico (22) 14/11/2003 (71) Universidade Federal de São Carlos (BR/SP)
(21) PI 0307125-1 A2	Código 7.1 - Conhecimento de Parecer Técnico (22) 22/01/2003 (71) WISCONSIN ALUMNI RESEARCH FOUNDATION (US)
(21) PI 0315552-8 A2	Código 7.1 - Conhecimento de Parecer Técnico (22) 20/10/2003 (71) KONINKLIJKE PHILIPS N. V. (NL)
(21) PI 0316644-9 A2	Código 7.1 - Conhecimento de Parecer Técnico (22) 20/11/2003 (71) Qualcomm Incorporated (US)
(21) PI 0401908-3 A2	Código 7.1 - Conhecimento de Parecer Técnico (22) 04/06/2004 (71) Universidade Federal do Rio de Janeiro - UFRJ (BR/RJ)
(21) PI 0403366-3 A2	Código 7.1 - Conhecimento de Parecer Técnico (22) 20/08/2004 (71) 14 Brasil Telecom Celular S.A. (BR/DF)

(21) PI 0406389-9 A2	Código 7.1 - Conhecimento de Parecer Técnico (22) 30/07/2004 (71) MICROSOFT TECHNOLOGY LICENSING, LLC (US)
(21) PI 0407568-4 A2	Código 7.1 - Conhecimento de Parecer Técnico (22) 17/02/2004 (71) Qualcomm Incorporated (US)
(21) PI 0408885-9 A2	Código 7.1 - Conhecimento de Parecer Técnico (22) 29/03/2004 (71) GOOGLE TECHNOLOGY HOLDINGS LLC (US)
(21) PI 0409381-0 A2	Código 7.1 - Conhecimento de Parecer Técnico (22) 29/03/2004 (71) MYLAN SPECIALITY L.P. (US)
(21) PI 0410693-8 A2	Código 7.1 - Conhecimento de Parecer Técnico (22) 30/04/2004 (71) LG Electronics Inc (KR)
(21) PI 0410972-4 A2	Código 7.1 - Conhecimento de Parecer Técnico (22) 03/06/2004 (71) Novo Nordisk A/S (DK)
(21) PI 0411563-5 A2	Código 7.1 - Conhecimento de Parecer Técnico (22) 17/06/2004 (71) Novartis AG (CH)
(21) PI 0411843-0 A2	Código 7.1 - Conhecimento de Parecer Técnico (22) 24/06/2004 (71) Genzyme Corporation (US)
(21) PI 0412030-2 A2	Código 7.1 - Conhecimento de Parecer Técnico (22) 09/07/2004 (71) Cytyc Corporation (US)
(21) PI 0413524-5 A2	Código 7.1 - Conhecimento de Parecer Técnico (22) 05/08/2004 (71) Federal-Mogul Wiesbaden GMBH & CO. KG (DE)
(21) PI 0413669-1 A2	Código 7.1 - Conhecimento de Parecer Técnico (22) 09/08/2004

(71) NOKIA TECHNOLOGIES OY (FI)

---

(21) PI 0415201-8 A2

Código 7.1 - Conhecimento de Parecer Técnico
(22) 22/10/2004
(71) LG Life Sciences Ltd. (KR)

---

(21) PI 0415726-5 A2

Código 7.1 - Conhecimento de Parecer Técnico
(22) 02/11/2004
(71) INTERDIGITAL TECHNOLOGY CORPORATION (US)

---

(21) PI 0417005-9 A2

Código 7.1 - Conhecimento de Parecer Técnico
(22) 02/11/2004
(71) DRNC HOLDINGS, INC. (US)

---

(21) PI 0417246-9 A2

Código 7.1 - Conhecimento de Parecer Técnico
(22) 02/12/2004
(71) Telecommunication Systems, Inc. (US)

---

(21) PI 0500544-2 A2

Código 7.1 - Conhecimento de Parecer Técnico
(22) 23/02/2005
(71) Thomson Licensing S. A (FR)

---

(21) PI 0502399-8 A2

Código 7.1 - Conhecimento de Parecer Técnico
(22) 02/05/2005
(66) PI 0401702-1 06/05/2004
(71) Yara Cury (BR/SP) , Fundação de Amparo à Pesquisa da Estado de São Paulo - FAPESP (BR/SP) , Biosintética Farmacêutica Ltda. (BR/SP)

---

(21) PI 0503005-6 A2

Código 7.1 - Conhecimento de Parecer Técnico
(22) 15/04/2005
(71) Control Flow, Inc. (US)

---

(21) PI 0504026-4 A2

Código 7.1 - Conhecimento de Parecer Técnico
(22) 21/02/2005
(71) Universidade Federal de Minas Gerais (BR/MG)

---

(21) PI 0508368-0 A2

Código 7.1 - Conhecimento de Parecer Técnico
(22) 02/03/2005
(71) Single Buoy Moorings Inc. (CH)

---

(21) PI 0509024-5 A2

Código 7.1 - Conhecimento de Parecer Técnico
(22) 16/03/2005

	(71) Volk Enterprises, Inc. (US)
(21) PI 0509228-0 A2	Código 7.1 - Conhecimento de Parecer Técnico (22) 22/03/2005 (71) Volvo Lastvagnar AB (SE)
(21) PI 0509326-0 A2	Código 7.1 - Conhecimento de Parecer Técnico (22) 11/04/2005 (71) ABBVIE BIOTECHNOLOGY LTD. (BM)
(21) PI 0511314-8 A2	Código 7.1 - Conhecimento de Parecer Técnico (22) 20/06/2005 (71) Bio-K Plus International INC. (CA)
(21) PI 0511379-2 A2	Código 7.1 - Conhecimento de Parecer Técnico (22) 27/06/2005 (71) Medicim NV (BE)
(21) PI 0514184-2 A2	Código 7.1 - Conhecimento de Parecer Técnico (22) 05/08/2005 (71) KONINKLIJKE PHILIPS N. V. (NL)
(21) PI 0514641-0 A2	Código 7.1 - Conhecimento de Parecer Técnico (22) 08/09/2005 (71) Wisconsin Alumni Research Foundation (US)
(21) PI 0515648-3 A2	Código 7.1 - Conhecimento de Parecer Técnico (22) 07/09/2005 (71) Eaton Corporation (US)
(21) PI 0516346-3 A2	Código 7.1 - Conhecimento de Parecer Técnico (22) 11/10/2005 (71) Saint-Gobain Pam (FR)
(21) PI 0519359-1 A2	Código 7.1 - Conhecimento de Parecer Técnico (22) 23/12/2005 (71) Waukesha Electric Systems Incorporated (US)
(21) PI 0600395-8 A2	Código 7.1 - Conhecimento de Parecer Técnico (22) 17/02/2006 (71) MICROSOFT TECHNOLOGY LICENSING, LLC (US)

(21) PI 0601128-4 A2	Código 7.1 - Conhecimento de Parecer Técnico (22) 20/03/2006 (71) TE CONNECTIVITY GERMANY GMBH (DE)
(21) PI 0601636-7 A2	Código 7.1 - Conhecimento de Parecer Técnico (22) 14/02/2006 (71) Furukawa Industrial S.A. Produtos Elétricos (BR/PR)
(21) PI 0602271-5 A2	Código 7.1 - Conhecimento de Parecer Técnico (22) 26/04/2006 (71) Marcos Augusto Silva Pires e Albuquerque (BR/RJ)
(21) PI 0602625-7 A2	Código 7.1 - Conhecimento de Parecer Técnico (22) 19/06/2006 (71) Canon Kabushiki Kaisha (JP)
(21) PI 0602710-5 A2	Código 7.1 - Conhecimento de Parecer Técnico (22) 20/06/2006 (71) Carlo Filippo Fitti (BR/SP)
(21) PI 0602886-1 A8	Código 7.1 - Conhecimento de Parecer Técnico (22) 24/07/2006 (71) Johnson & Johnson (US)
(21) PI 0603069-6 A2	Código 7.1 - Conhecimento de Parecer Técnico (22) 28/07/2006 (71) Thomas & Betts International, Inc. (US)
(21) PI 0603906-5 A2	Código 7.1 - Conhecimento de Parecer Técnico (22) 06/09/2006 (71) Schneider Electric Industries Sas (FR)
(21) PI 0607115-5 A2	Código 7.1 - Conhecimento de Parecer Técnico (22) 30/01/2006 (71) ITT MANUFACTURING ENTERPRISES, INC. (US)
(21) PI 0608650-0 A2	Código 7.1 - Conhecimento de Parecer Técnico (22) 28/03/2006 (71) CRYOVAC, INC. (US)
(21) PI 0609106-7 A2	Código 7.1 - Conhecimento de Parecer Técnico (22) 17/04/2006

	(71) MICROSOFT TECHNOLOGY LICENSING, LLC (US)
(21) PI 0609599-2 A2	Código 7.1 - Conhecimento de Parecer Técnico (22) 23/03/2006 (71) SIEMENS AKTIENGESELLSCHAFT (DE)
(21) PI 0610840-7 A2	Código 7.1 - Conhecimento de Parecer Técnico (22) 24/04/2006 (71) QUALCOMM INCORPORATED (US)
(21) PI 0611084-3 A2	Código 7.1 - Conhecimento de Parecer Técnico (22) 03/05/2006 (71) 3M INNOVATIVE PROPERTIES COMPANY (US)
(21) PI 0611185-8 A2	Código 7.1 - Conhecimento de Parecer Técnico (22) 03/05/2006 (71) 3M INNOVATIVE PROPERTIES COMPANY (US)
(21) PI 0611527-6 A2	Código 7.1 - Conhecimento de Parecer Técnico (22) 12/05/2006 (71) RHODIA INC. (US)
(21) PI 0614940-5 A8	Código 7.1 - Conhecimento de Parecer Técnico (22) 17/08/2006 (71) HUAWEI TECHNOLOGIES CO., LTD. (CN)
(21) PI 0615155-8 A2	Código 7.1 - Conhecimento de Parecer Técnico (22) 21/07/2006 (71) DANIEL MEASUREMENT AND CONTROL, INC. (US)
(21) PI 0615190-6 A2	Código 7.1 - Conhecimento de Parecer Técnico (22) 16/08/2006 (71) PHILIPS LUMILEDS LIGHTING COMPANY, LLC (US)
(21) PI 0617507-4 A2	Código 7.1 - Conhecimento de Parecer Técnico (22) 20/10/2006 (71) N.V. Nutricia (NL)
(21) PI 0618329-8 A2	Código 7.1 - Conhecimento de Parecer Técnico (22) 01/11/2006 (71) Canon Kabushiki Kaisha (JP)

(21) PI 0618988-1 A2	Código 7.1 - Conhecimento de Parecer Técnico (22) 03/11/2006 (71) Cytonet Gmbh & Co. Kg (DE)
(21) PI 0619944-5 A2	Código 7.1 - Conhecimento de Parecer Técnico (22) 14/12/2006 (71) Basf Catalysts Llc (US)
(21) PI 0620312-4 A2	Código 7.1 - Conhecimento de Parecer Técnico (22) 21/12/2006 (71) Arcadia Biosciences, Inc. (US)
(21) PI 0621628-5 A2	Código 7.1 - Conhecimento de Parecer Técnico (22) 25/04/2006 (71) SCA Hygiene Products AB (SE)
(21) PI 0621874-1 A2	Código 7.1 - Conhecimento de Parecer Técnico (22) 06/10/2006 (71) DANISCO US INC. (US)
(21) PI 0621989-6 A2	Código 7.1 - Conhecimento de Parecer Técnico (22) 02/11/2006 (71) YKK Corporation (JP)
(21) PI 0622095-9 A2	Código 7.1 - Conhecimento de Parecer Técnico (22) 04/04/2006 (62) PI 0607525-8 04/04/2006 (71) LIEBEL-FLARSHEIM COMPANY LLC (US)
(21) PI 0700864-3 A2	Código 7.1 - Conhecimento de Parecer Técnico (22) 01/03/2007 (71) Rodrigo Belarmino Souza (BR/SP)
(21) PI 0701263-2 A2	Código 7.1 - Conhecimento de Parecer Técnico (22) 04/04/2007 (71) AZDEL INC. (US)
(21) PI 0703841-0 A2	Código 7.1 - Conhecimento de Parecer Técnico (22) 23/08/2007 (71) Giuseppe Jeffrey Arippol (BR/SP)
(21) PI 0705363-0 A2	Código 7.1 - Conhecimento de Parecer Técnico

	(22) 26/12/2007 (71) Armando Mielli Vancini Junior (BR/SP)
(21) PI 0705465-3 A2	Código 7.1 - Conhecimento de Parecer Técnico (22) 26/10/2007 (71) VEYANCE TECHNOLOGIES, INC. (US)
(21) PI 0706467-5 A2	Código 7.1 - Conhecimento de Parecer Técnico (22) 09/03/2007 (71) Universidade de São Paulo (BR/SP) , Fundação de Amparo à Pesquisa do Estado de São Paulo - FAPESP (BR/SP)
(21) PI 0706577-9 A2	Código 7.1 - Conhecimento de Parecer Técnico (22) 19/01/2007 (71) Laboratoire Aguettant (FR)
(21) PI 0706615-5 A2	Código 7.1 - Conhecimento de Parecer Técnico (22) 16/01/2007 (71) HENKEL IP & HOLDING GMBH (DE)
(21) PI 0707790-4 A2	Código 7.1 - Conhecimento de Parecer Técnico (22) 16/02/2007 (71) Honeywell International INC (US)
(21) PI 0707988-5 A2	Código 7.1 - Conhecimento de Parecer Técnico (22) 14/02/2007 (71) Celgard LLC (US)
(21) PI 0708653-9 A2	Código 7.1 - Conhecimento de Parecer Técnico (22) 08/03/2007 (71) Milliken & Company (US)
(21) PI 0709052-8 A2	Código 7.1 - Conhecimento de Parecer Técnico (22) 16/03/2007 (71) Sarstedt AG & CO. (DE)
(21) PI 0709216-4 A2	Código 7.1 - Conhecimento de Parecer Técnico (22) 02/04/2007 (71) Philip Morris Products S.A (CH)
(21) PI 0709324-1 A2	Código 7.1 - Conhecimento de Parecer Técnico (22) 25/01/2007

	(71) M INNOVATIVE PROPERTIES COMPANY (US)
(21) PI 0709687-9 A2	Código 7.1 - Conhecimento de Parecer Técnico (22) 30/03/2007 (71) Philip Morris Products S.A (CH)
(21) PI 0710028-0 A2	Código 7.1 - Conhecimento de Parecer Técnico (22) 28/03/2007 (71) Atotech Deutschland GMBH (DE)
(21) PI 0710311-5 A2	Código 7.1 - Conhecimento de Parecer Técnico (22) 04/04/2007 (71) Momentive Performance Materials Inc. (US)
(21) PI 0710644-0 A2	Código 7.1 - Conhecimento de Parecer Técnico (22) 28/03/2007 (71) NIPPON STEEL & SUMITOMO METAL CORPORATION (JP)
(21) PI 0710667-0 A2	Código 7.1 - Conhecimento de Parecer Técnico (22) 29/03/2007 (71) BAYER INTELLECTUAL PROPERTY GMBH (DE)
(21) PI 0711184-3 A2	Código 7.1 - Conhecimento de Parecer Técnico (22) 03/05/2007 (71) Sabertec L.L.C. (US)
(21) PI 0711477-0 A2	Código 7.1 - Conhecimento de Parecer Técnico (22) 14/05/2007 (71) Vesuvius Crucible Company (US)
(21) PI 0711570-9 A2	Código 7.1 - Conhecimento de Parecer Técnico (22) 17/04/2007 (71) Ethicon Endo-Surgery, Inc. (US)
(21) PI 0712408-2 A2	Código 7.1 - Conhecimento de Parecer Técnico (22) 14/05/2007 (71) Eastman Kodak Company (US)
(21) PI 0712534-8 A2	Código 7.1 - Conhecimento de Parecer Técnico (22) 08/05/2007 (71) Parkson Corporation (US)

(21) PI 0712710-3 A2	Código 7.1 - Conhecimento de Parecer Técnico (22) 04/04/2007 (71) Exxonmobil Chemical Patents Inc (US)
(21) PI 0715861-0 A2	Código 7.1 - Conhecimento de Parecer Técnico (22) 22/08/2007 (71) SENSORMATIC ELECTRONICS, LLC (US)
(21) PI 0715947-1 A2	Código 7.1 - Conhecimento de Parecer Técnico (22) 22/08/2007 (71) LG Electronics Inc. (KR)
(21) PI 0716448-3 A8	Código 7.1 - Conhecimento de Parecer Técnico (22) 06/09/2007 (71) LG Electronics Inc. (KR)
(21) PI 0716526-9 A2	Código 7.1 - Conhecimento de Parecer Técnico (22) 13/09/2007 (71) Cameron International Corporation (US)
(21) PI 0716743-1 A2	Código 7.1 - Conhecimento de Parecer Técnico (22) 18/10/2007 (71) Paul Bernard Lee (CA)
(21) PI 0716922-1 A2	Código 7.1 - Conhecimento de Parecer Técnico (22) 19/09/2007 (71) Shell Internationale Research Maatschappij B. V. (NL)
(21) PI 0716924-8 A2	Código 7.1 - Conhecimento de Parecer Técnico (22) 19/09/2007 (71) Shell Internationale Research Maatschappij B. V. (NL)
(21) PI 0717287-7 A2	Código 7.1 - Conhecimento de Parecer Técnico (22) 28/09/2007 (71) M-I L.L.C. (US) , United Wire Limited (UK)
(21) PI 0718138-8 A2	Código 7.1 - Conhecimento de Parecer Técnico (22) 06/06/2007 (71) Monsanto Technology LLC (US)
(21) PI 0720354-3 A2	Código 7.1 - Conhecimento de Parecer Técnico (22) 15/11/2007

	(71) Cameron International Corporation (US)
(21) PI 0720614-3 A2	Código 7.1 - Conhecimento de Parecer Técnico (22) 10/12/2007 (71) Usg Interiors, INC. (US)
(21) PI 0721370-0 A2	Código 7.1 - Conhecimento de Parecer Técnico (22) 06/11/2007 (71) Tigran Technologies AB (Publ) (SE)
(21) PI 0722147-9 A2	Código 7.1 - Conhecimento de Parecer Técnico (22) 10/12/2007 (71) NOKIA TECHNOLOGIES OY (FI)
(21) PI 0722265-3 A2	Código 7.1 - Conhecimento de Parecer Técnico (22) 07/11/2007 (71) Noveko Trading 2008 LLC (HU)
(21) PI 0800131-6 A2	Código 7.1 - Conhecimento de Parecer Técnico (22) 19/02/2008 (71) Deere & Company (US)
(21) PI 0802009-4 A2	Código 7.1 - Conhecimento de Parecer Técnico (22) 30/04/2008 (71) UNIVERSIDADE FEDERAL DE MINAS GERAIS (BR/MG)
(21) PI 0802713-7 A2	Código 7.1 - Conhecimento de Parecer Técnico (22) 28/07/2008 (71) Daniel Barrera Arellano (BR/SP)
(21) PI 0809431-4 A2	Código 7.1 - Conhecimento de Parecer Técnico (22) 27/03/2008 (71) Interface, Inc. (US)
(21) PI 0809994-4 A2	Código 7.1 - Conhecimento de Parecer Técnico (22) 23/05/2008 (71) Suntory Holdings Limited (JP)
(21) PI 0811274-6 A2	Código 7.1 - Conhecimento de Parecer Técnico (22) 08/05/2008 (71) BIOTHERA, INC. (US)

(21) PI 0812015-3 A2	Código 7.1 - Conhecimento de Parecer Técnico (22) 22/05/2008 (71) Nippon Sheet Glass Company, Limited (JP)
(21) PI 0814699-3 A2	Código 7.1 - Conhecimento de Parecer Técnico (22) 10/07/2008 (71) Suntory Holdings Limited (JP)
(21) PI 0814894-5 A2	Código 7.1 - Conhecimento de Parecer Técnico (22) 31/07/2008 (71) Lifescan, Inc. (US)
(21) PI 0815436-8 A2	Código 7.1 - Conhecimento de Parecer Técnico (22) 05/09/2008 (71) FURANIX TECHNOLOGIES B.V (NL)
(21) PI 0815810-0 A2	Código 7.1 - Conhecimento de Parecer Técnico (22) 28/08/2008 (71) Monsanto Technology LLC (US)
(21) PI 0815885-1 A2	Código 7.1 - Conhecimento de Parecer Técnico (22) 13/08/2008 (71) SD Lizenzverwertungsgesellschaft MBH & CO. KG (DE)
(21) PI 0817558-6 A2	Código 7.1 - Conhecimento de Parecer Técnico (22) 09/10/2008 (71) AGRO INNOVATION INTERNATIONAL (FR)
(21) PI 0903472-2 A2	Código 7.1 - Conhecimento de Parecer Técnico (22) 09/09/2009 (71) JAF INOX INDÚSTRIA DE MÁQUINAS DE CHOCOLATES S.A. (BR/SP)
(21) PI 0903654-7 A2	Código 7.1 - Conhecimento de Parecer Técnico (22) 19/06/2009 (71) IFP (FR)
(21) PI 0904636-4 A2	Código 7.1 - Conhecimento de Parecer Técnico (22) 11/11/2009 (71) Haldor Topsoe A/S (DK)
(21) PI 0907472-4 A2	Código 7.1 - Conhecimento de Parecer Técnico (22) 04/02/2009

	(71) SHANGHAI INSTITUTES FOR BIOLOGICAL SCIENCES, CAS (CN)
(21) PI 0911584-6 A2	Código 7.1 - Conhecimento de Parecer Técnico (22) 30/04/2009 (71) HANS WERNER (DE)
(21) PI 0914419-6 A2	Código 7.1 - Conhecimento de Parecer Técnico (22) 19/06/2009 (71) Ajinomoto Co., Inc (JP)
(21) PI 0916197-0 A2	Código 7.1 - Conhecimento de Parecer Técnico (22) 28/07/2009 (71) POXEL (FR)
(21) PI 0918159-8 A2	Código 7.1 - Conhecimento de Parecer Técnico (22) 02/09/2009 (71) Basf SE (DE)
(21) PI 0920027-4 A2	Código 7.1 - Conhecimento de Parecer Técnico (22) 20/10/2009 (71) ABBVIE INC. (US)
(21) PI 0921778-9 A2	Código 7.1 - Conhecimento de Parecer Técnico (22) 10/11/2009 (71) Nestec S.A (CH)
(21) PI 0921870-0 A2	Código 7.1 - Conhecimento de Parecer Técnico (22) 09/11/2009 (71) Siemens Aktiengesellschaft (DE)
(21) PI 0922066-6 A2	Código 7.1 - Conhecimento de Parecer Técnico (22) 19/11/2009 (71) Arkema France (FR)
(21) PI 0922443-2 A2	Código 7.1 - Conhecimento de Parecer Técnico (22) 04/12/2009 (71) Basf SE (DE)
(21) PI 0923291-5 A2	Código 7.1 - Conhecimento de Parecer Técnico (22) 07/12/2009 (71) Basf Se (DE)

(21) PI 0924029-2 A2	Código 7.1 - Conhecimento de Parecer Técnico (22) 02/12/2009 (71) Robert Bosch GMBH (DE)
(21) PI 1000137-9 A2	Código 7.1 - Conhecimento de Parecer Técnico (22) 29/01/2010 (71) INTERCONTINENTAL GREAT BRANDS LLC (US)
(21) PI 1002410-7 A2	Código 7.1 - Conhecimento de Parecer Técnico (22) 14/07/2010 (71) Deere & Company (US)
(21) PI 1002959-1 A2	Código 7.1 - Conhecimento de Parecer Técnico (22) 20/08/2010 (71) Laurent Denis (CA)
(21) PI 1003719-5 A2	Código 7.1 - Conhecimento de Parecer Técnico (22) 21/10/2010 (71) Deere & Company (US)
(21) PI 1007553-4 A2	Código 7.1 - Conhecimento de Parecer Técnico (22) 14/01/2010 (71) BAYER INTELLECTUAL PROPERTY GMBH (DE)
(21) PI 1008009-0 A2	Código 7.1 - Conhecimento de Parecer Técnico (22) 23/02/2010 (71) Cell & Tissue Systems (US)
(21) PI 1011120-4 A2	Código 7.1 - Conhecimento de Parecer Técnico (22) 26/05/2010 (71) Outotec OYJ (FI)
(21) PI 1011182-4 A2	Código 7.1 - Conhecimento de Parecer Técnico (22) 30/06/2010 (71) Stopinc Aktiengesellschaft (CH)
(21) PI 1011243-0 A2	Código 7.1 - Conhecimento de Parecer Técnico (22) 11/06/2010 (71) Refractory Intellectual Property Gmbh & Co. Kg (AT)
(21) PI 1011365-7 A2	Código 7.1 - Conhecimento de Parecer Técnico (22) 10/05/2010

	(71) Inductotherm Corporation (US)
(21) PI 1011391-6 A2	Código 7.1 - Conhecimento de Parecer Técnico (22) 16/04/2010 (71) NIPPON STEEL & SUMITOMO METAL CORPORATION (JP)
(21) PI 1013094-2 A2	Código 7.1 - Conhecimento de Parecer Técnico (22) 07/06/2010 (71) Reckitt & Colman (Overseas) Limited (UK)
(21) PI 1100074-0 A2	Código 7.1 - Conhecimento de Parecer Técnico (22) 03/01/2011 (71) Deere & Company (US)
(21) PI 1100966-7 A2	Código 7.1 - Conhecimento de Parecer Técnico (22) 31/03/2011 (71) Mcneil-PPC, INC (US)
(21) PI 1101510-1 A2	Código 7.1 - Conhecimento de Parecer Técnico (22) 25/04/2011 (71) Sandro Salvador Sandroni (BR/RJ)
(21) PI 1104631-7 A2	Código 7.1 - Conhecimento de Parecer Técnico (22) 15/09/2011 (71) DOW AGROSCIENCES LLC (US)
(21) PI 9106592-5 A2	Código 7.1 - Conhecimento de Parecer Técnico (22) 21/06/1991 (71) Qualcomm Incorporated (US)

Código Anuidade do Pedido

Código 8.5 - Exigência de Complementação da Retribuição Anual

O depositante deverá complementar, de acordo com a tabela vigente na data da complementação, o pagamento da retribuição especificada, por meio do peticionamento eletrônico ou do formulário FQ002 acompanhado dos comprovantes dos pagamentos correspondentes ao cumprimento de exigência e a complementação da retribuição anual, no valor da retribuição adicional de que trata o art. 84º § 2º da Lei nº 9.279/96. O não cumprimento no prazo de 60 (sessenta) dias acarretará o arquivamento do pedido.

---

(21) BR 10 2013 020958-9 A2

Código 8.5 - Exigência de Complementação da Retribuição Anual
(22) 16/08/2013
(71) UNIVERSIDADE FEDERAL DE SERGIPE (BR/SE)
Complementar a retribuição da 4ª anuidade, de acordo com tabela vigente, referente à guia de recolhimento 22160081495-0.

---

(21) BR 10 2013 020960-0 A2

Código 8.5 - Exigência de Complementação da Retribuição Anual
(22) 16/08/2013
(71) UNIVERSIDADE FEDERAL DE SERGIPE (BR/SE)
Complementar a retribuição da 4ª anuidade, de acordo com tabela vigente, referente à guia de recolhimento 22160081489-6.

---

(21) BR 10 2013 022701-3 A2

Código 8.5 - Exigência de Complementação da Retribuição Anual
(22) 05/09/2013
(71) JULIO ANTONIO CECHETO (BR/SP)
Complementar a retribuição da 4ª anuidade, de acordo com tabela vigente, referente à guia de recolhimento 22160965559-6.

---

(21) BR 11 2012 033543-0 A2

Código 8.5 - Exigência de Complementação da Retribuição Anual
(22) 30/06/2011
(71) Antonio Pujante Cuadrupani (ES)
Complementar a retribuição da 4ª anuidade, de acordo com tabela vigente, referente à guia de recolhimento 22140476920-4 e comprovar recolhimento da 5ª e 6ª anuidades.

---

(21) BR 11 2014 001323-3 A2

Código 8.5 - Exigência de Complementação da Retribuição Anual
(22) 01/08/2012
(71) OTTO FUCHS KG (DE)
Complementar a retribuição da 3ª anuidade, de acordo com tabela vigente, referente à guia de recolhimento 92140852936-9.

(21) BR 11 2014 027977-2 A2	Código 8.5 - Exigência de Complementação da Retribuição Anual (22) 07/05/2013 (71) OPENTV, INC. (US) Complementar a retribuição da 3ª anuidade, de acordo com tabela vigente, referente à guia de recolhimento 22150579459-0.
(21) BR 11 2015 003423-3 A2	Código 8.5 - Exigência de Complementação da Retribuição Anual (22) 30/07/2013 (71) MAGSEIS AS (NO) Complementar a retribuição da 4ª anuidade, de acordo com tabela vigente, referente à guia de recolhimento 22160837982-0.
(21) BR 11 2015 003497-7 A2	Código 8.5 - Exigência de Complementação da Retribuição Anual (22) 17/08/2013 (71) PLANTACOTE B.V. (NL) Complementar a retribuição da 4ª anuidade, de acordo com tabela vigente, referente à guia de recolhimento 92160910148-0.
(21) BR 20 2014 018819-9 U2	Código 8.5 - Exigência de Complementação da Retribuição Anual (22) 30/07/2014 (71) ERICK PEREIRA DE ANDRADE (BR/SP) Complementar a retribuição da 3ª anuidade, de acordo com tabela vigente, referente à guia de recolhimento 22160932438-7.
(21) PI 0308763-8 A2	Código 8.5 - Exigência de Complementação da Retribuição Anual (22) 26/03/2003 (71) Qualcomm Incorporated (US) Complementar 15ª anuidade de acordo com tabela vigente , referente á guia de recolhimento 921 704601010.
(21) PI 0308859-6 A2	Código 8.5 - Exigência de Complementação da Retribuição Anual (22) 26/03/2003 (71) Orapharma, INC. (US) Complementar 15ª anuidade de acordo com tabela vigente , referente á guia de recolhimento 921 704601028.
(21) PI 0402940-2 A2	Código 8.5 - Exigência de Complementação da Retribuição Anual (22) 24/03/2004 (71) Apel Aplicações Eletrônicas Ind. e Com. Ltda (BR/PB) Complementar 14ª anuidade de acordo com tabela vigente , referente á guia de recolhimento 221 703073287.

(21) PI 0408766-6 A2	Código 8.5 - Exigência de Complementação da Retribuição Anual (22) 26/03/2004 (71) Qualcomm Incorporated (US) Complementar 14ª anuidade de acordo com tabela vigente , referente á guia de recolhimento 921 704601036.
(21) PI 0408802-6 A2	Código 8.5 - Exigência de Complementação da Retribuição Anual (22) 26/03/2004 (71) Children's Hospital Medical Center (US) , The Trustees Of Columbia University (US) Complementar 14ª anuidade de acordo com tabela vigente , referente á guia de recolhimento 921 704601044.
(21) PI 0809325-3 A2	Código 8.5 - Exigência de Complementação da Retribuição Anual (22) 26/03/2008 (71) Qualcomm Incorporated (US) Complementar 10ª anuidade de acordo com tabela vigente , referente á guia de recolhimento 921 704601133.
(21) PI 0809352-0 B1	Código 8.5 - Exigência de Complementação da Retribuição Anual (22) 26/03/2008 (71) Syngenta Participations AG (CH) Complementar 10ª anuidade de acordo com tabela vigente , referente á guia de recolhimento 921 704601141.
(21) PI 0809364-4 A2	Código 8.5 - Exigência de Complementação da Retribuição Anual (22) 26/03/2008 (71) Qualcomm Incorporated (US) Complementar 10ª anuidade de acordo com tabela vigente , referente á guia de recolhimento 921 704601150.
(21) PI 0809469-1 A2	Código 8.5 - Exigência de Complementação da Retribuição Anual (22) 26/03/2008 (71) Qualcomm Incorporated (US) Complementar 10ª anuidade de acordo com tabela vigente , referente á guia de recolhimento 921 704601176.
(21) PI 0911170-0 A2	Código 8.5 - Exigência de Complementação da Retribuição Anual (22) 26/03/2009 (71) F. Hoffmann-La Roche AG (CH) Complementar 9ª anuidade de acordo com tabela vigente , referente á guia de recolhimento 921 704601222.

(21) PI 0913045-4 A2	Código 8.5 - Exigência de Complementação da Retribuição Anual (22) 22/05/2009 (71) Fit Biotech Oy (FI) Complementar a retribuição da 5ª anuidade, de acordo com tabela vigente, referente à guia de recolhimento 22140087142-0 e comprovar recolhimento da 7ª e 8ª anuidades.
(21) PI 1107474-4 A2	Código 8.5 - Exigência de Complementação da Retribuição Anual (22) 27/06/2011 (71) Ku, Feilung (CN) Complementar a retribuição da 3ª anuidade, de acordo com tabela vigente, referente à guia de recolhimento 22130616457-0 e comprovar recolhimento da 4ª e 6ª anuidades.

Código 8.6 - Arquivamento - Art. 86 da LPI

Arquivado o pedido por falta de pagamento da retribuição anual dentro do prazo ou por não cumprimento de exigência de complementação de pagamento da retribuição. Desta data corre o prazo de 3 (três) meses para o depositante requerer a restauração do andamento do pedido por meio do peticionamento eletrônico ou do formulário modelo FQ002 acompanhado dos comprovantes referentes ao pagamento da restauração e conforme o caso: da cópia do pagamento correspondente a retribuição anual paga fora do prazo; do pagamento correspondente a retribuição anual em débito; ou do pagamento correspondente a complementação no valor da retribuição adicional de que trata o art. 84º § 2º da Lei nº 9.279/96.

---

(21) BR 10 2012 026279-7 A2

Código 8.6 - Arquivamento - Art. 86 da LPI
(22) 15/10/2012
(71) ROGÉRIO CAETANO DA SILVA (BR/RJ)
Referente à 5ª anuidade.

---

(21) BR 10 2012 026316-5 A2

Código 8.6 - Arquivamento - Art. 86 da LPI
(22) 15/10/2012
(71) MABE, S.A. DE C.V. (MX)
Referente à 5ª anuidade.

---

(21) BR 10 2012 026519-2 A2

Código 8.6 - Arquivamento - Art. 86 da LPI
(22) 16/10/2012
(71) KABUSHIKI KAISHA YASKAWA DENKI (JP)
Referente à 5ª anuidade.

---

(21) BR 10 2012 026618-0 A2

Código 8.6 - Arquivamento - Art. 86 da LPI
(22) 17/10/2012
(71) LUIZ CARLOS BARBOSA (BR/SP) , VICTOR MARCEL FLORÊNCIO VEIGA (BR/SP)
Referente à 5ª anuidade.

---

(21) BR 10 2012 026972-4 A2

Código 8.6 - Arquivamento - Art. 86 da LPI
(22) 22/10/2012
(71) Gilmar Soares Terra (BR/MG)
Referente à 5ª anuidade.

---

(21) BR 10 2012 027117-6 A2

Código 8.6 - Arquivamento - Art. 86 da LPI
(22) 17/10/2012
(71) Manoel Vitalino Martins (BR/PA)
Referente à 5ª anuidade.

(21) BR 10 2012 028397-2 A2	Código 8.6 - Arquivamento - Art. 86 da LPI (22) 22/10/2012 (71) Soely Vieira Barbosa de Amorim (BR/RJ) Referente à 5ª anuidade.
(21) BR 10 2012 031208-5 A2	Código 8.6 - Arquivamento - Art. 86 da LPI (22) 07/12/2012 (71) Petroleo Brasileiro S.A. - Petrobras (BR/RJ) referente a taxa de restauração da 4ª anuidade
(21) BR 10 2013 026384-2 A2	Código 8.6 - Arquivamento - Art. 86 da LPI (22) 14/10/2013 (71) BENTAX DO BRASIL INDÚSTRIA E COMÉCIO EIRELI EPP (BR/ES) Referente à 4ª anuidade.
(21) BR 10 2013 026385-0 A2	Código 8.6 - Arquivamento - Art. 86 da LPI (22) 14/10/2013 (71) BENTAX DO BRASIL INDÚSTRIA E COMÉRCIO EIRELI EPP (BR/ES) Referente à 4ª anuidade.
(21) BR 10 2013 026387-7 A2	Código 8.6 - Arquivamento - Art. 86 da LPI (22) 14/10/2013 (71) BENTAX DO BRASIL INDÚSTRIA E COMÉRCIO EIRELI (BR/ES) Referente à 4ª anuidade.
(21) BR 10 2013 026540-3 A2	Código 8.6 - Arquivamento - Art. 86 da LPI (22) 15/10/2013 (71) SCHLUMBERGER TECHNOLOGY B.V. (NL) Referente à 4ª anuidade.
(21) BR 10 2013 026557-8 A2	Código 8.6 - Arquivamento - Art. 86 da LPI (22) 15/10/2013 (71) ANDRESSA LEMES DOS SANTOS DIAS (BR/SP) , ERICK CONTESSOTTO DE ANDRADE (BR/SP) , ANDREZA DOS SANTOS DA SILVA (BR/SP) Referente à 4ª anuidade.
(21) BR 10 2013 026635-3 A2	Código 8.6 - Arquivamento - Art. 86 da LPI (22) 16/10/2013 (71) LEANDRO TURMINA (BR/SP) Referente à 4ª anuidade.

(21) BR 10 2013 026671-0 A2	Código 8.6 - Arquivamento - Art. 86 da LPI (22) 16/10/2013 (71) KABUSHIKI KAISHA YASKAWA DENKI (JP) Referente à 4ª anuidade.
(21) BR 10 2013 026728-7 A2	Código 8.6 - Arquivamento - Art. 86 da LPI (22) 17/10/2013 (71) PINHALENSE MECANIZAÇÃO AGRÍCOLA LTDA (BR/SP) Referente à 4ª anuidade.
(21) BR 10 2013 026928-0 A2	Código 8.6 - Arquivamento - Art. 86 da LPI (22) 18/10/2013 (71) INTEVEP, S.A. (VE) Referente à 4ª anuidade.
(21) BR 10 2013 027051-2 A2	Código 8.6 - Arquivamento - Art. 86 da LPI (22) 21/10/2013 (71) EROWA AG (CH) Referente à 4ª anuidade.
(21) BR 10 2013 027174-8 A2	Código 8.6 - Arquivamento - Art. 86 da LPI (22) 22/10/2013 (71) NIDEC MOTOR CORPORATION (US) Referente à 4ª anuidade.
(21) BR 10 2014 005399-9 A2	Código 8.6 - Arquivamento - Art. 86 da LPI (22) 07/03/2014 (71) UPM-KYMMENE CORPORATION (FI) Referente à 3ª anuidade.
(21) BR 10 2014 010691-0 A2	Código 8.6 - Arquivamento - Art. 86 da LPI (22) 02/05/2014 (71) MANITOWOC CRANE GROUP FRANCE SAS (FR) Referente à 3ª anuidade.
(21) BR 10 2014 011738-5 A2	Código 8.6 - Arquivamento - Art. 86 da LPI (22) 15/05/2014 (71) MERITOR TECHNOLOGY, LLC (US) Referente à 3ª anuidade.
(21) BR 10 2014 012083-1 A2	Código 8.6 - Arquivamento - Art. 86 da LPI

	(22) 20/05/2014 (71) AMADEU NUNES SANTANA (BR/SP) Referente à 3ª anuidade.
(21) BR 10 2014 012652-0 A2	Código 8.6 - Arquivamento - Art. 86 da LPI (22) 26/05/2014 (71) MOTIL INDÚSTRIA ELETRO ELETRÔNICA LTDA (BR/SP) Referente à 3ª anuidade.
(21) BR 10 2014 013728-9 A2	Código 8.6 - Arquivamento - Art. 86 da LPI (22) 06/06/2014 (71) Valdecir Dalapria Cassiano (BR/PR) Referente à 3ª anuidade.
(21) BR 10 2014 014055-7 A2	Código 8.6 - Arquivamento - Art. 86 da LPI (22) 10/06/2014 (71) DANILO LUNARDI SCUSSOLINO (BR/SP) Referente à 3ª anuidade.
(21) BR 10 2014 015919-3 A2	Código 8.6 - Arquivamento - Art. 86 da LPI (22) 26/06/2014 (71) EDIMAR ELISEU MARTINS (BR/MG) Referente à 3ª anuidade.
(21) BR 10 2014 015938-0 A2	Código 8.6 - Arquivamento - Art. 86 da LPI (22) 27/06/2014 (71) Sabor & Cia Confeitaria Ltda (BR/SC) Referente à 3ª anuidade.
(21) BR 10 2014 015939-8 A2	Código 8.6 - Arquivamento - Art. 86 da LPI (22) 27/06/2014 (71) Sabor & Cia Confeitaria Ltda (BR/SC) Referente à 3ª anuidade.
(21) BR 10 2014 015941-0 A2	Código 8.6 - Arquivamento - Art. 86 da LPI (22) 27/06/2014 (71) Sabor & Cia Confeitaria Ltda (BR/SC) Referente à 3ª anuidade.
(21) BR 10 2014 015946-0 A2	Código 8.6 - Arquivamento - Art. 86 da LPI (22) 27/06/2014 (71) Sabor & Cia Confeitaria Ltda (BR/SC)

Referente à 3ª anuidade.

(21) BR 10 2014 016017-5 A2

Código 8.6 - Arquivamento - Art. 86 da LPI
(22) 27/06/2014
(71) SABOR BRASIL ALIMENTOS LTDA (BR/GO) , SERVIÇO NACIONAL DE APRENDIZAGEM INDUSTRIAL SENAI (BR/GO)
Referente à 3ª anuidade.

(21) BR 10 2014 016618-1 A2

Código 8.6 - Arquivamento - Art. 86 da LPI
(22) 03/07/2014
(71) AGCO DO BRASIL COMERCIO E INDUSTRIA LTDA. (BR/RS)
Referente à 3ª anuidade.

(21) BR 10 2014 016742-0 A2

Código 8.6 - Arquivamento - Art. 86 da LPI
(22) 07/07/2014
(71) MABE, S.A. DE C.V. (MX)
Referente à 3ª anuidade.

(21) BR 10 2014 016928-8 A2

Código 8.6 - Arquivamento - Art. 86 da LPI
(22) 09/07/2014
(71) ALAN SANGALI MARTINS (BR/RS)
Referente à 3ª anuidade.

(21) BR 10 2014 017068-5 A2

Código 8.6 - Arquivamento - Art. 86 da LPI
(22) 10/07/2014
(71) STEIGER PARTICIPATIONS SA (CH)
Referente à 3ª anuidade.

(21) BR 10 2014 017380-3 A2

Código 8.6 - Arquivamento - Art. 86 da LPI
(22) 15/07/2014
(71) RODRIGO PEREIRA DE OLIVEIRA (BR/MG)
Referente à 3ª anuidade.

(21) BR 10 2014 017477-0 A2

Código 8.6 - Arquivamento - Art. 86 da LPI
(22) 16/07/2014
(71) AFTON CHEMICAL CORPORATION (US)
Referente à 3ª anuidade.

(21) BR 10 2014 017976-3 A2

Código 8.6 - Arquivamento - Art. 86 da LPI
(22) 22/07/2014
(71) JOSÉ JOAQUIM VIANNA (BR/SP)
Referente à 3ª anuidade.

(21) BR 10 2014 018169-5 A2	Código 8.6 - Arquivamento - Art. 86 da LPI (22) 23/07/2014 (71) LA GIOCONDA ALIMENTOS LTDA (BR/SP) Referente à 3ª anuidade.
(21) BR 10 2014 018899-1 A2	Código 8.6 - Arquivamento - Art. 86 da LPI (22) 31/07/2014 (71) DIRECTMIND PARTICIPAÇÕES E CONSULTORIA LTDA. (BR/SP) Referente à 3ª anuidade.
(21) BR 10 2014 019029-5 A2	Código 8.6 - Arquivamento - Art. 86 da LPI (22) 31/07/2014 (71) PAULO CEZAR BRUNASSI (BR/PR) Referente à 3ª anuidade.
(21) BR 10 2014 019772-9 A2	Código 8.6 - Arquivamento - Art. 86 da LPI (22) 08/08/2014 (71) Jennifer De Souza Ferreira (BR/PR) Referente à 3ª anuidade.
(21) BR 10 2014 020063-0 A2	Código 8.6 - Arquivamento - Art. 86 da LPI (22) 13/08/2014 (71) ANTONIO APARECIDO PETRONI (BR/SP) Referente à 3ª anuidade.
(21) BR 10 2014 020141-6 A2	Código 8.6 - Arquivamento - Art. 86 da LPI (22) 14/08/2014 (71) AMPLA ENERGIA E SERVIÇOS S.A. (BR/RJ) Referente à 3ª anuidade.
(21) BR 10 2014 020245-5 A2	Código 8.6 - Arquivamento - Art. 86 da LPI (22) 15/08/2014 (71) EDSON PETRONILHO (BR/SP) Referente à 3ª anuidade.
(21) BR 10 2014 020408-3 A2	Código 8.6 - Arquivamento - Art. 86 da LPI (22) 19/08/2014 (71) THOMSON LICENSING (FR) Referente à 3ª anuidade.
(21) BR 10 2014 020436-9 A2	Código 8.6 - Arquivamento - Art. 86 da LPI

	(22) 20/08/2014 (71) JORGE VANDERLEI NUNES TEIXEIRA (BR/RS) Referente à 3ª anuidade.
(21) BR 10 2014 020507-1 A2	Código 8.6 - Arquivamento - Art. 86 da LPI (22) 21/08/2014 (71) Ricardo Eiji Harunari (BR/SP) , Fabiana de Lucena (BR/SP) Referente à 3ª anuidade.
(21) BR 10 2014 020611-6 A2	Código 8.6 - Arquivamento - Art. 86 da LPI (22) 21/08/2014 (71) EROWA AG (CH) Referente à 3ª anuidade.
(21) BR 10 2014 021460-7 A2	Código 8.6 - Arquivamento - Art. 86 da LPI (22) 29/08/2014 (71) EMILIO CIULIK (BR/PR) Referente à 3ª anuidade.
(21) BR 10 2014 021473-9 A2	Código 8.6 - Arquivamento - Art. 86 da LPI (22) 29/08/2014 (71) RICARDO LUIS FURLAN AJAJ (BR/SP) , NEY TAVARES LIMA FILHO (BR/SP) Referente à 3ª anuidade.
(21) BR 10 2014 022644-3 A2	Código 8.6 - Arquivamento - Art. 86 da LPI (22) 12/09/2014 (71) SOLLUS MECANIZAÇÃO AGRICOLA LTDA (BR/SP) Referente à 3ª anuidade.
(21) BR 10 2014 023576-0 A2	Código 8.6 - Arquivamento - Art. 86 da LPI (22) 23/09/2014 (71) UNIVERSIDADE FEDERAL DO CEARÁ (BR/CE) Referente à 3ª anuidade.
(21) BR 10 2014 023822-0 A2	Código 8.6 - Arquivamento - Art. 86 da LPI (22) 25/09/2014 (71) CLINICA DE OLHOS ORLANDO GONÇALVES LTDA (BR/ES) Referente à 3ª anuidade.
(21) BR 10 2014 023926-0 A2	Código 8.6 - Arquivamento - Art. 86 da LPI (22) 26/09/2014 (71) WILSON DE TOMY (BR/SP)

	Referente à 3ª anuidade.
(21) BR 10 2014 024912-5 A2	Código 8.6 - Arquivamento - Art. 86 da LPI (22) 06/10/2014 (71) IVAN CARDOSO MONSÃO (BR/BA) , RICARDO PAULINO OLIVEIRA (BR/SP) Referente à 3ª anuidade.
(21) BR 10 2014 025637-7 A2	Código 8.6 - Arquivamento - Art. 86 da LPI (22) 14/10/2014 (71) RCC FÁBRICA DE PEÇAS E COMPONENTES AGRÍCOLAS LTDA (BR/SP) Referente à 3ª anuidade.
(21) BR 10 2014 025646-6 A2	Código 8.6 - Arquivamento - Art. 86 da LPI (22) 15/10/2014 (71) SERRALHERIA LUBRA LTDA (BR/SP) Referente à 3ª anuidade.
(21) BR 11 2012 000085-3 A2	Código 8.6 - Arquivamento - Art. 86 da LPI (22) 13/05/2011 (71) Ronser Bio-Tech Sdn Bhd (MY) Referente às 3ª, 4ª, 5ª e 6ª anuidades.
(21) BR 11 2012 000758-0 A2	Código 8.6 - Arquivamento - Art. 86 da LPI (22) 27/07/2010 (71) CHEMTURA CORPORATION (US) Referente às 5ª, 6ª e 7ª anuidades.
(21) BR 11 2012 000821-8 A2	Código 8.6 - Arquivamento - Art. 86 da LPI (22) 15/07/2010 (71) BUTAMAX ADVANCED BIOFUELS LLC (US) Referente às 6ª e 7ª anuidades.
(21) BR 11 2012 000869-2 A2	Código 8.6 - Arquivamento - Art. 86 da LPI (22) 28/06/2010 (71) KCI LICENSING, INC. (US) Referente às 3ª, 4ª, 5ª, 6ª e 7ª anuidades.
(21) BR 11 2012 000907-9 A2	Código 8.6 - Arquivamento - Art. 86 da LPI (22) 06/07/2010 (71) DOW GLOBAL TECHNOLOGIES INC (US)

	Referente às 6ª e 7ª anuidades.
(21) BR 11 2012 001015-8 A2	Código 8.6 - Arquivamento - Art. 86 da LPI (22) 14/07/2010 (71) Isidro Garcia Santiago (ES) , José Ramón Noales Oliver (ES) Referente às 5ª, 6ª e 7ª anuidades.
(21) BR 11 2012 001193-6 A2	Código 8.6 - Arquivamento - Art. 86 da LPI (22) 29/07/2010 (71) Clariance (FR) Referente às 5ª, 6ª e 7ª anuidades.
(21) BR 11 2012 001316-5 A2	Código 8.6 - Arquivamento - Art. 86 da LPI (22) 21/07/2010 (71) President And Fellows Of Harvard College (US) , Shanghai Institute Of Organic Chemistry (CN) Referente às 6ª e 7ª anuidades.
(21) BR 11 2012 002016-1 A2	Código 8.6 - Arquivamento - Art. 86 da LPI (22) 29/07/2010 (71) Ydreams - Informática S.A. (PT) Referente às 5ª, 6ª e 7ª anuidades.
(21) BR 11 2012 002038-2 A2	Código 8.6 - Arquivamento - Art. 86 da LPI (22) 21/07/2010 (71) CYRIUM TECHNOLOGIES INCORPORATED (CA) Referente às 3ª, 4ª, 5ª, 6ª e 7ª anuidades.
(21) BR 11 2012 002055-2 A2	Código 8.6 - Arquivamento - Art. 86 da LPI (22) 21/07/2010 (71) Alcon Lensx, Inc. (US) Referente às 5ª, 6ª e 7ª anuidades.
(21) BR 11 2012 002092-7 A2	Código 8.6 - Arquivamento - Art. 86 da LPI (22) 09/06/2010 (71) GENERAL ELETRIC COMPANY (US) Referente à 7ª anuidade.
(21) BR 11 2012 002478-7 A2	Código 8.6 - Arquivamento - Art. 86 da LPI (22) 10/06/2010 (71) RODOLFO ENRIQUE MUÑOZ (ES) Referente às 5ª, 6ª e 7ª anuidades.

(21) BR 11 2012 002518-0 A2	Código 8.6 - Arquivamento - Art. 86 da LPI (22) 04/08/2010 (71) Lifewave LTD. (IL) Referente às 3ª, 4ª, 5ª, 6ª e 7ª anuidades.
(21) BR 11 2012 002536-8 A2	Código 8.6 - Arquivamento - Art. 86 da LPI (22) 21/07/2010 (71) POLLOGEN LTD (IL) Referente às 6ª e 7ª anuidades.
(21) BR 11 2012 002829-4 A2	Código 8.6 - Arquivamento - Art. 86 da LPI (22) 09/08/2010 (71) The University Of Sheffield (GB) Referente às 5ª, 6ª e 7ª anuidades.
(21) BR 11 2012 002895-2 A2	Código 8.6 - Arquivamento - Art. 86 da LPI (22) 11/08/2009 (71) Alcatel Lucent (FR) Referente às 7ª e 8ª anuidades.
(21) BR 11 2012 004133-9 A2	Código 8.6 - Arquivamento - Art. 86 da LPI (22) 24/08/2010 (71) Commscope Inc. Of North Carolina (US) Referente às 6ª e 7ª anuidades.
(21) BR 11 2012 008508-5 A2	Código 8.6 - Arquivamento - Art. 86 da LPI (22) 13/10/2010 (71) NOVAN, INC. (US) , THE UNIVERSITY OF NORTH CAROLINA AT CHAPEL HILL (US) Referente à 7ª anuidade.
(21) BR 11 2012 008624-3 A2	Código 8.6 - Arquivamento - Art. 86 da LPI (22) 12/10/2010 (71) Pharmacyclics, Inc. (US) Referente à 7ª anuidade.
(21) BR 11 2012 008635-9 A2	Código 8.6 - Arquivamento - Art. 86 da LPI (22) 12/10/2010 (71) Sharp Kabushiki Kaisha (JP) Referente à 7ª anuidade.

(21) BR 11 2012 008674-0 A2	Código 8.6 - Arquivamento - Art. 86 da LPI (22) 13/10/2010 (71) Schweitzer Engineering Laboratories, INC. (US) Referente à 7ª anuidade.
(21) BR 11 2012 008681-2 A2	Código 8.6 - Arquivamento - Art. 86 da LPI (22) 13/10/2010 (71) Schweitzer Engineering Laboratories, INC. (US) Referente à 7ª anuidade.
(21) BR 11 2012 008682-0 A2	Código 8.6 - Arquivamento - Art. 86 da LPI (22) 12/10/2010 (71) New Health Sciences, INC. (US) , University Of Pittsburgh (US) Referente à 7ª anuidade.
(21) BR 11 2012 008735-5 A2	Código 8.6 - Arquivamento - Art. 86 da LPI (22) 14/10/2010 (71) ABB Technology AG (CH) Referente à 7ª anuidade.
(21) BR 11 2012 008745-2 A2	Código 8.6 - Arquivamento - Art. 86 da LPI (22) 13/10/2010 (71) Sparsors Plast KB (SE) Referente à 7ª anuidade.
(21) BR 11 2012 009095-0 A2	Código 8.6 - Arquivamento - Art. 86 da LPI (22) 15/10/2010 (71) Kendrion Linnig Gmbh (DE) Referente à 7ª anuidade.
(21) BR 11 2012 009122-0 A2	Código 8.6 - Arquivamento - Art. 86 da LPI (22) 15/10/2010 (71) Thoonsen Trading (FR) Referente à 7ª anuidade.
(21) BR 11 2012 009130-1 A2	Código 8.6 - Arquivamento - Art. 86 da LPI (22) 18/10/2010 (71) FIVES CINETICS INC. (US) Referente à 7ª anuidade.
(21) BR 11 2012 009268-5 A2	Código 8.6 - Arquivamento - Art. 86 da LPI (22) 28/06/2010 (71) Hunan Sany Intelligent Control Equipment Co., LTD. (CN) , Sany Heavy

	Industry CO., LTD. (CN) Referente às 5ª, 6ª e 7ª anuidades.
(21) BR 11 2012 009286-3 A2	Código 8.6 - Arquivamento - Art. 86 da LPI (22) 14/10/2010 (71) Inergy Automotive Systems Research (BE) Referente à 7ª anuidade.
(21) BR 11 2012 009298-7 A2	Código 8.6 - Arquivamento - Art. 86 da LPI (22) 18/10/2010 (71) Alstom Technology Ltd. (CH) Referente à 7ª anuidade.
(21) BR 11 2012 009461-0 A2	Código 8.6 - Arquivamento - Art. 86 da LPI (22) 22/10/2009 (71) The Board Of The Trustees OF University OF Illinois (US) Referente à 8ª anuidade.
(21) BR 11 2012 009500-5 A2	Código 8.6 - Arquivamento - Art. 86 da LPI (22) 12/10/2010 (71) Eth Zurich (CH) , University Of Zürich (CH) Referente à 7ª anuidade.
(21) BR 11 2012 009508-0 A2	Código 8.6 - Arquivamento - Art. 86 da LPI (22) 13/10/2010 (71) Dayco Products, LLC (US) Referente à 7ª anuidade.
(21) BR 11 2012 009566-8 A2	Código 8.6 - Arquivamento - Art. 86 da LPI (22) 14/10/2010 (71) BASF PLANT SCIENCE COMPANY GMBH (DE) , CROP FUNCTIONAL GENOMICS CENTER (KR) Referente à 7ª anuidade.
(21) BR 11 2012 009583-8 A2	Código 8.6 - Arquivamento - Art. 86 da LPI (22) 21/10/2010 (71) VERTEX PHARMACEUTICALS INCORPORATED (US) Referente à 7ª anuidade.
(21) BR 11 2012 009661-3 A2	Código 8.6 - Arquivamento - Art. 86 da LPI (22) 18/10/2010 (71) F. Hoffmann-La Roche AG (CH)

	Referente à 7ª anuidade.
(21) BR 11 2012 009767-9 A2	Código 8.6 - Arquivamento - Art. 86 da LPI (22) 15/10/2010 (71) Samsung Electronics, Co., Ltd. (KR) Referente à 7ª anuidade.
(21) BR 11 2012 009830-6 A2	Código 8.6 - Arquivamento - Art. 86 da LPI (22) 13/10/2010 (71) Coskata, Inc (US) Referente à 7ª anuidade.
(21) BR 11 2012 009880-2 A2	Código 8.6 - Arquivamento - Art. 86 da LPI (22) 18/10/2010 (71) Pictometry International Corporation (US) Referente à 7ª anuidade.
(21) BR 11 2012 009977-9 A2	Código 8.6 - Arquivamento - Art. 86 da LPI (22) 12/10/2010 (71) NUOVO PIGNONE S.P.A (IT) Referente à 7ª anuidade.
(21) BR 11 2012 010201-0 A2	Código 8.6 - Arquivamento - Art. 86 da LPI (22) 03/11/2010 (71) LUPIN LIMITED (IN) Referente às 5ª e 6ª anuidades.
(21) BR 11 2012 010353-9 A2	Código 8.6 - Arquivamento - Art. 86 da LPI (22) 21/09/2010 (71) GINO NOE' (IT) Referente às 5ª, 6ª e 7ª anuidades.
(21) BR 11 2012 010600-7 A2	Código 8.6 - Arquivamento - Art. 86 da LPI (22) 12/10/2010 (71) GENERAL ELETRIC COMPANY (US) Referente à 7ª anuidade.
(21) BR 11 2012 014473-1 A2	Código 8.6 - Arquivamento - Art. 86 da LPI (22) 14/10/2010 (71) Sharp Kabushiki Kaisha (JP) Referente à 7ª anuidade.

(21) BR 11 2012 018432-6 A2	Código 8.6 - Arquivamento - Art. 86 da LPI (22) 25/01/2011 (71) Queensbrook Limited (IE) Referente às 5ª e 6ª anuidades.
(21) BR 11 2012 020619-2 A2	Código 8.6 - Arquivamento - Art. 86 da LPI (22) 15/02/2011 (71) Apple Inc. (US) Referente à 6ª anuidade.
(21) BR 11 2012 020639-7 A2	Código 8.6 - Arquivamento - Art. 86 da LPI (22) 17/02/2011 (71) Debiopharm S.A. (CH) , Aurigene Discovery Technologies Ltd (IN) Referente à 6ª anuidade.
(21) BR 11 2012 020684-2 A2	Código 8.6 - Arquivamento - Art. 86 da LPI (22) 17/02/2011 (71) Algenol Biofuels Inc. (US) Referente à 6ª anuidade.
(21) BR 11 2012 021118-8 A2	Código 8.6 - Arquivamento - Art. 86 da LPI (22) 15/10/2010 (71) HONDA MOTOR CO., LTD. (JP) Referente à 7ª anuidade.
(21) BR 11 2012 021806-9 A2	Código 8.6 - Arquivamento - Art. 86 da LPI (22) 01/03/2011 (71) Myrexis, Inc. (US) referente a 6ª anuidade
(21) BR 11 2012 023132-4 A2	Código 8.6 - Arquivamento - Art. 86 da LPI (22) 16/03/2011 (71) Liguori Management (US) Referente às 4ª, 5ª e 6ª anuidades.
(21) BR 11 2012 023272-0 A2	Código 8.6 - Arquivamento - Art. 86 da LPI (22) 16/07/2010 (71) Intuit Inc. (US) Referente às 4ª, 5ª, 6ª e 7ª anuidades.
(21) BR 11 2012 023291-6 A2	Código 8.6 - Arquivamento - Art. 86 da LPI (22) 03/06/2011 (71) Visa U.S.A. Inc. (US)

	Referente às 4ª, 5ª e 6ª anuidades.
(21) BR 11 2012 023904-0 A2	Código 8.6 - Arquivamento - Art. 86 da LPI (22) 14/03/2011 (71) Xylem IP Holdings LLC (US) Referente à 6ª anuidade.
(21) BR 11 2012 023943-0 A2	Código 8.6 - Arquivamento - Art. 86 da LPI (22) 21/03/2011 (71) E.I. DU PONT DE NEMOURS AND COMPANY (US) Referente às 3ª, 4ª, 5ª e 6ª anuidades.
(21) BR 11 2012 023944-9 A2	Código 8.6 - Arquivamento - Art. 86 da LPI (22) 17/03/2011 (71) E.I. DU PONT DE NEMOURS AND COMPANY (US) Referente às 4ª, 5ª e 6ª anuidades.
(21) BR 11 2012 023946-5 A2	Código 8.6 - Arquivamento - Art. 86 da LPI (22) 16/03/2011 (71) E.I. DU PONT DE NEMOURS AND COMPANY (US) Referente às 3ª, 4ª, 5ª e 6ª anuidades.
(21) BR 11 2012 023947-3 A2	Código 8.6 - Arquivamento - Art. 86 da LPI (22) 29/09/2010 (71) CATERPILLAR GLOBAL MINING LLC (US) Referente às 3ª, 4ª, 5ª, 6ª e 7ª anuidades.
(21) BR 11 2012 023979-1 A2	Código 8.6 - Arquivamento - Art. 86 da LPI (22) 24/03/2011 (71) Yissum Research Development Company of the Hebrew University of Jerusalem (IL) Referente às 4ª, 5ª e 6ª anuidades.
(21) BR 11 2012 024065-0 A2	Código 8.6 - Arquivamento - Art. 86 da LPI (22) 23/03/2011 (71) REPRODUCTIVE RESEARCH TECHNOLOGIES, LP (US) Referente às 3ª, 4ª, 5ª e 6ª anuidades.
(21) BR 11 2012 024091-9 A2	Código 8.6 - Arquivamento - Art. 86 da LPI (22) 22/03/2011 (71) E.I. DU PONT DE NEMOURS AND COMPANY (US) Referente à 6ª anuidade.

(21) BR 11 2012 024129-0 A2	Código 8.6 - Arquivamento - Art. 86 da LPI (22) 18/03/2011 (71) EATON CORPORATION (US) Referente às 4ª, 5ª e 6ª anuidades.
(21) BR 11 2012 024371-3 A2	Código 8.6 - Arquivamento - Art. 86 da LPI (22) 08/03/2011 (71) 3M Innovative Proferties Company (US) Referente às 5ª e 6ª anuidades.
(21) BR 11 2012 024399-3 A2	Código 8.6 - Arquivamento - Art. 86 da LPI (22) 23/03/2011 (71) Sanofi-Aventis Deutschland GMBH (DE) Referente à 6ª anuidade.
(21) BR 11 2012 024415-9 A2	Código 8.6 - Arquivamento - Art. 86 da LPI (22) 25/03/2011 (71) FORTEM SOLUTIONS INC. (CA) Referente à 6ª anuidade.
(21) BR 11 2012 024417-5 A2	Código 8.6 - Arquivamento - Art. 86 da LPI (22) 11/03/2011 (71) Renault S.A.S (FR) Referente às 5ª e 6ª anuidades.
(21) BR 11 2012 024522-8 A2	Código 8.6 - Arquivamento - Art. 86 da LPI (22) 30/03/2011 (71) Phivco-1 Llc (US) Referente às 5ª e 6ª anuidades.
(21) BR 11 2012 024546-5 A2	Código 8.6 - Arquivamento - Art. 86 da LPI (22) 31/03/2011 (71) Sanofi-Aventis Deutschland Gmbh (DE) Referente à 6ª anuidade.
(21) BR 11 2012 024623-2 A2	Código 8.6 - Arquivamento - Art. 86 da LPI (22) 02/03/2011 (71) Haldor Topsoe A/S (DK) Referente às 5ª e 6ª anuidades.
(21) BR 11 2012 024635-6 A2	Código 8.6 - Arquivamento - Art. 86 da LPI

	(22) 30/03/2011 (71) Unomedical A/s (DK) Referente à 3ª anuidade.
(21) BR 11 2012 024637-2 A2	Código 8.6 - Arquivamento - Art. 86 da LPI (22) 29/03/2011 (71) Kosuke Uchiyama (JP) , Kazunori Tsuda (JP) Referente à 6ª anuidade.
(21) BR 11 2012 024694-1 A2	Código 8.6 - Arquivamento - Art. 86 da LPI (22) 20/04/2011 (71) Eastman Kodak Company (US) Referente às 5ª e 6ª anuidades.
(21) BR 11 2012 024794-8 A2	Código 8.6 - Arquivamento - Art. 86 da LPI (22) 02/03/2011 (71) Haldor Topsoe A/S (DK) Referente às 5ª e 6ª anuidades.
(21) BR 11 2012 024801-4 A2	Código 8.6 - Arquivamento - Art. 86 da LPI (22) 14/02/2011 (71) Unilever N.V. (NL) Referente às 5ª e 6ª anuidades.
(21) BR 11 2012 025306-9 A2	Código 8.6 - Arquivamento - Art. 86 da LPI (22) 05/04/2011 (71) Samsung Electronics Co., Ltd. (KR) Referente às 5ª e 6ª anuidades.
(21) BR 11 2012 027138-5 A2	Código 8.6 - Arquivamento - Art. 86 da LPI (22) 14/10/2010 (71) Erhard Bazak (DE) , Andreas Freiherr Von Tautphoeus (DE) Referente à 7ª anuidade.
(21) BR 11 2012 027401-5 A2	Código 8.6 - Arquivamento - Art. 86 da LPI (22) 27/04/2011 (71) WPC CORPORATION (JP) Referente às 5ª e 6ª anuidades.
(21) BR 11 2012 027448-1 A2	Código 8.6 - Arquivamento - Art. 86 da LPI (22) 24/04/2012 (71) Skala Stone, Inc (US)

	Referente às 3ª, 4ª e 5ª anuidades.
(21) BR 11 2012 027457-0 A2	Código 8.6 - Arquivamento - Art. 86 da LPI (22) 23/08/2010 (71) W&E International (Canada) Corp. (CA) , Huazi Lin (CA) Referente à 3ª anuidade.
(21) BR 11 2012 027764-2 A2	Código 8.6 - Arquivamento - Art. 86 da LPI (22) 20/04/2011 (71) Reckitt & Colman (Overseas) Limited (GB) Referente às 5ª e 6ª anuidades.
(21) BR 11 2012 027769-3 A2	Código 8.6 - Arquivamento - Art. 86 da LPI (22) 28/04/2011 (71) Mortimer Technology Holdings Limited (GB) Referente às 5ª e 6ª anuidades.
(21) BR 11 2012 027816-9 A2	Código 8.6 - Arquivamento - Art. 86 da LPI (22) 28/04/2011 (71) NOVARTIS AG (CH) Referente às 5ª e 6ª anuidades.
(21) BR 11 2012 028125-9 A2	Código 8.6 - Arquivamento - Art. 86 da LPI (22) 20/04/2011 (71) Sandvik Intellectual Property AB (SE) Referente às 5ª e 6ª anuidades.
(21) BR 11 2012 029326-5 A2	Código 8.6 - Arquivamento - Art. 86 da LPI (22) 19/05/2011 (71) Astrazeneca Ab (SE) , TARGACEPT, INC (US) Referente às 5ª e 6ª anuidades.
(21) BR 11 2012 029903-4 A2	Código 8.6 - Arquivamento - Art. 86 da LPI (22) 09/05/2011 (71) Microsoft Corporation (US) Referente às 5ª e 6ª anuidades.
(21) BR 11 2013 005902-8 A2	Código 8.6 - Arquivamento - Art. 86 da LPI (22) 14/10/2011 (71) Chevron U.S.A. Inc (US) Referente à 6ª anuidade.

(21) BR 11 2013 007047-1 A2	Código 8.6 - Arquivamento - Art. 86 da LPI (22) 31/08/2011 (71) VOITH PATENT GMBH (DE) Referente à 6ª anuidade.
(21) BR 11 2013 007504-0 A2	Código 8.6 - Arquivamento - Art. 86 da LPI (22) 08/09/2011 (71) BILCARE TECHNOLOGIES SINGAPORE PTE. LTD. (SG) Referente às 4ª, 5ª e 6ª anuidades.
(21) BR 11 2013 007539-2 A2	Código 8.6 - Arquivamento - Art. 86 da LPI (22) 14/02/2012 (71) Arturo Salice S.P.A. (IT) Referente às 4ª e 5ª anuidades.
(21) BR 11 2013 008498-7 A2	Código 8.6 - Arquivamento - Art. 86 da LPI (22) 13/10/2011 (71) Peritesco (FR) Referente à 6ª anuidade.
(21) BR 11 2013 008737-4 A2	Código 8.6 - Arquivamento - Art. 86 da LPI (22) 13/10/2011 (71) ABBOTT GMBH & CO KG (DE) , ABBOTT LABORATORIES (US) Referente à 6ª anuidade.
(21) BR 11 2013 008741-2 A2	Código 8.6 - Arquivamento - Art. 86 da LPI (22) 14/10/2011 (71) THOMSON LICENSING (FR) Referente à 6ª anuidade.
(21) BR 11 2013 008742-0 A2	Código 8.6 - Arquivamento - Art. 86 da LPI (22) 14/10/2011 (71) THOMSON LICENSING (FR) Referente à 6ª anuidade.
(21) BR 11 2013 008788-9 A2	Código 8.6 - Arquivamento - Art. 86 da LPI (22) 13/10/2011 (71) PHOENIX CONTACT GMBH & CO. KG (DE) Referente à 6ª anuidade.
(21) BR 11 2013 008851-6 A2	Código 8.6 - Arquivamento - Art. 86 da LPI (22) 13/10/2011 (71) Solvay Specialty Polymers USA, LLC (US)

	Referente à 6ª anuidade.
(21) BR 11 2013 008937-7 A2	Código 8.6 - Arquivamento - Art. 86 da LPI (22) 13/10/2010 (71) MARIA OLGA POLO EGUIA (US) Referente à 7ª anuidade.
(21) BR 11 2013 008969-5 A2	Código 8.6 - Arquivamento - Art. 86 da LPI (22) 12/10/2011 (71) MACK TRUCKS, INC. (US) Referente à 6ª anuidade.
(21) BR 11 2013 008987-3 A2	Código 8.6 - Arquivamento - Art. 86 da LPI (22) 18/10/2011 (71) TOTAL RESEARCH & TECHNOLOGY FELUY (BE) Referente à 6ª anuidade.
(21) BR 11 2013 009003-0 A2	Código 8.6 - Arquivamento - Art. 86 da LPI (22) 14/10/2011 (71) Andritz Technology and Asset Management Gmbh (AT) Referente à 6ª anuidade.
(21) BR 11 2013 009055-3 A2	Código 8.6 - Arquivamento - Art. 86 da LPI (22) 14/10/2011 (71) Medimmune Limited (GB) Referente à 6ª anuidade.
(21) BR 11 2013 009065-0 A2	Código 8.6 - Arquivamento - Art. 86 da LPI (22) 13/10/2011 (71) OCTAPHARMA AG (CH) Referente à 6ª anuidade.
(21) BR 11 2013 009156-8 A2	Código 8.6 - Arquivamento - Art. 86 da LPI (22) 13/10/2011 (71) Apec Ltd (GB) Referente à 6ª anuidade.
(21) BR 11 2013 009168-1 A2	Código 8.6 - Arquivamento - Art. 86 da LPI (22) 14/10/2010 (71) Ge Energy Power Conversion Technology Ltd (GB) Referente à 7ª anuidade.

(21) BR 11 2013 009169-0 A2
Código 8.6 - Arquivamento - Art. 86 da LPI
(22) 14/10/2011
(71) Innovnano-Materiais Avançados, S.A. (PT)
Referente à 6ª anuidade.

(21) BR 11 2013 009185-1 A2
Código 8.6 - Arquivamento - Art. 86 da LPI
(22) 18/10/2011
(71) Cosmo Technologies Ltd (IE)
Referente à 6ª anuidade.

(21) BR 11 2013 009358-7 A2
Código 8.6 - Arquivamento - Art. 86 da LPI
(22) 18/10/2011
(71) SCANIA CV AB (SE)
Referente à 6ª anuidade.

(21) BR 11 2013 009374-9 A2
Código 8.6 - Arquivamento - Art. 86 da LPI
(22) 18/10/2011
(71) TENNECO AUTOMOTIVE OPERATING COMPANY INC. (US)
Referente à 6ª anuidade.

(21) BR 11 2013 009375-7 A2
Código 8.6 - Arquivamento - Art. 86 da LPI
(22) 18/10/2011
(71) Halliburton Energy Services, Inc. (US)
Referente à 6ª anuidade.

(21) BR 11 2013 009490-7 A2
Código 8.6 - Arquivamento - Art. 86 da LPI
(22) 18/10/2011
(71) INNOVNANO-MATERIAIS AVANÇADOS, S.A. (PT)
Referente à 6ª anuidade.

(21) BR 11 2013 009548-2 A2
Código 8.6 - Arquivamento - Art. 86 da LPI
(22) 18/10/2011
(71) LEGO A/S (DK)
Referente à 6ª anuidade.

(21) BR 11 2013 009617-9 A2
Código 8.6 - Arquivamento - Art. 86 da LPI
(22) 14/10/2011
(71) HALLIBURTON ENERGY SERVICES, INC. (US)
Referente à 6ª anuidade.

(21) BR 11 2013 009619-5 A2
Código 8.6 - Arquivamento - Art. 86 da LPI
(22) 12/10/2011
(71) EVONIK DEGUSSA GMBH (DE)

	Referente à 6ª anuidade.
(21) BR 11 2013 009628-4 A2	Código 8.6 - Arquivamento - Art. 86 da LPI (22) 13/10/2011 (71) ATP CORP. (PA) Referente à 6ª anuidade.
(21) BR 11 2013 009650-0 A2	Código 8.6 - Arquivamento - Art. 86 da LPI (22) 17/10/2011 (71) Lego A/S (DK) Referente à 6ª anuidade.
(21) BR 11 2013 009801-5 A2	Código 8.6 - Arquivamento - Art. 86 da LPI (22) 17/10/2011 (71) KONINKLIJKE PHILIPS ELECTRONICS N.V. (NL) Referente à 6ª anuidade.
(21) BR 11 2013 009823-6 A2	Código 8.6 - Arquivamento - Art. 86 da LPI (22) 17/10/2011 (71) Bayer Intellectual Property Gmbh (DE) Referente à 6ª anuidade.
(21) BR 11 2013 010310-8 A2	Código 8.6 - Arquivamento - Art. 86 da LPI (22) 18/10/2011 (71) Pfizer, Inc (US) Referente à 6ª anuidade.
(21) BR 11 2013 011414-2 A2	Código 8.6 - Arquivamento - Art. 86 da LPI (22) 17/10/2011 (71) NISSAN MOTOR CO., LTD. (JP) Referente à 6ª anuidade.
(21) BR 11 2013 014205-7 A2	Código 8.6 - Arquivamento - Art. 86 da LPI (22) 09/12/2011 (71) SYNTHES GMBH (CH) Referente às 4ª e 5ª anuidades.
(21) BR 11 2013 016332-1 A2	Código 8.6 - Arquivamento - Art. 86 da LPI (22) 12/12/2011 (71) GRUPO ANTOLIN - INGENIERIA S.A. (ES) Referente à 4ª anuidade.

(21) BR 11 2013 020407-9 A2
Código 8.6 - Arquivamento - Art. 86 da LPI
(22) 15/12/2011
(71) FISHER CONTROLS INTERNATIONAL LLC (US)
Referente às 4ª e 5ª anuidades.

(21) BR 11 2013 020894-5 A2
Código 8.6 - Arquivamento - Art. 86 da LPI
(22) 16/02/2012
(71) CHEVRON U.S.A. INC. (US)
Referente à 5ª anuidade.

(21) BR 11 2013 020927-5 A2
Código 8.6 - Arquivamento - Art. 86 da LPI
(22) 15/02/2012
(71) ENTROPIC COMMUNICATIONS, INC. (US)
Referente à 5ª anuidade.

(21) BR 11 2013 020991-7 A2
Código 8.6 - Arquivamento - Art. 86 da LPI
(22) 15/02/2012
(71) ITW GEMA GMBH (CH)
Referente às 4ª e 5ª anuidades.

(21) BR 11 2013 023129-7 A2
Código 8.6 - Arquivamento - Art. 86 da LPI
(22) 08/03/2012
(71) BAYER INTELLECTUAL PROPERTY GMBH (DE)
Referente às 4ª e 5ª anuidades.

(21) BR 11 2013 023402-4 A2
Código 8.6 - Arquivamento - Art. 86 da LPI
(22) 30/03/2012
(71) NUOVO PIGNONE S.P.A. (IT)
Referente à 5ª anuidade.

(21) BR 11 2013 023806-2 A2
Código 8.6 - Arquivamento - Art. 86 da LPI
(22) 17/03/2011
(71) BEIJIN UGETLIGHT CO., LTD (CN)
Referente às 3ª, 4ª, 5ª e 6ª anuidades.

(21) BR 11 2013 023961-1 A2
Código 8.6 - Arquivamento - Art. 86 da LPI
(22) 12/10/2011
(71) MANAGED PRESSURE OPERATIONS PTE LTD (SG)
Referente à 6ª anuidade.

(21) BR 11 2013 025791-1 A2
Código 8.6 - Arquivamento - Art. 86 da LPI
(22) 28/02/2012
(71) VERSUVIS CRUCIBLE COMPANY (US)

	Referente à 5ª anuidade.
(21) BR 11 2013 025950-7 A2	Código 8.6 - Arquivamento - Art. 86 da LPI (22) 13/04/2012 (71) UNIVERSITEIT VAN AMSTERDAM (NL) Referente à 5ª anuidade.
(21) BR 11 2013 026202-8 A2	Código 8.6 - Arquivamento - Art. 86 da LPI (22) 12/04/2012 (71) MYREXIS, INC. (US) Referente às 4ª e 5ª anuidades.
(21) BR 11 2013 026653-8 A2	Código 8.6 - Arquivamento - Art. 86 da LPI (22) 20/04/2012 (71) VICENT DE TROZ (BR/PB) Referente às 4ª e 5ª anuidades.
(21) BR 11 2013 026755-0 A2	Código 8.6 - Arquivamento - Art. 86 da LPI (22) 17/04/2012 (71) UNIVERSITE NICE SOPHIA ANTIPOLIS (FR) , CENTRE NATIONAL DE LA RECHERCHE SCIENTIFIQUE (FR) , INSTITUT NATIONAL DE LA SANTE ET DE LA RECHERCHE MEDICALE (FR) Referente à 5ª anuidade.
(21) BR 11 2013 026997-9 A2	Código 8.6 - Arquivamento - Art. 86 da LPI (22) 17/04/2012 (71) ROHDE & SCHWARZ GMBH & CO. KG (DE) Referente às 3ª, 4ª e 5ª anuidades.
(21) BR 11 2013 027360-7 A2	Código 8.6 - Arquivamento - Art. 86 da LPI (22) 26/04/2012 (71) TRANSMISSION CVTCORP INC. (CA) Referente às 4ª e 5ª anuidades.
(21) BR 11 2013 027815-3 A2	Código 8.6 - Arquivamento - Art. 86 da LPI (22) 26/04/2012 (71) GEOSYNTEC CONSULTANTS, INC (US) Pagar restauração.
(21) BR 11 2013 027883-8 A2	Código 8.6 - Arquivamento - Art. 86 da LPI (22) 11/04/2012 (71) MOCHIDA PHARMACEUTICAL CO., LTD (JP)

	Referente às 4ª e 5ª anuidades.
(21) BR 11 2013 028044-1 A2	Código 8.6 - Arquivamento - Art. 86 da LPI (22) 03/05/2012 (71) AVANTOR PERFORMANCE MATERIALS, INC. (US) Referente às 4ª e 5ª anuidades.
(21) BR 11 2013 029924-0 A2	Código 8.6 - Arquivamento - Art. 86 da LPI (22) 18/06/2012 (71) COLORMATRIX HOLDINGS, INC. (US) Referente às 4ª e 5ª anuidades.
(21) BR 11 2013 029969-0 A2	Código 8.6 - Arquivamento - Art. 86 da LPI (22) 23/05/2012 (71) TACHIKAWA CORPORATION (JP) Referente às 4ª e 5ª anuidades.
(21) BR 11 2013 030108-2 A2	Código 8.6 - Arquivamento - Art. 86 da LPI (22) 22/05/2012 (71) SONY CORPORATION (JP) Referente às 4ª e 5ª anuidades.
(21) BR 11 2013 030348-4 A2	Código 8.6 - Arquivamento - Art. 86 da LPI (22) 06/07/2012 (71) C.R. BARD, INC. (US) Referente às 3ª, 4ª e 5ª anuidades.
(21) BR 11 2013 030351-4 A2	Código 8.6 - Arquivamento - Art. 86 da LPI (22) 22/06/2012 (71) C.R. BARD, INC. (US) Referente às 3ª, 4ª e 5ª anuidades.
(21) BR 11 2013 030370-0 A2	Código 8.6 - Arquivamento - Art. 86 da LPI (22) 25/05/2012 (71) INDIANA UNIVERSITY RESEARCH AND TECHNOLOGY CORPORATION (US) , APEX THERAPEUTICS, INC. (US) Referente à 5ª anuidade.
(21) BR 11 2013 032675-1 A2	Código 8.6 - Arquivamento - Art. 86 da LPI (22) 19/06/2012 (71) VAXINE PTY LTD (AU) Referente às 3ª, 4ª e 5ª anuidades.

(21) BR 11 2013 033192-5 A2	Código 8.6 - Arquivamento - Art. 86 da LPI (22) 22/06/2012 (71) GMP - ORPHAN (FR) Referente às 4ª e 5ª anuidades.
(21) BR 11 2014 005238-7 A2	Código 8.6 - Arquivamento - Art. 86 da LPI (22) 18/10/2012 (71) MASCHINENFABRIK REINHAUSEN GMBH (DE) Referente à 5ª anuidade.
(21) BR 11 2014 007107-1 A2	Código 8.6 - Arquivamento - Art. 86 da LPI (22) 26/09/2012 (71) FOLLEA INTERNATIONAL LTD. (CN) Referente às 4ª e 5ª anuidades.
(21) BR 11 2014 008431-9 A2	Código 8.6 - Arquivamento - Art. 86 da LPI (22) 17/10/2012 (71) LFC SPÓLKA Z O.O. (PL) Referente à 5ª anuidade.
(21) BR 11 2014 008504-8 A2	Código 8.6 - Arquivamento - Art. 86 da LPI (22) 17/10/2012 (71) ERHARD BAZAK (DE) , ANDREAS FREIHERR VON TAUTPHOEUS (CH) Referente à 5ª anuidade.
(21) BR 11 2014 008564-1 A2	Código 8.6 - Arquivamento - Art. 86 da LPI (22) 12/10/2011 (71) APTARGROUP, INC. (US) Referente à 6ª anuidade.
(21) BR 11 2014 008570-6 A2	Código 8.6 - Arquivamento - Art. 86 da LPI (22) 15/10/2012 (71) AIRCELLE (FR) Referente à 5ª anuidade.
(21) BR 11 2014 008746-6 A2	Código 8.6 - Arquivamento - Art. 86 da LPI (22) 12/10/2012 (71) SCHWEITZER ENGINEERING LABORATORIES, INC. (US) Referente à 5ª anuidade.
(21) BR 11 2014 008816-0 A2	Código 8.6 - Arquivamento - Art. 86 da LPI

	(22) 15/10/2012 (71) Roadwest Transport Equipment & Sales Pty Ltd (AU) Referente à 5ª anuidade.
(21) BR 11 2014 008839-0 A2	Código 8.6 - Arquivamento - Art. 86 da LPI (22) 13/10/2012 (71) ARKADA LICENCE SP. Z O.O. (PL) Referente à 5ª anuidade.
(21) BR 11 2014 008906-0 A2	Código 8.6 - Arquivamento - Art. 86 da LPI (22) 12/10/2012 (71) INTERCONTINENTAL GREAT BRANDS LLC (US) Referente à 5ª anuidade.
(21) BR 11 2014 008921-3 A2	Código 8.6 - Arquivamento - Art. 86 da LPI (22) 18/10/2012 (71) NIPPON TELEGRAPH AND TELEPHONE CORPORATION (JP) Referente à 5ª anuidade.
(21) BR 11 2014 008970-1 A2	Código 8.6 - Arquivamento - Art. 86 da LPI (22) 13/10/2012 (71) TRANSMED7, LLC (US) Referente à 5ª anuidade.
(21) BR 11 2014 008992-2 A8	Código 8.6 - Arquivamento - Art. 86 da LPI (22) 12/10/2012 (71) Alstom Renewable Technologies (FR) Referente à 5ª anuidade.
(21) BR 11 2014 009000-9 A2	Código 8.6 - Arquivamento - Art. 86 da LPI (22) 12/10/2012 (71) ABBOTT LABORATORIES (US) Referente à 5ª anuidade.
(21) BR 11 2014 009034-3 A2	Código 8.6 - Arquivamento - Art. 86 da LPI (22) 12/10/2011 (71) HALLIBURTON ENERGY SERVICES, INC (US) Referente à 6ª anuidade.
(21) BR 11 2014 009097-1 A2	Código 8.6 - Arquivamento - Art. 86 da LPI (22) 15/10/2012 (71) NESTEC S.A. (CH)

Referente à 5ª anuidade.

(21) BR 11 2014 009331-8 A2
Código 8.6 - Arquivamento - Art. 86 da LPI
(22) 17/10/2012
(71) EATON ELECTRICAL IP GMBH & CO. KG (DE)
Referente à 5ª anuidade.

(21) BR 11 2014 009357-1 A2
Código 8.6 - Arquivamento - Art. 86 da LPI
(22) 17/10/2012
(71) MESSIER-BUGATTI-DOWTY (FR) , AIRCELLE (FR)
Referente à 5ª anuidade.

(21) BR 11 2014 009360-1 A2
Código 8.6 - Arquivamento - Art. 86 da LPI
(22) 18/10/2012
(71) MULTISORB TECHNOLOGIES, INC. (US)
Referente à 5ª anuidade.

(21) BR 11 2014 009404-7 A2
Código 8.6 - Arquivamento - Art. 86 da LPI
(22) 17/10/2012
(71) H.B. FULLER COMPANY (US)
Referente à 5ª anuidade.

(21) BR 11 2014 009441-1 A8
Código 8.6 - Arquivamento - Art. 86 da LPI
(22) 18/10/2012
(71) ETHICON, INC. (US)
Referente à 5ª anuidade.

(21) BR 11 2014 009458-6 A2
Código 8.6 - Arquivamento - Art. 86 da LPI
(22) 18/10/2012
(71) ETHICON, INC. (US)
Referente à 5ª anuidade.

(21) BR 11 2014 009493-4 A2
Código 8.6 - Arquivamento - Art. 86 da LPI
(22) 16/10/2012
(71) WYSIPS (FR)
Referente à 5ª anuidade.

(21) BR 11 2014 009517-5 A2
Código 8.6 - Arquivamento - Art. 86 da LPI
(22) 18/10/2012
(71) MEADWESTVACO PACKAGING SYSTEMS, LLC (US)
Referente à 5ª anuidade.

(21) BR 11 2014 009560-4 A2	Código 8.6 - Arquivamento - Art. 86 da LPI (22) 18/10/2012 (71) INTELLIGENT ENERGY LIMITED (GB) Referente à 5ª anuidade.
(21) BR 11 2014 009750-0 A2	Código 8.6 - Arquivamento - Art. 86 da LPI (22) 15/10/2012 (71) ROBERT BOSCH GMBH (DE) Referente à 5ª anuidade.
(21) BR 11 2014 009809-3 A2	Código 8.6 - Arquivamento - Art. 86 da LPI (22) 18/10/2012 (71) THERATECHNOLOGIES INC. (CA) Referente à 5ª anuidade.
(21) BR 11 2014 010477-8 A2	Código 8.6 - Arquivamento - Art. 86 da LPI (22) 16/10/2012 (71) CHEVRON U.S.A. INC. (US) Referente à 5ª anuidade.
(21) BR 11 2014 011003-4 A2	Código 8.6 - Arquivamento - Art. 86 da LPI (22) 15/10/2012 (71) KONINKLIJKE PHILIPS N.V. (NL) Referente à 5ª anuidade.
(21) BR 11 2014 011134-0 A2	Código 8.6 - Arquivamento - Art. 86 da LPI (22) 16/10/2012 (71) CHEVRON U.S.A. INC. (US) Referente à 5ª anuidade.
(21) BR 11 2014 011182-0 A2	Código 8.6 - Arquivamento - Art. 86 da LPI (22) 17/10/2012 (71) CHEVRON ORONITE COMPANY LLC (US) , CHEVRON ORONITE SAS (FR) Referente à 5ª anuidade.
(21) BR 11 2014 011281-9 A2	Código 8.6 - Arquivamento - Art. 86 da LPI (22) 17/10/2013 (71) MR. HONGJI HOU (CN) Referente à 4ª anuidade.
(21) BR 11 2014 011887-6 A2	Código 8.6 - Arquivamento - Art. 86 da LPI (22) 12/10/2012

	(71) GIGA SOLAR FPC (US) Referente à 5ª anuidade.
(21) BR 11 2014 020158-7 A2	Código 8.6 - Arquivamento - Art. 86 da LPI (22) 14/02/2013 (71) BURCON NUTRASCIENCE (MB) CORP. (CA) Referente às 3ª e 4ª anuidades.
(21) BR 11 2014 020478-0 A8	Código 8.6 - Arquivamento - Art. 86 da LPI (22) 16/10/2012 (71) EYECONIT LTD (IL) Referente à 5ª anuidade.
(21) BR 11 2014 024373-5 A2	Código 8.6 - Arquivamento - Art. 86 da LPI (22) 14/03/2013 (71) BAYER HEALTHCARE LLC (US) Referente às 3ª e 4ª anuidades.
(21) BR 11 2014 024398-0 A2	Código 8.6 - Arquivamento - Art. 86 da LPI (22) 31/03/2012 (71) R-PHARM, CJSC (Closed Joint Stock Company) (RU) Referente à 5ª anuidade.
(21) BR 11 2014 024448-0 A2	Código 8.6 - Arquivamento - Art. 86 da LPI (22) 12/03/2013 (71) VERENIUM CORPORATION (US) Referente à 4ª anuidade.
(21) BR 11 2014 024491-0 A2	Código 8.6 - Arquivamento - Art. 86 da LPI (22) 02/04/2013 (71) BOEHRINGER INGELHEIM VETMEDICA, INC. (US) Referente à 4ª anuidade.
(21) BR 11 2014 024494-4 A2	Código 8.6 - Arquivamento - Art. 86 da LPI (22) 02/04/2013 (71) MERRIMACK PHARMACEUTICALS, INC. (US) Referente à 4ª anuidade.
(21) BR 11 2014 025490-7 A2	Código 8.6 - Arquivamento - Art. 86 da LPI (22) 15/03/2013 (71) MANITOWOC CRANE GROUP FRANCE SAS (FR) Referente à 4ª anuidade.

(21) BR 11 2014 025493-1 A2	Código 8.6 - Arquivamento - Art. 86 da LPI (22) 12/04/2012 (71) VIRTUAL FLY, S. L. (ES) Referente às 4ª e 5ª anuidades.
(21) BR 11 2014 025516-4 A2	Código 8.6 - Arquivamento - Art. 86 da LPI (22) 12/03/2013 (71) SONY CORPORATION (JP) Referente às 3ª e 4ª anuidades.
(21) BR 11 2014 025975-5 A2	Código 8.6 - Arquivamento - Art. 86 da LPI (22) 17/04/2013 (71) E.I. DU PONT DE NEMOURS AND COMPANY (US) Referente à 4ª anuidade.
(21) BR 11 2014 028068-1 A2	Código 8.6 - Arquivamento - Art. 86 da LPI (22) 25/09/2013 (71) STEM CELL PARTNERS LLC (US) Referente à 4ª anuidade.
(21) BR 11 2014 028069-0 A2	Código 8.6 - Arquivamento - Art. 86 da LPI (22) 10/05/2013 (71) CIPLA LIMITED (IN) Referente à 4ª anuidade.
(21) BR 11 2014 028448-2 A2	Código 8.6 - Arquivamento - Art. 86 da LPI (22) 10/05/2013 (71) GENERAL EQUIPMENT AND MANUFACTURING COMPANY, INC., D/B/A TOPWORX, INC. (US) Referente à 4ª anuidade.
(21) BR 11 2014 028463-6 A2	Código 8.6 - Arquivamento - Art. 86 da LPI (22) 13/05/2013 (71) SAGEM DEFENSE SECURITE (FR) Referente à 4ª anuidade.
(21) BR 11 2014 029342-2 A2	Código 8.6 - Arquivamento - Art. 86 da LPI (22) 22/05/2013 (71) GENERAL ELECTRIC COMPANY (US) Referente à 4ª anuidade.

(21) BR 11 2014 029901-3 A2	Código 8.6 - Arquivamento - Art. 86 da LPI (22) 14/06/2013 (71) AIRCELLE (FR) Referente à 4ª anuidade.
(21) BR 11 2014 030056-9 A2	Código 8.6 - Arquivamento - Art. 86 da LPI (22) 28/05/2013 (71) BAYER MATERIALSCIENCE AG (DE) Referente à 4ª anuidade.
(21) BR 11 2014 030098-4 A2	Código 8.6 - Arquivamento - Art. 86 da LPI (22) 31/05/2013 (71) Irm LLC (BM) Referente à 4ª anuidade.
(21) BR 11 2014 030487-4 A2	Código 8.6 - Arquivamento - Art. 86 da LPI (22) 05/06/2013 (71) CANPLAS INDUSTRIES LTD. (CA) , CANPLAS INDUSTRIES LTD. (CA) Referente à 4ª anuidade.
(21) BR 11 2014 030582-0 A2	Código 8.6 - Arquivamento - Art. 86 da LPI (22) 24/04/2013 (71) SONY CORPORATION (JP) Referente às 3ª e 4ª anuidades.
(21) BR 11 2014 030821-7 A2	Código 8.6 - Arquivamento - Art. 86 da LPI (22) 12/07/2013 (71) SAMSUNG ELECTRONICS CO., LTD. (KR) Referente à 4ª anuidade.
(21) BR 11 2014 031154-4 A2	Código 8.6 - Arquivamento - Art. 86 da LPI (22) 14/06/2013 (71) FOUNDATION FOR BIOMEDICAL RESEARCH AND INNOVATION (JP) , FOUNDATION FOR BIOMEDICAL RESEARCH AND INNOVATION (JP) Referente às 3ª e 4ª anuidades.
(21) BR 11 2014 032880-3 A2	Código 8.6 - Arquivamento - Art. 86 da LPI (22) 01/07/2013 (71) DEINOVE (FR) Referente à 4ª anuidade.
(21) BR 11 2015 000432-6 A2	Código 8.6 - Arquivamento - Art. 86 da LPI (22) 29/06/2012

	(71) ACORN CAPITAL HOLDINGS LIMITED (VG) Referente às 4ª e 5ª anuidades.
(21) BR 11 2015 000487-3 A2	Código 8.6 - Arquivamento - Art. 86 da LPI (22) 08/07/2013 (71) INTERCONTINENTAL GREAT BRANDS LLC (US) Referente à 4ª anuidade.
(21) BR 11 2015 000488-1 A2	Código 8.6 - Arquivamento - Art. 86 da LPI (22) 12/07/2012 (71) Halliburton Energy Services, Inc. (US) Referente à 5ª anuidade.
(21) BR 11 2015 000617-5 A2	Código 8.6 - Arquivamento - Art. 86 da LPI (22) 10/07/2013 (71) LIST HOLDING AG (CH) Referente à 4ª anuidade.
(21) BR 11 2015 000719-8 A2	Código 8.6 - Arquivamento - Art. 86 da LPI (22) 05/07/2013 (71) RATIONAL AG (DE) Referente à 3ª anuidade.
(21) BR 11 2015 000811-9 A2	Código 8.6 - Arquivamento - Art. 86 da LPI (22) 25/09/2012 (71) ADAPTIVE SPECTRUM AND SIGNAL ALIGNMENT, INC. (US) Referente à 5ª anuidade.
(21) BR 11 2015 001124-1 A2	Código 8.6 - Arquivamento - Art. 86 da LPI (22) 16/07/2013 (71) I.M.A. INDUSTRIA MACCHINE AUTOMATICHE S.P.A. (IT) Referente à 4ª anuidade.
(21) BR 11 2015 001818-1 A2	Código 8.6 - Arquivamento - Art. 86 da LPI (22) 12/10/2012 (71) ADAPTIVE SPECTRUM AND SIGNAL ALIGNMENT, INC. (US) Referente à 5ª anuidade.
(21) BR 11 2015 001840-8 A2	Código 8.6 - Arquivamento - Art. 86 da LPI (22) 07/08/2013 (71) AIRCELLE (FR) Referente à 4ª anuidade.

(21) BR 11 2015 002000-3 A2	Código 8.6 - Arquivamento - Art. 86 da LPI (22) 23/07/2013 (71) GEORGETOWN UNIVERSITY (US) Referente às 3ª e 4ª anuidades.
(21) BR 11 2015 002548-0 A2	Código 8.6 - Arquivamento - Art. 86 da LPI (22) 06/08/2013 (71) CABEAU, INC. (US) Referente à 4ª anuidade.
(21) BR 11 2015 002597-8 A2	Código 8.6 - Arquivamento - Art. 86 da LPI (22) 05/08/2013 (71) MICROSOFT CORPORATION (US) Referente à 4ª anuidade.
(21) BR 11 2015 002922-1 A2	Código 8.6 - Arquivamento - Art. 86 da LPI (22) 13/08/2013 (71) LAWO INFORMATIONSSYSTEME GMBH (DE) Referente à 4ª anuidade.
(21) BR 11 2015 002952-3 A2	Código 8.6 - Arquivamento - Art. 86 da LPI (22) 09/08/2013 (71) YOUWINENERGY GMBH (DE) Referente à 4ª anuidade.
(21) BR 11 2015 002956-6 A2	Código 8.6 - Arquivamento - Art. 86 da LPI (22) 29/06/2013 (71) WABCO GMBH (DE) Referente à 4ª anuidade.
(21) BR 11 2015 003037-8 A2	Código 8.6 - Arquivamento - Art. 86 da LPI (22) 20/09/2013 (71) KRAFT FOOD GROUP BRANDS LLC (US) Referente à 4ª anuidade.
(21) BR 11 2015 003167-6 A2	Código 8.6 - Arquivamento - Art. 86 da LPI (22) 19/07/2013 (71) NEC CORPORATION (JP) Referente à 4ª anuidade.
(21) BR 11 2015 003179-0 A2	Código 8.6 - Arquivamento - Art. 86 da LPI

	(22) 13/08/2013 (71) LOCKHEED MARTIN CORPORATION (US) Referente às 3ª e 4ª anuidades.
(21) BR 11 2015 003265-6 A2	Código 8.6 - Arquivamento - Art. 86 da LPI (22) 12/08/2013 (71) UOP LLC (US) Referente à 4ª anuidade.
(21) BR 11 2015 003360-1 A2	Código 8.6 - Arquivamento - Art. 86 da LPI (22) 09/07/2013 (71) ALCATEL LUCENT (FR) Referente às 3ª e 4ª anuidades.
(21) BR 11 2015 003851-4 A2	Código 8.6 - Arquivamento - Art. 86 da LPI (22) 21/08/2013 (71) GLAXO GROUP LIMITED (GB) Referente à 4ª anuidade.
(21) BR 11 2015 004303-8 A2	Código 8.6 - Arquivamento - Art. 86 da LPI (22) 26/08/2013 (71) BOEHRINGER INGELHEIM INTERNATIONAL GMBH (DE) , VITAE PHARMACEUTICALS, INC. (US) Referente à 4ª anuidade.
(21) BR 11 2015 004384-4 A2	Código 8.6 - Arquivamento - Art. 86 da LPI (22) 28/08/2013 (71) GOJO INDUSTRIES, INC. (US) Referente à 4ª anuidade.
(21) BR 11 2015 004618-5 A2	Código 8.6 - Arquivamento - Art. 86 da LPI (22) 05/06/2013 (71) CITICORP CREDIT SERVICES, INC. (USA) (US) , METZ , SCOTT (US) , NARAYANAN, GIRI (US) , THOTA, RAJENDRA (US) , CARTER, CHRISTINA (US) , GABA, SAURABH (IN) , SHAH, MILAN (US) , PALANISWAMY, GRISELDA (US) , SEN, JIT (US) Referente à 4ª anuidade.
(21) BR 11 2015 005326-2 A2	Código 8.6 - Arquivamento - Art. 86 da LPI (22) 10/09/2013 (71) INSTITUT NATIONAL DE LA RECHERCHE AGRONOMIQUE (FR) , CENTRE NATIONAL DE LA RECHERCHE SCIENTIFIQUE (CNRS) (FR) , IFP ENERGIES NOUVELLES (FR) , UNIVERSITE D`AIX MARSEILLE (FR)

Referente à 4ª anuidade.

(21) BR 11 2015 005436-6 A2

Código 8.6 - Arquivamento - Art. 86 da LPI
(22) 11/09/2013
(71) UNIVERSITÉ DE HAUTE-ALSACE (FR) , HOPITAUX UNIVERSITAIRES DE STRASBOURG (HUS) (FR) , UNIVERSITE DE STRASBOURG (FR)
Referente à 4ª anuidade.

(21) BR 11 2015 005470-6 A2

Código 8.6 - Arquivamento - Art. 86 da LPI
(22) 12/09/2013
(71) WEATHERFORD/LAMB, INC. (US)
Referente à 4ª anuidade.

(21) BR 11 2015 005562-1 A2

Código 8.6 - Arquivamento - Art. 86 da LPI
(22) 12/09/2013
(71) ETERNITY BIOSCIENCE INC. (US)
Referente à 4ª anuidade.

(21) BR 11 2015 005625-3 A2

Código 8.6 - Arquivamento - Art. 86 da LPI
(22) 20/08/2013
(71) GENERAL ELECTRIC COMPANY (US)
Referente à 4ª anuidade.

(21) BR 11 2015 005640-7 A2

Código 8.6 - Arquivamento - Art. 86 da LPI
(22) 05/08/2013
(71) LIQUID LIGHT, INC. (US)
Referente à 4ª anuidade.

(21) BR 11 2015 005738-1 A2

Código 8.6 - Arquivamento - Art. 86 da LPI
(22) 17/09/2013
(71) TARIX PHARMACEUTICALS LTD. (US)
Referente à 4ª anuidade.

(21) BR 11 2015 005877-9 A2

Código 8.6 - Arquivamento - Art. 86 da LPI
(22) 02/05/2013
(71) SAMSUNG ELECTRONICS CO., LTD. (KR)
Referente à 4ª anuidade.

(21) BR 11 2015 005879-5 A2

Código 8.6 - Arquivamento - Art. 86 da LPI
(22) 03/05/2013
(71) SAMSUNG ELETRONICS CO., LTD. (KR)
Referente à 4ª anuidade.

(21) BR 11 2015 005912-0 A2	Código 8.6 - Arquivamento - Art. 86 da LPI (22) 16/09/2013 (71) OPEN CHAMBER SYSTEMS, LLC (US) Referente à 4ª anuidade.
(21) BR 11 2015 005975-9 A2	Código 8.6 - Arquivamento - Art. 86 da LPI (22) 30/08/2013 (71) MOMCILO KOKANOVIC (RS) , MARKO KOKANOVIC (RS) , MIODRAG KOKANOVIC (RS) Referente à 3ª anuidade.
(21) BR 11 2015 005985-6 A2	Código 8.6 - Arquivamento - Art. 86 da LPI (22) 18/09/2013 (71) NOVOZYMES A/S (DK) Referente à 4ª anuidade.
(21) BR 11 2015 006620-8 A2	Código 8.6 - Arquivamento - Art. 86 da LPI (22) 25/09/2013 (71) HENKEL AG & CO. KGAA (DE) Referente às 3ª e 4ª anuidades.
(21) BR 11 2015 006805-7 A2	Código 8.6 - Arquivamento - Art. 86 da LPI (22) 27/09/2013 (71) ALLOMET CORPORATION (US) Referente à 4ª anuidade.
(21) BR 11 2015 007246-1 A2	Código 8.6 - Arquivamento - Art. 86 da LPI (22) 17/10/2013 (71) CONOCOPHILLIPS COMPANY (US) Referente à 4ª anuidade.
(21) BR 11 2015 007309-3 A2	Código 8.6 - Arquivamento - Art. 86 da LPI (22) 27/09/2013 (71) NUOVO PIGNONE SRL (IT) Referente às 3ª e 4ª anuidades.
(21) BR 11 2015 007637-8 A2	Código 8.6 - Arquivamento - Art. 86 da LPI (22) 07/10/2013 (71) BIONEER CORPORATION (KR) Referente à 4ª anuidade.

(21) BR 11 2015 008053-7 A2	Código 8.6 - Arquivamento - Art. 86 da LPI (22) 11/10/2012 (71) WYLESS GROUP HOLDING (SUISSE) SA (CH) Referente à 5ª anuidade.
(21) BR 11 2015 008072-3 A2	Código 8.6 - Arquivamento - Art. 86 da LPI (22) 17/10/2013 (71) SCHWEITZER ENGINEERING LABORATORIES, INC. (US) Referente à 4ª anuidade.
(21) BR 11 2015 008096-0 A2	Código 8.6 - Arquivamento - Art. 86 da LPI (22) 15/10/2013 (71) SCHWEITZER ENGINEERING LABORATORIES, INC. (US) Referente à 4ª anuidade.
(21) BR 11 2015 008142-8 A2	Código 8.6 - Arquivamento - Art. 86 da LPI (22) 15/10/2012 (71) DELPHI INTERNATIONAL OPERATIONS LUXEMBOURG S.À.R.L. (LU) Referente à 5ª anuidade.
(21) BR 11 2015 008188-6 A2	Código 8.6 - Arquivamento - Art. 86 da LPI (22) 17/10/2013 (71) DOW GLOBAL TECHNOLOGIES LLC (US) Referente à 4ª anuidade.
(21) BR 11 2015 008189-4 A2	Código 8.6 - Arquivamento - Art. 86 da LPI (22) 17/10/2013 (71) DOW GLOBAL TECHNOLOGIES LLC (US) Referente à 4ª anuidade.
(21) BR 11 2015 008196-7 A2	Código 8.6 - Arquivamento - Art. 86 da LPI (22) 17/10/2013 (71) DOW GLOBAL TECHNOLOGIES LLC (US) Referente à 4ª anuidade.
(21) BR 11 2015 008209-2 A2	Código 8.6 - Arquivamento - Art. 86 da LPI (22) 14/10/2013 (71) INOVA LABS, INC. (US) Referente à 4ª anuidade.
(21) BR 11 2015 008295-5 A2	Código 8.6 - Arquivamento - Art. 86 da LPI (22) 16/10/2013 (71) Halliburton Energy Services, Inc. (US)

	Referente à 4ª anuidade.
(21) BR 11 2015 008367-6 A2	Código 8.6 - Arquivamento - Art. 86 da LPI (22) 14/10/2013 (71) CHAMAELEO PHARMA BVBA (BE) Referente à 4ª anuidade.
(21) BR 11 2015 008368-4 A2	Código 8.6 - Arquivamento - Art. 86 da LPI (22) 14/10/2013 (71) CHAMAELEO PHARMA BVBA (BE) Referente à 4ª anuidade.
(21) BR 11 2015 008398-6 A2	Código 8.6 - Arquivamento - Art. 86 da LPI (22) 17/10/2013 (71) MANAGED PRESSURE OPERATIONS PTE LTD (SG) Referente à 4ª anuidade.
(21) BR 11 2015 008418-4 A2	Código 8.6 - Arquivamento - Art. 86 da LPI (22) 15/10/2013 (71) GLAXOSMITHKLINE BIOLOGICALS S.A. (BE) Referente à 4ª anuidade.
(21) BR 11 2015 008431-1 A2	Código 8.6 - Arquivamento - Art. 86 da LPI (22) 13/10/2013 (71) DOW GLOBAL TECHNOLOGIES LLC (US) Referente à 4ª anuidade.
(21) BR 11 2015 008490-7 A2	Código 8.6 - Arquivamento - Art. 86 da LPI (22) 17/10/2013 (71) THE COCA-COLA COMPANY (US) , CHR. HANSEN A/S (DK) Referente à 4ª anuidade.
(21) BR 11 2015 008492-3 A2	Código 8.6 - Arquivamento - Art. 86 da LPI (22) 17/10/2013 (71) THE COCA-COLA COMPANY (US) , CHR. HANSEN A/S (DK) Referente à 4ª anuidade.
(21) BR 11 2015 008507-5 A2	Código 8.6 - Arquivamento - Art. 86 da LPI (22) 17/10/2012 (71) INTERCONTINENTAL GREAT BRANDS LLC (US) Referente à 5ª anuidade.

(21) BR 11 2015 008578-4 A2
Código 8.6 - Arquivamento - Art. 86 da LPI
(22) 16/10/2013
(71) The Procter & Gamble Company (US)
Referente à 4ª anuidade.

(21) BR 11 2015 008592-0 A2
Código 8.6 - Arquivamento - Art. 86 da LPI
(22) 18/10/2013
(71) SCHWEITZER ENGINEERING LABORATORIES, INC. (US)
Referente à 4ª anuidade.

(21) BR 11 2015 008604-7 A2
Código 8.6 - Arquivamento - Art. 86 da LPI
(22) 17/10/2013
(71) EXTRA BRUSHES S.R.L. (IT)
Referente à 4ª anuidade.

(21) BR 11 2015 008684-5 A2
Código 8.6 - Arquivamento - Art. 86 da LPI
(22) 18/10/2013
(71) ABENGOA BIOENERGY NEW TECHNOLOGIES, LLC (US)
Referente à 4ª anuidade.

(21) BR 11 2015 008717-5 A2
Código 8.6 - Arquivamento - Art. 86 da LPI
(22) 17/10/2013
(71) CADILA HEALTHCARE LIMITED (IN)
Referente à 4ª anuidade.

(21) BR 11 2015 008757-4 A2
Código 8.6 - Arquivamento - Art. 86 da LPI
(22) 18/10/2013
(71) KONINKLIJKE PHILIPS N.V. (NL)
Referente à 4ª anuidade.

(21) BR 11 2015 008779-5 A2
Código 8.6 - Arquivamento - Art. 86 da LPI
(22) 15/10/2013
(71) C.R. BARD, INC. (US)
Referente à 4ª anuidade.

(21) BR 11 2015 008784-1 A2
Código 8.6 - Arquivamento - Art. 86 da LPI
(22) 17/10/2013
(71) CALON CARDIO TECHNOLOGY LTD (GB)
Referente à 4ª anuidade.

(21) BR 11 2015 008789-2 A2
Código 8.6 - Arquivamento - Art. 86 da LPI
(22) 17/10/2013
(71) PLANT ACTIVITY LTD. (CA)

Referente à 4ª anuidade.

(21) BR 11 2015 008805-8 A2

Código 8.6 - Arquivamento - Art. 86 da LPI
(22) 16/10/2013
(71) CHIKKA PTE LTD (SG)
Referente à 4ª anuidade.

(21) BR 11 2015 008915-1 A2

Código 8.6 - Arquivamento - Art. 86 da LPI
(22) 16/10/2013
(71) PLUG-UP INTERNATIONAL (FR)
Referente à 4ª anuidade.

(21) BR 11 2015 009071-0 A2

Código 8.6 - Arquivamento - Art. 86 da LPI
(22) 17/10/2013
(71) KABUSHIKI KAISHA TOSHIBA (JP)
Referente à 4ª anuidade.

(21) BR 11 2015 009981-5 A2

Código 8.6 - Arquivamento - Art. 86 da LPI
(22) 15/10/2013
(71) FLSMIDTH A/S (DK)
Referente à 4ª anuidade.

(21) BR 11 2015 010512-2 A2

Código 8.6 - Arquivamento - Art. 86 da LPI
(22) 17/10/2013
(71) MERCK PATENT GMBH (DE)
Referente à 4ª anuidade.

(21) BR 11 2015 010665-0 A2

Código 8.6 - Arquivamento - Art. 86 da LPI
(22) 17/10/2013
(71) TOMTOM INTERNATIONAL B.V. (NL)
Referente à 4ª anuidade.

(21) BR 11 2015 011659-0 A2

Código 8.6 - Arquivamento - Art. 86 da LPI
(22) 18/10/2013
(71) PRS MEDICAL TECHNOLOGIES, INC. (US)
Referente à 4ª anuidade.

(21) BR 11 2015 013790-3 A2

Código 8.6 - Arquivamento - Art. 86 da LPI
(22) 18/10/2013
(71) MJN U.S. HOLDINGS LLC (US)
Referente à 4ª anuidade.

(21) BR 11 2015 014809-3 A2	Código 8.6 - Arquivamento - Art. 86 da LPI (22) 18/10/2013 (71) GENERAL ELECTRIC COMPANY (US) Referente à 4ª anuidade.
(21) BR 11 2015 019500-8 A2	Código 8.6 - Arquivamento - Art. 86 da LPI (22) 14/02/2014 (71) AGC GLASS EUROPE (BE) referente a 3ª anuidade
(21) BR 11 2015 020100-8 A2	Código 8.6 - Arquivamento - Art. 86 da LPI (22) 22/02/2013 (71) ANDREAS STEINDL (AT) referente a 3ª anuidade
(21) BR 11 2015 021037-6 A2	Código 8.6 - Arquivamento - Art. 86 da LPI (22) 13/10/2013 (71) BLUE CUBE IP LLC (US) Referente à 4ª anuidade.
(21) BR 11 2015 021717-6 A2	Código 8.6 - Arquivamento - Art. 86 da LPI (22) 07/03/2014 (71) DENTAL LAB AESTHETICS, LLC (US) refrente a 3ª anuidade
(21) BR 11 2015 022459-8 A2	Código 8.6 - Arquivamento - Art. 86 da LPI (22) 15/03/2013 (71) BECTON, DICKINSON AND COMPANY (US) referente a 3ª anuidade
(21) BR 11 2015 022479-2 A2	Código 8.6 - Arquivamento - Art. 86 da LPI (22) 04/03/2014 (71) TATE & LYLE INGREDIENTS AMERICAS LLC (US) referente a 3ª anuidade
(21) BR 11 2015 022654-0 A2	Código 8.6 - Arquivamento - Art. 86 da LPI (22) 05/03/2014 (71) WOODWARD HRT, INC. (US) refrerente a 3ª anuidade
(21) BR 11 2015 023365-1 A2	Código 8.6 - Arquivamento - Art. 86 da LPI (22) 14/03/2014 (71) IBIQUITY DIGITAL CORPORATION (US)

	referente a 3ª anuidade
(21) BR 11 2015 026097-7 A2	Código 8.6 - Arquivamento - Art. 86 da LPI (22) 09/04/2014 (71) H.J. HEINZ COMPANY BRANDS LLC (US) Referente à 3ª anuidade.
(21) BR 11 2015 026613-4 A2	Código 8.6 - Arquivamento - Art. 86 da LPI (22) 19/04/2014 (71) INEO (FR) Referente à 3ª anuidade.
(21) BR 11 2015 026685-1 A2	Código 8.6 - Arquivamento - Art. 86 da LPI (22) 20/06/2014 (71) Suntory Holdings Limited (JP) Referente à 3ª anuidade.
(21) BR 11 2015 026739-4 A2	Código 8.6 - Arquivamento - Art. 86 da LPI (22) 25/03/2014 (71) JENOPTIK Automatisierungstechnik GmbH (DE) Referente à 3ª anuidade.
(21) BR 11 2015 026755-6 A2	Código 8.6 - Arquivamento - Art. 86 da LPI (22) 22/04/2014 (71) META DOWNHOLE LIMITED (GB) Referente à 3ª anuidade.
(21) BR 11 2015 026973-7 A2	Código 8.6 - Arquivamento - Art. 86 da LPI (22) 25/04/2014 (71) LAGUNA PHARMACEUTICALS, INC. (US) Referente à 3ª anuidade.
(21) BR 11 2015 027257-6 A2	Código 8.6 - Arquivamento - Art. 86 da LPI (22) 30/04/2013 (71) COMPAGNIE GÉNÉRALE DES ETABLISSEMENTS MICHELIN (FR) , MICHELIN RECHERCHE ET TECHNIQUE S.A. (CH) Referente à 4ª anuidade.
(21) BR 11 2015 027772-1 A2	Código 8.6 - Arquivamento - Art. 86 da LPI (22) 02/05/2014 (71) CELANESE INTERNATIONAL CORPORATION (US) Referente à 3ª anuidade.

(21) BR 11 2015 028095-1 A2	Código 8.6 - Arquivamento - Art. 86 da LPI (22) 06/09/2013 (71) ANHUI JIANGHUAI AUTOMOBILE CO., LTD (CN) Referente às 3ª e 4ª anuidades.
(21) BR 11 2015 028445-0 A2	Código 8.6 - Arquivamento - Art. 86 da LPI (22) 07/05/2014 (71) VETCO GRAY, INC. (US) Referente à 3ª anuidade.
(21) BR 11 2015 029753-6 A2	Código 8.6 - Arquivamento - Art. 86 da LPI (22) 30/05/2014 (71) NIPPON KAYAKU KABUSHIKI KAISHA (JP) Referente à 3ª anuidade.
(21) BR 11 2015 030485-0 A2	Código 8.6 - Arquivamento - Art. 86 da LPI (22) 06/06/2014 (71) GENERAL ELECTRIC COMPANY (US) Referente à 3ª anuidade.
(21) BR 11 2015 030539-3 A2	Código 8.6 - Arquivamento - Art. 86 da LPI (22) 03/06/2014 (71) HUTCHINSON (FR) Referente à 3ª anuidade.
(21) BR 11 2015 032324-3 A2	Código 8.6 - Arquivamento - Art. 86 da LPI (22) 23/06/2014 (71) MERIAL INC. (US) Referente á 3ª anuidade.
(21) BR 11 2015 032402-9 A2	Código 8.6 - Arquivamento - Art. 86 da LPI (22) 25/06/2014 (71) MASSIMO ZANOTTI (IT) Referente à 3ª anuidade.
(21) BR 11 2016 000236-9 A2	Código 8.6 - Arquivamento - Art. 86 da LPI (22) 18/07/2014 (71) VERSUS TECHNOLOGY, INC. (US) Referente à 3ª anuidade.
(21) BR 11 2016 000645-3 A2	Código 8.6 - Arquivamento - Art. 86 da LPI

	(22) 14/07/2014 (71) BECKER MARINE SYSTEMS GMBH & CO. KG (DE) Referente à 3ª anuidade.
(21) BR 11 2016 000756-5 A2	Código 8.6 - Arquivamento - Art. 86 da LPI (22) 15/07/2014 (71) PEDRO SAAVEDRA PACHECO (PE) Referente à 3ª anuidade.
(21) BR 11 2016 001610-6 A2	Código 8.6 - Arquivamento - Art. 86 da LPI (22) 15/07/2014 (71) CARNA BIOSCIENCES INC. (JP) Referente à 3ª anuidade.
(21) BR 11 2016 001622-0 A2	Código 8.6 - Arquivamento - Art. 86 da LPI (22) 25/06/2014 (71) MATTEL INC. (US) Referente à 3ª anuidade.
(21) BR 11 2016 010563-0 A2	Código 8.6 - Arquivamento - Art. 86 da LPI (22) 22/07/2014 (71) HUAWEI TECHNOLOGIES CO., LTD. (CN) Referente à 3ª anuidade.
(21) BR 11 2016 010882-5 A2	Código 8.6 - Arquivamento - Art. 86 da LPI (22) 14/11/2013 (71) METSO MINERALS, INC. (FI) Referente à 3ª anuidade.
(21) BR 11 2016 011454-0 A2	Código 8.6 - Arquivamento - Art. 86 da LPI (22) 03/09/2014 (71) NESTEC S.A. (CH) Referente à 3ª anuidade.
(21) BR 11 2016 011467-1 A2	Código 8.6 - Arquivamento - Art. 86 da LPI (22) 22/11/2013 (71) TRINSEO EUROPE GMBH (CH) Referente à 3ª anuidade.
(21) BR 11 2016 011653-4 A2	Código 8.6 - Arquivamento - Art. 86 da LPI (22) 08/10/2014 (71) ECOLAB USA INC. (US)

	Referente à 3ª anuidade.
(21) BR 11 2016 012477-4 A2	Código 8.6 - Arquivamento - Art. 86 da LPI (22) 23/12/2013 (71) BLUE CUBE IP LLC (US) Referente à 3ª anuidade.
(21) BR 11 2016 015015-5 A2	Código 8.6 - Arquivamento - Art. 86 da LPI (22) 16/07/2014 (71) HUAWEI TECHNOLOGIES CO., LTD. (US) Referente à 3ª anuidade.
(21) BR 11 2016 015036-8 A2	Código 8.6 - Arquivamento - Art. 86 da LPI (22) 17/10/2014 (71) NUSCALE POWER, LLC. (US) Referente à 3ª anuidade.
(21) BR 11 2016 015038-4 A2	Código 8.6 - Arquivamento - Art. 86 da LPI (22) 17/10/2014 (71) NUSCALE POWER, LLC. (US) Referente à 3ª anuidade.
(21) BR 11 2016 015293-0 A2	Código 8.6 - Arquivamento - Art. 86 da LPI (22) 23/09/2014 (71) BEIQI FOTON MOTOR CO., LTD. (CN) Referente à 3ª anuidade.
(21) BR 13 2012 013280-9 E2	Código 8.6 - Arquivamento - Art. 86 da LPI (22) 01/06/2012 (61) PI 0204519-2 10/10/2002 (71) UNIVERSIDADE FEDERAL DE PERNAMBUCO - UFPE (BR/PE) referente a 12ª,14ª e 15ª anuidades
(21) BR 13 2013 030754-7 E2	Código 8.6 - Arquivamento - Art. 86 da LPI (22) 29/11/2013 (61) BR 10 2013 021916-9 28/08/2013 (71) OLIVEIRA IMPLEMENTOS RODOVIARIOS MATAO LTDA - EPP (BR/SP) Referente à 4ª anuidade.
(21) BR 13 2014 025655-4 E2	Código 8.6 - Arquivamento - Art. 86 da LPI (22) 15/10/2014 (61) BR 10 2014 021652-9 01/09/2014 (71) RAPHAEL FUILLARAT JUNIOR (BR/SP)

	Referente à 3ª anuidade.
(21) BR 13 2015 010781-0 E2	Código 8.6 - Arquivamento - Art. 86 da LPI (22) 22/04/2015 (61) BR 10 2013 015442-3 19/06/2013 (71) DIRNEI FERRI (BR/SC) Referente às 3ª e 4ª anuidades.
(21) BR 20 2012 004191-5 U2	Código 8.6 - Arquivamento - Art. 86 da LPI (22) 27/02/2012 (71) ORLI BERNARDES (BR/SC) , BALBINA LORENZATTO BERNARDES (BR/SC) Referente à 3ª anuidade.
(21) BR 20 2012 015889-8 U2	Código 8.6 - Arquivamento - Art. 86 da LPI (22) 27/06/2012 (71) FOXGRAPH GRAFICA E EDITORA LTDA (BR/SP) Referente à 5ª anuidade.
(21) BR 20 2012 025442-0 U2	Código 8.6 - Arquivamento - Art. 86 da LPI (22) 05/10/2012 (71) Fernando Tricta Ferla (BR/PR) Referente à 5ª anuidade.
(21) BR 20 2012 026251-2 U2	Código 8.6 - Arquivamento - Art. 86 da LPI (22) 15/10/2012 (71) Carlos Adell Pericas (BR/SC) Referente à 5ª anuidade.
(21) BR 20 2012 026561-9 U2	Código 8.6 - Arquivamento - Art. 86 da LPI (22) 17/10/2012 (71) Clube Dr Antonio Augusto Reis Neves (BR/SP) Referente à 5ª anuidade.
(21) BR 20 2012 026961-4 U2	Código 8.6 - Arquivamento - Art. 86 da LPI (22) 22/10/2012 (71) Jeison Rafael Sasse (BR/SC) Referente à 5ª anuidade.
(21) BR 20 2013 002917-9 U2	Código 8.6 - Arquivamento - Art. 86 da LPI (22) 06/02/2013 (71) SANDRO FERNANDO CHICARONI (BR/SP)

Referente à 4ª anuidade.

(21) BR 20 2013 003300-1 U2
Código 8.6 - Arquivamento - Art. 86 da LPI
(22) 08/02/2013
(71) RAFAEL BARBISAN FERREIRA (BR/RS)
Referente à 4ª anuidade.

(21) BR 20 2013 003307-9 U2
Código 8.6 - Arquivamento - Art. 86 da LPI
(22) 08/02/2013
(71) Everaldo Fontana (BR/SP)
Referente às 3ª e 4ª anuidades.

(21) BR 20 2013 016273-1 U2
Código 8.6 - Arquivamento - Art. 86 da LPI
(22) 24/06/2013
(71) LUIZ FERNANDO MAZZONI (BR/SP)
Referente às 3ª e 4ª anuidades.

(21) BR 20 2013 018087-0 U2
Código 8.6 - Arquivamento - Art. 86 da LPI
(22) 16/07/2013
(71) FEWTEC ENGENHARIA LTDA (BR/MG)
Referente à 4ª anuidade.

(21) BR 20 2013 020058-7 U2
Código 8.6 - Arquivamento - Art. 86 da LPI
(22) 07/08/2013
(71) FEWTEC ENGENHARIA LTDA (BR/MG)
Referente à 4ª anuidade.

(21) BR 20 2013 020948-7 U2
Código 8.6 - Arquivamento - Art. 86 da LPI
(22) 16/08/2013
(71) FEWTEC ENGENHARIA LTDA (BR/MG)
Referente à 4ª anuidade.

(21) BR 20 2013 020949-5 U2
Código 8.6 - Arquivamento - Art. 86 da LPI
(22) 16/08/2013
(71) FEWTEC ENGENHARIA LTDA (BR/MG)
Referente à 4ª anuidade.

(21) BR 20 2013 020950-9 U2
Código 8.6 - Arquivamento - Art. 86 da LPI
(22) 16/08/2013
(71) FEWTEC ENGENHARIA LTDA (BR/MG)
Referente à 4ª anuidade.

(21) BR 20 2013 025077-0 U2	Código 8.6 - Arquivamento - Art. 86 da LPI (22) 30/09/2013 (71) CLAUDINEI DE LIMA (BR/SP) Referente às 3ª e 4ª anuidades.
(21) BR 20 2013 027088-7 U2	Código 8.6 - Arquivamento - Art. 86 da LPI (22) 21/10/2013 (71) MARTINS E CAMPELO LTDA ME (BR/MG) Referente à 4ª anuidade.
(21) BR 20 2014 011571-0 U2	Código 8.6 - Arquivamento - Art. 86 da LPI (22) 14/05/2014 (71) HELLY SETTE ANGELICO REIS (BR/MG) Referente à 3ª anuidade.
(21) BR 20 2014 011667-8 U2	Código 8.6 - Arquivamento - Art. 86 da LPI (22) 15/05/2014 (71) CHARLES MOREIRA (BR/SP) , EDINALDO FERREIRA DA SILVA (BR/SP) Referente à 3ª anuidade.
(21) BR 20 2014 014243-1 U2	Código 8.6 - Arquivamento - Art. 86 da LPI (22) 11/06/2014 (71) REINALDO D' AGOSTINO (BR/SP) Referente à 3ª anuidade.
(21) BR 20 2014 015172-4 U2	Código 8.6 - Arquivamento - Art. 86 da LPI (22) 20/06/2014 (71) DORVAL VERZA (BR/RS) Referente à 3ª anuidade.
(21) BR 20 2014 015613-0 U2	Código 8.6 - Arquivamento - Art. 86 da LPI (22) 24/06/2014 (71) JOÃO RODRIGUES DE OLIVEIRA FILHO (BR/GO) Referente à 3ª anuidade.
(21) BR 20 2014 015733-1 U2	Código 8.6 - Arquivamento - Art. 86 da LPI (22) 25/06/2014 (71) CLÁUDIO MILTON CAVALCANTE GIMENES (BR/PR) Referente à 3ª anuidade.
(21) BR 20 2014 017015-0 U2	Código 8.6 - Arquivamento - Art. 86 da LPI (22) 10/07/2014 (71) CLEDSON DE ARRUDA REIS (BR/SP)

	Referente à 3ª anuidade.
(21) BR 20 2014 017235-7 U2	Código 8.6 - Arquivamento - Art. 86 da LPI (22) 11/07/2014 (71) ANSELMO AZEVEDO DUARTE (BR/MG) , ROMERO CARMARGOS FABEL (BR/MG) Referente à 3ª anuidade.
(21) BR 20 2014 017538-0 U2	Código 8.6 - Arquivamento - Art. 86 da LPI (22) 16/07/2014 (71) JULIO CESAR CORDEIRO POSSOLY DA SILVA (BR/RJ) Referente à 3ª anuidade.
(21) BR 20 2014 019232-3 U2	Código 8.6 - Arquivamento - Art. 86 da LPI (22) 04/08/2014 (71) CARLINDO NICACIO DE SOUZA (BR/SP) Referente à 3ª anuidade.
(21) BR 20 2014 019332-0 U2	Código 8.6 - Arquivamento - Art. 86 da LPI (22) 05/08/2014 (71) SEVERINO SOARES DOS SANTOS JUNIOR (BR/ES) Referente à 3ª anuidade.
(21) BR 20 2014 019657-4 U2	Código 8.6 - Arquivamento - Art. 86 da LPI (22) 08/08/2014 (71) MARIO BESAGIO LOPES (BR/RO) Referente à 3ª anuidade.
(21) BR 20 2014 020561-1 U2	Código 8.6 - Arquivamento - Art. 86 da LPI (22) 21/08/2014 (71) EQUIPATEC EQUIPMENTOS E TECNOLOGIAS LTDA-ME (BR/RJ) Referente à 3ª anuidade.
(21) BR 20 2014 020726-6 U2	Código 8.6 - Arquivamento - Art. 86 da LPI (22) 15/08/2014 (71) CLAUDIA DE ANDRADE COM. VAREJISTA DE PROD. PARA BEBES E GESTANTES ME (BR/SP) Referente à 3ª anuidade.
(21) BR 20 2014 021697-4 U2	Código 8.6 - Arquivamento - Art. 86 da LPI (22) 02/09/2014 (71) HELIO MOTA DOS SANTOS (BR/SP)

	Referente à 3ª anuidade.
(21) BR 20 2014 021802-0 U2	Código 8.6 - Arquivamento - Art. 86 da LPI (22) 03/09/2014 (71) METALÚRGICA BOA SORTE IMPORTAÇÃO E EXPORTAÇÃO LTDA - EPP (BR/SP) Referente à 3ª anuidade.
(21) BR 20 2014 021952-3 U2	Código 8.6 - Arquivamento - Art. 86 da LPI (22) 04/09/2014 (71) Dione Rubiane Mohr (BR/SC) Referente à 3ª anuidade.
(21) BR 20 2014 022138-2 U2	Código 8.6 - Arquivamento - Art. 86 da LPI (22) 08/09/2014 (71) FLAVIA LISBOA CAETANO LEITE (BR/SP) Referente à 3ª anuidade.
(21) BR 20 2014 023201-5 U2	Código 8.6 - Arquivamento - Art. 86 da LPI (22) 18/09/2014 (71) FABRÍCIO TEIXEIRA COURA (BR/MG) , CÍNTIA MARIA SANTANA DE FIGUEIREDO (BR/MG) Referente à 3ª anuidade.
(21) BR 20 2014 023683-5 U2	Código 8.6 - Arquivamento - Art. 86 da LPI (22) 24/09/2014 (71) JONAS DO CAMPO LOBO (BR/SP) Referente à 3ª anuidade.
(21) BR 20 2014 023924-9 U2	Código 8.6 - Arquivamento - Art. 86 da LPI (22) 25/09/2014 (71) RENATO CESAR LOPES FURLAN (BR/SP) Referente à 3ª anuidade.
(21) BR 20 2014 024135-9 U2	Código 8.6 - Arquivamento - Art. 86 da LPI (22) 29/09/2014 (71) GUILHERME EUSTÁQUIO DA SILVA (BR/MG) Referente á taxa de restauração da 3ª anuidade.
(21) BR 20 2014 025097-8 U2	Código 8.6 - Arquivamento - Art. 86 da LPI (22) 08/10/2014 (71) JOÃO VANDERLEI TORELY MARTIN (BR/RS)

	Referente à 3ª anuidade.
(21) BR 20 2014 025949-5 U2	Código 8.6 - Arquivamento - Art. 86 da LPI (22) 17/10/2014 (71) CLUBE DR ANTONIO AUGUSTO REIS NEVES (BR/SP) Referente à 3ª anuidade.
(21) BR 21 2012 008715-6 U2	Código 8.6 - Arquivamento - Art. 86 da LPI (22) 14/10/2010 (71) EDUARDO DIAZ LOPEZ (MX) Referente à 7ª anuidade.
(21) C1 0605141-3 E2	Código 8.6 - Arquivamento - Art. 86 da LPI (22) 29/08/2008 (61) PI 0605141-3 20/10/2006 (71) Petroleo Brasileiro S. A. - PETROBRAS (BR/RJ) Referente à 11ª anuidade.
(21) MU 8302442-5 U2	Código 8.6 - Arquivamento - Art. 86 da LPI (22) 20/10/2003 (71) Marcos Fernando Luiz (BR/SC) Referente à 14ª anuidade.
(21) MU 8702336-9 U2	Código 8.6 - Arquivamento - Art. 86 da LPI (22) 15/10/2007 (71) Olivar Norberto de Carvalho (BR/SP) Referente à 10ª anuidade.
(21) MU 8802322-2 U2	Código 8.6 - Arquivamento - Art. 86 da LPI (22) 15/10/2008 (71) ESCOLA TÉCNICA PROFISSIONAL LTDA (BR/PR) Referente à 9ª anuidade.
(21) MU 9001824-9 U2	Código 8.6 - Arquivamento - Art. 86 da LPI (22) 14/10/2010 (71) José Adair Aguilar Pinheiro (BR/MG) Referente à 7ª anuidade.
(21) MU 9001937-7 U2	Código 8.6 - Arquivamento - Art. 86 da LPI (22) 14/10/2010 (71) ECO - COMFORT COMERCIAL IMPORTADORA E EXPORTADORA LTDA ME (BR/SP)

Referente à 7ª anuidade.

(21) MU 9001984-9 U2

Código 8.6 - Arquivamento - Art. 86 da LPI
(22) 22/10/2010
(71) MURILO FONSECA DONATTI (BR/SP)
Referente à 7ª anuidade.

(21) MU 9001999-7 U2

Código 8.6 - Arquivamento - Art. 86 da LPI
(22) 20/10/2010
(71) Aços Macom Indústria e Comércio Ltda (BR/SP)
Referente à 7ª anuidade.

(21) MU 9002098-7 U2

Código 8.6 - Arquivamento - Art. 86 da LPI
(22) 14/10/2010
(71) JULIANO TADEU FLORES GONÇALVES (BR/RS)
Referente à 7ª anuidade.

(21) MU 9002226-2 U2

Código 8.6 - Arquivamento - Art. 86 da LPI
(22) 14/10/2010
(71) Provision Consultoria Empresarial Ltda. (BR/RJ)
Referente à 7ª anuidade.

(21) MU 9002553-9 U2

Código 8.6 - Arquivamento - Art. 86 da LPI
(22) 20/10/2010
(71) RCC Duran (BR/AM)
Referente à 7ª anuidade.

(21) MU 9101844-7 U2

Código 8.6 - Arquivamento - Art. 86 da LPI
(22) 21/10/2011
(71) ROBERTO JACOMO FERREIRA GERMIGNANI (BR/SP)
Referente à 6ª anuidade.

(21) MU 9101848-0 U2

Código 8.6 - Arquivamento - Art. 86 da LPI
(22) 21/10/2011
(71) JOSÉ LUIS GONZALEZ BALSA (BR/SP)
Referente à 6ª anuidade.

(21) MU 9101849-8 U2

Código 8.6 - Arquivamento - Art. 86 da LPI
(22) 21/10/2011
(71) JOSÉ LUIS GONZALEZ BALSA (BR/SP)
Referente à 6ª anuidade.

(21) MU 9101861-7 U2	Código 8.6 - Arquivamento - Art. 86 da LPI (22) 21/10/2011 (71) ROBERTO JACOMO FERREIRA GERMIGNANI (BR/SP) Referente à 6ª anuidade.
(21) MU 9101921-4 U2	Código 8.6 - Arquivamento - Art. 86 da LPI (22) 13/10/2011 (71) OSVALDO DALLA COLETTA (BR/SP) Referente à 6ª anuidade.
(21) PI 0107347-8 A2	Código 8.6 - Arquivamento - Art. 86 da LPI (22) 16/10/2001 (71) Mitsubishi Heavy Industries LTD (JP) Referente à 16ª anuidade.
(21) PI 0213659-7 A2	Código 8.6 - Arquivamento - Art. 86 da LPI (22) 17/10/2002 (71) AURINIA PHARMACEUTICALS INC. (CA) Referente à 15ª anuidade.
(21) PI 0213761-5 A2	Código 8.6 - Arquivamento - Art. 86 da LPI (22) 22/10/2002 (71) Genentech, INC (US) Referente à 15ª anuidade.
(21) PI 0314893-9 A2	Código 8.6 - Arquivamento - Art. 86 da LPI (22) 17/10/2003 (71) BIOLEAÓERS CORPORATION (KR) Referente à 14ª anuidade.
(21) PI 0315365-7 A2	Código 8.6 - Arquivamento - Art. 86 da LPI (22) 16/10/2003 (71) Pierre Fabre Medicament (FR) Referente à 14ª anuidade.
(21) PI 0315489-0 A8	Código 8.6 - Arquivamento - Art. 86 da LPI (22) 20/10/2003 (71) Pharma Mar, S.A.U. (ES) Referente à 14ª anuidade.
(21) PI 0404569-6 A2	Código 8.6 - Arquivamento - Art. 86 da LPI (22) 20/10/2004 (71) Pst Eletrônica Ltda. (BR/AM)

	Referente à 13ª anuidade.
(21) PI 0404938-1 A2	Código 8.6 - Arquivamento - Art. 86 da LPI (22) 11/11/2004 (71) Milton Seigui Oshiro (BR/SP) , Adolfo Alberto Leirner (BR/SP) , Idágene Aparecida Cestari (BR/SP) , Sergio Akinori Hayashida (BR/SP) , Gina Hitomi Hamamoto Ushizima (BR/SP) , Marcelo Mazzetto (BR/SP) , Rinaldo Miranda (BR/SP) , Simão Bacht (BR/SP) Não apresentada a guia de cumprimento de exigência.
(21) PI 0415376-6 A2	Código 8.6 - Arquivamento - Art. 86 da LPI (22) 15/10/2004 (71) Marvin R. Blumberg (US) Referente à 13ª anuidade.
(21) PI 0415616-1 A2	Código 8.6 - Arquivamento - Art. 86 da LPI (22) 13/10/2004 (71) IMPERIAL INNOVATIONS LIMITED (GB) Referente à 13ª anuidade.
(21) PI 0504328-0 A8	Código 8.6 - Arquivamento - Art. 86 da LPI (22) 13/10/2005 (71) SCHAEFFLER TECHNOLOGIES AG & CO. KG (DE) Referente à 12ª anuidade.
(21) PI 0504438-3 A2	Código 8.6 - Arquivamento - Art. 86 da LPI (22) 17/10/2005 (71) Technological Resources Pty Ltd (AU) Referente à 12ª anuidade.
(21) PI 0516491-5 A2	Código 8.6 - Arquivamento - Art. 86 da LPI (22) 17/10/2005 (71) Intrexon Corporation (US) Referente à 12ª anuidade.
(21) PI 0516525-3 A2	Código 8.6 - Arquivamento - Art. 86 da LPI (22) 13/10/2005 (71) TENNECO AUTOMOTIVE OPERATING COMPANY INC. (US) Referente à 12ª anuidade.
(21) PI 0516590-3 A2	Código 8.6 - Arquivamento - Art. 86 da LPI (22) 17/10/2005 (71) CIPLA LIMITED (IN)

Referente à 12ª anuidade.

(21) PI 0517006-0 A2

Código 8.6 - Arquivamento - Art. 86 da LPI
(22) 21/10/2005
(71) BAYER AS (NO)
Referente à 12ª anuidade.

(21) PI 0517394-9 A8

Código 8.6 - Arquivamento - Art. 86 da LPI
(22) 20/10/2005
(71) PATRICK LESAGE (FR)
Referente à 12ª anuidade.

(21) PI 0518408-8 A2

Código 8.6 - Arquivamento - Art. 86 da LPI
(22) 20/10/2005
(71) NESTEC S.A (CH)
Referente à 12ª anuidade.

(21) PI 0520209-4 A2

Código 8.6 - Arquivamento - Art. 86 da LPI
(22) 21/10/2005
(71) Dong-A Pharmaceutical Co., Ltd. (KR)
Referente à 12ª anuidade.

(21) PI 0520644-8 A2

Código 8.6 - Arquivamento - Art. 86 da LPI
(22) 14/10/2005
(71) NOKIA TECHNOLOGIES OY (FI)
Referente à 12ª anuidade.

(21) PI 0604294-5 A2

Código 8.6 - Arquivamento - Art. 86 da LPI
(22) 16/10/2006
(71) Kimberly-Clark Brasil Indústria e Comércio de Produtos de Higiene Ltda. (BR/SP)
Referente à 11ª anuidade.

(21) PI 0604381-0 A8

Código 8.6 - Arquivamento - Art. 86 da LPI
(22) 16/10/2006
(71) Claudia Von Heesen (DE) , Harald Spiegel (DE)
Referente à 11ª anuidade.

(21) PI 0604684-3 A2

Código 8.6 - Arquivamento - Art. 86 da LPI
(22) 20/10/2006
(71) Brasilata S/A Embalagens Metálicas (BR/SP)
referente a 11ª anuidade

(21) PI 0614080-7 A2	Código 8.6 - Arquivamento - Art. 86 da LPI (22) 16/05/2006 (71) ELAN PHARMA INTERNATIONAL LIMITED (IE) Referente às 7ª, 8ª, 9ª, 10ª e 11ª anuidades.
(21) PI 0614168-4 A2	Código 8.6 - Arquivamento - Art. 86 da LPI (22) 21/07/2006 (71) ASTRAZENECA AB (SE) Referente às 7ª, 8ª, 9ª, 10ª e 11ª anuidades.
(21) PI 0614406-3 A2	Código 8.6 - Arquivamento - Art. 86 da LPI (22) 09/08/2006 (71) NETAFIM LTD. (IL) Referente às 7ª, 8ª, 9ª, 10ª e 11ª anuidades.
(21) PI 0614644-9 A2	Código 8.6 - Arquivamento - Art. 86 da LPI (22) 17/10/2006 (71) KABUSHIKI KAISHA TOYOTA JIDOSHOKKI (JP) Referente à 11ª anuidade.
(21) PI 0617421-3 A2	Código 8.6 - Arquivamento - Art. 86 da LPI (22) 13/10/2006 (71) Reckitt Benckiser (UK) Limited (GB) Referente à 11ª anuidade.
(21) PI 0617576-7 A2	Código 8.6 - Arquivamento - Art. 86 da LPI (22) 13/10/2006 (71) Galderma S.A. (CH) Referente à 11ª anuidade.
(21) PI 0618015-9 A2	Código 8.6 - Arquivamento - Art. 86 da LPI (22) 17/10/2006 (71) Xerex AB (SE) Referente à 11ª anuidade.
(21) PI 0618251-8 A2	Código 8.6 - Arquivamento - Art. 86 da LPI (22) 31/10/2006 (71) LG Electronics INC (KR) referente a 11ª anuidade
(21) PI 0621638-2 A2	Código 8.6 - Arquivamento - Art. 86 da LPI

	(22) 12/10/2006 (71) Paloma Pharmaceuticals, Inc. (US) Referente à 11ª anuidade.
(21) PI 0700778-7 A2	Código 8.6 - Arquivamento - Art. 86 da LPI (22) 23/02/2007 (71) Oversound Indústria e Comércio Eletro Acústico Ltda (BR/SP) referente a 8ª,9ª e 10ª anuidades
(21) PI 0710161-9 A2	Código 8.6 - Arquivamento - Art. 86 da LPI (22) 03/04/2007 (71) CL. Com S.R.L. (IT) Referente às 8ª, 9ª e 10ª anuidades.
(21) PI 0715320-1 A2	Código 8.6 - Arquivamento - Art. 86 da LPI (22) 15/10/2007 (71) KCI LICENSING INC. (US) Referente à 10ª anuidade.
(21) PI 0717119-6 A2	Código 8.6 - Arquivamento - Art. 86 da LPI (22) 15/10/2007 (71) Anson Medical Limited (GB) Referente à 10ª anuidade.
(21) PI 0717620-1 A2	Código 8.6 - Arquivamento - Art. 86 da LPI (22) 15/10/2007 (71) Bayer Healthcare LLC (US) Referente à 10ª anuidade.
(21) PI 0718108-6 A2	Código 8.6 - Arquivamento - Art. 86 da LPI (22) 16/10/2007 (71) Outotec OYJ (FI) Referente à 10ª anuidade.
(21) PI 0718109-4 A2	Código 8.6 - Arquivamento - Art. 86 da LPI (22) 16/10/2007 (71) Outotec OYJ (FI) Referente à 10ª anuidade.
(21) PI 0718369-0 A2	Código 8.6 - Arquivamento - Art. 86 da LPI (22) 16/10/2007 (71) Gva Consultants AB (SE)

	Referente à 10ª anuidade.
(21) PI 0719201-0 A2	Código 8.6 - Arquivamento - Art. 86 da LPI (22) 15/10/2007 (71) Zenyaku Kogyo Kabushikikaisha (JP) Referente à 10ª anuidade.
(21) PI 0719781-0 A2	Código 8.6 - Arquivamento - Art. 86 da LPI (22) 15/10/2007 (71) Zenyaku Kogyo Kabushikikaisha (JP) Referente à 10ª anuidade.
(21) PI 0722115-0 A2	Código 8.6 - Arquivamento - Art. 86 da LPI (22) 12/10/2007 (71) Latchways PLC (GB) Referente à 10ª anuidade.
(21) PI 0804349-3 A2	Código 8.6 - Arquivamento - Art. 86 da LPI (22) 16/10/2008 (71) LUIS FELIPE GARCIA PASCHOALI (BR/SP) Referente à 9ª anuidade.
(21) PI 0805126-7 A2	Código 8.6 - Arquivamento - Art. 86 da LPI (22) 21/11/2008 (71) CLAUDIO CRINITI (BR/SP) Referente 4a., 5a., 6a., 7a. e 8a. anuidade(s)
(21) PI 0805153-4 A2	Código 8.6 - Arquivamento - Art. 86 da LPI (22) 11/11/2008 (71) MARCOS JOSÉ DA SILVA (BR/SP) Referente 6a., 7a. e 8a. anuidade(s)
(21) PI 0805190-9 A2	Código 8.6 - Arquivamento - Art. 86 da LPI (22) 10/11/2008 (71) Universidade Federal de Juiz de Fora - UFJF (BR/MG) Referente 5a., 6a., 7a. e 8a, anuidade(s)
(21) PI 0805407-0 A2	Código 8.6 - Arquivamento - Art. 86 da LPI (22) 23/12/2008 (71) Edmundo João Casagranda (BR/SP) Referente 6a., 7a, e 8a, anuidade(s)

(21) PI 0805608-0 A2	Código 8.6 - Arquivamento - Art. 86 da LPI (22) 15/12/2008 (71) Embrapa - Empresa Brasileira de Pesquisa Agropecuária (BR/DF) Referente 5a., 6a., 7a. e 8a. anuidade(s)
(21) PI 0805983-7 A2	Código 8.6 - Arquivamento - Art. 86 da LPI (22) 20/10/2008 (71) Universidade Federal de Pernambuco (BR/PE) Referente à 9ª anuidade.
(21) PI 0806065-7 A2	Código 8.6 - Arquivamento - Art. 86 da LPI (22) 16/10/2008 (71) Petroleo Brasileiro S. A. - Petrobras (BR/RJ) Referente à 9ª anuidade.
(21) PI 0806119-0 A2	Código 8.6 - Arquivamento - Art. 86 da LPI (22) 15/10/2008 (71) CARLOS LUIZ DA SILVA SANTOS (BR/MG) Referente à 9ª anuidade.
(21) PI 0806321-4 A2	Código 8.6 - Arquivamento - Art. 86 da LPI (22) 08/01/2008 (71) Sanofi-Aventis (FR) Referente 8a., e 9a. anuidade(s).
(21) PI 0806779-1 A2	Código 8.6 - Arquivamento - Art. 86 da LPI (22) 16/01/2008 (71) Musc Foundation For Research Development (US) Referente 9a. anuidade.
(21) PI 0807497-6 A2	Código 8.6 - Arquivamento - Art. 86 da LPI (22) 03/01/2008 (71) AIRBUS OPERATIONS SAS (FR) Referente 9a. anuidade.
(21) PI 0808455-6 A2	Código 8.6 - Arquivamento - Art. 86 da LPI (22) 07/01/2008 (71) Clopay Plastic Products Company, Inc. (US) Referente 8a. e 9a. anuidade(s).
(21) PI 0809052-1 A2	Código 8.6 - Arquivamento - Art. 86 da LPI (22) 28/11/2008 (66) PI 0707572-3 28/11/2007

	(71) Instituto Nacional de Tecnologia (BR/RJ) , Clinica de Diagnóstico Por Imagem Ltda - CDPI (BR/RS) Referente 7a. e 8a. anuidade(s).
(21) PI 0811634-2 A2	Código 8.6 - Arquivamento - Art. 86 da LPI (22) 15/05/2008 (71) Social Project, Inc. (US) Referente às 6ª, 7ª, 8ª e 9ª anuidades.
(21) PI 0815536-4 A2	Código 8.6 - Arquivamento - Art. 86 da LPI (22) 11/08/2008 (71) Cytokinetics, Incorporation (US) Referente às 8ª e 9ª anuidades.
(21) PI 0815769-3 A2	Código 8.6 - Arquivamento - Art. 86 da LPI (22) 21/08/2008 (71) Oncotherapy Science, INC. (JP) Referente às 5ª, 6ª, 7ª, 8ª e 9ª anuidades.
(21) PI 0816261-1 A2	Código 8.6 - Arquivamento - Art. 86 da LPI (22) 13/10/2008 (71) KRONES AG (DE) Referente à 9ª anuidade.
(21) PI 0816561-0 A2	Código 8.6 - Arquivamento - Art. 86 da LPI (22) 13/10/2008 (71) INVISTA TECHNOLOGIES S.À.R.L. (CH) Referente à 9ª anuidade.
(21) PI 0817425-3 A2	Código 8.6 - Arquivamento - Art. 86 da LPI (22) 14/10/2008 (71) Janssen Pharmaceutical N.V. (BE) Referente à 9ª anuidade.
(21) PI 0817433-4 A2	Código 8.6 - Arquivamento - Art. 86 da LPI (22) 15/10/2008 (71) Janssen Pharmaceutica N.V (BE) Referente à 9ª anuidade.
(21) PI 0817658-2 A2	Código 8.6 - Arquivamento - Art. 86 da LPI (22) 20/10/2008 (71) Sachtleben Chemie Gmbh (DE)

	Referente à 9ª anuidade.
(21) PI 0817685-0 A2	Código 8.6 - Arquivamento - Art. 86 da LPI (22) 17/10/2008 (71) Georgia-Pacific Chemicals LLC (US) Referente à 9ª anuidade.
(21) PI 0817784-8 A2	Código 8.6 - Arquivamento - Art. 86 da LPI (22) 16/10/2008 (71) Huawei Technologies CO., LTD. (CN) Referente à 9ª anuidade.
(21) PI 0817823-2 A2	Código 8.6 - Arquivamento - Art. 86 da LPI (22) 16/10/2008 (71) AIRBUS OPERATIONS LIMITED (GB) Referente à 9ª anuidade.
(21) PI 0817837-2 A2	Código 8.6 - Arquivamento - Art. 86 da LPI (22) 17/10/2008 (71) Janssen Pharmaceutica N.V. (BE) Referente à 9ª anuidade.
(21) PI 0817960-3 A2	Código 8.6 - Arquivamento - Art. 86 da LPI (22) 21/10/2008 (71) COMPAGNIE GENERALE DES ETABLISSEMENTS MICHELIN (FR) , MICHELIN RECHERCHE ET TECHNIQUE S.A. (CH) Referente à 9ª anuidade.
(21) PI 0817966-2 A2	Código 8.6 - Arquivamento - Art. 86 da LPI (22) 21/10/2008 (71) Michelin Recherche Et Technique S.A. (CH) , COMPAGNIE GENERALE DES ETABLISSEMENTS MICHELIN (FR) Referente à 9ª anuidade.
(21) PI 0817997-2 A2	Código 8.6 - Arquivamento - Art. 86 da LPI (22) 20/10/2008 (71) Halliburton Energy Services INC. (US) Referente à 9ª anuidade.
(21) PI 0818042-3 A2	Código 8.6 - Arquivamento - Art. 86 da LPI (22) 15/10/2008 (71) LG Electronics INC (KR) , INTELLECTUAL DISCOVERY CO. LTD. (KR)

	Referente à 9ª anuidade.
(21) PI 0818074-1 A2	Código 8.6 - Arquivamento - Art. 86 da LPI (22) 15/10/2008 (71) OILFIELD MINERAL SOLUTIONS LIMITED (UK) , SCHLUMBERGER NORGE AS (NO) Referente à 9ª anuidade.
(21) PI 0818109-8 A2	Código 8.6 - Arquivamento - Art. 86 da LPI (22) 15/10/2008 (71) MSA AUER GMBH (DE) Referente à 9ª anuidade.
(21) PI 0818338-4 A8	Código 8.6 - Arquivamento - Art. 86 da LPI (22) 15/10/2008 (71) Daiichi Sankyo Company, Limited (JP) Referente à 9ª anuidade.
(21) PI 0818376-7 A2	Código 8.6 - Arquivamento - Art. 86 da LPI (22) 14/10/2008 (71) Dow Agrosciences LLC (US) Referente à 9ª anuidade.
(21) PI 0818400-3 A2	Código 8.6 - Arquivamento - Art. 86 da LPI (22) 22/10/2008 (71) Erema Engineering Recycling Maschinen Und Anlagen Gesellschaft M.B.H. (AT) Referente à 9ª anuidade.
(21) PI 0818420-8 A2	Código 8.6 - Arquivamento - Art. 86 da LPI (22) 17/10/2008 (71) Uop LLC (US) Referente à 9ª anuidade.
(21) PI 0818508-5 A2	Código 8.6 - Arquivamento - Art. 86 da LPI (22) 16/10/2008 (71) Qualcomm Incorporated (US) Referente à 9ª anuidade.
(21) PI 0818545-0 A2	Código 8.6 - Arquivamento - Art. 86 da LPI (22) 17/10/2008 (71) NOVARTIS AG (CH)

Referente à 9ª anuidade.

(21) PI 0818557-3 A2

Código 8.6 - Arquivamento - Art. 86 da LPI
(22) 17/10/2008
(71) Graphic Packaging International, Inc. (US)
Referente à 9ª anuidade.

(21) PI 0818579-4 A2

Código 8.6 - Arquivamento - Art. 86 da LPI
(22) 16/10/2008
(71) Lanxess Inc. (CA)
Referente à 9ª anuidade.

(21) PI 0818665-0 A2

Código 8.6 - Arquivamento - Art. 86 da LPI
(22) 20/10/2008
(71) Nippon Telegraph And Telephone Corporation (JP)
Referente à 9ª anuidade.

(21) PI 0818716-9 A2

Código 8.6 - Arquivamento - Art. 86 da LPI
(22) 21/10/2008
(71) Arkema France (FR)
Referente à 9ª anuidade.

(21) PI 0818720-7 A2

Código 8.6 - Arquivamento - Art. 86 da LPI
(22) 22/10/2008
(71) BLACKBERRY LIMITED (CA)
Referente à 9ª anuidade.

(21) PI 0818763-0 A2

Código 8.6 - Arquivamento - Art. 86 da LPI
(22) 13/10/2008
(71) KONINKLIJKE PHILIPS N. V. (NL)
Referente à 9ª anuidade.

(21) PI 0818773-8 A2

Código 8.6 - Arquivamento - Art. 86 da LPI
(22) 17/10/2008
(71) Janssen Pharmaceutica N.V. (BE)
Referente à 9ª anuidade.

(21) PI 0818837-8 A2

Código 8.6 - Arquivamento - Art. 86 da LPI
(22) 14/10/2008
(71) Bristol-Myers Squibb Company (US)
Referente à 9ª anuidade.

(21) PI 0818878-5 A2	Código 8.6 - Arquivamento - Art. 86 da LPI (22) 22/10/2008 (71) Commissariat A L'Energie Atomique Et Aux Energies Alternatives (FR) Referente à 9ª anuidade.
(21) PI 0819097-6 A2	Código 8.6 - Arquivamento - Art. 86 da LPI (22) 14/10/2008 (71) DE LA RUE INTERNATIONAL LIMITED (GB) Referente à 9ª anuidade.
(21) PI 0819127-1 A2	Código 8.6 - Arquivamento - Art. 86 da LPI (22) 17/10/2008 (71) HALLIBURTON ENERGY SERVICES, INC. (US) Referente à 9ª anuidade.
(21) PI 0819241-3 A2	Código 8.6 - Arquivamento - Art. 86 da LPI (22) 22/10/2008 (71) ACUCELA, INC. (US) Referente à 9ª anuidade.
(21) PI 0820044-0 A2	Código 8.6 - Arquivamento - Art. 86 da LPI (22) 16/10/2008 (71) Pricol Limited (IN) Referente à 9ª anuidade.
(21) PI 0821895-1 A2	Código 8.6 - Arquivamento - Art. 86 da LPI (22) 04/04/2008 (71) ROBERT SHORR (US) , ROBERT RODRIGUEZ (US) Referente 9a. anuidade.
(21) PI 0822517-6 A2	Código 8.6 - Arquivamento - Art. 86 da LPI (22) 17/09/2008 (71) Ink-Logix, Llc (US) Referente 8a. e 9a. anuidade(s)
(21) PI 0822553-2 A2	Código 8.6 - Arquivamento - Art. 86 da LPI (22) 14/04/2008 (71) Volvo Construction Equipment AB (SE) Referente 9a. anuidade.
(21) PI 0822730-6 A2	Código 8.6 - Arquivamento - Art. 86 da LPI (22) 27/08/2008 (71) Maschinenfabrik Reinhausen Gmbh (US)

	Referente 9a. anuidade.
(21) PI 0822813-2 A2	Código 8.6 - Arquivamento - Art. 86 da LPI (22) 23/06/2008 (71) Michelin Recherche et Technique S.A (CH) , COMPAGNIE GENERALE DES ETABLISSEMENTS MICHELIN (FR) Referente 9a. anuidade.
(21) PI 0822846-9 A2	Código 8.6 - Arquivamento - Art. 86 da LPI (22) 22/10/2008 (71) LEAR CORPORATION (US) Referente à 9ª anuidade.
(21) PI 0822850-7 A2	Código 8.6 - Arquivamento - Art. 86 da LPI (22) 30/06/2008 (71) Michelin Recherche Et Technique S.A. (CH) , COMPAGNIE GENERALE DES ETABLISSEMENTS MICHELIN (FR) Referente 9a. anuidade.
(21) PI 0822861-2 A2	Código 8.6 - Arquivamento - Art. 86 da LPI (22) 27/06/2008 (71) Michelin Recherche Et Technique S.A. (CH) , COMPAGNIE GENERALE DES ETABLISSEMENTS MICHELIN (FR) Referente 9a. anuidade.
(21) PI 0822862-0 A2	Código 8.6 - Arquivamento - Art. 86 da LPI (22) 30/06/2008 (71) Michelin Recherche Et Technique S.A. (CH) , COMPAGNIE GENERALE DES ETABLISSEMENTS MICHELIN (FR) Referente 9a. anuidade.
(21) PI 0822863-9 A2	Código 8.6 - Arquivamento - Art. 86 da LPI (22) 27/06/2008 (71) Michelin Recherche Et Technique S.A. (CH) , COMPAGNIE GENERALE DES ETABLISSEMENTS MICHELIN (FR) Referente 9a. anuidade.
(21) PI 0823003-0 A2	Código 8.6 - Arquivamento - Art. 86 da LPI (22) 08/08/2008 (71) Iluflex Comércio De Equipamentos Eletrônicos Ltda - Epp (BR/PR) Referente 9a. anuidade.
(21) PI 0823011-0 A2	Código 8.6 - Arquivamento - Art. 86 da LPI

	(22) 31/08/2008 (71) COMPAGNIE GENERALE DES ETABLISSEMENTS MICHELIN (FR) , MICHELIN RECHERCHE ET S.A. (CH) Referente 9a. anuidade.
(21) PI 0823047-1 A2	Código 8.6 - Arquivamento - Art. 86 da LPI (22) 12/08/2008 (71) Michelin Recherche Et Technique (CH) , COMPAGNIE GENERALE DES ETABLISSEMENTS MICHELIN (FR) Referente 9a. anuidade.
(21) PI 0823060-9 A2	Código 8.6 - Arquivamento - Art. 86 da LPI (22) 10/09/2008 (71) Smith International, Inc. (US) referente a 9ª anuidade
(21) PI 0823064-1 A2	Código 8.6 - Arquivamento - Art. 86 da LPI (22) 11/09/2008 (71) Michelin Recherche Et Techinique S.A (CH) , COMPAGNIE GENERALE DES ETABLISSEMENTS MICHELIN (FR) referente a 9ª anuidade
(21) PI 0823165-6 A2	Código 8.6 - Arquivamento - Art. 86 da LPI (22) 13/10/2008 (71) Innovnano-Materiais Avançados, S.A. (PT) Referente à 9ª anuidade.
(21) PI 0823315-2 A2	Código 8.6 - Arquivamento - Art. 86 da LPI (22) 17/12/2008 (71) Compania Vidrieira,S.A. DE CV (US) Referente 8a. anuidade.
(21) PI 0900234-0 A2	Código 8.6 - Arquivamento - Art. 86 da LPI (22) 09/02/2009 (71) Carlos Donizetti Abreu (BR/SP) Referente 7a. e 8a. anuidade(s).
(21) PI 0900273-1 A2	Código 8.6 - Arquivamento - Art. 86 da LPI (22) 06/02/2009 (71) Jorge Rodrigues Alves (BR/SP) Referente 8a. anuidade.
(21) PI 0900356-8 A2	Código 8.6 - Arquivamento - Art. 86 da LPI

	(22) 06/02/2009 (71) LEONARDO DELL'ARNO (BR/SP) Referente 7a. e 8a. anuidade(s).
(21) PI 0901009-2 A2	Código 8.6 - Arquivamento - Art. 86 da LPI (22) 13/02/2009 (71) Indimet, Inc. (US) Referente às 4ª, 5ª, 6ª, 7ª e 8ª anuidades.
(21) PI 0901710-0 A2	Código 8.6 - Arquivamento - Art. 86 da LPI (22) 19/02/2009 (71) Instituto Militar de Engenharia (BR/RJ) , TEcC2 Tecnologia em Sistemas de Comando e Controle Ltda (BR/RJ) Referente 6a., 7a. e 8a. anuidade(s).
(21) PI 0902533-2 A2	Código 8.6 - Arquivamento - Art. 86 da LPI (22) 04/06/2009 (71) Vera Lucia Fernandes Trotta Telles (BR/PR) , Cesar Augusto Mariano Fernandes (BR/SP) Referente 8a. anuidade.
(21) PI 0903088-3 A2	Código 8.6 - Arquivamento - Art. 86 da LPI (22) 19/05/2009 (71) Heidy Christine Jost (BR/RS) Referente 5a., 6a., 7a., e 8a. anuidade(s).
(21) PI 0903159-6 A2	Código 8.6 - Arquivamento - Art. 86 da LPI (22) 13/03/2009 (71) Universidade Federal de Minas Gerais (BR/MG) , AMA Soluções Tecnológicas LTDA. (BR/MG) Referente 7a. e 8a. anuidade(s).
(21) PI 0903962-7 A2	Código 8.6 - Arquivamento - Art. 86 da LPI (22) 14/10/2009 (71) THAIS DE PAULA MOURA (BR/SP) Referente à 8ª anuidade.
(21) PI 0904048-0 A2	Código 8.6 - Arquivamento - Art. 86 da LPI (22) 19/10/2009 (71) GVA Consultants AB (SE) Referente à 8ª anuidade.
(21) PI 0904064-1 A2	Código 8.6 - Arquivamento - Art. 86 da LPI

	(22) 20/10/2009 (71) The Goodyear Tire & Rubber Company (US) Referente à 8ª anuidade.
(21) PI 0904182-6 A2	Código 8.6 - Arquivamento - Art. 86 da LPI (22) 15/10/2009 (71) VMI - AZ Extrusion GMBH (DE) Referente à 8ª anuidade.
(21) PI 0904387-0 A2	Código 8.6 - Arquivamento - Art. 86 da LPI (22) 22/10/2009 (71) Electrolux do Brasil SA (BR/PR) Referente à 8ª anuidade.
(21) PI 0904822-7 A2	Código 8.6 - Arquivamento - Art. 86 da LPI (22) 16/10/2009 (71) Profil Verbindungstechnik GMBH & CO. KG (DE) Referente à 8ª anuidade.
(21) PI 0904833-2 A2	Código 8.6 - Arquivamento - Art. 86 da LPI (22) 05/10/2009 (71) Universidade Federal de Juiz de Fora UFJF (BR/MG) Referente 8a. anuidade.
(21) PI 0905597-5 A2	Código 8.6 - Arquivamento - Art. 86 da LPI (22) 16/10/2009 (71) Bayer Materialscience AG (DE) Referente à 8ª anuidade.
(21) PI 0905802-8 A2	Código 8.6 - Arquivamento - Art. 86 da LPI (22) 20/10/2009 (71) Identech - Next Indústria e Comércio de Produtos Eletrônicos Ltda (BR/PR) , André Sanches Fonseca Sobrinho (BR/PA) , Fundação Araucaria (BR/PR) Referente à 8ª anuidade.
(21) PI 0905805-2 A2	Código 8.6 - Arquivamento - Art. 86 da LPI (22) 13/10/2009 (71) Fernando Sperandio Campos (BR/MG) Referente à 8ª anuidade.
(21) PI 0907066-4 A2	Código 8.6 - Arquivamento - Art. 86 da LPI (22) 20/03/2009 (71) CATERPILLAR, INC. (US)

	Referente às 6ª, 7ª e 8ª anuidades.
(21) PI 0912526-4 A2	Código 8.6 - Arquivamento - Art. 86 da LPI (22) 07/04/2009 (71) ABB Technology AG (CH) Referente 8a. anuidade.
(21) PI 0913616-9 A2	Código 8.6 - Arquivamento - Art. 86 da LPI (22) 04/06/2009 (71) Carefusion 2200, INC. (US) Referente às 6ª, 7ª e 8ª anuidades.
(21) PI 0913987-7 A2	Código 8.6 - Arquivamento - Art. 86 da LPI (22) 30/06/2009 (71) Able Planet, Inc. (US) , H. Christopher Schweitzer (US) , Desmond Arthur Smith (ZA) Referente 7a. e 8a. anuidade(s).
(21) PI 0914244-4 A2	Código 8.6 - Arquivamento - Art. 86 da LPI (22) 07/07/2009 (71) Hyglos Invest GMBH (DE) Referente às 4ª, 5ª, 6ª, 7ª e 8ª anuidades.
(21) PI 0914341-6 A2	Código 8.6 - Arquivamento - Art. 86 da LPI (22) 15/10/2009 (71) KIMBERLY-CLARK WORLDWIDE, INC (US) Referente à 8ª anuidade.
(21) PI 0914512-5 A2	Código 8.6 - Arquivamento - Art. 86 da LPI (22) 15/10/2009 (71) VLAAMSE INSTELLING VOOR TECHNOLOGISCH ONDERZOEK (VITO) (BE) Referente à 8ª anuidade.
(21) PI 0914920-1 A2	Código 8.6 - Arquivamento - Art. 86 da LPI (22) 04/01/2009 (71) Yang Xingyin (CN) Referente 7a. e 8a. anuidade(s).
(21) PI 0915619-4 A2	Código 8.6 - Arquivamento - Art. 86 da LPI (22) 22/07/2009 (71) The Translational Genomics Research Institute (US) , The Regents Of The University Of California (US)

	Referente à 8ª anuidade.
(21) PI 0917254-8 A2	Código 8.6 - Arquivamento - Art. 86 da LPI (22) 28/07/2009 (71) Prad Research And Development Limited (VG) Referente 8a. anuidade.
(21) PI 0917354-4 A2	Código 8.6 - Arquivamento - Art. 86 da LPI (22) 28/08/2009 (71) The Hudson-Sharp Machine Company (US) Referente às 5ª, 6ª, 7ª e 8ª anuidades.
(21) PI 0918875-4 A2	Código 8.6 - Arquivamento - Art. 86 da LPI (22) 15/09/2009 (71) OPX Biotechnologies INC (US) Referente à 8ª anuidade.
(21) PI 0919619-6 A2	Código 8.6 - Arquivamento - Art. 86 da LPI (22) 15/10/2009 (71) Airbus Operations Limited (GB) Referente à 8ª anuidade.
(21) PI 0919682-0 A2	Código 8.6 - Arquivamento - Art. 86 da LPI (22) 15/10/2009 (71) S.c. Johnson & Son, Inc (US) Referente à 8ª anuidade.
(21) PI 0919708-7 A2	Código 8.6 - Arquivamento - Art. 86 da LPI (22) 12/10/2009 (71) Manuka Health New Zealand Limited (NZ) Referente à 8ª anuidade.
(21) PI 0920286-2 A2	Código 8.6 - Arquivamento - Art. 86 da LPI (22) 13/10/2009 (71) Sicpa Holding S.A (CH) Referente à 8ª anuidade.
(21) PI 0920299-4 A2	Código 8.6 - Arquivamento - Art. 86 da LPI (22) 13/10/2009 (71) Basf SE (DE) Referente à 8ª anuidade.

(21) PI 1000257-0 A2	Código 8.6 - Arquivamento - Art. 86 da LPI (22) 18/01/2010 (71) Elo Sistemas Eletrônicos S/A (BR/RS) Referente 6a. e 7a. anuidade(s)
(21) PI 1002578-2 A2	Código 8.6 - Arquivamento - Art. 86 da LPI (22) 21/07/2010 (71) MÁRCIO MANUEL FERREIRA DA CUNHA (PT) Referente 7a. anuidade.
(21) PI 1003176-6 A2	Código 8.6 - Arquivamento - Art. 86 da LPI (22) 17/05/2010 (71) H ENGENHERIA E PARTICIPAÇÕES LTDA (BR/SP) Referente 6a. e 7a. anuidfade(s).
(21) PI 1003514-1 A2	Código 8.6 - Arquivamento - Art. 86 da LPI (22) 24/09/2010 (71) Aloizio Vasconcelos Corrêa (BR/RJ) Referente 7a. anuidade.
(21) PI 1003571-0 A2	Código 8.6 - Arquivamento - Art. 86 da LPI (22) 13/10/2010 (71) Jair Hamann (BR/SC) Referente à 7ª anuidade.
(21) PI 1003708-0 A2	Código 8.6 - Arquivamento - Art. 86 da LPI (22) 14/10/2010 (71) Hitachi-Omron Terminal Solutions, Corp (JP) Referente à 7ª anuidade.
(21) PI 1003895-7 A2	Código 8.6 - Arquivamento - Art. 86 da LPI (22) 13/10/2010 (71) LCG Biotecnologia e Monitoramento Ambiental Ltda (BR/MG) Referente à 7ª anuidade.
(21) PI 1003982-1 A2	Código 8.6 - Arquivamento - Art. 86 da LPI (22) 14/10/2010 (71) EDÍLSON DE FREITAS TIAGO (BR/SP) Referente 6a, anuidade.
(21) PI 1004020-0 A2	Código 8.6 - Arquivamento - Art. 86 da LPI (22) 21/10/2010 (71) Fanem Ltda (BR/SP)

	Referente à 7ª anuidade.
(21) PI 1004124-9 A2	Código 8.6 - Arquivamento - Art. 86 da LPI (22) 14/10/2010 (71) Schoeller Arca Systems GMBH (DE) Referente à 7ª anuidade.
(21) PI 1004200-8 A2	Código 8.6 - Arquivamento - Art. 86 da LPI (22) 22/10/2010 (71) 3M INNOVATIVE PROPERTIES COMPANY (US) Referente à 7ª anuidade.
(21) PI 1006214-9 A2	Código 8.6 - Arquivamento - Art. 86 da LPI (22) 08/03/2010 (71) FOREIGN TRADE CORPORATION (US) Referente à 7ª anuidade.
(21) PI 1016161-9 A2	Código 8.6 - Arquivamento - Art. 86 da LPI (22) 05/03/2010 (71) Tyco Valves & Controls LP (US) Referente 7a. anuidade.
(21) PI 1016237-2 A2	Código 8.6 - Arquivamento - Art. 86 da LPI (22) 08/07/2010 (71) Commissariat A L'Energie Atomique Et Aux Energies Alternatives (FR) Referente 7a. anuidade.
(21) PI 1102248-5 A2	Código 8.6 - Arquivamento - Art. 86 da LPI (22) 04/05/2011 (71) Angelo Marcelo Tirado Dos Santos (BR/PR) Referente 6a. anuidade.
(21) PI 1103609-5 A2	Código 8.6 - Arquivamento - Art. 86 da LPI (22) 15/07/2011 (71) MARCOS VALENTIM DEZOTTI (BR/SP) Referente 5a. e 6a. anuidade(s)
(21) PI 1103882-9 A2	Código 8.6 - Arquivamento - Art. 86 da LPI (22) 12/08/2011 (71) RUBENS LUIS ARENAS BOSCH (BR/SP) referente a 6ª anuidade

(21) PI 1104237-0 A2	Código 8.6 - Arquivamento - Art. 86 da LPI (22) 20/10/2011 (71) GENERAL ELECTRIC COMPANY (US) Referente à 6ª anuidade.
(21) PI 1104255-9 A2	Código 8.6 - Arquivamento - Art. 86 da LPI (22) 20/10/2011 (71) ASSOCIAÇÃO EDUCAIONAL NOVE DE JULHO (BR/SP) Referente à 6ª anuidade.
(21) PI 1104257-5 A2	Código 8.6 - Arquivamento - Art. 86 da LPI (22) 21/10/2011 (71) FUNDAÇÃO CPQD - CENTRO DE PESQUISA E DESENVOLVIMENTO EM TELECOMUNICAÇÕES (BR/SP) Referente à 6ª anuidade.
(21) PI 1104272-9 A2	Código 8.6 - Arquivamento - Art. 86 da LPI (22) 21/10/2011 (71) SIANO MOBILE SILICON LTD (IL) Referente à 6ª anuidade.
(21) PI 1104660-0 A2	Código 8.6 - Arquivamento - Art. 86 da LPI (22) 30/08/2011 (71) Polymar Indústria e Comércio Importação e Exportação Ltda (BR/CE) Referente a taxa de restauração da 6a. anuidade.
(21) PI 1106287-8 A2	Código 8.6 - Arquivamento - Art. 86 da LPI (22) 14/10/2011 (71) The Goodyear Tire & Rubber Company (US) Referente à 6ª anuidade.
(21) PI 1106469-2 A2	Código 8.6 - Arquivamento - Art. 86 da LPI (22) 21/10/2011 (71) Inovação, Educação e Soluções Tecnologicas Limitada (BR/SP) Referente à 6ª anuidade.
(21) PI 1106635-0 A2	Código 8.6 - Arquivamento - Art. 86 da LPI (22) 21/10/2011 (71) Röhm GmbH (DE) Referente à 6ª anuidade.
(21) PI 1107052-8 A2	Código 8.6 - Arquivamento - Art. 86 da LPI (22) 17/10/2011

	(71) The Goodyear Tire & Rubber Company (US) Referente à 6ª anuidade.
(21) PI 1107055-2 A2	Código 8.6 - Arquivamento - Art. 86 da LPI (22) 14/10/2011 (71) CGGVERITAS SERVICES SA (FR) Referente à 6ª anuidade.
(21) PI 1107111-7 A2	Código 8.6 - Arquivamento - Art. 86 da LPI (22) 17/10/2011 (71) The Goodyear Tire & Rubber Company (US) Referente à 6ª anuidade.
(21) PI 1107375-6 A2	Código 8.6 - Arquivamento - Art. 86 da LPI (22) 07/12/2011 (71) Universidade Federal de Minas Gerais (BR/MG) , Petroleo Brasileiro S.A. - Petrobrás (BR/RJ) Referente 5a. anuidade.
(21) PI 9713959-9 A2	Código 8.6 - Arquivamento - Art. 86 da LPI (22) 17/12/1997 (71) Stanford Rook Limited (GB) Referente 15a., 16a., 17a. 18a., 19a. e 20a. anuidade(s).
(21) PI 9812974-0 A2	Código 8.6 - Arquivamento - Art. 86 da LPI (22) 21/10/1998 (71) Centro de Inmunologia Molecular (CU) Referente à 19ª anuidade.
(21) PI 9915757-8 A2	Código 8.6 - Arquivamento - Art. 86 da LPI (22) 15/10/1999 (71) K.U. Leuven Research & Development (BE) , Instituto de Biotecnologia-UNAM (MX) Referente à 18ª anuidade.

Código 8.7 - Restauração

Notificação quanto à restauração do andamento do pedido.

(21) BR 10 2013 028353-3 A2	Código 8.7 - Restauração (22) 29/08/2013 (71) RUY OLIVEIRA DE SOUSA (BR/BA)
(21) BR 10 2014 002997-4 A2	Código 8.7 - Restauração (22) 07/02/2014 (71) FCA FIAT CHRYSLER AUTOMOVEIS BRASIL LTDA (BR/MG)
(21) BR 10 2015 002001-5 A2	Código 8.7 - Restauração (22) 28/01/2015 (71) PEDRO HENRIQUE CANTUARIA LOBO (BR/GO) , LUIZ FERNANDO SUZARTE SILVA FERREIRA (BR/ES) , PHELLIPE MARTINS FERREIRA DA SILVA (BR/DF)
(21) BR 11 2012 002636-4 A2	Código 8.7 - Restauração (22) 07/08/2009 (71) Gat Microencapsulation, AG (AT)
(21) BR 11 2013 004642-2 A2	Código 8.7 - Restauração (22) 26/08/2011 (71) NEUROPRO LIMITED (VG)
(21) BR 11 2014 022770-5 A2	Código 8.7 - Restauração (22) 22/05/2013 (71) SOKOLOV, DMITRIY ANDREYEVICH (RU)
(21) BR 11 2014 024251-8 A8	Código 8.7 - Restauração (22) 27/02/2013 (71) RHIZEN PHARMACEUTICALS S.A. (CH)
(21) BR 11 2014 028013-4 A2	Código 8.7 - Restauração (22) 11/05/2012 (71) FIVE PRIME THERAPEUTICS, INC. (US)
(21) BR 11 2014 030368-1 A2	Código 8.7 - Restauração (22) 04/06/2013 (71) BUCKMAN LABORATORIES INTERNATIONAL, INC (US)

(21) BR 11 2014 031286-9 A2	Código 8.7 - Restauração (22) 14/06/2013 (71) DEEPFLEX INC. (US)
(21) BR 11 2014 032328-3 A2	Código 8.7 - Restauração (22) 25/06/2013 (71) CUMMINS INTELLECTUAL PROPERTY, INC. (US)
(21) BR 11 2015 005063-8 A2	Código 8.7 - Restauração (22) 27/08/2013 (71) SCHNEIDER ELECTRIC INDUSTRIES SAS (FR)
(21) BR 11 2015 006132-0 A2	Código 8.7 - Restauração (22) 10/09/2013 (71) BUCKMAN LABORATORIES INTERNATIONAL, INC (US)
(21) BR 11 2015 008669-1 A2	Código 8.7 - Restauração (22) 22/10/2013 (71) The Procter & Gamble Company (US)
(21) BR 11 2015 009669-7 A2	Código 8.7 - Restauração (22) 05/08/2013 (71) PARKER HANNIFIN INDÚSTRIA E COMÉRCIO LTDA (BR/SP)
(21) BR 11 2015 012683-9 A2	Código 8.7 - Restauração (22) 26/11/2013 (71) INTELLIGRATED HEADQUARTERS LLC (US)
(21) BR 11 2015 021130-5 A2	Código 8.7 - Restauração (22) 28/02/2014 (71) VALSPAR SOURCING, INC. (US)
(21) BR 11 2015 022756-2 A2	Código 8.7 - Restauração (22) 05/03/2014 (71) LIQUID ROBOTICS, INC. (US)
(21) BR 11 2016 002049-9 A2	Código 8.7 - Restauração (22) 15/07/2014 (71) ZAG HOLDINGS INC. (CA)
(21) BR 11 2016 002985-2 A2	Código 8.7 - Restauração (22) 14/08/2014

	(71) ZAG HOLDINGS INC. (CA)
(21) BR 11 2016 007093-3 A2	Código 8.7 - Restauração (22) 24/09/2014 (71) VALSPAR SOURCING, INC. (US)
(21) BR 20 2014 017980-7 U2	Código 8.7 - Restauração (22) 21/07/2014 (71) JOSE ANTONIO DA ROCHA NETO (BR/SP)
(21) PI 0113792-1 A2	Código 8.7 - Restauração (22) 30/08/2001 (71) Agriculture Victoria Services PTY LTD (AU) , La Trobe University (AU) Pedido restaurado por decisão judicial conforme Processo 01415510820144025101
(21) PI 0602707-5 A2	Código 8.7 - Restauração (22) 19/06/2006 (71) PVC Ziper Industria e Comercio de Representação Ltda EPP (BR/SP)
(21) PI 0704093-8 A2	Código 8.7 - Restauração (22) 04/10/2007 (71) FUNDAÇÃO OSWALDO CRUZ - FIOCRUZ (BR/RJ) , UNIVERSIDADE FEDERAL DO RIO DE JANEIRO - UFRJ (BR/RJ)
(21) PI 0803467-2 A2	Código 8.7 - Restauração (22) 09/09/2008 (71) ANDINO YUU ZAITSU (BR/SP)
(21) PI 0902614-2 A2	Código 8.7 - Restauração (22) 28/07/2009 (71) BIOPOL POLIMEROS VEGETAIS LTDA (BR/SP)
(21) PI 0905402-2 A2	Código 8.7 - Restauração (22) 29/04/2009 (71) Ioannis Andonios Zavoudakis (BR/ES)
(21) PI 0911023-2 A2	Código 8.7 - Restauração (22) 21/07/2009 (71) CONSEJO SUPERIOR DE INVESTIGACIONES CIENTÍFICAS (ES)
(21) PI 1001735-6 A8	Código 8.7 - Restauração

	(22) 10/06/2010 (71) HI TECHNOLOGIES S.A. (BR/PR)
(21) PI 1002869-2 A2	Código 8.7 - Restauração (22) 02/08/2010 (71) Universidade de São Paulo - USP (BR/SP) , Bfclay Especialidades Ltda (BR/SP) , Universidade Federal do Rio de Janeiro (BR/RJ)
(21) PI 1003983-0 A2	Código 8.7 - Restauração (22) 06/10/2010 (71) MARCOS EDUARDO SEDRA GUGLIOTTI (BR/SP)
(21) PI 1004176-1 A2	Código 8.7 - Restauração (22) 25/10/2010 (71) Universidade Federal do Rio de janeiro (BR/RJ) , Fundação Oswaldo Cruz (Fiocruz) (BR/RJ)
(21) PI 1102497-6 A2	Código 8.7 - Restauração (22) 03/05/2011 (71) Haraldo Rehder (BR/SP)

Código 8.8 - Despacho Anulado

Anulação do despacho por ter sido indevido. (A toda publicação que envolva anulação de ato ou despacho caberá justificativa no processo administrativo.)

---

(21) BR 10 2013 024297-7 A2

Código 8.8 - Despacho Anulado
(22) 20/09/2013
(71) PATRICIA FRANCISCO DE OLIVEIRA (BR/SC) , CARLOS EDUARDO SARKIS (BR/SC) , RAFAEL FERRAZ CELLA (BR/SC)
Referente RPI 2429 de 25/07/2017 - cód. 8.6

---

(21) BR 10 2014 017295-5 A2

Código 8.8 - Despacho Anulado
(22) 14/07/2014
(71) FARMÁCIA BS LTDA - EPP (BR/MG)
referente ao despacho 8.6 na RPI 2430 de 01/08/2017

---

(21) BR 11 2012 015098-7 A2

Código 8.8 - Despacho Anulado
(22) 08/12/2010
(71) The Iams Company (US)
Referente ao despacho 8.6 publicado na RPI 2340 de 01/08/2017.

---

(21) BR 11 2013 017457-9 A2

Código 8.8 - Despacho Anulado
(22) 28/12/2011
(71) NEC CORPORATION (JP)
Referente à RPI 2430 de 01/08/2017 - código 8.6.

---

(21) BR 11 2013 018628-3 A2

Código 8.8 - Despacho Anulado
(22) 24/01/2012
(71) NOVO NORDISK A/S (DK)
Referente à RPI 2430 de 01/08/2017 - código 8.6.

---

(21) BR 11 2014 021141-8 A8

Código 8.8 - Despacho Anulado
(22) 06/03/2012
(71) HALLIBURTON ENERGY SERVICES, INC (US)
referente ao despacho 8.6 na RPI 2426 de 04/07/2017

---

(21) BR 11 2014 026826-6 A2

Código 8.8 - Despacho Anulado
(22) 26/04/2013
(71) DÜRR SYSTEMS GMBH (DE)
Referente à RPI 2427 de 11/07/2017 - código 8.6.

---

(21) BR 11 2015 001789-4 A2

Código 8.8 - Despacho Anulado

	(22) 31/07/2012 (71) TOYOTA JIDOSHA KABUSHIKI KAISHA (JP) Referente à RPI 2428 de 18/07/2017 - código 8.6.
(21) BR 11 2015 004369-0 A2	Código 8.8 - Despacho Anulado (22) 28/08/2012 (71) MICRO MOTION, INC. (US) Referente ao despacho 8.6 publicado na RPI 2428 de 18/07/2017.
(21) BR 11 2015 014358-0 A2	Código 8.8 - Despacho Anulado (22) 20/12/2013 (71) COMPAGNIE GÉNÉRALE DES ETABLISSEMENTS MICHELIN (FR) , MICHELIN RECHERCHE ET TECHNIQUE S.A. (CH) referente ao despacho 8.6 na RPI 2429 de 25/07/2017
(21) BR 11 2016 003911-4 A2	Código 8.8 - Despacho Anulado (22) 21/08/2014 (71) CONSTRUCTION RESEARCH & TECHNOLOGY GMBH (DE) Referente à RPI 2431 de 08/08/2017 - código 8.6.
(21) BR 20 2012 016429-4 U2	Código 8.8 - Despacho Anulado (22) 13/06/2012 (71) José Valério Neto (BR/RN) Referente ao despacho 8.6 publicado na RPI 2430 de 01/08/2017.
(21) PI 0703993-0 A2	Código 8.8 - Despacho Anulado (22) 05/10/2007 (71) FUNDAÇÃO OSWALDO CRUZ - FIOCRUZ (BR/RJ) referente ao despacho 8.6 na RPI 2431 de 08/08/2017
(21) PI 0812013-7 A2	Código 8.8 - Despacho Anulado (22) 23/05/2008 (71) The University Of British Columbia (CA) referente ao despacho 8.6 na RPI 2427 de 11/07/2017
(21) PI 0813226-7 A2	Código 8.8 - Despacho Anulado (22) 27/06/2008 (71) APS AF 28/8 (DK) Referente ao despacho 8.6 publicado na RPI 2429 de 25/07/2017.
(21) PI 1007444-9 A2	Código 8.8 - Despacho Anulado (22) 27/01/2010 (71) SCHLUMBERGER NORGE AS (NO) , M-I Drilling Fluids U.K. Limited

	(GB) , M-I L.L.C. (US) Referente ao despacho 8.6 publicado na RPI 2427 de 11/07/2017.
(21) PI 1100047-3 A2	Código 8.8 - Despacho Anulado (22) 14/01/2011 (71) Ecosol Soluções Ecológicas Ltda (BR/RS) Referente RPI 2422 de 06/06/2017 - cód. 8.5
(21) PI 1106844-2 A2	Código 8.8 - Despacho Anulado (22) 11/10/2011 (71) Fundação Oswaldo Cruz (BR/RJ) , Universidade Federal do Paraná - UFPR (BR/PR) , Instituto de Biologia Molecular do Paraná - IBMP (BR/PR) , Universidade Federal do Rio Grande do Sul - UFRGS (BR/RS) referente ao despacho 8.6 na RPI 2431 de 08/08/2017

Código 8.11 - Manutenção do Arquivamento

Mantido o arquivamento do pedido uma vez que não foi requerida a restauração nos termos do disposto no art. 87 da Lei nº 9.279/96, encerrando a instância administrativa.

---

(21) BR 10 2013 029379-2 A2

Código 8.11 - Manutenção do Arquivamento
(22) 14/11/2013
(71) SERVIÇO FLORESTAL BRASILEIRO-SFB (BR/DF)
referente ao despacho 8.6 na RPI 2402 de 17/01/2017 e o despacho 15.22.1 na RPI 2426 de 04/07/2017.

---

(21) BR 11 2013 000212-3 A2

Código 8.11 - Manutenção do Arquivamento
(22) 01/07/2011
(71) KONINKLIJKE PHILIPS N. V. (NL)
Em virtude do arquivamento publicado na RPI 2417 de 02-05-2017 e considerando ausência de manifestação dentro dos prazos legais, informo que cabe ser mantido o arquivamento do pedido de patente, conforme o disposto no artigo 12, da resolução 113/2013.

---

(21) BR 20 2012 029687-5 U2

Código 8.11 - Manutenção do Arquivamento
(22) 22/11/2012
(71) MODULODI IND. E COM. DE MODULADOS E CONECTIVOS LTDA - EPP (BR/SP)
referente ao despacho 8.6 na RPI 2371 de 14/06/2016 e ao despacho 15.7 na RPI 2407 de 21/01/2017.

---

(21) BR 20 2013 011255-6 U2

Código 8.11 - Manutenção do Arquivamento
(22) 07/05/2013
(71) CÉSAR SIMÕES VAZ (BR/SP)
referente ao despacho 8.6 na RPI 2410 de 14/03/2017

---

(21) BR 20 2014 000076-9 U2

Código 8.11 - Manutenção do Arquivamento
(22) 03/01/2014
(71) RODRIGO SILVA REIS (BR/SP)
referente ao despacho 8.6 na RPI 2409 de 07/03/2017

---

(21) PI 0713330-8 A2

Código 8.11 - Manutenção do Arquivamento
(22) 29/06/2007
(71) The Scripps Research Institute (US) , The University Of Chicago (US) , Brigham Young University (US)
Em virtude do arquivamento publicado na RPI 2417 de 02-05-2017 e considerando ausência de manifestação dentro dos prazos legais, informo que

	cabe ser mantido o arquivamento do pedido de patente, conforme o disposto no artigo 12, da resolução 113/2013.
(21) PI 0721673-4 A2	Código 8.11 - Manutenção do Arquivamento (22) 07/06/2007 (71) Francisco Javier Garcia Saban (ES) , Juan Carlos Garcia Saban (ES) , Miguel Angel Garcia Saban (ES) Em virtude do arquivamento publicado na RPI 2417 de 02-05-2017 e considerando ausência de manifestação dentro dos prazos legais, informo que cabe ser mantido o arquivamento do pedido de patente, conforme o disposto no artigo 12, da resolução 113/2013.
(21) PI 0912047-5 A2	Código 8.11 - Manutenção do Arquivamento (22) 27/04/2009 (71) Guardian Industries Corp (US) , Centre Luxembougeois De Recherches Pour Le Verre Et La Ceramique S.A. (C.R.V.C.) (LU)
(21) PI 0917927-5 A2	Código 8.11 - Manutenção do Arquivamento (22) 30/07/2009 (71) HITACHI CHEMICAL COMPANY (JP) Em virtude do arquivamento publicado na RPI 2417 de 02-05-2017 e considerando ausência de manifestação dentro dos prazos legais, informo que cabe ser mantido o arquivamento do pedido de patente, conforme o disposto no artigo 12, da resolução 113/2013.
(21) PI 1007661-1 A2	Código 8.11 - Manutenção do Arquivamento (22) 06/05/2010 (71) ET99 S.r.L. (IT)

Código Decisão

Código 9.1 - Deferimento

Deferido o pedido de patente. Desta data corre o prazo de 60 (sessenta) dias para o pagamento da retribuição para expedição da carta-patente conforme a Resolução 72/2013. O pagamento desta retribuição poderá ainda ser efetuado dentro de 30 (trinta) dias subsequentes, independente de notificação na RPI, mediante pagamento de retribuição específica. O não pagamento da retribuição nos prazos acima determinados acarretará o arquivamento definitivo do pedido.

---

(21) BR 10 2012 016622-4 A2

Código 9.1 - Deferimento
(22) 05/07/2012
(54) COMPOSIÇÕES FITOSSANITÁRIAS E PRODUTOS DE PULVERIZAÇÃO NA FORMA DE MICROEMULSÕES
(71) Red Surcos S.A. (AR)

---

(21) BR 10 2013 031099-9 A2

Código 9.1 - Deferimento
(22) 03/12/2013
(54) PROCESSO DE OBTENÇÃO DE COMPOSIÇÃO FLUIDIFICANTE PARA UTILIZAÇÃO NA SIDERURGIA, COMPOSIÇÃO FLUIDIFICANTE PARA UTILIZAÇÃO NA SIDERURGIA E USO DE TAL COMPOSIÇÃO
(71) COMPANHIA BRASILEIRA DE ALUMÍNIO (BR/SP)

---

(21) BR 11 2012 000103-5 A2

Código 9.1 - Deferimento
(22) 03/07/2009
(54) MÉTODO E DISPOSITIVO PARA CONTROLAR UM PROCESSO DE QUEIMAR UMA MISTURA CONTENDO CAL PARA CAL VIVA
(71) ABB AB (SE)

---

(21) BR 11 2012 004131-2 A2

Código 9.1 - Deferimento
(22) 31/08/2009
(54) MÉTODO E APARELHO DE SOLDAGEM POR ATRITO EM AGITAÇÃO EM AMBOS OS LADOS, MÉTODO DE JUNÇÃO DE PLACAS METÁLICAS EM SISTEMA DE LAMINAÇÃO A FRIO, E, SISTEMA DE LAMINAÇÃO A FRIO
(71) Mitsubishi-Hitachi Metals Machinery, Inc (JP)

---

(21) BR 11 2012 005249-7 A2

Código 9.1 - Deferimento
(22) 02/09/2010
(54) MICROCÁPSULA E MÉTODO DE PRODUÇÃO DA MESMA
(71) Sumitomo Chemical Company, Limited (JP)

(21) BR 11 2012 005389-2 A2

Código 9.1 - Deferimento
(22) 04/09/2010
(54) Composições pesticidas estáveis aquosas compreendendo copolímeros e tensoativos anfotéricos, bem como seu uso
(71) Clariant Finance (BVI) Limited (VG)

(21) BR 11 2012 013759-0 A2

Código 9.1 - Deferimento
(22) 03/12/2010
(54) NOVAS AMINOPIRIDINAS CATIÔNICAS, COMPOSIÇÃO CORANTE COMPREENDENDO UMA AMINOPIRIDINA CATIÔNICA, PROCESSOS PARA AQUELAS E SUAS UTILIZAÇÕES.
(71) L'Oreal (FR)

(21) BR 11 2012 017653-6 A2

Código 9.1 - Deferimento
(22) 05/01/2011
(54) PARTÍCULAS DE COMPÓSITO, COMPOSIÇÕES E MÉTODOS
(71) Elc Management LLC (US)

(21) BR 11 2012 023499-4 A2

Código 9.1 - Deferimento
(22) 24/02/2011
(54) COMPOSIÇÃO PARA CABELOS E MÉTODO PARA TINGIR CABELO
(71) UNILEVER N.V. (NL)

(21) BR 11 2012 026622-5 A2

Código 9.1 - Deferimento
(22) 26/05/2011
(54) DERIVADO DE TRIAZINA OU UM SAL DO MESMO, COMPOSIÇÃO AGROQUÍMICA, HERBICIDA, E, MÉTODO PARA ELIMINAR ERVAS DANINHAS
(71) FMC CORPORATION (US)

(21) BR 11 2013 001474-1 A2

Código 9.1 - Deferimento
(22) 20/07/2011
(54) USO DE COMPOSTOS DE ISOXAZOLO[5,4-B]PIRIDINA DA FÓRMULA I, COMPOSTOS DE ISOXAZOLO[5,4-B]PIRIDINA DA FÓRMULA I, COMPOSIÇÃO, MÉTODOS PARA PREPARAR UMA COMPOSIÇÃO E PARA CONTROLAR VEGETAÇÃO INDESEJADA
(71) BASF SE (DE)

(21) BR 11 2013 008447-2 A2

Código 9.1 - Deferimento
(22) 28/09/2011
(54) "CDOMPOSIÇÃO DE LIMPEZA LIQUIDA E MÉTODO"
(71) UNILEVER N.V. (NL)

(21) BR 11 2015 010451-7 A2

Código 9.1 - Deferimento
(22) 14/03/2014
(54) CÂMARA DE FORNO DE COQUE COM RECUPERAÇÃO DE CALOR HORIZONTAL POSSUINDO COROAS MONOLÍTICAS E MÉTODO DE REDUÇÃO DA MESMA
(71) SUNCOKE TECHNOLOGY AND DEVELOPMENT LLC (US)

(21) BR 12 2016 010655-1 A2

Código 9.1 - Deferimento
(22) 04/02/2009
(54) MISTURAS FUNGICIDAS QUE COMPREENDEM UM COMPOSTO (I) SELECIONADO DE N-(3',4',5'-TRIFLUOROBIFENIL-2-IL)-3-DIFLUOROMETIL-1-METIL-1H-PIRAZOL-4-CARBOXAMIDA, ISOPIRAZAM E PENTIOPIRAD, E UM FUNGICIDA ADICIONAL (II) SELECIONADO DE IPCONAZOL E DIFENOCONAZOL E MÉTODO PARA CONTROLAR PRAGAS
(62) PI 0905841-9 04/02/2009
(71) BASF SE (DE)

(21) BR 12 2017 000361-5 A2

Código 9.1 - Deferimento
(22) 20/10/2008
(54) COMPOSIÇÃO FUNGICIDA E MÉTODO PARA CONTROLE DE FUNGOS NOCIVOS
(62) PI 0819222-7 20/10/2008
(71) ISHIHARA SANGYO KAISHA, LTD. (JP)

(21) BR 12 2017 002443-4 A2

Código 9.1 - Deferimento
(22) 09/07/2003
(54) MÉTODO E SISTEMA PARA INICIALIZAÇÃO DE UM SERVIÇO MULTICAST EM UM SISTEMA DE COMUNICAÇÃO
(62) PI 0312518-1 09/07/2003
(71) QUALCOMM INCORPORATED (US)

(21) BR 12 2017 002445-0 A2

Código 9.1 - Deferimento
(22) 09/07/2003
(54) MÉTODO E SISTEMA PARA INICIALIZAÇÃO DE UM SERVIÇO MULTICAST EM UM SISTEMA DE COMUNICAÇÃO
(62) PI 0312518-1 09/07/2003
(71) QUALCOMM INCORPORATED (US)

(21) BR 12 2017 004300-5 A2

Código 9.1 - Deferimento
(22) 13/10/2009
(54) MÉTODO DE PRODUÇÃO DE UMA CHAPA DE AÇO DE ALTA RESISTÊNCIA
(62) PI 0905378-6 13/10/2009

(71) NIPPON STEEL & SUMITOMO METAL CORPORATION (JP)

---

(21) BR 12 2017 005130-0 A2

Código 9.1 - Deferimento
(22) 02/03/2011
(54) COMPOSIÇÃO DE CONTROLE DE DOENÇA DE PLANTA COMPREENDENDO TEBUCONAZOL, MÉTODO PARA CONTROLAR DOENÇA DE PLANTA E USO
(62) BR 11 2012 021635-0 02/03/2011
(71) SUMITOMO CHEMICAL COMPANY, LIMITED (JP)

---

(21) BR 20 2012 007244-6 U2

Código 9.1 - Deferimento
(22) 30/03/2012
(54) DISPOSIÇÃO CONSTRUTIVA APLICADA EM LINGUETA PARA FECHADURAS
(71) METALURGICA AROUCA LTDA. (BR/SP)

---

(21) BR 20 2014 009367-8 U2

Código 9.1 - Deferimento
(22) 16/04/2014
(54) DISPOSIÇÃO CONSTRUTIVA EM ESTRADO DOBRÁVEL PARA CAMA BOX
(71) ADJUSTA COMERCIO E IMPORTAÇÃO DE MOVEIS LTDA-EPP (BR/SP)

---

(21) BR 20 2014 017718-9 U2

Código 9.1 - Deferimento
(22) 18/07/2014
(54) BRAÇO DE ACIONAMENTO PARA PORTÕES AUTOMÁTICOS
(71) FLÁVIO APARECIDO PERES (BR/SP)

---

(21) BR 20 2015 002535-7 U2

Código 9.1 - Deferimento
(22) 05/02/2015
(54) EQUIPAMENTO PARA CONVERSÃO DE RESÍDUOS E BIOMASSA EM GÁS DE SÍNTESE
(71) IPK ENGENHARIA LTDA - EPP (BR/SP)

---

(21) BR 20 2015 009271-2 U8

Código 9.1 - Deferimento
(22) 24/04/2015
(54) PROCESSO DE ENCAIXE E SOLDAGEM INTERNA POR FRICÇÃO PARA FABRICAÇÃO DE RODAS DE BRINQUEDOS
(71) OSVALDO HECTOR VACINALETTI (BR/SC)

---

(21) BR 20 2015 011620-4 U2

Código 9.1 - Deferimento
(22) 20/05/2015
(54) DISPOSITIVO DE ENGATE E DESENGATE RÁPIDO APLICADO EM EMPURRADOR DE VEÍCULO DE BRINQUEDO

(71) OSVALDO HECTOR VACINALETTI (BR/SC)

---

(21) BR 20 2016 002265-2 U2

Código 9.1 - Deferimento
(22) 01/02/2016
(54) "DISPOSIÇÃO APLICADA EM DISPOSITIVOS COM INTERFACE SENSÍVEL AO TOQUE PARA SISTEMA DE CONTROLE RESIDENCIAL"
(71) BEYOND DOMOTICS ELETRONICOS LTDA - EPP (BR/RS)

---

(21) MU 8500165-1 U2

Código 9.1 - Deferimento
(22) 01/02/2005
(54) DISPOSIÇÃO INTRODUZIDA EM ESQUADRIA INSTALADA PELA FACE INTERNA
(71) YKK do Brasil Ltda (BR/SP)

---

(21) MU 8703073-0 U2

Código 9.1 - Deferimento
(22) 07/02/2007
(54) SISTEMA E DISPOSITIVO PARA FIXAÇÃO DE PISOS LAMINADOS EM PAREDES
(71) Eucatex S/A Indústria e Comércio (BR/SP)

---

(21) MU 8800755-3 U2

Código 9.1 - Deferimento
(22) 25/02/2008
(54) DISPOSIÇÕES INTRODUZIDAS EM FAROL AUXILIAR DE VEÍCULO
(71) Orlando Rodrigues Martinez (BR/SP)

---

(21) MU 8801922-5 U2

Código 9.1 - Deferimento
(22) 25/08/2008
(54) DISPOSIÇÕES INTRODUZIDAS EM RADAR ESTÁTICO PARA FISCALIZAÇÃO DE VELOCIDADE E REGISTRO FOTOGRÁFICO DE VEÍCULOS
(71) Velsis Sistemas e Tecnologia Viaria Ltda. (BR/PR)

---

(21) MU 8900129-0 U2

Código 9.1 - Deferimento
(22) 28/01/2009
(54) CONJUNTO VÁLVULA DE TRANSFERÊNCIA DE FLUÍDOS
(71) GILBERTO LUIS SCHUMACHER (BR/PR)

---

(21) MU 8900261-0 U2

Código 9.1 - Deferimento
(22) 27/02/2009
(54) APERFEIÇOAMENTO INTRODUZIDO EM BÍBLIA PROVIDA DE ÁREAS PARA ANOTAÇÕES
(71) GEO-GRÁFICA E EDITORA LTDA (BR/SP)

(21) MU 8900284-9 U2
Código 9.1 - Deferimento
(22) 16/02/2009
(54) SUPORTE DE PAREDE PARA LAVADORA DE ALTA PRESSÃO
(71) ELETROLUX DO BRASIL S.A. (BR/PR)

(21) MU 8900314-4 U2
Código 9.1 - Deferimento
(22) 16/03/2009
(54) UTENSÍLIO DESCARTÁVEL PARA LIMPEZA DE MALHAS E ROUPAS DE TECIDOS DIVERSOS
(71) Aglicio Costa Marques (BR/SP)

(21) MU 8900737-9 U2
Código 9.1 - Deferimento
(22) 09/04/2009
(54) DISPOSIÇÃO CONSTRUTIVA INTRODUZIDA EM MEIAS
(71) Milton Sisto Bertolani (BR/SP)

(21) MU 8900862-6 U2
Código 9.1 - Deferimento
(22) 05/05/2009
(54) DISPOSIÇÃO CONSTRUTIVA INTRODUZIDA EM EMBALAGEM PARA ACONDICIONAMENTO DE PALITOS PARA USO NO CONSUMO DE ALIMENTOS
(71) LKD ALIMENTOS SAUDÁVEIS LTDA (BR/SP)

(21) MU 8901095-7 U2
Código 9.1 - Deferimento
(22) 26/06/2009
(54) DISPOSIÇÃO CONSTRUTIVA APLICADA EM FILTRO
(71) Purific do Brasil Ltda. (BR/PR)

(21) MU 8901328-0 U2
Código 9.1 - Deferimento
(22) 08/07/2009
(54) DISPOSIÇÃO CONSTRUTIVA INTRODUZIDA EM MECANISMO DE DESCARGA DE VAGÕES DE GRÃOS
(71) Randon S/A Implementos e Participações (BR/RS)

(21) MU 8901637-8 U2
Código 9.1 - Deferimento
(22) 24/08/2009
(54) DISPOSIÇÃO INTRODUZIDA EM ELEMENTO FILTRANTE DE AR PARA VEÍCULOS AUTOMOTORES
(71) Mann + Hummel Brasil Ltda (BR/SP)

(21) MU 8901881-8 U2
Código 9.1 - Deferimento
(22) 09/04/2009
(54) SISTEMA DE TRATAMENTO DE EFLUENTES POR PROCESSO

	ELETROLÍTICO (71) COPROS ECO-CELL LTDA ME (BR/GO)
(21) MU 8901993-8 U2	Código 9.1 - Deferimento (22) 30/09/2009 (54) NUMERADOR MECÂNICO APLICADO A EQUIPAMENTOS BANCÁRIOS PARA IDENTIFICAÇÃO (71) TECNOLOGIA BANCÁRIA S/A (BR/SP)
(21) MU 8902432-0 U2	Código 9.1 - Deferimento (22) 23/11/2009 (54) PASTA SANFONADA PARA DOCUMENTOS (71) Jonata Giovanella (BR/SC)
(21) MU 8902561-0 U2	Código 9.1 - Deferimento (22) 23/11/2009 (54) DISPOSIÇÃO INTRODUZIDA EM CARIMBO ESCAMOTEÁVEL (71) INKSTAND INDÚSTRIA E COMÉRCIO LTDA (BR/SP)
(21) MU 8902838-4 U2	Código 9.1 - Deferimento (22) 10/12/2009 (54) DISPOSIÇÃO CONSTRUTIVA EM CORREIA TRASPORTADORA (71) Correias Mercúrio S/A Indústria e Comércio (BR/SP)
(21) MU 8902876-7 U2	Código 9.1 - Deferimento (22) 07/12/2009 (54) DISPOSITIVOS APLICADOS EM TRANSPORTADOR DE GRÃOS, FRUTOS E SEMENTES (71) Dionísio Bertolini (BR/PR) , José Bertolini (BR/PR)
(21) MU 8902891-0 U2	Código 9.1 - Deferimento (22) 17/12/2009 (54) DISPOSIÇÃO INTRODUZIDA EM EMBALAGEM (71) RIGESA, CELULOSE, PAPEL E EMBALAGENS LTDA (BR/SP)
(21) MU 8903120-2 U2	Código 9.1 - Deferimento (22) 08/06/2009 (54) VÁLVULA PROSTÉTICA IMPLANTÁVEL (71) Edwards Lifesciences Corporation (US)
(21) MU 9000040-4 U2	Código 9.1 - Deferimento (22) 14/01/2010 (54) DISPOSIÇÃO CONSTRUTIVA INTRODUZIDA EM DIPOLO

(71) José Sendeski Neto (BR/PR)

(21) MU 9000098-6 U2
Código 9.1 - Deferimento
(22) 26/01/2010
(54) APERFEIÇOAMENTO INTRODUZIDO EM FECHADURAS DO TIPO MULTIPONTO
(71) Ernst François Keller (BR/SP)

(21) MU 9000151-6 U2
Código 9.1 - Deferimento
(22) 03/02/2010
(54) DISPOSIÇÃO CONSTRUTIVA INTRODUZIDA EM SISTEMA DE QUEIMA PARA FOGÕES A GÁS
(71) ESMALTEC S.A (BR/CE)

(21) MU 9000231-8 U2
Código 9.1 - Deferimento
(22) 08/03/2010
(54) DISPOSIÇÃO APLICADA EM COMANDO HIDRÁULICO ACOPLÁVEL A BOMBA HIDRÁULICA
(71) Indústrias Marrucci Ltda (BR/SP)

(21) MU 9000240-7 U2
Código 9.1 - Deferimento
(22) 26/02/2010
(54) SECADOR ROTATIVO COM DIRECIONAMENTO DE FLUXO TÉRMICO PARA LODO INDUSTRIAL
(71) Madec Indústria de Máquinas Ltda (BR/RS)

(21) MU 9000242-3 U2
Código 9.1 - Deferimento
(22) 24/02/2010
(54) DISPOSIÇÃO EM ROLETADEIRA PARA RECAUCHUTAGEM DE PNEUMÁTICOS
(71) Lucas Moller (BR/RS)

(21) MU 9000246-6 U2
Código 9.1 - Deferimento
(22) 01/03/2010
(54) CONJUNTO FERRAMENTA SUPORTE DE TRAVAMENTO DA CREMALHEIRA DE UM VEÍCULO AUTOMOTOR
(71) Trw Automotive Ltda. (BR/SP)

(21) MU 9000304-7 U2
Código 9.1 - Deferimento
(22) 04/03/2010
(54) DISPOSIÇÃO CONSTRUTIVA INTRODUZIDA EM ELETROBOMBA DE DRENAGEM
(71) Electrolux do Brasil (BR/PR)

(21) MU 9000377-2 U2	Código 9.1 - Deferimento (22) 12/03/2010 (54) DISPOSITIVO PARA REGULAGEM CONTÍNUA DAS FACAS DE MICRONIZADOR DE POLÍMEROS (71) MICROJETT EQUIPAMENTOS INDUSTRIAIS LTDA - ME (BR/SP)
(21) MU 9000508-2 U2	Código 9.1 - Deferimento (22) 07/04/2010 (54) ELETRODO TERRA, PARA VELA DE IGNIÇÃO, COM SEÇÃO TRIANGULAR, CONTENDO UM PERFIL DE VÉRTICE, OU DE ELIPSE (71) JOÃO DUARTE PINTO FERREIRA (BR/SP)
(21) MU 9000619-4 U2	Código 9.1 - Deferimento (22) 13/04/2010 (54) DISPOSIÇÃO INTRODUZIDA EM CABIDEIRO (71) Pedro Reinaldo Useche Malpica (BR/SP)
(21) MU 9000753-0 U2	Código 9.1 - Deferimento (22) 18/05/2010 (54) DISPOSIÇÃO INTRODUZIDA EM MECANISMO PARA GRADE GIRATÓRIA DE VENTILADOR (71) Seb do Brasil Produtos Domésticos Ltda (BR/SP)
(21) MU 9000773-5 U2	Código 9.1 - Deferimento (22) 25/05/2010 (54) DISPOSITIVO AUXILIAR PARA MARCAÇÃO DO LOCAL DE INSTALAÇÃO DE IMPLANTES DENTÁRIOS (71) CARLOS ALBERTO BERGAMASCO DE FREITAS (BR/SP)
(21) MU 9000776-0 U2	Código 9.1 - Deferimento (22) 27/05/2010 (54) DISPOSIÇÃO CONSTRUTIVA APLICADA EM CESTA REMOVÍVEL PARA VEÍCULO DE TRANSPORTE DE MERCADORIAS EM SUPERMERCADOS, HIPERMERCADOS E CONGÊNERES (71) PLASCAR INDUSTRIA DE COMPONENTES PLÁSTICOS LTDA (BR/SP)
(21) MU 9001009-4 U2	Código 9.1 - Deferimento (22) 18/06/2010 (54) TRATAMENTO DE AGUA POR SEMICELULAS ELETROLITICAS (71) MAURO CHAMMA (BR/SP)
(21) MU 9001067-1 U2	Código 9.1 - Deferimento

(22) 27/05/2010
(54) DISPOSIÇÃO CONSTRUTIVA INTRODUZIDA EM EXAUSTOR
(71) ITC Plásticos Ltda (BR/SC)

---

(21) MU 9001249-6 U2
Código 9.1 - Deferimento
(22) 22/03/2010
(54) DISPOSIÇÃO CONSTRUTIVA APLICADA EM CAPA PARA CELULAR
(71) Sang Ho Lee (BR/SP)

---

(21) MU 9001252-6 U2
Código 9.1 - Deferimento
(22) 08/07/2010
(54) DISPOSIÇÃO TÉCNICA INTRODUZIDA EM PONTEIRA FRESADA PARA COLHEDEIRA DE CANA DE AÇÚCAR E OUTROS
(71) FUSIMAG COMERCIO DE PEÇAS LTDA-ME (BR/SP)

---

(21) MU 9001319-0 U2
Código 9.1 - Deferimento
(22) 16/08/2010
(54) DISPOSIÇÃO CONSTRUTIVA INTRODUZIDA EM TRILHO BIPARTIDO
(71) Randon Implementos para Transporte Ltda (BR/SP)

---

(21) MU 9001412-0 U2
Código 9.1 - Deferimento
(22) 13/08/2010
(54) DISPOSIÇÃO CONSTRUTIVA APLICADA EM LIMITADOR PARA AJUSTE DO CURSO VERTICAL DE PERSIANAS DE ROLO
(71) Injetec de Friburgo Ind. e Com. Ltda (BR/RJ)

---

(21) MU 9001417-0 U2
Código 9.1 - Deferimento
(22) 03/08/2010
(54) SISTEMA DE TRAVAMENTO DE REFLETORES DE ANTENA UHF YAGI POR CLICK, COM SOLUÇÃO DE FIXAÇÃO EM MASTRO E TILT INCORPORADOS
(71) PROQUALIT TELECOM LTDA (BR/SP)

---

(21) MU 9001601-7 U2
Código 9.1 - Deferimento
(22) 06/08/2010
(54) ESTACA ESCAVADA A SECO COM ANÉIS E CONSOLIDAÇÃO DA PONTA
(71) AGM Geotécnica Ltda (BR/AL)

---

(21) MU 9001662-9 U2
Código 9.1 - Deferimento
(22) 17/09/2010
(54) DISPOSIÇÃO CONSTRUTIVA EM CAIXA PARA MONTAGEM DE FECHADURA PARA PORTAS DE VIDRO

(71) METALURGICA AROUCA LTDA. (BR/SP)

(21) MU 9001665-3 U2
Código 9.1 - Deferimento
(22) 14/09/2010
(54) DISPOSIÇÃO CONSTRUTIVA INTRODUZIDA EM CONJUNTO DE PÉS PARA MÓVEIS
(71) NELY CRISTINA BRAIDOTTI (BR/SP)

(21) MU 9001673-4 U2
Código 9.1 - Deferimento
(22) 02/09/2010
(54) VÁLVULA SOLENÓIDE DE TRÊS VIAS
(71) AUTOTRAC COMÉRCIO E TELECOMUNICAÇÕES S.A. (BR/DF)

(21) MU 9001874-5 U2
Código 9.1 - Deferimento
(22) 30/09/2010
(54) CAIXA PRÉ MOLDADA PARA HIDRÔMETROS DE 1,5 M3/H OU 3,0 M3/H NO PASSEIO
(71) Companhia de Saneamento de Minas Gerais - Copasa (BR/MG)

(21) MU 9001895-8 U2
Código 9.1 - Deferimento
(22) 01/10/2010
(54) DISPOSIÇÃO CONSTRUTIVA APLICADA EM CARRO TRANSPORTADOR
(71) Metalcana Indústria e Comércio Ltda. (BR/PR)

(21) MU 9001900-8 U2
Código 9.1 - Deferimento
(22) 27/10/2010
(54) LATA DE BEBIDA COM CANUDO INTEGRADO
(71) Lauro de Souza (BR/SC)

(21) MU 9001926-1 U2
Código 9.1 - Deferimento
(22) 07/10/2010
(54) DISPOSIÇÃO INTRODUZIDA EM CONTROLADOR DE VAZÃO PARA TUBULAÇÃO
(71) Manoel Messias Santos Almeida (BR/SP)

(21) MU 9002193-2 U2
Código 9.1 - Deferimento
(22) 17/11/2010
(54) PLACA DE COMUNICAÇÃO COM OU SEM FIO
(71) SALVADOR DVULHATKA SICILIANO (BR/SP)

(21) MU 9002208-4 U2
Código 9.1 - Deferimento
(22) 18/11/2010

(54) FILTRADORA DE ÓLEOS E GORDURAS COMESTÍVEIS
(71) FERNANDO LUIS PEREIRA CAZZOLI (BR/SP)

---

(21) MU 9002210-6 U2
Código 9.1 - Deferimento
(22) 17/11/2010
(54) MARTELO DE DUPLA ORELHA
(71) ADILSON CAMPOS DE BARROS (BR/SP)

---

(21) MU 9002324-2 U2
Código 9.1 - Deferimento
(22) 22/11/2010
(54) DISPOSIÇÃO CONSTRUTIVA EM COBERTURA PARA MOEGA
(71) Joscil Equipamentos para Cereais Ltda (BR/RS)

---

(21) MU 9002485-0 U2
Código 9.1 - Deferimento
(22) 20/12/2010
(54) CONJUNTO TRAVA PERIMETRAL SUPERIOR APLICADA EM CAIXA ELÉTRICA DE AQUECEDORES ELÉTRICOS DE PASSAGEM
(71) Sintex Industrial de Plásticos Ltda (BR/SC)

---

(21) MU 9002502-4 U2
Código 9.1 - Deferimento
(22) 27/12/2010
(54) DISPOSIÇÃO CONSTRUTIVA INTRODUZIDA EM SUPORTE DE SUSPENSÃO PARA SEGUNDO EIXO DIRECIONAL
(71) RANDON S/A IMPLEMENTOS E PARTICIPAÇÕES (BR/RS)

---

(21) MU 9002921-6 U2
Código 9.1 - Deferimento
(22) 19/11/2010
(54) TAMPÃO PARA RETENÇÃO DE PRIMEIRA ESCORIA EM CONVERSORES DE REFINO PRIMÁRIO DE AÇO COM GRAMPOS TIPO MOLA E TUBO FUSÍVEL
(71) Henrique Almeida Carneiro (BR/RJ) , Francisco de Paula Carneiro (BR/RJ) , Alberto Almeida Carneiro (BR/RJ) , Emilio Acciarito Filho (BR/RJ) , Nelson Orlando Santini (BR/RJ)

---

(21) MU 9101404-2 U2
Código 9.1 - Deferimento
(22) 13/07/2011
(54) DISPOSIÇÃO CONSTRUTIVA INTRODUZIDA EM PINO ODONTOLÓGICO PARA CIMENTAÇÃO RADICULAR E INSERÇÃO EM PRÓTESE
(71) José Luiz de Souza Aragão (BR/RJ)

---

(21) PI 0203242-2 A2
Código 9.1 - Deferimento
(22) 13/08/2002

(54) PROCESSO PARA OBTENÇÃO DE FARINHA COM ELEVADO TEOR DE FIBRAS A PARTIR DE FRUTOS DE BERINJELA E USO DOS PRODUTOS FARINÁCEOS OBTIDOS
(71) EMBRAPA - Centro Nacional de Pesquisa Agropecuária (BR/DF)

---

(21) PI 0303425-9 A2

Código 9.1 - Deferimento
(22) 25/08/2003
(54) FERRAMENTA PARA DETERMINAR A QUANTIDADE DE UM ISÓTOPO DE CARBONO EM UM FLUIDO E MÉTODO PARA FORNECER DADOS EM TEMPO REAL INDICATIVOS DA COMPOSIÇÃO DE UM FLUIDO DE HIDROCARBONETO
(71) Halliburton Energy Services, Inc. (US)

---

(21) PI 0304540-4 A2

Código 9.1 - Deferimento
(22) 22/04/2003
(54) MÉTODOS PARA CODIFICAR UM SINAL DE ÁUDIO, E PARA DECODIFICAR UM SINAL DE ÁUDIO CODIFICADO, CODIFICADOR PARA CODIFICAR UM SINAL DE ÁUDIO, SINAL DE ÁUDIO CODIFICADO, MEIO DE ARMAZENAGEM, E, DECODIFICADOR PARA DECODIFICAR UM SINAL DE ÁUDIO CODIFICADO
(71) KONINKLIJKE PHILIPS N. V. (NL)

---

(21) PI 0308360-8 A2

Código 9.1 - Deferimento
(22) 12/03/2003
(54) COMPOSIÇÃO TERMOSSENSÍVEL SOB FORMA LIQUIDA COMPREENDENDO SUBSTÂNCIA ORGANOGELIFICANTE, UTILIZAÇÃO DE UMA COMPOSIÇÃO E PROCESSO DE PREPARAÇÃO DE UMA COMPOSIÇÃO
(71) Ethypharm (FR) , Universite de Montreal (CA)

---

(21) PI 0309912-1 A2

Código 9.1 - Deferimento
(22) 05/05/2003
(54) INSTALAÇÃO ELÉTRICA DE ISOLAMENTO GASOSO PROVIDA DE UM DISPOSITIVO PARA DISSIPAR A ENERGIA PRODUZIDA POR UM ARCO ELÉTRICO
(71) Schneider Electric Industries SAS (FR)

---

(21) PI 0315005-4 A2

Código 9.1 - Deferimento
(22) 01/10/2003
(54) "FAROL DE DIODO EMISSOR DE LUZ"
(71) Truck-Lite CO., INC. (US)

---

(21) PI 0318099-9 A2

Código 9.1 - Deferimento

(22) 30/07/2003
(54) APARELHO DE RECEPÇÃO E MÉTODO DE RECEPÇÃO
(71) PANASONIC CORPORATION (JP)

---

(21) PI 0401137-6 A2
Código 9.1 - Deferimento
(22) 19/04/2004
(54) DISPOSITIVO AUTOMÁTICO PARA REALIZAÇÃO DE CHAMADAS OU SERVIÇOS TELEFONICOS
(71) Fábio Christiano de Souza Sbampato (BR/PR) , Dante Gastoni Swain Conselvan (BR/PR) , Douglas Swain Conselvan (BR/PR)

---

(21) PI 0401866-4 A2
Código 9.1 - Deferimento
(22) 28/05/2004
(54) UNIDADE DE PARTIDA DE MOTOR
(71) Honda Motor CO. LTD (JP)

---

(21) PI 0406271-0 A2
Código 9.1 - Deferimento
(22) 18/10/2004
(54) CONJUNTO DE VÁCUO PARA CILINDRO ROTATIVO, MÁQUINA DE INTERDOBRAGEM E MÉTODO DE REGULAÇÃO DO SUPRIMENTO DE SUCÇÃO
(71) Fabio Perini S.p.A. (IT)

---

(21) PI 0406631-6 A2
Código 9.1 - Deferimento
(22) 21/10/2004
(54) MÉTODO PARA DETERMINAR A CONFIGURAÇÃO DE LOCOMOTIVAS EM UM TREM DE ENERGIA DISTRIBUÍDA POR FIO
(71) New York Air Brake Corporation (US)

---

(21) PI 0407656-7 A2
Código 9.1 - Deferimento
(22) 04/02/2004
(54) MÉTODO, SISTEMA, MENSAGEM E COMPUTADOR PARA TRANSPORTAR INFORMAÇÕES
(71) Chikka Pte Ltd (SG)

---

(21) PI 0409908-7 A2
Código 9.1 - Deferimento
(22) 20/04/2004
(54) ESTAÇÃO DE RADIO, SISTEMA DE RADIOCOMUNICAÇÃO E MÉTODO DE OPERAR UM SISTEMA DE RADIOCOMUNICAÇÃO
(71) KONINKLIJKE PHILIPS N. V. (NL)

---

(21) PI 0412192-9 A2
Código 9.1 - Deferimento
(22) 16/06/2004

	(54) REDUTOR DE VELOCIDADE (71) PIV POSIPLAN S.R.L. (IT)
(21) PI 0412193-7 A2	Código 9.1 - Deferimento (22) 23/06/2004 (54) MÉTODO E CONJUNTO DE COLUNA DE PERFURAÇÃO PARA TELEMETRIA POR PULSO NA LAMA (71) Halliburton Energy Services, INC. (US)
(21) PI 0412467-7 A2	Código 9.1 - Deferimento (22) 17/06/2004 (54) “BUCHA PARA UM DISPOSITIVO ELÉTRICO E PROCESSO DE FABRICAÇÃO DE UMA BUCHA” (71) ABB Research Ltd. (CH)
(21) PI 0413159-2 A2	Código 9.1 - Deferimento (22) 30/07/2004 (54) COMPOSIÇÃO DE SELAGEM DE CANAL DE RAIZ DENTÁRIA (71) Dentsply Detrey Gmbh (DE)
(21) PI 0413475-3 A2	Código 9.1 - Deferimento (22) 14/07/2004 (54) "NÓ DE SUPORTE DE PONTO DE CONEXÃO, REDE DE RÁDIO EM PACOTE, E, MÉTODO PARA OPERAR UM NÓ DE SUPORTE DE PONTO DE CONEXÃO" (71) ORANGE (FR)
(21) PI 0414168-7 A2	Código 9.1 - Deferimento (22) 27/08/2004 (54) DISPOSITIVO QUE FORMA PILHAS (71) Optima Filling And Packaging Machines Gmbh (DE)
(21) PI 0415728-1 A2	Código 9.1 - Deferimento (22) 18/10/2004 (54) SISTEMA PARA O GERENCIAMENTO DE UM PARQUE EÓLICO (71) General Electric Company (US)
(21) PI 0416117-3 A2	Código 9.1 - Deferimento (22) 09/11/2004 (54) "EQUIPAMENTO PARA TRANSFERIR DADO COM RESPEITO A UM MEIO DE ARMAZENAMENTO DE DADOS, E MÉTODO PARA TRANSFERIR DADO COM RESPEITO A UM MEIO DE ARMAZENAMENTO DE DADOS" (71) Samsung Electronics Co., Ltd. (KR)

(21) PI 0416491-1 A2	Código 9.1 - Deferimento (22) 28/10/2004 (54) PROCESSO PARA A TRANSMISSÃO DE MENSAGENS REFERENTES A UM SERVIÇO MULTIMÍDIA DE BROADCAST/MULTICAST (MBMS), ESTAÇÃO DE BASE, ESTAÇÃO DE ASSINANTE E SISTEMA DE COMUNICAÇÃO POR RÁDIO (71) NOKIA SOLUTIONS AND NETWORKS GMBH & CO. KG (DE)
(21) PI 0416652-3 A2	Código 9.1 - Deferimento (22) 19/11/2004 (54) MÉTODO PARA ESTIMAR A POTÊNCIA DE DESCARGA MÁXIMA DE UMA BATERIA E MÉTODO PARA ESTIMAR A POTÊNCIA DE CARGA MÍNIMA DE UMA BATERIA (71) LG Chem, Ltd. (KR)
(21) PI 0500177-3 A2	Código 9.1 - Deferimento (22) 21/01/2005 (54) ESPALHAMENTO DE RAIOS X E QUIMIOMETRIA PARA CLASSIFICAÇÃO DE ÓLEOS VEGETAIS, ANIMAIS, MINERAIS E/OU SINTÉTICOS (71) Universidade Estadual de Campinas - UNICAMP (BR/SP)
(21) PI 0501564-2 A2	Código 9.1 - Deferimento (22) 03/05/2005 (54) EMBALAGEM DISPENSADORA DE FIOS E CABOS (71) Furukawa Industrial S.A Produtos Elétricos (BR/PR)
(21) PI 0502875-2 A2	Código 9.1 - Deferimento (22) 21/07/2005 (54) DISPOSITIVO E SISTEMA DE ENROLAMENTO DE MICRO- BOBINAS PARA TRANSPONDER (71) TECHINVEST LTDA - ME (BR/SP)
(21) PI 0503365-9 A2	Código 9.1 - Deferimento (22) 11/08/2005 (54) Sistema de visão estéreo omnidirecional (71) Universidade de São Paulo - USP (BR/SP) , Fundação de Amparo à Pesquisa do Estado de São Paulo - FAPESP (BR/SP)
(21) PI 0503994-0 A2	Código 9.1 - Deferimento (22) 17/01/2005 (54) EMBALAGEM ACONDICIONADORA PARA TRANSPORTE DE CHAPAS

	DE VIDRO PLANO AGRUPADAS EM BLOCO (71) César Valentim Zanchet (BR/SP)
(21) PI 0505215-7 A2	Código 9.1 - Deferimento (22) 18/11/2005 (54) "MÉTODO DE COMUNICAÇÃO, PROCESSAMENTO E ANÁLISE DE DADOS" (71) MÁQUINAS AGRÍCOLAS JACTO S.A. (BR/SP)
(21) PI 0506211-0 A2	Código 9.1 - Deferimento (22) 16/12/2005 (54) Método para realçar o isolamento térmico de uma tubulação de produção ou tubo de transferência e método para reduzir a velocidade do fluxo de convecção em um anel (71) Bj Services Company (US)
(21) PI 0506288-8 A2	Código 9.1 - Deferimento (22) 20/12/2005 (54) BARRIL COM BATOQUE (71) Schütz Gmbh & Co. KGAA (DE)
(21) PI 0506755-3 A2	Código 9.1 - Deferimento (22) 03/01/2005 (54) APARELHO PARA USO COM UMA FONTE DE PRESSÃO DE FLUIDO COMPATÍVEL BIOLOGICAMENTE (71) G.I. View LTD (IL)
(21) PI 0508249-8 A2	Código 9.1 - Deferimento (22) 29/03/2005 (54) Dispositivo eletroquímico compreendendo uma montagem de eletrodo incluindo um catodo, um anodo e um separador disposto entre o catodo e o anodo e Conjunto de dispositivos eletroquímicos (71) LG Chem, LTD. (KR)
(21) PI 0509072-5 A2	Código 9.1 - Deferimento (22) 21/03/2005 (54) SISTEMA DE CONTROLE PARA CONTROLAR UM SISTEMA CIRÚRGICO COM BASE EM FLUXO DE IRRIGAÇÃO (71) Alcon, Inc. (CH)
(21) PI 0509131-4 A2	Código 9.1 - Deferimento (22) 21/03/2005 (54) SISTEMA DE CONTROLE PARA CONTROLAR UM SISTEMA

	CIRÚRGICO BASEADO EM UMA CARGA SOBRE A PONTA DE CORTE DE UMA CANETA (71) Alcon, Inc. (CH)
(21) PI 0509136-5 A2	Código 9.1 - Deferimento (22) 21/03/2005 (54) SISTEMA DE CONTROLE PARA CONTROLAR UM SISTEMA CIRÚRGICO COM BASE EM UMA TAXA DE MUDANÇA DE UM PARÂMETRO DE OPERAÇÃO (71) Alcon, Inc. (CH)
(21) PI 0509831-9 A2	Código 9.1 - Deferimento (22) 06/05/2005 (54) "SUBCONJUNTO MAGNÉTICO PARA APARELHO ELÉTRICO DO TIPO DISJUNTOR" (71) Hager Electro S.A.S (FR)
(21) PI 0510650-8 A2	Código 9.1 - Deferimento (22) 17/05/2005 (54) Biela e método de conformação de uma biela (71) International Engine Intellectual Property Company, LLC (US)
(21) PI 0511745-3 A2	Código 9.1 - Deferimento (22) 02/06/2005 (54) Fluido de agente tensoativo viscoelástico de múltiplos componentes e método para fraturar uma formação subterrânea (71) Rhodia INC. (US)
(21) PI 0512652-5 A2	Código 9.1 - Deferimento (22) 04/07/2005 (54) CORPO EMBALADO COM SOBREEMBALAGEM, MÉTODO PARA FORMAÇÃO DE LINHA PERFURADA E APARELHO PARA FORMAÇÃO DE LINHA PERFURADA (71) Kabushiki Kaisha Yakult Honsha (JP) , Toho Shoji Kabushiki kaisha (JP)
(21) PI 0513117-0 A2	Código 9.1 - Deferimento (22) 09/07/2005 (54) DISPOSITIVO SENSOR OPTOELETRÔNICO DE AUTOMÓVEL (71) Leopold Kostal GMBH & CO.KG. (DE)
(21) PI 0513820-5 A2	Código 9.1 - Deferimento (22) 28/07/2005 (54) PROCESSO PARA PRODUÇÃO DE ESTRUTURAS DE NÚCLEO

	ABSORVENTE (71) The Procter & Gamble Company (US)
(21) PI 0513948-1 A2	Código 9.1 - Deferimento (22) 08/07/2005 (54) Processo para a produção de escória de cimento Portland (71) Cemex Trademarks Worldwide Ltd. (CH)
(21) PI 0514276-8 A2	Código 9.1 - Deferimento (22) 26/08/2005 (54) APARELHO E MÉTODO PARA TESTE AUTOMATIZADO DE SEMENTES (71) Monsanto Technology LLC (US)
(21) PI 0514335-7 A2	Código 9.1 - Deferimento (22) 12/08/2005 (54) CONJUNTO DE SERINGA E AGULHA RETRÁTIL (71) Becton, Dickinson And Company (US)
(21) PI 0514449-3 A2	Código 9.1 - Deferimento (22) 22/08/2005 (54) DETECTOR SEMICONDUTOR DE RADIAÇÃO COM UMA ESTRUTURA DE PORTA INTERNA MODIFICADA (71) Artto Aurola (FI)
(21) PI 0515356-5 A2	Código 9.1 - Deferimento (22) 30/08/2005 (54) "FORNO ELÉTRICO E MÉTODO PARA OPERAR UM FORNO ELÉTRICO" (71) Hatch Ltd. (CA)
(21) PI 0516296-3 A2	Código 9.1 - Deferimento (22) 10/09/2005 (54) EMBALAGEM PARA OBJETOS MALEÁVEIS, PLANOS, USO DE UMA EMBALAGEM E PROCESSO PARA EMBALAR OBJETOS MALEÁVEIS, PLANOS (71) LTS Lohmann Therapie-Systeme AG (DE)
(21) PI 0516472-9 A2	Código 9.1 - Deferimento (22) 28/09/2005 (54) Composição solvente/soluto para uso em materiais de cimento e método para modificar um material de cimento (71) GCP APPLIED TECHNOLOGIES INC. (US)

(21) PI 0516701-9 A2	Código 9.1 - Deferimento (22) 10/11/2005 (54) DISPOSITIVO INALADOR PARA INALAÇÃO DE UM MEDICAMENTO DE UMA CÁPSULA PERFURÁVEL (71) Cipla Ltd. (IN)
(21) PI 0517350-7 A2	Código 9.1 - Deferimento (22) 23/09/2005 (54) DISPOSITIVO DE REFORÇO DE LEITORA DE CARTÕES COM FENDA (71) Sagem Defense Securite (FR)
(21) PI 0518630-7 A2	Código 9.1 - Deferimento (22) 12/12/2005 (54) ELEMENTO DE IMPLANTE E MÉTODO DE PRODUÇÃO DE UM ELEMENTO DE IMPLANTE (71) Biomaterial Development Göteborg AB (SE) , Rickard Brånemark Consulting AB (SE)
(21) PI 0518757-5 A2	Código 9.1 - Deferimento (22) 30/11/2005 (54) CAPA PROTETORA PARA UM CILINDRO DE GÁS (71) Praxair Technology, Inc (US)
(21) PI 0518824-5 A2	Código 9.1 - Deferimento (22) 05/12/2005 (54) "CARTUCHO UNITÁRIO PARA PROCESSAMENTO DE PARTÍCULA E MÉTODO DE PROCESSAMENTO DE UMA AMOSTRA" (71) Cytonome/ST, LLC (US)
(21) PI 0519361-3 A2	Código 9.1 - Deferimento (22) 21/12/2005 (54) PROCESSO PARA PURIFICAR ARGILA A PARTIR DE UM MINÉRIO CONTENDO ARGILA E RESINA DE AMINA– ALDEÍDO USADA EM TAL PROCESSO (71) Georgia-Pacific Chemicals LLC (US)
(21) PI 0519363-0 A2	Código 9.1 - Deferimento (22) 21/12/2005 (54) MÉTODO PARA REMOÇÃO DE IMPUREZAS DE UMA LAMA CONTENDO BETUME (71) Georgia-Pacific Chemicals LLC (US)
(21) PI 0519551-9 A2	Código 9.1 - Deferimento

(22) 14/12/2005
(54) MÉTODO PARA MONITORAR UMA ESTRUTURA ALONGADA FLEXÍVEL
(71) GE OIL & GAS UK LIMITED (GB)

---

(21) PI 0520001-6 A2
Código 9.1 - Deferimento
(22) 13/06/2005
(54) ESTRUTURA DE BASE PARA RECIPIENTE QUE RESPONDE A FORÇAS RELACIONADAS COM VÁCUO
(71) Amcor LIMITED (AU)

---

(21) PI 0520114-4 A2
Código 9.1 - Deferimento
(22) 01/08/2005
(54) "DISPOSITIVO DE COMPUTAÇÃO COMPREENDENDO UMA UNIDADE DE PROCESSAMENTO CONFIGURADA PARA APRESENTAR UMA INTERFACE GRÁFICA DE USUÁRIO PARA HABILITAR A INTERAÇÃO ENTRE MEMBROS DEFINIDOS NAS REDES SOCIAIS E PARA HABILITAR A NAVEGAÇÃO ENTRE UMA OU MAIS REDES SOCIAIS"
(71) MICROSOFT TECHNOLOGY LICENSING, LLC (US)

---

(21) PI 0520117-9 A2
Código 9.1 - Deferimento
(22) 20/04/2005
(54) MÉTODO PARA POSICIONAR UMA EXTREMIDADE DE UMA SEÇÃO DE TUBO COM RELAÇÃO A UMA EXTREMIDADE DE UMA TUBULAÇÃO E EMBARCAÇÃO DE DEPOSIÇÃO DE TUBULAÇÃO
(71) HEEREMA MARINE CONTRACTORS NEDERLAND SE (NL)

---

(21) PI 0600189-0 A2
Código 9.1 - Deferimento
(22) 27/01/2006
(54) "SISTEMA E MÉTODO PARA ESFRIAMENTO INTELIGENTE DE PROJETOR DE SISTEMA DE MANIPULAÇÃO DE INFORMAÇÕES"
(71) Dell Products L.P (US)

---

(21) PI 0601072-5 A2
Código 9.1 - Deferimento
(22) 17/03/2006
(54) TRICÍCLO AUTOMOTOR DE CARGA DE CONDUÇÃO SENTADA
(71) Izael Tadeu Barnabe (BR/SP)

---

(21) PI 0601357-0 A2
Código 9.1 - Deferimento
(22) 13/04/2006
(54) GRAMPO CIRÚRGICO
(71) Johnson & Johnson (US)

---

(21) PI 0602096-8 A2
Código 9.1 - Deferimento

(22) 25/05/2006
(54) MÉTODO DE COMPENSAÇÃO DO DESEQUILÍBRIO E DA DISTORÇÃO DAS TENSÕES TRIFÁSICAS DE ENTRADA DE UM CONVERSOR TRIFÁSICO-TRIFÁSICO EM MATRIZ
(71) Universidade Estadual de Campinas - UNICAMP (BR/SP)

---

(21) PI 0602128-0 A2
Código 9.1 - Deferimento
(22) 01/02/2006
(54) EQUIPAMENTO PORTÁTIL A LASER PARA AFERIÇÃO DA GEOMETRIA DE VEÍCULOS AUTOMOTORES E MÉTODOS DE AFERIÇÃO
(71) Truck Center Equipamentos Automotivos Ltda (BR/PR)

---

(21) PI 0603482-9 A2
Código 9.1 - Deferimento
(22) 16/08/2006
(54) COMPOSIÇÃO DE TINTA REFRATÁRIA, PROCESSO DE APLICAÇÃO E USO
(71) Refrata Cerâmica Refratária Ltda (BR/SP)

---

(21) PI 0605425-0 A2
Código 9.1 - Deferimento
(22) 17/11/2006
(54) PROCESSO DE EXTRAÇÃO E PROCESSO DE PURIFICAÇÃO EM SÉRIE DE SUBSTÂNCIAS ATIVAS E CORANTES A PARTIR DE MATRIZES SÓLIDAS, UTILIZANDO CO2 SUPERCRÍTICO: BIXINA PROVENIENTE DO URUCUM
(71) Universidade Estadual de Campinas - UNICAMP (BR/SP)

---

(21) PI 0606771-9 A2
Código 9.1 - Deferimento
(22) 25/01/2006
(54) EMBALAGEM
(71) BRITISH AMERICAN TOBACCO (INVESTMENTS) LIMITED (GB)

---

(21) PI 0607054-0 A2
Código 9.1 - Deferimento
(22) 26/01/2006
(54) INDICADOR DA CONDIÇÃO DE POTÊNCIA
(71) BELL HELICOPTER TEXTRON INC (US)

---

(21) PI 0607095-7 A2
Código 9.1 - Deferimento
(22) 01/02/2006
(54) "APARELHO DE DISPOSITIVO DE FLUXO PARA CLASSIFICAÇÃO E ORIENTAÇÃO DE CÉLULAS"
(71) PREMIUM GENETICS (UK) LIMITED (GB)

---

(21) PI 0608799-0 A2
Código 9.1 - Deferimento

(22) 11/05/2006
(54) SISTEMA PARA FAZER MISTURAS GASOSAS PRIMÁRIAS PADRÕES, E, APARELHO PARA PRODUZIR MISTURAS GASOSAS PRIMÁRIAS PADRÕES
(71) PRAXAIR TECHNOLOGY, INC. (US)

---

(21) PI 0608920-8 A2

Código 9.1 - Deferimento
(22) 10/05/2006
(54) Processo para a recuperação de óxido de etileno do absorvedor de gordura, e aparelho para realização do processo para a recuperação de óxido de etileno do absorvedor de gordura
(71) SHELL INTERNATIONALE RESEARCH MAATSCHAPPIJ B. V. (NL)

---

(21) PI 0609670-0 A2

Código 9.1 - Deferimento
(22) 16/03/2006
(54) SEPARADOR DE ÓLEO, UNIDADE DE BENEFICIAMENTO DE AR E UNIDADE DE SUPRIMENTO DE AR COMPRIMIDO
(71) KNORR-BREMSE SYSTEME FUER NUTZFAHRZEUGE GMBH, (DE)

---

(21) PI 0610218-2 A2

Código 9.1 - Deferimento
(22) 25/04/2006
(54) SISTEMA DE EXAUSTÃO E RESPECTIVO MÉTODO DE PRODUÇÃO
(71) FLEETGUARD, INC (US)

---

(21) PI 0612708-8 A2

Código 9.1 - Deferimento
(22) 24/06/2006
(54) Uso de uma solução, suspensão ou mistura aquosa das mesmas, obtida a partir de partes aéreas e/ou partes abaixo do solo de Tulbaghia violacea (alho selvagem) e Agapanthus africanus para inibir infecção fúngica de uma colheita, evitar o crescimento micelial de um fungo e estimular o crescimento da raiz e mudas
(71) AGRARFORUM AG (DE) , AGRARFORUM SA (PTY) LTD. (ZA)

---

(21) PI 0613444-0 A2

Código 9.1 - Deferimento
(22) 14/07/2006
(54) COMPOSIÇÃO DE RESINA EPÓXI, MÉTODO DE PREPARAÇÃO DE UMA COMPOSIÇÃO DE RESINA EPÓXI E USO DE UMA RESINA EPÓXI
(71) HUNTSMAN ADVANCED MATERIALS LICENSING (SWITZERLAND) GMBH (CH)

---

(21) PI 0613746-6 A2

Código 9.1 - Deferimento
(22) 13/07/2006
(54) POLIPEPTÍDEO EXTRAÍDO DE PLANTAS DO GÊNERO LUPINUS OU

	PRODUZIDO DE FORMA RECOMBINANTE, SEQÜÊNCIA DE NUCLEOTÍDEOS QUE O CODIFICA E SUA UTILIZAÇÃO EM NUTRIÇÃO ANIMAL, COMO PROMOTOR DO CRESCIMENTO DE PLANTAS E NA LUTA CONTRA FUNGOS PATOGÊNICOS (71) INSTITUTO SUPERIOR DE AGRONOMIA (PT) , RICARDO MANUEL DE SEIXAS BOAVIDA FERREIRA (PT) , VIRGÍLIO BORGES LOUREIRO (PT) , ARTUR RICARDO NASCIMENTO TEIXEIRA (PT) , SARA ALEXANDRA VALADAS DA SILVA MONTEIRO (PT)
(21) PI 0613794-6 A2	Código 9.1 - Deferimento (22) 30/06/2006 (54) Sistema para processar dispositivos de processamento de amostra e Método de processamento de material de amostra (71) 3M Innovative Properties Company (US)
(21) PI 0615464-6 A2	Código 9.1 - Deferimento (22) 25/08/2006 (54) UNIDADE DE EMBALAGEM COMPREENDENDO UM RECIPIENTE E MATERIAIS SIMILARES A PELÍCULAS (71) LTS Lohmann Therapie-Systeme AG (DE)
(21) PI 0615795-5 A2	Código 9.1 - Deferimento (22) 08/06/2006 (54) DISPOSITIVO DE SEPARAÇÃO DE MEMBRANA DE FIBRA OCA (71) FRESENIUS MEDICAL CARE DEUTSCHLAND GMBH (DE)
(21) PI 0616350-5 A2	Código 9.1 - Deferimento (22) 19/07/2006 (54) "ENCAIXE PARA UM ASSENTO DE VEÍCULO E ASSENTO DE VEÍCULO" (71) Keiper GMBH & CO KG (DE)
(21) PI 0617877-4 A2	Código 9.1 - Deferimento (22) 17/05/2006 (54) Processo para produção de cerveja, cerveja e uso da isomaltulose (71) Sudzucker Aktiengesellschaft Mannheim/Ochsenfurt (DE)
(21) PI 0618155-4 A2	Código 9.1 - Deferimento (22) 30/10/2006 (54) PROCESSO E SISTEMA DE ADSORÇÃO POR OSCILAÇÃO DE PRESSÃO NO VÁCUO (71) Praxair Technology, INC. (US)
(21) PI 0618659-9 A2	Código 9.1 - Deferimento

(22) 17/11/2006
(54) MÉTODO PARA MONITORAR PROPRIEDADES DE FLUIDO COM UM SENSOR DISTRIBUÍDO EM UM FURO DE POÇO
(71) Shell Internationale Research Maatschappij B.V. (NL)

---

(21) PI 0619062-6 A2
Código 9.1 - Deferimento
(22) 27/11/2006
(54) DISPOSITIVO DE LAVAGEM E MÉTODO DE OPERAÇÃO DE UM DISPOSITIVO DE LAVAGEM
(71) GJOSA SA (CH)

---

(21) PI 0619555-5 A2
Código 9.1 - Deferimento
(22) 30/03/2006
(54) Processo para produção de uma composição de revestimento flutuante, composição de revestimento flutuante, composição de revestimento e composição de revestimento curada
(71) MOMENTIVE PERFORMANCE MATERIALS INC. (US)

---

(21) PI 0619719-1 A2
Código 9.1 - Deferimento
(22) 31/10/2006
(54) MÉTODO PARA PREPARAR UM COMPONENTE CATALISADOR PARA POLIMERIZAÇÃO DE ETILENO
(71) China Petroleum & Chemical Corporation (CN) , Beijing Research Institute of Chemical Industry China Petroleum & Chemical Corporation (CN)

---

(21) PI 0619754-0 A2
Código 9.1 - Deferimento
(22) 12/12/2006
(54) APARELHO PARA SUJEIÇÃO DE UM ELEMENTO TUBULAR EM UMA SONDA DE PERFURAÇÃO
(71) WEATHERFORD TECHNOLOGY HOLDING, LLC (US)

---

(21) PI 0620219-5 A2
Código 9.1 - Deferimento
(22) 21/11/2006
(54) DISPOSITIVO PARA ADMISSÃO DE FLUIDO, USO DO DISPOSITIVO PARA ADMISSÃO DE FLUIDO, E, MÉTODO PARA REEQUIPAR UM DISPOSITIVO PARA ADMISSÃO DE FLUIDO
(71) SHELL INTERNATIONALE RESEARCH MAATPPIJ B.V. (NL)

---

(21) PI 0620390-6 A2
Código 9.1 - Deferimento
(22) 10/07/2006
(54) "CONJUNTO PARA A INJEÇÃO DE FLUIDO EM TORNO DE UMA FERRAMENTA DE POÇO E MÉTODO PARA INJEÇÃO DE FLUIDO A PARTIR DE UMA ESTAÇÃO DE SUPERFÍCIE"

	(71) BJ Services Company, U.S.A. (US)
(21) PI 0621805-9 A2	Código 9.1 - Deferimento (22) 14/07/2006 (54) MÉTODO DE DISPENSAÇÃO DE DETERGENTES SÓLIDOS COM USO DE UM DILUENTE (71) Ecolab INC (US)
(21) PI 0621948-9 A2	Código 9.1 - Deferimento (22) 19/10/2006 (54) Folha de gravação, Processo de formação de uma folha de gravação e Método de geração de imagens em um aparelho de impressão e usando uma folha de gravação (71) INTERTIONAL PAPER COMPANY (US) , HEWLETT-PACKARD DEVELOPMENT COMPANY, L.P. (US)
(21) PI 0700977-1 A2	Código 9.1 - Deferimento (22) 16/03/2007 (54) TIROLESA (71) Moacir Luiz Bogo (BR/SC)
(21) PI 0701728-6 A2	Código 9.1 - Deferimento (22) 22/05/2007 (54) BLOCO NANOCELULAR PARA CONSTRUÇÃO DE ALVENARIAS (71) Fundação Universidade Federal de São Carlos (BR/SP) , Universidade de Aveiro (PT)
(21) PI 0703764-3 A2	Código 9.1 - Deferimento (22) 26/09/2007 (54) CABO DE FIBRA SINTÉTICA, MEIO DE SUPORTE E DE ACIONAMENTO PARA UM ELEVADOR, SISTEMA DE ELEVADOR COM UM CABO DE FIBRA SINTÉTICA E PROCESSO PARA A FABRICAÇÃO DE UM CABO DE FIBRA SINTÉTICA (71) Inventio Aktiengesellschaft (CH)
(21) PI 0703857-7 A2	Código 9.1 - Deferimento (22) 23/08/2007 (54) PAINEL BI-MATERIAL PARA EMPREGO EM EDIFICAÇÕES E MÉTODO PARA CONSTRUÇÃO DE UMA EDIFICAÇÃO UTILIZANDO PAINÉIS BI-MATERIAL (71) José Carlos Bonfogo (BR/SP) , Marco Antonio Bonfogo (BR/SP)
(21) PI 0703912-3 A2	Código 9.1 - Deferimento

(22) 30/10/2007
(54) APARELHO PARA AJUSTAR A POSIÇÃO DE UM BRAÇO MONTADO PIVOTADAMENTE EM TORNO DE UM PIVÔ PARA GOLPEAR PARA FORA SEMENTES EXTRAS DE UM DISCO DOSADOR DE SEMENTES E MÁQUINA SEMEADEIRA
(71) DEERE & COMPANY (US)

---

(21) PI 0704465-8 A2
Código 9.1 - Deferimento
(22) 28/11/2007
(54) SISTEMA DE ACIONAMENTO SINCRONIZADO PARA PORTAS CORREDIÇAS
(71) Klein Iberica, S.A. (ES)

---

(21) PI 0704991-9 A2
Código 9.1 - Deferimento
(22) 21/12/2007
(54) VEÍCULO DO TIPO PARA MONTAR
(71) Yamaha Hatsudoki Kabushiki Kaisha (JP)

---

(21) PI 0705466-1 A2
Código 9.1 - Deferimento
(22) 26/11/2007
(54) MATERIAL EM CAMADAS PARA PRODUÇÃO DE EMBALAGEM FLEXÍVEL LAMINADA DE FONTES RENOVÁVEIS, BIODEGRADÁVEIS E COMPOSTÁVEIS
(71) EMBALAGENS FLEXÍVEIS DIADEMA S/A (BR/SP)

---

(21) PI 0706413-6 A2
Código 9.1 - Deferimento
(22) 05/01/2007
(54) PLACA DE TOPO
(71) WHITE FOX TECHNOLOGIES LIMITED (GB)

---

(21) PI 0708053-0 A2
Código 9.1 - Deferimento
(22) 14/02/2007
(54) Dispositivo misturador para misturar gás em uma lama, e, Método para dispersão de gás mediante alimentação do mesmo dentro da seção de base de um espaço reacional fechado
(71) OUTOTEC OYJ (FI)

---

(21) PI 0708181-2 A2
Código 9.1 - Deferimento
(22) 20/02/2007
(54) PRODUTO DE TECIDO FELPUDO
(71) Lenzing Aktiegensellschaft (AT)

---

(21) PI 0708634-2 A2
Código 9.1 - Deferimento

(22) 05/03/2007
(54) KIT AUTOMÁTICO COM UMA VÁLVULA SELETORA, PARA CONSERTAR E INFLAR ARTIGOS INFLÁVEIS
(71) Tek Global S.R.L. (IT)

---

(21) PI 0709454-0 A2

Código 9.1 - Deferimento
(22) 06/04/2007
(54) COMPLEXO DE HALETO DE MAGNÉSIO, PROCESSO PARA PREPARAR O COMPLEXO DE OLEFÍNICA, CATALISADOR PARA A POLIMERIZAÇÃO DE UMA OLEFINA E PROCESSO PARA POLIMERIZAR OLEFINAS
(71) CHINA PETROLEUM & CHEMICAL CORPORATION (CN)

---

(21) PI 0720592-9 A2

Código 9.1 - Deferimento
(22) 21/12/2007
(54) CAVILHA DE ROCHA PARA SER APLICADA POR REBOCO EM FURO DE SONDAGEM EM UMA ROCHA
(71) NORNET INTERNATIONAL LTD. (CH)

---

(21) PI 0802664-5 A2

Código 9.1 - Deferimento
(22) 13/08/2008
(54) USO DE COMPOSIÇÃO CONTENDO FITOTOXINAS COMO ELICIADOR NA INDUÇÃO EM RESISTÊNCIA DE PLANTAS
(71) Universidade de São Paulo - USP (BR/SP) , Fundação de Amparo à Pesquisa do Estado de São Paulo - FAPESP (BR/SP)

---

(21) PI 0803855-4 A2

Código 9.1 - Deferimento
(22) 23/07/2008
(54) MÉTODO PARA A PURIFICAÇÃO DE GLICEROL, USO DE UMA COMBINAÇÃO DE IEC E LEITO DE MISTURA PARA A PURIFICAÇÃO DE GLICEROL, E MÉTODO E EQUIPAMENTO PARA PRODUÇÃO DE BIODIESEL
(71) Lanxess Deutschland GMBH (DE)

---

(21) PI 0805050-3 A2

Código 9.1 - Deferimento
(22) 25/06/2008
(54) Plantadora de etapa única de toletes de cana-de-açúcar e respectivo método para o plantio de toletes de cana-de-açúcar
(71) PAUL LAURENCE MIZZI (AU)

---

(21) PI 0805328-6 A2

Código 9.1 - Deferimento
(22) 23/12/2008
(54) RADIADOR PARA IMPLEMENTOS AGRÍCOLAS E COLHEDORA DE

	CANA-DE-AÇÚCAR (71) AGCO DO BRASIL SOLUÇÕES AGRÍCOLAS LTDA. (BR/SP)
(21) PI 0814603-9 A2	Código 9.1 - Deferimento (22) 18/07/2008 (54) PROCESSO PARA PRODUZIR MALTOBIONATO (71) Novozymes A/S (DK)
(21) PI 0815689-1 A2	Código 9.1 - Deferimento (22) 22/08/2008 (54) USO DE UMA COMPOSIÇÃO DE ÓLEO LUBRIFICANTE, E, MÉTODO E COMPOSIÇÃO DE ÓLEO LUBRIFICANTE PARA MELHORAR O CONSUMO DE ENERGIA EM UM SISTEMA HIDRÁULICO REDUZINDO O TEMPO DE LEVANTAMENTO DE UMA CARGA EM UM DISPOSITIVO DE LEVANTAMENTO OPERADO DE MANEIRA HIDRÁULICA (71) Shell Internationale Research Maatschppij B.V. (NL)
(21) PI 0818764-9 A2	Código 9.1 - Deferimento (22) 23/10/2008 (54) CÉLULA PARA USO NA PRODUÇÃO DE HETEROPROTEÍNAS E PROCESSO DE PRODUÇÃO UTILIZANDO A MESMA. (71) Chugai Seiyaku Kabushiki Kaisha (JP)
(21) PI 0819624-9 A2	Código 9.1 - Deferimento (22) 19/11/2008 (54) "PROCESSO PARA DAR PARTIDA EM UM PROCESSO DE HIDROTRATAMENTO UTILIZANDO UM CATALISADOR METÁLICO A GRANEL" (71) Shell Internationale Research Maatschappij B.V. (NL)
(21) PI 0819705-9 A2	Código 9.1 - Deferimento (22) 17/10/2008 (54) PROCESSO E DISPOSITIVO DE TORREFAÇÃO E DE MOAGEM EM CAMADA FLUIDIZADA DE UMA CARGA DE BIOMASSA, VISANDO UMA GASEIFICAÇÃO OU DE UMA COMBUSTÃO POSTERIOR (71) IFP (FR)
(21) PI 0820030-0 A2	Código 9.1 - Deferimento (22) 27/11/2008 (54) PROCESSO PARA CONTROLE OU REGULAGEM DA TEMPERATURA DE UM BILETE EM UM RESFRIAMENTO SECUNDÁRIO DE UMA INSTALAÇÃO DE FUNDIÇÃO (71) SMS GROUP GMBH (DE)

(21) PI 0820645-7 A2	Código 9.1 - Deferimento (22) 27/11/2008 (54) PROCESSOS ELETROLÍTICO PARA A PRODUÇÃO DE CHUMBO METÁLICO PARTINDO DE PASTEL DE CHUMBO DESSULFURIZADO, E PARA DESSULFURIZAÇÃO DE UM PASTEL DE CHUMBO CONTENDO ENXOFRE (71) ENGITEC TECHNOLOGIES S.P.A. (IT)
(21) PI 0821453-0 A2	Código 9.1 - Deferimento (22) 20/11/2008 (54) PROCESSO PARA A PRODUÇÃO DE COMPONENTES DE COMBINAÇÃO DA GASOLINA DE BAIXA VOLATILIDADE, ALTA QUALIDADE (71) Chevron U.S.A INC. (US)
(21) PI 0822243-6 A2	Código 9.1 - Deferimento (22) 23/12/2008 (54) DISPOSITIVO DE DISTRIBUIÇÃO DE CARGA (71) Paul Wurth S.A. (LU)
(21) PI 0822275-4 A2	Código 9.1 - Deferimento (22) 23/12/2008 (54) MÉTODO PARA FORMAR UM COLAR EM UM COMPONENTE TUBULAR DEPOSITANDO-SE METAL DE SOLDA E USINANDO-O DE MODO A FORMAR O REFERIDO COLAR. (71) Pipeline Technique Limited (GB)
(21) PI 0905734-0 A2	Código 9.1 - Deferimento (22) 23/01/2009 (54) "MÉTODO PARA REMOÇÃO DE METAIS DE MATÉRIAS- PRIMAS DE HIDROCARBONETOS UTILIZANDO ÉSTERES DE ÁCIDOS CARBOXÍLICOS" (71) DORF KETAL CHEMICALS (I) PRIVATE LIMITED (IN)
(21) PI 0906356-0 A2	Código 9.1 - Deferimento (22) 26/01/2009 (54) PROCESSO PARA O REVESTIMENTO DE SUPERFÍCIES METÁLICAS COM UMA CAMADA DE FOSFATO E DEPOIS COM UMA CAMADA DE LUBRIFICANTE POLIMÉRICO (71) Chemetall Gmbh (DE)
(21) PI 0906362-5 A2	Código 9.1 - Deferimento (22) 26/01/2009 (54) PROCESSO PARA A PREPARAÇÃO DE PEÇAS METÁLICAS EM BRUTO

PARA MODELAR A FRIO ATRAVÉS DA APLICAÇÃO DE UMA CAMADA DE LUBRIFICANTE CONTENDO CERAS PARA O REVESTIMENTO DE SUPERFÍCIES METÁLICAS, COMPOSIÇÃO LUBRIFICANTE E O SEU USO, REVESTIMENTO E O USO DO MESMO
(71) Chemetall Gmbh (DE)

---

(21) PI 0906673-0 A2

Código 9.1 - Deferimento
(22) 04/02/2009
(54) "DISPERSÃO AQUOSA, PROCESSO PARA PREPARAR UMA DISPERSÃO AQUOSA, PRODUTO, USOS DE UMA DISPERSÃO AQUOSA E USOS DE UM PRODUTO"
(71) BASF SE (DE)

---

(21) PI 0906868-6 A2

Código 9.1 - Deferimento
(22) 16/01/2009
(54) "MÉTODO PARA A PREPARAÇÃO DE UMA COMPOSIÇÃO LUBRIFICANTE"
(71) Shell Internationale Research Maartschappij B.V (NL)

---

(21) PI 0907017-6 A8

Código 9.1 - Deferimento
(22) 01/04/2009
(54) MÉTODO, DISPOSITIVO E SISTEMA PARA DESIGNAÇÃO DE CANAIS DE AVISO DE RECEBIMENTO PARA USUÁRIOS
(71) Huawei Technologies CO., LTD. (CN)

---

(21) PI 0907421-0 A2

Código 9.1 - Deferimento
(22) 09/01/2009
(54) MÉTODO E APARELHO PARA MONITORAR A OPERABILIDADE DE UMA GRELHA MÓVEL EM UMA MÁQUINA DE SINTERIZAÇÃO
(71) Outotec Oyj (FI)

---

(21) PI 0908994-2 A2

Código 9.1 - Deferimento
(22) 13/01/2009
(54) PROCESSO PARA PREPARAÇÃO DE ÁCIDO METACRÍLICO POR MEIO DE REAÇÃO DE METACRILAMIDA COM ÁGUA E SISTEMA PARA SUA REALIZAÇÃO
(71) Evonik Röhm GMBH (DE)

---

(21) PI 0910079-2 A2

Código 9.1 - Deferimento
(22) 24/03/2009
(54) USO DE UM ADITIVO, E, MÉTODOS PARA AUMENTAR A VISCOSIDADE DE UMA COMPOSIÇÃO DE COMBUSTÍVEL AUTOMOTIVO, E PARA OPERAR UM MOTOR DE COMBUSTÃO INTERNA, E/OU UM VEÍCULO QUE

É MOVIDO POR UM TAL MOTOR.
(71) SHELL INTERNATIONALE RESEARCH MAATSCHAPPIJ B.V. (NL)

---

(21) PI 0912045-9 A2
Código 9.1 - Deferimento
(22) 27/05/2009
(54) POLISILANO HALOGENADO E PROCESSO TÉRMICO PARA SUA PREPARAÇÃO
(71) Spawnt Private S.A.R.L. (LU)

---

(21) PI 0916714-5 A2
Código 9.1 - Deferimento
(22) 21/07/2009
(54) MÉTODO DE TRATAMENTO DE IMPACTO, DISPOSITIVO DE TRATAMENTO DE IMPACTO E ESTRUTURA SOLDADA
(71) NIPPON STEEL & SUMITOMO METAL CORPORATION (JP)

---

(21) PI 0917072-3 A2
Código 9.1 - Deferimento
(22) 19/08/2009
(54) JUNTA DE CANO LIGADA POR DIFUSÃO COM FASE LÍQUIDA E MÉTODO DE PRODUÇÃO DA MESMA
(71) NIPPON STEEL & SUMITOMO METAL CORPORATION (JP)

---

(21) PI 0917368-4 A2
Código 9.1 - Deferimento
(22) 17/08/2009
(54) MÁQUINA DE APLICAÇÃO AGRÍCOLA AUTOPROPULSIONADA.
(71) Agco Netherlands B.V (NL)

---

(21) PI 0918898-3 A2
Código 9.1 - Deferimento
(22) 03/08/2009
(54) SNORKEL DE ENTRADA PARA UM RECIPIENTE DE DESGASEIFICAÇÃO QUE OPERA DE ACORDO COM O PROCESSO DE RH PARA FUSÕES METALÚRGICAS
(71) Sms Siemag Aktiengesellschaft (DE)

---

(21) PI 0921675-8 A2
Código 9.1 - Deferimento
(22) 05/11/2009
(54) ARTIGO CATALÍTICO, SISTEMA DE TRATAMENTO DE GÁS DE EXAUSTÃO, PROCESSO PARA REDUZIR NOX EM UMA CORRENTE DE GÁS, E, MÉTODO PARA PRODUZIR O ARTIGO CATALÍTICO
(71) Basf Corporation (US)

---

(21) PI 0922662-1 A2
Código 9.1 - Deferimento
(22) 23/11/2009
(54) APARELHO PARA LAMINAÇÃO DE UMA FOLHA OU TIRA DE METAL E

	MÉTODO DE CONTROLE DA FORMA DE UMA TIRA OU FOLHA DE METAL DURANTE A LAMINAÇÃO (71) SIEMENS PLC. (GB)
(21) PI 0922683-4 A2	Código 9.1 - Deferimento (22) 09/12/2009 (54) DISPOSITIVO PARA TRANSMITIR UM TORQUE PARA UM FORNO ROTATIVO (71) Holcim Technology Ltd (CH) , Cmd Engrenages Et Réducteurs (FR)
(21) PI 0922703-2 A2	Código 9.1 - Deferimento (22) 30/11/2009 (54) BLOCO DE IMPACTO, COMPONENTE DE BLOCO DE IMPACTO, E, CONJUNTO DE UM DISTRIBUIDOR COM UM BLOCO DE IMPACTO. (71) Foseco International Ltd (GB)
(21) PI 0922933-7 A2	Código 9.1 - Deferimento (22) 16/12/2009 (54) UNIDADE DE MAÇARICO DE FIO DUPLO (71) Praxair Technology, INC. (US)
(21) PI 0923083-1 A2	Código 9.1 - Deferimento (22) 30/09/2009 (54) MÉTODO DE PRODUÇÃO DE UMA CHAPA DE AÇO ELÉTRICO COM GRÃOS ORIENTADOS (71) NIPPON STEEL & SUMITOMO METAL CORPORATION (JP)
(21) PI 0923443-8 A2	Código 9.1 - Deferimento (22) 17/12/2009 (54) PROCESSO PARA PRODUÇÃO DE AÇO EM UM CONVERSOR DE OXIGÊNIO COM PADRÕES DE LANÇA DINAMIZADOS. (71) SMS Siemag Aktiengesellschaft (DE)
(21) PI 0924451-4 A2	Código 9.1 - Deferimento (22) 25/03/2009 (54) Combinações de substâncias ativas e seus usos, bem como métodos para o controle de pragas animais e método para a fabricação de inseticidas e acaricidas (71) Bayer Cropscience AG (DE)
(21) PI 1001903-0 A2	Código 9.1 - Deferimento (22) 24/06/2010 (54) CAIXA METÁLICA COM SIRENE ELETRÔNICA EMBUTIDA EM

	GABINETE PLÁSTICO, COM SISTEMA DE INSTALAÇÃO, VEDAÇÃO E SEGURANÇA (71) EFSTATHIOS DEMETRES GRAMMENOPOULOS (BR/SP)
(21) PI 1002988-5 A2	Código 9.1 - Deferimento (22) 19/08/2010 (54) TOCHA DE PLASMA DE ARCO COM SISTEMA DE DETECÇÃO DE DESGASTE DE ELETRODOS, MÉTODO DE DETECTAR O DESGASTE DE UM ELETRODO EM UMA TOCHA DE PLASMA DE ARCO E ELETRODO PARA SER USADO EM UMA TOCHA DE PLASMA DE ARCO DO TIPO BLOW-BACK (71) THE ESAB GROUP, INC. (US)
(21) PI 1003807-8 A2	Código 9.1 - Deferimento (22) 01/10/2010 (54) COMPOSIÇÕES QUE COMPREENDEM UM RESORCINOL PARA CLAREAMENTO DA PELE E UM AGENTE PARA ESCURECIMENTO DA PELE (71) Johnson & Johnson Consumer Companies, Inc. (US)
(21) PI 1003940-6 A2	Código 9.1 - Deferimento (22) 06/10/2010 (54) Composição para cuidado de saúde compreendendo um tensoativo polimerizado de baixo dp e um espessante micelar (71) Johnson & Johnson Consumer Companies, INC. (US)
(21) PI 1004111-7 A2	Código 9.1 - Deferimento (22) 04/10/2010 (54) DEDO DESLIZADOR (71) Agco do Brasil Comercio e Industria Ltda (BR/RS)
(21) PI 1004862-6 A2	Código 9.1 - Deferimento (22) 29/11/2010 (54) ROLO LEVANTADOR APLICADO EM COLHEDORA DE CANA-DE-AÇÚCAR (71) AGCO DO BRASIL SOLUÇÕES AGRÍCOLAS LTDA. (BR/SP)
(21) PI 1005394-8 A2	Código 9.1 - Deferimento (22) 23/06/2010 (54) AÇO RESISTENTE AO CALOR PARA VÁLVULAS DE MOTOR COM RESISTÊNCIA A ALTA TEMPERATURA (71) Hitachi Metals, LTD. (JP) , HONDA MOTOR CO., LTD. (JP)
(21) PI 1007937-8 A2	Código 9.1 - Deferimento (22) 19/01/2010

(54) "USO DE INIBIDORES DE SUCCINATO DESIDROGENASE PARA CONTROLAR INFECÇÕES PRIMÁRIAS POR OÍDIOS"
(71) BAYER INTELLECTUAL PROPERTY GMBH (DE)

---

(21) PI 1008527-0 A2

Código 9.1 - Deferimento
(22) 11/02/2010
(54) "MÉTODO E SISTEMA DE AJUSTE DA TAXA DE FLUXO DE MATERIAL DE CARGA EM UM PROCESSO DE CARREGAMENTO DE UM FORNO DE CUBA".
(71) Paulo Wurth S.A. (LU)

---

(21) PI 1015031-5 A2

Código 9.1 - Deferimento
(22) 12/04/2010
(54) PLACA DE REFRIGERAÇÃO PARA UM FORNO METALÚRGICO, FORNO METALÚRGICO, E, PROCESSO DE FABRICAÇÃO DE UMA PLACA DE REFRIGERAÇÃO
(71) Paul Wurth S.A. (LU)

---

(21) PI 1015785-9 A2

Código 9.1 - Deferimento
(22) 23/09/2010
(54) SISTEMA E MÉTODO DE IDENTIFICAÇÃO DA COMPOSIÇÃO DE UM COMBUSTÍVEL E MÉTODO DE IDENTIFICAÇÃO DA COMPOSIÇÃO DE UM FLUIDO
(71) Robert Bosch Limitada (BR/SP)

---

(21) PI 1100129-1 A2

Código 9.1 - Deferimento
(22) 01/02/2011
(54) MÉTODO DE CONTROLE DE ERVAS DANINHAS
(71) SUMITOMO CHEMICAL COMPANY, LIMITED (JP)

---

(21) PI 1104747-0 A2

Código 9.1 - Deferimento
(22) 14/09/2011
(54) PROCESSO PARA A PREPARAÇÃO DE COMPOSTOS DE PIRAZOL N-SUBSTITUÍDOS
(71) Rotam Agrochem International Company Limited (HK)

Código 9.1.2 - Publicação Anulada

Anulada a publicação de deferimento por ter sido indevida.

---

(21) MU 8901105-8 U2

Código 9.1.2 - Publicação Anulada
(22) 30/06/2009
(54) DISPOSIÇÃO CONSTRUTIVA INTRODUZIDA EM EMBALAGEM RECICLÁVEL DE PAPEL TIPO KRAFT PARA ALIMENTOS
(71) PEEQFLEX INDÚSTRIA E COMÉRCIO LTDA. (BR/SP)
O presente pedido teve um parecer de deferimento notificado na RPI n° 2425 de 27/06/2017, tendo sido constatado que esta notificação foi indevida, pois tendo em vista o posicionamento técnico por parte de pesquisador desta unidade, favoravelmente à alteração de natureza do presente pedido MU8901105-8, é necessário que seja fornecido ao mesmo nova numeração compatível com a natureza de PATENTE DE INVENÇÃO. Assim ANULO a referida publicação.

---

(21) PI 0714566-7 A2

Código 9.1.2 - Publicação Anulada
(22) 19/07/2007
(54) LIGA COM HABILIDADE DE FORMÇÃO DE VIDRO ALTA E MATERIAL DE METAL GALVANIZADO COM LIGA USANDO A MESMA
(71) NIPPON STEEL & SUMITOMO METAL CORPORATION (JP)
Referente à RPI 2403 de 24/01/2017.

Código 9.1.4 - Retificação

Retificação da publicação de deferimento por ter sido efetuada com incorreção. Tal publicação não implica na alteração da data do deferimento e nos prazos decorrentes da mesma.

---

(21) PI 0516774-4 A2

Código 9.1.4 - Retificação
(22) 20/10/2005
(54) PROCESSO DE LIXIVIAÇÃO NA PRESENÇA DE ÁCIDO CLORÍDRICO PARA A RECUPERAÇÃO DE UM METAL VALIOSO DE MINÉRIO
(71) ANGLO OPERATIONS LIMITED (ZA)
Referente à RPI 2317 de 02/06/2015.

---

(21) PI 0822917-1 A2

Código 9.1.4 - Retificação
(22) 11/07/2008
(54) MÉTODO E APARELHO DE SOLDAGEM POR COSTURA POR ESMAGAMENTO
(71) Mitsubishi-Hitachi Metals Machinery, Inc (JP)
Referente à RPI 2378 de 02/08/2016.

Código 9.2 - Indeferimento

Indeferido o pedido por não atender aos requisitos legais, conforme parecer técnico que pode ser obtido através do endereço eletrônico www.inpi.gov.br - No Acesso rápido - Faça uma busca – Patente. Para acessar, cadastre-se no Portal do INPI e use login e senha. Desta data corre o prazo de 60 (sessenta) dias para eventual recurso do depositante. No caso de pedido de certificado de adição indeferido por não ter o mesmo conceito inventivo, o depositante poderá, no prazo de recurso, requerer a sua transformação em pedido de patente de invenção ou modelo de utilidade, nos termos do Art. 76 § 4º da Lei nº 9.279/96.

---

(21) BR 11 2012 009782-2 A2

Código 9.2 - Indeferimento
(22) 28/10/2010
(54) PROTEGER DO DANO DO HERBICIDA 6-AMINO-2-(FENIL SUBSTITUÍDO)-5-SUBSTITUÍDO-4-PIRIMIDINACARBOXILATO EM CULTURAS DE CEREAIS
(71) Dow Agrosciences LLC (US)

---

(21) BR 11 2012 012449-8 A2

Código 9.2 - Indeferimento
(22) 26/11/2009
(54) "PROCESSO PARA PREPARAR 2-ISOXAZOLINAS 5,5-DISSUBSTITUÍDAS"
(71) BASF SE (DE)

---

(21) BR 11 2012 014196-1 A2

Código 9.2 - Indeferimento
(22) 16/12/2010
(54) AGENTE PARA PREVENIR OU MELHORAR A PIGMENTAÇÃO
(71) Pola Chemical Industries Inc. (JP)

---

(21) BR 11 2013 002303-1 A2

Código 9.2 - Indeferimento
(22) 29/07/2011
(54) EMULSÃO DO TIPO ÓLEO-EM-ÁGUA LIVRE DE TENSOATIVO, PROCESSO PARA SUA PREPARAÇÃO E SEUS USOS
(71) Natura Cosmético S.a (BR/SP)

---

(21) BR 11 2013 008659-9 A2

Código 9.2 - Indeferimento
(22) 20/09/2011
(54) COMPOSIÇÃO DE UVA/UVB DE ALTA PROTEÇÃO, SEU PROCESSO DE PREPARAÇÃO E CAMPO DE COMPOSIÇÃO COSMÉTICA TÓPICA DA INVENÇÃO
(71) Natura Cosméticos S.A. (BR/SP)

---

(21) BR 12 2016 027240-0 A2

Código 9.2 - Indeferimento

(22) 06/06/2007
(54) MÉTODOS PARA CONTROLAR CRESCIMENTO DE ERVA DANINHA EM UM AMBIENTE DE CRESCIMENTO DE COLHEITA, PARA CONTROLAR UMA ERVA DANINHA TOLERANTE A GLIFOSATO E PARA AUMENTAR A EFICIÊNCIA DE USO DE UM DISPOSITIVO DE LIBERAÇÃO DE HERBICIDA
(62) PI 0712682-4 06/06/2007
(71) MONSANTO TECHNOLOGY LLC (US)

---

(21) BR 12 2016 027250-8 A2

Código 9.2 - Indeferimento
(22) 05/06/2007
(54) MÉTODO PARA SELEÇÃO DE CÉLULAS TRANSFORMADAS
(62) PI 0712484-8 05/06/2007
(71) MONSANTO TECHNOLOGY LLC (US)

---

(21) BR 12 2017 000248-1 A2

Código 9.2 - Indeferimento
(22) 30/11/2007
(54) COMPLEXOS CATALÍTICOS À BASE DE RUTÊNIO E RECICLÁVEIS, ASSIM COMO SEU PROCESSO DE SÍNTESE
(62) PI 0721051-5 30/11/2007
(71) UMICORE AG & CO. KG (DE)

---

(21) BR 12 2017 000579-0 A2

Código 9.2 - Indeferimento
(22) 06/11/2009
(54) COMPOSIÇÃO E MÉTODO COSMÉTICO PARA TRATAMENTO DE UMA CONDIÇÃO DA PELE
(62) PI 0920926-3 06/11/2009
(71) KLOX TECHNOLOGIES INC. (CA)

---

(21) BR 12 2017 002396-9 A2

Código 9.2 - Indeferimento
(22) 06/06/2007
(54) MOLÉCULA DE DNA RECOMBINANTE CODIFICANDO UM PEPTÍDEO DE TRÂNSITO DE CLOROPLASTO E UMA MONO- OXIGENASE DE DICAMBA, MÉTODOS PARA PRODUÇÃO DE UMA PLANTA TOLERANTE A DICAMBA E PARA CONTROLE DE ERVAS DANINHAS EM UM CAMPO
(62) PI 0721384-0 06/06/2007
(71) MONSANTO TECHNOLOGY LLC (US)

---

(21) BR 12 2017 002399-3 A2

Código 9.2 - Indeferimento
(22) 06/06/2007
(54) MOLÉCULA DE DNA RECOMBINANTE CODIFICANDO UM PEPTÍDEO DE TRÂNSITO DE CLOROPLASTO E UMA MONO- OXIGENASE DE DICAMBA, MÉTODOS PARA PRODUÇÃO DE UMA PLANTA TOLERANTE A DICAMBA E PARA CONTROLE DE ERVAS DANINHAS EM UM CAMPO

	(62) PI 0721384-0 06/06/2007 (71) MONSANTO TECHNOLOGY LLC (US)
(21) BR 20 2015 003011-3 U2	Código 9.2 - Indeferimento (22) 11/02/2015 (54) DISPOSIÇÃO CONSTRUTIVA APLICADA EM ALIMENTADOR PARA CÃES E GATOS (71) JOÃO RODRIGUES PASCHOAL FILHO (BR/SP)
(21) MU 8800240-3 U2	Código 9.2 - Indeferimento (22) 27/02/2008 (54) TAMPA PARA LATINHA DESCARTÁVEL DE BEBIDA COM TAMPO QUE SE ABRE PARA FORA (71) Fernando Antonio Franco da Encarnação (BR/PE)
(21) MU 8801591-2 U2	Código 9.2 - Indeferimento (22) 11/06/2008 (54) APERFEIÇOAMENTO APLICADO AO EQUIPAMENTO DENOMINADO HEADSET (71) Leonardo Fioretti (BR/SP)
(21) MU 8801813-0 U2	Código 9.2 - Indeferimento (22) 29/04/2008 (54) DISPOSIÇÃO CONSTRUTIVA INTRODUZIDA EM CONDUTORES BI-METÁLICOS DE AÇO-COBRE APLICÁVEIS À CABOS TELEFÔNICOS QUE OPERAM COM SISTEMAS DE ALTA FREQÜÊNCIA DE VOZ E SINAL (71) Vincenzo Antonio Spedicato (BR/SP)
(21) MU 8900700-0 U2	Código 9.2 - Indeferimento (22) 14/04/2009 (54) DISPOSIÇÃO CONSTRUTIVA INTRODUZIDA EM SUGADOR DESCARTÁVEL (71) JOSE MANOEL NAVARRO SOBRAL (BR/SP) , EDSON RYCOOJI MIYAZAKI (BR/SP) , ALFREDO HOLZER JÚNIOR (BR/SP) , JOEL MARTINS DE SOUZA (BR/SP) , PATRICIA CRISTIANE MARQUES P. DOS SANTOS (BR/SP) , MOISES BARRETO DE GODOY (BR/SP) , WASHINGTON LUIS PERINO (BR/SP)
(21) MU 8903002-8 U2	Código 9.2 - Indeferimento (22) 16/11/2009 (54) APROVEITAMENTO DE RESÍDUOS DE CINZA DO BAGAÇO DA CANA-DE-AÇÚCAR EM MASSAS CERÂMICAS (71) Universidade Federal do Rio Grande do Norte (BR/RN) , Instituto Federal

de Educação, Ciência e Tecnologia da Bahia - IFBA (BR/BA)

---

(21) MU 8903085-0 U2

Código 9.2 - Indeferimento
(22) 30/12/2009
(54) PASTILHA ECOLÓGICA DE MADEIRA MACIÇA PARA REVESTIMENTOS E O PROCESSO PARA OBTENÇÃO DA MESMA
(71) Sônia Maria Gonçalves de Sá Seixas e Sousa (BR/PA)

---

(21) PI 0100293-7 A2

Código 9.2 - Indeferimento
(22) 15/01/2001
(54) PROCESSO PARA CÓPIA OU IMPRESSÃO EM EQUIPAMENTO A LASER EM AUTO-RELEVO
(71) Jurandir Silva Santana Júnior (BR/PE)

---

(21) PI 0304933-7 A8

Código 9.2 - Indeferimento
(22) 16/07/2003
(54) CURATIVO DE FERIDA
(71) Advanced Biotechnologies INC (US)

---

(21) PI 0305559-0 A2

Código 9.2 - Indeferimento
(22) 03/07/2003
(54) MEDICAMENTOS CONTENDO TRIHIDRATO DE HIDROCLORETO DE VARDENAFIL
(71) BAYER INTELLECTUAL PROPERTY GMBH (DE)

---

(21) PI 0307674-1 A2

Código 9.2 - Indeferimento
(22) 14/02/2003
(54) APARELHO E MÉTODO DE UM SISTEMA DE CAPITAL DISTRIBUÍDO.
(71) Zachary Pessin (US)

---

(21) PI 0314449-6 A2

Código 9.2 - Indeferimento
(22) 22/01/2003
(54) BOLA DETECTÁVEL ELETRONICAMENTE E SISTEMA DE SENSOR PARA DETECTAR UMA POSIÇÃO DE UMA BOLA DETECTÁVEL ELETRONICAMENTE
(71) Gabriele Cruciani (IT)

---

(21) PI 0412526-6 A2

Código 9.2 - Indeferimento
(22) 09/07/2004
(54) COMPOSTO, USO DE UM COMPOSTO, COMPOSIÇÃO FARMACÊUTICA, FORMULAÇÃO EM AEROSSOL FARMACÊUTICA, E, MÉTODO PARA O TRATAMENTO DE UM PACIENTE HUMANO OU ANIMAL COM UMA CONDIÇÃO ANTI- INFLAMATÓRIA E/OU ALÉRGICA

(71) Glaxo Group Limited (GB)

---

(21) PI 0503342-0 A2

Código 9.2 - Indeferimento
(22) 11/08/2005
(54) PROCESSOS E SISTEMAS PARA DIAGNOSTICAR FALHA EM DISPOSITIVOS DE PROJEÇÃO
(71) Dell Products L.P. (US)

---

(21) PI 0504915-6 A2

Código 9.2 - Indeferimento
(22) 03/03/2005
(54) MÉTODO PARA GRAVAÇÃO/REPRODUÇÃO DE DADOS EM/DE UMA MÍDIA DE ARMAZENAMENTO DE INFORMAÇÕES GRAVÁVEL POSSUINDO UMA PLURALIDADE DE CAMADAS DE GRAVAÇÃO MEDIANTE UTILIZAÇÃO DE UM DISPOSITIVO DE CAPTAÇÃO ("PICKUP"), MÍDIA DE ARMAZENAMENTO DE INFORMAÇÕES, APARELHO PARA GRAVAÇÃO/REPRODUÇÃO DE DADOS EM/DE UMA MÍDIA DE ARMAZENAMENTO DE INFORMAÇÕES GRAVÁVEL QUE INCLUI UMA PLURALIDADE DE CAMADAS DE GRAVAÇÃO, MÍDIA DE ARMAZENAMENTO DE INFORMAÇÕES GRAVÁVEL COMPREENDENDO UMA PLURALIDADE DE CAMADAS DE GRAVAÇÃO, APARELHO PARA GRAVAÇÃO/REPRODUÇÃO DE DADOS EM/DE UMA MÍDIA DE ARMAZENAMENTO DE INFORMAÇÕES GRAVÁVEL QUE INCLUI UMA PLURALIDADE DE CAMADAS DE GRAVAÇÃO, MÉTODO PARA REALIZAÇÃO DE CONTROLE DE OTIMIZAÇÃO DE POTÊNCIA ("OPTIMUM POWER CONTROL" - OPC) PARA CADA CAMADA DE GRAVAÇÃO EM UMA MÍDIA DE ARMAZENAMENTO DE INFORMAÇÕES POSSUINDO UMA PLURALIDADE DE CAMADAS DE GRAVAÇÃO, E UNIDADE DE DISCO
(71) Samsung Electronics Co., Ltd (KR)

---

(21) PI 0506681-6 A2

Código 9.2 - Indeferimento
(22) 06/01/2005
(54) TÉCNICAS PARA DETECTAR, ANALISAR E UTILIZAR PADRÕES DE AUTENTICAÇÃO VISÍVEIS
(71) THOMSON LICENSING (FR)

---

(21) PI 0506850-9 A8

Código 9.2 - Indeferimento
(22) 06/01/2005
(54) ATUADOR PARA O ACIONAMENTO DE DISPOSITIVOS SUBMARINOS
(71) COOPER CAMERON VALVES ITALY S.R.L. (IT)

---

(21) PI 0506963-7 A2

Código 9.2 - Indeferimento
(22) 09/01/2005
(54) MÉTODO, SISTEMA E PROGRAMA PARA DETERMINAR SE UM

	POTENCIAL DISPOSITIVO DE RETRANSMISSÃO É UM DISPOSITIVO DE RETRANSMISSÃO (71) NPX Technologies Ltd (IL)
(21) PI 0508873-9 A2	Código 9.2 - Indeferimento (22) 03/03/2005 (54) MEIO DE GRAVAÇÃO, MÉTODO DE GRAVAR OU REPRODUZIR EM MEIO DE GRAVAÇÃO, APARELHO DE GRAVAR E/OU REPRODUZIR DE MEIO DE GRAVAÇÃO (71) LG Electronics, Inc. (KP)
(21) PI 0510198-0 A2	Código 9.2 - Indeferimento (22) 30/05/2005 (54) MÉTODO DE ALIMENTAÇÃO COM LEITE MATERNO APERFEIÇOADO PARA REDUZIR O RISCO DE ALERGIA (71) Biogaia AB (SE)
(21) PI 0511128-5 A2	Código 9.2 - Indeferimento (22) 12/05/2005 (54) EXTREMIDADE DE TAMPA (71) Rexam Beverage Can Company (US)
(21) PI 0511987-1 A2	Código 9.2 - Indeferimento (22) 16/06/2005 (54) MÁQUINA FALANTE AUTOMATIZADA (BANCO 24 HORAS), SISTEMA DE FORNECIMENTO DE INFORMAÇÕES DE CONVERSÃO DE MOEDA CORRENTE PARA A MESMA E MÉTODOS RESPECTIVOS (71) First Data Corporation (US) , Fexco (IE) , The Western Union Company (US)
(21) PI 0512289-9 A2	Código 9.2 - Indeferimento (22) 30/06/2005 (54) DISPOSITIVO DE DETERMINAÇÃO DA POSIÇÃO DE UM ROTOR DE UMA MÁQUINA ELÉTRICA GIRATÓRIA, E, MÁQUINA ELÉTRICA GIRATÓRIA (71) Valeo Equipements Electriques Moteur (FR)
(21) PI 0513235-5 A2	Código 9.2 - Indeferimento (22) 04/07/2005 (54) MEIOS ELETROCRÔMICOS ESTABILIZADOS (71) Ciba Specialty Chemicals Holding Inc. (CH)
(21) PI 0513500-1 A2	Código 9.2 - Indeferimento (22) 18/07/2005

(54) USO DE EQUIVALENTES DE ASPARTATO, E, COMPOSIÇÃO NUTRICIONAL OU FARMACÊUTICA
(71) N.V. Nutricia (NL)

---

(21) PI 0514559-7 A2

Código 9.2 - Indeferimento
(22) 31/08/2005
(54) MÉTODOS E SISTEMAS DE DETECÇÃO DA EXPOSIÇÃO DE USUÁRIO A ITENS DE MÍDIA E DE DETECÇÃO DA TRANSMISSÃO DO ITEM DE MÍDIA VISADO
(71) Astro West LLC (US)

---

(21) PI 0514979-7 A2

Código 9.2 - Indeferimento
(22) 26/08/2005
(54) APERFEIÇOAMENTOS EM COMPOSIÇÕES ORGÂNICAS OU RELACIONADOS A COMPOSIÇÕES ORGÂNICAS
(71) Reckitt Benckiser LLC (US)

---

(21) PI 0516687-0 A2

Código 9.2 - Indeferimento
(22) 03/11/2005
(54) DISPOSITIVO GUIA PARA O DEDO PARA MONTAGEM SOBRE UM SENSOR DE IMPRESSÃO DIGITAL, DISPOSITIVO GUIA PARA O DEDO E SISTEMA PARA MONTAGEM EM ALINHAMENTO COM UM SENSOR DE IMPRESSÃO DIGITAL E DISPOSITIVO PARA POSICIONAR UM DEDO EM UM SCANNER DE IMPRESSÃO DIGITAL
(71) Pen-One, Inc. (US)

---

(21) PI 0517518-6 A2

Código 9.2 - Indeferimento
(22) 26/10/2005
(54) MÉTODO E SISTEMA PARA PROCESSAR UMA TRANSAÇÃO SEM DINHEIRO, E, MÉTODOS PARA HABILITAR O ESTABELECIMENTO DE UMA CONTA A SER USADA E PARA ESTABELECER UMA CONTA A SER USADA PARA CONDUZIR UMA TRANSAÇÃO SEM DINHEIRO
(71) The Coca-Cola Company (US)

---

(21) PI 0517562-3 A2

Código 9.2 - Indeferimento
(22) 09/11/2005
(54) DISPOSITIVO EMISSOR DE LUZ, DISPOSITIVO ELETROFOTOGRÁFICO, DISPOSITIVO DE EXIBIÇÃO DE MATRIZ ATIVA, E, ARTIGO DE EXIBIÇÃO
(71) Canon Kabushiki Kaisha (JP) , Tokyo Institute of Technology (JP)

---

(21) PI 0517568-2 A2

Código 9.2 - Indeferimento
(22) 09/11/2005

(54) ÓXIDO AMORFO, E, TRANSISTOR DE EFEITO DE CAMPO
(71) Canon Kabushiki Kaisha (JP) , Tokyo Institute of Technology (JP)

---

(21) PI 0520326-0 A2
Código 9.2 - Indeferimento
(22) 28/05/2005
(54) MÉTODO PARA A DECODIFICAÇÃO DE UM CÓDIGO VISUAL
(71) MICHAEL ROHS (CH) , BEAT GFELLER (CH) , SCANBUY, INC. (US)

---

(21) PI 0605437-4 A2
Código 9.2 - Indeferimento
(22) 22/11/2006
(54) ARRANJO DE ESCOAMENTO DE ÁGUA EM UMA CUBA DE LAVATÓRIO
(71) Duratex S.A (BR/SP)

---

(21) PI 0605693-8 A2
Código 9.2 - Indeferimento
(22) 15/12/2006
(54) PROCESSO PARA PREPARAÇÃO DE UM PRODUTO FARMACÊUTICO OU VETERINÁRIO PADRONIZADO A PARTIR DAS CASCAS DOS FRUTOS DE PLANTAS DO GÊNERO VITIS, PRODUTO FARMACÊUTICO OU VETERINÁRIO, COMPOSIÇÃO FARMACÊUTICA OU VETERINÁRIA, USOS E MÉTODO DE TRATAMENTO DOS COMPONENTES DA SÍNDROME METABÓLICA OU NA PROFILAXIA OU TRATAMENTO DE DOENÇAS DECORRENTES DA SÍNDROME
(71) Aché Laboratório Farmacêuticos S/A (BR/SP)

---

(21) PI 0607324-7 A2
Código 9.2 - Indeferimento
(22) 02/02/2006
(54) EMBALAGEM PARA UM PRODUTO PARA CUIDADOS PESSOAIS
(71) MCNEIL-PPC, INC. (US)

---

(21) PI 0607998-9 A2
Código 9.2 - Indeferimento
(22) 09/03/2006
(54) SISTEMA DE PROSPECÇÃO ELETROMAGNÉTICA, SISTEMA RECEPTOR PARA UM SISTEMA DE PROSPECÇÃO ELETROMAGNÉTICA E MÉTODO PARA COLETAR DADOS EM UM SISTEMA DE PROSPECÇÃO ELETROMAGNÉTICA
(71) Anglo Operations Limited (ZA)

---

(21) PI 0609115-6 A2
Código 9.2 - Indeferimento
(22) 29/03/2006
(54) PROCESSO PARA FORNECER UM PCC ÚTIL PARA APLICAÇÕES DE IMPRESSÃO POR JATO DE TINTA, AGREGADOS/AGLOMERADOS DE PCC POROSOS ESTÁVEIS, PIGMENTOS, PIGMENTOS OU SUSPENSÕES DE PCC, FORMULAÇÕES DE REVESTIMENTO PARA A INDÚSTRIA DE

	PRODUÇÃO DE PAPEL, APLICAÇÕES DAS FORMULAÇÕES DE REVESTIMENTO, E, PAPEL PARA JATO DE TINTA (71) OMYA INTERNATIONAL AG (CH)
(21) PI 0614320-2 A2	Código 9.2 - Indeferimento (22) 26/07/2006 (54) PROCESSO PARA REMOVER OXIÂNIONS DE UM ELEMENTO, E, DISPOSITIVO PARA REMOVER OXIÂNIONS DE ÁGUA POTÁVEL (71) Molycorp Minerals, LLC. (US)
(21) PI 0616068-9 A2	Código 9.2 - Indeferimento (22) 14/09/2006 (54) MÉTODOS DE REMOÇÃO DE SO3 DE UMA CORRENTE DE GÁS DE COMBUSTÃO, E DE FORNECIMENTO DE UM SORVENTE SECO PARA INJEÇÃO DE GÁS DE COMBUSTÃO (71) SOLVAY CHEMICALS INC. (US)
(21) PI 0616946-5 A2	Código 9.2 - Indeferimento (22) 19/09/2006 (54) SISTEMA DE ADVERTÊNCIA (71) SCANIA CV AB (SE)
(21) PI 0620402-3 A2	Código 9.2 - Indeferimento (22) 18/12/2006 (54) PROCESSO DE PREPARAÇÃO DE NANOPARTÍCULAS EM LAMELAS, E, NANOPARTÍCULAS EM LAMELAS (71) SAINT-GOBAIN TECHNICAL FABRICS EUROPE (FR)
(21) PI 0700126-6 A2	Código 9.2 - Indeferimento (22) 26/01/2007 (54) COMPÓSITOS POROSOS CONTENDO AGENTES PARA TRATAMENTO DE POÇOS SOLÚVEIS EM HIDROCARBONETOS E PROCESSOS PARA A UTILIZAÇÃO DOS MESMOS (71) BJ Services Company (US)
(21) PI 0702619-6 A2	Código 9.2 - Indeferimento (22) 15/03/2007 (54) MÉTODO DE APLICAÇÃO DE POLI (TEREFTALATO DE ETILENO) COMO AGENTE LEVE DE PREENCHIMENTO OU DE SUSTENTAÇÃO (71) Petroleo Brasileiro S. A. (BR/RJ)
(21) PI 0706855-7 A2	Código 9.2 - Indeferimento (22) 05/01/2007

(54) CONJUNTO DE PLACAS DE ASSOALHO À PROVA DE UMIDADE ESSENCIALMENTE IDÊNTICAS E ASSOALHO À PROVA DE UMIDADE
(71) Valinge Innovation AB (SE)

---

(21) PI 0711161-4 A2
Código 9.2 - Indeferimento
(22) 27/04/2007
(54) SECADORA COM SEQÜÊNCIA DE SECAGEM UTILIZANDO UM ADITIVO
(71) Electrolux Home Products Corporation N.V. (BE)

---

(21) PI 0720822-7 A2
Código 9.2 - Indeferimento
(22) 28/12/2007
(54) CEPA DE E.COLI RECOMBINANTE CJ600 QUE POSSUI PRODUTIVIDADE DE L-TRIPTOFANO E PROCESSOS PARA A PRODUÇÃO DA REFERIDA CEPA E PARA A PRODUÇÃO DE L-TRIPTOFANO
(71) CJ Cheiljedang Corporation (KR)

---

(21) PI 0803447-8 A2
Código 9.2 - Indeferimento
(22) 04/07/2008
(54) PROCESSO DE OBTENÇÃO DE CAMARÃO DESIDRATADO E PRODUTO RESULTANTE
(71) LUIZ CARLOS FERREIRA (BR/RN)

---

(21) PI 0803732-9 A2
Código 9.2 - Indeferimento
(22) 31/03/2008
(54) OBJETO DE VAPORIZAÇÃO POR CALOR PARA CONTROLE DE PESTE
(71) Sumitomo Chemical Company, Limited (JP)

---

(21) PI 0807055-5 A2
Código 9.2 - Indeferimento
(22) 30/01/2008
(54) COMPOSIÇÃO AGRÍCOLA, E, MÉTODO PARA MELHORAR E ESTENDER O EFEITO DE ÁCIDO ABSCÍSICO OU SEUS SAIS NAS PLANTAS
(71) Valent Biosciences Corporation (US)

---

(21) PI 0810231-7 A2
Código 9.2 - Indeferimento
(22) 21/04/2008
(54) WAFER RESISTENTE À UMIDADE
(71) Nestec S.A. (CH)

---

(21) PI 0812336-5 A2
Código 9.2 - Indeferimento
(22) 07/03/2008
(54) DETERMINAÇÃO CINÉTICA DE CONCENTRAÇÕES DE PERÁCIDO E/OU PERÓXIDO
(71) Ecolab Inc (US)

(21) PI 0812427-2 A2	Código 9.2 - Indeferimento (22) 09/06/2008 (54) MÉTODO PARA PARODUZIR UM PRODUTO DE FERMENTAÇÃO DE MATERIAL CONTENDO LIGNOCELULOSE, E, PROCESSO PARA PRODUZIR UM PRODUTO DE FERMENTAÇÃO DE UMA COMBINAÇÃO DE MATERIAL CONTENDO AMIDO E MATERIAL CONTENDO LIGNOCELULOSE. (71) Novozymes North America, INC. (US)
(21) PI 0819106-9 A2	Código 9.2 - Indeferimento (22) 07/11/2008 (54) MÉTODOS PARA MELHORAR A COR DE UVA VERMELHO E ALTERAR AS CARACTERÍSTICAS SENSORIAIS DO VINHO, E PARA MELHORAR AS CARACTERÍSTICAS SENSORIAIS DE VINHO BRANCO (71) Valent Biosciences Corporation (US)
(21) PI 0819738-5 A2	Código 9.2 - Indeferimento (22) 20/11/2008 (54) PROCESSO PARA DESFIBRAÇÃO DE UMA MATÉRIA-PRIMA FIBROSA (71) Valtion Teknillinen Tutkimuskeskus (FI)
(21) PI 0821242-2 A2	Código 9.2 - Indeferimento (22) 15/12/2008 (54) MÉTODO PARA O REFINO DE CONCENTRADO DE COBRE (71) Outotec Oyj (FI)
(21) PI 0821935-4 A2	Código 9.2 - Indeferimento (22) 17/12/2008 (54) COMPOSIÇÃO DE COMBUSTÍVEL ADEQUADA PARA USO EM UM MOTOR DE COMBUSTÃO INTERNA, PROCESSO PARA A PREPARAÇÃO DA MESMA, E, MÉTODO DE OPERAÇÃO DE UM MOTOR DE COMBUSTÃO INTERNA (71) Shell Internationale Research Maatschappij B.V. (NL)
(21) PI 0900414-9 A2	Código 9.2 - Indeferimento (22) 06/02/2009 (54) PROCESSO PARA OBTENÇÃO DE COMBUSTÍVEL A PARTIR DA MESCLA DE BIODIESEL COM ÁLCOOL ETÍLICO ANIDRO (71) Betanol Gestão em Biocombustíveis Ltda. (BR/SC)
(21) PI 0902718-1 A2	Código 9.2 - Indeferimento (22) 21/08/2009 (54) SISTEMA DE CONTROLE DE IRRIGAÇÃO POR SENSOREAMENTO E

	COMANDO SEM FIO (71) Hidrosense Comércio de Sistemas Para Irrigação Ltda (BR/SP)
(21) PI 0912091-2 A2	Código 9.2 - Indeferimento (22) 08/04/2009 (54) PROCESSO PARA PRODUÇÃO DE UMA ESCÓRIA DE ESPUMA SOBRE FUSÕES INOXIDÁVEIS AUSTENÍTICAS EM UM FORNO DE ARCO VOLTAICO ELÉTRICO (71) Sms Siemag Aktiengesellschaft (DE)
(21) PI 0912397-0 A8	Código 9.2 - Indeferimento (22) 12/05/2009 (54) MÉTODO PARA REFORMAR GÁS DE ESCAPAMENTO GERADO EM FORNO METALÚRGICO, MÉTODO PARA RESFRIAR GÁS DE EXAUSTÃO E EQUIPAMENTO PARA O MESMO (71) Jfe Steel Corporation (JP)
(21) PI 0912834-4 A2	Código 9.2 - Indeferimento (22) 15/06/2009 (54) FOLHA DE AÇO DE ALTA RESISTÊNCIA E PROCESSO DE PRODUÇÃO DE AÇO FUNDIDO PARA FOLHA DE AÇO DE ALTA RESISTÊNCIA (71) NIPPON STEEL & SUMITOMO METAL CORPORATION (JP)
(21) PI 0912957-0 A2	Código 9.2 - Indeferimento (22) 17/08/2009 (54) EIXO DE VEÍCULO (71) SCANIA CV AB (SE)
(21) PI 0913538-3 A2	Código 9.2 - Indeferimento (22) 26/08/2009 (54) MATERIAL COMPÓSITO HIERÁRQUICO, PROCESSO DE FABRICAÇÃO POR VAZAMENTO DE MATERIAL COMPÓSITO HIERÁRQUICO E FERRAMENTA OU MÁQUINA (71) MAGOTTEAUX INTERNATIONAL S.A. (BE)
(21) PI 0917737-0 A2	Código 9.2 - Indeferimento (22) 30/11/2009 (54) "MÉTODO DE PRODUZIR UMA FRAÇÃO DE UMAMI ATIVA, FRAÇÃO ATIVA DE UMAMI, MÉTODO DE ADICIONAR OU MELHORAR O SABOR UMAMI DE UM PRODUTO ALIMENTAR E MÉTODO PARA PREPARAR UM PRODUTO ALIMENTAR" (71) UNILEVER N.V. (NL)

(21) PI 0917899-6 A2
Código 9.2 - Indeferimento
(22) 28/08/2009
(54) PRODUÇÃO DE LIGAS DE FERRO
(71) NEWSOUTH INNOVATIONS PTY LIMITED (AU)

(21) PI 0924235-0 A2
Código 9.2 - Indeferimento
(22) 06/05/2009
(54) MÉTODO PARA A FABRICAÇÃO DE UM ELEMENTO DE REFRIGERAÇÃO PARA REATORES PIROMETALÚRGICOS E ELEMENTO DE REFRIGERAÇÃO PARA REATORES PIROMETALÚRGICOS
(71) LUVATA ESPOO OY (FI)

(21) PI 1000903-5 A2
Código 9.2 - Indeferimento
(22) 26/03/2010
(54) PROCESSO PARA PRODUZIR GRÃOS DE TRITURADOS DE CAFÉ REVESTIDOS, E, COMPOSIÇÃO DE CAFÉ
(71) Kraft Foods Group Brands LLC (US)

(21) PI 1000980-9 A2
Código 9.2 - Indeferimento
(22) 05/04/2010
(54) RODA, E, IMPLEMENTO AGRÍCOLA
(71) Deere & Company (US)

(21) PI 1001462-4 A2
Código 9.2 - Indeferimento
(22) 07/05/2010
(54) SISTEMA DE FECHAMENTO PARA ALIMENTADORES DE CALHA PARA AVES DE CORTE, REPRODUÇÃO E POSTURA
(71) Big Dutchman Brasil LTDA. (BR/RS)

(21) PI 1002150-7 A2
Código 9.2 - Indeferimento
(22) 22/03/2010
(54) SISTEMA GERADOR DE FORÇA MOTRIZ, USANDO O MOVIMENTO DA REPULSÃO MAGNÉTICA, ATRAVÉS DE BOBINAS ELETROMAGNETIZADAS POR UM INSTANTE NO PISTÃO
(66) PI 0900543-9 24/03/2009
(71) Gino Taeshi Seito (BR/SP)

(21) PI 1005650-5 A2
Código 9.2 - Indeferimento
(22) 20/12/2010
(54) COMPOSIÇÕES PARA REPELIR FLUIDOS E USOS PARA AS MESMAS
(71) Mcneil-PPC, Inc. (US)

(21) PI 1011203-0 A2
Código 9.2 - Indeferimento

(22) 25/05/2010
(54) COMPOSIÇÃO FUNGICIDA.
(71) Sumitomo Chemical Company, Limited (JP)

---

(21) PI 1100245-0 A2
Código 9.2 - Indeferimento
(22) 04/03/2011
(54) ÉSTER PARCIAL DE (POLI)GLICERINA, PROCESSO PARA PREPARAÇÃO DO REFERIDO ÉSTER, USO DO MESMO, EMULSIFICANTE, E FORMULAÇÕES COSMÉTICAS OU FARMACÊUTICAS
(71) EVONIK DEGUSSA GMBH (DE)

---

(21) PI 1103881-0 A2
Código 9.2 - Indeferimento
(22) 12/08/2011
(54) PORCELANA REFORÇADA POR FIBRAS E PROCESSO PARA FABRICAÇÃO DE BLOCO DE PORCELANA REFORÇADA POR FIBRAS
(71) UNIVERSIDADE DE SÃO PAULO - USP (BR/SP) , FUNDAÇÃO UNIVERSIDADE FEDERAL DO ABC - UFABC (BR/SP) , INSTITUTO DE PESQUISAS TECNOLÓGICAS DO ESTADO DE SÃO PAULO - IPT (BR/SP)

---

(21) PI 1105117-5 A2
Código 9.2 - Indeferimento
(22) 12/12/2011
(54) NANOEMULSÃO MÚLTIPLA ÓLEO/ÁGUA/SILICONE E PROCESSO DE OBTENÇÃO
(71) BOTICA COMERCIAL FARMACÊUTICA S/A (BR/PR)

---

(21) PI 1105331-3 A2
Código 9.2 - Indeferimento
(22) 22/12/2011
(54) COMPOSIÇÃO COSMÉTICA E FORMULAÇÃO COSMÉTICA TONALIZANTE PARA DIFERENTES ETNIAS
(71) BOTICA COMERCIAL FARMACEUTICA LTDA (BR/PR)

---

(21) PI 1106130-8 A2
Código 9.2 - Indeferimento
(22) 08/11/2011
(54) PRODUTOS COSMECÊUTICOS CONTENDO EXTRATOS E COMPONENTES DE BASIODIMICETOS E PROCESSO PARA PRODUÇÃO DOS MESMOS
(71) Universidade Federal do Paraná - UFPR (BR/PR)

---

(21) PI 1106415-3 A2
Código 9.2 - Indeferimento
(22) 04/10/2011
(54) SISTEMA POLIMÉRICO MICROPARTICULADO CONTENDO ÓLEO ESSENCIAL DE CITRUS SINENSIS (L) OSBECK PARA CONTROLE LARVICIDA DO AEDES AEGYPTI PROCESSO PARA SUA PREPARAÇÃO E

	FORMULAÇÕES CONTENDO O MESMO (71) Universidade Federal de Sergipe (BR/SE)
(21) PI 1107224-5 A2	Código 9.2 - Indeferimento (22) 12/12/2011 (54) SOLUÇÃO PARA CONSERVAÇÃO DE ORGÃOS, PROCESSO DE FABRICAÇÃO E MODO DE PREPARO (71) Isofarma Industrial Farmaceutica LTDA (BR/CE)

Código 9.2.4 - Manutenção do Indeferimento

Mantido o indeferimento uma vez que não foi apresentado recurso dentro do prazo legal.

---

(21) BR 10 2012 020188-7 A2

Código 9.2.4 - Manutenção do Indeferimento
(22) 07/08/2012
(54) GOLA PARA AGASALHO DE PESCOÇO DE MOTOCICLISTA
(71) JOÃO FRANCISCO MONDONI (BR/SP)
MANTIDO O INDEFERIMENTO UMA VEZ QUE NÃO FOI APRESENTADO RECURSO DENTRO DO PRAZO LEGAL.

---

(21) BR 10 2012 027348-9 A2

Código 9.2.4 - Manutenção do Indeferimento
(22) 25/10/2012
(54) SISTEMA DE DIRECIONAMENTO DE FLUXO DE AR PARA GERAÇÃO E REGENERAÇÃO DE ENERGIA ELÉTRICA
(71) Alvaro de Lima Floret Junior (BR/SP)
MANTIDO O INDEFERIMENTO UMA VEZ QUE NÃO FOI APRESENTADO RECURSO DENTRO DO PRAZO LEGAL.

---

(21) BR 10 2013 021662-3 A2

Código 9.2.4 - Manutenção do Indeferimento
(22) 23/08/2013
(54) TUBO MULTICAMADAS REVESTIDO
(71) VALLOUREC TUBOS DO BRASIL S.A. (BR/MG)
MANTIDO O INDEFERIMENTO UMA VEZ QUE NÃO FOI APRESENTADO RECURSO DENTRO DO PRAZO LEGAL.

---

(21) BR 10 2014 004084-6 A2

Código 9.2.4 - Manutenção do Indeferimento
(22) 21/02/2014
(54) GERENCIAMENTO DE RESÍDUOS SÓLIDOS HOSPITALARES E INDUSTRIAIS QUÍMICOS, PETROQUÍMICOS E FARMACÊUTICOS, UTILIZANDO TECNOLOGIAS DE CALCINAÇÃO, REGENERAÇÃO, FUSÃO E REDUÇÃO ATRAVÉS DE CÂMARA DE COMBUSTÃO E FORNO ELÉTRICO, A ARCO TRANSFERIDO
(71) RODRIGO CAMARGO BALIEIRO (BR/SP)
MANTIDO O INDEFERIMENTO UMA VEZ QUE NÃO FOI APRESENTADO RECURSO DENTRO DO PRAZO LEGAL.

---

(21) BR 10 2014 029765-0 A2

Código 9.2.4 - Manutenção do Indeferimento
(22) 28/11/2014
(54) GERADOR DE ENERGIA E SISTEMA DE GERAÇÃO DE ENERGIA
(71) ERNESTO JOÃO VAGO (BR/ES) , SAULO JADIR DA SILVA (BR/ES)
MANTIDO O INDEFERIMENTO UMA VEZ QUE NÃO FOI APRESENTADO

	RECURSO DENTRO DO PRAZO LEGAL.
(21) BR 10 2015 015695-2 A2	Código 9.2.4 - Manutenção do Indeferimento (22) 29/06/2015 (54) PROCESSO DE TRATAMENTO DE RESÍDUOS COM GERAÇÃO DE ENERGIA A PARTIR DA QUEIMA DO MATERIAL REJEITADO (71) CELIO FRANCISCO SALLES (BR/PR) MANTIDO O INDEFERIMENTO UMA VEZ QUE NÃO FOI APRESENTADO RECURSO DENTRO DO PRAZO LEGAL.
(21) BR 10 2015 026059-8 A2	Código 9.2.4 - Manutenção do Indeferimento (22) 14/10/2015 (54) GERADOR DE ENERGIA AUTO-SUFICIENTE (71) MICHAEL SANTIAGO DE SOUZA PINTO (BR/ES) MANTIDO O INDEFERIMENTO UMA VEZ QUE NÃO FOI APRESENTADO RECURSO DENTRO DO PRAZO LEGAL.
(21) BR 12 2016 025841-6 A2	Código 9.2.4 - Manutenção do Indeferimento (22) 12/11/2009 (54) COMPOSTO PARA REDUÇÃO DE RUGAS (71) POLA CHEMICAL INDUSTRIES INC. (JP) MANTIDO O INDEFERIMENTO UMA VEZ QUE NÃO FOI APRESENTADO RECURSO DENTRO DO PRAZO LEGAL.
(21) BR 20 2012 012821-2 U2	Código 9.2.4 - Manutenção do Indeferimento (22) 29/05/2012 (54) DILATADOR NASAL FLEXÍVEL (71) Humberto Couri (BR/MG) MANTIDO O INDEFERIMENTO UMA VEZ QUE NÃO FOI APRESENTADO RECURSO DENTRO DO PRAZO LEGAL.
(21) BR 20 2012 021307-4 U2	Código 9.2.4 - Manutenção do Indeferimento (22) 24/08/2012 (54) TAMPA DE PICK-UP COM PLACA ARTICULADA (71) Luciano da Rocha Ribeiro (BR/ES) MANTIDO O INDEFERIMENTO UMA VEZ QUE NÃO FOI APRESENTADO RECURSO DENTRO DO PRAZO LEGAL.
(21) BR 20 2013 026950-1 U2	Código 9.2.4 - Manutenção do Indeferimento (22) 18/10/2013 (54) LATERAL COM APOIOS PARA ASSADEIRAS E OUTROS APARELHOS PARA PREPARAÇÃO DE MASSA (71) MARIO ARLINDO CASARIN (BR/SP)

	MANTIDO O INDEFERIMENTO UMA VEZ QUE NÃO FOI APRESENTADO RECURSO DENTRO DO PRAZO LEGAL.
(21) BR 20 2014 014344-6 U2	Código 9.2.4 - Manutenção do Indeferimento (22) 12/06/2014 (54) DISPOSITIVO CONTRA QUEDA DE ENERGIA PARA SEMÁFOROS, RADARES FIXOS, CÂMERAS DE MONITORAMENTO E DE SEGURANÇA (71) DANILO TRINDADE (BR/PR) MANTIDO O INDEFERIMENTO UMA VEZ QUE NÃO FOI APRESENTADO RECURSO DENTRO DO PRAZO LEGAL.
(21) MU 8600346-1 U2	Código 9.2.4 - Manutenção do Indeferimento (22) 08/03/2006 (54) DISPOSIÇÃO EM COLHER COM CHOCALHO INTEGRADO (71) ROBERTO DENIS HUBER (BR/SP) MANTIDO O INDEFERIMENTO UMA VEZ QUE NÃO FOI APRESENTADO RECURSO DENTRO DO PRAZO LEGAL.
(21) MU 8600699-1 U2	Código 9.2.4 - Manutenção do Indeferimento (22) 17/04/2006 (54) DISPOSIÇÃO TÉCNICA INTRODUZIDA EM EQUIPAMENTO MULTIFUNÇÕES, DESTINADO A CLIMATIZAR AMBIENTES INTERNOS DE MODO GERAL (71) Renato Melo de Oliveira (BR/SP) MANTIDO O INDEFERIMENTO UMA VEZ QUE NÃO FOI APRESENTADO RECURSO DENTRO DO PRAZO LEGAL.
(21) MU 8602122-2 U2	Código 9.2.4 - Manutenção do Indeferimento (22) 10/10/2006 (54) BUCHA ROTATIVA PARA SUSPENSÃO VEICULAR (71) Alaor Caldana Filho (BR/SP) MANTIDO O INDEFERIMENTO UMA VEZ QUE NÃO FOI APRESENTADO RECURSO DENTRO DO PRAZO LEGAL.
(21) MU 8602317-9 U2	Código 9.2.4 - Manutenção do Indeferimento (22) 30/10/2006 (54) MESA COM ASSENTOS COM SISTEMA ARTICULADO PARA MODIFICAÇÃO PARA BANCO DE SENTAR (71) João Air Peres (BR/SC) MANTIDO O INDEFERIMENTO UMA VEZ QUE NÃO FOI APRESENTADO RECURSO DENTRO DO PRAZO LEGAL.
(21) MU 8701353-3 U2	Código 9.2.4 - Manutenção do Indeferimento

(22) 24/08/2007
(54) IMPLANTE DENTÁRIO
(71) GEDALIS BIOTECNOLOGIA LTDA. (BR/SC)
MANTIDO O INDEFERIMENTO UMA VEZ QUE NÃO FOI APRESENTADO RECURSO DENTRO DO PRAZO LEGAL.

---

(21) MU 8701401-7 U2

Código 9.2.4 - Manutenção do Indeferimento
(22) 05/07/2007
(54) EQUIPAMENTO DE SONDAGEM A PERCUSSÃO AUTOMATIZADO
(71) Emílio Carlos Pinhatari (BR/SP)
MANTIDO O INDEFERIMENTO UMA VEZ QUE NÃO FOI APRESENTADO RECURSO DENTRO DO PRAZO LEGAL.

---

(21) MU 8701824-1 U2

Código 9.2.4 - Manutenção do Indeferimento
(22) 14/09/2007
(54) EMBALAGEM, OU KIT DE MEDICAMENTOS, OU APRESENTAÇÃO FACILITADORA DA ADMINISTRAÇÃO DE MEDICAMENTOS POR PARTE DOS PACIENTES
(71) MEDLEY FARMACÊUTICA LTDA (BR/SP)
MANTIDO O INDEFERIMENTO UMA VEZ QUE NÃO FOI APRESENTADO RECURSO DENTRO DO PRAZO LEGAL.

---

(21) MU 8800037-0 U2

Código 9.2.4 - Manutenção do Indeferimento
(22) 25/01/2008
(54) COMPOSIÇÃO DE CERDAS PARA UM PINCEL DE PINTURA IMOBILIÁRIA
(71) Pincéis Roma Ltda. (BR/RS)
MANTIDO O INDEFERIMENTO UMA VEZ QUE NÃO FOI APRESENTADO RECURSO DENTRO DO PRAZO LEGAL.

---

(21) MU 8800155-5 U2

Código 9.2.4 - Manutenção do Indeferimento
(22) 02/01/2008
(54) MOTOCICLETA DE SEGURANÇA
(71) Jorge Eduardo de Vasconcelos Valença (BR/PE)
MANTIDO O INDEFERIMENTO UMA VEZ QUE NÃO FOI APRESENTADO RECURSO DENTRO DO PRAZO LEGAL.

---

(21) MU 8800332-9 U2

Código 9.2.4 - Manutenção do Indeferimento
(22) 22/08/2008
(54) BANQUETA PARA SEMI-SENTADOS
(71) B & S - Equipamentos de Segurança Ltda. (BR/SP)
MANTIDO O INDEFERIMENTO UMA VEZ QUE NÃO FOI APRESENTADO RECURSO DENTRO DO PRAZO LEGAL.

(21) MU 8800450-3 U2	Código 9.2.4 - Manutenção do Indeferimento (22) 13/08/2008 (54) DISPOSIÇÃO INTRODUZIDA EM APARELHO EXTRUSOR MANUAL DE MASSAS EM GERAL (71) Modugno Comércio Varejista de Produtos para Artesanato em Geral Ltda EPP (BR/SP) MANTIDO O INDEFERIMENTO UMA VEZ QUE NÃO FOI APRESENTADO RECURSO DENTRO DO PRAZO LEGAL.
(21) MU 8800483-0 U2	Código 9.2.4 - Manutenção do Indeferimento (22) 16/07/2008 (54) DISPOSIÇÃO INTRODUZIDA EM ALMOFADA PARA ANIMAIS DOMÉSTICOS (71) Pedro Paulo Dias Ferraz (BR/SP) MANTIDO O INDEFERIMENTO UMA VEZ QUE NÃO FOI APRESENTADO RECURSO DENTRO DO PRAZO LEGAL.
(21) MU 8800536-4 U2	Código 9.2.4 - Manutenção do Indeferimento (22) 08/02/2008 (54) BISTURI DESCARTÁVEL PARA CIRURGIA OFTALMOLÓGICA DE IMPLANTE DE ANEL INTRA-CORNEANO (71) Fernando Denis de Souza (BR/MG) MANTIDO O INDEFERIMENTO UMA VEZ QUE NÃO FOI APRESENTADO RECURSO DENTRO DO PRAZO LEGAL.
(21) MU 8800546-1 U2	Código 9.2.4 - Manutenção do Indeferimento (22) 01/07/2008 (54) DISPOSIÇÃO CONSTRUTIVA EM CHURRASQUEIRA ROTATIVA (71) Sergio Luiz Kafer (BR/RS) MANTIDO O INDEFERIMENTO UMA VEZ QUE NÃO FOI APRESENTADO RECURSO DENTRO DO PRAZO LEGAL.
(21) MU 8800629-8 U2	Código 9.2.4 - Manutenção do Indeferimento (22) 15/08/2008 (54) ESTEIRA TRANSPORTADORA PARA CARREGAMENTO DE CAIXAS DE AVES, FRUTAS E OUTROS (71) Gilmar Barbieri (BR/SC) MANTIDO O INDEFERIMENTO UMA VEZ QUE NÃO FOI APRESENTADO RECURSO DENTRO DO PRAZO LEGAL.
(21) MU 8800633-6 U2	Código 9.2.4 - Manutenção do Indeferimento (22) 25/08/2008

(54) DISPOSITIVO APLICADO A REFLETOR ODONTOLÓGICO
(71) Marcos Taques Margraf (BR/PR) , ALLIAGE S/A INDÚSTRIAS MÉDICO ODONTOLÓGICA (BR/SP)
MANTIDO O INDEFERIMENTO UMA VEZ QUE NÃO FOI APRESENTADO RECURSO DENTRO DO PRAZO LEGAL.

---

(21) MU 8800657-3 U2

Código 9.2.4 - Manutenção do Indeferimento
(22) 26/08/2008
(54) DISPOSIÇÃO CONSTRUTIVA INTRODUZIDA EM ETIQUETA PARA PAGAMENTO DE VIAGENS DE ÔNIBUS
(71) Prodata Mobility Brasil Ltda. (BR/SP)
MANTIDO O INDEFERIMENTO UMA VEZ QUE NÃO FOI APRESENTADO RECURSO DENTRO DO PRAZO LEGAL.

---

(21) MU 8800695-6 U2

Código 9.2.4 - Manutenção do Indeferimento
(22) 17/03/2008
(54) CONJUNTO DE ESGUICHO PARA MANGUEIRAS
(71) Mantac Indústria e Comércio Ltda - EPP (BR/SC)
MANTIDO O INDEFERIMENTO UMA VEZ QUE NÃO FOI APRESENTADO RECURSO DENTRO DO PRAZO LEGAL.

---

(21) MU 8800706-5 U2

Código 9.2.4 - Manutenção do Indeferimento
(22) 01/02/2008
(54) DISPOSIÇÃO INTRODUZIDA EM GABINETE DE EQUIPAMENTO PERIFÉRICO
(71) Carlos Eduardo Soares da Costa (BR/SP) , Hector Jorge Temprano (BR/SP)
MANTIDO O INDEFERIMENTO UMA VEZ QUE NÃO FOI APRESENTADO RECURSO DENTRO DO PRAZO LEGAL.

---

(21) MU 8800717-0 U2

Código 9.2.4 - Manutenção do Indeferimento
(22) 13/02/2008
(54) MODULADOR E SINALIZADOR INVISÍVEL ANTI SEQUESTROS E ASSALTOS
(71) Christian Elias Tanajura Goulart (BR/SP)
MANTIDO O INDEFERIMENTO UMA VEZ QUE NÃO FOI APRESENTADO RECURSO DENTRO DO PRAZO LEGAL.

---

(21) MU 8800792-8 U2

Código 9.2.4 - Manutenção do Indeferimento
(22) 09/04/2008
(54) DISPOSIÇÃO INTRODUZIDA EM FLAUTA PARA ENSINO POPULAR
(71) Lafaiete Fausto de Souza (BR/SP)
MANTIDO O INDEFERIMENTO UMA VEZ QUE NÃO FOI APRESENTADO

RECURSO DENTRO DO PRAZO LEGAL.

---

(21) MU 8800820-7 U2

Código 9.2.4 - Manutenção do Indeferimento
(22) 28/03/2008
(54) DISPOSIÇÃO INTRODUZIDA EM TORNEIRA AUTOMÁTICA
(71) Fioravante Casteliani (BR/SP)
MANTIDO O INDEFERIMENTO UMA VEZ QUE NÃO FOI APRESENTADO RECURSO DENTRO DO PRAZO LEGAL.

---

(21) MU 8800946-7 U2

Código 9.2.4 - Manutenção do Indeferimento
(22) 28/03/2008
(54) ABRAÇADEIRA TIPO BORBOLETA
(71) Metalmatrix Indústria Metalurgica Ltda (BR/RS)
MANTIDO O INDEFERIMENTO UMA VEZ QUE NÃO FOI APRESENTADO RECURSO DENTRO DO PRAZO LEGAL.

---

(21) MU 8801099-6 U2

Código 9.2.4 - Manutenção do Indeferimento
(22) 30/05/2008
(54) DISPOSIÇÃO EM SUBSOLADOR
(71) Santa Izabel Implementos Agricolas Ltda (BR/SP)
MANTIDO O INDEFERIMENTO UMA VEZ QUE NÃO FOI APRESENTADO RECURSO DENTRO DO PRAZO LEGAL.

---

(21) MU 8801190-9 U2

Código 9.2.4 - Manutenção do Indeferimento
(22) 07/05/2008
(54) APERFEIÇOAMENTO DE TERMINAL DE AUTO-ATENDIMENTO PARA EMPRÉSTIMO E DEVOLUÇÃO DE LIVROS E OUTROS MATERIAIS COMPONENTES DE ACERVOS BIBLIOGRÁFICOS
(71) Jorge José Gouveia Abrunhosa (BR/RJ)
MANTIDO O INDEFERIMENTO UMA VEZ QUE NÃO FOI APRESENTADO RECURSO DENTRO DO PRAZO LEGAL.

---

(21) MU 8801283-2 U2

Código 9.2.4 - Manutenção do Indeferimento
(22) 29/02/2008
(54) SUPORTE DISPENSADOR DE GARRAFAS PET PÓS CONSUMO
(71) Waldemar Rossi Filho (BR/SP)
MANTIDO O INDEFERIMENTO UMA VEZ QUE NÃO FOI APRESENTADO RECURSO DENTRO DO PRAZO LEGAL.

---

(21) MU 8801294-8 U2

Código 9.2.4 - Manutenção do Indeferimento
(22) 04/06/2008
(54) PROTETOR HIGIÊNICO CONTRA IMPUREZAS DE GALÃO DE ÁGUA MINERAL

	(71) Helio Sergio Rossi Porto (BR/MG) MANTIDO O INDEFERIMENTO UMA VEZ QUE NÃO FOI APRESENTADO RECURSO DENTRO DO PRAZO LEGAL.
(21) MU 8801312-0 U2	Código 9.2.4 - Manutenção do Indeferimento (22) 26/06/2008 (54) DISPOSIÇÃO CONSTRUTIVA APLICADA EM SELO MECÂNICO COM MECANISMO FLUTUANTE (71) OSVALDO VIEIRA CASSIANO (BR/SP) MANTIDO O INDEFERIMENTO UMA VEZ QUE NÃO FOI APRESENTADO RECURSO DENTRO DO PRAZO LEGAL.
(21) MU 8801386-3 U2	Código 9.2.4 - Manutenção do Indeferimento (22) 09/05/2008 (54) ESTEIRA MOVIDA E ESCAMOTEÁVEL HIDRAULICAMENTE PARA DESCARGA DE CEREAIS DE COLHEITADEIRAS (71) Arjen Pieter Bysterveld (BR/MG) MANTIDO O INDEFERIMENTO UMA VEZ QUE NÃO FOI APRESENTADO RECURSO DENTRO DO PRAZO LEGAL.
(21) MU 8801440-1 U2	Código 9.2.4 - Manutenção do Indeferimento (22) 21/05/2008 (54) USINA HIDRELÉTRICA MARINHA (71) Alberto de Oliveira Souza (BR/RJ) MANTIDO O INDEFERIMENTO UMA VEZ QUE NÃO FOI APRESENTADO RECURSO DENTRO DO PRAZO LEGAL.
(21) MU 8801465-7 U2	Código 9.2.4 - Manutenção do Indeferimento (22) 27/05/2008 (54) DISPOSIÇÃO CONSTRUTIVA INTRODUZIDA EM ESTABILIZADOR PARA EMBARCAÇÕES E PLATAFORMAS (PIERS) FLUTUANTES (71) Jorge Freire Kraljevic (BR/SP) MANTIDO O INDEFERIMENTO UMA VEZ QUE NÃO FOI APRESENTADO RECURSO DENTRO DO PRAZO LEGAL.
(21) MU 8801487-8 U2	Código 9.2.4 - Manutenção do Indeferimento (22) 14/04/2008 (54) APLICAÇÃO DE MOTOREDUTOR DE VEÍCULOS PARA TRAÇÃO DE VEÍCULOS ELÉTRICOS DE PEQUENO PORTE (71) Alexandre Uemura (BR/SP) MANTIDO O INDEFERIMENTO UMA VEZ QUE NÃO FOI APRESENTADO RECURSO DENTRO DO PRAZO LEGAL.

(21) MU 8801560-2 U2	Código 9.2.4 - Manutenção do Indeferimento (22) 11/06/2008 (54) FITA ADESIVA ANTI-CHAMAS (71) Missner & Missner Ltda (BR/SC) MANTIDO O INDEFERIMENTO UMA VEZ QUE NÃO FOI APRESENTADO RECURSO DENTRO DO PRAZO LEGAL.
(21) MU 8801561-0 U2	Código 9.2.4 - Manutenção do Indeferimento (22) 19/06/2008 (54) CONFIGURAÇÃO APLICADA EM RECIPIENTE PARA LÍQUIDO, COM SUPERFÍCIE PARA ESFREGA DE ROUPAS (71) Salvador Francisco Tirloni (BR/SC) , Adriana Seara Tirloni (BR/SC) MANTIDO O INDEFERIMENTO UMA VEZ QUE NÃO FOI APRESENTADO RECURSO DENTRO DO PRAZO LEGAL.
(21) MU 8801655-2 U2	Código 9.2.4 - Manutenção do Indeferimento (22) 18/06/2008 (54) APLICADOR DE LACRE PARA LATAS DE ALUMÍNIO (71) Antônio Carlos Stringhini (BR/RS) MANTIDO O INDEFERIMENTO UMA VEZ QUE NÃO FOI APRESENTADO RECURSO DENTRO DO PRAZO LEGAL.
(21) MU 8801677-3 U2	Código 9.2.4 - Manutenção do Indeferimento (22) 25/07/2008 (54) DISPENSADOR DE SABÃO PARA LAVADORAS DE ROUPA (71) Electrolux do Brasil S.A (BR/PR) MANTIDO O INDEFERIMENTO UMA VEZ QUE NÃO FOI APRESENTADO RECURSO DENTRO DO PRAZO LEGAL.
(21) MU 8801679-0 U2	Código 9.2.4 - Manutenção do Indeferimento (22) 25/07/2008 (54) DISPOSIÇÕES INTRODUZIDAS EM EQUIPAMENTO PARA RASTREAMENTO DA CADEIA PRODUTIVA DE CARNES (71) Fernando Cezar Lucktemberg (BR/MT) MANTIDO O INDEFERIMENTO UMA VEZ QUE NÃO FOI APRESENTADO RECURSO DENTRO DO PRAZO LEGAL.
(21) MU 8801715-0 U2	Código 9.2.4 - Manutenção do Indeferimento (22) 08/07/2008 (54) DISPOSIÇÃO INTRODUZIDA EM APARELHO PARA EXERCÍCIOS RESPIRATÓRIOS (71) Pedro Cunha Chocair (BR/SP) MANTIDO O INDEFERIMENTO UMA VEZ QUE NÃO FOI APRESENTADO

	RECURSO DENTRO DO PRAZO LEGAL.
(21) MU 8801716-8 U2	Código 9.2.4 - Manutenção do Indeferimento (22) 08/07/2008 (54) DISPOSIÇÃO EM APARELHO PARA EXERCÍCIOS RESPIRATÓRIOS (71) Pedro Cunha Chocair (BR/SP) MANTIDO O INDEFERIMENTO UMA VEZ QUE NÃO FOI APRESENTADO RECURSO DENTRO DO PRAZO LEGAL.
(21) MU 8801717-6 U2	Código 9.2.4 - Manutenção do Indeferimento (22) 08/07/2008 (54) DISPOSIÇÃO CONSTRUTIVA INTRODUZIDA EM CONJUNTO REMOVEDOR DE ESMALTES DE UNHAS (71) LAURO YOITI MARUBAYASHI (BR/SP) MANTIDO O INDEFERIMENTO UMA VEZ QUE NÃO FOI APRESENTADO RECURSO DENTRO DO PRAZO LEGAL.
(21) MU 8801735-4 U2	Código 9.2.4 - Manutenção do Indeferimento (22) 16/07/2008 (54) CHASSI PARA PLANTADEIRA (71) Eduardo Ernesto Zortea (BR/SC) MANTIDO O INDEFERIMENTO UMA VEZ QUE NÃO FOI APRESENTADO RECURSO DENTRO DO PRAZO LEGAL.
(21) MU 8801744-3 U2	Código 9.2.4 - Manutenção do Indeferimento (22) 16/07/2008 (54) DISPOSIÇÃO APLICADA EM VÁLVULA DE RETENÇÃO DE ESFERA FLUTUANTE (71) Hidrogeron do Brasil Ind. e Com. de Equip. para Saneamento Ambiental Ltda (BR/PR) MANTIDO O INDEFERIMENTO UMA VEZ QUE NÃO FOI APRESENTADO RECURSO DENTRO DO PRAZO LEGAL.
(21) MU 8801754-0 U2	Código 9.2.4 - Manutenção do Indeferimento (22) 23/07/2008 (54) DISPOSITIVO PARA GERAR PRESSÃO EXPIRATÓRIA POSITIVA (71) União Brasileira de Educação e Assistência - Mantenedora da PUCRS (BR/RS) MANTIDO O INDEFERIMENTO UMA VEZ QUE NÃO FOI APRESENTADO RECURSO DENTRO DO PRAZO LEGAL.
(21) MU 8801804-0 U2	Código 9.2.4 - Manutenção do Indeferimento (22) 30/04/2008

	(54) CARTÃO MAGNÉTICO BANCÁRIO COM IDENTIFICAÇÃO ÚNICA (71) Kazuo Miyajima (BR/SP) MANTIDO O INDEFERIMENTO UMA VEZ QUE NÃO FOI APRESENTADO RECURSO DENTRO DO PRAZO LEGAL.
(21) MU 8801807-5 U2	Código 9.2.4 - Manutenção do Indeferimento (22) 28/04/2008 (54) DISPOSIÇÃO CONSTRUTIVA INTRODUZIDA EM SERINGA HIPODÉRMICA DE SEGURANÇA (71) Luiz Saldanha Rodrigues Neto (BR/SP) MANTIDO O INDEFERIMENTO UMA VEZ QUE NÃO FOI APRESENTADO RECURSO DENTRO DO PRAZO LEGAL.
(21) MU 8801875-0 U2	Código 9.2.4 - Manutenção do Indeferimento (22) 26/08/2008 (54) DISPOSIÇÃO INTRODUZIDA EM ACOPLAMENTO PARA RÉGUAS DE PISOS LAMINADOS (71) EUCATEX S/A INDÚSTRIA E COMÉRCIO (BR/SP) MANTIDO O INDEFERIMENTO UMA VEZ QUE NÃO FOI APRESENTADO RECURSO DENTRO DO PRAZO LEGAL.
(21) MU 8801902-0 U2	Código 9.2.4 - Manutenção do Indeferimento (22) 29/09/2008 (54) DIVISÓRIA PARA CÂMARAS FRIGORÍFICAS (71) Sidnei Felizardo de Lima (BR/SC) MANTIDO O INDEFERIMENTO UMA VEZ QUE NÃO FOI APRESENTADO RECURSO DENTRO DO PRAZO LEGAL.
(21) MU 8801936-5 U2	Código 9.2.4 - Manutenção do Indeferimento (22) 16/06/2008 (54) DISPOSIÇÃO INTRODUZIDA EM EQUIPAMENTO PARA TESTE DE RESISTÊNCIA MECÂNICA À FADIGA DOS MATERIAIS UTILIZADOS NA CONSTRUÇÃO DO TANQUE DE COMBUSTÍVEL DE AUTOMÓVEIS (71) Aethra Sistemas Automotivos S/A (BR/MG) MANTIDO O INDEFERIMENTO UMA VEZ QUE NÃO FOI APRESENTADO RECURSO DENTRO DO PRAZO LEGAL.
(21) MU 8801950-0 U2	Código 9.2.4 - Manutenção do Indeferimento (22) 24/09/2008 (54) DISPOSIÇÃO INTRODUZIDA EM PAINEL PARA MONTAGEM DE ARTIGOS DIVERSOS (71) Eucatex S/A. Indústria e Comércio (BR/SP) MANTIDO O INDEFERIMENTO UMA VEZ QUE NÃO FOI APRESENTADO

RECURSO DENTRO DO PRAZO LEGAL.

---

(21) MU 8801989-6 U2

Código 9.2.4 - Manutenção do Indeferimento
(22) 21/05/2008
(54) GAVETA CONTENTORA
(71) Sociedad Metalurgica Quiñones Farfán Ltda. (CL)
MANTIDO O INDEFERIMENTO UMA VEZ QUE NÃO FOI APRESENTADO RECURSO DENTRO DO PRAZO LEGAL.

---

(21) MU 8802015-0 U2

Código 9.2.4 - Manutenção do Indeferimento
(22) 28/08/2008
(54) DISPOSIÇÃO CONSTRUTIVA INTRODUZIDA EM VÁLVULA PARA EMPREGO EM SISTEMAS DE FREIOS DE VEÍCULOS DE CARGA
(71) USIMASTER – PEÇAS DE PRECISÃO LTDA. (BR/RJ)
MANTIDO O INDEFERIMENTO UMA VEZ QUE NÃO FOI APRESENTADO RECURSO DENTRO DO PRAZO LEGAL.

---

(21) MU 8802028-2 U2

Código 9.2.4 - Manutenção do Indeferimento
(22) 21/07/2008
(54) QUEIMADOR HORIZONTAL DE BIOMASSA
(71) Elbra Energia Limpa do Brasil Ltda ME (BR/SC)
MANTIDO O INDEFERIMENTO UMA VEZ QUE NÃO FOI APRESENTADO RECURSO DENTRO DO PRAZO LEGAL.

---

(21) MU 8802029-0 U2

Código 9.2.4 - Manutenção do Indeferimento
(22) 31/07/2008
(54) ELEMENTO MODULAR REFORÇADO APLICADO EM FÔRMAS PLÁSTICAS DE CONCRETAGEM
(71) Wanderley Jayme Esmael (BR/SP)
MANTIDO O INDEFERIMENTO UMA VEZ QUE NÃO FOI APRESENTADO RECURSO DENTRO DO PRAZO LEGAL.

---

(21) MU 8802048-7 U2

Código 9.2.4 - Manutenção do Indeferimento
(22) 12/08/2008
(54) FOGÃO
(71) WHIRLPOOL S.A. (BR/SP)
MANTIDO O INDEFERIMENTO UMA VEZ QUE NÃO FOI APRESENTADO RECURSO DENTRO DO PRAZO LEGAL.

---

(21) MU 8802079-7 U2

Código 9.2.4 - Manutenção do Indeferimento
(22) 29/09/2008
(54) DISPOSIÇÃO CONSTRUTIVA APLICADA EM TANQUE DE ÁGUA COM MOTO-BOMBA ACOPLADA

	(71) BOMAG MARINI EQUIPAMENTOS LTDA (BR/RS) MANTIDO O INDEFERIMENTO UMA VEZ QUE NÃO FOI APRESENTADO RECURSO DENTRO DO PRAZO LEGAL.
(21) MU 8802085-1 U2	Código 9.2.4 - Manutenção do Indeferimento (22) 18/07/2008 (54) EMBALAGENS DE ALIMENTO COM CONTEÚDO ESCOLAR (71) Cícero do Nascimento Moratti (BR/ES) MANTIDO O INDEFERIMENTO UMA VEZ QUE NÃO FOI APRESENTADO RECURSO DENTRO DO PRAZO LEGAL.
(21) MU 8802211-0 U2	Código 9.2.4 - Manutenção do Indeferimento (22) 09/09/2008 (54) AUXILIAR URINÁRIO (71) Nely Marques (BR/MG) MANTIDO O INDEFERIMENTO UMA VEZ QUE NÃO FOI APRESENTADO RECURSO DENTRO DO PRAZO LEGAL.
(21) MU 8802239-0 U2	Código 9.2.4 - Manutenção do Indeferimento (22) 03/10/2008 (54) FREEZER MÍDIA (71) DJALMA LUIZ DO NASCIMENTO (BR/SP) MANTIDO O INDEFERIMENTO UMA VEZ QUE NÃO FOI APRESENTADO RECURSO DENTRO DO PRAZO LEGAL.
(21) MU 8802277-3 U2	Código 9.2.4 - Manutenção do Indeferimento (22) 26/06/2008 (54) ROBÔ ARTICULADO HEXÁPODE COM ACIONAMENTO PNEUMÁTICO (71) Miguel Ignacio Serrano (BR/RS) , Giovani Geremia (BR/RS) , Universidade Federal do Rio Grande do Sul - UFRGS (BR/RS) MANTIDO O INDEFERIMENTO UMA VEZ QUE NÃO FOI APRESENTADO RECURSO DENTRO DO PRAZO LEGAL.
(21) MU 8802304-4 U2	Código 9.2.4 - Manutenção do Indeferimento (22) 17/10/2008 (54) DISPOSIÇÃO CONSTRUTIVA INTRODUZIDA EM CONJUNTO DE TAMPA DE SEGURANÇA E GARGALO PARA FRASCOS (71) Quimica Amparo Ltda (BR/SP) MANTIDO O INDEFERIMENTO UMA VEZ QUE NÃO FOI APRESENTADO RECURSO DENTRO DO PRAZO LEGAL.
(21) MU 8802364-8 U2	Código 9.2.4 - Manutenção do Indeferimento (22) 24/10/2008

	(54) DISPOSIÇÃO CONSTRUTIVA APLICADA EM EMBALAGEM HIDROSSOLÚVEL (71) Rafael Reichelt Barbosa (BR/RS) MANTIDO O INDEFERIMENTO UMA VEZ QUE NÃO FOI APRESENTADO RECURSO DENTRO DO PRAZO LEGAL.
(21) MU 8802373-7 U2	Código 9.2.4 - Manutenção do Indeferimento (22) 22/10/2008 (54) PALLET COM ESTRUTURA TUBULAR MULTI PONTOS (71) Filipe Maciel Filipini (BR/SC) MANTIDO O INDEFERIMENTO UMA VEZ QUE NÃO FOI APRESENTADO RECURSO DENTRO DO PRAZO LEGAL.
(21) MU 8802462-8 U2	Código 9.2.4 - Manutenção do Indeferimento (22) 28/07/2008 (54) DISPOSITIVO DE ILUMINAÇÃO E SINALIZAÇÃO, COM CAPTAÇÃO DE ENERGIA SOLAR PARA SISTEMA DE ALIMENTAÇÃO DE LÂMPADA PL E LED (71) Jose Marcio Ramirez (BR/SP) MANTIDO O INDEFERIMENTO UMA VEZ QUE NÃO FOI APRESENTADO RECURSO DENTRO DO PRAZO LEGAL.
(21) MU 8802507-1 U2	Código 9.2.4 - Manutenção do Indeferimento (22) 06/11/2008 (54) EQUIPAMENTO PARA MOVIMENTAÇÃO DE MONTANTES (71) Aguia Sistemas de Armazenagem S/A (BR/PR) MANTIDO O INDEFERIMENTO UMA VEZ QUE NÃO FOI APRESENTADO RECURSO DENTRO DO PRAZO LEGAL.
(21) MU 8802535-7 U2	Código 9.2.4 - Manutenção do Indeferimento (22) 03/09/2008 (54) EMBALAGEM CONTADORA PARA MOEDAS (71) ENRIQUE LAFON MARINO (UY) MANTIDO O INDEFERIMENTO UMA VEZ QUE NÃO FOI APRESENTADO RECURSO DENTRO DO PRAZO LEGAL.
(21) MU 8802560-8 U2	Código 9.2.4 - Manutenção do Indeferimento (22) 19/11/2008 (54) DISPOSIÇÃO INTRODUZIDA EM MOINHO DE GRÃOS (71) Carmindo Rodrigues de Melo (BR/SP) MANTIDO O INDEFERIMENTO UMA VEZ QUE NÃO FOI APRESENTADO RECURSO DENTRO DO PRAZO LEGAL.

(21) MU 8802574-8 U2	Código 9.2.4 - Manutenção do Indeferimento (22) 14/11/2008 (54) EMBOLSADEIRA DE GRÃOS COM MOEGA SUPERIOR (71) Leonel Frias Júnior (BR/SP) MANTIDO O INDEFERIMENTO UMA VEZ QUE NÃO FOI APRESENTADO RECURSO DENTRO DO PRAZO LEGAL.
(21) MU 8802602-7 U2	Código 9.2.4 - Manutenção do Indeferimento (22) 24/11/2008 (54) KIT PARA TRANSPORTE E ACOMODAÇÃO DE ANIMAIS (71) Pedro Paulo Dias Ferraz (BR/SP) MANTIDO O INDEFERIMENTO UMA VEZ QUE NÃO FOI APRESENTADO RECURSO DENTRO DO PRAZO LEGAL.
(21) MU 8802606-0 U2	Código 9.2.4 - Manutenção do Indeferimento (22) 14/11/2008 (54) APERFEIÇOAMENTO INTRODUZIDO EM BUCHA DE ACOPLAMENTO PARA ELETRODUTOS (71) Ronney Altmann Lorey (BR/SP) MANTIDO O INDEFERIMENTO UMA VEZ QUE NÃO FOI APRESENTADO RECURSO DENTRO DO PRAZO LEGAL.
(21) MU 8802616-7 U2	Código 9.2.4 - Manutenção do Indeferimento (22) 25/11/2008 (54) DISPOSIÇÃO CONSTRUTIVA APLICADA EM CAPA PARA CELULAR (71) Sang Ho Lee (BR/SP) MANTIDO O INDEFERIMENTO UMA VEZ QUE NÃO FOI APRESENTADO RECURSO DENTRO DO PRAZO LEGAL.
(21) MU 8802621-3 U2	Código 9.2.4 - Manutenção do Indeferimento (22) 06/06/2008 (54) TANQUE-PULMÃO POLIMÉRICO (71) Alberto Moriyama (BR/SP) MANTIDO O INDEFERIMENTO UMA VEZ QUE NÃO FOI APRESENTADO RECURSO DENTRO DO PRAZO LEGAL.
(21) MU 8802634-5 U2	Código 9.2.4 - Manutenção do Indeferimento (22) 12/06/2008 (54) REBOQUE PARA MOTO (71) Amaro Luis Amorim (BR/SC) MANTIDO O INDEFERIMENTO UMA VEZ QUE NÃO FOI APRESENTADO RECURSO DENTRO DO PRAZO LEGAL.

(21) MU 8802705-8 U2

Código 9.2.4 - Manutenção do Indeferimento
(22) 18/11/2008
(54) EQUIPAMENTO AGRÍCOLA PARA PODA
(71) Antonio Claret Uehara (BR/SP)
MANTIDO O INDEFERIMENTO UMA VEZ QUE NÃO FOI APRESENTADO RECURSO DENTRO DO PRAZO LEGAL.

---

(21) MU 8802734-1 U2

Código 9.2.4 - Manutenção do Indeferimento
(22) 10/12/2008
(54) DISPOSIÇÃO INTRODUZIDA EM REVESTIMENTO EXTERNO PARA TUBULAÇÕES
(71) Panmarine Equipamentos e Serviços Ltda (BR/RJ)
MANTIDO O INDEFERIMENTO UMA VEZ QUE NÃO FOI APRESENTADO RECURSO DENTRO DO PRAZO LEGAL.

---

(21) MU 8802821-6 U2

Código 9.2.4 - Manutenção do Indeferimento
(22) 12/12/2008
(54) DISPOSIÇÃO CONSTRUTIVA INTRODUZIDA EM ELEMENTO DE SUPORTE DE COMPONENTES DE TORRE DE RESFRIAMENTO
(71) GEA SISTEMAS DE RESFRIAMENTO LTDA (BR/SP)
MANTIDO O INDEFERIMENTO UMA VEZ QUE NÃO FOI APRESENTADO RECURSO DENTRO DO PRAZO LEGAL.

---

(21) MU 8802895-0 U2

Código 9.2.4 - Manutenção do Indeferimento
(22) 27/11/2008
(54) DISPOSITIVO AUXILIAR DE IDENTIFICAÇÃO VEICULAR
(71) Marco Antonio Freitas Ribeiro (BR/BA)
MANTIDO O INDEFERIMENTO UMA VEZ QUE NÃO FOI APRESENTADO RECURSO DENTRO DO PRAZO LEGAL.

---

(21) MU 8802908-5 U2

Código 9.2.4 - Manutenção do Indeferimento
(22) 22/12/2008
(54) DISPOSITIVO PARA PUBLICIDADE APLICADO EM MOTOCICLETAS
(71) HENRIQUE LOGHITANO MARINO (BR/SP) , GUILHERME LONGHITANO MARINO (BR/SP)
MANTIDO O INDEFERIMENTO UMA VEZ QUE NÃO FOI APRESENTADO RECURSO DENTRO DO PRAZO LEGAL.

---

(21) MU 8802917-4 U2

Código 9.2.4 - Manutenção do Indeferimento
(22) 11/12/2008
(54) CAIXA DE MODELOS ODONTOLÓGICOS DE GESSO PERSONALIZADA
(71) Rodrigo Beldelli (BR/RS)
MANTIDO O INDEFERIMENTO UMA VEZ QUE NÃO FOI APRESENTADO

	RECURSO DENTRO DO PRAZO LEGAL.
(21) MU 8802927-1 U2	Código 9.2.4 - Manutenção do Indeferimento (22) 15/12/2008 (54) APERFEIÇOAMENTOS INTRODUZIDOS NO PROTETOR DE CHUVA ADAPTÁVEL EM ESTRUTURA PARA CARREGAMENTO DE GRANÉIS EM NAVIOS (71) Gustavo Possas Pereira (BR/PR) MANTIDO O INDEFERIMENTO UMA VEZ QUE NÃO FOI APRESENTADO RECURSO DENTRO DO PRAZO LEGAL.
(21) MU 8802977-8 U2	Código 9.2.4 - Manutenção do Indeferimento (22) 11/12/2008 (54) DISPOSITIVO INIBIDOR DE MANGUEIRA (71) ANTÔNIO DIAS FERREIRA (BR/BA) , MARCONE ARAUJO DE BARROS (BR/BA) MANTIDO O INDEFERIMENTO UMA VEZ QUE NÃO FOI APRESENTADO RECURSO DENTRO DO PRAZO LEGAL.
(21) MU 8803018-0 U2	Código 9.2.4 - Manutenção do Indeferimento (22) 22/10/2008 (54) DISPOSIÇÃO CONSTRUTIVA INTRODUZIDA EM FECHAMENTO DE EMBALAGEM ACONDICIONADORA E TRANSPORTADORA DE PAPÉIS E DOCUMENTOS EM GERAL (71) TL IND. E COM. DE TUBOS DE PAPEL LTDA (BR/SP) MANTIDO O INDEFERIMENTO UMA VEZ QUE NÃO FOI APRESENTADO RECURSO DENTRO DO PRAZO LEGAL.
(21) MU 8803083-0 U2	Código 9.2.4 - Manutenção do Indeferimento (22) 13/11/2008 (54) PROCESSO DE PRODUÇÃO DE SALGADINHO, LANCHE OU PELLET ELABORADO A PARTIR DE MASSA EXTRUSADA OU NÃO (71) Hathor do Brasil Importação e Comércio de Sementes Ltda (BR/SC) MANTIDO O INDEFERIMENTO UMA VEZ QUE NÃO FOI APRESENTADO RECURSO DENTRO DO PRAZO LEGAL.
(21) MU 8803133-0 U2	Código 9.2.4 - Manutenção do Indeferimento (22) 10/10/2008 (54) SISTEMA DE FÔRMAS ECOLÓGICAS PARA CONCRETO ARMADO EM CONSTRUÇÃO CIVIL SEM UTILIZAÇÃO DE MADEIRA (71) Amílson Lourenço da Silva (BR/GO) MANTIDO O INDEFERIMENTO UMA VEZ QUE NÃO FOI APRESENTADO RECURSO DENTRO DO PRAZO LEGAL.

(21) MU 8803193-4 U2	Código 9.2.4 - Manutenção do Indeferimento (22) 13/05/2008 (54) RESFRIAMENTO DE ESTRUTURA ABERTA DE UM COMPUTADOR INDUSTRIAL (71) ABB Technology AG (CH) MANTIDO O INDEFERIMENTO UMA VEZ QUE NÃO FOI APRESENTADO RECURSO DENTRO DO PRAZO LEGAL.
(21) MU 8803213-2 U2	Código 9.2.4 - Manutenção do Indeferimento (22) 30/12/2008 (54) CHUVEIRINHO MÓVEL ARTICULADO (71) Wadih Antonio Garios (BR/MG) MANTIDO O INDEFERIMENTO UMA VEZ QUE NÃO FOI APRESENTADO RECURSO DENTRO DO PRAZO LEGAL.
(21) MU 8803216-7 U2	Código 9.2.4 - Manutenção do Indeferimento (22) 28/02/2008 (54) ADAPTADOR DE PAPEL PARA FICHÁRIO (71) Walmir Corrêa Barbosa Jones (BR/RJ) MANTIDO O INDEFERIMENTO UMA VEZ QUE NÃO FOI APRESENTADO RECURSO DENTRO DO PRAZO LEGAL.
(21) MU 8900352-7 U2	Código 9.2.4 - Manutenção do Indeferimento (22) 12/03/2009 (54) DISPOSIÇÃO EM MESA INDIVIDUAL COM TAMPO DESLIZANTE (71) Mauricio Bohrer Oppitz (BR/SP) MANTIDO O INDEFERIMENTO UMA VEZ QUE NÃO FOI APRESENTADO RECURSO DENTRO DO PRAZO LEGAL.
(21) MU 8900566-0 U2	Código 9.2.4 - Manutenção do Indeferimento (22) 30/04/2009 (54) ALIMENTADOR AUTOMÁTICO PARA ANIMAIS (71) Everton Tisatto (BR/RS) MANTIDO O INDEFERIMENTO UMA VEZ QUE NÃO FOI APRESENTADO RECURSO DENTRO DO PRAZO LEGAL.
(21) MU 8900928-2 U2	Código 9.2.4 - Manutenção do Indeferimento (22) 29/05/2009 (54) DISPOSIÇÃO INTRODUZIDA EM SISTEMA AUTOMATIZADO PARA PESAGEM DE CARCAÇA NA INDÚSTRIA DA CARNE (71) Sulmaq Industrial e Comercial S/A (BR/RS) MANTIDO O INDEFERIMENTO UMA VEZ QUE NÃO FOI APRESENTADO

RECURSO DENTRO DO PRAZO LEGAL.

---

(21) MU 8900947-9 U2

Código 9.2.4 - Manutenção do Indeferimento
(22) 29/05/2009
(54) SUPORTE PARA DOSÍMETRO INDIVIDUAL DE CORPO INTEIRO PARA MEDIDA DE RADIAÇÃO IONIZANTE UTILIZANDO FILMES DOSIMÉTRICOS OU CRISTAIS TERMOLUMINESCENTES COMO DETECTORES
(71) Comissão Nacional de Energia Nuclear (BR/RJ)
MANTIDO O INDEFERIMENTO UMA VEZ QUE NÃO FOI APRESENTADO RECURSO DENTRO DO PRAZO LEGAL.

---

(21) MU 8901278-0 U2

Código 9.2.4 - Manutenção do Indeferimento
(22) 08/07/2009
(54) DISPOSIÇÃO APLICADA EM COMPUTADOR
(71) MARIO REINAUX PAES BARRETO NETO (BR/SP)
MANTIDO O INDEFERIMENTO UMA VEZ QUE NÃO FOI APRESENTADO RECURSO DENTRO DO PRAZO LEGAL.

---

(21) MU 8901321-2 U2

Código 9.2.4 - Manutenção do Indeferimento
(22) 21/07/2009
(54) DISPOSIÇÃO CONSTRUTIVA APLICADA EM CONSOLE PARA POLTRONAS COM SOQUETES DE FORÇA ELÉTRICA
(71) MARCOPOLO S.A (BR/RS)
MANTIDO O INDEFERIMENTO UMA VEZ QUE NÃO FOI APRESENTADO RECURSO DENTRO DO PRAZO LEGAL.

---

(21) MU 8901341-7 U2

Código 9.2.4 - Manutenção do Indeferimento
(22) 15/07/2009
(54) DISPOSIÇÃO INTRODUZIDA EM VARAL DOBRÁVEL PARA ANTEPARO VERTICAL
(71) Josenildo de Souza Reis (BR/SP)
MANTIDO O INDEFERIMENTO UMA VEZ QUE NÃO FOI APRESENTADO RECURSO DENTRO DO PRAZO LEGAL.

---

(21) MU 8901344-1 U2

Código 9.2.4 - Manutenção do Indeferimento
(22) 15/07/2009
(54) DISPOSIÇÃO INTRODUZIDA EM JANELA DESLIZANTE COM ABERTURA POR PIVOTAMENTO
(71) HISAO OISHI (BR/SP)
MANTIDO O INDEFERIMENTO UMA VEZ QUE NÃO FOI APRESENTADO RECURSO DENTRO DO PRAZO LEGAL.

---

(21) MU 8901506-1 U2

Código 9.2.4 - Manutenção do Indeferimento

	(22) 12/06/2009 (54) DISPOSIÇÃO INTRODUZIDA EM ALÇA SUSPENSA PARA APOIO DE PASSAGEIROS EM VEÍCULOS COLETIVOS (71) Mídiamóbil Locação de Espaços Ltda. (BR/RS) MANTIDO O INDEFERIMENTO UMA VEZ QUE NÃO FOI APRESENTADO RECURSO DENTRO DO PRAZO LEGAL.
(21) MU 8901686-6 U2	Código 9.2.4 - Manutenção do Indeferimento (22) 03/08/2009 (54) DISPOSIÇÃO CONSTRUTIVA EM BASTÃO PARA RETIRADA E COLOCAÇÃO DE LONAS DE CAMINHÃO (71) Jairo Pott (BR/RS) MANTIDO O INDEFERIMENTO UMA VEZ QUE NÃO FOI APRESENTADO RECURSO DENTRO DO PRAZO LEGAL.
(21) MU 8901774-9 U2	Código 9.2.4 - Manutenção do Indeferimento (22) 13/08/2009 (54) EQUIPAMENTO RADIOCONTROLADO PARA AEROFOTOGRAMETRIA (71) Mário Eugênio Flores Carneiro (BR/BA) MANTIDO O INDEFERIMENTO UMA VEZ QUE NÃO FOI APRESENTADO RECURSO DENTRO DO PRAZO LEGAL.
(21) MU 8901947-4 U2	Código 9.2.4 - Manutenção do Indeferimento (22) 21/09/2009 (54) DISPOSIÇÃO CONSTRUTIVA EM MECANISMO ELÉTRICO APLICADO EM PORTAS DE VEÍCULOS (71) BP Bode Proar Ltda (BR/RS) MANTIDO O INDEFERIMENTO UMA VEZ QUE NÃO FOI APRESENTADO RECURSO DENTRO DO PRAZO LEGAL.
(21) MU 8901970-9 U2	Código 9.2.4 - Manutenção do Indeferimento (22) 21/09/2009 (54) DISPOSIÇÃO CONSTRUTIVA EM MECANISMO ELÉTRICO PARA ACIONAMENTO DE PORTA DE VEÍCULO (71) BP Bode Proar Ltda (BR/RS) MANTIDO O INDEFERIMENTO UMA VEZ QUE NÃO FOI APRESENTADO RECURSO DENTRO DO PRAZO LEGAL.
(21) MU 8901983-0 U2	Código 9.2.4 - Manutenção do Indeferimento (22) 28/09/2009 (54) TRAVESSEIRO ANTI-REFLUXO (71) ALEXANDRE MACHADO (BR/SP) MANTIDO O INDEFERIMENTO UMA VEZ QUE NÃO FOI APRESENTADO

RECURSO DENTRO DO PRAZO LEGAL.

---

(21) MU 8902726-4 U2

Código 9.2.4 - Manutenção do Indeferimento
(22) 26/10/2009
(54) SIMULADOR DE PROPAGAÇÃO DE ONDAS MECÂNICAS EM MEIOS SÓLIDOS PARA O ENSINO DA FÍSICA
(71) Fundação Universidade Federal de Mato Grosso do Sul - UFMS (BR/MS)
MANTIDO O INDEFERIMENTO UMA VEZ QUE NÃO FOI APRESENTADO RECURSO DENTRO DO PRAZO LEGAL.

---

(21) PI 0003254-9 A2

Código 9.2.4 - Manutenção do Indeferimento
(22) 11/07/2000
(54) MÉTODO E SISTEMA DE CONTROLE DE REDUÇÃO DE MARCHA DE TRANSMISSÃO AUTOMATIZADA ADAPTÁVEL
(71) Eaton Corporation (US)
MANTIDO O INDEFERIMENTO UMA VEZ QUE NÃO FOI APRESENTADO RECURSO DENTRO DO PRAZO LEGAL.

---

(21) PI 0112797-7 A2

Código 9.2.4 - Manutenção do Indeferimento
(22) 05/07/2001
(54) FILME PARA METRÔ/MEIO DE ENTRETENIMENTO
(71) Digital Underground Media Inc. (CA)
MANTIDO O INDEFERIMENTO UMA VEZ QUE NÃO FOI APRESENTADO RECURSO DENTRO DO PRAZO LEGAL.

---

(21) PI 0203922-2 A2

Código 9.2.4 - Manutenção do Indeferimento
(22) 17/09/2002
(54) APERFEIÇOAMENTOS INTRODUZIDOS EM SISTEMA DE RECIRCULAÇÃO E AQUECIMENTO DE ÁGUA COM CIRCUITO ELETRÔNICO MICROPROCESSADO DE CONTROLE PARA BANHEIRAS DE HIDROMASSAGEM
(71) José Carlos Cella (BR/SP)
MANTIDO O INDEFERIMENTO UMA VEZ QUE NÃO FOI APRESENTADO RECURSO DENTRO DO PRAZO LEGAL.

---

(21) PI 0300571-2 A2

Código 9.2.4 - Manutenção do Indeferimento
(22) 19/02/2003
(54) BOLSA RECARTILHADA APLICADA A CONEXÕES PLÁSTICAS
(71) Companhia de Saneamento de Minas Gerais - COPASA (BR/MG)
MANTIDO O INDEFERIMENTO UMA VEZ QUE NÃO FOI APRESENTADO RECURSO DENTRO DO PRAZO LEGAL.

---

(21) PI 0401269-0 A2

Código 9.2.4 - Manutenção do Indeferimento

(22) 23/01/2004
(54) EMBALAGEM PLÁSTICA DESCARTÁVEL PARA CONGELAMENTO DE LÍQUIDOS
(71) Fabiano Teixeira Machado (BR/SC)
MANTIDO O INDEFERIMENTO UMA VEZ QUE NÃO FOI APRESENTADO RECURSO DENTRO DO PRAZO LEGAL.

---

(21) PI 0402012-0 A2

Código 9.2.4 - Manutenção do Indeferimento
(22) 04/05/2004
(54) SISTEMA DE CONTROLE DE TEMPERATURA EM UM APARELHO DE REFRIGERAÇÃO
(71) WHIRLPOOL S.A. (BR/SP)
MANTIDO O INDEFERIMENTO UMA VEZ QUE NÃO FOI APRESENTADO RECURSO DENTRO DO PRAZO LEGAL.

---

(21) PI 0404361-8 A2

Código 9.2.4 - Manutenção do Indeferimento
(22) 08/10/2004
(54) CHAVE ELÉTRICA PARA CONTROLE DE IGNIÇÃO
(71) Invensys Appliance Controls LTDA (BR/SP)
MANTIDO O INDEFERIMENTO UMA VEZ QUE NÃO FOI APRESENTADO RECURSO DENTRO DO PRAZO LEGAL.

---

(21) PI 0405746-5 A2

Código 9.2.4 - Manutenção do Indeferimento
(22) 22/12/2004
(54) PISTOLA COM TRAVA DE MECANISMO DE SEGURANÇA MANUAL TRAVÁVEL E MÉTODO DE TRAVAR UM MECANISMO DE SEGURANÇA MANUAL PARA UMA PISTOLA
(71) Sturm, Ruger & Company, Inc. (US)
MANTIDO O INDEFERIMENTO UMA VEZ QUE NÃO FOI APRESENTADO RECURSO DENTRO DO PRAZO LEGAL.

---

(21) PI 0416096-7 A2

Código 9.2.4 - Manutenção do Indeferimento
(22) 14/10/2004
(54) TRANSPORTADOR ENVOLTÓRIO PARA RECIPIENTES, PAINEL DE FUNDO, E BLANQUETA PARA FORMAR UM TRANSPORTADOR ENVOLTÓRIO
(71) Graphic Packaging International Inc. (US)
MANTIDO O INDEFERIMENTO UMA VEZ QUE NÃO FOI APRESENTADO RECURSO DENTRO DO PRAZO LEGAL.

---

(21) PI 0416399-0 A2

Código 9.2.4 - Manutenção do Indeferimento
(22) 13/09/2004
(54) MÁQUINA DE ACONDICIONAMENTO E DE ENCHIMENTO PARA OBTER

	UM RECIPIENTE CHEIO COM ALIMENTO (71) Tetra Laval Holdings & Finance SA (CH) MANTIDO O INDEFERIMENTO UMA VEZ QUE NÃO FOI APRESENTADO RECURSO DENTRO DO PRAZO LEGAL.
(21) PI 0416682-5 A2	Código 9.2.4 - Manutenção do Indeferimento (22) 12/11/2004 (54) COMPRESSOR DE AGENTE DE REFRIGERAÇÃO PARA VEÍCULOS AUTOMOTORES (71) Bitzer Kuehlmaschinenbau GMBH (DE) MANTIDO O INDEFERIMENTO UMA VEZ QUE NÃO FOI APRESENTADO RECURSO DENTRO DO PRAZO LEGAL.
(21) PI 0418193-0 A2	Código 9.2.4 - Manutenção do Indeferimento (22) 30/12/2004 (54) MÉTODO PARA CONTROLAR A TEMPERATURA DE AR DE ALIMENTAÇÃO SUPRIDO A UMA ÁREA DE CABINE DE UMA AERONAVE DE PASSAGEIROS, E, AERONAVE DE PASSAGEIROS (71) Airbus Operations GmbH (DE) MANTIDO O INDEFERIMENTO UMA VEZ QUE NÃO FOI APRESENTADO RECURSO DENTRO DO PRAZO LEGAL.
(21) PI 0418198-0 A2	Código 9.2.4 - Manutenção do Indeferimento (22) 30/12/2004 (54) SISTEMA DE REFRIGERAÇÃO PARA REFRIGERAR INSTALAÇÕES DE GERAÇÃO DE CALOR E PARA MANTER A TEMPERATURA DE ÁREAS FECHADAS ABAIXO DA TEMPERATURA DE CABINE EM UMA AERONAVE (71) Airbus Operations GmbH (DE) MANTIDO O INDEFERIMENTO UMA VEZ QUE NÃO FOI APRESENTADO RECURSO DENTRO DO PRAZO LEGAL.
(21) PI 0418278-2 A2	Código 9.2.4 - Manutenção do Indeferimento (22) 01/12/2004 (54) VÁLVULA ACIONADA PNEUMATICAMENTE (71) Robert Altonji (US) MANTIDO O INDEFERIMENTO UMA VEZ QUE NÃO FOI APRESENTADO RECURSO DENTRO DO PRAZO LEGAL.
(21) PI 0503021-8 A2	Código 9.2.4 - Manutenção do Indeferimento (22) 22/07/2005 (54) FECHO RESSELÁVEL INDICADOR DE VIOLAÇÃO, E, RECIPIENTE, PROCESSO DE FORMAÇÃO DE UM FECHO RESSELÁVEL INDICADOR DE VIOLAÇÃO

	(71) INTERCONTINENTAL GREAT BRANDS LLC (US) MANTIDO O INDEFERIMENTO UMA VEZ QUE NÃO FOI APRESENTADO RECURSO DENTRO DO PRAZO LEGAL.
(21) PI 0503805-7 A2	Código 9.2.4 - Manutenção do Indeferimento (22) 29/08/2005 (54) ARRANJO DE FECHAMENTO PARA BALDES OU OUTROS RECIPIENTES (71) Brasilata S.A Embalagens Metálicas (BR/SP) MANTIDO O INDEFERIMENTO UMA VEZ QUE NÃO FOI APRESENTADO RECURSO DENTRO DO PRAZO LEGAL.
(21) PI 0504038-8 A2	Código 9.2.4 - Manutenção do Indeferimento (22) 09/09/2005 (54) PONTA REMOVÍVEL DE FIBRA ÓPTICA PARA USO DE LASER EM ODONTOLOGIA E SEU PROCESSO DE FABRICAÇÃO (71) MM Optics Ltda (BR/SP) MANTIDO O INDEFERIMENTO UMA VEZ QUE NÃO FOI APRESENTADO RECURSO DENTRO DO PRAZO LEGAL.
(21) PI 0505283-1 A2	Código 9.2.4 - Manutenção do Indeferimento (22) 16/11/2005 (54) RECIPIENTE PARA TRANSPORTE DE MATERIAIS APRESENTANDO CONDIÇÕES DE VEDAÇÃO MELHORADAS, GAXETA E ANEL DE VEDAÇÃO PARA TAL RECIPIENTE (71) Greif Embalagens Industriais do Brasil Ltda (BR/SP) MANTIDO O INDEFERIMENTO UMA VEZ QUE NÃO FOI APRESENTADO RECURSO DENTRO DO PRAZO LEGAL.
(21) PI 0506010-9 A2	Código 9.2.4 - Manutenção do Indeferimento (22) 22/12/2005 (54) EMBALAGEM PARA CIGARROS (71) Souza Cruz S.A. (BR/RJ) MANTIDO O INDEFERIMENTO UMA VEZ QUE NÃO FOI APRESENTADO RECURSO DENTRO DO PRAZO LEGAL.
(21) PI 0508086-0 A2	Código 9.2.4 - Manutenção do Indeferimento (22) 25/02/2005 (54) CONTÂINER DE PÉLETES (71) Mauser-Werke GMBH & CO. KG (DE) MANTIDO O INDEFERIMENTO UMA VEZ QUE NÃO FOI APRESENTADO RECURSO DENTRO DO PRAZO LEGAL.

(21) PI 0600862-3 A2	Código 9.2.4 - Manutenção do Indeferimento (22) 21/02/2006 (54) APERFEIÇOAMENTOS INTRODUZIDOS EM CALÇADO ESPORTIVO PASSÍVEL DE SER UTILIZADO PARA PATINAR OU PARA ANDAR (71) Calçados Bibi Ltda (BR/RS) MANTIDO O INDEFERIMENTO UMA VEZ QUE NÃO FOI APRESENTADO RECURSO DENTRO DO PRAZO LEGAL.
(21) PI 0605852-3 A2	Código 9.2.4 - Manutenção do Indeferimento (22) 11/09/2006 (54) DISPOSITIVO ARTICULÁVEL RECLINÁVEL PARA POLTRONAS E ESTOFADOS (71) Castro Móveis Indústria e Comércio Ltda ME (BR/SP) MANTIDO O INDEFERIMENTO UMA VEZ QUE NÃO FOI APRESENTADO RECURSO DENTRO DO PRAZO LEGAL.
(21) PI 0605879-5 A2	Código 9.2.4 - Manutenção do Indeferimento (22) 06/11/2006 (54) DISPOSITIVO DE ACOPLAMENTO FLEXÍVEL (71) José Tsumotu Miyazawa (BR/SP) MANTIDO O INDEFERIMENTO UMA VEZ QUE NÃO FOI APRESENTADO RECURSO DENTRO DO PRAZO LEGAL.
(21) PI 0606190-7 A2	Código 9.2.4 - Manutenção do Indeferimento (22) 19/01/2006 (54) SISTEMA DE FECHAMENTO COM VEDAÇÃO APERFEIÇOADA DA TAMPA (71) AptarGroup, Inc. (US) MANTIDO O INDEFERIMENTO UMA VEZ QUE NÃO FOI APRESENTADO RECURSO DENTRO DO PRAZO LEGAL.
(21) PI 0717012-2 A2	Código 9.2.4 - Manutenção do Indeferimento (22) 28/08/2007 (54) MANCAL DESLIZANTE (71) MIBA GLEITLAGER AUSTRIA GMBH (AT) MANTIDO O INDEFERIMENTO UMA VEZ QUE NÃO FOI APRESENTADO RECURSO DENTRO DO PRAZO LEGAL.
(21) PI 0720000-5 A2	Código 9.2.4 - Manutenção do Indeferimento (22) 10/12/2007 (54) CORPO MOLDADO CONTENDO TITÂNO (71) Sachtleben Chemie GMBH (DE) MANTIDO O INDEFERIMENTO UMA VEZ QUE NÃO FOI APRESENTADO

RECURSO DENTRO DO PRAZO LEGAL.

---

(21) PI 0819104-2 A2

Código 9.2.4 - Manutenção do Indeferimento
(22) 28/11/2008
(54) AÇO PARA HASTE DE CONEXÃO DO TIPO DIVISÃO POR FRATURA
(71) KABUSHIKI KAISHA KOBE SEIKO SHO (JP)
MANTIDO O INDEFERIMENTO UMA VEZ QUE NÃO FOI APRESENTADO RECURSO DENTRO DO PRAZO LEGAL.

---

(21) PI 0903793-4 A2

Código 9.2.4 - Manutenção do Indeferimento
(22) 16/09/2009
(54) QUEIMADOR/AQUECEDOR LINEAR A BASE DE COMBUSTÍVEIS LÍQUIDOS
(71) Milton Peixoto Filho (BR/PR) , Frédéric Thierry Szymanski (BR/PR)
MANTIDO O INDEFERIMENTO UMA VEZ QUE NÃO FOI APRESENTADO RECURSO DENTRO DO PRAZO LEGAL.

---

(21) PI 0904501-5 A2

Código 9.2.4 - Manutenção do Indeferimento
(22) 17/11/2009
(54) LIGA DE AÇO PARA TRABALHO A QUENTE
(71) Böhler Edelstahl Gmbh & Co. Kg (AT)
MANTIDO O INDEFERIMENTO UMA VEZ QUE NÃO FOI APRESENTADO RECURSO DENTRO DO PRAZO LEGAL.

---

(21) PI 0905064-7 A2

Código 9.2.4 - Manutenção do Indeferimento
(22) 03/12/2009
(54) LIGA DE AÇO PARA COMPONENTES DE MÁQUINA
(71) Böhler Edelstahl Gmbh & Co. Kg (AT)
MANTIDO O INDEFERIMENTO UMA VEZ QUE NÃO FOI APRESENTADO RECURSO DENTRO DO PRAZO LEGAL.

---

(21) PI 1004637-2 A2

Código 9.2.4 - Manutenção do Indeferimento
(22) 12/11/2010
(54) PRODUTOS COSMÉTICOS CONTENDO EXTRATOS E COMPONENTES MICROALGAIS E PROCESSO PARA PRODUÇÃO DOS MESMOS
(71) Universidade Federal do Paraná (BR/PR)
MANTIDO O INDEFERIMENTO UMA VEZ QUE NÃO FOI APRESENTADO RECURSO DENTRO DO PRAZO LEGAL.

---

(21) PI 1103664-8 A2

Código 9.2.4 - Manutenção do Indeferimento
(22) 07/07/2011
(54) EIXO AUXILIAR AUTO DIRECIONAL COM PINO MESTRE DESLOCADO DA LINHA DE CENTRO DA VIGA DO EIXO E DE PONTAS DE EIXO MÓVEL

(71) LUIZ CARLOS RODRIGUES (BR/SP)

MANTIDO O INDEFERIMENTO UMA VEZ QUE NÃO FOI APRESENTADO RECURSO DENTRO DO PRAZO LEGAL.

Código Desistência

Código 10.1 - Desistência Homologada

Notificação da homologação da desistência do pedido de patente, apresentada pelo depositante, acarretando o encerramento do processo administrativo.

---

(21) BR 10 2015 027850-0 A2

Código 10.1 - Desistência Homologada
(22) 04/11/2015
(71) BIOCHAR DO BRASIL SUSTENTABILIDADE - EIRELI (BR/PR)
Homologada a desistência do pedido solicitada através da petição N° 870170038563 de 07/06/2017.

---

(21) BR 20 2015 011476-7 U2

Código 10.1 - Desistência Homologada
(22) 19/05/2015
(71) EMILMA FOGLIARINI (BR/RS)
Homologada a desistência do pedido solicitada através da petição N° 870170038795 de 07/06/2017.

---

(21) PI 0918609-3 A2

Código 10.1 - Desistência Homologada
(22) 04/09/2009
(71) ADVANCED FUSION SYSTEMS LLC (US)
Homologada a desistência do pedido solicitada através da petição N° 870170027887 de 27/04/2017.

Código 10.9 - Retirada Homologada Art. 29 § 1º da LPI

Notificação de homologação da retirada do pedido de patente, solicitada pelo depositante.

---

(21) BR 10 2016 027205-0

Código 10.9 - Retirada Homologada Art. 29 § 1º da LPI

(22) 21/11/2016

(71) RAGETECH METALURGICA INDUSTRIAL LTDA. - EPP (BR/MG)

NOTIFICAÇÃO DE HOMOLOGAÇÃO DA RETIRADA DO PEDIDO DE PATENTE, SOLICITADA PELO DEPOSITANTE ATRAVÉS DA PETIÇÃO Nº 870170038977 DE 08/06/2017.

Código Arquivamento

Código 11.2 - Arquivamento - Art. 36 §1° da LPI

Arquivado definitivamente o pedido de patente, uma vez que não foi respondida a exigência formulada.

---

(21) PI 0520389-9 A2

Código 11.2 - Arquivamento - Art. 36 §1° da LPI

(22) 05/08/2005

(71) SELEX SISTEMI INTEGRATI S.P.A. (IT)

Código 11.6.1 - Arquivamento da Petição – Art. 216 §2º da LPI

Arquivada a petição, uma vez que não foi apresentada a procuração devida no prazo de 60 (sessenta) dias contados da prática do ato. Desta data corre o prazo de 60 (sessenta) dias para eventual recurso do interessado.

---

(21) BR 11 2013 033523-8

Código 11.6.1 - Arquivamento da Petição – Art. 216 §2º da LPI
(22) 28/06/2012
(71) KNORR-BREMSE SYSTEMS FOR COMMERCIALS VEHICLE INDIA PVT LTD. (IN)
Promulga-se o arquivamento da petição de entrada na fase nacional pela não apresentação da procuração conforme apresentado no art. 216 § 2º da LPI (Lei 9279/1996) e da Resolução INPI-PR nº 77/2013, art. 31. Desta data, corre o prazo de 60 (sessenta) dias para eventual recurso do interessado conforme apresentado no art. 212 da LPI (Lei 9279/1996) e da Resolução INPI-PR nº 77/2013, art. 31, parágrafo único.

---

(21) BR 11 2015 015419-0

Código 11.6.1 - Arquivamento da Petição – Art. 216 §2º da LPI
(22) 19/12/2013
(71) KSTEMCELL CO., LTD. (KR) , Jeong Chan RA (KR)
Promulga-se o arquivamento da petição de entrada na fase nacional por intempestividade de apresentação da procuração conforme apresentado no art. 216 § 2º da LPI (Lei 9279/1996) e da Resolução INPI-PR nº 77/2013, art. 31. Desta data, corre o prazo de 60 (sessenta) dias para eventual recurso do interessado conforme apresentado no art. 212 da LPI (Lei 9279/1996) e da Resolução INPI-PR nº 77/2013, art. 31, parágrafo único.

Código 11.11 - Arquivamento - Art. 17 § 2º da LPI

Arquivado definitivamente o pedido de patente, uma vez que foi efetuado depósito posterior nos termos do Art. 17 § 2º da Lei nº 9.279/96.

---

(21) BR 20 2017 001087-8

Código 11.11 - Arquivamento - Art. 17 § 2º da LPI

(22) 18/01/2017

(71) WESLEY SOARES DE GOES (BR/BA)

Prioridade Interna do pedido n° 202017002572-7.

Código 11.14 - Publicação Anulada

Anulada a publicação de arquivamento do pedido por ter sido indevida.

---

(21) BR 10 2014 011451-3 A2

Código 11.14 - Publicação Anulada
(22) 12/05/2014
(71) Instituto Federal de Educação, Ciência e Tecnologia de Santa Catarina (BR/SC)
Referente à RPI N° 2421 de 30/05/2017, por ter sido indevido.

---

(21) BR 10 2014 011855-1 A2

Código 11.14 - Publicação Anulada
(22) 16/05/2014
(71) Instituto Federal de Educação, Ciência e Tecnologia de Santa Catarina (BR/SC)
Referente à RPI N° 2422 de 06/06/2017, por ter sido indevido.

---

(21) BR 10 2014 012848-4 A2

Código 11.14 - Publicação Anulada
(22) 28/05/2014
(71) Instituto Federal de Educação, Ciência e Tecnologia de Santa Catarina (BR/SC)
Referente à RPI N° 2423 de 13/06/2017, por ter sido indevido.

---

(21) BR 11 2014 000028-0 A2

Código 11.14 - Publicação Anulada
(22) 02/07/2012
(71) NVB COMPOSITES INTERNATIONAL UK LTD (GB)
Referente à RPI N° 2424 de 20/06/2017, por ter sido indevido.

---

(21) BR 11 2014 000054-9 A2

Código 11.14 - Publicação Anulada
(22) 01/08/2012
(71) VOITH PATENT GMBH (DE)
Referente à RPI N° 2424 de 20/06/2017, por ter sido indevido.

---

(21) BR 11 2014 000233-9 A2

Código 11.14 - Publicação Anulada
(22) 27/06/2012
(71) EATON CORPORATION (US)
Referente à RPI N° 2424 de 20/06/2017, por ter sido indevido.

---

(21) BR 11 2014 000239-8 A2

Código 11.14 - Publicação Anulada
(22) 06/07/2012
(71) BP EXPLORATION OPERATING COMPANY LIMITED (GB)
Referente à RPI N° 2424 de 20/06/2017, por ter sido indevido.

(21) BR 11 2014 000389-0 A2
Código 11.14 - Publicação Anulada
(22) 04/07/2012
(71) UNIVERSIDAD DEL VALLE (CO)
Referente à RPI N° 2424 de 20/06/2017, por ter sido indevido.

(21) BR 11 2014 000539-7 A2
Código 11.14 - Publicação Anulada
(22) 21/06/2012
(71) GENERAL ELECTRIC COMPANY (US)
Referente à RPI N° 2424 de 20/06/2017, por ter sido indevido.

(21) BR 11 2014 000637-7 A2
Código 11.14 - Publicação Anulada
(22) 16/07/2012
(71) THE UNIVERSITY OF BIRMINGHAM (GB)
Referente à RPI N° 2424 de 20/06/2017, por ter sido indevido.

(21) BR 11 2014 000862-0 A2
Código 11.14 - Publicação Anulada
(22) 28/11/2013
(71) API INTELLECTUAL PROPERTY HOLDINGS, LLC (US)
Referente à RPI N° 2424 de 20/06/2017, por ter sido indevido.

(21) BR 11 2014 000864-7 A2
Código 11.14 - Publicação Anulada
(22) 28/11/2013
(71) API INTELLECTUAL PROPERTY HOLDINGS, LLC (US)
Referente à RPI N° 2424 de 20/06/2017, por ter sido indevido.

(21) BR 11 2014 001930-4 A2
Código 11.14 - Publicação Anulada
(22) 27/07/2012
(71) 9293-3720 QUÉBEC INC (CA)
Referente à RPI N° 2424 de 20/06/2017, por ter sido indevido.

(21) BR 11 2014 002830-3 A2
Código 11.14 - Publicação Anulada
(22) 06/08/2012
(71) MOLTENI THERAPEUTICS S.R.L. (IT)
Referente à RPI N° 2424 de 20/06/2017, por ter sido indevido.

(21) BR 11 2014 003140-1 A2
Código 11.14 - Publicação Anulada
(22) 15/08/2012
(71) THE GOVERNING COUNCIL OF UNIVERSITY OF TORONTO (CA) , LANXESS DEUTSCHLAND GMBH (DE)
Referente à RPI N° 2424 de 20/06/2017, por ter sido indevido.

(21) BR 11 2014 003499-0 A2
Código 11.14 - Publicação Anulada
(22) 14/08/2012

(71) INTERMUNE, INC. (US)
Referente à RPI N° 2424 de 20/06/2017, por ter sido indevido.

---

(21) BR 11 2014 003669-1 A2
Código 11.14 - Publicação Anulada
(22) 06/07/2012
(71) KOLLMORGEN CORPORATION (US)
Referente à RPI N° 2424 de 20/06/2017, por ter sido indevido.

---

(21) BR 11 2014 004009-5 A2
Código 11.14 - Publicação Anulada
(22) 22/08/2012
(71) SYLVIA R. HOFMANN (DE)
Referente à RPI N° 2424 de 20/06/2017, por ter sido indevido.

---

(21) BR 11 2014 004529-1 A2
Código 11.14 - Publicação Anulada
(22) 26/08/2012
(71) UNIVERSITY OF VIRGINIA PATENT FOUNDATION (US)
Referente à RPI N° 2424 de 20/06/2017, por ter sido indevido.

---

(21) BR 11 2014 004596-8 A2
Código 11.14 - Publicação Anulada
(22) 06/08/2012
(71) THYSSENKRUPP INDUSTRIAL SOLUTIONS GMBH (DE)
Referente à RPI N° 2424 de 20/06/2017, por ter sido indevido.

---

(21) BR 11 2014 004602-6 A2
Código 11.14 - Publicação Anulada
(22) 26/08/2012
(71) AIRWAY MEDIX SPOLKA Z.O.O. (PL)
Referente à RPI N° 2424 de 20/06/2017, por ter sido indevido.

---

(21) BR 11 2014 005184-4 A2
Código 11.14 - Publicação Anulada
(22) 07/09/2012
(71) KYMENLAAKSON AMMATTIKORKEAKOULU OY (FI)
Referente à RPI N° 2424 de 20/06/2017, por ter sido indevido.

---

(21) BR 11 2014 005341-3 A2
Código 11.14 - Publicação Anulada
(22) 06/09/2012
(71) LA LUMIERE LLC (US)
Referente à RPI N° 2424 de 20/06/2017, por ter sido indevido.

---

(21) BR 11 2014 005356-1 A2
Código 11.14 - Publicação Anulada
(22) 07/09/2012
(71) IMETRIKUS, INC. DBA NUMERA (US)
Referente à RPI N° 2424 de 20/06/2017, por ter sido indevido.

(21) BR 11 2014 005362-6 A2
Código 11.14 - Publicação Anulada
(22) 07/09/2012
(71) MIDATECH LIMITED (GB) , IMMUNOTOPE, INC (US)
Referente à RPI N° 2424 de 20/06/2017, por ter sido indevido.

(21) BR 11 2014 005484-3 A2
Código 11.14 - Publicação Anulada
(22) 07/09/2012
(71) ANTI INDUSTRY PTY LTD (AU)
Referente à RPI N° 2424 de 20/06/2017, por ter sido indevido.

(21) BR 11 2014 005490-8 A2
Código 11.14 - Publicação Anulada
(22) 07/09/2012
(71) MERZ PHARMA GMBH & CO. KGAA (DE)
Referente à RPI N° 2424 de 20/06/2017, por ter sido indevido.

(21) BR 11 2014 005611-0 A2
Código 11.14 - Publicação Anulada
(22) 13/09/2012
(71) RUTGERS, THE STATE UNIVERSITY OF NEW JERSEY (US) , CHEVRON U.S.A. INC. (US)
Referente à RPI N° 2424 de 20/06/2017, por ter sido indevido.

(21) BR 11 2014 005724-9 A2
Código 11.14 - Publicação Anulada
(22) 12/09/2012
(71) MEDICAL INTELLECTUAL PROPERTY S.R.L. (IT)
Referente à RPI N° 2424 de 20/06/2017, por ter sido indevido.

(21) BR 11 2014 005806-7 A2
Código 11.14 - Publicação Anulada
(22) 21/10/2011
(71) PETRÓLEO BRASILEIRO S.A. - PETROBRÁS (BR/RJ)
Referente à RPI N° 2424 de 20/06/2017, por ter sido indevido.

(21) BR 11 2014 005858-0 A2
Código 11.14 - Publicação Anulada
(22) 14/09/2012
(71) EXELIXIS, INC. (US) , SANOFI (FR)
Referente à RPI N° 2424 de 20/06/2017, por ter sido indevido.

(21) BR 11 2014 006099-1 A2
Código 11.14 - Publicação Anulada
(22) 31/08/2012
(71) GENERAL ELECTRIC COMPANY (US)
Referente à RPI N° 2424 de 20/06/2017, por ter sido indevido.

(21) BR 11 2014 006710-4 A2
Código 11.14 - Publicação Anulada
(22) 14/09/2012
(71) COSKATA, INC. (US)
Referente à RPI N° 2424 de 20/06/2017, por ter sido indevido.

(21) BR 11 2014 006798-8 A2
Código 11.14 - Publicação Anulada
(22) 25/09/2012
(71) SWEDISH ORPHAN BIOVITRUM AB (PUBL) (SE)
Referente à RPI N° 2424 de 20/06/2017, por ter sido indevido.

(21) BR 11 2014 006820-8 A2
Código 11.14 - Publicação Anulada
(22) 21/09/2012
(71) TORAY INDUSTRIES, INC (JP)
Referente à RPI N° 2424 de 20/06/2017, por ter sido indevido.

(21) BR 11 2014 006837-2 A2
Código 11.14 - Publicação Anulada
(22) 30/07/2012
(71) TEKNIA MANUFACTURING GROUP, S.L (ES)
Referente à RPI N° 2424 de 20/06/2017, por ter sido indevido.

(21) BR 11 2014 006850-0 A2
Código 11.14 - Publicação Anulada
(22) 20/09/2012
(71) MEADWESTVACO CORPORATION (US)
Referente à RPI N° 2424 de 20/06/2017, por ter sido indevido.

(21) BR 11 2014 006905-0 A2
Código 11.14 - Publicação Anulada
(22) 24/09/2012
(71) AMY NEWBURGER (US) , KONSTANTINOS M. LAHANAS (US)
Referente à RPI N° 2424 de 20/06/2017, por ter sido indevido.

(21) BR 11 2014 006948-4 A2
Código 11.14 - Publicação Anulada
(22) 24/07/2012
(71) SERVERGY, INC. (US)
Referente à RPI N° 2424 de 20/06/2017, por ter sido indevido.

(21) BR 11 2014 006963-8 A2
Código 11.14 - Publicação Anulada
(22) 16/08/2012
(71) RED LEAF RESOURCES, INC. (US)
Referente à RPI N° 2424 de 20/06/2017, por ter sido indevido.

(21) BR 11 2014 007270-1 A2
Código 11.14 - Publicação Anulada
(22) 27/09/2012
(71) MEADWESTVACO CORPORATION (US)

Referente à RPI N° 2424 de 20/06/2017, por ter sido indevido.

---

(21) BR 11 2014 008238-3 A2

Código 11.14 - Publicação Anulada
(22) 05/10/2012
(71) SHELL INTERNATIONALE RESEARCH MAATSCHAPPIJ B.V. (NL)
Referente à RPI N° 2424 de 20/06/2017, por ter sido indevido.

---

(21) BR 11 2014 008587-0 A2

Código 11.14 - Publicação Anulada
(22) 12/10/2012
(71) RIP BUOY HOLDINGS LIMITED (AU)
Referente à RPI N° 2424 de 20/06/2017, por ter sido indevido.

---

(21) BR 11 2014 009179-0 A2

Código 11.14 - Publicação Anulada
(22) 19/10/2012
(71) GUILHERME BELTRÃO DE ALMEIDA (BR/PR)
Referente à RPI N° 2424 de 20/06/2017, por ter sido indevido.

---

(21) BR 11 2014 009315-6 A2

Código 11.14 - Publicação Anulada
(22) 16/10/2012
(71) THE GUITAMMER COMPANY (US)
Referente à RPI N° 2424 de 20/06/2017, por ter sido indevido.

---

(21) BR 11 2014 009463-2 A2

Código 11.14 - Publicação Anulada
(22) 22/10/2012
(71) STEVE ROHRING (US)
Referente à RPI N° 2424 de 20/06/2017, por ter sido indevido.

---

(21) BR 11 2014 009737-2 A2

Código 11.14 - Publicação Anulada
(22) 30/10/2012
(71) KAO CORPORATION (JP)
Referente à RPI N° 2424 de 20/06/2017, por ter sido indevido.

---

(21) BR 11 2014 009821-2 A2

Código 11.14 - Publicação Anulada
(22) 11/10/2012
(71) DOW CORNING TORAY CO. LTD (JP)
Referente à RPI N° 2424 de 20/06/2017, por ter sido indevido.

---

(21) BR 11 2014 009823-9 A2

Código 11.14 - Publicação Anulada
(22) 23/10/2012
(71) FUJIFILM CORPORATION (JP)
Referente à RPI N° 2424 de 20/06/2017, por ter sido indevido.

(21) BR 11 2014 010774-2 A2
Código 11.14 - Publicação Anulada
(22) 01/11/2012
(71) APEXIGEN, INC. (US)
Referente à RPI N° 2424 de 20/06/2017, por ter sido indevido.

(21) BR 11 2014 010782-3 A2
Código 11.14 - Publicação Anulada
(22) 01/11/2012
(71) GTX, INC (US)
Referente à RPI N° 2424 de 20/06/2017, por ter sido indevido.

(21) BR 11 2014 011008-5 A2
Código 11.14 - Publicação Anulada
(22) 08/11/2012
(71) EXELIXIS, INC (US)
Referente à RPI N° 2424 de 20/06/2017, por ter sido indevido.

(21) BR 11 2014 012234-2 A2
Código 11.14 - Publicação Anulada
(22) 14/11/2012
(71) EVGENY ABUSHAEV (CA)
Referente à RPI N° 2424 de 20/06/2017, por ter sido indevido.

(21) BR 11 2014 012308-0 A2
Código 11.14 - Publicação Anulada
(22) 07/12/2012
(71) TICONA LLC (US)
Referente à RPI N° 2424 de 20/06/2017, por ter sido indevido.

(21) BR 11 2014 012352-7 A2
Código 11.14 - Publicação Anulada
(22) 09/11/2012
(71) TRANSAORTIC MEDICAL, INC (US)
Referente à RPI N° 2424 de 20/06/2017, por ter sido indevido.

(21) BR 11 2014 013027-2 A2
Código 11.14 - Publicação Anulada
(22) 01/11/2012
(71) GENERAL ELECTRIC COMPANY (US)
Referente à RPI N° 2424 de 20/06/2017, por ter sido indevido.

(21) BR 11 2014 013196-1 A2
Código 11.14 - Publicação Anulada
(22) 30/11/2012
(71) SÜDDEUTSCHE GELENKSCHEIBENFABRIK GMBH & CO. KG (DE)
Referente à RPI N° 2424 de 20/06/2017, por ter sido indevido.

(21) BR 11 2014 013218-6 A2
Código 11.14 - Publicação Anulada
(22) 30/11/2012
(71) NATURAL BIOTECHNOLOGY SPRL (BE)

Referente à RPI N° 2424 de 20/06/2017, por ter sido indevido.

---

(21) BR 11 2014 013680-7 A2

Código 11.14 - Publicação Anulada
(22) 05/12/2012
(71) PHILIPPE NOBILEAU (FR)
Referente à RPI N° 2424 de 20/06/2017, por ter sido indevido.

---

(21) BR 11 2014 014213-0 A2

Código 11.14 - Publicação Anulada
(22) 12/12/2012
(71) AGRATECH INTERNATIONAL, INC. (US)
Referente à RPI N° 2424 de 20/06/2017, por ter sido indevido.

---

(21) BR 11 2014 014532-6 A2

Código 11.14 - Publicação Anulada
(22) 10/12/2012
(71) BAYER INTELLECTUAL PROPERTY GMBH (DE)
Referente à RPI N° 2424 de 20/06/2017, por ter sido indevido.

---

(21) BR 11 2014 015119-9 A2

Código 11.14 - Publicação Anulada
(22) 21/12/2012
(71) SHELL INTERNATIONALE RESEARCH MAATSCHAPPIJ B.V. (NL)
Referente à RPI N° 2424 de 20/06/2017, por ter sido indevido.

---

(21) BR 11 2014 015178-4 A2

Código 11.14 - Publicação Anulada
(22) 19/12/2012
(71) HERBAL POWERS CORPORATION (US) , JUAN L HANCKE OROZCO (CL) , RAFAEL BURGOS (CL)
Referente à RPI N° 2424 de 20/06/2017, por ter sido indevido.

---

(21) BR 11 2014 015221-7 A2

Código 11.14 - Publicação Anulada
(22) 17/12/2012
(71) BAYER INTELLECTUAL PROPERTY GMBH (DE)
Referente à RPI N° 2424 de 20/06/2017, por ter sido indevido.

---

(21) BR 11 2014 015702-2 A2

Código 11.14 - Publicação Anulada
(22) 21/12/2012
(71) SHELL INTERNATIONALE RESEARCH MAATSCHAPPIJ B.V. (NL)
Referente à RPI N° 2424 de 20/06/2017, por ter sido indevido.

---

(21) BR 11 2014 015996-3 A2

Código 11.14 - Publicação Anulada
(22) 28/12/2012
(71) E.I. DU PONT DE NEMOURS AND COMPANY (US)
Referente à RPI N° 2424 de 20/06/2017, por ter sido indevido.

(21) BR 11 2014 016855-5 A2	Código 11.14 - Publicação Anulada (22) 09/01/2013 (71) E.I DU PONT DE NEMOURS AND COMPANY (US)
(21) BR 11 2014 017330-3 A2	Código 11.14 - Publicação Anulada (22) 11/01/2013 (71) YOUWINENERGY (DE) Referente à RPI N° 2424 de 20/06/2017, por ter sido indevido.
(21) BR 11 2014 017332-0 A2	Código 11.14 - Publicação Anulada (22) 11/01/2013 (71) YOUWINENERGY GMBH (DE) Referente à RPI N° 2424 de 20/06/2017, por ter sido indevido.
(21) BR 20 2013 021534-7 U2	Código 11.14 - Publicação Anulada (22) 22/08/2013 (66) BR 20 2014 014111-7 10/06/2014 (71) Pasquale José Sangiacomo (BR/SP) Referente à RPI Nº 2413 de 04/04/2017 e Nº 2424 de 20/06/2017, por terem sido indevidos.
(21) BR 21 2013 003001-7 U2	Código 11.14 - Publicação Anulada (22) 06/10/2010 (71) Illinois Tool Works Inc (US) Referente à RPI Nº 2413 de 04/04/2017 e N° 2424 de 20/06/2017, por terem sido indevidos.

Código 11.17 - Arquivamento do pedido de Certificado de Adição de Invenção – Art. 77 da LPI

Arquivado o pedido de Certificado de Adição de Invenção uma vez que não há uma patente de invenção da qual o mesmo possa ser acessório. Desta data corre o prazo de 60 (sessenta) dias para eventual recurso do depositante.

---

(21) C6 0503415-9 E2

Código 11.17 - Arquivamento do pedido de Certificado de Adição de Invenção – Art. 77 da LPI
(22) 09/07/2007
(61) PI 0503415-9 25/07/2005
(71) Antônio Flávio Pereira Del Arroyo (BR/SC)

---

(21) C7 0503415-9 E2

Código 11.17 - Arquivamento do pedido de Certificado de Adição de Invenção – Art. 77 da LPI
(22) 09/07/2007
(61) PI 0503415-9 25/07/2005
(71) Antônio Flávio Pereira Del Arroyo (BR/SC)

---

(21) C8 0503415-9 E2

Código 11.17 - Arquivamento do pedido de Certificado de Adição de Invenção – Art. 77 da LPI
(22) 09/07/2007
(61) PI 0503415-9 25/07/2005
(71) Antônio Flávio Pereira Del Arroyo (BR/SC)

---

(21) C9 0503415-9 E2

Código 11.17 - Arquivamento do pedido de Certificado de Adição de Invenção – Art. 77 da LPI
(22) 09/07/2007
(61) PI 0503415-9 25/07/2005
(71) Antônio Flávio Pereira Del Arroyo (BR/SC)

Código Recurso

Código 12.2 - Recurso Contra o Indeferimento

Notificação de interposição de recurso ao Presidente do INPI contra o indeferimento do pedido de patente ou do certificado de adição de invenção, objetivando o reexame da matéria. Desta data corre o prazo de 60 (sessenta) dias para apresentação de contrarrazões por qualquer interessado. O depositante poderá obter cópia do recurso através do endereço eletrônico www.inpi.gov.br - No Acesso rápido – Faça uma busca - Patente. Para acessar, cadastre-se no Portal do INPI e use login e senha.

---

(21) BR 10 2015 003408-3 A2
Código 12.2 - Recurso Contra o Indeferimento
(22) 13/02/2015
(71) NEW STEEL SOLUÇÕES SUSTENTÁVEIS S.A. (BR/RJ)

---

(21) BR 11 2012 004332-3 A2
Código 12.2 - Recurso Contra o Indeferimento
(22) 31/08/2009
(71) Colgate-Palmolive Company (US) , Kobo Products, INC. (US)

---

(21) BR 11 2012 014695-5 A2
Código 12.2 - Recurso Contra o Indeferimento
(22) 16/12/2010
(71) Scientific Design Company, INC (US)

---

(21) BR 11 2014 028704-0 A2
Código 12.2 - Recurso Contra o Indeferimento
(22) 20/05/2013
(71) ISIS INNOVATION LIMITED (GB)

---

(21) BR 11 2015 003483-7 A2
Código 12.2 - Recurso Contra o Indeferimento
(22) 13/08/2013
(71) SUNCOKE TECHNOLOGY AND DEVELOPMENT LLC (US)

---

(21) BR 12 2017 001561-3 A2
Código 12.2 - Recurso Contra o Indeferimento
(22) 06/06/2007
(62) PI 0712923-8 06/06/2007
(71) BAYER INTELLECTUAL PROPERTY GMBH (DE)

---

(21) BR 12 2017 006128-3 A2
Código 12.2 - Recurso Contra o Indeferimento
(22) 31/08/2007
(62) PI 0716207-3 31/08/2007
(71) MONSANTO TECHNOLOGY LLC (US)

(21) PI 0004305-2 A2	Código 12.2 - Recurso Contra o Indeferimento (22) 25/01/2000 (71) Eduardo Anitua Aldecoa (ES)
(21) PI 0204087-5 A2	Código 12.2 - Recurso Contra o Indeferimento (22) 07/10/2002 (71) GOOGLE TECHNOLOGY HOLDINGS LLC (US)
(21) PI 0214656-8 A2	Código 12.2 - Recurso Contra o Indeferimento (22) 15/10/2002 (71) Fisher Controls International LLC (US)
(21) PI 0303688-0 A2	Código 12.2 - Recurso Contra o Indeferimento (22) 01/08/2003 (71) Universidade Estadual de Campinas - UNICAMP (BR/SP)
(21) PI 0312818-0 A8	Código 12.2 - Recurso Contra o Indeferimento (22) 21/07/2003 (71) Beth Israel Deaconess Medical Center (US)
(21) PI 0313559-4 A2	Código 12.2 - Recurso Contra o Indeferimento (22) 01/09/2003 (71) Bavarian Nordic A/S (DK)
(21) PI 0315559-5 A2	Código 12.2 - Recurso Contra o Indeferimento (22) 24/10/2003 (71) Qualcomm Incorporated (US)
(21) PI 0318689-0 A2	Código 12.2 - Recurso Contra o Indeferimento (22) 30/12/2003 (71) Telecom Italia S.P.A. (IT)
(21) PI 0400091-9 A2	Código 12.2 - Recurso Contra o Indeferimento (22) 22/03/2004 (71) Universidade Tecnológica Federal do Paraná (BR/PR)
(21) PI 0407061-5 A2	Código 12.2 - Recurso Contra o Indeferimento (22) 27/01/2004 (71) Halliburton Energy Services Inc. (US)
(21) PI 0408085-8 A2	Código 12.2 - Recurso Contra o Indeferimento (22) 04/03/2004

	(71) IMMURON LIMITED (AU)
(21) PI 0415774-5 A2	Código 12.2 - Recurso Contra o Indeferimento (22) 05/11/2004 (71) Metabolic Explorer (FR)
(21) PI 0416965-4 A2	Código 12.2 - Recurso Contra o Indeferimento (22) 26/11/2004 (71) Point Of Pay PTY Ltd (AU)
(21) PI 0419214-1 A2	Código 12.2 - Recurso Contra o Indeferimento (22) 09/12/2004 (71) MITSUBISHI DENKI KABUSHIKI KAISHA (JP)
(21) PI 0501285-6 A2	Código 12.2 - Recurso Contra o Indeferimento (22) 14/01/2005 (71) MICROSOFT TECHNOLOGY LICENSING, LLC (US)
(21) PI 0507021-0 A2	Código 12.2 - Recurso Contra o Indeferimento (22) 20/01/2005 (71) Google Inc. (US)
(21) PI 0507884-9 A2	Código 12.2 - Recurso Contra o Indeferimento (22) 17/02/2005 (71) MicroDose Therapeutx, Inc. (US)
(21) PI 0509500-0 A2	Código 12.2 - Recurso Contra o Indeferimento (22) 25/03/2005 (71) Google, Inc (US)
(21) PI 0509818-1 A2	Código 12.2 - Recurso Contra o Indeferimento (22) 22/03/2005 (71) Fraunhofer-Gesellschaft Zur Förderung Der Angewandten Forschung E.V. (DE)
(21) PI 0510160-3 A2	Código 12.2 - Recurso Contra o Indeferimento (22) 21/04/2005 (71) Synthes Gmbh (CH)
(21) PI 0602439-4 A2	Código 12.2 - Recurso Contra o Indeferimento (22) 23/06/2006 (71) Johnson & Johnson (US)

(21) PI 0603658-9 A2	Código 12.2 - Recurso Contra o Indeferimento (22) 31/08/2006 (71) Johnson & Johnson (US)
(21) PI 0611594-2 A2	Código 12.2 - Recurso Contra o Indeferimento (22) 23/06/2006 (71) Regents of the University of Minnesota (US)
(21) PI 0618718-8 A2	Código 12.2 - Recurso Contra o Indeferimento (22) 06/11/2006 (71) Rhodia INC. (US)
(21) PI 0708614-8 A2	Código 12.2 - Recurso Contra o Indeferimento (22) 07/03/2007 (71) Verenium Corporation (US)
(21) PI 0712921-1 A2	Código 12.2 - Recurso Contra o Indeferimento (22) 24/05/2007 (71) Monsanto Technology LLC (US)
(21) PI 0719038-7 A2	Código 12.2 - Recurso Contra o Indeferimento (22) 21/11/2007 (71) Federacion Nacional de Cafeteros de Colombia (CO) , Cornell Research Foundation, INC. (US)
(21) PI 0720451-5 A2	Código 12.2 - Recurso Contra o Indeferimento (22) 17/12/2007 (71) Posco (KR) , Siemens Vai Metals Technologies GmbH & CO. (AU)
(21) PI 0800164-2 A2	Código 12.2 - Recurso Contra o Indeferimento (22) 16/01/2008 (71) VANOCUR REFRACTORIES. L.L.C. (US)
(21) PI 0807185-3 A2	Código 12.2 - Recurso Contra o Indeferimento (22) 24/01/2008 (71) Nestec S.A. (CH)
(21) PI 0809675-9 A2	Código 12.2 - Recurso Contra o Indeferimento (22) 27/03/2008 (71) Nestec S.A. (CH)

(21) PI 0813247-0 A2	Código 12.2 - Recurso Contra o Indeferimento (22) 18/06/2008 (71) Basf Catalysts LLC (US)
(21) PI 0814692-6 A2	Código 12.2 - Recurso Contra o Indeferimento (22) 10/07/2008 (71) Basf SE (DE)
(21) PI 0818162-4 A2	Código 12.2 - Recurso Contra o Indeferimento (22) 08/10/2008 (71) Givaudan SA (CH)
(21) PI 0902814-5 A2	Código 12.2 - Recurso Contra o Indeferimento (22) 10/08/2009 (71) Deere & Company (US)
(21) PI 0904814-6 A2	Código 12.2 - Recurso Contra o Indeferimento (22) 25/11/2009 (71) Maverick Tube, LLC (US) , Ternium Mexico, S.A. de C.V. (MX)
(21) PI 0908571-8 A2	Código 12.2 - Recurso Contra o Indeferimento (22) 03/03/2009 (71) Delaval Holding AB (SE)
(21) PI 0913557-0 A2	Código 12.2 - Recurso Contra o Indeferimento (22) 26/08/2009 (71) MAGOTTEAUX INTERNACIONAL S.A. (BE)
(21) PI 0915520-1 A2	Código 12.2 - Recurso Contra o Indeferimento (22) 05/06/2009 (71) NIPPON STEEL & SUMITOMO METAL CORPORATION (JP)
(21) PI 0921303-1 A2	Código 12.2 - Recurso Contra o Indeferimento (22) 12/11/2009 (71) Pola Chemical Industries INC. (JP)
(21) PI 0924087-0 A2	Código 12.2 - Recurso Contra o Indeferimento (22) 21/01/2009 (71) Refractory Intellectual Property Gmbh & Co. KG (AT)
(21) PI 1003363-7 A2	Código 12.2 - Recurso Contra o Indeferimento (22) 29/09/2010

	(71) FMC Química do Brasil Ltda. (BR/SP)
(21) PI 1005291-7 A2	Código 12.2 - Recurso Contra o Indeferimento (22) 11/02/2010 (71) UNILEVER N.V. (NL)
(21) PI 1007982-3 A2	Código 12.2 - Recurso Contra o Indeferimento (22) 02/02/2010 (71) BAYER INTELLECTUAL PROPERTY GMBH (DE)
(21) PI 1010140-3 A2	Código 12.2 - Recurso Contra o Indeferimento (22) 27/05/2010 (71) UNILEVER N.V (NL)
(21) PI 1013356-9 A8	Código 12.2 - Recurso Contra o Indeferimento (22) 24/02/2010 (71) BEIERSDORF AG (DE)
(21) PI 1015453-1 A2	Código 12.2 - Recurso Contra o Indeferimento (22) 15/04/2010 (71) Marrone Bio Innovations, Inc. (US)

Código 12.6 - Outros Recursos

Notificação de interposição de recurso ao Presidente do INPI contra a decisão proferida pela DIRPA, objetivando o reexame da matéria. Desta data corre o prazo de 60 (sessenta) dias para apresentação de contrarrazões por qualquer interessado. O depositante poderá obter cópia do recurso através do endereço eletrônico www.inpi.gov.br - No Acesso rápido – Faça uma busca - Patente. Para acessar, cadastre-se no Portal do INPI e use login e senha.

---

(21) BR 10 2015 005069-0
Código 12.6 - Outros Recursos
(22) 06/03/2015
(71) LG ELECTRONICS, INC (KR)

---

(21) BR 10 2017 001944-6
Código 12.6 - Outros Recursos
(22) 30/01/2017
(71) HUNTER DOUGLAS INC. (US)

---

(21) BR 11 2012 015422-2 A2
Código 12.6 - Outros Recursos
(22) 30/12/2010
(71) Gore Enterprise Holdings, Inc. (US)

---

(21) BR 11 2013 031287-4
Código 12.6 - Outros Recursos
(22) 30/05/2012
(71) BAYER CROPSCIENCE N.V (BE)

---

(21) BR 11 2014 010284-8 A2
Código 12.6 - Outros Recursos
(22) 09/10/2012
(71) YEWON COMMUNICATION CO., LTD (KR)

---

(21) BR 11 2014 030042-9
Código 12.6 - Outros Recursos
(22) 28/05/2013
(71) THYSSENKRUPP STEEL EUROPE AG (DE) , OUTOKUMPU NIROSTA GMBH (DE)

---

(21) BR 20 2015 022698-0 U2
Código 12.6 - Outros Recursos
(22) 11/09/2015
(71) EXCELLENCE COMÉRCIO DE EQUIPAMENTOS EIRELI - EPP (BR/SP)

---

(21) PI 0400467-1 A2
Código 12.6 - Outros Recursos
(22) 08/03/2004
(71) Universidade Federal do Rio de Janeiro - UFRJ (BR/RJ)

(21) PI 0907211-0	Código 12.6 - Outros Recursos (22) 05/01/2009 (71) Aetrex Worldwide Inc (US)
(21) PI 0916469-3	Código 12.6 - Outros Recursos (22) 20/11/2009 (71) TOOL TECH AS (NO)
(21) PI 0919260-3 A2	Código 12.6 - Outros Recursos (22) 24/09/2009 (71) The General Hospital Corporation (US) , MASSACHUSETTS INSTITUTE OF TECHNOLOGY (US)
(21) PI 1006753-1 A2	Código 12.6 - Outros Recursos (22) 01/03/2010 (71) INTEL CORPORATION (US)
(21) PI 1012956-1 A2	Código 12.6 - Outros Recursos (22) 08/06/2010 (71) Ucl Blusiness Plc (GB) , OCERA THERAPEUTICS, INC. (US)

Código Outros Referentes a Pedidos

Código 15.7 - Petição não Conhecida

(21) BR 10 2013 031637-7	Código 15.7 - Petição não Conhecida (22) 09/12/2013 (71) COMISSÃO NACIONAL DE ENERGIA NUCLEAR (BR/RJ) , PETRÓLEO BRASILEIRO S/A - PETROBRAS (BR/RJ) Não conhecida a petição n° 870170055018 de 01/08/2017 em virtude do disposto no Art. 219, inciso II da LPI.
(21) BR 10 2016 022894-8	Código 15.7 - Petição não Conhecida (22) 30/09/2016 (71) FLAVIO JORGE HADDAD KALLUF (BR/SC) Não conhecida a petição n° 870160071283 de 29/11/2016 em virtude do disposto no Art. 219, inciso II da LPI.
(21) BR 10 2017 001828-8	Código 15.7 - Petição não Conhecida (22) 27/01/2017 (71) JOSÉ FRANCISCO DE MIRANDA (BR/RJ)
(21) BR 11 2013 005957-5 A2	Código 15.7 - Petição não Conhecida (22) 13/09/2011 (71) VALE S.A. (BR/RJ) Não conhecida a petição nº 800170120478 de 17/04/2017 por motivo de haver petição de exame do pedido anterior válida nos autos do processo, em virtude do disposto no Art. 219 inciso II da LPI, podendo ser solicitada a devolução de taxa da petição desconhecida.
(21) BR 20 2014 026975-0	Código 15.7 - Petição não Conhecida (22) 29/10/2014 (71) ANA CAROLINA DE MAGALHÃES CATTONI (BR/MG) Não conhecida a petição n° 870170056160 de 04/08/2017 em virtude do disposto no Art. 218, inciso I da LPI
(21) BR 20 2017 003398-3	Código 15.7 - Petição não Conhecida (22) 21/02/2017 (71) FABRICIO AUGUSTO KIPPER (BR/RS) , SAULO PADOIN CHIELLE (BR/RS) Não conhecida a petição n° 870170055867 de 04/08/2017 em virtude do

	disposto no Art. 219, inciso II da LPI
(21) BR 20 2017 003573-0	Código 15.7 - Petição não Conhecida (22) 21/02/2017 (71) ALCEU MEIBACH ROSA JUNIOR (BR/SP) Não conhecida as petições 870170052717 de 26/07/2017, 870170052745 de 26/07/2017, 870170052777 26/07/2017, em virtude do disposto no Art. 219, inciso II da LPI.
(21) MU 8202150-3 U2	Código 15.7 - Petição não Conhecida (22) 06/09/2002 (71) Mardônio Júnior Matos Duarte (BR/CE) A petição de nº 013140000130, apresentada em 19/05/2014, em virtude do disposto nos Arts. 218 ou 219 da LPI (Lei 9279 / 96) de 14/05/1996, é considerada como Petição Não Conhecida, pois apresenta a manifestação à ciência de parecer publicada na RPI2241 de 17/12/2013, fora do prazo de 90 dias
(21) PI 0900728-8 A2	Código 15.7 - Petição não Conhecida (22) 04/03/2009 (71) Huesker Ltda (BR/SP) Não conhecida as petições nº 020150017427 de 03/12/2015 e nº 870160043191 de 15/08/2016, em virtude do disposto artº219, inciso II e III da LPI
(21) PI 0911132-8 A2	Código 15.7 - Petição não Conhecida (22) 14/04/2009 (71) ETHICON ENDO-SURGERY LLC (US) A petição de 870170023186, apresentada em 07/04/2017, em virtude do disposto nos Arts. 218 ou 219 da LPI (Lei 9279 / 96) de 14/05/1996, é considerada como Petição Não Conhecida por falta de fundamentação legal.

Código 15.9 - Perda de Prioridade

(21) BR 11 2012 002067-6 A2

Código 15.9 - Perda de Prioridade
(22) 11/08/2010
(71) Lunan Better Pharmaceutical CO., LTD. (CN)
Perda da prioridade CN 200910165840.2 de 03/08/2009 reivindicada no PCTCN2010/001221, conforme as disposições previstas na Lei 9.279 de 14/05/1996 (LPI) art. 16 § 7°, Decreto nº. 635 de 21/08/1992 e Convenção da União de Paris (revista em Estocolmo 14/07/1967), art. 4º, alínea C, item 1. Esta perda se deu pelo fato do Brasil não aceitar restauração de prioridade (reserva do Brasil de acordo com a regra 49ter.1 alínea (g) e/ou 49ter.2 alínea (h) do Regulamento de Execução do PCT), restauração esta que foi concedida pela OMPI, já que o prazo para o depósito internacional com reivindicação de prioridade ultrapassou os 12 meses.

(21) BR 11 2012 002237-7 A2

Código 15.9 - Perda de Prioridade
(22) 03/09/2010
(71) PRAD RESEARCH AND DEVELOPMENT LIMITED (VG)
Perda da prioridade US 12/533,305 de 31/07/2009 reivindicada no PCT/IB2010/053984 pelos seguintes motivos: - pedido PCT depositado após 12 meses da data da prioridade. O Brasil não aceita restauração de prioridade por perda de prazo para depósito internacional, mesmo que este tenha sido concedido pela OMPI. (Reserva do Brasil de acordo com a regra 49ter.1 alínea (g) e 49ter.2 alínea (h) do Regulamento de Execução do PCT); - não apresentação de cópia do correspondente documento de cessão dentro do prazo legal de 60 dias após a petição de Entrada na Fase nacional do Brasil conforme as disposições previstas na Lei 9.279 de 14/05/1996 (LPI) art. 16 § 6°, item 27 do Ato Normativo 128/97 e no art. 28 da Resolução INPI-PR 77/2013 uma vez que depositante constante da petição de requerimento do pedido PCT é distinto daquele que depositou a prioridade reivindicada e - não apresentação do conteúdo do documento de prioridade junto ao requerimento de entrada na fase nacional e o mesmo também não estar disponível na biblioteca digital da OMPI, conforme as disposições previstas na Lei 9.279 de 14/05/1996 (LPI) art. 16 § 4°, item 24 do Ato Normativo 128/1997 e no art. 26 da Resolução INPI-PR 77/2013.

(21) BR 11 2012 002956-8 A2

Código 15.9 - Perda de Prioridade
(22) 06/08/2010
(71) Sling Media PVT Ltd (US) , Sling Media, Inc. (US)
Perda da prioridade INDIA 1922/CHE/2009 de 13/08/2009 reivindicada no PCT/US2010/044674, conforme as disposições previstas na Lei 9.279 de

	14/05/1996 (LPI) art. 16 § 2°, item 28 do Ato Normativo 128/97 e no art. 29 da Resolução INPI-PR 77/2013. Esta perda se deu pelo fato de que o depositante constante da petição de requerimento de entrada na fase nacional não apresentou e não foi disponibilizado na biblioteca digital da OMPI o documento de prioridade ou documento equivalente, conforme as disposições previstas na Lei 9.279 de 14/05/1996 (LPI) art. 16 § 4°, item 24 do Ato Normativo 128/1997 e no art. 26 da Resolução INPI-PR 77/2013.
(21) BR 11 2012 007518-7 A2	Código 15.9 - Perda de Prioridade (22) 08/10/2010 (71) Gore Enterprise Holdings, Inc (US) Perda das prioridades US61/250,313, US 12/818,551 e US 12/818,575 reivindicadas PCT US10/051974, conforme as disposições previstas na Lei 9.279 de 14/05/1996 (LPI) art. 16 § 7°, item 28 do Ato Normativo 128/97 e no art. 29 da Resolução INPI-PR 77/2013. Esta perda se deu pelo fato de o depositante constante da petição de requerimento do pedido PCT (GORE ENTERPRISE HOLDINGS, INC) ser distinto daqueles que depositaram a prioridade reivindicada e não apresentou documento comprobatório de cessão dentro do prazo de 60 dias a contar da data da entrada da fase nacional, conforme as disposições previstas na Lei 9.279 de 14/05/1996 (LPI) art. 16 § 6°, item 27 do Ato Normativo 128/97 e no art. 28 da Resolução INPI-PR 77/2013.
(21) BR 11 2012 019832-7 A2	Código 15.9 - Perda de Prioridade (22) 11/03/2011 (71) POSCO (KR) Perda da prioridade 1020100011570 de 08/02/2010 reivindicada no PCT/IB2011/051038, conforme as disposições previstas na Lei 9.279 de 14/05/1996 (LPI) art. 16 § 7°, Decreto nº. 635 de 21/08/1992 e Convenção da União de Paris (revista em Estocolmo 14/07/1967), art. 4º, alínea C, item 1. Esta perda se deu pelo fato do Brasil não aceitar restauração de prioridade (reserva do Brasil de acordo com a regra 49ter.1 alínea (g) e/ou 49ter.2 alínea (h) do Regulamento de Execução do PCT), restauração esta que foi concedida pela OMPI, já que o prazo para o depósito internacional com reivindicação de prioridade ultrapassou os 12 meses.
(21) BR 11 2012 020269-3 A2	Código 15.9 - Perda de Prioridade (22) 14/02/2011 (71) Mcalister Technologies, LLC (US) Perda da prioridade US 61/304,403 de 13/02/2010 conforme as disposições previstas na Lei 9.279 de 14/05/1996 (LPI) art. 16 § 7° e no art. 28 do Ato Normativo 128/1997, por não atender ao disposto no art. 27 do Ato Normativo 128/1997, pois não foi apresentada cessão da referida prioridade, que possui

	depositante diferente do depositante da Fase Nacional.
(21) BR 11 2012 024506-6 A2	Código 15.9 - Perda de Prioridade (22) 25/03/2011 (71) INNOSPEC LIMITED (GB) Perda da prioridade US 61/317,890 de 26/03/2010, conforme as disposições previstas na Lei 9.279 de 14/05/1996 (LPI) art. 16 § 7° e no art. 28 do Ato Normativo 128/1997, por não atender ao disposto no art. 27 do Ato Normativo 128/1997, pois não foi apresentada cessão da referida prioridade, que possui depositante diferente do depositante da Fase Nacional.
(21) BR 11 2012 024797-2 A2	Código 15.9 - Perda de Prioridade (22) 29/03/2011 (71) CE+T (BE) Perda da prioridade US 61/319,300 de 31/03/2010, conforme as disposições previstas na Lei 9.279 de 14/05/1996 (LPI) art. 16 § 7° e no art. 28 do Ato Normativo 128/1997, por não atender ao disposto no art. 27 do Ato Normativo 128/1997, pois não foi apresentada cessão da referida prioridade, que possui depositante diferente do depositante da Fase Nacional.
(21) BR 11 2012 024827-8 A2	Código 15.9 - Perda de Prioridade (22) 04/04/2011 (71) Firmenich SA (CH) Perda da prioridade US 61/326,327 de 21/04/2010, conforme as disposições previstas na Lei 9.279 de 14/05/1996 (LPI) art. 16 § 7° e no art. 28 do Ato Normativo 128/1997, por não atender ao disposto no art. 27 do Ato Normativo 128/1997, pois não foi apresentada cessão da referida prioridade, que possui depositante diferente do depositante da Fase Nacional.
(21) BR 11 2012 027056-7 A2	Código 15.9 - Perda de Prioridade (22) 21/04/2011 (71) VERTEX PHARMACEUTICALS INCORPORATED (US) Perda das prioridades US 61/327,099; US 61/327,091; US 61/327,057; US 61/327,095; US 61 329,500; US 61/329,510; US 61/329,493 reivindicadas , conforme as disposições previstas na Lei 9.279 de 14/05/1996 (LPI) art. 16 § 7°, item 28 do Ato Normativo 128/97 e no art. 29 da Resolução INPI-PR 77/2013. Esta perda se deu pelo fato de o depositante constante da petição de requerimento de entrada na fase nacional ser distinto daquele que depositou o pedido anterior cuja prioridade é reivindicada e apresentou cópia dos correspondentes documentos de cessão em 13/06/2013, contudo o prazo para a apresentação da Cessão do Direito de Prioridade expirava em 22/12/2012 (60 dias após a entrada da Fase Nacional do Brasil), conforme as disposições previstas na Lei 9.279 de 14/05/1996 (LPI) art. 16 § 6°, item 27 do Ato

	Normativo 128/97 e no art. 2 da Resolução INPI-PR 179/2017.
(21) BR 11 2012 027531-3 A2	Código 15.9 - Perda de Prioridade (22) 29/04/2011 (71) NASVAX LTD. (IL) , HADASIT MEDICAL RESEARCH SERVICE AND DEVELOPMENT CO. LTD. (IL) Perda da prioridade US 61/329,554 de 29/04/2010, conforme as disposições previstas na Lei 9.279 de 14/05/1996 (LPI) art. 16 § 7° e no art. 28 do Ato Normativo 128/1997, por não atender ao disposto no art. 27 do Ato Normativo 128/1997, pois não foi apresentada cessão da referida prioridade, que possui depositante diferente do depositante da Fase Nacional.
(21) BR 11 2012 028705-2 A2	Código 15.9 - Perda de Prioridade (22) 09/05/2011 (71) Synthes GMBH (CH) Perda da prioridade US 61/334.234 de 13/05/2010 reivindicada conforme as disposições previstas na Lei 9.279 de 14/05/1996 (LPI) art. 16 § 7°, item 28 do Ato Normativo 128/97. Esta perda se deu pelo fato de o depositante constante da petição de requerimento do pedido PCT (“SINTHES GMBH”) ser distinto daquele que depositou a prioridade reivindicada e não apresentou documento comprobatório de cessão, conforme as disposições previstas na Lei 9.279 de 14/05/1996 (LPI) art. 16 § 6°, item 27 do Ato Normativo 128/97 e no art. 2 da Resolução INPI-PR 179/2017.
(21) BR 11 2012 031136-0 A2	Código 15.9 - Perda de Prioridade (22) 08/06/2011 (71) Cambridge Enterprise Limited (GB) , BOEHRINGER INGELHEIM INTERNATIONAL GMBH (DE) Perda da prioridade GB1009603.0, reivindicada no PCT/GB2011/000862, conforme as disposições previstas na Lei 9279, de 14/05/1996 (LPI), art. 16, § 7°, item 28, do Ato Normativo 128/97, e no art. 29 da Resolução INPI-PR 77/2013. Esta perda se deu pelo fato de o depositante constante da petição de requerimento do referido pedido PCT ser distinto daquele que depositou a prioridade reivindicada e não ter sido apresentado documento comprobatório de cessão, conforme as disposições previstas na Lei 9279 de 14/05/1996 (LPI), art. 16, § 6°, item 27, do Ato Normativo 128/97, e no art. 2 da Resolução INPI-PR 179/2017, nem ter sido cumprida a exigência formulada na RPI 2418, de 09/05/2017.
(21) BR 11 2012 032153-6 A2	Código 15.9 - Perda de Prioridade (22) 16/06/2011 (71) YEDA RESEARCH AND DEVELOPMENT COMPANY LTD. (IL) Perda da prioridade US61/355,573, reivindicada no PCT/IL2011/000477,

	conforme as disposições previstas na Lei 9279, de 14/05/1996 (LPI), art. 16, § 7°, item 28, do Ato Normativo 128/97, e no art. 29 da Resolução INPI-PR 77/2013. Esta perda se deu pelo fato de o depositante constante da petição de requerimento do referido pedido PCT ser distinto daquele que depositou a prioridade reivindicada e não ter sido apresentado documento comprobatório de cessão, conforme as disposições previstas na Lei 9279 de 14/05/1996 (LPI), art. 16, § 6°, item 27, do Ato Normativo 128/97, e no art. 2 da Resolução INPI-PR 179/2017.
(21) BR 11 2012 033738-6 A2	Código 15.9 - Perda de Prioridade (22) 27/06/2011 (71) SK BIOPHARMACEUTICALS CO., LTD (KR) Perda da prioridade US 12/827,505 de 30/06/2010 reivindicada , conforme as disposições previstas na Lei 9.279 de 14/05/1996 (LPI) art. 16 § 7°, item 28 do Ato Normativo 128/97 e no art. 29 da Resolução INPI-PR 77/2013. Esta perda se deu pelo fato de o depositante constante da petição de requerimento de entrada na fase nacional ser distinto daquele que depositou o pedido anterior cuja prioridade é reivindicada e apresentou cópia do correspondente documento de cessão em 05/09/2013, contudo o prazo para a apresentação da Cessão do Direito de Prioridade expirava em 28/02/2013 (60 dias após a entrada da Fase Nacional do Brasil), conforme as disposições previstas na Lei 9.279 de 14/05/1996 (LPI) art. 16 § 6°, item 27 do Ato Normativo 128/97 e no art. 2 da Resolução INPI-PR 179/2017.
(21) BR 11 2013 007220-2 A2	Código 15.9 - Perda de Prioridade (22) 26/09/2011 (71) EXELIXIS, INC (US) Perda da prioridade US 61/386,959 de 27/09/2012 e da prioridade US 61/481,671 de 02/05/2011 , conforme as disposições previstas na Lei 9.279 de 14/05/1996 (LPI) art. 16 § 7° e no art. 28 do Ato Normativo 128/1997, por não atender ao disposto no art. 27 do Ato Normativo 128/1997, pois não foi apresentada cessão da referida prioridade, que possui depositante diferente do depositante da Fase Nacional.
(21) BR 11 2013 010458-9 A2	Código 15.9 - Perda de Prioridade (22) 26/10/2011 (71) Atrp Solutions, Inc (US) Perda da prioridade US 12/926,143, conforme as disposições previstas na Lei 9.279 de 14/05/1996 (LPI) art. 16 § 7° e no art. 28 do Ato Normativo 128/1997, por não atender ao disposto no art. 27 do Ato Normativo 128/1997, pois não foi apresentada cessão da referida prioridade, que possui depositante diferente do depositante da Fase Nacional.

(21) BR 11 2013 025696-6 A2

Código 15.9 - Perda de Prioridade
(22) 05/04/2012
(71) SPINEART SA (CH)
Perda da prioridade requerida US 61/471,999 de 05.04.2011, pois possui depositante diferente do informado na entrada na fase nacional e sua respectiva cessão foi apresentada em 06/01/2014 após o prazo regular de 60 dias para sua apresentação, que terminava em 04/12/2013, motivo pelo qual será dada perda desta prioridade, conforme as disposições previstas na Lei 9.279 de 14/05/1996 (LPI) art. 16 § 7°.

(21) BR 11 2013 027734-3 A2

Código 15.9 - Perda de Prioridade
(22) 04/05/2012
(71) ARIAD PHARMACEUTICALS, INC. (US)
Perda da prioridade US 61/482,433 de 04/05/2011 , conforme as disposições previstas na Lei 9.279 de 14/05/1996 (LPI) art. 16 § 7° e no art. 28 do Ato Normativo 128/1997, por não atender ao disposto no art. 27 do Ato Normativo 128/1997, pois não foi apresentada cessão da referida prioridade, que possui depositante diferente do depositante da Fase Nacional.

(21) BR 11 2013 030721-8 A2

Código 15.9 - Perda de Prioridade
(22) 31/05/2012
(71) COMPAGNIE GÉNÉRALE DES ETABLISSEMENTS MICHELIN (FR) , MICHELIN RECHERCHE ET TECHNIQUE S.A. (CH)
Perda da prioridade FR 1155208 de 15/06/2011, conforme as disposições previstas na Lei 9.279 de 14/05/1996 (LPI) art. 16 § 7° e no art. 28 do Ato Normativo 128/1997, por não atender ao disposto no art. 27 do Ato Normativo 128/1997, pois não foi apresentada cessão da referida prioridade, que possui depositante diferente do depositante da Fase Nacional.

(21) BR 11 2013 030795-1 A2

Código 15.9 - Perda de Prioridade
(22) 06/06/2012
(71) COMPAGNIE GÉNÉRALE DES ETABLISSEMENTS MICHELIN (FR) , MICHELIN RECHERCHE ET TECHNIQUE S.A. (CH)
Perda da prioridade FR 1154933 de 07/06/2011, conforme as disposições previstas na Lei 9.279 de 14/05/1996 (LPI) art. 16 § 7° e no art. 28 do Ato Normativo 128/1997, por não atender ao disposto no art. 27 do Ato Normativo 128/1997, pois não foi apresentada cessão da referida prioridade, que possui depositante diferente do depositante da Fase Nacional.

(21) BR 11 2014 002628-9 A2

Código 15.9 - Perda de Prioridade
(22) 03/08/2012
(71) INTITUTO PARA EL DESARROLLO BIOTECNOLÓGICO Y LA INNOVACIÓN S.A. (CL)

	Perda da prioridade CL 1870-2011 de 03/08/2011, conforme as disposições previstas na Lei 9.279 de 14/05/1996 (LPI) art. 16 § 7° e no art. 28 do Ato Normativo 128/1997, por não atender ao disposto no art. 27 do Ato Normativo 128/1997, pois não foi apresentada cessão da referida prioridade, que possui depositante diferente do depositante da Fase Nacional.
(21) BR 11 2014 003026-0 A2	Código 15.9 - Perda de Prioridade (22) 10/05/2012 (71) SPINLABEL TECHNOLOGIES, INC. (US) Perda da prioridade US 61/521,697 de 09/08/2011, conforme as disposições previstas na Lei 9.279 de 14/05/1996 (LPI) art. 16 § 7° e no art. 28 do Ato Normativo 128/1997, por não atender ao disposto no art. 27 do Ato Normativo 128/1997, pois não foi apresentada cessão da referida prioridade, que possui depositante diferente do depositante da Fase Nacional.
(21) BR 11 2014 003488-5 A2	Código 15.9 - Perda de Prioridade (22) 13/09/2012 (71) LYTX INC. (US) Perda da prioridade US 13/235,263 de 16/09/2011, conforme as disposições previstas na Lei 9.279 de 14/05/1996 (LPI) art. 16 § 7° e no art. 28 do Ato Normativo 128/1997, por não atender ao disposto no art. 27 do Ato Normativo 128/1997, pois não foi apresentada cessão da referida prioridade, que possui depositante diferente do depositante da Fase Nacional
(21) BR 11 2014 008822-5 A2	Código 15.9 - Perda de Prioridade (22) 11/10/2012 (71) TIMEPLAY ENTERTAINMENT CORPORATION (CA) Perda da prioridade US 61/545,984 de 11/10/2011, conforme as disposições previstas na Lei 9.279 de 14/05/1996 (LPI) art. 16 § 7° e no art. 28 do Ato Normativo 128/1997, por não atender ao disposto no art. 27 do Ato Normativo 128/1997, pois não foi apresentada cessão da referida prioridade, que possui depositante diferente do depositante da Fase Nacional
(21) BR 11 2014 024276-3 A2	Código 15.9 - Perda de Prioridade (22) 29/03/2013 (71) NUFORMIX LIMITED (GB) Perda da prioridade US 61/618,639 de 30/03/2012, conforme as disposições previstas na Lei 9.279 de 14/05/1996 (LPI) art. 16 § 7° e no art. 29 da Resolução INPI-PR 77/2013, por não atender ao disposto no art. 2 da Resolução INPI-PR 179/2017, pois não foi apresentada cessão da referida prioridade, que possui depositante diferente do depositante da Fase Nacional.
(21) BR 11 2014 029200-0 A2	Código 15.9 - Perda de Prioridade

(22) 15/05/2013
(71) INEOS BIO SA (CH)
Perda das prioridades US 61/650,093; 22/05/2012 US 61/650,077; 22/05/2012 US 61/650,098; 22/05/2012 US 61/650,084; 14/11/2012 US 61/726,225; 08/05/2013 US 13/889,700; 09/05/2013 US 13/890,324 , conforme as disposições previstas na Lei 9.279 de 14/05/1996 (LPI) art. 16 § 7° e no art. 28 do Ato Normativo 128/1997, por não atender ao disposto no art. 27 do Ato Normativo 128/1997, pois não foi apresentada cessão da referida prioridade, que possui depositante diferente do depositante da Fase Nacional.

---

(21) BR 11 2014 030838-1 A2

Código 15.9 - Perda de Prioridade
(22) 25/07/2013
(71) PORVAIR PLC (GB)
Perda da prioridade US 61/676,500, conforme as disposições previstas na Lei 9.279 de 14/05/1996 (LPI) art. 16 § 7° e no art. 28 do Ato Normativo 128/1997, por não atender ao disposto no art. 27 do Ato Normativo 128/1997, pois não foi apresentada cessão da referida prioridade, que possui depositante diferente do depositante da Fase Nacional.

---

(21) BR 11 2015 000477-6 A2

Código 15.9 - Perda de Prioridade
(22) 10/07/2013
(71) KIMBERLY-CLARK WORLDWIDE, INC. (US)
Perda da prioridade US 13/548,012 reivindicada noPCT/IB2013/055668 , conforme as disposições previstas na Lei 9.279 de 14/05/1996 (LPI) art. 16 § 7°, item 28 do Ato Normativo 128/97 e no art. 29 da Resolução INPI-PR 77/2013. Esta perda se deu pelo fato de o depositante constante da petição de requerimento do pedido PCT (KIMBERLY-CLARK WORLDWIDE, INC.) ser distinto daqueles que depositaram a prioridade reivindicada e não apresentou documento comprobatório de cessão dentro do prazo de 60 dias a contar da data da entrada da fase nacional, conforme as disposições previstas na Lei 9.279 de 14/05/1996 (LPI) art. 16 § 6°, item 27 do Ato Normativo 128/97 e no art. 28 da Resolução INPI-PR 77/2013

---

(21) BR 11 2015 002843-8 A2

Código 15.9 - Perda de Prioridade
(22) 22/08/2013
(71) ILLINOIS TOOL WORKS INC (US)
Perda da prioridade US 61/692,806 de 24/08/2012 reivindicada no PCT/US2013/056266 devido a não apresentação do conteúdo do documento de prioridade junto ao requerimento de entrada na fase nacional e o mesmo também não estar disponível na biblioteca digital da OMPI, atestado pelo documento IB/304, conforme as disposições previstas na Lei 9.279 de 14/05/1996 (LPI) art. 16 § 4°, item 24 do Ato Normativo 128/1997 e no art. 26 da Resolução INPI-PR 77/2013.

(21) BR 11 2015 002868-3 A2	Código 15.9 - Perda de Prioridade (22) 06/08/2013 (71) W. L. GORE & ASSOCIATES, INC. (US) Perda da prioridade US 61/682,141 de 10/08/2012 reivindicada no PCT/US2013/053858 por não envio de documento comprobatório de cessão da mesma conforme as disposições previstas na Lei 9.279 de 14/05/1996 (LPI) art. 16 § 6°, item 27 do Ato Normativo 128/97 e no art. 28 da Resolução INPI-PR 77/2013 uma vez que depositante constante da petição de requerimento do pedido PCT é distinto daquele que depositou a prioridade reivindicada.
(21) BR 11 2015 002971-0 A2	Código 15.9 - Perda de Prioridade (22) 28/08/2013 (71) BASF CORPORATION (US) Perda da prioridade US 13/571,996 de 10/08/2012 reivindicada no PCT/US2013/057011 pois o Brasil não aceita restauração de prioridade por perda de prazo para depósito internacional, mesmo que este tenha sido concedido pela OMPI. (Reserva do Brasil de acordo com a regra 49ter.1 alínea (g) e 49ter.2 alínea (h) do Regulamento de Execução do PCT).
(21) BR 11 2015 004463-8 A2	Código 15.9 - Perda de Prioridade (22) 30/08/2013 (71) MERIAL, INC. (US) , TOP INDUSTRIE S.A.S. (FR) Perda das prioridades US61/694,968 e US61/830,425, reivindicadas no PCT/US2013/057426, conforme as disposições previstas na Lei 9279, de 14/05/1996 (LPI), art. 16, § 7°, item 28, do Ato Normativo 128/97, e no art. 29 da Resolução INPI-PR 77/2013. Esta perda se deu pelo fato de os depositantes constantes da petição de requerimento do referido pedido PCT serem distintos daqueles que depositaram as prioridades reivindicadas e não ter sido apresentado documento comprobatório de cessão em até 60 (sessenta) dias da entrada na fase nacional, conforme as disposições previstas na Lei 9279 de 14/05/1996 (LPI), art. 16, § 6°, item 27, do Ato Normativo 128/97, e no art. 2 da Resolução INPI-PR 179/2017.
(21) BR 11 2015 006428-0 A2	Código 15.9 - Perda de Prioridade (22) 20/09/2013 (71) ELECTRONICS FOR IMAGING , INC (US) Perda das prioridades US 61/704,407 de 21/09/2012 e US 61/704,406 de 21/09/2012, conforme as disposições previstas na Lei 9.279 de 14/05/1996 (LPI) art. 16 § 7° e no art. 29 da Resolução INPI-PR 77/2013, por não atender ao disposto no art. 2 da Resolução INPI-PR 179/2017, pois não foi apresentada cessão das referidas prioridades, que possem depositante diferente do depositante da Fase Nacional.

(21) BR 11 2015 006429-9 A2	Código 15.9 - Perda de Prioridade (22) 20/09/2013 (71) ELECTRONICS FOR IMAGING , INC (US) Perda das prioridades US 61/704,407 de 21/09/2012 e US 61/704,406 de 21/09/2012, conforme as disposições previstas na Lei 9.279 de 14/05/1996 (LPI) art. 16 § 7° e no art. 29 da Resolução INPI-PR 77/2013, por não atender ao disposto no art. 2 da Resolução INPI-PR 179/2017, pois não foi apresentada cessão das referidas prioridades, que possem depositante diferente do depositante da Fase Nacional.
(21) BR 11 2015 006431-0 A2	Código 15.9 - Perda de Prioridade (22) 20/09/2013 (71) ELECTRONICS FOR IMAGING , INC. (US) Perda das prioridades US 61/704,407 de 21/09/2012 e US 61/704,406 de 21/09/2012, conforme as disposições previstas na Lei 9.279 de 14/05/1996 (LPI) art. 16 § 7° e no art. 29 da Resolução INPI-PR 77/2013, por não atender ao disposto no art. 2 da Resolução INPI-PR 179/2017, pois não foi apresentada cessão das referidas prioridades, que possem depositante diferente do depositante da Fase Nacional.
(21) BR 11 2015 006455-8 A2	Código 15.9 - Perda de Prioridade (22) 28/10/2013 (71) INTEL CORPORATION (US) Perda das prioridades US 61/719,241 de 26/10/2012 e US 61/753,914 de 14/01/2013, conforme as disposições previstas na Lei 9.279 de 14/05/1996 (LPI) art. 16 § 7° e no art. 29 da Resolução INPI-PR 77/2013, por não atender ao disposto no art. 2 da Resolução INPI-PR 179/2017, pois não foi apresentada cessão das referidas prioridades, que possem depositante diferente do depositante da Fase Nacional.
(21) BR 11 2015 006512-0 A2	Código 15.9 - Perda de Prioridade (22) 14/06/2013 (71) CORMATRIX CARDIOVASCULAR, INC. (US) Perda da prioridade US 13/573,569 de 24/09/2012, conforme as disposições previstas na Lei 9.279 de 14/05/1996 (LPI) art. 16 § 7° e no art. 29 da Resolução INPI-PR 77/2013, por não atender ao disposto no art. 2 da Resolução INPI-PR 179/2017, pois não foi apresentada cessão da referida prioridade, que possui depositante diferente do depositante da Fase Nacional.
(21) BR 11 2015 006652-6 A2	Código 15.9 - Perda de Prioridade (22) 30/09/2013 (71) SYNERON BEAUTY LTD (IL)

	Perda da prioridade US 61/712,883 de 12/10/2012, conforme as disposições previstas na Lei 9.279 de 14/05/1996 (LPI) art. 16 § 7° e no art. 29 da Resolução INPI-PR 77/2013, por não atender ao disposto no art. 2 da Resolução INPI-PR 179/2017, pois não foi apresentada cessão da referida prioridade, que possui depositante diferente do depositante da Fase Nacional.
(21) BR 11 2015 007923-7 A2	Código 15.9 - Perda de Prioridade (22) 09/10/2013 (71) NOBEL BIOCARE SERVICES AG (CH) Perda da prioridade US 61/713,412 de 12/10/2012, conforme as disposições previstas na Lei 9.279 de 14/05/1996 (LPI) art. 16 § 7° e no art. 29 da Resolução INPI-PR 77/2013 por não atender ao previsto na Lei 9.279 de 14/05/1996 (LPI) art. 16 § 2° e 4º e no art. 26 da Resolução INPI-PR 77/2013 que determinam que os documentos de prioridades não apresentados à secretaria internacional da OMPI devem ser apresentados na entrada da fase nacional ou em até 60 dias após a entrada.
(21) PI 0810052-7 A2	Código 15.9 - Perda de Prioridade (22) 18/04/2008 (71) Shell International Research Maatschappij B.V. (NL) Perda das prioridades US61/925685 de 20/04/2007 e US60/999839 de 19/10/2007 conforme as disposições previstas na Lei 9.279 de 14/05/1996 (LPI) art. 16 § 7° e no art. 29 da Resolução INPI-PR 77/2013 por não cumprimento de exigência publicada na RPI 2418 de 09/05/2017
(21) PI 0810053-5 A2	Código 15.9 - Perda de Prioridade (22) 18/04/2008 (71) Shell International Research Maatschappij B.V. (NL) Perda das prioridades US61/925685 de 20/04/2007 e US60/999839 de 19/10/2007 conforme as disposições previstas na Lei 9.279 de 14/05/1996 (LPI) art. 16 § 7° e no art. 29 da Resolução INPI-PR 77/2013 por não cumprimento de exigência publicada na RPI 2418 de 09/05/2017
(21) PI 0813025-6 A2	Código 15.9 - Perda de Prioridade (22) 25/07/2008 (71) ADOCIA (FR) Perda da prioridads US60/952,407 de 27/07/2007 conforme as disposições previstas na Lei 9.279 de 14/05/1996 (LPI) art. 16 § 7° e no art. 29 da Resolução INPI-PR 77/2013 por não cumprimento de exigência publicada na RPI 2418 de 09/05/2017
(21) PI 0813991-1 A2	Código 15.9 - Perda de Prioridade (22) 30/06/2008

	(71) Samsung Electronics Co., Ltd. (KR) Perda das prioridades US60/947,501 de 02/07/2007 e 60/948,081 de 05/07/2007 conforme as disposições previstas na Lei 9.279 de 14/05/1996 (LPI) art. 16 § 7° e no art. 29 da Resolução INPI-PR 77/2013 por não cumprimento de exigência publicada na RPI 2418 de 09/05/2017
(21) PI 0815350-7 A2	Código 15.9 - Perda de Prioridade (22) 11/08/2008 (71) The University Of Georgia Rsearch Foundation, INC. (US) Perda da prioridade US60/964,249 de 10/08/2007 conforme as disposições previstas na Lei 9.279 de 14/05/1996 (LPI) art. 16 § 7° e no art. 29 da Resolução INPI-PR 77/2013 por não cumprimento de exigência publicada na RPI 2418 de 09/05/2017
(21) PI 0818075-0 A2	Código 15.9 - Perda de Prioridade (22) 15/10/2008 (71) M-I Swaco Norge AS (NO) , Oifield Mineral Solutions Limited (UK) Perda das prioridades US60/980,040 de 15/10/2007 e 61/012,292 de 07/12/2007 conforme as disposições previstas na Lei 9.279 de 14/05/1996 (LPI) art. 16 § 7° e no art. 29 da Resolução INPI-PR 77/2013 por não cumprimento de exigência publicada na RPI 2419 de 16/05/2017
(21) PI 0916037-0 A2	Código 15.9 - Perda de Prioridade (22) 11/09/2009 (71) LANDMARK GRAPHICS CORPORATION (US) Perda da prioridade US 12/272,540 de 17/11/2008 conforme as disposições previstas na Lei 9.279 de 14/05/1996 (LPI) art. 16 § 7° e no art. 28 do Ato Normativo 128/1997, por não atender ao disposto no art. 27 do Ato Normativo 128/1997, pois não foi apresentada cessão da referida prioridade, que possui depositante diferente do depositante da Fase Nacional.
(21) PI 0917314-5 A2	Código 15.9 - Perda de Prioridade (22) 18/08/2009 (71) Intervet International B.V. (NL) Perda da prioridade NZ 570591 de 18/08/2008, conforme as disposições previstas na Lei 9.279 de 14/05/1996 (LPI) art. 16 § 7° e no art. 28 do Ato Normativo 128/1997, por não atender ao disposto no art. 27 do Ato Normativo 128/1997, pois não foi apresentada cessão da referida prioridade, que possui depositante diferente do depositante da Fase Nacional.
(21) PI 1004214-8 A2	Código 15.9 - Perda de Prioridade (22) 10/02/2010 (71) Frank's International, Inc. (US)

	Perda da prioridade US12/689,787, reivindicada no PCT/US2010/023690, conforme as disposições previstas na Lei 9279, de 14/05/1996 (LPI), art. 16, § 7°, item 28, do Ato Normativo 128/97, e no art. 29 da Resolução INPI-PR 77/2013. Esta perda se deu pelo fato de haver divergência com os dados verificados na biblioteca da OMPI e pela falta de esclarecimentos à exigência publicada na RPI 2418, de 09/05/2017, atendendo as disposições previstas na Lei 9279 de 14/05/1996 (LPI), art. 16, § 6°, item 27, do Ato Normativo 128/97, e no art. 2 da Resolução INPI-PR 179/2017.
(21) PI 1012172-2 A2	Código 15.9 - Perda de Prioridade (22) 10/05/2010 (71) Volvo Lastvagnar AB (SE) Perda da prioridade US 61/177,418, conforme as disposições previstas na Lei 9.279 de 14/05/1996 (LPI) art. 16 § 7° e no art. 28 do Ato Normativo 128/1997, por não atender ao disposto no art. 27 do Ato Normativo 128/1997, pois não foi apresentada cessão da referida prioridade, que possui depositante diferente do depositante da Fase Nacional.
(21) PI 1013172-8 A2	Código 15.9 - Perda de Prioridade (22) 01/03/2010 (71) Sunesis Pharmaceuticals, Inc. (US) Perda da prioridade US 61/156,449 e da prioridade 61/170,013 conforme as disposições previstas na Lei 9.279 de 14/05/1996 (LPI) art. 16 § 7° e no art. 28 do Ato Normativo 128/1997, por não atender ao disposto no art. 27 do Ato Normativo 128/1997, pois não foi apresentada cessão da referida prioridade, que possui depositante diferente do depositante da Fase Nacional.

Código 15.10 - Mudança de Natureza

Mudada a natureza e alterado o número do pedido.

---

(21) BR 22 2015 019727-4

Código 15.10 - Mudança de Natureza
(22) 24/04/2006
(54) SISTEMA PARA LOCALIZAR FALHAS EM DISTRIBUIÇÃO ELÉTRICA MONOFÁSICA
(62) MU 8600792-0 24/04/2006
(71) EXPERTISE ENGENHARIA LTDA. (BR/SP) , COMPANHIA PAULISTA DE FORÇA E LUZ - CPFL (BR/SP) , UNIVERSIDADE DE SÃO PAULO - USP (BR/SP)
Pedido renumerado devido a mudança de natureza de BR222015019727-4 para BR102015019727-6.

---

(21) MU 8400195-0

Código 15.10 - Mudança de Natureza
(22) 27/02/2004
(54) PROCESSO DE MONTAGEM DE CILINDROS DE CHAVE PARA FECHADURAS DE VEÍCULOS AUTOMOTORES
(71) U-SHIN DO BRASIL SISTEMAS AUTOMOTIVOS LTDA (BR/SP)
Pedido renumerado devido a mudança de natureza de MU8400195-0 para PI0419507-8.

---

(21) MU 8800498-8

Código 15.10 - Mudança de Natureza
(22) 14/05/2008
(54) DISPOSITIVO ELETRÔNICO COM INTERFACE DE USUÁRIO COMUTÁVEL E DISPOSITIVO ELETRÔNICO COM OPERAÇÃO DE TOQUE ACESSÍVEL
(71) High Tech Computer, Corp. (TW)
Pedido renumerado devido a mudança de natureza de MU8800498-8 para PI0823666-6.

Código 15.11 - Alteração de Classificação

Alterada a classificação do pedido para melhor adequação.

(21) BR 10 2015 027113-1 A2	Código 15.11 - Alteração de Classificação (22) 26/10/2015 (51) C08J 11/28 (2006.01), C08J 11/20 (2006.01) As Classificações Anteriores eram: C07C 4/22 , C07C 11/04 , C07C 11/06 , C08J 11/20
(21) BR 11 2012 027371-0 A2	Código 15.11 - Alteração de Classificação (22) 05/05/2011 (51) A61K 8/894 (2006.01), A61Q 19/00 (2006.01), A61Q 19/08 (2006.01), A61K 8/365 (2006.01), A61K 8/891 (2006.01), A61K 8/58 (2006.01), A61K 8/898 (2006.01), A61K 8/92 (2006.01), A61K 8/06 (2006.01), C07C 57/15 (2006.01), C08K 3/34 (2006.01), A61K 8/25 (2006.01) As Classificações Anteriores eram: A61K 8/365 , A61K 8/898 , A61Q 1/00 , A61Q 1/02 , A61Q 1/04 , A61Q 1/08 , A61Q 1/10 , A61Q 19/00
(21) BR 11 2013 007694-1 A2	Código 15.11 - Alteração de Classificação (22) 27/09/2011 (51) A01N 37/42 (2006.01), A01N 57/20 (2006.01), A01N 63/00 (2006.01), A01N 51/00 (2006.01), A01N 43/653 (2006.01), A01N 37/46 (2006.01), A01N 43/36 (2006.01), A01P 3/00 (2006.01), A01P 13/00 (2006.01), A01P 7/04 (2006.01) As Classificações Anteriores eram: A01N 37/42 , A01N 57/20 , A01N 63/00 , A01N 51/00 , A01N 43/653 , A01N 37/46 , A01N 43/36 , A01P 3/00 , A01P 13/00
(21) BR 11 2013 015171-4 A2	Código 15.11 - Alteração de Classificação (22) 14/12/2011 (51) A61K 8/49 (2006.01), A61Q 5/10 (2006.01) As Classificações Anteriores eram: A61K 8/41 , A61K 8/49 , A61Q 5/10
(21) BR 11 2014 014026-0 A8	Código 15.11 - Alteração de Classificação (22) 15/12/2011 (51) A61K 8/34 (2006.01), A61K 8/49 (2006.01), A61K 8/86 (2006.01), A61Q 11/00 (2006.01), A61Q 11/02 (2006.01), A61Q 19/10 (2006.01), A61Q 5/02 (2006.01) As Classificações Anteriores eram: A61K 8/34 , A61K 8/49 , A61Q 11/00 , A61Q 19/10
(21) BR 12 2016 022110-5 A2	Código 15.11 - Alteração de Classificação (22) 27/10/2010

	(51) A01N 43/40 (2006.01), A01N 43/76 (2006.01), A01P 13/00 (2006.01) (62) BR 11 2012 009795-4 27/10/2010 As Classificações Anteriores eram: A01N 43/40 , A01N 43/76 , A01N 43/18 , A01N 39/02 , A01P 13/00
(21) BR 12 2016 022116-4 A2	Código 15.11 - Alteração de Classificação (22) 27/10/2010 (51) A01N 43/40 (2006.01), A01N 43/18 (2006.01), A01P 13/00 (2006.01) (62) BR 11 2012 009795-4 27/10/2010 As Classificações Anteriores eram: A01N 43/40 , A01N 43/76 , A01N 43/18 , A01N 39/02 , A01P 13/00
(21) MU 9001574-6 U2	Código 15.11 - Alteração de Classificação (22) 17/03/2010 (51) B66F 7/20 (2006.01), B66F 7/02 (2006.01), B66F 7/28 (2006.01) A Classificação Anterior era: B66F 7/28
(21) MU 9002168-1 U2	Código 15.11 - Alteração de Classificação (22) 19/11/2010 (51) B02C 4/06 (2006.01), B02C 4/28 (2006.01) A Classificação Anterior era: B02C 4/06
(21) PI 0108436-4 A2	Código 15.11 - Alteração de Classificação (22) 20/02/2001 (51) C12N 5/073 (2010.01) As Classificações Anteriores eram: C12N 5/06 , C12N 5/00
(21) PI 0204648-2 A2	Código 15.11 - Alteração de Classificação (22) 13/11/2002 (51) H04B 1/707 (2011.01), H04J 13/00 (2011.01) As Classificações Anteriores eram: H04Q 7/20 , H04B 1/707
(21) PI 0302580-2 A2	Código 15.11 - Alteração de Classificação (22) 08/01/2003 (51) H04N 19/56 (2014.01), H04N 19/513 (2014.01) A Classificação Anterior era: H04N 7/36
(21) PI 0312657-9 A2	Código 15.11 - Alteração de Classificação (22) 16/07/2003 (51) H04N 19/503 (2014.01), H04N 19/107 (2014.01), H04N 19/176 (2014.01) As Classificações Anteriores eram: H04N 7/32 , H04N 7/26 , H04N 7/50 , H04N 7/64

(21) PI 0418950-7 A2	Código 15.11 - Alteração de Classificação (22) 12/07/2004 (51) H04W 28/08 (2009.01), H04W 72/00 (2009.01), H04W 36/00 (2009.01), H04W 4/00 (2009.01), H04W 48/06 (2009.01), H04W 28/06 (2009.01), H04W 48/20 (2009.01), H04W 84/12 (2009.01) A Classificação Anterior era: H04Q 7/22
(21) PI 0501900-1 A2	Código 15.11 - Alteração de Classificação (22) 13/05/2005 (51) G01B 11/27 (2006.01), B23Q 17/24 (2006.01) A Classificação Anterior era: G05B 19/048
(21) PI 0511379-2 A2	Código 15.11 - Alteração de Classificação (22) 27/06/2005 (51) G06T 7/00 (2006.01), G06T 7/60 (2006.01) A Classificação Anterior era: G06T 7/00
(21) PI 0512370-4 A2	Código 15.11 - Alteração de Classificação (22) 23/06/2005 (51) C08L 67/04 (2006.01), C08G 63/91 (2006.01), C08L 33/06 (2006.01) As Classificações Anteriores eram: B23B 27/08 , C08L 67/04
(21) PI 0512537-5 A2	Código 15.11 - Alteração de Classificação (22) 21/06/2005 (51) A61B 5/026 (2006.01), G01N 33/49 (2006.01) As Classificações Anteriores eram: A61B 5/026 , G01N 33/49 , H04B 10/12
(21) PI 0515003-5 A2	Código 15.11 - Alteração de Classificação (22) 08/08/2005 (51) B42D 15/00 (2006.01) A Classificação Anterior era: B24D 15/00
(21) PI 0516332-3 A2	Código 15.11 - Alteração de Classificação (22) 01/11/2005 (51) C08G 18/12 (2006.01), C08G 18/40 (2006.01), C09J 175/04 (2006.01), B32B 17/10 (2006.01), C08G 18/63 (2006.01) As Classificações Anteriores eram: C08G 18/10 , C08G 18/12 , C08G 18/40 , C08G 18/63 , C09J 175/04
(21) PI 0516374-9 A8	Código 15.11 - Alteração de Classificação (22) 14/12/2005 (51) C08F 10/02 (2006.01), C08F 2/01 (2006.01), B01J 19/24 (2006.01), C08F 2/38 (2006.01)

	As Classificações Anteriores eram: C08F 2/38 , C08F 210/02 , B01J 19/24
(21) PI 0517176-8 A2	Código 15.11 - Alteração de Classificação (22) 13/12/2005 (51) G10L 19/032 (2013.01), G06F 7/544 (2006.01) A Classificação Anterior era: G06F 7/544
(21) PI 0600395-8 A2	Código 15.11 - Alteração de Classificação (22) 17/02/2006 (51) G06T 11/20 (2006.01) A Classificação Anterior era: G06T 3/20
(21) PI 0601244-2 A2	Código 15.11 - Alteração de Classificação (22) 14/03/2006 (51) B65D 37/00 (2006.01), B65D 51/24 (2006.01), B65D 35/08 (2006.01), B65D 75/26 (2006.01) As Classificações Anteriores eram: B65D 37/00 , B65D 51/24
(21) PI 0603663-5 A2	Código 15.11 - Alteração de Classificação (22) 31/08/2006 (51) H01H 71/74 (2006.01), H01H 71/24 (2006.01), H01H 71/44 (2006.01) A Classificação Anterior era: H01H 75/10
(21) PI 0603664-3 A2	Código 15.11 - Alteração de Classificação (22) 01/09/2006 (51) C08J 5/18 (2006.01), B32B 3/12 (2006.01), B32B 27/30 (2006.01), C08K 5/10 (2006.01) As Classificações Anteriores eram: C08J 5/18 , B32B 27/30 , C08K 5/10 , B32B 3/12
(21) PI 0605335-1 A2	Código 15.11 - Alteração de Classificação (22) 20/12/2006 (51) G06T 5/40 (2006.01), H04N 19/60 (2014.01), H04N 19/503 (2014.01), H04N 19/48 (2014.01) As Classificações Anteriores eram: G06T 5/00 , H03M 7/30 , G06K 15/02
(21) PI 0608830-9 A2	Código 15.11 - Alteração de Classificação (22) 01/03/2006 (51) G11B 20/00 (2006.01) As Classificações Anteriores eram: G06F 12/00 , G06F 21/24 , G11B 20/10 , G11B 27/00 , G11B 27/10 , H04N 5/76
(21) PI 0609261-6 A2	Código 15.11 - Alteração de Classificação

	(22) 15/02/2006 (51) C08K 5/057 (2006.01), C08K 5/098 (2006.01), C08L 21/00 (2006.01), C08K 7/06 (2006.01) As Classificações Anteriores eram: C08K 7/06 , C08K 3/08
(21) PI 0609585-2 A2	Código 15.11 - Alteração de Classificação (22) 27/03/2006 (51) G11B 7/0045 (2006.01), G11B 7/00 (2006.01) As Classificações Anteriores eram: G11B 7/0045 , G11B 7/125
(21) PI 0609839-8 A2	Código 15.11 - Alteração de Classificação (22) 15/03/2006 (51) C08L 23/08 (2006.01), C08L 23/10 (2006.01), C08L 23/16 (2006.01), C08F 10/00 (2006.01), C08F 10/14 (2006.01), C08F 210/16 (2006.01), C08F 295/00 (2006.01), C08F 297/08 (2006.01), C08F 110/02 (2006.01), C08L 23/06 (2006.01) As Classificações Anteriores eram: C08F 297/08 , C08F 4/646 , C08F 2/38 , C08L 23/00
(21) PI 0615057-8 A2	Código 15.11 - Alteração de Classificação (22) 24/08/2006 (51) H01B 7/17 (2006.01), H01B 7/04 (2006.01), H01B 13/00 (2006.01), E21B 23/14 (2006.01), F04D 13/10 (2006.01) As Classificações Anteriores eram: H01R 13/00 , E21B 43/12
(21) PI 0618842-7 A2	Código 15.11 - Alteração de Classificação (22) 15/09/2006 (51) A61C 19/02 (2006.01), A61C 19/06 (2006.01), B32B 27/32 (2006.01), B32B 27/08 (2006.01), B29C 51/14 (2006.01), C08J 7/04 (2006.01) A Classificação Anterior era: A61B 19/02
(21) PI 0621374-0 A2	Código 15.11 - Alteração de Classificação (22) 13/03/2006 (51) B29C 44/44 (2006.01), B29C 44/60 (2006.01), B29C 67/20 (2006.01), B60R 13/08 (2006.01), B29L 31/30 (2006.01) A Classificação Anterior era: B29C 44/00
(21) PI 0704565-4 A2	Código 15.11 - Alteração de Classificação (22) 18/09/2007 (51) E03D 9/08 (2006.01), A47K 7/08 (2006.01) As Classificações Anteriores eram: E03D 9/08 , A61H 35/00
(21) PI 0705307-0 A2	Código 15.11 - Alteração de Classificação

	(22) 24/05/2007 (51) B29C 45/14 (2006.01), B29C 45/16 (2006.01), C08L 23/08 (2006.01), B32B 27/06 (2006.01), B32B 5/20 (2006.01), B29K 23/00 (2006.01) As Classificações Anteriores eram: B29C 44/12 , B29C 41/22 , C08L 23/00 , B32B 27/00
(21) PI 0706447-0 A2	Código 15.11 - Alteração de Classificação (22) 26/12/2007 (51) E04H 1/02 (2006.01), E04B 1/02 (2006.01), E04C 2/00 (2006.01) A Classificação Anterior era: E04H 1/02
(21) PI 0707056-0 A2	Código 15.11 - Alteração de Classificação (22) 01/03/2007 (51) B32B 23/10 (2006.01), B32B 5/26 (2006.01), A61F 13/49 (2006.01), A61F 13/514 (2006.01), D04H 3/16 (2006.01) As Classificações Anteriores eram: B32B 5/26 , A61F 13/49 , A61F 13/514 , D04H 3/16
(21) PI 0708346-7 A2	Código 15.11 - Alteração de Classificação (22) 12/01/2007 (51) H04M 1/02 (2006.01), E05D 7/10 (2006.01), E05F 17/00 (2006.01) A Classificação Anterior era: E05D 7/10
(21) PI 0709428-0 A2	Código 15.11 - Alteração de Classificação (22) 12/03/2007 (51) C08J 5/02 (2006.01) As Classificações Anteriores eram: C08J 3/20 , C08L 9/10 , C08J 5/02 , A61F 6/04 , B29C 41/00 , A61B 19/04
(21) PI 0709436-1 A2	Código 15.11 - Alteração de Classificação (22) 03/04/2007 (51) H01B 1/20 (2006.01), H01B 1/24 (2006.01), C08L 77/00 (2006.01), C08L 77/02 (2006.01), C08L 77/06 (2006.01), C08L 23/16 (2006.01) As Classificações Anteriores eram: C08L 77/00 , C08L 77/02 , C08L 77/06 , C08K 3/00 , H01B 1/20
(21) PI 0709621-6 A2	Código 15.11 - Alteração de Classificação (22) 23/04/2007 (51) C08F 214/26 (2006.01), C08L 27/12 (2006.01), C08L 27/16 (2006.01), C08L 27/18 (2006.01) A Classificação Anterior era: C08L 27/12
(21) PI 0710629-7 A2	Código 15.11 - Alteração de Classificação

	(22) 10/05/2007 (51) B32B 17/10 (2006.01), B60R 13/08 (2006.01) As Classificações Anteriores eram: B32B 17/10 , C03C 27/12 , G10K 11/168 , B60R 13/08
(21) PI 0711932-1 A2	Código 15.11 - Alteração de Classificação (22) 01/05/2007 (51) C02F 11/00 (2006.01), C02F 11/14 (2006.01), C09K 3/22 (2006.01), C02F 101/10 (2006.01), C02F 103/10 (2006.01), B01D 21/00 (2006.01), B01D 21/01 (2006.01) As Classificações Anteriores eram: C02F 11/00 , C02F 11/14 , C09K 3/22 , B09B 3/00 , C02F 1/56 , C02F 103/10 , C02F 103/16
(21) PI 0711946-1 A2	Código 15.11 - Alteração de Classificação (22) 04/05/2007 (51) C02F 11/00 (2006.01), C02F 11/14 (2006.01), C02F 101/10 (2006.01), C02F 103/10 (2006.01), B01D 21/00 (2006.01), B01D 21/01 (2006.01) As Classificações Anteriores eram: B09B 3/00 , C02F 11/00
(21) PI 0712033-8 A2	Código 15.11 - Alteração de Classificação (22) 16/05/2007 (51) B32B 27/34 (2006.01), B32B 27/08 (2006.01), B32B 27/30 (2006.01), B32B 27/32 (2006.01), B32B 3/08 (2006.01), B32B 1/02 (2006.01), B65D 8/00 (2006.01), B65D 25/14 (2006.01), F42B 39/00 (2006.01), F42B 39/14 (2006.01) As Classificações Anteriores eram: B32B 3/08 , B32B 27/32 , F42B 39/00 , B65D 1/12 , F42B 39/14 , B65D 8/04
(21) PI 0719789-6 A2	Código 15.11 - Alteração de Classificação (22) 02/10/2007 (51) E04H 12/34 (2006.01) As Classificações Anteriores eram: E04H 12/00 , E04H 12/34
(21) PI 0810898-6 A2	Código 15.11 - Alteração de Classificação (22) 11/04/2008 (51) A01N 25/02 (2006.01), A01N 59/02 (2006.01) As Classificações Anteriores eram: A01N 25/00 , A01N 37/00
(21) PI 0816514-9 A2	Código 15.11 - Alteração de Classificação (22) 06/10/2008 (51) C12P 19/04 (2006.01), A23C 9/13 (2006.01), A23C 19/082 (2006.01), A23C 19/09 (2006.01), A23L 2/44 (2006.01), A23L 23/10 (2016.01), A23L 29/30 (2016.01), A23L 33/10 (2016.01), A23P 20/18 (2016.01) As Classificações Anteriores eram: C12P 19/04 , A23L 1/09 , A23L 1/236 , A23L

	1/308 , C07H 3/06 , C12P 19/14
(21) PI 0900411-4 A2	Código 15.11 - Alteração de Classificação (22) 19/01/2009 (51) A23L 7/104 (2016.01), A23K 10/10 (2016.01) A Classificação Anterior era: A23L 1/054
(21) PI 0902655-0 A2	Código 15.11 - Alteração de Classificação (22) 22/07/2009 (51) F16B 2/00 (2006.01), B65B 43/26 (2006.01), B65B 45/00 (2006.01) As Classificações Anteriores eram: B65B 35/16 , B65B 35/36 , B65B 45/00
(21) PI 0907472-4 A2	Código 15.11 - Alteração de Classificação (22) 04/02/2009 (51) C12N 15/29 (2006.01), C12N 15/82 (2006.01), A01H 5/10 (2006.01), C12N 15/09 (2006.01), A01H 5/00 (2006.01) As Classificações Anteriores eram: C12N 15/29 , C12N 15/82 , C12N 15/00 , A01H 5/10
(21) PI 0908892-0 A2	Código 15.11 - Alteração de Classificação (22) 26/02/2009 (51) C12N 9/10 (2006.01), C12N 15/31 (2006.01), C12P 21/00 (2006.01) As Classificações Anteriores eram: C07H 21/04 , C12N 9/10 , C12P 21/00
(21) PI 0917304-8 A2	Código 15.11 - Alteração de Classificação (22) 18/08/2009 (51) A23J 3/14 (2006.01), A23J 1/14 (2006.01), C07K 1/14 (2006.01), C07K 14/415 (2006.01), A23K 10/30 (2016.01), A23L 29/10 (2016.01) As Classificações Anteriores eram: A23J 3/14 , A23J 1/14 , A23K 1/14 , A23L 1/305 , C07K 1/14 , C07K 14/415
(21) PI 0918647-6 A2	Código 15.11 - Alteração de Classificação (22) 11/09/2009 (51) A01C 7/04 (2006.01) As Classificações Anteriores eram: A01B 79/00 , A01C 21/00
(21) PI 1008792-3 A2	Código 15.11 - Alteração de Classificação (22) 11/02/2010 (51) A23G 9/38 (2006.01), A23G 9/40 (2006.01), A23C 21/06 (2006.01), A23J 3/08 (2006.01) As Classificações Anteriores eram: A23G 9/38 , A23G 9/40 , A23C 21/06 , A23J 3/08 , A23L 1/305

(21) PI 1100966-7 A2	Código 15.11 - Alteração de Classificação (22) 31/03/2011 (51) A61K 8/60 (2006.01), A61K 8/36 (2006.01), A61K 8/73 (2006.01), A61K 8/97 (2006.01), A61Q 11/00 (2006.01) As Classificações Anteriores eram: A61K 8/30 , A61K 8/90 , A61K 8/92 , A61K 8/04 , A61Q 11/00
(21) PI 1106715-2 A2	Código 15.11 - Alteração de Classificação (22) 04/11/2011 (51) A01N 43/40 (2006.01), A01P 13/00 (2006.01) As Classificações Anteriores eram: A01N 43/40 , A01N 33/04

Código 15.12 - Renumeração

Alterada a numeração por ter sido numerado indevidamente.

---

(21) PI 1105876-5

Código 15.12 - Renumeração

(22) 01/09/2011

(71) Universidade Federal da Paraíba (BR/PB)

Pedido renumerado de PI1105876-5 para MU9103170-2.

Código 15.21 - Numeração Anulada

Anulada a numeração do pedido de patente ou certificado de adição de invenção. A documentação ficará a disposição do depositante ou seu procurador pelo prazo de 180 dias desta publicação. A documentação não retirada será descartada.

---

(21) BR 10 2012 003986-9
Código 15.21 - Numeração Anulada
(22) 24/02/2012
(71) HIROSI SUZUKI (BR/SP)

---

(21) BR 10 2012 032598-5
Código 15.21 - Numeração Anulada
(22) 20/12/2012
(71) ANTONIO CARLOS PORTIOLI FILHO (BR/SP) , EDSON GONÇALVES FREIRE (BR/SP)

---

(21) BR 10 2013 013732-4
Código 15.21 - Numeração Anulada
(22) 04/06/2013
(71) GOIAS INDUSTRIA E COMERCIO DE OLEOS VEGETAIS LTDA (BR/GO)

---

(21) BR 10 2013 016966-8
Código 15.21 - Numeração Anulada
(22) 01/07/2013
(71) MINERVA S/A (BR/SP)

---

(21) BR 10 2014 024876-5
Código 15.21 - Numeração Anulada
(22) 06/10/2014
(71) JOSÉ LUIZ PEREIRA SILVA (BR/MG)

---

(21) BR 10 2015 003992-1
Código 15.21 - Numeração Anulada
(22) 25/02/2015
(71) CAMILA LINS PITEL DA ROSA (BR/SP)

---

(21) BR 10 2015 007696-7
Código 15.21 - Numeração Anulada
(22) 07/04/2015
(71) JORGE LUIZ SENA BARBOSA (BR/DF)

---

(21) BR 10 2015 012563-1
Código 15.21 - Numeração Anulada
(22) 29/05/2015
(71) ROBERTO RIBEIRO MORAND (BR)

---

(21) BR 10 2015 015700-2
Código 15.21 - Numeração Anulada
(22) 29/06/2015
(71) ADENIS PAULO DE ANDRADE (BR/ES)

(21) BR 10 2015 028518-3	Código 15.21 - Numeração Anulada (22) 11/11/2015 (71) JONAS TURA (BR/RS) , ANGELO CÉSAR TURA (BR/MT)
(21) BR 10 2015 028520-5	Código 15.21 - Numeração Anulada (22) 11/11/2015 (71) JONAS TURA (BR/RS) , ANGELO CÉSAR TURA (BR/MT)
(21) BR 10 2015 028655-4	Código 15.21 - Numeração Anulada (22) 16/11/2015 (71) GLEYSSON PEREIRA OLIVEIRA (BR/MG)
(21) BR 10 2016 016330-7	Código 15.21 - Numeração Anulada (22) 14/07/2016 (71) MARCO ANTONIO COSTA (BR/RJ)
(21) BR 10 2016 018305-7	Código 15.21 - Numeração Anulada (22) 09/08/2016 (71) UNIVERSIDADE FEDERAL DO CEARA (BR)
(21) BR 10 2016 024097-2	Código 15.21 - Numeração Anulada (22) 16/10/2016 (71) JAIME AUGUSTO LOURENÇO (BR/MG)
(21) BR 10 2017 006333-0	Código 15.21 - Numeração Anulada (22) 28/03/2017 (71) ROGERIO DE OLIVEIRA CORREA (BR/RS)
(21) BR 10 2017 006396-8	Código 15.21 - Numeração Anulada (22) 28/03/2017 (71) JOSÉ RONALDO DE OLIVEIRA SILVA (BR/MG)
(21) BR 10 2017 006409-3	Código 15.21 - Numeração Anulada (22) 28/03/2017 (71) ANDRÉ LUIZ MARTINEZ (BR/SP) , JOSÉ FERNANDO CHRISTOFANELLI (BR/SP)
(21) BR 10 2017 007079-4	Código 15.21 - Numeração Anulada (22) 05/04/2017 (71) JOSÉLIA BORGES DE MOURA FURTADO (BR/PI) , JARBAS SOARES DE MESQUITA JÚNIOR (BR/PI)

(21) BR 10 2017 007183-9	Código 15.21 - Numeração Anulada (22) 06/04/2017 (71) ARTUR ADSOLFO MATTAR (BR/SP) , QUÍMICA ARAGUAYA INDUSTRIA, COMERCIO, IMPORTAÇÃO E EXPORTAÇÃO EIRELI (BR/SP)
(21) BR 10 2017 007185-5	Código 15.21 - Numeração Anulada (22) 06/04/2017 (71) ADRIANA DOS SANTOS FERREIRA MOTA (BR/RJ)
(21) BR 10 2017 007444-7	Código 15.21 - Numeração Anulada (22) 10/04/2017 (71) CLÁUDIO DE OLIVEIRA GABRIEL (BR/DF)
(21) BR 10 2017 009431-6	Código 15.21 - Numeração Anulada (22) 04/05/2017 (71) JOAO AMERICO PERNA PEREIRA (BR/DF)
(21) BR 10 2017 010422-2	Código 15.21 - Numeração Anulada (22) 18/05/2017 (71) BRUNA MIRANDA MARQUES DE OLIVIERA (BR/RJ)
(21) BR 10 2017 014048-2	Código 15.21 - Numeração Anulada (22) 28/06/2017 (71) LUIZ CARLOS MELLO PONCIONI (BR/SP)
(21) BR 10 2017 014126-8	Código 15.21 - Numeração Anulada (22) 29/06/2017 (71) RAFHAEL DE SOUZA LIMA (BR/RJ)
(21) BR 20 2012 008246-8	Código 15.21 - Numeração Anulada (22) 17/02/2012 (71) GLAUCO LEITE MASCARENHAS (BR/MS)
(21) BR 20 2013 001904-1	Código 15.21 - Numeração Anulada (22) 25/01/2013 (71) ARNALDO LUIS MIRANDA (BR/RJ)
(21) BR 20 2013 001984-0	Código 15.21 - Numeração Anulada (22) 28/01/2013 (71) JORGE PABLO KEMERER (BR/RS)

(21) BR 20 2013 008272-0	Código 15.21 - Numeração Anulada (22) 05/04/2013 (71) MARCO RODRIGO MERÉTIKA (BR/PR) , MICHEL CARLO MERÉTIKA (BR/RJ)
(21) BR 20 2013 008306-8	Código 15.21 - Numeração Anulada (22) 05/04/2013 (71) HÉLIO OLIVEIRA DA SILVA (BR/RJ)
(21) BR 20 2013 008610-5	Código 15.21 - Numeração Anulada (22) 09/04/2013 (71) Siemens Aktiengesellschaft (DE)
(21) BR 20 2013 008705-5	Código 15.21 - Numeração Anulada (22) 10/04/2013 (71) GUILHERME VENTURINI BANDEIRA (BR/MG)
(21) BR 20 2013 008939-2	Código 15.21 - Numeração Anulada (22) 12/04/2013 (71) MARIA REGINA DE ALMEIDA SANTOS (BR/SP)
(21) BR 20 2013 009211-3	Código 15.21 - Numeração Anulada (22) 01/04/2013 (71) Sonia Maria Dondoni Marini (BR/RO)
(21) BR 20 2013 009214-8	Código 15.21 - Numeração Anulada (22) 16/04/2013 (71) EDNA OLIVEIRA DE PAULA LOURENÇO (BR/SP)
(21) BR 20 2013 009325-0	Código 15.21 - Numeração Anulada (22) 17/04/2013 (71) PAULO VINÍCIUS ARAÚJO COUTO (BR/MG)
(21) BR 20 2013 009411-6	Código 15.21 - Numeração Anulada (22) 18/04/2013 (71) WILLIAM XAVIER STRACANHOLI (BR/SP) , WILSON GARCIA STRACANHOLI (BR/SP) , BRUNO XAVIER STRACANHOLI (BR/SP)
(21) BR 20 2013 009539-2	Código 15.21 - Numeração Anulada (22) 19/04/2013 (71) IASUO KODA FILHO (BR/PR)

(21) BR 20 2013 009727-1	Código 15.21 - Numeração Anulada (22) 09/04/2013 (71) INDUSTRIA DE SINALIZADORES FOLADOR LTDA- ME (BR/PR)
(21) BR 20 2013 009730-1	Código 15.21 - Numeração Anulada (22) 26/03/2013 (71) KILDER VIEIRA DE MELO (BR/GO)
(21) BR 20 2013 009737-9	Código 15.21 - Numeração Anulada (22) 16/04/2013 (71) MAURO MARQUINI (BR/MG)
(21) BR 20 2013 009739-5	Código 15.21 - Numeração Anulada (22) 12/04/2013 (71) RENATO KLEBER DO NASCIMENTO (BR/SP)
(21) BR 20 2013 010058-2	Código 15.21 - Numeração Anulada (22) 25/04/2013 (71) ANTONIO SILVERIO DE MORAES (BR/MG)
(21) BR 20 2013 010606-8	Código 15.21 - Numeração Anulada (22) 30/04/2013 (71) JOSÉ NILTON DE AGUIAR (BR/MG)
(21) BR 20 2013 010617-3	Código 15.21 - Numeração Anulada (22) 30/04/2013 (71) GABRIEL COSTA NUNES (BR/RJ)
(21) BR 20 2013 010792-7	Código 15.21 - Numeração Anulada (22) 02/05/2013 (71) ADVENTURE TECH EQUIPAMENTOS DE AUDIO VISUAL LTDA-ME (BR/DF)
(21) BR 20 2013 010795-1	Código 15.21 - Numeração Anulada (22) 02/05/2013 (71) ADVENTURE TECH EQUIPAMENTOS DE AUDIO VISUAL LTDA-ME (BR/DF)
(21) BR 20 2013 014337-0	Código 15.21 - Numeração Anulada (22) 06/06/2013 (71) NILSON CORREA MACEDO JÚNIOR (BR/TO)

(21) BR 20 2013 014349-4
Código 15.21 - Numeração Anulada
(22) 10/06/2013
(71) Ana Claudia Neves Moreira (BR/RJ)

(21) BR 20 2013 014496-2
Código 15.21 - Numeração Anulada
(22) 11/06/2013
(71) FABIANA CARNEIRO DONICHT (BR/RS)

(21) BR 20 2013 015036-9
Código 15.21 - Numeração Anulada
(22) 17/06/2013
(71) MODESTO ANTÔNIO DE ALMEIDA (BR/MG)

(21) BR 20 2013 015102-0
Código 15.21 - Numeração Anulada
(22) 17/06/2013
(71) WANG YUNG HO (BR/SP)

(21) BR 20 2013 015283-3
Código 15.21 - Numeração Anulada
(22) 18/06/2013
(71) ELIEL PEREIRA (BR/SP)

(21) BR 20 2015 004888-8
Código 15.21 - Numeração Anulada
(22) 21/01/2015
(71) CONSTEC-CONSULTORIA SERVIÇOS GERAIS E TÉCNICOS LTDA (BR/PA)

(21) BR 20 2016 001282-7
Código 15.21 - Numeração Anulada
(22) 20/01/2016
(71) SCJ ARQUITETURA EIRELI - ME (BR/PA)

(21) BR 20 2016 016135-0
Código 15.21 - Numeração Anulada
(22) 11/07/2016
(71) CASSIUS PANICE (BR/SP)

(21) BR 20 2016 016144-0
Código 15.21 - Numeração Anulada
(22) 06/07/2016
(71) ELIAS NOGUEIRA DE ARAUJO (BR/MT)

(21) BR 20 2016 016145-8
Código 15.21 - Numeração Anulada
(22) 06/07/2016
(71) ELIAS NOGUEIRA DE ARAUJO (BR/MT)

(21) BR 20 2016 016395-7
Código 15.21 - Numeração Anulada

	(22) 14/07/2016 (71) JOSE OTONE DA SILVA (BR)
(21) BR 20 2016 019975-7	Código 15.21 - Numeração Anulada (22) 29/08/2016 (71) ROBERTO PASSOS (BR/SP)
(21) BR 20 2016 030818-1	Código 15.21 - Numeração Anulada (22) 28/12/2016 (71) RAFAEL BRITO PEREIRA (BR/MG)
(21) BR 20 2017 000477-0	Código 15.21 - Numeração Anulada (22) 09/01/2017 (71) HELMUT NORBERT HESS (BR/BA) , FÁRLEI COSME GOMES DOS SANTOS (BR/BA)
(21) BR 20 2017 002255-8	Código 15.21 - Numeração Anulada (22) 02/02/2017 (71) LEANDRO DA CRUZ BRITO (BR/BA)
(21) BR 20 2017 004497-7	Código 15.21 - Numeração Anulada (22) 07/03/2017 (71) LUIZ FERNANDO KUBRUSLY (BR/PR)
(21) BR 20 2017 004542-6	Código 15.21 - Numeração Anulada (22) 07/03/2017 (71) ADALBERTO PAGLIARO JUNIOR (BR/MG)
(21) BR 20 2017 004556-6	Código 15.21 - Numeração Anulada (22) 07/03/2017 (71) ISABELA CRISTINA BALDASSO (BR/SP)
(21) BR 20 2017 005452-2	Código 15.21 - Numeração Anulada (22) 17/03/2017 (71) HEDERSON ZENOBIO DOS SANTOS (BR/DF)
(21) BR 20 2017 005815-3	Código 15.21 - Numeração Anulada (22) 22/03/2017 (71) RICARDA VILANI MARINHO DE ALENCAR-ME (BR/DF)
(21) BR 20 2017 005915-0	Código 15.21 - Numeração Anulada (22) 22/03/2017

	(71) ADMILSON MARIN (BR/SP)
(21) BR 20 2017 005932-0	Código 15.21 - Numeração Anulada (22) 23/03/2017 (71) BRUNO OLIVEIRA SOARES (BR/ES)
(21) BR 20 2017 006021-2	Código 15.21 - Numeração Anulada (22) 23/03/2017 (71) VITOR FREITAS BARBOSA (BR/ES)
(21) BR 20 2017 009078-2	Código 15.21 - Numeração Anulada (22) 30/04/2017 (71) JOSE LIMA DE OLIVEIRA (BR/SP)
(21) BR 20 2017 009092-8	Código 15.21 - Numeração Anulada (22) 01/05/2017 (71) JAIME LUIZ SCOLARO (BR/SC)
(21) BR 20 2017 009106-1	Código 15.21 - Numeração Anulada (22) 01/05/2017 (71) CARLOS ERNANI RODRIGUES DA SILVA (BR/RJ)
(21) BR 20 2017 009156-8	Código 15.21 - Numeração Anulada (22) 02/05/2017 (71) WLMA REGINA BARRIONUEVO (BR/SP)
(21) BR 20 2017 009243-2	Código 15.21 - Numeração Anulada (22) 02/05/2017 (71) KILDARE MARCIO MAGALHAES CAMPOS CARDOSO (BR/AL)
(21) BR 20 2017 009260-2	Código 15.21 - Numeração Anulada (22) 03/05/2017 (71) CLARINDO ARAUJO DOS SANTOS FILHO (BR/BA) , JOÃO BATISTA DA SILVA (BR/BA)
(21) BR 20 2017 009288-2	Código 15.21 - Numeração Anulada (22) 03/05/2017 (71) KAMILA DE PADUA FREITAS (BR/GO)

Código 15.22 - Devolução de Prazo Concedida

Notificação de devolução de prazo uma vez que não foi possível ciência ao interessado diretamente no processo. Desta data corre o prazo adicional concedido no despacho. O prazo será de, no mínimo 15 (quinze) dias e, no máximo, o prazo legal dos atos correspondentes (Art. 221 da Lei nº 9.279/96 e IN 030 e IN 031/2013).

---

(21) BR 20 2014 008137-8 U2

Código 15.22 - Devolução de Prazo Concedida
(22) 04/04/2014
(71) ADILSON DE FREITAS (BR/RJ)
Referente à petição nº 870170045530 de 29/06/2017 - Reconhecida a justa causa, de acordo com o Art. 221 da LPI 9279/96 e o Art. 2º da Resolução PR nº 21/2013, será concedido o prazo adicional de 30 (trinta) dias, contados a partir da data desta publicação.

---

(21) PI 0300572-0 B1

Código 15.22 - Devolução de Prazo Concedida
(22) 19/02/2003
(71) Ciro Amaral Faria (BR/MG)
Referente à petição nº 870170045621 de 30/06/2017 - Reconhecida a justa causa, de acordo com o Art. 221 da LPI 9279/96 e o Art. 2º da Resolução PR nº 21/2013, será concedido o prazo adicional de 30 (trinta) dias, contados a partir da data desta publicação.

---

(21) PI 0513327-0 A2

Código 15.22 - Devolução de Prazo Concedida
(22) 06/07/2005
(71) Ipsen Limited (GB)
Reconhecido o obstáculo administrativo e devolvido o prazo de 15 (quinze dias), nos termos do artigo 221 parágrafo 2º da LPI e da Resolução PR nº 21/2013.

Código 15.22.1 - Devolução de Prazo Negada

Negada a solicitação de devolução de prazo uma vez que não ficou comprovada a justa causa conforme definida no Art. 221 da Lei nº 9.279/96. A cópia do parecer poderá ser obtida através do endereço eletrônico www.inpi.gov.br - No Acesso rápido – Faça uma busca - Patente. Para acessar, cadastre-se no Portal do INPI e use login e senha. Desta data corre o prazo de 60 (sessenta) dias para eventual recurso do interessado.

---

(21) BR 20 2013 018474-3 U2

Código 15.22.1 - Devolução de Prazo Negada

(22) 21/06/2013

(71) Biotecno Indusria e Comercio Ltda (BR/RS)

Negada a solicitação de devolução de prazo requerida através da petição nº 020170001341 de 17/04/2017, uma vez que não ficou comprovada a justa causa, conforme definida no Art. 221 da LPI 9279/96 e no Art. 2º da Resolução PR nº 21/2013. A cópia do parecer poderá ser obtida através do endereço eletrônico www.inpi.gov.br - No Acesso rápido - Faça uma busca - Patente. Para acessar, cadastre-se no Portal do INPI e use login e senha. Desta data corre o prazo de 60 (sessenta) dias para eventual recurso do interessado.

Código 15.24 - Notificação de requerimento de exame prioritário de pedido de patente

Notifica-se o requerimento de exame prioritário do pedido de patente. A concessão do exame prioritário condiciona-se à publicação do pedido de patente, ao requerimento de exame, a adimplência das retribuições anuais e ao atendimento da legislação específica.

(21) BR 10 2013 022567-3 A2	Código 15.24 - Notificação de requerimento de exame prioritário de pedido de patente (22) 03/09/2013 (71) UNIAO BRASILEIRA DE EDUCACÃO E ASSISTÊNCIA (BR/RS)
(21) BR 10 2014 005376-0 A2	Código 15.24 - Notificação de requerimento de exame prioritário de pedido de patente (22) 07/03/2014 (71) OURO FINO SAÚDE ANIMAL LTDA (BR/SP)
(21) BR 10 2015 007997-4 A2	Código 15.24 - Notificação de requerimento de exame prioritário de pedido de patente (22) 09/04/2015 (71) VALE S/A (BR/RJ)
(21) BR 10 2015 010654-8 A2	Código 15.24 - Notificação de requerimento de exame prioritário de pedido de patente (22) 11/05/2015 (71) VALE S/A (BR/RJ)
(21) BR 10 2015 020070-6 A2	Código 15.24 - Notificação de requerimento de exame prioritário de pedido de patente (22) 20/08/2015 (71) CNH INDUSTRIAL LATIN AMERICA LTDA. (BR/PR)
(21) PI 0910826-2 A2	Código 15.24 - Notificação de requerimento de exame prioritário de pedido de patente (22) 28/08/2009 (71) Roma Comercial Química Ltda. (BR/MG)

Código 15.24.2 - Concedido o exame prioritário do pedido de patente

Concedido o exame prioritário do pedido de patente. Informa-se que o exame só será iniciado após ter sido atendido o disposto no parágrafo único do art. 31 da Lei nº 9.279/96.

(21) BR 10 2013 007283-4 A2	Código 15.24.2 - Concedido o exame prioritário do pedido de patente (22) 27/03/2013 (71) Hildebrando Cândido Coelho (BR/MG)
(21) BR 10 2013 016101-2 A2	Código 15.24.2 - Concedido o exame prioritário do pedido de patente (22) 24/06/2013 (71) LUIZ PAULO SALETTI (BR/RS)
(21) BR 10 2015 011981-0 A2	Código 15.24.2 - Concedido o exame prioritário do pedido de patente (22) 25/05/2015 (71) LAURO EDUARDO MULLER (BR/SP)
(21) BR 11 2014 001768-9 A2	Código 15.24.2 - Concedido o exame prioritário do pedido de patente (22) 25/07/2012 (71) ASTRAZENECA AB (SE)
(21) BR 20 2013 030292-4 U2	Código 15.24.2 - Concedido o exame prioritário do pedido de patente (22) 26/11/2013 (71) PEDRO LUIZ NISSOLA (BR/RS)
(21) BR 20 2014 003825-1 U2	Código 15.24.2 - Concedido o exame prioritário do pedido de patente (22) 19/02/2014 (71) HAROLDO HELLMUT KIESSLING (BR/SP)
(21) MU 9000305-5 U2	Código 15.24.2 - Concedido o exame prioritário do pedido de patente (22) 31/03/2010 (71) Roberto Meuti (IT)
(21) MU 9000557-0 U2	Código 15.24.2 - Concedido o exame prioritário do pedido de patente (22) 22/02/2010 (71) Ildo Jacimar Alves de Assunção (BR/RS)
(21) MU 9001657-2 U2	Código 15.24.2 - Concedido o exame prioritário do pedido de patente (22) 08/09/2010 (71) Francisco Leoncio Cerqueira (BR/SP)

(21) PI 0801931-2 A2	Código 15.24.2 - Concedido o exame prioritário do pedido de patente (22) 14/05/2008 (71) José Sendeski Neto (BR/PR)
(21) PI 0801946-0 A2	Código 15.24.2 - Concedido o exame prioritário do pedido de patente (22) 14/05/2008 (71) José Sendeski Neto (BR/PR)
(21) PI 0900851-9 A2	Código 15.24.2 - Concedido o exame prioritário do pedido de patente (22) 09/04/2009 (71) ABELARDO GOMES DE ABREU (BR/SP)
(21) PI 1003694-6 A2	Código 15.24.2 - Concedido o exame prioritário do pedido de patente (22) 08/04/2010 (71) Edna Maria Crozariol (BR/SP)
(21) PI 1103650-8 A2	Código 15.24.2 - Concedido o exame prioritário do pedido de patente (22) 06/07/2011 (71) TURY DO BRASIL INDÚSTRIA E COMÉRCIO LTDA (BR/SP)

Código 15.24.3 - Negado o exame prioritário do pedido de patente

Negado o exame prioritário do pedido de patente uma vez que o requerimento apresentado não atende ao disposto na legislação específica.

(21) BR 10 2013 031775-6 A2	Código 15.24.3 - Negado o exame prioritário do pedido de patente (22) 10/12/2013 (71) PINCÉIS TIGRE LTDA. (BR/PR)
(21) BR 10 2014 031159-9 A2	Código 15.24.3 - Negado o exame prioritário do pedido de patente (22) 12/12/2014 (71) N. T. PESQUISA E DESENVOLVIMENTO EM CIENCIAS FISICAS LTDA - ME (BR/AM)

Código 15.30 - Publicação Anulada

Anulada a publicação de qualquer um dos subitens anteriores por ter sido indevida.

(21) BR 10 2012 010741-4	Código 15.30 - Publicação Anulada (22) 07/05/2012 (71) UNIVERSIDADE ESTADUAL DE CAMPINAS - UNICAMP (BR/SP) Referente à publicação 15.7 da RPI 2426.
(21) BR 10 2016 012517-0	Código 15.30 - Publicação Anulada (22) 01/06/2016 (71) CARLOS MEDICIS MOREL (BR/RJ) , CONSÓRCIO BMK (BR/SP) Referência RPI 2406 de 14.02.2017 - código 15.21
(21) BR 10 2017 000340-0	Código 15.30 - Publicação Anulada (22) 06/01/2017 (71) TRANSMISSORA ALIANÇA DE ENERGIA ELÉTRICA S.A. (BR/RJ) Referente à publicação 15.7 da RPI 2429.

Código Concessão de Patente e Certificado de Adição de Invenção

Código 16.1 - Concessão de Patente ou Certificado de Adição de Invenção

Expedição da carta-patente ou do certificado de adição de invenção. O título acha-se à disposição do interessado no setor competente do INPI. Desta data corre o prazo de 6 (seis) meses para interposição de nulidade administrativa por qualquer interessado (Art. 51 da Lei nº 9.279/96). O certificado de adição é acessório da patente, tem a data final de vigência desta e a acompanha para todos os efeitos legais. As Cartas Patentes ou Certificados de Adição de Invenção concedidos de acordo com o Artigo 38 da Lei 9.279/96, por ocasião da expedição da Carta Patente, podem ser acessadas através do endereço eletrônico www.inpi.gov.br - No Acesso rápido – Faça uma busca - Patente. Para acessar, cadastre-se no Portal do INPI e use login e senha.

---

(11) BR 11 2012 002231-8 B1

Código 16.1 - Concessão de Patente ou Certificado de Adição de Invenção
(22) 30/06/2010
(30) 31/07/2009 DE 10 2009 028 156.8
(51) A61K 8/04 (2006.01), A61K 8/06 (2006.01), A61Q 19/00 (2006.01), A61K 9/107 (2006.01), A61K 9/00 (2006.01)
(54) Emulsão óleo/água (o/w) espumável e seu processo de produção
(73) DEB IP LIMITED (GB)
(72) Petra Allef, Marcel Veeger, Volker Klotzbach
Prazo de Validade: 20 (vinte) anos contados a partir de 30/06/2010, observadas as condições legais.

---

(11) BR 11 2015 005793-4 B1

Código 16.1 - Concessão de Patente ou Certificado de Adição de Invenção
(22) 13/09/2013
(30) 17/09/2012 US 61/701,876
(51) B63B 35/44 (2006.01)
(54) ATENUAÇÃO DE VIBRAÇÃO INDUZIDA POR VÓRTICES DE TRELIÇA DE ARMAÇÃO COM PLACAS VERTICAIS
(73) TECHNIP FRANCE (FR)
(72) KOSTAS F. LAMBRAKOS, BONJUN KOO
Prazo de Validade: 20 (vinte) anos contados a partir de 13/09/2013, observadas as condições legais.

---

(11) BR 12 2015 021328-2 B1

Código 16.1 - Concessão de Patente ou Certificado de Adição de Invenção
(22) 05/05/2005
(30) 06/05/2004 US 60/568,487; 03/05/2005 US 11/121,353
(51) C08L 23/08 (2006.01)
(54) COMPOSIÇÃO E FECHAMENTO
(62) PI 0509836-0 05/05/2005

(73) DOW GLOBAL TECHNOLOGIES LLC (US)
(72) DEBRA R. WILSON, WILLIAM JAMES MICHIE JR., SPYRO P. PETSALIS
Prazo de Validade: 10 (dez) anos contados a partir de 15/08/2017, observadas as condições legais.

---

(11) MU 8802332-0 Y1

Código 16.1 - Concessão de Patente ou Certificado de Adição de Invenção
(22) 27/06/2008
(43) 24/04/2012
(51) A62C 3/07 (2006.01)
(54) KIT EMBARCADO DE ACIONAMENTO HIDRÁULICO PARA COMBATE A INCÊNDIOS
(73) EQUILIBRIO PROTEÇÃO FLORESTAL LTDA (BR/SP)
(72) Hernandes Medinilha, Edmilson Bitti Loureiro, Alberto Jorge Laranajeiro
Prazo de Validade: 7 (sete) anos contados a partir de 15/08/2017, observadas as condições legais.

---

(11) MU 8802523-3 Y1

Código 16.1 - Concessão de Patente ou Certificado de Adição de Invenção
(22) 06/02/2008
(43) 29/09/2009
(51) F16J 15/06 (2006.01)
(54) NOVO APERFEIÇOAMENTO INTRODUZIDO EM TANQUE AGITADOR
(73) MOTORQUE INDUSTRIA MECÂNICA E COMÉRCIO LTDA (BR/MG)
(72) Helton Mendes de Oliveira Filho
Prazo de Validade: 7 (sete) anos contados a partir de 15/08/2017, observadas as condições legais.

---

(11) MU 8900323-3 Y1

Código 16.1 - Concessão de Patente ou Certificado de Adição de Invenção
(22) 10/03/2009
(43) 05/01/2010
(51) B62H 3/00 (2006.01)
(54) DISPOSITIVO INTRODUZIDO EM TRAVA DE FIXAÇÃO DE MOTOCICLETA
(73) LSL Transportes Ltda. (BR/SP)
(72) Eshio Yamashita, Eduardo Henrique Lenti, Fabricio Gonçalves de Oliveira
Prazo de Validade: 7 (sete) anos contados a partir de 15/08/2017, observadas as condições legais.

---

(11) MU 8900569-4 Y1

Código 16.1 - Concessão de Patente ou Certificado de Adição de Invenção
(22) 16/04/2009
(43) 21/12/2010
(51) F25D 25/02 (2006.01), A47B 46/00 (2006.01)
(54) PRATELEIRAS DESLIZANTES PARA REFRIGERADORES E FREEZERS
(73) Electrolux do Brasil SA (BR/PR)

(72) Gustavo Gnoatto Amaral, Adriano Davin, Valkiria Pedri Fialkowski, Jacques Edouard de Holanda Miranda, Rodrigo Teles Wolff, Mario Gnypek Filho, Rafael Amaral Alonso Lopes
Prazo de Validade: 7 (sete) anos contados a partir de 15/08/2017, observadas as condições legais.

---

(11) MU 8900796-4 Y1

Código 16.1 - Concessão de Patente ou Certificado de Adição de Invenção
(22) 29/05/2009
(43) 11/01/2011
(51) F16D 3/84 (2006.01)
(54) PROTEÇÃO DE ACOPLAMENTO ROTATIVO
(73) PETRÓLEO BRASILEIRO S/A - PETROBRAS (BR/RJ)
(72) Paulo Roberto Leite Nóbrega
Prazo de Validade: 7 (sete) anos contados a partir de 15/08/2017, observadas as condições legais.

---

(11) MU 8901394-8 Y1

Código 16.1 - Concessão de Patente ou Certificado de Adição de Invenção
(22) 23/07/2009
(43) 05/04/2011
(51) H05K 7/14 (2006.01)
(54) ARRANJO CONSTRUTIVO PARA PAINEL DE DISTRIBUIÇÃO DE CABOS DE TRANSMISSÃO DE DADOS
(73) FURUKAWA INDUSTRIAL S.A. PRODUTOS ELÉTRICOS (BR/PR)
(72) JULIANO IRUME MAUGER
Prazo de Validade: 7 (sete) anos contados a partir de 15/08/2017, observadas as condições legais.

---

(11) MU 8901751-0 Y1

Código 16.1 - Concessão de Patente ou Certificado de Adição de Invenção
(22) 03/04/2009
(43) 16/08/2011
(51) B60J 5/04 (2006.01), E05F 15/00 (2006.01)
(54) DISPOSIÇÃO CONSTRUTIVA APLICADA EM MECANISMOS DE ACIONAMENTO DE PORTAS DE SERVIÇO DE VEÍCULOS AUTOMOTORES PARA TRANSPORTE DE PASSAGEIROS
(73) Marcopolo S.A. (BR/RS)
(72) Edson Dalle Molle Mainieri
Prazo de Validade: 7 (sete) anos contados a partir de 15/08/2017, observadas as condições legais.

---

(11) MU 8902206-8 Y1

Código 16.1 - Concessão de Patente ou Certificado de Adição de Invenção
(22) 16/10/2009
(43) 21/06/2011
(51) B65D 55/02 (2006.01), F17C 13/06 (2006.01)

(54) DISPOSIÇÃO CONSTRUTIVA APLICADA EM LACRE DE SEGURANÇA PARA BOTIJÃO DE GÁS
(73) RENATO MONTAGNER (BR/SP)
(72) RENATO MONTAGNER, DANIEL MONTAGNER
Prazo de Validade: 15 (quinze) anos contados a partir de 16/10/2009, observadas as condições legais.

---

(11) MU 8902268-8 Y1

Código 16.1 - Concessão de Patente ou Certificado de Adição de Invenção
(22) 19/10/2009
(43) 21/06/2011
(51) F16C 19/08 (2006.01), F16C 19/04 (2006.01), F16C 19/00 (2006.01)
(54) DISPOSIÇÃO CONSTRUTIVA INTRODUZIDA NA MANCALIZAÇÃO DE DISCOS DE CORTE UTILIZADOS EM MÁQUINAS E IMPLEMENTOS AGRÍCOLAS EM GERAL
(73) Semeato S/A Indústria e Comércio (BR/RS)
(72) Roberto Otaviano Rossato
Prazo de Validade: 15 (quinze) anos contados a partir de 19/10/2009, observadas as condições legais.

---

(11) MU 9000018-8 Y1

Código 16.1 - Concessão de Patente ou Certificado de Adição de Invenção
(22) 21/01/2010
(43) 13/09/2011
(51) B62D 21/02 (2006.01)
(54) DISPOSIÇÃO CONSTRUTIVA INTRODUZIDA EM BARROTE PASSANTE E SUPORTES PASSANTES
(73) Randon S/A Implementos e Participações (BR/RS)
(72) Alexandre Rossi Barcellos, Sabino Martinelli Filho, Leonardo Hoss
Prazo de Validade: 15 (quinze) anos contados a partir de 21/01/2010, observadas as condições legais.

---

(11) MU 9001554-1 Y1

Código 16.1 - Concessão de Patente ou Certificado de Adição de Invenção
(22) 09/08/2010
(43) 13/11/2012
(51) A01B 51/04 (2006.01), B62D 63/06 (2006.01)
(54) CARRETA PARA TRANSPORTE DE PLATAFORMA DE COLHEITADEIRA
(73) Rudimar Tonus (BR/PR)
(72) Rudimar Tonus
Prazo de Validade: 15 (quinze) anos contados a partir de 09/08/2010, observadas as condições legais.

---

(11) PI 0009475-7 B1

Código 16.1 - Concessão de Patente ou Certificado de Adição de Invenção
(22) 17/03/2000
(30) 18/03/1999 US 09/271,774

(51) B65D 19/00 (2006.01)
(54) CONJUNTO CORRUGADO RESISTENTE A FORÇA, MÉTODO DE FABRICAÇÃO DE UM CONJUNTO CORRUGADO RESISTENTE À FORÇA, E, CONJUNTO DE TRAVAMENTO PARA UM CONJUNTO CORRUGADO RESISTENTE A FORÇA
(73) DESIGN PALLETS, INC. (US)
(72) Morgan O. Ogilvie Jr., Paul M. Whatley, Michael W. Olvey
Prazo de Validade: 10 (dez) anos contados a partir de 15/08/2017, observadas as condições legais.

---

(11) PI 0108969-2 B1

Código 16.1 - Concessão de Patente ou Certificado de Adição de Invenção
(22) 02/03/2001
(30) 04/03/2000 US 09/519,734
(51) H04B 1/02 (2006.01)
(54) MÉTODO PARA AJUSTAR GANHO DE SINAL EM UM TRANSMISSOR; MÉTODO PARA FORNECER AJUSTE LINEAR DE NÍVEL DE POTÊNCIA DE SAÍDA DE UM TRANSMISSOR; MÉTODO PARA CONTROLAR TRANSIENTES EM UMA POTÊNCIA DE SAÍDA DE UM TRANSMISSOR DURANTE UMA TRANSMISSÃO DE SINAL, E TRANSMISSOR EM UM SISTEMA DE COMUNICAÇÕES
(73) Qualcomm Incorporated (US)
(72) Saed Younis, Emilija Simic, Thomas Wilborn, Haitao Zhang, Daniel Filipovic, Ralph Kaufman, Jason Yu Lin Ming
Prazo de Validade: 10 (dez) anos contados a partir de 15/08/2017, observadas as condições legais.

---

(11) PI 0110090-4 B1

Código 16.1 - Concessão de Patente ou Certificado de Adição de Invenção
(22) 17/04/2001
(30) 13/04/2000 EP 00201343.1
(51) C12N 15/56 (2006.01), C12N 15/53 (2006.01), C12N 1/15 (2006.01), C12Q 1/68 (2006.01), C12P 19/14 (2006.01), C12N 9/24 (2006.01), C12N 9/42 (2006.01), C12N 9/02 (2006.01), C12N 15/80 (2006.01)
(54) CONSTRUÇÃO DE ÁCIDO NUCLEICO, PROCESSO PARA PRODUZIR UM POLIPEPTÍDEO, E, CEPA MICROBIANA RECOMBINANTE
(73) DANISCO US INC. (US)
(72) Mark Aaron Emalfarb, Peter Jan Punt, Cornelia Maria Johanna Van Zeijl
Prazo de Validade: 10 (dez) anos contados a partir de 15/08/2017, observadas as condições legais.

---

(11) PI 0205245-8 B1

Código 16.1 - Concessão de Patente ou Certificado de Adição de Invenção
(22) 11/12/2002
(30) 11/12/2001 US 10/020.286
(43) 20/07/2004
(51) H04L 29/06 (2006.01)

(54) MÉTODO PARA INSERIR, REMOVER E RECONFIGURAR UMA INSTÂNCIA DE FILTRO DE COMUNICAÇÃO EM UMA PILHA DE FILTROS DE COMUNICAÇÃO
(73) MICROSOFT TECHNOLOGY LICENSING, LLC (US)
(72) Alireza Dabagh, Aditya Dube, Arvind Murching, Fenfen Liu
Prazo de Validade: 10 (dez) anos contados a partir de 15/08/2017, observadas as condições legais.

---

(11) PI 0305380-6 B1

Código 16.1 - Concessão de Patente ou Certificado de Adição de Invenção
(22) 10/11/2003
(43) 12/07/2005
(51) G01N 21/59 (2006.01)
(54) Aparelho e metodo para análise in-line de fluxos túrbidos
(73) Universidade Federal de São Carlos (BR/SP)
(72) Sebastião Vicente Canevarolo Júnior
Prazo de Validade: 10 (dez) anos contados a partir de 15/08/2017, observadas as condições legais.

---

(11) PI 0308633-0 B1

Código 16.1 - Concessão de Patente ou Certificado de Adição de Invenção
(22) 21/03/2003
(30) 26/03/2002 IT MI2002A000624
(51) A01N 43/78 (2006.01)
(54) COMPOSIÇÕES, MÉTODOS PARA BIOESTIMULAR AS SAFRAS AGRÍCOLAS, E, USO DAS COMPOSIÇÕES
(73) Isagro S.P.A. (IT)
(72) Mauro Bonfiglioli, Lucio Filippini
Prazo de Validade: 10 (dez) anos contados a partir de 15/08/2017, observadas as condições legais.

---

(11) PI 0314602-2 B1

Código 16.1 - Concessão de Patente ou Certificado de Adição de Invenção
(22) 19/09/2003
(30) 20/09/2002 US 10/247,973
(51) H04L 29/06 (2006.01), H04L 12/18 (2006.01)
(54) UM DISPOSITIVO DE COMUNICAÇÃO PARA FORNECER MULTIMÍDIA EM UMA REDE DE COMUNICAÇÃO DE GRUPO
(73) Qualcomm Incorporated (US)
(72) Peter J. Black
Prazo de Validade: 10 (dez) anos contados a partir de 15/08/2017, observadas as condições legais.

---

(11) PI 0317580-4 B1

Código 16.1 - Concessão de Patente ou Certificado de Adição de Invenção
(22) 01/12/2003
(30) 20/12/2002 US 10/324,817; 25/11/2003 US 10/722,351

(51) H01R 13/52 (2006.01)
(54) CONJUNTO DE BARRAMENTO PARA CONECTAR ELETRICAMENTE UMA PLURALIDADE DE CONDUTORES
(73) Tyco Electronics Corporation (US)
(72) Harry George Yaworski, Kenton Archibald Blue, Rudolf Robert Bukovnik
Prazo de Validade: 10 (dez) anos contados a partir de 15/08/2017, observadas as condições legais.

---

(11) PI 0317839-0 B1

Código 16.1 - Concessão de Patente ou Certificado de Adição de Invenção
(22) 18/12/2003
(30) 30/12/2002 SE 0203903-0
(51) B60T 7/12 (2006.01)
(54) MÉTODO E DISPOSITIVO PARA PARTIDA EM LADEIRA
(73) Volvo Lastvagnar AB (SE)
(72) Steen, Marcus, Lauri, Erik, Lars Karlsson
Prazo de Validade: 10 (dez) anos contados a partir de 15/08/2017, observadas as condições legais.

---

(11) PI 0318380-7 B1

Código 16.1 - Concessão de Patente ou Certificado de Adição de Invenção
(22) 30/06/2003
(51) B29C 47/92 (2006.01), B29D 30/16 (2006.01), B29D 30/30 (2006.01)
(54) PROCESSO PARA FABRICAÇÃO DE COMPONENTES ELASTOMÉRICOS DE UM PNEU
(73) Pirelli Pneumatici S.p.A. (IT)
(72) Francesco D'Oria, Renato Caretta, Enrico Sabbatani, Maurizio Marchini
Prazo de Validade: 10 (dez) anos contados a partir de 15/08/2017, observadas as condições legais.

---

(11) PI 0318387-4 B1

Código 16.1 - Concessão de Patente ou Certificado de Adição de Invenção
(22) 04/07/2003
(51) G01M 17/02 (2006.01), B60C 23/06 (2006.01)
(54) MÉTODO PARA DETERMINAR UMA CARGA EXERCIDA SOBRE UM PNEU MONTADO EM UM VEÍCULO DURANTE A MARCHA DO VEÍCULO SOBRE UMA SUPERFÍCIE DE RODAGEM, MÉTODO PARA CONTROLAR UM VEÍCULO TENDO PELO MENOS UM PNEU MONTADO SOBRE O MESMO, E, SISTEMA PARA DETERMINAR UMA CARGA EXERCIDA SOBRE UM PNEU MONTADO EM UM VEÍCULO DURANTE A MARCHA DO VEÍCULO SOBRE UMA SUPERFÍCIE DE RODAGEM
(73) Pirelli Pneumatici S.p.A. (IT)
(72) Massimo Brusarosco, Daniele Arosio, Federico Mancosu
Prazo de Validade: 10 (dez) anos contados a partir de 15/08/2017, observadas as condições legais.

(11) PI 0402704-3 B1

Código 16.1 - Concessão de Patente ou Certificado de Adição de Invenção
(22) 22/01/2004
(43) 20/09/2005
(51) H01H 13/48 (2006.01)
(54) APERFEIÇOAMENTO INTRODUZIDO EM DISPOSITIVO ACIONADOR DE MICRO-CHAVE DE PAINEL DE ELETRODOMÉSTICOS
(73) Valdir Carlos de Brito (BR/SP)
(72) Evaldo Bernardes da Costa
Prazo de Validade: 10 (dez) anos contados a partir de 15/08/2017, observadas as condições legais.

(11) PI 0409297-0 B1

Código 16.1 - Concessão de Patente ou Certificado de Adição de Invenção
(22) 14/04/2004
(30) 15/04/2003 KR 10-2003-0023729; 15/04/2003 KR 10-2003-0023727; 15/04/2003 KR 10-2003-0023728; 15/03/2004 KR 10-2004-0017253
(51) G11B 20/18 (2006.01)
(54) MÉTODO DE GRAVAÇÃO DE DADOS EM UM MEIO DE GRAVAÇÃO, EQUIPAMENTO PARA REPRODUZIR E/OU GRAVAR DADOS COM RESPEITO A UM MEIO DE GRAVAÇÃO, MEIO DE GRAVAÇÃO, E MEIO DE GRAVAÇÃO PARA USO COM UM EQUIPAMENTO DE GRAVAÇÃO E/OU REPRODUÇÃO
(73) Samsung Electronics CO., Ltd. (KR)
(72) Sung-Hee Hwang, Jing-Wan Ko
Prazo de Validade: 10 (dez) anos contados a partir de 15/08/2017, observadas as condições legais.

(11) PI 0410286-0 B1

Código 16.1 - Concessão de Patente ou Certificado de Adição de Invenção
(22) 04/03/2004
(30) 12/05/2003 US 60/469,658
(51) H04M 3/30 (2006.01), H04B 3/46 (2006.01)
(54) MÉTODO E ARRANJO EM TESTE DE EXTREMIDADE ÚNICA DE UMA LINHA DE SINAL
(73) Telefonaktiebolaget LM Ericsson (Publ) (US)
(72) Per Ola Börjesson, Antoni Fertner, Axel Frank Jensen, Fredrik Lindqvist, Jonas Rosenberg, Adam Wia, Per Ödling
Prazo de Validade: 10 (dez) anos contados a partir de 15/08/2017, observadas as condições legais.

(11) PI 0410728-4 B1

Código 16.1 - Concessão de Patente ou Certificado de Adição de Invenção
(22) 28/05/2004
(30) 28/05/2003 KR 10-2003-0034002; 23/06/2003 KR 10-2003-0040673; 07/08/2003 KR 10-2003-0054634
(51) D06F 33/02 (2006.01)
(54) MÉTODO DE CONTROLE DE MÁQUINA DE LAVAR

(73) LG Electronics Inc. (KR)
(72) Seok Kyu Park, Seog Ho Go, Bo Sun Chung, Young Soo Kim
Prazo de Validade: 10 (dez) anos contados a partir de 15/08/2017, observadas as condições legais.

---

(11) PI 0411141-9 B1

Código 16.1 - Concessão de Patente ou Certificado de Adição de Invenção
(22) 12/05/2004
(30) 21/05/2003 IT MI2003U 000240
(51) H01R 13/506 (2006.01), H01R 13/633 (2006.01), H01R 13/639 (2006.01)
(54) DISPOSITIVO DE ACOPLAMENTO ENTRE O BLOCO DE CONTATO E A ALÇA DE UM MEMBRO CONECTOR ELÉTRICO E MEMBRO CONECTOR ELÉTRICO
(73) Saip & Schyller S.P.A (IT)
(72) Aldo Colombi
Prazo de Validade: 10 (dez) anos contados a partir de 15/08/2017, observadas as condições legais.

---

(11) PI 0500892-1 B1

Código 16.1 - Concessão de Patente ou Certificado de Adição de Invenção
(22) 16/03/2005
(30) 16/03/2004 RU 2004107548; 17/09/2004 US 60/610545; 14/03/2005 RU 2005106720
(43) 18/04/2006
(51) C12N 1/20 (2006.01), C12N 1/21 (2006.01), C12P 13/04 (2006.01)
(54) BACTÉRIA TRANSGÊNICA PRODUTORA DE L-AMINOÁCIDO DO GÊNERO ESCHERICHIA, E, MÉTODO PARA PRODUZIR UM L-AMINOÁCIDO
(73) Ajinomoto CO., INC. (JP)
(72) Aleksey Nikolaevich Marchenko, Sergey Vladimirovich Benevolensky, Elena Vitalievna Klyachko, Yuri Ivanovich Kozlov, Elvira Borisovna Voroshilova, Mikhail Markovich Gusyatiner
Prazo de Validade: 10 (dez) anos contados a partir de 15/08/2017, observadas as condições legais.

---

(11) PI 0503502-3 B1

Código 16.1 - Concessão de Patente ou Certificado de Adição de Invenção
(22) 17/08/2005
(43) 10/04/2007
(51) H02J 13/00 (2006.01), G01R 31/08 (2006.01), H02H 1/00 (2006.01)
(54) SISTEMA DE DETECÇÃO E COMUNICAÇÃO DE ROMPIMENTO DE CONDUTOR ELÉTRICO EM REDES DE DISTRIBUIÇÃO DE ENERGIA ELÉTRICA
(73) Companhia Paulista de Força e Luz - CPFL (BR/SP) , Instituto de Tecnologia para o Desenvolvimento - Lactec (BR/PR)
(72) Borys Wicktor Dagostim Horbatiuk, Carlo Giuseppe Filippin, Joao Nestor Stenzel, Jose Luiz Pereira Brittes, Paulo Cesar Scarassati, Renato Arruda Penteado Neto, Tiago de França Leviski

Prazo de Validade: 10 (dez) anos contados a partir de 15/08/2017, observadas as condições legais.

---

(11) PI 0505017-0 B1

Código 16.1 - Concessão de Patente ou Certificado de Adição de Invenção
(22) 13/09/2005
(30) 13/09/2004 US 10/939.693
(43) 12/09/2006
(51) G01L 1/22 (2006.01)
(54) ESTOJO PARA CONTROLADOR DE BALANÇA OU CÉLULA DE CARGA
(73) Bettcher Industries, INC. (US)
(72) Geofrey D. Rapp, Robert Scott, Richard P. Bozzi, Dennis R. Seguin JR
Prazo de Validade: 10 (dez) anos contados a partir de 15/08/2017, observadas as condições legais.

---

(11) PI 0506454-6 B1

Código 16.1 - Concessão de Patente ou Certificado de Adição de Invenção
(22) 15/11/2005
(30) 19/11/2004 US 10/993.186
(51) C08L 3/00 (2006.01), C08L 3/02 (2006.01), C08L 67/00 (2006.01)
(54) Composição de copolímero de enxerto amido-poliéster, e processo para a preparação de uma composição de copolímero de enxerto amido-poliéster
(73) MICHIGAN STATE UNIVERSITY (US)
(72) Ramani Narayan, Sunder Balakrishnan, Yogaraj Nabar, Jean-Marie Raquez, Philippe Dubois
Prazo de Validade: 10 (dez) anos contados a partir de 15/08/2017, observadas as condições legais.

---

(11) PI 0506947-5 B1

Código 16.1 - Concessão de Patente ou Certificado de Adição de Invenção
(22) 31/03/2005
(30) 08/04/2004 US 60/560,825
(51) A61M 29/00 (2006.01)
(54) DISPOSITIVO MÉDICO
(73) Aga Medical Corporation (US)
(72) Kurt Amplatz, Gary A. Thill, Pat Russo, Xiaoping Gu, Jana Santer
Prazo de Validade: 10 (dez) anos contados a partir de 15/08/2017, observadas as condições legais.

---

(11) PI 0507946-2 B1

Código 16.1 - Concessão de Patente ou Certificado de Adição de Invenção
(22) 23/03/2005
(30) 24/03/2004 US 60/556,133
(51) B01D 46/24 (2006.01), B01D 46/52 (2006.01)
(54) Cartucho de filtro de ar, e método para fazer tal cartucho
(73) DONALDSON COMPANY, INC. (US)
(72) William J. Krisko, Wayne R. W. Bishop, Steven Scott Gieseke, Benny K.

	Nelson Prazo de Validade: 10 (dez) anos contados a partir de 15/08/2017, observadas as condições legais.
(11) PI 0510349-5 B1	Código 16.1 - Concessão de Patente ou Certificado de Adição de Invenção (22) 12/04/2005 (30) 05/05/2004 EP 04076353.4 (51) D06F 39/00 (2006.01), B01D 61/48 (2006.01), A47L 15/42 (2006.01), A47L 17/00 (2006.01), C02F 1/42 (2006.01), C02F 1/469 (2006.01) (54) MÉTODO DE LIMPEZA (73) Unilever N. V (NL) (72) Cornelis Gerhard Van Kralingen, Hank Robert Reinhoudt, Harm Jan Riksen, Johannes Jacob Verhagen Prazo de Validade: 10 (dez) anos contados a partir de 15/08/2017, observadas as condições legais.
(11) PI 0511405-5 B1	Código 16.1 - Concessão de Patente ou Certificado de Adição de Invenção (22) 23/06/2005 (30) 24/06/2004 IL 162713 (51) C02F 1/42 (2006.01) (54) APARELHO E MÉTODO PARA A DESSALINIZAÇÃO SEQUENCIAL CONSECUTIVA DE CIRCUITO FECHADO CONTÍNUA DE UMA SOLUÇÃO DE ÁGUA SALGADA PELA OSMOSE REVERSA, E USINA MODULAR INTEGRADA COM CAPACIDADE DE DESSALINIZAÇÃO DE LARGA ESCALA (73) Desalitech Ltd. (IL) (72) Avi Efraty Prazo de Validade: 10 (dez) anos contados a partir de 15/08/2017, observadas as condições legais.
(11) PI 0512156-6 B1	Código 16.1 - Concessão de Patente ou Certificado de Adição de Invenção (22) 16/05/2005 (30) 21/05/2004 US 60/573,085 (51) A61F 2/06 (2013.01) (54) ENDOPRÓTESE EXPANSÍVEL COM ELEMENTOS DE LIGAÇÃO CONTORNEADOS (73) Conor Medsystems, INC. (US) (72) John F. Shanley Prazo de Validade: 10 (dez) anos contados a partir de 15/08/2017, observadas as condições legais.
(11) PI 0516439-7 B1	Código 16.1 - Concessão de Patente ou Certificado de Adição de Invenção (22) 03/10/2005 (30) 14/10/2004 US 10/958,522

(51) G01V 1/00 (2006.01)
(54) MÉTODO PARA PRESERVAR A AMPLITUDE DA MIGRAÇÃO DE TEMPO DE KIRCHOFF
(73) PGS Americas, Inc. (US)
(72) SEONGBOK LEE, DAVID GRAHAM KING
Prazo de Validade: 10 (dez) anos contados a partir de 15/08/2017, observadas as condições legais.

---

(11) PI 0518047-3 B1

Código 16.1 - Concessão de Patente ou Certificado de Adição de Invenção
(22) 22/11/2005
(51) A61B 17/00 (2006.01)
(54) DISPOSITIVO APLICADOR PARA APLICAR UM FLUIDO DE MULTICOMPONENTES
(73) OMRIX BIOPHARMACEUTICALS SA (BE)
(72) EDIT GOLDBERG
Prazo de Validade: 10 (dez) anos contados a partir de 15/08/2017, observadas as condições legais.

---

(11) PI 0600151-3 B1

Código 16.1 - Concessão de Patente ou Certificado de Adição de Invenção
(22) 09/01/2006
(43) 02/10/2007
(51) C12Q 1/68 (2006.01), C12R 1/94 (2006.01)
(54) TESTE MOLECULAR VOLTADO PARA A IDENTIFICAÇÃO E O DIAGNÓSTICO, IN VITRO, DO VÍRUS RESPONSÁVEL PELA DOENÇA AZUL DO ALGODOEIRO (CLRDV)
(73) UNIVERSIDADE FEDERAL DO RIO DE JANEIRO (BR/RJ) , EMPRESA BRASILEIRA DE PESQUISA AGROPECUÁRIA - EMBRAPA (BR/DF)
(72) Maité Vaslin de Freitas Silva, Régis Lopes Corrêa, Márcia Soares Vidal, Paulo Augusto Vianna Barroso
Prazo de Validade: 10 (dez) anos contados a partir de 15/08/2017, observadas as condições legais.

---

(11) PI 0600876-3 B1

Código 16.1 - Concessão de Patente ou Certificado de Adição de Invenção
(22) 08/03/2006
(30) 20/09/2005 US 11/230,403
(43) 14/08/2007
(51) G06F 3/06 (2006.01)
(54) "MÉTODO DE PROCESSAMENTO DE DADOS PARA ACESSAR UMA AMOSTRA-ALVO MÍDIA DE ARMAZENAMENTO EXECUTÁVEL EM UMA MÁQUINA E SITEMA DE PROCESSAMENTO DE DADOS".
(73) Media Tek Inc (TW)
(72) Chan-Hung Su, Yu-Cheng Hsieh
Prazo de Validade: 10 (dez) anos contados a partir de 15/08/2017, observadas

as condições legais.

(11) PI 0601543-3 B1

Código 16.1 - Concessão de Patente ou Certificado de Adição de Invenção
(22) 11/04/2006
(43) 04/12/2007
(51) A47J 43/04 (2006.01)
(54) BATEDEIRA
(73) SEB DO BRASIL PRODUTOS DOMÉSTICOS LTDA (BR/SP)
(72) José Carlos Veneziano, Angelo Wagner Merlo
Prazo de Validade: 10 (dez) anos contados a partir de 15/08/2017, observadas as condições legais.

(11) PI 0604100-0 B1

Código 16.1 - Concessão de Patente ou Certificado de Adição de Invenção
(22) 24/07/2006
(43) 11/03/2008
(51) F27B 9/10 (2006.01), C04B 11/00 (2006.01)
(54) PROCESSO DE CALCINAÇÃO DE GIPSITA, COM ÓLEO AQUECIDO POR ENERGIA SOLAR, E CONDENSAÇÃO DO VAPOR D'ÁGUA LIBERADO
(73) Universidade Federal de Pernambuco (BR/PE)
(72) Ana Rosa Mendes Primo, Armando Hideki Shinohara
Prazo de Validade: 10 (dez) anos contados a partir de 15/08/2017, observadas as condições legais.

(11) PI 0610518-1 B1

Código 16.1 - Concessão de Patente ou Certificado de Adição de Invenção
(22) 03/04/2006
(30) 07/04/2005 EP 05102737.3
(51) D06F 1/08 (2006.01)
(54) Utensílio de passar a ferro, e método para controlar um utensílio de passar a ferro
(73) KONINKLIJKE PHILIPS N. V. (NL)
(72) Yong Jiang, Tang P. Har, Mun Thoh Ma, Mong H. Tan, Mohankumar Valiyambath Krishnan
Prazo de Validade: 10 (dez) anos contados a partir de 15/08/2017, observadas as condições legais.

(11) PI 0611456-3 B1

Código 16.1 - Concessão de Patente ou Certificado de Adição de Invenção
(22) 03/05/2006
(30) 03/05/2005 DE 10 2005 020 552.6
(51) C08B 37/00 (2006.01), C08B 15/00 (2006.01), C08B 17/00 (2006.01), C08B 31/00 (2006.01), C08B 37/08 (2006.01), C08B 31/06 (2006.01), C08B 31/12 (2006.01), A23L 29/00 (2016.01), A23L 29/10 (2016.01), A23L 29/206 (2016.01), A23L 29/219 (2016.01), A23L 29/231 (2016.01), A23L 29/238 (2016.01), A23L 29/244 (2016.01), A23L 29/256 (2016.01), A23L 29/262

(2016.01), A23L 29/269 (2016.01)
(54) MÉTODO PARA MODIFICAR QUIMICAMENTE UM COMPONENTE POLISSACARÍDEO COM O AUXÍLIO DE UM DISPOSITIVO MECÂNICO E PELO MENOS DE UM REAGENTE DE MODIFICAÇÃO
(73) EVONIK DEGUSSA GMBH (DE)
(72) Matthias Pascaly, Stefan Wildmoser, Hans Henning Wenk, Hans- Jürgen Köhle, Georg Schick, Kathrin John
Prazo de Validade: 10 (dez) anos contados a partir de 15/08/2017, observadas as condições legais.

---

(11) PI 0611627-2 B1

Código 16.1 - Concessão de Patente ou Certificado de Adição de Invenção
(22) 06/06/2006
(30) 24/06/2005 US 60/694069
(51) G01V 1/28 (2006.01)
(54) MÉTODO IMPLEMENTADO POR COMPUTADOR PARA DETERMINAR PARÂMETROS DE TIPO DE ROCHA E FLUIDO DE UMA REGIÃO DE SUB-SUPERFÍCIE A PARTIR DE DADOS DE REFLEXÃO SÍSMICOS MEDIDOS E MÉTODO PARA PRODUZIR HIDROCARBONETOS A PARTIR DE UMA REGIÃO SUBTERRÂNEA
(73) EXXONMOBIL UPSTREAM RESEARCH COMPANY (US)
(72) Rebecca L. Saltzer, Christopher J. Finn, Rongrong Lu
Prazo de Validade: 10 (dez) anos contados a partir de 15/08/2017, observadas as condições legais.

---

(11) PI 0615564-2 B1

Código 16.1 - Concessão de Patente ou Certificado de Adição de Invenção
(22) 08/09/2006
(30) 08/09/2005 FI 20050896
(51) B23K 9/09 (2006.01)
(54) Método e aparelho de soldagem a arco voltaico
(73) KEMPPI OY (FI)
(72) PAULI HÄMÄLÄINEN, ESA ELONIEMI, OLLI JÄRVINEN
Prazo de Validade: 10 (dez) anos contados a partir de 15/08/2017, observadas as condições legais.

---

(11) PI 0617026-9 B1

Código 16.1 - Concessão de Patente ou Certificado de Adição de Invenção
(22) 21/07/2006
(30) 26/07/2005 FR 0507957
(51) G01M 7/04 (2006.01), G01M 5/00 (2006.01), G01M 7/06 (2006.01), G01N 3/04 (2006.01), G01N 3/06 (2006.01), G01N 3/08 (2006.01)
(54) DISPOSITIVO DE ENSAIOS ASSOCIADO A UMA ESTRUTURA DE FUSELAGEM
(73) Airbus Operations SAS (FR)
(72) Cyrille Saves-Saint-Germes, Patrick Decraecker, Olivier Mignon, Benoit Lanvers

Prazo de Validade: 10 (dez) anos contados a partir de 15/08/2017, observadas as condições legais.

---

(11) PI 0617285-7 B1

Código 16.1 - Concessão de Patente ou Certificado de Adição de Invenção
(22) 12/10/2006
(30) 12/10/2005 NL 1030178; 07/11/2005 US 11/268682
(51) A23F 5/26 (2006.01), A23F 5/28 (2006.01)
(54) MÉTODO PARA PREPARAR UM CONCENTRADO DE CAFÉ, E, CONCENTRADO DE CAFÉ
(73) KONINKLIJKE DOUWE EGBERTS B.V. (NL)
(72) Joannes Hubertus Petrus Maria Smits, Adrianus Cornelis Maria Hellemons
Prazo de Validade: 10 (dez) anos contados a partir de 15/08/2017, observadas as condições legais.

---

(11) PI 0618535-5 B1

Código 16.1 - Concessão de Patente ou Certificado de Adição de Invenção
(22) 07/11/2006
(30) 14/11/2005 NL 1030416
(51) E02D 3/026 (2006.01), A01B 29/06 (2006.01), E01C 19/26 (2006.01)
(54) ROLO PARA COMPACTAR UMA SUPERFÍCIE, EM PARTICULAR PARA CONSTRUÇÃO DE RODOVIAS E MÉTODO PARA O USO DE UM ROLO
(73) Buysman Holding B.V. (NL)
(72) Petrus Johannes Buijsman
Prazo de Validade: 10 (dez) anos contados a partir de 15/08/2017, observadas as condições legais.

---

(11) PI 0619559-8 B1

Código 16.1 - Concessão de Patente ou Certificado de Adição de Invenção
(22) 06/12/2006
(30) 08/12/2005 JP 2005-354817
(51) C01B 7/04 (2006.01), C01B 32/80 (2017.01)
(54) PROCESSO PARA PRODUÇÃO DE CLORO
(73) SUMITOMO CHEMICAL COMPANY, LIMITED (JP)
(72) Yasuhiko Mori, Norihito Omoto
Prazo de Validade: 10 (dez) anos contados a partir de 15/08/2017, observadas as condições legais.

---

(11) PI 0620384-1 B1

Código 16.1 - Concessão de Patente ou Certificado de Adição de Invenção
(22) 20/12/2006
(30) 22/12/2005 EP 05 028540.2
(51) C25C 3/12 (2006.01)
(54) CATODOS PARA CÉLULA DE ELETRÓLISE DE ALUMÍNIO, MÉTODO DE FABRICAR CATÓDOS E CÉLULAS PARA ELETRÓLISE DE ALUMÍNIO
(73) SGL Carbon AG (DE)
(72) Frank Hiltmann, Martin Christ, Werner Langer, Oswin Öttinger

Prazo de Validade: 10 (dez) anos contados a partir de 15/08/2017, observadas as condições legais.

---

(11) PI 0621255-7 B1

Código 16.1 - Concessão de Patente ou Certificado de Adição de Invenção
(22) 19/12/2006
(30) 27/01/2006 DE 20 2006 001 381.4
(51) A41B 11/00 (2006.01), A61F 13/06 (2006.01)
(54) MEIA SOQUETE
(73) X-TECHNOLOGY SWISS GMBH (CH)
(72) BODO W. LAMBERTZ
Prazo de Validade: 10 (dez) anos contados a partir de 15/08/2017, observadas as condições legais.

---

(11) PI 0621553-0 B1

Código 16.1 - Concessão de Patente ou Certificado de Adição de Invenção
(22) 20/12/2006
(30) 13/04/2006 EP 06 007808.6
(51) C25C 3/16 (2006.01)
(54) CATODOS PARA CÉLULAS DE ELETRÓLISE DE ALUMÍNIO, MÉTODO PARA FABRICAR CATODOS E CÉLULAS DE ELETRÓLISE DE ALUMÍNIO
(73) SGL Carbon AG (DE)
(72) Frank Hiltmann, Phillippe Beghein
Prazo de Validade: 10 (dez) anos contados a partir de 15/08/2017, observadas as condições legais.

---

(11) PI 0621598-0 B1

Código 16.1 - Concessão de Patente ou Certificado de Adição de Invenção
(22) 14/04/2006
(51) E04F 15/04 (2006.01)
(54) PAINEL DE PISO, SISTEMA DE PAVIMENTAÇÃO E MÉTODO PARA INSTALAR O SISTEMA DE PAVIMENTAÇÃO
(73) YEKALON INDUSTRY INC. (CN)
(72) Yongsheng Du
Prazo de Validade: 10 (dez) anos contados a partir de 15/08/2017, observadas as condições legais.

---

(11) PI 0622240-4 B1

Código 16.1 - Concessão de Patente ou Certificado de Adição de Invenção
(22) 18/12/2006
(51) G07F 13/06 (2006.01), A47J 31/44 (2006.01), B67D 1/00 (2006.01)
(54) MELHORIAS EM MÁQUINAS DE VENDA DE BEBIDA
(73) KONINKLIJKE PHILIPS N.V. (NL)
(72) Marco Righetti
Prazo de Validade: 10 (dez) anos contados a partir de 15/08/2017, observadas as condições legais.

(11) PI 0700629-2 B1

Código 16.1 - Concessão de Patente ou Certificado de Adição de Invenção
(22) 02/03/2007
(30) 15/03/2006 US 60/782468; 25/05/2006 US 60/808285
(43) 11/12/2007
(51) C08L 51/00 (2006.01), C08L 33/06 (2006.01), C08L 75/04 (2006.01), C08L 61/24 (2006.01)
(54) COMPOSIÇÃO AQUOSA, MÉTODO DE FABRICAÇÃO DE UM REVESTIMENTO, E, SUBSTRATO REVESTIDO
(73) Rohm And Haas Company (US)
(72) Shang-Jaw Chiou, Bradley K. Hageman, Joseph M. Hoefler, Ari K. Kar, Edwin H. Nungesser, John D. Whiteman, Dianzhi Yang
Prazo de Validade: 10 (dez) anos contados a partir de 15/08/2017, observadas as condições legais.

(11) PI 0701850-9 B1

Código 16.1 - Concessão de Patente ou Certificado de Adição de Invenção
(22) 28/03/2007
(43) 11/11/2008
(51) B01J 31/22 (2006.01), B01J 37/30 (2006.01), C07C 67/02 (2006.01), C07C 67/03 (2006.01), C10L 1/02 (2006.01), C11C 3/10 (2006.01)
(54) Processo de síntese do catalisador de tris-dodecilsulfato de cério para a produção de biodiesel
(73) Fundação Universidade de Brasília (BR/DF)
(72) Silvia Cláudia Loureiro Dias, José Alves Dias, Júlio Lemos de Macedo, Grace Ferreira Ghesti
Prazo de Validade: 10 (dez) anos contados a partir de 15/08/2017, observadas as condições legais.

(11) PI 0703450-4 B1

Código 16.1 - Concessão de Patente ou Certificado de Adição de Invenção
(22) 13/09/2007
(30) 14/09/2006 FR 06/08124
(43) 29/04/2008
(51) B29C 47/00 (2006.01), B29C 47/38 (2006.01)
(54) DISPOSITIVO PARA EXTRUSÃO DE UM MATERIAL VISCOELÁSTICO E MÉTODO DE HOMOGENEIZAÇÃO E FILTRAÇÃO DE UM MATERIAL VISCOELÁSTICO
(73) Michelin Recherche et Technique S.A. (CH) , Compagnie Generale Des Etablissements Michelin (FR)
(72) Serge Nicolas, Gérard Crosnier, Bruno Dussardier
Prazo de Validade: 20 (vinte) anos contados a partir de 13/09/2007, observadas as condições legais.

(11) PI 0714427-0 B1

Código 16.1 - Concessão de Patente ou Certificado de Adição de Invenção
(22) 04/06/2007
(30) 13/07/2006 US 60/830.343; 29/03/2007 FR 0702308

(51) A01K 63/04 (2006.01), C02F 1/20 (2006.01), C02F 3/22 (2006.01)
(54) PROCESSO DE TRATAMENTO DE EFLUENTE AQUOSO E INSTALAÇÃO PARA EXECUÇÃO DO REFERIDO PROCESSO
(73) Institut National Des Sciences Appliquees (FR) , INSTITUT FRANCAIS DE RECHERCHE POUR L'EXPLOITATION DE LA MER IFREMER (FR)
(72) François Rene, Gilles Lemarie, Robert Morel, Jean-Yves Champagne
Prazo de Validade: 10 (dez) anos contados a partir de 15/08/2017, observadas as condições legais.

---

(11) PI 0803611-0 B1

Código 16.1 - Concessão de Patente ou Certificado de Adição de Invenção
(22) 24/09/2008
(43) 22/11/2011
(51) C07C 67/03 (2006.01), B01J 29/89 (2006.01), C10L 1/02 (2006.01)
(54) PROCESSO CATALÍTICO À BASE DE PENEIRAS MOLECULARES PARA REAÇÕES DE TRANSESTERIFICAÇÃO
(73) Fundação Universidade Federal de São Carlos (BR/SP)
(72) Dilson Cardoso, Demian Patrick Fabiano, Alcinéia Conceição Oliveira, Leandro Martins
Prazo de Validade: 20 (vinte) anos contados a partir de 24/09/2008, observadas as condições legais.

---

(11) PI 0803992-5 B1

Código 16.1 - Concessão de Patente ou Certificado de Adição de Invenção
(22) 11/09/2008
(43) 22/06/2010
(51) A01D 46/00 (2006.01)
(54) EQUIPAMENTO PARA A COLHEITA DE CACHOS DE FRUTAS
(73) EMBRAPA - Empresa Brasileira de Pesquisa Agropecuaria (BR/DF)
(72) Ricardo Yassushi Inamasu, José Edmar Urano de Carvalho, Carlos Hans Müller
Prazo de Validade: 20 (vinte) anos contados a partir de 11/09/2008, observadas as condições legais.

---

(11) PI 0804497-0 B1

Código 16.1 - Concessão de Patente ou Certificado de Adição de Invenção
(22) 23/10/2008
(30) 23/10/2007 KR 10-2007-0106798
(51) C07C 57/07 (2006.01)
(54) MÉTODO PARA COLETAR ÁCIDO (MET)ACRÍLICO E APARATO PARA COLETAR ÁCIDO (MET)ACRÍLICO
(73) LG Chem, Ltd. (KR)
(72) Se-Won Baek, Kyoung-Su Ha, Sung-Kyoo Park, Jun-Seok Ko, Dong-Hyun Woo, Young-Bae Kim, Jung-Hoon Chang
Prazo de Validade: 20 (vinte) anos contados a partir de 23/10/2008, observadas as condições legais.

(11) PI 0805215-8 B1

Código 16.1 - Concessão de Patente ou Certificado de Adição de Invenção
(22) 27/11/2008
(30) 28/11/2007 EP 07 121780.6
(43) 21/07/2009
(51) A21B 3/04 (2006.01), A21B 1/40 (2006.01)
(54) MÉTODO PARA CONTROLAR AUTOMATICAMENTE O NÍVEL DE UMIDADE DENTRO DE UMA CAVIDADE DE UM FORNO DE ASSAR E FORNO DE ASSAR
(73) WHIRLPOOL CORPORATION (US)
(72) Paolo Crosta, Tamara Distaso
Prazo de Validade: 20 (vinte) anos contados a partir de 27/11/2008, observadas as condições legais.

(11) PI 0807659-6 B1

Código 16.1 - Concessão de Patente ou Certificado de Adição de Invenção
(22) 28/02/2008
(30) 01/03/2007 DE 102007010422.9; 01/03/2007 US 60/892419
(51) B01J 23/00 (2006.01), B01J 23/28 (2006.01), B01J 23/888 (2006.01), B01J 37/02 (2006.01), C07C 51/25 (2006.01)
(54) PROCESSO PARA PREPARAÇÃO DE UM CATALISADOR, CATALISADOR, E, PROCESSO PARA OXIDAÇÃO EM FASE GASOSA PARCIAL HETEROGENEAMENTE CATALISADA DE ACROLEÍNA A ÁCIDO ACRÍLICO
(73) Basf SE (DE)
(72) Ulrich Cremer, Andreas Raichle, Frank Rosowski, Ulrich Hammon, Klaus Joachim Müller-Engel
Prazo de Validade: 20 (vinte) anos contados a partir de 28/02/2008, observadas as condições legais.

(11) PI 0810460-3 B1

Código 16.1 - Concessão de Patente ou Certificado de Adição de Invenção
(22) 21/04/2008
(30) 24/04/2007 UK 0707849.6; 29/06/2007 UK 0712673.3
(51) C11D 1/65 (2006.01), C11D 1/86 (2006.01), C11D 3/00 (2006.01)
(54) Composição de lavagem de roupa
(73) Unilever N.V., (NL)
(72) Jeremy Jonathan Francis Coen, Kenneth Metcalfe, Joanne Clare O'keeffe
Prazo de Validade: 20 (vinte) anos contados a partir de 21/04/2008, observadas as condições legais.

(11) PI 0812874-0 B1

Código 16.1 - Concessão de Patente ou Certificado de Adição de Invenção
(22) 12/06/2008
(30) 15/06/2007 DE 10 2007 028 333.6; 15/06/2007 US 60/944327
(51) B01J 8/00 (2006.01), B07B 1/46 (2006.01)
(54) " PROCESSOS PARA INTRODUÇÃO DE UMA PARTE RETIRADA DE

PELO MENOS UMA CARGA DE PRODUÇÃO DE CATALISADORES E PARA PREPARAÇÃO DE CATALISADORES ANULARES REVESTIDOS, USO DE CATALISADORES ANULARES REVESTIDOS, E, EMBALAGEM ".
(73) Basf SE (DE)
(72) Ulrich Cremer, Hagen Wilmer, Andreas Raichle, Herman Petersen, Holger Borchert, Horst Strahberger, Klaus Joachim Muller-Engel
Prazo de Validade: 20 (vinte) anos contados a partir de 12/06/2008, observadas as condições legais.

---

(11) PI 0813386-7 B1

Código 16.1 - Concessão de Patente ou Certificado de Adição de Invenção
(22) 27/05/2008
(30) 22/06/2007 EP EP07110850
(51) C11D 1/28 (2006.01), C11D 3/386 (2006.01)
(54) COMPOSIÇÃO DETERGENTE GRANULAR, PROCESSO PARA A LAVAGEM DE TECIDOS TÊXTEIS ATRAVÉS DE MÁQUINA OU MANUALMENTE E PROCESSO PARA A FABRICAÇÃO DE UMA COMPOSIÇÃO DETERGENTE GRANULAR
(73) Unilever N.V (NL)
(72) Olaf Cornelis Petrus Beers, Willem Oldenburg, Ronaldus Theodorus Leonardus van Vliet
Prazo de Validade: 20 (vinte) anos contados a partir de 27/05/2008, observadas as condições legais.

---

(11) PI 0814997-6 B1

Código 16.1 - Concessão de Patente ou Certificado de Adição de Invenção
(22) 11/08/2008
(30) 09/08/2007 US 60/964,186
(51) C07C 5/00 (2006.01)
(54) Métodos para pré-tratamento de uma matéria-prima de processo de metátese
(73) Elevance Renewable Sciences, INC. (US)
(72) Kevin D. Uptain, Charles Tanger, Hiroki Kaido
Prazo de Validade: 20 (vinte) anos contados a partir de 11/08/2008, observadas as condições legais.

---

(11) PI 0816155-0 B1

Código 16.1 - Concessão de Patente ou Certificado de Adição de Invenção
(22) 11/07/2008
(30) 14/08/2007 DE 10 2007 038 711.5
(51) B01J 23/86 (2006.01), B01D 53/86 (2006.01), B01J 37/02 (2006.01), B01J 35/10 (2006.01)
(54) Catalisador para a decomposição de N2O em nitrogênio e oxigênio na fase gasosa, processo para a produção deste e emprego do mesmo
(73) Uhde GMBH (DE)
(72) Meinhard Schwefer, Rolf Siefert, Frank Seifert, Frank Froehlich, Wolfgang Burckhardt

Prazo de Validade: 20 (vinte) anos contados a partir de 11/07/2008, observadas as condições legais.

---

(11) PI 0819639-7 B1

Código 16.1 - Concessão de Patente ou Certificado de Adição de Invenção
(22) 27/11/2008
(30) 30/11/2007 FR 0759451
(51) C22C 19/07 (2006.01)
(54) LIGA, ARTIGO E FIEIRA DE FORMAÇÃO DE FIBRA PARA A FABRICAÇÃO DE LÃ MINERAL E PROCESSO DE FABRICAÇÃO DE LÃ MINERAL.
(73) Saint-Gobain Isover (FR) , Saint-Gobain Seva (FR)
(72) Jean-Luc Bernard, Patrice Berthod, Ludovic Hericher, Christophe Liebaut, Sylvain Michon
Prazo de Validade: 20 (vinte) anos contados a partir de 27/11/2008, observadas as condições legais.

---

(11) PI 0822577-0 B1

Código 16.1 - Concessão de Patente ou Certificado de Adição de Invenção
(22) 15/04/2008
(51) C10L 9/08 (2006.01), C10L 9/00 (2006.01)
(54) PROCESSO PARA ALTERAR A CLASSIFICAÇÃO DE CARVÃO
(73) Larry Hunt (US) , Anton Dilo Paul (US) , Florentino J. Mendez (US) , Alejandro Garcia (US)
(72) Larry Hunt, Anton Dilo Paul, Florentino J. Mendez, Alejandro Garcia
Prazo de Validade: 20 (vinte) anos contados a partir de 15/04/2008, observadas as condições legais.

---

(11) PI 0900426-2 B1

Código 16.1 - Concessão de Patente ou Certificado de Adição de Invenção
(22) 27/01/2009
(43) 07/12/2010
(51) C10C 1/19 (2006.01)
(54) COLETOR DE ALCATRÕES
(73) Braco Importadora e Exportadora Ltda (BR/MG)
(72) Arnaud Maurice Andre Loiseau, Pierre Vincent Jacques Soler-MY
Prazo de Validade: 20 (vinte) anos contados a partir de 27/01/2009, observadas as condições legais.

---

(11) PI 0901014-9 B1

Código 16.1 - Concessão de Patente ou Certificado de Adição de Invenção
(22) 06/01/2009
(30) 07/01/2008 JP 2008-000301; 17/10/2008 JP 2008-268253
(51) C22C 38/32 (2006.01), C22C 38/54 (2006.01), C21D 8/02 (2006.01)
(54) CHAPA DE AÇO RESISTENTE AO DESGASTE E MÉTODO PARA PRODUÇÃO DA MESMA
(73) NIPPON STEEL & SUMITOMO METAL CORPORATION (JP)

(72) Tatsuya Kumagai, Naoki Saitoh
Prazo de Validade: 20 (vinte) anos contados a partir de 06/01/2009, observadas as condições legais.

---

(11) PI 0902190-6 B1

Código 16.1 - Concessão de Patente ou Certificado de Adição de Invenção
(22) 14/07/2009
(30) 15/07/2008 FR 08 04057
(43) 13/04/2010
(51) B01J 19/24 (2006.01)
(54) REATOR DE TRATAMENTO OU DE HIDROTRATAMENTO COM UMA CAMADA GRANULAR, ASSIM COMO UMA FASE ESSENCIALMENTE LÍQUIDA E UMA FASE ESSENCIALMENTE GASOSA QUE ATRAVESSA ESSA CAMADA
(73) IFP (FR)
(72) Frédéric Augier, Christophe Boyer
Prazo de Validade: 20 (vinte) anos contados a partir de 14/07/2009, observadas as condições legais.

---

(11) PI 0903411-0 B1

Código 16.1 - Concessão de Patente ou Certificado de Adição de Invenção
(22) 03/09/2009
(43) 10/05/2011
(51) A01D 46/06 (2006.01)
(54) APERFEIÇOAMENTO INTRODUZIDO EM MÁQUINA PORTÁTIL DERRIÇADEIRA PARA CAFÉ E OUTROS
(73) Takashi Nishimura (BR/SP)
(72) Takashi Nishimura
Prazo de Validade: 20 (vinte) anos contados a partir de 03/09/2009, observadas as condições legais.

---

(11) PI 0904145-1 B1

Código 16.1 - Concessão de Patente ou Certificado de Adição de Invenção
(22) 16/10/2009
(43) 28/06/2011
(51) A01G 9/02 (2006.01)
(54) BLOCO MODULAR PARA COMPOSIÇÃO DE FLOREIRAS VERTICAIS
(73) PEDRO BUENO DE MIRANDA (BR/SP)
(72) PEDRO BUENO DE MIRANDA
Prazo de Validade: 20 (vinte) anos contados a partir de 16/10/2009, observadas as condições legais.

---

(11) PI 0907003-6 B1

Código 16.1 - Concessão de Patente ou Certificado de Adição de Invenção
(22) 30/01/2009
(30) 31/01/2008 EP 08101169.4; 01/02/2008 US 61/063,209; 07/03/2008 EP 08102397.0; 07/03/2008 EP 08102399.6; 11/03/2008 US 61/068,908;

11/03/2008 US 61/068,895
(51) A23L 1/30 (2006.01), A23L 1/308 (2006.01), A23L 1/09 (2006.01), A23L 2/52 (2006.01), A23L 1/054 (2006.01), C12N 9/10 (2006.01), C12N 9/24 (2006.01), C12P 19/04 (2006.01), C12P 19/18 (2006.01)
(54) "USO DE OLIGOSSARÍDEO DE ALTERNAN, E GÊNERO ALIMENTÍCIO ÁCIDO".
(73) BAYER INTELLECTUAL PROPERTY GMBH (DE)
(72) Jens Pilling, Claus Frohberg
Prazo de Validade: 20 (vinte) anos contados a partir de 30/01/2009, observadas as condições legais.

---

(11) PI 0907583-6 B1

Código 16.1 - Concessão de Patente ou Certificado de Adição de Invenção
(22) 23/02/2009
(30) 22/02/2008 EP 08 101917.6
(51) C22C 38/12 (2006.01), E01B 5/02 (2006.01)
(54) Trilho de aço perlítico de alta resistência
(73) TATA STEEL UK LIMITED (GB)
(72) Robert Carroll, Howard Martin Smith, Shreekant Jaiswal
Prazo de Validade: 20 (vinte) anos contados a partir de 23/02/2009, observadas as condições legais.

---

(11) PI 0908952-7 B1

Código 16.1 - Concessão de Patente ou Certificado de Adição de Invenção
(22) 06/03/2009
(30) 07/03/2008 EP 08102413.5; 11/03/2008 US 61/068,897
(51) A23L 29/20 (2016.01), A23L 29/269 (2016.01)
(54) Composição espessante, seu kit, seu uso, produto alimentício, matéria-prima ou material intermediário para a produção de produto alimentício e método para aumentar sua viscosidade
(73) BAYER INTELLECTUAL PROPERTY GMBH (DE)
(72) Jens Pilling
Prazo de Validade: 20 (vinte) anos contados a partir de 06/03/2009, observadas as condições legais.

---

(11) PI 0915441-8 B1

Código 16.1 - Concessão de Patente ou Certificado de Adição de Invenção
(22) 03/07/2009
(30) 07/07/2008 DE 10 2008 032 975.4
(51) C21C 7/00 (2006.01), C21C 5/52 (2006.01), C21C 5/54 (2006.01)
(54) Processo para a produção de uma escória espumante
(73) SMS Siemag Aktiengesellschaft (DE)
(72) Johann Reichel, Lutz Rose
Prazo de Validade: 20 (vinte) anos contados a partir de 03/07/2009, observadas as condições legais.

(11) PI 0920620-5 B1

Código 16.1 - Concessão de Patente ou Certificado de Adição de Invenção
(22) 28/09/2009
(30) 21/10/2008 EP 08167181.0
(51) C07C 45/51 (2006.01), C07C 49/203 (2006.01)
(54) FABRICAÇÃO DE CETONAS GAMA-DELTA INSATURADAS
(73) DSM IP ASSETS B.V (NL)
(72) Werner Bonrath, Rolf Kuenzi, Fabrice Aquino
Prazo de Validade: 20 (vinte) anos contados a partir de 28/09/2009, observadas as condições legais.

(11) PI 0921830-0 B1

Código 16.1 - Concessão de Patente ou Certificado de Adição de Invenção
(22) 24/11/2009
(30) 25/11/2008 US 61/117,856
(51) A61K 8/25 (2006.01), A61K 8/21 (2006.01), A61Q 11/00 (2006.01)
(54) "COMPOSIÇÕES PARA TRATAMENTO BUCAL COMPREENDENDO SÍLICA FUNDIDA DA ESFÉRA".
(73) The Procter & Gamble Company (US)
(72) George Endel Deckner, Arif Ali Baig, Ian Allan Hughes
Prazo de Validade: 20 (vinte) anos contados a partir de 24/11/2009, observadas as condições legais.

(11) PI 0923711-9 B1

Código 16.1 - Concessão de Patente ou Certificado de Adição de Invenção
(22) 24/12/2009
(30) 25/12/2008 JP 2008-329982
(51) A23L 1/226 (2006.01), C07C 319/20 (2006.01)
(54) "MÉTODOS PARA PRODUZIR UMA COMPOSIÇÃO FLAVORIZANTE E UM ALIMENTO".
(73) Ajinomoto CO., INC (JP)
(72) Yukiko Takakura, Kazuhiro Hayashi, Mayuko Iga, Makoto Yamada, Takuya Masuzawa
Prazo de Validade: 20 (vinte) anos contados a partir de 24/12/2009, observadas as condições legais.

(11) PI 1003577-0 B1

Código 16.1 - Concessão de Patente ou Certificado de Adição de Invenção
(22) 27/09/2010
(43) 22/01/2013
(51) A01C 5/04 (2006.01)
(54) COVEADOR HIDRÁULICO
(73) Bizmaq Indústria de Implementos Agroflorestal Ltda - ME (BR/ES)
(72) José Marcos Bizi
Prazo de Validade: 20 (vinte) anos contados a partir de 27/09/2010, observadas as condições legais.

(11) PI 1003928-7 B1

Código 16.1 - Concessão de Patente ou Certificado de Adição de Invenção
(22) 06/10/2010
(30) 07/10/2009 US 12/574,895
(43) 13/02/2013
(51) A61K 8/73 (2006.01), A61K 8/90 (2006.01), A61K 8/85 (2006.01), A61K 8/86 (2006.01), A61K 47/36 (2006.01), A61Q 11/00 (2006.01), A61Q 19/00 (2006.01), A61P 17/00 (2006.01), A61P 15/02 (2006.01)
(54) MÉTODO PARA LIMPEZA OU TRATAMENTO DO CORPO HUMANO COMPREENDENDO APLICAÇÃO DE UMA COMPOSIÇÃO COMPREENDENDO COPOLÍMERO ANFIFÍLICO SUPER-HIDROFÍLICO E UM ESPESSANTE MICELAR
(73) JOHNSON & JOHNSON CONSUMER COMPANIES, INC. (US)
(72) Michael J. Fevola, Frank C. Sun, Joseph J. Librizzi, Joseph B. Gardner, Russel M. Walters
Prazo de Validade: 20 (vinte) anos contados a partir de 06/10/2010, observadas as condições legais.

(11) PI 1004003-0 B1

Código 16.1 - Concessão de Patente ou Certificado de Adição de Invenção
(22) 06/10/2010
(30) 07/10/2009 US 12/574,886
(43) 13/02/2013
(51) A61K 8/90 (2006.01), A61K 8/84 (2006.01), A61K 8/81 (2006.01), A61Q 19/10 (2006.01)
(54) Composição compreendendo copolímero anfifílico super-hidrofílico
(73) JOHNSON & JOHNSON CONSUMER COMPANIES, INC (US)
(72) Michael J. Fevola, Frank C. Sun, Joseph J. Librizzi, Joseph B. Gardner, Russel M. Walters
Prazo de Validade: 20 (vinte) anos contados a partir de 06/10/2010, observadas as condições legais.

(11) PI 1004973-8 B1

Código 16.1 - Concessão de Patente ou Certificado de Adição de Invenção
(22) 28/12/2010
(30) 28/12/2009 JP 2009-297955
(43) 16/04/2013
(51) A01N 25/06 (2006.01), A01N 51/00 (2006.01), A01N 61/00 (2006.01), A01M 1/02 (2006.01), A01N 27/00 (2006.01), A01P 19/00 (2006.01), A01P 7/04 (2006.01)
(54) "MÉTODO DE ATRAIR UMA MOSCA".
(73) Sumitomo Chemical Company Limited (JP)
(72) Naonobu Nishiguchi, Hiroyuki Kawano, Kazuhide Nakada
Prazo de Validade: 20 (vinte) anos contados a partir de 28/12/2010, observadas as condições legais.

(11) PI 9907066-9 B1

Código 16.1 - Concessão de Patente ou Certificado de Adição de Invenção

(22) 14/01/1999
(30) 14/01/1998 US 60/071,332
(51) A61K 49/00 (2006.01)
(54) PROCESSO PARA PREPARAÇÃO DE UMA SUSPENSÃO DE FOSFOLIPIDEOS
(73) LANTHEUS MEDICAL IMAGING, INC. (US)
(72) Poh K. Hui, John E. Bishop, Eleodoro S. Madrigal Jr.
Prazo de Validade: 10 (dez) anos contados a partir de 15/08/2017, observadas as condições legais.

---

(11) PI 9907866-0 B1

Código 16.1 - Concessão de Patente ou Certificado de Adição de Invenção
(22) 30/01/1999
(30) 12/02/1998 FR 98 01709
(51) A61K 31/00 (2006.01), A61K 31/195 (2006.01), A61P 3/10 (2006.01)
(54) COMPOSIÇÃO FARMACÊUTICA, BEM COMO SEU USO
(73) Merck Patent Gmbh (DE)
(72) Yves Bonhomme, Philippe Briet
Prazo de Validade: 10 (dez) anos contados a partir de 15/08/2017, observadas as condições legais.

Código Notificação de Decisão Judicial

Código 19.1 - Notificação de Decisão Judicial

Comunicação de decisão judicial referente à patente.

---

(11) MU 7400912-5 Y1

Código 19.1 - Notificação de Decisão Judicial
(45) 30/03/1999
(73) Volmar Tadeu Lionzo (BR/RS)
INPI-52400.002555-2000@Seção15ª Vara Federal do Rio de Janeiro @Processo: nº0062420-09.1999.4.02.5101@Autor: G PANIZ INDÚSTRIA DE EQUIPAMENTOS PARA ALIMENTAÇÃO LTDA @ Réu: VOLMAR TADEU LIONZO e INPI - INSTITUTO NACIONAL DA PROPRIEDADE INDUSTRIAL
Decisão: Vistos e relatados estes autos, em que são partes as acima indicadas, acordam os Membros da Primeira Turma Especializada do Tribunal Regional Federal da 2ª Região, por unanimidade, negar provimento à remessa, nos termos do Voto do Relator.

---

(11) MU 8303244-4 Y1

Código 19.1 - Notificação de Decisão Judicial
(45) 16/10/2012
(73) Indústria de Máquinas Kreis Ltda. (BR/SC)
INPI-52400.138376/2014-91@Seção25ª Vara Federal do Rio de Janeiro @Processo: nº0160045-18.2014.4.02.5101@Autor: INDÚSTRIA DE MÁQUINAS AGRÍCOLAS NOVO HORIZONTE LTDA @ Réu: INPI - INSTITUTO NACIONAL DA PROPRIEDADE INDUSTRIAL e INDÚSTRIA DE MÁQUINAS KREIS LTDA
Decisão: Ante o exposto, JULGO PROCEDENTE EM PARTE O PEDIDO DA PARTE AUTORA, nos termos do art. 487, I, do CPC, determinando que o INPI proceda às alterações na redação do quadro reivindicatório da patente MU8303244-4, na forma sugerida pela Autarquia Federal (fls.192/195). Deverá a Autarquia providenciar a anotação e publicação desta decisão na Revista da Propriedades Industrial, para ciência de terceiros, na forma prevista do art. 175, §2°, da Lei n°9.279/96.

---

(11) PI 9900901-3 B1

Código 19.1 - Notificação de Decisão Judicial
(45) 25/05/2004
(73) PR Gama Participações Ltda. (BR/PE)
INPI-52400.121913/2017-14@Seção:13ª Vara Federal do Rio de Janeiro @Processo: nº0151278-83.2017.4.02.5101@Autor: PR GAMA PARTICIPAÇÕES LTDA @ Réu: INPI - INSTITUTO NACIONAL DA PROPRIEDADE INDUSTRIAL
Decisão: DEFIRO A TUTELA ANTECIPADA, determinando ao INPI que restabeleça a PI 9900901-3, para “barragem móvel”, até a decisão terminativa

de mérito.

Código Extinção de Patente e Certificado de Adição de Invenção

Código 21.6 - Extinção da patente para fins da restauração nos termos do art. 87 da LPI.

Extinção da patente por falta de pagamento da retribuição anual, por pagamento da retribuição anual fora do prazo ou por não cumprimento de exigência de complementação de pagamento da retribuição anual. Desta data corre o prazo de 3 (três) meses para o titular requerer a restauração da patente. A restauração deve ser requerida por meio do peticionamento eletrônico ou formulário FQ002, acompanhado dos comprovantes dos pagamentos correspondentes à restauração e a retribuição annual ou sua complementação no valor da retribuição adicional de que trata o art. 84º § 2º da Lei nº 9.279/96, sob pena da manutenção da extinção de acordo com o disposto no inciso IV do art. 78 da Lei nº 9.279/96.

---

(11) MU 7400209-0 Y1

Código 21.6 - Extinção da patente para fins da restauração nos termos do art. 87 da LPI.
(45) 14/10/2003
(73) Engenharia, Mecânica e Estruturas Metálicas S/A - EMEM (BR/MG)
Referente às 11ª, 12ª, 13ª, 14ª, 15ª e 16ª anuidades.

---

(11) MU 7801862-5 Y1

Código 21.6 - Extinção da patente para fins da restauração nos termos do art. 87 da LPI.
(45) 06/12/2005
(73) Paulo Artur Bognar (BR/SP)
Referente às 12ª e 13ª anuidades.

---

(11) MU 7900471-7 Y1

Código 21.6 - Extinção da patente para fins da restauração nos termos do art. 87 da LPI.
(45) 14/03/2006
(73) Roberto Massaru Kariya (BR/PR)
Referente às 12ª e 13ª anuidades.

---

(11) MU 7900507-1 Y1

Código 21.6 - Extinção da patente para fins da restauração nos termos do art. 87 da LPI.
(45) 02/01/2007
(73) Eurico Roberto Farias Oliveira (BR/CE)
Referente à 13ª anuidade.

---

(11) MU 7900694-9 Y1

Código 21.6 - Extinção da patente para fins da restauração nos termos do art. 87 da LPI.
(45) 24/10/2006
(73) Cipla Indústria de Materiais de Construção S/A (BR/SC)

	Referente às 9ª, 10ª, 11ª e 12ª anuidades.
(11) MU 8000265-0 Y1	Código 21.6 - Extinção da patente para fins da restauração nos termos do art. 87 da LPI. (45) 08/03/2016 (73) Rual Isaac Sadir (BR) Referente ao despacho 24.2, RPI 2422 de 06-06-2017.
(11) MU 8002868-3 Y1	Código 21.6 - Extinção da patente para fins da restauração nos termos do art. 87 da LPI. (45) 21/06/2005 (73) Multipec Produtos e Serviços Ltda. (BR/SP) referente a 14ª,15ª e 16ª anuidades
(11) MU 8202585-1 Y1	Código 21.6 - Extinção da patente para fins da restauração nos termos do art. 87 da LPI. (45) 27/07/2010 (73) Leonardo Rossi (BR/SP) Referente à 15ª anuidade.
(11) MU 8601806-0 Y1	Código 21.6 - Extinção da patente para fins da restauração nos termos do art. 87 da LPI. (45) 10/11/2015 (73) Antonio Garcia (BR/SC) referente a 11ª anuidade
(11) MU 8802896-8 Y1	Código 21.6 - Extinção da patente para fins da restauração nos termos do art. 87 da LPI. (45) 17/11/2015 (73) Edison Alves Chaves (BR/DF) Referente ao despacho 24.2, RPI 2422 de 06-06-2017.
(11) PI 0004264-1 B1	Código 21.6 - Extinção da patente para fins da restauração nos termos do art. 87 da LPI. (45) 02/06/2009 (73) EMBRAPA - Empresa Brasileira de Pesquisa Agropecuária (BR/DF) Referente a taxa de restauração da 16a. anuidade.
(11) PI 0004898-4 B1	Código 21.6 - Extinção da patente para fins da restauração nos termos do art. 87 da LPI. (45) 10/01/2012 (73) General Electric Company (US) Referente à 17ª anuidade.

(11) PI 0004939-5 B1	Código 21.6 - Extinção da patente para fins da restauração nos termos do art. 87 da LPI. (45) 30/12/2008 (73) L'Air Liquide, Societe Anonyme Pour L'Etude ET L'Exploitation des Procedes Georges Claude (FR) Referente à 17ª anuidade.
(11) PI 0005369-4 B1	Código 21.6 - Extinção da patente para fins da restauração nos termos do art. 87 da LPI. (45) 11/08/2009 (73) José Maria Pereira de Godoy (BR/SP) Referente ao despacho 24.2, RPI 2176 de 18-09-2012.
(11) PI 0015054-1 B1	Código 21.6 - Extinção da patente para fins da restauração nos termos do art. 87 da LPI. (45) 14/06/2011 (73) E.I. du Pont de Nemours and Company (US) Referente à 17ª anuidade.
(11) PI 0015242-0 B1	Código 21.6 - Extinção da patente para fins da restauração nos termos do art. 87 da LPI. (45) 30/06/2009 (73) BFS Diversified Products, LLC (US) Referente à 17ª anuidade.
(11) PI 0104626-8 B1	Código 21.6 - Extinção da patente para fins da restauração nos termos do art. 87 da LPI. (45) 16/11/2010 (73) Bettcher Industries, Inc. (US) Referente à 16ª anuidade.
(11) PI 0104648-9 B1	Código 21.6 - Extinção da patente para fins da restauração nos termos do art. 87 da LPI. (45) 15/06/2010 (73) General Electric Company (US) Referente à 16ª anuidade.
(11) PI 0105645-0 B1	Código 21.6 - Extinção da patente para fins da restauração nos termos do art. 87 da LPI. (45) 10/11/2015 (73) Symbol Technologies, Inc. (US) Referente à 16ª anuidade.

(11) PI 0111631-2 B1	Código 21.6 - Extinção da patente para fins da restauração nos termos do art. 87 da LPI. (45) 01/09/2015 (73) Leopold Kostal GMBH & CO. KG (DE) Referente à 16ª anuidade.
(11) PI 0114499-5 B1	Código 21.6 - Extinção da patente para fins da restauração nos termos do art. 87 da LPI. (45) 24/01/2012 (73) BASF Aktiengesellschaft (DE) Referente à 16ª anuidade.
(11) PI 0114551-7 B1	Código 21.6 - Extinção da patente para fins da restauração nos termos do art. 87 da LPI. (45) 06/10/2009 (73) Aker Kvaerner Subsea AS (NO) Referente à 16ª anuidade.
(11) PI 0114791-9 B1	Código 21.6 - Extinção da patente para fins da restauração nos termos do art. 87 da LPI. (45) 14/07/2015 (73) Schweitzer Engineering Laboratories, INC. (US) Referente à 16ª anuidade.
(11) PI 0114826-5 B1	Código 21.6 - Extinção da patente para fins da restauração nos termos do art. 87 da LPI. (45) 21/08/2012 (73) Henkel AG & Co. KGaA (DE) Referente à 16ª anuidade.
(11) PI 0114843-5 B1	Código 21.6 - Extinção da patente para fins da restauração nos termos do art. 87 da LPI. (45) 14/12/2010 (73) Mastenbroek Ltd. (GB) Referente à 16ª anuidade.
(11) PI 0114931-8 B1	Código 21.6 - Extinção da patente para fins da restauração nos termos do art. 87 da LPI. (45) 20/03/2012 (73) Syngenta Limited (GB) Referente à 16ª anuidade.

(11) PI 0114941-5 B1	Código 21.6 - Extinção da patente para fins da restauração nos termos do art. 87 da LPI. (45) 17/04/2012 (73) Syngenta Limited (GB) Referente à 16ª anuidade.
(11) PI 0200753-3 B1	Código 21.6 - Extinção da patente para fins da restauração nos termos do art. 87 da LPI. (45) 13/09/2016 (73) Sulanio Wendell Hiderick Soares (BR/MG) Referente ao despacho 24.2, RPI 2421 de 30-05-2017.
(11) PI 0204259-2 B1	Código 21.6 - Extinção da patente para fins da restauração nos termos do art. 87 da LPI. (45) 25/01/2011 (73) Xerox Corporation (US) Referente à 15ª anuidade.
(11) PI 0212491-2 B1	Código 21.6 - Extinção da patente para fins da restauração nos termos do art. 87 da LPI. (45) 14/12/2010 (73) Scania CV Aktiebolag (Publ.) (SE) referente a 15ª anuidade
(11) PI 0213309-1 B1	Código 21.6 - Extinção da patente para fins da restauração nos termos do art. 87 da LPI. (45) 19/02/2013 (73) Whirlpool Corporation (US) Referente à 15ª anuidade.
(11) PI 0213451-9 B1	Código 21.6 - Extinção da patente para fins da restauração nos termos do art. 87 da LPI. (45) 08/02/2011 (73) Aluminium Pechiney (FR) Referente à 15ª anuidade.
(11) PI 0213491-8 B1	Código 21.6 - Extinção da patente para fins da restauração nos termos do art. 87 da LPI. (45) 07/05/2013 (73) BAYER INTELLECTUAL PROPERTY GMBH (DE) Referente à 15ª anuidade.
(11) PI 0213579-5 B1	Código 21.6 - Extinção da patente para fins da restauração nos termos do art.

	87 da LPI. (45) 19/02/2013 (73) 3M Innovative Properties Company (US) Referente à 15ª anuidade.
(11) PI 0213671-6 B1	Código 21.6 - Extinção da patente para fins da restauração nos termos do art. 87 da LPI. (45) 13/11/2012 (73) E.I. du Pont de Nemours and Company (US) Referente à 15ª anuidade.
(11) PI 0215868-0 B1	Código 21.6 - Extinção da patente para fins da restauração nos termos do art. 87 da LPI. (45) 04/09/2012 (73) Aluminium Pechiney (FR) , E.C.L. (FR) Referente à 15ª anuidade.
(11) PI 0306519-7 B1	Código 21.6 - Extinção da patente para fins da restauração nos termos do art. 87 da LPI. (45) 20/05/2014 (73) ALLNEX AUSTRIA GMBH (AT) Referente à 14ª anuidade.
(11) PI 0306617-7 B1	Código 21.6 - Extinção da patente para fins da restauração nos termos do art. 87 da LPI. (45) 26/06/2012 (73) Mitsubishi Heavy Industries, Ltd. (JP) Referente à 14ª anuidade.
(11) PI 0314079-2 B1	Código 21.6 - Extinção da patente para fins da restauração nos termos do art. 87 da LPI. (45) 04/10/2011 (73) Höganäs AB (SE) Referente à 14ª anuidade.
(11) PI 0314361-9 B1	Código 21.6 - Extinção da patente para fins da restauração nos termos do art. 87 da LPI. (45) 04/06/2013 (73) Höganäs AB (SE) Referente à 14ª anuidade.
(11) PI 0315102-6 B1	Código 21.6 - Extinção da patente para fins da restauração nos termos do art. 87 da LPI.

	(45) 27/08/2013 (73) Basf Aktiengesellschaft (DE) Referente à 14ª anuidade.
(11) PI 0315294-4 B1	Código 21.6 - Extinção da patente para fins da restauração nos termos do art. 87 da LPI. (45) 27/07/2010 (73) Michel Evin (FR) Referente à 14ª anuidade.
(11) PI 0315361-4 B1	Código 21.6 - Extinção da patente para fins da restauração nos termos do art. 87 da LPI. (45) 27/05/2014 (73) LANXESS INC. (CA) Referente à 14ª anuidade.
(11) PI 0315893-4 B1	Código 21.6 - Extinção da patente para fins da restauração nos termos do art. 87 da LPI. (45) 18/09/2012 (73) Schlumberger Technology B.V. (NL) Referente à 14ª anuidade.
(11) PI 0316325-3 B1	Código 21.6 - Extinção da patente para fins da restauração nos termos do art. 87 da LPI. (45) 06/01/2015 (73) MULTISORB TECHNOLOGIES, INC. (US) Referente à 14ª anuidade.
(11) PI 0318527-3 B1	Código 21.6 - Extinção da patente para fins da restauração nos termos do art. 87 da LPI. (45) 02/05/2012 (73) Synthes GmbH (CH) Referente à 14ª anuidade.
(11) PI 0404434-7 B1	Código 21.6 - Extinção da patente para fins da restauração nos termos do art. 87 da LPI. (45) 25/03/2014 (73) BAYER MATERIALSCIENCE AG (DE) Referente à 13ª anuidade.
(11) PI 0415344-8 B1	Código 21.6 - Extinção da patente para fins da restauração nos termos do art. 87 da LPI. (45) 18/08/2015

	(73) Wave Star Energy APS (DK) Referente à 13ª anuidade.
(11) PI 0415417-7 B1	Código 21.6 - Extinção da patente para fins da restauração nos termos do art. 87 da LPI. (45) 18/08/2015 (73) Wave Star Energy APS (DK) Referente à 13ª anuidade.
(11) PI 0415663-3 B1	Código 21.6 - Extinção da patente para fins da restauração nos termos do art. 87 da LPI. (45) 06/10/2015 (73) ELECTRONICA PRODUCTS LIMITED (GB) Referente à 13ª anuidade.
(11) PI 0415783-4 B1	Código 21.6 - Extinção da patente para fins da restauração nos termos do art. 87 da LPI. (45) 28/07/2015 (73) Unilever N.V (NL) Referente à 13ª anuidade.
(11) PI 0415817-2 B1	Código 21.6 - Extinção da patente para fins da restauração nos termos do art. 87 da LPI. (45) 24/06/2014 (73) Ciba Spezialitaetenchemie Pfersee Gmbh (DE) Referente à 13ª anuidade.
(11) PI 0416070-3 B1	Código 21.6 - Extinção da patente para fins da restauração nos termos do art. 87 da LPI. (45) 19/02/2013 (73) Scania CV AB (SE) Referente à 13ª anuidade.
(11) PI 0416091-6 B1	Código 21.6 - Extinção da patente para fins da restauração nos termos do art. 87 da LPI. (45) 19/08/2014 (73) DAVY PROCESS TECHNOLOGY LIMITED (GB) Referente à 13ª anuidade.
(11) PI 0419084-0 B1	Código 21.6 - Extinção da patente para fins da restauração nos termos do art. 87 da LPI. (45) 26/05/2015 (73) Cameron International Corporation (US)

	Referente à 13ª anuidade.
(11) PI 0515718-8 B1	Código 21.6 - Extinção da patente para fins da restauração nos termos do art. 87 da LPI. (45) 28/07/2015 (73) BAYER INTELLECTUAL PROPERTY GMBH (DE) Referente à 12ª anuidade.
(11) PI 0516625-0 B1	Código 21.6 - Extinção da patente para fins da restauração nos termos do art. 87 da LPI. (45) 04/10/2016 (73) Croda International PLC (GB) Referente à 12ª anuidade.
(11) PI 0517105-9 B1	Código 21.6 - Extinção da patente para fins da restauração nos termos do art. 87 da LPI. (45) 23/06/2015 (73) BRANDEIS UNIVERSITY (US) Referente à 12ª anuidade.
(11) PI 0621084-8 B1	Código 21.6 - Extinção da patente para fins da restauração nos termos do art. 87 da LPI. (45) 25/08/2015 (73) Aga AB (SE) Referente à 11ª anuidade.
(11) PI 0904390-0 B1	Código 21.6 - Extinção da patente para fins da restauração nos termos do art. 87 da LPI. (45) 24/02/2015 (73) Biotechnos Projetos Autosustentáveis Ltda (BR/RS) Referente à 8ª anuidade.
(11) PI 0904391-8 B1	Código 21.6 - Extinção da patente para fins da restauração nos termos do art. 87 da LPI. (45) 05/05/2015 (73) Biotechnos Projetos Autosustentáveis Ltda (BR/RS) Referente à 8ª anuidade.
(11) PI 1004039-0 B1	Código 21.6 - Extinção da patente para fins da restauração nos termos do art. 87 da LPI. (45) 21/07/2015 (73) RAFAEL NETTO MOREIRA GARCIA (BR/SP) Referente ao despacho 24.2, RPI 2422 de 06-06-2017.

(11) PI 9007701-6 B1	Código 21.6 - Extinção da patente para fins da restauração nos termos do art. 87 da LPI. (45) 25/03/2008 (73) Brian George Cook (CA) Referente às 19ª, 20ª, 21ª e 22ª anuidades.
(11) PI 9203010-6 B1	Código 21.6 - Extinção da patente para fins da restauração nos termos do art. 87 da LPI. (45) 20/08/2002 (73) York International Corporation (US) Referente às 14ª, 15ª, 16ª, 17ª e 18ª anuidades.
(11) PI 9204677-0 B1	Código 21.6 - Extinção da patente para fins da restauração nos termos do art. 87 da LPI. (45) 12/11/2002 (73) Nelson Guilherme Bardini (BR/SP) , João Valdir Junquer (BR/SP) Referente às 11ª, 12ª, 13ª, 14ª, 15ª, 16ª, 17ª e 18ª anuidades.
(11) PI 9300899-6 B1	Código 21.6 - Extinção da patente para fins da restauração nos termos do art. 87 da LPI. (45) 17/02/2004 (73) Edson Tavares da Silva (BR/RJ) Referente às 11ª, 12ª, 13ª, 14ª, 15ª, 16ª e 17ª anuidades.
(11) PI 9301307-8 B1	Código 21.6 - Extinção da patente para fins da restauração nos termos do art. 87 da LPI. (45) 16/09/2003 (73) International Business Machines Corporation (US) Referente às 13ª, 14ª, 15ª, 16ª e 17ª anuidades.
(11) PI 9303490-3 B8	Código 21.6 - Extinção da patente para fins da restauração nos termos do art. 87 da LPI. (45) 16/09/2003 (73) Universidade Federal do Rio de Janeiro - UFRJ (BR/RJ) Referente à 17ª anuidade.
(11) PI 9303597-7 B1	Código 21.6 - Extinção da patente para fins da restauração nos termos do art. 87 da LPI. (45) 26/12/2001 (73) Vasco Manuel do Quental Figueiredo (BR/SP) Referente às 16ª e 17ª anuidades.

(11) PI 9303820-8 B1	Código 21.6 - Extinção da patente para fins da restauração nos termos do art. 87 da LPI. (45) 27/11/2001 (73) Wolfgang Walter Schultheis (BR/SC) Referente às 9ª, 10ª, 11ª, 12ª, 13ª, 14ª, 15ª, 16ª e 17ª anuidades.
(11) PI 9304622-7 B1	Código 21.6 - Extinção da patente para fins da restauração nos termos do art. 87 da LPI. (45) 11/10/2005 (73) Sérgio Tabegna (BR/SP) , Diogo Flores Cerrano (BR/SP) Referente às 15ª, 16ª e 17ª anuidades.
(11) PI 9305464-5 B1	Código 21.6 - Extinção da patente para fins da restauração nos termos do art. 87 da LPI. (45) 18/03/2003 (73) Material Technologies & Sciences, Inc. (US) Referente às 10ª, 11ª, 12ª, 13ª, 14ª, 15ª, 16ª e 17ª anuidades.
(11) PI 9307049-7 B1	Código 21.6 - Extinção da patente para fins da restauração nos termos do art. 87 da LPI. (45) 07/06/2005 (73) ITT Manufacturing Enterprises Inc. (US) Referente às 14ª, 15ª, 16ª e 17ª anuidades.
(11) PI 9406473-3 B1	Código 21.6 - Extinção da patente para fins da restauração nos termos do art. 87 da LPI. (45) 30/04/2002 (73) Cabot Safety Corporation (US) referente a 11ª,12ª,13ª,14ª,15ª,16ª,17ª,18ª,19ª e 20ª anuidades
(11) PI 9408562-5 B1	Código 21.6 - Extinção da patente para fins da restauração nos termos do art. 87 da LPI. (45) 17/10/2000 (73) Townsend Engineering Company (US) referente a 10ª,11ª,12ª,13ª,14ª,15ª,16ª,17ª,18ª,19ª e 20ª anuidades
(11) PI 9501805-0 B1	Código 21.6 - Extinção da patente para fins da restauração nos termos do art. 87 da LPI. (45) 09/11/2004 (73) Instituto de Tecnologia para o Desenvolvimento - LACTEC (BR/PR) Referente às 14ª, 15ª e 16ª anuidades.
(11) PI 9501869-7 B1	Código 21.6 - Extinção da patente para fins da restauração nos termos do art.

	87 da LPI. (45) 27/04/2004 (73) Aristides Fraga Filho (BR/ES) Referente às 12ª, 13ª, 14ª, 15ª e 16ª anuidades.
(11) PI 9502566-9 B1	Código 21.6 - Extinção da patente para fins da restauração nos termos do art. 87 da LPI. (45) 20/08/2002 (73) Praxair Technology, Inc. (US) Referente às 12ª, 13ª, 14ª, 15ª e 16ª anuidades.
(11) PI 9502692-4 B1	Código 21.6 - Extinção da patente para fins da restauração nos termos do art. 87 da LPI. (45) 13/06/2000 (73) Kawasaki Steel Corporation (JP) referente a 10ª,11ª,12ª,13ª,14ª,15ª,16ª,17ª,18ª,19ª e 20ª anuidades
(11) PI 9502793-9 B1	Código 21.6 - Extinção da patente para fins da restauração nos termos do art. 87 da LPI. (45) 26/11/2002 (73) Weber de Aquino Leite (BR/RJ) referente a 10ª,11ª,12ª,13ª,14ª,15ª,16ª,17ª,18ª,19ª e 20ª anuidades
(11) PI 9508700-1 B1	Código 21.6 - Extinção da patente para fins da restauração nos termos do art. 87 da LPI. (45) 10/08/2010 (73) BRITISH AMERICAN TOBACCO (INVESTMENTS) LIMITED (GB) Referente 20a., 21a. 22a. e 23a. anuidade(s).
(11) PI 9510056-3 B1	Código 21.6 - Extinção da patente para fins da restauração nos termos do art. 87 da LPI. (45) 14/08/2007 (73) Cabot Corporation (US) Referente às 17ª, 18ª, 19ª, 20ª e 21ª anuidades.
(11) PI 9601072-0 B1	Código 21.6 - Extinção da patente para fins da restauração nos termos do art. 87 da LPI. (45) 10/05/2005 (73) Dana Corporation (US) Referente às 14ª e 15ª anuidades.
(11) PI 9601182-3 B1	Código 21.6 - Extinção da patente para fins da restauração nos termos do art. 87 da LPI.

	(45) 16/09/2003 (73) ITT Manufacturing Enterprises, Inc. (US) Referente às 9ª, 10ª, 11ª, 12ª, 13ª, 14ª e 15ª anuidades.
(11) PI 9601206-4 B1	Código 21.6 - Extinção da patente para fins da restauração nos termos do art. 87 da LPI. (45) 25/11/2003 (73) Univation Technologies LLC (US) Referente às 13ª, 14ª e 15ª anuidades.
(11) PI 9602130-6 B1	Código 21.6 - Extinção da patente para fins da restauração nos termos do art. 87 da LPI. (45) 08/06/2004 (73) Wentworth Mold Inc. Electra Form Industries Division Precision Mold Division (US) Referente às 12ª, 13ª, 14ª e 15ª anuidades.
(11) PI 9607361-6 B1	Código 21.6 - Extinção da patente para fins da restauração nos termos do art. 87 da LPI. (45) 24/06/2003 (73) Ericsson Inc. (US) Referente às 8ª, 9ª, 10ª, 11ª, 12ª, 13ª, 14ª e 15ª anuidades.
(11) PI 9607852-9 B1	Código 21.6 - Extinção da patente para fins da restauração nos termos do art. 87 da LPI. (45) 08/07/2003 (73) Voest-Alpine Schienen GMBH (AT) Referente às 14ª e 15ª anuidades.
(11) PI 9609143-6 B1	Código 21.6 - Extinção da patente para fins da restauração nos termos do art. 87 da LPI. (45) 22/09/2009 (73) James C. Anderson (US) Referente 17a., 18a., 19a., 20a. e 21a. anuidade(s)
(11) PI 9609218-1 B1	Código 21.6 - Extinção da patente para fins da restauração nos termos do art. 87 da LPI. (45) 25/10/2005 (73) Bayer Aktiengesellschaft (DE) Referente às 14ª e 15ª anuidades.
(11) PI 9610245-4 B1	Código 21.6 - Extinção da patente para fins da restauração nos termos do art. 87 da LPI.

	(45) 25/11/2003 (73) International Fluid Separation Pty. LTD. (AU) Referente às 9ª, 10ª, 11ª, 12ª, 13ª, 14ª e 15ª anuidades.
(11) PI 9610447-3 B8	Código 21.6 - Extinção da patente para fins da restauração nos termos do art. 87 da LPI. (45) 11/03/2008 (73) Kimberly-Clark Worldwide, Inc. (US) Referente às 19ª, 20ª e 21ª anuidades.
(11) PI 9611114-3 B1	Código 21.6 - Extinção da patente para fins da restauração nos termos do art. 87 da LPI. (45) 01/08/2017 (73) AB ENZYMES OY (FI) Referente à 21ª anuidade.
(11) PI 9612697-3 B1	Código 21.6 - Extinção da patente para fins da restauração nos termos do art. 87 da LPI. (45) 26/10/2004 (73) Baroid Technology, Inc. (US) Referente às 11ª, 12ª, 13ª e 14ª anuidades.
(11) PI 9701509-1 B8	Código 21.6 - Extinção da patente para fins da restauração nos termos do art. 87 da LPI. (45) 16/06/2009 (73) Schneider Electric Industries SAS (FR) Referente 19a. e 20a. anuidade(s).
(11) PI 9702375-2 B1	Código 21.6 - Extinção da patente para fins da restauração nos termos do art. 87 da LPI. (45) 12/02/2008 (73) BAE Systems Land & Armaments L.P. (US) Referente 17a., 18a., 19a. e 20a. anuidade(s)
(11) PI 9702554-2 B1	Código 21.6 - Extinção da patente para fins da restauração nos termos do art. 87 da LPI. (45) 05/08/2003 (73) Luciano Tanz (BR/SP) Referente 15a., 16a., 17a., 18a., 19a. e 20a. anuidade(s).
(11) PI 9702637-9 B1	Código 21.6 - Extinção da patente para fins da restauração nos termos do art. 87 da LPI. (45) 12/12/2000

	(73) Luiz Carlos Rodrigues (BR/SP) Referente 10a., 11a., 12a., 13a., 14a., 15a., 16a., 17a. 18a. 19a. e 20a. anuidade(s)
(11) PI 9702675-1 B1	Código 21.6 - Extinção da patente para fins da restauração nos termos do art. 87 da LPI. (45) 11/06/2002 (73) YKK Corporation (JP) Referente 19a. e 20a. anuidade(s)
(11) PI 9703371-5 B1	Código 21.6 - Extinção da patente para fins da restauração nos termos do art. 87 da LPI. (45) 15/03/2005 (73) Praxair Technology, Inc. (US) Referente 19a. e 20a. anuidade(s)
(11) PI 9703770-2 B1	Código 21.6 - Extinção da patente para fins da restauração nos termos do art. 87 da LPI. (45) 05/03/2003 (73) Hans Oetiker AG Maschinen-Und Apparatefabrik (CH) Referente 15a., 16a., 17a., 18a., 19a. e 20a. anuidade(s).
(11) PI 9704540-3 B1	Código 21.6 - Extinção da patente para fins da restauração nos termos do art. 87 da LPI. (45) 28/07/2009 (73) EMBRAPA - Empresa Brasileira de Pesquisa Agropecuária (BR/DF) Referente 16a., 17a., 18a., 19a. e 20a. anuidade(s).
(11) PI 9705028-8 B1	Código 21.6 - Extinção da patente para fins da restauração nos termos do art. 87 da LPI. (45) 14/05/2002 (73) José Cláudio Giusti (BR/SP) Referente à 20ª anuidade.
(11) PI 9705052-0 B1	Código 21.6 - Extinção da patente para fins da restauração nos termos do art. 87 da LPI. (45) 23/05/2006 (73) EMS-Patent AG (CH) Referente à 20ª anuidade.
(11) PI 9705079-2 B1	Código 21.6 - Extinção da patente para fins da restauração nos termos do art. 87 da LPI. (45) 05/03/2003

	(73) Albany International Corp. (US) Referente à 20ª anuidade.
(11) PI 9705261-2 B1	Código 21.6 - Extinção da patente para fins da restauração nos termos do art. 87 da LPI. (45) 03/08/2004 (73) Matsuda Equipamentos Ltda. (BR/SP) Referente às 13ª e 14ª anuidades.
(11) PI 9706881-0 B1	Código 21.6 - Extinção da patente para fins da restauração nos termos do art. 87 da LPI. (45) 16/04/2002 (73) Compagnie Générale des Etablissements Michelin - Michelin & Cie. (FR) Referente à 20ª anuidade.
(11) PI 9706890-0 B1	Código 21.6 - Extinção da patente para fins da restauração nos termos do art. 87 da LPI. (45) 30/12/2008 (73) Herhof-Umwelttechnik GmbH (DE) Referente 17a., 18a., 19a. e 20a. anuidade(s).
(11) PI 9709801-9 B1	Código 21.6 - Extinção da patente para fins da restauração nos termos do art. 87 da LPI. (45) 16/08/2005 (73) Basf Aktiengesellschaft (DE) Referente à 14ª anuidade.
(11) PI 9709941-4 B1	Código 21.6 - Extinção da patente para fins da restauração nos termos do art. 87 da LPI. (45) 07/01/2003 (73) Akzo Nobel N.V. (NL) Referente 20a. anuidade.
(11) PI 9711943-1 B1	Código 21.6 - Extinção da patente para fins da restauração nos termos do art. 87 da LPI. (45) 04/07/2006 (73) Novozymes A/S (DK) , Novozymes North America, Inc (US) Referente à 20ª anuidade.
(11) PI 9712143-6 B1	Código 21.6 - Extinção da patente para fins da restauração nos termos do art. 87 da LPI. (45) 16/06/2009 (73) Aventis Pharmaceuticals, Inc. (US)

	Referente às 13ª e 14ª anuidades.
(11) PI 9712235-1 B1	Código 21.6 - Extinção da patente para fins da restauração nos termos do art. 87 da LPI. (45) 10/05/2005 (73) Carrier Corporation (US) Referente às 16ª, 17ª, 18ª, 19ª e 20ª anuidades.
(11) PI 9712325-0 B1	Código 21.6 - Extinção da patente para fins da restauração nos termos do art. 87 da LPI. (45) 20/05/2008 (73) Celanese International Corporation (US) Referente 17a., 18a., 19a. e 20a. anuidade(s).
(11) PI 9712334-0 B1	Código 21.6 - Extinção da patente para fins da restauração nos termos do art. 87 da LPI. (45) 25/11/2003 (73) Stork Townsend Inc. (US) Referente à 20ª anuidade.
(11) PI 9713235-7 B1	Código 21.6 - Extinção da patente para fins da restauração nos termos do art. 87 da LPI. (45) 06/12/2005 (73) Atotech Deutschland GMBH (DE) Referente às 17ª, 18ª, 19ª e 20ª anuidades.
(11) PI 9713343-4 B1	Código 21.6 - Extinção da patente para fins da restauração nos termos do art. 87 da LPI. (45) 13/09/2005 (73) Aga Aktiebolag (SE) Referente às 12ª e 13ª anuidades.
(11) PI 9714291-3 B1	Código 21.6 - Extinção da patente para fins da restauração nos termos do art. 87 da LPI. (45) 06/05/2008 (73) Qualcomm Incorporated (US) Referente às 14ª e 15ª anuidades.
(11) PI 9714307-3 B1	Código 21.6 - Extinção da patente para fins da restauração nos termos do art. 87 da LPI. (45) 13/10/2004 (73) Syngenta Limited (GB) Referente 16a., 17a., 18a., 19a. e 20a. anuidade(s).

(11) PI 9714887-3 B1	Código 21.6 - Extinção da patente para fins da restauração nos termos do art. 87 da LPI. (45) 04/07/2006 (73) Embrapa-Empresa Brasileira de Pesquisa Agropecuária (BR/DF) Referente 16a., 17a., 18a., 19a. e 20a. anuidade(s).
(11) PI 9715338-9 B1	Código 21.6 - Extinção da patente para fins da restauração nos termos do art. 87 da LPI. (45) 21/09/2010 (73) EMBRAPA - Centro Nacional de Pesquisa e Desenvolvimento de Instrumentação Agropecuária (BR/DF) Referente 16a., 17a., 18a., 19a. e 20a. anuidade(s)
(11) PI 9800096-9 B1	Código 21.6 - Extinção da patente para fins da restauração nos termos do art. 87 da LPI. (45) 24/10/2006 (73) Jorge Fialho dos Santos (BR/RS) Referente à 19ª anuidade.
(11) PI 9801323-8 B1	Código 21.6 - Extinção da patente para fins da restauração nos termos do art. 87 da LPI. (45) 10/02/2009 (73) Wagner Aparecido Pinto Malheiro (BR/SP) Referente às 18ª e 19ª anuidades.
(11) PI 9802248-2 B1	Código 21.6 - Extinção da patente para fins da restauração nos termos do art. 87 da LPI. (45) 24/04/2007 (73) Marisa Slompo (BR/RS) Referente ao não cumprimento da exigência da RPI 2414 de 11/04/2017.
(11) PI 9802406-0 B1	Código 21.6 - Extinção da patente para fins da restauração nos termos do art. 87 da LPI. (45) 21/06/2005 (73) Pedro Weber (BR/SP) Referente às 15ª, 16ª, 17ª, 18ª e 19ª anuidades.
(11) PI 9802982-7 B1	Código 21.6 - Extinção da patente para fins da restauração nos termos do art. 87 da LPI. (45) 02/03/2004 (73) Usinas Siderúrgicas de Minas Gerais S.A. - USIMINAS (BR/MG) Referente 16a., 17a., 18a. e 19a. anuidade(s)

(11) PI 9802993-2 B1	Código 21.6 - Extinção da patente para fins da restauração nos termos do art. 87 da LPI. (45) 02/03/2004 (73) Usinas Siderúrgicas de Minas Gerais S.A. - USIMINAS (BR/MG) Referente 16a., 17a., 18a. e 19a. anuidade(s)
(11) PI 9803133-3 B1	Código 21.6 - Extinção da patente para fins da restauração nos termos do art. 87 da LPI. (45) 14/09/2004 (73) Petróleo Brasileiro S/A - Petrobrás (BR/RJ) Referente 17a., 18a. e 19a. anuidade(s).
(11) PI 9803496-0 B1	Código 21.6 - Extinção da patente para fins da restauração nos termos do art. 87 da LPI. (45) 27/04/2004 (73) Centrix, Inc. (US) Referentw 18a. e 19a, anuidade(s)
(11) PI 9804427-3 B1	Código 21.6 - Extinção da patente para fins da restauração nos termos do art. 87 da LPI. (45) 24/06/2003 (73) Eaton Corporation (US) Referente à 19ª anuidade.
(11) PI 9804496-6 B1	Código 21.6 - Extinção da patente para fins da restauração nos termos do art. 87 da LPI. (45) 25/04/2006 (73) INDAG Gesellschaft Für Industriebedarf mbH & Co. Betriebs KG (DE) Referente à 19ª anuidade.
(11) PI 9804501-6 B1	Código 21.6 - Extinção da patente para fins da restauração nos termos do art. 87 da LPI. (45) 16/09/2003 (73) Indag Gesellschaft Fuer Industriebedarf MBH & Co. Betriebs KG (DE) Referente à 19ª anuidade.
(11) PI 9805233-0 B1	Código 21.6 - Extinção da patente para fins da restauração nos termos do art. 87 da LPI. (45) 27/09/2005 (73) OUTOTEC OYJ (FI) Referente às 17ª e 18ª anuidades.

(11) PI 9806616-1 B1	Código 21.6 - Extinção da patente para fins da restauração nos termos do art. 87 da LPI. (45) 05/06/2007 (73) Texaco Developmet Corporation (US) , The Broken Hill Proprietary Company Limited (AU) Referente às 17ª, 18ª e 19ª anuidades.
(11) PI 9807925-5 B1	Código 21.6 - Extinção da patente para fins da restauração nos termos do art. 87 da LPI. (45) 11/04/2006 (73) Robert Bosch GmbH (DE) Referente às 11ª e 12ª anuidades.
(11) PI 9808402-0 B1	Código 21.6 - Extinção da patente para fins da restauração nos termos do art. 87 da LPI. (45) 09/03/2011 (73) BASF Aktiengesellschaft (DE) Referente às 15ª, 16ª, 17ª, 18ª e 19ª anuidades.
(11) PI 9812153-7 B1	Código 21.6 - Extinção da patente para fins da restauração nos termos do art. 87 da LPI. (45) 14/02/2006 (73) Johnson Controls Gmbh (DE) Referente às 18ª e 19ª anuidades.
(11) PI 9813129-0 B1	Código 21.6 - Extinção da patente para fins da restauração nos termos do art. 87 da LPI. (45) 24/04/2007 (73) Flexsys America L.P. (US) Referente à 19ª anuidade.
(11) PI 9813171-0 B1	Código 21.6 - Extinção da patente para fins da restauração nos termos do art. 87 da LPI. (45) 18/07/2006 (73) Grillo-Werke AG (DE) Referente à 19ª anuidade.
(11) PI 9813240-7 B1	Código 21.6 - Extinção da patente para fins da restauração nos termos do art. 87 da LPI. (45) 29/08/2006 (73) Compagnie d'Affrètement et de Transport (FR) Referente às 16ª, 17ª, 18ª e 19ª anuidades.

(11) PI 9814953-9 B1	Código 21.6 - Extinção da patente para fins da restauração nos termos do art. 87 da LPI. (45) 15/02/2005 (73) Kone Corporation (FI) Referente à 19ª anuidade.
(11) PI 9815208-4 B1	Código 21.6 - Extinção da patente para fins da restauração nos termos do art. 87 da LPI. (45) 29/11/2011 (73) NOKIA TECHNOLOGIES OY (FI) Referente à 19ª anuidade.
(11) PI 9815229-7 B1	Código 21.6 - Extinção da patente para fins da restauração nos termos do art. 87 da LPI. (45) 28/07/2009 (73) Du Pont-Toray Company, Ltd. (JP) Referente à 19ª anuidade.
(11) PI 9816133-4 B1	Código 21.6 - Extinção da patente para fins da restauração nos termos do art. 87 da LPI. (45) 13/07/2010 (73) Lucent Technologies, Inc. (US) Referente às 18ª e 19ª anuidades.
(11) PI 9904600-8 B1	Código 21.6 - Extinção da patente para fins da restauração nos termos do art. 87 da LPI. (45) 04/07/2006 (73) Emerson Eletric Co. (US) Referente às 11ª, 12ª e 13ª anuidades.
(11) PI 9904765-9 B1	Código 21.6 - Extinção da patente para fins da restauração nos termos do art. 87 da LPI. (45) 11/04/2006 (73) Robert Bosch GmbH (DE) Referente às 16ª, 17ª e 18ª anuidades.
(11) PI 9906075-2 B1	Código 21.6 - Extinção da patente para fins da restauração nos termos do art. 87 da LPI. (45) 25/04/2006 (73) Eaton Corporation (US) Referente à 18ª anuidade.
(11) PI 9906392-1 B1	Código 21.6 - Extinção da patente para fins da restauração nos termos do art.

	87 da LPI. (45) 11/04/2006 (73) Krones AG (DE) Referente às 15ª, 16ª, 17ª e 18ª anuidades.
(11) PI 9906876-1 B1	Código 21.6 - Extinção da patente para fins da restauração nos termos do art. 87 da LPI. (45) 15/12/2009 (73) Isovolta Oesterreichische Isolierstoff- Werke Aktiengesellschaft (AT) Referente à 18ª anuidade.
(11) PI 9908245-4 B1	Código 21.6 - Extinção da patente para fins da restauração nos termos do art. 87 da LPI. (45) 13/02/2007 (73) Autoliv Development AB (SE) Referente às 14ª, 15ª, 16ª e 17ª anuidades.
(11) PI 9910493-8 B1	Código 21.6 - Extinção da patente para fins da restauração nos termos do art. 87 da LPI. (45) 21/11/2006 (73) Robert Bosch Gmbh (DE) Referente à 13ª anuidade.
(11) PI 9913203-6 B1	Código 21.6 - Extinção da patente para fins da restauração nos termos do art. 87 da LPI. (45) 16/11/2010 (73) Tetra Laval Holdings & Finance S.A (CH) Referente às 15ª, 16ª, 17ª e 18ª anuidades.
(11) PI 9913420-9 B1	Código 21.6 - Extinção da patente para fins da restauração nos termos do art. 87 da LPI. (45) 13/02/2007 (73) Aleis PTY Ltd. (AU) Referente às 16ª, 17ª e 18ª anuidades.
(11) PI 9914600-2 B1	Código 21.6 - Extinção da patente para fins da restauração nos termos do art. 87 da LPI. (45) 28/07/2009 (73) Tredegar Film Products Corporation (US) Referente à 18ª anuidade.
(11) PI 9914931-1 B1	Código 21.6 - Extinção da patente para fins da restauração nos termos do art. 87 da LPI.

	(45) 02/04/2013 (73) The Texas A & M University System (US) Referente à 18ª anuidade.
(11) PI 9915411-0 B1	Código 21.6 - Extinção da patente para fins da restauração nos termos do art. 87 da LPI. (45) 26/09/2006 (73) Eaton Corporation (US) Referente à 18ª anuidade.
(11) PI 9916148-6 B1	Código 21.6 - Extinção da patente para fins da restauração nos termos do art. 87 da LPI. (45) 13/11/2012 (73) ABB Power T&D Company Inc. (US) Referente à 18ª anuidade.
(11) PI 9916339-0 B1	Código 21.6 - Extinção da patente para fins da restauração nos termos do art. 87 da LPI. (45) 29/08/2006 (73) Michelin Recherche ET Technique S.A. (CH) , Compagnie Generale Des Etablissements Michelin (FR) Referente à 18ª anuidade.

Código 21.8 - Despacho Anulado

Anulação do despacho da extinção da patente por ter sido indevido. (A toda publicação que envolva anulação de ato ou despacho caberá justificativa no processo administrativo.)

(11) MU 8401921-2 Y1	Código 21.8 - Despacho Anulado (45) 01/11/2011 (73) Beronício Dias dos Anjos (BR/MT) Referente ao despacho 21.6 publicado na RPI 2420 de 23/05/2017
(11) MU 8402376-7 Y1	Código 21.8 - Despacho Anulado (45) 06/01/2015 (73) EDSON DONIZETTI BEGNANI (BR/SP) referente ao despacho 21.6 na RPI 2430 de 01/08/2017
(11) MU 9001210-0 Y1	Código 21.8 - Despacho Anulado (45) 06/09/2016 (73) NELSON CURY (BR/SP) referente ao despacho 21.6 na RPI 2430 de 01/08/2016
(11) PI 0404672-2 B1	Código 21.8 - Despacho Anulado (45) 13/12/2011 (73) Ary de Almeida Prado Júnior (BR/PR) referente ao despacho 21.6 na RPI 2430 de 01/08/2017
(11) PI 9806025-2 B1	Código 21.8 - Despacho Anulado (45) 14/07/2009 (73) Koninklijke Philips Electronics N.V. (NL) , France Telecom (FR) , Telediffusion de France (FR) Referente ao despacho 21.6 publicado na RPI 2398 de 20/12/2016.

Código Outros Referentes a Patentes/Certificados de Adição de Invenção

Código 22.2 - Petição Não Conhecida

Não conhecimento da petição apresentada em virtude do disposto nos Arts. 218 ou 219 da Lei nº 9.279/96.

---

(11) MU 8803159-4 Y1

Código 22.2 - Petição Não Conhecida
(45) 14/02/2017
(73) IGOR BASSO DE ARAUJO (BR/SP)
Não conhecida a petição nº 870170057258 de 09/08/2017, em virtude do disposto no artº219, inciso III da LPI.

Código 22.15 - Patente “SUB JUDICE”

Notificação de ação judicial referente a patente.

---

(11) MU 8701385-1 Y1

Código 22.15 - Patente “SUB JUDICE”
(45) 28/01/2014
(73) ERSON WINTERFELD (BR/SC)
INPI-52400.129865/2017 @ Origem: Juízo da 9ª Vara Federal do Rio de Janeiro @ Processo Nº 0144180-47.2017.4.02.5101 @ Ação de Nulidade de Patente de Modelo de Utilidade com pedido Liminar de Antecipação de Tutela @ Autor: B. PAVANI Plásticos – EIRELI – EPP @ Réu: Erson Winterfeld e Instituto Nacional da Propriedade Industrial - INPI.

Código Anuidade de Patente

Código 24.2 - Exigência de Complementação da Retribuição Anual

O titular deverá complementar, de acordo com a tabela vigente na data da complementação, o recolhimento da retribuição anual especificada, por meio do peticionamento eletrônico ou formulário modelo FQ002 acompanhado dos comprovantes dos pagamentos correspondentes ao cumprimento da exigência e a complementação da retribuição anual no valor da retribuição adicional de que trata o art. 84º § 2º da Lei nº 9.279/96. O não cumprimento no prazo de 60 (sessenta) dias acarretará a extinção da patente nos termos do art. 87 da Lei nº 9.279/96.

---

(11) MU 8800791-0 Y1

Código 24.2 - Exigência de Complementação da Retribuição Anual
(45) 25/04/2017
(73) Busscar Ônibus S.A (BR/SC)
Complementar 3ª anuidade de acordo com tabela vigente , referente á guia de recolhimento 221 010986001.

---

(11) PI 0602617-6 B1

Código 24.2 - Exigência de Complementação da Retribuição Anual
(45) 06/09/2016
(73) UNIVERSIDADE ESTADUAL DE LONDRINA (BR/PR)
Complementar 12ª anuidade de acordo com tabela vigente , referente á guia de recolhimento 221 705865458.

---

(11) PI 0802247-0 B1

Código 24.2 - Exigência de Complementação da Retribuição Anual
(45) 26/07/2016
(73) UNILEVER N.V. (NL)
Complementar a retribuição da 9ª anuidade, de acordo com tabela vigente, referente à guia de recolhimento 22160578498-7.

---

(11) PI 9711614-9 B1

Código 24.2 - Exigência de Complementação da Retribuição Anual
(45) 11/03/2008
(73) Anitox Corporation (US)
complementar a retribuição da(s) 13a. anuidade(s), de acordo com tabela vigente, referente à(s) guia(s) de recolhimento 0000220904742587 e comprovar o recolhimento da(s) 16a., 17a., 18a., 19a. e 20a. anuidade(s)

Código 24.4 - Restauração

Notificação quanto à restauração da patente.

(11) MU 8802569-1 Y1	Código 24.4 - Restauração (45) 11/07/2017 (73) FABIO LAMERI SANT'ANNA CONTI (BR/RJ)
(11) PI 0402952-6 B1	Código 24.4 - Restauração (45) 13/01/2009 (73) LETICIA HELENA SANSON FLORA (BR/SP)
(11) PI 9706168-9 B1	Código 24.4 - Restauração (45) 27/05/2003 (73) Metalgráfica Rojek Ltda. (BR/SP)

Código 24.5 - Despacho Anulado

Anulação do despacho referente a qualquer um dos subitens por ter sido indevido. (A toda publicação que envolva anulação de ato ou despacho caberá justificativa no processo administrativo.)

---

(11) MU 8301472-1 Y1

Código 24.5 - Despacho Anulado
(45) 03/09/2013
(73) Ana Carolina Bocardo e Netto-ME (BR/SP)
Referente RPI 2425 de 27/06/2017 - cód. 24.2

---

(11) MU 8301951-0 Y1

Código 24.5 - Despacho Anulado
(45) 14/06/2011
(73) Maktub Comércio e Manutenção Ltda. (BR/SP)
Referente ao despacho 24.2 publicado na RPI 2417 de 02/05/2017.

---

(11) PI 0003139-9 B1

Código 24.5 - Despacho Anulado
(45) 19/05/2009
(73) Renato Luiz Nunes (BR/PR) , Carlos Magno Nunes (BR/PR)
Referente ao despacho 24.2 publicado na RPI 2176 de 18/09/2012.

Código 24.10 - Manutenção da Extinção - Art. 78 inciso IV da LPI

(11) PI 0103866-4 B1	Código 24.10 - Manutenção da Extinção - Art. 78 inciso IV da LPI (45) 19/05/2015 (73) MARIA DE LURDES MOLARINHO VELLY (BR/RS) Em virtude da extinção publicada na RPI 2417 de 02-05-2017 e considerando ausência de manifestação dentro dos prazos legais, informo que cabe ser mantida a extinção da patente e seus certificados, conforme o disposto no artigo 12, da resolução 113/2013.
(11) PI 9606372-6 B8	Código 24.10 - Manutenção da Extinção - Art. 78 inciso IV da LPI (45) 20/05/2008 (73) Fábio Iaione (BR/RS) Em virtude da extinção publicada na RPI 2399 de 27-12-2016 e considerando ausência de manifestação dentro dos prazos legais, informo que cabe ser mantida a extinção da patente e seus certificados, conforme o disposto no artigo 12, da resolução 113/2013.
(11) PI 9611730-3 B1	Código 24.10 - Manutenção da Extinção - Art. 78 inciso IV da LPI (45) 13/04/2004 (73) Hudson-Sharp Machine CO. (US) Em virtude da extinção publicada na RPI 2400 de 03-01-2017 e considerando ausência de manifestação dentro dos prazos legais, informo que cabe ser mantida a extinção da patente e seus certificados, conforme o disposto no artigo 12, da resolução 113/2013.
(11) PI 9612805-4 B1	Código 24.10 - Manutenção da Extinção - Art. 78 inciso IV da LPI (45) 19/08/2003 (73) Cummins Inc. (US) Em virtude da extinção publicada na RPI 2400 de 03-01-2017 e considerando ausência de manifestação dentro dos prazos legais, informo que cabe ser mantida a extinção da patente e seus certificados, conforme o disposto no artigo 12, da resolução 113/2013.
(11) PI 9714998-5 B1	Código 24.10 - Manutenção da Extinção - Art. 78 inciso IV da LPI (45) 05/06/2007 (73) Kapsch TrafficCom AB (SE) Em virtude da extinção publicada na RPI 2394 de 22-11-2016 e considerando ausência de manifestação dentro dos prazos legais, informo que cabe ser mantida a extinção da patente e seus certificados, conforme o disposto no

	artigo 12, da resolução 113/2013.
(11) PI 9800122-1 B1	Código 24.10 - Manutenção da Extinção - Art. 78 inciso IV da LPI (45) 17/01/2006 (73) Gerdau Açominas S/A (BR/MG) Em virtude da extinção publicada na RPI 2411 de 21-03-2017 e considerando ausência de manifestação dentro dos prazos legais, informo que cabe ser mantida a extinção da patente e seus certificados, conforme o disposto no artigo 12, da resolução 113/2013.

Código Anotação de Alteração de nome e/ou sede, de Transferência e de Limitação ou Ônus de Pedido, Patente e Certificado de Adição de Invenção

Código 25.1 - Transferência Deferida

Notificação do deferimento da transferência requerida. Desta data corre o prazo de 60 (sessenta) dias para eventual recurso do interessado.

---

(21) BR 10 2012 024606-6 A2
Código 25.1 - Transferência Deferida
(22) 27/09/2012
(71) SANTA IZABEL AGRO INDÚSTRIA LTDA (BR/SP)

---

(21) BR 10 2014 006728-0 A2
Código 25.1 - Transferência Deferida
(22) 20/03/2014
(71) EVONIK DEGUSSA GMBH (DE)

---

(21) BR 10 2014 007948-3 A2
Código 25.1 - Transferência Deferida
(22) 02/04/2014
(71) EVONIK DEGUSSA GMBH (DE)

---

(21) BR 10 2014 007949-1 A2
Código 25.1 - Transferência Deferida
(22) 02/04/2014
(71) EVONIK DEGUSSA GMBH (DE)

---

(21) BR 10 2014 011467-0 A2
Código 25.1 - Transferência Deferida
(22) 13/05/2014
(71) EVONIK DEGUSSA GMBH (DE)

---

(21) BR 10 2014 014618-0 A2
Código 25.1 - Transferência Deferida
(22) 16/06/2014
(71) Alexandre Antônio Felizari (BR/RS) , ALESSANDRA FELIZARI (BR/RS)

---

(21) BR 10 2014 019313-8 A2
Código 25.1 - Transferência Deferida
(22) 05/08/2014
(71) EVONIK DEGUSSA GMBH (DE)

---

(21) BR 10 2014 023206-0 A2
Código 25.1 - Transferência Deferida
(22) 18/09/2014
(71) EVONIK DEGUSSA GMBH (DE)

---

(21) BR 10 2014 023478-0 A2
Código 25.1 - Transferência Deferida
(22) 22/09/2014

(71) EVONIK DEGUSSA GMBH (DE)

---

(21) BR 10 2014 023899-9 A2
Código 25.1 - Transferência Deferida
(22) 26/09/2014
(71) EVONIK DEGUSSA GMBH (DE)

---

(21) BR 10 2014 025172-3 A2
Código 25.1 - Transferência Deferida
(22) 09/10/2014
(71) EVONIK DEGUSSA GMBH (DE)

---

(21) BR 10 2014 029627-1 A2
Código 25.1 - Transferência Deferida
(22) 27/11/2014
(71) EVONIK DEGUSSA GMBH (DE)

---

(21) BR 10 2014 030430-4 A2
Código 25.1 - Transferência Deferida
(22) 04/12/2014
(71) EVONIK DEGUSSA GMBH (DE)

---

(21) BR 10 2015 003529-2 A2
Código 25.1 - Transferência Deferida
(22) 19/02/2015
(71) EVONIK DEGUSSA GMBH (DE)

---

(21) BR 10 2015 007376-3 A2
Código 25.1 - Transferência Deferida
(22) 01/04/2015
(71) EVONIK DEGUSSA GMBH (DE)

---

(21) BR 10 2015 008061-1 A2
Código 25.1 - Transferência Deferida
(22) 10/04/2015
(71) EVONIK DEGUSSA GMBH (DE)

---

(21) BR 10 2015 010097-3 A2
Código 25.1 - Transferência Deferida
(22) 05/05/2015
(71) EVONIK DEGUSSA GMBH (DE)

---

(21) BR 10 2015 010317-4 A2
Código 25.1 - Transferência Deferida
(22) 06/05/2015
(71) EVONIK DEGUSSA GMBH (DE)

---

(21) BR 10 2015 010527-4 A2
Código 25.1 - Transferência Deferida
(22) 08/05/2015
(71) EVONIK DEGUSSA GMBH (DE)

(21) BR 10 2015 010648-3 A2
Código 25.1 - Transferência Deferida
(22) 11/05/2015
(71) EVONIK DEGUSSA GMBH (DE)

(21) BR 10 2015 010657-2 A2
Código 25.1 - Transferência Deferida
(22) 11/05/2015
(71) EVONIK DEGUSSA GMBH (DE)

(21) BR 10 2015 010658-0 A2
Código 25.1 - Transferência Deferida
(22) 11/05/2015
(71) EVONIK DEGUSSA GMBH (DE)

(21) BR 10 2015 024683-8 A2
Código 25.1 - Transferência Deferida
(22) 25/09/2015
(71) CYLZER S.A. (UY)

(21) BR 10 2015 024699-4 A2
Código 25.1 - Transferência Deferida
(22) 25/09/2015
(71) CYLZER S.A. (UY)

(21) BR 11 2012 002073-0 A2
Código 25.1 - Transferência Deferida
(22) 29/06/2010
(71) EVONIK DEGUSSA GMBH (DE)

(21) BR 11 2012 002810-3 A2
Código 25.1 - Transferência Deferida
(22) 05/08/2010
(71) ADAMA MAKHTESHIM LTD. (IL)

(21) BR 11 2012 002828-6 A2
Código 25.1 - Transferência Deferida
(22) 05/08/2010
(71) ADAMA MAKHTESHIM LTD. (IL)

(21) BR 11 2012 013130-3 A2
Código 25.1 - Transferência Deferida
(22) 02/11/2010
(71) Evonik Degussa GMBH (DE)

(21) BR 11 2012 017695-1 A2
Código 25.1 - Transferência Deferida
(22) 17/12/2010
(71) EVONIK DEGUSSA GMBH (DE)

(21) BR 11 2012 019049-0 A2
Código 25.1 - Transferência Deferida
(22) 29/12/2010

	(71) EVONIK DEGUSSA GMBH (DE)
(21) BR 11 2012 019519-0 A2	Código 25.1 - Transferência Deferida (22) 21/01/2011 (71) BSN MEDICAL HOLDING GMBH (DE)
(21) BR 11 2012 020411-4 A2	Código 25.1 - Transferência Deferida (22) 18/01/2011 (71) EVONIK DEGUSSA GMBH (DE)
(21) BR 11 2012 026338-2 A2	Código 25.1 - Transferência Deferida (22) 08/04/2011 (71) HUA MEDICINE (KY)
(21) BR 11 2012 030625-1 A2	Código 25.1 - Transferência Deferida (22) 03/06/2011 (71) OXFORD AMHERST LLC (US)
(21) BR 11 2013 001612-4 A8	Código 25.1 - Transferência Deferida (22) 08/07/2011 (71) SEKISUI CHEMICAL CO., LTD (JP)
(21) BR 11 2013 002919-6 A2	Código 25.1 - Transferência Deferida (22) 06/07/2011 (71) EVONIK DEGUSSA GMBH (DE)
(21) BR 11 2013 004895-6 A2	Código 25.1 - Transferência Deferida (22) 20/09/2011 (71) WACKER CHEMIE AG (DE)
(21) BR 11 2013 006110-3 A2	Código 25.1 - Transferência Deferida (22) 14/09/2011 (71) MUDDY RIVER, SERIES 97 OF ALLIED SECURITY TRUST I (US)
(21) BR 11 2013 007908-8 A2	Código 25.1 - Transferência Deferida (22) 12/10/2011 (71) EVONIK DEGUSSA GMBH (DE)
(21) BR 11 2013 009640-3 A2	Código 25.1 - Transferência Deferida (22) 17/10/2011 (71) HUA MEDICINE (KY)

(21) BR 11 2013 011275-1 A2	Código 25.1 - Transferência Deferida (22) 30/11/2011 (71) SEKISUI CHEMICAL CO., LTD (JP)
(21) BR 11 2013 012305-2 A2	Código 25.1 - Transferência Deferida (22) 15/11/2011 (71) EVONIK DEGUSSA GMBH (DE)
(21) BR 11 2013 012390-7 A2	Código 25.1 - Transferência Deferida (22) 10/11/2011 (71) EVONIK DEGUSSA GMBH (DE)
(21) BR 11 2013 017744-6 A2	Código 25.1 - Transferência Deferida (22) 21/12/2011 (71) EVONIK DEGUSSA GMBH (DE)
(21) BR 11 2013 024508-5 A2	Código 25.1 - Transferência Deferida (22) 10/02/2012 (71) SEKISUI CHEMICAL CO., LTD (JP)
(21) BR 11 2013 027857-9 A2	Código 25.1 - Transferência Deferida (22) 27/04/2012 (71) EVONIK DEGUSSA GMBH (DE)
(21) BR 11 2014 001042-0 A2	Código 25.1 - Transferência Deferida (22) 26/07/2012 (71) SEKISUI CHEMICAL CO., LTD (JP)
(21) BR 11 2014 003550-4 A2	Código 25.1 - Transferência Deferida (22) 16/07/2012 (71) GOOGLE TECHNOLOGY HOLDINGS LLC (US)
(21) BR 11 2014 003553-9 A2	Código 25.1 - Transferência Deferida (22) 17/07/2012 (71) GOOGLE TECHNOLOGY HOLDINGS LLC (US)
(21) BR 11 2014 003639-0 A2	Código 25.1 - Transferência Deferida (22) 14/08/2012 (71) GOOGLE TECHNOLOGY HOLDINGS LLC (US)
(21) BR 11 2014 007145-4 A2	Código 25.1 - Transferência Deferida (22) 28/09/2012

	(71) ICU MEDICAL, INC. (US)
(21) BR 11 2014 007658-8 A2	Código 25.1 - Transferência Deferida (22) 28/09/2012 (71) ICU MEDICAL, INC. (US)
(21) BR 11 2014 008458-0 A2	Código 25.1 - Transferência Deferida (22) 11/10/2012 (71) LG CHEM, LTD (KR)
(21) BR 11 2014 009276-1 A8	Código 25.1 - Transferência Deferida (22) 19/10/2012 (71) OXFORD AMHERST LLC (US)
(21) BR 11 2014 010349-6 A2	Código 25.1 - Transferência Deferida (22) 23/10/2012 (71) EVONIK DEGUSSA GMBH (DE)
(21) BR 11 2014 010689-4 A2	Código 25.1 - Transferência Deferida (22) 25/10/2012 (71) ZOETIS SERVICES LLC (US)
(21) BR 11 2014 011655-5 A2	Código 25.1 - Transferência Deferida (22) 30/10/2012 (71) EVONIK DEGUSSA GMBH (DE)
(21) BR 11 2014 013200-3 A8	Código 25.1 - Transferência Deferida (22) 20/12/2012 (71) SEKISUI CHEMICAL CO., LTD (JP)
(21) BR 11 2014 015155-5 A8	Código 25.1 - Transferência Deferida (22) 14/12/2012 (71) EVONIK DEGUSSA GMBH (DE)
(21) BR 11 2014 015202-0 A8	Código 25.1 - Transferência Deferida (22) 18/12/2012 (71) EVONIK DEGUSSA GMBH (DE)
(21) BR 11 2014 015210-1 A8	Código 25.1 - Transferência Deferida (22) 22/11/2012 (71) EVONIK DEGUSSA GMBH (DE)

(21) BR 11 2014 016225-5 A8
Código 25.1 - Transferência Deferida
(22) 11/12/2012
(71) EVONIK DEGUSSA GMBH (DE)

(21) BR 11 2014 016386-3 A8
Código 25.1 - Transferência Deferida
(22) 19/12/2012
(71) EVONIK DEGUSSA GMBH (DE)

(21) BR 11 2014 017054-1 A8
Código 25.1 - Transferência Deferida
(22) 14/12/2012
(71) EVONIK DEGUSSA GMBH (DE)

(21) BR 11 2014 017856-9 A8
Código 25.1 - Transferência Deferida
(22) 28/11/2012
(71) EVONIK DEGUSSA GMBH (DE)

(21) BR 11 2014 018094-6 A2
Código 25.1 - Transferência Deferida
(22) 18/12/2012
(71) EVONIK DEGUSSA GMBH (DE)

(21) BR 11 2014 018676-6 A8
Código 25.1 - Transferência Deferida
(22) 30/01/2013
(71) EVONIK DEGUSSA GMBH (DE)

(21) BR 11 2014 018728-2 A8
Código 25.1 - Transferência Deferida
(22) 30/01/2013
(71) OXFORD AMHERST LLC (US)

(21) BR 11 2014 019119-0 A8
Código 25.1 - Transferência Deferida
(22) 22/02/2013
(71) SEKISUI CHEMICAL CO., LTD (JP)

(21) BR 11 2014 019199-9 A8
Código 25.1 - Transferência Deferida
(22) 10/01/2013
(71) EVONIK DEGUSSA GMBH (DE)

(21) BR 11 2014 020636-8 A2
Código 25.1 - Transferência Deferida
(22) 22/02/2013
(71) EVONIK DEGUSSA GMBH (DE)

(21) BR 11 2014 022487-0 A8
Código 25.1 - Transferência Deferida
(22) 11/03/2013

(71) EVONIK DEGUSSA GMBH (DE)

---

(21) BR 11 2014 023279-2 A8
Código 25.1 - Transferência Deferida
(22) 26/02/2013
(71) EVONIK DEGUSSA GMBH (DE)

---

(21) BR 11 2014 026906-8 A2
Código 25.1 - Transferência Deferida
(22) 28/03/2013
(71) EVONIK DEGUSSA GMBH (DE)

---

(21) BR 11 2014 027174-7 A2
Código 25.1 - Transferência Deferida
(22) 24/04/2013
(71) EVONIK DEGUSSA GMBH (DE)

---

(21) BR 11 2014 027768-0 A2
Código 25.1 - Transferência Deferida
(22) 08/05/2013
(71) EVONIK DEGUSSA GMBH (DE)

---

(21) BR 11 2014 029571-9 A2
Código 25.1 - Transferência Deferida
(22) 08/05/2013
(71) EVONIK DEGUSSA GMBH (DE)

---

(21) BR 11 2014 030350-9 A2
Código 25.1 - Transferência Deferida
(22) 13/06/2013
(71) EVONIK DEGUSSA GMBH (DE)

---

(21) BR 11 2014 031838-7 A2
Código 25.1 - Transferência Deferida
(22) 31/05/2013
(71) EVONIK DEGUSSA GMBH (DE)

---

(21) BR 11 2014 031880-8 A2
Código 25.1 - Transferência Deferida
(22) 31/05/2013
(71) EVONIK DEGUSSA GMBH (DE)

---

(21) BR 11 2014 031936-7 A2
Código 25.1 - Transferência Deferida
(22) 31/05/2013
(71) EVONIK DEGUSSA GMBH (DE)

---

(21) BR 11 2014 031947-2 A2
Código 25.1 - Transferência Deferida
(22) 31/05/2013
(71) EVONIK DEGUSSA GMBH (DE)

(21) BR 11 2014 032395-0 A2
Código 25.1 - Transferência Deferida
(22) 25/06/2013
(71) EVONIK DEGUSSA GMBH (DE)

(21) BR 11 2014 032729-7 A2
Código 25.1 - Transferência Deferida
(22) 12/06/2013
(71) EVONIK DEGUSSA GMBH (DE)

(21) BR 11 2015 000520-9 A2
Código 25.1 - Transferência Deferida
(22) 07/03/2013
(71) EVONIK DEGUSSA GMBH (DE)

(21) BR 11 2015 000737-6 A2
Código 25.1 - Transferência Deferida
(22) 25/06/2013
(71) EVONIK DEGUSSA GMBH (DE)

(21) BR 11 2015 001368-6 A2
Código 25.1 - Transferência Deferida
(22) 28/05/2013
(71) EVONIK DEGUSSA GMBH (DE)

(21) BR 11 2015 001440-2 A2
Código 25.1 - Transferência Deferida
(22) 28/05/2013
(71) EVONIK DEGUSSA GMBH (DE)

(21) BR 11 2015 002785-7 A2
Código 25.1 - Transferência Deferida
(22) 10/07/2014
(71) EVONIK DEGUSSA GMBH (DE)

(21) BR 11 2015 003537-0 A2
Código 25.1 - Transferência Deferida
(22) 24/07/2013
(71) EVONIK DEGUSSA GMBH (DE)

(21) BR 11 2015 004868-4 A2
Código 25.1 - Transferência Deferida
(22) 28/08/2013
(71) EVONIK DEGUSSA GMBH (DE)

(21) BR 11 2015 007172-4 A2
Código 25.1 - Transferência Deferida
(22) 24/09/2013
(71) EVONIK DEGUSSA GMBH (DE)

(21) BR 11 2015 007192-9 A2
Código 25.1 - Transferência Deferida
(22) 09/10/2013

	(71) EVONIK DEGUSSA GMBH (DE)
(21) BR 11 2015 007769-2 A2	Código 25.1 - Transferência Deferida (22) 28/10/2013 (71) SEKISUI CHEMICAL CO., LTD (JP)
(21) BR 11 2015 010059-7 A2	Código 25.1 - Transferência Deferida (22) 01/11/2013 (71) OXFORD AMHERST LLC (US)
(21) BR 11 2015 011339-7 A2	Código 25.1 - Transferência Deferida (22) 17/12/2013 (71) SEKISUI CHEMICAL CO., LTD (JP)
(21) BR 11 2015 011520-9 A2	Código 25.1 - Transferência Deferida (22) 25/09/2013 (71) EVONIK DEGUSSA GMBH (DE)
(21) BR 11 2015 011603-5 A2	Código 25.1 - Transferência Deferida (22) 25/09/2013 (71) EVONIK DEGUSSA GMBH (DE)
(21) BR 11 2015 020941-6 A2	Código 25.1 - Transferência Deferida (22) 28/02/2014 (71) INCYTE HOLDINGS CORPORATION (US)
(21) BR 11 2015 021458-4 A2	Código 25.1 - Transferência Deferida (22) 05/03/2014 (71) INCYTE HOLDINGS CORPORATION (US)
(21) BR 11 2015 022942-5 A2	Código 25.1 - Transferência Deferida (22) 14/03/2014 (71) INCYTE HOLDINGS CORPORATION (US)
(21) BR 11 2015 030338-2 A2	Código 25.1 - Transferência Deferida (22) 06/06/2014 (71) ROCKSEIS AS (NO)
(21) BR 11 2016 001973-3 A2	Código 25.1 - Transferência Deferida (22) 08/09/2014 (71) ETEX SERVICES NV (BE)

(21) BR 11 2016 007027-5 A2	Código 25.1 - Transferência Deferida (22) 15/10/2014 (71) SEKISUI CHEMICAL CO., LTD (JP)
(21) BR 11 2016 007029-1 A2	Código 25.1 - Transferência Deferida (22) 15/10/2014 (71) SEKISUI CHEMICAL CO., LTD (JP)
(21) BR 11 2016 010177-4 A2	Código 25.1 - Transferência Deferida (22) 12/11/2014 (71) SAMES KREMLIN (FR)
(21) BR 11 2016 012843-5 A2	Código 25.1 - Transferência Deferida (22) 15/12/2014 (71) THE GILLETTE COMPANY LLC (US)
(21) BR 11 2016 012957-1 A2	Código 25.1 - Transferência Deferida (22) 19/12/2014 (71) THE GILLETTE COMPANY LLC (US)
(21) BR 13 2013 034028-5 E2	Código 25.1 - Transferência Deferida (22) 30/12/2013 (61) BR 10 2013 010433-7 29/04/2013 (71) UNIVERSIDADE ESTADUAL DE CAMPINAS - UNICAMP (BR/SP) , UNIVERSIDADE FEDERAL DE SANTA MARIA - UFSM (BR/RS)
(21) BR 20 2014 014617-8 U2	Código 25.1 - Transferência Deferida (22) 16/06/2014 (71) ALEXANDRE ANTÔNIO FELIZARI (BR/RS) , ALESSANDRA FELIZARI (BR/RS)
(21) MU 9000962-2 U2	Código 25.1 - Transferência Deferida (22) 16/06/2010 (71) DÂNICA TERMOINDUSTRIAL BRASIL S.A. (BR/SC)
(21) MU 9101034-9 U8	Código 25.1 - Transferência Deferida (22) 10/05/2011 (71) Alexandre Antônio Felizari (BR/RS) , ALESSANDRA FELIZARI (BR/RS)
(11) PI 0204146-4 B8	Código 25.1 - Transferência Deferida (22) 05/02/2002 (45) 26/07/2016

(73) GOOGLE TECHNOLOGY HOLDINGS LLC (US)

---

(21) PI 0207723-0 A2

Código 25.1 - Transferência Deferida
(22) 28/02/2002
(71) FARMERS EDGE INC. (CA)

---

(21) PI 0213157-9 A2

Código 25.1 - Transferência Deferida
(22) 07/10/2002
(71) MITSUBISHI RAYON CO., LTD. (JP)

---

(11) PI 0307204-5 B1

Código 25.1 - Transferência Deferida
(22) 21/01/2003
(45) 01/12/2015
(73) GOOGLE TECHNOLOGY HOLDINGS LLC (US)

---

(21) PI 0403962-9 A2

Código 25.1 - Transferência Deferida
(22) 31/08/2004
(71) MITSUBISHI RAYON CO., LTD. (JP)

---

(21) PI 0405631-0 A2

Código 25.1 - Transferência Deferida
(22) 04/10/2004
(71) MITSUBISHI RAYON CO., LTD. (JP)

---

(21) PI 0405645-0 A2

Código 25.1 - Transferência Deferida
(22) 28/09/2004
(71) MITSUBISHI RAYON CO., LTD. (JP)

---

(21) PI 0608585-7 A2

Código 25.1 - Transferência Deferida
(22) 27/12/2006
(71) SUNTORY HOLDINGS LIMITED (JP)

---

(21) PI 0608595-4 A2

Código 25.1 - Transferência Deferida
(22) 27/12/2006
(71) SUNTORY HOLDINGS LIMITED (JP)

---

(21) PI 0711638-1 A2

Código 25.1 - Transferência Deferida
(22) 14/05/2007
(71) GRANITE POWER LIMITED (AU)

---

(21) PI 0716969-8 A2

Código 25.1 - Transferência Deferida
(22) 18/09/2007
(71) DELL MARKETING L.P. (US)

(21) PI 0719449-8 A2	Código 25.1 - Transferência Deferida (22) 21/12/2007 (71) VERENIUM CORPORATION (US)
(21) PI 0721814-1 A2	Código 25.1 - Transferência Deferida (22) 15/06/2007 (71) UPM SPECIALTY PAPERS OY (FI)
(21) PI 0802657-2 A2	Código 25.1 - Transferência Deferida (22) 28/08/2008 (71) FIODELL C. L. CONFECÇÕES LTDA - EPP (BR/SP)
(21) PI 0806076-2 A2	Código 25.1 - Transferência Deferida (22) 24/09/2008 (71) FIBRIA CELULOSE S.A. (BR/SP)
(21) PI 0806334-6 A2	Código 25.1 - Transferência Deferida (22) 19/08/2008 (71) MITSUBISHI RAYON CO., LTD. (JP)
(21) PI 0807481-0 A2	Código 25.1 - Transferência Deferida (22) 08/02/2008 (71) MITSUBISHI CHEMICAL CORPORATION (JP)
(21) PI 0819464-5 A2	Código 25.1 - Transferência Deferida (22) 21/11/2008 (71) SANOVO CAPITAL A/S (DK)
(21) PI 0821286-4 A2	Código 25.1 - Transferência Deferida (22) 18/12/2008 (71) ZOETIS SERVICES LLC (US)
(21) PI 0901523-0 A2	Código 25.1 - Transferência Deferida (22) 19/05/2009 (71) PROTMAT MATERIAIS AVANÇADOS LTDA - ME (BR/MG)
(21) PI 0920057-6 A2	Código 25.1 - Transferência Deferida (22) 17/11/2009 (71) MICROSOFT TECHNOLOGY LICENSING, LLC (US)
(21) PI 0925096-4 A2	Código 25.1 - Transferência Deferida

	(22) 30/12/2009 (71) KONINKLIJKE DOUWE EGBERTS B.V. (NL)
(21) PI 1002879-0 A2	Código 25.1 - Transferência Deferida (22) 18/08/2010 (71) DIOGO REGNAN SCABELLO (BR/SP)
(21) PI 1003254-1 A2	Código 25.1 - Transferência Deferida (22) 23/08/2010 (71) DELPHI INTERNATIONAL OPERATIONS LUXEMBOURG S.À.R.L. (LU)
(21) PI 1003850-7 A2	Código 25.1 - Transferência Deferida (22) 20/04/2010 (71) UNIVERSIDADE DE SÃO PAULO - USP (BR/SP)
(21) PI 1006467-2 A2	Código 25.1 - Transferência Deferida (22) 31/03/2010 (71) BETA RENEWABLES S.P.A. (IT)
(21) PI 1006623-3 A2	Código 25.1 - Transferência Deferida (22) 16/04/2010 (71) W. R. GRACE & CO. -CONN. (US)
(21) PI 1007595-0 A2	Código 25.1 - Transferência Deferida (22) 31/03/2010 (71) BETA RENEWABLES S.P.A. (IT)
(21) PI 1008044-9 A2	Código 25.1 - Transferência Deferida (22) 19/02/2010 (71) LABORATOIRE FRANÇAIS DU FRACTIONNEMENT ET DES BIOTECHNOLOGIES (FR)
(21) PI 1008822-9 A2	Código 25.1 - Transferência Deferida (22) 02/02/2010 (71) ZOETIS SERVICES LLC (US)
(21) PI 1009385-0 A2	Código 25.1 - Transferência Deferida (22) 16/03/2010 (71) Bridgestone Corporation (JP)
(21) PI 1009392-3 A2	Código 25.1 - Transferência Deferida (22) 10/03/2010

	(71) KEYBIOSCIENCE AG (CH)
(21) PI 1009404-0 A2	Código 25.1 - Transferência Deferida (22) 17/03/2010 (71) Michelin Recherche At Technique S.A. (CH) , COMPAGNIE GENERALE DES ETABLISSEMENTS MICHELIN (FR)
(21) PI 1009409-1 A2	Código 25.1 - Transferência Deferida (22) 17/03/2010 (71) Michelin Recherche Et Tecnique S.A. (CH) , COMPAGNIE GENERALE DES ETABLISSEMENTS MICHELIN (FR)
(21) PI 1011136-0 A2	Código 25.1 - Transferência Deferida (22) 01/06/2010 (71) SEKISUI CHEMICAL CO., LTD (JP)
(21) PI 1015000-5 A2	Código 25.1 - Transferência Deferida (22) 20/04/2010 (71) PARABEL LTD. (KY)
(11) PI 9710723-9 B1	Código 25.1 - Transferência Deferida (22) 20/06/1997 (45) 10/04/2007 (71) GOOGLE TECHNOLOGY HOLDINGS LLC (US)
(11) PI 9904366-1 B8	Código 25.1 - Transferência Deferida (22) 28/09/1999 (45) 25/08/2015 (73) GOOGLE TECHNOLOGY HOLDINGS LLC (US)
(11) PI 9909701-0 B1	Código 25.1 - Transferência Deferida (22) 25/03/1999 (45) 28/03/2017 (73) GOOGLE TECHNOLOGY HOLDINGS LLC (US)

Código 25.2 - Transferência Indeferida

Notificação do indeferimento da transferência requerida. Desta data corre o prazo de 60 (sessenta) dias para eventual recurso do interessado.

---

(21) BR 11 2013 033557-2 A2

Código 25.2 - Transferência Indeferida
(22) 29/06/2012
(71) HERCULES INCORPORATED (US)
Indeferido o pedido de transferência contido na petição 860150191851 de 28/08/2015, conforme disposto no art. 59 da Lei 9279 de 14/05/1996, pelo fato do pedido de patente ter sido arquivado definitivamente na RPI 2431 de 08/08/2017.

---

(21) BR 11 2014 007693-6 A2

Código 25.2 - Transferência Indeferida
(22) 28/09/2012
(71) UNIVERSIDADE FEDERAL DO RIO DE JANEIRO (BR/RJ) , BRASKEM S.A. (BR/BA)
Indeferido o pedido de transferência contido na petição 860160022500 de 26/01/2016, conforme disposto no art. 59 da Lei 9279 de 14/05/1996, pelo fato do pedido de patente ter sido arquivado definitivamente na RPI 2431 de 08/08/2017.

---

(21) BR 11 2014 010426-3 A2

Código 25.2 - Transferência Indeferida
(22) 01/11/2012
(71) ALTRIA CLIENT SERVICES INC. (US)
Indeferido o pedido de transferência contido na petição 870160023704 de 30/05/2016, conforme disposto no art. 59 da Lei 9279 de 14/05/1996, pelo fato do pedido de patente ter sido arquivado definitivamente na RPI 2431 de 08/08/2017.

---

(11) MU 8302520-0 Y1

Código 25.2 - Transferência Indeferida
(22) 13/10/2003
(45) 09/04/2013
(73) Tecnopack Embalagens Ltda. (BR/MG)
Indeferido o pedido de transferência contido na petição 014140001867 de 25/109/2014, conforme disposto no art. 59 da Lei 9279 de 14/05/1996, pelo fato da patente ter sido extinta na RPI 2429 de 25/07/2017.

---

(21) MU 8500516-9 U2

Código 25.2 - Transferência Indeferida
(22) 14/03/2005
(71) Luis Henrique Haubrich (BR/RJ)
Indeferido o pedido de transferência contido na petição 870170055074 de 02/07/2017, conforme disposto no art. 59 da Lei 9279 de 14/05/1996, pelo fato

	do pedido de patente ter sido arquivado definitivamente na RPI 2276 de 19/08/2014.
(21) MU 8500519-3 U2	Código 25.2 - Transferência Indeferida (22) 14/03/2005 (71) Luis Henrique Haubrich (BR/RJ) Indeferido o pedido de transferência contido na petição 870170055071 de 02/08/2017, conforme disposto no art. 59 da Lei 9279 de 14/05/1996, pelo fato do pedido de patente ter sido arquivado definitivamente na RPI 2222 de 06/08/2013.
(11) PI 0100652-5 B1	Código 25.2 - Transferência Indeferida (22) 20/02/2001 (45) 19/05/2009 (73) LuK Lamellen und Kupplungsbau Beteiligungs KG (DE) Indeferido o pedido de transferência contido na petição 870160045936 de 23/08/2016, conforme disposto no art. 59 da Lei 9279 de 14/05/1996, pelo fato da patente ter sido extinta na RPI 2413 de 04/04/2017.
(11) PI 0106134-8 B1	Código 25.2 - Transferência Indeferida (22) 14/12/2001 (45) 29/06/2010 (73) LuK Lamellen und Kupplungsbau Beteiligungs KG (DE) Indeferido o pedido de transferência contido na petição 870160045884 de 23/08/2016, conforme disposto no art. 59 da Lei 9279 de 14/05/1996, pelo fato da patente ter sido extinta na RPI 2407 de 21/02/2017.
(21) PI 0205938-0 A2	Código 25.2 - Transferência Indeferida (22) 17/08/2002 (71) Luk Lamellen Und Kupplungsbau Beteiligungs KG (DE) Indeferido o pedido de transferência contido na petição 870160045960 de 23/08/2016, conforme disposto no art. 59 da Lei 9279 de 14/05/1996, pelo fato do pedido de patente ter sido indeferido na RPI 2332 de 15/09/2015.
(21) PI 0409032-2 A2	Código 25.2 - Transferência Indeferida (22) 12/04/2004 (71) PR Pharmaceuticals (US) , Ehud Zeigerson (US) Indeferido o pedido de transferência contido na petição 870170000475 de 03/01/2017, por ausência de cumprimento da exigência publicada na RPI nº 2416, de 25/04/2017.
(11) PI 0417767-3 B1	Código 25.2 - Transferência Indeferida (22) 17/12/2004

	(45) 16/02/2016 (73) FMC CORPORATION. (US) Indeferido o pedido de transferência contido na petição 870170037301 de 02/06/2017, pelo fato do requerente não ser mais o titular do pedido.
(21) PI 1100860-1 A2	Código 25.2 - Transferência Indeferida (22) 10/03/2011 (71) Rosa Maria Lima (BR/CE) Indeferido o pedido de transferência contido na petição 860160059492 de 16/03/2016, conforme disposto no art. 59 da Lei 9279 de 14/05/1996, pelo fato do pedido de patente ter sido arquivado definitivamente na RPI 2378 de 02/08/2016.
(21) PI 1104651-1 A2	Código 25.2 - Transferência Indeferida (22) 29/08/2011 (71) FÁBIO OSNEI SANTANA (BR/SP) , GABRIEL MOREIRA NEVES (BR/SP) , JONATAN PATRIK RODRIGUES GOMES (BR/SP) , UBICHARA LINDBERG MATOS DA SILVA (BR/SP) , VINÍCIUS DE OLIVEIRA (BR/SP) Indeferido o pedido de transferência contido na petição 020120070834 de 30/07/2012, conforme disposto no art. 59 da Lei 9279 de 14/05/1996, pelo fato do pedido de patente ter sido arquivado definitivamente na RPI 2315 de 19/05/2015.
(11) PI 9508528-9 B1	Código 25.2 - Transferência Indeferida (22) 08/02/1995 (45) 02/05/2000 (71) Schaeffler KG (DE) Indeferido o pedido de transferência contido na petição 860150157840 de 24/04/2015, conforme disposto no art. 59 da Lei 9279 de 14/05/1996, pelo fato da patente ter sido extinta na RPI 2338 de 27/10/2015.

Código 25.3 - Transferência em Exigência

Exigência referente ao pedido de transferência requerida. Desta data corre o prazo de 60 (sessenta) dias para cumprimento da exigência formulada, sob pena de indeferimento da transferência.

---

(21) BR 11 2013 017896-5 A2

Código 25.3 - Transferência em Exigência
(22) 22/12/2011
(71) EVONIK OXENO GMBH (DE)
A fim de atender a transferência, requerida através da petição 860140151339 de 05/09/2014, é necessário que apresente documento de transferência de “EVONIK OXENO GMBH” para “Evonik Degussa GmbH”, pois foi apresentado de “Evonik Goldschmidt GmbH” para “Evonik Degussa GmbH”.

---

(21) BR 11 2013 019181-3 A2

Código 25.3 - Transferência em Exigência
(22) 27/01/2012
(71) EVONIK OXENO GMBH (DE)
A fim de atender a transferência, requerida através da petição 860140151302 de 05/09/2014, é necessário que apresente documento de transferência de “EVONIK OXENO GMBH” para “Evonik Degussa GmbH”, pois foi apresentado de “Evonik Goldschmidt GmbH” para “Evonik Degussa GmbH”.

---

(21) BR 11 2013 020342-0 A2

Código 25.3 - Transferência em Exigência
(22) 27/01/2012
(71) EVONIK OXENO GMBH (DE)
A fim de atender a transferência, requerida através da petição 860140151300 de 05/09/2014, é necessário que apresente documento de transferência de “EVONIK OXENO GMBH” para “Evonik Degussa GmbH”, pois foi apresentado de “Evonik Goldschmidt GmbH” para “Evonik Degussa GmbH”.

---

(21) PI 0108449-6 A2

Código 25.3 - Transferência em Exigência
(22) 05/02/2001
(71) Merial Limited (GB)
A fim de atender a transferência, requerida através da petição 870170052845 de26/06/2017, é necessário enviar novo documento de cessão devidamente notorizado, legalizado ou com a Apostila, segundo a Convenção de Haia, bem como sua tradução juramentada, pois o enviado se refere apenas ao PI0512580-4.

---

(21) PI 0807709-6 A2

Código 25.3 - Transferência em Exigência
(22) 11/01/2008
(71) PFM MEDICAL CPP SA (CH)
A fim de atender a segunda transferência, requerida através da petição nº

	860160030905 de 05/02/2016, é necessário apresentar guia relativa e essa transferência, além da guia de cumprimento de exigência.
(21) PI 1003489-7 A2	Código 25.3 - Transferência em Exigência (22) 24/09/2010 (71) HIRON ANDREAZA DA CUNHA (BR/GO) , MDT - Indústria Comércio Importação e Exportação de Implantes S.A. (BR/SP) A fim de atender a transferência, requerida através da petição nº 870160007472 de 02/03/2016, é necessário apresentar documento que comprove que os representantes que assinam pela empresa cedente tem poderes para realizar tal ato.
(21) PI 1004803-0 A2	Código 25.3 - Transferência em Exigência (22) 18/11/2010 (71) SIFCO S/A (BR/SP) A fim de atender a transferência, requerida através da petição nº 870160076054 de 15/12/2016, é necessário que o documento de cessão tenha as assinaturas com firmas reconhecidas do representante da cedente e da cessionária.
(21) PI 1006577-6 A2	Código 25.3 - Transferência em Exigência (22) 14/04/2010 (71) K TECHNOLOGY AB (SE) A fim de atender a transferência, requerida através da petição nº 870160028215 de 14/06/2016, é necessário apresentar a tradução juramentada do documento de transferência.

Código 25.4 - Alteração de Nome Deferida

Notificação do deferimento da alteração de nome requerida. Desta data corre o prazo de 60 (sessenta) dias para eventual recurso do interessado.

---

(21) BR 10 2013 025984-5 A2
Código 25.4 - Alteração de Nome Deferida
(22) 08/10/2013
(71) ELIS SERVICES (FR)

---

(21) BR 10 2014 005828-1 A2
Código 25.4 - Alteração de Nome Deferida
(22) 13/03/2014
(71) ARCONIC INC. (US)

---

(21) BR 10 2014 011375-4 A2
Código 25.4 - Alteração de Nome Deferida
(22) 12/05/2014
(71) ARCONIC INC. (US)

---

(21) BR 10 2014 011834-9 A2
Código 25.4 - Alteração de Nome Deferida
(22) 16/05/2014
(71) GO TRACKED RASTREAMENTO LTDA ME (BR/SP)

---

(21) BR 10 2016 007926-8 A2
Código 25.4 - Alteração de Nome Deferida
(22) 08/04/2016
(71) RINALDO ZAINA, ENGENHARIA, CONSULTORIA E PROJETOS INDUSTRIAIS S/S LTDA ME (BR/SP)

---

(21) BR 11 2012 005203-9 A2
Código 25.4 - Alteração de Nome Deferida
(22) 10/09/2010
(71) MITSUBISHI CHEMICAL CORPORATION (JP)

---

(21) BR 11 2012 014350-6 A2
Código 25.4 - Alteração de Nome Deferida
(22) 07/10/2010
(71) CRISTAL USA INC. (US)

---

(21) BR 11 2012 019153-5 A2
Código 25.4 - Alteração de Nome Deferida
(22) 28/01/2011
(71) ARCONIC INC. (US)

---

(21) BR 11 2012 024450-7 A2
Código 25.4 - Alteração de Nome Deferida
(22) 14/06/2011
(71) ARCONIC INC. (US)

(21) BR 11 2012 024463-9 A2
Código 25.4 - Alteração de Nome Deferida
(22) 10/06/2011
(71) ARCONIC INC. (US)

(21) BR 11 2013 005453-0 A2
Código 25.4 - Alteração de Nome Deferida
(22) 08/09/2011
(71) ARCONIC INC. (US)

(21) BR 11 2013 005557-0 A2
Código 25.4 - Alteração de Nome Deferida
(22) 08/09/2011
(71) ARCONIC INC. (US)

(21) BR 11 2013 014918-3 A2
Código 25.4 - Alteração de Nome Deferida
(22) 08/12/2011
(71) COLOSPAN LTD (IL)

(21) BR 11 2013 020682-9 A2
Código 25.4 - Alteração de Nome Deferida
(22) 17/02/2012
(71) ARCONIC INC. (US)

(21) BR 11 2013 022040-6 A2
Código 25.4 - Alteração de Nome Deferida
(22) 02/03/2012
(71) MITSUBISHI CHEMICAL CORPORATION (JP)

(21) BR 11 2013 023657-4 A2
Código 25.4 - Alteração de Nome Deferida
(22) 16/03/2012
(71) ARCONIC INC. (US)

(21) BR 11 2013 023816-0 A2
Código 25.4 - Alteração de Nome Deferida
(22) 19/03/2012
(71) REALM THERAPEUTICS, INC. (US)

(21) BR 11 2014 008621-4 A2
Código 25.4 - Alteração de Nome Deferida
(22) 08/10/2012
(71) ARCONIC INC. (US)

(21) BR 11 2014 014295-5 A8
Código 25.4 - Alteração de Nome Deferida
(22) 12/12/2012
(71) OXFORD UNIVERSITY INNOVATION LIMITED (GB)

(21) BR 11 2014 018427-5 A2
Código 25.4 - Alteração de Nome Deferida
(22) 28/01/2013

(71) BIOMARIN TECHNOLOGIES B.V. (NL)

---

(21) BR 11 2014 019731-8 A8
Código 25.4 - Alteração de Nome Deferida
(22) 08/02/2013
(71) OXFORD UNIVERSITY INNOVATION LIMITED (GB)

---

(21) BR 11 2014 021858-7 A8
Código 25.4 - Alteração de Nome Deferida
(22) 21/02/2013
(71) ARCONIC INC. (US)

---

(21) BR 11 2014 025738-8 A8
Código 25.4 - Alteração de Nome Deferida
(22) 11/04/2013
(71) ARCONIC INC. (US)

---

(21) BR 11 2014 026285-3 A2
Código 25.4 - Alteração de Nome Deferida
(22) 23/04/2013
(71) BIOMARIN TECHNOLOGIES B.V. (NL)

---

(21) BR 11 2015 000878-0 A2
Código 25.4 - Alteração de Nome Deferida
(22) 15/07/2013
(71) ARCONIC INC. (US)

---

(21) BR 11 2015 003597-3 A2
Código 25.4 - Alteração de Nome Deferida
(22) 21/01/2015
(71) ARCONIC INC. (US)

---

(21) BR 11 2015 016614-8 A2
Código 25.4 - Alteração de Nome Deferida
(22) 10/01/2014
(71) ARCONIC INC. (US)

---

(21) BR 11 2015 025559-0 A2
Código 25.4 - Alteração de Nome Deferida
(22) 10/09/2014
(71) ARCONIC INC. (US)

---

(21) BR 11 2015 032306-5 A2
Código 25.4 - Alteração de Nome Deferida
(22) 26/06/2014
(71) ARCONIC INC. (US)

---

(21) BR 11 2016 000437-0 A2
Código 25.4 - Alteração de Nome Deferida
(22) 09/07/2014
(71) ARCONIC INC. (US)

(21) BR 11 2016 004898-9 A2	Código 25.4 - Alteração de Nome Deferida (22) 08/09/2014 (71) ARCONIC INC. (US)
(21) BR 11 2016 006172-1 A2	Código 25.4 - Alteração de Nome Deferida (22) 19/09/2014 (71) ARCONIC INC. (US)
(21) BR 11 2016 006320-1 A2	Código 25.4 - Alteração de Nome Deferida (22) 01/10/2014 (71) ARCONIC INC. (US)
(21) BR 11 2016 010872-8 A2	Código 25.4 - Alteração de Nome Deferida (22) 28/10/2014 (71) GE RENEWABLE TECHNOLOGIES (FR)
(21) PI 0209145-3 A2	Código 25.4 - Alteração de Nome Deferida (22) 23/04/2002 (71) SANOFI PASTEUR BIOLOGICS, LLC (US)
(11) PI 0512032-2 B1	Código 25.4 - Alteração de Nome Deferida (22) 03/06/2005 (45) 28/01/2014 (73) NIPPON STEEL & SUMITOMO METAL CORPORATION (JP)
(21) PI 0615691-6 A2	Código 25.4 - Alteração de Nome Deferida (22) 31/08/2006 (71) RENEXXION LLC (US)
(21) PI 0704944-7 A2	Código 25.4 - Alteração de Nome Deferida (22) 30/11/2007 (71) VALLOUREC TUBOS DO BRASIL S.A. (BR/MG)
(21) PI 0717673-2 A2	Código 25.4 - Alteração de Nome Deferida (22) 28/11/2007 (71) UNIVERSITÉ DE NAMUR (BE)
(21) PI 0818826-2 A2	Código 25.4 - Alteração de Nome Deferida (22) 24/10/2008 (71) Kanagawa Academy Of Science And Technology (JP) , MITSUBISHI CHEMICAL CORPORATION (JP) , NIPPON LIGHT METAL COMPANY, LTD. (JP)

(21) PI 0908430-4 A2	Código 25.4 - Alteração de Nome Deferida (22) 05/02/2009 (71) HAIRTALK GMBH (DE)
(21) PI 1002806-4 A2	Código 25.4 - Alteração de Nome Deferida (22) 18/08/2010 (71) MAGNETI MARELLI COFAP FABRICADORA DE PEÇAS LTDA. (BR/SP)
(21) PI 1008199-2 A2	Código 25.4 - Alteração de Nome Deferida (22) 31/05/2010 (71) KONINKLIJKE PHILIPS N.V. (NL)
(21) PI 1008201-8 A2	Código 25.4 - Alteração de Nome Deferida (22) 04/06/2010 (71) KONINKLIJKE PHILIPS N.V. (NL)
(21) PI 1008216-6 A2	Código 25.4 - Alteração de Nome Deferida (22) 15/04/2010 (71) KONINKLIJKE PHILIPS N.V. (NL)
(21) PI 1013377-1 A2	Código 25.4 - Alteração de Nome Deferida (22) 27/04/2010 (71) BIOELECTRON TECHNOLOGY CORPORATION (US)
(11) PI 9711643-2 B1	Código 25.4 - Alteração de Nome Deferida (22) 22/08/1997 (45) 20/08/2002 (71) PRIMETALS TECHNOLOGIES AUSTRIA GMBH (AT)

Código 25.5 - Alteração de Nome Indeferida

Notificação do indeferimento da alteração de nome requerida. Desta data corre o prazo de 60 (sessenta) dias para eventual recurso do interessado.

---

(21) BR 11 2012 033078-0 A2

Código 25.5 - Alteração de Nome Indeferida
(22) 24/06/2011
(71) ZETROZ LLC (US)
Indeferido o pedido de alteração de nome contido na petição 020130085078 de 25/10/2013, conforme disposto no art. 59 da Lei 9279 de 14/05/1996, pelo fato do pedido de patente ter sido arquivado definitivamente na RPI 2431 de 08/08/2017.

---

(21) BR 12 2013 022652-4 A2

Código 25.5 - Alteração de Nome Indeferida
(22) 22/03/2000
(62) PI 0010653-4 22/03/2000
(71) JAMES COOK UNIVERSITY (AU)
Indeferido o pedido de alteração de nome contido na petição 870160042700 de 09/08/2016, conforme disposto no art. 59 da Lei 9279 de 14/05/1996, pelo fato do pedido de patente ter sido arquivado definitivamente na RPI 2266 de 10/06/2014.

---

(21) PI 0314465-8 A2

Código 25.5 - Alteração de Nome Indeferida
(22) 01/09/2003
(71) European Tax Free Shopping Limited (IE)
Indeferido o pedido de alteração de nome contido na petição 018150001864 de 10/02/2015, conforme disposto no art. 59 da Lei 9279 de 14/05/1996, pelo fato do pedido de patente ter sido indeferido na RPI 2396 de 06/12/2016.

---

(21) PI 0407603-6 A2

Código 25.5 - Alteração de Nome Indeferida
(22) 18/02/2004
(71) Statsignal Systems, Inc. (US)
Indeferido o pedido de alteração de nome contido na petição 870160028284 de 15/06/2016, conforme disposto no art. 59 da Lei 9279 de 14/05/1996, pelo fato do pedido de patente ter sido indeferido na RPI 2386 de 27/09/2016.

---

(21) PI 0716647-8 A2

Código 25.5 - Alteração de Nome Indeferida
(22) 07/08/2007
(71) Dana-Farber Cancer Institut, Inc. (US) , FACET BIOTECH CORPORATION (US)
Indeferido o pedido de alteração de nome contido na petição 020130039092 de 08/05/2013, pois a empresa ABBOTT BIOTHERAPEUTICS CORP. não consta como depositante no processo.

(21) PI 0807734-7 A2	Código 25.5 - Alteração de Nome Indeferida (22) 19/02/2008 (71) VITAG CORPORATION (US) Indeferido o pedido de alteração de nome contido na petição 860150208449 de 14/09/2015, conforme disposto no art. 59 da Lei 9279 de 14/05/1996, pelo fato do pedido de patente ter sido arquivado definitivamente na RPI 2277 de 26/08/2014.
(21) PI 1010496-8 A2	Código 25.5 - Alteração de Nome Indeferida (22) 30/12/2010 (71) Fundação Universidade Estadual do Ceará (BR/CE) , C C de M Salgueiro (ACP Biotecnologia) (BR/CE) Indeferido o pedido de alteração de nome contido na petição 013140000183 de 20/06/2014, conforme disposto no art. 59 da Lei 9279 de 14/05/1996, pelo fato do pedido de patente ter sido arquivado definitivamente na RPI 2431 de 08/08/2017.
(11) PI 9806026-0 B1	Código 25.5 - Alteração de Nome Indeferida (22) 03/07/1998 (45) 23/05/2006 (71) Luk Getriebe-Systeme Gmbh (DE) , Robert Bosch Gmbh (DE) Indeferido o pedido de alteração de nome contido na petição 870160046518 de 25/08/2016, conforme disposto no art. 59 da Lei 9279 de 14/05/1996, pelo fato da patente ter sido extinta na RPI 2401 de 10/01/2017.
(11) PI 9902337-7 B1	Código 25.5 - Alteração de Nome Indeferida (22) 19/03/1999 (45) 11/04/2006 (73) LuK Lamellen und Kupplungsbau Beteiligungs KG (DE) Indeferido o pedido de alteração de nome contido na petição 870160045979 de 23/08/2016, conforme disposto no art. 59 da Lei 9279 de 14/05/1996, pelo fato da patente ter sido extinta na RPI 2420 de 23/05/2017.
(21) PI 9917845-1 A2	Código 25.5 - Alteração de Nome Indeferida (22) 09/11/1999 (62) PI 9915164-2 09/11/1999 (71) Idec Pharmaceuticals Corporation (US) Indeferido o pedido de alteração de nome contido na petição 870160035494 de 12/07/2016, conforme disposto no art. 59 da Lei 9279 de 14/05/1996, pelo fato do pedido de patente ter sido arquivado definitivamente na RPI 2075 de 13/10/2010.

Código 25.7 - Alteração de Sede Deferida

Notificação do deferimento da alteração de Sede requerida. Desta data corre o prazo de 60 (sessenta) dias para eventual recurso do interessado.

(21) BR 11 2012 013690-9 A2	Código 25.7 - Alteração de Sede Deferida (22) 07/12/2010 (71) MOTOROLA MOBILITY LLC (US)
(21) BR 11 2013 008884-2 A2	Código 25.7 - Alteração de Sede Deferida (22) 14/10/2011 (71) CONSTELLIUM ISSOIRE (FR)
(21) BR 11 2013 015531-0 A2	Código 25.7 - Alteração de Sede Deferida (22) 16/12/2011 (71) CONSTELLIUM ISSOIRE (FR)
(21) BR 11 2013 022798-2 A2	Código 25.7 - Alteração de Sede Deferida (22) 08/03/2012 (71) SUBSEA 7 LIMITED (GB)
(21) BR 11 2013 026381-4 A2	Código 25.7 - Alteração de Sede Deferida (22) 06/04/2012 (71) CONSTELLIUM ISSOIRE (FR)
(21) BR 11 2013 029041-2 A2	Código 25.7 - Alteração de Sede Deferida (22) 21/02/2012 (71) MYLAN GROUP (VN)
(21) BR 11 2013 029789-1 A2	Código 25.7 - Alteração de Sede Deferida (22) 16/05/2012 (71) CONSTELLIUM ISSOIRE (FR)
(21) BR 11 2014 008685-0 A2	Código 25.7 - Alteração de Sede Deferida (22) 12/10/2012 (71) CONSTELLIUM ISSOIRE (FR)
(21) BR 11 2014 025110-0 A8	Código 25.7 - Alteração de Sede Deferida (22) 10/04/2013 (71) CONSTELLIUM ISSOIRE (FR)
(21) BR 11 2014 031494-2 A2	Código 25.7 - Alteração de Sede Deferida

	(22) 20/06/2013 (71) CONSTELLIUM ISSOIRE (FR)
(21) BR 11 2015 025875-1 A2	Código 25.7 - Alteração de Sede Deferida (22) 10/04/2014 (71) ZOETIS SERVICES LLC (US)
(21) BR 11 2015 026516-2 A2	Código 25.7 - Alteração de Sede Deferida (22) 16/04/2014 (71) ZOETIS SERVICES LLC (US)
(21) BR 11 2016 003861-4 A2	Código 25.7 - Alteração de Sede Deferida (22) 26/08/2014 (71) RED LEAF RESOURCES, INC. (US)
(21) BR 11 2016 005357-5 A2	Código 25.7 - Alteração de Sede Deferida (22) 08/09/2014 (71) ZOETIS SERVICES LLC (US)
(11) MU 8500588-6 Y1	Código 25.7 - Alteração de Sede Deferida (22) 18/03/2005 (45) 15/03/2016 (73) VETRO SYSTEM DISTRIBUIÇÃO E COMÉRCIO DE PRODUTOS PARA CONSTRUÇÃO CIVIL LTDA (BR/SP)
(11) MU 8602090-0 Y1	Código 25.7 - Alteração de Sede Deferida (22) 05/10/2006 (45) 15/03/2016 (73) DÓRIS MARIA HEXSEL (BR/RS)
(21) MU 9000492-2 U2	Código 25.7 - Alteração de Sede Deferida (22) 13/01/2010 (71) IDEOPROMO - EIRELI - ME (BR/PR)
(21) PI 0013310-8 A2	Código 25.7 - Alteração de Sede Deferida (22) 17/08/2000 (71) HUNTSMAN PETROCHEMICAL LLC (US)
(11) PI 0102261-0 B1	Código 25.7 - Alteração de Sede Deferida (22) 04/06/2001 (45) 10/02/2009 (73) SUBSEA 7 LIMITED (GB)

(21) PI 0211895-5 A2	Código 25.7 - Alteração de Sede Deferida (22) 07/08/2002 (71) ZOETIS SERVICES LLC (US)
(21) PI 0300100-8 A2	Código 25.7 - Alteração de Sede Deferida (22) 10/01/2003 (71) FEST - Fundação Espírito-santense de Tecnologia, Pessoa Jurídica de Direito Privado (BR/ES) , INSTITUTO ALBERTO LUIZ COIMBRA DE PÓS-GRADUAÇÃO E PESQUISA DE ENGENHARIA – COPPE/UFRJ. (BR/RJ)
(21) PI 0317104-3 A2	Código 25.7 - Alteração de Sede Deferida (22) 11/12/2003 (71) ZOETIS SERVICES LLC (US)
(11) PI 0317336-4 B1	Código 25.7 - Alteração de Sede Deferida (22) 17/12/2003 (45) 09/07/2013 (73) CONSTELLIUM ISSOIRE (FR)
(21) PI 0410713-6 A2	Código 25.7 - Alteração de Sede Deferida (22) 26/05/2004 (71) CONSTELLIUM ROLLED PRODUCTS RAVENSWOOD, LLC (US) , CONSTELLIUM ISSOIRE (FR)
(11) PI 0411873-1 B1	Código 25.7 - Alteração de Sede Deferida (22) 23/06/2004 (45) 22/11/2016 (73) CONSTELLIUM ISSOIRE (FR)
(11) PI 0610937-3 B1	Código 25.7 - Alteração de Sede Deferida (22) 02/06/2006 (45) 08/12/2015 (73) CONSTELLIUM ISSOIRE (FR)
(21) PI 0706709-7 A2	Código 25.7 - Alteração de Sede Deferida (22) 15/01/2007 (71) ZOETIS SERVICES LLC (US)
(21) PI 0817693-0 A2	Código 25.7 - Alteração de Sede Deferida (22) 22/09/2008 (71) ZOETIS SERVICES LLC (US)

(21) PI 0911154-9 A2	Código 25.7 - Alteração de Sede Deferida (22) 01/04/2009 (71) ADR TECHNOLOGY B.V. (NL)
(21) PI 0915699-2 A2	Código 25.7 - Alteração de Sede Deferida (22) 03/07/2009 (71) CONSTELLIUM ISSOIRE (FR)
(21) PI 0917657-8 A2	Código 25.7 - Alteração de Sede Deferida (22) 12/08/2009 (71) SUBSEA 7 LIMITED (GB)
(21) PI 0918973-4 A2	Código 25.7 - Alteração de Sede Deferida (22) 01/09/2009 (71) SUBSEA 7 LIMITED (GB)
(21) PI 1001564-7 A2	Código 25.7 - Alteração de Sede Deferida (22) 07/05/2010 (71) MIAJE ARTEFATOS PLÁSTICOS LTDA. EPP (BR/SP)
(21) PI 1006608-0 A2	Código 25.7 - Alteração de Sede Deferida (22) 29/04/2010 (71) MEDIVATION TECHNOLOGIES, INC. (US)
(21) PI 1007605-0 A2	Código 25.7 - Alteração de Sede Deferida (22) 23/04/2010 (71) KONINKLIJKE PHILIPS N.V. (NL)
(21) PI 1007619-0 A2	Código 25.7 - Alteração de Sede Deferida (22) 03/05/2010 (71) KONINKLIJKE PHILIPS N.V. (NL)
(21) PI 1007620-4 A2	Código 25.7 - Alteração de Sede Deferida (22) 11/05/2010 (71) THE UNIVERSITY COURT OF THE UNIVERSITY OF GLASGOW (GB) , KONINKLIJKE PHILIPS N.V. (NL)
(21) PI 1007625-5 A2	Código 25.7 - Alteração de Sede Deferida (22) 16/04/2010 (71) KONINKLIJKE PHILIPS N.V. (NL)

(21) PI 1007626-3 A2	Código 25.7 - Alteração de Sede Deferida (22) 14/04/2010 (71) KONINKLIJKE PHILIPS N.V. (NL)
(21) PI 1007658-1 A2	Código 25.7 - Alteração de Sede Deferida (22) 11/05/2010 (71) KONINKLIJKE PHILIPS N.V. (NL)
(21) PI 1007668-9 A2	Código 25.7 - Alteração de Sede Deferida (22) 06/05/2010 (71) KONINKLIJKE PHILIPS N.V. (NL)
(21) PI 1007684-0 A2	Código 25.7 - Alteração de Sede Deferida (22) 19/04/2010 (71) KONINKLIJKE PHILIPS N.V. (NL)
(21) PI 1007685-9 A2	Código 25.7 - Alteração de Sede Deferida (22) 17/05/2010 (71) KONINKLIJKE PHILIPS N.V. (NL)
(21) PI 1007686-7 A2	Código 25.7 - Alteração de Sede Deferida (22) 17/05/2010 (71) KONINKLIJKE PHILIPS N.V. (NL)
(21) PI 1007687-5 A2	Código 25.7 - Alteração de Sede Deferida (22) 21/05/2010 (71) KONINKLIJKE PHILIPS N.V. (NL)
(21) PI 1007692-1 A2	Código 25.7 - Alteração de Sede Deferida (22) 05/05/2010 (71) KONINKLIJKE PHILIPS N.V. (NL)
(21) PI 1007695-6 A2	Código 25.7 - Alteração de Sede Deferida (22) 12/05/2010 (71) KONINKLIJKE PHILIPS N.V. (NL)
(21) PI 1007717-0 A2	Código 25.7 - Alteração de Sede Deferida (22) 09/03/2010 (71) KONINKLIJKE PHILIPS N.V. (NL)
(21) PI 1007726-0 A2	Código 25.7 - Alteração de Sede Deferida (22) 02/04/2010

	(71) KONINKLIJKE PHILIPS N.V. (NL)
(21) PI 1007732-4 A2	Código 25.7 - Alteração de Sede Deferida (22) 10/05/2010 (71) KONINKLIJKE PHILIPS N.V. (NL)
(21) PI 1007735-9 A2	Código 25.7 - Alteração de Sede Deferida (22) 01/04/2010 (71) KONINKLIJKE PHILIPS N.V. (NL)
(11) PI 9712175-4 B1	Código 25.7 - Alteração de Sede Deferida (22) 30/09/1997 (45) 14/05/2002 (71) OUTOTEC OYJ (FI)

Código 25.8 - Alteração de Sede Indeferida

Notificação do indeferimento da alteração de Sede requerida. Desta data corre o prazo de 60 (sessenta) dias para eventual recurso do interessado.

---

(21) BR 11 2014 008346-0 A2

Código 25.8 - Alteração de Sede Indeferida
(22) 10/10/2012
(71) AREVA (FR) , ARMINES (FR) , Centre National de La Recherche Scientifique (CNRS) (FR)
Indeferido o pedido de alteração de sede contido na petição 860140216412 de 30/12/2014, conforme disposto no art. 59 da Lei 9279 de 14/05/1996, pelo fato do pedido de patente ter sido arquivado definitivamente na RPI 2431 de 08/08/2017.

---

(21) PI 0216022-6 A8

Código 25.8 - Alteração de Sede Indeferida
(22) 05/07/2002
(62) PI 0210866-6 05/07/2002
(71) Merck Sharp & Dohme Corp. (US)
Indeferido o pedido de alteração de sede contido na petição 020130028892 de 05/04/2013, conforme disposto no art. 59 da Lei 9279 de 14/05/1996, pelo fato do pedido de patente ter sido indeferido na RPI 2244 de 07/01/2014.

---

(21) PI 1009737-6 A2

Código 25.8 - Alteração de Sede Indeferida
(22) 14/06/2010
(71) KONINKLIJKE PHILIPS ELECTRONICS N.V. (NL)
Indeferido o pedido de alteração de sede contido na petição 860150243764 de 20/10/2015, conforme disposto no art. 59 da Lei 9279 de 14/05/1996, pelo fato do pedido de patente ter sido arquivado definitivamente na RPI 2430 de 01/08/2017.

Código 25.9 - Alteração de Sede em Exigência

Exigência referente ao pedido de alteração de Sede requerida. Desta data corre o prazo de 60 (sessenta) dias para cumprimento da exigência formulada, sob pena de indeferimento da alteração.

---

(21) BR 10 2012 001293-6 A2

Código 25.9 - Alteração de Sede em Exigência

(22) 19/01/2012

(71) BEXTRA INDÚSTRIA E COMÉRCIO DE BALANÇAS LTDA - EPP (BR/RS)

A fim de atender a alteração de endereço requerida através da petição nº 870170026146 de 20/04/2017, é necessário apresentar guia relativa a esse serviço, além da guia de cumprimento de exigência.

Código 25.11 - Republicação

Republicação da publicação de qualquer um dos subitens anteriores por ter sido indevida.

---

(21) BR 10 2013 021469-8 A2

Código 25.11 - Republicação
(22) 22/08/2013
(71) ANSALDO ENERGIA SWITZERLAND AG (CH)
Retificado o despacho 25.1 publicado na RPI 2431, de 08/08/2017, sob o item (74) da mesma.

---

(21) BR 10 2013 027397-0 A2

Código 25.11 - Republicação
(22) 24/10/2013
(71) ANSALDO ENERGIA SWITZERLAND AG (CH)
Retificado o despacho 25.1 publicado na RPI 2431, de 08/08/2017, sob o item (74) da mesma.

---

(21) BR 11 2013 015252-4 A2

Código 25.11 - Republicação
(22) 07/12/2011
(71) ANSALDO ENERGIA IP UK LIMITED (GB)
Retificado o despacho 25.1 publicado na RPI 2431, de 08/08/2017, sob o item (74) da mesma.

---

(21) BR 11 2013 025839-0 A2

Código 25.11 - Republicação
(22) 05/04/2012
(71) ANSALDO ENERGIA SWITZERLAND AG (CH)
Retificado o despacho 25.1 publicado na RPI 2431, de 08/08/2017, sob o item (74) da mesma.

---

(21) PI 0803799-0 A2

Código 25.11 - Republicação
(22) 18/07/2008
(71) UNIVERSIDADE ESTADUAL DE PONTA GROSSA (BR/PR) , UNIVERSIDADE ESTADUAL DO CENTRO OESTE - UNICENTRO (BR/PR)
Retifica-se o despacho 25.1 publicado na RPI 2411 de 21/03/2017 sob o item (71).

Código Patentes Verdes

Código 27.2 - Solicitação Concedida

O pedido está apto a participar do Programa de Patentes Verdes.

(21) BR 10 2014 029870-3 A2	Código 27.2 - Solicitação Concedida (22) 28/11/2014 (51) C08J 11/16 (2006.01), C07C 51/09 (2006.01) (71) VALE S.A. (BR/RJ) , UNIVERSIDADE FEDERAL DO ESPÍRITO SANTO - UFES (BR/ES)
(21) BR 10 2015 029707-6 A2	Código 27.2 - Solicitação Concedida (22) 26/11/2015 (51) C07C 229/76 (2006.01), A23L 33/165 (2016.01), A23L 33/17 (2016.01) (71) YESSINERGY HOLDING S/A (BR/SP)
(21) BR 11 2012 008190-0 A2	Código 27.2 - Solicitação Concedida (22) 04/08/2010 (51) B22F 1/00 (2006.01), B22F 9/04 (2006.01), C02F 1/58 (2006.01) (71) Hoganas Ab (SE)
(21) PI 0905596-7 A2	Código 27.2 - Solicitação Concedida (22) 16/11/2009 (51) C02F 9/00 (2006.01), C05F 5/00 (2006.01) (71) STEEN HEDETOFT (BR/SP)

Código 27.7 - Publicação anulada

Anulada a publicação por ter sido indevida.

(21) BR 11 2012 011596-0 A2	Código 27.7 - Publicação anulada (22) 04/11/2010 (71) DSM IP Assets B.V. (NL) Publicação anulada (Referente ao despacho 27.2 publicado na RPI nº 2377 de 26/07/2016).
(21) PI 0905596-7 A2	Código 27.7 - Publicação anulada (22) 16/11/2009 (71) STEEN HEDETOFT (BR/SP)

	Publicação Anulada (Referente ao despacho 27.2 publicado na RPI nº 2270 de 08/07/2014.)
(21) PI 0915017-0 A2	Código 27.7 - Publicação anulada (22) 05/06/2009 (71) Lanzatech New Zealand Limited (NZ) Publicação anulada (Referente ao despacho 27.2 publicado na RPI nº 2356 de 01/03/2016).